CABALLÉ & ASSOCIATS ENGINYERS

Memòria tècnica d'instal·lacions
Projecte Executiu

INSTAL·LACIÓ DE DOS QUADRES DE DISTRIBUCIÓ PER A FIRES I LÍNIA DE VIDEOVIGILÀNCIA A L'ENTORN DE L'EDIFICI ATLÀNTIDA DE VIC

Titular: **AJUNTAMENT DE VIC**
Adreça: **Carrer Prat d'en Galliners, 2 - Vic**

Maig 2026

Ref.: 2_26004

CABALLÉ &
ASSOCIATS
ENGINYERS

C. de la Llotja nº 9,
planta 2, despatx A.
08500 Vic, Barcelona
T +34 938 833 714
info@caballeassociats.com

MEMÒRIA TÈCNICA DE LA INSTAL·LACIÓ QUADRE FIRES - PROJECTE EXECUTIU

Quadres de fires de 100 kW a Vic

Ref.: 2_26004

SITUACIÓ:

Adreça: Carrer Prat d'en Galliners, 2

C.P.: 08500 **Població:** Vic **Província:** Barcelona

Coordenades UTM: X: 438588.47 - Y: 4642012.47

TITULAR:

Raó Social: AJUNTAMENT DE VIC

N.I.F: P-0829900-J

Adreça: Carrer Ciutat, 1 **C.P.:** 08500 **Població:** Vic

Telèfon: 93 886 21 00

EL FACULTATIU:

Cognoms i Nom: Caballé Crivillés, Jaume

Enginyer Tècnic Elèctric. Col·legiat nº 8.139

Raó social: Caballé & Associats Enginyers, SL **N.I.F.:** B-62631387

Adreça: Carrer de la Llotja núm. 9, planta 2, despatx A

C.P.: 08500 **Població:** Vic **Província:** Barcelona

Telèfon: 938833714

Vic, a 29 de maig de 2026

El Facultatiu.

ÍNDEX

1. MEMÒRIA DESCRIPTIVA 6

1.1. OBJECTIU I ABAST. 6
1.2. DADES GENERALS. 7
1.2.1. Agents. *7*
1.2.2. Emplaçament. *7*
1.3. DESCRIPCIÓ DE LA INSTAL·LACIÓ. 7
1.4. CARACTERÍSTIQUES GENERALS ELÈCTRIQUES. 8
1.5. CLASSIFICACIÓ DE LA INSTAL·LACIÓ. 8
1.6. NORMATIVA APLICABLE. 9
1.7. CARACTERÍSTIQUES GENERALS DE LA INSTAL·LACIÓ A REALITZAR. 10
1.8. DESCRIPCIÓ DEL PROCÉS PRODUCTIU. 11
1.9. ACTUACIONS PREVISTES. 12
1.10. GARANTIA. 13
1.11. AFECTACIONS. 14
1.12. DURADA DELS TREBALLS. 14
1.13. JUSTIFICACIÓ DE PREUS. 14
1.14. PRESSUPOST. 15

2. CÀLCULS ELÈCTRICS 16

2.1. FORMULES EMPRADES EN EL CÀLCUL. 16
2.2. RESULTATS. 18

3. PLÀNOLS 19

3.1. SITUACIÓ I EMPLAÇAMENT. 20
3.2. DISTRIBUCIÓ INTERIOR. 21
3.3. DISTRIBUCIÓ EXTERIOR. 22
3.4. DETALL CANALITZACIONS. 23
3.5. DETALL ARMARI. 24
3.6. ESQUEMA UNIFILAR 25

4. PLA DE CONTROL DE QUALITAT 26

4.1. OBJECTE. 26
4.2. PLA D'AUTOCONTROL DE LA QUALITAT. 26
4.3. ACTUACIONS FONAMENTALS EN L'ÀMBIT DEL CONTROL DE LA QUALITAT. 26
4.4. MATERIALS PROCEDENTS DE FÀBRICA. 27
4.4.1. Definició. *27*
4.4.2. Requisits. *27*
4.4.3. Proves a executar a obra. *27*
4.4.4. Documentació. *27*
4.5. MATERIALS PROCEDENTS DE TALLER. 28
4.5.1. Definició. *28*
4.5.2. Proves a executar a obra. *28*
4.5.3. Documentació. *28*
4.6. CONNEXIONAT ELÈCTRIC. 28
4.6.1. Definició. *28*
4.6.2. Requisits. *28*
4.6.3. Proves a executar a obra. *29*
4.6.4. Documentació. *29*
4.7. PROVES I ASSAIGS. 29
4.8. VERIFICACIÓ, INSPECCIÓ I LEGALITZACIÓ. 30
4.9. CONTROL DOCUMENTAL. 30

5. ESTUDI BÀSIC DE SEGURETAT I SALUT 31

5.1. CONSIDERACIONS PRELIMINARS: JUSTIFICACIÓ, OBJECTE I CONTINGUT. 31
5.1.1. Justificació. *31*
5.1.2. Objecte. *31*
5.1.3. Contingut del EBSS. *31*
5.2. DADES GENERALS. 32
5.2.1. Agents. *32*

5.2.2. Característiques generals del Projecte d'Execució. ... 32
5.2.3. Emplaçament i condicions de l'entorn. ... 32
5.2.4. Mitjans d'auxili en cas d'accident: centres assistencials més propers. ... 33
5.3. PREVENCIÓ DE RISCOS LABORALS. ... 33
5.3.1. Introducció. ... 33
5.3.2. Drets i obligacions. ... 34
5.3.3. Serveis de Prevenció. ... 39
5.3.4. Consulta i participació dels treballadors. ... 40
5.4. DISPOSICIONS MÍNIMES DE SEGURETAT I SALUT PER A LA UTILITZACIÓ PELS TREBALLADORS DELS EQUIPS DE TREBALL. ... 41
5.4.1. Introducció. ... 41
5.4.2. Obligació general de l'empresari. ... 41
5.5. DISPOSICIONS MÍNIMES DE SEGURETAT I SALUT EN LES OBRES DE CONSTRUCCIÓ. ... 46
5.5.1. Introducció. ... 46
5.5.2. Estudi bàsic de seguretat i salut. ... 47
5.5.3. Disposicions específiques de seguretat i salut durant l'execució de les obres. ... 57
5.6. DISPOSICIONS MÍNIMES DE SEGURETAT I SALUT RELATIVES A LA UTILITZACIÓ PELS TREBALLADORS D'EQUIPS DE PROTECCIÓ INDIVIDUAL. ... 58
5.6.1. Introducció. ... 58
5.6.2. Obligacions generals de l'empresari. ... 58

6. PLEC DE CONDICIONS TÈCNIQUES ... 60

6.1. PLEC DE CONDICIONS TÈCNIQUES PARTICULARS. ... 60
6.1.1. Objecte. ... 60
6.1.2. Instal·lació elèctrica. ... 60
6.1.3. Normes d'execució de les instal·lacions. ... 73
6.1.4. Proves reglamentàries. ... 73
6.1.5. Condicions d'ús, manteniment i seguretat. ... 73
6.1.6. Certificats i documentació. ... 74
6.1.7. Llibre d'ordres. ... 74
6.1.8. Recepció de l'obra. ... 74
6.2. PLEC DE CONDICIONS ESPECIFIQUES DE MATERIALS. ... 76

7. PRESSUPOST ... 163

7.1. AMIDAMENTS. ... 164
7.2. QUADRE PREUS NÚM. 1. ... 167
7.3. QUADRE PREUS NÚM. 2. ... 169
7.4. PRESSUPOST. ... 172
7.5. RESUM I ÚLTIM FULL. ... 173

1. MEMÒRIA DESCRIPTIVA

1.1. Objectiu i abast.

L'objecte del present projecte és definir tècnicament les obres i instal·lacions necessàries per a la implantació de dos nous quadres de distribució destinats a serveis firals a l'entorn de l'edifici Atlàntida de Vic. Així mateix, el projecte justifica les solucions tècniques adoptades, dimensiona els diferents elements que integren la instal·lació elèctrica i estableix les condicions tècniques, econòmiques i d'execució necessàries per a la seva correcta realització.

La instal·lació projectada comprèn l'alimentació elèctrica de dos quadres de distribució situats respectivament a la zona d'accés de l'edifici Atlàntida i al Bosquet de l'Atlàntida, destinats a cobrir les necessitats elèctriques derivades de fires, mercats, activitats culturals i altres esdeveniments temporals organitzats a l'entorn de l'equipament.

L'alimentació dels dos quadres partirà del quadre general de baixa tensió de l'edifici Atlàntida de Vic, des d'on s'executaran les línies elèctriques, canalitzacions i elements de protecció necessaris per a la seva alimentació.

Addicionalment, el projecte contempla la implantació d'una infraestructura destinada a la instal·lació d'una càmera de videovigilància municipal, formada per una nova línia elèctrica derivada del quadre SQ.Fires 1, una arqueta de reserva, un pal cilíndric galvanitzat de 6 metres d'alçada amb la seva corresponent fonamentació i els elements de protecció i connexió necessaris per a la seva alimentació elèctrica.

Els treballs objecte del present projecte inclouen, entre d'altres, les actuacions següents:

- Execució de les canalitzacions subterrànies necessàries per a l'alimentació dels dos quadres de fires.
- Estesa dels conductors elèctrics de potència i protecció.
- Instal·lació dels dos quadres de distribució per a serveis firals.
- Instal·lació de la línia elèctrica destinada a la futura càmera de videovigilància.
- Execució de la fonamentació i instal·lació del pal cilíndric galvanitzat de 6 metres d'alçada.
- Instal·lació de l'arqueta de reserva per a futures ampliacions de la infraestructura de videovigilància.
- Execució de la xarxa de posada a terra i de les unions equipotencials necessàries.
- Verificació funcional de la instal·lació, realització dels assajos reglamentaris i posada en servei.

La instal·lació es projecta d'acord amb les prescripcions del Reglament Electrotècnic per a Baixa Tensió (REBT) i la resta de normativa vigent que li és d'aplicació, garantint la seguretat de les persones, la protecció dels equips i la fiabilitat del subministrament elèctric.

1.2. Dades generals.

1.2.1. Agents.

Els agents que intervenen en aquesta instal·lació són els següents:

- Titular de la instal·lació: AJUNTAMENT DE VIC.
- Promotor: Xarxa de Serveis Urbans.
- Autor del projecte: Jaume Caballé Crivillés.

1.2.2. Emplaçament.

L'adreça de l'execució de l'obra es:

- Adreça: Carrer Prat d'en Galliners, 2, 08500 - Vic.

1.3. Descripció de la instal·lació.

L'objecte de la present actuació és l'alimentació elèctrica de dos nous quadres de distribució destinats a serveis firals, ubicats respectivament a la zona d'accés i al Bosquet de l'Atlàntida, mitjançant una nova instal·lació elèctrica alimentada des del quadre general de baixa tensió de l'edifici Atlàntida de Vic.

Per a la seva execució, es preveu la instal·lació d'una safata metàl·lica des del quadre general de l'edifici, aprofitant els espais de fals sostre existents fins a una arqueta de registre situada a l'entorn de la porta d'accés de vehicles. Des d'aquest punt s'executaran les canalitzacions subterrànies necessàries per a l'alimentació dels dos quadres de distribució previstos.

La nova xarxa elèctrica estarà formada per conductors de coure adequadament dimensionats segons els càlculs justificatius del projecte i es canalitzarà mitjançant safates, tubs i canalitzacions soterrades, d'acord amb els plànols i especificacions tècniques definides en la present documentació.

A les ubicacions definides als plànols s'instal·laran dos quadres de distribució aptes per a instal·lació exterior, amb el grau de protecció adequat a les condicions ambientals de l'emplaçament. Els quadres incorporaran les proteccions elèctriques corresponents i diverses sortides tipus CETAC destinades a l'alimentació dels diferents serveis temporals associats a fires, mercats, activitats culturals i altres esdeveniments municipals.

Addicionalment, es preveu la instal·lació d'una línia elèctrica específica per a serveis de videovigilància municipal, alimentada des del quadre SQ.Fires 1. Aquesta actuació comprendrà les canalitzacions, elements de registre, posada a terra i suport necessaris per a la implantació de la càmera de vigilància prevista a l'entorn de l'Atlàntida, executant-se de forma simultània a la resta d'instal·lacions objecte del present projecte.

Tots els elements de la instal·lació han estat dimensionats d'acord amb les prescripcions del Reglament Electrotècnic per a Baixa Tensió (REBT) i la normativa vigent aplicable.

1.4. Característiques generals elèctriques.

A continuació es resumeixen les principals característiques elèctriques de la instal·lació objecte del present projecte:

Característica	Descripció
Tipus d'instal·lació segons REBT	Grup I – Instal·lacions pública concurrència Grup d2 – Instal·lacions temporals al exterior > 50kW
Necessitat de projecte:	Sí
Potència instal·lada:	2 × 100 kW = 200 kW
Potència màxima admissible:	100 kW
Criteri d'explotació:	Potència compartida entre els dos quadres de fires, sense superar en cap cas la potència màxima disponible de 100 kW.
Factor de potència considerat:	cos φ = 1
Tensió nominal:	3 × 230/400 V
Freqüència:	50 Hz
Esquema connexió:	Alimentació des del quadre general de baixa tensió de l'edifici Atlàntida
Ús de la instal·lació:	Alimentació de quadres de distribució per a fires, activitats culturals, esdeveniments temporals i serveis de videovigilància

1.5. Classificació de la instal·lació.

La instal·lació objecte del present projecte s'executa en baixa tensió i constitueix una ampliació de la instal·lació elèctrica existent associada a un local de pública concurrència, d'acord amb el Reglament Electrotècnic per a Baixa Tensió (REBT), aprovat pel Reial Decret 842/2002, i les seves Instruccions Tècniques Complementàries.

En particular, resulten d'aplicació les disposicions contingudes a la ITC-BT-28, relativa a locals de pública concurrència, així com les ITC-BT-17 i ITC-BT-18 relatives a les proteccions elèctriques i a les instal·lacions de posada a terra, la ITC-BT-19 relativa als conductors, la ITC-BT-20 relativa als sistemes de canalització i la ITC-BT-34 relativa a les instal·lacions temporals i provisionals.

Atès que la instal·lació forma part de l'ampliació d'una instal·lació corresponent a un local de pública concurrència, aquesta queda inclosa dins del Grup I establert a la ITC-BT-04 del REBT, corresponent a les instal·lacions que requereixen projecte.

En conseqüència, el disseny, execució, direcció facultativa, verificació i legalització de la instal·lació es realitzaran d'acord amb les prescripcions establertes pel REBT i la resta de normativa vigent aplicable.

1.6. Normativa aplicable.

Per la elaboració del projecte s'ha tingut en compte la següent normativa:

Normes generals elèctriques:

- Reglament electrotècnic de baixa tensió (Real Decreto 842/2002, de 2 d'agost de 2002), i instruccions tècniques complementaries, específicament la ITC BT 28.
- UNE 60-364 Part 5-523: "Intensitats admissibles en els cables i conductors aïllats".
- UNE 20-434-90: "Sistema de designació de cables.
- UNE 60-364-90 Part 5-54: "Instal·lacions elèctriques en edificis. Connexió a terra i conductors de protecció".
- EN-IEC 60 947-2:1996 (UNE - NP): "Aparells de baixa tensió. Interruptors automàtics".
- EN-IEC 60 947-2:1996 (UNE - NP) Annex B: "Interruptors automàtics amb protecció
- incorporada per intensitat diferencial residual".
- EN-IEC 60 947-3:1999: "Aparamenta de baixa tensió. Interruptors, seccionadors, interruptors seccionadors i combinats fusibles".
- Guia vademècum per a instal·lacions d'enllaç en baixa tensió de la companyia elèctrica Fecsa Endesa. (Edició 2ª, 09-2018).

Normes generals obres:

- Codi tècnic de edificació i els seus documents bàsics.
- Decret 89/2010, de 29 de juny, referent al Programa de gestió de residus de la construcció de Catalunya (PROGROC), i que regula la producció i gestió de residus de la construcció i demolició, i el cànon sobre la deposició controlada de residus de la construcció.
- Reglament de seguretat e higiene en el treball.
- Real decret 1313/1988, del 28 d'octubre, del Ministeri de Industria i Energia (BOE núm. 265, 4/11/1988).
- Conformitat a les normes alternatives de la homologació. Ordre del 17 de gener de 1989 (BOE núm. 21, 25/01/1989).
- Modificació de normes UNE. Ordre 28 de juny de 1989 (BOE núm. 155, 30/06/1989).
- Modificació de normes UNE. Ordre 28 de desembre de 1989 (BOE núm. 312, 29/12/1989).
- RC-88 " Plec de prescripcions tècniques generals per la recepció de ciments".
- Real Decret 1312/1988, 28 d'octubre, del Ministeri de Obres Públiques i Urbanisme (BOE núm. 265, 4/11/1988) (C.E. - BOE núm. 282, 24/11/1988).
- EH-91 " Instrucció per al projecte i execució d'obres de formigó en massa o armat".

- Real Decret 1039/1991, 28 de juny del Ministeri de Obres públiques i Transports (BOE núm.158, 3/07/1991).
- EHE aprovada pel Real Decret 2661/1998 11 de desembre i publicada el 13 de gener 1999 en el BOE amb la designació Instrucció de Formigó Estructural EHE.
- Llei 31/1995, de 8 de novembre de 1995, pel que s'aprova la Llei de Prevenció de Riscos
- Laborals (LPRL) (BOE del 10 de novembre de 1995).
- Reial Decret 614/2001 de 8 de juny sobre disposicions mínimes per la protecció de la salut i seguretat dels treballadors davant el risc elèctric. BOE número 148 de 21 de juny de 2001.
- Reial Decret 1627/1997, de 24 d'octubre pel que s'estableixen les disposicions mínimes de seguretat i salut en les obres de construcció.
- Ordenances municipals de l'Ajuntament.
- Normes europees (EN).
- Altres normes o disposicions vigents que puguin se d'obligat compliment.

1.7. Característiques generals de la instal·lació a realitzar.

Armaris i envolupants:

Tots els equips elèctrics es col·locaran a l'interior d'un armari apte per a instal·lació a l'exterior, amb un disseny integrat amb l'estètica del mobiliari urbà i prèviament validat pels serveis tècnics de l'Ajuntament.

Aquests armaris allotjaran el subquadres de distribució de fires, el qual incorporarà totes les proteccions necessàries per a l'alimentació de les diferents sortides de tipus CETAC, d'acord amb el que s'indica als esquemes unifilars del projecte.

Els armaris seran de construcció metàl·lica en acer inoxidable, amb resistència mecànica mínima IK10, acabat en color RAL 7032, i disposarà de dues portes frontals i una porta lateral per facilitar les tasques d'operació i manteniment. A l'interior s'hi disposaran caixes i envolupants de doble aïllament destinades a allotjar els aparells de protecció i maniobra necessaris, segons els esquemes unifilars.

El model d'armari seleccionat per a aquesta aplicació tindrà unes dimensions útils aproximades de 1350 × 1100 × 400 mm, adequades per garantir una correcta ventilació, accessibilitat i ampliacions futures.

Cablejat i canalitzacions.

Tot el cablejat projectat serà de tipus RZ1-K (AS), amb tensió assignada 0,6/1 kV, i seccions dimensionades segons els càlculs elèctrics recollits al present projecte. Els conductors seran de coure i adequats per a instal·lació en canalitzacions en safata i soterrades.

La connexió entre el punt d'origen de la línia existent i el subquadres de fires es realitzaran mitjançant conductors de coure, garantint la continuïtat elèctrica i el compliment dels criteris de caiguda de tensió i intensitat admissible.

Paral·lelament a la canalització subterrània, i disposat a l'exterior del tub de protecció dels cables de potència, es projecta la instal·lació d'un conductor de protecció de coure nu de secció 35 mm², destinat a la connexió de totes les masses metàl·liques de la instal·lació, d'acord amb la normativa vigent.

El cablejat d'interconnexió es canalitzarà mitjançant tub corrugat soterrat, segons el traçat indicat als plànols del projecte. Els càlculs detallats dels conductors de potència es poden consultar a l'apartat corresponent de càlculs elèctrics.

Els tubs seran de polietilè de doble paret anellada, amb un diàmetre interior mínim de 125 mm per a les línies dels subquadres i 90 mm per la línia de les càmeres, disposant una única línia per tub. Les canalitzacions s'executaran a l'interior de rases de 0,30 × 0,80 m en voreres o zones sense trànsit rodat, i de 0,30 × 1,00 m en calçada.

A 20 cm per sobre del tub es col·locaran plaques de protecció mecànica, i a 25 cm per sobre d'aquestes s'instal·larà cinta de senyalització advertidora, d'acord amb el REBT. La profunditat mínima de la canalització, mesurada des de la superfície del terreny fins a la part inferior del cable, serà de 70 cm per a instal·lacions de baixa tensió.

Es preveu la disposició d'elements de registre i arquetes sempre que sigui necessari per garantir el correcte manteniment i explotació de la instal·lació.

Baixa tensió:

La finalitat de la present instal·lació és l'alimentació de dos quadres de distribució destinats a serveis firals i esdeveniments temporals a l'entorn de l'edifici Atlàntida.

Cada quadre ha estat dimensionat per permetre una potència màxima de fins a 100 kW. Tanmateix, la potència total disponible per al conjunt de la instal·lació queda limitada a 100 kW (144A), de manera que aquesta podrà ser destinada íntegrament a un dels quadres o bé repartida entre ambdós, sense superar en cap cas la potència màxima disponible.

Aquesta potència es destinarà a cobrir les necessitats elèctriques dels diferents serveis associats a fires, mercats, activitats culturals i altres esdeveniments temporals.

La tensió nominal de la instal·lació serà de 3x230/400 V en règim trifàsic, subministrada en baixa tensió des del quadre general de baixa tensió de l'edifici Atlàntida, el qual constitueix la capçalera de la instal·lació objecte del present projecte.

1.8. Descripció del procés productiu.

L'execució de les obres s'iniciarà amb el replanteig de la instal·lació, comprovant sobre el terreny la ubicació dels diferents elements definits als plànols del projecte i la seva compatibilitat amb les instal·lacions i serveis existents.

Seguidament s'executaran les actuacions d'obra civil necessàries per a la instal·lació de les arquetes de registre previstes, les fonamentacions dels equips i les rases destinades a allotjar les noves canalitzacions elèctriques.

Posteriorment s'executaran les canalitzacions previstes mitjançant safata metàl·lica, tubs soterrats i la resta d'elements auxiliars necessaris, procedint seguidament a l'estesa dels conductors de potència, protecció i serveis auxiliars entre els diferents elements de la instal·lació.

Una vegada finalitzades les canalitzacions i el cablejat, es realitzaran les connexions necessàries des del quadre general de baixa tensió de l'edifici Atlàntida i la instal·lació dels dos quadres de distribució per a fires, verificant la correcta execució de totes les connexions elèctriques.

Addicionalment, s'executarà la línia destinada al sistema de videovigilància municipal, incloent la instal·lació del pal cilíndric galvanitzat, els elements de registre, la xarxa de posada a terra i la resta d'elements auxiliars definits en el projecte.

Posteriorment es comprovarà el funcionament de les proteccions elèctriques, la continuïtat dels conductors de protecció, la xarxa de posada a terra i la resta de verificacions reglamentàries establertes pel Reglament Electrotècnic per a Baixa Tensió.

Durant tota l'execució de les obres s'adoptaran les mesures de seguretat necessàries per garantir la protecció dels treballadors, dels usuaris de la via pública i de les instal·lacions existents, minimitzant les afectacions als serveis municipals i a les activitats que es desenvolupin a l'entorn de l'actuació.

Finalitzats els treballs, es realitzaran els assajos funcionals de la instal·lació, les verificacions reglamentàries, la comprovació del correcte funcionament dels dos quadres de distribució, de la línia de videovigilància i la posterior posada en servei de la instal·lació, procedint finalment a la seva legalització davant l'Administració competent.

1.9. Actuacions previstes.

A continuació es mostra un llistat de les actuacions previstes.

- Replanteig dels treballs i comprovació dels serveis existents.
- Obertura de rases i execució de les actuacions d'obra civil necessàries.
- Instal·lació d'arquetes de registre i elements auxiliars.
- Instal·lació de safates, tubs i canalitzacions per al pas de les línies elèctriques.
- Estesa dels conductors elèctrics de potència, protecció i serveis auxiliars.
- Instal·lació dels dos quadres de distribució per a serveis firals.
- Connexió de les noves línies al quadre general de baixa tensió de l'edifici Atlàntida.
- Instal·lació de la línia elèctrica destinada al sistema de videovigilància.

- Execució de la fonamentació, muntatge del pal cilíndric galvanitzat i instal·lació dels elements auxiliars associats a la càmera de vigilància.
- Execució de la xarxa de posada a terra i connexions equipotencials.
- Verificació dels circuits i de les proteccions elèctriques.
- Realització de proves de funcionament i verificacions reglamentàries.
- Posada en servei de la instal·lació i lliurament de la documentació final d'obra.

1.10. Garantia.

L'empresa instal·ladora adjudicatària garantirà la correcta execució de la totalitat dels treballs objecte del present projecte, així com el bon funcionament de les instal·lacions executades, d'acord amb el que estableix la normativa vigent, el Reglament Electrotècnic per a Baixa Tensió (REBT) i les seves Instruccions Tècniques Complementàries aplicables a la instal·lació projectada.

Tots els materials, equips i components emprats en l'execució de les obres seran nous, de primera qualitat, adequats a l'ús previst i disposaran del marcatge CE, declaració de conformitat i certificacions exigibles per la legislació vigent.

La garantia mínima de la instal·lació serà de TRES (3) ANYS a comptar des de la data de recepció de les obres o de la posada en servei de la instal·lació. Durant aquest període, l'empresa instal·ladora estarà obligada a corregir, reparar o substituir, sense cap cost per a la propietat, qualsevol defecte imputable a errors de muntatge, defectes d'instal·lació o vicis dels materials subministrats.

Els quadres elèctrics, proteccions elèctriques, sistemes de comunicació, cablejat, canalitzacions, pal cilíndric de videovigilància i la resta d'elements instal·lats disposaran, a més, de la garantia comercial atorgada pels respectius fabricants, que serà transferida íntegrament al titular de la instal·lació.

La garantia no cobrirà els desperfectes derivats de:

- Ús inadequat o contrari a les instruccions del fabricant.
- Manipulacions o modificacions efectuades per personal no autoritzat.
- Actes vandàlics o danys provocats per tercers.
- Accidents, incendis, inundacions o altres causes de força major.
- Falta de manteniment quan aquest sigui exigible segons les especificacions dels fabricants.

Un cop finalitzats els treballs, l'empresa instal·ladora lliurarà la documentació final d'obra, incloent-hi els certificats reglamentaris, esquemes "as-built", manuals d'ús i manteniment, garanties dels equips instal·lats i qualsevol altra documentació requerida per a la legalització i explotació de la instal·lació.

La recepció de les obres no eximirà l'empresa instal·ladora de les responsabilitats que li puguin correspondre per defectes ocults o incompliments de la normativa aplicable detectats durant el període de garantia.

1.11. Afectacions.

Prèviament a l'inici de les obres, l'empresa constructora haurà de realitzar les consultes prèvies corresponents a les companyies subministradores, amb l'objectiu de verificar la localització i la possible afectació dels serveis existents.

A excepció del sol·licitant del subministrament elèctric, no es preveu cap afectació a propietaris privats, atès que totes les actuacions es desenvolupen en sòl de domini públic.

Es preveuen afectacions temporals al trànsit rodat, especialment en l'accés a l'aparcament públic, les quals seran degudament senyalitzades i gestionades per minimitzar les molèsties als usuaris.

1.12. Durada dels treballs.

La durada estimada dels treballs corresponents a l'execució de la instal·lació objecte del present projecte es preveu entre 6 i 8 setmanes, comptades a partir de la data d'inici de les obres, de la disponibilitat dels espais d'actuació i del subministrament dels materials necessaris.

Aquest termini inclou les tasques de replanteig, subministrament de materials, execució de les actuacions d'obra civil, instal·lació de safates, canalitzacions i línies elèctriques, muntatge dels dos quadres de distribució per a serveis firals, execució de la línia destinada al sistema de videovigilància, instal·lació del màstil i dels seus elements auxiliars, realització de proves de funcionament, verificacions reglamentàries i posada en servei de la instal·lació.

La planificació dels treballs podrà adaptar-se a les necessitats operatives de l'edifici Atlàntida i dels espais públics afectats, amb l'objectiu de minimitzar les afectacions a l'activitat habitual de les instal·lacions i als esdeveniments que s'hi desenvolupin.

Qualsevol modificació substancial del termini previst derivada de causes no imputables al contractista, com ara retards en el subministrament de materials, condicionants d'execució, actuacions de tercers o circumstàncies sobrevingudes, serà degudament justificada i comunicada a la Direcció Facultativa.

Es preveu que la instal·lació pugui entrar en servei immediatament després de la finalització satisfactòria de les proves i verificacions reglamentàries corresponents.

1.13. Justificació de preus.

L'objecte del present apartat és recollir la justificació dels preus utilitzats en el pressupost del present projecte. Aquesta justificació es basa en el banc de preus de

ITEC BEDEC 2025, i conté els costos de la ma d'obra, la maquinaria i els materials, essent **el coeficient d'indirectes del 3%.**

Als annexos d'aquest mateix projecte, es llista el document de justificació de preus segons la base de dades ITEC BDEC 2025-01 aplicable (última versió disponible en el moment de redacció del projecte).

1.14. Pressupost.

Afegint els preus unitaris que apareixen en el Quadre de Preus i els amidaments del projecte, tenint en compte les Partides alçades, s'obté el següent:

Pressupost d'Execució Material

Pressupost d'Execució Material (PEM)	**55.279,97 €**

Afegint al pressupost anterior els percentatges corresponents a les Despeses Generals (13%), Benefici Industrial (6%):

13% Despeses generals	**7.186,40 €**
6% Benefici industrial	**3.316,80 €**

Pressupost d'Execució per Contracte

Pressupost d'Execució per contracte PEC	**65.783,17 €**

Afegint al pressupost anterior els percentatges corresponents a IVA (21%), s'obté el següent Pressupost d'Execució per Contracte:

Pressupost d'Execució per Contracte

Pressupost d'Execució per contracte amb IVA	**79.597,64 €**

2. CÀLCULS ELÈCTRICS

2.1. Formules emprades en el càlcul.

Per al càlcul de la línia de la instal·lació s'ha confeccionat un quadre resum que es donen calculades les característiques més importants.

Per línies trifàsiques :

$$I = \frac{P}{1{,}73 \times U \times \cos\varphi}$$

$$e = \frac{P \times L}{\& \times S \times U}$$

Per línies monofàsiques :

$$I = \frac{P}{U \times \cos\varphi}$$

$$e = \frac{2 \times 1 \times \mathrm{I} \times \cos\varphi}{\& \times \mathrm{S}}$$

Essent:

I = Intensitat (A)
P = Potència (W)
U = Voltatge (V)
Cos φ = Cosinus fi
e = Caiguda de tensió (V)
L = Longitud de la línia (m)
& = Conductivitat del material
S = Secció de la línia (mm²)

Potència : La potència del càlcul del consum es farà tenint en compte les ITC-BT-044 per enllumenat de descàrrega i les ITC-BT-047 per motors.

PC = Potència de càlcul

Intensitat : Es tindran en compte les intensitats admissibles als conductors, afectats pels corresponents coeficients de correcció, segons:

ITC-BT-007
ITC-BT-019

Ia = Intensitat admissible

Càlcul de corrents de curtcircuit:

$$Icc = \frac{0{,}8\ x\ V}{Z + Zt}$$

Essent:

Icc = Intensitat de curtcircuit màxim en el punt considerat en (A)
U = Voltatge (V)
Z = Impedància del conductor de fase entre el punt considerat i l'alimentació
Zt = Impedància del transformador de companyia.

Càlcul de posada a terra:

Seguint la ITC-BT-09, el valor de la resistència de terres a instal·lar serà com a màxim de:

R<50/Is en locals secs
R<24/Is en locals humits

Is és la sensibilitat de l'interruptor diferencial.

Per al càlcul de la resistència de terra necessària, considerarem la sensibilitat més alta, de manera que la resistència serà la menor possible, en el nostre cas:

R<24/0,3 A = 80 Ω

La Xarxa de Terres es realitzarà de manera que es garanteixi una resistència de 10 Ω (com a màxim).

Considerant una resistivitat del terreny de 100 Ωm i piques de 2 metres.

Resistència per pica = 100/2 = 50 Ω

Amb cinc piques, o sistema equivalent tipus pou de terres, es pot assegurar un valor de resistència <15 Ω.

No obstant, es verificarà el seu valor una vegada construït, instal·lant més piques si és necessari per a obtenir el valor específic.

2.2. Resultats.

Connexió de servei (Subministrament principal)

Quadre general existent

Tram interior canal

Tram exterior soterrat

Quadre fires 1

Quadre fires 2

QUADRE GENERAL EXISTENT

Descripció	Pot.Calc. (kW)	Long. (m)	Secció (mm)	I_B (A)	I_n (A)	I_z (A)	ΔU (%)	ΔU_{ac} (%)	Canalitz. (mm)	$Icc_{màx}$ (kA)	Pdt (kA)	$Icc_{mín}$ (kA)	I_d (A)	Sens.dif. (mA)
L. subquadres	100.00	5.00	RZ1-K (AS) Cca-s1b,d1,a1 5(1x95)	144.34	160.00	244.79	0.07	0.11	Sense conducte	6.69	30.00	3.95	-	-

Tram interior canal

Descripció	Pot.Calc. (kW)	Long. (m)	Secció (mm)	I_B (A)	I_n (A)	I_z (A)	ΔU (%)	ΔU_{ac} (%)	Canalitz. (mm)	$Icc_{màx}$ (kA)	Pdt (kA)	$Icc_{mín}$ (kA)	I_d (A)	Sens.dif. (mA)
Canal llisa	100.00	60.00	RZ1-K (AS) Cca-s1b,d1,a1 4x70+35	144.34	145.60	244.79	0.07	0.11	Canal 100 x 60	6.53	30.00	1.64	-	-

Tram exterior soterrat

Descripció	Pot.Calc. (kW)	Long. (m)	Secció (mm)	I_B (A)	I_n (A)	I_z (A)	ΔU (%)	ΔU_{ac} (%)	Canalitz. (mm)	$Icc_{màx}$ (kA)	Pdt (kA)	$Icc_{mín}$ (kA)	I_m (kA)	I_d (A)	Sens.dif. (mA)
Tram soterrat 1	100.00	30.00	RZ1-K (AS) Cca-s1b,d1,a1 4x70+35	144.34	145.60	211.37	0.56	1.83	Tub 125	4.73	30.00	1.46	0.29	-	-

Quadre fires 1

Descripció	Pot.Calc. (W)	Long. (m)	Secció (mm)	I_B (A)	I_n (A)	I_z (A)	ΔU (%)	ΔU_{ac} (%)	Canalitz. (mm)	$Icc_{màx}$ (kA)	Pdt (kA)	$Icc_{mín}$ (kA)	I_m (kA)	I_d (A)	Sens.dif. (mA)
CETAC 125A	88000.00	1.00	RZ1-K (AS) Cca-s1b,d1,a1 4x70+35	127.02	128.00	208.39	0.02	1.84	sc	4.12	30.00	1.46	0.26	9.23	300
CETAC 63A	43640.00	1.00	RZ1-K (AS) Cca-s1b,d1,a1 5(1x25)	62.99	63.00	108.29	0.02	1.85	sc	4.12	10.00	1.45	0.63	9.23	300
CETAC 63A	43640.00	1.00	RZ1-K (AS) Cca-s1b,d1,a1 5(1x25)	62.99	63.00	108.29	0.02	1.85	sc	4.12	10.00	1.45	0.63	9.23	300
CETAC 32A	22100.00	1.00	RZ1-K (AS) Cca-s1b,d1,a1 5(1x10)	31.90	32.00	64.61	0.03	1.86	sc	4.12	10.00	1.43	0.32	9.22	300
CETAC 32A	22100.00	1.00	RZ1-K (AS) Cca-s1b,d1,a1 5(1x10)	31.90	32.00	64.61	0.03	1.86	sc	4.12	10.00	1.43	0.32	9.22	300
Càmares	1000.00	70.00	RZ1-K (AS) Cca-s1b,d1,a1 4x6 + TTx35	1.44	16.00	42.24	0.14	1.96	sc	4.12	10.00	0.40	0.16	9.13	300
Tram soterrat 2	100000.00	50.00	RZ1-K (AS) Cca-s1b,d1,a1 4x70+35	115.47	145.60	211.37	0.72	2.55	Tub 125	4.12	30.00	1.08	0.29	-	-

Quadre fires 2

Descripció	Pot.Calc. (W)	Long. (m)	Secció (mm)	I_B (A)	I_n (A)	I_z (A)	ΔU (%)	ΔU_{ac} (%)	Canalitz. (mm)	$Icc_{màx}$ (kA)	Pdt (kA)	$Icc_{mín}$ (kA)	I_m (kA)	I_d (A)	Sens.dif. (mA)
CETAC 125A	88000.00	1.00	RZ1-K (AS) Cca-s1b,d1,a1 4x70+35	127.02	128.00	208.39	0.02	2.56	sc	3.38	30.00	1.08	0.26	9.22	300
CETAC 63A	43640.00	1.00	RZ1-K (AS) Cca-s1b,d1,a1 5(1x25)	62.99	63.00	108.29	0.02	2.57	sc	3.38	10.00	1.07	0.63	9.22	300
CETAC 63A	43640.00	1.00	RZ1-K (AS) Cca-s1b,d1,a1 5(1x25)	62.99	63.00	108.29	0.02	2.57	sc	3.38	10.00	1.07	0.63	9.22	300
CETAC 32A	22100.00	1.00	RZ1-K (AS) Cca-s1b,d1,a1 5(1x10)	31.90	32.00	64.61	0.03	2.57	sc	3.38	10.00	1.07	0.32	9.22	300
CETAC 32A	22100.00	1.00	RZ1-K (AS) Cca-s1b,d1,a1 5(1x10)	31.90	32.00	64.61	0.03	2.57	sc	3.38	10.00	1.07	0.32	9.22	300

3. PLÀNOLS

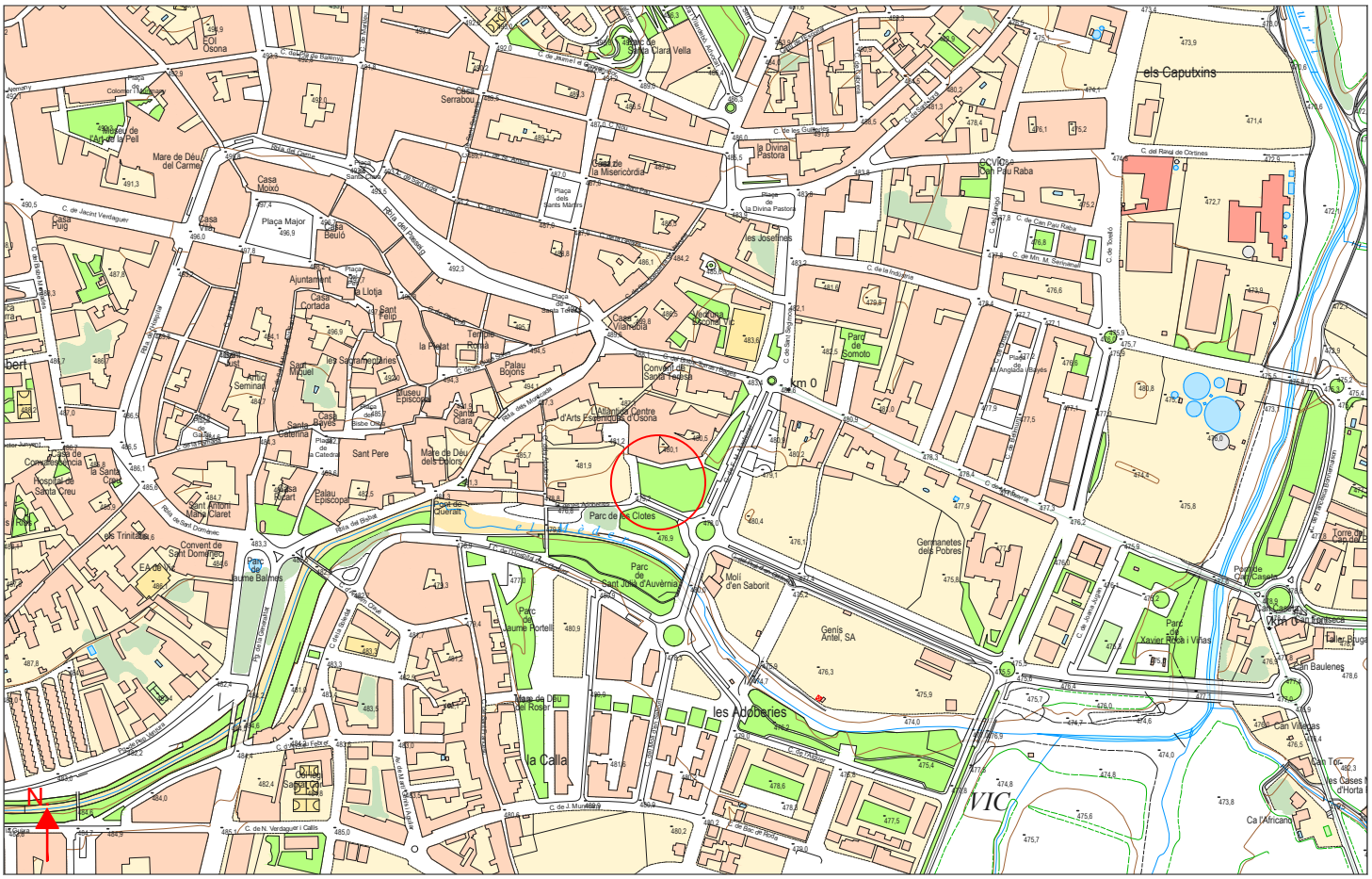
els Caputxins
la Divina Pastora
les Josefines
Parc de Gomoto
Parc de les Clotes
Parc de Sant Jordi d'Auvèrnia
Parc de Jaume Portell
Parc de Jaume Balmes
Parc de Xavier Rocà i Viñas
Germanetes dels Pobres
Genis Antel, SA
Molí d'en Saborit
les Adoberies
la Calla
Mare de Déu del Roser
Mare de Déu dels Dolors
Mare de Déu del Carme
Palau Episcopal
Museu Episcopal
Seminari
Ajuntament
la Llotja
Plaça Major
Hospital de Santa Creu
Convent de Sant Domènec
Convent de Santa Teresa
Temple Romà
Centre d'Arts Escèniques d'Osona
Hospital de Convalescència
Sant Pere
Sant Miquel
Santa Caterina
Sant Antoni Maria Claret
Sant Felip
Casa Cortada
Casa Vilamajor
Casa Serrabou
Casa Moixó
Casa Beulò
Casa Puig
Casa Pinyol
Casa Rubert
Casa Bruguera
Casa Gurri
Casa Gassó
Casa Gaietà Vila
Casa Pere Vila
Casa Pere Vila Vell
Casa Pere Vila Nou
Casa Pere Vila Nou Nou
Casa Pere Vila Nou Nou Nou
Casa Pere Vila Nou Nou Nou Nou
Casa Pere Vila Nou Nou Nou Nou Nou
Casa Pere Vila Nou Nou Nou Nou Nou Nou
Casa Pere Vila Nou Nou Nou Nou Nou Nou Nou
Casa Pere Vila Nou Nou Nou Nou Nou Nou Nou Nou
Casa Pere Vila Nou Nou Nou Nou Nou Nou Nou Nou Nou
Casa Pere Vila Nou Nou Nou Nou Nou Nou Nou Nou Nou Nou
Casa Pere Vila Nou Nou Nou Nou Nou Nou Nou Nou Nou Nou Nou
Casa Pere Vila Nou Nou Nou Nou Nou Nou Nou Nou Nou Nou Nou Nou
Casa Pere Vila Nou Nou Nou Nou Nou Nou Nou Nou Nou Nou Nou Nou Nou
Casa Pere Vila Nou Nou Nou Nou Nou Nou Nou Nou Nou Nou Nou Nou Nou Nou
Casa Pere Vila Nou Nou Nou Nou Nou Nou Nou Nou Nou Nou Nou Nou Nou Nou Nou
Casa Pere Vila Nou Nou Nou Nou Nou Nou Nou Nou Nou Nou Nou Nou Nou Nou Nou Nou
Casa Pere Vila Nou Nou Nou Nou Nou Nou Nou Nou Nou Nou Nou Nou Nou Nou Nou Nou Nou
Casa Pere Vila Nou Nou Nou Nou Nou Nou Nou Nou Nou Nou Nou Nou Nou Nou Nou Nou Nou Nou
Casa Pere Vila Nou Nou Nou Nou Nou Nou Nou Nou Nou Nou Nou Nou Nou Nou Nou Nou Nou Nou Nou
Casa Pere Vila Nou Nou Nou Nou Nou Nou Nou Nou Nou Nou Nou Nou Nou Nou Nou Nou Nou Nou Nou Nou
Casa Pere Vila Nou Nou Nou Nou Nou Nou Nou Nou Nou Nou Nou Nou Nou Nou Nou Nou Nou Nou Nou Nou Nou
Casa Pere Vila Nou Nou Nou Nou Nou Nou Nou Nou Nou Nou Nou Nou Nou Nou Nou Nou Nou Nou Nou Nou Nou Nou
Casa Pere Vila Nou Nou Nou Nou Nou Nou Nou Nou Nou Nou Nou Nou Nou Nou Nou Nou Nou Nou Nou Nou Nou Nou Nou
Casa Pere Vila Nou Nou Nou Nou Nou Nou Nou Nou Nou Nou Nou Nou Nou Nou Nou Nou Nou Nou Nou Nou Nou Nou Nou Nou
Casa Pere Vila Nou Nou Nou Nou Nou Nou Nou Nou Nou Nou Nou Nou Nou Nou Nou Nou Nou Nou Nou Nou Nou Nou Nou Nou Nou
Casa Pere Vila Nou Nou Nou Nou Nou Nou Nou Nou Nou Nou Nou Nou Nou Nou Nou Nou Nou Nou Nou Nou Nou Nou Nou Nou Nou Nou
Casa Pere Vila Nou Nou Nou Nou Nou Nou Nou Nou Nou Nou Nou Nou Nou Nou Nou Nou Nou Nou Nou Nou Nou Nou Nou Nou Nou Nou Nou
Casa Pere Vila Nou Nou Nou Nou Nou Nou Nou Nou Nou Nou Nou Nou Nou Nou Nou Nou Nou Nou Nou Nou Nou Nou Nou Nou Nou Nou Nou Nou
Casa Pere Vila Nou Nou Nou Nou Nou Nou Nou Nou Nou Nou Nou Nou Nou Nou Nou Nou Nou Nou Nou Nou Nou Nou Nou Nou Nou Nou Nou Nou Nou
Casa Pere Vila Nou Nou Nou Nou Nou Nou Nou Nou Nou Nou Nou Nou Nou Nou Nou Nou Nou Nou Nou Nou Nou Nou Nou Nou Nou Nou Nou Nou Nou Nou
Casa Pere Vila Nou Nou Nou Nou Nou Nou Nou Nou Nou Nou Nou Nou Nou Nou Nou Nou Nou Nou Nou Nou Nou Nou Nou Nou Nou Nou Nou Nou Nou Nou Nou
Casa Pere Vila Nou Nou Nou Nou Nou Nou Nou Nou Nou Nou Nou Nou Nou Nou Nou Nou Nou Nou Nou Nou Nou Nou Nou Nou Nou Nou Nou Nou Nou Nou Nou Nou
Casa Pere Vila Nou Nou Nou Nou Nou Nou Nou Nou Nou Nou Nou Nou Nou Nou Nou Nou Nou Nou Nou Nou Nou Nou Nou Nou Nou Nou Nou Nou Nou Nou Nou Nou Nou
Casa Pere Vila Nou Nou Nou Nou Nou Nou Nou Nou Nou Nou Nou Nou Nou Nou Nou Nou Nou Nou Nou Nou Nou Nou Nou Nou Nou Nou Nou Nou Nou Nou Nou Nou Nou Nou
Casa Pere Vila Nou Nou Nou Nou Nou Nou Nou Nou Nou Nou Nou Nou Nou Nou Nou Nou Nou Nou Nou Nou Nou Nou Nou Nou Nou Nou Nou Nou Nou Nou Nou Nou Nou Nou Nou
Casa Pere Vila Nou Nou Nou Nou Nou Nou Nou Nou Nou Nou Nou Nou Nou Nou Nou Nou Nou Nou Nou Nou Nou Nou Nou Nou Nou Nou Nou Nou Nou Nou Nou Nou Nou Nou Nou Nou
Casa Pere Vila Nou Nou Nou Nou Nou Nou Nou Nou Nou Nou Nou Nou Nou Nou Nou Nou Nou Nou Nou Nou Nou Nou Nou Nou Nou Nou Nou Nou Nou Nou Nou Nou Nou Nou Nou Nou Nou
Casa Pere Vila Nou Nou Nou Nou Nou Nou Nou Nou Nou Nou Nou Nou Nou Nou Nou Nou Nou Nou Nou Nou Nou Nou Nou Nou Nou Nou Nou Nou Nou Nou Nou Nou Nou Nou Nou Nou Nou Nou
Casa Pere Vila Nou Nou Nou Nou Nou Nou Nou Nou Nou Nou Nou Nou Nou Nou Nou Nou Nou Nou Nou Nou Nou Nou Nou Nou Nou Nou Nou Nou Nou Nou Nou Nou Nou Nou Nou Nou Nou Nou Nou
Casa Pere Vila Nou

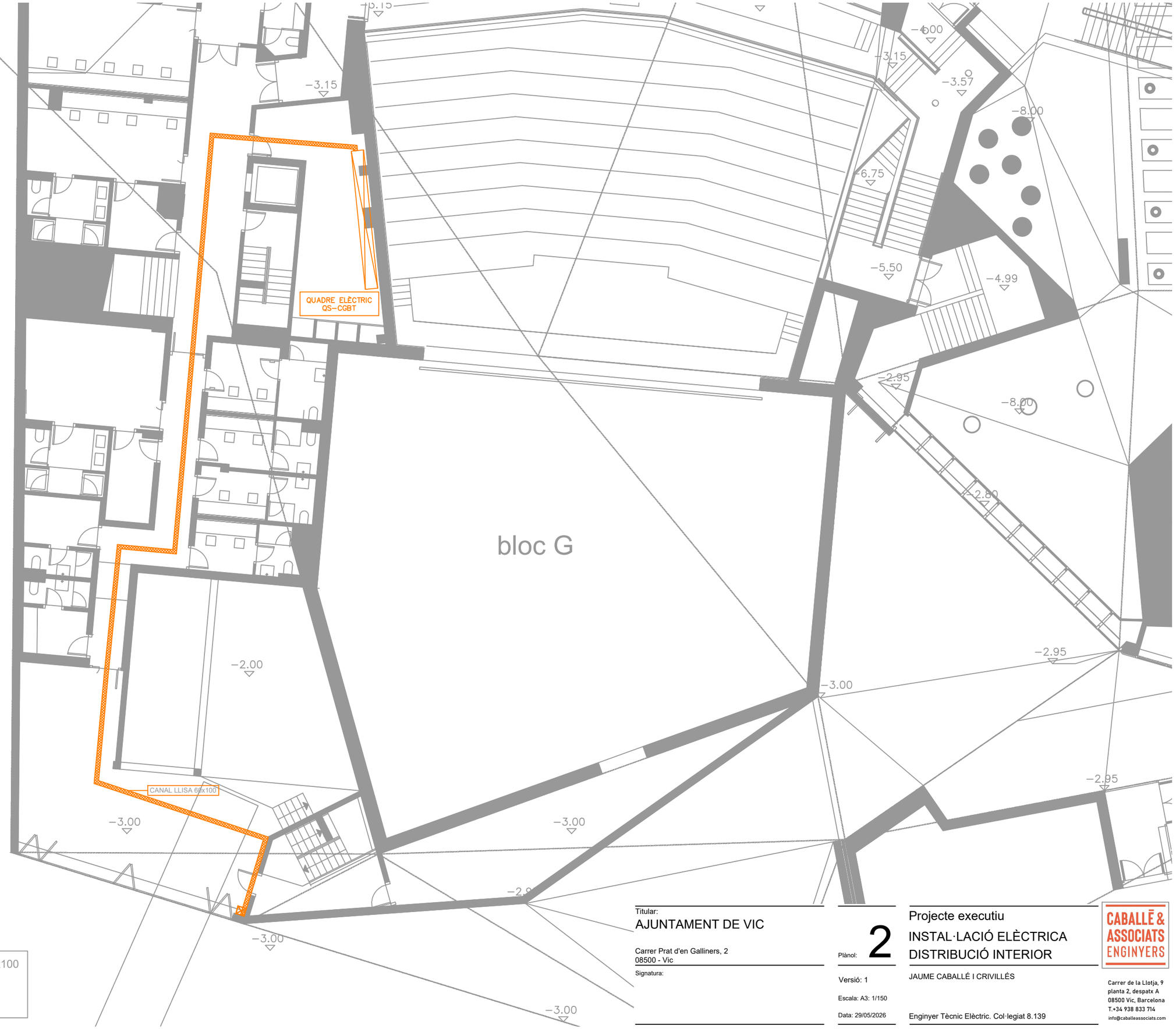

CANAL D'ACER LLISA 60x100

PERICÓ DE 55x55mm

Titular:
AJUNTAMENT DE VIC

Carrer Prat d'en Galliners, 2
08500 - Vic

Signatura:

Plànol: 2

Versió: 1

Escala: A3: 1/150

Data: 29/05/2026

Projecte executiu

INSTAL·LACIÓ ELÈCTRICA
DISTRIBUCIÓ INTERIOR

JAUME CABALLÉ I CRIVILLÉS

Enginyer Tècnic Elèctric. Col·legiat 8.139

CABALLÉ & ASSOCIATS ENGINYERS

Carrer de la Llotja, 9
planta 2, despatx A
08500 Vic, Barcelona
T.+34 938 833 714
info@caballeassociats.com

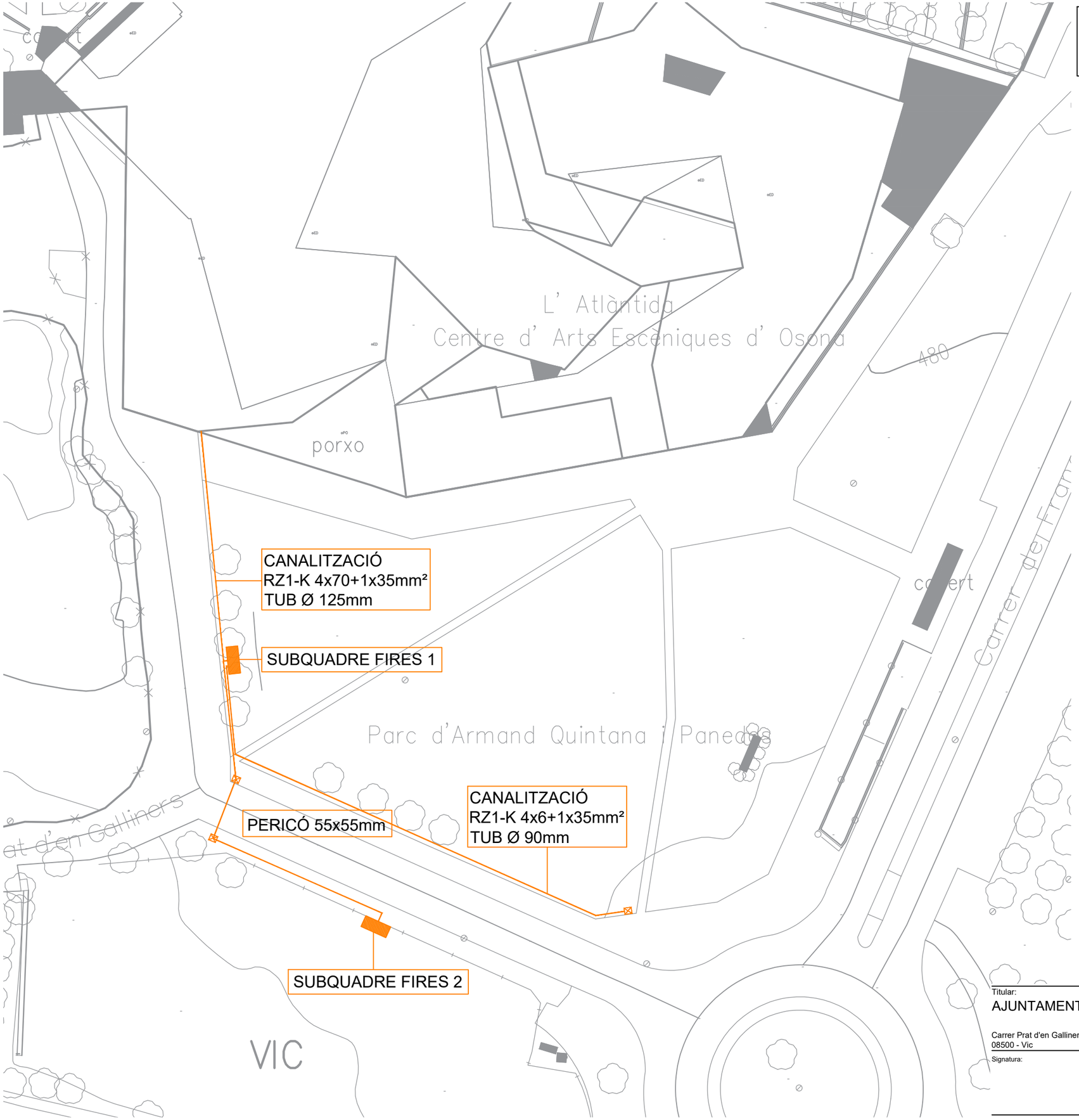

CANALITZACIÓ SOTERRADA TUB CORRUGAT 160mm

PERICÓ DE 55x55mm

PERICÓ DE 55x55mm



Titular:
AJUNTAMENT DE VIC

Carrer Prat d'en Galliners, 2
08500 - Vic

Signatura:

Plànol: 3

Versió: 1

Escala: A3: 1/500

Data: 29/05/2026

Projecte executiu
INSTAL·LACIÓ ELÈCTRICA
DISTRIBUCIÓ EXTERIOR

JAUME CABALLÉ I CRIVILLÉS

Enginyer Tècnic Elèctric. Col·legiat 8.139

CABALLÉ & ASSOCIATS ENGINYERS

Carrer de la Llotja, 9
planta 2, despatx A
08500 Vic, Barcelona
T.+34 938 833 714
info@caballeassociats.com

DETALL BORERA

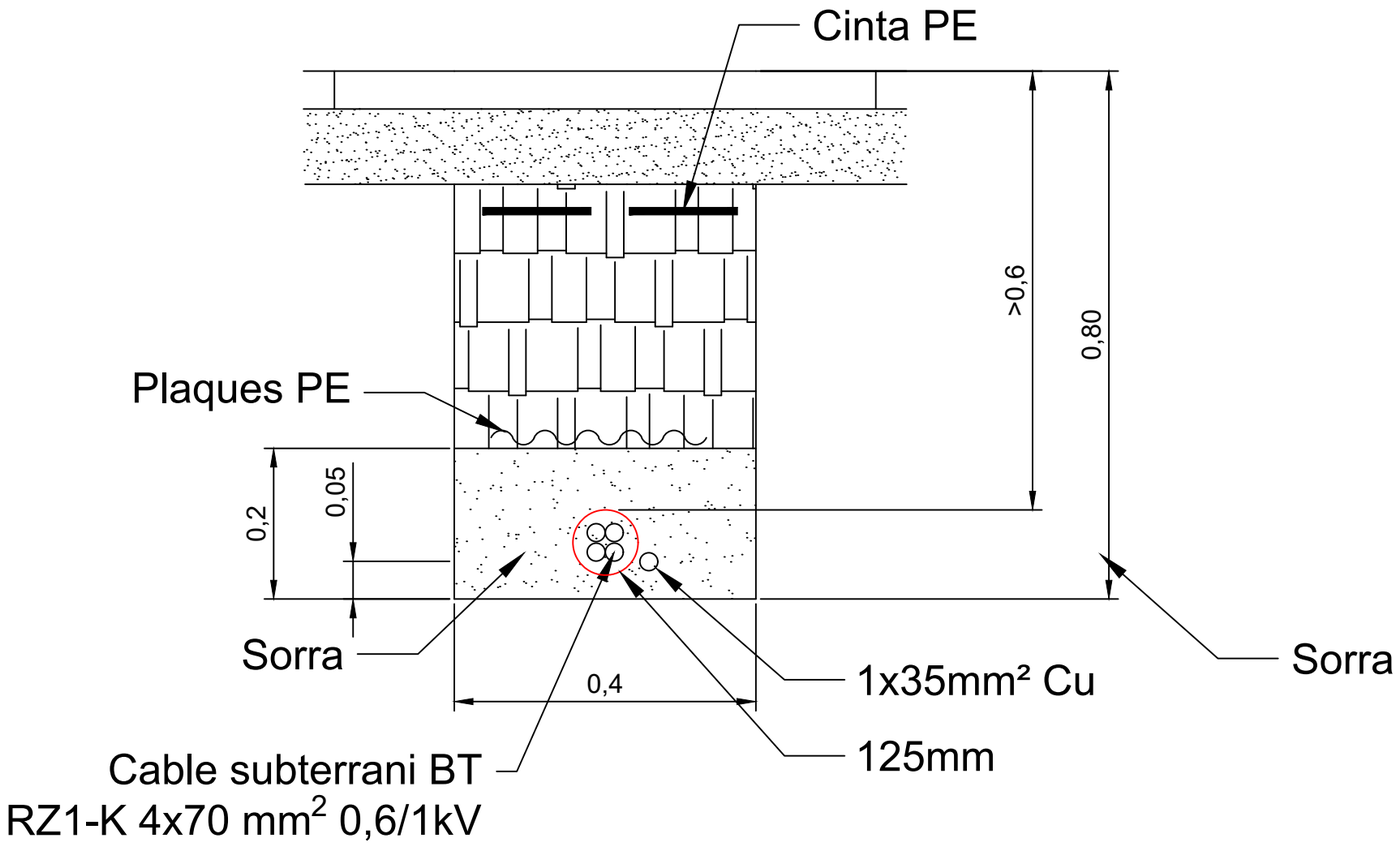

DETALL CALÇADA

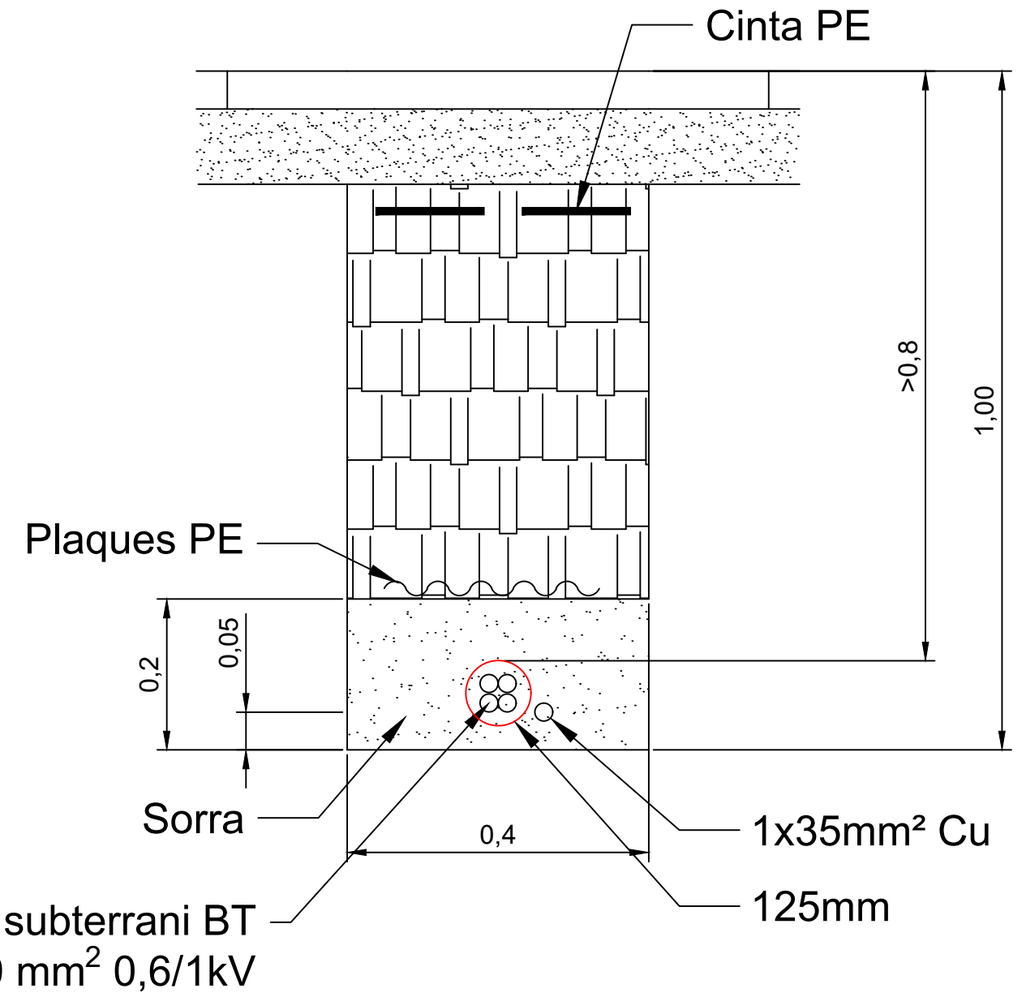

PROTECCIÓ I SENYALITZACIÓ DE CABLES

Placa de protecció



Cinta senyalització



Titular:
AJUNTAMENT DE VIC

Carrer Prat d'en Galliners, 2
08500 - Vic

Signatura:

Plànol: 3

Versió: 1

Escala: A3: s/e

Data: 29/05/2026

Projecte executiu

DETALL CANALITZACIONS

JAUME CABALLÉ I CRIVILLÉS

Enginyer Tècnic Elèctric. Col·legiat 8.139

CABALLÉ & ASSOCIATS ENGINYERS

Carrer de la Llotja, 9
planta 2, despatx A
08500 Vic, Barcelona
T.+34 938 833 714
info@caballeassociats.com

DETALL QUADRE GENERAL

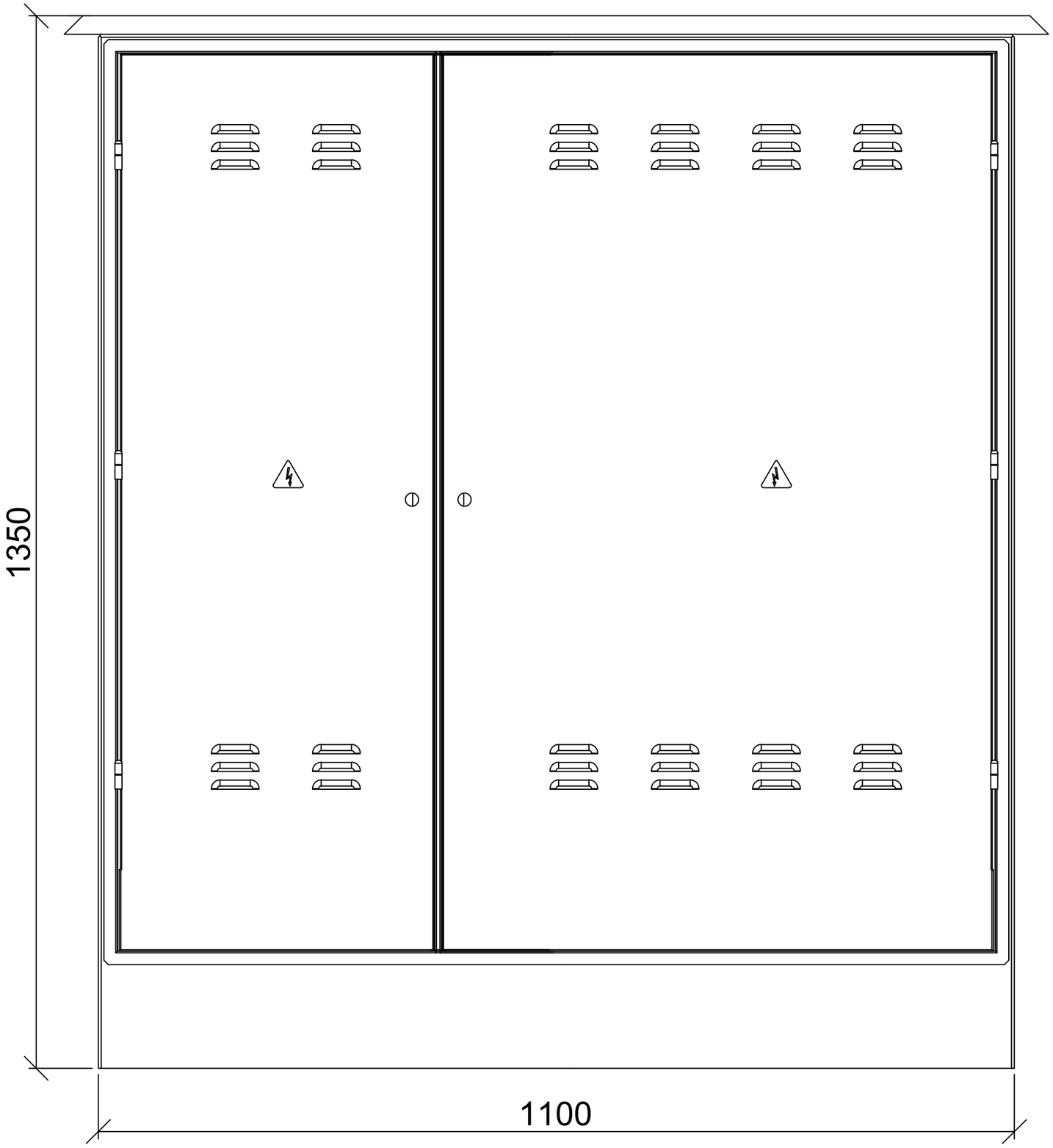

Armari Inox IK10 RAL 7032

Interior quadre caixes doble aïllament

1 sortida CETAC 125A

2 sortides CETAC 63A

2 sortides CETAC 32A

Titular:
AJUNTAMENT DE VIC

Carrer Prat d'en Galliners, 2
08500 - Vic

Signatura:

Plànol: 4

Versió: 1

Escala: A3: s/e

Data: 29/05/2026

Projecte executiu

DETALL ARMARI

JAUME CABALLÉ I CRIVILLÉS

Enginyer Tècnic Elèctric. Col·legiat 8.139

CABALLÉ & ASSOCIATS ENGINYERS

Carrer de la Llotja, 9
planta 2, despatx A
08500 Vic, Barcelona
T.+34 938 833 714
info@caballeassociats.com

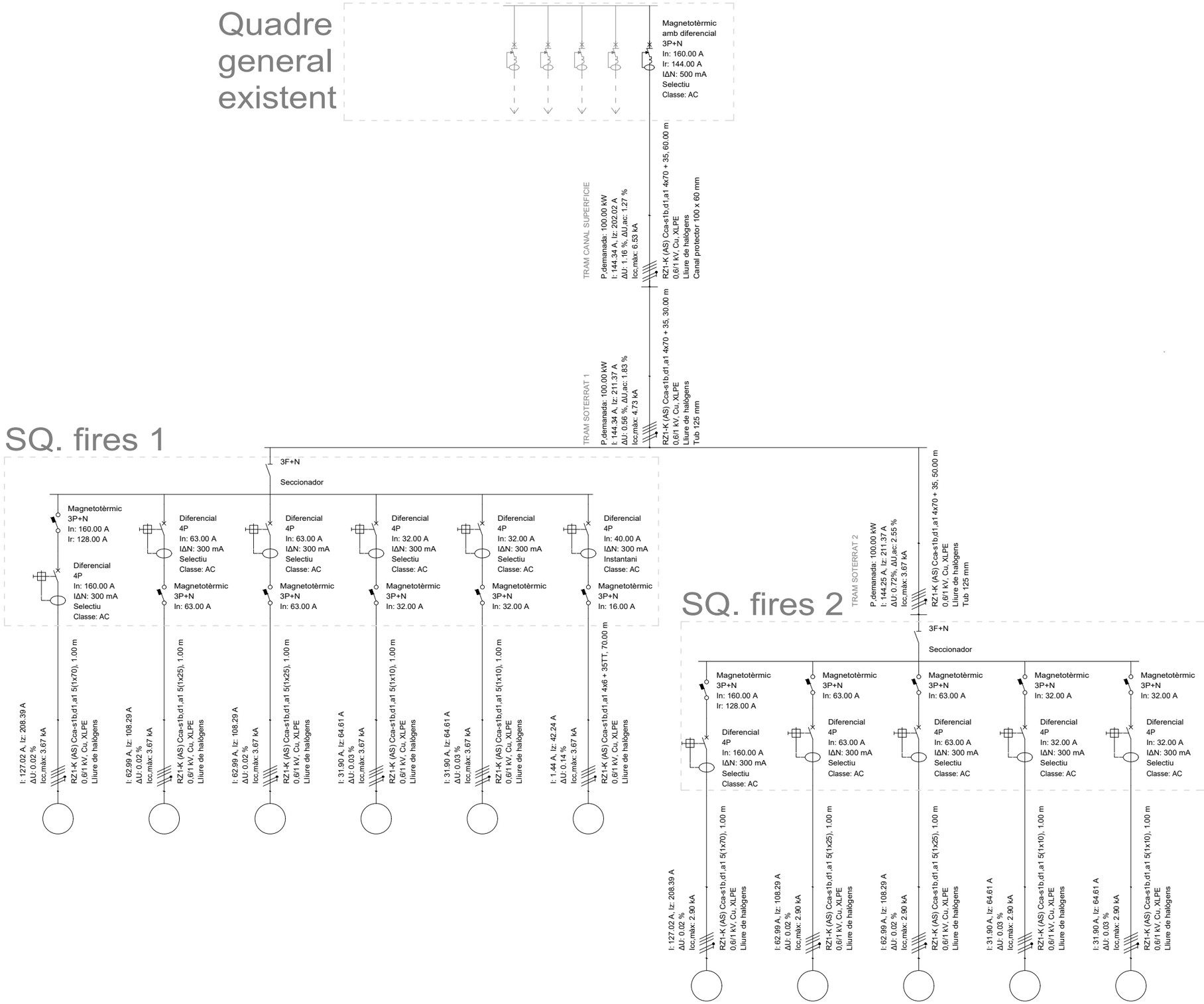

Referència	CETAC 125A	CETAC 63A	CETAC 63A	CETAC 32A	CETAC 32A	CÀMARES	CETAC 125A	CETAC 63A	CETAC 63A	CETAC 32A	CETAC 32A
Potència demanada	88.00 kW	43.64 kW	43.64 kW	22.10 kW	22.10 kW	1.00 kW	88.00 kW	43.64 kW	43.64 kW	22.10 kW	22.10 kW
Tensió nominal	400 V	400 V	400 V	400 V	400 V	400 V	400 V	400 V	400 V	400 V	400 V
Intensitat de càlcul	127.02 A	62.99 A	62.99 A	31.90 A	31.90 A	1.44 A	127.02 A	62.99 A	62.99 A	31.90 A	31.90 A
Intensitat admissible del cable	208.39 A	108.29 A	108.29 A	64.61 A	64.61 A	42.24 A	208.39 A	108.29 A	108.29 A	64.61 A	64.61 A
Característiques del cable	RZ1-K (AS) 5(1x70)	RZ1-K (AS) 5(1x25)	RZ1-K (AS) 5(1x25)	RZ1-K (AS) 5(1x10)	RZ1-K (AS) 5(1x10)	RZ1-K (AS) 4x6 + TTx35	RZ1-K (AS) 5(1x70)	RZ1-K (AS) 5(1x25)	RZ1-K (AS) 5(1x25)	RZ1-K (AS) 5(1x10)	RZ1-K (AS) 5(1x10)
Longitud	1.00 m	1.00 m	1.00 m	1.00 m	1.00 m	70.00 m	1.00 m	1.00 m	1.00 m	1.00 m	1.00 m
Caiguda de tensió simple	0.02 %	0.02 %	0.02 %	0.03 %	0.03 %	0.14%	0.02 %	0.02 %	0.02 %	0.03 %	0.03 %
Caiguda de tensió acumulada	1.84 %	1.85 %	1.86 %	1.86 %	1.86%	1.96 %	2.56 %	2.57 %	2.57 %	2.57 %	2.57 %

Titular:
AJUNTAMENT DE VIC

Carrer Prat d'en Galliners, 2
08500 - Vic

Signatura:

Plànol: 6

Versió: 1

Escala: A3 - s/e

Data: 29/05/2026

Projecte executiu

INSTAL. ELÈCTRICA
ESQUEMA UNIFILAR

JAUME CABALLÉ I CRIVILLÉS

Enginyer Tècnic Elèctric. Col·legiat 8.139

CABALLÉ & ASSOCIATS ENGINYERS

Carrer de la Llotja,9
planta 2, despatx A
08500 Vic, Barcelona
T.+34 938 833 714
info@caballeassociats.com

4. PLA DE CONTROL DE QUALITAT

4.1. Objecte.

El present PLA DE CONTROL DE LA QUALITAT es redacta com a base per a l'elaboració del pla d'autocontrol de la qualitat a redactar per el contractista adjudicatari de les obres.

L'objecte es establir, sense caràcter limitatiu, els mecanismes necessaris per tal d'assegurar durant el transcurs de l'obra:

- La qualitat i les característiques dels materials utilitzats conforme els requeriments de projecte.
- La qualitat de les tasques desenvolupades i la homogeneïtat del procés constructiu.

La realització de les proves i assaigs necessaris previs a la posta en marxa de la instal·lació.

4.2. Pla d'autocontrol de la qualitat.

Considerant tots els aspectes inclosos en el present document, el contractista haurà de redactar el seu Pla d'Autocontrol de la Qualitat per a l'aprovació de la Direcció d'Obra amb el consentiment de la propietat.

En el Pla d'Autocontrol de la Qualitat el contractista definirà quines proves i inspeccions realitza ell directament o quines subcontracta, el medis materials, humans i d'explotació que utilitzarà, el mecanisme de control documental que establirà, així com el punts d'inspecció que es fixarà.

4.3. Actuacions fonamentals en l'àmbit del control de la qualitat.

- Comprovació de les característiques dels materials presents a obra respecte les prescripcions de projecte.
- Seguiment del muntatge respecte les instruccions i recomanacions del fabricant.
- Comprovació d'anivellaments i orientacions.
- Comprovació de parell d'apretada.
- Comprovació de absència de greixos, pols i brutícia.
- Comprovació del gruix de material aplicat.
- Comprovació de connexions.
- Assaigs de resistència de línies elèctriques.

- Mesures de resistència de posta a terra.
- Proves de continuïtat.
- Proves de intensitat de defecte.
- Seguiment documental.
- Proves generals de funcionament.

4.4. Materials procedents de fàbrica.

4.4.1. Definició.

S'inclouen en aquest grup tot aquell material provinent de fabrica i que no requereix cap manipulació addicional en obra abans de esser muntat, tals com:

- Caixes de derivació.
- Conductors elèctrics.
- Arquetes prefabricades.

4.4.2. Requisits.

Aquests hauran de complir amb totes les característiques i propietats recollides als documents de projecte, prevalent la més restrictiva en cas de contradicció entre 2 o més documents.

Si el material a subministrar a obra no coincideix amb la referència comercial prescrita a projecte (variant), el contractista presentarà la corresponent fulla de característiques tècniques a fi de l'aprovació de la direcció d'obra.

Per a materials sense referència comercial prescrita, el contractista presentarà la corresponent fulla de característiques tècniques a fi de l'aprovació de la direcció d'obra.

4.4.3. Proves a executar a obra.

Els materials d'aquest grup vindran assajats de fabrica o fabricats sota una norma que asseguri la qualitat del procés de fabricació, per tant, a obra es comprovarà:

- Que el muntatge realitzat sigui correcte i en base a les instruccions i recomanacions del fabricant.
- El seu anivellament.
- La correcta fixació de cargols, si correspon..

4.4.4. Documentació.

- Fulls de característiques tècniques.

- Certificats de qualitat i/o de fabricació.
- Certificats de garantia.
- Certificats de compliment de norma.

4.5. Materials procedents de taller.

4.5.1. Definició.

S'inclouen en aquest grup tot aquell material provinent de taller, fruit de la manipulació, connexionat i muntatge en una única unitat de diverses referències comercials o matèries primes o de la mecanització de diverses matèries primes presentades en unitats de distribució a l'engròs, tals com:

- Estructura per protecció de sortida de cables.

Prèvia a la fabricació de les estructures el contractista entregarà els plànols constructius d'aquest i els plànols, de planta, alçat i perfil de la seva aplicació.

4.5.2. Proves a executar a obra.

A obra es comprovarà:

- Anivellament.
- Correcta fixació

4.5.3. Documentació.

- Plànols i esquemes, definició de materials.
- Fulls de característiques tècniques equips.
- Certificats de qualitat i/o de fabricació.
- Certificats de garantia.
- Certificats de compliment de norma.

4.6. Connexionat elèctric.

4.6.1. Definició.

Operació mitjançant la qual s'estableix la continuïtat elèctrica entre 2 elements d'un circuit

4.6.2. Requisits.

Les operacions de connexionat elèctric es realitzaran sempre garantint la seguretat dels operaris i de la instal·lació, és a dir, sense tensió.

Per a la connexió s'utilitzaran sempre terminals (de pala, puntera, puntera plana...) premsats amb les eines apropiades. No es permetran les connexions sense terminal ni el muntatge de terminals amb alicates, pic de lloro, punxó o altres eines similars.

L'operació de connexionat inclourà la identificació de les puntes i de les venes de la línia mitjançant etiquetes fixades amb brides amb retolació indeleble.

Els cables es fixaran mecànicament al bastidor mitjançant cintets plàstics, és a dir, la borna no exercirà mai cap força de retenció mecànica del cable.

Es deixarà la suficient reserva de cable entre la fixació i el born per a la posterior manipulació de la línia.

4.6.3. Proves a executar a obra.

- A obra es comprovarà:
- Muntatge de terminals.
- Identificació de puntes i venes.
- Fixació de cables a bastidor.
- Correcte fixació del terminal al cable i del terminal al born, estirant en absència de pensió d'aquest.

4.6.4. Documentació.

- Plànols i esquemes de connexionat i enclavaments.

4.7. Proves i assaigs.

Un cop finalitzada la instal·lació s'hauran de realitzar les següents proves i assaigs:

- Proves d'aïllament de línies elèctriques.
- Mesura de resistència d'elèctrodes de posta a terra.
- Proves de continuïtat de la xarxa de terres.
- Proves de compactació del terreny.
- Proves generals de funcionament.

Els assaig com la resta de controls de qualitat, hauran de ser documentats i s'hauran d'aportar els certificats de calibració dels equips utilitzats per aquests.

4.8. Verificació, inspecció i legalització.

El Pla d'Autocontrol de la Qualitat també inclourà tot el referent a la Verificació, Inspecció i Legalització de les instal·lacions a fi de realitzar la posta en marxa d'aquestes en plenes condicions de legalitat.

En aquest sentit el contractista realitzarà les gestions necessàries per a que les instal·lacions siguin sotmeses a:

- Verificació inicial.

Un cop superats aquest tràmits es procedirà a la legalització d'aquestes en Indústria.

4.9. Control documental.

Juntament amb la documentació final d'obra es lliurarà el dossier fruit de l'aplicació del Pla d'Autocontrol de la qualitat i/o certificacions i assajos corresponents.

5. ESTUDI BÀSIC DE SEGURETAT I SALUT

5.1. Consideracions preliminars: Justificació, objecte i contingut.

5.1.1. Justificació.

L'obra projectada requereix la redacció d'un estudi bàsic de seguretat i salut, complint-se l'article 4. "Obligatorietat de l'estudi bàsic de seguretat i salut o de l'estudi bàsic de seguretat i salut en les obres" del Reial Decret 1627/97, de 24 d'octubre, del Ministeri de la Presidència, pel qual s'estableixen les disposicions mínimes de seguretat i de salut en les obres de construcció, en verificar-se que:

a) El pressupost d'execució per contracta inclòs en el projecte és inferior a 450.760,00 euros.

5.1.2. Objecte.

En el present Estudi bàsic de Seguretat i Salut es defineixen les mesures a adoptar encaminades a la prevenció dels riscos d'accident i malalties professionals que es poden ocasionar durant l'execució de l'obra, així com les instal·lacions preceptives d'higiene i benestar dels treballadors.

S'exposen unes directrius bàsiques d'acord amb la legislació vigent, pel que fa a les disposicions mínimes en matèria de seguretat i salut, amb la finalitat de que el contractista compleixi amb les seves obligacions pel que fa a la prevenció de riscos professionals.

Els objectius que pretén aconseguir el present Estudi bàsic de Seguretat i Salut són:

- Garantir la salut i integritat física dels treballadors.
- Evitar accions o situacions perilloses per improvisació, o per insuficiència o falta de mitjans.
- Delimitar i esclarir atribucions i responsabilitats en matèria de seguretat de les persones que intervenen en el procés constructiu.
- Determinar els costos de les mesures de protecció i prevenció.
- Referir la classe de mesures de protecció a emprar en funció del risc.
- Detectar a temps els riscos que es deriven de l'execució de l'obra.
- Aplicar tècniques d'execució que redueixin al màxim aquests riscos.

5.1.3. Contingut del EBSS.

El Estudi bàsic de Seguretat i Salut precisa les normes de seguretat i salut aplicables a l'obra, contemplant la identificació dels riscos laborals que puguin ser evitats, indicant les mesures tècniques necessàries per a això, així com la relació dels riscos laborals que no es puguin eliminar, especificant les mesures preventives i proteccions

tècniques tendents a controlar i reduir aquests riscos i valorant la seva eficàcia, especialment quan es proposin mesures alternatives, a més de qualsevol altre tipus d'activitat que es dugui a terme en aquesta.

En el Estudi bàsic de Seguretat i Salut es contemplen també les previsions i les informacions útils per efectuar en el seu moment, en les degudes condicions de seguretat i salut, els previsibles treballs posteriors de reparació o manteniment, sempre dins del marc de la Llei de Prevenció de Riscos Laborales.

5.2. Dades generals.

5.2.1. Agents.

Entre els agents que intervenen en matèria de seguretat i salut a l'obra objecte del present estudi bàsic, es ressenyen:

- Titular: AJUNTAMENT DE VIC.
- Promotor: Xarxa serveis urbans.
- Autor del projecte i coordinador de SS en fase de projecte.

5.2.2. Característiques generals del Projecte d'Execució.

De la informació disponible en la fase de projecte i d'execució, s'aporta aquella que es considera rellevant i que pot servir d'ajuda per a la redacció del pla de seguretat i salut.

- Denominació del projecte: "Projecte executiu per la instal·lació de dos quadres de fires".
- Pressupost d'execució material: 55.279,97 €
- Termini d'execució: Aquesta obra té una durada màxima prevista entre 6 i 8 setmanes.
- Núm. màx. operaris: 6

5.2.3. Emplaçament i condicions de l'entorn.

En el present apartat s'especifiquen, de forma resumida, les condicions de l'entorn a considerar per a l'adequada avaluació i delimitació dels riscos que poguessin causar.

- Adreça: Carrer Prat d'en Galliners, 2, 08500 - Vic.

Els treballs es realitzaran a l'accés a camerinos del teatre Atlàntida de Vic, per tant l'Adjudicatari prendrà totes les mesures necessàries per garantir la seguretat dels ocupants i prendrà les mesures necessàries de protecció per no causar danys a vehicles, despeses que en cas d'existir correrien a càrrec del contractista.

Durant l'execució dels treballs, el Contractista evitarà d'entorpir el trànsit més d'allò que sigui imprescindible i evitarà, tant com sigui possible, molestar el veïnat amb rases obertes, terres remogudes, dipòsits de materials, voreres aixecades, etc.

Durant els períodes en els quals es produeixi entrada i sortida de vehicles es senyalitzarà convenientment l'accés dels mateixos, prenent-se totes les mesures oportunes establertes per el promotor, per evitar possibles accidents de circulació a l'interior de l'activitat.

Es conservaran les vorades i el paviment de les voreres contigües, causant la mínima deterioració possible i restaurant, en qualsevol cas, aquelles unitats en les quals s'apreciï algun desperfecte.

5.2.4. Mitjans d'auxili en cas d'accident: centres assistencials més propers.

S'aporta la informació dels centres sanitaris més propers a l'obra, que pot ser de gran utilitat si s'arribés a produir un accident laboral.

Nivell assistencial	Nom, emplaçament i telèfon	Distancia aprox. (Km)
Primers auxilis	Farmaciola portàtil	A l'obra
Assistència primària i urgències.	Hospital General de Vic	2,2 km

La distància al centre assistencial més proper s'estima en 8 minuts, en condicions normals de tràfic.

5.3. Prevenció de riscos laborals.

5.3.1. Introducció.

La llei 31/1995, de 8 de novembre de 1995, de Prevenció de Riscos Laborals té per objecte la determinació del paquet bàsic de garanties i responsabilitats precises per a establir un adequat nivell de protecció de la salut dels treballadors enfront dels riscos derivats de les condicions de treball.

Com llei estableix un marc legal a partir del qual les normes reglamentàries aniran fixant i concretant els aspectes més tècnics de les mesures preventives.

El conjunt de normes reglamentaries vigents d'aplicació són:

- Llei 31/1995, de 8 de novembre, de prevenció de riscos laborals.
- Llei 54/2003, de 12 de desembre, de reforma del marc normatiu de la prevenció de riscos laborals.
- Reial decret 843/2011, de 17 de juny, pel qual s'estableixen els criteris bàsics sobre
- l'organització de recursos per desenvolupar l'activitat sanitària dels serveis de prevenció
- Reial decret 337/2010, de 19 de març, que modifica el Reglament dels Serveis de Prevenció, el RD 1109/2007, de desplegament de la Llei de la subcontractació a la construcció, i el RD 1627/1997, de disposicions mínimes de seguretat i salut en la construcció.
- Reial decret 604/2006, de 19 de maig, pel qual es modifiquen el Reial decret 39/1997, pel qual s'aprova el Reglament dels serveis de prevenció, i el Reial decret

1627/1997, pel qual s'estableixen les disposicions mínimes de seguretat i salut en les obres de construcció.

- Reial decret 171/2004, de 30 de gener, pel qual es desenvolupa l'article 24 de la Llei 31/1995 de Prevenció de Riscos Laborals en matèria de coordinació d'activitats empresarials.
- Reial decret 39/1997, de 17 de gener, pel qual s'aprova el Reglament dels serveis de prevenció.
- Ordre TIN/1071/2010, de 27 d'abril, sobre els requisits i dades que han de reunir les comunicacions d'obertura o de represa d'activitats en els centres de treball.

Aquestes normes complementàries queden resumides a continuació:

- Disposicions mínimes de seguretat i salut en els llocs de treball.
- Disposicions mínimes de seguretat i salut per a la utilització pels treballadors dels equips de treball.
- Disposicions mínimes de seguretat i salut en les obres de construcció.
- Disposicions mínimes de seguretat i salut relatives a la utilització pels treballadors d'equips de protecció individual.

5.3.2. Drets i obligacions.

5.3.2.1. Dret a la protecció front als riscos laborals.

Els treballadors tenen dret a una protecció eficaç en matèria de seguretat i salut en el treball.

A aquest efecte, l'empresari realitzarà la prevenció dels riscos laborals mitjançant l'adopció de quantes mesures siguin necessàries per a la protecció de la seguretat i la salut dels treballadors, amb les especialitats que es recullen en els articles següents en matèria d'avaluació de riscos, informació, consulta, participació i formació dels treballadors, actuació en casos d'emergència i de risc greu i imminent i vigilància de la salut.

5.3.2.2. Principis de l'acció preventiva.

L'empresari aplicarà les mesures preventives pertinents, conforme als següents principis generals:

- Evitar els riscos.
- Avaluar els riscos que no es poden evitar.
- Combatre els riscos a l'origen.
- Adaptar el treball a la persona, en particular pel que fa a la concepció dels llocs de treball, l'organització del treball, les condicions de treball, les relacions socials i la influència dels factors ambientals en el treball.

- Adoptar mesures que anteposin la protecció col·lectiva a la individual.
- Donar les degudes instruccions als treballadors.
- Adoptar les mesures necessàries a fi de garantir que només els treballadors que hagin rebut informació suficient i adequada puguin accedir a les zones de risc greu i específic.
- Preveure les distraccions o imprudències no temeràries que pogués cometre el treballador.

5.3.2.3. Avaluació dels riscos.

L'acció preventiva en l'empresa es planificarà per l'empresari a partir d'una avaluació inicial dels riscos per a la seguretat i la salut dels treballadors, que es realitzarà, amb caràcter general, tenint en compte la naturalesa de l'activitat, i en relació amb aquells que estiguin exposats a riscos especials. Igual avaluació haurà fer-se en ocasió de l'elecció dels equips de treball, de les substàncies o preparats químics i de l'acondicionament dels llocs de treball.

D'alguna manera es podrien classificar les causes dels riscos en les categories següents:

- Insuficient qualificació professional del personal dirigent, caps d'equip i obrers.
- Ocupació de maquinària i equips en treballs que no corresponen a la finalitat per a la qual van ser concebuts o a les seves possibilitats.
- Negligència en el maneig i conservació de les màquines i instal·lacions. Control deficient en l'explotació.
- Insuficient instrucció del personal en matèria de seguretat.

Referent a les màquines eina, els riscos que poden sorgir al manejar-les es poden resumir en els següents punts:

- Es pot produir un accident o deterioració d'una màquina si s'engega sense conèixer el seu funcionament.
- La lubricació deficient condueix a un desgast prematur pel que els punts d'engreixat manual deuen ser engreixats regularment.
- Pot haver certs riscos si alguna palanca de la màquina no està en la seva posició correcta.
- El resultat d'un treball pot ser poc exacte si les guies de les màquines es desgasten, i per això cal protegir-les contra la introducció d'encenalls.
- Pot haver riscos mecànics que es derivin fonamentalment dels diversos moviments que realitzin les distintes parts d'una màquina i que poden provocar que l'operari:

  - Entri en contacte amb alguna part de la màquina o ser atrapat entre ella i qualsevol estructura fixa o material.
  - Sigui copejat o arrossegat per qualsevol part en moviment de la màquina.

- Ser copejat per elements de la màquina que resultin projectats.
- Ser copejat per altres materials projectats per la màquina.

- Pot haver riscos no mecànics tals com els derivats de la utilització d'energia elèctrica, productes químics, generació de soroll, vibracions i radiacions.

Els moviments perillosos de les màquines es classifiquen en quatre grups:

- Moviments de rotació. Són aquells moviments sobre un eix amb independència de la inclinació del mateix i encara quan girin lentament. Es classifiquen en els següents grups:

  - Elements considerats aïlladament tals com arbres de transmissió, plançons, broques i acoblaments.
  - Punts d'enganxada entre engranatges i eixos girant i altres fixes o dotades de desplaçament lateral a elles.

- Moviments alternatius i de translació. El punt perillós es situa en el lloc on la peça dotada d'aquest tipus de moviment s'aproxima a altra peça fixa o mòbil i la sobrepassa.
- Moviments de translació i rotació. Les connexions de plançons amb rodes i volants són alguns dels mecanismes que generalment estan dotades d'aquest tipus de moviments.
- Moviments d'oscil·lació. Les peces dotades de moviments d'oscil·lació pendular generen punts de tisores entre elles i altres peces fixes.

Les activitats de prevenció hauran de ser modificades quan s'apreciï per l'empresari, com a conseqüència dels controls periòdics prevists en l'apartat anterior, la seva inadequació a les fins de protecció requerits.

5.3.2.4. Equips de treball i medis de protecció.

Quan la utilització d'un equip de treball pugui presentar un risc específic per a la seguretat i la salut dels treballadors, l'empresari adoptarà les mesures necessàries amb la finalitat de que:

- La utilització de l'equip de treball quedi reservada als encarregats d'aquesta utilització.
- Els treballs de reparació, transformació, manteniment o conservació siguin realitzats pels treballadors específicament capacitats per aquesta tasca.

L'empresari deurà proporcionar als seus treballadors equips de protecció individual adequats per a l'acompliment de les seves funcions i vetllar per l'ús efectiu dels mateixos.

5.3.2.5. Informació, consulta i participació dels treballadors.

L'empresari adoptarà les mesures adequades per que els treballadors rebin totes les informacions necessàries en relació amb:

- Els riscos per a la seguretat i la salut dels treballadors en el treball.
- Les mesures i activitats de protecció i prevenció aplicables als riscos.

Els treballadors tindran dret a efectuar propostes a l'empresari, així com als òrgans competents en aquesta matèria, dirigides a la millora dels nivells de la protecció de la seguretat i la salut en els llocs de treball, en matèria de senyalització en aquests llocs, en quant a la utilització pels treballadors dels equips de treball, en les obres de construcció i en quant a utilització pels treballadors d'equips de protecció individual.

5.3.2.6. Formació dels treballadors.

L'empresari haurà de garantir que cada treballador rebi una formació teòrica i pràctica suficient i adequada en matèria preventiva.

5.3.2.7. Mesures d'emergència.

L'empresari, tenint en compte la grandària i l'activitat de l'empresa, així com la possible presència de persones alienes a la mateixa, haurà d'analitzar les possibles situacions d'emergència i adoptar les mesures necessàries en matèria de primers auxilis, lluita contra incendis i evacuació dels treballadors, designant per a això al personal encarregat de posar en pràctica aquestes mesures i comprovant periòdicament, si escau, el seu correcte funcionament.

5.3.2.8. Risc greu e imminent.

Quan els treballadors estiguin exposats a un risc greu i imminent en ocasió del seu treball, l'empresari estarà obligat a:

- Informar com més aviat millor a tots els treballadors afectats sobre l'existència de dita risc i de les mesures adoptades en matèria de protecció.
- Donar les instruccions necessàries perquè, en cas de perill greu, imminent i inevitable, els treballadors puguin interrompre la seva activitat i a més estar en condicions, tenint en compte dels seus coneixements i dels mitjans tècnics posats a la seva disposició, d'adoptar les mesures necessàries per a evitar les conseqüències d'aquest perill.

5.3.2.9. Vigilància de la salut.

L'empresari garantirà als treballadors al seu servei la vigilància periòdica del seu estat de salut en funció dels riscos inherents al treball, optant per la realització d'aquells reconeixements o proves que causin les menors molèsties al treballador i que siguin proporcionals al risc.

5.3.2.10. Documentació.

L'empresari haurà d'elaborar i conservar a la disposició de l'autoritat laboral la següent documentació:

- Avaluació dels riscos per a la seguretat i salut en el treball, i planificació de l'acció preventiva.
- Mesures de protecció i prevenció a adoptar.
- Resultat dels controls periòdics de les condicions de treball.
- Pràctica dels controls de l'estat de salut dels treballadors.
- Relació d'accidents de treball i malalties professionals que hagin causat al treballador una incapacitat laboral superior a un dia de treball.

5.3.2.11. Coordinació d'activitats empresarials.

Quan en un mateix centre de treball desenvolupin activitats treballadors de dos o més empreses, aquestes hauran de cooperar en l'aplicació de la normativa sobre prevenció de riscos laborals.

5.3.2.12. Protecció de treballadors sensibles a determinats riscos.

L'empresari garantirà, avaluant els riscos i adoptant les mesures preventives necessàries, la protecció dels treballadors que, per les seves pròpies característiques personals o estat biològic conegut, inclosos aquells que tinguin reconeguda la situació de discapacitat física, psíquica o sensorial, siguin específicament sensibles als riscos derivats del treball.

5.3.2.13. Protecció de la maternitat.

L'avaluació dels riscos haurà comprendre la determinació de la naturalesa, el grau i la durada de l'exposició de les treballadores en situació d'embaràs o part recent, a agents, procediments o condicions de treball que puguin influir negativament en la salut de les treballadores o del fetus, adoptant, si escau, les mesures necessàries per a evitar l'exposició a dit risc.

5.3.2.14. Protecció dels menors.

Abans de la incorporació al treball de joves menors de divuit anys, i prèviament a qualsevol modificació important de les seves condicions de treball, l'empresari haurà d'efectuar una avaluació dels llocs de treball a ocupar pels mateixos, a fi de determinar la naturalesa, el grau i la durada de la seva exposició, tenint especialment en compte els riscos derivats de la seva falta d'experiència per a avaluar els riscos existents o potencials i del seu desenvolupament encara incomplet.

5.3.2.15. Relacions de treball temporal, de duració determinada i en empreses de treball temporal.

Els treballadors amb relacions de treball temporal o de durada determinada, així com els contractats per empreses de treball temporal, hauran de gaudir del mateix nivell de protecció en matèria de seguretat i salut que els restants treballadors de l'empresa en la qual presten els seus serveis.

5.3.2.16. Obligacions dels treballadors en matèria de prevenció de riscos.

Correspon a cada treballador vetllar, segons les seves possibilitats i mitjançant el compliment de les mesures de prevenció que en cada cas siguin adoptades, per la seva pròpia seguretat i salut en el treball i per la d'aquelles altres persones a les quals pugui afectar la seva activitat professional, a causa dels seus actes i omissions en el treball, de conformitat amb la seva formació i les instruccions de l'empresari.

Els treballadors, conformement a la seva formació i seguint les instruccions de l'empresari, en particular, hauran de:

- Utilitzar adequadament, d'acord amb la seva naturalesa i els riscos previsibles, les màquines, aparells, eines, substàncies perilloses, equips de transport i, en general, qualsevol altre mitjà amb els qual desenvolupin la seva activitat.
- Utilitzar correctament els mitjans i equips de protecció facilitats per l'empresari.
- No posar fora de funcionament i utilitzar correctament els dispositius de seguretat existents.
- Informar immediatament d'un risc per a la seguretat i la salut dels treballadors.
- Contribuir al compliment de les obligacions establertes per l'autoritat competent.

5.3.3. Serveis de Prevenció.

5.3.3.1. Protecció i prevenció de riscos professionals.

En compliment de les obligacions en prevenció de riscos professionals, l'empresari designarà un o diversos treballadors per a ocupar-se d'aquesta activitat, constituirà un servei de prevenció o concertarà dit servei amb una entitat especialitzada aliena a l'empresa.

Els treballadors designats hauran de tenir la capacitat necessària, disposar del temps i dels mitjans precisos i ser suficients en nombre, tenint en compte la grandària de l'empresa, així com els riscos que estan exposats els treballadors.

En les empreses de menys de sis treballadors, l'empresari podrà assumir personalment les funcions assenyalades anteriorment, sempre que desenvolupi de forma habitual la seva activitat en el centre de treball i tingui capacitat necessària.

L'empresari que no hagués concertat el Servei de Prevenció amb una entitat especialitzada aliena a l'empresa haurà de sotmetre el seu sistema de prevenció al control d'una auditoria o avaluació externa.

5.3.3.2. Serveis de Prevenció.

Si la designació d'un o diversos treballadors fora insuficient per a la realització de les activitats de prevenció, en funció de la grandària de l'empresa, dels riscos que estan exposats els treballadors o de la perillositat de les activitats desenvolupades, l'empresari haurà de recórrer a un o diversos serveis de prevenció propis o aliens a l'empresa, que col·laboraran quan sigui necessari.
S'entendrà com servei de prevenció el conjunt de mitjans humans i materials necessaris per a realitzar les activitats preventives a fi de garantir l'adequada protecció de la seguretat i la salut dels treballadors, assessorant i assistint per a això a l'empresari, als treballadors i als seus representants i als òrgans de representació especialitzats.

5.3.4. Consulta i participació dels treballadors.

5.3.4.1. Consulta dels treballadors.

L'empresari haurà de consultar als treballadors, amb la deguda antelació, l'adopció de les decisions relatives a:

- La planificació i l'organització del treball en l'empresa i la introducció de noves tecnologies, en tot el relacionat amb les conseqüències que aquestes poguessin tenir per a la seguretat i la salut dels treballadors.
- L'organització i desenvolupament de les activitats de protecció de la salut i prevenció dels riscos professionals en l'empresa, inclosa la designació dels treballadors encarregats d'aquestes activitats o el recurs a un servei de prevenció extern.
- La designació dels treballadors encarregats de les mesures d'emergència.
- El projecte i l'organització de la formació en matèria preventiva.

5.3.4.2. Drets de participació i representació.

Els treballadors tenen dret a participar en l'empresa en les qüestions relacionades amb la prevenció de riscos en el treball.

En les empreses o centres de treball que contin amb sis o més treballadors, la participació d'aquests es canalitzarà a través dels seus representants i de la representació especialitzada.

5.3.4.3. Delegats de prevenció.

Els Delegats de Prevenció són els representants dels treballadors amb funcions específiques en matèria de prevenció de riscos en el treball. Seran designats per i entre els representants del personal, conformement a la següent escala:

- De 50 a 100 treballadors: 2 Delegats de Prevenció.

- De 101 a 500 treballadors: 3 Delegats de Prevenció.
- De 501 a 1000 treballadors: 4 Delegats de Prevenció.
- De 1001 a 2000 treballadors: 5 Delegats de Prevenció.
- De 2001 a 3000 treballadors: 6 Delegats de Prevenció.
- De 3001 a 4000 treballadors: 7 Delegats de Prevenció.
- Més de 4001 : 8 Delegats de Prevenció.

En les empreses de fins trenta treballadors el Delegat de Prevenció serà el Delegat de Personal. En les empreses de trenta-un a quaranta-nou treballadors hi haurà un Delegat de Prevenció que serà escollit per i entre els Delegats de Personal.

5.4. Disposicions mínimes de seguretat i salut per a la utilització pels treballadors dels equips de treball.

5.4.1. Introducció.

La llei 31/1995, de 8 de novembre de 1995, de Prevenció de Riscos Laborals és la norma legal per la qual es determina el cos bàsic de garanties i responsabilitats precises per a establir un adequat nivell de protecció de la salut dels treballadors enfront dels riscos derivats de les condicions de treball.

D'acord amb l'article 6 d'aquesta llei, seran les normes reglamentàries les quals fixaran les mesures mínimes que hauen d'adoptar-se per a l'adequada protecció dels treballadors. Entre aquestes es troben les destinades a garantir que de la presència o utilització dels equips de treball posats a la disposició dels treballadors en l'empresa o centre de treball no es derivin riscos per a la seguretat o salut dels mateixos.

Per tot l'exposat, el Reial decret 1215/1997 de 18 de Juliol de 1.997 estableix les disposicions mínimes de seguretat i de salut per a la utilització pels treballadors dels equips de treball, entenent com a tals qualsevol màquina, aparell, instrument o instal·lació utilitzat en el treball.

5.4.2. Obligació general de l'empresari.

L'empresari adoptarà les mesures necessàries perquè els equips de treball que es posin a la disposició dels treballadors siguin adequats al treball que degui realitzar-se i convenientment adaptats al mateix, de forma que garanteixin la seguretat i la salut dels treballadors a l'utilitzar aquests equips.

Hauran d'utilitzar-se únicament equips que satisfacin qualsevol disposició legal o reglamentària que els sigui d'aplicació.

Per a l'elecció dels equips de treball l'empresari haurà de tenir en compte els següents factors:

- Les condicions i característiques específiques del treball a desenvolupar.
- Els riscos existents per a la seguretat i salut dels treballadors en el lloc de treball.

- Si escau, les adaptacions necessàries per a la seva utilització per treballadors discapacitats.

Adoptarà les mesures necessàries perquè, mitjançant un manteniment adequat, els equips de treball es conservin durant tot el temps d'utilització en unes condicions adequades. Totes les operacions de manteniment, ajust, revisió o reparació dels equips de treball es realitzarà després d'haver parat o desconnectat l'equip. Aquestes operacions hauran de ser encomanades al personal especialment capacitat per a això.

L'empresari haurà de garantir que els treballadors rebin una formació i informació adequades als riscos derivats dels equips de treball. La informació, subministrada preferentment per escrit, haurà de contenir, com a mínim, les indicacions relatives a:

- Les condicions i forma correcta d'utilització dels equips de treball, tenint en compte les instruccions del fabricant, així com les situacions o formes d'utilització anormals i perilloses que puguin preveure's.
- Les conclusions que, si escau, es puguin obtenir de l'experiència adquirida en la utilització dels equips de treball.

5.4.2.1. Disposicions mínimes generals aplicables als equips de treball.

Els òrgans d'accionament d'un equip de treball que tinguin alguna incidència en la seguretat hauran de ser clarament visibles i identificables i no hauran d'implicar riscos com a conseqüència d'una manipulació involuntària.

Cada equip de treball haurà d'estar proveït d'un òrgan d'accionament que permeti la seva parada total en condicions de seguretat.

Qualsevol equip de treball que comporti risc de caiguda d'objectes o de projeccions haurà d'estar proveït de dispositius de protecció adequats a dits riscos.

Qualsevol equip de treball que comporti risc per emanació de gasos, vapors o líquids o per emissió de pols haurà d'estar proveït de dispositius adequats de captació o extracció prop de la font emissora corresponent.

Si fos necessari per a la seguretat o la salut dels treballadors, els equips de treball i els seus elements hauran d'estabilitzar-se per fixació o per altres mitjans.

Quan els elements mòbils d'un equip de treball puguin comportar risc d'accident per contacte mecànic, hauran d'anar equipats amb resguards o dispositius que impedeixin l'accés a les zones perilloses.

Les zones i punts de treball o manteniment d'un equip de treball hauran d'estar adequadament il·luminades en funció de les tasques que hagin de realitzar-se.

Les parts d'un equip de treball que arribin a temperatures elevades o molt baixes hauran d'estar protegides quan correspongui contra els riscos de contacte o la proximitat dels treballadors.

Tot equip de treball haurà de ser adequat per a protegir als treballadors exposats contra el risc de contacte directe o indirecte de l'electricitat i els quals comportin risc per soroll, vibracions o radiacions, haurà de disposar de les proteccions o dispositius adequats per a limitar, la generació i propagació d'aquests agents físics.

Les eines manuals hauran d'estar construïdes amb materials resistents i la unió entre els seus elements haurà de ser ferm, de manera que s'evitin els trencaments o projeccions dels mateixos.
La utilització de tots aquests equips no podrà realitzar-se en contradicció amb les instruccions facilitades pel fabricant, comprovant-se abans d'iniciar la tasca que totes les seves proteccions i condicions d'ús són les adequades.

Hauran de prendre's les mesures necessàries per a evitar enganxades de cabell, robes de treball o altres objectes del treballador, evitant, en qualsevol cas, sotmetre als equips a sobrecàrregues, sobrepressions, velocitats o tensions excessives.

5.4.2.2. Disposicions mínimes addicionals aplicables als equips de treball mòbil.

Els equips amb treballadors transportats hauran d'evitar el contacte d'aquests amb rodes i erugues i l'enganxada per les mateixes. Per a això disposaran d'una estructura de protecció que impedeixi que l'equip de treball inclini més d'un quart de volta o una estructura que garanteixi un espai suficient voltant dels treballadors transportats quan l'equip pugui inclinar-se més d'un quart de volta. No es requeriran aquestes estructures de protecció quan l'equip de treball es trobi estabilitzat durant la seva ocupació.

Els carretons elevadors hauran d'estar condicionats mitjançant la instal·lació d'una cabina per al conductor, una estructura que impedeixi que el carretó bolqui, una estructura que garanteixi que, en cas de bolcada, quedi espai suficient per al treballador entre el sòl i determinades parts d'aquest carretó i una estructura que mantingui al treballador sobre el seient de conducció en bones condicions.

Els equips de treball automotors hauran de contar amb dispositius de frenat i parada, amb dispositius per a garantir una visibilitat adequada i amb una senyalització acústica d'advertiment. En qualsevol cas, la seva conducció estarà reservada als treballadors que hagin rebut una informació específica.

5.4.2.3. Disposicions mínimes addicionals aplicables als equips de treball per elevació de càrregues.

Hauran d'estar instal·lats fermament, tenint present la càrrega que hagin d'aixecar i les tensions induïdes en els punts de suspensió o de fixació. En qualsevol cas, els aparells d'hissar estaran equipats amb limitador del recorregut del carro i dels ganxos, els motors elèctrics estaran proveïts de limitadors d'altura i del pes, els ganxos de subjecció seran d'acer amb "pestells de seguretat" i els carrils per a desplaçament estaran limitats a una distància de 1 m. del seu terme mitjançant límits de seguretat de final de carrera elèctrica.

Haurà de figurar clarament la càrrega nominal.

Hauran d'instal·lar-se de manera que es redueixi el risc que la càrrega caigui en picat, se solti o es desviï involuntàriament de forma perillosa. En qualsevol cas, s'evitarà la

presència de treballadors sota les càrregues suspeses. Cas d'anar equipades amb cabines per a treballadors haurà d'evitar-se la caiguda d'aquestes, la seva aixafada o xoc.

Els treballs d'hissat, transport i descens de càrregues suspeses, quedaran interromputs sota règim de vents superiors als 60 km/h.

5.4.2.4. Disposicions mínimes addicionals aplicables als equips de treball per moviment de terres i maquinària pesada en general.

Les màquines per als moviments de terres estaran dotades de fars de marxa cap a avant i de reculada, servofrens, fre de mà, botzina automàtica de reculada, miralls en ambdós costats, pòrtic de seguretat antibolcada i un extintor.

Es prohibeix treballar o romandre dintre del radi d'acció de la maquinària de moviment de terres, per a evitar els riscos per atropellament.

Durant el temps de parada de les màquines se senyalitzarà el seu entorn amb "senyals de perill", per a evitar els riscos per fallada de frens o per atropellament durant l'engegada.

Si es produís contacte amb línies elèctriques el maquinista romandrà immòbil en el seu lloc i sol·licitarà auxili per mitjà de les botzines. Possiblement el salt sense risc de contacte elèctric, el maquinista saltarà fora de la màquina sense tocar, a l'hora, la màquina i el terreny.

Abans de l'abandonament de la cabina, el maquinista haurà deixat en repòs, en contacte amb el paviment (la fulla, cassó), posat el fre de mà i desocupat el motor extraient la clau de contacte per a evitar els riscos per fallades del sistema hidràulic.

Les passarel·les i esglaons d'accés per a conducció o manteniment romandran nets de graves, fangs i oli, per a evitar els riscos de caiguda.

Es prohibeix el transport de persones sobre les màquines per al moviment de terres, per a evitar els riscos de caigudes o d'atropellaments.

S'instal·laran límits de seguretat de fi de recorregut, davant la coronació dels talls (talussos o terraplens) als quals ha d'aproximar-se la maquinària emprada en el moviment de terres, per a evitar els riscos per caiguda de la màquina.

Es senyalitzaran els camins de circulació interna mitjançant corda de banderoles i senyals normalitzats de tràfic.

Es prohibeix l'apilament de terres a menys de 2 m. de la vora de l'excavació (com norma general).

No s'ha de fumar quan s'ompli de combustible la màquina, doncs podria inflamar-se.

Al realitzar aquesta tasca el motor haurà de romandre desocupat.

Es prohibeix realitzar treballs en un radi de 10 m entorn a les màquines de clava, en prevenció de cops i atropellaments.

Les cintes transportadores estaran dotades de passadís lateral de visita de 60 cm d'amplària i baranes de protecció d'aquest de 90 cm d'altura. Sota les cintes, en tot el seu recorregut, s'instal·laran safates de recollida d'objectes despresos.
Els compressors seran dels anomenats "silenciosos" amb la intenció de disminuir el nivell de soroll.

La zona dedicada per a la ubicació del compressor quedarà acordonada en un radi de 4 m. Les mànegues estaran en perfectes condicions d'ús, és a dir, sense esquerdes ni desgasts.

Cada tall amb martells pneumàtics, estarà treballat per dues quadrilles que s'alternaran cada hora, en prevenció de lesions per permanència continuada rebent vibracions. Els pistons mecànics es guiaran avançant frontalment, evitant els desplaçaments laterals.

Per a realitzar aquestes tasques s'utilitzarà faixa elàstica de protecció de cintura, canelleres ben ajustades, botes de seguretat, cascos antisoroll i una màscara amb filtre mecànic recanviable.

5.4.2.5. Disposicions mínimes addicionals aplicables a la maquinària eina.

Les màquines-eina estaran protegides elèctricament mitjançant doble aïllament i els seus motors elèctrics estaran protegits per la carcassa.

Les màquines amb capacitat de tall tindran el disc protegit mitjançant una carcassa antiprojeccions.

Les màquines utilitzades en ambients inflamables o explosius estaran protegides mitjançant carcasses antideflagrants. Es prohibeix la utilització de màquines accionades mitjançant combustibles líquids en llocs tancats o de ventilació insuficient.

Es prohibeix treballar sobre llocs amb aigüerols, per a evitar els riscos de caigudes i els elèctrics.

Per a totes les tasques es disposarà d'una il·luminació adequada, entorn de 100 lux.

En prevenció dels riscos per inhalació de pols, s'utilitzaran en via humida les eines que el produeixin.

Les taules de serra circular, talladores de material ceràmic i serres de disc manual no se situaran a distàncies inferiors a tres metres de la vora dels forjats, amb l'excepció dels quals estiguin clarament protegits (xarxes o baranes, etc.). Mai es retirarà la protecció del disc de tall, utilitzant-se en tot moment ulleres de seguretat antiprojecció de partícules. Com a normal general, s'hauran d'extreure les claus o parts metàl·liques clavades en l'element a tallar.

Amb les pistoles fixa-claus no es realitzaran tirs inclinats, s'haurà de verificar que no hi ha ningú a l'altre costat de l'objecte sobre el qual es dispara, s'evitarà clavar sobre fàbriques de rajola buida i s'assegurarà l'equilibri de la persona abans d'efectuar el tir.

Per a la utilització dels trepants portàtils i fregadores elèctriques s'escolliran sempre les broques i discos adequats al material a trepar, s'evitarà realitzar trepants en una

sola maniobra i trepants o fregadores inclinades a pols i es tractarà de no reescalfar les broques i discos.

Les polidores i abrillantadores de sòls, fregadores de fusta i aïlladores mecàniques tindran el manillar de maneig i control revestit de material aïllant i estaran dotades de cercle de protecció antienganxades o abrasions.

En les tasques de soldadura per arc elèctric s'utilitzarà elm de soldar o pantalla de mà, no es mirarà directament a l'arc voltaic, no es tocaran les peces recentment soldades, es soldarà en un lloc ventilat, es verificarà la inexistència de persones en l'entorn vertical de lloc de treball, no es deixarà directament la pinça en el sòl s'escollirà l'elèctrode adequat per al cordó a executar i es suspendran els treballs de soldadura amb vents superiors a 60 km/h i a la intempèrie amb règim de pluges.

En la soldadura oxiacetilènica no es barrejaran ampolles de gasos distints, aquestes es transportaran sobre bats engabiades en posició vertical i lligades, no es situaran al sol ni en posició inclinada i els encenedors estaran dotats de vàlvules antitornada de la flama. Si es desprenen pintures es treballarà amb màscara protectora i es farà a l'aire lliure o en un local ventilat.

5.5. Disposicions mínimes de seguretat i salut en les obres de construcció.

5.5.1. Introducció.

La llei 31/1995, de 8 de novembre de 1995, de Prevenció de Riscos Laborals és la norma legal per la qual es determina el cos bàsic de garanties i responsabilitats precises per a establir un adequat nivell de protecció de la salut dels treballadors enfront dels riscos derivats de les condicions de treball.

D'acord amb l'article 6 d'aquesta llei, seran les normes reglamentàries les quals fixaran les mesures mínimes que han d'adoptar-se per a l'adequada protecció dels treballadors. Entre aquestes es troben necessàriament les destinades a garantir la seguretat i la salut en les obres de construcció.

Per tot l'exposat, el Reial decret 1627/1997 de 24 d'Octubre de 1.997 estableix les disposicions mínimes de seguretat i salut en les obres de construcció, entenent com a tals qualsevol obra, pública o privada, en la qual s'efectuïn treballs de construcció o enginyeria civil.

L'obra en projecte referent a l'Execució d'una Edificació d'ús Industrial o Comercial es troba inclosa en l'Annex I d'aquesta legislació, amb la classificació a) Excavació, b) Moviment de terres, c) Construcció, d) Muntatge i desmuntatge d'elements prefabricats, i) Acondicionament o instal·lació, l) Treballs de pintura i de neteja i m) Sanejament.

En el cas d'obres en que es compleixin les següents condicions:

a) El pressupost d'execució per contracta inclòs en el projecte és inferior a 450.760€.
b) La durada distingida és inferior a 30 dies laborables, no utilitzant-se en cap moment a més de 20 treballadors simultàniament.
c) El volum de mà d'obra distingida, entenent per tal la suma dels dies de treball del total dels treballadors en l'obra, és inferior a 500.

El promotor estarà obligat que en la fase de redacció del projecte s'elabori un estudi bàsic de seguretat i salut.

En el present cas, donat que és tracta d'una obra en la que tal i com s'especifica a l'apartat 7.2.2 del present estudi bàsic, es sobrepassen una o més de les condicions a), b) o c) anteriors, el promotor estarà obligat que en la fase de redacció del projecte s'elabori un estudi bàsic complet de seguretat i salut.

5.5.2. Estudi bàsic de seguretat i salut.

5.5.2.1. Riscos més freqüents en les obres de construcció.

Els Oficis més comuns en les obres de construcció són els següents:

- Moviment de terres. Excavació de pous i rases.
- Farciment de terres.
- Encofrats.
- Treballs amb ferralla, manipulació i posada en marxa.
- Treballs de manipulació del formigó.
- Muntatge de prefabricats.
- Ofici de paleta.
- Cobertes.
- Esquerdejats i arrebossats.
- Fusteria de fusta, metàl·lica i serralleria.
- Pintura i envernissats.
- Instal·lació elèctrica definitiva i provisional d'obra.

Els riscos més freqüents durant aquests oficis són els descrits a continuació:

- Lliscaments, despreniments de terres per diferents motius (no emprar el talús adequat, per variació de la humitat del terreny, etc,...).
- Riscos derivats del maneig de màquines-eina i maquinària pesada en general.
- Atropellaments, col·lisions, bolcades i falses maniobres de la maquinària per a moviment de terres.
- Caigudes al mateix o distint nivell de persones, materials i útils.
- Contactes amb el formigó (*dermatitis/ per ciments,...).
- Caiguda dels encofrats al buit, caiguda de personal al caminar o treballar sobre les bigues, trepitjades sobre objectes punxants.
- Despreniments per mal apilat de la fusta, planxes metàl·liques.
- Talls i ferides en mans i peus, aixafades, ensopegades.

- Contactes amb l'energia elèctrica (directes i indirectes), electrocucions, cremades,
- Els derivats del trencament fortuït de les planxes de vidre.
- Cossos estranys en els ulls, .
- Agressió per soroll i vibracions en tot el cos.
- Microclima laboral (fred-calor), agressió per radiació ultraviolada, infraroja.
- Agressió mecànica per projecció de partícules.
- Cops.
- Talls per objectes i/o eines.
- Incendi i explosions.
- Risc per sobrecàrrega muscular i mals gestos.
- Càrrega de treball físic.
- Deficient il·luminació.
- Efecte psico-fisiològic d'horaris i torn.

5.5.2.2. Mesures preventives de caràcter general.

S'establiran al llarg de l'obra rètols divulgatius i senyalització dels riscos (vol, atropellament, col·lisió, caiguda en altura, corrent elèctric, perill d'incendi, materials inflamables, prohibit fumar,...), així com les mesures preventives previstes (ús obligatori del casc, ús obligatori de les botes de seguretat, ús obligatori de guants, ús obligatori de arnés de seguretat,.....).

S'habilitaran zones o estades per a l'apilament de material i útils (peces prefabricades, fusteria metàl·lica i de fusta, vidre, pintures, vernissos i dissolvents, material elèctric, aparells sanitaris, canonades, aparells de calefacció i climatització,...).

Es procurarà que els treballs es realitzin en superfícies seques i netes, utilitzant els elements de protecció personal, fonamentalment calçat antilliscant reforçat per a protecció de cops en els peus, armilla d'alta visibilitat, casc de protecció per al cap amb barballera amb quatre punts d'ancoratge i arnés de seguretat amb element d'amarratge amb amortidor i doble ganxo.

El transport aeri de materials i útils es farà suspenent-los des de dos punts mitjançant eslingues, i es guiaran per tres operaris, dos d'ells guiaran la càrrega i el tercer ordenarà les maniobres. Només quan la càrrega quedi a 10 cm es podrà manipular manualment. La càrrega quan estigui elevada s'haurà de manipular amb perxes o cordes.

El transport d'elements pesats, preferiblement seran com a màxim de 25kg i en cas de no ser així, s'hauran de manipular entre dos persones o amb ajuda mecànica i així evitar sobrecàrregues.

Les bastides seran homologades per a treballs en altura, tindran sempre plataformes de treball d'amplària no inferior a 60 cm, prohibint-se la formació de bastides mitjançant bidons, caixes de materials, banyeres,...

Es tendiran línies de vida provisionals amarrades a elements estructurals sòlids en les quals enganxar el l'arnés de seguretat dels operaris encarregats de realitzar treballs en altura.

La distribució de màquines, equips i materials en els locals de treball serà l'adequada, delimitant les zones d'operació i pas, els espais destinats a llocs de treball, les separacions entre màquines i equips,...

L'àrea de treball estarà a l'abast normal de la mà, sense necessitat d'executar moviments forçats.

Es vigilaran els esforços de torsió o de flexió del tronc, sobretot si el cos es troba en posició inestable.

S'evitaran les distàncies massa grans d'elevació, descens o transport, així com un ritme massa alt de treball.

Es tractarà que la càrrega i el seu volum permetin agafar-la amb facilitat.

Es recomana evitar els fanguers, en prevenció d'accidents.

S'ha de seleccionar l'eina correcta per al treball a realitzar, aquesta eina disposarà de marcatge CE i manual d'instruccions, mantenint-la en bon estat i fent ús correcte d'aquesta. Després de realitzar les tasques, es guardaran en lloc segur.

La il·luminació per a desenvolupar els oficis convenientment oscil·larà entorn dels 100 lux.

És convenient que la vestimenta estigui configurada en diverses capes al formar-se entre elles quantitats d'aire que milloren l'aïllament al fred. Ocupació de guants, botes i orelleres. Es protegirà al treballador de vents i s'evitarà que la roba de treball es xopi de líquids evaporables.

Si el treballador sofrís estrès tèrmic s'ha de modificar les condicions de treball, amb la finalitat de disminuir el seu esforç físic, millorar la circulació d'aire, apantallar la calor per radiació, dotar al treballador de vestimenta adequada (barret, ulleres de sol, cremes i locions solars), vigilar que la ingesta d'aigua tingui quantitats moderades de sal i establir descansos de recuperació si les solucions anteriors no són suficients.

L'aportació alimentària calorífica ha de ser suficient per a compensar la despesa derivada de l'activitat i de les contraccions musculars.

Per a evitar el contacte elèctric directe s'utilitzarà el sistema de separació per distància o allunyament de les parts actives fins una zona no accessible pel treballador, interposició d'obstacles i/o barreres (armaris per a quadres elèctrics, tapes per a interruptors,..) i recobriment o aïllament de les parts actives.

Per a evitar el contacte elèctric indirecte s'utilitzarà el sistema de posada a terra de les masses (conductors de protecció, línies d'enllaç amb terra i elèctrodes artificials) i dispositius de tall per intensitat de defecte (interruptors diferencials de sensibilitat adequada a les condicions d'humitat i resistència de terra de la instal·lació provisional).

Les vies i sortides d'emergència hauran de romandre expedites i desembocar el més directament possible en una zona de seguretat.

El nombre, la distribució i les dimensions de les vies i sortides d'emergència dependran de l'ús, dels equips i de les dimensions de l'obra i dels locals, així com el nombre màxim de persones que puguin estar presents en ells.

En cas d'avaria del sistema d'enllumenat, les vies i sortides d'emergència que requereixin il·luminació hauran d'estar equipades amb il·luminació de seguretat de suficient intensitat.

Serà responsabilitat de l'empresari garantir que els primers auxilis puguin prestar-se en tot moment per personal amb la suficient formació per a això.

5.5.2.3. Mesures preventives de caràcter particular per cada ofici.

<u>Moviment de terres. Excavació de pous i rases.</u>

Abans de l'inici dels treballs, s'inspeccionarà el tall amb la finalitat de detectar possibles esquerdes o moviments del terreny.

Es prohibirà l'apilament de terres o de materials a menys de dos metres de la vora de l'excavació, per a evitar sobrecàrregues i possibles bolcades del terreny, senyalitzant-se a més mitjançant una línia aquesta distància de seguretat.

S'eliminaran totes les viseres dels fronts de l'excavació que per la seva situació ofereixin el risc de despreniment.

La maquinària complirà amb el RD 1215/97 i disposarà de marcatge CE, còpia de declaració de conformitat i còpia del 'manual d'instruccions. Estarà dotada d'esglaons i agafador per a pujar o baixar de la cabina de control. No s'utilitzarà com suport per a pujar a la cabina les llantes, cobertes, cadenes i parafangs.

Els desplaçaments per l'interior de l'obra es realitzaran per camins senyalitzats.

S'utilitzaran xarxes tibants o mallola electrosoldada situades sobre els talussos.

La circulació dels vehicles es realitzarà a un màxim d'aproximació a la vora de l'excavació no superior als 3 m. per a vehicles lleugers i de 4 m per a pesats.

Es conservaran els camins de circulació interna cobrint sots, eliminant blandades i compactant.

L'accés i sortida dels pous i rases s'efectuarà mitjançant una escala sòlida, ancorada en la part superior del pou, que estarà proveïda de sabates antilliscants.

S'efectuarà el bombeig immediat de les aigües que afloren (o cauen) en l'interior de les rases, per a evitar que s'alteri l'estabilitat dels talussos.

En presència de línies elèctriques en servei es tindran en compte les següents condicions:

- Es procedirà a sol·licitar de la companyia propietària de la línia elèctrica el tall de fluid i posada a terra dels cables, abans de realitzar els treballs.
- La línia elèctrica que afecta a l'obra serà desviada del seu actual traçat al límit marcat en els plànols.
- La distància de seguretat pel que fa a les línies elèctriques que creuen l'obra, queda fixada en 5 m, en zones accessibles durant la construcció.
- Es prohibeix la utilització de qualsevol calçat que no sigui aïllant de l'electricitat en proximitat amb la línia elèctrica.

Farciment de terres.

Es prohibeix el transport de personal fora de la cabina de conducció i/o en nombre superior als seients existents en l'interior.

Es regaran periòdicament els talls, les càrregues i caixes de camió, per a evitar les polsegueres.

Especialment si s'ha de conduir per vies públiques, carrers i carreteres.

S'instal·larà, en la vora dels terraplens d'abocament, sòlids límits de limitació de recorregut per a l'abocament en reculada.

Es prohibeix la permanència de persones en un radi no inferior als 5 m. entorn de les compactadores i màquines d'apilonar en funcionament.

Els vehicles de compactació i piconat, aniran proveïts de cabina de seguretat de protecció en cas de bolcada.
Encofrats

Es prohibeix la permanència d'operaris en les zones de batut de càrregues durant les operacions d'hissat de taulons, puntales i ferralla; igualment es procedirà durant l'elevació de biguetes, nervis, armadures, pilars. L'ascens i descens del personal als encofrats, s'efectuarà a través d'escales de mà reglamentàries.

S'instal·laran baranes reglamentàries en els fronts de lloses horitzontals, per a impedir la caiguda al buit de les persones.

Els claus o puntes existents en la fusta usada, s'extrauran o reblaran, segons casos.

Queda prohibit encofrar sense abans haver cobert el risc de caiguda des d'altura mitjançant la ubicació de xarxes de protecció.

Treballs amb ferralla, manipulació i posada en obra.

Els paquets de rodons s'emmagatzemaran en posició horitzontal sobre fusta capa a capa, evitant-se les altures de les piles superiors al 1'50 m.

S'efectuarà un escombrat diari de puntes, filferros i retallades de ferralla entorn del banc (o bancs, broqueteres, .) de treball.

Queda prohibit el transport aeri d'armadures de pilars en posició vertical. Caldrà protegir les terminacions de les esperes.
Es prohibeix grimpar per les armadures en qualsevol cas.

Es prohibeix el muntatge de cèrcols perimetrals, sense abans estar correctament instal·lades les xarxes de protecció.

S'evitarà, en tant que sigui possible, caminar pels fonedissos dels encofrats de jàsseres o bigues.

Treballs de manipulació del formigó.

S'instal·laran forts límits final de recorregut dels camions formigonera, en evitació de bolcades.

Es prohibeix apropar les rodes dels camions formigoneres a menys de 2 m. de la vora de l'excavació.

Es prohibeix carregar la galleda per sobre de la càrrega màxima admissible de la grua que el sustenta.

Es procurarà no copejar amb la galleda els encofrats, ni les entubacions.

La canonada de la bomba de formigonatge, es donarà suport sobre cavallets.

Per a vibrar el formigó des de posicions sobre la fonamentació que formigona, s'establiran plataformes de treball mòbils formades per un mínim de tres taulons, que es disposaran perpendicularment a l'eix de la rasa o sabata.

El formigonat i vibrat del formigó de pilars, es realitzarà des de castillets de formigonat.

En el moment en el qual el forjat ho permeti, s'hissarà entorn dels buits el peto definitiu de fàbrica, en prevenció de caigudes al buit.

Es prohibeix transitar trepitjant directament sobre els revoltons (ceràmiques o de formigó), en prevenció de caigudes a distint nivell.

Muntatge de prefabricats.

El risc de caiguda des d'altura, s'evitarà realitzant els treballs de recepció i instal·lació del prefabricat des de l'interior d'una plataforma de treball envoltada de baranes de 90 cm., d'altura, formades per passamans, llistó intermedi i entornpeu de 15 cm., sobre bastides homologades (metàl·lics, *tubulars/ de *borriquetes/).

Es senyalitzarà i s'abalisarà la zona de trànsit de peces suspeses, prohibint-se treballar o romandre en aquestes zones en prevenció del risc de desplomada.

Els prefabricats s'apilaran en posició horitzontal per capes de tal forma que no facin mal els elements de enganxi per al seu hissat.

Es detindrà la labor d'instal·lació dels prefabricats sota règim de vents superiors a 60 Km/h.

Ofici de paleta.

Els grans buits (patis) es cobriran amb una xarxa horitzontal instal·lada alternativament cada dues plantes, per a la prevenció de caigudes.

Es prohibeix concentrar les càrregues de rajoles sobre obertures. L'apilament de palets, es realitzarà pròxim a cada pilar, per a evitar les sobrecàrregues de l'estructura en els llocs de menor resistència.

Els enderrocs i rebles s'evacuaran diàriament mitjançant trompes d'abocament muntades a aquest efecte, per a evitar el risc de trepitjades sobre materials.

Les rampes de les escales estaran protegides en el seu entorn per una barana sòlida de 90 cm. d'altura, formada per passamans, llistó intermedi i entornpeu de 15 cm.

Cobertes.

El risc de caiguda al buit, es controlarà instal·lant xarxes al voltant de l'edifici. No es permeten caigudes sobre xarxa superiors als 6 m. d'altura.

Es detindran els treballs sobre les cobertes sota règim de vents superiors a 60 km/h., pluja, gelada i neu.

Esquerdejats i arrebossats.

Les "mires", regles, taulons, ., es carregaran a muscle si escau, de tal forma que al caminar, l'extrem que va per davant, es trobi per sobre de l'altura del casc de qui el transporta, per a evitar els cops a altres operaris, els ensopecs entre obstacles,...

S'acordonarà la zona en la qual pugui caure pedra durant les operacions de projecció de garbancillo sobre morters, mitjançant cinta de banderoles i rètols de prohibit el pas.

Fusteria de fusta, metàl·lica i serralleria.

Les retallades de fusta i metàl·lics, objectes punxants, rebles i serradures produïts durant els ajustaments es recolliran i s'eliminaran mitjançant les tremuges d'abocament, o mitjançant bats.

Els cèrcols seran rebuts per un mínim d'una quadrilla, en evitació de cops, caigudes i bolcades.

Els llistons horitzontals inferiors contra deformacions, s'instal·laran a una altura entorn dels 60 cm.

S'executaran en fusta blanca, preferentment, per a fer-los més visibles i evitar els accidents per ensopegades.

Pintura i envernissats.

Es prohibeix emmagatzemar pintures susceptibles d'emanar vapors inflamables amb els recipients mal o incompletament tancats, per a evitar accidents per generació d'atmosferes tòxiques o explosives.

Es prohibeix realitzar treballs de soldadura i oxitall en llocs pròxims als talls en els quals s'emprin pintures *inflamables/, per a evitar el risc d'explosió o d'incendi.

Es tendiran xarxes horitzontals subjectes a punts ferms de l'estructura, per evitar el risc de caiguda des d'altures.

Es prohibeix la connexió d'aparells de càrrega accionats elèctricament (ponts grua per exemple) durant les operacions de pintura de carrils, suports, límits, baranes,.., en prevenció d'enganxades o caigudes des d'altura.

Es prohibeix realitzar "proves de funcionament" en les instal·lacions, canonades de pressió, equips motobombes, calderes, conductes, durant els treballs de pintura de senyalització o de protecció de conductes.

Instal·lació elèctrica provisional d'obra.

El muntatge i manteniment de la instal·lació elèctrica provisional d'obra serà realitzat única i exclusivament per part de personal especialista autoritzat per la direcció d'obra, en prevenció de riscos per muntatges incorrectes.

El calibre o secció del cablejat serà sempre l'adequat per a la càrrega elèctrica que ha de suportar.

Els fils tindran la funda protectora aïllant sense defectes apreciables. No s'admetran trams defectuosos.

La distribució general des del quadre general d'obra als quadres secundaris o de planta, s'efectuarà mitjançant mànega elèctrica antihumitat.

L'estesa dels cables i mànegues, s'efectuarà a una altura mínima de 2 m. en els llocs per als vianants i de 5 m. en els de vehicles, amidats sobre el nivell del paviment.

Els entroncaments provisionals entre mànegues, s'executaran mitjançant connexions normalitzades estances antihumitat.

Els interruptors s'instal·laran en l'interior de caixes normalitzades, proveïdes de porta d'entrada amb pany de seguretat.

Els quadres elèctrics metàl·lics tindran la carcassa connectada a terra.

Els quadres elèctrics es penjaran pendents de taulers de fusta rebuts als paraments verticals o bé a "peus drets" ferms.

Les maniobres a executar en el quadre elèctric general s'efectuaran pujat a una banqueta de maniobra o catifeta aïllant.

Els quadres elèctrics posseiran preses de corrent per a connexions normalitzades blindades per a intempèrie.

La tensió sempre estarà en la clavilla femella, mai en la mascle, per a evitar els contactes elèctrics directes.

Els interruptors diferencials s'instal·laran d'acord amb les següents sensibilitats:

300 mA. Alimentació a la maquinària.
30 mA. Alimentació a la maquinària com millora del nivell de seguretat.
30 mA. Per les instal·lacions elèctriques d'enllumenat.

Les parts metàl·liques de tot equip elèctric disposaran de presa de terra.
El neutre de la instal·lació estarà posat a terra.

La presa de terra s'efectuarà a través de la pica o placa de cada quadre general.

El fil de presa de terra, sempre estarà protegit amb macarró en colors groc i verd. Es prohibeix expressament utilitzar-ho per a altres usos.

La il·luminació mitjançant portàtils complirà la següent norma:

- Portalàmpades estanc de seguretat amb mànec aïllant, reixeta protectora de la bombeta dotada de ganxo de penjada a la paret, mànega antihumitat, clavilla de connexió normalitzada estanca de seguretat, alimentats a 24 V.
- La il·luminació dels talls se situarà a una altura al voltant dels 2 m., mesurats des de la superfície de suport dels operaris en el lloc de treball.
- La il·luminació dels talls, sempre que sigui possible, s'efectuarà creuada amb la finalitat de disminuir ombres.
- Les zones de passada de l'obra, estaran permanentment il·luminades evitant racons foscs.

No es permetrà les connexions a terra a través de conduccions d'aigua.

No es permetrà el trànsit de carretons i persones sobre mànegues elèctriques, poden pelar-se i produir accidents.

No es permetrà el trànsit sota línies elèctriques de les companyies amb elements longitudinals transportats a muscle (perxes, regles, escales de mà i assimilables). La inclinació de la peça pot arribar a produir el contacte elèctric.

No es permetran empalmes o reparacions improvisades (cinta aïllant, etc)

No es permetrà cables conductors en mal estat. Aquests hauran de ser immediatament substituïts per personal especialista autoritzat.

5.5.2.4. Mesures específiques per treballs en instal·lacions elèctriques de baixa tensió.

Els Oficis més comuns en les instal·lacions de baixa tensió són els següents.

- Detecció de parts en tensió.

- Instal·lació de conductors aïllats en rases o galeries.
- Instal·lació d'envolupants prefabricades de formigó.
- Instal·lació de quadres elèctrics i sortides en B.T.
- Interconnexió entre elements.
- Connexió i desconnexió de línies o equips.
- Posades a terra i connexions equipotencials.
- Reparació, conservació o canvi dels elements citats.

Els Riscos més freqüents durant aquests oficis són els descrits a continuació:

- Lliscaments, despreniments de terres per diferents motius (no emprar el talús adequat, per variació de la humitat del terreny,...).
- Riscos derivats del maneig de màquines-eina i maquinària pesada en general.
- Atropellaments, col·lisions, bolcades i falses maniobres de la maquinària per a moviment de terres.
- Caigudes al mateix o distint nivell de persones, materials i útils.
- Contactes amb el formigó.
- Cops.
- Talls per objectes i/o eines.
- Arc elèctric.
- Incendi i explosions. Electrocucions i cremades.
- Ventilació i Il·luminació.
- Risc per sobrecàrrega musculars i mals gestos.
- Contacte directe amb una part del cos humà i contacte a través d'útils o eines.
- Contacte a través de maquinària de gran altura.
- Agressió d'animals.

Les Mesures Preventives de caràcter general es descriuen a continuació.

Es realitzarà un disseny segur i viable per part del tècnic projectista.

S'inspeccionarà l'estat del terreny.

Es realitzarà l'ascens i descens a zones elevades amb mitjans i mètodes segurs (escales adequades i subjectes per la seva banda superior).

S'evitaran postures inestables amb calçat i mitjans de treball adequats.

S'utilitzaran entenimentades i corrioles (si fos necessari) per a pujar i baixar materials.

S'evitaran zones de possible caiguda d'objectes, respectant la senyalització i delimitació.

No s'emmagatzemaran objectes en l'interior de la sala BT.

Se situaran proteccions enfront de sobreintensitats i contraincendis: murs tallafocs, parets, envans, pantalles, extintors fixos,...

S'evitaran vessaments, sòls humits o relliscosos (canalitzacions, desguassos, pous d'evacuació, aïllaments, calçat antilliscant,...).

S'utilitzarà un sistema d'il·luminació adequat: focus lluminosos correctament col·locats, interruptors pròxims a les portes d'accés.

La senyalització serà la idònia: portes amb rètols indicatius, màquines, panells de quadres i circuits diferenciats i senyalitzats, cartells d'advertència de perill en cas necessari, esquemes unifilars actualitzats i instruccions generals de servei, cartells normalitzats (primers auxilis,...).

Els treballadors rebran una formació específica referent als riscos en baixa tensió.

Per a evitar el risc de contacte elèctric s'allunyaran les parts actives de la instal·lació a distància suficient del lloc on les persones habitualment es troben o circulen, es recobriran les parts actives amb aïllament apropiat, de tal forma que conservin les seves propietats indefinidament i que limitin el corrent de contacte a un valor innocu (1 mA) i s'interposaran obstacles aïllants de forma segura que impedeixin tot contacte accidental.

Convé determinar amb la suficient antelació, al començar els treballs o en la utilització de maquinària mòbil de gran altura, si existeix el risc derivat de la proximitat de línies elèctriques aèries. S'indicaran dispositius que limitin o indiquin l'altura màxima permissible.

Serà obligatori l'ús de l'arnés de seguretat per als operaris encarregats de realitzar treballs en altura.

Tots els suports, ferratges, seccionadors de posada a terra i elements metàl·lics en general estaran connectats a terra, amb la finalitat d'evitar les tensions de passada i de contacte sobre el cos humà.

Es col·locaran senyals de seguretat adequades, delimitant la zona de treball.

5.5.3. Disposicions específiques de seguretat i salut durant l'execució de les obres.

Quan en l'execució de l'obra intervingui més d'una empresa, o una empresa i treballadors autònoms o diversos treballadors autònoms, el promotor designarà un coordinador en matèria de seguretat i salut durant l'execució de l'obra, que serà un tècnic competent integrat en la direcció facultativa.

Quan no sigui necessària la designació de coordinador, les funcions d'aquest seran assumides per la direcció facultativa.

En aplicació de l'estudi bàsic de seguretat i salut, cada contractista elaborarà un pla de seguretat i salut en el treball en el qual s'analitzin, estudiïn, desenvolupin i completin les previsions contingudes en l'estudi desenvolupat en el projecte, en funció del seu propi sistema d'execució de l'obra.

5.6. Disposicions mínimes de seguretat i salut relatives a la utilització pels treballadors d'equips de protecció individual.

5.6.1. Introducció.

La llei 31/1995, de 8 de novembre, de Prevenció de Riscos Laborals, determina el cos de garanties i responsabilitats precises per a establir un adequat nivell de protecció de la salut dels treballadors enfront dels riscos derivats de les condicions de treball.

Així són les normes de desenvolupament reglamentari les quals han de fixar les mesures mínimes que han d'adoptar-se per a l'adequada protecció dels treballadors.

Entre elles es troben les destinades a garantir la utilització pels treballadors en el treball d'equips de protecció individual que els protegeixin adequadament d'aquells riscos per a la seva salut o la seva seguretat que no puguin evitar-se o limitar-se suficientment mitjançant la utilització de mitjans de protecció col·lectiva o l'adopció de mesures d'organització en el treball.

5.6.2. Obligacions generals de l'empresari.

Farà obligatori l'ús dels equips de protecció individual que a continuació es desenvolupen.

5.6.2.1. Protectors del cap.

- Cascs de seguretat, no metàl·lics, classe N, aïllats per a baixa tensió, amb la finalitat de protegir als treballadors dels possibles xocs, impactes i contactes elèctrics.
- Protectors auditius acoblables als cascs de protecció.
- Ulleres de muntura universal contra impactes i antipols.
- Màscara antipols amb filtres protectors.
- Pantalla de protecció per a soldadura autògena i elèctrica.

5.6.2.2. Protectors de mans

- Guants contra les agressions mecàniques (perforacions, talls, vibracions).
- Guants de goma fins, per a operaris que treballin amb formigó.
- Guants dielèctrics per a B.T.
- Guants de soldador.
- Canelleres.
- Mànec aïllant de protecció en les eines.

5.6.2.3. Protectors de peus

- Calçat proveït de sola i puntera de seguretat contra les agressions mecàniques.
- Botes dielèctriques per a B.T.
- Botes de protecció impermeables.
- Polaines de soldador.
- Genolleres.

5.6.2.4. Protectors del cos.

- Crema de protecció i pomades.
- Armilles, jaquetes i mandils de cuir per a protecció de les agressions mecàniques.
- Vestit impermeable de treball.
- Arnés de seguretat, de subjecció i caiguda, classe A.
- Faixa i arnés antivibracions.
- Perxa de B.T.
- Banqueta/ aïllant classe I per a maniobra de B.T.
- Llanterna individual de situació.
- Comprovador/ de tensió.

5.6.2.5. Equips addicionals de protecció per treballs en la proximitat d'instal·lacions elèctriques.

- Ulleres de protecció.
- Esquema unifilar.
- Material de senyalització i delimitació (cintes, senyals, ...).

6. PLEC DE CONDICIONS TÈCNIQUES

6.1. Plec de condicions tècniques particulars.

6.1.1. Objecte.

Aquest Plec de Condicions determina les condicions mínimes acceptables per a l'execució de les obres de instal·lació de nou grup electrogen, així com de les condicions tècniques del material a emprar.

6.1.2. Instal·lació elèctrica.

6.1.2.1. Baixa tensió.

6.1.2.1.1 Qualitat dels materials.

6.1.2.1.1.1 Generalitats.

Tots els materials emprats en l'execució de la instal·lació tindran, com a mínim, les característiques especificades en aquest Plec de Condicions, emprant-se sempre materials homologats segons les normes UNE citades en la instrucció ITC-BT-02 que ells afectin.

6.1.2.1.1.2 Conductors elèctrics.

Les línies d'alimentació a quadres de distribució estaran constituïdes per conductors unipolars de coure aïllats de 0,6/1 kV.

Les línies d'alimentació a punts de llum i preses de corrent d'altres usos estaran constituïdes per conductors de coure unipolars aïllats del tipus H07V-R.

Les línies d'enllumenat d'urbanització estaran constituïdes per conductors de coure aïllats de 0,6/1 kV.

6.1.2.1.1.3 Conductors de neutre.

La secció mínima del conductor de neutre per a distribucions monofàsiques, trifàsiques i de corrent continu, serà la que a continuació s'especifica:

Segons la Instrucció ITC BT 19 en el seu apartat 2.2.2, en instal·lacions interiors, per tenir en compte els corrents harmòniques degudes a càrregues no lineals i possibles desequilibris, la secció del conductor del neutre serà com a mínim igual a la de les fases.

Per al cas de xarxes aèries o subterrànies de distribució en baixa tensió, les seccions a considerar seran les següents:

Amb dues o tres conductors: igual a la dels conductors de fase.

Amb quatre conductors: meitat de la secció dels conductors de fase, amb un mínim de 10 mm² per a coure i de 16 mm² per a alumini.

6.1.2.1.1.4 Conductors de protecció.

Els conductors de protecció nus no estaran en contacte amb elements combustibles. En els passos a través de parets o sostres estaran protegits per un tub d'adequada resistència, que serà, a més a més, no conductor i difícilment combustible quan travessi parts combustibles de l'edifici.

Els conductors de protecció estaran convenientment protegits contra el deteriorament mecànic i químic, especialment en els passos a través d'elements de la construcció.

Les connexions en aquests conductors es realitzaran per mitjà d'entroncaments soldats sense ocupació d'àcid, o per peces de connexió d'apriete per rosca. Aquestes peces seran de material inoxidable, i els caragols d'apriete estaran proveïts d'un dispositiu que eviti el seu afluixi.

Es prendran les precaucions necessàries per evitar el deteriorament causat per efectes electroquímics quan les connexions siguin entre metalls diferents.

6.1.2.1.1.5 Identificació dels conductors.

Els conductors de la instal·lació s'identificaran pels colors del seu aïllament:

Negre, gris, marró per als conductors de fase o polars.

Blau clar per al conductor neutre.

Groc - verd per al conductor de protecció.

Vermell per al conductor dels circuits de comandament i control.

6.1.2.1.1.6 Tubs protectors.

Classes de tubs a emprar.

Els tubs hauran de suportar, com a mínim, sense cap deformació, les temperatures següents:

- 60 ºC per als tubs aïllants constituïts per policlorur de vinil o polietilè.
- 70 ºC per als tubs metàl·lics amb folres aïllants de paper impregnat.

Diàmetre dels tubs i nombre de conductors per cadascun d'ells.

Els diàmetres exteriors mínims i les característiques mínimes per als tubs en funció del tipus d'instal·lació i del nombre i secció dels cables a conduir, s'indiquen en la Instrucció ITC BT 21, en el seu apartat 1.2. El diàmetre interior mínim dels tubs haurà de ser declarat pel fabricant.

6.1.2.1.1.7 Col·locació de tubs.

Es tindran en compte les prescripcions generals següents, tal com indica la ITC BT 21.

Prescripcions generals.

El traçat de les canalitzacions es farà seguint preferentment línies paral·leles a les verticals i horitzontals que limiten el local on s'efectua la instal·lació.

Els tubs s'uniran entre si mitjançant accessoris adequats a la seva classe que assegurin la continuïtat que proporcionen als conductors.

Els tubs aïllants rígids corbables en calent podran ser acoplats entre si en calent, recobrint l'entroncament amb una cola especial quan es desitgi una unió estanca.

Les corbes practicades als tubs seran contínues i no originaran reduccions de secció inadmissibles. Els radis mínims de curvatura per a cada classe de tub seran els indicats en la norma UNE EN 5086 -2-2.

Serà possible la fàcil introducció i retirada dels conductors als tubs després de col·locats i fixats aquests i els seus accessoris, disposant per a això els registres que es considerin convenients, i que en trams rectes no estaran separats entre si més de 15 m.

El nombre de corbes en angle recte situades entre dos registres consecutius no serà superior a tres. Els conductors s'allotjaran als tubs després de col·locats aquests.

Els registres podran estar destinats únicament a facilitar la introducció i retirada dels conductors als tubs, o servir al mateix temps com a caixes d'entroncament o derivació. Quan els tubs estiguin constituïts per matèries susceptibles d'oxidació, i quan hagin rebut durant el curs del seu muntatge algun treball de mecanització, s'aplicarà a les parts mecanitzades pintura antioxidant.

Igualment, en el cas d'utilitzar tubs metàl·lics sense aïllament interior, es tindrà en compte la possibilitat que es produeixin condensacions d'aigua a l'interior d'aquests, per a la qual cosa es triarà convenientment el traçat de la seva instal·lació, preveient l'evacuació d'aigua en els punts més baixos d'ella i, si fos necessari, establint una ventilació apropiada a l'interior dels tubs mitjançant el sistema adequat, com pot ser, per exemple, l'ocupació d'una "te" deixant un dels braços sense utilitzar.

Quan els tubs metàl·lics hagin de posar-se a terra, la seva continuïtat elèctrica quedarà convenientment assegurada. En el cas d'utilitzar tubs metàl·lics flexibles, és necessari que la distància entre dues posades a terra consecutives dels tubs no excedeixi de 10 m.

No podran utilitzar-se els tubs metàl·lics com a conductors de protecció o de neutre.

Tubs en muntatge superficial.

Quan els tubs es col·loquin en muntatge superficial es tindran en compte a més a més les prescripcions següents:

Els tubs es fixaran a les parets o sostres per mitjà de brides o abraçadores protegides contra la corrosió i sòlidament subjectes. La distància entre aquestes serà, com a màxim, 0.50 metres. Es disposaran fixacions d'una i una altra part en els canvis de

direcció, en els entroncaments i en la proximitat immediata de les entrades en caixes o aparells.

Els tubs es col·locaran adaptant-los a la superfície sobre la qual s'instal·len, corbant-los o usant els accessoris necessaris.

En alineacions rectes, les desviacions de l'eix del tub respecte a la línia que uneix els punts extrems no serà superior al 2%.

És convenient disposar els tubs normals, sempre que sigui possible, a una alçada mínima de 2.5 m sobre el sòl, a fi de protegir-los d'eventuals danys mecànics.

Als encreuaments de tubs rígids amb juntes de dilatació d'un edifici hauran d'interrompre's els tubs, quedant els extrems d'aquest separats entre si 5 cm aproximadament, i empalmant-se posteriorment mitjançant maneguins lliscants que tinguin una longitud mínima de 20 cm.

Tubs encastats

Quan els tubs es col·loquin encastats es tindran en compte, a més a més, les prescripcions següents:

La instal·lació de tubs encastats serà admissible quan la seva posada en obra s'efectuï després d'acabats els treballs de construcció i d'esquerdejat de parets i sostres, fent l'enguixat dels mateixos posteriorment.

Les dimensions de les fregadisses seran suficients perquè els tubs quedin recoberts per una capa d'1 cm de gruix, com a mínim, del revestiment de les parets o sostres. En els angles el gruix pot reduir-se a 0.5 cm.

En els canvis de direcció, els tubs estaran convenientment corbats, o ben proveïts de colzes o "tes" apropiats, però en aquest últim cas només s'admetran els proveïts de tapes de registre.

Les tapes dels registres i de les caixes de connexió quedaran accessibles i desmuntables un cop finalitzada l'obra. Els registres i caixes quedaran enrasats amb la superfície exterior del revestiment de la paret o sostre quan no s'instal·lin a l'interior d'un allotjament tancat i practicable. Igualment, en el cas d'utilitzar tubs normals encastats en parets, és convenient disposar els recorreguts horitzontals a 50 cm, com a màxim, del sòl o sostre, i els verticals a una distància dels angles o cantonades no superior a 20 cm.

Tubs en muntatge a l'aire.

Només està permès el seu ús per a l'alimentació de màquines o elements de mobilitat restringida des de canalitzacions prefabricades i caixes de derivació fixades al sostre. Es tindran e compte les prescripcions següents:

La longitud total de la conducció en l'aire no serà superior a 4 metres i no començarà a una alçada inferior a 2 metres.

Es prestarà especial atenció perquè es conservin en tot el sistema, especialment en les connexions, les característiques mínimes per a canalitzacions de tubs a l'aire, establertes a la taula 6 de la instrucció ITC BT 21.

6.1.2.1.1.8 Caixes d'entroncament i derivació

Les connexions entre conductors es realitzaran a l'interior de caixes apropiades de material aïllant o, si són metàl·liques, protegides contra la corrosió.

Les seves dimensions seran tals que permetin allotjar folgadament tots els conductors que hagin de contenir, i la seva profunditat equivaldrà, com menys, al diàmetre del tub major més un 50 % d'aquest, amb un mínim de 40 mm per a la seva profunditat i 80 mm per al diàmetre o costat interior.

Quan es vulguin fer estanques les entrades dels tubs a les caixes de connexió, hauran d'emprar-se premsaestopa adequat.

En cap cas es permetrà la unió de conductors per simple retorciment o enrotllament entre si dels mateixos, sinó que haurà de realitzar-se sempre utilitzant borns de connexió muntats individualment o constituint blocs o interlínies de connexió. Pot permetre's, així mateix, la utilització de brides de connexió.

Les unions hauran de realitzar-se sempre a l'interior de caixes d'entroncament o de derivació.

Si es tracta de cables haurà de cuidar-se en fer les connexions que el corrent es reparteixi per tots els filferros components, i si el sistema adoptat és de caragol d'apriete entre una volandera metàl·lica sota el seu cap i una superfície metàl·lica, els conductors de secció superior a 6 mm^2 hauran de connectar-se per mitjà de terminals adequats, comprovant sempre que les connexions, de qualsevol sistema que siguin, no quedin sotmeses a esforços mecànics.

Perquè no pugui ser destruït l'aïllament dels conductors pel seu fregament amb els cantells lliures dels tubs, els extrems d'aquests, quan siguin metàl·lics i penetrin en una caixa de connexió o aparell, estaran proveïts d'embocadures amb cantells arrodonits o dispositius equivalents, o ben convenientment mecanitzats, i si es tracta de tubs metàl·lics amb aïllament interior, aquest últim sobresortirà uns mil·límetres de la seva coberta metàl·lica.

6.1.2.1.1.9 Aparells de comandament i maniobra.

Els aparells de comandament i maniobra (interruptors i commutadors) seran de tipus tancat i material aïllant, tallaran el corrent màxima del circuit en què estan col·locats sense donar lloc a la formació d'arcs permanents, i no podran prendre una posició intermèdia.

Les peces de contacte tindran unes dimensions tals que la temperatura no pugui excedir 65ºC en cap d'elles.

Han de poder realitzar-se de l'ordre de 10.000 maniobres d'obertura i tancament a la intensitat i tensió nominal, que estaran marcades en lloc visible.

6.1.2.1.1.10 Aparells de protecció.

Protecció contra sobreintensitats.

Els conductors actius han d'estar protegits per un o diversos dispositius d'estil automàtic contra les sobrecàrregues i contra els curtcircuits.

Aplicació.

Excepte els conductors de protecció, tots els conductors que formen part d'un circuit, inclòs el conductor neutre, estaran protegits contra les sobreintensitats (sobrecàrregues i curtcircuits).

Protecció contra sobrecàrregues.

Els dispositius de protecció han d'estar previstos per interrompre tot corrent de sobrecàrrega en els conductors del circuit abans que pugui provocar un escalfament perjudicial a l'aïllament, a les connexions, a les extremitats o al medi ambient en les canalitzacions.

El límit d'intensitat de corrent admissible en un conductor ha de quedar en tot cas garantit pel dispositiu de protecció utilitzat.

Com a dispositius de protecció contra sobrecàrregues seran utilitzats els fusibles calibrats de característiques de funcionament adequades o els interruptors automàtics amb corba tèrmica de tall.

Protecció contra curtcircuits.

Han de preveure's dispositius de protecció per interrompre tot corrent de curtcircuit abans que aquesta pugui resultar perillosa a causa dels efectes tèrmics i mecànics produïts en els conductors i en les connexions.

En l'origen de tot circuit s'establirà un dispositiu de protecció contra curtcircuits la capacitat de tall del qual estarà d'acord amb la intensitat de curtcircuit que pugui presentar-se en el punt de la seva instal·lació.

S'admeten com a dispositius de protecció contra curtcircuits els fusibles de característiques de funcionament adequades i els interruptors automàtics amb sistema d'estil electromagnètic.

Protecció contra sobretensions permanents.

S'hauran de preveure dispositius de protecció per interrompre el subministrament elèctric per motius d'una sobretensió permanent per part de companyia distribuïdora que pugui posar en perill els elements de la instal·lació connectats en aquell moment.

Situació i composició .

En general, els dispositius destinats a la protecció dels circuits s'instal·laran en l'origen d'aquests, així com en els punts en què la intensitat admissible disminueixi per canvis

deguts a secció, condicions d'instal·lació, sistema d'execució, o tipus de conductors utilitzats.

Normes aplicables.

Petits interruptors automàtics (PIA)

Els interruptors automàtics per a instal·lacions domèstiques i anàlogues per a la protecció contra sobreintensitats s'ajustaran a la norma UNE-NE 60-898. Aquesta norma s'aplica als interruptors automàtics amb tall a l'aire, de tensió assignada fins a 440 V (entre fases), intensitat assignada fins a 125 A i poder d'estil nominal no superior a 25000 A.

Els valors normalitzats de les tensions assignades són:

- 230 V Per als interruptors automàtics unipolars i bipolars.
- 3x230/400 V Per als interruptors automàtics unipolars.
- 400 V Per als interruptors automàtics bipolars, tripolars i tetrapolars.

Els valors 240 V, 240/415 V i 415 V respectivament, són també valors normalitzats.

Els valors preferencials de les intensitats assignades són: 6, 10, 13, 16, 20, 25, 32, 40, 50, 63, 80, 100 i 125 A.

El poder de tall assignat serà: 1500, 3000, 4500, 6000, 10000 i per damunt 15000, 20000 i 25000 A. La característica de tir instantani dels interruptors automàtics vindrà determinada per la seva corba: B, C o D.

Cada interruptor ha de portar visible, de forma indeleble, les indicacions següents:

El corrent assignat sense el símbol A precedit del símbol de la característica de tir instantani (B,C o D) per exemple B16.

Poder de tall assignat en amperes, dins un rectangle, sense indicació del símbol de les unitats. Classe de limitació d'energia, si és aplicable.

Els borns destinats exclusivament al neutre, han d'estar marcats amb la lletra "N".

Interruptors automàtics de baixa tensió.

Els interruptors automàtics de baixa tensió s'ajustaran a la norma UNE-EN 60-947-2: 1996.

Aquesta norma s'aplica als interruptors automàtics els contactes principals de la qual estan destinats a ser connectats a circuits la tensió dels quals assignada no sobrepassa 1000 V en corrent altern o 1500 V en corrent continu. S'aplica siguin quin siguin les intensitats assignades, els mètodes de fabricació i l'ocupació previst dels interruptors automàtics.

Cada interruptor automàtic ha d'estar marcat de forma indeleble en lloc visible amb les indicacions següents:

- Intensitat assignada (In).
- Capacitat per al seccionament, si hi ha lloc.
- Indicacions de les posicions d'obertura i de tancament respectivament per O i | si s'utilitzen símbols.

També portaran marcat encara que no sigui visible en la seva posició de muntatge, el símbol de la natura de corrent en què hagin d'emprar-se, i el símbol que indiqui les característiques de desconnexió, o si no n'hi ha, aniran acompanyats de les corbes de desconnexió.

Fusibles.

Els fusibles de baixa tensió s'ajustaran a la norma UNE-EN 60-269-1:1998.

Aquesta norma s'aplica als fusibles amb cartutxos fusibles limitadors de corrent, de fusió tancada i que tinguin un poder d'estil igual o superior a 6 ca. Destinats a assegurar la protecció de circuits, de corrent altern i freqüència industrial, en els que la tensió assignada no sobrepassi 1000 V, o els circuits de corrent continu la tensió dels quals assignada no sobrepassi els 1500 V.

Els valors d'intensitat per als fusibles expressats en amperes han de ser: 2, 4, 6, 8, 10, 12, 16, 20, 25, 32, 40, 50, 63, 80, 100, 125, 160, 200, 250, 315, 400, 500, 630, 800, 1000, 1250.

Hauran de portar marcada la intensitat i tensió nominal de treball per a les que han estat construïts.

Interruptors amb protecció incorporada per intensitat diferencial residual.

Els interruptors automàtics de baixa tensió amb dispositius reaccionants Sota l'efecte d'intensitats residuals s'ajustaran a l'annex B de la norma UNE-EN 60-947-2: 1996.

Aquesta norma s'aplica als interruptors automàtics els contactes principals de la qual estan destinats a ser connectats a circuits la tensió dels quals assignada no sobrepassa 1000 V en corrent altern o 1500 V en corrent continu. S'aplica siguin quin siguin les intensitats assignades.

Els valors preferents d'intensitat diferencial residual de funcionament assignada són: 0.006A, 0.01A, 0.03A, 0.1A, 0.3A, 0.5A, 1A, 3A, 10A, 30A.

Característiques principals dels dispositius de protecció.

Els dispositius de protecció compliran les condicions generals següents:

Hauran de poder suportar la influència dels agents exteriors a què estiguin sotmesos, presentant el grau de protecció que els correspongui d'acord amb les seves condicions d'instal·lació.

Els fusibles aniran col·locats sobre material aïllant incombustible i estaran construïts de forma que no puguin projectar metall en fondre's. Permetran el seu recanvi de la instal·lació Sota tensió sense cap perill.

Els interruptors automàtics seran els apropiats als circuits a protegir, responent en el seu funcionament a les corbes intensitat - temps adequades. Hauran de tallar el corrent màxima del circuit en què estiguin col·locades, sense donar lloc a la formació d'arc permanent, obrint o tancant els circuits, sense possibilitat de prendre una posició intermèdia entre les corresponents a les d'obertura i tancament.

Quan s'utilitzin per a la protecció contra curtcircuits, la seva capacitat de tall estarà d'acord amb la intensitat de curtcircuit que pugui presentar-se en el punt de la seva instal·lació, tret que vagin associats amb fusibles adequats que compleixin aquest requisit, i que siguin de característiques coordinades amb les de l'interruptor automàtic.

Els interruptors diferencials hauran de resistir els corrents de curtcircuit que puguin presentar-se en el punt de la seva instal·lació, i en cas contrari hauran d'estar protegits per fusibles de característiques adequades.

Protecció contra sobretensions d'origen atmosfèric.

Segons allò que s'ha indicat en la Instrucció ITC BT 23 en el seu apartat 3.2:

Quan una instal·lació s'alimenta per, o inclou, una línia aèria amb conductors nus o aïllats, es considera necessària una protecció contra sobretensions d'origen atmosfèric en l'origen de la instal·lació.

El nivell de sobretensions pot controlar-se mitjançant dispositius de protecció contra les sobretensions col·locats en les línies aèries (sempre que estiguin prou pròxims a l'origen de la instal·lació) o a la instal·lació elèctrica de l'edifici.

Els dispositius de protecció contra sobretensions d'origen atmosfèric han de seleccionar-se de forma que el seu nivell de protecció sigui inferior a la tensió suportada a impuls de la categoria dels equips i materials que es preveu que es vagin a instal·lar.

En xarxes TT, els descarregadors es connectaran entre cadascun dels conductors, incloent el neutre o compensador i la terra de la instal·lació.

Protecció contra contactes directes i indirectes.

Els mitjans de protecció contra contactes directes i indirectes en instal·lació s'executaran seguint les indicacions detallades en la Instrucció ITC BT 24, i en la Norma UNE 20.460 -4-41.

La protecció contra contactes directes consisteix a prendre les mesures destinades a protegir les persones contra els perills que poden derivar-se d'un contacte amb les parts actives dels materials elèctrics. Els mitjans a utilitzar són els següents:

- Protecció per aïllament de les parts actives.
- Protecció per mitjà de barreres o envoltants.

- Protecció per mitjà d'obstacles.
- Protecció per posada fora d'abast per allunyament.
- Protecció complementària per dispositius de corrent diferencial residual.

S'utilitzarà el mètode de protecció contra contactes indirectes per tall de l'alimentació en cas de fallada, mitjançant l'ús d'interruptors diferencials.

El corrent a terra produïda per un sol defecte franc ha de fer actuar el dispositiu de tall en un temps no superior a 5 s.

Una massa qualsevol no pot romandre en relació a una presa de terra elèctricament distinta, a un potencial superior, en valor eficaç, a:

- 24 V als locals o emplaçaments humits o mullats.
- 50 V en els altres casos.

Totes les masses d'una mateixa instal·lació han d'estar unides a la mateixa presa de terra.

Com a dispositius de tall per intensitat de defecte s'empraran els interruptors diferencials.

Ha de complir-se la condició següent:

R: Resistència de posada a terra (Ohm).

Vc: Tensió de contacte màxima (24 V en locals humits i 50 V en els altres casos).

Is: Sensibilitat de l'interruptor diferencial (valor mínim del corrent de defecte, en A, a partir del qual l'interruptor diferencial ha d'obrir automàticament, en un temps convenient, la instal·lació a protegir).

6.1.2.1.2 Instal·lacions en banys o lavabos.

La instal·lació s'executarà segons allò que s'ha especificat en la Instrucció ITC BT 27. Per a les instal·lacions en banys o lavabo es tindran en compte els següents volums i prescripcions: VOLUM 0: Comprèn l'interior de la banyera o dutxa. En un lloc que contingui una dutxa sense plat, el volum 0 està delimitat pel sòl i per un pla horitzontal a 0.05 m per damunt el sòl.

VOLUM 1: Està limitat pel pla horitzontal superior al volum 0, és a dir, per sobre de la banyera, i el pla horitzontal situat a 2,25 metres per sobre del sòl. El pla vertical que limita al volum 1 és el pla vertical al voltant de la banyera o dutxa.

VOLUM 2: Està limitat pel pla vertical tangent als cantells exteriors de la banyera i el pla vertical paral·lel situat a una distància de 0,6 m; i entre el sòl i pla horitzontal situat a 2,25 m per sobre del sòl.

VOLUM 3: Aquesta limitat pel pla vertical límit exterior del volum 2 i el pla vertical paral·lel situat a una distància d'aquest de 2,4 metres. El volum 3 està comprès entre el sòl i una alçada de 2,25 m.

Per al volum 0 el grau de protecció necessari serà el IPX7, i no està permesa la instal·lació de mecanismes.

En el volum 1, el grau de protecció habitual serà IPX4, s'utilitzarà el grau IPX2 per sobre del nivell més alt d'un difusor fix, i el IPX5 en els equips de banyeres d'hidromassatge i en banys comuns en què es puguin produir dolls d'aigua durant la seva neteja. Podran ser instal·lats aparells fixos com a escalfadors d'aigua, bombes de dutxa i equip elèctric per a banyeres d'hidromassatge que compleixin amb la seva norma aplicable, si la seva alimentació està protegida addicionalment amb un dispositiu de corrent diferencial de valor no superior a 30 mA.

En el volum 2, el grau de protecció habitual serà IPX4, s'utilitzarà el grau IPX2 per sobre del nivell més alt d'un difusor fix, i el IPX5 als banys comuns en què es puguin produir dolls durant la seva neteja. Es permet la instal·lació de blocs d'alimentació d'afaitadores que compleixin amb la UNE EN 60.742 o UNE EN 61558-2-5. Es podran instal·lar també tots els aparells permesos en el volum 1, lluminàries, ventiladors, calefactors, i unitats mòbils d'hidromassatge que compleixin amb la seva normativa aplicable, i que a més a més estiguin protegits amb un diferencial de valor no superior a 30 mA.

En el volum 3 el grau de protecció necessari serà el IPX5, als banys comuns quan es puguin produir dolls d'aigua durant la seva neteja. Es podran instal·lar bases i aparells protegits per dispositiu de corrent diferencial de valor no superior a 30 mA.

6.1.2.1.3 Xarxa equipotencial

Es realitzarà una connexió equipotencial entre les canalitzacions metàl·liques existents (aigua freda, calent, desguàs, calefacció, gas, etc.) i les masses dels aparells sanitaris metàl·lics i tots els altres elements conductors accessibles, tals com marcs metàl·lics de portes, radiadors, etc. El conductor que asseguri aquesta protecció haurà d'estar preferentment soldat a les canalitzacions o als altres elements conductors, o si no, fixat solidàriament als mateixos per collars o un altre tipus de subjecció apropiat a base de metalls no ferris, establint els contactes sobre parts metàl·liques sense pintura.

Els conductors de protecció de posada a terra, quan existeixin, i de connexió equipotencial han d'estar connectats entre si. La secció mínima d'aquest últim estarà d'acord amb el que disposa la Instrucció ITC-BT-19 per als conductors de protecció.

6.1.2.1.4 Instal·lació de posada a terra.

Estarà composta de presa de terra, conductors de terra, born principal de terra i conductors de protecció. Es duran a terme segons allò que s'ha especificat en la Instrucció ITC-BT-18.

Natura i seccions mínimes.

Els materials que assegurin la posada a terra seran tals que:

El valor de la resistència de posada a terra estigui conforme amb les normes de protecció i de funcionament de la instal·lació, tenint en compte els requisits generals indicats en la ITC-BT-24 i els requisits particulars de les Instruccions Tècniques aplicables a cada instal·lació.

Els corrents de defecte a terra i els corrents de fuga puguin circular sense perill, particularment des del punt de vista de sol·licitacions tèrmiques, mecàniques i elèctriques.

En tots els casos els conductors de protecció que no formin part de la canalització d'alimentació seran de coure amb una secció almenys de: 2,5 mm² si disposen de protecció mecànica i de 4 mm² si no disposen d'ella.

Les seccions dels conductors de protecció, i dels conductors de terra estan definides en la Instrucció ITC-BT-18.

Estès dels conductors.

Els conductors de terra enterrats estesos al sòl es considera que formen part de l'elèctrode.

El recorregut dels conductors de la línia principal de terra, les seves derivacions i els conductors de protecció, serà el més curt possible i sense canvis bruscos de direcció. No estaran sotmesos a esforços mecànics i estaran protegits contra la corrosió i el desgast mecànic.

Connexions dels conductors dels circuits de terra amb les parts metàl·liques i masses i amb els elèctrodes.

Els conductors dels circuits de terra tindran un bon contacte elèctric tant amb les parts metàl·liques i masses que es desitja posar a terra com amb l'elèctrode. A aquests efectes, les connexions hauran d'efectuar-se per mitjà de peces d'entroncament adequades, assegurant les superfícies de contacte de forma que la connexió sigui efectiva per mitjà de caragols, elements de compressió, reblades o soldadura d'alt punt de fusió. Es prohibeix l'ocupació de soldadures de Sota punt de fusió tals com estany, argent, etc.

Els circuits de posada a terra formaran una línia elèctricament contínua en la que no podran incloure's en sèrie ni masses ni elements metàl·lics qualsevol que siguin aquests. La connexió de les masses i els elements metàl·lics al circuit de posada a terra s'efectuarà sempre per mitjà del born de posada a terra. Els contactes han de disposar-se nets, sense humitat i en forma tal que no sigui fàcil que l'acció del temps destrueixi per efectes electroquímics les connexions efectuades.

Haurà de preveure's la instal·lació d'un born principal de terra, a què aniran units els conductors de terra, de protecció, d'unió equipotencial principal i en el cas que fossin necessaris, també els de posada a terra funcional.

Prohibició d'interrompre els circuits de terra.

Es prohibeix intercalar en circuits de terra seccionadors, fusibles o interruptors. Només es permet disposar un dispositiu de tall en els punts de posada a terra, de forma que permeti mesurar la resistència de la presa de terra.

6.1.2.1.5 Enllumenat.

Enllumenats especials.

Els punts de llum de l'enllumenat especial hauran de repartir-se entre, almenys, dues línies diferents, amb un nombre màxim de 12 punts de llum per línia, estant protegits els dits circuits per interruptors automàtics de 10 A d'intensitat nominal com a màxim.

Les canalitzacions que alimentin els enllumenats especials es disposaran a 5 cm com a mínim d'altres canalitzacions elèctriques quan s'instal·lin sobre parets o encastades en elles, i quan s'instal·lin en buits de la construcció estaran separades d'aquesta per envans incombustibles no metàl·lics.

Hauran de ser proveïts d'enllumenats especials els següents locals:

Amb enllumenat d'emergència: Els locals de reunió que puguin albergar a 100 persones o més, els locals d'espectacles i els establiments sanitaris, els establiments tancats i coberts atura més de 5 vehicles, inclosos els corredors i escales que condueixin a l'exterior o fins a les zones generals de l'edifici.

Amb enllumenat de senyalització: Els estacionaments subterranis de vehicles, teatres i cinemes en sala fosca, grans establiments comercials, casinos, hotels, establiments sanitaris i qualsevol altre local on puguin produir-se aglomeracions de públic en hores o llocs en què la il·luminació natural de llum solar no sigui suficient per proporcionar en l'eix dels passos principals una il·luminació mínima d'1 lux.

Amb enllumenat de reemplaçament: En quiròfans, sales de cura i unitats de vigilància intensiva d'establiments sanitaris.

Enllumenat general.

Les xarxes d'alimentació per a punts de llum amb llums o tubs de descàrrega hauran d'estar previstes per transportar una càrrega en voltamperes almenys igual a 1.8 vegades la potència en watts de les llums o tubs de descàrrega que alimenta. El conductor neutre tindrà la mateixa secció que els de fase.

Si s'alimenten amb una mateixa instal·lació llums de descàrrega i d'incandescència, la potència a considerar en voltamperes serà la de les llums d'incandescència més 1.8 vegades la de les llums de descàrrega.

Haurà de corregir-se el factor de potència de cada punt de llum fins a un valor major o igual a 0.90, i la caiguda màxima de tensió entre l'origen de la instal·lació i qualsevol altre punt de la instal·lació d'enllumenat, serà menor o igual que 3%.

Els receptors consistents en llums de descàrrega seran accionats per interruptors previstos per a càrregues inductives, o si no n'hi ha, tindran una capacitat de tall no inferior al doble de la intensitat del receptor. Si l'interruptor acciona alhora llums d'incandescència, la seva capacitat de tall serà, com a mínim, la corresponent a la intensitat d'aquestes més el doble de la intensitat de les llums de descàrrega.

En instal·lacions per a enllumenat de locals on es reuneixi públic, el nombre de línies haurà de ser tal que el tall de corrent en una qualsevol d'elles no afecti més de la tercera part del total de llums instal·lades en aquest local.

6.1.3. Normes d'execució de les instal·lacions.

Totes les normes de construcció i instal·lació del centre s'ajustaran, en tot cas, als plans, mesuraments i qualitats que s'expressen, així com a les directrius que la Direcció Facultativa cregui oportunes. A més del compliment d'allò que s'ha exposat, les instal·lacions s'ajustaran a les normatives que li pogueren afectar, emanades per organismes oficials i en particular les de la companyia subministradora de l'electricitat.

El acopi de materials es farà de manera que aquests no pateixin alteracions durant el seu depòsit en l'obra, havent de retirar i reemplaçar tots els que hagueren patit alguna descomposició o defecte durant la seua estada, manipulació o col·locació en l'obra.

L'admissió de materials no es permetrà sense la prèvia acceptació per part del Director d'Obra en este sentit, es realitzaran quants assajos i anàlisi indiqui el D.O., encara que no estiguin indicats en este Plec de Condicions. Per a això es prendran com a referència les distintes Recomanacions UNESA, Normes UNIX, etc. que els s'apliquen.

6.1.4. Proves reglamentàries.

L'aparamenta elèctrica que compon la instal·lació haurà de ser sotmesa als diferents assajos de tipus i de sèrie que contemplen les normes UNE o recomanacions UNESA d'acord amb les quals estigui fabricada. Una vegada executada la instal·lació es procedirà, per part d'entitat acreditada pels organismes públics competents a este efecte, al mesurament reglamentari dels valors següents:

- Resistència d'aïllament de la instal·lació.
- Resistència del sistema de posada a terra.

6.1.5. Condicions d'ús, manteniment i seguretat.

6.1.5.1. Prevencions generals.

Queda terminantment prohibida la manipulació a tota persona aliena al servici i sempre que l'encarregat del mateix s'absenti, haurà de deixar-ho tancat amb clau.

No està permès fumar ni encendre mistos ni qualsevol altra classe de combustible en l'interior del local del centre de transformació i en cas d'incendi no s'emprarà mai aigua. No es tocarà cap part de la instal·lació en tensió, encara que s'estigui aïllat.

En lloc ben visible estaran col·locades les instruccions relatives als socors que han de prestar-se en els accidents causats per electricitat, havent d'estar el personal instruït pràcticament a este respecte, per a aplicar-les en cas necessari.

6.1.5.2. Posada en servei.

Es desconnectarà l'interruptor General de baixa, del transformador 1 i del transformador 2, procedint en últim terme a la maniobra del interruptor del grup electrogen. Seguint les pautes definides al projecte, per la utilització de les 3 claus d'enclavament, i el seu clauer.

6.1.5.3. Desconnexió de servei.

Es procedirà en orde invers al determinat en l'apartat anterior, o siga, desconnectant el interruptor d'entrada del grup electrogen i tornant la seva clau al clauer, per recuperar les 2 claus, necessàries per donar servei als interruptors de entrada de cada transformador (part de baixa tensió).

6.1.5.4. Manteniment.

El manteniment consistirà en la neteja, verificat dels components fixos i mòbils de tots aquells elements que fora necessari.

Han de humitejar-se ben sovint les preses de terra. Es vigilarà el bon estat dels aparells, i quan s'observarà alguna anomalia en el funcionament dels interruptors del quadre general de baixa tensió, s'informarà, per programar i corregir el defecte.

6.1.6. Certificats i documentació.

S'aportarà, per la tramitació d'este projecte davant dels organismes públics, la documentació següent:

- Projecte, subscrit per tècnic competent.
- Certificat de Direcció d'obra.

6.1.7. Llibre d'ordres.

Es disposarà en el centre de transformació d'un llibre d'ordes, en el que es faran constar les incidències sorgides en el transcurs de la seua execució i explotació, incloent-hi cada visita, revisió, etc.

6.1.8. Recepció de l'obra.

Durant l'obra o una vegada finalitat la mateixa, el Director d'Obra podrà verificar que els treballs realitzats estan d'acord amb les especificacions d'este Plec de Condicions. Aquesta verificació es realitzarà per compte del Contractista.

Una vegada finalitzades les instal·lacions el Contractista haurà de sol·licitar l'oportuna recepció global de l'Obra. En la recepció de la instal·lació s'inclouran els conceptes següents:

- Aïllament: Consistirà en el mesurament de la resistència d'aïllament del conjunt de la instal·lació i dels aparells més importants.
- Instal·lació de posada a terra. Es comprovarà la mesura de les resistències de terra, la separació dels circuits de terra i l'estat i resistència dels circuits de terra.
- Regulació i proteccions. Es comprovarà el bon estat de funcionament de les proteccions i la seua correcta regulació.

6.2. Plec de condicions especifiques de materials.

B MATERIALS I COMPOSTOS

B0 MATERIALS BÀSICS

B03 GRANULATS

B03D- SORRA DE MATERIAL RECICLAT

0.- ELEMENTS QUE CONTEMPLA EL PLEC

B03D-21MB.

1.- DEFINICIÓ I CONDICIONS DELS ELEMENTS
Sorra procedent de roques calcàries, roques granítiques, marbres blancs i durs, o sorra procedent del reciclatge de residus de la construcció i demolició en una planta legalment autoritzada per al tractament d'aquest tipus de residu.
S'han considerat els tipus següents:
- Sorra per a reblert de rases amb canonades
- Sorres procedents de reciclatge de residus de la construcció i demolicions
CARACTERÍSTIQUES GENERALS:
El contractista ha de sotmetre a l'aprovació de la DF les pedreres o dipòsits d'on s'han d'obtenir els àrids, aportant tots els elements justificatius que cregués convenients o que li fossin requerits pel Director d'Obra, entre d'altres:
- Classificació geològica.
- Estudi de morfologia.
- Aplicacions anteriors.
La DF ha de poder refusar totes aquelles procedències que, al seu criteri, obligarien a un control massa freqüent dels materials que se n'extraguessin.
Els grànuls han de tenir forma arrodonida o polièdrica.
La composició granulomètrica ha de ser l'adequada al seu ús, o si no consta, la que estableixi explícitament la DF.
No ha de tenir margues o altres materials estranys.
Contingut de pirites o d'altres sulfurs oxidables: 0%
Contingut de matèria orgànica (UNE-EN 1744-1): Color més clar que el patró
Contingut de terrossos d'argila (UNE 7133): <= 1% en pes
Els àrids no han de ser reactius amb el ciment. No s'utilitzaran àrids procedents de roques toves, friables, poroses, etc., ni els que continguin nòduls de guix, compostos ferrosos, sulfurs oxidables, etc, en quantitats superiors a les contemplades al CODI ESTRUCTURAL.
- Dimensió mínima permesa = 4 mm
- Terrossos d'argila per a un formigó amb menys del 20% d'àrid reciclat: <= 0,6%
- Terrossos d'argila per a un formigó amb 100% d'àrid reciclat: <= 0,25%
- Absorció d'aigua per a un formigó amb menys del 20% d'àrid reciclat: <= 7%
- Absorció d'aigua per a un formigó amb més del 20% d'àrid reciclat: <= 5%
- Coeficient de Los Ángeles: <= 40

- Continguts màxims d'impureses: - Material ceràmic: <= 5% del pes - Partícules lleugeres: <= 1% del pes - Asfalt: <= 1% del pes - Altres: <= 1,0 % del pes
En els valors de les especificacions no citades, es mantenen els establerts en l'article 30 del CODI ESTRUCTURAL.
GRANULATS PROCEDENTS DE RECICLATGE DE RESIDUS DE LA CONSTRUCCIÓ I DEMOLICIONS:
El material ha de procedir d'una planta autoritzada legalment per al tractament de residus de la construcció.
El material no ha de ser susceptible de cap mena de meteorització o d'alteració física o química sota les condicions més desfavorables que presumiblement es puguin donar al lloc d'utilització.
No han de donar lloc, amb l'aigua, a dissolucions que puguin causar danys a estructures, capes de ferms, o contaminar el sòl o corrents d'aigua.
S'ha considerat que l'ús serà el reblert de rases amb canonades.
Per a qualsevol utilització diferent d'aquesta, es requereix l'acceptació expressa de la direcció facultativa i la justificació mitjançant els assaigs que pertoquin que es compleixen les condicions requerides per a l'us al que es pretén destinar.
2.- CONDICIONS DE SUBMINISTRAMENT I EMMAGATZEMATGE
Subministrament i emmagatzematge: De manera que no s'alterin les seves condicions.
Cada remesa de sorra s'ha de descarregar en una zona ja preparada de sòl sec.
Les sorres de tipus diferents s'han d'emmagatzemar per separat.
Els àrids s'han d'emmagatzemar de tal manera que quedin protegits contra la contaminació, i evitant la seva possible segregació, sobretot durant el seu transport.
Es recomana emmagatzemar-los sota cobert per evitar els canvis de temperatura del granulat, i en un terreny sec i net destinat a l'apilament dels àrids. Les sorres d'altres tipus s'han d'emmagatzemar per separat.
3.- UNITAT I CRITERI D'AMIDAMENT
Unitat d'amidament: la indicada a la descripció de l'element
Criteri d'amidament: quantitat necessària subministrada a l'obra
4.- NORMATIVA DE COMPLIMENT OBLIGATORI
GRANULATS PROCEDENTS DE RECICLATGE DE RESIDUS DE LA CONSTRUCCIÓ I DEMOLICIONS:
Decret Legislatiu 1/2009, de 21 de juliol, pel qual s'aprova el Text refós de la Llei reguladora dels residus.
5.- CONDICIONS DE CONTROL DE RECEPCIÓ
CONDICIONS DE MARCATGE I CONTROL DE LA DOCUMENTACIÓ:
L'entrega de granulat a l'obra ha d'anar acompanyada d'un full de subministrament proporcionat pel subministrador, en el que hi han de constar com a mínim les següents dades:
- Identificació del subministrador
- Número del certificat de marcatge CE o indicació d'autoconsum
- Número de sèrie de la fulla de subministrament
- Nom de la cantera
- Data del lliurament
- Nom del peticionari
- Designació de l'àrid segons l'article 30.2 del CODI ESTRUCTURAL
- Quantitat de granulat subministrat
- Identificació del lloc de subministrament
El fabricant ha de proporcionar la informació relativa a la granulometria i a les toleràncies de l'àrid subministrat.

El subministrador ha de posar a disposició de la DF en el cas que aquesta ho sol·liciti, la documentació següent, que acredita el marcatge CE, segons el sistema d'avaluació de conformitat aplicable, d'acord amb el que disposa l'apartat 7.2.1 del CTE:
- Productes per a carreteres i altres treballs d'obres públiques i edificació de Funcio: Aplicacions que exigeixen requisits de seguretat molt estrictes*. * Requisits que han de ser definits per lleis, reglaments i normes administratives nacionals de cada estat membre, - Productes per a edificació, fabricació de productes de formigó prefabricat, carreteres i altres treballs d'obres públiques de Funcio: Aplicacions que exigeixen requisits de seguretat molt estrictes*. * Requisits que han de ser definits per lleis, reglaments i normes administratives nacionals de cada estat membre: - Sistema 2+: Declaració de Prestacions - Productes per a edificació, fabricació de productes de formigó prefabricat, carreteres i altres treballs d'obres públiques de Funcio: Aplicacions que no exigeixen requisits de seguretat molt estrictes*. * Requisits que han de ser definits per lleis, reglaments i normes administratives nacionals de cada estat membre,
- Productes per a carreteres i altres treballs d'obres públiques i edificació de Funcio: Aplicacions que no exigeixen requisits de seguretat molt estrictes*. * Requisits que han de ser definits per lleis, reglaments i normes administratives nacionals de cada estat membre: - Sistema 4: Declaració de Prestacions
El símbol de marcatge de conformitat CE s'ha d'estampar d'acord amb la Directiva 93/68CE i ha d'estar visible sobre el producte o sobre etiqueta, embalatge o documentació comercial i ha d'anar acompanyat de la següent informació:
- Número d'identificació de l'organisme de certificació
- Nom o marca d'identificació i direcció del fabricant
- Les dues últimes xifres de l'any d'impressió del marcatge
- Referència a la norma (UNE-EN 12620)
- Descripció del producte (nom genèric, material, ús previst)
- Designació del producte
- Informació de les característiques essencials aplicables
A la documentació del marcatge haurà d'indicar:
- Nom del laboratori que ha realitzat els assajos
- Data d'emissió del certificat
- Garantia de que el tractament estadístic és l'exigit en el marcatge
- Estudi de fins que justifiqui experimentalment el seu ús, en el cas que hi hagi àrids que no compleixen amb l'article 30.4.1 del CODI ESTRUCTURAL.
L'àrid reciclat ha d'incloure en la seva documentació:
- Naturalesa del material
- Planta productora de l'àrid i empresa transportista de la runa
- Presència d'impureses
- Detalls de la seva procedència
- Altre informació que resulti rellevant
En el cas que el material declari contingut reciclat, el fabricant ha de mostrar, si se li demana, la documentació que acrediti aquest contingut.
OPERACIONS DE CONTROL:
Els àrids han de disposar del marcatge CE, de tal manera que la comprovació de la seva idoneïtat per al seu ús es farà mitjançant un control documental del marcatge per tal de determinar el compliment de les especificacions del projecte i de l'article 30 del CODI ESTRUCTURAL.
En el cas d'àrids d'autoconsum, el Constructor o el Subministrador ha d'aportar un certificat d'assaig, de com a màxim tres mesos d'antiguitat, realitzat en un laboratori de control dels contemplats en l'article 17.2.2.1 del CODI ESTRUCTURAL, que verifiqui el compliment de les especificacions de l'àrid subministrat respecte l'article 30 del CODI ESTRUCTURAL.

La DF ha de poder valorar el nivell de garantia del distintiu, i en cas de no disposar de suficient informació, ha de poder determinar l'execució de comprovacions mitjançant assaigs.
La DF, a més, ha de valorar si realitzar una inspecció a la planta de fabricació, a poder ser, abans del subministra de l'àrid, per comprovar la idoneïtat per a la seva fabricació.
En cas necessari, la DF ha de poder realitzar els assaigs següents per a verificar la conformitat de les especificacions:
- Matèria orgànica (UNE-EN 1744-1).
- Terrossos d'argila (UNE 7133).
- Material retingut pel garbell 0.063 UNE (UNE EN 933-2) i que sura en un líquid de pes específic 2 (UNE EN 1744-1).
- Compostos de sofre (SO3)- respecte al granulat sec (UNE-EN 1744-1).
- Sulfats solubles en àcid (UNE-EN 1744-1).
- Contingut d'ló CL- (UNE-EN 1744-1).
- Assaig petrogràfic
- Reactivitat potencial amb els àlcalis del ciment (UNE 146-507 i UNE 146-508).
- Equivalent de sorra (UNE-EN 933-8).
- Absorció d'aigua (UNE-EN 1097-6).
- Assaig d'identificació per raigs X.
- Pèrdua de pes amb sulfat magnèsic (UNE-EN 1367-2)
- Assaig granulomètric (UNE-EN 933-2)
- Coeficient de friabilitat (UNE 83115)

Un cop s'hagi realitzat l'apilament, s'ha de realitzar una inspecció visual, i si es considera necessari, s'han de prendre mostres per realitzar els assaigs corresponents.
S'ha de poder acceptar la sorra que no compleixi amb els requisits sempre i quan mitjançant rentat, cribatge o mescla, assoleixi les condicions exigides.
CRITERIS DE PRESA DE MOSTRES:
Els controls s'han de realitzar segons les instruccions de la DF i el CODI ESTRUCTURAL.
INTERPRETACIÓ DE RESULTATS I ACTUACIONS EN CAS D'INCOMPLIMENT:
No s'ha d'acceptar la sorra que no compleixi totes les especificacions indicades al plec de condicions. Si la granulometria no s'ajusta a la utilitzada per a l'establiment de les dosificacions aprovades, s'hauran de projectar i aprovar noves fórmules de treball.
No s'han d'utilitzar àrids fins els quals l'equivalent de sorra sigui inferior a:
- 70, en obres sotmeses a les classes X0 o XC
- 75, en la resta de casos

En cas que les sorres procedents del matxuqueig de roques calcàries o de roques dolomítiques que no compleixin l'especificació de l'equivalent de sorra, s'han de poder acceptar si l'assaig del blau de metilè (UNE-EN 933-9) compleix el següent:
- Per a obres amb classe general d'exposició classe X0 o XC: <= 0,6% en pes
- Resta de casos: <= 0,3% en pes

Si el valor del blau de metilè fos superior als valors anteriors, i es presentin dubtes de la presència d'argila en els fins, s'ha de poder realitzar un assaig de rajos X per a la seva detecció i identificació: s'ha de poder utilitzar l'àrid fi si les argiles són del tipus caolinita o illita, i si les propietats del formigó amb aquest àrid són les mateixes que les d'un que tingui els mateixos components però sense els fins.
S'han de poder utilitzar sorres rodades, o procedents de roques matxucades, o escòries siderúrgiques adequades, en la fabricació de formigó d'ús no estructural.

B0 MATERIALS BÀSICS

B03 GRANULATS

B03J- GRAVA DE PEDRERA

0.- ELEMENTS QUE CONTEMPLA EL PLEC

B03J-0K8V.

1.- DEFINICIÓ I CONDICIONS DELS ELEMENTS
Granulats utilitzats per a algun dels usos següents:
- Confecció de formigons
- Confecció de barreges grava-ciment per a paviments
- Material per a drenatges
- Material per a paviments

El seu origen pot ser:
- Granulats naturals, procedents d'un jaciment natural
- Granulats naturals, obtinguts per matxucament de roques naturals
- Granulats procedents d'escòries siderúrgiques refredades per aire

Els granulats naturals poden ser:
- De pedra granítica
- De pedra calcària

CARACTERÍSTIQUES GENERALS:
El contractista ha de sotmetre a l'aprovació de la DF les pedreres o dipòsits d'on s'han d'obtenir els àrids, aportant tots els elements justificatius que cregués convenients o que li fossin requerits pel Director d'Obra, entre d'altres:
- Classificació geològica.
- Estudi de morfologia.
- Aplicacions anteriors.

La DF ha de poder refusar totes aquelles procedències que, al seu criteri, obligarien a un control massa freqüent dels materials que se n'extraguessin.
CARACTERÍSTIQUES GENERALS DELS GRANULATS RECICLATS
Els granulats procedents de reciclatge d'enderrocs no han de contenir en cap cas restes provinents de construccions amb patologies estructurals, com ara ciment aluminós, granulats amb sulfurs, sílice amorfa o corrosió de les armadures.
Els grànuls han de tenir forma arrodonida o polièdrica.
La composició granulomètrica ha de ser l'adequada al seu ús i ha de ser la que es defineix a la partida d'obra en què intervingui o, si no hi consta, la que estableixi explícitament la DF.
Han de ser nets, resistents i de granulometria uniforme.
No han de tenir pols, brutícia, argila, margues o d'altres matèries estranyes.
Diàmetre mínim: 98% retingut tamís 4 (UNE-EN 933-2)
Els àrids reciclats hauran de complir amb les especificacions de l'article 30 del CODI ESTRUCTURAL. A més, els que provinguin de formigons estructurals sans, o de resistència elevada, han de ser adequats per a la fabricació de formigó reciclat estructural, complint una sèrie de requisits:
- Dimensió mínima permesa = 4 mm
- Terrossos d'argila per a un formigó amb menys del 20% d'àrid reciclat: <= 0,6%
- Terrossos d'argila per a un formigó amb 100% d'àrid reciclat: <= 0,25%

- Absorció d'aigua per a un formigó amb menys del 20% d'àrid reciclat: <= 7%
- Absorció d'aigua per a un formigó amb més del 20% d'àrid reciclat: <= 5%
- Coeficient de Los Ángeles: <= 40
- Continguts màxims d'impureses: - Material ceràmic: <= 5% del pes - Partícules lleugeres: <= 1% del pes - Asfalt: <= 1% del pes - Altres: <= 1,0 % del pes

En els valors de les especificacions no citades, es mantenen els establerts en l'article 30 del CODI ESTRUCTURAL.

GRANULATS PROCEDENTS D'ESCORIES SIDERÚRGIQUES

Contingut de silicats inestables: Nul

Contingut de compostos fèrrics: Nul

GRAVA PER A LA CONFECCIÓ DE FORMIGONS:

Es denomina grava a la barreja de les diferents fraccions de granulat gruixut que s'utilitzen per a la confecció del formigó

Designació: d/D - IL - N

d/D: Fracció granulomètrica, d tamany mínim i D tamany màxim

IL: Presentació, R rodat, T triturat (matxuqueig) i M barreja

N: Naturalesa de l'àrid (C, calcari; S, silici; G,granític; O, ofita; B, basalt; D, dolomític; Q, traquita; I, fonolita; V, varis; A, artificial i R, reciclat

La grandària màxima D d'un granulat gruixut (grava) utilitzat per la confecció de formigó serà menor que les següents dimensions:

- 0,8 de la distància lliure horitzontal entre beines o armadures que formin grup, o entre un parament de la peça i una beina o armadura que formi un angle >45º (amb la direcció de formigonat)
- 1,25 de la distància entre un parament de la peça i una beina o armadura que formi un angle <=45º (amb la direcció de formigonat)
- 0,25 de la dimensió mínima de la peça que es formigona amb les excepcions següents: - Lloses superiors de sostres, amb TMA < 0,4 del gruix mínim - Peces d'execució molt curosa i elements en els que l'efecte de la paret de l'encofrat sigui reduït (sostres encofrats a una sola cara), amb TMA < 0,33 del gruix mínim

Quan el formigó passi entre vàries armadures, l'àrid gruixut serà el mínim valor entre el primer punt i el segon del paràgraf anterior.

Tot el granulat ha de ser d'una mida inferior al doble del límit més petit aplicable a cada cas.

Contingut de matèria orgànica (UNE-EN 1744-1): Color més clar que el patró

Fins que passen pel tamís 0,063 (UNE-EN 933-2):

- Per a graves calcàries i granítiques: <= 1,5% en pes
- Granulats, reciclats de formigó o prioritariament naturals: < 3%
- Per a granulats reciclats mixtos: < 5%

L'índex de llenques per a un granulat gruixut segons UNE-EN 933-3: <= 35%

Material retingut pel tamís 0,063 (UNE_EN 933-2) i que sura en un líquid de pes específic 20 kN/m3 (UNE EN 1744-1):

- Granulats naturals <= 1% en pes

Compostos de sofre expressats en SO3 i referits a granulat sec (UNE-EN 1744-1):

- Granulats naturals: <= 1% en pes
- Granulats d'escòries siderúrgiques: <= 2% en pes
- Granulats reciclats mixtos: <= 1% en pes
- Granulats amb sulfurs de ferro oxidables en forma de pirrotina: <= 0,1% en pes
- Altres granulats: <= 0,4% en pes

Sulfats solubles en àcids, expressats en SO3 i referits a granulat sec (UNE-EN 1744-1):

- Granulats naturals: <= 0,8% en pes
- Granulats d'escòries siderúrgiques: <= 1% en pes

Clorurs expressats en Cl- i referits a granulat sec (UNE-EN 1744-1):
- Formigó armat o en massa amb armadura de fissuració: <= 0,05% en massa
- Formigó pretesat: <= 0,03% en massa
Ió clor total aportat per components d'un formigó no pot superar:
- Pretensat: <= 0,2% pes de ciment
- Armat: <= 0,4% pes de ciment
- En massa amb armadura de fissuració: <= 0,4% pes de ciment
Contingut de pirites o d'altres sulfurs: 0%
Contingut d'ió Cl-:
- Granulats reciclats mixtos: < 0,06%
El contingut de matèria orgànica que sura en un líquid de pes específic 2 segons la UNE-EN 1744-1(Apart.) 14.2 serà <= 1% per a granulats gruixuts.
Contingut de materials no petris (roba, fusta, paper...):
- Granulats reciclats provinents de formigó o mixtos: < 0,5%
- Altres granulats: Nul
Contingut de restes d'asfalt:
- Granulat reciclat mixt o provinent de formigó: < 0,5%
- Altres granulats: Nul
Reactivitat:
- Àlcali-sílici o àlcali-silicat (Mètode químic UNE 146-507-1 EX o Mètode accelerat UNE 146-508 EX): Nul·la
- Àlcali-carbonat (Mètode químic UNE 146-507-2): Nul·la
Estabilitat (UNE-EN 1367-2):
- Pèrdua de pes amb sulfat magnèsic: <= 18%
Resistència a la fragmentació segons UNE-EN 1097-2 (Assaig de los Ángeles):
- Granulats gruixuts naturals: <= 40
Absorció d'aigua:
- Granulats gruixuts naturals (UNE-EN 1097-6): < 5%
- Granulats reciclats provinents de formigó: < 10%
- Granulats reciclats mixtos: < 18%
- Granulats reciclats prioritariament naturals: < 5%
Pèrdua de pes amb cinc cicle de sulfat de magnesi segons UNE-EN 1367-2:
- Granulats gruixuts naturals: <= 18%
Els àrids no han de presentar reactivitat potencial amb els àlcalis del formigó. Per a comprovar-ho, s'ha de realitzar en primer lloc un anàlisi petrogràfic, per a obtenir el tipus de reactivitat que, en el seu cas, puguin presentar. Si d'aquest estudi es dedueix la possibilitat de reactivitat àlcali sílice o àlcali silicat, s'ha de realitzar l'assaig descrit a l'UNE 146.508 EX. Si el tipus de reactivitat potencial és àlcali carbonat, s'ha de realitzar l'assaig descrit a l'UNE 146.507 EX Part 2.
Els àrids no han de ser reactius amb el ciment. No s'utilitzaran àrids procedents de roques toves, friables, poroses, etc., ni els que continguin nòduls de guix, compostos ferrosos, sulfurs oxidables, etc, en quantitats superiors a les contemplades al CODI ESTRUCTURAL.
GRAVA PER A DRENATGES:
El granulat ha de ser procedent d'un jaciment natural, del matxuqueig de roques naturals, o del reciclatge d'enderrocs. No ha de presentar restes d'argila, margues o altres materials estranys.
La mida màxima dels grànuls ha de ser de 76 mm (tamís 80 UNE) i el garbellat ponderal acumulat pel tamís 0,08 UNE ha de ser <= 5%. La composició granulomètrica ha de ser fixada explícitament per la DF segons les característiques del terreny per drenar i del sistema de drenatge.
Plasticitat: No plàstic

Coeficient de desgast (assaig "Los Ángeles" UNE-EN 1097-2): <= 40
Equivalent de sorra (UNE-EN 933-8): > 30
Condicions generals de filtratge:
- F15/d85: < 5
- F15/d15: < 5
- F50/d50: < 5
(Fx = grandària superior de la fracció x% en pes del material filtrant, dx = grandària superior de la proporció x% del terreny a drenar)
A més, el coeficient d'uniformitat del filtre ha de ser:
- F60/F10: <20
Condicions de la granulometria en funció del sistema previst d'evacuació de l'aigua:
- Per a tubs perforats: F85/Diàmetre de l'orifici: > 1
- Per a tubs amb juntes obertes: F85/ Obertura de la junta: > 1,2
- Per a tubs de formigó porós: F85/d15 de l'àrid del tub: > 0,2
- Si es drena per metxinals: F85/ diàmetre del metxinal: > 1
Quan no sigui possible trobar un material granular d'aquestes condicions es faran filtres granulars compostos de vàries capes. La més gruixuda es col·locarà al costat del sistema d'evacuació. Aquesta complirà les condicions de filtre respecte a la següent i així successivament fins arribar al replè o al terreny natural. Es podrà recórrer a l'ús de filtres geotèxtils.
Quan el terreny natural estigui constituït per materials amb graves i boles a efectes del compliment de les condicions anteriors, s'atendrà únicament a la corba granulomètrica de la fracció del mateix inferior a 25 mm.
Si el terreny no és cohesiu i està compost per sorra fina i llims, el material drenant haurà de complir, a més de les condicions generals de filtre, la condició: F15 > 1 mm.
Si el terreny natural és cohesiu, compacte i homogeni, sense restes de sorra o llims, les condicions de filtre 1 i 2 s'han de substituir per: 0,1 mm > F15 > 0,4 mm
En els drens cecs, el material de la zona permeable central haurà de complir les següents condicions:
- Mida màxima de l'àrid: Entre 20 mm i 80 mm
- Coeficient d'uniformitat: F60/F10 < 4
Si s'utilitza granulats reciclats s'ha de comprovar que l'inflament (assaig CBR (NLT-111)) sigui inferior al 2% (UNE 103502).
2.- CONDICIONS DE SUBMINISTRAMENT I EMMAGATZEMATGE
CONDICIONS GENERALS:
Subministrament i emmagatzematge: De manera que no s'alterin les seves condicions.
Cada remesa de grava s'ha de descarregar en una zona ja preparada de sòl sec
Les graves de tipus diferents s'han d'emmagatzemar per separat
Els àrids s'emmagatzemaran de tal manera que quedin protegits contra la contaminació, i evitant la seva possible segregació, sobretot durant el seu transport. Es recomana emmagatzemar-los sota cobert per evitar els canvis de temperatura del granulat.
3.- UNITAT I CRITERI D'AMIDAMENT
Unitat d'amidament: la indicada a la descripció de l'element
Criteri d'amidament: quantitat necessària subministrada a l'obra
4.- NORMATIVA DE COMPLIMENT OBLIGATORI
GRAVA PER A LA CONFECCIÓ DE FORMIGONS:
Real Decreto 470/2021, de 29 de junio, por el que se aprueba el Código Estructural.
UNE-EN 12620:2003 Áridos para hormigón.
GRAVA PER A PAVIMENTS:
* Orden de 6 de febrero de 1976 por la que se aprueba el Pliego de Prescripciones Técnicas Generales para Obras de Carreteras y Puentes (PG-3).

GRAVA PER A DRENATGES:
Orden FOM/298/2016, de 15 de febrero, por la que se aprueba la norma 5.2-IC drenaje superficial de la Instrucción de Carreteras.
5.- CONDICIONS DE CONTROL DE RECEPCIÓ
CONDICIONS DE MARCATGE I CONTROL DE LA DOCUMENTACIÓ:
L'entrega de granulat a l'obra ha d'anar acompanyada d'un full de subministrament proporcionat pel subministrador, en el que hi han de constar com a mínim les següents dades:
- Identificació del subministrador
- Número del certificat de marcatge CE o indicació d'autoconsum
- Número de sèrie de la fulla de subministrament
- Data del lliurament
- Nom del peticionari
- Designació de l'àrid segons l'article 30.2 del CODI ESTRUCTURAL
- Quantitat de granulat subministrat
- Identificació del lloc de subministrament

El fabricant ha de proporcionar la informació relativa a la granulometria i a les toleràncies de l'àrid subministrat.
El subministrador ha de posar a disposició de la DF en el cas que aquesta ho sol·liciti, la documentació següent, que acredita el marcatge CE, segons el sistema d'avaluació de conformitat aplicable, d'acord amb el que disposa l'apartat 7.2.1 del CTE:
- Productes per a carreteres i altres treballs d'obres públiques i edificació de Funcio: Aplicacions que exigeixen requisits de seguretat molt estrictes*. * Requisits que han de ser definits per lleis, reglaments i normes administratives nacionals de cada estat membre, - Productes per a edificació, fabricació de productes de formigó prefabricat, carreteres i altres treballs d'obres públiques de Funcio: Aplicacions que exigeixen requisits de seguretat molt estrictes*. * Requisits que han de ser definits per lleis, reglaments i normes administratives nacionals de cada estat membre: - Sistema 2+: Declaració de Prestacions - Productes per a edificació, fabricació de productes de formigó prefabricat, carreteres i altres treballs d'obres públiques de Funcio: Aplicacions que no exigeixen requisits de seguretat molt estrictes*. * Requisits que han de ser definits per lleis, reglaments i normes administratives nacionals de cada estat membre,
- Productes per a carreteres i altres treballs d'obres públiques i edificació de Funcio: Aplicacions que no exigeixen requisits de seguretat molt estrictes*. * Requisits que han de ser definits per lleis, reglaments i normes administratives nacionals de cada estat membre: - Sistema 4: Declaració de Prestacions

El símbol de marcatge de conformitat CE s'ha d'estampar d'acord amb la Directiva 93/68CE i ha d'estar visible sobre el producte o sobre etiqueta, embalatge o documentació comercial i ha d'anar acompanyat de la següent informació:
- Número d'identificació de l'organisme de certificació
- Nom o marca d'identificació i direcció del fabricant
- Les dues últimes xifres de l'any d'impressió del marcatge
- Referència a la norma (UNE-EN 12620)
- Descripció del producte (nom genèric, material, ús previst)
- Designació del producte
- Informació de les característiques essencials aplicables

A la documentació del marcatge haurà d'indicar:
- Nom del laboratori que ha realitzat els assajos
- Data d'emissió del certificat
- Garantia de que el tractament estadístic és l'exigit en el marcatge
- Estudi de fins que justifiqui experimentalment el seu ús, en el cas que hi hagi àrids que no compleixen amb l'article 30.4.1 del CODI ESTRUCTURAL.

OPERACIONS DE CONTROL:
Els àrids han de disposar del marcatge CE, de tal manera que la comprovació de la seva idoneïtat per al seu ús es farà mitjançant un control documental del marcatge per tal de determinar el compliment de les especificacions del projecte i de l'article 30 del CODI ESTRUCTURAL.
En el cas d'àrids d'autoconsum, el Constructor o el Subministrador ha d'aportar un certificat d'assaig, de com a màxim tres mesos d'antiguitat, realitzat en un laboratori de control dels contemplats en l'article 17.2.2.1 del CODI ESTRUCTURAL, que verifiqui el compliment de les especificacions de l'àrid subministrat respecte l'article 30 del CODI ESTRUCTURAL.
La DF ha de poder valorar el nivell de garantia del distintiu, i en cas de no disposar de suficient informació, ha de poder determinar l'execució de comprovacions mitjançant assaigs.
La DF, a més, ha de valorar si realitzar una inspecció a la planta de fabricació, a poder ser, abans del subministra de l'àrid, per comprovar la idoneïtat per a la seva fabricació.
En cas necessari, la DF ha de poder realitzar els assaigs següents per a verificar la conformitat de les especificacions:
- Índex de llenques (UNE-EN 933-3).
- Terrossos d'argila (UNE 7133)
- Partícules toves (UNE 7134)
- Coeficient de forma (UNE EN 933-4)
- Material retingut pel garbell 0.063 UNE (UNE EN 933-2) i que sura en un líquid de pes específic 2 (UNE EN 1744-1).
- Compostos de sofre (SO3)- respecte al granulat sec (UNE-EN 1744-1).
- Contingut en ió clor Cl- (UNE-EN 1744-1)
- Assaig petrogràfic
- Reactivitat potencial amb els àlcalis del ciment (UNE 146-507 i UNE 146-508).
- Estabilitat, resistència a l'atac del sulfat magnèsic (UNE-EN 1367-2).
- Absorció d'aigua (UNE-EN 1097-6).
- Resistència al desgast Los Angeles (UNE-EN 1097-2).
- Assaig d'identificació per raigs X.
- Assaig granulomètric (UNE-EN 933-2)

OPERACIONS DE CONTROL EN GRAVA PER A DRENATGES:
Les tasques de control a realitzar són les següents:
- Inspecció visual del material i recepció del certificat de procedència i qualitat corresponent.
- Abans de començar el reblert, quan hagi canvi de procedència del material, o cada 2000 m3 durant la seva execució, es realitzaran els següents assaigs d'identificació del material: - Assaig granulomètric del material filtrant (UNE EN 933-1) - Assaig granulomètric del material adjacent (UNE 103101) - Desgast de "Los Ángeles" (UNE EN 1097-2)

S'ha de demanar un certificat de procedència del material, que en el cas d'àrids naturals ha de contenir:
- Classificació geològica
- Estudi de morfologia
- Aplicacions anteriors
- Assaigs d'identificació del material

CRITERIS DE PRESA DE MOSTRES:
Els controls s'han de realitzar segons les instruccions de la DF i el CODI ESTRUCTURAL.
CRITERIS DE PRESA DE MOSTRES EN GRAVA PER A DRENATGES:

S'han de seguir les instruccions de la DF i els criteris de les normes de procediment indicades en cada assaig.
INTERPRETACIÓ DE RESULTATS I ACTUACIONS EN CAS D'INCOMPLIMENT:
No s'acceptarà la grava que no compleixi totes les especificacions indicades al plec. Si la granulometria no s'ajusta a la utilitzada per a l'establiment de les dosificacions aprovades, s'hauran de projectar i aprovar noves fórmules de treball.
INTERPRETACIÓ DE RESULTATS I ACTUACIÓ EN CAS D'INCOMPLIMENT EN GRAVA PER A DRENATGES:
Els resultats dels assaigs d'identificació han de complir estrictament les especificacions indicades, en cas contrari, no s'ha d'autoritzar l'ús del material corresponent en l'execució del reblert.

B0 MATERIALS BÀSICS

B05 AGLOMERANTS I CONGLOMERANTS

B057- EMULSIÓ BITUMINOSA PER FERMS I PAVIMENTS

0.- ELEMENTS QUE CONTEMPLA EL PLEC

B057-06IN.

1.- DEFINICIÓ I CONDICIONS DELS ELEMENTS
Lligants hidrocarbonats segons les definicions del PG 3.
S'han considerat els tipus següents:
- Emulsions bituminoses
- Betum modificat amb polímers
L'emulsió bituminosa és un producte obtingut per la dispersió de petites partícules d'un lligant hidrocarbonat i eventualment un polímer en una solució aquosa, amb un agent emulsionant.
CARACTERÍSTIQUES GENERALS:
En el cas de que el material s'utilitzi en obra pública, l'acord de Govern de la Generalitat de Catalunya de 9 de juny de 1998, exigeix que els materials siguin de qualitat certificada o puguin acreditar un nivell de qualitat equivalent, segons les normes aplicables als estats membres de la Unió Europea o de l'Associació Europea de Lliure Canvi.
També en aquest cas, es procurarà que els esmentats materials disposin de l'etiqueta ecològica europea, regulada en el Reglament (CE) nº 66/2010 o bé altres distintius de la Comunitat Europea.
EMULSIONS BITUMINOSES:
Cal que tinguin un aspecte homogeni, sense separació de l'aigua ni coagulació del betum asfàltic emulsionat.
Han de ser adherents sobre superfícies humides o seques.
No han de sedimentar-se durant l'emmagatzematge fins el punt que no recuperin la seva consistència original mitjançant una agitació moderada.

No ha de ser inflamable.
EMULSIÓ BITUMINOSA CATIÒNICA:
Càrrega de partícules: Polaritat positiva
No contindran quitrans, substàncies derivades de la destil·lació de productes carbonosos (hulla o d'altres), o betums oxidats.
La denominació de les emulsions bituminoses s'expressarà d'acord amb l'UNE-EN 13808 segons el següent format: C _% Lligant_B_P_F_C. Trencament_Aplicació
- C: Indicatiu que és una emulsió bituminosa catiònica.
- % Lligant: Contingut de lligant, segons UNE-EN 1428.
- B: Incatiu que el lligant hidrocarbonat és un betum asfàltic.
- P: Només si s'incorporen polímers.
- F: Només si incorpora un contingut de fluidificant superior al 3%.
- C.Trencament: Nombre d'una xifra (2 a 10) indica la classe de comportament al trencament, segons UNE-EN 13075-1.
- Aplicació: Abreviació del tipus d'aplicació de l'emulsió: - ADH: reg d'adherència - TER: reg termoadherent - CUR: reg de curat - IMP: reg d'imprimació - MIC: microaglomerat en fred - REC: reciclat en fred
Les emulsions catiòniques a utilitzar en obres de carreteres, segons UNE-EN 13808:
- En regs d'adherència: C60B3 ADH, C60B2 ADH
- En regs termoadherents: C60B3 TER, C60B2 TER
- En regs d'imprimació: C60BF4 IMP, C50BF4 IMP
- En regs de curat: C60B3 CUR, C60B2 CUR
- En microaglomerats en fred: C60B4 MIC, C60B5 MIC
- En reciclats en fred: C60B5 REC
Les emulsions catiòniques modificades a utilitzar en obres de carreteres, segons UNE-EN 13808:
- En regs d'adherència: C60BP3 ADH, C60BP2 ADH
- En regs termoadherents: C60BP3 TER, C60BP2 TER
- En microaglomerats en fred: C60BP4 MIC, C60BP5 MIC
Característiques de les emulsions bituminoses catiòniques, segons UNE-EN 13808:
Taula 214.3.a. Especificacions de les emulsions bituminoses catiòniques

Denominació	C60B3	C60B3	C60B3	C60BF4	C50BF4	C60B4	C60B5
UNE-EN 13808	ADH	TER	CUR	IMP	IMP	MIC	REC
Caracterís- tiques	UNE-EN	U	Assajos sobre l'emulsió original				
Índix Trencament	13075	-1	70-155 Classe3	70-155 Classe3	70-155 Classe3	110-195 Classe4	110-195 Classe4	110-195 Classe4	>170 Classe5
Contingut lligant(aigua)	1428	%	58-62 Classe6	58-62 Classe6	58-62 Classe6	58-62 Classe6	48-52 Classe6	58-62 Classe6	58-62 Classe6
Contin.fluid. destil·lació	1431	%	<=2,0 Classe2	<=2,0 Classe2	<=2,0 Classe2	<=10,0 Classe6	5-15 Classe7	<=2,0 Classe2	<=2,0 Classe2
Temps fluèn- cia(2mm,40ºC)	12846	s	40-130 Classe4	40-130 Classe4	40-130 Classe4	15-70 Classe3	15-70 Classe3	15-70 Classe3	15-70 Classe3
Residu tamís (tamís 0,5 mm)	1429	%	<=0,1 Classe2	<=0,1 Classe2	<=0,1 Classe2	<=0,1 Classe2	<=0,1 Classe2	<=0,1 Classe2	<=0,1 Classe2

Tendència(7d) sedimentació	12847	%	<=10	<=10	<=10	<=10	<=10	<=10	<=10
			Classe3	Classe3	Classe3	Classe3	Classe3	Classe3	Classe3
Adhesivitat	13614	%	>=90	>=90	>=90	>=90	>=90	>=90	>=90
			Classe3	Classe3	Classe3	Classe3	Classe3	Classe3	Classe3

Taula 214.3.b Especificacions del Betum asfàltic residual

Denominació UNE-EN 13808			C60B3 ADH	C60B3 TER	C60B3 CUR	C60BF4 IMP	C50BF4 IMP	C60B4 MIC	C60B5 REC
Característiques	UNE-EN	Unitat	Assajos sobre lligant residual						
Residu per evaporació, segons UNE-EN 13074-1									
Penetració 25ºC	1426	0,1mm	<=330 Classe7	<=50 Classe2	<=330 Classe7	<=330 Classe7	<=330 Classe7	<=100 Classe3	<=330 Classe7
Penetració 15ºC	1426	0,1mm	-	-	-	>300 Class10	>300 Class10	-	-
Punt de reblaniment	1427	ºC	>=35 Classe8	>=50 Classe4	>=35 Classe8	<=35 Classe8	<=35 Classe8	>=43 Classe6	>=35 Classe8
Residu per evaporació, segons UNE-EN 13074-1, seguit d'estabilització segons UNE-EN 13074-2									
Penetració 25ºC	1426	0,1mm	<=220 Classe5	<=50 Classe2	<=220 Classe5	<=220 Classe5	<=270 Classe6	<=100 Clase3	<=220 Classe6
Punt de reblaniment	1427	ºC	>=35 Classe8	>=50 Classe4	>=35 Classe8	<=35 Classe8	<=35 Classe8	>=43 Classe6	>=35 Classe8

Taula 214.4.a Especificacions de les emulsions bituminoses catiòniques modificades

Denominació UNE-EN 13808			C60BP3 ADH	C60BP3 TER	C60BP4 MIC
Característiques	UNE-EN	Unitat	Assajos sobre emulsió original		
Índex de trencament	13075-1		70-155 Classe 3	70-155 Classe 3	110-195 classe 4
Contingut de lligant per contingut d'aigua	1428	%	58-62 Classe 6	58-62 Classe 6	58-62 Classe 6
Contingut fluid. destil·lació	1431	%	<=2,0 Classe 2	<=2,0 Classe 2	<=2,0 Classe 2

Temps de fluència (2 mm, 40ºC)	12846 -1	S	40-130 Classe 4	40-130 Classe 4	15-70 Classe 3
Residu tamís (per tamís 0,5 mm)	1429	%	<=0,1 Classe 2	<=0,1 Classe 2	<=0,1 Classe
Tendència a la sedimentació (7D)	12847	%	<=10 Classe 3	<=10 Classe 3	<=10 Classe 3
Adhesivitat	13614	%	>=90 Clase 3	>=90 Clase 3	>=90 Clase 3

Taula 214.4.b Especificacions del lligant residual

Denominació UNE-EN 13808			C60BP3 ADH	C60BP3 TER	C60BP4 MIC
Característiques	UNE-EN	Unitat	Assajos sobre lligant residual		
Residu per evaporació, segons UNE-EN 13074-1					
Penetració 25ºC	1426	0,1 mm	<=330 Classe 7	<=50 Classe 2	<=100 Classe 3
Punt de reblaniment	1427	ºC	>=35 Classe 8	>=55 Classe 3	>=50 Classe 4
Cohesió per assaig pèndul	13588	J/cm2	>=0,5 Classe 6	>=0,5 Classe 6	>=0,5 Classe 6
Recuperació elàstica ,25ºC	13398	%	DV Classe 1	>=50 Classe 5	>=50 Classe 5
Residu per evaporació UNE-EN 13074-1, seguit d'estabilització UNE-EN 13074-2					
Penetració 25ºC	1426	0,1 mm	<=220 Classe 5	<=50 Classe 2	<=100 Classe 3
Punt de reblaniment	1427	ºC	>=43 Classe 6	>=55 Classe 3	>=50 Classe 4
Cohesió per assaig pèndul	13588	J/cm2	>=0,5 Classe 6	>=0,5 Classe 6	>=0,5 Classe 6
Recuperació elàstica ,25ºC	13398	%	>=50 Classe 5	DV Classe 1	DV Classe 1

DV: Valor declarat per el fabricant.

2.- CONDICIONS DE SUBMINISTRAMENT I EMMAGATZEMATGE

CARACTERÍSTIQUES GENERALS:

El sistema de transport i les instal·lacions d'emmagatzematge han de tenir l'aprovació de la DF que les comprovarà per tal que no es pugui alterar la qualitat del material. De no obtenir-ne l'aprovació corresponent, es suspendrà la utilització del contingut del tanc fins a la comprovació de les característiques que es cregui oportunes d'entre les indicades a la normativa vigent o al plec.
EMULSIONS BITUMINOSES:
Subministrament en cisternes, si aquestes han contingut altres líquids, hauran d'estar completament netes abans de la càrrega. Les cisternes disposaran d'un element adient que permeti prendre mostres.
Emmagatzematge en un o diversos tancs aïllats entre si i amb boques de ventilació, comptaran amb aparells de mesura i seguretat, i disposaran de vàlvula per a presa de mostres.
Les emulsions bituminoses de trencament lent (I.trencament 4 a 5), per a microaglomerats i reciclats en fred, es transportaran en cisternes completes (>=90%), a temperatura < 50ºC.
En emulsions de trencament lent i termoadherents (TER) que s'emmagatzemin més de 7 dies, caldrà assegurar la seva homogeneïtat prèviament a la posada a obra.
Quan els tancs no disposin de mitjans de càrrega propis, les cisternes de transport estaran dotades de mitjans pneumàtics o mecànics per al transvasament ràpid.
Les canonades i bombes utilitzades en el transvasament de l'emulsió cal que estiguin disposades de tal manera que sigui fàcil netejar-les després de cada aplicació.
3.- UNITAT I CRITERI D'AMIDAMENT
Unitat d'amidament: la indicada a la descripció de l'element
Criteri d'amidament: quantitat necessària subministrada a l'obra
4.- NORMATIVA DE COMPLIMENT OBLIGATORI
* Orden de 6 de febrero de 1976 por la que se aprueba el Pliego de Prescripciones Técnicas Generales para Obras de Carreteras y Puentes (PG-3).
* Orden FOM/2523/2014, de 12 de diciembre, por la que se actualizan determinados artículos del Pliego de Prescripciones Técnicas Generales para Obras de Carreteras y Puentes, relativos a materiales básicos, a firmes y pavimentos, y a señalización, balizamiento y sistemas de contención de vehículos (PG-3).
EMULSIÓ BITUMINOSA:
UNE-EN 13808:2013 Betunes y ligantes bituminosos. Especificaciones de las emulsiones bituminosas catiónicas.
UNE-EN 13808:2013/1M:2014 Betunes y ligantes bituminosos. Especificaciones de las emulsiones bituminosas catiónicas.
5.- CONDICIONS DE CONTROL DE RECEPCIÓ
CONDICIONS DE MARCATGE I CONTROL DE LA DOCUMENTACIÓ:
El subministrador ha de posar a disposició de la DF si aquesta ho demana, la següent documentació, que acredita el marcatge CE, segons el sistema d'avaluació de conformitat aplicable:
- Betums asfàltics convencionals, betums modificats amb polímers i emulsions bituminoses:
- Productes per a construcció i tractament superficial de carreteres: - Sistema 2+: Declaració de Prestacions
- Betums asfàltics durs:
- Productes per a construcció i manteniment de carreteres: - Sistema 2+: Declaració de Prestacions
- Betums asfàltics multigrau:
- Productes per a construcció i manteniment de carreteres, aeroports i àrees pavimentades:
- Sistema 2+: Declaració de Prestacions

Cada cisterna que arribi a l'obra s'acompanyarà d'albarà i informació de l'etiquetat i marcatge CE corresponent.
L'albarà ha d'incloure:
- Nom i direcció de l'empresa subministradora.
- Data de fabricació i subministrament.
- Identificació del vehicle que ho transporta.
- Quantitat subministrada.
- Denominació comercial i tipus d'emulsió bituminosa, betum asfàltic o betum modificat subministrat.
- Nom i direcció del comprador i destí.
- Referència de la comanda.

L'etiquetat i marcat CE ha d'incloure:
- Símbol del marcatge CE.
- Nombre d'identificació de l'organisme de certificació.
- Nombre o marca identificativa i direcció del fabricant.
- Dues últimes xifres de l'any en que es fixa el marcatge.
- Nombre de referència de la declaració de prestacions.
- Referència a la norma europea corresponent: - Emulsions bituminoses: segons EN 13808. - Betum asfàltic convencional: segons EN 12591. - Betum asfàltic dur: segons EN 13924-1. - Betum asfàltic multigrau: segons EN 13924-2.
- Descripció del producte: nombre genèric, tipus i ús previst

Certificat del fabricant que l'emulsió o lligant, no conté en la seva composició quitrans, ni substàncies derivades de la destil·lació de productes carbonosos, ni betums oxidats.
CONDICIONS DE MARCATGE I CONTROL DE LA DOCUMENTACIÓ EN EMULSIONS BITUMINOSES
L'etiquetatge i marcatge CE incorporarà a més informació de les següents característiques essencials incloses a la norma UNE-EN 13808:
- Viscositat, segons UNE-EN 12846-1.
- Adhesivitat, segons UNE-EN 13614.
- Índex de trencament, segons UNE-EN 13075-1.
- Estabilitat mescla amb ciment, segons UNE-EN 12848.
- Característiques del lligant residual per evaporació, segons UNE-EN 13074-1: - Consistència a temperatura de servei intermèdia (penetració a 25ºC, segons UNE-EN 1426). - Consistència a temperatura de servei elevada (punt de reblaniment, segons UNE-EN 1427). - Cohesió lligant residual en emulsiones bituminoses modificades (pèndol, segons UNE-EN 13588).
- Característiques del lligant residual per evaporació segons UNE-EN 13074-1, seguit d'estabilització segons UNE-EN 13074-2: - Durabilitat consistència temperatura de servei intermèdia (penetració retinguda, segons UNE-EN 1426). - Durabilitat consistència temperatura de servei elevada (increment punt reblaniment, segons UNE-EN 1427). - Durabilitat cohesió en emulsions bituminoses modificades (pèndol, segons UNE-EN 13588).

OPERACIONS DE CONTROL:
Control de recepció:
- Verificació documental del fet que els valors declarats pel fabricant en els documents que acompanyen el Marcatge CE son conforme a les especificacions exigides.

Control addicional:
- Verificació de les característiques especificades a l'apartat 1 d'aquest Plec, quan ho requereixi la DF, amb una freqüència d'1 vegada al mes i almenys 3 vegades durant l'execució de l'obra, per a cada tipus i composició d'emulsió o lligant.

OPERACIONS DE CONTROL EN EMULSIONS BITUMINOSES:
Control de recepció (quan la DF ho consideri oportú):

- Càrrega de les partícules, segons UNE-EN 1430.
- Propietats perceptibles, segons UNE-EN 1425.
- Índex de trencament, segons UNE-EN 13075-1.
- Contingut d'aigua, segons UNE-EN 1428.
- Tamisatge, segons UNE-EN 1429.
- Temps de fluència, segons UNE-EN 12846-1.

Control en el moment d'utilització:
- Càrrega de les partícules, segons UNE-EN 1430.
- Propietats perceptibles, segons UNE-EN 1425.
- Índex de trencament, segons UNE-EN 13075-1.
- Contingut d'aigua, segons UNE-EN 1428.
- Tamisatge, segons UNE-EN 1429.
- Temps de fluència, segons UNE-EN 12846-1.

Control addicional, en cas d'emmagatzematge > 15 dies o > 7 dies per a emulsions de trencament lent o termoadherents:
- Tamisatge, segons UNE-EN 1429.
- Contingut de lligant, segons UNE-EN 1428.

CRITERI DE PRESA DE MOSTRES EN EMULSIONS BITUMINOSES:
Control de recepció:
- 2 mostres > = 2 kg segons l'UNE-EN 58. Es prendran de cada cisterna, en el moment de transvasament al tanc d'emmagatzematge.
- Els controls es realitzaran sobre una de les mostres, l'altra es conservarà durant un mínim de 15 dies per a realitzar assaigs de contrast, en cas que sigui necessari.

Control en el moment d'utilització:
- Es considera com a lot, que s'acceptarà o rebutjarà en bloc: - Quantitat de 30 t. - Fracció diària, o fracció setmanal en cas d'ocupació en regs d'adherència, imprimació i curat.
- 2 mostres > = 2 kg segons l'UNE-EN 58. Es prendran de cada cisterna, en el moment de transvasament al tanc d'emmagatzematge.
- Els controls es realitzaran sobre una de les mostres, l'altra es conservarà durant un mínim de 15 dies per a realitzar assaigs de contrast, en cas que sigui necessari.

Control addicional:
- 2 mostres, una de la part superior i l'altra de la part inferior del tanc d'emmagatzematge.

INTERPRETACIÓ DE RESULTATS I ACTUACIONS EN CAS D'INCOMPLIMENT:
La DF indicarà les mesures a adoptar en cas que els lligants hidrocarbonats no compleixin alguna de les especificacions establertes a les taules de l'article corresponent del PG-3.

B0 MATERIALS BÀSICS

B06 FORMIGONS

B06F FORMIGONS ESTRUCTURALS (CE)

B06F1- FORMIGÓ ESTRUCTURAL EN MASSA AMB CIMENT GRIS I GRANULAT NATURAL (CE)

0.- ELEMENTS QUE CONTEMPLA EL PLEC

B06F1-I4QZ.

1.- DEFINICIÓ I CONDICIONS DELS ELEMENTS

Formigó amb o sense addicions (cendres volants o fum de sílice), elaborat en una central formigonera legalment autoritzada d'acord amb el títol 4t. de la llei 21/1992 de 16 de juliol d'indústria i el Real Decret 559/2010, de 7 de maig.
CARACTERÍSTIQUES DELS FORMIGONS D'ÚS ESTRUCTURAL:
Els components del formigó, la seva dosificació, el procés de fabricació i el transport han d'estar d'acord amb les prescripcions del CODI ESTRUCTURAL.
La designació del formigó fabricat en central es pot fer per propietats o per dosificació i s'expressarà, com a mínim, la següent informació:
- Consistència
- Grandària màxima del granulat
- Tipus d'ambient al que s'exposarà el formigó
- Resistència característica a compressió per als formigons designats per propietats
- Contingut de ciment expressat en kg/m3, per als formigons designats per dosificació
- La indicació de l'ús estructural que ha de tenir el formigó: en massa, armat o pretesat
La designació per propietats s'ha de fer d'acord amb el format: T-R/C/TM/A
- T: Indicatiu que serà HM per al formigó en massa, HA pel formigó armat, i HP per al formigó pretesat
- R: Resistència característica a compressió, en N/mm2 (20-25-30-35-40-45-50-55-60-70-80-90-100)
- C: Lletra indicativa del tipus de consistència: L Líquida, F fluida, B tova, P plàstica i S seca
- TM: Grandària màxima del granulat en mm.
- A: Designació de l'ambient al que s'exposarà el formigó
En els formigons designats per propietats, el subministrador ha d'establir la composició de la mescla del formigó, garantint al peticionari les característiques especificades de grandària màxima del granulat, consistència i resistència característica, així com les limitacions derivades del tipus d'ambient especificat (contingut de ciment i relació aigua/ciment).
En els formigons designats per dosificació, el peticionari es responsable de la congruència de les característiques especificades de grandària màxima del granulat, consistència i contingut en ciment per metre cúbic de formigó, i el subministrador les haurà de garantir, indicant també, la relació aigua/ciment que ha emprat.
En els formigons amb característiques especials o d'altres de les especificades a la designació, les garanties i les dades que el subministrador hagi d'aportar, s'han d'especificar abans de l'inici del subministrament.
El formigó ha de complir amb les exigències de qualitat que estableix l'article 43.2 del CODI ESTRUCTURAL.
Si el formigó està destinat a una obra amb armadures pretesades, podrà contenir cendres volants sense que aquestes excedeixin el 20% del pes del ciment, i si es tracta de fum de silici no podrà excedir el 10%
Si el formigó està destinat a obres de formigó en massa o armat, la DF pot autoritzar l'us de cendres volants o fum de silici per la seva confecció. En estructures d'edificació, si s'utilitzen cendres volants no han de superar el 35% del pes del ciment. Si s'utilitza fum de silici no ha de superar el 10% del pes del ciment. La quantitat mínima de ciment s'especifica a l'article 43.2.1 del CODI ESTRUCTURAL.

La central que subministri formigó amb cendres volants realitzarà un control sobre la producció segons l'art. 32 del CODI ESTRUCTURAL i ha de posar els resultats de l'anàlisi a l'abast de la DF, o disposarà d'un distintiu de qualitat oficialment reconegut
Les cendres volants han de complir en qualsevol cas les especificacions de la norma UNE_EN 450.
Els additius hauran de ser del tipus que estableix l'article 31.2 del CODI ESTRUCTURAL i complir l'UNE EN 934-2
En cap cas la proporció en pes de l'additiu no ha de superar el 5% del pes del ciment utilitzat.
Classificació dels formigons per la seva resistència a compressió:
- Si fck <= 50 N/mm2 , resistència standard
- Si fck > 50 N/mm2 , alta resistència
Valor mínim de la resistència:
- Formigons en massa >= 20 N/mm2
- Formigons armats o pretesats >= 25 N/mm2
Tipus de ciment:
- Formigó en massa: Ciments comuns excepte els tipus CEM II/A-Q, CEM II/B-Q, CEM II/A-W, CEM II/B-W, CEM II/A-T, CEM II/B-T i CEM III/C (UNE-EN 197-1), Ciments per a usos especials ESP VI-1 (UNE 80307).
- Formigó armat: Ciments comuns excepte els tipus CEM II/A-Q, CEM II/B-Q, CEM II/A-W, CEM II/B-W, CEM II/A-T, CEM II/B-T, CEM III/C i CEM V/B (UNE-EN 197-1).
- Formigó pretesat: Ciments comuns tipus CEM I, CEM II/A-D, CEM II/A-V, CEM II/A-P i CEM II/A-M(V,P) (UNE-EN 197-1).
- Es considera inclòs dins dels ciments comuns els ciments blancs (UNE 80305).
- Es consideren inclosos els ciments de característiques addicionals com els resistents als sulfats i/o a l'aigua de mar (UNE 80303-1 i UNE 80303-2), i els de baix calor d'hidratació (UNE-EN 14216).
Classe del ciment: 32,5 N
Densitats dels formigons:
- Formigons en massa (HM): - 2.250 kg/m3 si fck <=40 N/mm2 - 2.300 kg/m3 si fck > 40 N/mm2
Formigons armats i pretensats (HA-HP): 2400 kg/m3
El contingut mínim de ciment ha d'estar d'acord amb les prescripcions del CODI ESTRUCTURAL, en funció de la classe d'exposició (taula 43.2.1.a). La quantitat mínima de ciment considerant el tipus d'exposició més favorable ha de ser:
- Obres de formigó en massa: >= 200 kg/m3
- Obres de formigó armat: >= 250 kg/m3
- Obres de formigó pretesat: >= 275 kg/m3
- A totes les obres: <= 500 kg/m3
La relació aigua/ciment ha d'estar d'acord amb les prescripcions del CODI ESTRUCTURAL, en funció de la classe d'exposició (taula 43.2.1.a). La relació aigua/ciment considerant el tipus d'exposició més favorable ha de ser:
- Formigó en massa: <= 0,65
- Formigó armat: <= 0,65
- Formigó pretesat: <= 0,60
Assentament en el con d'Abrams (UNE EN 12350-2):
- Consistència seca: 0 - 20 mm
- Consistència plàstica: 30 - 40 mm
- Consistència tova: 50 - 90 mm
- Consistència fluida: 100-150 mm
- Consistència líquida: 160-200 mm

La consistència (L) líquida només es podrà aconseguir mitjançant additiu superfluidificant
Ió clor total aportat per components d'un formigó no pot superar:
- Pretensat: <= 0,2% pes de ciment
- Armat: <= 0,4% pes de ciment
- En massa amb armadura de fissuració: <= 0,4% pes de ciment
Quantitat total de fins (sedàs 0,063) al formigó, corresponents als granulats i al ciment:
- Si l'aigua és standard: < 200 kg/m3
- Si l'aigua és reciclada: < 210 kg/m3
- Toleràncies:
- Assentament en el con d'Abrams: - Consistència seca: ± 1 cm - Consistència plàstica: ± 1 cm - Consistència tova: ± 1 cm - Consistència fluida: ± 1 cm - Consistència líquida: ± 1 cm
FORMIGONS PER A PILOTS FORMIGONATS "IN SITU"
Tamany màxim del granulat. El més petit dels següents valors:
- <= 32 mm
- <= 1/4 separació entre barres d'acer longitudinals
Dosificacions de pastat:
- Contingut de ciment: - Formigons abocats en sec: >= 325 kg/m3 - Formigons submergits: >= 375 kg/m3
- Relació aigua-ciment (A/C): < 0,6
- Contingut de fins d <0,125 (ciment inclòs): - Granulat gruixut d > 8 mm: >= 400 kg/m3 - Granulat gruixut d <= 8 mm: >= 450 kg/m3
Consistència del formigó:

Assentament con d'Abrams(mm)	Condicions d'ús
130 <= H <= 180	- Formigó abocat en sec
H >= 160	- Formigó bombejat, submergit o abocat sota aigua amb tub tremie
H >= 180	- Formigó submergit, abocat sota fluid estabilitzador amb tub tremie

El formigó ha de tenir la docilitat i fluïdesa adequada, i aquests valors s'han de mantenir durant tot el procés de formigonat, per tal d'evitar embussos als tubs de formigonar.
FORMIGONS PER A PANTALLES FORMIGONADES "IN SITU"
Contingut mímin de ciment en funció de la grandària màxima del granulat:

Grandària màxima del granulat(mm)	Contingut mínim de ciment(kg)
32	350
25	370
20	385
16	400

Grandària màxima del granulat. El més petit dels següents valors:
- <= 32 mm
- <= 1/4 separació entre barres d'acer longitudinals
Dosificacions de pastat:

- Contingut de ciment en pantalles contínues de formigó armat: - Formigons abocats en sec: >= 325 kg/m3 - Formigons submergits: >= 375 kg/m3
- Relació aigua-ciment: 0,45 < A/C < 0,6
- Contingut de fins d <=0,125 mm (ciment inclòs): - Granulat gruixut D <= 16 mm: <= 450 kg/m3 - Granulat gruixut D > 16 mm: = 400 kg/m3
- Assentament al con d'Abrams: 160 < A < 220 mm

El formigó ha de tenir la docilitat i fluïdesa adequada, i aquests valors s'han de mantenir durant tot el procés de formigonat, per tal d'evitar embussos als tubs de formigonar.

FORMIGÓ PER A PAVIMENTS

La fabricació del formigó no es podrà iniciar fins que la DF no hagi aprovat la fórmula de treball i el corresponent tram de prova (apartat d'execució). Aquesta fórmula inclourà:

- La identificació de cada fracció d'àrid i la seva proporció ponderal en sec
- La granulometria de la mescla d'àrids per als tamisos 40 mm; 25 mm; 20 mm; 12,5 mm; 8 mm; 4 mm; 2 mm; 1 mm; 0,500 mm; 0,250 mm; 0,125 mm; i 0,063 mm UNE EN 933-2.
- La dosificació de ciment, aigua i, si és el cas de cada additiu, referides a amassada
- La resistència característica a flexotracció a 7 i a 28 dies.
- La consistència del formigó fresc, i el contingut d'aire ocluït.

El pes total de partícules que passen pel tamís 0,125 mm UNE EN 933-2 no serà major de 450 kg/m3, inclòs el ciment.

Contingut de ciment: >= 300 kg/m3

Relació aigua/ciment: <= 0,46

Assentament en el con d'Abrams (UNE 83313): 2 - 6 cm

Proporció d'aire ocluït (UNE 83315): <= 6%

En zones sotmeses a nevades o gelades serà obligatòria la utilització d'un inclusor d'aire, i en aquest cas, la proporció d'aire ocluit en el formigó fresc no serà inferior al 4,5 % en volum.

Toleràncies:

Assentament en el con d'Abrams: ± 1 cm

2.- CONDICIONS DE SUBMINISTRAMENT I EMMAGATZEMATGE

Subministrament: En camions formigonera.

Queda expressament prohibit l'addició al formigó de qualsevol quantitat d'aigua o altres substàncies que puguin alterar la composició original.

Emmagatzematge: No es pot emmagatzemar.

3.- UNITAT I CRITERI D'AMIDAMENT

Unitat d'amidament: la indicada a la descripció de l'element

Criteri d'amidament: quantitat necessària subministrada a l'obra

4.- NORMATIVA DE COMPLIMENT OBLIGATORI

Real Decreto 470/2021, de 29 de junio, por el que se aprueba el Código Estructural.

B9 MATERIAL PER A PAVIMENTS

B9H MATERIALS PER A PAVIMENTS BITUMINOSOS

B9H1- MESCLA BITUMINOSA CONTÍNUA EN CALENT TIPUS AC

0.- ELEMENTS QUE CONTEMPLA EL PLEC

B9H1-0HUH.

1.- DEFINICIÓ I CONDICIONS DELS ELEMENTS

Combinació d'un lligant hidrocarbonat, granulats (inclòs els pols mineral) amb ganulometria continua i, eventualment, additius, de manera que totes les partícules del granulat quedin recobertes per una pel·lícula homogènia de lligant, prèviament escalfats (excepte, eventualment, el pols mineral d'aportació), la qual posada en obra es realitza a una temperatura molt superior a la d'ambient.
S'han considerat els tipus següents:
- Mescla bituminosa continua: Mescla tipus formigó bituminós, amb granulometria continua i eventualment additius.
CARACTERÍSTIQUES GENERALS:
La mescla ha de tenir un aspecte homogeni, sense segregacions o escuma. No ha d'estar carbonitzada o sobreescalfada.
Requisits dels materials constitutius:
- Lligant utilitzat pot ser dels tipus següents: - B: Betum de pavimentació segons UNE-EN 12591 - PMB: Betum modificat amb polímers segons UNE-EN 14023 - Betum de grau alt segons UNE-EN 13924 - BC: Betum de pavimentació modificat amb cautxú - PMBC: Betum modificat amb polímers, amb addició de cautxú segons UNE-EN 14023
- Els granulats i el filler afegit utilitzats en la mescla han de complir les especificacions de la UNE-EN 13043, en funció de l'ús previst
- La quantitat de filler afegit ha de ser l'especificada
- En mescles amb asfalt reciclat s'ha d'especificar la mescla origen de l'asfalt.
- La granulometria màxima dels granulats de l'asfalt reciclat no ha de ser més gran que la granulometria màxima de la mescla. Les propietats dels granulats de l'asfalt reciclat han de complir els requisits especificats per als granulats de la mescla.
- Cal declarar la naturalesa i propietats dels additius utilitzats
Les característiques següents han de complir amb els valors declarats pel fabricant, assajades segons la norma corresponent, dins del límit de tolerància indicat, en el seu cas:
- Característiques generals de la mescla: - Composició: La granulometria s'ha d'expressar en percentatge en massa del granulat total. Els continguts de lligant i d'additius s'han d'expressar en percentatges en massa de la mescla total. Els percentatges que passen pels tamisos, amb excepció del tamís de 0,063 mm, s'han d'expressar amb una aproximació de l'1%, per al contingut de lligant, el percentatge que passi pel tamís de 0,063 mm i qualsevol contingut d'additius, s'ha d'expressar amb una aproximació del 0,1% - Granulometria: Els requisits per a la granulometria s'han d'expressar en forma dels valors màxim i mínim per selecció dels percentatges que passen pels tamisos 1,4 D, D, 2 mm i 0,063 mm. - El material quan es descarregui del mesclador, ha de tenir un aspecte homogeni amb els granulats totalment recoberts pel lligant i no han de tenir evidències d'aglomeracions dels granulats fins - Reacció al foc: La classificació respecte a la reacció al foc (Euroclasses) s'ha de determinar d'acord amb la norma UNE-EN 13501-1. - Resistència als combustibles, en aeroports (UNE-EN 13108-20): El material ha d'estar classificat en alguna de les categories següents: bona, moderada, pobre o sense requisit
MESCLES CONTINUES:
La designació del formigó asfàltic pot realitzar-se mitjançant dos sistemes:

- Procediment empíric: Especificació de la dosificació i requisits dels materials constitutius
- Procediment fonamental: Especificació de les característiques funcionals

El Codi de designació de la mescla s'ha de formular: AC D surf/base/bin lligant granulometria:
- AC: Formigó asfàltic
- D: Granulometria màxima del granulat
- surf/base/bin: ús previst, capa de rodadura/base/intermitja
- lligant: designació del lligant utilitzat
- granulometria: designació del tipus de granulometria al que correspon la mescla; densa (D), semidensa (S) o grossa (G)
- MAM:si la mescla es de mòdul alt

Requisits dels materials constitutius:
- En les mescles amb especificació empírica, el grau del betum ha de complir amb els valors especificats.
- En mescles amb especificació empírica per a capes de rodadura amb més del 10% en massa sobre el total de la mescla, d'asfalt reciclat provinent de mescles de betum de pavimentació, el lligant ha de complir amb l'especificat en l'apartat 4.2.2.2. de la UNE-EN 13108-1
- En mescles amb especificació empírica per a capes base o intermèdies amb més del 20% en massa sobre el total de la mescla, d'asfalt reciclat provinent de mescles de betum de pavimentació, el lligant ha de complir amb l'especificat en l'apartat 4.2.2.3. de la UNE-EN 13108-1 - Els tamisos de mida D i de mides compreses entre D i 2 mm s'han de seleccionar dels següents: - Sèrie bàsica més la sèrie 1 (UNE-EN 13043): 4 mm, 5,6 mm, 8 mm, 11,2 mm, 16 mm, 22,4 mm, 31,5 mm - Sèrie bàsica més la sèrie 2 (UNE-EN 13043): 4 mm, 6,3 mm, 8 mm, 10 mm, 12,5 mm, 14 mm, 16 mm, 20 mm, 31,5 mm

El percentatge que passa pels tamisos D, 2 mm i 0,063 mm de la corba granulomètrica seleccionada, no ha d'excedir dels valors màxim i mínim especificats en la taula 1 o 2 de la UNE-EN 13108-1 - Contingut de forats (UNE-EN 13108-20): Ha d'estar entre els valors màxim i mínim seleccionats de les categories del contingut de forats de les taules 3 i 4 de l'UNE-EN 13108-1. - Sensibilitat a l'aigua (UNE-EN 13108-20): El valor declarat pel fabricant ha de ser igual o superior al corresponent a la categoria de coeficient de resistència a la tracció indirecta ITSR, segons l'especificat a la taula 5 de l'UNE-EN 13108-1. - Resistència a l'abrasió amb pneumàtics clavetejats (UNE-EN 13108-20): El valor declarat pel fabricant ha de ser igual o inferior al corresponent a la categoria del material, segons l'especificat a la taula 6 de l'UNE-EN 13108-1. - Resistència a la deformació permanent (UNE-EN 13108-20): El valor declarat pel fabricant ha de ser igual o inferior al corresponent a la categoria del material, segons l'especificat a les taules 7, 8 i 9 de l'UNE-EN 13108-1. - Resistència als fluids anti-gel, en aeroports (UNE-EN 13108-20): El valor declarat pel fabricant ha de ser igual o superior al corresponent a la classificació del material en alguna de les categories especificades a la taula 10 de l'UNE-EN 13108-1. - Temperatura de la mescla (UNE-EN 12697-13): En betum de grau de pavimentació la temperatura màxima de la mescla declarada pel fabricant, ha de ser menor que el límit superior especificat a la taula 11 de l'UNE-EN 13108-1. El fabricant ha de declarar la temperatura mínima en el moment de distribució de la mescla. En betums modificats, de grau alt de duresa o additius, es pot aplicar temperatures diferents. En aquest cas aquestes temperatures han d'estar declarades pel fabricant.
- Característiques de la mescla amb especificació empírica: - Contingut d'asfalt reciclat procedent de mescles de betum modificat o amb additiu modificador i/o en mescles amb betum modificat o modificador: - Capes de rodadura: <= 10% en

massa - Capes de regularització, intermèdies o base: <= 20% en massa - Granulometria: S'ha de complir l'especificat en l'article 5.3.1.2 de la UNE-EN 13108-1 - Contingut de lligant: El valor declarat pel fabricant ha de ser com a mínim el corresponent a la categoria del producte segons l'especificat a la taula 13 de la UNE-EN 13108-1 - Additius: El fabricant ha d'especificar el tipus i la quantitat de cada additiu constitutiu - Valors Marshall, en aeroports (UNE-EN 13108-20): Els valors declarats pel fabricant han de complir l'especificat a l'article 5.3.2 de l'UNE-EN 13108-1, en funció de la categoria del material. - Percentatge de forats reblerts de betum (UNE-EN 13108-20): El valor declarat pel fabricant ha de complir els límits corresponents a la classificació del material en alguna de les categories especificades a les taules 18 i 19 de l'UNE-EN 13108-1.
- Percentatge de forats en el granulat mineral (UNE-EN 13108-20): El valor declarat pel fabricant ha de ser igual o superior al corresponent a la classificació del material en alguna de les categories especificades a la taula 20 de l'UNE-EN 13108-1.
- Contingut mínim de forats després de 10 revolucions (UNE-EN 13108-20): El valor declarat pel fabricant ha de complir els límits corresponents a la classificació del material en alguna de les categories especificades a la taula 21 de l'UNE-EN 13108-1.
- Característiques de la mescla amb especificació fonamental: - Contingut de lligant: >=3% - Rigidesa (UNE-EN 13108-20): Els valors declarats pel fabricant han de complir els valors màxim i mínim corresponents a la classificació del material en alguna de les categories especificades a les taules 22 i 23 de l'UNE-EN 13108-1. - Resistència a la deformació permanent. Assaig de compressió triaxial (UNE-EN 13108-20): Els valors declarats pel fabricant han de complir els valors màxims corresponents a la classificació del material en alguna de les categories especificades a la taula 24 de l'UNE-EN 13108-1. - Resistència a la fatiga (UNE-EN 13108-20): El valor declarat pel fabricant ha de complir el límit corresponent a la classificació del material en alguna de les categories especificades a la taula 25 de l'UNE-EN 13108-1.
MESCLES BITUMINOSES DE MÒDUL ALT:
El contingut de materials procedents de fresat de mescles bituminoses en calent, no pot superar el 10% de la massa total de la mescla.
Mòdul dinàmic a 20ºC (UNE-EN 12697-26): >= 11.000 MPa
Resistència a la fatiga (30Hz a 20ºC segons annex D UNE-EN 12697-24): >= 100 micres/m (valor de la deformació per a 1 milió de cicles)
CARACTERÍSTIQUES DE LES MESCLES CONTÍNUES PER A ÚS EN CARRETERES:
S'han considerat les mescles per a ferms de carreteres contemplades en l'article 542 del PG 3:
- Mescla bituminosa: Formigó asfàltic per a ús en ferms com a capa de rodadura, intermèdia, regularització o base
- Mescla bituminosa de mòdul alt: Formigó asfàltic per a ús en ferms com a capa intermèdia o base
El tipus i composició de la mescla ha de complir amb les especificacions de la norma UNE-EN 13108-1 complementades amb les indicacions dels epígrafs 542.3 i 542.5 del PG 3 vigent.
El lligant ha de complir les especificacions del article 542.2.2 del PG 3; el tipus de lligant hidrocarbonat segons la funció de la capa, ha d'estar entre els definits a les taules 542.1a o 542.1b del PG 3 segons correspongui.
Els granulats han de complir les indicacions del epígraf 542.2.3 del PG 3 vigent.
2.- CONDICIONS DE SUBMINISTRAMENT I EMMAGATZEMATGE
Subministrament: La mescla s'ha de transportar amb camions de caixa llisa i estanca, neta i tractada per a evitar l'adherència de la mescla.

La forma i alçària de la caixa ha de ser de manera que, en l'abocament en l'estenedora, el camió només la toqui mitjançant els rodets previstos per a aquest fi.
Durant el transport s'ha de protegir la mescla amb lones o altres cobertures, per tal d'evitar el refredament.
La mescla s'ha d'aplicar immediatament.
3.- UNITAT I CRITERI D'AMIDAMENT
Unitat d'amidament: la indicada a la descripció de l'element
Criteri d'amidament: quantitat necessària subministrada a l'obra
Aquest criteri inclou l'abonament del lligant hidrocarbonat i del pols mineral d'aportació utilitzats en la confecció de la mescla bituminosa.
4.- NORMATIVA DE COMPLIMENT OBLIGATORI
MESCLES CONTINUES:
UNE-EN 13108-1:2008 Mezclas bituminosas. Especificaciones de materiales. Parte 1: Hormigón bituminoso.
MESCLES PER A ÚS EN CARRETERES:
Orden de 6 de febrero de 1976 por la que se aprueba el Pliego de Prescripciones Técnicas Generales para Obras de Carreteras y Puentes (PG-3).
Orden FOM/2523/2014, de 12 de diciembre, por la que se actualizan determinados artículos del Pliego de Prescripciones Técnicas Generales para Obras de Carreteras y Puentes, relativos a materiales básicos, a firmes y pavimentos, y a señalización, balizamiento y sistemas de contención de vehículos (PG-3).
5.- CONDICIONS DE CONTROL DE RECEPCIÓ
CONDICIONS DE MARCATGE I CONTROL DE LA DOCUMENTACIÓ:
A l'albarà d'entrega o en la documentació que acompanya al producte, ha de constar com a mínim, la informació següent:
- Identificació del fabricant i de la planta de mescla
- Codi d'identificació de la mescla
- Com s'ha d'obtenir la totalitat dels detalls per tal de demostrar la conformitat amb l'UNE-EN
- Detalls de tots els additius
- Mescles continues - Designació de la mescla segons l'apartat 7 de la UNE-EN 13108-1 - Detalls de la conformitat amb els apartats 5.2.8 i 5.2.9 de la UNE-EN 13108-1 en mescles per a ús en aeroports
- Marcatge CE de conformitat amb el que disposa el Reial Decret 1328/1995, de 28 de juliol. El símbol normalitzat del marcatge CE s'ha d'acompanyar de la següent informació: - Número d'identificació de l'organisme de certificació - Nom o marca d'identificació i direcció registrada del fabricant - Les dues últimes xifres de l'any d'impressió del marcatge - El numero del certificat de conformitat CE o del certificat de control de producció en fàbrica - Referència a la norma europea EN - Descripció del producte: nom genèric, material i ús previst - Informació de les característiques essencials segons annex ZA de l'UNE-EN
El subministrador ha de posar a disposició de la DF en el cas que aquesta ho sol·liciti, la documentació següent, que acredita el marcatge CE, segons el sistema d'avaluació de conformitat aplicable, d'acord amb el que disposa l'apartat 7.2.1 del CTE:
- Productes per a carreteres i altres vies de trànsit: - Sistema 2+: Declaració de Prestacions - Productes per a usos subjectes a reglamentacions sobre reacció al foc de Nivell o Classe: A***, D, E, F o CWFT****, - Productes per a usos subjectes a reglamentacions sobre reacció al foc de Nivell o Classe: A***, D, E, F o CWFT****. **** CWFT Classificació sense més assajos (basat en una Decisió de la Comissió publicada): - Sistema 4: Declaració de Prestacions - Productes per a usos subjectes a reglamentacions sobre reacció al foc de Nivell o Classe: (A, B, C)**. ** Materials el comportament dels quals enfront del foc no té perquè canviar durant el procés de

producció: - Sistema 3: Declaració de Prestacions - Productes per a usos subjectes a reglamentacions sobre reacció al foc de Nivell o Classe: (A, B, C)*. * Materials el comportament dels quals enfront del foc pot ser que canviï durant el procés de producció (en general, aquells de composició química, per exemple, retardants del foc, o aquells en els quals un canvi en la seva composició pot dur a canvis en la seva reacció enfront del foc): - Sistema 1: Declaració de Prestacions
En el cas que el material declari contingut reciclat, el fabricant ha de mostrar, si se li demana, la documentació que acrediti aquest contingut.
CONDICIONS DE MARCATGE I CONTROL DE LA DOCUMENTACIÓ EN MESCLES BITUMINOSES PER A ÚS EN CARRETERES:
El fabricant ha de lliurar per a la seva aprovació la documentació relativa a la fórmula de treball indicada al epígraf 542.5.1 del PG 3 vigent.
OPERACIONS DE CONTROL EN MESCLES BITUMINOSES PER A ÚS EN CARRETERES:
Inspecció visual de les condicions de subministrament i recepció de la documentació del fabricant.
Cal fer una verificació documental de que els valors declarats en els documents que acompanyen el marcatge CE compleixen amb les especificacions definides en aquest plec.
- MESCLES CONTINUES:
- La DF pot disposar de les comprovacions o assaigs addicionals que consideri oportuns, en aquest cas s'han de realitzar segons l'especificat en l'apartat 542.9 del PG 3.
CRITERIS DE PRESA DE MOSTRES EN MESCLES BITUMINOSES PER A ÚS EN CARRETERES:
Els criteris de presa de mostres, per als assajos de materials i els de la mescla son els indicats als articles 542.9 i 543.9 del PG 3, segons correspongui.
Els controls s'han de realitzar segons les instruccions de la DF.
INTERPRETACIÓ DE RESULTATS I ACTUACIONS EN CAS D'INCOMPLIMENT:
No s'han d'utilitzar en les obres mescles sense la documentació exigida.
S'han de rebutjar les mescles que els valors declarats pel fabricant incompleixin amb les especificacions del plec de condicions.

BD MATERIALS PER A EVACUACIÓ, CANALITZACIÓ I VENTILACIÓ ESTÀTICA

BDG MATERIALS PER A CANALITZACIONS

BDG0- BANDA CONTINUA DE SENYALITZACIÓ

0.- ELEMENTS QUE CONTEMPLA EL PLEC

BDG0-1C2A.

1.- DEFINICIÓ I CONDICIONS DELS ELEMENTS

Materials auxiliars per a canalitzacions de servei, com ara el fil guia, els connectors, els separadors, els obturadors, la banda o malla de senyalització o les plaques de protección.
CARACTERÍSTIQUES GENERALS:
El material, la seva qualitat i les característiques físiques, mecàniques i dimensionals, han de ser compatibles amb les del tub, i no han de fer disminuir les d'aquest en cap de les seves aplicacions.
2.- CONDICIONS DE SUBMINISTRAMENT I EMMAGATZEMATGE
Subministrament: A l'albarà de lliurament han de constar les característiques d'identificació següents:
Material
Tipus
Emmagatzematge: En llocs protegits contra els impactes, la pluja, les humitats i dels raigs del sol.
3.- UNITAT I CRITERI D'AMIDAMENT
Unitat composada pel conjunt de peces necessàries per a muntar 1 m de tub.
4.- NORMATIVA DE COMPLIMENT OBLIGATORI
UNE 133100-1:2002 Infraestructuras para redes de telecomunicaciones. Parte 1: Canalizaciones subterráneas.
Real Decreto 223/2008, de 15 de febrero, por el que se aprueban el Reglamento sobre condiciones técnicas y garantías de seguridad en líneas eléctricas de alta tensión y sus instrucciones técnicas complementarias ITC-LAT 01 a 09.

BD MATERIALS PER A EVACUACIÓ, CANALITZACIÓ I VENTILACIÓ ESTÀTICA

BDK MATERIALS PER A PERICONS DE CANALITZACIONS

BDK2- PERICÓ PREFABRICAT DE FORMIGÓ

0.- ELEMENTS QUE CONTEMPLA EL PLEC

BDK2-UB8P.

1.- DEFINICIÓ I CONDICIONS DELS ELEMENTS
Pericons prefabricats de formigó armat vibrat, no pretesat per al registre de canalitzacions de servei.
CONDICIONS GENERALS:
La forma i dimensions dels pericons han de ser els indicats a la seva descripció, o els definits per a cada tipus homologat per la companyia de telecomunicacions.
Ha de portar dos ancoratges situats en dues superfícies oposades, per tal de facilitar la manipulació de l'element, aquests ancoratges han de resistir els esforços deguts al pes i manipulació del pericó.
Han d'incorporar dos suports per a la fixació de politges per a l'estesa de cables, situats en les parets transversals. Han d'estar centrats i a sota de les obertures d'entrada de conductes.

Han d'incorporar els suports necessaris per a la instal·lació i fixació dels conductes en el interior del pericó.
Quan a la seva descripció s'indiqui, han d'incorporar la tapa i el bastiment. En aquest cas el pericó ha de portar el bastiment metàl·lic incorporat com a remat de la part superior.
Les tapes o reixes han d'estar asegurades en la seva posició contra el desplaçament degut al trànsit amb una fondària d'encastament suficient o amb un dispositiu de tancament.
La tapa o reixa ha de quedar asegurada dins del bastiment per algún dels següents procediments:
- Amb un dispositiu de tanca
- Amb suficient massa superficial
- Amb una característica específica en el diseny

El disseny d'aquests procediments ha de permetre que la tapa o reixa es pugui obrir amb una eina d'us normal.
Les tapes o reixes metàl·liques, han de tenir la superfície superior antilliscant.
El disseny del conjunt ha de garantir la posició correcta de la tapa o reixa en relació amb el bastiment.
S'han de preveure dispositius que permetin garantir un desbloquejament de la tapa o reixa i la seva obertura.
En els dispositius de tancament de les classes A 15 a D 400 de formigó armat, les arestes i superfícies de contacte entre el bastiment i la tapa, han d'estar protegides amb una xapa de fosa o d'acer galvanitzat en calent.
Gruix mínim de fosa o d'acer:
- A 15: >= 2 mm
- B 125: >= 3 mm
- C 250: >= 5 mm
- D 400: >= 6 mm
- E 600 i F 900: A determinar en funció de cada disseny

Resistència característica a la compressió del formigó després de 28 dies:
- Classe B 15 a F 900: >= 40 N/mm2
- Classe A 15: >= 25 N/mm2

Gruix del recobriment de formigó de l'armadura d'acer: >= 20 mm
PERICONS TIPUS DF:
En el centre de la solera hi ha d'haver una bonera de 20x20 de costat i 10 cm de fondària. En la vora superior de la bonera hi ha d'haver un bastiment format per angulars de 40x4 cm, ancorat per gafes o patilles en el formigó de la solera. Sobre el bastiment s'hi ha de recolzar la reixeta de la bonera.
La solera ha de tenir un pendent de l'1% cap a la bonera.
Les utilitats d'aquest pericó poden ser: - Donar pas (amb empalmament en el seu cas) a cables que segueixin en la mateixa direcció o que canviïn de direcció en el pericó. En aquest últim cas el nombre de parells de cables no ha de ser superior a 400 per calibres 0,405, 300 per calibre 0,51, 150 per calibre 0,64 i 100 per calibre 0,9, si l'empalmament es múltiple, tampoc ha de superar aquests límits la suma dels parells dels cables en el costat ramificat de l'empalmament. - Donar accés a un pedestal d'armaris d'interconnexió - Donar pas, amb canvi de direcció, en el seu cas, a escomeses o grups d'escomeses
2.- CONDICIONS DE SUBMINISTRAMENT I EMMAGATZEMATGE
Subministrament: Amb les precaucions necessàries per que no s'alterin les seves característiques.
Emmagatzematge: En llocs protegits contra els impactes, en posició plana sobre superfícies planes.

3.- UNITAT I CRITERI D'AMIDAMENT
Unitat d'amidament: la indicada a la descripció de l'element
Criteri d'amidament: quantitat necessària subministrada a l'obra
4.- NORMATIVA DE COMPLIMENT OBLIGATORI
UNE-EN 124:1995 Dispositivos de cubrimiento y de cierre para zonas de circulación utilizadas por peatones y vehículos. Principios de construcción, ensayos de tipo, marcado, control de calidad.

BG MATERIALS PER A INSTAL·LACIONS ELÈCTRIQUES

BG2 TUBS, CANALS, SAFATES I COLUMNES PER A MECANISMES

BG27- CANAL DE PLANXA D'ACER PER A INSTAL·LACIONS ELÈCTRIQUES

0.- ELEMENTS QUE CONTEMPLA EL PLEC

BG27-0B6P.

1.- DEFINICIÓ I CONDICIONS DELS ELEMENTS
Canal metàl·lica de planxa d'acer llisa, amb obertures o ranurades, de dimensions 100x300 mm, com a màxim.
CARACTERÍSTIQUES GENERALS:
Ha d'estar formada per elements que poden portar o no dispositius de derivació i aparells. Inclou accessoris per a l'anul·lació d'obertures innecessàries.
Les unions dels trams de canalització s'han de fer mitjançant elements auxiliars d'adaptació, així com els canvis de sentit i de pendent.
S'ha d'utilitzar per a BT i ha de permetre la instal·lació de conductors i platines conductores.
Ha de tenir un sistema adient per a la fixació dels suports aïllants d'esteatita per a barres i platines conductores.
Gruix de xapa: >= 1 mm
Potència de servei: <= 16 kW
2.- CONDICIONS DE SUBMINISTRAMENT I EMMAGATZEMATGE
Subministrament: En mòduls d'una llargària de 0,5, 1 i 2 m. S'admet una tolerància de ± 10 mm.
Cada canal ha de portar marcades, a distàncies < 1 m, de forma indeleble i ben visible les dades següents:
- Nom del fabricant o marca comercial
- Valors de resistència, reactància e impedància.
- Referència a les normes
Emmagatzematge: En llocs protegits contra la pluja, les humitats, els impactes i sense contacte amb el terra.
3.- UNITAT I CRITERI D'AMIDAMENT
Unitat d'amidament: la indicada a la descripció de l'element
Criteri d'amidament: quantitat necessària subministrada a l'obra
4.- NORMATIVA DE COMPLIMENT OBLIGATORI

Real Decreto 842/2002 de 2 de agosto, por el que se aprueba el Reglamento Electrotécnico de Baja Tensión. REBT 2002.

BG MATERIALS PER A INSTAL·LACIONS ELÈCTRIQUES

BG2 TUBS, CANALS, SAFATES I COLUMNES PER A MECANISMES

BG2Q- TUB FLEXIBLE PER A PROTECCIÓ DE CONDUCTORS ELÈCTRICS DE MATERIAL PLÀSTIC

0.- ELEMENTS QUE CONTEMPLA EL PLEC

BG2Q-1KSX,BG2Q-1KTE,BG2Q-1KSW.

1.- DEFINICIÓ I CONDICIONS DELS ELEMENTS
Tub flexible no metàl·lic de fins a 250 mm de diàmetre nominal.
Es consideraran els següents tipus de tubs:
- Tubs de PVC corrugats
- Tubs de PVC folrats, de dues capes, semillisa l'exterior i corrugada la interior
- Tubs de material lliure d'halògens
- Tubs de polipropilè
- Tubs de polietilè de dues capes, corrugada l'exterior i llisa la interior

CARACTERÍSTIQUES GENERALS:
Han d'estar dissenyats i construïts de manera que les seves característiques en ús normal siguin segures i sense perill per a l'usuari i el seu entorn.
L'interior dels tubs ha d'estar exempt de rebaves i altres defectes que pugin fer malbé els conductors o ferir a instal·ladors o usuaris.
El diàmetre nominal ha de ser el de l'exterior del tub i s'ha d'expressar en milímetres.
El diàmetre interior mínim l'ha de declarar el fabricant.
Les dimensions han de cumplir la norma EN-60423.
2.- CONDICIONS DE SUBMINISTRAMENT I EMMAGATZEMATGE
Subministrament: En rotlles.
Emmagatzematge: En llocs protegits contra els impactes i contra la pluja.
3.- UNITAT I CRITERI D'AMIDAMENT
Unitat d'amidament: la indicada a la descripció de l'element
Criteri d'amidament: quantitat necessària subministrada a l'obra
4.- NORMATIVA DE COMPLIMENT OBLIGATORI
Real Decreto 842/2002 de 2 de agosto, por el que se aprueba el Reglamento Electrotécnico de Baja Tensión. REBT 2002.
UNE-EN 50086-1:1995 Sistemas de tubos para la conducción de cables. Parte 1: Requisitos generales.
UNE-EN 60423:1996 Tubos de protección de conductores. Diámetros exteriores de los tubos para instalaciones eléctricas y roscas para tubos y accesorios.
5.- CONDICIONS DE CONTROL DE RECEPCIÓ
CONDICIONS DE MARCATGE I CONTROL DE LA DOCUMENTACIÓ:
Han d'estar marcats amb:

- Nom del fabricant
- Marca d'identificació dels productes
- El marcatge ha de ser llegible
- Han d'incloure les instruccions de muntatge corresponents

OPERACIONS DE CONTROL EN CANALITZACIONS I ACCESORIS:

Les tasques de control de qualitat de Canalitzacions i Accessoris, són les següents:

- Sol·licitar del fabricant els certificats dels materials emprats i verificar l'adequació als requisits del projecte.
- Control de la documentació tècnica subministrada
- Control d'identificació dels materials i lloc d'emplaçament (alçada, distàncies, capacitat)
- Realització i emissió d'informes amb resultats dels assaigs
- Assaigs: - Propagació de la flama segons norma R.E.B.T / UNE-EN 50085-1 / UNE-EN 50086-1 - Instal·lació i posada a l'obra segons norma R.E.B.T / UNE 20.460 - Verificació de l'aspecte superficial segons norma projecte/ UNE-EN ISO 1461

CRITERIS DE PRESA DE MOSTRES EN CANALITZACIONS I ACCESSORIS:

Es realitzaran els assaigs a la recepció dels materials, verificant tot el traçat de la instal·lació de safates i aleatòriament un tub de cada mida instal·lat a obra ja sigui rígid, flexible o soterrat.

INTERPRETACIÓ DE RESULTATS I ACTUACIONS EN CAS D'INCOMPLIMENT EN CANALITZACIONS I ACCESSORIS:

Segons criteri de la DF, podrà ser acceptat o rebutjat tot o part del material de la partida.

OPERACIONS DE CONTROL EN TUBS DE PVC PER A CANALITZACIONS DE SERVEIS:

Les tasques de control a realitzar són les següents:

- En cada subministrament: - Inspecció visual de l'aspecte general dels tubs i elements d'unió. - Comprovació de les dades de subministrament exigides (marques, albarà o etiquetes). - Recepció del certificat de qualitat del fabricant, d'acord a les condicions del plec. - Comprovació dimensional (3 mostres).
- Per a cada tub de les mateixes característiques, es realitzaran els següents assaigs (UNE EN 50086-1): - Resistència a compressió - Impacte - Assaig de corbat - Resistència a la propagació de la flama - Resistència al calor - Grau de protecció - Resistència a l'atac químic

En cas que el material disposi de la Marca AENOR, o una altra legalment reconeguda a un país de l'UE, s'ha de poder prescindir dels assaigs de control de recepció. La DF ha de sol·licitar, en aquest cas, els resultats dels assaigs corresponents al subministrament rebut, segons control de producció establert a la marca de qualitat del producte.

CRITERIS DE PRESA DE MOSTRES EN TUBS DE PVC PER A CANALITZACIONS DE SERVEIS:

Es seguiran les instruccions de la DF i els criteris indicats a les normes UNE EN 50086-1 i UNE EN 50086-2-4, juntament a les normes de procediment de cada assaig concret.

INTERPRETACIÓ DE RESULTATS I ACTUACIONS EN CAS D'INCOMPLIMENT EN TUBS DE PVC PER A CANALITZACIONS DE SERVEIS:

No s'acceptaran materials que no arribin a l'obra correctament referenciats i acompanyats del corresponent certificat de qualitat del fabricant.

Es rebutjaran els subministres que no superin les condicions de la inspecció visual o les comprovacions geomètriques.

Es compliran les condicions dels assaigs d'identificació segons la norma UNE EN 50086-1 i UNE EN 50086-2-4.

BG MATERIALS PER A INSTAL·LACIONS ELÈCTRIQUES

BG3 CABLES ELÈCTRICS PER A TENSIÓ BAIXA I SISTEMES DE DISTRIBUCIÓ ELÈCTRICA

BG33- CABLE DE COURE DE 0,6/1 KV

0.- ELEMENTS QUE CONTEMPLA EL PLEC

BG33-G2WO,BG33-G2Z5,BG33-G2RB.

1.- DEFINICIÓ I CONDICIONS DELS ELEMENTS
Cable elèctric destinat a sistemes de distribució en tensió baixa i instal·lacions en general, per a serveis fixes, amb conductor de coure i de tensió assignada 0,6/1kV.
S'han considerat els tipus de cables següents:
- Cables unipolars o multipolars de designació RV, aïllament amb polietilè reticulat i coberta de policlorur de vinil, sense armadura ni pantalla i amb conductor de coure, construcció segons norma UNE 21123-2, amb una classificació de resistència al foc Eca segons UNE-EN 50575
- Cables unipolars o multipolars de designació RV-K, aïllament amb polietilè reticulat i coberta de policlorur de vinil, sense armadura ni pantalla i amb conductor de coure flexible, construcció segons norma UNE 21123-2, amb una classificació de resistència al foc Eca segons UNE-EN 50575
- Cables multipolars de designació RVFV-K, aïllament amb polietilè reticulat i coberta de policlorur de vinil, armadura amb fleix d'acer i amb conductor de coure flexible, construcció segons norma UNE 21123-2, amb una classificació de resistència al foc Eca segons UNE-EN 50575
- Cables unipolars o multipolars de designació RZ1-K (AS), aïllament amb polietilè reticulat i coberta de poliolefina, sense armadura ni pantalla i amb conductor de coure flexible, construcció segons norma UNE 21123-4, amb una classificació de resistència al foc Cca-s1b,d1,a1 segons UNE-EN 50575
- Cables unipolars o multipolars de designació RZ1-K (AS+), amb resistència intrínseca al foc, aïllament amb polietilè reticulat i coberta de poliolefina, sense armadura ni pantalla i amb conductor de coure flexible, construcció segons norma UNE 211025, amb una classificació de resistència al foc Cca-s1b,d1,a1 segons UNE-EN 50575
- Cables unipolars o multipolars de designació SZ1-K (AS+), amb resistència intrínseca al foc, aïllament amb compost de silicona i coberta de poliolefina, sense armadura ni pantalla i amb conductor de coure flexible, construcció segons norma UNE 211025, amb una classificació de resistència al foc Cca-s1b,d1,a1 segons UNE-EN 50575
- Cables multipolars de designació RZ, coberta aïllant de polietilè reticulat i amb conductors de coure cablejats en feix, construcció segons norma UNE 21030-2, amb una classificació de resistència al foc Fca segons UNE-EN 50575
- Cables unipolars de designació ZZ-F, amb una classificació de resistència al foc Eca segons UNE-EN 50575
CARACTERÍSTIQUES GENERALS:
En el cas de que el material s'utilitzi en obra pública, l'acord de Govern de la Generalitat de Catalunya de 9 de juny de 1998, exigeix que els materials siguin de qualitat certificada o puguin acreditar un nivell de qualitat equivalent, segons les normes aplicables als estats membres de la Unió Europea o de l'Associació Europea de Lliure Canvi.

També en aquest cas, es procurarà que els esmentats materials disposin de l'etiqueta ecològica europea, regulada en el Reglament (CE) nº 66/2010 o bé altres distintius de la Comunitat Europea.
Destinats a incorporar-se de forma permanent en obres de construcció han de complir el Reglament de productes per a la construcció (UE) nº 305/2011 i el seu Reglament Delegat (UE) 2016/364 sobre la classificació de les propietats de reacció al foc.
La coberta no ha de tenir variacions en el gruix ni d'altres defectes visibles a la seva superfície. Ha de ser resistent a l'abrasió.
Ha de quedar ajustada i s'ha de poder separar fàcilment sense produir danys a l'aïllament.
La forma exterior dels cables multipolars (reunits sota una coberta única) ha de ser raonablement cilíndrica.
L'aïllament no ha de tenir variacions del gruix ni d'altres defectes visibles a la seva superfície.
Ha de quedar ajustat i s'ha de poder separar fàcilment sense produir danys al conductor.
La designació dels cables ha de complir les especificacions de la norma UNE 20434.
La classificació de reacció al foc s'expressarà d'acord amb el Reglament Delegat (UE) 2016/364 i la UNE-EN 13501-6 amb un codi de quatre dígits segons el següent format:
Classe de reacció al foc:
- Dígit 1, prestacions de propagació del foc i emissió de calor: Aca, B1ca, B2ca, Cca, Dca, Eca i Fca (classes enumerades de més a menys prestacions)
Classes addicionals (només per a les classes B1ca, B2ca, Cca i Dca):
- Dígit 2, prestacions d'emissió de fums: s1a, s1b, s1, s2 i s3 (de més a menys prestacions)
- Dígit 3, prestacions de caiguda de gotes/partícules inflamades: d0, d1 i d2 (de més a menys prestacions)
- Dígit 4, prestacions d'acidesa: a1, a2 i a3 (de més a menys prestacions)
Les característiques físiques i mecàniques del conductor han de complir la norma UNE-EN 60228.
Els colors utilitzats per a l'aïllament han de complir la norma UNE 21089-1:
- Cables unipolars: - Com a conductor de fase: Marró, negre o gris - Com a conductor neutre: Blau - Com a conductor de terra: Llistat de groc i verd
- Cables bipolars: Blau i marró
- Cables tripolars: - Cables amb conductor de terra: Fase: Marró, Neutre: Blau, Terra: Llistat de groc i verd - Cables sense conductor de terra: Fase: Negre, marró i gris
- Cables tetrapolars: - Cables amb conductor de terra: Fase: Marró, negre i gris, Terra: Llistat de groc i verd - Cables sense conductor de terra: Fase: Marró, negre i gris, Neutre: Blau
- Cables pentapolars: Fase: Marró, negre i gris, Neutre: Blau, Terra: Llistat de groc i verd
Les característiques següents han de complir amb els valors declarats pel fabricant, assajades segons la norma corresponent, dins del límit de tolerància indicat, en el seu cas:
- Característiques essencials: - Reacció al foc: - Classe Aca (UNE-EN ISO 1716) - Classe B1ca, B2ca, Cca i Dca (UNE-EN 50399, UNE-EN 60332-1-2, UNE-EN 61034-2, UNE-EN 60754-2) - Classe Eca (UNE-EN 60332-1-2) - Classe Fca (comportament no determinat) - Emissió de substàncies perilloses (verificació i declaració segons disposicions nacionals en el lloc d'utilització)
Gruix de l'aïllant del conductor (UNE-HD-603-1):

Secció (mm2)	25	50	95	150	240

Gruix (mm)	0,9	1,0	1,1	1,4	1,7

Gruix de la coberta: Ha de complir les especificacions de la norma UNE-HD 603-1
Temperatura de l'aïllament en servei normal: <= 90°C
Temperatura de l'aïllament en curtcircuit (5 s màx): <= 250°C
Tensió màxima admissible (c.a.):
- Entre conductors aïllats: <= 1 kV
- Entre conductors aïllats i terra: <= 0,6 kV
Toleràncies:
- Gruix de l'aïllament (UNE-HD 603-1): >= valor especificat - (0,1 mm + 10% del valor especificat)
CABLES DE DESIGNACIÓ RV, RV-K i RVFV-K:
Característiques de reacció al foc:
- Propagació de la flama (UNE-EN 60332-1-2): No propagador de la flama
El conductor ha de complir les següents prescripcions segons la norma UNE-EN 60228:
- Cable RV: prescripcions de la classe 1 o 2
- Cable RV-K i RVFV-K: prescripcions de la classe 5
L'aïllament ha de ser de polietilé reticulat (XLPE) tipus DIX-3 segons UNE HD-603-1.
La coberta ha de ser de policlorur de vinil (PVC) del tipus DMV-18 segons UNE HD-603-1.
CABLES DE DESIGNACIÓ RZ1-K (AS):
Característiques de reacció al foc:
- Material lliure d'halògens segons UNE-EN 60754-1
- Propagació de la flama (UNE-EN 60332-1-2): No propagador de la flama
- Propagació de l'incendi (UNE-EN 60332-3-24): No propagador de l'incendi
- Emissió de fums opacs (UNE-EN 61034-2): Baixa emissió de fums opacs
- Emissió de fums corrosius (UNE-EN 60754-2): Baixa emissió de fums corrosius
El conductor ha de complir les prescripcions de la classe 5 segons la norma UNE-EN 60228:
L'aïllament ha de ser de polietilé reticulat (XLPE) tipus DIX-3 segons UNE HD-603-1.
La coberta ha de ser de poliolefina, del tipus DMZ-E segons la norma UNE 21123-4.
CABLES DE DESIGNACIÓ RZ1-K (AS+) i SZ1-K (AS+):
Característiques de reacció al foc:
Material lliure d'halògens segons UNE-EN 60754-1
Propagació de la flama (UNE-EN 60332-1-2): No propagador de la flama
Propagació de l'incendi (UNE-EN 60332-3-24): No propagador de l'incendi
Emissió de fums opacs (UNE-EN 61034-2): Baixa emissió de fums opacs
Emissió de fums corrosius (UNE-EN 60754-2): Baixa emissió de fums corrosius
El conductor ha de complir les prescripcions de la classe 5 segons la norma UNE-EN 60228:
L'aïllament ha de cumplir el següent
- Cable RZ1-K (AS+): ha de ser de polietilè reticulat i ha de correspondre al tipus DIX-3 segons la norma UNE HD-603-1, amb cinta addicional de mica
- Cable SZ1-K (AS+): ha de ser de compost de silicona i ha de correspondre al tipus EI2 segons la norma UNE-EN 50363-1
La coberta ha de ser de poliolefina, del tipus DMZ-E segons la norma UNE 21123-4.
CABLES DE DESIGNACIÓ RZ:
El conductor ha de complir les prescripcions de la classe 2 segons la norma UNE-EN 60228:
CABLES DE DESIGNACIÓ ZZ-F:

Característiques de reacció al foc:
- Material lliure d'halògens segons UNE-EN 60754-1
- Propagació de la flama (UNE-EN 60332-1-2): No propagador de la flama
- Propagació de l'incendi (UNE-EN 60332-3-24): No propagador de l'incendi
- Emissió de fums opacs (UNE-EN 61034-2): Baixa emissió de fums opacs
- Emissió de fums corrosius (UNE-EN 60754-2): Baixa emissió de fums corrosius

El conductor ha de complir les prescripcions de la classe 5 segons la norma UNE-EN 60228:
L'aïllament ha de ser de goma i ha de correspondre al tipus EI6 segons la norma UNE-EN 50363-1
La coberta ha de ser de material lliure d'halògens, del tipus EM5 segons la norma UNE-EN 50363-2-2 o del tipus EM8 segons UNE-EN 50363-6.

2.- CONDICIONS DE SUBMINISTRAMENT I EMMAGATZEMATGE
Subministrament: En bobines.
Emmagatzematge: En llocs protegits de la pluja i la humitat.

3.- UNITAT I CRITERI D'AMIDAMENT
Unitat d'amidament: la indicada a la descripció de l'element
Criteri d'amidament: quantitat necessària subministrada a l'obra

4.- NORMATIVA DE COMPLIMENT OBLIGATORI
NORMATIVA GENERAL:
Real Decreto 842/2002 de 2 de agosto, por el que se aprueba el Reglamento Electrotécnico de Baja Tensión. REBT 2002.
UNE-EN 50575:2015 Cables de energía, control y comunicación. Cables para aplicaciones generales en construcciones sujetos a requisitos de reacción al fuego.
UNE-EN 50575:2015/A1:2016 Cables de energía, control y comunicación. Cables para aplicaciones generales en construcciones sujetos a requisitos de reacción al fuego.
UNE-HD 603-1:2007 Cables de distribución de tensión asignada 0,6/1 kV. Parte 1: Requisitos generales.
Reglamento Delegado (UE) 2016/364 de la Comisión, de 1 de julio de 2015, relativo a la clasificación de las propiedades de reacción al fuego de los productos de construcción de conformidad con el Reglamento (UE) nº 305/2011 del Parlamento Europeo y del Consejo.
UNE 20434:1999 Sistema de designación de los cables.
UNE-EN 13501-6:2015 Clasificación en función del comportamiento frente al fuego de los productos de construcción y elementos para la edificación. Parte 6: Clasificación a partir de datos obtenidos en ensayos de reacción al fuego de cables eléctricos.
* UNE 21089-1:2002 Identificación de los conductores aislados de los cables.
* UNE-EN 60228:2005 Conductores de cables aislados.
CABLES DE DESIGNACIÓ RV, RV-K i RVFV-K:
UNE 21123-2:2017 Cables eléctricos de utilización industrial de tensión asignada 0,6/1 kV. Parte 2: Cables con aislamiento de polietileno reticulado y cubierta de policloruro de vinilo.
CABLES DE DESIGNACIÓ RZ1-K (AS):
UNE 21123-4:2017 Cables eléctricos de utilización industrial de tensión asignada 0,6/1 kV. Parte 4: Cables con aislamiento de polietileno reticulado y cubierta de poliolefina.
CABLES DE DESIGNACIÓ RZ1-K (AS+) i SZ1-K (AS+):
UNE 211025:2017 Cables con resistencia intrínseca al fuego destinados a circuitos de seguridad.
CABLES DE DESIGNACIÓ RZ:
UNE 21030-2:2003 Conductores aislados, cableados en haz, de tensión asignada 0,6/1 kV, para líneas de distribución, acometidas y usos análogos. Parte 2: Conductores de cobre.

5.- CONDICIONS DE CONTROL DE RECEPCIÓ

CONDICIONS DE MARCATGE I CONTROL DE LA DOCUMENTACIÓ:

El subministrador ha de posar a disposició de la DF en el cas que aquesta ho sol·liciti, la documentació següent, que acredita el marcatge CE, segons el sistema d'avaluació de conformitat aplicable, d'acord amb el que disposa l'apartat 7.2.1 del CTE:

- Productes per a usos subjectes a reglamentacions sobre reacció al foc amb nivell o classe Aca, B1ca, B2ca, Cca: - Sistema 1+: Declaració de Prestacions
- Productes per a usos subjectes a reglamentacions sobre reacció al foc amb nivell o classe Dca, Eca: - Sistema 3: Declaració de prestacions
- Productes per a usos subjectes a reglamentacions sobre reacció al foc amb nivell o classe Fca: - Sistema 4: Declaració de prestacions
- Productes per a usos subjectes a reglamentacions sobre substàncies perilloses: - Sistema 3: Declaració de prestacions

El cable ha d'anar marcat amb les dades següents:

- Identificació consistent en la marca del nom del fabricant o marca comercial
- Descripció del producte o codi de designació
- Classe de reacció al foc

El marcatge s'ha de fer sobre el cable, l'embalatge o l'etiqueta o en una combinació dels anteriors.

El marcatge sobre la coberta o aïllament del cable ha de ser continu. La distància entre el final del marcatge i el principi del següent no ha de superar els 1100 mm.

El símbol de marcatge CE estarà fixat de manera visible, llegible i indeleble en una etiqueta fixada sobre l'embalatge dels cables.

El marcat i etiquetatge CE ha d'incloure la informació següent:

- Símbol del marcatge CE
- Els dos últims dígits de l'any en què es va fixar el marcat per primera vegada
- Nom i direcció registrada del fabricant o marca identificativa
- Codi únic d'identificació del producte tipus
- Número de referència de la declaració de prestacions
- Nivell o classe de prestacions declarat
- Data de l'especificació tècnica harmonitzada aplicable
- Número d'identificació de l'organisme notificat
- Ús previst, segons s'especifica a la norma harmonitzada aplicable

OPERACIONS DE CONTROL:

Les tasques de control a realitzar són les següents:

- Sol·licitar del fabricant els certificats i homologacions dels conductors i protocols de proves.
- Control de la documentació tècnica subministrada.
- Verificar l'adequació dels conductors als requisits dels projecte
- Control final d'identificació
- Realització i emissió d'informe amb resultats dels assaigs realitzats d'acord al que s'especifica en la taula d'assaigs i de quantificació dels mateixos.
- Assaigs:

A la relació següent s'especifiquen els controls a efectuar a la recepció de conductors de coure o alumini i les normes aplicables en cada cas: - Rigidesa dielèctrica (REBT) - Resistència d'aïllament (REBT) - Resistència elèctrica dels conductors (UNE 20003 / UNE 21022/1M) - Control dimensional (Documentació del fabricant) - Extinció de flama (UNE-EN 50266) - Densitat de fums UNE-EN 50268 / UNE 21123) - Despreniment d'halògens (UNE-EN 50267-2-1 / UNE 21123 / UNE 2110022)

A la següent taula s'especifica el nombre de controls a efectuar. Els assaigs especificats (*) seran exigibles segons criteri de la DF quan les exigències del lloc ho determini i les característiques dels conductors corresponguin a l'assaig especificat.

- Rigidesa dielèctrica: 100% (exigit al fabricant) - Resistència d'aïllament: 100% (exigit al fabricant) - Resistència elèctrica: 100% (exigit al fabricant) - Extinció de flama: 1 assaig per tipus (*) (exigit al fabricant) i 1 assaig per tipus (*) (exigit a recepció) - Densitat de fums: 1 assaig per tipus (*) (exigit al fabricant) i 1 assaig per tipus (*) (exigit a recepció) - Despreniment d'halògens: 1 assaig per tipus (*) (exigit al fabricant) i 1 assaig per tipus (*) (exigit a recepció)
Per tipus s'entén aquells conductors amb característiques iguals.
Els assaigs exigits a recepció podran ésser els realitzats pel fabricant sempre que hi hagi una supervisió per part de la DF o empresa especialitzada.
CRITERIS DE PRESA DE MOSTRES:
Per a la realització dels assaigs, s'escollirà aleatòriament una bovina del lot d'entrega, a excepció dels assaigs de rutina que es realitzaran a totes les bobines.
INTERPRETACIÓ DE RESULTATS I ACTUACIONS EN CAS D'INCOMPLIMENT:
Es realitzarà un control extensiu de la partida objecte de control, i segons criteri de la DF, podrà ésser acceptada o rebutjada tota o part del material que la composa.

BG MATERIALS PER A INSTAL·LACIONS ELÈCTRIQUES

BG3 CABLES ELÈCTRICS PER A TENSIÓ BAIXA I SISTEMES DE DISTRIBUCIÓ ELÈCTRICA

BG3I- CONDUCTOR DE COURE NU

0.- ELEMENTS QUE CONTEMPLA EL PLEC

BG3I-06W3.

1.- DEFINICIÓ I CONDICIONS DELS ELEMENTS
Conductor de coure electrolític cru i nu per a connexió de terra, unipolar de fins a 240 mm2 de secció.
CARACTERÍSTIQUES GENERALS:
En el cas de que el material s'utilitzi en obra pública, l'acord de Govern de la Generalitat de Catalunya de 9 de juny de 1998, exigeix que els materials siguin de qualitat certificada o puguin acreditar un nivell de qualitat equivalent, segons les normes aplicables als estats membres de la Unió Europea o de l'Associació Europea de Lliure Canvi.
També en aquest cas, es procurarà que els esmentats materials disposin de l'etiqueta ecològica europea, regulada en el Reglament (CE) nº 66/2010 o bé altres distintius de la Comunitat Europea.
Tots els fils de coure que formen l'ànima han de tenir el mateix diàmetre.
Ha de tenir una textura exterior uniforme i sense defectes.
2.- CONDICIONS DE SUBMINISTRAMENT I EMMAGATZEMATGE
Subministrament: En bobines o tambors.
Emmagatzematge: En llocs protegits de la pluja i la humitat.
3.- UNITAT I CRITERI D'AMIDAMENT
Unitat d'amidament: la indicada a la descripció de l'element
Criteri d'amidament: quantitat necessària subministrada a l'obra

4.- NORMATIVA DE COMPLIMENT OBLIGATORI
Real Decreto 842/2002 de 2 de agosto, por el que se aprueba el Reglamento Electrotécnico de Baja Tensión. REBT 2002.
UNE 21012:1971 Cables de cobre para líneas eléctricas aéreas. Especificación.
UNE 20460-5-54:1990 Instalaciones eléctricas en edificios. Elección e instalación de los materiales eléctricos. Puesta a tierra y conductores de protección.
5.- CONDICIONS DE CONTROL DE RECEPCIÓ
CONDICIONS DE MARCATGE I CONTROL DE LA DOCUMENTACIÓ:
Cada conductor ha de portar de forma indeleble i ben visible les dades següents:
- Material, secció, llargària i pes del conductor
- Nom del fabricant o marca comercial
- Data de fabricació
OPERACIONS DE CONTROL:
Les tasques de control a realitzar són les següents:
- Sol·licitar al fabricant els certificats de característiques tècniques i homologacions dels materials.
- Control de la documentació tècnica subministrada.
- Verificar que les característiques dels elèctrodes es corresponguin a l'especificat en Projecte.
- Verificar que la profunditat de la xarxa mai sigui inferior a 0,5 metres.
- Verificar seccions de conductors de terra segons la taula 1 del ITC-BT- 018 del REBT.
- Realització i emissió d'informes amb resultats de controls i proves realitzats.
CRITERIS DE PRESA DE MOSTRES:
Es realitzarà mesura al pont de comprovació o caixa de seccionament de terres.
INTERPRETACIÓ DE RESULTATS I ACTUACIONS EN CAS D'INCOMPLIMENT:
No s'admetran seccions de conductors i elèctrodes de posada a terra inferiors als indicats al REBT.
En discrepàncies del tipus de posada a terra amb l'especificat al projecte, s'actuarà segons criteri de la DF.

BG MATERIALS PER A INSTAL·LACIONS ELÈCTRIQUES

BG4 APARELLS DE PROTECCIÓ I COMANDAMENT

BG48- INTERRUPTOR AUTOMÀTIC MAGNETOTÈRMIC DE CAIXA EMMOTLLADA

0.- ELEMENTS QUE CONTEMPLA EL PLEC

BG48-199I.

1.- DEFINICIÓ I CONDICIONS DELS ELEMENTS
Interruptor automàtic magnetotèrmic unipolar amb 1 pol protegit, bipolar amb 1 pol protegit, bipolar amb 2 pols protegits, tripolar amb 3 pols protegits, tetrapolar amb 3 pols protegits, tetrapolar amb tres pols protegits i protecció parcial del neutre i tetrapolar amb 4 pols protegits.

S'han considerat els tipus següents:
- Interruptors automàtics magnetotèrmics de caixa emmotllada
CARACTERÍSTIQUES GENERALS:
Ha de tenir un aspecte uniforme i sense defectes.
L'envoltant ha de ser aïllant i incombustible.
Han d'estar dissenyats i construïts de manera que les seves característiques en ús normal siguin segures i sense perill per a l'usuari i el seu entorn.
El sistema de connexió ha de ser l'indicat pel fabricant.
Ha de portar borns per a l'entrada i la sortida de cada fase o neutre.
INTERRUPTORS AUTOMÀTICS DE CAIXA EMMOTLLADA:
Han d'estar constituïts per una carcassa-suport de material aïllant emmotllat que formi part integrant de l'interruptor automàtic.
Han de complir les especificacions de la norma UNE-EN 60947-2.
El marcat ha de ser l'esmentat a l'apartat anterior, pel que fa referència als interruptors tipus PIA fabricats exclusivament segons les especificacions de la norma UNE-EN 60947-2.
Els interruptors de caixa emmotllada preparats per anar muntats sobre perfils normalitzats han de portar un sistema de fixació per pressió que permeti el muntatge i desmuntatge sobre el perfil.
2.- CONDICIONS DE SUBMINISTRAMENT I EMMAGATZEMATGE
Subministrament: En caixes.
Emmagatzematge: En llocs protegits contra els impactes, la pluja, les humitats i dels raigs del sol.
El fabricant ha de lliurar la documentació necessària per a la correcta instal·lació de l'interruptor.
3.- UNITAT I CRITERI D'AMIDAMENT
Unitat d'amidament: la indicada a la descripció de l'element
Criteri d'amidament: quantitat necessària subministrada a l'obra
4.- NORMATIVA DE COMPLIMENT OBLIGATORI
NORMATIVA GENERAL:
Real Decreto 842/2002 de 2 de agosto, por el que se aprueba el Reglamento Electrotécnico de Baja Tensión. REBT 2002.
INTERRUPTORS AUTOMÀTICS DE CAIXA EMMOTLLADA:
UNE-EN 60947-1:2005 Aparamenta de baja tensión. Parte 1: Reglas generales.
UNE-EN 60947-1:2008 Aparamenta de baja tensión. Parte 1: Reglas generales.
UNE-EN 60947-2:2007 Aparamenta de baja tensión. Parte 2: Interruptores automáticos. (IEC 60947-2:2006).
5.- CONDICIONS DE CONTROL DE RECEPCIÓ
OPERACIONS DE CONTROL:
Les tasques de control a realitzar són les següents:
- Sol·licitar del fabricant els certificats dels mecanismes emprats, contrastar la documentació amb els materials rebuts i verificar l'adequació als requisits exigits.
- Control de la documentació tècnica subministrada.
- Verificar que la Intensitat Nominal s'adequa a l'intensitat del circuit.
- Realització i emissió d'informes amb resultats de controls i proves realitzats.
CRITERIS DE PRESA DE MOSTRES:
Es comprovarà per mostreig la quantitat que determini la DF per cada tipus de mecanisme.
INTERPRETACIÓ DE RESULTATS I ACTUACIONS EN CAS D'INCOMPLIMENT:
No s'acceptaran els mecanismes que les seves característiques elèctriques no siguin les adequades.

Quan les discrepàncies siguin d'un altre tipus, segons criteri de la DF podrà ésser acceptat o rebutjat tot o part del material.
OPERACIONS DE CONTROL EN QUADRES GENERALS I SUBQUADRES:
Les tasques de control de qualitat de Quadres Generals, són les següents:
- Sol·licitar del fabricant els certificats dels equips emprats, contrastar la documentació amb els equips i verificar l'adequació als requisits del projecte.
- Generació d'esquemes de muntatge i llistats de materials emprats per a la construcció
- Control de la documentació tècnica subministrada
- Control d'identificació del material i lloc d'emplaçament
- Realització i emissió d'informe amb resultats dels assaigs realitzats, d'acord amb el que s'especifica a la taula d'assaigs i de quantificació dels mateixos.
- Assaigs a efectuar a fàbrica i normes aplicables: - Resistència d'aïllament segons R.E.B.T - Rigidesa dielèctrica segons R.E.B.T - Comprovació de proteccions (Accionaments manual i elèctric) segons UNE-EN 61008-1. Interruptors automàtics diferencials R.E.B.T. - Dispar de magnetotèrmics (Per sobre intensitat) segons plec de prescripcions tècniques documentació fabricant - Continuïtat de la posta a terra segons UNE-EN-60439-2. Conjunts d'aparamenta BT
CRITERIS DE PRESA DE MOSTRES EN QUADRES GENERALS I SUBQUADRES:
Per quadres generals es realitzaran els assaigs a tot els circuits i proteccions.
Per subquadres el contractista realitzarà els assaigs a tots els circuits i proteccions, a excepció de l'assaig de dispar de magnetotèrmics per sobre intensitats segons corbes de dispar. Aquest assaig es realitzarà per mostreig a interruptors de diferent intensitat Nominal. L'empresa de control de qualitat verificarà els assaigs fets pel fabricant d'un quadre per tipus diferent o segons criteri DF.
INTERPRETACIÓ DE RESULTATS I ACTUACIONS EN CAS D'INCOMPLIMENT EN QUADRES GENERALS I SUBQUADRES:
Segons criteri de la DF, podrà ser acceptat o rebutjat tot o part del material de la partida.

BG MATERIALS PER A INSTAL·LACIONS ELÈCTRIQUES

BGD MATERIALS PER A INSTAL·LACIONS DE CONNEXIÓ A TERRA I PROTECCIÓ CATÒDICA

BGD2- PLACA DE CONNEXIÓ A TERRA

0.- ELEMENTS QUE CONTEMPLA EL PLEC

BGD2-06US.

1.- DEFINICIÓ I CONDICIONS DELS ELEMENTS
Placa de connexió a terra de coure en forma d'estel (calada) o d'acer en forma d'estel (massissa) o quadrada (massissa) de fins a 1 m2 de superfície i de 2 mm, 2,5 mm, 3 mm o 4 mm de gruix.
CARACTERÍSTIQUES GENERALS:
Ha de formar l'elèctrode del circuit de connexió a terra.

Ha de disposar d'un dispositiu per a fixar sòlidament el cable de la línea de terra, mitjançant una placa i un vis; aquest cable ha de tenir una secció mínima de 35 mm2.
ACER:
La placa ha d'estar protegida per galvanització en calent. Aquesta ha de complir les especificacions de l'UNE-EN ISO 1461.
El recobriment ha de ser llis, no ha de mostrar cap discontinuitat en la capa de zinc, no ha de tenir taques, inclusions de fluxe, cendres o motes, apreciables a simple vista.
La superfície especificada es considera com a superfície útil de la placa.
Toleràncies:
Gruix: - 0,1 mm
- Superfície útil: - 0,01 m2
2.- CONDICIONS DE SUBMINISTRAMENT I EMMAGATZEMATGE
Subministrament: Per unitats, empaquetades en caixes.
Emmagatzematge: En el seu embalatge, protegida contra els impactes.
3.- UNITAT I CRITERI D'AMIDAMENT
Unitat d'amidament: la indicada a la descripció de l'element
Criteri d'amidament: quantitat necessària subministrada a l'obra
4.- NORMATIVA DE COMPLIMENT OBLIGATORI
Real Decreto 842/2002 de 2 de agosto, por el que se aprueba el Reglamento Electrotécnico de Baja Tensión. REBT 2002.
UNE-EN ISO 1461:1999 Recubrimientos galvanizados en caliente sobre productos acabados de hierro y acero. Especificaciones y métodos de ensayo. (ISO 1461:1999).
5.- CONDICIONS DE CONTROL DE RECEPCIÓ
OPERACIONS DE CONTROL:
Les tasques de control a realitzar són les següents:
- Control de la documentació tècnica subministrada.
- Verificar que les característiques dels elèctrodes es corresponguin a l'especificat en Projecte.
- Verificar que la profunditat de la xarxa mai sigui inferior a 0,5 metres.
- Verificar seccions de conductors de terra segons la taula 1 del ITC-BT- 018 del REBT.
- Realització i emissió d'informes amb resultats de controls i proves realitzats.
CRITERIS DE PRESA DE MOSTRES:
Es realitzarà mesura al pont de comprovació o caixa de seccionament de terres.
INTERPRETACIÓ DE RESULTATS I ACTUACIONS EN CAS D'INCOMPLIMENT:
No s'admetran seccions de conductors i elèctrodes de posada a terra inferiors als indicats al REBT.
En discrepàncies del tipus de posada a terra amb l'especificat al projecte, s'actuarà segons criteri de la DF.

BG MATERIALS PER A INSTAL·LACIONS ELÈCTRIQUES

BGW PARTS PROPORCIONALS D'ACCESSORIS PER A INSTAL·LACIONS ELÈCTRIQUES

BGW3- PART PROPORCIONAL D'ACCESSORIS PER A CANALS

0.- ELEMENTS QUE CONTEMPLA EL PLEC

BGW3-0AH6.

1.- DEFINICIÓ I CONDICIONS DELS ELEMENTS
Part proporcional d'accessoris per a tubs, canals o safates, de tipus plàstiques o metàl·liques.
CARACTERÍSTIQUES GENERALS:
El material i les seves característiques han de ser adequats per a tubs, canals o safates, i no han de fer disminuir, en cap cas, la seva qualitat i bon funcionament.
2.- CONDICIONS DE SUBMINISTRAMENT I EMMAGATZEMATGE
Subministrament: A l'albarà de lliurament han de constar les característiques d'identificació següents:
- Material
- Tipus
- Diàmetre o d'altres dimensions
Emmagatzematge: En llocs protegits contra els impactes, la pluja, les humitats i dels raigs del sol.
3.- UNITAT I CRITERI D'AMIDAMENT
Unitat composada pel conjunt d'accessoris necessaris per al muntatge d'un metre de tub, d'un metre de canal o d'un metre de safata.
4.- NORMATIVA DE COMPLIMENT OBLIGATORI
No hi ha normativa de compliment obligatori.

BG MATERIALS PER A INSTAL·LACIONS ELÈCTRIQUES

BGW PARTS PROPORCIONALS D'ACCESSORIS PER A INSTAL·LACIONS ELÈCTRIQUES

BGWD- PART PROPORCIONAL D'ACCESSORIS PER A APARELLS DE PROTECCIÓ

0.- ELEMENTS QUE CONTEMPLA EL PLEC

BGWD-0AS2,BGWD-0AS6.

1.- DEFINICIÓ I CONDICIONS DELS ELEMENTS
Part proporcional d'accessoris per a interruptors magnetotèrmics o diferencials, tallacircuits, caixes seccionadores, interruptors manuals i protectors de sobretensions.
CARACTERÍSTIQUES GENERALS:
El material i les seves característiques han de ser adequats per a aparells de protecció i no han de fer disminuir, en cap cas, la seva qualitat i bon funcionament.
2.- CONDICIONS DE SUBMINISTRAMENT I EMMAGATZEMATGE
Subministrament: A l'albarà de lliurament han de constar les característiques d'identificació següents:
- Material
- Tipus

- Diàmetre o d'altres dimensions
Emmagatzematge: En llocs protegits contra els impactes, la pluja, les humitats i dels raigs del sol.
3.- UNITAT I CRITERI D'AMIDAMENT
Unitat composada pel conjunt d'accessoris necessàris per al muntatge d'un aparell de protecció.
4.- NORMATIVA DE COMPLIMENT OBLIGATORI
No hi ha normativa de compliment obligatori.

BG MATERIALS PER A INSTAL·LACIONS ELÈCTRIQUES

BGW PARTS PROPORCIONALS D'ACCESSORIS PER A INSTAL·LACIONS ELÈCTRIQUES

BGWF- PART PROPORCIONAL D'ACCESSORIS PER A CONDUCTORS ELÈCTRICS DE TENSIÓ BAIXA

0.- ELEMENTS QUE CONTEMPLA EL PLEC

BGWF-0ARJ.

1.- DEFINICIÓ I CONDICIONS DELS ELEMENTS
Part proporcional d'accessoris per a conductors de coure, conductors d'alumini tipus VV 0,6/1 Kv, rodons de coure, platines de coure o canalitzacions conductores.
CARACTERÍSTIQUES GENERALS:
El material i les seves característiques han de ser adequats per a: conductors de coure, conductors de coure nus, conductors d'alumini, rodons de coure, platines de coure, canalitzacions o conductors de seguretat, i no han de fer disminuir, en cap cas, la seva qualitat i bon funcionament.
2.- CONDICIONS DE SUBMINISTRAMENT I EMMAGATZEMATGE
Subministrament: A l'albarà de lliurament han de constar les característiques d'identificació següents:
- Material
- Tipus
- Diàmetre o d'altres dimensions
Emmagatzematge: En llocs protegits contra els impactes, la pluja, les humitats i dels raigs del sol.
3.- UNITAT I CRITERI D'AMIDAMENT
Unitat composada pel conjunt d'accessoris necessaris per al muntatge d'1 m de conductor de coure, d'1 m de conductor de coure nu, d'1 m de conductor d'alumini, d'1 m de rodó de coure, d'1 m de platina de coure, d'1 m de canalització o d'1 m de conductor de seguretat.
4.- NORMATIVA DE COMPLIMENT OBLIGATORI
No hi ha normativa de compliment obligatori.

BG MATERIALS PER A INSTAL·LACIONS ELÈCTRIQUES

BGY PARTS PROPORCIONALS D'ELEMENTS ESPECIALS PER A INSTAL·LACIONS ELÈCTRIQUES

BGYD- PART PROPORCIONAL D'ELEMENTS ESPECIALS PER A ELEMENTS DE CONNEXIÓ A TERRA

0.- ELEMENTS QUE CONTEMPLA EL PLEC

BGYD-0B2X.

1.- DEFINICIÓ I CONDICIONS DELS ELEMENTS
Part proporcional d'elements especials per a piquetes o per a plaques de connexió a terra.
CARACTERÍSTIQUES GENERALS:
El material i les seves característiques han de ser adequats per a piques de connexió a terra o per a plaques de connexió a terra, i no han de fer disminuir, en cap cas, la seva qualitat i bon funcionament.
2.- CONDICIONS DE SUBMINISTRAMENT I EMMAGATZEMATGE
Subministrament: A l'albarà de lliurament han de constar les característiques d'identificació següents:
- Material
- Tipus
- Diàmetre o d'altres dimensions

Emmagatzematge: En llocs protegits contra els impactes, la pluja, les humitats i dels raigs del sol.
3.- UNITAT I CRITERI D'AMIDAMENT
Unitat composada pel conjunt d'elements especials necessaris per al muntatge d'una pica de connexió a terra, o d'una placa de connexió a terra.
4.- NORMATIVA DE COMPLIMENT OBLIGATORI
No hi ha normativa de compliment obligatori.

BH MATERIALS PER A INSTAL·LACIONS D'ENLLUMENAT

BHG EQUIPS DE COMANDAMENT, CONTROL I REGULACIÓ

BHG0- CENTRES DE COMANDAMENT, CONTROL I REGULACIÓ (D)

0.- ELEMENTS QUE CONTEMPLA EL PLEC

BHG0-H5X2,BHG0-H5XV.

1.- DEFINICIÓ I CONDICIONS DELS ELEMENTS
Centres de comandament i control de les instal·lacions d'enllumenat.

Es contemplen els següents elements:
- Armari metàl·lic
- Equips de contatge
- Actuador local: Conjunt de mecanismes destinats a l'accionament, comprovació i modificació dels paràmetres de funcionament de les instalacions d'enllumenat

ARMARI METÀL·LIC:
Ha d'estar format per un cos, una placa de muntatge i una o dues portes.
El cos ha de ser de xapa d'acer inoxidable plegada i soldada. Ha de portar tapetes amb junt d'estanquitat per al pas de tubs i orificis per a la seva fixació.
Ha de tenir una textura uniforme i sense defectes.
La porta ha de ser del mateix material que el cos i amb tancament per dos punts mitjançant panys de triple acció amb varilla d'acer inoxidable i maneta metàl·lica proveïda de clau normalitzada per companyia i suport per a bloquejar amb cadenat.
Les portes han de ser plegades en el seu perímetre.
Les frontisses de la porta han de ser interiors i l'obertura ha de ser superior a 120°.
El cos, la placa de muntatge i la tapa han de portar borns de presa de terra.
Ha de tenir un sostre inclinat per a la protecció contra la pluja.
Ha de tenir uns anells de suspensió a la part superior per a la seva manipulació durant les operacions de transport i col·locació. Aquest anells s'han de poder enretirar un cop l'armari es trobi a la seva posició definitiva.
Si la porta té finestra, aquesta ha de ser de metacrilat transparent.
Ha d'estar pintat exteriorment amb pintura normalitzada RAL 7032.
Ha de tenir il·luminació interior amb portalàmpades estanc.
Ha de tenir una presa de corrent per a les operacions de manteniment a dintre de l'armari.
A l'interior del mòdul de companyia hi han d'anar els comptadors d'activa i reactiva, així com els rellotges de discriminació horària.
La porta del mòdul de companyia ha d'incorporar un pany normalitzat per la mateixa companyia per facilitar les operacions de lectura de comptadors, així com les de reparació i manteniment pròpies de la seva responsabilitat.
Al mòdul d'abonat hi han d'anar els elements de comandament i protecció per a un màxim de quatre sortides. Ha d'estar preparat per a la connexió del sistema centralitzat d'encesa.
A la part interior de la porta de l'abonat hi constarà un esquema elèctric de la instal·lació amb el valor de les proteccions tèrmiques i diferencials.
Tots els mecanismes han d'anar muntats en caixes de doble aïllament. Les caixes han de tenir forats per a la ventilació i per evitar la condensació al seu interior.
Les caixes destinades a allotjar mecanismes que s'hagin de manipular des de l'exterior han de tenir la corresponent obertura.
A la porta d'abonat hi ha d'haver un portanotes a on s'hi han d'anotar els avisos i instruccions especials que es puguin produir.
Material de la planxa: AISI 304
Gruix de la xapa d'acer: >= 2 mm
Potència màxima admissible:
- Armaris amb equips de contatge per a tarifes 3.0 i 4.0 alimentats a 380 V: 31,5 kW
- Armaris amb equips de contatge per a tarifes 3.0 i 4.0 alimentats a 220 V: 20 kW
- Armaris amb equips de contatge per a tarifes 2.0 alimentats a 220 V: 20 kW

EQUIP DE CONTATGE:
Comptador d'inducció per a corrent altern format per:
- Sòcol-caixa de borns
- Tapa transparent de policarbonat injectat autoextingible
- Tapaborns de material aïllant premsat

- Sistema de mesura format per bobina de tensió, d'intensitat i disc rotor. Ha d'anar situat a l'interior i fixat sobre un bastidor metàl·lic
- Bastidor de planxa d'acer per a fixar-lo al suport, situat a l'exterior

Han d'estar dissenyats i fabricats tal que no presentin perill per a les persones per temperatura excessiva o descàrrega elèctrica.
No han de propagar foc.
Han d'anar protegits contra la corrosió i contra la penetració de sòlids, pols i aigua.
Han de ser immunes a les pertorbacions electromagnètiques i no han de generar pertorbacions radioelèctriques.
Els tres primers elements s'han de poder precintar.
Tensions de referència: 120-230-277-400-480 V
Intensitats de base: 5-10-15-20-30-40-50 A
Freqüència: 50 Hz
Aïllament (DIN 43857): Classe II doble aïllament
Grau de protecció (UNE 20-324): IP-53X
Dimensions principals (DIN 43857): Ha de complir
ACTUADOR LOCAL:
Ha d'estar format pels següents aparells:
- Rellotge astronòmic amb càlcul dia a dia de l'alba i del ocàs i canvi automàtic de l'hora hivern/estiu i possibilitat de correcció de ± 127 minuts sobre les hores d'alba i ocàs. Reserva de marxa de 10 anys
- Contactors de sortida programables independentment segons el rellotge astronòmic o a hores fixes
- Entrades de tensió i intensitat trifàsica per a mesures de tensió, intensitat, potència activa i reactiva, factor de potència i comptadors d'energia activa i reactiva i d'hores de funcionament.
- Entrades digitals per contactes lliures de tensió per als registres dels salts de les proteccions, selector de manual o automàtic, fotocèl·lula, etc.
- Entrada analògica lliure de 4 - 20 mA
- Registres de memòria RAM per a emmagatzemar històrics: - fins a 2469 registres de mesures elèctriques - fins a 2869 registres d'alarmes o esdeveniments
- Canal de comunicacions RS232 optoaïllat per a la connexió d'un mòdem telefònic o radio
- Canal de comunicacions RS485 optoaïllat per a la connexió a altres elements del sistema de control
- Muntatge en rail DIN 35 mm

2.- CONDICIONS DE SUBMINISTRAMENT I EMMAGATZEMATGE
Subministrament: En caixes.
Emmagatzematge: En llocs protegits contra els impactes, la pluja, les humitats i dels raigs del sol.
3.- UNITAT I CRITERI D'AMIDAMENT
Unitat d'amidament: la indicada a la descripció de l'element
Criteri d'amidament: quantitat necessària subministrada a l'obra
4.- NORMATIVA DE COMPLIMENT OBLIGATORI
Real Decreto 842/2002 de 2 de agosto, por el que se aprueba el Reglamento Electrotécnico de Baja Tensión. REBT 2002.
* UNE 20324:1993 Grados de protección proporcionados por las envolventes (Código IP). (CEI 529:1989).
UNE 21310-2:1990 Contadores de inducción de energía eléctrica activa para corriente alterna de clases 0,5, 1 y 2.

BH MATERIALS PER A INSTAL·LACIONS D'ENLLUMENAT

BHG EQUIPS DE COMANDAMENT, CONTROL I REGULACIÓ

BHGW- ELEMENTS AUXILIARS CENTRES DE COMANDAMENT, CONTROL I REGULACIÓ (D)

0.- ELEMENTS QUE CONTEMPLA EL PLEC

BHGW-H5YX.

1.- DEFINICIÓ I CONDICIONS DE LES PARTIDES D'OBRA EXECUTADES
Petit material auxiliar de connexió i muntatge per a armaris de protecció i control d'enllumenat públic
CARACTERÍSTIQUES GENERALS:
El material i les seves característiques han de ser adequats per a aparells de protecció i no han de fer disminuir, en cap cas, la seva qualitat i bon funcionament.
2.- CONDICIONS DEL PROCÉS D'EXECUCIÓ
Subministrament: A l'albarà de lliurament han de constar les característiques d'identificació següents:
- Material
- Tipus
- Diàmetre o d'altres dimensions
Emmagatzematge: En llocs protegits contra els impactes, la pluja, les humitats i dels raigs del sol.
3.- UNITAT I CRITERI D'AMIDAMENT
Unitat composada pel conjunt d'accessoris necessàris per al muntatge d'un armari de protecció i control d'enllumenat públic
4.- NORMATIVA DE COMPLIMENT OBLIGATORI
No hi ha normativa de compliment obligatori.

BH MATERIALS PER A INSTAL·LACIONS D'ENLLUMENAT

BHM ELEMENTS DE SUPORT PER A LLUMS EXTERIORS

BHM2- COLUMNA PER A SUPORT DE LLUMS

0.- ELEMENTS QUE CONTEMPLA EL PLEC

BHM2-13J8R.

1.- DEFINICIÓ I CONDICIONS DELS ELEMENTS
Columna de planxa d'acer galvanitzat, de forma troncocònica amb base-platina i porta i coronament sense platina, de fins a 10 m d'alçària, o columna de tub d'acer galvanitzat de 2,5 m d'alçària.

CARACTERÍSTIQUES GENERALS:
Ha de tenir un compartiment per a accessoris amb porta i pany.
La columna estarà dissenyada i fabricada segons les especificacions de les normes EN 40-2 i EN 40-5.
No es pot fer servir acer efervescent. El material ha de complir amb una de les següents normes, i ser adequat per a la galvanització en calent quan es requereixi aquesta protecció:
- Columnes de planxa o xapa d'acer: material d'acord amb les normes EN 10025 (excepte el tipus S185), EN 10149-1 i EN 10149-2
- Columnes d'acer acabat en calent: material d'acord amb la norma EN 10210
- Columnes d'acer conformat en fred: material d'acord amb la norma EN 10219
- Columnes d'acer inoxidable: material d'acord amb la norma EN 10088
Ha de tenir una superfície llisa i sense defectes com és ara bonys, bombolles, esquerdes, incrustacions o exfoliacions, que siguin perjudicials per al seu ús.
El recobriment de la capa de zinc, si n'hi ha, ha de ser llis, sense discontinuïtats, taques, inclusions de flux o cendres apreciables visualment.
Ha de tenir un cargol interior per a la connexió a terra.
Dimensions de la base-platina en funció de l'alçària:

Dimensions (mm)	300x300x6			400x400x10	
Alçària (m)	2,5	4	5	6	8	10

Perns d'ancoratge: acer S 235 JR
Dimensions dels registres i de les portes: Han de coplir les especificacions de la norma UNE-EN 40-2
Dimensions de la subjecció dels llums: Han de coplir les especificacions de la norma UNE-EN 40-2
Galvanització en calent, contingut de zinc del bany: >= 98,5%
Si és de forma troncocònica:
- Conicitat (C): 1,2% <= C <= 1,3%
Toleràncies:
- Rectitud (xt, xp): - sobre la llargària total lt: xt =< 0,003 x lt - sobre una llargària parcial lp >= 1m: xp =< 0,003 x lp
- Llargària: - columnes d'alçària nominal =< 10 m: ± 25 mm - columnes d'alçària nominal > 10 m: ± 0,6%
- Apertura porta: + 10 mm; - 0 mm
- Secció transversal: - tolerància de la circumferència: ± 1% - desviació forma (seccions circulars): ± 3% diàmetre calculat a partir de la circumferència mesurada - desviació forma (seccions poligonals): ± 4% valor nominal sobre les cares del polìgon
- Dimensions de l'acoblament: - llargària: ± 2 mm - diàmetre: - fixació obtinguda a partir de tubs d'acer: tolerància segons EN 10210-2 - fixació obtinguda durant el procés de fabricació: ± 2%
- Torsió: - columna encastada: >5º entre el braç de la columna i l'eix radial que passa pel centre de la porta - columna amb placa d'ancoratge: ± 5º entre el braç de la columna i la posició prevista de la placa
- Gruix: la tolerància serà la que s'exigeix al material del que s'obté la columna
- Verticalitat (columnes amb placa d'ancoratge): <1º entre l'eix de la columna i l'eix perpendicular al pla de la placa
2.- CONDICIONS DE SUBMINISTRAMENT I EMMAGATZEMATGE
Subministrament: Per unitats, amb camió-grua i evitant impactes i arrossegaments.
Emmagatzematge: En llocs protegits contra els impactes.

3.- UNITAT I CRITERI D'AMIDAMENT
Unitat d'amidament: la indicada a la descripció de l'element
Criteri d'amidament: quantitat necessària subministrada a l'obra
4.- NORMATIVA DE COMPLIMENT OBLIGATORI
UNE-EN 40-2:2006 Columnas y báculos de alumbrado. Parte 2: Requisitos generales y dimensiones.
UNE-EN 40-5:2003 Columnas y báculos de alumbrado. Parte 5: Requisitos para las columnas y báculos de alumbrado de acero.
5.- CONDICIONS DE CONTROL DE RECEPCIÓ
CONDICIONS DE MARCATGE I CONTROL DE LA DOCUMENTACIÓ:
Les columnes han d'anar marcades, de manera clara i duradera, amb la següent informació com a mínim:
- El nom o símbol del fabricant
- L'any de fabricació
- Referència a la norma EN 40-5
- Un codi de producte únic
- Ha de portar el marcatge CE de conformitat amb el que disposa el Reial Decret 1328/1995, de 28 de juliol
El subministrador ha de posar a disposició de la DF en el cas que aquesta ho sol·liciti, la documentació següent, que acredita el marcatge CE, segons el sistema d'avaluació de conformitat aplicable, d'acord amb el que disposa l'apartat 7.2.1 del CTE: - Productes per a àrees de circulació: - Sistema 1: Declaració de Prestacions
El símbol normalitzat del marcatge CE, ha d'anar acompanyat de la següent informació:
- El número d'identificació de l'organisme notificat
- El nom o la marca d'identificació del fabricant
- L'adreça enregistrada del fabricant
- Les dues últimes xifres de l'any d'impressió del marcatge
- El número de certificat de conformitat CE
- Referència a la norma europea EN 45-5
- Descripció del producte i usos previstos
- Les característiques dels valors del producte a declarar - Resistència a càrregues horitzontals - Prestacions davant de l'impacte de vehicles - Durabilitat

---

BH MATERIALS PER A INSTAL·LACIONS D'ENLLUMENAT

BHW PARTS PROPORCIONALS D'ACCESSORIS PER A INSTAL·LACIONS D'ENLLUMENAT

BHW8- PART PROPORCIONAL D'ACCESSORIS PER A ELEMENTS DE SUPORT DE LLUMS EXTERIORS

1.- DEFINICIÓ I CONDICIONS DELS ELEMENTS
Part proporcional d'accessoris per a muntar lluminàries, carrils de suport per a llums, projectors o elements de control, regulació o encesa d'instal·lacions d'il·luminació.
CARACTERÍSTIQUES GENERALS:

El material, la qualitat, les dimensions, etc. han de ser adequats per a les lluminàries, i no han de fer disminuir les característiques pròpies del conjunt de la instal·lació en cap de les seves aplicacions.

2.- CONDICIONS DE SUBMINISTRAMENT I EMMAGATZEMATGE

Subministrament: A l'albarà de lliurament han de constar les característiques d'identificació següents:

- Material
- Tipus
- Dimensions en cm

Emmagatzematge: En llocs protegits contra els impactes, la pluja, les humitats i dels raigs del sol.

3.- UNITAT I CRITERI D'AMIDAMENT

Unitat composada pel conjunt d'accessoris necessaris per instal·lar un llum.

4.- NORMATIVA DE COMPLIMENT OBLIGATORI

No hi ha normativa de compliment obligatori.

P PARTIDES D'OBRA I CONJUNTS

P2 DEMOLICIONS, ENDERROCS, MOVIMENTS DE TERRES I GESTIÓ DE RESIDUS

P21 ENDERROCS, DEMOLICIONS, ARRENCADES, REPICATS I DESMUNTATGES

P214 DESMUNTATGES O ENDERROCS D'ELEMENTS DE CONSTRUCCIÓ

P214W- TALL AMB DISC EN PAVIMENT PER MARCAR LÍMIT DEMOLICIÓ

0.- ELEMENTS QUE CONTEMPLA EL PLEC

P214W-FEME.

1.- DEFINICIÓ I CONDICIONS DE LES PARTIDES D'OBRA EXECUTADES
Tall fet amb maquina tallajunts en un paviment que s'ha de demolir, per tal de delimitar la zona afectada, i que en fer la demolició els límits del paviment que resti siguin rectes i uniformes.
Ha d'estar feta al lloc indicat a la DT, amb les modificacions introduides al replanteig previ, aprovades per la DF.
Toleràncies d'execució:
- Replanteig: ± 10 mm

2.- CONDICIONS DEL PROCÉS D'EXECUCIÓ
No s'ha de treballar amb pluja, neu o vent superior als 60 km/h.
S'ha de seguir l'ordre de treballs previst a la DT.
El contractista ha d'elaborar un programa de treball que ha de ser aprovat per la DF abans d'iniciar els treballs, on s'ha d'especificar, com a mínim:
- Mètode d'enderroc i fases
- Estabilitat de les construccions en cada fase, apuntalaments necessaris
- Estabilitat i protecció de les construccions i elements de l'entorn i els que s'han de conservar
- Manteniment i substitució provisional dels serveis afectats pels treballs
- Mitjans d'evacuació i especificació de les zones d'abocament dels productes d'enderroc
- Cronograma dels treballs
- Pautes de control i mesures de seguretat i salut

3.- UNITAT I CRITERI D'AMIDAMENT
m de llargària realment enderrocada, segons les especificacions de la DT.
TALL DE PAVIMENT:
m de llargària executada realment, amidada segons les especificacions del projecte, comprovada i acceptada expressament per la DF.

4.- NORMATIVA DE COMPLIMENT OBLIGATORI
* Orden de 6 de febrero de 1976 por la que se aprueba el Pliego de Prescripciones Técnicas Generales para Obras de Carreteras y Puentes (PG-3).
* Orden FOM/1382/2002 de 16 de mayo, por la que se actualizan determinados artículos del pliego de prescripciones técnicas generales para obras de carreteras y puentes relativos a la construcción de explanaciones, drenajes y cimentaciones (PG-3).

P2 DEMOLICIONS, ENDERROCS, MOVIMENTS DE TERRES I GESTIÓ DE RESIDUS

P22 MOVIMENTS DE TERRES

P221 EXCAVACIONS

P221E- EXCAVACIÓ DE RASA EN PRESÈNCIA DE SERVEIS

0.- ELEMENTS QUE CONTEMPLA EL PLEC

P221E-AWDZ.

1.- DEFINICIÓ I CONDICIONS DE LES PARTIDES D'OBRA EXECUTADES
Conjunt d'operacions per obrir rases i pous de fonaments, o de pas d'instal·lacions, realitzades amb mitjans mecànics o manuals, de forma contínua o realitzades per dames.
Conjunt d'operacions necessàries per obrir rases i pous de fonaments realitzades amb mitjans mecànics o amb utilització d'explosius.
En actuacions de reparació, s'han considerat els graus de dificultat següents:
- Grau de dificultat associat a la mobilitat en l'actuació: - Sense dificultat de mobilitat: actuacions en què hi ha una interferència pròpia de l'entorn on es desenvolupen. - Amb dificultat de mobilitat: actuacions en entorns amb dificultat de mobilitat i/o amb el material aplegat lluny de la zona de treball: - Actuacions amb dificultat d'accessibilitat, per la poca mobilitat de la maquinària, per l'elevada presència de guals particulars i passos de vianants, per la impossibilitat d'ubicar una plataforma de treball lateral, per la impossibilitat d'ocupació de la calçada per fer l'aplec de materials que impliqui fer l'actuació per fases per tal de mantenir el pas de vianants i/o per estar en una zona amb tràfic rodat important - Actuacions en les què els materials estan aplegats lluny de la zona de treball per manca d'espai en la proximitat d'on s'executen les tasques.
- Grau de dificultat associat a l'àmbit de l'actuació en funció de l'amplària de la vorera, calçada o plataforma única
- Grau de dificultat associat a la presència d'elements externs a l'actuació: - Sense afectació per serveis o elements de mobiliari urbà: actuacions sense serveis (canalitzacions d'aigua, semàfors, enllumenat, etc.) ni elements urbans de grans dimensions (marquesines, mòduls d'aparcament de bicicletes, etc.) que interfereixin (o que puguin interferir) en les tasques - Amb afectació per serveis o elements de mobiliari urbà: actuacions amb serveis (canalitzacions d'aigua, semàfors, enllumenat, etc.) o elements urbans de grans dimensions (marquesines, mòduls d'aparcament de bicicletes, etc) que interfereixen en les tasques.
- Grau de dificultat associat a l'abast de l'actuació
L'execució de la unitat d'obra inclou les operacions següents:
- Preparació de la zona de treball
- Situació dels punts topogràfics exteriors a l'excavació
- Replanteig de la zona a excavar i determinació de l'ordre d'execució de les dames si és el cas
- Excavació de les terres
- Càrrega de les terres sobre camió, contenidor, o formació de cavallons a la vora de la rasa, segons indiqui la partida d'obra

- Reblert i compactació de les terres en cas necessari

CONDICIONS GENERALS:

Es considera terreny fluix, el capaç de ser foradat amb pala, que té un assaig SPT < 20.

Es considera terreny compacte, el capaç de ser foradat amb pic (no amb pala), que té un assaig SPT entre 20 i 50.

Es considera terreny de trànsit, el capaç de ser foradat amb màquina o escarificadora (no amb pic), que té un assaig SPT > 50 sense rebot.

Es considera terreny no classificat, des del capaç de ser foradat amb pala, que té un assaig SPT < 20, fins al capaç de ser foradat amb màquina o escarificadora (no amb pic), que té un assaig SPT > 50 sense rebot.

Es considera roca la que pot ser foradada amb compressor (no amb màquina), que té un rebot a l'assaig SPT.

L'element excavat ha de tenir la forma i les dimensions especificades en la DT, o en el seu defecte, les que determini la DF.

El fons de l'excavació ha de quedar anivellat.

El fons de l'excavació no ha de tenir material engrunat o fluix i les esquerdes i els forats han de quedar reblerts.

Els talussos perimetrals han de ser els fixats per la DF.

Els talussos han de tenir el pendent especificat a la DT.

La qualitat de terreny del fons de l'excavació requereix l'aprovació explícita de la DF.

Toleràncies d'execució:

- Dimensions: ± 5%, ± 50 mm
- Planor: ± 40 mm/m
- Replanteig: < 0,25%, ± 100 mm
- Nivells: ± 50 mm
- Aplomat o talús de les cares laterals: ± 2°

2.- CONDICIONS DEL PROCÉS D'EXECUCIÓ

CONDICIONS GENERALS:

No s'ha de treballar amb pluja, neu o vent superior als 60 km/h.

S'han de protegir els elements de servei públic que puguin resultar afectats per les obres.

S'han d'eliminar els elements que puguin entorpir els treballs d'execució de la partida.

S'ha de seguir l'ordre dels treballs previst per la DF.

Abans de començar els treballs, es farà un replanteig previ que ha de ser aprovat per la DF.

Hi ha d'haver punts fixos de referència exteriors a la zona de treball, als quals s'hi han de referir totes les lectures topogràfiques.

Si cal fer rampes per accedir a la zona de treball, han de tenir les característiques següents:

- Amplària: >= 4,5 m
- Pendent: - Trams rectes: <= 12% - Corbes: <= 8% - Trams abans de sortir a la via de llargària >= 6 m: <= 6%
- El talús ha de ser fixat per la DF.

Cal extreure les roques suspeses, les terres i els materials amb perill de despreniment.

No s'han d'acumular terres o materials a la vora de l'excavació.

No s'ha de treballar simultàniament en zones superposades.

S'ha d'estrebar sempre que consti al projecte i quan ho determini la DF. L'estrebada ha de complir les especificacions fixades al seu plec de condicions.

S'han d'estrebar els terrenys engrunats i quan, en fondàries superiors a 1,30 m, es doni algun dels casos següents:

- S'hagi de treballar a dins

- Es treballi en una zona immediata que pugui resultar afectada per una possible esllavissada
- Hagi de quedar oberta en acabar la jornada de treball

També sempre que, per altres causes (càrregues veïnes, etc.) ho determini la DF.
S'ha de preveure un sistema de desguàs per tal d'evitar acumulació d'aigua dins l'excavació.
S'ha d'impedir l'entrada d'aigües superficials.
Si apareix aigua en l'excavació s'han de prendre les mesures necessàries per esgotar-la.
Els esgotaments s'han de fer sense comprometre l'estabilitat dels talussos i les obres veïnes, i s'han de mantenir mentre durin els treballs de fonamentació. Caldrà verificar en terrenys argilosos, si cal fer un sanejament del fons de l'excavació.
Els treballs s'han de fer de manera que molestin el mínim als possibles afectats.
En cas d'imprevistos (terrenys inundats, olors de gas, restes de construccions, etc.) s'han de suspendre els treballs i avisar la DF.
S'ha d'evitar la formació de pols, pel que cal regar les parts que s'hagin de carregar.
L'operació de càrrega s'ha de fer amb les precaucions necessàries per a aconseguir unes condicions de seguretat suficients.
S'ha de complir la normativa vigent en matèria mediambiental, de seguretat i salut i d'emmagatzematge i transport de productes de construcció.
Les terres s'han de treure de dalt a baix sense soscavar-les.
L'aportació de terres per a correcció de nivells ha de ser la mínima possible, de les mateixes existents i de compacitat igual.
S'ha de tenir en compte el sentit d'estratificació de les roques.
S'han de mantenir els dispositius de desguàs necessaris, per tal de captar i reconduir els corrents d'aigua interns, en els talussos.
EXCAVACIÓ DE RASES EN PRESÈNCIA DE SERVEIS
Quan l'excavació es realitzi amb mitjans mecànics, cal que un operari extern al maquinista supervisi l'acció de la cullera o el martell, alertant de la presència de serveis.
3.- UNITAT I CRITERI D'AMIDAMENT
m3 de volum excavat segons les especificacions de la DT, amidat com a diferència entre els perfils transversals del terreny aixecats abans de començar les obres i els perfils teòrics assenyalats als plànols, amb les modificacions aprovades per la DF.
No s'ha d'abonar l'excés d'excavació que s'hagi produït sense l'autorització de la DF, ni la càrrega i el transport del material ni els treballs que calguin per a reomplir-lo.
Inclou la càrrega, allisada de talussos, esgotaments per pluja o inundació i quantes operacions faci falta per a una correcta execució de les obres.
També estan inclosos en el preu el manteniment dels camins de comunicació entre el desmunt i les zones on han d'anar les terres, la seva creació, i la seva eliminació, si s'escau.
Tan sols s'han d'abonar els esllavissaments no provocats, sempre que s'hagin observat totes les prescripcions relatives a excavacions, entibacions i voladures.
4.- NORMATIVA DE COMPLIMENT OBLIGATORI
OBRES D'EDIFICACIÓ:
Documento Básico de Seguridad estructural de cimientos DB-SE-C, parte II del CTE, aprobado por el Real Decreto 314/2006.
OBRES D'ENGINYERIA CIVIL:
* Orden de 6 de febrero de 1976 por la que se aprueba el Pliego de Prescripciones Técnicas Generales para Obras de Carreteras y Puentes (PG-3).
* Orden de 28 de septiembre de 1989 por la que se modifica el artículo 104 del Pliego de Prescripciones Técnicas Generales para Obras de Carreteras y Puentes (PG-3).

* Orden FOM/1382/2002 de 16 de mayo, por la que se actualizan determinados artículos del pliego de prescripciones técnicas generales para obras de carreteras y puentes relativos a la construcción de explanaciones, drenajes y cimentaciones (PG-3).
Real Decreto 863/1985 de 2 de abril, por el que se aprueba el Reglamento General de Normas Básicas de Seguridad Minera.
Orden de 20 de marzo de 1986 por la que se aprueban determinadas Instrucciones Técnicas complementarias relativas a los capítulos IV,V,VII,IX y X del Reglamento General de Normas Básicas de Seguridad Minera

---

P2 DEMOLICIONS, ENDERROCS, MOVIMENTS DE TERRES I GESTIÓ DE RESIDUS

P22 MOVIMENTS DE TERRES

P221 EXCAVACIONS

P221K- EXCAVACIÓ DE CALA

0.- ELEMENTS QUE CONTEMPLA EL PLEC

P221K-TG43.

1.- DEFINICIÓ I CONDICIONS DE LES PARTIDES D'OBRA EXECUTADES
Conjunt d'operacions necessàries per obrir rases i pous de fonaments realitzades amb mitjans mecànics o amb utilització d'explosius.
En actuacions de reparació, s'han considerat els graus de dificultat següents:
- Grau de dificultat associat a la mobilitat en l'actuació: - Sense dificultat de mobilitat: actuacions en què hi ha una interferència pròpia de l'entorn on es desenvolupen. - Amb dificultat de mobilitat: actuacions en entorns amb dificultat de mobilitat i/o amb el material aplegat lluny de la zona de treball: - Actuacions amb dificultat d'accessibilitat, per la poca mobilitat de la maquinària, per l'elevada presència de guals particulars i passos de vianants, per la impossibilitat d'ubicar una plataforma de treball lateral, per la impossibilitat d'ocupació de la calçada per fer l'aplec de materials que impliqui fer l'actuació per fases per tal de mantenir el pas de vianants i/o per estar en una zona amb tràfic rodat important - Actuacions en les què els materials estan aplegats lluny de la zona de treball per manca d'espai en la proximitat d'on s'executen les tasques.
- Grau de dificultat associat a l'àmbit de l'actuació en funció de l'amplària de la vorera, calçada o plataforma única
- Grau de dificultat associat a la presència d'elements externs a l'actuació: - Sense afectació per serveis o elements de mobiliari urbà: actuacions sense serveis (canalitzacions d'aigua, semàfors, enllumenat, etc.) ni elements urbans de grans dimensions (marquesines, mòduls d'aparcament de bicicletes, etc.) que interfereixin (o que puguin interferir) en les tasques - Amb afectació per serveis o elements de mobiliari urbà: actuacions amb serveis (canalitzacions d'aigua, semàfors, enllumenat,

etc.) o elements urbans de grans dimensions (marquesines, mòduls d'aparcament de bicicletes, etc) que interfereixen en les tasques.
- Grau de dificultat associat a l'abast de l'actuació
L'execució de la unitat d'obra inclou les operacions següents:
- Preparació de la zona de treball
- Situació dels punts topogràfics exteriors a l'excavació
- Replanteig de la zona a excavar i determinació de l'ordre d'execució de les dames si és el cas
- Excavació de les terres
- Càrrega de les terres sobre camió, contenidor, o formació de cavallons a la vora de la rasa, segons indiqui la partida d'obra
- Reblert i compactació de les terres en cas necessari
CONDICIONS GENERALS:
Es considera terreny fluix, el capaç de ser foradat amb pala, que té un assaig SPT < 20.
Es considera terreny compacte, el capaç de ser foradat amb pic (no amb pala), que té un assaig SPT entre 20 i 50.
Es considera terreny de trànsit, el capaç de ser foradat amb màquina o escarificadora (no amb pic), que té un assaig SPT > 50 sense rebot.
Es considera terreny no classificat, des del capaç de ser foradat amb pala, que té un assaig SPT < 20, fins al capaç de ser foradat amb màquina o escarificadora (no amb pic), que té un assaig SPT > 50 sense rebot.
Es considera roca la que pot ser foradada amb compressor (no amb màquina), que té un rebot a l'assaig SPT.
L'element excavat ha de tenir la forma i les dimensions especificades en la DT, o en el seu defecte, les que determini la DF.
El fons de l'excavació ha de quedar anivellat.
El fons de l'excavació no ha de tenir material engrunat o fluix i les esquerdes i els forats han de quedar reblerts.
Els talussos perimetrals han de ser els fixats per la DF.
Els talussos han de tenir el pendent especificat a la DT.
La qualitat de terreny del fons de l'excavació requereix l'aprovació explícita de la DF.
Toleràncies d'execució:
- Dimensions: ± 5%, ± 50 mm
- Planor: ± 40 mm/m
- Replanteig: < 0,25%, ± 100 mm
- Nivells: ± 50 mm
- Aplomat o talús de les cares laterals: ± 2°
2.- CONDICIONS DEL PROCÉS D'EXECUCIÓ
CONDICIONS GENERALS:
No s'ha de treballar amb pluja, neu o vent superior als 60 km/h.
S'han de protegir els elements de servei públic que puguin resultar afectats per les obres.
S'han d'eliminar els elements que puguin entorpir els treballs d'execució de la partida.
S'ha de seguir l'ordre dels treballs previst per la DF.
Abans de començar els treballs, es farà un replanteig previ que ha de ser aprovat per la DF.
Hi ha d'haver punts fixos de referència exteriors a la zona de treball, als quals s'hi han de referir totes les lectures topogràfiques.
Si cal fer rampes per accedir a la zona de treball, han de tenir les característiques següents:
- Amplària: >= 4,5 m

- Pendent: - Trams rectes: <= 12% - Corbes: <= 8% - Trams abans de sortir a la via de llargària >= 6 m: <= 6%
- El talús ha de ser fixat per la DF.

La finalització de l'excavació de pous o rases per a fonaments o de lloses de fonamentació, s'ha de fer just abans de la col·locació del formigó de neteja, per mantenir la qualitat del sol.
Si això no fos possible, es deixarà una capa de 10 a 15 cm sense excavar fins al moment que es pugui formigonar la capa de neteja.
Cal extreure les roques suspeses, les terres i els materials amb perill de despreniment.
Cal extreure del fons de l'excavació qualsevol element susceptible de formar un punt de resistència local diferent de la resta, com ara roques, restes de fonaments, bosses de material tou, etc, i rebaixar el fons de l'excavació per tal que la sabata tingui un recolzament homogeni.
No s'han d'acumular terres o materials a la vora de l'excavació.
No s'ha de treballar simultàniament en zones superposades.
S'ha d'estrebar sempre que consti al projecte i quan ho determini la DF. L'estrebada ha de complir les especificacions fixades al seu plec de condicions.
S'han d'estrebar els terrenys engrunats i quan, en fondàries superiors a 1,30 m, es doni algun dels casos següents:

- S'hagi de treballar a dins
- Es treballi en una zona immediata que pugui resultar afectada per una possible esllavissada
- Hagi de quedar oberta en acabar la jornada de treball

També sempre que, per altres causes (càrregues veïnes, etc.) ho determini la DF.
S'ha de preveure un sistema de desguàs per tal d'evitar acumulació d'aigua dins l'excavació.
S'ha d'impedir l'entrada d'aigües superficials.
Si apareix aigua en l'excavació s'han de prendre les mesures necessàries per esgotar-la.
Els esgotaments s'han de fer sense comprometre l'estabilitat dels talussos i les obres veïnes, i s'han de mantenir mentre durin els treballs de fonamentació. Caldrà verificar en terrenys argilosos, si cal fer un sanejament del fons de l'excavació.
Els treballs s'han de fer de manera que molestin el mínim als possibles afectats.
En cas d'imprevistos (terrenys inundats, olors de gas, restes de construccions, etc.) s'han de suspendre els treballs i avisar la DF.
No s'ha de rebutjar cap material obtingut de l'excavació sense l'autorització expressa de la DF.
S'ha d'evitar la formació de pols, pel que cal regar les parts que s'hagin de carregar.
L'operació de càrrega s'ha de fer amb les precaucions necessàries per a aconseguir unes condicions de seguretat suficients.
S'ha de complir la normativa vigent en matèria mediambiental, de seguretat i salut i d'emmagatzematge i transport de productes de construcció.
Les terres s'han de treure de dalt a baix sense soscavar-les.
L'aportació de terres per a correcció de nivells ha de ser la mínima possible, de les mateixes existents i de compacitat igual.
S'ha de tenir en compte el sentit d'estratificació de les roques.
S'han de mantenir els dispositius de desguàs necessaris, per tal de captar i reconduir els corrents d'aigua interns, en els talussos.

3.- UNITAT I CRITERI D'AMIDAMENT

m3 de volum excavat segons les especificacions de la DT, amidat com a diferència entre els perfils transversals del terreny aixecats abans de començar les obres i els perfils teòrics assenyalats als plànols, amb les modificacions aprovades per la DF.

No s'ha d'abonar l'excés d'excavació que s'hagi produït sense l'autorització de la DF, ni la càrrega i el transport del material ni els treballs que calguin per a reomplir-lo.
Inclou la càrrega, allisada de talussos, esgotaments per pluja o inundació i quantes operacions faci falta per a una correcta execució de les obres.
També estan inclosos en el preu el manteniment dels camins de comunicació entre el desmunt i les zones on han d'anar les terres, la seva creació, i la seva eliminació, si s'escau.
Tan sols s'han d'abonar els esllavissaments no provocats, sempre que s'hagin observat totes les prescripcions relatives a excavacions, entibacions i voladures.
4.- NORMATIVA DE COMPLIMENT OBLIGATORI
OBRES D'EDIFICACIÓ:
Documento Básico de Seguridad estructural de cimientos DB-SE-C, parte II del CTE, aprobado por el Real Decreto 314/2006.

P2 DEMOLICIONS, ENDERROCS, MOVIMENTS DE TERRES I GESTIÓ DE RESIDUS

P22 MOVIMENTS DE TERRES

P225 REBLERT, ESTESA I PICONATGE DE TERRES

P2253- REBLERT DE RASA O POU AMB GRAVES O RECICLATS

0.- ELEMENTS QUE CONTEMPLA EL PLEC

P2253-547H.

1.- DEFINICIÓ I CONDICIONS DE LES PARTIDES D'OBRA EXECUTADES
Operacions d'estesa de terres o granulats, i compactació si es el cas, per al reblert de rases, forats d'excavacions o esplanades que han d'augmentar la seva cota d'acabat, i operacions de correcció de la superfície del fons d'una excavació, prèviament al seu reblert.
S'han considerat els tipus següents:
- Reblert de rases amb canonades o instal·lacions amb sorra natural o sorra de reciclatge de residus de la construcció o demolicions, provenint d'una planta legalment autoritzada per al tractament d'aquests residus
- Reblert de rases i pous per a drenatges, amb graves naturals o graves de reciclatge de residus de la construcció o demolicions, provenint d'una planta legalment autoritzada per al tractament d'aquests residus
L'execució de la unitat d'obra inclou les operacions següents:
Terraplenat i piconatge de terres o reblert de rases:
- Preparació de la zona de treball
- Situació dels punts topogràfics
- Aportació del material si es tracta de graves, tot-u o granulats reciclats
- Reblert de les rases per tongades del gruix indicat

- Compactació de les terres o sorres

Reblert o estesa amb graves per a drenatges:
- Preparació de la zona de treball
- Replanteig dels nivells
- Aportació del material
- Reblert i estesa per tongades succesives

TERRAPLENAT I PICONATGE O REBLERT DE RASES:
Conjunt d'operacions d'estesa i compactació de terres adequades o sorres, per a aconseguir una plataforma amb terres superposades, o el reblert d'una rasa.
El material s'ha d'estendre per tongades successives sensiblement paral·leles a la rasant final.
El gruix de la tongada ha de ser uniforme i ha de permetre la compactació prevista d'acord amb els mitjans que s'utilitzin.
El material que s'utilitzi ha de complir les especificacions fixades en el plec de condicions corresponent.
En tota la superfície s'ha d'arribar, com a mínim, al grau de compactació previst expressat com a percentatge sobre la densitat màxima obtinguda en l'assaig Pròctor Modificat (UNE 103501).
REBLERT O ESTESA DE GRAVES PER A DRENATGE:
Estesa de graves per tongades de gruix uniforme i sensiblement paral·leles a la rasant final.
Les graves han de ser netes, sense argila, margues ni altres materials estranys.
Les tongades han de quedar compactades adequadament. El grau de compactació ha de ser superior al dels terrenys adjacents al seu mateix nivell.
La composició granulomètrica de la grava ha de complir les condicions de filtratge fixades per la DF d'acord amb el terreny adjacent i el sistema previst d'evacuació d'aigua. Com a condicions generals ha de complir:
- Mida del granulat: <= 76 mm
- Percentatge que passa pel tamís 0,080 (UNE 7-050): <= 5%

2.- CONDICIONS DEL PROCÉS D'EXECUCIÓ
TERRAPLENAT, REBLERT O ESTESA:
S'han de suspendre els treballs en cas de pluja o quan la temperatura ambient sigui inferior a:
- 0°C en reblert o estesa de grava
- 2°C en terraplenat amb terres adequades

S'han de mantenir els pendents i els dispositius de drenatge necessaris per a evitar entollaments.
A les vores amb estructures de contenció la compactació s'ha de fer amb piconadora manual (picadora de granota).
No s'ha de treballar simultàniament en capes superposades.
Després de pluges no s'ha d'estendre una altre tongada fins que l'última no s'hagi eixugat.
S'han de protegir els elements de servei públic que puguin resultar afectats per les obres.
3.- UNITAT I CRITERI D'AMIDAMENT
TERRAPLENAT, REBLERT O ESTESA:
m3 de volum amidat segons les especificacions de la DT.
La partida d'obra inclou el subministrament i aportació del material en cas de graves, tot-u o material provinent del reciclatge de residus de la construcció, i no està inclòs en cas de que es tracti de terres.
4.- NORMATIVA DE COMPLIMENT OBLIGATORI

Documento Básico de Seguridad estructural de cimientos DB-SE-C, parte II del CTE, aprobado por el Real Decreto 314/2006.

P2 DEMOLICIONS, ENDERROCS, MOVIMENTS DE TERRES I GESTIÓ DE RESIDUS

P2R GESTIÓ DE RESIDUS I MATERIAL D'EXCAVACIÓ

P2RA- DISPOSICIÓ DE RESIDUS INSTAL·LACIÓ AUTORITZADA

0.- ELEMENTS QUE CONTEMPLA EL PLEC

P2RA-EU65.

1.- DEFINICIÓ I CONDICIONS DE LES PARTIDES D'OBRA EXECUTADES
Operacions destinades a la gestió dels residus generats en l'obra: residu de construcció o demolició o material d'excavació.
S'han considerat les operacions següents:
- Deposició del residu no reutilitzat en la instal·lació autoritzada de gestió on se li aplicarà el tractament de valorització, selecció i emmagatzematge o eliminació
- Deposició controlada a dipòsit autoritzat de residus d'amiant-ciment, amb codi LER 170605.
- Deposició controlada a dipòsit autoritzat de residus d'amiant friable o en pols, amb codi LER 170601
En cas d'amiant el material s'ha de transportar a una instal·lació externa autoritzada, per tal de rebre el tractament definitiu, d'acord amb l'especificat al Pla de treball i al Pla de gestió de residus.
El contractista ha de lliurar al promotor un certificat on s'indiqui, com a mínim:
- Identificació del productor dels residus
- Identificació del posseïdor dels residus
- Identificació de l'obra de la qual prové el residu i en el seu cas, el número de llicència d'obra
- Identificació del gestor autoritzat que ha rebut el residu i si aquest no fa la gestió de valorització o eliminació final del residu, la identificació, cal indicar també qui farà aquesta gestió
- Quantitat en t i m3 del residu gestionat i la seva codificació segons codi LER
DISPOSICIÓ DE RESIDUS:
Cada fracció s'ha de dipositar al lloc adequat legalment autoritzat per a que se li apliqui el tipus de tractament especificat en la DT: valorització, emmagatzematge o eliminació.
2.- CONDICIONS DEL PROCÉS D'EXECUCIÓ
RESIDUS DE LA CONSTRUCCIÓ:
La manipulació dels materials s'ha de fer amb les proteccions adequades a la perillositat del mateix.
3.- UNITAT I CRITERI D'AMIDAMENT
DISPOSICIÓ DE RESIDUS DE CONSTRUCCIÓ O DEMOLICIO INERTS O NO ESPECIALS I DE MATERIAL D'EXCAVACIÓ:

m3 de volum de cada tipus de residu dipositat a l'abocador o centre de recollida corresponent.
DISPOSICIÓ DE RESIDUS DE CONSTRUCCIÓ O DEMOLICIÓ ESPECIALS:
kg de pes de cada tipus de residu dipositat a l'abocador o centre de recollida corresponent.
DISPOSICIÓ DE RESIDUS:
La unitat d'obra inclou totes les despeses per la disposició de cada tipus de residu al centre corresponent.
Inclou el cànon d'abocament del residu a dipòsit controlat segons el que determina la Llei 8/2008, el pagament del qual queda suspès segons la Llei 7/2011.
La empresa receptora del residu ha de facilitar al constructor la informació necessària per complimentar el certificat de disposició de residus, d'acord amb l'article 5.3 del REAL DECRETO 105/2008.
4.- NORMATIVA DE COMPLIMENT OBLIGATORI
Real Decreto 105/2008, de 1 de febrero, por el que se regula la producción y gestión de los residuos de construcción y demolición.
Decret Legislatiu 1/2009, de 21 de juliol, pel qual s'aprova el Text refós de la Llei reguladora dels residus.
Ley 7/2022, de 8 de abril, de residuos y suelos contaminados para una economía circular.
Real Decreto 108/1991, de 1 de febrero, sobre la prevención y reducción de la contaminación del medio ambiente producida por el amianto.
Llei 8/2008, del 10 de juliol, de finançament de les infraestructures de gestió dels residus i dels cànons sobre la disposició del rebuig dels residus.
Llei 7/2011, del 27 de juliol, de mesures fiscals i financeres.
Decret 89/2010, de 29 de juny, pel qual s'aprova el Programa de gestió de residus de la construcció de Catalunya (PROGROC), es regula la producció i gestió dels residus de la construcció i demolició, i el cànon sobre la deposició controlada dels residus de la construcció.
Decret 152/2017, de 17 d'octubre, sobre la classificació, la codificació i les vies de gestió dels residus a Catalunya.
Real Decreto 396/2006, de 31 de marzo. por el que se establecen las disposiciones mínimas de seguridad y salud aplicables a los trabajos con riesgo de exposición al amianto.

P3 FONAMENTS, CONTENCIONS I TÚNELS

P31 RASES I POUS

P312- FORMIGONAMENT DE RASES I POUS

0.- ELEMENTS QUE CONTEMPLA EL PLEC

P312-IBVD.

1.- DEFINICIÓ I CONDICIONS DE LES PARTIDES D'OBRA EXECUTADES

Formigonament d'estructures i elements estructurals, amb formigó en massa, armat, per a pretensar, formigó autocompactant i formigó lleuger, de central o elaborat a l'obra en planta dosificadora, que compleixi les prescripcions del CODI ESTRUCTURAL, abocat directament des de camió, amb bomba o amb cubilot, i operacions auxiliars relacionades amb el formigonament i la cura del formigó.
S'han considerat els elements a formigonar següents:
- Rases i pous
L'execució de la unitat d'obra inclou les operacions següents:
Formigonament:
- Preparació de la zona de treball
- Humectació de l'encofrat
- Abocada del formigó
- Compactació del formigó mitjançant vibratge, en el seu cas
- Curat del formigó
CONDICIONS GENERALS:
En l'execució de l'element s'han de complir les prescripcions establertes en la normativa aplicable, en especial les que fan referència a la durabilitat del formigó i les armadures (article 43 del CODI ESTRUCTURAL) en funció de les classes d'exposició.
El formigó estructural ha de fabricar-se en centrals específiques
En cap cas es tolerarà la col·locació en obra de masses que acusin principi d'adormiment.
El formigó col·locat no ha de tenir disgregacions o buits a la massa.
Després del formigonament les armadures han de mantenir la posició prevista a la DT.
La secció de l'element no ha de quedar disminuïda en cap punt per la introducció d'elements de l'encofrat ni d'altres.
La DF comprovarà l'absència de defectes significatius en la superfície de formigó. En cas de considerar els defectes inadmissibles d'acord amb el projecte la DF valorarà la reparació.
L'element acabat ha de tenir una superfície uniforme, sense irregularitats.
Si la superfície ha de quedar vista ha de tenir, a més, una coloració uniforme sense regalims, taques, o elements adherits.
En el cas d'utilitzar matacà, les pedres han de quedar distribuïdes uniformement dins de la massa de formigó sense que es toquin entre elles.
La resistència característica del formigó es comprovarà d'acord amb l'article 57 del capítol 13 del CODI ESTRUCTURAL.
Les toleràncies en el recobriment i la posició de les armadures han de complir l'especificat a l'UNE 36831.
No s'accepten toleràncies en el replanteig d'eixos en l'execució de fonaments de mitgeres, buits d'ascensor, passos d'instal·lacions, etc., fora que ho autoritzi explícitament la DF.
RASES I POUS:
Toleràncies d'execució:
- Desviació en planta, del centre de gravetat: < 2% dimensió en la direcció considerada, ± 50 mm
- Nivells: - Cara superior del formigó de neteja: + 20 mm, - 50 mm - Cara superior del fonament: + 20 mm, - 50 mm - Gruix del formigó de neteja: - 30 mm
- Dimensions en planta: - Fonaments encofrats: + 40 mm; -20mm - Fonaments formigonats contra el terreny (D:dimensió considerada): - D <= 1 m: + 80 mm; -20mm - 1 m < D <= 2,5 m: + 120 mm , -20mm - D > 2,5 m: + 200 mm , -20mm

- Secció transversal (D:dimensió considerada): - En tots els casos: + 5%(<= 120 mm), - 5%(<= 20 mm) - D <= 30 cm: + 10 mm, - 8 mm - 30 cm < D <= 100 cm: + 12 mm, - 10 mm - 100 cm < D: + 24 mm, - 20 mm
- Planor: - Formigó de neteja: ± 16 mm/2 m - Cara superior del fonament: ± 16 mm/2 m - Cares laterals (fonaments encofrats)± 16 mm/2 m

Les toleràncies d'execució han de complir l'especificat en el punt 5 de l'annex 14 del CODI ESTRUCTURAL.

2.- CONDICIONS DEL PROCÉS D'EXECUCIÓ

FORMIGONAMENT:

Si la superfície sobre la que s'ha de formigonar ha sofert gelada, s'ha d'eliminar prèviament la part afectada.

La temperatura dels elements on s'aboca el formigó ha de ser superior als 0°C.

El formigó s'ha de posar a l'obra abans que comenci l'adormiment, i a una temperatura >= 5°C.

La temperatura per a formigonar ha d'estar entre 5°C i 40°C. El formigonament s'ha de suspendre quan es prevegi que durant les 48 h següents la temperatura pot ser inferior a 0°C. Fora d'aquests límits, el formigonament requereix precaucions explícites i l'autorització de la DF En aquest cas, s'han de fer provetes amb les mateixes condicions de l'obra, per a poder verificar la resistència realment assolida.

Si l'encofrat és de fusta, ha de tenir la humitat necessària per tal que no absorbeixi l'aigua del formigó.

No s'admet l'alumini en motlles que hagin d'estar en contacte amb el formigó.

Segons el capítol 11 article 48.3 del CODI ESTRUCTURAL, s'admet l'alumini en motlles que hagin d'estar en contacte amb el formigó sempre que pugui facilitar-se a la DF un certificat, elaborat per una entitat de control i signat per una persona física, que els panells emprats han estat sotmesos amb anterioritat a un tractament de protecció superficial que evitar la reacció amb els álcalis del ciment.

No es procedirà al formigonat fins que la DF doni el vist-i-plau havent revisat armadures col·locades en posició definitiva.

La DF comprovarà l'absència de defectes significatius en la superfície de formigó. En cas de considerar els defectes inadmissibles d'acord amb el projecte la DF valorarà la reparació.

No es col·locarà en obra capes o tongades de formigó amb un gruix superior al que permeti una compactació completa de la massa

Si l'abocada del formigó es fa amb bomba, la DF ha d'aprovar la instal·lació de bombeig prèviament al formigonament.

No pot transcórrer més d'1,5 hora des de la fabricació del formigó fins el formigonament, a menys que la DF ho cregui convenient per aplicar medis que retardin l'adormiment.

No s'han de posar en contacte formigons fabricats amb tipus de ciments incompatibles entre ells.

L'abocada s'ha de fer des d'una alçària petita i sense que es produeixin disgregacions.

La compactació del formigó es realitzarà mitjançant processos adequats a la consistència de la mescla i de manera que s'eliminin forats i s'eviti la segregació.

S'ha de garantir que durant l'abocat i compactat del formigó no es produeixen desplaçaments de l'armadura.

La velocitat de formigonament ha de ser suficient per assegurar que l'aire no quedi agafat i assenti el formigó.

El formigonament s'ha de suspendre en cas de pluja o de vent fort. Eventualment, la continuació dels treballs, en la forma que es proposi, ha de ser aprovada per la DF.

En cap cas s'ha d'aturar el formigonament si no s'ha arribat a un junt adequat.

Els junts de formigonament han de ser aprovats per la DF abans del formigonat del junt.
En tornar a iniciar el formigonament del junt s'ha de retirar la capa superficial de morter, deixant els granulats al descobert i el junt net. Per a fer-ho no s'han d'utilitzar productes corrosius.
Abans de formigonar el junt s'ha d'humitejar, evitant que es facin tolls d'aigua en el junt.
Es poden utilitzar productes específics (com les resines epoxi) per a l'execució de junts sempre que es justifiqui i es supervisi per la DF.
Un cop reblert l'element no s'ha de corregir el seu aplomat, ni el seu anivellament.
Durant l'adormiment i primer període d'enduriment del formigó cal assegurar el manteniment de la humitat de l'element de formigó mitjançant el curat adequat.
Durant l'adormiment s'han d'evitar sobrecàrregues i vibracions que puguin provocar la fissuració de l'element.
FORMIGÓ ESTRUCTURAL:
La compactació s'ha de realitzar per vibratge. El gruix màxim de la tongada depèn del vibrador utilitzat. S'ha de vibrar fins que s'aconsegueixi una massa compacta i sense que es produeixin disgregacions.
El vibratge ha de fer-se més intens a les zones d'alta densitat d'armadures, a les cantonades i als paraments.
3.- UNITAT I CRITERI D'AMIDAMENT
FORMIGONAMENT:
m3 de volum amidat segons les especificacions de la DT, amb aquelles modificacions i singularitats acceptades prèviament i expressament per la DF.
4.- NORMATIVA DE COMPLIMENT OBLIGATORI
Real Decreto 470/2021, de 29 de junio, por el que se aprueba el Código Estructural.
5.- CONDICIONS DE CONTROL D'EXECUCIÓ I DE L'OBRA ACABADA
CONTROL D'EXECUCIÓ. OPERACIONS DE CONTROL:
Els punts de control més destacables són els següents:
- Aprovació del pla de formigonat presentat pel contractista.
- Inspecció visual de totes les excavacions abans de la col·locació de les armadures, amb observació de l'estat de neteja i entrada d'aigua en tot el recinte.
- Presa de coordenades i cotes de totes les unitats d'obra abans del formigonat.
- Observació de la superfície sobre la que s'ha d'estendre el formigó i de les condicions d'encofrat. Mesura de les dimensions de totes les unitats estructurals d'obra, entre els encofrats, abans de formigonar.
- Verificació de la correcte disposició de l'armat i de les mesures constructives per tal d'evitar moviments de la ferralla durant el formigonat.
- Inspecció del procés de formigonat amb control, entre d'altres aspectes, de la temperatura i condicions ambientals.
- Control del desencofrat i del procés i condicions de curat.
- Presa de coordenades i cotes dels punts que hagin de rebre prefabricats, després del formigonat.
CONTROL D'EXECUCIÓ. CRITERIS DE PRESA DE MOSTRES:
Els controls s'han de realitzar segons les indicacions de la DF, i el contingut del capítol 12 article 55 del CODI ESTRUCTURAL.
CONTROL D'EXECUCIÓ. INTERPRETACIÓ DE RESULTATS I ACTUACIONS EN CAS D'INCOMPLIMENT:
No es podrà iniciar el formigonat d'un element sense la corresponent aprovació de la DF.
CONTROL DE L'OBRA ACABADA. OPERACIONS DE CONTROL:
Els punts de control més destacables són els següents:

Inspecció visual de la unitat finalitzada i control de les condicions geomètriques d'acabat, segons el capítol 5 de l'annex 14 del CODI ESTRUCTURAL.
- Assaigs d'informació complementària.
De les estructures projectades i construïdes en les que els materials i l'execució hagin assolit la qualitat prevista, comprovada mitjançant els controls preceptius, sols necessiten sotmetre's a assaigs d'informació i en particular a proves de càrrega, les incloses en els següents supòsits:
- Quan així ho disposi les Instruccions, reglaments específics d'un tipus d'estructura o el plec de prescripcions tècniques particulars.
- Quan degut a caràcter particular de l'estructura convingui comprovar que la mateixa reuneix certes condicions específiques. En aquest cas el plec de prescripcions tècniques particulars establirà els assaigs oportuns que s'han de realitzar, indicant amb tota precisió la forma de realitzar-los i la manera d'interpretar els resultats.
- Quan a judici de la Direcció Facultativa existeixin dubtes raonables sobre la seguretat, funcionalitat o durabilitat de l'estructura.
CONTROL DE L'OBRA ACABADA. CRITERIS DE PRESA DE MOSTRES:
Els controls s'han de realitzar segons les indicacions de la DF, i el contingut del capítol 12 article 55 del CODI ESTRUCTURAL.
CONTROL DE L'OBRA ACABADA. INTERPRETACIÓ DE RESULTATS I ACTUACIONS EN CAS D'INCOMPLIMENT:
Si s'aprecien deficiències importants en l'element construït, la DF podrà encarregar assaigs d'informació complementaria (testimonis, ultrasons, escleròmetre) sobre el formigó endurit, per tal de tenir coneixement de les condicions de resistència assolides o altres característiques de l'element formigonat.

P9 FERMS I PAVIMENTS

P9H PAVIMENTS DE MESCLA BITUMINOSA

P9HA- REPOSICIÓ DE PAVIMENT DE MESCLA BITUMINOSA EN CALENT

0.- ELEMENTS QUE CONTEMPLA EL PLEC

P9HA-607Y.

1.- DEFINICIÓ I CONDICIONS DE LES PARTIDES D'OBRA EXECUTADES
Reposició de paviment de mescla bituminosa col·locada a temperatura superior a la de l'ambient.
L'execució de la unitat d'obra inclou les operacions següents:
- Preparació de la superfície existent
- Aplicació del reg d'adherència
- Col·locació de la mescla bituminosa
- Compactació de la mescla bituminosa
- Execució de juntes de construcció
- Protecció del paviment acabat
CONDICIONS GENERALS:

El reg ha de tenir una distribució uniforme i no pot quedar cap tram de la superfície tractada sense lligant.
La seva aplicació ha d'estar coordinada amb l'estesa de la capa superior.
La superfície reparada ha de quedar ben adherida al suport i ha de mantenir la planor i el pendent del paviment circundant.
En tota la superfície s'ha d'arribar, com a mínim, al grau de compactació previst expressat com a percentatge sobre la densitat màxima obtinguda en l'assaig Marshall (NLT-159).
Un cop acabats els treballs, la superfície ha de quedar neta de restes de material.
Toleràncies d'execució:
- Gruix de la capa base: >= 80% del gruix teòric
- Gruix del conjunt: >= 90% del gruix teòric
- Planor de la capa de rodadura: ± 5 mm/3 m
- Planor de les altres capes: ± 8 mm/3 m
- Nivell de la capa de rodadura: ± 10 mm
- Nivell de les altres capes: ± 15 mm
- Regularitat superficial de la capa de rodadura: <= 5 dm2/hm
- Regularitat superficial de les altres capes: <= 10 dm2/hm

2.- CONDICIONS DEL PROCÉS D'EXECUCIÓ
La capa no s'ha d'estendre fins que s'hagi comprovat que la superfície sobre la que ha d'assentar-se té les condicions de qualitat i formes previstes, amb les toleràncies establertes. Si en aquesta superfície hi ha defectes o irregularitats que excedeixen les tolerables, s'han de corregir abans de l'execució de la partida d'obra, d'acord amb les instruccions de la DF.
Els treballs s'han de realitzar amb les precaucions necessàries per tal de no malmetre les capes del paviment circundant.
Abans d'estendre el reg, s'han d'eliminar els excessos de betum del paviment bituminós antic i s'han de reparar els desperfectes que puguin impedir una perfecta unió entre les capes bituminoses.
En una segona aplicació es pot rectificar afegint lligant on falti o absorbint l'excés estenent una dotació de sorra capaç d'absorbir el lligant.
El granulat ha de ser de sorra natural procedent de piconat o mescla de granulats. Ha de passar, en la seva totalitat, pel tamís 5 mm (UNE 7-050).
La superfície per regar ha de ser neta i sense material engrunat.
La temperatura d'aplicació del lligant ha de ser la corresponent a una viscositat de 20 a 100 segons Saybolt Furol.
S'han de protegir els elements constructius o accessoris de l'entorn, per tal que quedin nets una vegada aplicat el reg.
S'ha de prohibir el trànsit fins que hagi acabat el curat o la ruptura del lligant.
El reg ha d'estar curat i ha de conservar tota la capacitat d'unió amb la mescla. No pot tenir restes de fluidificants o aigua a la superfície.
L'estesa de la mescla s'ha de fer mecànicament començant per la vora inferior de la capa i amb la major continuïtat possible.
Si l'estesa de la mescla es fa per franges, en compactar una d'aquestes s'ha d'ampliar la zona de piconatge per a què inclogui, com a mínim, 15 cm de l'anterior.
Les irregularitats que excedeixin les toleràncies especificades, i les zones que retinguin aigua sobre la superfície, s'han de corregir segons les instruccions de la DF.
S'han de suspendre els treballs quan la temperatura sigui inferior a 5°C o en cas de pluja.
Els junts han de tenir la mateixa textura, densitat i acabat que la resta de la capa.
La temperatura de la mescla en el moment de la seva estesa no ha de ser inferior a la de la fórmula de treball.

La compactació ha de començar a la temperatura més alta possible que pugui suportar una càrrega. S'ha de realitzar amb un corró vibratori autopropulsat i de forma contínua. Les possibles irregularitats s'han de corregir manualment.
S'ha de cuidar que els elements de compactació estiguin nets i, si és precís, humits.
Els junts han de ser verticals i han de tenir una capa uniforme i fina de reg d'adherència.
La nova mescla s'ha d'estendre contra el junt, s'ha de piconar i allisar amb elements adequats i calents, abans de permetre el pas de l'equip de piconatge. Els junts transversals de les capes de rodadura s'han de piconar transversalment.
No s'ha d'autoritzar el pas de vehicles i maquinària fins que la mescla no estigui piconada, a la temperatura ambient i amb la densitat adequada.
3.- UNITAT I CRITERI D'AMIDAMENT
m2 de superfície amidada segons les especificacions de la DT.
4.- NORMATIVA DE COMPLIMENT OBLIGATORI
Orden de 6 de febrero de 1976 por la que se aprueba el Pliego de Prescripciones Técnicas Generales para Obras de Carreteras y Puentes (PG-3).

PD INSTAL·LACIONS D'EVACUACIÓ, CANALITZACIÓ I VENTILACIÓ ESTÀTICA

PDG CANALITZACIONS DE SERVEIS

PDG5- MATERIALS AUXILIARS PER A CANALITZACIONS DE SERVEIS, COL·LOCATS

0.- ELEMENTS QUE CONTEMPLA EL PLEC

PDG5-HA2I.

1.- DEFINICIÓ I CONDICIONS DE LES PARTIDES D'OBRA EXECUTADES
Subministrament i col·locació d'una banda contínua de plàstic de color, de 30 cm d'amplària, col·locada al llarg de la rasa a 20 cm per sobre de la canonada, com a malla senyalitzadora.
L'execució de la unitat d'obra inclou les operacions següents:
- Comprovació i preparació de la superfície on s'ha d'estendre la banda
- Col·locació de la banda
CONDICIONS GENERALS:
Ha d'estar situada al nivell previst, i a la vertical de la canonada o instal·lació que senyalitza.
Ha de cobrir completament tot el recorregut de la mateixa.
Ha de ser de color i ha de tenir inscripcions que corresponguin al tipus d'instal·lació, d'acord amb les instruccions i normativa de la companyia titular del servei.
Cavalcaments: >= 20 cm
Toleràncies d'execució:
- Nivell: ± 20 mm
2.- CONDICIONS DEL PROCÉS D'EXECUCIÓ
No s'ha de treballar amb pluja, neu o vent superior als 60 km/h.
S'ha de seguir l'ordre dels treballs previst per la DF.

Abans de començar els treballs de muntatge, s'ha de fer un replanteig que ha de ser aprovat per la DF.
No s'han d'acumular terres o materials a la vora de l'excavació.
No s'ha de treballar simultàniament en zones superposades.
S'ha d'estrebar sempre que consti al projecte i quan ho determini la DF. L'estrebada ha de complir les especificacions fixades al seu plec de condicions.
Hi ha d'haver punts fixos de referència exteriors a la zona de treball, als quals s'hi han de referir totes les lectures topogràfiques.
La banda s'ha de col·locar sobre un terreny compactat, i quan s'hagi comprovat el nivell.
L'aportació de terres per a correcció de nivells ha de ser la mínima possible, de les mateixes existents i de compacitat igual.
Cal cobrir amb terres la banda a mida que es va estenent.
S'ha de complir la normativa vigent en matèria mediambiental, de seguretat i salut i d'emmagatzematge i transport de productes de construcció.
3.- UNITAT I CRITERI D'AMIDAMENT
m de llargària executat segons les especificacions de la DT.
4.- NORMATIVA DE COMPLIMENT OBLIGATORI
No hi ha normativa de compliment obligatori.

PD INSTAL·LACIONS D'EVACUACIÓ, CANALITZACIÓ I VENTILACIÓ ESTÀTICA

PDK PERICONS PER A CANALITZACIONS DE SERVEIS

PDK4- PERICÓ FORMIGÓ PREFABRICAT PER A INSTAL·LACIONS DE SERVEIS

0.- ELEMENTS QUE CONTEMPLA EL PLEC

PDK4-V04A.

1.- DEFINICIÓ I CONDICIONS DE LES PARTIDES D'OBRA EXECUTADES
Pericó per a registre de canalitzacions de serveis
S'han considerat els tipus següents:
- Pericó prefabricat amb tapa (si és el cas), sobre solera de formigó o llit de grava, i reblert lateral amb terres.
En actuacions de reparació, s'han considerat els graus de dificultat següents:
- Grau de dificultat associat a la mobilitat en l'actuació: - Sense dificultat de mobilitat: actuacions en què hi ha una interferència pròpia de l'entorn on es desenvolupen. - Amb dificultat de mobilitat: actuacions en entorns amb dificultat de mobilitat i/o amb el material aplegat lluny de la zona de treball: - Actuacions amb dificultat d'accessibilitat, per la poca mobilitat de la maquinària, per l'elevada presència de guals particulars i passos de vianants, per la impossibilitat d'ubicar una plataforma de treball lateral, per la impossibilitat d'ocupació de la calçada per fer l'aplec de materials que impliqui fer l'actuació per fases per tal de mantenir el pas de vianants i/o per estar en una zona amb tràfic rodat important - Actuacions en les què els materials estan

aplegats lluny de la zona de treball per manca d'espai en la proximitat d'on s'executen les tasques.
- Grau de dificultat associat a l'àmbit de l'actuació en funció de l'amplària de la vorera, calçada o plataforma única
- Grau de dificultat associat a la presència d'elements externs a l'actuació: - Sense afectació per serveis o elements de mobiliari urbà: actuacions sense serveis (canalitzacions d'aigua, semàfors, enllumenat, etc.) ni elements urbans de grans dimensions (marquesines, mòduls d'aparcament de bicicletes, etc.) que interfereixin (o que puguin interferir) en les tasques - Amb afectació per serveis o elements de mobiliari urbà: actuacions amb serveis (canalitzacions d'aigua, semàfors, enllumenat, etc.) o elements urbans de grans dimensions (marquesines, mòduls d'aparcament de bicicletes, etc) que interfereixen en les tasques.
- Grau de dificultat associat a l'abast de l'actuació
L'execució de la unitat d'obra inclou les operacions següents:
Pericó prefabricat:
- Comprovació de la superfície d'assentament
- Col·locació del formigó o de la grava de la solera
- Formació de forats per a connexionat tubs
- Preparació per a la col·locació del marc de la tapa
- Acoblament dels tubs
- Reblert lateral amb terres
- Col·locació de la tapa en el seu cas
CONDICIONS GENERALS:
La solera ha de quedar plana, anivellada i a la fondària prevista a la DT.
Toleràncies d'execució:
- Nivell de la solera: ± 20 mm
PERICONS PREFABRICATS:
El pericó ha de quedar ben subjectat a la solera.
El nivell del coronament ha de permetre la col·locació del bastiment i la reixa enrasats amb el paviment o zona adjacent sense sobresortir d'ella.
El forat per al pas del tub de desguàs ha de quedar preparat.
La tapa (si és el cas) serà dissenyada per tal que pugui suportar el pas del trànsit i es prendran les mesures necessàries per tal d'evitar el seu desplaçament o el seu robatori.
Gruix de la solera: >= 10 cm
Toleràncies d'execució:
- Planor: ± 5 mm/m
- Escairat: ±5 mm respecte el rectangle teòric
2.- CONDICIONS DEL PROCÉS D'EXECUCIÓ
CONDICIONS GENERALS:
El procés de col·locació no ha de produir desperfectes, ni ha de modificar les condicions exigides per al material.
Es realitzarà una prova d'estanquitat en el cas que la DF ho consideri necessari.
PERICONS PREFABRICATS:
S'ha de treballar a una temperatura ambient que oscil·li entre els 5°C i els 40°C, sense pluja.
3.- UNITAT I CRITERI D'AMIDAMENT
Unitat mesurada segons les especificacions de la DT.
4.- NORMATIVA DE COMPLIMENT OBLIGATORI
Real Decreto 470/2021, de 29 de junio, por el que se aprueba el Código Estructural.

PG INSTAL·LACIONS ELÈCTRIQUES, DOMÓTICA, FOTOVOLTAICA I MINIEÒLICA

PG2 TUBS, CANALS, SAFATES I COLUMNES PER A MECANISMES

PG29- CANAL DE PLANXA D'ACER PER A INSTAL·LACIONS ELÈCTRIQUES, COL·LOCADA

0.- ELEMENTS QUE CONTEMPLA EL PLEC

PG29-DWFM.

1.- DEFINICIÓ I CONDICIONS DE LES PARTIDES D'OBRA EXECUTADES
Canal metàl·lica, llisa, amb obertures o ranurada, amb compartiments o sense, muntada superficialment.
L'execució de la unitat d'obra inclou les operacions següents:
- Fixació i nivellació
- Tallat en curves i cantonades
CONDICIONS GENERALS:
El muntatge s'ha de fer amb peces de suport, amb un mínim d'un per tram, fixades al sostre o als paraments amb perns d'ancoratge.
Les unions dels trams rectes, derivacions, cantonades, etc., de les canals s'han de fer amb peces d'unió fixades amb cargols o reblons.
Les unions han d'estar a 1/5 de la distància entre dos recolzaments.
Han de tenir continuïtat elèctrica, connectant cada tram de canal i cada tapa al conductor de terra.
Els finals de canalitzacions i els laterals de les caixes de derivació han d'estar coberts sempre amb tapetes de final de tram i laterals de caixa, respectivament.
Distància entre les fixacions: <= 2,5 m
Toleràncies d'instal·lació:
- Nivell o aplomat: <= 2 mm/m, <= 15 mm/total
2.- CONDICIONS DEL PROCÉS D'EXECUCIÓ
No hi han condicions específiques del procés d'instal·lació.
3.- UNITAT I CRITERI D'AMIDAMENT
m de llargària instal·lada, amidada segons les especificacions de la DT, entre els eixos dels elements o dels punts per connectar.
Aquest criteri inclou les pèrdues de material com a conseqüència dels retalls.
La instal·lació inclou les fixacions i les tapes.
Els separadors estan inclosos si està indicat a la PO.
4.- NORMATIVA DE COMPLIMENT OBLIGATORI
Real Decreto 842/2002 de 2 de agosto, por el que se aprueba el Reglamento Electrotécnico de Baja Tensión. REBT 2002.

PG INSTAL·LACIONS ELÈCTRIQUES, DOMÓTICA, FOTOVOLTAICA I MINIEÒLICA

PG2 TUBS, CANALS, SAFATES I COLUMNES PER A MECANISMES

PG2N- TUB FLEXIBLE DE MATERIAL PLÀSTIC PER A LA PROTECCIÓ DE CONDUCTORS ELÈCTRICS, COL·LOCAT

0.- ELEMENTS QUE CONTEMPLA EL PLEC

PG2N-EUGF,PG2N-EUGK.

1.- DEFINICIÓ I CONDICIONS DE LES PARTIDES D'OBRA EXECUTADES
Tub flexible no metàl·lic, de fins a 250 mm de diàmetre nominal, col·locat.
S'han considerat els tipus de tubs següents:
- Tubs de PVC corrugats
- Tubs de PVC folrats, de dues capes, semillisa l'exterior i corrugada la interior
- Tubs de material lliure d'halògens
- Tubs de polipropilè
- Tubs de polietilè de dues capes, corrugada l'exterior i llisa la interior

S'han considerat els tipus de col·locació següents:
- Tubs col·locats encastats
- Tubs col·locats sota paviment
- Tubs col·locats sobre sostremort
- Tubs col·locats al fons de la rasa

L'execució de la unitat d'obra inclou les operacions següents:
- Replanteig del traçat del tub
- L'estesa, fixació o col·locació del tub
- Retirada de l'obra de les restes d'embalatges, retalls de tubs, etc.

CONDICIONS GENERALS:
El tub no pot tenir empalmaments entre els registres (caixes de derivació, pericons, etc.), ni entre aquests i les caixes de mecanismes.
S'ha de comprovar la regularitat superficial i l'estat de la superfície sobre la què s'ha d'efectuar el tractament superficial.
Toleràncies d'instal·lació:
- Penetració dels tubs dintre les caixes: ± 2 mm

ENCASTAT:
El tub s'ha de fixar al fons d'una regata oberta al parament, coberta amb guix.
Recobriment de guix: >= 1 cm
SOBRE SOSTREMORT:
El tub ha de quedar fixat al sostre o recolzat en el cel ras.
MUNTAT A SOTA D'UN PAVIMENT
El tub ha de quedar recolzat sobre el paviment base.
Ha de quedar fixat al paviment base amb tocs de morter cada metre, com a mínim.
CANALITZACIÓ SOTERRADA:
El tub ha de quedar instal·lat al fons de rases reblertes posteriorment.
El tub no pot tenir empalmaments entre els registres (caixes de derivació, pericons, etc.), ni entre aquests i les caixes de mecanismes.
Nombre de corbes de 90° entre dos registres consecutius: <= 3
Distància entre el tub i la capa de protecció: >= 10 cm

Fondària de les rases: >= 40 cm
Penetració del tub dins dels pericons: 10 cm
Toleràncies d'execució:
- Penetració del tub dins dels pericons: ± 10 mm

2.- CONDICIONS DEL PROCÉS D'EXECUCIÓ

CONDICIONS GENERALS:

Abans de començar els treballs de muntatge es farà un replanteig previ que serà aprovat per la DF
Les unions s'han de fer amb els accessoris subministrats pel fabricant o expressament aprovats per aquest. Els accessoris d'unió i en general tots els accessoris que intervenen en la canalització han de ser els adequats al tipus i característiques del tub a col·locar.
S'ha de comprovar que les característiques del producte a col·locar corresponen a les especificades a la DT del projecte.
Els tubs s'han d'inspeccionar abans de la seva col·locació.
La seva instal·lació no n'ha d'alterar les característiques.
Un cop acabades les tasques de muntatge, es procedirà a la retirada de l'obra de les restes d'embalatges, retalls de tubs, etc.

CANALITZACIÓ SOTERRADA:

El tub ha de quedar alineat en el fons de la rasa nivellant-lo amb una capa de sorra garbejada i netejant-la de possibles obstacles (pedra, runa, etc.)
Sobre la canalització s'ha de col·locar una capa o coberta d'avís i protecció mecànica (maons, plaques de formigó, etc.).

3.- UNITAT I CRITERI D'AMIDAMENT

m de llargària instal·lada, amidada segons les especificacions del projecte, entre els eixos dels elements o dels punts per connectar.
La instal·lació inclou les fixacions, provisionals quan el muntatge és encastat i definitives en la resta de muntatges.
Aquest criteri inclou les pèrdues de material corresponents a retalls.

4.- NORMATIVA DE COMPLIMENT OBLIGATORI

NORMATIVA GENERAL:

Real Decreto 842/2002 de 2 de agosto, por el que se aprueba el Reglamento Electrotécnico de Baja Tensión. REBT 2002.
UNE-EN 50086-1:1995 Sistemas de tubos para la conducción de cables. Parte 1: Requisitos generales.
UNE-EN 50086-2-2:1997 Sistemas de tubos para instalaciones eléctricas. Parte 2-2: Requisitos particulares para sistemas de tubos curvables.
UNE-EN 50086-2-3:1997 Sistemas de tubos para instalaciones eléctricas. Parte 2-1: Requisitos particulares para sistemas de tubos flexibles.

CANALITZACIÓ SOTERRADA:

UNE-EN 50086-2-4:1995 Sistemas de tubos para la conducción de cables. Parte 2-4: requisitos particulares para sistemas de tubos enterrados.

5.- CONDICIONS DE CONTROL D'EXECUCIÓ I DE L'OBRA ACABADA

CONTROL D'EXECUCIÓ. OPERACIONS DE CONTROL:

Les tasques de control a realitzar són les següents:
- Comprovació de la correcta implantació de les canalitzacions segons el traçat previst.
- Verificar que les dimensions de les canalitzacions s'adeqüen a l'especificat i al que li correspon segons el R.E.B.T., en funció dels conductors instal·lats.
- Verificar la correcta suportació i l'ús dels accessoris adequats.
- Verificar el grau de protecció IP
- Verificar els radis de curvatura, comprovant que no es provoquen reduccions de secció.

- Verificar la continuïtat elèctrica a canalitzacions metàl·liques i la seva posada a terra.
- Verificar la no existència d'encreuaments i paral·lelismes amb d'altres canalitzacions a distàncies inferiors a l'indicat al R.E.B.T.
- Verificar el correcte dimensionament de les caixes de connexió i l'ús dels accessoris adequats.
- Verificar la correcta implantació de registres per a un manteniment correcte.

CONTROL DE L'OBRA ACABADA. OPERACIONS DE CONTROL:
- Informe amb els resultats dels controls efectuats.

CRITERIS DE PRESA DE MOSTRES:
Es verificarà per mostreig diferents punts de la instal·lació.

INTERPRETACIÓ DE RESULTATS I ACTUACIONS EN CAS D'INCOMPLIMENT:
En cas d'incompliment de la Normativa vigent, es procedirà a la seva adequació.
En cas de deficiències de material o execució, es procedirà d'acord amb el que determini la DF.

PG INSTAL·LACIONS ELÈCTRIQUES, DOMÓTICA, FOTOVOLTAICA I MINIEÒLICA

PG3 CABLES ELÈCTRICS PER A TENSIÓ BAIXA I SISTEMES DE DISTRIBUCIÓ ELÈCTRICA

PG33- CABLE DE COURE DE 0,6/1 KV, COL·LOCAT

0.- ELEMENTS QUE CONTEMPLA EL PLEC

PG33-E6XN,PG33-E6YJ.

1.- DEFINICIÓ I CONDICIONS DE LES PARTIDES D'OBRA EXECUTADES

Estesa i col·locació de cable elèctric destinat a sistemes de distribució en tensió baixa i instal·lacions en general, per a serveis fixes, amb conductor de coure, de tensió assignada 0,6/1kV.
S'han considerat els tipus següents:
- Cable flexible de designació RZ1-K (AS), amb aïllament de barreja de polietilè reticulat (XLPE) i coberta de poliolefines termoplàstiques , UNE 21123-4
- Cable flexible de designació RV-K amb aïllament de barreja de polietilè reticulat (XLPE) i coberta de barreja de policlorur de vinil (PVC), UNE 21123-2
- Cable flexible de designació RZ1-K (AS+), amb aïllament de barreja de polietilè reticulat (XLPE) + mica i coberta de poliolefines termoplàstiques , UNE 21123-4
- Cable flexible de designació SZ1-K (AS+), amb aïllament d'elastòmers vulcanitzats i coberta de poliolefines termoplàstiques , UNE 21123-4
- Cable rígid de designació RV, amb aïllament de barreja de polietilè reticulat (XLPE) i coberta de barreja de policlorur de vinil (PVC), UNE 21123-2
- Cable rígid de designació RZ, amb aïllament de barreja de polietilè reticulat (XLPE), UNE 21030

- Cable rígid de designació RVFV, amb armadura de fleix d'acer, aïllament de barreja de polietilè reticulat (XLPE) i coberta de barreja de policlorur de vinil (PVC), UNE 21123-2
- Cable flexible de designació ZZ-F (AS), amb aïllament i coberta d'elastòmers termoestables.

S'han considerat els tipus de col·locació següents:
- Col·locat superficialment
- Col·locat en tub
- Col·locat en canal o safata
- Col·locat aeri

L'execució de la unitat d'obra inclou les operacions següents:
- Estesa, col·locació i tibat del cable si es el cas

CONDICIONS GENERALS:
Els empalmaments i derivacions s'han de fer amb borns o regletes de connexió, prohibint-se expressament el fer-ho per simple recargolament o enrrotllament dels fils, de forma que es garanteixi tant la continuïtat elèctrica com la de l'aïllament.
El recorregut ha de ser l'indicat a la DT.
Els conductors han de quedar estesos de manera que les seves propietats no quedin danyades.
Els conductors han d'estar protegits contra els danys mecànics que puguin venir després de la seva instal·lació.
El conductor ha de penetrar dins les caixes de derivació, de connexió dels equips i dels mecanismos elèctrics.
Tots els materials que intervenen en la instal·lació han de ser compatibles entre si. Per aquest motiu, el muntatge i les connexions han d'estar fets amb els materials i accessoris subministrats pel fabricant, o expressament aprovats per aquest.
El cable ha de portar una identificació mitjançant anelles o brides del circuit al qual pertany, a la sortida del quadre de protecció.
No ha d'haver-hi empalmaments entre les caixes de derivació, ni entre aquestes i els mecanismes.
No s'han de transmetre esforços entre els cables i les connexions elèctriques.
Penetració del conductor dins les caixes: >= 10 cm
Toleràncies d'instal·lació:
- Penetració del conductor dins les caixes: ± 10 mm

Distància mínima al terra en creuaments de vials públics:
- Sense transit rodat: >= 4 m
- Amb transit rodat: >= 6 m

COL·LOCAT SUPERFICIALMENT:
El cable ha de quedar fixat als paraments o al sostre mitjançant brides, collarins o abraçadores de forma que no en surti perjudicada la coberta.
Quan es col·loca muntat superficialment, la seva fixació al parament ha de quedar alineada paral·lelament al sostre o al paviment i la seva posició ha de ser la fixada al projecte.
Distància horitzontal entre fixacions: <= 80cm
Distància vertical entre fixacions: <= 150cm
En cables col·locats amb grapes sobre façanes s'aprofitarà, en la mesura del possible, les possibilitats d'ocultació que ofereixi aquesta.
El cable es subjectarà a la paret o sostre amb les grapes adequades. Les grapes han de ser resistents a la intempèrie i en cap cas han de malmetre el cable. Han d'estar fermament subjectes al suport amb tacs i cargols.

Quan el cable ha de recórrer un tram sense suports, com per exemple passar d'un edifici a un altre, es penjarà d'un cable fiador d'acer galvanitzat sòlidament subjectat pels extrems.
En els creuaments amb altres canalitzacions, elèctriques o no, es deixarà una distància mínima de 3 cm entre els cables i aquestes canalitzacions o be es disposarà un aïllament suplementari. Si l'encreuament es fa practicant un pont amb el mateix cable, els punts de fixació immediats han d'estar el suficientment propers per tal d'evitar que la distància indicada pugui deixar d'existir.
COL·LOCACIÓ AÈRIA:
El cable quedarà unit als suports pel neutre fiador que es el que aguantarà tot l'esforç de tracció. En cap cas està permes fer servir un conductor de fase per a subjectar el cable.
La unió del cable amb el suport es durà a terme amb una peça adient que empresoni el neutre fiador per la seva coberta aïllant sense malmètrela. Aquesta peça ha d'incorporar un sistema de tesat per tal de donar-li al cable la seva tensió de treball un cop estesa la línia. Ha de ser d'acer galvanitzat hi no ha de provocar cap retorciment al conductor neutre fiador en les operacions de tesat.
Tant les derivacions com els empalmaments es faran coincidir sempre amb un punt de fixació, ja sigui en xarxes sobre suports o en xarxes sobre façanes o be en combinacions d'aquestes.
COL·LOCAT EN TUBS:
Quan el cable passi de subterrani a aèri, es protegirà el cable soterrat des de 0,5 m per sota del paviment fins a 2,5 m per sobre amb un tub d'acer galvanitzat.
La connexió entre el cable soterrat i el que transcorre per la façana o suport es farà dintre d'una caixa de doble aïllament, situada a l'extrem del tub d'acer, resistent a la intempèrie i amb premsaestopes per a l'entrada i sortida de cables.
Els empalmaments i connexions es faran a l'interior de pericons o be en les caixes dels mecanismes.
Es duran a terme de manera que quedi garantida la continuitat tant elèctrica com de l'aïllament.
A la vegada ha de quedar assegurada la seva estanquitat i resistència a la corrossió.
El diàmetre interior dels tubs serà superior a dues vegades el diàmetre del conductor.
Si en un mateix tub hi ha més d'un cable, aleshores el diàmetre del tub ha de ser suficientment gran per evitar embussaments dels cables.
2.- CONDICIONS DEL PROCÉS D'EXECUCIÓ
CONDICIONS GENERALS:
L'instal·lador prendrà cura que no pateixi torsions ni danys a la seva coberta en treure'l de la bobina.
Es tindrà cura al treure el cable de la bobina per tal de no causar-li retorçaments ni coques.
Temperatura del conductor durant la seva instal·lació: >= 0°C
No ha de tenir contacte amb superfícies calentes, ni que desprenguin irradiacions.
Si l'estesa del cable es amb tensió, es a dir estirant per un extrem del cable mentre es va desentrrotllant de la bobina, es disposaran politges als suports i en els canvis de direcció per tal de no sobrepassar la tensió màxima admissible pel cable. El cable s'ha d'extreure de la bobina estirant per la part superior. Durant l'operació es vigilarà permanentment la tensió del cable.
Un cop el cable a dalt dels suports es procedirà a la fixació i tibat amb els tensors que incorporen les peces de suport.
Durant l'estesa del cable i sempre que es prevegin interrupcions de l'obra, els extrems es protegiran per tal de que no hi entri aigua.

La força màxima de tracció durant el procés d'instal·lació serà tal que no provoqui allargaments superiors al 0,2%. Per a cables amb conductor de coure, la tensió màxima admissible durant l'estesa serà de 50 N/mm2.
En el traçat de l'estesa del cable es disposaran rodets en els canvis de direcció i en general allí on es consideri necessari per tal de no provocar tensions massa grans al conductor.
Radi de curvatura mínim admissible durant l'estesa:
- Cables unipolars: Radi mínim de quinze vegades el diàmetre del cable.
- Cables multiconductors: Radi mínim de dotze vegades el diàmetre del cable.

CABLE COL.LOCAT EN TUB:
El tub de protecció ha d'estar instal·lat abans d'introduir els conductors.
El conductor s'ha d'introduir dins el tub de protecció mitjançant un cable guia prenent cura que no pateixi torsions ni danys a la seva coberta.

3.- UNITAT I CRITERI D'AMIDAMENT
m de llargària instal·lada, amidada segons les especificacions del projecte, entre els eixos dels elements per connectar.
Aquest criteri inclou les pèrdues de material corresponents a retalls, així com l'excés previst per a les connexions.

4.- NORMATIVA DE COMPLIMENT OBLIGATORI
Real Decreto 842/2002 de 2 de agosto, por el que se aprueba el Reglamento Electrotécnico de Baja Tensión. REBT 2002.

5.- CONDICIONS DE CONTROL D'EXECUCIÓ I DE L'OBRA ACABADA
CONTROL D'EXECUCIÓ. OPERACIONS DE CONTROL:
Les tasques de control a realitzar són les següents:
- Comprovació de la correcta instal·lació dels conductors
- Verificar que els tipus i seccions dels conductors s'adeqüen a l'especificat al projecte
- Verificar la no existència d'empalmaments fora de les caixes
- Verificar a caixes la correcta execució dels empalmaments i l'ús de borns de connexió adequats
- Verificar l'ús adequat dels codis de colors
- Verificar les distàncies de seguretat respecte altres conduccions (aigua, gas, gasos cremats i senyals febles) segons cadascun dels reglaments d'aplicació.
- Assaigs segons REBT.

CONTROL DE L'OBRA ACABADA. OPERACIONS DE CONTROL:
Les tasques de control a realitzar són les següents:
- Realització i emissió d'informe amb resultats dels controls i assaigs realitzats, d'acord amb el que s'especifica a la taula d'assaigs i de quantificació dels mateixos.

CRITERIS DE PRESA DE MOSTRES:
Resistència d'aïllament: Es realitzarà a tots els circuits
Rigidesa dielèctrica: Es realitzarà a les línies principals
Caiguda de tensió: Es mesuraran els circuits més desfavorables i les línies que hagin sigut modificades el seu recorregut respecte projecte.

INTERPRETACIÓ DE RESULTATS I ACTUACIONS EN CAS D'INCOMPLIMENT:
En cas d'incompliment de la Normativa vigent, es procedirà a la seva substitució.
En cas de deficiències de material o execució, es procedirà d'acord amb el que determini la DF.

PG INSTAL·LACIONS ELÈCTRIQUES, DOMÓTICA, FOTOVOLTAICA I MINIEÒLICA

PG3 CABLES ELÈCTRICS PER A TENSIÓ BAIXA I SISTEMES DE DISTRIBUCIÓ ELÈCTRICA

PG3B- CONDUCTOR DE COURE NU, COL·LOCAT

0.- ELEMENTS QUE CONTEMPLA EL PLEC

PG3B-E7CU.

1.- DEFINICIÓ I CONDICIONS DE LES PARTIDES D'OBRA EXECUTADES
Conductor de coure nu, unipolar de fins a 240 mm2 de secció, muntat.
S'han considerat els tipus de col·locació següents:
- Muntat superficialment
- En malla de connexió a terra
L'execució de la unitat d'obra inclou les operacions següents:
- L'estesa i empalmament
- Connexionat a presa de terra
CONDICIONS GENERALS:
Les connexions del conductor s'han de fer per soldadura sense la utilització d'àcids, o amb peces de connexió de material inoxidable, per pressió de cargol, aquest últim mètode sempre en llocs visitables.
El cargol ha de portar un dispositiu per tal d'evitar que s'afluixi.
Les connexions entre metalls diferents no han de produir deteriorament per causes electroquímiques.
El circuit de terra no serà interromput per la col·locació de seccionadors, interruptors o fusibles.
El pas del conductor pel paviment, murs o d'altres elements constructius s'ha de fer dins d'un tub rígid d'acer galvanitzat.
El conductor no ha d'estar en contacte amb elements combustibles.
El recorregut ha de ser l'indicat a la DT.
COL·LOCAT SUPERFICIALMENT:
El conductor ha de quedar fixat mitjançant grapes al parament o sostre, o bé mitjançant brides en el cas de canals i safates.
Distància entre fixacions: <= 75 cm
EN MALLA DE CONNEXIÓ A TERRA:
El conductor ha de quedar instal·lat al fons de rases reblertes posteriorment amb terra garbellada i compactada.
El radi de curvatura mínim admès ha de ser 10 vegades el diàmetre exterior del cable en mm.
2.- CONDICIONS DEL PROCÉS D'EXECUCIÓ
L'instal·lador prendrà cura que el conductor no pateixi torsions ni danys en treure'l de la bobina.
3.- UNITAT I CRITERI D'AMIDAMENT
m de llargària instal·lada, amidada segons les especificacions de la DT, entre els eixos dels elements o dels punts per connectar.
Aquest criteri inclou les pèrdues de material com a conseqüència dels retalls.
4.- NORMATIVA DE COMPLIMENT OBLIGATORI

Real Decreto 842/2002 de 2 de agosto, por el que se aprueba el Reglamento Electrotécnico de Baja Tensión. REBT 2002.
5.- CONDICIONS DE CONTROL D'EXECUCIÓ I DE L'OBRA ACABADA
CONTROL D'EXECUCIÓ. OPERACIONS DE CONTROL:
Les tasques de control a realitzar són les següents:
- Verificar la correcta ubicació dels punts de posada a terra.
- Verificar l'execució de pous de terra, col·locació d'elèctrodes, tubs de manteniment (si existeix), ús dels connectors adequats i acabat de l'arqueta.
- Verificar la continuïtat d'entre els conductors de protecció i dels elèctrodes de posada a terra.
- Verificar la posada a terra de les conduccions metàl·liques de l'edifici.
- Mesures de resistència de terra.
CONTROL DE L'OBRA ACABADA. OPERACIONS DE CONTROL:
Les tasques de control a realitzar són les següents:
- Realització i emissió d'informe amb resultats dels controls i mesures realitzades.
CRITERIS DE PRESA DE MOSTRES:
Es comprovarà globalment
INTERPRETACIÓ DE RESULTATS I ACTUACIONS EN CAS D'INCOMPLIMENT:
En cas de valors de resistència de terra superiors a l'especificat a REBT, es procedirà a la construcció de nous pous de terra o tractament del terreny, fins que s'arribi a obtenir la resistència adequada.
Els defectes d'instal·lació hauran de ser corregits.

PG INSTAL·LACIONS ELÈCTRIQUES, DOMÓTICA, FOTOVOLTAICA I MINIEÒLICA

PG4 APARELLS DE PROTECCIÓ

PG4A- INTERRUPTOR AUTOMÀTIC MAGNETOTÈRMIC DE CAIXA EMMOTLLADA, COL·LOCAT

0.- ELEMENTS QUE CONTEMPLA EL PLEC

PG4A-EOKK.

1.- DEFINICIÓ I CONDICIONS DE LES PARTIDES D'OBRA EXECUTADES
Interruptor automàtic magnetotèrmic unipolar amb 1 pol protegit, bipolar amb 1 pol protegit, bipolar amb 2 pols protegits, tripolar amb 3 pols protegits, tetrapolar amb 3 pols protegits, tetrapolar amb tres pols protegits i protecció parcial del neutre i tetrapolar amb 4 pols protegits.
S'han considerat els tipus següents:
- Per a control de potència (ICP)
- Per a protecció de línies elèctriques d'alimentació a receptors (PIA)
- Interruptors automàtics magnetotèrmics de caixa emmotllada
L'execució de la unitat d'obra inclou les operacions següents:
- Col·locació i anivellació

- Connexionat
- Regulació dels paràmetres de funcionament, si és el cas

CONDICIONS GENERALS:
La subjecció de cables ha d'estar feta mitjançant la pressió de visos.
Tots els conductors han de quedar connectats als borns corresponents.
Cap part accessible de l'element instal·lat no ha d'estar en tensió, fora dels punts de connexió.
Quan es col·loca a pressió ha d'anar muntat sobre un perfil DIN simètric a l'interior d'una caixa o armari. En aquest cas, l'interruptor s'ha de subjectar pel mecanisme de fixació disposat per a tal fi.
Quan es col·loca amb cargols, ha d'estar muntat sobre una placa base aïllant a l'interior d'una caixa també aïllant. En aquest cas l'interruptor s'ha de subjectar pels punts disposats a tal fi pel fabricant.
Els interruptors han de ser capaços de funcionar correctament en les condicions normals exigides en les normes.
Els interruptors que admetin la regulació d'algun paràmetre han d'estar ajustats a les condicions del paràmetre exigides en la DT.
Resistència a la tracció de les connexions: >= 30 N
ICP:
Ha d'estar muntat dins d'una caixa precintable.
Ha d'estar localitzat el més aprop possible de l'entrada de la derivació individual.
PIA:
En el cas de vivendes ha de quedar muntat un interruptor magnetotèrmic per a cada circuit.

2.- CONDICIONS DEL PROCÉS D'EXECUCIÓ
Els interruptors han de muntar-se segons les indicacions del fabricant, i atenent a les especificacions dels reglaments.
No s'ha de treballar amb tensió a la xarxa. Abans de procedir a la connexió es verificarà que els conductors estan sense tensió.
S'han d'identificar els conductors de cada fase i neutre per a la seva correcta connexió als borns de l'interruptor.
S'ha de comprovar que les característiques de l'aparell corresponen a les especificades a la DT
S'ha de verificar que els conductors quedin aprestats de forma segura.
Quan la secció dels conductors o requereixi es faran servir terminals per a fer les connexions.

3.- UNITAT I CRITERI D'AMIDAMENT
Unitat de quantitat instal·lada, mesurada segons les especificacions de la DT.
La instal·lació inclou la part proporcional de connexionats i accessoris dins dels quadres elèctrics.

4.- NORMATIVA DE COMPLIMENT OBLIGATORI
NORMATIVA GENERAL:
Real Decreto 842/2002 de 2 de agosto, por el que se aprueba el Reglamento Electrotécnico de Baja Tensión. REBT 2002.
ICP:
UNE 20317:1988 Interruptores automáticos magnetotérmicos, para control de potencia, de 1,5 a 63 A.
UNE 20317/1M:1993 Interruptores automáticos magnetotérmicos, para control de potencia, de 1,5 a 63 A.
PIA:
UNE-EN 60898:1992 Interruptores automáticos para instalaciones domésticas y análogas para la protección contra sobreintensidades.

UNE-EN 60898/A1:1993 Interruptores automáticos para instalaciones domésticas y análogas para la protección contra sobreintensidades.
UNE-EN 60898/A1:1993 ERRATUM Interruptores automáticos para instalaciones domésticas y análogas para la protección contra sobreintensidades.
UNE-EN 60947-1:2002 Aparamenta de baja tensión. Parte 1: Reglas generales.
UNE-EN 60947-2:1998 Aparamenta de baja tensión. Parte 2: Interruptores automáticos.
INTERRUPTORS AUTOMÀTICS DE CAIXA EMMOTLLADA:
UNE-EN 60947-1:2002 Aparamenta de baja tensión. Parte 1: Reglas generales.
UNE-EN 60947-2:1998 Aparamenta de baja tensión. Parte 2: Interruptores automáticos.
5.- CONDICIONS DE CONTROL D'EXECUCIÓ I DE L'OBRA ACABADA
OPERACIONS DE CONTROL:
Les tasques de control a realitzar són les següents:
- Verificació de que els mecanismes instal·lats a cada lloc són el que es corresponen als especificats a la DT.
- Verificar que el sistema de fixació es correcte
- Verificar el funcionament de la instal·lació que comanden
- Verificar la connexió dels conductors i l'absència de derivacions no permeses en contactes dels mecanismes.
- Verificar en preses de corrent l'existència de la línia de terra i mesura de la tensió de contacte.
CRITERIS DE PRESA DE MOSTRES:
Es comprovarà per mostreig diferents punts de la instal·lació segons criteri de la DF.
Es mesurarà la tensió de contacte a un punt com a mínim de cada circuit.
INTERPRETACIÓ DE RESULTATS I ACTUACIONS EN CAS D'INCOMPLIMENT:
En cas d'incompliment de la Normativa vigent, es procedirà a la seva adequació.
En cas de deficiències de material o execució, es procedirà d'acord amb el que determini la DF.
CONTROL D'EXECUCIÓ. OPERACIONS DE CONTROL EN QUADRES GENERALS I SUBQUADRES:
Les tasques de control de qualitat de Quadres Generals, són les següents:
- Comprovació de la correcta implantació dels equips a l'obra.
- Comprovar la correcta identificació de fases, segons codi de colors
- Verificar el marcatge dels conductors a la sortida de línies de manera que s'identifiquin correctament tots els circuits.
- Verificar el marcatge amb materials adients, de tot el cablejat de comandament.
- Verificar la coherència entre la documentació escrita referent a la identificació de circuits i l'execució real.
- Verificar que les seccions dels conductors s'adeqüen a les proteccions i als requisits de projecte
- Verificar la connexió dels diferents circuits, comprovant la no existència de contactes fluixos, enllaços i unions no previstes.
- Comprovar que les longituds dels conductors siguin prou folgades per poder fer arranjaments futurs -sense necessitats d'enllaços.
- Verificar la correcta posada a terra de totes les parts metàl·liques del quadre.
- Verificar la correcta connexió dels conductors d'alimentació i sortides del quadre.
- Verificar la regulació de les proteccions (Intensitat, temps de retard) sigui d'acord a l'especificat.
- Assaigs a efectuar a l'obra en quadres generals segons les normes aplicables en cada cas: - Dispar de diferencials amb intensitat de defecte igual al nominal segons

UNE-EN 61008 R.E.B.T - Mesura de tensions de contacte segons R.E.T.B - Mesura de resistència de bucle segons R.E.T.B
Aquests assaigs es realitzaran una vegada connectats tots els circuits de sortida i finalitzada la xarxa de terres.
CONTROL DE L'OBRA ACABADA. OPERACIONS DE CONTROL EN QUADRES GENERALS I SUBQUADRES:
Les tasques de control a realitzar són les següents:
- Realització i emissió d'informe amb resultats dels controls i assaigs realitzats, d'acord amb el que s'especifica a la taula d'assaigs i de quantificació dels mateixos.
CRITERIS DE PRESA DE MOSTRES EN QUADRES GENERALS I SUBQUADRES:
S'ha de comprovar la totalitat de la instal·lació.
INTERPRETACIÓ DE RESULTATS I ACTUACIONS EN CAS D'INCOMPLIMENT EN QUADRES GENERALS I SUBQUADRES:
Es cas de deficiències de material o execució, si es pot esmenar sense canviar materials, es procedirà a fer-ho. En cas contrari es procedirà a canviar tot el material afectat.
En cas de manca d'elements o discrepàncies amb el projecte, es procedirà a l'adequació, d'acord amb el determini la DF.

PH INSTAL·LACIONS D'ENLLUMENAT

PHG EQUIPS DE COMANDAMENT, CONTROL I REGULACIÓ

PHG0- CENTRES DE COMANDAMENT, CONTROL I REGULACIÓ, COL·LOCATS (D)

0.- ELEMENTS QUE CONTEMPLA EL PLEC

PHG0-HAMG,PHG0-HAM2.

1.- DEFINICIÓ I CONDICIONS DE LES PARTIDES D'OBRA EXECUTADES
Col·locació de centre de comandament dels equips d'enllumenat.
L'execució de la unitat d'obra inclou les operacions següents:
- Execució de la base d'ancoratge de formigó
- Col·locació i anivellació de l'armari
- Instal·lació de tots els equips i mòduls necessaris per a la connexió amb les línies d'enllumenat amb la central de regulació, amb els detectors o polsadors de vianants o amb d'altres reguladors, i execució de les connexions corresponents
- Programació, en el seu cas, del microcomputador
- Comprovació del funcionament del centre de comandament
CONDICIONS GENERALS:
La posició ha de ser la reflectida a la DT o, en el seu defecte, la indicada per la DF.
Tots els components de l'interior de l'armari han de quedar situats al seu lloc i amb les connexions fetes.
ARMARI:

L'armari ha de quedar fixat sòlidament al parament per un mínim de quatre punts.
La porta ha d'obrir i tancar correctament.
L'armari ha de quedar connectat al conductor de terra.
Toleràncies:
- Posició: ± 20 mm
- Aplomat: ± 2%

MÒDULS DE SORTIDES DE POTÈNCIA A LES LÍNIES D'ENLLUMENAT:
Un cop instal·lat, s'han de poder obrir i tancar els circuits de potència a les làmpades de forma ràpida, sense intervals, sense provocar vacil·lacions o oscil·lacions en les línies.
Les sortides de cada grup de lluminàries han d'estar situades i connectades de forma que s'identifiqui fàcilment, l'agrupació i el número de grup al que corresponen. El número de grup ha de quedar indicat en el connector corresponent.
ACTUADOR LOCAL:
Ha de quedar instal·lat dins de l'armari, amb els elements necessaris per a la seva connexió a l'alimentació elèctrica, a les sortides de potència a les línies d'enllumenat i als elements d'entrada d'informació i comunicació.
El regulador ha de quedar connectat dins del bucle tancat de la xarxa de comunicació central-regulador, ha de rebre dos fils d'entrada del bucle i han de sortir dos fils per a continuar el bucle.
Qualsevol byte rebut sense error pel regulador s'ha de retransmetre incondicionalment
Ha d'haver-hi un relé a l'entrada de línia de cada regulador que ha d'eliminar el bucle quan el regulador no tingui alimentació de corrent (connectant directament els fils d'entrada amb els de sortida).

2.- CONDICIONS DEL PROCÉS D'EXECUCIÓ
El formigonament dels daus d'ancoratge s'ha de fer a una temperatura entre 5°C i 40°C, sense pluja.
Abans de començar els treballs de muntatge, s'ha de fer un replanteig que ha de ser aprovat per la DF.
Les operacions de connexió s'han de fer sense tensió a la línia.
L'armari s'ha de manipular penjat d'una grua pels perns de suspensió ancorats a la seva part superior. Un cop instal·lat i fixat s'han de retirar els perns de suspensió.
Un cop instal·lat s'ha de comprovar el funcionament correcte de tots els mecanismes, (microcomputador, connexions, sistemes de protecció, comunicació, etc.).

3.- UNITAT I CRITERI D'AMIDAMENT
Unitat de quantitat instal·lada, mesurada segons les especificacions de la DT.

4.- NORMATIVA DE COMPLIMENT OBLIGATORI
Real Decreto 842/2002 de 2 de agosto, por el que se aprueba el Reglamento Electrotécnico de Baja Tensión. REBT 2002.

5.- CONDICIONS DE CONTROL D'EXECUCIÓ I DE L'OBRA ACABADA
CONTROL D'EXECUCIÓ. OPERACIONS DE CONTROL:
Les tasques de control de qualitat de Quadres Generals, són les següents:
- Comprovació de la correcta implantació dels equips a l'obra.
- Comprovar la correcta identificació de fases, segons codi de colors
- Verificar el marcatge dels conductors a la sortida de línies de manera que s'identifiquin correctament tots els circuits.
- Verificar el marcatge amb materials adients, de tot el cablejat de comandament.
- Verificar la coherència entre la documentació escrita referent a la identificació de circuits i l'execució real.
- Verificar que les seccions dels conductors s'adeqüen a les proteccions i als requisits de projecte

- Verificar la connexió dels diferents circuits, comprovant la no existència de contactes fluixos, enllaços i unions no previstes.
- Comprovar que les longituds dels conductors siguin prou folgades per poder fer arranjaments futurs -sense necessitats d'enllaços.
- Verificar la correcta posada a terra de totes les parts metàl·liques del quadre.
- Verificar la correcta connexió dels conductors d'alimentació i sortides del quadre.
- Verificar la regulació de les proteccions (Intensitat, temps de retard) sigui d'acord a l'especificat.
- Assaigs a efectuar a l'obra en quadres generals segons les normes aplicables en cada cas: - Dispar de diferencials amb intensitat de defecte igual al nominal segons UNE-EN 61008 R.E.B.T - Mesura de tensions de contacte segons R.E.T.B - Mesura de resistència de bucle segons R.E.T.B

Aquests assaigs es realitzaran una vegada connectats tots els circuits de sortida i finalitzada la xarxa de terres.

CONTROL DE L'OBRA ACABADA. OPERACIONS DE CONTROL:

Les tasques de control a realitzar són les següents:

- Realització i emissió d'informe amb resultats dels controls i assaigs realitzats, d'acord amb el que s'especifica a la taula d'assaigs i de quantificació dels mateixos.

CRITERIS DE PRESA DE MOSTRES:

S'ha de comprovar la totalitat de la instal·lació.

INTERPRETACIÓ DE RESULTATS I ACTUACIONS EN CAS D'INCOMPLIMENT:

Es cas de deficiències de material o execució, si es pot esmenar sense canviar materials, es procedirà a fer-ho. En cas contrari es procedirà a canviar tot el material afectat.

En cas de manca d'elements o discrepàncies amb el projecte, es procedirà a l'adequació, d'acord amb el determini la DF.

PH INSTAL·LACIONS D'ENLLUMENAT

PHM ELEMENTS DE SUPORT PER A LLUMS EXTERIORS

PHM2- COLUMNA, COL·LOCADA

0.- ELEMENTS QUE CONTEMPLA EL PLEC

PHM2-143P2.

1.- DEFINICIÓ I CONDICIONS DE LES PARTIDES D'OBRA EXECUTADES

Suports metàl·lics per a llums exteriors, col·locats ancorats al paviment i els seus components acoblats a aquests.

S'han considerat els elements següents:

- Columnes d'acer galvanitzat de forma recta o troncocónica, ancorades amb un dau de formigó

L'execució de la unitat d'obra inclou les operacions següents:

Suports verticals, ancorats al paviment:

- Formigonament del dau de base, amb les perns d'ancoratge

- L'hissat, fixació i anivellament
- Connexionat a la xarxa

CONDICIONS GENERALS:
La posició ha de ser la reflectida a la DT o, en el seu defecte, la indicada per la DF.
SUPORTS VERTICALS:
S'ha d'instal·lar en posició vertical.
Ha de quedar fixada sòlidament a la base de formigó pels seus perns.
La fixació de la platina de base als perns s'ha de fer mitjançant volanderes, femelles i contrafemelles.
La situació de la porta del compartiment per a accessoris ha de ser la recomenada per l'UNE 72-402.
Ha de quedar connectat al conductor de terra mitjançant la pressió de terminal, cargol i femelles.
Toleràncies d'execució:
- Verticalitat: ± 10 mm/3 m
- Posició: ± 50 mm

2.- CONDICIONS DEL PROCÉS D'EXECUCIÓ
CONDICIONS GENERALS:
La instal·lació elèctrica s'ha de fer sense tensió a la línia.
SUPORTS VERTICALS:
S'ha d'utilitzar un camió-grua per descarregar i manipular el pal durant la seva fixació.
Durant el muntatge s'ha de deixar lliure i acotada una zona de radi igual a l'alçària del pal més 5 m.
Cal que la zona de treball quedi degudament senyalitzada amb una tanca i llums vermells durant la nit.

3.- UNITAT I CRITERI D'AMIDAMENT
Unitat de quantitat instal·lada, mesurada segons les especificacions de la DT.

4.- NORMATIVA DE COMPLIMENT OBLIGATORI
NORMATIVA GENERAL:
Real Decreto 842/2002 de 2 de agosto, por el que se aprueba el Reglamento Electrotécnico de Baja Tensión. REBT 2002.
SUPORTS VERTICALS:
UNE-EN 40-2:2006 Columnas y báculos de alumbrado. Parte 2: Requisitos generales y dimensiones.
UNE-EN 40-5:2003 Columnas y báculos de alumbrado. Parte 5: Requisitos para las columnas y báculos de alumbrado de acero.

PH INSTAL·LACIONS D'ENLLUMENAT

PHR ELEMENT DE SUPORT AMB IL·LUMINACIÓ INCORPORADA

PHR0- ELEMENT DE SUPORT DE COLUMNA AMB LLUMENERA, COL·LOCAT

1.- DEFINICIÓ I CONDICIONS DE LES PARTIDES D'OBRA EXECUTADES
Columna de xapa d'acer amb base-platina, coronament amb o sense platina, amb elements d'enllumenat incorporats, fixada amb perns d'ancoratge a un dau de formigó.
Es contemplen els següents tipus de columnes:

- Columnes amb el llum muntat a l'extrem, amb difusor a una cara, a dues cares, o simètric
- Columnes de suport amb projectors fixats al llarg dels fust

L'execució de la unitat d'obra inclou les operacions següents:
- Preparació de la zona de treball
- Replanteig de la unitat d'obra
- Execució del fonament
- L'hissat, fixació i anivellament del suport
- Connexió a la xarxa elèctrica i la de terra
- Col·locació dels llums o projectors en la seva posició i connexió dels mateixos
- Retirada de l'obra de les restes d'embalatges, retalls de cables, tubs, etc.

FONAMENT:
El material per a l'execució del fonament ha de ser formigó de la resistència especificada a la DT del projecte.
El formigó col·locat no ha de tenir disgregacions o buits a la massa.
Després del formigonament les armadures han de mantenir la posició prevista a la DT.
La secció de l'element no ha de quedar disminuïda en cap punt per la introducció d'elements de l'encofrat ni d'altres.
Els defectes que s'hagin produït en formigonar s'han de reparar de seguida, prèvia aprovació de la DF.
L'element acabat ha de tenir una superfície uniforme, sense irregularitats.
En el cas d'utilitzar matacà, les pedres han de quedar distribuïdes uniformement dins de la massa de formigó sense que es toquin entre elles.
Resistència característica estimada del formigó (Fest): >= 0,9 Fck
(Fck = Resistència de projecte del formigó a compressió)
Gruix màxim de la tongada:
- Consistència seca: <= 15 cm
- Consistència plàstica: <= 25 cm
- Consistència tova: <= 30 cm

Assentament en el con d'Abrams: 3 - 5 cm
Dimensions mínimes del dau de formigó (alt x ample x fondo):
- Columnes de fins a 6 m d'alçària: 0,6 x 0,6 x 0,6 m
- Columnes de 7, 8 ó 9 m d'alçària: 0,8 x 0,8 x 0,8 m
- Columnes de 10 ó 11 m d'alçària: 0,8 x 0,8 x 1,0 m
- Columnes de 13, 14 ó 15 m d'alçària: 1,0 x 1,0 x 1,3 m
- Columnes d'alçària superior a 16 m: Es determinarà en funció de l'alçària real de la columna

Toleràncies d'execució:
- Posició de les armadures: ± 10 mm (no acumulatius)
- Planor dels paraments ocults: ± 25 mm/2 m

HISSAT, FIXACIÓ I ANIVELLAMENT DEL SUPORT:
Ha de quedar en posició vertical. Queda expressament prohibit l'ús de falques per tal d'aconsseguir l'aplomat definitiu de la columna.
Ha de quedar fixada sòlidament a la base de formigó pels seus perns.
La fixació de la platina de base als perns s'ha de fer mitjançant volanderes, femelles i contrafemelles.
La base-platina d'unió ha de quedar per sota del nivell del paviment.
La part inferior de la portella ha de quedar aproximadament a 300 mm de la rasant del paviment.
Toleràncies d'execució:
- Verticalitat: ± 10 mm/3 m
- Posició: ± 50 mm

CONNEXIÓ AMB LA XARXA ELÈCTRICA:
Tots els conductors han de quedar connectats als borns corresponents.
Ha de quedar connectat al conductor de terra mitjançant la pressió de terminal, cargol i femelles.
Les connexions elèctriques han d'estar fetes a dintre de les caixes de connexió.
Un cop acabades les tasques de muntatge no pot quedar en tensió cap punt accessible de la instal·lació fora dels punts de connexió.
FIXACIÓ DELS LLUMS O PROJECTORS:
Tots els materials que intervenen en la instal·lació han de ser compatibles entre si. Per aquest motiu, el muntatge i les connexions dels equips han d'estar fets amb els materials i accessoris subministrats pel fabricant, o expressament aprovats per aquest.
2.- CONDICIONS DEL PROCÉS D'EXECUCIÓ
CONDICIONS GENERALS:
Abans de començar els treballs de muntatge, s'ha de fer un replanteig que ha de ser aprovat per la DF.
El muntatge s'ha de fer seguint les instruccions de la documentació tècnica del fabricant. S'ha de seguir la seqüència de muntatge proposada pel fabricant.
Tots els elements s'han d'inspeccionar abans de la seva col·locació.
La seva instal·lació no ha d'alterar les característiques de l'aparell.
S'ha de comprovar que les característiques tècniques de l'aparell corresponguin a les especificades al projecte.
La instal·lació elèctrica s'ha de fer sense tensió a la línia.
S'ha d'utilitzar un camió-grua per descarregar i manipular el pal durant la seva fixació.
Durant el muntatge s'ha de deixar lliure i acotada una zona de radi igual a l'alçària del pal més 5 m.
Cal que la zona de treball quedi degudament senyalitzada amb una tanca i llums vermells durant la nit.
FONAMENT:
Abans d'executar la partida estarà feta la base, complint les especificacions de la DT.
La temperatura ambient per formigonar estarà entre 5ºC i 40ºC.
La temperatura dels elements on es fa l'abocament serà superior als 0°C.
No es formigonarà si hi ha risc de gelades en les següents 48 hores des de l'abocament del formigó.
No es pot formigonar amb pluja sense l'aprovació expressa de la DF.
El formigó s'abocarà abans de que comenci el seu adormiment.
El temps de transport del formigó serà inferior a 1 hora si es fa amb camions formigonera i de mitja hora si es fa amb camions de trabuc. El temps màxim de posada en obra del formigó és de 2 hores des de la seva fabricació.
No es posaran en contacte formigons fabricats amb tipus de ciments incompatibles entre ells.
L'abocament del formigó es farà des d'una altura inferior a 1,5 m, sense que es produeixin disgregacions.
Abans de formigonar els junts, es retirarà la capa superficial de morter, i s'humidificarà la superfície.
La compactació es realitzarà per vibratge.
Durant l'adormiment s'evitaran sobrecàrregues i vibracions que puguin provocar la fissuració de l'element.
El curat es farà aplicant un producte filmògen o bé recobrint les superfícies amb una membrana impermeable subjecta a l'exterior de la peça.
3.- UNITAT I CRITERI D'AMIDAMENT
Unitat de quantitat instal·lada, mesurada segons les especificacions de la DT.
4.- NORMATIVA DE COMPLIMENT OBLIGATORI

Real Decreto 1890/2008, de 14 de noviembre, por el que se aprueba el Reglamento de eficiencia energética en instalaciones de alumbrado exterior y sus Instrucciones técnicas complementarias EA-01 a EA-07.
Real Decreto 842/2002 de 2 de agosto, por el que se aprueba el Reglamento Electrotécnico de Baja Tensión. REBT 2002.
UNE-EN 40-2:2006 Columnas y báculos de alumbrado. Parte 2: Requisitos generales y dimensiones.
UNE-EN 40-5:2003 Columnas y báculos de alumbrado. Parte 5: Requisitos para las columnas y báculos de alumbrado de acero.

7. PRESSUPOST

AMIDAMENTS

Obra 01 PRESSUPOST 2_25039
Capítol 01 QUADRES I PROTECCIONS

NUM.	CODI	UA	DESCRIPCIÓ
1	PG4A-EOKK	u	Interruptor automàtic magnetotèrmic de caixa emmotllada, de 160 A d'intensitat màxima i calibrat a 160 A, amb 4 pols i 4 relès i bloc de relès magnetotèrmic estàndard integrat, de 30 kA de poder de tall segons UNE-EN 60947-2, de 7 mòduls DIN de 18 mm d'amplària, amb relé diferencial amb toroidal separat, sensibilitat de 0,03 A a 30 A (9 llindars commutables), dispar instantani o temporitzat de 0 s a 4,5 s (9 llindars commutables), alimentació a 220-240 V a.c., amb connexions per a l'alimentació elèctrica, la bobina de dispar i el toroidal, amb vigilància automàtica de l'enllaç amb el toroide, de l'alimentació elèctrica i de l'electrònica interna, per a muntar en carril DIN normalitzat.

AMIDAMENT DIRECTE **1,000**

NUM.	CODI	UA	DESCRIPCIÓ
2	PHG0-HAMG	u	Quadre de endolls de tipus urbà, de 6 sortides trifàsiques protegides amb diferencials, caixes de doble aillament, armari metal·lic IK10 amb porta lateral, s'inclou bancada d'acer inoxidable de 300 mm d'alçària i tot el petit material auxiliar necessari de connexió i muntatge. Proteccions per una potència maxima de fins a 111 kVA (160 A/400 V), inclou seccionador de 160A, 1 sortida de 125A, 2 sortides de 63A, 2 sortides de 32A i 1 sortida de 16A, segons esquemes. Inclou presa i placa de terra.

Num.	Text	Tipus	[C]	[D]	[E]	[F]	TOTAL	Fórmula
1	Quadre fires 1		1,000				1,000	C#*D#*E#*F#

TOTAL AMIDAMENT **1,000**

NUM.	CODI	UA	DESCRIPCIÓ
3	PHG0-HAM2	u	Quadre de endolls de tipus urbà, de 5 sortides trifàsiques protegides amb diferencials, caixes de doble aillament, armari metal·lic IK10 amb porta lateral, s'inclou bancada d'acer inoxidable de 300 mm d'alçària i tot el petit material auxiliar necessari de connexió i muntatge. Proteccions per una potència maxima de fins a 111 kVA (160 A/400 V), inclou seccionador de 160A, 1 sortida de 125A, 2 sortides de 63A i 2 sortides de 32A, segons esquemes. Inclou presa i placa de terra.

Num.	Text	Tipus	[C]	[D]	[E]	[F]	TOTAL	Fórmula
1	Quadre fires 2		1,000				1,000	C#*D#*E#*F#

TOTAL AMIDAMENT **1,000**

Obra 01 PRESSUPOST 2_25039
Capítol 02 CANALITZACIONS I CABLEJAT

NUM.	CODI	UA	DESCRIPCIÓ
1	PG33-E6XN	m	Cable amb conductor de coure de tensió assignada 0,6/1 kV, de designació RZ1-K (AS+), construcció segons norma UNE 211025, unipolar, de secció 1x70 mm2, amb coberta del cable de poliolefines, classe de reacció al foc Cca-s1b, d1, a1 segons la norma UNE-EN 50575 amb baixa emissió fums, col·locat en tub

Num.	Text	Tipus	[C]	[D]	[E]	[F]	TOTAL	Fórmula
1	Tram interior canal		4,000	60,000			240,000	C#*D#*E#*F#
2	Tram exterior tub		4,000	80,000			320,000	C#*D#*E#*F#

TOTAL AMIDAMENT **560,000**

NUM.	CODI	UA	DESCRIPCIÓ
2	PG33-E6YJ	m	Cable amb conductor de coure de tensió assignada 0,6/1 kV, de designació RZ1-K (AS+), construcció segons norma UNE 211025, tetrapolar, de secció 4x6 mm2, amb coberta del cable de poliolefines, classe de reacció al foc Cca-s1b, d1, a1 segons la norma UNE-EN 50575 amb baixa emissió fums, col·locat en tub

AMIDAMENT DIRECTE **70,000**

NUM.	CODI	UA	DESCRIPCIÓ
3	PG3B-E7CU	m	Conductor de coure nu, unipolar de secció 1x35 mm2, muntat superficialment

AMIDAMENTS

Num.	Text	Tipus	[C]	[D]	[E]	[F]	TOTAL	Fórmula
1	Tram interior canal		60,000				60,000	C#*D#*E#*F#
2	Tram exterior quadre		80,000				80,000	C#*D#*E#*F#
3	Tram exterior pal		70,000				70,000	C#*D#*E#*F#

TOTAL AMIDAMENT **210,000**

4 PG29-DWFM m Canal metàl·lica de planxa d'acer llisa, de 60x100 mm, muntada superficialment

AMIDAMENT DIRECTE **60,000**

5 PG2N-EUGF m Tub corbable corrugat de polietilè, de doble capa, llisa la interior i corrugada l'exterior, de 125 mm de diàmetre nominal, aïllant i no propagador de la flama, resistència a l'impacte de 28 J, resistència a compressió de 450 N, muntat com a canalització soterrada

Num.	Text	Tipus	[C]	[D]	[E]	[F]	TOTAL	Fórmula
1	Tram exterior		80,000				80,000	C#*D#*E#*F#

TOTAL AMIDAMENT **80,000**

6 PG2N-EUGK m Tub corbable corrugat de polietilè, de doble capa, llisa la interior i corrugada l'exterior, de 90 mm de diàmetre nominal, aïllant i no propagador de la flama, resistència a l'impacte de 20 J, resistència a compressió de 450 N, muntat com a canalització soterrada

Num.	Text	Tipus	[C]	[D]	[E]	[F]	TOTAL	Fórmula
1	Tram exterior		70,000				70,000	C#*D#*E#*F#

TOTAL AMIDAMENT **70,000**

7 PDG5-HA2I m Banda contínua de plàstic de color de 30 cm d'amplària, col·locada al llarg de la rasa a 20 cm per sobre de la canalització

Num.	Text	Tipus	[C]	[D]	[E]	[F]	TOTAL	Fórmula
1	Tram exterior quadres		80,000				80,000	C#*D#*E#*F#
2	Tram exterior pal		70,000				70,000	C#*D#*E#*F#

TOTAL AMIDAMENT **150,000**

8 E28221FGRG m Cinta senyalització de risc elèctric d'amplada 150mm

Num.	Text	Tipus	[C]	[D]	[E]	[F]	TOTAL	Fórmula
1	Tram exterior quadres		80,000				80,000	C#*D#*E#*F#
2	Tram exterior pal		70,000				70,000	C#*D#*E#*F#

TOTAL AMIDAMENT **150,000**

Obra 01 PRESSUPOST 2_25039
Capítol 03 OBRA CIVIL

NUM.	CODI	UA	DESCRIPCIÓ

1 P221K-TG43 m3 Excavació de cala, per a localització de serveis, amb mitjans manuals i reblert i compactació de terres seleccionades de la pròpia excavació, sense pedres

AMIDAMENT DIRECTE **1,500**

2 P214W-FEME m Tall en paviment de formigó de 10 cm de fondària com a mínim amb màquina tallajunts amb disc de diamant per a paviment, per a delimitar la zona a demolir

AMIDAMENTS

Num.	Text	Tipus	[C]	[D]	[E]	[F]	TOTAL	Fórmula
1	Línia quadre fires		54,000	2,000			108,000	C#*D#*E#*F#

TOTAL AMIDAMENT **108,000**

3 P221E-AWDZ m3 Excavació de rasa en presència de serveis fins a 2 m de fondària, en roca de resistència a la compressió baixa (5 a 25 MPa), realitzada amb miniexcavadora amb martell trencador o amb mitjans manuals i amb les terres deixades a la vora

Num.	Text	Tipus	[C]	[D]	[E]	[F]	TOTAL	Fórmula
1	Línia quadre fires vorera		68,000	0,700	0,300		14,280	C#*D#*E#*F#
2	Línia quadre fires calçada		12,000	1,000	0,300		3,600	C#*D#*E#*F#
3	Línia camares vorera		70,000	0,700	0,300		14,700	C#*D#*E#*F#

TOTAL AMIDAMENT **32,580**

4 P2253-547H m3 Reblert de rasa o pou amb sorres de material reciclat de formigons, en tongades de 25 cm com a màxim

Num.	Text	Tipus	[C]	[D]	[E]	[F]	TOTAL	Fórmula
1	Línia quadre fires		150,000	0,300	0,200		9,000	C#*D#*E#*F#

TOTAL AMIDAMENT **9,000**

5 P312-IBVD m3 Formigonament de rases i pous, amb formigó en massa amb additiu hidròfug HM - 20 / B / 20 / x0 amb una quantitat de ciment de 200 kg/m3 i relació aigua ciment =< 0.6, abocat des de camió

Num.	Text	Tipus	[C]	[D]	[E]	[F]	TOTAL	Fórmula
1	Línia quadre fires		17,000	0,300	0,200		1,020	C#*D#*E#*F#

TOTAL AMIDAMENT **1,020**

6 P9HA-607Y m2 Reposició de paviment de mescla bituminosa contínua en calent tipus AC 22 surf PMB 45/80-65(BM-3c) D, amb betum modificat, de granulometria densa per a capa de trànsit i granulat granític, de 10 cm de gruix, estesa i compactada manualment

Num.	Text	Tipus	[C]	[D]	[E]	[F]	TOTAL	Fórmula
1			54,000	0,300			16,200	C#*D#*E#*F#

TOTAL AMIDAMENT **16,200**

7 PDK4-V04A u Pericó de formigó prefabricat sense fons de 55x55 cm i fondària de 70 cm, per a instal·lacions de serveis, col·locat sobre llit de grava de 15 cm de gruix i reblert lateral amb terra de la mateixa excavació

AMIDAMENT DIRECTE **4,000**

8 PHM2-143P2 u Columna cilíndrica de secció circular de 6 m d'alçària, vertical, fabricada amb planxa d'acer estructural no aliat de designació S235JR segons norma UNE-EN 10025-2 de 3000 mm de gruix com a mínim, de 127000 mm de diàmetre, preparada per a la col·locació suspesa d'1 llum, placa d'ancoratge quadrada de 300x300 mm i 10000 mm de gruix amb 4 u cartel·les de reforç i 4 u forats colissos per a perns M25, amb anella de reforç en la base de 350 mm d'alçària i 4000 mm de gruix, amb 1 u porta de 120x300 mm ajustada al fust amb pany normalitzat, amb reforç interior de la columna en la zona de la porta, acabat galvanitzat en calent, fabricació segons la norma UNE-EN 40-5, inclòs:
- excavació de pou aïllat de fins a 2 m de fondària, en terreny no classificat, amb mitjans mecànics, de 0.6 x 0.6 x 0,8 m (amplària x llargària x fondària)
- fonamentació de formigó en massa amb additiu hidròfug HM-20/B/20/ x0 amb una quantitat de ciment de 200 kg/m3 i relació aigua ciment =< 0.6, de 0.6 x 0.6 x 0,6 m (amplària x llargària x alçària)
- tub corbable corrugat de polietilè, de doble capa, llisa la interior i corrugada l'exterior, de 90 mm de diàmetre nominal, aïllant i no propagador de la flama, resistència a l'impacte de 20 J, resistència a compressió de 450 N, muntat com a canalització soterrada
- tub flexible corrugat de PVC, de 32 mm de diàmetre nominal, aïllant i no propagador de la flama, resistència a

AMIDAMENTS

l'impacte d'1 J, resistència a compressió de 320 N i una rigidesa dielèctrica de 2000 V, muntat encastat
- conductor de coure nu, unipolar de secció 1x35 mm2, muntat superficialment
- placa de connexió a terra d'acer, quadrada (massissa), de superfície 0,3 m2, de 3 mm de gruix i soterrada
- cable amb conductor de coure de tensió assignada 0,6/1 kV, de designació RV-K, construcció segons norma UNE 21123-2, tripolar, de secció 3x2,5 mm2, amb coberta del cable de PVC, classe de reacció al foc Eca segons la norma UNE-EN 50575, col·locat superficialment
- caixa de protecció fusible per a instal·lacions d'enllumenat, entrada 4x25 mm2 i sortida 2x6 mm2, amb born auxiliar, amb fusibles cilíndrics UTE mida 0 de 10x38 mm, de 6A, allotjats en la pròpia tapa de policarbonat, IP 13 col·locada superficialment

AMIDAMENT DIRECTE **1,000**

NUM.	CODI	UA	DESCRIPCIÓ
9	PDEDXXW	u	Partida d'imprevistos

AMIDAMENT DIRECTE **1,000**

Obra 01 PRESSUPOST 2_25039
Capítol 04 PROVES, CERTIFICACIONS I LEGALITZACIONS

NUM.	CODI	UA	DESCRIPCIÓ
1	SEXS23P	u	Projecte de legalització. Inclou projecte, certificat, visats, inspeccions inicials i registre en OGE. Tota tramitació necessària per tal de obtenir el RITSIC de la instal·lació. AMIDAMENT DIRECTE

AMIDAMENT DIRECTE **1,000**

Obra 01 PRESSUPOST 2_25039
Capítol 05 GESTIÓ DE RESIDUS

NUM.	CODI	UA	DESCRIPCIÓ
1	P2RA-EU65	m3	Disposició controlada en dipòsit autoritzat inclòs el cànon sobre la deposició controlada dels residus de la construcció, segons la LLEI 8/2008, de residus ceràmics inerts amb una densitat 0,8 t/m3, procedents de construcció o demolició, amb codi 17 01 03 segons la Llista Europea de Residus

Num.	Text	Tipus	[C]	[D]	[E]	[F]	TOTAL	Fórmula
1	Línia quadre fires		150,000	0,300	0,200		9,000	C#*D#*E#*F#

TOTAL AMIDAMENT **9,000**

NUM.	CODI	UA	DESCRIPCIÓ
2	P2R5-DT1Q	m3	Transport de residus inerts o no especials a instal·lació autoritzada de gestió de residus, amb contenidor d'1 m3 de capacitat

Num.	Text	Tipus	[C]	[D]	[E]	[F]	TOTAL	Fórmula
1	Línia quadre fires		150,000	0,300	0,200		9,000	C#*D#*E#*F#

TOTAL AMIDAMENT **9,000**

Obra 01 PRESSUPOST 2_25039
Capítol 06 SEGURETAT I SALUT

NUM.	CODI	UA	DESCRIPCIÓ
1	XPAEBSS01	u	Partida alçada d'abonament integre en concepte de compliemnt de l'estudi i pla de seguretat i salut en obra

AMIDAMENT DIRECTE **1,000**

QUADRE DE PREUS NÚMERO 1

NÚMERO	CODI	UA	DESCRIPCIÓ	PREU	
P-1	E28221FGRG	m	Cinta senyalització de risc elèctric d'amplada 150mm (UN EUROS AMB CINQUANTA CÈNTIMS)	1,50	€
P-2	P214W-FEME	m	Tall en paviment de formigó de 10 cm de fondària com a mínim amb màquina tallajunts amb disc de diamant per a paviment, per a delimitar la zona a demolir (SIS EUROS AMB SETANTA-NOU CÈNTIMS)	6,79	€
P-3	P221E-AWDZ	m3	Excavació de rasa en presència de serveis fins a 2 m de fondària, en roca de resistència a la compressió baixa (5 a 25 MPa), realitzada amb miniexcavadora amb martell trencador o amb mitjans manuals i amb les terres deixades a la vora (NORANTA-SIS EUROS AMB VUITANTA-UN CÈNTIMS)	96,81	€
P-4	P221K-TG43	m3	Excavació de cala, per a localització de serveis, amb mitjans manuals i reblert i compactació de terres seleccionades de la pròpia excavació, sense pedres (CENT DOS EUROS AMB QUARANTA-DOS CÈNTIMS)	102,42	€
P-5	P2253-547H	m3	Reblert de rasa o pou amb sorres de material reciclat de formigons, en tongades de 25 cm com a màxim (VINT-I-SIS EUROS AMB DEU CÈNTIMS)	26,10	€
P-6	P2R5-DT1Q	m3	Transport de residus inerts o no especials a instal·lació autoritzada de gestió de residus, amb contenidor d'1 m3 de capacitat (QUARANTA-VUIT EUROS AMB DOTZE CÈNTIMS)	48,12	€
P-7	P2RA-EU65	m3	Disposició controlada en dipòsit autoritzat inclòs el cànon sobre la deposició controlada dels residus de la construcció, segons la LLEI 8/2008, de residus ceràmics inerts amb una densitat 0,8 t/m3, procedents de construcció o demolició, amb codi 17 01 03 segons la Llista Europea de Residus (DOTZE EUROS)	12,00	€
P-8	P312-IBVD	m3	Formigonament de rases i pous, amb formigó en massa amb additiu hidròfug HM - 20 / B / 20 / x0 amb una quantitat de ciment de 200 kg/m3 i relació aigua ciment =< 0.6, abocat des de camió (CENT DINOU EUROS AMB QUARANTA-TRES CÈNTIMS)	119,43	€
P-9	P9HA-607Y	m2	Reposició de paviment de mescla bituminosa contínua en calent tipus AC 22 surf PMB 45/80-65(BM-3c) D, amb betum modificat, de granulometria densa per a capa de trànsit i granulat granític, de 10 cm de gruix, estesa i compactada manualment (TRENTA-CINC EUROS AMB TRENTA-UN CÈNTIMS)	35,31	€
P-10	PDEDXXW	u	Partida d'imprevistos (DOS MIL EUROS)	2.000,00	€
P-11	PDG5-HA2I	m	Banda contínua de plàstic de color de 30 cm d'amplària, col·locada al llarg de la rasa a 20 cm per sobre de la canalització (ZERO EUROS AMB SEIXANTA-DOS CÈNTIMS)	0,62	€
P-12	PDK4-V04A	u	Pericó de formigó prefabricat sense fons de 55x55 cm i fondària de 70 cm, per a instal·lacions de serveis, col·locat sobre llit de grava de 15 cm de gruix i reblert lateral amb terra de la mateixa excavació (CENT SIS EUROS AMB QUARANTA-SIS CÈNTIMS)	106,46	€
P-13	PG29-DWFM	m	Canal metàl·lica de planxa d'acer llisa, de 60x100 mm, muntada superficialment (QUARANTA-SET EUROS AMB VINT-I-NOU CÈNTIMS)	47,29	€

QUADRE DE PREUS NÚMERO 1

NÚMERO	CODI	UA	DESCRIPCIÓ	PREU
P-14	PG2N-EUGF	m	Tub corbable corrugat de polietilè, de doble capa, llisa la interior i corrugada l'exterior, de 125 mm de diàmetre nominal, aïllant i no propagador de la flama, resistència a l'impacte de 28 J, resistència a compressió de 450 N, muntat com a canalització soterrada (CINC EUROS AMB SEIXANTA-CINC CÈNTIMS)	5,65 €
P-15	PG2N-EUGK	m	Tub corbable corrugat de polietilè, de doble capa, llisa la interior i corrugada l'exterior, de 90 mm de diàmetre nominal, aïllant i no propagador de la flama, resistència a l'impacte de 20 J, resistència a compressió de 450 N, muntat com a canalització soterrada (QUATRE EUROS AMB QUATRE CÈNTIMS)	4,04 €
P-16	PG33-E6XN	m	Cable amb conductor de coure de tensió assignada 0,6/1 kV, de designació RZ1-K (AS+), construcció segons norma UNE 211025, unipolar, de secció 1x70 mm2, amb coberta del cable de poliolefines, classe de reacció al foc Cca-s1b, d1, a1 segons la norma UNE-EN 50575 amb baixa emissió fums, col·locat en tub (VINT-I-QUATRE EUROS AMB VINT-I-SIS CÈNTIMS)	24,26 €
P-17	PG33-E6YJ	m	Cable amb conductor de coure de tensió assignada 0,6/1 kV, de designació RZ1-K (AS+), construcció segons norma UNE 211025, tetrapolar, de secció 4x6 mm2, amb coberta del cable de poliolefines, classe de reacció al foc Cca-s1b, d1, a1 segons la norma UNE-EN 50575 amb baixa emissió fums, col·locat en tub (ONZE EUROS AMB QUARANTA CÈNTIMS)	11,40 €
P-18	PG3B-E7CU	m	Conductor de coure nu, unipolar de secció 1x35 mm2, muntat superficialment (NOU EUROS AMB CINQUANTA-DOS CÈNTIMS)	9,52 €
P-19	PG4A-EOKK	u	Interruptor automàtic magnetotèrmic de caixa emmotllada, de 160 A d'intensitat màxima i calibrat a 160 A, amb 4 pols i 4 relès i bloc de relès magnetotèrmic estàndard integrat, de 30 kA de poder de tall segons UNE-EN 60947-2, de 7 mòduls DIN de 18 mm d'amplària, amb relé diferencial amb toroidal separat, sensibilitat de 0,03 A a 30 A (9 llindars commutables), dispar instantani o temporitzat de 0 s a 4,5 s (9 llindars commutables), alimentació a 220-240 V a.c., amb connexions per a l'alimentació elèctrica, la bobina de dispar i el toroidal, amb vigilàcia automàtica de l'enllaç amb el toroide, de l'alimentació elèctrica i de l'electrònica interna, per a muntar en carril DIN normalitzat. (MIL SETANTA-UN EUROS AMB SETANTA-SET CÈNTIMS)	1.071,77 €
P-20	PHG0-HAM2	u	Quadre de endolls de tipus urbà, de 5 sortides trifàsiques protegides amb diferencials, caixes de doble aillament, armari metal·lic IK10 amb porta lateral, s'inclou bancada d'acer inoxidable de 300 mm d'alçària i tot el petit material auxiliar necessari de connexió i muntatge. Proteccions per una potència maxima de fins a 111 kVA (160 A/400 V), inclou seccionador de 160A, 1 sortida de 125A, 2 sortides de 63A i 2 sortides de 32A, segons esquemes. Inclou presa i placa de terra. (DEU MIL CINC-CENTS SETANTA-SIS EUROS AMB SIS CÈNTIMS)	10.576,06 €
P-21	PHG0-HAMG	u	Quadre de endolls de tipus urbà, de 6 sortides trifàsiques protegides amb diferencials, caixes de doble aillament, armari metal·lic IK10 amb porta lateral, s'inclou bancada d'acer inoxidable de 300 mm d'alçària i tot el petit material auxiliar necessari de connexió i muntatge. Proteccions per una potència maxima de fins a 111 kVA (160 A/400 V), inclou seccionador de 160A, 1 sortida de 125A, 2 sortides de 63A, 2 sortides de 32A i 1 sortida de 16A, segons esquemes. Inclou presa i placa de terra. (DEU MIL NOU-CENTS VINT-I-CINC EUROS AMB SIS CÈNTIMS)	10.925,06 €
P-22	PHM2-143P2	u	Columna cilíndrica de secció circular de 6 m d'alçària, vertical, fabricada amb planxa d'acer estructural no aliat de designació S235JR segons norma UNE-EN 10025-2 de 3000 mm de gruix com a mínim, de 127000 mm de diàmetre, preparada per a la col·locació suspesa d'1 llum, placa d'ancoratge quadrada de 300x300 mm i 10000 mm de gruix amb 4 u cartel·les de reforç i 4 u forats colissos per a perns M25, amb anella de reforç en la base de 350 mm d'alçària i 4000 mm de gruix, amb 1 u porta de 120x300 mm ajustada al fust amb pany normalitzat, amb reforç interior de la columna en la zona de la porta, acabat galvanitzat en calent, fabricació segons la norma UNE-EN 40-5, inclòs: - excavació de pou aïllat de fins a 2 m de fondària, en terreny no classificat, amb mitjans mecànics, de 0.6 x 0.6 x 0,8 m (amplària x llargària x fondària)	848,20 €

QUADRE DE PREUS NÚMERO 1

NÚMERO	CODI	UA	DESCRIPCIÓ	PREU	
			- fonamentació de formigó en massa amb additiu hidròfug HM-20/B/20/ x0 amb una quantitat de ciment de 200 kg/m3 i relació aigua ciment =< 0.6, de 0.6 x 0.6 x 0,6 m (amplària x llargària x alçària) - tub corbable corrugat de polietilè, de doble capa, llisa la interior i corrugada l'exterior, de 90 mm de diàmetre nominal, aïllant i no propagador de la flama, resistència a l'impacte de 20 J, resistència a compressió de 450 N, muntat com a canalització soterrada - tub flexible corrugat de PVC, de 32 mm de diàmetre nominal, aïllant i no propagador de la flama, resistència a l'impacte d'1 J, resistència a compressió de 320 N i una rigidesa dielèctrica de 2000 V, muntat encastat - conductor de coure nu, unipolar de secció 1x35 mm2, muntat superficialment - placa de connexió a terra d'acer, quadrada (massissa), de superfície 0,3 m2, de 3 mm de gruix i soterrada - cable amb conductor de coure de tensió assignada 0,6/1 kV, de designació RV-K, construcció segons norma UNE 21123-2, tripolar, de secció 3x2,5 mm2, amb coberta del cable de PVC, classe de reacció al foc Eca segons la norma UNE-EN 50575, col·locat superficialment - caixa de protecció fusible per a instal·lacions d'enllumenat, entrada 4x25 mm2 i sortida 2x6 mm2, amb born auxiliar, amb fusibles cilíndrics UTE mida 0 de 10x38 mm, de 6A, allotjats en la pròpia tapa de policarbonat, IP 13 col·locada superficialment (VUIT-CENTS QUARANTA-VUIT EUROS AMB VINT CÈNTIMS)		
P-23	SEXS23P	u	Projecte de legalització. Inclou projecte, certificat, visats, inspeccions inicials i registre en OGE. Tota tramitació necessària per tal de obtenir el RITSIC de la instal·lació. AMIDAMENT DIRECTE (DOS MIL SIS-CENTS QUARANTA-NOU EUROS AMB VINT CÈNTIMS)	2.649,20	€
P-24	XPAEBSS01	u	Partida alçada d'abonament integre en concepte de compliemnt de l'estudi i pla de seguretat i salut en obra (MIL EUROS)	1.000,00	€

QUADRE DE PREUS NÚMERO 2

NÚMERO	CODI	UA	DESCRIPCIÓ	PREU	
P-1	E28221FGR	m	Cinta senyalització de risc elèctric d'amplada 150mm	**1,50**	€
			Sense descomposició	1,50000	€
P-2	P214W-FEM	m	Tall en paviment de formigó de 10 cm de fondària com a mínim amb màquina tallajunts amb disc de diamant per a paviment, per a delimitar la zona a demolir	**6,79**	€
			Altres conceptes	6,79000	€
P-3	P221E-AWD	m3	Excavació de rasa en presència de serveis fins a 2 m de fondària, en roca de resistència a la compressió baixa (5 a 25 MPa), realitzada amb miniexcavadora amb martell trencador o amb mitjans manuals i amb les terres deixades a la vora	**96,81**	€
			Altres conceptes	96,81000	€
P-4	P221K-TG43	m3	Excavació de cala, per a localització de serveis, amb mitjans manuals i reblert i compactació de terres seleccionades de la pròpia excavació, sense pedres	**102,42**	€
			Altres conceptes	102,42000	€
P-5	P2253-547H	m3	Reblert de rasa o pou amb sorres de material reciclat de formigons, en tongades de 25 cm com a màxim	**26,10**	€
	B03D-21MB	t	Sorra de material reciclat de formigó de 0 a 5 mm	24,50140	€
			Altres conceptes	1,59860	€
P-6	P2R5-DT1Q	m3	Transport de residus inerts o no especials a instal·lació autoritzada de gestió de residus, amb contenidor d'1 m3 de capacitat	**48,12**	€
			Altres conceptes	48,12000	€
P-7	P2RA-EU65	m3	Disposició controlada en dipòsit autoritzat inclòs el cànon sobre la deposició controlada dels residus de la construcció, segons la LLEI 8/2008, de residus ceràmics inerts amb una densitat 0,8 t/m3, procedents de construcció o demolició, amb codi 17 01 03 segons la Llista Europea de Residus	**12,00**	€
	B2RA-28UO	t	Disposició controlada en dipòsit autoritzat inclòs el cànon sobre la deposició controlada dels residus de la construcció, segons la LLEI 8/2008, de residus ceràmics inerts amb una densitat 0,8 t/m3, procedents de construcció o demolició, amb codi 17 01 03 segons la Llista Europea de Residus	12,00000	€
			Altres conceptes	0,00000	€
P-8	P312-IBVD	m3	Formigonament de rases i pous, amb formigó en massa amb additiu hidròfug HM - 20 / B / 20 / x0 amb una quantitat de ciment de 200 kg/m3 i relació aigua ciment =< 0.6, abocat des de camió	**119,43**	€
	B06F1-I4QZ	m3	Formigó en massa amb additiu hidròfug HM - 20 / B / 20 / x0 amb una quantitat de ciment de 200 kg/m3 i relació aigua ciment =< 0.6	111,33100	€
			Altres conceptes	8,09900	€
P-9	P9HA-607Y	m2	Reposició de paviment de mescla bituminosa contínua en calent tipus AC 22 surf PMB 45/80-65(BM-3c) D, amb betum modificat, de granulometria densa per a capa de trànsit i granulat granític, de 10 cm de gruix, estesa i compactada manualment	**35,31**	€
	B9H1-0HUH	t	Mescla bituminosa contínua en calent tipus AC 22 surf PMB 45/80-65(BM-3c) D, amb betum modificat, de granulometria densa per a capa de trànsit i granulat granític	17,74899	€
	B057-06IN	kg	Emulsió bituminosa catiònica amb un 60% de betum asfàltic, per a reg de curat tipus C60B3/B2 CUR, segons UNE-EN 13808	0,58000	€
			Altres conceptes	16,98101	€
P-10	PDEDXXW	u	Partida d'imprevistos	**2.000,00**	€
			Sense descomposició	2.000,00000	€
P-11	PDG5-HA2I	m	Banda contínua de plàstic de color de 30 cm d'amplària, col·locada al llarg de la rasa a 20 cm per sobre de la canalització	**0,62**	€

QUADRE DE PREUS NÚMERO 2

NÚMERO	CODI	UA	DESCRIPCIÓ		PREU
	BDG0-1C2A	m	Banda continua de senyalització per a canalitzacions soterrades de 30 cm d'amplària, de polipropilè	0,35700	€
			Altres conceptes	0,26300	€
P-12	PDK4-V04A	u	Pericó de formigó prefabricat sense fons de 55x55 cm i fondària de 70 cm, per a instal·lacions de serveis, col·locat sobre llit de grava de 15 cm de gruix i reblert lateral amb terra de la mateixa excavació	**106,46**	**€**
	BDK2-UB8P	u	Pericó de formigó prefabricat sense fons de 55x55 cm i fondària de 70 cm, per a instal·lacions de serveis	36,22000	€
	B03J-0K8V	t	Grava de pedrera, per a drens	2,29215	€
			Altres conceptes	67,94785	€
P-13	PG29-DWF	m	Canal metàl·lica de planxa d'acer llisa, de 60x100 mm, muntada superficialment	**47,29**	**€**
	BGW3-0AH6	u	Part proporcional d'accessoris per a canals de planxa d'acer	0,53000	€
	BG27-0B6P	m	Canal metàl·lica de planxa d'acer llisa, de 60x100 mm	42,97260	€
			Altres conceptes	3,78740	€
P-14	PG2N-EUG	m	Tub corbable corrugat de polietilè, de doble capa, llisa la interior i corrugada l'exterior, de 125 mm de diàmetre nominal, aïllant i no propagador de la flama, resistència a l'impacte de 28 J, resistència a compressió de 450 N, muntat com a canalització soterrada	**5,65**	**€**
	BG2Q-1KSX	m	Tub corbable corrugat de polietilè, de doble capa, llisa la interior i corrugada l'exterior, de 125 mm de diàmetre nominal, aïllant i no propagador de la flama, resistència a l'impacte de 28 J, resistència a compressió de 450 N, per a canalitzacions soterrades	4,10040	€
			Altres conceptes	1,54960	€
P-15	PG2N-EUG	m	Tub corbable corrugat de polietilè, de doble capa, llisa la interior i corrugada l'exterior, de 90 mm de diàmetre nominal, aïllant i no propagador de la flama, resistència a l'impacte de 20 J, resistència a compressió de 450 N, muntat com a canalització soterrada	**4,04**	**€**
	BG2Q-1KTE	m	Tub corbable corrugat de polietilè, de doble capa, llisa la interior i corrugada l'exterior, de 90 mm de diàmetre nominal, aïllant i no propagador de la flama, resistència a l'impacte de 20 J, resistència a compressió de 450 N, per a canalitzacions soterrades	2,48880	€
			Altres conceptes	1,55120	€
P-16	PG33-E6XN	m	Cable amb conductor de coure de tensió assignada 0,6/1 kV, de designació RZ1-K (AS+), construcció segons norma UNE 211025, unipolar, de secció 1x70 mm2, amb coberta del cable de poliolefines, classe de reacció al foc Cca-s1b, d1, a1 segons la norma UNE-EN 50575 amb baixa emissió fums, col·locat en tub	**24,26**	**€**
	BG33-G2WO	m	Cable amb conductor de coure de tensió assignada 0,6/1 kV, de designació RZ1-K (AS+), construcció segons norma UNE 211025, unipolar, de secció 1x70 mm2, amb coberta del cable de poliolefines, classe de reacció al foc Cca-s1b, d1, a1 segons la norma UNE-EN 50575 amb baixa emissió fums	19,10460	€
			Altres conceptes	5,15540	€
P-17	PG33-E6YJ	m	Cable amb conductor de coure de tensió assignada 0,6/1 kV, de designació RZ1-K (AS+), construcció segons norma UNE 211025, tetrapolar, de secció 4x6 mm2, amb coberta del cable de poliolefines, classe de reacció al foc Cca-s1b, d1, a1 segons la norma UNE-EN 50575 amb baixa emissió fums, col·locat en tub	**11,40**	**€**
	BG33-G2Z5	m	Cable amb conductor de coure de tensió assignada 0,6/1 kV, de designació RZ1-K (AS+), construcció segons norma UNE 211025, tetrapolar, de secció 4x6 mm2, amb coberta del cable de poliolefines, classe de reacció al foc Cca-s1b, d1, a1 segons la norma UNE-EN 50575 amb baixa emissió fums	9,10860	€
			Altres conceptes	2,29140	€
P-18	PG3B-E7CU	m	Conductor de coure nu, unipolar de secció 1x35 mm2, muntat superficialment	**9,52**	**€**
	BGWF-0ARJ	u	Part proporcional d'accessoris per a conductors de coure nus	0,38000	€

QUADRE DE PREUS NÚMERO 2

NÚMERO	CODI	UA	DESCRIPCIÓ	PREU	
	BG3I-06W3	m	Conductor de coure nu, unipolar de secció 1x35 mm2	3,40680	€
			Altres conceptes	5,73320	€
P-19	PG4A-EOKK	u	Interruptor automàtic magnetotèrmic de caixa emmotllada, de 160 A d'intensitat màxima i calibrat a 160 A, amb 4 pols i 4 relès i bloc de relès magnetotèrmic estàndard integrat, de 30 kA de poder de tall segons UNE-EN 60947-2, de 7 mòduls DIN de 18 mm d'amplària, amb relé diferencial amb toroidal separat, sensibilitat de 0,03 A a 30 A (9 llindars commutables), dispar instantani o temporitzat de 0 s a 4,5 s (9 llindars commutables), alimentació a 220-240 V a.c., amb connexions per a l'alimentació elèctrica, la bobina de dispar i el toroidal, amb vigilàcia automàtica de l'enllaç amb el toroide, de l'alimentació elèctrica i de l'electrònica interna, per a muntar en carril DIN normalitzat.	**1.071,77**	**€**
	BG48-199I	u	Interruptor automàtic magnetotèrmic de caixa emmotllada, de 160 A d'intensitat màxima i calibrat a 160 A, amb 4 pols i 4 relès i bloc de relès magnetotèrmic estàndard integrat, de 30 kA de poder de tall segons UNE-EN 60947-2, de 7 mòduls DIN de 18 mm d'amplària, per a muntar en perfil DIN	789,88000	€
	BGWD-0AS2	u	Part proporcional d'accessoris per a interruptors magnetotèrmics	0,47000	€
	BG4H-H4NN	u	Relé diferencial amb toroidal separat, sensibilitat de 0,03 A a 30 A (9 llindars commutables), dispar instantani o temporitzat de 0 s a 4,5 s (9 llindars commutables), alimentació a 220 240 V a.c., amb connexions per a l'alimentació elèctrica, la bobina de dispar i el toroidal, amb vigilàcia automàtica de l'enllaç amb el toroide, de l'alimentació elèctrica i de l'electrònica interna, per a muntar en carril DIN normalitzat	255,18000	€
			Altres conceptes	26,24000	€
P-20	PHG0-HAM2	u	Quadre de endolls de tipus urbà, de 5 sortides trifàsiques protegides amb diferencials, caixes de doble aillament, armari metal·lic IK10 amb porta lateral, s'inclou bancada d'acer inoxidable de 300 mm d'alçària i tot el petit material auxiliar necessari de connexió i muntatge. Proteccions per una potència maxima de fins a 111 kVA (160 A/400 V), inclou seccionador de 160A, 1 sortida de 125A, 2 sortides de 63A i 2 sortides de 32A, segons esquemes. Inclou presa i placa de terra.	**10.576,06**	**€**
	BHGW-H5YX	u	Petit material auxiliar de connexió i muntatge per a armaris de protecció i control d'enllumenat públic	123,45000	€
	BHG0-H5XV	u	Quadre de endolls de tipus urbà, de 5 sortides trifàsiques protegides amb diferencials, caixes de doble aillament, armari metal·lic IK10 amb porta lateral, s'inclou bancada d'acer inoxidable de 300 mm d'alçària i tot el petit material auxiliar necessari de connexió i muntatge. Proteccions per una potència maxima de fins a 111 kVA (160 A/400 V), inclou seccionador de 160A, 1 sortida de 125A, 2 sortides de 63A i 2 sortides de 32A, segons esquemes. Inclou presa i placa de terra.	10.221,00000	€
			Altres conceptes	231,61000	€
P-21	PHG0-HAM	u	Quadre de endolls de tipus urbà, de 6 sortides trifàsiques protegides amb diferencials, caixes de doble aillament, armari metal·lic IK10 amb porta lateral, s'inclou bancada d'acer inoxidable de 300 mm d'alçària i tot el petit material auxiliar necessari de connexió i muntatge. Proteccions per una potència maxima de fins a 111 kVA (160 A/400 V), inclou seccionador de 160A, 1 sortida de 125A, 2 sortides de 63A, 2 sortides de 32A i 1 sortida de 16A, segons esquemes. Inclou presa i placa de terra.	**10.925,06**	**€**
	BHG0-H5X2	u	Quadre de endolls de tipus urbà, de 6 sortides trifàsiques protegides amb diferencials, caixes de doble aillament, armari metal·lic IK10 amb porta lateral, s'inclou bancada d'acer inoxidable de 300 mm d'alçària i tot el petit material auxiliar necessari de connexió i muntatge. Proteccions per una potència maxima de fins a 111 kVA (160 A/400 V), inclou seccionador de 160A, 1 sortida de 125A, 2 sortides de 63A, 2 sortides de 32A i 1 sortida 16A, segons esquemes. Inclou presa i placa de terra.	10.570,00000	€
	BHGW-H5YX	u	Petit material auxiliar de connexió i muntatge per a armaris de protecció i control d'enllumenat públic	123,45000	€
			Altres conceptes	231,61000	€
P-22	PHM2-143P	u	Columna cilíndrica de secció circular de 6 m d'alçària, vertical, fabricada amb planxa d'acer estructural no aliat de designació S235JR segons norma UNE-EN 10025-2 de 3000 mm de gruix com a mínim, de 127000 mm de diàmetre, preparada per a la col·locació suspesa d'1 llum, placa d'ancoratge quadrada de 300x300 mm i 10000 mm de gruix amb 4 u cartel·les de reforç i 4 u forats colissos per a perns M25, amb anella de reforç en la base de 350 mm d'alçària i 4000 mm de gruix, amb 1 u porta de 120x300 mm ajustada al fust amb pany	**848,20**	**€**

QUADRE DE PREUS NÚMERO 2

NÚMERO	CODI	UA	DESCRIPCIÓ	PREU	
			normalitzat, amb reforç interior de la columna en la zona de la porta, acabat galvanitzat en calent, fabricació segons la norma UNE-EN 40-5, inclòs: - excavació de pou aïllat de fins a 2 m de fondària, en terreny no classificat, amb mitjans mecànics, de 0.6 x 0.6 x 0,8 m (amplària x llargària x fondària) - fonamentació de formigó en massa amb additiu hidròfug HM-20/B/20/ x0 amb una quantitat de ciment de 200 kg/m3 i relació aigua ciment =< 0.6, de 0.6 x 0.6 x 0,6 m (amplària x llargària x alçària) - tub corbable corrugat de polietilè, de doble capa, llisa la interior i corrugada l'exterior, de 90 mm de diàmetre nominal, aïllant i no propagador de la flama, resistència a l'impacte de 20 J, resistència a compressió de 450 N, muntat com a canalització soterrada - tub flexible corrugat de PVC, de 32 mm de diàmetre nominal, aïllant i no propagador de la flama, resistència a l'impacte d'1 J, resistència a compressió de 320 N i una rigidesa dielèctrica de 2000 V, muntat encastat - conductor de coure nu, unipolar de secció 1x35 mm2, muntat superficialment - placa de connexió a terra d'acer, quadrada (massissa), de superfície 0,3 m2, de 3 mm de gruix i soterrada - cable amb conductor de coure de tensió assignada 0,6/1 kV, de designació RV-K, construcció segons norma UNE 21123-2, tripolar, de secció 3x2,5 mm2, amb coberta del cable de PVC, classe de reacció al foc Eca segons la norma UNE-EN 50575, col·locat superficialment - caixa de protecció fusible per a instal·lacions d'enllumenat, entrada 4x25 mm2 i sortida 2x6 mm2, amb born auxiliar, amb fusibles cilíndrics UTE mida 0 de 10x38 mm, de 6A, allotjats en la pròpia tapa de policarbonat, IP 13 col·locada superficialment		
	BG2Q-1KTE	m	Tub corbable corrugat de polietilè, de doble capa, llisa la interior i corrugada l'exterior, de 90 mm de diàmetre nominal, aïllant i no propagador de la flama, resistència a l'impacte de 20 J, resistència a compressió de 450 N, per a canalitzacions soterrades	3,48432	€
	BGWD-0AS6	u	Part proporcional d'accessoris per a caixes seccionadores fusibles	0,47000	€
	BGD2-06US	u	Placa de connexió a terra d'acer quadrada (massissa), de 0,3 m2 de superfície i de 3 mm de gruix	56,78000	€
	BHM2-13J8R	u	Columna cilíndrica de secció circular de 6 m d'alçària, vertical, fabricada amb planxa d'acer estructural no aliat de designació S235JR segons norma UNE-EN 10025-2 de 3 mm de gruix com a mínim, de 127 mm de diàmetre, amb 1 braç de 100 cm de sortint, preparada per a la col·locació suspesa d'1 llum, placa d'ancoratge quadrada de 300x300 mm i 10 mm de gruix amb cartel·les de reforç i forats colissos per a perns M25, amb anella de reforç en la base de 350 mm d'alçària i 4 mm de gruix, amb porta de 120x300 mm ajustada al fust amb pany normalitzat, amb reforç interior de la columna en la zona de la porta, acabat galvanitzat en calent, fabricació segons la norma UNE-EN 40-5	690,73000	€
	BGYD-0B2X	u	Part proporcional d'elements especials per a plaques de connexió a terra	5,07000	€
	BG33-G2RB	m	Cable amb conductor de coure de tensió assignada 0,6/1 kV, de designació RV-K, construcció segons norma UNE 21123-2, tripolar, de secció 3x2,5 mm2, amb coberta del cable de PVC, classe de reacció al foc Eca segons la norma UNE-EN 50575	13,02030	€
	BG2Q-1KSW	m	Tub flexible corrugat de PVC, de 32 mm de diàmetre nominal, aïllant i no propagador de la flama, resistència a l'impacte d'1 J, resistència a compressió de 320 N i una rigidesa dielèctrica de 2000 V	0,81396	€
	BGWF-0ARJ	u	Part proporcional d'accessoris per a conductors de coure nus	0,63840	€
	BG3I-06W3	m	Conductor de coure nu, unipolar de secció 1x35 mm2	5,72342	€
	B06F1-I4QZ	m3	Formigó en massa amb additiu hidròfug HM - 20 / B / 20 / x0 amb una quantitat de ciment de 200 kg/m3 i relació aigua ciment =< 0.6	24,04750	€
			Altres conceptes	47,42210	€
P-23	SEXS23P	u	Projecte de legalització. Inclou projecte, certificat, visats, inspeccions inicials i registre en OGE. Tota tramitació necessària per tal de obtenir el RITSIC de la instal·lació. AMIDAMENT DIRECTE	**2.649,20**	**€**
	BVAJ-H71J	u	Projecte legalització	2.000,00000	€
	PDV1-HC5G	u	Inspecció inicial realitzat per un organisme de control autoritzat (OCA), segons exigències del Projecte i del REBT	649,20000	€
			Altres conceptes	0,00000	€

QUADRE DE PREUS NÚMERO 2

NÚMERO	CODI	UA	DESCRIPCIÓ		PREU
P-24	XPAEBSS01	u	Partida alçada d'abonament integre en concepte de compliemnt de l'estudi i pla de seguretat i salut en obra	**1.000,00**	**€**
			Sense descomposició	1.000,00000	€

PRESSUPOST

Obra 01 Pressupost 2_25039
Capítol 01 Quadres i proteccions

NUM.	CODI	UA	DESCRIPCIÓ	PREU	AMIDAMENT	IMPORT
1	PG4A-EOKK	u	Interruptor automàtic magnetotèrmic de caixa emmotllada, de 160 A d'intensitat màxima i calibrat a 160 A, amb 4 pols i 4 relès i bloc de relès magnetotèrmic estàndard integrat, de 30 kA de poder de tall segons UNE-EN 60947-2, de 7 mòduls DIN de 18 mm d'amplària, amb relé diferencial amb toroidal separat, sensibilitat de 0,03 A a 30 A (9 llindars commutables), dispar instantani o temporitzat de 0 s a 4,5 s (9 llindars commutables), alimentació a 220-240 V a.c., amb connexions per a l'alimentació elèctrica, la bobina de dispar i el toroidal, amb vigilàcia automàtica de l'enllaç amb el toroide, de l'alimentació elèctrica i de l'electrònica interna, per a muntar en carril DIN normalitzat. (P - 19)	1.071,77	1,000	1.071,77
2	PHG0-HAMG	u	Quadre de endolls de tipus urbà, de 6 sortides trifàsiques protegides amb diferencials, caixes de doble aillament, armari metal·lic IK10 amb porta lateral, s'inclou bancada d'acer inoxidable de 300 mm d'alçària i tot el petit material auxiliar necessari de connexió i muntatge. Proteccions per una potència maxima de fins a 111 kVA (160 A/400 V), inclou seccionador de 160A, 1 sortida de 125A, 2 sortides de 63A, 2 sortides de 32A i 1 sortida de 16A, segons esquemes. Inclou presa i placa de terra. (P - 21)	10.925,06	1,000	10.925,06
3	PHG0-HAM2	u	Quadre de endolls de tipus urbà, de 5 sortides trifàsiques protegides amb diferencials, caixes de doble aillament, armari metal·lic IK10 amb porta lateral, s'inclou bancada d'acer inoxidable de 300 mm d'alçària i tot el petit material auxiliar necessari de connexió i muntatge. Proteccions per una potència maxima de fins a 111 kVA (160 A/400 V), inclou seccionador de 160A, 1 sortida de 125A, 2 sortides de 63A i 2 sortides de 32A, segons esquemes. Inclou presa i placa de terra. (P - 20)	10.576,06	1,000	10.576,06

TOTAL Capítol 01.01 **22.572,89**

Obra 01 Pressupost 2_25039
Capítol 02 Canalitzacions i cablejat

NUM.	CODI	UA	DESCRIPCIÓ	PREU	AMIDAMENT	IMPORT
1	PG33-E6XN	m	Cable amb conductor de coure de tensió assignada 0,6/1 kV, de designació RZ1-K (AS+), construcció segons norma UNE 211025, unipolar, de secció 1x70 mm2, amb coberta del cable de poliolefines, classe de reacció al foc Cca-s1b, d1, a1 segons la norma UNE-EN 50575 amb baixa emissió fums, col·locat en tub (P - 16)	24,26	560,000	13.585,60
2	PG33-E6YJ	m	Cable amb conductor de coure de tensió assignada 0,6/1 kV, de designació RZ1-K (AS+), construcció segons norma UNE 211025, tetrapolar, de secció 4x6 mm2, amb coberta del cable de poliolefines, classe de reacció al foc Cca-s1b, d1, a1 segons la norma UNE-EN 50575 amb baixa emissió fums, col·locat en tub (P - 17)	11,40	70,000	798,00
3	PG3B-E7CU	m	Conductor de coure nu, unipolar de secció 1x35 mm2, muntat superficialment (P - 18)	9,52	210,000	1.999,20
4	PG29-DWFM	m	Canal metàl·lica de planxa d'acer llisa, de 60x100 mm, muntada superficialment (P - 13)	47,29	60,000	2.837,40
5	PG2N-EUGF	m	Tub corbable corrugat de polietilè, de doble capa, llisa la interior i corrugada l'exterior, de 125 mm de diàmetre nominal, aïllant i no propagador de la flama, resistència a l'impacte de 28 J, resistència a compressió de 450 N, muntat com a canalització soterrada (P - 14)	5,65	80,000	452,00
6	PG2N-EUGK	m	Tub corbable corrugat de polietilè, de doble capa, llisa la interior i corrugada l'exterior, de 90 mm de diàmetre nominal, aïllant i no propagador de la flama, resistència a l'impacte de 20 J, resistència a compressió de 450 N, muntat com a canalització soterrada (P - 15)	4,04	70,000	282,80

PRESSUPOST

7	PDG5-HA2I	m	Banda contínua de plàstic de color de 30 cm d'amplària, col·locada al llarg de la rasa a 20 cm per sobre de la canalització (P - 11)	0,62	150,000	93,00
8	E28221FGRG	m	Cinta senyalització de risc elèctric d'amplada 150mm (P - 1)	1,50	150,000	225,00

TOTAL Capítol 01.02 **20.273,00**

Obra 01 Pressupost 2_25039

Capítol 03 Obra civil

NUM.	CODI	UA	DESCRIPCIÓ	PREU	AMIDAMENT	IMPORT
1	P221K-TG43	m3	Excavació de cala, per a localització de serveis, amb mitjans manuals i reblert i compactació de terres seleccionades de la pròpia excavació, sense pedres (P - 4)	102,42	1,500	153,63
2	P214W-FEME	m	Tall en paviment de formigó de 10 cm de fondària com a mínim amb màquina tallajunts amb disc de diamant per a paviment, per a delimitar la zona a demolir (P - 2)	6,79	108,000	733,32
3	P221E-AWDZ	m3	Excavació de rasa en presència de serveis fins a 2 m de fondària, en roca de resistència a la compressió baixa (5 a 25 MPa), realitzada amb miniexcavadora amb martell trencador o amb mitjans manuals i amb les terres deixades a la vora (P - 3)	96,81	32,580	3.154,07
4	P2253-547H	m3	Reblert de rasa o pou amb sorres de material reciclat de formigons, en tongades de 25 cm com a màxim (P - 5)	26,10	9,000	234,90
5	P312-IBVD	m3	Formigonament de rases i pous, amb formigó en massa amb additiu hidròfug HM - 20 / B / 20 / x0 amb una quantitat de ciment de 200 kg/m3 i relació aigua ciment =< 0.6, abocat des de camió (P - 8)	119,43	1,020	121,82
6	P9HA-607Y	m2	Reposició de paviment de mescla bituminosa contínua en calent tipus AC 22 surf PMB 45/80-65(BM-3c) D, amb betum modificat, de granulometria densa per a capa de trànsit i granulat granític, de 10 cm de gruix, estesa i compactada manualment (P - 9)	35,31	16,200	572,02
7	PDK4-V04A	u	Pericó de formigó prefabricat sense fons de 55x55 cm i fondària de 70 cm, per a instal·lacions de serveis, col·locat sobre llit de grava de 15 cm de gruix i reblert lateral amb terra de la mateixa excavació (P - 12)	106,46	4,000	425,84
8	PHM2-143P2	u	Columna cilíndrica de secció circular de 6 m d'alçària, vertical, fabricada amb planxa d'acer estructural no aliat de designació S235JR segons norma UNE-EN 10025-2 de 3000 mm de gruix com a mínim, de 127000 mm de diàmetre, preparada per a la col·locació suspesa d'1 llum, placa d'ancoratge quadrada de 300x300 mm i 10000 mm de gruix amb 4 u cartel·les de reforç i 4 u forats colissos per a perns M25, amb anella de reforç en la base de 350 mm d'alçària i 4000 mm de gruix, amb 1 u porta de 120x300 mm ajustada al fust amb pany normalitzat, amb reforç interior de la columna en la zona de la porta, acabat galvanitzat en calent, fabricació segons la norma UNE-EN 40-5, inclòs: - excavació de pou aïllat de fins a 2 m de fondària, en terreny no classificat, amb mitjans mecànics, de 0.6 x 0.6 x 0,8 m (amplària x llargària x fondària) - fonamentació de formigó en massa amb additiu hidròfug HM-20/B/20/ x0 amb una quantitat de ciment de 200 kg/m3 i relació aigua ciment =< 0.6, de 0.6 x 0.6 x 0,6 m (amplària x llargària x alçària) - tub corbable corrugat de polietilè, de doble capa, llisa la interior i corrugada l'exterior, de 90 mm de diàmetre nominal, aïllant i no propagador de la flama, resistència a l'impacte de 20 J, resistència a compressió de 450 N, muntat com a canalització soterrada - tub flexible corrugat de PVC, de 32 mm de diàmetre nominal, aïllant i no propagador de la flama, resistència a l'impacte d'1 J, resistència a compressió de 320 N i una rigidesa dielèctrica de 2000 V, muntat encastat - conductor de coure nu, unipolar de secció 1x35 mm2, muntat superficialment - placa de connexió a terra d'acer, quadrada (massissa), de superfície 0,3 m2, de 3 mm de gruix i soterrada - cable amb conductor de coure de tensió assignada 0,6/1 kV, de designació RV-K, construcció segons norma UNE 21123-2, tripolar, de secció 3x2,5 mm2, amb coberta del cable de PVC, classe de reacció al	848,20	1,000	848,20

PRESSUPOST

			foc Eca segons la norma UNE-EN 50575, col·locat superficialment - caixa de protecció fusible per a instal·lacions d'enllumenat, entrada 4x25 mm2 i sortida 2x6 mm2, amb born auxiliar, amb fusibles cilíndrics UTE mida 0 de 10x38 mm, de 6A, allotjats en la pròpia tapa de policarbonat, IP 13 col·locada superficialment (P - 22)			
9	PDEDXXW	u	Partida d'imprevistos (P - 10)	2.000,00	1,000	2.000,00
TOTAL	**Capítol**		**01.03**			**8.243,80**

Obra 01 Pressupost 2_25039
Capítol 04 Proves, certificacions i legalitzacions

NUM.	CODI	UA	DESCRIPCIÓ	PREU	AMIDAMENT	IMPORT
1	SEXS23P	u	Projecte de legalització. Inclou projecte, certificat, visats, inspeccions inicials i registre en OGE. Tota tramitació necessària per tal de obtenir el RITSIC de la instal·lació. AMIDAMENT DIRECTE (P - 23)	2.649,20	1,000	2.649,20
TOTAL	**Capítol**		**01.04**			**2.649,20**

Obra 01 Pressupost 2_25039
Capítol 05 Gestió de residus

NUM.	CODI	UA	DESCRIPCIÓ	PREU	AMIDAMENT	IMPORT
1	P2RA-EU65	m3	Disposició controlada en dipòsit autoritzat inclòs el cànon sobre la deposició controlada dels residus de la construcció, segons la LLEI 8/2008, de residus ceràmics inerts amb una densitat 0,8 t/m3, procedents de construcció o demolició, amb codi 17 01 03 segons la Llista Europea de Residus (P - 7)	12,00	9,000	108,00
2	P2R5-DT1Q	m3	Transport de residus inerts o no especials a instal·lació autoritzada de gestió de residus, amb contenidor d'1 m3 de capacitat (P - 6)	48,12	9,000	433,08
TOTAL	**Capítol**		**01.05**			**541,08**

Obra 01 Pressupost 2_25039
Capítol 06 Seguretat i salut

NUM.	CODI	UA	DESCRIPCIÓ	PREU	AMIDAMENT	IMPORT
1	XPAEBSS01	u	Partida alçada d'abonament integre en concepte de compliemnt de l'estudi i pla de seguretat i salut en obra (P - 24)	1.000,00	1,000	1.000,00
TOTAL	**Capítol**		**01.06**			**1.000,00**

RESUM DE PRESSUPOST

NIVELL 2 : Capítol			Import
Capítol	01.01	Quadres i proteccions	22.572,89
Capítol	01.02	Canalitzacions i cablejat	20.273,00
Capítol	01.03	Obra civil	8.243,80
Capítol	01.04	Proves, certificacions i legalitzacions	2.649,20
Capítol	01.05	Gestió de residus	541,08
Capítol	01.06	Seguretat i salut	1.000,00
Obra	**01**	**Pressupost 2_25039**	**55.279,97**
		55.279,97	

NIVELL 1 : Obra			Import
Obra	01	Pressupost 2_25039	55.279,97
			55.279,97

PRESSUPOST D'EXECUCIÓ PER CONTRACTE

PRESSUPOST D'EXECUCIÓ MATERIAL.....		55.279,97
13 % Despeses generals SOBRE 55.279,97.....		7.186,40
6 % Benefici industrial SOBRE 55.279,97.....		3.316,80
	Subtotal	65.783,17
21 % IVA SOBRE 65.783,17.....		13.814,47
TOTAL PRESSUPOST PER CONTRACTE	€	79.597,64

Aquest pressupost d'execució per contracte puja a

(SETANTA-NOU MIL CINC-CENTS NORANTA-SET EUROS AMB SEIXANTA-QUATRE CÈNTIMS)

CABALLÉ &
ASSOCIATS
ENGINYERS

Carrer de la Llotja, 9
planta 2, despatx A
08500 Vic, Barcelona
T.+34 938 833 714
info@caballessociats.com