DOCUMENTS
TIPUS: Memòria tècnica
NOM: MEM_TEC POMO MENOR COBERTA PISCINA PARELLADA
UNITAT: Departament de Gestió Projectes
ORIGEN: Administració
CODI SEGUR DE VERIFICACIÓ: 007e3ab6-7934-4ed5-a598-c2b44ac57f77
IDENTIFICADOR: ES_L01082009_2026_00000000000000000000003077939
ESTAT D'ELABORACIÓ: Signat/validat
NIVELL D'ACCÉS:

REFERÈNCIES
EXPEDIENTS: X114/2026/000006, N801/2026/000076
SIGNATURES
Ajuntament de Sant Boi de Llobregat: 15/07/2026 12:51
SERGIO GARRETA OSSO: Arquitecte/a - 15/07/2026 12:58
MIREIA MITJANS CADENAS: Tècnic/a de Projectes i Obres - 15/07/2026 12:58
Secretaria General: 03/09/2026 13:13

AJUNTAMENT SANT BOI DE LLOBREGAT

Àrea d'Aliances i Govern Intern

Servei de Tecnologies Urbanes i Edificacions

POMO D'OBRES MENORS D'IMPERMEABILITZACIÓ DE LA COBERTA DE LA PISCINA DEL POLIESPORTIU LA PARELLADA, DE SANT BOI DE LLOBREGAT

Maig 2026

X114/2026/000006

Aprovat per la Junta de Govern Local en sessió ordinària de data 2 de setembre de 2026

Aquest document és una còpia autèntica del document electrònic original. Podeu comprovar la seva validesa a
https://tramits.santboi.cat/Ciutadania/ValidarDocuments.aspx?Descarregar=True&TipusDocument=Annexa&CodiValidacio=007e3ab6-7934-4ed5-a598-c2b44ac57f77

DOCUMENTS
TIPUS: Memòria tècnica
NOM: MEM_TEC POMO MENOR COBERTA PISCINA PARELLADA
UNITAT: Departament de Gestió Projectes
ORIGEN: Administració
CODI SEGUR DE VERIFICACIÓ: 007e3ab6-7934-4ed5-a598-c2b44ac57f77
IDENTIFICADOR: ES_L01082009_2026_00000000000000000000003077939
ESTAT D'ELABORACIÓ: Signat/validat
NIVELL D'ACCÉS:
REFERÈNCIES
EXPEDIENTS: X114/2026/000006, N801/2026/000076
SIGNATURES
Ajuntament de Sant Boi de Llobregat: 15/07/2026 12:51
SERGIO GARRETA OSSO: Arquitecte/a - 15/07/2026 12:58
MIREIA MITJANS CADENAS: Tècnic/a de Projectes i Obres - 15/07/2026 12:58
Secretaria General: 03/09/2026 13:13

ÍNDEX

DOCUMENT Nº1: MEMÒRIA

1. OBJECTE DEL PROJECTE
2. ANTECEDENTS
3. DESCRIPCIÓ DE L'ESTAT ACTUAL I FOTOGRAFIES
4. PROPOSTA D'ACTUACIÓ I CRITERIS D'INTERVENCIÓ
5. QUADRE DE SUPERFÍCIES
6. RESUM PRESSUPOST
7. TERMINI D'EXECUCIÓ

ANNEX 1. GESTIÓ DE RESIDUS
ANNEX 2. NORMATIVA APLICABLE
ANNEX 3. FITXES TÈCNIQUES

DOCUMENT Nº2: PLÀNOLS

1 ARQ-01 EMPLAÇAMENT
2 ARQ-02 PLANTA GENERAL COBERTA
3 ARQ-03 PLANTA COBERTA PISCINA
4 ARQ-04 DETALLS CONSTRUCTIUS

DOCUMENT Nº3: PLEC DE CONDICIONS

DOCUMENT Nº4: PRESSUPOST

DOCUMENT Nº5: ESTUDI BÀSIC DE SEGURETAT

1. ESTUDI BÀSIC DE SEGURETAT

Aprovat per la Junta de Govern Local en sessió ordinària de data 2 de setembre de 2026

Aquest document és una còpia autèntica del document electrònic original. Podeu comprovar la seva validesa a
https://tramits.santboi.cat/Ciutadania/ValidarDocuments.aspx?Descarregar=True&TipusDocument=Annexa&CodiValidacio=007e3ab6-7934-4ed5-a598-c2b44ac57f77

DOCUMENTS
TIPUS: Memòria tècnica
NOM: MEM_TEC POMO MENOR COBERTA PISCINA PARELLADA
UNITAT: Departament de Gestió Projectes
ORIGEN: Administració
CODI SEGUR DE VERIFICACIÓ: 007e3ab6-7934-4ed5-a598-c2b44ac57f77
IDENTIFICADOR: ES_L01082009_2026_00000000000000000000003077939
ESTAT D'ELABORACIÓ: Signat/validat
NIVELL D'ACCÉS:

REFERÈNCIES
EXPEDIENTS: X114/2026/000006, N801/2026/000076
SIGNATURES
Ajuntament de Sant Boi de Llobregat: 15/07/2026 12:51
SERGIO GARRETA OSSO: Arquitecte/a - 15/07/2026 12:58
MIREIA MITJANS CADENAS: Tècnic/a de Projectes i Obres - 15/07/2026 12:58
Secretaria General: 03/09/2026 13:13

DOCUMENT NÚM. 1: MEMÒRIA

Aprovat per la Junta de Govern Local en sessió ordinària de data 2 de setembre de 2026

PÀGINA: 3 de 79 DATA I HORA DE LA GENERACIÓ DE LA CÒPIA: 27/11/2026 08:34
Aquest document és una còpia autèntica del document electrònic original. Podeu comprovar la seva validesa a
https://tramits.santboi.cat/Ciutadania/ValidarDocuments.aspx?Descarregar=True&TipusDocument=Annexa&CodiValidacio=007e3ab6-7934-4ed5-a598-c2b44ac57f77

DOCUMENTS
TIPUS: Memòria tècnica
NOM: MEM_TEC POMO MENOR COBERTA PISCINA PARELLADA
UNITAT: Departament de Gestió Projectes
ORIGEN: Administració
CODI SEGUR DE VERIFICACIÓ: 007e3ab6-7934-4ed5-a598-c2b44ac57f77
IDENTIFICADOR: ES_L01082009_2026_00000000000000000000003077939
ESTAT D'ELABORACIÓ: Signat/validat
NIVELL D'ACCÉS:
REFERÈNCIES
EXPEDIENTS: X114/2026/000006, N801/2026/000076
SIGNATURES
Ajuntament de Sant Boi de Llobregat: 15/07/2026 12:51
SERGIO GARRETA OSSO: Arquitecte/a - 15/07/2026 12:58
MIREIA MITJANS CADENAS: Tècnic/a de Projectes i Obres - 15/07/2026 12:58
Secretaria General: 03/09/2026 13:13

1. OBJECTE DEL PROJECTE

El present projecte d'obres menors té per objecte definir i valorar econòmicament els treballs d'Impermeabilització de la coberta de la piscina del poliesportiu La Parellada de Sant Boi de Llobregat.

2. ANTECEDENTS

El poliesportiu La Parellada es troba situat al carrer Mossèn Pere Tarrés 35-37, de Sant Boi de Llobregat.

La seva referència cadastral és 0474102DF2707C, i l'any de construcció que consta al cadastre és el 1984.

Dins de la parcel·la hi ha l'edifici del poliesportiu, un camp de futbol i un edifici en planta baixa destinat a vestidors i oficina del club de futbol.

Actualment, aquesta coberta, presenta problemes de filtracions a la zona del gimnàs i de la piscina.

3. DESCRIPCIÓ DE L'ESTAT ACTUAL I FOTOGRAFIES

L'edifici del Poliesportiu està dividit en dos espais, la part de la pista poliesportiva i la part de la piscina. Segons els espais, hi ha fins a dues plantes pis.

La zona de la piscina està formada per la part del vas i la part dels vestidors. La part del vas es troba a la planta baixa i no té cap planta intermitja, el seu sostre ja és la coberta; i la part de vestidors, es troba a la planta baixa i, a sobre, a la planta primera, hi ha la part de gimnàs.

La zona d'actuació objecte d'aquest projecte és la coberta de la part de la piscina. L'accés es realitza des de l'interior de l'edifici, a través d'una escala, amb una porta que dona a la coberta.

Es tracta d'una coberta plana, lleugera, formada per xapa grecada, aïllant tèrmic, làmina impermeabilitzant i capa final de poliurea, segons s'ha pogut comprovar amb la realització d'una cala a la coberta.

Es tracta d'una coberta amb dues pendents molt suaus. A la part inferior hi ha els desaigües (2 a la banda de l'escola i 5 a la banda dels vestidors del camp de futbol)

A la zona perimetral exterior, hi ha una peça cobertora de xapa galvanitzada i una canalització d'instal·lacions que va per sobre.

Tocant a la façana de la part del poliesportiu, hi ha la canalització de la caldera de biomassa, que va recolzada sobre uns daus de formigó i protegida amb una xapa galvanitzada que fa de caixó.

Disposa de tres línies de vida a la zona del perímetre exterior de la coberta.

S'observa que la solució de posar poliurea sobre la làmina impermeabilitzant bituminosa, no ha estat adequada, s'han produït diferències entre les deformacions dels dos materials, provocant unes arrugues importants a tota la coberta, així com el quartejament de la tela i la poliurea en punts específics.

S'acumula aigua en diferents punts de la coberta. Les arrugues de la tela no deixen marxar bé l'aigua. I entra aigua a la zona del gimnàs.

Aprovat per la Junta de Govern Local en sessió ordinària de data 2 de setembre de 2026

PÀGINA: 4 de 79 DATA I HORA DE LA GENERACIÓ DE LA CÒPIA: 27/11/2026 08:34
Aquest document és una còpia autèntica del document electrònic original. Podeu comprovar la seva validesa a
https://tramits.santboi.cat/Ciutadania/ValidarDocuments.aspx?Descarregar=True&TipusDocument=Annexa&CodiValidacio=007e3ab6-7934-4ed5-a598-c2b44ac57f77

DOCUMENTS
TIPUS: Memòria tècnica
NOM: MEM_TEC POMO MENOR COBERTA PISCINA PARELLADA
UNITAT: Departament de Gestió Projectes
ORIGEN: Administració
CODI SEGUR DE VERIFICACIÓ: 007e3ab6-7934-4ed5-a598-c2b44ac57f77
IDENTIFICADOR: ES_L01082009_2026_00000000000000000000003077939
ESTAT D'ELABORACIÓ: Signat/validat
NIVELL D'ACCÉS:

REFERÈNCIES
EXPEDIENTS: X114/2026/000006, N801/2026/000076
SIGNATURES
Ajuntament de Sant Boi de Llobregat: 15/07/2026 12:51
SERGIO GARRETA OSSO: Arquitecte/a - 15/07/2026 12:58
MIREIA MITJANS CADENAS: Tècnic/a de Projectes i Obres - 15/07/2026 12:58
Secretaria General: 03/09/2026 13:13

FOTOGRAFIES






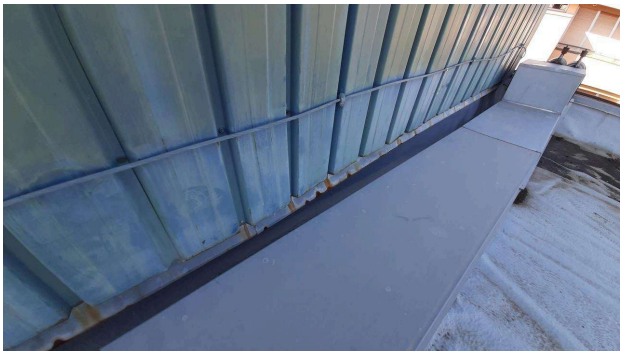



Aprovat per la Junta de Govern Local en sessió ordinària de data 2 de setembre de 2026

PÀGINA: 5 de 79 DATA I HORA DE LA GENERACIÓ DE LA CÒPIA: 27/11/2026 08:34
Aquest document és una còpia autèntica del document electrònic original. Podeu comprovar la seva validesa a
https://tramits.santboi.cat/Ciutadania/ValidarDocuments.aspx?Descarregar=True&TipusDocument=Annexa&CodiValidacio=007e3ab6-7934-4ed5-a598-c2b44ac57f77

DOCUMENTS
TIPUS: Memòria tècnica
NOM: MEM_TEC POMO MENOR COBERTA PISCINA PARELLADA
UNITAT: Departament de Gestió Projectes
ORIGEN: Administració
CODI SEGUR DE VERIFICACIÓ: 007e3ab6-7934-4ed5-a598-c2b44ac57f77
IDENTIFICADOR: ES_L01082009_2026_00000000000000000000003077939
ESTAT D'ELABORACIÓ: Signat/validat
NIVELL D'ACCÉS:

REFERÈNCIES
EXPEDIENTS: X114/2026/000006, N801/2026/000076
SIGNATURES
Ajuntament de Sant Boi de Llobregat: 15/07/2026 12:51
SERGIO GARRETA OSSO: Arquitecte/a - 15/07/2026 12:58
MIREIA MITJANS CADENAS: Tècnic/a de Projectes i Obres - 15/07/2026 12:58
Secretaria General: 03/09/2026 13:13







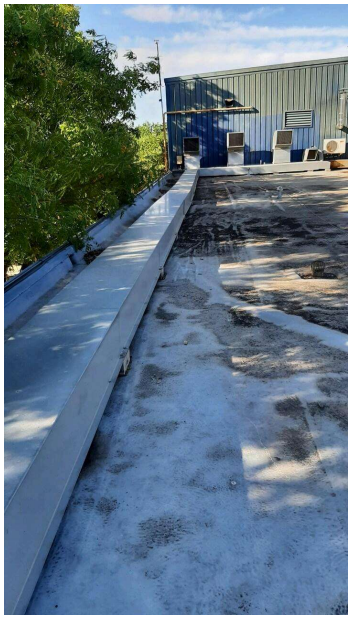

4. PROPOSTA D'ACTUACIÓ I CRITERIS D'INTERVENCIÓ

Per solucionar els problemas d'estanquitat de la coberta, es proposa l'actuació següent:

- Treballs previs
- Sistema d'impermeabilització de la coberta
- Instal·lacions
- Varis

Treballs previs

Per tal de poder accedir amb facilitat a la totalitat de la coberta, s'hauran de desmuntar i retirar, sempre que sigui necessari, les instal·lacions existents a la coberta, com ara les canonades de la caldera de biomassa i el cablejat elèctric de les càmeres de vigilància i il·luminació.

El circuit de la caldera de biomassa disposa de dues canonades, una d'anada i una altra de tornada, cobertes per un calaix de xapa galvanitzada. S'haurà de desmuntar i aplegar el calaix,

Aprovat per la Junta de Govern Local en sessió ordinària de data 2 de setembre de 2026

Aquest document és una còpia autèntica del document electrònic original. Podeu comprovar la seva validesa a
https://tramits.santboi.cat/Ciutadania/ValidarDocuments.aspx?Descarregar=True&TipusDocument=Annexa&CodiValidacio=007e3ab6-7934-4ed5-a598-c2b44ac57f77

DOCUMENTS
TIPUS: Memòria tècnica
NOM: MEM_TEC POMO MENOR COBERTA PISCINA PARELLADA
UNITAT: Departament de Gestió Projectes
ORIGEN: Administració
CODI SEGUR DE VERIFICACIÓ: 007e3ab6-7934-4ed5-a598-c2b44ac57f77
IDENTIFICADOR: ES_L01082009_2026_00000000000000000000003077939
ESTAT D'ELABORACIÓ: Signat/validat
NIVELL D'ACCÉS:
REFERÈNCIES
EXPEDIENTS: X114/2026/000006, N801/2026/000076
SIGNATURES
Ajuntament de Sant Boi de Llobregat: 15/07/2026 12:51
SERGIO GARRETA OSSO: Arquitecte/a - 15/07/2026 12:58
MIREIA MITJANS CADENAS: Tècnic/a de Projectes i Obres - 15/07/2026 12:58
Secretaria General: 03/09/2026 13:13

buidar el circuit, tallar aquestes canonades, subjectar-les amb elevadors hidràulics i retirada dels peus de formigó existents; tornar a tancar el circuit de manera provisional i omplir-lo perquè pugui continuar funcionant durant les obres.

Les instal·lacions d'alarma, càmeres de vigilància existent s'han de mantenir en funcionament, pel que, s'hauran de descollar i deixar recolzades en suports provisionals mentres durin els treballs.

S'haurà de treure la peça cobertora del perímetre de la coberta, de xapa galvanitzada i es començarà a preparar el suport: es farà un tall del sistema impermeabilitzant existent per evitar tensions quan es posi el nou sistema d'impermeabilització, es tallaran les zones que presentin manca d'adherència, trencament i deteriorament, així com les arrugues i plecs existents que dificulten que l'aigua d'escoli correctament, d'aquesta manera es podrà donar més planeitat a la coberta.

A la zona dels desaigües, es farà la retirada de la impermeabilització deixant els forats completament lliures d'elements impermeabilitzants, per facilitat la posterior col·locació de noves cassoletes de desaigüe.

Degut a l'entrada d'aigua a la coberta, és possible que hi hagi zones on l'aïllament tèrmic existent s'hagi degradat o perdut densitat, pel que es farà la reposició de l'aïllament amb llana de roca de 40 mm de gruix, fixat mecànicament al suport, donant continuïtat i estabilitat al sistema. (s'estima una superfície màxima de 100m2).

Es desmuntarà també la línia de vida existent, per col·locar-ne una de nova compatible amb el nou sistema de coberta.

La nova línia de vida, es col·locarà al mateix lloc que l'anterior, amb nous peus de suport amb base colaminada en PVC que actuaran de manera solidària amb el sistema de coberta mitjançant el termosoldat de la làmina impermeabilitzant a la base del suport. Disposarà de tots els elements especials com ara peces d'extrem, rectes, corbes, tensor, contratensor i forquilles als extrems oposats. El cable serà d'acer inoxidable de 8mm de diàmetres i es col·locaran protectors a les puntes, plaques de senyalització i conjunt de precintes de seguretat. Inclourà la completa instal·lació, provat i certificat, incloent els certificats de conformitat segons EN 795:2012 i la documentació tècnica corresponent.

La retirada de la runa i la pujada de materials de la coberta, es farà a través de la façana on hi ha l'accés principal, senyalitzant i delimitant correctament la zona d'actuació, amb mitjans d'elevació tipus grua autopropulsada, conductes de cons, ternals, bastides, etc.

A carrer, es senyalitzarà la zona on hi hagi aplec de material o contenidors de runa, delimitant l'espai perquè no hi pugui accedir personal aliè a l'obra.

Realització de nou sistema d'impermeabilització amb làmina PVC

- Aïllament tèrmic poliisocianurat (PIR)

Sobre el suport ja preparat, es col·locarà panell rígid d'aïllament tèrmic de poliisocianurat (PIR) amb acabat en vel de vidre per les dues cares, de 40 mm de gruix, que servirà per igualar i regularitzar el suport i preparar la base per col·locar el nous sistema d'impermeabilització.

Anirà fixat mecànicament al suport, amb tornilleria específica, volanderes i cànules, i s'haurà fet un estudi de vents amb un 20% sobre el que estipula el CTE.

Aquest aïllament tindrà una conductivitat tèrmica de 0.028W7mK, resistència a compressió 175kPa i una resistència tèrmica aproximada de 1,4 m2K/W, amb classificació de reacció al foc Euroclase B-s2, d0 en condicions finals d'ús.

Aprovat per la Junta de Govern Local en sessió ordinària de data 2 de setembre de 2026

Aquest document és una còpia autèntica del document electrònic original. Podeu comprovar la seva validesa a
https://tramits.santboi.cat/Ciutadania/ValidarDocuments.aspx?Descarregar=True&TipusDocument=Annexa&CodiValidacio=007e3ab6-7934-4ed5-a598-c2b44ac57f77

DOCUMENTS
TIPUS: Memòria tècnica
NOM: MEM_TEC POMO MENOR COBERTA PISCINA PARELLADA
UNITAT: Departament de Gestió Projectes
ORIGEN: Administració
CODI SEGUR DE VERIFICACIÓ: 007e3ab6-7934-4ed5-a598-c2b44ac57f77
IDENTIFICADOR: ES_L01082009_2026_00000000000000000000003077939
ESTAT D'ELABORACIÓ: Signat/validat
NIVELL D'ACCÉS:
REFERÈNCIES
EXPEDIENTS: X114/2026/000006, N801/2026/000076
SIGNATURES
Ajuntament de Sant Boi de Llobregat: 15/07/2026 12:51
SERGIO GARRETA OSSO: Arquitecte/a - 15/07/2026 12:58
MIREIA MITJANS CADENAS: Tècnic/a de Projectes i Obres - 15/07/2026 12:58
Secretaria General: 03/09/2026 13:13

El sistema ha de quedar correctament col·locat, alineat i fixat, per garantir la seva estabilitat, planeitat i adequació com a suport del sistema impermeabilitzant posterior. En els punts on el peto perimetral quedi molt arran del nou aïllament tèrmic (carener), es faran els ajustaments necessaris per pujar-lo i poder col·locar la làmina impermeabilitzant.

- Làmina impermeabilitzant PVC 1,5 mm amb fixació mecànica per inducció

Sobre l'aïllament tèrmic, es col·locaran elements de fixació mecànica, on es fixarà la làmina pel sistema d'inducció, de manera que evitem perforacions vistes. Prèviament s'haurà fet un estudi del comportament en front a la succió del vent.

Tot seguit, es col·locarà una làmina sintètica de PVC d'1,5 mm de gruix, armada amb malla de poliéster, per a la impermeabilització de coberta mitjançant sistema de fixació mecànica per inducció.

Les làmines es col·locaran conforme al pendent de la coberta i es termosoldaran entre si mitjançant aire calent, garantint la continuïtat, estanquitat i homogeneïtat del sistema. Presentaran una elevada resistència mecànica (tracció >1100N/5 cm), amb gran capacitat de deformació, alta resistència al punxonament i a l'esquinçament, així com excel·lent comportament en front a agents atmosfèrics, envelliment i radiació ultravioleta, garantint la durabilitat del sistema.

La làmina haurà de disposar de classificació Broof (t1), (t2) i (t3) en front a foc exterior, estabilitat dimensional elevada i comportament òptim a baixes temperatures (>-30ºC), assegurant la seva idoneïtat en condicions exigents.

Referent a la resistència bàsica al lliscament, la classificació mínima exigida de la membrana haurà de ser C1.

Inclou l'execució d'encavalcaments, segellats, trobades i punts singulars, així com tots els mitjans auxiliars necessaris per la seva realització.

- Reforç perimetral amb làmina de PVC

Al perímetre de la coberta es farà un reforç amb làmina de PVC, col·locant un perfil colaminat en PVC a la part superior de la coronació, fixat mecànicament al suport existent. A continuació, es col·locarà un perfil d'ancoratge perimetral del sistema d'impermeabilització horitzontal i tot seguit una banda de reforç perimetral mitjançant làmina sintètica de PVC d'1,5 mm de gruix, armada amb malla de poliéster, en tires d'amplada aproximada 1,05m, termosoldada al perfil colaminat i a la membrana inferior, cobrint completament el perfil d'ancoratge.

El perímetre estarà completament encolat mitjançant adhesius específics, i inclourà totes les peces de remat, cantoneres, passos d'instal·lacions i baixants.

Igual que la làmina de la coberta, aquesta també haurà de disposar de classificació Broof (t1), (t3) i (t4) en front a foc exterior, estabilitat dimensional elevada i comportament òptim a baixes temperatures (>-30ºC), assegurant la seva idoneïtat en condicions exigents.

Referent a la resistència bàsica al lliscament, la classificació mínima exigida de la membrana haurà de ser C1.

- Muntatge de noves xapes perimetrals

Es farà el subministrament i muntatge de noves xapes de coronació de l'ampit perimetral, una vegada finalitzats els treballs d'impermeabilització, formats per xapa plegada amb 4 plecs, similar a l'existent, de 1,5mm de gruix, amb acabat lacat, que inclourà totes les fixacions necessàries, el segellat de tornilleria, juntes i punts de trobada, per garantir l'estanquitat del conjunt.

Aprovat per la Junta de Govern Local en sessió ordinària de data 2 de setembre de 2026

Aquest document és una còpia autèntica del document electrònic original. Podeu comprovar la seva validesa a
https://tramits.santboi.cat/Ciutadania/ValidarDocuments.aspx?Descarregar=True&TipusDocument=Annexa&CodiValidacio=007e3ab6-7934-4ed5-a598-c2b44ac57f77

DOCUMENTS
TIPUS: Memòria tècnica
NOM: MEM_TEC POMO MENOR COBERTA PISCINA PARELLADA
UNITAT: Departament de Gestió Projectes
ORIGEN: Administració
CODI SEGUR DE VERIFICACIÓ: 007e3ab6-7934-4ed5-a598-c2b44ac57f77
IDENTIFICADOR: ES_L01082009_2026_00000000000000000000003077939
ESTAT D'ELABORACIÓ: Signat/validat
NIVELL D'ACCÉS:
REFERÈNCIES
EXPEDIENTS: X114/2026/000006, N801/2026/000076
SIGNATURES
Ajuntament de Sant Boi de Llobregat: 15/07/2026 12:51
SERGIO GARRETA OSSO: Arquitecte/a - 15/07/2026 12:58
MIREIA MITJANS CADENAS: Tècnic/a de Projectes i Obres - 15/07/2026 12:58
Secretaria General: 03/09/2026 13:13

També inclourà la recol·locació de les instal·lacions existents d'il·luminació i càmeres de vigilància que durant les obres estaran subjectades de manera provisional.

Instal·lacions

Una vegada col·locat tot el nou sistema d'impermeabilització i les peces de coronació perimetrals, es podran tornar a muntar les instal·lacions existents.

Es tornaran a connectar les canonades de la instal·lació de la caldera de biomassa, i s'hauran col·locat unes noves bases de suport per les canonades formades per daus de formigó de 20x20x7 cm, sobre un suport de neoprè. Sobre aquestes bases es col·locaran noves abraçadores de subjecció.

Per protegir les canonades, es tornarà a posar el calaix de xapa galvanitzada existent que s'haurà reservat prèviament.

Per a la manipulació de les instal·lacions existents, s'haurà de contactar prèviament amb l'empresa de manteniment de les instal·lacions del poliesportiu.

Varis

La runa obtinguda es carregarà en contenidors i es portarà a abocador autoritzat, incloent el cànon de l'abocador.

5. QUADRE DE SUPERFÍCIES

A continuació es detalla el quadre de superfícies de la zona d'actuació de la coberta de la zona de la piscina del poliesportiu La Parellada.

	Sup. Util	m2
Coberta Piscina	990,00	m2
TOTAL	990,00	m2

6. RESUM PRESSUPOST

El pressupost d'execució per contracte del POMO d'obres menors d'impermeabilització de la coberta de la piscina del poliesportiu La Parellada de Sant Boi de Llobregat, puja a la quantitat de 117.120,41 € (CENT DISSET MIL CENT VINT EUROS AMB QUARANTA-UN CÈNTIMS).

L'IVA corresponent (21%) és de 24.595,29 € (VINT-I-QUATRE MIL CINC-CENTS NORANTA-CINC EUROS AMB VINT-I-NOU CÈNTIMS)

El pressupost d'execució per contracte, IVA inclòs, del POMO d'obres menors d'impermeabilització de la coberta de la piscina del poliesportiu La Parellada de Sant Boi de Llobregat, puja la quantitat de 141.715,70 € (CENT QUARANTA-UN MIL SET-CENTS QUINZE EUROS AMB SETANTA CÈNTIMS)

7. TERMINI D'EXECUCIÓ

El termini per executar les obres és de 12 setmanes.

Aprovat per la Junta de Govern Local en sessió ordinària de data 2 de setembre de 2026

PÀGINA: 9 de 79 DATA I HORA DE LA GENERACIÓ DE LA CÒPIA: 27/11/2026 08:34
Aquest document és una còpia autèntica del document electrònic original. Podeu comprovar la seva validesa a
https://tramits.santboi.cat/Ciutadania/ValidarDocuments.aspx?Descarregar=True&TipusDocument=Annexa&CodiValidacio=007e3ab6-7934-4ed5-a598-c2b44ac57f77

DOCUMENTS
TIPUS: Memòria tècnica
NOM: MEM_TEC POMO MENOR COBERTA PISCINA PARELLADA
UNITAT: Departament de Gestió Projectes
ORIGEN: Administració
CODI SEGUR DE VERIFICACIÓ: 007e3ab6-7934-4ed5-a598-c2b44ac57f77
IDENTIFICADOR: ES_L01082009_2026_00000000000000000000003077939
ESTAT D'ELABORACIÓ: Signat/validat
NIVELL D'ACCÉS:

REFERÈNCIES
EXPEDIENTS: X114/2026/000006, N801/2026/000076
SIGNATURES
Ajuntament de Sant Boi de Llobregat: 15/07/2026 12:51
SERGIO GARRETA OSSO: Arquitecte/a - 15/07/2026 12:58
MIREIA MITJANS CADENAS: Tècnic/a de Projectes i Obres - 15/07/2026 12:58
Secretaria General: 03/09/2026 13:13

Sant Boi de Llobregat, juny de 2026

Aprovat per la Junta de Govern Local en sessió ordinària de data 2 de setembre de 2026

PÀGINA: 10 de 79 DATA I HORA DE LA GENERACIÓ DE LA CÒPIA: 27/11/2026 08:34
Aquest document és una còpia autèntica del document electrònic original. Podeu comprovar la seva validesa a
https://tramits.santboi.cat/Ciutadania/ValidarDocuments.aspx?Descarregar=True&TipusDocument=Annexa&CodiValidacio=007e3ab6-7934-4ed5-a598-c2b44ac57f77

DOCUMENTS
TIPUS: Memòria tècnica
NOM: MEM_TEC POMO MENOR COBERTA PISCINA PARELLADA
UNITAT: Departament de Gestió Projectes
ORIGEN: Administració
CODI SEGUR DE VERIFICACIÓ: 007e3ab6-7934-4ed5-a598-c2b44ac57f77
IDENTIFICADOR: ES_L01082009_2026_00000000000000000000003077939
ESTAT D'ELABORACIÓ: Signat/validat
NIVELL D'ACCÉS:

REFERÈNCIES
EXPEDIENTS: X114/2026/000006, N801/2026/000076
SIGNATURES
Ajuntament de Sant Boi de Llobregat: 15/07/2026 12:51
SERGIO GARRETA OSSO: Arquitecte/a - 15/07/2026 12:58
MIREIA MITJANS CADENAS: Tècnic/a de Projectes i Obres - 15/07/2026 12:58
Secretaria General: 03/09/2026 13:13

ANNEX 1: GESTIÓ DE RESIDUS

Aprovat per la Junta de Govern Local en sessió ordinària de data 2 de setembre de 2026

Aquest document és una còpia autèntica del document electrònic original. Podeu comprovar la seva validesa a
https://tramits.santboi.cat/Ciutadania/ValidarDocuments.aspx?Descarregar=True&TipusDocument=Annexa&CodiValidacio=007e3ab6-7934-4ed5-a598-c2b44ac57f77

DOCUMENTS
TIPUS: Memòria tècnica
NOM: MEM_TEC POMO MENOR COBERTA PISCINA PARELLADA
UNITAT: Departament de Gestió Projectes
ORIGEN: Administració
CODI SEGUR DE VERIFICACIÓ: 007e3ab6-7934-4ed5-a598-c2b44ac57f77
IDENTIFICADOR: ES_L01082009_2026_00000000000000000000003077939
ESTAT D'ELABORACIÓ: Signat/validat
NIVELL D'ACCÉS:

REFERÈNCIES
EXPEDIENTS: X114/2026/000006, N801/2026/000076
SIGNATURES
Ajuntament de Sant Boi de Llobregat: 15/07/2026 12:51
SERGIO GARRETA OSSO: Arquitecte/a - 15/07/2026 12:58
MIREIA MITJANS CADENAS: Tècnic/a de Projectes i Obres - 15/07/2026 12:58
Secretaria General: 03/09/2026 13:13

versió V4 2018

COL·LEGI D'APARELLADORS, ARQUITECTES TÈCNICS I ENGINYERS D'EDIFICACIÓ DE BARCELONA

Identificació de l'Obra:	**POMO D'OBRES MENORS D'IMPERMEABILITZACIÓ DE LA COBERTA DE LA PISCINA DEL POLIESPORTIU LA PARELLADA**		
Adreça:	**C/ MN PERE TARRÉS, 35**	**Municipi/Comarca:**	**SANT BOI DE LLOBREGAT**
Autor de l'Estudi de Gestió de Residus:	**MIREIA MITJANS**	**Tipus d'intervenció:**	**3**

RESIDUS D'EXCAVACIÓ			S'han detectat terres contaminades		Avaluació i característiques dels residus				Codificació, classificació i les vies de gestió del residus			
			no	si	Volum de terres(real) m3	Volum de terres(aparent) m3	Pes de terres(real) Tn	Densitat(real) Tn/m3	CER	CLA	ELIM (D)	VAL (R)
TERRENYS NATURALS	Grava i sorra compacta					0,00	0,00	2,00	-	-	-	-
	Grava i sorra solta					0,00	0,00	1,70	-	-	-	-
	Argiles					0,00	0,00	2,10	-	-	-	-
REBLIMENTS	Terra vegetal					0,00	0,00	1,70	-	-	-	-
	Terraplè					0,00	0,00	1,70	-	-	-	-
	Pedraplè					0,00	0,00	1,80	-	-	-	-
ALTRES	Llots	De perforació				0,00	0,00		-	-	-	-
		De drenatge				0,00	0,00		-	-	-	-
	Altres					0,00	0,00		-	-	-	-

NOTA I: En cas que en l'estudi de gestió i en el corresponent pla de gestió, s'hagi previst la reutilització de terres i pedres no contaminades per substàncies perilloses generades en la mateixa obra, en una obra diferent o en una activitat de restauració, condicionament o rebliment, cal que la llicència d'obres determini la forma d'acreditació d'aquesta gestió. Aquesta acreditació pot realitzar-se mitjançant el serveis tècnics mpals o be per empreses acreditades externes. El cost d'aquesta acreditació haurà de ser assumit pel productor dels residus.

NOTA II: Les terres i llots (170503* i 170505*) els quals contenen substàncies perilloses, classificats com residus perillosos, s'hauran d'inventariar segons el catàleg de residus.

RESIDUS D'ENDERROCS		S'ha de fer separació selectiva segons RD105/2008		Separació selectiva prevista pel residus?	On es farà la gestió dels residus			Avaluació i característiques dels residus			Codificació, classificació i les vies de gestió del residus			
Enderroc en rehabilitació i reforma					Obra	Inst. Tractament	Abocador	Volum real m3	Volum aparent m3	Pes Tn	CER	CLA	ELIM (D)	VAL (R)
sup a enderrocar (m2)		no	si											
Formigó		-	-						-	0,00	170101	NP	D5	R5
Maons, teules i Material ceràmic		-	-						-	0,00	170102 170103	NP	D5	R5-R10
Residus Barrejats que NO contenen substàncies perilloses		-	-						-	0,00	170904	NP	D5-D9	R5
Guix		-	-						-	0,00	170802	NP	D5	R5
Metalls		-	-						-	0,00	170407	NP	-	R4
Fusta		-	-						-	0,00	170201	NP	-	R1-R3
Vidre		-	-					0,00	-	0,00	170202	NP	D5	R5
Plàstic		-	-						-	0,00	170203	NP	D5	R5

RESIDUS DE REHABILITACIÓ - REFORMA OBRA PARCIAL		S'ha de fer separació selectiva segons RD105/2008		Separació selectiva prevista pel residus?	On es farà la gestió dels residus			Avaluació i característiques dels residus		Codificació, classificació i les vies de gestió del residus			
					Obra	Inst. Tractament	Abocador	Volum real m3	Pes Tn	CER	CLA	ELIM (D)	VAL (R)
sup construïda (m2)	990,00	no	si										
Formigó		-	-						0,00	170101	NP	D5	R5
Material ceràmic		-							0,00	170103	NP	D5	R5-R10
Residus Barrejats que NO contenen substàncies perilloses		x	-			X		7,00	2,83	170904	NP	D5-D9	R5
Guix		-	-						0,00	170802	NP	D5	R5
Metalls		-	-						0,00	170407	NP	-	R4
Fusta		-	-						0,00	170201	NP	-	R1-R3
Vidre		-	-						0,00	170202	NP	D5	R5
Plàstic		x	-			x		6,00	0,92	170203	NP	D5	R5
Paper i cartró		-	-						0,00	150101	NP	D5	R1-R3
Envasos que contenen restes de substàncies perilloses o estan contaminats per elles		-	-						0,00	150110	P	D5-D9-D10	R3-R4-R5

NOTA I : Els residus els quals contenen substàncies perilloses o han estat en contacte amb ells, s'hauran d'inventariar segons la taula model de residus perillosos

NOTA II : La separació en fraccions de petris i no petris s'ha de portar a terme pel posseïdor dels residus de la construcció i demolició dins de l'obra en que es produeixin. La separació de la resta de fraccions s'ha de portar a terme preferentment pel posseïdor dins de la mateixa obra, i sinó fos possible, encomanar la separació en fraccions a un gestor de residus extern.

RESIDUS GESTIONATS FORA DE LES INSTAL·LACIONS DE L'OBRA (si s'escau)				
Tipologia de Residus	**Productor**	**Posseïdor**	**Codi del gestor**	**gestor**
Runa			E-1190.10	ADEC GLOBAL SL
Ferralla, vidre, residus generals			E-227.96	Sebastià Llorenç SL
Paper			E-121.95	Alfredo Mesalles SA
Plàstic			E-121.95	Alfredo Mesalles SA

VALORACIÓ DEL LES DESPESES DERIVADES DE LA GESTIÓ D'EXCAVACIÓ (formarà part del pressupost del projecte)								
Tipologia de Residus		Volum real	m3	Abocador/ Valoritzador		Transport		
		Esponjament	35,00%	€/m3	Total	Total	Km	€/km
TERRENYS NATURALS	Grava i sorra compacta	0,00			0,00	0,00		
	Grava i sorra solta	0,00			0,00	0,00		
	Argiles	0,00			0,00	0,00		
REBLIMENTS	Terra vegetal	0,00			0,00	0,00		
	Terraplè	0,00			0,00	0,00		
	Pedraplè	0,00			0,00	0,00		

Aprovat per la Junta de Govern Local en sessió ordinària de data 2 de setembre de 2026

Aquest document és una còpia autèntica del document electrònic original. Podeu comprovar la seva validesa a
https://tramits.santboi.cat/Ciutadania/ValidarDocuments.aspx?Descarregar=True&TipusDocument=Annexa&CodiValidacio=007e3ab6-7934-4ed5-a598-c2b44ac57f77

ALTRES	Llots	De perforació	0,00		0,00	0,00		
		De drenatge	0,00		0,00	0,00		
	Altres		0,00		0,00	0,00		
VALORACIÓ TOTAL:			0,00		0,00		0,00	

VALORACIÓ DE LES DESPESES DERIVADES DE LA GESTIÓ D'ENDERROCS I CONSTRUCCIÓ (formarà part del pressupost del projecte)

Tipologia de Residus	Volum real	m3	Operacions de destria i recollida selectiva (€/m3 o €/tn)				Abocador/ Valoritzador		Transport (unitat/m3)		6
	Esponjament	35,00%	Obra		Inst. Tractament		€/m3	Total	Total	Km	€/km
Formigó	0,00		-		-			0,00	-		
Material ceràmic	0,00		-		-		21,00	0,00	-		
Residus Barrejats que NO contenen substàncies perilloses	9,45		-		0,00			0,00	0,00		
Guix	0,00		-		-			0,00	-		
	Pes	Tn	Obra		Inst. Tractament		€/Tn	Total	Total	Km	€/km
Metalls	0,00		-		-		21,00	0,00	-		
Fusta	0,00		-		-			0,00	-		
Vidre	0,00		-		-		21,00	0,00	-		
Plàstic	0,92		-		0,00		21,00	19,28	0,00		
Paper i cartró	0,00		-		-		21,00	0,00	-		
Envasos que contenen restes de substàncies perilloses o estan contaminats per elles	0,00		-		-			0,00	-		
VALORACIÓ TOTAL:	19,28		0,00		0,00		19,28		0,00		

Import DIPÒSIT Gestor de residus Reial Decret 210/2018	Residus d'excavació		Total dipòsit	
	0,00 Tn	11 €/Tn	-	€

Import DIPÒSIT Gestor de residus Reial Decret 210/2018	Residus de construcció i d'enderrocs		Total dipòsit	
	3,74 Tn	11 €/Tn	150,00	€

NOTA: Cal presentar davant de l'ajuntament, juntament amb la sol·licitud de la llicència d'obres, un document d'acceptació que sigui signat per un gestor de residus autoritzat, per tal de garantir la correcta destinació dels residus separats per tipus. En aquest document hi ha de constar el codi de gestor, el domicili de l'obra, i l'import rebut en concepte de dipòsit per a la posterior gestió. Aquest dipòsit, té per objecte garantir que la gestió dels residus de la construcció i la demolició que siguin generats en una obra concreta per la persona productora, s'efectua d'acord amb la normativa vigent.
La persona sol·licitant de la llicència, ha de presentar a l'ajuntament corresponent el certificat acreditatiu de la gestió dels residus referent a la quantitat i tipus de residus lliurats.

Classificació del residu

NP Residus no perillosos
P Residus perillosos
DP Residus amb perillositat pend. de determinar

Operacions d'eliminació del residu

D1 Dipòsit sobre el sòl o al seu interior (abocament)
D2 Tractament al medi terrestre (ex. biodegradació)
D3 Injecció en profunditat
D4 Embassament superficial
D5 Dipòsit controlat en llocs esp. dissenyats
D6 Abocament al medi aquàtic, excepte al mar
D7 Abocament al mar, incl. inserció al llit marí
D8 Tractament biològic no especificat
D9 Tractament fisicoquímic no especificat
D10 Incineració a la terra
D11 Incineració al mar
D12 Emmagatzematge permanent
D13 Combinació o mescla prèvia (D1 a D12)
D14 Reenvasat previ (D 1 a D 13)
D15 Emmagatzematge en espera (D 1 a D 14)

Vies de valorització dels residus

R1 Utilització principal com a combustible o una altra forma de produir energia
R2 Recuperació o regeneració de dissolvents
R3 Reciclatge o recuperació de substàncies orgàniques que no s'utilitzen com a dissolvents (inclosos el compostatge i altres processos de transformació biològica)
R4 Reciclatge o recuperació de metalls i de compostos metàl·lics
R5 Reciclatge o recuperació d'altres matèries inorgàniques
R6 Regeneració d'àcids o de bases
R7 Valorització de components utilitzats per a reduir la contaminació
R8 Valorització de components procedents de catalitzadors
R9 Regeneració o un altre nou ús d'olis
R10 Tractament dels sòls que produeixi un benefici en l'agricultura o una millora ecològica d'aquests sòls
R11 Utilització de residus obtinguts a partir de qualsevol de les operacions enumerades de R1 a R10
R12 Intercanvi de residus per sotmetre'ls a qualsevol de les operacions enumerades entre R 1 i R 11 i R14. S'hi inclouen operacions prèvies a la valorització, inclòs el tractament previ, operacions com ara el desmuntatge, la classificació, la trituració, la compactació, la pel·letització, l'assecatge, la fragmentació, el condicionament, el reenvasament, la separació, la combinació o la mescla
R13 Emmagatzematge de residus en espera de qualsevol de les operacions enumerades de R1 a R 12 i R14 (exclòs l'emmagatzematge temporal, en espera de recollida, al lloc on es va produir el residu).
R14 Preparació per a la reutilització
R15 Rebliment

Aprovat per la Junta de Govern Local en sessió ordinària de data 2 de setembre de 2026

Aquest document és una còpia autèntica del document electrònic original. Podeu comprovar la seva validesa a
https://tramits.santboi.cat/Ciutadania/ValidarDocuments.aspx?Descarregar=True&TipusDocument=Annexa&CodiValidacio=007e3ab6-7934-4ed5-a598-c2b44ac57f77

DOCUMENTS
TIPUS: Memòria tècnica
NOM: MEM_TEC POMO MENOR COBERTA PISCINA PARELLADA
UNITAT: Departament de Gestió Projectes
ORIGEN: Administració
CODI SEGUR DE VERIFICACIÓ: 007e3ab6-7934-4ed5-a598-c2b44ac57f77
IDENTIFICADOR: ES_L01082009_2026_00000000000000000000003077939
ESTAT D'ELABORACIÓ: Signat/validat
NIVELL D'ACCÉS:

REFERÈNCIES
EXPEDIENTS: X114/2026/000006, N801/2026/000076
SIGNATURES
Ajuntament de Sant Boi de Llobregat: 15/07/2026 12:51
SERGIO GARRETA OSSO: Arquitecte/a - 15/07/2026 12:58
MIREIA MITJANS CADENAS: Tècnic/a de Projectes i Obres - 15/07/2026 12:58
Secretaria General: 03/09/2026 13:13

ANNEX 2: NORMATIVA

Aprovat per la Junta de Govern Local en sessió ordinària de data 2 de setembre de 2026

Aquest document és una còpia autèntica del document electrònic original. Podeu comprovar la seva validesa a
https://tramits.santboi.cat/Ciutadania/ValidarDocuments.aspx?Descarregar=True&TipusDocument=Annexa&CodiValidacio=007e3ab6-7934-4ed5-a598-c2b44ac57f77

ANNEX

NORMATIVA APLICABLE

Àmbit general

Ley de Ordenación de la Edificación.
Ley 38/1999 (BOE: 06/11/99),modificació: llei 52/2002,(BOE 31/12/02) Modificada pels Pressupostos generals de l'estat per a l'any 2003. art. 105
Codi Tècnic de l'Edificació
RD 314/2006, de 17 de març de 2006 (BOE 28/03/2006)
Normas para la redacción de proyectos y dirección de obras de edificación
D 462/71 (BOE: 24/3/71)modificat pel RD 129/85 (BOE: 7/2/85)
Normas sobre el libro de Ordenes y asistencias en obras de edificación
O. 9/6/71 (BOE: 17/6/71) correcció d'errors (BOE: 6/7/71) modificada per l'O. 14/6/71(BOE: 24/7/91)
Libro de Ordenes y visitas
D 461/1997, de 11 de març
Certificado final de dirección de obras
D. 462/71 (BOE: 24/3/71)

Requisits bàsics de qualitat

REQUISIT BÀSIC DE SEGURETAT

Seguretat estructural

CTE DB-SE Seguretat estructural
CTE DB-SE-AE Accions en l'edificació
CTE DB-SE-C Fonaments
CTE DB-SE-A Acer
CTE DB-SE-F Fabrica
EHE

Seguretat en cas d'incendis

CTE DB SI Seguretat en cas d'Incendi
RD 314/2006 "Codi Tècnic de l'Edificació" BOE 28/03/2006
Condicionants urbanístics i de protecció contra incendis en els edificis complementaris a l'NBE-CPI-91 RD 241/94 (DOGC: 30/1/95)
Clasificación de los productos de construcción y de los elementos constructivos en función de sus propiedades de reacción y de resistencia frente al fuego
RD 312/2005 (BOE: 2/04/2005)
Reglamento de Seguridad Contra Incendios en Establecimientos Industriales (RSCIEI) RD 2267/2004, (BOE: 17/12/2004)

Seguretat d'utilització
CTE DB SU-1 Seguretat enfront al risc de caigudes
CTE DB SU-2 Seguretat enfront al risc d'impacte o enganxades
CTE DB SU-3 Seguretat enfront al risc "d'aprisionament"
CTE DB SU-5 Seguretat enfront al risc causat per situacions d'alta ocupació
RD 314/2006 "Codi Tècnic de l'Edificació" BOE 28/03/2006

REQUISITS BÀSICS

Estalvi d'energia
CTE DB HE-1 Limitació de la demanda energètica
CTE DB HE-2 Rendiment de les Instal· lacions Tèrmiques (RITE)
CTE DB HE-3 Eficiència energètica de les instal·lacions d'il·luminació
CTE DB HE-4 Contribució solar mínima d'aigua calenta sanitària
CTE DB HE-5 Contribució fotovoltaica mínima d'energia elèctrica
RD 314/2006 "Codi Tècnic de l'Edificació" BOE 28/03/2006
Es regula l'adopció de criteris ambientals i d'ecoeficiència en els edificis
D 21/2006 (DOGC: 16/02/2006) Donada la incidència en diferents àmbits es torna a referenciar en cadascun d'ells

Aprovat per la Junta de Govern Local en sessió ordinària de data 2 de setembre de 2026

Aquest document és una còpia autèntica del document electrònic original. Podeu comprovar la seva validesa a
https://tramits.santboi.cat/Ciutadania/ValidarDocuments.aspx?Descarregar=True&TipusDocument=Annexa&CodiValidacio=007e3ab6-7934-4ed5-a598-c2b44ac57f77

Salubritat
CTE DB HS 2 Recollida i evacuació de residus
CTE DB HS 3 Qualitat de l'aire interior
CTE DB HS 5 Evacuació d'aigües
RD 314/2006 "Codi Tècnic de l'Edificació" BOE 28/03/2006
Es regula l'adopció de criteris ambientals i d'ecoeficiència en els edificis RD 21/2006 DOGC: 16/02/2006

Sistemes constructius
CTE DB HS 1 Protecció enfront de la humitat
RD 314/2006 "Codi Tècnic de l'Edificació" BOE 28/03/2006
Materials i elements de construcció
RB-90 pliego general de prescripciones técnicas generales para la recepción de bloques de hormigón en las obras de construcción O 4/7/90 (BOE: 11/07/90)
RC-92 Instrucción para la recepción de cales en obras de rehabilitación de suelos
O 18/12/92 (BOE: 26/12/92)
UC-85 recomanacions sobre l'ús de cendres volants en el formigó
O 12/4/85 (DOGC: 3/5/85)
RC-03 Instrucción para la recepción de cementos
RD 1797/2003 (BOE: 16/01/04)
RY-85 pliego general de condiciones para la recepción de yesos y escayolas en las obres de construcción
O 31/5/85 (BOE: 10/6/85)
RL-88 pliego general de condiciones para la recepción de los ladrillos cerámicos en las obras de construcción
O 27/7/88 (BOE: 3/8/88)

Instal·lacions

Instal·lacions de protecció contra incendis
Reglamento de Instalaciones de Protección Contra Incendios (RIPCI)
RD 1942/93 (BOE:14/12/93)

Instal·lacions de fontaneria
CTE DB HS 4 Subministrament d'aigua
RD 314/2006 "Codi Tècnic de l'Edificació" BOE 28/03/2006
CTE DB HE-4 Contribució solar mínima d'aigua calenta sanitària
RD 314/2006 "Codi Tècnic de l'Edificació" BOE 28/03/2006
Regulación de los contadores de agua fría
O 28/12/88 (BOE: 6/3/89)
Mesures de foment per a l'estalvi d'aigua en determinats edificis i habitatges (d'aplicació obligatòria als edificis destinats a serveis públics de la generalitat de catalunya, així com en els habitatges finançats amb ajuts atorgats o gestionats per la generalitat de catalunya).
D 202/98 (DOGC: 06/08/98)
Condicions higienicosanitàries per a la prevenció i el control de la legionel·losi.
D 352/2004 (DOGC 29/07/2004)
Criterios higiénico-sanitarios para la prevención y control de la legionelosis.
RD 865/2003 (BOE 18/07/2003)
Criterios sanitarios del agua de consumo humano
RD 140/2003 (BOE 21/02/2003)
Es regula l'adopció de criteris ambientals i d'ecoeficiència en els edificis
D 21/2006 DOGC: 16/02/2006

Instal·lacions tèrmiques
CTE DB HE-2 Rendiment de les Instal· lacions Tèrmiques (remet al RITE)
RD 314/2006 "Codi Tècnic de l'Edificació" BOE 28/03/2006
RITE Reglament d'Instal·lacions Tèrmiques en els edificis
RD 1751/1998, modificat pel RD 1218/2002
Procediment d'actuació de les empreses instal· ladores-mantenidores de les entitats d'inspecció i control i dels titulars en les instal·lacions regulades pel reglament d'instal· lacions tèrmiques en els edificis (RITE) i les seves instruccions tècniques complementaries.
O 3.06.99 (DOGC: 11/05/99)
Directiva 2002/91/CE Eficiencia Energética de los edificios
(DOCE 04.01.2003)
Requisitos mínimos de rendimiento de las calderas
RD 275/1995

Aprovat per la Junta de Govern Local en sessió ordinària de data 2 de setembre de 2026

Aquest document és una còpia autèntica del document electrònic original. Podeu comprovar la seva validesa a
https://tramits.santboi.cat/Ciutadania/ValidarDocuments.aspx?Descarregar=True&TipusDocument=Annexa&CodiValidacio=007e3ab6-7934-4ed5-a598-c2b44ac57f77

Aplicación de la Directiva 97/23/CE relativa a los equipos de presión y que modifica el RD 1244/1979 que aprobó el reglamento de aparatos a presión.
(deroga el RD 1244/79 en los aspectos referentes al diseño, fabricación y evaluación de conformidad)
RD 769/99 (BOE: 31/06/99)
Reglamento de aparatos a presión. Instruciones técnicas complementarias
(en vigor per als equips exclosos o no contemplats al RD 769/99)
RD 1244/79 (BOE: 29/5/79) correcció d'errades (BOE: 28/6/79) modificació (BOE: 12/3/82)

Instal·lacions de ventilació
CTE DB HS 3 Qualitat de l'aire interior
RD 314/2006 "Codi Tècnic de l'Edificació" BOE 28/03/2006

Instal·lacions d'electricitat
Reglamento electrotécnico para baja tensión (REBT). Instrucciones Técnicas Complementarias
RD 842/2002 (BOE 18/09/02)
CTE DB HE-5 Contribució fotovoltaica mínima d'energia elèctrica
RD 314/2006 "Codi Tècnic de l'Edificació" BOE 28/03/2006
Procediment administratiu per a l'aplicació del Reglament Electrotècnic de Baixa Tensió
D. 363/2004 (DOGC 26/8/2004)
Procediment administratiu per a l'aplicació del reglament electrotècnic de baixa tensió
Instrucció 7/2003, de 9 de setembre
Condicions de seguretat en les instal· lacions elèctriques de baixa tensió d'habitatges
Instrucció 9/2004, de 10 de maig
Certificat sobre compliment de les distàncies reglamentàries d'obres i construccions a línies elèctriques
Resolució 4/11/1988 (DOGC 30/11/1988)
Reglamento sobre condiciones técnicas y garantías de seguridad en centrales eléctricas y centros de transformación
RD 3275/82 (BOE: 1/12/82)correcció d'errors (BOE: 18/1/83)
Normas sobre ventilación y acceso de ciertos centros de transformación
Resolució 19/6/84 (BOE: 26/6/84)
Reglamento de líneas aéreas de alta tensión
D 3151/1968
Actividades de transporte, distribución, comercialización, suministro y procedimientos de autorización de instalaciones de energia eléctrica
RD 1955/2000 (BOE: 27/12/2000)

Instal·lacions d'il·luminació
CTE DB HE-3 Eficiència energètica de les instal·lacions d'il·luminació
RD 314/2006 "Codi Tècnic de l'Edificació" BOE 28/03/2006
CTE DB SU-1 Seguretat enfront al risc causat per il·luminació inadequada
RD 314/2006 "Codi Tècnic de l'Edificació" BOE 28/03/2006

Instal·lacions d'evacuació
CTE DB HS 5 Evacuació d'aigües
RD 314/2006 "Codi Tècnic de l'Edificació" BOE 28/03/2006
Instal·lacions de recollida i evacuació de residus
CTE DB HS 2 Recollida i evacuació de residus
RD 314/2006 "Codi Tècnic de l'Edificació" BOE 28/03/2006

Control de qualitat
Directiva 89/106/CEE de productes de construcció
Transposada pel RD 1630/1992, de desembre, modificat pel RD 1329/1995.
Clasificación de los productos de construcción y de los elementos constructivos en función de sus propiedades de reacción y de resistencia frente al fuego
RD 312/2005 (BOE: 2/04/2005)
Control de qualitat en l'edificació
D 375/88 (DOGC: 28/12/88) correcció d'errades (DOGC: 24/2/89) desplegament (DOGC: 24/2/89, 11/10/89, 22/6/92 i 12/9/94)
Obligatorietat de fer constar en el programa de control de qualitat les dades referents a l'autorització administrativa relativa als sostres i elements resistents
O 18/3/97 (DOGC: 18/4/97)
Criteris d'utilització en l'obra pública de determinats productes utilitzats en l'edificació.
R 22/6/98 (DOGC: 3/8/98)
Autorización de uso de sistemas de forjados o estructuras para pisos y cubiertas

Aprovat per la Junta de Govern Local en sessió ordinària de data 2 de setembre de 2026

Aquest document és una còpia autèntica del document electrònic original. Podeu comprovar la seva validesa a
https://tramits.santboi.cat/Ciutadania/ValidarDocuments.aspx?Descarregar=True&TipusDocument=Annexa&CodiValidacio=007e3ab6-7934-4ed5-a598-c2b44ac57f77

RD 1630/80 (BOE: 8/8/80)
Actualización de las fichas de autorización de uso de sistemas de forjados
R 30/1/97 (BOE: 6/3/97)
Autorització administrativa per als fabricants de sistemes de sostres per a pisos i cobertes i d'elements resistents components de
sistemes
RD 71/95 (DOGC: 24/3/95) desplegament (o. de 31/10/95, DOGC: 8/11/95)

Residus d'obra i enderrocs
Llei 6/93, de 15 juliol , modificada per la llei 15/2003, de 13 de juny i per la llei 16/2003, de 13 de juny.
Operaciones de valorización y eliminación de residuos y la lista europea de residuos
O. MAM/304/2002 ,de 8 febrero
Regulador dels enderrocs i altres residus de la construcció.
RD. 201/1994, 26 juliol, (DOGC:08/08/94), modificat pel D. 161/2001, de 12 juny
RD. 259/2003 (DOGC: 30/10/2003) correcció d'errades: (DOGC: 6/02/04)

Aprovat per la Junta de Govern Local en sessió ordinària de data 2 de setembre de 2026

Aquest document és una còpia autèntica del document electrònic original. Podeu comprovar la seva validesa a
https://tramits.santboi.cat/Ciutadania/ValidarDocuments.aspx?Descarregar=True&TipusDocument=Annexa&CodiValidacio=007e3ab6-7934-4ed5-a598-c2b44ac57f77

DOCUMENTS
TIPUS: Memòria tècnica
NOM: MEM_TEC POMO MENOR COBERTA PISCINA PARELLADA
UNITAT: Departament de Gestió Projectes
ORIGEN: Administració
CODI SEGUR DE VERIFICACIÓ: 007e3ab6-7934-4ed5-a598-c2b44ac57f77
IDENTIFICADOR: ES_L01082009_2026_00000000000000000000003077939
ESTAT D'ELABORACIÓ: Signat/validat
NIVELL D'ACCÉS:

REFERÈNCIES
EXPEDIENTS: X114/2026/000006, N801/2026/000076
SIGNATURES
Ajuntament de Sant Boi de Llobregat: 15/07/2026 12:51
SERGIO GARRETA OSSO: Arquitecte/a - 15/07/2026 12:58
MIREIA MITJANS CADENAS: Tècnic/a de Projectes i Obres - 15/07/2026 12:58
Secretaria General: 03/09/2026 13:13

ANNEX 3: FITXES TÈCNIQUES

Aprovat per la Junta de Govern Local en sessió ordinària de data 2 de setembre de 2026

Aquest document és una còpia autèntica del document electrònic original. Podeu comprovar la seva validesa a
https://tramits.santboi.cat/Ciutadania/ValidarDocuments.aspx?Descarregar=True&TipusDocument=Annexa&CodiValidacio=007e3ab6-7934-4ed5-a598-c2b44ac57f77

DOCUMENTS
TIPUS: Memòria tècnica
NOM: MEM_TEC POMO MENOR COBERTA PISCINA PARELLADA
UNITAT: Departament de Gestió Projectes
ORIGEN: Administració
CODI SEGUR DE VERIFICACIÓ: 007e3ab6-7934-4ed5-a598-c2b44ac57f77
IDENTIFICADOR: ES_L01082009_2026_00000000000000000000003077939
ESTAT D'ELABORACIÓ: Signat/validat
NIVELL D'ACCÉS:

REFERÈNCIES
EXPEDIENTS: X114/2026/000006, N801/2026/000076
SIGNATURES
Ajuntament de Sant Boi de Llobregat: 15/07/2026 12:51
SERGIO GARRETA OSSO: Arquitecte/a - 15/07/2026 12:58
MIREIA MITJANS CADENAS: Tècnic/a de Projectes i Obres - 15/07/2026 12:58
Secretaria General: 03/09/2026 13:13

Insulation



Therma™ TR27 SP

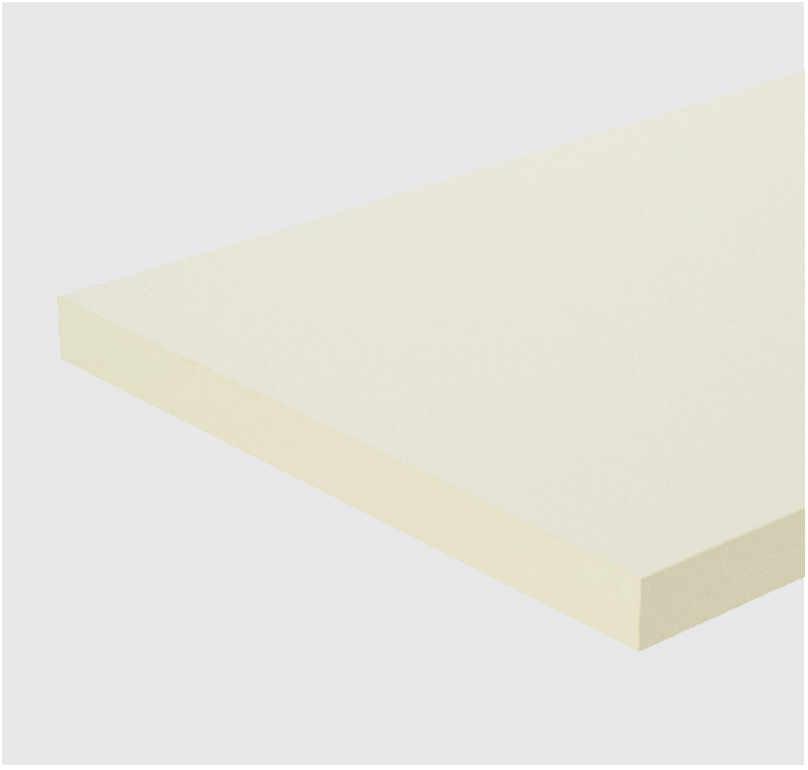

- Paneles de gran rigidez y poco peso.
- Facilidad de manipulación y puesta en obra.

ACERMI CE FM APPROVED

Kingspan®

Aprovat per la Junta de Govern Local en sessió ordinària de data 2 de setembre de 2026

Aquest document és una còpia autèntica del document electrònic original. Podeu comprovar la seva validesa a
https://tramits.santboi.cat/Ciutadania/ValidarDocuments.aspx?Descarregar=True&TipusDocument=Annexa&CodiValidacio=007e3ab6-7934-4ed5-a598-c2b44ac57f77

DOCUMENTS
TIPUS: Memòria tècnica
NOM: MEM_TEC POMO MENOR COBERTA PISCINA PARELLADA
UNITAT: Departament de Gestió Projectes
ORIGEN: Administració
CODI SEGUR DE VERIFICACIÓ: 007e3ab6-7934-4ed5-a598-c2b44ac57f77
IDENTIFICADOR: ES_L01082009_2026_00000000000000000000003077939
ESTAT D'ELABORACIÓ: Signat/validat
NIVELL D'ACCÉS:

REFERÈNCIES
EXPEDIENTS: X114/2026/000006, N801/2026/000076
SIGNATURES
Ajuntament de Sant Boi de Llobregat: 15/07/2026 12:51
SERGIO GARRETA OSSO: Arquitecte/a - 15/07/2026 12:58
MIREIA MITJANS CADENAS: Tècnic/a de Projectes i Obres - 15/07/2026 12:58
Secretaria General: 03/09/2026 13:13

Therma™ TR27 SP

Descripción

- Panel de espuma rígida de poliisocianurato (PIR) revestido por ambas caras con un velo de vidrio mineralizado, certificado por FM Approvals como Class 1 (según FM 4470).

Aplicaciones

- Aislamiento térmico de cubiertas metálicas tipo deck, como soporte de impermeabilización.

Ventajas

- Bajo coeficiente de conductividad térmica, máximo de 0,028 W/mK.
- Compatible con membranas no bituminosas de una sola capa.
- Compatible con la mayoría de los sistemas de impermeabilización asfáltica a base de betún y masilla.
- Compatible con la mayoría de los sistemas de cubiertas verdes.
- Paneles rígidos con un valor de resistencia a la compresión mínimo de 175kPa.
- Facilidad de manipulación e instalación.
- Disponible con certificación FM Approvals.
- Producto con una cantidad mínima de materia prima reciclada, en peso, del 4% (Según Declaración Ambiental del Producto).

Presentación

- Dimensiones: 2400 x 1200 mm.
  **Otras dimensiones consultar al departamento técnico.*
- Espesores: 25, 30, 35, 40, 45, 50, 60, 65, 70, 75, 80, 90, 100, 110, 120, 130, 140 y 150 mm.

Características

		Clase según EN 13165*	Norma Ensayo	Unidades	Valores Especificados
Coef. de Conductividad Térmica Declarada		λ_D, 10°C	EN 12667	W/m·K	d_N 25-79 mm 0,028 d_N 80-119 mm 0,027 $d_N \geq$ 120 mm 0,026
Resistencia a la compresión	d_N 25-49 mm	CS(10\Y)175	EN 826	kPa	≥175
	d_N 50-150 mm	CS(10\Y)200	EN 826	kPa	≥200
Estabilidad dimensional 48h 70°C & 90%RH		DS(70,90)4	EN 1604	%	Δel, Δeb ≤1 Δed ≤4
Absorción de agua		WL(T)2	EN 12087	%	≤2
Reacción al fuego		-	EN 13501-1	-	F
Reacción al fuego en condición final de uso		-	EN 15715	-	B-s2, d0 Montaje normalizado nº3
Certificación al fuego (FM Approvals)		-	FM4470	-	Class 1**

** UNE-EN 13165:2013+A2:2017*
*** La certificación FM Approvals cubre todos los espesores del rango 30-120 mm.*

Características Térmicas

Espesor (mm)	25	30	35	40	45	50	60	65	70
Resistencia térmica (m^2·K/W)	0,85	1,05	1,25	1,40	1,60	1,75	2,10	2,30	2,50

Espesor (mm)	75	80	90	100	110	120	130	140	150
Resistencia térmica (m^2·K/W)	2,65	2,95	3,30	3,70	4,05	4,60	5,00	5,35	5,75

Certificado ACERMI Nº 14/243/966 cubre el rango de espesores 30-100 mm a excepción de: 35, 45, 65 y 75 mm - www.acermi.com

Aprovat per la Junta de Govern Local en sessió ordinària de data 2 de setembre de 2026

Aquest document és una còpia autèntica del document electrònic original. Podeu comprovar la seva validesa a
https://tramits.santboi.cat/Ciutadania/ValidarDocuments.aspx?Descarregar=True&TipusDocument=Annexa&CodiValidacio=007e3ab6-7934-4ed5-a598-c2b44ac57f77

DOCUMENTS
TIPUS: Memòria tècnica
NOM: MEM_TEC POMO MENOR COBERTA PISCINA PARELLADA
UNITAT: Departament de Gestió Projectes
ORIGEN: Administració
CODI SEGUR DE VERIFICACIÓ: 007e3ab6-7934-4ed5-a598-c2b44ac57f77
IDENTIFICADOR: ES_L01082009_2026_00000000000000000000003077939
ESTAT D'ELABORACIÓ: Signat/validat
NIVELL D'ACCÉS:
REFERÈNCIES
EXPEDIENTS: X114/2026/000006, N801/2026/000076
SIGNATURES
Ajuntament de Sant Boi de Llobregat: 15/07/2026 12:51
SERGIO GARRETA OSSO: Arquitecte/a - 15/07/2026 12:58
MIREIA MITJANS CADENAS: Tècnic/a de Projectes i Obres - 15/07/2026 12:58
Secretaria General: 03/09/2026 13:13

Certificación FM Approvals

- El panel Therma TR27 SP ha obtenido una clasificación FM Approvals Class 1 (según FM 4470:2012) con un espesor mínimo de 50 mm para cubiertas tipo deck de acero y de 30 mm para cubiertas tipo deck de hormigón, hasta un espesor máximo de 320 mm.
- FM Approvals acredita y certifica la seguridad ante el fuego con la ayuda de ensayos que simulan incendios realizados a escala real, no solamente del panel aislante sino de la construcción de la cubierta en su totalidad.
- El panel Therma TR27 SP puede ser utilizado en las construcciones de cubierta de clase 1 descritas en la versión actual del manual de FM Approvals.
- El panel Therma TR27 SP ha obtenido la certificación FM Approvals con las siguientes membranas impermeabilizantes:

Membrana	Fabricante	Material	Pendiente Cubierta
Fire retardant Rubberguard	Firestone	EPDM	≤ 1,2°
Ultraplay TPO	Firestone	TPO	≤ 4,8°
Flagon EP/PR-SC	Flag-Soprema	TPO	≤ 4,8°
Flagon SR-SC	Flag-Soprema	PVC	≤ 9,5°
Alkorplan F RC1	Renolit	PVC	≤ 4,8°
Sikaplan 12G Sikaplan 15G Sikaplan 18G Sikaplan 20G	SIKA	PVC	≤ 4,8°
Sarnafil TS 77-12 Sarnafil TS 77-15 Sarnafil TS 77-18 Sarnafil TS 77-20	SIKA	TPO	≤ 2,4°
EverGuard TPO	GAF	TPO	≤ 2,4°
EverGuard Extreme TPO	GAF	TPO	≤ 2,4°
Sintofoil RC/FR	Imper	TPO	≤ 1,2°

*Ver detalles constructivos en la aplicación FM Approvals RoofNav.

Aprovat per la Junta de Govern Local en sessió ordinària de data 2 de setembre de 2026

Aquest document és una còpia autèntica del document electrònic original. Podeu comprovar la seva validesa a
https://tramits.santboi.cat/Ciutadania/ValidarDocuments.aspx?Descarregar=True&TipusDocument=Annexa&CodiValidacio=007e3ab6-7934-4ed5-a598-c2b44ac57f77

Instalación y Fijaciones

- El producto no debe almacenarse en la intemperie.
- Antes de la instalación, comprobar y asegurar que el producto aislante está completamente seco.
- Instalar el material aislante bajo unas condiciones meteorológicas que no afecten negativamente al producto ni a la instalación.
- En el transcurso de la obra, instalar solo la cantidad de aislamiento que pueda ser protegido por el sistema de impermeabilización a lo largo del día. El material aislante debe cubrirse progresivamente con la membrana de impermeabilización y nunca quedar expuesto al fin del día.
- Las planchas deben quedar sujetas a la estructura metálica mediante fijaciones adecuadas que se colocarán en las esquinas de la plancha a una distancia mínima de 100 mm y máxima de 250 mm del perímetro, según se muestra en las siguientes figuras. Las fijaciones deben asegurar una doble función: la de sujeción frente a las acciones de succión provocadas por el viento y la de estabilizar al conjunto aislante-impermeabilización frente a las variaciones térmicas que pueden producirse en una cubierta de este tipo.
- La plancha debe quedar totalmente sujeta, haciendo coincidir cada fijación con la parte superior de la greca del perfil metálico inferior.
- La instalación y fijación del sistema de cubierta debe realizarse según las recomendaciones de FM Approvals.

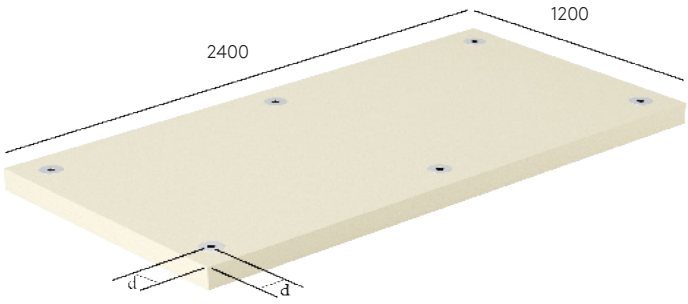

Figura 1. Plancha 2400 x 1200 mm: 2 fijaciones/m^2.

100 ≤ d ≤ 250 mm.

Aprovat per la Junta de Govern Local en sessió ordinària de data 2 de setembre de 2026

Aquest document és una còpia autèntica del document electrònic original. Podeu comprovar la seva validesa a
https://tramits.santboi.cat/Ciutadania/ValidarDocuments.aspx?Descarregar=True&TipusDocument=Annexa&CodiValidacio=007e3ab6-7934-4ed5-a598-c2b44ac57f77

DOCUMENTS
TIPUS: Memòria tècnica
NOM: MEM_TEC POMO MENOR COBERTA PISCINA PARELLADA
UNITAT: Departament de Gestió Projectes
ORIGEN: Administració
CODI SEGUR DE VERIFICACIÓ: 007e3ab6-7934-4ed5-a598-c2b44ac57f77
IDENTIFICADOR: ES_L01082009_2026_00000000000000000000003077939
ESTAT D'ELABORACIÓ: Signat/validat
NIVELL D'ACCÉS:

REFERÈNCIES
EXPEDIENTS: X114/2026/000006, N801/2026/000076
SIGNATURES
Ajuntament de Sant Boi de Llobregat: 15/07/2026 12:51
SERGIO GARRETA OSSO: Arquitecte/a - 15/07/2026 12:58
MIREIA MITJANS CADENAS: Tècnic/a de Projectes i Obres - 15/07/2026 12:58
Secretaria General: 03/09/2026 13:13

Kingspan Insulation, S.A.U. se reserva el derecho a modificar el contenido de este documento en cualquier momento sin previo aviso debido a los procesos de mejora continua de nuestros productos. Para ver la versión más actualizada de este documento, por favor escanee el QR adjunto.

Puede haber cambios relevantes entre publicaciones con respecto a la legislación, u otros desarrollos que afecten a la exactitud de la información contenida en este documento. Los espesores de los productos mostrados en este documento no deben considerarse como disponibles en stock y es necesario consultar la lista de precios actual de Kingspan Insulation, S.A.U. para verificarlos o contactar con el departamento de Atención al Cliente. La información, los detalles técnicos, las instrucciones de fijación, etc. incluidos en este folleto, se ofrecen de buena fe y se aplican a los usos descritos. Kingspan Insulation, S.A.U. no se responsabiliza de los problemas derivados del uso de los productos en aplicaciones diferentes a las descritas en este documento o de no seguir correctamente la información o las instrucciones aquí descritas. Las recomendaciones de uso deben verificarse con un experto o profesional adecuado para comprobar la idoneidad y el cumplimiento de los requisitos reales, las especificaciones y las leyes y reglamentos aplicables. Para otras aplicaciones o condiciones de uso, Kingspan Insulation, S.A.U. ofrece un servicio de asesoramiento técnico (vea los datos de contacto a continuación), al que aconsejamos contactar para utilizar los productos de Kingspan Insulation, S.A.U. que no estén detallados en este documento. Compruebe que este documento está actualizada poniéndose en contacto con el departamento de Marketing de Kingspan Insulation, S.A.U.

® Kingspan, Kooltherm, OPTIM-R y el Lion Device son marcas registradas de Kingspan Group plc en el Reino Unido, Irlanda y otros países.
Todos los derechos reservados.

Kingspan Insulation, S.A.U.
Carrer de Serinyà núm. 9 (Polígon Industrial El Trust)
17244 Cassà de la Selva (Girona - Spain)
T: +34 972 460 472

Pol. Ind. Guillarei - Albelos, 2 - 36720 Tui (Pontevedra - Spain)
T: +34 986 601 422

61 Avenue du Stade - 63200 Riom (France)

E: info@kingspanaislamiento.es

www.kingspan.com

Rev.00 | Abril 2025

Aprovat per la Junta de Govern Local en sessió ordinària de data 2 de setembre de 2026

Aquest document és una còpia autèntica del document electrònic original. Podeu comprovar la seva validesa a
https://tramits.santboi.cat/Ciutadania/ValidarDocuments.aspx?Descarregar=True&TipusDocument=Annexa&CodiValidacio=007e3ab6-7934-4ed5-a598-c2b44ac57f77

DOCUMENTS
TIPUS: Memòria tècnica
NOM: MEM_TEC POMO MENOR COBERTA PISCINA PARELLADA
UNITAT: Departament de Gestió Projectes
ORIGEN: Administració
CODI SEGUR DE VERIFICACIÓ: 007e3ab6-7934-4ed5-a598-c2b44ac57f77
IDENTIFICADOR: ES_L01082009_2026_00000000000000000000003077939
ESTAT D'ELABORACIÓ: Signat/validat
NIVELL D'ACCÉS:

REFERÈNCIES
EXPEDIENTS: X114/2026/000006, N801/2026/000076
SIGNATURES
Ajuntament de Sant Boi de Llobregat: 15/07/2026 12:51
SERGIO GARRETA OSSO: Arquitecte/a - 15/07/2026 12:58
MIREIA MITJANS CADENAS: Tècnic/a de Projectes i Obres - 15/07/2026 12:58
Secretaria General: 03/09/2026 13:13

PROTAN

PRODUCT DATA SHEET

PDS-E v1

PROTAN SE 1,5 LIGHT GREY



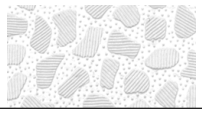

Product Description:

Protan SE1,5 LIGHT GREY is a high-quality polyester reinforced thermoplastic waterproofing membrane with high tensile and tear strength.
Protan SE1,5 LIGHT GREY contains stabilizers, which makes the product resistant to high and low temperatures, UV-resistant and flame retardant.

Application Areas:

Protan SE 1,5 LIGHT GREY is used on exposed roof surfaces. The membrane can be mechanically fastened to the load bearing substrate or installed in a Protan vacuum roof system. The membrane can be used on roofs of all shapes and sizes – whether flat, sloped or curved. The membrane is used on warm/compact roof constructions as well as cold/ventilated constructions.

Characteristics / Benefits:

- The membrane has a textured surface which provides increased friction and an aesthetic finish. Compared with membranes without a texture, this represents a significant safety factor for both during installation and maintenance.
- The membrane is welded together using hot air which provides a homogenous joint.
- Installation is safe without the use of an open flame.
- Weather independent installation.
- Protan membrane can be recycled and has a low carbon footprint.

Table 1: Product properties

PROPERTY	VALUE	UNIT	EN 13953 - TEST METHOD
Thickness	1,5 (-5/+10%)	mm	EN1849-2
Tensile strength L/T	≥ 1100/1050	N/50mm	EN12311-2(A)
Elongation L/T	≥ 15/15	%	EN12311-2(A)
Tear strength trapezoidal	≥ 210	N/50mm	EN12310-2
Dimensional stability	± 0.5	%	1107-2:2001
Foldability at low temperature	≤ -30	°C	EN495-5
Resistance to static load	≥ 20	Kg	EN12730(C)
Resistance to impact	≥ 600	mm	EN1269(A)
Joint shear resistance	≥ 1000	N/50mm	EN12317-2
Shear resistance of joints	≥ 150	N/50mm	EN12316-2:2000
Water vapour resistance	22	m	ISO 12572:2001
Exposure to UV	Pass>5000h		EN 1297
Dangerous substances	None		
Hail resistance:			
Hard substrate	≥ 22	m/s	EN13583
Soft substrate	≥ 50	m/s	EN13583
Reaction to fire	Class E		EN13501-1
External fire performance	B_{ROOF}(t1,t2 and t3)		EN1187 part 1,2,3
Reflectance	0,86		ASTM C 1549
Emittance	0,84		ASTM C 1371
Solar Reflectance Index (SRI)	104		ASTM E 1980

**) External documentation for fire classification according to ENV 1187 part 1, and 3, for the most relevant substrates are available om request.*

Colours and Protan colour codes:

UPPER SURFACE:	Cool Roof
Protan colour code)*	F01
UNDER SIDE:	Dark grey

Protan AS
P. O. Box 420 Brakerøya, N-3002 Drammen, Norway
Phone: +47 32 22 16 00 Fax: +47 32 22 17 00

Aprovat per la Junta de Govern Local en sessió ordinària de data 2 de setembre de 2026

Aquest document és una còpia autèntica del document electrònic original. Podeu comprovar la seva validesa a
https://tramits.santboi.cat/Ciutadania/ValidarDocuments.aspx?Descarregar=True&TipusDocument=Annexa&CodiValidacio=007e3ab6-7934-4ed5-a598-c2b44ac57f77

PROTAN

PRODUCT DATA SHEET

Dimensions / packaging: Protan SE 1,5 LIGHT GREY

Width:	1m	2m
Length:	20m	20m
Roll:	20m² /36kg + core	40m² /72kg + core
Pallet:	560m² /1008kg + core and pallet	560m² /1008kg + core and pallet

Other widths and lengths can be delivered to order.

Health, Environment & Safety:

There is no requirement for a material safety data sheet according to EC-regulation 1907/2006, article 31.
The product does not harm the environment when used as specified.

Environment:

Protan SE contains no substances which are listed on REACH/ ECHA's (European Chemicals Agency) candidate list.
The membrane contains no priority environmental pollutants or other relevant substances in quantities considered to be hazardous to health and the environment.
Leaching from the product is assessed to not adversely affect soil, ground water or drinking water.
An EPD is available for the product.

Installation details:

Installation must be carried out by a Protan Authorised Roofing Contractor. The membrane is welded using hot air and shall be installed according to the Protan Technical Installation Manual and associated Protan Technical Information Sheets.

Storage:

Protan membrane should be kept dry with the rolls placed on pallets and protected at the building site with tarpaulins or similar.

Approvals:

CE epd

Protan AS SINTEF Certification

Protan Legal Notice
The details provided in this document, especially the recommended application and utilisation for the products and their system accessories, are based on Protan's current knowledge and experience of the products when properly stored, handled and installed under normal conditions according to Protan's recommendations. A warranty in respect of merchantability or of fitness for a particular utilisation, nor any liability arising out of any legal relationship whatsoever, cannot be inferred either from this information, or from any written or verbal recommendations, due to the differences in materials, substrates and actual site conditions in practice. The user of the product is responsible for the product's suitability for the intended application. Protan reserves the right to change product specifications without notice. Additionally, Protan's current sales and delivery terms are valid and applicable for all orders. It is necessary for the user to always refer to the latest version of the relevant Product Data Sheet, which can be requested directly from Protan. All information provided, as well as technical and drawing data, complies with current technical standards and is based on Protan's knowledge and experience. In addition, national standards and regulations must be observed where appropriate.

Protan AS
P. O. Box 420 Brakerøya, N-3002 Drammen, Norway
Phone: +47 32 22 16 00 Fax: +47 32 22 17 00

Aprovat per la Junta de Govern Local en sessió ordinària de data 2 de setembre de 2026

Aquest document és una còpia autèntica del document electrònic original. Podeu comprovar la seva validesa a
https://tramits.santboi.cat/Ciutadania/ValidarDocuments.aspx?Descarregar=True&TipusDocument=Annexa&CodiValidacio=007e3ab6-7934-4ed5-a598-c2b44ac57f77

DOCUMENTS
TIPUS: Memòria tècnica
NOM: MEM_TEC POMO MENOR COBERTA PISCINA PARELLADA
UNITAT: Departament de Gestió Projectes
ORIGEN: Administració
CODI SEGUR DE VERIFICACIÓ: 007e3ab6-7934-4ed5-a598-c2b44ac57f77
IDENTIFICADOR: ES_L01082009_2026_00000000000000000000003077939
ESTAT D'ELABORACIÓ: Signat/validat
NIVELL D'ACCÉS:

REFERÈNCIES
EXPEDIENTS: X114/2026/000006, N801/2026/000076
SIGNATURES
Ajuntament de Sant Boi de Llobregat: 15/07/2026 12:51
SERGIO GARRETA OSSO: Arquitecte/a - 15/07/2026 12:58
MIREIA MITJANS CADENAS: Tècnic/a de Projectes i Obres - 15/07/2026 12:58
Secretaria General: 03/09/2026 13:13

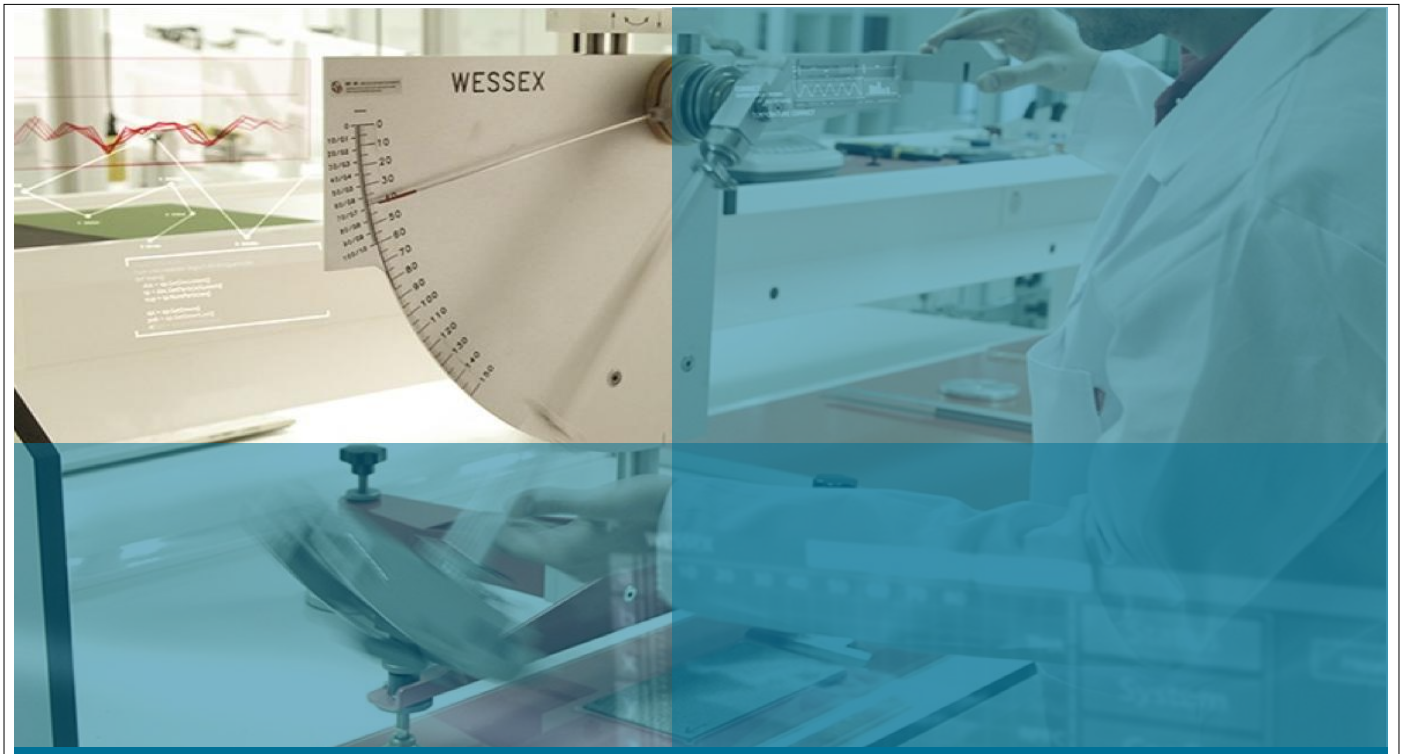

Determinación de la resistencia al deslizamiento de superficies peatonales. Métodos de evaluación según UNE-EN 16165:2022 Anexo C Ensayo del péndulo. Anexo Nacional A.

Condiciones para la realización del ensayo conforme al Código Técnico de la Edificación.

Wessexlab
Laboratorio de Resbaladicidad, S.L.

WessexLab - Laboratorio de Resbaladicidad, S.L.
B-71132716
Parque empresarial La Estrella, Calle Berroa 2, Bajo E
31192, Tajonar, Navarra

Informe Nº / *Report number*	**21560**	**Orden** / *Order*	**PTO/2025/03/0160**
Descipción de la muestra ensayada / *Test Sample*	**Lámina gris bicomponente de PVC con relieve 23x31cm**		
	N/A		
Información aportada por el cliente / Description provided by client	**Protan GT 2.4**		
	N/A		
Peticionario / *Requested by*	**PROTAN CUBIERTAS Y MEMBRANAS .S.L.**	**CIF**/*VAT*	B87776209
	Pso. De la Habana 11, 28036 Madrid		
Fabricante / *Manufactured by*	**PROTAN CUBIERTAS Y MEMBRANAS .S.L.**		
Suministrador / *Supplied by*	**PROTAN CUBIERTAS Y MEMBRANAS .S.L.**		
Fecha de recepción / *Reception date*	**03/04/2025**	**Fecha Inicio** / Start	**11/04/2025**
Fecha de emisión / *Issue date*	**11/04/2025**	**Fecha Fin** / *End*	**11/04/2025**

Este documento se encuentra firmado electrónicamente. Toda reproducción en papel se considera copia. La reproducción del presente documento, sólo está autorizada si se hace en su totalidad.
This document is signed electronically. Any reproduction in paper is considered copy. Reproduction of this document is only permitted if done in full with all 3 pages included.

ENAC
ENSAYO
ISO 17025
Nº1131 / LE2203

WessexLab - Laboratorio de Resbaladicidad, S.L. +34 948 852 215
Parque empresarial La Estrella,Calle Berroa 2, Bajo E, 31192, Tajonar, Navarra
Registro Mercantil de Navarra.Tomo 1668, Folio 76, Sección 8, H NA 33085, I/A 1 Fecha de inscripción: 29-04-2013

www.wessexlab.com
info@wessexlab.com

Aprovat per la Junta de Govern Local en sessió ordinària de data 2 de setembre de 2026

Aquest document és una còpia autèntica del document electrònic original. Podeu comprovar la seva validesa a
https://tramits.santboi.cat/Ciutadania/ValidarDocuments.aspx?Descarregar=True&TipusDocument=Annexa&CodiValidacio=007e3ab6-7934-4ed5-a598-c2b44ac57f77

DOCUMENTS
TIPUS: Memòria tècnica
NOM: MEM_TEC POMO MENOR COBERTA PISCINA PARELLADA
UNITAT: Departament de Gestió Projectes
ORIGEN: Administració
CODI SEGUR DE VERIFICACIÓ: 007e3ab6-7934-4ed5-a598-c2b44ac57f77
IDENTIFICADOR: ES_L01082009_2026_00000000000000000000003077939
ESTAT D'ELABORACIÓ: Signat/validat
NIVELL D'ACCÉS:

REFERÈNCIES
EXPEDIENTS: X114/2026/000006, N801/2026/000076
SIGNATURES
Ajuntament de Sant Boi de Llobregat: 15/07/2026 12:51
SERGIO GARRETA OSSO: Arquitecte/a - 15/07/2026 12:58
MIREIA MITJANS CADENAS: Tècnic/a de Projectes i Obres - 15/07/2026 12:58
Secretaria General: 03/09/2026 13:13

LABORATORIO WESSEX RESBALADICIDAD

Determinación de la resistencia al deslizamiento de superficies peatonales. Métodos de evaluación según UNE-EN 16165:2022 Anexo C Ensayo del péndulo. Anexo Nacional A.

Condiciones para la realización del ensayo conforme al Código Técnico de la Edificación.

Condición de ensayo/*Test condition* :	Húmedo/Wet	Zapata/*Slider* :	57	Temperatura/Temperature:	19,7 °C
Localización/*Location* :	Laboratorio			Acabado superficial/*Surface type* :	Relieve

	Valor de resistencia al deslizamiento (PTV) Pendulum Test Value						
	Probeta 1			Probeta 2	Probeta 3	Probeta 4	Probeta 5
	0°	45°	90°	-	-	-	-
PTV57	20	21	19	21	21	18	21
PTV57		19		21	21	18	21
Rd57				20			

Incertidumbre del resultado del ensayo/ Uncertainty of the test result I(k=2) 5

La incertidumbre expandida de medida se ha obtenido multiplicando la incertidumbre de medición por el factor de cobertura k=2 que para una distribución normal corresponde a una probabilidad de cobertura de aproximadamente de 95%. La incertidumbre típica de medida se ha determinado conforme al documento EA-4/02.

The reported expanded uncertainty is stated as the standard uncertainty multiplied by k=2 and has been determined according to EA4/02. The coverage factor k=2 for a normal distribution corresponds to a coverage probability of approximately 95%.

UNE-EN 16165 Anexo C. Anexo Nacional A Apartado AN 2.6 Clasificación

Figura AN.1 - Reproduce la Tabla 1.1 del apartado 1 de la sección 1 del DB/SUA

Rd-57	Clase
Rd ≤ 15	0
15 < Rd ≤ 35	1
35 < Rd ≤ 45	2
Rd > 45	3

Clasificación obtenida / *Classification*

Observaciones / *Observation*

Este documento se encuentra firmado electrónicamente. Toda reproducción en papel se considera copia. La reproducción del presente documento, sólo está autorizada si se hace en su totalidad.
This document is signed electronically. Any reproduction in paper is considered copy. Reproduction of this document is only permitted if done in full with all 3 pages included.

ENAC ENSAYO ISO 17025 Nº1131 / LE2203

WessexLab - Laboratorio de Resbaladicidad, S.L. +34 948 852 215
Parque empresarial La Estrella,Calle Berroa 2, Bajo E, 31192, Tajonar, Navarra
Registro Mercantil de Navarra.Tomo 1668, Folio 76, Sección 8, H NA 33085, I/A 1 Fecha de inscripción: 29-04-2013

www.wessexlab.com
info@wessexlab.com

Aprovat per la Junta de Govern Local en sessió ordinària de data 2 de setembre de 2026

Aquest document és una còpia autèntica del document electrònic original. Podeu comprovar la seva validesa a
https://tramits.santboi.cat/Ciutadania/ValidarDocuments.aspx?Descarregar=True&TipusDocument=Annexa&CodiValidacio=007e3ab6-7934-4ed5-a598-c2b44ac57f77

DOCUMENTS
TIPUS: Memòria tècnica
NOM: MEM_TEC POMO MENOR COBERTA PISCINA PARELLADA
UNITAT: Departament de Gestió Projectes
ORIGEN: Administració
CODI SEGUR DE VERIFICACIÓ: 007e3ab6-7934-4ed5-a598-c2b44ac57f77
IDENTIFICADOR: ES_L01082009_2026_00000000000000000000003077939
ESTAT D'ELABORACIÓ: Signat/validat
NIVELL D'ACCÉS:

REFERÈNCIES
EXPEDIENTS: X114/2026/000006, N801/2026/000076
SIGNATURES
Ajuntament de Sant Boi de Llobregat: 15/07/2026 12:51
SERGIO GARRETA OSSO: Arquitecte/a - 15/07/2026 12:58
MIREIA MITJANS CADENAS: Tècnic/a de Projectes i Obres - 15/07/2026 12:58
Secretaria General: 03/09/2026 13:13

LABORATORIO WESSEX RESBALADICIDAD

Determinación de la resistencia al deslizamiento de superficies peatonales. Métodos de evaluación según UNE-EN 16165:2022 Anexo C Ensayo del péndulo. Anexo Nacional A.

Condiciones para la realización del ensayo conforme al Código Técnico de la Edificación.



Color y tonalidad son aproximados / *Color and tone are approximated*

Responsable del informe

Cláusulas de responsabilidad

Los resultados se refieren únicamente a los objetos sometidos a ensayo y al momento y condiciones en que se realizaron las mediciones.
Reservados todos los derechos. El contenido de este informe goza de la protección que le otorga la ley. No podrá ser comunicado, transformado, reproducido o distribuido públicamente todo o en parte, sin la autorización expresa de Laboratorio de Resbaladicidad, S,L.
Laboratorio de Resbaladicidad, S.L. no se hace responsable del uso que el peticionario u otra persona o entidad haga de los datos o indicaciones contenidos en el presente informe, en perjuicio o en beneficio de las marcas comerciales que el peticionario haya podido citar como identificación de los items sometidos a estudio.
Este informe tiene carácter exclusivamente comercial y no podrá ser utilizado en cualquier procedimiento judicial o administrativo, ni como dictamen pericial ni como prueba documental salvo autorización expresa de Laboratorio de Resbaladicidad, S.L.
La autorización por parte de Laboratorio de Resbaladicidad, S.L. estará condicionada, cuando así se requiera, al abono por parte del cliente, incluso con carácter previo, de los fondos necesarios para cubrir los gastos asociados a la defensa de este informe. Laboratorio de Resbaladicidad, S.L. se reserva el derecho de tomar las oportunas acciones legales en caso de incumplimiento de esta cláusula.
Laboratorio de Resbaladicidad, S.L. garantiza la confidencialidad del contenido del presente informe.
En caso de existir discrepancias en la traducción, prevalecerá el texto en español.
Laboratorio de Resbaladicidad, S.L. es responsable de toda la información contenida en este informe, excepto por la suministrada por el cliente. Si la información aportada por el cliente afectara a la validez del ensayo. Laboratorio de Resbaladicidad, S.L. no se hará responsable del mismo.

Liability clauses

The results refer only to the objects subjected to testing and to the moment and conditions in which the measurements were made.
All rights reserved. The content of this report enjoys the protection granted by law. It may not be communicated, transformed, reproduced or distributed publicly in whole or in part, without the express authorization of Laboratorio de Resbaladicidad, S,L.
Laboratorio de Resbaladicidad, S,L. is not responsible for the use that the petitioner or another person or entity makes of the data or indications contained in this report, to the detriment or benefit of the trademarks that the petitioner may have cited as identification of the items under study.
This report is of an exclusively commercial nature and may not be used in any judicial or administrative proceeding, neither as an expert opinion nor as documentary evidence unless expressly authorized byLaboratorio de Resbaladicidad, S,L.
The authorization by Laboratorio de Slippery, S.L. It will be conditioned, when required, to the payment by the client, even in advance, of the necessary funds to cover the expenses associated with the defense of this report. Laboratorio de Resbaladicidad, S,L. reserves the right to take the appropriate legal actions in case of breach of this clause.
Laboratorio de Resbaladicidad, S,L. guarantees the confidentiality of the content of this report.
In case of discrepancies in the translation, the text in Spanish will prevail.
Laboratorio de Resbaladicidad, S,L. is responsible for all information contained in this report, except for that supplied by the client. If the information provided by the client affects the validity of the test.Laboratorio de Resbaladicidad, S,L. will not be held responsible for it.

Este documento se encuentra firmado electrónicamente. Toda reproducción en papel se considera copia. La reproducción del presente documento, sólo está autorizada si se hace en su totalidad.
This document is signed electronically. Any reproduction in paper is considered copy. Reproduction of this document is only permitted if done in full with all 3 pages included.

ENAC
ENSAYO
ISO 17025
Nº1131 / LE2203

WessexLab - Laboratorio de Resbaladicidad, S.L. +34 948 852 215
Parque empresarial La Estrella,Calle Berroa 2, Bajo E, 31192, Tajonar, Navarra
Registro Mercantil de Navarra.Tomo 1668, Folio 76, Sección 8, H NA 33085, I/A 1 Fecha de inscripción: 29-04-2013

www.wessexlab.com
info@wessexlab.com

Aprovat per la Junta de Govern Local en sessió ordinària de data 2 de setembre de 2026

Aquest document és una còpia autèntica del document electrònic original. Podeu comprovar la seva validesa a
https://tramits.santboi.cat/Ciutadania/ValidarDocuments.aspx?Descarregar=True&TipusDocument=Annexa&CodiValidacio=007e3ab6-7934-4ed5-a598-c2b44ac57f77

DOCUMENTS
TIPUS: Memòria tècnica
NOM: MEM_TEC POMO MENOR COBERTA PISCINA PARELLADA
UNITAT: Departament de Gestió Projectes
ORIGEN: Administració
CODI SEGUR DE VERIFICACIÓ: 007e3ab6-7934-4ed5-a598-c2b44ac57f77
IDENTIFICADOR: ES_L01082009_2026_00000000000000000000003077939
ESTAT D'ELABORACIÓ: Signat/validat
NIVELL D'ACCÉS:

REFERÈNCIES
EXPEDIENTS: X114/2026/000006, N801/2026/000076
SIGNATURES
Ajuntament de Sant Boi de Llobregat: 15/07/2026 12:51
SERGIO GARRETA OSSO: Arquitecte/a - 15/07/2026 12:58
MIREIA MITJANS CADENAS: Tècnic/a de Projectes i Obres - 15/07/2026 12:58
Secretaria General: 03/09/2026 13:13

BETTERSAFE INTERNATIONAL

FallAngel™ PROTECTION SYSTEMS

RoofAngel™ Manual Técnico

Aprovat per la Junta de Govern Local en sessió ordinària de data 2 de setembre de 2026

Aquest document és una còpia autèntica del document electrònic original. Podeu comprovar la seva validesa a
https://tramits.santboi.cat/Ciutadania/ValidarDocuments.aspx?Descarregar=True&TipusDocument=Annexa&CodiValidacio=007e3ab6-7934-4ed5-a598-c2b44ac57f77

DOCUMENTS
TIPUS: Memòria tècnica
NOM: MEM_TEC POMO MENOR COBERTA PISCINA PARELLADA
UNITAT: Departament de Gestió Projectes
ORIGEN: Administració
CODI SEGUR DE VERIFICACIÓ: 007e3ab6-7934-4ed5-a598-c2b44ac57f77
IDENTIFICADOR: ES_L01082009_2026_00000000000000000000003077939
ESTAT D'ELABORACIÓ: Signat/validat
NIVELL D'ACCÉS:

REFERÈNCIES
EXPEDIENTS: X114/2026/000006, N801/2026/000076
SIGNATURES
Ajuntament de Sant Boi de Llobregat: 15/07/2026 12:51
SERGIO GARRETA OSSO: Arquitecte/a - 15/07/2026 12:58
MIREIA MITJANS CADENAS: Tècnic/a de Projectes i Obres - 15/07/2026 12:58
Secretaria General: 03/09/2026 13:13

RA-3001

Lanzadera-carro Roof Angel

El dispositivo de anclaje para el Sistema Horizontal Roof Angel. Es el único medio de anclaje aprobado para dicho sistema.

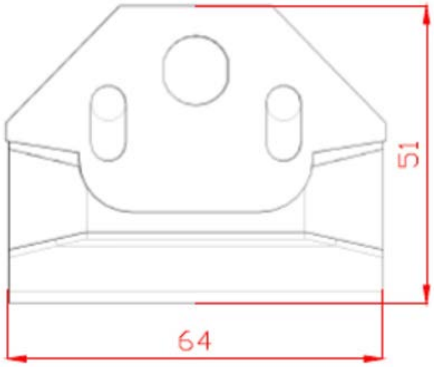

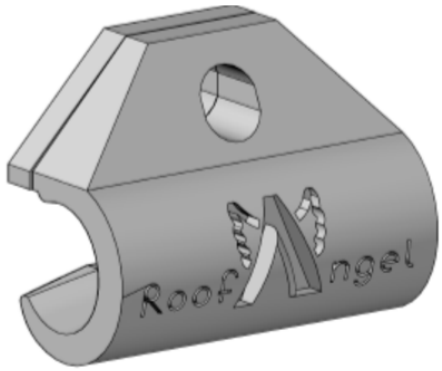

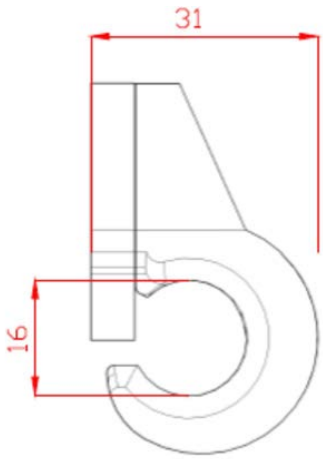

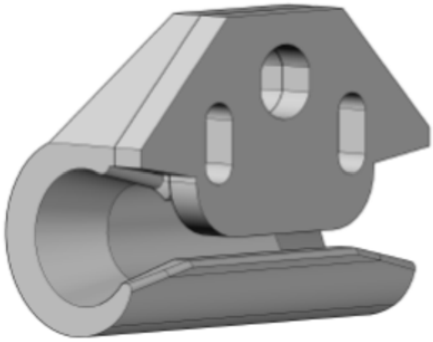

Material	316 Acero Inoxidable
Resistencia de Ruptura	37kN
Estándar de prueba	Pieza en concordancia con EN795:2012 Tipo C
Peso de la Unidad	0.561kg
Fecha de revisión del diseño	01-07-2016

Aprovat per la Junta de Govern Local en sessió ordinària de data 2 de setembre de 2026

Aquest document és una còpia autèntica del document electrònic original. Podeu comprovar la seva validesa a
https://tramits.santboi.cat/Ciutadania/ValidarDocuments.aspx?Descarregar=True&TipusDocument=Annexa&CodiValidacio=007e3ab6-7934-4ed5-a598-c2b44ac57f77

DOCUMENTS
TIPUS: Memòria tècnica
NOM: MEM_TEC POMO MENOR COBERTA PISCINA PARELLADA
UNITAT: Departament de Gestió Projectes
ORIGEN: Administració
CODI SEGUR DE VERIFICACIÓ: 007e3ab6-7934-4ed5-a598-c2b44ac57f77
IDENTIFICADOR: ES_L01082009_2026_00000000000000000000003077939
ESTAT D'ELABORACIÓ: Signat/validat
NIVELL D'ACCÉS:

REFERÈNCIES
EXPEDIENTS: X114/2026/000006, N801/2026/000076
SIGNATURES
Ajuntament de Sant Boi de Llobregat: 15/07/2026 12:51
SERGIO GARRETA OSSO: Arquitecte/a - 15/07/2026 12:58
MIREIA MITJANS CADENAS: Tècnic/a de Projectes i Obres - 15/07/2026 12:58
Secretaria General: 03/09/2026 13:13

BSP001

Mosquetón (Suministrado con el RA-3001)

Para la sujeción del EPI a la Lanzadera.

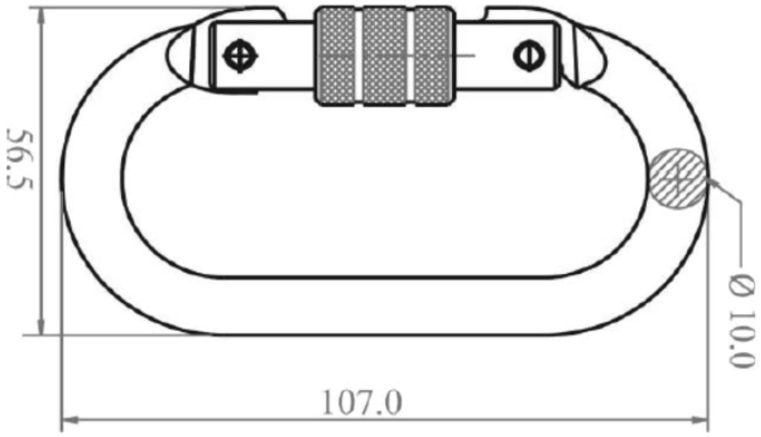

Material	Acero templado chapado de zinc
Resistencia de ruptura	23kN
Estándar de prueba	En concordancia con EN362:2004 Clase B
Peso por unidad	0.160kg
Fecha de revisión del diseño	N/A

Aprovat per la Junta de Govern Local en sessió ordinària de data 2 de setembre de 2026

Aquest document és una còpia autèntica del document electrònic original. Podeu comprovar la seva validesa a
https://tramits.santboi.cat/Ciutadania/ValidarDocuments.aspx?Descarregar=True&TipusDocument=Annexa&CodiValidacio=007e3ab6-7934-4ed5-a598-c2b44ac57f77

DOCUMENTS
TIPUS: Memòria tècnica
NOM: MEM_TEC POMO MENOR COBERTA PISCINA PARELLADA
UNITAT: Departament de Gestió Projectes
ORIGEN: Administració
CODI SEGUR DE VERIFICACIÓ: 007e3ab6-7934-4ed5-a598-c2b44ac57f77
IDENTIFICADOR: ES_L01082009_2026_00000000000000000000003077939
ESTAT D'ELABORACIÓ: Signat/validat
NIVELL D'ACCÉS:

REFERÈNCIES
EXPEDIENTS: X114/2026/000006, N801/2026/000076
SIGNATURES
Ajuntament de Sant Boi de Llobregat: 15/07/2026 12:51
SERGIO GARRETA OSSO: Arquitecte/a - 15/07/2026 12:58
MIREIA MITJANS CADENAS: Tècnic/a de Projectes i Obres - 15/07/2026 12:58
Secretaria General: 03/09/2026 13:13

RA-2001

Tensor del extremo de la fijación

Se proporciona una unidad tensora ajustable para solucionar el exceso de distensión del cable, una vez que la instalación ha sido completada. Un indicador de tensión incorporado muestra el momento en el que se ha eliminado la suficiente flecha del sistema.

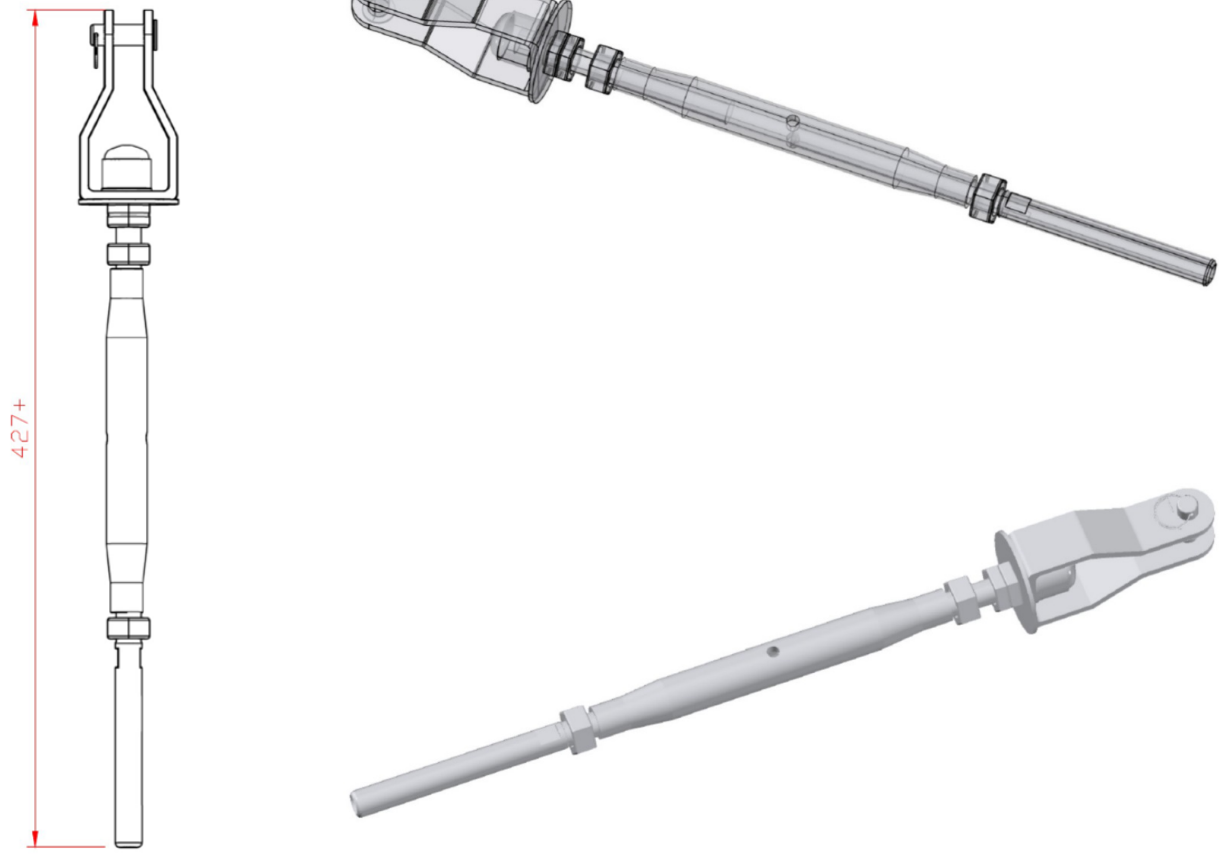

Material	316 Acero Inoxidable
Resistencia de ruptura	37kN
Estándar de prueba	Pieza en concordancia con EN795:2012 Tipo C
Peso por unidad	0.826kg
Fecha de revisión del diseño	01-10-2016

Aprovat per la Junta de Govern Local en sessió ordinària de data 2 de setembre de 2026

Aquest document és una còpia autèntica del document electrònic original. Podeu comprovar la seva validesa a
https://tramits.santboi.cat/Ciutadania/ValidarDocuments.aspx?Descarregar=True&TipusDocument=Annexa&CodiValidacio=007e3ab6-7934-4ed5-a598-c2b44ac57f77

DOCUMENTS
TIPUS: Memòria tècnica
NOM: MEM_TEC POMO MENOR COBERTA PISCINA PARELLADA
UNITAT: Departament de Gestió Projectes
ORIGEN: Administració
CODI SEGUR DE VERIFICACIÓ: 007e3ab6-7934-4ed5-a598-c2b44ac57f77
IDENTIFICADOR: ES_L01082009_2026_00000000000000000000003077939
ESTAT D'ELABORACIÓ: Signat/validat
NIVELL D'ACCÉS:

REFERÈNCIES
EXPEDIENTS: X114/2026/000006, N801/2026/000076
SIGNATURES
Ajuntament de Sant Boi de Llobregat: 15/07/2026 12:51
SERGIO GARRETA OSSO: Arquitecte/a - 15/07/2026 12:58
MIREIA MITJANS CADENAS: Tècnic/a de Projectes i Obres - 15/07/2026 12:58
Secretaria General: 03/09/2026 13:13

RA-2002

Extremo de la Fijación

Se proporciona una unidad de terminal de extremo para servir como extremo del cable, permitiendo así que se pueda unir al anillo de anclaje.

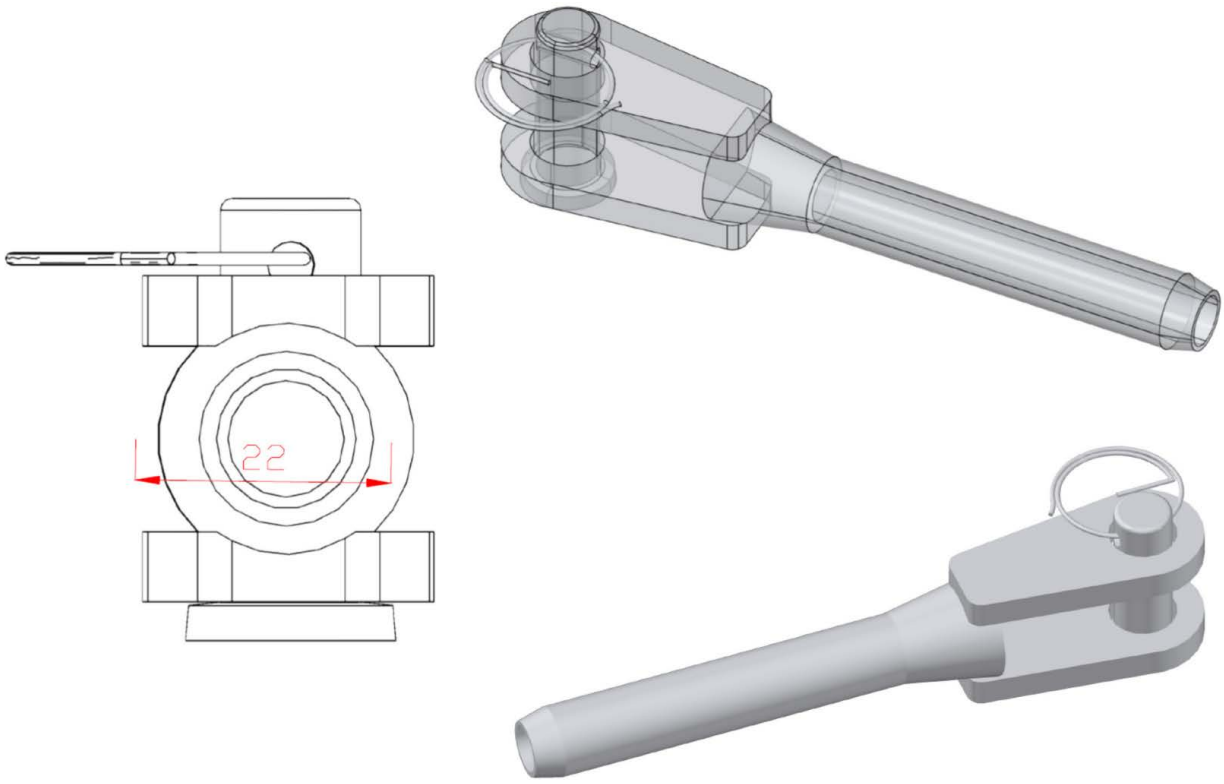

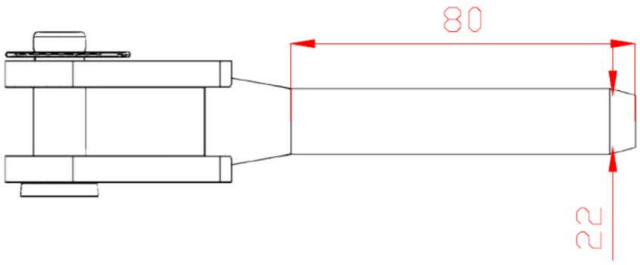

Únelo a un poste final cuando se utilice con la Fijación Superior extremo Roof Angel.

Material	316 Acero Inoxidable
Resistencia de ruptura	37kN
Estándares de prueba	Pieza en concordancia con EN795:2012 Tipo C
Peso por unidad	0.219kg
Fecha de revisión del diseño	01-07-2016

Aprovat per la Junta de Govern Local en sessió ordinària de data 2 de setembre de 2026

Aquest document és una còpia autèntica del document electrònic original. Podeu comprovar la seva validesa a
https://tramits.santboi.cat/Ciutadania/ValidarDocuments.aspx?Descarregar=True&TipusDocument=Annexa&CodiValidacio=007e3ab6-7934-4ed5-a598-c2b44ac57f77

DOCUMENTS
TIPUS: Memòria tècnica
NOM: MEM_TEC POMO MENOR COBERTA PISCINA PARELLADA
UNITAT: Departament de Gestió Projectes
ORIGEN: Administració
CODI SEGUR DE VERIFICACIÓ: 007e3ab6-7934-4ed5-a598-c2b44ac57f77
IDENTIFICADOR: ES_L01082009_2026_00000000000000000000003077939
ESTAT D'ELABORACIÓ: Signat/validat
NIVELL D'ACCÉS:
REFERÈNCIES
EXPEDIENTS: X114/2026/000006, N801/2026/000076
SIGNATURES
Ajuntament de Sant Boi de Llobregat: 15/07/2026 12:51
SERGIO GARRETA OSSO: Arquitecte/a - 15/07/2026 12:58
MIREIA MITJANS CADENAS: Tècnic/a de Projectes i Obres - 15/07/2026 12:58
Secretaria General: 03/09/2026 13:13

RA-2003

Intermedio

El RA-2003 es el cable de guía principal y está diseñado para ser instalado en los Postes de Anclaje Roof Angel o en la Fijación de Montaje de Pared.

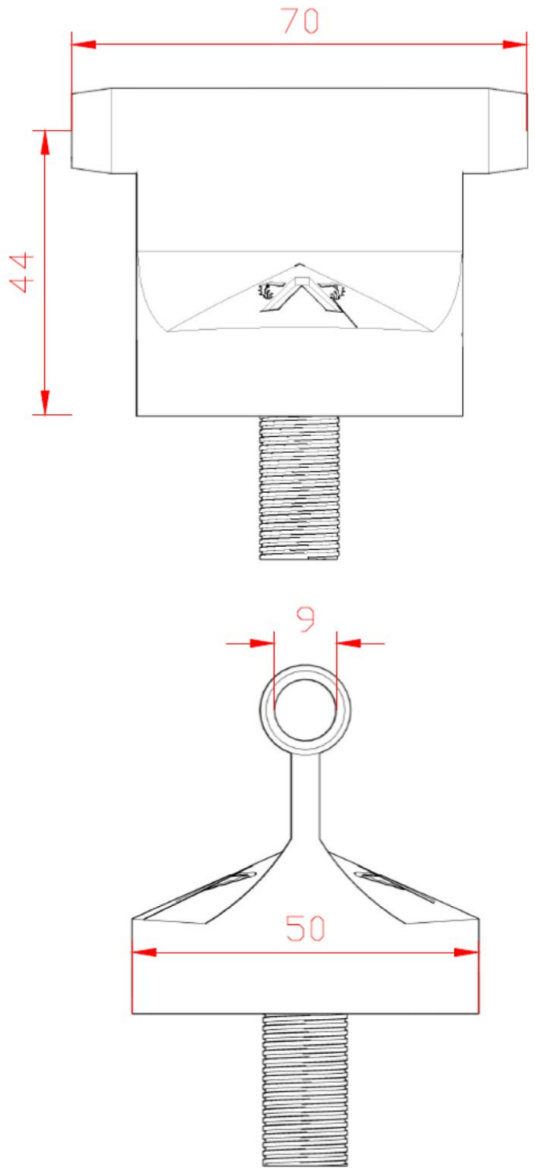

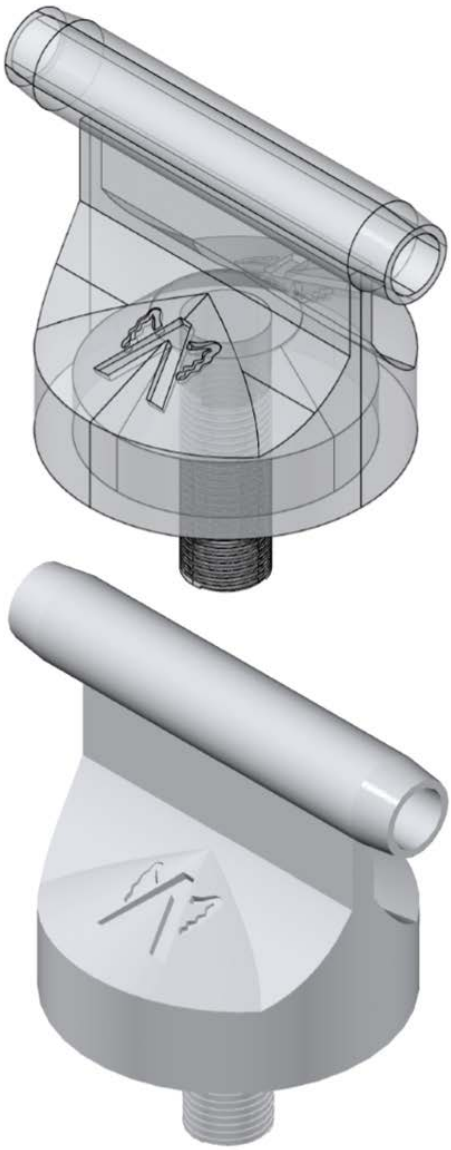

Sujétese a un poste intermedio cuando se utilice con la Fijación Superior Roof Angel.

Material	316 Acero Inoxidable
Resistencia de ruptura	37kN
Estándares de prueba	Pieza en concordancia con EN795:2012 Tipo C
Peso por unidad	0.231kg
Fecha de revisión del diseño	

Aprovat per la Junta de Govern Local en sessió ordinària de data 2 de setembre de 2026

Aquest document és una còpia autèntica del document electrònic original. Podeu comprovar la seva validesa a
https://tramits.santboi.cat/Ciutadania/ValidarDocuments.aspx?Descarregar=True&TipusDocument=Annexa&CodiValidacio=007e3ab6-7934-4ed5-a598-c2b44ac57f77

DOCUMENTS
TIPUS: Memòria tècnica
NOM: MEM_TEC POMO MENOR COBERTA PISCINA PARELLADA
UNITAT: Departament de Gestió Projectes
ORIGEN: Administració
CODI SEGUR DE VERIFICACIÓ: 007e3ab6-7934-4ed5-a598-c2b44ac57f77
IDENTIFICADOR: ES_L01082009_2026_00000000000000000000003077939
ESTAT D'ELABORACIÓ: Signat/validat
NIVELL D'ACCÉS:
REFERÈNCIES
EXPEDIENTS: X114/2026/000006, N801/2026/000076
SIGNATURES
Ajuntament de Sant Boi de Llobregat: 15/07/2026 12:51
SERGIO GARRETA OSSO: Arquitecte/a - 15/07/2026 12:58
MIREIA MITJANS CADENAS: Tècnic/a de Projectes i Obres - 15/07/2026 12:58
Secretaria General: 03/09/2026 13:13

RA-2006

Anclaje final

Destinado a usarse con cada sistema, el Anillo Final de Anclaje proporciona su inicio-final al sistema y un amarre para las unidades tensoras , o también funciona como enlace en un poste de anclaje único.

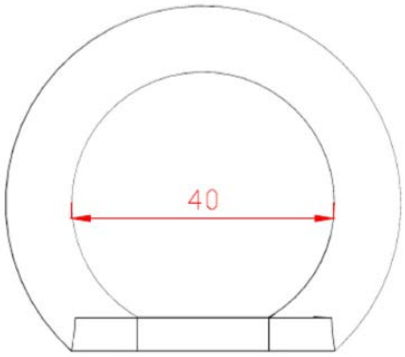

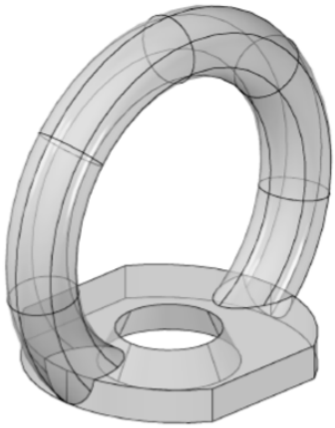

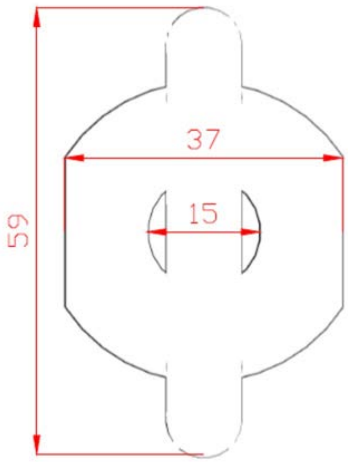



Únase a un Extremo/curva cuando se utilice con una Fijación Superior Roof Angel, ya tenga una terminación de sistema o un único amarre.

Material	316 Acero Inoxidable
Resistencia de ruptura	37kN
Estándares de prueba	Pieza en concordancia con EN795:2012 Tipo C & A
Peso por unidad	0.100kg
Fecha de revisión del diseño	01-07-2016

Aprovat per la Junta de Govern Local en sessió ordinària de data 2 de setembre de 2026

Aquest document és una còpia autèntica del document electrònic original. Podeu comprovar la seva validesa a
https://tramits.santboi.cat/Ciutadania/ValidarDocuments.aspx?Descarregar=True&TipusDocument=Annexa&CodiValidacio=007e3ab6-7934-4ed5-a598-c2b44ac57f77

DOCUMENTS
TIPUS: Memòria tècnica
NOM: MEM_TEC POMO MENOR COBERTA PISCINA PARELLADA
UNITAT: Departament de Gestió Projectes
ORIGEN: Administració
CODI SEGUR DE VERIFICACIÓ: 007e3ab6-7934-4ed5-a598-c2b44ac57f77
IDENTIFICADOR: ES_L01082009_2026_00000000000000000000003077939
ESTAT D'ELABORACIÓ: Signat/validat
NIVELL D'ACCÉS:

REFERÈNCIES
EXPEDIENTS: X114/2026/000006, N801/2026/000076
SIGNATURES
Ajuntament de Sant Boi de Llobregat: 15/07/2026 12:51
SERGIO GARRETA OSSO: Arquitecte/a - 15/07/2026 12:58
MIREIA MITJANS CADENAS: Tècnic/a de Projectes i Obres - 15/07/2026 12:58
Secretaria General: 03/09/2026 13:13

RA-2007A

Cable (150m)

Bobina de cable de acero inoxidable de 150 m, 8mm, 7x7.

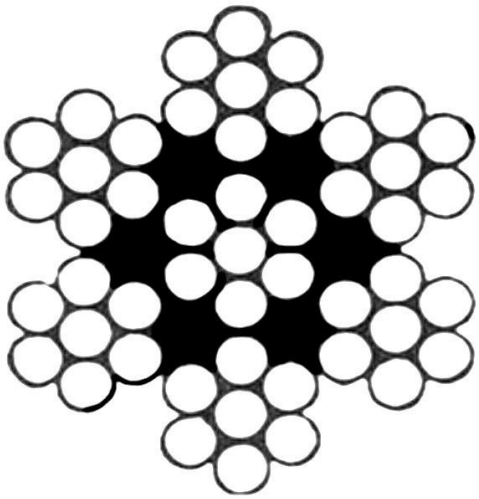



Material	316 Acero Inoxidable
Resistencia de ruptura	37kN
Estándares de prueba	Pieza en concordancia con EN795:2012 Tipo C
Unidad de peso	40.500kg
Fecha de revisión del diseño	

Aprovat per la Junta de Govern Local en sessió ordinària de data 2 de setembre de 2026

Aquest document és una còpia autèntica del document electrònic original. Podeu comprovar la seva validesa a
https://tramits.santboi.cat/Ciutadania/ValidarDocuments.aspx?Descarregar=True&TipusDocument=Annexa&CodiValidacio=007e3ab6-7934-4ed5-a598-c2b44ac57f77

DOCUMENTS
TIPUS: Memòria tècnica
NOM: MEM_TEC POMO MENOR COBERTA PISCINA PARELLADA
UNITAT: Departament de Gestió Projectes
ORIGEN: Administració
CODI SEGUR DE VERIFICACIÓ: 007e3ab6-7934-4ed5-a598-c2b44ac57f77
IDENTIFICADOR: ES_L01082009_2026_00000000000000000000003077939
ESTAT D'ELABORACIÓ: Signat/validat
NIVELL D'ACCÉS:
REFERÈNCIES
EXPEDIENTS: X114/2026/000006, N801/2026/000076
SIGNATURES
Ajuntament de Sant Boi de Llobregat: 15/07/2026 12:51
SERGIO GARRETA OSSO: Arquitecte/a - 15/07/2026 12:58
MIREIA MITJANS CADENAS: Tècnic/a de Projectes i Obres - 15/07/2026 12:58
Secretaria General: 03/09/2026 13:13

RA-2008

Pieza curva

La pieza de curva 90º está diseñada para girar en la dirección del cable 90º horizontalmente y está diseñada para ser instalada en los Postes de Anclaje Roof Angel.

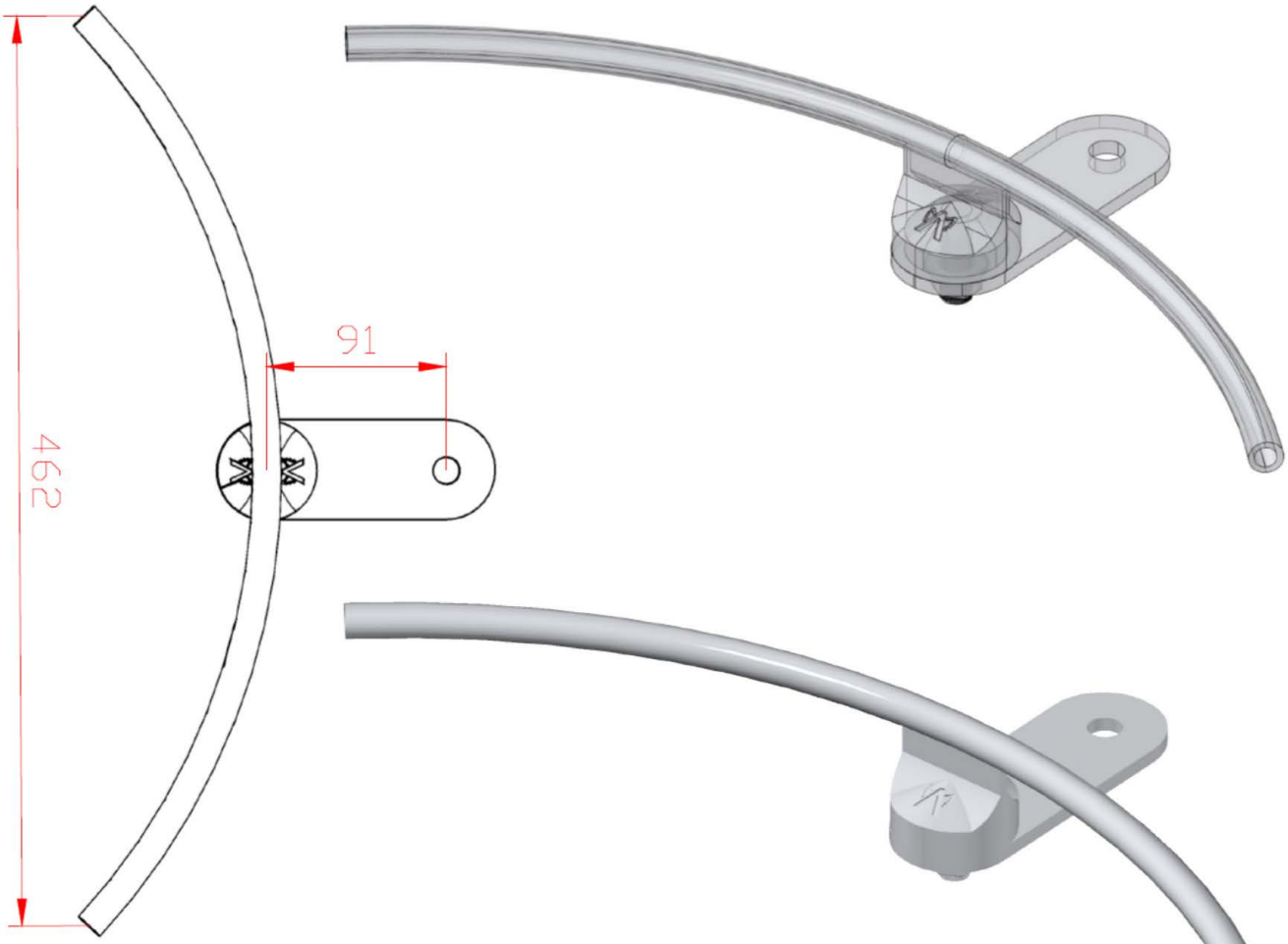

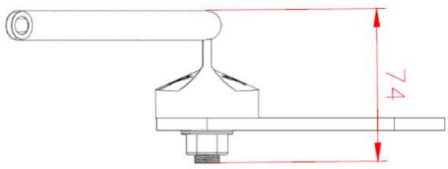

Unase a un Extremo/Rincón cuando se use en una Fijación Superior Roof Angel.

Material	316 Stainless Steel
Resistencia de ruptura	37kN
Estándares de prueba	Pieza en concordancia con EN795:2012 Tipo C
Peso por unidad	
Fecha de revisión del diseño	

Aprovat per la Junta de Govern Local en sessió ordinària de data 2 de setembre de 2026

Aquest document és una còpia autèntica del document electrònic original. Podeu comprovar la seva validesa a
https://tramits.santboi.cat/Ciutadania/ValidarDocuments.aspx?Descarregar=True&TipusDocument=Annexa&CodiValidacio=007e3ab6-7934-4ed5-a598-c2b44ac57f77

DOCUMENTS
TIPUS: Memòria tècnica
NOM: MEM_TEC POMO MENOR COBERTA PISCINA PARELLADA
UNITAT: Departament de Gestió Projectes
ORIGEN: Administració
CODI SEGUR DE VERIFICACIÓ: 007e3ab6-7934-4ed5-a598-c2b44ac57f77
IDENTIFICADOR: ES_L01082009_2026_00000000000000000000003077939
ESTAT D'ELABORACIÓ: Signat/validat
NIVELL D'ACCÉS:

REFERÈNCIES
EXPEDIENTS: X114/2026/000006, N801/2026/000076
SIGNATURES
Ajuntament de Sant Boi de Llobregat: 15/07/2026 12:51
SERGIO GARRETA OSSO: Arquitecte/a - 15/07/2026 12:58
MIREIA MITJANS CADENAS: Tècnic/a de Projectes i Obres - 15/07/2026 12:58
Secretaria General: 03/09/2026 13:13

RA-1001-EC

Poste y Base de PVC
Extremo y Curva

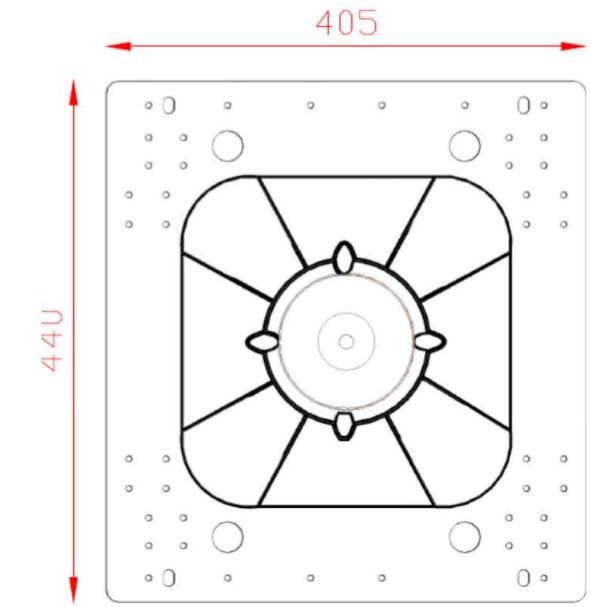

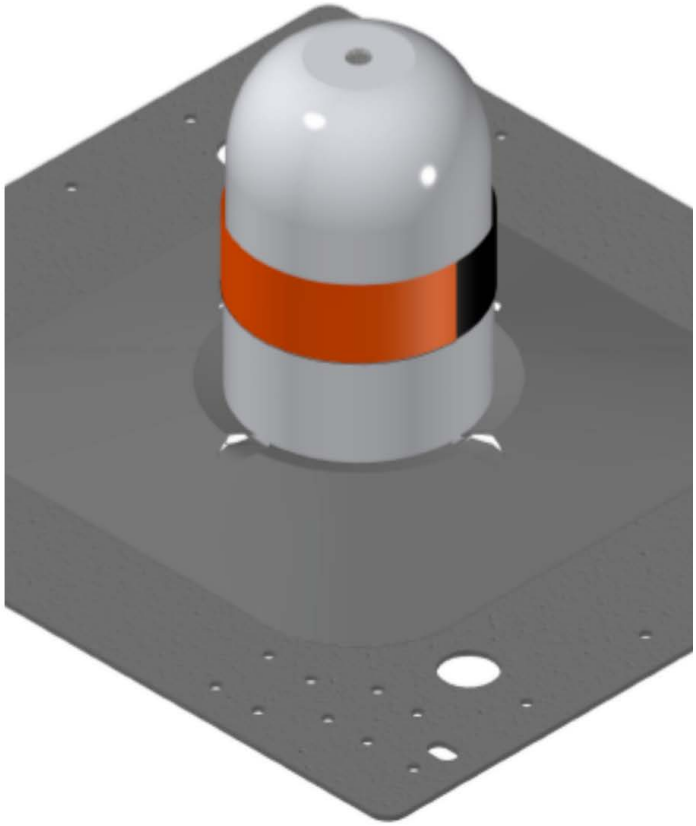

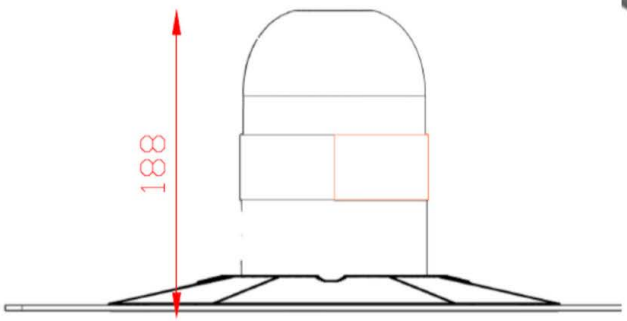

Componentes

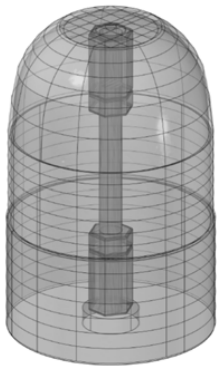

RA-1016	Módulo de Poste Extremo/Rincón
RA-4004	Placa Recubierta de PVC (PC80)

Material	Aluminio, Acero Inoxidable, Poliuretano, PVC
Resistencia de ruptura	37kN
Estándares de prueba	Piezas en concordancia con EN795:2012 Tipos C&A
Peso por unidad	3.441kg
Fecha de revisión del diseño	

Aprovat per la Junta de Govern Local en sessió ordinària de data 2 de setembre de 2026

Aquest document és una còpia autèntica del document electrònic original. Podeu comprovar la seva validesa a
https://tramits.santboi.cat/Ciutadania/ValidarDocuments.aspx?Descarregar=True&TipusDocument=Annexa&CodiValidacio=007e3ab6-7934-4ed5-a598-c2b44ac57f77

DOCUMENTS
TIPUS: Memòria tècnica
NOM: MEM_TEC POMO MENOR COBERTA PISCINA PARELLADA
UNITAT: Departament de Gestió Projectes
ORIGEN: Administració
CODI SEGUR DE VERIFICACIÓ: 007e3ab6-7934-4ed5-a598-c2b44ac57f77
IDENTIFICADOR: ES_L01082009_2026_00000000000000000000003077939
ESTAT D'ELABORACIÓ: Signat/validat
NIVELL D'ACCÉS:

REFERÈNCIES
EXPEDIENTS: X114/2026/000006, N801/2026/000076
SIGNATURES
Ajuntament de Sant Boi de Llobregat: 15/07/2026 12:51
SERGIO GARRETA OSSO: Arquitecte/a - 15/07/2026 12:58
MIREIA MITJANS CADENAS: Tècnic/a de Projectes i Obres - 15/07/2026 12:58
Secretaria General: 03/09/2026 13:13

RA-1001-IN

Poste y Base PVC Intermedio

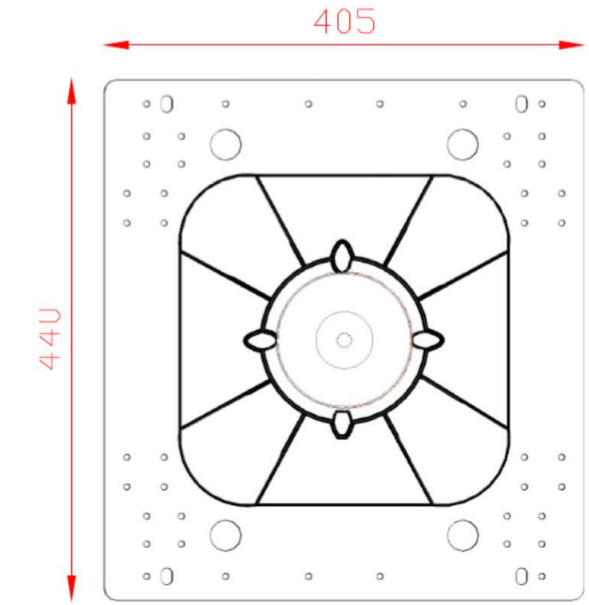

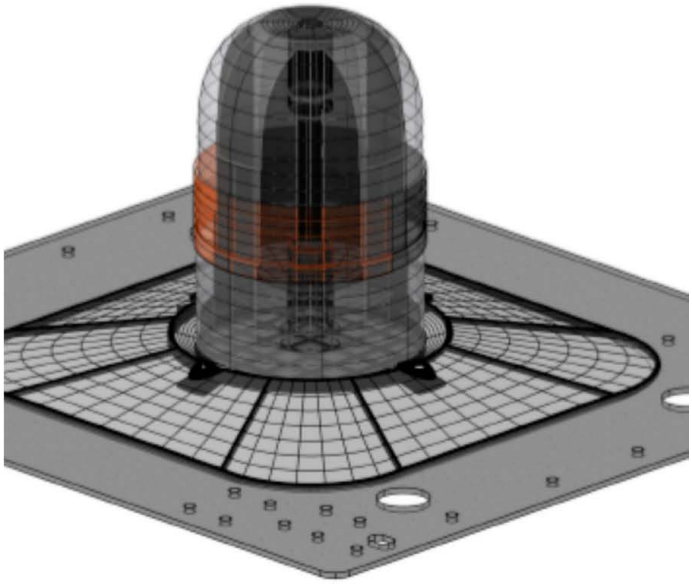

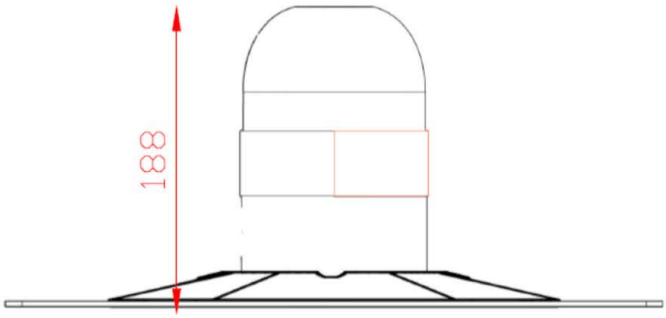

Componentes

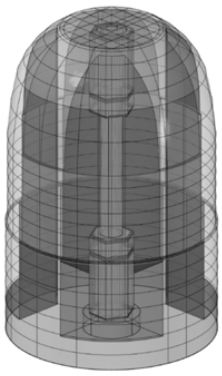

RA-1017	Módulo de Poste Intermedio
RA-4004	Placa Recubierta de PVC (PC80)

Material	Aluminio, Acero Inoxidable, Poliuterano, PVC
Resistencia de ruptura	37kN
Estándares de prueba	Piezas en concordancia con EN795:2012 Tipo C
Peso por unidad	2.725kg
Fecha de revisión del diseño	

Aprovat per la Junta de Govern Local en sessió ordinària de data 2 de setembre de 2026

Aquest document és una còpia autèntica del document electrònic original. Podeu comprovar la seva validesa a
https://tramits.santboi.cat/Ciutadania/ValidarDocuments.aspx?Descarregar=True&TipusDocument=Annexa&CodiValidacio=007e3ab6-7934-4ed5-a598-c2b44ac57f77

DOCUMENTS
TIPUS: Memòria tècnica
NOM: MEM_TEC POMO MENOR COBERTA PISCINA PARELLADA
UNITAT: Departament de Gestió Projectes
ORIGEN: Administració
CODI SEGUR DE VERIFICACIÓ: 007e3ab6-7934-4ed5-a598-c2b44ac57f77
IDENTIFICADOR: ES_L01082009_2026_00000000000000000000003077939
ESTAT D'ELABORACIÓ: Signat/validat
NIVELL D'ACCÉS:

REFERÈNCIES
EXPEDIENTS: X114/2026/000006, N801/2026/000076
SIGNATURES
Ajuntament de Sant Boi de Llobregat: 15/07/2026 12:51
SERGIO GARRETA OSSO: Arquitecte/a - 15/07/2026 12:58
MIREIA MITJANS CADENAS: Tècnic/a de Projectes i Obres - 15/07/2026 12:58
Secretaria General: 03/09/2026 13:13

RA-4001, RA-4002, RA-4003

Kit de Cabillas de Fijación

Para realizar fijaciones en sistemas de membranas de una sola capa, el kit de cabillas de fijación engloba un número de 4 cabillas y arandelas cóncavas.



Toggle Fixings

RA-4001 250mm
RA-4002 350mm
RA-4002 500mm

Material	Acero Templado, Zinc Galvanizado
Resistencia de ruptura	37kN
Estándares de prueba	Pieza en concordancia con EN795:2012 Tipo C & A
Peso por unidad	0.555kg
Fecha de revisión del diseño	

Aprovat per la Junta de Govern Local en sessió ordinària de data 2 de setembre de 2026

Aquest document és una còpia autèntica del document electrònic original. Podeu comprovar la seva validesa a
https://tramits.santboi.cat/Ciutadania/ValidarDocuments.aspx?Descarregar=True&TipusDocument=Annexa&CodiValidacio=007e3ab6-7934-4ed5-a598-c2b44ac57f77

DOCUMENTS
TIPUS: Memòria tècnica
NOM: MEM_TEC POMO MENOR COBERTA PISCINA PARELLADA
UNITAT: Departament de Gestió Projectes
ORIGEN: Administració
CODI SEGUR DE VERIFICACIÓ: 007e3ab6-7934-4ed5-a598-c2b44ac57f77
IDENTIFICADOR: ES_L01082009_2026_00000000000000000000003077939
ESTAT D'ELABORACIÓ: Signat/validat
NIVELL D'ACCÉS:

REFERÈNCIES
EXPEDIENTS: X114/2026/000006, N801/2026/000076
SIGNATURES
Ajuntament de Sant Boi de Llobregat: 15/07/2026 12:51
SERGIO GARRETA OSSO: Arquitecte/a - 15/07/2026 12:58
MIREIA MITJANS CADENAS: Tècnic/a de Projectes i Obres - 15/07/2026 12:58
Secretaria General: 03/09/2026 13:13

DOCUMENT NÚM. 2: PLÀNOLS

Aprovat per la Junta de Govern Local en sessió ordinària de data 2 de setembre de 2026

Aquest document és una còpia autèntica del document electrònic original. Podeu comprovar la seva validesa a
https://tramits.santboi.cat/Ciutadania/ValidarDocuments.aspx?Descarregar=True&TipusDocument=Annexa&CodiValidacio=007e3ab6-7934-4ed5-a598-c2b44ac57f77

DOCUMENTS
TIPUS: Memòria tècnica
NOM: MEM_TEC POMO MENOR COBERTA PISCINA PARELLADA
UNITAT: Departament de Gestió Projectes
ORIGEN: Administració
CODI SEGUR DE VERIFICACIÓ: 007e3ab6-7934-4ed5-a598-c2b44ac57f77
IDENTIFICADOR: ES_L01082009_2026_00000000000000000000003077939
ESTAT D'ELABORACIÓ: Signat/validat
NIVELL D'ACCÉS:

REFERÈNCIES
EXPEDIENTS: X114/2026/000006, N801/2026/000076
SIGNATURES
Ajuntament de Sant Boi de Llobregat: 15/07/2026 12:51
SERGIO GARRETA OSSO: Arquitecte/a - 15/07/2026 12:58
MIREIA MITJANS CADENAS: Tècnic/a de Projectes i Obres - 15/07/2026 12:58
Secretaria General: 03/09/2026 13:13

AJUNTAMENT SANT BOI DE LLOBREGAT

Àrea d'Alliances i Govern Intern
Servei de Tecnologies Urbanes i Edificacions
Departament de Gestió de Projectes

Autors del projecte
Sergi Garreta
Arquitecte
Mireia Mitjans
Arquitecte tècnic

DIN A3: 1/200
Juny 2026

POMO D'OBRES MENORS D'IMPERMEABILITZACIÓ DE LA COBERTA DE LA PISCINA DEL POLIESPORTIU LA PARELLADA, DE SANT BOI DE LLOBREGAT

Planta general Coberta

ARQ-002

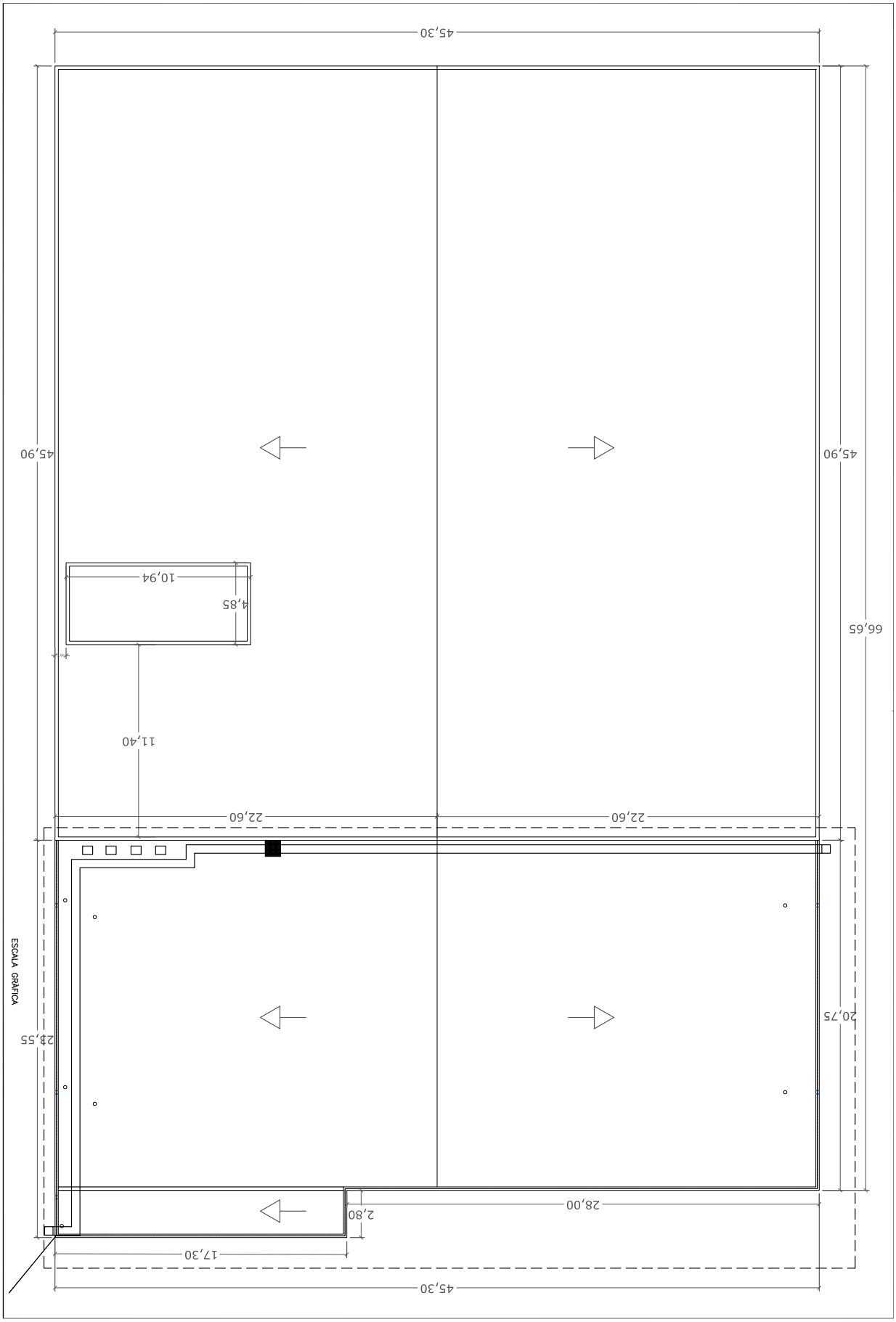

Aprovat per la Junta de Govern Local en sessió ordinària de data 2 de setembre de 2026

Aquest document és una còpia autèntica del document electrònic original. Podeu comprovar la seva validesa a
https://tramits.santboi.cat/Ciutadania/ValidarDocuments.aspx?Descarregar=True&TipusDocument=Annexa&CodiValidacio=007e3ab6-7934-4ed5-a598-c2b44ac57f77

DOCUMENTS
TIPUS: Memòria tècnica
NOM: MEM_TEC POMO MENOR COBERTA PISCINA PARELLADA
UNITAT: Departament de Gestió Projectes
ORIGEN: Administració
CODI SEGUR DE VERIFICACIÓ: 007e3ab6-7934-4ed5-a598-c2b44ac57f77
IDENTIFICADOR: ES_L01082009_2026_00000000000000000000003077939
ESTAT D'ELABORACIÓ: Signat/validat
NIVELL D'ACCÉS:

REFERÈNCIES
EXPEDIENTS: X114/2026/000006, N801/2026/000076
SIGNATURES
Ajuntament de Sant Boi de Llobregat: 15/07/2026 12:51
SERGIO GARRETA OSSO: Arquitecte/a - 15/07/2026 12:58
MIREIA MITJANS CADENAS: Tècnic/a de Projectes i Obres - 15/07/2026 12:58
Secretaria General: 03/09/2026 13:13

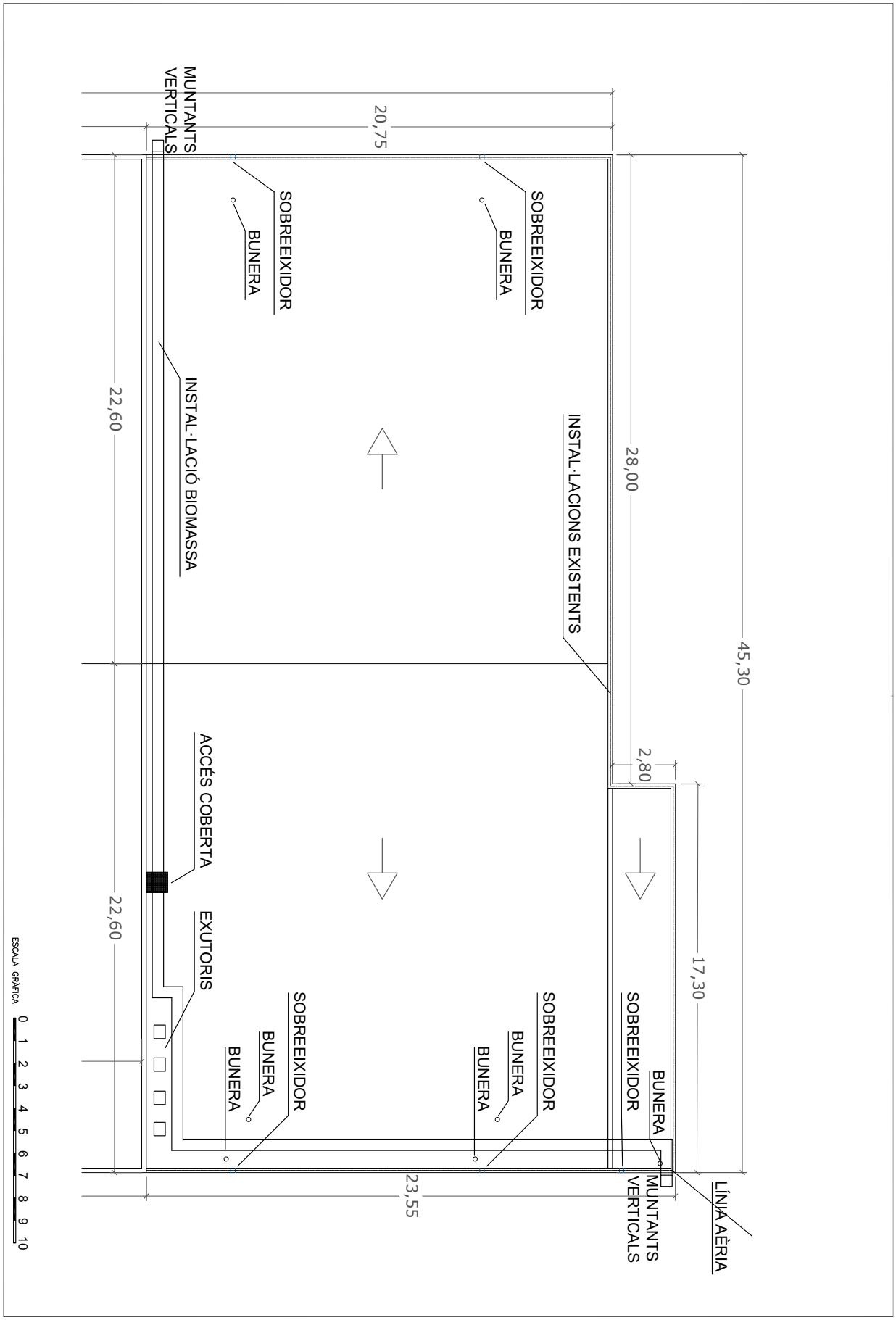

AJUNTAMENT DE SANT BOI DE LLOBREGAT

Àrea d'Alliances I Govern Intern
Servei de Tecnologies Urbanes i Edificacions
Departament de Gestió de Projectes

Autors del projecte

Sergi Garreta
Arquitecte

Mireia Mitjans
Arquitecte tècnic

DIN A3: 1/150

Juny 2026

POMO D'OBRES MENORS D'IMPERMEABILITZACIÓ DE LA COBERTA DE LA PISCINA DEL POLIESPORTIU LA PARELLADA, DE SANT BOI DE LLOBREGAT

Planta Coberta Piscina

ARQ-003

Aprovat per la Junta de Govern Local en sessió ordinària de data 2 de setembre de 2026

Aquest document és una còpia autèntica del document electrònic original. Podeu comprovar la seva validesa a
https://tramits.santboi.cat/Ciutadania/ValidarDocuments.aspx?Descarregar=True&TipusDocument=Annexa&CodiValidacio=007e3ab6-7934-4ed5-a598-c2b44ac57f77

Aprovat per la Junta de Govern Local en sessió ordinària de data 2 de setembre de 2026

REFERÈNCIES
EXPEDIENTS: X114/2026/000006, N801/2026/000076
SIGNATURES
Ajuntament de Sant Boi de Llobregat: 15/07/2026 12:51
SERGIO GARRETA OSSO: Arquitecte/a - 15/07/2026 12:58
MIREIA MITJANS CADENAS: Tècnic/a de Projectes i Obres - 15/07/2026 12:58
Secretaria General: 03/09/2026 13:13

DOCUMENTS
TIPUS: Memòria tècnica
NOM: MEM_TEC POMO MENOR COBERTA PISCINA PARELLADA
UNITAT: Departament de Gestió Projectes
ORIGEN: Administració
CODI SEGUR DE VERIFICACIÓ: 007e3ab6-7934-4ed5-a598-c2b44ac57f77
IDENTIFICADOR: ES_L01082009_2026_000000000000000000000003077939
ESTAT D'ELABORACIÓ: Signat/validat
NIVELL D'ACCÉS:

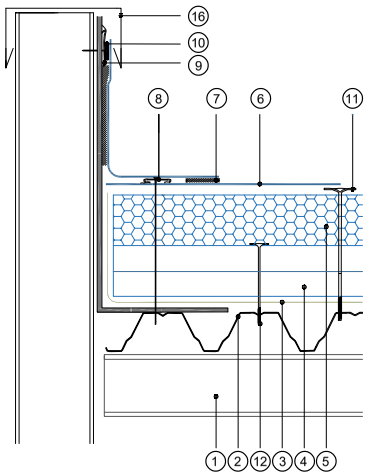

TROBADA PARAMENT VERTICAL

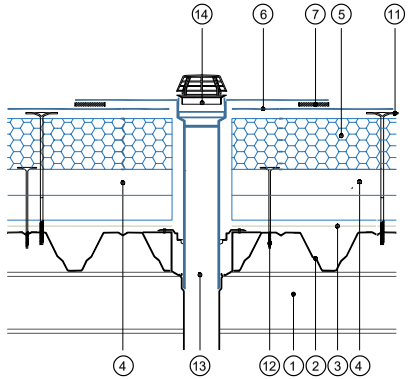

DESGUÀS DE LA COBERTA

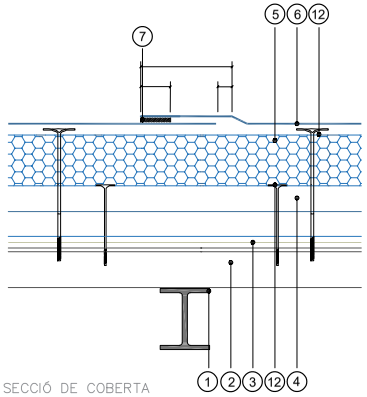

SECCIÓ DE COBERTA

LLEGENDA

1. SUPORT RESISTENT
2. XAPA GRECADA
3. BARRERA DE VAPOR
4. PANELL DE LLANA DE ROCA I LÀMINA EXISTENTS
5. AÏLLAMENT TÈRMIC PIR
6. LÀMINA IMPERMEABILITZANT PVC
7. SOLDADURA TERMOPLÀSTICA
8. BARRA D'ANCORATGE
9. PERFIL DE SUBJECCIÓ COLAMINAT EN PVC
10. SEGELLAT ELÀSTIC
11. FIXACIÓ MECÀNICA DEL SISTEMA D'IMPERMEABILITZACIÓ PER INDUCCIÓ (segons estudi de vents)
12. FIXACIÓ MECÀNICA DE L'AÏLLAMENT TÈRMIC EXISTENT
13. CASSOLETA PVC SORTIDA VERTICAL
14. MORRIÓ
15. ADHESIU PVC
16. CORONACIÓ METÀL·LICA

ESCALA GRÀFICA

AJUNTAMENT SANT BOI DE LLOBREGAT

Àrea d'Aliances i Govern Intern
Servei de Tecnologies Urbanes i Edificacions
Departament de Gestió de Projectes

Autors del projecte

Sergi Garreta
Arquitecte

Mireia Mitjans
Arquitecte tècnic

DIN A3: 1/150

Juny 2026

POMO D'OBRES MENORS D'IMPERMEABILITZACIÓ DE LA COBERTA DE LA PISCINA DEL POLIESPORTIU LA PARELLADA, DE SANT BOI DE LLOBREGAT

Detalls Constructius

ARQ-004

PÀGINA: 45 de 79 DATA I HORA DE LA GENERACIÓ DE LA CÒPIA: 27/11/2026 08:34
Aquest document és una còpia autèntica del document electrònic original. Podeu comprovar la seva validesa a https://tramits.santboi.cat/CiutadaniaValidarDocuments.aspx?DescarregarTrue&TipusDocument=Annexa&CodiValidacio=007e3ab6-7934-4ed5-a598-c2b44ac57f77

DOCUMENTS
TIPUS: Memòria tècnica
NOM: MEM_TEC POMO MENOR COBERTA PISCINA PARELLADA
UNITAT: Departament de Gestió Projectes
ORIGEN: Administració
CODI SEGUR DE VERIFICACIÓ: 007e3ab6-7934-4ed5-a598-c2b44ac57f77
IDENTIFICADOR: ES_L01082009_2026_00000000000000000000003077939
ESTAT D'ELABORACIÓ: Signat/validat
NIVELL D'ACCÉS:

REFERÈNCIES
EXPEDIENTS: X114/2026/000006, N801/2026/000076
SIGNATURES
Ajuntament de Sant Boi de Llobregat: 15/07/2026 12:51
SERGIO GARRETA OSSO: Arquitecte/a - 15/07/2026 12:58
MIREIA MITJANS CADENAS: Tècnic/a de Projectes i Obres - 15/07/2026 12:58
Secretaria General: 03/09/2026 13:13

DOCUMENT NÚM. 3: PLEC CONDICIONS

Aprovat per la Junta de Govern Local en sessió ordinària de data 2 de setembre de 2026

Aquest document és una còpia autèntica del document electrònic original. Podeu comprovar la seva validesa a
https://tramits.santboi.cat/Ciutadania/ValidarDocuments.aspx?Descarregar=True&TipusDocument=Annexa&CodiValidacio=007e3ab6-7934-4ed5-a598-c2b44ac57f77

DOCUMENTS
TIPUS: Memòria tècnica
NOM: MEM_TEC POMO MENOR COBERTA PISCINA PARELLADA
UNITAT: Departament de Gestió Projectes
ORIGEN: Administració
CODI SEGUR DE VERIFICACIÓ: 007e3ab6-7934-4ed5-a598-c2b44ac57f77
IDENTIFICADOR: ES_L01082009_2026_00000000000000000000003077939
ESTAT D'ELABORACIÓ: Signat/validat
NIVELL D'ACCÉS:

REFERÈNCIES
EXPEDIENTS: X114/2026/000006, N801/2026/000076
SIGNATURES
Ajuntament de Sant Boi de Llobregat: 15/07/2026 12:51
SERGIO GARRETA OSSO: Arquitecte/a - 15/07/2026 12:58
MIREIA MITJANS CADENAS: Tècnic/a de Projectes i Obres - 15/07/2026 12:58
Secretaria General: 03/09/2026 13:13

B MATERIALS I COMPOSTOS
B0 MATERIALS BÀSICS
B0A FERRETERIA
B0AN- TAC D'ACER QUÍMIC

1.- DEFINICIÓ I CONDICIONS DELS ELEMENTS
Conjunt d'una peça per a encastar (tac) i un cargol o un vis. El sistema de subjecció del tac pot ser per adherència química o per expansió produïda per la deformació de la peça en ser comprimida pel cargol.
S'han considerat els tipus següents:
- Tac d'expansió de niló i vis d'acer
- Tac d'expansió d'acer, amb vis, volandera i femella del mateix material
- Fixació mecànica formada per una base metàl·lica cargolada, vis d'acer, beina de PVC, volanderes d'estanquitat i tap de cautxú
- Tac químic format per una ampolla amb resina, cargol, volandera i femella
CARACTERÍSTIQUES GENERALS:
El disseny del tac ha de ser l'adient al suport i als esforços que ha de suportar.
Els cargols no han de tenir imperfeccions (rebaves, empremtes, etc) que impedeixin cargolar els elements.
El vis ha d'anar protegit contra la corrosió.
Els diàmetres del tac i vis han de ser compatibles.
El perfil de la femella ha de ser segons el seu diàmetre (UNE 17-008).
Cimentació del vis: > 0,1 mm
TAC QUÍMIC:
L'ampolla ha de ser de vidre i estanca.
Ha de contenir un adhesiu de dos components: una resina de reacció i un enduridor d'aplicació en fred.
El cargol ha de ser d'acer zincat. Ha de dur una marca per tal de conèixer la seva profunditat d'ús. El cap de l'extrem lliure ha de ser compatible amb l'adaptador de la perforadora.
Diàmetre de l'ampolla: 14 mm
Temps d'enduriment segons temperatura ambient:
> 20°C: 10 min
10°C - 20°C20 min
0°C - 10°C: 1 h - 5°C - 0°C: 5 h
VOLANDERES:
Diàmetre interior de la volandera:
- Diàmetre del cargol 10 mm: 11 mm
- Diàmetre del cargol 11 mm: 13 mm
2.- CONDICIONS DE SUBMINISTRAMENT I EMMAGATZEMATGE
Subministrament: S'ha de subministrar conjuntament amb totes les peces necessàries per a la seva correcta col·locació en capses, on han de figurar:
- Identificació del fabricant
- Diàmetres
- Llargàries
- Unitats
- Instruccions d'ús
Emmagatzematge: En llocs protegits de la pluja i la humitat.
3.- UNITAT I CRITERI D'AMIDAMENT
Unitat d'amidament: la indicada a la descripció de l'element
Criteri d'amidament: quantitat necessària subministrada a l'obra
4.- NORMATIVA DE COMPLIMENT OBLIGATORI
No hi ha normativa de compliment obligatori.

B0 MATERIALS BÀSICS
B0A FERRETERIA
B0AO- TAC DE MATERIAL PLÀSTIC

0.- ELEMENTS QUE CONTEMPLA EL PLEC
B0AO-07IH.

Aprovat per la Junta de Govern Local en sessió ordinària de data 2 de setembre de 2026

Aquest document és una còpia autèntica del document electrònic original. Podeu comprovar la seva validesa a
https://tramits.santboi.cat/Ciutadania/ValidarDocuments.aspx?Descarregar=True&TipusDocument=Annexa&CodiValidacio=007e3ab6-7934-4ed5-a598-c2b44ac57f77

1.- DEFINICIÓ I CONDICIONS DELS ELEMENTS
Conjunt d'una peça per a encastar (tac) i un cargol o un vis. El sistema de subjecció del tac pot ser per adherència química o per expansió produïda per la deformació de la peça en ser comprimida pel cargol.
S'han considerat els tipus següents:
- Tac d'expansió de niló i vis d'acer
- Tac d'expansió d'acer, amb vis, volandera i femella del mateix material
- Fixació mecànica formada per una base metàl·lica cargolada, vis d'acer, beina de PVC, volanderes d'estanquitat i tap de cautxú
- Tac químic format per una ampolla amb resina, cargol, volandera i femella
CARACTERÍSTIQUES GENERALS:
El disseny del tac ha de ser l'adient al suport i als esforços que ha de suportar.
Els cargols no han de tenir imperfeccions (rebaves, empremtes, etc) que impedeixin cargolar els elements.
El vis ha d'anar protegit contra la corrosió.
Els diàmetres del tac i vis han de ser compatibles.
El perfil de la femella ha de ser segons el seu diàmetre (UNE 17-008).
Cimentació del vis: > 0,1 mm
VOLANDERES:
Diàmetre interior de la volandera:
- Diàmetre del cargol 10 mm: 11 mm
- Diàmetre del cargol 11 mm: 13 mm
2.- CONDICIONS DE SUBMINISTRAMENT I EMMAGATZEMATGE
Subministrament: S'ha de subministrar conjuntament amb totes les peces necessàries per a la seva correcta col·locació en capses, on han de figurar:
- Identificació del fabricant
- Diàmetres
- Llargades
- Unitats
- Instruccions d'ús
Emmagatzematge: En llocs protegits de la pluja i la humitat.
3.- UNITAT I CRITERI D'AMIDAMENT
Unitat d'amidament: la indicada a la descripció de l'element
Criteri d'amidament: quantitat necessària subministrada a l'obra
4.- NORMATIVA DE COMPLIMENT OBLIGATORI
No hi ha normativa de compliment obligatori.

B7 IMPERMEABILITZACIONS I AÏLLAMENTS
B74 LÀMINES DE PVC
B740- LÀMINA DE PVC FLEXIBLE

0.- ELEMENTS QUE CONTEMPLA EL PLEC
B740-0SLN.

1.- DEFINICIÓ I CONDICIONS DELS ELEMENTS
Làmina termoplàstica de policlorur de vinil plastificat, amb o sense armadura.
S'han considerat els tipus de làmines següents:
- Làmina no resistent a l'intempèrie, sense armadura, o amb armadura de fibra de vidre
- Làmina resistent a l'intempèrie, sense armadura, o amb armadura de fibra de vidre, o de malla de polièster
CARACTERÍSTIQUES GENERALS:
La làmina estesa ha de tenir un aspecte uniforme i sense defectes. Les vores han de ser rectes.
Ha de ser impermeable a l'aigua.
S'ha de poder soldar pels procediments habituals (aire calent, alta freqüència, dissolvents, etc).
Incompatibilitats: No s'ha de posar en contacte amb materials bituminosos, olis, greixos o productes que continguin dissolvents o d'altres materials que provoquin la migració dels plastificants del PVC. La làmina no resistent a la intemperie no s'han d'exposar als raigs solars.
En les làmines de dos components, les diferents capes han d'estar solidament adherides. Han de tenir una resistència adequada a la deslaminació.

Aprovat per la Junta de Govern Local en sessió ordinària de data 2 de setembre de 2026

Aquest document és una còpia autèntica del document electrònic original. Podeu comprovar la seva validesa a
https://tramits.santboi.cat/Ciutadania/ValidarDocuments.aspx?Descarregar=True&TipusDocument=Annexa&CodiValidacio=007e3ab6-7934-4ed5-a598-c2b44ac57f77

LÀMINES PER A IMPERMEABILITZACIÓ DE COBERTES:
Les característiques següents han de complir amb els valors declarats pel fabricant, assajades segons la norma corresponent, dins del límit de tolerància indicat, en el seu cas:
- Defectes visibles (UNE-EN 1850-2)
- Estanquitat a l'aigua (UNE-EN 1928 mètode B): Ha de complir
- Resistència dels cavalcaments (UNE-EN 12316-2): >= valor declarat pel fabricant
- Factor de transmissió del vapor d'aigua (UNE-EN 1931): ± 30%
- Resistència a l'esquinçament (UNE-EN 12310-2): >= valor declarat pel fabricant per les direccions transversal i longitudinal de la làmina
- Doblegat a baixa temperatura (UNE-EN 495-5): <= temperatura de doblegat en fred declarada pel fabricant
- Resistència a la tracció (UNE-EN 12311-2): >= valor declarat pel fabricant
- Resistència a l'impacte (UNE-EN 12691): >= valor declarat pel fabricant
- Resistència a una càrrega estàtica (UNE-EN 12730): >= valor declarat pel fabricant
- Resistència a la penetració de les arrels (UNE-EN 13948): Ha de complir
- Durabilitat (UNE-EN 1297): Ha de complir
La classificació respecte a la reacció al foc (Euroclasses) s'ha de determinar d'acord amb la norma UNE-EN 13501-1.
La classificació respecte el comportament davant un foc extern s'ha de determinar d'acord amb la norma UNE-EN 13501-5.
Toleràncies:
- Gruix efectiu (làmina sense considerar el reforç) (UNE-EN 1849-2): - 5%; + 10%
- Llargària (UNE-EN 1848-2): - 0%; + 5%
- Amplària (UNE-EN 1848-2): - 0,5%; + 1%
- Rectitud (UNE-EN 1848-2): ± 50 mm
- Planor (UNE-EN 1848-2): ± 10 mm
Les característiques anteriors s'han de determinar segons la norma UNE-EN 13956.
LÀMINES PER A BARRERES GEOSINTÈTIQUES:
Els requisits de les làmines s'han considerat en funció dels usos següents:
- Membranes d'impermeabilització en túnels i obres subterrànies (UNE-EN 13491)
- Abocadors per a residus líquids (UNE-EN 13492)
- Recintes d'emmagatzematge i abocadors de residus sòlids (UNE-EN 13493)
- Làmines per a la construcció d'embassaments i preses (UNE-EN 13361)
Les característiques següents han de complir amb els valors declarats pel fabricant, assajades segons la norma corresponent, dins del límit de tolerància indicat, en el seu cas:
- Característiques essencials: - Permeabilitat a l'aigua (estanquitat als líquids) (UNE-EN 14150) - Resistència a la tracció (ISO/R 527-66) - Punxonament estàtic (UNE-EN ISO 12236) - Durabilitat: - Oxidació (UNE-EN 14575) - Fissuració sota tensió en un medi ambient actiu (ASTM D 5397-99)
- Característiques complementàries: - Resistència a l'esquinçament (ISO 34) - Plegabilitat a baixes temperatures (UNE-EN 495-5) - Resistència a la penetració d'arrels (EN 14416)
- Característiques complementàries per a condicions d'ús específiques: - Gruix (UNE-EN 1849-2) - Massa per unitat de superfície (UNE-EN 1849-2) - Allargament (ISO/R 527-66) - Dilatació tèrmica (ASTM D 696-91)
- Característiques complementàries per a ús en membranes d'impermeabilització en túnels i obres subterrànies:
- Durabilitat: - Envelliment a la intempèrie (UNE-EN 12224) - Microorganismes (UNE-EN 12225)
- Resistència química (UNE-EN 14414)
- Característiques complementàries per a condicions d'ús específiques en làmines d'impermeabilització en túnels i obres subterrànies: - Reacció al foc
Característiques essencials en làmines per a abocadors per a residus líquids o sòlids: - Permeabilitat als gasos (ASTM D 1434)
Característiques essencials en làmines per a abocadors per a residus líquids o sòlids, o per embassaments i preses: - Durabilitat: - Envelliment a la intempèrie (UNE-EN 12224)
- Característiques complementàries en làmines per a abocadors per a residus líquids o sòlids, o per embassaments i preses: - Fricció, cisallament directe (EN ISO 12957-1) - Fricció pla inclinat (EN ISO 12957-2)
- Característiques complementàries per a condicions d'ús específiques en làmines per a abocadors de residus líquids o sòlids: - Durabilitat: - Resistència química (UNE-EN 14414)
- Característiques complementàries per a condicions d'ús específiques en làmines per a abocadors de residus líquids o sòlids o per embassaments i preses: - Durabilitat: - Microorganismes (UNE-EN 12225) -

Aprovat per la Junta de Govern Local en sessió ordinària de data 2 de setembre de 2026

Aquest document és una còpia autèntica del document electrònic original. Podeu comprovar la seva validesa a
https://tramits.santboi.cat/Ciutadania/ValidarDocuments.aspx?Descarregar=True&TipusDocument=Annexa&CodiValidacio=007e3ab6-7934-4ed5-a598-c2b44ac57f77

DOCUMENTS
TIPUS: Memòria tècnica
NOM: MEM_TEC POMO MENOR COBERTA PISCINA PARELLADA
UNITAT: Departament de Gestió Projectes
ORIGEN: Administració
CODI SEGUR DE VERIFICACIÓ: 007e3ab6-7934-4ed5-a598-c2b44ac57f77
IDENTIFICADOR: ES_L01082009_2026_00000000000000000000003077939
ESTAT D'ELABORACIÓ: Signat/validat
NIVELL D'ACCÉS:
REFERÈNCIES
EXPEDIENTS: X114/2026/000006, N801/2026/000076
SIGNATURES
Ajuntament de Sant Boi de Llobregat: 15/07/2026 12:51
SERGIO GARRETA OSSO: Arquitecte/a - 15/07/2026 12:58
MIREIA MITJANS CADENAS: Tècnic/a de Projectes i Obres - 15/07/2026 12:58
Secretaria General: 03/09/2026 13:13

Lixiviació (sol.lubilitat en aigua) (UNE-EN 14415)
LÀMINA RESISTENT A LA INTEMPÈRIE:
El PVC flexible ha de tenir en la seva composició els additius adequats que li confereixin resistència a la intempèrie i que evitin la migració dels plastificants per l'acció dels raigs ultraviolats.
S'han de diferenciar clarament, pel color, de les làmines que no tenen tractament protector.
2.- CONDICIONS DE SUBMINISTRAMENT I EMMAGATZEMATGE
Subministrament: Embalades en rotlles, sense unions.
Emmagatzematge: Els rotlles s'han de mantenir en el seu envàs, apilats en posició horitzontal amb un màxim de 5 filades posades en la mateixa direcció, entre 5°C i 35°C, en llocs protegits del sol, la pluja i la humitat.
3.- UNITAT I CRITERI D'AMIDAMENT
Unitat d'amidament: la indicada a la descripció de l'element
Criteri d'amidament: quantitat necessària subministrada a l'obra
4.- NORMATIVA DE COMPLIMENT OBLIGATORI
LÀMINES PER A IMPERMEABILITZACIÓ DE COBERTES:
UNE-EN 13956:2006 Láminas flexibles para impermeabilización. Láminas plásticas y de caucho para impermeabilización de cubiertas. Definiciones y características.
LÀMINES PER A BARRERES GEOSINTÈTIQUES:
UNE-EN 13361:2005 Barreras geosintéticas. Requisitos para su utilización en la construcción de embalses y presas.
UNE-EN 13491:2005 Barreras geosintéticas. Requisitos para su utilización como membranas de impermeabilización frente a fluidos en la construcción de túneles y obras subterráneas.
UNE-EN 13492:2006 Barreras geosintéticas. Requisitos para su utilización en la construcción de vertederos para residuos líquidos, estaciones de transferencia o recintos de confinamiento secundario.
UNE-EN 13493:2006 Barreras geosintéticas. Requisitos para su utilización en la construcción de obras de almacenamiento y vertederos de residuos sólidos.
5.- CONDICIONS DE CONTROL DE RECEPCIÓ
CONDICIONS DE MARCATGE I CONTROL DE LA DOCUMENTACIÓ:
En el cas que el material declari contingut reciclat, el fabricant ha de mostrar, si se li demana, la documentació que acrediti aquest contingut.
CONDICIONS DE MARCATGE I CONTROL DE LA DOCUMENTACIÓ EN LÀMINES PER A IMPERMEABILITZACIÓ DE COBERTES:
A cada rotlle o en la documentació que acompanya el producte, ha de figurar de forma clara i ben visible la informació següent:
- Nom del fabricant o marca comercial
- Data de fabricació
- Identificació del producte
- Llargària i amplària nominals
- Gruix o massa
- Indicació del tipus de PVC
- Etiquetat segons el REAL DECRETO 255/2003 que regula l'envasat i etiquetatge de preparats perillosos
- Marcatge CE de conformitat amb el que disposa el Reial Decret 1328/1995, de 28 de juliol. El símbol normalitzat del marcatge CE s'ha d'acompanyar de la següent informació: - El número d'identificació de l'organisme de certificació del Control de producció en fàbrica - El nom o la marca comercial - L'adreça enregistrada del fabricant - Les dues últimes xifres de l'any d'impressió del marcatge - El número de certificat de conformitat CE o del certificat de control de producció en fàbrica - Referència a la norma europea EN - Descripció del producte: material base, armadura, acabat superficial i ús previst - Informació sobre les característiques essencials

Si el material ha de ser component del tancament exterior d'un edifici, el fabricant ha de declarar els valors de les propietats hídriques següents, d'acord amb l'especificat en l'apartat 4.1 del CTE/DB-HS_2006 1:
- Estanquitat
- Resistència a la penetració d'arrels
- Envelliment artificial per exposició prolongada a la combinació de radiació ultraviolada, altes temperatures i aigua
- Resistència a la fluència
- Estabilitat dimensional
- Envelliment tèrmic
- Flexibilitat a baixes temperatures
- Resistència a la càrrega estàtica

Aprovat per la Junta de Govern Local en sessió ordinària de data 2 de setembre de 2026

Aquest document és una còpia autèntica del document electrònic original. Podeu comprovar la seva validesa a
https://tramits.santboi.cat/Ciutadania/ValidarDocuments.aspx?Descarregar=True&TipusDocument=Annexa&CodiValidacio=007e3ab6-7934-4ed5-a598-c2b44ac57f77

- Resistència a la càrrega dinàmica
- Allargament al trencament
- Resistència a la tracció

El subministrador ha de posar a disposició de la DF en el cas que aquesta ho sol·liciti, la documentació següent, que acredita el marcatge CE, segons el sistema d'avaluació de conformitat aplicable, d'acord amb el que disposa l'apartat 7.2.1 del CTE: - Productes per a impermeabilització de cobertes: - Sistema 2+: Declaració de Prestacions - Productes per a impermeabilització de cobertes subjectes al comportament al foc exterior de Nivell o Classe: productes classe F roof, - Productes per a impermeabilització de cobertes subjectes a reacció al foc de Nivell o Classe: F: - Sistema 4: Declaració de Prestacions - Productes per a impermeabilització de cobertes subjectes al comportament al foc exterior de Nivell o Classe: productes que requereixen assaig, - Productes per a impermeabilització de cobertes subjectes a reacció al foc de Nivell o Classe: (A1, A2, B, C)**, D, E. ** Productes o materials per als quals una etapa clarament identificable en el procés de producció no suposa una millora en la classificació de reacció al foc (per exemple l'addició de retardadors d'ignició o la limitació de material orgànic): - Sistema 3: Declaració de Prestacions - Productes per a impermeabilització de cobertes subjectes a reacció al foc de Nivell o Classe: (A1, A2, B, C)*. * Productes o materials per als quals una etapa clarament identificable en el procés de producció suposa una millora en la classificació de reacció al foc (per exemple l'addició de retardadors d'ignició o la limitació de material orgànic): - Sistema 1: Declaració de Prestacions

CONDICIONS DE MARCATGE I CONTROL DE LA DOCUMENTACIÓ EN LÀMINES PER A BARRERES GEOSINTÈTIQUES:

A l'embalatge o a l'albarà de lliurament han de constar-hi les dades següents:

- Nom del fabricant o marca comercial
- Identificació del producte
- Dimensions
- Massa nominal per unitat de superfície (g/m2)
- Tipus de polímer principal
- Classificació del producte segons ISO 10318
- Marcatge CE de conformitat amb el que disposa el Reial Decret 1328/1995, de 28 de juliol. El símbol normalitzat del marcatge CE s'ha d'acompanyar de la següent informació: - El número d'identificació de l'organisme de certificació del Control de producció en fàbrica - El nom o la marca comercial - L'adreça enregistrada del fabricant - Les dues últimes xifres de l'any d'impressió del marcatge - El número de certificat de conformitat CE o del certificat de control de producció en fàbrica - Referència a la norma europea EN - Informació de les característiques essencials segons annex ZA de l'UNE-EN

El subministrador ha de posar a disposició de la DF en el cas que aquesta ho sol·liciti, la documentació següent, que acredita el marcatge CE, segons el sistema d'avaluació de conformitat aplicable, d'acord amb el que disposa l'apartat 7.2.1 del CTE: - Sistema 2+: Declaració de prestacions

OPERACIONS DE CONTROL EN MEMBRANES:

Inspecció visual del material en cada subministrament.

El control de recepció de material verificarà que les característiques dels materials són coincidents amb l'establert en la DT. Aquest control ha de complir l'especificat en l'apartat 7.2 del CTE.

Control de documentació: documents d'origen (full de subministrament i etiquetat), certificat de garantia del fabricant, en el seu cas, (signat per persona física) i els documents de conformitat o autoritzacions administratives exigides, inclòs la documentació corresponent al marcatge CE quan sigui pertinent.

Control mitjançant distintius de qualitat i avaluacions d'idoneïtat: En el cas que el fabricant disposi de marques de qualitat, ha d'aportar-ne la documentació corresponent.

Control de recepció mitjançant assaigs: Si el material disposa d'una marca legalment reconeguda a un país de la CEE (Marcatge CE, AENOR, etc.) es podrà prescindir dels assaigs de control de recepció de les característiques del material garantides per la marca; i la DF sol·licitarà en aquest cas, els resultats dels assaigs corresponents al subministrament rebut. En qualsevol cas, la DF podrà sol·licitar assaigs de control de recepció si ho creu convenient.

A la recepció dels productes es comprovarà: - Correspondència als especificats en el plec de condicions i el projecte - Que disposen de la documentació certificacions exigides - Que es corresponen amb les propietats demandades - Que han estat assajats amb la freqüència establerta

En el cas que es realitzi el control mitjançant assaigs, s'ha de fer les comprovacions següents:

- Determinació de les característiques geomètriques sobre un 10% dels rotllos rebuts en cada subministrament.
- Cada vegada que canviï el subministrador, i almenys en una ocasió al llarg de l'obra per a cada tipus de membrana, es demanaran al contractista els certificats del fabricant que garanteixin el compliment del plec de condicions tècniques, incloent els resultats dels assaigs següents, realitzats per un laboratori acreditat: -

Aprovat per la Junta de Govern Local en sessió ordinària de data 2 de setembre de 2026

Aquest document és una còpia autèntica del document electrònic original. Podeu comprovar la seva validesa a
https://tramits.santboi.cat/Ciutadania/ValidarDocuments.aspx?Descarregar=True&TipusDocument=Annexa&CodiValidacio=007e3ab6-7934-4ed5-a598-c2b44ac57f77

DOCUMENTS
TIPUS: Memòria tècnica
NOM: MEM_TEC POMO MENOR COBERTA PISCINA PARELLADA
UNITAT: Departament de Gestió Projectes
ORIGEN: Administració
CODI SEGUR DE VERIFICACIÓ: 007e3ab6-7934-4ed5-a598-c2b44ac57f77
IDENTIFICADOR: ES_L01082009_2026_00000000000000000000003077939
ESTAT D'ELABORACIÓ: Signat/validat
NIVELL D'ACCÉS:
REFERÈNCIES
EXPEDIENTS: X114/2026/000006, N801/2026/000076
SIGNATURES
Ajuntament de Sant Boi de Llobregat: 15/07/2026 12:51
SERGIO GARRETA OSSO: Arquitecte/a - 15/07/2026 12:58
MIREIA MITJANS CADENAS: Tècnic/a de Projectes i Obres - 15/07/2026 12:58
Secretaria General: 03/09/2026 13:13

Plegabilitat - Migració de plastificants - Envelliment artificial accelerat - Resistència a la percussió - Resistència a la tracció i allargament fins el trencament
En cas de no presentar aquests resultats, o que la DF tingui dubtes de la seva representativitat, es realitzaran aquests assaigs sobre el material rebut, a càrrec del contractista.
CRITERIS DE PRESA DE MOSTRES:
Els controls es realitzaran segons les indicacions de la DF. La presa de mostres del material es realitzarà d'acord amb la norma UNE-EN 13956, segons el tipus de làmina.
INTERPRETACIÓ DE RESULTATS I ACTUACIONS EN CAS D'INCOMPLIMENT:
No s'admetran les membranes que no es presentin en bon estat, degudament etiquetades i acompanyades amb el corresponent certificat de qualitat del fabricant on es garanteixin les condicions exigides.
Els resultats dels assaigs d'identificació compliran les condicions del plec. En cas d'incompliment en una comprovació, es repetirà l'assaig sobre dues mostres més del mateix lot, acceptant-ne el conjunt, quan aquests resultin satisfactoris.
En cas d'incompliment d'una comprovació geomètrica, es rebutjarà el rotlle corresponent, incrementant-ne el control, en primer lloc, fins al 20%, i si continuen les irregularitats, fins al 100% del subministrament.

B7 IMPERMEABILITZACIONS I AÏLLAMENTS
B7C MATERIALS PER A AÏLLAMENTS TÈRMICS, AÏLLAMENTS ACÚSTICS I MATERIALS FONOABSORBENTS
B7CZ MATERIALS AUXILIARS PER A AÏLLAMENTS TÈRMICS I ACÚSTICS
B7CZ2- FIXACIÓ PER A AÏLLAMENTS

0.- ELEMENTS QUE CONTEMPLA EL PLEC
B7CZ2-0IR8.

1.- DEFINICIÓ I CONDICIONS DELS ELEMENTS
Tac i suport aïllant de niló per a fixació mecànica de plaques aïllants.
CARACTERÍSTIQUES GENERALS:
La peça ha de tenir les superfícies netes, sense clivelles, rebaves o d'altres imperfeccions.
La forma del tac i la seva textura ha de permetre la fixació sobre materials foradats i massissos.
Les característiques mecàniques del tac han de ser les adequades per al tipus de suport i la placa que cal fixar.
El fabricant ha de lliurar, si se li demana, el certificat de garantia dels valors de resistència a l'arrencada, al tallament i a l'estabilitat dimensional.
2.- CONDICIONS DE SUBMINISTRAMENT I EMMAGATZEMATGE
Subministrament: Empaquetats.
Emmagatzematge: en el seu envàs, en llocs protegits contra els impactes.
3.- UNITAT I CRITERI D'AMIDAMENT
Unitat d'amidament: la indicada a la descripció de l'element
Criteri d'amidament: quantitat necessària subministrada a l'obra
4.- NORMATIVA DE COMPLIMENT OBLIGATORI
No hi ha normativa de compliment obligatori.

B7 IMPERMEABILITZACIONS I AÏLLAMENTS
B7Z MATERIALS ESPECIALS PER A IMPERMEABILITZACIONS I AÏLLAMENTS
B7Z4- PLATINA PER A FIXACIÓ DE LÀMINES IMPERMEABILITZANTS

0.- ELEMENTS QUE CONTEMPLA EL PLEC
B7Z4-0GSC.

1.- DEFINICIÓ I CONDICIONS DELS ELEMENTS
Materials amb finalitats diverses per a col·laborar i complementar l'execució d'una impermeabilització realitzada amb membrana.
S'han considerat els tipus següents:
- Llistó de fusta de pi de secció triangular de 50x50 mm
- Platina d'acer galvanitzat d'1 mm de gruix per a fixació de làmines impermeabilitzants.
- Paper kraft perforat

Aprovat per la Junta de Govern Local en sessió ordinària de data 2 de setembre de 2026

Aquest document és una còpia autèntica del document electrònic original. Podeu comprovar la seva validesa a
https://tramits.santboi.cat/Ciutadania/ValidarDocuments.aspx?Descarregar=True&TipusDocument=Annexa&CodiValidacio=007e3ab6-7934-4ed5-a598-c2b44ac57f77

- Làmina de neoprè de 2 a 20 mm de gruix
PLATINA D'ACER GALVANITZAT PER A FIXACIÓ DE MEMBRANES:
Ha de portar un forat per a poder fixar la membrana mitjançant un cargol.
El recobriment de zinc ha de ser homogeni i continu a tota la superfície. No ha de tenir esquerdes, exfoliacions ni despreniments del recobriment.
Protecció de galvanitzat (Sendzimir): >= 275 g/m2
Puresa del zinc (% en pes): >= 98,5%
2.- CONDICIONS DE SUBMINISTRAMENT I EMMAGATZEMATGE
PLATINA D'ACER GALVANITZAT PER A FIXACIÓ DE MEMBRANES:
Subministrament: En caixes.
Emmagatzematge: De manera que no es deformin i en llocs secs i ventilats, sense contacte directe amb el terra. Les platines han d'estar protegides de la intempèrie.
3.- UNITAT I CRITERI D'AMIDAMENT
Unitat d'amidament: la indicada a la descripció de l'element
Criteri d'amidament: quantitat necessària subministrada a l'obra
4.- NORMATIVA DE COMPLIMENT OBLIGATORI
No hi ha normativa de compliment obligatori.

P PARTIDES D'OBRA I CONJUNTS
P2 DEMOLICIONS, ENDERROCS, MOVIMENTS DE TERRES I GESTIÓ DE RESIDUS
P21 ENDERROCS, DEMOLICIONS, ARRENCADES, REPICATS I DESMUNTATGES
P214 DESMUNTATGES O ENDERROCS D'ELEMENTS DE CONSTRUCCIÓ
P214H- DESMUNTATGE DE REVESTIMENT

0.- ELEMENTS QUE CONTEMPLA EL PLEC
P214H-02SB,P214H-04SB,P214H-03SB,P214H-05SB.

1.- DEFINICIÓ I CONDICIONS DE LES PARTIDES D'OBRA EXECUTADES
Enderroc, arrencada, repicat o desmuntatge de revestiments de paraments verticals o horitzontals, amb càrrega manual i mecànica sobre camió, o aplec per a posterior reutilització.
L'enderroc, el repicat i l'arrencada, pressuposen que el material resultant no te cap utilitat i serà transportat a un abocador.
El desmuntatge pressuposa que part o tot el material resultant tindrà una utilitat posterior, i ha de ser netejat, classificat, identificat amb marques que siguin reconeixibles amb posterioritat, i, si cal, croquitzada la seva posició original.
S'han considerat les unitats d'obra següents:
- Repicat superficial d'element de pedra natural, d'arrebossat, d'enguixat, o d'estucat amb mitjans manuals i càrrega manual de runa sobre camió o contenidor
- Arrencada d'enrajolat o d'aplacat, de parament vertical, amb mitjans manuals i càrrega manual de runa sobre camió o contenidor
- Enderroc de cel ras, o cel ras i de les instal·lacions existents al seu interior , amb mitjans manuals i càrrega manual de runa sobre camió o contenidor
- Desmuntatge d'aplacat, amb mitjans manuals, neteja i aplec de materials per a la seva reutilització i carrega de runa sobre camió o contenidor
- Arrencada d'escopidor o coronament metàl·lic, ceràmic o de pedra amb mitjans manuals i càrrega manual de runa sobre camió o contenidor
- Repicat de morters dels junts de parament de pedra, amb mitjans manuals i càrrega de runa sobre camió o contenidor
- Repicat de revoltons, amb mitjans manuals i càrrega manual de runa sobre camió o contenidor
- Rascat de pintura en voltes, amb mitjans manuals i càrrega manual de runa sobre camió o contenidor
- Desmuntatge per a recuperació de rajoles de València sobre paraments, per a la seva posterior restauració i muntatge, amb mitjans manuals, d'una en una, protegint-les amb paper d'arròs, cola natural i paper de bombolles, càrrega manual de runa sobre camió o contenidor
- Enderroc de teginat, amb mitjans manuals i càrrega de runa sobre camió o contenidor
- Desmuntatge de teginat amb mitjans manuals, neteja i aplec de material per a la seva reutilització i càrrega de runa sobre camió o contenidor
L'execució de la unitat d'obra inclou les operacions següents:

Aprovat per la Junta de Govern Local en sessió ordinària de data 2 de setembre de 2026

Aquest document és una còpia autèntica del document electrònic original. Podeu comprovar la seva validesa a
https://tramits.santboi.cat/Ciutadania/ValidarDocuments.aspx?Descarregar=True&TipusDocument=Annexa&CodiValidacio=007e3ab6-7934-4ed5-a598-c2b44ac57f77

Desmuntatge:
- Preparació de la zona de treball
- Numeració de les peces i croquis de la seva posició, si cal
- Desmuntatge per parts, i classificació del material
- Neteja de les peces i càrrega per al transport al lloc d'aplec
- Càrrega i transport de la runa a l'abocador

Determinació del grau de dificultat d'intervenció a les unitats d'obra on intervenen restauradors:
- Valorar de 0 a 3 els següents aspectes: - Degradació/fragilitat de l'element a tractar - Dificultat/complexitat del tractament a realitzar - Dificultat d'accés de l'element a tractar
- Sumar aquests factors i assignar el grau de dificultat amb el següent criteri: - Suma 0 a 3: Grau de dificultat baix - Suma 4 a 6: Grau de dificultat mitjà - Suma 7 a 9: Grau de dificultat alt

DESMUNTATGE:
El material ha d'estar classificat i identificada la seva situació original.
El material ha d'estar emmagatzemat en condicions adients, per tal que no es faci malbé.
Les estructures de fusta han d'estar protegides de la pluja, el sol i les humitats. Han d'estar separades del terra.
2.- CONDICIONS DEL PROCÉS D'EXECUCIÓ
No s'ha de treballar amb pluja, neu o vent superior als 60 km/h.
S'ha de seguir l'ordre de treballs previst a la DT.
S'ha de demolir en general, en ordre invers al que es va seguir per a la seva construcció.
Els elements no estructurals (revestiments, divisions, tancaments, etc.), s'han de demolir abans que els elements resistents als que estiguin units, sense afectar la seva estabilitat.
L'element per a enderrocar no ha d'estar sotmès a l'acció d'elements estructurals que li transmetin càrregues.
Cal verificar en tot moment l'estabilitat dels elements que no es demoleixin.
La part per a enderrocar no ha de tenir instal·lacions en servei (aigua, gas, electricitat, etc.).
S'han de protegir els elements de servei públic que puguin resultar afectats per les obres.
La zona afectada per les obres ha de quedar convenientment senyalitzada.
S'han de senyalar els elements que hagin de conservar-se intactes, segons s'indiqui en la Documentació Tècnica o, en el seu defecte, la DF.
Els treballs s'han de fer de manera que molestin el mínim als possibles afectats.
S'ha d'evitar la formació de pols, pel que cal regar les parts que s'hagin de demolir i carregar.
Durant els treballs es permet que l'operari treballi sobre l'element si aquest és estable i l'alçària és <= 2 m.
En acabar la jornada no s'han de deixar trams d'obra amb perill d'inestabilitat.
Si es preveuen desplaçaments laterals de l'element, cal apuntalar-lo i protegir-lo per tal d'evitar-ne l'esfondrament.
No s'han de deixar elements en voladiu sense apuntalar.
En cas d'imprevistos (terrenys inundats, olors de gas, etc.) o quan l'enderrocament pugui afectar les construccions veïnes, s'han de suspendre les obres i avisar a la DF.
La runa s'ha d'abocar cap a l'interior del recinte, sense que es produeixin pressions perilloses sobre l'estructura per acumulació de material.
L'operació de càrrega de runa s'ha de fer amb les precaucions necessàries, per tal d'aconseguir les condicions de seguretat suficients.
S'han d'eliminar els elements que puguin entorpir els treballs de retirada i càrrega de runa.
3.- UNITAT I CRITERI D'AMIDAMENT
ARRENCADA, ENDERROC, O DESMUNTATGE SUPERFICIAL O REPICAT DE REVESTIMENTS DE PARAMENTS, SOSTRES O CELS RASOS:
m2 de superfície realment executat d'acord amb les indicacions de la DT.
DESMUNTATGE DE REVESTIMENT PER PECES:
Unitat d'element realment arrencat o desmuntat segons les especificacions de la DT.
4.- NORMATIVA DE COMPLIMENT OBLIGATORI
* Orden de 10 de febrero de 1975, por la que se aprueba la Norma Tecnológica de la Edificación.
NTE-ADD/1975: Acondicionamiento del terreno. Desmontes. Demoliciones.

P2 DEMOLICIONS, ENDERROCS, MOVIMENTS DE TERRES I GESTIÓ DE RESIDUS
P2R GESTIÓ DE RESIDUS I MATERIAL D'EXCAVACIÓ
P2R6- CÀRREGA I TRANSPORT DE RESIDUS A INSTAL·LACIÓ AUTORITZADA

Aprovat per la Junta de Govern Local en sessió ordinària de data 2 de setembre de 2026

Aquest document és una còpia autèntica del document electrònic original. Podeu comprovar la seva validesa a
https://tramits.santboi.cat/Ciutadania/ValidarDocuments.aspx?Descarregar=True&TipusDocument=Annexa&CodiValidacio=007e3ab6-7934-4ed5-a598-c2b44ac57f77

DOCUMENTS
TIPUS: Memòria tècnica
NOM: MEM_TEC POMO MENOR COBERTA PISCINA PARELLADA
UNITAT: Departament de Gestió Projectes
ORIGEN: Administració
CODI SEGUR DE VERIFICACIÓ: 007e3ab6-7934-4ed5-a598-c2b44ac57f77
IDENTIFICADOR: ES_L01082009_2026_00000000000000000000003077939
ESTAT D'ELABORACIÓ: Signat/validat
NIVELL D'ACCÉS:
REFERÈNCIES
EXPEDIENTS: X114/2026/000006, N801/2026/000076
SIGNATURES
Ajuntament de Sant Boi de Llobregat: 15/07/2026 12:51
SERGIO GARRETA OSSO: Arquitecte/a - 15/07/2026 12:58
MIREIA MITJANS CADENAS: Tècnic/a de Projectes i Obres - 15/07/2026 12:58
Secretaria General: 03/09/2026 13:13

POMO d'obres menors d'Impermeabilització de la coberta de la piscina del poliesportiu La Parellada, de Sant Boi de Llobregat

0.- ELEMENTS QUE CONTEMPLA EL PLEC
P2R6-4I6G.

1.- DEFINICIÓ I CONDICIONS DE LES PARTIDES D'OBRA EXECUTADES
Operacions destinades a la gestió dels residus generats en l'obra: residu de construcció o demolició o material d'excavació.
S'han considerat les operacions següents:
- Transport o càrrega i transport del residu: material procedent d'excavació o residu de construcció o demolició
- Subministrament i recollida del contenidor dels residus
CÀRREGA I TRANSPORT DE MATERIAL D'EXCAVACIÓ I RESIDUS:
L'operació de càrrega s'ha de fer amb les precaucions necessàries per a aconseguir unes condicions de seguretat suficients.
S'ha d'evitar que es barregin terres no contaminades procedents d'excavació no contaminats amb altres residus d'enderroc, o terres contaminades.
Els vehicles de transport han de portar els elements adequats a fi d'evitar alteracions perjudicials del material.
El contenidor ha d'estar adaptat al material que ha de transportar.
El trajecte que s'ha de recórrer ha de complir les condicions d'amplària lliure i de pendent adequades a la maquinària que s'utilitzi.
TRANSPORT DINS DE LA OBRA:
Transport de terres i material d'excavació o del rebaix, o residus de la construcció, entre dos punts de la mateixa obra.
Les àrees d'abocada han de ser les que defineixi el "Pla de Gestió de Residus de la Construcció i Enderrocs" de l'obra.
L'abocada s'ha de fer al lloc i amb el gruix de capa indicats al "Pla de Gestió de Residus de la Construcció i els Enderrocs" de l'obra.
Les terres han de complir les especificacions del seu plec de condicions en funció del seu ús, i cal que tinguin l'aprovació de la DF.
TRANSPORT A INSTAL.LACIÓ EXTERNA DE GESTIÓ DE RESIDUS:
El material de rebuig que el "Pla de Gestió de Residus de la Construcció i els Enderrocs" i el que la DF no accepti per a reutilitzar en obra, s'ha de transportar a una instal·lació externa autoritzada, per tal de rebre el tractament definitiu.
El contractista ha de lliurar al promotor un certificat on s'indiqui, com a mínim:
- Identificació del productor dels residus
- Identificació del posseïdor dels residus
- Identificació de l'obra de la qual prové el residu i en el seu cas, el número de llicència d'obra
- Identificació del gestor autoritzat que ha rebut el residu i si aquest no fa la gestió de valorització o eliminació final del residu, la identificació, cal indicar també qui farà aquesta gestió
- Quantitat en t i m3 del residu gestionat i la seva codificació segons codi LER
2.- CONDICIONS DEL PROCÉS D'EXECUCIÓ
CÀRREGA I TRANSPORT DE MATERIAL D'EXCAVACIÓ I RESIDUS:
El transport s'ha de realitzar en un vehicle adequat, per al material que es desitgi transportar, proveït dels elements que calen per al seu desplaçament correcte.
Durant el transport s'ha de protegir el material de manera que no es produeixin pèrdues en els trajectes utilitzats.
RESIDUS DE LA CONSTRUCCIÓ:
La manipulació dels materials s'ha de fer amb les proteccions adequades a la perillositat del mateix.
3.- UNITAT I CRITERI D'AMIDAMENT
TRANSPORT DE MATERIAL D'EXCAVACIÓ O RESIDUS:
m3 de volum amidat amb el criteri de la partida d'obra d'excavació que li correspongui, incrementat amb el coeficient d'esponjament indicat en el plec de condicions tècniques, o qualsevol altre acceptat prèviament i expressament per la DF.
La unitat d'obra no inclou les despeses d'abocament ni de manteniment de l'abocador.
RESIDUS DE LA CONSTRUCCIÓ:
Es considera un increment per esponjament d'un 35%.
4.- NORMATIVA DE COMPLIMENT OBLIGATORI
Real Decreto 105/2008, de 1 de febrero, por el que se regula la producción y gestión de los residuos de construcción y demolición.
Decret Legislatiu 1/2009, de 21 de juliol, pel qual s'aprova el Text refós de la Llei reguladora dels residus.

Aprovat per la Junta de Govern Local en sessió ordinària de data 2 de setembre de 2026

Aquest document és una còpia autèntica del document electrònic original. Podeu comprovar la seva validesa a
https://tramits.santboi.cat/Ciutadania/ValidarDocuments.aspx?Descarregar=True&TipusDocument=Annexa&CodiValidacio=007e3ab6-7934-4ed5-a598-c2b44ac57f77

Ley 7/2022, de 8 de abril, de residuos y suelos contaminados para una economía circular.
Real Decreto 108/1991, de 1 de febrero, sobre la prevención y reducción de la contaminación del medio ambiente producida por el amianto.
Decret 89/2010, de 29 de juny, pel qual s'aprova el Programa de gestió de residus de la construcció de Catalunya (PROGROC), es regula la producció i gestió dels residus de la construcció i demolició, i el cànon sobre la deposició controlada dels residus de la construcció.
Real Decreto 553/2020, de 2 de junio, por el que se regula el traslado de residuos en el interior del territorio del Estado.
Decret 152/2017, de 17 d'octubre, sobre la classificació, la codificació i les vies de gestió dels residus a Catalunya.

P2 DEMOLICIONS, ENDERROCS, MOVIMENTS DE TERRES I GESTIÓ DE RESIDUS
P2R GESTIÓ DE RESIDUS I MATERIAL D'EXCAVACIÓ
P2RA- DISPOSICIÓ DE RESIDUS EN INSTAL·LACIÓ AUTORITZADA

0.- ELEMENTS QUE CONTEMPLA EL PLEC
P2RA-EU8Y.

1.- DEFINICIÓ I CONDICIONS DE LES PARTIDES D'OBRA EXECUTADES
Operacions destinades a la gestió dels residus generats en l'obra: residu de construcció o demolició o material d'excavació.
S'han considerat les operacions següents:
- Deposició del residu no reutilitzat en la instal·lació autoritzada de gestió on se li aplicarà el tractament de valorització, selecció i emmagatzematge o eliminació
- Deposició controlada a dipòsit autoritzat de residus d'amiant-ciment, amb codi LER 170605.
- Deposició controlada a dipòsit autoritzat de residus d'amiant friable o en pols, amb codi LER 170601
En cas d'amiant el material s'ha de transportar a una instal·lació externa autoritzada, per tal de rebre el tractament definitiu, d'acord amb l'especificat al Pla de treball i al Pla de gestió de residus.
El contractista ha de lliurar al promotor un certificat on s'indiqui, com a mínim:
- Identificació del productor dels residus
- Identificació del posseïdor dels residus
- Identificació de l'obra de la qual prové el residu i en el seu cas, el número de llicència d'obra
- Identificació del gestor autoritzat que ha rebut el residu i si aquest no fa la gestió de valorització o eliminació final del residu, la identificació, cal indicar també qui farà aquesta gestió
- Quantitat en t i m3 del residu gestionat i la seva codificació segons codi LER
DISPOSICIÓ DE RESIDUS:
Cada fracció s'ha de dipositar al lloc adequat legalment autoritzat per a que se li apliqui el tipus de tractament especificat en la DT: valorització, emmagatzematge o eliminació.
2.- CONDICIONS DEL PROCÉS D'EXECUCIÓ
RESIDUS DE LA CONSTRUCCIÓ:
La manipulació dels materials s'ha de fer amb les proteccions adequades a la perillositat del mateix.
3.- UNITAT I CRITERI D'AMIDAMENT
DISPOSICIÓ DE RESIDUS DE CONSTRUCCIÓ O DEMOLICIÓ INERTS O NO ESPECIALS I DE MATERIAL D'EXCAVACIÓ:
m3 de volum de cada tipus de residu dipositat a l'abocador o centre de recollida corresponent.
DISPOSICIÓ DE RESIDUS DE CONSTRUCCIÓ O DEMOLICIÓ ESPECIALS:
kg de pes de cada tipus de residu dipositat a l'abocador o centre de recollida corresponent.
DISPOSICIÓ DE RESIDUS:
La unitat d'obra inclou totes les despeses per la disposició de cada tipus de residu al centre corresponent.
Inclou el cànon d'abocament del residu a dipòsit controlat segons el que determina la Llei 8/2008, el pagament del qual queda suspès segons la Llei 7/2011.
La empresa receptora del residu ha de facilitar al constructor la informació necessària per complimentar el certificat de disposició de residus, d'acord amb l'article 5.3 del REAL DECRETO 105/2008.
4.- NORMATIVA DE COMPLIMENT OBLIGATORI
Real Decreto 105/2008, de 1 de febrero, por el que se regula la producción y gestión de los residuos de construcción y demolición.
Decret Legislatiu 1/2009, de 21 de juliol, pel qual s'aprova el Text refós de la Llei reguladora dels residus.

Aprovat per la Junta de Govern Local en sessió ordinària de data 2 de setembre de 2026

Aquest document és una còpia autèntica del document electrònic original. Podeu comprovar la seva validesa a
https://tramits.santboi.cat/Ciutadania/ValidarDocuments.aspx?Descarregar=True&TipusDocument=Annexa&CodiValidacio=007e3ab6-7934-4ed5-a598-c2b44ac57f77

Ley 7/2022, de 8 de abril, de residuos y suelos contaminados para una economía circular.
Real Decreto 108/1991, de 1 de febrero, sobre la prevención y reducción de la contaminación del medio ambiente producida por el amianto.
Llei 8/2008, del 10 de juliol, de finançament de les infraestructures de gestió dels residus i dels cànons sobre la disposició del rebuig dels residus.
Llei 7/2011, del 27 de juliol, de mesures fiscals i financeres.
Decret 89/2010, de 29 de juny, pel qual s'aprova el Programa de gestió de residus de la construcció de Catalunya (PROGROC), es regula la producció i gestió dels residus de la construcció i demolició, i el cànon sobre la deposició controlada dels residus de la construcció.
Decret 152/2017, de 17 d'octubre, sobre la classificació, la codificació i les vies de gestió dels residus a Catalunya.
Real Decreto 396/2006, de 31 de marzo. por el que se establecen las disposiciones mínimas de seguridad y salud aplicables a los trabajos con riesgo de exposición al amianto.

P7 IMPERMEABILITZACIONS, AÏLLAMENTS I FORMACIÓ DE JUNTS
P75 MEMBRANES AMB LÀMINES DE PVC AUTOPROTEGIDES
P750- MEMBRANA DE LÀMINES DE PVC RESISTENTS A LA INTEMPÈRIE

0.- ELEMENTS QUE CONTEMPLA EL PLEC
P750-01SB,P750-02SB.

1.- DEFINICIÓ I CONDICIONS DE LES PARTIDES D'OBRA EXECUTADES
Execució de la impermeabilització amb membranes impermeables de làmines de policlorur de vinil sense armadura o amb armadura de malla de fibra de vidre o polièster.
S'han considerat els tipus de làmines següents:
- Làmina resistent a l'intempèrie
S'han considerat els tipus de col·locació següents:
- Adherides a la base amb adhesiu
- Sense adherir
- Col·locada amb fixacions mecàniques
L'execució de la unitat d'obra inclou les operacions següents:
Membrana adherida:
- Neteja i preparació del suport
- Aplicació de l'adhesiu
- Col·locació de la làmina
- Resolució dels elements singulars (angles, juntes, acords, etc.)
Membrana no adherida en cobertes:
- Neteja i preparació del suport
- Col·locació de l'element separador
- Col·locació de la làmina
- Resolució dels elements singulars (angles, juntes, acords, etc.)
Membrana fixada mecànicament:
- Neteja i preparació del suport
- Col·locació de la làmina
- Resolució dels elements singulars (angles, juntes, acords, etc.)
CONDICIONS GENERALS:
El conjunt de la membrana ha de cobrir tota la superfície per impermeabilitzar.
Ha de tenir un aspecte superficial pla i regular, amb un mínim d'imperfeccions (bonys, arrugues, etc.).
Ha de ser estanca.
La membrana col·locada adherida, ha de quedar adherida al suport en tota la superfície.
En la membrana adherida, s'admeten soldadures per fusió en fred o per aplicació d'escalfor.
La membrana col·locada no adherida, no ha de quedar adherida al suport, excepte en el perímetre i al voltant de tots els elements que la traspassin. Cal assegurar-se que la membrana que no porta armadura, no es separarà, per efecte de la retracció, dels paraments verticals del perímetre.
Els acords de la membrana amb els paraments verticals han de ser aixamfranats o corbats.
Els cavalcaments han d'anar soldats en tota la seva llargària.
Toleràncies d'execució:

Aprovat per la Junta de Govern Local en sessió ordinària de data 2 de setembre de 2026

Aquest document és una còpia autèntica del document electrònic original. Podeu comprovar la seva validesa a
https://tramits.santboi.cat/Ciutadania/ValidarDocuments.aspx?Descarregar=True&TipusDocument=Annexa&CodiValidacio=007e3ab6-7934-4ed5-a598-c2b44ac57f77

DOCUMENTS
TIPUS: Memòria tècnica
NOM: MEM_TEC POMO MENOR COBERTA PISCINA PARELLADA
UNITAT: Departament de Gestió Projectes
ORIGEN: Administració
CODI SEGUR DE VERIFICACIÓ: 007e3ab6-7934-4ed5-a598-c2b44ac57f77
IDENTIFICADOR: ES_L01082009_2026_00000000000000000000003077939
ESTAT D'ELABORACIÓ: Signat/validat
NIVELL D'ACCÉS:
REFERÈNCIES
EXPEDIENTS: X114/2026/000006, N801/2026/000076
SIGNATURES
Ajuntament de Sant Boi de Llobregat: 15/07/2026 12:51
SERGIO GARRETA OSSO: Arquitecte/a - 15/07/2026 12:58
MIREIA MITJANS CADENAS: Tècnic/a de Projectes i Obres - 15/07/2026 12:58
Secretaria General: 03/09/2026 13:13

- Cavalcaments: ± 10 mm

IMPERMEABILITZACIÓ DE COBERTES:

Les làmines han de cavalcar entre elles i protegir el sentit del recorregut de l'aigua.

En les membranes formades per una sola làmina, aquests cavalcaments no han de coincidir amb els aiguafons ni amb els junts de dilatació de la capa de pendents.

La membrana ha de cavalcar sobre els paraments verticals 20 cm com a mínim, ha de quedar ben adherida en aquesta prolongació i encastada dins d'una regata que s'ha de tapar amb morter de pòrtland. En el cas que no es pugui fer regata, la membrana ha de quedar soldada a un connector amb acabat termoplàstic, fixat mecànicament.

Els junts de dilatació de la capa de pendents han de portar encastat un cordó cel·lular de polietilè tou. La làmina ha de ser contínua sobre el junt.

La làmina ha de cavalcar un mínim de 5 cm dintre dels elements de desguàs. En aquests punts ha d'anar soldada o fixada a pressió.

Angles (acord aixamfranat):

- Base : >= 5 cm
- Alçària : >= 5 cm

Radi (acord de mitjacanya): >= 5 cm

Cavalcaments: >= 5 cm

Toleràncies d'execució:

- Nivells: ± 15 mm

MEMBRANA FIXADA MECÀNICAMENT:

Ha de quedar fixada mecànicament al suport en tota la seva superfície, i adherida en el seu perímetre i al voltant de tots els elements que la traspassin.

Les fixacions han de quedar situades formant línies paral·leles entre elles i a les vores de l'element per cobrir.

S'han d'utilitzar tacs de PVC i visos amb volanderes o platines que garanteixin l'estanquitat de la fixació.

Nombre de fixacions (alçada edifici < 8 m):

- En la zona interna: >= 3 unitats/m2
- En les vores: >= 6 unitats/m2

Separació entre línies de fixacions: <= 2 m

2.- CONDICIONS DEL PROCÉS D'EXECUCIÓ

CONDICIONS GENERALS:

Els treballs s'han de realitzar a una temperatura ambient que oscil·li entre 5°C i 35°C.

Els cavalcaments s'han de fer amb les làmines totalment seques i netes. No s'han d'unir més de 3 làmines en el mateix punt.

El procés d'elaboració de la membrana no ha de modificar les característiques dels seus components.

Les làmines col·locades s'han de protegir del pas de persones, equips o materials, les no protegides s'han de protegir, també, del sol.

IMPERMEABILITZACIÓ DE COBERTES:

Característiques del suport:

- Pendent: >= 2%
- Planor: ± 5 mm/2 m
- Rugositats: <= 1/3 del gruix de la làmina
- Resistència a la compressió: >= 200 kPa
- Humitat: <= 5%

Les làmines no han de quedar en contacte directe amb poliestirè expandit, si es preveu que poden assolir temperatures > 30°C.

MEMBRANA COL·LOCADA AMB ADHESIU:

Les làmines s'han d'unir entre elles i al suport amb l'adhesiu aplicat a les dues cares dels elements per unir i per pressió. No han de quedar bosses d'aire.

L'adhesiu ha de ser sec al tacte quan es col·loqui la làmina.

MEMBRANA NO ADHERIDA O FIXADA MECÀNICAMENT:

Les làmines s'han d'unir entre elles per:

- Soldadura química: amb un agent de soldadura per fusió en fred
- Soldadura en calent: fusió del material en aplicar calor i per pressió
- Adhesiu: aplicat a les dues cares dels elements a unir i per pressió. No han de quedar bosses d'aire

3.- UNITAT I CRITERI D'AMIDAMENT

m2 de superfície amidada segons les especificacions de la DT.

Amb deducció de la superfície corresponent a obertures, d'acord amb els criteris següents:

Aprovat per la Junta de Govern Local en sessió ordinària de data 2 de setembre de 2026

Aquest document és una còpia autèntica del document electrònic original. Podeu comprovar la seva validesa a
https://tramits.santboi.cat/Ciutadania/ValidarDocuments.aspx?Descarregar=True&TipusDocument=Annexa&CodiValidacio=007e3ab6-7934-4ed5-a598-c2b44ac57f77

- Obertures <= 1 m2: No es dedueixen
- Obertures > 1 m2: Es dedueix el 100%

En aquest criteri de deducció de forats s'inclou l'acabament específic dels acords amb els paraments o elements verticals que conformen el forat, utilitzant, si cal, materials diferents d'aquells que normalment conformen la unitat

4.- NORMATIVA DE COMPLIMENT OBLIGATORI

UNE 104416:1992 Plásticos. Sistemas de impermeabilización de cubiertas con membranas impermeabilizantes formadas con láminas de poli (cloruro de vinilo) plastificado.

5.- CONDICIONS DE CONTROL D'EXECUCIÓ I DE L'OBRA ACABADA

CONTROL D'EXECUCIÓ. OPERACIONS DE CONTROL:

Els punts de control més destacables són els següents:

- Inspecció visual del material abans de la seva col·locació, rebutjant les peces malmeses
- Neteja i repàs del suport.
- Control del procediment d'execució, amb especial atenció als cavalcaments entre peces i a l'execució dels elements singulars, tals com les vores, encontres, desguassos i junts.

CONTROL DE L'OBRA ACABADA. OPERACIONS DE CONTROL:

Els punts de control més destacables són els següents:

Inspecció visual de la unitat acabada.

- Proves d'estanquitat segons UNE 104400

CRITERIS DE PRESA DE MOSTRES:

Els controls s'han de realitzar segons les instruccions de la DF.

CONTROL D'EXECUCIÓ. INTERPRETACIÓ DE RESULTATS I ACTUACIONS EN CAS D'INCOMPLIMENT:

Correcció per part del contractista de les irregularitats observades.

No s'ha de permetre la continuació dels treballs fins que no estiguin solucionats els defectes d'execució.

CONTROL DE L'OBRA ACABADA. INTERPRETACIÓ DE RESULTATS I ACTUACIONS EN CAS D'INCOMPLIMENT:

Correcció per part del contractista de les irregularitats observades.

PB PROTECCIONS I SENYALITZACIÓ

PB7 PROTECCIONS PER A OPERACIONS DE MANTENIMENT

PB70- ELEMENTS PER A LÍNIA DE VIDA FIXA (D)

0.- ELEMENTS QUE CONTEMPLA EL PLEC

PB70-01SB,PB70-02SB.

1.- DEFINICIÓ I CONDICIONS DE LES PARTIDES D'OBRA EXECUTADES

Sistemes anticaigudes, instal·lats de forma permanent a l'edifici, per tal de garantir que les feines de manteniment en llocs sense proteccions col·lectives front a caigudes, es puguin dur a terme sense riscs per als treballadors.

L'execució de la unitat d'obra inclou les operacions següents:

- Replanteig del traçat de la línia i dels punts d'ancoratge
- Fixació dels elements d'ancoratge
- Col·locació del cable o cables, fixats als extrems i enfilats als ancoratges intermedis, i tesat final
- Realització de les proves de càrrega i comprovació de les distàncies en cas de caiguda

CONDICIONS GENERALS:

Totes les peces que integren la línia de vida han de pertànyer a un sistema homologat, i no es poden barrejar peces de sistemes diferents.

La col·locació dels suports (pilars, plaques de fixació, etc) dels elements d'ancoratge i les distàncies entre suports, han de ser els indicats a la DT.

Cal que hi hagi un rètol amb indicació del nombre màxim de persones lligades a la línia de vida o punt d'ancoratge, al punt d'accés a la zona que cal protegir.

Toleràncies d'execució:

- Replanteig: ± 10 mm

2.- CONDICIONS DEL PROCÉS D'EXECUCIÓ

La instal·lació de la línia de vida o d'elements d'ancoratge puntuals cal que la faci una empresa homologada pel fabricant del sistema.

Abans de col·locar els suports s'ha de fer un replanteig del conjunt i cal verificar que no hi hagin elements de

Aprovat per la Junta de Govern Local en sessió ordinària de data 2 de setembre de 2026

Aquest document és una còpia autèntica del document electrònic original. Podeu comprovar la seva validesa a
https://tramits.santboi.cat/Ciutadania/ValidarDocuments.aspx?Descarregar=True&TipusDocument=Annexa&CodiValidacio=007e3ab6-7934-4ed5-a598-c2b44ac57f77

DOCUMENTS
TIPUS: Memòria tècnica
NOM: MEM_TEC POMO MENOR COBERTA PISCINA PARELLADA
UNITAT: Departament de Gestió Projectes
ORIGEN: Administració
CODI SEGUR DE VERIFICACIÓ: 007e3ab6-7934-4ed5-a598-c2b44ac57f77
IDENTIFICADOR: ES_L01082009_2026_00000000000000000000003077939
ESTAT D'ELABORACIÓ: Signat/validat
NIVELL D'ACCÉS:

REFERÈNCIES
EXPEDIENTS: X114/2026/000006, N801/2026/000076
SIGNATURES
Ajuntament de Sant Boi de Llobregat: 15/07/2026 12:51
SERGIO GARRETA OSSO: Arquitecte/a - 15/07/2026 12:58
MIREIA MITJANS CADENAS: Tècnic/a de Projectes i Obres - 15/07/2026 12:58
Secretaria General: 03/09/2026 13:13

l'edifici que puguin ser obstacles no previstos al disseny, i representin un perill en cas de caiguda.
Si cal fer modificacions al traçat de la línia o als llocs de fixació dels ancoratges, cal que es refaci el càlcul de distàncies en cas de caiguda i dels esforços als elements d'ancoratge per verificar que son admissibles.
Si el sistema de fixació dels ancoratges ha de travessar una coberta o una impermeabilització, s'han d'utilitzar elements auxiliars que garanteixin l'estanquitat del sistema.
3.- UNITAT I CRITERI D'AMIDAMENT
PLACA AMB ANELLA, CONJUNT D'ELEMENTS PER ALS DOS EXTREMS DE LA LÍNIA DE VIDA, ANCORATGE INTERMEDI I COLUMNA PER A SUPORT D'ANCORATGE:
Unitat d'element realment col·locat a l'obra segons les especificacions de la DT.
CABLE PER A LÍNIA DE VIDA HORITZONTAL:
m de llargària realment col·locat d'acord amb les especificacions de la DT.
4.- NORMATIVA DE COMPLIMENT OBLIGATORI
UNE-EN 354:2002 Equipos de protección individual contra caídas de altura. Elementos de amarre.

Aprovat per la Junta de Govern Local en sessió ordinària de data 2 de setembre de 2026

Aquest document és una còpia autèntica del document electrònic original. Podeu comprovar la seva validesa a
https://tramits.santboi.cat/Ciutadania/ValidarDocuments.aspx?Descarregar=True&TipusDocument=Annexa&CodiValidacio=007e3ab6-7934-4ed5-a598-c2b44ac57f77

DOCUMENTS
TIPUS: Memòria tècnica
NOM: MEM_TEC POMO MENOR COBERTA PISCINA PARELLADA
UNITAT: Departament de Gestió Projectes
ORIGEN: Administració
CODI SEGUR DE VERIFICACIÓ: 007e3ab6-7934-4ed5-a598-c2b44ac57f77
IDENTIFICADOR: ES_L01082009_2026_00000000000000000000003077939
ESTAT D'ELABORACIÓ: Signat/validat
NIVELL D'ACCÉS:

REFERÈNCIES
EXPEDIENTS: X114/2026/000006, N801/2026/000076
SIGNATURES
Ajuntament de Sant Boi de Llobregat: 15/07/2026 12:51
SERGIO GARRETA OSSO: Arquitecte/a - 15/07/2026 12:58
MIREIA MITJANS CADENAS: Tècnic/a de Projectes i Obres - 15/07/2026 12:58
Secretaria General: 03/09/2026 13:13

DOCUMENT NÚM. 4: PRESSUPOST

Aprovat per la Junta de Govern Local en sessió ordinària de data 2 de setembre de 2026

Aquest document és una còpia autèntica del document electrònic original. Podeu comprovar la seva validesa a
https://tramits.santboi.cat/Ciutadania/ValidarDocuments.aspx?Descarregar=True&TipusDocument=Annexa&CodiValidacio=007e3ab6-7934-4ed5-a598-c2b44ac57f77

DOCUMENTS
TIPUS: Memòria tècnica
NOM: MEM_TEC POMO MENOR COBERTA PISCINA PARELLADA
UNITAT: Departament de Gestió Projectes
ORIGEN: Administració
CODI SEGUR DE VERIFICACIÓ: 007e3ab6-7934-4ed5-a598-c2b44ac57f77
IDENTIFICADOR: ES_L01082009_2026_00000000000000000000003077939
ESTAT D'ELABORACIÓ: Signat/validat
NIVELL D'ACCÉS:

REFERÈNCIES
EXPEDIENTS: X114/2026/000006, N801/2026/000076
SIGNATURES
Ajuntament de Sant Boi de Llobregat: 15/07/2026 12:51
SERGIO GARRETA OSSO: Arquitecte/a - 15/07/2026 12:58
MIREIA MITJANS CADENAS: Tècnic/a de Projectes i Obres - 15/07/2026 12:58
Secretaria General: 03/09/2026 13:13

Impermeabilitzacio de la coberta de la piscina de l´equipament esportiu La Parellada

PRESSUPOST

Data: 15/07/26 Pàg.: 1

Obra 01 Pressupost COBERTA PISCINA
Capítol 01 TREBALLS PREVIS

NÚM.	CODI	UA	DESCRIPCIÓ	PREU	AMIDAMENT	IMPORT
1	PY01-01SB	ut	Treballs de preparació del suport de la coberta i ampits perimetrals mitjançant actuacions puntuals de sanejat i adequació del sistema existent consistents en: - Retirada de la impermeabilització a la zona dels desaigües, deixant els forats completament lliures d'elements impermeabilitzants, per facilitat la posterior col·locació de noves cassoletes de desaigüe. - Tall i retirada de les zones on la impermeabilització presenta arrugues (les necessaries per poder garantir la planeitat del suport i posar el posterior aïllament tèrmic PIR), manca d'adherència, trencament o deteriorament. - Tall perimetral de la membrana existent per alliberar tensions i evitar transmissions al nou sistema d'impermeabilització. - Retirada de les zones d'aïllament existent de llana de roca que hagin perdut densitat o degradació per entrada d'aigua. - Subministrament i col·locació de nou aïllament de llana de roca de 40mm de gruix, fixat mecànicament al suport, donant continuïtat i estabilitat al sistema. Referent a l'aïllament existent, es valora una superfície d'actuació aproximada d'uns 100m2, a verificar i ajustar en obra, en funció de l'estat real del suport. Inclou, la retirada de la runa obtinguda i càrrega fins a contenidor. (P - 14)	8.256,00	1,000	8.256,00
2	P127-01SB	Ut	Mitjans auxiliars necessaris per a la pujada i baixada de materials i runa obtinguda a la coberta, com ara servei de grua autopropulsada que inclou desplaçaments, muntatges, posicionaments, temps d'operació, operador i elements necessaris per a la correcta execució dels treballs; o altres, com ara conducte de cons, ternals, bastides, etc. Es considera la càrrega directa des de la coberta i descàrrega a la zona habilitada en via pública. (P - 2)	6.800,00	1,000	6.800,00
3	P214H-02SB	ml	Ml de desmuntatge de tota la xapa perimetral de coronació de l'ampit de la coberta i del contorn dels exhutoris, inclosa la retirdade de fixacions, ancoratges i anelles de subjecció de les canonades existents, deixant les instal·lacions descollades del suport però subjectes de manera provisional durant els treballs. Inclou la retirada de la runa obtinguda i càrrega a contenidor autoritzat. (P - 3)	4,50	146,000	657,00
4	P214H-04SB	ut	Treballs de desmuntage i col·locació de suports provisionals de les instal·lacions existents a la coberta de la piscina, previa consulta a l'empresa de manteniment de les instal·lacions per provocar la mínima afectació al sistema, consistents en: - Desmuntatge del calaix de xapa que cobreix la instal·lació de la caldera de biomassa i aplec per a posterior col·locació. - Buidat del circuit, tall dels muntants que arriben a la coberta i col·locació de colzes per tancar el circuit. - Col·locació de sistema de suport amb elevadors hidraulics per les canonades del sistema de la caldera de biomassa existents, per tal de poder retirar les bases de recolzament durant els treballs.	3.500,00	1,000	3.500,00

EUR

Aprovat per la Junta de Govern Local en sessió ordinària de data 2 de setembre de 2026

Aquest document és una còpia autèntica del document electrònic original. Podeu comprovar la seva validesa a
https://tramits.santboi.cat/Ciutadania/ValidarDocuments.aspx?Descarregar=True&TipusDocument=Annexa&CodiValidacio=007e3ab6-7934-4ed5-a598-c2b44ac57f77

DOCUMENTS
TIPUS: Memòria tècnica
NOM: MEM_TEC POMO MENOR COBERTA PISCINA PARELLADA
UNITAT: Departament de Gestió Projectes
ORIGEN: Administració
CODI SEGUR DE VERIFICACIÓ: 007e3ab6-7934-4ed5-a598-c2b44ac57f77
IDENTIFICADOR: ES_L01082009_2026_00000000000000000000003077939
ESTAT D'ELABORACIÓ: Signat/validat
NIVELL D'ACCÉS:

REFERÈNCIES
EXPEDIENTS: X114/2026/000006, N801/2026/000076
SIGNATURES
Ajuntament de Sant Boi de Llobregat: 15/07/2026 12:51
SERGIO GARRETA OSSO: Arquitecte/a - 15/07/2026 12:58
MIREIA MITJANS CADENAS: Tècnic/a de Projectes i Obres - 15/07/2026 12:58
Secretaria General: 03/09/2026 13:13

			- Retirada de les bases de recolzament i les abraçadores, eliminant les bases i conservant les abraçadores per a posterior utilització. Aquests treballs són necessaris per tal de garantir la correcta continuitat de la làmina impermeabilitzant i la seva adequada execució a tota la superficie afectada. (P - 5)			
5	PB70-01SB	u	Treballs de desmuntatge i retirada de la línia de vida existent, que inclou el desmuntatge de cablejat, suports, ancoratges, tensors i altre elements que composen el sistema de línia de vida, així com la retirada de les fixacions existents, segellat de les perforacions i punts de trobada per tal de garantir l'estanquitat de la coberta. Els treballs es realitzaran una vegada finalitzats els treballs previs i inclouen la càrrega, transport i gestió dels residus a abocador autoritzat, deixant la zona neta i preparada per a treballs posteriors. (P - 12)	900,00	1,000	900,00
6	PB70-02SB	ml	Subministrament i muntatge de sistema de línia de vida horitzontal permanent de pas automàtic, homologat conforme a la norma EN 795:2012 Classe C, format per cable d'acer inoxidable i suports amb base colaminada en PVC, actuant solidariament amb el sistema de coberta mitjançant termosoldat de la làmina impermeabilitzant a la base del suport. Suports distribuits cada 15m, que inclouen peces d'extrem, rectes, corbes; cable d'acer inoxidable de 8mm de diàmetre, composat per 7 cordons de 19 fils, tensor contratensor i forquilles als extrems oposats; conjunt de subjectacables i terminal manual; protector per a puntes de cablejat, plaques de senyalització i conjunt de precintes de seguretat. Inclosa part proporcional de subministrament de 2 unitat de carros lliscants compatibles amb el sistema instal·lat. El sistema estarà completament instal·lat, provat i certificat, incloent els certificats de conformitat segons EN 795:2012 i la documentació tècnica corresponent. (P - 13)	98,00	80,000	7.840,00

TOTAL Capítol 01.01 **27.953,00**

Obra 01 Pressupost COBERTA PISCINA
Capítol 02 ACTUACIÓ COBERTA

NÚM.	CODI	UA	DESCRIPCIÓ	PREU	AMIDAMENT	IMPORT
1	P7C30-01SB	m2	Subministrament i col·locació de panell rígid d'aïllament tèrmic de poliisocianurat (PIR) amb acabar en vel de vidre per les dues cares, de 40mm de gruix, destinat a regularitzar el suport i preparació per l'execució del sistema d'impermeabilització. El material té una conductivitat tèrmica de 0.028 W/m·K, resistència a compressió 175kPa i una resistència tèrmica aproximada de 1,4 m2K/W, amb classificació de reacció al foc Euroclase B-s2, d0 en condicions finals d'ús. Fixació mecànica a suport, amb tornilleria específica,volanderes i cànules, previ estudi de vents amb un 20% sobre el CTE. El sistema ha de quedar correctament col·locat, alineat i fixat, per garantir la seva estabilitat, planeitat i adequació com a suport del sistema impermeabilitzant posterior. Inclou els ajustaments necessaris a la paret perimetral per tal de pujar-la als punts on quedi massa baix (carener) per poder col·locar la làmina impermeabilitzant posteriorment. (P - 11)	23,45	990,000	23.215,50

EUR

Aprovat per la Junta de Govern Local en sessió ordinària de data 2 de setembre de 2026

Aquest document és una còpia autèntica del document electrònic original. Podeu comprovar la seva validesa a
https://tramits.santboi.cat/Ciutadania/ValidarDocuments.aspx?Descarregar=True&TipusDocument=Annexa&CodiValidacio=007e3ab6-7934-4ed5-a598-c2b44ac57f77

DOCUMENTS
TIPUS: Memòria tècnica
NOM: MEM_TEC POMO MENOR COBERTA PISCINA PARELLADA
UNITAT: Departament de Gestió Projectes
ORIGEN: Administració
CODI SEGUR DE VERIFICACIÓ: 007e3ab6-7934-4ed5-a598-c2b44ac57f77
IDENTIFICADOR: ES_L01082009_2026_00000000000000000000003077939
ESTAT D'ELABORACIÓ: Signat/validat
NIVELL D'ACCÉS:

REFERÈNCIES
EXPEDIENTS: X114/2026/000006, N801/2026/000076
SIGNATURES
Ajuntament de Sant Boi de Llobregat: 15/07/2026 12:51
SERGIO GARRETA OSSO: Arquitecte/a - 15/07/2026 12:58
MIREIA MITJANS CADENAS: Tècnic/a de Projectes i Obres - 15/07/2026 12:58
Secretaria General: 03/09/2026 13:13

PRESSUPOST

2	P750-01SB	m2	Subministrament i col·locació de làmina sintètica de PVC d'1,5mm de gruix, armada amb malla de poliéster, per a la impermeabilització de coberta mitjançant sistema de fixació mecànica per inducció. Les làmines vindran en rotlles de dimensions aproximades 1,80mx13m, col·locades conforme al pendent de la coberta i termosoldades entre si mitjançant aire calent, garantint la continuïtat, estanquitat i homogeneitat del sistema. La fixació al suport es realitzarà mitjançant sistema d'inducció, soldant la làmina als elements de fixació prèviament instal·lats, optimitzant el comportament en front a la succió del vent i eliminant perforacions vistes. El material ha de presentar elevada resistència mecànica (tracció >1100N/5cm), amb gran capacitat de deformació, alta resistència al punxonament i a l'esquinçament, així com excel·lent comportament en front a agents atmosfèrics, envelliment i radiació ultravioleta, garantint la durabilitat del sistema. La làmina ha de disposar de classificació Broof (t1), (t2) i (t3) en front a foc exterior, estabilitat dimensional elevada i comportament òptim a baixes temperatures (>-30ºC), assegurant la seva idoneitat en condicions exigents. Referent a la resistència bàsica al lliscament, la classificació mínima exigida de la membrana haurà de ser C1. Inclou l'execució d'encavalcaments, segellats, trobades i punts singulars, així com tots els mitjans auxiliars necessaris per la seva realització, així com una prova d'estanquitat de la coberta una vegada finalitzada, amb emisió de certificat d'estanquitat. Subministrament de l'aigua a càrrec de la propietat. (P - 9)	27,53	990,000	27.254,70
3	P750-02SB	ml	Ml de reforç perimetral de la coberta consistent en: - Subministrament i col·locació de perfil colaminat en PVC a la part superior de la coronació, fixat mecanicament al suport existent. - Subministrament i col·locació de perfil d'ancoratge perimetral del sistema d'impermeabilització horitzontal. Posterior subministrament i col·locació de banda de reforç perimetral mitjançant làmina sintètica de PVC d'1,5mm de gruix, armada amb malla de poliéster, en tires d'amplada aproximada 1,05m, termosoldada al perfil colaminat i a la membrana inferior, cobrint completament el perfil d'ancoratge. - S'inclou el perímetre totalment encolat mitjançant adhesius específics, així com totes les peces de remat cantoneres, passos d'instal·lacions i baixants. La làmina haurà de disposar de classificació Broof (t1), (t3) i (t4) en front a foc exterior, estabilitat dimensional elevada i comportament òptim a baixes temperatures (>-30ºC), assegurant la seva idoneïtat en condicions exigents. Referent a la resistència bàsica al lliscament, la classificació mínima exigida de la membrana haurà de ser C1. (P - 10)	41,00	167,300	6.859,30
4	P214H-03SB	ml	Subministrament i muntatge de noves xapes de coronació de l'ampit perimetral, una vegada finalitzats els treballs d'impermeabilització, formats per xapa plegada amb 4 plecs, similar a l'existent, de 1,5mm de gruix, amb acabat lacat, que inclou totes les fixacions necessaries, el segellat de tornilleria, juntes i punts de trobada, per garantir l'estanquitat del conjunt. Inclou la part proporcional de recol·locació de les instal·lacions existents que durant les obres estaran subjectades de manera provisional. (P - 4)	31,00	146,000	4.526,00

EUR

Aprovat per la Junta de Govern Local en sessió ordinària de data 2 de setembre de 2026

Aquest document és una còpia autèntica del document electrònic original. Podeu comprovar la seva validesa a
https://tramits.santboi.cat/Ciutadania/ValidarDocuments.aspx?Descarregar=True&TipusDocument=Annexa&CodiValidacio=007e3ab6-7934-4ed5-a598-c2b44ac57f77

DOCUMENTS
TIPUS: Memòria tècnica
NOM: MEM_TEC POMO MENOR COBERTA PISCINA PARELLADA
UNITAT: Departament de Gestió Projectes
ORIGEN: Administració
CODI SEGUR DE VERIFICACIÓ: 007e3ab6-7934-4ed5-a598-c2b44ac57f77
IDENTIFICADOR: ES_L01082009_2026_00000000000000000000003077939
ESTAT D'ELABORACIÓ: Signat/validat
NIVELL D'ACCÉS:

REFERÈNCIES
EXPEDIENTS: X114/2026/000006, N801/2026/000076
SIGNATURES
Ajuntament de Sant Boi de Llobregat: 15/07/2026 12:51
SERGIO GARRETA OSSO: Arquitecte/a - 15/07/2026 12:58
MIREIA MITJANS CADENAS: Tècnic/a de Projectes i Obres - 15/07/2026 12:58
Secretaria General: 03/09/2026 13:13

PRESSUPOST

TOTAL Capítol 01.02 **61.855,50**

Obra 01 Pressupost COBERTA PISCINA
Capítol 03 INSTAL·LACIONS

NÚM.	CODI	UA	DESCRIPCIÓ	PREU	AMIDAMENT	IMPORT
1	P214H-05SB	ut	Treballs de recolocació i tornada a posar en marxa de les instal·lacions existents a la coberta corresponents a la instal·lació de la caldera de biomassa consistents en: - Col·locació de noves base de suport per les canonades, formats per daus de fomigó de 20x20x7cm, sobre suport de neoprè. - Col·locació de les abraçadores de subjecció de les canonades i subjecció de les canonades. - Retirada dels colzes provisionals, connexió de les canonades existents (les que pugen per façana i les de la coberta), omplert del circuit i proves de càrrega del sistema per comprovar que no hi ha pèrdues. - Tornar a col·locar el calaix de xapa galvanitzada existent per protegir les canonades. Aquestes feines hauran de ser consultades i supervisades per l'empresa de manteniment de les instal·lacions del poliesportiu. (P - 6)	5.100,00	1,000	5.100,00

TOTAL Capítol 01.03 **5.100,00**

Obra 01 Pressupost COBERTA PISCINA
Capítol 04 VARIS

NÚM.	CODI	UA	DESCRIPCIÓ	PREU	AMIDAMENT	IMPORT
1	P2R6-4I6G	m3	Càrrega amb mitjans mecànics i transport de residus inerts o no especials a instal·lació autoritzada de gestió de residus, amb contenidor de 5 m3 de capacitat (P - 7)	28,93	13,000	376,09
2	P2RA-EU8Y	m3	Disposició controlada de residus no perillosos de barrejats amb una densitat 0,17 t/m3 procedents de construcció o demolició (LER codi 17 09 04), en dipòsit autoritzat, inclòs el cànon sobre la disposició controlada dels residus de la construcció, segons la LLEI 8/2008,, per a seguretat i salut (P - 8)	25,84	13,000	335,92
3	SEGISALUT	ut	Partida de Seguretat i Salut per a l'execució dels treballs a coberta. (P - 15)	800,00	1,000	800,00
4	IMPREVISTOS	ut	Partida d'imprevistos d'obra a justificar (P - 1)	2.000,00	1,000	2.000,00

TOTAL Capítol 01.04 **3.512,01**

EUR

Aprovat per la Junta de Govern Local en sessió ordinària de data 2 de setembre de 2026

Aquest document és una còpia autèntica del document electrònic original. Podeu comprovar la seva validesa a
https://tramits.santboi.cat/Ciutadania/ValidarDocuments.aspx?Descarregar=True&TipusDocument=Annexa&CodiValidacio=007e3ab6-7934-4ed5-a598-c2b44ac57f77

DOCUMENTS
TIPUS: Memòria tècnica
NOM: MEM_TEC POMO MENOR COBERTA PISCINA PARELLADA
UNITAT: Departament de Gestió Projectes
ORIGEN: Administració
CODI SEGUR DE VERIFICACIÓ: 007e3ab6-7934-4ed5-a598-c2b44ac57f77
IDENTIFICADOR: ES_L01082009_2026_00000000000000000000003077939
ESTAT D'ELABORACIÓ: Signat/validat
NIVELL D'ACCÉS:

REFERÈNCIES
EXPEDIENTS: X114/2026/000006, N801/2026/000076
SIGNATURES
Ajuntament de Sant Boi de Llobregat: 15/07/2026 12:51
SERGIO GARRETA OSSO: Arquitecte/a - 15/07/2026 12:58
MIREIA MITJANS CADENAS: Tècnic/a de Projectes i Obres - 15/07/2026 12:58
Secretaria General: 03/09/2026 13:13

Impermeabilitzacio de la coberta de la piscina de l´equipament esportiu La Parellada

RESUM DE PRESSUPOST

Data: 05/06/26 Pàg.: 1

NIVELL 2 : Capítol			Import
Capítol	01.01	TREBALLS PREVIS	27.953,00
Capítol	01.02	ACTUACIÓ COBERTA	61.855,50
Capítol	01.03	INSTAL·LACIONS	5.100,00
Capítol	01.04	VARIS	3.512,01
Obra	**01**	**Pressupost COBERTA PISCINA**	**98.420,51**
		98.420,51	

NIVELL 1 : Obra			Import
Obra	01	Pressupost COBERTA PISCINA	98.420,51
			98.420,51

euros

Aprovat per la Junta de Govern Local en sessió ordinària de data 2 de setembre de 2026

Aquest document és una còpia autèntica del document electrònic original. Podeu comprovar la seva validesa a
https://tramits.santboi.cat/Ciutadania/ValidarDocuments.aspx?Descarregar=True&TipusDocument=Annexa&CodiValidacio=007e3ab6-7934-4ed5-a598-c2b44ac57f77

DOCUMENTS
TIPUS: Memòria tècnica
NOM: MEM_TEC POMO MENOR COBERTA PISCINA PARELLADA
UNITAT: Departament de Gestió Projectes
ORIGEN: Administració
CODI SEGUR DE VERIFICACIÓ: 007e3ab6-7934-4ed5-a598-c2b44ac57f77
IDENTIFICADOR: ES_L01082009_2026_00000000000000000000003077939
ESTAT D'ELABORACIÓ: Signat/validat
NIVELL D'ACCÉS:

REFERÈNCIES
EXPEDIENTS: X114/2026/000006, N801/2026/000076
SIGNATURES
Ajuntament de Sant Boi de Llobregat: 15/07/2026 12:51
SERGIO GARRETA OSSO: Arquitecte/a - 15/07/2026 12:58
MIREIA MITJANS CADENAS: Tècnic/a de Projectes i Obres - 15/07/2026 12:58
Secretaria General: 03/09/2026 13:13

Impermeabilitzacio de la coberta de la piscina de l´equipament esportiu La Parellada

PRESSUPOST D'EXECUCIÓ PER CONTRACTE

PRESSUPOST D'EXECUCIÓ MATERIAL.....		98.420,51
13 % Despeses generals SOBRE 98.420,51.....		12.794,67
6 % Benefici industrial SOBRE 98.420,51.....		5.905,23
	Subtotal	117.120,41
21 % IVA SOBRE 117.120,41.....		24.595,29
TOTAL PRESSUPOST PER CONTRACTE	€	141.715,70

Aquest pressupost d'execució per contracte puja a

(CENT QUARANTA-UN MIL SET-CENTS QUINZE EUROS AMB SETANTA CÈNTIMS)

Aprovat per la Junta de Govern Local en sessió ordinària de data 2 de setembre de 2026

Aquest document és una còpia autèntica del document electrònic original. Podeu comprovar la seva validesa a
https://tramits.santboi.cat/Ciutadania/ValidarDocuments.aspx?Descarregar=True&TipusDocument=Annexa&CodiValidacio=007e3ab6-7934-4ed5-a598-c2b44ac57f77

DOCUMENTS
TIPUS: Memòria tècnica
NOM: MEM_TEC POMO MENOR COBERTA PISCINA PARELLADA
UNITAT: Departament de Gestió Projectes
ORIGEN: Administració
CODI SEGUR DE VERIFICACIÓ: 007e3ab6-7934-4ed5-a598-c2b44ac57f77
IDENTIFICADOR: ES_L01082009_2026_00000000000000000000003077939
ESTAT D'ELABORACIÓ: Signat/validat
NIVELL D'ACCÉS:

REFERÈNCIES
EXPEDIENTS: X114/2026/000006, N801/2026/000076
SIGNATURES
Ajuntament de Sant Boi de Llobregat: 15/07/2026 12:51
SERGIO GARRETA OSSO: Arquitecte/a - 15/07/2026 12:58
MIREIA MITJANS CADENAS: Tècnic/a de Projectes i Obres - 15/07/2026 12:58
Secretaria General: 03/09/2026 13:13

POMO d'obres menors d'Impermeabilització de la coberta de la piscina del poliesportiu La Parellada,
de Sant Boi de Llobregat

DOCUMENT NÚM. 5: ESTUDI BÀSIC SEGURETAT I SALUT

Aprovat per la Junta de Govern Local en sessió ordinària de data 2 de setembre de 2026

Aquest document és una còpia autèntica del document electrònic original. Podeu comprovar la seva validesa a
https://tramits.santboi.cat/Ciutadania/ValidarDocuments.aspx?Descarregar=True&TipusDocument=Annexa&CodiValidacio=007e3ab6-7934-4ed5-a598-c2b44ac57f77

DOCUMENTS
TIPUS: Memòria tècnica
NOM: MEM_TEC POMO MENOR COBERTA PISCINA PARELLADA
UNITAT: Departament de Gestió Projectes
ORIGEN: Administració
CODI SEGUR DE VERIFICACIÓ: 007e3ab6-7934-4ed5-a598-c2b44ac57f77
IDENTIFICADOR: ES_L01082009_2026_00000000000000000000003077939
ESTAT D'ELABORACIÓ: Signat/validat
NIVELL D'ACCÉS:
REFERÈNCIES
EXPEDIENTS: X114/2026/000006, N801/2026/000076
SIGNATURES
Ajuntament de Sant Boi de Llobregat: 15/07/2026 12:51
SERGIO GARRETA OSSO: Arquitecte/a - 15/07/2026 12:58
MIREIA MITJANS CADENAS: Tècnic/a de Projectes i Obres - 15/07/2026 12:58
Secretaria General: 03/09/2026 13:13

ESTUDI BÀSIC DE SEGURETAT i SALUT A LES OBRES DE CONSTRUCCIÓ

Compliment del RD 1627/97 de 24 d'octubre sobre disposicions mínimes de seguretat i salut a les obres de construcció

Aquest Estudi Bàsic de Seguretat i Salut estableix, durant l'execució d'aquesta obra, les previsions respecte a la prevenció de riscos d'accidents i malalties professionals, així com informació útil per efectuar en el seu dia, en les degudes condicions de seguretat i salut, els previsibles treballs posteriors de manteniment.

Servirà per donar unes directrius bàsiques a l'empresa constructora per dur a terme les seves obligacions en el terreny de la prevenció de riscos professionals, facilitant el seu desenvolupament, d'acord amb el Reial Decret 1627/1997 de 24 d'octubre, pel qual s'estableixen disposicions mínimes de seguretat i de salut a les obres de construcció.

En base a l'art. 7è, i en aplicació d'aquest Estudi Bàsic de Seguretat i Salut, el contractista ha d'elaborar un Pla de Seguretat i Salut en el treball en el qual s'analitzin, estudiïn, desenvolupin i complementin les previsions contingudes en el present document.

El Pla de Seguretat i Salut haurà de ser aprovat abans del inici de l'obra pel Coordinador de Seguretat i Salut durant l'execució de l'obra o, quan no n'hi hagi, per la Direcció Facultativa. En cas d'obres de les Administracions Públiques s'haurà de sotmetre a l'aprovació d'aquesta Administració.

Es recorda l'obligatorietat de què a cada centre de treball hi hagi un Llibre d'Incidències pel seguiment del Pla. Una vegada feta una anotació al Llibre d'incidències, el Coordinador en materia de seguretat i salut durant l'execució de l'obra o la direcció facultativa ho ha de notificar al contractista afectat i als representants dels treballadors, si escau. En cas que l'anotació es refereixi a qualsevol incompliment de les advertències o observacions prèviament anotades en el Llibre, així com en el cas d'incompliment de les mesures de seguretat i salut, s'ha de remetre una còpia a la Inspecció de Treball i Seguretat Social en el termini de 24 hores. Igualment, s'ha d'especificat si l'anotació efectuada suposa una reiteració d'una advertència o observació anterior, o si, per contra, es tracta d'una observació nova.

Tanmateix es recorda que, segons l'art. 15è del Reial Decret, els contractistes i subcontractistes hauran de garantir que els treballadors rebin la informació adequada de totes les mesures de seguretat i salut a l'obra.

La comunicació d'obertura del centre de treball a l'autoritat laboral competent haurà d'incloure el Pla de Seguretat i Salut.

El Coordinador de Seguretat i Salut durant l'execució de l'obra o qualsevol integrant de la Direcció Facultativa, en cas d'apreciar un risc greu imminent per a la seguretat dels treballadors, podrà aturar l'obra parcialment o totalment, comunicant-lo a la Inspecció de Treball i Seguretat Social, al contractista, sots-contractistes i representants dels treballadors.

Les responsabilitats dels coordinadors, de la Direcció Facultativa i del promotor no eximiran de les seves responsabilitats als contractistes i als subcontractistes (art. 11è).

Dades generals de l'obra

- Promotor: Ajuntament de Sant Boi de Llobregat
- Domicili: C/ Mn Pere Tarrés, 35-37
- Localitat: Sant Boi de Llobregat (08830)
- Província: Barcelona
- Autora d'aquest Estudi bàsic de seguretat i salut: Mireia Mitjans Cadenas.

Aprovat per la Junta de Govern Local en sessió ordinària de data 2 de setembre de 2026

Aquest document és una còpia autèntica del document electrònic original. Podeu comprovar la seva validesa a
https://tramits.santboi.cat/Ciutadania/ValidarDocuments.aspx?Descarregar=True&TipusDocument=Annexa&CodiValidacio=007e3ab6-7934-4ed5-a598-c2b44ac57f77

DOCUMENTS
TIPUS: Memòria tècnica
NOM: MEM_TEC POMO MENOR COBERTA PISCINA PARELLADA
UNITAT: Departament de Gestió Projectes
ORIGEN: Administració
CODI SEGUR DE VERIFICACIÓ: 007e3ab6-7934-4ed5-a598-c2b44ac57f77
IDENTIFICADOR: ES_L01082009_2026_00000000000000000000003077939
ESTAT D'ELABORACIÓ: Signat/validat
NIVELL D'ACCÉS:
REFERÈNCIES
EXPEDIENTS: X114/2026/000006, N801/2026/000076
SIGNATURES
Ajuntament de Sant Boi de Llobregat: 15/07/2026 12:51
SERGIO GARRETA OSSO: Arquitecte/a - 15/07/2026 12:58
MIREIA MITJANS CADENAS: Tècnic/a de Projectes i Obres - 15/07/2026 12:58
Secretaria General: 03/09/2026 13:13

- Objecte d'aquest document: Realització de l'EBS del POMO d'obres menors d'Impermeabilització de la coberta de la piscina del poliesportiu La Parellada,
- Durada dels treballs: 12 setmanes

Principis generals aplicables durant l'execució de l'obra

L'article 10 del RD 1627/1997 estableix que s'aplicaran els principis d'acció preventiva recollits en l'art. 15è de la "Ley de Prevención de Riesgos Laborales (Ley 31/1995, de 8 de noviembre)" durant l'execució de l'obra i en particular en les següents activitats:

- El manteniment de l'obra en bon estat d'ordre i neteja.
- L'elecció de l'emplaçament dels llocs i àrees de treball, tenint en compte les seves condicions d'accés i la determinació de les vies o zones de desplaçament o circulació.
- La manipulació dels diferents materials i la utilització dels mitjans auxiliars.
- El manteniment, el control previ a la posada en servei i el control periòdic de les Instal·lacions i dispositius necessaris per a l'execució de l'obra, amb objecte de corregir els defectes que poguessin afectar a la seguretat i salut dels treballadors.
- La delimitació i condicionament de les zones d'emmagatzematge i dipòsit dels diferents materials, en particular si es tracta de matèries i substàncies perilloses.
- La recollida dels materials perillosos utilitzats.
- L'emmagatzematge i l'eliminació o evacuació de residus i runes.
- L'adaptació en funció de l'evolució de l'obra del període de temps efectiu que s'haurà de dedicar a les diferents feines o fases del treball.
- La cooperació entre els contractistes, sots-contractistes i treballadors autònoms.
- Les interaccions i incompatibilitats amb qualsevol altre tipus de feina o activitat que es realitzi a l'obra o prop de l'obra.

Els **principis d'acció preventiva** establerts a l'article 15è de la Llei 31/95 són els següents:

L'empresari aplicarà les mesures que integren el deure general de prevenció, d'acord amb els següents principis generals:

- Evitar riscos.
- Avaluar els riscos que no es puguin evitar.
- Combatre els riscos a l'origen.
- Adaptar el treball a la persona, en particular amb el que respecta a la concepció dels llocs de treball, l'elecció dels equips i els mètodes de treball i de producció, per tal de reduir el treball monòton i repetitiu i reduir els efectes del mateix a la salut.
- Tenir en compte l'evolució de la tècnica.
- Substituir allò que és perillós per allò que tingui poc o cap perill.
- Planificar la prevenció, buscant un conjunt coherent que integri la tècnica,
l'organització del treball, les condicions de treball, les relacions socials i la influència dels factors ambientals en el treball.
- Adoptar mesures que posin per davant la protecció col·lectiva a la individual.
- Donar les degudes instruccions als treballadors.

L'empresari tindrà en consideració les capacitats professionals dels treballadors en matèria de seguretat i salut en el moment d'encomanar les feines. L'empresari adoptarà les mesures necessàries per garantir que només els treballadors que hagin rebut informació suficient i adequada puguin accedir a les zones de risc greu i específic.

L'efectivitat de les mesures preventives haurà de preveure les distraccions i imprudències no temeràries que pogués cometre el treballador. Per a la seva aplicació es tindran en compte els riscos addicionals que poguessin implicar determinades mesures preventives, que només podran adoptar-se quan la magnitud dels esmentats riscos sigui substancialment inferior a les dels que es pretén controlar i no existeixin alternatives més segures.

Aprovat per la Junta de Govern Local en sessió ordinària de data 2 de setembre de 2026

Aquest document és una còpia autèntica del document electrònic original. Podeu comprovar la seva validesa a
https://tramits.santboi.cat/Ciutadania/ValidarDocuments.aspx?Descarregar=True&TipusDocument=Annexa&CodiValidacio=007e3ab6-7934-4ed5-a598-c2b44ac57f77

DOCUMENTS
TIPUS: Memòria tècnica
NOM: MEM_TEC POMO MENOR COBERTA PISCINA PARELLADA
UNITAT: Departament de Gestió Projectes
ORIGEN: Administració
CODI SEGUR DE VERIFICACIÓ: 007e3ab6-7934-4ed5-a598-c2b44ac57f77
IDENTIFICADOR: ES_L01082009_2026_00000000000000000000003077939
ESTAT D'ELABORACIÓ: Signat/validat
NIVELL D'ACCÉS:
REFERÈNCIES
EXPEDIENTS: X114/2026/000006, N801/2026/000076
SIGNATURES
Ajuntament de Sant Boi de Llobregat: 15/07/2026 12:51
SERGIO GARRETA OSSO: Arquitecte/a - 15/07/2026 12:58
MIREIA MITJANS CADENAS: Tècnic/a de Projectes i Obres - 15/07/2026 12:58
Secretaria General: 03/09/2026 13:13

Podran concertar operacions d'assegurances que tinguin com a finalitat garantir com a àmbit de cobertura la previsió de riscos derivats del treball, l'empresa respecte dels seus treballadors, els treballadors autònoms respecte d'ells mateixos i les societats cooperatives respecte els socis, l'activitat dels quals consisteixi en la prestació del seu treball personal.

Característiques constructives

1.1. Descripció de les obres a realitzar:

- Zona d'actuació: Coberta Piscina Equipament esportiu La Parellada
- Superfície d'actuació (m^2): 990,00 m2
- Pressupost d'execució per contracta (IVA inclòs): 141.715,70€
- Termini d'execució: 12 setmanes
- Nombre màxim de treballadors previstos: 4
- Nombre de jornades aproximades del total de treballadors: 1500 h

1.2. Execució de l'obra:

Fase d'obra	**Mitjans auxiliars a usar per fase (bastides, plataformes, etc.)**
Treballs previs	Lones, tanques de protecció, senyalització obres, autogrua, bastides, línies de vida.
Actuacions a la coberta (aïllants tèrmics, impermeabilitzacions i remats)	Lones, tanques de protecció, senyalització obres, autogrua, bastides, línies de vida.
Instal·lacions	Lones, tanques de protecció, senyalització obres, autogrua, bastides, línies de vida.
Gestió de residus	Lones, tanques de protecció, senyalització obres, autogrua, bastides, línies de vida.

Instal·lació elèctrica

Tensió de xarxa:

125/220 V

220/380 V

Equip i maquinària que cal utilitzar.

Maquinària portàtil	**Núm. de màquines**
Taladro	1
Cisalla	1
Escarpa i martell	1

Aprovat per la Junta de Govern Local en sessió ordinària de data 2 de setembre de 2026

Aquest document és una còpia autèntica del document electrònic original. Podeu comprovar la seva validesa a
https://tramits.santboi.cat/Ciutadania/ValidarDocuments.aspx?Descarregar=True&TipusDocument=Annexa&CodiValidacio=007e3ab6-7934-4ed5-a598-c2b44ac57f77

DOCUMENTS
TIPUS: Memòria tècnica
NOM: MEM_TEC POMO MENOR COBERTA PISCINA PARELLADA
UNITAT: Departament de Gestió Projectes
ORIGEN: Administració
CODI SEGUR DE VERIFICACIÓ: 007e3ab6-7934-4ed5-a598-c2b44ac57f77
IDENTIFICADOR: ES_L01082009_2026_00000000000000000000003077939
ESTAT D'ELABORACIÓ: Signat/validat
NIVELL D'ACCÉS:
REFERÈNCIES
EXPEDIENTS: X114/2026/000006, N801/2026/000076
SIGNATURES
Ajuntament de Sant Boi de Llobregat: 15/07/2026 12:51
SERGIO GARRETA OSSO: Arquitecte/a - 15/07/2026 12:58
MIREIA MITJANS CADENAS: Tècnic/a de Projectes i Obres - 15/07/2026 12:58
Secretaria General: 03/09/2026 13:13

Radial	1
Soldador de PVC	1
Equip electromagnètic per inducció	1

Conduccions i serveis (aigua, gas, etc) pròxims a l'obra i als accessos immediats.

Hi ha línies elèctriques aèries que afecten la construcció?: NO
Hi ha serveis subterranis (aigua, col·lectors, gas, etc.) que cal desviar: NO

Identificació dels riscos

Sense perjudici de les disposicions mínimes de Seguretat i Salut aplicables a l'obra establertes a l'annex IV del Reial Decret 1627/1997 de 24 d'octubre, s'enumeren a continuació els riscos particulars de diferents treballs d'obra, tot i considerant que alguns d'ells es poden donar durant tot el procés d'execució de l'obra o bé ser aplicables a d'altres feines.

S'haurà de tenir especial cura en els riscos més usuals a les obres, com ara són, caigudes, talls, cremades, erosions i cops, havent-se d'adoptar en cada moment la postura més adient pel treball que es realitzi.

A més, s'ha de tenir en compte les possibles repercussions a les estructures d'edificació veïnes i tenir cura en minimitzar en tot moment el risc d'incendi.

Tanmateix, els riscos relacionats s'hauran de tenir en compte pels previsibles treballs posteriors (reparació, manteniment...).

Anàlisi de riscos i mesures preventives

Anàlisi de riscos i mesures preventives que s'ha d'adoptar en les diferents fases de l'obra:

<u>TREBALLS PREVIS, ENDERROCS I DESMUNTATGES</u>

· Riscos més habituals:

- Caiguda de persones al mateix i diferent nivell.
- Caiguda d'objectes.
- Caiguda de runa, materials i rebots
- Generació de pols.
- Projecció de partícules durant els treballs.
- Cops, talls i ensopegades.
- Ambient excessivament sorollós.
- Contactes amb materials agressius.
- Lesions oculars.
- Afeccions a la pell pel contacte amb el formigó.
- Sobreesforços per postures incorrectes.
- Bolcada de piles de materials.
- Interferències amb instal·lacions de subministrament públic (aigua, llum, gas...).
- Caigudes des de punts alts i/o des d'elements provisionals d'accés (escales, plataformes).
- Riscos derivats de l'emmagatzematge de materials (temperatura, humitat, reaccions químiques).

Aprovat per la Junta de Govern Local en sessió ordinària de data 2 de setembre de 2026

Aquest document és una còpia autèntica del document electrònic original. Podeu comprovar la seva validesa a
https://tramits.santboi.cat/Ciutadania/ValidarDocuments.aspx?Descarregar=True&TipusDocument=Annexa&CodiValidacio=007e3ab6-7934-4ed5-a598-c2b44ac57f77

· Mesures de protecció col·lectiva

- Organització i planificació dels treballs per evitar interferències entre les diferents feines i circulacions dins l'obra.
- Senyalització de les zones de perill.
- Preveure el sistema de circulació de vehicles i la seva senyalització, tant a l'interior de l'obra com en relació amb els vials exteriors.
- Deixar una zona lliure a l'entorn de la zona excavada pel pas de maquinària.
- Immobilització de camions mitjançant falques i/o topalls durant les tasques de càrrega i descàrrega.
- Respectar les distàncies de seguretat amb les instal·lacions existents.
- Els elements de les instal·lacions han d'estar amb les seves proteccions aïllants.
- Fonamentació correcta de la maquinària d'obra.
- Muntatge de grues fet per una empresa especialitzada, amb revisions periòdiques, control de la càrrega màxima, delimitació del radi d'acció, frenada, blocatge, etc.
- Revisió periòdica i manteniment de maquinària i equips d'obra.
- Sistema de reg que impedeixi l'emissió de pols en gran quantitat.
- Comprovació de l'adequació de les solucions d'execució a l'estat real dels elements. (subsòl, edificacions veïnes).
- Comprovació d'apuntalaments, condicions d'estrebats i pantalles de protecció de rases.
- Utilització de paviments antilliscants.
- Col·locació de baranes de protecció en llocs amb perill de caiguda.
- Col·locació de xarxes en forats horitzontals.
- Protecció de forats i façanes per evitar la caiguda d'objectes (xarxes, lones).
- Ús de canalitzacions d'evacuació de runes, correctament instal·lades.
- Ús d'escales de mà, plataformes de treball i bastides.
- Col·locació de plataformes de recepció de materials en plantes altes.
- Per damunt d'alçades superiors a 2m, la bastida ha d'estar proveïda de barana de 0,90 m d'alçada mínima, amb protecció intermèdia i entorn peu, que siguin capaces de soportar una empenta tangencial de 150 Kg/ml.

· Mesures de protecció individual

- Utilització de mascaretes i ulleres homologades contra la pols i/o projecció de partícules.
- Utilització de calçat de seguretat.
- Utilització de casc homologat.
- A totes les zones elevades on no hi hagi sistemes fixes de protecció caldrà establir punts d'ancoratge segurs per poder subjectar-hi el cinturó de seguretat homologat, la utilització del qual serà obligatòria.
- Utilització de guants homologats per evitar el contacte directe amb materials agressius i minimitzar el risc de talls i punxades.
- Utilització de protectors auditius homologats en ambients excessivament sorollosos.
- Utilització de mandrils.
- Sistemes de subjecció permanent i de vigilància per més d'un operari en els treballs amb perill d'intoxicació. Utilització d'equips de subministrament d'aire.

<u>AÏLLANTS, IMPERMEABILITZACIONS I REMATS:</u>

· Riscos més habituals:

- Caiguda de persones al mateix i diferent nivell.
- Caiguda de materials, rebots.
- Projecció de partícules durant els treballs.
- Contactes amb materials agressius.
- Lesions oculars.
- Cremades per font de calor o productes químics

Aprovat per la Junta de Govern Local en sessió ordinària de data 2 de setembre de 2026

Aquest document és una còpia autèntica del document electrònic original. Podeu comprovar la seva validesa a
https://tramits.santboi.cat/Ciutadania/ValidarDocuments.aspx?Descarregar=True&TipusDocument=Annexa&CodiValidacio=007e3ab6-7934-4ed5-a598-c2b44ac57f77

DOCUMENTS
TIPUS: Memòria tècnica
NOM: MEM_TEC POMO MENOR COBERTA PISCINA PARELLADA
UNITAT: Departament de Gestió Projectes
ORIGEN: Administració
CODI SEGUR DE VERIFICACIÓ: 007e3ab6-7934-4ed5-a598-c2b44ac57f77
IDENTIFICADOR: ES_L01082009_2026_00000000000000000000003077939
ESTAT D'ELABORACIÓ: Signat/validat
NIVELL D'ACCÉS:
REFERÈNCIES
EXPEDIENTS: X114/2026/000006, N801/2026/000076
SIGNATURES
Ajuntament de Sant Boi de Llobregat: 15/07/2026 12:51
SERGIO GARRETA OSSO: Arquitecte/a - 15/07/2026 12:58
MIREIA MITJANS CADENAS: Tècnic/a de Projectes i Obres - 15/07/2026 12:58
Secretaria General: 03/09/2026 13:13

- Cops i talls produïts per eines de mà.
- Generació excessiva de pols o emanació de gasos tòxics.
- Ambient excessivament sorollós.
- Sobreesforços per postures incorrectes.
- Bolcada de piles de materials.
- Riscos derivats de l'emmagatzematge de materials (temperatura, humitat, reaccions químiques).

· Proteccions col·lectives:

- Organització i planificació dels treballs per evitar interferències entre les diferents feines i circulacions dins l'obra.
- Senyalització de les zones de perill.
- Respectar les distàncies de seguretat amb les instal·lacions existents.
- Revisió periòdica i manteniment de maquinària i equips d'obra.
- En tot moment es mantindran les zones de treball netes i ordenades.
- Per damunt d'alçades superiors a 2m, la bastida ha d'estar proveïda de barana de 0,90 m d'alçada mínima, amb protecció intermèdia i entorn peu, que siguin capaces de soportar una empenta tangencial de 150 Kg/ml.

· Equips de protecció individual:

- Casc i botes de seguretat amb puntera metàl·lica, homologats per la UE.
- Guants de goma o crema protectora per les mans quan es manipuli formigó.
- Utilització de protectors auditius homologats en ambients excessivament sorollosos.
- Utilització de mandils.
- Granota de treball.
- Guants antitallada per manipular, manualment., material ceràmic.

INSTAL·LACIONS ELÈCTRIQUES, D'ENLLUMENAT I DE CLIMATITZACIÓ:

Riscos més habituals:

- Caiguda de persones al mateix i diferent nivell.
- Projecció de partícules durant els treballs.
- Contactes amb materials agressius.
- Talls i punxades.
- Cops i ensopegades.
- Caiguda de materials, rebots.
- Ambient sorollós.
- Sobreesforços per postures incorrectes.
- Bolcada de piles de material.
- Contactes elèctrics directes
- Contactes elèctrics indirectes
- Deflagracions amb projecció de partícules als ulls.
- Cremades per fonts de calor

Proteccions col·lectives:

- Organització i planificació dels treballs per evitar interferències entre les diferents feines i circulacions dins l'obra.
- Senyalització de les zones de perill.

Aprovat per la Junta de Govern Local en sessió ordinària de data 2 de setembre de 2026

Aquest document és una còpia autèntica del document electrònic original. Podeu comprovar la seva validesa a
https://tramits.santboi.cat/Ciutadania/ValidarDocuments.aspx?Descarregar=True&TipusDocument=Annexa&CodiValidacio=007e3ab6-7934-4ed5-a598-c2b44ac57f77

DOCUMENTS
TIPUS: Memòria tècnica
NOM: MEM_TEC POMO MENOR COBERTA PISCINA PARELLADA
UNITAT: Departament de Gestió Projectes
ORIGEN: Administració
CODI SEGUR DE VERIFICACIÓ: 007e3ab6-7934-4ed5-a598-c2b44ac57f77
IDENTIFICADOR: ES_L01082009_2026_00000000000000000000003077939
ESTAT D'ELABORACIÓ: Signat/validat
NIVELL D'ACCÉS:
REFERÈNCIES
EXPEDIENTS: X114/2026/000006, N801/2026/000076
SIGNATURES
Ajuntament de Sant Boi de Llobregat: 15/07/2026 12:51
SERGIO GARRETA OSSO: Arquitecte/a - 15/07/2026 12:58
MIREIA MITJANS CADENAS: Tècnic/a de Projectes i Obres - 15/07/2026 12:58
Secretaria General: 03/09/2026 13:13

- Respectar les distàncies de seguretat amb les instal·lacions existents.
- Revisió periòdica i manteniment de maquinària i equips d'obra.
- En tot moment es mantindran les zones de treball netes i ordenades.
- Per damunt d'alçades superiors a 2m, la bastida ha d'estar proveïda de barana de 0,90 m d'alçada mínima, amb protecció intermèdia i entorn peu, que siguin capaces de soportar una empenta tangencial de 150 Kg/ml.
- Màquines i eines portàtils elèctriques amb doble aïllament.
- Comprovació absència tensió a connexions.
- Revisió periòdica instal·lació.

Equips de protecció individual:

- Casc i botes de seguretat amb puntera metàl·lica, homologats per la UE.
- Calçat dielèctric
- Guants de goma o crema protectora per les mans quan es manipuli guix.
- Utilització de protectors auditius homologats en ambients excessivament sorollosos.
- Granota de treball.
- Guants aïllant per a treballs en tensió
- Pantalla facial dielèctrica
- Davantal cuir, guants serralleria i botes polaines
- Ulleres de protecció.
- Eines dielèctriques homologades amb mànec aïllant
- Discriminador de tensió.

<u>BASTIDES, PLATAFORMES I ESCALES:</u>

Riscos més habituals:

- Caiguda de persones al mateix i a diferent nivell.
- Caiguda de material.
- Caiguda d'objectes per manipulació o de materials transportats.
- Cops amb objectes o eines (talls)
- Sobreesforços
- Enfonsament de la bastida o plataforma de treball.
- Relliscada d'escala

Mesures preventives:

- A cada moment s'han de mantenir les zones de treball netes i ordenades.
- Per damunt d'alçades de treball superiors als 2m, la bastida s'ha de proveir d'una barana de 0,90m d'altura mínima, amb una protecció intermèdia i un entornpeu.
- L'amplada mínima de la plataforma de treball ha de ser de 0,60 m, ha d'estar fixada a l'estructura tubular i la seva superfície ha de ser antilliscant.

Aprovat per la Junta de Govern Local en sessió ordinària de data 2 de setembre de 2026

Aquest document és una còpia autèntica del document electrònic original. Podeu comprovar la seva validesa a
https://tramits.santboi.cat/Ciutadania/ValidarDocuments.aspx?Descarregar=True&TipusDocument=Annexa&CodiValidacio=007e3ab6-7934-4ed5-a598-c2b44ac57f77

DOCUMENTS
TIPUS: Memòria tècnica
NOM: MEM_TEC POMO MENOR COBERTA PISCINA PARELLADA
UNITAT: Departament de Gestió Projectes
ORIGEN: Administració
CODI SEGUR DE VERIFICACIÓ: 007e3ab6-7934-4ed5-a598-c2b44ac57f77
IDENTIFICADOR: ES_L01082009_2026_00000000000000000000003077939
ESTAT D'ELABORACIÓ: Signat/validat
NIVELL D'ACCÉS:
REFERÈNCIES
EXPEDIENTS: X114/2026/000006, N801/2026/000076
SIGNATURES
Ajuntament de Sant Boi de Llobregat: 15/07/2026 12:51
SERGIO GARRETA OSSO: Arquitecte/a - 15/07/2026 12:58
MIREIA MITJANS CADENAS: Tècnic/a de Projectes i Obres - 15/07/2026 12:58
Secretaria General: 03/09/2026 13:13

- Utilització adequada de les eines.
- Ordre i neteja en els llocs de treball.
- Disposició i ordenació del trànsit de vehicles.
- Màquines en bon estat de funcionament.
- Prohibició de fer aplec de material sobre els taulers de la bastida.
- Senyalització de l'obligació d'utilitzar les escales en els moviments verticals.

Proteccions col·lectives:

- Malla de polipropilè tupida tipus mosquitera, traus perimetrals amb reforç i corda de diàmetre 6 mm.
- Senyal d'advertència, normalitzada amb pictograma negre sobre fons groc, de forma triangular amb el cantell negre, costat major 41 cm, amb cartell explicatiu rectangular, per ésser vista fins 12 m de distància, fixada.
- Protecció i senyalització dels elements de suport fins a una alçada de 2,10m de les zones de pas de persones.
- Escales dotades de potes de goma i limitadors d'obertura homologats

Proteccions individuals:

- Casc de seguretat per a ús normal, contra cops, de polietilè amb un pes màxim de 400 g, homologat.
- Parella de guants de protecció contra riscos mecànics comuns de construcció nivell 3, homologats.
- Parella de botes baixes de seguretat industrial, per a treballs de construcció en general, resistents a la humitat, de pell rectificada, amb envoltant del turmell encoixinat, amb puntera metàl·lica, sola antilliscant, falca amortidora d'impactes al taló i sense plantilla metàl·lica, homologades.
- Granota de treball per a construcció, homologada.

Enumeració de les proteccions individuals i col·lectives que cal adoptar

Relació de mesures preventives.

Fase d'obra	**Mesures preventives previstes**
Treballs previs	Casc, botes seguretat, ulleres protecció, guants.
Actuacions a la coberta (aïllants tèrmics, impermeabilitzacions i remats)	Casc, botes seguretat, ulleres protecció, guants.
Instal·lacions	Casc, botes seguretat, ulleres protecció, guants.

Aprovat per la Junta de Govern Local en sessió ordinària de data 2 de setembre de 2026

Aquest document és una còpia autèntica del document electrònic original. Podeu comprovar la seva validesa a
https://tramits.santboi.cat/Ciutadania/ValidarDocuments.aspx?Descarregar=True&TipusDocument=Annexa&CodiValidacio=007e3ab6-7934-4ed5-a598-c2b44ac57f77

DOCUMENTS
TIPUS: Memòria tècnica
NOM: MEM_TEC POMO MENOR COBERTA PISCINA PARELLADA
UNITAT: Departament de Gestió Projectes
ORIGEN: Administració
CODI SEGUR DE VERIFICACIÓ: 007e3ab6-7934-4ed5-a598-c2b44ac57f77
IDENTIFICADOR: ES_L01082009_2026_00000000000000000000003077939
ESTAT D'ELABORACIÓ: Signat/validat
NIVELL D'ACCÉS:
REFERÈNCIES
EXPEDIENTS: X114/2026/000006, N801/2026/000076
SIGNATURES
Ajuntament de Sant Boi de Llobregat: 15/07/2026 12:51
SERGIO GARRETA OSSO: Arquitecte/a - 15/07/2026 12:58
MIREIA MITJANS CADENAS: Tècnic/a de Projectes i Obres - 15/07/2026 12:58
Secretaria General: 03/09/2026 13:13

Gestió de residus	Casc, botes seguretat, ulleres protecció, guants

Equips de protecció individual

Tipus	**Núm.**	**Tipus**	**Núm.**
Roba de treball	4	Guants de cuir	4
Casc de seguretat	4	Ulleres de seguretat	4
		Calçat de seguretat	4

Mesures de protecció a tercers

- Els treballs es realitzen a la coberta, però a prop de la zona d'accés a l'edifici, pel que, es col·locarà senyalització per advertir de les entrades i sortides de personal de l'obra i materials.
- Tancament, senyalització i enllumenat de l'obra. Cas que el tancament envaeixi la calçada s'ha de preveure un passadís protegit pel pas de vianants. El tancament ha d'impedir que persones alienes a l'obra puguin entrar.
- Preveure el sistema de circulació de vehicles tant a l'interior de l'obra com en relació amb els vials exteriors.
- Immobilització de camions mitjançant falques i/o topalls durant les tasques de càrrega i descàrrega.
- Comprovació de l'adequació de les solucions d'execució a l'estat real dels elements.
(subsòl, edificacions veïnes)
- Protecció de forats i façanes per evitar la caiguda d'objectes (xarxes, lones).

Primers auxilis
Es disposarà d'una farmaciola amb el contingut de material especificat a la normativa vigent.
S'informarà a l'inici de l'obra, de la situació dels diferents centres mèdics als quals s'hauran de traslladar els accidentats. És convenient disposar a l'obra i en lloc ben visible, d'una llista amb els telèfons i adreces dels centres assignats per a urgències, ambulàncies, taxis, etc. per garantir el ràpid trasllat dels possibles accidentats.

SEGURETAT I SALUT A LES OBRES DE CONSTRUCCIÓ

Relació de normes i reglaments aplicables(en negreta les que afecten directament a la Construcció)
Data d'actualització: 12/05/1998
Directiva 92/57/CEE de 24 de Junio (DO: 26/08/92)
Disposiciones mínimas de seguridad y de salud que deben aplicarse en las obras de construcción temporales o móviles
RD 1627/1997 de 24 de octubre (BOE: 25/10/97)
Disposiciones mínimas de Seguridad y de Salud en las obras de construcción
Transposició de la Directiva 92/57/CEE
Deroga el RD 555/86 sobre obligatorietat d'inclusió d'Estudi de Seguretat i Higiene en projectes d'edificació i obres públiques
Ley 31/1995 de 8 de noviembre (BOE: 10/11/95)
Prevención de riesgos laborales
Desenvolupament de la Llei a través de les següents disposicions:

Aprovat per la Junta de Govern Local en sessió ordinària de data 2 de setembre de 2026

Aquest document és una còpia autèntica del document electrònic original. Podeu comprovar la seva validesa a
https://tramits.santboi.cat/Ciutadania/ValidarDocuments.aspx?Descarregar=True&TipusDocument=Annexa&CodiValidacio=007e3ab6-7934-4ed5-a598-c2b44ac57f77

RD 39/1997 de 17 de enero (BOE: 31/01/97).
Reglamento de los Servicios de Prevención
Modificacions:RD. 780/1998 de30 de abril (BOE: 01/05/98)
RD 485/1997 de 14 de abril (BOE: 23/04/97)
Disposiciones mínimas en materia de señalización, de seguridad y salud en el trabajo
RD 486/1997 de 14 de abril (BOE: 23/04/97)
Disposiciones mínimas de seguridad y salud en los lugares de trabajo
En el capítol 1 s'exclouen les obres de construcció però el RD 1627/1997 l'esmenta en quant a escales de mà.
Modifica i deroga alguns capítols de la Ordenanza de Seguridad e Higiene en el trabajo (O. 09/03/1971)
RD 487/1997 de 14 de abril (BOE: 23/04/97)
Disposiciones mínimas de seguridad y salud relativas a la manipulación manual de cargas que entrañe riesgos, en particular dorsolumbares, para los trabajadores
RD 488/97 de 14 de abril (BOE: 23/04/97)
Disposiciones mínimas de seguridad y salud relativas al trabajo con equipos que incluyen pantallas de visualización
RD 664/1997 de 12 de mayo (BOE: 24/05/97)
Protección de los trabajadores contra los riesgos relacionados con la exposición a agentes biológicos durante el trabajo
RD 665/1997 de 12 de mayo (BOE: 24/05/97)
Protección de los trabajadores contra los riesgos relacionados con la exposición a agentes cancerígenos durante el trabajo
RD 773/1997 de 30 de mayo (BOE: 12/06/97)
Disposiciones mínimas de seguridad y salud, relativas a la utilización por los trabajadores de equipos de protección individual
RD 1215/1997 de 18 de julio (BOE: 07/08/97)
Disposiciones mínimas de seguridad y salud para la utilización por los trabajadores de los equipos de trabajo
Transposició de la Directiva 89/655/CEE sobre utilització dels equips de treball Modifica i deroga alguns capítols de la Ordenanza de Seguridad e Higiene en el trabajo
(O. 09/03/1971)
O. de 20 de mayo de 1952 (BOE: 15/06/52)
Reglamento de Seguridad e Higiene del Trabajo en la industria de la Construcción
Modificacions: O. de 10 de diciembre de 1953 (BOE: 22/12/53) O. de 23 de septiembre de 1966 (BOE: 01/10/66) *Art. 100 a 105 derogats per O. de 20 de gener de 1956*
O. de 31 de enero de 1940. Andamios: Cap. VII, art. 66º a 74º (BOE: 03/02/40)
Reglamento general sobre Seguridad e Higiene
O. de 28 de agosto de 1970. Art. 1º a 4º, 183º a 291º y Anexos I y II
(BOE: 05/09/70; 09/09/70)
Ordenanza del trabajo para las industrias de la Construcción, vidrio y cerámica
Correcció d'errades: BOE: 17/10/70
O. de 20 de septiembre de 1986 (BOE: 13/10/86)
Modelo de libro de incidencias correspondiente a las obras en que sea obligatorio el estudio de Seguridad e Higiene
Correcció d'errades: BOE: 31/10/86
O. de 16 de diciembre de 1987 (BOE: 29/12/87)
Nuevos modelos para la notificación de accidentes de trabajo e instrucciones para su cumplimiento y tramitación
O. de 31 de agosto de 1987 (BOE: 18/09/87)
Señalización, balizamiento, limpieza y terminación de obras fijas en vías fuera de poblado
O. de 23 de mayo de 1977 (BOE: 14/06/77)
Reglamento de aparatos elevadores para obras
Modificació: O. de 7 de marzo de 1981 (BOE: 14/03/81)
O. de 28 de junio de 1988 (BOE: 07/07/88)

Aprovat per la Junta de Govern Local en sessió ordinària de data 2 de setembre de 2026

Aquest document és una còpia autèntica del document electrònic original. Podeu comprovar la seva validesa a
https://tramits.santboi.cat/Ciutadania/ValidarDocuments.aspx?Descarregar=True&TipusDocument=Annexa&CodiValidacio=007e3ab6-7934-4ed5-a598-c2b44ac57f77

Instrucción Técnica Complementaria MIE-AEM 2 del Reglamento de Aparatos de elevación y Manutención referente a grúas-torre desmontables para obras.
Modificació: O. de 16 de abril de 1990 (BOE: 24/04/90)
O. de 31 de octubre de 1984 (BOE: 07/11/84)
Reglamento sobre seguridad de los trabajos con riesgo de amianto.
O. de 7 de enero de 1987 (BOE: 15/01/87)
Normas complementarias del Reglamento sobre seguridad de los trabajos con riesgo de amianto.
RD 1316/1989 de 27 de octubre (BOE: 02/11/89)
Protección a los trabajadores frente a los riesgos derivados de la exposición al ruido durante el trabajo.
O. de 9 de marzo de 1971 (BOE: 16 i 17/03/71)
Ordenanza General de Seguridad e Higiene en el trabajo.
Corrección d'errades: BOE: 06/04/71
Modificació: BOE: 02/11/89
Derogats alguns capítols per: Ley 31/1995, RD 485/1997, RD 486/1997, RD 664/1997, RD 665/1997, RD 773/1997 i RD 1215/1997
O. de 12 de gener de 1998 (DOG: 27/01/98)
S'aprova el model de Llibre d'Incidències en obres de construcció
Resoluciones aprobatorias de Normas Técnicas Reglamentarias para distintos medios de protección personal de trabajadores
- R. de 14 de diciembre de 1974 (BOE: 30/12/74): N.R. MT-1: Cascos no metálicos.
- R. de 28 de julio de 1975 (BOE: 01/09/75): N.R. MT-2: Protectores auditivos.
- R. de 28 de julio de 1975 (BOE: 02/09/75): N.R. MT-3: Pantallas para soldadores.
Modificació: BOE: 24/10/75
- R. de 28 de julio de 1975 (BOE: 03/09/75): N.R. MT-4: Guantes aislantes de electricidad.
Modificació: BOE: 25/10/75
- R. de 28 de julio de 1975 (BOE: 04/09/75): N.R. MT-5: Calzado de seguridad contra riesgos mecánicos.
Modificació: BOE: 27/10/75
- R. de 28 de julio de 1975 (BOE: 05/09/75): N.R. MT-6: Banquetas aislantes de maniobras.
Modificació: BOE: 28/10/75
- R. de 28 de julio de 1975 (BOE: 06/09/75): N.R. MT-7: Equipos de protección personal de vias respiratorias. Normas comunes y adaptadores faciales.
Modificació: BOE: 29/10/75
- R. de 28 de julio de 1975 (BOE: 08/09/75): N.R. MT-8: Equipos de protección personal de vias respiratorias: filtros mecánicos.
Modificació: BOE: 30/10/75
- R. de 28 de julio de 1975 (BOE: 09/09/75): N.R. MT-9: Equipos de protección personal de vias respiratorias: mascarillas autofiltrantes.
Modificació: BOE: 31/10/75
- R. de 28 de julio de 1975 (BOE: 10/09/75): N.R. MT-10: Equipos de protección personal de vias respiratorias: filtros químicos y mixtos contra amoníaco.
Modificació: BOE: 01/11/75
- Normativa d'àmbit local (ordenances municipals).

Pressupost Estudi Bàsic de Seguretat.

El pressupost d'execució material en concepte de seguretat i salut durant l'execució de l'obra, puja la quantitat de 800,00€ (VUIT-CENTS EUROS).

Aprovat per la Junta de Govern Local en sessió ordinària de data 2 de setembre de 2026

Aquest document és una còpia autèntica del document electrònic original. Podeu comprovar la seva validesa a
https://tramits.santboi.cat/Ciutadania/ValidarDocuments.aspx?Descarregar=True&TipusDocument=Annexa&CodiValidacio=007e3ab6-7934-4ed5-a598-c2b44ac57f77