Exposició **"Mutacions Portabella"**

Els plànols i la resta de documentació gràfica del projecte (Lot 1) inclouen informació que no és objecte de la present licitació, principalment relativa a l'equipament audiovisual necessari. Els amidaments especifiquen la totalitat dels subministraments i treballs inclosos en aquesta convocatòria.

LOT 1:
01 TANCAMENTS
02 PINTURA
03 MOBILIARI
04 SEIENTS
05 VITRINES
06 VARIS

GURI_CASAJUANA ARQUITECTES
Barcelona, 10 / 2026

CCCB Centre de Cultura Contemporània de Barcelona

C1 TANCAMENTS

NOTA IMPORTANT:
NO es poden fer forats al parquet industrial de la sala.
Els canals d'alumini es cargolaran a planxes de DM de 12 mm de gruix i igual ample i llarg que els perfils. El DM anirà adhesivat amb cinta de doble cara removible al paviment i actuarà com a sòcol resfonsat

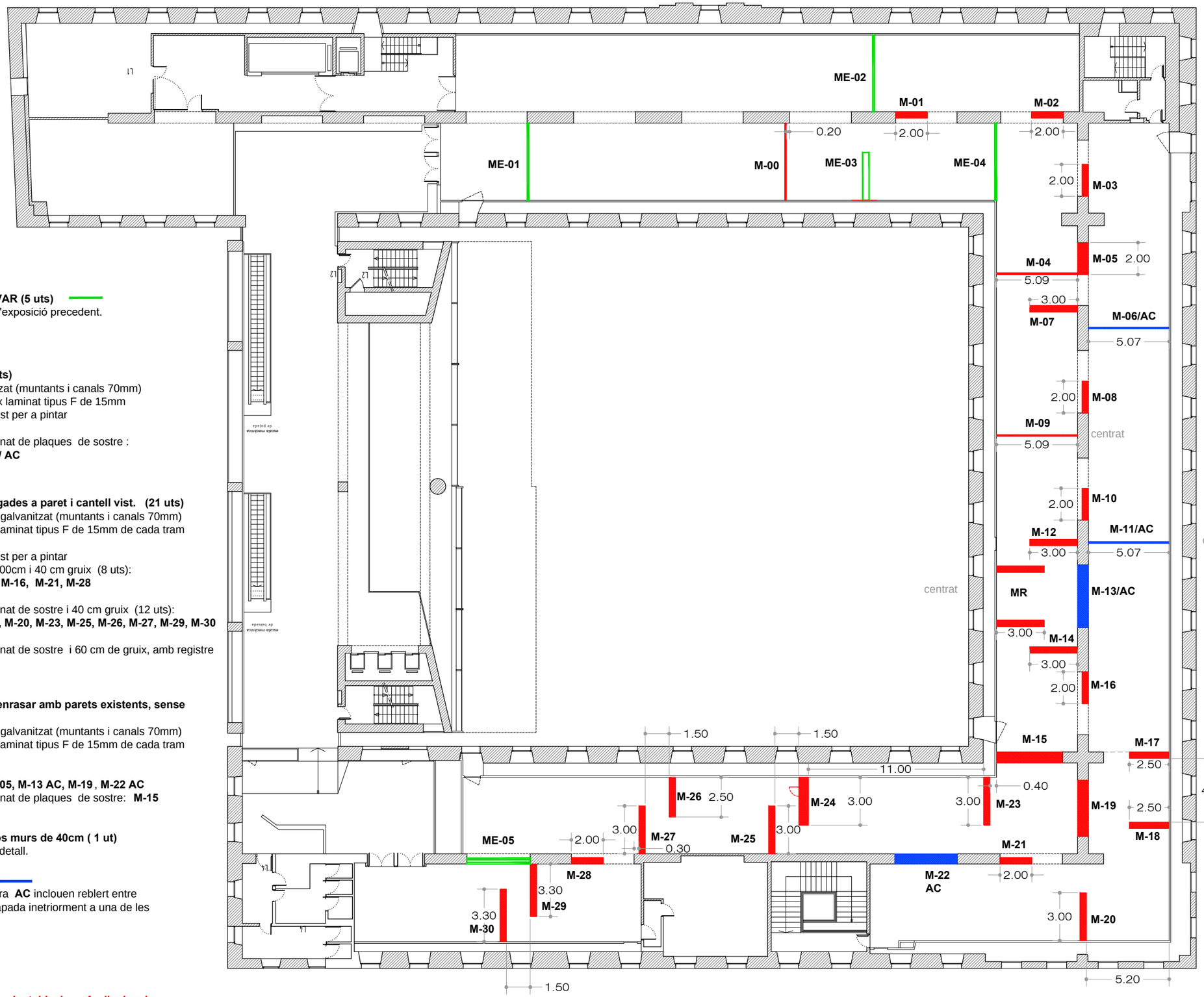

1.0 **ME- MURS EXISTENTS A CONSERVAR (5 uts)**
A tenir en compte al desmuntatge de l'exposició precedent.
ME-01, ME-02, ME-03, ME-04, ME-05

1.1 **MURS PRIMS A DUES CARES (5 uts)**
Estructura de perfileria d'acer galvanitzat (muntants i canals 70mm)
Panellat a dues cares de placa de guix laminat tipus F de 15mm
Acabat amb arestes ben definides i llest per a pintar
Gruix aprox total 100 mm.
- Acabat superior ajustat a pla inclinat de plaques de sostre : **M-00, M-04, M06/ AC, M09, M11/ AC**

1.2 **MURS DOBLES A DUES CARES lligades a paret i cantell vist. (21 uts)**
Estructura DOBLE de perfileria d'acer galvanitzat (muntants i canals 70mm)
Panellat a una cara de placa de guix laminat tipus F de 15mm de cada tram d'estructura
Acabat amb arestes ben definides i llest per a pintar
- Acabat superior ajustat a arc i L200cm i 40 cm gruix (8 uts): **M01, M-02, M-03, M-08, M-10, M-16, M-21, M-28**
- Acabat superior ajustat a pla inclinat de sostre i 40 cm gruix (12 uts): **M-07, M-12, M-14, M-17, M-18, M-20, M-23, M-25, M-26, M-27, M-29, M-30**
- Acabat superior ajustat a pla inclinat de sostre i 60 cm de gruix, amb registre per a equips AV (1 ut): **M-24**

1.3 **MURS DOBLES A DUES CARES a enrasar amb parets existents, sense cantells vistos. (5 uts)**
Estructura DOBLE de perfileria d'acer galvanitzat (muntants i canals 70mm)
Panellat a una cara de placa de guix laminat tipus F de 15mm de cada tram d'estructura
- Acabat superior ajustat a arc: **M-05, M-13 AC, M-19 , M-22 AC**
- Acabat superior ajustat a pla inclinat de plaques de sostre: **M-15**

1.4 **MR RECINTE PANAHI format per dos murs de 40cm (1 ut)**
Consruit com la resta de murs. Veure detall.

1.5 **AÏLLAMENT ACÚSTIC AC (4 uts)**
Les parets indicades amb nomenclatura **AC** inclouen reblert entre muntants, de llana de roca mineral grapada inetriorment a una de les dues cares .
Sup total 61.8 m2

ATENCIÓ:
Caldrà coordinar el pas de cablejat per a les instal·lacions Audiovisuals

Exposició : MUTACIONS PORTABELLA	PLANTA 3	TANCAMENTS	GURI_CASAJUANA ARQUITECTES	2	CCCB Centre de Cultura Contemporània de Barcelona
		DIN A3 E : 1/250	Barcelona, 10 / 2026		

1.1 MURS PRIMS A DUES CARES (5 uts)

Estructura de perfileria d'acer galvanitzat (muntants i canals 70mm)
Panellat a dues cares de placa de guix laminat tipus F de 15mm
Acabat amb arestes ben definides i llest per a pintar
Gruix aprox total 100 mm.

- Acabat superior ajustat a pla inclinat de plaques de sostre :
  M00, M-04, M06/ AC, M09, M11/ AC

NOTA IMPORTANT:
NO es poden fer forats al parquet industrial de la sala.
Els canals d'alumini es cargolaran a planxes de DM de 12 mm de gruix i igual ample i llarg que els perfils.
El DM anirà adhesivat amb cinta de doble cara removible al paviment i actuarà com a sòcol resfonsat

AÏLLAMENT ACÚSTIC
Les parets indicades amb nomenclatura **AC** inclouen reblert entre muntants, de llana de roca mineral grapada inetriorment a una de les dues cares

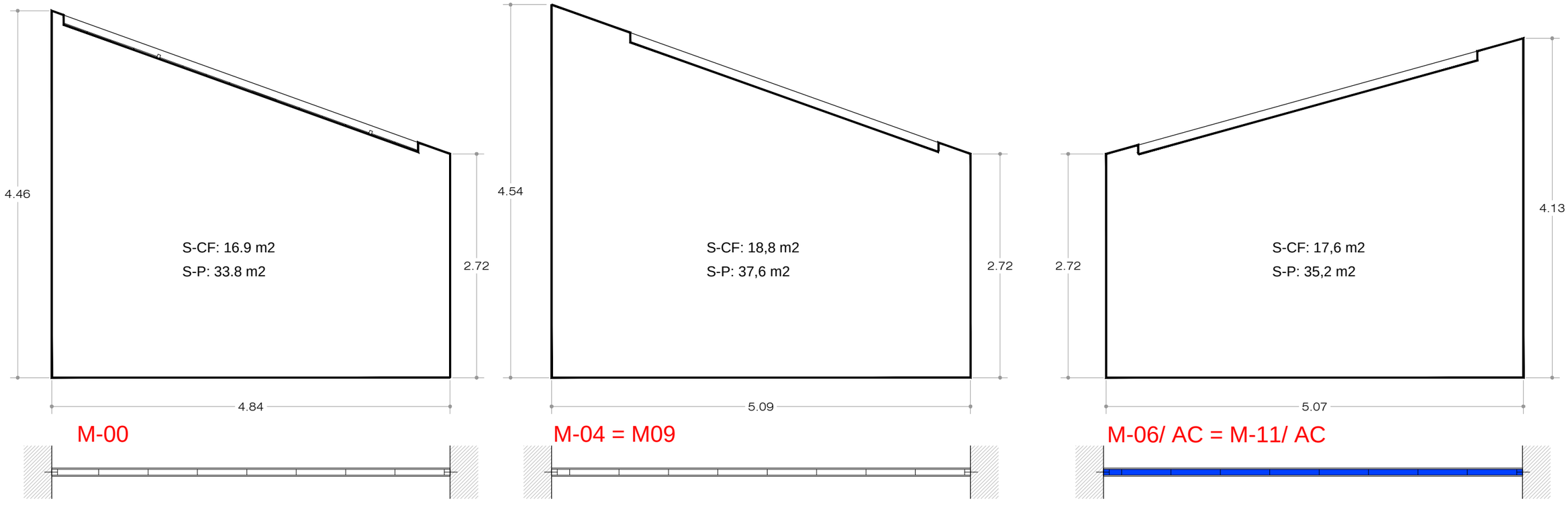

S-CF: Superfície de la cara frontal
S-P: Superfície total de panell de guix pintar

NOTA IMPORTANT:
NO es poden fer forats al parquet industrial de la sala.
Els canals d'alumini es cargolaran a planxes de DM de 12 mm de gruix i igual ample i llarg que els perfils.
El DM anirà adhesivat amb cinta de doble cara removible al paviment i actuarà com a sòcol resfonsat

AÏLLAMENT ACÚSTIC
Les parets indicades amb nomenclatura **AC** inclouen reblert entre muntants, de llana de roca mineral grapada inetriorment a una de les dues cares

1.2 MURS DOBLES A DUES CARES lligades a paret i cantell vist. (21 uts)

Estructura DOBLE de perfileria d'acer galvanitzat (muntants i canals 70mm)
Panellat a una cara de placa de guix laminat tipus F de 15mm de cada tram d'estructura
Acabat amb arestes ben definides i llest per a pintar

- Acabat superior ajustat a arc i L200cm i 40cm gruix (8 uts):
  M01, M-02, M-03, M-08, M-10, M-16, M-21, M-28

- Acabat superior ajustat a pla inclinat de sostre i 40 cm de gruix (12 uts):
  M-07, M-12, M-14, M-17, M-18, M-20, M-23, M-25, M-26, M-27, M-29, M-30

- Acabat superior ajustat a pla inclinat de sostre i 60 cm de gruix, amb registre per a equips AV (1 ut):
  M-24

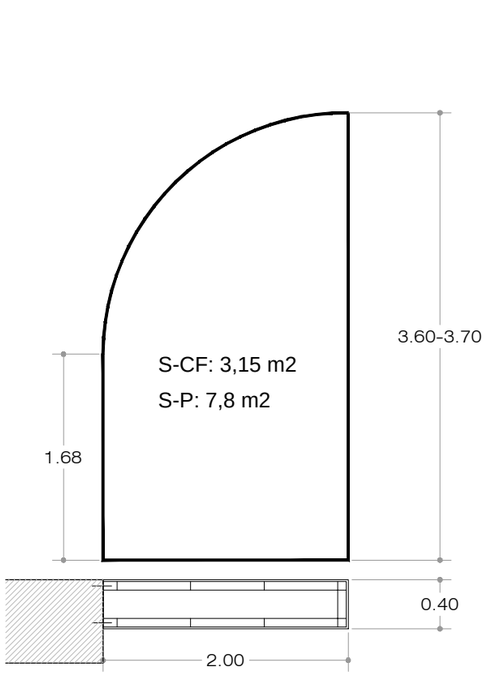

M-01, M-02, M-03, M-08, M-10, M-16, M-21, M-28

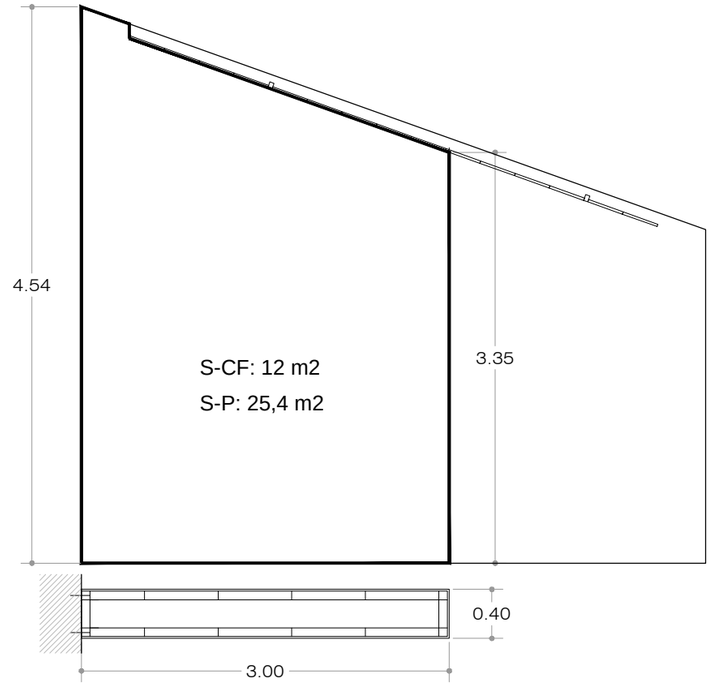

M-07, M-12, M-14

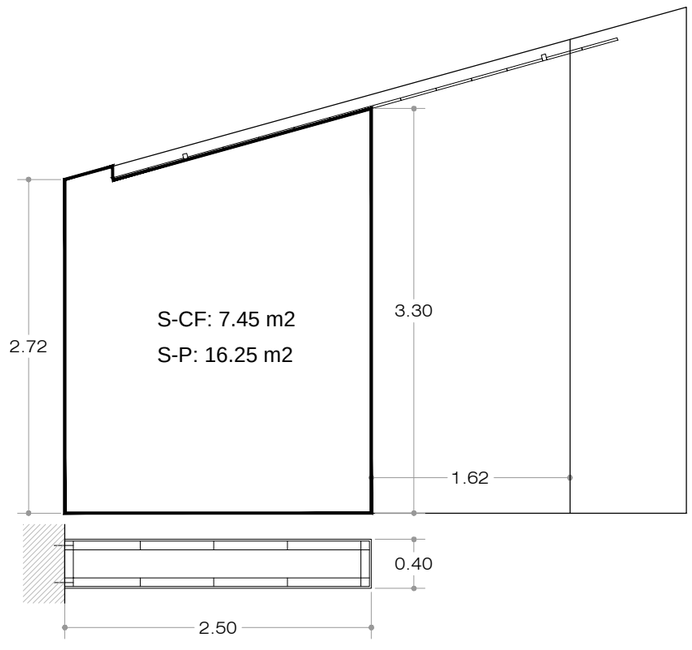

M-17=M18

ATENCIÓ: Coordinar Pas de cablejat de Tablets temporitzadors. Veure alçats per sales

S-CF: Superfície de la cara frontal
S-P: Superfície total de panell de guix pintar

C1 TANCAMENTS - 1.2 MURS DOBLES A DUES CARES amb cantells vistos

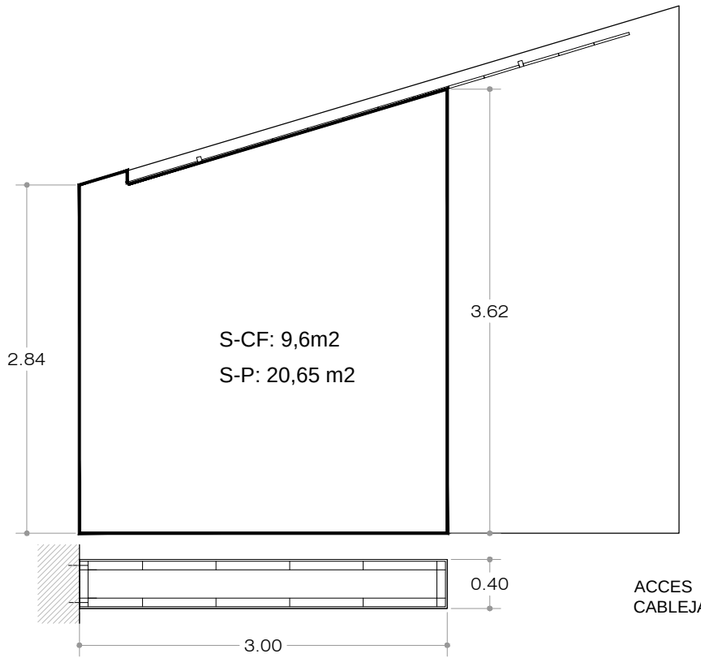

M-20=M23

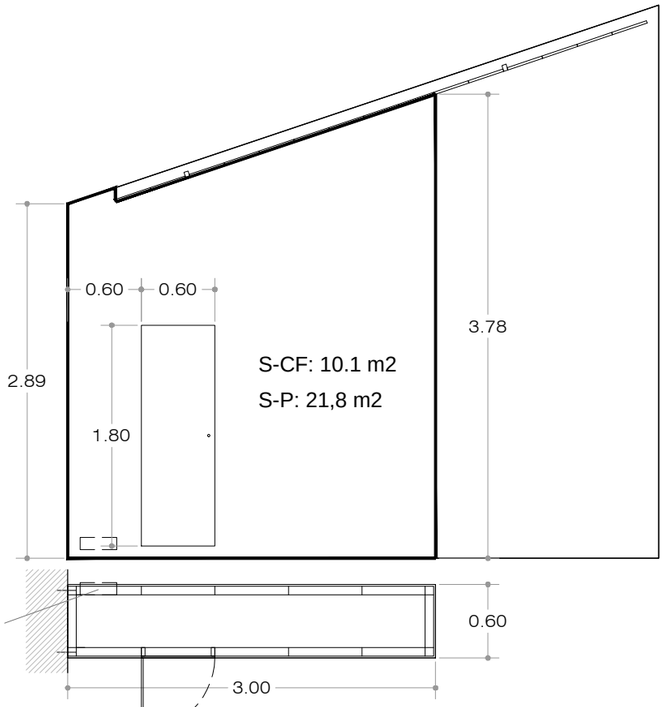

M-24

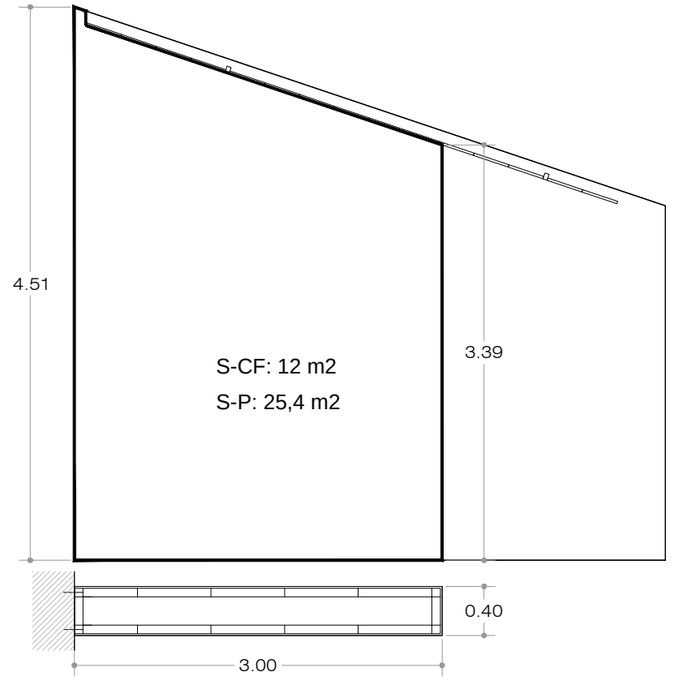

M-25 = M-27

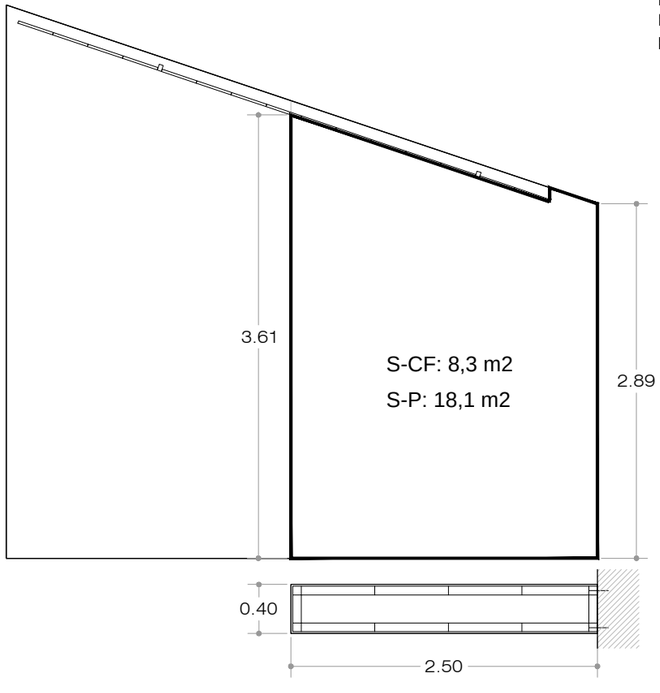

M-26

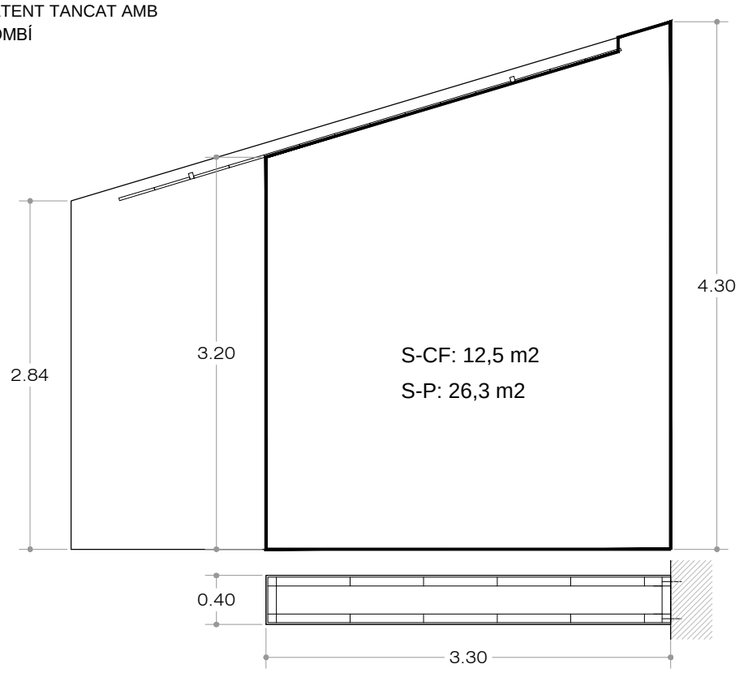

M-29

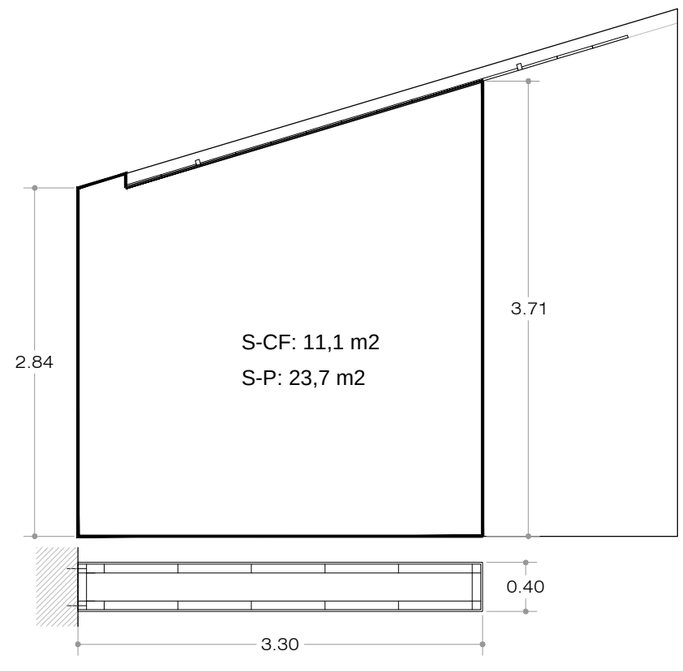

M-30

S-CF: Superfície de la cara frontal

S-P: Superfície total de panell de guix pintar

NOTA IMPORTANT:
NO es poden fer forats al parquet industrial de la sala.
Els canals d'alumini es cargolaran a planxes de DM de 12 mm de gruix i igual ample i llarg que els perfils.
El DM anirà adhesivat amb cinta de doble cara removible al paviment i actuarà com a sòcol resfonsat

AÏLLAMENT ACÚSTIC
Les parets indicades amb nomenclatura **AC** inclouen reblert entre muntants, de llana de roca mineral grapada inetriorment a una de les dues cares

1.3 MURS DOBLES A DUES CARES a enrasar amb parets existents, sense cantells vistos. (5 uts)

Estructura DOBLE de perfileria d'acer galvanitzat (muntants i canals 70mm)
Panellat a una cara de placa de guix laminat tipus F de 15mm de cada tram d'estructura

- Acabat superior ajustat a arc: **M-05, M-13 AC, M-19**, **M-22 AC**
- Acabat superior ajustat a pla inclinat de plaques de sostre: **M-15**

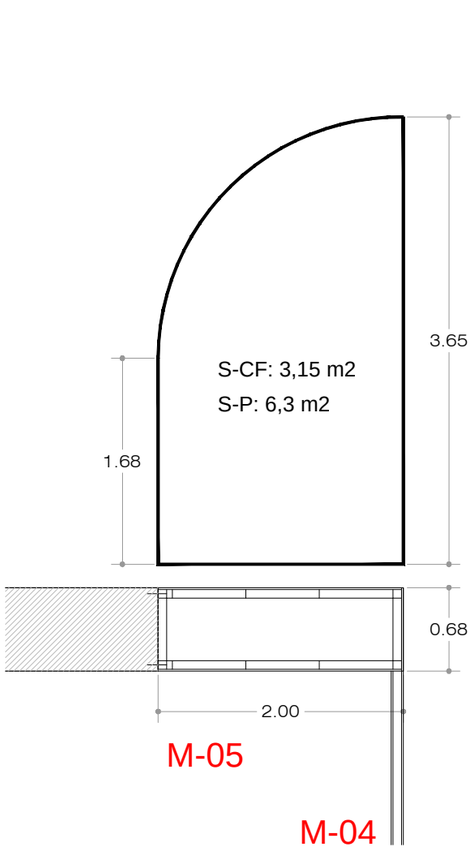

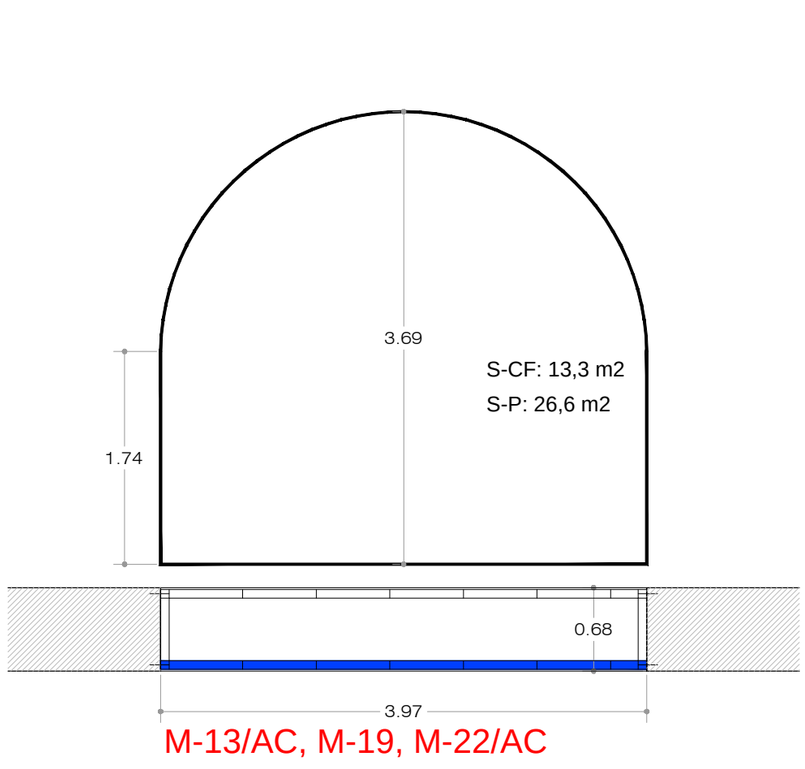

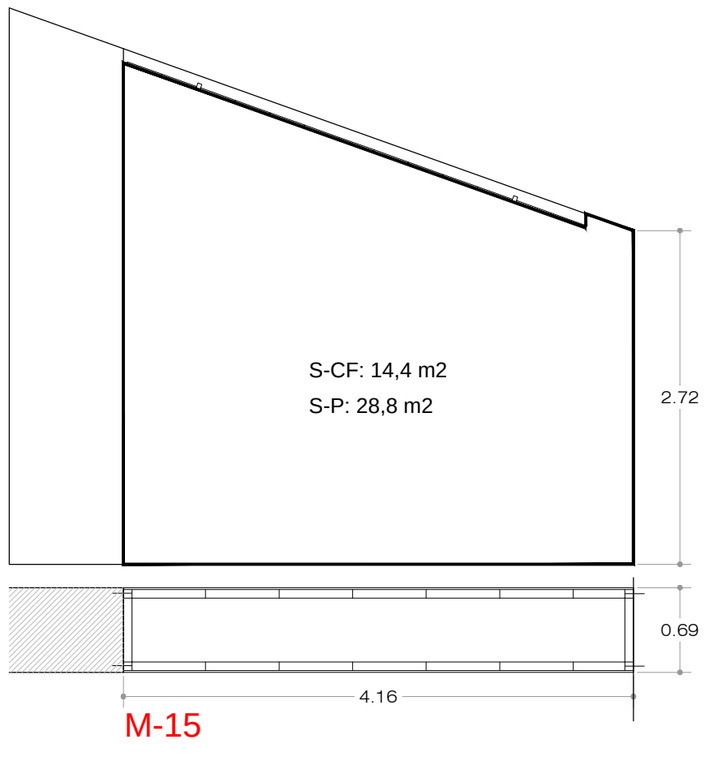

S-CF: Superfície de la cara frontal
S-P: Superfície total de panell de guix pintar

NOTA IMPORTANT:
NO es poden fer forats al parquet industrial de la sala.
Els canals d'alumini es cargolaran a planxes de DM de 12 mm de gruix i igual ample i llarg que els perfils.
El DM anirà adhesivat amb cinta de doble cara removible al paviment i actuarà com a sòcol resfonsat

1.4 MR RECINTE format per dos murs dobles (1 ut)

Consruit com la resta de murs.

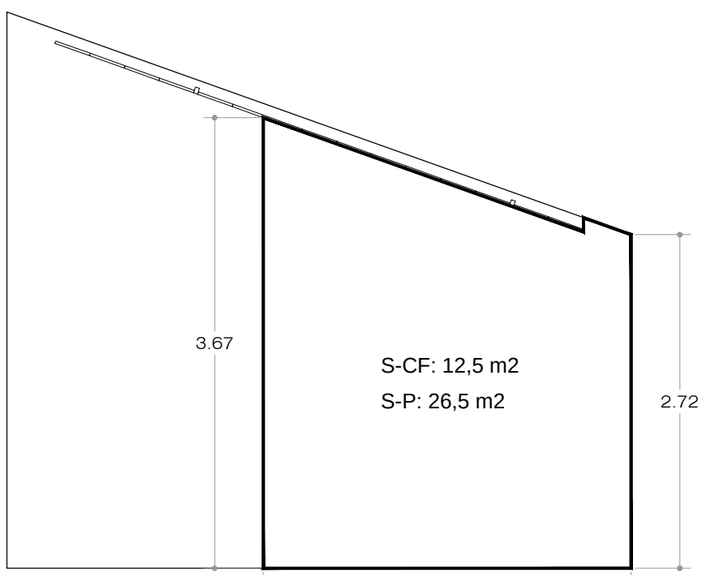

Alçat lateral

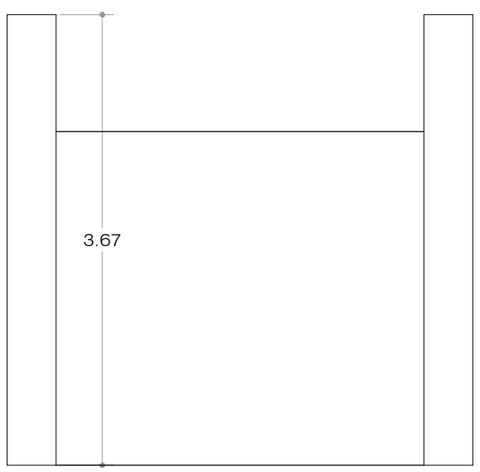

Alçat frontal

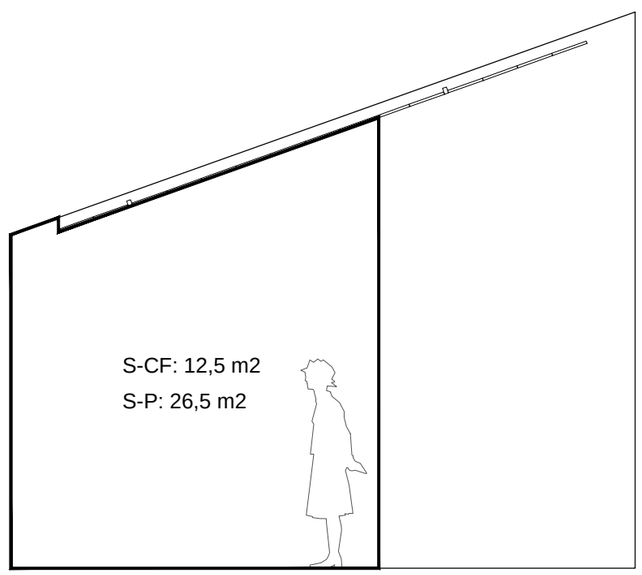

Secció

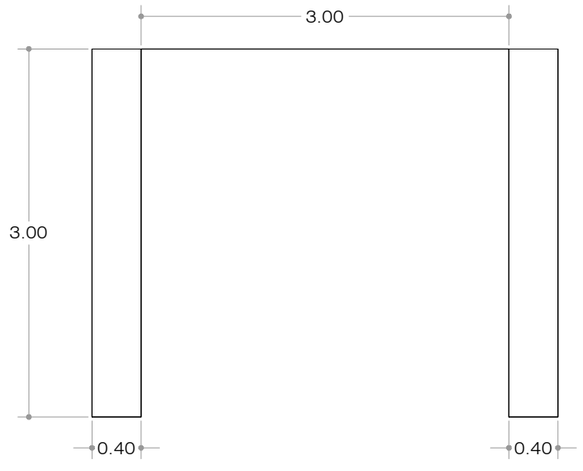

Planta

S-CF: Superfície de la cara frontal

S-P: Superfície total de panell de guix pintar

C2 PINTURA

ATENCIÓ:
Mesures exactes a confirmar abans de començar les feines de pintura

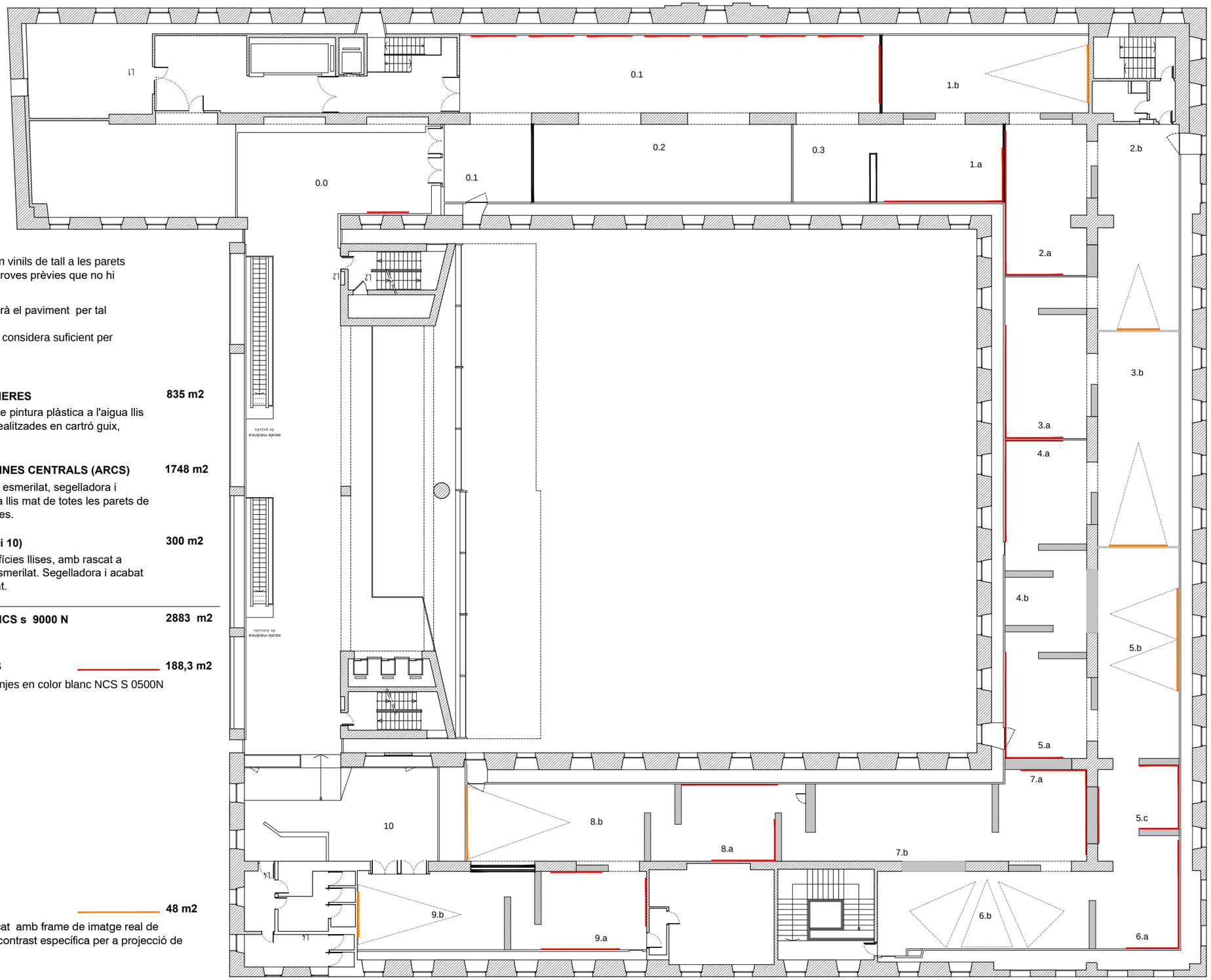

NOTA IMPORTANT 1: S'aplicaran vinils de tall a les parets pintades. Cal garantir mitjançant proves prèvies que no hi haurà problemes d'adherència.

NOTA IMPORTANT 2: Es protegirà el paviment per tal d'evitar taques de pintura.
Un senzill encintat de paper no es considera suficient per garantir-ho.

2.1 **PINTURA SOBRE PARETS EFÍMERES** — **835 m2**

Preparació, segelladora i acabat de pintura plàstica a l'aigua llis mat de totes les parets efímeres realitzades en cartró guix, noves i reciclades.

2.2 **PINTURA DE PERIMETRE I ESPINES CENTRALS (ARCS)** — **1748 m2**

Preparació, emmasillat de forats y esmerilat, segelladora i acabat de pintura plàstica a l'aigua llis mat de totes les parets de perímetre i espines centrals arcades.

2.3 **PINTURA VESTÍBULS (espais 0 i 10)** — **300 m2**

Preparació per a deixar les superfícies llises, amb rascat a espàtula, emmasillat de forats y esmerilat. Segelladora i acabat de pintura plàstica a l'aigua llis mat.

2.1, 2.2 i 2.3 en color negre ref NCS s 9000 N — **2883 m2**

2.4 **PINTURA FRANJES BLANQUES** — **188,3 m2**

Encintat i pintat de rectangles i franjes en color blanc NCS S 0500N
Mesures aproximades
RECTANGLES
280 x 160 cm. 9 uts
360 x 160 cm. 1 ut
S5c 27 m2
FRANGES H 1,2 m.
S1a L 10,5 m.
S2.a L 12,2 m
S3.a L 10,5 m.
S4.a L 10,6 m.
S5.a L 10,8 m.
S6.a L 10 m.
S7.a L 9,5 m.
S8.a L 4,9 + L6,7 m.
S9.a L 4,3 + L3,2 + L2,8 m.

2.5 **PINTURA de PANTALLES** — **48 m2**

Encintat i pintat de requadre marcat amb frame de imatge real de projecció pintat amb pintura d'alt contrast específica per a projecció de vídeo . Mesures aproximades
P1.b 360 x 202,5 cm.
P2.b 266,7 x 150 cm.
P3.b 360 x 202,5 cm.
P4.b 160 x 90 cm.
P5.b 320 x 180 cm. 2 uts.
P8.b 460 x 230 cm.
P9.b 280 x 210 cm.

C3 MOBILIARI

3.1 Bases simples en DM
- **A** Tarima simple (s1.a i s 8.a) 2 uts
- **B** Suport cartel·la tàctil 3 uts

3.2 Instal·lació s7.b_ *Cabosanroque*
- **A** Tarima
- **B** Panell lluminós suspès
- **C** Miralls

3.3 Tarima, graonat i barana s9.b_ *Virginia Garcia del Pino*

3.4 Pantalles s6.b_ *Laura Citarella*

3.5 Marcs monitors
- A 50" 7 uts
- B 24" 19 uts

3.6 Suports varis
- A Base simple (escultura tàctil)
- B Base i vitrina (s7a)

3.7 Suport inclinat pantalla + seients

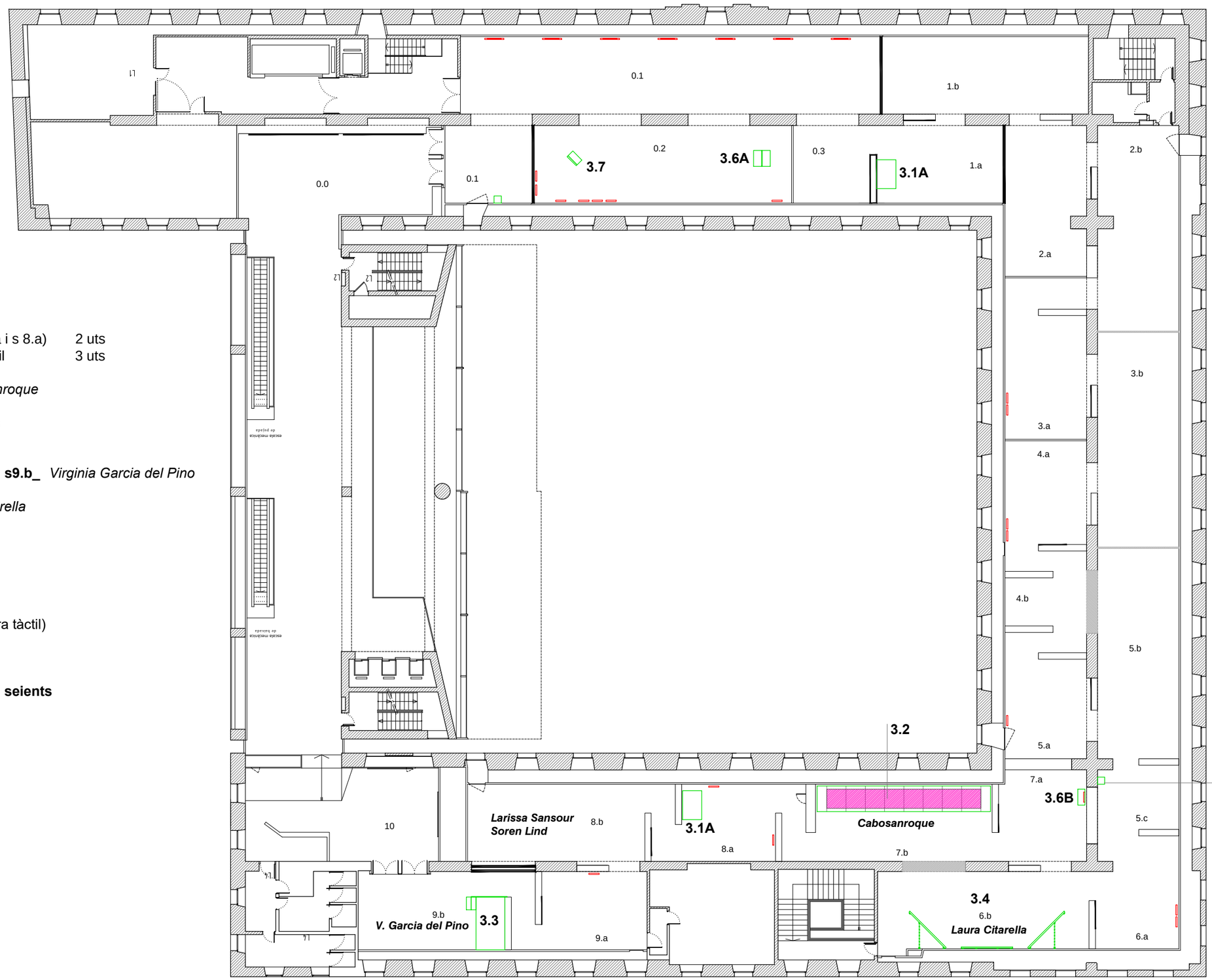

A **Tarima simple_ (s1a i s 8a)**
Tarima de DM dimensions totals L180 x F120 x H15 cm.
Acabat en lacat blanc mat a l'aigua.

2 unitats

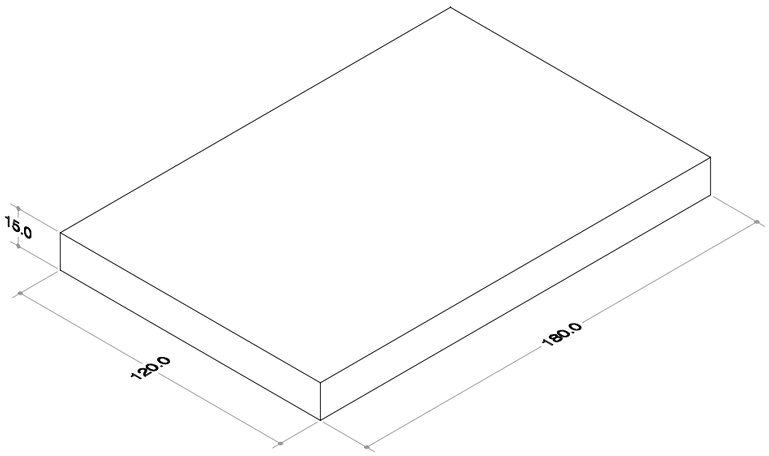

B **Suport cartel·la tàctil**
H100 x L45 x F45
Prisma en DM 19mm amb cara superior inclinada
Acabat en lacat negre mat a l'aigua.

3 unitats

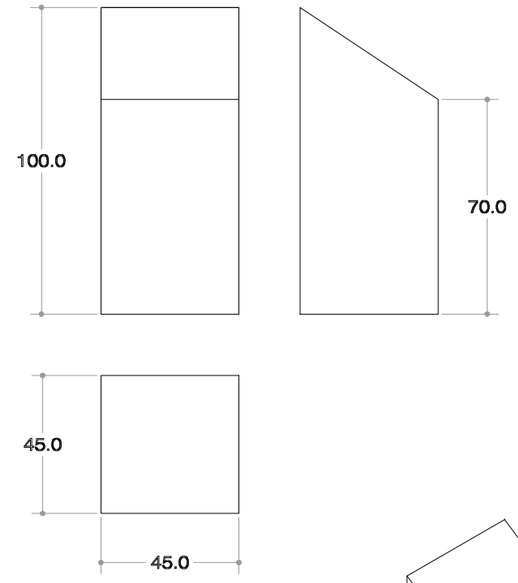

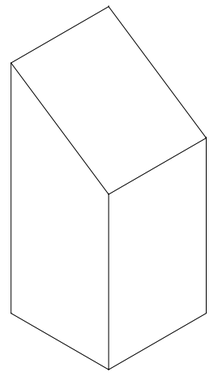

7b Cabosanroque

A _Tarima

Tarima de DM dimensions totals 1080 x 160 x 20 cm. formada per 10 peces a encadellar.
Dues de 60x160 als extrems i 8 de 120x160.
Cara vertical frontal i dues cares horitzontals dels extrems registrables amb clips ocults per a pas de cablejat.
Acabat de cara superior, en lacat blanc mat a l'aigua. Cares verticals del conjunt en lacat negre.

B _Panell lluminós suspès

16 panells led amb fixats a 4 bastidors de fusta de pi units entre ells, a suspendre del sostre inclinat garantint total planeïtat.
Acabat bastidor pintat negre

C _Mirall

8 panells de mirall de vidre pla d'alta qualitat òptica, lliure de distorsions, d'un gruix nominal de 6 mm, amb làmina adhesiva posterior de seguretat. Cantells polits. Dimensions 2500 mm d'alt per 1200 mm d'ample
Recolzat sobre tacs en base per a lliberar reixetes de clima en sòcol de sala
Fixat per perfil superior continu.
Adhesivat puntualment sobre llistonat a paret per a salvar sòcol.

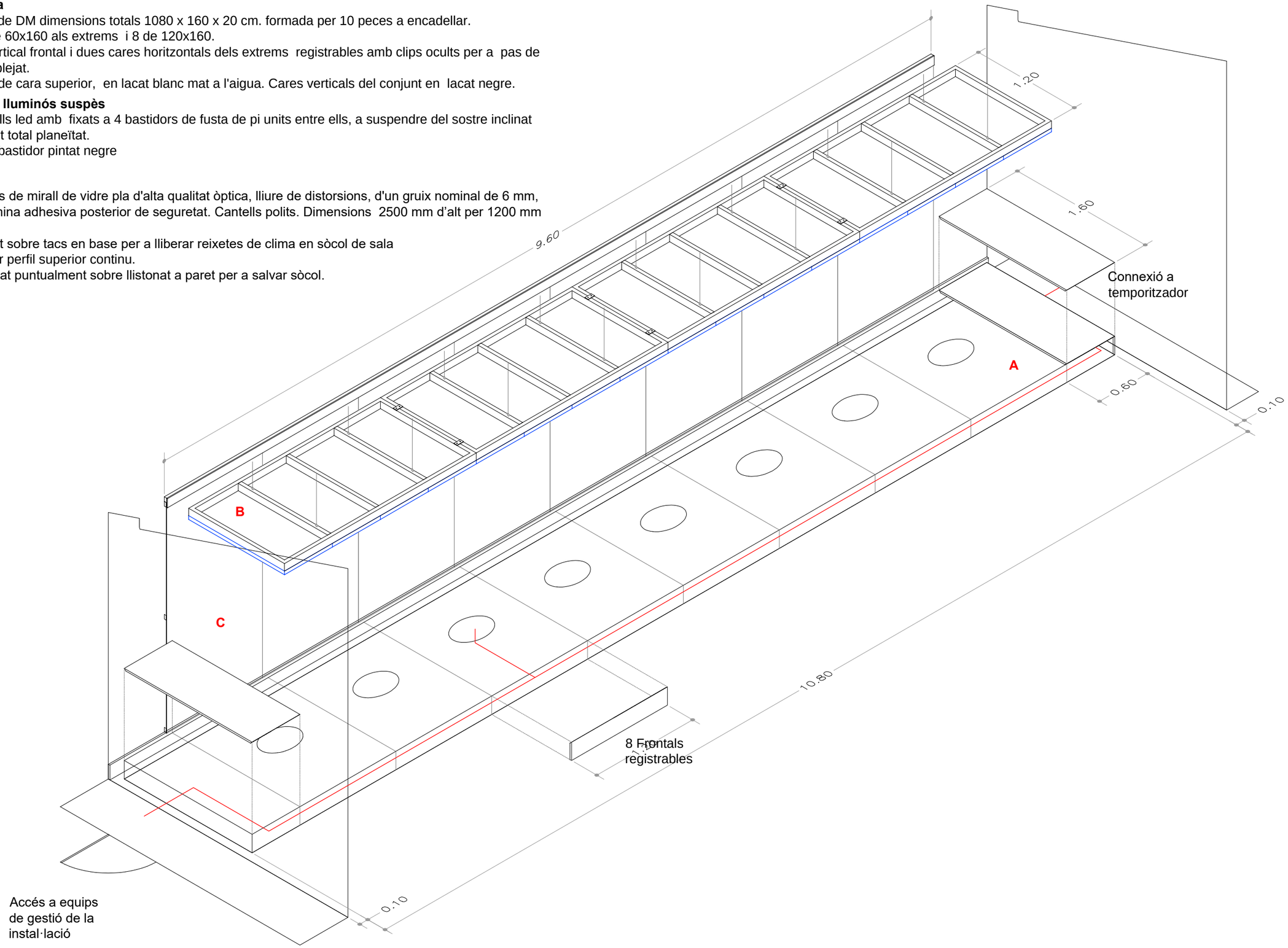

7b Cabosanroque

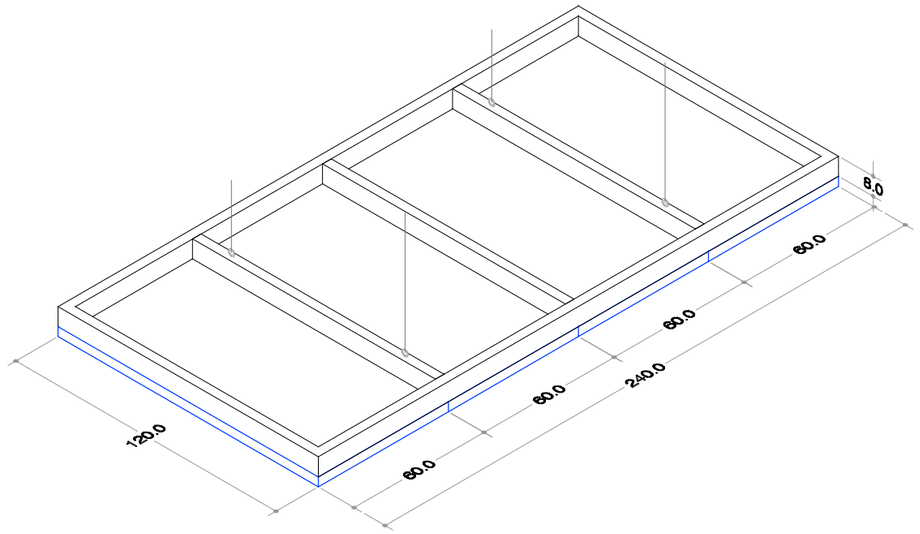

B **_Panell lluminós suspès**

Conjunt de 16 Panells led regulables (60W 4000K L60 x F120cm H2,6cm.) fixats a 4 bastidors (L240 x F 120x H8cm) de fusta de pi units entre ells, a suspendre dels perfils de galvanitzat del sostre tècnic inclinat garantint total planeïtat. Inclou instal·lació elèctrica.
Mides totals L 960 x F 120cm
Acabat bastidor pintat negre

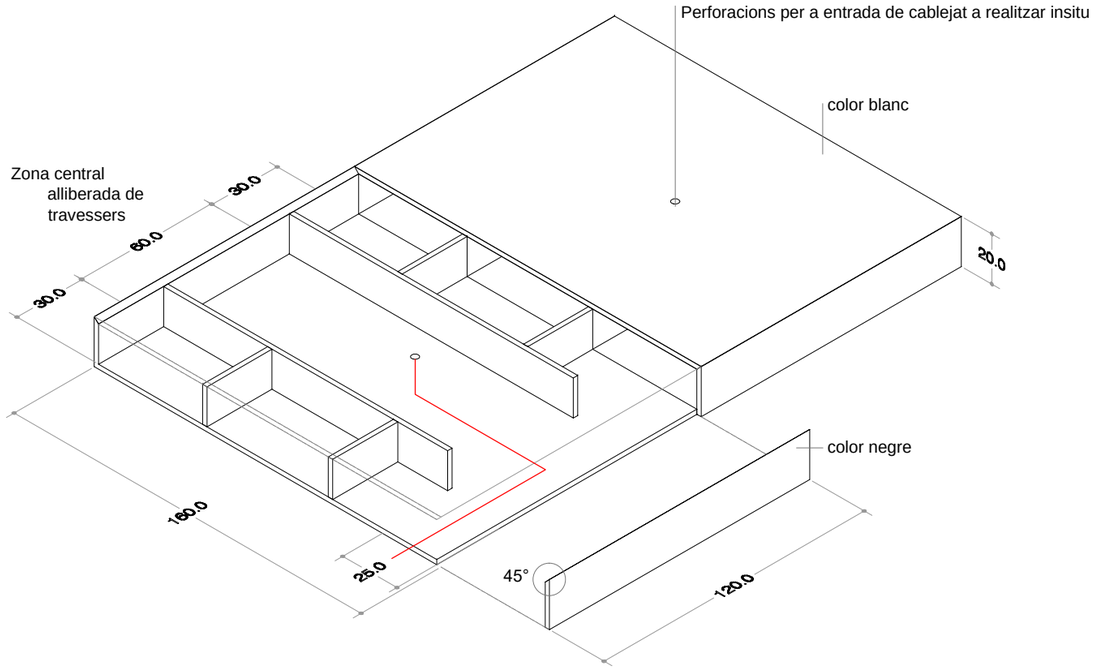

A **_Tarima**

Tarima de DM dimensions totals 1080 x 160 x 20 cm. formada per 10 peces a encadellar.
Dues de 60x160 als extrems i 8 de 120x160.
Cara vertical frontal i dues cares horitzontals dels extrems registrables amb clips ocults per a pas de cablejat.
Acabat de cara superior, en lacat blanc mat a l'aigua. Cares verticals del conjunt en lacat negre.

C **_Mirall**

8 panells de mirall de vidre pla d'alta qualitat òptica, lliure de distorsions, d'un gruix nominal de 6 mm, amb làmina adhesiva posterior de seguretat. Cantells polits. Dimensions 2500 mm d'alt per 1200 mm d'ample
Recolzat sobre tacs en base per a lliberar reixetes de clima en sòcol de sala
Fixat per perfil superior continu.
Adhesivat puntualment sobre llistonat a paret per a salvar sòcol.

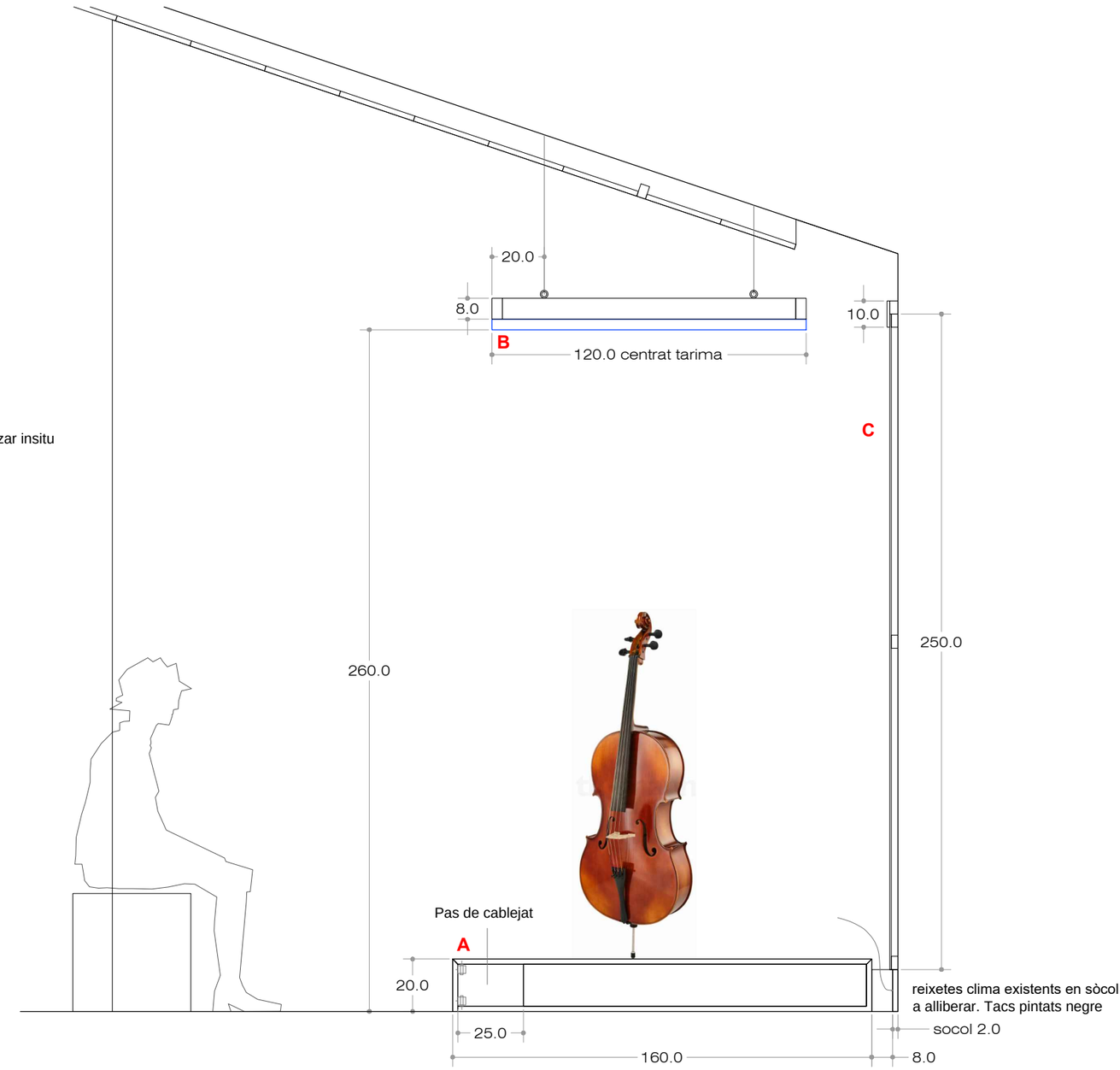

Exposició : MUTACIONS PORTABELLA	PLANTA 3	DETALL	GURI_CASAJUANA ARQUITECTES	12	CCCB Centre de Cultura Contemporània de Barcelona
		DIN A3 E : -- SE	Barcelona, 10 / 2026		

9b Virginia García del Pino

_Tarima, graonat i barana
Tarima reforçada de DM dimensions totals 330 x 180 x 45 cm.
Graons de H15 x L80 x F30cm per a salvar els 45cm de desnivell.
Barana en tub 30/30/2 en L de dimensions 225L x 90L a fixar per dos punts en cada extrem
Acabat en lacat negre mat a l'aigua. Tarima només en cara superior, frontal i un lateral

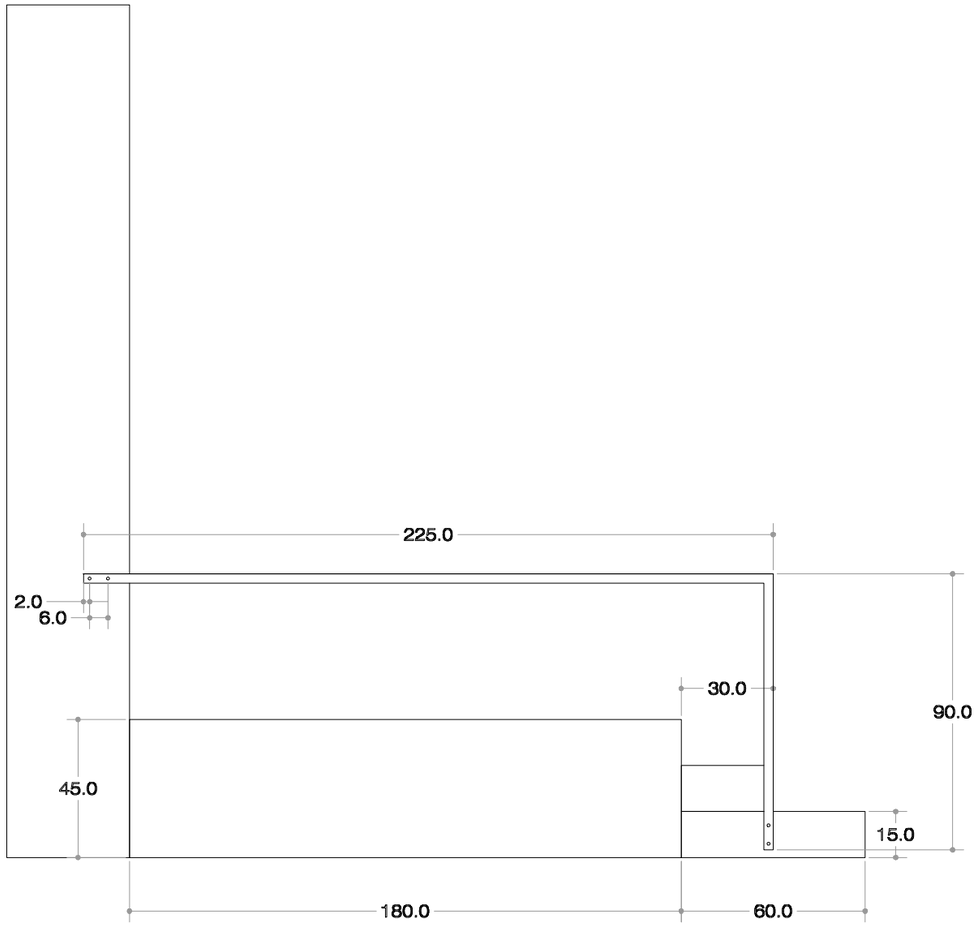

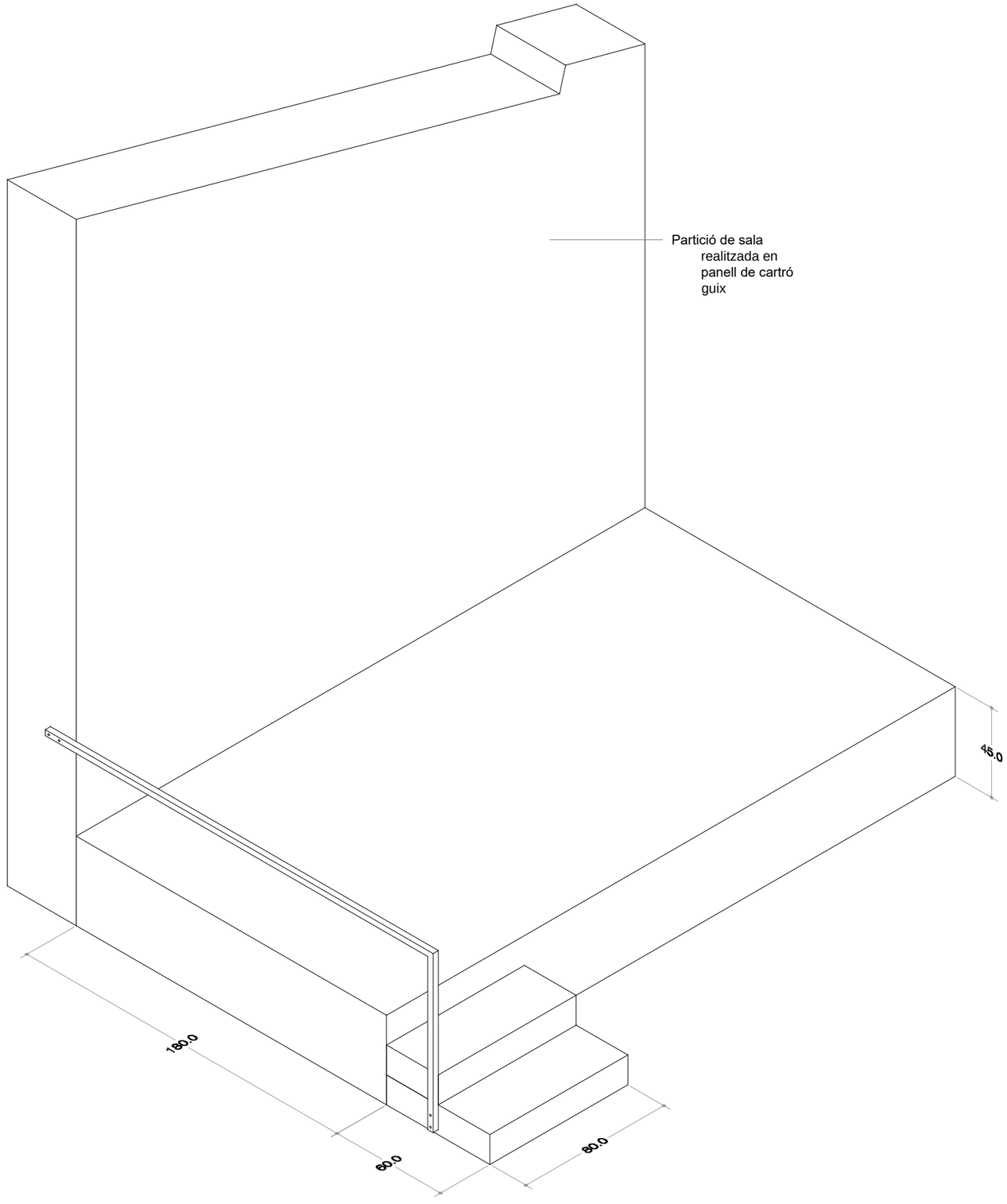

Exposició : MUTACIONS PORTABELLA	PLANTA 3	DETALL	GURI_CASAJUANA ARQUITECTES	13	CCCB Centre de Cultura Contemporània de Barcelona
		DIN A3 E : -- SE	Barcelona, 10 / 2026		

3.4

3 PANTALLES DE PROJECCIÓ de mesures H180 x L 320 x F8 cm

- 1 central suspesa a paret
- 2 laterals fixades a paret i amb peu

Pantalles de projecció frontal composades per llàmina de projecció d'alta lluminositat tipus Greyscreen de Gerriets muntada i tensada sobre cantos de bastidor .
Veure detall de perímetre.
Bastidor realitzat en llistó de pi raspallat 40/60 i peça de perímetre de 80/20 de cantell matat per a evitar esquinçament de tela. La tela tan sols toca al bastidor al llarg del perímetre.
Inclou els suports metàl·lics d'ancoratge, acabats en laca negra mat

SUPORTS METÀL.·LICS acabats en laca color negre mat

a 12 uts planes H10xL8 cm e5mm
b 4 uts angle H8xL8xF4 cm e5mm
c 6 uts angle H8xL8xF10 cm e5mm
d 2 uts tirant pla L160xF4cm e5mm
e 2 uts peu tub tancat 80/40/2 a cargolar a passamà pla tipus **a**

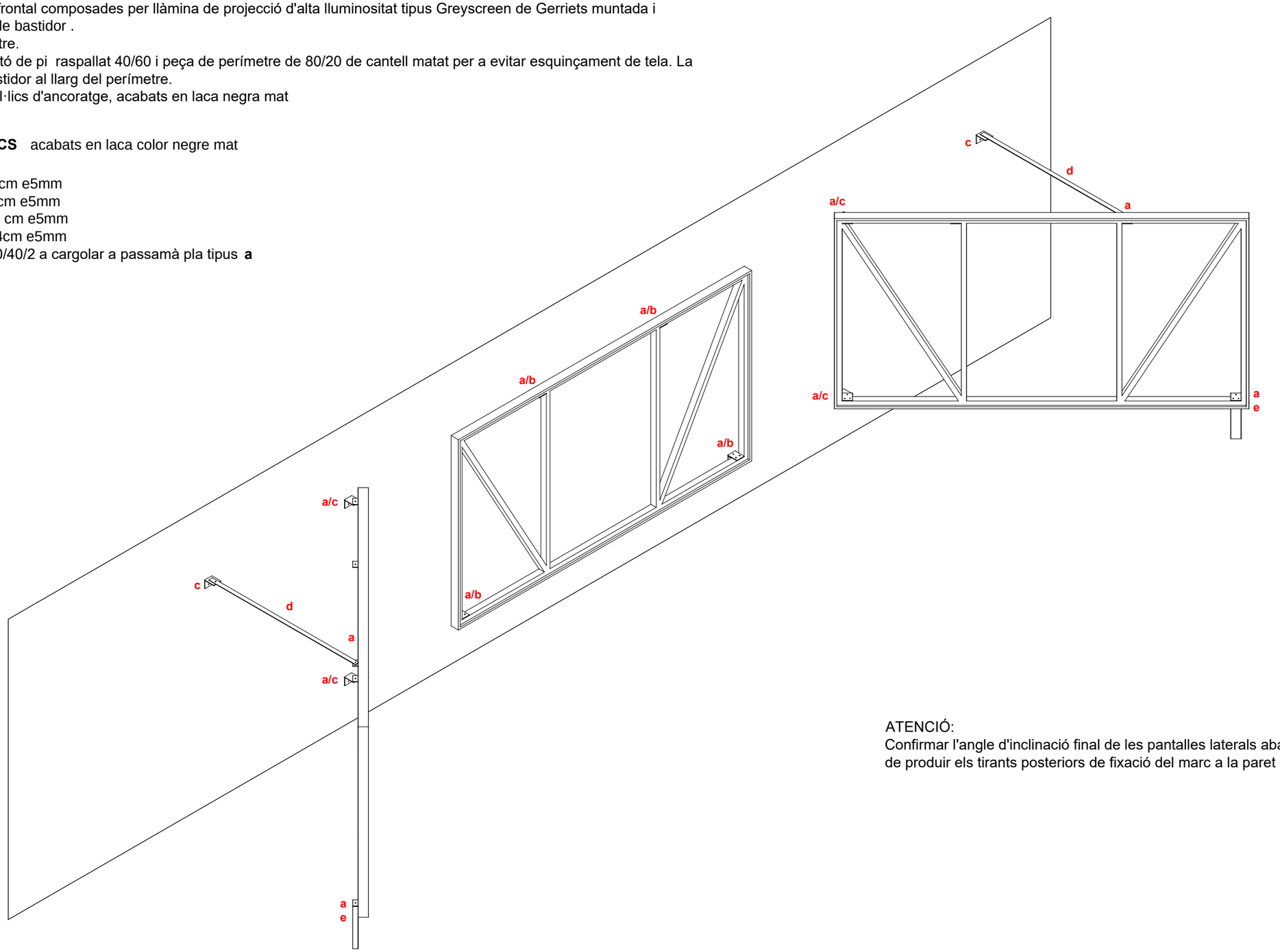

ATENCIÓ:
Confirmar l'angle d'inclinació final de les pantalles laterals abans de produir els tirants posteriors de fixació del marc a la paret

6b Laura Citarella

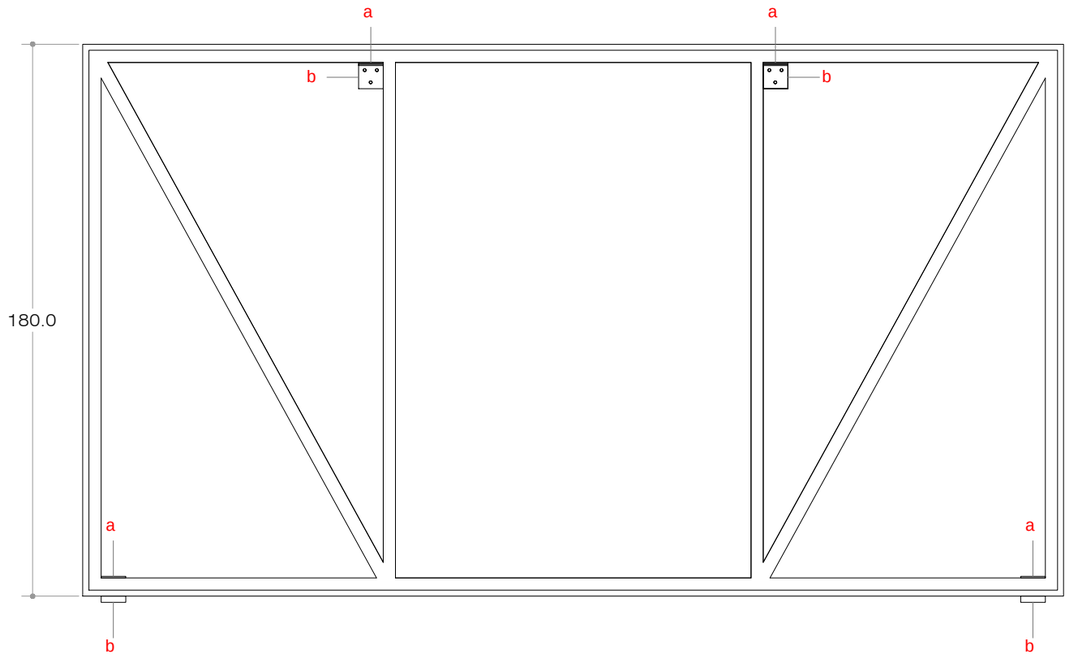

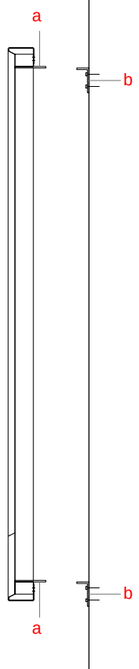

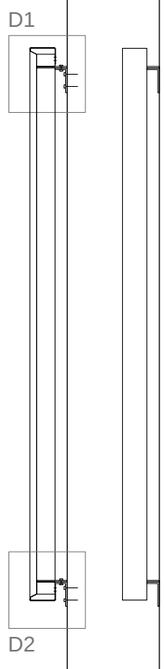

c

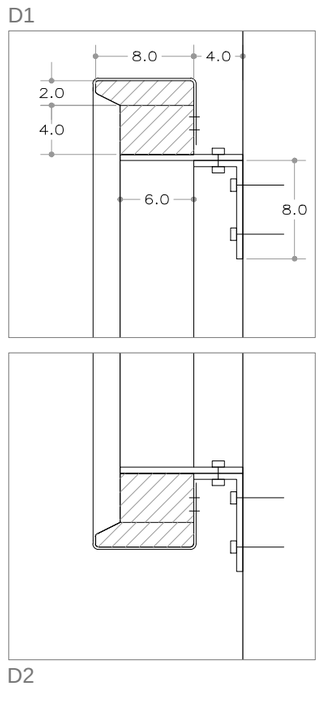

d

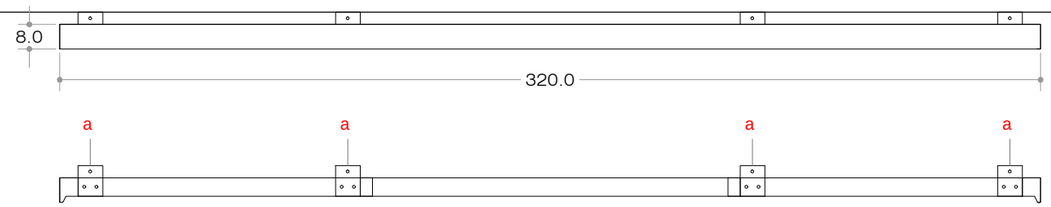

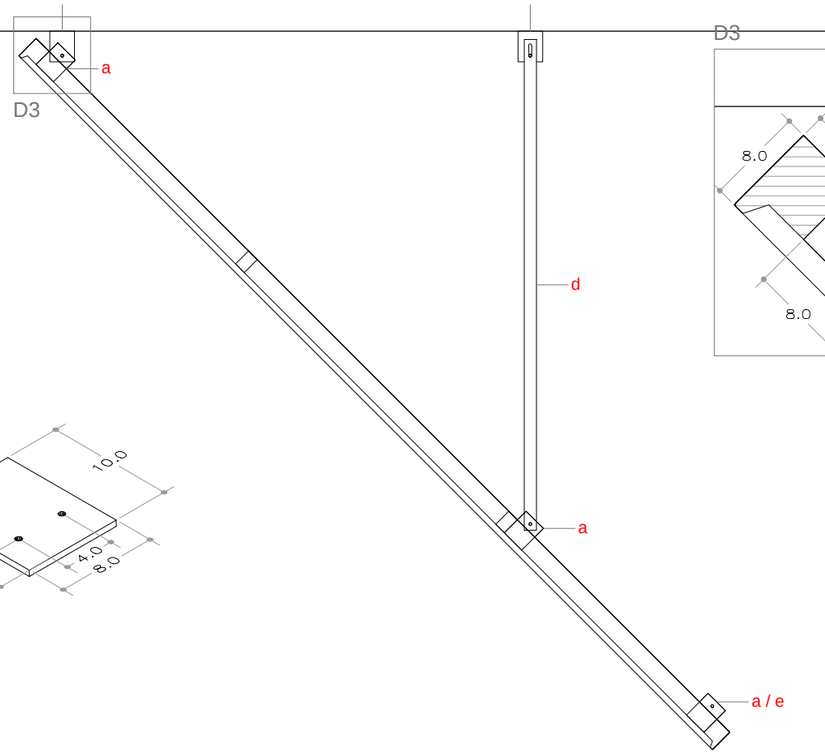

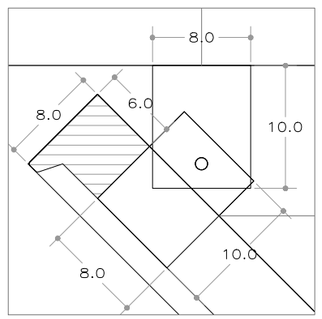

3 PANTALLES DE PROJECCIÓ de mesures H180 x L 320 x F8 cm

- 1 central suspesa a paret
- 2 laterals fixades a paret i amb peu

Pantalles de projecció frontal composades per llàmina de projecció d'alta lluminositat tipus Greyscreen de Gerriets muntada i tensada sobre cantos de bastidor .
Veure detall de perímetre.
Bastidor realitzat en llistó de pi raspallat 40/60 i peça de perímetre de 80/20 de cantell matat per a evitar esquinçament de tela.
La tela tan sols toca al bastidor al llarg del perímetre.
Inclou els suports metàl·lics d'ancoratge, acabats en laca negra mat

SUPORTS METÀL.·LICS acabats en laca color negre mat

a 12 uts planes H10xL8 cm e5mm
b 4 uts angle H8xL8xF4 cm e5mm
c 6 uts angle H8xL8xF10 cm e5mm
d 2 uts tirant pla L160xF4cm e5mm
e 2 uts peu tub tancat 80/40/2 a cargolar a passamà pla tipus **a**

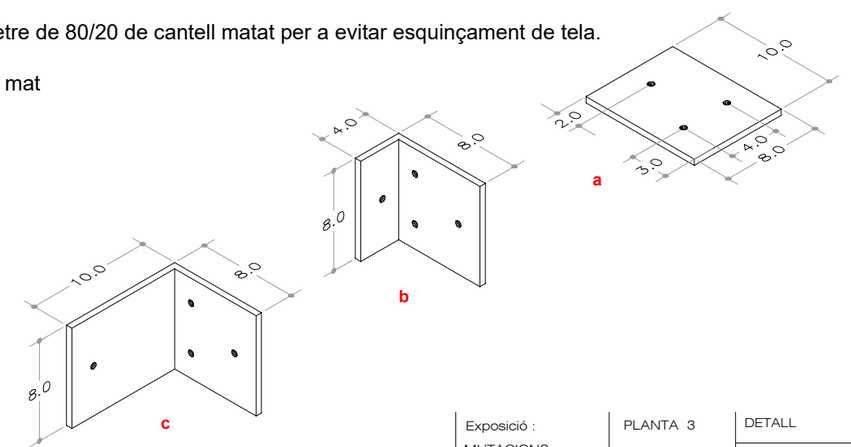

CCCB Centre de Cultura Contemporània de Barcelona

A **MARCS MONITORS 50" 7 ut**

Marcs simples realitzats en DM per a embocar pantalles de 50", de mides aproximades H74 x L122 x F8cm, fixats a paret mitjançant perfil ocult.
Acabat lacat mat blanc.

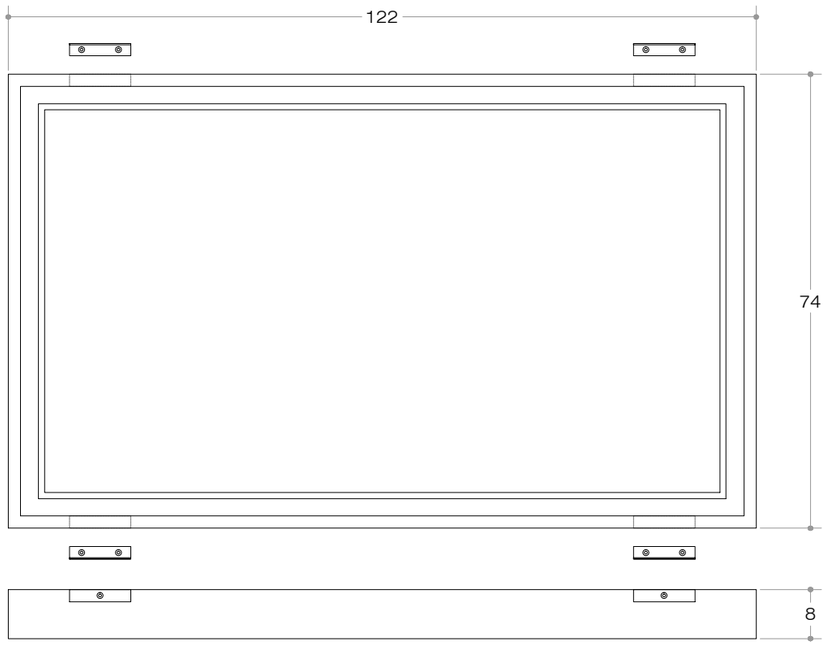

B **MARCS MONITORS 24" 19 ut**

Marcs simples realitzats en DM per a embocar pantalles de 24", de mides aproximades H43 x L64x F6cm, fixats a paret mitjançant perfil ocult.
Acabat lacat mat blanc.

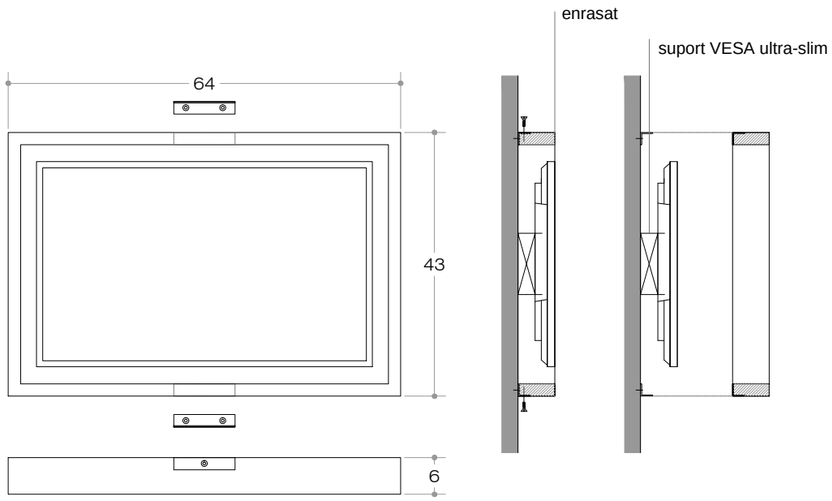

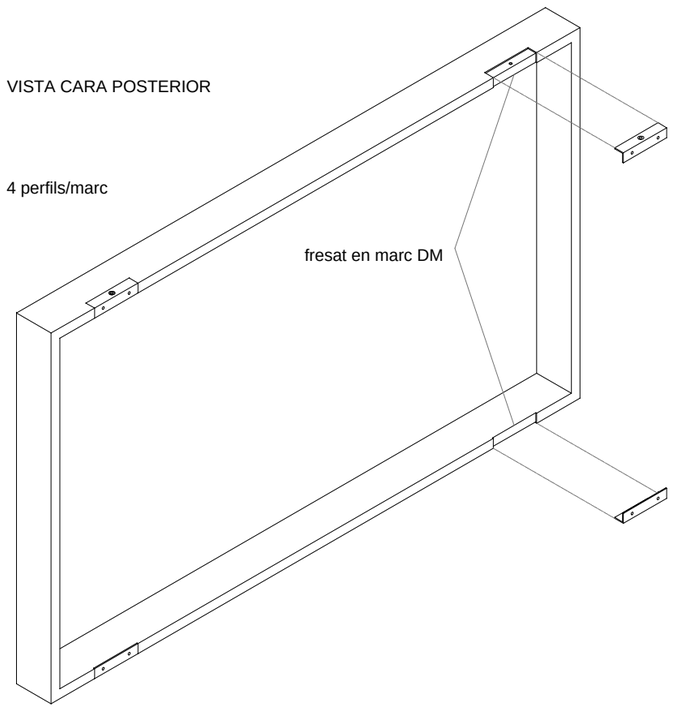

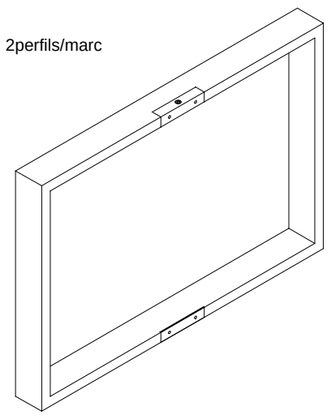

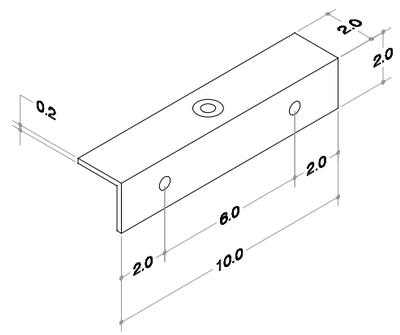

ATENCIÓ:
Abans de procedir a l'execució cal comprobar les mesures de les PANTALLES I SUPORTS VESA existents

A _Base simple (escultura tàctil) 2uts

H80 x L100 x F47

Sobre en DM 19mm L100xF45cm lacat a l'aigua color negre mat
Potes metàl·liques per fixar a paret acabat laca color negre, mat.
Estructura de tub 30/30/2 formada per 2 anelles i 3 tubs longitudinals soldats.
Anelles de H78L45 amb 2 casquillos 20/20 per a salvar sòcol

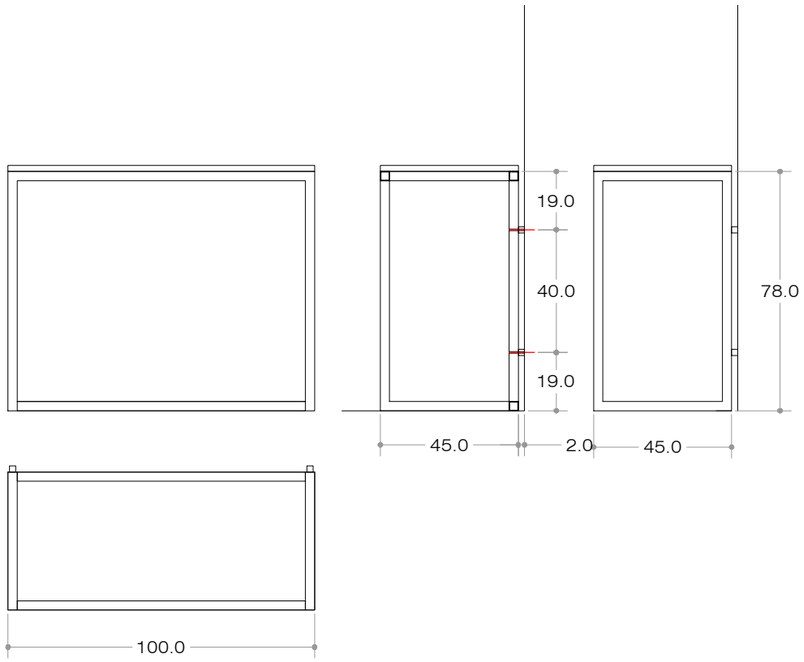

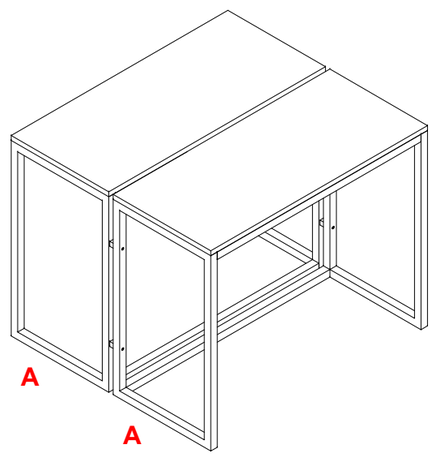

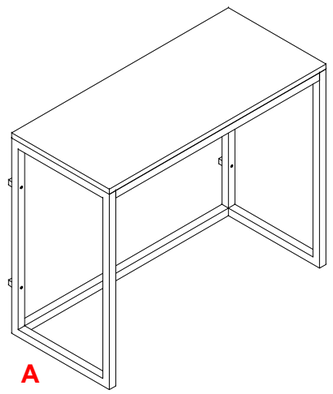

B _Base i vitrina 1 ut

H90 x L100x xF47

Sobre en DM 19mm L98.5xF43.5cm lacat a l'aigua color negre mat
Potes metàl·liques per fixar a paret acabat laca color negre, mat.
Estructura de tub 30/30/2 formada per 2 anelles i 3 tubs longitudinals soldats.
Anelles de H78L45 amb 2 casquillos 20/20 per a salvar sòcol
Campana metacril·lat transparent 6mm de 5 cares Mesures exteriors
H12 x L100 x F45 cm, a fixar a base DM per 4 punts als 2 laterals

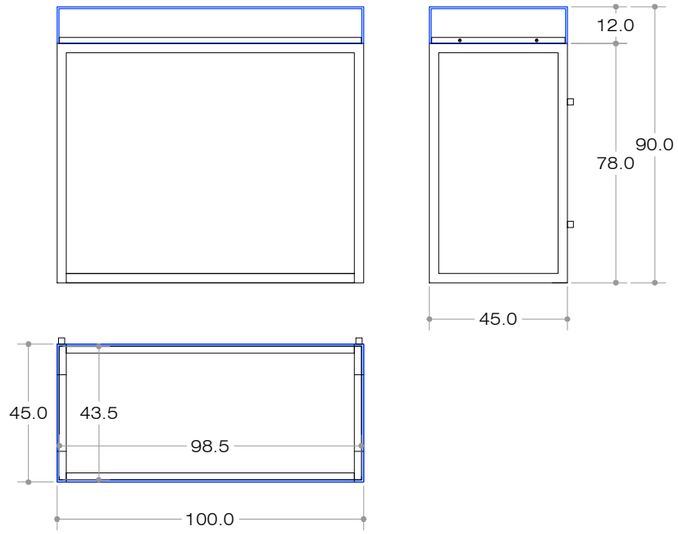

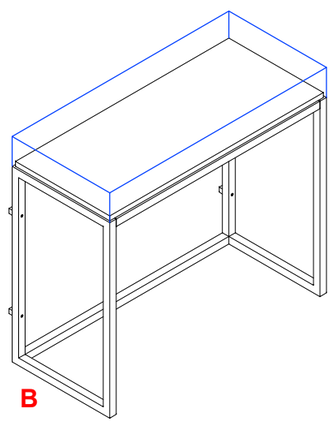

Exposició : MUTACIONS PORTABELLA	PLANTA 3	DETALL	GURI_CASAJUANA ARQUITECTES	17	CCCB Centre de Cultura Contemporània de Barcelona
		DIN A3 E : -- SE	Barcelona, 10 / 2026		

_Suport inclinat registrable per a monitor pla 1 ut
H75 x L80 x F50 cm
Realitzat en Dm 19mm
Ranures posteriors de ventilació
Panell posterior de registre per a fixar amb cargols de cap avellanat a esperes roscades
Forats (a concretar) per a pas de cablejat
Monitor muntat en superficie amb suport VESA 20/20 UltraSlim
Tot acabat lacat negre mat. interior inclòs

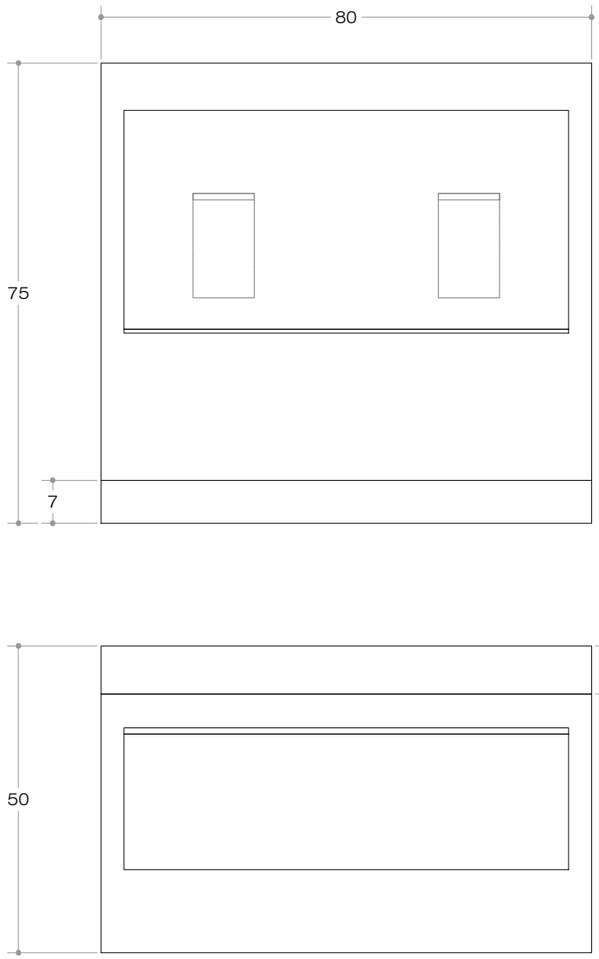

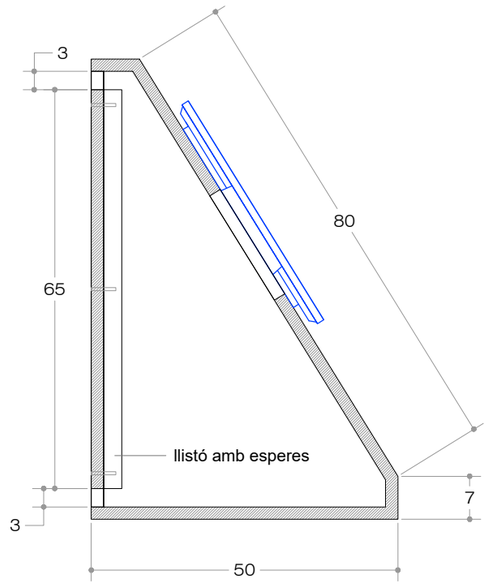

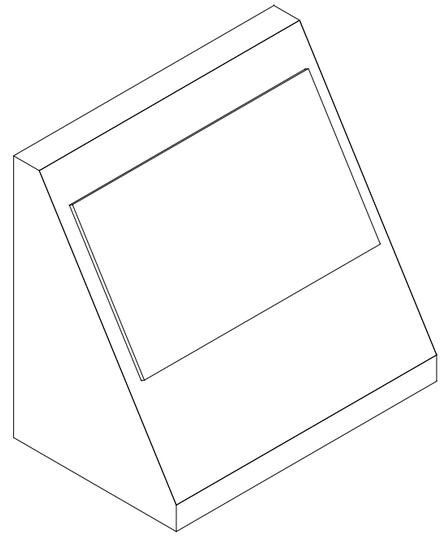

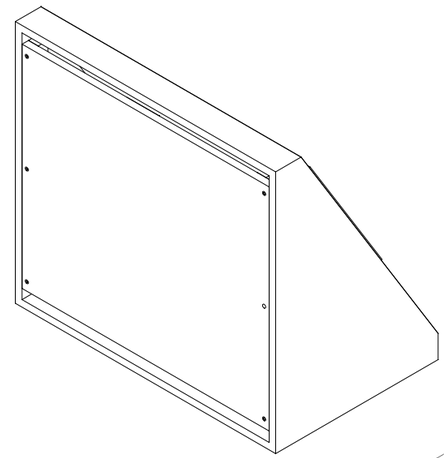

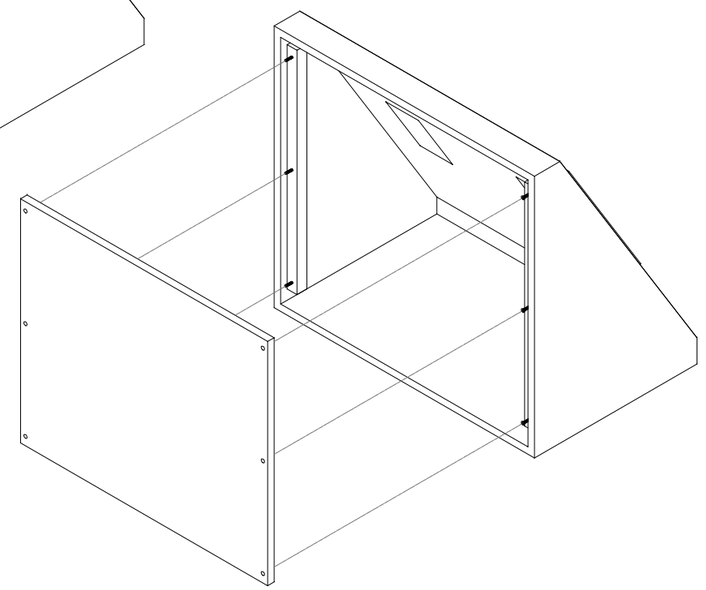

Exposició : MUTACIONS PORTABELLA	PLANTA 3	DETALL	GURI_CASAJUANA ARQUITECTES	18	CCCB Centre de Cultura Contemporània de Barcelona
		DIN A3 E : 1/10	Barcelona, 10 / 2026		

C4 VITRINES

ACTUACIONS SOBRE VITRINES EXISTENTS
Es preveu l'us de 13 vitrines existents.

Marcs . Retoc i reparació pintura
Vidres Substitució puntual
Potes 7 d'aquestes vitrines precisen potes noves **(PN)**
Material de conservació Làmina PH neutre

VITRINES PASOLINI

VP 80 x 160 cm (POTES EXISTENTS **PE**)	3 uts
VP 65 X 110 CM (PE)	1 ut
VP 45 x 290 cm (POTES NOVES **PN**)	1 ut
VP 45 x 190 cm (PN)	2 uts
VP 45 x 180 cm (PN)	1 ut
VP 45 x 160 cm (PN)	1 ut
VP 45 x 150 cm (PN)	1 ut
VP 45 x 110 cm (PN)	1 ut
VP 45 x 100 cm (PN)	1 ut
VP 45 x 80 cm (PN)	1 ut

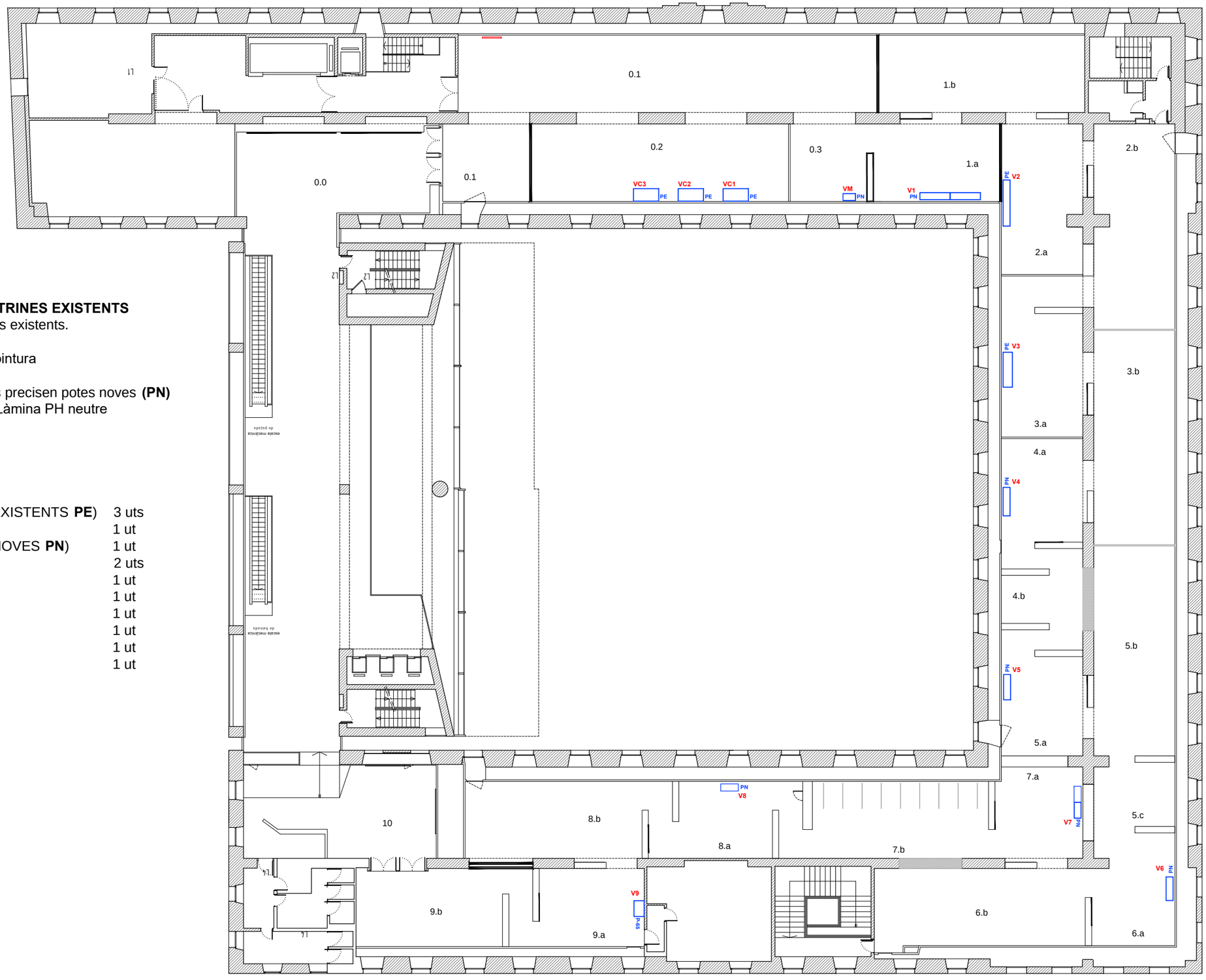

Exposició : MUTACIONS PORTABELLA	PLANTA 3	VITRINES DIN A3 E : 1/250	GURI_CASAJUANA ARQUITECTES Barcelona, 10 / 2026	19

CCCB Centre de Cultura Contemporània de Barcelona

_Potes metàl·liques per fixar a paret, per a vitrines existents 7 UTS

Entramat soldat de tub 30/30/2, 20/20 i passamà 50/3
Marcs verticals de H78L45 amb 2 casquillos 20/20 per a salvar sòcol
Travesser inferior posterior
Marc superior en passamà
Tot acabat laca color negre, mat.

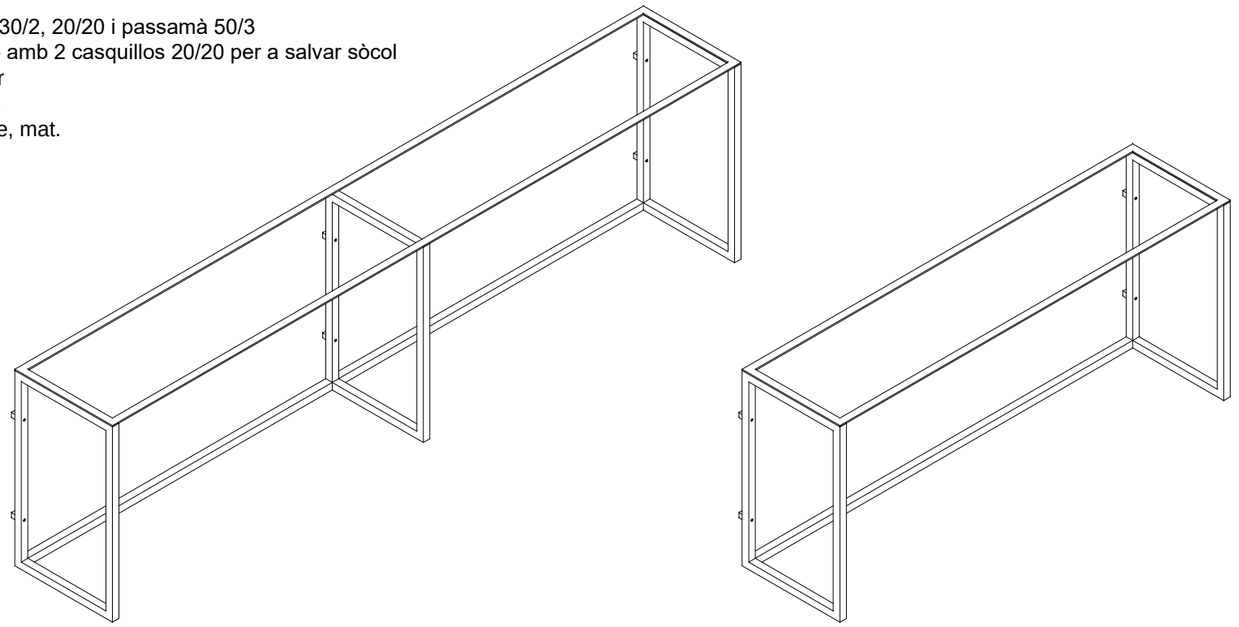

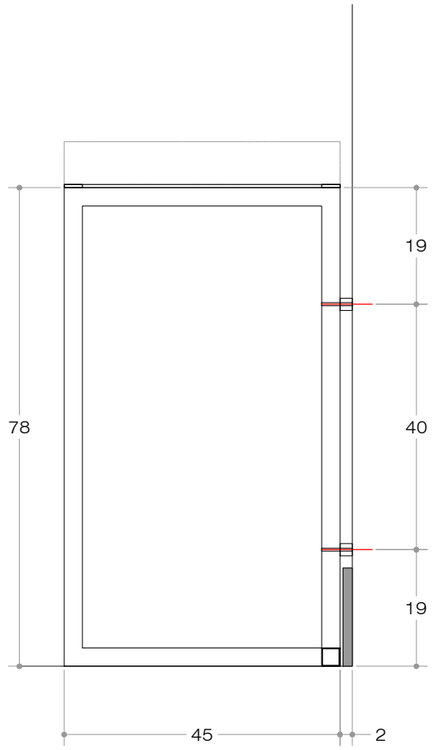

_3 ANELLES 1 ut

H78 x L290 x F45

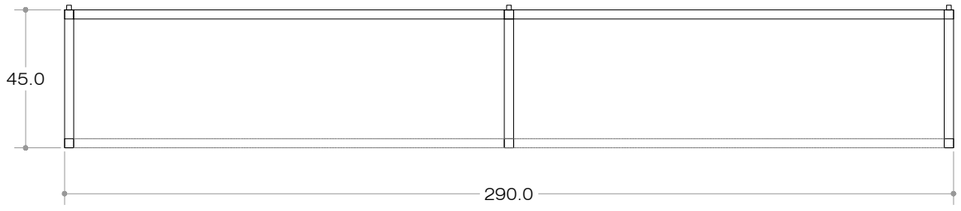

_2 ANELLES 6 uts

H78 x L180 x F45

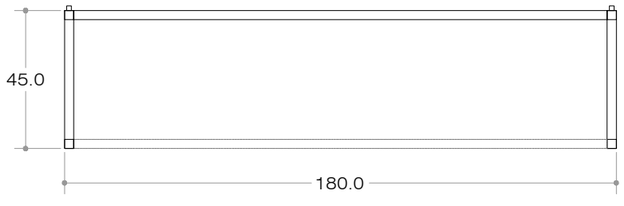

H78 x L160 x F45

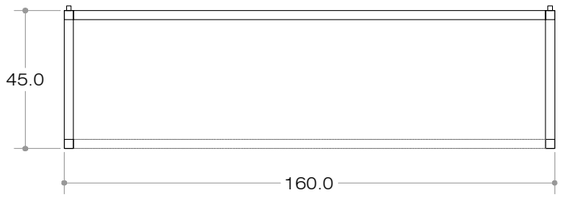

H78 x L150 x F45

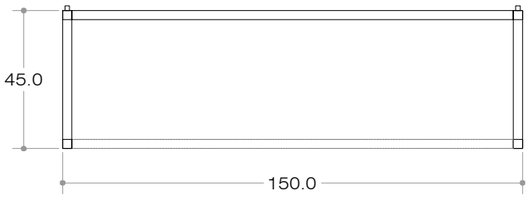

H78 x L110 x F45

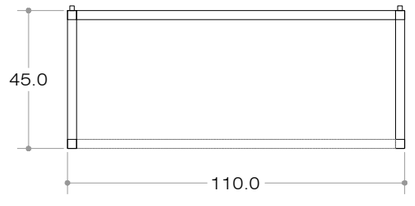

H78 x L100 x F45

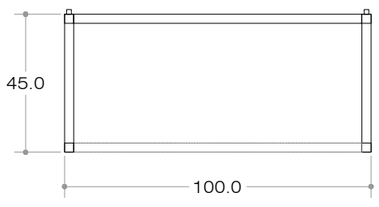

H78 x L80 x F45

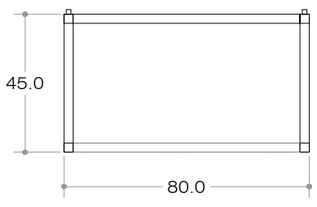

ATENCIÓ:
Abans de procedir a l'execució cal comprobar les mesures de les vitrines existents

C5 SEIENTS

ATENCIÓ:
L'adjudicatari presentarà un exemplar de cada model abans de procedir a la comanda definitiva del conjunt

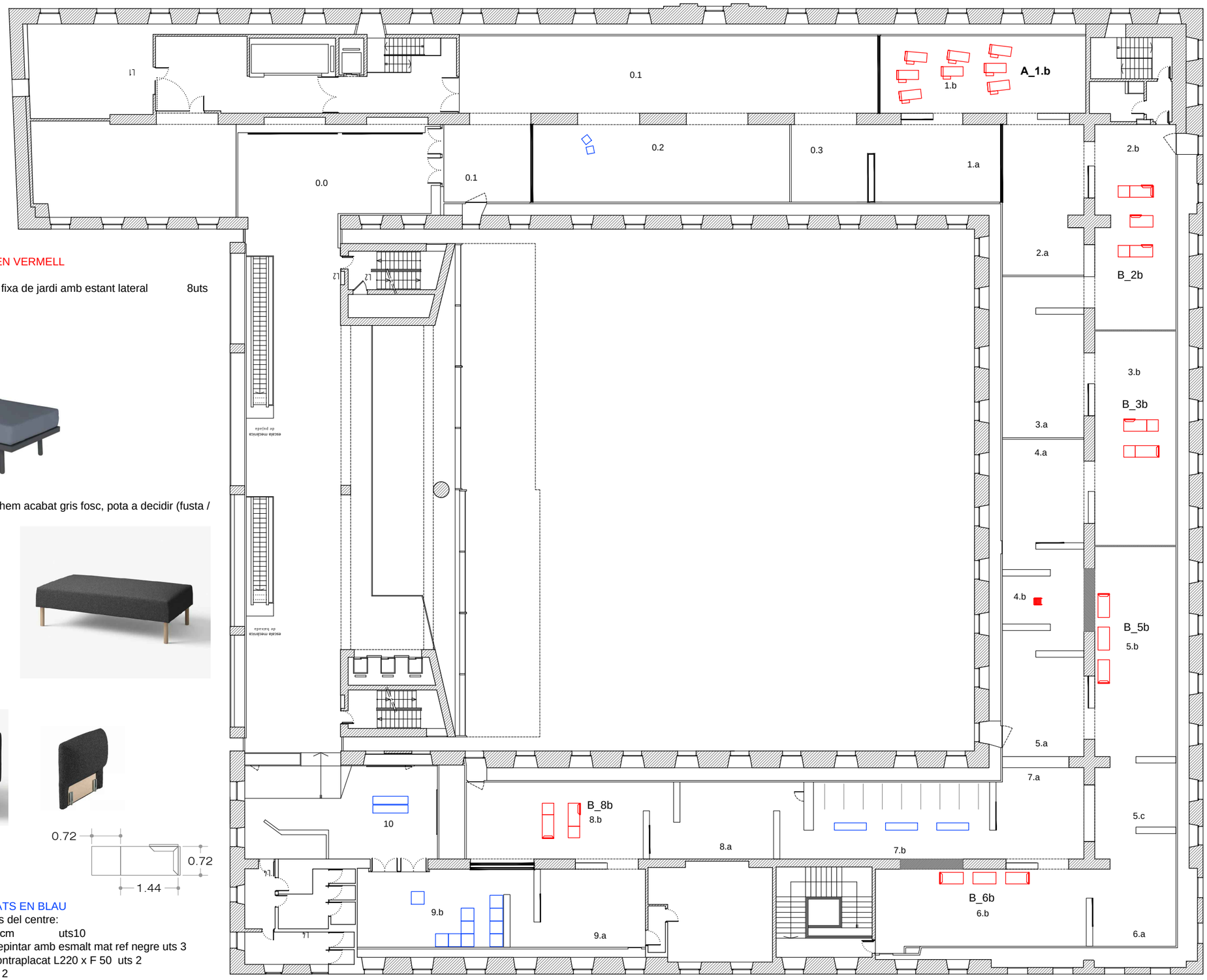

5.1 SEIENTS NOUS GRAFIATS EN VERMELL

A_1.b *Julian Génisson* Tumbona fixa de jardi amb estant lateral 8uts
Tipus Outsunny. Aosom



B_varis artistes Tipus Serie Lillehem acabat gris fosc, pota a decidir (fusta / metall)



Mòdul de 2 seients uts13
Mòdul d'un seient uts6
Peça braç uts12



5.2 SEIENTS EXISTENTS GRAFIATS EN BLAU

Elements existents als magatzems del centre:
Puffs folre tèxtil gris mida 80 x 80 cm uts10
Bancs simples L200 x F 50cm a repintar amb esmalt mat ref negre uts 3
Bancs accessibles realitzats en contraplacat L220 x F 50 uts 2
Seient individual DM 40/40/40 uts 2

C6 VARIS

6.1 **MOQUETA**
Suministre i col·locació de moqueta tipus Marvel. en rotlle (ample 400cm) sobre el paviment de sala, cinta del mateix color, sota junts de moqueta.
Color ref 561 GRIS ANTRACITA
Total 563 m2

6.2 **PANELLS D'ABSORCIÓ ACÚSTICA** Total 168 uts
A_PANELLS EXISTENTS:
Col·locació de Panells d'absorció acústica existents (Acústica Integral) de 90 x 90 x 2,5 cm. de color negre per muntar a paret en doble alçada.
34 uts: 24 uts en bon estat + 10 a retapissar

B_PANELLS NOUS
Col·locació de Panells d'absorció acústica de les mateixes característiques del existents al centre, de 180 x 120 x 5 cm. de color gris fosc-negre per muntar a paret en doble alçada.
54 uts
S'ENTREGARAN ALÇATS PER A DISPOSICIÓ DE PANELLS

6.3 **SUPORTS PER A INSTRUMENTS**
Suports tipus tripode per a violoncel 8 uts



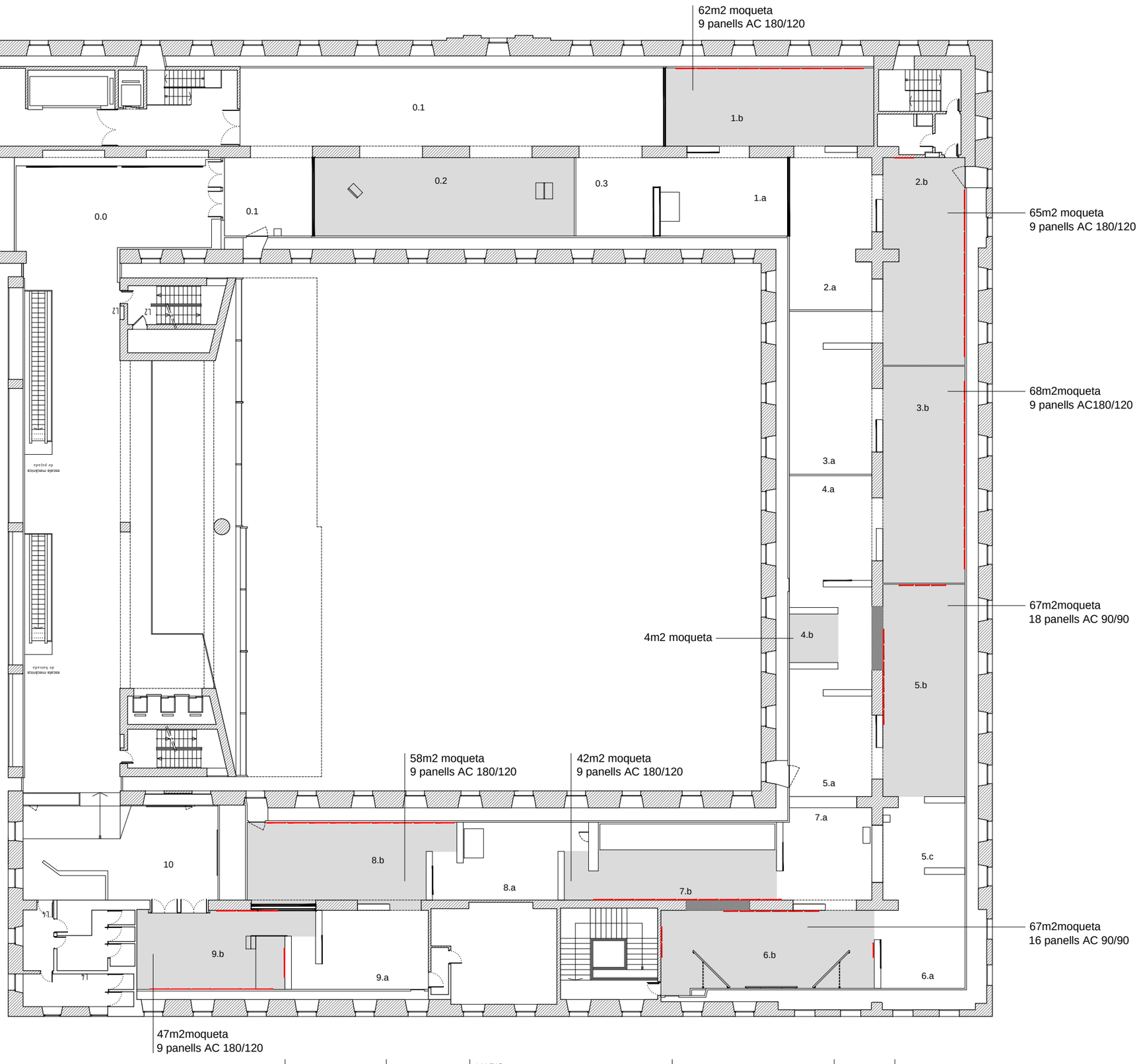

Exposició : MUTACIONS PORTABELLA	PLANTA 3	VARIS	GURI_CASAJUANA ARQUITECTES	22	CCCB Centre de Cultura Contemporània de Barcelona
		DIN A3 E : 1/250	Barcelona, 10 / 2026		

Exposició **"Mutacions Portabella"**

PLANTA I ALÇATS

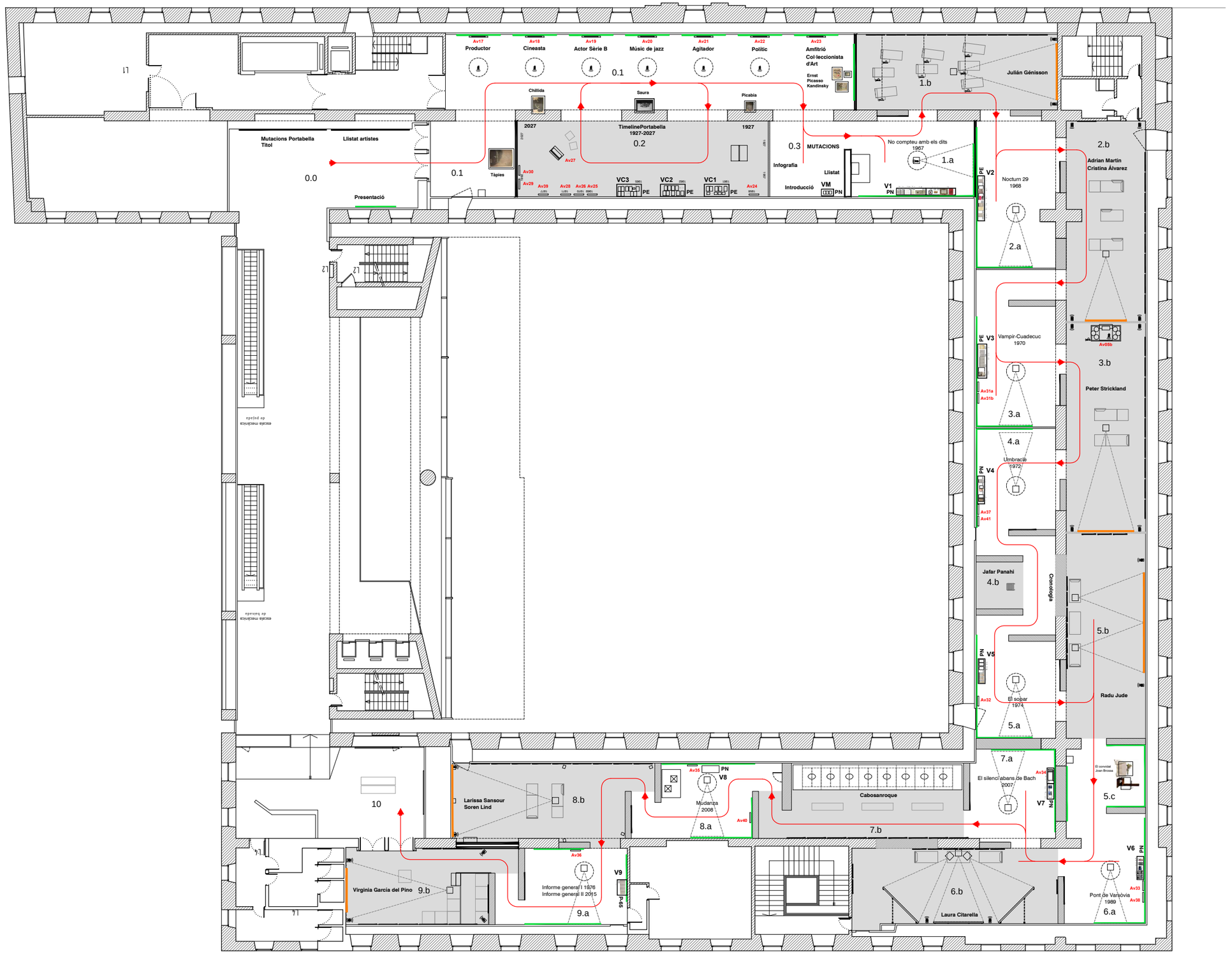

Exposició : MUTACIONS PORTABELLA	PLANTA 3	PLANTA DISTRIBUCIÓ	GURI_CASAJUANA ARQUITECTES	24
		DIN A3 E : 1/250	Barcelona, 10 / 2026	

CCCB Centre de Cultura Contemporània de Barcelona

Av17
Productor

Av18
Cineasta

Av19
Actor Sèrie B

Av20
Músic de jazz

Av21
Agitador

Av22
Polític

Av23
Amfitrió
Col·leccionista
d'Art

Ernst
Picasso
Kandinsky

0.1

Chillida

Saura

Picabia

2027

TimelinePortabella
1927-2027

1927

0.2

Av27

Av30

Av29

Av39 1977

Av28 1971

Av26 1970

Av25 1969

VC3 1965 PE

VC2 1962 PE

VC1 1961 PE

Av24 1958

Mutacions Portabella
Titol

Llistat artistes

0.0

0.1

Tàpies

0.3 MUTACIONS

Infografia

Llistat

Introducció

VM PN

Presentació

L2

L2

Exposició : MUTACIONS PORTABELLA	PLANTA 3	PLANTA DISTRIBUCIÓ	DIN A3 E : 1/100	GURI_CASAJUANA ARQUITECTES	Barcelona, 10 / 2026

CCCB Centre de Cultura Contemporània de Barcelona

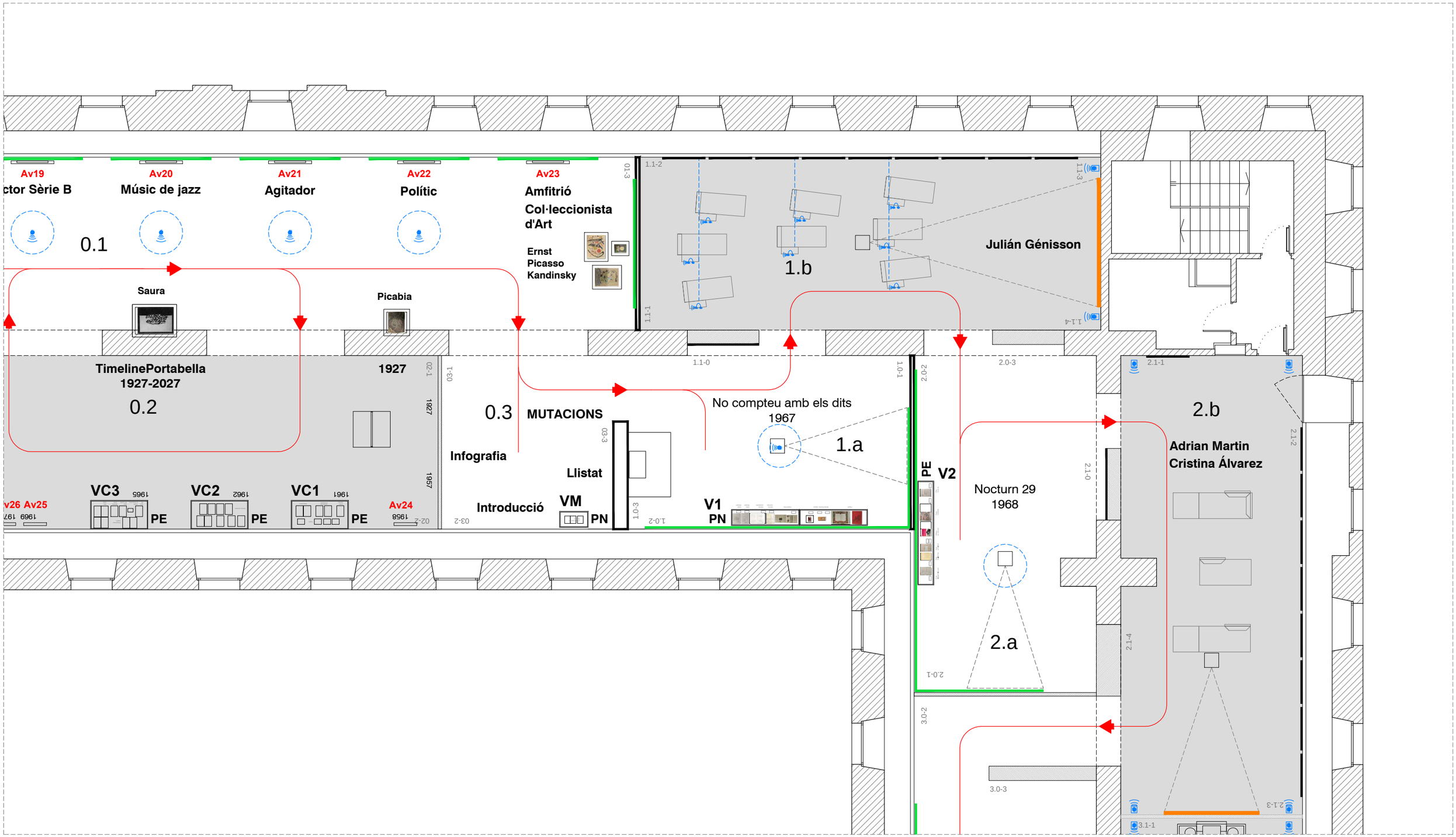

Exposició : MUTACIONS PORTABELLA	PLANTA 3	PLANTA DISTRIBUCIÓ	GURI_CASAJUANA ARQUITECTES	26
		DIN A3 E : 1/100	Barcelona, 10 / 2026	

CCCB Centre de Cultura Contemporània de Barcelona

Exposició :
MUTACIONS
PORTABELLA

PLANTA 3

PLANTA DISTRIBUCIÓ

DIN A3 E : 1/100

GURI_CASAJUANA ARQUITECTES

Barcelona, 10 / 2026

CCCB Centre de Cultura Contemporània de Barcelona

1.a

V1
PN

PE V2

Nocturn 29
1968

2.a

Adrian Martin
Cristina Álvarez

Av05b

3.b

PE V3

Vampir-Cuadecuc
1970

Av31a
Av31b

3.a

Peter Strickland

PN V4

Umbracle
1972

Av37
Av41

4.a

Cronologia

Jafar Panahi

4.b

PN V5

Av32

El sopar
1974

5.a

5.b

Radu Jude

7.a

El silenci abans de Bach
2007

Av34

El convidat
Joan Brossa

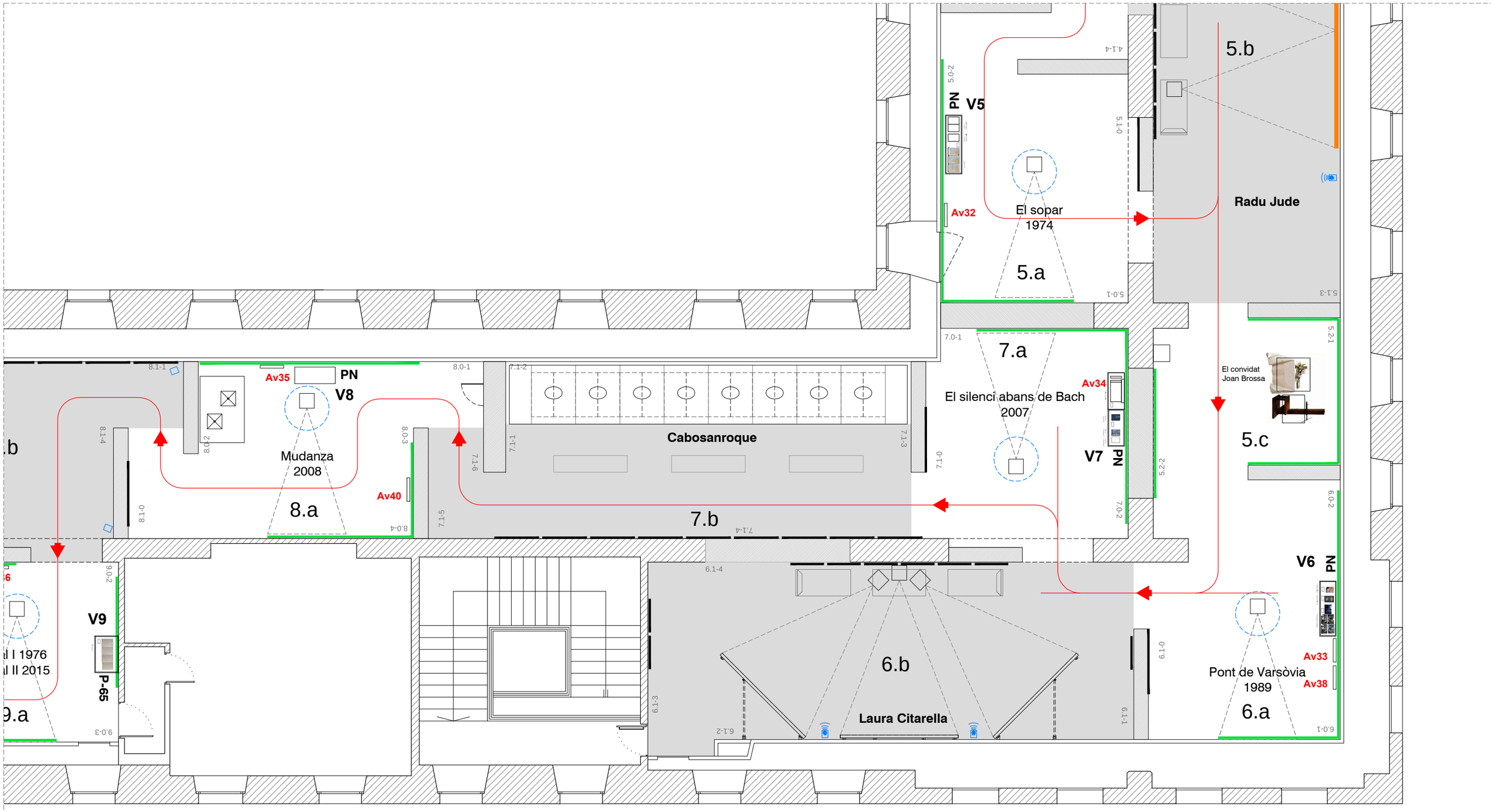

Exposició : MUTACIONS PORTABELLA	PLANTA 3	PLANTA DISTRIBUCIÓ	GURI_CASAJUANA ARQUITECTES	28	CCCB Centre de Cultura Contemporània de Barcelona
		DIN A3 E : 1/100	Barcelona, 10 / 2026		

escala mecànica
de baixada

10

Larissa Sansour
Soren Lind
8.b

Av35
PN
V8

Mudanza
2008
8.a

Av40

Av36

Informe general I 1976
Informe general II 2015
9.a

V9
P-65

Virginia García del Pino 9.b

8.1-1
8.1-2
8.1-3
8.1-4
8.0-1
8.0-2
8.0-3
8.0-4
7.1-1
7.1-2
7.1-5
7.1-6
8.1-0
9.1-1
9.1-2
9.1-3
9.1-4
9.0-1
9.0-2
9.0-3
9.0-4
9.1-0
6.1-3

Exposició : MUTACIONS PORTABELLA	PLANTA 3	PLANTA DISTRIBUCIÓ	GURI_CASAJUANA ARQUITECTES	29	CCCB Centre de Cultura Contemporània de Barcelona
		DIN A3 E : 1/100	Barcelona, 10 / 2026		

0.0

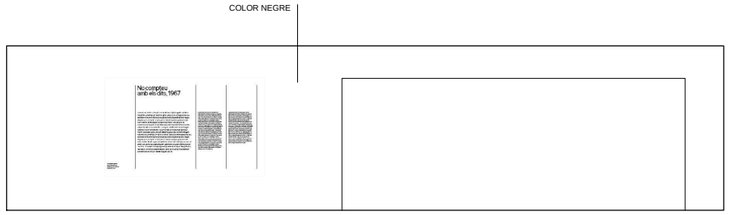

Presentació

0.3



0.1

0.2

Mutacions Portabella
Titol

Llistat artistes

0.1

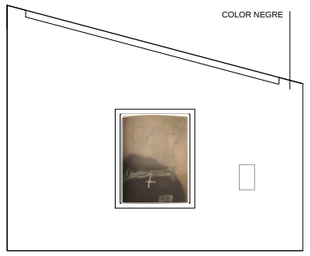

01.1

A.Tàpies
Pere Portabella
1985

01-2

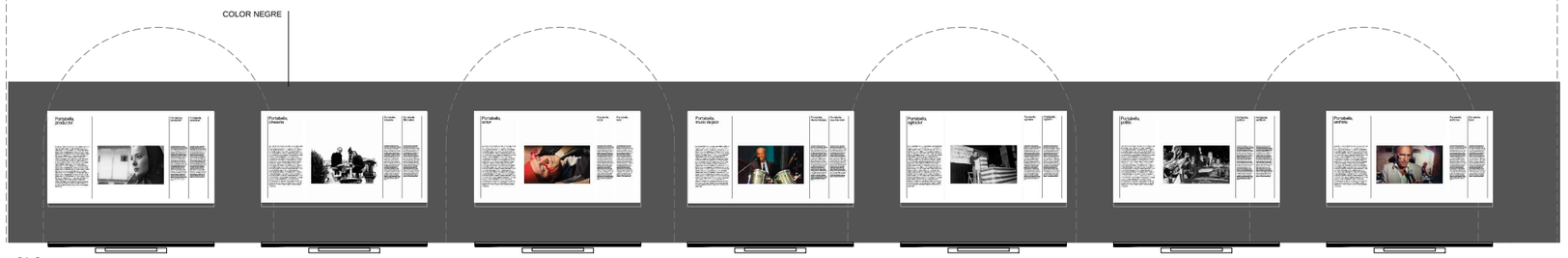

Av17
Productor

Av18
Cineasta

Av19
Actor Sèrie B

Av20
Músic de jazz

Av21
Agitador

Av22
Polític

Av23
Amfitrió

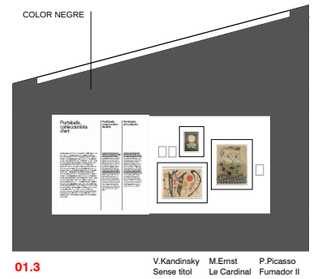

01.3

V.Kandinsky
Sense títol
1935

M.Ernst
Le Cardinal
1974

P.Picasso
Fumador II
1964

Col·leccionista d'Art

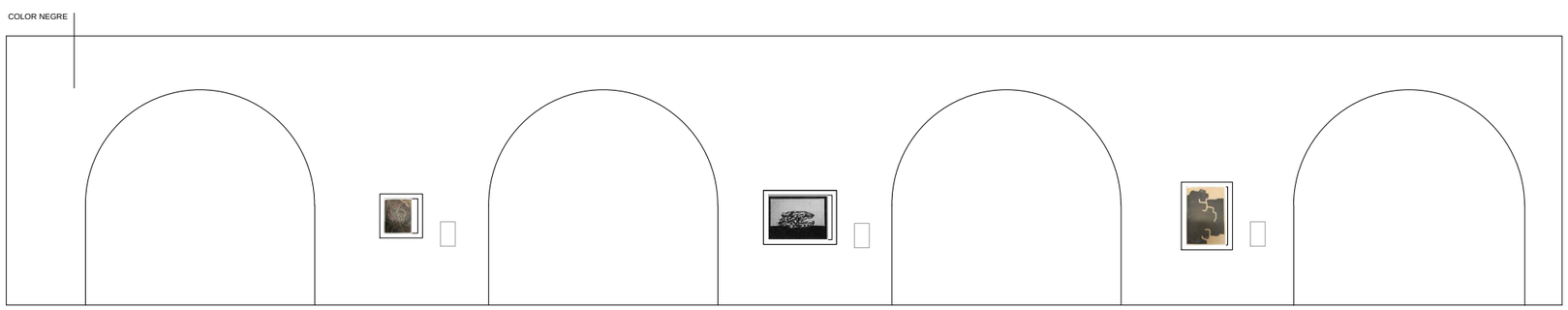

01.4

a 03 Intro Mutacions

F.Picabia
Composició
1936

a 02 Timeline

A.Saura
El perro de Goya
1981

a 02 Timeline

E.Chillida
Hildokatu
1981

De 01 entrada

Exposició : MUTACIONS PORTABELLA	PLANTA 3	ALÇATS	DIN A3 E : 1/100	GURI_CASAJUANA ARQUITECTES	Barcelona, 10 / 2026

CCCB Centre de Cultura Contemporània de Barcelona

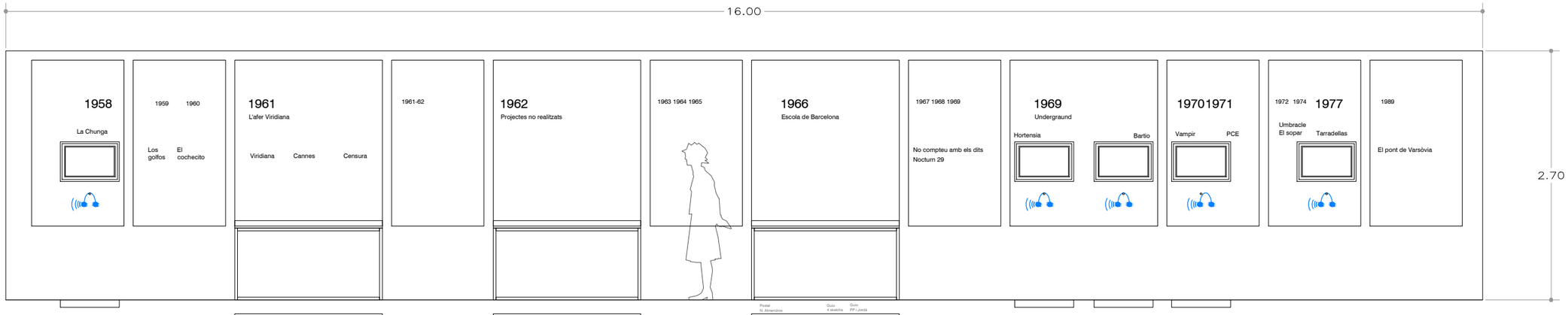

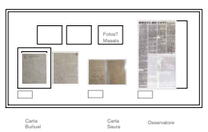

VC-1 PE 1961 L'afer Viridiana

VC1 160 x 80

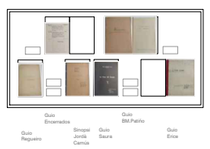

VC-2 PE 1962 Produccions cancelades

VC2 160 x 80



VC-3 PE 1965-66 L'Escola de Barcelona

VC3 160 x 80

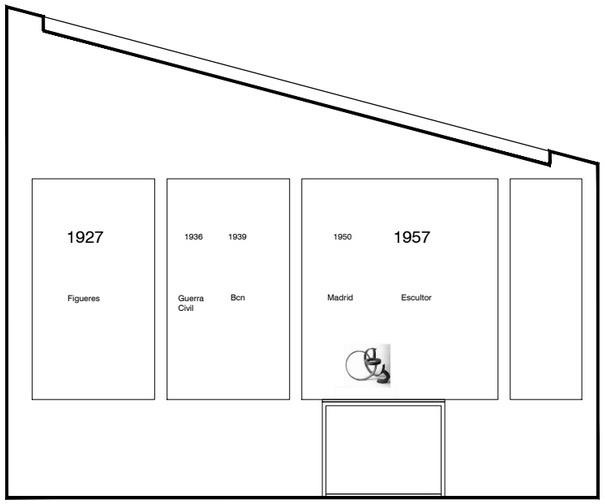

02.1

Av27

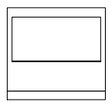

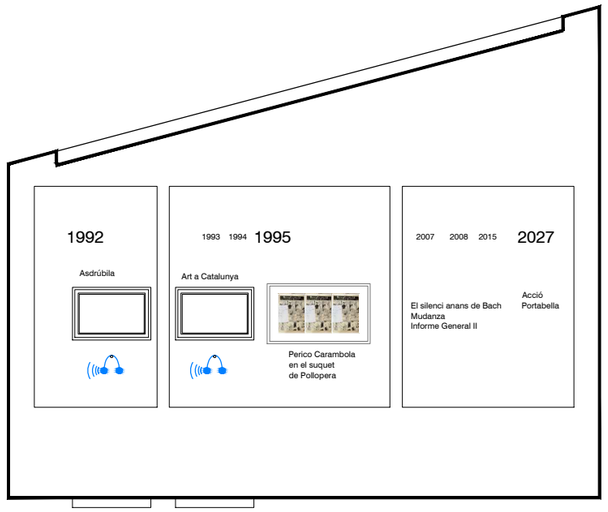



02.3

TimelinePortabella
1927-2027

Exposició : MUTACIONS PORTABELLA	PLANTA 3	ALÇATS	DIN A3 E : 1/50	GURI_CASAJUANA ARQUITECTES	Barcelona, 10 / 2026

CCCB Centre de Cultura Contemporània de Barcelona

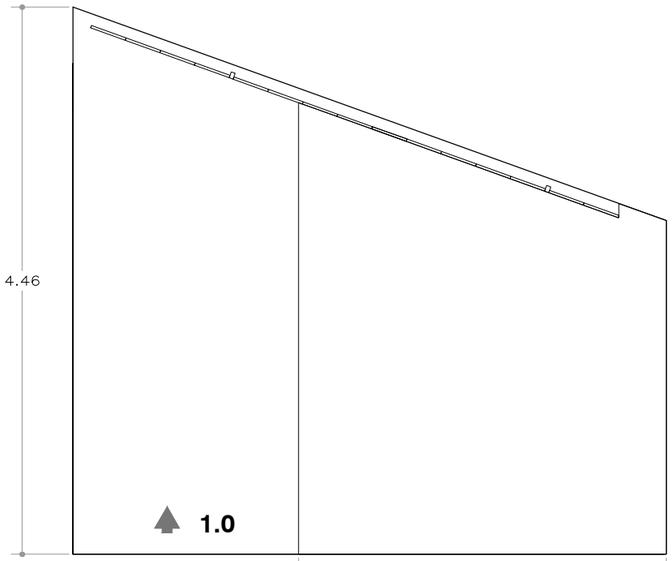

Llistat

03-3

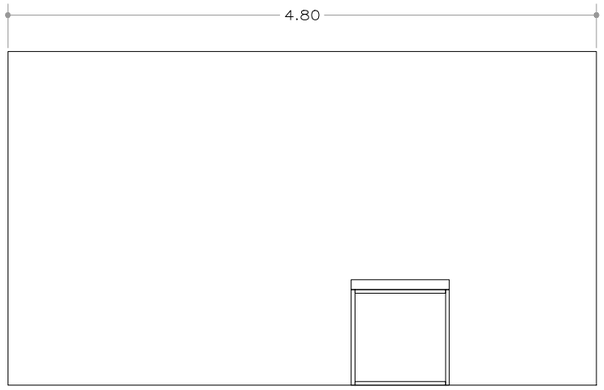

Introducció

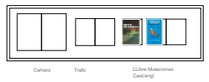

VM (160 x 45)



VM (80 x 45)

03-2

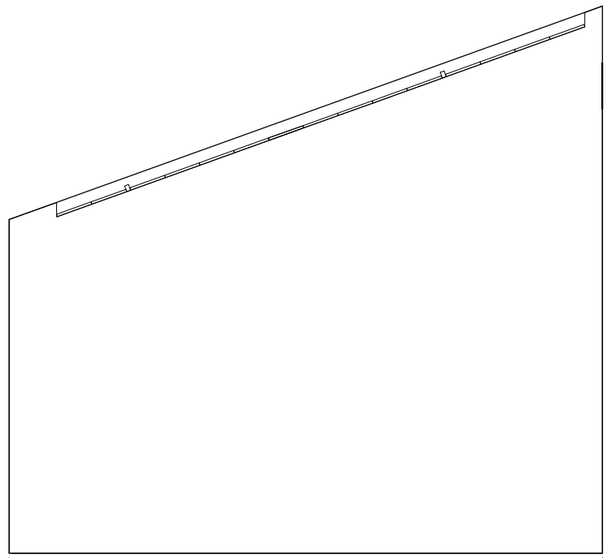

Infografia

03-1



1.1-1

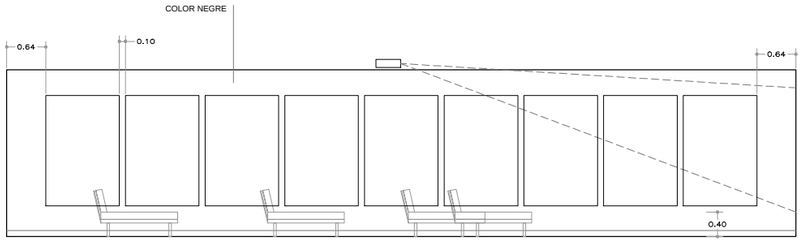

1.1-2

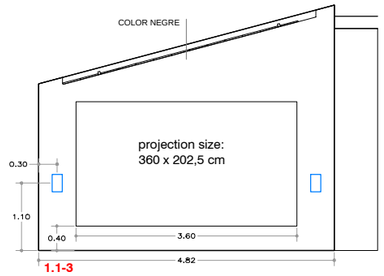

1.1-3

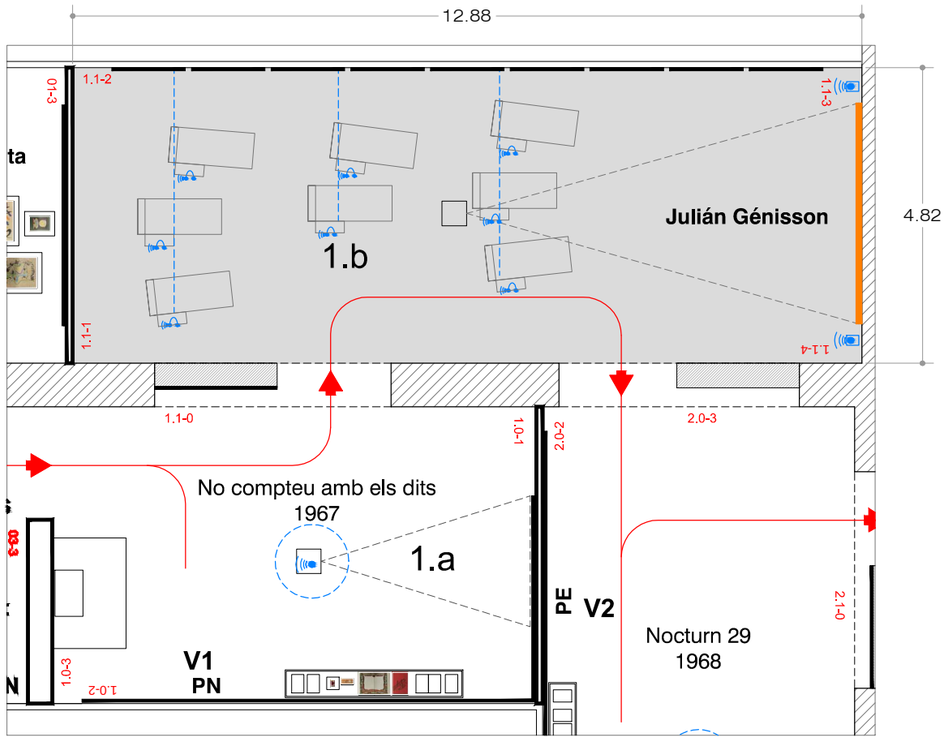

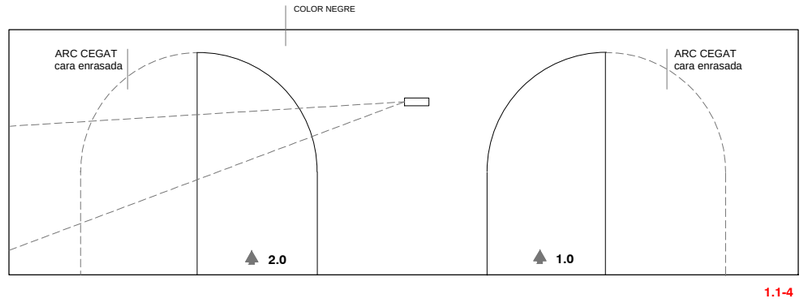

1.1-4

1.b Julián Genisson

"Qué bonito hacernos viejos sin que nadie nos viera"
Projector LCD sostre
Pantalla pintada a paret L360 x H202,5
2 Speakers
8 auriculars tumbones
2 reproductor so diferent (?)
1 Tablet temporitzador sincronitzat amb projector

9 Panells d'absorció aqústica H180cm x L120cm x F5cm
8 Tumbones amb tauleta annexa

1.a Pere Portabella

"No compteu amb els dits"
Projector LCD sostre
Franja blanca pintada a paret
Projector LCD HD Optica Zoom 1:1,6-2,2
Suport de sostre i Reproductor.
So Panphonics sostre

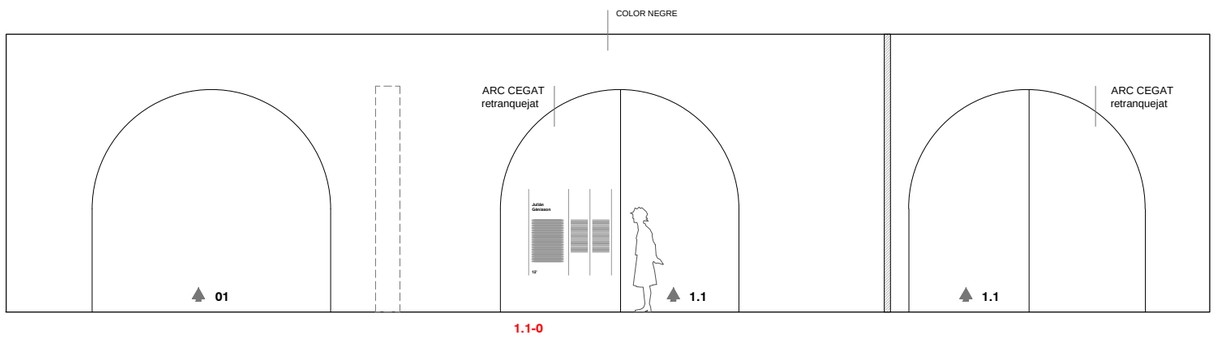

1.1-0

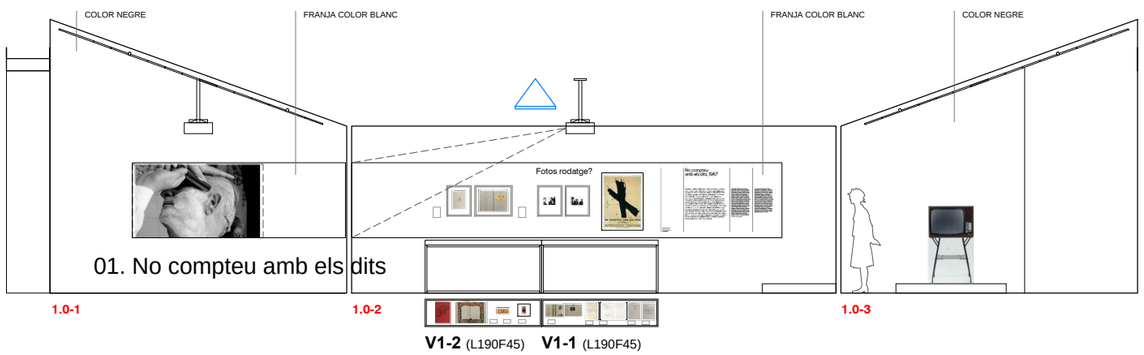

1.0-1 1.0-2 1.0-3

V1-2 (L190F45) **V1-1** (L190F45)

Exposició : MUTACIONS PORTABELLA	PLANTA 3	ALÇAT INTRO PORTABELLA	GURI_CASAJUANA ARQUITECTES	33	CCCB Centre de Cultura Contemporània de Barcelona
		DIN A3 E : 1/100	Barcelona, 10 / 2026		

1.a No compteu amb els dits

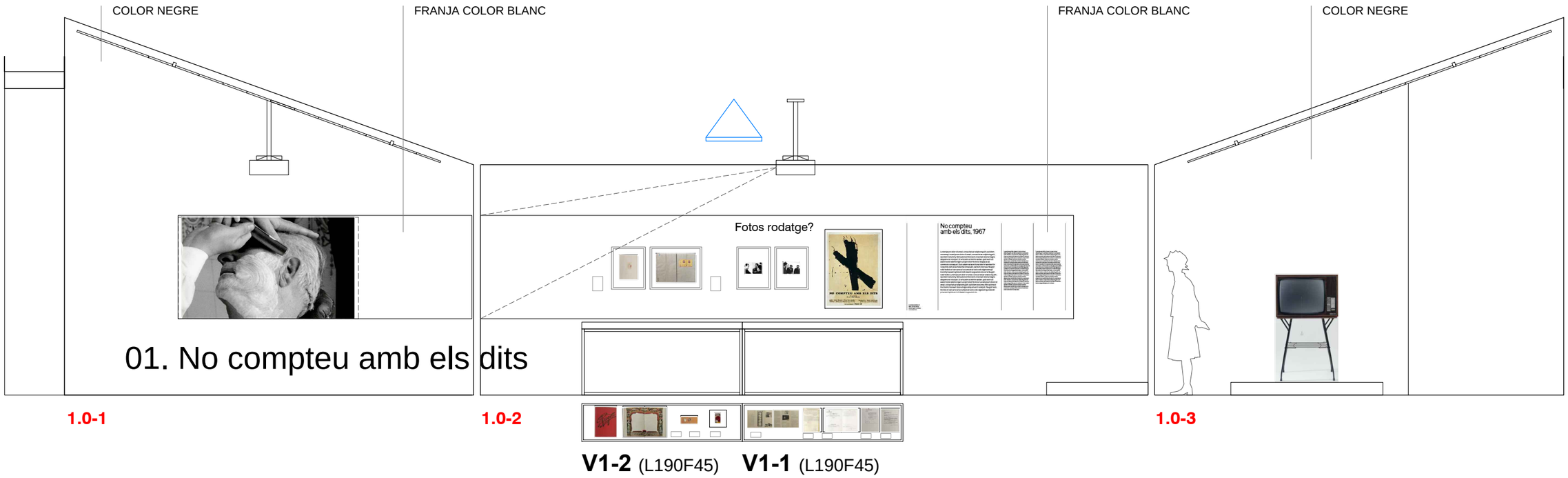

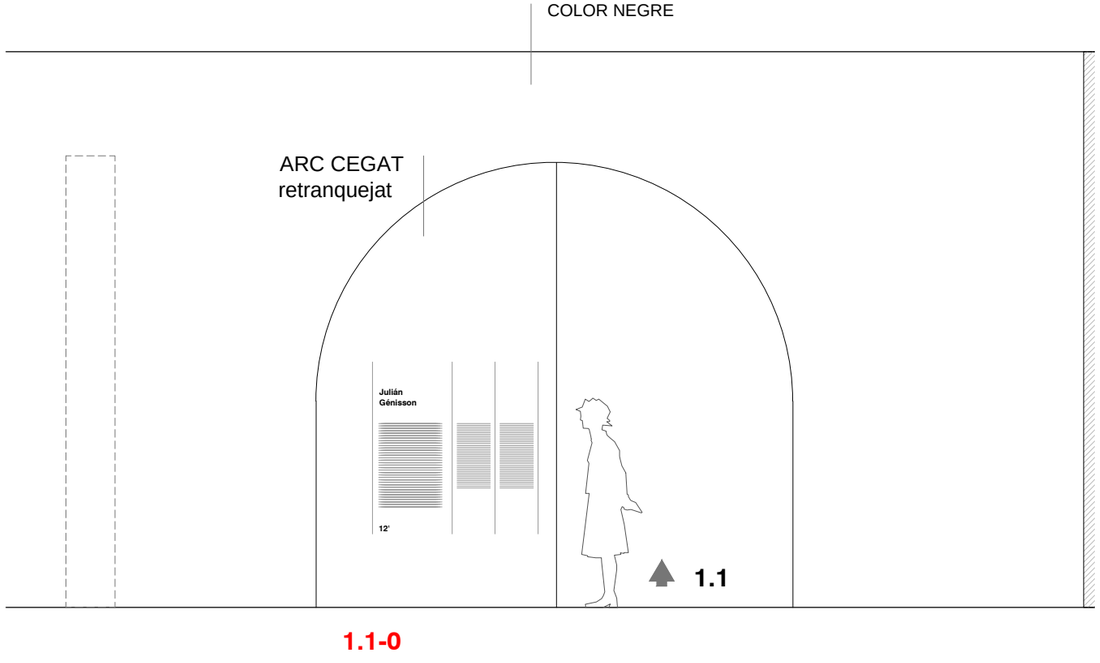

CCCB Centre de Cultura Contemporània de Barcelona

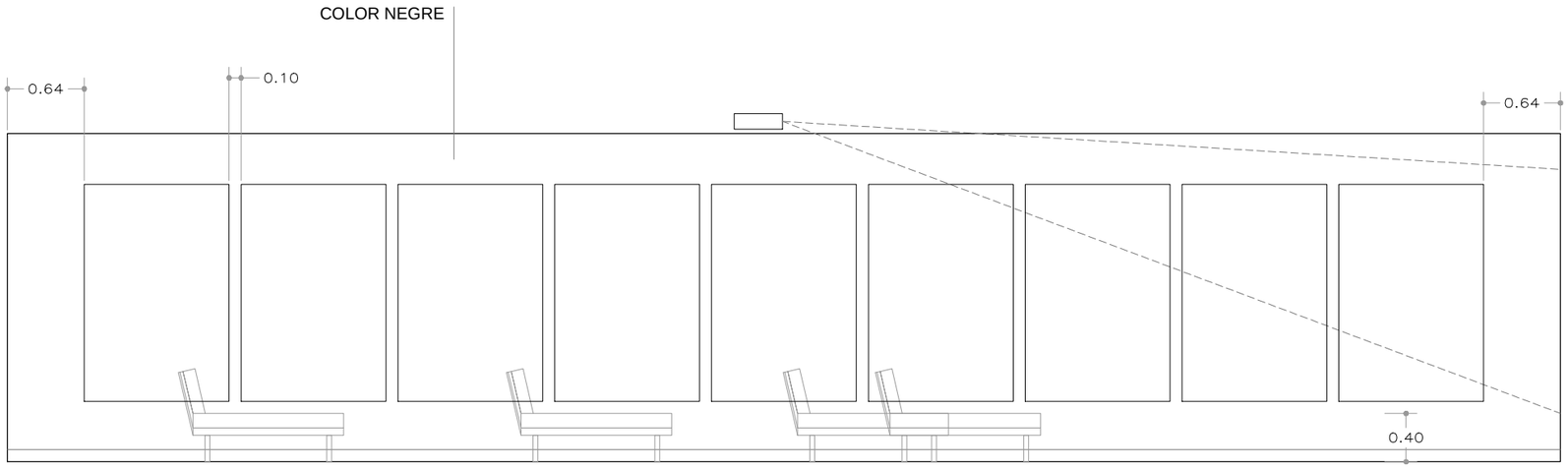

1.1-2

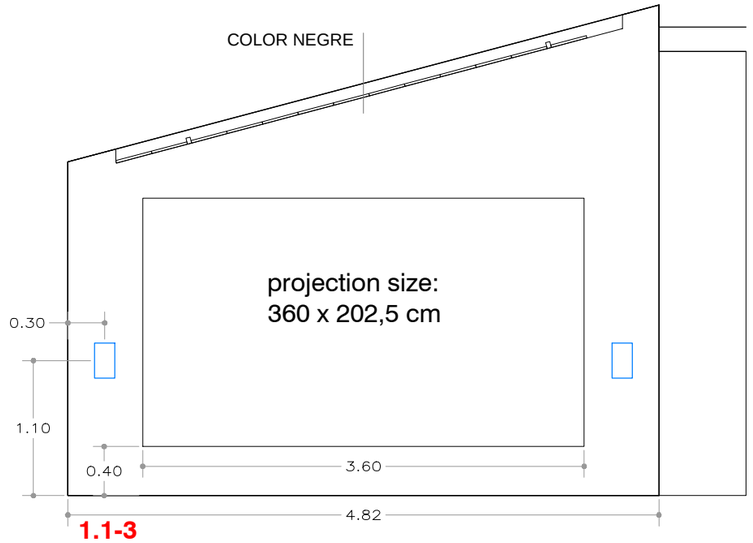

1.1-3

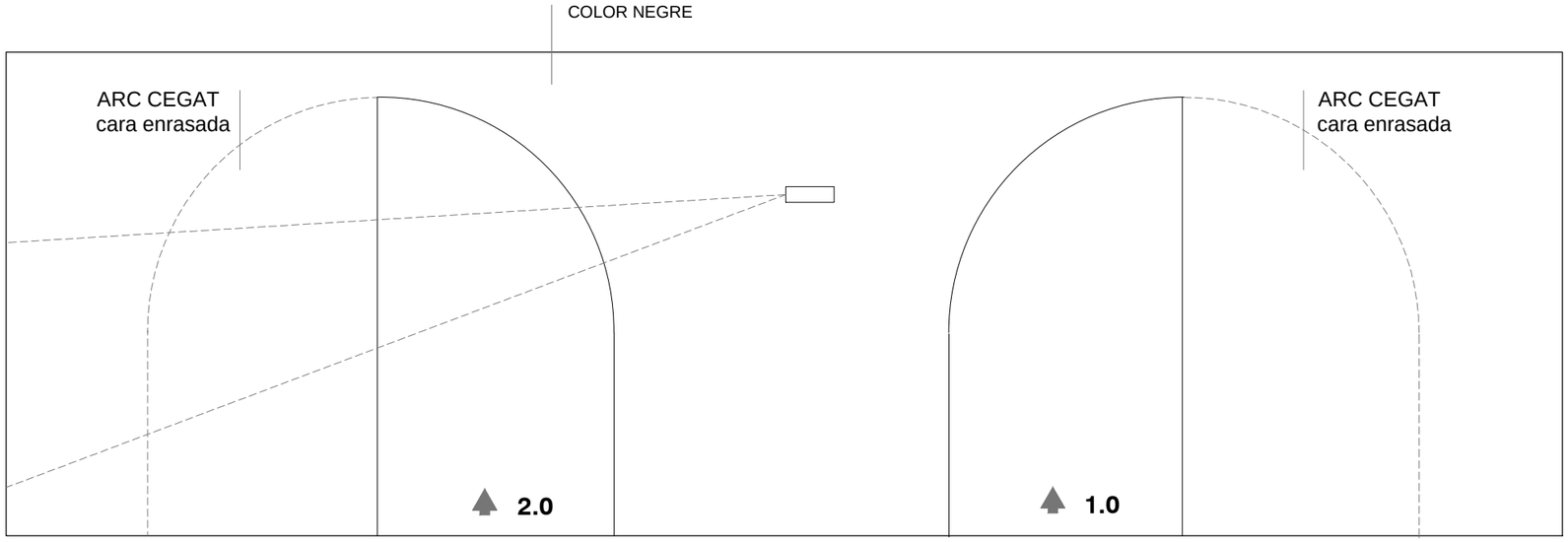

1.1-4

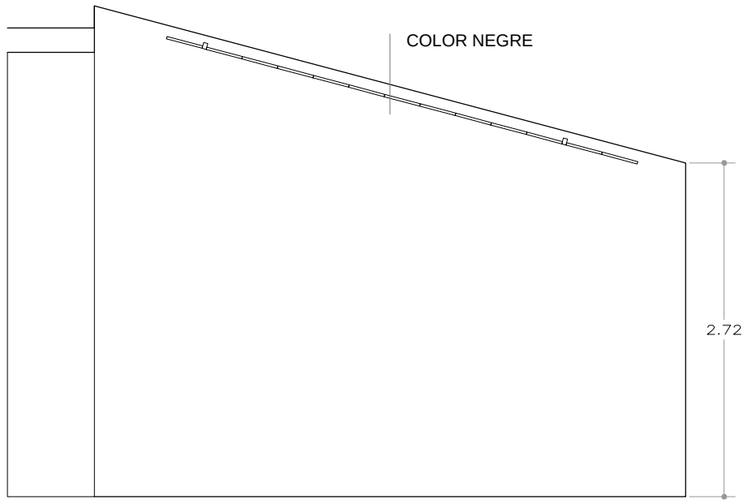

1.1-1

2.b Adrian Martin & Cristina Álvarez

"Ensayo audiovisual sobre Nocturn 29"
Projecció B/N Valorar millors projector per B/N
Projector LCD HD Òptica ---
Suport de sostre i Reproductor amb Sincro.
4 Speakers

9 Panells d'absorció aqústica H180cm x L120cm x F5cm
3 Moduls de 2 seients
2 Móduls d'1 seient
4 Peces braç

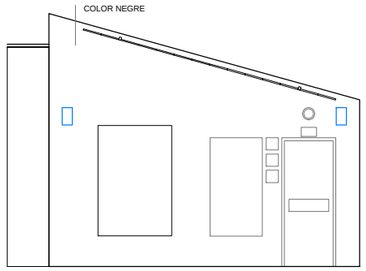

2.1-1

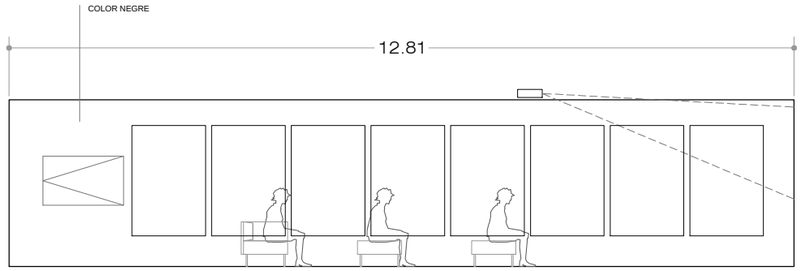

2.1-2

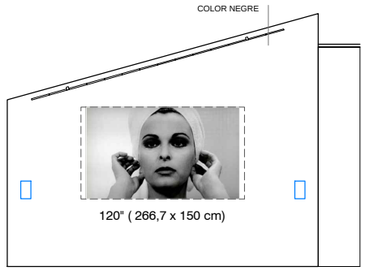

2.1-3

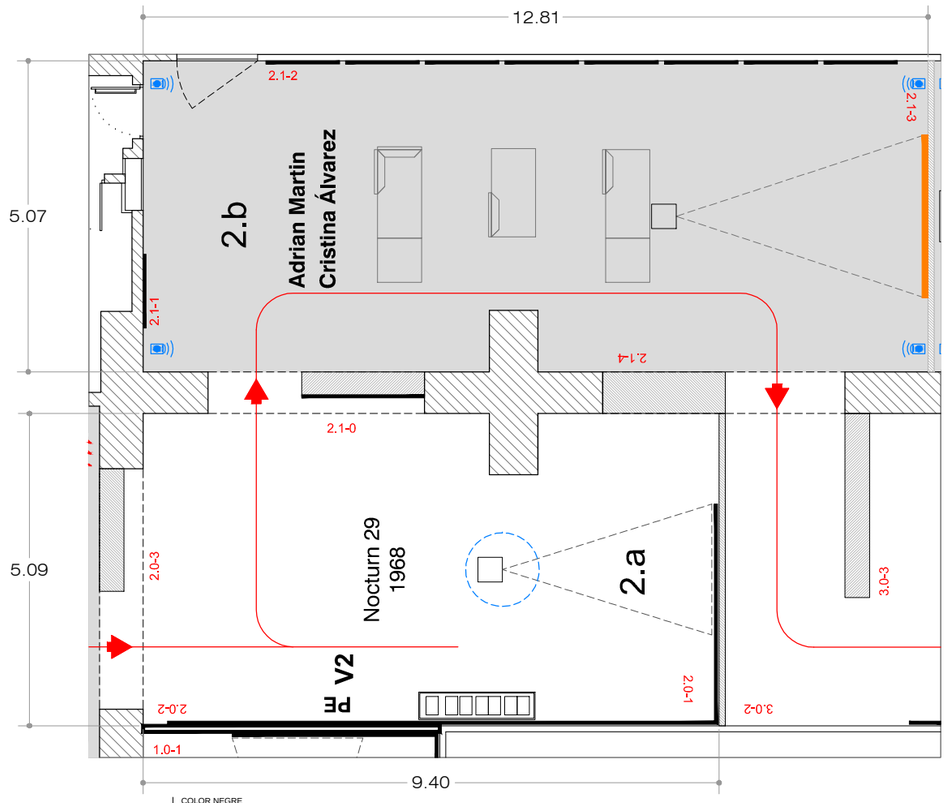

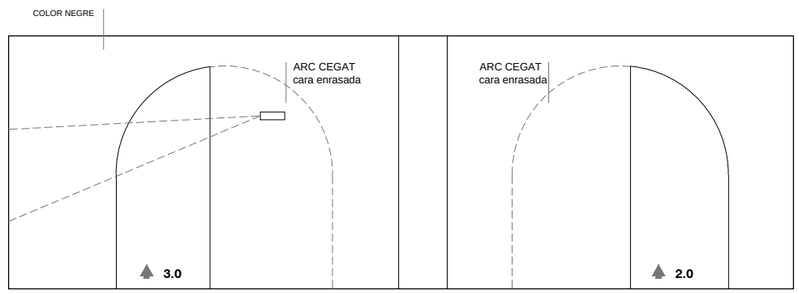

2.1-4

2.a Pere Portabella

"Nocturn 29"
Projector LCD sostre
Franja blanca pintada a paret
Projector LCD HD Òptica Zoom 1: 1,6
Suport de sostre i Reproductor.
So Panphonics sostre

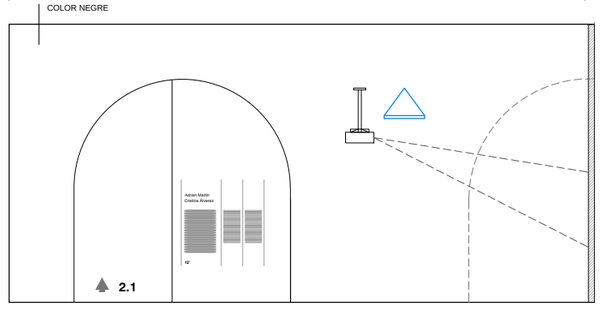

2.1-0

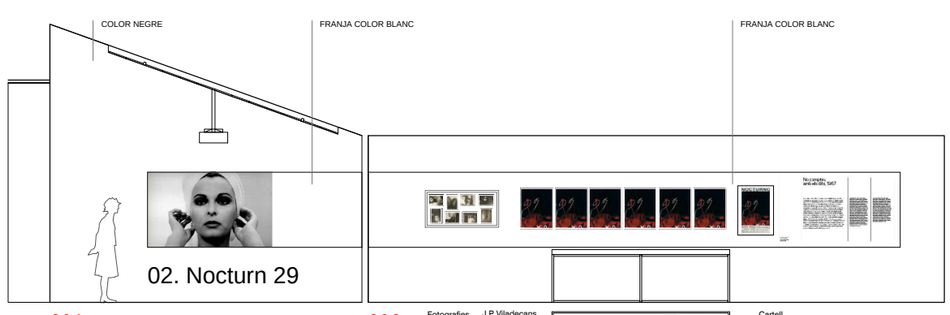

2.0-1 2.0-2

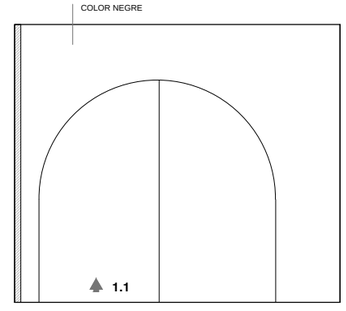

2.0-3

Exposició : MUTACIONS PORTABELLA	PLANTA 3	ALÇAT INTRO PORTABELLA	DIN A3 E : 1/100	GURI_CASAJUANA ARQUITECTES	Barcelona, 10 / 2026

CCCB Centre de Cultura Contemporània de Barcelona

2.a Nocturn 29



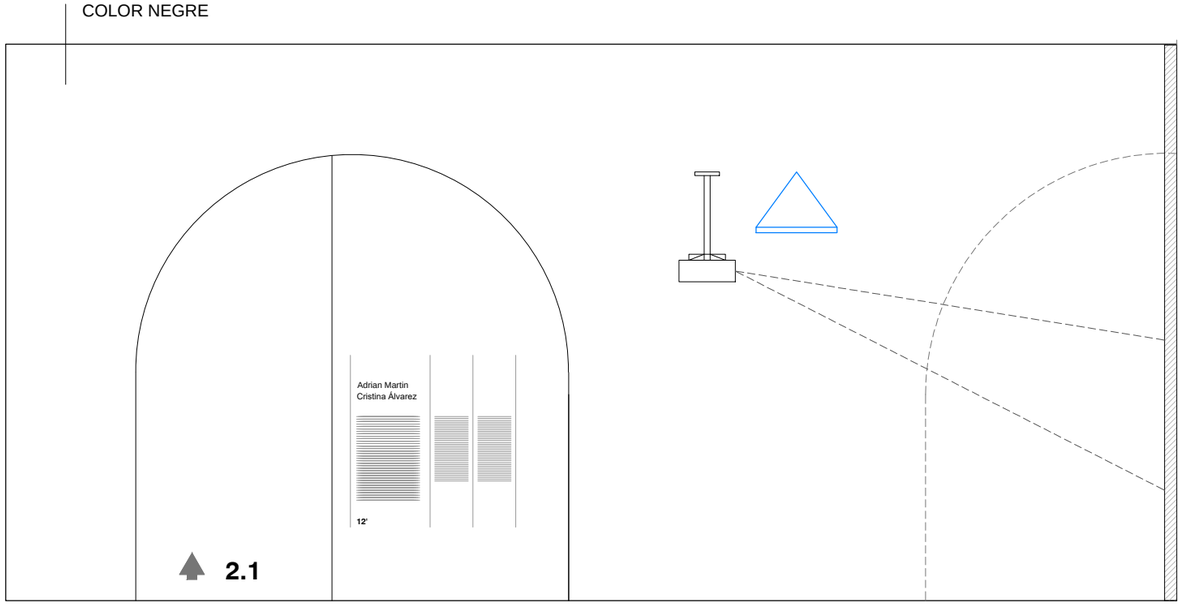

2.b Adrian Martin & Cristina Álvarez

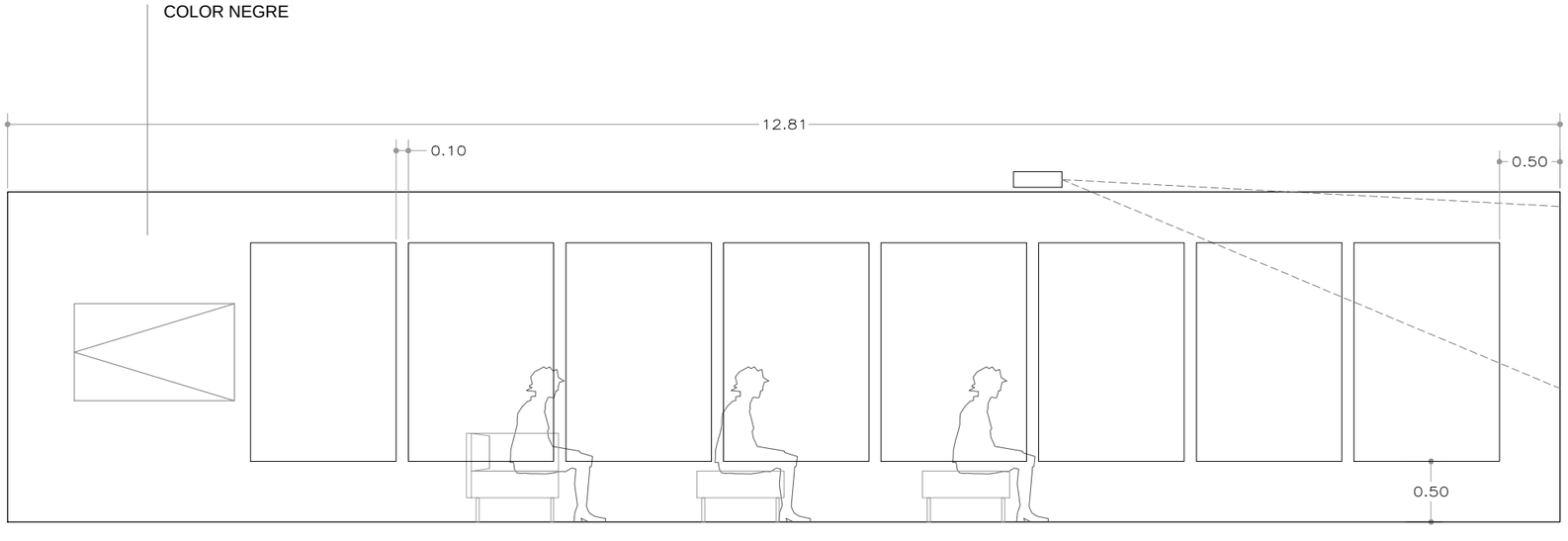

2.1-2

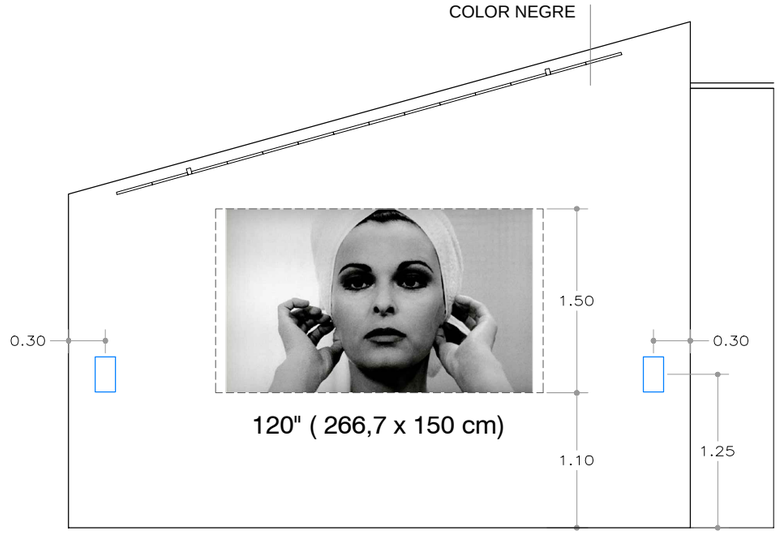

2.1-3

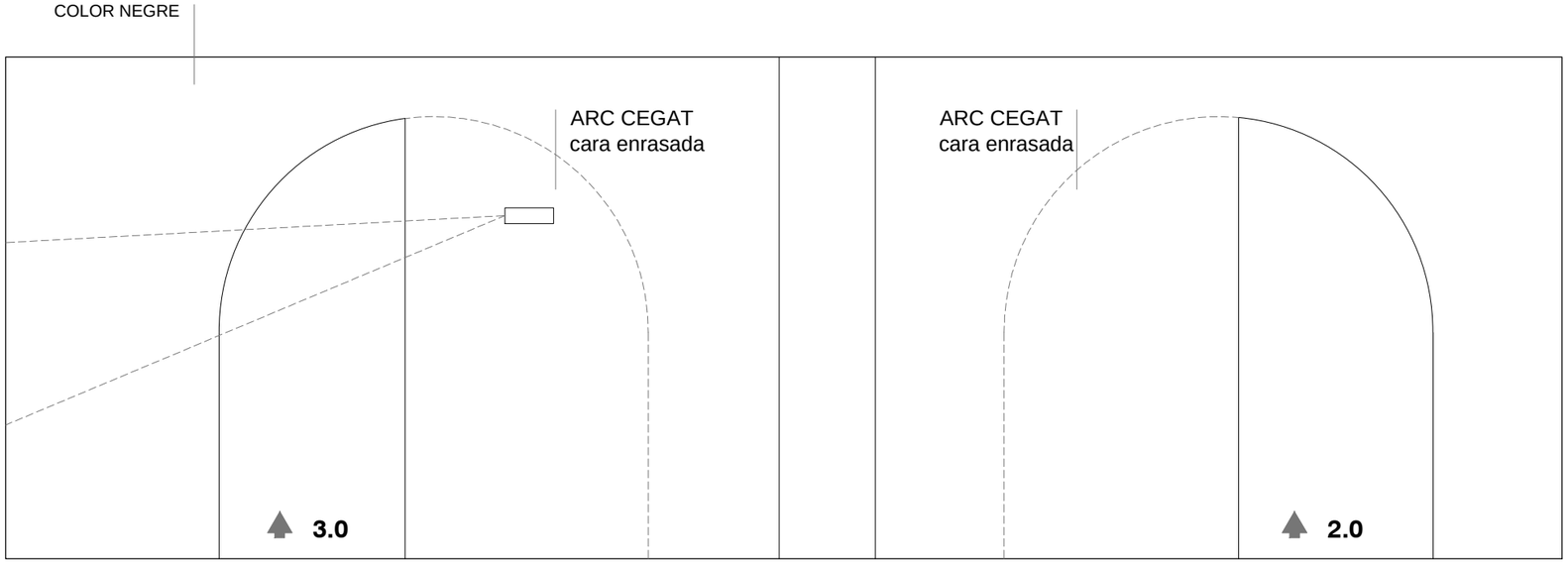

2.1-4

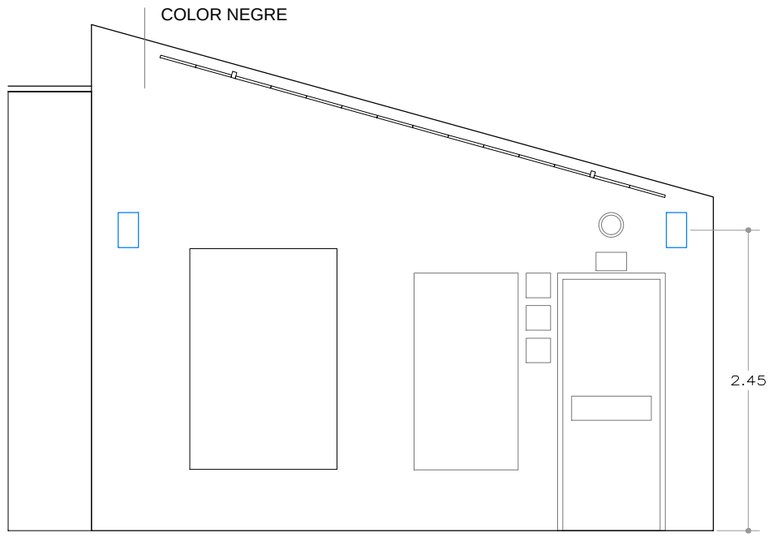

2.1-1

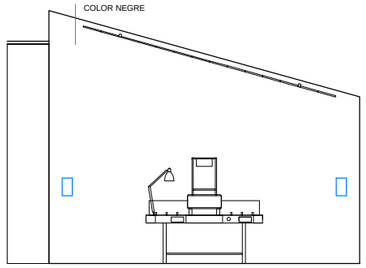

3.1-1

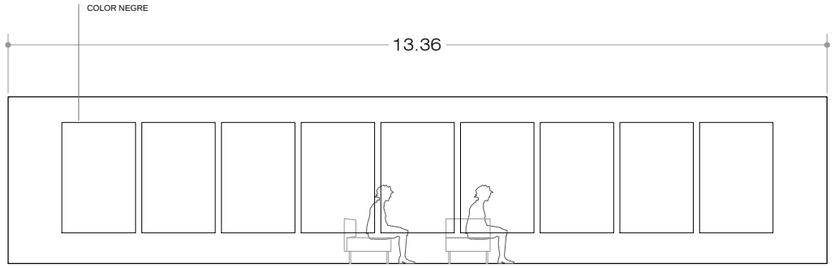

3.1-2

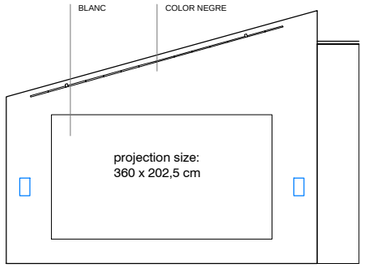

3.1-3

3.b Peter Strickland

"Cuadecuc archive"
Projector LCD sostre
Pantalla pintada en blanc a paret L360 x H202,5
2+2 Speakers
1 Monitor Moviola
1 Tablet temporitzador sincronitzat amb projector

9 Panells d'absorció aqústica H180cm x L20cm x F5cm
2 Moduls de 2 seients
2 Móduls d'1 seient
2 Peces braç

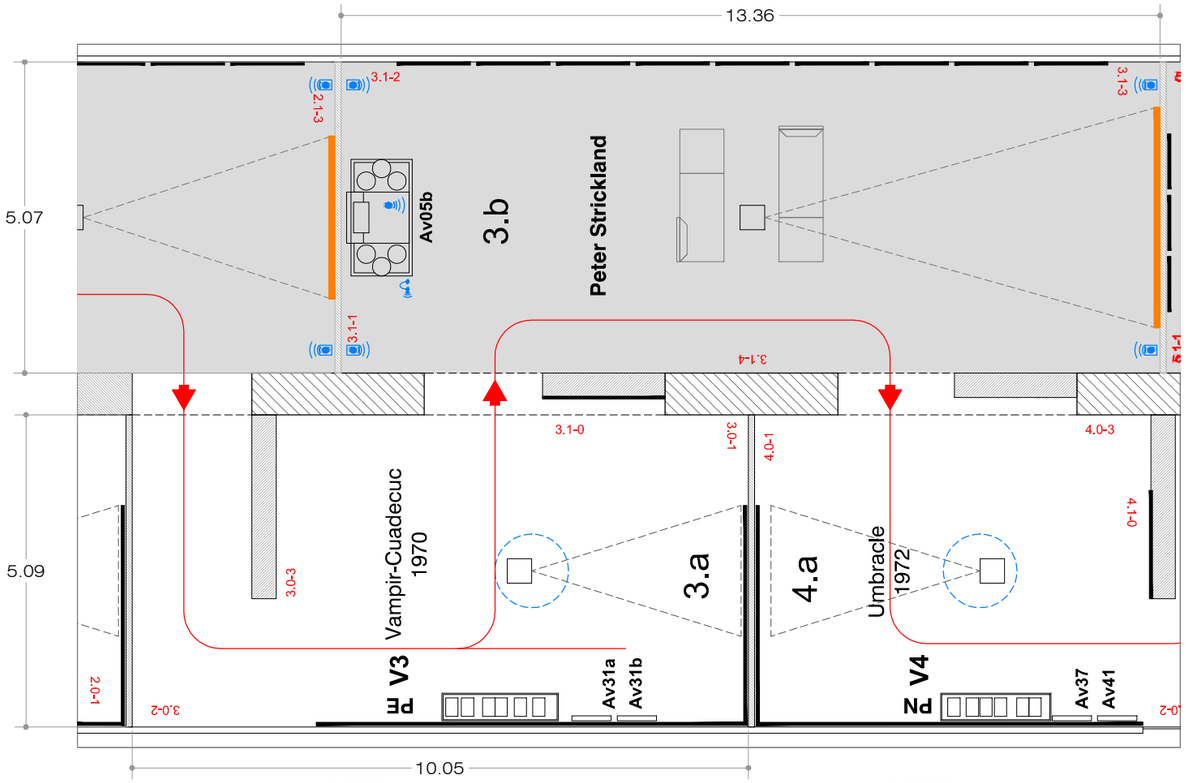

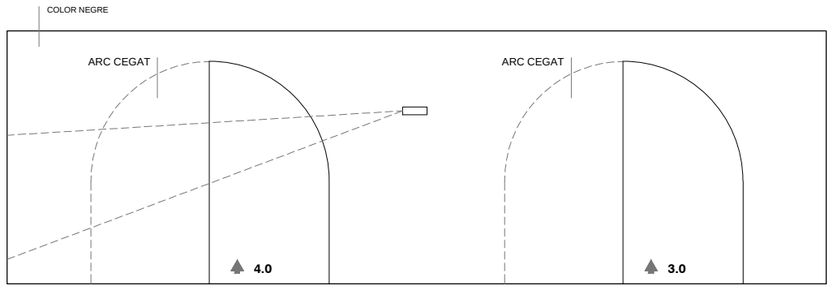

3.1-4

3.a Pere Portabella

"Vampir Cuadecuc"
Projector LCD sostre
Franja blanca pintada a paret
Projector LCD HD Òptica Zoom 1: 1,6
Suport de sostre i Reproductor.
So Panphonics sostre

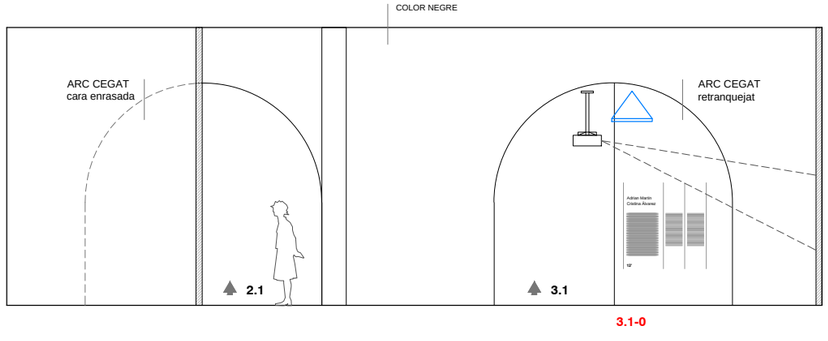

3.1-0

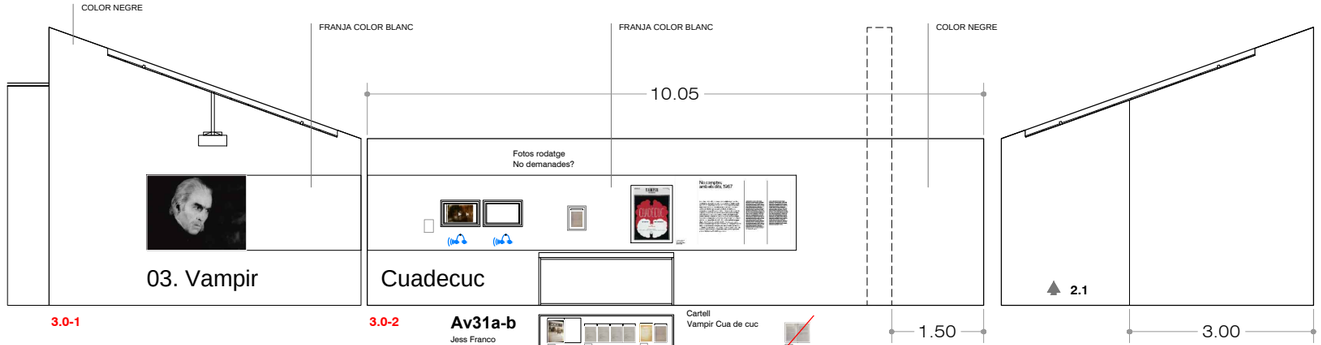

3.0-1 3.0-2

Av31a-b
Jess Franco
Venus in Furs
Necronomicon

Cartell
Vampir Cua de cuc

V3 (L220F60) Caixa 20? Potes?

3.a Vampir Cuadecuc

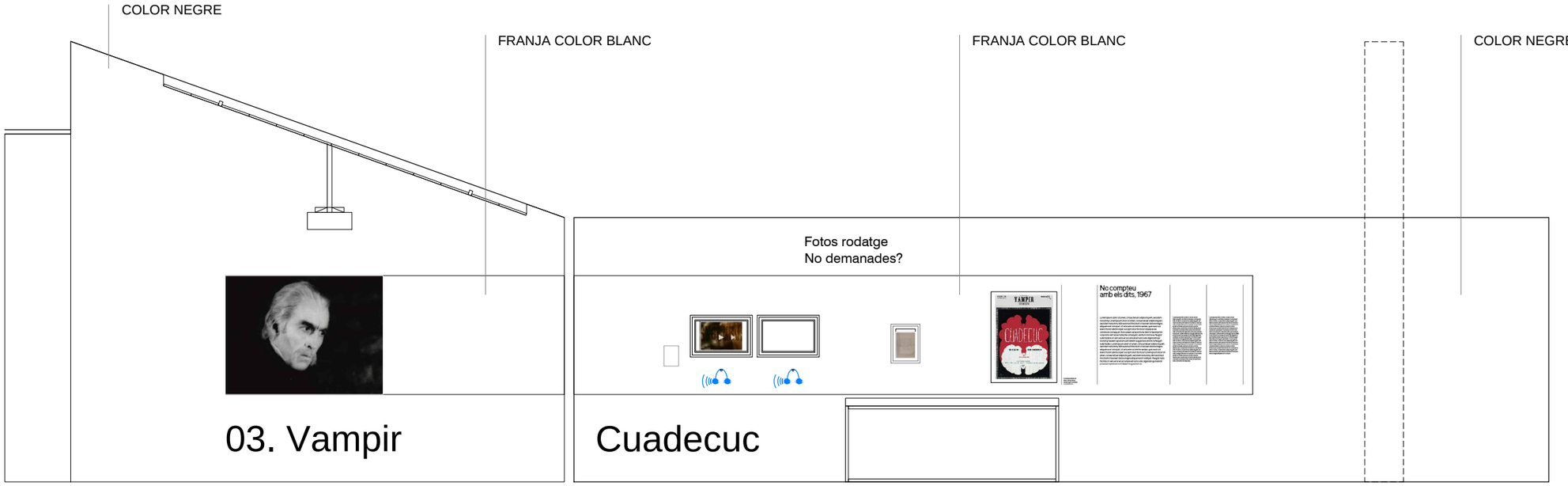

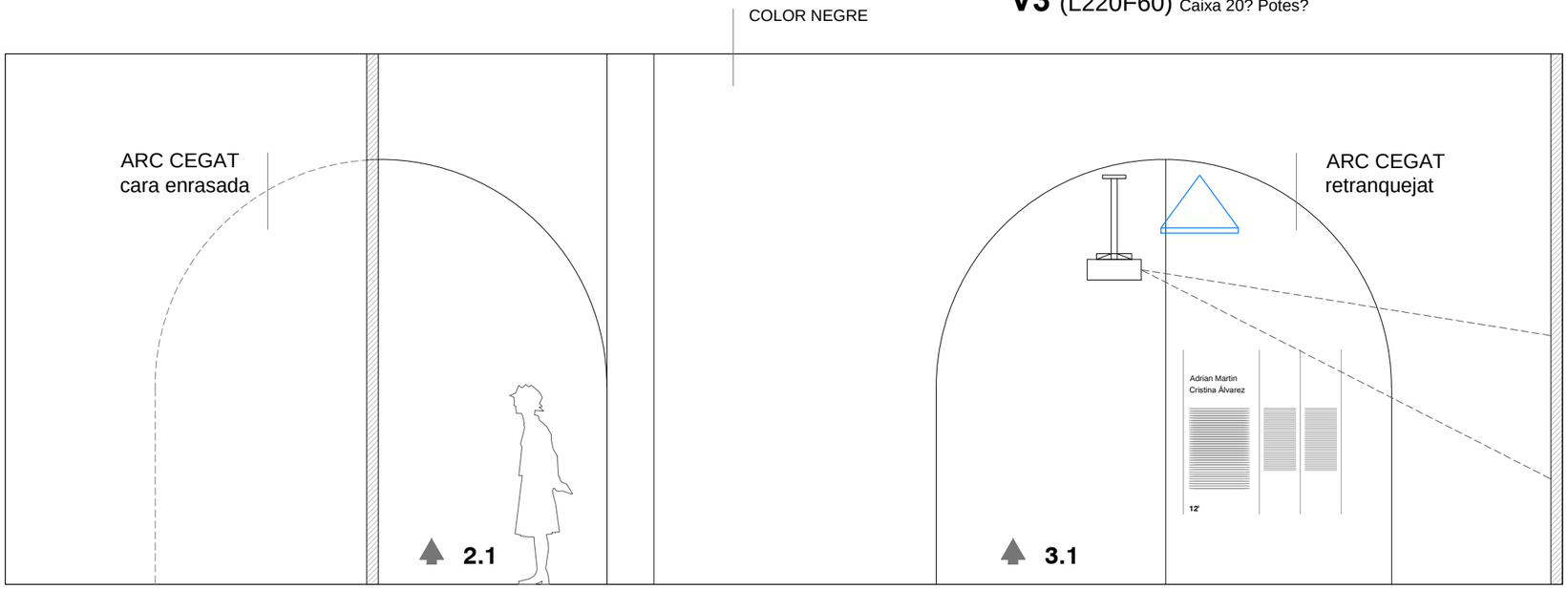

3.b Peter Strickland

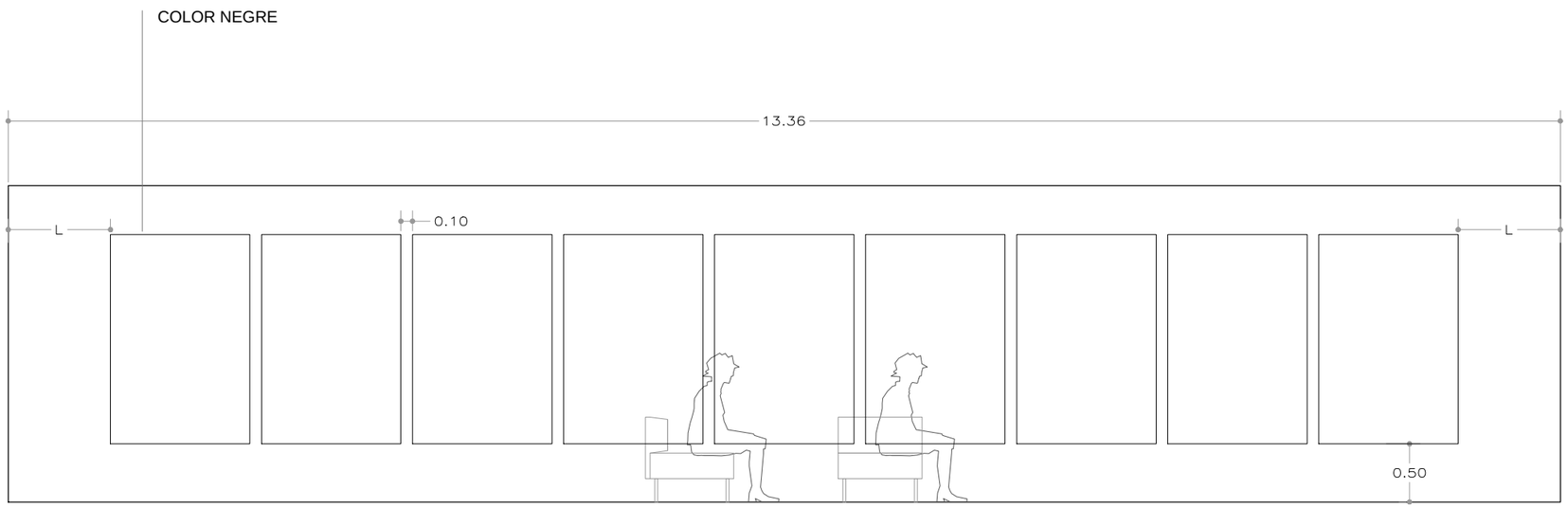

3.1-2

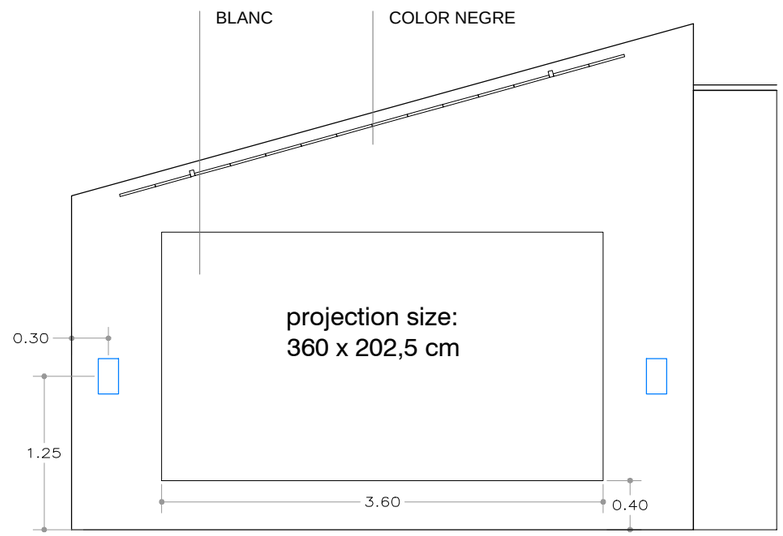

3.1-3

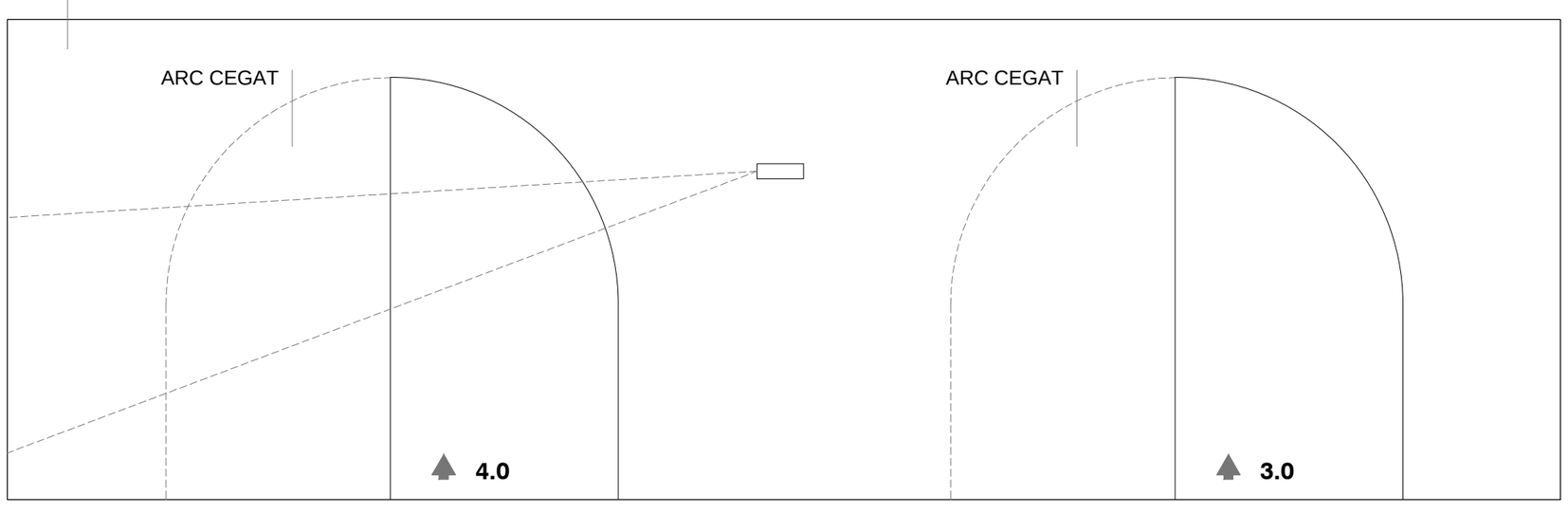

3.1-4

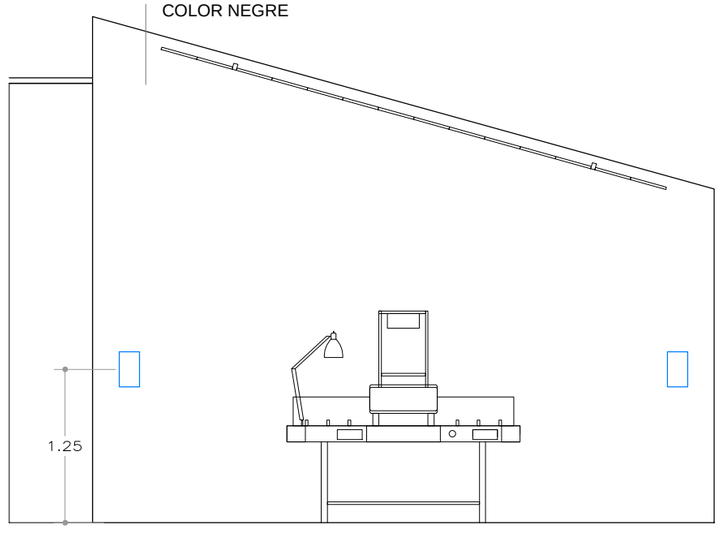

3.1-1

4.b Jafar Panahi

"...."

Pantalla pintada de blanc L160 x H90 cm
2 seients tipus cadira plegable

4.a Pere Portabella

"Umbracle"
Projector LCD sostre
Franja blanca pintada a paret
Projector LCD HD Òptica Zoom 1: 1,6
Suport de sostre i Reproductor.
So Panphonics sostre

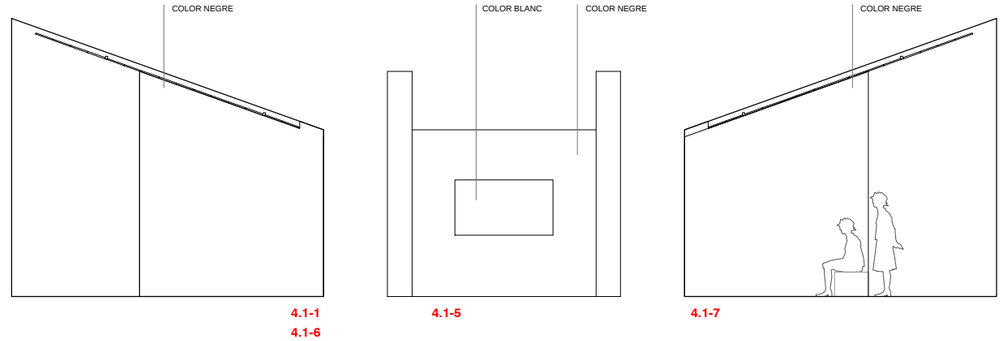

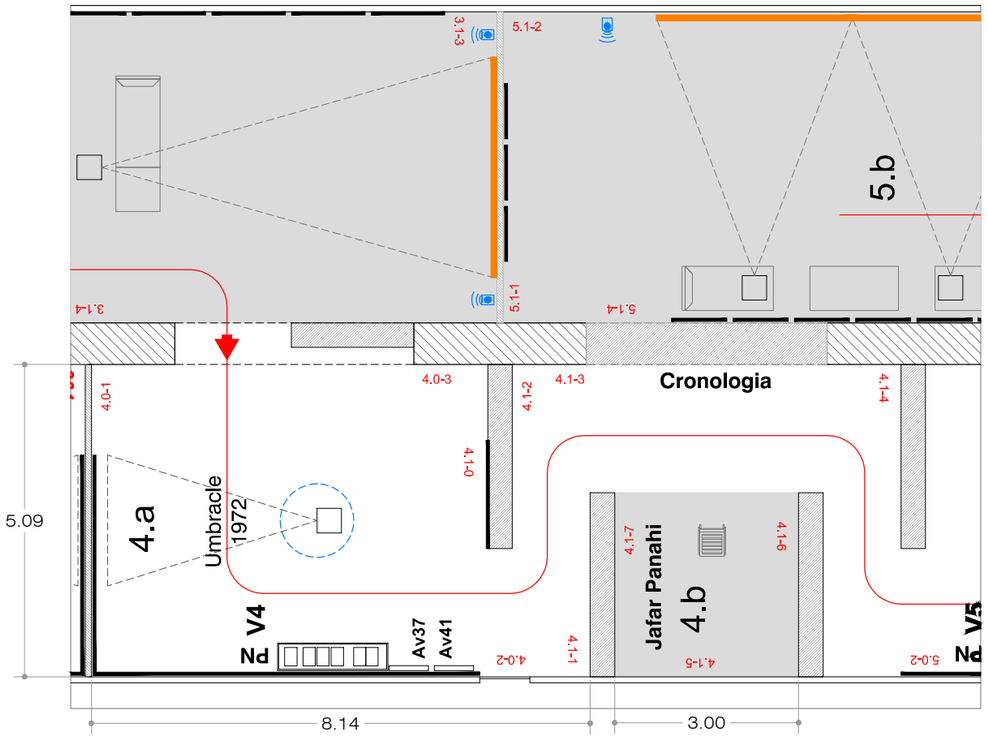

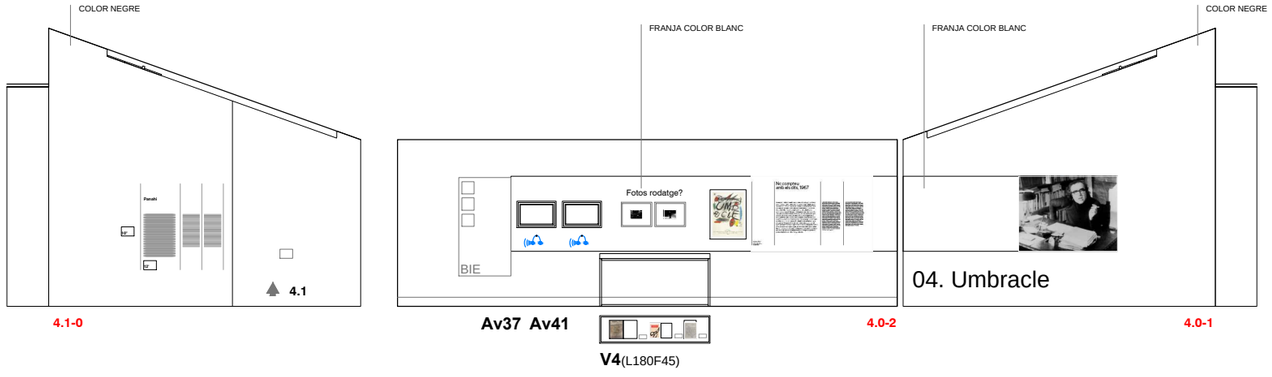

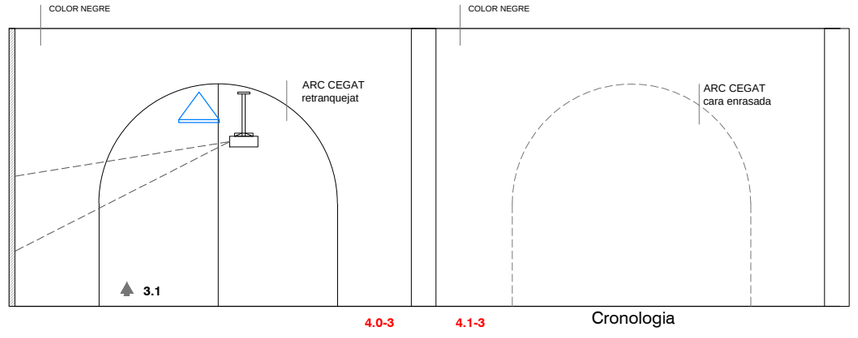

4.a Umbracle

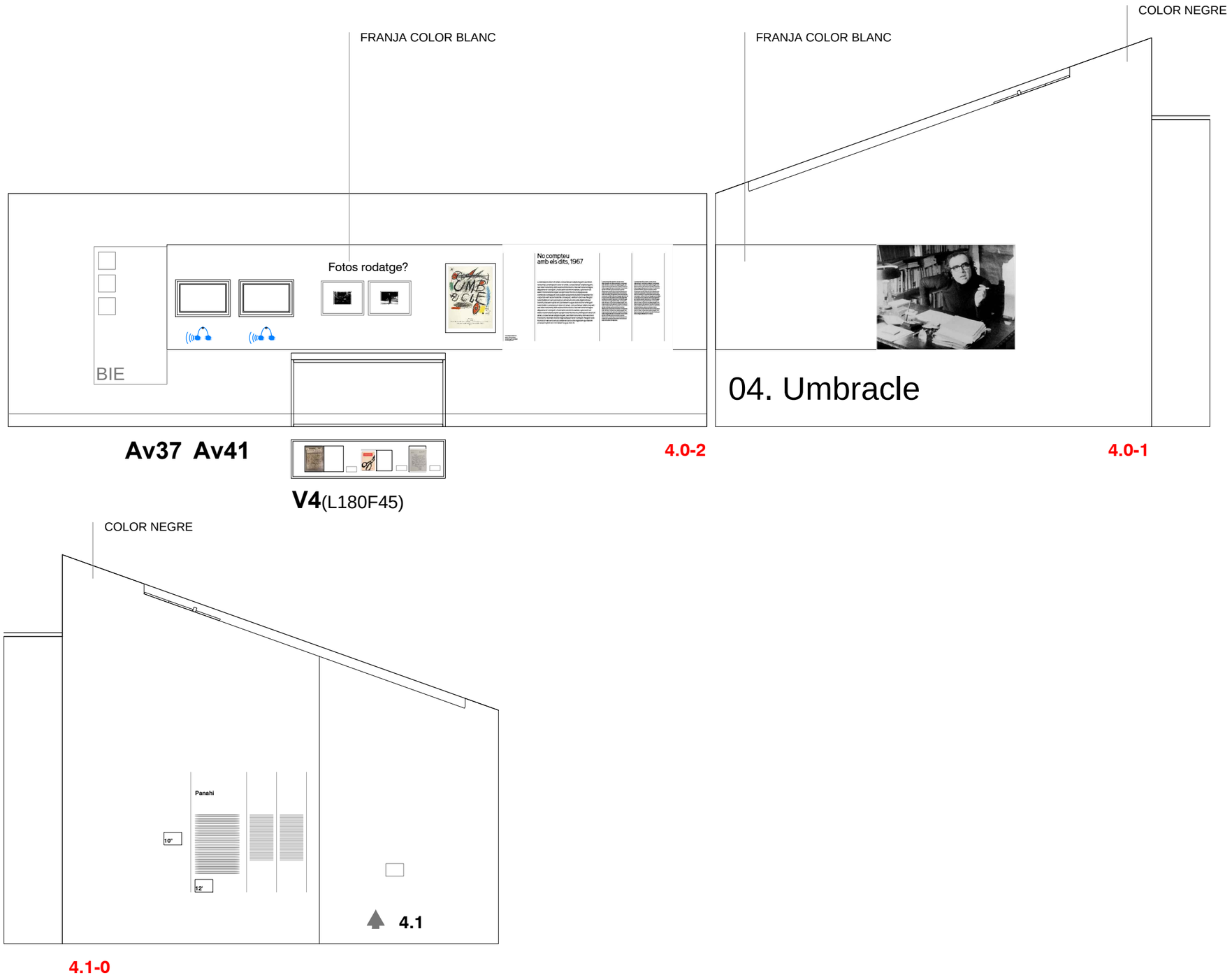
FRANJA COLOR BLANC
FRANJA COLOR BLANC
COLOR NEGRE
Fotos rodatge?
No compteu amb els dits, 1967
BIE
04. Umbracle
Av37 Av41
4.0-2
4.0-1
V4(L180F45)
COLOR NEGRE
Panahi
10'
12'
4.1
4.1-0

4.b Jafar Panahi

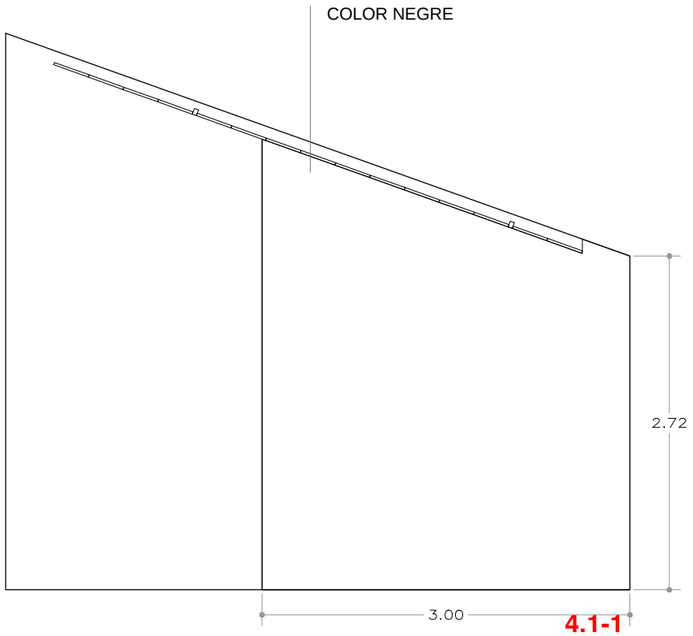

4.1-1

4.1-6

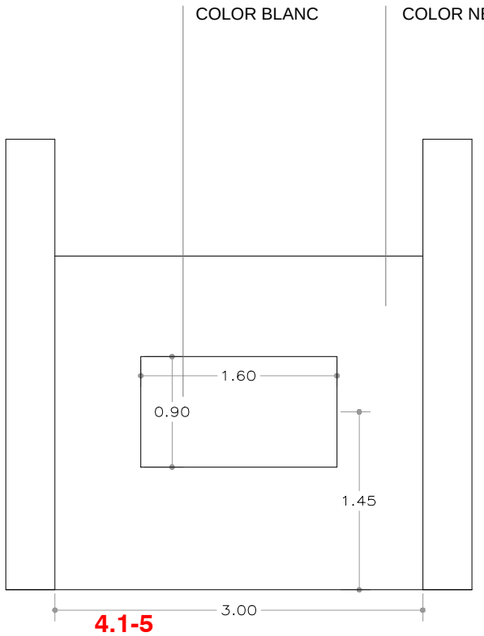

4.1-5

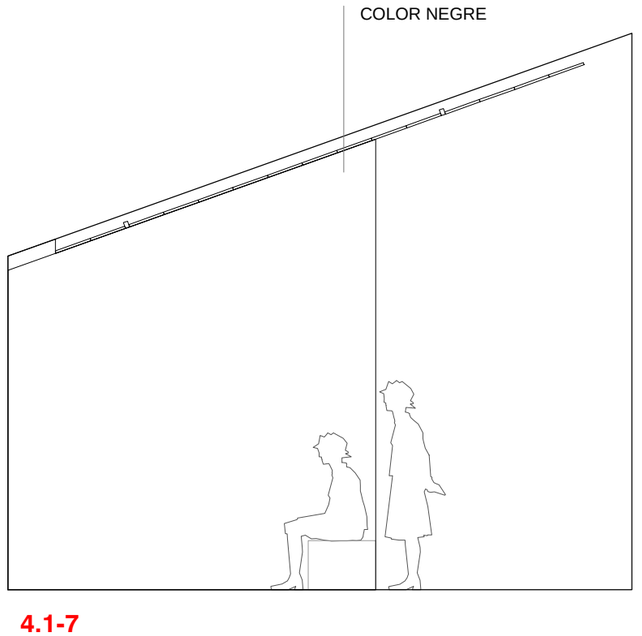

4.1-7

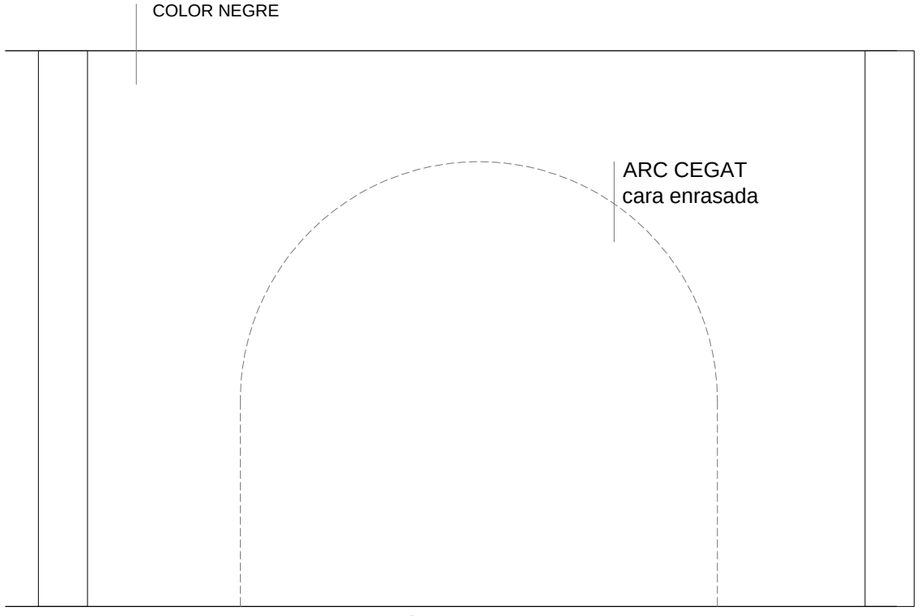

4.1-3

Cronologia

5.b Radu Jude

"..."
2 Projectors LCD optica angular sostre / paret
2 Pantalles pintades a paret L320 x H180
2 Speakers
1 Tablet temporitzador sincronitzat amb projector

18 Panells d'absorció aqústica H90cm x L90cm x F5cm
3 Moduls de 2 seients
2 Peces braç

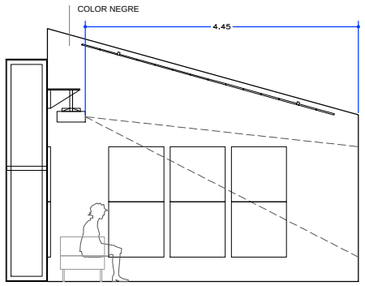

5.1-1

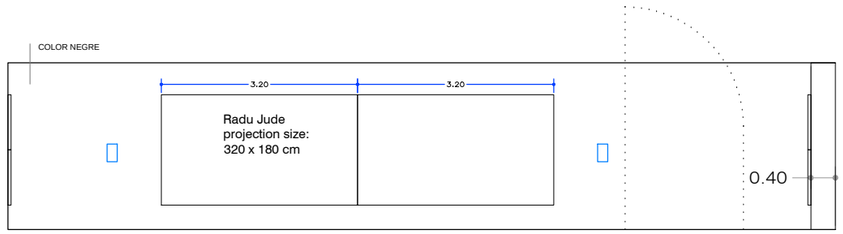

5.1-2

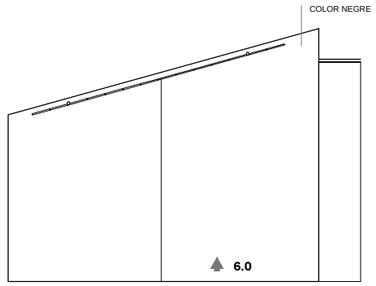

5.1-3

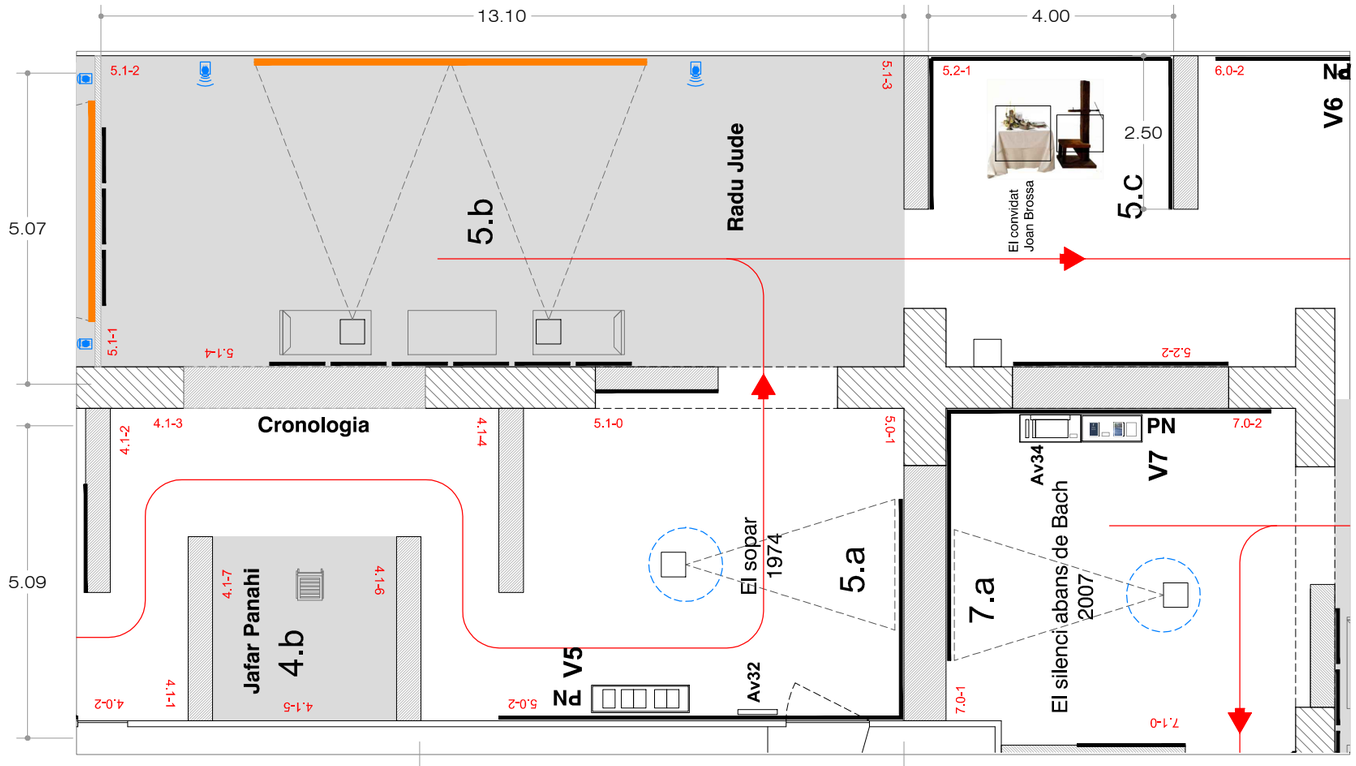

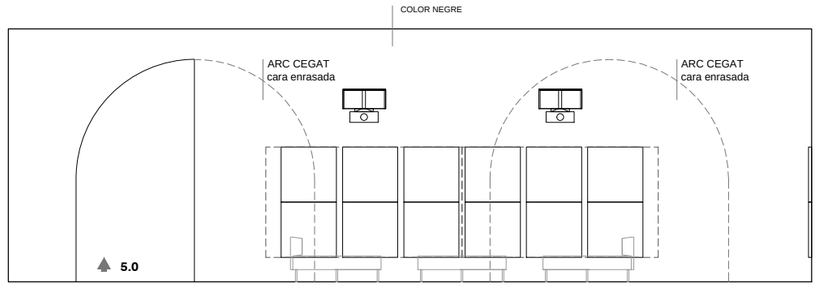

5.1-4

5.a Pere Portabella

"El sopar"
Projector LCD sostre
Franja blanca pintada a paret
Projector LCD HD Òptica Zoom 1: 1,6
Suport de sostre i Reproductor.
So Panphonics sostre

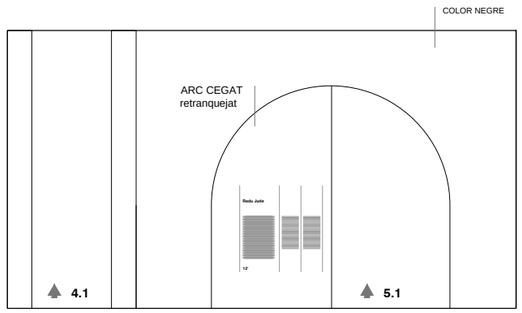

5.1-0

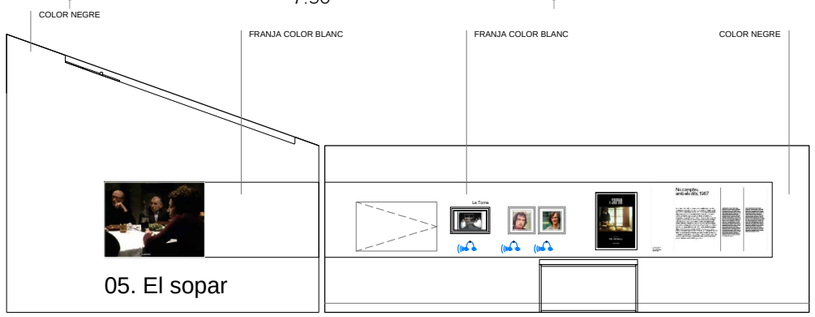

5.0-1 5.0-2

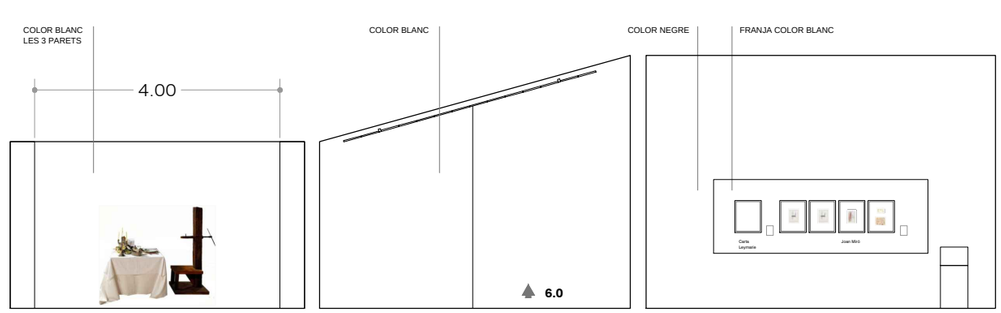

5.2-1 El convidat Joan Brossa

5.2-2

5.a El sopar

COLOR NEGRE

ARC CEGAT
retranquejat

Radu Jude

12'

5.1

5.1-0

COLOR NEGRE

FRANJA COLOR BLANC



05. El sopar

5.0-1

FRANJA COLOR BLANC

COLOR NEGRE

La Torna

El SOPAR

No compteu amb els dits, 1967

5.0-2

Av32

V5 (L160F45)

COLOR BLANC
LES 3 PARETS



5.2-1

El convidat
Joan Brossa

COLOR BLANC

6.0

COLOR NEGRE

FRANJA COLOR BLANC

Carta
Leymarie

Joan Miró

5.2-2

5.b Radu Jude

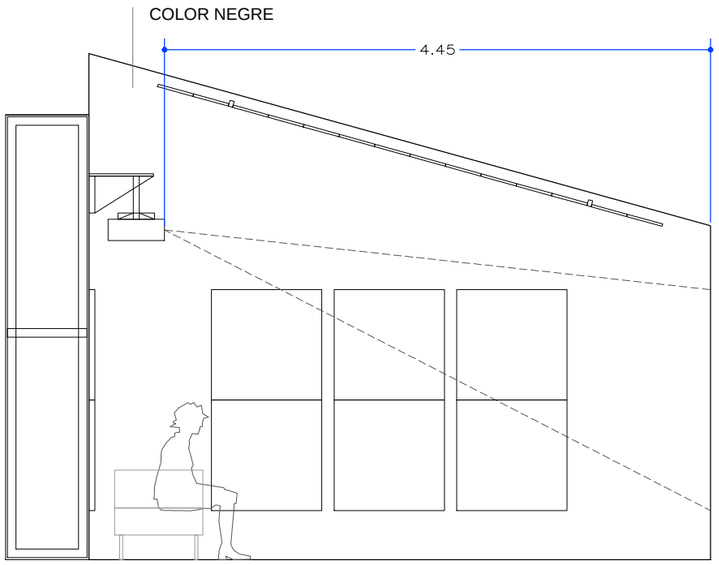

5.1-1

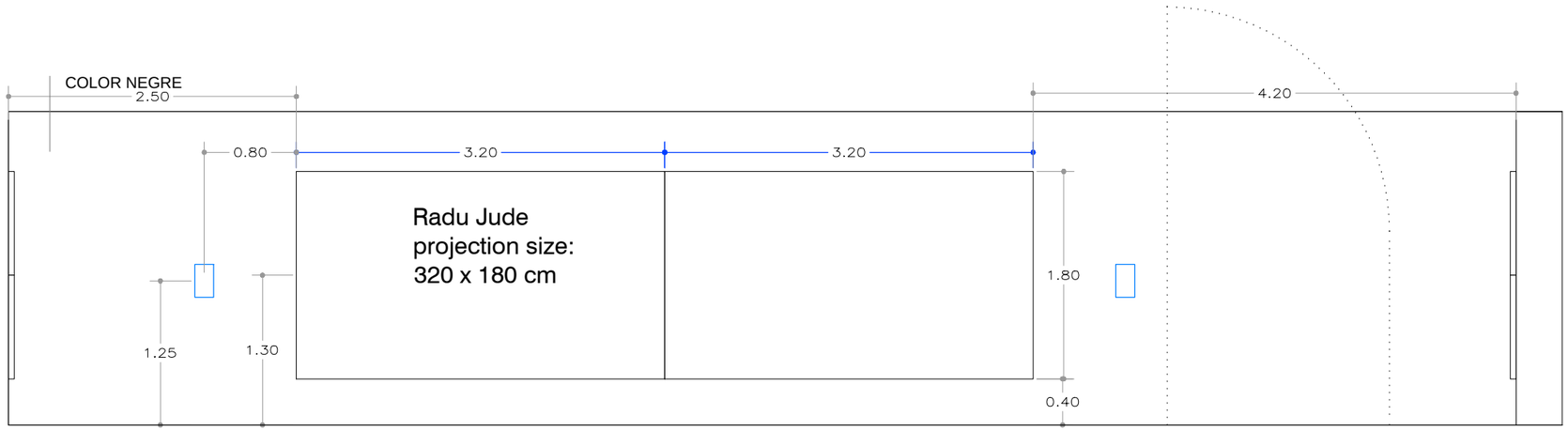

5.1-2

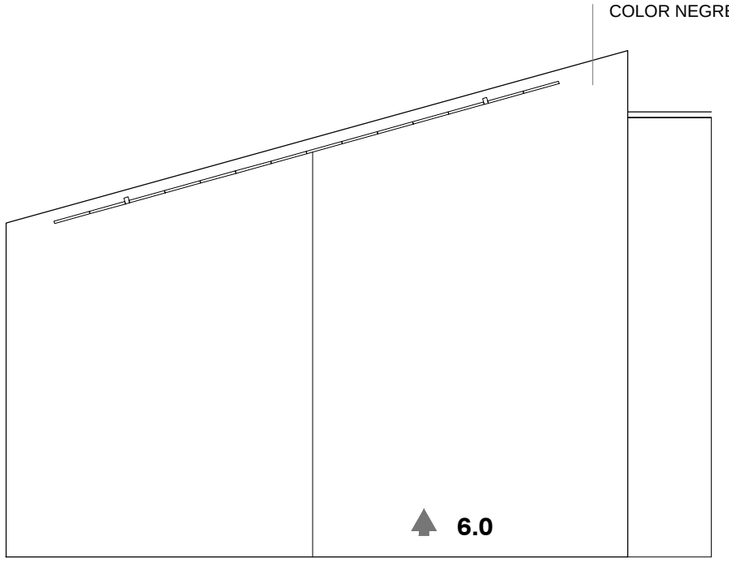

5.1-3

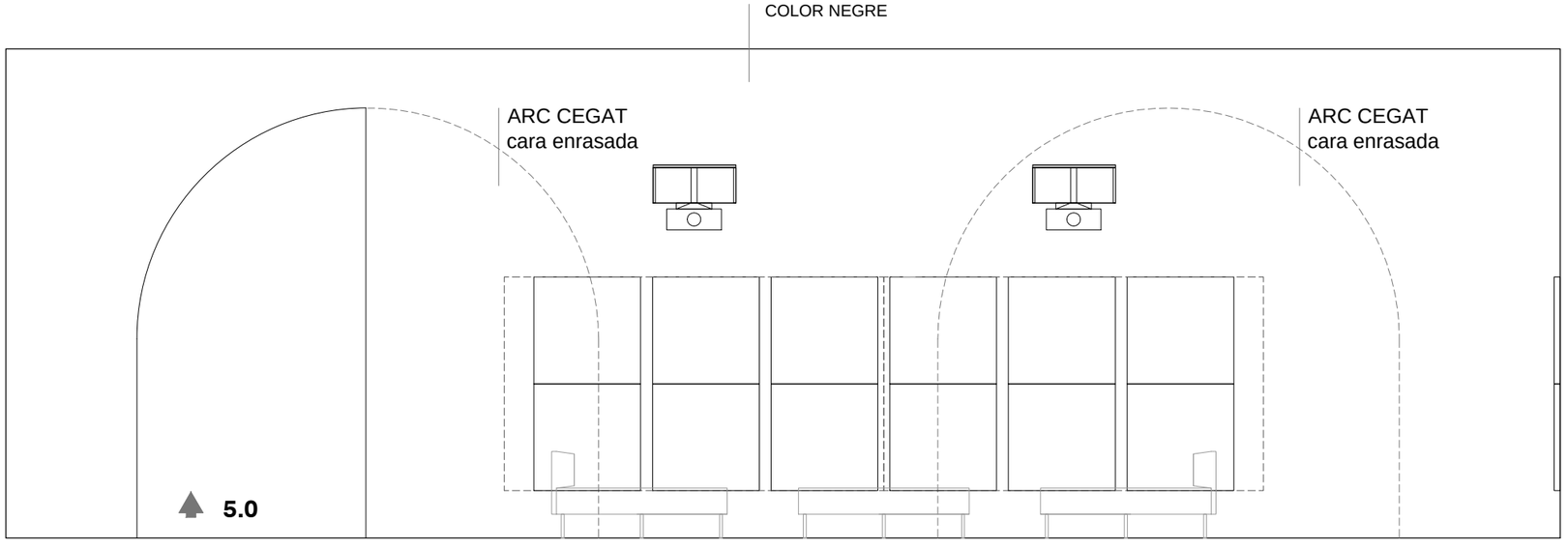

5.1-4

6.b Laura Citarella

"..."
3 Projectors LCD optica angular sostre / paret
3 Pantalles exentes. L320 x H180
- 1 central suspesa a paret
- 2 laterals fixades a paret i amb peu

2 Speakers
1 Tablet temporitzador sincronitzat amb projector

16 Panells d'absorció aqústica H90cm x L90cm x F5cm
3 Moduls de 2 seients
2 Peçes braç

6.a Pere Portabella

"Pont de Varsovia"
Projector LCD sostre
Franja blanca pintada a paret
Projector LCD HD Òptica Zoom 1: 1,6
Suport de sostre i Reproductor.
So Panphonics sostre

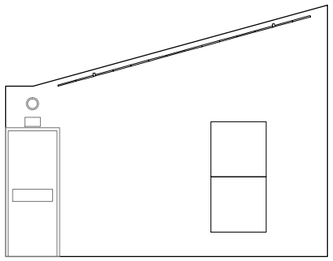
6.1-3

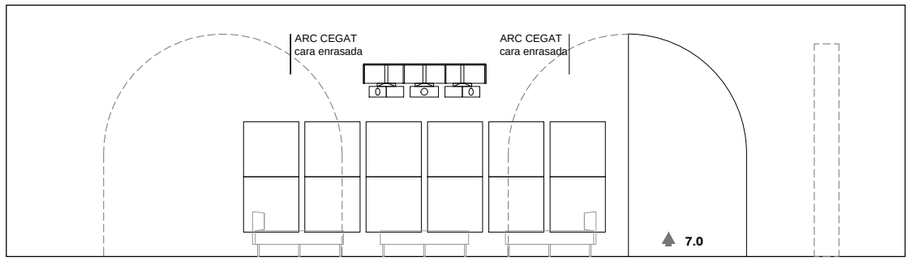

6.1-4

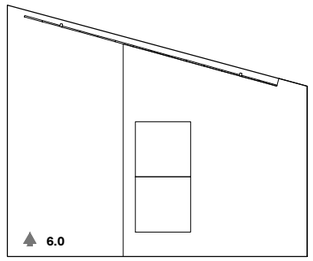

6.1-1

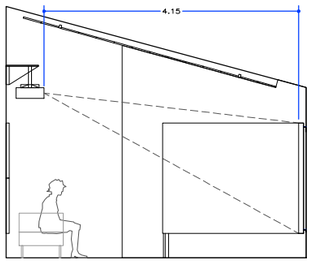

6.1-1

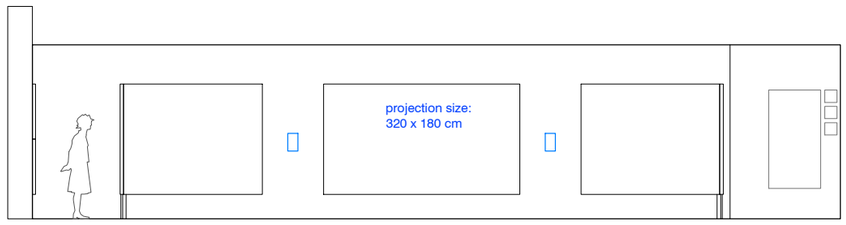

6.1-2

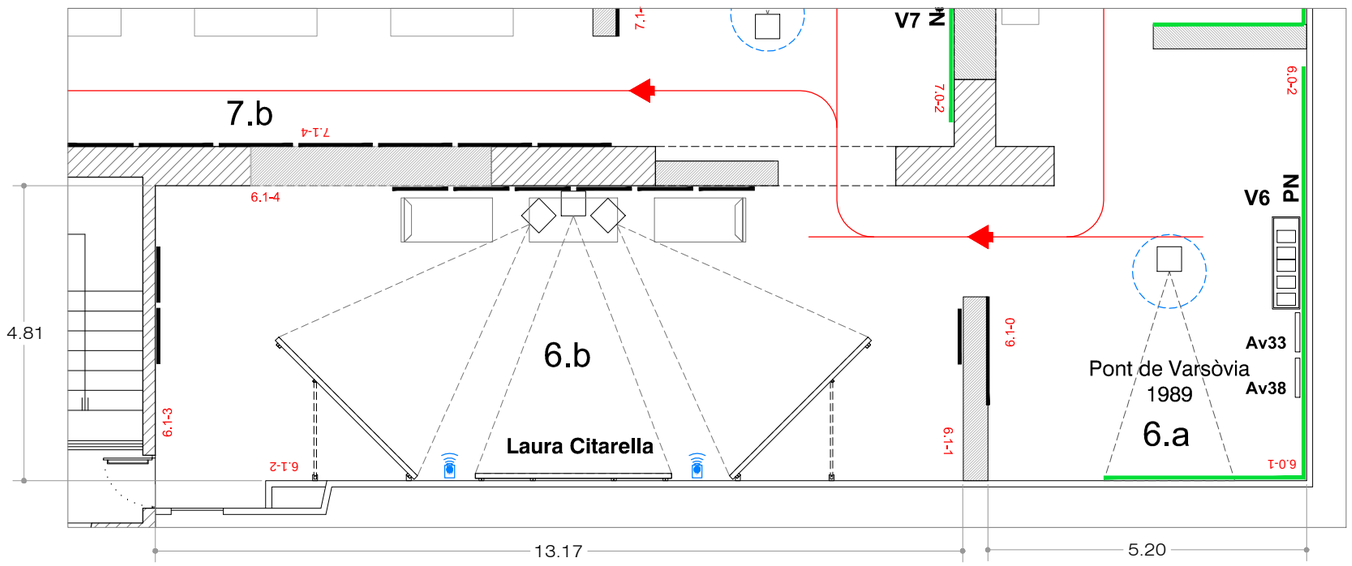

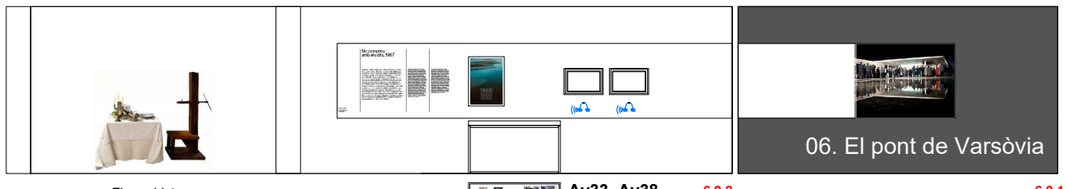

El convidat
Joan Brossa
Av33 Av38
6.0-2
6.0-1
V6 (L150F45)

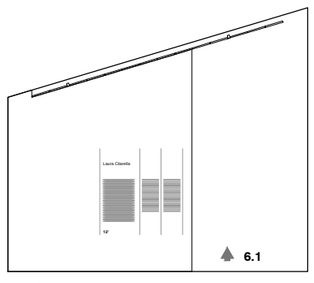

6.1-0

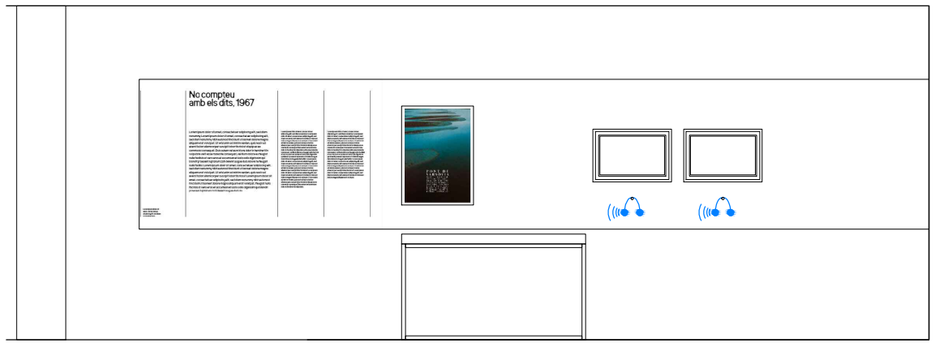





Av33 Av38 6.0-2 6.0-1

V6 (L150F45)

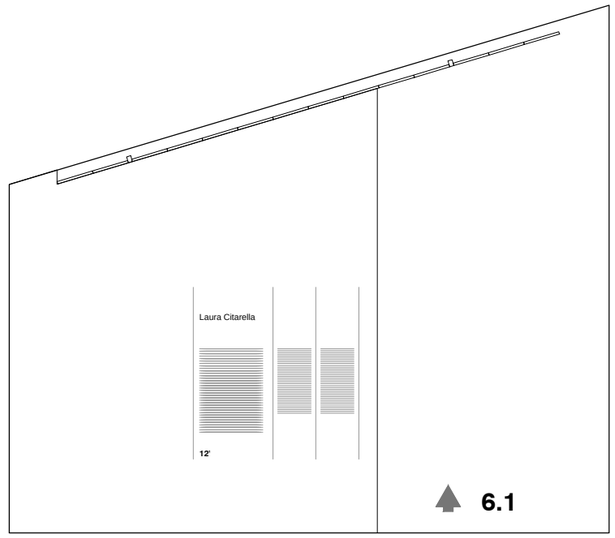

6.1-0

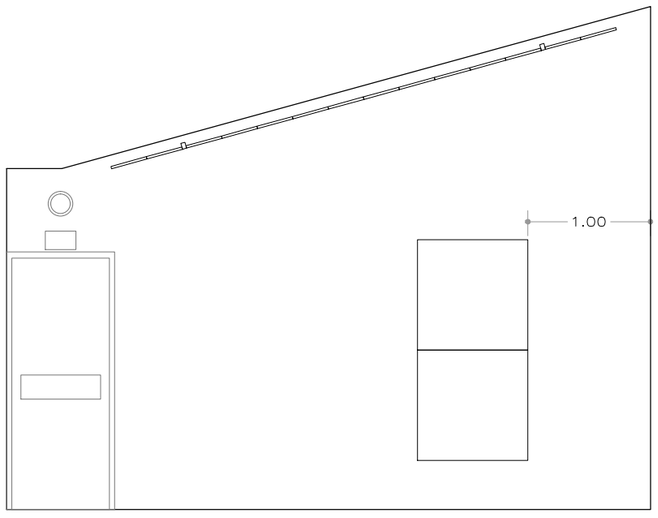

6.1-3

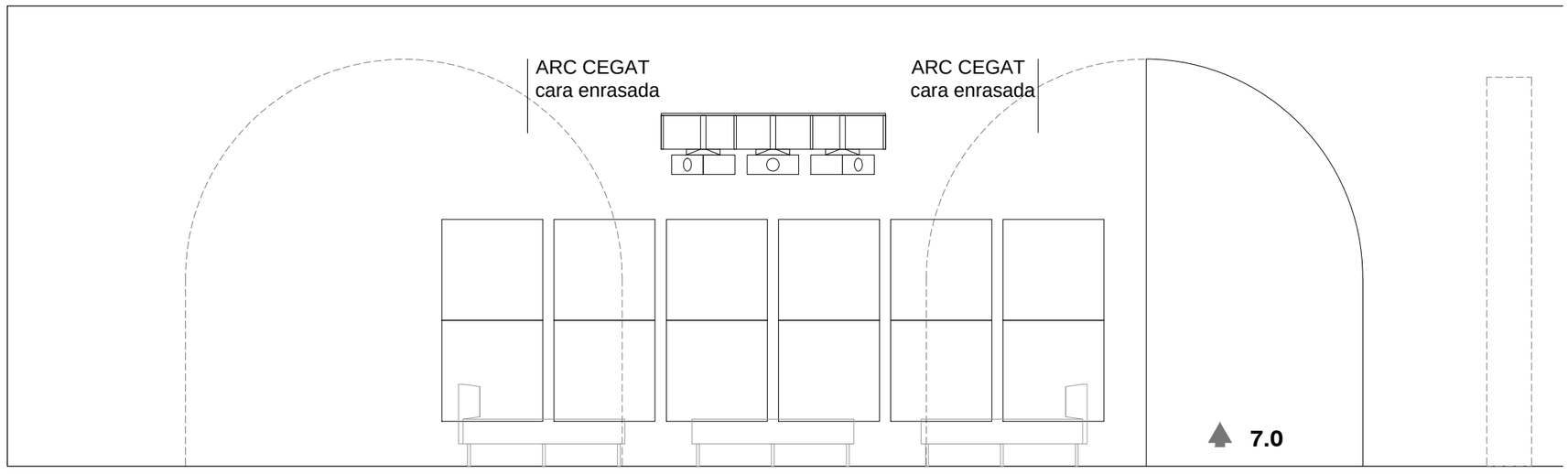

6.1-4

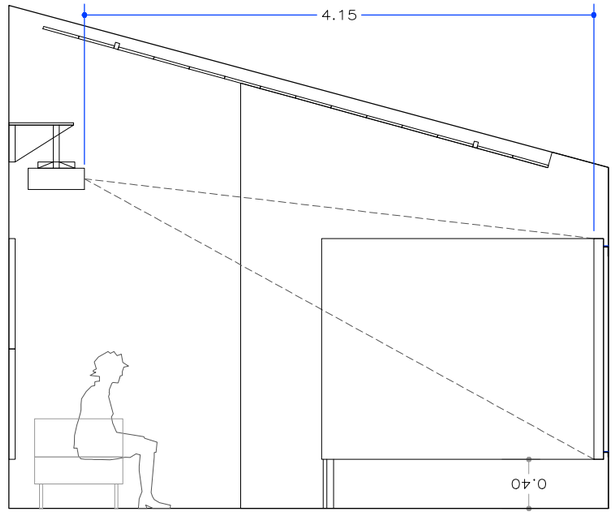

6.1-1

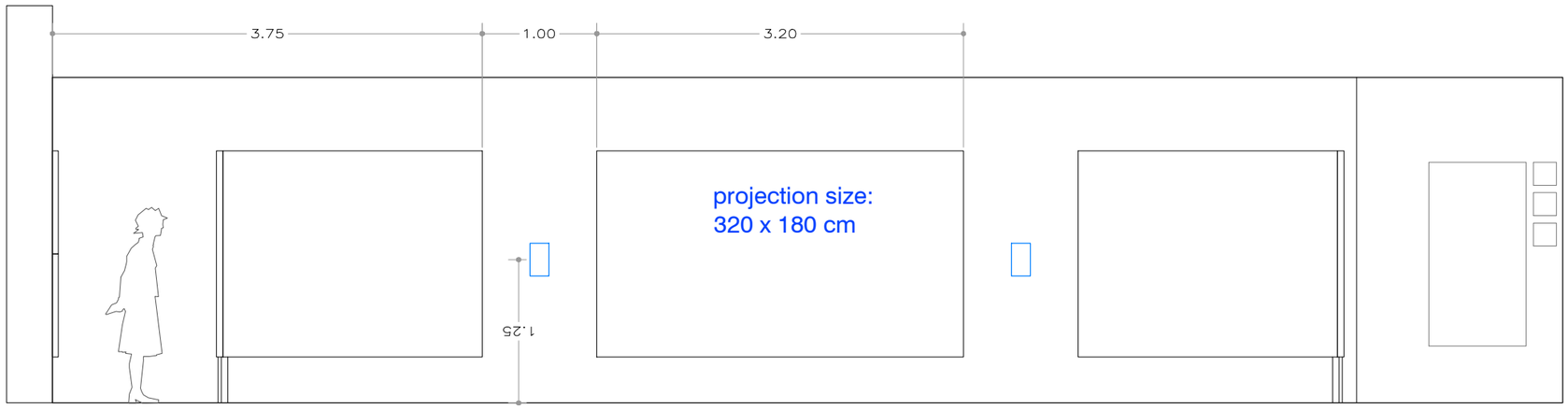

6.1-2

Exposició : MUTACIONS PORTABELLA	PLANTA 3	EXHIBITION ROOM DIN A3 E : 1/50	GURI_CASAJUANA ARQUITECTES Barcelona, 10 / 2026	50	CCCB Centre de Cultura Contemporània de Barcelona

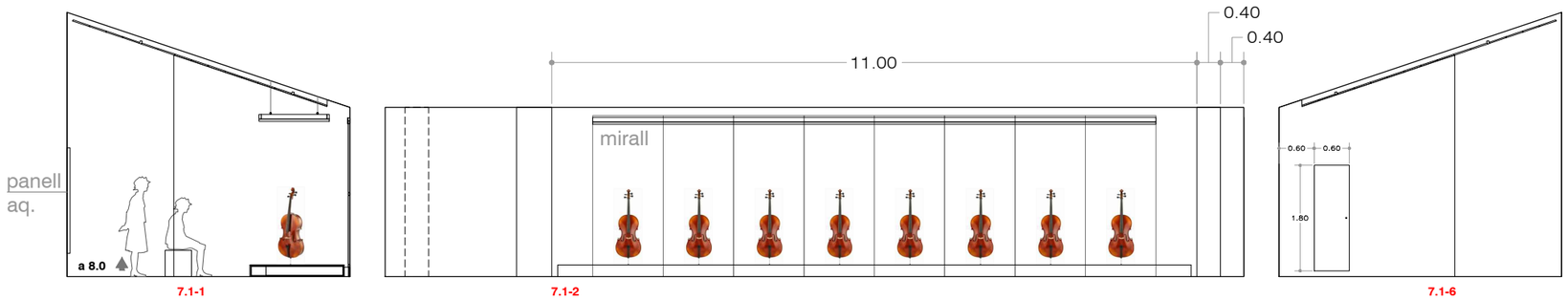

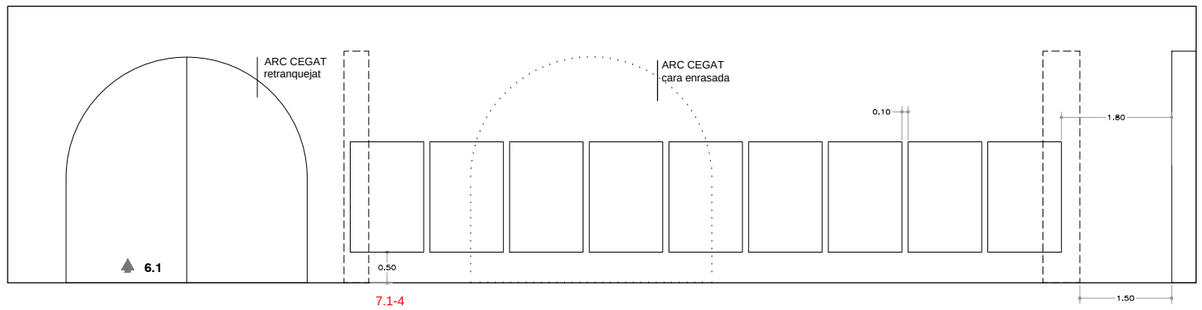

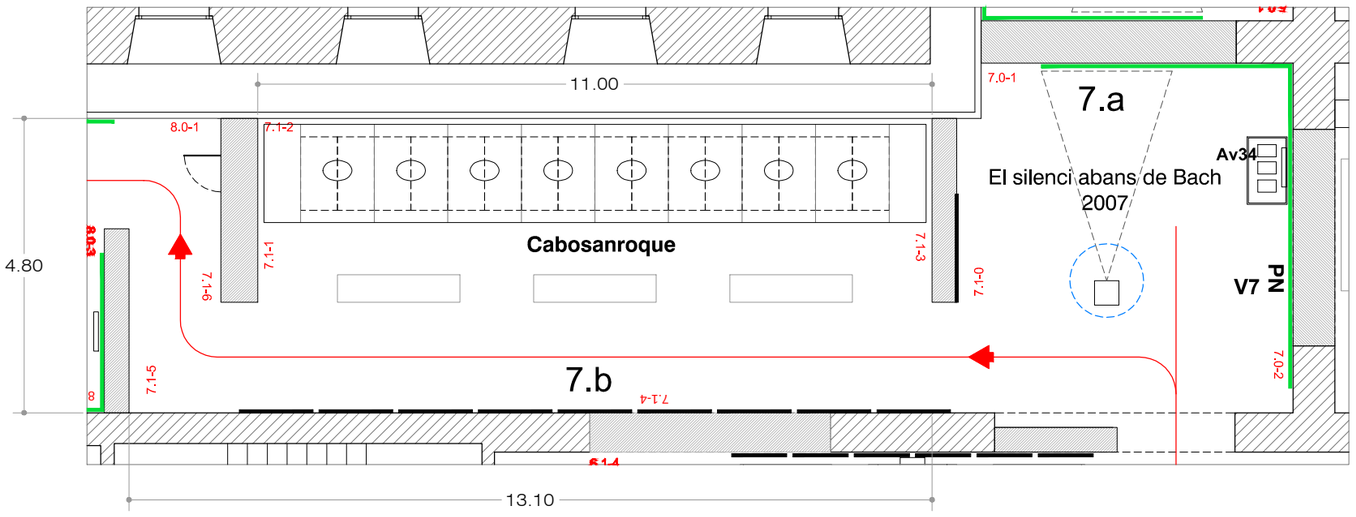

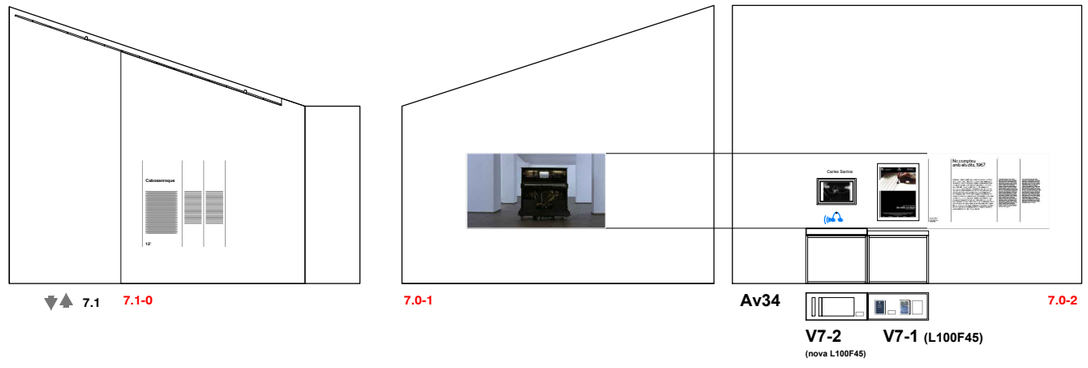

7.b Cabosanroque

"..."
Tarima:
Plataforma registrable de mesures totals H20cm x L10.8m x F160cm. Formada per 8 unitats encadellades de 120 x 160 i dues de 60x160
Pla de llum suspès:
16 panells led amb marc L60 x F120cm fixats a 4 bastidors de fusta de pi a suspendre del sostre inclinat.
Mirall
8 recolzat i fixat per perfil superior. H250cm xL120 cm

1 Tablet temporitzador sincronitzat amb equip regidor de la instal·lació

9 Panells d'absorció aqústica H180cm x L120cm x F5cm
3 Bancs L180 x F45 x H45cm

7.a Pere Portabella

"El silenci abans de Bach"
Projector LCD sostre
Franja blanca pintada a paret
Projector LCD HD Òptica Zoom 1: 1,6
Suport de sostre i Reproductor.
So Panphonics sostre

7.a El silenci abans de Bach

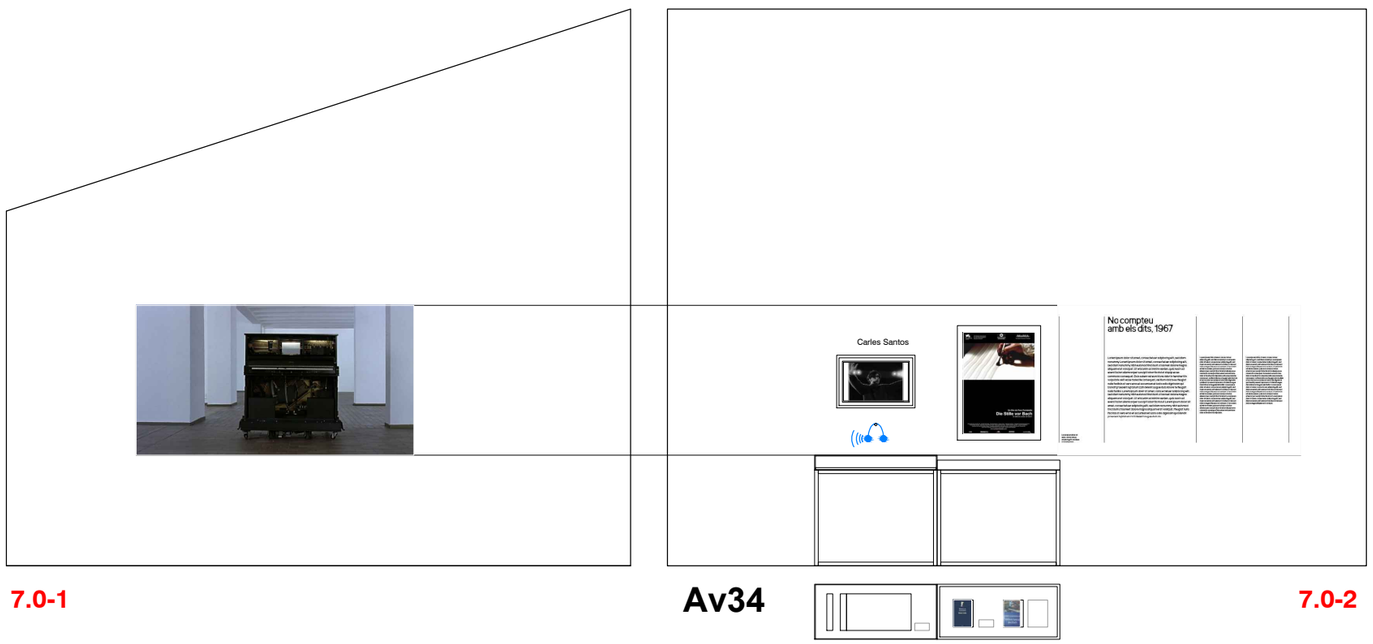

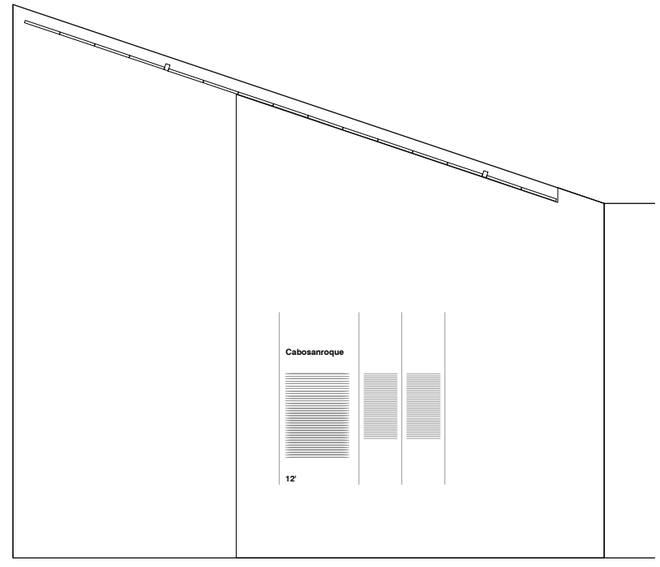

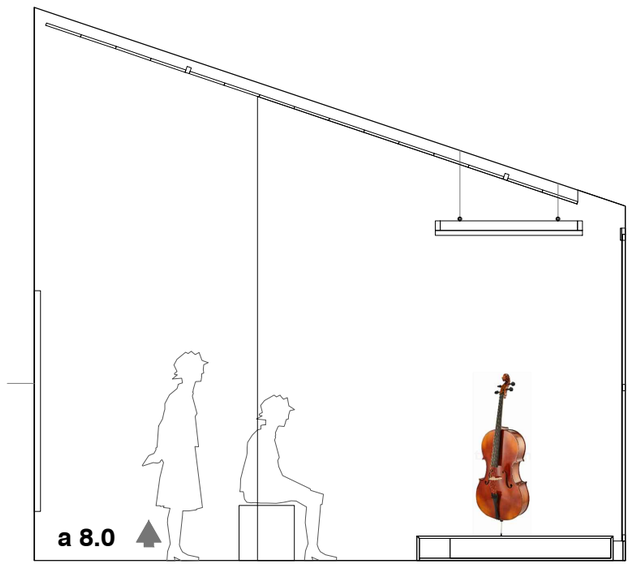
a 8.0

7.1-1

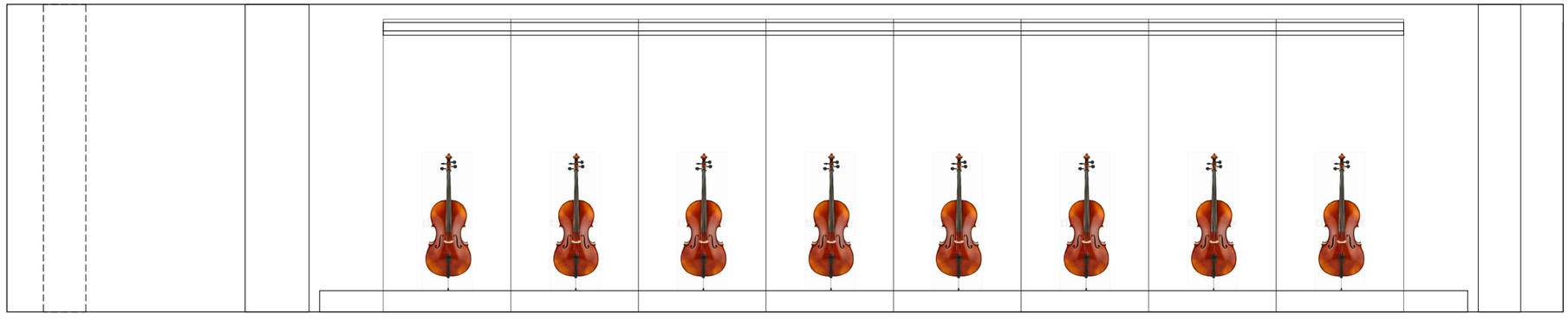

7.1-2

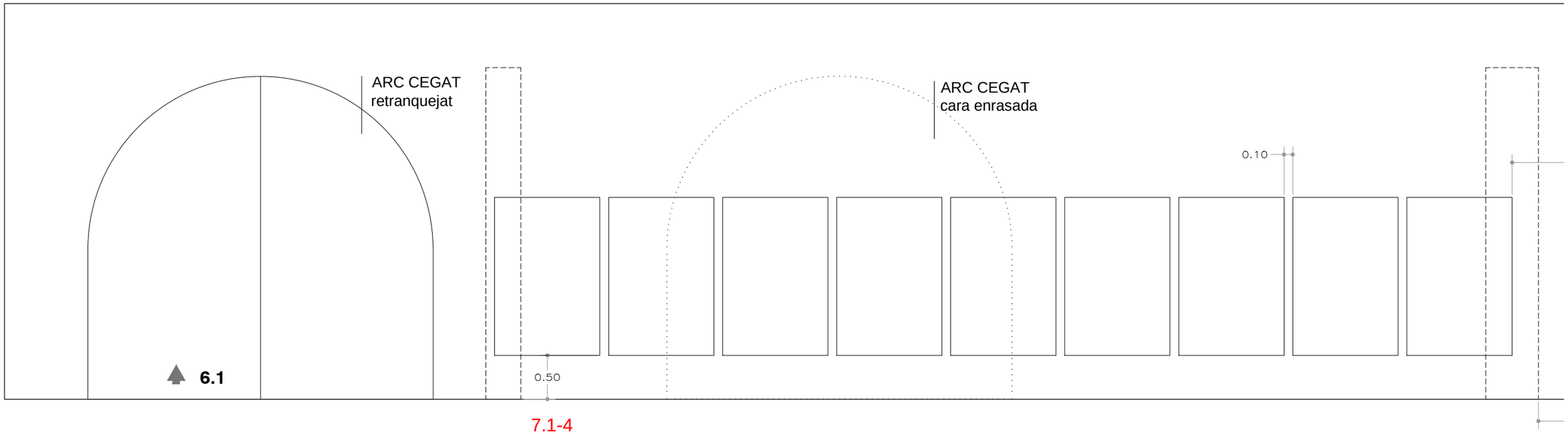
ARC CEGAT
retranquejat
ARC CEGAT
cara enrasada
0.10
0.50
6.1

7.1-4

projection size:
460 x 230 cm.
AR 2:1

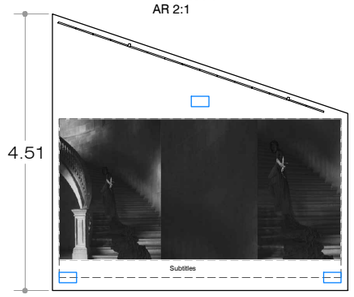

8.1-2

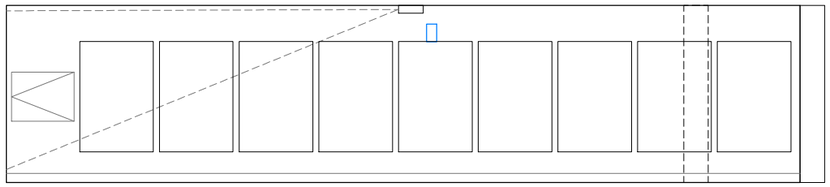

8.1-1

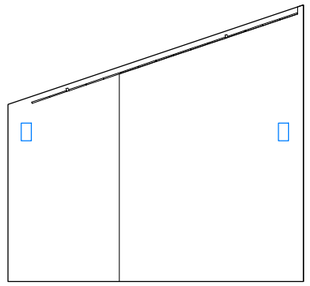

8.1-4

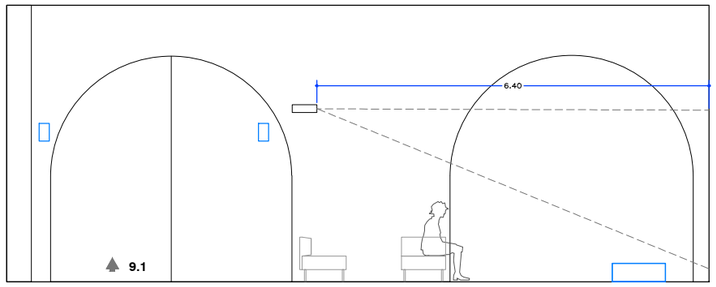

8.1-3

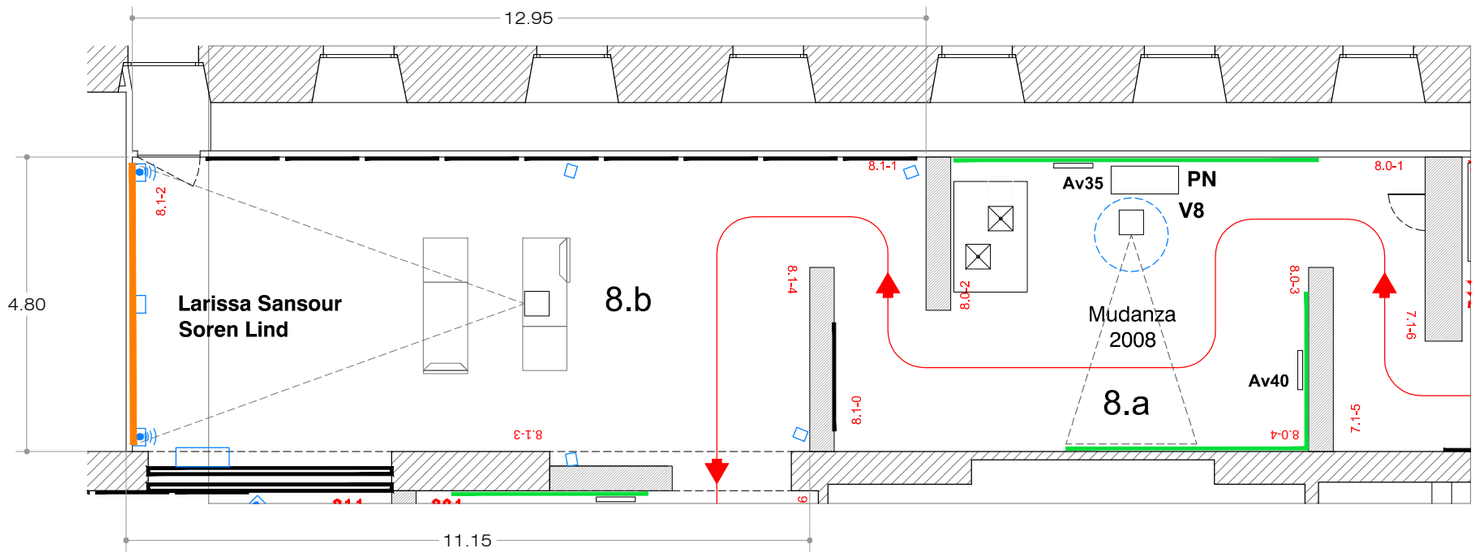

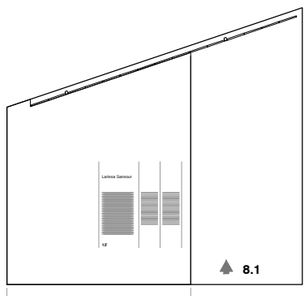

8.1-0 3.00

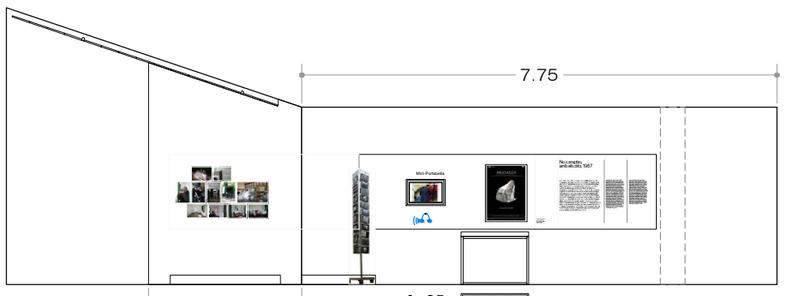

8.0-2 2.50 Av35 V8 (L110F45) 8.0-1

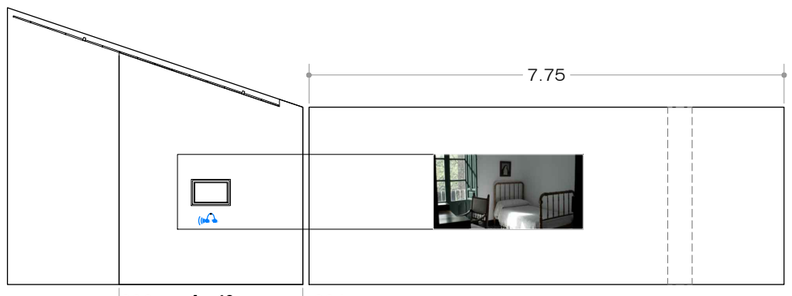

8.0-3 Av 40 3.00 8.0-4

8.b Larissa Sansour & Søren Lind

"..."
1 Projector LCD sostre
1 Pantalla pintada a paret L460 x H230
Audio sistema 7.1

1 Tablet temporitzador sincronitzat amb projector

9 Panells d'absorció aqústica H180cm x L120cm x F5cm
2 Moduls de 2 seients
2 Moduls d'1 seient
2 Peçes braç

8.a Pere Portabella

"Mudanza"
Projector LCD sostre
Franja blanca pintada a paret
Projector LCD HD Òptica Zoom 1: 1,6
Suport de sostre i Reproductor.
So Panphonics sostre

8.a Mudanza

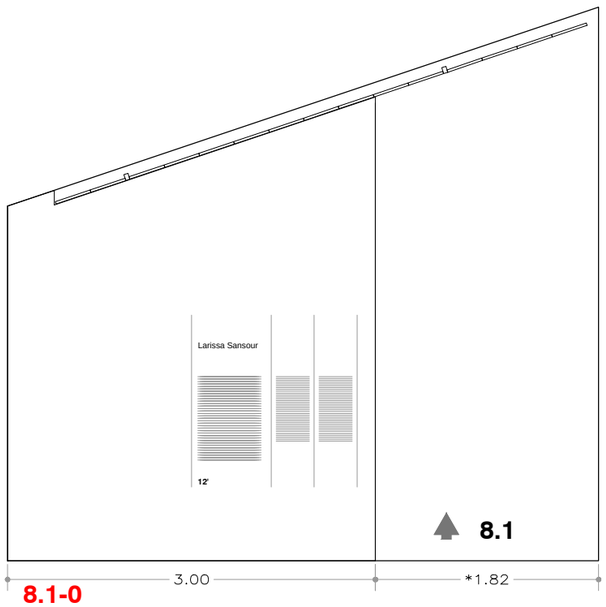

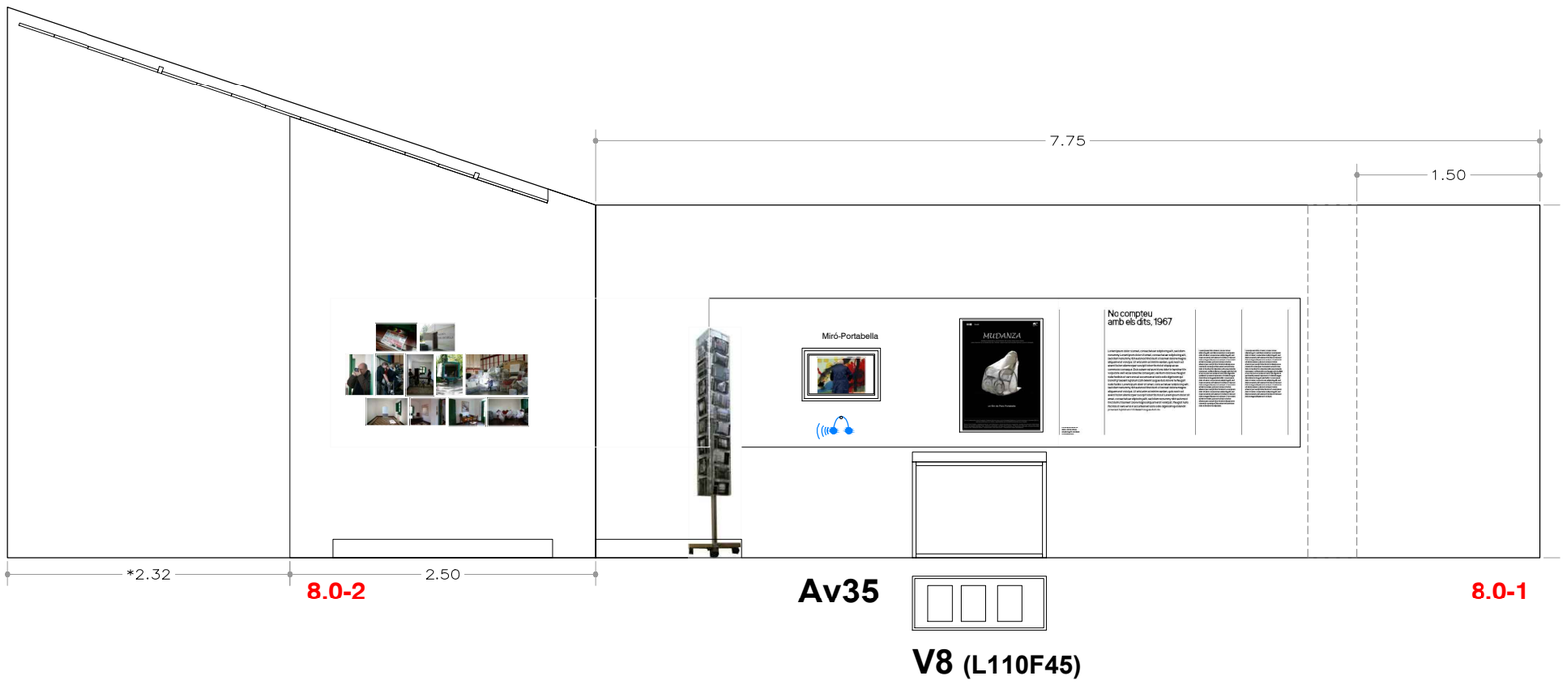

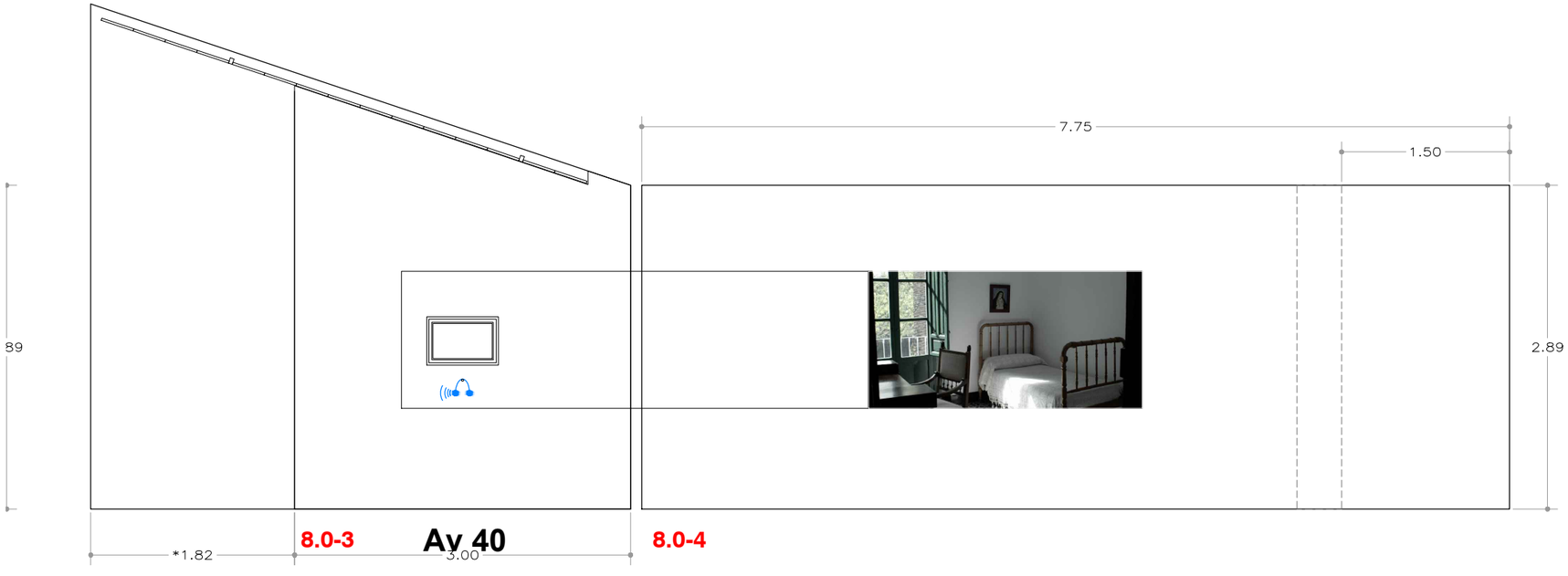

Exposició : MUTACIONS PORTABELLA	PLANTA 3	EXHIBITION ROOM	GURI_CASAJUANA ARQUITECTES	55	CCCB Centre de Cultura Contemporània de Barcelona
		DIN A3 E : 1/50	Barcelona, 10 / 2026		

projection size:
460 x 230 cm.
AR 2:1

8.b Larissa Sansour & Søren Lind

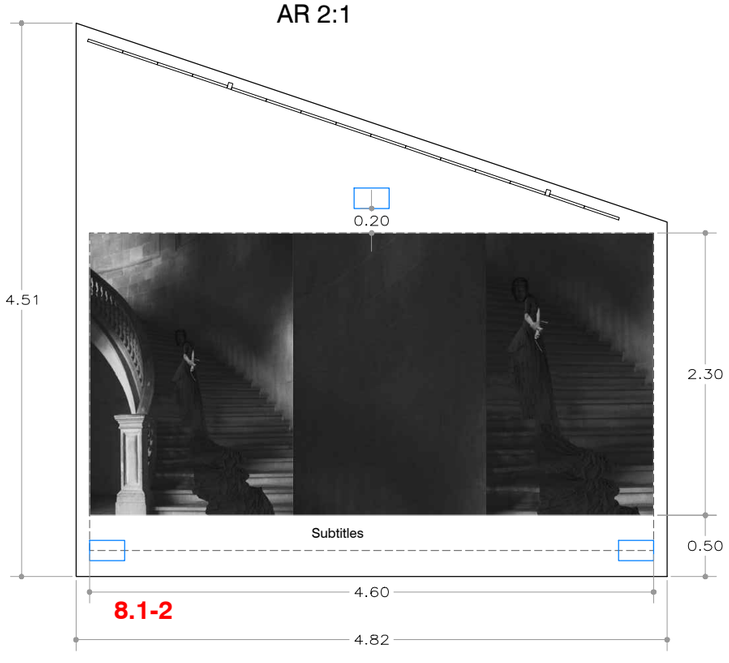

8.1-2

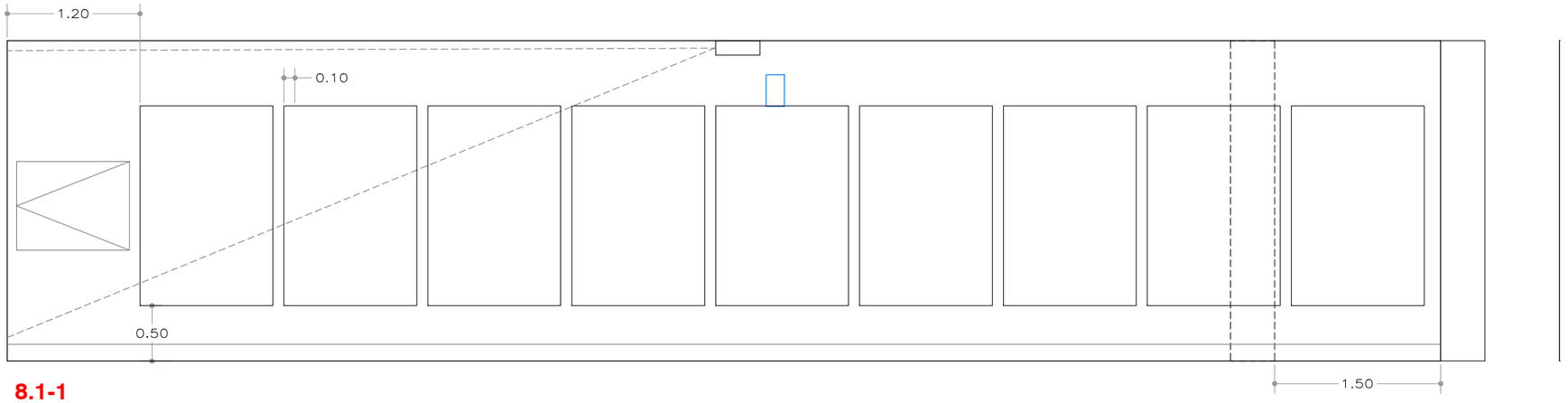

8.1-1

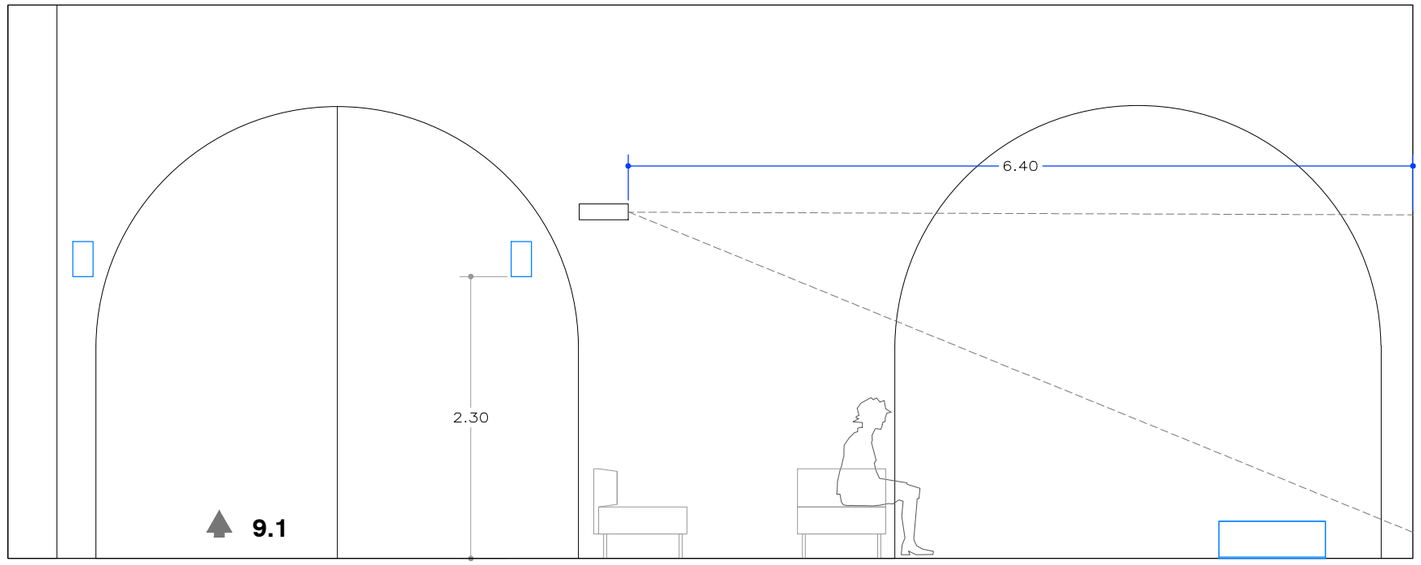

8.1-3

9.b Virginia García del Pino

"..."
1 Projector LCD sostre
1 Pantalla pintada a paret L280 x H210
4 Speakers
1 Tablet temporitzador sincronitzat amb projector

9 Panells d'absorció aqústica H180cm x L120cm x F5cm
10 Puffs 80x80 folre tèxtil (existents)

9.a Pere Portabella

Informe general I 1976
Informe general II 2015

Projector LCD sostre
Franja blanca pintada a paret
Projector LCD HD Òptica Zoom 1: 1,6
Suport de sostre i Reproductor.
So Panphonics sostre

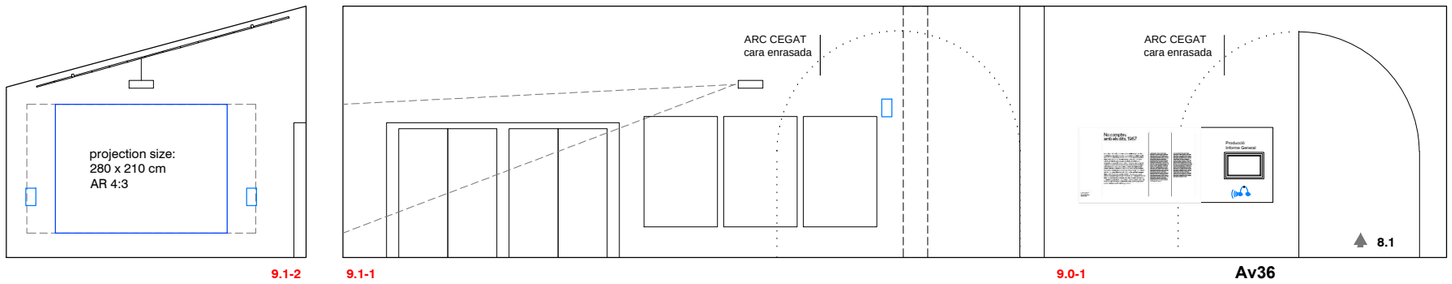

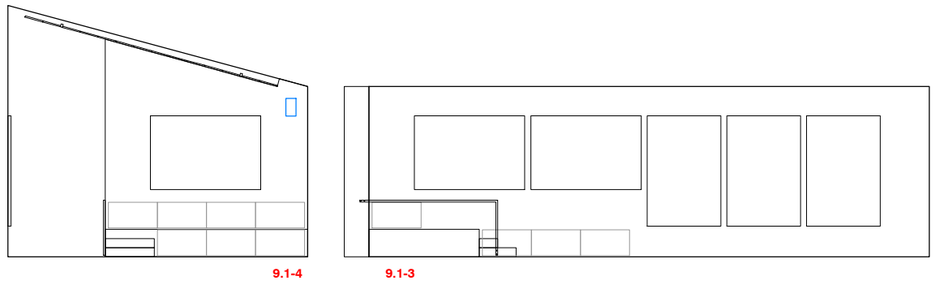

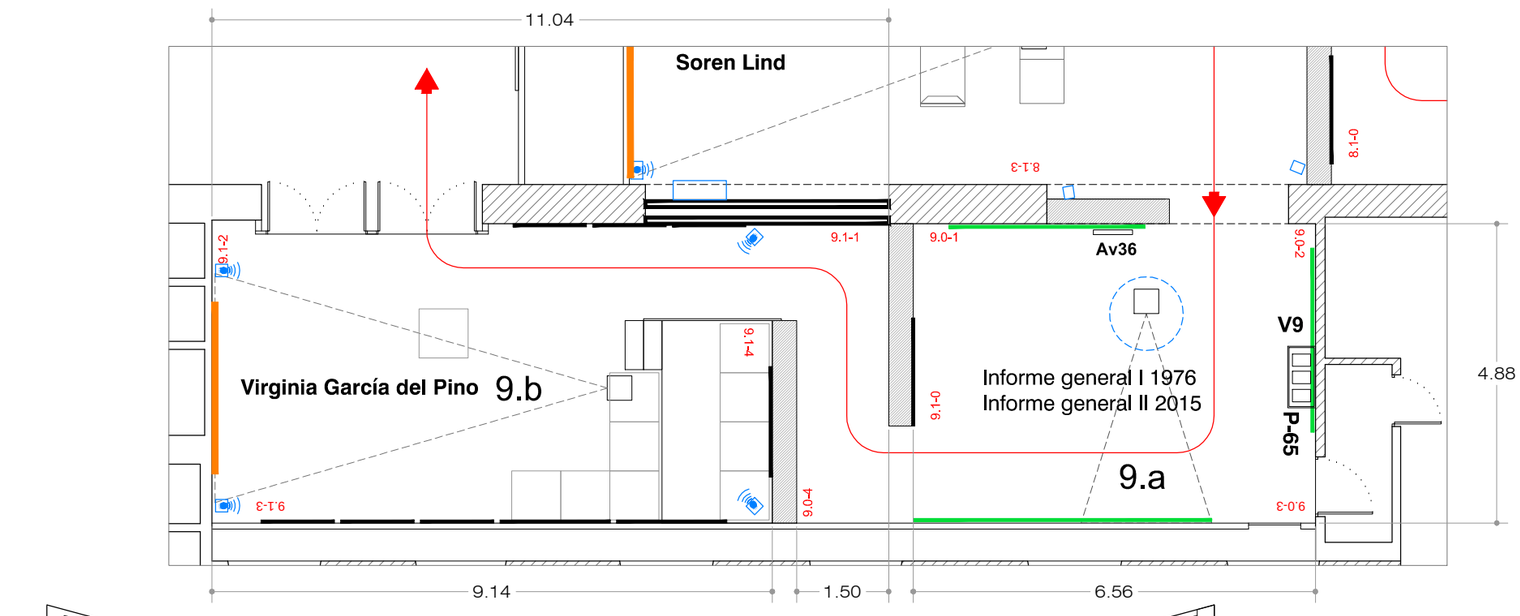

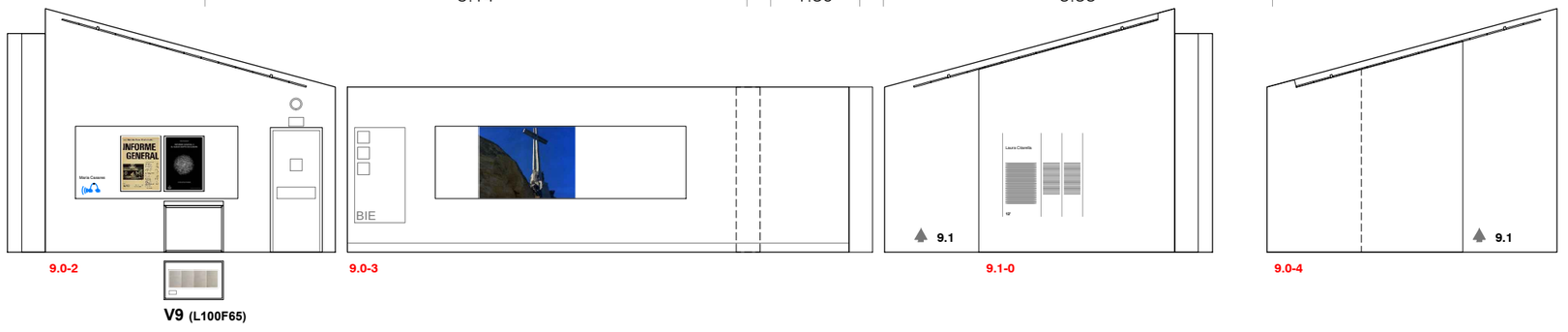

Exposició : MUTACIONS PORTABELLA	PLANTA 3	EXHIBITION ROOM DIN A3 E : 1/100	GURI_CASAJUANA ARQUITECTES Barcelona, 10 / 2026	57

9.a Informe general I 1976
Informe general II 2015

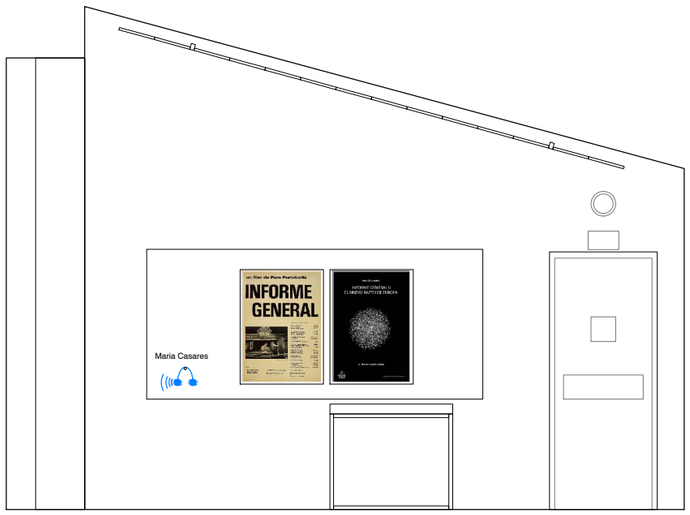

9.0-2

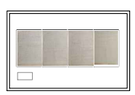

V9 (L100F65)

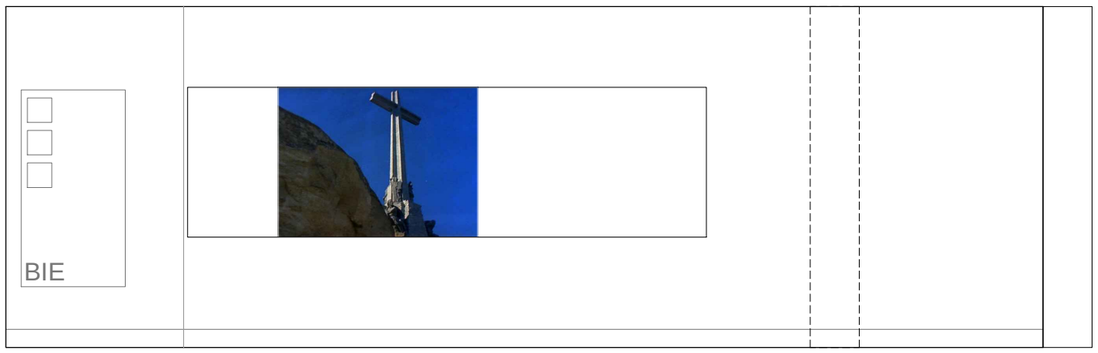

9.0-3

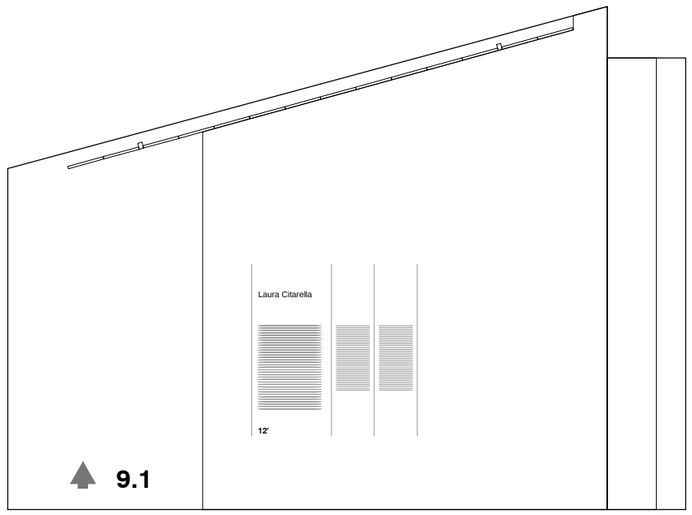

9.1-0

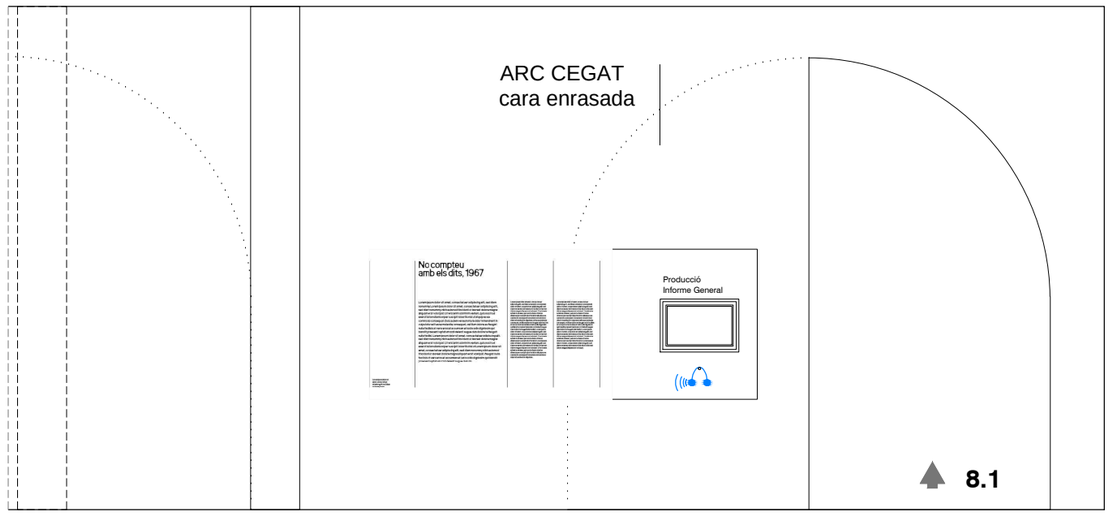

9.0-1

Av36

Exposició : MUTACIONS PORTABELLA	PLANTA 3	EXHIBITION ROOM	GURI_CASAJUANA ARQUITECTES	58	CCCB Centre de Cultura Contemporània de Barcelona
		DIN A3 E : 1/50	Barcelona, 10 / 2026		

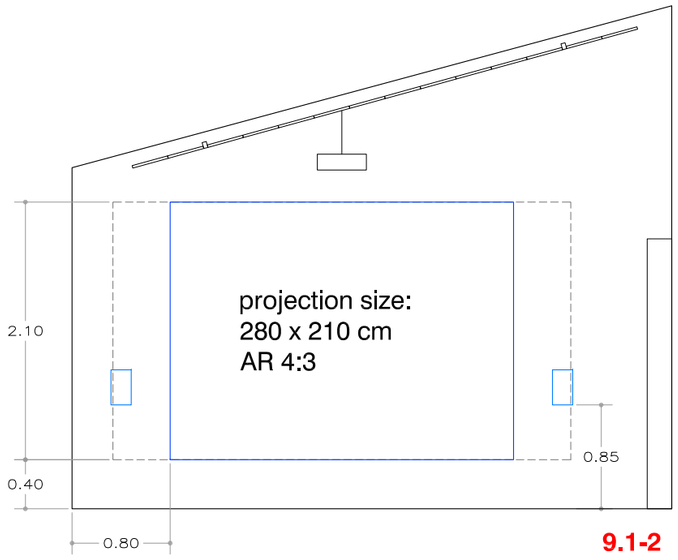

9.1-2

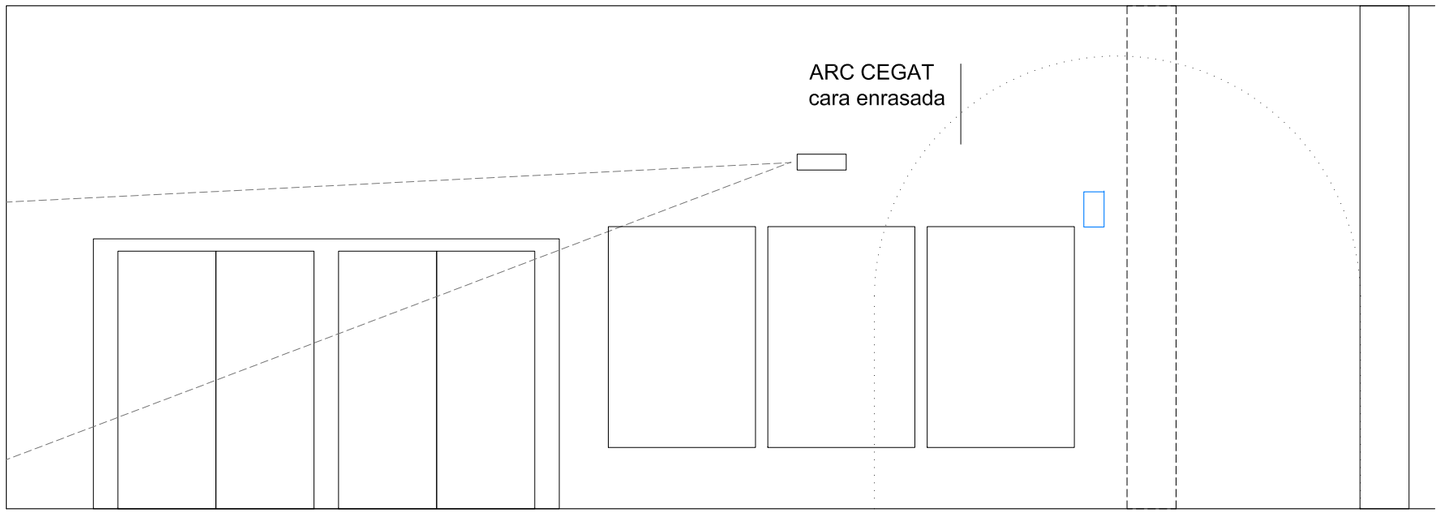

9.1-1

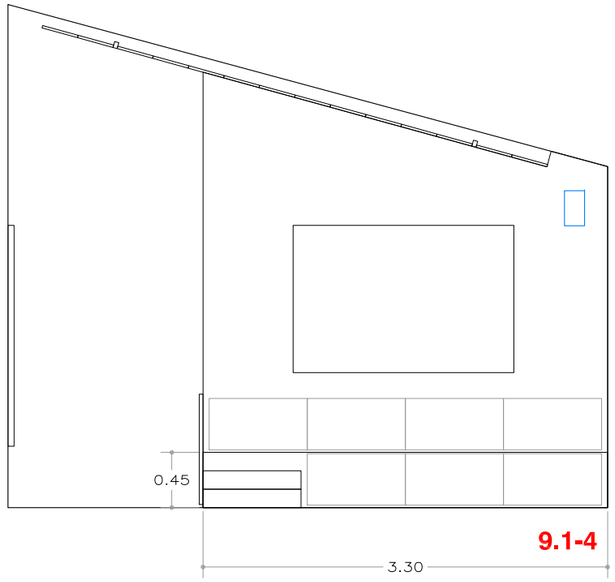

9.1-4

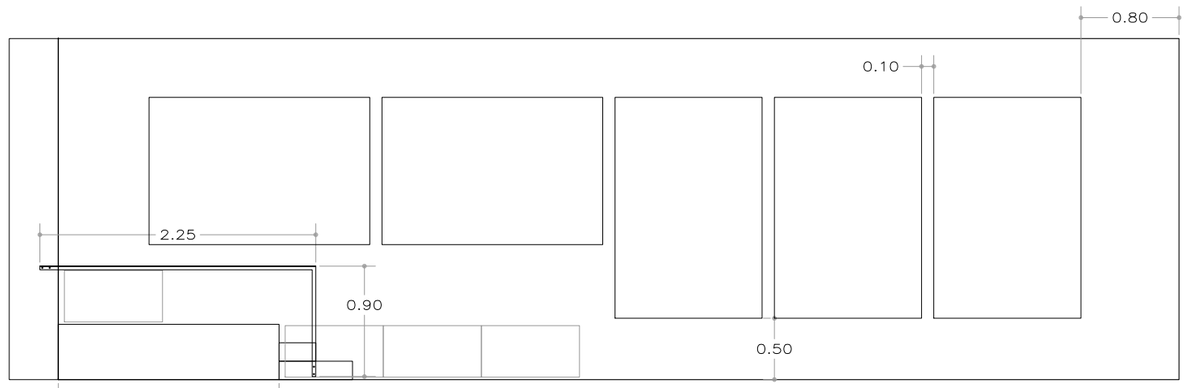

9.1-3

Relació d'elements a sumministrar, produïr, instal·lar i desmuntar per a l'execució de l'exposició **"Mutacions Portabella"** a la planta 3ª del Centre de Cultura Contemporània de Barcelona, CCCB.

GURI_CASAJUANA arquitectes
C TRAFALGAR 12 3er 1a 08010 BARCELONA T 93 268 39 81 M 636904633 e-mail: guricasajuana@gmail.com

DESCRIPCIÓ GENERAL

Questions generals respecte al mobiliari:
Als planols constructius s'especifiquen dimensiones i materials.
Tots els elements es realitzen i munten previament a taller.
Tots els cantells matats, absència d'arestes esmolades.

MATERIALS i ACABATS

DM 19mm per a conformar tarimes, marcs, bases de vitrines etc
Preparació amb dues capes de fons segellador a l'aigua amb poliment i aspirat previ i intermig, i acabat final mitjançant l'aplicació de dues capes d'esmalt laca acrílic a l'aigua. Acabat mat, amb tacte sedós. Aplicació a pistola en taller.

Acabat aplicat amb 4 setmanes d'antelació al transport a la sala.

Estructura metàl·lica
Tubs soldats de 30/30/2, 20/20/2, 80/40/2
Passamà de 5mm de diverses mides
Angle L20/20/2

Fusta de pi
Llistons de diversos gruixos per a conformar bastidors.
Veure acabat en cada cas

Color de la pintura d'acabat.
ref blancc: NCS S 0500 N
ref negre NCS S 9000-N

Aquest document s'acompanya d'un conjunt de planols estructurat amb els mateixos capítols i apartats.

GURI_CASAJUANA arquitectes
C TRAFALGAR 12 3er 1a 08010 BARCELONA T 93 268 39 81 M 636904633 e-mail: guricasajuana@gmail.com

CAPÍTOL	DESCRIPCIÓ	UT	

1 TANCAMENTS

Diversos tancaments realitzats en Panellat de cartró guix tipus Pladur acabat qualitat Q3, amb arestes ben definides llest per a pintar.

Les mesures existents de sala proporcionades en el conjunt de planols s'han de comprovar abans de procedir a la producció.

NOTA IMPORTANT:
NO es poden fer forats al parquet industrial.
Els canals d'alumini es cargolaran a planxes de DM de 12 mm de gruix i igual ample i llarg que els perfils. El DM anirà adhesivat amb cinta de doble cara removible al paviment.

ATENCIÓ:
Caldrà coordinar el pas de cablejat per a les instal·lacions Audiovisuals

1.0 ME- MURS EXISTENTS A CONSERVAR

A tenir en compte al desmuntatge de l'exposició precedent.
ME-01, ME-02, ME-03, ME-04, ME-05

1.1 MURS PRIMS A DUES CARES (5 uts)

Estructura de perfileria d'acer galvanitzat (muntants i canals 70mm)
Panellat a dues cares de placa de guix laminat tipus F de 15mm
Gruix aprox total 100 mm.
· Acabat superior ajustat a pla inclinat de plaques de sostre :

M-00	m2	16,9
M-04=M09	m2	37,6
M-06/AC=M-11/AC	m2	35,2

1.2 MURS DOBLES A DUES CARES lligades a paret i cantell vist. 40 cm gruix (21 uts)

Estructura DOBLE de perfileria d'acer galvanitzat (muntants i canals 70mm)
Panellat a una cara de placa de guix laminat tipus F de 15mm de cada tram d'estructura

A Acabat superior ajustat a arc i L200cm (8 uts):

M01, M-02, M-03, M-08, M-10, M-16, M-21, M-28	m2	25,2

B Acabat superior ajustat a pla inclinat de sostre (13 uts):

M-07, M-12, M-14	m2	36,0
M-17	m2	7,5
M-18	m2	7,5
M-20, M-23	m2	19,2
M-24 (inclou registre batent tancat amb bombí)	m2	10,1
M-25, M-27	m2	24,0
M-26	m2	8,3
M-29	m2	12,5
M-30	m2	11,1

1.3 MURS DOBLES A DUES CARES a enrasar amb parets existents, sense cantells vistos. (5 uts)

Estructura DOBLE de perfileria d'acer galvanitzat (muntants i canals 70mm)
Panellat a una cara de placa de guix laminat tipus F de 15mm de cada tram d'estructura

A Acabat superior ajustat a arc

M-05	m2	3,2
M-13/AC, M-19, M-22/AC	m2	39,9

B Acabat superior ajustat a pla inclinat de plaques de sostre:

M-15	m2	14,4

1.4 MR RECINTE format per dos murs dobles

MR	m2	25,0

1.5 AÏLLAMENT ACÚSTIC AC (4 uts)

Les parets indicades amb nomenclatura AC inclouen reblert entre muntants, de llana de roca mineral grapada inetriorment a una de les dues cares

Superficie total de les 4 parets	m2	61,8

GURI_CASAJUANA arquitectes
C TRAFALGAR 12 3er 1a 08010 BARCELONA T 93 268 39 81 M 636904633 e-mail: guricasajuana@gmail.com

CAPÍTOL	DESCRIPCIÓ	UT	
2 PINTURA			
	NOTA IMPORTANT 1: S'aplicaran vinils de tall a les parets pintades. Cal garantir mitjançant proves prèvies que no hi haurà problemes d'adherència.		
	NOTA IMPORTANT 2: Es protegirà el paviment acabat de restaurar per tal d'evitar taques de pintura. Un senzill encintat de paper no es considera suficient per garantir-ho		
2.1	**PINTURA SOBRE PARETS EFÍMERES**		
	Preparació, segelladora i acabat en pintura plàstica a l'aigua llis mat de totes les parets efímeres, noves i reciclades.	m2	850,0
2.2	**PINTURA DE PERÍMETRE I ESPINA CENTRAL AMB ARCS**		
	Preparació, emmasillat de forats y esmerilat, segelladora i acabat de pintura plàstica a l'aigua llis mat de totes les parets de perímetre i espines centrals arcades.	m2	1.760,0
2.3	**PINTURA DE VESTÍBULS (espais 0 i 10)**		
	Preparació, emmasillat de forats y esmerilat. Segelladora i acabat de pintura plàstica a l'aigua llis mat.	m2	300,0
2.4	**PINTURA FRANJES BLANQUES**	m2	188,3
	Encintat i pintat de rectangles i franjes en color blanc NCS S 0500N		
	RECTANGLES		
	280 x 160 cm. 9 uts		40,3
	360 x 160 cm 1 ut		5,8
S5.c	27m2		27,0
	FRANGES H 1,2 m. i diverses longituds (ml):		
S1.a	10,5		12,6
S2.a	12,2		14,6
S3.a	10,5		12,6
S4.a	10,6		12,7
S5.a	10,8		13,0
S6.a	10		12,0
S7.a	9,5		11,4
S8.a	11,6		13,9
S9.a	10,3		12,4
2.5	**PINTURA de PANTALLES**	m2	48,0
	Requadre marcat amb frame de imatge real de projecció pintat amb pintura d'alt contrast específica per a projecció de vídeo . Mesures aproximades		
P1	360 x 202,5 cm.		7,3
P2	266,7 x 150 cm.		4,0
P3	360 x 202,5 cm.		7,3
P4	160 x 90 cm		1,4
P5	320 x 180 cm. 2 uts.		11,5
P8	460 x 230 cm		10,6
P9	280 x 210 cm.		5,9

GURI_CASAJUANA arquitectes
C TRAFALGAR 12 3er 1a 08010 BARCELONA T 93 268 39 81 M 636904633 e-mail: guricasajuana@gmail.com

CAPÍTOL	DESCRIPCIÓ	UT	
3 MOBILIARI			
3.1	**Bases simples en DM**	uts	
A	**Tarima simple_ (s1a i s 8a)** Tarima de DM dimensions totals L180 x F120 x H15 cm. Acabat en lacat blanc mat a l'aigua.	2	
B	**Suport cartel·la tàctil** H100 x L45 x F45 Prisma en DM 19mm amb cara superior inclinada Acabat en lacat negre mat a l'aigua.	uts 3	
3.2	**Instal·lació** *_Cabosanroque* **(s7a)**	PA	
A	**Tarima** de DM dimensions totals 1080 x 160 x 20 cm. formada per 10 peces a encadellar. Dues de 60x160 als extrems i 8 de 120x160. Cara frontal vertical i dues cares horitzontals dels extrems registrables amb clips ocults per a pas de cablejat. Acabat de cara superior, en lacat blanc mat a l'aigua. Cares verticals del conjunt en lacat negre.		
B	**Panell lluminós suspès** Conjunt de 16 Panells led regulables fixats a 4 bastidors de fusta de pi units entre ells, a suspendre dels perfils de galvanitzat del sostre tècnic inclinat a una alçada de 260cm, garantint total planeïtat. Mides totals L 960 x F 120cm Acabat bastidor pintat negre Desglòs a continuació: B1_Panells led regulables (60W 4000K L60 x F120cm H2,6cm.)		16,0
	B2_4 bastidors (L240 x F 120x H8cm) de fusta de pi units entre ells, a suspendre dels perfils de galvanitzat del sostre tècnic inclinat	PA	
	B3_ Connexió de tots els panells lluminosos als punts de llum que hi haurà al sostre tècnic del CCCB		
C	**Miralls** Panells de mirall de vidre pla d'alta qualitat òptica, lliure de distorsions, d'un gruix nominal de 6 mm, amb làmina adhesiva posterior de seguretat. Cantells polits. Dimensions 2500 mm d'alt per 1200 mm d'ample Recolzat sobre tacs en base per a lliberar reixetes de clima en sòcol de sala Fixat per perfil superior continu. Adhesivat puntualment sobre llistonat a paret per a salvar sòcol.	uts	8,0
	Per a la prevenció d'accidents per impacte o trencament, el mirall inclourà a la seva cara posterior una làmina adhesiva plàstica de seguretat d'alta adherència (film safety). En cas de trencament accidental del vidre per pressió o impacte del públic, aquesta làmina ha de garantir la retenció mecànica total dels fragments enganxats, evitant de manera absoluta el despreniment de trossos tallants a l'espai expositiu		
	L'element s'instal·larà completament aplomat i anivellat, sobre llistonat de fusta de suport que ha de garantir una planitud absoluta de la superfície per evitar distorsions en la imatge reflectida.		
3.3	**Tarima, graonat i barana**_*Virginia Garcia del Pino* **(s9b)** Tarima reforçada de DM dimensions totals L330 x F180 x H45 cm. Graons de H15 x L80 x F30cm per a salvar els 45cm de desnivell. Barana en tub 30/30/2 en L de dimensions 225L x 90L a fixar per dos punts en cada extrem Acabat en lacat negre mat a l'aigua. Tarima només en cara superior, frontal i un lateral	PA	

GURI_CASAJUANA arquitectes
C TRAFALGAR 12 3er 1a 08010 BARCELONA T 93 268 39 81 M 636904633 e-mail: guricasajuana@gmail.com

3.4 **Pantalles**_*Laura Citarella* Triptico **(s6b)** uts

Tres pantalles de Projecció de dimensions H180x xL320cm, una central suspesa a paret i dues laterals fixades a paret i amb peu. 3
Pantalles de projecció frontal composades per llàmina de projecció d'alta lluminositat tipus Greyscreen de Gerriets muntada i tensada sobre cantos de bastidor .
Veure detall de perímetre.
Bastidor realitzat en llistó de pi raspallat 40/60 i peça de perímetre de 80/20 de cantell matat per a evitar esquinçament de tela. Acabat negre.
La tela tan sols toca al bastidor al llarg del perímetre.
Inclou els suports metàl·lics d'ancoratge, acabats en laca negra mat

3.5 **MARCS MONITORS**

Marcs simples realitzats en DM per a embocar pantalles, fixats a paret mitjançant perfil ocult. Acabat lacat mat blanc.

A **Monitors 50"** uts

Mides aproximades H74 x L122 x F8cm 7

B **Monitors 24"** uts

Mides aproximades H43 x L64 x F6cm 19

3.6 **SUPORTS VARIS**

A **Base simple (escultura tàctil)** uts

H80 x L100 x F45 cm
Sobre en DM 19mm L100xF45cm lacat a l'aigua color negre mat 2
Potes metàl·liques per fixar a paret acabat laca color negre, mat.
Estructura de tub 30/30/2 formada per 2 anelles i 3 tubs longitudinals soldats.
Anelles de H78L45 amb 2 casquillos 20/20 per a salvar sòcol

B **Base i vitrina**

H90 x L100 x F45 cm
Sobre en DM 19mm L98.5xF43.5cm lacat a l'aigua color negre mat
Potes metàl·liques per fixar a paret acabat laca color negre, mat.
Estructura de tub 30/30/2 formada per 2 anelles i 3 tubs longitudinals soldats.
Anelles de H78L45 amb 2 casquillos 20/20 per a salvar sòcol
Campana metacril·lat transparent 6mm de 5 cares Mesures exteriors H12 x L100 x F45cm, a fixar a base DM per 4 punts als 2 laterals

1

3.7 **SUPORT INCLINAT PANTALLA I SEIENTS** uts

A **Suport inclinat pantalla**

H75 x L80 x F50 cm
Realitzat en Dm 19mm
Ranures posteriors de ventilació
Panell posterior de registre per a fixar amb cargols de cap avellanat a esperes roscades
Forats (a concretar) per a pas de cablejat
Monitor muntat en superficie amb suport VESA 20/20 UltraSlim
Tot acabat lacat negre mat. interior inclòs

1

GURI_CASAJUANA arquitectes
C TRAFALGAR 12 3er 1a 08010 BARCELONA T 93 268 39 81 M 636904633 e-mail: guricasajuana@gmail.com

CAPÍTOL	DESCRIPCIÓ	UT	
4 VITRINES			
	ACTUACIONS SOBRE VITRINES EXISTENTS Es preveu l'us de 13 vitrines existents. A l'espera de la definició dels continguts a mostrar es fa una pre-selecció per a reservar les vitrines disponibles.		
	VITRINES PASOLINI		
	VP 80 x 160 cm (POTES EXISTENTS **PE**)	uts	3
	VP 65 X 110 CM (**PE**)	uts	1
	VP 45 x 290 cm (POTES NOVES **PN**)	uts	1
	VP 45 x 190 cm (**PN**)	uts	2
	VP 45 x 180 cm (**PN**)	uts	1
	VP 45 x 160 cm (**PN**)	uts	1
	VP 45 x 150 cm (**PN**)	uts	1
	VP 45 x 110 cm (**PN**)	uts	1
	VP 45 x 100 cm (**PN**)	uts	1
	VP 45 x 80 cm (**PN**)	uts	1
4.1	**Marcs** Retoc i reparació de pintura a l'esmalt mat a l'aigua de tots els marcs superiors de tancament malmesos	uts	13,0
4.2	**Vidres** Substitució de vidres laminats plans extraclars de 3+3 mm de gruix malmesos.		
	VP 45 x 290	m2	1,08
	VP 45 x 190	m2	0,85
	VP 45 x 160	m2	0,72
	VP 80 x 160	m2	1,28
4.3	**Potes Noves** Entramat soldat de tub 30/30/2, 20/20 i passamà 50/3 Marcs verticals de H78L45 amb 2 casquillos 20/20 per a salvar sòcol Travesser inferior posterior Marc superior en passamà Tot acabat laca color negre, mat.		
	290 x 45	uts	2
	180 x 45	uts	1
	160 x 45	uts	2
	150 x 45	uts	1
	110 x 45	uts	1
	100 x 45	uts	1
	80 x 45	uts	1

CAPÍTOL		DESCRIPCIÓ	UT	
5 SEIENTS				
5.1		**SEIENTS NOUS**		
		ATENCIÓ: **L'adjudicatari presentarà un exemplar de cada model abans de procedir a la comanda definitiva del conjunt**		
	A	Tumbona fixa de jardí amb estant lateral *(Julian Génisson)* Tipus model Outsunny. Aosom	uts	8
	B	Seients per 5 sales de projecció Tipus Serie Lillehem acabat gris fosc, pota a decidir (fusta / metall)		
		Mòdul de 2 seients	uts	13
		Mòdul d'un seient	uts	6
		Peça braç	uts	12
5.2		**SEIENTS EXISTENTS** Elements existents als magatzems del centre:		
		Repintar Bancs simples existents al CCCB L200 x F 50cm amb esmalt mat rf NCS S 9000N	uts	3

GURI_CASAJUANA arquitectes
C TRAFALGAR 12 3er 1a 08010 BARCELONA T 93 268 39 81 M 636904633 e-mail: guricasajuana@gmail.com

CAPÍTOL	DESCRIPCIÓ	UT	
6 VARIS			
6.1	**MOQUETA** Suministre i col·locació de moqueta tipus **Marvel**. en rotlle (ample 400cm) sobre el paviment de sala, cinta del mateix color, sota junts de moqueta. Color ref 561 GRIS ANTRACITA		563,0
	S02	m2	78,0
	S1b	m2	62,0
	S2b	m2	65,0
	S3b	m2	68,0
	S4b	m2	9,0
	S5b	m2	67,0
	S6b	m2	67,0
	S7b	m2	42,0
	S8b	m2	58,0
	S9b	m2	47,0
6.2	**PANELLS D'ABSORCIÓ ACÚSTICA** PANELLS EXISTENTS al CCCB (dues mides):		
A	Retapissar 10 panells de 90 x 90 x 2,5 cm de color negre existents al CCCB		10,0
B	Col·locació de 34 Panells existents de 90 x 90 x 2,5 cm. de color negre per muntar a paret en doble alçada.		34,0
C	Col·locació de 54 panells existents de 180 x 120 x 5 cm de color negre per muntar a paret		54,0
6.3	**SUPORTS PER A INSTRUMENTS**		
	Suports tipus tripode per a violoncel	uts	8,00

GURI_CASAJUANA arquitectes
C TRAFALGAR 12 3er 1a 08010 BARCELONA T 93 268 39 81 M 636904633 e-mail: guricasajuana@gmail.com

CAPÍTOL	DESCRIPCIÓ	UT
7 MUNTATGE I DESMUNTATGE		
7.1	**TRANSPORT I MUNTATGE** Transports i muntatge de tots els elements inclosos en aquest projecte (Lot 1) a la sala d'exposicions	PA
7.2	**DESMUNTATGE** Desmuntatge i retirada (o trasllat a magatzems del mateix edifici) de tots el elements inclosos en aquest projecte (Lot 1)	PA

GURI_CASAJUANA arquitectes
C TRAFALGAR 12 3er 1a 08010 BARCELONA T 93 268 39 81 M 636904633 e-mail: guricasajuana@gmail.com