Expedient núm. CNM_2026_59 // CCCB/2026/0037106

PLEC DE PRESCRIPCIONS TÈCNIQUES APLICABLE AL CONTRACTE DE SUBMINISTRAMENTS PER A LA FABRICACIÓ I SUBMINISTRAMENT DELS ELEMENTS EXPOSITIUS I DE MUNTATGE I DESMUNTATGE DE L'EXPOSICIÓ "MUTACIONS PORTABELLA" QUE ES PRESENTARÀ AL CCCB.

1.- Definició de l'objecte del contracte.

És objecte del present plec la contractació, promoguda pel Servei d'Exposicions del Consorci del Centre de Cultura Contemporània de Barcelona (CCCB), del contracte de subministrament per a la fabricació i subministrament dels elements expositius i de muntatge i desmuntatge de l'exposició **"MUTACIONS PORTABELLA**", que s'adjunta com annex al present plec, i que es presentarà al CCCB, a la sala 3, del 13 de maig al 7 de novembre de 2027.

LOT 1	Fabricació, subministrament, instal·lació, desmuntatge i retirada dels diferents **elements expositius** descrits en el projecte: tancaments, paviment, treballs de pintura, mobiliari, etc.
LOT 2	Fabricació, subministrament, instal·lació, desmuntatge i retirada dels diferents **elements gràfics** de l'exposició descrits en el projecte.

El present contracte de subministrament **no** inclou:

- el subministrament i la instal·lació dels equipaments audiovisuals i informàtics.
- el subministrament i la instal·lació dels focus d'il·luminació.
- la instal·lació i desinstal·lació de les obres originals.

El subministrament i els acabats del muntatge han de cobrir els requeriments necessaris per a l'obertura al públic de l'exposició temporal, d'acord amb el **projecte executiu de l'exposició "MUTACIONS PORTABELLA"**, adjunt al present Plec, i amb les mesures de viabilitat, accessibilitat i seguretat establertes pels responsables del CCCB.

2. Obligacions de l'empresa contractista.

2.1. L'empresa contractista està obligada a reproduir els senyals de sortides d'emergència, equips de protecció contra el foc, etc., que quedin ocults amb algun dels elements del muntatge, així com subministrar i instal·lar els nous senyals necessaris en cas de fragmentació de l'espai expositiu, per tal de garantir l'orientació per a la sortida del públic de l'exposició en cas d'emergència.

2.2. Els elements expositius que el CCCB vulgui conservar, un cop desmuntats a la sala d'exposicions, s'hauran d'emmagatzemar a les instal·lacions del CCCB, d'acord amb les indicacions del responsable del contracte, de forma que es puguin reutilitzar en cas d'itinerància o per a futures mostres en el propi CCCB.

Si en el procés de desmuntatge es malmetés algun element de l'exposició que el CCCB hagi assenyalat, en el moment de finalitzar el muntatge, com a reutilitzable per a la seva posterior itinerància, l'empresa contractista està obligada a reparar-lo i/o subministrar-ne un de nou.

2.3. L'empresa contractista haurà d'atendre les incidències que afectin qualsevol dels elements del muntatge (Lot 1 i 2) en un termini màxim de 2 dies laborables, realitzant les gestions necessàries per desplaçar a aquesta institució el personal i els mitjans que resultin necessaris per resoldre la incidència.

3.- Espai.

L'exposició es presentarà a sala 3 del CCCB amb una superfície de 1.250 m^2.

L'empresa contractista ha de tenir en compte que en el muntatge dels elements a la sala, aquests s'hauran d'ajustar, si s'escau, quant a configuració i mides respecte del que està previst en el projecte.

L'empresa contractista haurà de tenir en compte que les portes de sortida d'emergència i les reixes de ventilació de la sala <u>NO</u> es poden pintar ni obstaculitzar amb elements escenogràfics.

4.- Designació d'una persona coordinadora tècnica.

L'empresa contractista, tant del Lot 1 com del Lot 2, ha de designar una persona coordinadora tècnica que ha de vetllar per la correcta execució de les fases de subministrament, muntatge i desmuntatge, i la coordinació dels diferents professionals que intervinguin en tot el procés. El coordinador/-a ha d'estar localitzable en tot moment per a qualsevol incidència que es produeixi i, durant les tasques de muntatge i desmuntatge, estarà de manera presencial a la sala expositiva un mínim de 3 dies a la setmana durant 3 hores en horari laborable (09:00 a 18:00 h).

Aquesta persona coordinadora tècnica ha de disposar del mínim d'experiència requerit a la clàusula 1.10 del Plec de clàusules administratives particulars que regeixen aquesta contractació.

5.- Calendari tècnic.

Els treballs de fabricació, subministrament, muntatge i desmuntatge es realitzaran d'acord amb les indicacions del responsable del contracte, el Cap del Servei d'Exposicions del CCCB o persona en qui delegui, i segons següent calendari tècnic:

<table>
<tr><th colspan="3">LOT 1</th></tr>
<tr><td rowspan="2"></td><td>Muntatge</td><td>Desmuntatge</td></tr>
<tr><td>Es podrà entrar a la sala d'exposicions a partir del 1 de Març de 2027.</td><td>Es podrà començar el desmuntatge a partir del 22 de Novembre de 2027.</td></tr>
<tr><td>Entrega de mostres de: moqueta, lacat negre mat per pota vitrina, i lacat sobre DM 16mm color blanc (Veure Capítol 6, Mostres)

(només per a l'empresa contractista).</td><td><u>Abans del 12 de març de 2027</u></td><td></td></tr>
<tr><td>Entrega de prototip: Tumbona amb lleixa de fusta, Seient tipus Lillehem i respatller, i Trípode per violoncel (Veure Capítol 6, Mostres)

(només per a l'empresa contractista).</td><td><u>Abans del 20 de març de 2027</u></td><td></td></tr>
<tr><td>Instal·lació dels murs/envans, treballs de pintura de les parets perimetrals de la sala i dels nous murs/envans, i instal·lació de la moqueta.</td><td>Els treballs s'hauran d'acabar <u>abans del 12 d'abril de 2027</u></td><td rowspan="3">El desmuntatge s'haurà d'acabar <u>abans del 8 de desembre de 2027</u></td></tr>
<tr><td>Instal·lació de la resta d'elements del projecte: grades, tarimes, miralls, vitrines, etc...</td><td><u>Abans del 17 d'abril de 2027</u></td></tr>
<tr><td>Finalització muntatge LOT 1</td><td>Tots els treballs s'hauran d'acabar <u>abans del 20 d'abril de 2027</u>, excepte els retocs de pintura</td></tr>
</table>

Retocs de pintura	Els retocs de pintura s'hauran d'acabar abans del 7 de maig de 2027	

LOT 2		
	Muntatge	**Desmuntatge**
	Es podrà entrar a la sala d'exposicions a partir del 30 de Març de 2027.	*Es podrà començar el desmuntatge a partir del 18 de Novembre de 2027.*
Entrega de mostres (*només per l'empresa contractista*).	Abans del 20 de març de 2027	El desmuntatge s'haurà d'acabar abans del 30 de novembre de 2027
Instal·lació dels *wallpapers*	Els treballs s'hauran d'acabar abans del 22 d'abril de 2027	
Les cartel·les de vitrina	S'hauran d'entregar abans del 24 d'abril de 2027	
Instal·lació del vinil de tall i de la resta d'elements gràfics (excepte cartel·les de paret, crèdits i agraïments i hastags).	S'hauran d'acabar d'instal·lar abans del 30 d'abril de 2027	
Instal·lació de les cartel·les de paret, crèdits i agraïments i hastags	S'hauran d'acabar d'instal·lar abans de l'11 de maig de 2027	
Finalització muntatge Lot 2.	**Tots els treballs s'hauran d'acabar abans de l'12 de maig de 2027**	

6.- Entrega de mostres i/o prototips.

Les mostres (i prototips si s'escau) que s'han d'entregar per part de l'empresa contractista són les següents:

Expedient núm. CNM_2026_59 // CCCB/2026/0037106

LOT 1		Mides mostres
1	Tumbona amb lleixa de fusta Referència	
1	Seient tipus Lillehem de 2 places amb potes fusta i 1 respatller. **1 unitat** Referència Respatller Referència puff de dues places amb potes de fusta	
1	Trípode per violoncel com es mostra a l'apartat 6.3 del projecte (C6 VARIS)	
1	Lacat sobre DM 16mm color blanc NCS 0500 N amb arestes acabades.	20 x 20 cm
1	Lacat negre mat color igual a les potes metàl·liques existents en els magatzems del CCCB. Tub de 30 x 30 mm	30 cm
1	Moqueta tipus Marvel o Velou segons ref.: 6.1 del projecte	30 x 30 cm

LOT 2 (GRÀFICA)		Mides mostres
1	Impressió sobre Wall paper mate tipus Wallcovering adhesivo Digimura@ NW Soft Matte 147 g/m2 (ref M4)	A3
1	Cartel·la sobre cartró de 2mm blanc amb text imprès en color negre	17 x 12 cm
1	Cartel·la sobre cartró de 2mm negre (cartró tenyit en massa del mateix tipus que l'anterior) amb text imprès en color blanc	17 x 12 cm

Document signat electrònicament. Firmes vàlides. És còpia autèntica de l'original electrònic.

Codi Segur de Verificació (CSV): dc3e1c8dd3ebebd2f2c7 Adreça de validació: https://seuelectronica.diba.cat

7.- Certificats mediambientals dels materials

LOT 1

- Les fustes utilitzades en la fabricació dels elements expositius han de procedir d'explotacions forestals sostenibles (certificat FSC, PEFC o equivalent).
- Les pintures, vernissos i imprimacions utilitzades han de disposar de l'Etiqueta Ecològica Europea (Ecolabel) o similar.

LOT 2

- Les tintes utilitzades han de disposar del certificat Greenguard Gold o similar.

Juntament amb la presentació de les mostres, l'empresa contractista haurà d'aportar un compromís signat electrònicament on s'indiquin quines fustes, pintures, vernissos o imprimacions i tintes s'empraran en l'execució del projecte juntament amb la fitxa de característiques del producte que indiqui que el producte disposa de l'etiqueta ecològica exigida.

8.- Modificacions.

El CCCB no assumirà cap despesa ni servei no previst inicialment si prèviament no hi ha donat la seva conformitat seguint els procediments establerts per la modificació dels contractes a la Llei 9/2017, de 8 de novembre, de Contractes de Sector Públic (LCSP). Dit altrament, l'empresa contractista no podrà presentar cap factura per costos diferents als adjudicats o que no hagin estat degudament aprovats mitjançant la prèvia tramitació de la modificació del contracte de conformitat a la LCSP.

9.- Accessibilitat Universal i Disseny Universal.

Aquest Plec de prescripcions tècniques i el projecte de muntatge s'han redactat tenint en compte les Guies de Disseny per a Tothom del CCCB, resultants del Pla d'accessibilitat sensorial i cognitiva del CCCB aprovat a finals de l'any 2025, i que estan basades en la Convenció de les Nacions Unides sobre els drets de les persones amb discapacitat, així com els criteris d'accessibilitat universal i disseny universal d'acord amb l'article 126.3 de la LCSP.

Les empreses que vulguin consultar aquestes pautes poden escriure a contractacio@cccb.org

10.- Gestió de residus.

En la mesura en què l'activitat desenvolupada per l'empresa contractista genera residus, aquesta ha d'actuar de la manera següent:

- L'empresa contractista tindrà la consideració de propietària dels residus i els gestionarà pel seu compte i d'acord amb la legislació vigent.
- L'empresa contractista no abandonarà els residus i els haurà d'emmagatzemar en contenidors adequats a la seva tipologia.
- L'empresa contractista recollirà els possibles vessaments de residus (pintures, dissolvents, etc.) i disposarà dels mitjans personals i materials necessaris i adequats per aquesta finalitat.

L'empresa contractista serà l'única responsable de gestionar correctament els residus que generi la seva activitat. Aquests s'emmagatzemaran temporalment als espais que indiqui i autoritzi el CCCB. L'empresa contractista haurà de proporcionar, en cas necessari, els contenidors especials pel tipus de residus generats.

L'empresa contractista facilitarà al CCCB els registres anuals oportuns que acreditin la correcta gestió de retirada dels residus i serveixi com a evidència documental (documentació normalitzada de l'Agència de Residus de Catalunya). Els registres hauran d'incloure: la quantitat de residus generats i gestionats per cadascuna de les fraccions, així com el gestor i el tipus de tractament que rebran els residus. Aquesta retirada de residus serà realitzada per un transportista i gestor autoritzat.

La gestió de residus no suposarà cap cost addicional al CCCB.

Expedient núm. CNM_2026_59 // CCCB/2026/0037106

ANNEX AL PLEC DE PRESCRIPCIONS TÈCNIQUES APLICABLE AL CONTRACTE DE SUBMINISTRAMENTS PER A LA FABRICACIÓ I SUBMINISTRAMENT DELS ELEMENTS EXPOSITIUS I DE MUNTATGE I DESMUNTATGE DE L'EXPOSICIÓ "MUTACIONS PORTABELLA" QUE ES PRESENTARÀ AL CCCB.

- Projecte i amidaments LOT 1 i LOT 2

EL CAP DEL SERVEI D'EXPOSICIONS, LA SUBDIRECTORA-GERENT,

Document signat electrònicament. Firmes vàlides. És còpia autèntica de l'original electrònic.
Codi Segur de Verificació (CSV): dc3e1c8dd3ebebd2f2c7 Adreça de validació: https://seuelectronica.diba.cat

Els plànols i la resta de documentació gràfica del projecte (Lot 1) inclouen informació que no és objecte de la present licitació, principalment relativa a l'equipament audiovisual necessari. Els amidaments especifiquen la totalitat dels subministraments i treballs inclosos en aquesta convocatòria.

LOT 1:
01 TANCAMENTS
02 PINTURA
03 MOBILIARI
04 SEIENTS
05 VITRINES
06 VARIS

CASAJUANA BOLDÚ, CAROLINA (FIRMA)
Firmado digitalmente por CASAJUANA BOLDÚ, CAROLINA (FIRMA)
Nombre de reconocimiento (DN): c=ES, serialNumber=38097493V, sn=CASAJUANA, givenName=CAROLINA, cn=CASAJUANA BOLDÚ, CAROLINA (FIRMA)
Fecha: 2026.10.22 15:42:30 +02'00'

Document signat electrònicament. Firmes valides. Es còpia autèntica de l'original electrònic.

Codi Segur de Verificació (CSV): dc3e1c8dd3ebebd2f2c7 Adreça de validació: https://seuelectronica.diba.cat

C1 TANCAMENTS

NOTA IMPORTANT:
NO es poden fer forats al parquet industrial de la sala.
Els canals d'alumini es cargolaran a planxes de DM de 12 mm de gruix i igual ample i llarg que els perfils. El DM anirà adhesivat amb cinta de doble cara removible al paviment i actuarà com a sòcol resfonsat

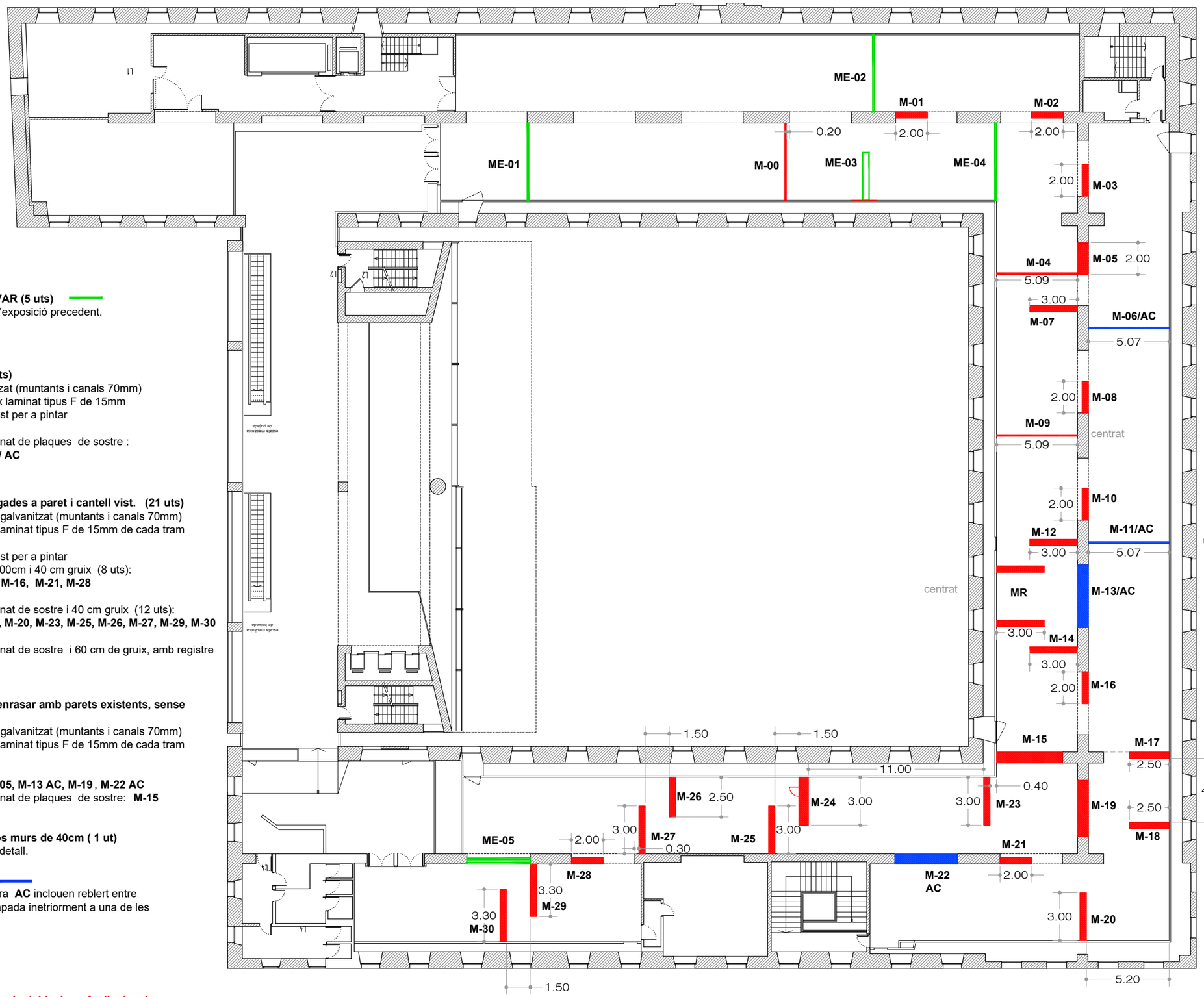

1.0 **ME- MURS EXISTENTS A CONSERVAR (5 uts)**
A tenir en compte al desmuntatge de l'exposició precedent.
ME-01, ME-02, ME-03, ME-04, ME-05

1.1 **MURS PRIMS A DUES CARES (5 uts)**
Estructura de perfileria d'acer galvanitzat (muntants i canals 70mm)
Panellat a dues cares de placa de guix laminat tipus F de 15mm
Acabat amb arestes ben definides i llest per a pintar
Gruix aprox total 100 mm.
- Acabat superior ajustat a pla inclinat de plaques de sostre :
  M-00, M-04, M06/ AC, M09, M11/ AC

1.2 **MURS DOBLES A DUES CARES lligades a paret i cantell vist. (21 uts)**
Estructura DOBLE de perfileria d'acer galvanitzat (muntants i canals 70mm)
Panellat a una cara de placa de guix laminat tipus F de 15mm de cada tram d'estructura
Acabat amb arestes ben definides i llest per a pintar
- Acabat superior ajustat a arc i L200cm i 40 cm gruix (8 uts):
  M01, M-02, M-03, M-08, M-10, M-16, M-21, M-28
- Acabat superior ajustat a pla inclinat de sostre i 40 cm gruix (12 uts):
  M-07, M-12, M-14, M-17, M-18, M-20, M-23, M-25, M-26, M-27, M-29, M-30
- Acabat superior ajustat a pla inclinat de sostre i 60 cm de gruix, amb registre per a equips AV (1 ut):
  M-24

1.3 **MURS DOBLES A DUES CARES a enrasar amb parets existents, sense cantells vistos. (5 uts)**
Estructura DOBLE de perfileria d'acer galvanitzat (muntants i canals 70mm)
Panellat a una cara de placa de guix laminat tipus F de 15mm de cada tram d'estructura
- Acabat superior ajustat a arc: **M-05, M-13 AC, M-19 , M-22 AC**
- Acabat superior ajustat a pla inclinat de plaques de sostre: **M-15**

1.4 **MR RECINTE PANAHI format per dos murs de 40cm (1 ut)**
Consruit com la resta de murs. Veure detall.

1.5 **AÏLLAMENT ACÚSTIC AC (4 uts)**
Les parets indicades amb nomenclatura **AC** inclouen reblert entre muntants, de llana de roca mineral grapada inetriorment a una de les dues cares .
Sup total 61.8 m2

ATENCIÓ:
Caldrà coordinar el pas de cablejat per a les instal·lacions Audiovisuals

Document signat electrònicament. Firmes vàlides. És còpia autèntica de l'original electrònic.
Codi Segur de Verificació (CSV): dc3e1c8dd3ebebd2f2c7 Adreça de validació: https://seuelectronica.diba.cat

Exposició : MUTACIONS PORTABELLA	PLANTA 3	TANCAMENTS	GURI_CASAJUANA ARQUITECTES	2
		DIN A3 E : 1/250	Barcelona, 10 / 2026	

CCCB Centre de Cultura Contemporània de Barcelona

NOTA IMPORTANT:
NO es poden fer forats al parquet industrial de la sala.
Els canals d'alumini es cargolaran a planxes de DM de 12 mm de gruix i igual ample i llarg que els perfils.
El DM anirà adhesivat amb cinta de doble cara removible al paviment i actuarà com a sòcol resfonsat

AÏLLAMENT ACÚSTIC
Les parets indicades amb nomenclatura **AC** inclouen reblert entre muntants, de llana de roca mineral grapada inetriorment a una de les dues cares

1.1 MURS PRIMS A DUES CARES (5 uts)

Estructura de perfileria d'acer galvanitzat (muntants i canals 70mm)
Panellat a dues cares de placa de guix laminat tipus F de 15mm
Acabat amb arestes ben definides i llest per a pintar
Gruix aprox total 100 mm.

- Acabat superior ajustat a pla inclinat de plaques de sostre :
  M00, M-04, M06/ AC, M09, M11/ AC

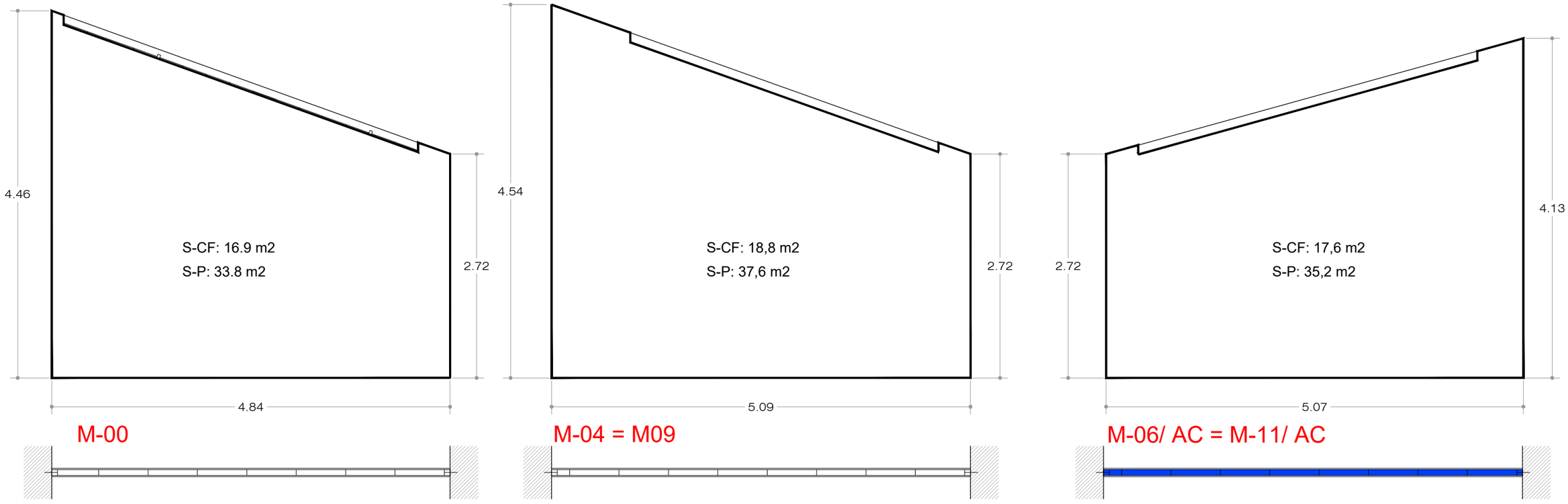

S-CF: Superfície de la cara frontal
S-P: Superfície total de panell de guix pintar

Document signat electrònicament. Firmes vàlides. És còpia autèntica de l'original electrònic.
Codi Segur de Verificació (CSV): dc3e1c8dd3ebebd2f2c7 Adreça de validació: https://seuelectronica.diba.cat

NOTA IMPORTANT:
NO es poden fer forats al parquet industrial de la sala.
Els canals d'alumini es cargolaran a planxes de DM de 12 mm de gruix i igual ample i llarg que els perfils. El DM anirà adhesivat amb cinta de doble cara removible al paviment i actuarà com a sòcol resfonsat

AÏLLAMENT ACÚSTIC
Les parets indicades amb nomenclatura **AC** inclouen reblert entre muntants, de llana de roca mineral grapada inetriorment a una de les dues cares

1.2

MURS DOBLES A DUES CARES lligades a paret i cantell vist. (21 uts)
Estructura DOBLE de perfileria d'acer galvanitzat (muntants i canals 70mm)
Panellat a una cara de placa de guix laminat tipus F de 15mm de cada tram d'estructura
Acabat amb arestes ben definides i llest per a pintar

- Acabat superior ajustat a arc i L200cm i 40cm gruix (8 uts):
  M01, M-02, M-03, M-08, M-10, M-16, M-21, M-28

- Acabat superior ajustat a pla inclinat de sostre i 40 cm de gruix (12 uts):
  M-07, M-12, M-14, M-17, M-18, M-20, M-23, M-25, M-26, M-27, M-29, M-30

- Acabat superior ajustat a pla inclinat de sostre i 60 cm de gruix, amb registre per a equips AV (1 ut):
  M-24

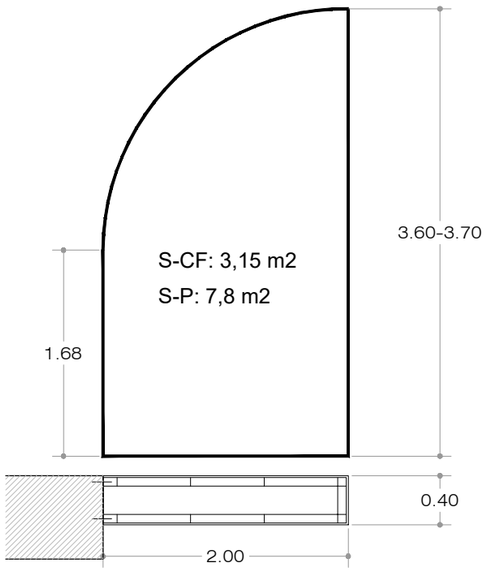

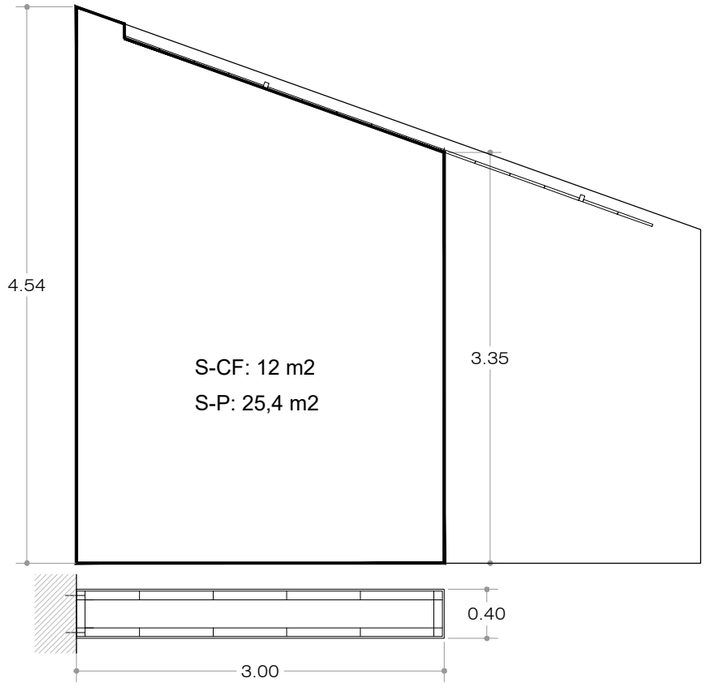

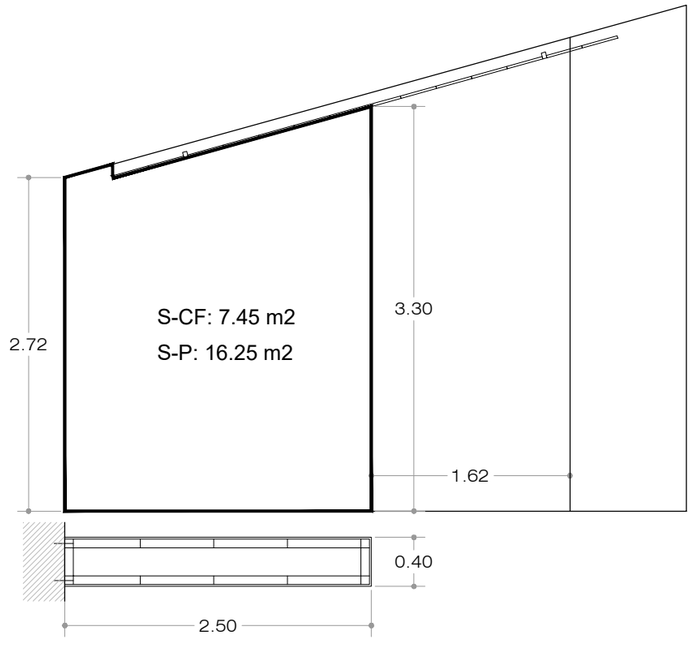

M-01, M-02, M-03, M-08, M-10, M-16, M-21, M-28

M-07, M-12, M-14

M-17=M18

ATENCIÓ: Coordinar Pas de cablejat de Tablets temporitzadors. Veure alçats per sales

S-CF: Superfície de la cara frontal
S-P: Superfície total de panell de guix pintar

Document signat electrònicament. Firmes vàlides. És còpia autèntica de l'original electrònic.
Codi Segur de Verificació (CSV): dc3e1c8dd3ebebd2f2c7 Adreça de validació: https://seuelectronica.diba.cat

C1 TANCAMENTS - 1.2 MURS DOBLES A DUES CARES amb cantells vistos

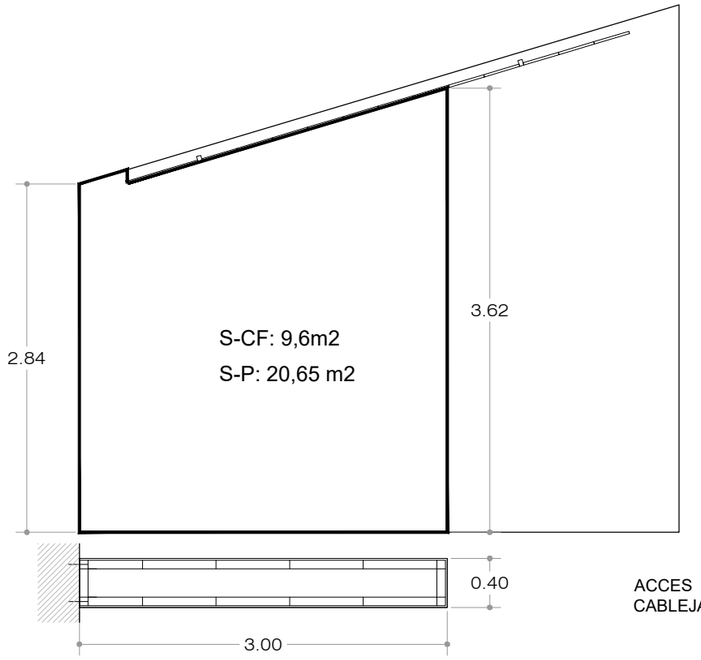

M-20=M23

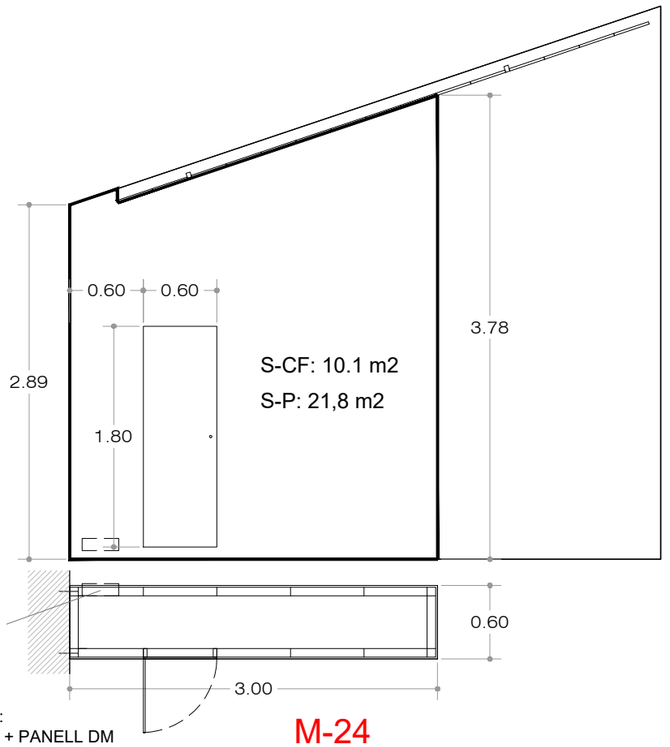

M-24

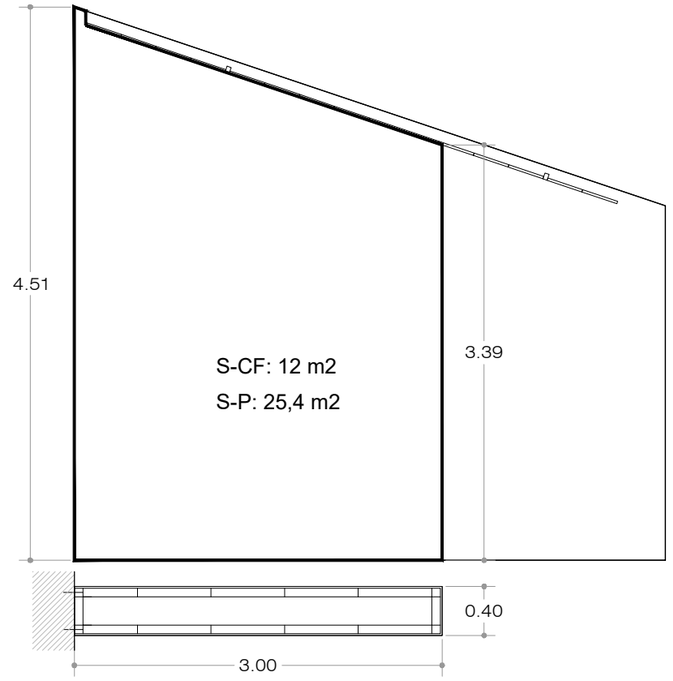

M-25 = M-27

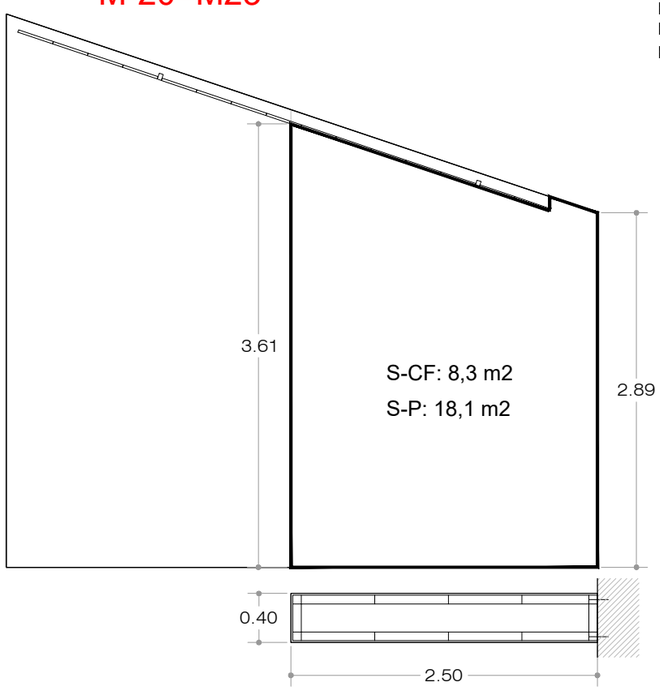

M-26

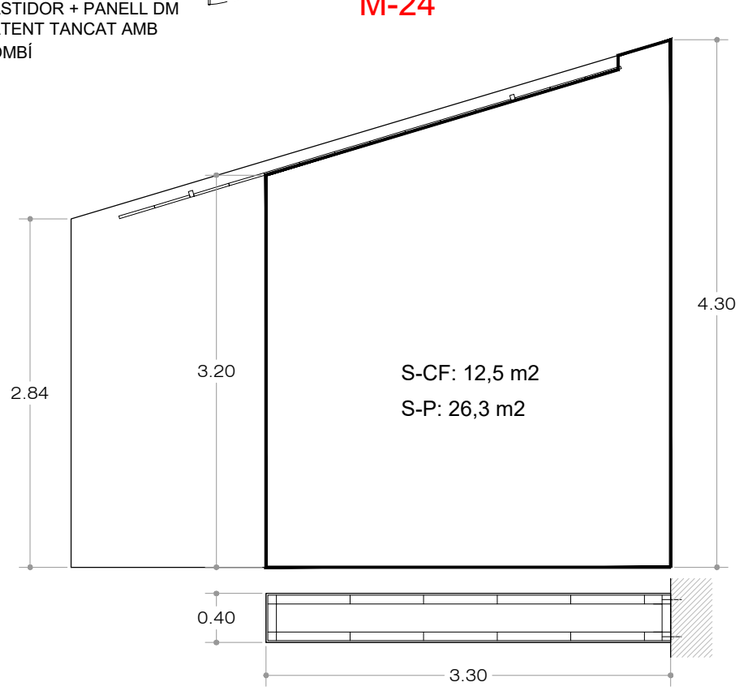

M-29

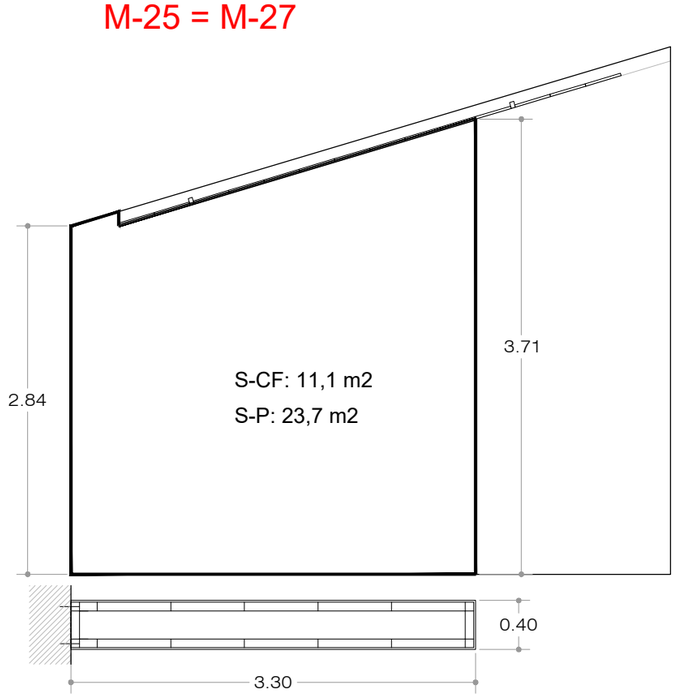

M-30

S-CF: Superfície de la cara frontal

S-P: Superfície total de panell de guix pintat

Document signat electrònicament. Firmes vàlides. És còpia autèntica de l'original electrònic.
Codi Segur de Verificació (CSV): dc3e1c8dd3ebebd2f2c7 Adreça de validació: https://seuelectronica.diba.cat

NOTA IMPORTANT:
NO es poden fer forats al parquet industrial de la sala.
Els canals d'alumini es cargolaran a planxes de DM de 12 mm de gruix i igual ample i llarg que els perfils.
El DM anirà adhesivat amb cinta de doble cara removible al paviment i actuarà com a sòcol resfonsat

AÏLLAMENT ACÚSTIC
Les parets indicades amb nomenclatura **AC** inclouen reblert entre muntants, de llana de roca mineral grapada inetriorment a una de les dues cares

1.3 MURS DOBLES A DUES CARES a enrasar amb parets existents, sense cantells vistos. (5 uts)

Estructura DOBLE de perfileria d'acer galvanitzat (muntants i canals 70mm)
Panellat a una cara de placa de guix laminat tipus F de 15mm de cada tram d'estructura

- Acabat superior ajustat a arc: **M-05, M-13 AC, M-19**, **M-22 AC**
- Acabat superior ajustat a pla inclinat de plaques de sostre: **M-15**

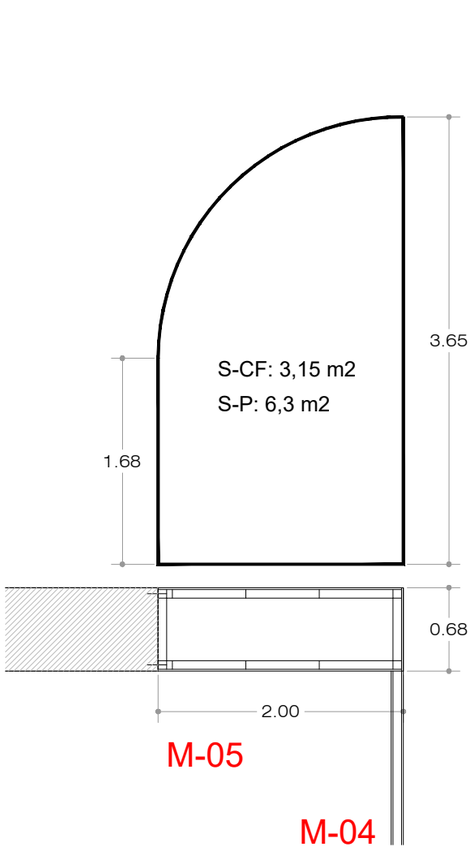

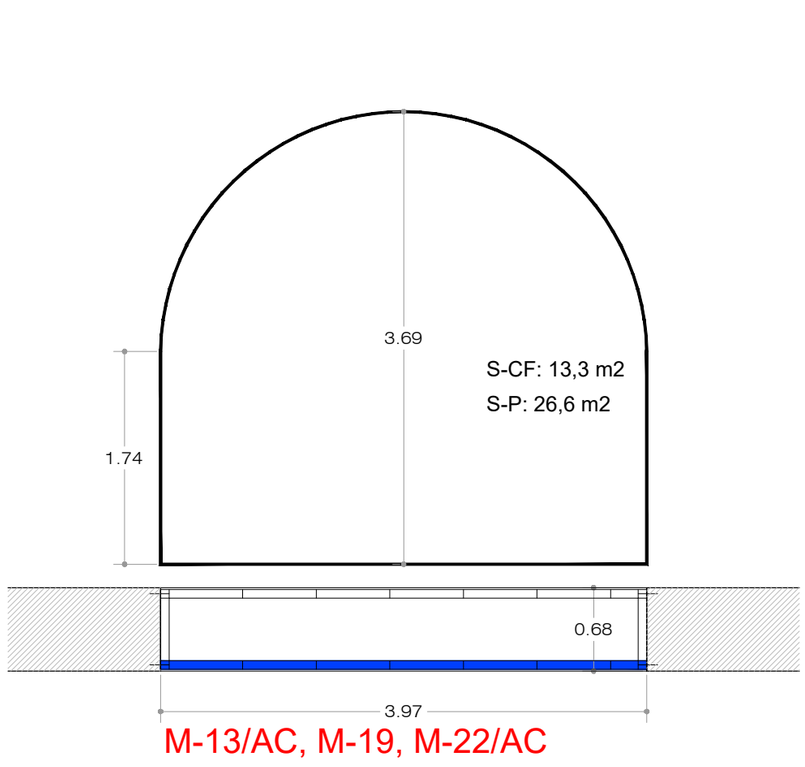

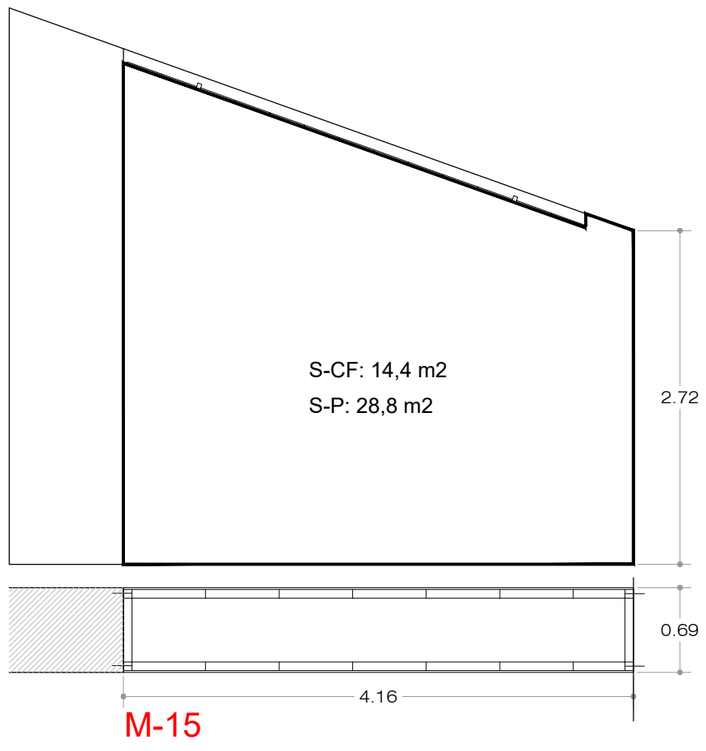

S-CF: Superfície de la cara frontal
S-P: Superfície total de panell de guix pintat

Document signat electrònicament. Firmes vàlides. És còpia autèntica de l'original electrònic.
Codi Segur de Verificació (CSV): dc3e1c8dd3ebebd2f2c7 Adreça de validació: https://seuelectronica.diba.cat

NOTA IMPORTANT:
NO es poden fer forats al parquet industrial de la sala.
Els canals d'alumini es cargolaran a planxes de DM de 12 mm de gruix i igual ample i llarg que els perfils.
El DM anirà adhesivat amb cinta de doble cara removible al paviment i actuarà com a sòcol resfonsat

1.4

MR RECINTE format per dos murs dobles (1 ut)
Consruit com la resta de murs.

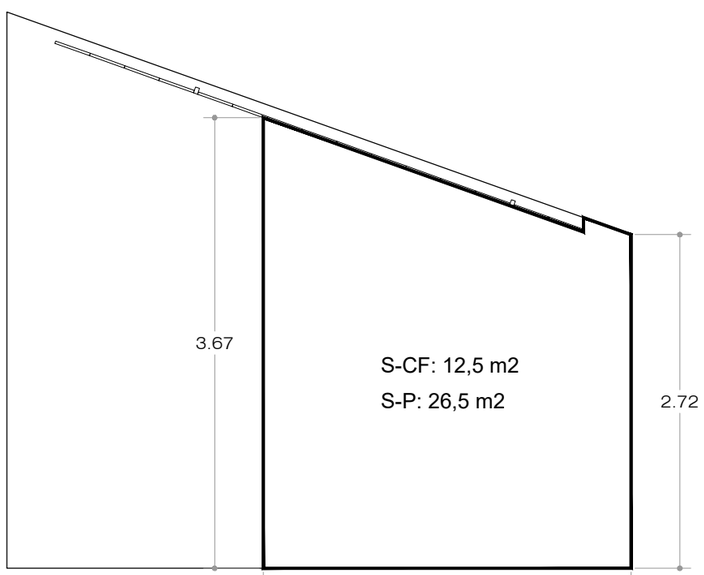

Alçat lateral

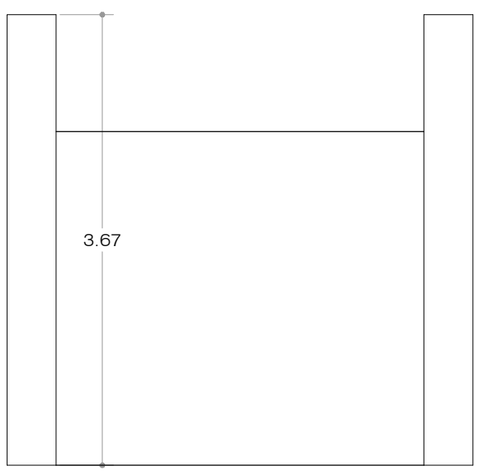

Alçat frontal

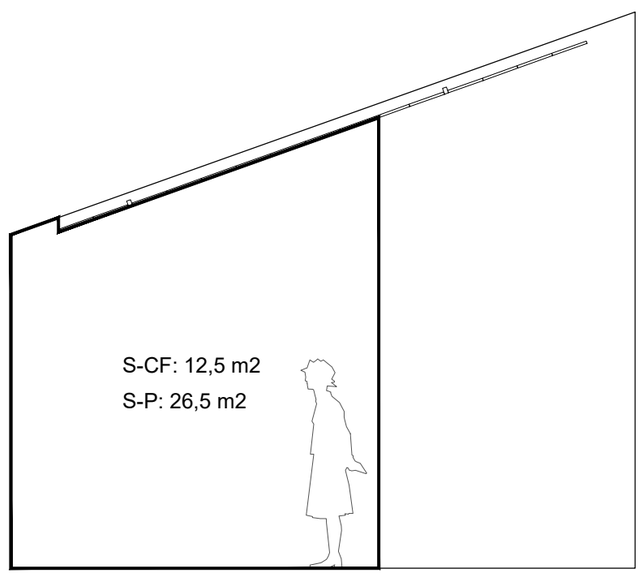

Secció

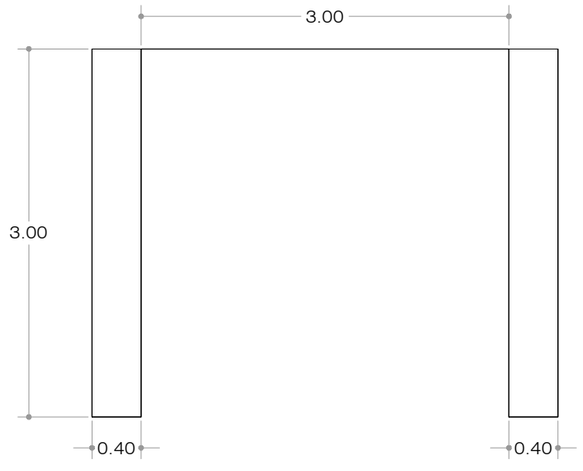

Planta

S-CF: Superfície de la cara frontal
S-P: Superfície total de panell de guix pintat

Document signat electrònicament. Firmes vàlides. És còpia autèntica de l'original electrònic.
Codi Segur de Verificació (CSV): dc3e1c8dd3ebebd2f2c7 Adreça de validació: https://seuelectronica.diba.cat

C2 PINTURA

ATENCIÓ:
Mesures exactes a confirmar abans de començar les feines de pintura

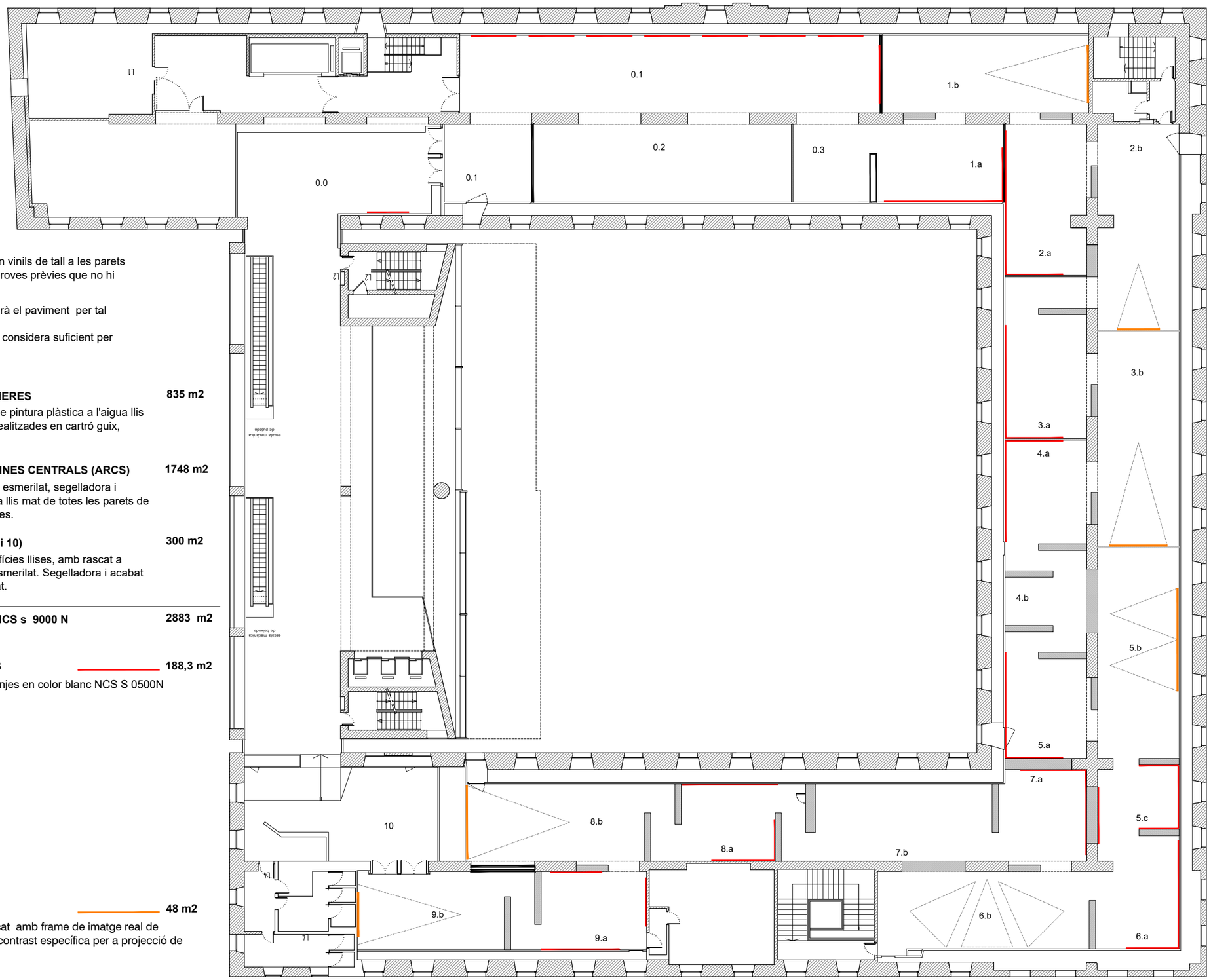

NOTA IMPORTANT 1: S'aplicaran vinils de tall a les parets pintades. Cal garantir mitjançant proves prèvies que no hi haurà problemes d'adherència.

NOTA IMPORTANT 2: Es protegirà el paviment per tal d'evitar taques de pintura.
Un senzill encintat de paper no es considera suficient per garantir-ho.

2.1 **PINTURA SOBRE PARETS EFÍMERES** — **835 m2**

Preparació, segelladora i acabat de pintura plàstica a l'aigua llis mat de totes les parets efímeres realitzades en cartró guix, noves i reciclades.

2.2 **PINTURA DE PERIMETRE I ESPINES CENTRALS (ARCS)** — **1748 m2**

Preparació, emmasillat de forats y esmerilat, segelladora i acabat de pintura plàstica a l'aigua llis mat de totes les parets de perímetre i espines centrals arcades.

2.3 **PINTURA VESTÍBULS (espais 0 i 10)** — **300 m2**

Preparació per a deixar les superfícies llises, amb rascat a espàtula, emmasillat de forats y esmerilat. Segelladora i acabat de pintura plàstica a l'aigua llis mat.

2.1, 2.2 i 2.3 en color negre ref NCS s 9000 N — **2883 m2**

2.4 **PINTURA FRANJES BLANQUES** — **188,3 m2**

Encintat i pintat de rectangles i franjes en color blanc NCS S 0500N
Mesures aproximades
RECTANGLES
280 x 160 cm. 9 uts
360 x 160 cm. 1 ut
S5c 27 m2
FRANGES H 1,2 m.
S1a L 10,5 m.
S2.a L 12,2 m
S3.a L 10,5 m.
S4.a L 10,6 m.
S5.a L 10,8 m.
S6.a L 10 m.
S7.a L 9,5 m.
S8.a L 4,9 + L6,7 m.
S9.a L 4,3 + L3,2 + L2,8 m.

2.5 **PINTURA de PANTALLES** — **48 m2**

Encintat i pintat de requadre marcat amb frame de imatge real de projecció pintat amb pintura d'alt contrast específica per a projecció de vídeo . Mesures aproximades
P1.b 360 x 202,5 cm.
P2.b 266,7 x 150 cm.
P3.b 360 x 202,5 cm.
P4.b 160 x 90 cm.
P5.b 320 x 180 cm. 2 uts.
P8.b 460 x 230 cm.
P9.b 280 x 210 cm.

Document signat electrònicament. Firmes vàlides. És còpia autèntica de l'original electrònic.
Codi Segur de Verificació (CSV): dc3e1c8dd3ebebd2f2c7 Adreça de validació: https://seuelectronica.diba.cat

Exposició : MUTACIONS PORTABELLA	PLANTA 3	PINTURA	GURI_CASAJUANA ARQUITECTES	8
		DIN A3 E : 1/250	Barcelona, 10 / 2026	

CCCB Centre de Cultura Contemporània de Barcelona

C3 MOBILIARI

3.1 Bases simples en DM
- **A** Tarima simple (s1.a i s 8.a) 2 uts
- **B** Suport cartel·la tàctil 3 uts

3.2 Instal·lació s7.b_ *Cabosanroque*
- **A** Tarima
- **B** Panell lluminós suspès
- **C** Miralls

3.3 Tarima, graonat i barana s9.b_ *Virginia Garcia del Pino*

3.4 Pantalles s6.b_ *Laura Citarella*

3.5 Marcs monitors
- A 50" 7 uts
- B 24" 19 uts

3.6 Suports varis
- A Base simple (escultura tàctil)
- B Base i vitrina (s7a)

3.7 Suport inclinat pantalla + seients

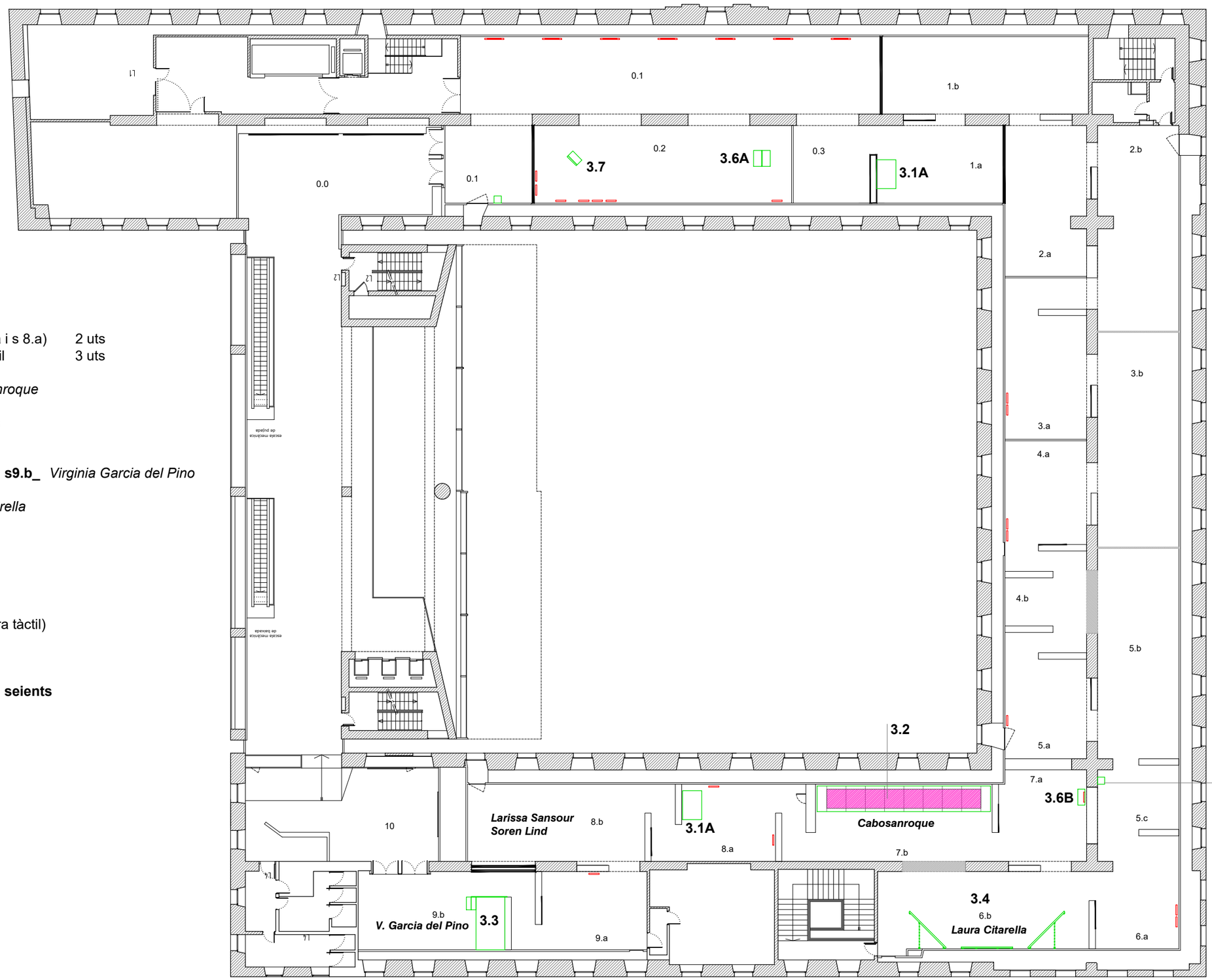

Document signat electrònicament. Firmes vàlides. És còpia autèntica de l'original electrònic.
Codi Segur de Verificació (CSV): dc3e1c8dd3ebebd2f2c7 Adreça de validació: https://seuelectronica.diba.cat

Exposició : MUTACIONS PORTABELLA	PLANTA 3	MOBILIARI	DIN A3 E : 1/250	GURI_CASAJUANA ARQUITECTES	Barcelona, 10 / 2026

A **Tarima simple_ (s1a i s 8a)**
Tarima de DM dimensions totals L180 x F120 x H15 cm.
Acabat en lacat blanc mat a l'aigua.

2 unitats

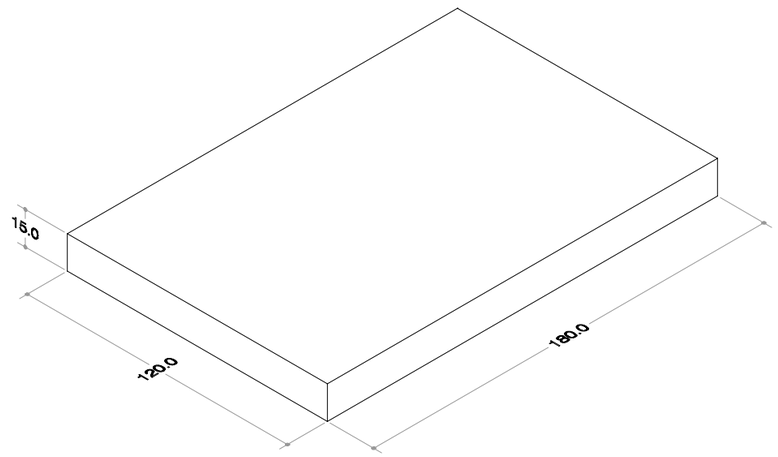

B **Suport cartel·la tàctil**
H100 x L45 x F45
Prisma en DM 19mm amb cara superior inclinada
Acabat en lacat negre mat a l'aigua.

3 unitats

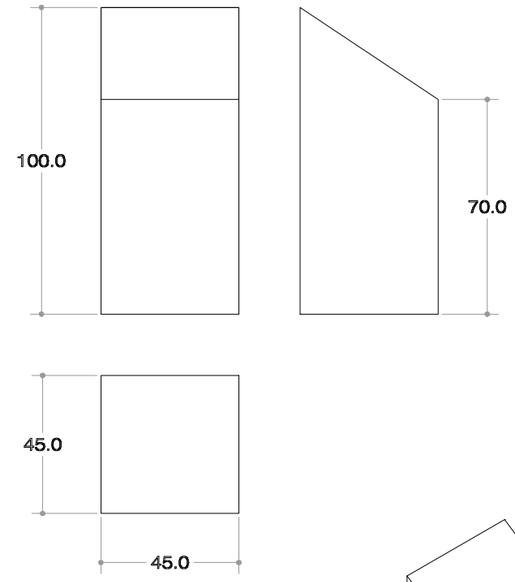

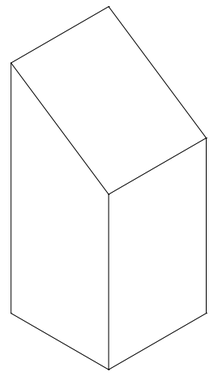

Document signat electrònicament. Firmes vàlides. És còpia autèntica de l'original electrònic.
Codi Segur de Verificació (CSV): dc3e1c8dd3ebebd2f2c7 Adreça de validació: https://seuelectronica.diba.cat

7b Cabosanroque

A _Tarima

Tarima de DM dimensions totals 1080 x 160 x 20 cm. formada per 10 peces a encadellar.
Dues de 60x160 als extrems i 8 de 120x160.
Cara vertical frontal i dues cares horitzontals dels extrems registrables amb clips ocults per a pas de cablejat.
Acabat de cara superior, en lacat blanc mat a l'aigua. Cares verticals del conjunt en lacat negre.

B _Panell lluminós suspès

16 panells led amb fixats a 4 bastidors de fusta de pi units entre ells, a suspendre del sostre inclinat garantint total planeïtat.
Acabat bastidor pintat negre

C _Mirall

8 panells de mirall de vidre pla d'alta qualitat òptica, lliure de distorsions, d'un gruix nominal de 6 mm, amb làmina adhesiva posterior de seguretat. Cantells polits. Dimensions 2500 mm d'alt per 1200 mm d'ample
Recolzat sobre tacs en base per a lliberar reixetes de clima en sòcol de sala
Fixat per perfil superior continu.
Adhesivat puntualment sobre llistonat a paret per a salvar sòcol.

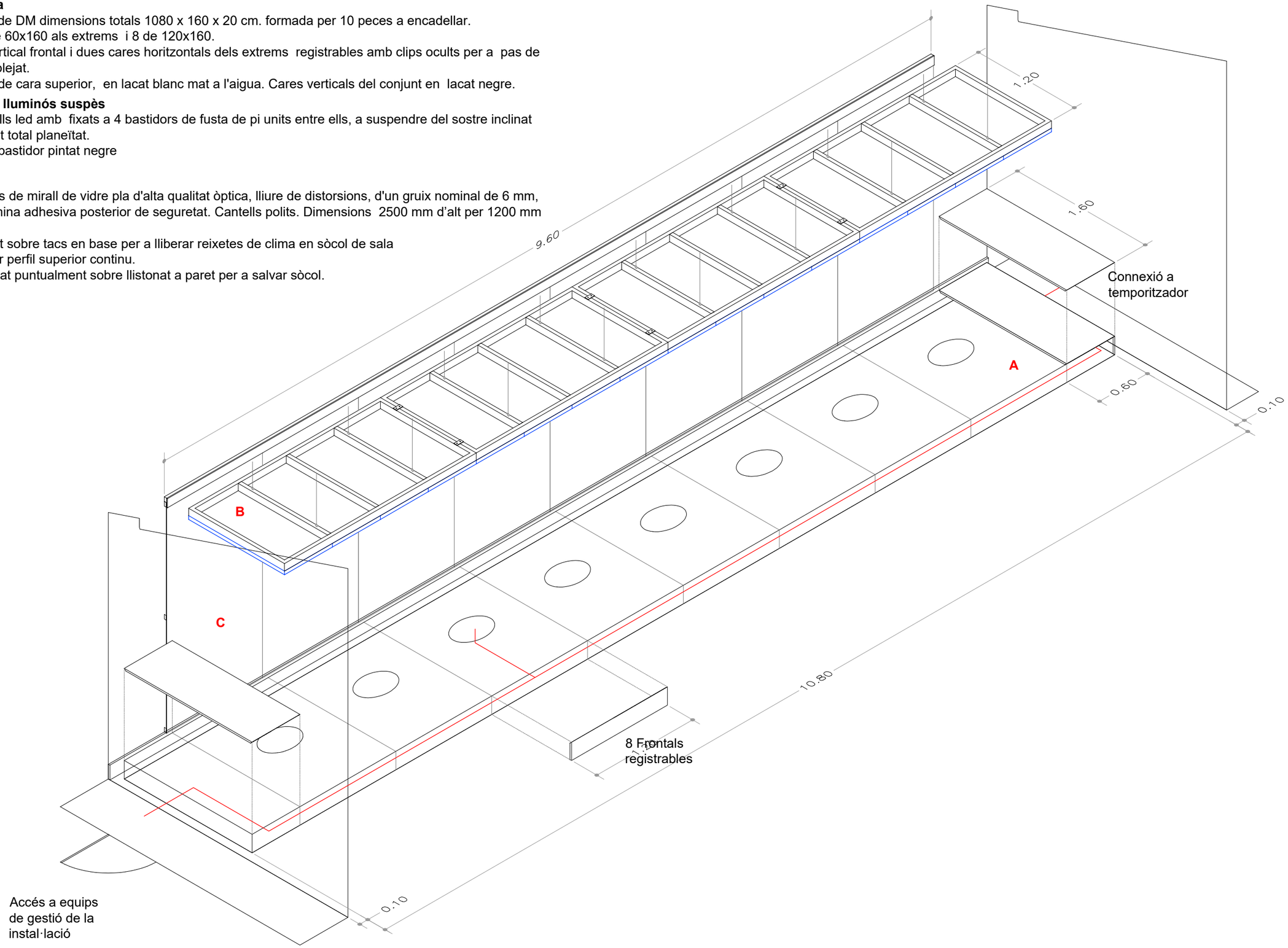

Document signat electrònicament. Firmes vàlides. És còpia autèntica de l'original electrònic.
Codi Segur de Verificació (CSV): dc3e1c8dd3ebebd2f2c7 Adreça de validació: https://seuelectronica.diba.cat

7b Cabosanroque

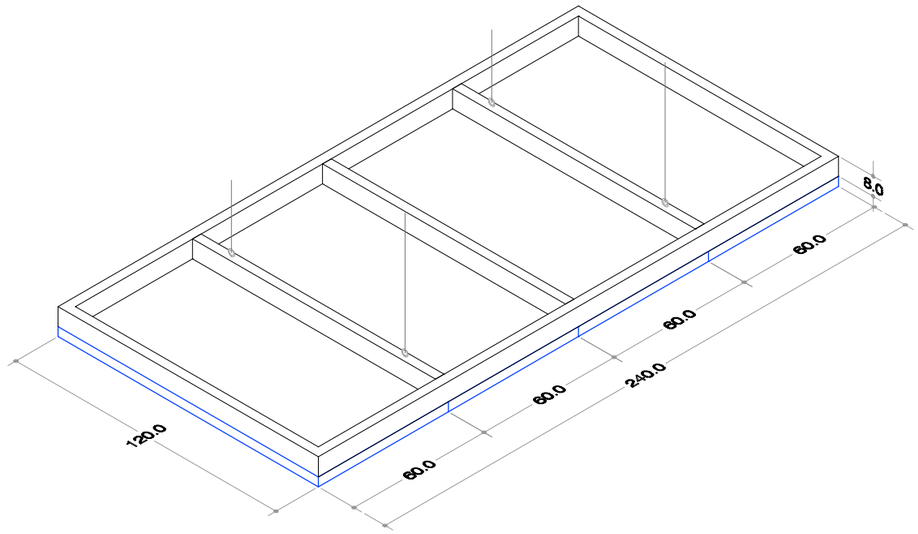

B **_Panell lluminós suspès**

Conjunt de 16 Panells led regulables (60W 4000K L60 x F120cm H2,6cm.) fixats a 4 bastidors (L240 x F 120x H8cm) de fusta de pi units entre ells, a suspendre dels perfils de galvanitzat del sostre tècnic inclinat garantint total planeïtat. Inclou instal·lació elèctrica.
Mides totals L 960 x F 120cm
Acabat bastidor pintat negre

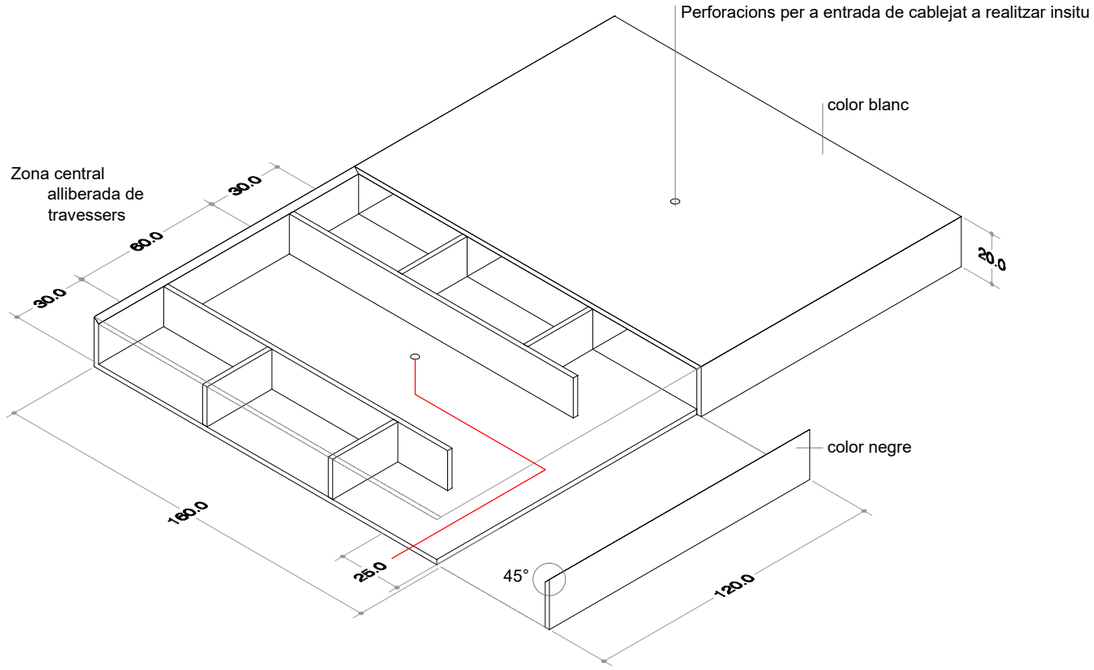

A **_Tarima**

Tarima de DM dimensions totals 1080 x 160 x 20 cm. formada per 10 peces a encadellar.
Dues de 60x160 als extrems i 8 de 120x160.
Cara vertical frontal i dues cares horitzontals dels extrems registrables amb clips ocults per a pas de cablejat.
Acabat de cara superior, en lacat blanc mat a l'aigua. Cares verticals del conjunt en lacat negre.

C **_Mirall**

8 panells de mirall de vidre pla d'alta qualitat òptica, lliure de distorsions, d'un gruix nominal de 6 mm, amb làmina adhesiva posterior de seguretat. Cantells polits. Dimensions 2500 mm d'alt per 1200 mm d'ample
Recolzat sobre tacs en base per a lliberar reixetes de clima en sòcol de sala
Fixat per perfil superior continu.
Adhesivat puntualment sobre llistonat a paret per a salvar sòcol.

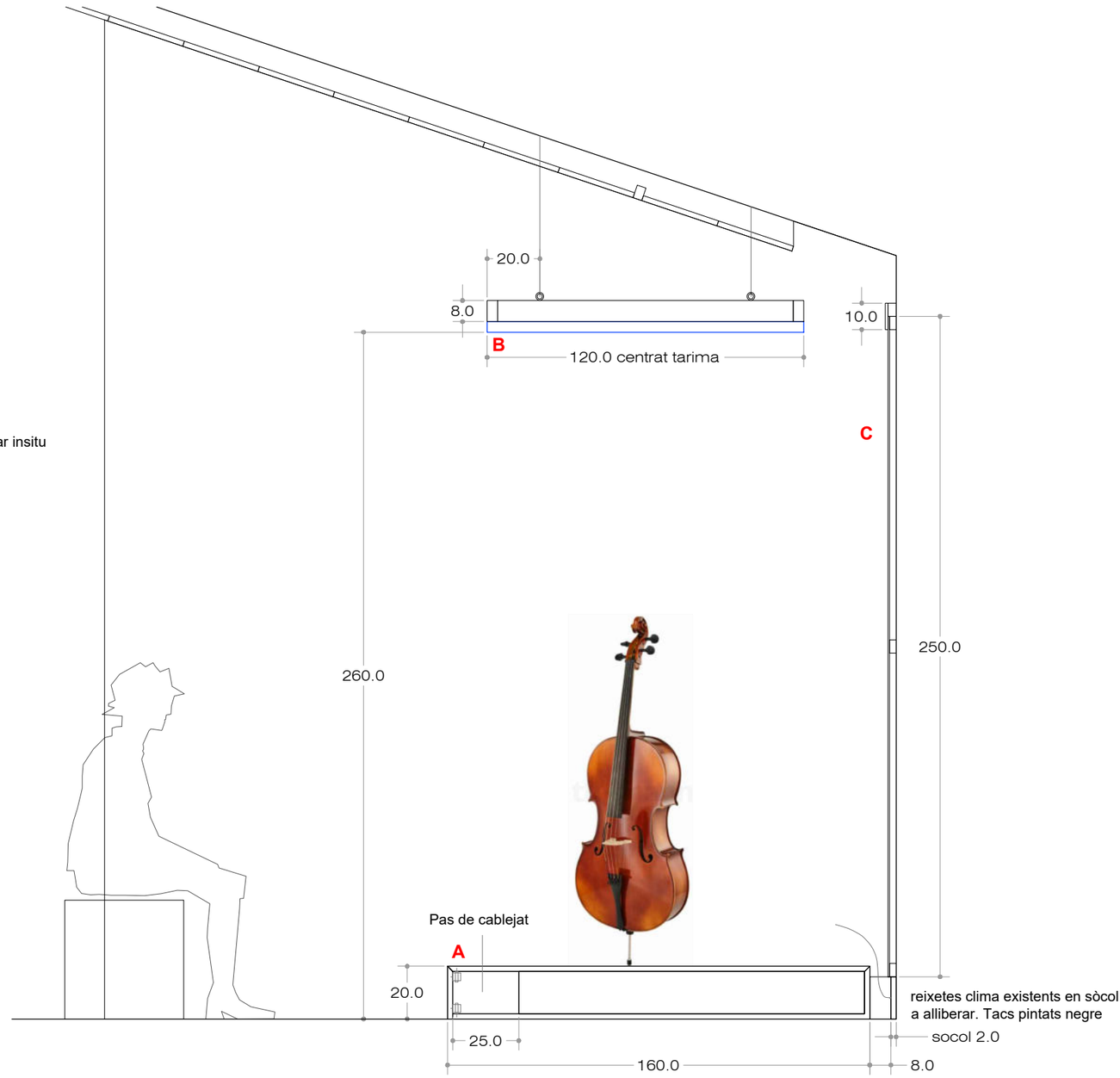

Document signat electrònicament. Firmes vàlides. És còpia autèntica de l'original electrònic.
Codi Segur de Verificació (CSV): dc3e1c8dd3ebebd2f2c7 Adreça de validació: https://seuelectronica.diba.cat

Exposició : MUTACIONS PORTABELLA	PLANTA 3	DETALL	GURI_CASAJUANA ARQUITECTES	12	CCCB Centre de Cultura Contemporània de Barcelona
		DIN A3 E : -- SE	Barcelona, 10 / 2026		

9b Virginia García del Pino

_Tarima, graonat i barana
Tarima reforçada de DM dimensions totals 330 x 180 x 45 cm.
Graons de H15 x L80 x F30cm per a salvar els 45cm de desnivell.
Barana en tub 30/30/2 en L de dimensions 225L x 90L a fixar per dos punts en cada extrem
Acabat en lacat negre mat a l'aigua. Tarima només en cara superior, frontal i un lateral

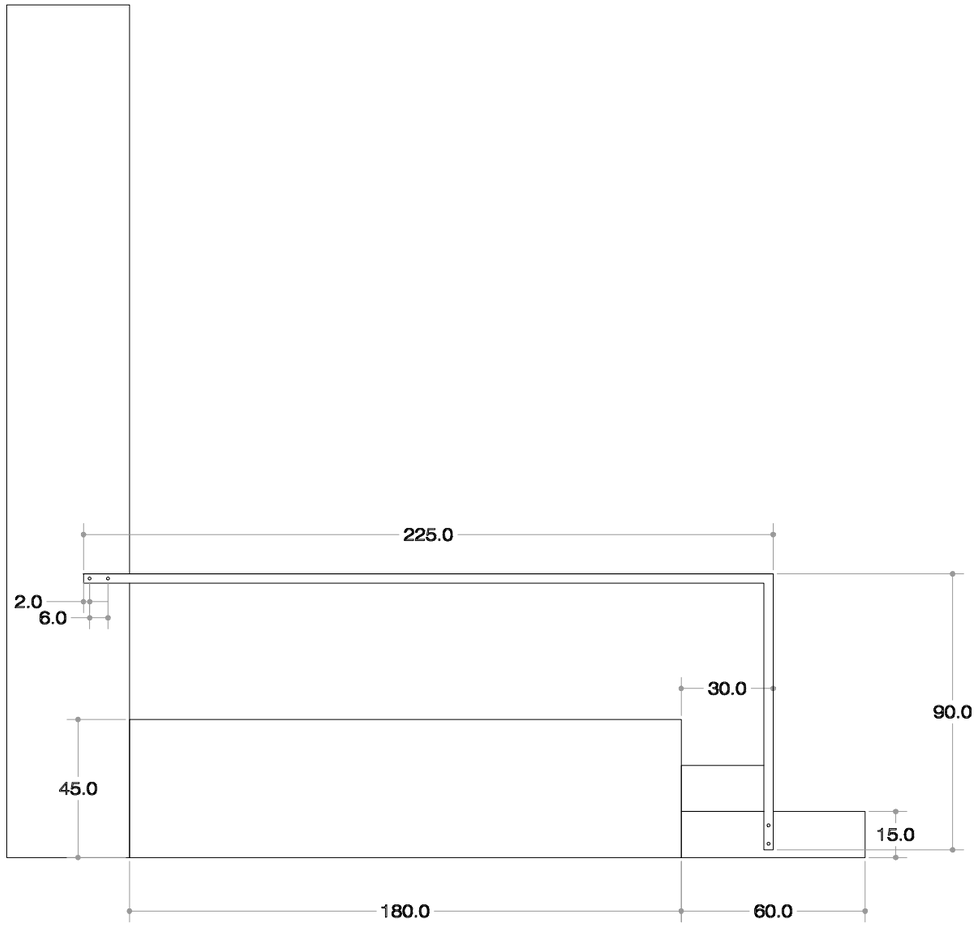

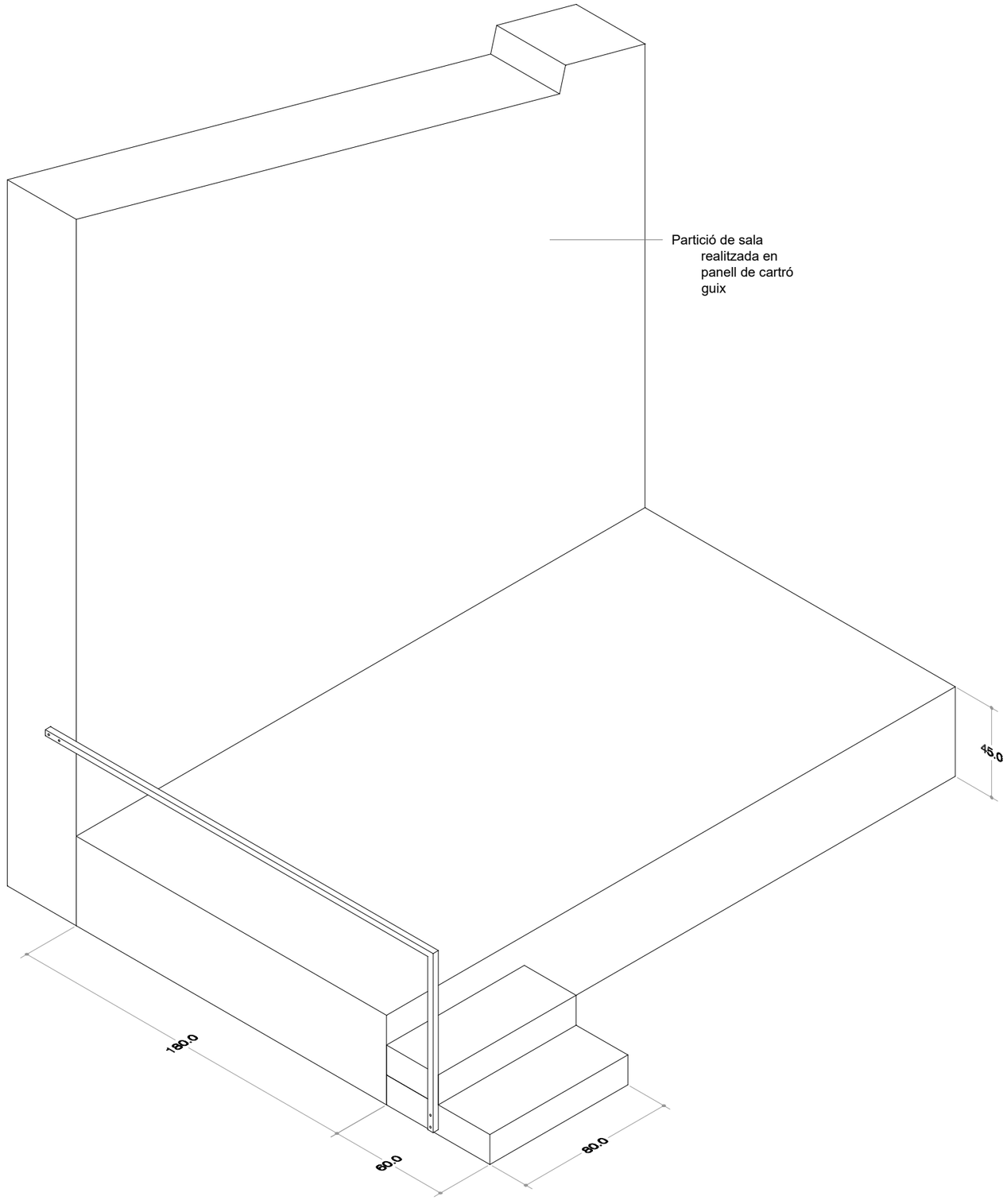

Document signat electrònicament. Firmes vàlides. És còpia autèntica de l'original electrònic.
Codi Segur de Verificació (CSV): dc3e1c8dd3ebebd2f2c7 Adreça de validació: https://seuelectronica.diba.cat

3.4

3 PANTALLES DE PROJECCIÓ de mesures H180 x L 320 x F8 cm

- 1 central suspesa a paret
- 2 laterals fixades a paret i amb peu

Pantalles de projecció frontal composades per llàmina de projecció d'alta lluminositat tipus Greyscreen de Gerriets muntada i tensada sobre cantos de bastidor .
Veure detall de perímetre.
Bastidor realitzat en llistó de pi raspallat 40/60 i peça de perímetre de 80/20 de cantell matat per a evitar esquinçament de tela. La tela tan sols toca al bastidor al llarg del perímetre.
Inclou els suports metàl·lics d'ancoratge, acabats en laca negra mat

SUPORTS METÀL.·LICS acabats en laca color negre mat

a 12 uts planes H10xL8 cm e5mm
b 4 uts angle H8xL8xF4 cm e5mm
c 6 uts angle H8xL8xF10 cm e5mm
d 2 uts tirant pla L160xF4cm e5mm
e 2 uts peu tub tancat 80/40/2 a cargolar a passamà pla tipus **a**

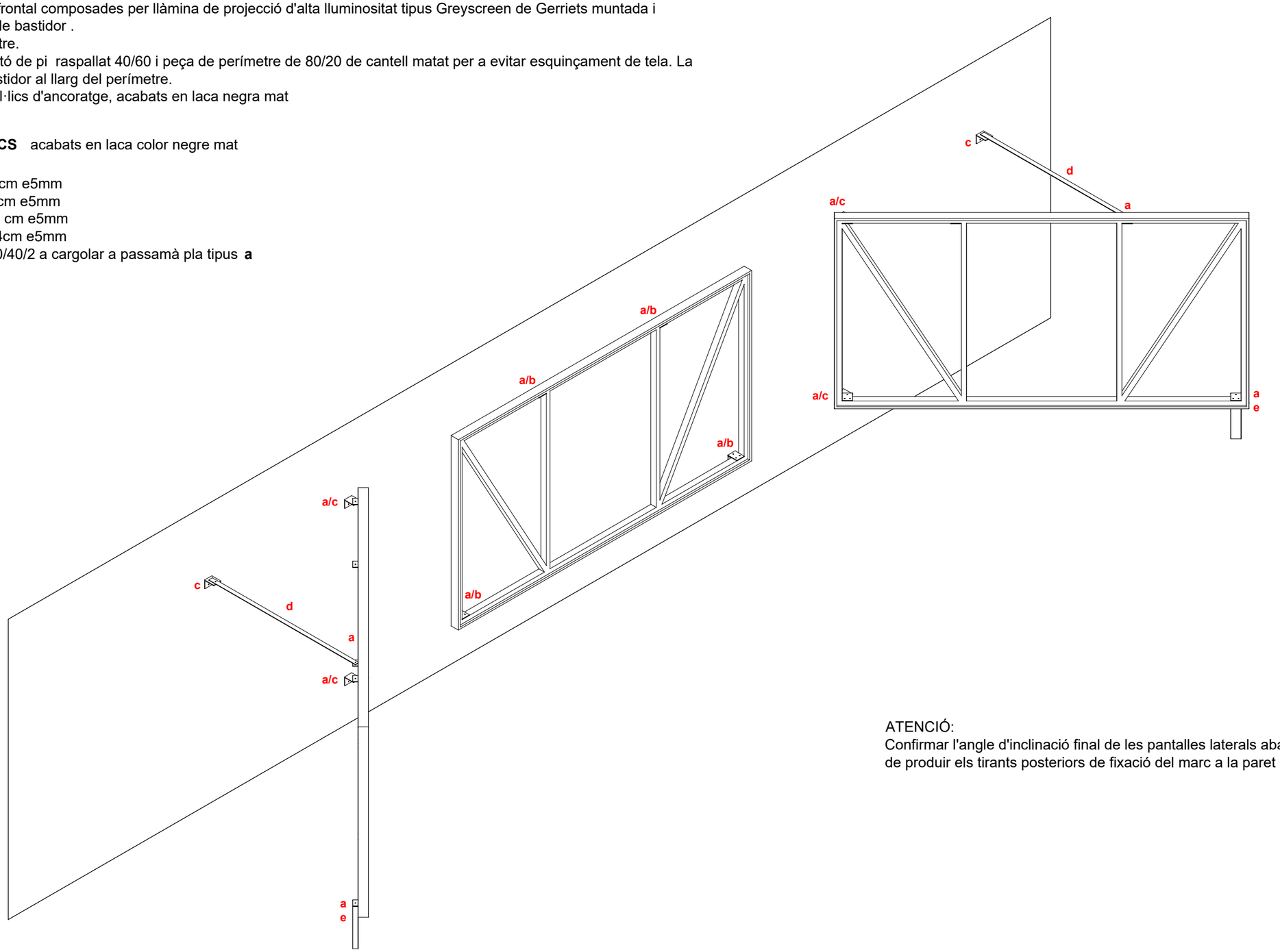

ATENCIÓ:
Confirmar l'angle d'inclinació final de les pantalles laterals abans de produir els tirants posteriors de fixació del marc a la paret

Document signat electrònicament. Firmes vàlides. És còpia autèntica de l'original electrònic.
Codi Segur de Verificació (CSV): dc3e1c8dd3ebebd2f2c7 Adreça de validació: https://seuelectronica.diba.cat

6b Laura Citarella

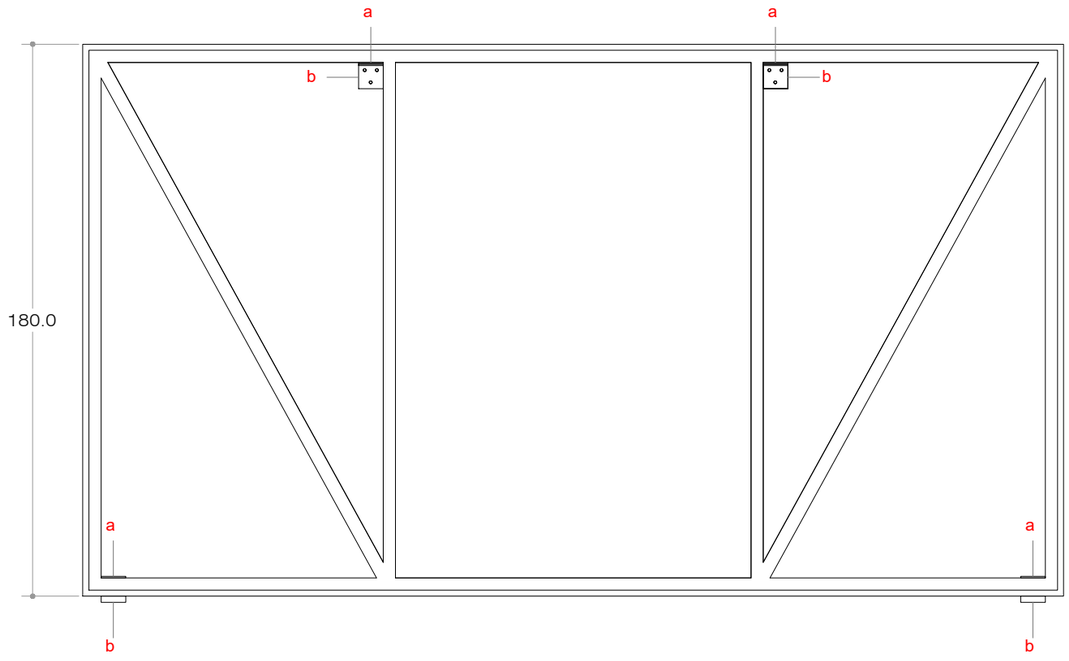

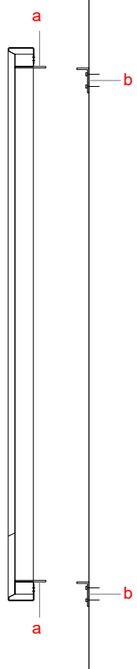

c

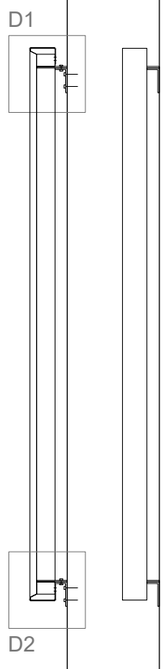

d

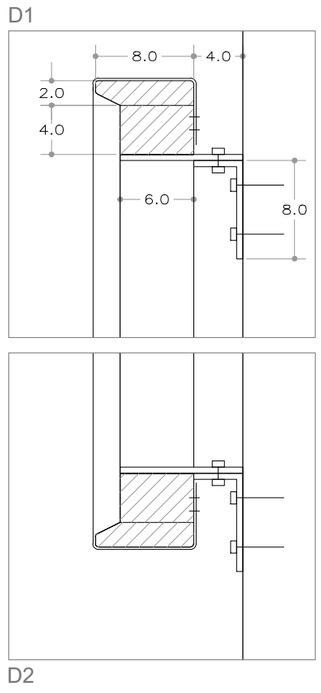

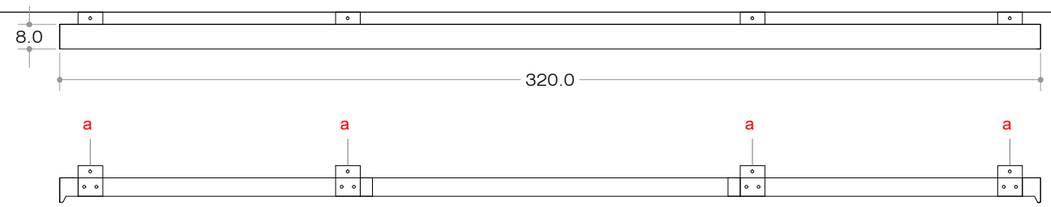

3 PANTALLES DE PROJECCIÓ de mesures H180 x L 320 x F8 cm

- 1 central suspesa a paret
- 2 laterals fixades a paret i amb peu

Pantalles de projecció frontal composades per llàmina de projecció d'alta lluminositat tipus Greyscreen de Gerriets muntada i tensada sobre cantos de bastidor .
Veure detall de perímetre.
Bastidor realitzat en llistó de pi raspallat 40/60 i peça de perímetre de 80/20 de cantell matat per a evitar esquinçament de tela.
La tela tan sols toca al bastidor al llarg del perímetre.
Inclou els suports metàl·lics d'ancoratge, acabats en laca negra mat

SUPORTS METÀL.·LICS acabats en laca color negre mat

a 12 uts planes H10xL8 cm e5mm
b 4 uts angle H8xL8xF4 cm e5mm
c 6 uts angle H8xL8xF10 cm e5mm
d 2 uts tirant pla L160xF4cm e5mm
e 2 uts peu tub tancat 80/40/2 a cargolar a passamà pla tipus **a**

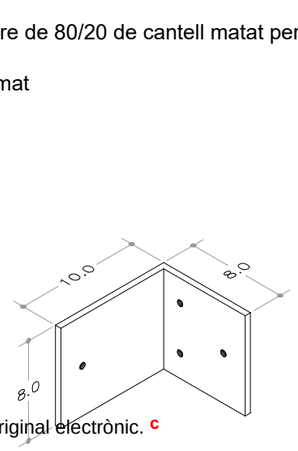

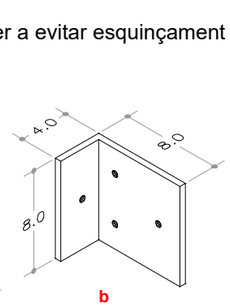

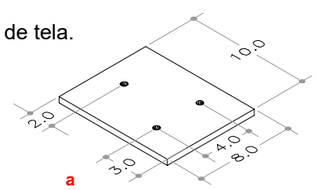

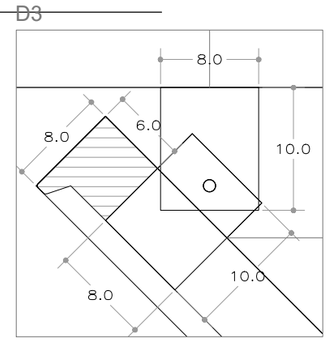

Document signat electrònicament. Firmes vàlides. És còpia autèntica de l'original electrònic.
Codi Segur de Verificació (CSV): dc3e1c8dd3ebebd2f2c7 Adreça de validació: https://seuelectronica.diba.cat

A **MARCS MONITORS 50" 7 ut**
Marcs simples realitzats en DM per a embocar pantalles de 50", de mides aproximades H74 x L122 x F8cm, fixats a paret mitjançant perfil ocult.
Acabat lacat mat blanc.

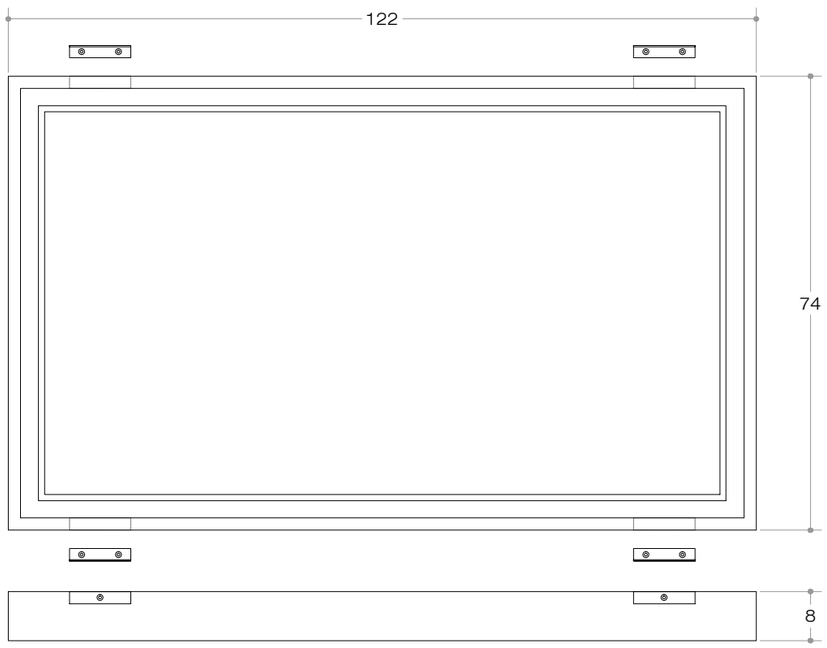

B **MARCS MONITORS 24" 19 ut**
Marcs simples realitzats en DM per a embocar pantalles de 24", de mides aproximades H43 x L64x F6cm, fixats a paret mitjançant perfil ocult.
Acabat lacat mat blanc.

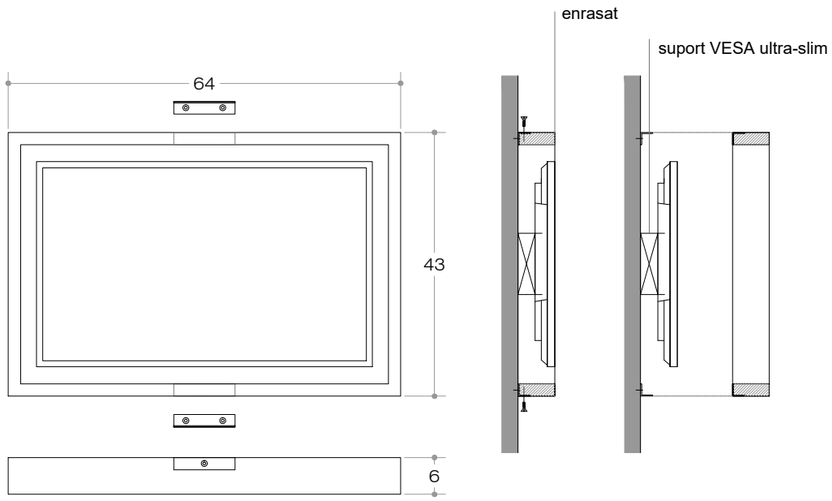

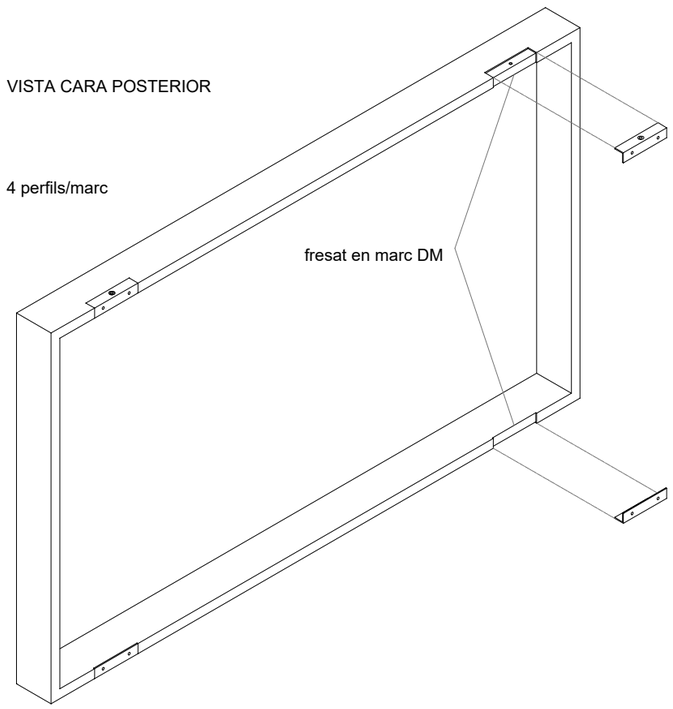

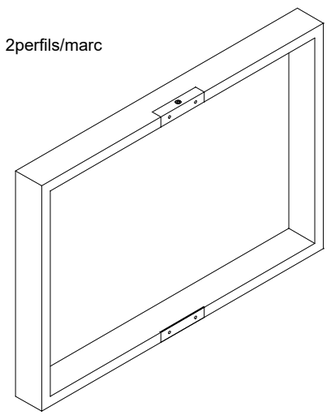

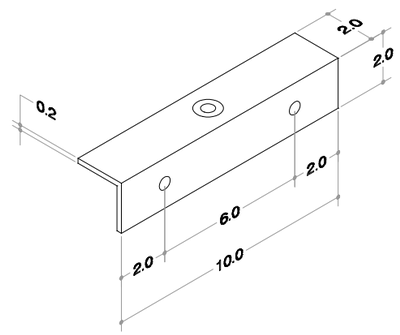

ATENCIÓ:
Abans de procedir a l'execució cal comprobar les mesures de les PANTALLES I SUPORTS VESA existents

Document signat electrònicament. Firmes vàlides. És còpia autèntica de l'original electrònic.
Codi Segur de Verificació (CSV): dc3e1c8dd3ebebd2f2c7 Adreça de validació: https://seuelectronica.diba.cat

A _Base simple (escultura tàctil) 2uts

H80 x L100 x F47

Sobre en DM 19mm L100xF45cm lacat a l'aigua color negre mat
Potes metàl·liques per fixar a paret acabat laca color negre, mat.
Estructura de tub 30/30/2 formada per 2 anelles i 3 tubs longitudinals soldats.
Anelles de H78L45 amb 2 casquillos 20/20 per a salvar sòcol

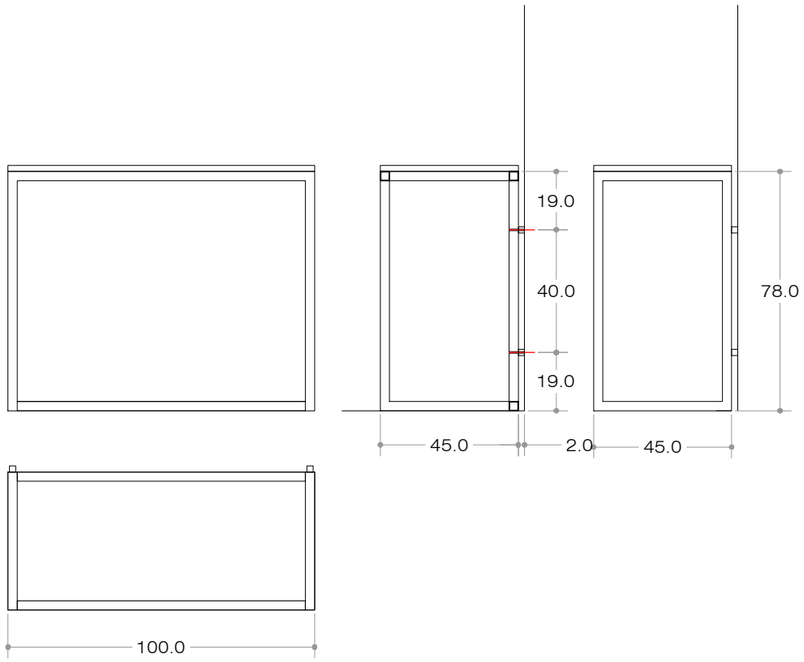

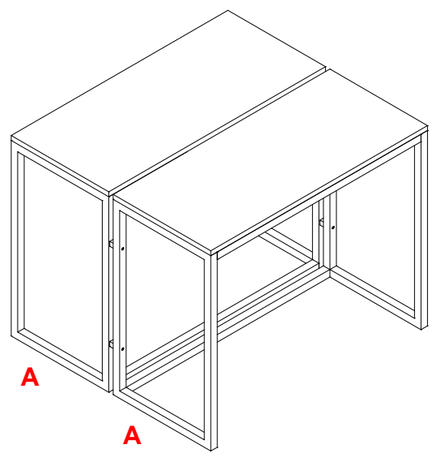

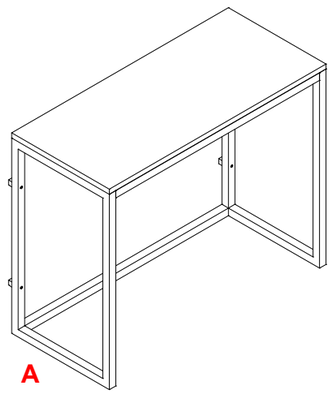

B _Base i vitrina 1 ut

H90 x L100x xF47

Sobre en DM 19mm L98.5xF43.5cm lacat a l'aigua color negre mat
Potes metàl·liques per fixar a paret acabat laca color negre, mat.
Estructura de tub 30/30/2 formada per 2 anelles i 3 tubs longitudinals soldats.
Anelles de H78L45 amb 2 casquillos 20/20 per a salvar sòcol
Campana metacril·lat transparent 6mm de 5 cares Mesures exteriors
H12 x L100 x F45 cm, a fixar a base DM per 4 punts als 2 laterals

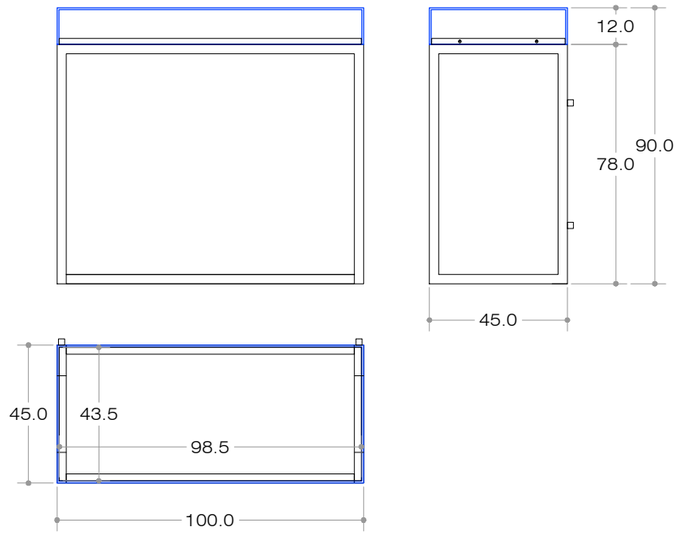

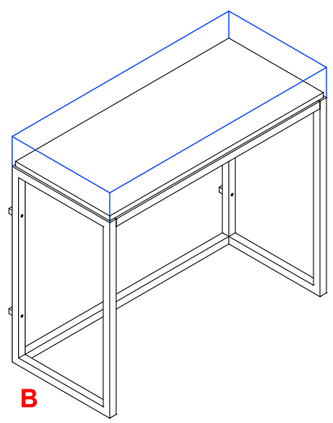

Document signat electrònicament. Firmes vàlides. És còpia autèntica de l'original electrònic.
Codi Segur de Verificació (CSV): dc3e1c8dd3ebebd2f2c7 Adreça de validació: https://seuelectronica.diba.cat

_Suport inclinat registrable per a monitor pla 1 ut
H75 x L80 x F50 cm
Realitzat en Dm 19mm
Ranures posteriors de ventilació
Panell posterior de registre per a fixar amb cargols de cap avellanat a esperes roscades
Forats (a concretar) per a pas de cablejat
Monitor muntat en superficie amb suport VESA 20/20 UltraSlim
Tot acabat lacat negre mat. interior inclòs

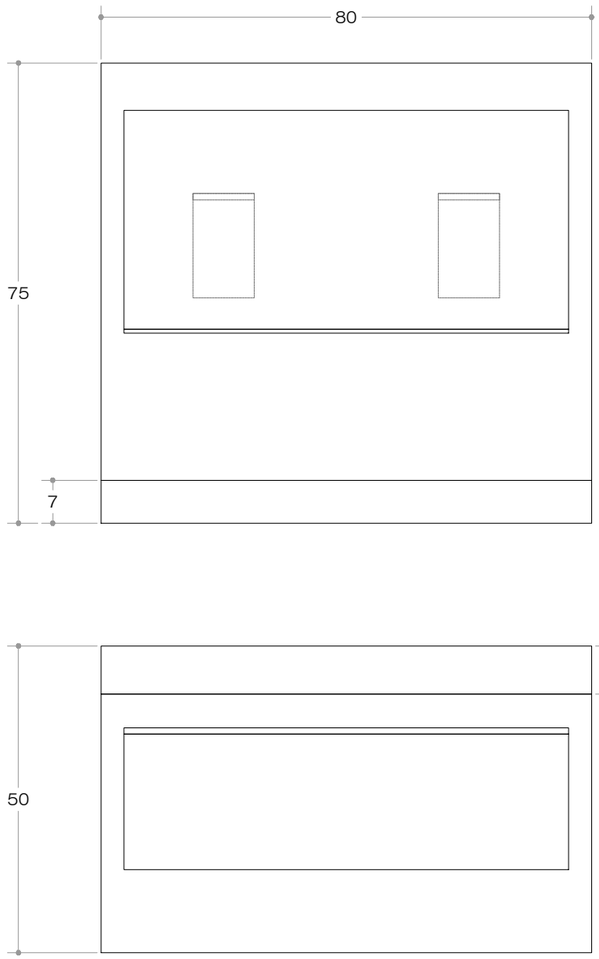

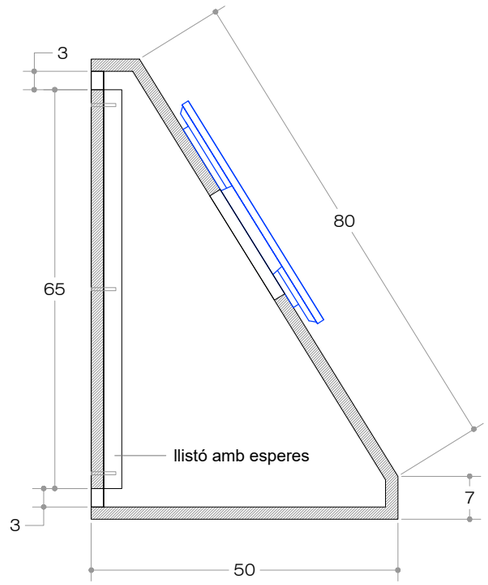

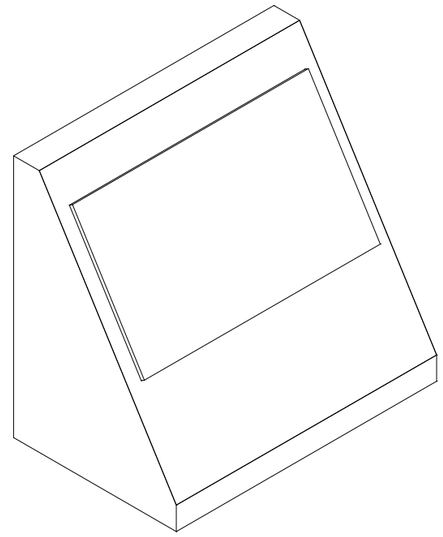

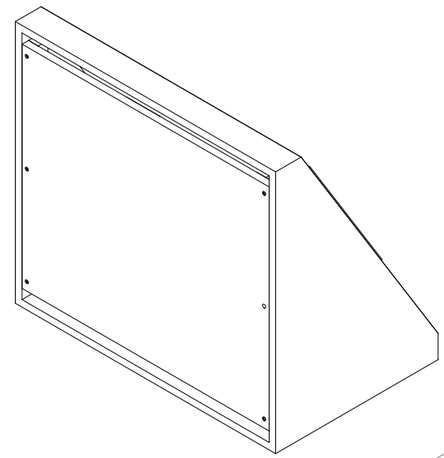

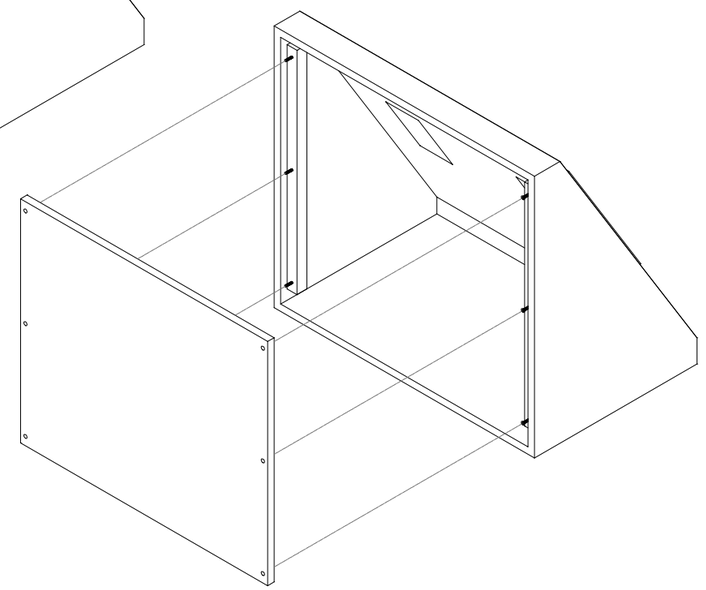

Document signat electrònicament. Firmes vàlides. És còpia autèntica de l'original electrònic.
Codi Segur de Verificació (CSV): dc3e1c8dd3ebebd2f2c7 Adreça de validació: https://seuelectronica.diba.cat

C4 VITRINES

ACTUACIONS SOBRE VITRINES EXISTENTS
Es preveu l'us de 13 vitrines existents.

Marcs . Retoc i reparació pintura
Vidres Substitució puntual
Potes 7 d'aquestes vitrines precisen potes noves **(PN)**
Material de conservació Làmina PH neutre

VITRINES PASOLINI

VP 80 x 160 cm (POTES EXISTENTS **PE**)	3 uts
VP 65 X 110 CM (PE)	1 ut
VP 45 x 290 cm (POTES NOVES **PN**)	1 ut
VP 45 x 190 cm (PN)	2 uts
VP 45 x 180 cm (PN)	1 ut
VP 45 x 160 cm (PN)	1 ut
VP 45 x 150 cm (PN)	1 ut
VP 45 x 110 cm (PN)	1 ut
VP 45 x 100 cm (PN)	1 ut
VP 45 x 80 cm (PN)	1 ut

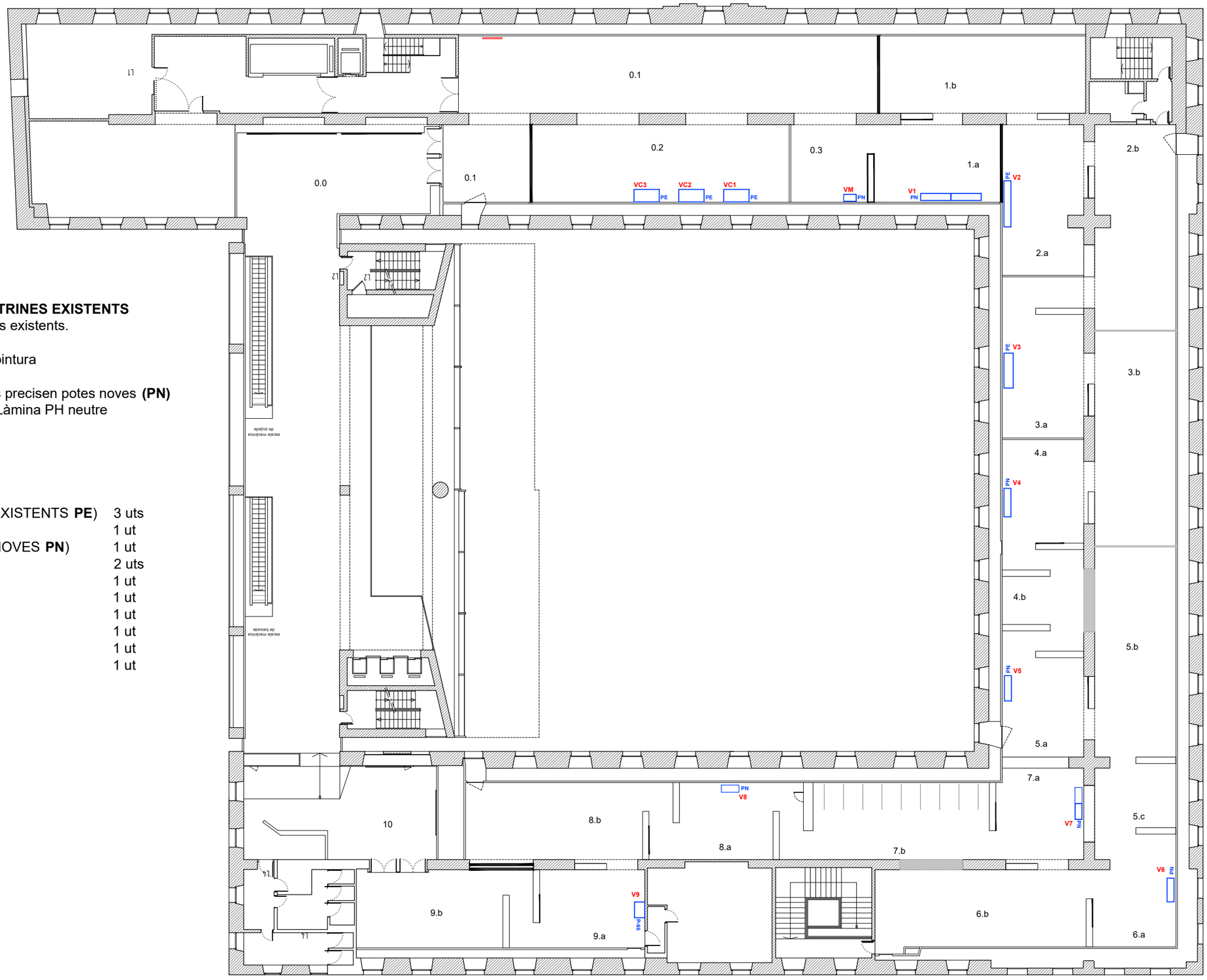

Document signat electrònicament. Firmes vàlides. És còpia autèntica de l'original electrònic.
Codi Segur de Verificació (CSV): dc3e1c8dd3ebebd2f2c7 Adreça de validació: https://seuelectronica.diba.cat

_Potes metàl·liques per fixar a paret, per a vitrines existents 7 UTS

Entramat soldat de tub 30/30/2, 20/20 i passamà 50/3
Marcs verticals de H78L45 amb 2 casquillos 20/20 per a salvar sòcol
Travesser inferior posterior
Marc superior en passamà
Tot acabat laca color negre, mat.

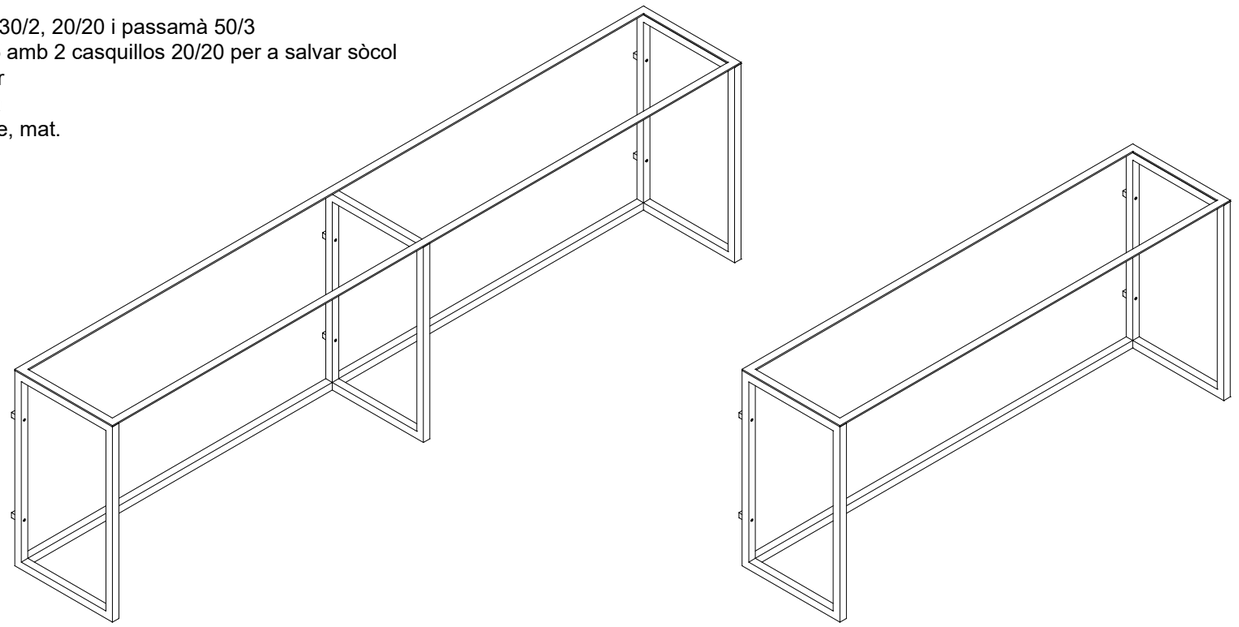

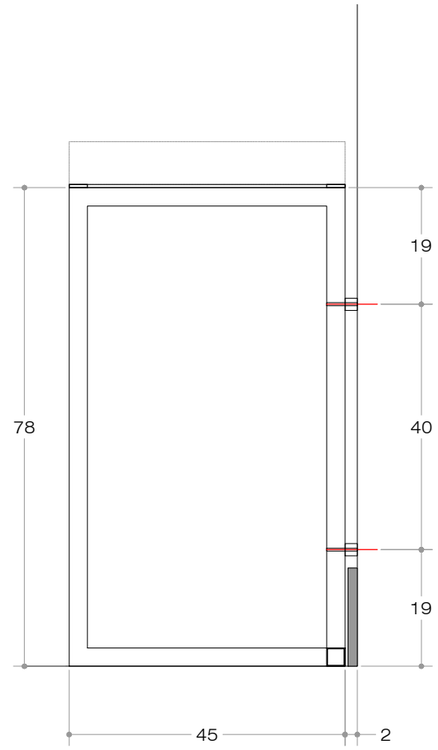

_3 ANELLES 1 ut

H78 x L290 x F45

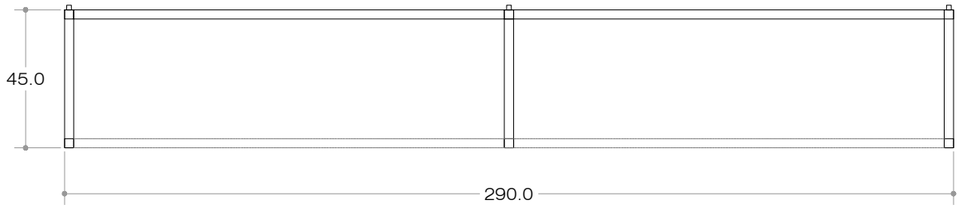

_2 ANELLES 6 uts

H78 x L180 x F45

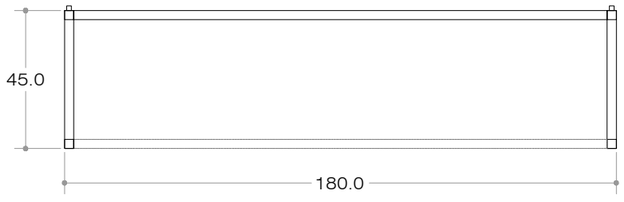

H78 x L160 x F45

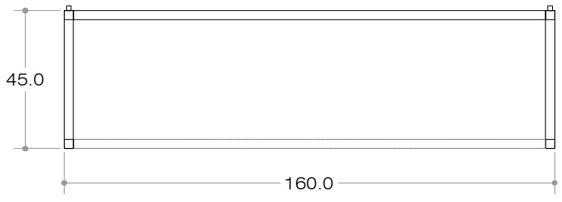

H78 x L150 x F45

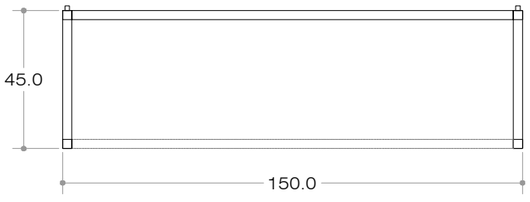

H78 x L110 x F45

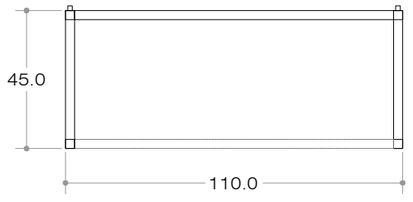

H78 x L100 x F45

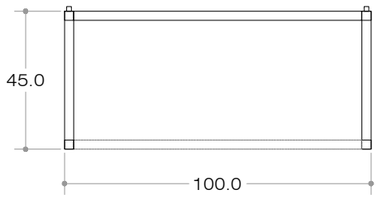

H78 x L80 x F45

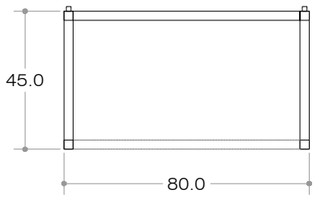

ATENCIÓ:
Abans de procedir a l'execució cal comprobar les mesures de les vitrines existents

Document signat electrònicament. Firmes vàlides. És còpia autèntica de l'original electrònic.
Codi Segur de Verificació (CSV): dc3e1c8dd3ebebd2f2c7 Adreça de validació: https://seuelectronica.diba.cat

C5 SEIENTS

ATENCIÓ:
L'adjudicatari presentarà un exemplar de cada model abans de procedir a la comanda definitiva del conjunt

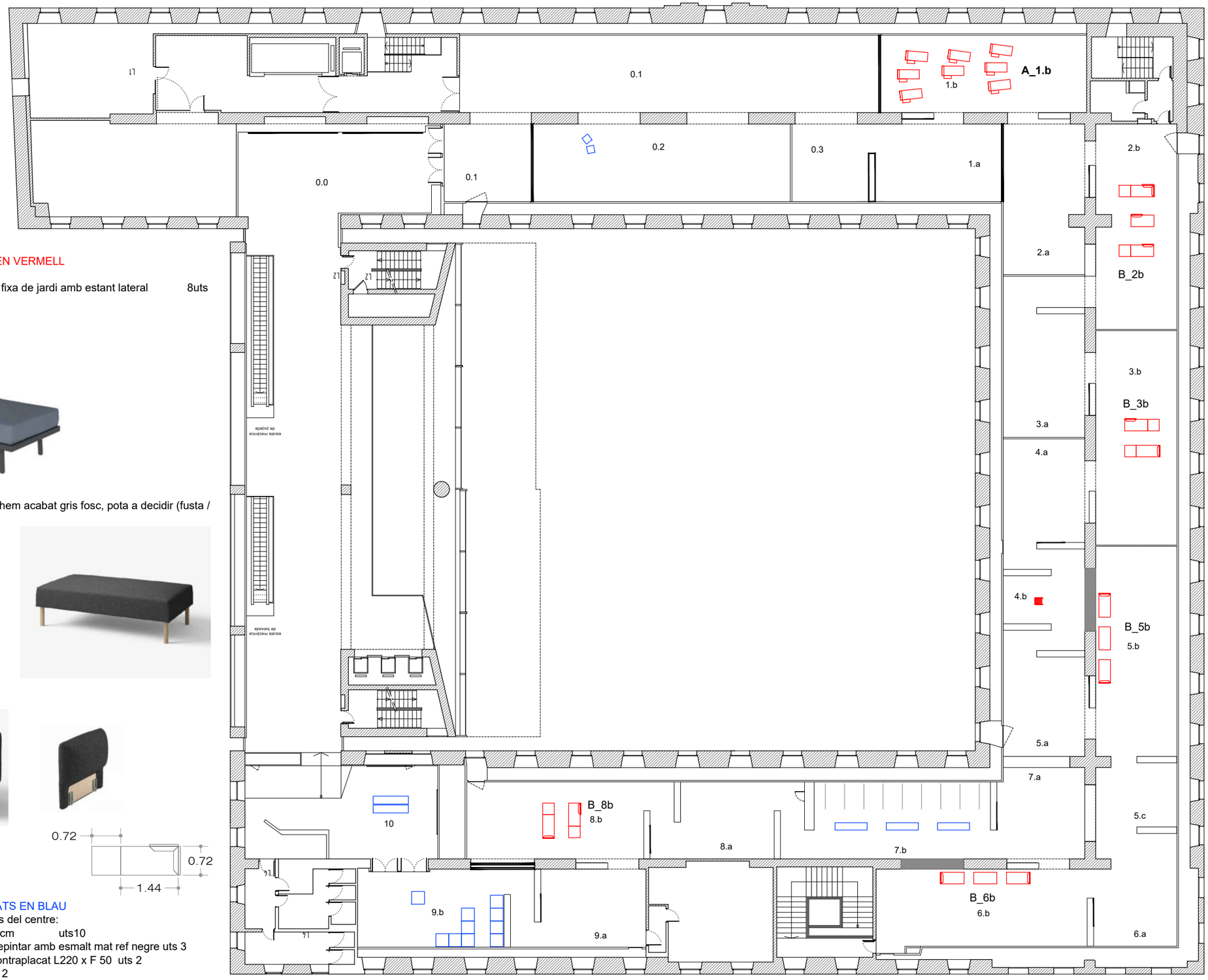

5.1 SEIENTS NOUS GRAFIATS EN VERMELL

A_1.b *Julian Génisson* Tumbona fixa de jardi amb estant lateral 8uts
Tipus Outsunny. Aosom



B_varis artistes Tipus Serie Lillehem acabat gris fosc, pota a decidir (fusta / metall)



Mòdul de 2 seients uts13
Mòdul d'un seient uts6
Peça braç uts12



5.2 SEIENTS EXISTENTS GRAFIATS EN BLAU

Elements existents als magatzems del centre:
Puffs folre tèxtil gris mida 80 x 80 cm uts10
Bancs simples L200 x F 50cm a repintar amb esmalt mat ref negre uts 3
Bancs accessibles realitzats en contraplacat L220 x F 50 uts 2
Seient individual DM 40/40/40 uts 2

Document signat electrònicament. Firmes vàlides. És còpia autèntica de l'original electrònic.
Codi Segur de Verificació (CSV): dc3e1c8dd3ebebd2f2c7 Adreça de validació: https://seuelectronica.diba.cat

Exposició : MUTACIONS PORTABELLA	PLANTA 3	SEIENTS	GURI_CASAJUANA ARQUITECTES	21
		DIN A3 E : 1/250	Barcelona, 10 / 2026	

CCCB Centre de Cultura Contemporània de Barcelona

C6 VARIS

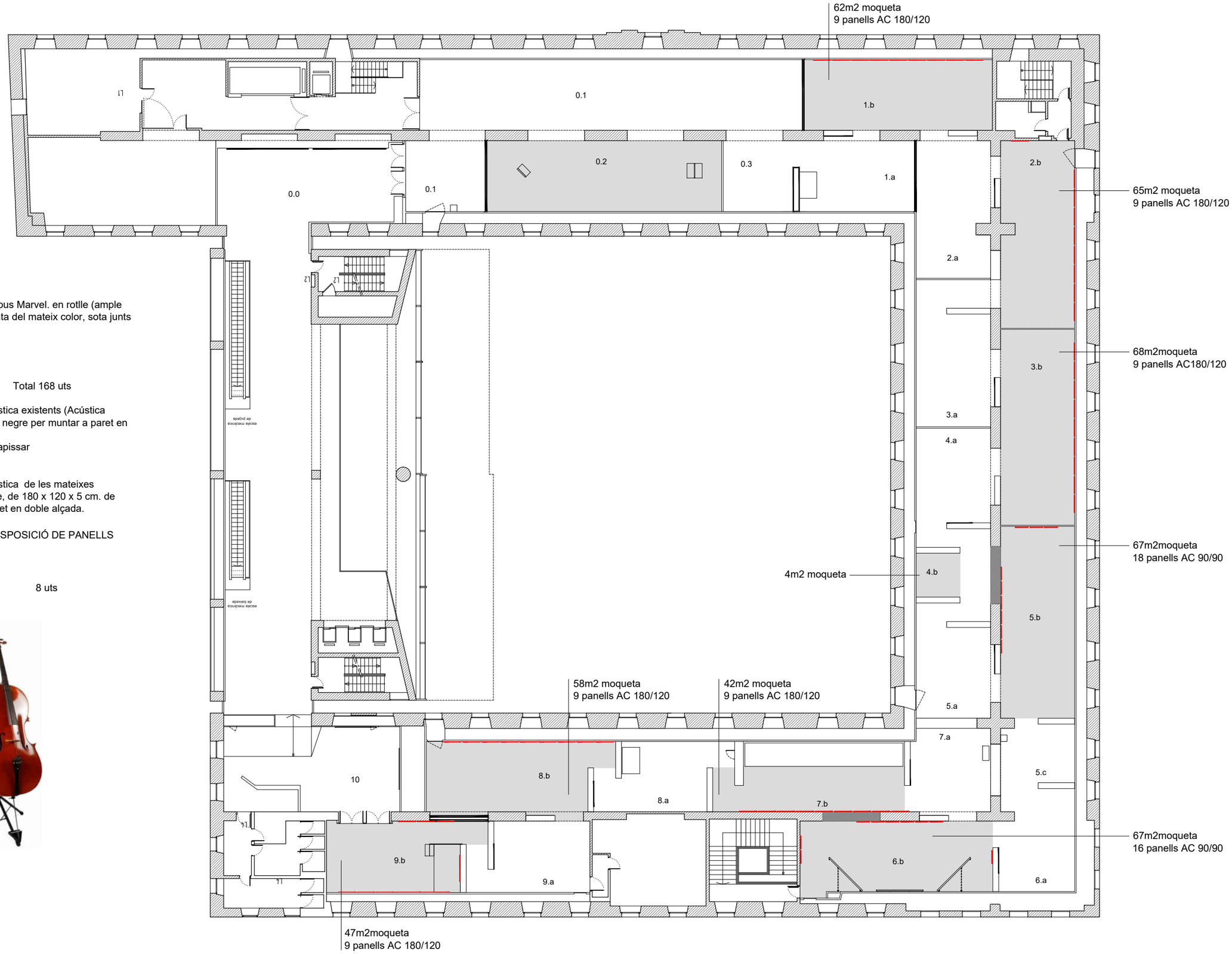

6.1 **MOQUETA**
Suministre i col·locació de moqueta tipus Marvel. en rotlle (ample 400cm) sobre el paviment de sala, cinta del mateix color, sota junts de moqueta.
Color ref 561 GRIS ANTRACITA
Total 563 m2

6.2 **PANELLS D'ABSORCIÓ ACÚSTICA** Total 168 uts
A_PANELLS EXISTENTS:
Col·locació de Panells d'absorció acústica existents (Acústica Integral) de 90 x 90 x 2,5 cm. de color negre per muntar a paret en doble alçada.
34 uts: 24 uts en bon estat + 10 a retapissar

B_PANELLS NOUS
Col·locació de Panells d'absorció acústica de les mateixes característiques del existents al centre, de 180 x 120 x 5 cm. de color gris fosc-negre per muntar a paret en doble alçada.
54 uts
S'ENTREGARAN ALÇATS PER A DISPOSICIÓ DE PANELLS

6.3 **SUPORTS PER A INSTRUMENTS**
Suports tipus tripode per a violoncel 8 uts



Document signat electrònicament. Firmes vàlides. És còpia autèntica de l'original electrònic.
Codi Segur de Verificació (CSV): dc3e1c8dd3ebebd2f2c7 Adreça de validació: https://seuelectronica.diba.cat

Exposició **"Mutacions Portabella"**

PLANTA I ALÇATS

Document signat electrònicament. Firmes vàlides. És còpia autèntica de l'original electrònic.
Codi Segur de Verificació (CSV): dc3e1c8dd3ebebd2f2c7 Adreça de validació: https://seuelectronica.diba.cat

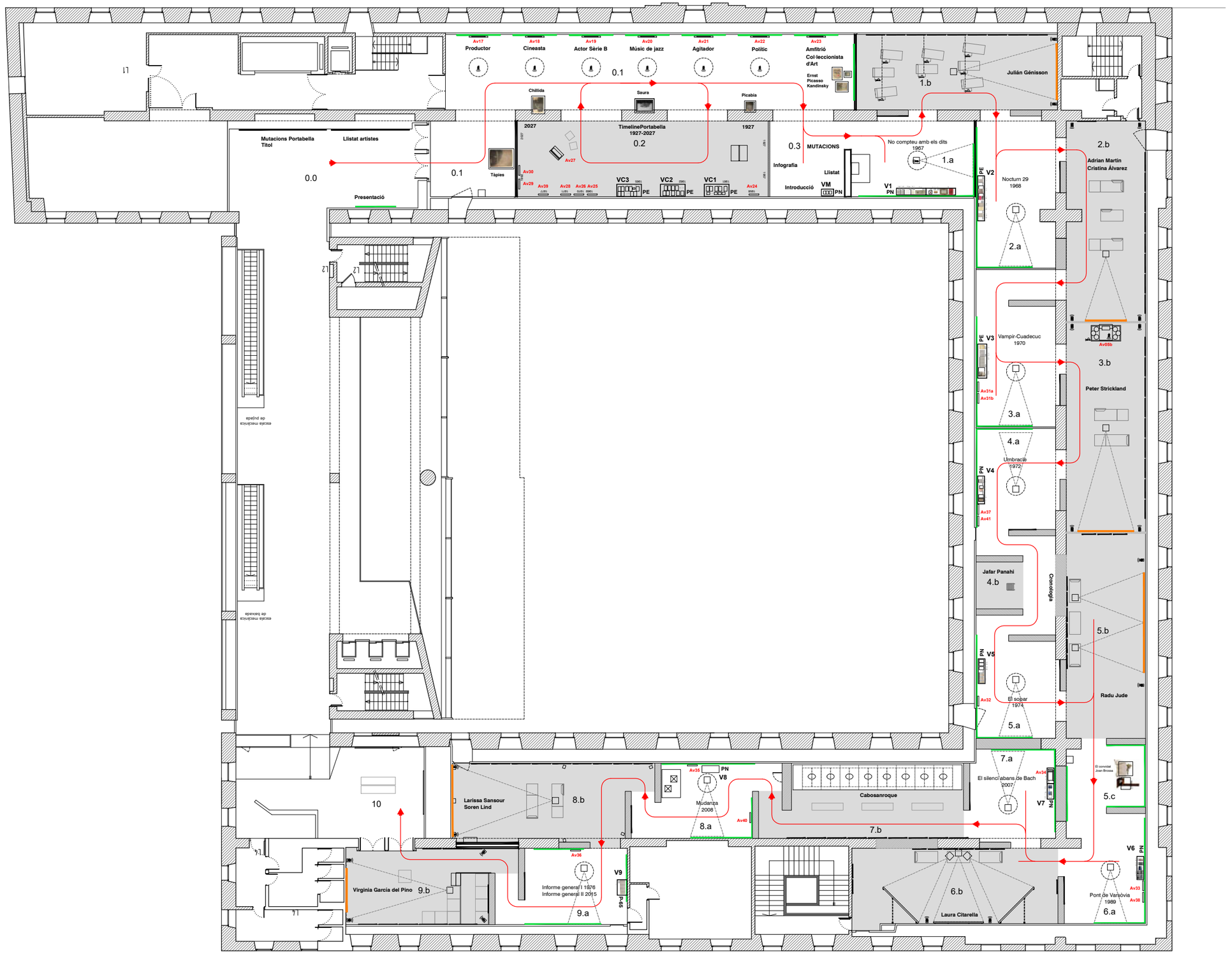

Document signat electrònicament. Firmes vàlides. És còpia autèntica de l'original electrònic.
Codi Segur de Verificació (CSV): dc3e1c8dd3ebebd2f2c7 Adreça de validació: https://seuelectronica.diba.cat

Exposició : MUTACIONS PORTABELLA	PLANTA 3	PLANTA DISTRIBUCIÓ	GURI_CASAJUANA ARQUITECTES	24	CCCB Centre de Cultura Contemporània de Barcelona
		DIN A3 E : 1/250	Barcelona, 10 / 2026		

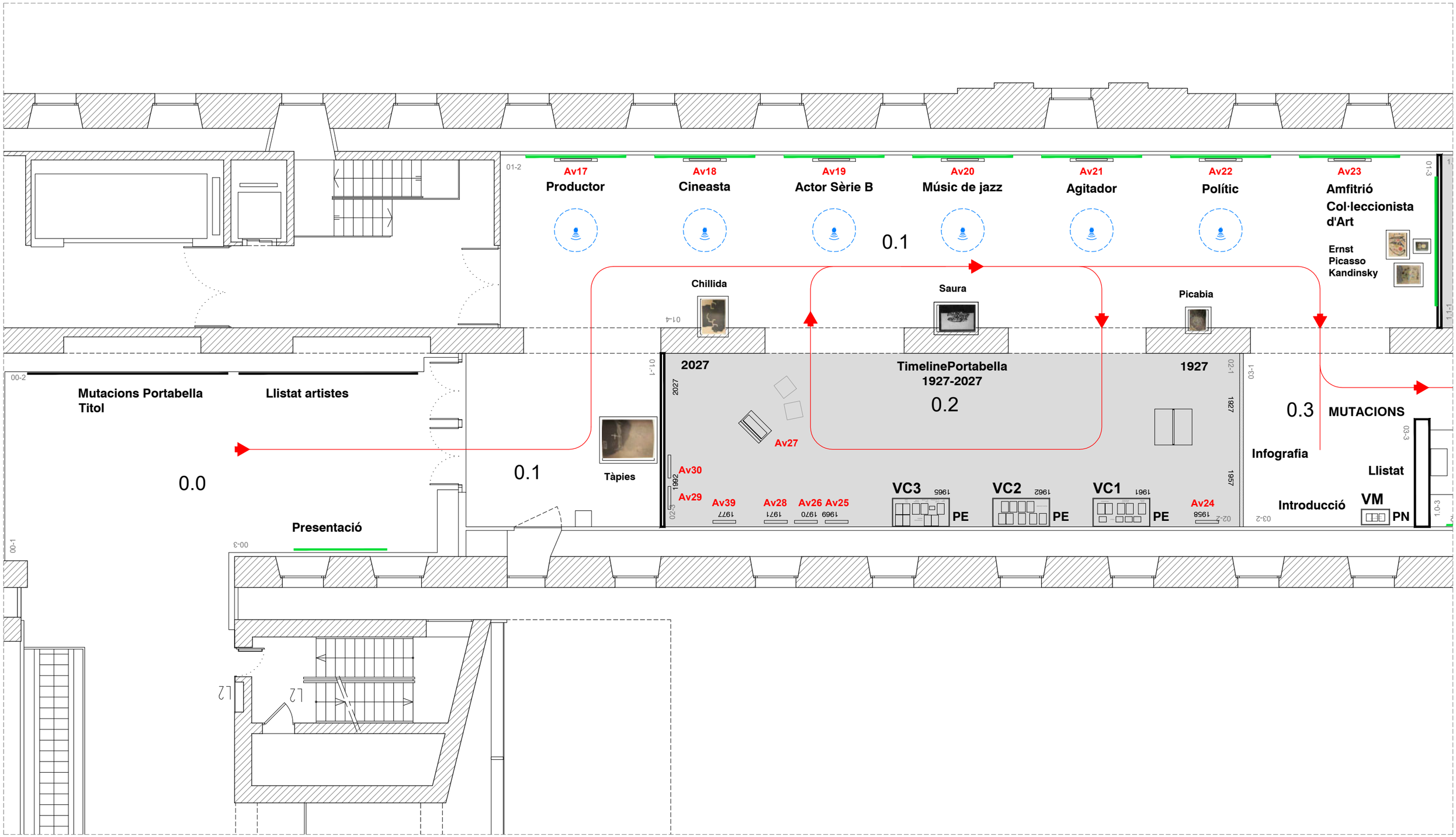

Document signat electrònicament. Firmes vàlides. És còpia autèntica de l'original electrònic.
Codi Segur de Verificació (CSV): dc3e1c8dd3ebebd2f2c7 Adreça de validació: https://seuelectronica.diba.cat

Exposició : MUTACIONS PORTABELLA	PLANTA 3	PLANTA DISTRIBUCIÓ	GURI_CASAJUANA ARQUITECTES	25	CCCB Centre de Cultura Contemporània de Barcelona
		DIN A3 E : 1/100	Barcelona, 10 / 2026		

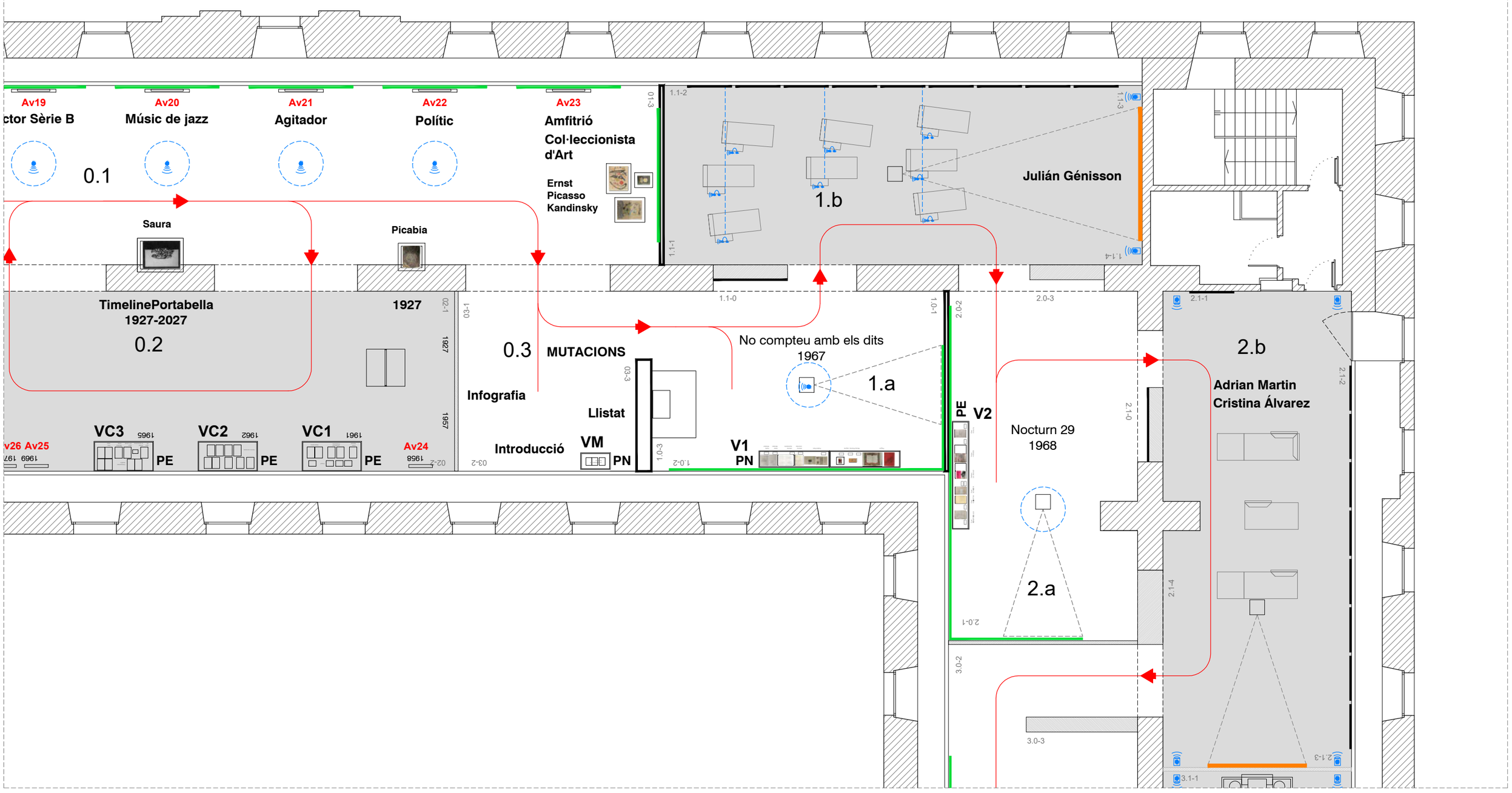

Document signat electrònicament. Firmes vàlides. És còpia autèntica de l'original electrònic.
Codi Segur de Verificació (CSV): dc3e1c8dd3ebebd2f2c7 Adreça de validació: https://seuelectronica.diba.cat

Exposició : MUTACIONS PORTABELLA	PLANTA 3	PLANTA DISTRIBUCIÓ	GURI_CASAJUANA ARQUITECTES	26
		DIN A3 E : 1/100	Barcelona, 10 / 2026	

CCCB Centre de Cultura Contemporània de Barcelona

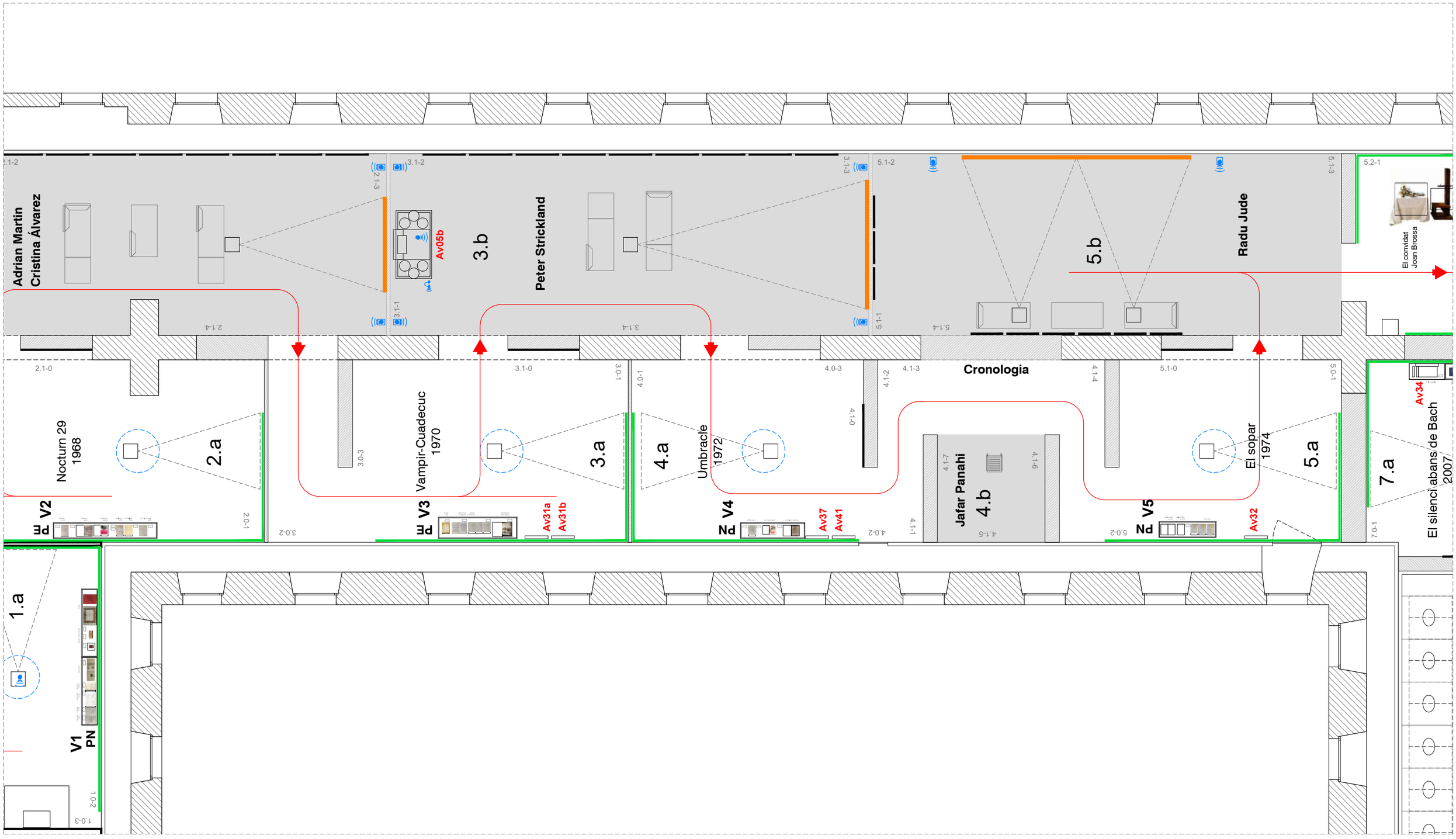

Document signat electrònicament. Firmes vàlides. És còpia autèntica de l'original electrònic.
Codi Segur de Verificació (CSV): dc3e1c8dd3ebebd2f2c7 Adreça de validació: https://seuelectronica.diba.cat

Exposició : MUTACIONS PORTABELLA	PLANTA 3	PLANTA DISTRIBUCIÓ	DIN A3 E : 1/100	GURI_CASAJUANA ARQUITECTES	Barcelona, 10 / 2026

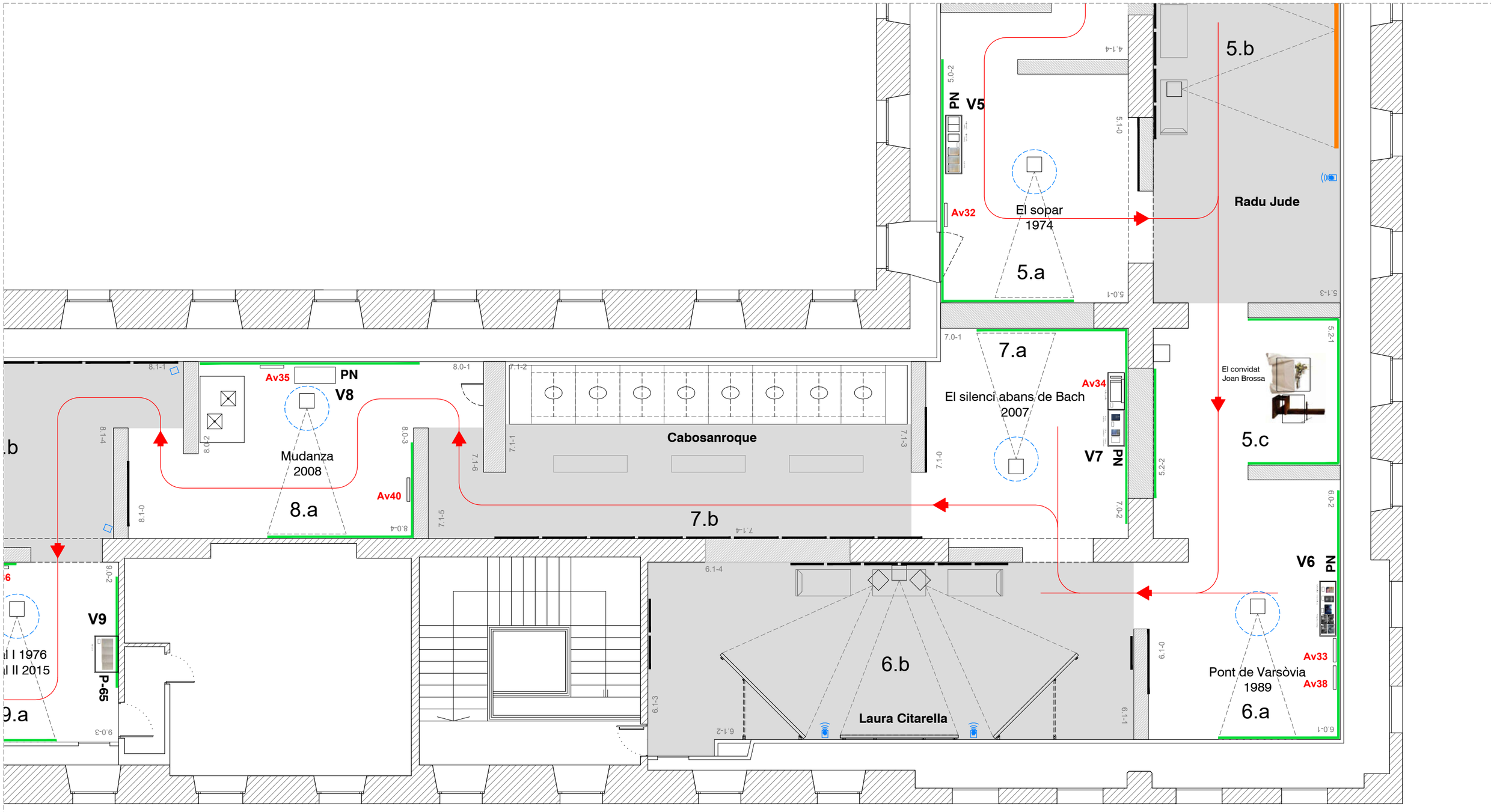

Document signat electrònicament. Firmes vàlides. És còpia autèntica de l'original electrònic.
Codi Segur de Verificació (CSV): dc3e1c8dd3ebebd2f2c7 Adreça de validació: https://seuelectronica.diba.cat

Exposició : MUTACIONS PORTABELLA	PLANTA 3	PLANTA DISTRIBUCIÓ	GURI_CASAJUANA ARQUITECTES	28
		DIN A3 E : 1/100	Barcelona, 10 / 2026	

CCCB Centre de Cultura Contemporània de Barcelona

escala mecànica
de baixada

10

Larissa Sansour
Soren Lind
8.b

Virginia García del Pino 9.b

Informe general I 1976
Informe general II 2015
9.a

Av35
PN
V8

Mudanza
2008
8.a

Av40

Av36

V9

P-65

8.1-1
8.1-2
8.1-3
8.1-4
8.1-0
8.0-1
8.0-2
8.0-3
8.0-4
7.1-1
7.1-2
7.1-5
7.1-6
9.1-1
9.1-2
9.1-3
9.1-4
9.1-0
9.0-1
9.0-2
9.0-3
9.0-4
6.1-3

0.0

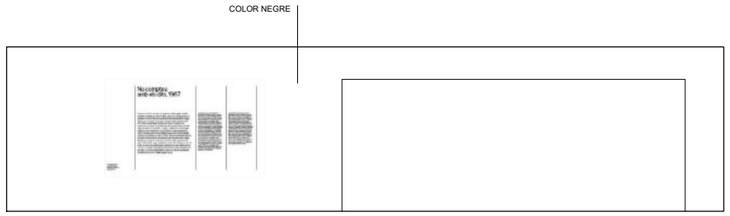

Presentació



Mutacions Portabella
Titol

Llistat artistes

0.1

01.1

A.Tàpies
Pere Portabella
1985

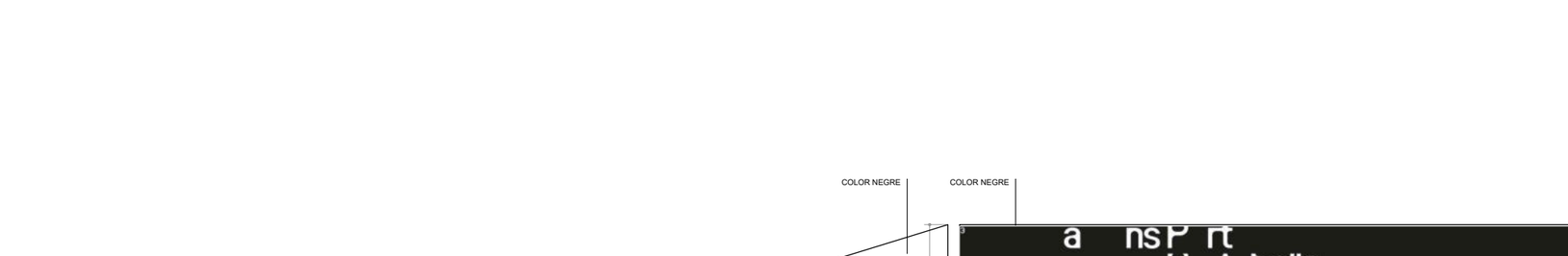

01-2

Av17
Productor

Av18
Cineasta

Av19
Actor Sèrie B

Av20
Músic de jazz

Av21
Agitador

Av22
Polític

Av23
Amfitrió



01.3

Col·leccionista d'Art

V.Kandinsky
Sense títol
1935

M.Ernst
Le Cardinal
1974

P.Picasso
Fumador II
1964

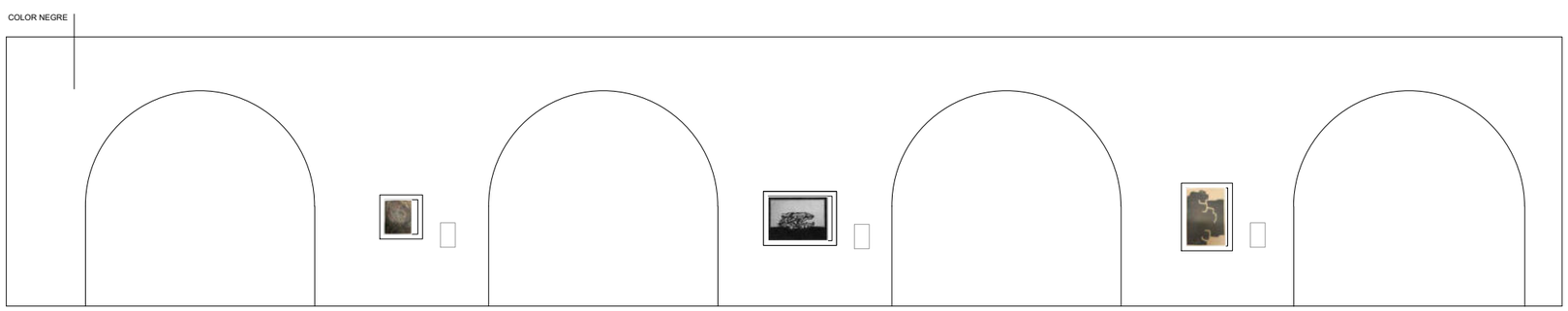

01.4

a 03 Intro Mutacions

F.Picabia
Composició
1936

a 02 Timeline

A.Saura
El perro de Goya
1981

a 02 Timeline

E.Chillida
Hildokatu
1981

De 01 entrada

Document signat electrònicament. Firmes vàlides. És còpia autèntica de l'original electrònic.
Codi Segur de Verificació (CSV): dc3e1c8dd3ebebd2f2c7 Adreça de validació: https://seuelectronica.diba.cat

Exposició : MUTACIONS PORTABELLA	PLANTA 3	ALÇATS	GURI_CASAJUANA ARQUITECTES	30
		DIN A3 E : 1/100	Barcelona, 10 / 2026	

CCCB Centre de Cultura Contemporània de Barcelona

0.2

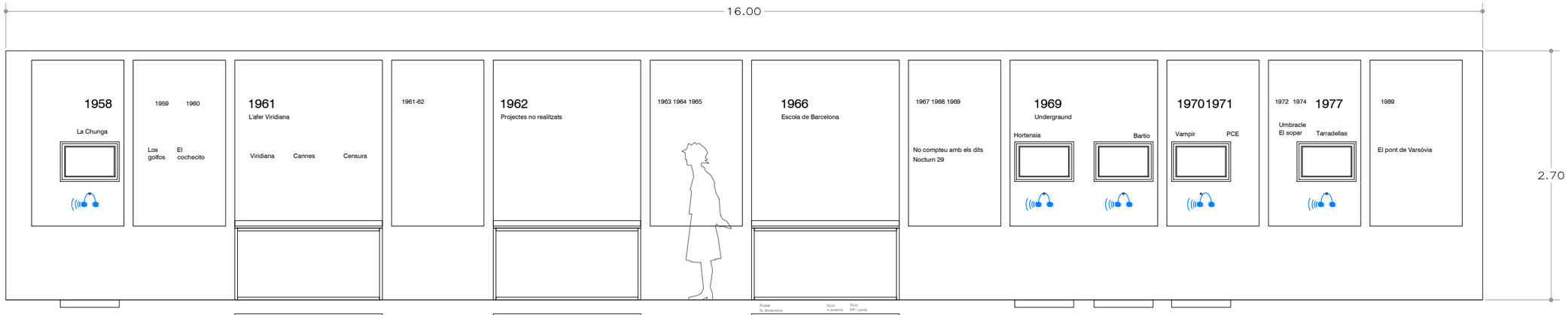

VC-1 PE 1961 L'afer Viridiana

VC1 160 x 80

VC-2 PE 1962 Produccions cancelades

VC2 160 x 80

VC-3 PE 1965-66 L'Escola de Barcelona

VC3 160 x 80

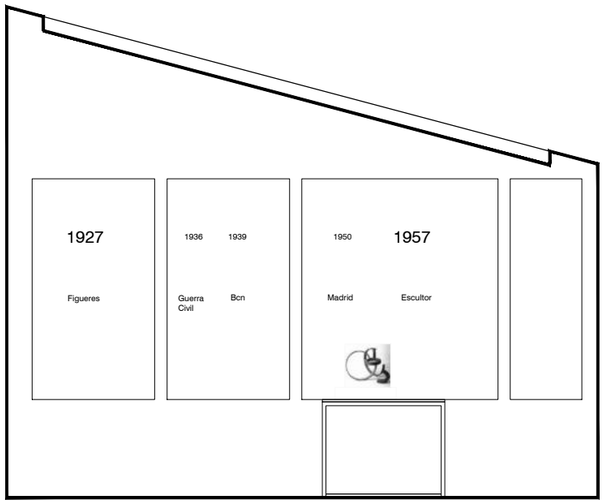

Av27

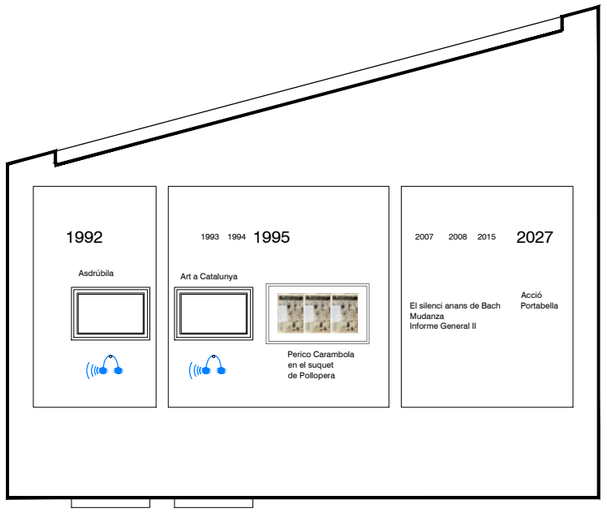

TimelinePortabella 1927-2027

Document signat electrònicament. Firmes vàlides. És còpia autèntica de l'original electrònic.
Codi Segur de Verificació (CSV): dc3e1c8dd3ebebd2f2c7 Adreça de validació: https://seuelectronica.diba.cat

Exposició : MUTACIONS PORTABELLA	PLANTA 3	ALÇATS	GURI_CASAJUANA ARQUITECTES	31	CCCB Centre de Cultura Contemporània de Barcelona
		DIN A3 E : 1/50	Barcelona, 10 / 2026		

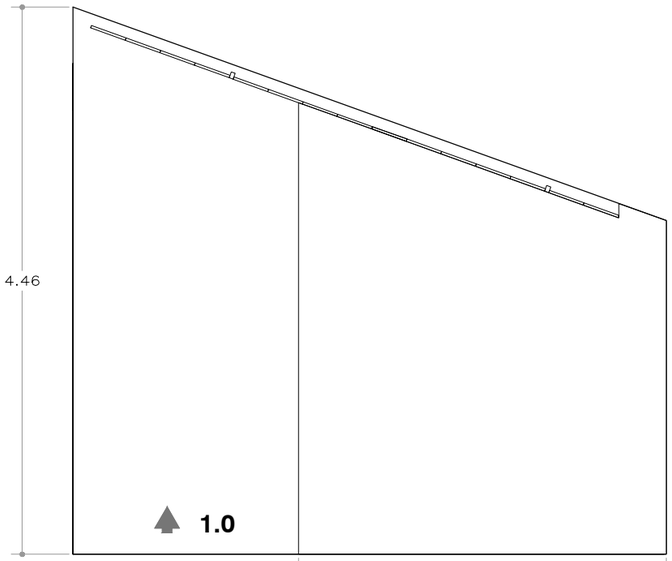

Llistat

03-3

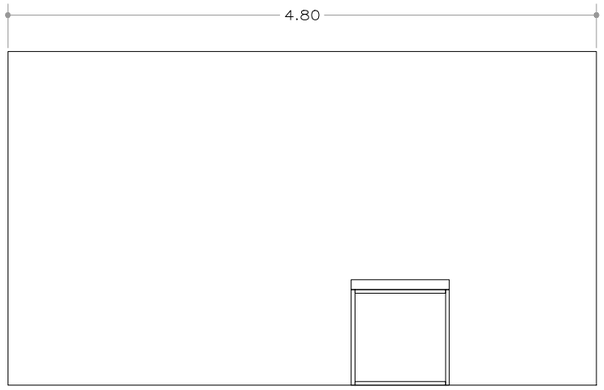

Introducció



VM (160 x 45)



VM (80 x 45)

03-2

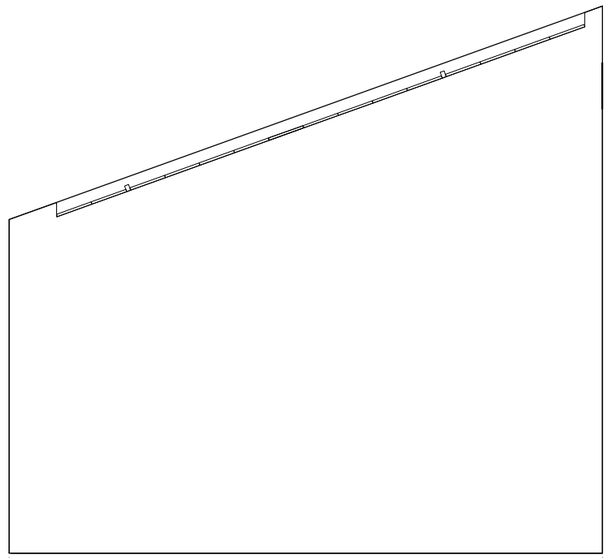

Infografia

03-1

Document signat electrònicament. Firmes vàlides. És còpia autèntica de l'original electrònic.
Codi Segur de Verificació (CSV): dc3e1c8dd3ebebd2f2c7 Adreça de validació: https://seuelectronica.diba.cat



1.1-1

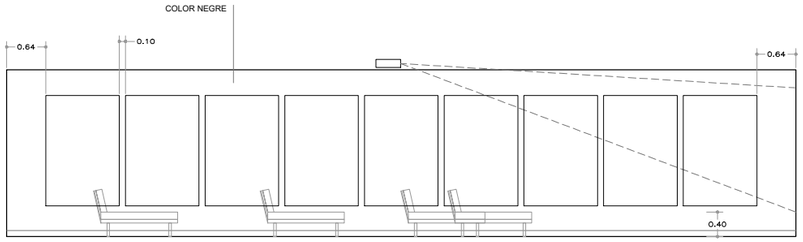

1.1-2

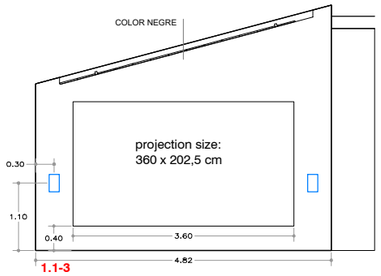

1.1-3

1.b Julián Genisson

"Qué bonito hacernos viejos sin que nadie nos viera"
Projector LCD sostre
Pantalla pintada a paret L360 x H202,5
2 Speakers
8 auriculars tumbones
2 reproductor so diferent (?)
1 Tablet temporitzador sincronitzat amb projector

9 Panells d'absorció aqústica H180cm x L120cm x F5cm
8 Tumbones amb tauleta annexa

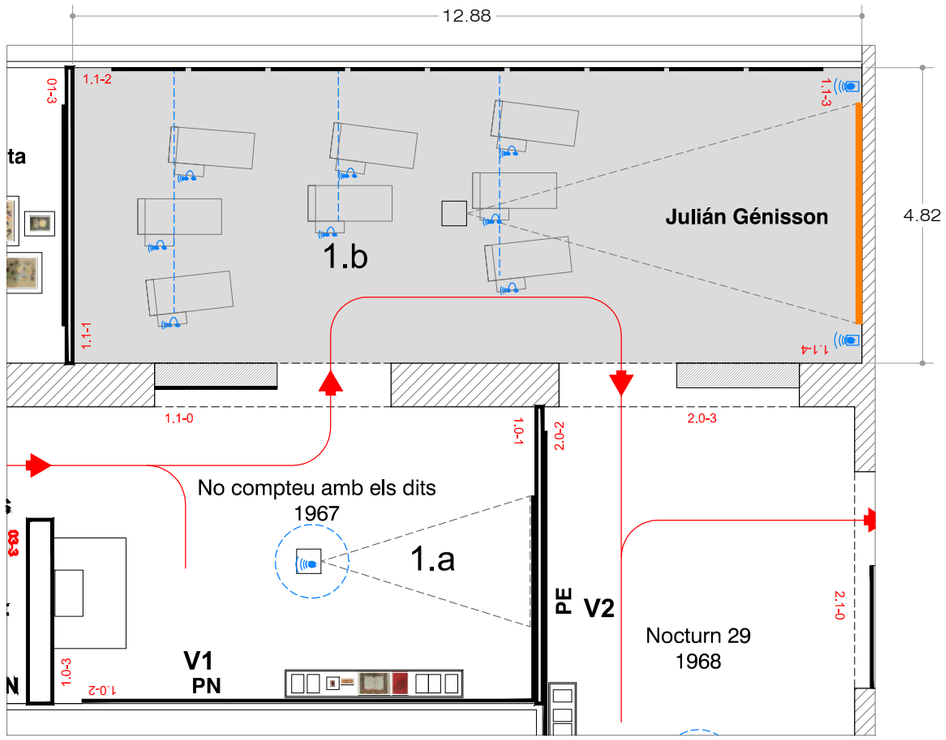

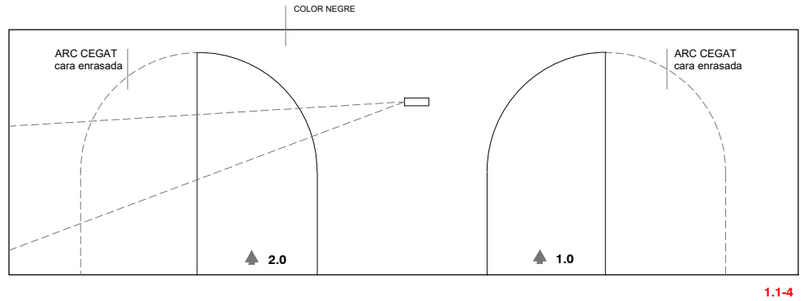

1.1-4

1.a Pere Portabella

"No compteu amb els dits"
Projector LCD sostre
Franja blanca pintada a paret
Projector LCD HD Optica Zoom 1:1,6-2,2
Suport de sostre i Reproductor.
So Panphonics sostre

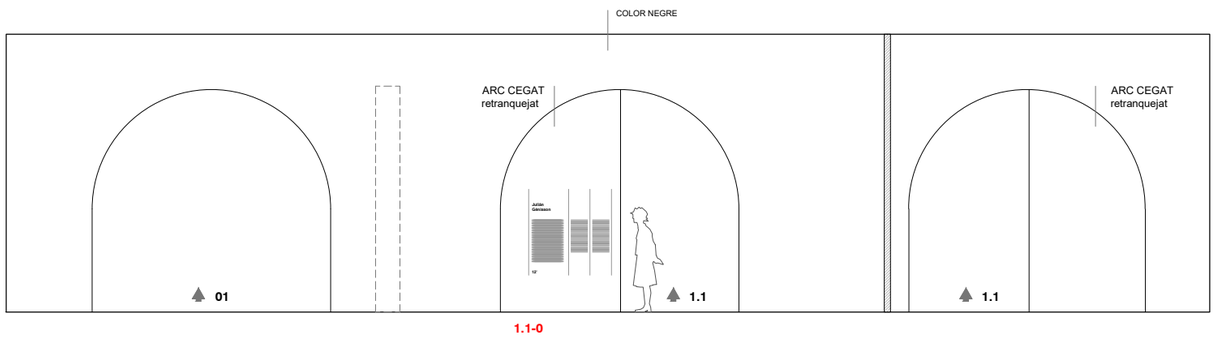

1.1-0

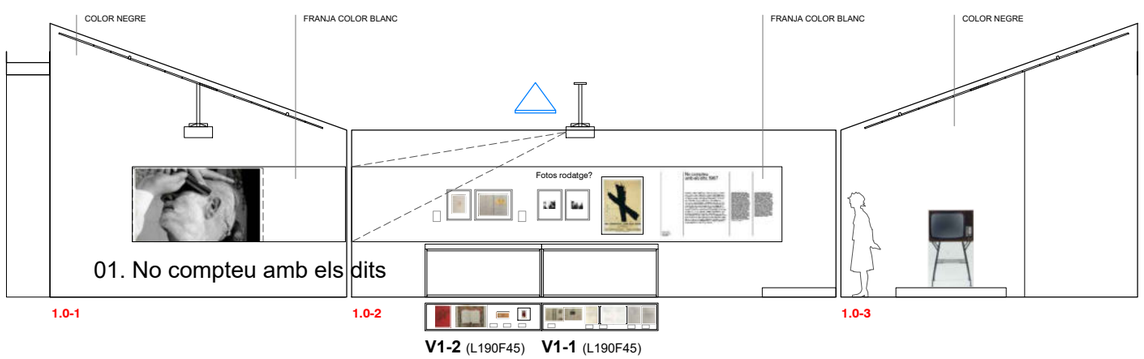

1.0-1 1.0-2 1.0-3

V1-2 (L190F45) **V1-1** (L190F45)

Document signat electrònicament. Firmes vàlides. És còpia autèntica de l'original electrònic.
Codi Segur de Verificació (CSV): dc3e1c8dd3ebebd2f2c7 Adreça de validació: https://seuelectronica.diba.cat

Exposició : MUTACIONS PORTABELLA	PLANTA 3	ALÇAT INTRO PORTABELLA	GURI_CASAJUANA ARQUITECTES	33
		DIN A3 E : 1/100	Barcelona, 10 / 2026	

CCCB Centre de Cultura Contemporània de Barcelona

1.a No compteu amb els dits

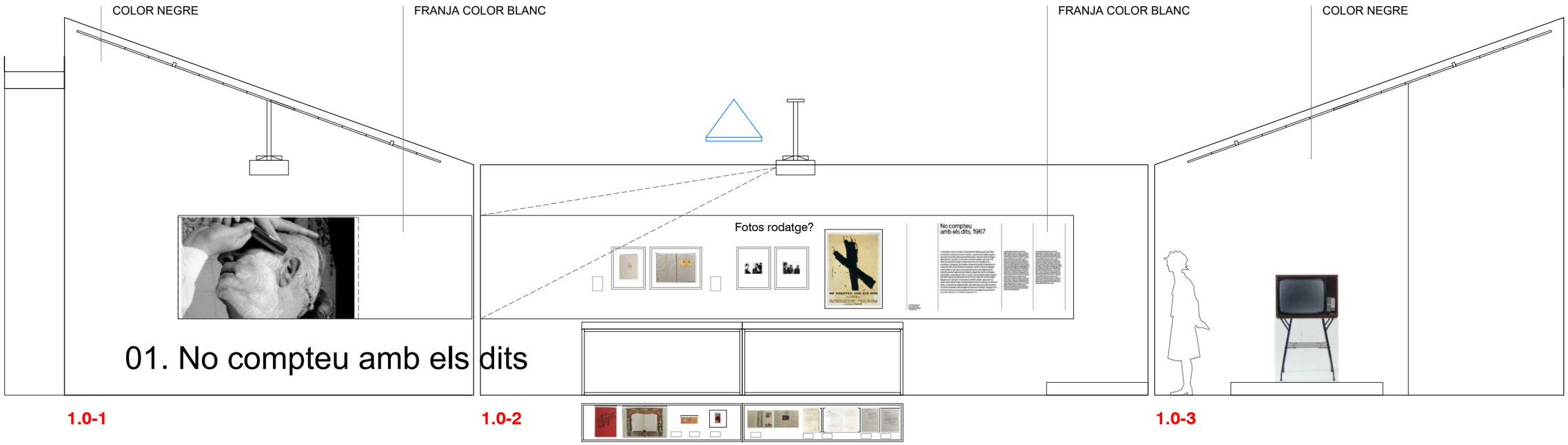

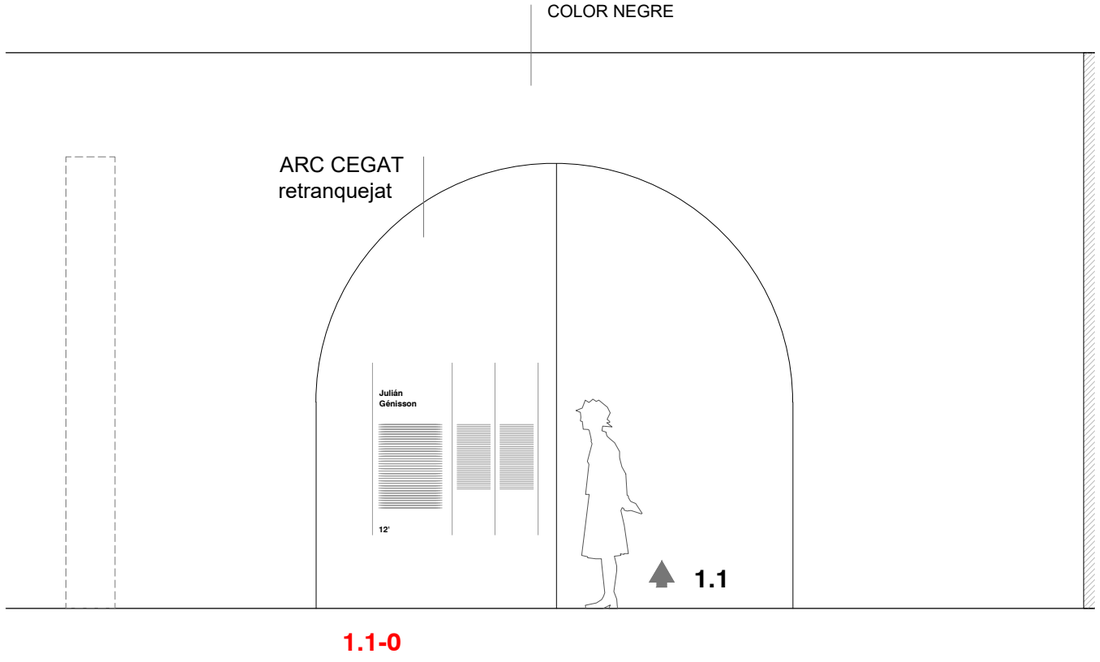

Document signat electrònicament. Firmes vàlides. És còpia autèntica de l'original electrònic.
Codi Segur de Verificació (CSV): dc3e1c8dd3ebebd2f2c7 Adreça de validació: https://seuelectronica.diba.cat

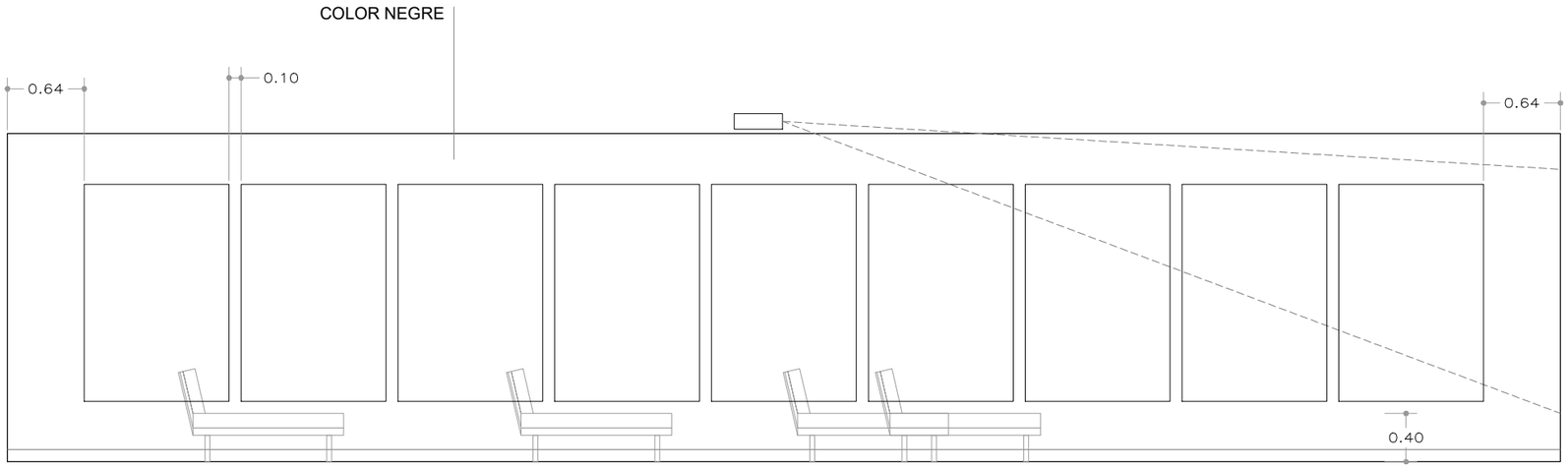

1.1-2

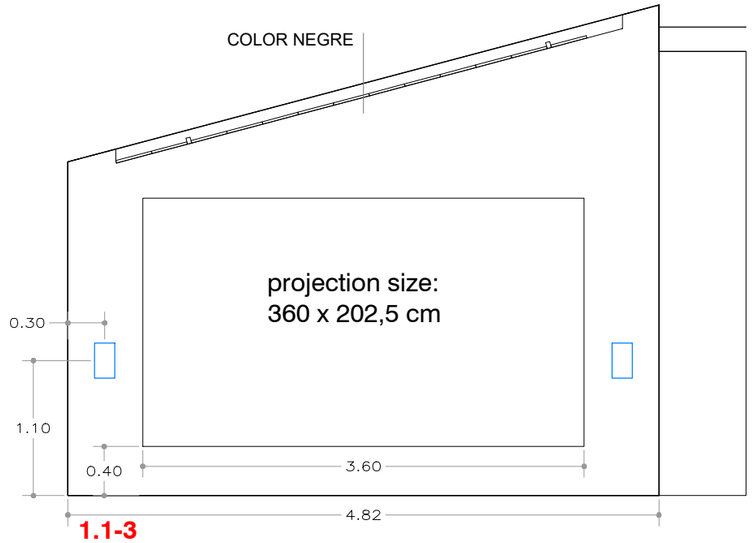

1.1-3

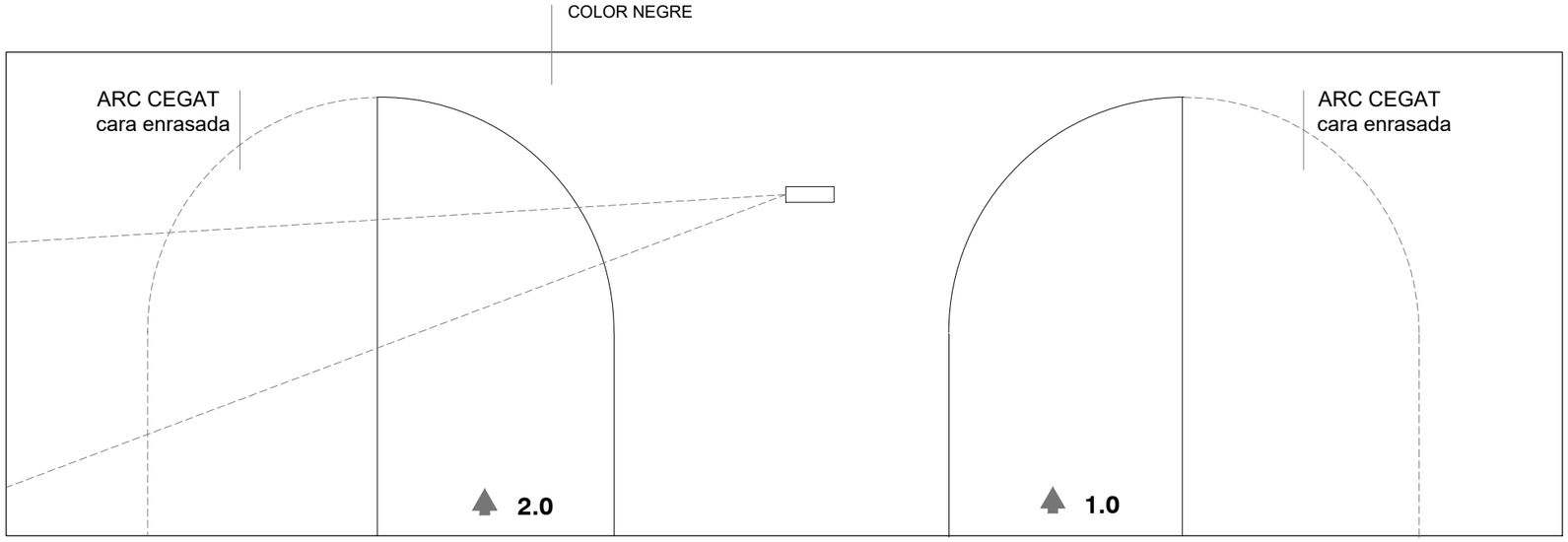

1.1-4

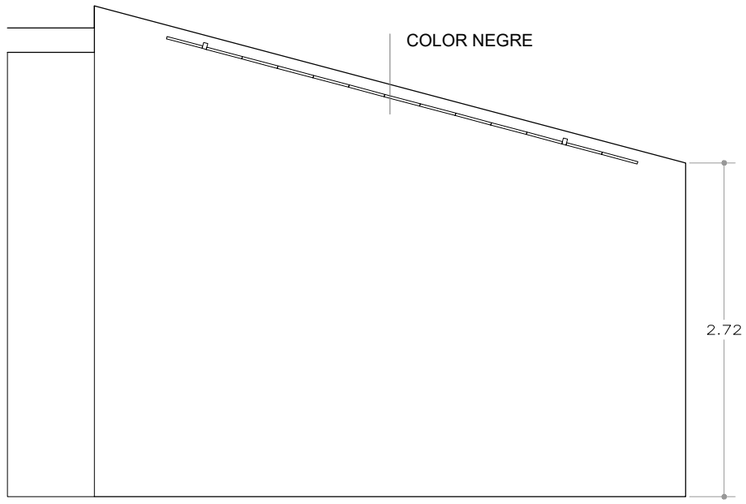

1.1-1

Document signat electrònicament. Firmes vàlides. És còpia autèntica de l'original electrònic.
Codi Segur de Verificació (CSV): dc3e1c8dd3ebebd2f2c7 Adreça de validació: https://seuelectronica.diba.cat

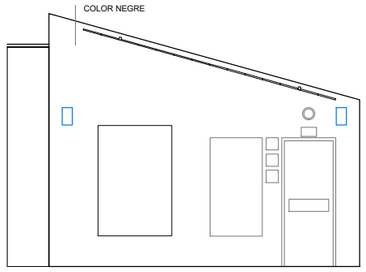

2.1-1

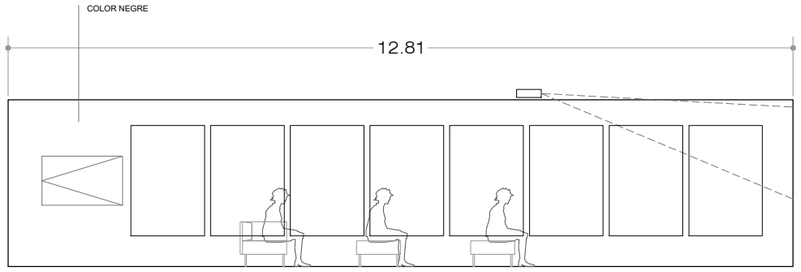

2.1-2

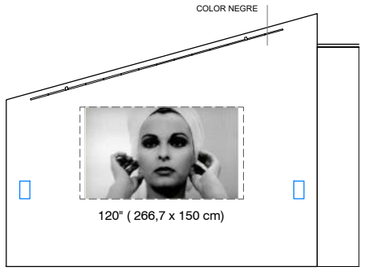

2.1-3

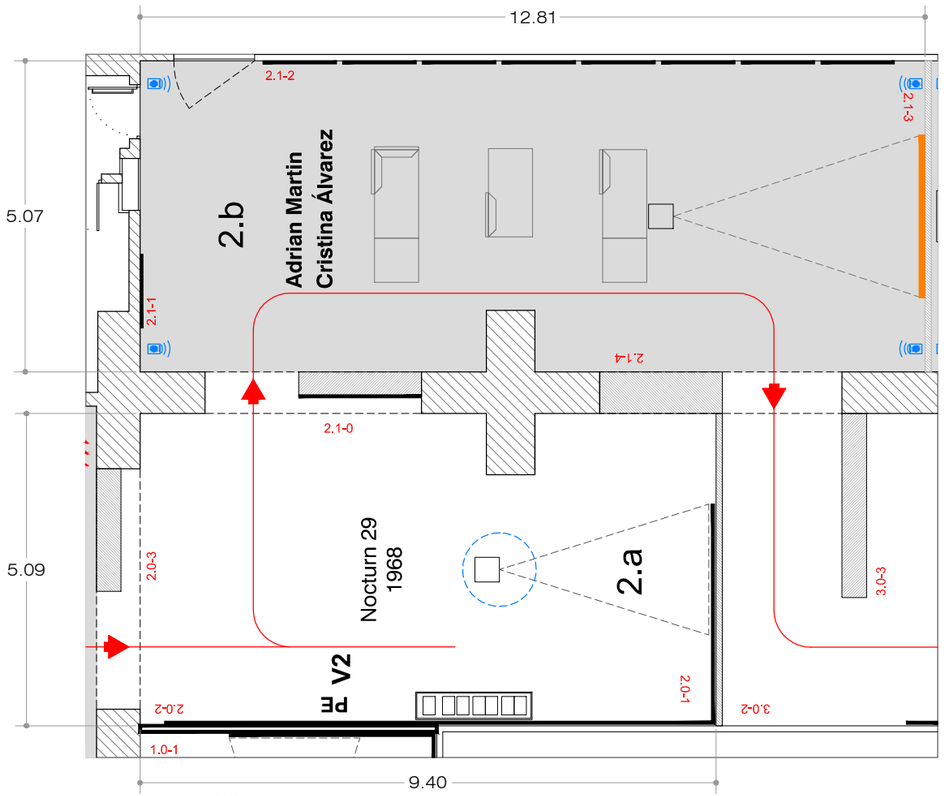

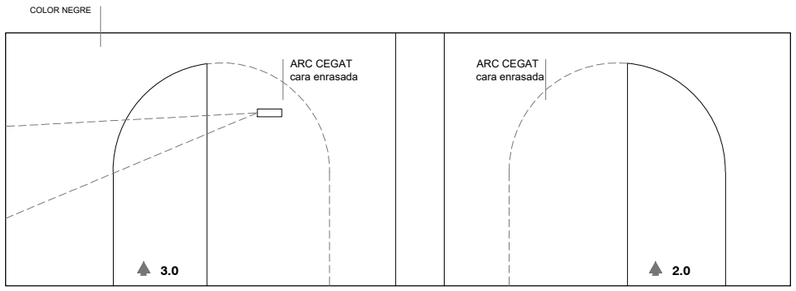

2.1-4

2.b Adrian Martin & Cristina Álvarez

"Ensayo audiovisual sobre Nocturn 29"

Projecció B/N Valorar millors projector per B/N

Projector LCD HD Òptica ---
Suport de sostre i Reproductor amb Sincro.
4 Speakers

9 Panells d'absorció aqústica H180cm x L120cm x F5cm
3 Moduls de 2 seients
2 Móduls d'1 seient
4 Peces braç

2.a Pere Portabella

"Nocturn 29"

Projector LCD sostre
Franja blanca pintada a paret

Projector LCD HD Òptica Zoom 1: 1,6
Suport de sostre i Reproductor.
So Panphonics sostre

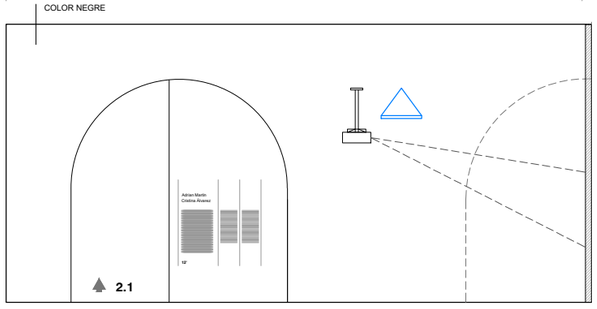

2.1-0



2.0-1 2.0-2

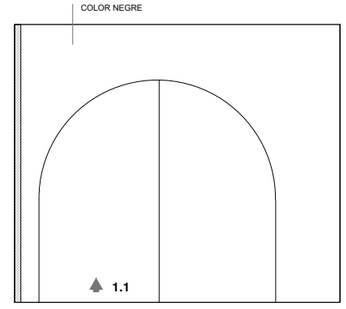

2.0-3

Document signat electrònicament. Firmes vàlides. És còpia autèntica de l'original electrònic.
Codi Segur de Verificació (CSV): dc3e1c8dd3ebebd2f2c7 Adreça de validació: https://seuelectronica.diba.cat

Exposició : MUTACIONS PORTABELLA	PLANTA 3	ALÇAT INTRO PORTABELLA	GURI_CASAJUANA ARQUITECTES	36
		DIN A3 E : 1/100	Barcelona, 10 / 2026	

CCCB Centre de Cultura Contemporània de Barcelona

2.a Nocturn 29



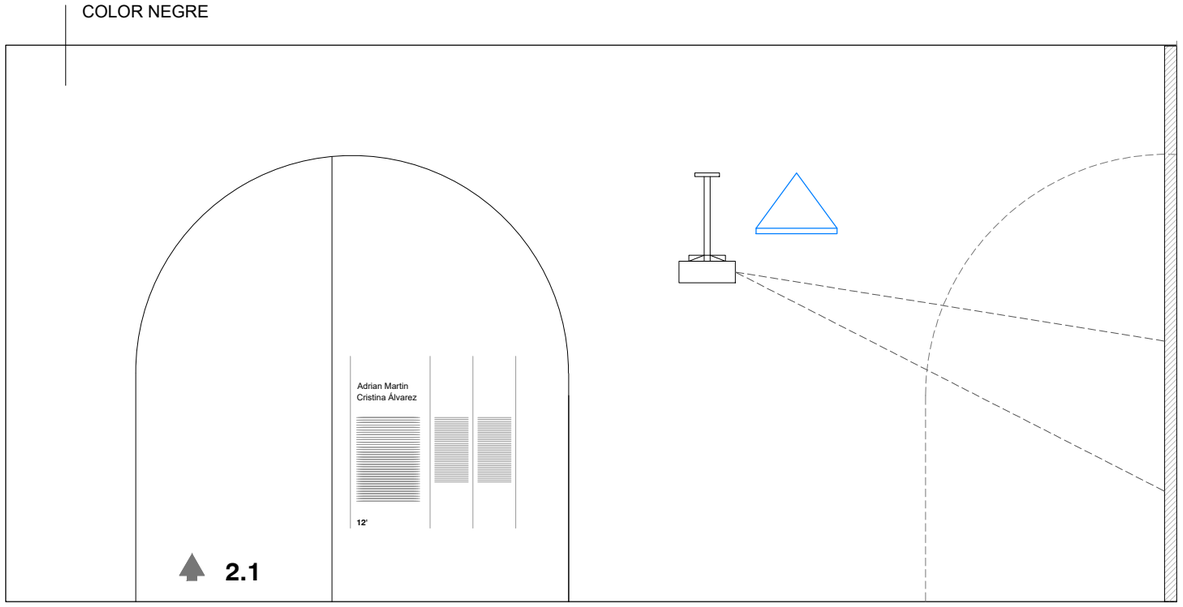

Document signat electrònicament. Firmes vàlides. És còpia autèntica de l'original electrònic.
Codi Segur de Verificació (CSV): dc3e1c8dd3ebebd2f2c7 Adreça de validació: https://seuelectronica.diba.cat

2.b Adrian Martin & Cristina Álvarez

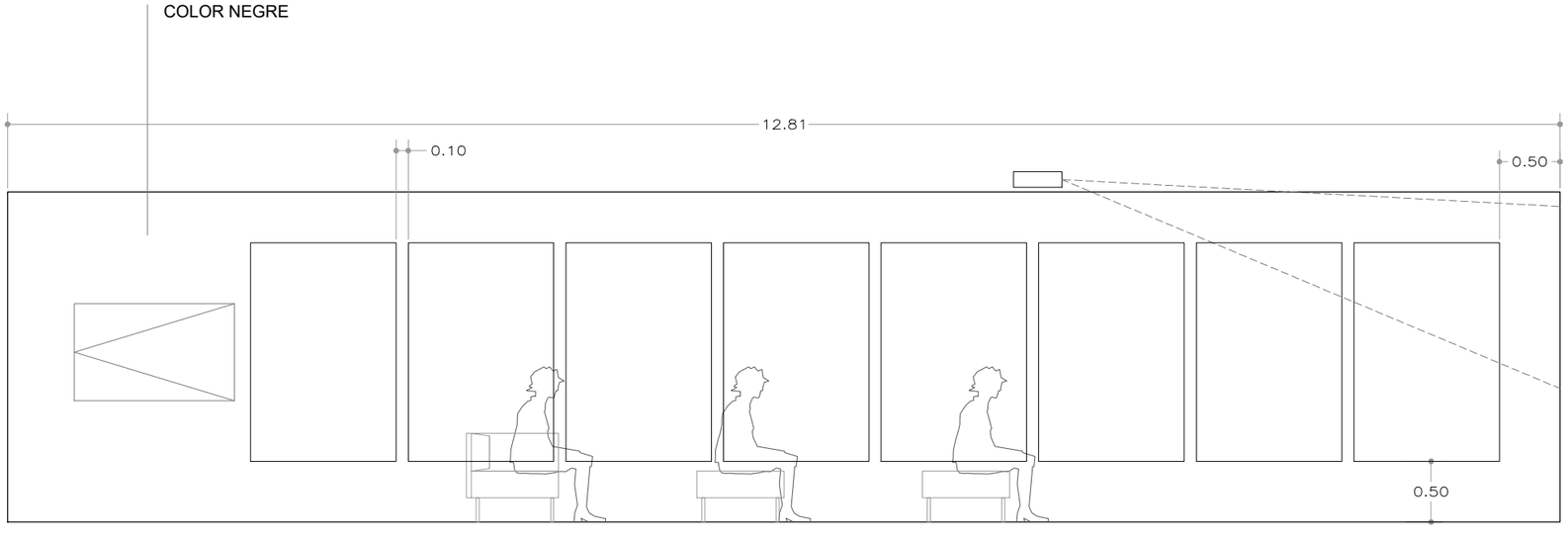

2.1-2

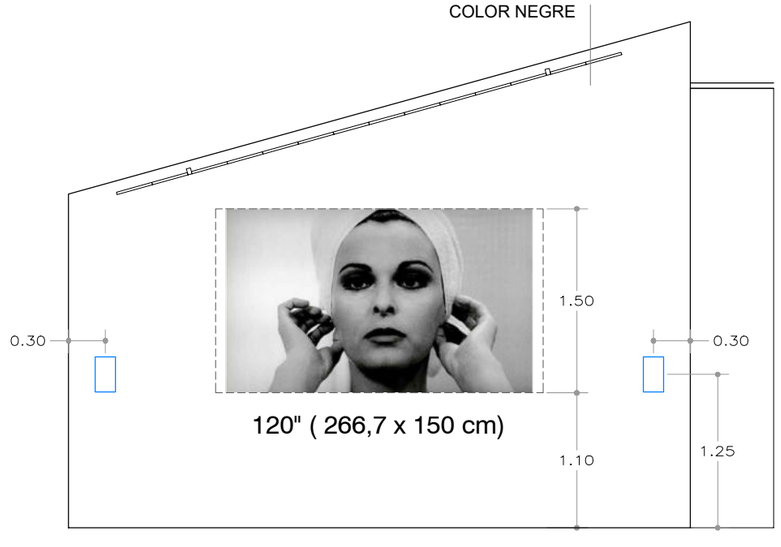

2.1-3

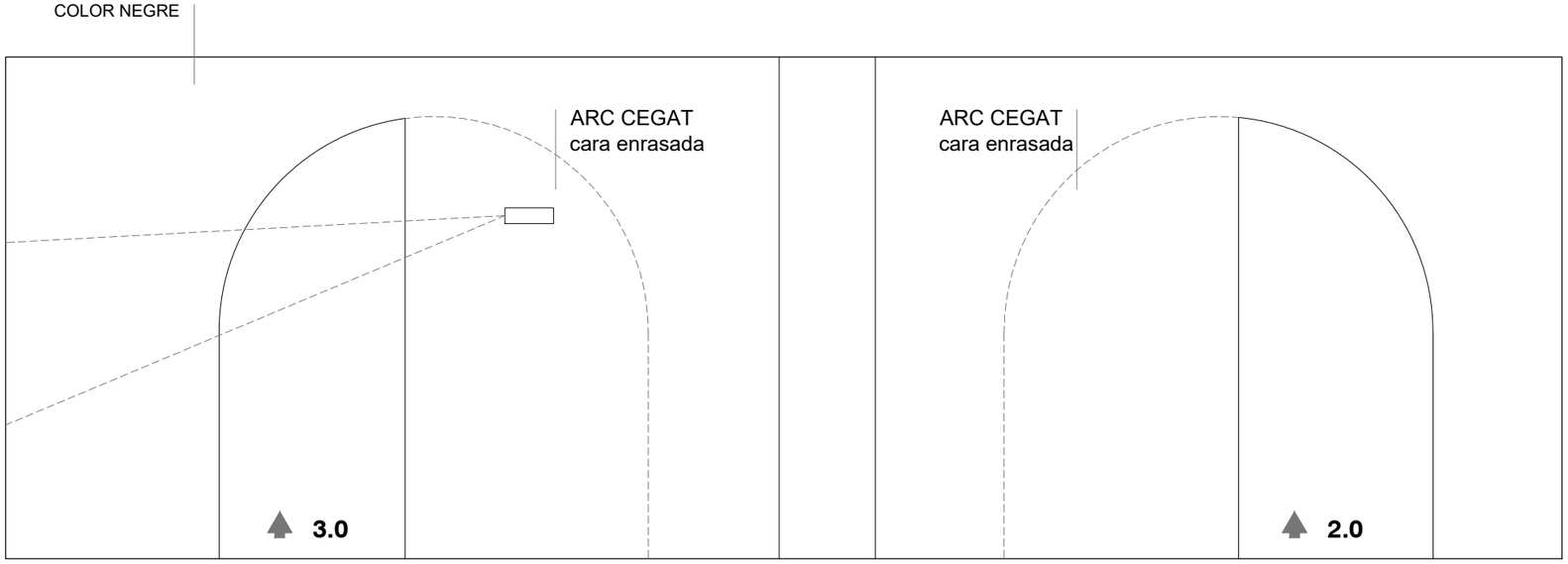

2.1-4

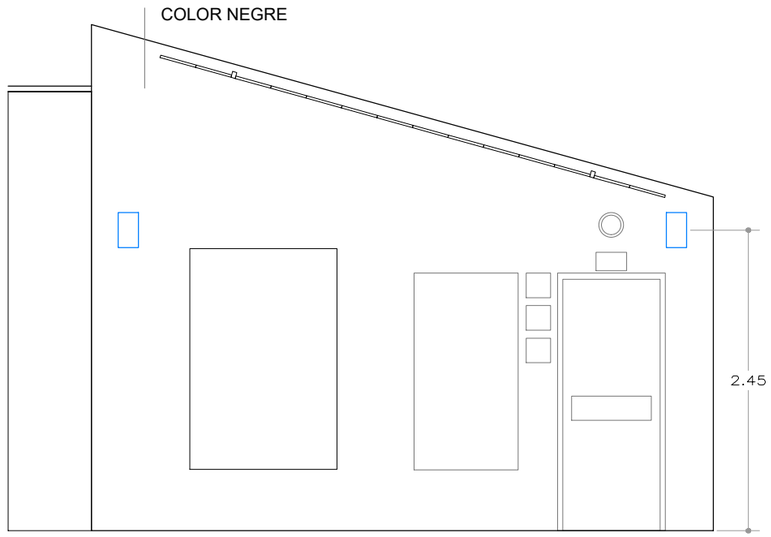

2.1-1

Document signat electrònicament. Firmes vàlides. És còpia autèntica de l'original electrònic.
Codi Segur de Verificació (CSV): dc3e1c8dd3ebebd2f2c7 Adreça de validació: https://seuelectronica.diba.cat

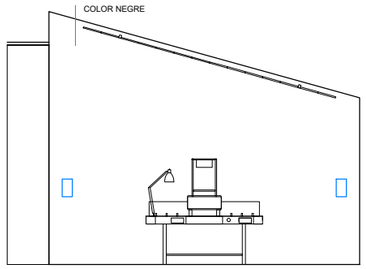

3.1-1

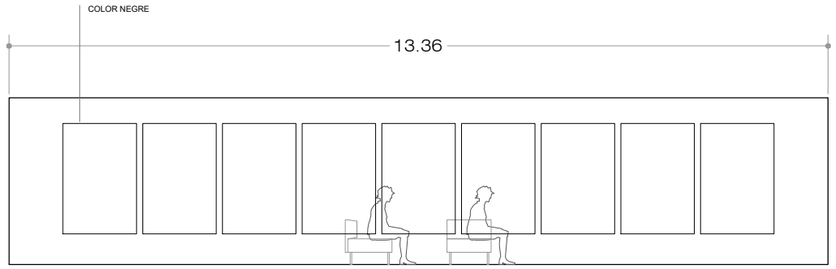

3.1-2

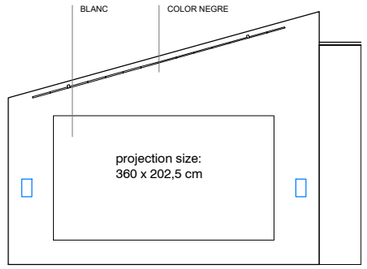

3.1-3

3.b Peter Strickland

"Cuadecuc archive"
Projector LCD sostre
Pantalla pintada en blanc a paret L360 x H202,5
2+2 Speakers
1 Monitor Moviola
1 Tablet temporitzador sincronitzat amb projector

9 Panells d'absorció aqústica H180cm x L20cm x F5cm
2 Moduls de 2 seients
2 Móduls d'1 seient
2 Peces braç

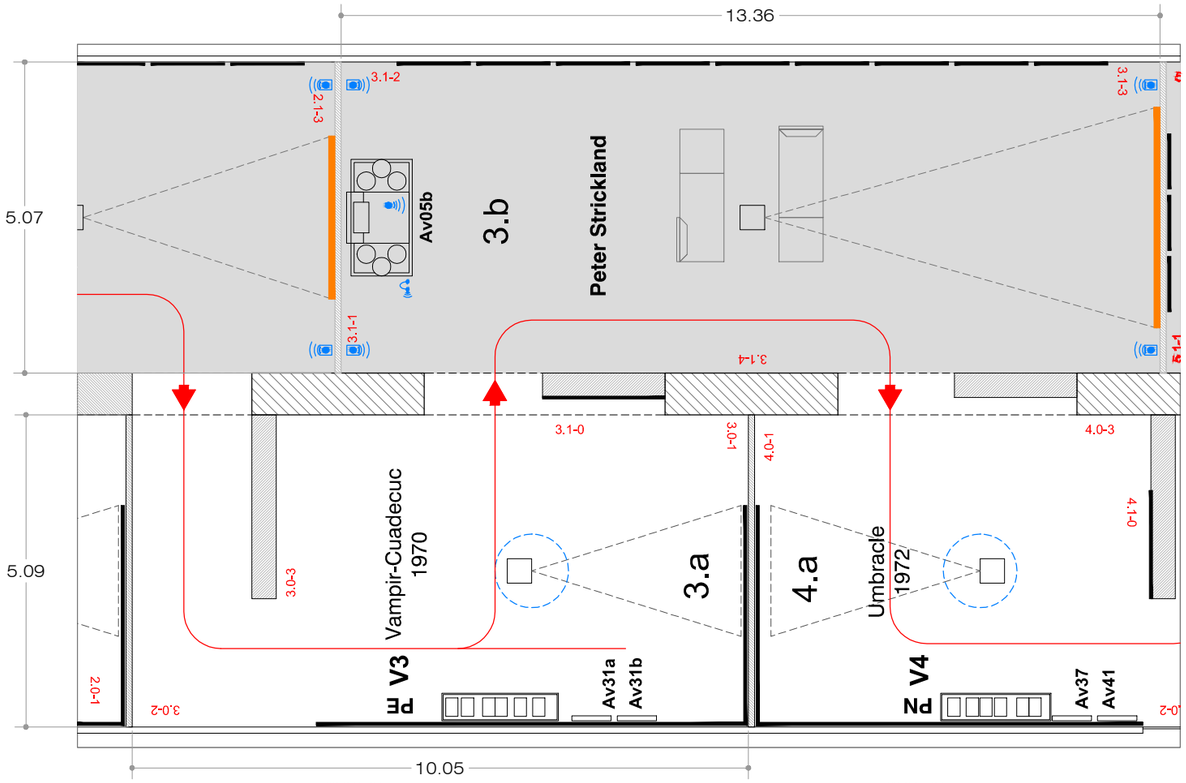

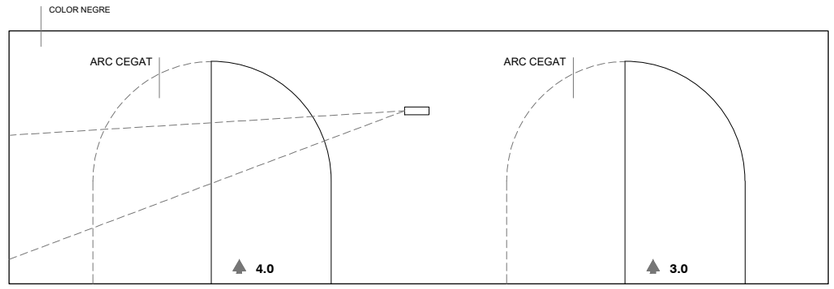

3.1-4

3.a Pere Portabella

"Vampir Cuadecuc"
Projector LCD sostre
Franja blanca pintada a paret
Projector LCD HD Òptica Zoom 1: 1,6
Suport de sostre i Reproductor.
So Panphonics sostre

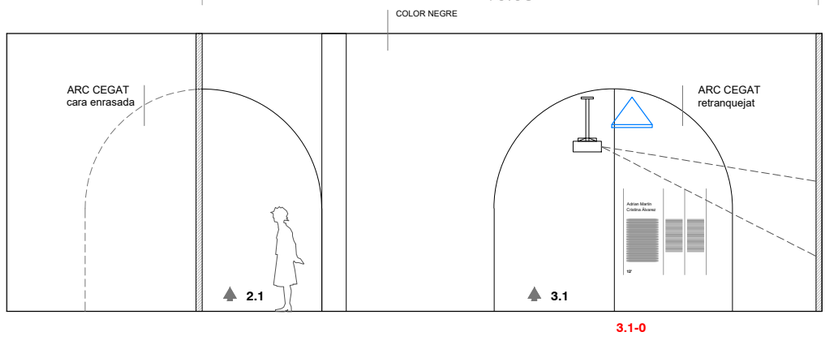

3.1-0

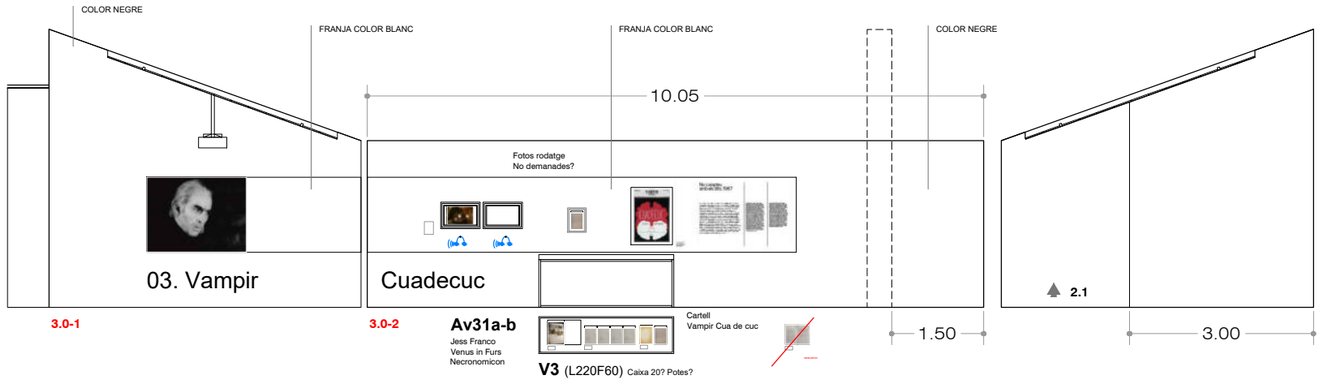

3.0-1 3.0-2

Av31a-b
Jess Franco
Venus in Furs
Necronomicon

Cartell
Vampir Cua de cuc

V3 (L220F60) Caixa 20? Potes?

Document signat electrònicament. Firmes vàlides. És còpia autèntica de l'original electrònic.
Codi Segur de Verificació (CSV): dc3e1c8dd3ebebd2f2c7 Adreça de validació: https://seuelectronica.diba.cat

3.a Vampir Cuadecuc

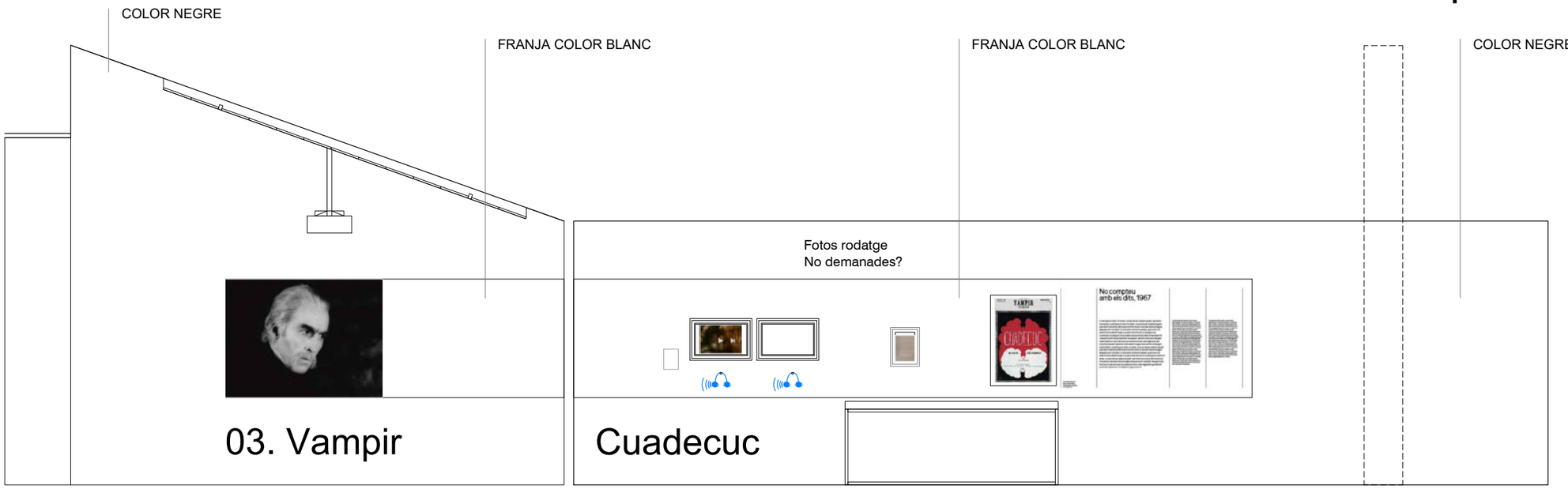

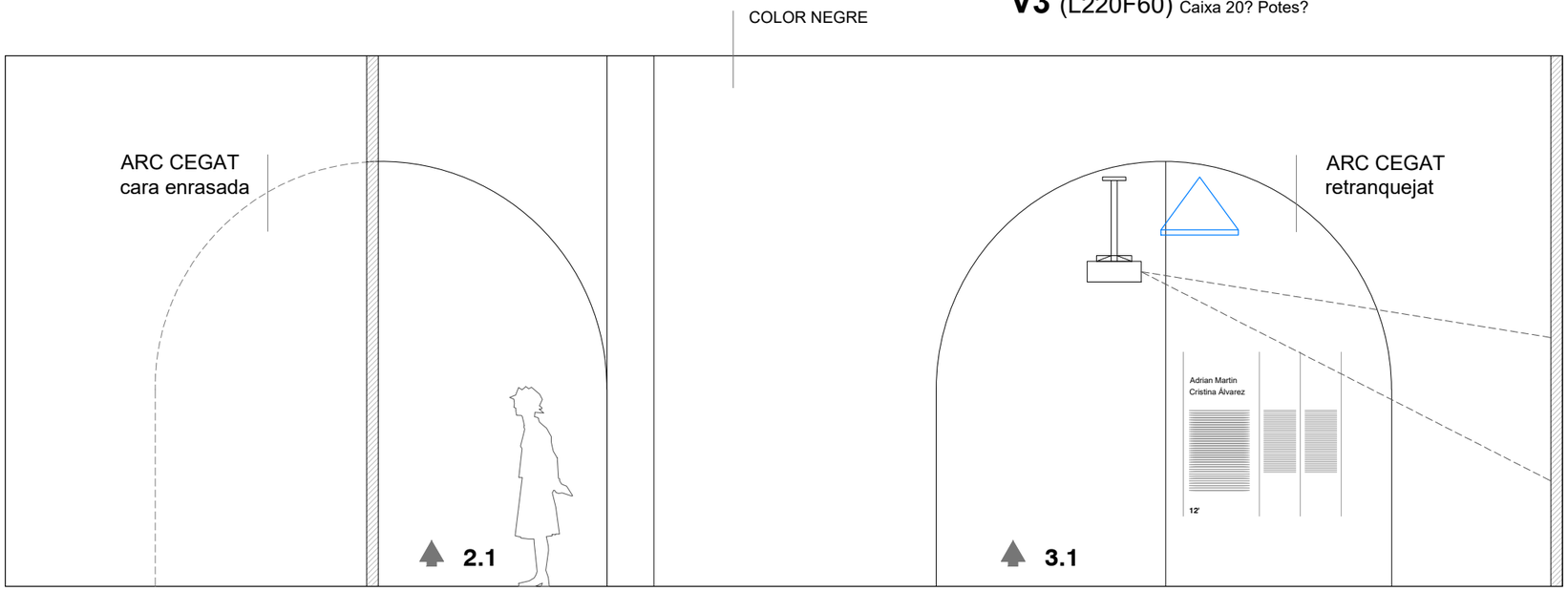

Document signat electrònicament. Firmes vàlides. És còpia autèntica de l'original electrònic.
Codi Segur de Verificació (CSV): dc3e1c8dd3ebebd2f2c7 Adreça de validació: https://seuelectronica.diba.cat

3.b Peter Strickland

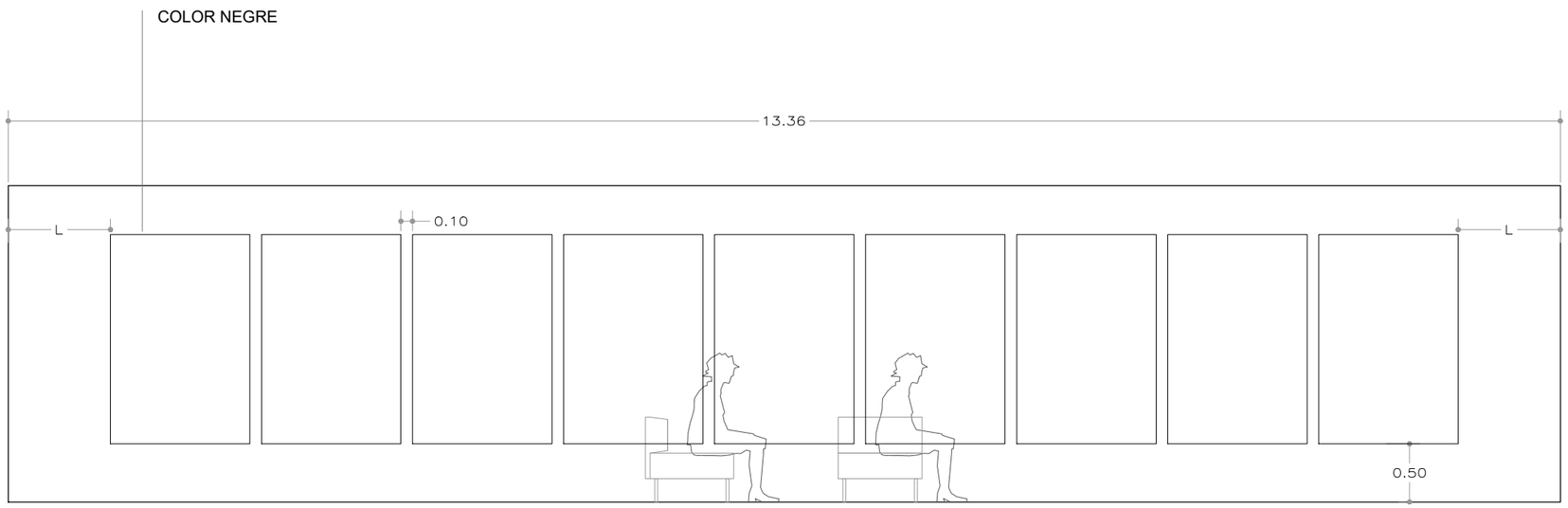

3.1-2

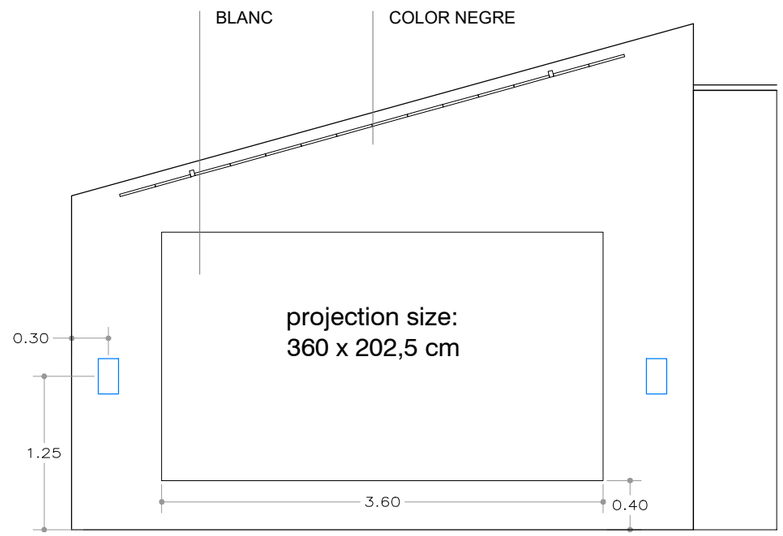

3.1-3

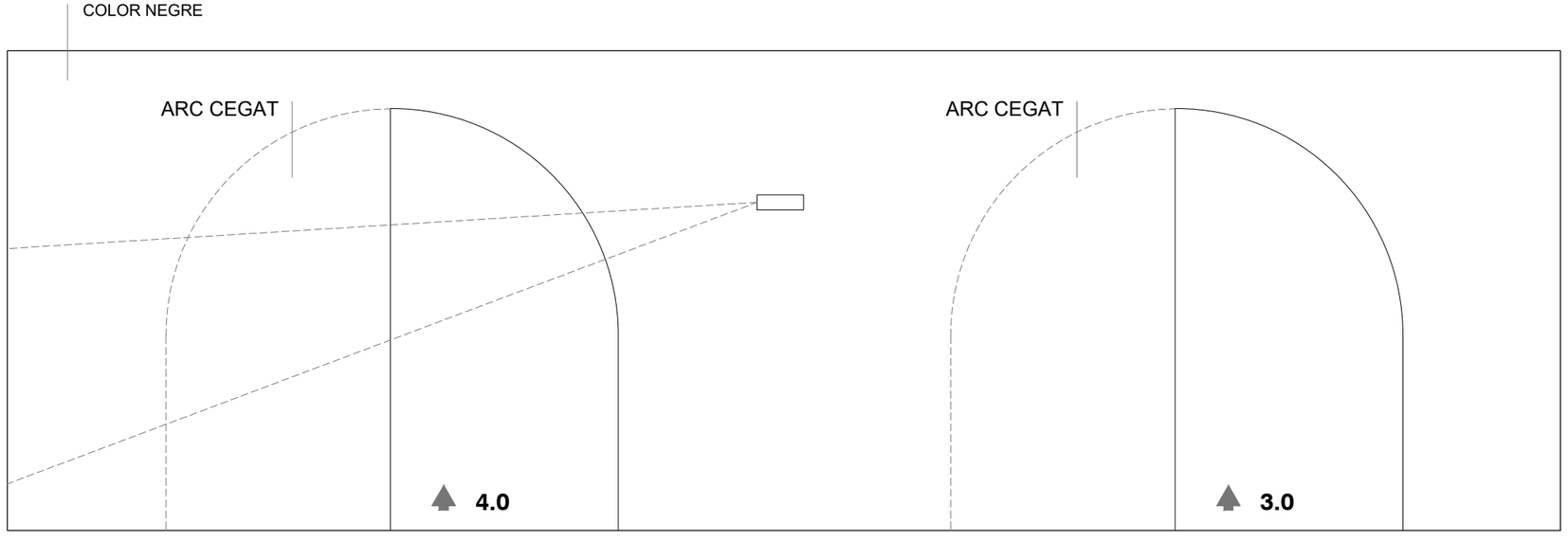

3.1-4

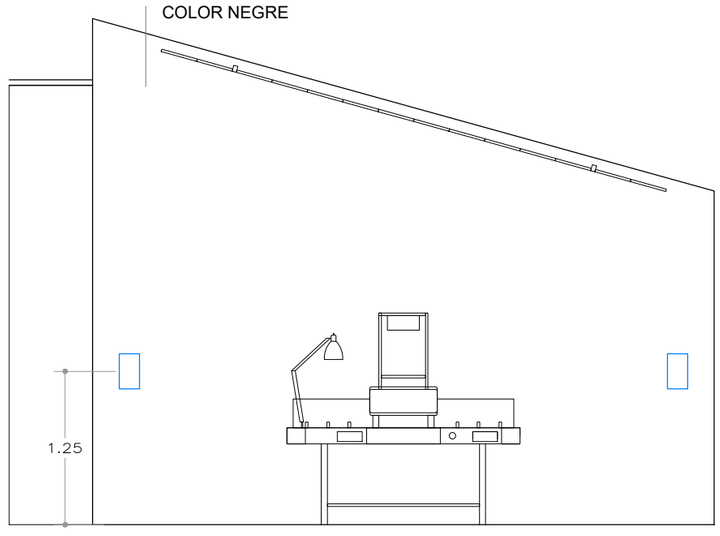

3.1-1

Document signat electrònicament. Firmes vàlides. És còpia autèntica de l'original electrònic.
Codi Segur de Verificació (CSV): dc3e1c8dd3ebebd2f2c7 Adreça de validació: https://seuelectronica.diba.cat

4.b Jafar Panahi

"...."

Pantalla pintada de blanc L160 x H90 cm
2 seients tipus cadira plegable

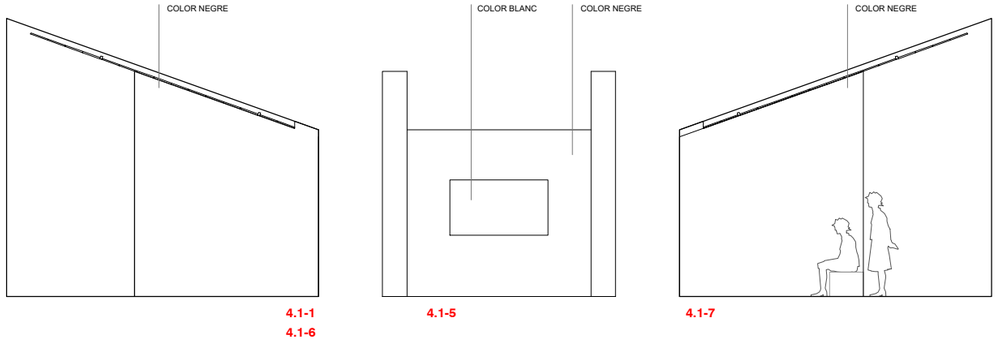

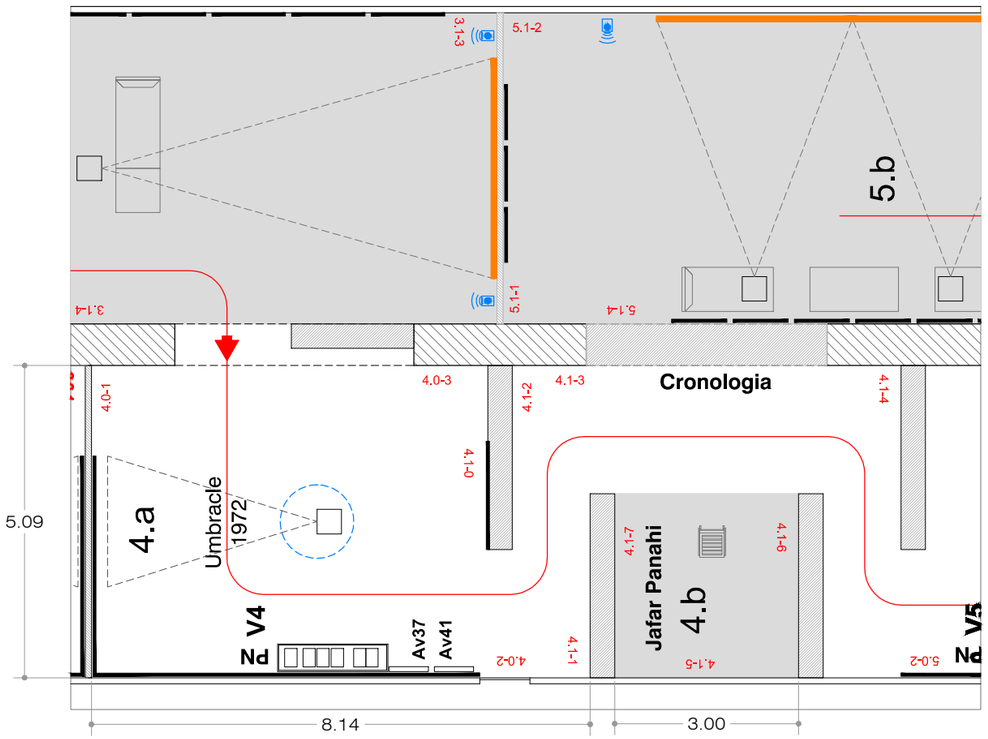

4.a Pere Portabella

"Umbracle"
Projector LCD sostre
Franja blanca pintada a paret
Projector LCD HD Òptica Zoom 1: 1,6
Suport de sostre i Reproductor.
So Panphonics sostre

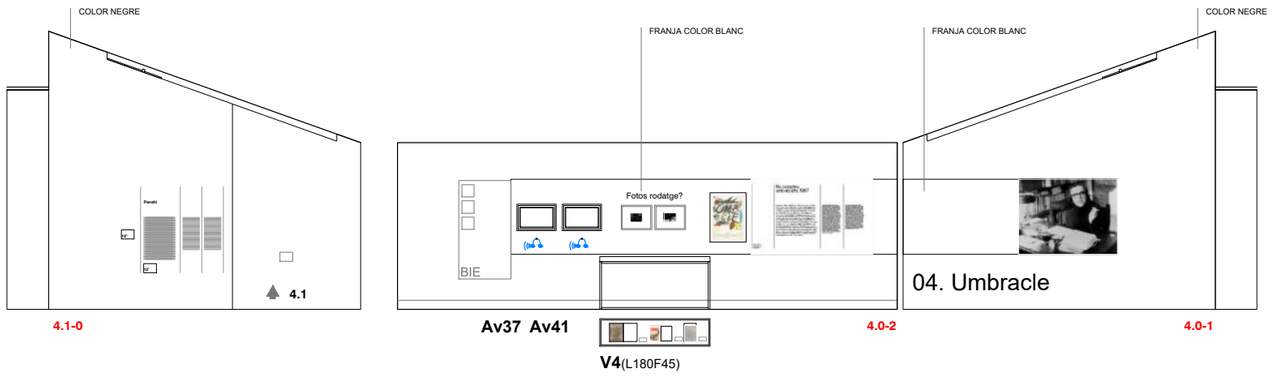

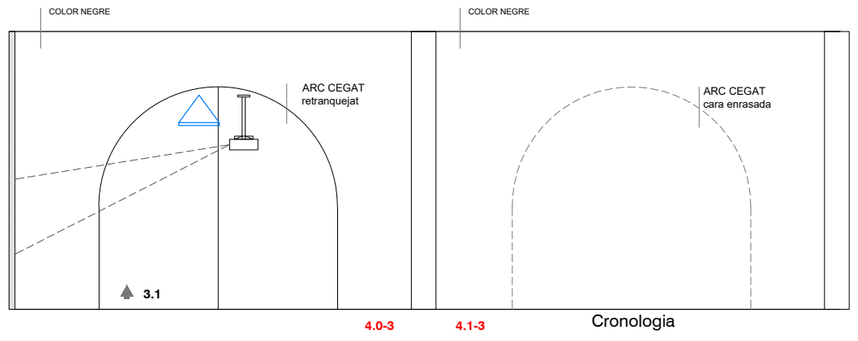

Document signat electrònicament. Firmes vàlides. És còpia autèntica de l'original electrònic.
Codi Segur de Verificació (CSV): dc3e1c8dd3ebebd2f2c7 Adreça de validació: https://seuelectronica.diba.cat

Exposició : MUTACIONS PORTABELLA	PLANTA 3	ALÇAT INTRO PORTABELLA	GURI_CASAJUANA ARQUITECTES	42	CCCB Centre de Cultura Contemporània de Barcelona
		DIN A3 E : 1/100	Barcelona, 10 / 2026		

4.a Umbracle

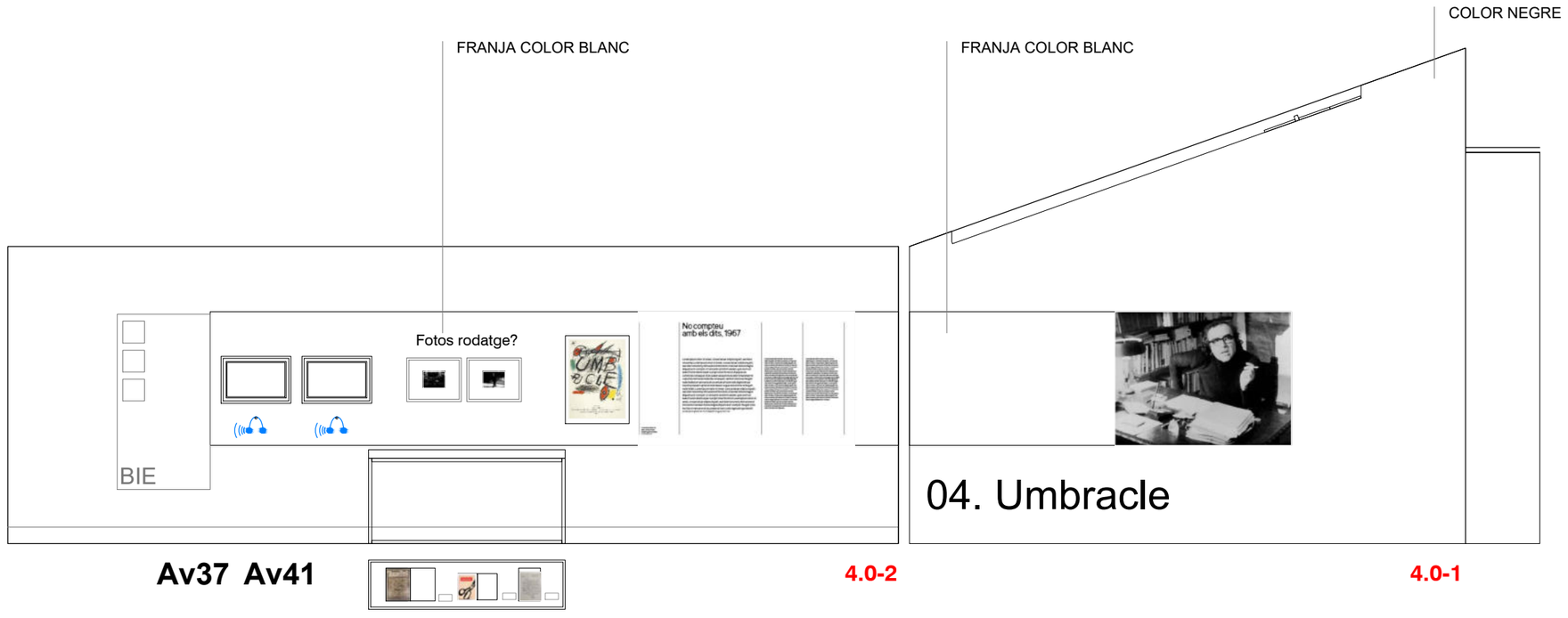



Document signat electrònicament. Firmes vàlides. És còpia autèntica de l'original electrònic.
Codi Segur de Verificació (CSV): dc3e1c8dd3ebebd2f2c7 Adreça de validació: https://seuelectronica.diba.cat

Exposició : MUTACIONS PORTABELLA	PLANTA 3	ALÇAT INTRO PORTABELLA	GURI_CASAJUANA ARQUITECTES	43	CCCB Centre de Cultura Contemporània de Barcelona
		DIN A3 E : 1/50	Barcelona, 10 / 2026		

4.b Jafar Panahi



4.1-1

4.1-6

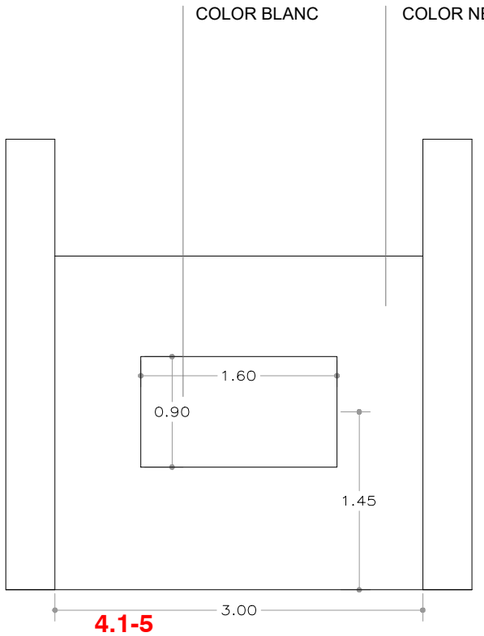

4.1-5

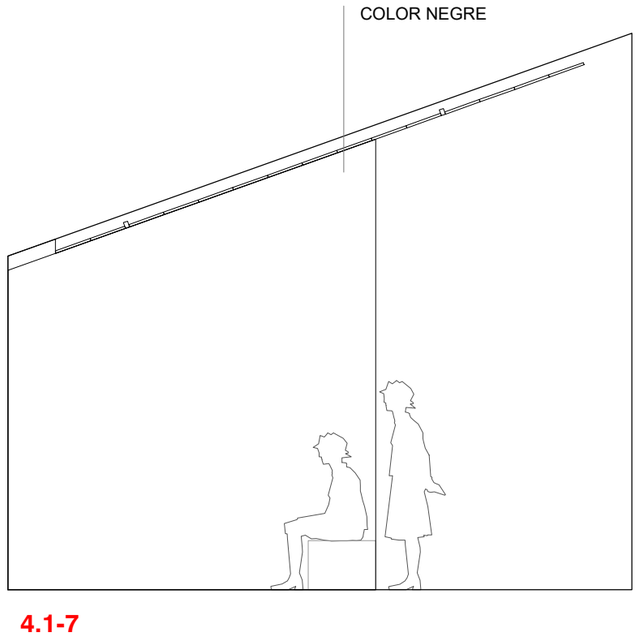

4.1-7

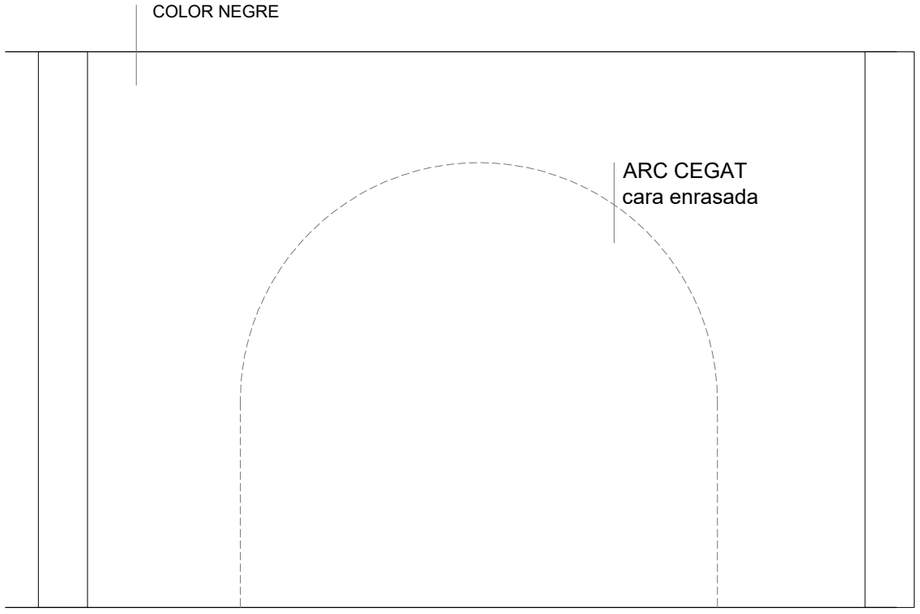

4.1-3

Cronologia

Document signat electrònicament. Firmes vàlides. És còpia autèntica de l'original electrònic.
Codi Segur de Verificació (CSV): dc3e1c8dd3ebebd2f2c7 Adreça de validació: https://seuelectronica.diba.cat

5.b Radu Jude

"..."
2 Projectors LCD optica angular sostre / paret
2 Pantalles pintades a paret L320 x H180
2 Speakers
1 Tablet temporitzador sincronitzat amb projector

18 Panells d'absorció aqústica H90cm x L90cm x F5cm
3 Moduls de 2 seients
2 Peces braç

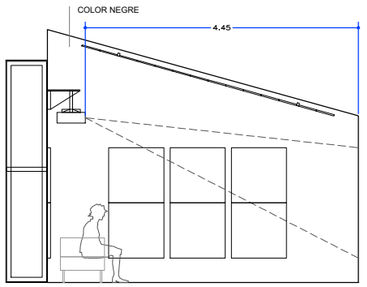

5.1-1

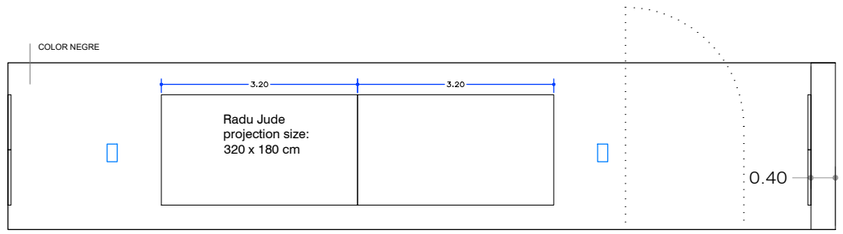

5.1-2

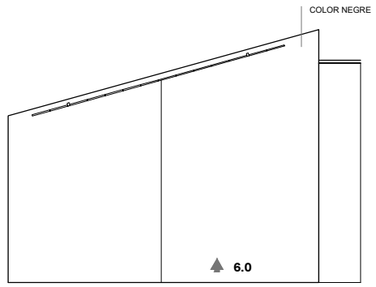

5.1-3

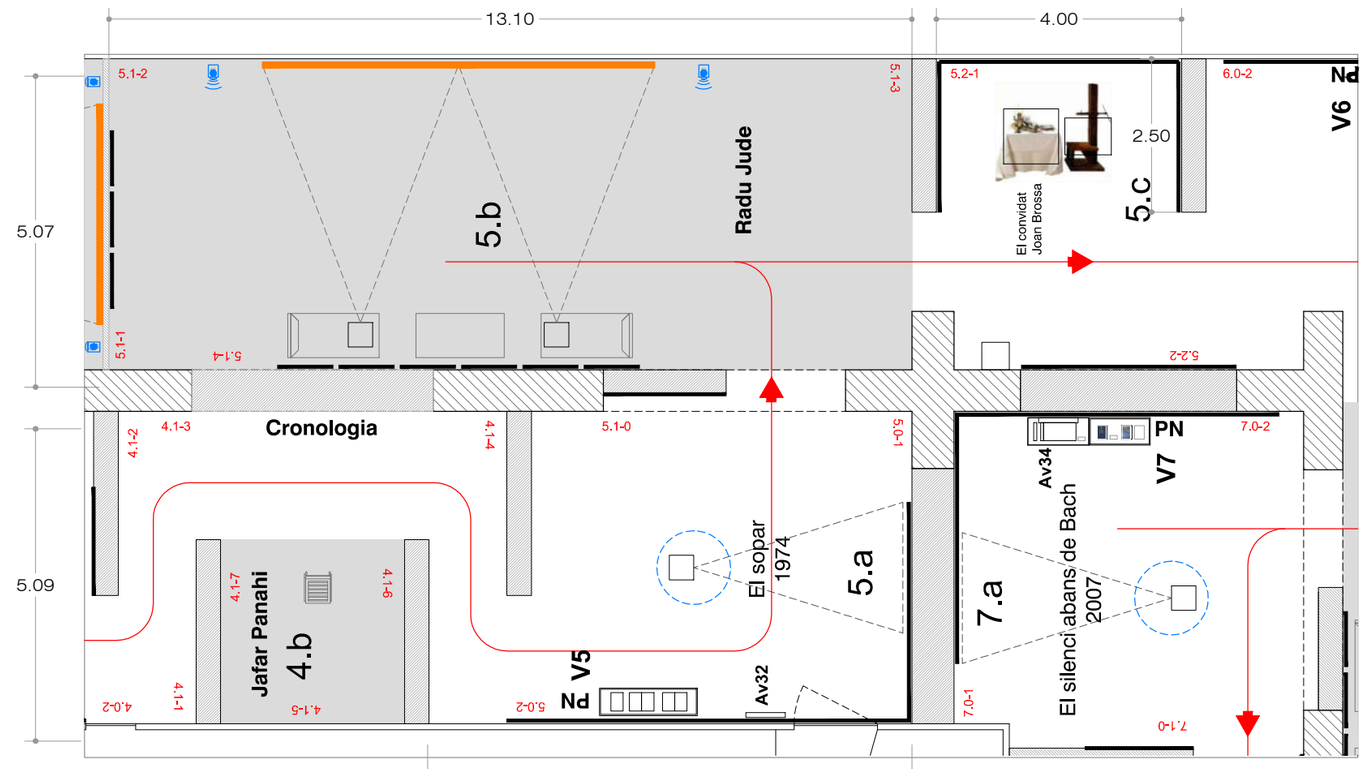

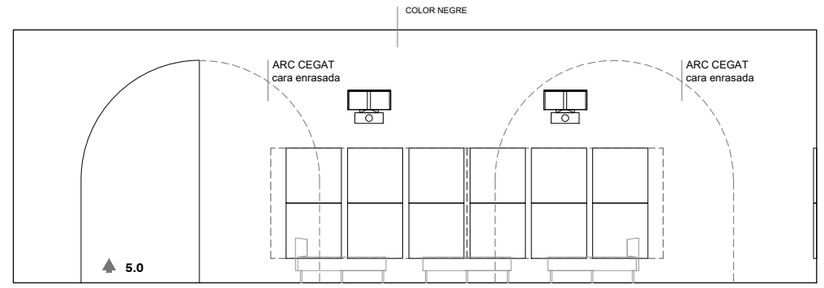

5.1-4

5.a Pere Portabella

"El sopar"
Projector LCD sostre
Franja blanca pintada a paret
Projector LCD HD Òptica Zoom 1: 1,6
Suport de sostre i Reproductor.
So Panphonics sostre

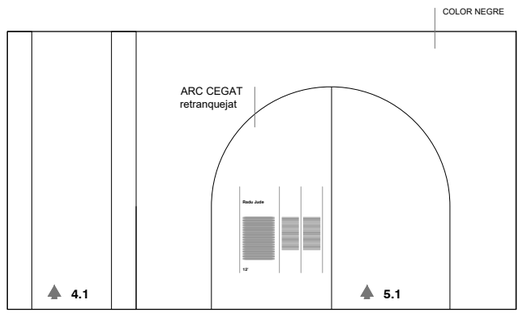

5.1-0

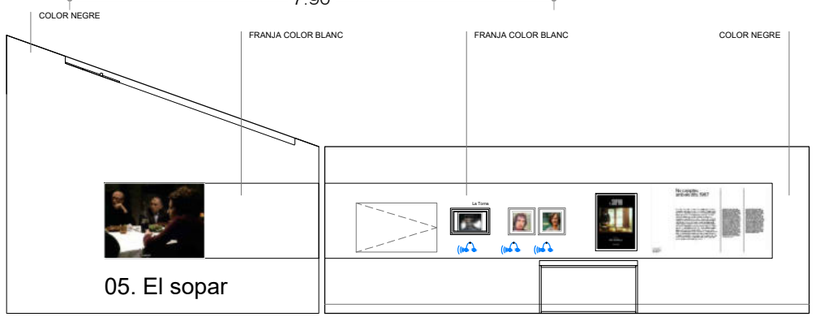

5.0-1 5.0-2

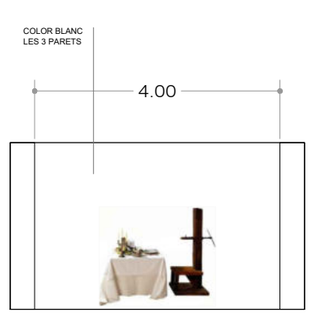

5.2-1

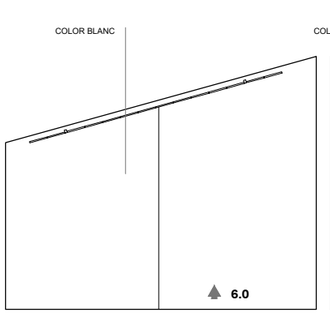

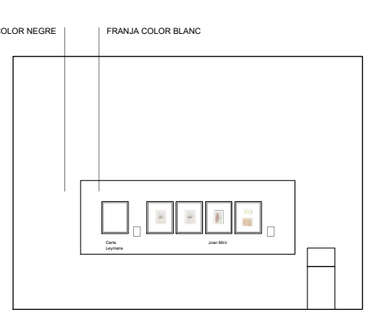

5.2-2

Document signat electrònicament. Firmes vàlides. És còpia autèntica de l'original electrònic.
Codi Segur de Verificació (CSV): dc3e1c8dd3ebebd2f2c7 Adreça de validació: https://seuelectronica.diba.cat

5.a El sopar

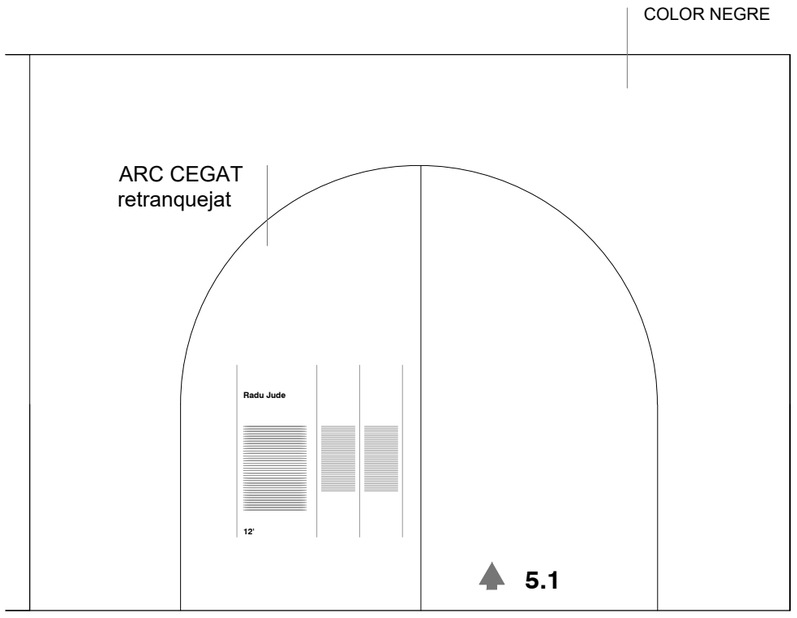

5.1-0

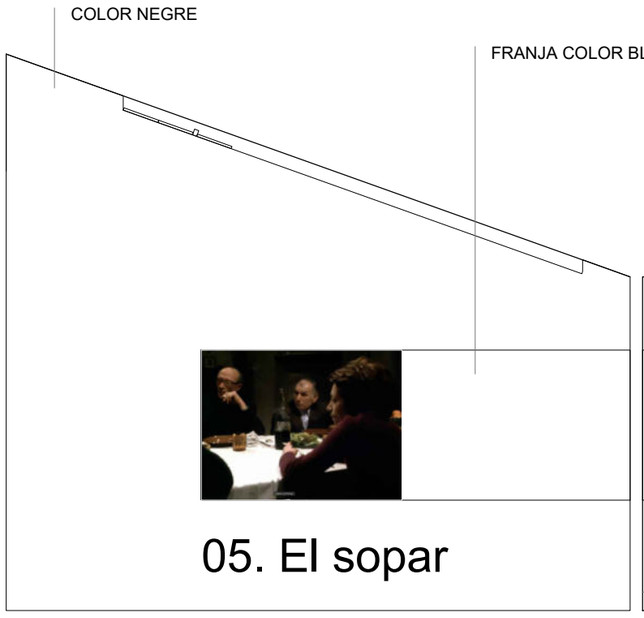

5.0-1

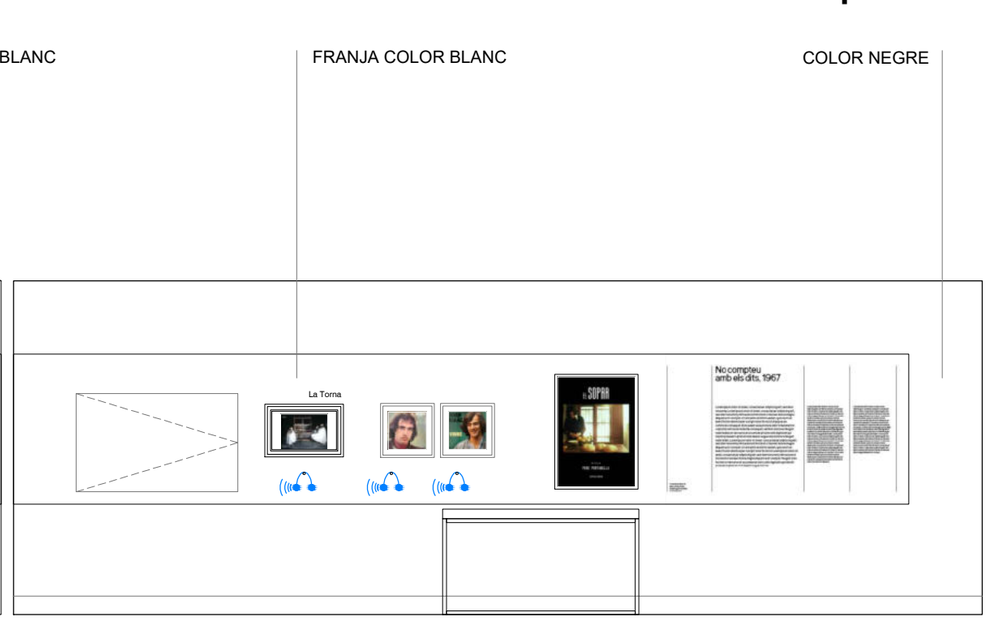

5.0-2

Av32

V5 (L160F45)

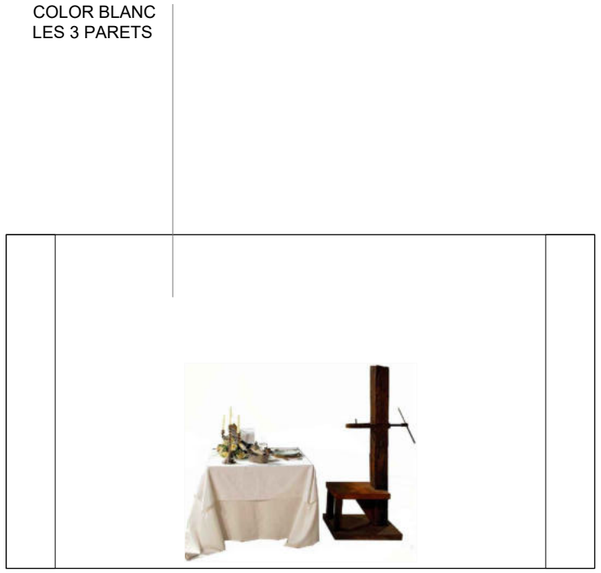

5.2-1

El convidat
Joan Brossa

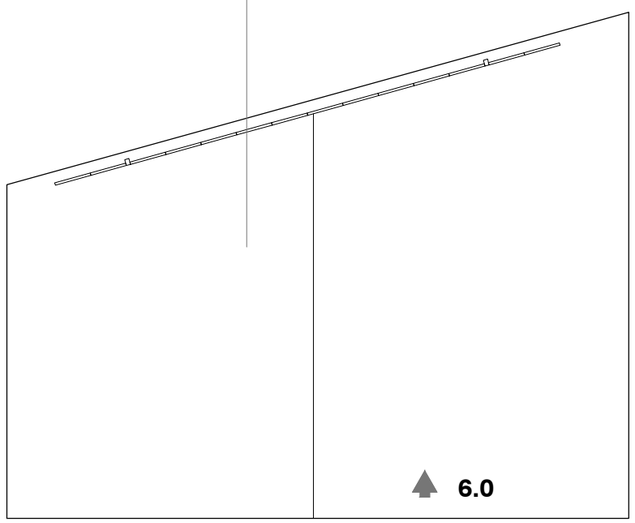

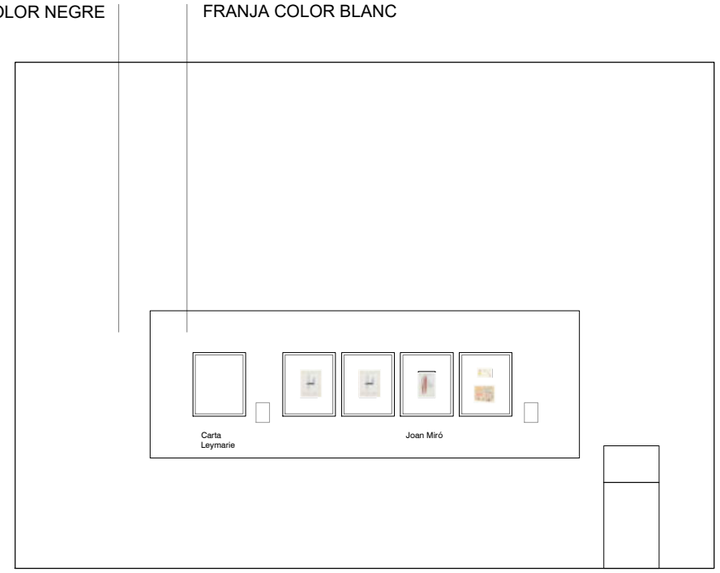

5.2-2

Document signat electrònicament. Firmes vàlides. És còpia autèntica de l'original electrònic.
Codi Segur de Verificació (CSV): dc3e1c8dd3ebebd2f2c7 Adreça de validació: https://seuelectronica.diba.cat

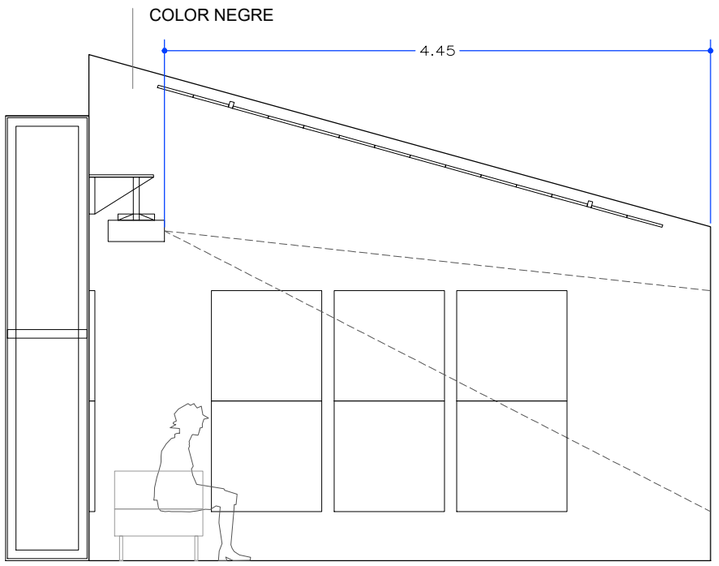

5.1-1

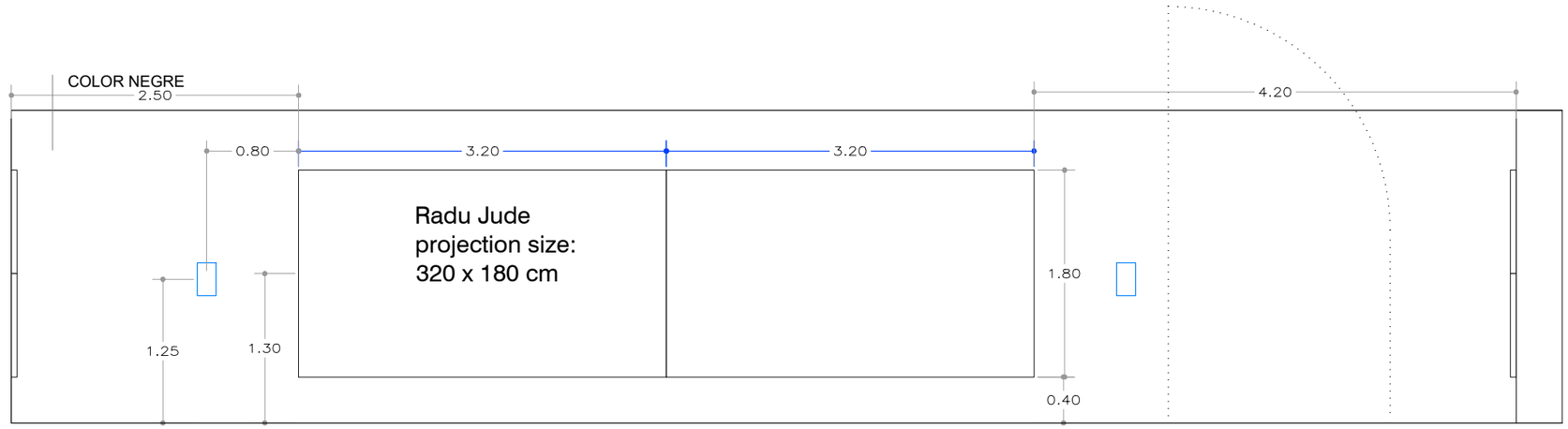

5.1-2

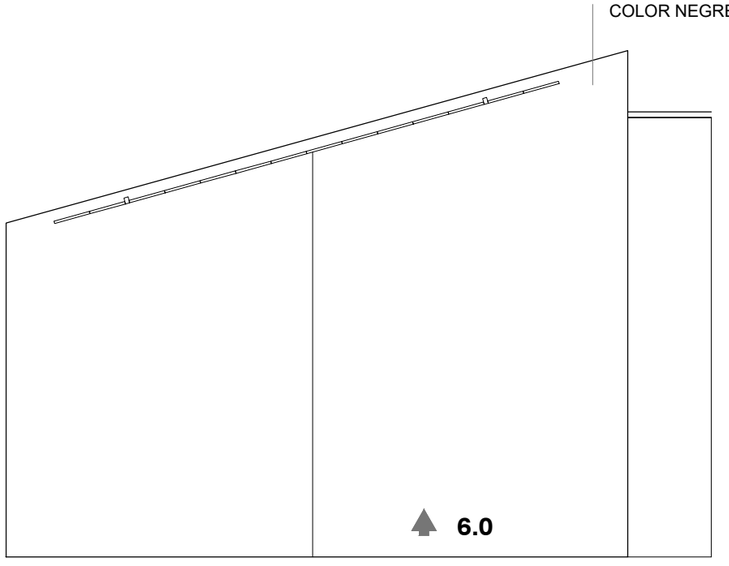

5.1-3

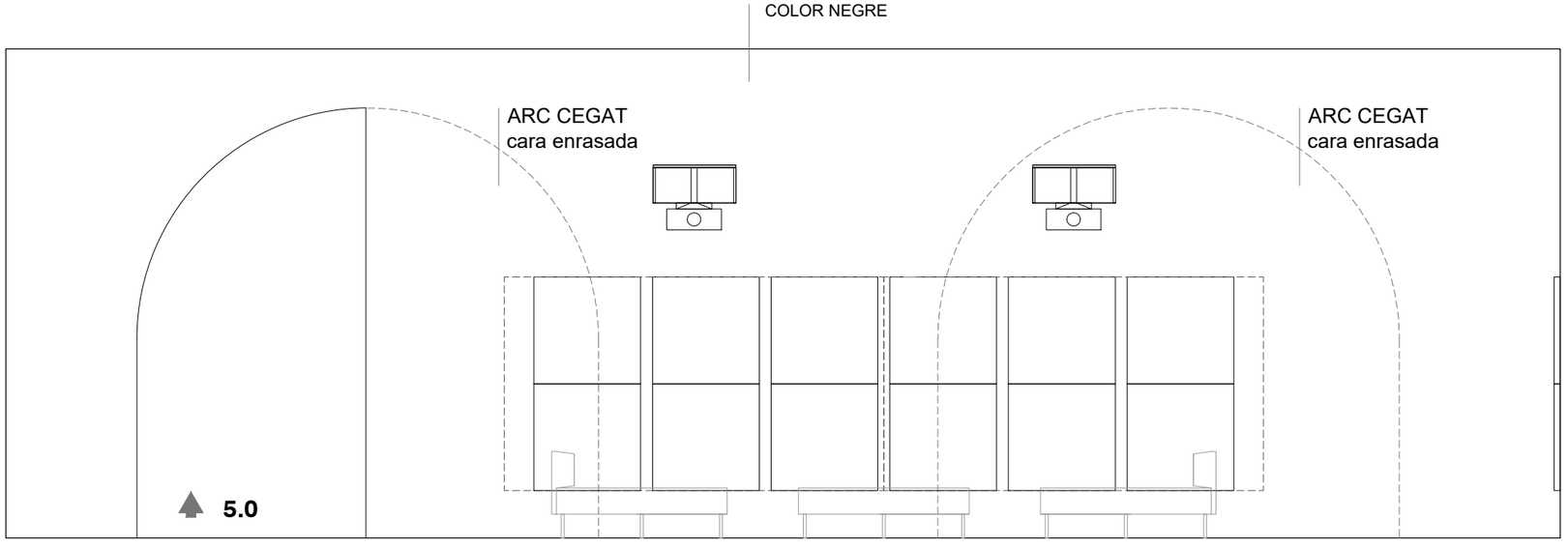

5.1-4

Document signat electrònicament. Firmes vàlides. És còpia autèntica de l'original electrònic.
Codi Segur de Verificació (CSV): dc3e1c8dd3ebebd2f2c7 Adreça de validació: https://seuelectronica.diba.cat

6.b Laura Citarella

"..."
3 Projectors LCD optica angular sostre / paret
3 Pantalles exentes. L320 x H180
- 1 central suspesa a paret
- 2 laterals fixades a paret i amb peu

2 Speakers
1 Tablet temporitzador sincronitzat amb projector

16 Panells d'absorció aqústica H90cm x L90cm x F5cm
3 Moduls de 2 seients
2 Peces braç

6.a Pere Portabella

"Pont de Varsovia"
Projector LCD sostre
Franja blanca pintada a paret
Projector LCD HD Òptica Zoom 1: 1,6
Suport de sostre i Reproductor.
So Panphonics sostre

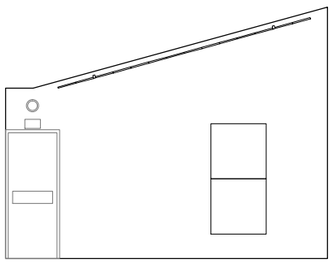

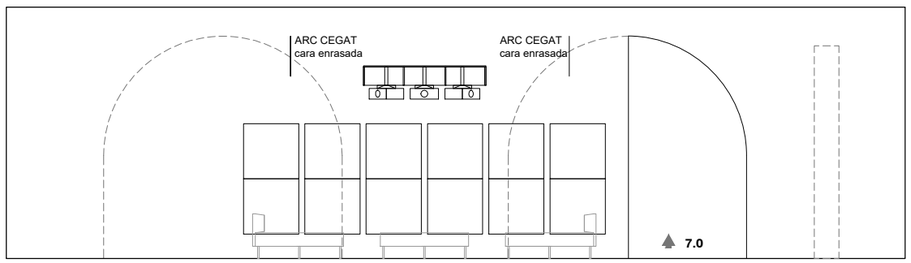

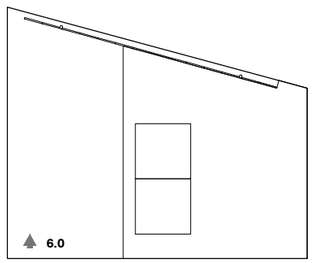

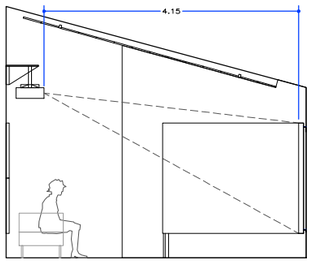

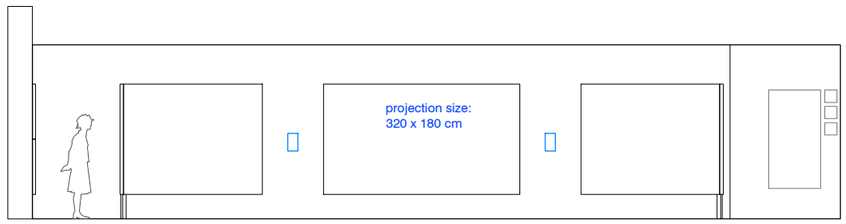

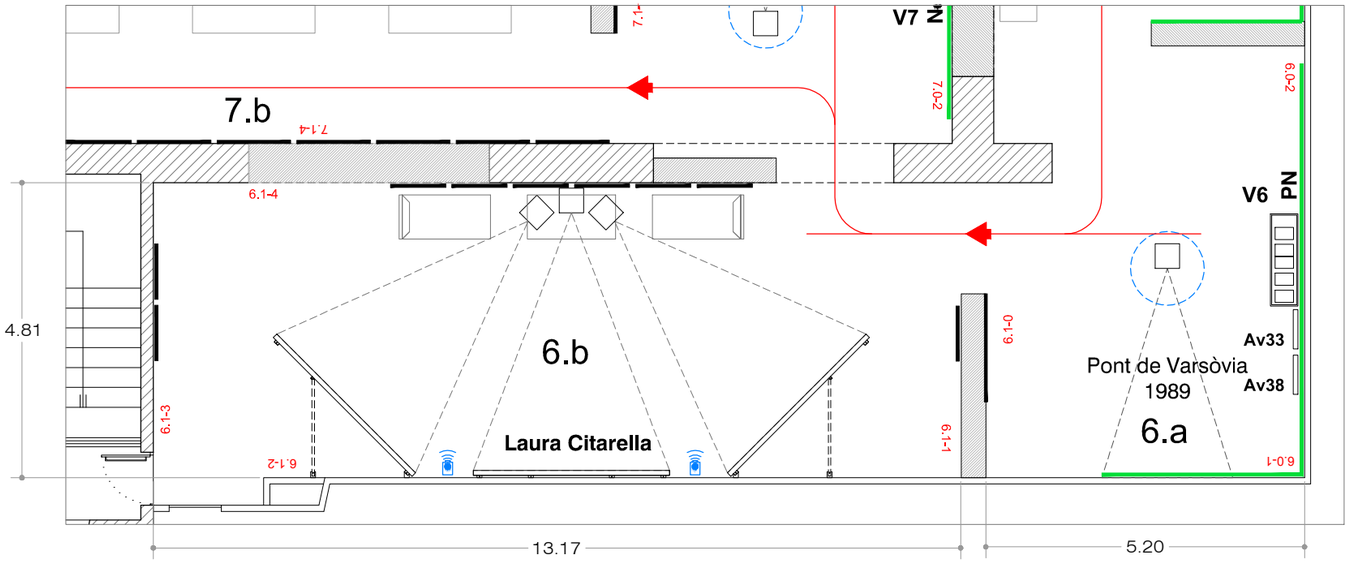

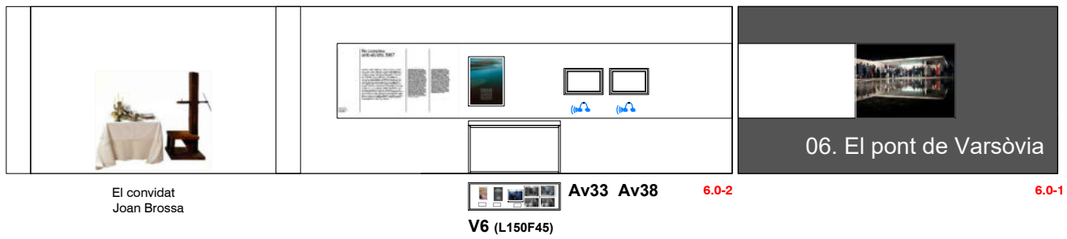

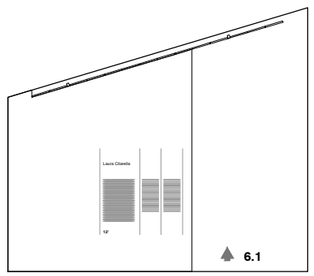

Document signat electrònicament. Firmes vàlides. És còpia autèntica de l'original electrònic.
Codi Segur de Verificació (CSV): dc3e1c8dd3ebebd2f2c7 Adreça de validació: https://seuelectronica.diba.cat

Exposició : MUTACIONS PORTABELLA	PLANTA 3	EXHIBITION ROOM	GURI_CASAJUANA ARQUITECTES	48
		DIN A3 E : 1/100	Barcelona, 10 / 2026	

CCCB Centre de Cultura Contemporània de Barcelona

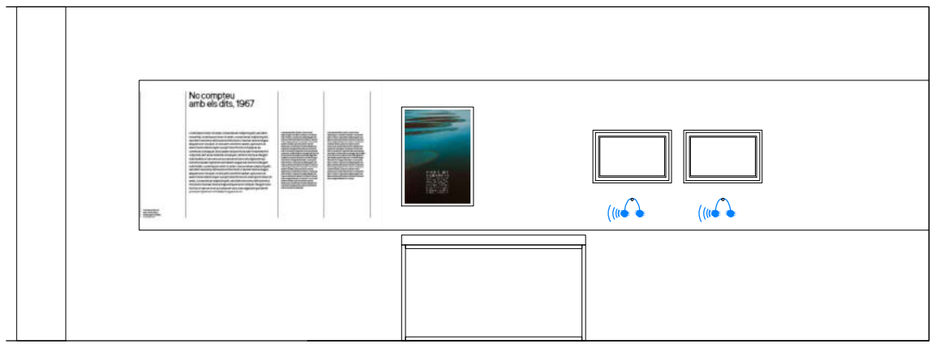





Av33 Av38 6.0-2 6.0-1

V6 (L150F45)

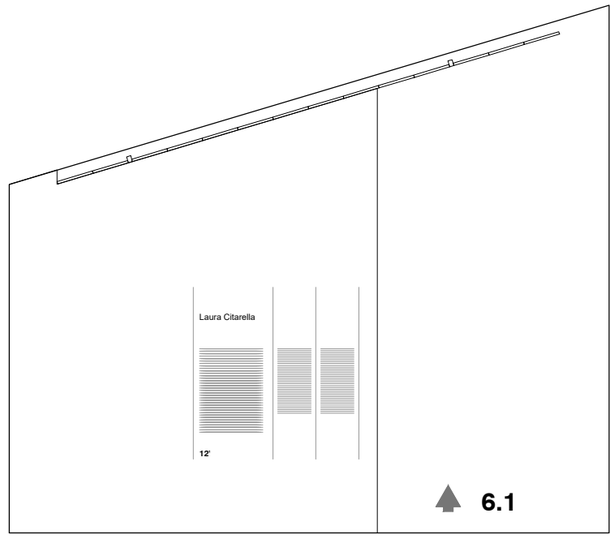

6.1-0

Document signat electrònicament. Firmes vàlides. És còpia autèntica de l'original electrònic.
Codi Segur de Verificació (CSV): dc3e1c8dd3ebebd2f2c7 Adreça de validació: https://seuelectronica.diba.cat

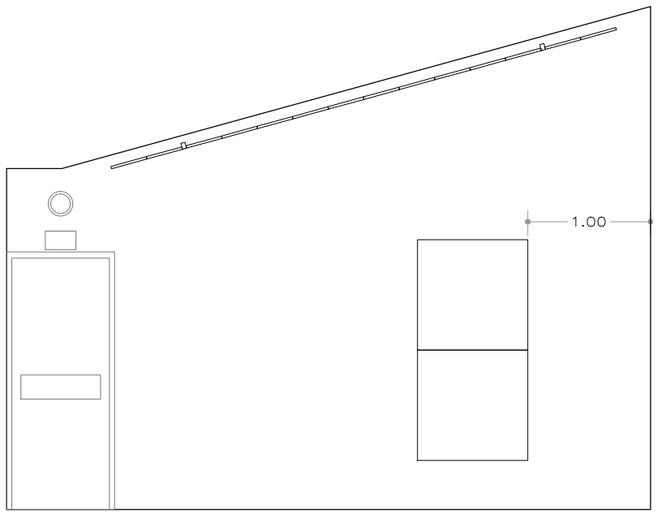

6.1-3

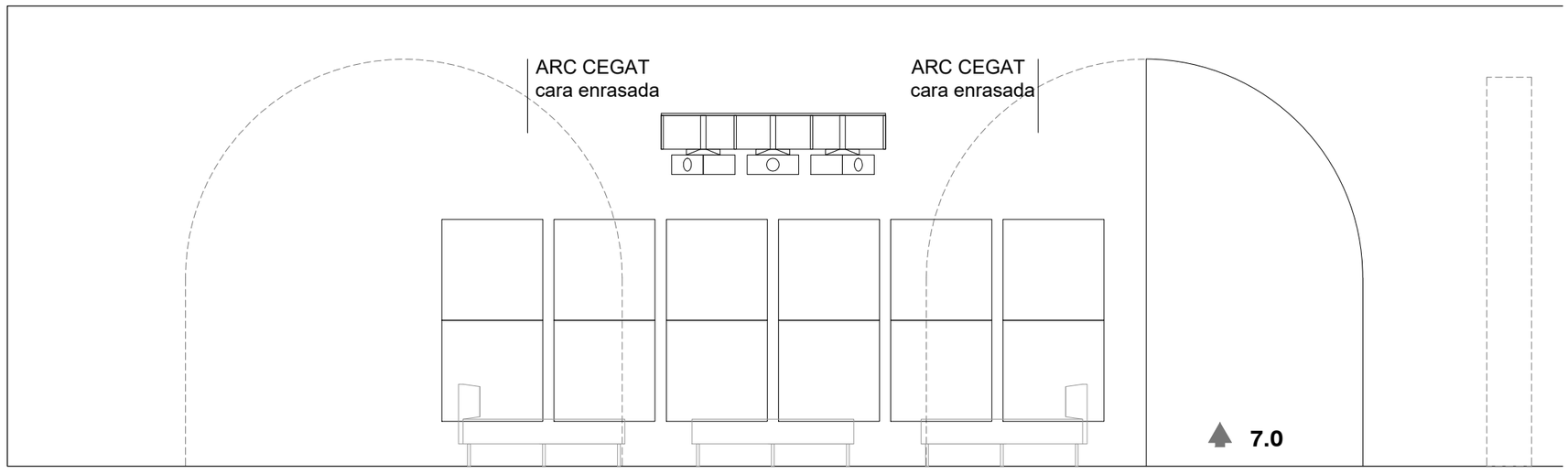

6.1-4

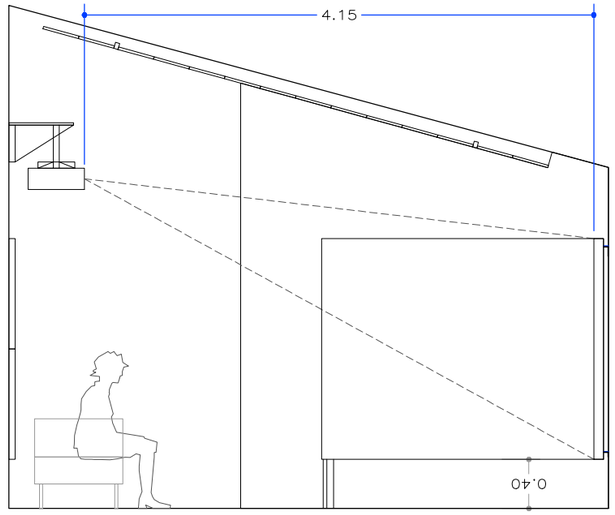

6.1-1

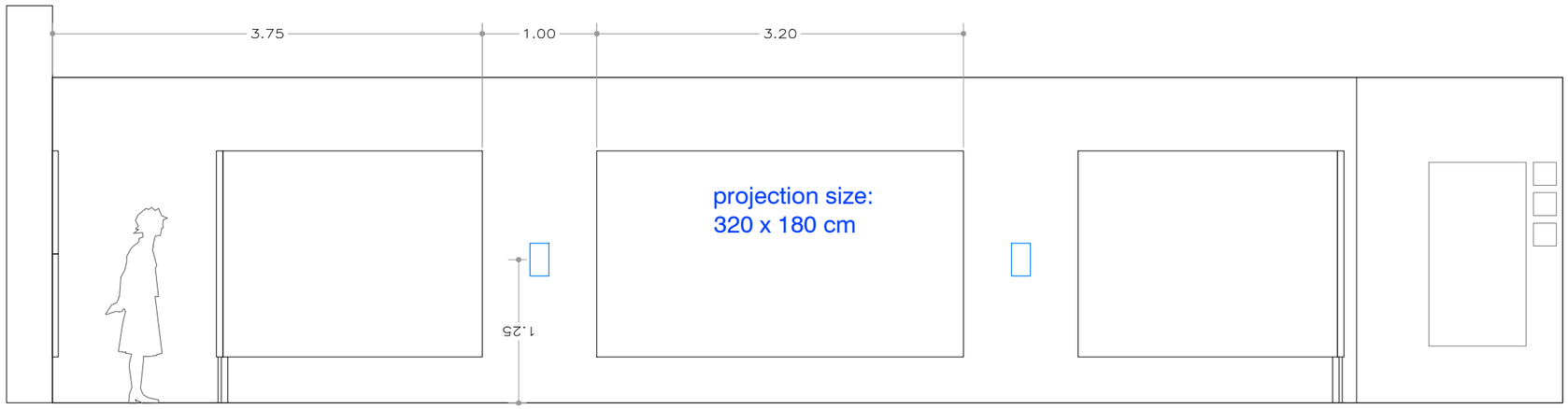

6.1-2

Document signat electrònicament. Firmes vàlides. És còpia autèntica de l'original electrònic.
Codi Segur de Verificació (CSV): dc3e1c8dd3ebebd2f2c7 Adreça de validació: https://seuelectronica.diba.cat

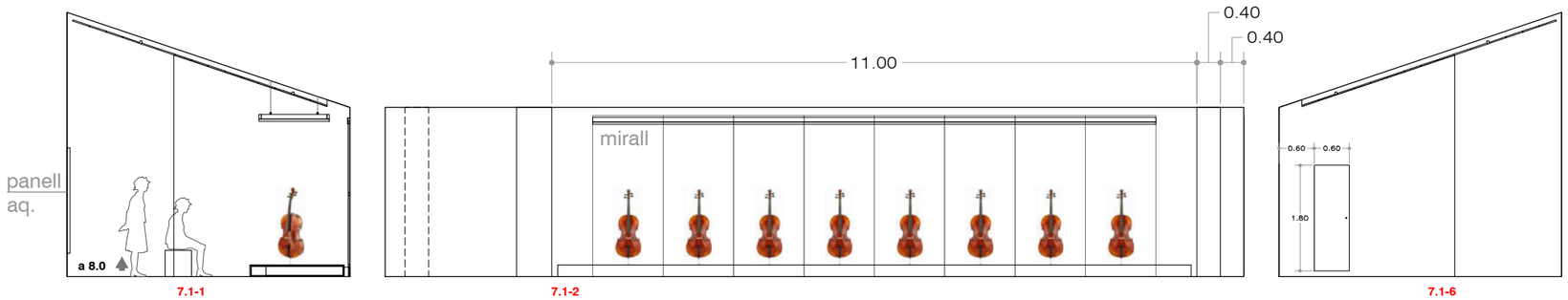

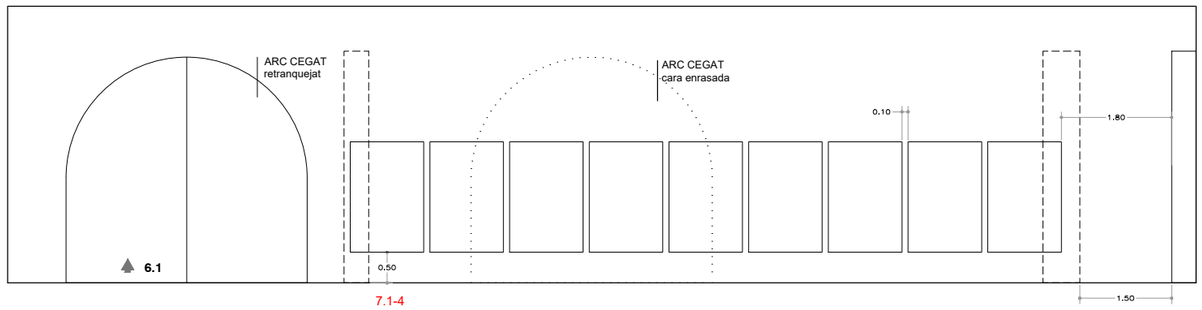

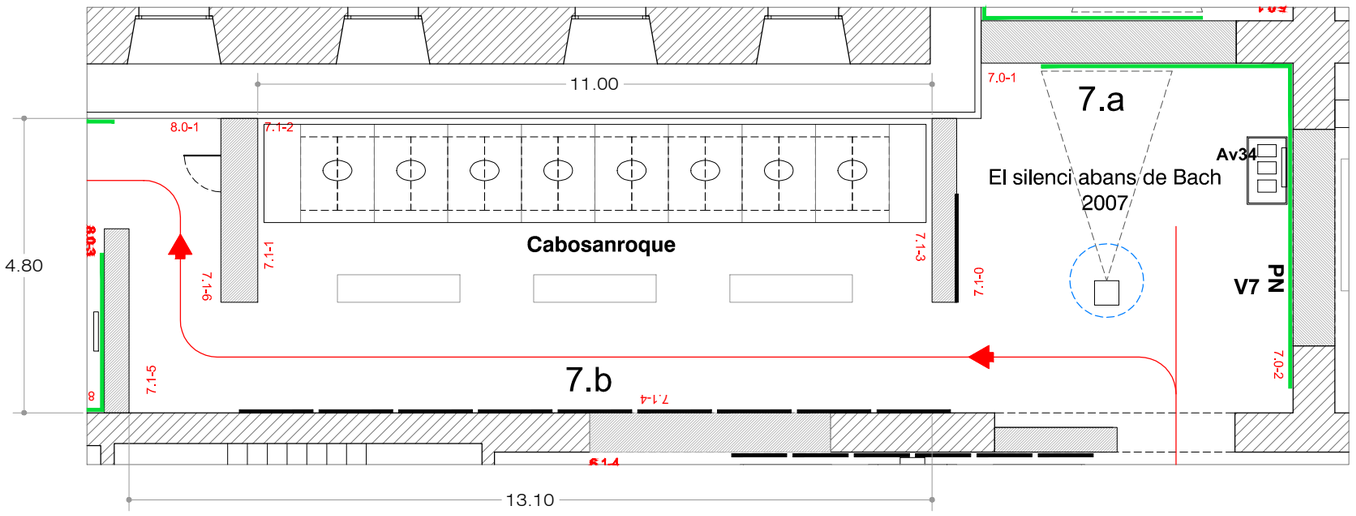

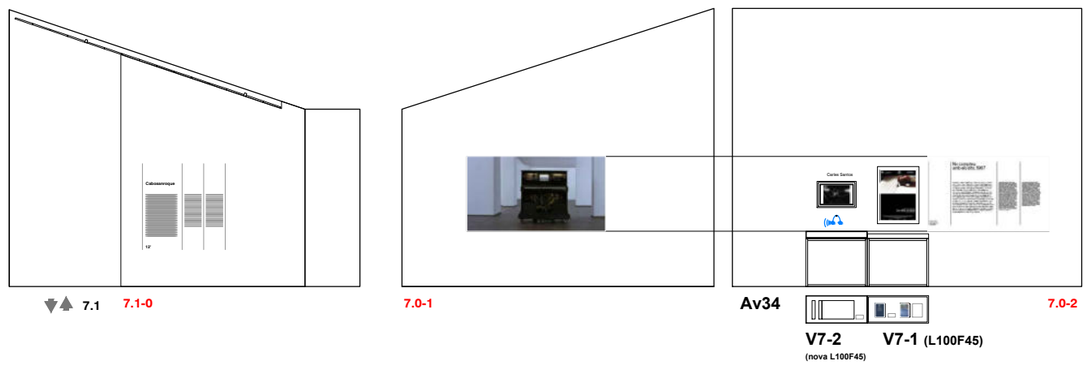

7.b Cabosanroque

"..."
Tarima:
Plataforma registrable de mesures totals H20cm x L10.8m x F160cm. Formada per 8 unitats encadellades de 120 x 160 i dues de 60x160
Pla de llum suspès:
16 panells led amb marc L60 x F120cm fixats a 4 bastidors de fusta de pi a suspendre del sostre inclinat.
Mirall
8 recolzat i fixat per perfil superior. H250cm xL120 cm

1 Tablet temporitzador sincronitzat amb equip regidor de la instal·lació

9 Panells d'absorció aqústica H180cm x L120cm x F5cm
3 Bancs L180 x F45 x H45cm

7.a Pere Portabella

"El silenci abans de Bach"
Projector LCD sostre
Franja blanca pintada a paret
Projector LCD HD Òptica Zoom 1: 1,6
Suport de sostre i Reproductor.
So Panphonics sostre

Document signat electrònicament. Firmes vàlides. És còpia autèntica de l'original electrònic.
Codi Segur de Verificació (CSV): dc3e1c8dd3ebebd2f2c7 Adreça de validació: https://seuelectronica.diba.cat

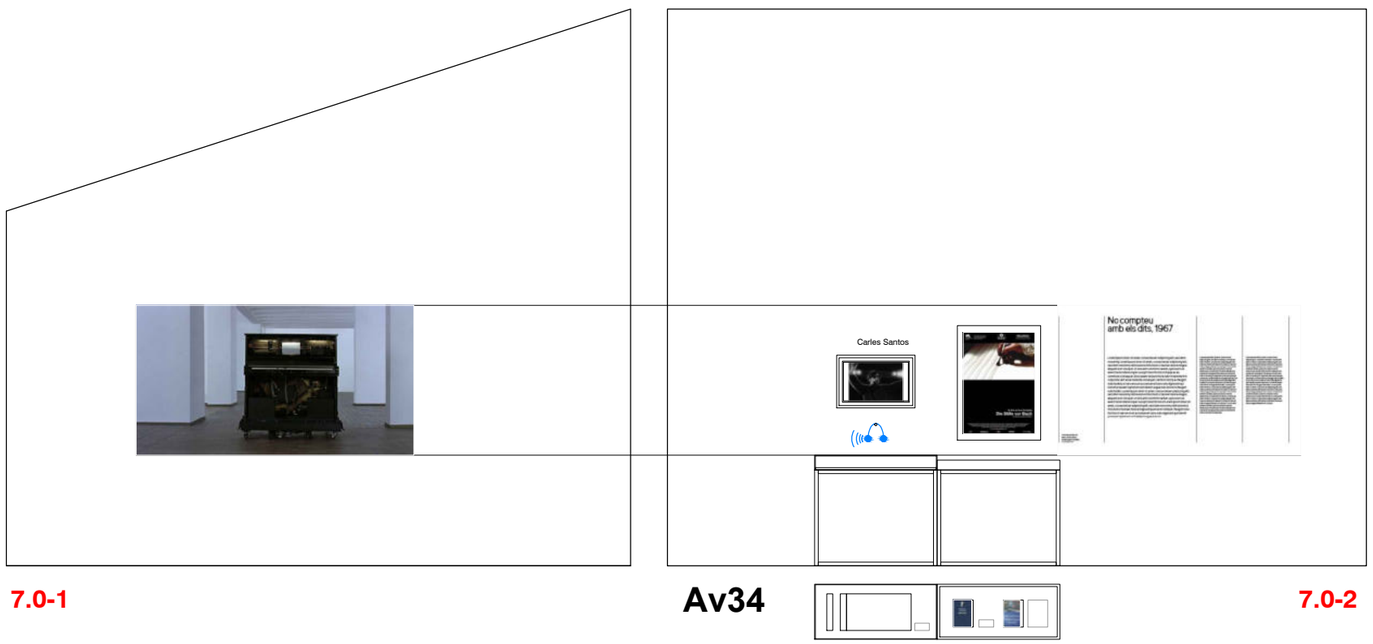

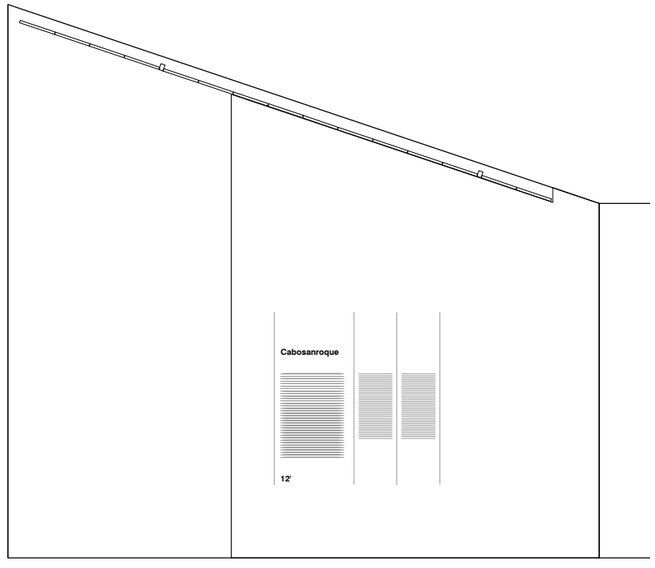

Document signat electrònicament. Firmes vàlides. És còpia autèntica de l'original electrònic.
Codi Segur de Verificació (CSV): dc3e1c8dd3ebebd2f2c7 Adreça de validació: https://seuelectronica.diba.cat

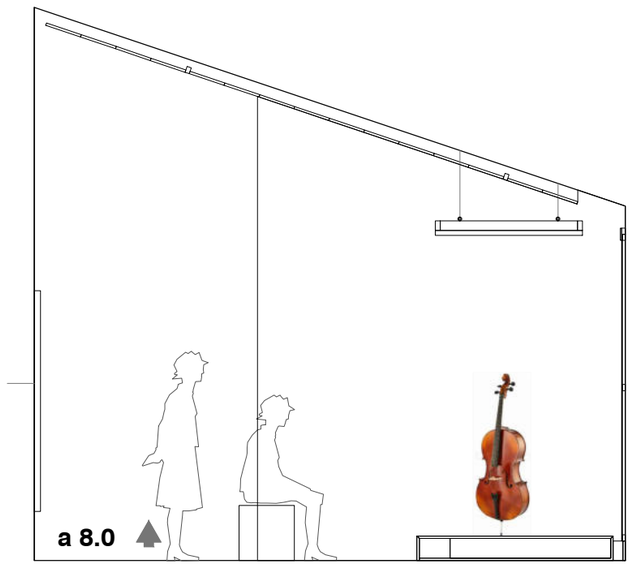

7.1-1

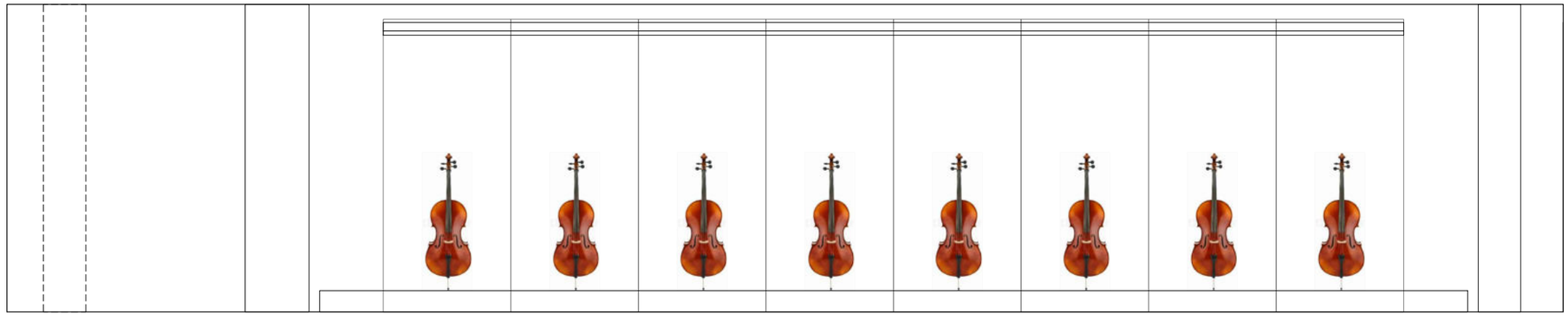

7.1-2

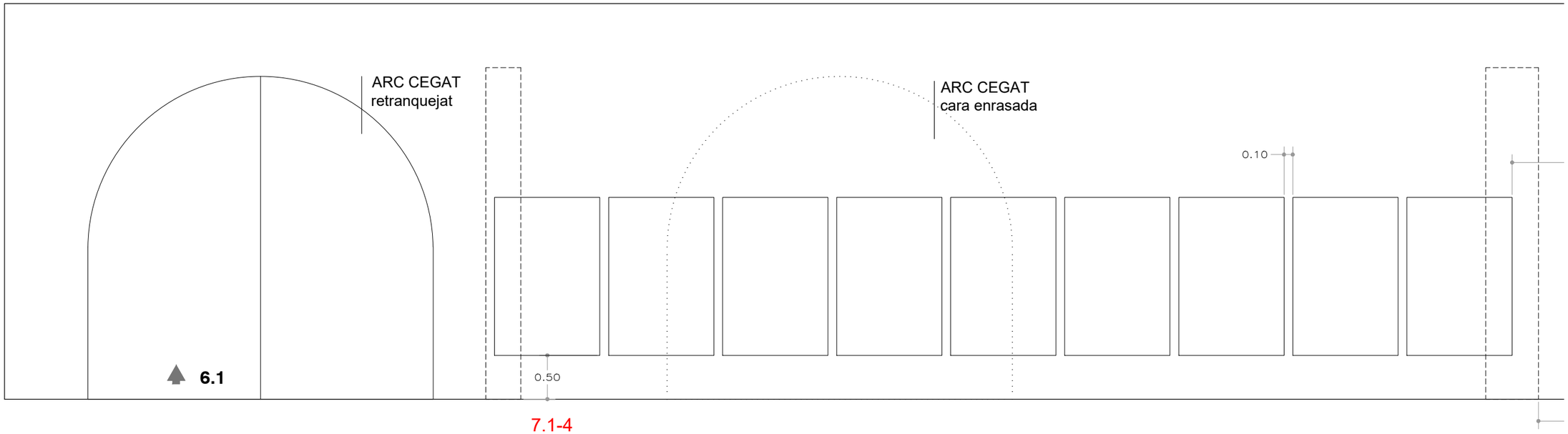

7.1-4

Document signat electrònicament. Firmes vàlides. És còpia autèntica de l'original electrònic.
Codi Segur de Verificació (CSV): dc3e1c8dd3ebebd2f2c7 Adreça de validació: https://seuelectronica.diba.cat

projection size:
460 x 230 cm.
AR 2:1

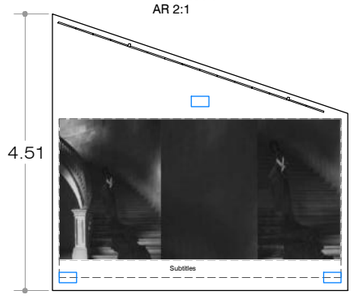

8.1-2

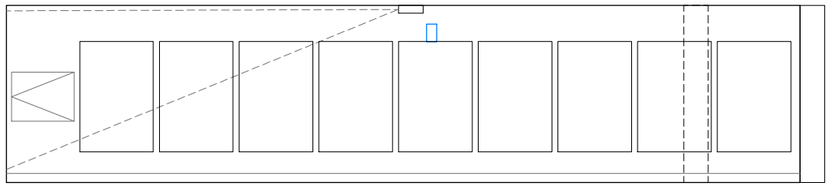

8.1-1

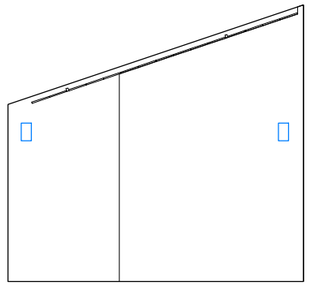

8.1-4

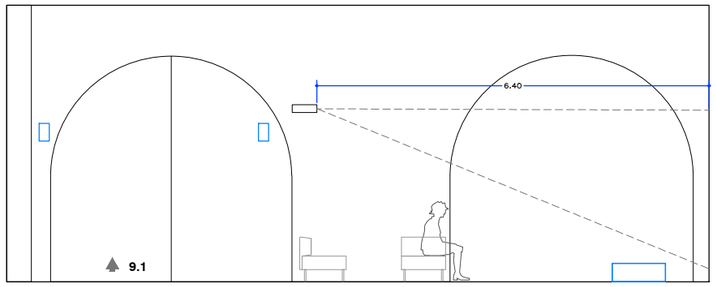

8.1-3

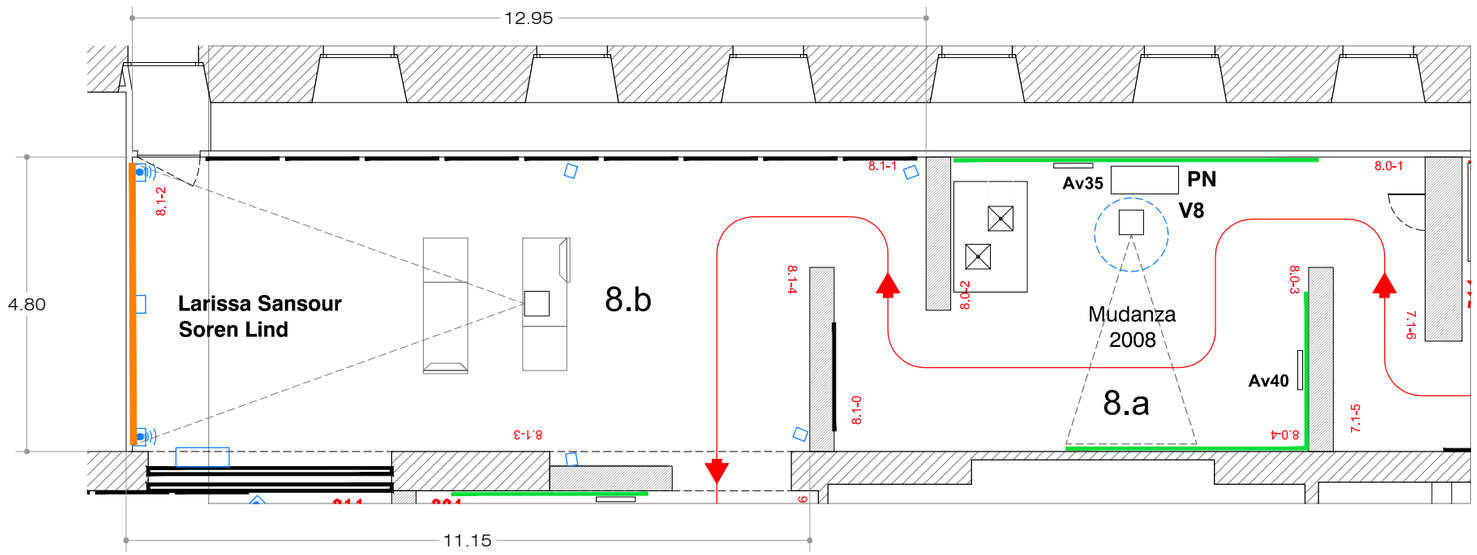

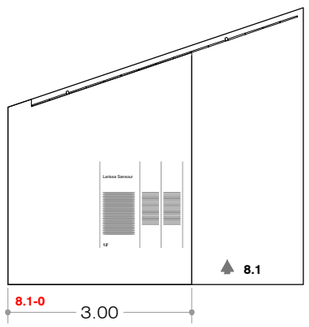

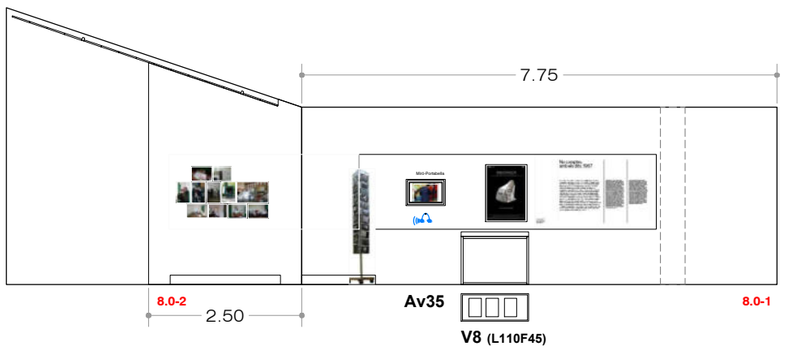

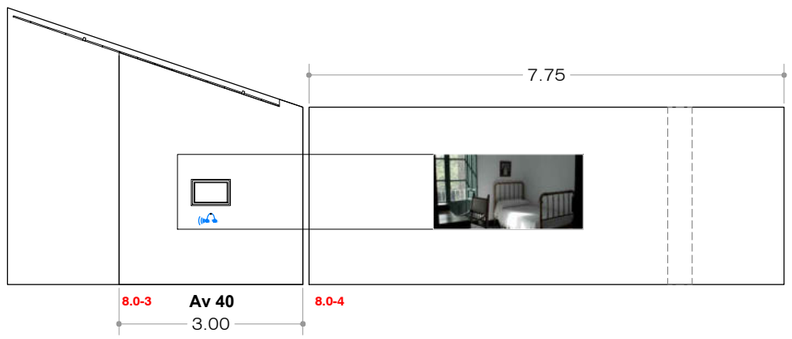

8.b Larissa Sansour & Søren Lind

"..."
1 Projector LCD sostre
1 Pantalla pintada a paret L460 x H230
Audio sistema 7.1

1 Tablet temporitzador sincronitzat amb projector

9 Panells d'absorció aqústica H180cm x L120cm x F5cm
2 Moduls de 2 seients
2 Moduls d'1 seient
2 Peçes braç

8.a Pere Portabella

"Mudanza"
Projector LCD sostre
Franja blanca pintada a paret
Projector LCD HD Òptica Zoom 1: 1,6
Suport de sostre i Reproductor.
So Panphonics sostre

Document signat electrònicament. Firmes vàlides. És còpia autèntica de l'original electrònic.
Codi Segur de Verificació (CSV): dc3e1c8dd3ebebd2f2c7 Adreça de validació: https://seuelectronica.diba.cat

Exposició : MUTACIONS PORTABELLA	PLANTA 3	EXHIBITION ROOM	GURI_CASAJUANA ARQUITECTES	54	CCCB Centre de Cultura Contemporània de Barcelona
		DIN A3 E : 1/100	Barcelona, 10 / 2026		

8.a Mudanza

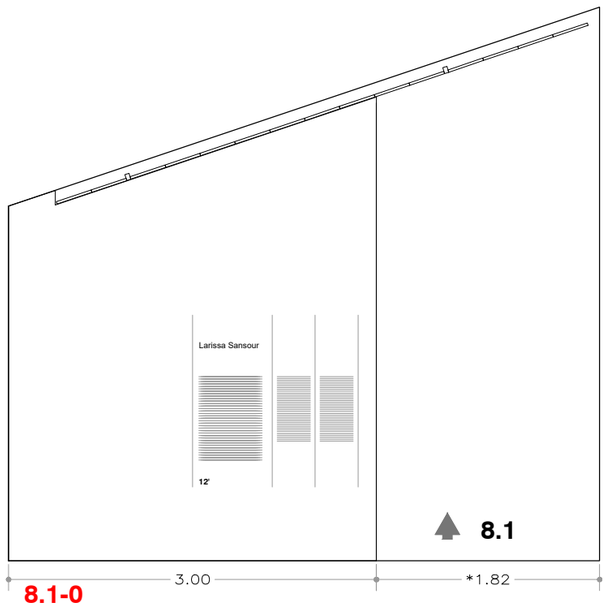

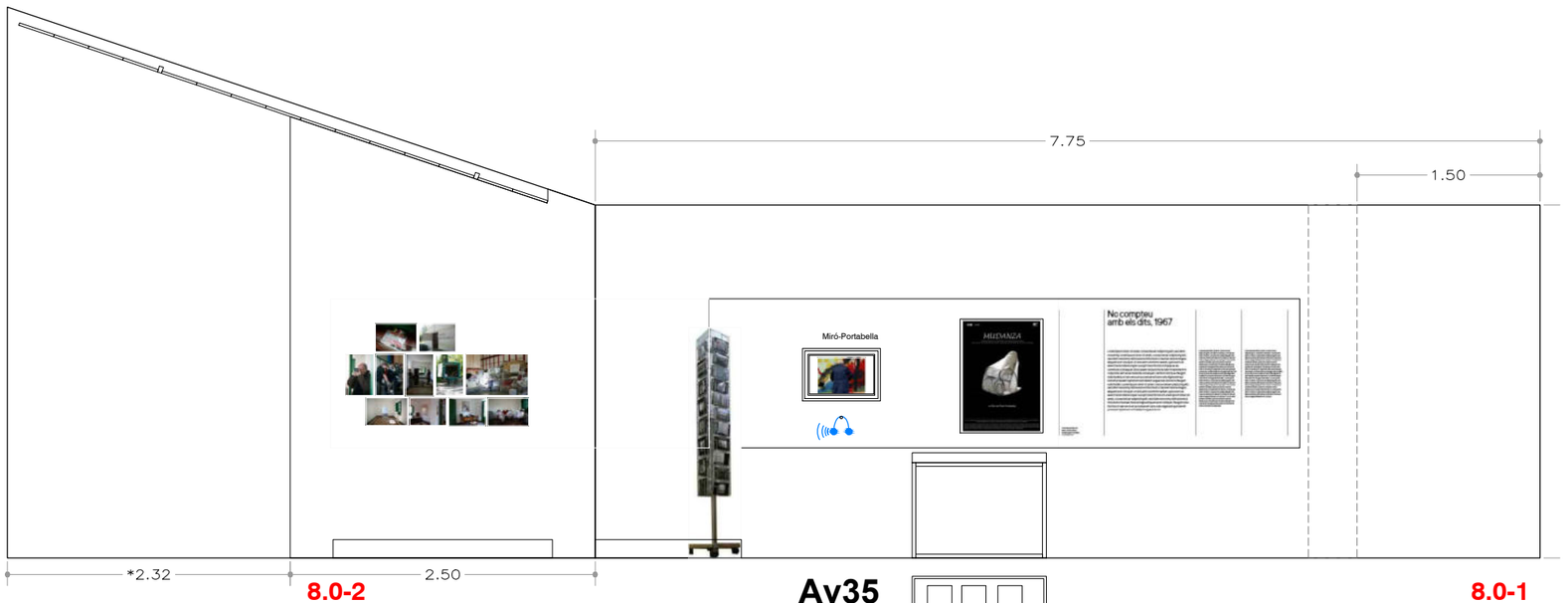

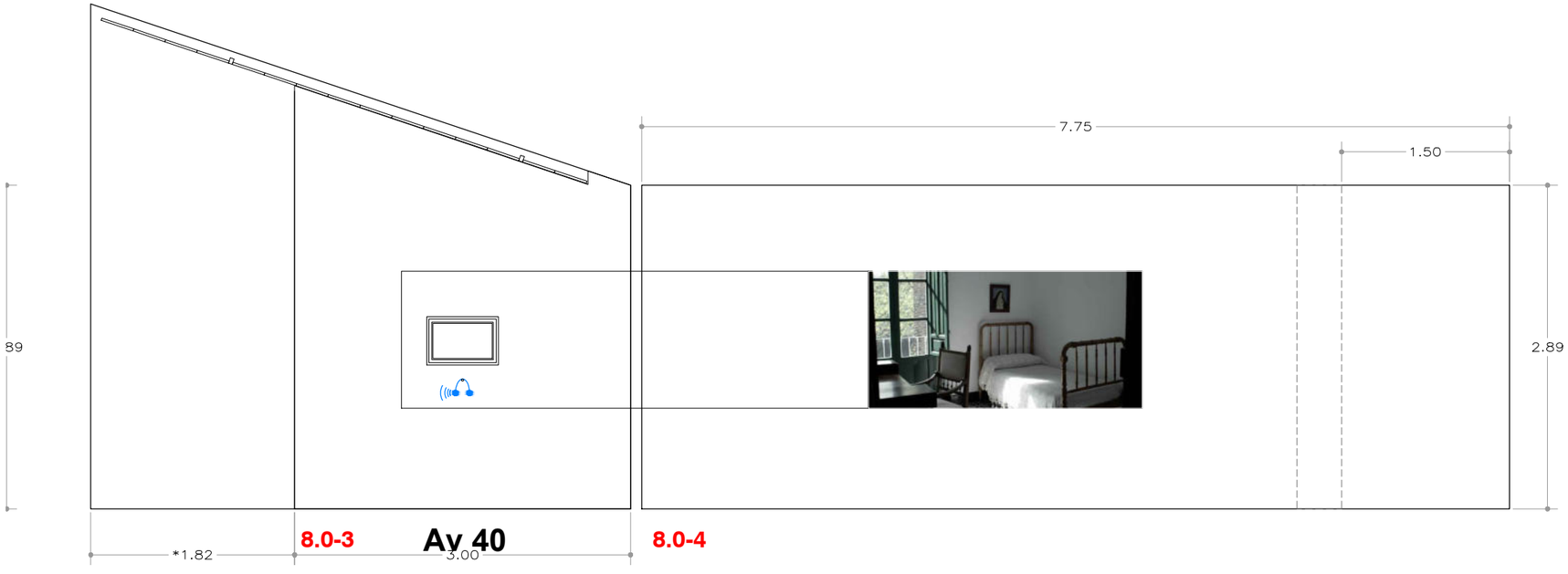

Document signat electrònicament. Firmes vàlides. És còpia autèntica de l'original electrònic.
Codi Segur de Verificació (CSV): dc3e1c8dd3ebebd2f2c7 Adreça de validació: https://seuelectronica.diba.cat

Exposició : MUTACIONS PORTABELLA	PLANTA 3	EXHIBITION ROOM	GURI_CASAJUANA ARQUITECTES	55	CCCB Centre de Cultura Contemporània de Barcelona
		DIN A3 E : 1/50	Barcelona, 10 / 2026		

projection size:
460 x 230 cm.
AR 2:1

8.b Larissa Sansour & Søren Lind

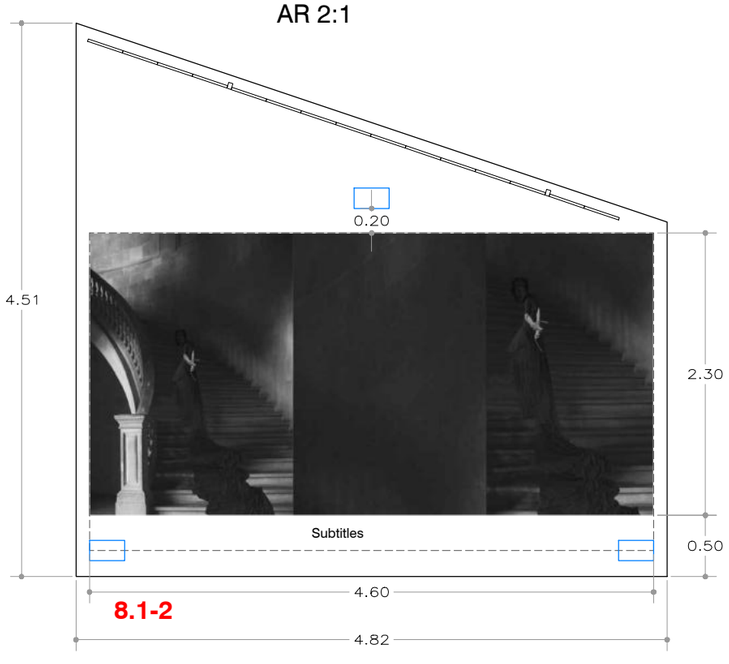

8.1-2

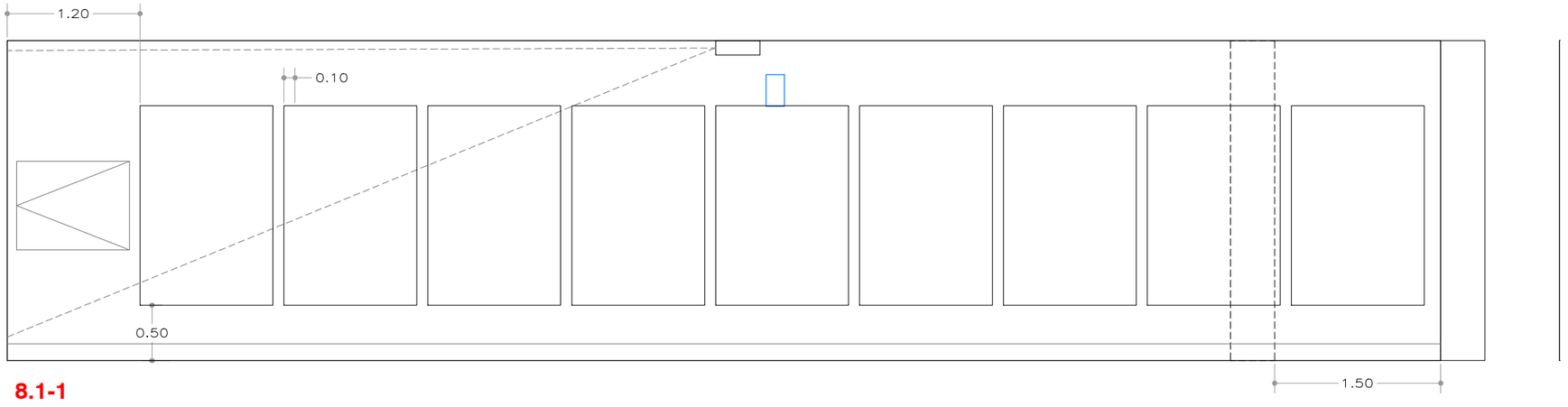

8.1-1

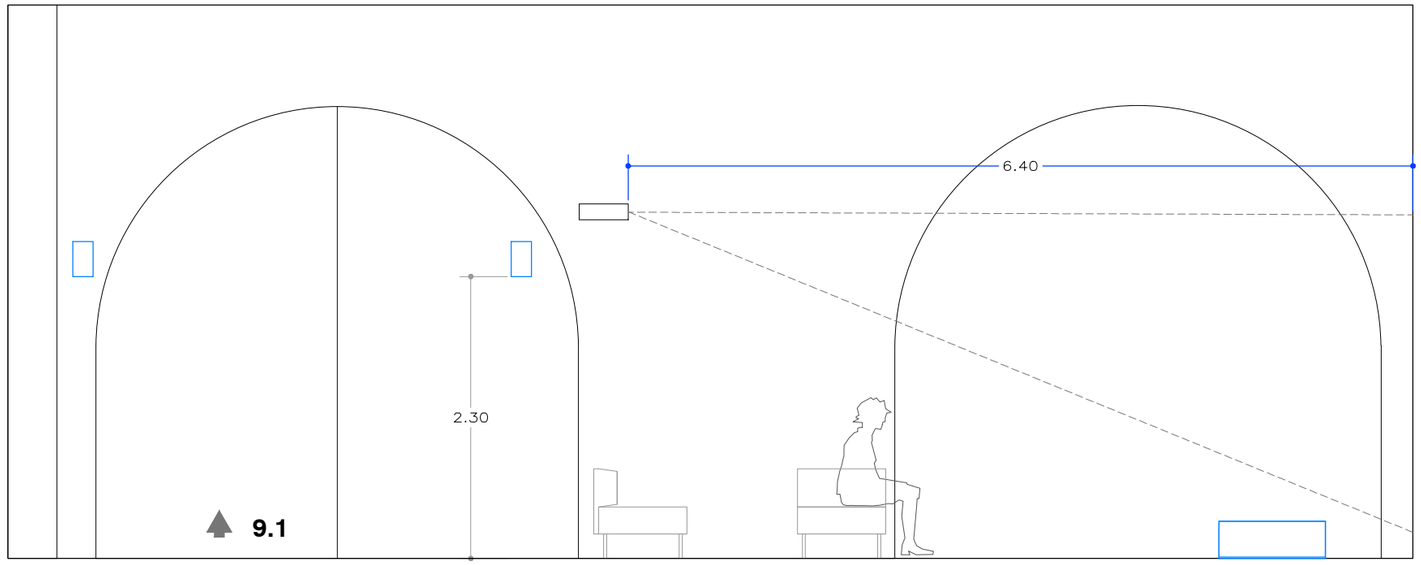

8.1-3

Document signat electrònicament. Firmes vàlides. És còpia autèntica de l'original electrònic.
Codi Segur de Verificació (CSV): dc3e1c8dd3ebebd2f2c7 Adreça de validació: https://seuelectronica.diba.cat

9.b Virginia García del Pino

"..."
1 Projector LCD sostre
1 Pantalla pintada a paret L280 x H210
4 Speakers
1 Tablet temporitzador sincronitzat amb projector

9 Panells d'absorció aqústica H180cm x L120cm x F5cm
10 Puffs 80x80 folre tèxtil (existents)

9.a Pere Portabella

Informe general I 1976
Informe general II 2015

Projector LCD sostre
Franja blanca pintada a paret
Projector LCD HD Òptica Zoom 1: 1,6
Suport de sostre i Reproductor.
So Panphonics sostre

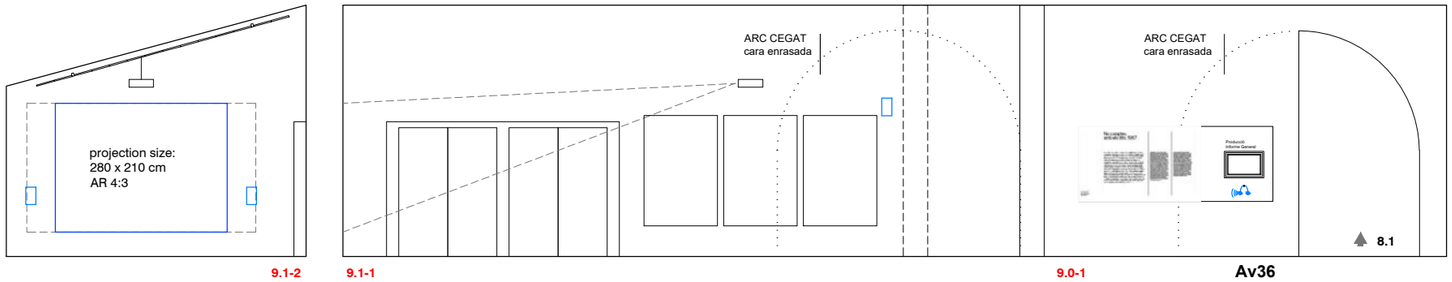

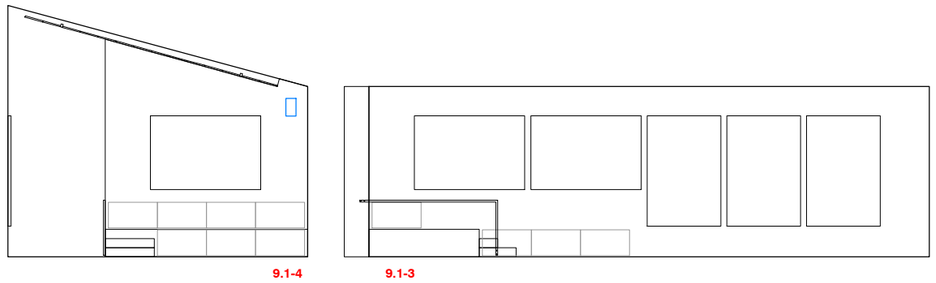

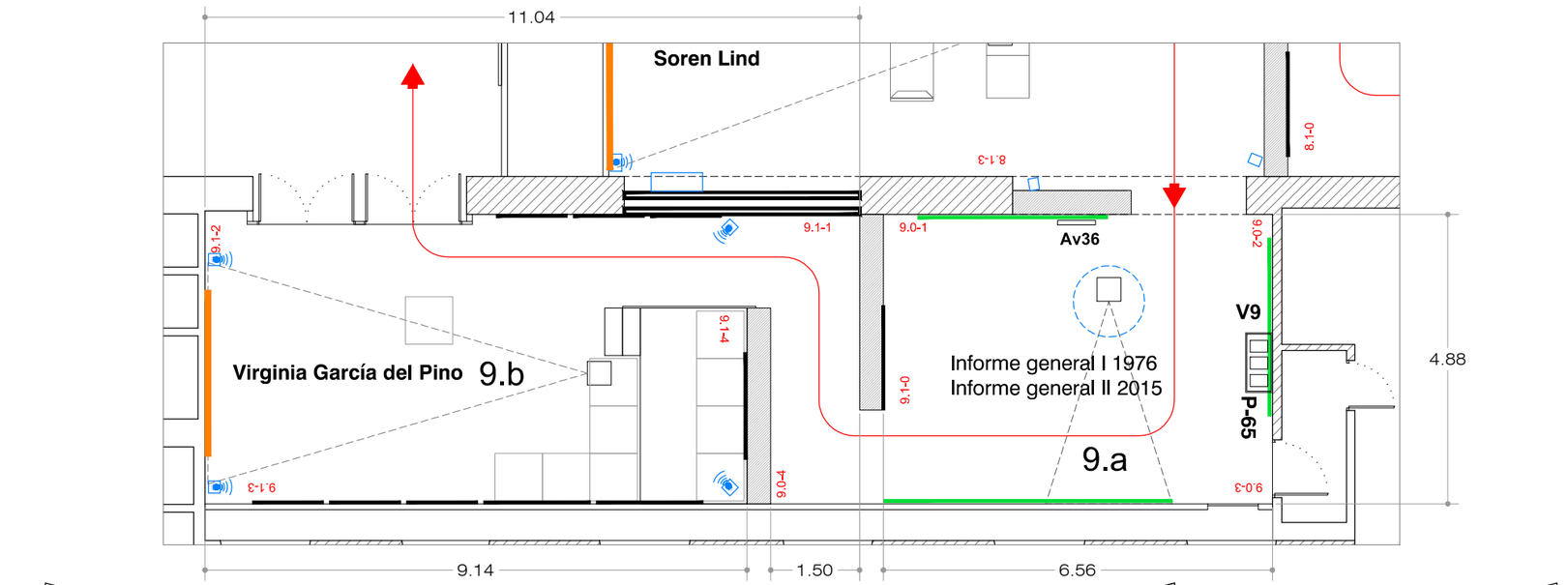

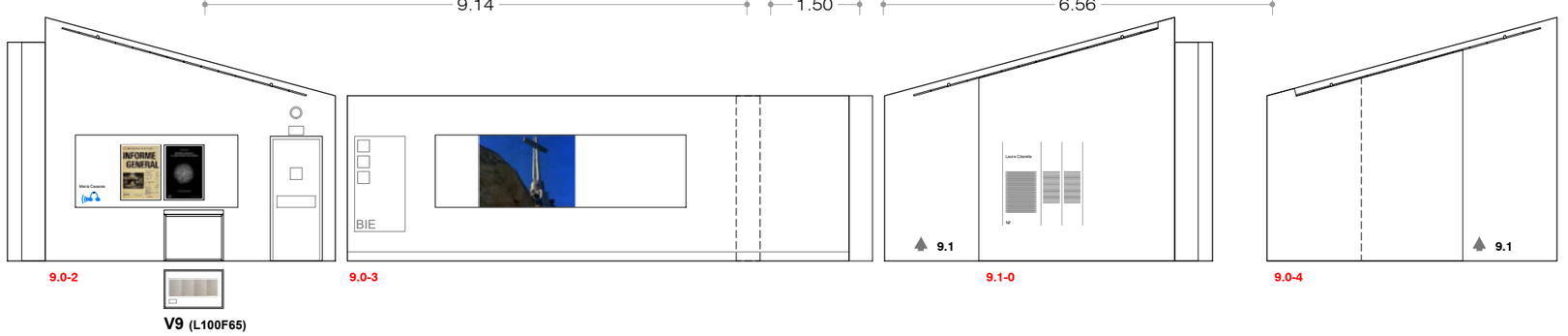

Document signat electrònicament. Firmes vàlides. És còpia autèntica de l'original electrònic.
Codi Segur de Verificació (CSV): dc3e1c8dd3ebebd2f2c7 Adreça de validació: https://seuelectronica.diba.cat

9.a Informe general I 1976
Informe general II 2015

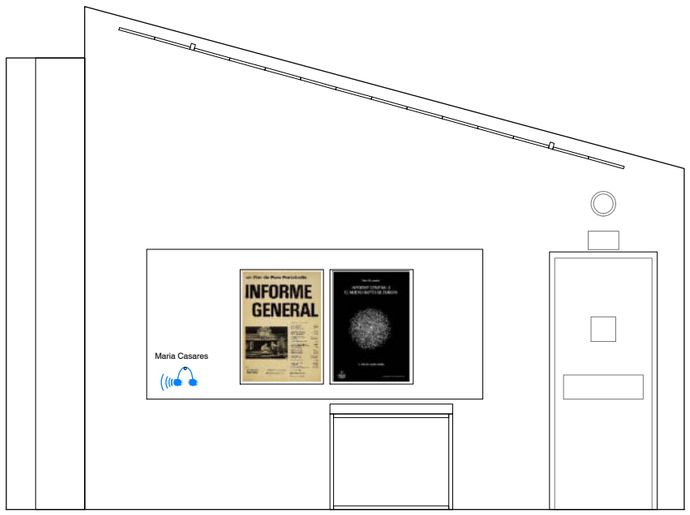

9.0-2



V9 (L100F65)



9.0-3

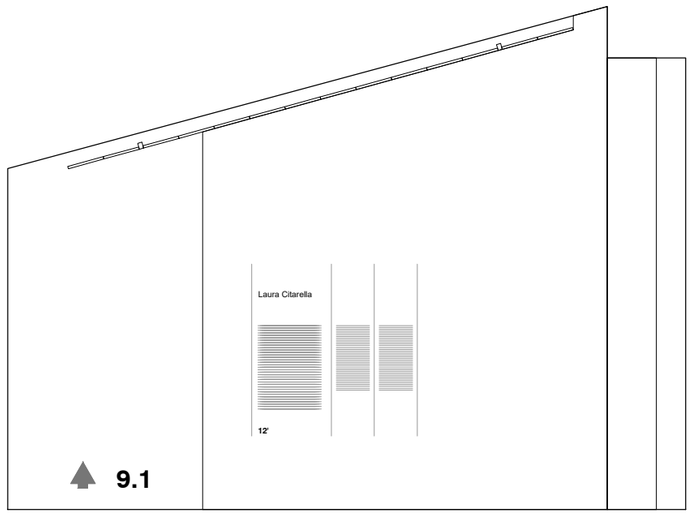

9.1-0

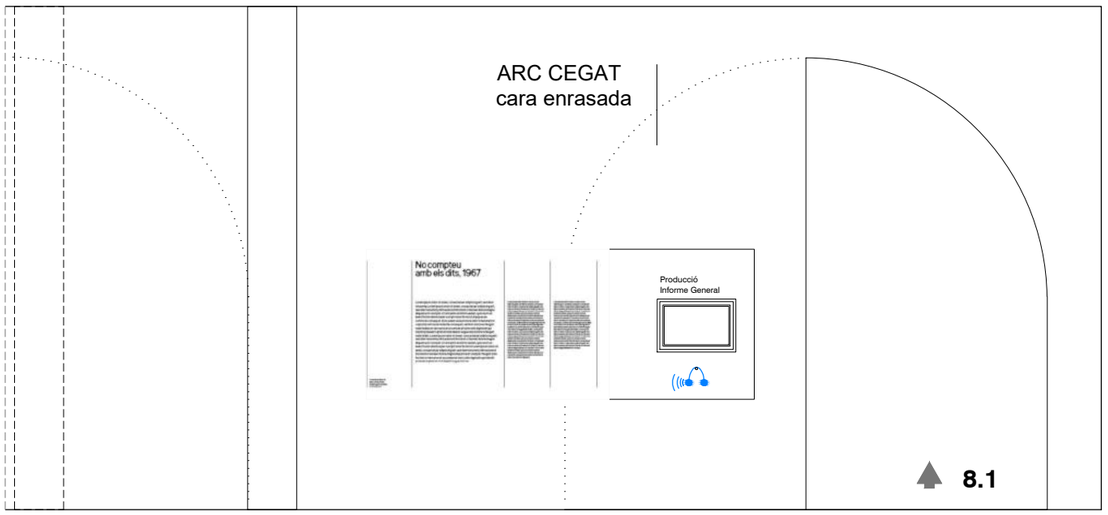

9.0-1

Av36

Document signat electrònicament. Firmes vàlides. És còpia autèntica de l'original electrònic.
Codi Segur de Verificació (CSV): dc3e1c8dd3ebebd2f2c7 Adreça de validació: https://seuelectronica.diba.cat

Exposició : MUTACIONS PORTABELLA	PLANTA 3	EXHIBITION ROOM	GURI_CASAJUANA ARQUITECTES	58	CCCB Centre de Cultura Contemporània de Barcelona
		DIN A3 E : 1/50	Barcelona, 10 / 2026		

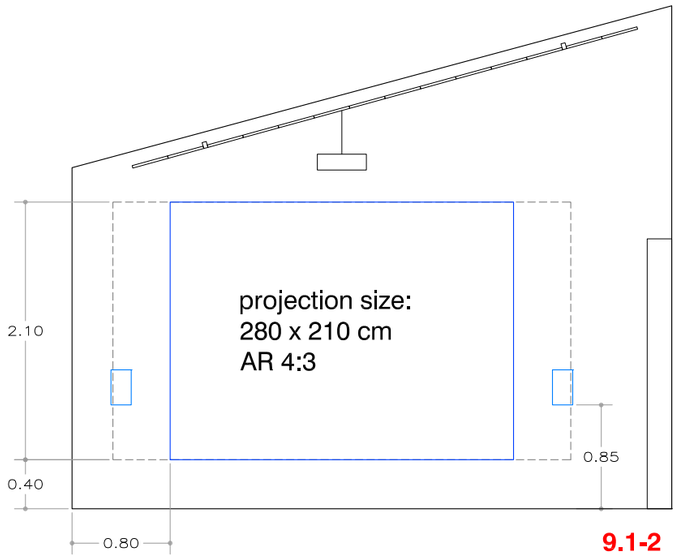

9.1-2

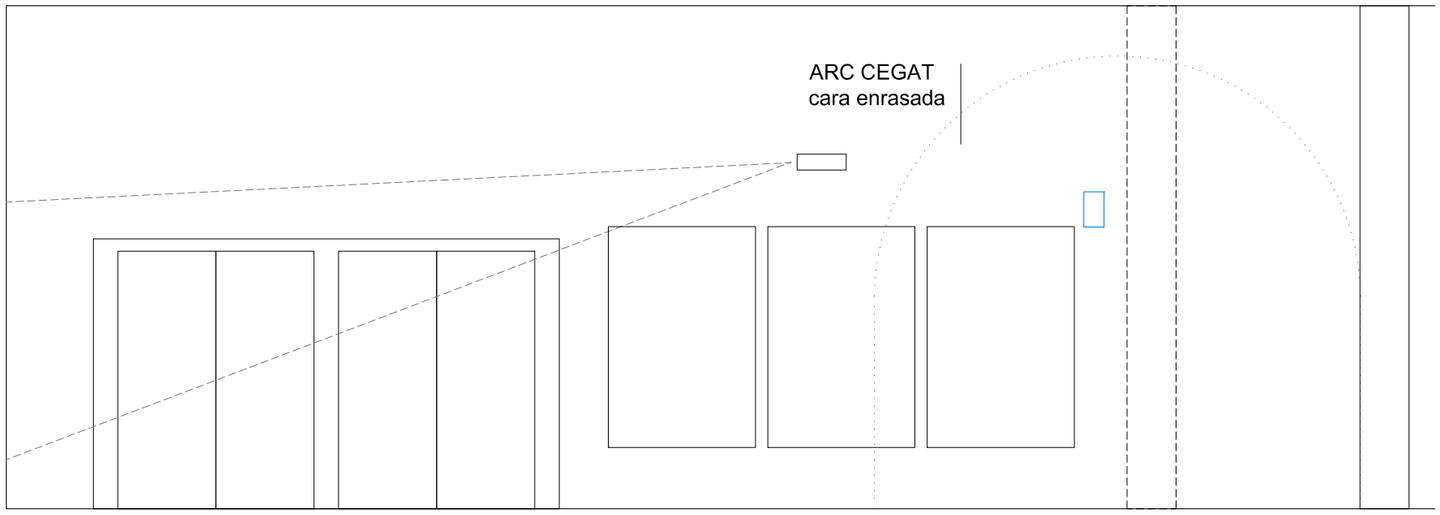

9.1-1

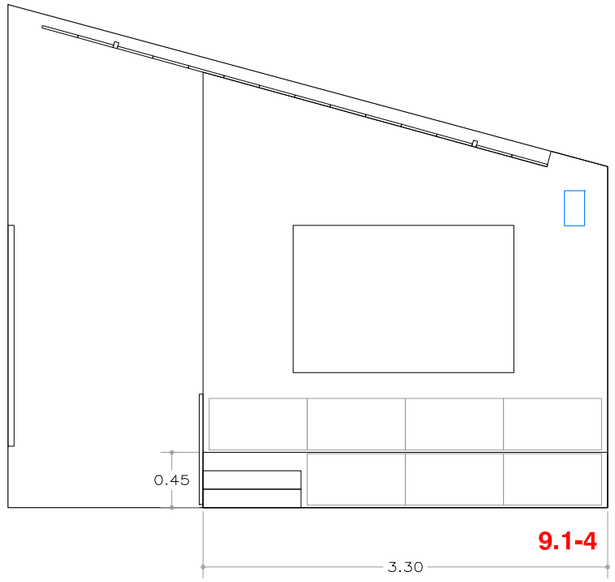

9.1-4

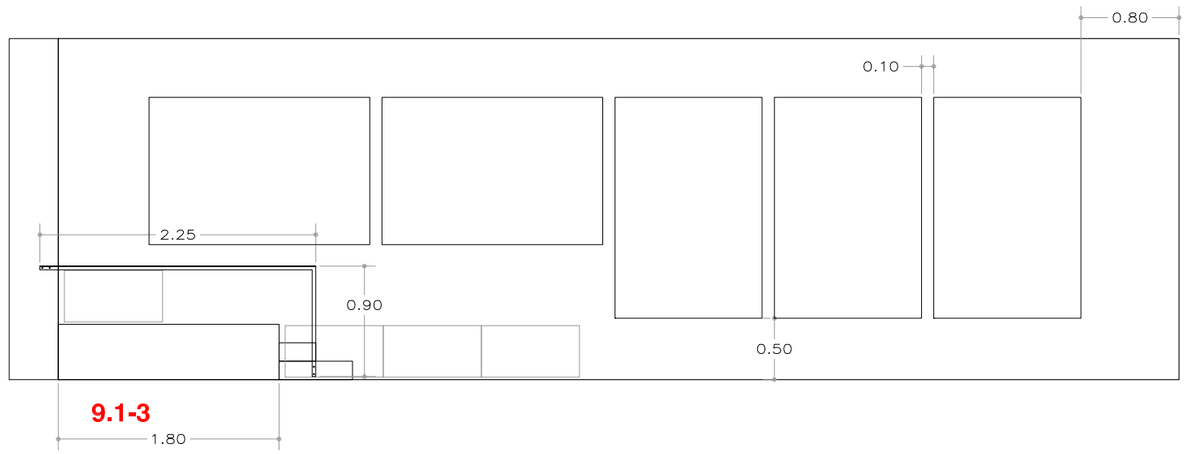

9.1-3

Document signat electrònicament. Firmes vàlides. És còpia autèntica de l'original electrònic.
Codi Segur de Verificació (CSV): dc3e1c8dd3ebebd2f2c7 Adreça de validació: https://seuelectronica.diba.cat

Relació d'elements a sumministrar, produïr, instal·lar i desmuntar per a l'execució de l'exposició **"Mutacions Portabella"** a la planta 3ª del Centre de Cultura Contemporània de Barcelona, CCCB.

GURI_CASAJUANA arquitectes
C TRAFALGAR 12 3er 1a 08010 BARCELONA T 93 268 39 81 M 636904633 e-mail: guricasajuana@gmail.com

Document signat electrònicament. Firmes vàlides. És còpia autèntica de l'original electrònic.
Codi Segur de Verificació (CSV): dc3e1c8dd3ebebd2f2c7 Adreça de validació: https://seuelectronica.diba.cat

DESCRIPCIÓ GENERAL

Questions generals respecte al mobiliari:
Als planols constructius s'especifiquen dimensiones i materials.
Tots els elements es realitzen i munten previament a taller.
Tots els cantells matats, absència d'arestes esmolades.

MATERIALS i ACABATS

DM 19mm per a conformar tarimes, marcs, bases de vitrines etc
Preparació amb dues capes de fons segellador a l'aigua amb poliment i aspirat previ i intermig, i acabat final mitjançant l'aplicació de dues capes d'esmalt laca acrílic a l'aigua. Acabat mat, amb tacte sedós. Aplicació a pistola en taller.

Acabat aplicat amb 4 setmanes d'antelació al transport a la sala.

Estructura metàl·lica
Tubs soldats de 30/30/2, 20/20/2, 80/40/2
Passamà de 5mm de diverses mides
Angle L20/20/2

Fusta de pi
Llistons de diversos gruixos per a conformar bastidors.
Veure acabat en cada cas

Color de la pintura d'acabat.
ref blancc: NCS S 0500 N
ref negre NCS S 9000-N

Aquest document s'acompanya d'un conjunt de planols estructurat amb els mateixos capítols i apartats.

GURI_CASAJUANA arquitectes
C TRAFALGAR 12 3er 1a 08010 BARCELONA T 93 268 39 81 M 636904633 e-mail: guricasajuana@gmail.com

Document signat electrònicament. Firmes vàlides. És còpia autèntica de l'original electrònic.
Codi Segur de Verificació (CSV): dc3e1c8dd3ebebd2f2c7 Adreça de validació: https://seuelectronica.diba.cat

CAPÍTOL	DESCRIPCIÓ	UT	
1	**TANCAMENTS**		

Diversos tancaments realitzats en Panellat de cartró guix tipus Pladur acabat qualitat Q3, amb arestes ben definides llest per a pintar.

Les mesures existents de sala proporcionades en el conjunt de planols s'han de comprovar abans de procedir a la producció.

NOTA IMPORTANT:
NO es poden fer forats al parquet industrial.
Els canals d'alumini es cargolaran a planxes de DM de 12 mm de gruix i igual ample i llarg que els perfils. El DM anirà adhesivat amb cinta de doble cara removible al paviment.
ATENCIÓ:
Caldrà coordinar el pas de cablejat per a les instal·lacions Audiovisuals

1.0 ME- MURS EXISTENTS A CONSERVAR

A tenir en compte al desmuntatge de l'exposició precedent.
ME-01, ME-02, ME-03, ME-04, ME-05

1.1 MURS PRIMS A DUES CARES (5 uts)
Estructura de perfileria d'acer galvanitzat (muntants i canals 70mm)
Panellat a dues cares de placa de guix laminat tipus F de 15mm
Gruix aprox total 100 mm.
· Acabat superior ajustat a pla inclinat de plaques de sostre :

M-00	m2	16,9
M-04=M09	m2	37,6
M-06/AC=M-11/AC	m2	35,2

1.2 MURS DOBLES A DUES CARES lligades a paret i cantell vist. 40 cm gruix (21 uts)

Estructura DOBLE de perfileria d'acer galvanitzat (muntants i canals 70mm)
Panellat a una cara de placa de guix laminat tipus F de 15mm de cada tram d'estructura

A Acabat superior ajustat a arc i L200cm (8 uts):

M01, M-02, M-03, M-08, M-10, M-16, M-21, M-28	m2	25,2

B Acabat superior ajustat a pla inclinat de sostre (13 uts):

M-07, M-12, M-14	m2	36,0
M-17	m2	7,5
M-18	m2	7,5
M-20, M-23	m2	19,2
M-24 (inclou registre batent tancat amb bombí)	m2	10,1
M-25, M-27	m2	24,0
M-26	m2	8,3
M-29	m2	12,5
M-30	m2	11,1

1.3 MURS DOBLES A DUES CARES a enrasar amb parets existents, sense cantells vistos. (5 uts)

Estructura DOBLE de perfileria d'acer galvanitzat (muntants i canals 70mm)
Panellat a una cara de placa de guix laminat tipus F de 15mm de cada tram d'estructura

A Acabat superior ajustat a arc

M-05	m2	3,2
M-13/AC, M-19, M-22/AC	m2	39,9

B Acabat superior ajustat a pla inclinat de plaques de sostre:

M-15	m2	14,4

1.4 MR RECINTE format per dos murs dobles

MR	m2	25,0

1.5 AÏLLAMENT ACÚSTIC AC (4 uts)
Les parets indicades amb nomenclatura AC inclouen reblert entre muntants, de llana de roca mineral grapada inetriorment a una de les dues cares

Superficie total de les 4 parets	m2	61,8

GURI_CASAJUANA arquitectes
C TRAFALGAR 12 3er 1a 08010 BARCELONA T 93 268 39 81 M 636904633 e-mail: guricasajuana@gmail.com

Document signat electrònicament. Firmes vàlides. És còpia autèntica de l'original electrònic.
Codi Segur de Verificació (CSV): dc3e1c8dd3ebebd2f2c7 Adreça de validació: https://seuelectronica.diba.cat

CAPÍTOL	DESCRIPCIÓ	UT	
2	**PINTURA**		
	NOTA IMPORTANT 1: S'aplicaran vinils de tall a les parets pintades. Cal garantir mitjançant proves prèvies que no hi haurà problemes d'adherència.		
	NOTA IMPORTANT 2: Es protegirà el paviment acabat de restaurar per tal d'evitar taques de pintura. Un senzill encintat de paper no es considera suficient per garantir-ho		
2.1	**PINTURA SOBRE PARETS EFÍMERES**		
	Preparació, segelladora i acabat en pintura plàstica a l'aigua llis mat de totes les parets efímeres, noves i reciclades.	m2	850,0
2.2	**PINTURA DE PERÍMETRE I ESPINA CENTRAL AMB ARCS**		
	Preparació, emmasillat de forats y esmerilat, segelladora i acabat de pintura plàstica a l'aigua llis mat de totes les parets de perímetre i espines centrals arcades.	m2	1.760,0
2.3	**PINTURA DE VESTÍBULS (espais 0 i 10)**		
	Preparació, emmasillat de forats y esmerilat. Segelladora i acabat de pintura plàstica a l'aigua llis mat.	m2	300,0
2.4	**PINTURA FRANJES BLANQUES**	m2	188,3
	Encintat i pintat de rectangles i franjes en color blanc NCS S 0500N		
	RECTANGLES		
	280 x 160 cm. 9 uts		40,3
	360 x 160 cm 1 ut		5,8
S5.c	27m2		27,0
	FRANGES H 1,2 m. i diverses longituds (ml):		
S1.a	10,5		12,6
S2.a	12,2		14,6
S3.a	10,5		12,6
S4.a	10,6		12,7
S5.a	10,8		13,0
S6.a	10		12,0
S7.a	9,5		11,4
S8.a	11,6		13,9
S9.a	10,3		12,4
2.5	**PINTURA de PANTALLES**	m2	48,0
	Requadre marcat amb frame de imatge real de projecció pintat amb pintura d'alt contrast específica per a projecció de vídeo . Mesures aproximades		
P1	360 x 202,5 cm.		7,3
P2	266,7 x 150 cm.		4,0
P3	360 x 202,5 cm.		7,3
P4	160 x 90 cm		1,4
P5	320 x 180 cm. 2 uts.		11,5
P8	460 x 230 cm		10,6
P9	280 x 210 cm.		5,9

GURI_CASAJUANA arquitectes
C TRAFALGAR 12 3er 1a 08010 BARCELONA T 93 268 39 81 M 636904633 e-mail: guricasajuana@gmail.com

Document signat electrònicament. Firmes vàlides. És còpia autèntica de l'original electrònic.
Codi Segur de Verificació (CSV): dc3e1c8dd3ebebd2f2c7 Adreça de validació: https://seuelectronica.diba.cat

CAPÍTOL	DESCRIPCIÓ	UT	
3 MOBILIARI			
3.1	**Bases simples en DM**	uts	
A	**Tarima simple_ (s1a i s 8a)** Tarima de DM dimensions totals L180 x F120 x H15 cm. Acabat en lacat blanc mat a l'aigua.	2	
B	**Suport cartel·la tàctil** H100 x L45 x F45 Prisma en DM 19mm amb cara superior inclinada Acabat en lacat negre mat a l'aigua.	uts 3	
3.2	**Instal·lació _*Cabosanroque*** **(s7a)**	PA	
A	**Tarima** de DM dimensions totals 1080 x 160 x 20 cm. formada per 10 peces a encadellar. Dues de 60x160 als extrems i 8 de 120x160. Cara frontal vertical i dues cares horitzontals dels extrems registrables amb clips ocults per a pas de cablejat. Acabat de cara superior, en lacat blanc mat a l'aigua. Cares verticals del conjunt en lacat negre.		
B	**Panell lluminós suspès** Conjunt de 16 Panells led regulables fixats a 4 bastidors de fusta de pi units entre ells, a suspendre dels perfils de galvanitzat del sostre tècnic inclinat a una alçada de 260cm, garantint total planeïtat. Mides totals L 960 x F 120cm Acabat bastidor pintat negre Desglòs a continuació: B1_Panells led regulables (60W 4000K L60 x F120cm H2,6cm.)		16,0
	B2_4 bastidors (L240 x F 120x H8cm) de fusta de pi units entre ells, a suspendre dels perfils de galvanitzat del sostre tècnic inclinat	PA	
	B3_ Connexió de tots els panells lluminosos als punts de llum que hi haurà al sostre tècnic del CCCB		
C	**Miralls** Panells de mirall de vidre pla d'alta qualitat òptica, lliure de distorsions, d'un gruix nominal de 6 mm, amb làmina adhesiva posterior de seguretat. Cantells polits. Dimensions 2500 mm d'alt per 1200 mm d'ample Recolzat sobre tacs en base per a lliberar reixetes de clima en sòcol de sala Fixat per perfil superior continu. Adhesivat puntualment sobre llistonat a paret per a salvar sòcol.	uts	8,0
	Per a la prevenció d'accidents per impacte o trencament, el mirall inclourà a la seva cara posterior una làmina adhesiva plàstica de seguretat d'alta adherència (film safety). En cas de trencament accidental del vidre per pressió o impacte del públic, aquesta làmina ha de garantir la retenció mecànica total dels fragments enganxats, evitant de manera absoluta el despreniment de trossos tallants a l'espai expositiu		
	L'element s'instal·larà completament aplomat i anivellat, sobre llistonat de fusta de suport que ha de garantir una planitud absoluta de la superfície per evitar distorsions en la imatge reflectida.		
3.3	**Tarima, graonat i barana_*Virginia Garcia del Pino*** **(s9b)** Tarima reforçada de DM dimensions totals L330 x F180 x H45 cm. Graons de H15 x L80 x F30cm per a salvar els 45cm de desnivell. Barana en tub 30/30/2 en L de dimensions 225L x 90L a fixar per dos punts en cada extrem Acabat en lacat negre mat a l'aigua. Tarima només en cara superior, frontal i un lateral	PA	

GURI_CASAJUANA arquitectes
C TRAFALGAR 12 3er 1a 08010 BARCELONA T 93 268 39 81 M 636904633 e-mail: guricasajuana@gmail.com

Document signat electrònicament. Firmes vàlides. És còpia autèntica de l'original electrònic.
Codi Segur de Verificació (CSV): dc3e1c8dd3ebebd2f2c7 Adreça de validació: https://seuelectronica.diba.cat

3.4		**Pantalles**_*Laura Citarella* Triptico **(s6b)** Tres pantalles de Projecció de dimensions H180x xL320cm, una central suspesa a paret i dues laterals fixades a paret i amb peu. Pantalles de projecció frontal composades per llàmina de projecció d'alta lluminositat tipus Greyscreen de Gerriets muntada i tensada sobre cantos de bastidor . Veure detall de perímetre. Bastidor realitzat en llistó de pi raspallat 40/60 i peça de perímetre de 80/20 de cantell matat per a evitar esquinçament de tela. Acabat negre. La tela tan sols toca al bastidor al llarg del perímetre. Inclou els suports metàl·lics d'ancoratge, acabats en laca negra mat	uts 3
3.5		**MARCS MONITORS** Marcs simples realitzats en DM per a embocar pantalles, fixats a paret mitjançant perfil ocult. Acabat lacat mat blanc.		
	A	**Monitors 50"** Mides aproximades H74 x L122 x F8cm	uts 7	
	B	**Monitors 24"** Mides aproximades H43 x L64 x F6cm	uts 19	
3.6		**SUPORTS VARIS**		
	A	**Base simple (escultura tàctil)** H80 x L100 x F45 cm Sobre en DM 19mm L100xF45cm lacat a l'aigua color negre mat Potes metàl·liques per fixar a paret acabat laca color negre, mat. Estructura de tub 30/30/2 formada per 2 anelles i 3 tubs longitudinals soldats. Anelles de H78L45 amb 2 casquillos 20/20 per a salvar sòcol	uts 2	
	B	**Base i vitrina** H90 x L100 x F45 cm Sobre en DM 19mm L98.5xF43.5cm lacat a l'aigua color negre mat Potes metàl·liques per fixar a paret acabat laca color negre, mat. Estructura de tub 30/30/2 formada per 2 anelles i 3 tubs longitudinals soldats. Anelles de H78L45 amb 2 casquillos 20/20 per a salvar sòcol Campana metacril·lat transparent 6mm de 5 cares Mesures exteriors H12 x L100 x F45cm, a fixar a base DM per 4 punts als 2 laterals		
				1
3.7		**SUPORT INCLINAT PANTALLA I SEIENTS**		uts
	A	**Suport inclinat pantalla** H75 x L80 x F50 cm Realitzat en Dm 19mm Ranures posteriors de ventilació Panell posterior de registre per a fixar amb cargols de cap avellanat a esperes roscades Forats (a concretar) per a pas de cablejat Monitor muntat en superficie amb suport VESA 20/20 UltraSlim Tot acabat lacat negre mat. interior inclòs		
				1

GURI_CASAJUANA arquitectes
C TRAFALGAR 12 3er 1a 08010 BARCELONA T 93 268 39 81 M 636904633 e-mail: guricasajuana@gmail.com

Document signat electrònicament. Firmes vàlides. És còpia autèntica de l'original electrònic.
Codi Segur de Verificació (CSV): dc3e1c8dd3ebebd2f2c7 Adreça de validació: https://seuelectronica.diba.cat

CAPÍTOL	DESCRIPCIÓ	UT	
4	**VITRINES**		
	ACTUACIONS SOBRE VITRINES EXISTENTS Es preveu l'us de 13 vitrines existents. A l'espera de la definició dels continguts a mostrar es fa una pre-selecció per a reservar les vitrines disponibles.		
	VITRINES PASOLINI		
	VP 80 x 160 cm (POTES EXISTENTS **PE**)	uts	3
	VP 65 X 110 CM (**PE**)	uts	1
	VP 45 x 290 cm (POTES NOVES **PN**)	uts	1
	VP 45 x 190 cm (**PN**)	uts	2
	VP 45 x 180 cm (**PN**)	uts	1
	VP 45 x 160 cm (**PN**)	uts	1
	VP 45 x 150 cm (**PN**)	uts	1
	VP 45 x 110 cm (**PN**)	uts	1
	VP 45 x 100 cm (**PN**)	uts	1
	VP 45 x 80 cm (**PN**)	uts	1
4.1	**Marcs** Retoc i reparació de pintura a l'esmalt mat a l'aigua de tots els marcs superiors de tancament malmesos	uts	13,0
4.2	**Vidres** Substitució de vidres laminats plans extraclars de 3+3 mm de gruix malmesos.		
	VP 45 x 290	m2	1,08
	VP 45 x 190	m2	0,85
	VP 45 x 160	m2	0,72
	VP 80 x 160	m2	1,28
4.3	**Potes Noves** Entramat soldat de tub 30/30/2, 20/20 i passamà 50/3 Marcs verticals de H78L45 amb 2 casquillos 20/20 per a salvar sòcol Travesser inferior posterior Marc superior en passamà Tot acabat laca color negre, mat.		
	290 x 45	uts	2
	180 x 45	uts	1
	160 x 45	uts	2
	150 x 45	uts	1
	110 x 45	uts	1
	100 x 45	uts	1
	80 x 45	uts	1

Document signat electrònicament. Firmes vàlides. És còpia autèntica de l'original electrònic.
Codi Segur de Verificació (CSV): dc3e1c8dd3ebebd2f2c7 Adreça de validació: https://seuelectronica.diba.cat

CAPÍTOL		DESCRIPCIÓ	UT	
5		**SEIENTS**		
5.1		**SEIENTS NOUS**		
		ATENCIÓ: **L'adjudicatari presentarà un exemplar de cada model abans de procedir a la comanda definitiva del conjunt**		
	A	Tumbona fixa de jardí amb estant lateral *(Julian Génisson)* Tipus model Outsunny. Aosom	uts	8
	B	Seients per 5 sales de projecció Tipus Serie Lillehem acabat gris fosc, pota a decidir (fusta / metall)		
		Mòdul de 2 seients	uts	13
		Mòdul d'un seient	uts	6
		Peça braç	uts	12
5.2		**SEIENTS EXISTENTS** Elements existents als magatzems del centre:		
		Repintar Bancs simples existents al CCCB L200 x F 50cm amb esmalt mat rf NCS S 9000N	uts	3

GURI_CASAJUANA arquitectes
C TRAFALGAR 12 3er 1a 08010 BARCELONA T 93 268 39 81 M 636904633 e-mail: guricasajuana@gmail.com

Document signat electrònicament. Firmes vàlides. És còpia autèntica de l'original electrònic.
Codi Segur de Verificació (CSV): dc3e1c8dd3ebebd2f2c7 Adreça de validació: https://seuelectronica.diba.cat

CAPÍTOL	DESCRIPCIÓ	UT	
6 VARIS			
6.1	**MOQUETA** Suministre i col·locació de moqueta tipus **Marvel**. en rotlle (ample 400cm) sobre el paviment de sala, cinta del mateix color, sota junts de moqueta. Color ref 561 GRIS ANTRACITA		563,0
	S02	m2	78,0
	S1b	m2	62,0
	S2b	m2	65,0
	S3b	m2	68,0
	S4b	m2	9,0
	S5b	m2	67,0
	S6b	m2	67,0
	S7b	m2	42,0
	S8b	m2	58,0
	S9b	m2	47,0
6.2	**PANELLS D'ABSORCIÓ ACÚSTICA** PANELLS EXISTENTS al CCCB (dues mides):		
A	Retapissar 10 panells de 90 x 90 x 2,5 cm de color negre existents al CCCB		10,0
B	Col·locació de 34 Panells existents de 90 x 90 x 2,5 cm. de color negre per muntar a paret en doble alçada.		34,0
C	Col·locació de 54 panells existents de 180 x 120 x 5 cm de color negre per muntar a paret		54,0
6.3	**SUPORTS PER A INSTRUMENTS**		
	Suports tipus tripode per a violoncel	uts	8,00

GURI_CASAJUANA arquitectes
C TRAFALGAR 12 3er 1a 08010 BARCELONA T 93 268 39 81 M 636904633 e-mail: guricasajuana@gmail.com

Document signat electrònicament. Firmes vàlides. És còpia autèntica de l'original electrònic.
Codi Segur de Verificació (CSV): dc3e1c8dd3ebebd2f2c7 Adreça de validació: https://seuelectronica.diba.cat

CAPÍTOL	DESCRIPCIÓ	UT
7 MUNTATGE I DESMUNTATGE		
7.1	**TRANSPORT I MUNTATGE** Transports i muntatge de tots els elements inclosos en aquest projecte (Lot 1) a la sala d'exposicions	PA
7.2	**DESMUNTATGE** Desmuntatge i retirada (o trasllat a magatzems del mateix edifici) de tots el elements inclosos en aquest projecte (Lot 1)	PA

GURI_CASAJUANA arquitectes
C TRAFALGAR 12 3er 1a 08010 BARCELONA T 93 268 39 81 M 636904633 e-mail: guricasajuana@gmail.com

Document signat electrònicament. Firmes vàlides. És còpia autèntica de l'original electrònic.
Codi Segur de Verificació (CSV): dc3e1c8dd3ebebd2f2c7 Adreça de validació: https://seuelectronica.diba.cat

Mutacions Portabella
Exposició al CCCB

Lot 2
Gràfica expositiva

JOAQUIN PINTO FABREGAS
Firmado digitalmente por JOAQUIN PINTO FABREGAS
Fecha: 2026.10.17 17:36:42 +02'00'

Document signat electrònicament. Firmes vàlides. És còpia autèntica de l'original electrònic.
Codi Segur de Verificació (CSV): dc3e1c8dd3ebebd2f2c7 Adreça de validació: https://seuelectronica.diba.cat

1 Tipografia

Document signat electrònicament. Firmes vàlides. És còpia autèntica de l’original electrònic.
Codi Segur de Verificació (CSV): dc3e1c8dd3ebebd2f2c7 Adreça de validació: https://seuelectronica.diba.cat

Tipografia Neue Brüke

Tipografia identitària principal per al títol de l'exposició, titulars i textos destacats.

Neue Brücke
AaBbCcDdEeFf
GgHhIiJjKkLlMm
NnOoPpQqRrSs
TtUuVvWwXxYy
Zz0123456789.

Document signat electrònicament. Firmes vàlides. És còpia autèntica de l'original electrònic.
Codi Segur de Verificació (CSV): dc3e1c8dd3ebebd2f2c7 Adreça de validació: https://seuelectronica.diba.cat

Tipografia Univers Roman

Tipografia de lectura per a textos llargs, d'àmbit, catel·les, etc.

Lorem ipsum dolor sit amet, consectetuer adipiscing elit, sed diam nonummy nibh euismod tincidunt ut laoreet dolore magna aliquam erat volutpat. Ut wisi enim ad minim veniam, quis nostrud exerci tation ullamcorper suscipit lobortis nisl ut aliquip ex ea commodo consequat. Duis autem vel eum iriure dolor in hendrerit in vulputate velit esse molestie consequat, vel illum dolore eu feugiat nulla facilisis at vero eros et accumsan et iusto odio dignissim qui blandit praesent luptatum zzril delenit augue duis dolore te feugait nulla facilisi.

Ut wisi enim ad minim veniam, quis nostrud exerci tation ullamcorper suscipit lobortis nisl ut aliquip ex ea commodo consequat. Lorem ipsum dolor sit amet, consectetuer adipiscing elit, sed diam nonummy nibh euismod tincidunt ut laoreet dolore magna aliquam erat volutpat. Ut wisi enim ad minim veniam, quis nostrud exerci tation ullamcorper suscipit lobortis nisl ut aliquip ex ea commodo consequat. Duis autem vel eum iriure dolor in hendrerit in vulputate velit esse molestie consequat, vel illum dolore eu feugiat nulla facilisis at vero eros et accumsan et iusto odio dignissim qui blandit praesent luptatum zzril delenit augue duis dolore te feugait nulla facilisi. Lorem ipsum dolor sit amet, cons ectetuer adipiscing elit, sed diam nonummy nibh euismod tincidunt ut laoreet dolore magna aliquam erat volutpat. Ut wisi enim ad minim veniam, quis nostrud exerci tation ullamcorper suscipit lobortis. Lorem ipsum dolor sit amet, consectetuer adipiscing elit, sed diam nonummy nibh euismod tincidunt ut laoreet dolore magna aliquam erat volutpat. Ut wisi enim ad minim veniam, quis nostrud exerci tation ullamcorper suscipit lobortis nisl ut aliquip.

Duis autem vel eum iriure dolor in hendrerit in vulputate velit esse molestie consequat, vel illum dolore eu feugiat nulla facilisis at vero eros et accumsan et iusto odio dignissim qui blandit praesent luptatum zzril delenit augue duis dolore te feugait nulla facilisi.

Document signat electrònicament. Firmes vàlides. És còpia autèntica de l'original electrònic.
Codi Segur de Verificació (CSV): dc3e1c8dd3ebebd2f2c7 Adreça de validació: https://seuelectronica.diba.cat

2 Mostres gràfiques

Document signat electrònicament. Firmes vàlides. És còpia autèntica de l'original electrònic.
Codi Segur de Verificació (CSV): dc3e1c8dd3ebebd2f2c7 Adreça de validació: https://seuelectronica.diba.cat

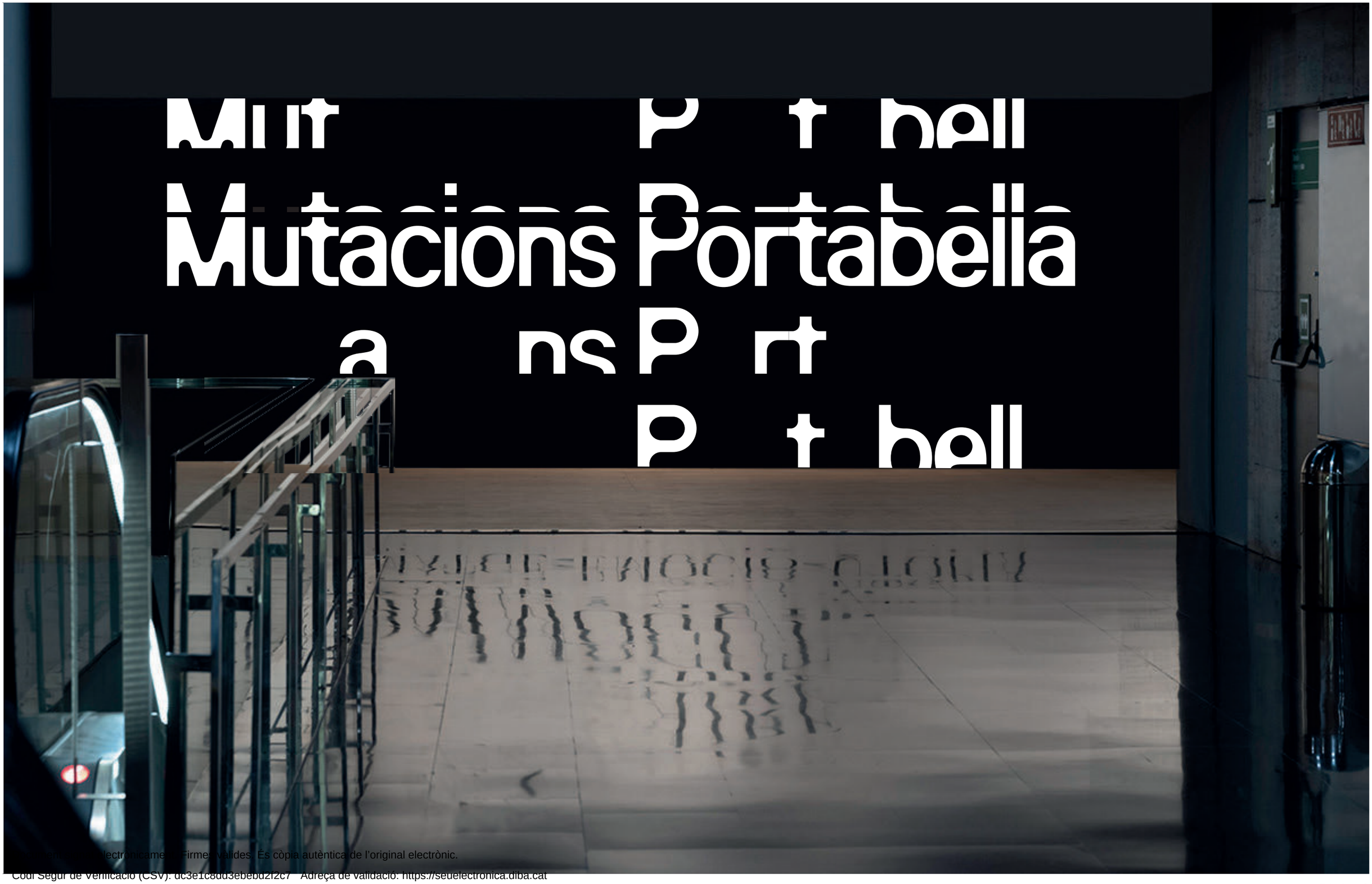

Aquest document ha estat signat electrònicament. Firmes vàlides. És còpia autèntica de l'original electrònic.
Codi Segur de Verificació (CSV): dc3e1c8dd3ebebd2f2c7 Adreça de validació: https://seuelectronica.diba.cat

Vinil de tall blanc
Caixa alta 48 cm

Vinil de tall blanc
Caixa alta 7 cm

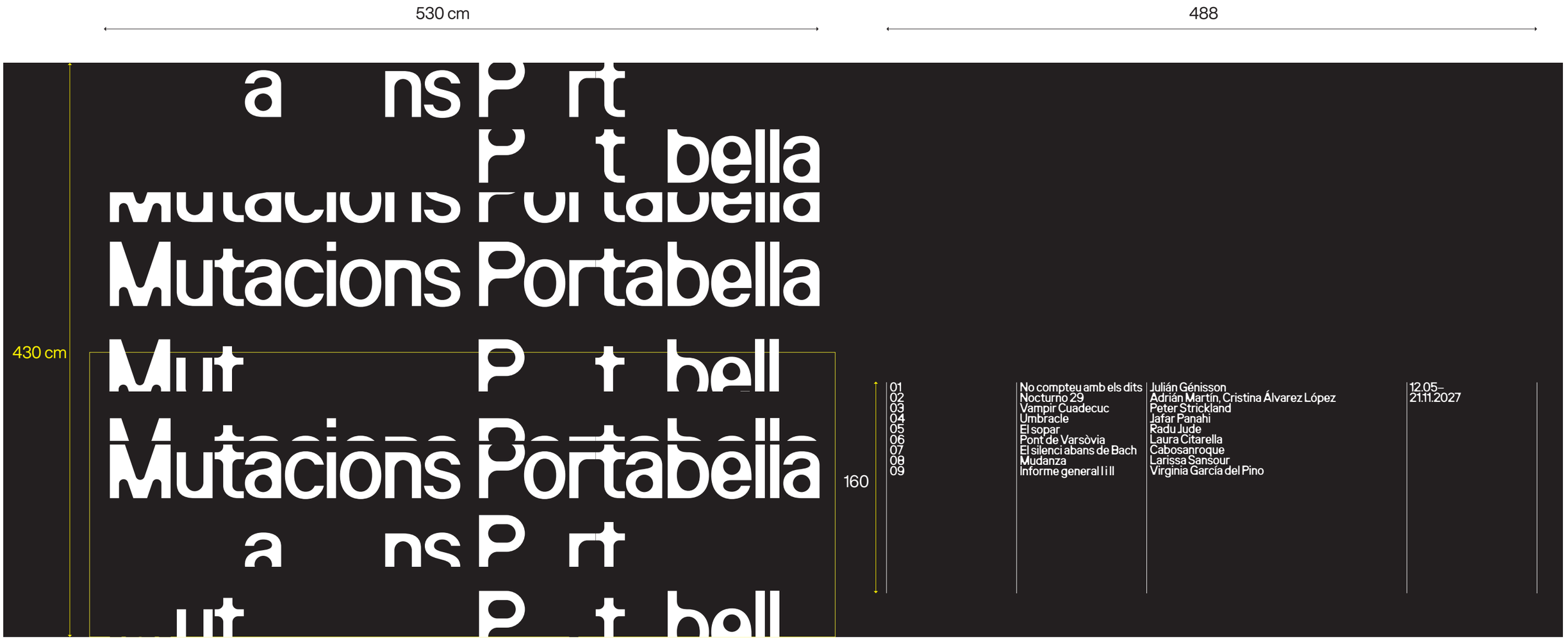

Document signat electrònicament. Firmes vàlides. És còpia autèntica de l'original electrònic.
Codi Segur de Verificació (CSV): dc3e1c8dd3ebebd2f2c7 Adreça de validació: https://seuelectronica.diba.cat

Vinil de tall negre
sobre requadre blanc pintat
Caixa alta català 2 cm
Caixa alta resta 1,2 cm

La imatge central
correspon a un monitor

Portabella, productor

Lorem ipsum dolor sit amet, consectetuer adipiscing elit, sed diam nonummy Lorem ipsum dolor sit amet, consectetuer adipiscing elit, sed diam nonummy nibh euismod tincidunt ut laoreet dolore magna aliquam erat volutpat. Ut wisi enim ad minim veniam, quis nostrud exerci tation ullamcorper suscipit lobortis nisl ut aliquip ex ea commodo consequat. Duis autem vel eum iriure dolor in hendrerit in vulputate velit esse molestie consequat, vel illum dolore eu feugiat nulla facilisis at vero eros et accumsan et iusto odio dignissim qui blandit praesent luptatum zzril delenit augue duis dolore te feugait nulla facilisi. Lorem ipsum dolor sit amet, cons ectetuer adipiscing elit, sed diam nonummy nibh euismod tincidunt ut laoreet dolore magna aliquam erat volutpat. Ut wisi enim ad minim veniam, quis nostrud exerci tation ullamcorper suscipit lobortis nisl ut Lorem ipsum dolor sit amet, consectetuer adipiscing elit, sed diam nonummy nibh euismod tincidunt ut laoreet dolore magna aliquam erat volutpat. Ut wisi enim ad minim veniam, quis nostrud exerci tation ullamcorper suscipit lobortis nisl ut aliquip ex ea commodo consequat. Duis autem vel eum iriure dolor in hendrerit in vulputate velit esse.



Portabella, productor

Lorem ipsum dolor sit amet, consectetuer adipiscing elit, sed diam nonummy Lorem ipsum dolor sit amet, consectetuer adipiscing elit, sed diam nonummy nibh euismod tincidunt ut laoreet dolore magna aliquam erat volutpat. Ut wisi enim ad minim veniam, quis nostrud exerci tation ullamcorper suscipit lobortis nisl ut aliquip ex ea commodo consequat. Duis autem vel eum iriure dolor in hendrerit in vulputate velit esse molestie consequat, vel illum dolore eu feugiat nulla facilisis at vero eros et accumsan et iusto odio dignissim qui blandit praesent luptatum zzril delenit augue duis dolore te feugait nulla facilisi. Lorem ipsum dolor sit amet, cons ectetuer adipiscing elit, sed diam nonummy nibh euismod tincidunt ut laoreet dolore magna aliquam erat volutpat. Ut wisi enim ad minim veniam, quis nostrud exerci tation ullamcorper suscipit lobortis nisl ut Lorem ipsum dolor sit amet, consectetuer adipiscing elit, sed diam nonummy nibh euismod tincidunt ut laoreet dolore magna aliquam erat volutpat. Ut wisi enim ad minim veniam, quis nostrud exerci tation ullamcorper suscipit lobortis nisl ut aliquip ex ea commodo consequat. Duis autem vel eum iriure dolor in hendrerit in vulputate velit esse.

Portabella, producer

Lorem ipsum dolor sit amet, consectetuer adipiscing elit, sed diam nonummy Lorem ipsum dolor sit amet, consectetuer adipiscing elit, sed diam nonummy nibh euismod tincidunt ut laoreet dolore magna aliquam erat volutpat. Ut wisi enim ad minim veniam, quis nostrud exerci tation ullamcorper suscipit lobortis nisl ut aliquip ex ea commodo consequat. Duis autem vel eum iriure dolor in hendrerit in vulputate velit esse molestie consequat, vel illum dolore eu feugiat nulla facilisis at vero eros et accumsan et iusto odio dignissim qui blandit praesent luptatum zzril delenit augue duis dolore te feugait nulla facilisi. Lorem ipsum dolor sit amet, cons ectetuer adipiscing elit, sed diam nonummy nibh euismod tincidunt ut laoreet dolore magna aliquam erat volutpat. Ut wisi enim ad minim veniam, quis nostrud exerci tation ullamcorper suscipit lobortis nisl ut Lorem ipsum dolor sit amet, consectetuer adipiscing elit, sed diam nonummy nibh euismod tincidunt ut laoreet dolore magna aliquam erat volutpat. Ut wisi enim ad minim veniam, quis nostrud exerci tation ullamcorper suscipit lobortis nisl ut aliquip ex ea commodo consequat. Duis autem vel eum iriure dolor in hendrerit in vulputate velit esse.

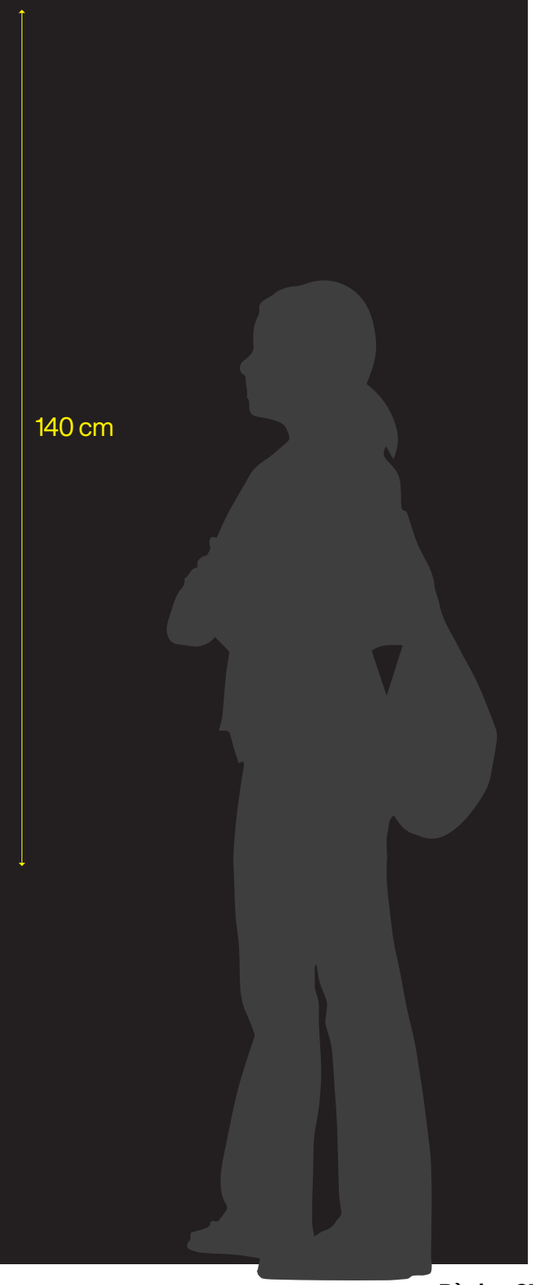

Document signat electrònicament. Firmes vàlides. És còpia autèntica de l'original electrònic.
Codi Segur de Verificació (CSV): dc3e1c8dd3ebebd2f2c7 Adreça de validació: https://seuelectronica.diba.cat



No compteu amb els dits
1967
28 minuts

Fitxa tècnica
Producció: Films 59
Director: Pere Portabella
Guió: Pere Portabella –
Joan Brossa
Música: Josep Mª Mestres Quadreny
Cap producció: Jaime Fernández Cid
Script: Anne M. Settimó
Director fotografia: Luis Cuadrado
Foto fixa: Manel Esteban
Relació d'aspecte: 1.33:1
Color: Color
Suport original: 35 mm
Formats de projecció: DCP / Digital

Fitxa artística
Mario Cabré
Natacha Gounkewitch
Willy Van Rooy
Daniel Van Goleen
José Santamaría
José Centelles

Vinil de tall blanc
35 cm alçada x 700 (màxim) d'amplada

Vinil de tall negre
60 x 105 cm
Caixa alta 1,2 cm

01. No compteu amb

Document signat electrònicament. Firmes vàlides. És còpia autèntica de l'original electrònic.
Codi Segur de Verificació (CSV): dc3e1c8dd3ebebd2f2c7 Adreça de validació: https://seuelectronica.diba.cat



Lorem ipsum dolor sit amet, consectetuer adipiscing elit, sed diam nonummy lorem.

No compteu amb els dits, 1967

Lorem ipsum dolor sit amet, consectetuer adipiscing elit, sed diam nonummy Lorem ipsum dolor sit amet, consectetuer adipiscing elit, sed diam nonummy nibh euismod tincidunt ut laoreet dolore magna aliquam erat volutpat. Ut wisi enim ad minim veniam, quis nostrud exerci tation ullamcorper suscipit lobortis nisl ut aliquip ex ea commodo consequat. Duis autem vel eum iriure dolor in hendrerit in vulputate velit esse molestie consequat, vel illum dolore eu feugiat nulla facilisis at vero eros et accumsan et iusto odio dignissim qui blandit praesent luptatum zzril delenit augue duis dolore te feugait nulla facilisi. Lorem ipsum dolor sit amet, cons ectetuer adipiscing elit, sed diam nonummy nibh euismod tincidunt ut laoreet dolore magna aliquam erat volutpat. Ut wisi enim ad minim veniam, quis nostrud exerci tation ullamcorper suscipit lobortis nisl ut Lorem ipsum dolor sit amet, consectetuer adipiscing elit, sed diam nonummy nibh euismod tincidunt ut laoreet dolore magna aliquam erat volutpat. Ut wisi enim ad minim veniam, quis nostrud exerci tation ullamcorper suscipit lobortis nisl ut aliquip ex ea commodo consequat. Duis autem vel eum iriure dolor in hendrerit in vulputate velit esse.

Lorem ipsum dolor sit amet, consectetuer adipiscing elit, sed diam nonummy Lorem ipsum dolor sit amet, consectetuer adipiscing elit, sed diam nonummy nibh euismod tincidunt ut laoreet dolore magna aliquam erat volutpat. Ut wisi enim ad minim veniam, quis nostrud exerci tation ullamcorper suscipit lobortis nisl ut aliquip ex ea commodo consequat. Duis autem vel eum iriure dolor in hendrerit in vulputate velit esse molestie consequat, vel illum dolore eu feugiat nulla facilisis at vero eros et accumsan et iusto odio dignissim qui blandit praesent luptatum zzril delenit augue duis dolore te feugait nulla facilisi. Lorem ipsum dolor sit amet, cons ectetuer adipiscing elit, sed diam nonummy nibh euismod tincidunt ut laoreet dolore magna aliquam erat volutpat. Ut wisi enim ad minim veniam, quis nostrud exerci tation ullamcorper suscipit lobortis nisl ut Lorem ipsum dolor sit amet, consectetuer adipiscing elit, sed diam nonummy nibh euismod tincidunt ut laoreet dolore magna aliquam erat volutpat. Ut wisi enim ad minim veniam, quis nostrud exerci tation ullamcorper suscipit lobortis nisl ut aliquip ex ea commodo consequat. Duis autem vel eum iriure dolor in hendrerit in vulputate velit esse.

Lorem ipsum dolor sit amet, consectetuer adipiscing elit, sed diam nonummy Lorem ipsum dolor sit amet, consectetuer adipiscing elit, sed diam nonummy nibh euismod tincidunt ut laoreet dolore magna aliquam erat volutpat. Ut wisi enim ad minim veniam, quis nostrud exerci tation ullamcorper suscipit lobortis nisl ut aliquip ex ea commodo consequat. Duis autem vel eum iriure dolor in hendrerit in vulputate velit esse molestie consequat, vel illum dolore eu feugiat nulla facilisis at vero eros et accumsan et iusto odio dignissim qui blandit praesent luptatum zzril delenit augue duis dolore te feugait nulla facilisi. Lorem ipsum dolor sit amet, cons ectetuer adipiscing elit, sed diam nonummy nibh euismod tincidunt ut laoreet dolore magna aliquam erat volutpat. Ut wisi enim ad minim veniam, quis nostrud exerci tation ullamcorper suscipit lobortis nisl ut Lorem ipsum dolor sit amet, consectetuer adipiscing elit, sed diam nonummy nibh euismod tincidunt ut laoreet dolore magna aliquam erat volutpat. Ut wisi enim ad minim veniam, quis nostrud exerci tation ullamcorper suscipit lobortis nisl ut aliquip ex ea commodo consequat. Duis autem vel eum iriure dolor in hendrerit in vulputate velit esse.

Vinil de tall negre 200 x 105 cm
Caixa alta català 2 cm
Caixa alta resta 1,2 cm

els dits

Document signat electrònicament. Firmes vàlides. És còpia autèntica de l'original electrònic.
Codi Segur de Verificació (CSV): dc3e1c8da3ebeba2f2c7 Adreça de validació: https://seuelectronica.diba.cat



Julián Génisson

Lorem ipsum dolor sit amet, consectetuer adipiscing elit, sed diam nonummy Lorem ipsum dolor sit amet, consectetuer adipiscing elit, sed diam nonummy nibh euismod tincidunt ut laoreet dolore magna aliquam erat volutpat. Ut wisi enim ad minim veniam, quis nostrud exerci tation ullamcorper suscipit lobortis nisl ut aliquip ex ea commodo consequat. Duis autem vel eum iriure dolor in hendrerit in vulputate velit esse molestie consequat, vel illum dolore eu feugiat nulla facilisis at vero eros et accumsan et iusto odio dignissim qui blandit praesent luptatum zzril delenit augue duis dolore te feugait nulla facilisi. Lorem ipsum dolor sit amet, cons ectetuer adipiscing elit, sed diam nonummy nibh euismod tincidunt ut laoreet dolore magna aliquam erat volutpat. Ut wisi enim ad minim veniam, quis nostrud exerci tation ullamcorper suscipit lobortis nisl ut Lorem ipsum dolor sit amet, consectetuer adipiscing elit, sed diam nonummy nibh euismod tincidunt ut laoreet dolore magna aliquam erat volutpat. Ut wisi enim ad minim veniam, quis nostrud exerci tation ullamcorper suscipit lobortis nisl ut aliquip ex ea commodo consequat.

10:27

Lorem ipsum dolor sit amet, consectetuer adipiscing elit, sed diam nonummy Lorem ipsum dolor sit amet, consectetuer adipiscing elit, sed diam nonummy nibh euismod tincidunt ut laoreet dolore magna aliquam erat volutpat. Ut wisi enim ad minim veniam, quis nostrud exerci tation ullamcorper suscipit lobortis nisl ut aliquip ex ea commodo consequat. Duis autem vel eum iriure dolor in hendrerit in vulputate velit esse molestie consequat, vel illum dolore eu feugiat nulla facilisis at vero eros et accumsan et iusto odio dignissim qui blandit praesent luptatum zzril delenit augue duis dolore te feugait nulla facilisi. Lorem ipsum dolor sit amet, cons ectetuer adipiscing elit, sed diam nonummy nibh euismod tincidunt ut laoreet dolore magna aliquam erat volutpat. Ut wisi enim ad minim veniam, quis nostrud exerci tation ullamcorper suscipit lobortis nisl ut Lorem ipsum dolor sit amet, consectetuer adipiscing elit, sed diam nonummy nibh euismod tincidunt ut laoreet dolore magna aliquam erat volutpat. Ut wisi enim ad minim veniam, quis nostrud exerci tation ullamcorper suscipit lobortis nisl ut aliquip ex ea commodo consequat.

Lorem ipsum dolor sit amet, consectetuer adipiscing elit, sed diam nonummy Lorem ipsum dolor sit amet, consectetuer adipiscing elit, sed diam nonummy nibh euismod tincidunt ut laoreet dolore magna aliquam erat volutpat. Ut wisi enim ad minim veniam, quis nostrud exerci tation ullamcorper suscipit lobortis nisl ut aliquip ex ea commodo consequ.



Vinil de tall negre 140 x 140 cm
Caixa alta català 2 cm
Caixa alta resta 1,2 cm

Document signat electrònicament. Firmes vàlides. És còpia autèntica de l'original electrònic.
Codi Segur de Verificació (CSV): dc3e1c8dd3ebebd2f2c7 Adreça de validació: https://seuelectronica.diba.cat

Cartel·la 12 x 6 cm
Impressió directa b/n sobre cartró
de color tintat en massa de 2 mm.
Blanc i negre tallat a guillotina

Cartel·la 12 x 17 cm
Impressió directa b/n sobre cartró
de color tintat en massa de 2 mm.
Blanc i negre tallat a guillotina

Michel de Montaigne

Essais. Tome 1
[Assajos. Vol. 1]
Londres, Jean Nourse, 1745

CRAI Biblioteca de Fons Antic.
Universitat de Barcelona

Michel de Montaigne

Essais. Tome 1
[Assajos. Vol. 1]
Londres, Jean Nourse, 1745

CRAI Biblioteca de Fons Antic.
Universitat de Barcelona

Joan Miró

Prisonnier crucifié
[Presoner crucificat]
10 de febrer de 1974

Llapis de color i bolígraf
sobre paper

Fundació Joan Miró, Barcelona

Joan Miró

Prisonnier crucifié
[Presoner crucificat]
10 de febrer de 1974

Llapis de color i bolígraf
sobre paper

Fundació Joan Miró, Barcelona

Document signat electrònicament. Firmes vàlides. És còpia autèntica de l'original electrònic.
Codi Segur de Verificació (CSV): dc3e1c8dd3ebebd2f2c7 Adreça de validació: https://seuelectronica.diba.cat

Cartel·la 17 x 12 cm
Impressió directa b/n sobre cartró
de color tintat en massa de 2 mm.
Blanc i negre tallat a guillotina

Federico García Lorca

Primer romancero gitano, 1924-1927
Madrid, Revista de Occidente, cop., 1928

Arxiu Nacional de Catalunya

Federico García Lorca

Primer romancero gitano, 1924-1927
Madrid, Revista de Occidente, cop., 1928

Arxiu Nacional de Catalunya

Document signat electrònicament. Firmes vàlides. És còpia autèntica de l'original electrònic.
Codi Segur de Verificació (CSV): dc3e1c8dd3ebebd2f2c7 Adreça de validació: https://seuelectronica.diba.cat

Cartel·la 41 x 25 cm
Impressió directa b/n sobre cartró
de color tintat en massa de 2 mm.
Blanc i negre tallat a guillotina

Bertolt Brecht

Kriesfibel–"Ihr in den Tanks und Bombern, grofse Krieger!"
Cartilla de guerra– «Vosaltres, als tancs i els bombarders, grans guerrers!»
1940-1946

Muntatge fotogràfic. Reproducció

Akademie der Künste, Berlín, Bertolt-Brecht-Archiv 2096/60

Henderat as sandam ipissit ationse quatum iurionse consed eos sam labor-post, sae. Lorions erspeliam haribus, offic temposae est dem remolum re cuptas et harum volupta qui omni nitasse rorepelit, to verunt del mincim rem lit, ad ut optature perios alit, sunt qui rem nimus eat opta dolo volupta exerumet is et exerum quo temperibus inis ipiet faccaes tisquias eos ditatem porepedi dolorib uscius experum que viducip sumquun tendent maximo ma nus, officius est, tore conseque vides dit as eum simagnimpora idendam, unda verum que consequid mi, experitam quamet pedi omnis adicat deni non eos ent etur? Cullam alit molupta verferitam ipiet de reicienist, temporum rerrovitiur? Qui rem nimint, volo inciatur? Parcia sed et que optiassim quo quiasimusa es arunt dento experum lacia prat.

Ucitatu ribusandigni quiscid ulparum sin conse reiunt et facest videbis si odi commo officid enit harum fugitint iusda velique dolum quidiorro consed ullestion et, comnis incipsuntem reseque veressi restrum eium ab ilistrunt maximod evercim hillab ide doluptate sit omni conem quos eat modignatium illupta ssintis volutatibus, suntemq uibus, sed estionse nulloribus, et porum velectus abor aut mossero dolorem sit, etur?
Lenditi ntiunt unt latiunt.

Amet untias molendenis inimint que sunt voluptati aut aut ute officiis ne qui ipis minvendaeped quature ruptas exero minctae pelitas nesto et endaesequiat ea acepta porum re reperupta intescienis et ex explit ipsunt.
Niment et fugia quiam ex et volupta tintis rehenim di quis restis dolut aceptum que la nonsequi adis aut est quam, tor andus.

Ceatiae ctotatinctem aut int, quunt, vollabo rianienim sam ipsaes de labo. Ita nonectibus eatquibus eritis sin repelestint reribusam, sam, sumquoditate verum fugit quia volupti orerorpos natus molestem sed magnis moluptus volupit ad ut lit qui optiis doluptur audae paruptat volor atemque magnamu sdantiatur sam autas as quia con re et quiasim agnienectur, qui de dolecatesti di conserum venditi conetum es si vent que qui optas arion consequae cus inum iuntur andis verio. Nam archili buscitatis dis eum explabori as etum que volore officimil es eossite nestio.

Bertolt Brecht

Kriesfibel–"Ihr in den Tanks und Bombern, grofse Krieger!"
Cartilla de guerra– «Vosaltres, als tancs i els bombarders, grans guerrers!»
1940-1946

Muntatge fotogràfic. Reproducció

Akademie der Künste, Berlín, Bertolt-Brecht-Archiv 2096/60

Henderat as sandam ipissit ationse quatum iurionse consed eos sam labor-post, sae. Lorions erspeliam haribus, offic temposae est dem remolum re cuptas et harum volupta qui omni nitasse rorepelit, to verunt del mincim rem lit, ad ut optature perios alit, sunt qui rem nimus eat opta dolo volupta exerumet is et exerum quo temperibus inis ipiet faccaes tisquias eos ditatem porepedi dolorib uscius experum que viducip sumquun tendent maximo ma nus, officius est, tore conseque vides dit as eum simagnimpora idendam, unda verum que consequid mi, experitam quamet pedi omnis adicat deni non eos ent etur? Cullam alit molupta verferitam ipiet de reicienist, temporum rerrovitiur? Qui rem nimint, volo inciatur? Parcia sed et que optiassim quo quiasimusa es arunt dento experum lacia prat.

Ucitatu ribusandigni quiscid ulparum sin conse reiunt et facest videbis si odi commo officid enit harum fugitint iusda velique dolum quidiorro consed ullestion et, comnis incipsuntem reseque veressi restrum eium ab ilistrunt maximod evercim hillab ide doluptate sit omni conem quos eat modignatium illupta ssintis volutatibus, suntemq uibus, sed estionse nulloribus, et porum velectus abor aut mossero dolorem sit, etur?
Lenditi ntiunt unt latiunt.

Amet untias molendenis inimint que sunt voluptati aut aut ute officiis ne qui ipis minvendaeped quature ruptas exero minctae pelitas nesto et endaesequiat ea acepta porum re reperupta intescienis et ex explit ipsunt.
Niment et fugia quiam ex et volupta tintis rehenim di quis restis dolut aceptum que la nonsequi adis aut est quam, tor andus.

Ceatiae ctotatinctem aut int, quunt, vollabo rianienim sam ipsaes de labo. Ita nonectibus eatquibus eritis sin repelestint reribusam, sam, sumquoditate verum fugit quia volupti orerorpos natus molestem sed magnis moluptus volupit ad ut lit qui optiis doluptur audae paruptat volor atemque magnamu sdantiatur sam autas as quia con re et quiasim agnienectur, qui de dolecatesti di conserum venditi conetum es si vent que qui optas arion consequae cus inum iuntur andis verio. Nam archili buscitatis dis eum explabori as etum que volore officimil es eossite nestio.

Document signat electrònicament. Firmes vàlides. És còpia autèntica de l'original electrònic.
Codi Segur de Verificació (CSV): dc3e1c8dd3ebebd2f2c7 Adreça de validació: https://seuelectronica.diba.cat

3 Amidaments

Document signat electrònicament. Firmes vàlides. És còpia autèntica de l’original electrònic.
Codi Segur de Verificació (CSV): dc3e1c8dd3ebebd2f2c7 Adreça de validació: https://seuelectronica.diba.cat

	Mostres gràfiques	Mutacions Portabella Exposició al CCCB	Lot 2 Gràfica expositiva	16

VINILS DE TALL Vinil de tall transferible a paret de color negre/blanc mat en els següents formats i unitats:	**Títol** Caixa alta 48 cm Color negre Dimensió envolvent: 530 x 430 cm	1 unitat
	Títol. Llista d'artistes Caixa alta 7 cm Color negre Dimensió envolvent: 488 x 160 cm	1 unitat
	Textos sala 3 idiomes. Caixa alta català 2 cm, resta 1,2 cm Color negre Dimensió envolvent: 200 x 140 cm	11 unitats
	Text introducció Mutacions i llista Caixa alta dimensions variables Color negre Dimensió envolvent: 600 x 200 cm	1 unitat
	Textos pel·lícules Portabella 3 idiomes. Caixa alta català 2 cm, resta 1,2 cm Color negre Dimensió envolvent: 200 x 105 cm	9 unitats
	Textos crèdits pel·lícules Portabella 1 idioma. Caixa alta català 1,2 cm Color negre Dimensió envolvent: 60 x 105 cm	9 unitats
	Títols pel·lícules Portabella sòcol Caixa alta 35 cm Color negre Dimensió envolvent: 700 x 35 cm	9 unitats
	Textos presentació cineastes i artistes 3 idiomes. Caixa alta català 2 cm, resta 1,2 cm Color blanc Dimensió envolvent: 140 x 140 cm	9 unitats
	Citacions D'una mida aproximada de 90 x 60 cm Color blanc o negre	3 unitats
	Hastag exposició Color negre Dimensió: 70 x 20 cm	6 unitats

Document signat electrònicament. Firmes vàlides. És còpia autèntica de l'original electrònic.
Codi Segur de Verificació (CSV): dc3e1c8dd3ebebd2f2c7 Adreça de validació: https://seuelectronica.diba.cat

WALLPAPER Impresió digital color sobre paper blanc adhesivable a paret (tipus Wallcovering adhesivo Digimura® NW Soft Matte 147g/m^2) de dimensions màximes:	**Cronologia** 120 x 180 cm	20 unitats
	Infografia conceptes Mutacions 120 x 180 cm	4 unitats
	Cronologia Panahi-Iran 120 x 180 cm	4 unitats
VINILS IMPRESOS EN LLÀMINA Impressió b/n i color sobre vinil blanc mat en llàmina adhesivable a paret en els següents formats i unitats:	**Crèdits i Activitats** 280 x 160 cm	2 unitats
CARTEL·LES OBRA Cartel·la en impressió directa b/n sobre cartróde color tintat en massa de 2 mm (tipus Eska Board). Blanc i negre tallat a guillotina de formats i quantitats següents:	**Comentades** 41 x 25 cm	40 unitats
	De paret 17 x 12 cm	130 unitats
	De vitrina 6 x 12 cm	130 unitats

INSTAL·LACIÓ
de tots els elements excepte les cartel·les de vitrina

DESMUNTATGE
de tots els elements excepte les cartel·les de vitrina

Document signat electrònicament. Firmes vàlides. És còpia autèntica de l'original electrònic.
Codi Segur de Verificació (CSV): dc3e1c8dd3ebebd2f2c7 Adreça de validació: https://seuelectronica.diba.cat

Metadades del document

Núm. expedient	CCCB/2026/0037106
Tipus documental	Plec de clàusules o condicions
Títol	PPT aplicable al contracte de subministraments per a la fabricació i subministrament dels elements expositius i de muntatge i desmuntatge de l'exposició "MUTACIONS PORTABELLA" que es presentarà al CCCB

Signatures

Signatari		Acte	Data acte
Jordi Costa Vila (TCAT)	Cap del Servei d'Exposicions	Signa	27/10/2026 15:39
Pilar Soldevila Garcia (TCAT)	Subdirectora - Gerent	Signa	27/10/2026 19:19

Validació Electrònica del document

Codi (CSV)	Adreça de validació	QR
dc3e1c8dd3ebebd2f2c7	https://seuelectronica.diba.cat	

Document signat electrònicament. Firmes vàlides. És còpia autèntica de l'original electrònic.

Codi Segur de Verificació (CSV): dc3e1c8dd3ebebd2f2c7 Adreça de validació: https://seuelectronica.diba.cat