JOAN SANTACANA ESPASA - DNI 43729006A (TCAT)

Firmado digitalmente por JOAN SANTACANA ESPASA - DNI 43729006A (TCAT)
Fecha: 2026.06.23 13:26:18 +02'00'

MEMÒRIA VALORADA PER INSTAL·LACIÓ D'UN TRITURADOR A L'EBAR GINESTA DE TÀRREGA

JOAN SANTACANA ESPASA

Enginyer de Camins, Canals i Ports, Serveis Tècnics d'Urbanisme de l'Ajuntament de Tàrrega

EXP: 001/2026/5970/L231

EO: 2026/041

ÍNDEX

1. **MEMÒRIA (M)**
2. **DOCUMENTACIÓ GRÀFICA (DG)**
3. **PLEC DE CONDICIONS (PC)**
4. **PRESSUPOST (PR)**

1

MEMÒRIA

EXP: 001/2026/5970/L231
EO: 2026/041

DD. DADES GENERALS

DD1. IDENTIFICACIÓ DEL PROJECTE I AGENTS

Projecte:			
Títol del projecte:	Memòria valorada per la instal·lació d'un triturador a l'Estació de Bombament d'Aigües Residuals (EBAR) Ginesta de Tàrrega		
Emplaçament:	Estació de Bombament d'Aigües Residuals Ginesta de Tàrrega		

Promotor/s:			
Departament	Ajuntament de Tàrrega	NIF	P2527200F
Adreça	Plaça Major	núm.	1
Municipi	Tàrrega	Codi Postal	25300

Projectista:			
Tècnic:	Joan Santacana Espasa		
Adreça	Plaça Major	núm.	1
Municipi	Tàrrega	Codi Postal	25300
Correu electrònic	urbanisme@tarrega.cat	Telèfon	973.311.608

MD. MEMÒRIA DESCRIPTIVA

MD1. OBJECTE DEL PROJECTE

L'objecte d'aquesta Memòria Valorada és definir i valorar les actuacions necessàries per a la instal·lació d'un equip triturador a l'entrada de l'Estació de Bombament d'Aigües Residuals (EBAR) Ginesta. Aquesta actuació té la finalitat de minimitzar els embussos a la xarxa i evitar l'abocament de residus al medi natural.

Aquest document, a la vegada, donarà les pautes als industrials que intervinguin en l'execució de l'obra, i marcarà paral·lelament les directrius a respectar en referència a la seguretat i salut en el treballs de construcció.

MD2. ANTECEDENTS, ÀMBIT D'ACTUACIÓ

MD2.1 ANTECEDENTS

La instal·lació actual pateix un greu problema d'obturació i sobreeiximent provocat per l'acumulació de tovalloletes humides i altres residus tèxtils que provenen del clavegueram. Des dels primers mesos de l'any 2025, aquesta problemàtica s'ha tornat crítica. Aquesta situació d'emergència ha provocat l'activació reiterada de les alarmes de nivell del dipòsit i suposa un alt risc de vessament.

Com a solucions d'urgència fins ara, s'ha hagut de desmuntar i elevar les bombes amb un camió grua per netejar els brocals, a més de buidar el dipòsit i netejar els col·lectors amb l'ajuda d'un camió aspirador. Com a mesura provisional per evitar que els motors es malmetessin en quedar travats, s'han instal·lat xarxes de protecció als brocals de les bombes i s'han repartit díptics informatius als veïns. Malgrat això, aquestes accions no solucionen de manera definitiva els problemes d'evacuació ni la pèrdua d'eficiència hidràulica de la planta.

MD2.2 ÀMBIT D'ACTUACIÓ

L'actuació es durà a terme a l' EBAR Ginesta, situada al municipi de Tàrrega . Aquesta instal·lació gestiona les aigües residuals de la zona d'influència següent: Passatge Ginesta, Montserrat Rois, Maria Aurèlia Capmany, Ramon de Mur, Molí Nou, Talladell (a la seva part nord) i Astes de Sant Macari.

MD3. DESCRIPCIÓ DE LA PROPOSTA

Treballs previs:

Inicialment s'haurà de dur a terme el buidatge i una neteja exhaustiva de tota la instal·lació, la qual cosa implicarà col·locar obturadors provisionals per garantir que els treballs es puguin executar en sec.

Subministrament i instal·lació:

S'executarà la instal·lació d'un equip triturador vertical al canal d'entrada, el qual anirà recolzat directament sobre la solera, amb la funció principal de protegir les bombes submergibles de futurs embussos.

Treballs elèctrics:

L'estat reformat inclou també l'actuació sobre la instal·lació elèctrica per modificar els quadres elèctrics existents i integrar-hi el nou panell de control (PLC) de l'equip triturador. Finalment, es durà a terme el restabliment de la instal·lació per a la seva posada en marxa definitiva.

Característiques tècniques dels materials:

● Equip Triturador: Ha de ser de tipus i model vertical preparat per treballar amb cabals normals inferiors a 150 m³/h, suportant cabals màxims puntuals de fins a 300 m³/h.

● Motor i protecció: Incorporarà un motor de 2,2 kW de potència, amb una velocitat de 1.450 rpm . Tindrà una protecció de categoria submergible IP68 i haurà de disposar de capacitat de reversibilitat en el cas que es produeixi una obturació temporal de les aspes.

● Control de comandament: L'equip haurà de disposar del seu propi panell de control dirigit per un autòmat (PLC).

Condicions d'execució de les obres i normes de seguretat

L'execució de l'obra hidràulica requereix l'aïllament del medi per poder treballar estrictament en sec (mitjançant l'ús d'obturadors de fluid). L'obra ha de complir el pla establert sota la normativa RD 1627/97, pel que fa a disposicions mínimes de Seguretat i Salut a les obres mà d'obra i la col·locació obligatòria de proteccions col·lectives i individuals (EPI) dels operaris.

Conclusions

L'actuació proposada en aquesta memòria valorada deriven del coneixement previ de l'estació de bombeig d'aigües residuals Ginesta.

La instal·lació d'un equip triturador vertical al canal d'entrada permetrà evitar l'obturació de l'equip de bombeig d'aigües residuals per acumulació de residus tèxtils, entre altres, i en conseqüència acabar els sobreiximents de matèria residual.

Amb tot lo abans exposat en aquest document, es considera convenientment justificada la solució proposada i els objectius a complir.

MD4. ASPECTES ADMINISTRATIUS

Declaració d'obra complerta

Es fa constar que els treballs inclosos a la present memòria valorada compleixen els requisits establerts per l'article 13 d'Unitat i integritat de les obres, Decret 179/1995 de 13 de juny, pel que s'aprova el Reglament d'obres, activitats i serveis dels ens locals.

En aquest sentit, les obres incloses en aquesta memòria valorada constitueixen una obra completa susceptible d'ésser entregada a l'ús general.

Així com també que la present memòria valorada compleix la normativa vigent pel que fa a la seva redacció i contingut fixats als articles 24 i 27 del Decret 179/1995 i article 124 de la Llei 13/1995 de 18 de maig de contractes de les Administracions Públiques.

Termini d'execució

El termini d'execució per a les obres de la present Memòria Valorada s'estima en un mínim de 14 setmanes (a partir de l'adjudicació), donat que l'equipament que s'ha de comprar es refereix a aquest període de fabricació i subministrament.

A més, s'estableix un període de garantia d' un any (1) contra qualsevol defecte de fabricació i de materials utilitzats. El termini de garantia s'iniciarà a la data de recepció provisional.

Classificació del contractista i revisió de preus

No es requereix classificació per a l'execució de l'obra, segons l'art. 77 LCSP:

"1. La clasificación de los empresarios como contratistas de obras o como contratistas de servicios de los poderes adjudicadores será exigible y surtirá efectos para la acreditación de su solvencia para contratar en los siguientes casos y términos:

c) La clasificación no será exigible para los demás tipos de contratos. Para dichos contratos, los requisitos específicos de solvencia exigidos se indicarán en el anuncio de licitación o en la invitación a participar en el procedimiento y se detallarán en los pliegos del contrato".

No és preveu atorgar revisió de preus donada la relativa curta durada de l'obra.

MD5. CONCLUSIÓ

Amb tot allò exposat a la present memòria i la resta de documents que constitueixen el present projecte, el considerem suficientment justificat, així com també suficientment definides les obres per a que pugui procedir-se a la seva execució.

ME. MEMÒRIA EXECUCIÓ

Notes sobre l'establiment de les prescripcions tècniques del present projecte.

Les prescripcions tècniques de cada partida o element d'obra, s'han formulat d'acord amb una de les formes establertes a l'art. 126.5 de la LCSP.

D'altra banda, en alguns casos i amb la voluntat de clarificar, centrar i/o concretar amb exemples reals, s'ha afegit referències de models concrets de mercat, amb l'únic objectiu de millorar les definicions abans descrites. Es tracta per tant d'una mera compleció de les definicions per facilitar el diàleg entre els diferents responsables del conjunt de la direcció facultativa, i en cap cas amb la finalitat d'afavorir o descartar certes empreses o certs productes. Per tant, el redactor/a del present projecte considera que no ens trobem en el redactat de l'article 126.6 de la LCSP, pel que no es fa necessària una autorització expressa de caràcter excepcional.

Per no deixar dubte, en els casos en que les definicions d'alguna partida, a part de les prescripcions tècniques d'acord amb l'article 126.5, continguin alguna referència a marques o models concrets, s'afegeix la menció "o equivalent", i amb el present redactat es vol deixar clar que totes les firmes o models del mercat (homologats per la unió europea) són susceptibles de ser acceptats a obra, mentre compleixin amb les prescripcions tècniques definides en la partida.

ME1. TRITURADOR VERTICAL

Les actuacions del subministrament i instal·lació del sistema de trituració vertical, consisteixen en la col·locació dels elements necessaris al canal d'entrada que permetrà evitar l'obturació de l'equip de bombeig d'aigües residuals per acumulació de residus tèxtils, entre altres, i en conseqüència acabar els sobreiximents de matèria residual.



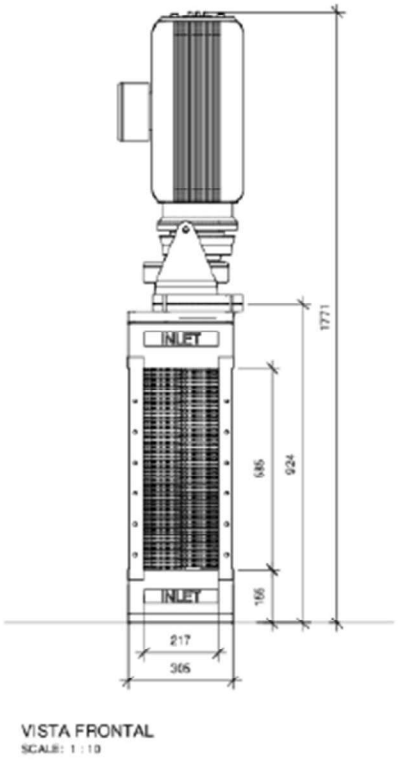

VISTA FRONTAL
SCALE: 1 : 10

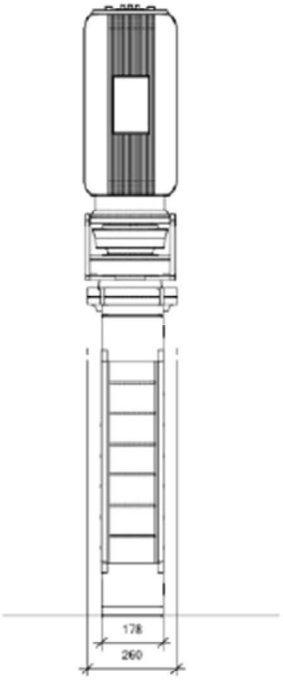

VISTA LATERAL
SCALE: 1 : 10

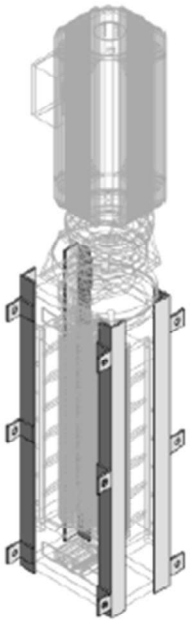

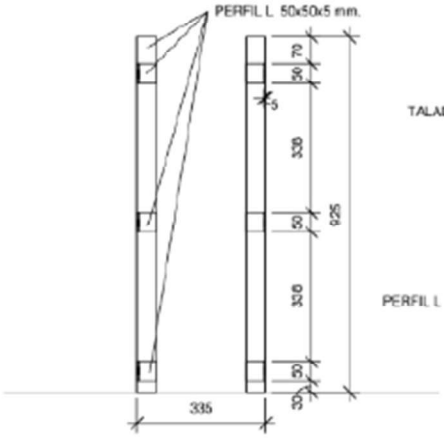

VISTA FRONTAL SOPORTE A
SCALE: 1 : 10

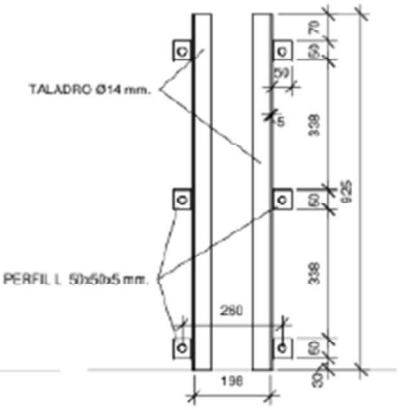

VISTA LATERAL SOPORTE A
SCALE: 1 : 10

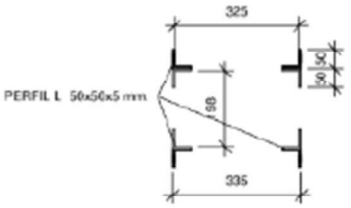

VISTA PLANTA SOPORTE A
SCALE: 1 : 10

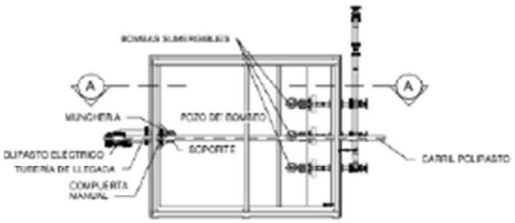

PLANTA
ESCALA: 1 : 100

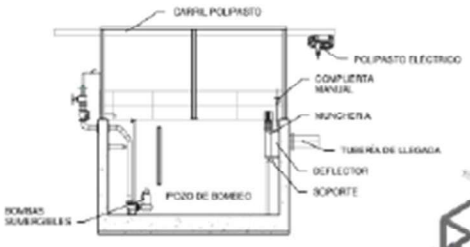

SECCION A-A
ESCALA: 1 : 100

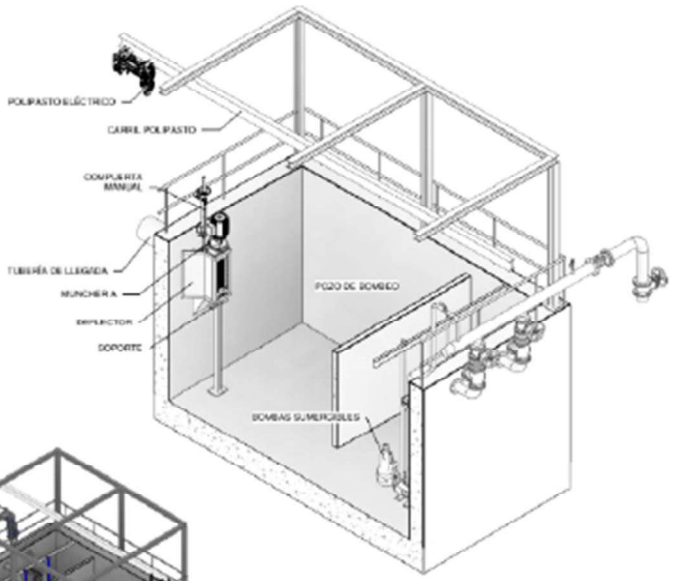

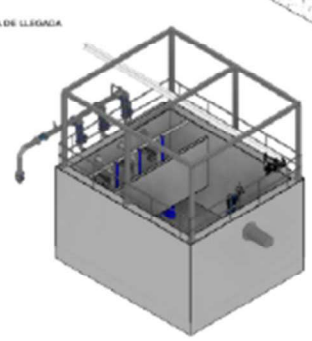

ANNEX-01

ESTUDI BÀSIC DE SEGURETAT I SALUT

EXP: 001/2026/5970/L231
EO: 2026/041

1 Antecedents

Promotor:	*Domicilio social:*
AJUNTAMENT DE TÀRREGA	Pl. Major, 1
Localitat:	*Comarca/Província:*
TÀRREGA	URGELL / LLEIDA

Autor d'aquest estudi bàsic de seguretat i salut:

JOAN SANTACANA ESPASA, ENG. CAMINS, CANALS I PORTS

Aquest estudi bàsic de seguretat i salut s'integra en el projecte que elabori el tècnic Joan Santacana Espasa., de professió Enginyer de camins, canals i ports, sobre l'obra descrita.

Data d'inici dels treballs:	*Data d'acabament dels treballs:*

2 Característiques constructives

Descripció de les obres que s'han de fer:

Les obres projectades consisteixen en el subministrament i instal·lació d'un triturador en el canal d'entrada de l'EBAR Ginesta

Termini d'execució	*Nombre màxim de treballadors previstos:*	*Superfície total:*
14 setmanes	4 treballadors	

3 Dades tècniques de l'emplaçament

3.1 Topografia:

Els treballs s'executen al interior i al exterior, en un espai limitat, la circulació de vehicles quedarà restringida. La topografia del terreny es plana amb un lleuger pendent.

3.2 Característiques del terreny: (resistència, cohesió, nivell freàtic)

3.3 Condicions físiques i d'ús de l'entorn:

Espai d'us públic al aire lliure

3.4 Instal·lacions de serveis públics:

No s'escau

3.5 Ubicació de vials:

Carrer Ginesta de Tàrrega

Compliment del RD 1627/97 de 24 d'octubre sobre disposicions mínimes de seguretat i salut a les obres de construcció

Aquest Estudi Bàsic de Seguretat i Salut estableix, durant l'execució d'aquesta obra, les previsions respecte a la prevenció de riscos d'accidents i malalties professionals, així com informació útil per efectuar en el seu dia, en les degudes condicions de seguretat i salut, els previsibles treballs posteriors de manteniment.

Servirà per donar unes directrius bàsiques a l'empresa constructora per dur a terme les seves obligacions en el terreny de la prevenció de riscos professionals, facilitant el seu desenvolupament, d'acord amb el Reial Decret 1627/1997 de 24 d'octubre, pel qual s'estableixen disposicions mínimes de seguretat i de salut a les obres de construcció.

En base a l'art. 7è, i en aplicació d'aquest Estudi Bàsic de Seguretat i Salut, el contractista ha d'elaborar un Pla de Seguretat i Salut en el treball en el qual s'analitzin, estudiïn, desenvolupin i complementin les previsions contingudes en el present document.

El Pla de Seguretat i Salut haurà de ser aprovat abans del inici de l'obra pel Coordinador de Seguretat i Salut durant l'execució de l'obra o, quan no n'hi hagi, per la Direcció Facultativa. En cas d'obres de les Administracions Públiques s'haurà de sotmetre a l'aprovació d'aquesta Administració.

Es recorda l'obligatorietat de què a cada centre de treball hi hagi un Llibre d'Incidències pel seguiment del Pla. Qualsevol anotació feta al Llibre d'Incidències haurà de posar-se en coneixement de la Inspecció de Treball i Seguretat Social en el termini de 24 hores.

Tanmateix es recorda que, segons l'art. 15è del Reial Decret, els contractistes i sots-contractistes hauran de garantir que els treballadors rebin la informació adequada de totes les mesures de seguretat i salut a l'obra.

Abans del començament dels treballs el promotor haurà d'efectuar un avis a l'autoritat laboral competent, segons model inclòs a l'annex III del Reial Decret.

La comunicació d'obertura del centre de treball a l'autoritat laboral competent haurà d'incloure el Pla de Seguretat i Salut.

El Coordinador de Seguretat i Salut durant l'execució de l'obra o qualsevol integrant de la Direcció Facultativa, en cas d'apreciar un risc greu imminent per a la seguretat dels treballadors, podrà aturar l'obra parcialment o totalment, comunicant-lo a la Inspecció de Treball i Seguretat Social, al contractista, sots-contractistes i representants dels treballadors.

Les responsabilitats dels coordinadors, de la Direcció Facultativa i del promotor no eximiran de les seves responsabilitats als contractistes i als sots-contractistes (art. 11è).

PRINCIPIS GENERALS APLICABLES DURANT L'EXECUCIÓ DE L'OBRA

L'article 10 del RD 1627/1997 estableix que s'aplicaran els principis d'acció preventiva recollits en l'art. 15è de la "Ley de Prevención de Riesgos Laborales (Ley 31/1995, de 8 de noviembre)" durant l'execució de l'obra i en particular en les següents activitats:

- El manteniment de l'obra en bon estat d'ordre i neteja
- L'elecció de l'emplaçament dels llocs i àrees de treball, tenint en compte les seves condicions d'accés i la determinació de les vies o zones de desplaçament o circulació
- La manipulació dels diferents materials i la utilització dels mitjans auxiliars
- El manteniment, el control previ a la posada en servei i el control periòdic de les instal·lacions i dispositius necessaris per a l'execució de l'obra, amb objecte de corregir els defectes que poguessin afectar a la seguretat i salut dels treballadors
- La delimitació i condicionament de les zones d'emmagatzematge i dipòsit dels diferents materials, en particular si es tracta de matèries i substàncies perilloses
- La recollida dels materials perillosos utilitzats
- L'emmagatzematge i l'eliminació o evacuació de residus i runes
- L'adaptació en funció de l'evolució de l'obra del període de temps efectiu que s'haurà de dedicar a les diferents feines o fases del treball
- La cooperació entre els contractistes, sots-contractistes i treballadors autònoms
- Les interaccions i incompatibilitats amb qualsevol altre tipus de feina o activitat que es realitzi a l'obra o prop de l'obra.

Els **principis d'acció preventiva** establerts a l'article 15è de la Llei 31/95 són els següents:

L'empresari aplicarà les mesures que integren el deure general de prevenció, d'acord amb els següents principis generals:

- Evitar riscos
- Avaluar els riscos que no es puguin evitar
- Combatre els riscos a l'origen
- Adaptar el treball a la persona, en particular amb el que respecta a la concepció dels llocs de treball, l'elecció dels equips i els mètodes de treball i de producció, per tal de reduir el treball monòton i repetitiu i reduir els efectes del mateix a la salut
- Tenir en compte l'evolució de la tècnica
- Substituir allò que és perillós per allò que tingui poc o cap perill
- Planificar la prevenció, buscant un conjunt coherent que integri la tècnica, l'organització del treball, les condicions de treball, les relacions socials i la influència dels factors ambientals en el treball
- Adoptar mesures que posin per davant la protecció col·lectiva a la individual
- Donar les degudes instruccions als treballadors

L'empresari tindrà en consideració les capacitats professionals dels treballadors en matèria de seguretat i salut en el moment d'encomanar les feines

L'empresari adoptarà les mesures necessàries per garantir que només els treballadors que hagin rebut informació suficient i adequada puguin accedir a les zones de risc greu i específic

L'efectivitat de les mesures preventives haurà de preveure les distraccions i imprudències no temeràries que pogués cometre el treballador. Per a la seva aplicació es tindran en compte els riscos addicionals que poguessin implicar determinades mesures preventives, que només es podran adoptar quan la magnitud dels esmentats riscos sigui substancialment inferior a les dels que es pretén controlar i no existeixin alternatives més segures

Podran concertar operacions d'assegurances que tinguin com a finalitat garantir com a àmbit de cobertura la previsió de riscos derivats del treball, l'empresa respecte dels seus treballadors, els treballadors autònoms respecte d'ells mateixos i les societats cooperatives respecte els socis, l'activitat dels quals consisteixi en la prestació del seu treball personal.

IDENTIFICACIÓ DELS RISCOS

Sense perjudici de les disposicions mínimes de Seguretat i Salut aplicables a l'obra establertes a l'annex IV del Reial Decret 1627/1997 de 24 d'octubre, s'enumeren a continuació els riscos particulars de diferents treballs d'obra, tot i considerant que alguns d'ells es poden donar durant tot el procés d'execució de l'obra o bé ser aplicables a d'altres feines.

S'haurà de tenir especial cura en els riscos més usuals a les obres, com ara són, caigudes, talls, cremades, erosions i cops, havent-se d'adoptar en cada moment la postura més adient pel treball que es realitzi.

A més, s'ha de tenir en compte les possibles repercussions a les estructures d'edificació veïnes i tenir cura en minimitzar en tot moment el risc d'incendi.

Tanmateix, els riscos relacionats s'hauran de tenir en compte pels previsibles treballs posteriors (reparació, manteniment...).

Mitjans i maquinaria

- Atropellaments, topades amb altres vehicles, atrapades
- Interferències amb Instal·lacions de subministrament públic (aigua, llum, gas...)
- Caiguda de la càrrega transportada
- Generació excessiva de pols o emanació de gasos tòxics
- Cops i ensopegades
- Caiguda de materials, rebots
- Ambient excessivament sorollós
- Contactes elèctrics directes o indirectes
- Accidents derivats de condicions atmosfèriques

Treballs previs

- Interferències amb Instal·lacions de subministrament públic (aigua, llum, gas...)
- Cops i ensopegades
- Caiguda de materials, rebots
- Sobre esforços per postures incorrectes
- Bolcada de piles de materials

- Riscos derivats de l'emmagatzematge de materials (temperatura, humitat, reaccions químiques)

Enderrocs
- Interferències amb Instal·lacions de subministrament públic (aigua, llum, gas...)
- Generació excessiva de pols o emanació de gasos tòxics
- Projecció de partícules durant els treballs
- Contactes amb materials agressius
- Talls i punxades
- Cops i ensopegades
- Caiguda de materials, rebots
- Ambient excessivament sorollós
- Sobre esforços per postures incorrectes
- Acumulació i baixada de runes

Ram de paleta
- Generació excessiva de pols o emanació de gasos tòxics
- Projecció de partícules durant els treballs
- Caigudes des de punts alts i/o des d'elements provisionals d'accés (escales, plataformes)
- Contactes amb materials agressius
- Talls i punxades
- Cops i ensopegades
- Caiguda de materials, rebots
- Ambient excessivament sorollós
- Sobre esforços per postures incorrectes
- Bolcada de piles de material
- Riscos derivats de l'emmagatzematge de materials (temperatura, humitat, reaccions químiques)

Revestiments i acabats
- Generació excessiva de pols o emanació de gasos tòxics
- Projecció de partícules durant els treballs
- Caigudes des de punts alts i/o des d'elements provisionals d'accés (escales, plataformes)
- Contactes amb materials agressius
- Talls i punxades
- Cops i ensopegades
- Caiguda de materials, rebots
- Sobre esforços per postures incorrectes
- Bolcada de piles de material
- Riscos derivats de l'emmagatzematge de materials (temperatura, humitat, reaccions químiques)

RELACIÓ NO EXHAUSTIVA DELS TREBALLS QUE IMPLIQUEN RISCOS ESPECIALS

(Annex II del RD 1627/1997)

- Treballs amb riscos especialment greus de sepultament, enfonsament o caiguda d'altura, per les particulars característiques de l'activitat desenvolupada, els procediments aplicats o l'entorn del lloc de treball
- Treballs en els quals l'exposició a agents químics o biològics suposi un risc d'especial gravetat, o pels quals la vigilància específica de la salut dels treballadors sigui legalment exigible
- Treballs amb exposició a radiacions ionitzants pels quals la normativa específica obligui a la delimitació de zones controlades o vigilades
- Treballs en la proximitat de línies elèctriques d'alta tensió
- Treballs que exposin a risc d'ofegament per immersió
- Obres d'excavació de túnels, pous i altres treballs que suposin moviments de terres subterranis
- Treballs realitzats en immersió amb equip subaquàtic
- Treballs realitzats en cambres d'aire comprimit
- Treballs que impliquin l'ús d'explosius
- Treballs que requereixin muntar o desmuntar elements prefabricats pesats.

Mesures de prevenció i protecció

Com a criteri general es prioritzaran les proteccions col·lectives en front les individuals. A més, s'hauran de mantenir en bon estat de conservació els medis auxiliars, la maquinària i les eines de treball. D'altra banda els medis de protecció hauran d'estar homologats segons la normativa vigent.

Tanmateix, les mesures relacionades s'hauran de tenir en compte pels previsibles treballs posteriors (reparació, manteniment...).

Mesures de protecció col·lectiva

- Organització i planificació dels treballs per evitar interferències entre les diferents feines i circulacions dins l'obra
- Senyalització de les zones de perill
- Preveure el sistema de circulació de vehicles i la seva senyalització, tant a l'interior de l'obra com en relació amb els vials exteriors
- Deixar una zona lliure a l'entorn de la zona excavada pel pas de maquinària
- Immobilització de camions mitjançant falques i/o topalls durant les tasques de càrrega i descàrrega
- Respectar les distàncies de seguretat amb les Instal·lacions existents
- Els elements de les Instal·lacions han d'estar amb les seves proteccions aïllants
- Fonamentació correcta de la maquinària d'obra
- Muntatge de grues fet per una empresa especialitzada, amb revisions periòdiques, control de la càrrega màxima, delimitació del radi d'acció, frenada, blocatge, etc
- Revisió periòdica i manteniment de maquinària i equips d'obra
- Sistema de rec que impedeixi l'emissió de pols en gran quantitat
- Comprovació de l'adequació de les solucions d'execució a l'estat real dels elements (subsol, edificacions veïnes)

- Comprovació d'apuntalaments, condicions d'estrebats i pantalles de protecció de rases
- Utilització de paviments antilliscants.
- Col·locació de baranes de protecció en llocs amb perill de caiguda.
- Col·locació de xarxes en forats horitzontals
- Protecció de forats i façanes per evitar la caiguda d'objectes (xarxes, lones)
- Ús de canalitzacions d'evacuació de runes, correctament instal·lades
- Ús d'escales de mà, plataformes de treball i bastides
- Col·locació de plataformes de recepció de materials en plantes altes

Mesures de protecció individual

- Utilització de caretes i ulleres homologades contra la pols i/o projecció de partícules
- Utilització de calçat de seguretat
- Utilització de casc homologat
- A totes les zones elevades on no hi hagi sistemes fixes de protecció caldrà establir punts d'ancoratge segurs per poder subjectar-hi el cinturó de seguretat homologat, la utilització del qual serà obligatòria
- Utilització de guants homologats per evitar el contacte directe amb materials agressius i minimitzar el risc de talls i punxades
- Utilització de protectors auditius homologats en ambients excessivament sorollosos
- Utilització de mandils
- Sistemes de subjecció permanent i de vigilància per més d'un operari en els treballs amb perill d'intoxicació. Utilització d'equips de subministrament d'aire

Mesures de protecció a tercers

- Tancament, senyalització i enllumenat de l'obra. Cas que el tancament envaeixi la calçada s'ha de preveure un passadís protegit pel pas de vianants. El tancament ha d'impedir que persones alienes a l'obra puguin entrar.
- Preveure el sistema de circulació de vehicles tant a l'interior de l'obra com en relació amb els vials exteriors
- Immobilització de camions mitjançant falques i/o topalls durant les tasques de càrrega i descàrrega
- Comprovació de l'adequació de les solucions d'execució a l'estat real dels elements (subsol, edificacions veïnes)
- Protecció de forats i façanes per evitar la caiguda d'objectes (xarxes, lones)

Primers auxilis

Es disposarà d'una farmaciola amb el contingut de material especificat a la normativa vigent.

S'informarà al inici de l'obra, de la situació dels diferents centres mèdics als quals s'hauran de traslladar els accidentats. És convenient disposar a l'obra i en lloc ben visible, d'una llista amb els telèfons i adreces dels centres assignats per a urgències, ambulàncies, taxis, etc. per garantir el ràpid trasllat dels possibles accidentats.

2

DOCUMENTACIÓ GRÀFICA

UBICACIÓ EBAR GINESTA



EMPLAÇAMENT



3

PLEC DE CONDICIONS

Aquest Plec de Condicions Tècniques Generals comprèn el conjunt de característiques que hauran d'acomplir els materials emprats a la construcció, així com les tècniques de la seva col·locació a l'obra i les que manaran l'execució de qualsevol tipus d'instal·lacions i obres accessòries i dependents. Per qualsevol tipus d'especificació no inclosa en aquest Plec es tindrà en compte el que indiqui la normativa esmentada a l'apartat 1.16, així com el Plec de condicions tècniques administratives de l'Ajuntament de Tàrrega.

Aquest Plec està constituït pels següents capítols:

Capítol I: Condicions Generals.

Capítol II: Unitats d'obra

CAPITOL I CONDICIONS GENERALS.

1.1 Documents del projecte.
1.2 Obligacions del Contractista.
1.3 Acompliment de les disposicions vigents.
1.4 Indemnitzacions per compte del Contractista.
1.5 Despeses a càrrec del Contractista.
1.6 Replanteig de les obres.
1.7 Materials.
1.8 Desviaments provisionals.
1.9 Abocadors.
1.10 Explosius.
1.11 Servituds i serveis afectats.
1.12 Preus unitaris.
1.13 Partides alçades.
1.14 Termini de garantia.
1.15 Conservació de les obres.
1.16 Disposicions aplicables.
1.17 Existència de trànsit durant l'execució de les obres.
1.18 Interferència amb altres contractistes.
1.19 Existència de servituds i serveis afectats.
1.20 Desviaments de serveis.
1.21 Mesures d'ordre i seguretat.
1.22 Abonament d'unitats d'obra.
1.23 Control d'unitats d'obra.
1.24 Preus contradictoris.

CAPITOL I. CONDICIONS GENERALS

Les Condicions Tècniques Generals del present Plec tindran vigència mentre no siguin modificades per les Prescripcions tècniques Particulars del Projecte, en cas d'incloure's l'esmentat Document.

1.1. DOCUMENTS DEL PROJECTE

El Projecte consta dels següents documents:

Document núm. 1: Memòria i annexes.

Document núm. 2: Plànols.

Document núm. 3: Plec de Condicions.

Document núm. 4: Amidaments.

Document núm. 5: Quadres de Preus.

Document núm. 6: Pressupost.

El contingut d'aquests documents s'haurà detallat a la Memòria.

S'entén per documents contractuals, aquells que resten incorporats al Contracte i que són d'obligat acompliment, llevat de modificacions degudament autoritzades. Aquests documents, en cas de licitació sota pressupost, són:

- Plànols.
- Plec de Condicions.
- Quadre de preus núm. 1.
- Quadre de preus núm. 2.
- Pressupost total.

La resta de Documents o dades del Projecte són informatius, i estan constituïts per la Memòria , amb tots els seus Annexes, els Amidaments i els Pressupostos Parcials.

Els esmentats Documents informatius representen només una opinió fonamentada de l'Administració, sense que això suposi que es responsabilitzi de la certesa de les dades que es subministren.

Aquestes dades han de considerar-se, tan sols, com a complement d' informació que el Contractista ha d' adquirir directament i amb els seus propis mitjans.

Només els documents contractuals, definits a l' apartat anterior, constitueixen la base del Contracte; per tant, el Contractista no podrà al·legar cap modificació de les condicions de Contracte en base a les dades contingudes als documents informatius (com, per exemple, preus bàsics de personal, maquinària i materials, fixació de lloseres, préstecs o abocadors, distàncies de transport, característiques dels materials de l' explanació, justificació de preus, etc.), llevat que aquestes dades apareguin en algun document contractual.

El Contractista serà, doncs, responsable de les errades que puguin derivar-se de no obtenir la suficient informació directa, que rectifiqui o ratifiqui la continguda als documents informatius del Projecte.

Si hi hagués contradicció entre els Plànols i les Prescripcions Tècniques Particulars, en cas d'incloure's aquestes com a document que complementi el Plec de Condicions Generals, preval el que s'ha prescrit en les Prescripcions Tècniques Particulars. En qualsevol cas, ambdós documents prevalen sobre les Prescripcions Tècniques Generals.

El que s'ha esmentat al Plec de Condicions i omès als Plànols , o viceversa, s'executarà com si hagués estat exposat a ambdós documents, sempre que, a criteri del director, quedin suficientment definides les unitats d' obra corresponents, i aquestes tinguin preu al Contracte.

1.2. OBLIGACIONS DEL CONTRACTISTA

El Contractista designarà el seu "Delegat d' obra", en les condicions que determinen les Clàusules Administratives Generals, per la contractació d' obres de l' Estat.

En relació a l' Oficina d' Obra i "Llibre d' obres", hom es regirà pel que disposen les clàusules 7, 8 i 9 de l' esmentat "Plec de Clàusules Administratives Generals". El Contractista està obligat a dedicar a les obres el personal tècnic, que es va comprometre dedicar a licitació. El personal del Contractista col·laborarà amb el Director i la Direcció, pel normal acompliment de les seves funcions.

1.3. ACOMPLIMENT DE LES DISPOSICIONS VIGENTS

Hom es regirà pel que s' estipula a les clàusules 11, 16, 17 i 19 del "Plec de Clàusules Administratives Generals".

Així mateix, s' acomplirà els requisits vigents per al magatzematge i la utilització d' explosius, carburants, prevenció d' incendis, etc. i s' ajustarà l' assenyalat al Codi de Circulació, Reglament de Policia i conservació de Carreteres, Reglament electrotècnic de B. T., i a les disposicions vigents que siguin d' aplicació en aquells treballs que, directa o indirectament, siguin necessaris per a l' acompliment del Contracte.

1.4. INDEMNITZACIONS PER COMPTE DEL CONTRACTISTA

Hom es regirà pel que disposi l' article 134 del Reglament General de Contractació i la Clàusula 12 del "Plec de Clàusules Administratives Generals".

Particularment, el Contractista haurà de reparar al seu càrrec els serveis públics o privats fets malbé, indemnitzant a les persones o propietats que resultin perjudicades. El Contractista adoptarà les mesures necessàries per tal d' evitar la contaminació de rius , llacs i dipòsits d' aigua, així com el medi ambient, per l' acció de combustibles, olis, lligants, fums, etc., i serà responsable dels danys i perjudicis que es puguin causar.

El Contractista haurà de mantenir durant l' execució de l' obra, i refer quan aquesta finalitzi, les servituds afectades, conforme estableix la clàusula 20 de l' esmentat "Plec de Clàusules Generals", essent a compte del Contractista els treballs necessaris a tal fi.

1.5. DESPESES A CÀRREC DEL CONTRACTISTA

A més de les despeses que s'anomena les Clàusules 13 i 38 del "Plec de Clàusules Administratives Generals", seran a càrrec del Contractista, si a les Prescripcions Tècniques Particulars o al Contracte no es preveu explícitament el contrari, les següents despeses:

- Despeses corresponents a instal·lacions i equips de maquinària.

- Despeses de construcció i retirada de tota mena de construccions auxiliars, instal·lacions, eines, etc.

- Despeses de llogaters i l'adquisició de terrenys per a dipòsits de maquinària i materials.

- Despeses de protecció d'amàs i de la pròpia obra contra tot deteriorament.

- Despeses de muntatge, conservació i retirada d' instal·lacions pel subministrament d' aigua i d'energia elèctrica necessaris per a l'execució de les obres, així com dels drets, taxes o impostos de presa, comptadors, etc.

- Despeses i indemnitzacions que es produeixin a les ocupacions temporals; despeses d' explotació i utilització de préstecs, pedreres, lleres i abocadors.

- Despeses de retirada de materials rebutjats, evacuació de restes, neteja general de l' obra i de les zones confrontades afectades per les obres, etc.

- Despeses de permisos o llicències necessàries per l' execució, excepte les que corresponen a Expropiacions i Serveis afectats.

- Despeses ocasionades pel subministrament i col·locació dels cartells anunciadors d' obra.

- Qualsevol altre tipus de despesa no especificada es considerarà inclosa als preus unitaris contractats.

1.6. REPLANTEIG DE LES OBRES

El Contractista realitzarà tots els replantejaments parcials que siguin necessaris per a la correcta execució de les obres, els quals han de ser aprovats per la Direcció. També haurà de materialitzar, sobre el terreny, tots els punts de detall que la Direcció consideri necessaris per a l'acabament exacte, en planta i perfil, de les diferents unitats. Tots els materials, equips i mà d'obra necessaris per a aquests treballs aniran a càrrec del Contractista.

1.7. MATERIALS

A més del que es disposa a les clàusules 15, 34, 35, 36 i 37 del "Plec de Clàusules Administratives Generals", caldrà observar les següents prescripcions:

Si les procedències dels materials fossin fixades als documents contractuals, el Contractista haurà d'utilitzar, obligatòriament, les esmentades procedències, llevat d'autorització explícita del Director de l'obra. Si fos imprescindible, a judici de l'Administració, canviar aquell origen o procedència, es regirà pel que es disposa a la Clàusula 60 del "Plec de Clàusules Administratives Generals".

Si per no acomplir les Prescripcions del present Plec es rebutgen materials procedents de l'explanació, préstecs i pedreres, que figuren com a utilitzables només als documents informatius, el Contractista tindrà l'obligació d'aportar altres materials que acompleixin les Prescripcions, sense que per això tingui dret a un nou preu unitari.

El Contractista obtindrà al seu càrrec l'autorització per a l'ús de préstecs anant també al seu compte totes les despeses, cànons, indemnitzacions, etc. que es presentin.

El Contractista notificarà a la Direcció de l'Obra, amb la suficient antelació, les procedències dels materials que es proposa utilitzar, aportant les mostres i les dades necessàries, tant pel que es refereix a la quantitat com a la qualitat.

En cap cas podran ser arreplegats ni utilitzats a l'obra materials la qual procedència no hagi estat aprovada pel Director.

1.8. DESVIAMENTS PROVISIONALS

El Contractista executarà o condicionarà en el moment oportú les carreteres, camins i accessos provisionals pels desviaments que imposin les obres, en relació al trànsit general i als accessos dels confrontants, d'acord amb el que es defineix al Projecte o a les instruccions que rebi de la Direcció.

Els materials i les unitats d'obra que comporten les esmentades obres provisionals, acompliran totes les prescripcions del present Plec, com si fossin obres definitives.

Aquestes obres seran d'abonament, llevat que en el Plec de Condicions Tècniques Particulars es digui expressament el contrari, es a dir, amb càrrec a les partides alçades que per tal motiu figurin al Pressupost, o en cas de que no hi siguin, valorades segons els preus de Contracte.

Si aquests desviaments no fossin estrictament necessaris per a l'execució normal de les obres, a criteri de la Direcció, no seran d'abonament, i en aquest cas, serà la conveniència del Contractista facilitar o accelerar l'execució de les obres.

Tampoc seran d'abonament els camins d'obra, com accessos, pujades, ponts provisionals, etc., necessaris per a la circulació interior de l'obra, per a transport dels materials, per a accessos i circulació del personal de l'Administració, o per a visites d'obra. Malgrat tot, el Contractista haurà de mantenir els esmentats camins d'obra i accessos en bones condicions de circulació.

La conservació, durant el termini d'execució d'aquestes obres provisionals, serà a càrrec del Contractista.

1.9. ABOCADORS

Llevat manifestació expressa contrària al Plec de Condicions Tècniques Particulars, la localit-

zació d'abocadors, així com les despeses que comporti llur utilització, seran a càrrec del Contractista.

Ni el fet que la distància als abocadors sigui més gran que la que es preveu a la hipòtesi feta en la justificació del preu unitari que s'inclou als annexes de la Memòria, ni l'omissió en l'esmentada justificació de l'operació de transport als abocadors, seran causa suficient per a al·legar modificació del preu unitari que apareix al quadre de preus, és a dir, que la unitat d'obra corresponent no inclou l'esmentada operació de transport, sempre que als documents contractuals es fixi que la unitat inclou el transportador a l'abocador.

Si a les mesures i documents informatius del projecte se suposa que el material obtingut de l'excavació de l'esplanada, fonaments o rases, ha d'utilitzar-se per a terraplè, replens, etc., i la Direcció d'Obra rebutja l'esmentat material a abocadors sense dret a cap abonament complementari a la corresponent excavació ni a incrementar el preu del Contracte per haver d'emprar majors quantitats de material procedent de préstecs.

El Director de les Obres podrà autoritzar abocadors a les zones baixes de les parcel·les, amb la condició de que els productes abocats siguin estesos i compactats correctament. Les despeses de l'esmentada extensió i compactació dels materials seran a compte del Contractista, per considerar-se incloses als preus unitaris.

1.10. EXPLOSIUS

L'adquisició, transport, magatzematge, conservació, manipulació i utilització de metxes, detonadors i explosius es regirà per les disposicions vigents a l'efecte, complementades amb les instruccions que figurin al Projecte o dicti la Direcció d'Obra.

Anirà a càrrec del Contractista l'obtenció de permisos, llicències per la utilització d'aquests mitjans, així com el pagament de les despeses que els esmentats permisos comportin.

El Contractista estarà obligat a l'acompliment estricte de totes les normes existents en matèria d'explosius i d'execució de voladures.

La Direcció podrà prohibir la utilització de voladures o determinats mètodes que consideri perillosos, encara que l'autorització dels mètodes utilitzats no allibera al Contractista de la responsabilitat dels danys causats.

El Contractista subministrarà i col·locarà els senyals necessaris per a advertir al públic del seu treball amb explosius. Llur emplaçament i estat de conservació garantirà, en qualsevol moment, llur perfecta visibilitat. En tot cas, el Contractista serà responsable dels danys que es derivin de la utilització d'explosius.

1.11. SERVITUDS I SERVEIS AFECTATS

En relació a les servituds existents, hom es regirà pel que s'estipula a la Clàusula 20 del "Plec de Clàusules Administratives Generals". A tal efecte, també es consideraran servituds relacionades amb el "Plec de Prescripcions" aquelles que apareixen definides als plànols del projecte.

Els objectes afectats seran traslladats o retirats per les Companyies i Organismes corresponents.

Malgrat tot, el Contractista tindrà l'obligació de realitzar els treballs necessaris per a la localització, protecció o desviament en tot cas, dels serveis afectats de poca importància que la Direcció consideri convenient per a la millora del desenvolupament de les obres, si bé aquests treballs li seran abonats, ja sigui a càrrec de les partides alçades existents a tal efecte al Pressupost o per unitat d'obra, amb aplicació dels preus del Quadre núm. 1. En llur defecte, es regirà pel que s'estableix a la clàusula 60 del "Plec de Clàusules Administratives Generals".

1.12. PREUS UNITARIS

El preu unitari que apareix en lletra al Quadre de Preus núm. 1, serà el que s'aplicarà als amidaments per a obtenir l'import d'Execució Material de cada unitat d'obra. Complementàriament al que es prescriu a la clàusula 51 del "Plec de Clàusules Administratives Generals", els preus unitaris que figuren al Quadre de Preus núm. 1, inclouen sempre, llevat prescripció expressa en contra d'un document contractual: subministrament (inclosos els drets de patent, cànon d'extracció, etc.), transport, amàs, manipulació i utilització de tots els materials usats a l'execució de la corresponent unitat d'obra; les despeses de mà d'obra, maquinària, mitjans auxiliars, ferramentes, instal·lacions, normalment o incidentalment, necessàries per a acabar la unitat corresponent, i els costos indirectes.

La descomposició dels preus unitaris que figura al Quadre de Preus núm. 2 és d'aplicació exclusiva a les unitats d'obra incompletes; el Contractista no podrà reclamar modificació dels preus en lletra del Quadre núm. 1 per a les unitats totalment executades, per errades i omissions a la descomposició que figura al Quadre núm. 2. A l' encapçalament d' ambdós Quadres de Preus figura una advertència a l' efecte.

Fins i tot a la justificació del preu unitari que apareix al corresponent Annex a la Memòria, s'utilitzen hipòtesis no coincidents amb la forma real d' executar les obres (jornals i mà d' obra necessària; quantitat, tipus i cost horari de la màquina; preus i tipus dels materials bàsics; procedència o distàncies de transport, número i tipus d'operacions necessàries per a completar la unitat d'obra; dosificació, quantitat de materials, proporció de diferents components o diferents preus auxiliars, etc..). Els esmentats costos no podran argüir-se com a base per a la modificació del corresponent preu unitari ja que els costos s'han fixat a l' objecte de justificar l'import de preu unitari i estan continguts en un document fonamentalment informatiu.

La descripció de les operacions i materials necessaris per a executar cada unitat d' obra que figura als corresponents Articles del present Plec, no és exhaustiva sinó enunciativa, per a la millor comprensió dels conceptes que comprèn la unitat d' obra. Per això les operacions o materials no relacionats, però necessaris per a executar la unitat d' obra en la seva totalitat, formen part de la unitat i, conseqüentment, es consideren inclosos al preu unitari corresponent.

1.13. PARTIDES ALÇADES

Les partides que figuren com de "pagament íntegre" a les Prescripcions Tècniques Particulars, als Quadres de Preus o als Pressupostos Parcials o Generals, es pagaran íntegrament al Contractista, un cop realitzats els treballs als quals corresponen.

Les partides alçades "a justificar" es pagaran d'acord amb l'estipulat a la clàusula 52 del "Plec de Clàusules Administratives Generals": es justificaran a partir del Quadre de Preus núm. 1 en llur defecte, a partir dels preus unitaris de la Justificació de Preus.

En cas d'abonament "segons factura", el Contractista tindrà en compte al càlcul de la seva oferta econòmica les despeses corresponents a pagaments per Administració, ja que s'abonarà únicament l'import de les factures.

1.14. TERMINI DE GARANTIA

El termini de garantia de l'obra serà d'un (1) any comptat a partir de la Recepció Provisional, llevat que en el Plec de Condicions Tècniques Particulars o en el Contracte es modifiqui expressament aquest termini.

Aquest termini s'estendrà a totes les obres executades sota el mateix Contracte (obra principal, senyalització i barreres, plantacions, enllumenat, instal·lacions elèctriques, edificacions, obres auxiliars, etc.).

En cas de Recepcions parcials, hom es regirà pel que disposa l'article 171 del Reglament General de Contractació de l'Estat.

1.15. CONSERVACIÓ DE LES OBRES

Es defineix com a conservació de l'obra els treballs de neteja, acabats, entreteniments, reparació i tots aquells treballs que siguin necessaris per a mantenir les obres en perfecte estat de funcionament i policia. L'esmentada conservació s'estén a totes les obres executades sobre el mateix Contracte (obra principal, senyalització i barreres, plantacions, enllumenat, instal·lacions elèctriques, edificacions, obres auxiliars, etc.).

A més del que es prescriu al present Article, hom es regirà pel que es disposa a la clàusula 22 del "Plec de Clàusules Administratives Generals".

El present Article serà d'aplicació des de l'ordre d'endegament de les Obres fins a la recepció definitiva. Totes les despeses originades per aquest concepte seran a compte del Contractista.

També seran a càrrec del Contractista la reposició d'elements que s'hagin deteriorat o que hagin estat objecte de robatori. El Contractista haurà de tenir en compte, al càlcul de les seves proposicions econòmiques, les despeses corresponents a les reposicions esmentades o a les assegurances que siguin convenients.

1.16. DISPOSICIONS APLICABLES

A més de les disposicions esmentades explícitament als articles del present Plec, seran d'aplicació les disposicions següents:

- Llei 30/07, de 30 d'octubre, de Contractes del Sector Públic (en vigor des de 30/04/2008)
- Capítol IV del Títol V del Llibre II, comprensiu dels articles 253 a 260, ambdós inclosos del Text

Refós de la Llei de Contractes de les Administracions Públiques, aprovat pel Reial Decret Legislatiu 2/2000, de 16 de juny.

- Reglament General de la Llei de Contractes de les Administracions Públiques, aprovat per Reial Decret 1098/01, de 12 d'octubre, mentre no s'oposi al que estableix la LICSP.
- Plec de Clàusules Administratives Generals per a la Contractació d'Obres de l'Estat, aprovat per Decret 3854/70, de 31 de desembre, en tot allò que no s'oposi al que estableix la LICSP.
- Plec de Clàusules Administratives Particulars que s'estableixin per a la contractació d'aquestes obres.
- Condicions Tècniques d'elements simples i compostos d'edificació, urbanització i enginyeria civil, Institut de la Construcció de Catalunya.
- Normes per a la redacció de Projectes d'Abastament d'Aigua i Sanejament de Poblacions, Direcció General d'Obres Hidràuliques del MOPU
- NTE, Normes Tecnològiques de l'Edificació, en tot allò que no contradiguin les Exigències Bàsiques (EB) contingudes al Codi Tècnic de l'Edificació (CTE) aprovat per Reial Decret 314/2006, de 17 de març, text refós amb modificacions del RD 1371/2007, de 19 d'octubre, i correcció d'errates del BOE de 25 de gener de 2008.
- Normes UNE declarades de compliment obligatori per Ordres Ministerials de 5 de juliol de 1967 i d'11 de maig de 1971, Normes UNE esmentades als documents contractuals i, complementàriament, la resta de les Normes UNE vigents.
- Normes NLT del Laboratori de Transport i Mecànica del Sòl "José Luís Escario", Normes DIN, ASTM i altres normes vigents a altres països, sempre que siguin esmentades a un document contractual.
- Decret 136/1960, de 4 de febrer de 1960, pel qual es convaliden les taxes dels laboratoris del Ministerio de Obras Públicas.
- Reial Decret 997/2002, de 27 de setembre, pel que s'aprova la norma de Construcció Sismorresistent: Part general i edificació (NCSE-02).
- Llei 10/1998, de 21 d'abril, de Residus, modificada per Llei 62/2003, de 30 de desembre, de mesures fiscals, administratives i d'ordre social.
- Reglament per a l'execució de la Llei 20/1986, de 20 de juliol, aprovat pel Reial Decret 833/1988 excepte els Articles 50,51 i 56, derogats per la Llei 10/1998, de 21 d'abril, de Residus; així com el Reial Decret 952/1997, de 20 de juny, que modifica l'esmentat Reglament, en la mesura que no s'oposin a la Llei 10/1998, de 21 d'abril, de Residus.
- Llei 6/1993, de 15 de juliol, reguladora dels residus.
- Llei 15/2003, de 13 de juny, de modificació de la Llei 6/1993, de 15 de juliol, reguladora dels residus.
- Decret 201/1994, de 26 de juliol, regulador dels enderrocs i altres residus de la construcció.
- Reial Decret 1481/2001, de 27 de desembre, pel que es regula l'eliminació de residus mitjançant dipòsit a abocador; amb la modificació incorporada al RD 105/2008, d'1 de febrer.
- Decret 161/2001, de 12 de juny, de modificació del Decret 201/1994, de 26 de juliol, regulador dels enderrocs i altres residus de la construcció.
- Reial Decret 105/2008, d'1 de febrer, pel que es regula la producció i gestió dels residus de construcció i enderroc.
- Decret 93/1999, de 6 d'abril, de procediments de gestió de residus.
- Decret 34/1996 de 9 de gener, pel qual s'aprova el Catàleg de Residus de Catalunya.

 Decret 92/1999, de 6 d'abril, de modificació del Decret 34/1996, de 9 de gener, pel qual s'aprova el Catàleg de Residus de Catalunya.

 Decret 1/1997, de 7 de gener de 1997, sobre la disposició del rebuig en dipòsits controlats.

 ORDRE de 6 de setembre de 1988, sobre prescripcions en el tractament i l'eliminació dels olis usats. DOGC núm. 1055, de 14 d'octubre de 1988.

 Llei 7/1993, de 30 de setembre, de Carreteres.

 Llei 6/2005, de 2 de juny, de modificació de la Llei 7/1993, del 30 de setembre, de carreteres.

Norma 3.1-IC. Traçat, de la Instrucció de Carreteres, aprovada per l'Ordre Ministerial de 27 de desembre de 1999 i modificada parcialment per l'Ordre Ministerial de 13 de setembre de 2001.

 Norma 6.1 i 2-IC. Seccions de Ferms, de la Instrucció de Carreteres, aprovada per l'Ordre FOM/3460/2003, de 28 de novembre.

 "Seccions estructurals de ferms urbans en sectors de nova construcció", dels enginyers E. Alabern i C. Guilemany (1990).

 Plec de Condicions Tècniques Generals per a obres de carreteres i ponts de la Direcció General de Carreteres i Camins Veïnals (PG3/75), aprovat per O.M. de 6 de febrer de 1976 i per l'Ordre de 2 de juliol de 1976 per la que es dona efecte legal a la seva publicació, i les seves posteriors modificacions:

- O.C. 292/86 T. Assumpte: Marques vials (Maig 1986) (Derogada per l'O.C. 325/97 T).

- O.M. de 31-7-86 per la que s'aprova la instrucció de la Direcció General de Carreteres sobre seccions de ferms a autovies (Derogada per l'O.M. 23-5-89 que aprova la Instrucció 6.1 i 2-IC sobre seccions de ferm).

- O.C. 293/86 T Sobre lligants bituminosos (23-12-86).

- O.C. 294/87 T "Recomanacions sobre regs amb lligants hidrocarbonatats" (28-5-87).

(Derogada per l'O.C. 5/2001).

- O.C. 295/87 T "Recomanacions sobre elements metàl·lics per a formigó armat o pretesat" (6-8-87).

- O.M. de 21-1-88. Oficialitza les modificacions realitzades per l'O.C. 293/86 T i per l'O.C. 295/87 T).

- O.C. 297/88 T "Recomanacions sobre estabilitzacions "in situ" i tractaments superficials amb lligants hidrocarbonatats" (29-3-88). (Derogada per l' O.C. 5/2001).

- O.C. 299/89 T "Recomanacions sobre mescles bituminoses en calent". (Derogada per l'O.C. 5/2001).

- O.M. de 8-5-89. Modifica parcialment articles referits a lligams bituminosos.

- O.M. de 28-9-89. Revisa l'article 104 (Desenvolupament i control de les obres).

- O.C. 311/90 C y E "Plecs de prescripcions tècniques i paviments de formigó vibrat" (23-3-90). (Derogada per l'O.C. 5/2001).

- O.C. 322/97 "Lligants bituminosos de reologia modificada i mescles bituminoses discontínues en calent per a capes de rodadura de petit espessor" (24-2-97). (Derogada per l'O.C. 5/2001).

- O.C. 325/97 T Sobre senyalització, abalisament i defensa de les carreteres referent als seus materials constituents (30-12-97).

- O.M. de 27-12-99. (BOE 22-1-00). Revisa, deroga i inclou diferents articles referits a lligants bituminosos i hidràulics.

- O.M. de 28-12-99 (BOE 28-1-00). Revisa, deroga i inclou diferents articles referits a materials

per a senyalització horitzontal i vertical. Oficialitza les modificacions realitzades per l'O.C. 325/97 T.

- O.C. 326/00 Sobre geotècnia vial en allò referent a materials per a la construcció d'explanacions i drenatges.

- O.C. 5/2001 Sobre regs auxiliars, mescles bituminoses i paviments de formigó (aquesta Ordre es va modificar molt lleugerament per la O.C. 5bis/02 i per la O.C. 10bis/02).

- Ordre FOM/475/2002, de 13 de febrer, per la que s'actualitzen determinats articles del Plec de Prescripcions Tècnicas Generales per a Obres de Carreteres i Ponts relatives a formigons i acers (BOE, de 6 de març).

- Ordre FOM/1382/2002, de 16 de maig. (Correcció d'errates BOE 26/11/02). Oficialitza les modificacions realitzades per la O.C. 326/00).

- O.C. 10/2002 Sobre capes estructurals de ferms (modificada lleugerament per la O.C.

10bis/02).

- Ordre FOM/891/2004, d'1 de març. (Correcció d'errates BOE 25/5/04). Oficialitza les modificacions realitzades per les O.C. 5/01 i O.C. 10/02).

- O.C. 21/2007 Sobre l'ús i especificacions que han de complir els lligants i mescles bituminoses que incorporin cautxú procedent de pneumàtics fora d'ús (NFU).

- Ordre FOM/3818/2007, de 10 de desembre per la que es dicten instruccions complementàries per a la utilització de d'elements auxiliars d'obra en la construcció de ponts de carretera. (BOE 27/12/07).

 Ordre Circular 8/01 amb la que s'inicia el Plec de Prescripcions Tècniques Generals per a Obres de Conservació de Carreteres (PG-4), sobre reciclat de ferms.

 Instrucció sobre les accions a considerar al projecte de ponts de carreteres (IAP), aprovada per l'Ordre de 12 de febrer de 1998, modificada parcialment (derogats els apartats 3.2.4.2 "Accions sísmiques" i 4.1.2.b) "Situacions accidentals de sisme") pel RD 637/07, de 18 de maig, pel que s'aprova la Norma de Construcció Sismorresistent: Ponts (NCSP-07).

 Norma de Construcció Sismorresistent: Ponts (NCSP-07), aprovada per Reial Decret 637/07, de 18 de maig.

 Instrucció de Formigó Estructural (EHE), aprovat pel RD 2661/1998, d'11 de desembre.

 Instrucció per a la recepció de ciments (RC-03), aprovada pel RD 1797/2003, de 26 de desembre, i la correcció d'errades i errates en BOE núm. 63, de 13 de març de 2004.

 Codi Tècnic de l'Edificació (CTE) i les Exigències Bàsiques annexes, aprovat per RD 314/2006, de 17 de març, que deroga la NBE CT-79 "Condicions tèrmiques dels edificis", la NBE AE-88 "Accions en l'edificació", la NBE QB-90 "Cobertes amb materials bituminosos", la NBE FL-90 "Murs resistents de fàbrica de maons", la NBE-EA-95 "Estructures d'acer en edificació", NBE CPI-96 "Condicions de protecció contra incendis dels edificis" i les "Normes bàsiques per a les instal·lacions interiors de subministrament d'aigua" OM de 9 de desembre de 1975. Amb les correccions d'errors i errates publicats als BOE nº 254, de 23 d'octubre de 2007; BOE nº 304, de 20 de desembre de 2007; i BOE nº 22, de 25 de gener de 2008.

Document bàsic «DB-HR Protecció davant el soroll» del Codi Tècnic de l'Edificació (CTE), aprovat per RD 1371/2007, de 19 d'octubre, que deroga el Plec General de Condicions per a la recepció de guixos i escaioles, a les obres de construcció (RY-85); el Plec de Condicions per a la recepció de maons ceràmics a les obres de construcció (RL-88); i el Plec de Prescripcions Tècniques Generals per a la recepció de blocs de formigó a les obres de construcció (RB-90).

 Instrucció H.A. per a estructures d'acer del Instituto Eduardo Torroja de Ciencias de la

Construcción, en aquells punts no especificats al present Plec o a les Instruccions Oficials.

 Plec de condicions per a la fabricació, transport i muntatge de canonades de formigó de l'Associació Tècnica de Derivats del Ciment.

 Instrucció de l'Institut de Ciències de la Construcció Eduardo Torraja per a tubs de formigó armat o pretensat. (setembre de 2007).

 Plec de Prescripcions Tècniques Generals per a canonades de sanejament de poblacions, aprovat per Ordre de 15 de setembre de 1986 (BOE n. 228, de 23 de setembre) i correcció d'errors BOE n. 51, de 28 de febrer de 1987.

 Instrucció 5.2-IC. Drenatge Superficial, de la Instrucció de Carreteres, aprovada per l'Ordre de 14 de maig de 1990.

 Plec de Prescripcions Tècniques Generals per a canonades d'abastament d'aigua, aprovat per Ordre 28/07/1974 (BOE n. 236 i n. 237) i modificacions Ordre 20/06/1975 i Ordre 23/12/1975.

 Plec de condicions facultatives generals per a obres d'abastament d'aigües, aprovat per OM de 7 de gener de 1978 i per a obres de sanejament, aprovat per OM de 23 d'agost de 1949.

 Reial Decret 140/2003, de 7 de febrer, pel que s'estableixen els criteris sanitaris de la qualitat de l'aigua de consum humà.

 Normes i Costums particulars de les companyies subministradores i de serveis afectats (aigua, electricitat, telèfon i gas).

 Reglament sobre condicions tècniques i garanties de seguretat en línies elèctriques d'alta tensió i les seves instruccions tècniques complementàries ITC-LAT 01 a 09, aprovat per Reial Decret 223/2008, de 15 de febrer, (BOE n. 68 de 19/3/2008) (entrada en vigor el 19 de setembre de 2008), que deroga el Decret 3151/1968, de 28 de novembre, pel que s'aprova el Reglament de Línies Elèctriques Aèries d'Alta Tensió (efectes de la derogació des de 19 de setembre de 2010).

 Reglament sobre condicions tècniques i garanties de seguretat en centrals elèctriques, subestacions i centres de transformació, aprovat per RD 3275 /82, de 12 de novembre.

 Instruccions Tècniques Complementàries del Reglament sobre condicions tècniques i garanties de seguretat en centrals elèctriques, subestacions i centres de transformació, aprovades per Ordre de 6 de juliol de 1984 (BOE n. 183), complementades per Ordre de 18 de octubre de 1984 (BOE n. 256), actualitzades per Ordre de 27 de novembre de 1987 que actualitza les Instruccions Tècniques Complementàries MIE-RAT 13 y MIE-RAT 14 (BOE n. 291); Ordre de 23 de juny de 1988, que actualitza les Instruccions Tècniques Complementàries MIERAT 01, MIE-RAT 02, MIE-RAT 07, MIE-RAT 09, MIE-RAT 15, MIE-RAT 16, MIE-RAT 17, MIE-RAT 18 (BOE n. 160 i correcció d'error BOE n. 237 de 3/10/1988); Ordre de 16 d'abril de 1991, que modifica el punt 3.6 de la Instrucció Tècnica Complementària MIE-RAT 06 (BO n. 98);

Ordre de 16 de maig de 1994, que adapta al progrés tècnic la Instrucció Tècnica Complementària MIE-RAT 02 (BOE n. 131); Ordre de 15 de desembre de 1995, que adapta al progrés tècnic la Instrucció Tècnica Complementària MIE-RAT 02 (BOE n. 5, de 5/1/1996);

Ordre de 10 de març de 2000 que modifica les Instruccions Tècnicas Complementàries MIERAT 01, MIE-RAT 02, MIE-RAT 06, MIE-RAT 14, MIE-RAT 15, MIE-RAT 16, MIE-RAT 17, MIE-RAT 18 y MIE-RAT 19 (BOE n. 72 i correcció d'errors BOE n. 250 de 18/10/2000).

 Reglament Electrotècnic per a Baixa Tensió i les seves Instruccions Tècniques complementàries BT 01 a BT 51, aprovades per Reial Decret 842/2002, de 2 d'agost (BOE de 18 de setembre de 2002).

 Instruccions interpretatives de les MI del Reglament Electrotècnic per a BT, publicades al DOGC.

- Llei 6/2001, de 31 de maig, d'ordenació ambiental de l'enllumenament per a la protecció del medi nocturn (DOGC n. 3407), i el Decret 82/2005, de 3 de maig, pel qual s'aprova el Reglament que la desenvolupa (DOGC n. 4378).

- Recomanacions sobre enllumenat de vies públiques CIE, publicació núm. 12.

- Reial Decret 2642/1985, de 18 de desembre, pel que es declara d'obligat compliment les especificacions tècniques dels canelobres metàl·lics (bàculs i columnes d'enllumenat exterior i senyalització de trànsit) i la seva homologació pel Ministeri d'Indústria i Energia, amb correcció d'errors al BOE n. 67, de 19 de març de 1986; modificació de l'Annex per Ordre d'11 de juliol de 1986; modificat pel Reial Decret 2698/1986, de 19 de desembre; derogat, en allò que fa referència a normes tècniques i homologació, pel Reial Decret 105/1988, de 12 de febrer; modificats els Articles 2, 4 Y 5, afegits dos nous Articles i renumerat l'article 6 com Article 8, pel Reial Decret 401/1989, de 14 d'abril; substituït l'Annex per Ordre de 16 de maig 1989; i derogat parcialment de tot ho coincident amb allò contingut a la Directiva 89/106/CEE per aquests productes.

- Reglament de Verificacions Elèctriques i Regularitat en el subministrament d'energia (Decret de 12 de maig de 1954).

- Reglament tècnic de distribució i utilització de combustibles gasosos i les seves instruccions tècniques complementàries ICG 01 a 11, aprovats pel Reial Decret 919/2006, de 28 de juliol.

- Reglament de xarxes i connexions de serveis de combustibles gasosos, aprovat per Ordre Ministerial de 18 de novembre de 1974, en tot allò que no s'oposa al Reglament tècnic de distribució i utilització de combustibles gasosos i les seves instruccions tècniques complementàries ICG 01 a 11, aprovats pel Reial Decret 919/2006, de 28 de juliol.

- Ordre de 4 de juny de 1973 per la que s'adopten oficialment per a la Direcció d'Obres del Ministeri de la Vivenda el Plec de Condicions Tècniques de la Direcció General d'Arquitectura 1960 (BOE n. 141 a 147).

- Llei 19/2001, de 19 de desembre, de reforma del text articulat de la Llei sobre Trànsit,

Circulació de Vehicles a Motor i Seguretat Vial, aprovat pel Reial Decret legislatiu 339/1990, de 2 de març (BOE n. 304).

- Reial Decret 1428/2003, de 21 de novembre, pel que s'aprova el Reglament General de Circulació per a l'aplicació i desenvolupament del text articulat de la Llei Trànsit, Circulació de Vehicles a Motor i Seguretat Vial, aprovat pel Reial Decret legislatiu 339/1990, de 2 de març. (BOE n. 306).

- Norma 8.1-IC. Senyalització vertical, de la Instrucció de Carreteres, aprovada per l'Ordre de 28 de desembre de 1999 (BOE n. 25 de 29/1/2000).

- Norma 8.2-IC. Marques vials, de la Instrucció de Carreteres, aprovada per l'Ordre de 16 de juliol de 1987 (BOE n. 185), correcció d'errors en BOE n. 233 de 29/9/1987.

- Norma 8.3-IC. Senyalització, abalisament, defensa, neteja i acabat d'obres fixes fora de poblat, aprovada per l'Ordre de 31 d'agost de 1987.

- Reglament General de Normes Bàsiques de Seguretat Minera, aprovat per Reial Decret 863/1985, de 2 d'abril; desenvolupat per Ordre de 2 d'octubre de 1985; correcció d'errors al BOE n. 302, de 18 de desembre 1985; i modificat l'Article 109 per Reial Decret 150/1996, de 2 de febrer.

- Instruccions Tècniques Complementàries del Reglament General de Normes Bàsiques de Seguretat Minera, aprovades per Ordre de 13 de setembre de 1985, determinades ITC dels capítols III i IV; Ordre de 2 d'octubre de 1985, ITC dels capítols V, VI i IX; Ordre de 3 de febrero 1986, ITC 12.0-01 i ITC 12.0-02; Ordre de 3 de juny de 1986, modifica l'ITC 06.0.07; Ordre de 22 de març de 1988, ITC dels capítols II, IV Y XIII; Ordre de 27 de març de 1990, ITC 04.7.05 del

capítol IV; Ordre de 16 d'abril de 1990, ITC del capítol VII; Ordre de 16 d'octubre de 1991, ITC 07.1.04 del capítol VII (derogada por Ordre ITC/2585/2007, de 30 d'agost de 2007); Ordre de 19 d'abril de 1994, determinades ITC relatives als capítols IV i V; Ordre de 16 de juliol de 1998, ITC 12.0.04 del capítol XII (derogada per Ordre ITC/1683/2007, de 29 de maig); Ordre de 26 d'abril de 2000,.ITC 08.02.01 del capítol XII; Ordre ITC/1683/2007, de 29 de maig, ITC 09.0.02, 12.0.01 y 12.0.02; Ordre ITC/2585/2007, de 30 d'agost, ITC 2.0.02.

 Reglament d'explosius i Instruccions Tècniques Complementàries 1 a 25 incloses, aprovat per Reial Decret 230/1998, de 16 de febrer (BOE n. 61), correcció d'errors al BOE n. 157, de 2 de juliol de 1998; modificats determinats preceptes i les ITC 1, 18 i 20 i afegits els annexes I i II, per Reial Decret 277/2005, d'11 de març; substituïda ITC 10, per Ordre PRE/252/2006, de 6 de febrer; afegeix apartat 5 a l'ITC 25, per Ordre PRE/848/2006; afegeix apartat 3 a l'ITC 19 i substitueix les 8, 15 i 23, per Ordre PRE/174/2007, de 31 de gener.

 Reial Decret 1389/1997, de 5 de setembre, pel que s'aproven les disposicions mínimes destinades a protegir la seguretat i la salut dels treballadors a les activitats mineres.

 Llei 20/1991, de 25 de novembre, de promoció de l'accessibilitat i de supressió de barreres arquitectòniques, modificats els articles 18, 19 i 22 i inclòs l'article 18 bis per Decret Legislatiu 6/1994, de 13 de juliol.

 Decret 135/1995, de 24 de març, de desplegament de la Llei 20/1991, de 25 de novembre, de promoció de l'accessibilitat i de supressió de barreres arquitectòniques, i d'aprovació del Codi d'accessibilitat i la nova redacció del Capítol 6 pel Decret 204/1999, de 27 de juliol amb correcció d'errades en el DOGC n. 3048, de 3 de gener de 2000.

 La legislació que substitueixi, modifiqui o complementi les disposicions esmentades i la nova legislació aplicable que es promulgui, sempre que estigui vigent amb anterioritat a la data del contracte.

 En cas de contradicció o simple complementació de diverses normes, es tindran en compte, en tot moment, les condicions més restrictives.

1.16.1 DISPOSICIONS APLICABLES D'ÀMBIT MEDIAMBIENTAL

1. Legislació de disposició general

D'àmbit estatal:

Ley 26/2007, de 23 de octubre, de Responsabilidad Medioambiental.

D'àmbit autonòmic:

Llei 3/1998, de 27 de febrer, de la intervenció integral de l'Administració ambiental.

Decret 136/1999, de 18 de maig, pel qual s'aprova el Reglament general de desplegament de la Llei 3/1998, de 27 de febrer, de la intervenció integral de l'administració ambiental, i s'adapten els seus annexos

Decret 143/2003, de 10 de juny, de modificació del Decret 136/1999, pel qual s'aprova el desplegament de la llei 3/1998, de 27 de febrer, de la intervenció integral de l'administració ambiental, i se n'adapten els annexos.

Llei 4/2004, d'1 de juliol, reguladora del procés d'adequació de les activitats d'incidència ambiental al que estableix la Llei 3/1998, del 27 de febrer, de la intervenció integral de l'Administració ambiental.

2. Legislació d'urbanisme i construcció sostenible

D'àmbit autonòmic:

Directiva 20001/42/CE, del Parlament Europeu i del Consell, de 27 de juny, relativa a l'avaluació dels efectes de determinats plans i programes al medi ambient.

D'àmbit estatal:

Real Decreto 314/2006, de 17 de marzo, por el que se aprueba el Código Técnico de la Edificación.

Real Decreto 1663/2000, de 29 de septiembre, para instalaciones fotovoltaiques.

D'àmbit autonòmic:

Decret 135/1995, de 24 de març, de desplegament de la Llei 20/1991, de 25 de novembre, de promoció de l'accessibilitat i de supressió de barreres arquitectòniques, i d'aprovació del Codi d'accessibilitat.

Decret 305/2006, de 18 de juliol, pel qual s'aprova el Reglament de la Llei d'Urbanisme.

3. Legislació de sòls i geologia

D'àmbit comunitari:

Directiva 96/61/CE, del Consell de 24 de setembre, relativa a la prevenció i el control integrats de la contaminació.

D'àmbit estatal:

Ley 10/1998, de 21 de abril, de Residuos

Real Decreto 9/2005, de 14 de enero, por el que se establece la relación de actividades potencialmente contaminantes del suelo y los estándares para la declaración de suelos contaminados.

D'àmbit autonòmic:

Ordre de 6 de juny de 1988, de desplegament parcial del Decret 343/1983, de 15 de juliol, sobre normes de protecció del medi ambient d'aplicació a les activitats extractives.

Llei 6/1993, de 5 de juliol, reguladora dels residus.

Decret 396/2006, de 17 d'octubre, pel qual es regula la intervenció ambiental en el procediment de llicència urbanística per a millora de finques rústiques que s'efectuïn amb aportació de terres procedents d'obres de la construcció.

4. Legislació del cicle de l'aigua

D'àmbit comunitari:

Directiva 96/61/CE, del Consell de 24 de setembre, relativa a la prevenció i el control integrats de la contaminació.

Directiva 2006/11/CE del Parlament Europeu i del Consell, de 15 de febrer de 2006, relativa a la contaminació causada per determinades substàncies perilloses abocades en el medi aquàtic de la Comunitat.

Directiva 2006/118/CE del Parlament Europeu i del Consell, de 12 de desembre de 2006, relativa a la protecció de les aigües subterrànies contra la contaminació i el deteriorament.

D'àmbit estatal:

Real Decreto 849/1986, de 11 d'abril, por el que se aprueva el Reglamento del Dominio Público Hidráulio, que desarrolla los títulos preliminares, I, IV, V, VI I VII de la ley 29/1985, de 2 de agosto, de aguas.

Real Decreto 1315/1992, de 30 de octubre, por el que se modifica parcialmente el Reglamento del Dominio Público Hidráulico aprobado por Real Decreto 849/1986, de 11 de abril, con el fin de incorporar a la legislación interna la Directiva del Consejo 80/68/CEE de 17 de diciembre de 1979, relativa a la protección de las aguas subterráneas contra la contaminación causada por determinadas sustancias peligrosas.

Real Decreto 2116/1998, de 2 de octubre, por el que se modifica el Real Decreto 509/1996, de 15 de marzo, de desarrollo del Real Decreto-Ley 11/1995, de 28 de diciembre, por el que se establecen las normas aplicables al tratamiento de las aguas residuales

Real Decreto 995/2000, de 2 de junio, por el que se fijan objetivos de calidad para determinadas substancias contaminantes y se modifica el Reglamento del Dominio Público Hidràulico aprobado por el Real Decreto 849/1986, de 11 de abril.

Real Decreto Legislativo 1/2001, de 20 de julio, por el que se aprueba el texto refundido de la Ley de Aguas.

Ley 16/2002, de 1 de julio, de prevención y control integrados de la contaminación.

Real Decreto 606/2003, de 23 de mayo, por el que se modifica el Real Decreto 849/1986, de 11 de abril, por el que se aprueba el Reglamento del Dominio Público Hidraúlico, que desarrolla los Títulos preliminar, I, IV, V, VI Y VII de la Ley 29/1985, de 2 de agosto, de aguas.

Real Decreto 9/2005, de 14 de enero, por el que se establece la relación de activitades potencialmente contaminantes del suelo y los criterios y estandards para la declaración de suelos contaminados.

Resolución de 10 de julio de 2006, de la Secretaria General para el Territorio y la Biodiversidad, por la cual se declaran las Zonas Sensibles en las Cuencas Hidrográficas Intercomunitarias.

Real Decreto 1620/2007, de 7 de diciembre, por el que se establece el régimen jurídico de la reutilización de aguas depuradas.

Real Decreto 9/2008, de 11 de enero, por el que se modifica el Reglamento del Dominio Público Hidráulico, aprobado por el Real Decreto 849/1986, de 11 de abril.

D'àmbit autonòmic:

Decret 328/1988, d'11 d'octubre, pel qual s'estableixen normes de protecció i addicionals en materia de procediment en relació amb diversos aqüífers de Catalunya.

Decret 83/1996, de 5 de març, sobre mesures de regularització d'abocaments d'aigües residuals.

Resolució MAB/124/2002, d'11 de gener, per la qual es dóna publicitat a la relació de les zones sensibles corresponents a les conques internes de Catalunya i de les zones sensibles per eutrofització potencial en les zones costaneres

Decret 130/2003, de 13 de maig, pel qual s'aprova el Reglament dels serveis públics de Sanejament

Decret Legislatiu 3/2003, de 4 de novembre, pel qual s'aprova el Text refós de la legislació en

materia d'aigües de Catalunya.

Ordre MAH/122/2004, de 13 d'abril, per la qual s'aproven els models de declaració d'abocament.

Decret 47/2005, de 22 de març, de modificació del decret 103/2000, de 6 de març, pel qual s'aprova el Reglament dels tributs gestionats per l'Agència Catalana de l'Aigua.

5. Legislació de contaminació atmosfèrica

D'àmbit comunitari:

Directiva 96/62/CE, de 26 de setembre, sobre avaluació i gestió de la qualitat de l'aire ambient.

Directiva 1999/30/CE del Consell de 22 d'abril de 1999 relativa als valors límit de diòxid de sofre, diòxid de nitrogen y òxids de nitrogen, partícules i plom a l'aire ambient

Directiva 2000/69/CE del Parlament Europeu y del Consell, de 16 de novembre de 2000, sobre els valors límit per al el benzè i el monòxid de carboni a l'aire ambient.

Directiva 2002/80/CE de la Comissió, de 3 d'octubre de 2002, per la qual s'adapta al progrés tècnic la Directiva 70/220/CEE del Consell relativa a les mesures que han d'adoptar-se contra la contaminació atmosfèrica causada per les emissions dels vehicles de motor.

D'àmbit estatal:

Real Decreto 2042/1994, de 14 d'octubre, por el que se regula la Inspección Técnica de Vehículos.

Real Decreto 1357/1998, de 26 de junio, por el que se modifica el artículo 2 del Real Decreto 2042/1994, de 14 de octubre, por el que se regula la inspección técnica de vehículos.

Ley 16/2002, de 1 de julio, de prevención y control integrados de la contaminación

Real Decreto 1073/2002, de 18 de octubre, sobre evaluación y gestión de la calidad del aire ambiente en relación con el dióxido de azufre, dióxido de nitrógeno, óxidos de nitrógeno, partículas, plomo, benzeno y monóxido de carbono

Resolución de 11 de septiembre de 2003, de la Secretaría General de Medio Ambiente, por la que se dispone la publicación del Acuerdo de 25 de julio de 2003, del Consejo de Ministros, por el que se aprueba el Programa nacional de reducción progresiva de emisiones nacionales de dióxido de azufre (SO2), óxidos de nitrógeno (NOx), compuestos orgánicos volátiles (COV) y amoniaco (NH3).

Real Decreto 509/2007, de 20 de abril, por el que se aprueba el Reglamento para el desarrollo y ejecución de la Ley 16/2002, de 1 de julio, de prevención y control integrados de la contaminación.

Ley 34/2007, de 15 de noviembre, de calidad del aire y protección de la atmósfera.

D'àmbit autonòmic:

Llei 22/1983, de 21 de novembre, de protecció de l'ambient atmosfèric

Decret 322/1987, de 23 de setembre, de desplegament de la Llei 22/1983, de 21 de novembre, de Protecció de l'Ambient Atmosfèric

Llei 7/1989, de 5 de juny, de modificació parcial de la Llei de Protecció de l'Ambient Atmosfèric

Llei 6/1996, de 18 de juny, de modificació de la Llei 22/1983, de 21 de novembre, de protecció

de l'Ambient Atmosfèric.

Decret 398/1996, de 12 de desembre, regulador del sistema de plans graduals de reducció d'emissions a l'atmosfera

Llei 7/98, de 5 de juny que modifica la Llei 22/1983, de 21 de novembre, de Protecció de l'ambient atmosfèric.

Decret 152/2007, de 10 de juliol, d'aprovació del Pla d'actuació per a la millora de la qualitat de l'aire als municipis declarats zones de protecció especial de l'ambient atmosfèric mitjançant el Decret 226/2006, de 23 de maig

5.1. Legislació de contaminació acústica

D'àmbit comunitari:

Directiva 2002/49/CE, de 25 de juny, sobre avaluació i gestió del soroll ambiental.

D'àmbit estatal:

Real Decreto 2042/1994, de 14 de octubre, por el que se regula la Inspección Técnica de Vehículos.

Real Decreto 212/2002, de 22 de febrero, por el que se regulan las emisiones sonoras en el entorno debidas a determinadas máquinas de uso al aire libre.

Ley 37/2003, de 17 de noviembre, del Ruido.

Real Decreto 1513/2005, de 16 de diciembre, por el que se desarrolla la Ley 37/2003, de 17 de noviembre, del Ruido, en lo referente a la evaluación y gestión del ruido ambiental.

Real Decreto 1367/2007, de 19 de octubre, por el que se desarrolla la Ley 37/2003, de 17 de noviembre, del Ruido, en lo referente a zonificación acústica, objetivos de calidad y emisiones acústicas.

Mesures per a la coordinació de la llei 16/2002 de protecció contra la contaminació acústica amb les previsions del Real Decreto 1367/2007 de desenvolupament de la Ley 37/2003 del ruido

D'àmbit autonòmic:

Llei 16/2002, de 28 de juny, de protecció contra la contaminació acústica.

6. Legislació de contaminació lluminosa

D'àmbit autonòmic:

Llei 6/2001, de 31 de maig, d'ordenació ambiental de l'enllumenament per a la protecció del medi nocturn.

Decret 82/2005, de 3 de maig, pel qual s'aprova el Reglament de desenvolupament de la Llei 6/2001, de 31 de maig, d'ordenació ambiental de l'enllumenament per a la protecció del medi nocturn.

7. Legislació de contaminació electromagnètica

D'àmbit comunitari:

Recomanació del Consell, de 12 de juliol de 1999 relativa a l'exposició del públic en general a camps electromagnètics (0 Hz a 300 GHz)

D'àmbit estatal:

Real Decreto 1066/2001, de 28 de septiembre, por el que se aprueba el reglamento que establece condiciones de protección del dominio público radioeléctrico, restricciones a las emisiones radioeléctricas y medidas de protección sanitaria frente a emisiones radioeléctricas

Real Decreto 208/2005, de 25 de febrero, sobre aparatos eléctricos y electrónicos y de gestión de residuos.

8. Legislació de residus

D'àmbit comunitari:

Directiva 2006/12/CE del Parlament Europeu y del Consell, de 5 de abril de 2006, relativa als residus

D'àmbit estatal:

Real Decreto 833/1988, de 20 de julio, por el que se aprueba el reglamento para la ejecución de la ley 20/1986, básica de residuos tóxicos y peligrosos.

Real Decreto 1406/1989, de 10 Noviembre, por el que se impone limitaciones a la comercialización y uso de ciertas sustancias y preparados peligrosos

Orden de 28 de febrero de 1989 (Ministerio de Obras Públicas y Urbanismo), sobre gestión de aceites usados

Real Decreto 952/1997, de 20 de junio, por el que se modifica el reglamento para la ejecución de la ley 20/1996, de 14 de mayo, Básica de Residuos Tóxicos y Peligrosos, aprobado mediante Real Decreto 833/1998 de 20 de julio.

Ley 10/1998, de 21 de abril, de Residuos

Orden de 7 de diciembre de 2001 modificando el Real DL 1406/1989, sobre limitaciones en el uso de ciertas substancias peligrosas.

Real Decreto 1481/2001, de 27 de diciembre, por el que se regula la eliminación de residuos mediante depósito en vertedero

Orden 304/MAM/2002, de 8 de febrero, por el que se publican las operaciones de valorización y eliminación de residuos y la lista europea de residuos.

Real Decreto 679/2006, de 2 de junio, por el que se regula la gestión de los aceites industrials usados.

Real Decreto 105/2008, de 1 de febrero, por el que se regula la producción y gestión de los residuos de construcción y demolición.

D'àmbit autonòmic:

Ordre de 6 de setembre de 1988, sobre prescripcions en el tractament i eliminació dels olis usats.

Decret Legislatiu 2/1991, de 26 de setembre, pel qual s'aprova la refosa de textos legals vigents en matèria de residus industrials.

Llei 6/1993, de 5 de juliol, reguladora dels residus.

Decret 115/1994, de 6 d'abril, reguladora del Registre General de Gestors de Residus.

Decret 201/1994, de 26 de juliol, regulador dels enderrocs i altres residus de la construcció.

Decret 34/1996, de 9 de gener, pel qual s'aprova el Catàleg de Residus de Catalunya.

Decret 1/1997, de 7 de gener, sobre la disposició del rebuig dels residus en dipòsits controlats.

Decret 93/1999, de 6 d'abril, sobre Procediments de Gestió de Residus.

Decret 92/1999, de 6 d'abril, de modificació del Decret 34/1996, de 9 de gener, pel qual s'aprova el Catàleg de Residus de Catalunya.

Decret 161/2001, de 12 de juny, de modificació del Decret 201/1994, de 26 de juliol, regulador dels enderrocs i altres residus de la construcció.

Decret 219/2001, d'1 d'agost, pel qual es deroga la disposició addicional tercera del Decret 93/1999, de 6 d'abril, sobre procediments de gestió de residus

Llei 15/2003, de 13 de juny, de modificació de la Llei 6/1993, de 5 de juliol, reguladora dels residus.

Llei 9/2008, del 10 de juliol, de modiicació de la Llei 6/1993, del 15 de juliol, reguladora dels residus

Llei 8/2008, del 10 de juliol, de inançament de les infraestructures de gestió dels residus i dels cànons sobre la disposició del rebuig dels residus

9. Legislació de patrimoni cultural

D'àmbit estatal:

Ley 16/1985, de 25 de junio, del Patrimonio Histórico Español

Real Decreto 111/1986, de 10 de enero, de desarrollo parcial de la Ley 16/1985, de 25 de junio, del Patrimonio Histórico Español

Ley 3/1995, de 23 de marzo, de Vías Pecuarias.

D'àmbit autonòmic:

Llei 9/1993, de 30 de setembre, de patrimoni cultural català.

Decret 78/2002, de 5 de maç, del Reglament de Protecció del patrimoni arqueològic i paleontològic

10. Legislació de medi natural, vegetació

D'àmbit comunitari:

Directiva 92/43/CEE, de 21 de maig, relativa a la conservació dels hàbitats naturals i la fauna i flora (Directiva Hàbitats).

D'àmbit estatal:

Real Decreto 1997/1995, de 7 de Diciembre, por el que se establece medidas para contribuir a garantizar la Biodiversidad mediante la Conservacion de los Habitats naturales y de la Fauna y Flora silvestres.

Real Decreto 439/1990, de 30 de marzo, por el que se regula el catálogo nacional de especies amenazadas.

Ley 42/2007, de 13 de diciembre, del Patrimonio Natural y de la Biodiversidad

D'àmbit autonòmic:

ORDRE de 5 de novembre de 1984 sobre protecció de plantes de la flora autòctona amenaçada a Catalunya.

Llei 12/1985, de 13 de juny, d'espais naturals, modificada pel D. Leg. 11/1994, de 26 de juliol, de la Generalitat de Catalunya.

Decret 120/1989, de 17 d'abril, sobre declaració d'arbredes monumentals, d'interès comarcal i d'interès local.

Decret 328/1992, de 14 de desembre, del Pla d'espais naturals, de la Generalitat de Catalunya.

Decret 64/1995 de 7 de març de prevenció d'incendis forestals. Generalitat de Catalunya.

Decret 130/1998, de 12 de maig, pel qual s'estableixen mesures de prevenció d'incendis forestals en les àrees d'influència de carreteres, de la Generalitat de Catalunya.

Decret 166/1998, de 8 de juliol, de regulació de l'accés motoritzat al medi natural

Ordre MAH/228/2005, de 2 de maig, de declaració d'arbres monumentals i d'actualització de l'inventari dels arbres i arbredes declarats d'interès comarcal i local.

Decret 123/2005, de 14 de juny, de mesures de prevenció dels incendis forestals en les urbanitzacions sense continuïtat immediata amb la trama urbana.

Llei 12/2006, del 27 de juliol, de mesures en matèria de medi ambient i de modificació de les lleis 3/1988 i 22/2003, relatives a la protecció dels animals, de la Llei 12/1985, d'espais naturals, de la Llei 9/1995, de l'accés motoritzat al medi natural, i de la Llei 4/2004, relativa al procés d'adequació de les activitats d'incidència ambiental.

ACORD GOV/112/2006, de 5 de setembre, pel qual es designen zones d'especial protecció per a les aus (ZEPA) i s'aprova la proposta de llocs d'importància comunitària (LIC).

Resolució AAR/2999/2007, de 28 de setembre, per la qual es prohibeix la plantació en espais públics d'espècies susceptibles al foc bacterià (Erwinia amylovora).

11. Legislació de medi natural, fauna

D'àmbit comunitari:

Directiva 79/409/CEE del Consell, de 2 d'abril, relativa a la conservació de les aus silvestres.

Directiva 92/43/CEE, de 21 de maig, relativa a la conservació dels hàbitats naturals i la fauna i flora (Directiva Hàbitats).

Directiva 94/24/CEE del Consell, de 8 de juny de 1994 per la que es modifica l'annex II de la DIRECTIVA 79/409/CEE, relativa a la conservació de les aus silvestres.

Acord GOV/112/2006, de 5 de setembre, pel qual es designen zones d'especial protecció per a les aus (ZEPA) i s'aprova la proposta de llocs d'importància comunitària (LIC).

D'àmbit estatal:

Real Decreto 1997/1995, de 7 de Diciembre, por el que se establece medidas para contribuir

a Garantizar la Biodiversidad mediante la Conservacion de los Habitats naturales y de la Fauna y Flora silvestres.

Real Decreto 439/1990, de 30 de marzo, por el que se regula el catálogo nacional de especies amenazadas.

Ley 42/2007, de 13 de diciembre, del Patrimonio Natural y de la Biodiversidad

D'àmbit autonòmic:

ORDRE, de 23 de novembre de 1994, per la qual s'amplia la relació d'espècies protegides a Catalunya.

ORDRE, de 10 d'abril de 1997, per la qual s'amplia la relació d'espècies protegides a Catalunya.

LLEI 22/2003, de 4 de juliol, de protecció dels animals.

Llei 12/2006, del 27 de juliol, de mesures en matèria de medi ambient i de modificació de les lleis 3/1988 i 22/2003, relatives a la protecció dels animals, de la Llei 12/1985, d'espais naturals, de la Llei 9/1995, de l'accés motoritzat al medi natural, i de la Llei 4/2004, relativa al procés d'adequació de les activitats d'incidència ambiental.

12. Legislació de mobilitat

D'àmbit autonòmic:

Text refós de la Llei d'Urbanisme Decret Legislatiu 1/2005.

Decret 305/2006, de 18 de juliol, pel qual s'aprova el Reglament de la Llei d'Urbanisme.

Llei 9/2003, de 13 de juny de mobilitat.

Decret 344/2006, de 19 de setembre, de regulació dels estudis d'avaluació de la mobilitat generada.

Decret 135/1995 codi d'accessibilitat de Catalunya.

1.17. EXISTÈNCIA DE TRÀNSIT DURANT L'EXECUCIÓ DE LES OBRES

L'existència de determinats vials, que s'hagin de mantenir en servei durant l'execució de les Obres, no serà motiu de reclamació econòmica per part del Contractista.

El Contractista programarà l'execució de les Obres de manera que les interferències siguin mínimes, i, si s'escau, construirà els desviaments provisionals que siguin necessaris, sense que això sigui motiu d'increment del preu del Contracte.

Les despeses ocasionades pels anteriors conceptes, i per la conservació dels vials de servei esmentats, es consideraran incloses als preus del Contracte, i en cap moment podran ser objecte de reclamació. En cas de que l'anterior impliqui la necessitat d'executar determinades parts de les Obres, el possible cost addicional es considerarà inclòs als preus unitaris, com en l'apartat anterior.

1.18. INTERFERÈNCIA AMB ALTRES CONTRACTISTES

El Contractista programarà els treballs de manera que durant el període d'execució de les

Obres sigui possible realitzar treballs de Jardineria, Obres Complementàries, com poden ser execució de xarxes elèctriques, telefòniques o altres treballs. En aquest cas el Contractista acomplirà les ordres de la Direcció referents a l'execució de les obres per fases que marcarà la Direcció de les obres, a fi de delimitar zones amb determinades unitats d'obra totalment acabades, per tal d'endegar els treballs complementaris esmentats.

Les possibles despeses motivades per eventuals paralitzacions o increments de cost, deguts a l'esmentada execució per fases, es consideraran incloses als preus del Contracte, i no podran ser en cap moment objecte de reclamació.

1.19. EXISTÈNCIA DE SERVITUDS I SERVEIS SOTERRATS

Quan sigui necessari executar determinades unitats d'obra, en presència de servituds de qualsevol tipus, o de serveis existents que sigui necessari respectar, o bé quan s'escaigui l'execució simultània de les Obres i la substitució o reposició de serveis afectats, el Contractista estarà obligat a emprar els mitjans adequats per a la realització dels treballs, de manera que s'eviti la possible interferència i risc de qualsevol tipus.

El Contractista sol·licitarà a les diferents entitats subministradores o propietaris de serveis, plànols de definició de la posició dels esmentats serveis, i localitzarà i descobrirà les canonades de serveis soterrats mitjançant treballs d'execució manual. Les despeses originades o les disminucions de rendiment originades es consideraran incloses als preus unitaris i no podran ser objecte de reclamació.

1.20. DESVIAMENT DE SERVEIS

Abans de començar les excavacions, el Contractista, fonamentat en els plànols i dades de que disposi, o mitjançant la visita als serveis, haurà d'estudiar i replantejar sobre el terreny els serveis i instal·lacions afectats, considerar la millor manera d'executar els treballs per no fer-los malbé, i assenyalar aquells que, en darrer terme, consideri necessari modificar.

Si l'Enginyer Director es mostra conforme, sol·licitarà de l'Empresa i Organismes corresponents, la modificació d'aquestes instal·lacions. Aquestes operacions es pagaran mitjançant factura. En cas d'existir una partida per a abonar els esmentats treballs, el Contractista tindrà en compte en el càlcul de la seva oferta econòmica les despeses corresponents a pagaments per Administració, ja que s'abonarà únicament l'import de les factures.

Malgrat tot, si amb la finalitat d'accelerar les obres, les empreses interessades recapten la col·laboració del Contractista, aquest haurà de prestar l'ajut necessari.

1.21. MESURES D'ORDRE I SEGURETAT

El Contractista resta obligat a adoptar les mesures d'ordre i seguretat necessàries per a la bona i segura marxa dels treballs. En tot cas, el constructor serà única i exclusivament el responsable durant l'execució de les obres de tots els accidents o perjudicis que pugui sofrir llur personal o causar-los a d'altres persones o entitats. En conseqüència, el constructor assumirà totes les responsabilitats annexes a l'acompliment de la Llei sobre accidents de treball de 30 de gener del 1900, i disposicions posteriors.

Serà obligació del Constructor la Contractació de l'assegurança contra el risc per incapacitat permanent o mort dels seus obrers, a la "Caja Nacional del Seguro de Accidentes de Trabajo", reformat per Decret del Ministeri de Treball del 18 de juny del 1942.

1.22. ABONAMENT D'UNITATS D'OBRA

Els conceptes mesurats per a totes les unitats d'obra i la manera d'abonar-los, d'acord amb el Quadre de Preus núm. 1, s'entendrà que es refereixen a unitats d'obra totalment acabades.

Al càlcul de la proposició econòmica s'haurà de tenir en compte que qualsevol material o treball necessari pel correcte acabament de la unitat d'obra, o per assegurar el perfecte funcionament de la unitat executada en relació a la resta d'obra realitzada, es considerarà inclòs als preus unitaris del Contracte, no podent ser objecte de sobre preu.

L'ocasional omissió dels esmentats elements als Documents del Projecte no podrà ser objecte de reclamació ni de preu contradictori, per considerar-los expressament inclosos als preus del Contracte.

Els materials i operacions esmentats són els considerats com a necessaris i d'obligat acompliment a la normativa relacionada a l'apartat 1.16.

1.23. CONTROL D'UNITATS D'OBRA

La Direcció d'Obra demanarà als laboratoris homologats pressupostos sobre control de qualitat de les unitats d'obra, escollint el que sigui més adient per a les condicions de l'obra.

L'import, fins al 2% del pressupost de contracta, correrà a càrrec del Contractista, segons la clàusula 38 del Plec de Clàusules Administratives Generals per a la contractació d'obres de l'Estat.

El laboratori encarregat del control d'obra realitzarà tots els assaigs del programa, prèvia sol·licitud de la Direcció Facultativa de les obres, d'acord amb el següent esquema de funcionament:

1) A criteri de la Direcció Facultativa es podrà ampliar o reduir el nombre de controls que s'abonaran, sempre, a partir dels preus unitaris acceptats.
2) Els resultats de cada assaig es comunicaran simultàniament a la Direcció de les Obres i a l'Empresa Constructora. En cas de resultats negatius s'anticiparà la comunicació telefònicament a fi de prendre les mesures necessàries amb urgència.

1.24. PREUS CONTRADICTORIS

Es produiran preus contradictoris només quan la Propietat, mitjançant l'Arquitecte, decideixi introduir unitats o canvis de qualitat en alguna de les previstes, o quan calgui afrontar alguna circumstància imprevista.

El Contractista estarà obligat a efectuar els canvis.

Si no hi ha acord, el preu es resoldrà contradictòriament entre l'Arquitecte i el Contractista abans de començar l'execució dels treballs i en el termini que determini el Plec de Condicions Particulars.

Si subsisteix la diferència s'acudirà, en primer lloc, al concepte més anàleg dins del quadre de preus del projecte, i, en segon lloc, al banc de preus d'utilització més freqüent en la localitat. Els contradictoris que hi haguessin es referiran sempre als preus unitaris de la data del contracte.

4

PRESSUPOST

PRESSUPOST

Obra	01	Pressupost 2026-041	
Capítol	01	Obra Hidraulica	

NUM.	CODI	UA	DESCRIPCIÓ	PREU	AMIDAMENT	IMPORT
1	PD7T-TRIT	ut	Subministrament i instal·lació d'equip triturador per a la protecció de bombes submergibles d'aigua residual. Model vertical en canal d'entrada, recolzat sobre solera. Cabal <150m3/h, cabal màxim 300m3/h- Motor de 2,2kW, 1450 rpm (reversible en cas d'obturació), submergible IP68 amb cablejat submergible, 400V/III/50Hz. Panel de control amb PLC (P - 4)	30.016,88	1,000	30.016,88
2	PD7T-QUAD	ut	Modificació de quadres existents per a la inclusió del panell de control del triturador (P - 2)	657,91	1,000	657,91
3	PD7T-PREV	ut	Treballs previs, buidatge i neteja de la instal·lació, col·locació d'obturadors provisionals per a treballar en sec, restabliment i posada en marxa. (P - 1)	1.087,78	1,000	1.087,78
TOTAL	**Capítol**		**01.01**			**31.762,57**

Obra	01	Pressupost 2026-041
Capítol	02	Seguretat i Salut

NUM.	CODI	UA	DESCRIPCIÓ	PREU	AMIDAMENT	IMPORT
1	PD7T-SEGS	ut	Equipament, instal·lacions, materials, ma d'obra i altres, pel compliment del Reial Decret 1627/97 referent a seguretat i salut en les obres de construcció, tant el que fa a proteccions col·lectives com individuals. (P - 3)	1.238,42	1,000	1.238,42
TOTAL	**Capítol**		**01.02**			**1.238,42**

PRESSUPOST D'EXECUCIÓ PER CONTRACTE

PRESSUPOST D'EXECUCIÓ MATERIAL.....		33.000,99
	Subtotal	33.000,99
21 % IVA SOBRE 33.000,99.....		6.930,21
TOTAL PRESSUPOST PER CONTRACTE	€	39.931,20

Aquest pressupost d'execució per contracte puja a

TRENTA-NOU MIL NOU-CENTS TRENTA-UN EUROS AMB VINT CÈNTIMS