ANNEX IX – INVENTARI B - FONTS ORNAMENTALS

FONT ORNAMENTAL DE LA LINERA

FONTS I LÀMINES D'AIGUA



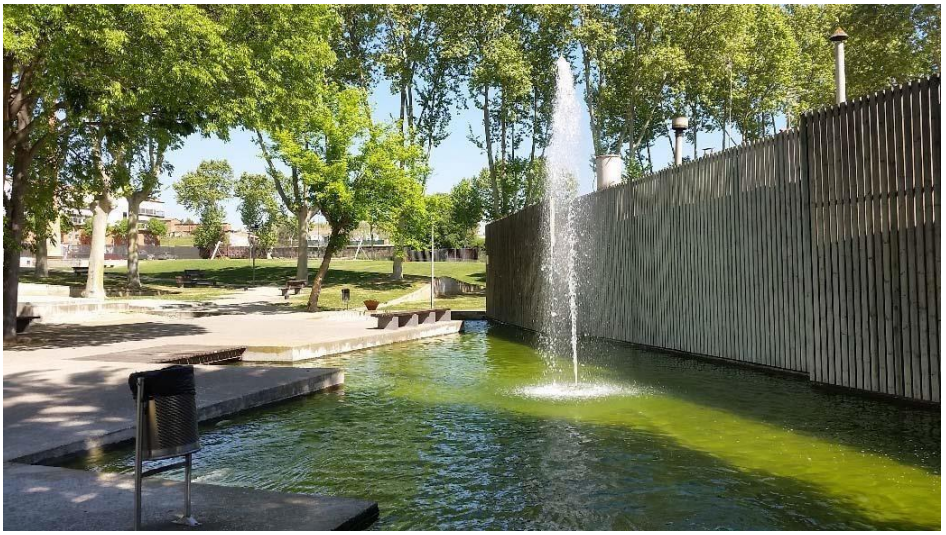









ANNEX IX – INVENTARI B - FONTS ORNAMENTALS

FONT ORNAMENTAL DEL PARC DEL SOT D'EN BARRIQUES

FONTS I LÀMINES D'AIGUA

17-552 VORA FUNSQUARE



FLUIDRA
ENGINEERING

WATER
engineers

PROJECT NUMBER: 17-552
PROJECT NAME: 17-552 VORA FUNSQUARE
DATE: 19 - OCT - 2018
CLIENT: OWNER
PROJECT VERSION: V.00
AUTHOR: FLUIDRA ENGINEERING SERVICES, S.L.U.
AUTHOR ADRESS: PINTOR VELÁZQUEZ 10, 08213
POLINYÀ BCN (SPAIN)
AUTHOR ADRESS: +(34)93 7243900
UNAUTHORIZED USE FORBBIDEN



A4

A4

CONTENT TABLE

SHEET NUMBER	SHEET NAME	DATE
00.1	PORTADA PROYECTO	19 - OCT - 2018
00.2	INDICE DE PLANOS	19 - OCT - 2018
A0.0	PLANTA GENERAL	19 - OCT - 2018
A0.1	PLANTA FUENTE FUNSQUARE	19 - OCT - 2018
A0.2	PLANTA DETALLE FUENTE FUNSQUARE	19 - OCT - 2018
A0.3	CUARTO TÉCNICO - DIMENSIONES GENERALES	19 - OCT - 2018
A0.4	CUARTO TÉCNICO - BANCADAS PARA EQUIPOS	19 - OCT - 2018
A0.5	CUARTO TÉCNICO - SECCIONES GENERALES	19 - OCT - 2018
A0.6	CUARTO TECNICO - SECCIONES PASAMUROS	19 - OCT - 2018
A0.7	PLANTA GENERAL FUENTE - NUMERACION CHORROS	19 - OCT - 2018
A0.8	PLANTA GENERAL FUENTE - NUMERACION LEDS	19 - OCT - 2018
A0.9	ESQUEMA DE PRINCIPIO HIDRAULICO	19 - OCT - 2018
A0.10	SOPORTES DE HORMIGÓN PARA CHORROS	19 - OCT - 2018
PL0.0	3D VISTA GENERAL	19 - OCT - 2018
PL0.1	3D FUENTE FUNSQUARE	19 - OCT - 2018
PL0.2	3D CUARTO TECNICO	19 - OCT - 2018
PL1.0	FUENTE - VISTA PLANTA GENERAL	19 - OCT - 2018
PL1.2	FUENTE - SECCIONES GENERALES	19 - OCT - 2018
PL1.3	FUENTE - CIRCUITO IMPULSION	19 - OCT - 2018
PL1.3.1	FUENTE - CIRCUITO IMPULSION - SECCIONES	19 - OCT - 2018
PL1.4	FUENTE - CIRCUITO ASPIRACIÓN	19 - OCT - 2018
PL1.4.1	FUENTE - CIRCUITO ASPIRACIONN - SECCIONES	19 - OCT - 2018
PL1.4.2	3D CHORRO TIPO SWITCH	19 - OCT - 2018
PL2.1	CUARTO TECNICO - PLANTA GENERAL	19 - OCT - 2018
PL2.2	CUARTO TECNICO - SECCIONES GENERALES	19 - OCT - 2018
Z00.0	NOTAS GENERALES	19 - OCT - 2018

FLUIDRA ENGINEERING

FLUIDRA ENGINEERING SERVICES
Pintor Velázquez 10,08213 Polinyà, BCN,Spain
Phone:+(34)93.724.39.00
Fax: +(34)93.723.36.85
www.fluidra.com

PROJECT: 17-552 VORA FUNSQUARE

CLIENT:

Nº PROJECT: 17-552

VERSION: V.00

DATE: 19 - OCT - 2018

NOTES:

NORTH

CREATED BY: LL.A.

DIN/SCALE:

LAYOUT: INDICE DE PLANOS

LAYOUT NUMBER: 00.2

UNAUTHORIZED USE FORBIDEN

A4

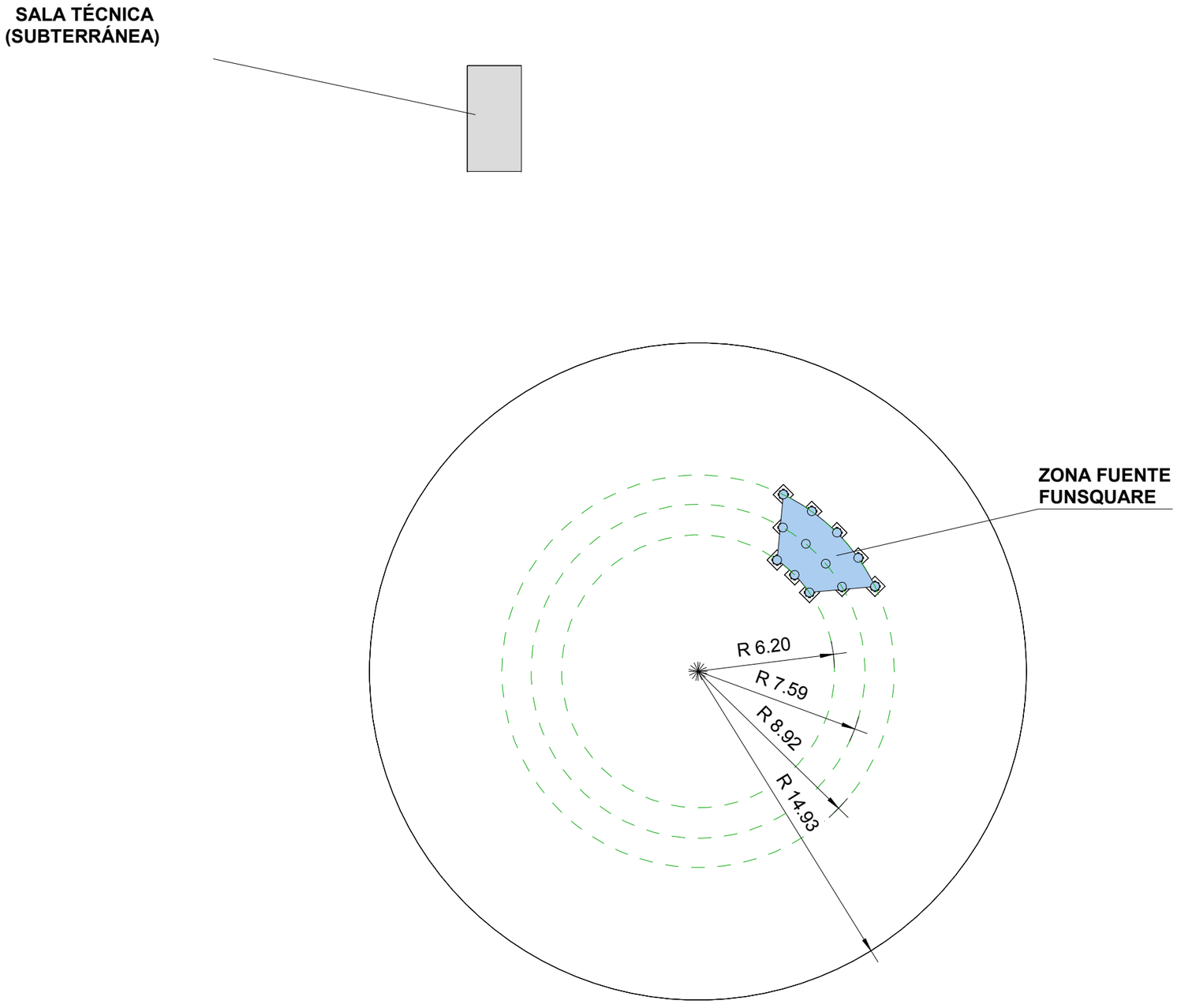

1 A0.0 - PLANTA GENERAL
1 : 200

FLUIDRA ENGINEERING
FLUIDRA ENGINEERING SERVICES
Pintor Velázquez 10,08213 Polinyà, BCN,Spain
Phone:+(34)93.724.39.00
Fax: +(34)93.723.36.85
www.fluidra.com

PROJECT	CLIENT	Nº PROJECT	VERSION	DATE	NOTES
17-552 VORA FUNSQUARE		17-552	V.00	19 - OCT - 2018	

NORTH	CREATED BY	DIN/SCALE	LAYOUT	LAYOUT NUMBER
	LL.A.		PLANTA GENERAL	A0.0

UNAUTHORIZED USE FORBIDEN

A4

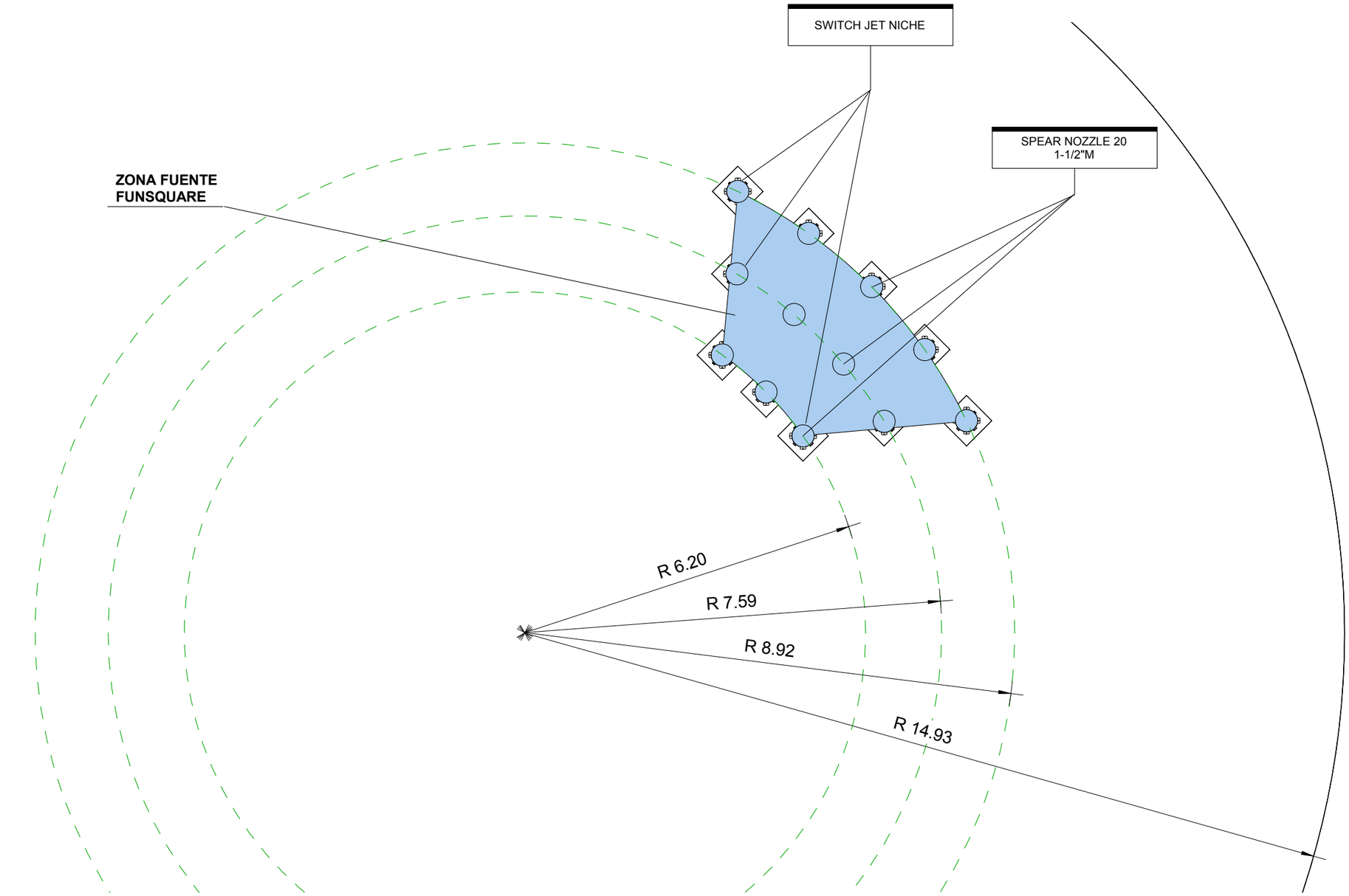

1 A0.1 PLANTA FUENTE FUNSQUARE
1 : 75

FLUIDRA ENGINEERING

FLUIDRA ENGINEERING SERVICES
Pintor Velázquez 10,08213 Polinyà, BCN,Spain
Phone:+(34)93.724.39.00
Fax: +(34)93.723.36.85
www.fluidra.com

PROJECT	CLIENT	Nº PROJECT	VERSION	DATE	NOTES	NORTH	CREATED BY	DIN/SCALE	LAYOUT	LAYOUT NUMBER
17-552 VORA FUNSQUARE		17-552	V.00	19 - OCT - 2018			LL.A.		PLANTA FUENTE FUNSQUARE	A0.1

UNAUTHORIZED USE FORBIDEN

A4

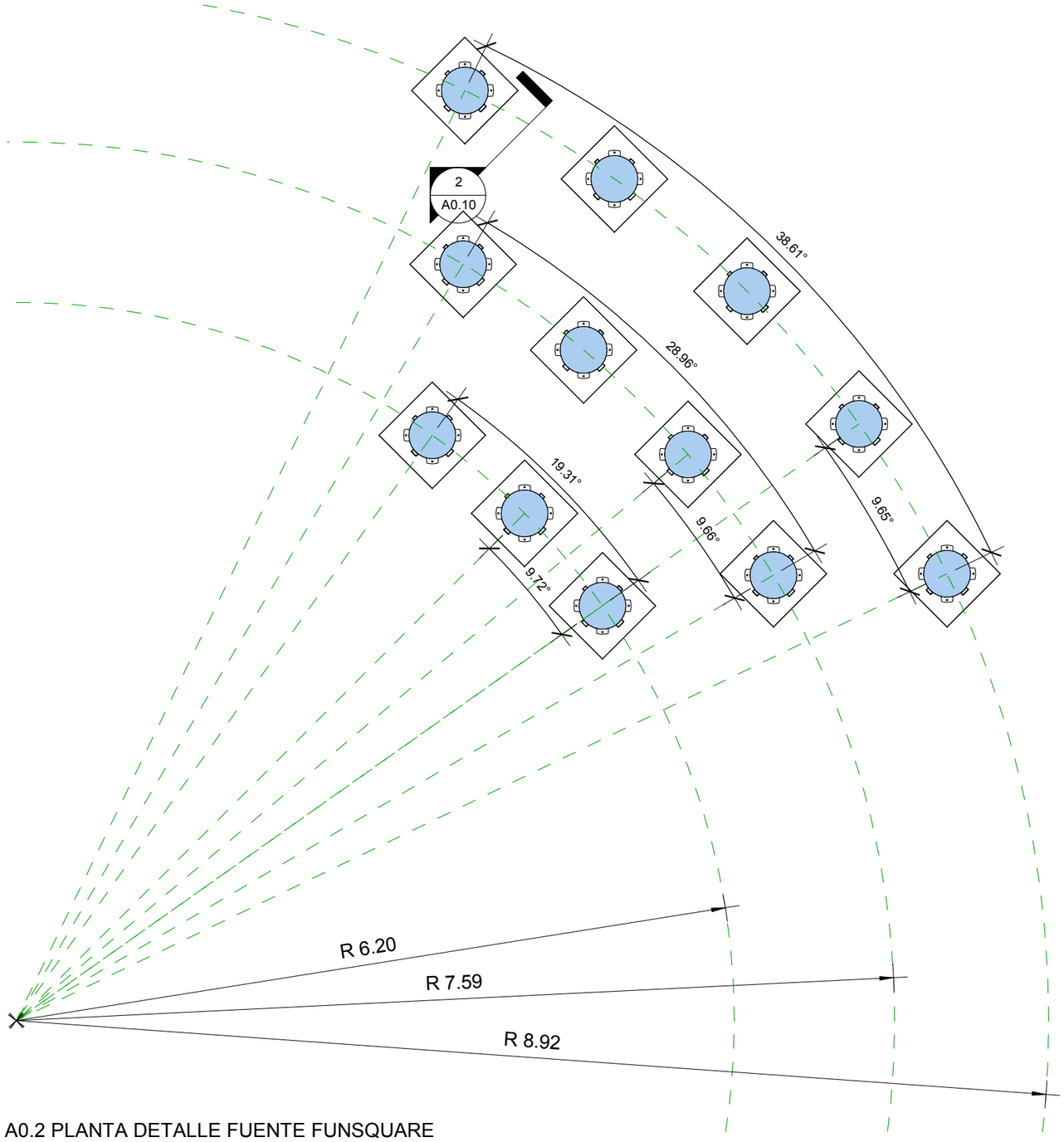

1 A0.2 PLANTA DETALLE FUENTE FUNSQUARE

1 : 40

NOTA:

- UBICACIÓN FINAL A DEFINIR POR LA DIRECCION FACULTATIVA / PROPIEDAD

FLUIDRA ENGINEERING

FLUIDRA ENGINEERING SERVICES
Pintor Velázquez 10,08213 Polinyà, BCN,Spain
Phone:+(34)93.724.39.00
Fax: +(34)93.723.36.85
www.fluidra.com

PROJECT	CLIENT	Nº PROJECT	VERSION	DATE	NOTES
17-552 VORA FUNSQUARE		17-552	V.00	19 - OCT - 2018	

NORTH	CREATED BY	DIN/SCALE	LAYOUT	LAYOUT NUMBER
	LL.A.		PLANTA DETALLE FUENTE FUNSQUARE	A0.2

UNAUTHORIZED USE FORBBIDEN

A4

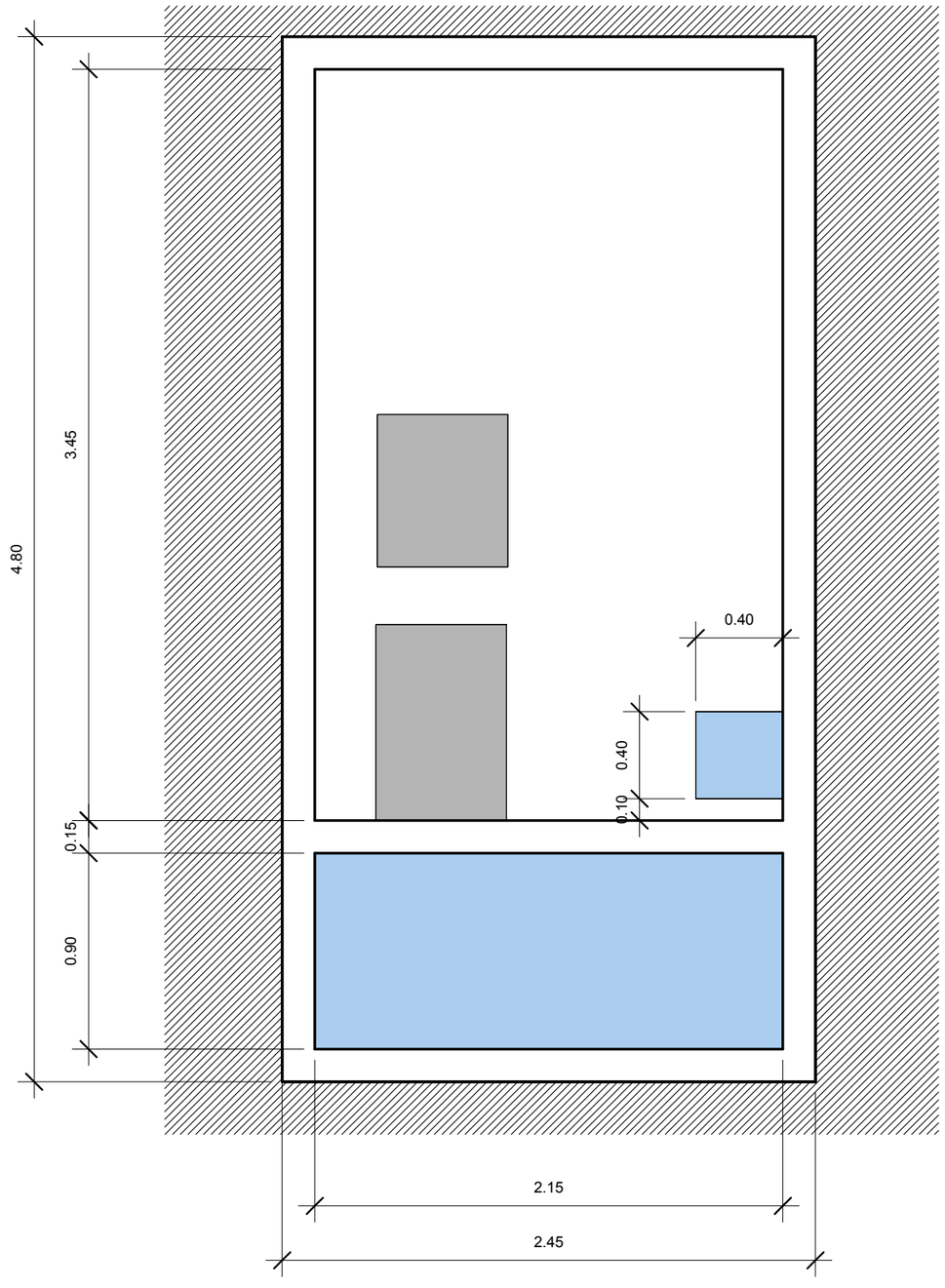

1 A0.3 - CUARTO TECNICO - DIMENSIONES GENERALES

1 : 25

FLUIDRA ENGINEERING

FLUIDRA ENGINEERING SERVICES
Pintor Velázquez 10,08213 Polinyà, BCN,Spain
Phone:+(34)93.724.39.00
Fax: +(34)93.723.36.85
www.fluidra.com

PROJECT	CLIENT	Nº PROJECT	VERSION	DATE	NOTES
17-552 VORA FUNSQUARE		17-552	V.00	19 - OCT - 2018	

NORTH	CREATED BY	DIN/SCALE	LAYOUT	LAYOUT NUMBER
	LL.A.		CUARTO TÉCNICO - DIMENSIONES GENERALES	A0.3

UNAUTHORIZED USE FORBBIDEN

A4

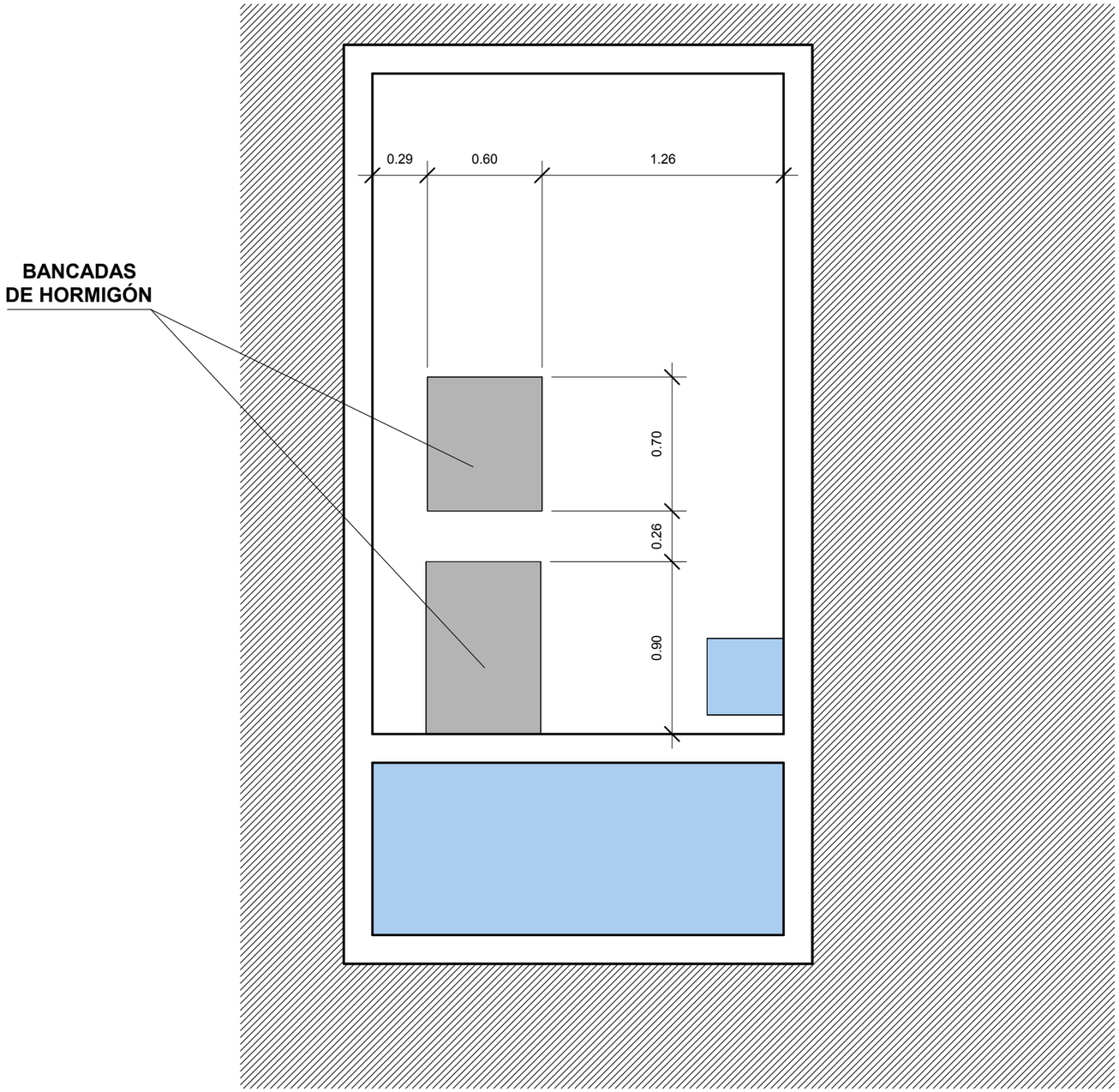

1 A0.4 - PLANTA GENERAL - BANCADAS SALA TÉCNICA

1 : 25

FLUIDRA ENGINEERING

FLUIDRA ENGINEERING SERVICES
Pintor Velázquez 10.08213 Polinyà, BCN,Spain
Phone:+(34)93.724.39.00
Fax: +(34)93.723.36.85
www.fluidra.com

PROJECT	CLIENT	Nº PROJECT	VERSION	DATE	NOTES
17-552 VORA FUNSQUARE		17-552	V.00	19 - OCT - 2018	

NORTH	CREATED BY	DIN/SCALE	LAYOUT	LAYOUT NUMBER
	LL.A.		CUARTO TÉCNICO - BANCADAS PARA EQUIPOS	A0.4

UNAUTHORIZED USE FORBIDEN

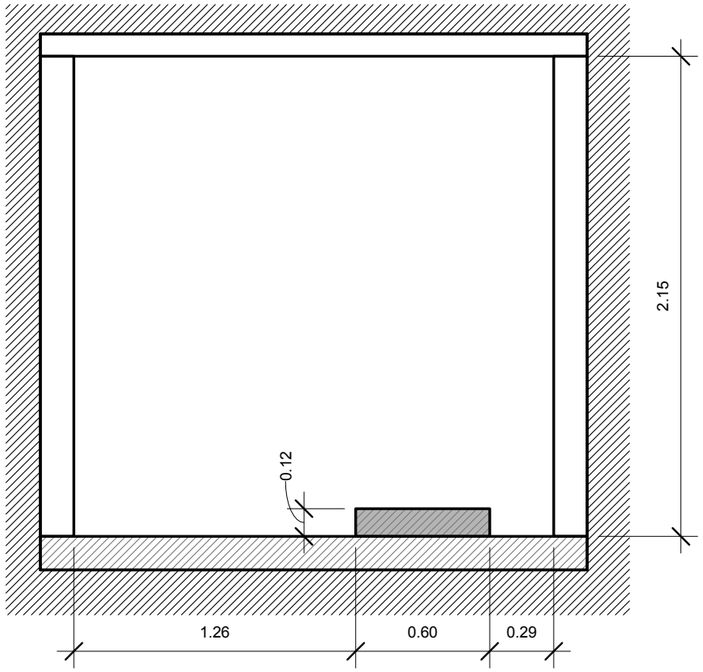

2 A0.5 - CUARTO TECNICO - SECCION TRANSVERSAL 01

1 : 25

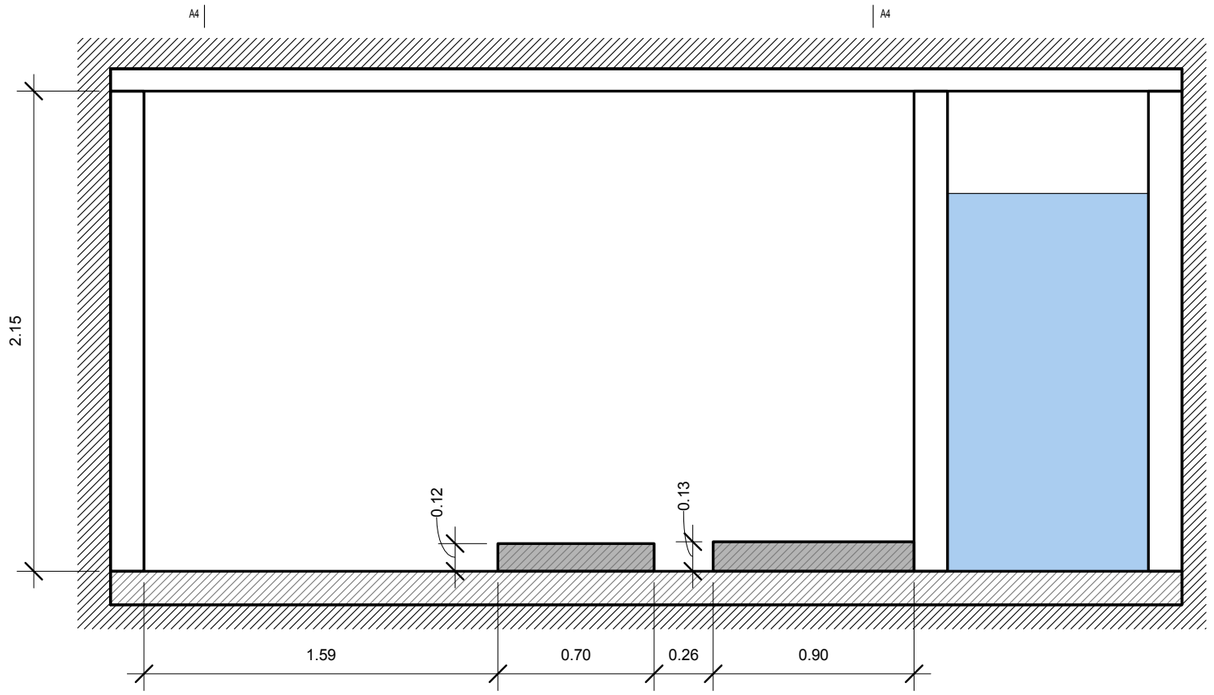

4 A0.5 - CUARTO TECNICO - SECCION LONGITUDINAL 01

1 : 25

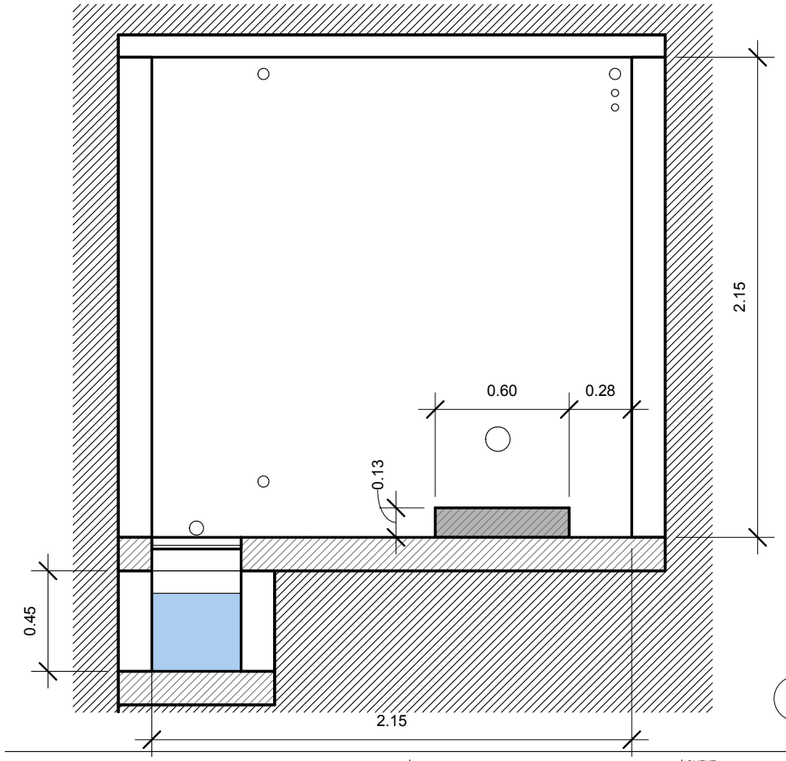

3 A0.5 - CUARTO TECNICO - SECCION TRANSVERSAL 02

1 : 25

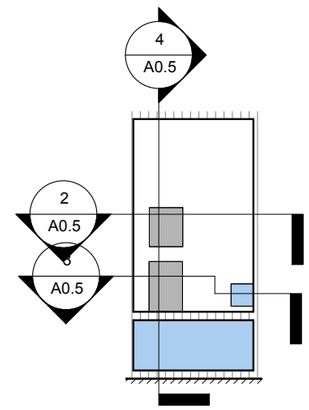

FLUIDRA ENGINEERING

FLUIDRA ENGINEERING SERVICES
Pintor Velázquez 10,08213 Polinyà, BCN,Spain
Phone:+(34)93.724.39.00
Fax: +(34)93.723.36.85
www.fluidra.com

PROJECT	CLIENT	Nº PROJECT	VERSION	DATE	NOTES
17-552 VORA FUNSQUARE		17-552	V.00	19 - OCT - 2018	

NORTH	CREATED BY	DIN/SCALE	LAYOUT	LAYOUT NUMBER
	LL.A.		CUARTO TÉCNICO - SECCIONES GENERALES	A0.5

UNAUTHORIZED USE FORBBIDEN

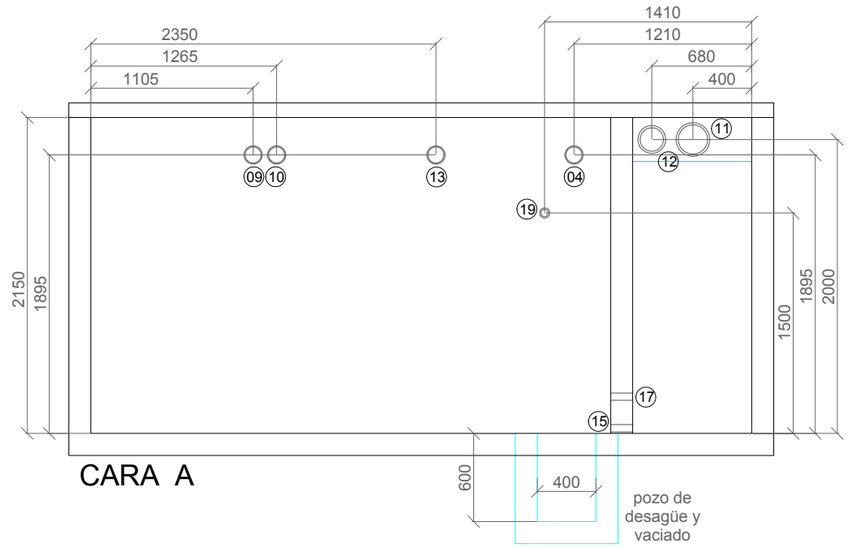

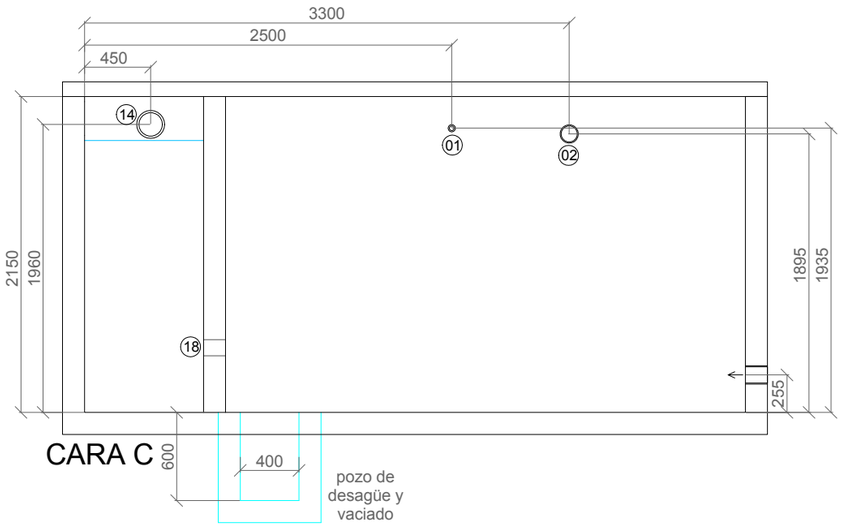

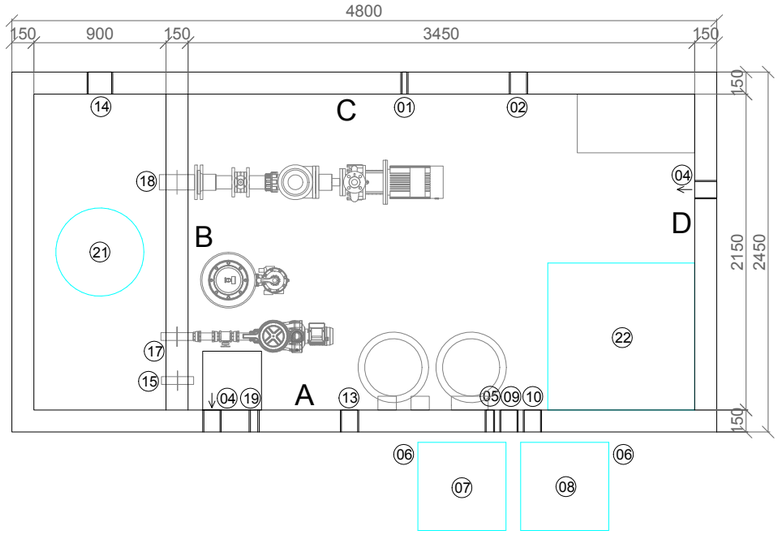

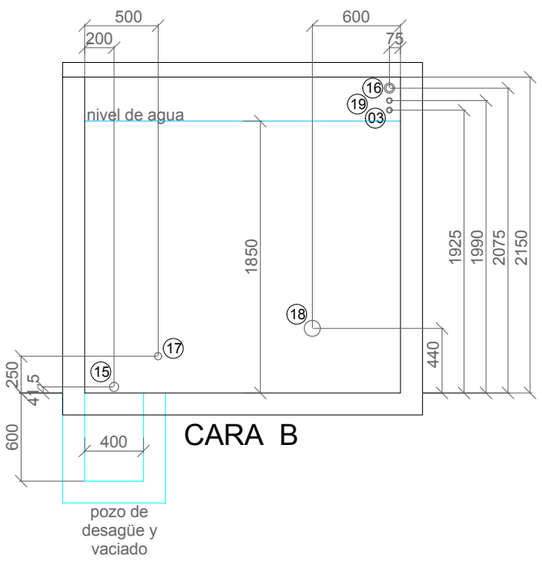

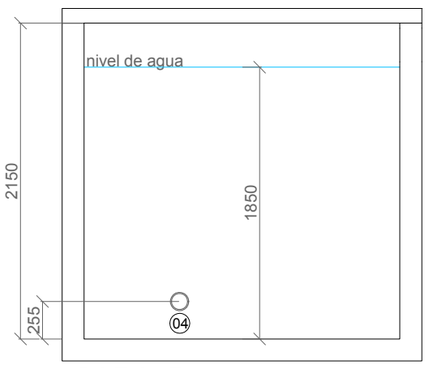

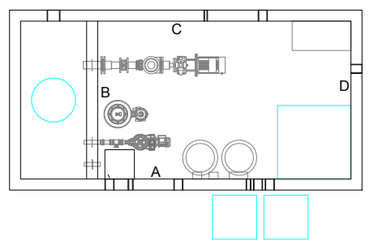

01 1 x Acometida de agua D32mm
02 1 x Acometida eléctrica ¿D110mm? (a definir D.F.)
03 1 x Control nivel depósito D32mm
04 2 x Ventilación forzada D110mm
05 1 x Corrugado D50mm (Anemómetro) (a definir ubicación)
06 Previsión arquetas registro cableado fuente
07 12 x Corrugado a arqueta registro D50mm (Switch)
08 12 x Corrugado a arqueta registro D50mm (LEDs)
09 1 x Corrugado de arqueta registro a sala D110mm (Switch)
10 1 x Corrugado de arqueta registro a sala D110mm (LEDs)
11 1 x Tubo D200mm retorno Switch
12 1 x Tubo D160mm retorno CAZ
13 1 x Tubo D110mm Impulsión Switch
14 1 x Tubo D160mm Rebosadero
15 1 x Vaciado depósito D50mm
16 1 x Impulsión filtración D50mm
17 1 x Aspiración filtración D50mm
18 1 x Aspiración ornamental D110mm
19 1 x Llenado deposito D32mm
20 1 x Limpieza filtro D50mm + Bomba Achique
21 1 x Acceso depósito D600mm
22 1 x Acceso Sala técnica 1000 x 1000mm

(*) Todos los diámetros del listado anterior hacen referencia a la tubería, salvo los números 15, 17 y 18 donde se suministrará un pasamuros especial

FLUIDRA ENGINEERING
FLUIDRA ENGINEERING SERVICES
Pintor Velázquez 10,08213 Polinyà, BCN,Spain
Phone:+(34)93.724.39.00
Fax: +(34)93.723.36.85
www.fluidra.com

PROJECT	CLIENT	Nº PROJECT	VERSION	DATE	NOTES
17-552 VORA FUNSQUARE		17-552	V.00	19 - OCT - 2018	

NORTH	CREATED BY	DIN/SCALE	LAYOUT	LAYOUT NUMBER
	LL.A.		CUARTO TECNICO - SECCIONES PASAMUROS	A0.6

UNAUTHORIZED USE FORBBIDEN

A4

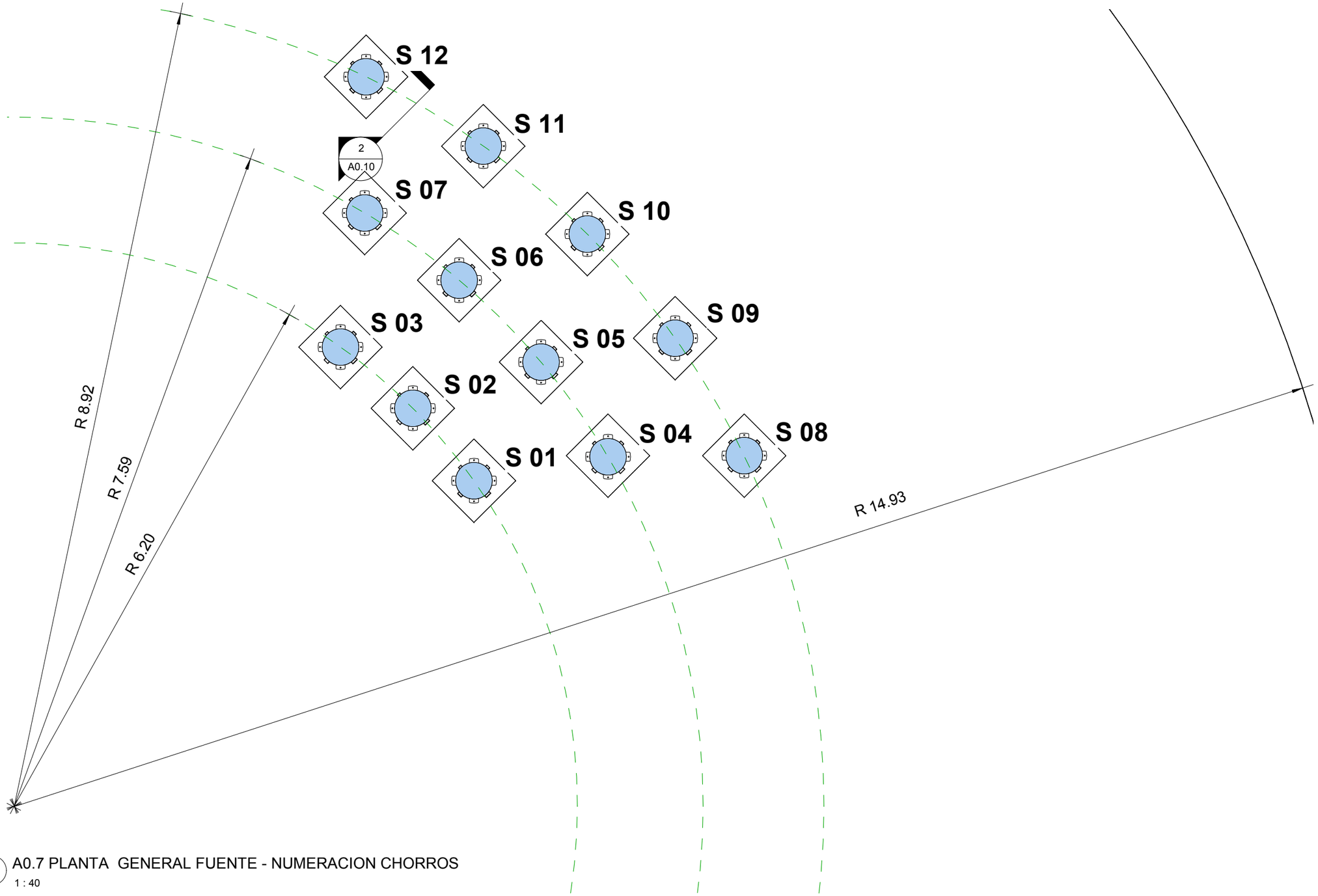

1 A0.7 PLANTA GENERAL FUENTE - NUMERACION CHORROS

1 : 40

FLUIDRA ENGINEERING
FLUIDRA ENGINEERING SERVICES
Pintor Velázquez 10,08213 Polinyà, BCN,Spain
Phone:+(34)93.724.39.00
Fax: +(34)93.723.36.85
www.fluidra.com

PROJECT	CLIENT	Nº PROJECT	VERSION	DATE	NOTES
17-552 VORA FUNSQUARE		17-552	V.00	19 - OCT - 2018	

NORTH	CREATED BY	DIN/SCALE	LAYOUT	LAYOUT NUMBER
	LL.A.		PLANTA GENERAL FUENTE - NUMERACION CHORROS	A0.7

UNAUTHORIZED USE FORBBIDEN

A4

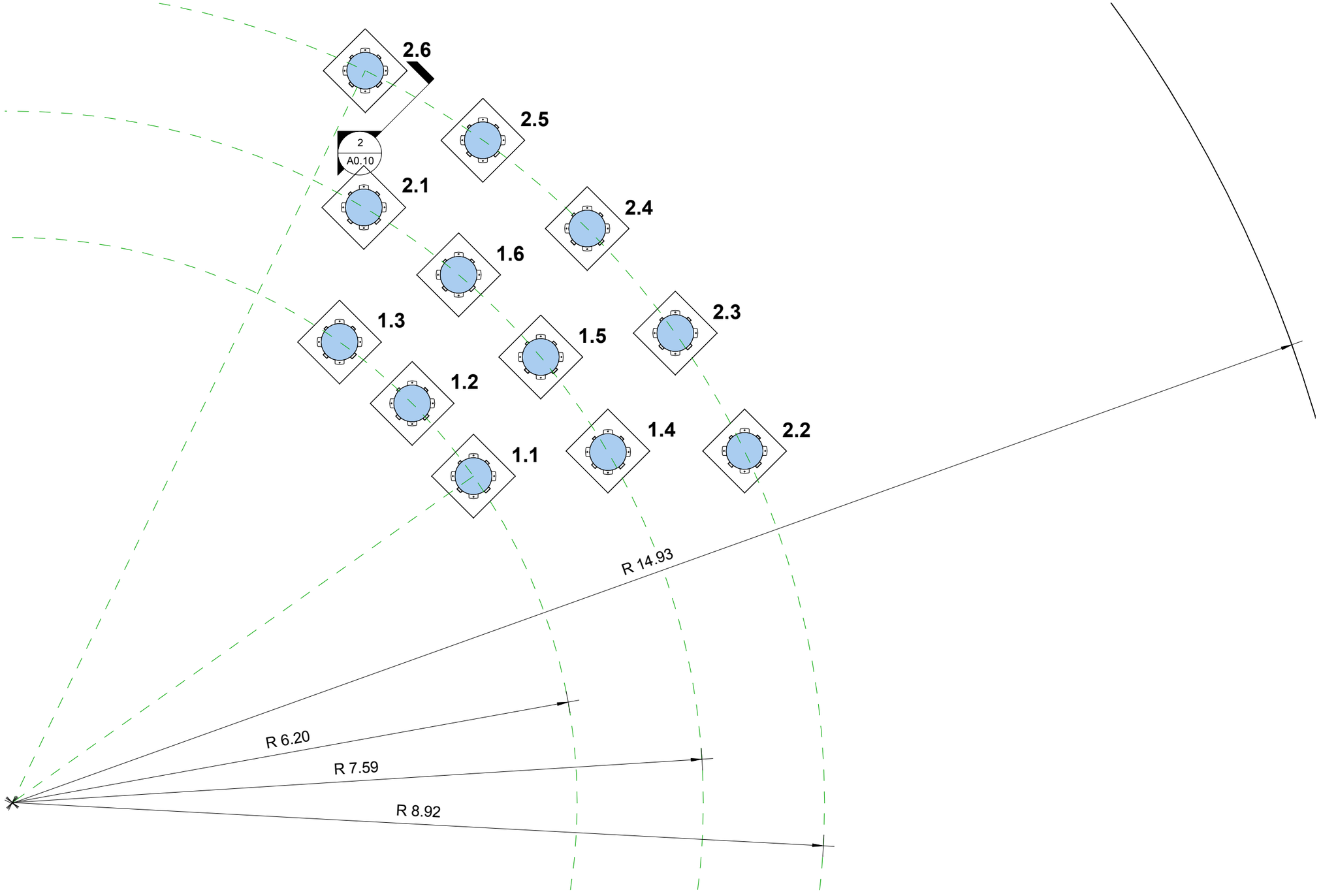

1 A0.8 PLANTA GENERAL FUENTE - NUMERACION LEDS

1 : 40

FLUIDRA ENGINEERING

FLUIDRA ENGINEERING SERVICES
Pintor Velázquez 10,08213 Polinyà, BCN,Spain
Phone:+(34)93.724.39.00
Fax: +(34)93.723.36.85
www.fluidra.com

PROJECT	CLIENT	Nº PROJECT	VERSION	DATE	NOTES
17-552 VORA FUNSQUARE		17-552	V.00	19 - OCT - 2018	

NORTH	CREATED BY	DIN/SCALE	LAYOUT	LAYOUT NUMBER
	LL.A.		PLANTA GENERAL FUENTE - NUMERACION LEDS	A0.8

UNAUTHORIZED USE FORBBIDEN

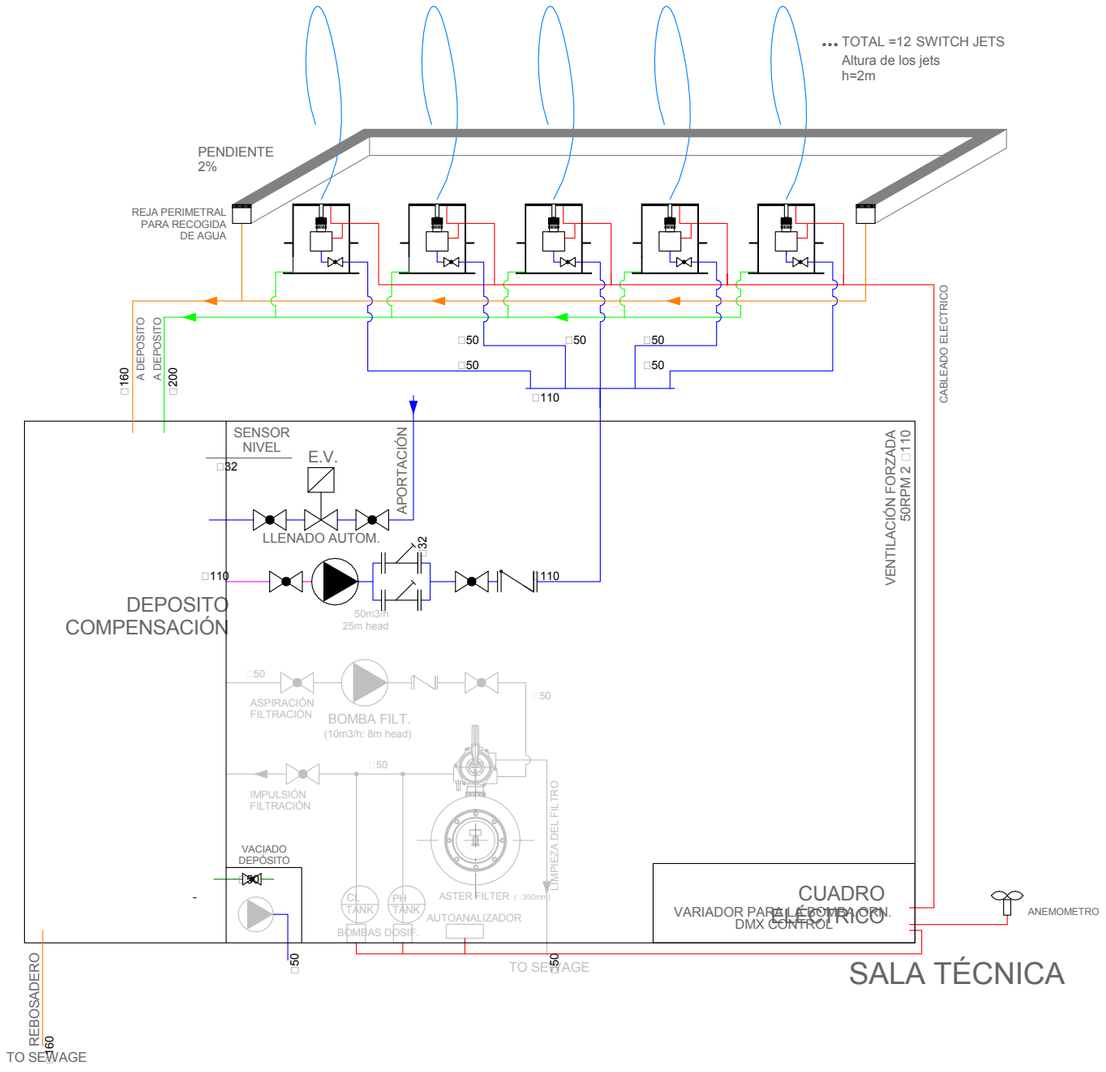

FLUIDRA ENGINEERING
FLUIDRA ENGINEERING SERVICES
Pintor Velázquez 10,08213 Polinyà, BCN,Spain
Phone:+(34)93.724.39.00
Fax: +(34)93.723.36.85
www.fluidra.com

PROJECT	CLIENT	Nº PROJECT	VERSION	DATE	NOTES
17-552 VORA FUNSQUARE		17-552	V.00	19 - OCT - 2018	

NORTH	CREATED BY	DIN/SCALE	LAYOUT	LAYOUT NUMBER
	LL.A.		ESQUEMA DE PRINCIPIO HIDRAULICO	A0.9

UNAUTHORIZED USE FORBIDEN

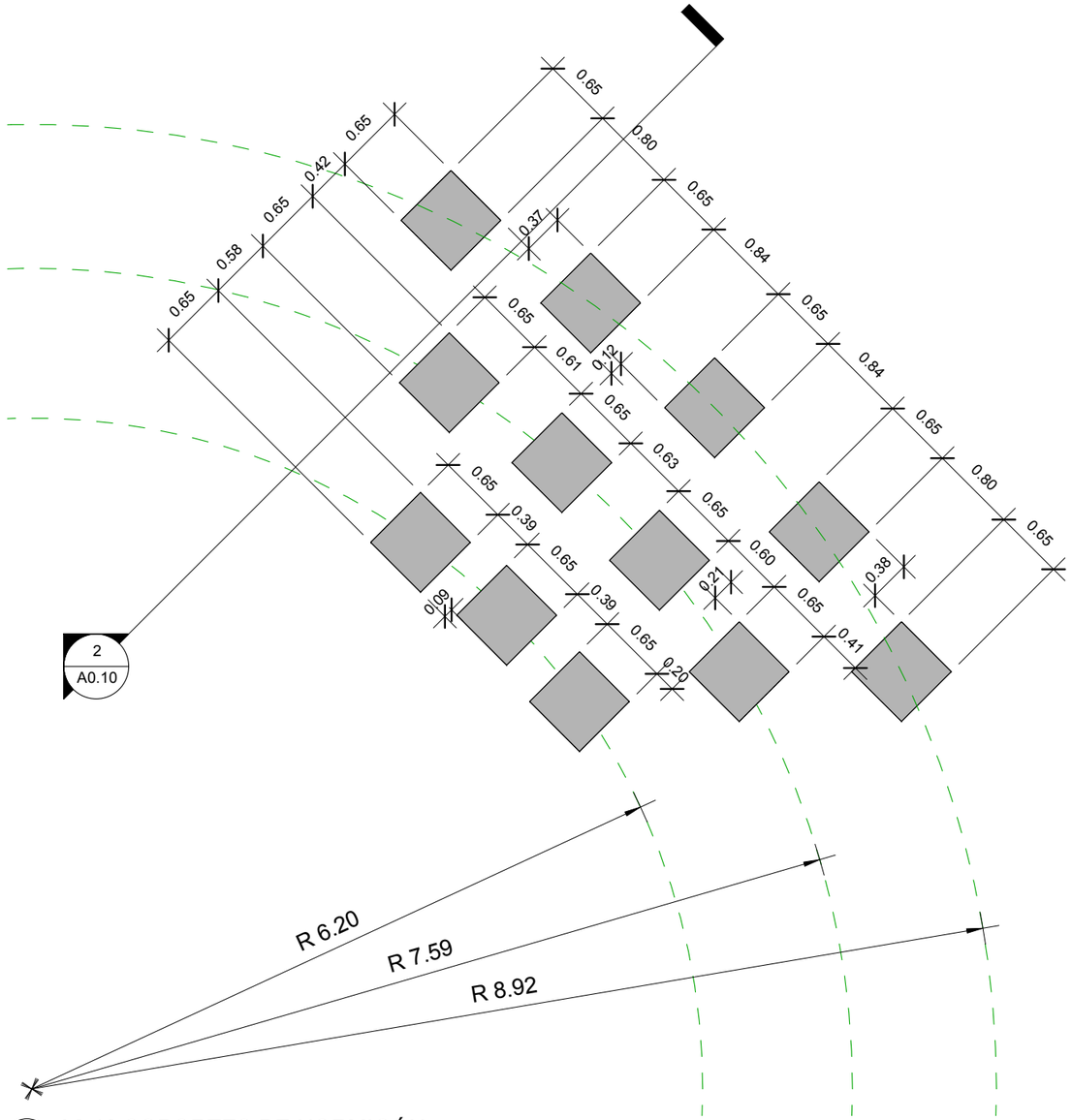

1 A0.10 SOPORTES DE HORMIGÓN

1 : 50

LEYENDA DE SISTEMAS

- PHWR-PO-01-IC-SISTEMA IMPUSION
- PHWR-PO-01-SC-SISTEMA ASPIRACIÓN
- PHWR-PO-01-OC-SISTEMA REBOSADERO
- PHWR-PO-01-IQ-SISTEMA QUIMICO
- PHWR-PO-01-DC-SISTEMA DESGUACE
- PHWS-PO-01-AP-SISTEMA APORTACION AGUA

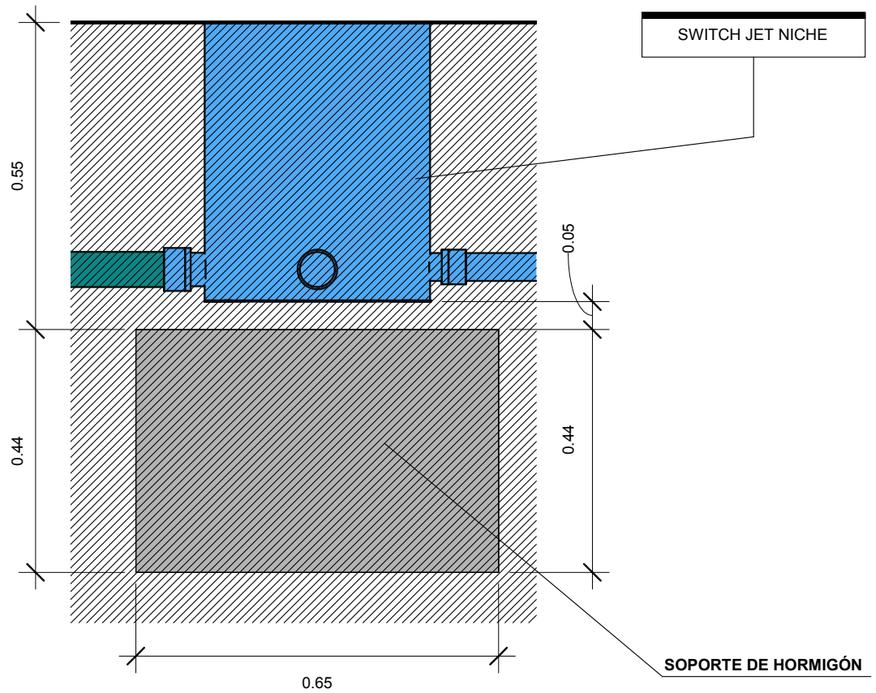

2 A0.10 SOPORTES DE HORMIGÓN . SECCION

1 : 10

NOTA:

- LOS SOPORTES PARA LOS CHORROS SERÁN DE HORMIGON ARMADO CON LAS SIGUIENTES DIMENSIONES:
- **LONGITUD = 65.0 cm**
- **ANCHO = 65.0 cm**
- **ALTO = 43.5 cm**

FLUIDRA ENGINEERING
FLUIDRA ENGINEERING SERVICES
Pintor Velázquez 10,08213 Polinyà, BCN,Spain
Phone:+(34)93.724.39.00
Fax: +(34)93.723.36.85
www.fluidra.com

PROJECT	CLIENT	Nº PROJECT	VERSION	DATE	NOTES
17-552 VORA FUNSQUARE		17-552	V.00	19 - OCT - 2018	

NORTH	CREATED BY	DIN/SCALE	LAYOUT	LAYOUT NUMBER
	LL.A.		SOPORTES DE HORMIGÓN PARA CHORROS	A0.10

UNAUTHORIZED USE FORBIDEN

A4

A4

LEYENDA DE SISTEMAS

- PHWR-PO-01-IC-SISTEMA IMPUSION
- PHWR-PO-01-SC-SISTEMA ASPIRACIÓN
- PHWR-PO-01-OC-SISTEMA REBOSADERO
- PHWR-PO-01-IQ-SISTEMA QUIMICO
- PHWR-PO-01-DC-SISTEMA DESGUACE
- PHWS-PO-01-AP-SISTEMA APORTACION AGUA

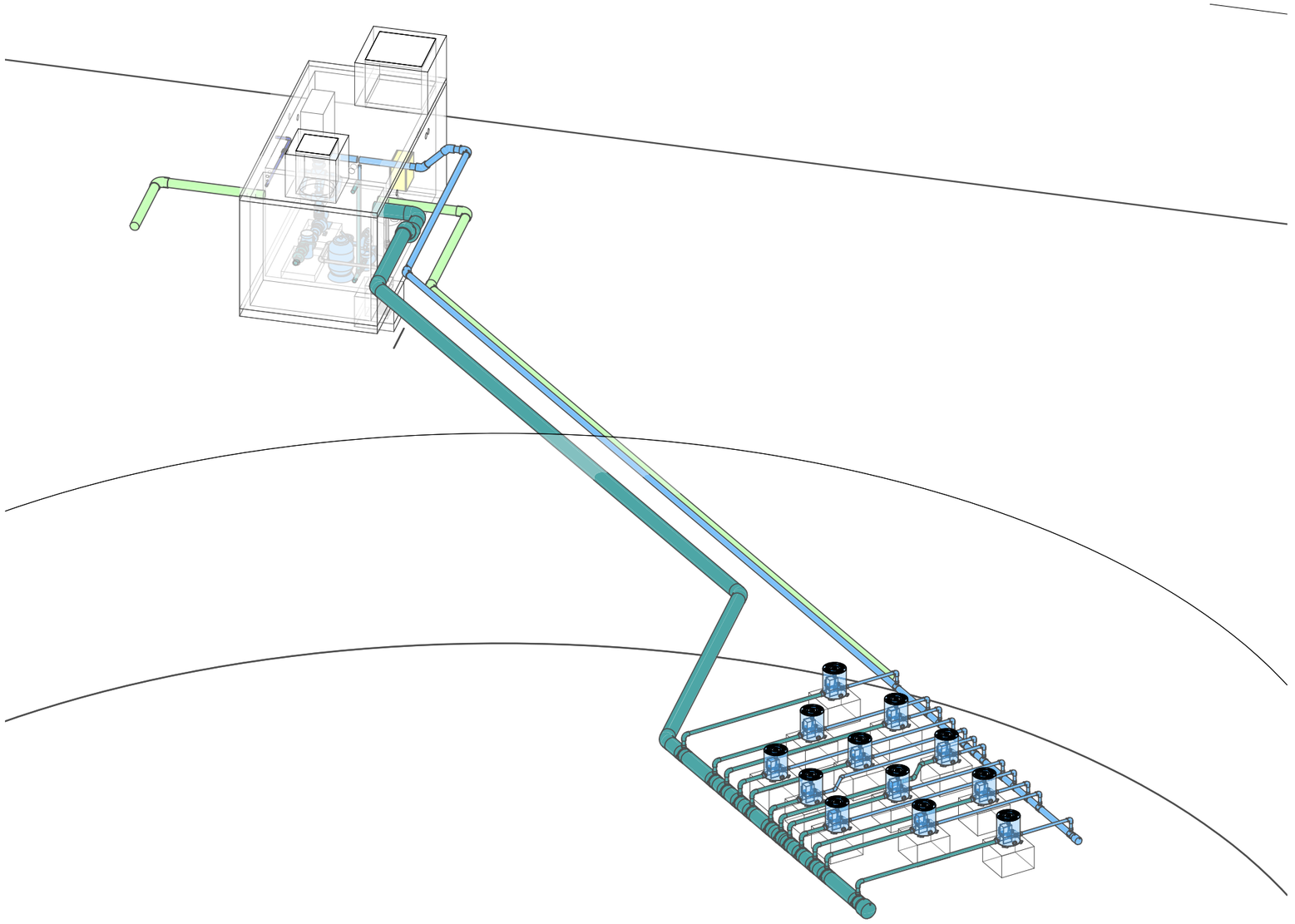

1 PL0.0 - 3D VISTA GENERAL

FLUIDRA ENGINEERING

FLUIDRA ENGINEERING SERVICES
Pintor Velázquez 10,08213 Polinyà, BCN,Spain
Phone:+(34)93.724.39.00
Fax: +(34)93.723.36.85
www.fluidra.com

PROJECT	CLIENT	Nº PROJECT	VERSION	DATE	NOTES
17-552 VORA FUNSQUARE		17-552	V.00	19 - OCT - 2018	

NORTH	CREATED BY	DIN/SCALE	LAYOUT	LAYOUT NUMBER
	LL.A.		3D VISTA GENERAL	PL0.0

UNAUTHORIZED USE FORBBIDEN

A4

A4

LEYENDA DE SISTEMAS

- PHWR-PO-01-IC-SISTEMA IMPUSION
- PHWR-PO-01-SC-SISTEMA ASPIRACIÓN
- PHWR-PO-01-OC-SISTEMA REBOSADERO
- PHWR-PO-01-IQ-SISTEMA QUIMICO
- PHWR-PO-01-DC-SISTEMA DESGUACE
- PHWS-PO-01-AP-SISTEMA APORTACION AGUA

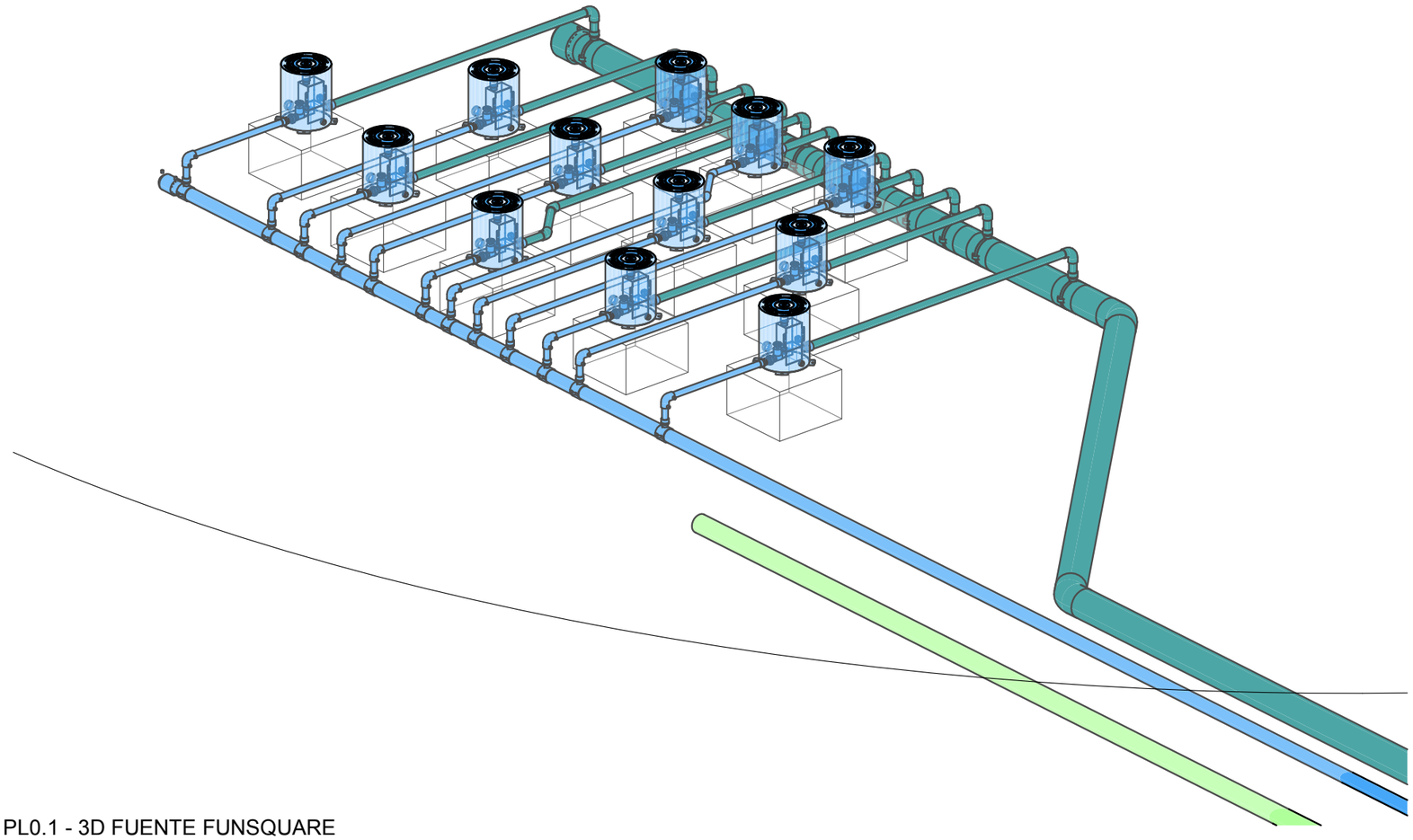

1 PL0.1 - 3D FUENTE FUNSQUARE

FLUIDRA ENGINEERING
FLUIDRA ENGINEERING SERVICES
Pintor Velázquez 10.08213 Polinyà, BCN,Spain
Phone:+(34)93.724.39.00
Fax: +(34)93.723.36.85
www.fluidra.com

PROJECT	CLIENT	Nº PROJECT	VERSION	DATE	NOTES	NORTH	CREATED BY	DIN/SCALE	LAYOUT	LAYOUT NUMBER
17-552 VORA FUNSQUARE		17-552	V.00	19 - OCT - 2018			LL.A.		3D FUENTE FUNSQUARE	PL0.1

UNAUTHORIZED USE FORBBIDEN

A4

A4

LEYENDA DE SISTEMAS

- PHWR-PO-01-IC-SISTEMA IMPUSION
- PHWR-PO-01-SC-SISTEMA ASPIRACIÓN
- PHWR-PO-01-OC-SISTEMA REBOSADERO
- PHWR-PO-01-IQ-SISTEMA QUIMICO
- PHWR-PO-01-DC-SISTEMA DESGUACE
- PHWS-PO-01-AP-SISTEMA APORTACION AGUA

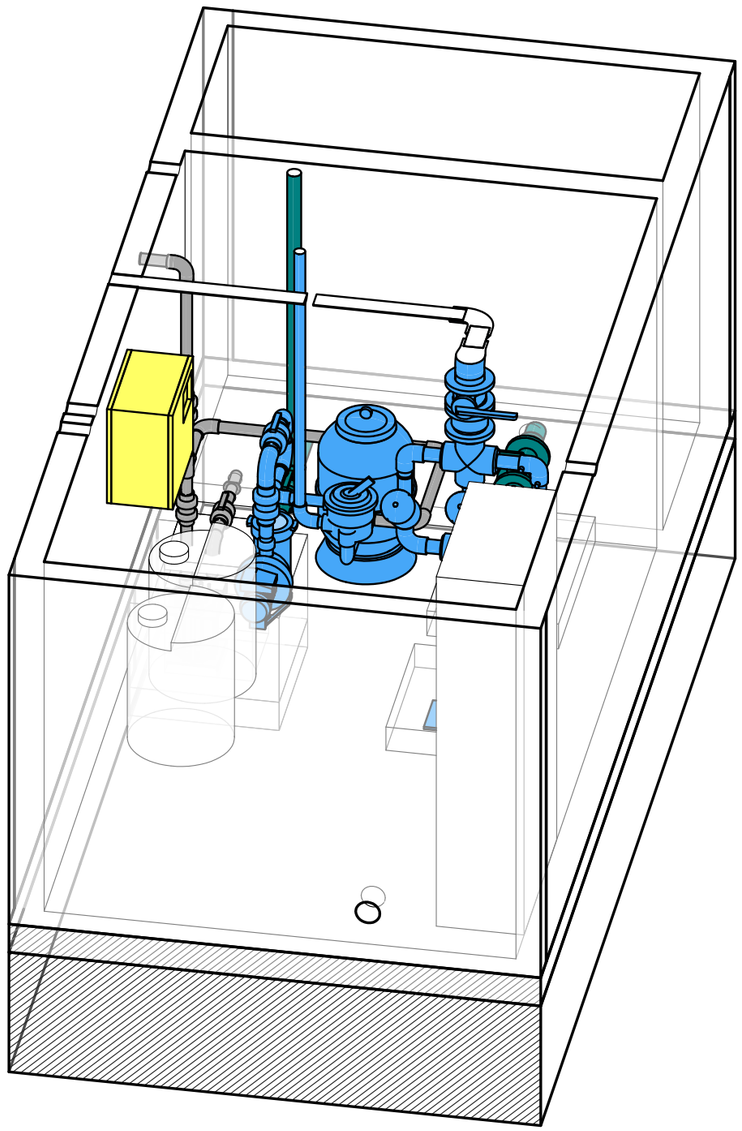

1 PL0.2 - 3D CUARTO TECNICO

FLUIDRA ENGINEERING

FLUIDRA ENGINEERING SERVICES
Pintor Velázquez 10,08213 Polinyà, BCN,Spain
Phone:+(34)93.724.39.00
Fax: +(34)93.723.36.85
www.fluidra.com

PROJECT	CLIENT	Nº PROJECT	VERSION	DATE	NOTES
17-552 VORA FUNSQUARE		17-552	V.00	19 - OCT - 2018	

NORTH	CREATED BY	DIN/SCALE	LAYOUT	LAYOUT NUMBER
	LL.A.		3D CUARTO TECNICO	PL0.2

UNAUTHORIZED USE FORBBIDEN

A4

A4

LEYENDA DE SISTEMAS

- PHWR-PO-01-IC-SISTEMA IMPUSION
- PHWR-PO-01-SC-SISTEMA ASPIRACIÓN
- PHWR-PO-01-OC-SISTEMA REBOSADERO
- PHWR-PO-01-IQ-SISTEMA QUIMICO
- PHWR-PO-01-DC-SISTEMA DESGUACE
- PHWS-PO-01-AP-SISTEMA APORTACION AGUA

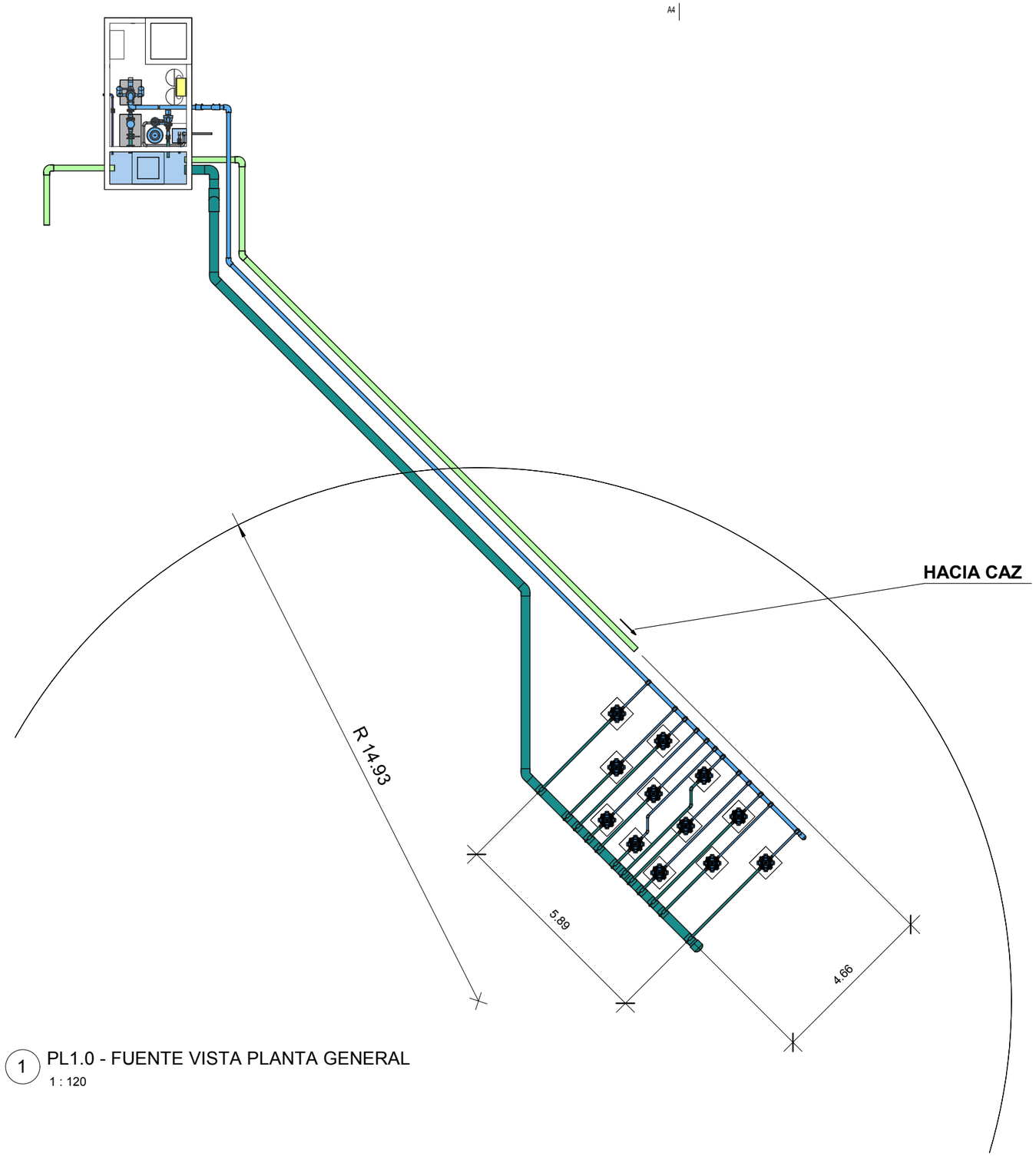

1 PL1.0 - FUENTE VISTA PLANTA GENERAL

1 : 120

FLUIDRA ENGINEERING

FLUIDRA ENGINEERING SERVICES
Pintor Velázquez 10,08213 Polinyà, BCN,Spain
Phone:+(34)93.724.39.00
Fax: +(34)93.723.36.85
www.fluidra.com

PROJECT	CLIENT	Nº PROJECT	VERSION	DATE	NOTES
17-552 VORA FUNSQUARE		17-552	V.00	19 - OCT - 2018	

NORTH	CREATED BY	DIN/SCALE	LAYOUT	LAYOUT NUMBER
	LL.A.		FUENTE - VISTA PLANTA GENERAL	PL1.0

UNAUTHORIZED USE FORBBIDEN

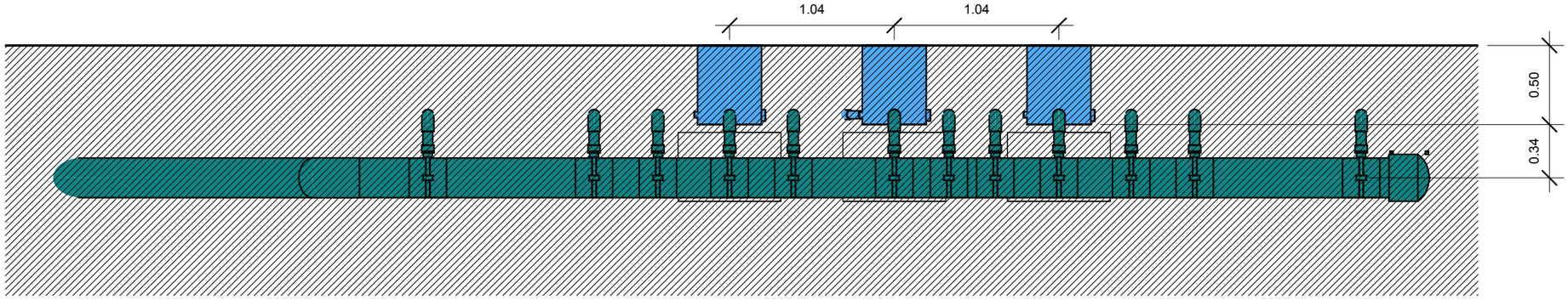

01 PL1.2 FUENTE - SECCION LONGITUDINAL 01
1 : 30

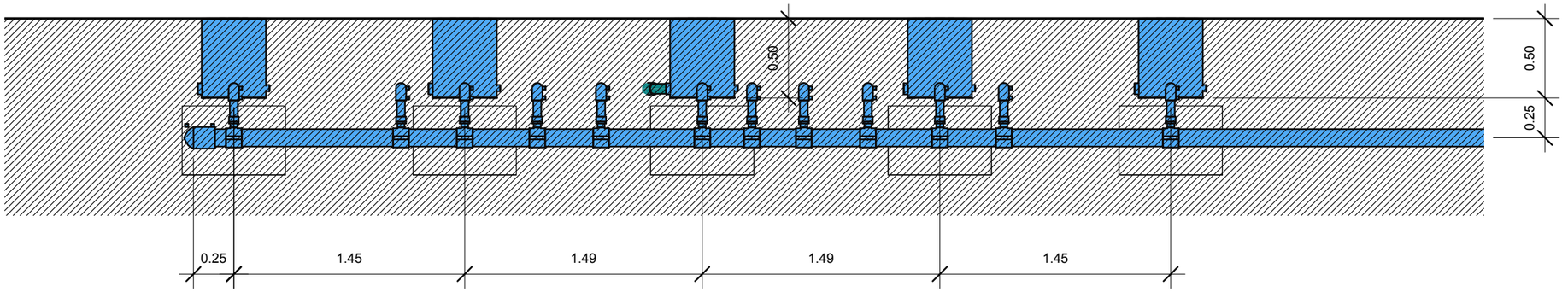

02 PL1.2 FUENTE - SECCION LONGITUDINAL 02
1 : 30

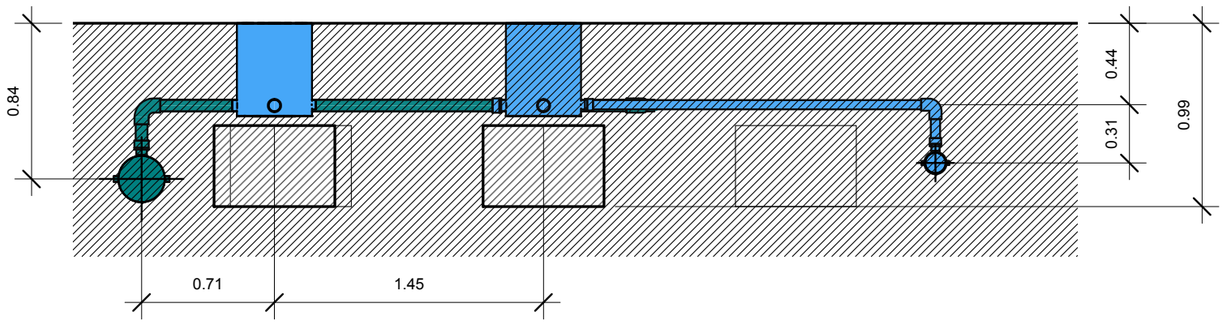

03 PL1.2 FUENTE - SECCION TRANSVERSAL 01
1 : 30

LEYENDA DE SISTEMAS

- PHWR-PO-01-IC-SISTEMA IMPUSION
- PHWR-PO-01-SC-SISTEMA ASPIRACIÓN
- PHWR-PO-01-OC-SISTEMA REBOSADERO
- PHWR-PO-01-IQ-SISTEMA QUIMICO
- PHWR-PO-01-DC-SISTEMA DESGUACE
- PHWS-PO-01-AP-SISTEMA APORTACION AGUA

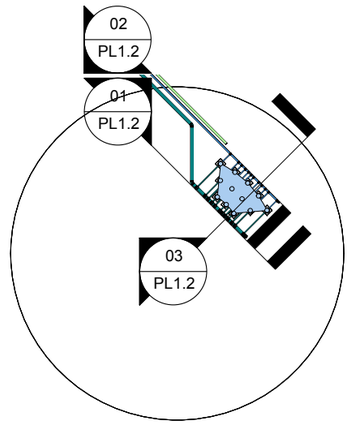

FLUIDRA ENGINEERING
FLUIDRA ENGINEERING SERVICES
Pintor Velázquez 10,08213 Polinyà, BCN,Spain
Phone:+(34)93.724.39.00
Fax: +(34)93.723.36.85
www.fluidra.com

PROJECT	CLIENT	Nº PROJECT	VERSION	DATE	NOTES
17-552 VORA FUNSQUARE		17-552	V.00	19 - OCT - 2018	

NORTH	CREATED BY	DIN/SCALE	LAYOUT	LAYOUT NUMBER
	LL.A.		FUENTE - SECCIONES GENERALES	PL1.2

UNAUTHORIZED USE FORBBIDEN

A4

A4

LEYENDA DE SISTEMAS

- PHWR-PO-01-IC-SISTEMA IMPUSION
- PHWR-PO-01-SC-SISTEMA ASPIRACIÓN
- PHWR-PO-01-OC-SISTEMA REBOSADERO
- PHWR-PO-01-IQ-SISTEMA QUIMICO
- PHWR-PO-01-DC-SISTEMA DESGUACE
- PHWS-PO-01-AP-SISTEMA APORTACION AGUA

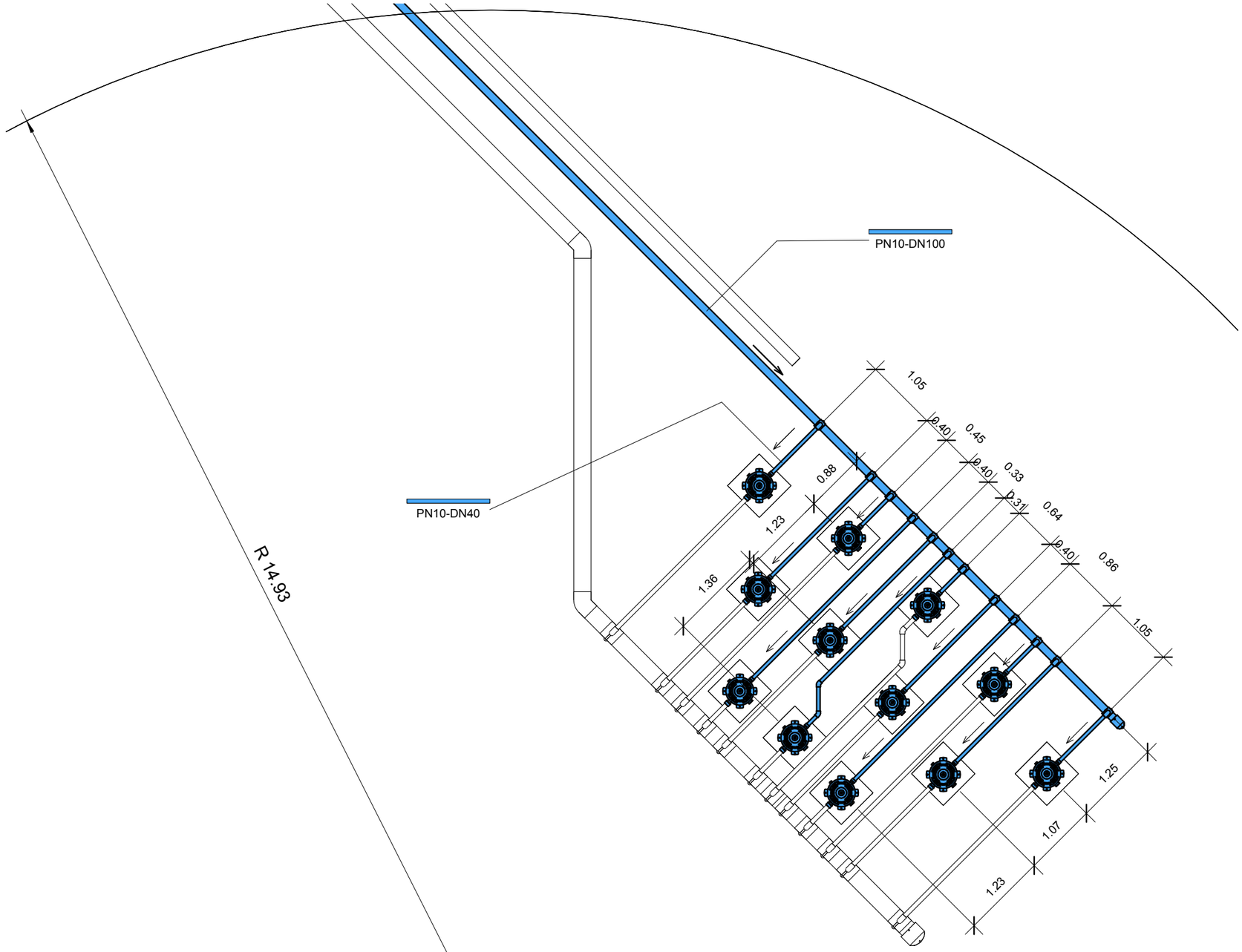

1 PL1.3 FUENTE CIRCUITO IMPULSION

1 : 60

FLUIDRA ENGINEERING

FLUIDRA ENGINEERING SERVICES
Pintor Velázquez 10,08213 Polinyà, BCN,Spain
Phone:+(34)93.724.39.00
Fax: +(34)93.723.36.85
www.fluidra.com

PROJECT	CLIENT	Nº PROJECT	VERSION	DATE	NOTES
17-552 VORA FUNSQUARE		17-552	V.00	19 - OCT - 2018	

NORTH	CREATED BY	DIN/SCALE	LAYOUT	LAYOUT NUMBER
	LL.A.		FUENTE - CIRCUITO IMPULSION	PL1.3

UNAUTHORIZED USE FORBIDEN

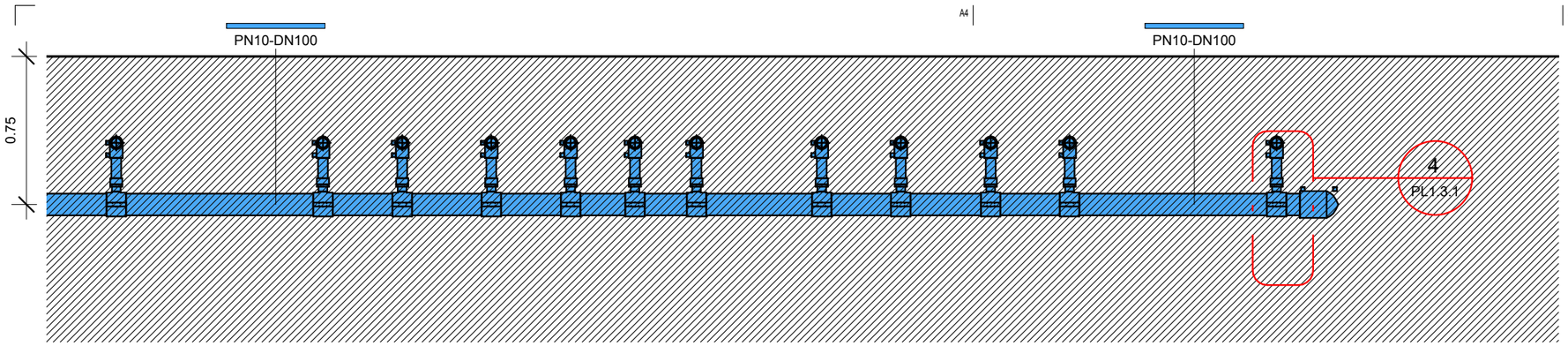

LEYENDA DE SISTEMAS

- PHWR-PO-01-IC-SISTEMA IMPUSION
- PHWR-PO-01-SC-SISTEMA ASPIRACIÓN
- PHWR-PO-01-OC-SISTEMA REBOSADERO
- PHWR-PO-01-IQ-SISTEMA QUIMICO
- PHWR-PO-01-DC-SISTEMA DESGUACE
- PHWS-PO-01-AP-SISTEMA APORTACION AGUA

2 PL1.3.1 CIRCUITO IMPULSION IC 01

1 : 25

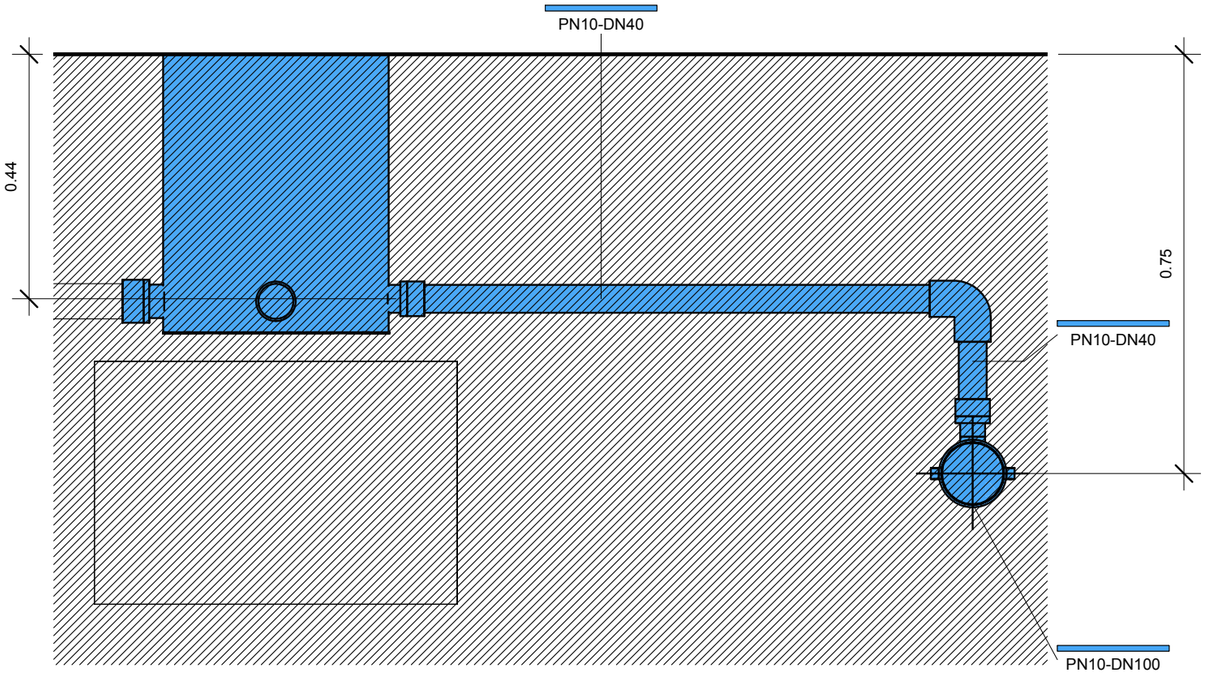

3 PL1.3.1 FUENTE - CIRCUITO IMPULSION - SECCIONES IC 02

1 : 10

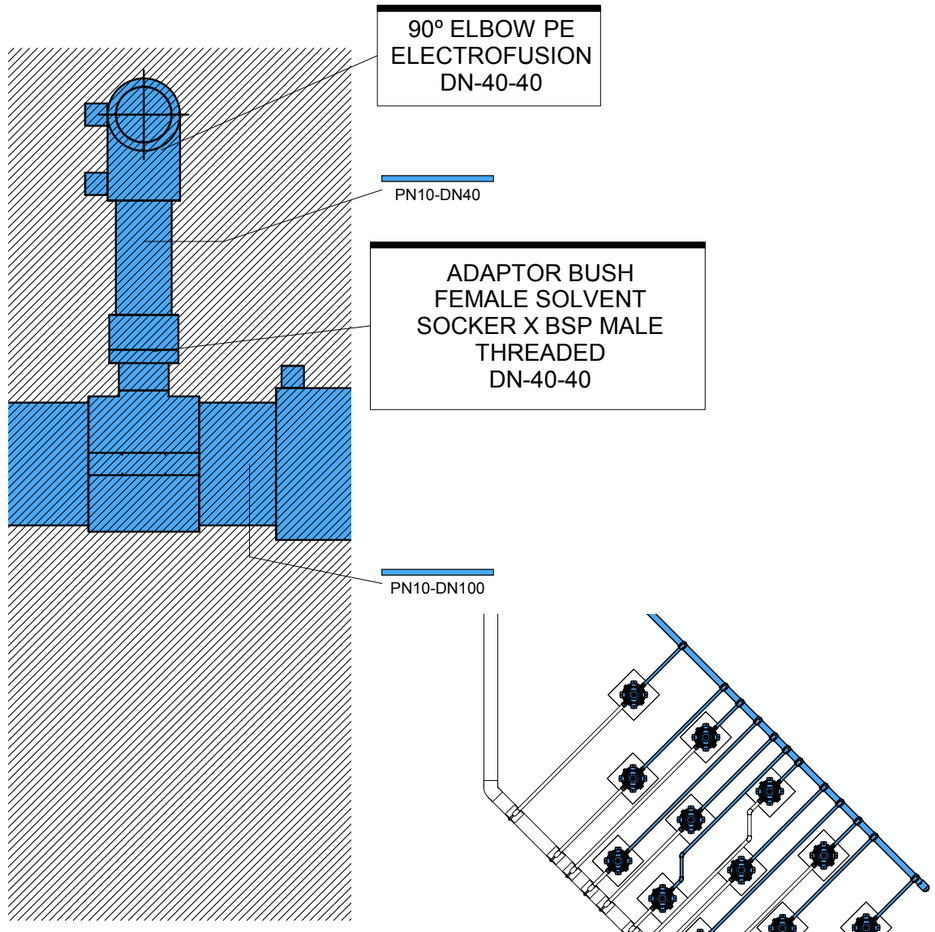

4 PL1.3.1 - Callout 1

1 : 5

FLUIDRA ENGINEERING

FLUIDRA ENGINEERING SERVICES
Pintor Velázquez 10,08213 Polinyà, BCN,Spain
Phone:+(34)93.724.39.00
Fax: +(34)93.723.36.85
www.fluidra.com

PROJECT	CLIENT	Nº PROJECT	VERSION	DATE	NOTES
17-552 VORA FUNSQUARE		17-552	V.00	19 - OCT - 2018	

NORTH	CREATED BY	DIN/SCALE	LAYOUT	LAYOUT NUMBER
	LL.A.		FUENTE - CIRCUITO IMPULSION - SECCIONES	PL1.3.1

UNAUTHORIZED USE FORBIDEN

A4

LEYENDA DE SISTEMAS

- PHWR-PO-01-IC-SISTEMA IMPUSION
- PHWR-PO-01-SC-SISTEMA ASPIRACIÓN
- PHWR-PO-01-OC-SISTEMA REBOSADERO
- PHWR-PO-01-IQ-SISTEMA QUIMICO
- PHWR-PO-01-DC-SISTEMA DESGUACE
- PHWS-PO-01-AP-SISTEMA APORTACION AGUA

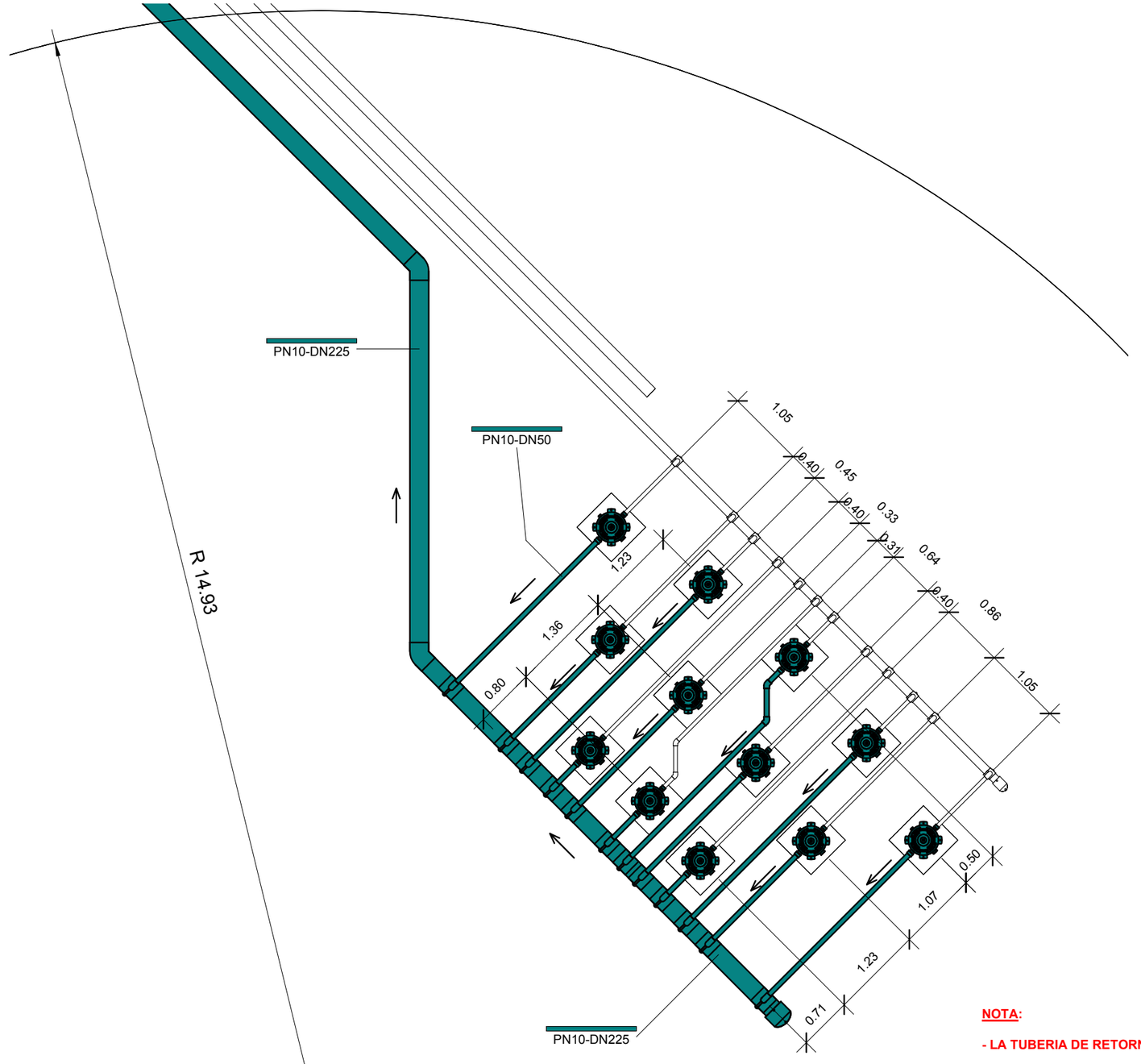

NOTA:

- LA TUBERIA DE RETORNO TENDRÁ EL 1% DE PENDIENTE

1 PL1.4 FUENTE CIRCUITO ASPIRACION
1 : 60

FLUIDRA ENGINEERING
FLUIDRA ENGINEERING SERVICES
Pintor Velázquez 10,08213 Polinyà, BCN,Spain
Phone:+(34)93.724.39.00
Fax: +(34)93.723.36.85
www.fluidra.com

PROJECT	CLIENT	Nº PROJECT	VERSION	DATE	NOTES	NORTH	CREATED BY	DIN/SCALE	LAYOUT	LAYOUT NUMBER
17-552 VORA FUNSQUARE		17-552	V.00	19 - OCT - 2018			LL.A.		FUENTE - CIRCUITO ASPIRACIÓN	PL1.4

UNAUTHORIZED USE FORBBIDEN

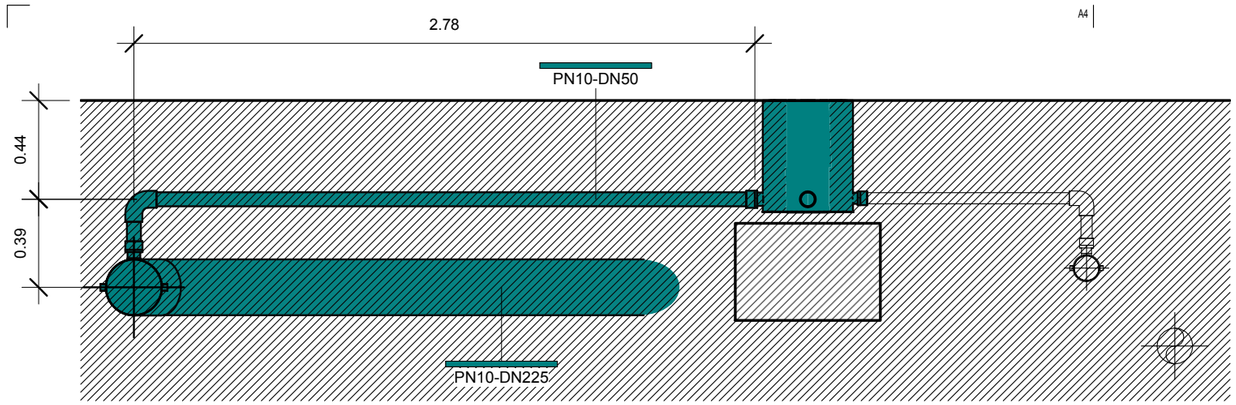

2 PL1.4.1 - FUENTE - CIRCUITO ASPIRACION - SECCIONES SC 01

1 : 25

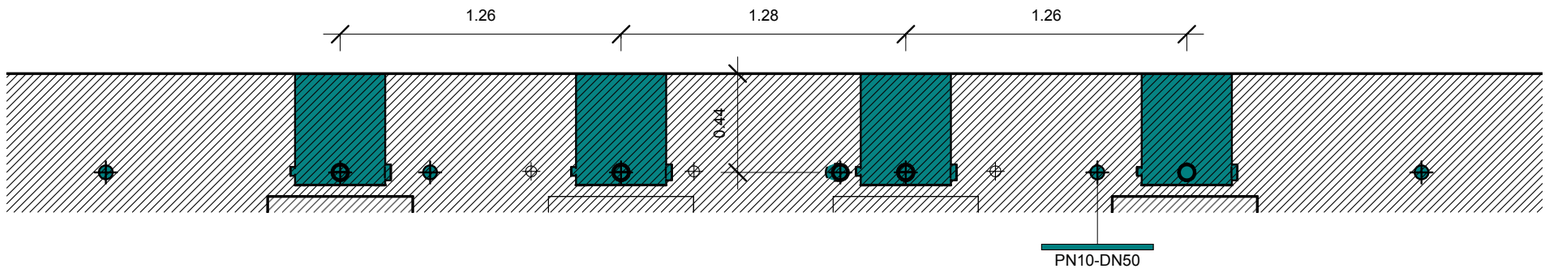

3 PL1.4.1 - FUENTE - CIRCUITO ASPIRACION SECCIONES SC 02

1 : 25

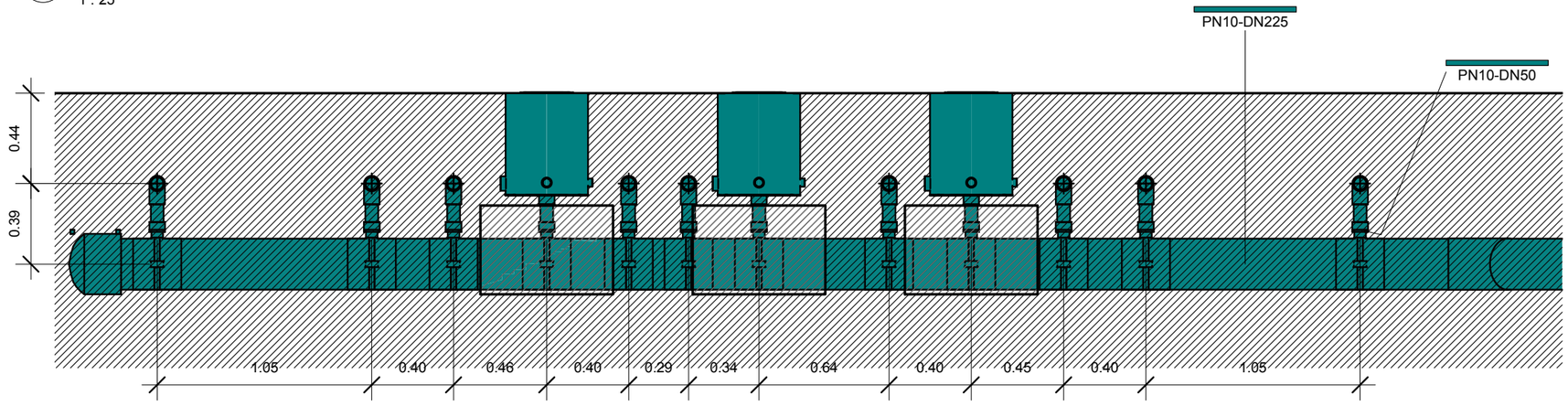

4 PL1.4.1 - FUENTE - CIRCUITO ASPIRACION - SECCIONES SC 03

1 : 25

LEYENDA DE SISTEMAS

- PHWR-PO-01-IC-SISTEMA IMPUSION
- PHWR-PO-01-SC-SISTEMA ASPIRACIÓN
- PHWR-PO-01-OC-SISTEMA REBOSADERO
- PHWR-PO-01-IQ-SISTEMA QUIMICO
- PHWR-PO-01-DC-SISTEMA DESGUACE
- PHWS-PO-01-AP-SISTEMA APORTACION AGUA

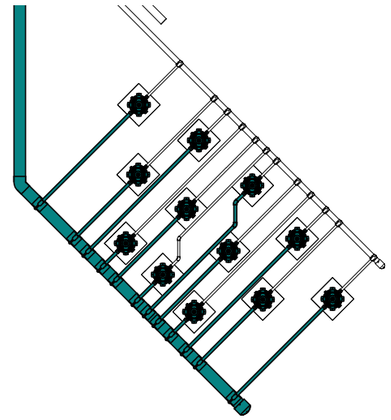

FLUIDRA ENGINEERING

FLUIDRA ENGINEERING SERVICES
Pintor Velázquez 10,08213 Polinyà, BCN,Spain
Phone:+(34)93.724.39.00
Fax: +(34)93.723.36.85
www.fluidra.com

PROJECT	CLIENT	Nº PROJECT	VERSION	DATE	NOTES
17-552 VORA FUNSQUARE		17-552	V.00	19 - OCT - 2018	

NORTH	CREATED BY	DIN/SCALE	LAYOUT	LAYOUT NUMBER
	LL.A.		FUENTE - CIRCUITO ASPIRACIONN - SECCIONES	PL1.4.1

UNAUTHORIZED USE FORBIDEN

A4

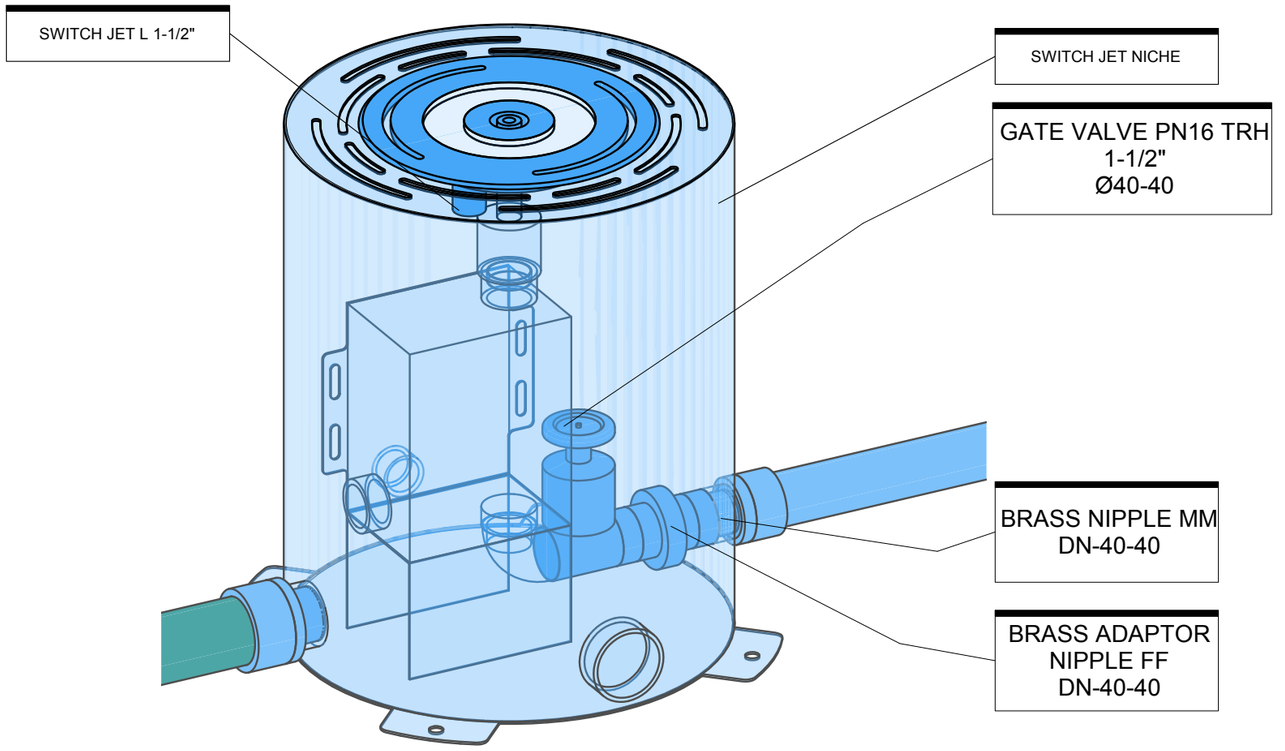

1 3D CHORRO TIPO SWITCH

FLUIDRA ENGINEERING
FLUIDRA ENGINEERING SERVICES
Pintor Velázquez 10,08213 Polinyà, BCN,Spain
Phone:+(34)93.724.39.00
Fax: +(34)93.723.36.85
www.fluidra.com

PROJECT	CLIENT	Nº PROJECT	VERSION	DATE	NOTES
17-552 VORA FUNSQUARE		17-552	V.00	19 - OCT - 2018	

NORTH	CREATED BY	DIN/SCALE	LAYOUT	LAYOUT NUMBER
	LL.A.		3D CHORRO TIPO SWITCH	PL1.4.2

UNAUTHORIZED USE FORBIDEN

A4

A4

LEYENDA DE SISTEMAS

- PHWR-PO-01-IC-SISTEMA IMPUSION
- PHWR-PO-01-SC-SISTEMA ASPIRACIÓN
- PHWR-PO-01-OC-SISTEMA REBOSADERO
- PHWR-PO-01-IQ-SISTEMA QUIMICO
- PHWR-PO-01-DC-SISTEMA DESGUACE
- PHWS-PO-01-AP-SISTEMA APORTACION AGUA

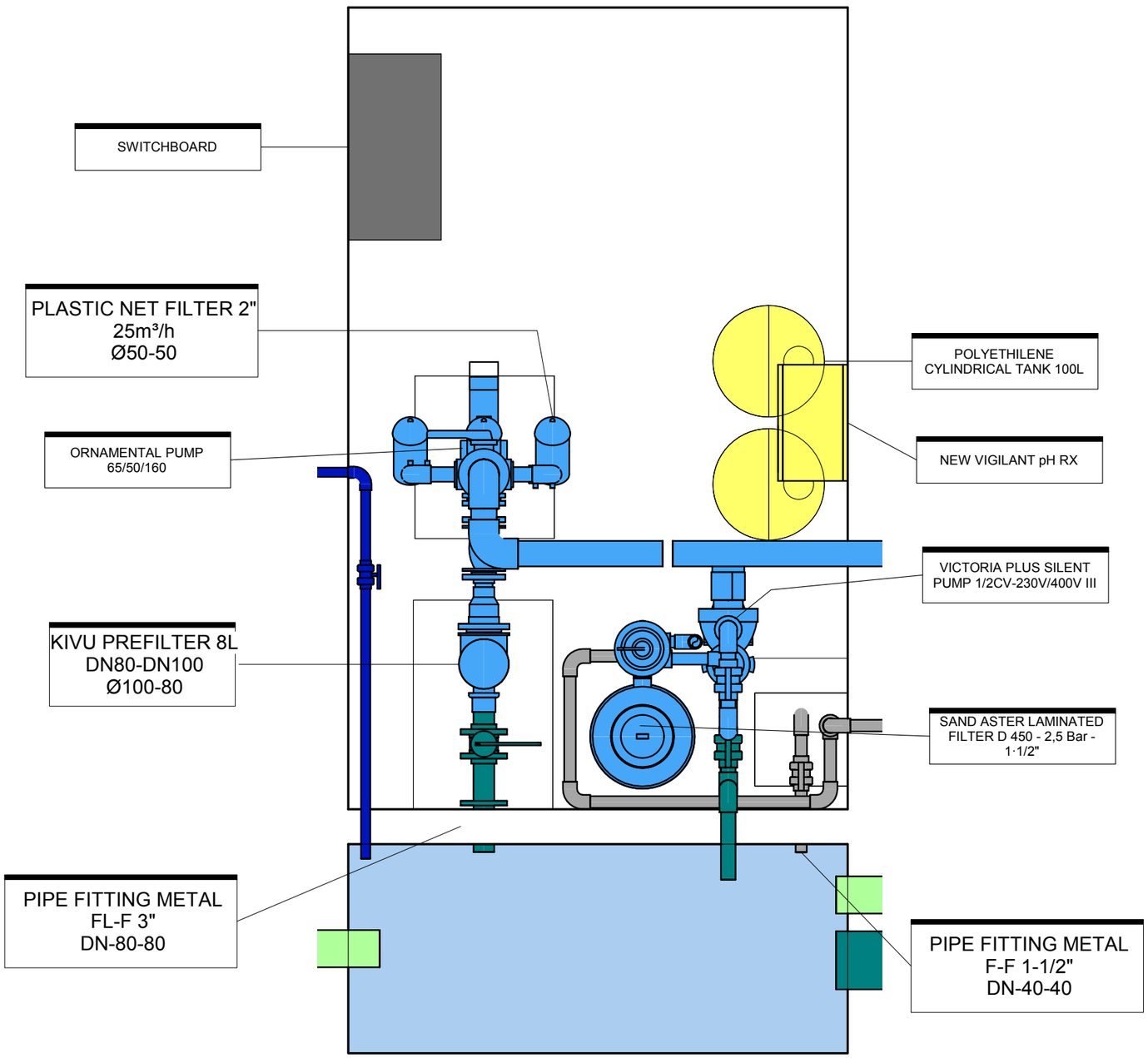

1 PL2.1 CUARTO TÉCNICO - PLANTA GENERAL

1 : 20

FLUIDRA ENGINEERING

FLUIDRA ENGINEERING SERVICES
Pintor Velázquez 10.08213 Polinyà, BCN,Spain
Phone:+(34)93.724.39.00
Fax: +(34)93.723.36.85
www.fluidra.com

PROJECT	CLIENT	Nº PROJECT	VERSION	DATE	NOTES
17-552 VORA FUNSQUARE		17-552	V.00	19 - OCT - 2018	

NORTH	CREATED BY	DIN/SCALE	LAYOUT	LAYOUT NUMBER
	LL.A.		CUARTO TECNICO - PLANTA GENERAL	PL2.1

UNAUTHORIZED USE FORBBIDEN

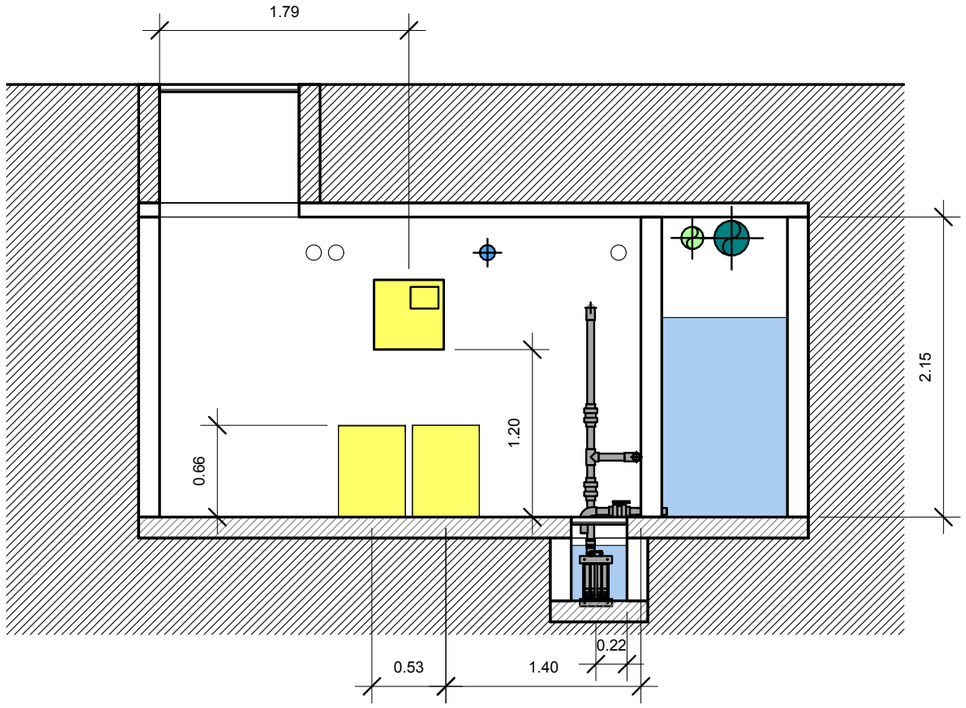

01 PL2.2 CUARTO TECNICO - SECCION GENERAL - LONGITUDINAL 01
1 : 40

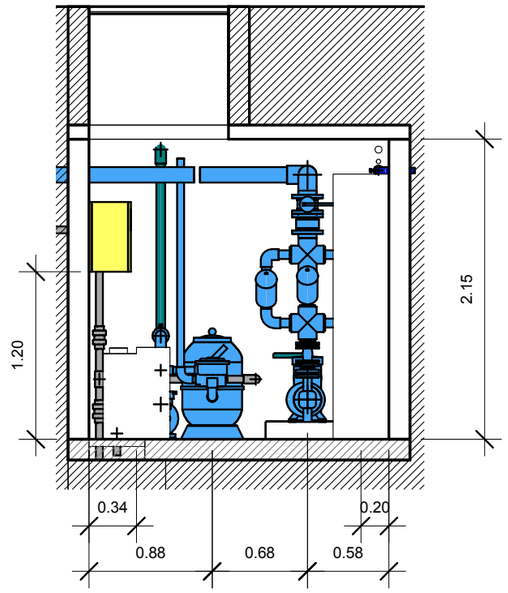

03 PL2.2 CUARTO TECNICO - SECCION GENERAL - TRANSVERSAL 1
1 : 40

LEYENDA DE SISTEMAS

- PHWR-PO-01-IC-SISTEMA IMPUSION
- PHWR-PO-01-SC-SISTEMA ASPIRACIÓN
- PHWR-PO-01-OC-SISTEMA REBOSADERO
- PHWR-PO-01-IQ-SISTEMA QUIMICO
- PHWR-PO-01-DC-SISTEMA DESGUACE
- PHWS-PO-01-AP-SISTEMA APORTACION AGUA

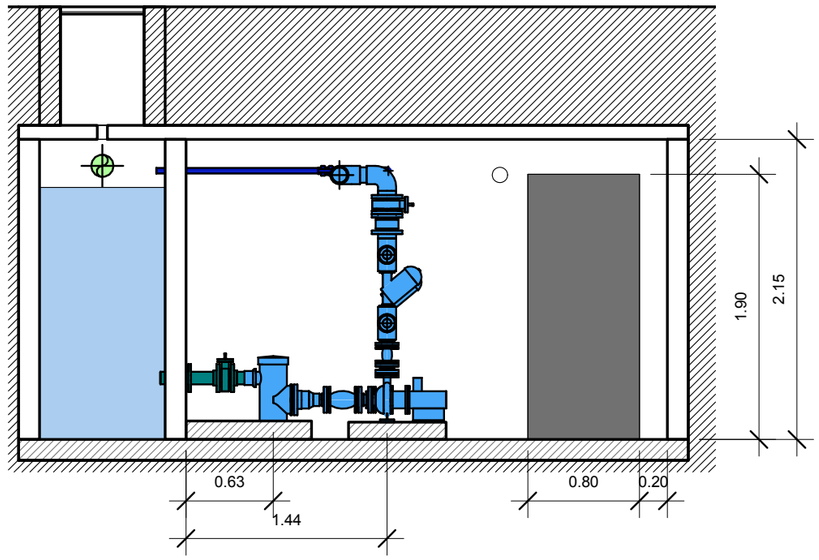

02 PL2.2 CUARTO TECNICO - SECCION GENERAL - LONGITUDINAL 2
1 : 40

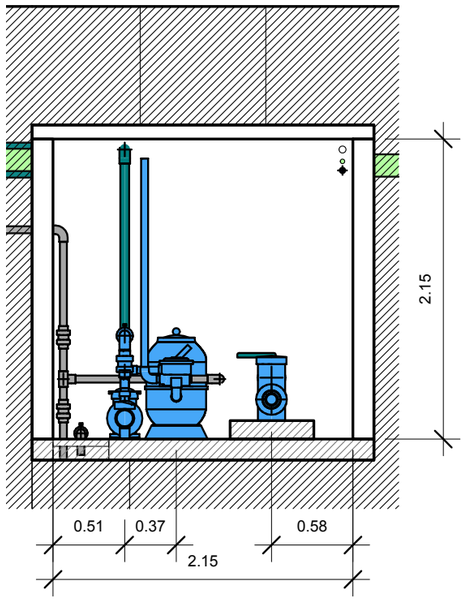

04 PL2.2 CUARTO TECNICO - SECCION GENERAL - TRANSVERSAL 2
1 : 40

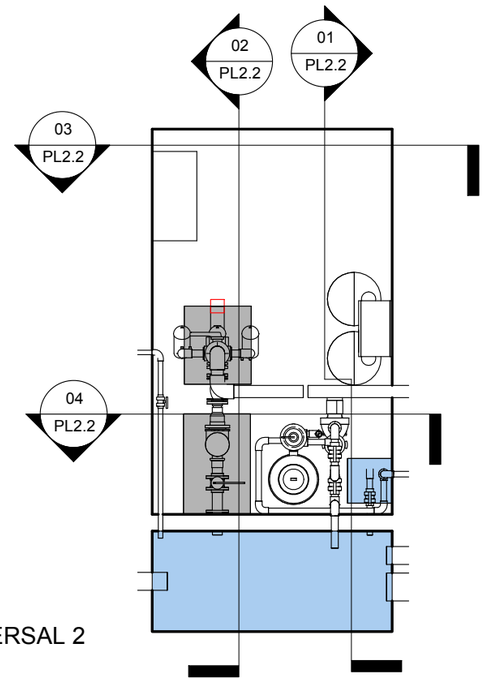

FLUIDRA ENGINEERING
FLUIDRA ENGINEERING SERVICES
Pintor Velázquez 10,08213 Polinyà, BCN,Spain
Phone:+(34)93.724.39.00
Fax: +(34)93.723.36.85
www.fluidra.com

PROJECT	CLIENT	Nº PROJECT	VERSION	DATE	NOTES
17-552 VORA FUNSQUARE		17-552	V.00	19 - OCT - 2018	

NORTH	CREATED BY	DIN/SCALE	LAYOUT	LAYOUT NUMBER
	LL.A.		CUARTO TECNICO - SECCIONES GENERALES	PL2.2

UNAUTHORIZED USE FORBIDEN

A4

A4

NOTAS DEL PROYECTO:

- Las notas "C.P." significa "Contratista Principal", significando que estos trabajos no entran dentro de los trabajos de FLUIDRA.

- La estructura de hormigón que se muestra en los planos es esquemática modelada por FLUIDRA según planos del contratista principal, pero no entra dentro de la responsbilidad de FLUIDRA. La responsabilidad de cálculo y diseño de la estructura es responsbilidad del Contratista Principal (C.P.) No obstante las siguientes dimensiones, ubicaciones y niveles se han de mantener:

- Es responsabilidad de C.P. verificar todas las posibles interferencias que puedan ocurrir entre el modelo diseñado por FLUIDRA y los modelos de arquitectura, estructura, mecánicos, hidráulicos o eléctricos.

- Es responsabilidad del C.P. llevar las acometidas de suministro de agua, electricidad, desguace e internet dentro de la sala técnica.
  - Para la acometida de agua, el diámetro nominal (DN) será de DN25mm (DIAMETRO EXTERIOR 32 mm) y la presión del dua será como mínimo de 3 bar.
  - Para la acometida eléctrica, se proporcionarán las necesidades mostradas en los esquemas de principio eléctricos.

- Los diámetros de las tuberías en el proyecto están dadas en diámetro nominal (DN). Para realizar la conversión a diámetro comercial (DC) se ha de utilizar la tabla DIAMETER RELATION en este plano.

- Es responsabilidad del C.P. conectar los puntos de desguace de agua con la red de alcantarillado.

- Es responsabilidad del C.P. conectar todos los elementos a la red equipotencial que habrá calculado según la resistividad del terreno.

DIAMETER RELATION	
DC (mm)	DN (mm)
16	10
20	15
25	20
32	25
40	32
50	40
63	50
75	65
90	80
110	100
125	110
140	125
160	150
200	175
225	200
250	225
315	300

DC	NOMINAL PREASSURE			
(mm)	0.4 MPa	0.6 MPa	1.0 MPa	1.6 MPa
10	-	-	-	0.3
12	-	-	-	0.3
16	-	-	-	0.3
20	-	-	-	0.4
25	-	-	0.5	0.5
32	-	-	0.6	0.6
40	-	0.8	0.8	0.8
50	-	0.9	0.9	0.9
63	1.0	1.0	1.0	1.0
75	1.0	1.0	1.2	1.2
90	1.0	1.2	1.3	1.4
110	1.2	1.3	1.5	1.7
125	1.3	1.5	1.7	1.9
140	1.3	1.6	1.8	2.0
160	1.5	1.7	2.0	2.2
180	1.6	1.8	2.1	2.4
200	1.7	1.9	2.3	2.6
225	1.8	2.1	2.5	2.9
250	1.8	2.2	2.6	3.0
280	2.0	2.3	2.8	3.2
315	2.1	2.5	3.0	3.5
355	2.2	2.7	3.2	3.8
400	2.4	2.8	3.4	4.0
450	2.5	3.0	3.7	4.3
500	2.7	3.2	3.9	4.6

ACCORDING TO UNE-ENV 1452-6:2002

FLUIDRA ENGINEERING

FLUIDRA ENGINEERING SERVICES
Pintor Velázquez 10,08213 Polinyà, BCN,Spain
Phone:+(34)93.724.39.00
Fax: +(34)93.723.36.85
www.fluidra.com

PROJECT: 17-552 VORA FUNSQUARE

CLIENT:

Nº PROJECT: 17-552 | VERSION: V.00 | DATE: 19 - OCT - 2018 | NOTES:

NORTH | CREATED BY: LL.A. | DIN/SCALE: | LAYOUT: NOTAS GENERALES

LAYOUT NUMBER: Z00.0

UNAUTHORIZED USE FORBIDEN

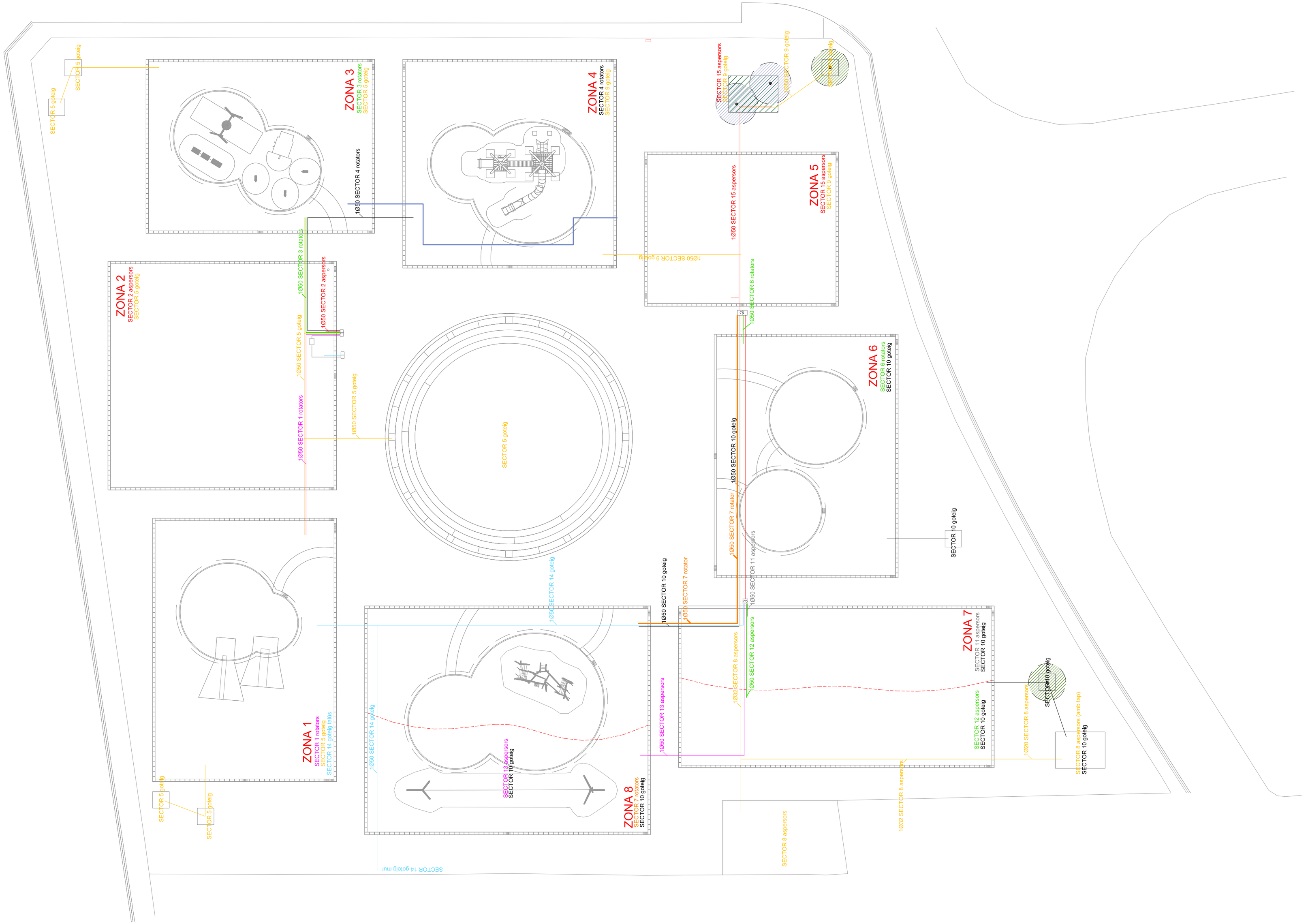

1

As-Built Xarxa de reg

Urbanització del Parc del Sot d'en Barriques

AJUNTAMENT DE PARETS DEL VALLÈS - JULIOL 2019

1:300

Promotor

AJUNTAMENT DE PARETS DEL VALLÈS

Barnasfalt
OBRA PÚBLICA I EDIFICACIÓ INDUSTRIAL

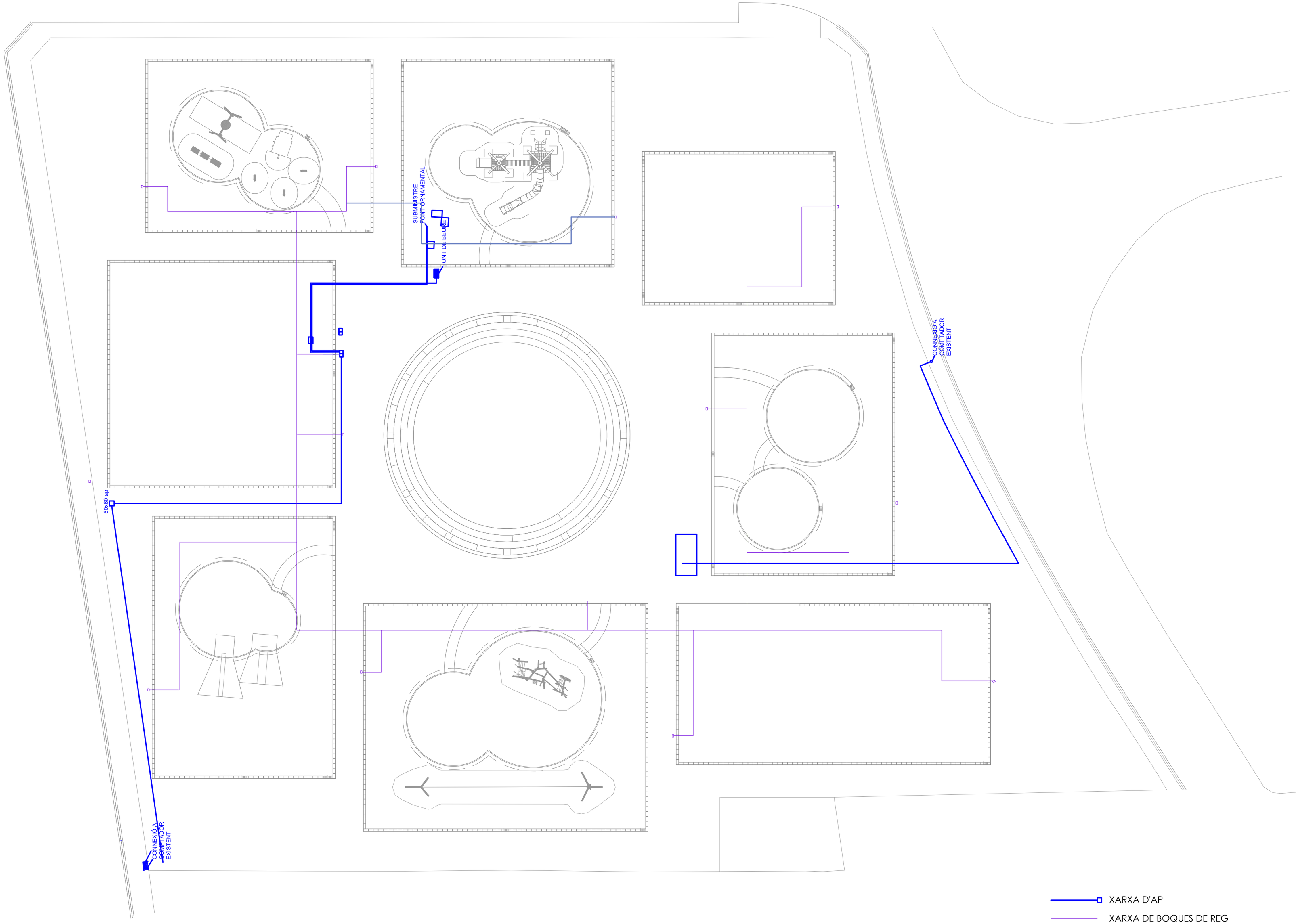

2 As-Built Xarxa AP i boques de reg

Urbanització del Parc del Sot d'en Barriques

AJUNTAMENT DE PARETS DEL VALLÈS - JULIOL 2019

1:300

Promotor

AJUNTAMENT DE PARETS DEL VALLÈS

Barnasfalt
OBRA PÚBLICA I EDIFICACIÓ INDUSTRIAL

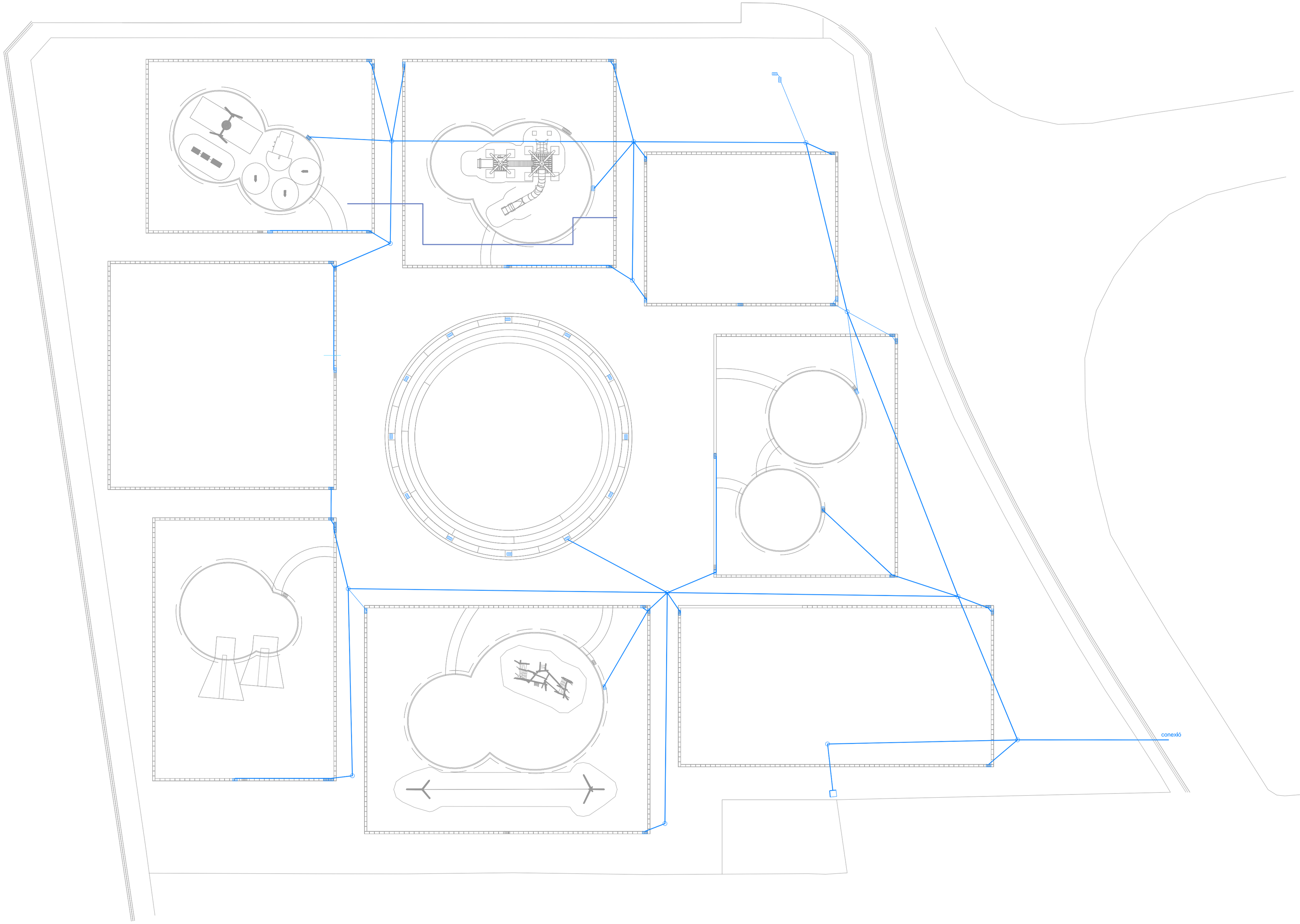

3

As-Built Xarxa clavegueram

Urbanització del Parc del Sot d'en Barriques

AJUNTAMENT DE PARETS DEL VALLÈS - JULIOL 2019

1:300

Promotor

AJUNTAMENT DE PARETS DEL VALLÈS

Barnasfalt
OBRA PÚBLICA I EDIFICACIÓ INDUSTRIAL

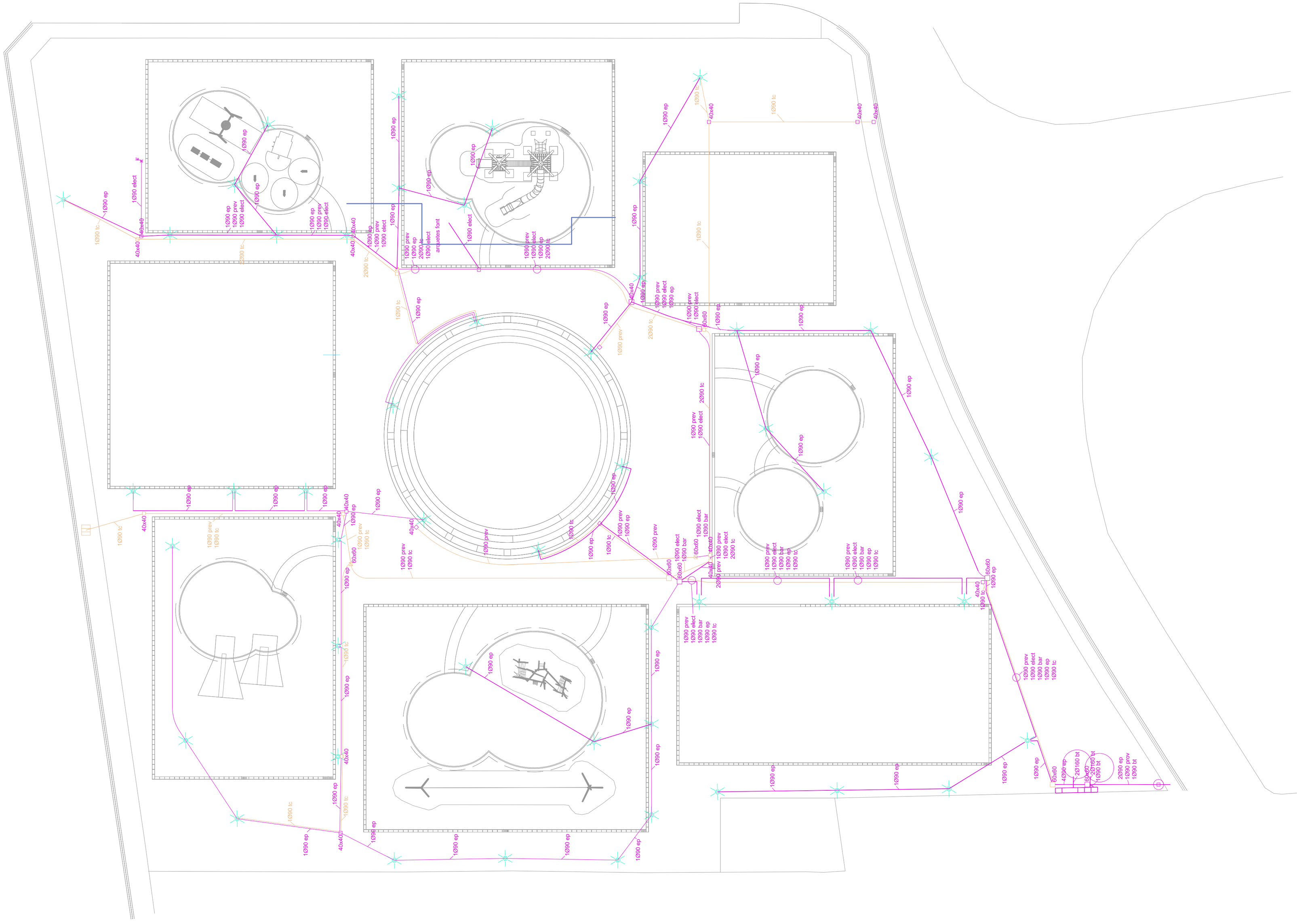

4 As-Built Xarxa SERVEIS

Urbanització del Parc del Sot d'en Barriques

AJUNTAMENT DE PARETS DEL VALLÈS - JULIOL 2019

1:300

Promotor

AJUNTAMENT DE PARETS DEL VALLÈS

Barnasfalt
OBRA PÚBLICA I EDIFICACIÓ INDUSTRIAL

ASTRALPOOL

Passeig Sanllehy, 25
08213 Polinyà (Barcelona)
Tel. +34.93.719.27.50
www.fluidra.com

Tipus quadre	Armario electrico Parets del Valles
Nom font	Fuente ornamental Parc Sot Barriques
Comptador elèctric	NO
Referència	PD4747

Potència total	9 KW
Alimentació	400 V III + N + Terra
Tensió de comandament	230 V AC / 24 VAC-DC
Any de construcció	2018
Responsable del projecte	Francesc Camps
Inici del projecte	15/10/2018
Última modificació	17/10/2018

Índice de páginas

Página	Tipo de página	Descripción de página	Fecha	Referencia
/00	Hoja de título / portada	Hoja de título / portada	15/10/2018	PD4747
/01	Índice de páginas	Índice de páginas : /00 - /50	16/10/2018	PD4747
/01.a	Índice de páginas	Índice de páginas : /51 - /56.a	16/10/2018	PD4747
/02	Esquema multipolar	Acometida	16/10/2018	PD4747
/04	Esquema multipolar	Potencia	16/10/2018	PD4747
/05	Esquema multipolar	Potencia	16/10/2018	PD4747
/06	Esquema multipolar	Limitadores de tensión y f. armonicos	16/10/2018	PD4747
/07	Esquema multipolar	Alimentación maniobra	16/10/2018	PD4747
/08	Esquema multipolar	Comunes 24VDC	16/10/2018	PD4747
/10	Esquema multipolar	Iluminación ornamental	16/10/2018	PD4747
/12	Esquema multipolar	GEN-DMX-PC	16/10/2018	PD4747
/13	Esquema multipolar	Alimentación maniobra	16/10/2018	PD4747
/14	Esquema multipolar	Comunes 24VDC	16/10/2018	PD4747
/16	Esquema multipolar	Maniobra 230 VAC	16/10/2018	PD4747
/17	Esquema multipolar	Maniobra 230 VAC	15/10/2018	PD4747
/19	Esquema multipolar	Configuración PLC	15/10/2018	PD4747
/20	Esquema multipolar	Configuración PLC	16/10/2018	PD4747
/22	Esquema multipolar	Configuración PLC	15/10/2018	PD4747
/23	Esquema multipolar	Configuración PLC	15/10/2018	PD4747
/24	Esquema multipolar	Entradas digitales	15/10/2018	PD4747
/25	Esquema multipolar	Entradas digitales	15/10/2018	PD4747
/29	Esquema multipolar	Salidas digitales	16/10/2018	PD4747
/30	Esquema multipolar	Salidas digitales	15/10/2018	PD4747
/31	Esquema multipolar	Salidas digitales	15/10/2018	PD4747
/32	Esquema multipolar	Salidas analogicas	15/10/2018	PD4747
/33	Esquema multipolar	Salidas digitales	15/10/2018	PD4747
/34	Esquema multipolar	Salidas digitales	15/10/2018	PD4747
/35	Esquema multipolar	Salidas digitales	15/10/2018	PD4747
/40	Esquema multipolar	Maniobra 24 VAC	16/10/2018	PD4747
/42	Plano de bornes	Plano de bornes +-X0	16/10/2018	PD4747
/43	Plano de bornes	Plano de bornes +-X1	16/10/2018	PD4747
/44	Plano de bornes	Plano de bornes +-X2	15/10/2018	PD4747
/45	Plano de bornes	Plano de bornes +-X3	16/10/2018	PD4747
/46	Plano de bornes	Plano de bornes +-X4	15/10/2018	PD4747
/46.a	Plano de bornes	Plano de bornes +-X4	15/10/2018	PD4747
/47	Plano de bornes	Plano de bornes +-X10	16/10/2018	PD4747
/47.a	Plano de bornes	Plano de bornes +-X10	15/10/2018	PD4747
/49	Gráfico	Implantación interior armario	16/10/2018	PD4747
/50	Gráfico	Implantación exterior armario	16/10/2018	PD4747

			Date	15/10/2018	Fuente ornamental Parc Sot Barriques	ASTRALPOOL	Índice de páginas : /00 - /50	=
			Manager					+
			Revised	Francesc Camps			PD4747	Sheet 01
			Modified	16/10/2018				Sh. 43

Índice de páginas

Página	Tipo de página	Descripción de página	Fecha	Referencia
/51	Gráfico	Descripción elementos puerta	16/10/2018	PD4747
/56	Lista de artículos	Lista de artículos : NSYSM18840P - VMC.06150012R0	16/10/2018	PD4747
/56.a	Lista de artículos	Lista de artículos : VMC.06120205R0 - MURR.85303	16/10/2018	PD4747

			Date	15/10/2018	Fuente ornamental Parc Sot Barriques	Índice de páginas : /51 - /56.a	=
			Manager				+
			Revised	Francesc Camps		PD4747	Sheet 01.a
			Modified	16/10/2018			Sh. 43

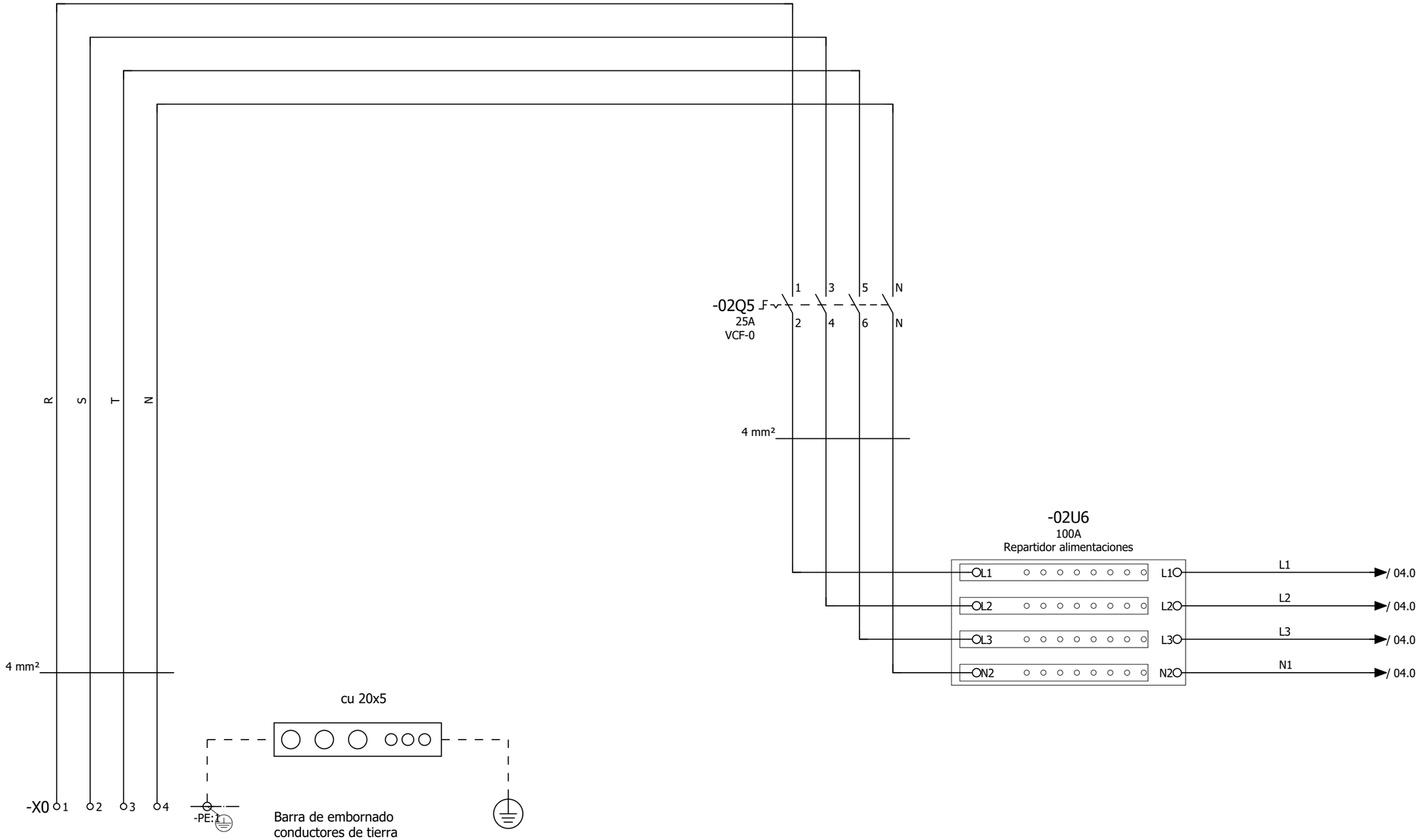

ALIMENTACION ARMARIO
400V III + N + PE

01.a

04

			Date	15/10/2018	Fuente ornamental Parc Sot Barriques	Acometida	=
			Manager				+
			Revised	Francesc Camps		PD4747	Sheet 02
			Modified	17/10/2018			Sh. 43

/ 02.9 L1 → L1 → / 05.0
/ 02.9 L2 → L2 → / 05.0
/ 02.9 L3 → L3 → / 05.0
/ 02.9 N1 → N1 → / 05.0

4 mm²

-04Q1
25/4/30mA
A9R35440
1 3 5 7 / 2 4 6 8

L1041 L2041 L3041

-04Q1.1
25A
A9F79325
1 3 5 / 2 4 6
L1042 L2042 L3042

-22A4
/22.3
1 / 2
0401 0402

VC1 → / 24.2

-04U1
5.5 KW
FC51
132F0028
DANFOSS

L1 L2 L3 — 18 MARCHA — 12 COMUN

RELE
DEFECTO
01 / 02 / 03

2402 → / 24.2

0-10V

U V W PE — +53 -55

U041 V041 W041

4 mm²

-X1 1 2 3 -PE:1

U1 V1 W1

-04M1
5.52 KW / 14.5 A / 400 V
M
3~
PE

BOMBA
SWITCH

3201 VC0

32.1 → / 13.0

Parametros 0-10V FC51

0-01	Idioma	Español [4]	
1-00	Config. lazo abierto	0	
1-20	Potencia motor	Según motor	kW
1-22	Tensión motor	Según motor	V
1-23	Frecuencia motor	Según motor	Hz
1-24	Intensidad motor	Según motor	A
1-25	Velocidad nom. motor	Según motor	RPM
1-90	Protección térmica motor	Desconexión ETR [4]	
3-02	Ref. min.	*SAP ejem. 0	ºC
3-03	Ref. max.	*SAP ejem. 100	ºC
3-15	Fuente de referencia 1	EA53 [1]	
3-16	Fuente de referencia 2	Sin función [0]	
3-17	Fuente de referencia 3	Sin función [0]	
3-41	Rampa 1 ACC	1	s
3-42	Rampa 2 DECC	1	s
4-12	Límite bajo velocidad	*SAP ejem. 20	Hz
4-14	Límite alto velocidad	*SAP ejem. 50	Hz
5-10	Modo terminal 18	[0]	
5-11	Modo terminal 19	[23]	
5-12	Modo terminal 27	[0]	
5-40	Rele	Anomalia [9]	
6-10	T53 escalado bajo V	0	V
6-11	T53 escalado alto V	10	V
6-14	T53 valor bajo ref.	0	Hz
6-15	T53 valor alto ref.	100	Hz
6-19	Modo terminal 53	Tensión [0]	

02 05

			Date	15/10/2018	Fuente ornamental Parc Sot Barriques	Potencia	=
			Manager				+
			Revised	Francesc Camps		PD4747	Sheet 04
			Modified	17/10/2018			Sh. 43

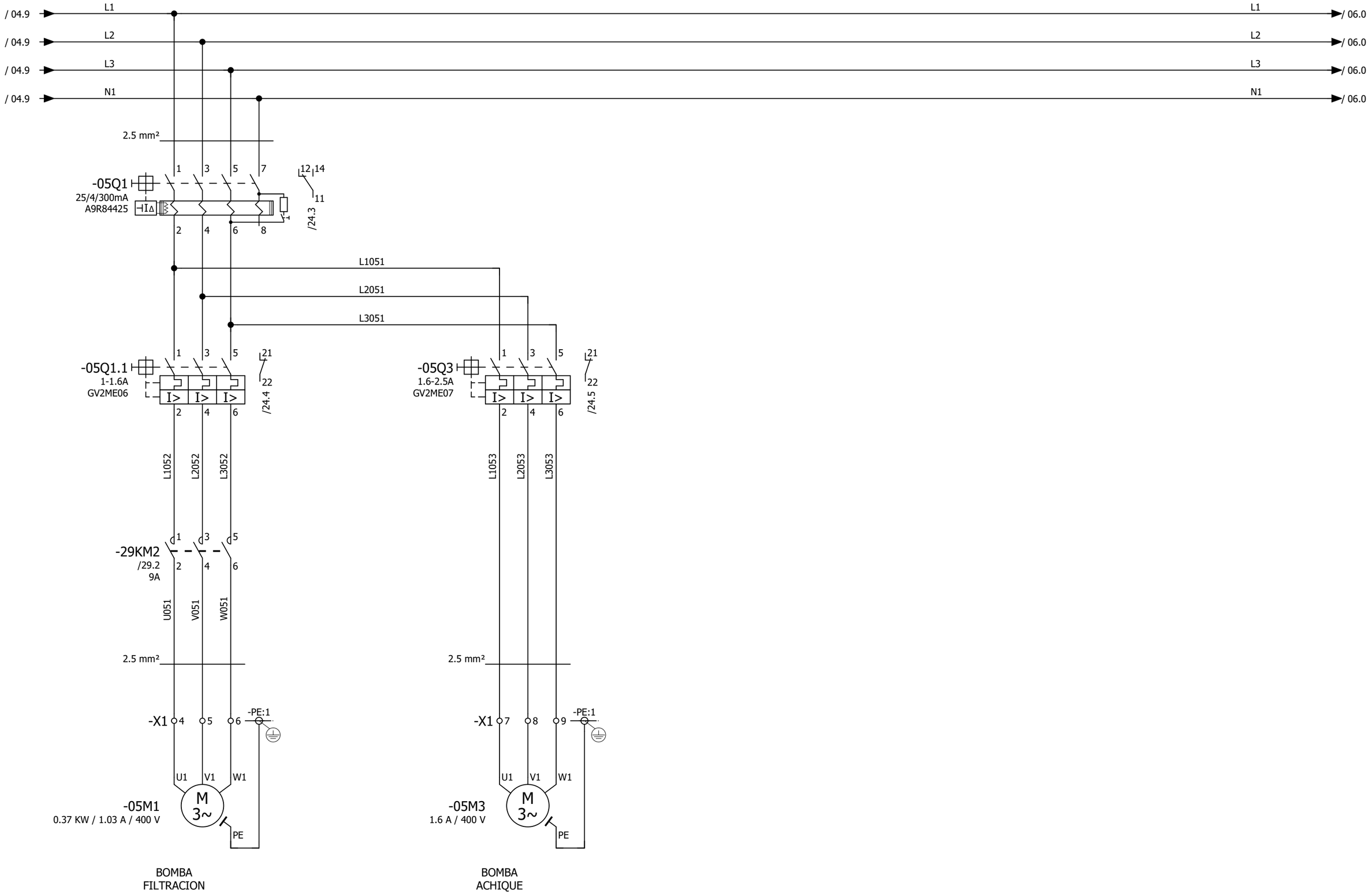

			Date	15/10/2018	Fuente ornamental Parc Sot Barriques	Potencia	=
			Manager				+
			Revised	Francesc Camps		PD4747	Sheet 05
			Modified	17/10/2018			Sh. 43

ASTRALPOOL

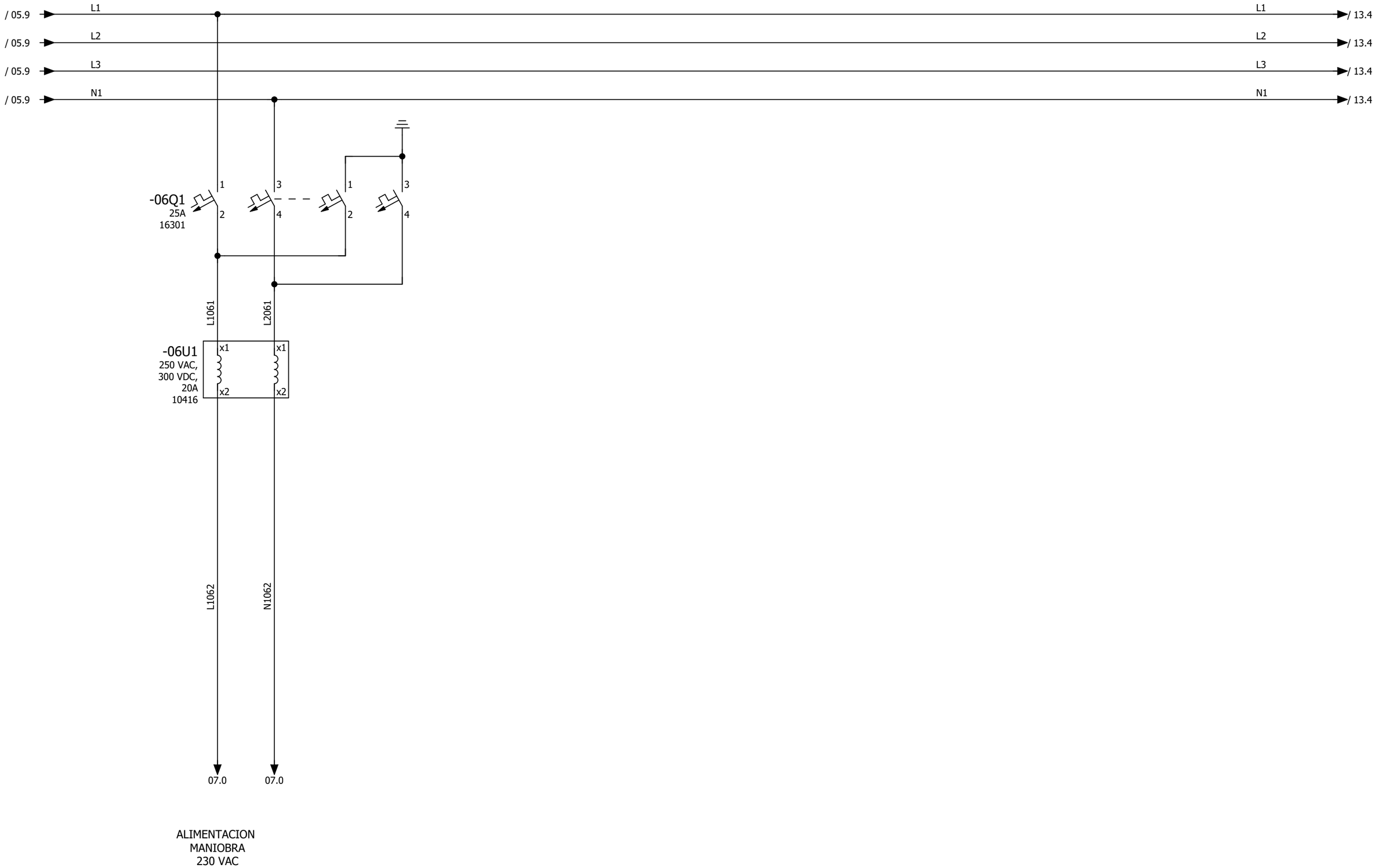

05

07

			Date	15/10/2018	Fuente ornamental Parc Sot Barriques	Limitadores de tensión y f. armonicos	=
			Manager				+
			Revised	Francesc Camps		PD4747	Sheet 06
			Modified	16/10/2018			Sh. 43

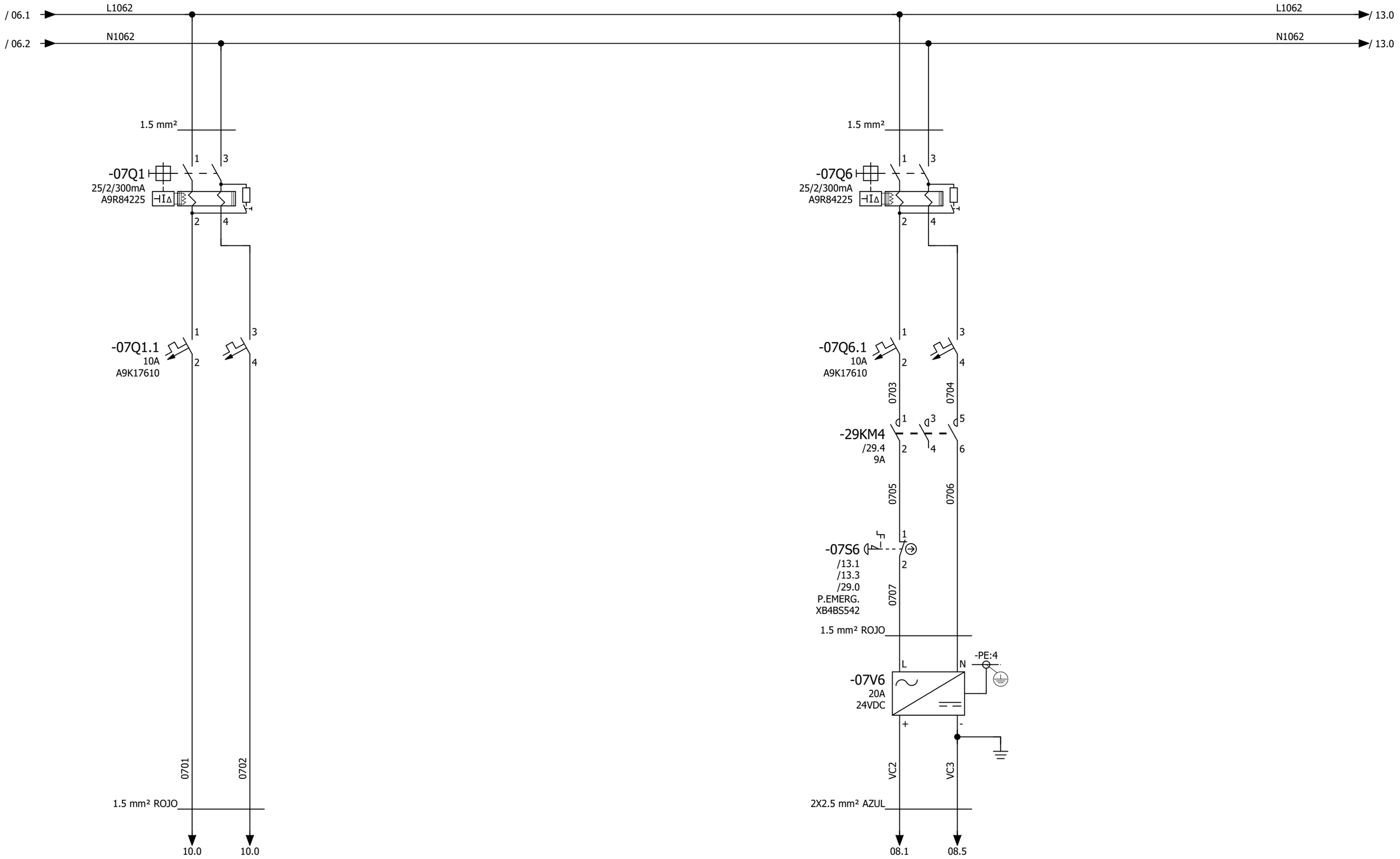

ALIMENTACION
ILUMINACION
ORNAMENTAL
230 VAC

ALIMENTACION
SWITH 24 E.V.
24 VDC

06

08

			Date	15/10/2018	Fuente ornamental Parc Sot Barriques	Alimentación maniobra	=
			Manager				+
			Revised	Francesc Camps		PD4747	Sheet 07
			Modified	16/10/2018			Sh. 43

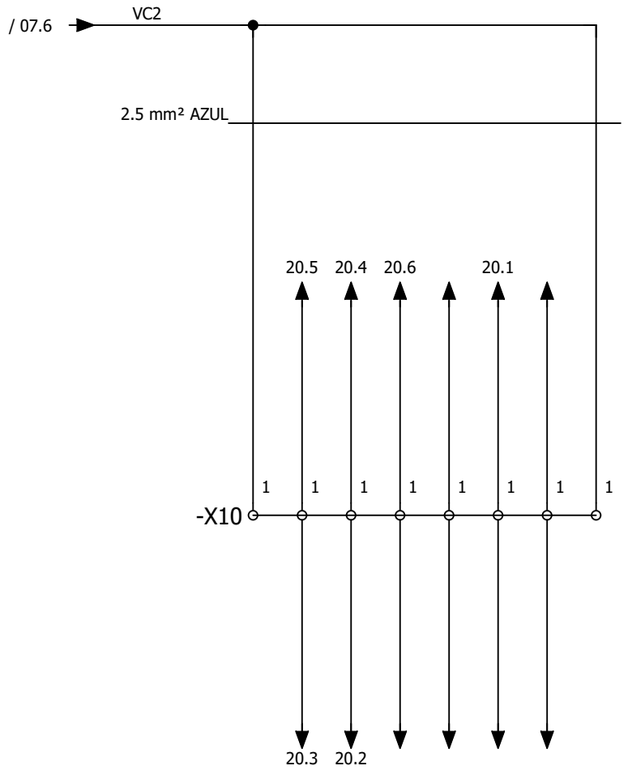

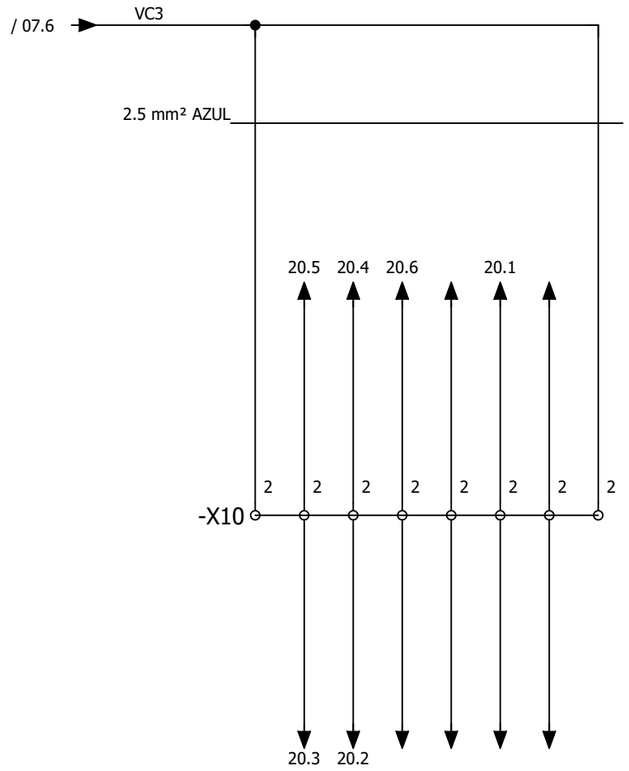

			Date	15/10/2018	Fuente ornamental Parc Sot Barriques	Comunes 24VDC	=
			Manager				+
			Revised	Francesc Camps		PD4747	Sheet 08
			Modified	16/10/2018			Sh. 43

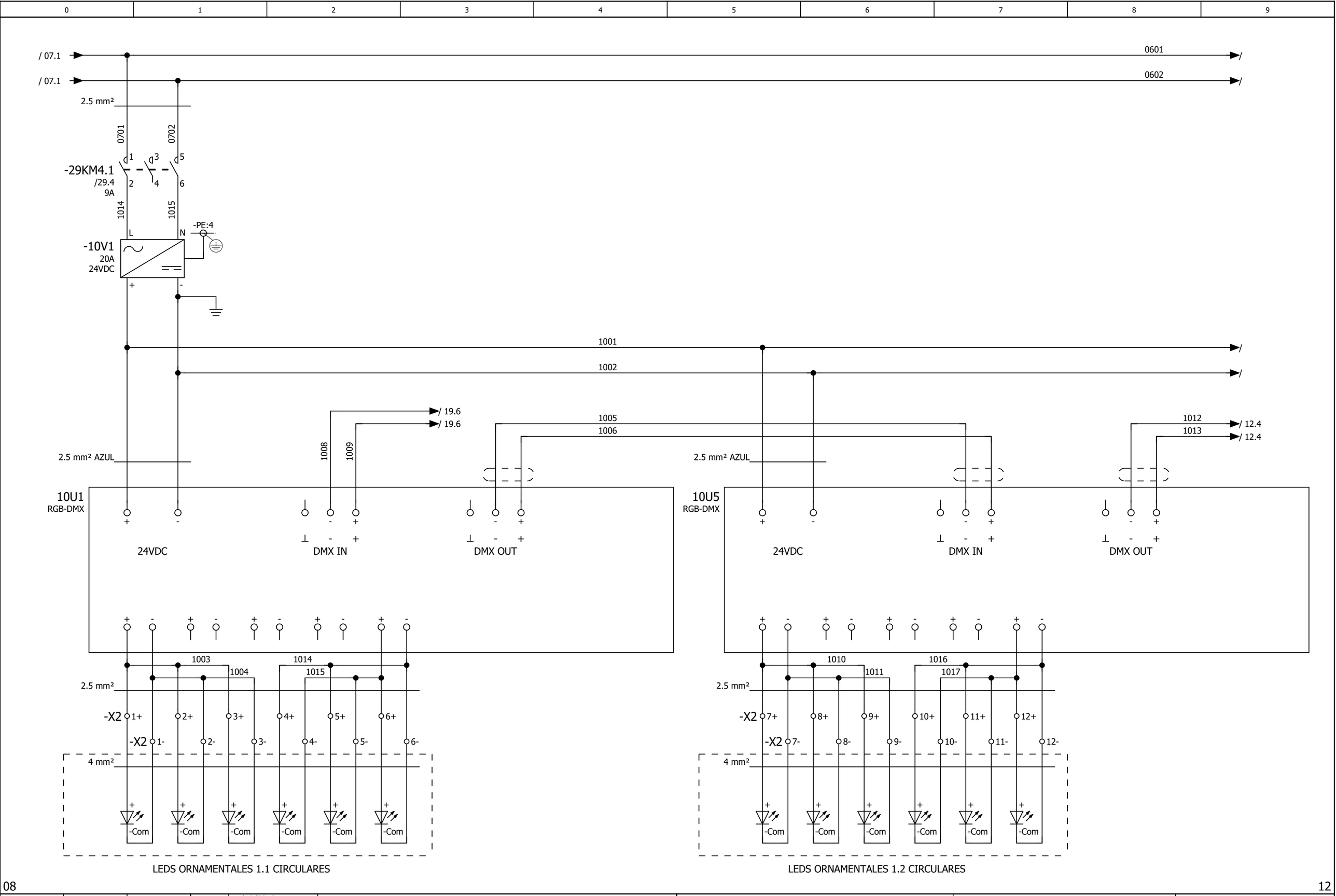

08

12

			Date	15/10/2018	Fuente ornamental Parc Sot Barriques	ASTRALPOOL	Iluminación ornamental
			Manager				=
			Revised	Francesc Camps			+
			Modified	17/10/2018			PD4747

Sheet 10
Sh. 43

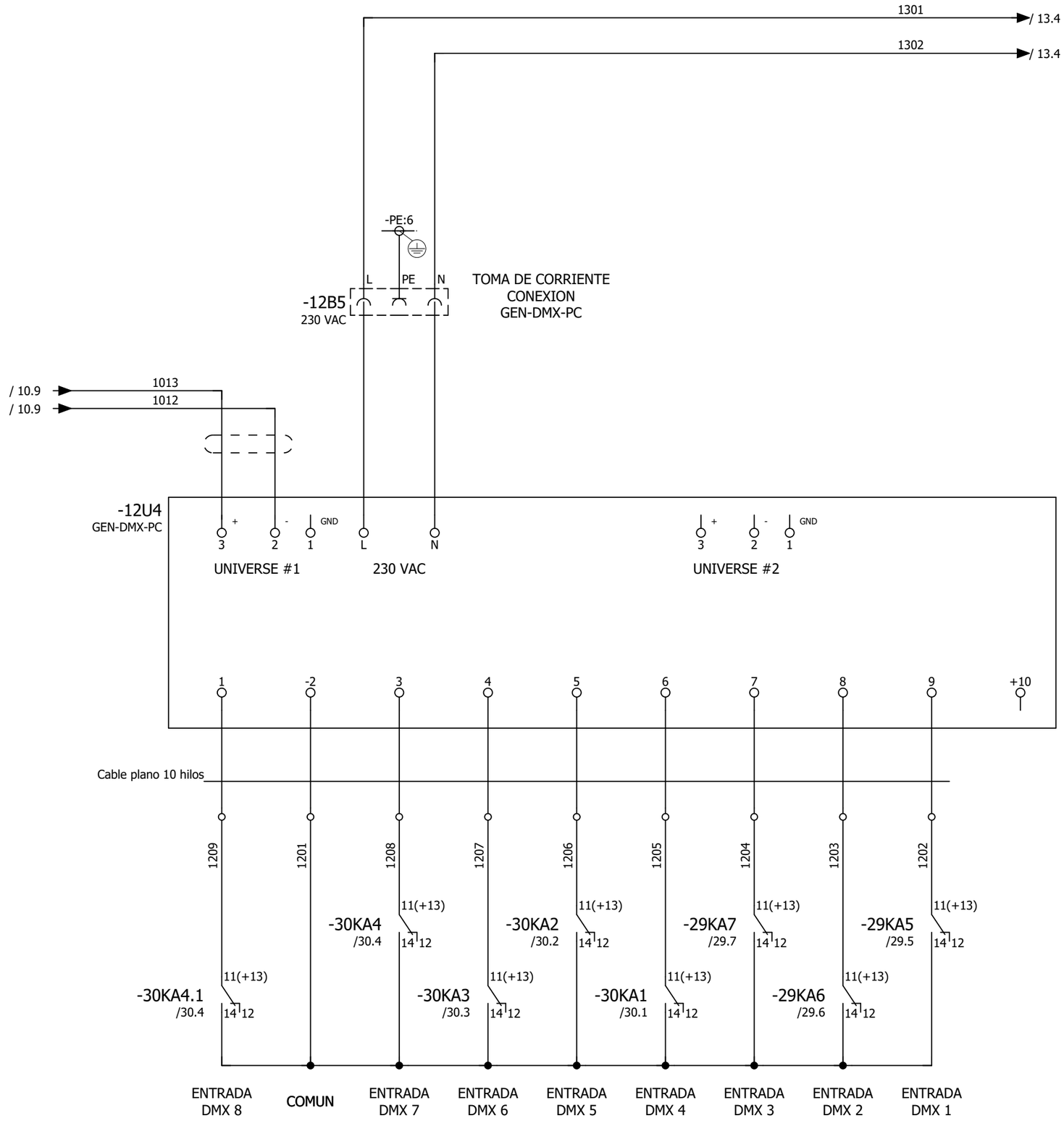

			Date	15/10/2018	Fuente ornamental Parc Sot Barriques	GEN-DMX-PC	=
			Manager				+
			Revised	Francesc Camps		PD4747	Sheet 12
			Modified	16/10/2018			Sh. 43

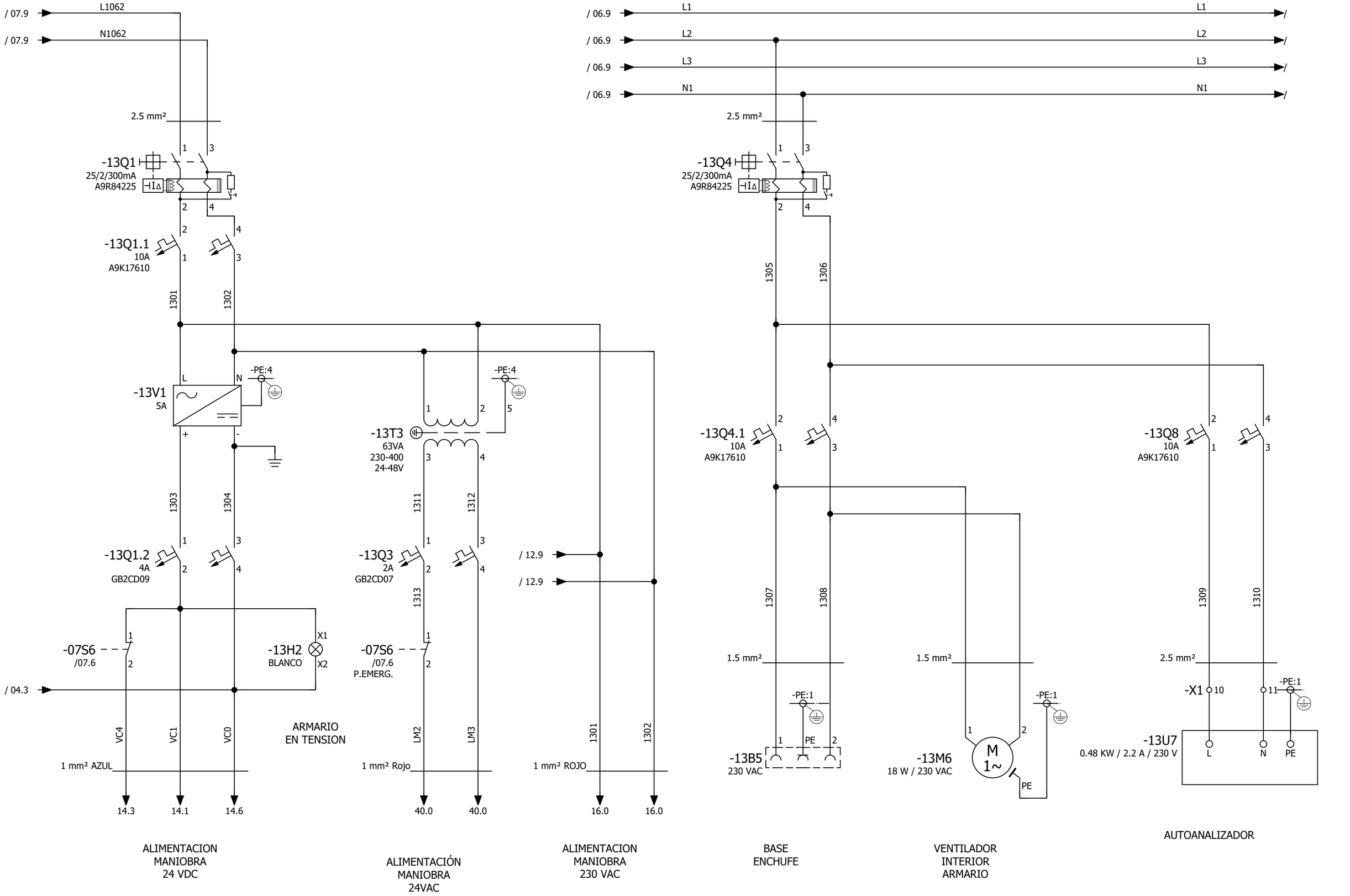

ALIMENTACION MANIOBRA 24 VDC

ALIMENTACIÓN MANIOBRA 24VAC

ALIMENTACION MANIOBRA 230 VAC

BASE ENCHUFE

VENTILADOR INTERIOR ARMARIO

AUTOANALIZADOR

12

14

			Date	15/10/2018	Fuente ornamental Parc Sot Barriques	Alimentación maniobra	=
			Manager				+
			Revised	Francesc Camps		PD4747	Sheet 13
			Modified	16/10/2018			Sh. 43

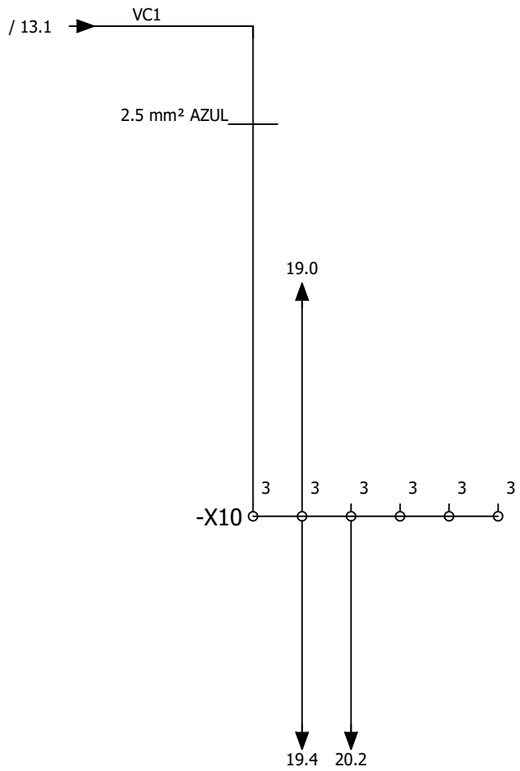

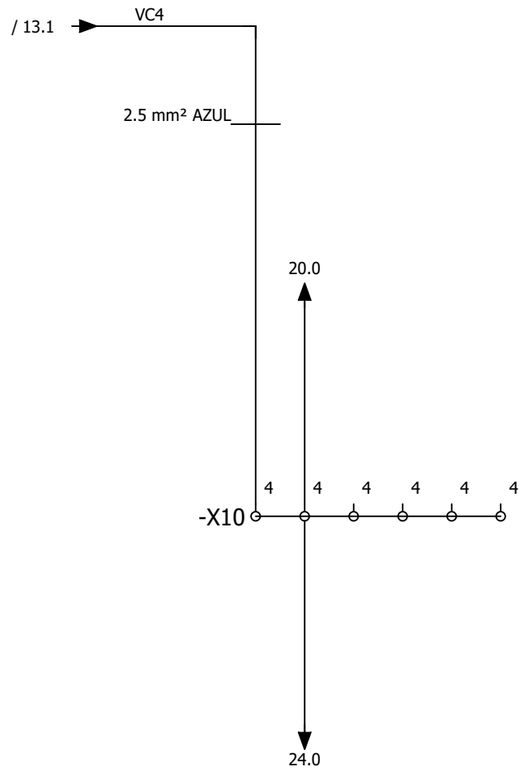

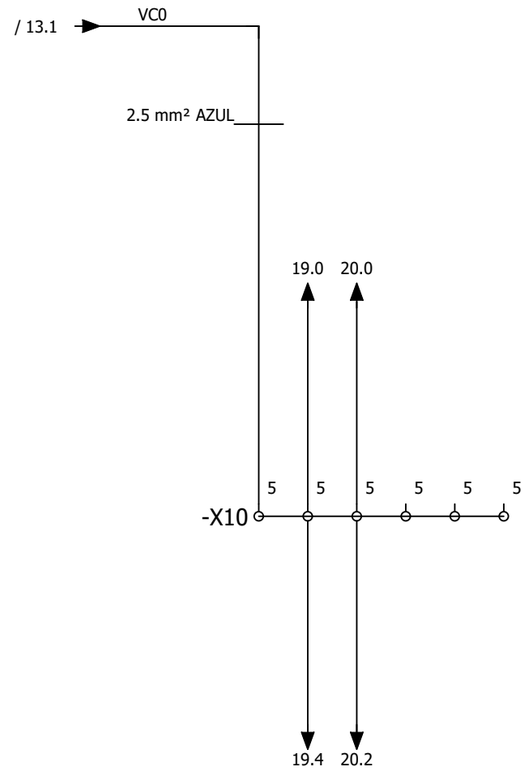

			Date	15/10/2018	Fuente ornamental Parc Sot Barriques	Comunes 24VDC	=
			Manager				+
			Revised	Francesc Camps		PD4747	Sheet 14
			Modified	17/10/2018			Sh. 43

13.4 / 1301

1301 / 17.0

-16KA2
230VAC
SNDA 230 100
DISIBEINT

A1

RELE 1 (Y1-Y2)

RELE 2 (Y3-Y4)

Ref

A2 Y4 Y3 Y2 Y1 Z1

11 14 12

21 24 22

2501 2502 2503 2504 2505

VC1 2407

VC1 2408

-X3 1 2 3 4 5

24.6 24.6 24.7 24.7

13.4 / 1302

1302 / 17.0

RELE DE NIVEL

NIVEL BAJO FUENTE

NIVEL ALTO FUENTE

			Date	15/10/2018	Fuente ornamental Parc Sot Barriques	Maniobra 230 VAC	=
			Manager				+
			Revised	Francesc Camps		PD4747	Sheet 16
			Modified	16/10/2018			Sh. 43

ASTRALPOOL

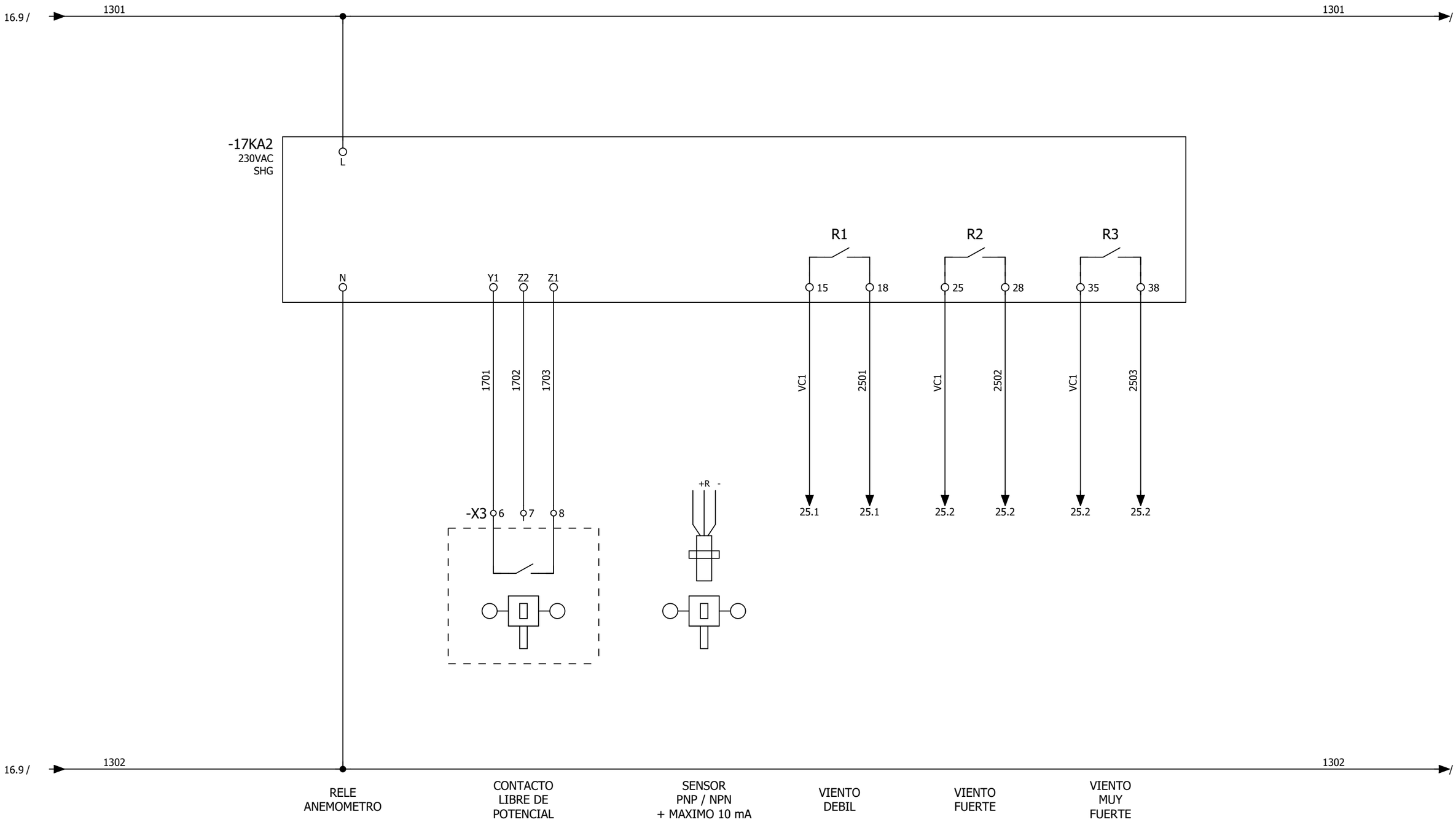

			Date	15/10/2018	Fuente ornamental Parc Sot Barriques	Maniobra 230 VAC	=
			Manager				+
			Revised	Francesc Camps		PD4747	Sheet 17
			Modified	16/10/2018			Sh. 43

/ 14.1 VC1 → VC1 → / 24.0

/ 14.7 VC0 → VC0 → / 29.0

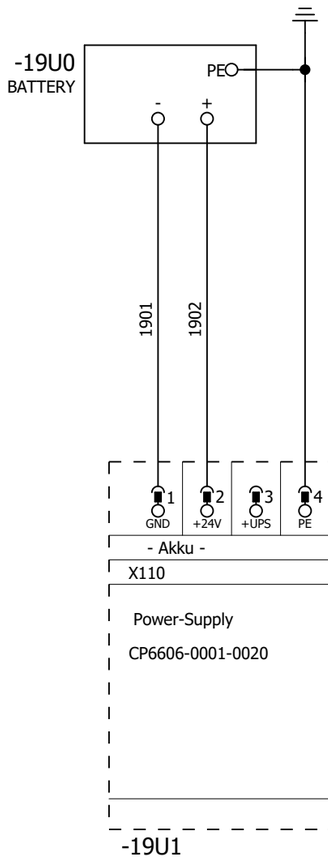

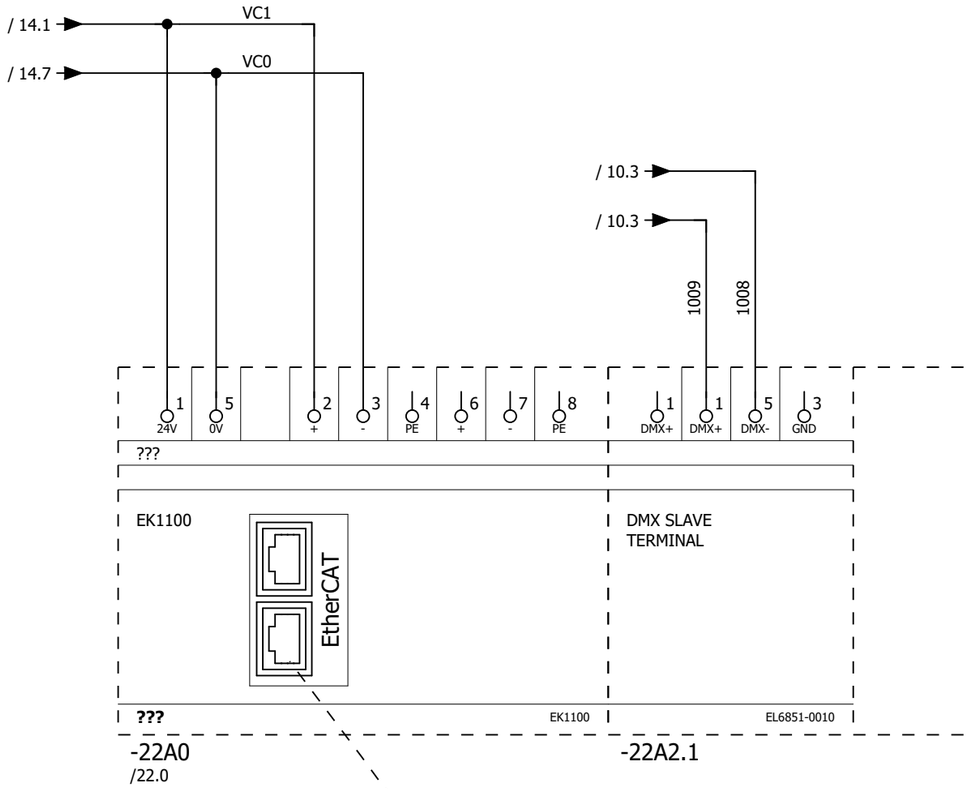

17

20

			Date	15/10/2018	Fuente ornamental Parc Sot Barriques	Configuración PLC	=
			Manager				+
			Revised	Francesc Camps		PD4747	Sheet 19
			Modified	17/10/2018			Sh. 43

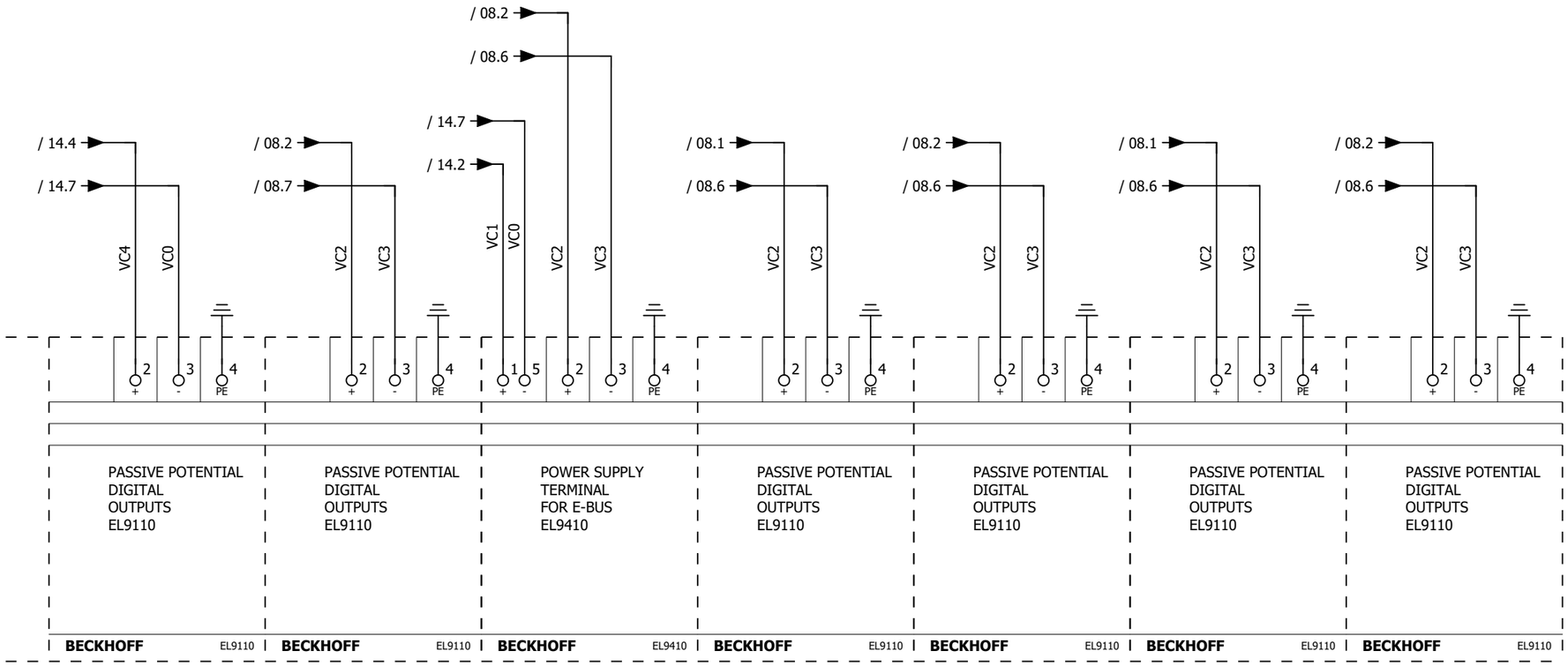

			Date	15/10/2018	Fuente ornamental Parc Sot Barriques	Configuración PLC	=
			Manager				+
			Revised	Francesc Camps		PD4747	Sheet 20
			Modified	16/10/2018			Sh. 43

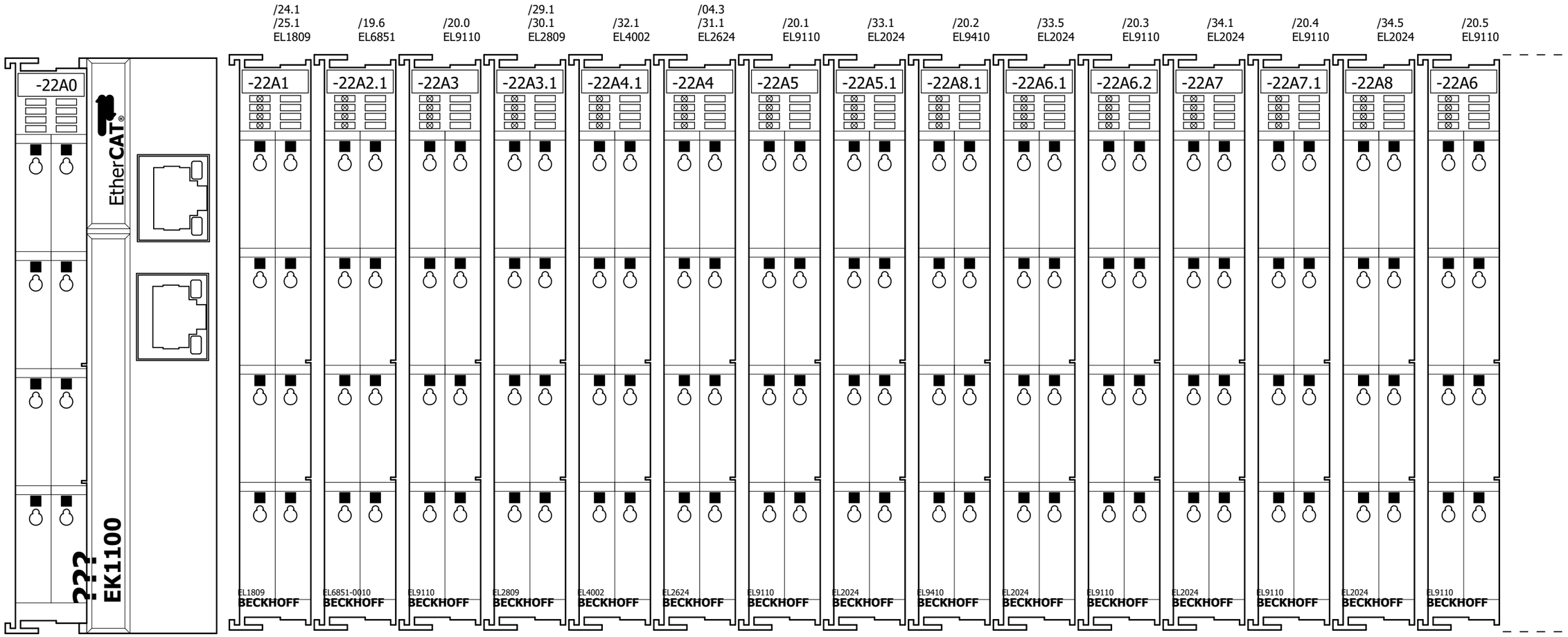

			Date	15/10/2018	Fuente ornamental Parc Sot Barriques	Configuración PLC	=
			Manager				+
			Revised	Francesc Camps		PD4747	Sheet 22
			Modified	15/10/2018			Sh. 43

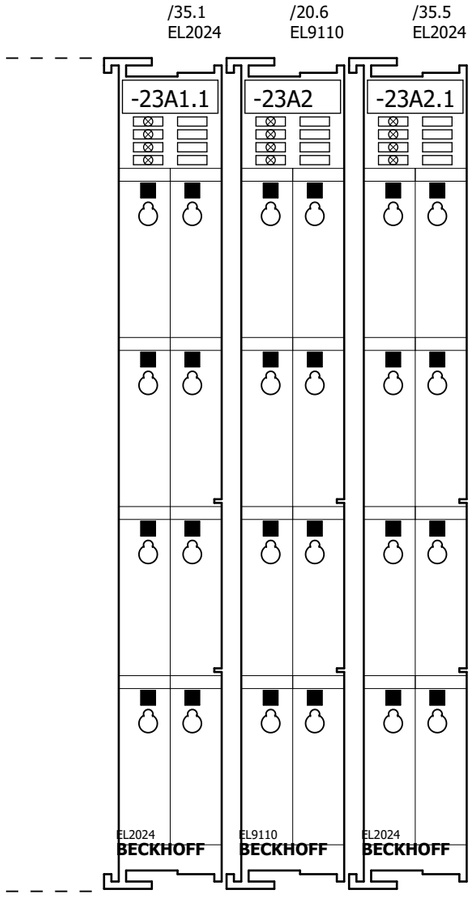

			Date	15/10/2018	Fuente ornamental Parc Sot Barriques	ASTRALPOOL	Configuración PLC	=
			Manager					+
			Revised	Francesc Camps			PD4747	Sheet 23
			Modified	15/10/2018				Sh. 43

/ 19.9 — VC1 — VC1 — / 25.0

	-05Q1	-05Q1.1	-05Q3	-06Q6		
/ 04.9	11	21	21	11	/ 16.4	/ 16.5
/ 04.9	/05.1 14 12	/05.1 22	/05.3 22	14 12	/ 16.4	/ 16.5

/ 14.4

VC4 — 2402 — 2403 — 2404 — 2405 — 2406 — 2407 — 2408

	1	2	3	4	5	6	7	8
	I1	I1	I1	I1	I1	I1	I1	I1
	E0.0	E0.1	E0.2	E0.3	E0.4	E0.5	E0.6	E0.7
	+-22A3:2	+-04U1	+-05Q1:12	+-05Q1.1:22	+-05Q3:22	+-06Q6:12	+-16KA2	+-16KA2
	ALARMA PARO EMERGENCIA	ALARMA FALLO VARIADOR BOMBA SWITCH	ALARMA DIFERENCIAL BOMBA FILTRACION / ACHIQUE	ALARMA DISYUNTOR BOMBA FILTRACION	ALARMA DISYUNTOR BOMBA ACHIQUE	ALARMA DIFERENCIAL ALIMENTACION SWITCH	NIVEL BAJO	NIVEL ALTO
	BECKHOFF EL1809	**BECKHOFF** EL1809	**BECKHOFF** EL1809	**BECKHOFF** EL1809	**BECKHOFF** EL1809	**BECKHOFF** EL1809	**BECKHOFF** EL1809	**BECKHOFF** EL1809

-22A1
/22.1

			Date	15/10/2018	Fuente ornamental Parc Sot Barriques	Entradas digitales	=
			Manager				+
			Revised	Francesc Camps		PD4747	Sheet 24
			Modified	15/10/2018			Sh. 43

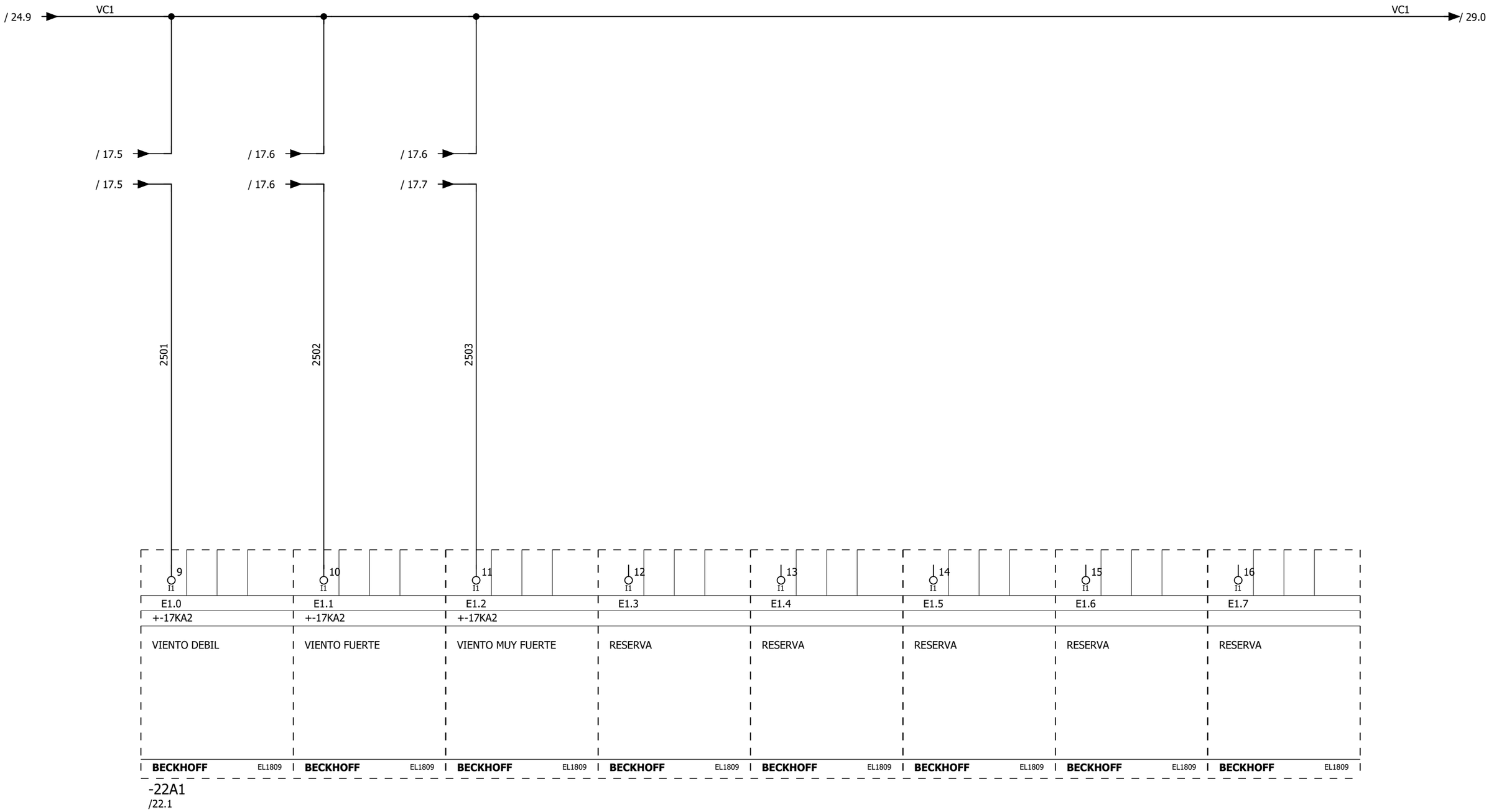

			Date	15/10/2018	Fuente ornamental Parc Sot Barriques	Entradas digitales	=
			Manager				+
			Revised	Francesc Camps		PD4747	Sheet 25
			Modified	15/10/2018			Sh. 43

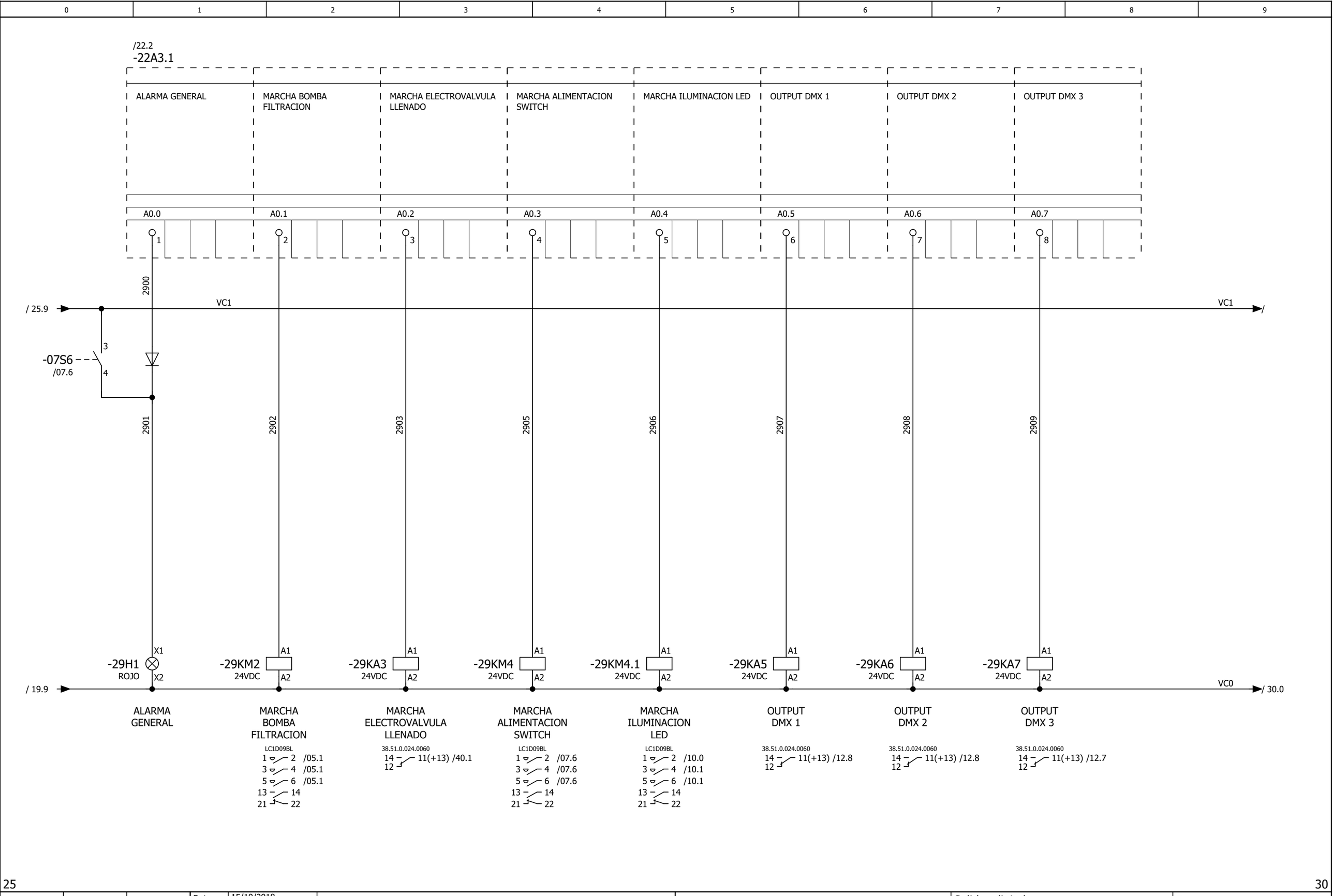

Date	15/10/2018	Fuente ornamental Parc Sot Barriques	ASTRALPOOL	Salidas digitales	=	
Manager					+	
Revised	Francesc Camps			PD4747	Sheet	29
Modified	17/10/2018				Sh.	43

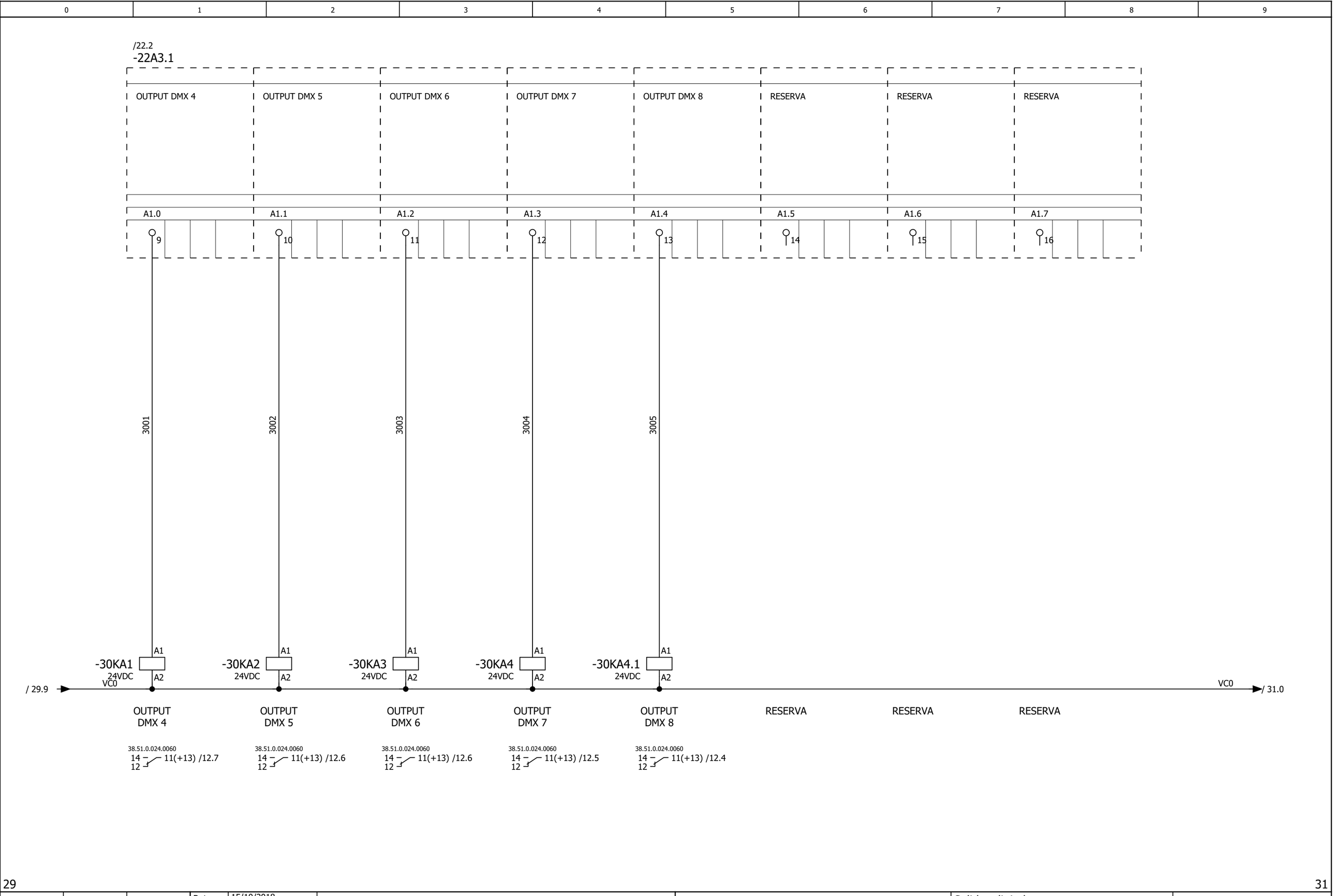

			Date	15/10/2018	Fuente ornamental Parc Sot Barriques	ASTRALPOOL	Salidas digitales
			Manager				=
			Revised	Francesc Camps			+
			Modified	15/10/2018			PD4747

Sheet 30
Sh. 43

/22.3
-22A4

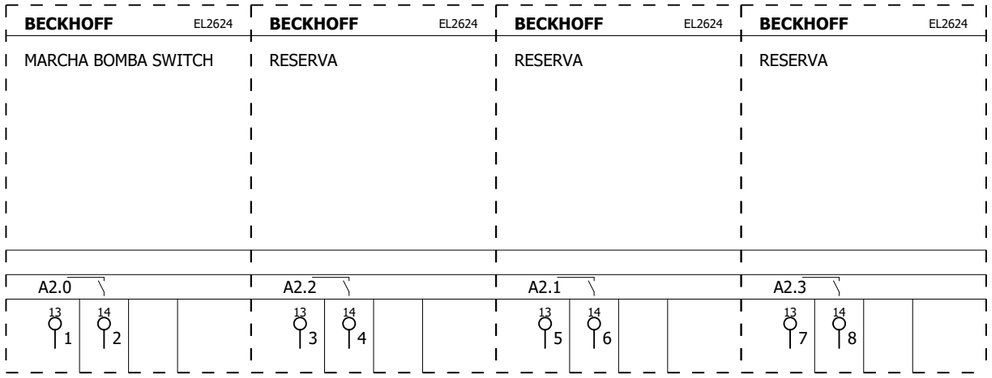

/ 30.9 → VC0 ... VC0 → / 32.0

MARCHA BOMBA SWITCH | RESERVA | RESERVA | RESERVA

			Date	15/10/2018	Fuente ornamental Parc Sot Barriques	Salidas digitales	=
			Manager				+
			Revised	Francesc Camps		PD4747	Sheet 31
			Modified	15/10/2018			Sh. 43

/22.3
-22A4.1

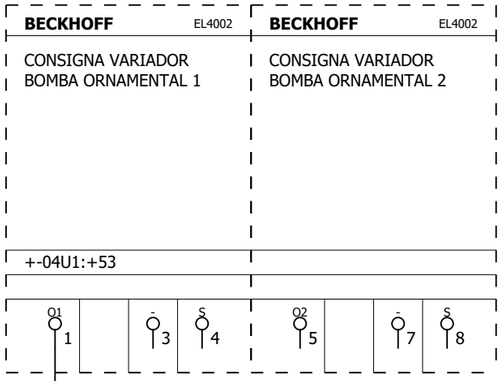

3201

/ 04.3

/ 31.9

VC0

VC0

/ 33.0

CONSIGNA
VARIADOR
BOMBA
SWITCH

RESERVA

			Date	15/10/2018	Fuente ornamental Parc Sot Barriques	Salidas analogicas	=
			Manager				+
			Revised	Francesc Camps		PD4747	Sheet 32
			Modified	15/10/2018			Sh. 43

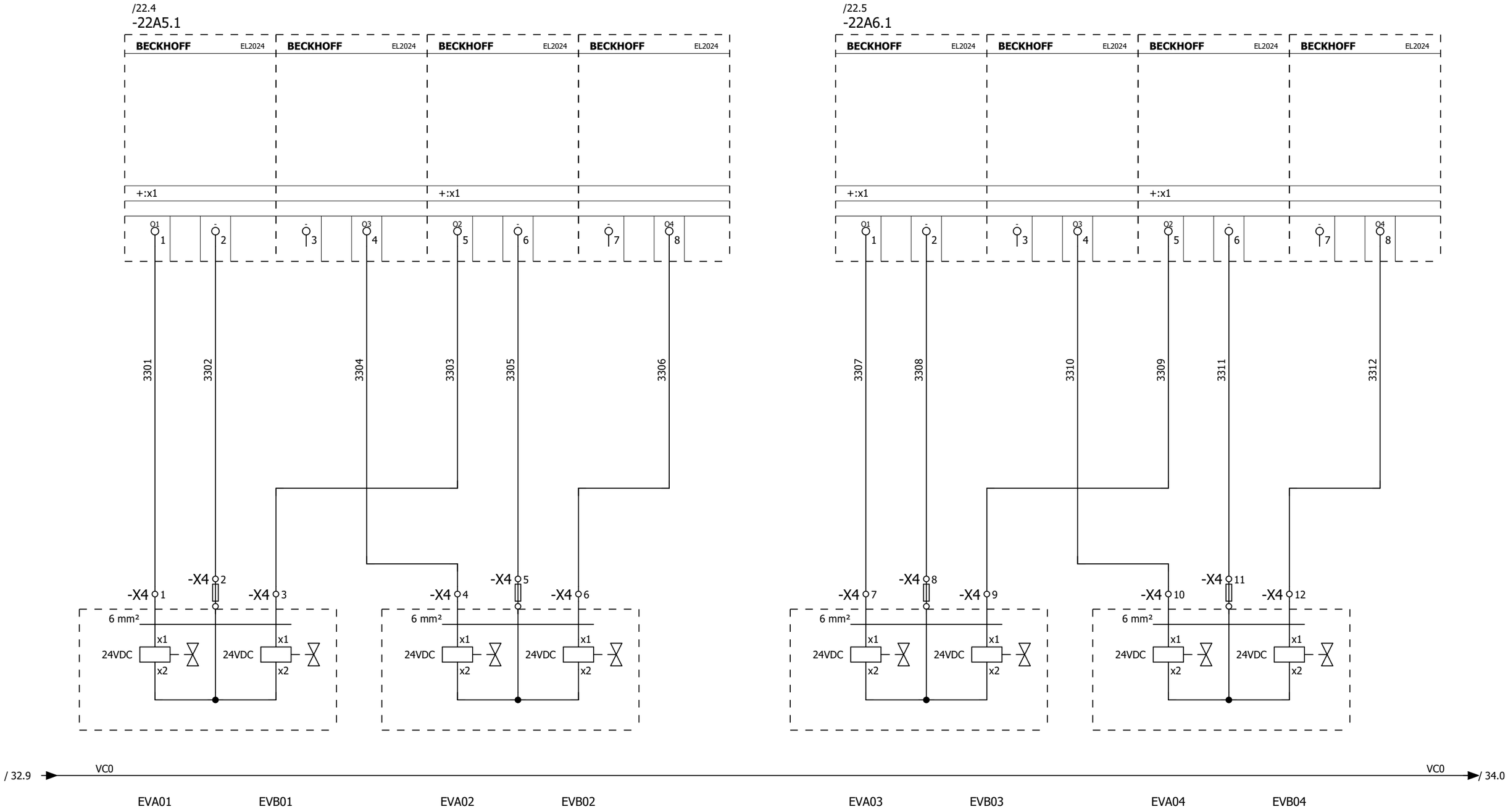

		Date	15/10/2018	Fuente ornamental Parc Sot Barriques	ASTRALPOOL	Salidas digitales	=
		Manager					+
		Revised	Francesc Camps			PD4747	Sheet 33
		Modified	15/10/2018				Sh. 43

/22.6
-22A7

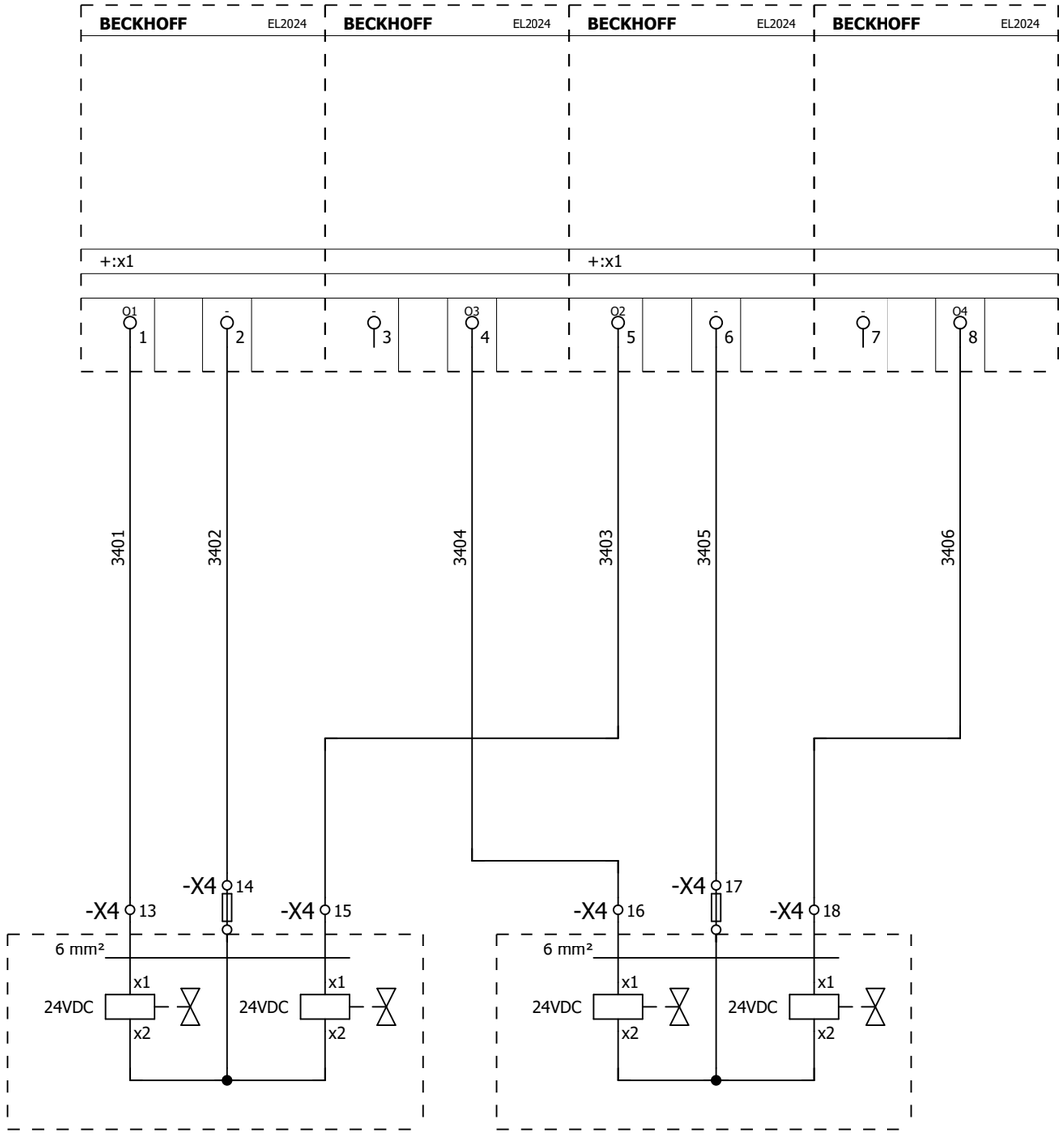

/22.7
-22A8

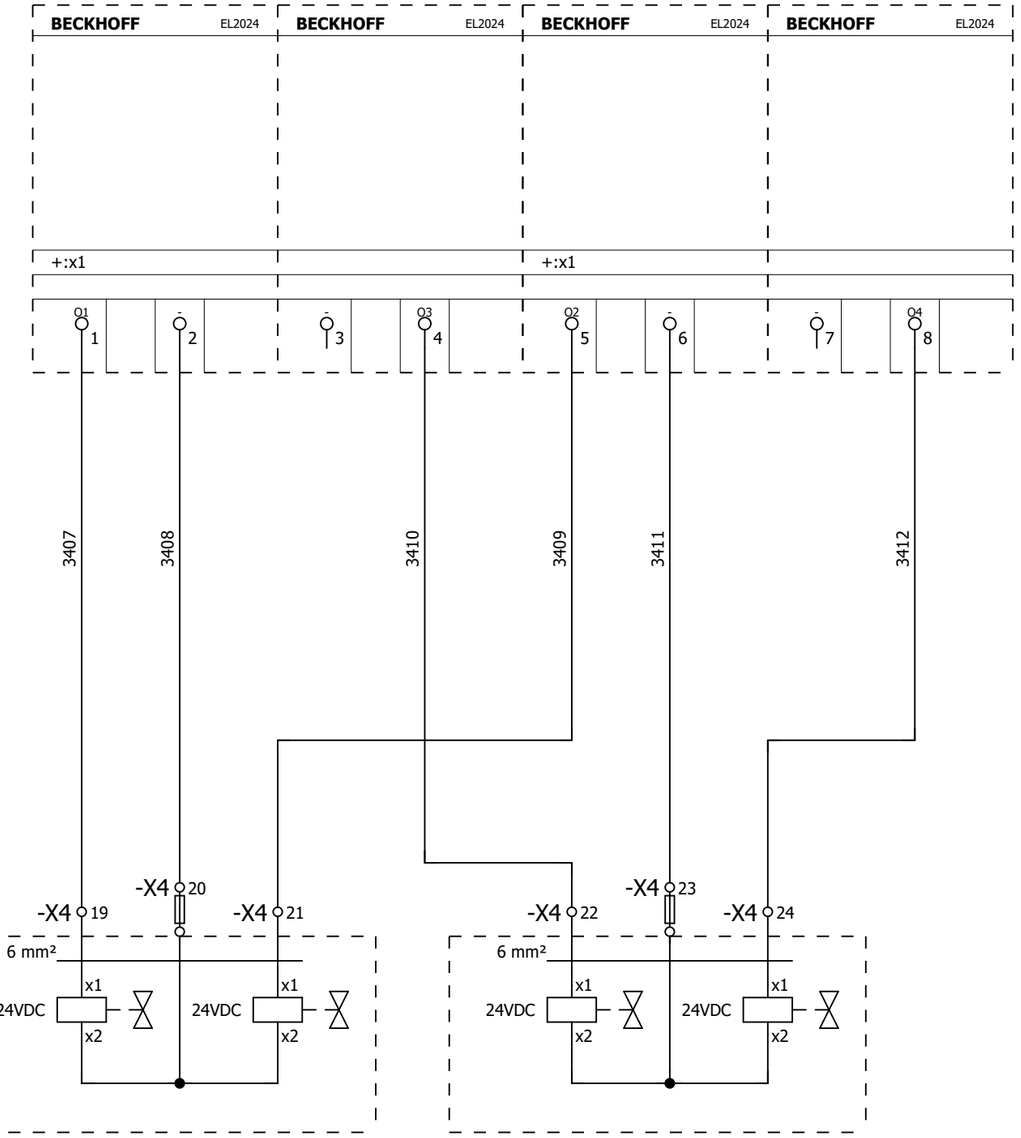

/ 33.9 → VC0 ... VC0 → / 35.0

EVA05 EVB05 EVA06 EVB06 EVA07 EVB07 EVA08 EVB08

			Date	15/10/2018	Fuente ornamental Parc Sot Barriques	Salidas digitales	=
			Manager				+
			Revised	Francesc Camps		PD4747	Sheet 34
			Modified	15/10/2018			Sh. 43

/23.1
-23A1.1

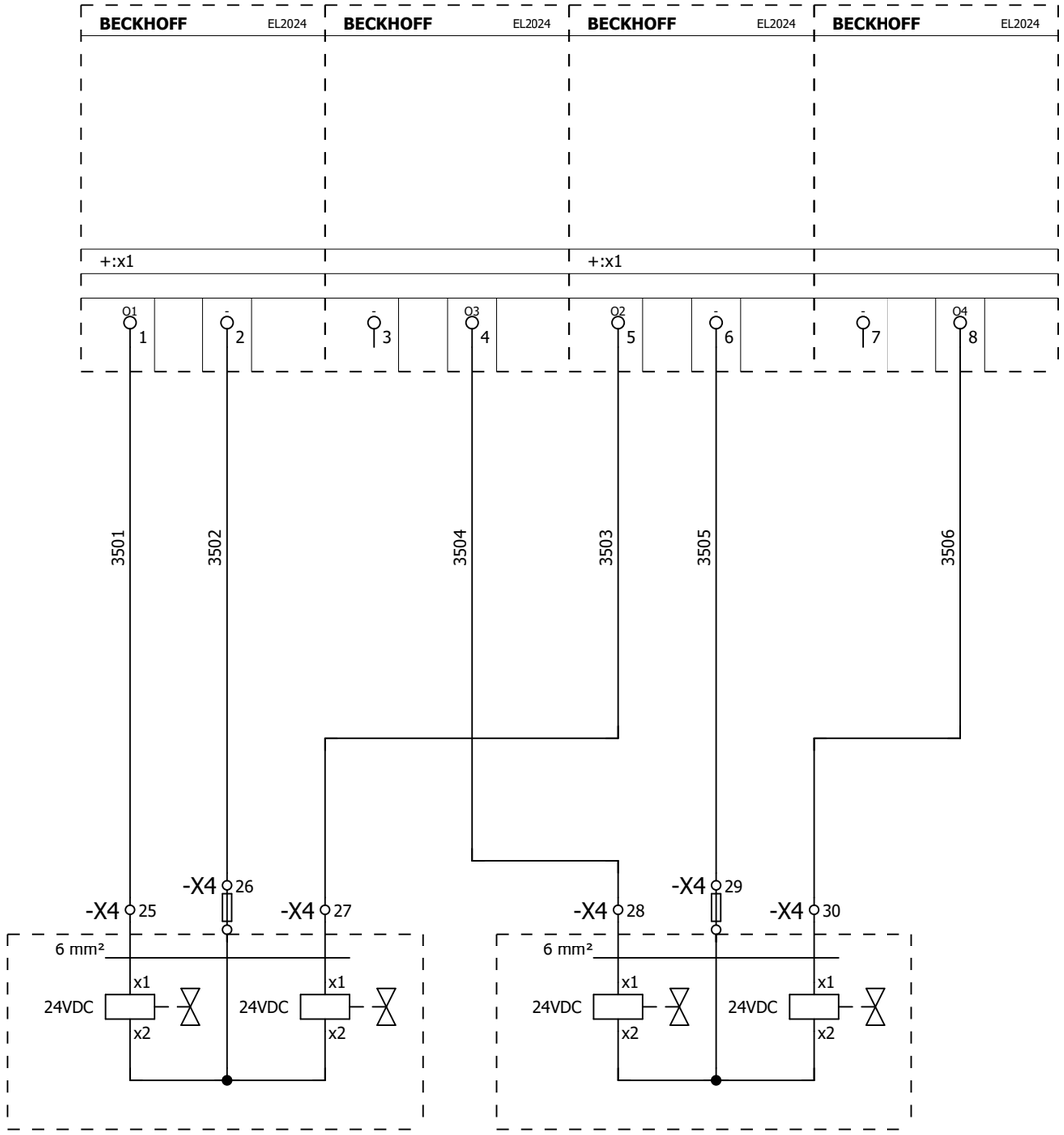

/23.2
-23A2.1

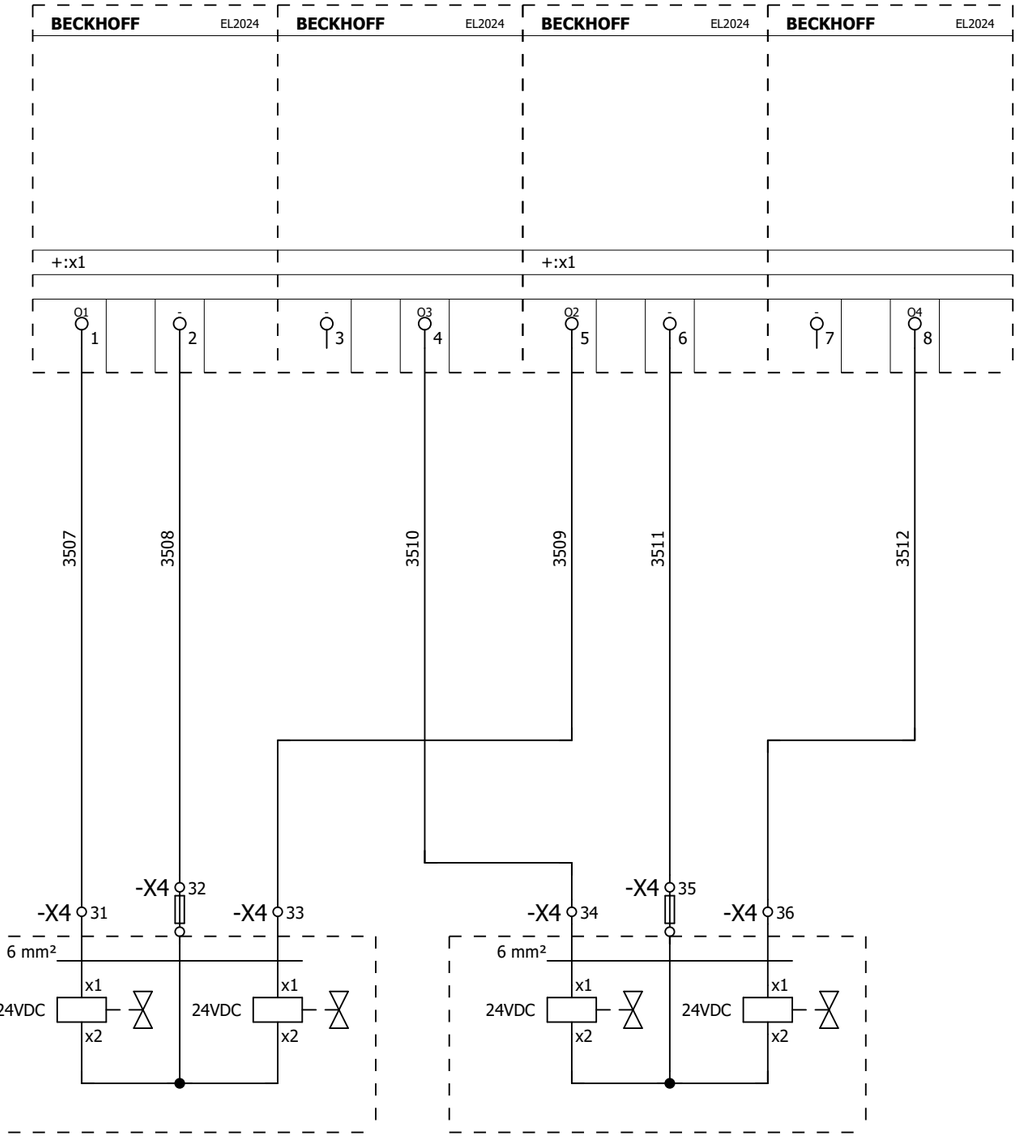

/ 34.9 → VC0 ... VC0 → /

EVA09 EVB09 EVA10 EVB10 EVA11 EVB11 EVA12 EVB12

			Date	15/10/2018	Fuente ornamental Parc Sot Barriques	Salidas digitales	=
			Manager				+
			Revised	Francesc Camps		PD4747	Sheet 35
			Modified	15/10/2018			Sh. 43

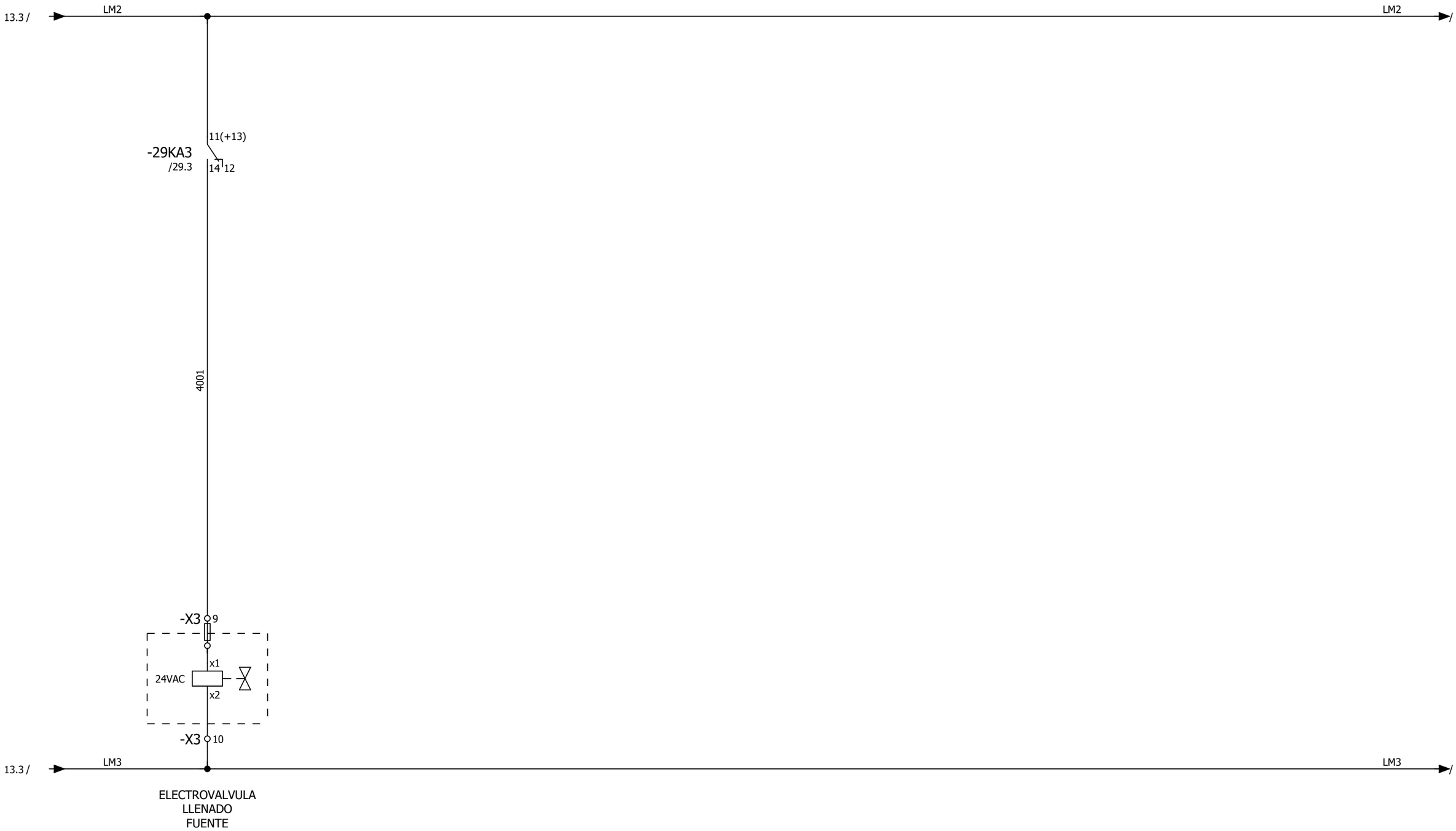

			Date	15/10/2018	Fuente ornamental Parc Sot Barriques	Maniobra 24 VAC	=
			Manager				+
			Revised	Francesc Camps		PD4747	Sheet 40
			Modified	16/10/2018			Sh. 43

Plano de bornes

Regleta
+-X0

Destinos externos: Designación de destino	Cableado	Puente		Texto de función	Puente		Cableado	Destinos internos: Designación de destino	Colocación
			1	ALIMENTACION ARMARIO 400V III + N + PE	'		R	-02Q5:1	/02.5
			2	=	'		S	-02Q5:3	/02.5
			3	=	'		T	-02Q5:5	/02.5
			4	=	'		N	-02Q5:N	/02.6

			Date	15/10/2018	Fuente ornamental Parc Sot Barriques	ASTRALPOOL	Plano de bornes +-X0	=
			Manager					+
			Revised	Francesc Camps			PD4747	Sheet 42
			Modified	16/10/2018				Sh. 43

Plano de bornes

Regleta
+-X1

Destinos externos: Designación de destino	Cableado	Puente		Texto de función	Puente	Cableado	Destinos internos: Designación de destino	Colocación
-04M1:U1			1	BOMBA SWITCH		U041	-04U1:U	/04.1
-04M1:V1			2	=		V041	-04U1:V	/04.1
-04M1:W1			3	=		W041	-04U1:W	/04.2
-05M1:U1			4	BOMBA FILTRACION		U051	-29KM2:2	/05.1
-05M1:V1			5	=		V051	-29KM2:4	/05.1
-05M1:W1			6	=		W051	-29KM2:6	/05.1
-05M3:U1			7	BOMBA ACHIQUE		L1053	-05Q3:2	/05.3
-05M3:V1			8	=		L2053	-05Q3:4	/05.3
-05M3:W1			9	=		L3053	-05Q3:6	/05.3
-13U7:L			10	AUTOANALIZADOR		1309	-13Q8:1	/13.8
-13U7:N			11	=		1310	-13Q8:3	/13.8

			Date	15/10/2018	Fuente ornamental Parc Sot Barriques	Plano de bornes +-X1	=
			Manager				+
			Revised	Francesc Camps		PD4747	Sheet 43
			Modified	16/10/2018			Sh. 43

Plano de bornes

Destinos externos

Regleta
+-X2

Destinos internos

Designación de destino	Cableado	Puente		Texto de función	Puente	Cableado	Designación de destino	Colocación
+			1+	LEDS ORNAMENTALES 1.1 CIRCULARES			-10U1:+	/10.0
							-X2:2+	/10.1
-Com			1-	LEDS ORNAMENTALES 1.1 CIRCULARES			-10U1:-	/10.1
+			2+	=			-X2:1+	/10.0
-Com			2-	=				
+			3+	=				
-Com			3-	=				
+			4+	=				
-Com			4-	=				
+			5+	=				
-Com			5-	=				
+			6+	=			-10U1:+	/10.2
-Com			6-	=			-10U1:-	/10.3
+			7+	LEDS ORNAMENTALES 1.2 CIRCULARES			-10U5:+	/10.5
							-X2:8+	/10.6
-Com			7-	LEDS ORNAMENTALES 1.2 CIRCULARES			-10U5:-	/10.5
+			8+	=			-X2:7+	/10.5
-Com			8-	=				
+			9+	=				
-Com			9-	=				
+			10+	=				
-Com			10-	=				
+			11+	=				
-Com			11-	=				
+			12+	=			-10U5:+	/10.7

		Date	15/10/2018	Fuente ornamental Parc Sot Barriques	ASTRALPOOL	Plano de bornes +-X2	=
		Manager					+
		Revised	Francesc Camps			PD4747	Sheet 44
		Modified	17/10/2018				Sh. 43

Plano de bornes

Regleta
+-X2

Destinos externos

Destinos internos

Designación de destino	Cableado	Puente		Texto de función	Puente	Cableado	Designación de destino	Colocación
-Com			12-	LEDS ORNAMENTALES 1.2 CIRCULARES	'		-10U5:-	/10.7

			Date	15/10/2018	Fuente ornamental Parc Sot Barriques	Plano de bornes +-X2	=
			Manager				+
			Revised	Francesc Camps		PD4747	Sheet 44.a
			Modified	17/10/2018			Sh. 43

Plano de bornes

Regleta
+-X3

Destinos externos						Destinos internos	
Designación de destino	Cableado	Puente		Texto de función	Puente	Cableado	Designación de destino	Colocación
			1	NIVELES		2501	-16KA2:Y4	/16.2
			2	=		2502	-16KA2:Y3	/16.2
			3	=		2503	-16KA2:Y2	/16.2
			4	=		2504	-16KA2:Y1	/16.3
			5	=		2505	-16KA2:Z1	/16.3
			6	SENSOR ANEMOMETRO		1701	-17KA2:Y1	/17.3
			7	=		1702	-17KA2:Z2	/17.3
			8	=		1703	-17KA2:Z1	/17.3
x1			9	ELECTROVALVULA LLENADO FUENTE		4001	-29KA3:14	/40.1
x2			10	=		LM3	-13Q3:4	/13.3

			Date	15/10/2018	Fuente ornamental Parc Sot Barriques	Plano de bornes +-X3	=
			Manager				+
			Revised	Francesc Camps		PD4747	Sheet 45
			Modified	16/10/2018			Sh. 43

Plano de bornes

Regleta
+-X4

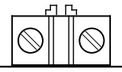

Destinos externos								Destinos internos	
Designación de destino	Cableado	Puente		Texto de función	Puente	Cableado	Designación de destino	Colocación
x1			1	EVA01		3301	-22A5.1:1	/33.1
x2			2	COMUN EV01		3302	-22A5.1:2	/33.1
x1			3	EVB01		3303	-22A5.1:5	/33.3
x1			4	EVA02		3304	-22A5.1:4	/33.2
x2			5	COMUN EV02		3305	-22A5.1:6	/33.3
x1			6	EVB02		3306	-22A5.1:8	/33.4
x1			7	EVA03		3307	-22A6.1:1	/33.5
x2			8	COMUN EV03		3308	-22A6.1:2	/33.6
x1			9	EVB03		3309	-22A6.1:5	/33.7
x1			10	EVA04		3310	-22A6.1:4	/33.6
x2			11	COMUN EV04		3311	-22A6.1:6	/33.7
x1			12	EVB04		3312	-22A6.1:8	/33.8
x1			13	EVA05		3401	-22A7:1	/34.1
x2			14	COMUN EV05		3402	-22A7:2	/34.1
x1			15	EVB05		3403	-22A7:5	/34.3
x1			16	EVA06		3404	-22A7:4	/34.2
x2			17	COMUN EV06		3405	-22A7:6	/34.3
x1			18	EVB06		3406	-22A7:8	/34.4
x1			19	EVA07		3407	-22A8:1	/34.5
x2			20	COMUN EV07		3408	-22A8:2	/34.6
x1			21	EVB07		3409	-22A8:5	/34.7
x1			22	EVA08		3410	-22A8:4	/34.6
x2			23	COMUN EV08		3411	-22A8:6	/34.7
x1			24	EVB08		3412	-22A8:8	/34.8
x1			25	EVA09		3501	-23A1.1:1	/35.1

			Date	15/10/2018	Fuente ornamental Parc Sot Barriques	Plano de bornes +-X4	=
			Manager				+
			Revised	Francesc Camps		PD4747	Sheet 46
			Modified	16/10/2018			Sh. 43

Plano de bornes

Regleta
+-X4

Destinos externos

Destinos internos

Designación de destino	Cableado	Puente		Texto de función	Puente	Cableado	Designación de destino	Colocación
x2			26	COMUN EV09		3502	-23A1.1:2	/35.1
x1			27	EVB09		3503	-23A1.1:5	/35.3
x1			28	EVA10		3504	-23A1.1:4	/35.2
x2			29	COMUN EV10		3505	-23A1.1:6	/35.3
x1			30	EVB10		3506	-23A1.1:8	/35.4
x1			31	EVA11		3507	-23A2.1:1	/35.5
x2			32	COMUN EV11		3508	-23A2.1:2	/35.6
x1			33	EVB11		3509	-23A2.1:5	/35.7
x1			34	EVA12		3510	-23A2.1:4	/35.6
x2			35	COMUN EV12		3511	-23A2.1:6	/35.7
x1			36	EVB12		3512	-23A2.1:8	/35.8

			Date	15/10/2018	Fuente ornamental Parc Sot Barriques	Plano de bornes +-X4	=
			Manager				+
			Revised	Francesc Camps		PD4747	Sheet 46.a
			Modified	16/10/2018			Sh. 43

Plano de bornes

Destinos externos

Regleta
+-X10

Destinos internos

Designación de destino	Cableado	Puente		Texto de función	Puente	Cableado	Designación de destino	Colocación
			1			VC2	-07V6:+	/07.6
-22A6.2:2	VC2		1			VC2	-22A6:2	/20.5
-22A8.1:2	VC2		1			VC2	-22A7.1:2	/20.4
			1			VC2	-23A2:2	/20.6
			1					
			1			VC2	-22A5:2	/20.1
			1					
			1					
			2			VC3	-07V6:-	/07.6
						VC3		/07.6
-22A6.2:3	VC3		2			VC3	-22A6:3	/20.5
-22A8.1:3	VC3		2			VC3	-22A7.1:3	/20.4
			2			VC3	-23A2:3	/20.6
			2					
			2			VC3	-22A5:3	/20.1
			2					
			2					
			3			VC1	-13Q1.2:2	/13.1
						VC1	-07S6:1	/13.1
-22A0:1			3			VC1	-19U1:X110:6	/19.2
-22A5:1	VC1		3					
			3					
			3					
			3					
			4			VC4	-07S6:2	/13.1

Date	15/10/2018	Fuente ornamental Parc Sot Barriques	ASTRALPOOL	Plano de bornes +-X10	=	
Manager					+	
Revised	Francesc Camps			PD4747	Sheet	47
Modified	16/10/2018				Sh.	43

Plano de bornes

Regleta
+-X10

Destinos externos						Destinos internos	
Designación de destino	Cableado	Puente		Texto de función	Puente	Cableado	Designación de destino	Colocación
-22A1:1	VC4		4			VC4	-22A3:2	/20.0
			4					
			4					
			4					
			4					
			5			VC0	-13Q1.2:4	/13.1
						VC0	-04U1:-55	/04.3
-22A0:5			5			VC0	-19U1:X110:5	/19.1
-22A5:5	VC0		5			VC0	-22A3:3	/20.0
			5					
			5					
			5					

			Date	15/10/2018	Fuente ornamental Parc Sot Barriques	ASTRALPOOL	Plano de bornes +-X10	=
			Manager					+
			Revised	Francesc Camps			PD4747	Sheet 47.a
			Modified	15/10/2018				Sh. 43

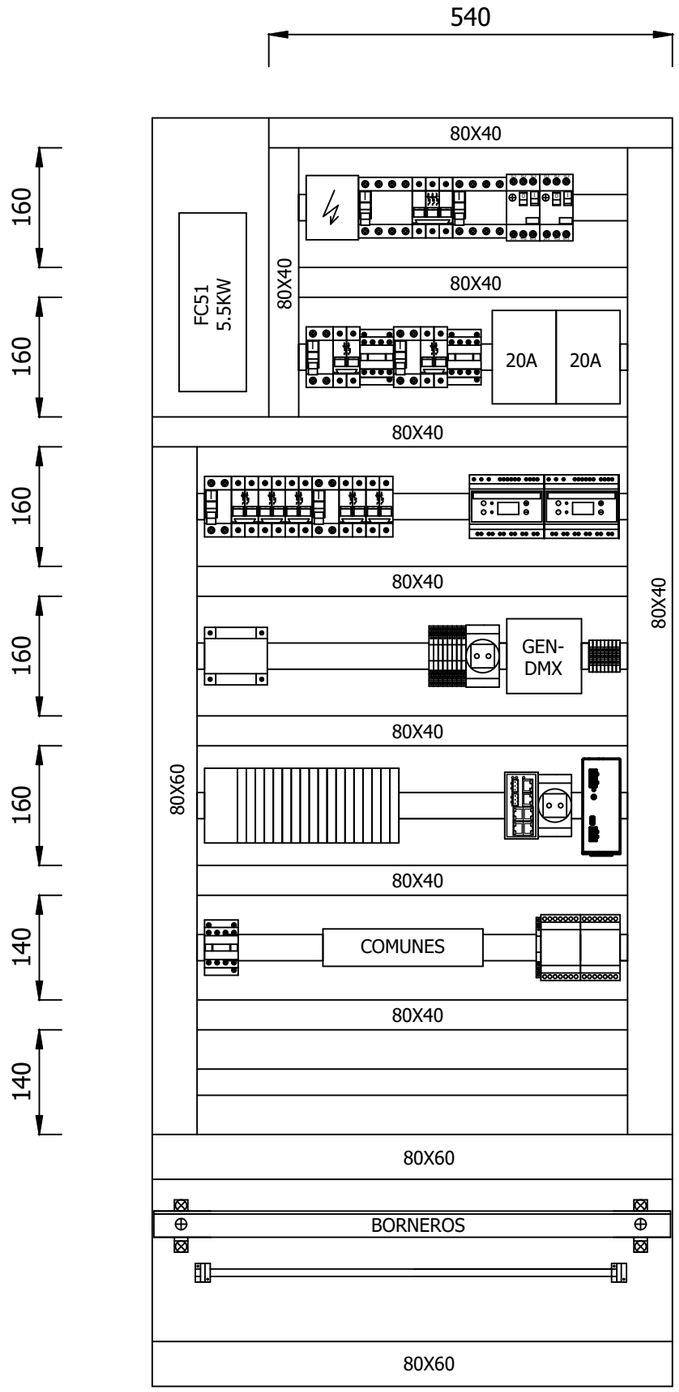

47.a

50

			Date	15/10/2018	Fuente ornamental Parc Sot Barriques	Implantación interior armario	=
			Manager				+
			Revised	Francesc Camps		PD4747	Sheet 49
			Modified	17/10/2018			Sh. 43

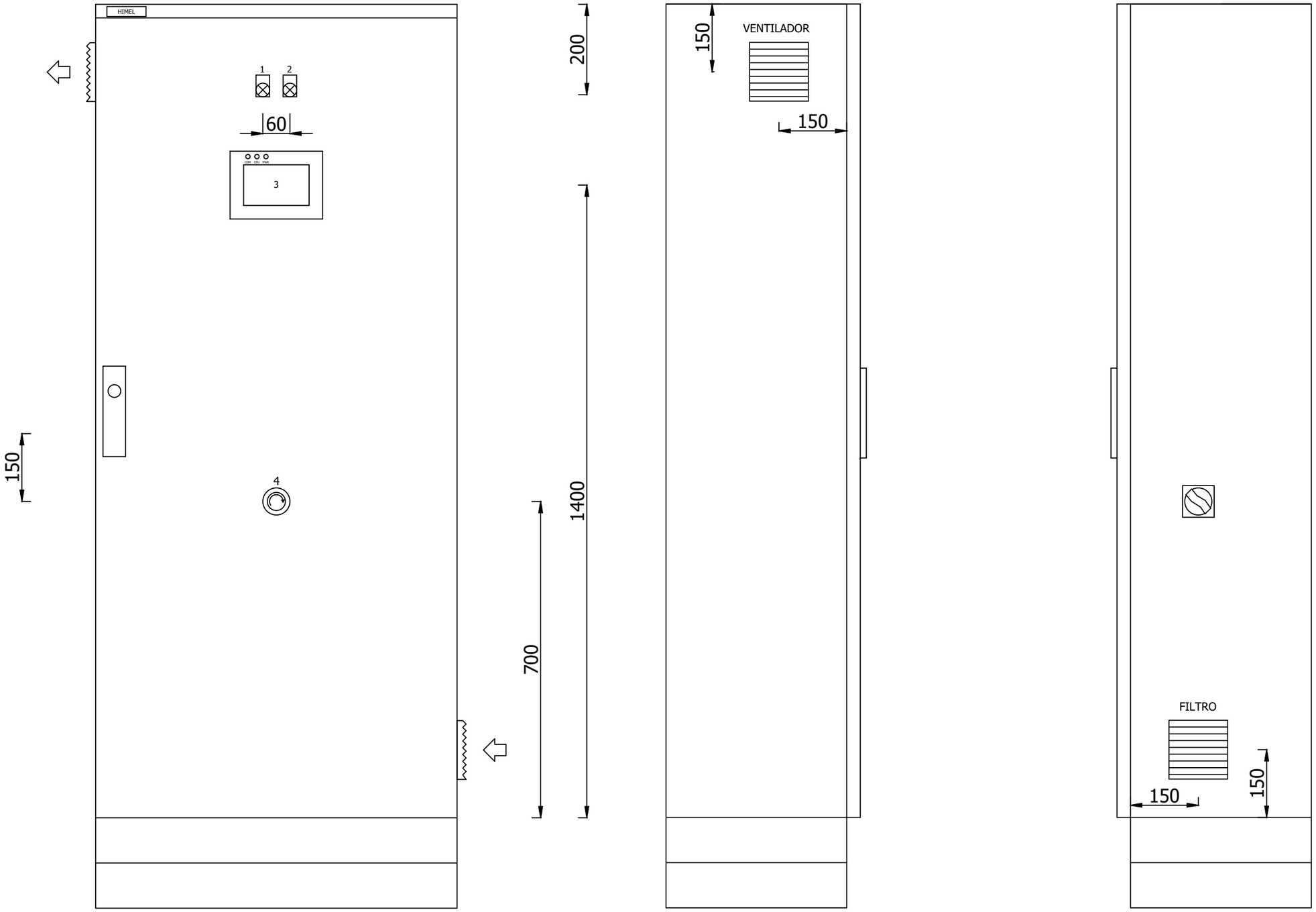

ARMARIO 1800X800X400 + ZOCALO 100 mm

			Date	15/10/2018	Fuente ornamental Parc Sot Barriques	Implantación exterior armario	=
			Manager				+
			Revised	Francesc Camps		PD4747	Sheet 50
			Modified	16/10/2018			Sh. 43

Nº	ITEM	DESCRIPCION ELEMENTO
1	13H2	ARMARIO EN TENSION
2	29H1	ALARMA GENERAL
3	19U1	PANTALLA TACTIL
4	07S6	PARO EMERGENCIA

			Date	15/10/2018	Fuente ornamental Parc Sot Barriques	ASTRALPOOL	Descripción elementos puerta	=
			Manager					+
			Revised	Francesc Camps			PD4747	Sheet 51
			Modified	16/10/2018				Sh. 43

Lista de artículos

Identificador de medios de explotación	Cantidad	Designación	Número de tipo	Proveedor
-010	1	Armario metalico estanco compacto 1800 X 800 X 400	NSYSM18840P	Schneider Electric
-010	1	Zocalo elementos delante detras para armarios de 800, pintado al RAL 7035	NSYSPF8200	Schneider Electric
-010	1	Zocalo, pantallas laterales para armario OLN altura 200 mm.	NSYSPS4200	Schneider Electric
-22A0	1	EtherCAT Coupler	EK1100	Beckhoff
-22A1	1	Modulo de 16 entradas digitales	EL1809	Beckhoff
-22A2.1	2	Modulo DMX slave terminal	EL6851-0010	Beckhoff
-22A3	1	Modulo de alimentacion	EL9110	Beckhoff
-22A3.1	1	Modulo de 16 salidas digitales	EL2809	Beckhoff
-22A4	1	Modulo de 4 salidas digitales a rele	EL2624	Beckhoff
-22A4.1	1	Modulo de 2 salidas analogicas	EL4002	Beckhoff
-22A5	1	Modulo de alimentacion	EL9110	Beckhoff
-22A5.1	1	Modulo de 4 salidas digitales	EL2024	Beckhoff
-22A6	1	Modulo de alimentacion	EL9110	Beckhoff
-22A6.1	1	Modulo de 4 salidas digitales	EL2024	Beckhoff
-22A6.2	1	Modulo de alimentacion	EL9110	Beckhoff
-22A7	1	Modulo de 4 salidas digitales	EL2024	Beckhoff
-22A7.1	1	Modulo de alimentacion	EL9110	Beckhoff
-22A8	1	Modulo de 4 salidas digitales	EL2024	Beckhoff
-22A8.1	1	Modulo de alimentacion	EL9410	Beckhoff
-23A1.1	1	Modulo de 4 salidas digitales	EL2024	Beckhoff
-23A2	1	Modulo de alimentacion	EL9110	Beckhoff
-23A2.1	1	Modulo de 4 salidas digitales	EL2024	Beckhoff
-12B5	1	BASE ENCHUFE MODULAR CARRIL DIN II+PE	67900	Murrelektronik
-13B5	1	BASE ENCHUFE MODULAR CARRIL DIN II+PE	67900	Murrelektronik
-13H2	1	PILOTO LUMINOSO BLANCO CON LED INTEGRADO 24V	XB4BVB1	Schneider Electric
-29H1	1	PILOTO LUMINOSO ROJO CON LED INTEGRADO 24V	XB4BVB4	Telemecanique
-16KA2	1	Controlador de nivel doble contactos NANC 24 VAC	SNDA	Disibeint
-17KA2	1	CONTROLADOR ANEMOMETRO 24V AC	SHG024100	Disibeint
-29KA3	1	Rele tipo 1C0-SPDT 1 contacto conmutado 24vdc	38.51.0.024.0060	Finder Relais
-29KA5	1	Rele tipo 1C0-SPDT 1 contacto conmutado 24vdc	38.51.0.024.0060	Finder Relais
-29KA6	1	Rele tipo 1C0-SPDT 1 contacto conmutado 24vdc	38.51.0.024.0060	Finder Relais
-29KA7	1	Rele tipo 1C0-SPDT 1 contacto conmutado 24vdc	38.51.0.024.0060	Finder Relais
-30KA1	1	Rele tipo 1C0-SPDT 1 contacto conmutado 24vdc	38.51.0.024.0060	Finder Relais
-30KA2	1	Rele tipo 1C0-SPDT 1 contacto conmutado 24vdc	38.51.0.024.0060	Finder Relais
-30KA3	1	Rele tipo 1C0-SPDT 1 contacto conmutado 24vdc	38.51.0.024.0060	Finder Relais
-30KA4	1	Rele tipo 1C0-SPDT 1 contacto conmutado 24vdc	38.51.0.024.0060	Finder Relais
-30KA4.1	1	Rele tipo 1C0-SPDT 1 contacto conmutado 24vdc	38.51.0.024.0060	Finder Relais
-29KM2	1	Contactor 24VDC, 3p., 9A/400V, 1NO+1NC,b cons	LC1D09BL	Telemecanique
-29KM4	1	Contactor 24VDC, 3p., 9A/400V, 1NO+1NC,b cons	LC1D09BL	Telemecanique
-29KM4.1	1	Contactor 24VDC, 3p., 9A/400V, 1NO+1NC,b cons	LC1D09BL	Telemecanique
-13M6	1	VENTILADOR MODELO R00 220V 50Hz 23W 96X96	A12B23HT5	COSTECH
-13M6	1	FILTRO PARA VENTILADOR 96X96	AG12CRG	COSTECH
-02Q5	1	Interruptor seccionador principal, 3polos 25A	VCF0	Telemecanique
-02Q5	1	Polo neutro para interruptor VARIO 12 a 40A	VZ11	Telemecanique
-04Q1	1	DIFERENCIAL 40/4/300mA SI	A9R35440	Schneider Electric
-04Q1.1	1	Interruptor automatico C60N, 3 POLOS 25A	A9F79325	Schneider Electric
-05Q1	1	DIFERENCIAL 25/4/300A	A9R84425	Schneider Electric
-05Q1	1	Contacto auxiliar iOF para iC60	A9A26924	Schneider Electric
-05Q1.1	1	Disyuntor-motor magnetotermico, 1-1.6A	GV2ME06	Telemecanique
-05Q1.1	1	Contactos auxiliares frontal, 1NO+1NC	GVAE11	Schneider Electric
-05Q3	1	Disyuntor-motor magnetotermico, 1.6-2.5A	GV2ME07	Telemecanique
-05Q3	1	Contactos auxiliares frontal, 1NO+1NC	GVAE11	Schneider Electric
-07Q1	1	DIFERENCIAL 25/2/300A	A9R84225	Schneider Electric
-07Q1.1	1	Interruptor automatico K60N, 1P+N 10A	A9K17610	Schneider Electric
-07Q6	1	DIFERENCIAL 25/2/300A	A9R84225	Schneider Electric
-07Q6.1	1	Interruptor automatico K60N, 1P+N 10A	A9K17610	Schneider Electric

Lista de artículos

Identificador de medios de explotación	Cantidad	Designación	Número de tipo	Proveedor
-13Q1	1	DIFERENCIAL 25/2/300A	A9R84225	Schneider Electric
-13Q1.1	1	Interruptor automatico K60N, 1P+N 10A	A9K17610	Schneider Electric
-13Q1.2	1	Disyuntor magnetotérmico para circuitos de control, unipolar + N 4A	GB2CD09	Telemecanique
-13Q3	1	Disyuntor magnetotérmico para circuitos de control, unipolar + N 2A	GB2CD07	Telemecanique
-13Q4	1	DIFERENCIAL 25/2/300A	A9R84225	Schneider Electric
-13Q4.1	1	Interruptor automatico K60N, 1P+N 10A	A9K17610	Schneider Electric
-13Q8	1	Interruptor automatico K60N, 1P+N 10A	A9K17610	Schneider Electric
-07S6	1	SETA PARO EMERGENCIA + 1NC	XB4BS542	Telemecanique
-13T3	1	TRANSFORMADOR MONOF. 63VA 400-230/24V	PC 63	Polilux
-02U6	1	Repartidor 4 polos 100A	004884	Legrand
-04U1	1	Variador de frecuencia FC51_MICRO DRIVE; modelo PK75 5.5 kW; 3x380-480V	132F0028	Danfoss GmbH
-04U1	1	VLT Panel de control LCP 12; con potenciometro	132B0101	Danfoss GmbH
-06U1	1	MEF EMC-FILTER 1-PHASE 1-STAGE	10416	Murrelektronik
-19U3	1	Switch 6 bocas	58170	Murrelektronik
-07V6	1	Fuente alimentacion conmutada monof. 20A	SDR-480-24	Polilux
-10V1	1	Fuente alimentacion conmutada monof. 20A	SDR-480-24	Polilux
-13V1	1	Fuente alimentacion conmutada Eco Rail 5A	85303	Murrelektronik

			Date	15/10/2018	Fuente ornamental Parc Sot Barriques	Lista de artículos : MER.A9R84225 - MURR.85303 +
			Manager			
			Revised	Francesc Camps		PD4747
			Modified	16/10/2018		Sheet 56.a Sh. 43