AMB

Municipi
Badalona

Tipus d'actuació
Urbanització

Expedient
903666/23

Data
Abril 2024

Tipus de document
Projecte d'execució

Gestió
Direcció de Serveis de l'Espai Públic

Redacció de projecte
Direcció de Serveis de l'Espai Públic

Canvi d'Il·luminació 04 Barri Sant Antoni de Llefià

Relació de documents i volums

D1 Memòria i annexos
D2 Plànols
D3 Plec de prescripcions tècniques
D4 Pressupost

14/16 Volums

Índex de volums

D1 Memòria i annexos

01-11

01
Memòria
Annex 01. Enllumenat
Annex 02. Planejament

02
Annex 03. Serveis existents, serveis afectats i nous subministraments

03
Annex 03. Serveis existents, serveis afectats i nous subministraments (2)

04
Annex 03. Serveis existents, serveis afectats i nous subministraments (3)

05
Annex 03. Serveis existents, serveis afectats i nous subministraments (4)

06
Annex 03. Serveis existents, serveis afectats i nous subministraments (5)

07
Annex 03. Serveis existents, serveis afectats i nous subministraments (6)

08
Annex 03. Serveis existents, serveis afectats i nous subministraments (7)

09
Annex 04. Pla de control de qualitat
Annex 05. Estudi de seguretat i salut

10
Annex 06. Aspectes ambientals

11
Annex 07. Estudi de gestió de residus de construcció i demolició
Annex 08. Pla d'obra
Annex 09. Requeriments de les lluminàries
Annex 10. Justificació de preus
Annex 11. Pla de consum i manteniment de l'obra acabada
Annex 12. Pressupost per al coneixement de l'Administració
Annex 13. Fitxa resum de les característiques del projecte

D2 Plànols

12-14

12
SG. Situació general
EN. Enderrocs, elements a retirar i reposicions
EP. Enllumenat públic

13
EP. Enllumenat públic
GR. Gestió de residus

14
EP. Enllumenat públic
GR. Gestió de residus

D3 Plec de prescripcions tècniques

15

15
01. Plec de prescripcions tècniques particulars
02. Plec de prescripcions tècniques particulars de materials i partides

D4 Pressupost

16

16
01. Amidaments
02. Estadística de partides
03. Quadre de preus
04. Pressupost
05. Resum de pressupost
06. Últim ful

D2 Plànols

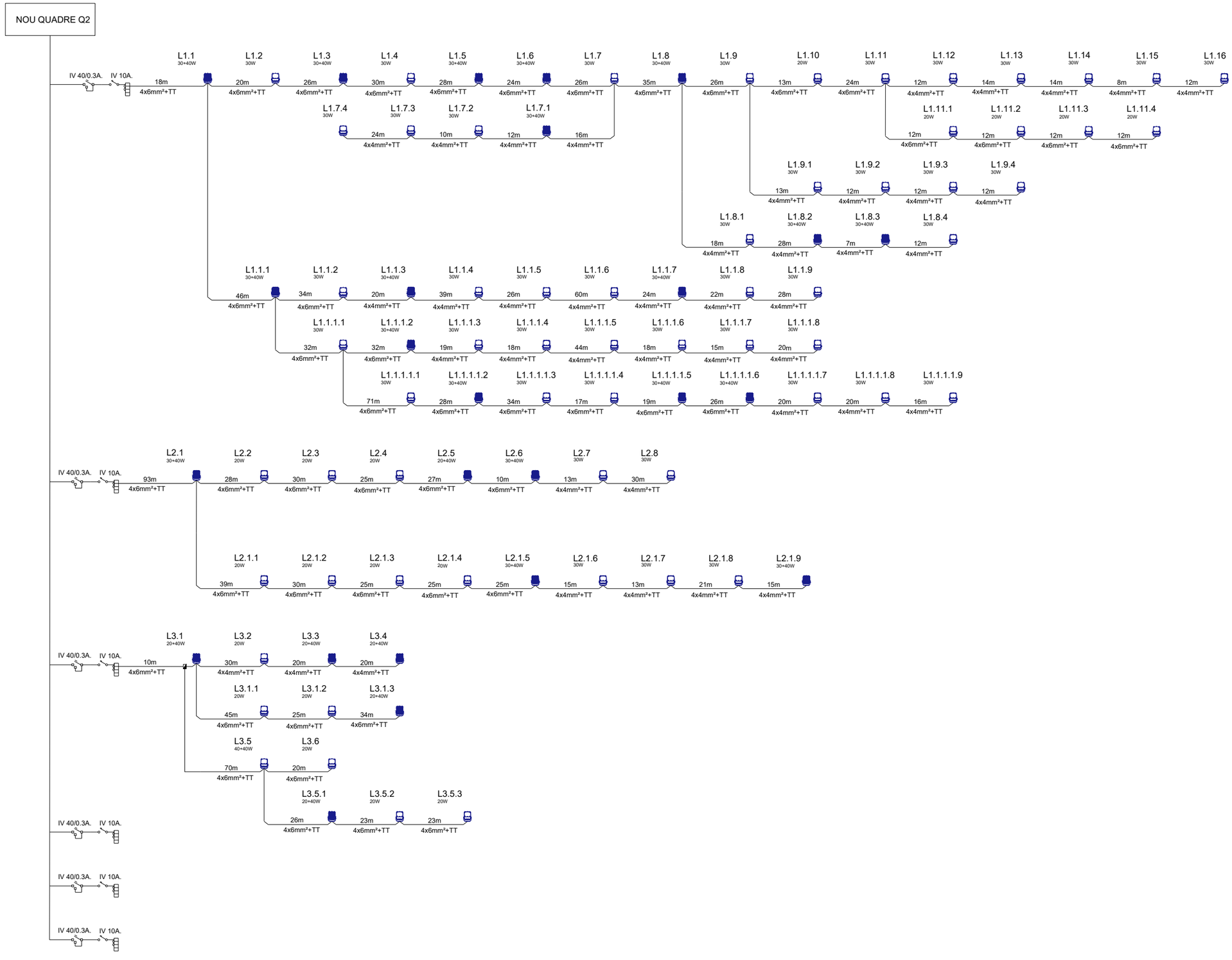

\\grups02\GRP_EPU_ACTUACIONS\BDN\BDN-23_Canvilluminació\023-000000_Projecte\02 Projectes\023-903666_LlefiàX_Llefià Entrega V3\Editable\Doc 2 Planols\Llefià_BDN Planta Enllumenat

AMB

Ajuntament de Badalona

PSA	Autoria	Equip	Expedient			ENLLUMENAT PÚBLIC	EP.11
Francesc Puig	Francesc Germà Carulla	Marcel Ballester	903666/23	CANVI IL·LUMINACIÓ EN DIFERENTS ESPAIS - 04 LLEFIA		ESQUEMA UNIFILAR	
			PROJECTE D'EXECUCIÓ	BADALONA	Abril 2024	A3 E: S/E	

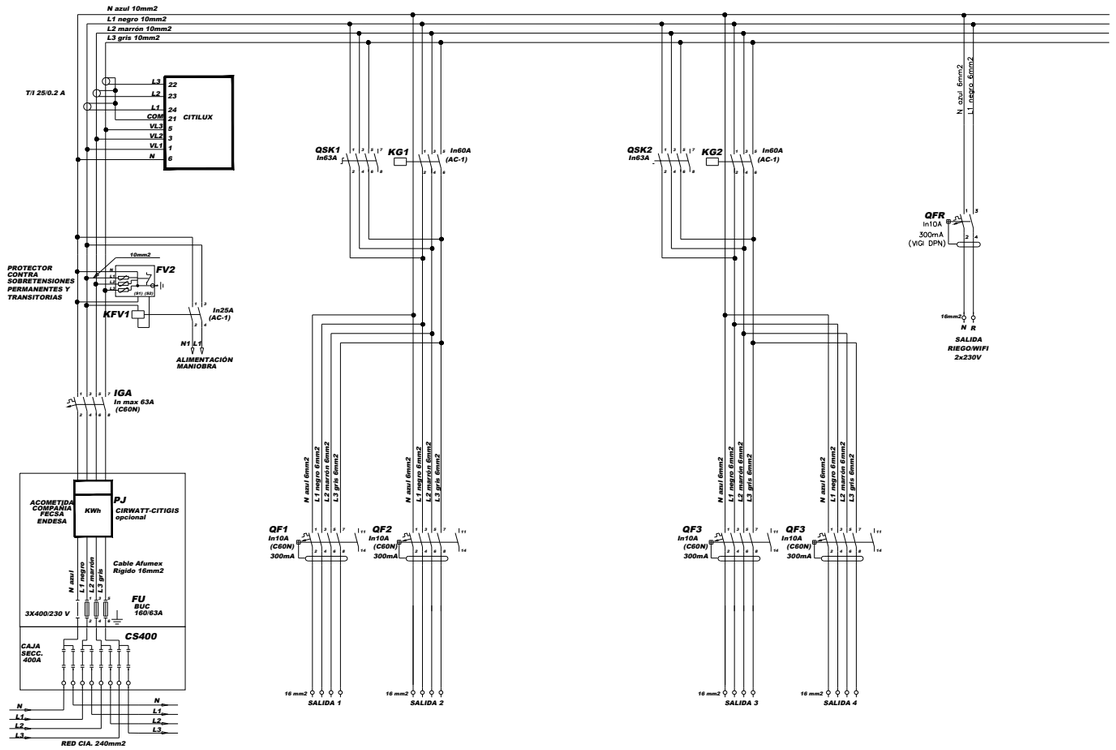

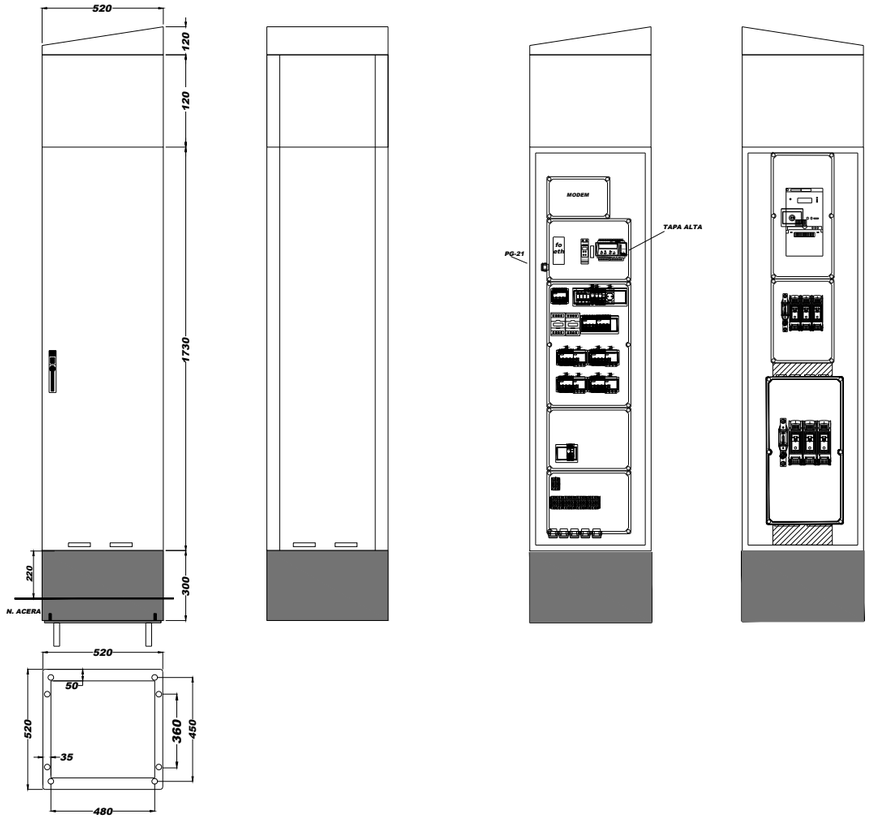

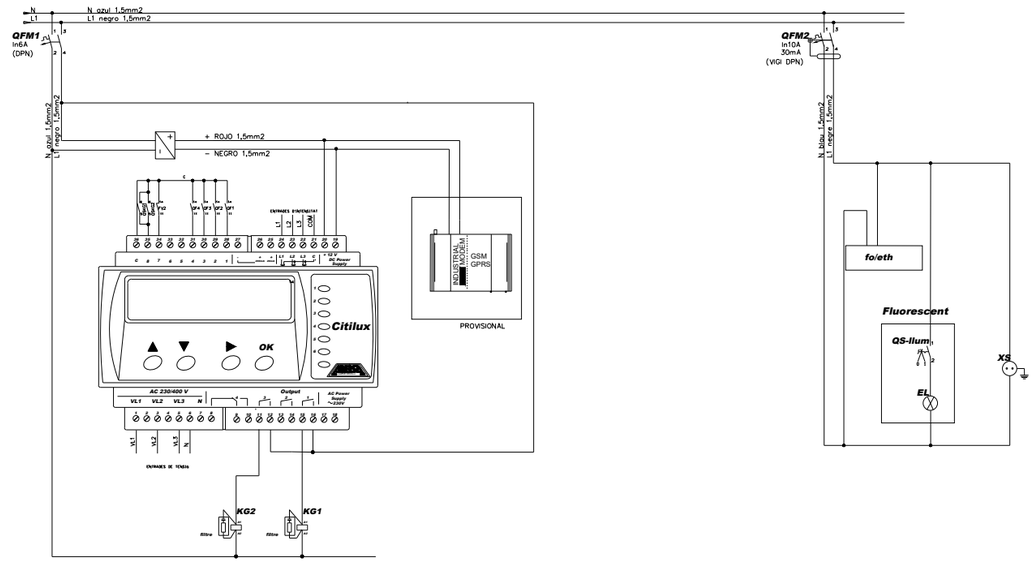

\\grups02\GRP_EPU_ACTUACIONS\BDN\BDN-23_Canvilluminació\23-000000_Projecte\02 Projectes\23-903666_Llefia\X_Llefia Entrega V3\Editable\Doc 2 Planols\Llefia_BDN Planta Enllumenat

AMB

Ajuntament de Badalona

PSA	Autoria	Equip
Francesc Puig	Francesc Germà Carulla	Marcel Ballester

Expedient 903666/23

PROJECTE D'EXECUCIÓ

CANVI IL·LUMINACIÓ EN DIFERENTS ESPAIS - 04 LLEFIA

BADALONA Abril 2024

ENLLUMENAT PÚBLIC

ESQUEMA I DETALLS QUADRE Q1

EP.12

A3 E: S/E

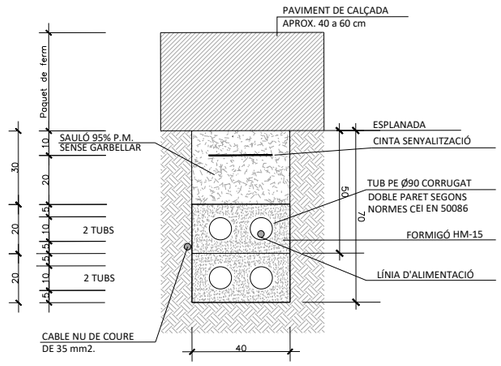

EN ZONA DE CALÇADA

Nota: Es col.locarà un nombre de tubs
igual al de circuits, més un de reserva

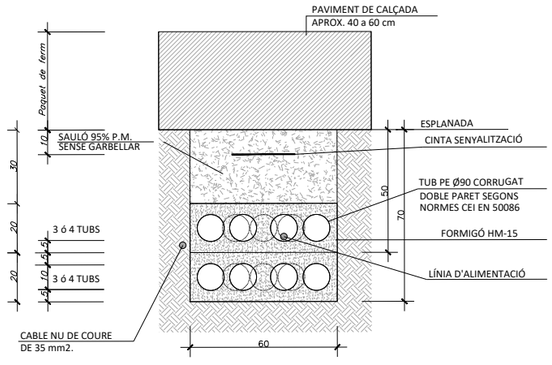

EN ZONA DE CALÇADA

Nota: Es col.locarà un nombre de tubs
igual al de circuits, més un de reserva

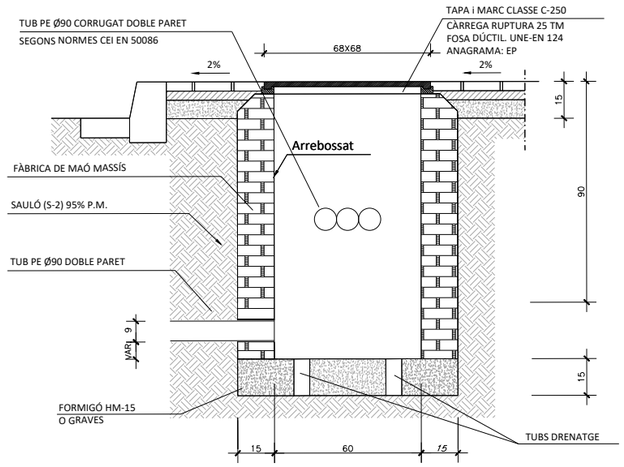

TRONETA 60x60cm. interior, en vorera

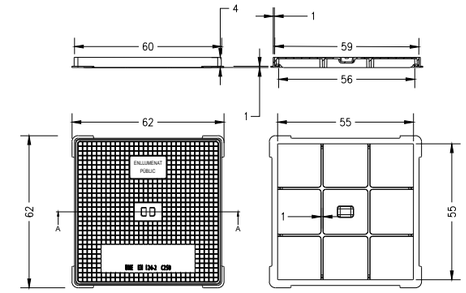

TAPA DE FUNDICIÓ 60x60cm C-250
Fabregas 60x60 D17 C250 o equivalent

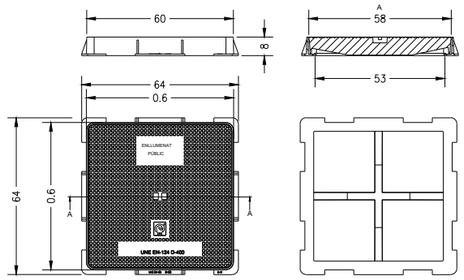

TAPA DE FUNDICIÓ 60x60cm D-400
Fabregas 60x60 D17 D400 o equivalent

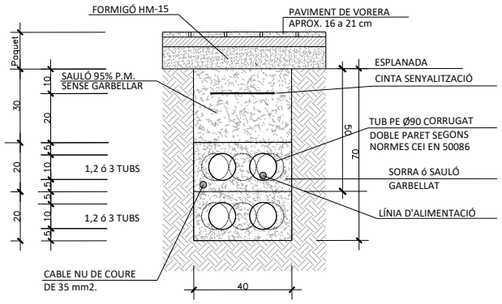

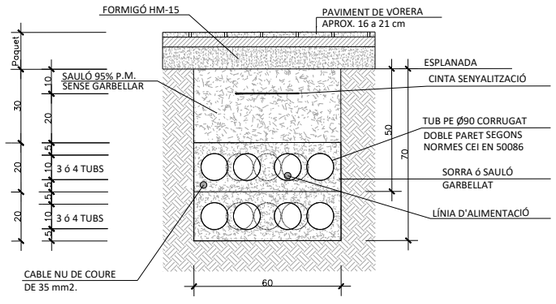

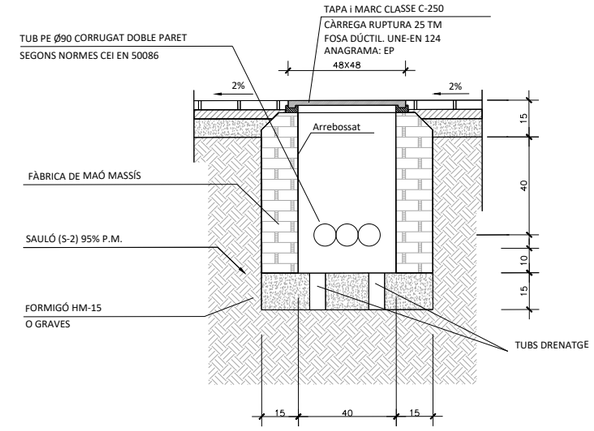

TRONETA 40x40cm. interior, en vorera

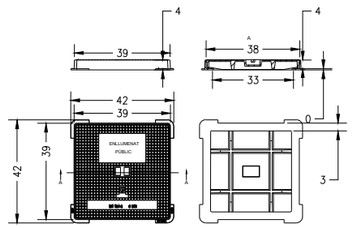

TAPA DE FUNDICIÓ 40x40cm C-250
Fabregas 40x40 D15 C250 o equivalent

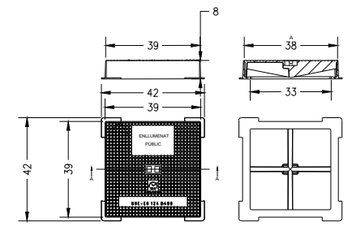

TAPA DE FUNDICIÓ 40x40cm D-400
Fabregas 40x40 D15 D400 o equivalent

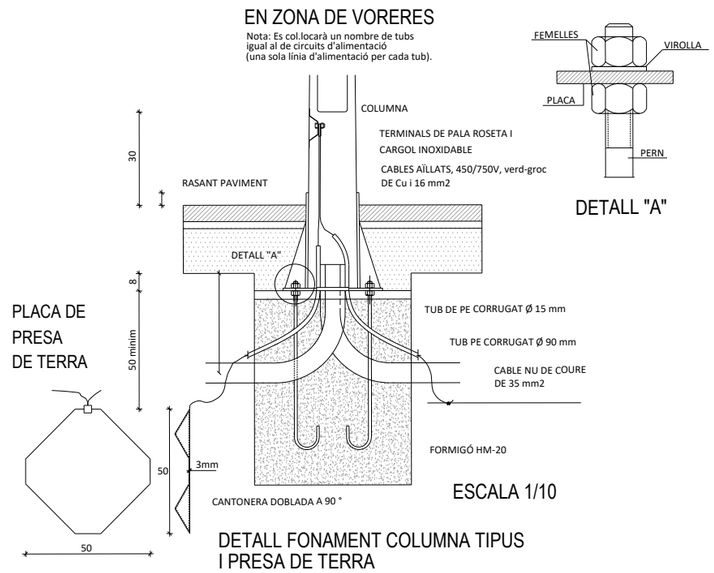

DETALL FONAMENT COLUMNA TIPUS
I PRESA DE TERRA

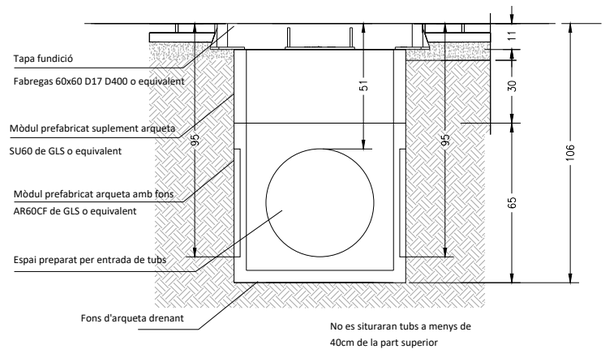

ARQUETA PREFABRICADA DE 60x60cm
AMB TAPA D-400

\\grups02\GRP_EPU_ACTUACIONS\BDN\BDN-23_Canvilluminació\23-000000_Projecte\02 Projectes\23-903666_Llefià\X_Llefià Entrega V3\Editable\Doc 2 Planols\Llefià_BDN Planta Enllumenat

AMB

Ajuntament de Badalona

PSA	Autoria	Equip
Francesc Puig	Francesc Germà Carulla	Marcel Ballester

Expedient 903666/23

PROJECTE D'EXECUCIÓ

CANVI IL·LUMINACIÓ EN DIFERENTS ESPAIS - 04 LLEFIA

BADALONA

Abril 2024

ENLLUMENAT PÚBLIC

DETALLS CONSTRUCTIUS

EP.13

A3 E: S/E

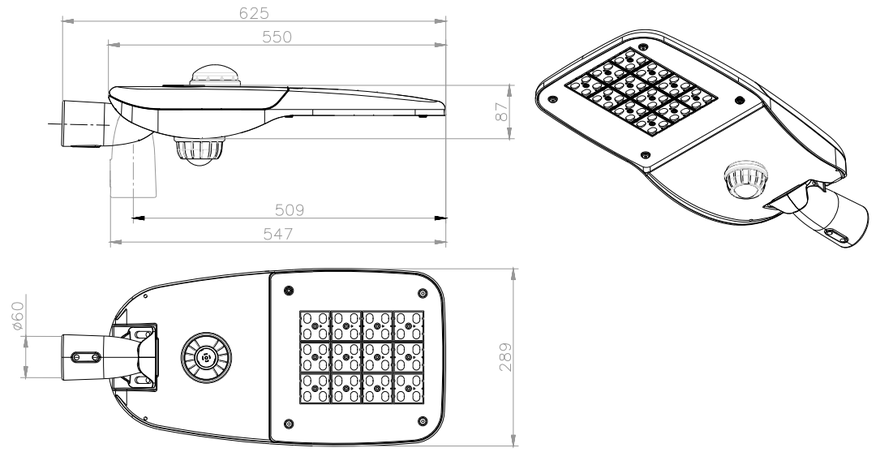

Columna troncocònica 7,2m d'acer galvanitzat i pintada RAL igual que llumenera. Amb lumenera post-top LED amb doble òptica 40W òptica AE 3000K i òptica PX L/R segons plànol 40W 4000K Milan M de Benito o equivalent amb Citidim d'Arelsa o equivalent. Amb node de comunicacions ZD4i RF Multi Master Controller Tridonic o equivalent i sensor PSensor SSI 31 2xPIR 8DP DG de Tridonic o equivalent. Comunicació BLE amb la resta llumeneres i driver Ready 4IoT.

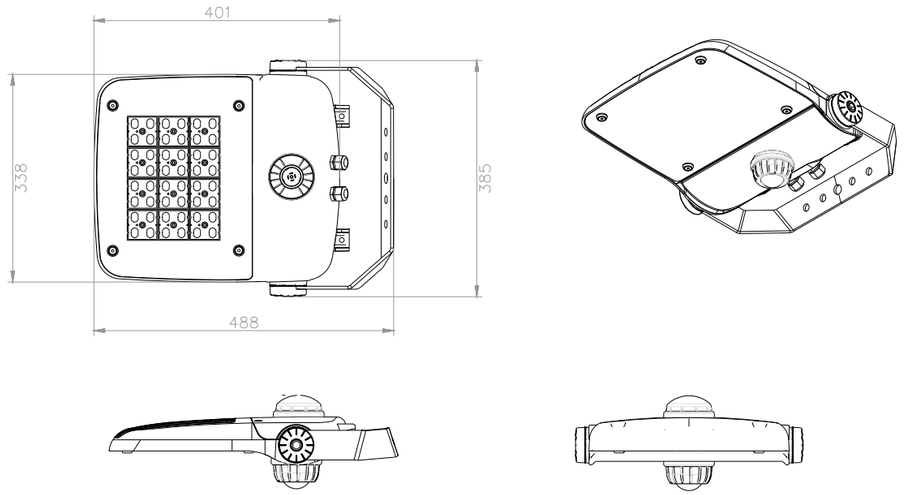

Projector subjectat a paret LED amb doble òptica 40W òptica A4 3000K i òptica PX L/R segons plànol 40W 4000K Milan M de Benito o equivalent amb Citidim d'Arelsa o equivalent. Amb node de comunicacions ZD4i RF Multi Master Controller Tridonic o equivalent i sensor PSensor SSI 31 2xPIR 8DP DG de Tridonic o equivalent. Comunicació BLE amb la resta llumeneres i driver Ready 4IoT.

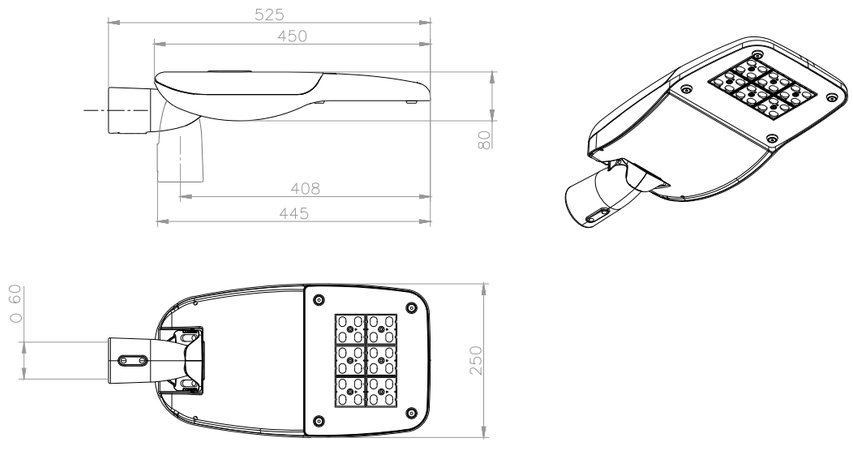

Columna troncocònica 7m d'acer galvanitzat i pintada RAL igual que llumenera. Amb lumenera post-top LED 40W òptica AE 3000K Milan S de Benito o equivalent amb Citidim d'Arelsa o equivalent. Amb connector Zhaga incorporat i driver Ready 4IoT.

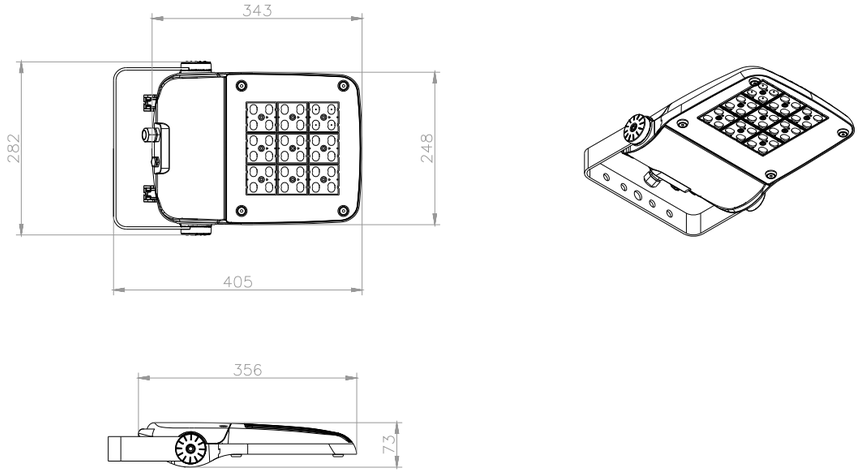

Projector subjectat a paret LED 40W òptica AE 3000K Milan S de Benito o equivalent amb Citidim d'Arelsa o equivalent. Amb connector Zhaga incorporat i driver Ready 4IoT.

\\grups02\GRP_EPU_ACTUACIONS\BDN\BDN-23_Canvilluminació\23-000000_Projecte\02 Projectes\23-903666_Llefià\X_Llefià Entrega V3\Editable\Doc 2 Planols\Llefià_BDN Planta Enllumenat

ESQUEMA CONNEXIONAT PUNT DE LLUM DOBLE ÒPTICA AMB BLANC DINÀMIC, DETECCIÓ DE PRESÈNCIA I COMUNICACIÓ BLE

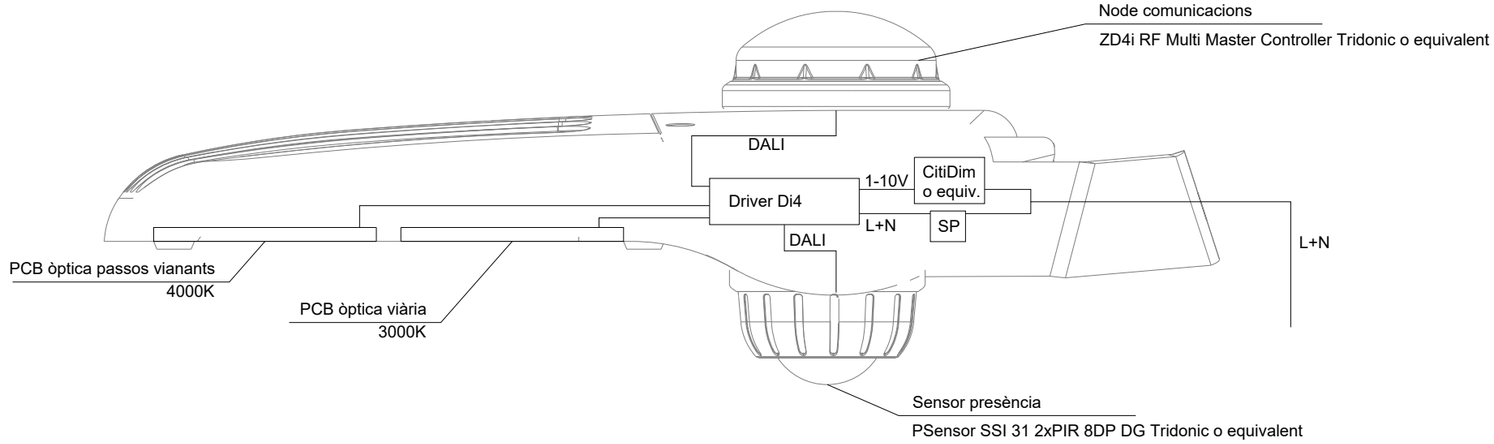

ÀREA DE DETECCIÓ DE PRESÈNCIA SEGONS ALÇADA D'INSTAL·LACIÓ

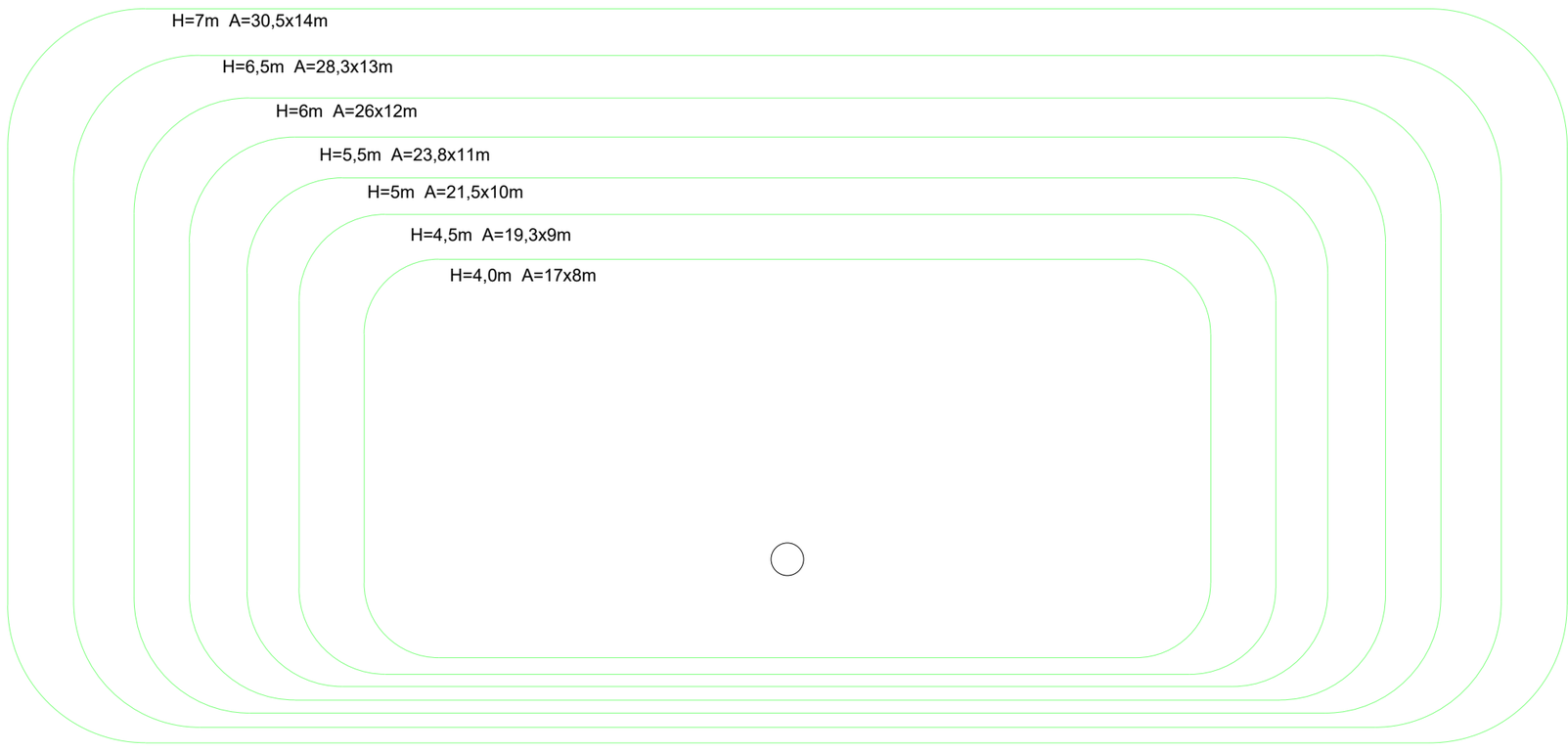

\\grups02\GRP_EPU_ACTUACIONS\BDN\BDN-23_Canvilluminació\23-000000_Projecte\02 Projectes\23-903666_Llefià\X_Llefià Entrega V3\Editable\Doc 2 Planols\Llefià_BDN Planta Enllumenat

\grups02\GRP_EPU_ACTUACIONS\BDN\BDN-23_Canvilluminació\23-000000_Projecte\02 Projectes\23-903666_Llefià\X_Llefià Entrega V3\Editable\Doc 2 Plànols\Llefià_BDN Planta Enllumenat

Elements de seguretat:

Tanca perimetral de l'obra

Senyalització:

S Placa de senyalització de tipus de runa

Instal·lacions provisionals:

C1 Contenidor de 5 m3 per inerts barrejats

C2 Contenidor de 5m3 per metalls

C3 Contenidor de 5m3 per fusta

C4 Contenidor de 5m3 per paper i cartró

C5 Contenidor de 5m3 per plàstic

Zones d'acopi de material:

Zona susceptible a admetre material reutilitzat o reciclat

INSTAL·LACIONS PREVISTES

(Tipus i dimensions de contenidors de residus per obres)

Contenidor 5m3 apte per plàstics, metalls, paper, cartró i fusta

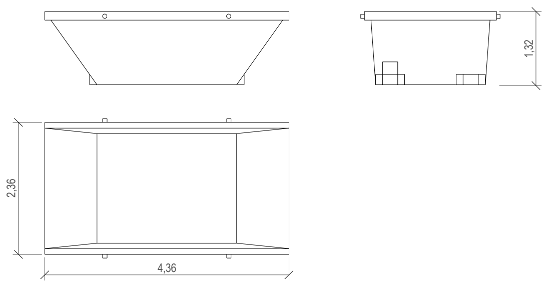

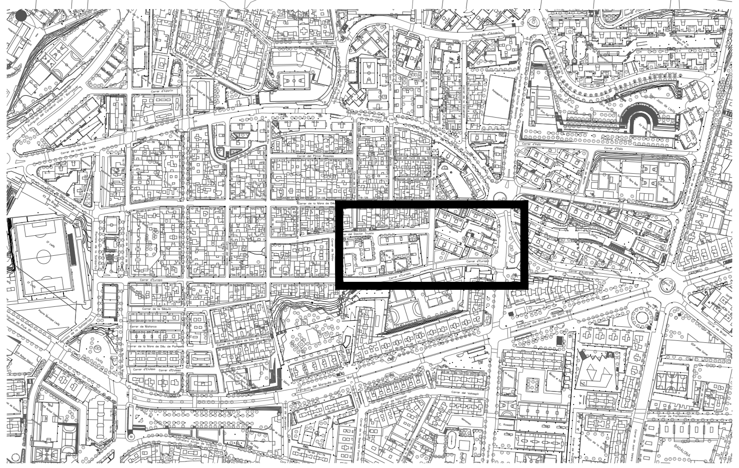

AMB

Ajuntament de Badalona

PSA

Francesc Puig

Autoria

Francesc Germà Carulla

Equip

Marcel Ballester

Expedient
903666/23

PROJECTE D'EXECUCIÓ

CANVI IL·LUMINACIÓ EN DIFERENTS ESPAIS - 04 LLEFIA

BADALONA

Abril 2024

GESTIÓ DE RESIDUS

PLANTA

GR.01

A3 E: 1/500