Ampliació de la xarxa d'aigua no potable i telegestió del reg al Parc de les Planes

AMB

Municipi
L'Hospitalet de Llobregat

Tipus d'actuació
Urbanització. Espais verds

Expedient
902317/24

Data
Octubre 2025

Tipus de document
Projecte d'execució

Gestió
PSA

Redacció de projecte
PSA

Relació de documents i volums

01-05. Memòria i Annexos
06-12. Plànols
13. Plec de Prescripcions Tècniques
13. Pressupost

13/13 Volums

Índex de volums

D1 Memòria i annexos

01-05

01
Memòria
Annex 01. Antecedents, àmbit d'actuació i situació prèvia
Annex 02. Planejament
Annex 03. Geologia i geotècnia*
Annex 04. Definició geomètrica i replanteig*
Annex 05. Moviment de terres*
Annex 06. Climatologia, hidrologia i drenatge*
Annex 07. Xarxa de clavegueram*
Annex 08. Canalitzacions i desviaments de cursos naturals d'aigua, part 1*
Annex 09. Canalitzacions i desviaments de cursos naturals d'aigua, part 2*
Annex 10. Ferms i paviments
Annex 11. Estructures i murs*
Annex 12. Enllumenat*

02
Annex 13. Xarxa de reg i abastament d'aigua pel reg
Annex 14. Plantacions
Annex 15. Senyalització, abalisament i seguretat vial*
Annex 16. Semaforització*
Annex 17. Serveis existents. Serveis afectats. Nous subministraments i instal•lacions de serveis (part 1)

03
Annex 17. Serveis existents. Serveis afectats. Nous subministraments i instal•lacions de serveis (part 2)
Annex 18. Expropiacions, ocupacions temporals, restitució de dreta reals i servituds*
Annex 19. Autoritzacions i concessions*
Annex 20. Pla de control de qualitat

04
Annex 21. Estudi de seguretat i salut
Annex 22. Aspectes ambientals

05
Annex 23. Estudi de gestió de residus de construcció i demolició
Annex 24. Accessibilitat*
Annex 25. Desviaments de trànsit i fases d'execució i d'accessibilitat durant les obres*
Annex 26. Pla d'obra
Annex 27. Justificació de preus
Annex 28. Pla de consum i manteniment de l'obra acabada
Annex 29. Pressupost per al coneixement de l'Administració
Annex 30. Fitxa resum de les característiques del projecte
Annex 31. Altres

***** Aquests annexos no son d'aplicació en aquest projecte.

D2 Plànols

06-12

06
SG. 01 Situació general
SG. 02 Emplaçament
SG. 03 Planejament

07
SG. 04 Aixecament Topogràfic
SG. 05 Dipòsits aigua freàtica
EN. 01 Rases Enderroc (part 1)

08
EN. 01 Rases Enderroc (part 2)
EN. 02 Retirada Tanca
PV. 01 Paviments
XR. 01 Xarxa Parterres
XR. 02 Sectorització-Fases

09
XR. 03 Xarxa reg
XR. 04 Boques reg
XR. 05 Detalls reg

10
PL. 01 Plantacions EA
MU. 01 Detall Tanca
SE. 01 Serveis existents (part 1)

11
SE. 01 Serveis existents (part 2)
SE. 02 Superposat serveis existents

12
ST. 01 Senyalització fases
GR. 01 Planta GR

D3 Plec de prescripcions tècniques

13

13
01. Plec de condicions administratives
02. Plec de condicions tècniques particulars
03. Plec de prescripcions per al disseny i execució de les instal•lacions de reg

D4 Pressupost

13

13
01. Amidaments
02. Estadística de partides
03. Quadre de preus 1
04. Quadre de preus 2
05. Pressupost
06. Resum de pressupost
07. Últim full

DOC. 03
Plec de Prescripcions Tècniques

1. PLEC DE CONDICIONS ADMINITRATIVES

PLEC DE CLÀUSULES ADMINISTRATIVES GENERALS PER A LA CONTRACTACIÓ D'OBRES EN LA MANCOMUNITAT DE MUNICIPIS DE L'ÀREA METROPOLITANA DE BARCELONA

Aprovat definitivament el dia 20 de juliol de 2000, en mèrit de l'acord de l'aprovació inicial pres per l'Assemblea de la Mancomunitat de Municipis de l'Àrea Metropolitana de Barcelona en data 6 d'abril de 2000.

El Secretari General Acctal.,

Àrea metropolitana de Barcelona
Mancomunitat de municipis

PLEC DE CLÀUSULES ADMINISTRATIVES GENERALS PER A LA CONTRACTACIÓ D'OBRES EN LA MANCOMUNITAT DE MUNICIPIS DE L'ÀREA METROPOLITANA DE BARCELONA.

ÍNDEX

CAPÍTOL I

DISPOSICIONS GENERALS

Secció 1a. Aspectes jurídics contractuals.

Clàusula 1.– Règim jurídic.

Clàusula 2.– Efectes de la modificació de la legislació de l'Estat o de l'Autonòmica.

Clàusula 3.– Contractes considerats com d'obres.

Clàusula 4.– Coneixement per part del contractista del contracte i de les seves normes reguladores.

Secció 2a. Relacions generals entre la Mancomunitat de Municipis de l'Àrea Metropolitana de Barcelona i el contractista.

Clàusula 5.– Òrgans de la Mancomunitat de Municipis de l'Àrea Metropolitana de Barcelona.

Clàusula 6.– Classificació del contractista.

Clàusula 7.– Direcció de l'obra.

Clàusula 8.– El contractista i el seu personal d'obra.

Clàusula 9.– Residència del contractista en relació amb l'obra.

Clàusula 10.– Oficina d'obra del contractista.

Clàusula 11.– Ordres al contractista.

Clàusula 12.– Obligacions del contractista respecte del Llibre d'Incidències.

Clàusula 13.– Facultats de la Mancomunitat de Municipis de l'Àrea Metropolitana de Barcelona respecte del personal del contractista.

Clàusula 14.– Litigis i domicili judicial.

Secció 3a. Obligacions socials, laborals i econòmiques.

Clàusula 15.– Obligacions socials, laborals i econòmiques.

Clàusula 16.– Indemnitzacions per compte del contractista.

Clàusula 17.– Despeses i taxes a càrrec del contractista.

Clàusula 18.– Drets del contractista en casos de força major.

Clàusula 19.– Utilització pel contractista de béns que apareguin com a conseqüència de l'execució de l'obra.

Clàusula 20.– Propietat industrial i comercial.

Clàusula 21.– Inscripcions a les obres.

Clàusula 22.– Objectes trobats a les obres.

Clàusula 23.– Servituds.

CAPÍTOL II

EXECUCIÓ DE LES OBRES

Secció 1a. Condicions tècniques, inspecció, senyalització i conservació de les obres.

Clàusula 24.– Condicions tècniques de les obres.

Clàusula 25.– Inspecció de l'obra.

MANCOMUNITAT DE MUNICIPIS DE L'ÀREA METROPOLITANA DE BARCELONA
CARRER 62 NÚM. 16-18 EDIFICI A ZONA FRANCA 08040 BARCELONA - TEL. 93 223 51 51 - FAX 93 223 47 90

Clàusula 26.– Senyalització i protecció de l'obra.

Clàusula 27.– Conservació de l'obra.

Secció 2a. Comprovació del replanteig i programa de treball.

Clàusula 28.– Acta de comprovació del replanteig.

Clàusula 29.– Despeses de comprovació del replanteig.

Clàusula 30.– Modificacions acordades com a conseqüència de la comprovació del replanteig.

Clàusula 31.– Presentació del programa de treball.

Secció 3a. Equip i maquinària.

Clàusula 32.– Aportació d'equip i maquinària.

Clàusula 33.– Insuficiència d'equip.

Secció 4a. Disponibilitat i ocupació dels terrenys.

Clàusula 34.– Disposició real dels terrenys.

Clàusula 35.– Ocupació temporal de terrenys a favor del contractista.

Clàusula 36.– Ús temporal de béns de la Mancomunitat de Municipis de l'Àrea Metropolitana de Barcelona.

Clàusula 37.– Vigilància de terrenys i béns.

Secció 5a. Materials

Clàusula 38.– Procedència dels materials naturals.

Clàusula 39.– Materials procedents d'excavacions o demolicions en la pròpia obra.

Clàusula 40.– Productes industrials d'emprament en l'obra.

Clàusula 41.– Assaigs, anàlisis i proves de materials i unitats d'obra.

Clàusula 42.– Instruccions i normes d'obligat compliment en la matèria.

MANCOMUNITAT DE MUNICIPIS DE L'ÀREA METROPOLITANA DE BARCELONA
CARRER 62 NÚM. 16-18 EDIFICI A ZONA FRANCA 08040 BARCELONA - TEL. 93 223 51 51 - FAX 93 223 47 90

Clàusula 10.– Oficina d'obra del contractista.

Clàusula 11.– Ordres al contractista.

Clàusula 12.– Obligacions del contractista respecte del Llibre d'Incidències.

Clàusula 13.– Facultats de la Mancomunitat de Municipis de l'Àrea Metropolitana de Barcelona respecte del personal del contractista.

Clàusula 14.– Litigis i domicili judicial.

Secció 3a. Obligacions socials, laborals i econòmiques.

Clàusula 15.– Obligacions socials, laborals i econòmiques.

Clàusula 16.– Indemnitzacions per compte del contractista.

Clàusula 17.– Despeses i taxes a càrrec del contractista.

Clàusula 18.– Drets del contractista en casos de força major.

Clàusula 19.– Utilització pel contractista de béns que apareguin com a conseqüència de l'execució de l'obra.

Clàusula 20.– Propietat industrial i comercial.

Clàusula 21.– Inscripcions a les obres.

Clàusula 22.– Objectes trobats a les obres.

Clàusula 23.– Servituds.

CAPÍTOL II

EXECUCIÓ DE LES OBRES

Secció 1a. Condicions tècniques, inspecció, senyalització i conservació de les obres.

Clàusula 24.– Condicions tècniques de les obres.

Clàusula 25.– Inspecció de l'obra.

MANCOMUNITAT DE MUNICIPIS DE L'ÀREA METROPOLITANA DE BARCELONA
CARRER 62 NÚM. 16-18 EDIFICI A ZONA FRANCA 08040 BARCELONA - TEL. 93 223 51 51 - FAX 93 223 47 90

Clàusula 26.– Senyalització i protecció de l'obra.

Clàusula 27.– Conservació de l'obra.

Secció 2a. Comprovació del replanteig i programa de treball.

Clàusula 28.– Acta de comprovació del replanteig.

Clàusula 29.– Despeses de comprovació del replanteig.

Clàusula 30.– Modificacions acordades com a conseqüència de la comprovació del replanteig.

Clàusula 31.– Presentació del programa de treball.

Secció 3a. Equip i maquinària.

Clàusula 32.– Aportació d'equip i maquinària.

Clàusula 33.– Insuficiència d'equip.

Secció 4a. Disponibilitat i ocupació dels terrenys.

Clàusula 34.– Disposició real dels terrenys.

Clàusula 35.– Ocupació temporal de terrenys a favor del contractista.

Clàusula 36.– Ús temporal de béns de la Mancomunitat de Municipis de l'Àrea Metropolitana de Barcelona.

Clàusula 37.– Vigilància de terrenys i béns.

Secció 5a. Materials

Clàusula 38.– Procedència dels materials naturals.

Clàusula 39.– Materials procedents d'excavacions o demolicions en la pròpia obra.

Clàusula 40.– Productes industrials d'emprament en l'obra.

Clàusula 41.– Assaigs, anàlisis i proves de materials i unitats d'obra.

Clàusula 42.– Instruccions i normes d'obligat compliment en la matèria.

MANCOMUNITAT DE MUNICIPIS DE L'ÀREA METROPOLITANA DE BARCELONA
CARRER 62 NÚM. 16-18 EDIFICI A ZONA FRANCA 08040 BARCELONA - TEL. 93 223 51 51 - FAX 93 223 47 90

Clàusula 43.– Magatzems.

Clàusula 44.– Recepció i recusació dels materials.

Clàusula 45.– Retirada de materials no emprats en l'obra.

Secció 6a. Obres defectuoses o mal executades.

Clàusula 46.– Obres defectuoses o mal executades.

Clàusula 47.– Demolició i reconstrucció de les obres defectuoses o mal executades.

Secció 7a. Variacions en els terminis de realització del contracte.

Clàusula 48.– Pròrroga del termini d'execució.

CAPÍTOL III

ABONAMENT DE L'OBRA EXECUTADA

Secció 1a. Amidament i valoració.

Clàusula 49.– Amidaments.

Clàusula 50.– Relacions valorades.

Clàusula 51.– Certificacions.

Clàusula 52.– Audiència del contractista.

Secció 2a. Abonament de les obres.

Clàusula 53.– Requisits per l'abonament.

Clàusula 54.– Millores proposades pel contractista.

Clàusula 55.– Preus.

Clàusula 56.– Revisió de preus.

Clàusula 57.– Partides alçades.

MANCOMUNITAT DE MUNICIPIS DE L'ÀREA METROPOLITANA DE BARCELONA
CARRER 62 NÚM. 16-18 EDIFICI A ZONA FRANCA 08040 BARCELONA - TEL. 93 223 51 51 - FAX 93 223 47 90

Clàusula 58.– Anualitats.

Secció 3a. Abonaments a compte de materials amuntegats, equips i instal.lacions.

Clàusula 59.– Abonaments a compte per materials amuntegats.

Clàusula 60.– Abonaments a compte per instal.lacions i equip.

Clàusula 61.– Deduccions pel reintegrament dels abonaments a compte per instal.lacions i equip.

Clàusula 62.– Garanties prestades per abonaments a compte per instal.lacions i amuntegament de materials o equip.

Clàusula 63.– Cancel·lació total o parcial de les garanties prestades per abonament a compte, per amuntegament de materials, instal.lacions o equip.

CAPÍTOL IV

MODIFICACIÓ DEL CONTRACTE.

Secció 1a. Modificació en l'obra.

Clàusula 64.– Execució de les modificacions del projecte.

Clàusula 65.– Preus de les unitats d'obra no previstes en el contracte.

Clàusula 66.– Modificacions no autoritzades.

Secció 2a. Suspensió de les obres.

Clàusula 67.– Suspensions temporals.

Clàusula 68.– Actes de suspensió.

Clàusula 69.– Danys i perjudicis al contractista.

MANCOMUNITAT DE MUNICIPIS DE L'ÀREA METROPOLITANA DE BARCELONA
CARRER 62 NÚM. 16-18 EDIFICI A ZONA FRANCA 08040 BARCELONA - TEL. 93 223 51 51 - FAX 93 223 47 90

CAPÍTOL V

RESOLUCIÓ DEL CONTRACTE

Clàusula 70.– Sancions al contractista per danys i perjudicis en cas de resolució per causes imputables al contractista.

Clàusula 71.– Decés del contractista individual.

Clàusula 72.– Causes de resolució del contracte referides al cas d'unió temporal d'empreses.

Clàusula 73.– Termini per enretirar instal.lacions i equip.

CAPÍTOL VI

CONCLUSIÓ DEL CONTRACTE

Secció 1a. Recepció de l'obra i termini de garantia.

Clàusula 74.– Recepció.

Clàusula 75.– Termini de garantia.

Clàusula 76.– Responsabilitat per vicis ocults.

Clàusula 77.– Cancel.lació de garanties.

CAPÍTOL VII

CESSIÓ DEL CONTRACTE I SUBCONTRACTACIÓ

Secció 1a. Cessió del contracte.

Clàusula 78.– Cessió del contracte.

Secció 2a. De la subcontractació.

Clàusula 79.– Subcontractació.

PLEC DE CLÀUSULES ADMINISTRATIVES GENERALS PER A LA CONTRACTACIÓ D'OBRES EN LA MANCOMUNITAT DE MUNICIPIS DE L'ÀREA METROPOLITANA DE BARCELONA.

CAPÍTOL I

Secció 1a. Aspectes jurídics contractuals.

Clàusula 1.– Règim jurídic.

Els contractes d'obres que celebri la Mancomunitat de Municipis de l'Àrea Metropolitana de Barcelona, d'ara endavant Mancomunitat de Municipis, restaran sotmesos a l'ordenament jurídico–administratiu i es regiran per la Llei 7/1985, del 2 d'abril, reguladora de les Bases de Règim Local; la legislació bàsica continguda **al Reial Decret Legislatiu 2/2000, de 16 de juny, pel qual s'aprova el text refós de la Llei de Contractes de les Administracions Públiques,** el Reial Decret 390/1996, d'1 de març, la Llei 8/1987, de 15 d'abril, Municipal i de Règim Local de Catalunya, el present plec de clàusules i els plecs de clàusules administratives particulars i de prescripcions tècniques específiques de cada contracte. Seran d'aplicació general, en defecte de regulació específica dictada per la Generalitat de Catalunya, les restants disposicions contingudes **al text refós de la Llei de Contractes de les Administracions Públiques, i en les normes de desenvolupament** i en les demés normes del dret administratiu. En el seu defecte s'aplicaran les normes del dret privat.

Clàusula 2.– Efectes de la modificació de la legislació de l'Estat o de l'Autonòmica.

Les prescripcions del present plec que incorporin o reprodueixin aspectes de la legislació bàsica de l'Estat o autonòmica, d'aplicació a les entitats locals de Catalunya, s'entendran automàticament modificades en el moment en que es produeixi la seva revisió.

Clàusula 3.– Contractes considerats com d'obres.

Es considera contracte d'obra aquell contracte celebrat entre l'Administració i un empresari que tingui per objecte:

– la construcció de béns que tinguin naturalesa immoble, així com qualsevol altra obra d'enginyeria civil.

– La realització de treballs que modifiquin la forma o substància del terreny o del subsòl com dragats, assaigs, prospeccions, injeccions, correcció de l'impacte mediambiental, regeneració de platges, actuacions urbanístiques i d'altres semblants.

– La reforma, reparació, conservació o demolició dels esmentats amb anterioritat.

Clàusula 4.– Coneixement per part del contractista del contracte i de les seves normes reguladores.

El desconeixement del contracte en qualsevol dels seus termes, dels seus documents annexos o de les instruccions, plecs o normes de tota mena promulgats per l'Administració que puguin tenir aplicació a l'execució d'allò pactat no eximirà el contractista de l'obligació del seu compliment.

Secció 2a. Relacions generals entre la Mancomunitat de Municipis de l'Àrea Metropolitana de Barcelona i el contractista.

Clàusula 5– Òrgans de la Mancomunitat de Municipis de l'Àrea Metropolitana de Barcelona.

Als efectes del que es disposa a la normativa assenyalada a la Clàusula 1, les mencions que de la mateixa realitzi, s'entendran referides a la Mancomunitat de Municipis, així com la de l'Òrgan de Contractació al corresponent en cada cas, per raó de la quantia del contracte.

Les qüestions derivades del Contracte seran resoltes per l'Òrgan de Contractació posant final a la via administrativa, d'acord amb allò que estableix la Llei de Règim Jurídic de les Administracions Públiques i del Procediment Administratiu Comú.

Clàusula 6.– Classificació del contractista.

Prèviament a l'aprovació del Plec de clàusules particulars que regiran cada contractació en concret, per part del tècnic que correspongui de la Mancomunitat de Municipis, s'emetrà informe sobre la classificació requerida per part de les empreses contractistes en funció del tipus d'obra.

Clàusula 7.– Direcció de l'obra.

El Facultatiu de la Mancomunitat de Municipis, Director de l'obra (d'ara endavant "Director") és la persona amb titulació adequada i suficient, directament responsable de la comprovació i vigilànci de la correcta realització de l'obra contractada.

Per a l'acompliment de la seva funció podrà comptar amb col·laboradors a les seves ordres, que desenvoluparan la seva tasca en funció de les atribucions derivades dels seus títols professionals o dels seus coneixements específics i que integraran la "Direcció de l'obra" (d'ara endavant "Direcció").

El Director designat serà comunicat al contractista per la Mancomunitat de Municipis abans de la data de la comprovació del replanteig, i l'esmentat Director procedirà en igual manera respecte del seu personal col·laborador. Les variacions d'un o altre que s'esdevinguin durant l'execució de l'obra seran posades en coneixement del contractista, per escrit.

Clàusula 8.– El contractista i el seu personal d'obra.

S'entén per "contractista" la part contractant obligada a executar l'obra. Quan dues o més empreses presentin una oferta conjunta a la licitació d'una obra, restaran obligades solidàriament en front a la Mancomunitat de Municipis i hauran de complir allò disposat a l'article 24 del text refós de la Llei de Contractes de les Administracions Públiques.

S'entén per "Delegat d'obra del contractista" (d'ara endavant "Delegat") la persona designada expressament pel contractista i acceptada per la Mancomunitat de Municipis, amb capacitat suficient per a:

- Ostentar la representació del contractista quan calgui la seva actuació o presència segons que diu la vigent legislació i els plecs de clàusules particulars, així com en d'altres actes derivats del compliment de les obligacions contractuals, sempre en ordre a l'execució i bona marxa de les obres.
- Organitzar l'execució de les obres i interpretar i posar a la pràctica les ordres rebudes de la Direcció.
- Proposar a l'esmentada Direcció o col·laborar amb ella en la resolució dels problemes que es plantegin durant l'execució.
- Assumir la total responsabilitat en quant a la correcta execució de les obres d'acord amb el projecte i ordres emanades de la Direcció d'obra, així com del compliment d'allò que concerneix a les disposicions reguladores en matèria de prevenció de riscos laborals i en concret de la correcta execució de les mesures preventives fixades en el corresponent Pla de Seguretat i Salut en el Treball.

La Mancomunitat de Municipis, quan per la complexitat i volum de l'obra així hagi estat establert en els plecs de clàusules particulars, podrà exigir que el Delegat tingui la titulació professional adequada a la naturalesa de les obres i que el contractista designi a més el personal facultatiu necessari sota la dependència de l'esmentat Delegat.

La Mancomunitat de Municipis podrà recaptar del contractista la designació d'un nou Delegat i, si arriba el cas, de qualsevol facultatiu que depengui d'ell, quan així ho justifiqui la marxa dels treballs.

Clàusula 9.– Residència del contractista en relació amb l'obra.

El contractista està obligat a comunicar a la Mancomunitat de Municipis, en un termini de quinze dies, comptats a partir de la data en que s'hagi notificat l'adjudicació de les obres, la seva residència o la del seu Delegat, a tots els efectes derivats de l'execució de les obres.

Aquesta residència estarà situada en les obres o en una localitat propera a la seva ubicació, i tant per concretar inicialment la seva situació com per a qualsevol canvi futur, el contractista haurà de comptar amb la prèvia conformitat de la Mancomunitat de Municipis.

Des que comencin les obres fins a la seva recepció, el contractista o el seu Delegat, hauran de residir en el lloc indicat, i només se'n podrà absentar prèvia comunicació a la Direcció de la persona que designi per a substituir–lo.

Clàusula 10.– Oficina d'obra del contractista.

El contractista haurà d'instal.lar abans de l'inici de les obres i mantenir durant l'execució del contracte, una "Oficina d'obra", en el lloc de les obres que consideri més adient, prèvia conformitat del Director.

El contractista haurà necessàriament de conservar–hi còpia autoritzada dels documents contractuals, del projecte o projectes base del contracte i el "Llibre d'Ordres"; a aquests efectes, la Mancomunitat de Municipis subministrarà al contractista una còpia d'aquells documents abans de la data en que tingui lloc la comprovació del replanteig.

El contractista no podrà resoldre el canvi o trasllat de la oficina d'obres sense prèvia autorització de la Direcció.

Clàusula 11.– Ordres al contractista.

El "Llibre d'Ordres" serà diligenciat prèviament pel servei al qual estigui adscrita l'obra; s'obrirà en la data de comprovació del replanteig i es tancarà en la de la recepció.

Durant l'esmentat lapse de temps estarà a disposició de la Direcció que, quan procedeixi, hi anotarà les ordres, instruccions i comunicacions que estimi oportunes, autoritzant–les amb la seva signatura.

El contractista estarà també obligat a transcriure en l'esmentat llibre, per sí o mitjançant el seu Delegat, totes aquelles ordres o instruccions que rebi per escrit de la Direcció, i a signar, als efectes procedents, l'oportú avís de recepció, sense perjudici de la necessitat d'una posterior autorització de d'aquestes transcripcions per la Direcció, amb la seva signatura, en el llibre indicat. Un cop efectuada la recepció definitiva, el "Llibre d'Ordres" passarà a poder de la Mancomunitat de Municipis, si bé podrà ser consultat en tot moment pel contractista.

MANCOMUNITAT DE MUNICIPIS DE L'ÀREA METROPOLITANA DE BARCELONA
CARRER 62 NÚM. 16-18 EDIFICI A ZONA FRANCA 08040 BARCELONA - TEL. 93 223 51 51 - FAX 93 223 47 90

Clàusula 12.– Obligacions del contractista respecte del Llibre d'Incidències.

El contractista està obligat a donar a la Direcció les facilitats necessàries per a la recollida de les dades de tota mena que calguin per a que la Mancomunitat de Municipis pugui portar correctament un "Llibre d'Incidències de l'obra", quan així ho decideixi l'esmentada Mancomunitat de Municipis.

Clàusula 13.– Facultats de la Mancomunitat de Municipis respecte del personal del contractista.

Quan el contractista, o les persones que depenen d'ell, incorrin en actes o omissions que comprometin o pertorbin la bona marxa de les obres o el compliment dels programes de treball, la Mancomunitat de Municipis podrà exigir–li l'adopció de mesures concretes i eficaces per tal d'aconseguir o restablir el bon ordre en l'execució d'allò pactat, sense perjudici d'allò que s'estableixi en les disposicions aplicables a la contractació de les Entitats Locals, sobre el compliment dels terminis i les causes de resolució de contracte.

Clàusula 14.– Litigis i domicili judicial.

Si amb motiu de l'aplicació del contracte sorgissin qüestions entre la Mancomunitat de Municipis i el contractista, es sotmetran, un cop esgotada la via administrativa, davant el Tribunal Superior de Justícia de Catalunya – Sala del Contenciós–Administratiu–.

Secció 3a. Obligacions socials, laborals i econòmiques.

Clàusula 15.– Obligacions socials, laborals i econòmiques.

El contractista està obligat al compliment de les disposicions vigents en matèria laboral, de seguretat social, de seguretat i salut en el treball, (prevenció de riscos laborals) i en matèria fiscal.

El contractista designarà el personal tècnic responsable de la seguretat i salut que assumeix les obligacions corresponents en cada centre de treball, d'acord amb allò que s'estableix a la normativa reguladora de prevenció de riscos laborals.

El contractista respondrà de les conseqüències que es derivin de l'incompliment de les mesures previstes en el pla de seguretat i salut en el treball en aplicació de l'estudi de seguretat i salut del projecte d'obres en els termes de l'article 42.2 de la Llei 31/1995, de 8 de novembre, de Prevenció de Riscos Laborals.

Clàusula 16.– Indemnitzacions per compte del contractista.

A més de les indemnitzacions per danys a tercers, serà obligació del contractista indemnitzar aquells danys que es causin a la Mancomunitat de Municipis o al seu personal, per iguals

MANCOMUNITAT DE MUNICIPIS DE L'ÀREA METROPOLITANA DE BARCELONA
CARRER 62 NÚM. 16-18 EDIFICI A ZONA FRANCA 08040 BARCELONA - TEL. 93 223 51 51 - FAX 93 223 47 90

causes i amb idèntiques excepcions que les que amb referència a tercers assenyala la vigent normativa derivada de la legislació de Contractes de les Administracions Públiques, tret dels casos en els quals el projecte hagi estat redactat pel contractista, en els quals el contractista serà responsable també dels danys derivats de **defectes i insuficiències tècniques del projecte o per errors materials, omissions i infraccions dels preceptes legals o reglamentaris en que s'hagi incorregut, imputables a aquest.**

Clàusula 17.- Despeses i taxes a càrrec del contractista.

Seran per compte del contractista les despeses de licitació i formalització del contracte; els tributs de tota mena dimanants de l'activitat de l'empresa, els permisos de qualsevol mena que resultin necessaris, les assegurances socials i laborals i les altres despeses de personal. En general seran també per càrrec del contractista totes aquelles despeses complementàries així com construccions i prestacions auxiliars que siguin necessàries per a la correcta execució de les obres. A títol indicatiu i no excloent s'esmenten a continuació els principals:

1. Els camins, accessos i desguassos provisionals; la construcció d'edificacions auxiliars com ara oficina d'obra, vestuaris de personal, magatzems, etc.; les instal.lacions per a subministrament d'aigua i energia de les obres així com l'adquisició d'aquestes aigües i energies; senyalització de trànsit, tancat i abalisat i els altres recursos necessaris per a la seguretat en l'execució de les obres; la col.locació de fins a quatre cartells segons el model o la inscripció que indiqui la Mancomunitat de Municipis.

2. Aquells que originin **l'elaboració del Pla de Seguretat i Salut en el Treball,** el replanteig general i els parcials i la seva comprovació; els de amidaments per a certificacions i per la liquidació; els de confecció de plànols de fi d'obra i els d'informes i peritatges que calguin i que siguin efectuats pel personal no pertanyent a la Mancomunitat de Municipis; els d'assaigs, proves, experiments i comprovacions, tant dels materials i unitats d'obra com de la totalitat de l'obra a efectes de recepció, amb les limitacions que estableix la clàusula 39.

3. Els de vigilància i protecció de materials i de la pròpia obra contra tot deteriorament, dany, incendi o furt, complint els Reglaments vigents per a l'emmagatzematge d'explosius i carburants; els de neteja i conservació de camins provisionals; la correcció de les deficiències dels materials defectuosos o de mala execució de les unitats d'obra; els de retirament, al final de les obres, de construccions auxiliars, camins, desguassos i instal.lacions provisionals i neteja general de les obres; els de conservació de les obres durant el període de garantia.

Igualment serà per compte del contractista qualsevol altra despesa que resulti d'aplicació segons les disposicions vigents en el seu moment, o que figurin en els plecs de clàusules particulars del corresponent contracte.

MANCOMUNITAT DE MUNICIPIS DE L'ÀREA METROPOLITANA DE BARCELONA
CARRER 62 NÚM. 16-18 EDIFICI A ZONA FRANCA 08040 BARCELONA - TEL. 93 223 51 51 - FAX 93 223 47 90

Clàusula 18.- Drets del contractista en casos de força major.

El contractista tindrà dret a ser indemnitzat per la Mancomunitat de Municipis en els casos i forma que determina i estableix la regulació aplicable, si bé l'expedient haurà d'acreditar que, prèviament al succés, s'havien pres mesures i precaucions raonables per tal de prevenir i evitar, si això fos possible, que les unitats d'obra executades i els materials amuntegats a l'obra poguessin sofrir danys per esdeveniments d'aquella naturalesa definits a l'article 144 **del text** refós de la Llei de Contractes de les Administracions Públiques.

En la valoració dels danys causats es tindrà en compte l'adopció de les mesures i precaucions raonables per part del contractista, amb la finalitat de segregar de la valoració els danys que s'haurien pogut evitar, si s'haguessin pres les mesures oportunes prèvies o immediatament després d'esdevenir-se el fet causa dels danys.

Clàusula 19.- Utilització pel contractista de béns que apareguin com a conseqüència de l'execució de l'obra.

El contractista podrà utilitzar de franc, però només per a l'execució de l'obra i amb la prèvia autorització del Director de l'obra: les roques, els minerals i les fonts i corrents d'aigua que, com a conseqüència de l'execució de l'obra, apareguin en terrenys ocupats per aquesta execució.

Clàusula 20.- Propietat industrial i comercial.

El contractista per a utilitzar materials, subministraments, procediments i equip per a l'execució de l'obra, haurà d'obtenir les cessions, permisos i autoritzacions necessaris dels titulars de les patents, models i marques de fàbrica corresponents, corrent per compte seu el pagament dels drets i indemnitzacions per aquests conceptes.

El contractista serà responsable de tota reclamació relativa a la propietat industrial i comercial dels materials, subministraments, procediments i equip utilitzats en l'obra, i haurà d'indemnitzar la Mancomunitat de Municipis tots els danys i perjudicis que per a ella puguin derivar-se de la interposició de reclamacions, incloent-hi les despeses derivades de les que, eventualment, puguin dirigir-se contra la Mancomunitat de Municipis.

Clàusula 21.- Inscripcions a les obres.

El contractista haurà d'instal.lar al seu càrrec rètols en l'obra segons el, model, dimensions i inscripció aprovats per la Mancomunitat de Municipis, o, en el seu defecte, segons que indiqui el Director, fins a un número màxim de quatre rètols.

El contractista no podrà instal.lar en l'obra ni en els terrenys ocupats per la Mancomunitat de Municipis o expropiats per a l'execució de les obres, cap rètol ni inscripció que tingui caràcter de publicitat comercial.

MANCOMUNITAT DE MUNICIPIS DE L'ÀREA METROPOLITANA DE BARCELONA
CARRER 62 NÚM. 16-18 EDIFICI A ZONA FRANCA 08040 BARCELONA - TEL. 93 223 51 51 - FAX 93 223 47 90

Únicament podrà instal.lar un màxim de quatre rètols propis a efectes exclusius d'acreditar que les obres són executades per ell. El número d'aquests rètols així com el seu model, grandària i inscripció, hauran de ser prèviament aprovats pel Director.

Clàusula 22.- Objectes trobats a les obres.

La Mancomunitat de Municipis es reserva la propietat dels objectes d'art, antiguitats, monedes i, en general, els objectes de tota mena que es trobin a les excavacions i demolicions practicades en els terrenys ocupats o expropiats per a l'execució de l'obra, sense perjudici dels drets que legalment corresponguin a tercers.

El contractista té l'obligació d'emprar totes les precaucions que per a l'extracció de aquests objectes li siguin indicades per la Direcció i el dret a que li sigui abonat l'excés de despesa que aquests treballs causin.

El contractista resta també obligat a advertir al seu personal dels drets de la Mancomunitat de Municipis sobre aquest extrem, essent responsable subsidiari de les sostraccions o desperfectes.

Clàusula 23.- Servituds.

El contractista resta obligat a mantenir provisionalment durant l'execució de l'obra i a reposar al seu acabament, totes aquelles servituds que es relacionin en el projecte base del contracte.

Aquesta relació podrà ser rectificada com a conseqüència de la comprovació del replanteig o de necessitats sorgides durant l'execució.

Quan no s'especifiqui el contrari en el plec de clàusules particulars o en el pressupost de licitació, seran per compte del contractista els treballs necessaris per al manteniment i reposició de aquestes servituds.

També haurà de reposar aquelles servituds existents amb anterioritat al contracte que podrien haver-se omès en la referida relació, si bé en aquest cas tindrà dret a que li abonin les despeses corresponents.

Incumbeix a la Mancomunitat de Municipis promoure les actuacions precises per a legalitzar les modificacions que s'han d'introduir a les servituds que siguin conseqüència de concessions administratives existents abans de començar l'obra. En aquest cas, la imputació de les despeses de aquestes modificacions es regirà exclusivament pels termes de la pròpia concessió afectada, per les legislacions específiques de les concessions o per la Llei d'Expropiació Forçosa, en el seu cas.

MANCOMUNITAT DE MUNICIPIS DE L'ÀREA METROPOLITANA DE BARCELONA
CARRER 62 NÚM. 16-18 EDIFICI A ZONA FRANCA 08040 BARCELONA - TEL. 93 223 51 51 - FAX 93 223 47 90

CAPÍTOL II

EXECUCIÓ DE LES OBRES

Secció 1a. Condicions tècniques, inspecció, senyalització i conservació de les obres.

Clàusula 24.- Condicions tècniques de les obres.

Tant els materials emprats com l'execució de les obres, s'ajustaran a les prescripcions tècniques que figurin al corresponent projecte o en el contracte.

Clàusula 25.- Inspecció de l'obra.

Incumbeix a la Mancomunitat de Municipis exercir, d'una manera continuada i directa, la inspecció de l'obra durant la seva execució, a través de la Direcció, sense perjudici de que pugui confiar aquestes funcions, d'una manera complementària, a qualsevol altre dels seus òrgans i representants designats a l'efecte.

El contractista o el seu Delegat haurà d'acompanyar en les seves visites inspectores al Director o a les persones a les quals es refereix el paràgraf anterior.

Clàusula 26.- Senyalització i protecció de l'obra.

Abans de l'inici de les obres el contractista procedirà a la senyalització de la zona d'obres mitjançant elements adequats a cada cas i amb rètols que adverteixin de la prohibició d'accés públic a la zona. Quan s'hagi de mantenir trànsit per la zona d'obres, se senyalitzaran i protegiran convenientment els itineraris i s'hi indicaran les restriccions que procedeixin en cada cas.

El contractista restarà obligat a instal.lar els senyals precisos per tal d'indicar l'accés a les obres, així com qualsevol alteració en el trànsit general motivat per les obres amb indicació de possibles desviaments, punts perillosos, etc., tant en les pròpies obres com en la seva zona d'influència. La senyalització de punts especialment perillosos que afectin el trànsit, general o restringit, haurà de disposar d'enllumenat durant les hores nocturnes.

Quan existeixin zones o punts especialment perillosos situats dins de la zona no accessible al trànsit, però amb possibilitats raonables d'accés eventual, tant per part de persones com de vehicles, es protegiran de la mateixa manera com si afectessin el trànsit general.

El contractista serà responsable del correcte compliment de tot allò que s'ha exposat. El Director de les obres podrà ordenar la instal.lació de senyals complementaris o la modificació dels incorrectament instal.lats.

MANCOMUNITAT DE MUNICIPIS DE L'ÀREA METROPOLITANA DE BARCELONA
CARRER 62 NÚM. 16-18 EDIFICI A ZONA FRANCA 08040 BARCELONA - TEL. 93 223 51 51 - FAX 93 223 47 90

Les despeses que originin les senyalitzacions i proteccions descrites, s'abonaran en la manera que estableixin els plecs particulars del contracte, o en el seu cas el corresponent projecte de seguretat **i salut en el treball.** En el seu defecte seran per compte del contractista.

Clàusula 27.- Conservació de l'obra.

El contractista està obligat no tant sols a l'execució de l'obra, sinó també a la seva conservació fins a la recepció i, en el seu cas, finalització del termini de garantia establert en el plec de clàusules administratives particulars. La responsabilitat del contractista per faltes que es puguin advertir a l'obra, s'estén al supòsit que aquestes faltes es deguin exclusivament a una indeguda o defectuosa conservació de les unitats d'obra, malgrat que aquestes faltes hagin estat examinades i trobades conformes per la Direcció immediatament després de la seva construcció o en qualsevol altre moment dins del període de vigència del contracte.

Secció 2a. Comprovació del replanteig i programa de treball.

Clàusula 28.- Acta de comprovació del replanteig.

L'execució del contracte començarà amb l'acta de comprovació del replanteig, que s'efectuarà, llevat casos excepcionals, dins el termini d'un mes des de la formalització del contracte. **En la mateixa es reflectirà** la conformitat o disconformitat respecte dels documents contractuals del projecte, amb especial i expressa referència a les característiques geomètriques de l'obra, a l'autorització per a l'ocupació dels terrenys que calguin i a qualsevol punt que pugui afectar al compliment del contracte. L'acta serà firmada pel Servei de la Mancomunitat de Municipis encarregat de les obres i pel contractista.

En el cas que el contractista, sense formular reserves sobre la viabilitat del projecte, hagués fet altres observacions que puguin afectar l'execució de l'obra, el Director, considerades aquestes observacions, decidirà iniciar o suspendre l'inici de l'obra, justificant-ho en la pròpia acta.

La presència del contractista en l'acte de comprovació del replanteig podrà suplir-se per la d'un representant degudament autoritzat, qui subscriurà l'acta corresponent.

Un exemplar de l'acta es remetrà a la Mancomunitat de Municipis, un altre es lliurarà al contractista i un tercer a la Direcció.

La demora en la comprovació del replanteig **podrà donar lloc a** la resolució del contracte.

MANCOMUNITAT DE MUNICIPIS DE L'ÀREA METROPOLITANA DE BARCELONA
CARRER 62 NÚM. 16-18 EDIFICI A ZONA FRANCA 08040 BARCELONA - TEL. 93 223 51 51 - FAX 93 223 47 90

Clàusula 29.- Despeses de comprovació del replanteig.

D'acord amb allò disposat a la clàusula **17** i als seus efectes, seran per compte del contractista totes les despeses, incloent-hi els materials i personal que calgui per tal de realitzar la comprovació del replanteig.

Clàusula 30.- Modificacions acordades com a conseqüència de la comprovació del replanteig.

Si com a conseqüència de la comprovació del replanteig es dedueix la necessitat d'introduir modificacions en el projecte, el Director redactarà en el termini de quinze dies, i sense perjudici de la remissió immediata de l'acta, una estimació raonada de l'import d'aquelles modificacions.

Si la Mancomunitat de Municipis decideix la modificació del projecte, es procedirà a redactar les modificacions precises per a la seva viabilitat, acordant la suspensió de l'obra, i ordenant la iniciació dels treballs en les parts no afectades per les esmentades modificacions. Un cop aprovat el projecte modificat, segons que disposa la clàusula 61, serà el vigent als efectes del contracte.

Clàusula 31.- Presentació del programa de treball.

En el programa de treball a presentar pel contractista, s'hi hauran d'incloure les següents dades:

a) Ordenació en parts o classes d'obra de les unitats que integren el projecte, amb expressió del volum d'aquestes parts.

b) Determinació dels medis necessaris, com personal, instal.lacions, equip i materials, amb expressió dels seus rendiments medis.

c) Estimació en dies calendari dels terminis d'execució de les diverses obres o operacions preparatòries, equip i instal.lacions i dels d'execució de les diverses parts o classes d'obres.

d) Valoració mensual i acumulada de l'obra programada sobre la base de les obres o operacions preparatòries, equip i instal.lacions i parts o classes d'obra a preus unitaris.

e) Gràfiques de les diverses activitats o treballs.

MANCOMUNITAT DE MUNICIPIS DE L'ÀREA METROPOLITANA DE BARCELONA
CARRER 62 NÚM. 16-18 EDIFICI A ZONA FRANCA 08040 BARCELONA - TEL. 93 223 51 51 - FAX 93 223 47 90

Secció 3a. Equip i maquinària

Clàusula 32.- Aportació d'equip i maquinària.

El contractista resta obligat a aportar a les obres l'equip de maquinària i medis auxiliars que calguin per a la bona execució de les obres en els terminis parcials i total convinguts en el contracte.

En el cas que per a l'adjudicació del contracte hagués estat condició necessària l'aportació pel contractista d'un equip de maquinària i medis auxiliars concrets i detallats, el Director exigirà aquella aportació en els mateixos termes i detalls fixats.

L'equip restarà adscrit a l'obra en tant que es trobin en execució les unitats en que ha d'utilitzar-se, en la intel·ligència que no podrà retirar-se sense consentiment exprés del Director i havent de ser reemplaçats els elements avariats o inutilitzats sempre que la seva reparació exigeixi terminis que el Director estimi que han d'alterar el programa de treball.

Cada element dels que constitueixen l'equip serà conegut per la Direcció, anotant-se les seves altes i baixes de posta en obra en l'inventari de l'equip. Podrà també rebutjar qualsevol element que consideri inadequat per al treball en l'obra, amb dret del contractista a reclamar davant de tal resolució a la Mancomunitat de Municipis en el termini de deu dies, comptats a partir de la notificació que li faci per escrit el Director.

L'equip aportat pel contractista quedarà de la seva lliure disposició a la conclusió de l'obra si no hi ha estipulació contrària.

Clàusula 33.- Insuficiència d'equip.

El contractista no podrà efectuar cap reclamació fundada en la insuficiència de la dotació o de l'equip que la Mancomunitat de Municipis hagués pogut preveure per a l'execució de l'obra fins i tot quan aquesta insuficiència hagués estat detallada en algun dels documents del projecte.

Secció 4a. Disponibilitat i ocupació dels terrenys.

Clàusula 34.- Disposició real dels terrenys.

La Mancomunitat de Municipis tindrà el compromís de posar a disposició del contractista, els sòls que s'hagin d'ocupar per les obres i tots els que calguin per a la seva correcta execució.

Clàusula 35.- Ocupació temporal de terrenys a favor del contractista.

El contractista podrà sol·licitar de la Mancomunitat de Municipis la incoació d'expedient d'ocupació temporal de terrenys a favor seu, en els casos previstos en la vigent Llei d'Expropiació Forçosa i amb subjecció al procediment ordenat en l'esmentada Llei i preceptes concordants del seu Reglament.

MANCOMUNITAT DE MUNICIPIS DE L'ÀREA METROPOLITANA DE BARCELONA
CARRER 62 NÚM. 16-18 EDIFICI A ZONA FRANCA 08040 BARCELONA - TEL. 93 223 51 51 - FAX 93 223 47 90

Seran per compte del contractista totes aquelles despeses i indemnitzacions que es produeixin per aquest concepte.

Clàusula 36.- Ús temporal de béns de la Mancomunitat de Municipis.

Quan el contractista ocupi temporalment edificis o d'altres béns immobles de la Mancomunitat de Municipis tindrà l'obligació de conservar-los i reparar-los, en el cas de deteriorament, per a fer-ne el lliurament, abans de la recepció de l'obra, en perfecte estat de conservació, sense dret a cap indemnització per això ni per les millores eventualment realitzades en els elements utilitzats.

Si en fer el lliurament el contractista no hagués complert tot allò prescrit en el paràgraf anterior, ho realitzarà la Mancomunitat de Municipis a costa del contractista, fins i tot amb càrrec a la garantia dipositada.

Tant l'acte de l'ocupació pel contractista com el del posterior lliurament per aquest a la Mancomunitat de Municipis hauran de ser recollits en sengles actes descriptives l'estat dels béns dels quals es tracta, amb el seu corresponent inventari en el seu cas. Aquestes actes hauran de ser subscrites pel Director i pel contractista o el seu Delegat.

Clàusula 37.- Vigilància de terrenys i béns.

El contractista no podrà ocupar terrenys afectats per la obra fins a rebre l'ordre corresponent de la Direcció.

A partir d'aquest moment i fins a la recepció de l'obra, el contractista respondrà de la vigilància dels terrenys i els béns que hi hagi, tenint cura especialment de mantenir-los lliures d'intrusions i no permetent ni consentint alteració dels límits, ni que ningú dipositi en els terrenys cap material aliè a l'obra. De les infraccions a aquests preceptes n'ha de donar compte immediata a la Direcció.

Secció 5a. Materials

Clàusula 38.- Procedència dels materials naturals.

El contractista té llibertat per obtenir els materials naturals que les obres precisin dels punts que tingui convenient, sempre que reuneixin les condicions exigides en el plec de prescripcions tècniques del contracte.

En el cas de que la Mancomunitat de Municipis hagués establert una concreta procedència d'aquells materials en l'esmentat plec i, posteriorment fos imprescindible, a criteri de la Mancomunitat de Municipis, canviar aquell origen o procedència, s'estarà al que es disposa a l'article 146 del text refós de la Llei de Contractes de les Administracions Públiques.

MANCOMUNITAT DE MUNICIPIS DE L'ÀREA METROPOLITANA DE BARCELONA
CARRER 62 NÚM. 16-18 EDIFICI A ZONA FRANCA 08040 BARCELONA - TEL. 93 223 51 51 - FAX 93 223 47 90

Clàusula 39.- Materials procedents d'excavacions o demolicions en la pròpia obra.

Els materials o productes resultants d'excavacions, demolicions o tales que no utilitzi el contractista en l'obra i puguin aprofitar-se en qualsevol altre de la Mancomunitat de Municipis seran amuntegats pel contractista en els punts i forma que ordeni la Direcció, essent d'abonament les despeses suplementàries de transport, vigilància i emmagatzematge.

En qualsevol altre cas i prèvia autorització per escrit del Director, el contractista podrà disposar lliurement d'aquells materials.

Clàusula 40.- Productes industrials d'emprament a l'obra.

Llevat que l'objecte de la licitació així ho exigeixi, no es farà referència de productes d'una fabricació o procedència determinades o procediments particulars que puguin afavorir o eliminar possibles licitadors. Quan no es pugui oferir una descripció de l'objecte de l'obra, de la instal.lació o del bé mitjançant altres dades suficientment precises i intel.ligibles, podran indicar-se marques, llicències o tipus, sempre i quan s'acompanyin de la indicació "o equivalent".

Clàusula 41.- Assaigs, anàlisis i proves de materials i unitats d'obra.

La Direcció podrà ordenar que es realitzin els assaigs, anàlisis i proves de materials i unitats d'obra que en cada cas resultin pertinents, tant durant l'execució de les obres com després de la seva terminació a efectes de recepció.

En el cas que no vinguin determinats en el plec de prescripcions tècniques ni existeixi disposició general a l'efecte, la Direcció fixarà el número, forma i característiques que hagin de reunir els esmentats assajos, anàlisis i proves. També indicarà el laboratori per a realitzar-los.

Les despeses originades per aquests conceptes seran per compte del contractista fins als límits que estableixin en cada cas els plecs de clàusules particulars. En el seu defecte aquest límit serà de l'u i mig per cent (1,5 per 100) de l'import d'execució material del projecte base de licitació. En el cas de que les modificacions del projecte superin la xifra del pressupost d'execució material abans esmentat, el percentatge s'ajustarà al pressupost d'execució material. Si les despeses sobrepassen aquests límits, es procedirà de la manera següent:

1. Es calcularà el percentatge de l'import corresponent a resultats satisfactoris, respecte al total de despeses fins el moment en que s'arribi al límit establert en el plec de clàusules particulars o, en el seu defecte, en el present Plec de Clàusules Generals.

2. De les despeses produïdes a partir del límit fixat, es determinarà l'import que correspongui a resultats satisfactoris. Aquest import multiplicat pel

percentatge calculat segons el paràgraf anterior serà per compte de la Mancomunitat de Municipis. La resta de despeses serà per compte del contractista.

3. Les despeses a càrrec de la Mancomunitat de Municipis seran abonades per aquesta al contractista, qui justificarà el previ abonament de les despeses a qui correspongui.

L'import d'aquestes despeses tindrà caràcter d'execució material, essent-li d'aplicació l'augment de contracta i la baixa de la licitació, si n'hi hagués.

La Mancomunitat de Municipis podrà exigir al contractista els comprovants d'haver abonat les despeses a les quals es refereix la present clàusula, podent retenir-li de les certificacions, liquidació o fiances, les quantitats impagades sempre que se n'acrediti el seu abonament.

En el supòsit que en el plec de clàusules particulars s'indiqui que les despeses d'assaig i control de qualitat les contracta la Mancomunitat de Municipis, independentment del contracte d'obres, es suposarà que les despeses no estan incloses en l'oferta del contractista.

Clàusula 42.- Instruccions i normes d'obligat compliment en la matèria.

Els materials utilitzats en l'obra s'han d'ajustar a les instruccions i normes promulgades per l'Administració que tractin sobre condicions generals i homologació de materials, sense perjudici de les específiques que el corresponent plec pugui establir.

Clàusula 43.- Magatzems.

El contractista ha instal.lar a l'obra i pel seu compte, els magatzems que calguin per tal d'assegurar la conservació dels materials, complint les instruccions que a tal efecte rebi de la Direcció.

Clàusula 44.- Recepció i recusació dels materials.

El contractista només pot emprar els materials en l'obra previ examen i acceptació per la Direcció en els termes i forma que la Direcció assenyali pel correcte compliment de les condicions convingudes.

Si la Direcció no acceptés els materials sotmesos al seu examen haurà de comunicar-ho per escrit al contractista indicant-hi les causes que motiven aquesta decisió. El contractista podrà reclamar davant la Mancomunitat de Municipis en el termini de deu dies a partir de la notificació.

En aquest últim cas, i si les circumstàncies o l'estat dels treballs no permetessin esperar la

resolució per la Mancomunitat de Municipis de la reclamació deduïda, la Direcció podrà imposar al contractista l'emprament dels materials que jutgi oportuns, assistint al contractista el dret d'una indemnització pels perjudicis experimentats si la resolució superior li fos favorable.

En tot cas la recepció dels materials per la Direcció no eximeix al contractista de la seva responsabilitat de compliment de les característiques exigides en el corresponent plec de prescripcions tècniques particulars.

Clàusula 45.- Retirada de materials no emprats en l'obra.

A mida que es realitzin els treballs, el contractista ha de procedir pel seu compte, a la neteja de l'obra així com a la retirada dels materials amuntegats que ja no tinguin emprament en l'obra.

Secció 6a. Obres defectuoses o mal executades.

Clàusula 46.- Obres defectuoses o mal executades.

Fins que tingui lloc la recepció, el contractista respondrà de l'execució de l'obra contractada i de les faltes que hi hagués, sense que sigui eximent ni li doni cap dret la circumstància que els representants de la Mancomunitat de Municipis hagin examinat o reconegut, durant la seva construcció, les parts i unitats de l'obra o materials emprats, ni que hagin estat inclosos els materials i les parts i unitats en els amidaments i certificacions o liquidació provisional.

El contractista restarà exempt de responsabilitat quan l'obra defectuosa o mal executada sigui conseqüència immediata i directa d'ordre escrita de la Mancomunitat de Municipis o de vicis del projecte, tret que aquest projecte hagi estat presentat pel contractista al concurs corresponent en la forma establerta per l'article 125 del text refós de la Llei de Contractes de les Administracions Públiques.

Clàusula 47.- Demolició i reconstrucció de les obres defectuoses o mal executades.

Si s'advertissin vicis o defectes en la construcció o es tenen raons fundades per a creure que n'existeixen d'ocults en l'obra executada, la Direcció ordenarà durant el curs de l'execució i sempre abans de la recepció, la demolició i reconstrucció de les unitats d'obra en que es donin aquelles circumstàncies o les accions precises per tal de comprovar l'existència dels esmentats defectes ocults.

Si la Direcció ordena la demolició i reconstrucció per haver advertit vicis o defectes patents en la construcció, les despeses d'aquestes operacions seran a compte del contractista, amb dret d'aquest a reclamar davant l'Administració contractant en el termini de deu dies, comptats a partir de la notificació escrita de la Direcció.

MANCOMUNITAT DE MUNICIPIS DE L'ÀREA METROPOLITANA DE BARCELONA
CARRER 62 NÚM. 16-18 EDIFICI A ZONA FRANCA 08040 BARCELONA - TEL. 93 223 51 51 - FAX 93 223 47 90

En el cas d'ordenar-se la demolició i reconstrucció d'unitats d'obra per creure que hi existeixen vicis o defectes ocults, les despeses incumbiran també al contractista si resulta comprovada l'existència real dels esmentats vicis o defectes; en cas contrari, seran a càrrec de la Mancomunitat de Municipis.

Si la Direcció estima que les unitats d'obra defectuoses o que no compleixin estrictament les condicions del contracte, tant si es refereix a qualitats com a dimensions d'obres són, tanmateix, admissibles, pot proposar a la Mancomunitat de Municipis la seva acceptació amb la conseqüent rebaixa dels preus. El contractista resta obligat a acceptar els preus rebaixats fixats per la Mancomunitat de Municipis, si no és que es prefereixi demolir i reconstruir les unitats defectuoses pel seu compte i segons les condicions del contracte. L'esmentada rebaixa de preus, serà com a mínim, el doble de la diferència d'import entre l'establert en el projecte i el que realment s'ha executat.

Secció 7ª.- Variacions en els terminis de realització del contracte.

Clàusula 48.- Pròrroga del termini d'execució.

El termini d'execució de l'objecte del contracte no es modificarà llevat de causes justificades a criteri de la Mancomunitat de Municipis que no siguin imputables al contractista i que no privin d'executar l'obra en el termini previst.

Són causes de força major les que així es contemplin en la vigent legislació. La vaga de caràcter nacional, autonòmica, provincial o local, sigui de la construcció o de sectors que afectin a aquesta per tenir relació amb els materials concrets a utilitzar a l'obra, donarà lloc a la pròrroga del contracte en els mateixos dies de durada de la vaga i respecte en aquelles parts de l'obra que per els elements utilitzats resultin afectades per la mateixa. Aquesta pròrroga es determinarà per la Direcció i l'aprovarà l'Òrgan de contractació prèvia petició per escrit del contractista.

CAPÍTOL III

ABONAMENT DE L'OBRA EXECUTADA

Secció 1a. Amidament i valoració.

Clàusula 49.- Amidaments.

La Direcció realitzarà mensualment, el l'amidament en a origen de les unitats d'obra executades fins al moment, acompanyant els perfils, croquis i esquemes que calguin per tal de justificar-la clarament.

El personal del contractista podrà presenciar la realització d'aquests amidaments i haurà de prestar la seva col.laboració.

MANCOMUNITAT DE MUNICIPIS DE L'ÀREA METROPOLITANA DE BARCELONA
CARRER 62 NÚM. 16-18 EDIFICI A ZONA FRANCA 08040 BARCELONA - TEL. 93 223 51 51 - FAX 93 223 47 90

Per a les obres o part de l'obra les dimensions i característiques de les quals hagin de restar posteriorment i definitivament ocultes, el contractista resta obligat a avisar la Direcció amb anticipació suficient, amb la finalitat de que la Direcció pugui realitzar els corresponents amidaments i presa de dades, alçant els plànols que les defineixin, la conformitat dels quals subscriurà el contractista o el seu Delegat.

A falta de l'avís anticipat, l'existència del qual correspon provar al contractista, aquest resta obligat a acceptar les decisions de la Mancomunitat de Municipis, sobre el particular.

S'abonarà només l'obra realment executada conforme al projecte, no essent d'abonament les unitats ni excessos no autoritzats per la Direcció prèviament a la seva execució.

Clàusula 50. Relacions valorades.

La Direcció, prenent com a base els amidaments de les unitats d'obra executada a que es refereix l'article anterior i els preus contractats o contradictoris, en el seu cas, redactarà mensualment la corresponent relació valorada a l'origen.

L'obra executada es valorarà als preus d'execució material que figurin en lletra en el quadre de preus unitaris del projecte per a cada unitat d'obra i als preus de les noves unitats d'obra no previstes en el contracte que hagin estat degudament autoritzades i tenint en compte el que es preveu en el present Plec per a l'abonament d'obres defectuoses, materials amuntegats, partides alçades i abonaments a compte de l'equip posat en obra.

Al resultat de la valoració, obtingut en la forma expressada en el paràgraf anterior, s'hi afegiran els percentatges adoptats per tal de formar el pressupost de contracta i la xifra que en resulti es multiplicarà pel coeficient d'adjudicació, obtenint així la relació valorada mensual.

Clàusula 51.- Certificacions.

Les certificacions s'expediran mensualment prenent com a base la relació valorada i es tramitaran pel Director dins dels primers deu dies següents al mes al qual corresponguin.

Clàusula 52.- Audiència del contractista.

En la mateixa data en la qual el Director tramiti la certificació, remetrà al contractista una còpia de la certificació i de la relació valorada corresponent, als efectes de la seva conformitat o objeccions que el contractista podrà formular en el termini de quinze dies, comptats a partir del de recepció dels expressats documents.

En el seu defecte, i passat aquest termini, ambdós documents es consideraran acceptats pel contractista, com si hagués subscrit en ells la seva conformitat.

El contractista no podrà al.legar, en cap cas, els usos i costums del país o regió respecte de l'aplicació dels preus o el l'amidament de les unitats d'obra.

MANCOMUNITAT DE MUNICIPIS DE L'ÀREA METROPOLITANA DE BARCELONA
CARRER 62 NÚM. 16-18 EDIFICI A ZONA FRANCA 08040 BARCELONA - TEL. 93 223 51 51 - FAX 93 223 47 90

Secció 2a.- Abonament de les obres.

Clàusula 53.- Requisits per a l'abonament

El contractista té dret a l'abonament, segons els preus convinguts, de l'obra que realment executi amb subjecció al projecte que va servir de base a la licitació, a les seves modificacions aprovades i a les ordres donades per escrit per la Mancomunitat de Municipis.

Clàusula 54.- Millores proposades pel contractista.

El contractista podrà proposar, per escrit, a la Direcció, la substitució d'una unitat d'obra per una altra que reuneixi millors condicions, l'emprament de materials de més curosa preparació o qualitat que els contractats, l'execució amb majors dimensions de qualsevol part de l'obra o en general qualsevol altra millora d'anàloga naturalesa que jutgi beneficiosa per a l'obra.

Si el Director estimés convenient, malgrat que no necessària, la millora proposada, podrà autoritzar-la per escrit sempre que no alteri substancialment el projecte, però el contractista no tindrà cap dret a indemnització de cap mena, sinó tant sols a l'abonament del que correspondria si hagués construït l'obra amb estricta subjecció a allò contractat.

Pel contrari, quan el Director de l'obra consideri de necessitat adoptar la millora proposada pel contractista, es procedirà en la forma establerta en la clàusula 64 d'aquest Plec.

Clàusula 55.- Preus.

Tots els treballs, medis auxiliars i materials que calguin per a la correcta execució i acabat de qualsevol unitat d'obra, es consideraran inclosos en el preu unitari, malgrat que no hi figurin tots aquests especificats en la descomposició o descripció dels preus. Així mateix, es consideraran inclosos tots els conceptes que figurin en la descripció, malgrat que no hi figuri la seva descomposició.

Totes les despeses que pel seu concepte siguin assimilables a despeses indirectes, es consideraran sempre incloses en els preus de les unitats d'obra del projecte quan no figurin en el pressupost valorats independentment en altres unitats d'obra o en partides alçades.

El preu que figuri en lletra en els quadres de preus tindrà prioritat sobre el que hi figuri en xifres, i no podrà ser modificat malgrat que s'adverteixin errors en la seva descomposició.

MANCOMUNITAT DE MUNICIPIS DE L'ÀREA METROPOLITANA DE BARCELONA
CARRER 62 NÚM. 16-18 EDIFICI A ZONA FRANCA 08040 BARCELONA - TEL. 93 223 51 51 - FAX 93 223 47 90

Clàusula 56.– Revisió de preus.

Només tindrà lloc la revisió de preus quan el contracte s'hagi executat en el 20 per cent del seu import i hagi transcorregut un any des de la seva adjudicació, sense que ni el percentatge del 20 per cent, ni el primer any d'execució, comptat des de l'adjudicació, puguin ésser objecte de revisió. Podrà establir–se la improcedència de la revisió de preus al plec de clàusules administratives particulars mitjançant resolució motivada.

La revisió de preus es durà a terme mitjançant l'aplicació de les fórmules tipus publicades al Boletín Oficial del Estado i seran revisables cada dos anys com a mínim.

Les fórmules d'aplicació seran les que es determinin en el Plec de clàusules administratives particulars corresponent a cada obra o en el seu contracte d'adjudicació. Aquestes seran invariables durant la vigència del contracte.

En tot cas serà d'aplicació el que es preveu al Títol IV del text refós de la Llei de Contractes de les Administracions Públiques.

Clàusula 57.– Partides alçades.

Les partides alçades s'abonaran conforme s'indiqui en el plec de prescripcions tècniques particulars.

En el seu defecte es consideraran als efectes del seu abonament:

A) com a partides alçades a justificar, les susceptibles de ser mesurades en totes les seves parts en unitats d'obra amb preus unitaris; i

B) com a "partides alçades d'abonament íntegre" aquelles que es refereixin a treballs l'especificació dels quals figuri en els documents contractuals del projecte i no siguin susceptibles de amidament segons el plec.

Les partides alçades a justificar s'abonaran als preus de la contracta, segons les seves condicions i al resultat dels amidaments corresponents.

Quan els preus d'una o vàries unitats d'obra de les que integren una partida alçada a justificar no figurin inclosos en els quadres de preus, es procedirà conforme al que disposa l'article 146.2 del text refós de la Llei de Contractes de les Administracions Públiques.

Per a que la introducció dels nous preus així determinats no es consideri modificació del projecte, hauran d'acomplir–se conjuntament les dues condicions següents:

1a.– que l'Administració contractant hagi aprovat, a més dels nous preus, la justificació i descomposició del pressupost de la partida alçada i

MANCOMUNITAT DE MUNICIPIS DE L'ÀREA METROPOLITANA DE BARCELONA
CARRER 62 NÚM. 16-18 EDIFICI A ZONA FRANCA 08040 BARCELONA - TEL. 93 223 51 51 - FAX 93 223 47 90

2a.– que l'import total de l'esmentada partida alçada, tenint en compte la seva valoració tant en els preus inclosos en els quadres de preus com els nous preus d'aplicació, no excedeixi de l'import que figuri en el projecte.

Les partides alçades d'abonament íntegre s'abonaran al contractista en la seva totalitat, un cop acabats els treballs o obres a que es refereixin d'acord amb les condicions del contracte, essent potestatiu de la Direcció el seu abonament fraccionat en casos justificats, i sense perjudici del que el plec de prescripcions tècniques particulars pugui establir al respecte.

Quan l'especificació dels treballs o obres constitutius d'una partida alçada d'abonament íntegre no figuri en els documents contractuals del projecte, o hi figuri d'una manera incompleta, imprecisa o insuficient a les finalitats de la seva execució, s'estarà a les instruccions que a aquests efectes dicti per escrit la Direcció contra les quals podrà alçar–se el contractista, en el cas de disconformitat en el termini màxim de quinze dies. Transcorregut aquest termini es considerarà acceptat pel contractista.

Clàusula 58.– Anualitats.

Les anualitats d'inversió previstes per a les obres s'establiran d'acord amb el ritme fixat per a la seva execució.

El contractista podrà desenvolupar els treballs amb major celeritat que la necessària per tal d'executar les obres en el temps prefixat en el contracte, tret que a criteri de la Direcció existissin raons per a estimar–ho inconvenient.

Tanmateix no tindrà dret a percebre en cada any, qualsevol que sigui l'import d'allò executat o de les certificacions expedides, una quantitat major que la consignada en l'anualitat corresponent.

Quan, excepcionalment, l'acceleració dels treballs vingui exigida per raons d'interès públic, la Mancomunitat de Municipis li ho comunicarà al contractista i es redactarà, si existeix acord, un nou programa de treball acoblant–lo a les noves circumstàncies, amb la fixació, en el seu cas, del nou termini total del contracte.

En aquest supòsit la Mancomunitat de Municipis procedirà de conformitat amb el contractista a un reajustament d'anualitats, sempre que ho permetin els romanents dels crèdits aplicables de que disposi la Mancomunitat de Municipis.

Secció 3a. Abonaments a compte de materials amuntegats, equip i instal.lacions.

Clàusula 59.– Abonaments a compte per materials amuntegats.

Quan no hi hagi perill de que els materials rebuts com útils i emmagatzemats a l'obra o en els magatzems autoritzats per al seu amuntegament sofreixin deteriorament o desapareguin, es

MANCOMUNITAT DE MUNICIPIS DE L'ÀREA METROPOLITANA DE BARCELONA
CARRER 62 NÚM. 16-18 EDIFICI A ZONA FRANCA 08040 BARCELONA - TEL. 93 223 51 51 - FAX 93 223 47 90

podrà abonar al contractista fins al 75 per 100 del seu valor, incloent tal partida en la relació valorada mensual i tenint en compte aquest avançament per a deduir-lo més tard de l'import total de les unitats d'obra en que quedin inclosos aquests materials.

Per tal de realitzar l'esmentat abonament, caldrà la constitució prèvia de la corresponent garantia. Tret del que estableixi el plec de prescripcions particulars, el Director apreciarà el risc i fixarà el percentatge corresponent.

Clàusula 60.- Abonaments a compte per instal.lacions i equip.

Podran concedir-se abonaments a compte, **conforme al règim i els límits que, amb caràcter general es determina reglamentariament segons disposa l'article 145.2 del text refós de la Llei de Contractes de les Administracions Públiques**, per raó de l'equip i de les instal.lacions necessaris per a l'execució de l'obra, si són propietat del contractista, es troben en disposició de ser utilitzats i aquesta utilització hagi de tenir lloc en un termini immediat segons el programa de treball.

Els abonaments a compte per instal.lacions i equip seran fixats, discrecionalment, pel Director amb les dues següents limitacions:

Primera: El valor de les instal.lacions i equip, afectat pels percentatges següents:

- Vies de comunicació 100
- Edificis per a oficines d'obra, tallers i laboratoris 100
- Pavellons temporals per obrers 90
- Instal.lació d'abastament i distribució d'aigües, sanejament, subministrament d'energia i telèfons..... 80
- Altres instal.lacions 70
- Maquinària pesada..... 60

Segona: L'import amortitzable en la fase considerada de l'obra de les esmentades instal.lacions i equip.

En tot cas, aquests abonaments requeriran petició expressa del contractista, previ el compliment dels següents requisits:

a) Que acrediti la propietat de les instal.lacions i equip de que es tracti.

b) Que es comprometi per escrit a destinar exclusivament a l'obra la instal.lació o equip de que es tracti, i a no retirar-los fins que en sigui autoritzat pel Director.

c) Que hagi presentat un programa de treball amb indicació expressa de les instal.lacions i equip necessaris en cada una de les fases de l'execució de l'obra.

d) Que a criteri del Director, resultin adequats a la finalitat a la qual es destinen en número, característiques i estat de conservació i

e) Que cada un dels seus elements estigui descrit detalladament i identificat i valorat contradictòriament en l'acta corresponent subscrita pel contractista i el Director.

Clàusula 61.- Deduccions pel reintegrament dels abonaments a compte per instal.lacions i equip.

El reintegrament dels abonaments a compte concedits sobre les operacions preparatòries a que es refereix la clàusula anterior, s'efectuarà deduint de les certificacions d'obra executada, expedides a partir de la data de la concessió dels abonaments, un percentatge de l'import que fixarà el Director de manera que permeti el reintegrament de l'abonament a compte abans que s'acabi l'obra, i que per tant serà superior al tant per cent que l'abonament a compte representi sobre la resta de l'obra que falti per executar en la data de la concessió.
Amb posterioritat, la Direcció podrà acordar que aquests reintegraments es cancel.lin en menor període de temps, quan les circumstàncies així ho aconsellin.

Les deduccions en les certificacions per aquests reintegraments són totalment independents d'altres descomptes que poguessin efectuar-se sobre les deduccions per qualsevol concepte.

En cas de resolució del contracte, serà immediatament exigible el reintegrament total de l'abonament a compte concedit, qualsevol que sigui la causa de la resolució.

Clàusula 62.- Garanties prestades per abonaments a compte per instal.lacions, amuntegament de materials o equip.

Les garanties la prestació de les quals obeeixi a abonaments a compte per instal.lacions o equip, es constituiran a favor de la Mancomunitat de Municipis, havent de complir-se els requisits assenyalats **al Capítol III del Títol II del Llibre I del text refós** de la Llei de Contractes de les Administracions Públiques i es dipositaran a la Caixa de la Mancomunitat de Municipis de l'Àrea Metropolitana de Barcelona, a disposició d'aquesta, la totalitat o la part que procedeixi de la quantitat garantida, en el termini de quinze dies comptadors des de la data de rebuda de l'oportuna notificació.

Les comissions, interessos i altres despeses que es produeixin amb ocasió de l'expedició dels avals per a aquestes operacions, seran per compte de l'empresari avalat.

Clàusula 63.– Cancel·lació total o parcial de les garanties prestades per abonaments a compte per amuntegament de materials, instal.lacions o equip.

El contractista podrà sol·licitar les cancel·lacions de l'aval o dels avals constituïts en garantia d'abonaments a compte per amuntegament de materials, instal.lacions o equip a mida que vagin tenint lloc les deduccions pel reintegrament dels abonaments a compte percebuts, sempre que aquestes deduccions tinguin una quantia com a mínim igual a l'import de la garantia que es pretén cancel.lar.

Aquestes cancel·lacions seran acordades per la Gerència de la Mancomunitat de Municipis, previ informe favorable del Director de l'obra.

CAPÍTOL IV

MODIFICACIÓ DEL CONTRACTE

Secció 1a. Modificació en l'obra.

Clàusula 64.– Execució de les modificacions del projecte.

Quan calgui introduir modificacions al projecte de les obres que regeix el contracte, el Director redactarà l'oportuna proposta integrada pels documents que justifiquin, descriguin i valorin la proposta. L'aprovació per la Mancomunitat de Municipis requerirà la prèvia audiència del contractista i la fiscalització en el seu cas de la major despesa.

Un cop es produeixi l'esmentada aprovació, la Direcció lliurarà al contractista còpia dels documents del projecte que hagin estat objecte de nova redacció motivada per variació en el número d'unitats previst, o per la introducció d'unitats noves.

Clàusula 65.– Preus de les unitats d'obra no previstes en el contracte.

Quan es jutgi necessari ampliar materials o executar unitats d'obra que no figurin als quadres de preus del projecte base del contracte, es redactaran nous preus contradictòriament, fent–hi constar si suposen major despesa en el conjunt de l'obra. El càlcul dels nous preus a fixar es basarà, en quant resulti d'aplicació, en les despeses elementals fixades en la descomposició dels preus unitaris integrats en el contracte i, en qualsevol cas, en les despeses que corresponguessin a la data en que tingué lloc la licitació de l'obra.

Els nous preus, un cop aprovats per la Mancomunitat de Municipis, es consideraran incorporats a tots els efectes als quadres de preus del projecte que serví de base pel contracte, sense perjudici de l'establert a l'article 146 del text refós de la Llei de Contractes de les Administracions Públiques.

MANCOMUNITAT DE MUNICIPIS DE L'ÀREA METROPOLITANA DE BARCELONA
CARRER 62 NÚM. 16-18 EDIFICI A ZONA FRANCA 08040 BARCELONA - TEL. 93 223 51 51 - FAX 93 223 47 90

Clàusula 66. Modificacions no autoritzades.

Ni el contractista ni el Director podran introduir o executar modificacions substancials en l'obra objecte del contracte sense la deguda aprovació d'aquelles modificacions, i del pressupost corresponent.

S'exceptuen aquelles modificacions que durant la correcta execució de l'obra, es produeixin únicament per ajust a la realitat del número d'unitats executades per sobre o per sota de les previstes en les cubicacions del projecte. Aquestes modificacions podran ser recollides en la certificació final de les obres executades, d'acord amb el que preveu l'article 147.1 del text refós de la Llei de Contractes de les Administracions Públiques, sempre que no representin un increment de la despesa superior al 10 per 100 del preu del contracte. Tanmateix, quan posteriorment a la producció d'algunes d'aquestes variacions hi hagués necessitat d'introduir en el projecte modificacions d'una altra naturalesa, hauran de ser recollides en la proposta a elaborar, en els termes establerts a la clàusula 64 d'aquest plec.

Per a l'execució de les obres a que es refereix l'excepció del paràgraf anterior, el contractista necessitarà la prèvia autorització del Director.

Les modificacions en l'obra que no estiguin degudament autoritzades per la Mancomunitat de Municipis originaran responsabilitats en el contractista, sense perjudici de les que podés abastar al personal encarregat per la pròpia Mancomunitat de Municipis de la direcció, inspecció o vigilància de les obres.

En el cas d'emergència, el Director podrà ordenar la realització d'aquelles unitats d'obra que siguin imprescindibles per a garantir o salvaguardar la permanència de les parts d'obra ja executades anteriorment, o per tal d'evitar danys immediats a tercers.

La Direcció haurà de rendir compte immediat de les esmentades ordres a la Mancomunitat de Municipis contractant, amb la finalitat que aquesta incoï l'expedient d'autorització de la despesa corresponent.

Secció 2a. Suspensió de les obres.

Clàusula 67.– Suspensions temporals.

Si la suspensió temporal només afecta a una o vàries parts o tipus d'obres que no constitueixen la totalitat de l'obra contractada, s'utilitzarà la denominació "Suspensió Temporal Parcial" en el text de l'acta de suspensió, i en tota la documentació que faci referència a l'esmentada suspensió; si afecta a la totalitat de l'obra contractada, s'utilitzarà la denominació "Suspensió Temporal Total" en els mateixos documents.

En cap cas s'utilitzarà la denominació "Suspensió Temporal" sense concretar o qualificar el seu abast.

MANCOMUNITAT DE MUNICIPIS DE L'ÀREA METROPOLITANA DE BARCELONA
CARRER 62 NÚM. 16-18 EDIFICI A ZONA FRANCA 08040 BARCELONA - TEL. 93 223 51 51 - FAX 93 223 47 90

Clàusula 68.- Actes de suspensió.

Sempre que la Mancomunitat de Municipis acordi una suspensió temporal, parcial o total de les obres o una suspensió definitiva, s'haurà d'estendre la corresponent acta de suspensió, la qual haurà d'estar signada pel Director i el contractista, i conformada pel Director de Serveis competent, on es farà constar l'acord de la Mancomunitat de Municipis que originà la suspensió, definint-se concretament la part o les parts de la totalitat de l'obra afectades per l'esmentada suspensió.

L'acta ha d'anar acompanyada, com annex i en la relació amb la part o parts suspeses, el amidament, tant de l'obra executada en l'esmentada o esmentades parts, com, en el seu cas, dels materials amuntegats a peu d'obra utilitzables exclusivament en elles.

La Direcció remetrà un exemplar de l'acta de suspensió i el seu annex a la Mancomunitat de Municipis.

Clàusula 69.- Danys i perjudicis al contractista.

Si la Mancomunitat de Municipis, per acordar una suspensió temporal que excedeixi del període de temps que per a aquests efectes fixen les disposicions vigents, hagués d'abonar danys i perjudicis al contractista, la seva determinació atendrà entre d'altres factors, a la pertorbació que la suspensió hagués produït en el ritme d'execució previst en el programa de treballs, amb la conseqüent repercussió en la utilització de maquinària i de personal, i a la relació que representi l'import de les parts d'obra a que abasta la suspensió amb el pressupost total de l'obra contractada.

En el cas que aquesta suspensió afectés l'inici de les obres, s'estarà d'acord amb allò que disposa l'article **151 del text refós** de la Llei de Contractes de les Administracions Públiques.

CAPÍTOL V

RESOLUCIÓ DEL CONTRACTE

Clàusula 70.- Sancions al contractista per danys i perjudicis en cas de resolució per causes imputables al contractista.

En el cas de resolució del contracte per causes imputables al contractista, la fixació i valoració dels danys i perjudicis causats serà verificada pel Director i la resoldrà la Mancomunitat de Municipis, prèvia audiència del contractista.

MANCOMUNITAT DE MUNICIPIS DE L'ÀREA METROPOLITANA DE BARCELONA
CARRER 62 NÚM. 16-18 EDIFICI A ZONA FRANCA 08040 BARCELONA - TEL. 93 223 51 51 - FAX 93 223 47 90

Clàusula 71.- Decés del contractista individual.

En cas de decés del contractista individual, el seu Delegat o aquells qui poguessin considerar-se'n hereus, hauran de comunicar tal decés a la Mancomunitat de Municipis immediatament després de conèixer el fet. Tot retard injustificat, negligent o dolós, en realitzar tal comunicació, que causi danys i perjudicis a la Mancomunitat de Municipis o al bé públic, donarà lloc a la corresponent indemnització, per a la determinació de la qual s'estarà als requisits i tràmits establerts en la clàusula anterior.

La Mancomunitat de Municipis podrà acordar la continuïtat del contracte amb els hereus o successors, sempre que aquests ofereixin les mateixes garanties tècniques i de tot ordre que el contractista finat.

Clàusula 72.- Causes de resolució del contracte referides al cas d'unió temporal d'empreses.

Quan alguna de les empreses que formen part d'alguna unió temporal, quedi compresa en alguna de les circumstàncies previstes en els apartats a i b del article **111 del text refós** de la Llei de Contractes de les Administracions Públiques, la Mancomunitat de Municipis estarà facultada per a exigir l'estricte compliment de les obligacions pendents del contracte a les restants empreses que formen la unió temporal o per a acordar-ne la resolució.

Clàusula 73.- Termini per retirar instal.lacions i equip.

Acordada la resolució del contracte, la Direcció haurà de fixar al contractista un termini per tal d'abonar l'obra i retirar les instal.lacions auxiliars i l'equip aportat a la seva execució.

CAPÍTOL VI

CONCLUSIÓ DEL CONTRACTE

Secció 1a. Recepció de l'obra i termini de garantia.

Clàusula 74.- Recepció.

El contracte se entendrà complert quan el contractista hagi realitzat la totalitat del seu objecte, d'acord amb els termes d'aquest i a satisfacció de la Mancomunitat de Municipis.

El contractista abans de 20 dies comunicarà per escrit a la Direcció la data prevista per a la finalització de l'obra.

El Director de l'obra en el supòsit de conformitat, dins del mes següent al de produir-se l'entrega o realització de l'obra, fixarà la data de la seva recepció i ho comunicarà, per escrit, al contractista o al seu Delegat.

MANCOMUNITAT DE MUNICIPIS DE L'ÀREA METROPOLITANA DE BARCELONA
CARRER 62 NÚM. 16-18 EDIFICI A ZONA FRANCA 08040 BARCELONA - TEL. 93 223 51 51 - FAX 93 223 47 90

El contractista, bé personalment o bé mitjançant delegació autoritzada, té l'obligació d'assistir a la recepció de l'obra. Si per causes que li siguin imputables no compleix aquesta obligació, no podrà exercir cap dret que pogués derivar de la seva assistència i, en especial, la possibilitat de fer constar a l'acta cap reclamació en ordre a l'estat de l'obra i a les previsions que l'acta estableixi sobre els treballs que ha de realitzar en el termini que s'indiqui, sinó només amb posterioritat, en el termini de deu dies, i prèvia al·legació i justificació fefaent que la seva absència fou deguda a causes que no li foren imputables.

Si les obres es troben en bon estat i segons les prescripcions previstes, el Representant designat per la Mancomunitat de Municipis les donarà per rebudes.

De la recepció se n'estendrà acta en exemplar triplicat, que signaran el Representant de la Mancomunitat de Municipis, el Director i el contractista o el seu Delegat, sempre que hagin assistit a l'acte de recepció, retirant un exemplar de l'esmentada acta cada un dels signataris. Si el contractista o el seu Delegat no han assistit a la recepció, el Representant de la Mancomunitat de Municipis li remetrà, amb avís de recepció, un exemplar de l'acta.

Quan les obres no es trobin en estat de ser rebudes, es farà constar a l'acta, tot indicant en aquesta els defectes observats i detallant-ne amb precisió les instruccions necessàries i el termini per a la seva esmena. En el cas que el contractista no ho faci, es podrà atorgar un nou termini improrrogable o declarar resolt el contracte.

Dins del termini de dos mesos comptats a partir de la recepció, l'Òrgan de Contractació aprovarà la certificació final de les obres executades que s'abonarà al contractista a compte de la liquidació del contracte.

Podran ser objecte de recepció parcial aquelles parts d'obra susceptibles d'executar-se per fases que puguin ésser lliurades a l'ús públic, segons s'estableixi en el contracte.

Clàusula 75.- Termini de garantia.

El termini de garantia s'establirà en el plec de clàusules administratives particulars atenent a la naturalesa i complexitat de l'obra i no podrà ser inferior a un any excepte casos especials.

El contractista procedirà a la conservació de l'obra durant el termini de garantia en les condicions establertes en el plec de prescripcions tècniques i segons les instruccions que rebi de la Direcció, sempre de forma que aquests treballs no obstaculitzin l'ús públic o el servei corresponent de l'obra.

Dins del termini de quinze dies anteriors al compliment del termini de garantia, el Director, bé d'ofici, bé a instància del contractista, informarà per escrit sobre l'estat de les obres. Si aquest fos favorable, el contractista restarà exonerat de qualsevol

MANCOMUNITAT DE MUNICIPIS DE L'ÀREA METROPOLITANA DE BARCELONA
CARRER 62 NÚM. 16-18 EDIFICI A ZONA FRANCA 08040 BARCELONA - TEL. 93 223 51 51 - FAX 93 223 47 90

responsabilitat, llevat el que preveu la clàusula 76 d'aquest plec, i es procedirà a la devolució o cancel.lació de la garantia constituïda i a la liquidació, si s'escau, de les obligacions que restin pendents.

En el supòsit que l'informe no fos favorable i els defectes observats provinguessin de deficiències en l'execució de l'obra i no per l'ús de la construcció durant el termini de garantia establert, el Director procedirà a dictar les ordres oportunes al contractista per a la deguda reparació al seu càrrec d'allò construït, atorgant-li un nou termini a l'efecte, durant el qual aquest restarà encarregat de la conservació de l'obra, sense dret a percebre qualsevulla quantitat per ampliació del termini de garantia .

Clàusula 76.- Responsabilitat per vicis ocults.

Si l'obra s'arruïna amb posterioritat a l'expiració del termini de gar ntia per vicis ocults de la construcció, degut a l'incompliment del contracte per part del contractista, aquest respondrà dels danys i perjudicis durant el termini de quinze anys a comptar des de la recepció. Transcorregut aquest termini sense que es manifesten danys o perjudicis, restarà extingida la responsabilitat del contractista.

Clàusula 77.- Cancel.lació de garanties.

La garantia no serà retornada o cancel.lada fins que no s'hagi produït el venciment del termini de garantia i complert satisfactòriament el contracte o resolt aquest sense culpa del contractista.

CAPÍTOL VII

CESSIÓ DEL CONTRACTE I SUBCONTRACTACIÓ

Secció 1ª Cessió del contracte.

Clàusula 78.- Cessió del contracte.

Els drets i obligacions dimanants del contracte podran ser cedits a un tercer sempre i quan les qualitats tècniques o personals del cedent no hagin estat determinants de l'adjudicació del contracte.

Perquè els adjudicataris puguin cedir els seus drets i obligacions a tercers hauran de complir-se els següents requisits:

a. Que l'Òrgan de Contractació autoritzi expressament i amb caràcter previ la cessió.

b. Que el cedent tingui executat al menys un 20 per cent de l'import del contracte.

MANCOMUNITAT DE MUNICIPIS DE L'ÀREA METROPOLITANA DE BARCELONA
CARRER 62 NÚM. 16-18 EDIFICI A ZONA FRANCA 08040 BARCELONA - TEL. 93 223 51 51 - FAX 93 223 47 90

c. Que el cessionari tingui capacitat per contractar amb la Mancomunitat de Municipis i la solvència exigible de conformitat amb els articles 15 a 20 del text refós de la Llei de Contractes de les Administracions Públiques i que ostenti la deguda classificació, en el supòsit que això s'hagi exigit al cedent.

d. Que es formalitzi la cessió, entre l'adjudicatari i el cessionari, en escriptura pública.

El cessionari restarà subrogat en tots els drets i obligacions que correspondrien al cedent.

La Mancomunitat de Municipis no autoritzarà la cessió del contracte a favor de persones incurses en suspensió de classificacions o inhabilitades per contractar.

Secció 2ª De la subcontractació.

Clàusula 79.- Subcontractació.

Tret que el contracte disposi el contrari o que per la seva naturalesa i condicions es dedueixi que ha de ser executat directament per l'adjudicatari, aquest podrà concertar amb tercers la realització parcial del contracte, sempre i quan es compleixin els següents requisits:

a. Que en tot cas es doni coneixement per escrit a l'Administració del subcontracte a celebrar, amb indicació de les parts del contracte a realitzar pel subcontractista.

No obstant això, per als contractes de caràcter secret o reservat o quan la seva execució hagi d'anar acompanyada per mesures de seguretat especials, d'acord amb disposicions legals o reglamentàries o quan ho exigeixi la protecció dels interessos essencials de la seguretat de l'Estat, la subcontractació requerirà sempre autorització expressa de l'Òrgan de Contractació.

b. Que les prestacions parcials que l'adjudicatari subcontracti amb tercers no ultrapassin el percentatge que, superior al 50 per cent del pressupost del contracte, es fixi al plec de clàusules administratives particulars. En el supòsit que tal previsió no figuri al plec, el contractista podrà subcontractar fins un percentatge que no ultrapassi l'indicat 50 per cent.

c. Que el contractista s'obligui a abonar als subcontractistes i subministradors el pagament del preu pactat amb uns i els altres en els terminis i condicions que no siguin més desfavorables que els establerts a l'article 99.4 del text refós de la Llei de Contractes de les Administracions Públiques per a les relacions entre l'Administració i el contractista.

Els subcontractistes restaran obligats només davant el contractista principal, qui assumirà per tant, la total responsabilitat de l'execució del contracte davant l'Administració, amb subjecció estricte als plecs de clàusules administratives particulars i en els termes del contracte.

MANCOMUNITAT DE MUNICIPIS DE L'ÀREA METROPOLITANA DE BARCELONA
CARRER 62 NÚM. 16-18 EDIFICI A ZONA FRANCA 08040 BARCELONA - TEL. 93 223 51 51 - FAX 93 223 47 90

En cap cas el contractista podrà concertar l'execució parcial del contracte amb persones inhabilitades per contractar d'acord amb l'ordenament jurídic o compreses en qualsevol dels supòsits de l'article 20 del text refós de la Llei de Contractes de les Administracions Públiques, amb l'excepció de la seva lletra k) o que es trobin incurses en suspensió de classificacions.

MANCOMUNITAT DE MUNICIPIS DE L'ÀREA METROPOLITANA DE BARCELONA
CARRER 62 NÚM. 16-18 EDIFICI A ZONA FRANCA 08040 BARCELONA - TEL. 93 223 51 51 - FAX 93 223 47 90

2. PLEC DE CONDICIONS TÈCNIQUES

B MATERIALS I COMPOSTOS

B0 MATERIALS BÀSICS

B01 LÍQUIDS

B011 NEUTRES

0.- ELEMENTS QUE CONTEMPLA EL PLEC

B0111000,B011-05ME.

Plec de condicions

1.- DEFINICIÓ I CONDICIONS DELS ELEMENTS

Aigües utilitzades per algun dels usos següents:
- Confecció de formigó
- Confecció de morter
- Confecció de pasta de guix
- Reg de plantacions
- Conglomerats de grava-ciment, terra-ciment, grava-emulsió, etc.
- Humectació de bases o subbases
- Humectació de peces ceràmiques, de ciment, etc.

CARACTERÍSTIQUES GENERALS:
Poden ser utilitzades les aigües potables i les sancionades com a acceptables per la pràctica.
Es poden utilitzar aigües de mar o salines anàlogues per a la confecció o curat de formigons sense armadura. Per a la confecció de formigó armat o pretesat es prohibeix l'ús d'aquestes aigües, tret del cas que es facin estudis especials.
Es podrà utilitzar aigua reciclada provinent del rentat dels camions formigonera a la pròpia central de formigó, sempre que compleixi les especificacions anteriors i la seva densitat sigui <= 1,3 g/m3 i la densitat total sigui <=1,1 g/cm
L'aigua a utilitzar tant en el curat com en la pastada del formigó, no ha de contenir cap substància perjudicial en quantitats que puguin afectar a les propietats del formigó o a la protecció de l'armat.
Si ha d'utilitzar-se per a la confecció o el curat de formigó o de morters i no hi ha antecedents de la seva utilització o aquesta presenta algun dubte s'haurà de verificar que acompleix totes aquestes característiques:
- Exponent d'hidrogen pH (UNE 83952): >= 5
- Total de substàncies dissoltes (UNE 83957): <= 15 g/l (15.000 ppm)
- Sulfats, expressats en SO4- (UNE 83956)
    - Ciment tipus SR: <= 5 g/l (5.000 ppm)
    - Altres tipus de ciment: <= 1 g/l (1.000 ppm)
- Ió clor, expressat en Cl- (UNE 7178)
    - Aigua per a formigó armat: <= 3 g/l (3.000 ppm)
    - Aigua per a formigó pretesat: <= 1 g/l (1.000 ppm)
    - Aigua per a formigó en massa amb armadura de fissuració: <= 3 g/l (3.000 ppm)
- Hidrats de carboni (UNE 7132): 0
- Substàncies orgàniques solubles en èter (UNE 7235): <= 15 g/l (15.000 ppm)

Ió clor total aportat per components d'un formigó no pot superar:
- Pretensat: <= 0,2% pes de ciment
- Armat: <= 0,4% pes de ciment
- En massa amb armadura de fissuració: <= 0,4% pes de ciment

2.- CONDICIONS DE SUBMINISTRAMENT I EMMAGATZEMATGE

Subministrament i emmagatzematge: De manera que no s'alterin les seves condicions.

3.- UNITAT I CRITERI D'AMIDAMENT

Unitat d'amidament: la indicada a la descripció de l'element
Criteri d'amidament: quantitat necessària subministrada a l'obra

4.- NORMATIVA DE COMPLIMENT OBLIGATORI

Real Decreto 1247/2008, de 18 de julio, por el que se aprueba la Instrucción de Hormigón Estructural (EHE-08).

5.- CONDICIONS DE CONTROL DE RECEPCIÓ

OPERACIONS DE CONTROL:
Abans de l'inici de l'obra i si no es tenen antecedents de l'aigua que es vol utilitzar, o es tenen dubtes, s'ha d'analitzar l'aigua per determinar:
- Exponent d'hidrogen pH (UNE 83952)
- Contingut de substàncies dissoltes (UNE 83957)
- Contingut de sulfats, expressats en SO4 (UNE 83956)
- Contingut en ió clor Cl- (UNE 7178)
- Contingut d'hidrats de carboni (UNE 7132)
- Contingut de substàncies orgàniques solubles en èter (UNE 7235)

En cas d'utilitzar aigua potable de la xarxa de subministrament, no serà obligatori realitzar els assajos anteriors.
En altres casos, la DF o el Responsable de la recepció en el cas de centrals de formigó preparat o de prefabricats, s'ha de disposar la realització dels assajos en laboratoris contemplats en l'apartat 78.2.2.1 de l'EHE, per tal de comprovar el compliment de les especificacions de l'article 27 de l'EHE.
CRITERIS DE PRESA DE MOSTRES:
Els controls s'han de realitzar segons les instruccions de la DF i la norma EHE, realitzant-se la presa de mostres segons la UNE 83951.
INTERPRETACIÓ DE RESULTATS I ACTUACIONS EN CAS D'INCOMPLIMENT:
No s'ha d'acceptar l'aigua que no compleixi les especificacions, ni per a l'amasat ni per al curat.

B0 MATERIALS BÀSICS

B01 LÍQUIDS

B011 NEUTRES

B011- AIGUA

0.- ELEMENTS QUE CONTEMPLA EL PLEC

B011-05ME.

Plec de condicions
1.- DEFINICIÓ I CONDICIONS DELS ELEMENTS

Aigües utilitzades per algun dels usos següents:
- Confecció de formigó
- Confecció de morter
- Confecció de pasta de guix
- Reg de plantacions
- Conglomerats de grava-ciment, terra-ciment, grava-emulsió, etc.
- Humectació de bases o subbases
- Humectació de peces ceràmiques, de ciment, etc.

CARACTERÍSTIQUES GENERALS:
Poden ser utilitzades les aigües potables i les sancionades com a acceptables per la pràctica.
Es poden utilitzar aigües de mar o salines anàlogues per a la confecció o curat de formigons sense armadura. Per a la confecció de formigó armat o pretesat es prohibeix l'ús d'aquestes aigües, tret del cas que es facin estudis especials.
Es podrà utilitzar aigua reciclada provinent del rentat dels camions formigonera a la pròpia central de formigó, sempre que compleixi les especificacions anteriors i la seva densitat sigui <= 1,3 g/cm3 i la densitat total sigui <=1,1 g/cm3
L'aigua a utilitzar tant en el curat com en la pastada del formigó, no ha de contenir cap substància perjudicial en quantitats que puguin afectar a les propietats del formigó o a la protecció de l'armat.
Si ha d'utilitzar-se per a la confecció o el curat de formigó o de morters i no hi ha antecedents de la seva utilització o aquesta presenta algun dubte s'haurà de verificar que

acompleix totes aquestes característiques:
- Exponent d'hidrogen pH (UNE 83952): >= 5
- Total de substàncies dissoltes (UNE 83957): <= 15 g/l (15.000 ppm)
- Sulfats, expressats en SO4- (UNE 83956) - Ciment tipus SR,SRC: <= 5 g/l (5.000 ppm)
- Altres tipus de ciment: <= 1 g/l (1.000 ppm)
- Ió clor, expressat en Cl- (UNE 83958) - Aigua per a formigó pretesat: <= 1 g/l (1.000 ppm) - Aigua per a formigó armat: <= 2 g/l - Aigua per a formigó en massa amb armadura de fissuració: <= 2 g/l
- Hidrats de carboni(UNE 83959) : 0
- Substàncies orgàniques solubles en èter (UNE 83960): <= 15 g/l (15.000 ppm)

Álcalis Na2O: >= 1,5 g/l
Ió clor total aportat per components d'un formigó no pot superar:
- Pretensat: <= 0,2% pes de ciment
- Armat: <= 0,4% pes de ciment
- En massa amb armadura de fissuració: <= 0,4% pes de ciment

2.- CONDICIONS DE SUBMINISTRAMENT I EMMAGATZEMATGE

Subministrament i emmagatzematge: De manera que no s'alterin les seves condicions.

3.- UNITAT I CRITERI D'AMIDAMENT

Unitat d'amidament: la indicada a la descripció de l'element
Criteri d'amidament: quantitat necessària subministrada a l'obra

4.- NORMATIVA DE COMPLIMENT OBLIGATORI

Real Decreto 470/2021, de 29 de junio, por el que se aprueba el Código Estructural.

5.- CONDICIONS DE CONTROL DE RECEPCIÓ

OPERACIONS DE CONTROL:
Abans de l'inici de l'obra i si no es tenen antecedents de l'aigua que es vol utilitzar, o es tenen dubtes, s'ha d'analitzar l'aigua per determinar:
- Exponent d'hidrogen pH (UNE 83952)
- Contingut de substàncies dissoltes (UNE 83957)
- Contingut de sulfats, expressats en SO4 (UNE 83956)

Contingut en ió clor Cl- (UNE 83958)
- Contingut d'hidrats de carboni (UNE 83959)
- Contingut de substàncies orgàniques solubles en èter (UNE 83960)

En cas d'utilitzar aigua potable de la xarxa de subministrament, no serà obligatori realitzar els assajos anteriors.
En altres casos, la DF o el Responsable de la recepció en el cas de centrals de formigó preparat o de prefabricats, s'ha de disposar la realització dels assajos en laboratoris contemplats en l'apartat 78.2.2.1, per tal de comprovar el compliment de les especificacions de l'article 29 del CODI ESTRUCTURAL.
CRITERIS DE PRESA DE MOSTRES:
Els controls s'han de realitzar segons les instruccions de la DF i el CODI ESTRUCTURAL, realitzant-se la presa de mostres segons la UNE 83951.
INTERPRETACIÓ DE RESULTATS I ACTUACIONS EN CAS D'INCOMPLIMENT:
No s'ha d'acceptar l'aigua que no compleixi les especificacions, ni per a l'amasat ni per al curat.

B0 MATERIALS BÀSICS

B03 GRANULATS

B031 SORRES

0.- ELEMENTS QUE CONTEMPLA EL PLEC

B0310020.

Plec de condicions

1.- DEFINICIÓ I CONDICIONS DELS ELEMENTS

Sorra procedent de roques calcàries, roques granítiques, marbres blancs i durs, o sorra procedent del reciclatge de residus de la construcció i demolició en una planta legalment autoritzada per al tractament d'aquest tipus de residu.
S'han considerat els tipus següents:
- Sorra de marbre blanc
- Sorra per a confecció de formigons, d'origen:

Sorra per a confecció de formigons, d'origen:
  - De pedra calcària
  - De pedra granítica

- Sorra per a confecció de morters
- Sorra per a reblert de rases amb canonades
- Sorres procedents de reciclatge de residus de la construcció i demolicions

CARACTERÍSTIQUES GENERALS:
El contractista ha de sotmetre a l'aprovació de la DF les pedreres o dipòsits d'on s'han d'obtenir els àrids, aportant tots els elements justificatius que cregués convenients o que li fossin requerits pel Director d'Obra, entre d'altres:
- Classificació geològica.
- Estudi de morfologia.
- Aplicacions anteriors.

La DF ha de poder refusar totes aquelles procedències que, al seu criteri, obligarien a un control massa freqüent dels materials que se n'extraguessin.
Els grànuls han de tenir forma arrodonida o polièdrica.
La composició granulomètrica ha de ser l'adequada al seu ús, o si no consta, la que estableixi explícitament la DF.
No ha de tenir margues o altres materials estranys.
Contingut de pirites o d'altres sulfurs oxidables: 0%
Contingut de matèria orgànica (UNE-EN 1744-1): Color més clar que el patró
Contingut de terrossos d'argila (UNE 7133): <= 1% en pes
Els àrids no han de ser reactius amb el ciment. No s'utilitzaran àrids procedents de roques toves, friables, poroses, etc., ni els que continguin nòduls de guix, compostos ferrosos, sulfurs oxidables, etc, en quantitats superiors a les contemplades a l'EHE
Els àrids reciclats hauran de complir amb les especificacions de l'article 28 de l'EHE. A més, els que provinguin de formigons estructurals sans, o de resistència elevada, han de ser adequats per a la fabricació de formigó reciclat estructural, complint una sèrie de requisits:
- Dimensió mínima permesa = 4 mm
- Terrossos d'argila per a un formigó amb menys del 20% d'àrid reciclat: <= 0,6%
- Terrossos d'argila per a un formigó amb 100% d'àrid reciclat: <= 0,25%
- Absorció d'aigua per a un formigó amb menys del 20% d'àrid reciclat: <= 7%
- Absorció d'aigua per a un formigó amb més del 20% d'àrid reciclat: <= 5%
- Coeficient de Los Ángeles: <= 40
- Continguts màxims d'impureses:
  - Material ceràmic: <= 5% del pes
  - Partícules lleugeres: <= 1% del pes
  - Asfalt: <= 1% del pes
  - Altres: <= 1,0 % del pes

En els valors de les especificacions no citades, es mantenen els establerts en l'article 28 de l'EHE.
SORRA DE MARBRE BLANC:
Barreja amb granulats blancs diferents del marbre: 0%
SORRA PER A LA CONFECCIÓ DE FORMIGONS:
Es denomina sorra a la barreja de les diferents fraccions d'àrid fi que s'utilitzen per a la confecció del formigó
Designació: d/D - IL - N
d/D: Fracció granulomètrica, d tamany mínim i D tamany màxim
IL: Presentació, R rodat, T triturat (matxuqueig) i M barreja
N: Naturalesa de l'àrid (C, calcari; S, silici; G,granític; O, ofita; B, basalt; D, dolomític; Q, traquita; I, fonolita; V, varis; A, artificial i R, reciclat
Mida dels granuls (Tamís 4 UNE-EN 933-2): <= 4 mm
Material retingut pel tamís 0,063 (UNE_EN 933-2) i que sura en un líquid de pes específic 20 kN/m3 (UNE EN 1744-1): <= 0,5% en pes
Compostos de sofre expressats en SO3 i referits a granulat sec (UNE-EN 1744-1): <= 1% en pes
Reactivitat potencial amb els àlcalis del ciment (UNE 146507-2)
Sulfats solubles en àcid, expressats en SO3 i referits al granulat sec (UNE-EN 1744-1): <= 0,8% en pes
Clorurs expressats en Cl- i referits al granulat sec (UNE-EN 1744-1):

- Formigó armat o en massa amb armadures de fissuració: <= 0,05% en pes
- Formigó pretesat: <= 0,03% en pes

Ió clor total aportat per components d'un formigó no pot superar:
- Pretensat: <= 0,2% pes de ciment
- Armat: <= 0,4% pes de ciment
- En massa amb armadura de fissuració: <= 0,4% pes de ciment

Estabilitat (UNE-EN 1367-2):
- Pèrdua de pes amb sulfat sòdic: <= 10%
- Pèrdua de pes amb sulfat magnèsic: <= 15%

Pèrdua de pes amb sulfat magnèsic (UNE-EN 1367-2) quan el formigó estigui sotmès a una classe d'exposició H o F, i l'àrid fi tingui una absorció d'aigua >1%: <= 15%

Coeficient de friabilitat (UNE 83115)
- Per formigons d'alta resistència: < 40
- Formigons en massa o armats amb Fck<=30 N/mm2: < 50

Els àrids no han de presentar reactivitat potencial amb els àlcalis del formigó. Per a comprovar-ho, s'ha de realitzar en primer lloc un anàlisi petrogràfic, per a obtenir el tipus de reactivitat que, en el seu cas, puguin presentar. Si d'aquest estudi es dedueix la possibilitat de reactivitat àlcali sílice o àlcali silicat, s'ha de realitzar l'assaig descrit a l'UNE 146.508 EX. Si el tipus de reactivitat potencial és àlcali carbonat, s'ha de realitzar l'assaig descrit a l'UNE 146.507 EX Part 2.

La corba granulomètrica de l'àrid fi, ha d'estar compresa dins del fus següent:

Límits	Material retingut acumulat, en % en pes,en els tamisos						
	4 mm	2 mm	1 mm	0,5 mm	0,25 mm	0,125 mm	0,063 mm
Superior	0	4	16	40	70	77	(1)
Inferior	15	38	60	82	94	100	100

(1) Aquest valor varia en funció del tipus i origen de l'àrid.

SORRA DE PEDRA GRANÍTICA PER A LA CONFECCIÓ DE FORMIGONS:

Contingut màxim de fins que passen pel tamís 0,063 mm (UNE-EN 933-1):
- Granulat gruixut:
  - Qualsevol tipus: <= 1,5% en pes
- Granulat fí:
  - Granulat arrodonit: <= 6% en pes
  - Granulat de matxuqueig no calcari per a obres sotmeses a exposició IIIa,b,c, IV o alguna classe específica d'exposició: <= 6% en pes
  - Granulat de matxuqueig no calcari per a obres sotmeses a exposició I,IIa,b o cap classe específica d'exposició: <= 10% en pes

Equivalent de sorra (EAV)(UNE_EN 933-8):
- Per a obres en ambients I, IIa,b o cap classe específica d'exposició: >= 70
- Resta de casos: >= 75

Absorció d'aigua (UNE-EN 1097-6): <= 5%

SORRA DE PEDRA CALCÀRIA PER A LA CONFECCIÓ DE FORMIGONS:

Contingut màxim de fins que passen pel tamís 0,063 mm (UNE-EN 933-1):
- Granulat gruixut:
  - Qualsevol tipus: <= 1,5% en pes
- Granulat fí:
  - Granulat arrodonit: <= 6% en pes
  - Granulat de matxuqueig calcari per a obres sotmeses a exposició IIIa,b,c,IV o alguna classe específica d'exposició: <= 10% en pes
  - Granulat de matxuqueix calcari per a obres sotmeses a exposició I,IIa,b o cap classe específica d'exposició: <= 16% en pes

Valor blau de metilè(UNE 83130):
- Per a obres sotmeses a exposició I,IIa,b o cap classe específica d'exposició: <= 0,6% en pes
- Resta de casos: <= 0,3% en pes

SORRA PER A LA CONFECCIÓ DE MORTERS:

La composició granulomètrica ha de quedar dintre dels límits següents:

Tamís UNE 7-050 mm	Percentatge en pes que passa pel tamís	Condicions
5,00	A	A = 100
2,50	B	60 <= B <= 100
1,25	C	30 <= C <= 100
0,63	D	15 <= D <= 70
0,32	E	5 <= E <= 50
0,16	F	0 <= F <= 30
0,08	G	0 <= G <= 15
Altres		C - D <= 50
		D - E <= 50
		C - E <= 70

Mida dels grànuls: <= 1/3 del gruix del junt

Contingut de matèries perjudicials: <= 2%

GRANULATS PROCEDENTS DE RECICLATGE DE RESIDUS DE LA CONSTRUCCIÓ I DEMOLICIONS:

El material ha de procedir d'una planta autoritzada legalment per al tractament de residus de la construcció.

El material no ha de ser susceptible de cap mena de meteorització o d'alteració física o química sota les condicions més desfavorables que presumiblement es puguin donar al lloc d'utilització.

No han de donar lloc, amb l'aigua, a dissolucions que puguin causar danys a estructures, capes de ferms, o contaminar el sòl o corrents d'aigua.

S'ha considerat que l'ús serà el reblert de rases amb canonades.

Per a qualsevol utilització diferent d'aquesta, es requereix l'acceptació expressa de la direcció facultativa i la justificació mitjançant els assaigs que pertoquin que es compleixen les condicions requerides per a l'us al que es pretén destinar.

2.- CONDICIONS DE SUBMINISTRAMENT I EMMAGATZEMATGE

Subministrament i emmagatzematge: De manera que no s'alterin les seves condicions.

Cada remesa de sorra s'ha de descarregar en una zona ja preparada de sòl sec.

Les sorres de tipus diferents s'han d'emmagatzemar per separat.

Els àrids s'han d'emmagatzemar de tal manera que quedin protegits contra la contaminació, i evitant la seva possible segregació, sobretot durant el seu transport. Es recomana emmagatzemar-los sota cobert per evitar els canvis de temperatura del granulat, i en un terreny sec i net destinat a l'apilament dels àrids. Les sorres d'altres tipus s'han d'emmagatzemar per separat.

3.- UNITAT I CRITERI D'AMIDAMENT

Unitat d'amidament: la indicada a la descripció de l'element

Criteri d'amidament: quantitat necessària subministrada a l'obra

4.- NORMATIVA DE COMPLIMENT OBLIGATORI

SORRA PER A LA CONFECCIÓ DE FORMIGONS:

Real Decreto 1247/2008, de 18 de julio, por el que se aprueba la Instrucción de Hormigón Estructural (EHE-08).

SORRA PER A LA CONFECCIÓ DE MORTERS:

Real Decreto 1247/2008, de 18 de julio, por el que se aprueba la Instrucción de Hormigón Estructural (EHE-08).

UNE-EN 12620:2003 Áridos para hormigón.

Documento Básico de Seguridad estructural Fábrica DB-SE-F, parte II del CTE, aprobado por el Real Decreto 314/2006.

SORRES PER A ALTRES USOS:

No hi ha normativa de compliment obligatori.

5.- CONDICIONS DE CONTROL DE RECEPCIÓ

CONDICIONS DE MARCATGE I CONTROL DE LA DOCUMENTACIÓ:

L'entrega de granulat a l'obra ha d'anar acompanyada d'un full de subministrament proporcionat pel subministrador, en el que hi han de constar com a mínim les següents dades:
- Identificació del subministrador
- Número del certificat de marcatge CE o indicació d'autoconsum
- Número de sèrie de la fulla de subministrament
- Nom de la cantera
- Data del lliurament
- Nom del peticionari
- Designació de l'àrid segons l'article 28.2 de l'EHE
- Quantitat de granulat subministrat
- Identificació del lloc de subministrament

El fabricant ha de proporcionar la informació relativa a la granulometria i a les toleràncies de l'àrid subministrat.

El subministrador ha de posar a disposició de la DF en el cas que aquesta ho sol·liciti, la documentació següent, que acredita el marcatge CE, segons el sistema d'avaluació de conformitat aplicable, d'acord amb el que disposa l'apartat 7.2.1 del CTE:
- Productes per a carreteres i altres treballs d'obres públiques i edificació de Funcio: Aplicacions que exigeixen requisits de seguretat molt estrictes*. * Requisits que han de ser

definits per lleis, reglaments i normes administratives nacionals de cada estat membre,
- Productes per a edificació, fabricació de productes de formigó prefabricat, carreteres i altres treballs d'obres públiques de Funcio: Aplicacions que exigeixen requisits de seguretat molt estrictes*. * Requisits que han de ser definits per lleis, reglaments i normes administratives nacionals de cada estat membre:
    - Sistema 2+: Declaració de Prestacions
- Productes per a edificació, fabricació de productes de formigó prefabricat, carreteres i altres treballs d'obres públiques de Funcio: Aplicacions que no exigeixen requisits de seguretat molt estrictes*. * Requisits que han de ser definits per lleis, reglaments i normes administratives nacionals de cada estat membre,
- Productes per a carreteres i altres treballs d'obres públiques i edificació de Funcio: Aplicacions que no exigeixen requisits de seguretat molt estrictes*. * Requisits que han de ser definits per lleis, reglaments i normes administratives nacionals de cada estat membre:
    - Sistema 4: Declaració de Prestacions
- Productes per a carreteres i altres treballs d'obres públiques i edificació de Funcio: Aplicacions que exigeixen requisits de seguretat molt estrictes*. * Requisits que han de ser definits per lleis, reglaments i normes administratives nacionals de cada estat membre,
- Productes per a edificació, fabricació de productes de formigó prefabricat, carreteres i altres treballs d'obres públiques de Funcio: Aplicacions que exigeixen requisits de seguretat molt estrictes*. * Requisits que han de ser definits per lleis, reglaments i normes administratives nacionals de cada estat membre:
    - Sistema 2+: Declaració de Prestacions
- Productes per a edificació, fabricació de productes de formigó prefabricat, carreteres i altres treballs d'obres públiques de Funcio: Aplicacions que no exigeixen requisits de seguretat molt estrictes*. * Requisits que han de ser definits per lleis, reglaments i normes administratives nacionals de cada estat membre,
- Productes per a carreteres i altres treballs d'obres públiques i edificació de Funcio: Aplicacions que no exigeixen requisits de seguretat molt estrictes*. * Requisits que han de ser definits per lleis, reglaments i normes administratives nacionals de cada estat membre:
    - Sistema 4: Declaració de Prestacions

El símbol de marcatge de conformitat CE s'ha d'estampar d'acord amb la Directiva 93/68CE i ha d'estar visible sobre el producte o sobre etiqueta, embalatge o documentació comercial i ha d'anar acompanyat de la següent informació:
- Número d'identificació de l'organisme de certificació
- Nom o marca d'identificació i direcció del fabricant
- Les dues últimes xifres de l'any d'impressió del marcatge
- Referència a la norma (UNE-EN 12620)
- Descripció del producte (nom genèric, material, ús previst)
- Designació del producte
- Informació de les característiques essencials aplicables

A la documentació del marcatge haurà d'indicar:
- Nom del laboratori que ha realitzat els assajos
- Data d'emissió del certificat
- Garantia de que el tractament estadístic és l'exigit en el marcatge
- Estudi de fins que justifiqui experimentalment el seu ús, en el cas que hi hagi àrids que no compleixen amb l'article 28.4.1.

L'àrid reciclat ha d'incloure en la seva documentació:
- Naturalesa del material
- Planta productora de l'àrid i empresa transportista de la runa
- Presència d'impureses
- Detalls de la seva procedència
- Altre informació que resulti rellevant

OPERACIONS DE CONTROL:
Els àrids han de disposar del marcatge CE, de tal manera que la comprovació de la seva idoneïtat per al seu ús es farà mitjançant un control documental del marcatge per tal de determinar el compliment de les especificacions del projecte i de l'article 28 de l'EHE.
En el cas d'àrids d'autoconsum, el Constructor o el Subministrador ha d'aportar un certificat d'assaig, de com a màxim tres mesos d'antiguitat, realitzat en un laboratori de control dels contemplats en l'article 78.2.2.1 de l'EHE, que verifiqui el compliment de les especificacions de l'àrid subministrat respecte l'article 28 de l'EHE.
La DF ha de poder valorar el nivell de garantia del distintiu, i en cas de no disposar de suficient informació, ha de poder determinar l'execució de comprovacions mitjançant assaigs.
La DF, a més, ha de valorar si realitzar una inspecció a la planta de fabricació, a poder ser, abans del subministra de l'àrid, per comprovar la idoneïtat per a la seva fabricació. En cas necessari, la DF ha de poder realitzar els assaigs següents per a verificar la conformitat de les especificacions:
- Matèria orgànica (UNE-EN 1744-1).
- Terrossos d'argila (UNE 7133).
- Material retingut pel garbell 0.063 UNE (UNE EN 933-2) i que sura en un líquid de pes específic 2 (UNE EN 1744-1).
- Compostos de sofre (SO3)- respecte al granulat sec (UNE-EN 1744-1).
- Sulfats solubles en àcid (UNE-EN 1744-1).
- Contingut d'Ió CL- (UNE-EN 1744-1).

- Assaig petrogràfic
- Reactivitat potencial amb els àlcalis del ciment (UNE 146-507 i UNE 146-508).
- Equivalent de sorra (UNE-EN 933-8).
- Absorció d'aigua (UNE-EN 1097-6).
- Assaig d'identificació per raigs X.
- Pèrdua de pes amb sulfat magnèsic (UNE-EN 1367-2)
- Assaig granulomètric (UNE-EN 933-2)
- Coeficient de friabilitat (UNE 83115)

Un cop s'hagi realitzat l'apilament, s'ha de realitzar una inspecció visual, i si es considera necessari, s'han de prendre mostres per realitzar els assaigs corresponents.
S'ha de poder acceptar la sorra que no compleixi amb els requisits sempre i quan mitjançant rentat, cribatge o mescla, assoleixi les condicions exigides.
CRITERIS DE PRESA DE MOSTRES:
Els controls s'han de realitzar segons les instruccions de la DF i la norma EHE.
INTERPRETACIÓ DE RESULTATS I ACTUACIONS EN CAS D'INCOMPLIMENT:
No s'ha d'acceptar la sorra que no compleixi totes les especificacions indicades al plec de condicions. Si la granulometria no s'ajusta a la utilitzada per a l'establiment de les dosificacions aprovades, s'hauran de projectar i aprovar noves fórmules de treball.
No s'han d'utilitzar àrids fins els quals l'equivalent de sorra sigui inferior a:
- 70, en obres sotmeses a les classes I, IIa o IIb, i no sotmeses a cap classe específica d'exposició
- 75, en la resta de casos

En cas que les sorres procedents del matxuqueig de roques calcàries o de roques dolomítiques que no compleixin l'especificació de l'equivalent de sorra, s'han de poder acceptar si l'assaig del blau de metilè (UNE-EN 933-9) compleix el següent:
- Per a obres amb classe general d'exposició I, IIa o IIb (i sense classe específica): <= 0,6% en pes
- Resta de casos: <= 0,3% en pes

Si el valor del blau de metilè fos superior als valors anteriors, i es presentin dubtes de la presència d'argila en els fins, s'ha de poder realitzar un assaig de rajos X per a la seva detecció i identificació: s'ha de poder utilitzar l'àrid fi si les argiles són del tipus caolinita o illita, i si les propietats del formigó amb aquest àrid són les mateixes que les d'un que tingui els mateixos components però sense els fins.
S'han de poder utilitzar sorres rodades, o procedents de roques matxucades, o escòries siderúrgiques adequades, en la fabricació de formigó d'ús no estructural.

B0 MATERIALS BÀSICS

B03 GRANULATS

B032 SAULONS

0.- ELEMENTS QUE CONTEMPLA EL PLEC

B0322000.

Plec de condicions

1.- DEFINICIÓ I CONDICIONS DELS ELEMENTS

Sorra procedent de roca granítica meteoritzada, obtinguda per excavació.
CARACTERÍSTIQUES GENERALS:
El tipus de material utilitzat ha de ser l'indicat a la DT o en el seu defecte el que determini la DF.
Els materials no han de ser susceptibles a meteorització o alteració física o química. Han de poder barrejar-se amb aigua sense donar lloc a dissolucions perjudicials per a l'estructura, per altres capes de ferm, o que puguin contaminar.
Durant l'extracció s'ha de retirar la capa vegetal. No ha de tenir argiles, margues o d'altres matèries estranyes.
La fracció que passa pel tamís 0,08 (UNE 7050) ha de ser inferior a 2/3, en pes, de la que passa pel tamís 0,40 (UNE 7050).
La composició granulomètrica ha de ser l'adequada al seu ús i ha de ser la que es defineix a la partida d'obra en què intervingui o, si no hi consta, la que estableixi explícitament la DF.

A la vegada, els grànuls han de tenir forma arrodonida o polièdrica, i han de ser nets, resistents i de granulometria uniforme.
Coeficient de desgast "Los Angeles" (NLT-149): < 50
Índex CBR (NLT-111): > 20
Contingut de matèria orgànica: Nul
Mida del granulat:
- Sauló garbellat: <= 50 mm
- Sauló no garbellat: <= 1/2 gruix de la tongada

2.- CONDICIONS DE SUBMINISTRAMENT I EMMAGATZEMATGE

Subministrament i emmagatzematge: De manera que no s'alterin les seves condicions.

3.- UNITAT I CRITERI D'AMIDAMENT

Unitat d'amidament: la indicada a la descripció de l'element
Criteri d'amidament: quantitat necessària subministrada a l'obra

4.- NORMATIVA DE COMPLIMENT OBLIGATORI

No hi ha normativa de compliment obligatori.

5.- CONDICIONS DE CONTROL DE RECEPCIÓ

OPERACIONS DE CONTROL:
Les tasques de control a realitzar són les següents:
Abans de començar l'obra, quan hagi canvi de procedència del material, o amb la freqüència indicada durant la seva execució, es realitzaran els següents assaigs d'identificació del material:
- Per a cada 1000 m3 o fracció diària i sobre 2 mostres:
    - Assaig granulomètric (UNE EN 933-1),
    - Assaig d'equivalent de sorra (UNE EN 933-8)
    - I en el seu cas, assaig de blau de metilè (UNE EN 933-9)
- Per a cada 5000 m3, o 1 cop a la setmana si el volum executat és menor:
    - Determinació dels límits d'Atterberg (UNE 103103 i UNE 103104)
    - Assaig Próctor Modificat (UNE 103501)
    - Humitat natural (UNE EN 1097-5)
- Per a cada 20000 m3 o 1 cop al mes si el volum executat és menor:
    - Coeficient de desgast de "Los Angeles" (UNE-EN 1097-2)
    - Assaig CBR (UNE 103502), cada 4500 m3 o cada setmana si el volum executat és menor.

El Director de les obres podrà reduir a la meitat la freqüència dels assaigs si considera que els materials són suficientment homogenis, o si en el control de recepció de la unitat acabada s'han aprovat 10 lots consecutius.
CRITERIS DE PRESA DE MOSTRES:
S'han de seguir les instruccions de la DF i els criteris de les normes de procediment indicades en cada assaig.
INTERPRETACIÓ DE RESULTATS I ACTUACIONS EN CAS D'INCOMPLIMENT:
Els resultats dels assaigs d'identificació han de complir estrictament les especificacions indicades, en cas contrari, no s'autoritzarà l'ús del material corresponent.

B0 MATERIALS BÀSICS

B03 GRANULATS

B033 GRAVES

0.- ELEMENTS QUE CONTEMPLA EL PLEC

B0332020.

Plec de condicions

1.- DEFINICIÓ I CONDICIONS DELS ELEMENTS

Granulats utilitzats per a algun dels usos següents:
- Confecció de formigons
- Confecció de barreges grava-ciment per a paviments
- Material per a drenatges
- Material per a paviments

El seu origen pot ser:
- Granulats procedents del reciclatge de residus de la construcció o demolicions, provenints d'una planta legalment autoritzada per al tractament d'aquests residus

Els granulats procedents del reciclatge d'enderrocs de la construcció que s'han considerat són els següents:
- Granulats reciclats provinents de construcció de maó
- Granulats reciclats provinents de formigó
- Granulats reciclats mixtes
- Granulats reciclats prioritariament naturals

CARACTERÍSTIQUES GENERALS:
El contractista ha de sotmetre a l'aprovació de la DF les pedreres o dipòsits d'on s'han d'obtenir els àrids, aportant tots els elements justificatius que cregués convenients o que li fossin requerits pel Director d'Obra, entre d'altres:
- Classificació geològica.
- Estudi de morfologia.
- Aplicacions anteriors.

La DF ha de poder refusar totes aquelles procedències que, al seu criteri, obligarien a un control massa freqüent dels materials que se n'extraguessin.
CARACTERÍSTIQUES GENERALS DELS GRANULATS RECICLATS
Els granulats procedents de reciclatge d'enderrocs no han de contenir en cap cas restes provinents de construccions amb patologies estructurals, com ara ciment aluminós, granulats amb sulfurs, sílice amorfa o corrosió de les armadures.
Els grànuls han de tenir forma arrodonida o polièdrica.
La composició granulomètrica ha de ser l'adequada al seu ús i ha de ser la que es defineix a la partida d'obra en què intervingui o, si no hi consta, la que estableixi explícitament la DF.
Han de ser nets, resistents i de granulometria uniforme.
No han de tenir pols, brutícia, argila, margues o d'altres matèries estranyes.
Diàmetre mínim: 98% retingut tamís 4 (UNE-EN 933-2)
Els àrids reciclats hauran de complir amb les especificacions de l'article 28 de l'EHE. A més, els que provinguin de formigons estructurals sans, o de resistència elevada, han de ser adequats per a la fabricació de formigó reciclat estructural, complint una sèrie de requisits:
- Dimensió mínima permesa = 4 mm
- Terrossos d'argila per a un formigó amb menys del 20% d'àrid reciclat: <= 0,6%
- Terrossos d'argila per a un formigó amb 100% d'àrid reciclat: <= 0,25%
- Absorció d'aigua per a un formigó amb menys del 20% d'àrid reciclat: <= 7%
- Absorció d'aigua per a un formigó amb més del 20% d'àrid reciclat: <= 5%
- Coeficient de Los Ángeles: <= 40
- Continguts màxims d'impureses:
    - Material ceràmic: <= 5% del pes
    - Partícules lleugeres: <= 1% del pes
    - Asfalt: <= 1% del pes
    - Altres: <= 1,0 % del pes

En els valors de les especificacions no citades, es mantenen els establerts en l'article 28 de l'EHE.
GRANULATS PROCEDENTS DE RECICLATGE DE RESIDUS DE LA CONSTRUCCIÓ I DEMOLICIONS:
El material ha de procedir d'una planta autoritzada legalment per al tractament de residus de la construcció.
El material no ha de ser susceptible de cap mena de meteorització o d'alteració física o química sota les condicions més desfavorables que presumiblement es puguin donar al lloc d'utilització.
No han de donar lloc, amb l'aigua, a dissolucions que puguin causar danys a estructures, capes de ferms, o contaminar el sòl o corrents d'aigua.
GRANULATS RECICLATS PROVINENTS DE CONSTRUCCIÓ DE MAÓ:
El seu origen ha de ser construccions de maó, amb un contingut final de ceràmica superior al 10% en pes.
Contingut de maó + morters + formigons: >= 90% en pes
Contingut d'elements metàl·lics: Nul
Ús admissible: Reblerts per a drenatges i protecció de cobertes
GRANULATS RECICLATS PROVINENTS DE FORMIGONS:
El seu origen ha de ser de construccions de formigó, sense barreja d'altres enderrocs.
Contingut de formigó: > 95%
Contingut d'elements metàl·lics: Nul
Ús admissible:

- Drenatges
- Formigons de resistència característica <= 20 N/mm2 utilitzats en classes d'exposició I o Iib
- Protecció de cobertes
- Bases i subbases de paviments

GRANULATS RECICLATS MIXTES:
El seu origen ha de ser enderrocs de construccions de maó i formigó, amb una densitat dels elements massissos > 1600 kg/m3.
Contingut de ceràmica: <= 10% en pes
Contingut total de matxuca de formigó + maó + morter: >= 95% en pes
Contingut d'elements metàl·lics: Nul
Ús admissible:
- Drenatges
- Formigons en massa

GRANULATS RECICLATS PRIORITARIAMENT NATURALS:
Granulats obtinguts de pedrera amb incorporació d'un 20% de granulats reciclats provinents de formigó.
Ús admissible:
- Drenatges i formigons utilitzats en classes d'exposició I o IIb

S'han considerat les següents utilitzacions de les graves:
- Per a confecció de formigons
- Per a drens
- Per a paviments
- Per a confecció de mescles grava-ciment tipus GC-1 o GC-2

GRAVA PER A LA CONFECCIÓ DE FORMIGONS:
Es denomina grava a la barreja de les diferents fraccions de granulat gruixut que s'utilitzen per a la confecció del formigó
Designació: d/D - IL - N
d/D: Fracció granulomètrica, d tamany mínim i D tamany màxim
IL: Presentació, R rodat, T triturat (matxuqueig) i M barreja
N: Naturalesa de l'àrid (C, calcari; S, silici; G,granític; O, ofita; B, basalt; D, dolomític; Q, traquita; I, fonolita; V, varis; A, artificial i R, reciclat
La grandària màxima D d'un granulat gruixut (grava) utilitzat per la confecció de formigó serà menor que les següents dimensions:
- 0,8 de la distància lliure horitzontal entre beines o armadures que formin grup, o entre un parament de la peça i una beina o armadura que formi un angle >45º (amb la direcció de formigonat)
- 1,25 de la distància entre un parament de la peça i una beina o armadura que formi un angle <=45º (amb la direcció de formigonat)
- 0,25 de la dimensió mínima de la peça que es formigona amb les excepcions següents:
    - Lloses superiors de sostres, amb TMA < 0,4 del gruix mínim
    - Peces d'execució molt curosa i elements en els que l'efecte de la paret de l'encofrat sigui reduït (sostres encofrats a una sola cara), amb TMA < 0,33 del gruix mínim

Quan el formigó passi entre vàries armadures, l'àrid gruixut serà el mínim valor entre el primer punt i el segon del paràgraf anterior.
Tot el granulat ha de ser d'una mida inferior al doble del límit més petit aplicable a cada cas.
Contingut de matèria orgànica (UNE-EN 1744-1): Color més clar que el patró
Fins que passen pel tamís 0,063 (UNE-EN 933-2):
- Per a graves calcàries i granítiques: <= 1,5% en pes
- Granulats, reciclats de formigó o prioritariament naturals: < 3%
- Per a granulats reciclats mixtos: < 5%

L'índex de llenques per a un granulat gruixut segons UNE-EN 933-3: <= 35%
Material retingut pel tamís 0,063 (UNE_EN 933-2) i que sura en un líquid de pes específic 20 kN/m3 (UNE EN 1744-1):
- Granulats naturals <= 1% en pes

Compostos de sofre expressats en SO3 i referits a granulat sec (UNE-EN 1744-1):
- Granulats naturals: <= 1% en pes
- Granulats d'escòries siderúrgiques: <= 2% en pes
- Granulats reciclats mixtos: <= 1% en pes
- Granulats amb sulfurs de ferro oxidables en forma de pirrotina: <= 0,1% en pes
- Altres granulats: <= 0,4% en pes

Sulfats solubles en àcids, expressats en SO3 i referits a granulat sec (UNE-EN 1744-1):
- Granulats naturals: <= 0,8% en pes
- Granulats d'escòries siderúrgiques: <= 1% en pes

Clorurs expressats en Cl- i referits a granulat sec (UNE-EN 1744-1):
- Formigó armat o en massa amb armadura de fissuració: <= 0,05% en massa
- Formigó pretesat: <= 0,03% en massa

Ió clor total aportat per components d'un formigó no pot superar:
- Pretensat: <= 0,2% pes de ciment
- Armat: <= 0,4% pes de ciment
- En massa amb armadura de fissuració: <= 0,4% pes de ciment

Contingut de pirites o d'altres sulfurs: 0%

Contingut d'ió Cl-:
- Granulats reciclats mixtos: < 0,06%

El contingut de matèria orgànica que sura en un líquid de pes específic 2 segons la UNE-EN 1744-1(Apart.) 14.2 serà <= 1% per a granulats gruixuts.
Contingut de materials no petris (roba, fusta, paper...):
- Granulats reciclats provinents de formigó o mixtos: < 0,5%
- Altres granulats: Nul

Contingut de restes d'asfalt:
- Granulat reciclat mixt o provinent de formigó: < 0,5%
- Altres granulats: Nul

Reactivitat:
- Àlcali-sílici o àlcali-silicat (Mètode químic UNE 146-507-1 EX o Mètode accelerat UNE 146-508 EX): Nul·la
- Àlcali-carbonat (Mètode químic UNE 146-507-2): Nul·la

Estabilitat (UNE-EN 1367-2):
- Pèrdua de pes amb sulfat magnèsic: <= 18%

Resistència a la fragmentació segons UNE-EN 1097-2 (Assaig de los Ángeles):
- Granulats gruixuts naturals: <= 40

Absorció d'aigua:
- Granulats gruixuts naturals (UNE-EN 1097-6): < 5%
- Granulats reciclats provinents de formigó: < 10%
- Granulats reciclats mixtos: < 18%
- Granulats reciclats prioritariament naturals: < 5%

Pèrdua de pes amb cinc cicle de sulfat de magnesi segons UNE-EN 1367-2:
- Granulats gruixuts naturals: <= 18%

Els àrids no han de presentar reactivitat potencial amb els àlcalis del formigó. Per a comprovar-ho, s'ha de realitzar en primer lloc un anàlisi petrogràfic, per a obtenir el tipus de reactivitat que, en el seu cas, puguin presentar. Si d'aquest estudi es dedueix la possibilitat de reactivitat àlcali sílice o àlcali silicat, s'ha de realitzar l'assaig descrit a l'UNE 146.508 EX. Si el tipus de reactivitat potencial és àlcali carbonat, s'ha de realitzar l'assaig descrit a l'UNE 146.507 EX Part 2.
Els àrids no han de ser reactius amb el ciment. No s'utilitzaran àrids procedents de roques toves, friables, poroses, etc., ni els que continguin nòduls de guix, compostos ferrosos, sulfurs oxidables, etc, en quantitats superiors a les contemplades a l'EHE

GRAVA PER A DRENATGES:
El granulat ha de ser procedent d'un jaciment natural, del matxuqueig de roques naturals, o del reciclatge d'enderrocs. No ha de presentar restes d'argila, margues o altres materials estranys.
La mida màxima dels grànuls ha de ser de 76 mm (tamís 80 UNE) i el garbellat ponderal acumulat pel tamís 0,08 UNE ha de ser <= 5%. La composició granulomètrica ha de ser fixada explícitament per la DF segons les característiques del terreny per drenar i del sistema de drenatge.
Plasticitat: No plàstic
Coeficient de desgast (assaig "Los Ángeles" UNE-EN 1097-2): <= 40
Equivalent de sorra (UNE-EN 933-8): > 30
Condicions generals de filtratge:
- F15/d85: < 5
- F15/d15: < 5
- F50/d50: < 5

(Fx = grandària superior de la fracció x% en pes del material filtrant, dx = grandària superior de la proporció x% del terreny a drenar)
A més, el coeficient d'uniformitat del filtre ha de ser:
- F60/F10: <20

Condicions de la granulometria en funció del sistema previst d'evacuació de l'aigua:
- Per a tubs perforats: F85/Diàmetre de l'orifici: > 1
- Per a tubs amb juntes obertes: F85/ Obertura de la junta: > 1,2
- Per a tubs de formigó porós: F85/d15 de l'àrid del tub: > 0,2
- Si es drena per metxinals: F85/ diàmetre del metxinal: > 1

Quan no sigui possible trobar un material granular d'aquestes condicions es faran filtres granulars compostos de vàries capes. La més gruixuda es col·locarà al costat del sistema d'evacuació. Aquesta complirà les condicions de filtre respecte a la següent i així successivament fins arribar al replè o al terreny natural. Es podrà recórrer a l'ús de filtres geotèxtils.
Quan el terreny natural estigui constituït per materials amb graves i boles a efectes del compliment de les condicions anteriors, s'atendrà únicament a la corba granulomètrica de la fracció del mateix inferior a 25 mm.
Si el terreny no és cohesiu i està compost per sorra fina i llims, el material drenant haurà de complir, a més de les condicions generals de filtre, la condició: F15 > 1 mm.
Si el terreny natural és cohesiu, compacte i homogeni, sense restes de sorra o llims, les condicions de filtre 1 i 2 s'han de substituir per: 0,1 mm > F15 > 0,4 mm
En els drens cecs, el material de la zona permeable central haurà de complir les següents condicions:
- Mida màxima de l'àrid: Entre 20 mm i 80 mm

- Coeficient d'uniformitat: F60/F10 < 4
Si s'utilitza granulats reciclats s'ha de comprovar que l'inflament (assaig CBR (NLT-111)) sigui inferior al 2% (UNE 103502).

2.- CONDICIONS DE SUBMINISTRAMENT I EMMAGATZEMATGE

CONDICIONS GENERALS:
Subministrament i emmagatzematge: De manera que no s'alterin les seves condicions.
Cada remesa de grava s'ha de descarregar en una zona ja preparada de sòl sec
Les graves de tipus diferents s'han d'emmagatzemar per separat
Els àrids s'emmagatzemaran de tal manera que quedin protegits contra la contaminació, i evitant la seva possible segregació, sobretot durant el seu transport. Es recomana emmagatzemar-los sota cobert per evitar els canvis de temperatura del granulat.

3.- UNITAT I CRITERI D'AMIDAMENT

Unitat d'amidament: la indicada a la descripció de l'element
Criteri d'amidament: quantitat necessària subministrada a l'obra

4.- NORMATIVA DE COMPLIMENT OBLIGATORI

GRAVA PER A LA CONFECCIÓ DE FORMIGONS:
Real Decreto 1247/2008, de 18 de julio, por el que se aprueba la Instrucción de Hormigón Estructural (EHE-08).
UNE-EN 12620:2003 Áridos para hormigón.
GRAVA PER A PAVIMENTS:
* Orden de 6 de febrero de 1976 por la que se aprueba el Pliego de Prescripciones Técnicas Generales para Obras de Carreteras y Puentes (PG-3).
GRAVA PER A DRENATGES:
Orden FOM/298/2016, de 15 de febrero, por la que se aprueba la norma 5.2-IC drenaje superficial de la Instrucción de Carreteras.

5.- CONDICIONS DE CONTROL DE RECEPCIÓ

CONDICIONS DE MARCATGE I CONTROL DE LA DOCUMENTACIÓ:
L'entrega de granulat a l'obra ha d'anar acompanyada d'un full de subministrament proporcionat pel subministrador, en el que hi han de constar com a mínim les següents dades:
- Identificació del subministrador
- Número del certificat de marcatge CE o indicació d'autoconsum
- Número de sèrie de la fulla de subministrament
- Nom de la cantera o planta subministradora en cas de material reciclat
- Data del lliurament
- Nom del peticionari
 - Productes per a carreteres i altres treballs d'obres públiques i edificació de Funcio: Aplicacions que exigeixen requisits de seguretat molt estrictes*. * Requisits que han de ser definits per lleis, reglaments i normes administratives nacionals de cada estat membre,
 - Productes per a edificació, fabricació de productes de formigó prefabricat, carreteres i altres treballs d'obres públiques de Funcio: Aplicacions que exigeixen requisits de seguretat molt estrictes*. * Requisits que han de ser definits per lleis, reglaments i normes administratives nacionals de cada estat membre:
     - Sistema 2+: Declaració de Prestacions
 - Productes per a edificació, fabricació de productes de formigó prefabricat, carreteres i altres treballs d'obres públiques de Funcio: Aplicacions que no exigeixen requisits de seguretat molt estrictes*. * Requisits que han de ser definits per lleis, reglaments i normes administratives nacionals de cada estat membre,
 - Productes per a carreteres i altres treballs d'obres públiques i edificació de Funcio: Aplicacions que no exigeixen requisits de seguretat molt estrictes*. * Requisits que han de ser definits per lleis, reglaments i normes administratives nacionals de cada estat membre:
     - Sistema 4: Declaració de Prestacions
- Productes per a carreteres i altres treballs d'obres públiques i edificació de Funcio: Aplicacions que exigeixen requisits de seguretat molt estrictes*. * Requisits que han de ser definits per lleis, reglaments i normes administratives nacionals de cada estat membre,
 - Productes per a edificació, fabricació de productes de formigó prefabricat, carreteres i altres treballs d'obres públiques de Funcio: Aplicacions que exigeixen requisits de seguretat molt estrictes*. * Requisits que han de ser definits per lleis, reglaments i normes administratives nacionals de cada estat membre:
     - Sistema 2+: Declaració de Prestacions
 - Productes per a edificació, fabricació de productes de formigó prefabricat, carreteres i altres treballs d'obres públiques de Funcio: Aplicacions que no exigeixen requisits de

seguretat molt estrictes*. * Requisits que han de ser definits per lleis, reglaments i normes administratives nacionals de cada estat membre,
 - Productes per a carreteres i altres treballs d'obres públiques i edificació de Funcio: Aplicacions que no exigeixen requisits de seguretat molt estrictes*. * Requisits que han de ser definits per lleis, reglaments i normes administratives nacionals de cada estat membre:
     - Sistema 4: Declaració de Prestacions
El símbol de marcatge de conformitat CE s'ha d'estampar d'acord amb la Directiva 93/68CE i ha d'estar visible sobre el producte o sobre etiqueta, embalatge o documentació comercial i ha d'anar acompanyat de la següent informació:
- Número d'identificació de l'organisme de certificació
- Nom o marca d'identificació i direcció del fabricant
- Les dues últimes xifres de l'any d'impressió del marcatge
- Referència a la norma (UNE-EN 12620)
- Descripció del producte (nom genèric, material, ús previst)
- Designació del producte
- Informació de les característiques essencials aplicables
A la documentació del marcatge haurà d'indicar:
- Nom del laboratori que ha realitzat els assajos
- Data d'emissió del certificat
- Garantia de que el tractament estadístic és l'exigit en el marcatge
- Estudi de fins que justifiqui experimentalment el seu ús, en el cas que hi hagi àrids que no compleixen amb l'article 28.4.1.
L'àrid reciclat ha d'incloure en la seva documentació:
- Naturalesa del material
- Planta productora de l'àrid i empresa transportista de la runa
- Presència d'impureses
- Detalls de la seva procedència
- Altre informació que resulti rellevant
En el cas que el material declari contingut reciclat, el fabricant ha de mostrar, si se li demana, la documentació que acrediti aquest contingut.
El subministrador de granulats procedents de reciclatge, ha d'aportar la documentació que garanteixi el compliment de les especificacions establertes a la norma EHE-08, si el material s'ha d'utilitzar en la confecció de formigons.
OPERACIONS DE CONTROL:
Els àrids han de disposar del marcatge CE, de tal manera que la comprovació de la seva idoneïtat per al seu ús es farà mitjançant un control documental del marcatge per tal de determinar el compliment de les especificacions del projecte i de l'article 28 de l'EHE.
En el cas d'àrids d'autoconsum, el Constructor o el Subministrador ha d'aportar un certificat d'assaig, de com a màxim tres mesos d'antiguitat, realitzat en un laboratori de control dels contemplats en l'article 78.2.2.1 de l'EHE, que verifiqui el compliment de les especificacions de l'àrid subministrat respecte l'article 28 de l'EHE.
La DF ha de poder valorar el nivell de garantia del distintiu, i en cas de no disposar de suficient informació, ha de poder determinar l'execució de comprovacions mitjançant assaigs.
La DF, a més, ha de valorar si realitzar una inspecció a la planta de fabricació, a poder ser, abans del subministra de l'àrid, per comprovar la idoneïtat per a la seva fabricació. En cas necessari, la DF ha de poder realitzar els assaigs següents per a verificar la conformitat de les especificacions:
- Índex de llenques (UNE-EN 933-3).
- Terrossos d'argila (UNE 7133)
- Partícules toves (UNE 7134)
- Coeficient de forma (UNE EN 933-4)
- Material retingut pel garbell 0.063 UNE (UNE EN 933-2) i que sura en un líquid de pes específic 2 (UNE EN 1744-1).
- Compostos de sofre (SO3)- respecte al granulat sec (UNE-EN 1744-1).
- Contingut en ió clor Cl- (UNE-EN 1744-1)
- Assaig petrogràfic
- Reactivitat potencial amb els àlcalis del ciment (UNE 146-507 i UNE 146-508).
- Estabilitat, resistència a l'atac del sulfat magnèsic (UNE-EN 1367-2).
- Absorció d'aigua (UNE-EN 1097-6).
- Resistència al desgast Los Angeles (UNE-EN 1097-2).
- Assaig d'identificació per raigs X.
- Assaig granulomètric (UNE-EN 933-2)
OPERACIONS DE CONTROL EN GRAVA PER A DRENATGES:
Les tasques de control a realitzar són les següents:
- Inspecció visual del material i recepció del certificat de procedència i qualitat corresponent.
- Abans de començar el reblert, quan hagi canvi de procedència del material, o cada 2000 m3 durant la seva execució, es realitzaran els següents assaigs d'identificació del material:
     - Assaig granulomètric del material filtrant (UNE EN 933-1)
     - Assaig granulomètric del material adjacent (UNE 103101)
     - Desgast de "Los Ángeles" (UNE EN 1097-2)
S'ha de demanar un certificat de procedència del material, que en el cas d'àrids naturals ha de contenir:

- Classificació geològica
- Estudi de morfologia
- Aplicacions anteriors
- Assaigs d'identificació del material

CRITERIS DE PRESA DE MOSTRES:
Els controls s'han de realitzar segons les instruccions de la DF i la norma EHE.
CRITERIS DE PRESA DE MOSTRES EN GRAVA PER A DRENATGES:
S'han de seguir les instruccions de la DF i els criteris de les normes de procediment indicades en cada assaig.
INTERPRETACIÓ DE RESULTATS I ACTUACIONS EN CAS D'INCOMPLIMENT:
No s'acceptarà la grava que no compleixi totes les especificacions indicades al plec. Si la granulometria no s'ajusta a la utilitzada per a l'establiment de les dosificacions aprovades, s'hauran de projectar i aprovar noves fórmules de treball.
INTERPRETACIÓ DE RESULTATS I ACTUACIÓ EN CAS D'INCOMPLIMENT EN GRAVA PER A DRENATGES:
Els resultats dels assaigs d'identificació han de complir estrictament les especificacions indicades, en cas contrari, no s'ha d'autoritzar l'ús del material corresponent en l'execució del reblert.

B0 MATERIALS BÀSICS

B03 GRANULATS

B03C- SAULÓ

0.- ELEMENTS QUE CONTEMPLA EL PLEC

B03C-05NM.

1.- DEFINICIÓ I CONDICIONS DELS ELEMENTS
Sorra procedent de roca granítica meteoritzada, obtinguda per excavació.
CARACTERÍSTIQUES GENERALS:
El tipus de material utilitzat ha de ser l'indicat a la DT o en el seu defecte el que determini la DF.
Els materials no han de ser susceptibles a meteorització o alteració física o química. Han de poder barrejar-se amb aigua sense donar lloc a dissolucions perjudicials per a l'estructura, per altres capes de ferm, o que puguin contaminar.
Durant l'extracció s'ha de retirar la capa vegetal. No ha de tenir argiles, margues o d'altres matèries estranyes.
La fracció que passa pel tamís 0,08 (UNE 7050) ha de ser inferior a 2/3, en pes, de la que passa pel tamís 0,40 (UNE 7050).
La composició granulomètrica ha de ser l'adequada al seu ús i ha de ser la que es defineix a la partida d'obra en què intervingui o, si no hi consta, la que estableixi explícitament la DF.
A la vegada, els grànuls han de tenir forma arrodonida o polièdrica, i han de ser nets, resistents i de granulometria uniforme.
Coeficient de desgast "Los Angeles" (NLT-149): < 50
Índex CBR (NLT-111): > 20
Contingut de matèria orgànica: Nul
Mida del granulat:
- Sauló garbellat: <= 50 mm
- Sauló no garbellat: <= 1/2 gruix de la tongada

2.- CONDICIONS DE SUBMINISTRAMENT I EMMAGATZEMATGE
Subministrament i emmagatzematge: De manera que no s'alterin les seves condicions.
3.- UNITAT I CRITERI D'AMIDAMENT
Unitat d'amidament: la indicada a la descripció de l'element
Criteri d'amidament: quantitat necessària subministrada a l'obra
4.- NORMATIVA DE COMPLIMENT OBLIGATORI
No hi ha normativa de compliment obligatori.
5.- CONDICIONS DE CONTROL DE RECEPCIÓ
OPERACIONS DE CONTROL:
Les tasques de control a realitzar són les següents:
Abans de començar l'obra, quan hagi canvi de procedència del material, o amb la freqüència indicada durant la seva execució, es realitzaran els següents assaigs d'identificació del

material:
- Per a cada 1000 m3 o fracció diària i sobre 2 mostres: - Assaig granulomètric (UNE EN 933-1), - Assaig d'equivalent de sorra (UNE EN 933-8) - I en el seu cas, assaig de blau de metilè (UNE EN 933-9)
- Per a cada 5000 m3, o 1 cop a la setmana si el volum executat és menor: - Determinació dels límits d'Atterberg (UNE 103103 i UNE 103104) - Assaig Próctor Modificat (UNE 103501) - Humitat natural (UNE EN 1097-5)
- Per a cada 20000 m3 o 1 cop al mes si el volum executat és menor: - Coeficient de desgast de "Los Angeles" (UNE-EN 1097-2) - Assaig CBR (UNE 103502), cada 4500 m3 o cada setmana si el volum executat és menor.

El Director de les obres podrà reduir a la meitat la freqüència dels assaigs si considera que els materials són suficientment homogenis, o si en el control de recepció de la unitat acabada s'han aprovat 10 lots consecutius.
CRITERIS DE PRESA DE MOSTRES:
S'han de seguir les instruccions de la DF i els criteris de les normes de procediment indicades en cada assaig.
INTERPRETACIÓ DE RESULTATS I ACTUACIONS EN CAS D'INCOMPLIMENT:
Els resultats dels assaigs d'identificació han de complir estrictament les especificacions indicades, en cas contrari, no s'autoritzarà l'ús del material corresponent.

B0 MATERIALS BÀSICS

B03 GRANULATS

B03G- ULL DE PERDIU

1.- DEFINICIÓ I CONDICIONS DELS ELEMENTS
Granulat procedent de roques dures.
CARACTERÍSTIQUES GENERALS:
No s'ha de descompondre per l'acció dels agents climatològics.
Els grànuls han de tenir forma arrodonida.
No ha de tenir argiles, margues o d'altres materials estranys.
Ha de complir les condicions addicionals que puguin constar a la partida d'obra en què intervingui.
2.- CONDICIONS DE SUBMINISTRAMENT I EMMAGATZEMATGE
Subministrament i emmagatzematge: De manera que no s'alterin les seves condicions.
3.- UNITAT I CRITERI D'AMIDAMENT
Unitat d'amidament: la indicada a la descripció de l'element
Criteri d'amidament: quantitat necessària subministrada a l'obra
4.- NORMATIVA DE COMPLIMENT OBLIGATORI
No hi ha normativa de compliment obligatori.

B0 MATERIALS BÀSICS

B03 GRANULATS

B03J- GRAVA DE PEDRERA

0.- ELEMENTS QUE CONTEMPLA EL PLEC

B03J-0K8V,B03J-0K8P.

Plec de condicions
1.- DEFINICIÓ I CONDICIONS DELS ELEMENTS

Granulats utilitzats per a algun dels usos següents:

- Confecció de formigons
- Confecció de barreges grava-ciment per a paviments
- Material per a drenatges
- Material per a paviments

El seu origen pot ser:
- Granulats naturals, procedents d'un jaciment natural
- Granulats naturals, obtinguts per matxucament de roques naturals
- Granulats procedents d'escòries siderúrgiques refredades per aire

Els granulats naturals poden ser:
- De pedra granítica
- De pedra calcària

CARACTERÍSTIQUES GENERALS:
El contractista ha de sotmetre a l'aprovació de la DF les pedreres o dipòsits d'on s'han d'obtenir els àrids, aportant tots els elements justificatius que cregués convenients o que li fossin requerits pel Director d'Obra, entre d'altres:
- Classificació geològica.
- Estudi de morfologia.
- Aplicacions anteriors.

La DF ha de poder refusar totes aquelles procedències que, al seu criteri, obligarien a un control massa freqüent dels materials que se n'extraguessin.
CARACTERÍSTIQUES GENERALS DELS GRANULATS RECICLATS
Els granulats procedents de reciclatge d'enderrocs no han de contenir en cap cas restes provinents de construccions amb patologies estructurals, com ara ciment aluminós, granulats amb sulfurs, sílice amorfa o corrosió de les armadures.
Els grànuls han de tenir forma arrodonida o polièdrica.
La composició granulomètrica ha de ser l'adequada al seu ús i ha de ser la que es defineix a la partida d'obra en què intervingui o, si no hi consta, la que estableixi explícitament la DF.
Han de ser nets, resistents i de granulometria uniforme.
No han de tenir pols, brutícia, argila, margues o d'altres matèries estranyes.
Diàmetre mínim: 98% retingut tamís 4 (UNE-EN 933-2)
Els àrids reciclats hauran de complir amb les especificacions de l'article 30 del CODI ESTRUCTURAL. A més, els que provinguin de formigons estructurals sans, o de resistència elevada, han de ser adequats per a la fabricació de formigó reciclat estructural, complint una sèrie de requisits:
- Dimensió mínima permesa = 4 mm
- Terrossos d'argila per a un formigó amb menys del 20% d'àrid reciclat: <= 0,6%
- Terrossos d'argila per a un formigó amb 100% d'àrid reciclat: <= 0,25%
- Absorció d'aigua per a un formigó amb menys del 20% d'àrid reciclat: <= 7%
- Absorció d'aigua per a un formigó amb més del 20% d'àrid reciclat: <= 5%
- Coeficient de Los Ángeles: <= 40
- Continguts màxims d'impureses: - Material ceràmic: <= 5% del pes - Partícules lleugeres: <= 1% del pes - Asfalt: <= 1% del pes - Altres: <= 1,0 % del pes

En els valors de les especificacions no citades, es mantenen els establerts en l'article 30 del CODI ESTRUCTURAL.
GRANULATS PROCEDENTS D'ESCORIES SIDERÚRGIQUES
Contingut de silicats inestables: Nul
Contingut de compostos fèrrics: Nul
GRAVA PER A LA CONFECCIÓ DE FORMIGONS:
Es denomina grava a la barreja de les diferents fraccions de granulat gruixut que s'utilitzen per a la confecció del formigó
Designació: d/D - IL - N
d/D: Fracció granulomètrica, d tamany mínim i D tamany màxim
IL: Presentació, R rodat, T triturat (matxuqueig) i M barreja
N: Naturalesa de l'àrid (C, calcari; S, silici; G,granític; O, ofita; B, basalt; D, dolomític; Q, traquita; I, fonolita; V, varis; A, artificial i R, reciclat
La grandària màxima D d'un granulat gruixut (grava) utilitzat per la confecció de formigó serà menor que les següents dimensions:
- 0,8 de la distància lliure horitzontal entre beines o armadures que formin grup, o entre un parament de la peça i una beina o armadura que formi un angle >45º (amb la direcció de formigonat)
- 1,25 de la distància entre un parament de la peça i una beina o armadura que formi un angle <=45º (amb la direcció de formigonat)
- 0,25 de la dimensió mínima de la peça que es formigona amb les excepcions següents: - Lloses superiors de sostres, amb TMA < 0,4 del gruix mínim - Peces d'execució molt curosa i elements en els que l'efecte de la paret de l'encofrat sigui reduït (sostres encofrats a una sola cara), amb TMA < 0,33 del gruix mínim

Quan el formigó passi entre vàries armadures, l'àrid gruixut serà el mínim valor entre el primer punt i el segon del paràgraf anterior.
Tot el granulat ha de ser d'una mida inferior al doble del límit més petit aplicable a cada cas.
Contingut de matèria orgànica (UNE-EN 1744-1): Color més clar que el patró
Fins que passen pel tamís 0,063 (UNE-EN 933-2):

- Per a graves calcàries i granítiques: <= 1,5% en pes
- Granulats, reciclats de formigó o prioritariament naturals: < 3%
- Per a granulats reciclats mixtos: < 5%

L'índex de llenques per a un granulat gruixut segons UNE-EN 933-3: <= 35%
Material retingut pel tamís 0,063 (UNE_EN 933-2) i que sura en un líquid de pes específic 20 kN/m3 (UNE EN 1744-1):
- Granulats naturals <= 1% en pes

Compostos de sofre expressats en SO3 i referits a granulat sec (UNE-EN 1744-1):
- Granulats naturals: <= 1% en pes
- Granulats d'escòries siderúrgiques: <= 2% en pes
- Granulats reciclats mixtos: <= 1% en pes
- Granulats amb sulfurs de ferro oxidables en forma de pirrotina: <= 0,1% en pes
- Altres granulats: <= 0,4% en pes

Sulfats solubles en àcids, expressats en SO3 i referits a granulat sec (UNE-EN 1744-1):
- Granulats naturals: <= 0,8% en pes
- Granulats d'escòries siderúrgiques: <= 1% en pes

Clorurs expressats en Cl- i referits a granulat sec (UNE-EN 1744-1):
- Formigó armat o en massa amb armadura de fissuració: <= 0,05% en massa
- Formigó pretesat: <= 0,03% en massa

Ió clor total aportat per components d'un formigó no pot superar:
- Pretensat: <= 0,2% pes de ciment
- Armat: <= 0,4% pes de ciment
- En massa amb armadura de fissuració: <= 0,4% pes de ciment

Contingut de pirites o d'altres sulfurs: 0%
Contingut d'ió Cl-:
- Granulats reciclats mixtos: < 0,06%

El contingut de matèria orgànica que sura en un líquid de pes específic 2 segons la UNE-EN 1744-1(Apart.) 14.2 serà <= 1% per a granulats gruixuts.
Contingut de materials no petris (roba, fusta, paper...):
- Granulats reciclats provinents de formigó o mixtos: < 0,5%
- Altres granulats: Nul

Contingut de restes d'asfalt:
- Granulat reciclat mixt o provinent de formigó: < 0,5%
- Altres granulats: Nul

Reactivitat:
- Àlcali-sílici o àlcali-silicat (Mètode químic UNE 146-507-1 EX o Mètode accelerat UNE 146-508 EX): Nul·la
- Àlcali-carbonat (Mètode químic UNE 146-507-2): Nul·la

Estabilitat (UNE-EN 1367-2):
- Pèrdua de pes amb sulfat magnèsic: <= 18%

Resistència a la fragmentació segons UNE-EN 1097-2 (Assaig de los Ángeles):
- Granulats gruixuts naturals: <= 40

Absorció d'aigua:
- Granulats gruixuts naturals (UNE-EN 1097-6): < 5%
- Granulats reciclats provinents de formigó: < 10%
- Granulats reciclats mixtos: < 18%
- Granulats reciclats prioritariament naturals: < 5%

Pèrdua de pes amb cinc cicle de sulfat de magnesi segons UNE-EN 1367-2:
- Granulats gruixuts naturals: <= 18%

Els àrids no han de presentar reactivitat potencial amb els àlcalis del formigó. Per a comprovar-ho, s'ha de realitzar en primer lloc un anàlisi petrogràfic, per a obtenir el tipus de reactivitat que, en el seu cas, puguin presentar. Si d'aquest estudi es dedueix la possibilitat de reactivitat àlcali sílice o àlcali silicat, s'ha de realitzar l'assaig descrit a l'UNE 146.508 EX. Si el tipus de reactivitat potencial és àlcali carbonat, s'ha de realitzar l'assaig descrit a l'UNE 146.507 EX Part 2.
Els àrids no han de ser reactius amb el ciment. No s'utilitzaran àrids procedents de roques toves, friables, poroses, etc., ni els que continguin nòduls de guix, compostos ferrosos, sulfurs oxidables, etc, en quantitats superiors a les contemplades al CODI ESTRUCTURAL.
GRAVA PER A DRENATGES:
El granulat ha de ser procedent d'un jaciment natural, del matxuqueig de roques naturals, o del reciclatge d'enderrocs. No ha de presentar restes d'argila, margues o altres materials estranys.
La mida màxima dels grànuls ha de ser de 76 mm (tamís 80 UNE) i el garbellat ponderal acumulat pel tamís 0,08 UNE ha de ser <= 5%. La composició granulomètrica ha de ser fixada explícitament per la DF segons les característiques del terreny per drenar i del sistema de drenatge.
Plasticitat: No plàstic
Coeficient de desgast (assaig "Los Ángeles" UNE-EN 1097-2): <= 40
Equivalent de sorra (UNE-EN 933-8): > 30
Condicions generals de filtratge:
- F15/d85: < 5
- F15/d15: < 5
- F50/d50: < 5

(Fx = grandària superior de la fracció x% en pes del material filtrant, dx = grandària superior de la proporció x% del terreny a drenar)
A més, el coeficient d'uniformitat del filtre ha de ser:
- F60/F10: <20
Condicions de la granulometria en funció del sistema previst d'evacuació de l'aigua:
- Per a tubs perforats: F85/Diàmetre de l'orifici: > 1
- Per a tubs amb juntes obertes: F85/ Obertura de la junta: > 1,2
- Per a tubs de formigó porós: F85/d15 de l'àrid del tub: > 0,2
- Si es drena per metxinals: F85/ diàmetre del metxinal: > 1
Quan no sigui possible trobar un material granular d'aquestes condicions es faran filtres granulars compostos de vàries capes. La més gruixuda es col·locarà al costat del sistema d'evacuació. Aquesta complirà les condicions de filtre respecte a la següent i així successivament fins arribar al replè o al terreny natural. Es podrà recórrer a l'ús de filtres geotèxtils.
Quan el terreny natural estigui constituït per materials amb graves i boles a efectes del compliment de les condicions anteriors, s'atendrà únicament a la corba granulomètrica de la fracció del mateix inferior a 25 mm.
Si el terreny no és cohesiu i està compost per sorra fina i llims, el material drenant haurà de complir, a més de les condicions generals de filtre, la condició: F15 > 1 mm.
Si el terreny natural és cohesiu, compacte i homogeni, sense restes de sorra o llims, les condicions de filtre 1 i 2 s'han de substituir per: 0,1 mm > F15 > 0,4 mm
En els drens cecs, el material de la zona permeable central haurà de complir les següents condicions:
- Mida màxima de l'àrid: Entre 20 mm i 80 mm
- Coeficient d'uniformitat: F60/F10 < 4
Si s'utilitza granulats reciclats s'ha de comprovar que l'inflament (assaig CBR (NLT-111)) sigui inferior al 2% (UNE 103502).

2.- CONDICIONS DE SUBMINISTRAMENT I EMMAGATZEMATGE

CONDICIONS GENERALS:
Subministrament i emmagatzematge: De manera que no s'alterin les seves condicions.
Cada remesa de grava s'ha de descarregar en una zona ja preparada de sòl sec
Les graves de tipus diferents s'han d'emmagatzemar per separat
Els àrids s'emmagatzemaran de tal manera que quedin protegits contra la contaminació, i evitant la seva possible segregació, sobretot durant el seu transport. Es recomana emmagatzemar-los sota cobert per evitar els canvis de temperatura del granulat.

3.- UNITAT I CRITERI D'AMIDAMENT

Unitat d'amidament: la indicada a la descripció de l'element
Criteri d'amidament: quantitat necessària subministrada a l'obra

4.- NORMATIVA DE COMPLIMENT OBLIGATORI

GRAVA PER A LA CONFECCIÓ DE FORMIGONS:
Real Decreto 470/2021, de 29 de junio, por el que se aprueba el Código Estructural.
UNE-EN 12620:2003 Áridos para hormigón.
GRAVA PER A PAVIMENTS:
* Orden de 6 de febrero de 1976 por la que se aprueba el Pliego de Prescripciones Técnicas Generales para Obras de Carreteras y Puentes (PG-3).
GRAVA PER A DRENATGES:
Orden FOM/298/2016, de 15 de febrero, por la que se aprueba la norma 5.2-IC drenaje superficial de la Instrucción de Carreteras.

5.- CONDICIONS DE CONTROL DE RECEPCIÓ

CONDICIONS DE MARCATGE I CONTROL DE LA DOCUMENTACIÓ:
L'entrega de granulat a l'obra ha d'anar acompanyada d'un full de subministrament proporcionat pel subministrador, en el que hi han de constar com a mínim les següents dades:
- Identificació del subministrador
- Número del certificat de marcatge CE o indicació d'autoconsum
- Número de sèrie de la fulla de subministrament
- Data del lliurament
- Nom del peticionari
- Designació de l'àrid segons l'article 30.2 del CODI ESTRUCTURAL
- Quantitat de granulat subministrat
- Identificació del lloc de subministrament
El fabricant ha de proporcionar la informació relativa a la granulometria i a les tolerències

de l'àrid subministrat.
El subministrador ha de posar a disposició de la DF en el cas que aquesta ho sol·liciti, la documentació següent, que acredita el marcatge CE, segons el sistema d'avaluació de conformitat aplicable, d'acord amb el que disposa l'apartat 7.2.1 del CTE: - Productes per a carreteres i altres treballs d'obres públiques i edificació de Funcio: Aplicacions que exigeixen requisits de seguretat molt estrictes*. * Requisits que han de ser definits per lleis, reglaments i normes administratives nacionals de cada estat membre, - Productes per a edificació, fabricació de productes de formigó prefabricat, carreteres i altres treballs d'obres públiques de Funcio: Aplicacions que exigeixen requisits de seguretat molt estrictes*. * Requisits que han de ser definits per lleis, reglaments i normes administratives nacionals de cada estat membre: - Sistema 2+: Declaració de Prestacions - Productes per a edificació, fabricació de productes de formigó prefabricat, carreteres i altres treballs d'obres públiques de Funcio: Aplicacions que no exigeixen requisits de seguretat molt estrictes*. * Requisits que han de ser definits per lleis, reglaments i normes administratives nacionals de cada estat membre, - Productes per a carreteres i altres treballs d'obres públiques i edificació de Funcio: Aplicacions que no exigeixen requisits de seguretat molt estrictes*. * Requisits que han de ser definits per lleis, reglaments i normes administratives nacionals de cada estat membre: - Sistema 4: Declaració de Prestacions
El símbol de marcatge de conformitat CE s'ha d'estampar d'acord amb la Directiva 93/68CE i ha d'estar visible sobre el producte o sobre etiqueta, embalatge o documentació comercial i ha d'anar acompanyat de la següent informació:
- Número d'identificació de l'organisme de certificació
- Nom o marca d'identificació i direcció del fabricant
- Les dues últimes xifres de l'any d'impressió del marcatge
- Referència a la norma (UNE-EN 12620)
- Descripció del producte (nom genèric, material, ús previst)
- Designació del producte
- Informació de les característiques essencials aplicables
A la documentació del marcatge haurà d'indicar:
- Nom del laboratori que ha realitzat els assajos
- Data d'emissió del certificat
- Garantia de que el tractament estadístic és l'exigit en el marcatge
- Estudi de fins que justifiqui experimentalment el seu ús, en el cas que hi hagi àrids que no compleixen amb l'article 30.4.1 del CODI ESTRUCTURAL.
OPERACIONS DE CONTROL:
Els àrids han de disposar del marcatge CE, de tal manera que la comprovació de la seva idoneïtat per al seu ús es farà mitjançant un control documental del marcatge per tal de determinar el compliment de les especificacions del projecte i de l'article 30 del CODI ESTRUCTURAL.
En el cas d'àrids d'autoconsum, el Constructor o el Subministrador ha d'aportar un certificat d'assaig, de com a màxim tres mesos d'antiguitat, realitzat en un laboratori de control dels contemplats en l'article 17.2.2.1 del CODI ESTRUCTURAL, que verifiqui el compliment de les especificacions de l'àrid subministrat respecte l'article 30 del CODI ESTRUCTURAL.
La DF ha de poder valorar el nivell de garantia del distintiu, i en cas de no disposar de suficient informació, ha de poder determinar l'execució de comprovacions mitjançant assaigs.
La DF, a més, ha de valorar si realitzar una inspecció a la planta de fabricació, a poder ser, abans del subministra de l'àrid, per comprovar la idoneïtat per a la seva fabricació. En cas necessari, la DF ha de poder realitzar els assaigs següents per a verificar la conformitat de les especificacions:
- Índex de llenques (UNE-EN 933-3).
- Terrossos d'argila (UNE 7133)
- Partícules toves (UNE 7134)
- Coeficient de forma (UNE EN 933-4)
- Material retingut pel garbell 0.063 UNE (UNE EN 933-2) i que sura en un líquid de pes específic 2 (UNE EN 1744-1).
- Compostos de sofre (SO3)- respecte al granulat sec (UNE-EN 1744-1).
- Contingut en ió clor Cl- (UNE-EN 1744-1)
- Assaig petrogràfic
- Reactivitat potencial amb els àlcalis del ciment (UNE 146-507 i UNE 146-508).
- Estabilitat, resistència a l'atac del sulfat magnèsic (UNE-EN 1367-2).
- Absorció d'aigua (UNE-EN 1097-6).
- Resistència al desgast Los Angeles (UNE-EN 1097-2).
- Assaig d'identificació per raigs X.
- Assaig granulomètric (UNE-EN 933-2)
OPERACIONS DE CONTROL EN GRAVA PER A DRENATGES:
Les tasques de control a realitzar són les següents:
- Inspecció visual del material i recepció del certificat de procedència i qualitat corresponent.
- Abans de començar el reblert, quan hagi canvi de procedència del material, o cada 2000 m3 durant la seva execució, es realitzaran els següents assaigs d'identificació del material:
- Assaig granulomètric del material filtrant (UNE EN 933-1) - Assaig granulomètric del material adjacent (UNE 103101) - Desgast de "Los Ángeles" (UNE EN 1097-2)
S'ha de demanar un certificat de procedència del material, que en el cas d'àrids naturals ha

de contenir:
- Classificació geològica
- Estudi de morfologia
- Aplicacions anteriors
- Assaigs d'identificació del material
CRITERIS DE PRESA DE MOSTRES:
Els controls s'han de realitzar segons les instruccions de la DF i el CODI ESTRUCTURAL.
CRITERIS DE PRESA DE MOSTRES EN GRAVA PER A DRENATGES:
S'han de seguir les instruccions de la DF i els criteris de les normes de procediment indicades en cada assaig.
INTERPRETACIÓ DE RESULTATS I ACTUACIONS EN CAS D'INCOMPLIMENT:
No s'acceptarà la grava que no compleixi totes les especificacions indicades al plec. Si la granulometria no s'ajusta a la utilitzada per a l'establiment de les dosificacions aprovades, s'hauran de projectar i aprovar noves fórmules de treball.
INTERPRETACIÓ DE RESULTATS I ACTUACIÓ EN CAS D'INCOMPLIMENT EN GRAVA PER A DRENATGES:
Els resultats dels assaigs d'identificació han de complir estrictament les especificacions indicades, en cas contrari, no s'ha d'autoritzar l'ús del material corresponent en l'execució del reblert.

B0 MATERIALS BÀSICS

B03 GRANULATS

B03L- SORRA

0.- ELEMENTS QUE CONTEMPLA EL PLEC

B03L-05N7,B03L-05N5.

Plec de condicions
1.- DEFINICIÓ I CONDICIONS DELS ELEMENTS

Sorra procedent de roques calcàries, roques granítiques, marbres blancs i durs, o sorra procedent del reciclatge de residus de la construcció i demolició en una planta legalment autoritzada per al tractament d'aquest tipus de residu.
S'han considerat els tipus següents:
- Sorra de marbre blanc
- Sorra per a confecció de formigons, d'origen:
Sorra per a confecció de formigons, d'origen: - De pedra calcària - De pedra granítica
- Sorra per a confecció de morters
- Sorra per a reblert de rases amb canonades
- Sorres procedents de reciclatge de residus de la construcció i demolicions
CARACTERÍSTIQUES GENERALS:
El contractista ha de sotmetre a l'aprovació de la DF les pedreres o dipòsits d'on s'han d'obtenir els àrids, aportant tots els elements justificatius que cregués convenients o que li fossin requerits pel Director d'Obra, entre d'altres:
- Classificació geològica.
- Estudi de morfologia.
- Aplicacions anteriors.
La DF ha de poder refusar totes aquelles procedències que, al seu criteri, obligarien a un control massa freqüent dels materials que se n'extraguessin.
Els grànuls han de tenir forma arrodonida o polièdrica.
La composició granulomètrica ha de ser l'adequada al seu ús, o si no consta, la que estableixi explícitament la DF.
No ha de tenir margues o altres materials estranys.
Contingut de pirites o d'altres sulfurs oxidables: 0%
Contingut de matèria orgànica (UNE-EN 1744-1): Color més clar que el patró
Contingut de terrossos d'argila (UNE 7133): <= 1% en pes
Els àrids no han de ser reactius amb el ciment. No s'utilitzaran àrids procedents de roques toves, friables, poroses, etc., ni els que continguin nòduls de guix, compostos ferrosos, sulfurs oxidables, etc, en quantitats superiors a les contemplades al CODI ESTRUCTURAL.
Els àrids reciclats hauran de complir amb les especificacions de l'article 30 del CODI ESTRUCTURAL. A més, els que provinguin de formigons estructurals sans, o de resistència elevada, han de ser adequats per a la fabricació de formigó reciclat estructural, complint una

sèrie de requisits:
- Dimensió mínima permesa = 4 mm
- Terrossos d'argila per a un formigó amb menys del 20% d'àrid reciclat: <= 0,6%
- Terrossos d'argila per a un formigó amb 100% d'àrid reciclat: <= 0,25%
- Absorció d'aigua per a un formigó amb menys del 20% d'àrid reciclat: <= 7%
- Absorció d'aigua per a un formigó amb més del 20% d'àrid reciclat: <= 5%
- Coeficient de Los Ángeles: <= 40
- Continguts màxims d'impureses: - Material ceràmic: <= 5% del pes - Partícules lleugeres: <= 1% del pes - Asfalt: <= 1% del pes - Altres: <= 1,0 % del pes
En els valors de les especificacions no citades, es mantenen els establerts en l'article 30 del CODI ESTRUCTURAL.
SORRA DE MARBRE BLANC:
Barreja amb granulats blancs diferents del marbre: 0%
SORRA PER A LA CONFECCIÓ DE FORMIGONS:
Es denomina sorra a la barreja de les diferents fraccions d'àrid fi que s'utilitzen per a la confecció del formigó
Designació: d/D - IL - N
d/D: Fracció granulomètrica, d tamany mínim i D tamany màxim
IL: Presentació, R rodat, T triturat (matxuqueig) i M barreja
N: Naturalesa de l'àrid (C, calcari; S, silici; G,granític; O, ofita; B, basalt; D, dolomític; Q, traquita; I, fonolita; V, varis; A, artificial i R, reciclat
Mida dels granuls (Tamís 4 UNE-EN 933-2): <= 4 mm
Material retingut pel tamís 0,063 (UNE_EN 933-2) i que sura en un líquid de pes específic 20 kN/m3 (UNE EN 1744-1): <= 0,5% en pes
Compostos de sofre expressats en SO3 i referits a granulat sec (UNE-EN 1744-1): <= 1% en pes
Reactivitat potencial amb els àlcalis del ciment (UNE 146507-2)
Sulfats solubles en àcid, expressats en SO3 i referits al granulat sec (UNE-EN 1744-1): <= 0,8% en pes
Clorurs expressats en Cl- i referits al granulat sec (UNE-EN 1744-1):
- Formigó armat o en massa amb armadures de fissuració: <= 0,05% en pes
- Formigó pretesat: <= 0,03% en pes
Ió clor total aportat per components d'un formigó no pot superar:
- Pretensat: <= 0,2% pes de ciment
- Armat: <= 0,4% pes de ciment
- En massa amb armadura de fissuració: <= 0,4% pes de ciment
Estabilitat (UNE-EN 1367-2):
- Pèrdua de pes amb sulfat sòdic: <= 10%
- Pèrdua de pes amb sulfat magnèsic: <= 15%
Pèrdua de pes amb sulfat magnèsic (UNE-EN 1367-2) quan el formigó estigui sotmès a una classe d'exposició XF, i l'àrid fi tingui una absorció d'aigua >1%: <= 15%
Coeficient de friabilitat (UNE 83115)
- Per formigons d'alta resistència: < 40
- Formigons en massa o armats amb Fck<=30 N/mm2: < 50
Els àrids no han de presentar reactivitat potencial amb els àlcalis del formigó. Per a comprovar-ho, s'ha de realitzar en primer lloc un anàlisi petrogràfic, per a obtenir el tipus de reactivitat que, en el seu cas, puguin presentar. Si d'aquest estudi es dedueix la possibilitat de reactivitat àlcali sílice o àlcali silicat, s'ha de realitzar l'assaig descrit a l'UNE 146.508 EX. Si el tipus de reactivitat potencial és àlcali carbonat, s'ha de realitzar l'assaig descrit a l'UNE 146.507 EX Part 2.
La corba granulomètrica de l'àrid fi, ha d'estar compresa dins del fus següent:

Límits	Material retingut acumulat, en % en pes,en els tamisos						
	4 mm	2 mm	1 mm	0,5 mm	0,25 mm	0,125 mm	0,063 mm
Superior	0	4	16	40	70	77	(1)
Inferior	15	38	60	82	94	100	100

(1) Aquest valor varia en funció del tipus i origen de l'àrid.
SORRA DE PEDRA GRANÍTICA PER A LA CONFECCIÓ DE FORMIGONS:
Contingut màxim de fins que passen pel tamís 0,063 mm (UNE-EN 933-1):
- Granulat gruixut: - Qualsevol tipus: <= 1,5% en pes
- Granulat fí: - Granulat arrodonit: <= 6% en pes - Granulat de matxuqueig no calcari per a obres sotmeses a exposició XS, XD, XA,XF o XM: <= 6% en pes - Granulat de matxuqueig no calcari per a obres sotmeses a exposició X0 o XC i no sotmeses a cap classe d'exposició XA, XF o XM: <= 10% en pes
Equivalent de sorra (EAV)(UNE_EN 933-8):
- Per a obres en ambients X0, XC: >= 70
- Resta de casos: >= 75
Absorció d'aigua (UNE-EN 1097-6): <= 5%
SORRA DE PEDRA CALCÀRIA PER A LA CONFECCIÓ DE FORMIGONS:
Contingut màxim de fins que passen pel tamís 0,063 mm (UNE-EN 933-1):
- Granulat gruixut: - Qualsevol tipus: <= 1,5% en pes

- Granulat fí: - Granulat arrodonit: <= 6% en pes - Granulat de matxuqueig calcari per a obres sotmeses a exposició XS, XD, XA, XF o XM: <= 10% en pes - Granulat de matxuqueix calcari per a obres sotmeses a exposició X0 o XC i no sotmesa a cap classe d'exposició XA,XF o XM: <= 16% en pes.
Valor blau de metilè(UNE 83130):
- Per a obres sotmeses a exposició X0 o XC: <= 0,6% en pes
- Resta de casos: <= 0,3% en pes
SORRA PER A LA CONFECCIÓ DE MORTERS:
La composició granulomètrica ha de quedar dintre dels límits següents:

Tamís UNE 7-050 mm	Percentatge en pes que passa pel tamís	Condicions
5,00	A	A = 100
2,50	B	60 <= B <= 100
1,25	C	30 <= C <= 100
0,63	D	15 <= D <= 70
0,32	E	5 <= E <= 50
0,16	F	0 <= F <= 30
0,08	G	0 <= G <= 15
Altres condi-cions		C - D <= 50
		D - E <= 50
		C - E <= 70

Mida dels grànuls: <= 1/3 del gruix del junt
Contingut de matèries perjudicials: <= 2%
GRANULATS PROCEDENTS DE RECICLATGE DE RESIDUS DE LA CONSTRUCCIÓ I DEMOLICIONS:
El material ha de procedir d'una planta autoritzada legalment per al tractament de residus de la construcció.
El material no ha de ser susceptible de cap mena de meteorització o d'alteració física o química sota les condicions més desfavorables que presumiblement es puguin donar al lloc d'utilització.
No han de donar lloc, amb l'aigua, a dissolucions que puguin causar danys a estructures, capes de ferms, o contaminar el sòl o corrents d'aigua.
S'ha considerat que l'ús serà el reblert de rases amb canonades.
Per a qualsevol utilització diferent d'aquesta, es requereix l'acceptació expressa de la direcció facultativa i la justificació mitjançant els assaigs que pertoquin que es compleixen les condicions requerides per a l'us al que es pretén destinar.

2.- CONDICIONS DE SUBMINISTRAMENT I EMMAGATZEMATGE

Subministrament i emmagatzematge: De manera que no s'alterin les seves condicions.
Cada remesa de sorra s'ha de descarregar en una zona ja preparada de sòl sec.
Les sorres de tipus diferents s'han d'emmagatzemar per separat.
Els àrids s'han d'emmagatzemar de tal manera que quedin protegits contra la contaminació, i evitant la seva possible segregació, sobretot durant el seu transport. Es recomana emmagatzemar-los sota cobert per evitar els canvis de temperatura del granulat, i en un terreny sec i net destinat a l'apilament dels àrids. Les sorres d'altres tipus s'han d'emmagatzemar per separat.

3.- UNITAT I CRITERI D'AMIDAMENT

Unitat d'amidament: la indicada a la descripció de l'element
Criteri d'amidament: quantitat necessària subministrada a l'obra

4.- NORMATIVA DE COMPLIMENT OBLIGATORI

SORRA PER A LA CONFECCIÓ DE FORMIGONS:
Real Decreto 470/2021, de 29 de junio, por el que se aprueba el Código Estructural.
SORRA PER A LA CONFECCIÓ DE MORTERS:
Real Decreto 470/2021, de 29 de junio, por el que se aprueba el Código Estructural.
UNE-EN 12620:2003 Áridos para hormigón.
Documento Básico de Seguridad estructural Fábrica DB-SE-F, parte II del CTE, aprobado por el Real Decreto 314/2006.
SORRES PER A ALTRES USOS:
No hi ha normativa de compliment obligatori.

5.- CONDICIONS DE CONTROL DE RECEPCIÓ

CONDICIONS DE MARCATGE I CONTROL DE LA DOCUMENTACIÓ:
L'entrega de granulat a l'obra ha d'anar acompanyada d'un full de subministrament proporcionat pel subministrador, en el que hi han de constar com a mínim les següents dades:
- Identificació del subministrador
- Número del certificat de marcatge CE o indicació d'autoconsum
- Número de sèrie de la fulla de subministrament
- Nom de la cantera
- Data del lliurament
- Nom del peticionari
- Designació de l'àrid segons l'article 30.2 del CODI ESTRUCTURAL
- Quantitat de granulat subministrat
- Identificació del lloc de subministrament
El fabricant ha de proporcionar la informació relativa a la granulometria i a les toleràncies de l'àrid subministrat.
El subministrador ha de posar a disposició de la DF en el cas que aquesta ho sol·liciti, la documentació següent, que acredita el marcatge CE, segons el sistema d'avaluació de conformitat aplicable, d'acord amb el que disposa l'apartat 7.2.1 del CTE: - Productes per a carreteres i altres treballs d'obres públiques i edificació de Funcio: Aplicacions que exigeixen requisits de seguretat molt estrictes*. * Requisits que han de ser definits per lleis, reglaments i normes administratives nacionals de cada estat membre, - Productes per a edificació, fabricació de productes de formigó prefabricat, carreteres i altres treballs d'obres públiques de Funcio: Aplicacions que exigeixen requisits de seguretat molt estrictes*. * Requisits que han de ser definits per lleis, reglaments i normes administratives nacionals de cada estat membre: - Sistema 2+: Declaració de Prestacions - Productes per a edificació, fabricació de productes de formigó prefabricat, carreteres i altres treballs d'obres públiques de Funcio: Aplicacions que no exigeixen requisits de seguretat molt estrictes*. * Requisits que han de ser definits per lleis, reglaments i normes administratives nacionals de cada estat membre, - Productes per a carreteres i altres treballs d'obres públiques i edificació de Funcio: Aplicacions que no exigeixen requisits de seguretat molt estrictes*. * Requisits que han de ser definits per lleis, reglaments i normes administratives nacionals de cada estat membre: - Sistema 4: Declaració de Prestacions
El símbol de marcatge de conformitat CE s'ha d'estampar d'acord amb la Directiva 93/68CE i ha d'estar visible sobre el producte o sobre etiqueta, embalatge o documentació comercial i ha d'anar acompanyat de la següent informació:
- Número d'identificació de l'organisme de certificació
- Nom o marca d'identificació i direcció del fabricant
- Les dues últimes xifres de l'any d'impressió del marcatge
- Referència a la norma (UNE-EN 12620)
- Descripció del producte (nom genèric, material, ús previst)
- Designació del producte
- Informació de les característiques essencials aplicables
A la documentació del marcatge haurà d'indicar:
- Nom del laboratori que ha realitzat els assajos
- Data d'emissió del certificat
- Garantia de que el tractament estadístic és l'exigit en el marcatge
- Estudi de fins que justifiqui experimentalment el seu ús, en el cas que hi hagi àrids que no compleixen amb l'article 30.4.1 del CODI ESTRUCTURAL.
L'àrid reciclat ha d'incloure en la seva documentació:
- Naturalesa del material
- Planta productora de l'àrid i empresa transportista de la runa
- Presència d'impureses
- Detalls de la seva procedència
- Altre informació que resulti rellevant
OPERACIONS DE CONTROL:
Els àrids han de disposar del marcatge CE, de tal manera que la comprovació de la seva idoneïtat per al seu ús es farà mitjançant un control documental del marcatge per tal de determinar el compliment de les especificacions del projecte i de l'article 30 del CODI ESTRUCTURAL.
En el cas d'àrids d'autoconsum, el Constructor o el Subministrador ha d'aportar un certificat d'assaig, de com a màxim tres mesos d'antiguitat, realitzat en un laboratori de control dels contemplats en l'article 17.2.2.1 del CODI ESTRUCTURAL, que verifiqui el compliment de les especificacions de l'àrid subministrat respecte l'article 30 del CODI ESTRUCTURAL.
La DF ha de poder valorar el nivell de garantia del distintiu, i en cas de no disposar de suficient informació, ha de poder determinar l'execució de comprovacions mitjançant assaigs.
La DF, a més, ha de valorar si realitzar una inspecció a la planta de fabricació, a poder ser, abans del subministra de l'àrid, per comprovar la idoneïtat per a la seva fabricació. En cas necessari, la DF ha de poder realitzar els assaigs següents per a verificar la conformitat de les especificacions:
- Matèria orgànica (UNE-EN 1744-1).
- Terrossos d'argila (UNE 7133).
- Material retingut pel garbell 0.063 UNE (UNE EN 933-2) i que sura en un líquid de pes

específic 2 (UNE EN 1744-1).
- Compostos de sofre (SO3)- respecte al granulat sec (UNE-EN 1744-1).
- Sulfats solubles en àcid (UNE-EN 1744-1).
- Contingut d'Ió CL- (UNE-EN 1744-1).
- Assaig petrogràfic
- Reactivitat potencial amb els àlcalis del ciment (UNE 146-507 i UNE 146-508).
- Equivalent de sorra (UNE-EN 933-8).
- Absorció d'aigua (UNE-EN 1097-6).
- Assaig d'identificació per raigs X.
- Pèrdua de pes amb sulfat magnèsic (UNE-EN 1367-2)
- Assaig granulomètric (UNE-EN 933-2)
- Coeficient de friabilitat (UNE 83115)

Un cop s'hagi realitzat l'apilament, s'ha de realitzar una inspecció visual, i si es considera necessari, s'han de prendre mostres per realitzar els assaigs corresponents.
S'ha de poder acceptar la sorra que no compleixi amb els requisits sempre i quan mitjançant rentat, cribatge o mescla, assoleixi les condicions exigides.
CRITERIS DE PRESA DE MOSTRES:
Els controls s'han de realitzar segons les instruccions de la DF i el CODI ESTRUCTURAL.
INTERPRETACIÓ DE RESULTATS I ACTUACIONS EN CAS D'INCOMPLIMENT:
No s'ha d'acceptar la sorra que no compleixi totes les especificacions indicades al plec de condicions. Si la granulometria no s'ajusta a la utilitzada per a l'establiment de les dosificacions aprovades, s'hauran de projectar i aprovar noves fórmules de treball.
No s'han d'utilitzar àrids fins els quals l'equivalent de sorra sigui inferior a:
- 70, en obres sotmeses a les classes X0 o XC
- 75, en la resta de casos

En cas que les sorres procedents del matxuqueig de roques calcàries o de roques dolomítiques que no compleixin l'especificació de l'equivalent de sorra, s'han de poder acceptar si l'assaig del blau de metilè (UNE-EN 933-9) compleix el següent:
- Per a obres amb classe general d'exposició classe X0 o XC: <= 0,6% en pes
- Resta de casos: <= 0,3% en pes

Si el valor del blau de metilè fos superior als valors anteriors, i es presentin dubtes de la presència d'argila en els fins, s'ha de poder realitzar un assaig de rajos X per a la seva detecció i identificació: s'ha de poder utilitzar l'àrid fi si les argiles són del tipus caolinita o illita, i si les propietats del formigó amb aquest àrid són les mateixes que les d'un que tingui els mateixos components però sense els fins.
S'han de poder utilitzar sorres rodades, o procedents de roques matxucades, o escòries siderúrgiques adequades, en la fabricació de formigó d'ús no estructural.

B0 MATERIALS BÀSICS

B05 AGLOMERANTS I CONGLOMERANTS

B051 CIMENTS

0.- ELEMENTS QUE CONTEMPLA EL PLEC

B0512401.

Plec de condicions

1.- DEFINICIÓ I CONDICIONS DELS ELEMENTS

Conglomerant hidràulic format per diferents materials inorgànics finament dividits que, amassats amb aigua, formen una pasta que, mitjançant un procés d'hidratació, endureix i un cop endurit conserva la seva resistència i estabilitat fins i tot sota l'aigua.
S'han considerat els ciments regulats per la norma RC-08 amb les característiques següents:
- Ciments comuns (CEM)
- Ciments d'aluminat de calci (CAC)
- Ciments blancs (BL)
- Ciments resistens a l'aigua de mar (MR)

CARACTERÍSTIQUES GENERALS:
En el cas de que el material s'utilitzi en obra pública, l'acord de Govern de la Generalitat de Catalunya de 9 de juny de 1998, exigeix que els materials siguin de qualitat certificada o puguin acreditar un nivell de qualitat equivalent, segons les normes aplicables als estats

membres de la Unió Europea o de l'Associació Europea de Lliure Canvi.
També en aquest cas, es procurarà que els esmentats materials disposin de l'etiqueta ecològica europea, regulada en el Reglament 880/1992/CEE o bé altres distintius de la Comunitat Europea.
Ha de ser un material granular molt fi i estadísticament homogeni en la seva composició.
El ciment ha de ser capaç, si es dosifica i barreja adequadament amb aigua i granulats, de produir un morter o un formigó que conservi la seva traballabilitat en un temps prou llarg i assolir, al final de períodes definits, els nivells especificats de resistència i mantenir estabilitat de volum a llarg termini.
No ha de tenir grumolls ni principis d'aglomeració.
En activitats manuals en les que hi hagi risc de contacte amb la pell i d'acord amb l'establert a l'Ordre Presidencial 1954/2004 de 22 de juny, no s'han d'utilitzar o comercialitzar ciments amb un contingut de crom (VI) superior a dos parts per milió del pes sec del ciment.
CIMENTS COMUNS (CEM):
Estaran subjectes al marcatge CE de conformitat amb el que disposen els Reials Decrets 1328/1995 de 28 de juliol i 256/2016 de 10 de juny.
Els components han de complir els requisits especificats en el capítol 5 de la norma UNE-EN 197-1.
Tipus de ciments:
- Ciment Pòrtland: CEM I
- Ciment Pòrtland amb addicions: CEM II
- Ciment Pòrtland amb escòries de forn alt: CEM III
- Ciment putzolànic: CEM IV
- Ciment compost: CEM V

Alguns d'aquests tipus es divideixen en subtipus, segons el contingut de l'addició o barreja d'addicions presents en el ciment. Segons aquest contingut creixent els subtipus poden ser A, B o C.
Addicions del clinker pòrtland (K):
- Escòria de forn alt: S
- Fum de sílice: D
- Putzolana natural: P
- Putzolana natural calcinada: Q
- Cendra volant Sicília: V
- Cendra volant calcària: W
- Esquist calcinat: T
- Filler calcari L: L
- Filler calcari LL: LL

Relació entre denominació i designació dels ciments comuns segons el tipus, subtipus i addicions:

Denominació	Designació
Ciment pòrtland	CEM I
Ciment pòrtland amb escòria	CEM II/A-S CEM II/B-S
Ciment pòrtland amb fum de sílice	CEM II/A-D
Ciment pòrtland amb Putzolana	CEM II/A-P CEM II/B-P CEM II/A-Q CEM II/B-Q
Ciment pòrtland amb cendres volants	CEM II/A-V CEM II/B-V CEM II/A-W CEM II/B-W
Ciment pòrtland amb esquist calcinat	CEM II/A-T CEM II/B-T
Ciment pòrtland amb filler calcari	CEM II/A-L CEM II/B-L CEM II/A-LL CEM II/B-LL
Ciment pòrtland mixt	CEM II/A-M CEM II/B-M
Ciment amb escòries de forn alt	CEM III/A CEM III/B CEM III/C

Ciment putzolànic	CEM IV/A CEM IV/B
Ciment compost	CEM V/A CEM V/B

En ciments pòrtland mixtos CEM II/A-M i CEM II/B-M, en ciments putzolànics CEM IV/A i CEM IV/B i en ciments compostos CEM V/A i CEM V/B els components principals a més del clinker han de ser declarats a la designació del ciment.
La composició dels diferents ciments comuns ha de ser l'especificada al capítol 6 de la norma UNE-EN 197-1.
Els ciments comuns han de complir les exigències mecàniques, físiques, químiques i de durabilitat especificades al capítol 7 de la norma UNE-EN 197-1.
CIMENTS D'ALUMINAT DE CALÇ (CAC):
Ciment obtingut per una mescla de materials aluminosos i calcàris.
Estaran subjectes al marcatge CE de conformitat amb el que disposa el Reial Decret 256/2016, de 10 de juny.
Han de complir les exigències mecàniques, físiques i químiques especificades a UNE-EN 14647.
CIMENTS BLANCS (BL):
Han d'estar subjectes al Reial Decret 1313/1988 i seran aquells definits a la norma UNE 80305 i homòlegs de les normes UNE-EN 197-1 (ciments comuns) i UNE-EN 413-1 (ciments de ram de paleta) que compleixin amb l'especificació de blancor.
Índex de blancor (UNE 80117): >= 85
D'acord amb el Real Decret 1313/1988 de 28 d'octubre i L'Ordre Ministerial de 17 de gener de 1989, han de portar el Certificat de Conformitat amb Requisits Reglamentaris (CCRR).
La composició, així com les prescripcions mecàniques, físiques, químiques i de durabilitat que han de complir els ciments comuns blancs són les mateixes que les especificades per als ciments comuns a la norma UNE-EN 197-1.
La composició, així com les prescripcions mecàniques, físiques i químiques que ha de complir el ciment blanc de ram de paleta (BL 22,5 X) són les mateixes que les especificades per al ciment homòleg a la norma UNE-EN 413-1.
CIMENTS RESISTENTS A L'AIGUA DE MAR (MR):
D'acord amb el Real Decret 1313/1988 de 28 d'octubre i L'Ordre Ministerial de 17 de gener de 1989, han de portar el Certificat de Conformitat amb Requisits Reglamentaris (CCRR).
Relació entre denominació i designació dels ciments resistents a l'aigua de mar segons el tipus, subtipus i addicions:

Denominació	Designació
Ciment pòrtland	I
Ciment pòrtland amb escòria	II/A-S II/B-S
Ciment pòrtland amb fum de sílice	II/A-D
Ciment pòrtland amb Putzolana	II/A-P II/B-P
Ciment pòrtland amb cendres volants	II/A-V II/B-V
Ciment amb escòries de forn alt	III/A III/B III/C
Ciment putzolànic	IV/A IV/B
Ciment compost	CEM V/A

Les especificacions generals en quan a composició i a exigències mecàniques, físiques, químiques i de durabilitat que han de complir són les corresponents als ciments comuns homòlegs de la norma UNE-EN 197-1.
Han de complir els requisits addicionals especificats al capítol 7.2 de la norma UNE 80303-2.

2.- CONDICIONS DE SUBMINISTRAMENT I EMMAGATZEMATGE

Subministrament: de manera que no s'alterin les seves característiques.
Si el ciment es subministra a granel s'ha d'emmagatzemar en sitges.
Si el ciment es subministra en sacs, s'han d'emmagatzemar en un lloc sec, ventilat, protegit

de la intempèrie i sense contacte directe amb la terra, de manera que no s'alterin les seves condicions.
Temps màxim d'emmagatzematge dels ciments:
- Classes 22,5 i 32,5: 3 mesos
- Classes 42,5 : 2 mesos
- Classes 52,5 : 1 mes

3.- UNITAT I CRITERI D'AMIDAMENT

Unitat d'amidament: la indicada a la descripció de l'element
Criteri d'amidament: quantitat necessària subministrada a l'obra

4.- NORMATIVA DE COMPLIMENT OBLIGATORI

Real Decreto 1313/1988, de 28 de octubre, por el se declara obligatoria la homologación de los cementos para la fabricación de hormigones y morteros para todo tipo de obras y productos prefabricados.
Orden de 17 de enero de 1989 por la que se establece la certificación de conformidad a normas como alternativa de la homologación de los cementos para la fabricación de hormigones y morteros para todo tipo de obras y productos prefabricados.
Real Decreto 1328/1995, de 28 de julio, por el que se modifica, en aplicación de la Directiva 93/68/CEE, las disposiciones para la libre circulación de productos de construcción, aprobadas por el Real Decreto 1630/1992, de 29 de diciembre.
Real Decreto 256/2016, de 10 de junio, por el que se aprueba la Instrucción para la recepción de cementos (RC-16).
UNE-EN 197-1:2000 Cemento. Parte 1: Composición, especificaciones y criterios de conformidad de los cementos comunes.
UNE-EN 14647:2006 Cemento de aluminato de calcio. Composición, especificaciones y criterios de conformidad.
UNE 80305:2001 Cementos blancos.
UNE 80303-2:2001 Cementos con características adicionales. Parte 2: Cementos resistentes al agua de mar.

5.- CONDICIONS DE CONTROL DE RECEPCIÓ

CONDICIONS DE MARCATGE I CONTROL DE LA DOCUMENTACIÓ EN CIMENTS COMUNS (CEM) I CIMENTS DE CALÇ (CAC):
El subministrador ha de posar a disposició de la DF en el cas que aquesta ho sol·liciti, la documentació següent, que acredita el marcatge CE, segons el sistema d'avaluació de conformitat aplicable, d'acord amb el que disposa l'apartat 7.2.1 del CTE:
- Productes per a preparació de formigó, morter, beurades i altres mescles per a construcció i per a la fabricació de productes de construcció,
- Productes per a elaboració de formigó, morter, pasta i altres mescles per a construcció i per a la fabricació de productes de construcció:
  - Sistema 1+: Declaració de Prestacions
- Productes per a preparació de formigó, morter, beurades i altres mescles per a construcció i per a la fabricació de productes de construcció,
- Productes per a elaboració de formigó, morter, pasta i altres mescles per a construcció i per a la fabricació de productes de construcció:
  - Sistema 1+: Declaració de Prestacions

El símbol normalitzat del marcatge CE ha d'anar acompanyat de la següent informació com a mínim:
- el número identificador del organisme certificador que ha intervingut en el control de producció
- nom o marca distintiva d'identificació i adreça enregistrada del fabricant
- número del certificat CE de conformitat
- les dues últimes xifres de l'any en que el fabricant va posar el marcatge CE
- indicacions que permetin identificar el producte així com les seves característiques i prestacions declarades atenent a les seves especificacions tècniques
- referència a la norma harmonitzada corresponent
- designació normalitzada del ciment indicant el tipus, subtipus (segons els components principals) i classe resistent
- en el seu cas, informació addicional referent al contingut de clorurs, al límit superior de pèrdua per calcinació de cendra volant i/o additiu emprat

Sobre el mateix embalatge, el marcatge CE es pot simplificar, i inclourà com a mínim:
- el símbol normalitzat del marcatge CE
- en el seu cas, el número del certificat CE de conformitat
- nom o marca distintiva d'identificació i adreça enregistrada del fabricant
- els dos últims dígits de l'any en que el fabricant va posar el marcatge
- referència al número de la norma harmonitzada corresponent

En aquest cas, la informació complerta del marcatge o etiquetat CE haurà d'apareixer també a l'albarà o documentació que acompanya al lliurament.
A l'albarà hi han de figurar les dades següents:
- número de referència de la comanda
- nom i adreça del comprador i punt de destí del ciment
- identificació del fabricant i de l'empresa de subministrament
- designació normalitzada del ciment subministrat conforme a la instrucció RC-08
- quantitat que es subministra
- en el seu cas, referència a los dades de l'etiquetat corresponent al marcatge CE
- data de subministrament
- identificació del vehicle que el transporta

CONDICIONS DE MARCATGE I CONTROL DE LA DOCUMENTACIÓ EN CIMENTS BLANCS (BL) I CIMENTS RESISTENTS A L'AIGUA DE MAR (MR):
A l'albarà hi han de figurar les dades següents:
- número de referència de la comanda
- nom i adreça del comprador i punt de destí dels ciment
- identificació del fabricant i de l'adreça de subministrament
- designació normalitzada del ciment subministrat segons el Reial Decret 256/2016, de 10 de juny
- contrasenya del Certificat de Conformitat amb els Requisits Reglamentaris
- quantitat que es subministra
- identificació del vehicle que transporta el ciment
- en el seu cas, l'etiquetatge corresponent al marcatge CE
- En el cas de ciments envasats, aquests han de mostrar als seus envasos la següent informació:
- nom o marca identificativa i adreça complerta del fabricant i de la fàbrica
- designació normalitzada del ciment subministrat conforme la present instrucció
- contrasenya del Certificat de Conformitat amb els Requisits Reglamentaris
- dates de fabricació i d'envasat (indicant setmana i any)
- condicions específiques aplicables a la manipulació i utilització del producte

El fabricant ha de facilitar, si li demanen, les dades següents:
- Inici i final d'adormiment
- Si s'han incorporat additius, informació detallada de tots ells i dels seus efectes

OPERACIONS DE CONTROL:
La recepció del ciment haurà d'incloure al menys, dues fases obligatòries:
- Una primera fase de comprovació de la documentació
- Una segona fase d'inspecció visual del subministrament

Es pot donar una tercera fase, si el responsable de recepció ho considera oportú, de comprovació del tipus i classe de ciment i de les característiques físiques químiques i mecàniques mitjançant la realització d'assaigs d'identificació i, si es el cas, d'assaigs complementaris.
Per a la primera fase, al iniciar el subministrament el Responsable de recepció ha de comprovar que la documentació es la requerida. Aquesta documentació estarà compresa per:
- Albarà o full de subministrament.
- Etiquetatge
- Documents de conformitat, com pot ser el marcatge CE o bé la Certificació de Conformitat del Reial Decret 1313/1988
- Pel cas dels ciments no subjectes al marcatge CE, el certificat de garantia del fabricant signat.
- Si els ciments disposen de distintius de qualitat, caldrà també la documentació precisa de reconeixements del distintiu.

En la segona fase, un cop superada la fase de control documental, cal sotmetre el ciment a una inspecció visual per comprovar que no ha patit alteracions o barreges indesitjades.
La tercera fase s'activarà quan es pugui preveure possibles defectes o en el cas que el Responsable així ho estableixi per haver donat resultats no conformes en les fases anteriors o per haver detectat defectes en l'ús de ciments d'anteriors remeses.
En aquest supòsit es duran terme, abans de començar l'obra i cada 200 t de ciment de la mateixa designació i procedència durant l'execució, assaigs d'acord amb l'establer en els Annexes 5 i 6 de la RC-08.
CRITERIS DE PRESA DE MOSTRES:
Les mostres es prendran segons l'indicat en la RC-08. Per a cada lot de control sotmès a assaig s'extrauran tres mostres, una per tal de realitzar els assaigs de comprovació de la composició, l'altra per als assaigs físics, mecànics i químics i l'altra per a ser conservada preventivament.
INTERPRETACIÓ DE RESULTATS I ACTUACIONS EN CAS D'INCOMPLIMENT:
A efectes de la fase primera, no s'aprovarà l'ús de ciments els quals el etiquetatge i la documentació no es correspongui amb el ciment sol·licitat, quan la documentació no estigui completa i quan no es reuneixin tots els requisits establerts.
A efectes de la segona fase, no s'aprovarà l'ús de ciments que presentin símptomes de meteorització rellevant, que contingui cossos estranys i que no resulti homogènia en el seu aspecte o color.
A efectes de la tercera fase, no s'aprovarà l'ús de ciments que no compleixin els criteris establerts en l'apartat A5.5 de la RC-08.

Quan no es compleixi alguna de les prescripcions del ciment assajat, es repetiran els assaigs per duplicat, sobre dues mostres obtingudes de l'aplec existent a obra. S'acceptarà el lot únicament si els resultats obtinguts en les dues mostres són satisfactoris.

B0 MATERIALS BÀSICS

B05 AGLOMERANTS I CONGLOMERANTS

B053 CALÇS

0.- ELEMENTS QUE CONTEMPLA EL PLEC

B0532310.

Plec de condicions

1.- DEFINICIÓ I CONDICIONS DELS ELEMENTS

Conglomerant obtingut per calcinació de materials calcaris, format principalment per òxids o hidròxids de calci amb o sense òxids o hidròxids de magnesi i quantitats menors d'òxids de silici, ferro i alumini.
S'han considerat els tipus següents:
- Calç aèria càlcica (CL):
    - Hidratada en pols: CL 90-S
    - Hidratada en pasta: CL 90-S PL
- Calç hidràulica natural (NHL):
    - Calç hidràulica natural 2: NHL 2
    - Calç hidràulica natural 3,5: NHL 3,5
    - Calç hidràulica natural 5: NHL 5

CALÇ AÈRIA HIDRATADA CL 90:
Si conté additius, aquests no han d'afectar a les propietats dels morters.
Les característiques següents han de complir amb els valors declarats pel fabricant, assajats segons la norma corresponent, dins del límit de tolerància indicat, en el seu cas.
Contingut de CaO + MgO, segons UNE-EN 459-2: >= 90
Contingut de MgO, segons UNE-EN 459-2: <= 5
Contingut de SO3, segons UNE-EN 459-2: <= 2
Contingut de CO2, segons UNE-EN 459-2: <= 4
Contingut de calç útil, segons UNE-EN 459-2: >= 80
Estabilitat de volum, segons UNE-EN 459-2:
- Calç en pasta: compleix l'assaig
- Calç en pols:
    - Mètode de referència: <= 2 mm
    - Mètode alternatiu: <= 20 mm

Mida de partícula de la calç en pols, segons UNE-EN 459-2:
- Material retingut al tamís 0,09 mm: <= 7%
- Material retingut al tamís 0,2 mm: <= 2%

Penetració de la calç en pols, segons UNE-EN 459-2: > 10 i < 50 mm
CALÇ AÈRIA HIDRATADA EN PASTA:
Estarà amarada i barrejada amb aigua, en la quantitat adient per a obtenir una pasta de consistència adequada a l'ús destinat.
No tindrà grumolls ni principis d'aglomeració.
CALÇ HIDRÀULICA NATURAL:
Les característiques següents han de complir amb els valors declarats pel fabricant, assajats segons la norma corresponent, dins del límit de tolerància indicat, en el seu cas.
Resistència a compressió, segons UNE-EN 459-2:
- Calç del tipus NHL 2: >= 2 a <= 7 Mpa, als 28 dies
- Calç del tipus NHL 3,5: >= 3,5 a <= 10 Mpa, als 28 dies
- Calç del tipus NHL 5:
    - Als 7 dies: >= 2 MPa
    - Als 28 dies: >= 5 a <= 15 MPa

Temps d'adormiment, segons UNE-EN 459-2:
- Inicial: > 1 h
- Final:
    - Calç del tipus NHL 2: <= 40 h

- Calç del tipus NHL 3,5: <= 30 h
- Calç del tipus NHL 5: <= 15 h

Contingut en aire segons UNE-EN 459-2: <= 5%
Contingut de SO3, segons UNE-EN 459-2: =< 2
Contingut de calç útil, segons UNE-EN 459-2:
- Calç del tipus NHL 2: >= 35
- Calç del tipus NHL 3,5: >= 25
- Calç del tipus NHL 5: >= 15

Estabilitat de volum, segons UNE-EN 459-2:
- Mètode de referència: <= 2 mm
- Mètode alternatiu: <= 20 mm

Mida de partícula, segons UNE-EN 459-2:
- Material retingut al tamís 0,09 mm: <= 15%
- Material retingut al tamís 0,2 mm: <= 2%

Penetració, segons UNE-EN 459-2: > 10 i < 50 mm
CALÇ PER A ESTABILITZACIÓ DE TERRES EN CARRETERES:
S'utilitzaran calçs aèries vives del tipus CL 90-Q i calçs aèries hidratades del tipus CL 90-S.
Tindran un aspecte homogeni i no un estat grumollós o aglomerat.
Compliran les especificacions de la taula 200.1 de l'article 200 del PG3, determinades segons la norma UNE-EN 459-2.
Contingut d'aigua lliure de les calçs hidratades, segons UNE-EN 459-2: < 2% en pes.

2.- CONDICIONS DE SUBMINISTRAMENT I EMMAGATZEMATGE

Subministrament: S'ha de transportar en cisternes pressuritzades dotades de mitjans pneumàtics o mecànics que permetin el ràpid transvasament a sitges d'emmagatzematge. Aquestes han de ser estanques.
A les obres de poc volum el subministrament podrà ser en sacs, de manera que no experimenti alteració de les seves característiques.
Emmagatzematge: Es tindran en compte les normes indicades en les fitxes de seguretat per a les classes de calç. Aquestes fitxes de seguretat han de ser les recomanades oficialment o, en el seu defecte, les facilitades pel subministrador.

3.- UNITAT I CRITERI D'AMIDAMENT

Unitat d'amidament: la indicada a la descripció de l'element
Criteri d'amidament: quantitat necessària subministrada a l'obra

4.- NORMATIVA DE COMPLIMENT OBLIGATORI

NORMATIVA GENERAL:
UNE-EN 459-1:2016 Cales para la construcción. Parte 1: Definiciones, especificaciones y criterios de conformidad.
* UNE-EN 459-2:2011 Cales para la construcción. Parte 2: Métodos de ensayo.
CALÇ PER A ESTABILITZACIÓ DE TERRES EN CARRETERES:
Orden de 6 de febrero de 1976 por la que se aprueba el Pliego de Prescripciones Técnicas Generales para Obras de Carreteras y Puentes (PG-3).
Orden FOM/2523/2014, de 12 de diciembre, por la que se actualizan determinados artículos del Pliego de Prescripciones Técnicas Generales para Obras de Carreteras y Puentes, relativos a materiales básicos, a firmes y pavimentos, y a señalización, balizamiento y sistemas de contención de vehículos (PG-3).
* UNE 80502:2014 Cales vivas o hidratadas utilizadas en la mejora y/o estabilización de suelos.

5.- CONDICIONS DE CONTROL DE RECEPCIÓ

CONDICIONS DE MARCATGE I CONTROL DE LA DOCUMENTACIÓ:
El subministrador ha de posar a disposició de la DF en el cas que aquesta ho sol·liciti, la documentació següent, que acredita el marcatge CE, segons el sistema d'avaluació de conformitat aplicable, d'acord amb el que disposa l'apartat 7.2.1 del CTE:
- Productes per a preparació de conglomerant per a morters de ram de paleta, arrebossat i lliscat, per a la fabricació d'altres productes de construcció i per a aplicacions en enginyeria civil:
  - Sistema 2+: Declaració de Prestacions
- Productes per a preparació de conglomerant per a morters de ram de paleta, arrebossat i lliscat, per a la fabricació d'altres productes de construcció i per a aplicacions en enginyeria civil:
  - Sistema 2+: Declaració de Prestacions

Per a cada remesa caldrà un albarà i la informació d'etiquetatge i marcatge CE de la norma UNE-EN 459-1.
A l'albarà hi ha de constar com a mínim la informació següent:
- Nom i adreça del fabricant i de l'empresa subministradora
- Data de subministrament i de fabricació
- Identificació del vehicle de transport
- Quantitat subministrada
- Denominació comercial, quan la tingui, i tipus de calç subministrada (UNE-EN 459-1)
- Nom i adreça del comprador i destí
- Referència de la comanda
- El marcatge CE ha d'incloure, com a mínim, la informació següent:
  - Símbol del marcatge CE
  - Nombre identificador de l'organisme de certificació
  - Nom o marca distintiva d'identificació i adreça registrada del fabricant
  - Els dos darrers dígits de la data del primer marcatge
  - Nombre de referència de la Declaració de Prestacions
  - Referència a l'UNE EN 459-1
  - Descripció del producte: nom genèric, tipus i ús previst
  - Informació sobre les característiques essencials incloses a la norma UNE-EN 459-1

OPERACIONS DE CONTROL:
Les tasques de control a realitzar són les següents:
- Inspecció de les condicions de subministrament de la calç, i verificació documental de que els valors declarats pel fabricant en els documents que acompanyen el marcatge CE són conforme a les especificacions exigides.
- Si es detecten anomalies durant el transport, emmagatzematge o manipulació, la DF podrà disposar que es realitzin els següents assaigs de control de recepció, segons UNE-EN 459-2:
  - Contingut d'òxids de calci i magnesi
  - Contingut de diòxid de carboni
  - Contingut de calç útil Ca (Oh) 2
  - Mida de partícula
- Control addicional quan la calç ha estat emmagatzemada en condicions atmosfèriques normals durant un període superior a 2 mesos, o inferior, quan ha estat emmagatzemada en ambients humits o condicions atmosfèriques desfavorables. Sobre una mostra representativa de la calç emmagatzemada es realitzaran els següents assaigs:
  - Contingut de diòxid de carboni
  - Mida de partícula

Els mètodes d'assaigs es descriuen a la UNE-EN 459-2.
CRITERIS DE PRESA DE MOSTRES:
Les mostres s'han de prendre segons l'indicat a l'article 200 del PG3 i els criteris que exposi la DF.
Es considera com un lot, que s'acceptarà o rebutjarà en bloc:
- La quantitat de calç de la mateixa classe i procedència rebuda mensualment.
- Si mensualment es reben més de 200 t, el lot serà aquesta quantitat o fracció.

De cada lot es prendran dues mostres, segons el procediment indicat a la norma UNE-EN 459-2.
Una per realitzar els assaigs de control de recepció i l'altra per als assaigs de contrast, que es conservarà durant almenys 100 dies en recipient adequat i estanc. Es prendrà una tercera mostra si el subministrador de calç ho sol·licita.
INTERPRETACIÓ DE RESULTATS I ACTUACIONS EN CAS D'INCOMPLIMENT:
La DF ha d'indicar les mesures a adoptar en el cas que no es compleixin les especificacions establertes al plec.
La remesa no s'ha d'acceptar si, en el moment d'obrir el recipient que la conté apareix en estat grumollós o aglomerat.

B0 MATERIALS BÀSICS

B05 AGLOMERANTS I CONGLOMERANTS

B054- CALÇ

0.- ELEMENTS QUE CONTEMPLA EL PLEC

B054-06DH.

Plec de condicions

1.- DEFINICIÓ I CONDICIONS DELS ELEMENTS

Conglomerant obtingut per calcinació de materials calcaris, format principalment per òxids o hidròxids de calci amb o sense òxids o hidròxids de magnesi i quantitats menors d'òxids de silici, ferro i alumini.
S'han considerat els tipus següents:
- Calç aèria càlcica (CL): - Hidratada en pols: CL 90-S - Hidratada en pasta: CL 90-S PL
- Calç hidràulica natural (NHL): - Calç hidràulica natural 2: NHL 2 - Calç hidràulica natural 3,5: NHL 3,5 - Calç hidràulica natural 5: NHL 5
CALÇ AÈRIA HIDRATADA CL 90:
Si conté additius, aquests no han d'afectar a les propietats dels morters.
Les característiques següents han de complir amb els valors declarats pel fabricant, assajats segons la norma corresponent, dins del límit de tolerància indicat, en el seu cas.
Contingut de CaO + MgO, segons UNE-EN 459-2: >= 90
Contingut de MgO, segons UNE-EN 459-2: <= 5
Contingut de SO3, segons UNE-EN 459-2: <= 2
Contingut de CO2, segons UNE-EN 459-2: <= 4
Contingut de calç útil, segons UNE-EN 459-2: >= 80
Estabilitat de volum, segons UNE-EN 459-2:
- Calç en pasta: compleix l'assaig
- Calç en pols: - Mètode de referència: <= 2 mm - Mètode alternatiu: <= 20 mm
Mida de partícula de la calç en pols, segons UNE-EN 459-2:
- Material retingut al tamís 0,09 mm: <= 7%
- Material retingut al tamís 0,2 mm: <= 2%
Penetració de la calç en pols, segons UNE-EN 459-2: > 10 i < 50 mm
CALÇ AÈRIA HIDRATADA EN PASTA:
Estarà amarada i barrejada amb aigua, en la quantitat adient per a obtenir una pasta de consistència adequada a l'ús destinat.
No tindrà grumolls ni principis d'aglomeració.
CALÇ HIDRÀULICA NATURAL:
Les característiques següents han de complir amb els valors declarats pel fabricant, assajats segons la norma corresponent, dins del límit de tolerància indicat, en el seu cas.
Resistència a compressió, segons UNE-EN 459-2:
- Calç del tipus NHL 2: >= 2 a <= 7 Mpa, als 28 dies
- Calç del tipus NHL 3,5: >= 3,5 a <= 10 Mpa, als 28 dies
- Calç del tipus NHL 5: - Als 7 dies: >= 2 MPa - Als 28 dies: >= 5 a <= 15 MPa
Temps d'adormiment, segons UNE-EN 459-2:
- Inicial: > 1 h
- Final: - Calç del tipus NHL 2: <= 40 h - Calç del tipus NHL 3,5: <= 30 h - Calç del tipus NHL 5: <= 15 h
Contingut en aire segons UNE-EN 459-2: <= 5%
Contingut de SO3, segons UNE-EN 459-2: =< 2
Contingut de calç útil, segons UNE-EN 459-2:
- Calç del tipus NHL 2: >= 35
- Calç del tipus NHL 3,5: >= 25
- Calç del tipus NHL 5: >= 15
Estabilitat de volum, segons UNE-EN 459-2:
- Mètode de referència: <= 2 mm
- Mètode alternatiu: <= 20 mm
Mida de partícula, segons UNE-EN 459-2:
- Material retingut al tamís 0,09 mm: <= 15%
- Material retingut al tamís 0,2 mm: <= 2%
Penetració, segons UNE-EN 459-2: > 10 i < 50 mm
CALÇ PER A ESTABILITZACIÓ DE TERRES EN CARRETERES:
S'utilitzaran calçs aèries vives del tipus CL 90-Q i calçs aèries hidratades del tipus CL 90-S.
Tindran un aspecte homogeni i no un estat grumollós o aglomerat.
Compliran les especificacions de la taula 200.1 de l'article 200 del PG3, determinades segons la norma UNE-EN 459-2.
Contingut d'aigua lliure de les calçs hidratades, segons UNE-EN 459-2: < 2% en pes.

2.- CONDICIONS DE SUBMINISTRAMENT I EMMAGATZEMATGE

Subministrament: S'ha de transportar en cisternes pressuritzades dotades de mitjans pneumàtics o mecànics que permetin el ràpid transvasament a sitges d'emmagatzematge. Aquestes han de ser estanques.
A les obres de poc volum el subministrament podrà ser en sacs, de manera que no experimenti alteració de les seves característiques.
Emmagatzematge: Es tindran en compte les normes indicades en les fitxes de seguretat per a les classes de calç. Aquestes fitxes de seguretat han de ser les recomanades oficialment o, en el seu defecte, les facilitades pel subministrador.

3.- UNITAT I CRITERI D'AMIDAMENT

Unitat d'amidament: la indicada a la descripció de l'element
Criteri d'amidament: quantitat necessària subministrada a l'obra

4.- NORMATIVA DE COMPLIMENT OBLIGATORI

NORMATIVA GENERAL:
UNE-EN 459-1:2016 Cales para la construcción. Parte 1: Definiciones, especificaciones y criterios de conformidad.
* UNE-EN 459-2:2011 Cales para la construcción. Parte 2: Métodos de ensayo.
CALÇ PER A ESTABILITZACIÓ DE TERRES EN CARRETERES:
Orden de 6 de febrero de 1976 por la que se aprueba el Pliego de Prescripciones Técnicas Generales para Obras de Carreteras y Puentes (PG-3).
Orden FOM/2523/2014, de 12 de diciembre, por la que se actualizan determinados artículos del Pliego de Prescripciones Técnicas Generales para Obras de Carreteras y Puentes, relativos a materiales básicos, a firmes y pavimentos, y a señalización, balizamiento y sistemas de contención de vehículos (PG-3).
* UNE 80502:2014 Cales vivas o hidratadas utilizadas en la mejora y/o estabilización de suelos.

5.- CONDICIONS DE CONTROL DE RECEPCIÓ

CONDICIONS DE MARCATGE I CONTROL DE LA DOCUMENTACIÓ:
El subministrador ha de posar a disposició de la DF en el cas que aquesta ho sol·liciti, la documentació següent, que acredita el marcatge CE, segons el sistema d'avaluació de conformitat aplicable, d'acord amb el que disposa l'apartat 7.2.1 del CTE: - Productes per a preparació de conglomerant per a morters de ram de paleta, arrebossat i lliscat, per a la fabricació d'altres productes de construcció i per a aplicacions en enginyeria civil: - Sistema 2+: Declaració de Prestacions
Per a cada remesa caldrà un albarà i la informació d'etiquetatge i marcatge CE de la norma UNE-EN 459-1.
A l'albarà hi ha de constar com a mínim la informació següent:
- Nom i adreça del fabricant i de l'empresa subministradora
- Data de subministrament i de fabricació
- Identificació del vehicle de transport
- Quantitat subministrada
- Denominació comercial, quan la tingui, i tipus de calç subministrada (UNE-EN 459-1)
- Nom i adreça del comprador i destí
- Referència de la comanda
- El marcatge CE ha d'incloure, com a mínim, la informació següent: - Símbol del marcatge CE - Nombre identificador de l'organisme de certificació - Nom o marca distintiva d'identificació i adreça registrada del fabricant - Els dos darrers dígits de la data del primer marcatge - Nombre de referència de la Declaració de Prestacions - Referència a l'UNE EN 459-1 - Descripció del producte: nom genèric, tipus i ús previst - Informació sobre les característiques essencials incloses a la norma UNE-EN 459-1
OPERACIONS DE CONTROL:
Les tasques de control a realitzar són les següents:
- Inspecció de les condicions de subministrament de la calç, i verificació documental de que els valors declarats pel fabricant en els documents que acompanyen el marcatge CE són conforme a les especificacions exigides.
- Si es detecten anomalies durant el transport, emmagatzematge o manipulació, la DF podrà disposar que es realitzin els següents assaigs de control de recepció, segons UNE-EN 459-2: - Contingut d'òxids de calci i magnesi - Contingut de diòxid de carboni - Contingut de calç útil Ca (Oh) 2 - Mida de partícula
- Control addicional quan la calç ha estat emmagatzemada en condicions atmosfèriques normals durant un període superior a 2 mesos, o inferior, quan ha estat emmagatzemada en ambients humits o condicions atmosfèriques desfavorables. Sobre una mostra representativa de la calç emmagatzemada es realitzaran els següents assaigs: - Contingut de diòxid de carboni - Mida de partícula
Els mètodes d'assaigs es descriuen a la UNE-EN 459-2.
CRITERIS DE PRESA DE MOSTRES:
Les mostres s'han de prendre segons l'indicat a l'article 200 del PG3 i els criteris que exposi la DF.
Es considera com un lot, que s'acceptarà o rebutjarà en bloc:
- La quantitat de calç de la mateixa classe i procedència rebuda mensualment.
- Si mensualment es reben més de 200 t, el lot serà aquesta quantitat o fracció.
De cada lot es prendran dues mostres, segons el procediment indicat a la norma UNE-EN 459-2.
Una per realitzar els assaigs de control de recepció i l'altra per als assaigs de contrast,

que es conservarà durant almenys 100 dies en recipient adequat i estanc. Es prendrà una tercera mostra si el subministrador de calç ho sol·licita.
INTERPRETACIÓ DE RESULTATS I ACTUACIONS EN CAS D'INCOMPLIMENT:
La DF ha d'indicar les mesures a adoptar en el cas que no es compleixin les especificacions establertes al plec.
La remesa no s'ha d'acceptar si, en el moment d'obrir el recipient que la conté apareix en estat grumollós o aglomerat.

B0 MATERIALS BÀSICS

B05 AGLOMERANTS I CONGLOMERANTS

B055- CIMENT

0.- ELEMENTS QUE CONTEMPLA EL PLEC

B055-067M.

Plec de condicions
1.- DEFINICIÓ I CONDICIONS DELS ELEMENTS

Conglomerant hidràulic format per diferents materials inorgànics finament dividits que, amassats amb aigua, formen una pasta que, mitjançant un procés d'hidratació, endureix i un cop endurit conserva la seva resistència i estabilitat fins i tot sota l'aigua.
S'han considerat els ciments regulats per la norma RC-08 amb les característiques següents:
- Ciments comuns (CEM)
- Ciments d'aluminat de calci (CAC)
- Ciments blancs (BL)
- Ciments resistens a l'aigua de mar (MR)
CARACTERÍSTIQUES GENERALS:
En el cas de que el material s'utilitzi en obra pública, l'acord de Govern de la Generalitat de Catalunya de 9 de juny de 1998, exigeix que els materials siguin de qualitat certificada o puguin acreditar un nivell de qualitat equivalent, segons les normes aplicables als estats membres de la Unió Europea o de l'Associació Europea de Lliure Canvi.
També en aquest cas, es procurarà que els esmentats materials disposin de l'etiqueta ecològica europea, regulada en el Reglament 880/1992/CEE o bé altres distintius de la Comunitat Europea.
Ha de ser un material granular molt fi i estadísticament homogeni en la seva composició.
El ciment ha de ser capaç, si es dosifica i barreja adequadament amb aigua i granulats, de produir un morter o un formigó que conservi la seva traballabilitat en un temps prou llarg i assolir, al final de períodes definits, els nivells especificats de resistència i mantenir estabilitat de volum a llarg termini.
No ha de tenir grumolls ni principis d'aglomeració.
En activitats manuals en les que hi hagi risc de contacte amb la pell i d'acord amb l'establert a l'Ordre Presidencial 1954/2004 de 22 de juny, no s'han d'utilitzar o comercialitzar ciments amb un contingut de crom (VI) superior a dos parts per milió del pes sec del ciment.
CIMENTS COMUNS (CEM):
Estaran subjectes al marcatge CE de conformitat amb el que disposen els Reials Decrets 1328/1995 de 28 de juliol i 256/2016 de 10 de juny.
Els components han de complir els requisits especificats en el capítol 5 de la norma UNE-EN 197-1.
Tipus de ciments:
- Ciment Pòrtland: CEM I
- Ciment Pòrtland amb addicions: CEM II
- Ciment Pòrtland amb escòries de forn alt: CEM III
- Ciment putzolànic: CEM IV
- Ciment compost: CEM V
Alguns d'aquests tipus es divideixen en subtipus, segons el contingut de l'addició o barreja d'addicions presents en el ciment. Segons aquest contingut creixent els subtipus poden ser A, B o C.
Addicions del clinker pòrtland (K):
- Escòria de forn alt: S
- Fum de sílice: D
- Putzolana natural: P

- Putzolana natural calcinada: Q
- Cendra volant Sicília: V
- Cendra volant calcària: W
- Esquist calcinat: T
- Filler calcari L: L
- Filler calcari LL: LL
Relació entre denominació i designació dels ciments comuns segons el tipus, subtipus i addicions:

Denominació	Designació
Ciment pòrtland	CEM I
Ciment pòrtland amb escòria	CEM II/A-S CEM II/B-S
Ciment pòrtland amb fum de sílice	CEM II/A-D
Ciment pòrtland amb Putzolana	CEM II/A-P CEM II/B-P CEM II/A-Q CEM II/B-Q
Ciment pòrtland amb cendres volants	CEM II/A-V CEM II/B-V CEM II/A-W CEM II/B-W
Ciment pòrtland amb esquist calcinat	CEM II/A-T CEM II/B-T
Ciment pòrtland amb filler calcari	CEM II/A-L CEM II/B-L CEM II/A-LL CEM II/B-LL
Ciment pòrtland mixt	CEM II/A-M CEM II/B-M
Ciment amb escòries de forn alt	CEM III/A CEM III/B CEM III/C
Ciment putzolànic	CEM IV/A CEM IV/B
Ciment compost	CEM V/A CEM V/B

En ciments pòrtland mixtos CEM II/A-M i CEM II/B-M, en ciments putzolànics CEM IV/A i CEM IV/B i en ciments compostos CEM V/A i CEM V/B els components principals a més del clinker han de ser declarats a la designació del ciment.
La composició dels diferents ciments comuns ha de ser l'especificada al capítol 6 de la norma UNE-EN 197-1.
Els ciments comuns han de complir les exigències mecàniques, físiques, químiques i de durabilitat especificades al capítol 7 de la norma UNE-EN 197-1.
CIMENTS D'ALUMINAT DE CALÇ (CAC):
Ciment obtingut per una mescla de materials aluminosos i calcàris.
Estaran subjectes al marcatge CE de conformitat amb el que disposa el Reial Decret 256/2016, de 10 de juny.
Han de complir les exigències mecàniques, físiques i químiques especificades a UNE-EN 14647.
CIMENTS BLANCS (BL):
Han d'estar subjectes al Reial Decret 1313/1988 i seran aquells definits a la norma UNE 80305 i homòlegs de les normes UNE-EN 197-1 (ciments comuns) i UNE-EN 413-1 (ciments de ram de paleta) que compleixin amb l'especificació de blancor.
Índex de blancor (UNE 80117): >= 85
D'acord amb el Real Decret 1313/1988 de 28 d'octubre i L'Ordre Ministerial de 17 de gener de 1989, han de portar el Certificat de Conformitat amb Requisits Reglamentaris (CCRR).
La composició, així com les prescripcions mecàniques, físiques, químiques i de durabilitat que han de complir els ciments comuns blancs són les mateixes que les especificades per als ciments comuns a la norma UNE-EN 197-1.
La composició, així com les prescripcions mecàniques, físiques i químiques que ha de complir el ciment blanc de ram de paleta (BL 22,5 X) són les mateixes que les especificades per al

ciment homòleg a la norma UNE-EN 413-1.
CIMENTS RESISTENTS A L'AIGUA DE MAR (MR):
D'acord amb el Real Decret 1313/1988 de 28 d'octubre i L'Ordre Ministerial de 17 de gener de 1989, han de portar el Certificat de Conformitat amb Requisits Reglamentaris (CCRR).
Relació entre denominació i designació dels ciments resistents a l'aigua de mar segons el tipus, subtipus i addicions:

Denominació	Designació
Ciment pòrtland	I
Ciment pòrtland amb escòria	II/A-S II/B-S
Ciment pòrtland amb fum de sílice	II/A-D
Ciment pòrtland amb Putzolana	II/A-P II/B-P
Ciment pòrtland amb cendres volants	II/A-V II/B-V
Ciment amb escòries de forn alt	III/A III/B III/C
Ciment putzolànic	IV/A IV/B
Ciment compost	CEM V/A

Les especificacions generals en quan a composició i a exigències mecàniques, físiques, químiques i de durabilitat que han de complir són les corresponents als ciments comuns homòlegs de la norma UNE-EN 197-1.
Han de complir els requisits addicionals especificats al capítol 7.2 de la norma UNE 80303-2.

2.- CONDICIONS DE SUBMINISTRAMENT I EMMAGATZEMATGE

Subministrament: de manera que no s'alterin les seves característiques.
Si el ciment es subministra a granel s'ha d'emmagatzemar en sitges.
Si el ciment es subministra en sacs, s'han d'emmagatzemar en un lloc sec, ventilat, protegit de la intempèrie i sense contacte directe amb la terra, de manera que no s'alterin les seves condicions.
Temps màxim d'emmagatzematge dels ciments:
- Classes 22,5 i 32,5: 3 mesos
- Classes 42,5 : 2 mesos
- Classes 52,5 : 1 mes

3.- UNITAT I CRITERI D'AMIDAMENT

Unitat d'amidament: la indicada a la descripció de l'element
Criteri d'amidament: quantitat necessària subministrada a l'obra

4.- NORMATIVA DE COMPLIMENT OBLIGATORI

Real Decreto 1313/1988, de 28 de octubre, por el se declara obligatoria la homologación de los cementos para la fabricación de hormigones y morteros para todo tipo de obras y productos prefabricados.
Orden de 17 de enero de 1989 por la que se establece la certificación de conformidad a normas como alternativa de la homologación de los cementos para la fabricación de hormigones y morteros para todo tipo de obras y productos prefabricados.
Real Decreto 1328/1995, de 28 de julio, por el que se modifica, en aplicación de la Directiva 93/68/CEE, las disposiciones para la libre circulación de productos de construcción, aprobadas por el Real Decreto 1630/1992, de 29 de diciembre.
Real Decreto 256/2016, de 10 de junio, por el que se aprueba la Instrucción para la recepción de cementos (RC-16).
UNE-EN 197-1:2000 Cemento. Parte 1: Composición, especificaciones y criterios de conformidad de los cementos comunes.
UNE-EN 14647:2006 Cemento de aluminato de calcio. Composición, especificaciones y criterios de conformidad.

UNE 80305:2001 Cementos blancos.
UNE 80303-2:2001 Cementos con características adicionales. Parte 2: Cementos resistentes al agua de mar.

5.- CONDICIONS DE CONTROL DE RECEPCIÓ

CONDICIONS DE MARCATGE I CONTROL DE LA DOCUMENTACIÓ EN CIMENTS COMUNS (CEM) I CIMENTS DE CALÇ (CAC):
El subministrador ha de posar a disposició de la DF en el cas que aquesta ho sol·liciti, la documentació següent, que acredita el marcatge CE, segons el sistema d'avaluació de conformitat aplicable, d'acord amb el que disposa l'apartat 7.2.1 del CTE: - Productes per a preparació de formigó, morter, beurades i altres mescles per a construcció i per a la fabricació de productes de construcció, - Productes per a elaboració de formigó, morter, pasta i altres mescles per a construcció i per a la fabricació de productes de construcció: - Sistema 1+: Declaració de Prestacions
El símbol normalitzat del marcatge CE ha d'anar acompanyat de la següent informació com a mínim:
- el número identificador del organisme certificador que ha intervingut en el control de producció
- nom o marca distintiva d'identificació i adreça enregistrada del fabricant
- número del certificat CE de conformitat
- les dues últimes xifres de l'any en que el fabricant va posar el marcatge CE
- indicacions que permetin identificar el producte així com les seves característiques i prestacions declarades atenent a les seves especificacions tècniques
- referència a la norma harmonitzada corresponent
- designació normalitzada del ciment indicant el tipus, subtipus (segons els components principals) i classe resistent
- en el seu cas, informació addicional referent al contingut de clorurs, al límit superior de pèrdua per calcinació de cendra volant i/o additiu emprat
Sobre el mateix embalatge, el marcatge CE es pot simplificar, i inclourà com a mínim:
- el símbol normalitzat del marcatge CE
- en el seu cas, el número del certificat CE de conformitat
- nom o marca distintiva d'identificació i adreça enregistrada del fabricant
- els dos últims dígits de l'any en que el fabricant va posar el marcatge
- referència al número de la norma harmonitzada corresponent
En aquest cas, la informació complerta del marcatge o etiquetat CE haurà d'apareixer també a l'albarà o documentació que acompanya al lliurament.
A l'albarà hi han de figurar les dades següents:
- número de referència de la comanda
- nom i adreça del comprador i punt de destí del ciment
- identificació del fabricant i de l'empresa de subministrament
- designació normalitzada del ciment subministrat conforme a la instrucció RC-08
- quantitat que es subministra
- en el seu cas, referència a los dades de l'etiquetat corresponent al marcatge CE
- data de subministrament
- identificació del vehicle que el transporta
CONDICIONS DE MARCATGE I CONTROL DE LA DOCUMENTACIÓ EN CIMENTS BLANCS (BL) I CIMENTS RESISTENTS A L'AIGUA DE MAR (MR):
A l'albarà hi han de figurar les dades següents:
- número de referència de la comanda
- nom i adreça del comprador i punt de destí dels ciment
- identificació del fabricant i de l'adreça de subministrament
- designació normalitzada del ciment subministrat segons el Reial Decret 256/2016, de 10 de juny
- contrasenya del Certificat de Conformitat amb els Requisits Reglamentaris
- quantitat que es subministra
- identificació del vehicle que transporta el ciment
- en el seu cas, l'etiquetatge corresponent al marcatge CE
- En el cas de ciments envasats, aquests han de mostrar als seus envasos la següent informació:
- nom o marca identificativa i adreça complerta del fabricant i de la fàbrica
- designació normalitzada del ciment subministrat conforme la present instrucció
- contrasenya del Certificat de Conformitat amb els Requisits Reglamentaris
- dates de fabricació i d'envasat (indicant setmana i any)
- condicions específiques aplicables a la manipulació i utilització del producte
El fabricant ha de facilitar, si li demanen, les dades següents:
- Inici i final d'adormiment
- Si s'han incorporat additius, informació detallada de tots ells i dels seus efectes
OPERACIONS DE CONTROL:
La recepció del ciment haurà d'incloure al menys, dues fases obligatòries:
- Una primera fase de comprovació de la documentació
- Una segona fase d'inspecció visual del subministrament

Es pot donar una tercera fase, si el responsable de recepció ho considera oportú, de comprovació del tipus i classe de ciment i de les característiques físiques químiques i mecàniques mitjançant la realització d'assaigs d'identificació i, si es el cas, d'assaigs complementaris.
Per a la primera fase, al iniciar el subministrament el Responsable de recepció ha de comprovar que la documentació es la requerida. Aquesta documentació estarà compresa per:
- Albarà o full de subministrament.
- Etiquetatge
- Documents de conformitat, com pot ser el marcatge CE o bé la Certificació de Conformitat del Reial Decret 1313/1988
- Pel cas dels ciments no subjectes al marcatge CE, el certificat de garantia del fabricant signat.
- Si els ciments disposen de distintius de qualitat, caldrà també la documentació precisa de reconeixements del distintiu.

En la segona fase, un cop superada la fase de control documental, cal sotmetre el ciment a una inspecció visual per comprovar que no ha patit alteracions o barreges indesitjades.
La tercera fase s'activarà quan es pugui preveure possibles defectes o en el cas que el Responsable així ho estableixi per haver donat resultats no conformes en les fases anteriors o per haver detectat defectes en l'ús de ciments d'anteriors remeses.
En aquest supòsit es duran terme, abans de començar l'obra i cada 200 t de ciment de la mateixa designació i procedència durant l'execució, assaigs d'acord amb l'establer en els Annexes 5 i 6 de la RC-08.
CRITERIS DE PRESA DE MOSTRES:
Les mostres es prendran segons l'indicat en la RC-08. Per a cada lot de control sotmès a assaig s'extrauran tres mostres, una per tal de realitzar els assaigs de comprovació de la composició, l'altra per als assaigs físics, mecànics i químics i l'altra per a ser conservada preventivament.
INTERPRETACIÓ DE RESULTATS I ACTUACIONS EN CAS D'INCOMPLIMENT:
A efectes de la fase primera, no s'aprovarà l'ús de ciments els quals el etiquetatge i la documentació no es correspongui amb el ciment sol·licitat, quan la documentació no estigui completa i quan no es reuneixin tots els requisits establerts.
A efectes de la segona fase, no s'aprovarà l'ús de ciments que presentin símptomes de meteorització rellevant, que contingui cossos estranys i que no resulti homogènia en el seu aspecte o color.
A efectes de la tercera fase, no s'aprovarà l'ús de ciments que no compleixin els criteris establerts en l'apartat A5.5 de la RC-08.
Quan no es compleixi alguna de les prescripcions del ciment assajat, es repetiran els assaigs per duplicat, sobre dues mostres obtingudes de l'aplec existent a obra. S'acceptarà el lot únicament si els resultats obtinguts en les dues mostres són satisfactoris.

B0 MATERIALS BÀSICS

B06 FORMIGONS

B064 FORMIGONS ESTRUCTURALS EN MASSA

0.- ELEMENTS QUE CONTEMPLA EL PLEC

B064300C.

1.- DEFINICIÓ I CARACTERÍSTIQUES DELS ELEMENTS

Formigó amb o sense addicions (cendres volants o fum de sílice), elaborat en una central formigonera legalment autoritzada d'acord amb el títol 4t. de la llei 21/1992 de 16 de juliol d'indústria i el Real Decret 697/1995 de 28 d'abril.
CARACTERÍSTIQUES DELS FORMIGONS D'ÚS ESTRUCTURAL:
Els components del formigó, la seva dosificació, el procés de fabricació i el transport han d'estar d'acord amb les prescripcions de l'EHE-08.
La designació del formigó fabricat en central es pot fer per propietats o per dosificació i s'expressarà, com a mínim, la següent informació:
- Consistència
- Grandària màxima del granulat
- Tipus d'ambient al que s'exposarà el formigó

- Resistència característica a compressió per als formigons designats per propietats
- Contingut de ciment expressat en kg/m3, per als formigons designats per dosificació
- La indicació de l'ús estructural que ha de tenir el formigó: en massa, armat o pretesat

La designació per propietats s'ha de fer d'acord amb el format: T-R/C/TM/A
- T: Indicatiu que serà HM per al formigó en massa, HA pel formigó armat, i HP per al formigó pretesat
- R: Resistència característica a compressió, en N/mm2 (20-25-30-35-40-45-50-55-60-70-80-90-100)
- C: Lletra indicativa del tipus de consistència: L Líquida, F fluida, B tova, P plàstica i S seca
- TM: Grandària màxima del granulat en mm.
- A: Designació de l'ambient al que s'exposarà el formigó

En els formigons designats per propietats, el subministrador ha d'establir la composició de la mescla del formigó, garantint al peticionari les característiques especificades de grandària màxima del granulat, consistència i resistència característica, així com les limitacions derivades del tipus d'ambient especificat (contingut de ciment i relació aigua/ciment).
En els formigons designats per dosificació, el peticionari es responsable de la congruència de les característiques especificades de grandària màxima del granulat, consistència i contingut en ciment per metre cúbic de formigó, i el subministrador les haurà de garantir, indicant també, la relació aigua/ciment que ha emprat.
En els formigons amb característiques especials o d'altres de les especificades a la designació, les garanties i les dades que el subministrador hagi d'aportar, s'han d'especificar abans de l'inici del subministrament.
El formigó ha de complir amb les exigències de qualitat que estableix l'article 37.2.3 de la norma EHE-08.
Si el formigó està destinat a una obra amb armadures pretesades, podrà contindre cendres volants sense que aquestes excedeixin el 20% del pes del ciment, i si es tracta de fum de silici no podrà excedir el 10%
Si el formigó està destinat a obres de formigó en massa o armat, la DF pot autoritzar l'us de cendres volants o fum de silici per la seva confecció. En estructures d'edificació, si s'utilitzen cendres volants no han de superar el 35% del pes del ciment. Si s'utilitza fum de silici no ha de superar el 10% del pes del ciment. La quantitat mínima de ciment s'especifica a l'article 37.3.2 de la norma EHE-08
La central que subministri formigó amb cendres volants realitzarà un control sobre la producció segons l'art. 30 de la norma EHE-08 i ha de posar els resultats de l'anàlisi a l'abast de la DF, o disposarà d'un distintiu de qualitat oficialment reconegut
Les cendres volants han de complir en qualsevol cas les especificacions de la norma UNE_EN 450.
Els additius hauran de ser del tipus que estableix l'article 29.2 de l'EHE-08 i complir l'UNE EN 934-2
En cap cas la proporció en pes de l'additiu no ha de superar el 5% del pes del ciment utilitzat.
Classificació dels formigons per la seva resistència a compressió:
- Si fck <= 50 N/mm2 , resistència standard
- Si fck > 50 N/mm2 , alta resistència

Si no es disposa més que de resultats a 28 dies d'edat, es podran admetre com a valors de resistència a j dies d'edat els valors resultants de la fórmula següent:
- fcm (t) = ßcc(t)·fcm
- ßcc = exp s [1 (28/t)1/2]

(on Fcm: Resistència mitja a compressió a 28 dies, ßcc: coeficient que depèn de l'edat del formigó, t: edat del formigó en dies, s: coeficient en funció del tipus de ciment (= 0,2 per a ciments d'alta resistència i enduriment ràpid (CEM 42,5R, CEM 52,5R), = 0,25 per a ciments normals i d'enduriment ràpid (CEM 32,5R, CEM 42,5), = 0,38 per a ciments d'enduriment lent (CEM 32,25))).
Valor mínim de la resistència:
- Formigons en massa >= 20 N/mm2
- Formigons armats o pretesats >= 25 N/mm2

Tipus de ciment:
- Formigó en massa: Ciments comuns excepte els tipus CEM II/A-Q, CEM II/B-Q, CEM II/A-W, CEM II/B-W, CEM II/A-T, CEM II/B-T i CEM III/C (UNE-EN 197-1), Ciments per a usos especials ESP VI-1 (UNE 80307)
- Formigó armat: Ciments comuns excepte els tipus CEM II/A-Q, CEM II/B-Q, CEM II/A-W, CEM II/B-W, CEM II/A-T, CEM II/B-T, CEM III/C i CEM V/B (UNE-EN 197-1)
- Formigó pretesat: Ciments comuns tipus CEM I, CEM II/A-D, CEM II/A-V, CEM II/A-P i CEM II/A-M(V,P) (UNE-EN 197-1)
- Es considera inclòs dins dels ciments comuns els ciments blancs (UNE 80305)
- Es consideren inclosos els ciments de característiques addicionals com els resistents als sulfats i/o a l'aigua de mar (UNE 80303-1 i UNE 80303-2), i els de baix calor d'hidratació (UNE-EN 14216)

Classe del ciment: 32,5 N
Densitats dels formigons:
- Formigons en massa (HM):

- 2.300 kg/m3 si fck <=50 N/mm2
- 2.400 kg/m3 si fck > 50 N/mm2
- Formigons armats i pretensats (HA-HP): 2500 kg/m3

El contingut mínim de ciment ha d'estar d'acord amb les prescripcions de la norma EHE-08, en funció de la classe d'exposició (taula 37.3.2.a). La quantitat mínima de ciment considerant el tipus d'exposició més favorable ha de ser:
- Obres de formigó en massa: >= 200 kg/m3
- Obres de formigó armat: >= 250 kg/m3
- Obres de formigó pretesat: >= 275 kg/m3
- A totes les obres: <= 500 kg/m3

La relació aigua/ciment ha d'estar d'acord amb les prescripcions de la norma EHE-08, en funció de la classe d'exposició (taula 37.3.2.a). La relació aigua/ciment considerant el tipus d'exposició més favorable ha de ser:
- Formigó en massa: <= 0,65
- Formigó armat: <= 0,65
- Formigó pretesat: <= 0,60

Assentament en el con d'Abrams (UNE EN 12350-2):
- Consistència seca: 0 - 2 cm
- Consistència plàstica: 3 - 5 cm
- Consistència tova: 6 - 9 cm
- Consistència fluida: 10-15 cm
- Consistència líquida: 16-20 cm

La consistència (L) líquida només es podrà aconseguir mitjançant additiu superfluidificant
Ió clor total aportat per components d'un formigó no pot superar:
- Pretensat: <= 0,2% pes de ciment
- Armat: <= 0,4% pes de ciment
- En massa amb armadura de fissuració: <= 0,4% pes de ciment

Quantitat total de fins (sedàs 0,063) al formigó, corresponents als granulats i al ciment:
- Si l'aigua és standard: < 175 kg/m3
- Si l'aigua és reciclada: < 185 kg/m3

Tolerències:
- Assentament en el con d'Abrams:
- Consistència seca: Nul
- Consistència plàstica o tova: ± 1 cm
- Consistència fluida: ± 2 cm
- Consistència líquida: ± 2 cm

FORMIGONS PER A PILOTS FORMIGONATS "IN SITU"
Tamany màxim del granulat. El més petit dels següents valors:
- <= 32 mm
- <= 1/4 separació entre barres d'acer longitudinals

Dosificacions de pastat:
- Contingut de ciment:
- Formigons abocats en sec: >= 325 kg/m3
- Formigons submergits: >= 375 kg/m3
- Relació aigua-ciment (A/C): < 0,6
- Contingut de fins d <0,125 (ciment inclòs):
- Granulat gruixut d > 8 mm: >= 400 kg/m3
- Granulat gruixut d <= 8 mm: >= 450 kg/m3

Consistència del formigó:

Assentament con d'Abrams(mm)	Condicions d'ús
130 <= H <= 180 H >= 160	- Formigó abocat en sec - Formigó bombejat, submergit o abocat sota aigua amb tub tremie
H >= 180	- Formigó submergit, abocat sota fluid estabilitzador amb tub tremie

El formigó ha de tenir la docilitat i fluïdesa adequada, i aquests valors s'han de mantenir durant tot el procés de formigonat, per tal d'evitar embussos als tubs de formigonar.
FORMIGONS PER A PANTALLES FORMIGONADES "IN SITU"
Contingut mímin de ciment en funció de la grandària màxima del granulat:

Grandària màxima del granulat(mm)	Contingut mínim de ciment(kg)
32	350
25	370
20	385
16	400

Grandària màxima del granulat. El més petit dels següents valors:
- <= 32 mm
- <= 1/4 separació entre barres d'acer longitudinals

Dosificacions de pastat:
- Contingut de ciment en pantalles contínues de formigó armat:
- Formigons abocats en sec: >= 325 kg/m3
- Formigons submergits: >= 375 kg/m3
- Relació aigua-ciment: 0,45 < A/C < 0,6
- Contingut de fins d <=0,125 mm (ciment inclòs):
- Granulat gruixut D <= 16 mm: <= 450 kg/m3
- Granulat gruixut D > 16 mm: = 400 kg/m3
- Assentament al con d'Abrams: 160 < A < 220 mm

El formigó ha de tenir la docilitat i fluïdesa adequada, i aquests valors s'han de mantenir durant tot el procés de formigonat, per tal d'evitar embussos als tubs de formigonar.
FORMIGÓ PER A PAVIMENTS
La fabricació del formigó no es podrà iniciar fins que la DF no hagi aprovat la fórmula de treball i el corresponent tram de prova (apartat d'execució). Aquesta fórmula inclourà:
- La identificació de cada fracció d'àrid i la seva proporció ponderal en sec
- La granulometria de la mescla d'àrids per als tamisos 40 mm; 25 mm; 20 mm; 12,5 mm; 8 mm; 4 mm; 2 mm; 1 mm; 0,500 mm; 0,250 mm; 0,125 mm; i 0,063 mm UNE EN 933-2.
- La dosificació de ciment, aigua i, si és el cas de cada additiu, referides a amassada
- La resistència característica a flexotracció a 7 i a 28 dies.
- La consistència del formigó fresc, i el contingut d'aire ocluït.

El pes total de partícules que passen pel tamís 0,125 mm UNE EN 933-2 no serà major de 450 kg/m3, inclòs el ciment.
Contingut de ciment: >= 300 kg/m3
Relació aigua/ciment: <= 0,46
Assentament en el con d'Abrams (UNE 83313): 2 - 6 cm
Proporció d'aire ocluït (UNE 83315): <= 6%
En zones sotmeses a nevades o gelades serà obligatòria la utilització d'un inclusor d'aire, i en aquest cas, la proporció d'aire ocluit en el formigó fresc no serà inferior al 4,5 % en volum.
Tolerències:
- Assentament en el con d'Abrams: ± 1 cm

2.- CONDICIONS DE SUBMINISTRAMENT I EMMAGATZEMATGE

Subministrament: En camions formigonera.
El formigó ha d'arribar a l'obra sense alteracions en les seves característiques, formant una barreja homogènia i sense haver iniciat l'adormiment.
Queda expressament prohibit l'addició al formigó de qualsevol quantitat d'aigua o altres substàncies que puguin alterar la composició original.
Emmagatzematge: No es pot emmagatzemar.

3.- UNITAT I CRITERIS D'AMIDAMENT

Unitat d'amidament: la indicada a la descripció de l'element
Criteri d'amidament: quantitat necessària subministrada a l'obra

4.- NORMATIVA DE COMPLIMENT OBLIGATORI

Real Decreto 1247/2008, de 18 de julio, por el que se aprueba la Instrucción de Hormigón Estructural (EHE-08).
PILOTS I PANTALLES FORMIGONADES "IN SITU"
Real Decreto 314/2006, de 17 de marzo, por el que se aprueba el Código Técnico de la Edificación Parte 2. Documento Básico de Seguridad estructural DB-SE.
FORMIGÓ PER A PAVIMENTS
Orden FOM/891/2004, de 1 de marzo, por la que se actualizan determinados artículos del Pliego de Prescripciones Técnicas Generales para Obras de Carreteras y Puentes, relativos a firmes y pavimentos (PG-3).

5.- CONDICIONS DE CONTROL DE RECEPCIÓ

CONDICIONS DE MARCATGE I CONTROL DE LA DOCUMENTACIÓ:
El subministrador ha de lliurar amb cada càrrega un full on constin, com a mínim, les dades següents:
- Identificació del subministrador
- Número de sèrie de la fulla de subministrament
- Data i hora de lliurament
- Nom de la central de formigó
- Identificació del peticionari
- Quantitat de formigó subministrat

- Formigons designats per propietats d'acord a l'art. 39.2 de l'EHE-08, indicant com a mínim:
- Resistència a la compressió
- Tipus de consistència
- Grandària màxima del granulat
- Tipus d'ambient segons la taula 8.2.2 de l'EHE-08
- Formigons designats per dosificació d'acord a l'art. 39.2 de l'EHE-08, indicant com a mínim:
- Contingut de ciment per m3
- Relació aigua/ciment
- Tipus, classe i marca del ciment
- Contingut en addicions
- Contingut en additius
- Tipus d'additiu segons UNE_EN 934-2, si n'hi ha
- Procedència i quantitat de les addicions o indicació que no en té
- Identificació del ciment, additius i addicions
- Designació específica del lloc de subministrament
- Identificació del camió i de la persona que fa la descàrrega
- Hora límit d'us del formigó

OPERACIONS DE CONTROL EN FORMIGÓ ESTRUCTURAL:
Determinació de la dosificació (si és el cas) mitjançant assaigs previs de laboratori. Per a cada dosificació estudiada es realitzaran 3 series de 4 provetes, procedents de 3 pastades fabricades a la central. 2 provetes s'assajaran a compressió i les altres 2 a l'assaig de penetració d'aigua.
Assaigs característics de comprovació de la dosificació aprovada. Per a cada tipus de formigó es realitzaran 6 sèries de 2 provetes que s'assajaran a compressió a 28 dies, segons UNE EN 12390-3. No seran necessaris aquests assaigs si el formigó procedeix de central certificada, o es disposa de suficient experiència en el seu ús.
Abans del inici de l'obra, i sempre que sigui necessari segons l'article 37.3.3 de la norma EHE-08, es realitzarà l'assaig de la fondària de penetració d'aigua sota pressió, segons UNE EN 12390-8.
Inspeccions no periòdiques a la planta per tenir constància que es fabrica el formigó amb la dosificació correcte.
Per a totes les amassades es durà a terme el corresponent control de les condicions de subministrament.
Control estadístic de la resistència (EHE-08): Per a formigons sense distintiu de qualitat, es realitzaran lots de control de com a màxim:
- Volum de formigonament: <= 100 m3
- Elements o grups d'elements que treballen a compressió:
- Temps de formigonament <= 2 setmanes; superfície construïda <= 500 m2; Nombre de plantes <= 2
- Elements o grups d'elements que treballen a flexió:
- Temps de formigonament <= 2 setmanes; superfície construïda <= 1000 m2; Nombre de plantes <= 2
- Massissos:
- Temps de formigonament <= 1 setmana

El número de lots no serà inferior a 3. Totes les pastades d'un lot procediran del mateix subministrador, i tindran la mateixa dosificació.
En cas de disposar d'un distintiu oficialment reconegut, es podran augmentar els valors anteriors multiplicant-los per 2 o per 5, en funció del nivell de garantia per al que s'ha efectuat el reconeixement, conforme a l'article 81 de l'EHE-08.
Control 100x100 (EHE-08): Serà d'aplicació a qualsevol estructura, sempre que es faci abans del subministrament del formigó. La conformitat de la resistència es comprova determinant la mateixa en totes les pastades sotmeses a control i calculant el valor de la resistència característica real.
Control indirecte de la resistència (EHE-08): Només es podrà aplicar en formigons que disposin d'un distintiu de qualitat oficialment reconegut i que s'utilitzin en:
- Elements d'edificis de vivendes d'una o dues plantes, amb llums inferiors a 6,00 metres
- Elements d'edificis de vivendes de fins a 4 plantes, que treballin a flexió, amb llums inferiors a 6,00 metres

Haurà de complir, a més, que l'ambient sigui I o II, i que en el projecte s'hagi adoptat una resistència de càlcul a compressió Fcd no superior a 10 N/mm2.
La DF podrà eximir la realització dels assaigs característics de dosificació quan el formigó que es vagi a subministrar estigui en possessió d'un distintiu de qualitat oficialment reconegut, o quan es disposi d'un certificat de dosificació amb una antiguitat màxima de 6 mesos.
OPERACIONS DE CONTROL EN FORMIGÓ PER A PAVIMENTS:
Determinació de la fórmula de treball. Per a cada dosificació analitzada es realitzarà:
- Confecció de 2 sèries de 2 provetes, segons la norma UNE 83301. Per a cada sèrie es determinarà la consistència (UNE 83313), la resistència a flexotracció a 7 i a 28 dies (UNE 83305) i, si és el cas, el contingut d'aire ocluit (UNE EN 12350-7).

Si la resistència mitja a 7 dies resultés superior al 80% de l'especificada a 28 dies, i no

s'haguessin obtingut resultats del contingut d'aire ocluït i de la consistència fora dels límits establerts, es podrà procedir a la realització d'un tram de prova amb aquest formigó. En cas contrari, s'haurà d'esperar als 28 dies i s'introduiran les modificacions necessàries en la dosificació, i es repetiran els assaigs de resistència.
Control de fabricació i recepció.
- Inspecció no sistemàtica a la planta de fabricació del formigó
- Per a cada fracció d'àrid, abans de l'entrada al mesclador, es realitzaran amb la freqüència indicada, els següents assaigs:
- Com a mínim 2 cops al dia, 1 pel matí i un altre per la tarda:
- Assaig granulomètric (UNE-EN 933-1)
- Equivalent de sorra de l'àrid fi (UNE EN 933-8)
- Terrossos d'argila (UNE 7133)
- Índex de llenques de l'àrid gros (UNE EN 933-3)
- Proporció de fins que passen pel tamís 0,063 mm (UNE EN 933-2)
- Com a mínim 1 cop al mes, i sempre que es canvïi de procedència el subministrament:
- Coeficient de Los Ángeles de l'àrid gros (UNE EN 1097-2)
- Substàncies perjudicials (EHE)
- Sobre una mostra de la mescla d'àrids es realitzarà cada dia un assaig granulomètric (UNE EN 933-1)
- Comprovació de l'exactitud de les bàscules de dosificació un cop cada 15 dies.
- Inspecció visual del formigó en cada element de transport i comprovació de la temperatura.
- Recepció del full de subministrament del formigó, per a cada partida.
- Es controlaran com a mínim 2 cops al dia (matí i tarda):
- Contingut d'aire ocluït en el formigó (UNE 83315)
- Consistència (UNE 83313)
- Fabricació de provetes per a assaig a flexotracció (UNE 83301)

CRITERIS DE PRESA DE MOSTRES EN FORMIGÓ ESTRUCTURAL:
Els controls s'han de realitzar segons les instruccions de la DF i la norma EHE.
CRITERIS DE PRESA DE MOSTRES EN FORMIGÓ PER A PAVIMENTS:
Es seguiran els criteris que en cada cas, indiqui la DF. Cada sèrie de provetes es prendrà d'amassades diferents.
Quan s'indica una freqüència temporal de 2 assaigs per dia, es realitzarà un pel mati i l'altre per la tarda.
INTERPRETACIÓ DE RESULTATS I ACTUACIONS EN CAS D'INCOMPLIMENT, EN FORMIGÓ ESTRUCTURAL:
No s'ha d'acceptar el subministrament de formigó que no arribi identificat segons les condicions del plec.
Control estadístic: La conformitat del lot en relació a la resistència es comprovarà a partir dels valors mitjos dels resultats obtinguts sobre 2 provetes agafades de cada una de les N pastades controlades d'acord amb:
- Resistència característica especificada en projecte Fck (N/mm2): <= 30
- Formigons amb distintius de qualitat oficialment reconeguts conforme a l'article 81 de l'EHE-08: N >= 1
- Altres casos: N >= 3
- Resistència característica especificada en projecte Fck (N/mm2): >= 35 i <= 50
- Formigons amb distintius de qualitat oficialment reconeguts conforme a l'article 81 de l'EHE-08: N >= 1
- Altres casos: N >= 4
- Resistència característica especificada en projecte Fck (N/mm2): >= 50
- Formigons amb distintius de qualitat oficialment reconeguts conforme a l'article 81 de l'EHE-08: N >= 2
- Altres casos: N >= 6

La presa de mostres es realitzarà aleatòriament entre les pastades de l'obra sotmesa a control. Un cop efectuats els assaigs, s'ordenaran els valors mitjos, xi, de les determinacions de resistència obtingudes per a cadascuna de les N pastades controlades: x1 <= x2 <= ... <= xn
En els casos en que el formigó estigui en possessió d'un distintiu de qualitat oficialment reconegut, s'acceptarà quan xi >= fck. A més, es considerarà com un control d'identificació, per tant els criteris d'acceptació en aquest cas tenen per objecte comprovar la pertinença del formigó del lot a una producció molt controlada, amb una resistència certificada i estadísticament avaluada amb un nivell de garantia molt exigent.
Si el formigó no disposa de distintiu, s'acceptarà si:
f(x) = x K2rN >= fck
on:
- f(x) Funció d'acceptació
- x Valor mig dels resultats obtinguts en les N pastades assajades
- K2 Coeficient:

Coeficient:
- Número de pastades:
- 3 pastades: K2 1,02; K3: 0,85
- 4 pastades: K2 0,82; K3: 0,67
- 5 pastades: K2 0,72; K3: 0,55
- 6 pastades: K2 0,66; K3: 0,43

- rN: Valor del recorregut mostral definit com a: rN = x (N) x (1)
- x(1): Valor mínim dels resultats obtinguts en les últimes N pastades
- x(N): Valor màxim dels resultats obtinguts en les últimes N pastades
- fck: Valor de la resistència característica especificada en el projecte

Si el formigó no disposa de distintiu, però es fabrica de forma contínua a central d'obra o són subministrats de forma contínua per la mateixa central de formigó preparat, en els que es controlen a l'obra més de 36 pastades del mateix formigó, s'acceptarà si: f(x(1)) = x(1) K3s35* >= fck.
On: s35* Desviació típica mostral, corresponent a les últimes 35 pastades
Quan la consistència s'hagi definit pel seu tipus, segons l'art. 31.5, s'acceptarà el formigó si la mitjana aritmètica dels dos valors obtinguts està compresa dins del interval corresponent.
Si s'ha definit pel seu assentament, s'acceptarà el formigó quan la mitjana dels dos valors estigui compresa dins de la tolerància exigida.
El incompliment d'aquests criteris suposarà el rebuig de la pastada.
Control 100x100: Per a elements fabricats amb N pastades, el valor de la fc,real correspon a la resistència de la pastada que, un cop ordenades les N determinacions de menor a major, ocupa el lloc n=0,05 N, arrodonint-se n per excés. Si el número de pastades a controlar és igual o inferior a 20, fc,real serà el valor de la resistència de la pastada més baixa trobada a la sèrie.
S'acceptarà quan: fc,real >= fck
Control indirecte: S'acceptarà el formigó subministrat quan es compleixi a la vegada que:
- Els resultats dels assaigs de consistència compleixen amb els apartats anteriors
- Es manté la vigència del distintiu de qualitat del formigó durant la totalitat del subministrament
- Es manté la vigència del reconeixement oficial del distintiu de qualitat

INTERPRETACIÓ DE RESULTATS I ACTUACIONS EN CAS D'INCOMPLIMENT EN FORMIGÓ PER A PAVIMENTS:
- Interpretació dels assaigs característics:

Si la resistència característica a 7 dies resulta superior al 80 % de l'especificada a 28 dies, i els resultats del contingut d'aire ocluit i de la consistència es troben dins dels límits establerts, es podrà iniciar el tram de prova amb el formigó corresponent. En cas contrari, s'haurà d'esperar als resultats a 28 dies i, en el seu cas, s'introduiran els ajustos necessaris a la dosificació, repetint-se els assaigs característics.
- Interpretació dels assaigs de control de resistència:
- El lot s'accepta si la resistència característica a 28 dies és superior a l'exigida.

En altre cas:
- Si fos inferior a ella, però no al seu 90%, el Contractista podrà escollir entre acceptar les sancions previstes en el Plec de Prescripcions Tècniques Particulars, o sol·licitar la realització d'assaigs d'informació. Aquestes sancions no podran ser inferiors a l'aplicació d'una penalització al preu unitari del lot, la quantia de la qual sigui igual al doble de la merma de resistència, expressades ambdues en proporció.
- Si està per sota del 90%, es realitzaran, a càrrec del contractista, els corresponents assaigs d'informació.
- Assaigs d'informació:

Abans dels 54 dies d'acabada l'estesa del lot, s'extrauran 6 testimonis cilíndrics (UNE 83302) que s'assajaran a tracció indirecta (UNE 83306) a edat de 56 dies. La conservació dels testimonis durant les 48 hores anteriors a l'assaig es realitzarà segons la norma UNE 83302.
El valor mig dels resultats dels assaigs d'informació del lot es compararan amb el resultat mig corresponent al tram de prova. El lot s'accepta si la resistència mitjana del lot és superior. En cas d'incompliment, cal distingir tres casos:
- Si fos inferior a ell, però no al seu 90%, s'aplicaran al lot les sancions previstes en el Plec de Prescripcions Tècniques Particulars.
- Si fos inferior al seu 90%, però no al seu 70%, el Director de les Obres podrà aplicar les sancions previstes en el Plec de Prescripcions Tècniques Particulars, o bé ordenar la demolició del lot i la seva reconstrucció, a càrrec del Contractista.
- Si fos inferior al seu 70% es demolirà el lot i es reconstruirà, a càrrec del Contractista.

Les sancions referides no podran ser inferiors a l'aplicació d'una penalització al preu unitari del lot, la quantia del qual sigui igual al doble de la merma de resistència, expressades ambdues en proporció.
La resistència de cada pastada a una determinada edat, es determinarà com a mitjana de les resistències de les provetes fabricades amb un formigó de la pastada en qüestió i assajades a l'edat determinada. A partir de la mínima resistència obtinguda en qualsevol pastada del lot, es podrà estimar la característica multiplicant aquella per un coeficient donat per la taula següent:
Coeficient (En funció del nombre de sèries que formen el lot):
- 2 sèries: 0,88
- 3 sèries: 0,91
- 4 sèries: 0,93
- 5 sèries: 0,95
- 6 sèries: 0,96

Quan l'assentament en el con d'Abrams no s'ajusti als valors especificats a la fórmula de treball, es rebutjarà el camió controlat.

B0 MATERIALS BÀSICS

B06 FORMIGONS

B069- FORMIGÓ D'ÚS NO ESTRUCTURAL

0.- ELEMENTS QUE CONTEMPLA EL PLEC

B069-2A9O,B069-I3Q0,B069-2A9P,B069-I4H8.

Plec de condicions
1.- DEFINICIÓ I CONDICIONS DELS ELEMENTS

Formigons que no aporten responsabilitat estructural a la construcció, però col·laboren a millorar la durabilitat del formigó estructural (formigons de neteja) o aporten el volum necessari d'un material resistent per a conformar la geometria requerida per un fi concret.
S'han considerat els materials següents:
- Formigons de neteja, destinats a evitar la contaminació de les armadures i la dessecació del formigó estructural al procés d'abocat
- Formigó no estructural destinat a conformar volums de material resistent

CARACTERÍSTIQUES GENERALS:
Els ciments que es poden utilitzar en formigó no estructural són:
- Prefabricats no estructurals: Ciments comuns excepte CEM II/A-Q, CEM II/B-Q, CEM II/A-W, CEM II/B-W, CEM II/A-T, CEM II/B-T, CEM III/C
- Formigons de neteja i replens de rases: Ciments comuns
- Altres formigons executats a l'obra: Ciment per a usos especials ESP VI-1 i ciments comuns excepte CEM II/A-Q, CEM II/B-Q, CEM II/A-W, CEM II/B-W, CEM II/A-T, CEM II/B-T, CEM III/C

Els àrids a utilitzar poden ser sorres i graves rodades o procedents de matxuqueig, o escòries siderúrgiques adequades. S'ha de poder utilitzar fins a un 100% d'àrid gros reciclat, sempre que compleixi amb les especificacions de l'article 30.8 del CODI ESTRUCTURAL amb respecte a les condicions físico-mecàniques i als requisits químics.
S'hauran d'utilitzar additius reductors d'aigua, ja que els formigons d'ús no estructural contenen poc ciment.
Els components del formigó, la seva dosificació, el procés de fabricació i el transport han d'estar d'acord amb les prescripcions del CODI ESTRUCTURAL.
El control dels components s'ha de realitzar d'acord als àmbits 0101, 0521, 0531, 0701 i 1011.
Els formigons de neteja han de tenir una dosificació mínima de 150 kg/m3 de ciment.
La mida màxima del granulat es recomanable sigui inferior a 30 mm.
Es tipificaran de la manera següent: HL-150/C/TM, on C = consistència i TM= mida màxima del granulat.
Els formigons no estructurals han de tenir una resistència característica mínima de 15 N/mm2, i es recomanable que la mida màxima del granulat sigui inferior a 40 mm.
Es tipificaran HNE-15/C/TM, on C= consistència i TM = mida màxima del granulat.
S'ha d'utilitzar preferentment, formigó de resistència 15 N/mm2, tret que la DF indiqui el contrari.
En cap cas la proporció en pes de l'additiu no ha de superar el 5% del pes del ciment utilitzat.
Si s'utilitzen cendres volants no han de superar el 35% del pes del ciment.
Classe resistent del ciment: >= 32,5
Contingut de ciment: >= 150 kg/m3
Assentament en el con d'Abrams (UNE EN 12350-2):
Consistència seca: 0 - 2 cm
Consistència plàstica: 3-4 cm
Consistència tova: 5-9 cm
Toleràncies:
- Assentament en el con d'Abrams:

Consistència seca: ± 1 cm
Consistència plàstica o tova: ± 1 cm
Toleràncies respecte de la dosificació:
- Contingut de ciment, en pes: ± 3%
- Contingut de granulats, en pes: ± 3%
- Contingut d'aigua: ± 3%
- Contingut d'additius: ± 5%

- Contingut d'addicions: ± 3%

2.- CONDICIONS DE SUBMINISTRAMENT I EMMAGATZEMATGE

Subministrament: En camions formigonera.
El formigó ha d'arribar a l'obra sense alteracions en les seves característiques, formant una barreja homogènia i sense haver iniciat l'adormiment.
Queda expressament prohibit l'addició al formigó de qualsevol quantitat d'aigua o altres substàncies que puguin alterar la composició original.
Emmagatzematge: No es pot emmagatzemar.

3.- UNITAT I CRITERI D'AMIDAMENT

Unitat d'amidament: la indicada a la descripció de l'element
Criteri d'amidament: quantitat necessària subministrada a l'obra

4.- NORMATIVA DE COMPLIMENT OBLIGATORI

Real Decreto 470/2021, de 29 de junio, por el que se aprueba el Código Estructural.

B0 MATERIALS BÀSICS

B06 FORMIGONS

B06F FORMIGONS ESTRUCTURALS (CE)

B06F1- FORMIGÓ ESTRUCTURAL EN MASSA AMB CIMENT GRIS I GRANULAT NATURAL (CE)

0.- ELEMENTS QUE CONTEMPLA EL PLEC

B06F1-KB8G.

1.- DEFINICIÓ I CONDICIONS DELS ELEMENTS
Formigó amb o sense addicions (cendres volants o fum de sílice), elaborat en una central formigonera legalment autoritzada d'acord amb el títol 4t. de la llei 21/1992 de 16 de juliol d'indústria i el Real Decret 559/2010, de 7 de maig.
CARACTERÍSTIQUES DELS FORMIGONS D'ÚS ESTRUCTURAL:
Els components del formigó, la seva dosificació, el procés de fabricació i el transport han d'estar d'acord amb les prescripcions del CODI ESTRUCTURAL.
La designació del formigó fabricat en central es pot fer per propietats o per dosificació i s'expressarà, com a mínim, la següent informació:
- Consistència
- Grandària màxima del granulat
- Tipus d'ambient al que s'exposarà el formigó
- Resistència característica a compressió per als formigons designats per propietats
- Contingut de ciment expressat en kg/m3, per als formigons designats per dosificació
- La indicació de l'ús estructural que ha de tenir el formigó: en massa, armat o pretesat
La designació per propietats s'ha de fer d'acord amb el format: T-R/C/TM/A
- T: Indicatiu que serà HM per al formigó en massa, HA pel formigó armat, i HP per al formigó pretesat
- R: Resistència característica a compressió, en N/mm2 (20-25-30-35-40-45-50-55-60-70-80-90-100)
- C: Lletra indicativa del tipus de consistència: L Líquida, F fluida, B tova, P plàstica i S seca
- TM: Grandària màxima del granulat en mm.
- A: Designació de l'ambient al que s'exposarà el formigó
En els formigons designats per propietats, el subministrador ha d'establir la composició de la mescla del formigó, garantint al peticionari les característiques especificades de grandària màxima del granulat, consistència i resistència característica, així com les limitacions derivades del tipus d'ambient especificat (contingut de ciment i relació aigua/ciment).

En els formigons designats per dosificació, el peticionari es responsable de la congruència de les característiques especificades de grandària màxima del granulat, consistència i contingut en ciment per metre cúbic de formigó, i el subministrador les haurà de garantir, indicant també, la relació aigua/ciment que ha emprat.
En els formigons amb característiques especials o d'altres de les especificades a la designació, les garanties i les dades que el subministrador hagi d'aportar, s'han d'especificar abans de l'inici del subministrament.
El formigó ha de complir amb les exigències de qualitat que estableix l'article 43.2 del CODI ESTRUCTURAL.
Si el formigó està destinat a una obra amb armadures pretesades, podrà contenir cendres volants sense que aquestes excedeixin el 20% del pes del ciment, i si es tracta de fum de silici no podrà excedir el 10%
Si el formigó està destinat a obres de formigó en massa o armat, la DF pot autoritzar l'us de cendres volants o fum de silici per la seva confecció. En estructures d'edificació, si s'utilitzen cendres volants no han de superar el 35% del pes del ciment. Si s'utilitza fum de silici no ha de superar el 10% del pes del ciment. La quantitat mínima de ciment s'especifica a l'article 43.2.1 del CODI ESTRUCTURAL.
La central que subministri formigó amb cendres volants realitzarà un control sobre la producció segons l'art. 32 del CODI ESTRUCTURAL i ha de posar els resultats de l'anàlisi a l'abast de la DF, o disposarà d'un distintiu de qualitat oficialment reconegut
Les cendres volants han de complir en qualsevol cas les especificacions de la norma UNE_EN 450.
Els additius hauran de ser del tipus que estableix l'article 31.2 del CODI ESTRUCTURAL i complir l'UNE EN 934-2
En cap cas la proporció en pes de l'additiu no ha de superar el 5% del pes del ciment utilitzat.
Classificació dels formigons per la seva resistència a compressió:
- Si fck <= 50 N/mm2 , resistència standard
- Si fck > 50 N/mm2 , alta resistència
Valor mínim de la resistència:
- Formigons en massa >= 20 N/mm2
- Formigons armats o pretesats >= 25 N/mm2
Tipus de ciment:
- Formigó en massa: Ciments comuns excepte els tipus CEM II/A-Q, CEM II/B-Q, CEM II/A-W, CEM II/B-W, CEM II/A-T, CEM II/B-T i CEM III/C (UNE-EN 197-1), Ciments per a usos especials ESP VI-1 (UNE 80307).
- Formigó armat: Ciments comuns excepte els tipus CEM II/A-Q, CEM II/B-Q, CEM II/A-W, CEM II/B-W, CEM II/A-T, CEM II/B-T, CEM III/C i CEM V/B (UNE-EN 197-1).
- Formigó pretesat: Ciments comuns tipus CEM I, CEM II/A-D, CEM II/A-V, CEM II/A-P i CEM II/A-M(V,P) (UNE-EN 197-1).
- Es considera inclòs dins dels ciments comuns els ciments blancs (UNE 80305).
- Es consideren inclosos els ciments de característiques addicionals com els resistents als sulfats i/o a l'aigua de mar (UNE 80303-1 i UNE 80303-2), i els de baix calor d'hidratació (UNE-EN 14216).
Classe del ciment: 32,5 N
Densitats dels formigons:
- Formigons en massa (HM): - 2.250 kg/m3 si fck <=40 N/mm2 - 2.300 kg/m3 si fck > 40 N/mm2
Formigons armats i pretensats (HA-HP): 2400 kg/m3
El contingut mínim de ciment ha d'estar d'acord amb les prescripcions del CODI ESTRUCTURAL, en funció de la classe d'exposició (taula 43.2.1.a). La quantitat mínima de ciment considerant el tipus d'exposició més favorable ha de ser:
- Obres de formigó en massa: >= 200 kg/m3
- Obres de formigó armat: >= 250 kg/m3
- Obres de formigó pretesat: >= 275 kg/m3
- A totes les obres: <= 500 kg/m3
La relació aigua/ciment ha d'estar d'acord amb les prescripcions del CODI ESTRUCTURAL, en funció de la classe d'exposició (taula 43.2.1.a). La relació aigua/ciment considerant el tipus d'exposició més favorable ha de ser:
- Formigó en massa: <= 0,65
- Formigó armat: <= 0,65
- Formigó pretesat: <= 0,60
Assentament en el con d'Abrams (UNE EN 12350-2):
- Consistència seca: 0 - 20 mm
- Consistència plàstica: 30 - 40 mm
- Consistència tova: 50 - 90 mm
- Consistència fluida: 100-150 mm
- Consistència líquida: 160-200 mm
La consistència (L) líquida només es podrà aconseguir mitjançant additiu superfluidificant
Ió clor total aportat per components d'un formigó no pot superar:
- Pretensat: <= 0,2% pes de ciment
- Armat: <= 0,4% pes de ciment
- En massa amb armadura de fissuració: <= 0,4% pes de ciment

Quantitat total de fins (sedàs 0,063) al formigó, corresponents als granulats i al ciment:
- Si l'aigua és standard: < 200 kg/m3
- Si l'aigua és reciclada: < 210 kg/m3
- Tolerències:
- Assentament en el con d'Abrams: - Consistència seca: ± 1 cm - Consistència plàstica: ± 1 cm - Consistència tova: ± 1 cm - Consistència fluida: ± 1 cm - Consistència líquida: ± 1 cm

FORMIGONS PER A PILOTS FORMIGONATS "IN SITU"
Tamany màxim del granulat. El més petit dels següents valors:
- <= 32 mm
- <= 1/4 separació entre barres d'acer longitudinals

Dosificacions de pastat:
- Contingut de ciment: - Formigons abocats en sec: >= 325 kg/m3 - Formigons submergits: >= 375 kg/m3
- Relació aigua-ciment (A/C): < 0,6
- Contingut de fins d <0,125 (ciment inclòs): - Granulat gruixut d > 8 mm: >= 400 kg/m3
- Granulat gruixut d <= 8 mm: >= 450 kg/m3

Consistència del formigó:

Assentament con d'Abrams(mm)	Condicions d'ús
130 <= H <= 180	- Formigó abocat en sec
H >= 160	- Formigó bombejat, submergit o abocat sota aigua amb tub tremie
H >= 180	- Formigó submergit, abocat sota fluid estabilitzador amb tub tremie

El formigó ha de tenir la docilitat i fluïdesa adequada, i aquests valors s'han de mantenir durant tot el procés de formigonat, per tal d'evitar embussos als tubs de formigonar.

FORMIGONS PER A PANTALLES FORMIGONADES "IN SITU"
Contingut mímin de ciment en funció de la grandària màxima del granulat:

Grandària màxima del granulat(mm)	Contingut mínim de ciment(kg)
32	350
25	370
20	385
16	400

Grandària màxima del granulat. El més petit dels següents valors:
- <= 32 mm
- <= 1/4 separació entre barres d'acer longitudinals

Dosificacions de pastat:
- Contingut de ciment en pantalles contínues de formigó armat: - Formigons abocats en sec: >= 325 kg/m3 - Formigons submergits: >= 375 kg/m3
- Relació aigua-ciment: 0,45 < A/C < 0,6
- Contingut de fins d <=0,125 mm (ciment inclòs): - Granulat gruixut D <= 16 mm: <= 450 kg/m3 - Granulat gruixut D > 16 mm: = 400 kg/m3
- Assentament al con d'Abrams: 160 < A < 220 mm

El formigó ha de tenir la docilitat i fluïdesa adequada, i aquests valors s'han de mantenir durant tot el procés de formigonat, per tal d'evitar embussos als tubs de formigonar.

FORMIGÓ PER A PAVIMENTS
La fabricació del formigó no es podrà iniciar fins que la DF no hagi aprovat la fórmula de treball i el corresponent tram de prova (apartat d'execució). Aquesta fórmula inclourà:
- La identificació de cada fracció d'àrid i la seva proporció ponderal en sec
- La granulometria de la mescla d'àrids per als tamisos 40 mm; 25 mm; 20 mm; 12,5 mm; 8 mm; 4 mm; 2 mm; 1 mm; 0,500 mm; 0,250 mm; 0,125 mm; i 0,063 mm UNE EN 933-2.
- La dosificació de ciment, aigua i, si és el cas de cada additiu, referides a amassada
- La resistència característica a flexotracció a 7 i a 28 dies.
- La consistència del formigó fresc, i el contingut d'aire ocluït.

El pes total de partícules que passen pel tamís 0,125 mm UNE EN 933-2 no serà major de 450 kg/m3, inclòs el ciment.
Contingut de ciment: >= 300 kg/m3
Relació aigua/ciment: <= 0,46
Assentament en el con d'Abrams (UNE 83313): 2 - 6 cm
Proporció d'aire ocluït (UNE 83315): <= 6%
En zones sotmeses a nevades o gelades serà obligatòria la utilització d'un inclusor d'aire, i en aquest cas, la proporció d'aire ocluit en el formigó fresc no serà inferior al 4,5 % en volum.
Tolerències:

Assentament en el con d'Abrams: ± 1 cm
2.- CONDICIONS DE SUBMINISTRAMENT I EMMAGATZEMATGE
Subministrament: En camions formigonera.
Queda expressament prohibit l'addició al formigó de qualsevol quantitat d'aigua o altres substàncies que puguin alterar la composició original.
Emmagatzematge: No es pot emmagatzemar.
3.- UNITAT I CRITERI D'AMIDAMENT
Unitat d'amidament: la indicada a la descripció de l'element
Criteri d'amidament: quantitat necessària subministrada a l'obra
4.- NORMATIVA DE COMPLIMENT OBLIGATORI
Real Decreto 470/2021, de 29 de junio, por el que se aprueba el Código Estructural.

B0 MATERIALS BÀSICS

B07 MORTERS DE COMPRA

B07L- MORTER PER A RAM DE PALETA

0.- ELEMENTS QUE CONTEMPLA EL PLEC

B07L-1PY6.

1.- DEFINICIÓ I CONDICIONS DELS ELEMENTS
Barreja d'un o més conglomerants minerals amb granulats triats i additius especials.
- Morter de ram de paleta

CARACTERÍSTIQUES GENERALS:
No ha de tenir grumolls ni principis d'aglomeració.

MORTER DE RAM DE PALETA:
Mescla formada per un o varis conglomerants inorgànics, granulats, aigua i addicions o additius (en el seu cas), per a fàbriques d'obra ceràmica (façanes, murs, pilars, envans) com a material d'unió i rejuntat.
S'han considerat els tipus següents:
- Morter d'us corrent (G): sense característiques especials
- Morter per a junts i capes fines (T): Morter dissenyat amb una mida màxima del granulat menor o igual al valor que figura especificat
- Morter de ram de paleta lleuger (L): Morter dissenyat que la seva densitat (endurit i sec), es inferior o igual al valor que figura especificat

La classe del morter es defineix per la lletra M seguida del valor de la resistència a compressió mínima declarada pel fabricant en N/mm2.
En els morters prescrits, el fabricant declararà la proporció de tots els components de la mescla, en volum o en pes.
Les característiques següents han de complir amb els valors declarats pel fabricant, assajades segons la norma corresponent:
- Característiques dels morters frescos: - Temps d'us (EN 1015-9) - Contingut en ions clorur (EN-EN 1015-17): <= 0,1% - Contingut en aire (EN 1015-7) o (EN 1015-6) si s'han utilitzat granulats porosos
- Característiques dels morters endurits: - Resistència a compressió (EN 1015-11) - Resistència d'unió (adhesió) (EN 1052-3) - Absorció d'aigua (EN 1015-18) - Permeabilitat al vapor d'aigua (EN 1745) - Densitat (morter endurit i sec) (EN 1015-10) - Conductivitat tèrmica (EN 1745) - Durabilitat (resistència als cicles de gel/desgel) (comprovat segons les disposicions que li siguin aplicables)
- Característiques addicionals per als morters lleugers: - Densitat (UNE-EN 1015-10): <= 1300 kg/m3
- Característiques addicionals per als morters per a junts i capes fines: - Mida màxima del granulat (EN 1015-1): <= 2 mm - Temps obert o temps de correcció (EN 1015-9)
- Reacció davant del foc: - Material amb contingut de matèria orgànica <= 1,0%: Classe A1 - Material amb contingut de matèria orgànica > 1,0%: Classe segons UNE-EN 13501-1

2.- CONDICIONS DE SUBMINISTRAMENT I EMMAGATZEMATGE
Subministrament: en envasos tancats hermèticament.
Emmagatzematge: En el seu envàs d'origen i en llocs secs, sense contacte directe amb el terra i protegit de la intempèrie, de manera que no se n'alterin les condicions inicials.
3.- UNITAT I CRITERI D'AMIDAMENT
Unitat d'amidament: la indicada a la descripció de l'element

Criteri d'amidament: quantitat necessària subministrada a l'obra
4.- NORMATIVA DE COMPLIMENT OBLIGATORI
MORTER DE RAM DE PALETA:
UNE-EN 998-2:2004 Especificaciones de los morteros para albañilería. Parte 2: Morteros para albañilería.
5.- CONDICIONS DE CONTROL DE RECEPCIÓ
CONDICIONS DE MARCATGE I CONTROL DE LA DOCUMENTACIÓ EN MORTER DE RAM DE PALETA:
El subministrador ha de posar a disposició de la DF en el cas que aquesta ho sol·liciti, la documentació següent, que acredita el marcatge CE, segons el sistema d'avaluació de conformitat aplicable, d'acord amb el que disposa l'apartat 7.2.1 del CTE: - Productes per a murs, pilars i particions (morters dissenyats*). * Morter amb una composició i sistema de fabricació escollits pel fabricant per tal d'obtenir les propietats especificades (concepte de prestació): - Sistema 2+: Declaració de Prestacions - Productes per a murs, pilars i particions (morters prescrits*). * Morter que es fabrica en unes proporcions predeterminades i que les seves propietats depenen de les proporcions dels components que s'han declarat (concepte de recepta): - Sistema 4: Declaració de Prestacions
A l'embalatge o a l'albarà de lliurament han de constar-hi les dades següents:
- Referència a la norma UNE-EN 998-2
- Nom del fabricant
- Codi o data de fabricació
- Tipus de morter
- Temps d'us
- Contingut en clorurs
- Contingut en aire
- Proporció dels components (morters prescrits)
- Resistència a compressió o classe de resistència a compressió
- Resistència d'unió (adhesió)
- Absorció d'aigua
- Permeabilitat al vapor d'aigua
- Densitat
- Conductivitat tèrmica
- Durabilitat
- Mida màxima del granulat
- Temps obert o temps de correcció
- Reacció davant el foc
- Marcatge CE de conformitat amb el que disposa el Reial Decret 1328/1995, de 28 de juliol
OPERACIONS DE CONTROL EN MORTERS DE RAM DE PALETA:
Inspecció visual de les condicions de subministrament i recepció del certificat de qualitat del fabricant, segons les exigències del plec de condicions.
Abans de l'inici de l'obra, i amb freqüència setmanal durant la seva execució, es comprovarà la consistència del morter mitjançant el mètode establert a l'UNE EN 1015-4, i es prepararà una sèrie de 3 provetes prismàtiques de 4x4x16 cm per tal d'obtenir la resistència a compressió (UNE-EN 1015-11)
CRITERIS DE PRESA DE MOSTRES EN MORTERS DE RAM DE PALETA:
Els controls es realitzaran segons les instruccions de la DF i les indicacions de la UNE-EN 1015-11.
INTERPRETACIÓ DELS RESULTATS I ACTUACIONS EN CAS D'INCOMPLIMENT, EN MORTERS DE RAM DE PALETA:
No es podran utilitzar a l'obra morters sense el corresponent certificat de garantia del fabricant, d'acord a les condicions exigides.
El valor de resistència a compressió obtingut ha de correspondre a les especificacions de projecte:
- Si resulta superior al 90% de la de projecte, s'acceptarà el lot.
- Si resulta inferior al 90% s'encarregarà un càlcul estructural que determini el coeficient de seguretat del element corresponent. S'acceptarà el lot si aquest coeficient no és inferior al 90 % del previst en el projecte.

B0 MATERIALS BÀSICS

B0A FERRETERIA

B0AP- TAC MECÀNIC METÀL·LIC

0.- ELEMENTS QUE CONTEMPLA EL PLEC

B0AP-07IX.

1.- DEFINICIÓ I CONDICIONS DELS ELEMENTS
Conjunt d'una peça per a encastar (tac) i un cargol o un vis. El sistema de subjecció del tac pot ser per adherència química o per expansió produida per la deformació de la peça en ser comprimida pel cargol.
S'han considerat els tipus següents:
- Tac d'expansió de niló i vis d'acer
- Tac d'expansió d'acer, amb vis, volandera i femella del mateix material
- Fixació mecànica formada per una base metàl·lica cargolada, vis d'acer, beina de PVC, volanderes d'estanquitat i tap de cautxú
- Tac químic format per una ampolla amb resina, cargol, volandera i femella
CARACTERÍSTIQUES GENERALS:
El disseny del tac ha de ser l'adient al suport i als esforços que ha de suportar.
Els cargols no han de tenir imperfeccions (rebaves, emprentes, etc) que impedeixin cargolar els elements.
El vis ha d'anar protegit contra la corrosió.
Els diàmetres del tac i vis han de ser compatibles.
El perfil de la femella ha de ser segons el seu diàmetre (UNE 17-008).
Cementació del vis: > 0,1 mm
VOLANDERES:
Diàmetre interior de la volandera:
- Diàmetre del cargol 10 mm: 11 mm
- Diàmetre del cargol 11 mm: 13 mm
2.- CONDICIONS DE SUBMINISTRAMENT I EMMAGATZEMATGE
Subministrament: S'ha de subministrar conjuntament amb totes les peces necessàries per a la seva correcta col·locació en capses, on han de figurar:
- Identificació del fabricant
- Diàmetres
- Llargàries
- Unitats
- Instruccions d'ús
Emmagatzematge: En llocs protegits de la pluja i la humitat.
3.- UNITAT I CRITERI D'AMIDAMENT
Unitat d'amidament: la indicada a la descripció de l'element
Criteri d'amidament: quantitat necessària subministrada a l'obra
4.- NORMATIVA DE COMPLIMENT OBLIGATORI
No hi ha normativa de compliment obligatori.

B0 MATERIALS BÀSICS

B0F MATERIALS BÀSICS DE CERÀMICA

B0F1 MAONS CERÀMICS

B0F1A- MAÓ CALAT

0.- ELEMENTS QUE CONTEMPLA EL PLEC

B0F1A-0760.

Plec de condicions
1.- DEFINICIÓ I CONDICIONS DELS ELEMENTS

Peces d'argila cuita utilitzades en el ram de paleta (façanes vistes o revestides, estructures portants i no portants, murs i divisòries interiors, tant a edificació com a enginyeria civil)
S'han considerat els tipus següents:
En funció de la densitat aparent:
- Peces LD, amb una densitat aparent menor o igual a 1000 kg/m3, per a parets revestides
- Peces HD, peces per a elements sense revestir o per a revestir i amb una densitat aparent més gran de 1000 kg/m3
En funció del nivell de confiança de les peces respecte a la resistència a la compressió:
- Peces de categoria I: peces amb una resistència a compressió declarada amb probabilitat de

no assolir-se inferior al 5%.
- Peces de categoria II: peces que no compleixen el nivell de confiança especificat per la categoria I.
En funció del volum i disposició de forats:
- Peces massisses
- Peces calades
- Peces alleugerides
- Peces foradades
CARACTERÍSTIQUES GENERALS:
Les peces han de presentar regularitat de dimensions i de forma.
No ha de tenir esquerdes, forats, exfoliacions, ni escrostonaments d'arestes.
Si és de cara vista no ha de tenir imperfeccions, taques, cremades, etc. i la uniformitat de color en el maó i en el conjunt de les remeses ha de complir les condicions subjectives requerides per la DF.
La disposició dels forats ha de ser de manera que no hi hagi risc de que apareguin fissures en els envanets i parets de la peça durant la seva manipulació o col·locació.
Ha de tenir una textura uniforme. Està suficientment cuit si s'aprecia un so agut en ser colpejat i un color uniforme en fracturar-se.
El fabricant ha de declarar la dimensions nominals de les peces en mil·límetres i en l'ordre de llarg, ample i alt.
Volum de forats:
- Massís: <= 25%
- Calat: <= 45%
- Alleugerit: <= 55%
- Foradat: <= 70%
Volum de cada forat: <= 12,5%
Gruix total dels envanets (relació amb el gruix total):
- Massís: >= 37,5%
- Calat: >= 30%
- Alleugerit: >= 20%
Les característiques següents han de complir amb els valors declarats pel fabricant, assajades segons la norma corresponent, dins del límit de tolerància indicat, en el seu cas:
Característiques essencials en peces per a ús en elements amb requisits estructurals:
- Resistència mitja a compressió (UNE-EN 772-1): >= 5 N/mm2, >= valor declarat pel fabricant, amb indicació de categoria I o II
- Adherència (UNE-EN 1052-3): >= valor declarat pel fabricant
- Contingut en sals solubles actives (UNE-EN 772-5): <= valor declarat pel fabricant, amb indicació de la seva categoria
Característiques essencials en peces per a ús en elements amb exigències davant el foc:
- Classe de reacció al foc: exigència en funció del contingut en massa o volum, de materials orgànics distribuïts de forma homogènia: - Peces amb <= 1,0%: A1 - Peces amb > 1,0% (UNE-EN 13501-1)
Característiques essencials en peces per a ús en elements amb exigències acústiques:
- Tolerància en les dimensions (UNE-EN 772-16): <= valor declarat pel fabricant, amb indicació de la categoria
- Forma de la peça (UNE-EN 771-1)
- Especificacions dels forats: Disposició, volum, superfície, gruix dels envanets (UNE-EN 772-3)
- Densitat absoluta (UNE-EN 772-13):
- Tolerancia de la densitat (UNE-EN 772-13): El valor declarat pel fabricant ha d'estar dins dels límits següents en funció de la categoria. - D1: <= 10% - D2: <= 5% - Dm: <= desviació declarada pel fabricant en %
Característiques essencials en peces per als usos previstos en l'apartat 4.1 del DB HE 1:
- Propietats tèrmiques (UNE-EN 1745)
- Permeabilitat al vapor d'aigua (UNE-EN 1745)
Els pinyols de calç no han de reduir la resistència de la peça (després de l'assaig reiteratiu sobre aigua en ebullició i la dessecació posterior a una temperatura de 105°C) en més de 10% si el maó és per a revestir i un 5% si es de cara vista, ni han de provocar més escrostonaments dels admesos un cop s'hagi submergit en aigua un temps mínim de 24 h.
PECES LD:
Les característiques següents han de complir amb els valors declarats pel fabricant, assajades segons la norma corresponent, dins del límit de tolerància indicat, en el seu cas:
Característiques essencials:
- Per a ús de cara vista o amb protecció de morter de capa fina: - Durabilitat (resistència gel/desgel)
Característiques essencials en peces per a ús en elements amb requisits estructurals:
- Per a peces perforades horitzontalment amb una dimensió >= 400 mm i envanets exteriors < a 12 mm que hagin d'anar revestides amb un lliscat: - Expansió per humitat (UNE-EN 772-19)
- Per a ús de cara vista o amb protecció de morter de capa fina: - Contingut en sals solubles actives (UNE-EN 772-5): El valor declarat pel fabricant ha d'estar dins dels límits especificats a l'UNE-EN 771-1 en funció de la categoria
Característiques essencials en peces per a ús en elements amb exigències acústiques:
- Densitat aparent (UNE-EN 772-13): <= 1000 kg/m3

PECES HD:
Les característiques següents han de complir amb els valors declarats pel fabricant, assajades segons la norma corresponent, dins del límit de tolerància indicat, en el seu cas:
Característiques essencials:
- Durabilitat (resistència gel/desgel): Indicació de la categoria en funció del grau d'exposició
Característiques essencials en peces per a ús en elements amb requisits estructurals:
- Expansió per humitat (UNE-EN 772-19)
- Per a ús de cara vista o amb protecció de morter de capa fina: - Contingut en sals solubles actives (UNE-EN 772-5): El valor declarat pel fabricant ha d'estar dins dels límits especificats a l'UNE-EN 771-1 en funció de la categoria
Característiques essencials en peces per a ús en elements amb exigències acústiques:
- Densitat aparent (UNE-EN 772-13): >= 1000 kg/m3
Característiques essencials en peces per a ús en cara vista o en barreres anticapil·laritat:
- Absorció d'aigua: <= valor declarat pel fabricant - Cara vista (UNE-EN 771-1) - Barreres anticapil.laritat (UNE-EN 772-7)
Característiques complementàries:
- Succió immersió 60 ±2 s (UNE-EN 772-11) : <= valor declarat pel fabricant

2.- CONDICIONS DE SUBMINISTRAMENT I EMMAGATZEMATGE

Subministrament: Empaquetats sobre palets, de manera no totalment hermètica.
Emmagatzematge: De manera que no es trenquin o s'escantonin. No han d'estar en contacte amb terres que continguin solucions salines, ni amb productes que puguin modificar les seves característiques (cendres, fertilitzants, greixos, etc.).

3.- UNITAT I CRITERI D'AMIDAMENT

Unitat d'amidament: la indicada a la descripció de l'element
Criteri d'amidament: quantitat necessària subministrada a l'obra

4.- NORMATIVA DE COMPLIMENT OBLIGATORI

UNE-EN 771-1:2003 Especificaciones de piezas para fábrica de albañilería. Parte 1: Piezas de arcilla cocida.
UNE-EN 771-1:2003/A1:2006 Especificaciones de piezas para fábrica de albañilería. Parte 1: Piezas de arcilla cocida.
Documento Básico de Seguridad estructural Fábrica DB-SE-F, parte II del CTE, aprobado por el Real Decreto 314/2006.

5.- CONDICIONS DE CONTROL DE RECEPCIÓ

CONDICIONS DE MARCATGE I CONTROL DE LA DOCUMENTACIÓ:
Si el material ha de ser component del full principal del tancament exterior d'un edifici, el fabricant ha de declarar els valors de les propietats hídriques següents, d'acord amb l'especificat en l'apartat 4.1 del DB HS 1:
- Absorció d'aigua per capil·laritat
- Succió o tasa d'absorció d'aigua inicial (kg/m2.min)
- Absorció d'aigua a llarg termini o per immersió total (% o g/m3)
El subministrador ha de posar a disposició de la DF en el cas que aquesta ho sol·liciti, la documentació següent, que acredita el marcatge CE, segons el sistema d'avaluació de conformitat aplicable, d'acord amb el que disposa l'apartat 7.2.1 del CTE: - Productes per a murs, pilars i particions (peces Categoria I*). * Peces amb una resistència a compressió declarada amb una probabilitat d'error inferior o igual al 5%. Es pot determinar amb el valor mitjà o amb el valor característic: - Sistema 2+: Declaració de Prestacions - Productes per a murs, pilars i particions (peces Categoria II**). ** Peces amb una resistència a compressió declarada amb una probabilitat d'error superior al 5%. Es pot determinar amb el valor mitjà o amb el valor característic: - Sistema 4: Declaració de Prestacions
A l'embalatge o a l'albarà de lliurament han de constar-hi les dades següents:
- Classificació segons DB-SE-F (Taula 4.1)
- Marcatge CE de conformitat amb el que disposa el Reial Decret 1328/1995, de 28 de juliol. El símbol normalitzat del marcatge CE s'ha d'acompanyar de la següent informació: - Numero d'identificació del organisme notificat (només per al sistema 2+) - Marca del fabricant i lloc d'origen - Dos últims dígits del any en que s'ha imprès el marcat CE. - Número del certificat de conformitat del control de producció a fàbrica, en el seu cas - Referència a la norma EN 771-1 - Descripció de producte: nom generic, material, dimensions, .. i ús al que va destinat. - Informació de les característiques essencials segons annex ZA de l'UNE-EN 771-1
OPERACIONS DE CONTROL:

El control de recepció de material verificarà que les característiques dels materials són coincidents amb l'establert en la DT. Aquest control ha de complir l'especificat en l'apartat 7.2 del CTE.
Control de documentació: documents d'origen (full de subministrament i etiquetat), certificat de garantia del fabricant, en el seu cas, (signat per persona física) i els documents de conformitat o autoritzacions administratives exigides, inclòs la documentació corresponent al marcatge CE quan sigui pertinent.
Control mitjançant distintius de qualitat i avaluacions d'idoneïtat: En el cas que el fabricant disposi de marques de qualitat, ha d'aportar-ne la documentació corresponent
Control de recepció mitjançant assaigs: Si el material disposa d'una marca legalment reconeguda a un país de la CEE (Marcatge CE, AENOR, etc.) es podrà prescindir dels assaigs de control de recepció de les característiques del material garantides per la marca; i la DF sol·licitarà en aquest cas, els resultats dels assaigs corresponents al subministrament rebut. En qualsevol cas, la DF podrà sol·licitar assaigs de control de recepció si ho creu convenient.
Les peces de categoria I tindran una resistència declarada. El fabricant aportarà la documentació que acrediti que el valor declarat de la resistència a compressió s'obtingui segons estableix l'UNE-EN 771-3 i assajades segons l'UNE-EN 772-1, i l'existència d'un pla de control de producció industrial que doni garanties.
Les peces de categoria II tindran una resistència a compressió declarada igual al valor mig obtingut en assaig segons UNE-EN 772-1, tot i que el nivell de confiança pot resultar inferior al 95%.
En el cas que es realitzi el control mitjançant assaigs, s'ha de fer les comprovacions següents:
- Abans de començar l'obra de cada 45000 unitats que arribin a l'obra, s'ha de determinar la resistència a la compressió d'una mostra de 6 maons, segons la norma UNE-EN 772-1.
CRITERIS DE PRESA DE MOSTRES:
S'han de seguir les instruccions de la DF i els criteris de les normes de procediment indicades en cada assaig.
INTERPRETACIÓ DE RESULTATS I ACTUACIONS EN CAS D'INCOMPLIMENT:
Si en els terminis establerts al començar l'obra no es fa l'entrega dels certificats de qualitat del fabricant, es realitzarà una sèrie completa d'assaigs sobre el material rebut a càrrec del Contractista.
En general, els resultats dels assaigs sobre totes les peces de les mostres han de complir les condicions especificades.
En el cas de la resistència a compressió, el valor a comparar amb l'especificació s'obtindrà amb la fórmula: Rck = Rc - 1,64 s, essent:
- s: Desviació típica (n-1), s ^2 = (Rci Rc) ^2/(n-1)
- Rc: Valor mig de les resistències de les provetes
- Rci: Valor de resistència de cada proveta
- n: Nombre de provetes assajades
En cas d'incompliment en un assaig, es repetirà, a càrrec del contractista, sobre el doble numero de mostres del mateix lot, acceptant-ne aquest, quan els resultats obtinguts siguin conformes a les especificacions exigides.
- En element estructural incloure la verificació: - En el cas de l'assaig de massa, es prendrà com a resultat el valor mig de les 6 determinacions realitzades.

B6 TANCAMENTS I DIVISÒRIES

B6A MATERIALS PER A REIXATS I TANQUES LLEUGERES

B6A2- REIXAT D'ACER

0.- ELEMENTS QUE CONTEMPLA EL PLEC

B6A2-0JLH.

1.- DEFINICIÓ I CONDICIONS DELS ELEMENTS
Conjunt de perfils i malla electrosoldada d'acer que formen el reixat.
S'han considerat els tipus següents:
- D'acer galvanitzat
- D'acer pintat
CARACTERÍSTIQUES GENERALS:

Ha de tenir una superfície llisa i uniforme.
No ha de tenir cops, porus ni d'altres deformacions o defectes superficials.
La malla ha d'estar fabricada per soldadura de resistència elèctrica practicada a cada punt d'intersecció entre els filferros longitudinals i transversals.
La malla ha d'estar fixada al bastidor i sense guerxaments.
Ha de tenir un pas de malla constant i uniforme.
La unió entre els perfils i la del bastidor amb el pal cal que sigui per soldadura (per arc o per resistència). S'admet la unió amb visos autoroscants, sempre que el perfil porti plecs, fets especialment per a allotjar la rosca del vis.
Resistència a la tracció dels filferros longitudinals i transversals: >= 350 N/mm2 i <= 950 N/mm2
Dispersió de la resistència a la tracció dins de qualsevol lot: <=200 N/mm2.
Toleràncies:
- Llargària dels perfils: ± 1 mm
- Gruixos: ± 0,5 mm
- Secció dels perfils: ± 2,5%
- Rectitud d'arestes: ± 2 mm/m
- Torsió dels perfils: ± 1º/m
- Planor: ± 1 mm/m
- Angles: ± 1 mm
- Dimensions de la malla: - malla 25 mm: ± 2,0 mm - 25 mm < malla <= 50 mm: ± 3,0 mm - 50 mm < malla <= 75 mm: ± 4,0 mm - malla > 75 mm: ± 5,0 mm
- Diàmetre dels filferros: han de complir les toleràncies de l'UNE-EN 10218-2
REIXAT D'ACER GALVANITZAT:
Els perfils i la malla han de ser d'acer galvanitzat en calent per un procés d'immersió contínua.
El recobriment de zinc ha de ser homogeni i continu en tota la seva superfície i no ha de tenir esquerdes, exfoliacions ni despreniments.
Totes les soldadures s'han de tractar amb pintura de pols de zinc amb resines (galvanitzat en fred).
Protecció de la galvanització: >= 385 g/m2
Protecció de la galvanització a les soldadures: >= 345 g/m2
Puresa del zinc: >= 98,5%
REIXAT D'ACER PINTAT:
Ha d'estar protegit amb una mà de pintura antioxidant i dues d'esmalt.
2.- CONDICIONS DE SUBMINISTRAMENT I EMMAGATZEMATGE
Subministrament: Amb els elements que calguin per tal d'assegurar el seu escairat, rectitud i planor.
Emmagatzematge: Protegit de les pluges, els focus d'humitat i les zones on pugui rebre impactes. No ha d'estar en contacte amb el terra.
3.- UNITAT I CRITERI D'AMIDAMENT
Unitat d'amidament: la indicada a la descripció de l'element
Criteri d'amidament: quantitat necessària subministrada a l'obra
4.- NORMATIVA DE COMPLIMENT OBLIGATORI
* UNE-EN 10223-4:1999 Alambre de acero y productos de alambre para cerramientos. Parte 4: Malla electrosoldada.
5.- CONDICIONS DE CONTROL DE RECEPCIÓ
CONDICIONS DE MARCATGE I CONTROL DE LA DOCUMENTACIÓ:
El fabricant ha d'acompanyar el subministrament del material amb el corresponent certificat de qualitat on es garanteixin les condicions exigides al plec i, com a mínim: - Diàmetre dels filferros i dimensions de la malla, segons UNE-EN 10218-2 i UNE-EN 10223-4. - Característiques mecàniques del filferro, segons UNE-EN 10218-1 - Composició química de la colada d'acer. - Qualitat del zenc i massa del recobriment UNE-EN ISO 1461 - Comprovació de la uniformitat del recobriment UNE 7183
Els assaigs que recolzen aquest certificat hauran de correspondre al lot de subministrament i estar realitzats per un laboratori acreditat.
OPERACIONS DE CONTROL:
Per a cada subministrament que arribi a l'obra, corresponent a un mateix tipus, el control serà:
- Inspecció visual del material subministrat, en especial l'aspecte del recobriment, i recepció del corresponent certificat de qualitat del fabricant on es garanteixin les condicions exigides. En cas de que el material disposi de la Marca AENOR, o altra legalment reconeguda a un país de l'UE, es podrà prescindir dels assaigs de control de recepció. La DF sol·licitarà en aquest cas, els resultats dels assaigs corresponents al subministrament rebut, segons control de producció establert en la marca de qualitat de producte.
- Sempre que canviï el subministrador, i al menys en una ocasió al llarg de l'obra, es realitzaran els assaigs de comprovació de les característiques mecàniques del filferro. UNE-EN 10218-1
- Comprovació geomètrica del diàmetre del filferro i del pas de malla (5 determinacions).
- Comprovació del galvanitzat: si s'escau, assaigs d'adherència i massa del recobriment (mètodes no destructius) (5 determinacions). L'acabat galvanitzat, seguirà les normes UNE-EN ISO 1461, UNE-EN ISO 14713, i així ho certificarà el fabricant
CRITERIS DE PRESA DE MOSTRES:

Els controls es realitzaran segons les instruccions de la DF, i amb els criteris de les normes UNE-EN 10223-4 (malles electrosoldades), UNE-EN 10223-5 (malles nuades), i UNE-EN 10223-6 (malles de simple torsió).
INTERPRETACIÓ DE RESULTATS I ACTUACIONS EN CAS D'INCOMPLIMENT:
No s'acceptaran el materials que no arribin acompanyats del corresponent certificat de garantia.
Els assaigs de comprovació de característiques mecàniques han de resultar d'acord a les condicions especificades.
Si s'observen irregularitats en les característiques geomètriques o del recobriment, es rebutjaran les peces afectades i es repetirà l'assaig sobre 10 noves mostres que hauran de resultar conformes a les especificacions per tal d'acceptar el subministrament. En cas contrari, s'intensificarà el control fins al 100% dels elements rebuts.

B9 MATERIAL PER A PAVIMENTS

B96 MATERIALS PER A VORADES

B960- PEÇA CORBA DE FORMIGÓ PER A VORADES

0.- ELEMENTS QUE CONTEMPLA EL PLEC

B960-0GSX.

1.- DEFINICIÓ I CONDICIONS DELS ELEMENTS
Peça prefabricada de formigó no armat amb o sense granulats reciclats, de forma prismàtica, massissa i amb una secció transversal adequada a les superfícies exteriors a les que delimita.
S'han considerat els tipus següents:
- Monocapa: Peça formada per un sol tipus de formigó
- Doble capa: Peça amb diferents tipus de formigó en la seva estructura principal i en la seva capa superficial
S'han considerat les formes següents:
- Recta
- Corba
- Recta amb rigola
- Per a guals
CARACTERÍSTIQUES GENERALS:
La peça ha de tenir un color i una textura uniformes a tota la superfície.
La cara vista no ha de tenir esquerdes, escantonaments ni altres defectes.
Les cares horitzontals han de ser planes i paral·leles.
El cantells poden ser bisellats, arrodonits, corbs o xamfranats.
No han de ser visibles els granulats del morter en la capa vista.
La textura i el color no han de presentar diferències significatives respecte de qualsevol mostra facilitada pel fabricant i aprovada pel comprador.
En el cas de peces bicapa, no ha d'existir separació entre les dues capes.
En les peces de color, pot estar acolorida la capa superficial o tota la peça.
La forma d'expressió de les mesures ha de ser: Alçària x amplària.
Gruix de la capa vista: >= 4 mm
Classes en funció de la resistència climàtica:
- Classe 1 (marcat A): sense mesura del % d'absorció d'aigua
- Classe 2 (marcat B): <= 6% d'absorció d'aigua
- Classe 3 (marcat D): valor mitjà <= 1 kg/m2 de pèrdua de massa després de l'assaig glaç-desglaç; cap valor unitari > 1,5
Classes en funció de la resistència al desgast per abrasió:
- Classe 1 (marcat F): sense mesura d'aquesta característica
- Classe 3 (marcat H): <= 23 mm
- Classe 4 (marcat I): <= 20 mm
Classes en funció de la resistència a flexió:
- Classe 1 (marcat S): valor mitjà: >= 3,5 MPa; valor unitari: >= 2,8 MPa
- Classe 2 (marcat T): valor mitjà: >= 5,0 MPa; valor unitari: >= 4,0 MPa
- Classe 3 (marcat U): valor mitjà: >= 6,0 MPa; valor unitari: >= 4,8 MPa
Les característiques dimensionals, físiques i mecàniques han de complir les especificacions de la norma UNE-EN 1340 i s'han de determinar segons aquesta norma.
Toleràncies:

- Desviació de la llargària respecte de la llargària nominal: ± 1% al mm més pròxim, >= 4 mm, <= 10 mm
- Desviació d'altres dimensions, excepte el radi: - Cares vistes: ± 3% al mm més pròxim, >= 3 mm, <= 5 mm - Altres parts: ± 5% al mm més pròxim, >= 3 mm, <= 10 mm
- Desviació màxima respecte de la planor i la rectitud en les cares planes i cantells rectes: - Dispositiu de mesura de 300 mm de llargària: ± 1,5 mm - Dispositiu de mesura de 400 mm de llargària: ± 2 mm - Dispositiu de mesura de 500 mm de llargària: ±2,5 mm - Dispositiu de mesura de 800 mm de llargària: ± 4 mm
2.- CONDICIONS DE SUBMINISTRAMENT I EMMAGATZEMATGE
Subministrament i emmagatzematge: De manera que no s'alterin les seves condicions.
3.- UNITAT I CRITERI D'AMIDAMENT
Unitat d'amidament: la indicada a la descripció de l'element
Criteri d'amidament: quantitat necessària subministrada a l'obra
4.- NORMATIVA DE COMPLIMENT OBLIGATORI
UNE-EN 1340:2004 Bordillos prefabricados de hormigón. Especificaciones y métodos de ensayo.
UNE 127340:2006 Bordillos prefabricados de hormigón. Especificaciones y métodos de ensayo. Complemento nacional a la Norma UNE-EN 1340.
5.- CONDICIONS DE CONTROL DE RECEPCIÓ
CONDICIONS DE MARCATGE I CONTROL DE LA DOCUMENTACIÓ:
A l'albarà de lliurament, hi ha de constar la següent informació com a mínim:
- Identificació del fabricant o la fàbrica
- Data d'entrega del producte, quan es produeix abans de la considerada com a apta per a l'ús
- Identificació de les classes en relació a la resistència climàtica, la resistència a l'abrasió i la resistència a la flexió
- Referència a la norma UNE-EN 1340
- Identificació del producte
- Marcat CE de conformitat amb el que disposa el Reial Decret 1328/1995, de 28 de juliol
En el cas que el material declari contingut reciclat, el fabricant ha de mostrar, si se li demana, la documentació que acrediti aquest contingut.
Sobre un 0,5 % de les peces, amb un mínim d'una unitat per paquet, o a l'embalatge quan no sigui reutilitzat, hi ha de constar la següent informació:
- Identificació del fabricant o la fàbrica
- Data de producció
- Data d'entrega del producte, quan es produeix abans de la considerada com a apta per a l'ús.
- Identificació de les classes en relació a la resistència climàtica, la resistència a l'abrasió i la resistència a la flexió
- Referència a la norma UNE-EN 1340
- A l'embalatge: marcat CE de conformitat amb el que disposa el Reial Decret 1328/1995, de 28 de juliol
El subministrador ha de posar a disposició de la DF en el cas que aquesta ho sol·liciti, la documentació següent, que acredita el marcatge CE, segons el sistema d'avaluació de conformitat aplicable, d'acord amb el que disposa l'apartat 7.2.1 del CTE:
- Productes per a usos interns incloent les premises de transport públic de Nivell o Classe: A1*. * Productes o materials que no necessiten sotmetre's a assaig de reacció al foc (per exemple productes o materials de la classe A1 conformement a la Decisió 96/603/CE, i les seves modificacions), - Productes per a cobertes de Nivell o Classe: es considera que satisfan els requisits enfront del foc extern **. ** Decisió de la Comissió 2000/553/CE, modificada, - Productes per a ús extern i acabat de carrers, cobrint àrees externes de circulació de vianants i de vehicles: - Sistema 4: Declaració de Prestacions
OPERACIONS DE CONTROL:
Els punts de control més destacables són els següents:
- En cada subministrament, es realitzaran els controls següents: - Inspecció visual del material, identificació de les marques corresponents (UNE-EN 1339, UNE-EN 1340) i recepció del certificat de qualitat del fabricant. - Control dimensional sobre un 10 % de les peces rebudes (UNE-EN 1339, UNE-EN 1340)
- Per a cada subministrador diferent, es prendran 3 mostres (sèries) de 3 peces cadascuna, per tal de realitzar els següents assaigs: - Resistència a flexió (UNE-EN 1340) - Absorció d'aigua (UNE-EN 1340) - Resistència a compressió de testimonis extrets de les peces de vorada (UNE-EN 12390-3)
En cas que el material disposi de la Marca AENOR, o una altra legalment reconeguda a un país de l'UE, s'ha de poder prescindir dels assaigs de control de recepció. La DF ha de sol·licitar, en aquest cas, els resultats dels assaigs corresponents al subministrament rebut, segons control de producció establert a la marca de qualitat del producte.
CRITERIS DE PRESA DE MOSTRES:
Les mostres es prendran a l'atzar segons les instruccions de la DF i els criteris de la norma UNE-EN 1339, UNE-EN 1340.
INTERPRETACIÓ DE RESULTATS I ACTUACIONS EN CAS D'INCOMPLIMENT:
No s'acceptaran les peces que no superin la inspecció visual, que no estiguin correctament identificades o que no arribin acompanyades del certificat de qualitat del fabricant.
La totalitat de les peces sobre les que es realitza el control geomètric, han de complir les especificacions del plec. En cas d'incompliment, s'incrementarà el control, en primer lloc, fins al 20% de les peces rebudes, i si continuen observant-se irregularitats, fins al 100% del subministrament.

En els assaigs de resistència a flexió i absorció d'aigua, s'han de complir, en cada una de les 3 mostres, les condicions de valor mitjà i valor individual indicats a les especificacions. Si una sèrie no compleix aquest requisit, es podran realitzar contrassaigs sobre dues mostres més (de 3 peces cadascuna) procedents del mateix lot, acceptant-ne el conjunt si ambdues resulten conformes a l'especifica't.

B9 MATERIAL PER A PAVIMENTS

B96 MATERIALS PER A VORADES

B962- PEÇA RECTA DE FORMIGÓ PER A VORADES

0.- ELEMENTS QUE CONTEMPLA EL PLEC

B962-0GQS,B962-IXGA.

1.- DEFINICIÓ I CONDICIONS DELS ELEMENTS
Peça prefabricada de formigó no armat amb o sense granulats reciclats, de forma prismàtica, massissa i amb una secció transversal adequada a les superfícies exteriors a les que delimita.
S'han considerat els tipus següents:
- Monocapa: Peça formada per un sol tipus de formigó
- Doble capa: Peça amb diferents tipus de formigó en la seva estructura principal i en la seva capa superficial
S'han considerat les formes següents:
- Recta
- Corba
- Recta amb rigola
- Per a guals
CARACTERÍSTIQUES GENERALS:
La peça ha de tenir un color i una textura uniformes a tota la superfície.
La cara vista no ha de tenir esquerdes, escantonaments ni altres defectes.
Les cares horitzontals han de ser planes i paral·leles.
El cantells poden ser bisellats, arrodonits, corbs o xamfranats.
No han de ser visibles els granulats del morter en la capa vista.
La textura i el color no han de presentar diferències significatives respecte de qualsevol mostra facilitada pel fabricant i aprovada pel comprador.
En el cas de peces bicapa, no ha d'existir separació entre les dues capes.
En les peces de color, pot estar acolorida la capa superficial o tota la peça.
La forma d'expressió de les mesures ha de ser: Alçària x amplària.
Gruix de la capa vista: >= 4 mm
Classes en funció de la resistència climàtica:
- Classe 1 (marcat A): sense mesura del % d'absorció d'aigua
- Classe 2 (marcat B): <= 6% d'absorció d'aigua
- Classe 3 (marcat D): valor mitjà <= 1 kg/m2 de pèrdua de massa després de l'assaig glaç-desglaç; cap valor unitari > 1,5
Classes en funció de la resistència al desgast per abrasió:
- Classe 1 (marcat F): sense mesura d'aquesta característica
- Classe 3 (marcat H): <= 23 mm
- Classe 4 (marcat I): <= 20 mm
Classes en funció de la resistència a flexió:
- Classe 1 (marcat S): valor mitjà: >= 3,5 MPa; valor unitari: >= 2,8 MPa
- Classe 2 (marcat T): valor mitjà: >= 5,0 MPa; valor unitari: >= 4,0 MPa
- Classe 3 (marcat U): valor mitjà: >= 6,0 MPa; valor unitari: >= 4,8 MPa
Les característiques dimensionals, físiques i mecàniques han de complir les especificacions de la norma UNE-EN 1340 i s'han de determinar segons aquesta norma.
Toleràncies:
- Desviació de la llargària respecte de la llargària nominal: ± 1% al mm més pròxim, >= 4 mm, <= 10 mm
- Desviació d'altres dimensions, excepte el radi: - Cares vistes: ± 3% al mm més pròxim, >= 3 mm, <= 5 mm - Altres parts: ± 5% al mm més pròxim, >= 3 mm, <= 10 mm
- Desviació màxima respecte de la planor i la rectitud en les cares planes i cantells rectes: - Dispositiu de mesura de 300 mm de llargària: ± 1,5 mm - Dispositiu de mesura de 400 mm de llargària: ± 2 mm - Dispositiu de mesura de 500 mm de llargària: ±2,5 mm -

Dispositiu de mesura de 800 mm de llargària: ± 4 mm
2.- CONDICIONS DE SUBMINISTRAMENT I EMMAGATZEMATGE
Subministrament i emmagatzematge: De manera que no s'alterin les seves condicions.
3.- UNITAT I CRITERI D'AMIDAMENT
Unitat d'amidament: la indicada a la descripció de l'element
Criteri d'amidament: quantitat necessària subministrada a l'obra
4.- NORMATIVA DE COMPLIMENT OBLIGATORI
UNE-EN 1340:2004 Bordillos prefabricados de hormigón. Especificaciones y métodos de ensayo.
UNE 127340:2006 Bordillos prefabricados de hormigón. Especificaciones y métodos de ensayo. Complemento nacional a la Norma UNE-EN 1340.
5.- CONDICIONS DE CONTROL DE RECEPCIÓ
CONDICIONS DE MARCATGE I CONTROL DE LA DOCUMENTACIÓ:
A l'albarà de lliurament, hi ha de constar la següent informació com a mínim:
- Identificació del fabricant o la fàbrica
- Data d'entrega del producte, quan es produeix abans de la considerada com a apta per a l'ús
- Identificació de les classes en relació a la resistència climàtica, la resistència a l'abrasió i la resistència a la flexió
- Referència a la norma UNE-EN 1340
- Identificació del producte
- Marcat CE de conformitat amb el que disposa el Reial Decret 1328/1995, de 28 de juliol
En el cas que el material declari contingut reciclat, el fabricant ha de mostrar, si se li demana, la documentació que acrediti aquest contingut.
Sobre un 0,5 % de les peces, amb un mínim d'una unitat per paquet, o a l'embalatge quan no sigui reutilitzat, hi ha de constar la següent informació:
- Identificació del fabricant o la fàbrica
- Data de producció
- Data d'entrega del producte, quan es produeix abans de la considerada com a apta per a l'ús.
- Identificació de les classes en relació a la resistència climàtica, la resistència a l'abrasió i la resistència a la flexió
- Referència a la norma UNE-EN 1340
- A l'embalatge: marcat CE de conformitat amb el que disposa el Reial Decret 1328/1995, de 28 de juliol
El subministrador ha de posar a disposició de la DF en el cas que aquesta ho sol·liciti, la documentació següent, que acredita el marcatge CE, segons el sistema d'avaluació de conformitat aplicable, d'acord amb el que disposa l'apartat 7.2.1 del CTE:
- Productes per a usos interns incloent les premises de transport públic de Nivell o Classe: A1*. * Productes o materials que no necessiten sotmetre's a assaig de reacció al foc (per exemple productes o materials de la classe A1 conformement a la Decisió 96/603/CE, i les seves modificacions), - Productes per a cobertes de Nivell o Classe: es considera que satisfan els requisits enfront del foc extern **. ** Decisió de la Comissió 2000/553/CE, modificada, - Productes per a ús extern i acabat de carrers, cobrint àrees externes de circulació de vianants i de vehicles: - Sistema 4: Declaració de Prestacions
OPERACIONS DE CONTROL:
Els punts de control més destacables són els següents:
- En cada subministrament, es realitzaran els controls següents: - Inspecció visual del material, identificació de les marques corresponents (UNE-EN 1339, UNE-EN 1340) i recepció del certificat de qualitat del fabricant. - Control dimensional sobre un 10 % de les peces rebudes (UNE-EN 1339, UNE-EN 1340)
- Per a cada subministrador diferent, es prendran 3 mostres (sèries) de 3 peces cadascuna, per tal de realitzar els següents assaigs: - Resistència a flexió (UNE-EN 1340) - Absorció d'aigua (UNE-EN 1340) - Resistència a compressió de testimonis extrets de les peces de vorada (UNE-EN 12390-3)
En cas que el material disposi de la Marca AENOR, o una altra legalment reconeguda a un país de l'UE, s'ha de poder prescindir dels assaigs de control de recepció. La DF ha de sol·licitar, en aquest cas, els resultats dels assaigs corresponents al subministrament rebut, segons control de producció establert a la marca de qualitat del producte.
CRITERIS DE PRESA DE MOSTRES:
Les mostres es prendran a l'atzar segons les instruccions de la DF i els criteris de la norma UNE-EN 1339, UNE-EN 1340.
INTERPRETACIÓ DE RESULTATS I ACTUACIONS EN CAS D'INCOMPLIMENT:
No s'acceptaran les peces que no superin la inspecció visual, que no estiguin correctament identificades o que no arribin acompanyades del certificat de qualitat del fabricant.
La totalitat de les peces sobre les que es realitza el control geomètric, han de complir les especificacions del plec. En cas d'incompliment, s'incrementarà el control, en primer lloc, fins al 20% de les peces rebudes, i si continuen observant-se irregularitats, fins al 100% del subministrament.
En els assaigs de resistència a flexió i absorció d'aigua, s'han de complir, en cada una de les 3 mostres, les condicions de valor mitjà i valor individual indicats a les especificacions. Si una sèrie no compleix aquest requisit, es podran realitzar contrassaigs sobre dues mostres més (de 3 peces cadascuna) procedents del mateix lot, acceptant-ne el conjunt si ambdues resulten conformes a l'especifica't.

B9 MATERIAL PER A PAVIMENTS

B9F MATERIALS PER A PAVIMENTS DE PECES PREFABRICADES DE FORMIGÓ

B9F2- LLOSA DE FORMIGÓ PER A PAVIMENTS

0.- ELEMENTS QUE CONTEMPLA EL PLEC

B9F2-1GDV,B9F2-1GEG.

1.- DEFINICIÓ I CONDICIONS DELS ELEMENTS
Peça prefabricada de formigó per a paviments d'ús exterior.
CARACTERÍSTIQUES GENERALS:
La peça ha de tenir un color i una textura uniformes a tota la superfície.
La cara vista no ha de tenir esquerdes, escantonaments ni altres defectes.
Les cares horitzontals han de ser planes i paral·leles.
El cantells de la cara vista han de ser bisellats o arrodonits.
No han de ser visibles els granulats del morter en la capa vista.
La textura i el color no han de presentar diferències significatives respecte de qualsevol mostra facilitada pel fabricant i aprovada pel comprador.
Les peces poden ser monocapa, amb un sols tipus de formigó, o bicapa, amb diferents tipus en la seva estructura principal i en la seva capa superficial.
En el cas de peces bicapa, no ha d'existir separació entre les dues capes.
En les peces de color, pot estar acolorida la capa superficial o tota la peça.
La forma d'expressió de les mesures sempre ha de ser: Llargària x amplària x gruix.
Gruix de la capa vista: >= 4 mm
RAJOLES:
Llargària: <= 1 m
Relació entre la llargària total i el gruix: > 4
Les característiques dimensionals, físiques i mecàniques han de complir les especificacions de la norma UNE-EN 1339 i s'han de determinar segons aquesta norma.
Tolerències:
- Desviació de la llargària respecte de la llargària nominal: - Classe 1 (marcat N): ± 5 mm - Classe 2 (marcat P): - Dimensions nominals de la peça <= 600 mm: ± 2 mm - Dimensions nominals de la peça > 600 mm: ± 3 mm - Classe 3 (marcat R): ± 2 mm
- Desviació de l'amplària respecte de l'amplària nominal: - Classe 1 (marcat N): ± 5 mm - Classe 2 (marcat P): - Dimensions nominals de la peça <= 600 mm: ± 2 mm
- Dimensions nominals de la peça > 600 mm: ± 3 mm - Classe 3 (marcat R): ± 2 mm
- Desviació del gruix respecte del gruix nominal: - Classe 1 (marcat N): ± 3 mm - Classe 2 (marcat P): - Dimensions nominals de la peça <= 600 mm: ± 3 mm - Dimensions nominals de la peça > 600 mm: ± 3 mm - Classe 3 (marcat R): ± 2 mm
- Diferència entre dues mesures de llargària, amplària i gruix d'una mateixa peça: <= 3 mm
- Diferència màxima entre la llargària de dues diagonals (peces amb diagonals superiors a 300 mm): - Classe 1 (marcat J): - Llargària <= 850 mm: 5 mm - Llargària > 850 mm: 8 mm - Classe 2 (marcat K): - Llargària <= 850 mm: 3 mm - Llargària > 850 mm: 6 mm - Classe 3 (marcat L): - Llargària <= 850 mm: 2 mm - Llargària > 850 mm: 4 mm
- Desviació màxima sobre la planor i curvatura de la cara vista plana (peces de dimensió màxima superior a 300 mm): - Dispositiu de mesura de 300 mm de llargària: - Convexitat màxima: 1,5 mm - Concavitat màxima: 1 mm - Dispositiu de mesura de 400 mm de llargària: - Convexitat màxima: 2 mm - Concavitat màxima: 1,5 mm - Dispositiu de mesura de 500 mm de llargària: - Convexitat màxima: 2,5 mm - Concavitat màxima: 1,5 mm - Dispositiu de mesura de 800 mm de llargària: - Convexitat màxima: 4 mm - Concavitat màxima: 2,5 mm
LLAMBORDINS:
Dimensió horitzontal de qualsevol secció transversal a 50 mm del cantell: >= 50 mm
Relació entre la llargària total i el gruix: <= 4
Les característiques dimensionals, físiques i mecàniques han de complir les especificacions de la norma UNE-EN 1338 i s'han de determinar segons aquesta norma.
Tolerències:
- Desviació de la llargària respecte de la llargària nominal: - Llambordins de gruix < 100 mm: ± 2 mm - Llambordins de gruix >= 100 mm: ± 3 mm
- Desviació de l'amplària respecte de l'amplària nominal: - Llambordins de gruix < 100 mm:

± 2 mm - Llambordins de gruix >= 100 mm: ± 3 mm
- Desviació del gruix respecte del gruix nominal: - Llambordins de gruix < 100 mm: ± 3 mm - Llambordins de gruix >= 100 mm: ± 4 mm
- Diferència entre dues mesures del gruix d'una mateixa peça: <= 3 mm
- Diferència màxima entre la llargària de dues diagonals (peces amb diagonals superiors a 300 mm): - Classe 1 (marcat J): 5 mm - Classe 2 (marcat K): 3 mm
- Desviació màxima sobre la planor i curvatura de la cara vista plana (peces de dimensió màxima superior a 300 mm): - Dispositiu de mesura de 300 mm de llargària: - Convexitat màxima: 1,5 mm - Concavitat màxima: 1 mm - Dispositiu de mesura de 400 mm de llargària: - Convexitat màxima: 2 mm - Concavitat màxima: 1,5 mm
2.- CONDICIONS DE SUBMINISTRAMENT I EMMAGATZEMATGE
Subministrament: Embalades en palets.
Emmagatzematge: En el seu embalatge fins a la seva utilització.
3.- UNITAT I CRITERI D'AMIDAMENT
Unitat d'amidament: la indicada a la descripció de l'element
Criteri d'amidament: quantitat necessària subministrada a l'obra
4.- NORMATIVA DE COMPLIMENT OBLIGATORI
LLAMBORDINS:
UNE-EN 1338:2004 Adoquines de hormigón. Especificaciones y métodos de ensayo.
RAJOLES:
UNE-EN 1339:2004 Baldosas de hormigón. Especificaciones y métodos de ensayo.
5.- CONDICIONS DE CONTROL DE RECEPCIÓ
CONDICIONS DE MARCATGE I CONTROL DE LA DOCUMENTACIÓ:
El subministrador ha de posar a disposició de la DF en el cas que aquesta ho sol·liciti, la documentació següent, que acredita el marcatge CE, segons el sistema d'avaluació de conformitat aplicable, d'acord amb el que disposa l'apartat 7.2.1 del CTE: - Productes per a usos interns incloent les premises de transport públic de Nivell o Classe: A1*. * Productes o materials que no necessiten sotmetre's a assaig de reacció al foc (per exemple productes o materials de la classe A1 conformement a la Decisió 96/603/CE, i les seves modificacions), - Productes per a cobertes de Nivell o Classe: es considera que satisfan els requisits enfront del foc extern **. ** Decisió de la Comissió 2000/553/CE, modificada, - Productes per a ús extern i acabat de carrers, cobrint àrees externes de circulació de vianants i de vehicles:
- Sistema 4: Declaració de Prestacions
A l'albarà de lliurament, hi ha de constar la següent informació com a mínim:
- Identificació del fabricant o la fàbrica
- Data en que el producte és declarat apte per a l'ús en el cas de que es lliure amb anterioritat a la mencionada data
- Identificació del producte segons la clasificació de la norma UNE-EN 1339 per a les rajoles i UNE-EN 1338 per als llambordins: - Dimensions nominals - Resistència climàtica - Resistència a flexió - Resistència al desgast per abrasió - Resistència al lliscament/patinatge - Càrrega de trencament - Comportament davant del foc - Conductivitat tèrmica
- Referència a la norma UNE-EN 1339 en el cas de rajoles i a l'UNE-EN 1338 en el cas de llambordins
- Identificació del producte
- Marcatge CE de conformitat amb el que disposa el Reial Decret 1328/1995, de 28 de juliol. El símbol normalitzat CE s'ha d'acompanyar de la següent informació: - Nom o marca identificativa del fabricant - Direcció registrada del fabricant - Les 2 últimes xifres de l'any d'impressió del marcatge - Referència a la norma: - EN 1339 per a les lloses - EN 1338 per als llambordins - El tipus de producte i lluc a que es destina - Informació sobre les característiques/mandats a declarar
Per als productes destinats a àrees de circulació peatonal: - Resistència al trencament - Resistència al patinat/lliscament - Durabilitat
Per als productes destinats a paviments d'ús interior: - Reacció al foc - Resistència a la ruptura - Resistència al patinat/lliscament - Durabilitat - Conductivitat tèrmica (si procedeix)
Per als productes destinats a cobertes: - Comportament davant del foc extern:es considera satisfactori
En el cas que el material declari contingut reciclat, el fabricant ha de mostrar, si se li demana, la documentació que acrediti aquest contingut.

B9 MATERIAL PER A PAVIMENTS

B9F MATERIALS PER A PAVIMENTS DE PECES PREFABRICADES DE FORMIGÓ

B9F3- PEÇA O LLAMBORDÍ DE FORMIGÓ DE FORMA REGULAR

1.- DEFINICIÓ I CONDICIONS DELS ELEMENTS
Peça prefabricada de formigó per a paviments d'ús exterior.
CARACTERÍSTIQUES GENERALS:
La peça ha de tenir un color i una textura uniformes a tota la superfície.
La cara vista no ha de tenir esquerdes, escantonaments ni altres defectes.
Les cares horitzontals han de ser planes i paral·leles.
El cantells de la cara vista han de ser bisellats o arrodonits.
No han de ser visibles els granulats del morter en la capa vista.
La textura i el color no han de presentar diferències significatives respecte de qualsevol mostra facilitada pel fabricant i aprovada pel comprador.
Les peces poden ser monocapa, amb un sols tipus de formigó, o bicapa, amb diferents tipus en la seva estructura principal i en la seva capa superficial.
En el cas de peces bicapa, no ha d'existir separació entre les dues capes.
En les peces de color, pot estar acolorida la capa superficial o tota la peça.
La forma d'expressió de les mesures sempre ha de ser: Llargària x amplària x gruix.
Gruix de la capa vista: >= 4 mm
RAJOLES:
Llargària: <= 1 m
Relació entre la llargària total i el gruix: > 4
Les característiques dimensionals, físiques i mecàniques han de complir les especificacions de la norma UNE-EN 1339 i s'han de determinar segons aquesta norma.
Toleràncies:
- Desviació de la llargària respecte de la llargària nominal: - Classe 1 (marcat N): ± 5 mm - Classe 2 (marcat P): - Dimensions nominals de la peça <= 600 mm: ± 2 mm - Dimensions nominals de la peça > 600 mm: ± 3 mm - Classe 3 (marcat R): ± 2 mm
- Desviació de l'amplària respecte de l'amplària nominal: - Classe 1 (marcat N): ± 5 mm - Classe 2 (marcat P): - Dimensions nominals de la peça <= 600 mm: ± 2 mm
- Dimensions nominals de la peça > 600 mm: ± 3 mm - Classe 3 (marcat R): ± 2 mm
- Desviació del gruix respecte del gruix nominal: - Classe 1 (marcat N): ± 3 mm - Classe 2 (marcat P): - Dimensions nominals de la peça <= 600 mm: ± 3 mm - Dimensions nominals de la peça > 600 mm: ± 3 mm - Classe 3 (marcat R): ± 2 mm
- Diferència entre dues mesures de llargària, amplària i gruix d'una mateixa peça: <= 3 mm
- Diferència màxima entre la llargària de dues diagonals (peces amb diagonals superiors a 300 mm): - Classe 1 (marcat J): - Llargària <= 850 mm: 5 mm - Llargària > 850 mm: 8 mm - Classe 2 (marcat K): - Llargària <= 850 mm: 3 mm - Llargària > 850 mm: 6 mm - Classe 3 (marcat L): - Llargària <= 850 mm: 2 mm - Llargària > 850 mm: 4 mm
- Desviació màxima sobre la planor i curvatura de la cara vista plana (peces de dimensió màxima superior a 300 mm): - Dispositiu de mesura de 300 mm de llargària: - Convexitat màxima: 1,5 mm - Concavitat màxima: 1 mm - Dispositiu de mesura de 400 mm de llargària: - Convexitat màxima: 2 mm - Concavitat màxima: 1,5 mm - Dispositiu de mesura de 500 mm de llargària: - Convexitat màxima: 2,5 mm - Concavitat màxima: 1,5 mm - Dispositiu de mesura de 800 mm de llargària: - Convexitat màxima: 4 mm - Concavitat màxima: 2,5 mm
LLAMBORDINS:
Dimensió horitzontal de qualsevol secció transversal a 50 mm del cantell: >= 50 mm
Relació entre la llargària total i el gruix: <= 4
Les característiques dimensionals, físiques i mecàniques han de complir les especificacions de la norma UNE-EN 1338 i s'han de determinar segons aquesta norma.
Toleràncies:
- Desviació de la llargària respecte de la llargària nominal: - Llambordins de gruix < 100 mm: ± 2 mm - Llambordins de gruix >= 100 mm: ± 3 mm
- Desviació de l'amplària respecte de l'amplària nominal: - Llambordins de gruix < 100 mm: ± 2 mm - Llambordins de gruix >= 100 mm: ± 3 mm
- Desviació del gruix respecte del gruix nominal: - Llambordins de gruix < 100 mm: ± 3 mm - Llambordins de gruix >= 100 mm: ± 4 mm
- Diferència entre dues mesures del gruix d'una mateixa peça: <= 3 mm
- Diferència màxima entre la llargària de dues diagonals (peces amb diagonals superiors a 300 mm): - Classe 1 (marcat J): 5 mm - Classe 2 (marcat K): 3 mm
- Desviació màxima sobre la planor i curvatura de la cara vista plana (peces de dimensió màxima superior a 300 mm): - Dispositiu de mesura de 300 mm de llargària: - Convexitat màxima: 1,5 mm - Concavitat màxima: 1 mm - Dispositiu de mesura de 400 mm de llargària: - Convexitat màxima: 2 mm - Concavitat màxima: 1,5 mm
2.- CONDICIONS DE SUBMINISTRAMENT I EMMAGATZEMATGE
Subministrament: Embalades en palets.
Emmagatzematge: En el seu embalatge fins a la seva utilització.
3.- UNITAT I CRITERI D'AMIDAMENT
Unitat d'amidament: la indicada a la descripció de l'element
Criteri d'amidament: quantitat necessària subministrada a l'obra

4.- NORMATIVA DE COMPLIMENT OBLIGATORI
LLAMBORDINS:
UNE-EN 1338:2004 Adoquines de hormigón. Especificaciones y métodos de ensayo.
RAJOLES:
UNE-EN 1339:2004 Baldosas de hormigón. Especificaciones y métodos de ensayo.
5.- CONDICIONS DE CONTROL DE RECEPCIÓ
CONDICIONS DE MARCATGE I CONTROL DE LA DOCUMENTACIÓ:
El subministrador ha de posar a disposició de la DF en el cas que aquesta ho sol·liciti, la documentació següent, que acredita el marcatge CE, segons el sistema d'avaluació de conformitat aplicable, d'acord amb el que disposa l'apartat 7.2.1 del CTE:
- Productes per a usos interns incloent les premises de transport públic de Nivell o Classe: A1*. * Productes o materials que no necessiten sotmetre's a assaig de reacció al foc (per exemple productes o materials de la classe A1 conformement a la Decisió 96/603/CE, i les seves modificacions), - Productes per a cobertes de Nivell o Classe: es considera que satisfan els requisits enfront del foc extern **. ** Decisió de la Comissió 2000/553/CE, modificada, - Productes per a ús extern i acabat de carrers, cobrint àrees externes de circulació de vianants i de vehicles: - Sistema 4: Declaració de Prestacions
A l'albarà de lliurament, hi ha de constar la següent informació com a mínim:
- Identificació del fabricant o la fàbrica
- Data en que el producte és declarat apte per a l'ús en el cas de que es lliure amb anterioritat a la mencionada data
- Identificació del producte segons la clasificació de la norma UNE-EN 1339 per a les rajoles i UNE-EN 1338 per als llambordins: - Dimensions nominals - Resistència climàtica - Resistència a flexió - Resistència al desgast per abrasió - Resistència al lliscament/patinatge - Càrrega de trencament - Comportament davant del foc - Conductivitat tèrmica
- Referència a la norma UNE-EN 1339 en el cas de rajoles i a l'UNE-EN 1338 en el cas de llambordins
- Identificació del producte
- Marcatge CE de conformitat amb el que disposa el Reial Decret 1328/1995, de 28 de juliol. El símbol normalitzat CE s'ha d'acompanyar de la següent informació: - Nom o marca identificativa del fabricant - Direcció registrada del fabricant - Les 2 últimes xifres de l'any d'impressió del marcatge - Referència a la norma: - EN 1339 per a les lloses - EN 1338 per als llambordins - El tipus de producte i lluc a que es destina - Informació sobre les característiques/mandats a declarar
Per als productes destinats a àrees de circulació peatonal: - Resistència al trencament - Resistència al patinat/lliscament - Durabilitat
Per als productes destinats a paviments d'ús interior: - Reacció al foc - Resistència a la ruptura - Resistència al patinat/lliscament - Durabilitat - Conductivitat tèrmica (si procedeix)
Per als productes destinats a cobertes: - Comportament davant del foc extern:es considera satisfactori
En el cas que el material declari contingut reciclat, el fabricant ha de mostrar, si se li demana, la documentació que acrediti aquest contingut.

BD MATERIALS PER A EVACUACIÓ, CANALITZACIÓ I VENTILACIÓ ESTÀTICA

BD5 MATERIALS PER A DRENATGES

BD5H- PEÇA PREFABRICADA DE FORMIGÓ PER A DRENATGES

0.- ELEMENTS QUE CONTEMPLA EL PLEC

BD5H-0MCH,BD5H-0MCI.

1.- DEFINICIÓ I CONDICIONS DELS ELEMENTS
Peça prefabricada de formigó obtinguda per un procés d'emmotllament d'una pasta de ciment pòrtland o putzolànic, granulats, aigua i eventualment additius.
CARACTERÍSTIQUES GENERALS:
Ha de tenir un color uniforme i una textura llisa a tota la superfície.
No ha de tenir esquerdes, deformacions, balcaments ni escrostonaments a les arestes.
Les cares vistes han de ser planes.
Tipus de formigó: HM-20

Pes específic: >= 23 kN/m3
Absorció d'aigua, en pes: <= 2%
Gelabilitat (20 cicles de gel-desgel): Ha de complir
Tolerències:
- Gruix: ± 2 mm
- Ample: ± 5 mm
- Llargària: ± 5 mm
- Planor: ± 5 mm/2 m
2.- CONDICIONS DE SUBMINISTRAMENT I EMMAGATZEMATGE
Subministrament: Protegit de manera que no s'alterin les seves característiques.
Emmagatzematge: En llocs protegits contra els impactes.
3.- UNITAT I CRITERI D'AMIDAMENT
Unitat d'amidament: la indicada a la descripció de l'element
Criteri d'amidament: quantitat necessària subministrada a l'obra
4.- NORMATIVA DE COMPLIMENT OBLIGATORI
* Orden de 6 de febrero de 1976 por la que se aprueba el Pliego de Prescripciones Técnicas Generales para Obras de Carreteras y Puentes (PG-3).
* Orden FOM/1382/2002 de 16 de mayo, por la que se actualizan determinados artículos del pliego de prescripciones técnicas generales para obras de carreteras y puentes relativos a la construcción de explanaciones, drenajes y cimentaciones (PG-3).

BD MATERIALS PER A EVACUACIÓ, CANALITZACIÓ I VENTILACIÓ ESTÀTICA

BDG MATERIALS PER A CANALITZACIONS

BDGZ MATERIALS AUXILIARS PER A CANALITZACIONS DE SERVEIS

0.- ELEMENTS QUE CONTEMPLA EL PLEC

BDGZU010.

1.- DEFINICIÓ I CARACTERÍSTIQUES DELS ELEMENTS

Materials auxiliars per a canalitzacions de servei, com ara el fil guia, els connectors, els separadors, els obturadors, la banda o malla de senyalització o les plaques de protección.
CARACTERÍSTIQUES GENERALS:
El material, la seva qualitat i les característiques físiques, mecàniques i dimensionals, han de ser compatibles amb les del tub, i no han de fer disminuir les d'aquest en cap de les seves aplicacions.

2.- CONDICIONS DE SUBMINISTRAMENT I EMMAGATZEMATGE

Subministrament: A l'albarà de lliurament han de constar les característiques d'identificació següents:
Material
Tipus
Emmagatzematge: En llocs protegits contra els impactes, la pluja, les humitats i dels raigs del sol.

3.- UNITAT I CRITERIS D'AMIDAMENT

Unitat composada pel conjunt de peces necessàries per a muntar 1 m de tub.

4.- NORMATIVA DE COMPLIMENT OBLIGATORI

UNE 133100-1:2002 Infraestructuras para redes de telecomunicaciones. Parte 1: Canalizaciones subterráneas.
Real Decreto 223/2008, de 15 de febrero, por el que se aprueban el Reglamento sobre condiciones técnicas y garantías de seguridad en líneas eléctricas de alta tensión y sus instrucciones técnicas complementarias ITC-LAT 01 a 09.

BD MATERIALS PER A EVACUACIÓ, CANALITZACIÓ I VENTILACIÓ ESTÀTICA

BDK MATERIALS PER A PERICONS DE CANALITZACIONS

BDK5- BASTIMENT I TAPA DE FOSA DÚCTIL PER A REGISTRE

0.- ELEMENTS QUE CONTEMPLA EL PLEC

BDK5-UB8N,BDK5-1KH4.

1.- DEFINICIÓ I CONDICIONS DELS ELEMENTS
Dispositius de cobriment i tancament per a pous, pericons, embornals o interceptors i materials complementaris per a pous de registre.
S'han considerat els elements següents:
- Bastiment i tapa per a pous i pericons de registre de canalitzacions
S'han considerat els materials següents per a tapes i reixes
- Fosa gris
- Fosa dúctil
- Acer
BASTIMENT I TAPA O BASTIMENT I REIXA:
La peça ha de tenir la forma i els gruixos adequats per a suportar les càrregues del trànsit.
Els dispositius de cobriment i tancament utilitzats en zones de circulació de vianants i/o de vehicles, s'han de classificar segons la norma UNE-EN 124, en alguna de les classes següents:
- Classe A 15: Zones susceptibles de ser utilitzades només per vianants i ciclistes.
- Classe B 125: Voreres, zones de vianants i superfícies semblants, àrees d'estacionament i aparcaments de varis pisos per a cotxes.
- Classe C 250: Vorals i cunetes de carrers, que mesurada a partir de la vorada de la vorera s'extèn en un màxim de 0,5 m sobre la calçada i 0,2 m sobre la vorera
- Classe D 400: Calçades de carreteres (inclòs carrers de vianants), vorals estabilitzats i zones d'aparcament per a tot tipus de vehícles.
- Classe E 600: Zones per les que circul·len vehicles de gran tonelatje (paviments d'aeroports, molls, etc.).
- Classe F 900: Zones sotmeses a càrregues particularment elevades (paviments d'aeroports)
Tots els elements que formen el dispositiu han d'estar protegits contra la corrossió.
El dispositiu ha d'estar lliure de defectes que puguin perjudicar el seu bon estat per tal de ser utilitzat.
Les tapes o reixes metàl·liques, han de tenir la superfície superior antilliscant.
Quan estiguin combinat un metall amb el formigó, o qualsevol altre material, ambdós han de tenir una adherència satisfactoria.
Els dispositius han de ser compatibles amb els seus assentaments. El conjunt no ha de produir soroll al trepitjar-lo.
Les tapes o reixes han d'estar asegurades en la seva posició contra el desplaçament degut al trànsit amb una fondària d'encastament suficient o amb un dispositiu de tancament.
La tapa o reixa ha de quedar asegurada dins del bastiment per algún dels següents procediments:
- Amb un dispositiu de tanca
- Amb suficient massa superficial
- Amb una característica específica en el diseny
El disseny d'aquests procediments ha de permetre que la tapa o reixa es pugui obrir amb una eina d'us normal.
El disseny del conjunt ha de garantir la posició correcta de la tapa o reixa en relació amb el bastiment.
S'han de preveure dispositius que permetin garantir un desbloquejament de la tapa o reixa i la seva obertura.
La tapa o reixa ha de recolzar-se en el bastiment en tot el seu perímetre. La pressió del recolzament corresponent a la càrrega d'assaig no ha de superar els 7,5 N/mm2. El recolzament ha de contribuir a l'estabilitat de la reixa o tapa en condicions d'us.
L'alçària del bastiment dels dispositus de tancament de les classes D 400, E 600 i F 900, ha de ser com a mínim de 100 mm.
La superfície superior de les reixes, tapes i bastiment ha de ser plana, només les reixes de la classe D 400 poden tenir una superfície cóncava.
El pas lliure dels dispositius de tancament utilitzats com a pas d'home, s'han d'ajustar a les normes de seguretat en funció del lloc a on s'instal·lin. En general han de tenir un diàmetre mínim de 600 mm.
La franquicia total entre els diferents elements dels dispositius de cobriment i tancament,

han de complir les especificacions següents:
- Un o dos elements: - Pas lliure <= 400 mm: =< 7 mm - Pas lliure > 400 mm: =< 9 mm
- Tres o més elements: - Franquícia del conjunt: <= 15 mm - Franquícia de cada element individual: <= 5 mm

Fondària d'encastament (classes D 400 a F 900): >= 50 mm
Toleràncies:
- Planor: ± 1% del pas lliure; <= 6 mm
- Dimensions: ± 1 mm
- Guerxament: ± 2 mm

Si el dispositiu de tancament te forats de ventilació, aquests han de complir les condicions següents:
Superfície de ventilació:
- Pas lliure <= 600 mm: >= 5% de la superfície d'un cercle, amb un diàmetre igual a la pas lliure
- Pas lliure > 600 mm: >= 140 cm2

Dimensions dels forats de ventilació:
- Ranures: - Llargària: <= 170 mm - Amplària: - Classes A 15 a B 125: 18-25 mm - Classes C 250 a F 900: 18-32 mm
- Forats: - Diàmetre: - Classes A 15 a B 125: 18-38 mm - Classes C 250 a F 900: 30-38 mm

BASTIMENT AMB REIXA O TAPA PRACTICABLE:
El conjunt ha d'obrir i tancar correctament.
Un cop tancada, la tapa o reixa ha de quedar enrasada amb el bastiment.
L'angle respecte a la horitzontal, de la reixa oberta, ha de ser com a mínim de 100º.
ELEMENTS AMB RECOBRIMENT DE PINTURA BITUMINOSA:
El recobriment de pintura bituminosa, ha de formar una capa contínua que ha de cobrir a l'element completament.
Ha de tenir un color, una lluentor i una textura uniformes.
La pintura ha d'estar ben adherida al suport, no ha de tenir bullofes, escrostonament, ni altres defectes superficials.
DISPOSITIUS DE FORMIGÓ ARMAT:
En els dispositius de tancament de les classes A 15 a D 400 de formigó armat, les arestes i superfícies de contacte entre el bastiment i la tapa, han d'estar protegides amb una xapa de fosa o d'acer galvanitzat en calent.
- A 15: >= 2 mm
- B 125: >= 3 mm
- C 250: >= 5 mm
- D 400: >= 6 mm
- E 600 i F 900: A determinar en funció de cada disseny

Gruix mínim de fosa o d'acer:
Resistència característica a la compressió del formigó després de 28 dies:
- Classe B 15 a F 900: >= 40 N/mm2
- Classe A 15: >= 25 N/mm2

Gruix del recobriment de formigó de l'armadura d'acer: >= 20 mm
ELEMENTS DE FOSA:
La fosa ha de ser gris, de grafit laminar (fosa gris normal, conforme a la norma UNE-EN 1561) o de grafit esferoïdal (fosa nodular o dúctil, conforme a la norma UNE-EN 1563).
Les peces han de ser netes, lliures de sorra solta, d'òxid o de qualsevol altre tipus de residu.
No ha de tenir defectes superficials (esquerdes, rebaves, bufaments, inclusions de sorra, gotes fredes, etc.).
2.- CONDICIONS DE SUBMINISTRAMENT I EMMAGATZEMATGE
BASTIMENT I TAPA O REIXA:
Subministrament: Embalats en caixes. Cada caixa ha de portar escrit el nombre de peces que conté i les seves dimensions.
Emmagatzematge: En posició horitzontal sobre superfícies planes i rígides per tal d'evitar deformacions o danys que alterin les seves característiques.
3.- UNITAT I CRITERI D'AMIDAMENT
Unitat d'amidament: la indicada a la descripció de l'element
Criteri d'amidament: quantitat necessària subministrada a l'obra
4.- NORMATIVA DE COMPLIMENT OBLIGATORI
BASTIMENT I TAPA O BASTIMENT I REIXA:
UNE-EN 124:1995 Dispositivos de cubrimiento y de cierre para zonas de circulación utilizadas por peatones y vehículos. Principios de construcción, ensayos de tipo, marcado, control de calidad.
5.- CONDICIONS DE CONTROL DE RECEPCIÓ
CONDICIONS DE MARCATGE I CONTROL DE LA DOCUMENTACIÓ:
La tapa o reixa i el bastiment han de tenir marcades de forma indeleble les indicacions següents:
- El codi de la norma UNE EN 124
- La classe segons la norma UNE EN 124
- El nom o sigles de fabricant i el lloc de fabricació
- Referència, marca o certificació si en tè

OPERACIONS DE CONTROL EN BASTIMENTS, TAPES I REIXES DE FOSA:
Les tasques de control a realitzar són les següents:
- Recepció del certificat de qualitat del fabricant, d'acord a les condicions del plec.

CRITERIS DE PRESA DE MOSTRES:
Les operacions de control s'han de realitzar segons les indicacions de la DF.
INTERPRETACIÓ DE RESULTATS I ACTUACIONS EN CAS D'INCOMPLIMENT:
No s'acceptarà l'ús de materials que no arribin acompanyats del corresponent certificat de qualitat del fabricant.
En cas de disconformitat d'un control geomètric o de pes, es rebutjarà la peça assajada i s'incrementarà el control, en primer lloc, fins al 20% de les peces, i en cas de seguir observant deficiències, fins al 100% del subministrament.

BD MATERIALS PER A EVACUACIÓ, CANALITZACIÓ I VENTILACIÓ ESTÀTICA

BDK MATERIALS PER A PERICONS DE CANALITZACIONS

BDKZ MATERIALS AUXILIARS PER A PERICONS DE CANALITZACIONS

0.- ELEMENTS QUE CONTEMPLA EL PLEC

BDKZU130,BDKZU019.

Plec de condicions

1.- DEFINICIÓ I CONDICIONS DELS ELEMENTS

Dispositius de cobriment i tancament per a pous, pericons, embornals o interceptors i materials complementaris per a pous de registre.
S'han considerat els elements següents:
- Bastiment i tapa per a pous i pericons de registre de canalitzacions

S'han considerat els materials següents per a tapes i reixes
- Fosa gris
- Fosa dúctil
- Acer

BASTIMENT I TAPA O BASTIMENT I REIXA:
La peça ha de tenir la forma i els gruixos adequats per a suportar les càrregues del trànsit.
Els dispositius de cobriment i tancament utilitzats en zones de circulació de vianants i/o de vehicles, s'han de classificar segons la norma UNE-EN 124, en alguna de les classes següents:
- Classe A 15: Zones susceptibles de ser utilitzades només per vianants i ciclistes.
- Classe B 125: Voreres, zones de vianants i superfícies semblants, àrees d'estacionament i aparcaments de varis pisos per a cotxes.
- Classe C 250: Vorals i cunetes de carrers, que mesurada a partir de la vorada de la vorera s'extèn en un màxim de 0,5 m sobre la calçada i 0,2 m sobre la vorera
- Classe D 400: Calçades de carreteres (inclòs carrers de vianants), vorals estabilitzats i zones d'aparcament per a tot tipus de vehícles.
- Classe E 600: Zones per les que circul·len vehicles de gran tonelatje (paviments d'aeroports, molls, etc.).
- Classe F 900: Zones sotmeses a càrregues particularment elevades (paviments d'aeroports)

Tots els elements que formen el dispositiu han d'estar protegits contra la corrossió.
El dispositiu ha d'estar lliure de defectes que puguin perjudicar el seu bon estat per tal de ser utilitzat.
Les tapes o reixes metàl·liques, han de tenir la superfície superior antilliscant.
Quan estiguin combinat un metall amb el formigó, o qualsevol altre material, ambdós han de tenir una adherència satisfactoria.
Els dispositius han de ser compatibles amb els seus assentaments. El conjunt no ha de produir soroll al trepitjar-lo.
Les tapes o reixes han d'estar asegurades en la seva posició contra el desplaçament degut al trànsit amb una fondària d'encastament suficient o amb un dispositiu de tancament.
La tapa o reixa ha de quedar asegurada dins del bastiment per algún dels següents procediments:
- Amb un dispositiu de tanca
- Amb suficient massa superficial
- Amb una característica específica en el diseny

El disseny d'aquests procediments ha de permetre que la tapa o reixa es pugui obrir amb una

eina d'us normal.
El disseny del conjunt ha de garantir la posició correcta de la tapa o reixa en relació amb el bastiment.
S'han de preveure dispositius que permetin garantir un desbloquejament de la tapa o reixa i la seva obertura.
La tapa o reixa ha de recolzar-se en el bastiment en tot el seu perímetre. La pressió del recolzament corresponent a la càrrega d'assaig no ha de superar els 7,5 N/mm2. El recolzament ha de contribuir a l'estabilitat de la reixa o tapa en condicions d'us.
L'alçària del bastiment dels dispositus de tancament de les classes D 400, E 600 i F 900, ha de ser com a mínim de 100 mm.
La superfície superior de les reixes, tapes i bastiment ha de ser plana, només les reixes de la classe D 400 poden tenir una superfície cóncava.
El pas lliure dels dispositius de tancament utilitzats com a pas d'home, s'han d'ajustar a les normes de seguretat en funció del lloc a on s'instal·lin. En general han de tenir un diàmetre mínim de 600 mm.
La franquicia total entre els diferents elements dels dispositius de cobriment i tancament, han de complir les especificacions següents:
- Un o dos elements:
    - Pas lliure <= 400 mm: =< 7 mm
    - Pas lliure > 400 mm: =< 9 mm
- Tres o més elements:
    - Franquícia del conjunt: <= 15 mm
    - Franquícia de cada element individual: <= 5 mm

Fondària d'encastament (classes D 400 a F 900): >= 50 mm
Tolerències:
- Planor: ± 1% del pas lliure; <= 6 mm
- Dimensions: ± 1 mm
- Guerxament: ± 2 mm

Si el dispositiu de tancament te forats de ventilació, aquests han de complir les condicions següents:
Superfície de ventilació:
- Pas lliure <= 600 mm: >= 5% de la superfície d'un cercle, amb un diàmetre igual a la pas lliure
- Pas lliure > 600 mm: >= 140 cm2

Dimensions dels forats de ventilació:
- Ranures:
    - Llargària: <= 170 mm
    - Amplària:
        - Classes A 15 a B 125: 18-25 mm
        - Classes C 250 a F 900: 18-32 mm
- Forats:
    - Diàmetre:
        - Classes A 15 a B 125: 18-38 mm
        - Classes C 250 a F 900: 30-38 mm

BASTIMENT AMB REIXA O TAPA PRACTICABLE:
El conjunt ha d'obrir i tancar correctament.
Un cop tancada, la tapa o reixa ha de quedar enrasada amb el bastiment.
L'angle respecte a la horitzontal, de la reixa oberta, ha de ser com a mínim de 100º.
ELEMENTS AMB RECOBRIMENT DE PINTURA BITUMINOSA:
El recobriment de pintura bituminosa, ha de formar una capa contínua que ha de cobrir a l'element completament.
Ha de tenir un color, una lluentor i una textura uniformes.
La pintura ha d'estar ben adherida al suport, no ha de tenir bullofes, escrostonament, ni altres defectes superficials.
DISPOSITIUS DE FORMIGÓ ARMAT:
En els dispositius de tancament de les classes A 15 a D 400 de formigó armat, les arestes i superfícies de contacte entre el bastiment i la tapa, han d'estar protegides amb una xapa de fosa o d'acer galvanitzat en calent.
- A 15: >= 2 mm
- B 125: >= 3 mm
- C 250: >= 5 mm
- D 400: >= 6 mm
- E 600 i F 900: A determinar en funció de cada disseny

Gruix mínim de fosa o d'acer:
Resistència característica a la compressió del formigó després de 28 dies:
- Classe B 15 a F 900: >= 40 N/mm2
- Classe A 15: >= 25 N/mm2

Gruix del recobriment de formigó de l'armadura d'acer: >= 20 mm
ELEMENTS DE FOSA:
La fosa ha de ser gris, de grafit laminar (fosa gris normal, conforme a la norma UNE-EN 1561) o de grafit esferoïdal (fosa nodular o dúctil, conforme a la norma UNE-EN 1563).
Les peces han de ser netes, lliures de sorra solta, d'òxid o de qualsevol altre tipus de residu.

No ha de tenir defectes superficials (esquerdes, rebaves, bufaments, inclusions de sorra, gotes fredes, etc.).

2.- CONDICIONS DE SUBMINISTRAMENT I EMMAGATZEMATGE

BASTIMENT I TAPA O REIXA:
Subministrament: Embalats en caixes. Cada caixa ha de portar escrit el nombre de peces que conté i les seves dimensions.
Emmagatzematge: En posició horitzontal sobre superfícies planes i rígides per tal d'evitar deformacions o danys que alterin les seves característiques.

3.- UNITAT I CRITERI D'AMIDAMENT

Unitat d'amidament: la indicada a la descripció de l'element
Criteri d'amidament: quantitat necessària subministrada a l'obra

4.- NORMATIVA DE COMPLIMENT OBLIGATORI

BASTIMENT I TAPA O BASTIMENT I REIXA:
UNE-EN 124:1995 Dispositivos de cubrimiento y de cierre para zonas de circulación utilizadas por peatones y vehículos. Principios de construcción, ensayos de tipo, marcado, control de calidad.

5.- CONDICIONS DE CONTROL DE RECEPCIÓ

CONDICIONS DE MARCATGE I CONTROL DE LA DOCUMENTACIÓ:
La tapa o reixa i el bastiment han de tenir marcades de forma indeleble les indicacions següents:
- El codi de la norma UNE EN 124
- La classe segons la norma UNE EN 124
- El nom o sigles de fabricant i el lloc de fabricació
- Referència, marca o certificació si en tè

OPERACIONS DE CONTROL EN BASTIMENTS, TAPES I REIXES DE FOSA:
Les tasques de control a realitzar són les següents:
- Recepció del certificat de qualitat del fabricant, d'acord a les condicions del plec.

CRITERIS DE PRESA DE MOSTRES:
Les operacions de control s'han de realitzar segons les indicacions de la DF.
INTERPRETACIÓ DE RESULTATS I ACTUACIONS EN CAS D'INCOMPLIMENT:
No s'acceptarà l'ús de materials que no arribin acompanyats del corresponent certificat de qualitat del fabricant.
En cas de disconformitat d'un control geomètric o de pes, es rebutjarà la peça assajada i s'incrementarà el control, en primer lloc, fins al 20% de les peces, i en cas de seguir observant deficiències, fins al 100% del subministrament.

BF TUBS I ACCESSORIS PER A GASOS I FLUIDS

BFB TUBS I ACCESSORIS DE POLIETILÈ

BFB1 TUBS DE POLIETILÈ DE DENSITAT ALTA

0.- ELEMENTS QUE CONTEMPLA EL PLEC

BFB19080.

1.- DEFINICIÓ I CARACTERÍSTIQUES DELS ELEMENTS

Tubs extruïts de polietilè de densitat alta per a transport i distribució d'aigua a pressió a temperatures fins a 40°C.
CARACTERÍSTIQUES GENERALS:

En el cas de que el material s'utilitzi en obra pública, l'acord de Govern de la Generalitat de Catalunya de 9 de juny de 1998, exigeix que els materials siguin de qualitat certificada o puguin acreditar un nivell de qualitat equivalent, segons les normes aplicables als estats membres de la Unió Europea o de l'Associació Europea de Lliure Canvi.
També en aquest cas, es procurarà que els esmentats materials disposin de l'etiqueta ecològica europea, regulada en el Reglament 880/1992/CEE o bé altres distintius de la Comunitat Europea.

El tub ha de tenir la superfície llisa, sense ondulacions. No ha de tenir bombolles, esquerdes ni d'altres defectes.
Els extrems han d'estar nets i tallats perpendicularment a l'eix.
Els tubs han d'anar marcats regularment al llarg de la seva longitud (amb una separació entre marques =< 1 m), de manera permanent i llegible, de tal manera que el marcat no provoqui punts d'iniciació de fissures, o altres tipus de falles i que el emmagatzematge, exposició a la intempèrie, manipulació, instal·lació i ús normals no n'afectin a la llegibilitat.
La informació mínima requerida ha de ser la següent:
- Referència a la norma EN 12201
- Identificació del fabricant
- Dimensions (diàmetre nominal x gruix nominal), expressats en mm
- Sèrie SDR a la que pertany
- Material i designació normalitzada
- Pressió nominal en bar
- Període de producció (data o codi)

Les bobines han d'anar marcades seqüencialment, amb la llargària en metres, que indicarà la llargària romanent sobre la bobina
El tub ha de ser de color blau o negre amb bandes blaves, com a indicació de la seva aptitud per a ús alimentari.
Pressió de treball en funció de la temperatura utilització (T=temperatura utilització, Pn=pressió nominal):
0°C < T <= 20°C: 1 x Pn
20°C < T <= 30°C: 0,87 x Pn
30°C < T <= 40°C: 0,74 x Pn
Índex de fluïdesa:
- PE 40 (EN ISO 1133 a 190°C i càrrega de 2,16 kg durant 10 min): 0,2 g/10 min a 1,4 g/10 min
- PE 100 (EN ISO 1133 a 190°C i càrrega de 5 kg durant 10 min): 0,2 g/10 min a 1,4 g/10 min

Pressió de la prova hidràulica a 20°C:

Designació tub	Pressió de prova a 20°C (bar)
PE 40	7,0 MPa
PE 100	12,4 MPa

Gruix de la paret i les seves tolerències:

	SÈRIE							
	SDR 7,4		SDR 11		SDR 17		SDR 26	
	Pressió nominal, PN (bar)							
PE 40	PN 10		PN 6		-		PN 4	
PE 100	-		PN 16		PN 10		PN 6	
	Gruix de paret, e (mm)							
DN (mm)	mín.	màx.	mín.	màx.	mín.	màx.	mín.	màx.
16	2,3	2,7	-	-	-	-	-	-
20	3,0	3,4	2,0	2,3	-	-	-	-
25	3,5	4,0	2,3	2,7	-	-	-	-
32	4,4	5,0	3,0	3,4	2,0	2,3	-	-
40	5,5	6,2	3,7	4,2	2,4	2,8	-	-
50	6,9	7,7	4,6	5,2	3,0	3,4	2,0	2,3
63	8,6	9,6	5,8	6,5	3,8	4,3	2,5	2,9
75	10,3	11,5	6,8	7,6	4,5	5,1	2,9	3,3
90	12,3	13,7	8,2	9,2	5,4	6,1	3,5	4,0
110	15,1	16,8	10,0	11,1	6,6	7,4	4,2	4,8
125	17,1	19,0	11,4	12,7	7,4	8,3	4,8	5,4

140	19,2	21,3	12,7	14,1	8,3	9,3	5,4	6,1
160	21,9	24,2	14,6	16,2	9,5	10,6	6,2	7,0
180	24,6	27,2	16,4	18,2	10,7	11,9	6,9	7,7
200	27,4	30,3	18,2	20,2	11,9	13,2	7,7	8,6
225	30,8	34,0	20,5	22,7	13,4	14,9	8,6	9,6
250	34,2	37,8	22,7	25,1	14,8	16,4	9,6	10,7
280	38,3	42,3	25,4	28,1	16,6	18,4	10,7	11,9
315	43,1	47,6	28,6	31,6	18,7	20,7	12,1	13,5
355	48,5	53,5	32,2	35,6	21,1	23,4	13,6	15,1
400	54,7	60,3	36,3	40,1	23,7	26,2	15,3	17,0
450	61,5	67,8	40,9	45,1	26,7	29,5	17,2	19,1
500	-	-	45,4	50,1	29,7	32,8	19,1	21,2
560	-	-	50,8	56,0	33,2	36,7	21,4	23,7
630	-	-	57,2	63,1	37,4	41,3	24,1	26,7
710	-	-	-	-	42,2	46,5	27,2	30,1
800	-	-	-	-	47,4	52,3	30,6	33,8
900	-	-	-	-	53,3	58,8	34,4	38,3
1000	-	-	-	-	59,3	65,4	38,2	42,2

Diàmetre exterior mig i ovalització absoluta:

DN (mm)	Diàmetre exterior mig		Ovalització màxima
	mín.	màx.	
16	16,0	16,3	1,2
20	20,0	20,3	1,2
25	25,0	25,3	1,2
32	32,0	32,3	1,3
40	40,0	40,4	1,4
50	50,0	50,4	1,4
63	63,0	63,4	1,5
75	75,0	75,5	1,6
90	90,0	90,6	1,8
110	110,0	110,7	2,2
125	125,0	125,8	2,5
140	140,0	140,9	2,8
160	160,0	161,0	3,2
180	180,0	181,1	3,6
200	200,0	201,2	4,0
225	225,0	226,4	4,5
250	250,0	251,5	5,0
280	280,0	281,7	9,8
315	315,0	316,9	11,1
355	355,0	357,2	12,5
400	400,0	402,4	14,0
450	450,0	452,7	15,6
500	500,0	503,0	17,5
560	560,0	563,4	19,6
630	630,0	633,8	22,1
710	710,0	716,4	-
800	800,0	807,2	-
900	900,0	908,1	-
1000	1000,0	1009,0	-

La verificació de les mesures s'ha de fer d'acord amb l'UNE-EN 12201-2.

2.- CONDICIONS DE SUBMINISTRAMENT I EMMAGATZEMATGE

Subministrament: En rotlles o en trams rectes.
El tub subministrat en rotlles ha d'enrotllar-se de tal manera que es previngui la deformació

localitzada.
El diàmetre interior mínim de la bobina no ha de ser inferior a 18 vegades el diàmetre nominal.
Emmagatzematge: En llocs protegits contra els impactes.
Els trams rectes s'han d'apilar horitzontalment sobre superfícies planes i l'alçària de la pila ha de ser <= 1,5 m.
Els rotlles s'han de col·locar horitzontalment sobre superfícies planes.

3.- UNITAT I CRITERIS D'AMIDAMENT

Unitat d'amidament: la indicada a la descripció de l'element
Criteri d'amidament: quantitat necessària subministrada a l'obra

4.- NORMATIVA DE COMPLIMENT OBLIGATORI

UNE-EN 12201-1:2003 Sistemas de canalización en materiales plásticos para conducción de agua. Polietileno (PE). Parte 1: Generalidades
UNE-EN 12201-1:2004 ERRATUM Sistemas de canalización en materiales plásticos para conducción de agua. Polietileno (PE). Parte 1: Generalidades.
UNE-EN 12201-2:2003 Sistemas de canalización en materiales plásticos para conducción de agua. Polietileno (PE). Parte 2: Tubos.
UNE-EN 12201-2:2003/1M:2005 Sistemas de canalización en materiales plásticos para conducción de agua. Polietileno (PE). Parte 2: Tubos.
UNE-EN 12201-2:2004 ERRATUM Sistemas de canalización en materiales plásticos para conducción de agua. Polietileno (PE). Parte 2: Tubos.
* UNE-EN 1555-2:2003 Sistemas de canalización en materiales plásticos para el suministro de combustibles gaseosos. Polietileno (PE). Parte 2: Tubos.

5.- CONDICIONS DE CONTROL DE RECEPCIÓ

CONDICIONS DE MARCATGE I CONTROL DE LA DOCUMENTACIÓ:
Cada tub ha de portar marcades, a distàncies < 1 m, de forma indeleble i ben visible les dades següents:
- Número de la Norma del Sistema: EN 1555
- Nom o marca del fabricant
- Per a tubs dn<=32 mm
- Diàmetre exterior nominal x gruix paret
- Per a tubs dn>32 mm
- Diàmetre exterior nominal, dn
- SDR
- Grau de tolerància
- Material i designació
- Informació del fabricant que permeti la traçabilitat del producte
- Referència al fluid intern que transporta el tub
- Color de marcat negre, groc o negre amb bandes d'identificació grogues

OPERACIONS DE CONTROL:
Les tasques de control a realitzar són les següents:
- Sol·licitar al fabricant els certificats de les característiques tècniques dels materials.
- Control de la documentació tècnica subministrada.
- Control de recepció dels materials i lloc d'emplaçament.
- Contrastar la documentació amb els materials i amb els requeriments de la instal·lació segons projecte. (Verificar el marcatge a tubs i accessoris).
- Realització d'informe amb els resultats del control efectuat.

CRITERIS DE PRESA DE MOSTRES:
S'ha de comprovar per mostreig a cada recepció.
INTERPRETACIÓ DE RESULTATS I ACTUACIONS EN CAS D'INCOMPLIMENT:
Ha de ser refusat el material que no compleixi amb els requeriments del projecte.

BF TUBS I ACCESSORIS PER A GASOS I FLUIDS

BFB TUBS I ACCESSORIS DE POLIETILÈ

BFB3- TUB DE POLIETILÈ DE DENSITAT ALTA, PER A XARXES DE DISTRIBUCIÓ D'AIGUA

0.- ELEMENTS QUE CONTEMPLA EL PLEC

BFB3-099M,BFB3-W629.

1.- DEFINICIÓ I CONDICIONS DELS ELEMENTS
Tubs extruïts de polietilè de densitat alta per a transport i distribució d'aigua a pressió a temperatures fins a 40°C.
CARACTERÍSTIQUES GENERALS:
En el cas de que el material s'utilitzi en obra pública, l'acord de Govern de la Generalitat de Catalunya de 9 de juny de 1998, exigeix que els materials siguin de qualitat certificada o puguin acreditar un nivell de qualitat equivalent, segons les normes aplicables als estats membres de la Unió Europea o de l'Associació Europea de Lliure Canvi.
També en aquest cas, es procurarà que els esmentats materials disposin de l'etiqueta ecològica europea, regulada en el Reglament (CE) nº 66/2010 o bé altres distintius de la Comunitat Europea.
El tub ha de tenir la superfície llisa, sense ondulacions. No ha de tenir bombolles, esquerdes ni d'altres defectes.
Els extrems han d'estar nets i tallats perpendicularment a l'eix.
Els tubs han d'anar marcats regularment al llarg de la seva longitud (amb una separació entre marques =< 1 m), de manera permanent i llegible, de tal manera que el marcat no provoqui punts d'iniciació de fissures, o altres tipus de falles i que el emmagatzematge, exposició a la intempèrie, manipulació, instal·lació i ús normals no n'afectin a la llegibilitat.
La informació mínima requerida ha de ser la següent:
- Referència a la norma EN 12201
- Identificació del fabricant
- Dimensions (diàmetre nominal x gruix nominal), expressats en mm
- Sèrie SDR a la que pertany
- Material i designació normalitzada
- Pressió nominal en bar
- Període de producció (data o codi)

Les bobines han d'anar marcades seqüencialment, amb la llargària en metres, que indicarà la llargària romanent sobre la bobina
El tub ha de ser de color blau o negre amb bandes blaves, com a indicació de la seva aptitud per a ús alimentari.
Pressió de treball en funció de la temperatura utilització (T=temperatura utilització, Pn=pressió nominal):
0°C < T <= 20°C: 1 x Pn
20°C < T <= 30°C: 0,87 x Pn
30°C < T <= 40°C: 0,74 x Pn
Índex de fluïdesa:
- PE 40 (EN ISO 1133 a 190°C i càrrega de 2,16 kg durant 10 min): 0,2 g/10 min a 1,4 g/10 min
- PE 100 (EN ISO 1133 a 190°C i càrrega de 5 kg durant 10 min): 0,2 g/10 min a 1,4 g/10 min

Pressió de la prova hidràulica a 20°C:

Designació tub	Pressió de prova a 20°C (bar)
PE 40	7,0 MPa
PE 100	12,4 MPa

Gruix de la paret i les seves tolerències:

	SÈRIE							
	SDR 7,4		SDR 11		SDR 17		SDR 26	
	Pressió nominal, PN (bar)							
PE 40	PN 10		PN 6		-		PN 4	
PE 100	-		PN 16		PN 10		PN 6	
DN	Gruix de paret, e (mm)							
(mm)	mín.	màx.	mín.	màx.	mín.	màx.	mín.	màx.
16	2,3	2,7	-	-	-	-	-	-
20	3,0	3,4	2,0	2,3	-	-	-	-
25	3,5	4,0	2,3	2,7	-	-	-	-

32	4,4	5,0	3,0	3,4	2,0	2,3	-	-
40	5,5	6,2	3,7	4,2	2,4	2,8	-	-
50	6,9	7,7	4,6	5,2	3,0	3,4	2,0	2,3
63	8,6	9,6	5,8	6,5	3,8	4,3	2,5	2,9
75	10,3	11,5	6,8	7,6	4,5	5,1	2,9	3,3
90	12,3	13,7	8,2	9,2	5,4	6,1	3,5	4,0
110	15,1	16,8	10,0	11,1	6,6	7,4	4,2	4,8
125	17,1	19,0	11,4	12,7	7,4	8,3	4,8	5,4
140	19,2	21,3	12,7	14,1	8,3	9,3	5,4	6,1
160	21,9	24,2	14,6	16,2	9,5	10,6	6,2	7,0
180	24,6	27,2	16,4	18,2	10,7	11,9	6,9	7,7
200	27,4	30,3	18,2	20,2	11,9	13,2	7,7	8,6
225	30,8	34,0	20,5	22,7	13,4	14,9	8,6	9,6
250	34,2	37,8	22,7	25,1	14,8	16,4	9,6	10,7
280	38,3	42,3	25,4	28,1	16,6	18,4	10,7	11,9
315	43,1	47,6	28,6	31,6	18,7	20,7	12,1	13,5
355	48,5	53,5	32,2	35,6	21,1	23,4	13,6	15,1
400	54,7	60,3	36,3	40,1	23,7	26,2	15,3	17,0
450	61,5	67,8	40,9	45,1	26,7	29,5	17,2	19,1
500	-	-	45,4	50,1	29,7	32,8	19,1	21,2
560	-	-	50,8	56,0	33,2	36,7	21,4	23,7
630	-	-	57,2	63,1	37,4	41,3	24,1	26,7
710	-	-	-	-	42,2	46,5	27,2	30,1
800	-	-	-	-	47,4	52,3	30,6	33,8
900	-	-	-	-	53,3	58,8	34,4	38,3
1000	-	-	-	-	59,3	65,4	38,2	42,2

Diàmetre exterior mig i ovalització absoluta:

DN (mm)	Diàmetre exterior mig mín.	Diàmetre exterior mig màx.	Ovalització màxima
16	16,0	16,3	1,2
20	20,0	20,3	1,2
25	25,0	25,3	1,2
32	32,0	32,3	1,3
40	40,0	40,4	1,4
50	50,0	50,4	1,4
63	63,0	63,4	1,5
75	75,0	75,5	1,6
90	90,0	90,6	1,8
110	110,0	110,7	2,2
125	125,0	125,8	2,5
140	140,0	140,9	2,8
160	160,0	161,0	3,2
180	180,0	181,1	3,6
200	200,0	201,2	4,0
225	225,0	226,4	4,5
250	250,0	251,5	5,0
280	280,0	281,7	9,8
315	315,0	316,9	11,1
355	355,0	357,2	12,5
400	400,0	402,4	14,0
450	450,0	452,7	15,6
500	500,0	503,0	17,5
560	560,0	563,4	19,6
630	630,0	633,8	22,1
710	710,0	716,4	-
800	800,0	807,2	-

900	900,0	908,1	-
1000	1000,0	1009,0	-

La verificació de les mesures s'ha de fer d'acord amb l'UNE-EN 12201-2.
2.- CONDICIONS DE SUBMINISTRAMENT I EMMAGATZEMATGE
Subministrament: En rotlles o en trams rectes.
El tub subministrat en rotlles ha d'enrotllar-se de tal manera que es previngui la deformació localitzada.
El diàmetre interior mínim de la bobina no ha de ser inferior a 18 vegades el diàmetre nominal.
Emmagatzematge: En llocs protegits contra els impactes.
Els trams rectes s'han d'apilar horitzontalment sobre superfícies planes i l'alçària de la pila ha de ser <= 1,5 m.
Els rotlles s'han de col·locar horitzontalment sobre superfícies planes.
3.- UNITAT I CRITERI D'AMIDAMENT
Unitat d'amidament: la indicada a la descripció de l'element
Criteri d'amidament: quantitat necessària subministrada a l'obra
4.- NORMATIVA DE COMPLIMENT OBLIGATORI
UNE-EN 12201-1:2003 Sistemas de canalización en materiales plásticos para conducción de agua. Polietileno (PE). Parte 1: Generalidades
UNE-EN 12201-1:2004 ERRATUM Sistemas de canalización en materiales plásticos para conducción de agua. Polietileno (PE). Parte 1: Generalidades.
UNE-EN 12201-2:2003 Sistemas de canalización en materiales plásticos para conducción de agua. Polietileno (PE). Parte 2: Tubos.
UNE-EN 12201-2:2003/1M:2005 Sistemas de canalización en materiales plásticos para conducción de agua. Polietileno (PE). Parte 2: Tubos.
UNE-EN 12201-2:2004 ERRATUM Sistemas de canalización en materiales plásticos para conducción de agua. Polietileno (PE). Parte 2: Tubos.
* UNE-EN 1555-2:2003 Sistemas de canalización en materiales plásticos para el suministro de combustibles gaseosos. Polietileno (PE). Parte 2: Tubos.
5.- CONDICIONS DE CONTROL DE RECEPCIÓ
CONDICIONS DE MARCATGE I CONTROL DE LA DOCUMENTACIÓ:
Cada tub ha de portar marcades, a distàncies < 1 m, de forma indeleble i ben visible les dades següents:
- Número de la Norma del Sistema: EN 1555
- Nom o marca del fabricant
- Per a tubs dn<=32 mm - Diàmetre exterior nominal x gruix paret
- Per a tubs dn>32 mm - Diàmetre exterior nominal, dn - SDR
- Grau de tolerància
- Material i designació
- Informació del fabricant que permeti la traçabilitat del producte
- Referència al fluid intern que transporta el tub
- Color de marcat negre, groc o negre amb bandes d'identificació grogues
OPERACIONS DE CONTROL:
Les tasques de control a realitzar són les següents:
- Sol·licitar al fabricant els certificats de les característiques tècniques dels materials.
- Control de la documentació tècnica subministrada.
- Control de recepció dels materials i lloc d'emplaçament.
- Contrastar la documentació amb els materials i amb els requeriments de la instal·lació segons projecte. (Verificar el marcatge a tubs i accessoris).
- Realització d'informe amb els resultats del control efectuat.
CRITERIS DE PRESA DE MOSTRES:
S'ha de comprovar per mostreig a cada recepció.
INTERPRETACIÓ DE RESULTATS I ACTUACIONS EN CAS D'INCOMPLIMENT:
Ha de ser refusat el material que no compleixi amb els requeriments del projecte.

BF TUBS I ACCESSORIS PER A GASOS I FLUIDS

BFW ACCESSORIS GENÈRICS DE TUBS PER A GASOS I FLUIDS

BFWF FAMÍLIA FWF

BFWF- ACCESSORI PER A TUB DE POLIETILÈ

0.- ELEMENTS QUE CONTEMPLA EL PLEC

BFWF-W63M,BFWF-W63I.

1.- DEFINICIÓ I CONDICIONS DELS ELEMENTS
Conjunt d'accessoris per a tubs i per a recobriments aïllants de tubs (colzes, derivacions, reduccions, etc.), utilitzats en instal·lacions d'edificació i d'urbanització per a la total execució de la conducció o xarxa a la qual pertanyin.
CARACTERÍSTIQUES GENERALS:
El material, la seva qualitat i les característiques físiques, mecàniques i dimensionals, han de ser compatibles amb les del tub, i no han de fer disminuir les d'aquest en cap de les seves aplicacions.
2.- CONDICIONS DE SUBMINISTRAMENT I EMMAGATZEMATGE
Subministrament: A l'albarà de lliurament han de constar les característiques d'identificació següents:
- Material
- Tipus
- Diàmetres
Emmagatzematge: En llocs protegits contra els impactes, la pluja, les humitats i dels raigs del sol.
3.- UNITAT I CRITERI D'AMIDAMENT
Unitat composada pel conjunt de peces necessàries per a muntar 1 m de tub.
4.- NORMATIVA DE COMPLIMENT OBLIGATORI
La mateixa normativa que s'apliqui als tubs, en funció dels fluids que transportin.

BG MATERIALS PER A INSTAL·LACIONS ELÈCTRIQUES

BG2 TUBS, CANALS, SAFATES I COLUMNES PER A MECANISMES

BG22 TUBS FLEXIBLES I CORBABLES NO METÀL·LICS

0.- ELEMENTS QUE CONTEMPLA EL PLEC

BG22TQ10,BG22TL10.

1.- DEFINICIÓ I CONDICIONS DELS ELEMENTS

Tub flexible no metàl·lic de fins a 250 mm de diàmetre nominal.
Es consideraran els següents tipus de tubs:
- Tubs de PVC corrugats
- Tubs de PVC folrats, de dues capes, semillisa l'exterior i corrugada la interior
- Tubs de material lliure d'halògens
- Tubs de polipropilè
- Tubs de polietilè de dues capes, corrugada l'exterior i llisa la interior
CARACTERÍSTIQUES GENERALS:
Han d'estar dissenyats i construïts de manera que les seves característiques en ús normal siguin segures i sense perill per a l'usuari i el seu entorn.
L'interior dels tubs ha d'estar exempt de rebaves i altres defectes que pugin fer malbé els conductors o ferir a instal·ladors o usuaris.
El diàmetre nominal ha de ser el de l'exterior del tub i s'ha d'expressar en milímetres.
El diàmetre interior mínim l'ha de declarar el fabricant.
Les dimensions han de cumplir la norma EN-60423.

2.- CONDICIONS DE SUBMINISTRAMENT I EMMAGATZEMATGE

Subministrament: En rotlles.
Emmagatzematge: En llocs protegits contra els impactes i contra la pluja.

3.- UNITAT I CRITERI D'AMIDAMENT

Unitat d'amidament: la indicada a la descripció de l'element
Criteri d'amidament: quantitat necessària subministrada a l'obra

4.- NORMATIVA DE COMPLIMENT OBLIGATORI

Real Decreto 842/2002 de 2 de agosto, por el que se aprueba el Reglamento Electrotécnico de Baja Tensión. REBT 2002.
UNE-EN 50086-1:1995 Sistemas de tubos para la conducción de cables. Parte 1: Requisitos generales.
UNE-EN 60423:1996 Tubos de protección de conductores. Diámetros exteriores de los tubos para instalaciones eléctricas y roscas para tubos y accesorios.

5.- CONDICIONS DE CONTROL DE RECEPCIÓ

CONDICIONS DE MARCATGE I CONTROL DE LA DOCUMENTACIÓ:
Han d'estar marcats amb:
- Nom del fabricant
- Marca d'identificació dels productes
- El marcatge ha de ser llegible
- Han d'incloure les instruccions de muntatge corresponents
OPERACIONS DE CONTROL EN CANALITZACIONS I ACCESORIS:
Les tasques de control de qualitat de Canalitzacions i Accessoris, són les següents:
- Sol·licitar del fabricant els certificats dels materials emprats i verificar l'adequació als requisits del projecte.
- Control de la documentació tècnica subministrada
- Control d'identificació dels materials i lloc d'emplaçament (alçada, distàncies, capacitat)
- Realització i emissió d'informes amb resultats dels assaigs
- Assaigs: - Propagació de la flama segons norma R.E.B.T / UNE-EN 50085-1 / UNE-EN 50086-1 - Instal·lació i posada a l'obra segons norma R.E.B.T / UNE 20.460 - Verificació de l'aspecte superficial segons norma projecte/ UNE-EN ISO 1461
CRITERIS DE PRESA DE MOSTRES EN CANALITZACIONS I ACCESSORIS:
Es realitzaran els assaigs a la recepció dels materials, verificant tot el traçat de la instal·lació de safates i aleatòriament un tub de cada mida instal·lat a obra ja sigui rígid, flexible o soterrat.
INTERPRETACIÓ DE RESULTATS I ACTUACIONS EN CAS D'INCOMPLIMENT EN CANALITZACIONS I ACCESSORIS:
Segons criteri de la DF, podrà ser acceptat o rebutjat tot o part del material de la partida.
OPERACIONS DE CONTROL EN TUBS DE PVC PER A CANALITZACIONS DE SERVEIS:
Les tasques de control a realitzar són les següents:
- En cada subministrament: - Inspecció visual de l'aspecte general dels tubs i elements d'unió. - Comprovació de les dades de subministrament exigides (marques, albarà o etiquetes). - Recepció del certificat de qualitat del fabricant, d'acord a les condicions del plec. - Comprovació dimensional (3 mostres).
- Per a cada tub de les mateixes característiques, es realitzaran els següents assaigs (UNE EN 50086-1): - Resistència a compressió - Impacte - Assaig de corbat - Resistència a la propagació de la flama - Resistència al calor - Grau de protecció - Resistència a l'atac químic
En cas que el material disposi de la Marca AENOR, o una altra legalment reconeguda a un país de l'UE, s'ha de poder prescindir dels assaigs de control de recepció. La DF ha de sol·licitar, en aquest cas, els resultats dels assaigs corresponents al subministrament rebut, segons control de producció establert a la marca de qualitat del producte.
CRITERIS DE PRESA DE MOSTRES EN TUBS DE PVC PER A CANALITZACIONS DE SERVEIS:
Es seguiran les instruccions de la DF i els criteris indicats a les normes UNE EN 50086-1 i UNE EN 50086-2-4, juntament a les normes de procediment de cada assaig concret.
INTERPRETACIÓ DE RESULTATS I ACTUACIONS EN CAS D'INCOMPLIMENT EN TUBS DE PVC PER A CANALITZACIONS DE SERVEIS:
No s'acceptaran materials que no arribin a l'obra correctament referenciats i acompanyats del corresponent certificat de qualitat del fabricant.
Es rebutjaran els subministres que no superin les condicions de la inspecció visual o les comprovacions geomètriques.
Es compliran les condicions dels assaigs d'identificació segons la norma UNE EN 50086-1 i UNE EN 50086-2-4.

BG MATERIALS PER A INSTAL·LACIONS ELÈCTRIQUES

BG2 TUBS, CANALS, SAFATES I COLUMNES PER A MECANISMES

BG2Q- TUB FLEXIBLE PER A PROTECCIÓ DE CONDUCTORS ELÈCTRICS DE MATERIAL PLÀSTIC

0.- ELEMENTS QUE CONTEMPLA EL PLEC

BG2Q-1KSX,BG2Q-1KTE.

Plec de condicions
1.- DEFINICIÓ I CONDICIONS DELS ELEMENTS

Tub flexible no metàl·lic de fins a 250 mm de diàmetre nominal.
Es consideraran els següents tipus de tubs:
- Tubs de PVC corrugats
- Tubs de PVC folrats, de dues capes, semillisa l'exterior i corrugada la interior
- Tubs de material lliure d'halògens
- Tubs de polipropilè
- Tubs de polietilè de dues capes, corrugada l'exterior i llisa la interior
CARACTERÍSTIQUES GENERALS:
Han d'estar dissenyats i construïts de manera que les seves característiques en ús normal siguin segures i sense perill per a l'usuari i el seu entorn.
L'interior dels tubs ha d'estar exempt de rebaves i altres defectes que pugin fer malbé els conductors o ferir a instal·ladors o usuaris.
El diàmetre nominal ha de ser el de l'exterior del tub i s'ha d'expressar en milímetres.
El diàmetre interior mínim l'ha de declarar el fabricant.
Les dimensions han de cumplir la norma EN-60423.

2.- CONDICIONS DE SUBMINISTRAMENT I EMMAGATZEMATGE

Subministrament: En rotlles.
Emmagatzematge: En llocs protegits contra els impactes i contra la pluja.

3.- UNITAT I CRITERI D'AMIDAMENT

Unitat d'amidament: la indicada a la descripció de l'element
Criteri d'amidament: quantitat necessària subministrada a l'obra

4.- NORMATIVA DE COMPLIMENT OBLIGATORI

Real Decreto 842/2002 de 2 de agosto, por el que se aprueba el Reglamento Electrotécnico de Baja Tensión. REBT 2002.
UNE-EN 50086-1:1995 Sistemas de tubos para la conducción de cables. Parte 1: Requisitos generales.
UNE-EN 60423:1996 Tubos de protección de conductores. Diámetros exteriores de los tubos para instalaciones eléctricas y roscas para tubos y accesorios.

5.- CONDICIONS DE CONTROL DE RECEPCIÓ

CONDICIONS DE MARCATGE I CONTROL DE LA DOCUMENTACIÓ:
Han d'estar marcats amb:
- Nom del fabricant
- Marca d'identificació dels productes
- El marcatge ha de ser llegible
- Han d'incloure les instruccions de muntatge corresponents
OPERACIONS DE CONTROL EN CANALITZACIONS I ACCESORIS:
Les tasques de control de qualitat de Canalitzacions i Accessoris, són les següents:
- Sol·licitar del fabricant els certificats dels materials emprats i verificar l'adequació als requisits del projecte.
- Control de la documentació tècnica subministrada
- Control d'identificació dels materials i lloc d'emplaçament (alçada, distàncies, capacitat)
- Realització i emissió d'informes amb resultats dels assaigs
- Assaigs: - Propagació de la flama segons norma R.E.B.T / UNE-EN 50085-1 / UNE-EN 50086-1 - Instal·lació i posada a l'obra segons norma R.E.B.T / UNE 20.460 - Verificació de l'aspecte superficial segons norma projecte/ UNE-EN ISO 1461
CRITERIS DE PRESA DE MOSTRES EN CANALITZACIONS I ACCESSORIS:
Es realitzaran els assaigs a la recepció dels materials, verificant tot el traçat de la

instal·lació de safates i aleatòriament un tub de cada mida instal·lat a obra ja sigui rígid, flexible o soterrat.
INTERPRETACIÓ DE RESULTATS I ACTUACIONS EN CAS D'INCOMPLIMENT EN CANALITZACIONS I ACCESSORIS:
Segons criteri de la DF, podrà ser acceptat o rebutjat tot o part del material de la partida.
OPERACIONS DE CONTROL EN TUBS DE PVC PER A CANALITZACIONS DE SERVEIS:
Les tasques de control a realitzar són les següents:
- En cada subministrament: - Inspecció visual de l'aspecte general dels tubs i elements d'unió. - Comprovació de les dades de subministrament exigides (marques, albarà o etiquetes). - Recepció del certificat de qualitat del fabricant, d'acord a les condicions del plec. - Comprovació dimensional (3 mostres).
- Per a cada tub de les mateixes característiques, es realitzaran els següents assaigs (UNE EN 50086-1): - Resistència a compressió - Impacte - Assaig de corbat - Resistència a la propagació de la flama - Resistència al calor - Grau de protecció - Resistència a l'atac químic
En cas que el material disposi de la Marca AENOR, o una altra legalment reconeguda a un país de l'UE, s'ha de poder prescindir dels assaigs de control de recepció. La DF ha de sol·licitar, en aquest cas, els resultats dels assaigs corresponents al subministrament rebut, segons control de producció establert a la marca de qualitat del producte.
CRITERIS DE PRESA DE MOSTRES EN TUBS DE PVC PER A CANALITZACIONS DE SERVEIS:
Es seguiran les instruccions de la DF i els criteris indicats a les normes UNE EN 50086-1 i UNE EN 50086-2-4, juntament a les normes de procediment de cada assaig concret.
INTERPRETACIÓ DE RESULTATS I ACTUACIONS EN CAS D'INCOMPLIMENT EN TUBS DE PVC PER A CANALITZACIONS DE SERVEIS:
No s'acceptaran materials que no arribin a l'obra correctament referenciats i acompanyats del corresponent certificat de qualitat del fabricant.
Es rebutjaran els subministres que no superin les condicions de la inspecció visual o les comprovacions geomètriques.
Es compliran les condicions dels assaigs d'identificació segons la norma UNE EN 50086-1 i UNE EN 50086-2-4.

BG MATERIALS PER A INSTAL·LACIONS ELÈCTRIQUES

BG3 CABLES ELÈCTRICS PER A TENSIÓ BAIXA I SISTEMES DE DISTRIBUCIÓ ELÈCTRICA

BG33- CABLE DE COURE DE 0,6/1 KV

0.- ELEMENTS QUE CONTEMPLA EL PLEC

BG33-G2ST.

Plec de condicions
1.- DEFINICIÓ I CONDICIONS DELS ELEMENTS

Cable elèctric destinat a sistemes de distribució en tensió baixa i instal·lacions en general, per a serveis fixes, amb conductor de coure i de tensió assignada 0,6/1kV.
S'han considerat els tipus de cables següents:
- Cables unipolars o multipolars de designació RV, aïllament amb polietilè reticulat i coberta de policlorur de vinil, sense armadura ni pantalla i amb conductor de coure, construcció segons norma UNE 21123-2, amb una classificació de resistència al foc Eca segons UNE-EN 50575
- Cables unipolars o multipolars de designació RV-K, aïllament amb polietilè reticulat i coberta de policlorur de vinil, sense armadura ni pantalla i amb conductor de coure flexible, construcció segons norma UNE 21123-2, amb una classificació de resistència al foc Eca segons UNE-EN 50575
- Cables multipolars de designació RVFV-K, aïllament amb polietilè reticulat i coberta de policlorur de vinil, armadura amb fleix d'acer i amb conductor de coure flexible, construcció segons norma UNE 21123-2, amb una classificació de resistència al foc Eca segons UNE-EN 50575
- Cables unipolars o multipolars de designació RZ1-K (AS), aïllament amb polietilè reticulat i coberta de poliolefina, sense armadura ni pantalla i amb conductor de coure flexible, construcció segons norma UNE 21123-4, amb una classificació de resistència al foc Cca-s1b,d1,a1 segons UNE-EN 50575
- Cables unipolars o multipolars de designació RZ1-K (AS+), amb resistència intrínseca al foc, aïllament amb polietilè reticulat i coberta de poliolefina, sense armadura ni pantalla i amb conductor de coure flexible, construcció segons norma UNE 211025, amb una classificació de resistència al foc Cca-s1b,d1,a1 segons UNE-EN 50575

- Cables unipolars o multipolars de designació SZ1-K (AS+), amb resistència intrínseca al foc, aïllament amb compost de silicona i coberta de poliolefina, sense armadura ni pantalla i amb conductor de coure flexible, construcció segons norma UNE 211025, amb una classificació de resistència al foc Cca-s1b,d1,a1 segons UNE-EN 50575
- Cables multipolars de designació RZ, coberta aïllant de polietilè reticulat i amb conductors de coure cablejats en feix, construcció segons norma UNE 21030-2, amb una classificació de resistència al foc Fca segons UNE-EN 50575
- Cables unipolars de designació ZZ-F, amb una classificació de resistència al foc Eca segons UNE-EN 50575

CARACTERÍSTIQUES GENERALS:
En el cas de que el material s'utilitzi en obra pública, l'acord de Govern de la Generalitat de Catalunya de 9 de juny de 1998, exigeix que els materials siguin de qualitat certificada o puguin acreditar un nivell de qualitat equivalent, segons les normes aplicables als estats membres de la Unió Europea o de l'Associació Europea de Lliure Canvi.
També en aquest cas, es procurarà que els esmentats materials disposin de l'etiqueta ecològica europea, regulada en el Reglament 880/1992/CEE o bé altres distintius de la Comunitat Europea.
Destinats a incorporar-se de forma permanent en obres de construcció han de complir el Reglament de productes per a la construcció (UE) nº 305/2011 i el seu Reglament Delegat (UE) 2016/364 sobre la classificació de les propietats de reacció al foc.
La coberta no ha de tenir variacions en el gruix ni d'altres defectes visibles a la seva superfície. Ha de ser resistent a l'abrasió.
Ha de quedar ajustada i s'ha de poder separar fàcilment sense produir danys a l'aïllament.
La forma exterior dels cables multipolars (reunits sota una coberta única) ha de ser raonablement cilíndrica.
L'aïllament no ha de tenir variacions del gruix ni d'altres defectes visibles a la seva superfície.
Ha de quedar ajustat i s'ha de poder separar fàcilment sense produir danys al conductor.
La designació dels cables ha de complir les especificacions de la norma UNE 20434.
La classificació de reacció al foc s'expressarà d'acord amb el Reglament Delegat (UE) 2016/364 i la UNE-EN 13501-6 amb un codi de quatre dígits segons el següent format:
Classe de reacció al foc:
- Dígit 1, prestacions de propagació del foc i emissió de calor: Aca, B1ca, B2ca, Cca, Dca, Eca i Fca (classes enumerades de més a menys prestacions)

Classes addicionals (només per a les classes B1ca, B2ca, Cca i Dca):
- Dígit 2, prestacions d'emissió de fums: s1a, s1b, s1, s2 i s3 (de més a menys prestacions)
- Dígit 3, prestacions de caiguda de gotes/partícules inflamades: d0, d1 i d2 (de més a menys prestacions)
- Dígit 4, prestacions d'acidesa: a1, a2 i a3 (de més a menys prestacions)

Les característiques físiques i mecàniques del conductor han de complir la norma UNE-EN 60228.
Els colors utilitzats per a l'aïllament han de complir la norma UNE 21089-1:
- Cables unipolars: - Com a conductor de fase: Marró, negre o gris - Com a conductor neutre: Blau - Com a conductor de terra: Llistat de groc i verd
- Cables bipolars: Blau i marró
- Cables tripolars: - Cables amb conductor de terra: Fase: Marró, Neutre: Blau, Terra: Llistat de groc i verd - Cables sense conductor de terra: Fase: Negre, marró i gris
- Cables tetrapolars: - Cables amb conductor de terra: Fase: Marró, negre i gris, Terra: Llistat de groc i verd - Cables sense conductor de terra: Fase: Marró, negre i gris, Neutre: Blau
- Cables pentapolars: Fase: Marró, negre i gris, Neutre: Blau, Terra: Llistat de groc i verd

Les característiques següents han de complir amb els valors declarats pel fabricant, assajades segons la norma corresponent, dins del límit de tolerància indicat, en el seu cas:
- Característiques essencials: - Reacció al foc: - Classe Aca (UNE-EN ISO 1716) - Classe B1ca, B2ca, Cca i Dca (UNE-EN 50399, UNE-EN 60332-1-2, UNE-EN 61034-2, UNE-EN 60754-2) - Classe Eca (UNE-EN 60332-1-2) - Classe Fca (comportament no determinat) - Emissió de substàncies perilloses (verificació i declaració segons disposicions nacionals en el lloc d'utilització)

Gruix de l'aïllant del conductor (UNE-HD-603-1):

Secció (mm2)	25	50	95	150	240
Gruix (mm)	0,9	1,0	1,1	1,4	1,7

Gruix de la coberta: Ha de complir les especificacions de la norma UNE-HD 603-1
Temperatura de l'aïllament en servei normal: <= 90°C
Temperatura de l'aïllament en curtcircuit (5 s màx): <= 250°C
Tensió màxima admissible (c.a.):
- Entre conductors aïllats: <= 1 kV
- Entre conductors aïllats i terra: <= 0,6 kV

Tolerències:
- Gruix de l'aïllament (UNE-HD 603-1): >= valor especificat - (0,1 mm + 10% del valor especificat)

CABLES DE DESIGNACIÓ RV, RV-K i RVFV-K:

Característiques de reacció al foc:
- Propagació de la flama (UNE-EN 60332-1-2): No propagador de la flama

El conductor ha de complir les següents prescripcions segons la norma UNE-EN 60228:
- Cable RV: prescripcions de la classe 1 o 2
- Cable RV-K i RVFV-K: prescripcions de la classe 5

L'aïllament ha de ser de polietilé reticulat (XLPE) tipus DIX-3 segons UNE HD-603-1.
La coberta ha de ser de policlorur de vinil (PVC) del tipus DMV-18 segons UNE HD-603-1.
CABLES DE DESIGNACIÓ RZ1-K (AS):
Característiques de reacció al foc:
- Material lliure d'halògens segons UNE-EN 60754-1
- Propagació de la flama (UNE-EN 60332-1-2): No propagador de la flama
- Propagació de l'incendi (UNE-EN 60332-3-24): No propagador de l'incendi
- Emissió de fums opacs (UNE-EN 61034-2): Baixa emissió de fums opacs
- Emissió de fums corrosius (UNE-EN 60754-2): Baixa emissió de fums corrosius

El conductor ha de complir les prescripcions de la classe 5 segons la norma UNE-EN 60228:
L'aïllament ha de ser de polietilé reticulat (XLPE) tipus DIX-3 segons UNE HD-603-1.
La coberta ha de ser de poliolefina, del tipus DMZ-E segons la norma UNE 21123-4.
CABLES DE DESIGNACIÓ RZ1-K (AS+) i SZ1-K (AS+):
Característiques de reacció al foc:
Material lliure d'halògens segons UNE-EN 60754-1
Propagació de la flama (UNE-EN 60332-1-2): No propagador de la flama
Propagació de l'incendi (UNE-EN 60332-3-24): No propagador de l'incendi
Emissió de fums opacs (UNE-EN 61034-2): Baixa emissió de fums opacs
Emissió de fums corrosius (UNE-EN 60754-2): Baixa emissió de fums corrosius
El conductor ha de complir les prescripcions de la classe 5 segons la norma UNE-EN 60228:
L'aïllament ha de cumplir el següent
- Cable RZ1-K (AS+): ha de ser de polietilè reticulat i ha de correspondre al tipus DIX-3 segons la norma UNE HD-603-1, amb cinta addicional de mica
- Cable SZ1-K (AS+): ha de ser de compost de silicona i ha de correspondre al tipus EI2 segons la norma UNE-EN 50363-1

La coberta ha de ser de poliolefina, del tipus DMZ-E segons la norma UNE 21123-4.
CABLES DE DESIGNACIÓ RZ:
El conductor ha de complir les prescripcions de la classe 2 segons la norma UNE-EN 60228:
CABLES DE DESIGNACIÓ ZZ-F:
Característiques de reacció al foc:
- Material lliure d'halògens segons UNE-EN 60754-1
- Propagació de la flama (UNE-EN 60332-1-2): No propagador de la flama
- Propagació de l'incendi (UNE-EN 60332-3-24): No propagador de l'incendi
- Emissió de fums opacs (UNE-EN 61034-2): Baixa emissió de fums opacs
- Emissió de fums corrosius (UNE-EN 60754-2): Baixa emissió de fums corrosius

El conductor ha de complir les prescripcions de la classe 5 segons la norma UNE-EN 60228:
L'aïllament ha de ser de goma i ha de correspondre al tipus EI6 segons la norma UNE-EN 50363-1
La coberta ha de ser de material lliure d'halògens, del tipus EM5 segons la norma UNE-EN 50363-2-2 o del tipus EM8 segons UNE-EN 50363-6.

2.- CONDICIONS DE SUBMINISTRAMENT I EMMAGATZEMATGE

Subministrament: En bobines.
Emmagatzematge: En llocs protegits de la pluja i la humitat.

3.- UNITAT I CRITERI D'AMIDAMENT

Unitat d'amidament: la indicada a la descripció de l'element
Criteri d'amidament: quantitat necessària subministrada a l'obra

4.- NORMATIVA DE COMPLIMENT OBLIGATORI

NORMATIVA GENERAL:
Real Decreto 842/2002 de 2 de agosto, por el que se aprueba el Reglamento Electrotécnico de Baja Tensión. REBT 2002.
UNE-EN 50575:2015 Cables de energía, control y comunicación. Cables para aplicaciones generales en construcciones sujetos a requisitos de reacción al fuego.
UNE-EN 50575:2015/A1:2016 Cables de energía, control y comunicación. Cables para aplicaciones generales en construcciones sujetos a requisitos de reacción al fuego.
UNE-HD 603-1:2007 Cables de distribución de tensión asignada 0,6/1 kV. Parte 1: Requisitos generales.
Reglamento Delegado (UE) 2016/364 de la Comisión, de 1 de julio de 2015, relativo a la clasificación de las propiedades de reacción al fuego de los productos de construcción de conformidad con el Reglamento (UE) nº 305/2011 del Parlamento Europeo y del Consejo.
UNE 20434:1999 Sistema de designación de los cables.

UNE-EN 13501-6:2015 Clasificación en función del comportamiento frente al fuego de los productos de construcción y elementos para la edificación. Parte 6: Clasificación a partir de datos obtenidos en ensayos de reacción al fuego de cables eléctricos.
* UNE 21089-1:2002 Identificación de los conductores aislados de los cables.
* UNE-EN 60228:2005 Conductores de cables aislados.
CABLES DE DESIGNACIÓ RV, RV-K i RVFV-K:
UNE 21123-2:2017 Cables eléctricos de utilización industrial de tensión asignada 0,6/1 kV. Parte 2: Cables con aislamiento de polietileno reticulado y cubierta de policloruro de vinilo.
CABLES DE DESIGNACIÓ RZ1-K (AS):
UNE 21123-4:2017 Cables eléctricos de utilización industrial de tensión asignada 0,6/1 kV. Parte 4: Cables con aislamiento de polietileno reticulado y cubierta de poliolefina.
CABLES DE DESIGNACIÓ RZ1-K (AS+) i SZ1-K (AS+):
UNE 211025:2017 Cables con resistencia intrínseca al fuego destinados a circuitos de seguridad.
CABLES DE DESIGNACIÓ RZ:
UNE 21030-2:2003 Conductores aislados, cableados en haz, de tensión asignada 0,6/1 kV, para líneas de distribución, acometidas y usos análogos. Parte 2: Conductores de cobre.

5.- CONDICIONS DE CONTROL DE RECEPCIÓ

CONDICIONS DE MARCATGE I CONTROL DE LA DOCUMENTACIÓ:
El subministrador ha de posar a disposició de la DF en el cas que aquesta ho sol·liciti, la documentació següent, que acredita el marcatge CE, segons el sistema d'avaluació de conformitat aplicable, d'acord amb el que disposa l'apartat 7.2.1 del CTE:
- Productes per a usos subjectes a reglamentacions sobre reacció al foc amb nivell o classe Aca, B1ca, B2ca, Cca: - Sistema 1+: Declaració de Prestacions
- Productes per a usos subjectes a reglamentacions sobre reacció al foc amb nivell o classe Dca, Eca: - Sistema 3: Declaració de prestacions
- Productes per a usos subjectes a reglamentacions sobre reacció al foc amb nivell o classe Fca: - Sistema 4: Declaració de prestacions
- Productes per a usos subjectes a reglamentacions sobre substàncies perilloses: - Sistema 3: Declaració de prestacions
El cable ha d'anar marcat amb les dades següents:
- Identificació consistent en la marca del nom del fabricant o marca comercial
- Descripció del producte o codi de designació
- Classe de reacció al foc
El marcatge s'ha de fer sobre el cable, l'embalatge o l'etiqueta o en una combinació dels anteriors.
El marcatge sobre la coberta o aïllament del cable ha de ser continu. La distància entre el final del marcatge i el principi del següent no ha de superar els 1100 mm.
El símbol de marcatge CE estarà fixat de manera visible, llegible i indeleble en una etiqueta fixada sobre l'embalatge dels cables.
El marcat i etiquetatge CE ha d'incloure la informació següent:
- Símbol del marcatge CE
- Els dos últims dígits de l'any en què es va fixar el marcat per primera vegada
- Nom i direcció registrada del fabricant o marca identificativa
- Codi únic d'identificació del producte tipus
- Número de referència de la declaració de prestacions
- Nivell o classe de prestacions declarat
- Data de l'especificació tècnica harmonitzada aplicable
- Número d'identificació de l'organisme notificat
- Ús previst, segons s'especifica a la norma harmonitzada aplicable
OPERACIONS DE CONTROL:
Les tasques de control a realitzar són les següents:
- Sol·licitar del fabricant els certificats i homologacions dels conductors i protocols de proves.
- Control de la documentació tècnica subministrada.
- Verificar l'adequació dels conductors als requisits dels projecte
- Control final d'identificació
- Realització i emissió d'informe amb resultats dels assaigs realitzats d'acord al que s'especifica en la taula d'assaigs i de quantificació dels mateixos.
- Assaigs:
A la relació següent s'especifiquen els controls a efectuar a la recepció de conductors de coure o alumini i les normes aplicables en cada cas: - Rigidesa dielèctrica (REBT) - Resistència d'aïllament (REBT) - Resistència elèctrica dels conductors (UNE 20003 / UNE 21022/1M) - Control dimensional (Documentació del fabricant) - Extinció de flama (UNE-EN 50266) - Densitat de fums UNE-EN 50268 / UNE 21123) - Despreniment d'halògens (UNE-EN 50267-2-1 / UNE 21123 / UNE 2110022)
A la següent taula s'especifica el nombre de controls a efectuar. Els assaigs especificats (*) seran exigibles segons criteri de la DF quan les exigències del lloc ho determini i les característiques dels conductors corresponguin a l'assaig especificat. - Rigidesa dielèctrica: 100% (exigit al fabricant) - Resistència d'aïllament: 100% (exigit al

fabricant) - Resistència elèctrica: 100% (exigit al fabricant) - Extinció de flama: 1 assaig per tipus (*) (exigit al fabricant) i 1 assaig per tipus (*) (exigit a recepció) - Densitat de fums: 1 assaig per tipus (*) (exigit al fabricant) i 1 assaig per tipus (*) (exigit a recepció) - Despreniment d'halògens: 1 assaig per tipus (*) (exigit al fabricant) i 1 assaig per tipus (*) (exigit a recepció)
Per tipus s'entén aquells conductors amb característiques iguals.
Els assaigs exigits a recepció podran ésser els realitzats pel fabricant sempre que hi hagi una supervisió per part de la DF o empresa especialitzada.
CRITERIS DE PRESA DE MOSTRES:
Per a la realització dels assaigs, s'escollirà aleatòriament una bovina del lot d'entrega, a excepció dels assaigs de rutina que es realitzaran a totes les bobines.
INTERPRETACIÓ DE RESULTATS I ACTUACIONS EN CAS D'INCOMPLIMENT:
Es realitzarà un control extensiu de la partida objecte de control, i segons criteri de la DF, podrà ésser acceptada o rebutjada tota o part del material que la composa.

BJ MATERIALS PER A INSTAL·LACIONS DE LAMPISTERIA, REG, APARELLS SANITARIS I PRODUCCIÓ D'AIGUA CALENTA SANITÀRIA

BJ6 EQUIPS PER A TRACTAMENT D'AIGÜES

BJ65 FILTRES

0.- ELEMENTS QUE CONTEMPLA EL PLEC

BJ65UR20.

1.- DEFINICIÓ I CARACTERÍSTIQUES DELS ELEMENTS

Filtres manuals de sorra o carbó activat, amb connexions per rosca.
S'han considerat els materials següents:
- Acer inoxidable
- Poliester reforçat
CARACTERÍSTIQUES GENERALS:
L'ús ve donat pel tipus de llit filtrant:
- Carbó activat: Eliminació de clor
- Sorra: Clarificació
No ha de tenir cops, esquerdes o irregularitats en els punts on puguin afectar l'estanquitat, ni ha de tenir d'altres defectes superficials.
L'interior ha de ser regular i llis. S'accepten petites irregularitats que no disminueixin la seva qualitat intrínseca, ni alterin el seu funcionament.
Ha de ser resistent a la corrosió.
Ha de complir les condicions requerides per la DF.
Pressió màxima: 7 bar
Velocitat filtració: >= 20 m3/h/m2
POLIÈSTER:
Cos de polièster reforçat de color vermell amb manòmetre i vàlvula selectora.
Ha de tenir un color uniforme i una textura llisa a tota la superfície.
Diàmetre cos segons cabal:

Cabal (m3/h)	Diàmetre (mm)
6	350
8	450
10	500
15	650

Diàmetre connexions: 1 1/2"
ACER INOXIDABLE:
Cos d'acer inoxidable amb tapa de poliamida i vàlvula lateral.
Diàmetre cos: 750 mm
Cabal: 22 - 35 m3/h
Diàmetre connexions: 2"

2.- CONDICIONS DE SUBMINISTRAMENT I EMMAGATZEMATGE

Subministrament: Desmuntat per elements i empaquetat en caixes.
Les boques de connexió han d'anar protegides.
Emmagatzematge: En el seu embalatge, en llocs protegits contra els impactes i la intempèrie.

3.- UNITAT I CRITERIS D'AMIDAMENT

Unitat d'amidament: la indicada a la descripció de l'element
Criteri d'amidament: quantitat necessària subministrada a l'obra

4.- NORMATIVA DE COMPLIMENT OBLIGATORI

No hi ha normativa de compliment obligatori.

BJ MATERIALS PER A INSTAL·LACIONS DE LAMPISTERIA, REG, APARELLS SANITARIS I PRODUCCIÓ D'AIGUA CALENTA SANITÀRIA

BJM ELEMENTS DE MESURA, CONTROL I REGULACIÓ

BJM1 COMPTADORS D'AIGUA I ELEMENTS PER A CENTRALITZACIÓ DE LECTURES

0.- ELEMENTS QUE CONTEMPLA EL PLEC

BJM1UZB1.

1.- DEFINICIÓ I CARACTERÍSTIQUES DELS ELEMENTS

Comptadors d'aigua, amb unions roscades o embridades, per a connectar a la bateria o al ramal i equips auxiliars per a la centralització de lectures.
S'han considerat els tipus de comptadors següents:
- Comptadors d'aigua freda de funcionament mecànic amb cos de llautó, rellotgeria estanca i transmissor magnètic
- Comptadors d'aigua freda de funcionament electrònic, amb cos de material sintètic, pantalla digital multifunció i sistema de mesura mitjançant turbina axial i transductor electrònic
CONDICIONS GENERALS:
Ha de tenir un aspecte uniforme i no ha de tenir defectes superficials, com és ara cops, bonys, ratlles o defectes de l'acabat superficial.
COMPTADORS:
No ha de tenir cap tipus de defecte mecànic que alteri el funcionament o la qualitat de l'aparell, ni fuites, exsudacions, mostres de corrosió o d'altres defectes superficials.
Ha d'anar equipat amb un sistema eficaç que impedeixi l'entrada d'humitat, tant de l'interior com de l'exterior, dins l'esfera de lectura, i també per a poder ser comprovat sense desmuntar-lo.
Ha d'anar proveït d'una tapa protectora i una fletxa gravada de forma indeleble que indiqui la direcció del fluid i, opcionalment, una vàlvula antiretorn a la sortida.
El comptador ha d'estar homologat i precintat.
El comptador ha d'estar fabricat amb materials d'una resistència i durabilitat adequades al ús a que es destina. Els materials no s'han de veure afectats de manera adversa per les variacions de temperatura de l'aigua, dintre del ventall de temperatures de treball.
Totes les parts del comptador en contacte amb l'aigua que hi circula han de fabricar-se amb materials que són convencionalment coneguts com no-tòxics, no-contaminants i biològicament inerts.
El comptador d'aigua complert ha d'estar fabricat amb materials resistents a la corrosió interna i externa o que estiguin protegits per un tractament superficial adequat.
El dispositiu indicador ha de proporcionar una indicació del volum fàcilment llegible, segura i sense ambigüitats visuals.
El volum d'aigua ha d'indicar-se en metres cúbics. El símbol m3 ha d'aparèixer en el totalitzador o immediatament al costat del número indicat.
COMPTADOR VOLUMÈTRIC:
Ha d'estar format per un cos amb un mecanisme interior de pistó o rotatiu i un totalitzador de lectura.

COMPTADOR DE VELOCITAT:
Ha d'estar format per un cos i una tapa.
Ha de tenir un mecanisme interior de turbina amb un tren reductor que transmeti el pas de fluid al totalitzador.
COMPTADOR D'AIGUA ELECTRÒNIC:
Si el totalitzador pot mostrar informació addicional a la del volum d'aigua mesurat, aquesta informació ha de mostrar-se de manera clara i sense ambigüitat del volum d'aigua mesurat.
S'ha d'incloure un element que permeti controlar l'operació correcte del display.
El comptador ha de disposar d'un indicador de l'estat de la bateria interna.

2.- CONDICIONS DE SUBMINISTRAMENT I EMMAGATZEMATGE

COMPTADORS:
Subministrament: Embalat, amb les rosques protegides, dins de caixa protectora.
ELEMENTS DE CENTRALITZACIÓ DE LECTURES:
Subministrament: En caixa protectora.
Emmagatzematge: En el seu embalatge, en llocs protegits contra els impactes i la intempèrie.

3.- UNITAT I CRITERIS D'AMIDAMENT

Unitat d'amidament: la indicada a la descripció de l'element
Criteri d'amidament: quantitat necessària subministrada a l'obra

4.- NORMATIVA DE COMPLIMENT OBLIGATORI

COMPTADORS:
Orden de 28 de diciembre de 1988 por la que se regulan los contadores de agua fría.
ELEMENTS DE CENTRALITZACIÓ DE LECTURES:
No hi ha normativa de compliment obligatori.

5.- CONDICIONS DE CONTROL DE RECEPCIÓ

CONDICIONS DE MARCATGE I CONTROL DE LA DOCUMENTACIÓ EN COMPTADORS:
El comptador ha d'anar marcat de manera visible e indeleble amb la següent informació com a mínim:
- Nom o raó social del fabricant o la seva marca de fàbrica
- La classe metrològica i el cabal nominal expressat en m3/h
- L'any de fabricació i el número de comptador separats inequívocament
- Una o dues sagetes que indiquin el sentit del flux
- El signe d'aprovació del model o, en el seu cas, d'aprovació del model CEE
- La pressió màxima de servei en bar, en el cas de que sigui superior a 10 bar
- La lletra H o V en el cas de que el comptador només pugui treballar en posició horitzontal o vertical respectivament
CONDICIONS DE MARCATGE I CONTROL DE LA DOCUMENTACIÓ EN ELEMENTS DE CENTRALITZACIÓ DE LECTURES:

El fabricant ha de subministrar la documentació tècnica, instruccions, esquemes i plantilles necessaris per al muntatge, connexió de l'element i el manteniment.
OPERACIONS DE CONTROL EN COMPTADORS:
Els punts de control més destacables són els següents:
- Sol·licitar al fabricant els certificats de les característiques tècniques dels materials.
- Control de la documentació tècnica subministrada.
- Control d'identificació dels materials i verificació del seu dimensionat segons projecte.
- Contrastar entre la documentació aportada i els materials emprats.
- Realització i emissió d'informe amb resultats dels controls i mesures realitzades.
CRITERIS DE PRESA DE MOSTRES EN COMPTADORS:
Es comprovarà globalment
INTERPRETACIÓ DE RESULTATS I ACTUACIONS EN CAS D'INCOMPLIMENT EN COMPTADORS:
Ha de ser refusat el material que no compleixi amb els requeriments del projecte.

BJ MATERIALS PER A INSTAL·LACIONS DE LAMPISTERIA, REG, APARELLS SANITARIS I PRODUCCIÓ D'AIGUA CALENTA SANITÀRIA

BJM ELEMENTS DE MESURA, CONTROL I REGULACIÓ

BJM6 MANÒMETRES

0.- ELEMENTS QUE CONTEMPLA EL PLEC

BJM6UR10.

1.- DEFINICIÓ I CARACTERÍSTIQUES DELS ELEMENTS

Manòmetres d'esfera per a roscar.
CARACTERÍSTIQUES GENERALS:
Ha d'estar constituït per un mecanisme sensible a la pressió, protegit de l'exterior, amb una esfera graduada i una agulla de lectura.
Ha de ser estanc a la pressió de prova de la instal·lació.
Ha d'estar protegit passivament contra la corrosió.
Material: Acer
Temperatura de servei (T): - 20°C <= T <= 60°C
Tolerància de precisió: ± 0,1 %

2.- CONDICIONS DE SUBMINISTRAMENT I EMMAGATZEMATGE

Subministrament: Empaquetat i amb la rosca protegida.
Emmagatzematge: En llocs protegits contra els impactes.

3.- UNITAT I CRITERIS D'AMIDAMENT

Unitat d'amidament: la indicada a la descripció de l'element
Criteri d'amidament: quantitat necessària subministrada a l'obra

4.- NORMATIVA DE COMPLIMENT OBLIGATORI

Orden de 18 de noviembre de 1974 por la que se aprueba el Reglamento de Redes y Acometidas de Combustibles Gaseosos.

5.- CONDICIONS DE CONTROL DE RECEPCIÓ

CONDICIONS DE MARCATGE I CONTROL DE LA DOCUMENTACIÓ:
El manòmetre ha de portar de forma indeleble i ben visible les dades següents:
- Nom del fabricant o marca comercial
- Pressió de servei
Ha de dur les instruccions d'instal·lació i muntatge corresponents.
OPERACIONS DE CONTROL:
Les tasques de control a realitzar són les següents:
- Sol·licitar al fabricant els certificats de les característiques tècniques dels materials.
- Control de la documentació tècnica subministrada.
- Control de les operacions de transport des de fàbrica fins a obra, supervisió de les tasques de càrrega i descàrrega, i emmagatzematge dels elements.
- Control d'identificació dels materials i verificació del seu dimensionat segons projecte.
- Control de les característiques dels elements en quan a qualitat de construcció, sensibilitat, resposta i consum d'energia, en el seu cas, segons especificacions tècniques i referències.
- Informe de recepció, incloent els resultats dels controls efectuats.
CRITERIS DE PRESA DE MOSTRES:
S'ha de realitzar el control dels materials i equips que es rebin a l'obra.
INTERPRETACIÓ DE RESULTATS I ACTUACIONS EN CAS D'INCOMPLIMENT:
Un cop realitzat el control dels materials, totes les anomalies, incompliment de les especificacions, desviacions del projecte i variacions del què s'ha contractat amb l'empresa instal·ladora, s'ha de comunicar a DF, que haurà de decidir la substitució total o parcial del material rebut.

BJ MATERIALS PER A INSTAL·LACIONS DE LAMPISTERIA, REG, APARELLS SANITARIS I PRODUCCIÓ D'AIGUA CALENTA SANITÀRIA

BJS EQUIPS PER A REG

BJS1 BOQUES DE REG

0.- ELEMENTS QUE CONTEMPLA EL PLEC

BJS1-H6R1.

Plec de condicions

1.- DEFINICIÓ I CONDICIONS DELS ELEMENTS

Elements de subministrament i distribució d'aigua, destinats a la connexió de mànegues de reg o localització puntual d'aspersors aeris acoblats a la rosca de la clau d'obertura.
Ha d'estar formada per:
- Carcassa
- Tapa
- Cos amb connexió per rosca
- Sistema de tancament en forma de falca, de desplaçament vertical i accionament per volant
- Premsaestopa d'estanquitat sobre l'eix d'accionament del sistema de tancament
- Sortida tipus roscada o Racor Barcelona
En el cos ha d'haver-hi gravada la pressió de treball.
Pressió nominal: 10 bar
Pressió de prova: >= 15 bar

2.- CONDICIONS DE SUBMINISTRAMENT I EMMAGATZEMATGE

Subministrament: En caixes, amb tots els accessoris, peces per als junts i elements de connexió.
Emmagatzematge: En llocs protegits de la intempèrie i d'impactes.

3.- UNITAT I CRITERI D'AMIDAMENT

Unitat d'amidament: la indicada a la descripció de l'element
Criteri d'amidament: quantitat necessària subministrada a l'obra

4.- NORMATIVA DE COMPLIMENT OBLIGATORI

No hi ha normativa de compliment obligatori.

BJ MATERIALS PER A INSTAL·LACIONS DE LAMPISTERIA, REG, APARELLS SANITARIS I PRODUCCIÓ D'AIGUA CALENTA SANITÀRIA

BJS EQUIPS PER A REG

BJS2 ASPERSORS

0.- ELEMENTS QUE CONTEMPLA EL PLEC

BJS2U100,BJS2R001,BJS2R005,BJS2R006,BJS22260.

Plec de condicions

1.- DEFINICIÓ I CONDICIONS DELS ELEMENTS

Dispositius destinats a formar part d'una instal·lació de reg.
S'han considerat els elements següents:
- Aspersor: Dispositiu destinat a distribuir aigua polvoritzada sobre una superfície de radi efectiu comprès entre 1 i 4 m, sense elements giratoris.

- Difusors: Elements de distribució d'aigua en zones ajardinades en forma de pluja que van equipats amb broquet de sortida de doll fix, regulable i de curt abast
- Comptagotes: Emissors d'aigua de baix cabal incorporats a canonades soterrades per configurar sistemes de reg localitzat, integrats directament en la canonada en el procés de fabricació de la mateixa o acoblats com accessoris addicionals a la canonada un cop fabricada
- Programadors electrònics o autònoms: Elements que governen l'obertura de les electrovàlvules de la instal·lació possibilitant l'automatització de la mateixa.
- Vàlvula hidràulica per a regular automàticament el cabal d'aigua, en les que l'accionament del pilot de tres vies es fa electromagnèticament. El desplaçament de l'eix de la vàlvula es produeix per l'acció d'un solenoide.

ASPERSORS I MICROASPERSORS:
La part del dispositiu destinada a difondre l'aigua ha de quedar amagada dins la carcassa, mentre l'aparell connectat a la xarxa no rebi aigua a la pressió mínima de treball.
Les peces de plàstic del difusor exposades a l'aigua o a les radiacions ultraviolades han de ser opaques i resistents a les dites radiacions.
Les superfícies del polvoritzador han de ser llises i no han de tenir puntes o arestes vives.
El disseny del polvoritzador ha de permetre la substitució de qualsevol component per la part superior, de forma manual o amb ajut d'eines corrents, iclusiu el filtre.
Ha de tenir un junt per a impedir l'entrada de sorra entre la carcassa i el cos emergent.
Les peces de plàstic del difusor exposades a l'aigua o a les radiacions ultraviolades han de ser opaques i resistents a les dites radiacions.
Les superfícies del polvoritzador han de ser llises i no han de tenir puntes o arestes vives.
El disseny del polvoritzador ha de permetre la substitució de qualsevol component per la part superior, de forma manual o amb ajut d'eines corrents, iclusiu el filtre.
Ha de tenir un junt per a impedir l'entrada de sorra entre la carcassa i el cos emergent.
Els broquets de sortida han de ser intercambiables per a aconseguir diferents superfícies de regat. Cada tipus de broquet ha de portar una marca o codi que permeti identificar-lo al catàleg corresponent.
Cada element ha de portar marcat de forma clara e indeleble les indicacions següents:
- Nom del fabricant o marca comercial enregistrada
- Símbol d'identificació utilitzat al catàleg
- Cabal nominal i pressió nominal de treball
- Indicació de la posició correcta d'instal·lació si fos necessari

Pressió màxima admissible: 5 bar

ASPERSORS:
La connexió a la xarxa ha de ser una rosca femella de 1/2" d'acord amb la norma UNE 19-009.
Pressió de treball: >= 1,5 bar, <= 3,5 bar
Alçària del cos emergent: >= 70 mm
Ha d'estar format per:
- Carcassa
- Cos emergent
- Tapa de goma
- Joc de broquets intercanviables
- Filtre

GOTEJADORS
Ha de ser autonetejable.
Cada element ha de portar marcat de forma clara e indeleble les indicacions següents:
- Nom del fabricant o marca comercial enregistrada
- Model
- Tipus
- Diàmetre exterior de la canonada expressat en mm
- Diàmetre mínim de pas expressat en mm
- Cabal nominal expressat en l/min quan els emissors no siguin auatocompensants
- Indicació de la posició correcta d'instal·lació si fos necessari

Cada element ha de tenir una caixa de protecció estanca, amb tancament mitjançant clau.
Cada element ha de portar les indicacions següents:
- Nom del fabricant o marca comercial enregistrada, distribuïdor i model
- Símbol d'identificació utilitzant el catàleg
- Número d'estacions o sectors
- Número de programes
- Cicle o interval de reg
- Arrencada de bomba o vàlvula mestra
- Memòria permanent (Piles)
- Descripció de la funció dels automatismes

ELECTROVÀLVULES:
Ha d'estar formada per:
- Carcassa
- Regulador de cabal
- Sistema d'obertura manual directa
- Solenoide
- Filtre autonetejant

Cada element ha de portar marcat de forma clara i indeleble les indicacions següents:
- Nom del fabricant o marca comercial enregistrada

- Model
- Codi del tipus de vàlvula
- Tipus de connexió de la vàlvula
- Diàmetre de connexió expressat en mm o polsades
- Tipus d'accionament
- Pressions, màx. mín. I de treball
- Cabal màxim i mínim expressat en m3/h
- Material del que està conformat
- Potència expressada en W

2.- CONDICIONS DE SUBMINISTRAMENT I EMMAGATZEMATGE

Les zones que no es puguin compactar amb l'equip utilitzat per a la resta de la capa, s'han de compactar amb els mitjans adequats fins assolir una densitat igual a la de la resta de la capa.
Emmagatzematge: en el seu envàs, en llocs protegits contra els impactes.

3.- UNITAT I CRITERI D'AMIDAMENT

Unitat d'amidament: la indicada a la descripció de l'element
Criteri d'amidament: quantitat necessària subministrada a l'obra

4.- NORMATIVA DE COMPLIMENT OBLIGATORI

ASPERSORS I MICROASPERSORS:
UNE 68073:1986 Material de riego. Difusores. Requisitos generales y métodos de ensayo.

BJ MATERIALS PER A INSTAL·LACIONS DE LAMPISTERIA, REG, APARELLS SANITARIS I PRODUCCIÓ D'AIGUA CALENTA SANITÀRIA

BJS EQUIPS PER A REG

BJS6- BOCA DE REG (D)

0.- ELEMENTS QUE CONTEMPLA EL PLEC

BJS6-H5LH.

Plec de condicions
1.- DEFINICIÓ I CONDICIONS DELS ELEMENTS

Elements de subministrament i distribució d'aigua, destinats a la connexió de mànegues de reg o localització puntual d'aspersors aeris acoblats a la rosca de la clau d'obertura.
Ha d'estar formada per:
- Carcassa
- Tapa
- Cos amb connexió per rosca
- Sistema de tancament en forma de falca, de desplaçament vertical i accionament per volant
- Premsaestopa d'estanquitat sobre l'eix d'accionament del sistema de tancament
- Sortida tipus roscada o Racor Barcelona

En el cos ha d'haver-hi gravada la pressió de treball.
Pressió nominal: 10 bar
Pressió de prova: >= 15 bar

2.- CONDICIONS DE SUBMINISTRAMENT I EMMAGATZEMATGE

Subministrament: En caixes, amb tots els accessoris, peces per als junts i elements de connexió.
Emmagatzematge: En llocs protegits de la intempèrie i d'impactes.

3.- UNITAT I CRITERI D'AMIDAMENT

Unitat d'amidament: la indicada a la descripció de l'element
Criteri d'amidament: quantitat necessària subministrada a l'obra

4.- NORMATIVA DE COMPLIMENT OBLIGATORI

No hi ha normativa de compliment obligatori.

BN VÀLVULES, FILTRES, BOMBES I GRUPS DE PRESSIÓ

BN1 VÀLVULES DE COMPORTA

BN12- VÀLVULA DE COMPORTA MANUAL AMB BRIDES

0.- ELEMENTS QUE CONTEMPLA EL PLEC

BN12-0XFY.

1.- DEFINICIÓ I CONDICIONS DELS ELEMENTS
Vàlvules de comporta manuals de 10 i 16 bar de pressió nominal, amb connexió per brides.
CARACTERÍSTIQUES GENERALS:
Ha d'estar formada per:
- Cos amb connexió per brides
- Sistema de tancament en forma de falca, de desplaçament vertical i accionament per volant
- Premsaestopa d'estanquitat sobre l'eix d'accionament del sistema de tancament
En el cos ha d'haver-hi gravada la pressió de treball.
Pressió de prova segons pressió nominal:
- Pressió nominal 10 bar: >= 15 bar
- Pressió nominal 16 bar: >= 24 bar
2.- CONDICIONS DE SUBMINISTRAMENT I EMMAGATZEMATGE
Subministrament: En caixes, amb tots els accessoris, peces per als junts i elements de connexió.
Emmagatzematge: En llocs protegits de la intempèrie i d'impactes.
3.- UNITAT I CRITERI D'AMIDAMENT
Unitat d'amidament: la indicada a la descripció de l'element
Criteri d'amidament: quantitat necessària subministrada a l'obra
4.- NORMATIVA DE COMPLIMENT OBLIGATORI
No hi ha normativa de compliment obligatori.

BN VÀLVULES, FILTRES, BOMBES I GRUPS DE PRESSIÓ

BN7 VÀLVULES DE REGULACIÓ

BN74 VÀLVULES REDUCTORES DE PRESSIÓ AMB ROSCA

0.- ELEMENTS QUE CONTEMPLA EL PLEC

BN74UR10,BN74UR10LP.

1.- DEFINICIÓ I CARACTERÍSTIQUES DELS ELEMENTS

Vàlvules reductores de pressió amb connexió per rosca.
S'han considerat els tipus de vàlvules següents:
- Vàlvules amb cos de bronze
- Vàlvules amb cos de llautó
CARACTERÍSTIQUES GENERALS:
Ha d'estar formada per:
- Cos amb les connexions roscades interiorment
- Obturador de desplaçament vertical
- Accionament de l'obturador mitjançant una membrana sotmesa a una pressió diferencial respecte a la de sortida
- Molla de compressió
- Sistema de regulació de la compressió de la molla, que regula el valor de la pressió diferencial
En el cos ha d'haver-hi gravades la pressió màxima a l'entrada i una sageta indicant el sentit de circulació del fluid.

2.- CONDICIONS DE SUBMINISTRAMENT I EMMAGATZEMATGE

Subministrament: Per unitats, empaquetades en caixes.
Les rosques han de portar protectors de plàstic.
Emmagatzematge: En llocs protegits de la intempèrie i d'impactes.

3.- UNITAT I CRITERIS D'AMIDAMENT

Unitat d'amidament: la indicada a la descripció de l'element
Criteri d'amidament: quantitat necessària subministrada a l'obra

4.- NORMATIVA DE COMPLIMENT OBLIGATORI

No hi ha normativa de compliment obligatori.

BN VÀLVULES, FILTRES, BOMBES I GRUPS DE PRESSIÓ

BN8 VÀLVULES DE RETENCIÓ

BN84- VÀLVULA DE RETENCIÓ DE CLAPETA AMB BRIDES

0.- ELEMENTS QUE CONTEMPLA EL PLEC

BN84-0X3G.

1.- DEFINICIÓ I CONDICIONS DELS ELEMENTS
Vàlvules de retenció de clapeta de fosa, de 10 bar de pressió nominal amb connexió per brides.
CARACTERÍSTIQUES GENERALS:
Ha d'estar formada per:
- Cos amb connexió per brides.
- Sistema de tancament en forma de disc basculant sobre un eix, que es tanca per acció de la gravetat.
En el cos ha d'haver-hi gravada la pressió de treball i una sageta indicant el sentit de circulació del fluid.
Pressió de prova: >= 15 bar
Material del tancament: Acer inoxidable ferrític
2.- CONDICIONS DE SUBMINISTRAMENT I EMMAGATZEMATGE
Subministrament: En caixes, amb tots els accessoris, peces per als junts i elements de connexió.
Emmagatzematge: En llocs protegits contra els impactes.
3.- UNITAT I CRITERI D'AMIDAMENT
Unitat d'amidament: la indicada a la descripció de l'element
Criteri d'amidament: quantitat necessària subministrada a l'obra
4.- NORMATIVA DE COMPLIMENT OBLIGATORI
No hi ha normativa de compliment obligatori.

BN VÀLVULES, FILTRES, BOMBES I GRUPS DE PRESSIÓ

BNE FILTRES

0.- ELEMENTS QUE CONTEMPLA EL PLEC

BNER1551.

1.- DEFINICIÓ I CARACTERÍSTIQUES DELS ELEMENTS

Filtres coladors per a muntar entre tubs.
S'han considerat els tipus següents:
- Filtres roscats.
- Filtres per a muntar amb brides

CARACTERÍSTIQUES GENERALS:
Ha d'estar format per un element metàl·lic que conté al seu interior l'element filtrant.
L'interior ha d'estar net, lliure de pols i impureses.
Ha de ser resistent a la corrosió.
Ha de ser resistent a les agressions del fluid que circula pel seu interior.
Ha de ser estanc a la pressió de prova de la instal·lació.
No ha de tenir cops, esquerdes o irregularitats en els punts on puguin afectar l'estanquitat, ni ha de tenir d'altres defectes superficials.
L'interior ha de ser regular i llis. S'accepten petites irregularitats que no disminueixin la seva qualitat intrínseca, ni alterin el seu funcionament.
Ha de dur marcada de forma indeleble una fletxa que indiqui el sentit de circulació del fluid.

Ha de portar de forma indeleble i ben visible les dades següents:
- Nom del fabricant o marca comercial
- Pressió nominal
- Símbol indicador del sentit de circulació del fluid per dintre del filtre

FILTRES ROSCATS:
Ha d'estar preparat amb rosca interior a cada extrem per a ser muntat entre tubs.
Ha de ser fàcilment accessible per tal de permetre el canvi de l'element filtrant, mitjançant rosca.
FILTRES EMBRIDATS:
Ha d'estar preparat amb brides normalitzades a cada extrem per a ser muntat entre tubs.
Ha de ser fàcilment desmuntable per tal de permetre el canvi de l'element filtrant.

2.- CONDICIONS DE SUBMINISTRAMENT I EMMAGATZEMATGE

Subministrament: En caixes.
S'ha de subministrar amb les boques de connexió tapades.
L'element filtrant ha d'estar en el seu interior o bé s'ha de subministrar aparat.
L'element que va amb rosca s'ha de subministrar amb la rosca corresponent.
Ha de dur les instruccions d'instal·lació i muntatge corresponents.
Emmagatzematge: En llocs protegits de cops, dins de la seva caixa.

3.- UNITAT I CRITERIS D'AMIDAMENT

Unitat d'amidament: la indicada a la descripció de l'element
Criteri d'amidament: quantitat necessària subministrada a l'obra

4.- NORMATIVA DE COMPLIMENT OBLIGATORI

La normativa ha de ser l'específica a l'ús a què es destini.

BNZ ELEMENTS AUXILIARS PER A VÀLVULES, BOMBES I GRUPS DE PRESSIÓ

BNZ1 CARRETS DE DESMUNTATGE

0.- ELEMENTS QUE CONTEMPLA EL PLEC

BNZ116G0.

1.- DEFINICIÓ I CARACTERÍSTIQUES DELS ELEMENTS

Carrets extensibles d'acer per a muntatge de vàlvules, de 500 o 1000 mm de diàmetre nominal i de 10 bar de pressió nominal.

CARACTERÍSTIQUES GENERALS:
Ha d'estar format per:
- Dos cossos d'acer inoxidable, mascle i femella, amb brides i maniguets lliscants
- Tancament d'estanquitat mitjançant junt de doble llavi

Ha de tenir una secció circular. L'ovalitat s'ha de mantenir dins dels límits de tolerància del diàmetre i l'excentricitat dins dels límits de tolerància del gruix de la paret.
Els extrems han d'acabar amb un tall perpendicular a l'eix i sense rebaves.
Tipus d'acer: AISI-304
Llargària màxima carret mesurada entre brides:

Diàmetre nominal carret (mm)	Llargària màxima segons PN brida		
	brida PN 10	brida PN 16	brida PN 25
500	285	305	325
1000	315	365	425

2.- CONDICIONS DE SUBMINISTRAMENT I EMMAGATZEMATGE

Subministrament: En caixes, amb tots els accessoris, peces per als junts i elements de connexió.
Emmagatzematge: En llocs protegits de la intempèrie i d'impactes.

3.- UNITAT I CRITERIS D'AMIDAMENT

Unitat d'amidament: la indicada a la descripció de l'element
Criteri d'amidament: quantitat necessària subministrada a l'obra

4.- NORMATIVA DE COMPLIMENT OBLIGATORI

No hi ha normativa de compliment obligatori.

BR MATERIALS PER A JARDINERIA I PER A MESURES CORRECTORES D'IMPACTE AMBIENTAL

BR3 CONDICIONADORS QUÍMICS I BIOLÒGICS DEL SÒL I MATERIALS PER A ACABATS SUPERFICIALS

BR3D- TERRA VEGETAL

0.- ELEMENTS QUE CONTEMPLA EL PLEC

BR3D-21GI.

1.- DEFINICIÓ I CONDICIONS DELS ELEMENTS
Terres, substrats i mulch per al condicionament del sòl.
S'han considerat els tipus següents:
TERRA VEGETAL:

No ha de tenir elements estranys ni llavors de males herbes.
La terra no adobada ha de ser natural, provinent de la capa superficial d'un terreny i amb un alt contingut de matèria orgànica.
La terra adobada ha de ser natural, provinent de la capa superficial d'un terreny i amb incorporació d'adobs orgànics.
Mida dels materials petris: <= 20 mm
Mida dels terrossos:
- Terra vegetal garbellada: <= 16 mm
- Terra vegetal no garbellada: <= 40 mm
Composició granulomètrica:
- Sorra: 50 - 75%
- Llim i argila: < 30%
- Calç: < 10%
- Matèria orgànica (MO): 2% <= MO <= 10%
Composició química:
- Nitrogen: 1/1000
- Fósfor total (P2O5 assimilable): 150 ppm (0,3%)
- Potasi (K2O assimilable): 80 ppm (0,1/1000)
- pH: 6 <= pH <= 7,5
TERRA VOLCÀNICA:
Terra natural de terrenys eruptius, provinent d'abocador.
Granulometria: 4 - 16 mm
Calç: < 10%
Densitat aparent seca: 680 kg/m3
2.- CONDICIONS DE SUBMINISTRAMENT I EMMAGATZEMATGE
TERRA VEGETAL, DE BOSC, ÀCIDA O ROLDOR DE PI:
Subministrament: En sacs o a granel.
Emmagatzematge: De manera que no s'alterin les seves característiques.
3.- UNITAT I CRITERI D'AMIDAMENT
Unitat d'amidament: la indicada a la descripció de l'element
Criteri d'amidament: quantitat necessària subministrada a l'obra
4.- NORMATIVA DE COMPLIMENT OBLIGATORI
No hi ha normativa de compliment obligatori.
5.- CONDICIONS DE CONTROL DE RECEPCIÓ
CONDICIONS DE MARCATGE I CONTROL DE LA DOCUMENTACIÓ:
En els sacs han de figurar les dades següents:
- Identificació del producte
- Nom del fabricant o marca comercial
- Pes net
OPERACIONS DE CONTROL:
- Inspecció visual del material subministrat, comprovant la correcte identificació tal i com s'indica a les especificacions.
- Recepció del certificat de garantia, d'acord a les condicions especificades, i si és el cas, dels documents acreditatius de la disposició de l'etiqueta ecològica europea.
- Abans de començar l'aportació de terres i substrats per a jardineria, i amb una freqüència de 10.000 m3, es realitzaran els assaigs corresponents a l'anàlisi estàndard de terra vegetal, amb la determinació de: - Rang de textures pel mètode granulomètric per sedimentació discontínua. - Anàlisi del PH (en H2O 1:2,5). - Anàlisi del contingut en sodi (ppm) pel mètode de fotometria de flama. - Anàlisi de la conductivitat elèctrica (prova prèvia de salinitat). - Anàlisi del carbonat càlcic equivalent i anàlisi del contingut en nutrients (P, K, Mg, Calci, N orgànic i amoniacal) pels mètodes químics 4, 15, 16 (b), 8, segons MOA III
CRITERIS DE PRESA DE MOSTRES:
Els controls s'han de realitzar segons les instruccions de la DF i els criteris indicats a les normes de procediment corresponents.
INTERPRETACIÓ DE RESULTATS I ACTUACIONS EN CAS D'INCOMPLIMENT:
No s'acceptaran materials que no arribin correctament identificats i acompanyats del certificat de garantia corresponent. Els productes a utilitzar s'ajustaran a les condicions exigides al plec de condicions tècniques.

B0 MATERIALS BÀSICS

B07 MORTERS DE COMPRA

B07F- MORTER SENSE ADDITIUS

0.- ELEMENTS QUE CONTEMPLA EL PLEC

B07F-0LT6.

Plec de condicions
1.- DEFINICIÓ I CONDICIONS DELS ELEMENTS

Mescla feta amb sorra, ciment, aigua i calç si és el cas.
CARACTERÍSTIQUES GENERALS:
Tipus de ciment:
- Ciments comuns excepte els tipus CEM II/A
- Ciments de ram de paleta MC
- Ciments blancs BL, quan ho requereixi l'exigència de blancor
Morters per a fàbriques:
- Resistència a compressió: <= 0,75 x Resistència a compressió de la peça - Morter ordinari (UNE-EN 998-2) en fàbrica no armada: >= M1 - Morter ordinari (UNE-EN 998-2) en fàbrica armada: >= M5 - Morter de junt prim o morter lleuger (UNE-EN 998-2): >= M5
Ha d'estar pastat de forma que s'obtingui una mescla homogènia i sense segregacions.

2.- CONDICIONS DE SUBMINISTRAMENT I EMMAGATZEMATGE

Per a l'elaboració i la utilització del morter, la temperatura ambient ha d'estar entre 5°C i 40°C.
La formigonera ha d'estar neta abans de l'elaboració del morter.
No s'han de mesclar morters de composició diferent.
S'ha d'aplicar abans que passin 2 h des de la pastada.

3.- UNITAT I CRITERI D'AMIDAMENT

m3 de volum necessari elaborat a l'obra.

4.- NORMATIVA DE COMPLIMENT OBLIGATORI

Documento Básico de Seguridad estructural Fábrica DB-SE-F, parte II del CTE, aprobado por el Real Decreto 314/2006.

5.- CONDICIONS DE CONTROL DE RECEPCIÓ

OPERACIONS DE CONTROL:
Les tasques de control a realitzar són les següents:
- Inspecció visual de les condicions de subministrament i recepció del certificat de qualitat del fabricant, d'acord a les exigències del plec de condicions, incloent els resultats corresponents de resistència a compressió (UNE EN 1015-11).
En cas de no presentar aquests resultats, o que la DF tingui dubtes de la seva representativitat, es realitzaran aquests assaigs sobre el material rebut, a càrrec del contractista.
CRITERIS DE PRESA DE MOSTRES:
Els controls s'han de realitzar segons les instruccions de la DF.
INTERPRETACIÓ DE RESULTATS I ACTUACIONS EN CAS D'INCOMPLIMENT:
No es podran utilitzar a l'obra morters sense el corresponent certificat de garantia del fabricant, d'acord a les condicions exigides.
Els valors de consistència i resistència a compressió han de correspondre a les especificacions de projecte.

D ELEMENTS COMPOSTOS

D0 ELEMENTS COMPOSTOS BÀSICS

D07 MORTERS I PASTES

D070 MORTERS SENSE ADDITIUS

0.- ELEMENTS QUE CONTEMPLA EL PLEC

D070A8B1.

Plec de condicions

1.- DEFINICIÓ I CONDICIONS DELS ELEMENTS

Mescla feta amb sorra, ciment, aigua i calç si és el cas.
CARACTERÍSTIQUES GENERALS:
Tipus de ciment:
- Ciments comuns excepte els tipus CEM II/A
- Ciments de ram de paleta MC
- Ciments blancs BL, quan ho requereixi l'exigència de blancor
Morters per a fàbriques:
- Resistència a compressió: <= 0,75 x Resistència a compressió de la peça
  - Morter ordinari (UNE-EN 998-2) en fàbrica no armada: >= M1
  - Morter ordinari (UNE-EN 998-2) en fàbrica armada: >= M5
  - Morter de junt prim o morter lleuger (UNE-EN 998-2): >= M5
Ha d'estar pastat de forma que s'obtingui una mescla homogènia i sense segregacions.

2.- CONDICIONS DE SUBMINISTRAMENT I EMMAGATZEMATGE

Per a l'elaboració i la utilització del morter, la temperatura ambient ha d'estar entre 5°C i 40°C.
La formigonera ha d'estar neta abans de l'elaboració del morter.
No s'han de mesclar morters de composició diferent.
S'ha d'aplicar abans que passin 2 h des de la pastada.

3.- UNITAT I CRITERI D'AMIDAMENT

m3 de volum necessari elaborat a l'obra.

4.- NORMATIVA DE COMPLIMENT OBLIGATORI

Documento Básico de Seguridad estructural Fábrica DB-SE-F, parte II del CTE, aprobado por el Real Decreto 314/2006.

5.- CONDICIONS DE CONTROL DE RECEPCIÓ

OPERACIONS DE CONTROL:
Les tasques de control a realitzar són les següents:
- Inspecció visual de les condicions de subministrament i recepció del certificat de qualitat del fabricant, d'acord a les exigències del plec de condicions, incloent els resultats corresponents de resistència a compressió (UNE EN 1015-11).
En cas de no presentar aquests resultats, o que la DF tingui dubtes de la seva representativitat, es realitzaran aquests assaigs sobre el material rebut, a càrrec del contractista.
CRITERIS DE PRESA DE MOSTRES:
Els controls s'han de realitzar segons les instruccions de la DF.
INTERPRETACIÓ DE RESULTATS I ACTUACIONS EN CAS D'INCOMPLIMENT:
No es podran utilitzar a l'obra morters sense el corresponent certificat de garantia del fabricant, d'acord a les condicions exigides.
Els valors de consistència i resistència a compressió han de correspondre a les especificacions de projecte.

F PARTIDES D'OBRA D'URBANITZACIÓ

F2 DEMOLICIONS, MOVIMENTS DE TERRES I GESTIÓ DE RESIDUS

F22 MOVIMENTS DE TERRES

F223 EXCAVACIONS I REBLERT DE RASES PER A INSTAL·LACIONS

0.- ELEMENTS QUE CONTEMPLA EL PLEC

F223U110,F223U107,F223UR05.

1.- DEFINICIÓ I CONDICIONS DE LES PARTIDES D'OBRA EXECUTADES

Conjunt d'operacions per obrir rases i pous de pas d'instal·lacions, realitzades amb mitjans mecànics o manuals, de forma contínua o realitzades per dames.
L'execució de la unitat d'obra inclou les operacions següents:
- Preparació de la zona de treball
- Situació dels punts topogràfics exteriors a l'excavació
- Replanteig de la zona a excavar
- Excavació de les terres
- Formació de cavallons a la vora de la rasa
- Execució del prisma de formigó, en el seu cas:
- Abocament del formigó
- Curat del formigó
- Execució del rebliment
- Compactació
- Càrrega de les terres sobre camió, contenidor

CONDICIONS GENERALS:
Es considera terreny fluix, el capaç de ser foradat amb pala, que té un assaig SPT < 20.
Es considera terreny compacte, el capaç de ser foradat amb pic (no amb pala), que té un assaig SPT entre 20 i 50.
Es considera terreny de trànsit, el capaç de ser foradat amb màquina o escarificadora (no amb pic), que té un assaig SPT > 50 sense rebot.
Es considera terreny no classificat, des del capaç de ser foradat amb pala, que té un assaig SPT < 20, fins al capaç de ser foradat amb màquina o escarificadora (no amb pic), que té un assaig SPT > 50 sense rebot.
Es considera roca la que pot ser foradada amb compressor (no amb màquina), que té un rebot a l'assaig SPT.
L'element excavat ha de tenir la forma i les dimensions especificades en la DT, o en el seu defecte, les que determini la DF.
El fons de l'excavació ha de quedar anivellat.
El fons de l'excavació no ha de tenir material engrunat o fluix i les esquerdes i els forats han de quedar reblerts.
La qualitat de terreny del fons de l'excavació requereix l'aprovació explícita de la DF.
Toleràncies d'execució:
- Dimensions: ± 5%, ± 50 mm
- Planor: ± 40 mm/m
- Replanteig: < 0,25%, ± 100 mm
- Nivells: ± 50 mm
- Aplomat o talús de les cares laterals: ± 2°

PRISMA DE FORMIGÓ:
El formigó col·locat ha de ser uniforme i continu, no ha de tenir disgregacions o buits a la massa.
La superfície de l'element ha de quedar anivellada.
Ha de tenir la dimensió prevista a la DT. Ha de cobrir completament el fons de la rasa.
La secció del prisma no ha de quedar disminuïda en cap punt.
La resistència característica del formigó es comprovarà d'acord amb l'article 86 de l'EHE-08
Toleràncies d'execució:
- Planor: ± 10 mm/m
- Nivells: ± 12 mm

2.- CONDICIONS DEL PROCÉS D'EXECUCIÓ

CONDICIONS GENERALS:
No s'ha de treballar amb pluja, neu o vent superior als 60 km/h.
S'han de protegir els elements de servei públic que puguin resultar afectats per les obres.

S'han d'eliminar els elements que puguin entorpir els treballs d'execució de la partida.
S'ha de seguir l'ordre dels treballs previst per la DF.
Abans de començar els treballs, es farà un replanteig previ que ha de ser aprovat per la DF.
Hi ha d'haver punts fixos de referència exteriors a la zona de treball, als quals s'hi han de referir totes les lectures topogràfiques.
Si cal fer rampes per accedir a la zona de treball, han de tenir les característiques següents:
- Amplària: >= 4,5 m
- Pendent:
- Trams rectes: <= 12%
- Corbes: <= 8%
- Trams abans de sortir a la via de llargària >= 6 m: <= 6%
- El talús ha de ser fixat per la DF.

Cal extreure les roques suspeses, les terres i els materials amb perill de despreniment.
No s'han d'acumular terres o materials a la vora de l'excavació.
No s'ha de treballar simultàniament en zones superposades.
S'ha d'estrebar sempre que consti al projecte i quan ho determini la DF. L'estrebada ha de complir les especificacions fixades al seu plec de condicions.
S'han d'estrebar els terrenys engrunats i quan, en fondàries superiors a 1,30 m, es doni algun dels casos següents:
- S'hagi de treballar a dins
- Es treballi en una zona immediata que pugui resultar afectada per una possible esllavissada
- Hagi de quedar oberta en acabar la jornada de treball

També sempre que, per altres causes (càrregues veïnes, etc.) ho determini la DF.
S'ha de preveure un sistema de desguàs per tal d'evitar acumulació d'aigua dins l'excavació.
S'ha d'impedir l'entrada d'aigües superficials.
Si apareix aigua en l'excavació s'han de prendre les mesures necessàries per esgotar-la.
Els esgotaments s'han de fer sense comprometre l'estabilitat dels talussos i les obres veïnes, i s'han de mantenir mentre durin els treballs. Caldrà verificar en terrenys argilosos, si cal fer un sanejament del fons de l'excavació.
Els treballs s'han de fer de manera que molestin el mínim possible als afectats.
En cas d'imprevistos (terrenys inundats, olors de gas, restes de construccions, etc.) s'han de suspendre els treballs i avisar la DF.
No s'ha de rebutjar cap material obtingut de l'excavació sense l'autorització expressa de la DF.
En el reblert, el gruix de les tongades ha de ser l'adequat per tal d'obtenir el grau de compactació adequat amb els mitjans que es disposen.
El material de reblert no ha de tenir matèria orgànica i, en la zona alta, no ha de tenir materials que puguin produir danys a la instal·lació col·locada.
S'ha d'evitar la formació de pols, pel que cal regar les parts que s'hagin de carregar.
L'operació de càrrega s'ha de fer amb les precaucions necessàries per a aconseguir unes condicions de seguretat suficients.
S'ha de complir la normativa vigent en matèria mediambiental, de seguretat i salut i d'emmagatzematge i transport de productes de construcció.
Les terres s'han de treure de dalt a baix sense soscavar-les.
L'aportació de terres per a correcció de nivells ha de ser la mínima possible, de les mateixes existents i de compacitat igual.
S'ha de tenir en compte el sentit d'estratificació de les roques.
EXCAVACIÓ DE RASES EN PRESÈNCIA DE SERVEIS
Quan l'excavació es realitzi amb mitjans mecànics, cal que un operari extern al maquinista supervisi l'acció de la cullera o el martell, alertant de la presència de serveis.
PRISMA DE FORMIGÓ:
La finalització de l'excavació s'ha de fer just abans de la col·locació del formigó per mantenir la qualitat del sol.
Si això no fos possible, es deixarà una capa de 10 a 15 cm sense excavar fins al moment que es pugui formigonar.
Si la superfície sobre la que s'ha de formigonar ha sofert gelada, s'ha d'eliminar prèviament la part afectada.
La temperatura dels elements on s'aboca el formigó ha de ser superior als 0°C.
No es formigonarà sense la conformitat i consentiment de la DF, una vegada revisada l'estat de les superfícies del fons i laterals, i s'hagi aprovat la dosificació, mètode de transport i posada en obra del formigó.
El contratista presentarà al començar les feines un pla de formigonat per a cada element de l'obra, el qual serà aprovat per la DF
Aquest pla consisteix en l'explicitació de la forma, mitjans i procés que el contratista seguirà per a la col·locació del formigó.
La temperatura per a formigonar ha d'estar entre 5°C i 40°C. El formigonament s'ha de suspendre quan es prevegi que durant les 48 h següents la temperatura pot ser inferior a 0°C.
Fora d'aquests límits, el formigonament requereix precaucions explícites i l'autorització de la DF En aquest cas, s'han de fer provetes amb les mateixes condicions de l'obra, per a poder verificar la resistència realment assolida.
El formigonament s'ha de suspendre en cas de pluja o de vent fort. Eventualment, la

continuació dels treballs, en la forma que es proposi, ha de ser aprovada per la DF.
En cap cas s'ha d'aturar el formigonament si no s'ha arribat a un junt adequat.
Els junts de formigonament han de ser aprovats per la DF abans del formigonat del junt.
En tornar a iniciar el formigonament del junt s'ha de retirar la capa superficial de morter, deixant els granulats al descobert i el junt net. Per a fer-ho no s'han d'utilitzar productes corrosius.
Abans de formigonar el junt s'ha d'humitejar, evitant que es facin tolls d'aigua en el junt.
Es poden utilitzar productes específics (com les resines epoxi) per a l'execució de junts sempre que es justifiqui i es supervisi per la DF.
La compactació es farà per vibrat.
El vibrat serà més intens a les cantonades i en els paraments.
Si s'espatllen la totalitat dels vibradors es continuarà la compactació per piconatge fins a arribar a un junt adequat.
No es poden corregir els defectes al formigó sense les instruccions de la DF.
El sistema de curat serà amb aigua sempre que sigui possible.
El curat amb aigua no s'executarà amb recs esporàdics del formigó, sinó que s'ha de garantir la constant humitat de l'element, amb recintes que mantinguin una làmina d'aigua, materials tipus xarpellera o geotèxtil permanent humitejats, sistemes de rec continus o cobriment complert mitjançant plàstics.
Quan no sigui possible el curat amb aigua s'utilitzaran productes filmògens que compliran les especificacions pròpies dels seu plec de condicions.
Durant l'adormiment i primer període d'enduriment del formigó cal assegurar el manteniment de la humitat de l'element de formigó mitjançant el curat adequat i d'acord amb EHE-08.
Durant l'adormiment s'han d'evitar sobrecàrregues i vibracions que puguin provocar la fissuració de l'element.

3.- UNITAT I CRITERIS D'AMIDAMENT

m de llargària excavat amidat segons les especificacions de la DT.
No s'ha d'abonar l'excés d'excavació que s'hagi produït sense l'autorització de la DF, ni la càrrega i el transport del material ni els treballs que calguin per a reomplir-lo.
Inclou la càrrega, allisada de talussos, esgotaments per pluja o inundació i quantes operacions faci falta per a una correcta execució de les obres.
També estan inclosos en el preu el manteniment dels camins de comunicació entre el desmunt i les zones on han d'anar les terres, la seva creació, i la seva eliminació, si s'escau.
Tan sols s'han d'abonar els esllavissaments no provocats, sempre que s'hagin observat totes les prescripcions relatives a excavacions, entibacions i voladures.

4.- NORMATIVA DE COMPLIMENT OBLIGATORI

NORMATIVA GENERAL:
* Orden de 6 de febrero de 1976 por la que se aprueba el Pliego de Prescripciones Técnicas Generales para Obras de Carreteras y Puentes (PG-3).
* Orden de 28 de septiembre de 1989 por la que se modifica el artículo 104 del Pliego de Prescripciones Técnicas Generales para Obras de Carreteras y Puentes (PG-3).
* Orden FOM/1382/2002 de 16 de mayo, por la que se actualizan determinados artículos del pliego de prescripciones técnicas generales para obras de carreteras y puentes relativos a la construcción de explanaciones, drenajes y cimentaciones (PG-3).
Real Decreto 863/1985 de 2 de abril, por el que se aprueba el Reglamento General de Normas Básicas de Seguridad Minera.
Orden de 20 de marzo de 1986 por la que se aprueban determinadas Instrucciones Técnicas complementarias relativas a los capítulos IV,V,VII,IX y X del Reglamento General de Normas Básicas de Seguridad Minera
FORMIGONAMENT:
Real Decreto 1247/2008, de 18 de julio, por el que se aprueba la Instrucción de Hormigón Estructural (EHE-08).

FD SANEJAMENT I CANALITZACIONS

FDK PERICONS PER A CANALITZACIONS DE SERVEIS

FDK2 PERICONS QUADRATS PER A CANALITZACIONS DE SERVEIS

0.- ELEMENTS QUE CONTEMPLA EL PLEC

FDK2UR20.

Plec de condicions

1.- DEFINICIÓ I CONDICIONS DE LES PARTIDES D'OBRA EXECUTADES

Pericó per a registre de canalitzacions de serveis
S'han considerat els tipus següents:
- Pericó de fàbrica de maó fet "in situ", amb parets arrebossades i lliscades interiorment, sobre solera de maó calat, i reblert lateral amb terres
En actuacions de reparació, s'han considerat els graus de dificultat següents:
- Grau de dificultat associat a la mobilitat en l'actuació:
    - Sense dificultat de mobilitat: actuacions en què hi ha una interferència pròpia de l'entorn on es desenvolupen.
    - Amb dificultat de mobilitat: actuacions en entorns amb dificultat de mobilitat i/o amb el material aplegat lluny de la zona de treball:
        - Actuacions amb dificultat d'accessibilitat, per la poca mobilitat de la maquinària, per l'elevada presència de guals particulars i passos de vianants, per la impossibilitat d'ubicar una plataforma de treball lateral, per la impossibilitat d'ocupació de la calçada per fer l'aplec de materials que impliqui fer l'actuació per fases per tal de mantenir el pas de vianants i/o per estar en una zona amb tràfic rodat important
        - Actuacions en les què els materials estan aplegats lluny de la zona de treball per manca d'espai en la proximitat d'on s'executen les tasques.
- Grau de dificultat associat a l'àmbit de l'actuació:
    - En funció de l'amplària de la vorera, calçada o plataforma única
- Grau de dificultat associat a la presència d'elements externs a l'actuació:
    - Sense afectació per serveis o elements de mobiliari urbà: actuacions sense serveis (canalitzacions d'aigua, semàfors, enllumenat, etc.) ni elements urbans de grans dimensions (marquesines, mòduls d'aparcament de bicicletes, etc.) que interfereixin (o que puguin interferir) en les tasques
    - Amb afectació per serveis o elements de mobiliari urbà: actuacions amb serveis (canalitzacions d'aigua, semàfors, enllumenat, etc.) o elements urbans de grans dimensions (marquesines, mòduls d'aparcament de bicicletes, etc) que interfereixen en les tasques.
- Grau de dificultat associat a l'abast de l'actuació
Pericó de fàbrica de maó fet "in situ"
- Comprovació de la superfície d'assentament
- Col·locació dels maons de la solera
- Formació de les parets amb peces ceràmiques, deixant preparats els forats per al pas de tubs.
- Formació de forats per a connexionat dels tubs
- Acoblament dels tubs
- Reblert lateral amb terres.
PERICÓ DE FÀBRICA DE MAÓ FET "IN SITU"
El pericó ha d'estar format amb parets de peces ceràmiques, sobre solera de maó calat
La solera ha de quedar plana i al nivell previst.
Les parets han de ser planes, aplomades i han de quedar travades per filades alternatives.
Les peces ceràmiques s'han de col·locar a trencajunts i les filades han de ser horitzontals.
La superfície interior ha de quedar revestida amb un arrebossat de gruix uniforme, ben adherit a la paret i acabada amb un lliscat de pasta de pòrtland. El revestiment sec ha de ser llis, sense fissures o d'altres defectes.
Els angles interiors han de ser arrodonits.
Gruix de la solera: >= 10 cm
Gruix de l'arrebossat: >= 1 cm
Pendent interior d'evacuació en pericons no sifònics: >= 1,5%
Toleràncies d'execució:
- Aplomat de les parets: ± 10 mm
- Planor de la fàbrica: ± 10 mm/m
- Planor de l'arrebossat: ± 3 mm/m

2.- CONDICIONS DEL PROCÉS D'EXECUCIÓ

PERICÓ DE FÀBRICA DE MAÓ FET "IN SITU"
S'ha de treballar a una temperatura ambient que oscil·li entre els 5°C i els 40°C, sense pluja.
El procés de col·locació del pericó no produirà desperfectes ni modificarà les condicions exigides al material.
Es realitzarà una prova d'estanquitat en el cas que la DF ho consideri necessari.

3.- UNITAT I CRITERI D'AMIDAMENT

Unitat mesurada segons les especificacions de la DT.

4.- NORMATIVA DE COMPLIMENT OBLIGATORI

Real Decreto 1247/2008, de 18 de julio, por el que se aprueba la Instrucción de Hormigón Estructural (EHE-08).

FD SANEJAMENT I CANALITZACIONS

FDK PERICONS PER A CANALITZACIONS DE SERVEIS

FDK3 PERICONS RECTANGULARS PER A CANALITZACIONS DE SERVEIS

0.- ELEMENTS QUE CONTEMPLA EL PLEC

FDK3UR45.

FF TUBS I ACCESSORIS PER A GASOS I FLUIDS

FFB TUBS DE POLIETILÈ

0.- ELEMENTS QUE CONTEMPLA EL PLEC

FFB1U842,FFB2F45U,FFB2E45U,FFB2G45U,FFB2G450.

1.- DEFINICIÓ I CONDICIONS DE LES PARTIDES D'OBRA EXECUTADES

Canalitzacions amb tub de polietilè per a transport i distribució de fluids a pressió i la col·locació d'accessoris en canalitzacions soterrades amb unions soldades, col·locats superficialment o al fons de la rasa.
S'han considerat els tipus de material següents:
- Polietilè extruït de densitat alta per al transport d'aigua a pressió amb una temperatura de servei fins a 40°C
- Polietilè extruït de densitat baixa per al transport d'aigua a pressió amb una temperatura de servei fins a 40°C
- Polietilè extruït de densitat mitjana per al transport de combustibles gasosos a temperatures fins a 40°C

S'han considerat els graus de dificultat de muntatge per als tubs, següents:
- Grau baix, que correspon a una xarxa de trams llargs, amb pocs accessoris i situada en llocs fàcilment accessibles (muntants, instal·lacions d'hidrants, etc.).
- Grau mitjà, que correspon a una xarxa equilibrada en trams lineals i amb accessoris (distribucions d'aigua, gas, calefacció, etc.)
- Grau alt, que correspon a una xarxa amb predomini d'accessoris (sala de calderes, instal·lació de bombeig, etc.)
- Sense especificació del grau de dificultat que correspon a una xarxa on es poden donar trams lineals, equilibrats i amb predomini d'accessoris indistintament al llarg del seu recorregut (instal·lacions d'obres d'enginyeria civil, etc.)

S'han considerat els tipus d'unió següents:
- Soldada (per a tubs de polietilè de densitat alta i mitjana)
- Connectada a pressió (per a tubs de polietilè de densitat alta i baixa)

L'execució de la unitat d'obra inclou les operacions següents:
- Comprovació i preparació del pla de suport (en canalitzacions per soterrar)

- Replanteig de la conducció
- Col·locació de l'element en la seva posició definitiva
- Execució de totes les unions necessàries
- Neteja de la canonada
- Retirada de l'obra de retalls de tubs, materials per a junts, etc.

No s'inclou, en les instal·lacions sense especificació del grau de dificultat, la col·locació d'accessoris. La variació del grau de dificultat en els diferents trams de la xarxa no permet fixar la repercussió d'accessoris; per això, la seva col·locació es considera una unitat d'obra diferent.
CONDICIONS GENERALS:
La posició ha de ser la reflectida a la DT o, en el seu defecte, la indicada per la DF.
Els junts han de ser estancs a la pressió de prova, han de resistir els esforços mecànics i no han de produir alteracions apreciables en el règim hidràulic de la canonada.
Ha d'estar feta la prova de pressió.
Totes les unions, canvis de direcció i sortides de ramals s'han de fer únicament per mitjà dels accessoris normalitzats. Les unions s'han de fer amb accessoris que pressionin la cara exterior del tub o bé soldats per testa, segons sigui el tipus d'unió definit per a la canalització.
La canonada per a gas (densitat mitjana), no ha d'estar pròxima a conductes que transportin fluids a alta temperatura. S'ha de garantir que la canonada no superi una temperatura de 40°C.

El pas a través d'elements estructurals s'ha de fer amb passamurs i l'espai que quedi s'ha d'omplir amb material elàstic. Els passamurs han de sobresortir >= 3 mm del parament. Dins del passamurs no hi pot quedar cap accessori.
El tub de polietilè extruÏt es pot corbar en fred amb els següents radis de curvatura:

	Polietilè densitat alta	Polietilè densitat baixa i mitjana
A 0°C	<= 50 x Dn	<= 40 x Dn
A 20°C	<= 20 x Dn	<= 15 x Dn

Entre 0°C i 20°C el radi de curvatura pot determinar-se per interpolació lineal.
COL·LOCACIÓ SUPERFICIAL:
Els tubs han de ser accessibles. Les canonades s'han d'estendre perpendicularment o paral·lelament respecte a l'estructura de l'edifici. Les horitzontals han de passar preferentment a prop del paviment o del sostre.
Els dispositius de suport han d'estar situats de tal manera que garanteixin l'estabilitat i l'alineació del tub.
Sobre envans, els suports s'han de fixar amb tacs i visos, i a les parets, s'han d'encastar.
Si l'abraçadora del suport és metàl·lica, entre ella i el tub s'ha d'interposar una anella elàstica.
Les canonades per a gas amb tub de densitat mitjana col·locades superficialment, s'han d'instal·lar dins d'una beina d'acer.
Donat l'elevat coeficient de dilatació lineal, cal que els punts singulars (suports, canvis de direcció, ramals, trams llargs, etc.), permetin al tub efectuar els moviments axials de dilatació.
La canonada no pot travessar xemeneies ni conductes.
Distància entre suports:
- Tub polietilè densitat alta:
- Trams verticals: DN x 20 mm
- Trams horitzontals: DN x 15 mm
- Tub polietilè densitat baixa:

DN (mm)	Trams verticals (mm)	Trams horitzontals (mm)
16	310	240
20	390	300
25	490	375
32	630	480
40	730	570
50	820	630
63	910	700

COL·LOCACIÓ SOTERRADA:
La fondària de la rasa ha de permetre que el tub descansi sobre un llit de sorra de riu. Pel seu damunt hi ha d'haver un reblert de terra ben piconada per tongades de 20 cm. Les primeres capes que envolten el tub cal piconar-les amb cura.
Gruix del llit de sorra:
- Polietilè extruït: >= 5 cm
- Polietilè reticulat: >= 10 cm

Gruix del reblert: (sense trànsit rodat):
- Polietilè extruït: >= 60 cm
- Polietilè reticulat: >= 50 cm

Gruix del reblert: (amb trànsit rodat): >= 80 cm
El tub s'ha de col·locar dins la rasa serpentejant lleugerament per a permetre les contraccions i dilatacions degudes a canvis de temperatura.
Per tal de contrarestar les reaccions axials que es produeixen en circular el fluid, els punts singulars (corbes, reduccions, etc.), han d'estar ancorades a daus massissos de formigó.
En cas de coincidència de canonades d'aigua potable i de sanejament, les d'aigua potable han de passar per un pla superior a les de sanejament i han d'anar separades tangencialment 100 cm.
Per damunt del tub s'ha de fer un reblert de terres compactades, que han de complir l'especificat en el seu plec de condicions.

2.- CONDICIONS DEL PROCÉS D'EXECUCIÓ

CONDICIONS GENERALS:
La descàrrega i manipulació dels elements s'ha de fer de forma que no rebin cops.
Per a fer la unió dels tubs no s'han de forçar ni deformar els extrems.
La unió entre els tubs i altres elements d'obra s'ha de fer garantint la no transmissió de càrregues, la impermeabilitat i l'adherència amb les parets.
Cada cop que s'interromp el muntatge, cal tapar els extrems oberts.
L'estesa del tub s'ha de fer desenrotllant tangencialment el rotlle, fent-lo rodar verticalment sobre el terreny.
En les unions elàstiques l'extrem llis del tub s'ha de netejar i lubrificar amb un lubrificant autoritzat pel fabricant del tub, abans de fer la connexió.
L'extrem del tub s'ha d'aixamfranar.
Si s'ha de tallar un tub, cal fer-ho perpendicularment a l'eix i eliminar les rebaves.
Si s'ha d'aplicar un accessori de compressió cal aixamfranar l'aresta exterior.
El tub s'ha d'encaixar sense moviments de torsió.
S'ha d'utilitzar un equip de soldadura que garanteixi l'alineació dels tubs i l'aplicació de la pressió adequada per a fer la unió.
Un cop acabada la instal·lació s'ha de netejar interiorment i fer-hi passar aigua per arrossegar les brosses.
En el cas que la canonada sigui per abastament d'aigua, cal fer un tractament de depuració bacteriològic després de rentar-la.
COL·LOCACIÓ SOTERRADA:
Abans de baixar els elements a la rasa la DF ha d'examinar-los, rebutjant els que presentin algun defecte.
Abans de la col·locació dels elements cal comprovar que la rasant, l'amplària, la fondària i el nivell freàtic de la rasa corresponen als especificats en la DT. En cas contrari cal avisar la DF.
El fons de la rasa ha d'estar net abans de baixar els elements.
Si la canonada té un pendent > 10% s'ha de muntar en sentit ascendent. Si no es pot fer d'aquesta manera, cal fixar-la provisionalment per evitar el lliscament dels tubs.
Els tubs s'han de calçar i colzar per a impedir el seu moviment.
Col·locats els elements al fons de la rasa, s'ha de comprovar que el seu interior és lliure d'elements que puguin impedir el seu assentament o funcionament correctes (terres, pedres, eines de treball, etc.).
Les canonades i les rases s'han de mantenir lliures d'aigua, esgotant amb bomba o deixant desguassos a l'excavació.
No s'han de muntar trams de més de 100 m de llarg sense fer un reblert parcial de la rasa deixant el junts descoberts. Aquest reblert ha de complir les especificacions tècniques del reblert de la rasa.
Un cop situada la canonada a la rasa, parcialment reblerta excepte a les unions, s'han de fer les proves de pressió interior i d'estanquitat segons la normativa vigent.
No es pot procedir al reblert de les rases sense l'autorització expressa de la DF.
Els daus d'ancoratge s'han de fer una vegada enllestida la instal·lació. S'han de col·locar de forma que els junts de les canonades i dels accessoris siguin accessibles per a la seva reparació.

3.- UNITAT I CRITERIS D'AMIDAMENT

TUBS:
m de llargària instal·lada, amidada segons les especificacions de la DT, entre els eixos dels elements o dels punts per connectar.
Aquest criteri inclou les pèrdues de material per retalls i els empalmaments que s'hagin efectuat.
En les instal·lacions amb grau de dificultat especificat, inclou, a més, la repercussió de les peces especials per col·locar.
COL·LOCACIÓ SOTERRADA:
No s'inclouen en aquest criteri els daus de formigó per a l'ancoratge dels tubs ni les brides metàl·liques per a la subjecció dels mateixos.

4.- NORMATIVA DE COMPLIMENT OBLIGATORI

La normativa ha de ser l'específica a l'ús a què es destini.

5.- CONDICIONS DE CONTROL D'EXECUCIÓ I DE L'OBRA ACABADA

CONTROL D'EXECUCIÓ. OPERACIONS DE CONTROL:
Les tasques de control a realitzar són les següents:
- Comprovació de la correcta implantació de les conduccions a l'obra segons el traçat previst.
- Control visual de l'execució de la instal·lació, comprovant:
- Suportació
- Verticalitat i pendents a trams horitzontals segons destí de la instal·lació
- Utilització dels accessoris adequats a empalmaments i entroncaments
- Distància a altres elements i conduccions.
- Realització de proves d'estanquitat i resistència mecànica
- Realització de proves d'estanquitat i evacuació a instal·lacions de sanejament.

CONTROL DE L'OBRA ACABADA. OPERACIONS DE CONTROL:
Les tasques de control a realitzar són les següents:
- Manteniment de la instal·lació.
- Realització i emissió d'informe amb resultats dels controls i dels assaigs realitzats i de quantificació dels mateixos.

CRITERIS DE PRESA DE MOSTRES:
S'ha de comprovar la totalitat de la instal·lació.
INTERPRETACIÓ DE RESULTATS I ACTUACIONS EN CAS D'INCOMPLIMENT:
En cas de deficiències de material o execució, si es pot esmenar sense canviar materials, s'ha de procedir a fer-ho. En cas contrari, s'ha de procedir a canviar tot el material afectat.
En cas de manca d'elements o discrepàncies amb el projecte, s'ha de procedir a l'adequació, d'acord amb el que determini la DF.

FG INSTAL·LACIONS ELÈCTRIQUES

FG2 TUBS I CANALS

FG22 TUBS FLEXIBLES I CORBABLES NO METÀL·LICS

0.- ELEMENTS QUE CONTEMPLA EL PLEC

FG22TL1K.

1.- DEFINICIÓ I CONDICIONS DE LES PARTIDES D'OBRA EXECUTADES

Tub flexible no metàl·lic, de fins a 250 mm de diàmetre nominal, col·locat.
S'han considerat els tipus de tubs següents:
- Tubs de PVC corrugats
- Tubs de PVC folrats, de dues capes, semillisa l'exterior i corrugada la interior
- Tubs de material lliure d'halògens
- Tubs de polipropilè
- Tubs de polietilè de dues capes, corrugada l'exterior i llisa la interior

S'han considerat els tipus de col·locació següents:
- Tubs col·locats encastats
- Tubs col·locats sota paviment
- Tubs col·locats sobre sostremort
- Tubs col·locats al fons de la rasa

L'execució de la unitat d'obra inclou les operacions següents:
- Replanteig del traçat del tub
- L'estesa, fixació o col·locació del tub
- Retirada de l'obra de les restes d'embalatges, retalls de tubs, etc.

CONDICIONS GENERALS:
El tub no pot tenir empalmaments entre els registres (caixes de derivació, pericons, etc.), ni entre aquests i les caixes de mecanismes.
S'ha de comprovar la regularitat superficial i l'estat de la superfície sobre la què s'ha

d'efectuar el tractament superficial.
Toleràncies d'instal·lació:
- Penetració dels tubs dintre les caixes: ± 2 mm
ENCASTAT:
El tub s'ha de fixar al fons d'una regata oberta al parament, coberta amb guix.
Recobriment de guix: >= 1 cm
SOBRE SOSTREMORT:
El tub ha de quedar fixat al sostre o recolzat en el cel ras.
MUNTAT A SOTA D'UN PAVIMENT
El tub ha de quedar recolzat sobre el paviment base.
Ha de quedar fixat al paviment base amb tocs de morter cada metre, com a mínim.
CANALITZACIÓ SOTERRADA:
El tub ha de quedar instal·lat al fons de rases reblertes posteriorment.
El tub no pot tenir empalmaments entre els registres (caixes de derivació, pericons, etc.), ni entre aquests i les caixes de mecanismes.
Nombre de corbes de 90° entre dos registres consecutius: <= 3
Distància entre el tub i la capa de protecció: >= 10 cm
Fondària de les rases: >= 40 cm
Penetració del tub dins dels pericons: 10 cm
Toleràncies d'execució:
- Penetració del tub dins dels pericons: ± 10 mm

2.- CONDICIONS DEL PROCÉS D'EXECUCIÓ

CONDICIONS GENERALS:
Abans de començar els treballs de muntatge es farà un replanteig previ que serà aprovat per la DF
Les unions s'han de fer amb els accessoris subministrats pel fabricant o expressament aprovats per aquest. Els accessoris d'unió i en general tots els accessoris que intervenen en la canalització han de ser els adequats al tipus i característiques del tub a col·locar.
S'ha de comprovar que les característiques del producte a col·locar corresponen a les especificades a la DT del projecte.
Els tubs s'han d'inspeccionar abans de la seva col·locació.
La seva instal·lació no n'ha d'alterar les característiques.
Un cop acabades les tasques de muntatge, es procedirà a la retirada de l'obra de les restes d'embalatges, retalls de tubs, etc.
CANALITZACIÓ SOTERRADA:
El tub ha de quedar alineat en el fons de la rasa nivellant-lo amb una capa de sorra garbejada i netejant-la de possibles obstacles (pedra, runa, etc.)
Sobre la canalització s'ha de col·locar una capa o coberta d'avís i protecció mecànica (maons, plaques de formigó, etc.).

3.- UNITAT I CRITERI D'AMIDAMENT

m de llargària instal·lada, amidada segons les especificacions del projecte, entre els eixos dels elements o dels punts per connectar.
La instal·lació inclou les fixacions, provisionals quan el muntatge és encastat i definitives en la resta de muntatges.
Aquest criteri inclou les pèrdues de material corresponents a retalls.

4.- NORMATIVA DE COMPLIMENT OBLIGATORI

NORMATIVA GENERAL:
Real Decreto 842/2002 de 2 de agosto, por el que se aprueba el Reglamento Electrotécnico de Baja Tensión. REBT 2002.
UNE-EN 50086-1:1995 Sistemas de tubos para la conducción de cables. Parte 1: Requisitos generales.
UNE-EN 50086-2-2:1997 Sistemas de tubos para instalaciones eléctricas. Parte 2-2: Requisitos particulares para sistemas de tubos curvables.
UNE-EN 50086-2-3:1997 Sistemas de tubos para instalaciones eléctricas. Parte 2-1: Requisitos particulares para sistemas de tubos flexibles.
CANALITZACIÓ SOTERRADA:
UNE-EN 50086-2-4:1995 Sistemas de tubos para la conducción de cables. Parte 2-4: requisitos particulares para sistemas de tubos enterrados.

5.- CONDICIONS DE CONTROL D'EXECUCIÓ I DE L'OBRA ACABADA

CONTROL D'EXECUCIÓ. OPERACIONS DE CONTROL:
Les tasques de control a realitzar són les següents:

- Comprovació de la correcta implantació de les canalitzacions segons el traçat previst.
- Verificar que les dimensions de les canalitzacions s'adeqüen a l'especificat i al que li correspon segons el R.E.B.T., en funció dels conductors instal·lats.
- Verificar la correcta suportació i l'ús dels accessoris adequats.
- Verificar el grau de protecció IP
- Verificar els radis de curvatura, comprovant que no es provoquen reduccions de secció.
- Verificar la continuïtat elèctrica a canalitzacions metàl·liques i la seva posada a terra.
- Verificar la no existència d'encreuaments i paral·lelismes amb d'altres canalitzacions a distàncies inferiors a l'indicat al R.E.B.T.
- Verificar el correcte dimensionament de les caixes de connexió i l'ús dels accessoris adequats.
- Verificar la correcta implantació de registres per a un manteniment correcte.
CONTROL DE L'OBRA ACABADA. OPERACIONS DE CONTROL:
- Informe amb els resultats dels controls efectuats.
CRITERIS DE PRESA DE MOSTRES:
Es verificarà per mostreig diferents punts de la instal·lació.
INTERPRETACIÓ DE RESULTATS I ACTUACIONS EN CAS D'INCOMPLIMENT:
En cas d'incompliment de la Normativa vigent, es procedirà a la seva adequació.
En cas de deficiències de material o execució, es procedirà d'acord amb el que determini la DF.

FJ EQUIPS PER A INSTAL·LACIONS D'AIGUA, REG I PISCINES

FJM ELEMENTS DE MESURA, CONTROL I REGULACIÓ

FJM1 COMPTADORS

0.- ELEMENTS QUE CONTEMPLA EL PLEC

FJM1UZB1.

1.- DEFINICIÓ I CONDICIONS DE LES PARTIDES D'OBRA EXECUTADES

Comptadors d'aigua amb unions roscades o embridades connectats a una bateria o a un ramal i elements per a la lectura centralitzada de comptadors electrònics
Es consideren incloses dins d'aquesta unitat d'obra les operacions següents:
Per a la col·locació de comptadors:
- Replanteig de la unitat d'obra
- Preparació de les unions
- Col·locació del comptador
- Connexió a la xarxa de fluid amb els seus accessoris corresponents
- Prova de servei
- Retirada de l'obre dels embalatges, restes de materials, etc.
Per a la col·locació del punts de lectura centralitzada:
- Replanteig d'unitat d'obra
- Col·locació del punt de lectura centralitzada
- Execució de les connexions elèctriques
- Comprovació del funcionament
- Retirada de l'obre dels embalatges, restes de materials, etc.

COL.LOCACIÓ DE COMPTADORS:
El comptador ha de quedar instal·lat dins d'una cambra de fàcil accés i amb suficients mitjans d'il·luminació i d'evacuació.
Cal que quedi suficientment separat dels paraments que l'envolten, de manera que es pugui instal·lar i manipular.
Les connexions amb les conduccions d'entrada i de sortida no han de tenir fuites, han de ser enroscades i amb junt de material elàstic.
Abans i després del comptador ha de quedar instal·lada una aixeta de pas i una vàlvula de retenció si el comptador no la porta incorporada, segons les especificacions del seu plec de condicions.
La posició ha de ser la fixada a la DT.
Ha d'estar feta la prova d'instal·lació.

Tolerències d'instal·lació:
- Posició: ± 20 mm

EQUIPS PER A LA LECTURA CENTRALITZADA DE COMPTADORS:
La caixa ha d'estar fixada al suport per un mínim de quatre punts.
El punt de lectura interior ha d'estar col·locat a dintre del recinte de la cambra de comptadors.
El punt de lectura exterior ha d'estar col·locat en un lloc de fàcil accés, a la part exterior de l'edifici.
Les connexions elèctriques han d'estar fetes. No s'han de transmetre esforços entre els cables elèctrics i els terminals de connexió.

2.- CONDICIONS DEL PROCÉS D'EXECUCIÓ

CONDICIONS GENERALS:
Abans de començar els treballs de muntatge, s'ha de fer un replanteig que ha de ser aprovat per la DF.
S'ha de comprovar que les característiques del producte corresponen a les especificades al projecte.
Els materials s'han d'inspeccionar abans de la seva col·locació.
La seva instal·lació no ha d'alterar les característiques dels elements.
La col·locació de l'element s'ha de fer seguint les indicacions del fabricant.
Un cop instal·lat, s'ha de procedir a la retirada de l'obra de tots els materials sobrants (embalatges, retalls de cables, etc.).

COL.LOCACIÓ DE COMPTADORS:
No es retiraran les proteccions de les boques de connexió fins que no es procedeixi a la seva unió.
Les unions roscades s'han de preparar amb estopa, pasta o cintes d'estanquitat.
L'enroscada, en el seu cas, s'ha de fer sense forçar ni malmetre la rosca.

3.- UNITAT I CRITERIS D'AMIDAMENT

Unitat de quantitat instal·lada, mesurada segons les especificacions de la DT.

4.- NORMATIVA DE COMPLIMENT OBLIGATORI

Real Decreto 314/2006, de 17 de marzo, por el que se aprueba el Código Técnico de la Edificación Parte 2. Documento Básico de Salubridad DB-HS.

5.- CONDICIONS DE CONTROL D'EXECUCIÓ I DE L'OBRA ACABADA

CONTROL D'EXECUCIÓ. OPERACIONS DE CONTROL EN COMPTADORS:
Els punts de control més destacables són els següents:
- Comprovació de la correcta implantació dels materials i equips.
- Verificar la correcta instal·lació i dimensions dels elements de la cambra d'escomesa o armari de comptador i elements següents :
- Clau de pas general
- Comptador homologat
- Filtres amb malla d'entre 25 i 50um
- Clau de pas posterior al comptador (si és prevista)
- Vàlvula de retenció
- Sistema de reducció de pressió
- Protecció contra condensacions / tèrmiques / esforços mecànics / sorolls
- Existència de desguàs
- Condicions mínimes de subministre
- Estalvi d'aigua
- Senyalització
- Verificar les dimensions de la cambra d'escomesa o armari de comptador
- Verificar l'assaig de resistència mecànica i Estanqueitat.

CONTROL DE L'OBRA ACABADA. OPERACIONS DE CONTROL EN COMPTADORS:
- Realització i emissió d'informe amb resultats dels controls i mesures realitzades.

CRITERIS DE PRESA DE MOSTRES EN COMPTADORS:
Es comprovarà globalment

INTERPRETACIÓ DE RESULTATS I ACTUACIONS EN CAS D'INCOMPLIMENT EN COMPTADORS:
Es donarà per bona la prova d'estanqueitat quan no hi hagi variacions de pressió al manómetre.

En cas de deficiències de material o execució, si es pot esmenar sense canviar materials, s'ha de procedir a fer-ho. En cas contrari, s'ha de procedir a canviar tot el material afectat.
En cas de manca d'elements o discrepàncies amb el projecte, s'ha de procedir a l'adequació,

d'acord amb el que determini la DF.

FJ EQUIPS PER A INSTAL·LACIONS D'AIGUA, REG I PISCINES

FJS EQUIPS PER A REG

FJS2 ASPERSORS

0.- ELEMENTS QUE CONTEMPLA EL PLEC

FJS2U030,FJS22261.

Plec de condicions

1.- DEFINICIÓ I CONDICIONS DE LES PARTIDES D'OBRA EXECUTADES

Elements de distribució d'aigua en forma de pluja en zones enjardinades, equipats amb un o varis broquets de sortida, que giren al voltant del seu eix gràcies a la força que transmet la pressió de l'aigua.
S'han considerat els tipus següents:
- Aspersor emergent de turbina amb vàlvula anti-drenatge
- Aspersor emergent de turbina d'impacte amb vàlvula anti-drenatge
L'execució de la unitat d'obra inclou les operacions següents:
- Neteja del tub de connexió a la xarxa
- Preparació de les unions
- Connexionat a la xarxa amb bobina o amb colze articulat
- Fixació al terreny
- Prova de servei
CONDICIONS GENERALS:
La posició de l'element, ha de ser l'especificada en la DT o en el seu defecte, la indicada per la DF.
La fixació al terreny ha de quedar sòlidament executada de manera que no es pugui moure.
La part del dispositiu destinada a difondre l'aigua, ha de quedar amagada dintre de la carcassa i enrasada amb el terreny, mentre l'element connectat a la xarxa no rebi aigua a la pressió mínima de treball.
Les unions entre l'aparell i la xarxa han de ser estanques a la pressió de treball.
L'aparell s'ha de deixar connectat a la xarxa en condicions de funcionament, i regulat el seu abast.
L'aparell ha de cobrir la zona de reg a la que està destinat.

2.- CONDICIONS DEL PROCÉS D'EXECUCIÓ

Tots els elements s'han d'inspeccionar abans de la seva col·locació.
La seva instal·lació no ha d'alterar les característiques de l'element.
S'ha de comprovar que les característiques tècniques de l'aparell corresponen a les especificades al projecte.
L'estanquitat de les unions roscades s'ha d'aconseguir amb els junts subministrats amb l'equip o bé amb sistemes aprovats pel fabricant.
Els treballs s'han de fer a una temperatura ambient entre 5°C i 35°C, sense pluja.
Una vegada col·locats els elements, es senyalitzaran 24 h per garantir la seva fixació
Un cop instal·lat l'equip, es procedirà a la retirada de l'obra de tots els materials sobrants com ara embalatges, retalls de cables elèctrics, etc.

3.- UNITAT I CRITERI D'AMIDAMENT

Unitat de quantitat instal·lada a l'obra segons les especificacions de la DT.

4.- NORMATIVA DE COMPLIMENT OBLIGATORI

No hi ha normativa de compliment obligatori.

FJ EQUIPS PER A INSTAL·LACIONS D'AIGUA, REG I PISCINES

FJS EQUIPS PER A REG

FJS5 REG PER DEGOTEIG

0.- ELEMENTS QUE CONTEMPLA EL PLEC

FJS5R102,FJS5RG21.

Plec de condicions

1.- DEFINICIÓ I CONDICIONS DE LES PARTIDES D'OBRA EXECUTADES

Elements emissors d'aigua de baix cabal, en zones enjardinades, acoblats o integrats en canonades soterrades, per configurar sistemes de reg localitzat.
S'han considerat els elements següents:
- Canonada cega per a integrar degoters
- Canonades amb degoters autocomepensats integrats
- Anelles de tub amb degoters per a reg d'escocells
- Degoters per a integrar en un tub cec
- Vàlvules antidrenants col·locades a les canonades de degoters
- Vàlvules de rentat
CONDICIONS GENERALS:
La col·locació de tubs i emissors, en el seu cas, es farà d'acord amb la DT i en el seu defecte, la indicada per la DF.
La instal·lació dels emissors estarà sempre precedida dels següents elements que estaran agrupats en pericó registrable: reductor de pressió, sistema de filtrat, vàlvula anti-retorn i vàlvula de pas.
Els emissors seran autonetejables.

2.- CONDICIONS DEL PROCÉS D'EXECUCIÓ

La descàrrega i manipulació dels tubs i els accessoris s'ha de fer de forma que no rebin cops.
Cada cop que s'interrompi el muntatge cal tapar els extrems oberts.
L'estesa del tub s'ha de fer desenrotllant tangencialment el rotlle, fent-lo rodar verticalment sobre el terreny.
L'extrem del tub s'ha de netejar i lubrificar abans de fer la connexió.
L'extrem del tub s'ha d'aixamfranar.
En tallar el tub, cal fer-ho perpendicularment a l'eix i eliminar les rebaves. Si s'ha d'aplicar un accessori de compressió cal aixamfranar l'aresta exterior.
Per fer la unió dels tubs no s'han de forçar ni deformar els extrems.
No es pot procedir al reblert de les rases sense l'autorització expressa de la DF.

3.- UNITAT I CRITERI D'AMIDAMENT

ANELLS DEGOTERS I VÀLVULES:
Unitat mesurada segons especificacions de la DT.
Com són instal·lacions amb grau de dificultat mitjà s'inclou, a més, la repercussió de peces especials per col·locar.

4.- NORMATIVA DE COMPLIMENT OBLIGATORI

No hi ha normativa de compliment obligatori.

FJ EQUIPS PER A INSTAL·LACIONS D'AIGUA, REG I PISCINES

FJS EQUIPS PER A REG

FJSA PROGRAMADORS

0.- ELEMENTS QUE CONTEMPLA EL PLEC

FJSAN006,FJSAPL02,FJSANPL7,FJSANPL1,FJSANPL5.

Plec de condicions

1.- DEFINICIÓ I CONDICIONS DE LES PARTIDES D'OBRA EXECUTADES

Elements electrònics per al control automatitzat de xarxes de reg, com ara programadors i els seus accessoris, descodificadors, consoles de control remot per als programadors, etc.
L'execució de la unitat d'obra inclou les operacions següents:
- Fixació del element a la seva base o suport
- Connexió del cable d'alimentació elèctrica i de les sortides de senyal, si es el cas
- Programació de les operacions de riego
- Verificació del funcionament
CONDICIONS GENERALS:
La posició dels aparells serà la indicada a la DT, o ens el seu defecte la que indiqui la DF, amb la verificació de que es respectem els graus de protecció elèctrica de l'aparell.
El lloc d'instal·lació ha de ser accessible per al manteniment i programació. La porta de protecció de la caixa de l'aparell s'ha de poder obrir completament. L'alçada dels elements programables ha de ser entre 0,8 i 1,5 m del terra.
Els cables de comandament de les electrovàlvules, dels descodificadors i dels sensors han d'estar connectats a la regleta del programador o descodificador utilitzant els mecanismes de pressió de l'aparell, sense que restin cables nus al descobert.
Ha d'estar feta la programació de les operacions de reg.
Ha d'estar feta la prova de servei.
Toleràncies d'instal·lació:
- Posició: ± 20 mm

2.- CONDICIONS DEL PROCÉS D'EXECUCIÓ

El conjunt d'aparells del sistema de control de reg s'han d'instal·lar d'acord amb les instruccions del fabricant. Si els parells no son tots del mateix fabricant, s'ha de garantir que son compatibles entre ells.
La seva instal·lació no ha d'alterar les característiques de l'element.
Cal comprovar la idoneïtat de la tensió disponible.
S'ha de comprovar que les característiques tècniques de l'aparell corresponen a les especificades al projecte, abans d'instal·lar-lo.
La connexió amb la xarxa elèctrica es farà sense tensió a la xarxa.
Un cop instal·lat l'equip, es procedirà a la retirada de l'obra de tots els materials sobrants com ara embalatges, retalls de cables elèctrics, etc.

3.- UNITAT I CRITERI D'AMIDAMENT

Unitat d'amidament: la indicada a la descripció de l'element
Criteri d'amidament: quantitat necessària subministrada a l'obra

4.- NORMATIVA DE COMPLIMENT OBLIGATORI

Real Decreto 842/2002 de 2 de agosto, por el que se aprueba el Reglamento Electrotécnico de Baja Tensión. REBT 2002.
* NTJ 01I:2002 Normes Tecnològiques de Jardineria i Paisatgisme. Disseny i projecte dels espais verds. Recomanacions de projecte d'infraestructures de reg.
* NTJ 04R-1:2003 Normes Tecnològiques de Jardineria i Paisatgisme. Infraestructures bàsiques d'espais verds. Instal·lacions de sistemes de reg: Regs aeris per aspersió i per difusió.

FN VÀLVULES, FILTRES, BOMBES I GRUPS DE PRESSIÓ

FNE FILTRES

FNER FILTRES PER A INSTAL·LACIONS DE REG

0.- ELEMENTS QUE CONTEMPLA EL PLEC

FNER1551.

1.- DEFINICIÓ I CONDICIONS DE LES PARTIDES D'OBRA EXECUTADES

Filtre per a instal·lació de reg de material plàstic, amb element filtrant d'anelles o malla, muntat roscat
Filtres coladors roscats, embridats o d'extrems ranurats muntats entre tubs.
L'execució de la unitat d'obra inclou les operacions següents:
- Col·locació i fixació de la peça a la canonada
- Prova de servei
CONDICIONS GENERALS:
La posició ha de ser la reflectida a la DT o, en el seu defecte, la indicada per la DF.
Ha de portar una placa d'identificació per a localització en l'esquema de la instal·lació.
Les parts del filtre que s'hagin de manipular, han de ser accessibles.
La distància entre el filtre i els elements que l'envolten ha de ser suficient per permetre'n el desmuntatge i manteniment.
Els eixos del filtre i de la canonada han de quedar alineats.
S'ha de deixar connectada a la xarxa corresponent, en condicions de funcionament.
El pes de la canonada no ha de descansar sobre el filtre.
Les unions han de ser estanques.
El sentit de circulació del fluid a dintre del filtre ha de coincidir amb la marca gravada al cos.
Tots els materials que intervenen en la instal·lació han de ser compatibles entre si. Per aquest motiu, el muntatge i les connexions dels equips han d'estar fets amb els materials i accessoris subministrats pel fabricant, o expressament aprovats per aquest.
Ha de quedar feta la prova de la instal·lació.
Toleràncies d'execució:
- Posició: ± 10 mm

2.- CONDICIONS DEL PROCÉS D'EXECUCIÓ

Abans de començar els treballs de muntatge, s'ha de fer un replanteig que ha de ser aprovat per la DF.
El muntatge s'ha de fer seguint les instruccions de la documentació tècnica del fabricant.
S'ha de seguir la seqüència de muntatge proposada pel fabricant.
Les unions roscades s'han de preparar amb estopa, pasta o cintes d'estanquitat.
L'enroscada, en el seu cas, s'ha de fer sense forçar ni malmetre les rosques.
El tub de connexió ha d'estar lliure d'obstruccions.
Tots els elements s'han d'inspeccionar abans de la seva col·locació.
S'ha de comprovar que les característiques tècniques del producte corresponen a les especificades al projecte.
La seva instal·lació no ha d'alterar les característiques dels elements.
Les connexions a la xarxa de servei s'han de fer un cop tallat el subministrament.
Un cop instal·lat es procedirà a la retirada de l'obra de tots els materials sobrants com ara embalatges, retalls de carrils, tubs, cables, etc.

3.- UNITAT I CRITERIS D'AMIDAMENT

Unitat de quantitat instal·lada, amidada segons les especificacions de la DT.

4.- NORMATIVA DE COMPLIMENT OBLIGATORI

La normativa ha de ser l'específica a l'ús a què es destini.

FN VÀLVULES, FILTRES, BOMBES I GRUPS DE PRESSIÓ

FNZ ELEMENTS AUXILIARS PER A VÀLVULES, BOMBES I GRUPS DE PRESSIÓ

0.- ELEMENTS QUE CONTEMPLA EL PLEC

FNZ116G4.

1.- DEFINICIÓ I CONDICIONS DE LES PARTIDES D'OBRA EXECUTADES

Carrets extensibles d'acer per a muntatge de vàlvules, amb diàmetres nominals de 500 o 1000 mm muntats en pericó de canalització soterrada.
L'execució de la unitat d'obra inclou les operacions següents:
- Neteja de l'interior dels tubs
- Connexió dels dos cossos del carret als extrems de la xarxa a completar
- Embridat dels cossos
- Prova d'estanquitat

CONDICIONS GENERALS:
La distància entre l'accessori i el fons del pericó ha de ser la necessària perquè es puguin col·locar i treure tots els cargols de les brides.
La posició ha de ser la reflectida a la DT o, en el seu defecte, la indicada per la DF.
Els junts han de ser estancs a la pressió de prova, han de resistir els esforços mecànics i no han de produir alteracions apreciables en el règim hidràulic de la canonada.
Ha de ser concèntric amb els tubs.
En unions embridades, la brida ha de tenir col·locats tots els seus cargols i el junt d'estanquitat.

2.- CONDICIONS DEL PROCÉS D'EXECUCIÓ

Durant el procés de col·locació no s'han de produir desperfectes en la superfície del tub.
Cada cop que s'interromp el muntatge, cal tapar els extrems oberts.
S'ha de netejar l'interior dels tubs abans de la instal·lació de l'accessori.

3.- UNITAT I CRITERIS D'AMIDAMENT

Unitat de quantitat instal·lada, mesurada segons les especificacions de la DT.

4.- NORMATIVA DE COMPLIMENT OBLIGATORI

La normativa ha de ser l'específica a l'ús a què es destini.

P PARTIDES D'OBRA I CONJUNTS

P2 DEMOLICIONS, ENDERROCS, MOVIMENTS DE TERRES I GESTIÓ DE RESIDUS

P21 ENDERROCS, DEMOLICIONS, ARRENCADES, REPICATS I DESMUNTATGES

P214 DESMUNTATGES O ENDERROCS D'ELEMENTS DE CONSTRUCCIÓ

P2143- ARRENCADA DE PAVIMENTS I SOLERES

0.- ELEMENTS QUE CONTEMPLA EL PLEC

P2143-4RLH.

1.- DEFINICIÓ I CONDICIONS DE LES PARTIDES D'OBRA EXECUTADES
Demolició d'elements de vialitat, arrencada de paviments o soleres o desmuntatge de paviments.
L'enderroc i l'arrencada, pressuposen que el material resultant no te cap utilitat i serà transportat a un abocador.
S'han considerat els elements següents:
- Vorada col·locada sobre terra o formigó
- Rigola de formigó o de panots col·locats sobre formigó
- Paviment de formigó, panots, llambordins o mescla bituminosa
- Paviment de rajola ceràmica, pedra natural, llambordins o còdols
- Material sintètic i capa d'anivellació
- Terratzo i capa de sorra
- Solera de formigó
- Esglaó
- Revestiment d'esglaó
- Recrescut de morter de ciment
- Sòcol de fusta, ceràmic o de pedra
En actuacions de reparació, s'han considerat els graus de dificultat següents:
- Grau de dificultat associat a la mobilitat en l'actuació: - Sense dificultat de mobilitat: actuacions en què hi ha una interferència pròpia de l'entorn on es desenvolupen.
- Amb dificultat de mobilitat: actuacions en entorns amb dificultat de mobilitat i/o amb el material aplegat lluny de la zona de treball: - Actuacions amb dificultat d'accessibilitat, per la poca mobilitat de la maquinària, per l'elevada presència de guals particulars i passos de vianants, per la impossibilitat d'ubicar una plataforma de treball lateral, per la impossibilitat d'ocupació de la calçada per fer l'aplec de materials que impliqui fer l'actuació per fases per tal de mantenir el pas de vianants i/o per estar en una zona amb tràfic rodat important - Actuacions en les què els materials estan aplegats lluny de la zona de treball per manca d'espai en la proximitat d'on s'executen les tasques.
- Grau de dificultat associat a l'àmbit de l'actuació en funció de l'amplària de la vorera, calçada o plataforma única
- Grau de dificultat associat a la presència d'elements externs a l'actuació: - Sense afectació per serveis o elements de mobiliari urbà: actuacions sense serveis (canalitzacions d'aigua, semàfors, enllumenat, etc.) ni elements urbans de grans dimensions (marquesines, mòduls d'aparcament de bicicletes, etc.) que interfereixin (o que puguin interferir) en les tasques - Amb afectació per serveis o elements de mobiliari urbà: actuacions amb serveis (canalitzacions d'aigua, semàfors, enllumenat, etc.) o elements urbans de grans dimensions (marquesines, mòduls d'aparcament de bicicletes, etc) que interfereixen en les tasques.
- Grau de dificultat associat a l'abast de l'actuació
L'execució de la unitat d'obra inclou les operacions següents:
Enderrocs o arrencades:
- Preparació de la zona de treball
- Demolició de l'element amb els mitjans adients
- Trossejament i apilada de la runa
- Càrrega de runa sobre camió
CONDICIONS GENERALS:
Els materials han de quedar suficientment trossejats i apilats per tal de facilitar-ne la càrrega, en funció dels mitjans de què es disposin i de les condicions de transport.
Els materials han de quedar apilats i emmagatzemats en funció de l'ús a que es destinin (transport a abocador, reutilització, eliminació en obra, etc.).
Un cop acabats els treballs, la base ha de quedar neta de restes de material.
2.- CONDICIONS DEL PROCÉS D'EXECUCIÓ
No s'ha de treballar amb pluja, neu o vent superior als 60 km/h.
S'ha de seguir l'ordre de treballs previst a la DT.
El contractista ha d'elaborar un programa de treball que ha de ser aprovat per la DF abans

d'iniciar els treballs, on s'ha d'especificar, com a mínim:
- Mètode d'enderroc i fases
- Estabilitat de les construccions en cada fase, apuntalaments necessaris
- Estabilitat i protecció de les construccions i elements de l'entorn i els que s'han de conservar
- Manteniment i substitució provisional dels serveis afectats pels treballs
- Mitjans d'evacuació i especificació de les zones d'abocament dels productes d'enderroc
- Cronograma dels treballs
- Pautes de control i mesures de seguretat i salut
La part per a enderrocar no ha de tenir instal·lacions en servei (aigua, gas, electricitat, etc.).
El paviment no ha de tenir conductes d'instal·lació en servei a la part per arrencar, s'han de desmuntar els aparells d'instal·lació i de mobiliari existents, així com qualsevol element que pugui destorbar la feina.
S'han de protegir els elements de servei públic que puguin resultar afectats per les obres.
La zona afectada per les obres ha de quedar convenientment senyalitzada.
L'execució dels treballs no han de produir desperfectes, molèsties o perjudicar les construccions, bens o persones de l'entorn.
S'ha d'evitar la formació de pols, pel que cal regar les parts que s'hagin de demolir i carregar.
En cas d'imprevistos (terrenys inundats, olors de gas, etc.) o quan l'enderrocament pugui afectar les construccions veïnes, s'han de suspendre les obres i avisar a la DF.
L'operació de càrrega de runa s'ha de fer amb les precaucions necessàries, per tal d'aconseguir les condicions de seguretat suficients.
S'han d'eliminar els elements que puguin entorpir els treballs de retirada i càrrega de runa.
Els materials d'aplec i posterior reaprofitament s'han de situar en una zona amplia i arrecerada.
S'ha de complir la normativa vigent en matèria mediambiental, de seguretat i salut i d'emmagatzematge i transport de productes de construcció.
ARRENCADA DE PAVIMENTS SITUATS SOBRE SOSTRES:
El paviment s'aixecarà abans de procedir a l'enderroc de l'element resistent en el qual està col·locat, sense afectar la capa de compressió del sostre ni debilitar les voltes, bigues o biguetes.
No es dipositarà runa damunt de les bastides.
No s'acumularà runa en tanques, murs i suports pròpies que hagin de mantenir-se dempeus o d'edificacions i elements aliens a l'enderroc.
No s'acumularà runa amb un pes superior a 100 kg/m2 damunt dels sostres, en cap cas.
3.- UNITAT I CRITERI D'AMIDAMENT
ENDERROC D'ESGLAÓ, ARRENCADA DE REVESTIMENT D'ESGLAÓ, DE SÒCOL, DE VORADA O RIGOLA:
m de llargària realment enderrocada, segons les especificacions de la DT.
m de llargària realment enderrocada, segons les especificacions de la DT.
ENDERROC D'ESCOCELL:
Unitat realment enderrocada, segons les especificacions de la DT.
ENDERROC DE SOLERA LLEUGERAMENT ARMADA, ARRENCADA I DESMUNTATGE DE PAVIMENT, ARRENCADA DE RECRESCUT:
m2 de superfície amidada segons les especificacions de la DT.
ENDERROC DE SOLERA DE FORMIGÓ EN MASSA:
m3 de volum amidat segons les especificacions de la DT.
4.- NORMATIVA DE COMPLIMENT OBLIGATORI
* Orden de 6 de febrero de 1976 por la que se aprueba el Pliego de Prescripciones Técnicas Generales para Obras de Carreteras y Puentes (PG-3).
* Orden FOM/1382/2002 de 16 de mayo, por la que se actualizan determinados artículos del pliego de prescripciones técnicas generales para obras de carreteras y puentes relativos a la construcción de explanaciones, drenajes y cimentaciones (PG-3).
* Orden de 10 de febrero de 1975, por la que se aprueba la Norma Tecnológica de la Edificación. NTE-ADD/1975: Acondicionamiento del terreno. Desmontes. Demoliciones.

P2 DEMOLICIONS, ENDERROCS, MOVIMENTS DE TERRES I GESTIÓ DE RESIDUS

P21 ENDERROCS, DEMOLICIONS, ARRENCADES, REPICATS I DESMUNTATGES

P214 DESMUNTATGES O ENDERROCS D'ELEMENTS DE CONSTRUCCIÓ

P2146- DEMOLICIÓ DE PAVIMENT

0.- ELEMENTS QUE CONTEMPLA EL PLEC

P2146-TG0U.

1.- DEFINICIÓ I CONDICIONS DE LES PARTIDES D'OBRA EXECUTADES
Demolició d'elements de vialitat, arrencada de paviments o soleres o desmuntatge de paviments.
S'han considerat els elements següents:
- Vorada col·locada sobre terra o formigó
- Rigola de formigó o de panots col·locats sobre formigó
- Escocell de formigó
- Paviment de formigó, panots, llambordins o mescla bituminosa
En actuacions de reparació, s'han considerat els graus de dificultat següents:
- Grau de dificultat associat a la mobilitat en l'actuació: - Sense dificultat de mobilitat: actuacions en què hi ha una interferència pròpia de l'entorn on es desenvolupen.
- Amb dificultat de mobilitat: actuacions en entorns amb dificultat de mobilitat i/o amb el material aplegat lluny de la zona de treball: - Actuacions amb dificultat d'accessibilitat, per la poca mobilitat de la maquinària, per l'elevada presència de guals particulars i passos de vianants, per la impossibilitat d'ubicar una plataforma de treball lateral, per la impossibilitat d'ocupació de la calçada per fer l'aplec de materials que impliqui fer l'actuació per fases per tal de mantenir el pas de vianants i/o per estar en una zona amb tràfic rodat important - Actuacions en les què els materials estan aplegats lluny de la zona de treball per manca d'espai en la proximitat d'on s'executen les tasques.
- Grau de dificultat associat a l'àmbit de l'actuació en funció de l'amplària de la vorera, calçada o plataforma única
- Grau de dificultat associat a la presència d'elements externs a l'actuació: - Sense afectació per serveis o elements de mobiliari urbà: actuacions sense serveis (canalitzacions d'aigua, semàfors, enllumenat, etc.) ni elements urbans de grans dimensions (marquesines, mòduls d'aparcament de bicicletes, etc.) que interfereixin (o que puguin interferir) en les tasques - Amb afectació per serveis o elements de mobiliari urbà: actuacions amb serveis (canalitzacions d'aigua, semàfors, enllumenat, etc.) o elements urbans de grans dimensions (marquesines, mòduls d'aparcament de bicicletes, etc) que interfereixen en les tasques.
- Grau de dificultat associat a l'abast de l'actuació
L'execució de la unitat d'obra inclou les operacions següents:
- Preparació de la zona de treball
- Demolició de l'element amb els mitjans adients
- Trossejament i apilada de la runa
CONDICIONS GENERALS:
Els materials han de quedar suficientment trossejats i apilats per tal de facilitar-ne la càrrega, en funció dels mitjans de què es disposin i de les condicions de transport.
Els materials han de quedar apilats i emmagatzemats en funció de l'ús a que es destinin (transport a abocador, reutilització, eliminació en obra, etc.).
Un cop acabats els treballs, la base ha de quedar neta de restes de material.
2.- CONDICIONS DEL PROCÉS D'EXECUCIÓ
No s'ha de treballar amb pluja, neu o vent superior als 60 km/h.
S'ha de seguir l'ordre de treballs previst a la DT.
El contractista ha d'elaborar un programa de treball que ha de ser aprovat per la DF abans d'iniciar els treballs, on s'ha d'especificar, com a mínim:
- Mètode d'enderroc i fases
- Estabilitat de les construccions en cada fase, apuntalaments necessaris
- Estabilitat i protecció de les construccions i elements de l'entorn i els que s'han de conservar
- Manteniment i substitució provisional dels serveis afectats pels treballs
- Mitjans d'evacuació i especificació de les zones d'abocament dels productes d'enderroc
- Cronograma dels treballs
- Pautes de control i mesures de seguretat i salut
La part per a enderrocar no ha de tenir instal·lacions en servei (aigua, gas, electricitat, etc.).
El paviment no ha de tenir conductes d'instal·lació en servei a la part per arrencar, s'han de desmuntar els aparells d'instal·lació i de mobiliari existents, així com qualsevol element que pugui destorbar la feina.
S'han de protegir els elements de servei públic que puguin resultar afectats per les obres.
La zona afectada per les obres ha de quedar convenientment senyalitzada.
L'execució dels treballs no han de produir desperfectes, molèsties o perjudicar les construccions, bens o persones de l'entorn.
S'ha d'evitar la formació de pols, pel que cal regar les parts que s'hagin de demolir i carregar.
En cas d'imprevistos (terrenys inundats, olors de gas, etc.) o quan l'enderrocament pugui afectar les construccions veïnes, s'han de suspendre les obres i avisar a la DF.
L'operació de càrrega de runa s'ha de fer amb les precaucions necessàries, per tal d'aconseguir les condicions de seguretat suficients.

S'han d'eliminar els elements que puguin entorpir els treballs de retirada i càrrega de runa.
S'ha de complir la normativa vigent en matèria mediambiental, de seguretat i salut i d'emmagatzematge i transport de productes de construcció.
3.- UNITAT I CRITERI D'AMIDAMENT
m de llargària realment enderrocada, segons les especificacions de la DT.
ENDERROC O FRESAT DE PAVIMENT:
m2 de paviment realment enderrocat, segons les especificacions de la DT.
4.- NORMATIVA DE COMPLIMENT OBLIGATORI
* Orden de 6 de febrero de 1976 por la que se aprueba el Pliego de Prescripciones Técnicas Generales para Obras de Carreteras y Puentes (PG-3).
* Orden FOM/1382/2002 de 16 de mayo, por la que se actualizan determinados artículos del pliego de prescripciones técnicas generales para obras de carreteras y puentes relativos a la construcción de explanaciones, drenajes y cimentaciones (PG-3).
* Orden de 10 de febrero de 1975, por la que se aprueba la Norma Tecnológica de la Edificación. NTE-ADD/1975: Acondicionamiento del terreno. Desmontes. Demoliciones.

P2 DEMOLICIONS, ENDERROCS, MOVIMENTS DE TERRES I GESTIÓ DE RESIDUS

P21 ENDERROCS, DEMOLICIONS, ARRENCADES, REPICATS I DESMUNTATGES

P214 DESMUNTATGES O ENDERROCS D'ELEMENTS DE CONSTRUCCIÓ

P2147- DEMOLICIÓ DE RIGOLA

0.- ELEMENTS QUE CONTEMPLA EL PLEC

P2147-DJ5X.

1.- DEFINICIÓ I CONDICIONS DE LES PARTIDES D'OBRA EXECUTADES
Demolició d'elements de vialitat, arrencada de paviments o soleres o desmuntatge de paviments.
S'han considerat els elements següents:
- Vorada col·locada sobre terra o formigó
- Rigola de formigó o de panots col·locats sobre formigó
- Escocell de formigó
- Paviment de formigó, panots, llambordins o mescla bituminosa
En actuacions de reparació, s'han considerat els graus de dificultat següents:
- Grau de dificultat associat a la mobilitat en l'actuació: - Sense dificultat de mobilitat: actuacions en què hi ha una interferència pròpia de l'entorn on es desenvolupen.
- Amb dificultat de mobilitat: actuacions en entorns amb dificultat de mobilitat i/o amb el material aplegat lluny de la zona de treball: - Actuacions amb dificultat d'accessibilitat, per la poca mobilitat de la maquinària, per l'elevada presència de guals particulars i passos de vianants, per la impossibilitat d'ubicar una plataforma de treball lateral, per la impossibilitat d'ocupació de la calçada per fer l'aplec de materials que impliqui fer l'actuació per fases per tal de mantenir el pas de vianants i/o per estar en una zona amb tràfic rodat important - Actuacions en les què els materials estan aplegats lluny de la zona de treball per manca d'espai en la proximitat d'on s'executen les tasques.
- Grau de dificultat associat a l'àmbit de l'actuació en funció de l'amplària de la vorera, calçada o plataforma única
- Grau de dificultat associat a la presència d'elements externs a l'actuació: - Sense afectació per serveis o elements de mobiliari urbà: actuacions sense serveis (canalitzacions d'aigua, semàfors, enllumenat, etc.) ni elements urbans de grans dimensions (marquesines, mòduls d'aparcament de bicicletes, etc.) que interfereixin (o que puguin interferir) en les tasques - Amb afectació per serveis o elements de mobiliari urbà: actuacions amb serveis (canalitzacions d'aigua, semàfors, enllumenat, etc.) o elements urbans de grans dimensions (marquesines, mòduls d'aparcament de bicicletes, etc) que interfereixen en les tasques.
- Grau de dificultat associat a l'abast de l'actuació
L'execució de la unitat d'obra inclou les operacions següents:
- Preparació de la zona de treball
- Demolició de l'element amb els mitjans adients
- Trossejament i apilada de la runa
CONDICIONS GENERALS:
Els materials han de quedar suficientment trossejats i apilats per tal de facilitar-ne la càrrega, en funció dels mitjans de què es disposin i de les condicions de transport.

Els materials han de quedar apilats i emmagatzemats en funció de l'ús a que es destinin (transport a abocador, reutilització, eliminació en obra, etc.).
Un cop acabats els treballs, la base ha de quedar neta de restes de material.
2.- CONDICIONS DEL PROCÉS D'EXECUCIÓ
No s'ha de treballar amb pluja, neu o vent superior als 60 km/h.
S'ha de seguir l'ordre de treballs previst a la DT.
El contractista ha d'elaborar un programa de treball que ha de ser aprovat per la DF abans d'iniciar els treballs, on s'ha d'especificar, com a mínim:
- Mètode d'enderroc i fases
- Estabilitat de les construccions en cada fase, apuntalaments necessaris
- Estabilitat i protecció de les construccions i elements de l'entorn i els que s'han de conservar
- Manteniment i substitució provisional dels serveis afectats pels treballs
- Mitjans d'evacuació i especificació de les zones d'abocament dels productes d'enderroc
- Cronograma dels treballs
- Pautes de control i mesures de seguretat i salut
La part per a enderrocar no ha de tenir instal·lacions en servei (aigua, gas, electricitat, etc.).
El paviment no ha de tenir conductes d'instal·lació en servei a la part per arrencar, s'han de desmuntar els aparells d'instal·lació i de mobiliari existents, així com qualsevol element que pugui destorbar la feina.
S'han de protegir els elements de servei públic que puguin resultar afectats per les obres.
La zona afectada per les obres ha de quedar convenientment senyalitzada.
L'execució dels treballs no han de produir desperfectes, molèsties o perjudicar les construccions, bens o persones de l'entorn.
S'ha d'evitar la formació de pols, pel que cal regar les parts que s'hagin de demolir i carregar.
En cas d'imprevistos (terrenys inundats, olors de gas, etc.) o quan l'enderrocament pugui afectar les construccions veïnes, s'han de suspendre les obres i avisar a la DF.
L'operació de càrrega de runa s'ha de fer amb les precaucions necessàries, per tal d'aconseguir les condicions de seguretat suficients.
S'han d'eliminar els elements que puguin entorpir els treballs de retirada i càrrega de runa.
S'ha de complir la normativa vigent en matèria mediambiental, de seguretat i salut i d'emmagatzematge i transport de productes de construcció.
3.- UNITAT I CRITERI D'AMIDAMENT
ENDERROC D'ESGLAÓ, ARRENCADA DE REVESTIMENT D'ESGLAÓ, DE SÒCOL, DE VORADA O RIGOLA:
m de llargària realment enderrocada, segons les especificacions de la DT.
ENDERROC D'ESCOCELL:
Unitat realment enderrocada, segons les especificacions de la DT.
4.- NORMATIVA DE COMPLIMENT OBLIGATORI
* Orden de 6 de febrero de 1976 por la que se aprueba el Pliego de Prescripciones Técnicas Generales para Obras de Carreteras y Puentes (PG-3).
* Orden FOM/1382/2002 de 16 de mayo, por la que se actualizan determinados artículos del pliego de prescripciones técnicas generales para obras de carreteras y puentes relativos a la construcción de explanaciones, drenajes y cimentaciones (PG-3).
* Orden de 10 de febrero de 1975, por la que se aprueba la Norma Tecnológica de la Edificación. NTE-ADD/1975: Acondicionamiento del terreno. Desmontes. Demoliciones.

P2 DEMOLICIONS, ENDERROCS, MOVIMENTS DE TERRES I GESTIÓ DE RESIDUS

P21 ENDERROCS, DEMOLICIONS, ARRENCADES, REPICATS I DESMUNTATGES

P214 DESMUNTATGES O ENDERROCS D'ELEMENTS DE CONSTRUCCIÓ

P2148- DEMOLICIÓ DE VORADA

0.- ELEMENTS QUE CONTEMPLA EL PLEC

P2148-49LD,P2148-I1LH.

1.- DEFINICIÓ I CONDICIONS DE LES PARTIDES D'OBRA EXECUTADES
Demolició d'elements de vialitat, arrencada de paviments o soleres o desmuntatge de paviments.
S'han considerat els elements següents:

- Vorada col·locada sobre terra o formigó
- Rigola de formigó o de panots col·locats sobre formigó
- Escocell de formigó
- Paviment de formigó, panots, llambordins o mescla bituminosa
En actuacions de reparació, s'han considerat els graus de dificultat següents:
- Grau de dificultat associat a la mobilitat en l'actuació: - Sense dificultat de mobilitat: actuacions en què hi ha una interferència pròpia de l'entorn on es desenvolupen.
- Amb dificultat de mobilitat: actuacions en entorns amb dificultat de mobilitat i/o amb el material aplegat lluny de la zona de treball: - Actuacions amb dificultat d'accessibilitat, per la poca mobilitat de la maquinària, per l'elevada presència de guals particulars i passos de vianants, per la impossibilitat d'ubicar una plataforma de treball lateral, per la impossibilitat d'ocupació de la calçada per fer l'aplec de materials que impliqui fer l'actuació per fases per tal de mantenir el pas de vianants i/o per estar en una zona amb tràfic rodat important - Actuacions en les què els materials estan aplegats lluny de la zona de treball per manca d'espai en la proximitat d'on s'executen les tasques.
- Grau de dificultat associat a l'àmbit de l'actuació en funció de l'amplària de la vorera, calçada o plataforma única
- Grau de dificultat associat a la presència d'elements externs a l'actuació: - Sense afectació per serveis o elements de mobiliari urbà: actuacions sense serveis (canalitzacions d'aigua, semàfors, enllumenat, etc.) ni elements urbans de grans dimensions (marquesines, mòduls d'aparcament de bicicletes, etc.) que interfereixin (o que puguin interferir) en les tasques - Amb afectació per serveis o elements de mobiliari urbà: actuacions amb serveis (canalitzacions d'aigua, semàfors, enllumenat, etc.) o elements urbans de grans dimensions (marquesines, mòduls d'aparcament de bicicletes, etc) que interfereixen en les tasques.
- Grau de dificultat associat a l'abast de l'actuació
L'execució de la unitat d'obra inclou les operacions següents:
- Preparació de la zona de treball
- Demolició de l'element amb els mitjans adients
- Trossejament i apilada de la runa
CONDICIONS GENERALS:
Els materials han de quedar suficientment trossejats i apilats per tal de facilitar-ne la càrrega, en funció dels mitjans de què es disposin i de les condicions de transport.
Els materials han de quedar apilats i emmagatzemats en funció de l'ús a que es destinin (transport a abocador, reutilització, eliminació en obra, etc.).
Un cop acabats els treballs, la base ha de quedar neta de restes de material.
2.- CONDICIONS DEL PROCÉS D'EXECUCIÓ
No s'ha de treballar amb pluja, neu o vent superior als 60 km/h.
S'ha de seguir l'ordre de treballs previst a la DT.
El contractista ha d'elaborar un programa de treball que ha de ser aprovat per la DF abans d'iniciar els treballs, on s'ha d'especificar, com a mínim:
- Mètode d'enderroc i fases
- Estabilitat de les construccions en cada fase, apuntalaments necessaris
- Estabilitat i protecció de les construccions i elements de l'entorn i els que s'han de conservar
- Manteniment i substitució provisional dels serveis afectats pels treballs
- Mitjans d'evacuació i especificació de les zones d'abocament dels productes d'enderroc
- Cronograma dels treballs
- Pautes de control i mesures de seguretat i salut
La part per a enderrocar no ha de tenir instal·lacions en servei (aigua, gas, electricitat, etc.).
El paviment no ha de tenir conductes d'instal·lació en servei a la part per arrencar, s'han de desmuntar els aparells d'instal·lació i de mobiliari existents, així com qualsevol element que pugui destorbar la feina.
S'han de protegir els elements de servei públic que puguin resultar afectats per les obres.
La zona afectada per les obres ha de quedar convenientment senyalitzada.
L'execució dels treballs no han de produir desperfectes, molèsties o perjudicar les construccions, bens o persones de l'entorn.
S'ha d'evitar la formació de pols, pel que cal regar les parts que s'hagin de demolir i carregar.
En cas d'imprevistos (terrenys inundats, olors de gas, etc.) o quan l'enderrocament pugui afectar les construccions veïnes, s'han de suspendre les obres i avisar a la DF.
L'operació de càrrega de runa s'ha de fer amb les precaucions necessàries, per tal d'aconseguir les condicions de seguretat suficients.
S'han d'eliminar els elements que puguin entorpir els treballs de retirada i càrrega de runa.
S'ha de complir la normativa vigent en matèria mediambiental, de seguretat i salut i d'emmagatzematge i transport de productes de construcció.
3.- UNITAT I CRITERI D'AMIDAMENT
ENDERROC D'ESGLAÓ, ARRENCADA DE REVESTIMENT D'ESGLAÓ, DE SÒCOL, DE VORADA O RIGOLA:
m de llargària realment enderrocada, segons les especificacions de la DT.
ENDERROC D'ESCOCELL:
Unitat realment enderrocada, segons les especificacions de la DT.
4.- NORMATIVA DE COMPLIMENT OBLIGATORI
* Orden de 6 de febrero de 1976 por la que se aprueba el Pliego de Prescripciones Técnicas

Generales para Obras de Carreteras y Puentes (PG-3).
* Orden FOM/1382/2002 de 16 de mayo, por la que se actualizan determinados artículos del pliego de prescripciones técnicas generales para obras de carreteras y puentes relativos a la construcción de explanaciones, drenajes y cimentaciones (PG-3).
* Orden de 10 de febrero de 1975, por la que se aprueba la Norma Tecnológica de la Edificación. NTE-ADD/1975: Acondicionamiento del terreno. Desmontes. Demoliciones.

P2 DEMOLICIONS, ENDERROCS, MOVIMENTS DE TERRES I GESTIÓ DE RESIDUS

P21 ENDERROCS, DEMOLICIONS, ARRENCADES, REPICATS I DESMUNTATGES

P214 DESMUNTATGES O ENDERROCS D'ELEMENTS DE CONSTRUCCIÓ

P214P- ENDERROC DE FONAMENT I CONTENCIÓ

0.- ELEMENTS QUE CONTEMPLA EL PLEC

P214P-117RT.

1.- DEFINICIÓ I CONDICIONS DE LES PARTIDES D'OBRA EXECUTADES
Enderroc d'elements de fonamentació d'estructures i d'elements de contenció de terres amb càrrega manual o mecànica sobre camió o contenidor.
S'han considerat les eines de demolició següents:
- Mitjans manuals
- Martell picador
- Martell trencador sobre retroexcavadora
S'han considerat els materials següents:
- Maçoneria
- Obra ceràmica
- Formigó en massa
- Formigó armat
En actuacions de reparació, s'han considerat els graus de dificultat següents:
- Grau de dificultat associat a la mobilitat en l'actuació: - Sense dificultat de mobilitat: actuacions en què hi ha una interferència pròpia de l'entorn on es desenvolupen.
- Amb dificultat de mobilitat: actuacions en entorns amb dificultat de mobilitat i/o amb el material aplegat lluny de la zona de treball: - Actuacions amb dificultat d'accessibilitat, per la poca mobilitat de la maquinària, per l'elevada presència de guals particulars i passos de vianants, per la impossibilitat d'ubicar una plataforma de treball lateral, per la impossibilitat d'ocupació de la calçada per fer l'aplec de materials que impliqui fer l'actuació per fases per tal de mantenir el pas de vianants i/o per estar en una zona amb tràfic rodat important - Actuacions en les què els materials estan aplegats lluny de la zona de treball per manca d'espai en la proximitat d'on s'executen les tasques.
- Grau de dificultat associat a l'àmbit de l'actuació en funció de l'amplària de la vorera, calçada o plataforma única
- Grau de dificultat associat a la presència d'elements externs a l'actuació: - Sense afectació per serveis o elements de mobiliari urbà: actuacions sense serveis (canalitzacions d'aigua, semàfors, enllumenat, etc.) ni elements urbans de grans dimensions (marquesines, mòduls d'aparcament de bicicletes, etc.) que interfereixin (o que puguin interferir) en les tasques - Amb afectació per serveis o elements de mobiliari urbà: actuacions amb serveis (canalitzacions d'aigua, semàfors, enllumenat, etc.) o elements urbans de grans dimensions (marquesines, mòduls d'aparcament de bicicletes, etc) que interfereixen en les tasques.
- Grau de dificultat associat a l'abast de l'actuació
L'execució de la unitat d'obra inclou les operacions següents:
- Preparació de la zona de treball
- Enderroc de l'element amb els mitjans adients
- Tall d'armadures i elements metàl·lics
- Trossejament i apilada de la runa
- Càrrega de la runa sobre el camió
CONDICIONS GENERALS:
Els materials han de quedar suficientment trossejats i apilats per tal de facilitar-ne la càrrega, en funció dels mitjans de què es disposin i de les condicions de transport.
Els materials han de quedar apilats i emmagatzemats en funció de l'ús a que es destinin (transport a abocador, reutilització, eliminació en obra, etc.).

Un cop acabats els treballs, la base ha de quedar neta de restes de material.
2.- CONDICIONS DEL PROCÉS D'EXECUCIÓ
CONDICIONS GENERALS:
No s'ha de treballar amb pluja, neu o vent superior als 60 km/h.
S'ha de seguir l'ordre de treballs previst a la DT.
El contractista ha d'elaborar un programa de treball que ha de ser aprovat per la DF abans d'iniciar els treballs, on s'ha d'especificar, com a mínim:
- Mètode d'enderroc i fases
- Estabilitat de les construccions en cada fase, apuntalaments necessaris
- Estabilitat i protecció de les construccions i elements de l'entorn i els que s'han de conservar
- Manteniment i substitució provisional dels serveis afectats pels treballs
- Mitjans d'evacuació i especificació de les zones d'abocament dels productes d'enderroc
- Cronograma dels treballs
- Pautes de control i mesures de seguretat i salut
S'ha de demolir en general, en ordre invers al que es va seguir per a la seva construcció.
S'ha de demolir de dalt a baix, per tongades horitzontals, de manera que la demolició es faci pràcticament al mateix nivell.
La part per a enderrocar no ha de tenir instal·lacions en servei (aigua, gas, electricitat, etc.).
S'han de protegir els elements de servei públic que puguin resultar afectats per les obres.
La zona afectada per les obres ha de quedar convenientment senyalitzada.
L'execució dels treballs no han de produir desperfectes, molèsties o perjudicar les construccions, bens o persones de l'entorn.
S'ha d'evitar la formació de pols, pel que cal regar les parts que s'hagin de demolir i carregar.
Durant els treballs es permet que l'operari treballi sobre l'element si aquest és estable i l'alçària és <= 2 m.
En acabar la jornada no s'han de deixar trams d'obra amb perill d'inestabilitat.
En cas d'imprevistos (terrenys inundats, olors de gas, etc.) o quan l'enderrocament pugui afectar les construccions veïnes, s'han de suspendre les obres i avisar a la DF.
L'operació de càrrega de runa s'ha de fer amb les precaucions necessàries, per tal d'aconseguir les condicions de seguretat suficients.
S'han d'eliminar els elements que puguin entorpir els treballs de retirada i càrrega de runa.
S'ha de complir la normativa vigent en matèria mediambiental, de seguretat i salut i d'emmagatzematge i transport de productes de construcció.
FONAMENTS:
L'element per a enderrocar no ha d'estar sotmès a l'acció d'elements estructurals que li transmetin càrregues.
MURS DE CONTENCIÓ:
El mur per enderrocar no ha d'estar sotmès a l'acció de càrregues o d'empentes de terres.
Quan l'alçària lliure en una o en ambdues cares és >= 6 m s'han de col·locar bastides amb una barana i un sòcol.
Si es preveuen desplaçaments laterals de l'element, cal apuntalar-lo i protegir-lo per tal d'evitar-ne l'esfondrament.
La runa s'ha d'abocar cap a l'interior del recinte, sense que es produeixin pressions perilloses sobre l'estructura per acumulació de material.
3.- UNITAT I CRITERI D'AMIDAMENT
m de llargària realment enderrocada, segons les especificacions de la DT.
m3 de volum realment enderrocat, amidat com a diferència entre els perfils aixecats abans de començar l'enderroc i els aixecats al finalitzar l'enderroc, aprovats per la DF.
4.- NORMATIVA DE COMPLIMENT OBLIGATORI
* Orden de 6 de febrero de 1976 por la que se aprueba el Pliego de Prescripciones Técnicas Generales para Obras de Carreteras y Puentes (PG-3).
* Orden FOM/1382/2002 de 16 de mayo, por la que se actualizan determinados artículos del pliego de prescripciones técnicas generales para obras de carreteras y puentes relativos a la construcción de explanaciones, drenajes y cimentaciones (PG-3).
* Orden de 10 de febrero de 1975, por la que se aprueba la Norma Tecnológica de la Edificación. NTE-ADD/1975: Acondicionamiento del terreno. Desmontes. Demoliciones.

P2 DEMOLICIONS, ENDERROCS, MOVIMENTS DE TERRES I GESTIÓ DE RESIDUS

P21 ENDERROCS, DEMOLICIONS, ARRENCADES, REPICATS I DESMUNTATGES

P214 DESMUNTATGES O ENDERROCS D'ELEMENTS DE CONSTRUCCIÓ

P214S- ENDERROC DE REIXAT METÀL·LIC

0.- ELEMENTS QUE CONTEMPLA EL PLEC

P214S-73LH.

1.- DEFINICIÓ I CONDICIONS DE LES PARTIDES D'OBRA EXECUTADES
Enderroc d'elements de tancament de reixat metàl·lic, amb els seus elements de suport i els daus de formigó de la fonamentació, amb càrrega manual o mecànica sobre camió o contenidor.
S'han considerat els següents materials i mitjans de demolició:
- Reixat metàl·lic i elements de suport, a ma
- Daus de formigó, amb martell picador
L'execució de la unitat d'obra inclou les operacions següents:
- Preparació de la zona de treball
- Demolició de l'element amb els mitjans adients
- Trossejament i apilada de la runa
- Càrrega de la runa sobre el camió
CONDICIONS GENERALS:
Els materials han de quedar suficientment trossejats i apilats per tal de facilitar-ne la càrrega, en funció dels mitjans de què es disposin i de les condicions de transport.
Pel trossejament dels elements enderrocats cal utilitzar la maquinària i les eines adients.
En acabar l'enderroc es farà una revisió general de les parts que hagin de romandre dempeus per observar les lesions que hagin sorgit.
Quan s'apreciï alguna anomalia, es notificarà immediatament a la DF.
2.- CONDICIONS DEL PROCÉS D'EXECUCIÓ
No s'ha de treballar amb pluja, neu o vent superior als 60 km/h.
S'ha de seguir l'ordre de treballs previst a la DT.
S'ha de demolir en general, en ordre invers al que es va seguir per a la seva construcció.
No s'acumularà runa en tanques, murs i suports propis que hagin de mantenir-se dempeus o d'edificacions i elements aliens a l'enderroc.
Si es preveuen desplaçaments laterals dels elements que formen la tanca, cal apuntalar per tal d'evitar-ne l'esfondrament.
En finalitzar la jornada, no han de romandre elements en estat inestable que el vent, les condicions atmosfèriques o bé altres causes en puguin provocar l'enderroc.
S'han de protegir els elements de servei públic que puguin resultar afectats per les obres.
Els treballs s'han de fer de manera que molestin el mínim als possibles afectats.
En cas d'imprevistos (terrenys inundats, olors de gas, etc.) o quan l'enderrocament pugui afectar les construccions veïnes, s'han de suspendre les obres i avisar a la DF.
L'operació de càrrega de runa s'ha de fer amb les precaucions necessàries, per tal d'aconseguir les condicions de seguretat suficients.
S'han d'eliminar els elements que puguin entorpir els treballs de retirada i càrrega de runa.
S'ha de trossejar la runa per tal de facilitar-ne la càrrega amb mitjans manuals.
3.- UNITAT I CRITERI D'AMIDAMENT
m de llargària amidada segons les especificacions de la DT.
4.- NORMATIVA DE COMPLIMENT OBLIGATORI
* Orden de 10 de febrero de 1975, por la que se aprueba la Norma Tecnológica de la Edificación. NTE-ADD/1975: Acondicionamiento del terreno. Desmontes. Demoliciones.

P2 DEMOLICIONS, ENDERROCS, MOVIMENTS DE TERRES I GESTIÓ DE RESIDUS

P21 ENDERROCS, DEMOLICIONS, ARRENCADES, REPICATS I DESMUNTATGES

P21G ENDERROCS D'ELEMENTS D'INSTAL·LACIONS

P21G4- DEMOLICIÓ DE CUNETA

0.- ELEMENTS QUE CONTEMPLA EL PLEC

P21G4-11APU.

1.- DEFINICIÓ I CONDICIONS DE LES PARTIDES D'OBRA EXECUTADES
Demolició d'elements que formen part d'una xarxa de sanejament o de drenatge, amb mitjans manuals o mecànics.
S'han considerat els elements següents:
- Claveguera, clavegueró o cuneta de formigó amb o sense solera de formigó
- Pou, embornal o interceptor de maó amb o sense solera de formigó
- Canonada d'acer corrugat de 200 cm de diàmetre com a màxim
L'execució de la unitat d'obra inclou les operacions següents:
- Preparació de la zona de treball
- Enderroc de l'element amb els mitjans adients
- Tall d'armadures i elements metàl·lics
- Trossejament i apilada de la runa
- Càrrega de la runa sobre el camió
CONDICIONS GENERALS:
Els materials han de quedar suficientment trossejats i apilats per tal de facilitar-ne la càrrega, en funció dels mitjans de què es disposin i de les condicions de transport.
Els materials han de quedar apilats i emmagatzemats en funció de l'ús a que es destinin (transport a abocador, reutilització, eliminació en obra, etc.).
Un cop acabats els treballs, la base ha de quedar neta de restes de material.
2.- CONDICIONS DEL PROCÉS D'EXECUCIÓ
No s'ha de treballar amb pluja, neu o vent superior als 60 km/h.
S'ha de seguir l'ordre de treballs previst a la DT.
L'excavació del terreny circumdant s'ha de fer alternativament a ambdós costats, de manera que mantinguin el mateix nivell.
Ha d'estar fora de servei.
Qualsevol conducció que empalmi amb l'element ha de quedar obturada.
S'han de protegir els elements de servei públic que puguin resultar afectats per les obres.
La zona afectada per les obres ha de quedar convenientment senyalitzada.
L'execució dels treballs no han de produir desperfectes, molèsties o perjudicar les construccions, bens o persones de l'entorn.
S'ha d'evitar la formació de pols, pel que cal regar les parts que s'hagin de demolir i carregar.
En cas d'imprevistos (terrenys inundats, olors de gas, etc.) o quan l'enderrocament pugui afectar les construccions veïnes, s'han de suspendre les obres i avisar a la DF.
L'operació de càrrega de runa s'ha de fer amb les precaucions necessàries, per tal d'aconseguir les condicions de seguretat suficients.
La runa s'ha de desinfectar abans de ser transportada.
S'han d'eliminar els elements que puguin entorpir els treballs de retirada i càrrega de runa.
S'ha de complir la normativa vigent en matèria mediambiental, de seguretat i salut i d'emmagatzematge i transport de productes de construcció.
3.- UNITAT I CRITERI D'AMIDAMENT
CLAVEGUERÓ, CANONADA, INTERCEPTOR, CUNETA O CONDUCTES D'EVACUACIÓ:
m de llargària realment enderrocada, segons les especificacions de la DT.
m de llargària realment enderrocat, amidat per l'eix de l'element, segons les especificacions de la DT.
4.- NORMATIVA DE COMPLIMENT OBLIGATORI
* Orden de 6 de febrero de 1976 por la que se aprueba el Pliego de Prescripciones Técnicas Generales para Obras de Carreteras y Puentes (PG-3).
* Orden FOM/1382/2002 de 16 de mayo, por la que se actualizan determinados artículos del pliego de prescripciones técnicas generales para obras de carreteras y puentes relativos a la construcción de explanaciones, drenajes y cimentaciones (PG-3).

P2 DEMOLICIONS, ENDERROCS, MOVIMENTS DE TERRES I GESTIÓ DE RESIDUS

P21 ENDERROCS, DEMOLICIONS, ARRENCADES, REPICATS I DESMUNTATGES

P21G ENDERROCS D'ELEMENTS D'INSTAL·LACIONS

P21G5- DEMOLICIÓ D'EMBORNAL

0.- ELEMENTS QUE CONTEMPLA EL PLEC

P21G5-05LH,P21G5-54LH.

1.- DEFINICIÓ I CONDICIONS DE LES PARTIDES D'OBRA EXECUTADES
Demolició d'elements que formen part d'una xarxa de sanejament o de drenatge, amb mitjans manuals o mecànics.
S'han considerat els elements següents:
- Claveguera, clavegueró o cuneta de formigó amb o sense solera de formigó
- Pou, embornal o interceptor de maó amb o sense solera de formigó
- Canonada d'acer corrugat de 200 cm de diàmetre com a màxim
L'execució de la unitat d'obra inclou les operacions següents:
- Preparació de la zona de treball
- Enderroc de l'element amb els mitjans adients
- Tall d'armadures i elements metàl·lics
- Trossejament i apilada de la runa
- Càrrega de la runa sobre el camió
CONDICIONS GENERALS:
Els materials han de quedar suficientment trossejats i apilats per tal de facilitar-ne la càrrega, en funció dels mitjans de què es disposin i de les condicions de transport.
Els materials han de quedar apilats i emmagatzemats en funció de l'ús a que es destinin (transport a abocador, reutilització, eliminació en obra, etc.).
Un cop acabats els treballs, la base ha de quedar neta de restes de material.
2.- CONDICIONS DEL PROCÉS D'EXECUCIÓ
No s'ha de treballar amb pluja, neu o vent superior als 60 km/h.
S'ha de seguir l'ordre de treballs previst a la DT.
L'excavació del terreny circumdant s'ha de fer alternativament a ambdós costats, de manera que mantinguin el mateix nivell.
Ha d'estar fora de servei.
Qualsevol conducció que empalmi amb l'element ha de quedar obturada.
S'han de protegir els elements de servei públic que puguin resultar afectats per les obres.
La zona afectada per les obres ha de quedar convenientment senyalitzada.
L'execució dels treballs no han de produir desperfectes, molèsties o perjudicar les construccions, bens o persones de l'entorn.
S'ha d'evitar la formació de pols, pel que cal regar les parts que s'hagin de demolir i carregar.
En cas d'imprevistos (terrenys inundats, olors de gas, etc.) o quan l'enderrocament pugui afectar les construccions veïnes, s'han de suspendre les obres i avisar a la DF.
L'operació de càrrega de runa s'ha de fer amb les precaucions necessàries, per tal d'aconseguir les condicions de seguretat suficients.
La runa s'ha de desinfectar abans de ser transportada.
S'han d'eliminar els elements que puguin entorpir els treballs de retirada i càrrega de runa.
S'ha de complir la normativa vigent en matèria mediambiental, de seguretat i salut i d'emmagatzematge i transport de productes de construcció.
3.- UNITAT I CRITERI D'AMIDAMENT
CLAVEGUERÓ, CANONADA, INTERCEPTOR, CUNETA O CONDUCTES D'EVACUACIÓ:
m de llargària realment enderrocada, segons les especificacions de la DT.
EMBORNAL:
Unitat de quantitat realment executada segons les especificacions de la DT.
4.- NORMATIVA DE COMPLIMENT OBLIGATORI
* Orden de 6 de febrero de 1976 por la que se aprueba el Pliego de Prescripciones Técnicas Generales para Obras de Carreteras y Puentes (PG-3).
* Orden FOM/1382/2002 de 16 de mayo, por la que se actualizan determinados artículos del pliego de prescripciones técnicas generales para obras de carreteras y puentes relativos a la construcción de explanaciones, drenajes y cimentaciones (PG-3).

P2 DEMOLICIONS, ENDERROCS, MOVIMENTS DE TERRES I GESTIÓ DE RESIDUS

P21 ENDERROCS, DEMOLICIONS, ARRENCADES, REPICATS I DESMUNTATGES

P21G ENDERROCS D'ELEMENTS D'INSTAL·LACIONS

P21G7- DEMOLICIÓ DE POU

0.- ELEMENTS QUE CONTEMPLA EL PLEC

P21G7-49KP.

1.- DEFINICIÓ I CONDICIONS DE LES PARTIDES D'OBRA EXECUTADES
Demolició d'elements que formen part d'una xarxa de sanejament o de drenatge, amb mitjans manuals o mecànics.
S'han considerat els elements següents:
- Claveguera, clavegueró o cuneta de formigó amb o sense solera de formigó
- Pou, embornal o interceptor de maó amb o sense solera de formigó
- Canonada d'acer corrugat de 200 cm de diàmetre com a màxim
L'execució de la unitat d'obra inclou les operacions següents:
- Preparació de la zona de treball
- Enderroc de l'element amb els mitjans adients
- Tall d'armadures i elements metàl·lics
- Trossejament i apilada de la runa
- Càrrega de la runa sobre el camió
CONDICIONS GENERALS:
Els materials han de quedar suficientment trossejats i apilats per tal de facilitar-ne la càrrega, en funció dels mitjans de què es disposin i de les condicions de transport.
Els materials han de quedar apilats i emmagatzemats en funció de l'ús a que es destinin (transport a abocador, reutilització, eliminació en obra, etc.).
Un cop acabats els treballs, la base ha de quedar neta de restes de material.
2.- CONDICIONS DEL PROCÉS D'EXECUCIÓ
No s'ha de treballar amb pluja, neu o vent superior als 60 km/h.
S'ha de seguir l'ordre de treballs previst a la DT.
L'excavació del terreny circumdant s'ha de fer alternativament a ambdós costats, de manera que mantinguin el mateix nivell.
Ha d'estar fora de servei.
Qualsevol conducció que empalmi amb l'element ha de quedar obturada.
S'han de protegir els elements de servei públic que puguin resultar afectats per les obres.
La zona afectada per les obres ha de quedar convenientment senyalitzada.
L'execució dels treballs no han de produir desperfectes, molèsties o perjudicar les construccions, bens o persones de l'entorn.
S'ha d'evitar la formació de pols, pel que cal regar les parts que s'hagin de demolir i carregar.
En cas d'imprevistos (terrenys inundats, olors de gas, etc.) o quan l'enderrocament pugui afectar les construccions veïnes, s'han de suspendre les obres i avisar a la DF.
L'operació de càrrega de runa s'ha de fer amb les precaucions necessàries, per tal d'aconseguir les condicions de seguretat suficients.
La runa s'ha de desinfectar abans de ser transportada.
S'han d'eliminar els elements que puguin entorpir els treballs de retirada i càrrega de runa.
S'ha de complir la normativa vigent en matèria mediambiental, de seguretat i salut i d'emmagatzematge i transport de productes de construcció.
3.- UNITAT I CRITERI D'AMIDAMENT
CLAVEGUERÓ, CANONADA, INTERCEPTOR, CUNETA O CONDUCTES D'EVACUACIÓ:
m de llargària realment enderrocada, segons les especificacions de la DT.
POU:
m de fondària realment enderrocada, segons les especificacions de la DT.
4.- NORMATIVA DE COMPLIMENT OBLIGATORI
* Orden de 6 de febrero de 1976 por la que se aprueba el Pliego de Prescripciones Técnicas Generales para Obras de Carreteras y Puentes (PG-3).
* Orden FOM/1382/2002 de 16 de mayo, por la que se actualizan determinados artículos del pliego de prescripciones técnicas generales para obras de carreteras y puentes relativos a la construcción de explanaciones, drenajes y cimentaciones (PG-3).

P2 DEMOLICIONS, ENDERROCS, MOVIMENTS DE TERRES I GESTIÓ DE RESIDUS

P22 MOVIMENTS DE TERRES

P221 EXCAVACIONS

P221K- EXCAVACIÓ DE CALA

0.- ELEMENTS QUE CONTEMPLA EL PLEC

P221K-TG43.

1.- DEFINICIÓ I CONDICIONS DE LES PARTIDES D'OBRA EXECUTADES
Conjunt d'operacions necessàries per obrir rases i pous de fonaments realitzades amb mitjans mecànics o amb utilització d'explosius.
En actuacions de reparació, s'han considerat els graus de dificultat següents:
- Grau de dificultat associat a la mobilitat en l'actuació: - Sense dificultat de mobilitat: actuacions en què hi ha una interferència pròpia de l'entorn on es desenvolupen.
- Amb dificultat de mobilitat: actuacions en entorns amb dificultat de mobilitat i/o amb el material aplegat lluny de la zona de treball: - Actuacions amb dificultat d'accessibilitat, per la poca mobilitat de la maquinària, per l'elevada presència de guals particulars i passos de vianants, per la impossibilitat d'ubicar una plataforma de treball lateral, per la impossibilitat d'ocupació de la calçada per fer l'aplec de materials que impliqui fer l'actuació per fases per tal de mantenir el pas de vianants i/o per estar en una zona amb tràfic rodat important - Actuacions en les què els materials estan aplegats lluny de la zona de treball per manca d'espai en la proximitat d'on s'executen les tasques.
- Grau de dificultat associat a l'àmbit de l'actuació en funció de l'amplària de la vorera, calçada o plataforma única
- Grau de dificultat associat a la presència d'elements externs a l'actuació: - Sense afectació per serveis o elements de mobiliari urbà: actuacions sense serveis (canalitzacions d'aigua, semàfors, enllumenat, etc.) ni elements urbans de grans dimensions (marquesines, mòduls d'aparcament de bicicletes, etc.) que interfereixin (o que puguin interferir) en les tasques - Amb afectació per serveis o elements de mobiliari urbà: actuacions amb serveis (canalitzacions d'aigua, semàfors, enllumenat, etc.) o elements urbans de grans dimensions (marquesines, mòduls d'aparcament de bicicletes, etc) que interfereixen en les tasques.
- Grau de dificultat associat a l'abast de l'actuació
L'execució de la unitat d'obra inclou les operacions següents:
- Preparació de la zona de treball
- Situació dels punts topogràfics exteriors a l'excavació
- Replanteig de la zona a excavar i determinació de l'ordre d'execució de les dames si és el cas
- Excavació de les terres
- Càrrega de les terres sobre camió, contenidor, o formació de cavallons a la vora de la rasa, segons indiqui la partida d'obra
- Reblert i compactació de les terres en cas necessari
CONDICIONS GENERALS:
Es considera terreny fluix, el capaç de ser foradat amb pala, que té un assaig SPT < 20.
Es considera terreny compacte, el capaç de ser foradat amb pic (no amb pala), que té un assaig SPT entre 20 i 50.
Es considera terreny de trànsit, el capaç de ser foradat amb màquina o escarificadora (no amb pic), que té un assaig SPT > 50 sense rebot.
Es considera terreny no classificat, des del capaç de ser foradat amb pala, que té un assaig SPT < 20, fins al capaç de ser foradat amb màquina o escarificadora (no amb pic), que té un assaig SPT > 50 sense rebot.
Es considera roca la que pot ser foradada amb compressor (no amb màquina), que té un rebot a l'assaig SPT.
L'element excavat ha de tenir la forma i les dimensions especificades en la DT, o en el seu defecte, les que determini la DF.
El fons de l'excavació ha de quedar anivellat.
El fons de l'excavació no ha de tenir material engrunat o fluix i les esquerdes i els forats han de quedar reblerts.
Els talussos perimetrals han de ser els fixats per la DF.
Els talussos han de tenir el pendent especificat a la DT.
La qualitat de terreny del fons de l'excavació requereix l'aprovació explícita de la DF.
Toleràncies d'execució:
- Dimensions: ± 5%, ± 50 mm
- Planor: ± 40 mm/m
- Replanteig: < 0,25%, ± 100 mm
- Nivells: ± 50 mm
- Aplomat o talús de les cares laterals: ± 2°
2.- CONDICIONS DEL PROCÉS D'EXECUCIÓ
CONDICIONS GENERALS:
No s'ha de treballar amb pluja, neu o vent superior als 60 km/h.
S'han de protegir els elements de servei públic que puguin resultar afectats per les obres.
S'han d'eliminar els elements que puguin entorpir els treballs d'execució de la partida.
S'ha de seguir l'ordre dels treballs previst per la DF.
Abans de començar els treballs, es farà un replanteig previ que ha de ser aprovat per la DF.
Hi ha d'haver punts fixos de referència exteriors a la zona de treball, als quals s'hi han de referir totes les lectures topogràfiques.
Si cal fer rampes per accedir a la zona de treball, han de tenir les característiques

següents:
- Amplària: >= 4,5 m
- Pendent: - Trams rectes: <= 12% - Corbes: <= 8% - Trams abans de sortir a la via de llargària >= 6 m: <= 6%
- El talús ha de ser fixat per la DF.
La finalització de l'excavació de pous o rases per a fonaments o de lloses de fonamentació, s'ha de fer just abans de la col·locació del formigó de neteja, per mantenir la qualitat del sol.
Si això no fos possible, es deixarà una capa de 10 a 15 cm sense excavar fins al moment que es pugui formigonar la capa de neteja.
Cal extreure les roques suspeses, les terres i els materials amb perill de despreniment.
Cal extreure del fons de l'excavació qualsevol element susceptible de formar un punt de resistència local diferent de la resta, com ara roques, restes de fonaments, bosses de material tou, etc, i rebaixar el fons de l'excavació per tal que la sabata tingui un recolzament homogeni.
No s'han d'acumular terres o materials a la vora de l'excavació.
No s'ha de treballar simultàniament en zones superposades.
S'ha d'estrebar sempre que consti al projecte i quan ho determini la DF. L'estrebada ha de complir les especificacions fixades al seu plec de condicions.
S'han d'estrebar els terrenys engrunats i quan, en fondàries superiors a 1,30 m, es doni algun dels casos següents:
- S'hagi de treballar a dins
- Es treballi en una zona immediata que pugui resultar afectada per una possible esllavissada
- Hagi de quedar oberta en acabar la jornada de treball
També sempre que, per altres causes (càrregues veïnes, etc.) ho determini la DF.
S'ha de preveure un sistema de desguàs per tal d'evitar acumulació d'aigua dins l'excavació.
S'ha d'impedir l'entrada d'aigües superficials.
Si apareix aigua en l'excavació s'han de prendre les mesures necessàries per esgotar-la.
Els esgotaments s'han de fer sense comprometre l'estabilitat dels talussos i les obres veïnes, i s'han de mantenir mentre durin els treballs de fonamentació. Caldrà verificar en terrenys argilosos, si cal fer un sanejament del fons de l'excavació.
Els treballs s'han de fer de manera que molestin el mínim als possibles afectats.
En cas d'imprevistos (terrenys inundats, olors de gas, restes de construccions, etc.) s'han de suspendre els treballs i avisar la DF.
No s'ha de rebutjar cap material obtingut de l'excavació sense l'autorització expressa de la DF.
S'ha d'evitar la formació de pols, pel que cal regar les parts que s'hagin de carregar.
L'operació de càrrega s'ha de fer amb les precaucions necessàries per a aconseguir unes condicions de seguretat suficients.
S'ha de complir la normativa vigent en matèria mediambiental, de seguretat i salut i d'emmagatzematge i transport de productes de construcció.
Les terres s'han de treure de dalt a baix sense soscavar-les.
L'aportació de terres per a correcció de nivells ha de ser la mínima possible, de les mateixes existents i de compacitat igual.
S'ha de tenir en compte el sentit d'estratificació de les roques.
S'han de mantenir els dispositius de desguàs necessaris, per tal de captar i reconduir els corrents d'aigua interns, en els talussos.
3.- UNITAT I CRITERI D'AMIDAMENT
m3 de volum excavat segons les especificacions de la DT, amidat com a diferència entre els perfils transversals del terreny aixecats abans de començar les obres i els perfils teòrics assenyalats als plànols, amb les modificacions aprovades per la DF.
No s'ha d'abonar l'excés d'excavació que s'hagi produït sense l'autorització de la DF, ni la càrrega i el transport del material ni els treballs que calguin per a reomplir-lo.
Inclou la càrrega, allisada de talussos, esgotaments per pluja o inundació i quantes operacions faci falta per a una correcta execució de les obres.
També estan inclosos en el preu el manteniment dels camins de comunicació entre el desmunt i les zones on han d'anar les terres, la seva creació, i la seva eliminació, si s'escau.
Tan sols s'han d'abonar els esllavissaments no provocats, sempre que s'hagin observat totes les prescripcions relatives a excavacions, entibacions i voladures.
4.- NORMATIVA DE COMPLIMENT OBLIGATORI
OBRES D'EDIFICACIÓ:
Documento Básico de Seguridad estructural de cimientos DB-SE-C, parte II del CTE, aprobado por el Real Decreto 314/2006.

P2 DEMOLICIONS, ENDERROCS, MOVIMENTS DE TERRES I GESTIÓ DE RESIDUS

P22 MOVIMENTS DE TERRES

P225 REBLERT, ESTESA I PICONATGE DE TERRES

P2253- REBLERT DE RASA O POU AMB GRAVES O RECICLATS

0.- ELEMENTS QUE CONTEMPLA EL PLEC

P2253-54LH.

1.- DEFINICIÓ I CONDICIONS DE LES PARTIDES D'OBRA EXECUTADES
Operacions d'estesa de terres o granulats, i compactació si es el cas, per al reblert de rases, forats d'excavacions o esplanades que han d'augmentar la seva cota d'acabat, i operacions de correcció de la superfície del fons d'una excavació, prèviament al seu reblert.
S'han considerat els tipus següents:
- Reblert de rases amb canonades o instal·lacions amb sorra natural o sorra de reciclatge de residus de la construcció o demolicions, provenint d'una planta legalment autoritzada per al tractament d'aquests residus
- Reblert de rases i pous per a drenatges, amb graves naturals o graves de reciclatge de residus de la construcció o demolicions, provenint d'una planta legalment autoritzada per al tractament d'aquests residus
L'execució de la unitat d'obra inclou les operacions següents:
Terraplenat i piconatge de terres o reblert de rases:
- Preparació de la zona de treball
- Situació dels punts topogràfics
- Aportació del material si es tracta de graves, tot-u o granulats reciclats
- Reblert de les rases per tongades del gruix indicat
- Compactació de les terres o sorres
Reblert o estesa amb graves per a drenatges:
- Preparació de la zona de treball
- Replanteig dels nivells
- Aportació del material
- Reblert i estesa per tongades succesives
TERRAPLENAT I PICONATGE O REBLERT DE RASES:
Conjunt d'operacions d'estesa i compactació de terres adequades o sorres, per a aconseguir una plataforma amb terres superposades, o el reblert d'una rasa.
El material s'ha d'estendre per tongades successives sensiblement paral·leles a la rasant final.
El gruix de la tongada ha de ser uniforme i ha de permetre la compactació prevista d'acord amb els mitjans que s'utilitzin.
El material que s'utilitzi ha de complir les especificacions fixades en el plec de condicions corresponent.
En tota la superfície s'ha d'arribar, com a mínim, al grau de compactació previst expressat com a percentatge sobre la densitat màxima obtinguda en l'assaig Pròctor Modificat (UNE 103501).
REBLERT O ESTESA DE GRAVES PER A DRENATGE:
Estesa de graves per tongades de gruix uniforme i sensiblement paral·leles a la rasant final.
Les graves han de ser netes, sense argila, margues ni altres materials estranys.
Les tongades han de quedar compactades adequadament. El grau de compactació ha de ser superior al dels terrenys adjacents al seu mateix nivell.
La composició granulomètrica de la grava ha de complir les condicions de filtratge fixades per la DF d'acord amb el terreny adjacent i el sistema previst d'evacuació d'aigua. Com a condicions generals ha de complir:
- Mida del granulat: <= 76 mm
- Percentatge que passa pel tamís 0,080 (UNE 7-050): <= 5%
2.- CONDICIONS DEL PROCÉS D'EXECUCIÓ
TERRAPLENAT, REBLERT O ESTESA:
S'han de suspendre els treballs en cas de pluja o quan la temperatura ambient sigui inferior a:
- 0°C en reblert o estesa de grava
- 2°C en terraplenat amb terres adequades
S'han de mantenir els pendents i els dispositius de drenatge necessaris per a evitar entollaments.
A les vores amb estructures de contenció la compactació s'ha de fer amb piconadora manual (picadora de granota).
No s'ha de treballar simultàniament en capes superposades.
Després de pluges no s'ha d'estendre una altre tongada fins que l'última no s'hagi eixugat.
S'han de protegir els elements de servei públic que puguin resultar afectats per les obres.
3.- UNITAT I CRITERI D'AMIDAMENT
TERRAPLENAT, REBLERT O ESTESA:

m3 de volum amidat segons les especificacions de la DT.
La partida d'obra inclou el subministrament i aportació del material en cas de graves, tot-u o material provinent del reciclatge de residus de la construcció, i no està inclòs en cas de que es tracti de terres.
4.- NORMATIVA DE COMPLIMENT OBLIGATORI
Documento Básico de Seguridad estructural de cimientos DB-SE-C, parte II del CTE, aprobado por el Real Decreto 314/2006.

P2 DEMOLICIONS, ENDERROCS, MOVIMENTS DE TERRES I GESTIÓ DE RESIDUS

P2R GESTIÓN DE RESIDUOS Y MATERIAL DE EXCAVACIÓN

P2R4- TRANSPORTE Y DISPOSICIÓN DE RESIDUOS A INSTALACIÓN AUTORIZADA

0.- ELEMENTS QUE CONTEMPLA EL PLEC

P2R4-VSRL.

1.- DEFINICIÓN Y CONDICIONES DE LAS PARTIDAS DE OBRA EJECUTADAS
Operaciones destinadas a la gestión de los residuos generados en obra: residuo de construcción o demolición o material de excavación.
Se han considerado las siguientes operaciones:
- Transporte o carga y transporte del residuo: material procedente de excavación o residuo de construcción o demolición
- Suministro y retirada del contenedor de residuos
CARGA Y TRANSPORTE DE MATERIAL DE EXCAVACIÓN Y RESIDUOS:
La operación de carga se hará con las precauciones necesarias para conseguir unas condiciones de seguridad suficientes.
Hay que evitar que se mezclen tierras no contaminados procedentes de la excavación con otros residuos de derribo, o con tierras contaminadas.
Los vehículos de transporte tendrán los elementos adecuados para evitar alteraciones perjudiciales del material.
El contenedor estará adaptado al material que ha de transportar.
El trayecto a recorrer cumplirá las condiciones de anchura libre y pendiente adecuadas a la maquinaria a utilizar.
TRANSPORTE DENTRO DE LA OBRA:
Transporte de tierras y material de excavación o rebaje, o residuos de la construcción, entre dos puntos de la misma obra.
Las áreas de vertido serán las definidas por el "Plan de Gestión de Residuos de la Construcción y Derribos" de la obra.
El vertido se hará en el lugar y con el espesor de capa indicados en el "Plan de gestión de Residuos de la Construcción y los Derribos" de la obra.
Las tierras cumplirán las especificaciones de su pliego de condiciones en función de su uso, y necesitan la aprobación previa de la DF.
TRANSPORTE DE MATERIAL DE EXCAVACIÓN NO CONTAMINADO A OTRA OBRA O CENTRO DE VAOLRIZACIÓN:
Los materiales procedentes de la excavación no contaminados se pueden transportar a otra obra o a una instalación registrada de valorización para reutilitzarlos posteriormente.
Los materiales procedentes de excavación no contaminados no pueden contener materiales no naturales como restos de hormigón, cerámica, metales, plàsticos, madera, etc.
No pueden proceder de suelos que hayan s0portado actividades potencialmente contaminantes definidas en el Real Decreto 9/2005 de 14 de Enero, o presenten indicios de estar contaminados.
El contratista ha de entregar al promotor un certificado donde se indique, como mínimo:
- Identificación del productor de las tierras
- Identificación de la obra de la que provienen las tierres y en el su casa, el número de licéncia de obra
- Cantidad en t i m3 de tierras y la su codificación según codigo LER
- Identificación de las personas o entidades jurídicas que han recibido las tierras para su valorización.
TRANSPORTE A INSTALACIÓN EXTERNA DE GESTIÓN DE RESIDUOS:
Los materiales de deshecho que indique el "Plan de Gestión de Residuos de la Construcción y los Derribos" y los que la DF no acepte para ser reutilizados en obra, se transportarán a una instalación externa autorizada, con el fin de aplicarle el tratamiento definitivo.

El contratista entregará al promotor un certificado donde se indique, como mínimo:
- Identificación del productor
- Identificación del poseedor de los residuos
- Identificación de la obra de la que proviene el residuo y si es pertinente, el número de licencia de obras
- Identificación del gestor autorizado que ha recibido el residuo, y si este no es hace la gestión de valorización o eliminación del residuo, la identificación de quien hará esta gestión.
- Cantidad en t y m3 del residuo gestionado y su codificación según código LER

2.- CONDICIONES DEL PROCESO DE EJECUCIÓN
CARGA Y TRANSPORTE DE MATERIAL DE EXCAVACIÓN Y RESIDUOS:
El transporte se realizará en un vehículo adecuado, para el material que se desea transportar, dotado de los elementos que hacen falta para su desplazamiento correcto.
El material de excavación no contaminado que se quiera utilizar en rellenos en la obra o fuera de la misma, no se ha de mezclar con otros residuos en ningún momento.
Durante el transporte el material se protegerá de manera que no se produzcan pérdidas en los trayectos empleados.
RESIDUOS DE LA CONSTRUCCION:
La manipulación de los materiales se realizará con las protecciones adecuadas a la peligrosidad del mismo.

3.- UNIDAD Y CRITERIO DE MEDICIÓN
TRANSPORTE DE MATERIAL DE EXCAVACIÓN O RESIDUOS:
m3 de volumen medido con el criterio de la partida de obra de excavación que le corresponda, incrementado con el coeficiente de esponjamiento indicado en el pliego de condiciones técnicas, o cualquier otro aceptado previamente y expresamente por la DF.
La unidad de obra no incluye los gastos de vertido ni de mantenimiento del vertedero.
TIERRAS:
Se considera un incremento por esponjamiento, respecto al volumen teórico excavado, con los criterios siguientes:
- Excavaciones en terreno blando: 15%
- Excavaciones en terreno compacto: 20%
- Excavaciones en terreno de tránsito: 25%
- Excavaciones en roca: 25%

4.- NORMATIVA DE CUMPLIMIENTO OBLIGATORIO
Real Decreto 105/2008, de 1 de febrero, por el que se regula la producción y gestión de los residuos de construcción y demolición.
Decret Legislatiu 1/2009, de 21 de juliol, pel qual s'aprova el Text refós de la Llei reguladora dels residus.
Ley 7/2022, de 8 de abril, de residuos y suelos contaminados para una economía circular.
Orden APM/1007/2017, de 10 de octubre, sobre normas generales de valorización de materiales naturales excavados para su utilización en operaciones de relleno y obras distintas a aquéllas en las que se generaron.
Decret 89/2010, de 29 de juny, pel qual s'aprova el Programa de gestió de residus de la construcció de Catalunya (PROGROC), es regula la producció i gestió dels residus de la construcció i demolició, i el cànon sobre la deposició controlada dels residus de la construcció.
Real Decreto 553/2020, de 2 de junio, por el que se regula el traslado de residuos en el interior del territorio del Estado.
Decret 152/2017, de 17 d'octubre, sobre la classificació, la codificació i les vies de gestió dels residus a Catalunya.

P2 DEMOLICIONS, ENDERROCS, MOVIMENTS DE TERRES I GESTIÓ DE RESIDUS

P2R GESTIÓN DE RESIDUOS Y MATERIAL DE EXCAVACIÓN

P2R6- CÀRREGA I TRANSPORT DE RESIDUS A INSTAL·LACIÓ AUTORITZADA

1.- DEFINICIÓ I CONDICIONS DE LES PARTIDES D'OBRA EXECUTADES
Operacions destinades a la gestió dels residus generats en l'obra: residu de construcció o demolició o material d'excavació.
S'han considerat les operacions següents:
- Transport o càrrega i transport del residu: material procedent d'excavació o residu de construcció o demolició
- Subministrament i recollida del contenidor dels residus

CÀRREGA I TRANSPORT DE MATERIAL D'EXCAVACIÓ I RESIDUS:
L'operació de càrrega s'ha de fer amb les precaucions necessàries per a aconseguir unes condicions de seguretat suficients.
S'ha d'evitar que es barregin terres no contaminades procedents d'excavació no contaminats amb altres residus d'enderroc, o terres contaminades.
Els vehicles de transport han de portar els elements adequats a fi d'evitar alteracions perjudicials del material.
El contenidor ha d'estar adaptat al material que ha de transportar.
El trajecte que s'ha de recórrer ha de complir les condicions d'amplària lliure i de pendent adequades a la maquinària que s'utilitzi.
TRANSPORT DINS DE LA OBRA:
Transport de terres i material d'excavació o del rebaix, o residus de la construcció, entre dos punts de la mateixa obra.
Les àrees d'abocada han de ser les que defineixi el "Pla de Gestió de Residus de la Construcció i Enderrocs" de l'obra.
L'abocada s'ha de fer al lloc i amb el gruix de capa indicats al "Pla de Gestió de Residus de la Construcció i els Enderrocs" de l'obra.
Les terres han de complir les especificacions del seu plec de condicions en funció del seu ús, i cal que tinguin l'aprovació de la DF.
TRANSPORT A INSTAL.LACIÓ EXTERNA DE GESTIÓ DE RESIDUS:
El material de rebuig que el "Pla de Gestió de Residus de la Construcció i els Enderrocs" i el que la DF no accepti per a reutilitzar en obra, s'ha de transportar a una instal·lació externa autoritzada, per tal de rebre el tractament definitiu.
El contractista ha de lliurar al promotor un certificat on s'indiqui, com a mínim:
- Identificació del productor dels residus
- Identificació del posseïdor dels residus
- Identificació de l'obra de la qual prové el residu i en el seu cas, el número de llicència d'obra
- Identificació del gestor autoritzat que ha rebut el residu i si aquest no fa la gestió de valorització o eliminació final del residu, la identificació, cal indicar també qui farà aquesta gestió
- Quantitat en t i m3 del residu gestionat i la seva codificació segons codi LER

2.- CONDICIONS DEL PROCÉS D'EXECUCIÓ
CÀRREGA I TRANSPORT DE MATERIAL D'EXCAVACIÓ I RESIDUS:
El transport s'ha de realitzar en un vehicle adequat, per al material que es desitgi transportar, proveït dels elements que calen per al seu desplaçament correcte.
Durant el transport s'ha de protegir el material de manera que no es produeixin pèrdues en els trajectes utilitzats.
RESIDUS DE LA CONSTRUCCIÓ:
La manipulació dels materials s'ha de fer amb les proteccions adequades a la perillositat del mateix.

3.- UNITAT I CRITERI D'AMIDAMENT
TRANSPORT DE MATERIAL D'EXCAVACIÓ O RESIDUS:
m3 de volum amidat amb el criteri de la partida d'obra d'excavació que li correspongui, incrementat amb el coeficient d'esponjament indicat en el plec de condicions tècniques, o qualsevol altre acceptat prèviament i expressament per la DF.
La unitat d'obra no inclou les despeses d'abocament ni de manteniment de l'abocador.
RESIDUS DE LA CONSTRUCCIÓ:
Es considera un increment per esponjament d'un 35%.

4.- NORMATIVA DE COMPLIMENT OBLIGATORI
Real Decreto 105/2008, de 1 de febrero, por el que se regula la producción y gestión de los residuos de construcción y demolición.
Decret Legislatiu 1/2009, de 21 de juliol, pel qual s'aprova el Text refós de la Llei reguladora dels residus.
Ley 7/2022, de 8 de abril, de residuos y suelos contaminados para una economía circular.
Real Decreto 108/1991, de 1 de febrero, sobre la prevención y reducción de la contaminación del medio ambiente producida por el amianto.
Decret 89/2010, de 29 de juny, pel qual s'aprova el Programa de gestió de residus de la construcció de Catalunya (PROGROC), es regula la producció i gestió dels residus de la construcció i demolició, i el cànon sobre la deposició controlada dels residus de la construcció.
Real Decreto 553/2020, de 2 de junio, por el que se regula el traslado de residuos en el interior del territorio del Estado.
Decret 152/2017, de 17 d'octubre, sobre la classificació, la codificació i les vies de gestió dels residus a Catalunya.

P2 DEMOLICIONS, ENDERROCS, MOVIMENTS DE TERRES I GESTIÓ DE RESIDUS

P2R GESTIÓN DE RESIDUOS Y MATERIAL DE EXCAVACIÓN

P2RA- DISPOSICIÓ DE RESIDUS INSTAL·LACIÓ AUTORITZADA

0.- ELEMENTS QUE CONTEMPLA EL PLEC

P2RA-IQFM.

1.- DEFINICIÓ I CONDICIONS DE LES PARTIDES D'OBRA EXECUTADES
Operacions destinades a la gestió dels residus generats en l'obra: residu de construcció o demolició o material d'excavació.
S'han considerat les operacions següents:
- Deposició del residu no reutilitzat en la instal·lació autoritzada de gestió on se li aplicarà el tractament de valorització, selecció i emmagatzematge o eliminació
- Deposició controlada a dipòsit autoritzat de residus d'amiant-ciment, amb codi LER 170605.
- Deposició controlada a dipòsit autoritzat de residus d'amiant friable o en pols, amb codi LER 170601
En cas d'amiant el material s'ha de transportar a una instal·lació externa autoritzada, per tal de rebre el tractament definitiu, d'acord amb l'especificat al Pla de treball i al Pla de gestió de residus.
El contractista ha de lliurar al promotor un certificat on s'indiqui, com a mínim:
- Identificació del productor dels residus
- Identificació del posseïdor dels residus
- Identificació de l'obra de la qual prové el residu i en el seu cas, el número de llicència d'obra
- Identificació del gestor autoritzat que ha rebut el residu i si aquest no fa la gestió de valorització o eliminació final del residu, la identificació, cal indicar també qui farà aquesta gestió
- Quantitat en t i m3 del residu gestionat i la seva codificació segons codi LER
DISPOSICIÓ DE RESIDUS:
Cada fracció s'ha de dipositar al lloc adequat legalment autoritzat per a que se li apliqui el tipus de tractament especificat en la DT: valorització, emmagatzematge o eliminació.
2.- CONDICIONS DEL PROCÉS D'EXECUCIÓ
RESIDUS DE LA CONSTRUCCIÓ:
La manipulació dels materials s'ha de fer amb les proteccions adequades a la perillositat del mateix.
3.- UNITAT I CRITERI D'AMIDAMENT
DISPOSICIÓ DE RESIDUS DE CONSTRUCCIÓ O DEMOLICIO INERTS O NO ESPECIALS I DE MATERIAL D'EXCAVACIÓ:
m3 de volum de cada tipus de residu dipositat a l'abocador o centre de recollida corresponent.
DISPOSICIÓ DE RESIDUS DE CONSTRUCCIÓ O DEMOLICIÓ ESPECIALS:
kg de pes de cada tipus de residu dipositat a l'abocador o centre de recollida corresponent.
DISPOSICIÓ DE RESIDUS:
La unitat d'obra inclou totes les despeses per la disposició de cada tipus de residu al centre corresponent.
Inclou el cànon d'abocament del residu a dipòsit controlat segons el que determina la Llei 8/2008, el pagament del qual queda suspès segons la Llei 7/2011.
La empresa receptora del residu ha de facilitar al constructor la informació necessària per complimentar el certificat de disposició de residus, d'acord amb l'article 5.3 del REAL DECRETO 105/2008.
4.- NORMATIVA DE COMPLIMENT OBLIGATORI
Real Decreto 105/2008, de 1 de febrero, por el que se regula la producción y gestión de los residuos de construcción y demolición.
Decret Legislatiu 1/2009, de 21 de juliol, pel qual s'aprova el Text refós de la Llei reguladora dels residus.
Ley 7/2022, de 8 de abril, de residuos y suelos contaminados para una economía circular.
Real Decreto 108/1991, de 1 de febrero, sobre la prevención y reducción de la contaminación del medio ambiente producida por el amianto.
Llei 8/2008, del 10 de juliol, de finançament de les infraestructures de gestió dels residus i dels cànons sobre la disposició del rebuig dels residus.
Llei 7/2011, del 27 de juliol, de mesures fiscals i financeres.
Decret 89/2010, de 29 de juny, pel qual s'aprova el Programa de gestió de residus de la construcció de Catalunya (PROGROC), es regula la producció i gestió dels residus de la construcció i demolició, i el cànon sobre la deposició controlada dels residus de la construcció.
Decret 152/2017, de 17 d'octubre, sobre la classificació, la codificació i les vies de gestió dels residus a Catalunya.
Real Decreto 396/2006, de 31 de marzo. por el que se establecen las disposiciones mínimas de

seguridad y salud aplicables a los trabajos con riesgo de exposición al amianto.

P6 TANCAMENTS I DIVISÒRIES

P6A REIXATS I TANQUES LLEUGERES

P6A3- REIXAT DE PANELLS DE MALLA D'ACER, COL·LOCAT

0.- ELEMENTS QUE CONTEMPLA EL PLEC

P6A3-FLP.

1.- DEFINICIÓ I CONDICIONS DE LES PARTIDES D'OBRA EXECUTADES
Col·locació de reixat de malla d'acer i de la porta formada per perfils metàl·lics i malla electrosoldada.
S'han considerat les unitats d'obra següents:
- Reixat amb bastidor o sense i malla electrosoldada, malla ondulada o entramat metàl·lic
S'han considerat les formes de col·locació del reixat següents:
- Amb pals de tub col·locats sobre daus de formigó
- Ancorat a l'obra
- Amb platines i fixat mecànicament a l'obra
L'execució de la unitat d'obra inclou les operacions següents:
Reixat:
- Replanteig
- Col·locació dels muntants sobre daus de formigó, ancorats a l'obra o sobre platines
- Col·locació dels elements que formen el reixat
REIXAT
La tanca ha de quedar ben fixada al suport. Ha d'estar aplomada i amb els angles i els nivells previstos.
Els muntants han de quedar verticals, independentment del pendent del terreny.
Quan ha d'anar col·locada sobre daus de formigó, els suports s'han d'ancorar a aquestes bases que no han de quedar visibles.
La llargària de l'ancoratge dels suports ha de ser l'especificada a la DT.
Toleràncies d'execució:
- Distància entre suports: - Reixa amb malla de torsió senzilla: ± 20 mm - Reixa amb bastidor de 2x1,8 m: ± 2 mm - Reixa amb bastidor de 2,5x1,5 m; 2,65x1,5 m o 2,65x1,8 m: ± 5 mm
- Replanteig: ± 10 mm
- Nivell: ± 5 mm
- Aplomat: ± 5 mm
2.- CONDICIONS DEL PROCÉS D'EXECUCIÓ
REIXAT
Durant tot el procés constructiu, s'ha de garantir la protecció contra les empentes i els impactes per mitjà d'ancoratges i s'ha de mantenir l'aplomat amb l'ajuda d'elements auxiliars.
3.- UNITAT I CRITERI D'AMIDAMENT
REIXAT
m de llargària amidada segons les especificacions de la DT.
4.- NORMATIVA DE COMPLIMENT OBLIGATORI
No hi ha normativa de compliment obligatori.
5.- CONDICIONS DE CONTROL D'EXECUCIÓ I DE L'OBRA ACABADA
CONTROL D'EXECUCIÓ. OPERACIONS DE CONTROL:
Els punts de control més destacables són els següents:
- Comprovació topogràfica de la situació de la tanca.
- Inspecció visual de l'estat general de la tanca.
- Comprovació manual de la resistència d'arrencada en un 10 % dels suports. Es tracta de moure manualment el suport sense observar desplaçaments a la base de fonamentació.
CONTROL D'EXECUCIÓ. CRITERIS DE PRESA DE MOSTRES:
Els controls es realitzaran segons les indicacions de la DF. Els controls es fonamenten en l'inspecció visual i per tant, en l'experiència de l'inspector en aquest tipus de control.
CONTROL D'EXECUCIÓ. INTERPRETACIÓ DE RESULTATS I ACTUACIONS EN CAS D'INCOMPLIMENT:
Els tancaments amb malla hauran d'ajustar-se a les especificacions del plec, tant en el que fa referència a la malla pròpiament dita com en els elements auxiliars (suports i accessoris).
Correcció per part del contractista de les irregularitats observades en els suports de la

tanca. En cas d'observar deficiències, s'ampliarà el control, en primer lloc fins a un 20 % dels suports, i en cas de mantenir-se les irregularitats, es passarà a realitzar control sobre el 100 % de les unitats.
CONTROL DE L'OBRA ACABADA. OPERACIONS DE CONTROL:
Inspecció visual de la unitat acabada.
CONTROL DE L'OBRA ACABADA. CRITERIS DE PRESA DE MOSTRES:
En la unitat acabada han de realitzar-se, les comprovacions i probes de servei previstes en projecte i/o ordenades per DF conjuntament amb les exigides per la normativa vigent.
CONTROL DE L'OBRA ACABADA. INTERPRETACIÓ DE RESULTATS I ACTUACIONS EN CAS D'INCOMPLIMENT:
Correcció per part del contractista de les irregularitats observades.

P9 FERMS I PAVIMENTS

P96 VORALS I VORADES

P961- COL·LOCACIÓ DE VORADA

1.- DEFINICIÓ I CONDICIONS DE LES PARTIDES D'OBRA EXECUTADES
Formació de vorada amb materials diferents.
S'han considerat les unitats d'obra següents:
- Vorada de peces pedra o de formigó col·locades sobre base de formigó
En actuacions de reparació, s'han considerat els graus de dificultat següents:
- Grau de dificultat associat a la mobilitat en l'actuació: - Sense dificultat de mobilitat: actuacions en què hi ha una interferència pròpia de l'entorn on es desenvolupen.
- Amb dificultat de mobilitat: actuacions en entorns amb dificultat de mobilitat i/o amb el material aplegat lluny de la zona de treball: - Actuacions amb dificultat d'accessibilitat, per la poca mobilitat de la maquinària, per l'elevada presència de guals particulars i passos de vianants, per la impossibilitat d'ubicar una plataforma de treball lateral, per la impossibilitat d'ocupació de la calçada per fer l'aplec de materials que impliqui fer l'actuació per fases per tal de mantenir el pas de vianants i/o per estar en una zona amb tràfic rodat important - Actuacions en les què els materials estan aplegats lluny de la zona de treball per manca d'espai en la proximitat d'on s'executen les tasques.
- Grau de dificultat associat a l'àmbit de l'actuació en funció de l'amplària de la vorera, calçada o plataforma única
- Grau de dificultat associat a la presència d'elements externs a l'actuació: - Sense afectació per serveis o elements de mobiliari urbà: actuacions sense serveis (canalitzacions d'aigua, semàfors, enllumenat, etc.) ni elements urbans de grans dimensions (marquesines, mòduls d'aparcament de bicicletes, etc.) que interfereixin (o que puguin interferir) en les tasques - Amb afectació per serveis o elements de mobiliari urbà: actuacions amb serveis (canalitzacions d'aigua, semàfors, enllumenat, etc.) o elements urbans de grans dimensions (marquesines, mòduls d'aparcament de bicicletes, etc) que interfereixen en les tasques.
- Grau de dificultat associat a l'abast de l'actuació
L'execució de la unitat d'obra inclou les operacions següents:
- Preparació i comprovació de la superfície d'assentament
- Col·locació del formigó de la base
- Col·locació de les peces de la vorada rejuntades amb morter
VORADA DE PEDRA O FORMIGÓ:
L'element col·locat ha de tenir un aspecte uniforme, net, sense escantonaments ni d'altres defectes.
S'ha d'ajustar a les alineacions previstes i ha de sobresortir de 10 a 15 cm per damunt de la rigola.
Els junts entre les peces han de ser <= 1 cm i han de quedar rejuntats amb morter.
En el cas de la col·locació sobre base de formigó, ha de quedar assentada 5 cm sobre el llit de formigó.
Pendent transversal: >= 2%
Toleràncies d'execució:
- Replanteig: ± 10 mm (no acumulatius)
- Nivell: ± 10 mm
- Planor: ± 4 mm/2 m (no acumulatius)
2.- CONDICIONS DEL PROCÉS D'EXECUCIÓ
CONDICIONS GENERALS:
S'ha de treballar a una temperatura ambient que oscil·li entre els 5°C i els 40°C i sense pluges.
L'abocada del formigó s'ha de fer sense que es produeixin disgregacions i s'ha de vibrar fins

aconseguir una massa compacta.
Per a realitzar junts de formigonat no previstos en el projecte, cal l'autorització i les indicacions explícites de la DF.
Les peces s'han de col·locar abans que el formigó comenci el seu adormiment.
Durant l'adormiment i fins aconseguir el 70% de la resistència prevista s'ha de mantenir humida la superfície del formigó. Aquest procés ha de ser, com a mínim, de 3 dies.
3.- UNITAT I CRITERI D'AMIDAMENT
m de llargària amidada segons les especificacions de la DT.
En la col·locació de vorada, la unitat d'obra no inclou el subministrament de les peces.
4.- NORMATIVA DE COMPLIMENT OBLIGATORI
No hi ha normativa de compliment obligatori.
5.- CONDICIONS DE CONTROL D'EXECUCIÓ I DE L'OBRA ACABADA
CONTROL D'EXECUCIÓ. OPERACIONS DE CONTROL:
Els punts de control més destacables són els següents:
- Control d'execució i acabats de la base de formigó sobre la que es col·loquen les peces de vorada o de rigola.
- Control de l'aspecte de les peces abans de la seva col·locació.
- Inspecció visual del procediment d'execució, d'acord a les condicions del plec i al procediment adoptat
CONTROL DE L'OBRA ACABADA. OPERACIONS DE CONTROL:
Els punts de control més destacables són els següents:
Inspecció visual de la unitat acabada.
- Comprovació topogràfica de les alineacions i condicions generals d'acabat.
CRITERIS DE PRESA DE MOSTRES:
Els controls s'han de realitzar segons les instruccions de la DF.
INTERPRETACIÓ DE RESULTATS I ACTUACIONS EN CAS D'INCOMPLIMENT:
Correcció per part del contractista de les irregularitats observades.

P9 FERMS I PAVIMENTS

P96 VORALS I VORADES

P963- VORADA CORBA DE PECES DE FORMIGÓ

0.- ELEMENTS QUE CONTEMPLA EL PLEC

P963-15UVU.

1.- DEFINICIÓ I CONDICIONS DE LES PARTIDES D'OBRA EXECUTADES
Formació de vorada amb materials diferents.
S'han considerat les unitats d'obra següents:
- Vorada de peces pedra o de formigó col·locades sobre base de formigó
En actuacions de reparació, s'han considerat els graus de dificultat següents:
- Grau de dificultat associat a la mobilitat en l'actuació: - Sense dificultat de mobilitat: actuacions en què hi ha una interferència pròpia de l'entorn on es desenvolupen.
- Amb dificultat de mobilitat: actuacions en entorns amb dificultat de mobilitat i/o amb el material aplegat lluny de la zona de treball: - Actuacions amb dificultat d'accessibilitat, per la poca mobilitat de la maquinària, per l'elevada presència de guals particulars i passos de vianants, per la impossibilitat d'ubicar una plataforma de treball lateral, per la impossibilitat d'ocupació de la calçada per fer l'aplec de materials que impliqui fer l'actuació per fases per tal de mantenir el pas de vianants i/o per estar en una zona amb tràfic rodat important - Actuacions en les què els materials estan aplegats lluny de la zona de treball per manca d'espai en la proximitat d'on s'executen les tasques.
- Grau de dificultat associat a l'àmbit de l'actuació en funció de l'amplària de la vorera, calçada o plataforma única
- Grau de dificultat associat a la presència d'elements externs a l'actuació: - Sense afectació per serveis o elements de mobiliari urbà: actuacions sense serveis (canalitzacions d'aigua, semàfors, enllumenat, etc.) ni elements urbans de grans dimensions (marquesines, mòduls d'aparcament de bicicletes, etc.) que interfereixin (o que puguin interferir) en les tasques - Amb afectació per serveis o elements de mobiliari urbà: actuacions amb serveis (canalitzacions d'aigua, semàfors, enllumenat, etc.) o elements urbans de grans dimensions (marquesines, mòduls d'aparcament de bicicletes, etc) que interfereixen en les tasques.
- Grau de dificultat associat a l'abast de l'actuació

L'execució de la unitat d'obra inclou les operacions següents:
- Preparació i comprovació de la superfície d'assentament
- Col·locació del formigó de la base
- Col·locació de les peces de la vorada rejuntades amb morter
VORADA DE PEDRA O FORMIGÓ:
L'element col·locat ha de tenir un aspecte uniforme, net, sense escantonaments ni d'altres defectes.
S'ha d'ajustar a les alineacions previstes i ha de sobresortir de 10 a 15 cm per damunt de la rigola.
Els junts entre les peces han de ser <= 1 cm i han de quedar rejuntats amb morter.
En el cas de la col·locació sobre base de formigó, ha de quedar assentada 5 cm sobre el llit de formigó.
Dimensions de la base de formigó (al seu cas):
- Amplària de la base de formigó: Gruix de la vorada + 5 cm
- Gruix de la base de formigó: 4 cm
Pendent transversal: >= 2%
Toleràncies d'execució:
- Replanteig: ± 10 mm (no acumulatius)
- Nivell: ± 10 mm
- Planor: ± 4 mm/2 m (no acumulatius)
2.- CONDICIONS DEL PROCÉS D'EXECUCIÓ
CONDICIONS GENERALS:
S'ha de treballar a una temperatura ambient que oscil·li entre els 5°C i els 40°C i sense pluges.
Hi ha d'haver punts fixos de referència exteriors a la zona de treball, als quals s'hi han de referir totes les lectures topogràfiques.
L'abocada del formigó s'ha de fer sense que es produeixin disgregacions i s'ha de vibrar fins aconseguir una massa compacta.
Per a realitzar junts de formigonat no previstos en el projecte, cal l'autorització i les indicacions explícites de la DF.
Les peces s'han de col·locar abans que el formigó comenci el seu adormiment.
Durant l'adormiment i fins aconseguir el 70% de la resistència prevista s'ha de mantenir humida la superfície del formigó. Aquest procés ha de ser, com a mínim, de 3 dies.
3.- UNITAT I CRITERI D'AMIDAMENT
m de llargària amidada segons les especificacions de la DT.
4.- NORMATIVA DE COMPLIMENT OBLIGATORI
No hi ha normativa de compliment obligatori.
5.- CONDICIONS DE CONTROL D'EXECUCIÓ I DE L'OBRA ACABADA
CONTROL D'EXECUCIÓ. OPERACIONS DE CONTROL:
Els punts de control més destacables són els següents:
- Control d'execució i acabats de la base de formigó sobre la que es col·loquen les peces de vorada o de rigola.
- Control de l'aspecte de les peces abans de la seva col·locació.
- Inspecció visual del procediment d'execució, d'acord a les condicions del plec i al procediment adoptat
CONTROL DE L'OBRA ACABADA. OPERACIONS DE CONTROL:
Els punts de control més destacables són els següents:
Inspecció visual de la unitat acabada.
- Comprovació topogràfica de les alineacions i condicions generals d'acabat.
CRITERIS DE PRESA DE MOSTRES:
Els controls s'han de realitzar segons les instruccions de la DF.
INTERPRETACIÓ DE RESULTATS I ACTUACIONS EN CAS D'INCOMPLIMENT:
Correcció per part del contractista de les irregularitats observades.

P9 FERMS I PAVIMENTS

P96 VORALS I VORADES

P967- VORADA RECTA DE PECES DE FORMIGÓ

0.- ELEMENTS QUE CONTEMPLA EL PLEC

P967-160NC,P967-160LH.

1.- DEFINICIÓ I CONDICIONS DE LES PARTIDES D'OBRA EXECUTADES
Formació de vorada amb materials diferents.
S'han considerat les unitats d'obra següents:
- Vorada de peces pedra o de formigó col·locades sobre base de formigó
En actuacions de reparació, s'han considerat els graus de dificultat següents:
- Grau de dificultat associat a la mobilitat en l'actuació: - Sense dificultat de mobilitat: actuacions en què hi ha una interferència pròpia de l'entorn on es desenvolupen.
- Amb dificultat de mobilitat: actuacions en entorns amb dificultat de mobilitat i/o amb el material aplegat lluny de la zona de treball: - Actuacions amb dificultat d'accessibilitat, per la poca mobilitat de la maquinària, per l'elevada presència de guals particulars i passos de vianants, per la impossibilitat d'ubicar una plataforma de treball lateral, per la impossibilitat d'ocupació de la calçada per fer l'aplec de materials que impliqui fer l'actuació per fases per tal de mantenir el pas de vianants i/o per estar en una zona amb tràfic rodat important - Actuacions en les què els materials estan aplegats lluny de la zona de treball per manca d'espai en la proximitat d'on s'executen les tasques.
- Grau de dificultat associat a l'àmbit de l'actuació en funció de l'amplària de la vorera, calçada o plataforma única
- Grau de dificultat associat a la presència d'elements externs a l'actuació: - Sense afectació per serveis o elements de mobiliari urbà: actuacions sense serveis (canalitzacions d'aigua, semàfors, enllumenat, etc.) ni elements urbans de grans dimensions (marquesines, mòduls d'aparcament de bicicletes, etc.) que interfereixin (o que puguin interferir) en les tasques - Amb afectació per serveis o elements de mobiliari urbà: actuacions amb serveis (canalitzacions d'aigua, semàfors, enllumenat, etc.) o elements urbans de grans dimensions (marquesines, mòduls d'aparcament de bicicletes, etc) que interfereixen en les tasques.
- Grau de dificultat associat a l'abast de l'actuació
L'execució de la unitat d'obra inclou les operacions següents:
- Preparació i comprovació de la superfície d'assentament
- Col·locació del formigó de la base
- Col·locació de les peces de la vorada rejuntades amb morter
VORADA DE PEDRA O FORMIGÓ:
L'element col·locat ha de tenir un aspecte uniforme, net, sense escantonaments ni d'altres defectes.
S'ha d'ajustar a les alineacions previstes i ha de sobresortir de 10 a 15 cm per damunt de la rigola.
Els junts entre les peces han de ser <= 1 cm i han de quedar rejuntats amb morter.
En el cas de la col·locació sobre base de formigó, ha de quedar assentada 5 cm sobre el llit de formigó.
Dimensions de la base de formigó (al seu cas):
- Amplària de la base de formigó: Gruix de la vorada + 5 cm
- Gruix de la base de formigó: 4 cm
Pendent transversal: >= 2%
Toleràncies d'execució:
- Replanteig: ± 10 mm (no acumulatius)
- Nivell: ± 10 mm
- Planor: ± 4 mm/2 m (no acumulatius)
2.- CONDICIONS DEL PROCÉS D'EXECUCIÓ
CONDICIONS GENERALS:
S'ha de treballar a una temperatura ambient que oscil·li entre els 5°C i els 40°C i sense pluges.
Hi ha d'haver punts fixos de referència exteriors a la zona de treball, als quals s'hi han de referir totes les lectures topogràfiques.
No s'ha de treballar amb pluja, neu o vent superior als 60 km/h.
L'abocada del formigó s'ha de fer sense que es produeixin disgregacions i s'ha de vibrar fins aconseguir una massa compacta.
Per a realitzar junts de formigonat no previstos en el projecte, cal l'autorització i les indicacions explícites de la DF.
Les peces s'han de col·locar abans que el formigó comenci el seu adormiment.
Durant l'adormiment i fins aconseguir el 70% de la resistència prevista s'ha de mantenir humida la superfície del formigó. Aquest procés ha de ser, com a mínim, de 3 dies.
3.- UNITAT I CRITERI D'AMIDAMENT
m de llargària amidada segons les especificacions de la DT.
4.- NORMATIVA DE COMPLIMENT OBLIGATORI
No hi ha normativa de compliment obligatori.
5.- CONDICIONS DE CONTROL D'EXECUCIÓ I DE L'OBRA ACABADA
CONTROL D'EXECUCIÓ. OPERACIONS DE CONTROL:
Els punts de control més destacables són els següents:
- Control d'execució i acabats de la base de formigó sobre la que es col·loquen les peces de vorada o de rigola.
- Control de l'aspecte de les peces abans de la seva col·locació.
- Inspecció visual del procediment d'execució, d'acord a les condicions del plec i al procediment adoptat
CONTROL DE L'OBRA ACABADA. OPERACIONS DE CONTROL:

Els punts de control més destacables són els següents:
Inspecció visual de la unitat acabada.
- Comprovació topogràfica de les alineacions i condicions generals d'acabat.
CRITERIS DE PRESA DE MOSTRES:
Els controls s'han de realitzar segons les instruccions de la DF.
INTERPRETACIÓ DE RESULTATS I ACTUACIONS EN CAS D'INCOMPLIMENT:
Correcció per part del contractista de les irregularitats observades.

P9 FERMS I PAVIMENTS

P97 RIGOLES I ENCINTATS

P975- RIGOLA DE FORMIGÓ

0.- ELEMENTS QUE CONTEMPLA EL PLEC

P975-O234.

1.- DEFINICIÓ I CONDICIONS DE LES PARTIDES D'OBRA EXECUTADES
Execució de les operacions necessaries per a la formació de rigoles.
S'han considerat les unitats d'obra següents:
- Formació de rigola amb formigó en massa.
L'execució de la unitat d'obra inclou les operacions següents:
Rigola de formigó:
- Preparació i comprovació de la superfície d'assentament
- Col·locació del formigó
- Execució dels junts
- Protecció del formigó fresc i cura
RIGOLA:
S'ha d'ajustar a les alineacions previstes.
Quan la rigola és sense forma de cuneta, la cara superior ha de tenir un pendent transversal del 2% al 4% per al desguàs del ferm, excepte quan siguin rigoles sense desnivell.
Toleràncies d'execució:
- Replanteig: ± 10 mm (no acumulatius)
- Nivell: ± 10 mm
- Planor: ± 4 mm/2 m
RIGOLA DE FORMIGÓ:
La rigola ha de tenir un aspecte uniforme, net, sense escantonaments ni altres defectes.
L'acabat ha de ser remolinat.
La secció de la rigola no ha de quedar disminuïda en cap punt per la introducció d'elements de l'encofrat ni d'altres.
La resistència característica del formigó es comprovarà d'acord amb l'article 57 del CODI ESTRUCTURAL.
Les toleràncies d'execució han de complir l'especificat en l'article 5.9 de l'annex 14 del CODI ESTRUCTURAL.
2.- CONDICIONS DEL PROCÉS D'EXECUCIÓ
CONDICIONS GENERALS:
El suport ha de tenir el grau de compactació adequat i les rasants previstes.
Grau de compactació (assaig PM)
- Base de formigó o rigola amb peces: >= 95%
- Rigola de formigó: >= 90%
ELEMENTS DE FORMIGÓ EN MASSA:
La temperatura ambient per a formigonar ha d'estar entre 5°C i 40°C.
S'han d'aturar els treballs quan la pluja pugui llevar la capa superficial del formigó fresc.
El formigó s'ha de posar a l'obra abans que iniciï el seu adormiment.
L'abocada del formigó s'ha de fer sense que es produeixin disgregacions.
La compactació s'ha de fer per vibració fins aconseguir una massa compacta i sense que es produeixin segregacions.
Per a realitzar junts de formigonament no previstos al projecte és necessària l'autorització i les indicacions explícites de la DF.
Durant l'adormiment i fins aconseguir el 70% de la resistència prevista s'ha de mantenir humida la superfície del formigó. Aquest procés ha de ser, com a mínim, de 3 dies.
3.- UNITAT I CRITERI D'AMIDAMENT

RIGOLA:
m de llargària amidada segons les especificacions de la DT.
4.- NORMATIVA DE COMPLIMENT OBLIGATORI
ELEMENTS DE FORMIGÓ EN MASSA:
Real Decreto 470/2021, de 29 de junio, por el que se aprueba el Código Estructural.

P9 FERMS I PAVIMENTS

P9A PAVIMENTS GRANULARS

P9A2- PAVIMENT DE TERRA

0.- ELEMENTS QUE CONTEMPLA EL PLEC

P9A2-DN4X.

1.- DEFINICIÓ I CONDICIONS DE LES PARTIDES D'OBRA EXECUTADES
Formació de paviment de terra.
S'han considerat els materials següents:
- Sauló
- Terra-ciment executada "in situ"
- Material seleccionat
En actuacions de reparació, s'han considerat els graus de dificultat següents:
- Grau de dificultat associat a la mobilitat en l'actuació: - Sense dificultat de mobilitat: actuacions en què hi ha una interferència pròpia de l'entorn on es desenvolupen.
- Amb dificultat de mobilitat: actuacions en entorns amb dificultat de mobilitat i/o amb el material aplegat lluny de la zona de treball: - Actuacions amb dificultat d'accessibilitat, per la poca mobilitat de la maquinària, per l'elevada presència de guals particulars i passos de vianants, per la impossibilitat d'ubicar una plataforma de treball lateral, per la impossibilitat d'ocupació de la calçada per fer l'aplec de materials que impliqui fer l'actuació per fases per tal de mantenir el pas de vianants i/o per estar en una zona amb tràfic rodat important - Actuacions en les què els materials estan aplegats lluny de la zona de treball per manca d'espai en la proximitat d'on s'executen les tasques.
- Grau de dificultat associat a l'àmbit de l'actuació en funció de l'amplària de la vorera, calçada o plataforma única
- Grau de dificultat associat a la presència d'elements externs a l'actuació: - Sense afectació per serveis o elements de mobiliari urbà: actuacions sense serveis (canalitzacions d'aigua, semàfors, enllumenat, etc.) ni elements urbans de grans dimensions (marquesines, mòduls d'aparcament de bicicletes, etc.) que interfereixin (o que puguin interferir) en les tasques - Amb afectació per serveis o elements de mobiliari urbà: actuacions amb serveis (canalitzacions d'aigua, semàfors, enllumenat, etc.) o elements urbans de grans dimensions (marquesines, mòduls d'aparcament de bicicletes, etc) que interfereixen en les tasques.
- Grau de dificultat associat a l'abast de l'actuació
L'execució de la unitat d'obra inclou les operacions següents:
En els paviments de sauló o material seleccionat:
- Preparació i comprovació de la superfície d'assentament
- Aportació de material
- Estesa, humectació (si és necessària), i compactació de cada tongada
- Allisada de la superfície de l'última tongada
CONDICIONS GENERALS:
La capa ha de tenir el pendent especificat a la DT o, en el seu defecte, el que especifiqui la DF.
La superfície de la capa ha de quedar plana i a nivell amb les rasants previstes a la DT.
En tota la superfície s'ha d'arribar, com a mínim, al grau de compactació previst expressat com a percentatge sobre la densitat màxima obtinguda en l'assaig Pròctor Modificat (UNE 103501).
Toleràncies d'execució:
- Planor: ± 10 mm/3 m
PAVIMENTS DE SAULÓ O MATERIAL SELECCIONAT:
Toleràncies d'execució:
- Replanteig de rasants: + 0, - 1/5 del gruix teòric
- Nivell de la superfície: ± 20 mm
2.- CONDICIONS DEL PROCÉS D'EXECUCIÓ

CONDICIONS GENERALS:
La capa no s'ha d'estendre fins que s'hagi comprovat que la superfície sobre la que ha d'assentar-se té les condicions de qualitat i formes previstes, amb les toleràncies establertes. Si en aquesta superfície hi ha defectes o irregularitats que excedeixen les tolerables, s'han de corregir abans de l'execució de la partida d'obra, d'acord amb les instruccions de la DF.
PAVIMENTS DE SAULÓ O DE MATERIAL SELECCIONAT:
S'han d'aturar els treballs quan la temperatura ambient sigui inferior a 2°C.
El contingut òptim d'humitat s'ha de determinar a l'obra, en funció de la maquinària disponible i dels resultats dels assaigs realitzats.
L'estesa s'ha de fer per capes de gruix uniforme, cal evitar la segregació o la contaminació.
No s'ha d'estendre cap tongada mentre no s'hagi comprovat el grau de compactació de la precedent.
Abans d'estendre una tongada es pot homogeneïtzar i humidificar, si es considera necessari.
Totes les aportacions d'aigua han de fer-se abans de la compactació. Després, l'única humectació admissible és la de la preparació per a col·locar la capa següent.
La compactació s'ha d'efectuar longitudinalment, començant per les vores exteriors i progressant cap al centre per a cavalcar-se en cada recorregut en un ample no inferior a 1/3 del de l'element compactador.
Les zones que, per la seva reduïda extensió, el seu pendent o la seva proximitat a obres de pas o desguàs, murs o estructures, no permetin la utilització de l'equip habitual, s'han de compactar amb els mitjans adequats al cas per tal d'aconseguir la densitat prevista.
No s'autoritza el pas de vehicles i maquinària fins que la capa no s'hagi consolidat definitivament. Els defectes que es derivin d'aquest incompliment han de ser reparats pel contractista segons les indicacions de la DF.
Les irregularitats que excedeixin les toleràncies especificades a l'apartat anterior han de ser corregides pel constructor. Caldrà escarificar en una profunditat mínima de 15 cm, afegint o retirant el material necessari tornant a compactar i allisar.
3.- UNITAT I CRITERI D'AMIDAMENT
m3 de volum amidat segons les especificacions de la DT.
PAVIMENTS DE SAULÓ O MATERIAL SELECCIONAT:
L'abonament dels treballs de preparació de la superfície d'assentament correspon a la unitat d'obra de la capa subjacent.
No són d'abonament els escreixos laterals ni els necessaris per a compensar la minva de gruixos de capes subjacents.
4.- NORMATIVA DE COMPLIMENT OBLIGATORI
* Orden de 6 de febrero de 1976 por la que se aprueba el Pliego de Prescripciones Técnicas Generales para Obras de Carreteras y Puentes (PG-3).

P9 FERMS I PAVIMENTS

P9F PAVIMENT DE PECES DE FORMIGÓ

P9F4- PAVIMENT DE PECES DE FORMIGÓ, DE FORMA REGULAR, COL·LOCAT AMB SORRA

0.- ELEMENTS QUE CONTEMPLA EL PLEC

P9F4-HFSG,P9F4-HEJC.

1.- DEFINICIÓ I CONDICIONS DE LES PARTIDES D'OBRA EXECUTADES
Formació de paviment de llambordins o lloses.
S'han considerat els materials i les formes de col·locació següents:
- Paviment de llambordins sobre llit de sorra i junts reblerts amb sorra
- Paviment de llambordins o lloses sobre llit de sorra i junts reblerts amb morter
L'execució de la unitat d'obra inclou les operacions següents:
En paviments col·locats sobre llit de sorra i rejuntats amb morter:
- Preparació i comprovació de la superfície d'assentament
- Col·locació del llit de sorra
- Compactació i col·locació de les peces
- Rejuntat de les peces amb morter
- Neteja, protecció del morter i cura
En la col·locació sobre llit de sorra i junts reblerts amb sorra:
- Preparació i comprovació de la superfície d'assentament

- Col·locació del llit de sorra
- Col·locació i compactació dels llambordins
- Rebliment dels junts amb sorra
- Compactació final dels llambordins
- Escombrat de l'excés de sorra
CONDICIONS GENERALS:
El paviment ha de formar una superfície plana,sense resalts entre peces, uniforme i s'ha d'ajustar a les alineacions i a les rasants previstes.
Les peces han de quedar ben assentades, amb la cara més polida o més ample a dalt.
Les peces han d'estar disposades formant alineacions rectes, segons l'especejament definit en la DT.
Excepte en les zones classificades com d'ús restringit pel CTE no s'admetran les discontinuïtats següents en el propi paviment ni en els encontres d'aquest amb altres elements:
- Imperfeccions o irregularitats que suposin una diferència de nivell de més de 6 mm
- Els desnivells que no superin els 50 mm s'han de resoldre amb una pendent que no excedeixi del 25%
- En les zones interiors de circulació de persones, no presentarà perforacions o forats pels que es pugui introduir una esfera de 15 mm de diàmetre
PAVIMENT COL·LOCAT SOBRE MORTER O LLIT DE SORRA
Les peces han de quedar ben adherides al suport.
Els junts han de quedar plens de material de reblert.
Pendent transversal (paviments exteriors): >= 2%, <= 8%
PAVIMENT DE LLAMBORDINS:
Han de quedar col·locats a trencajunt, seguint les especificacions de la DT.
Junts entre peces: <= 8 mm
Toleràncies d'execució:
- Nivell: ± 12 mm
- Replanteig: ± 10 mm
- Planor: ± 5 mm/3 m
2.- CONDICIONS DEL PROCÉS D'EXECUCIÓ
PAVIMENT COL·LOCAT SOBRE MORTER O LLIT DE SORRA
La superfície del suport ha de ser neta i humida.
El paviment no s'ha de trepitjar durant les 24 h següents a la seva col·locació o el que indiqui la DT.
COL·LOCACIÓ SOBRE LLIT DE SORRA:
No s'ha de treballar en condicions metereològiques que puguin produir alteracions a la subbase o al llit de sorra.
El llit de sorra anivellada s'ha de deixar a 1,5 cm per sobre del nivell definitiu.
Col·locades les peces s'han de piconar 1,5 cm fins al nivell previst.
PAVIMENTS REJUNTATS AMB SORRA:
Els junts s'han de reblir amb sorra fina.
Un cop rejuntades s'ha de fer una segona compactació amb 2 o 3 passades de picó vibrant i un reblert final amb sorra per acabar d'omplir els junts.
S'ha d'escombrar la sorra que ha sobrat abans d'obrir-lo al trànsit.
COL·LOCACIÓ AMB MORTER I JUNTS REBLERTS AMB BEURADA:
S'han de suspendre els treballs quan la temperatura sigui < 5°C.
Les peces per col·locar han de tenir la humitat necessària per tal que no absorbeixin l'aigua del morter.
Un cop col·locades les peces s'han de regar per aconseguir l'adormiment del morter de base.
Després s'han de reblir els junts amb la beurada.
JUNTS REBLERTS AMB MORTER O BEURADA:
En exteriors, la superfície ha de mantenir-se humida durant les 72 h següents.
3.- UNITAT I CRITERI D'AMIDAMENT
m2 de superfície executada d'acord amb les especificacions de la DT, amb deducció de la superfície corresponent a obertures interiors, d'acord amb els criteris següents:
Paviments exteriors:
- Obertures <= 1,5 m2: No es dedueixen
- Obertures > 1,5 m2: Es dedueix el 100%
Paviments interiors:
- Obertures <= 1 m2: No es dedueixen
- Obertures > 1 m2: Es dedueix el 100%
Aquests criteris inclouen l'acabament específic dels acords a les vores, sense que comporti l'ús de materials diferents d'aquells que normalment conformen la unitat.
4.- NORMATIVA DE COMPLIMENT OBLIGATORI
PAVIMENT COL·LOCAT SOBRE MORTER O LLIT DE SORRA
No hi ha normativa de compliment obligatori.

PD INSTAL·LACIONS D'EVACUACIÓ, CANALITZACIÓ I VENTILACIÓ ESTÀTICA

PD5 DRENATGES

PD59- CANAL DE FORMIGÓ PER A DRENATGE

0.- ELEMENTS QUE CONTEMPLA EL PLEC

PD59-50UU,PD59-50US,PD59-50LH.

1.- DEFINICIÓ I CONDICIONS DE LES PARTIDES D'OBRA EXECUTADES
Formació de canal amb peces prefabricades de formigó col·locades sobre solera de formigó.
L'execució de la unitat d'obra inclou les operacions següents:
- Comprovació de la superfície d'assentament
- Col·locació del formigó de la solera
- Col·locació de les peces prefabricades
- Segellat dels junts amb morter
CONDICIONS GENERALS:
La solera ha de tenir un gruix i acabat continus.
Les peces prefabricades han d'estar col·locades segons les alineacions, pendents i cotes previstes a la DT.
Els junts d'assentament i els junts verticals han d'estar fets amb morter de ciment.
S'han de preveure junts de dilatació que han de quedar reblerts amb material elàstic, el qual ha de complir amb les especificacions del Plec de Condicions Tècniques corresponent.
En els casos que l'aigua circuli a gran velocitat, s'han d'evitar els canvis bruscs d'alineació per tal de no produir salts d'aigua o ones.
Toleràncies d'execució:
- Planor (NLT 334): ± 15 mm/3 m
- Desviació lateral: - Línia de l'eix: ± 24 mm - Dimensions interiors: ± 5 D, < 12 mm (D = la dimensió interior màxima expressada en m)
- Nivell soleres: ± 12 mm
- Gruix (e): - e <= 30 cm: + 0,05 e (<= 12 mm), - 8 mm - e > 30 cm: + 0,05 e (<= 16 mm), - 0,025 e (<= -10 mm)
2.- CONDICIONS DEL PROCÉS D'EXECUCIÓ
La temperatura per a formigonar la solera ha d'estar entre 5°C i 40°C.
L'abocada del formigó de solera s'ha de fer de manera que no es produeixin disgregacions.
La col·locació de les peces prefabricades s'ha de començar pel punt més baix.
3.- UNITAT I CRITERI D'AMIDAMENT
m de llargària mesurat sobre el terreny.
4.- NORMATIVA DE COMPLIMENT OBLIGATORI
* Orden de 6 de febrero de 1976 por la que se aprueba el Pliego de Prescripciones Técnicas Generales para Obras de Carreteras y Puentes (PG-3).
* Orden FOM/1382/2002 de 16 de mayo, por la que se actualizan determinados artículos del pliego de prescripciones técnicas generales para obras de carreteras y puentes relativos a la construcción de explanaciones, drenajes y cimentaciones (PG-3).
Real Decreto 470/2021, de 29 de junio, por el que se aprueba el Código Estructural.

PD INSTAL·LACIONS D'EVACUACIÓ, CANALITZACIÓ I VENTILACIÓ ESTÀTICA

PDK PERICONS PER A CANALITZACIONS DE SERVEIS

PDK1- BASTIMENT I TAPA DE FOSA PER A PERICONS DE CANALITZACIONS DE SERVEIS, COL·LOCATS

0.- ELEMENTS QUE CONTEMPLA EL PLEC

PDK1-DX9T.

1.- DEFINICIÓ I CONDICIONS DE LES PARTIDES D'OBRA EXECUTADES

Subministrament i col·locació de bastiment i tapa per a pericó.
En actuacions de reparació, s'han considerat els graus de dificultat següents:
- Grau de dificultat associat a la mobilitat en l'actuació: - Sense dificultat de mobilitat: actuacions en què hi ha una interferència pròpia de l'entorn on es desenvolupen.
- Amb dificultat de mobilitat: actuacions en entorns amb dificultat de mobilitat i/o amb el material aplegat lluny de la zona de treball: - Actuacions amb dificultat d'accessibilitat, per la poca mobilitat de la maquinària, per l'elevada presència de guals particulars i passos de vianants, per la impossibilitat d'ubicar una plataforma de treball lateral, per la impossibilitat d'ocupació de la calçada per fer l'aplec de materials que impliqui fer l'actuació per fases per tal de mantenir el pas de vianants i/o per estar en una zona amb tràfic rodat important - Actuacions en les què els materials estan aplegats lluny de la zona de treball per manca d'espai en la proximitat d'on s'executen les tasques.
- Grau de dificultat associat a l'àmbit de l'actuació en funció de l'amplària de la vorera, calçada o plataforma única
- Grau de dificultat associat a la presència d'elements externs a l'actuació: - Sense afectació per serveis o elements de mobiliari urbà: actuacions sense serveis (canalitzacions d'aigua, semàfors, enllumenat, etc.) ni elements urbans de grans dimensions (marquesines, mòduls d'aparcament de bicicletes, etc.) que interfereixin (o que puguin interferir) en les tasques - Amb afectació per serveis o elements de mobiliari urbà: actuacions amb serveis (canalitzacions d'aigua, semàfors, enllumenat, etc.) o elements urbans de grans dimensions (marquesines, mòduls d'aparcament de bicicletes, etc) que interfereixen en les tasques.
- Grau de dificultat associat a l'abast de l'actuació
L'execució de la unitat d'obra inclou les operacions següents:
- Comprovació de la superfície de recolzament
- Col·locació del morter d'anivellament
- Col·locació del conjunt de bastiment i tapa, agafat amb morter
CONDICIONS GENERALS:
El bastiment col·locat ha de quedar ben assentat sobre les parets de l'element que s'ha de tapar, anivellades prèviament amb morter.
Ha de quedar sòlidament travat per una anella perimetral de morter.
L'anella no ha de provocar el trencament del paviment perimetral i no ha de sortir lateralment de les parets del pou.
La tapa ha de quedar recolzada a sobre del bastiment a tot el seu perímetre. No ha de tenir moviments que puguin provocar el seu trencament per impacte o bé produir sorolls.
Un cop col·locada la tapa, el dispositiu de fixació ha de garantir que només podrà ser retirada per personal autoritzat i que no podrà tenir desplaçaments accidentals.
Les tapes practicables, han d'obrir i tancar correctament.
La part superior del bastiment i la tapa ha de quedar al mateix pla que el paviment perimetral i mantenir el seu pendent.
Toleràncies d'execució:
- Nivell entre la tapa i el paviment: ± 2 mm
- Ajust lateral entre bastiment i tapa: ± 4 mm
- Nivell entre tapa i paviment: ± 5 mm
2.- CONDICIONS DEL PROCÉS D'EXECUCIÓ
El procés de col·locació no ha de produir desperfectes, ni ha de modificar les condicions exigides per al material.
3.- UNITAT I CRITERI D'AMIDAMENT
Unitat mesurada segons les especificacions de la DT.
4.- NORMATIVA DE COMPLIMENT OBLIGATORI
* Orden de 6 de febrero de 1976 por la que se aprueba el Pliego de Prescripciones Técnicas Generales para Obras de Carreteras y Puentes (PG-3).
* Orden FOM/1382/2002 de 16 de mayo, por la que se actualizan determinados artículos del pliego de prescripciones técnicas generales para obras de carreteras y puentes relativos a la construcción de explanaciones, drenajes y cimentaciones (PG-3).
5.- CONDICIONS DE CONTROL D'EXECUCIÓ I DE L'OBRA ACABADA
CONTROL D'EXECUCIÓ. OPERACIONS DE CONTROL EN BASTIMENTS I TAPES DE FOSA:
Les tasques de control a realitzar són les següents:
- Seguiment del procés de col·locació.
CONTROL DE L'OBRA ACABADA. OPERACIONS DE CONTROL EN BASTIMENTS I TAPES DE FOSA:
Les tasques de control a realitzar són les següents:
- Inspecció de les condicions d'assentament del bastiment
- Comprovació de les toleràncies d'ajust i de nivell respecte al paviment
CRITERIS DE PRESA DE MOSTRES:
El control es realitzarà sobre totes les unitats existents a l'obra.
INTERPRETACIÓ DE RESULTATS I ACTUACIONS EN CAS D'INCOMPLIMENT:
Correcció per part del contractista de les irregularitats observades.

PD INSTAL·LACIONS D'EVACUACIÓ, CANALITZACIÓ I VENTILACIÓ ESTÀTICA

PDK PERICONS PER A CANALITZACIONS DE SERVEIS

PDK2- PERICÓ DE FÀBRICA DE MAÓ PER A INSTAL·LACIONS DE SERVEIS

0.- ELEMENTS QUE CONTEMPLA EL PLEC

PDK2-VL6N.

1.- DEFINICIÓ I CONDICIONS DE LES PARTIDES D'OBRA EXECUTADES
Pericó per a registre de canalitzacions de serveis
S'han considerat els tipus següents:
- Pericó de fàbrica de maó fet "in situ", amb parets arrebossades i lliscades interiorment, sobre solera de maó calat, i reblert lateral amb terres
En actuacions de reparació, s'han considerat els graus de dificultat següents:
- Grau de dificultat associat a la mobilitat en l'actuació: - Sense dificultat de mobilitat: actuacions en què hi ha una interferència pròpia de l'entorn on es desenvolupen.
- Amb dificultat de mobilitat: actuacions en entorns amb dificultat de mobilitat i/o amb el material aplegat lluny de la zona de treball: - Actuacions amb dificultat d'accessibilitat, per la poca mobilitat de la maquinària, per l'elevada presència de guals particulars i passos de vianants, per la impossibilitat d'ubicar una plataforma de treball lateral, per la impossibilitat d'ocupació de la calçada per fer l'aplec de materials que impliqui fer l'actuació per fases per tal de mantenir el pas de vianants i/o per estar en una zona amb tràfic rodat important - Actuacions en les què els materials estan aplegats lluny de la zona de treball per manca d'espai en la proximitat d'on s'executen les tasques.
- Grau de dificultat associat a l'àmbit de l'actuació en funció de l'amplària de la vorera, calçada o plataforma única
- Grau de dificultat associat a la presència d'elements externs a l'actuació: - Sense afectació per serveis o elements de mobiliari urbà: actuacions sense serveis (canalitzacions d'aigua, semàfors, enllumenat, etc.) ni elements urbans de grans dimensions (marquesines, mòduls d'aparcament de bicicletes, etc.) que interfereixin (o que puguin interferir) en les tasques - Amb afectació per serveis o elements de mobiliari urbà: actuacions amb serveis (canalitzacions d'aigua, semàfors, enllumenat, etc.) o elements urbans de grans dimensions (marquesines, mòduls d'aparcament de bicicletes, etc) que interfereixen en les tasques.
- Grau de dificultat associat a l'abast de l'actuació
Pericó de fàbrica de maó fet "in situ"
- Comprovació de la superfície d'assentament
- Col·locació dels maons de la solera
- Formació de les parets amb peces ceràmiques, deixant preparats els forats per al pas de tubs.
- Formació de forats per a connexionat dels tubs
- Acoblament dels tubs
- Reblert lateral amb terres.
PERICÓ DE FÀBRICA DE MAÓ FET "IN SITU"
El pericó ha d'estar format amb parets de peces ceràmiques, sobre solera de maó calat
La solera ha de quedar plana i al nivell previst.
Les parets han de ser planes, aplomades i han de quedar travades per filades alternatives.
Les peces ceràmiques s'han de col·locar a trencajunts i les filades han de ser horitzontals.
La superfície interior ha de quedar revestida amb un arrebossat de gruix uniforme, ben adherit a la paret i acabada amb un lliscat de pasta de pòrtland. El revestiment sec ha de ser llis, sense fissures o d'altres defectes.
Els angles interiors han de ser arrodonits.
Gruix de la solera: >= 10 cm
Gruix de l'arrebossat: >= 1 cm
Pendent interior d'evacuació en pericons no sifònics: >= 1,5%
Toleràncies d'execució:
- Aplomat de les parets: ± 10 mm
- Planor de la fàbrica: ± 10 mm/m
- Planor de l'arrebossat: ± 3 mm/m
2.- CONDICIONS DEL PROCÉS D'EXECUCIÓ
PERICÓ DE FÀBRICA DE MAÓ FET "IN SITU"
S'ha de treballar a una temperatura ambient que oscil·li entre els 5°C i els 40°C, sense pluja.
El procés de col·locació del pericó no produirà desperfectes ni modificarà les condicions exigides al material.
Es realitzarà una prova d'estanquitat en el cas que la DF ho consideri necessari.
3.- UNITAT I CRITERI D'AMIDAMENT

Unitat mesurada segons les especificacions de la DT.
4.- NORMATIVA DE COMPLIMENT OBLIGATORI
Real Decreto 470/2021, de 29 de junio, por el que se aprueba el Código Estructural.

PF TUBS I ACCESSORIS PER A GASOS I FLUIDS

PFB TUBS I ACCESSORIS DE POLIETILÈ

PFB3- TUB DE POLIETILÈ DE DENSITAT ALTA, PER A XARXES DE DISTRIBUCIÓ D'AIGUA, COL·LOCAT

0.- ELEMENTS QUE CONTEMPLA EL PLEC

PFB3-140LH,PFB3-140HM.

1.- DEFINICIÓ I CONDICIONS DE LES PARTIDES D'OBRA EXECUTADES
Canalitzacions amb tub de polietilè per a transport i distribució de fluids a pressió i la col·locació d'accessoris en canalitzacions soterrades amb unions soldades, col·locats superficialment o al fons de la rasa.
S'han considerat els tipus de material següents:
- Polietilè extruït de densitat alta per al transport d'aigua a pressió amb una temperatura de servei fins a 40°C
S'han considerat els graus de dificultat de muntatge per als tubs, següents:
- Grau baix, que correspon a una xarxa de trams llargs, amb pocs accessoris i situada en llocs fàcilment accessibles (muntants, instal·lacions d'hidrants, etc.).
- Grau mitjà, que correspon a una xarxa equilibrada en trams lineals i amb accessoris (distribucions d'aigua, gas, calefacció, etc.)
- Grau alt, que correspon a una xarxa amb predomini d'accessoris (sala de calderes, instal·lació de bombeig, etc.)
- Sense especificació del grau de dificultat que correspon a una xarxa on es poden donar trams lineals, equilibrats i amb predomini d'accessoris indistintament al llarg del seu recorregut (instal·lacions d'obres d'enginyeria civil, etc.)
S'han considerat els tipus d'unió següents:
- Soldada (per a tubs de polietilè de densitat alta i mitjana)
- Connectada a pressió (per a tubs de polietilè de densitat alta i baixa)
L'execució de la unitat d'obra inclou les operacions següents:
- Comprovació i preparació del pla de suport (en canalitzacions per soterrar)
- Replanteig de la conducció
- Col·locació de l'element en la seva posició definitiva
- Execució de totes les unions necessàries
- Neteja de la canonada
- Retirada de l'obra de retalls de tubs, materials per a junts, etc.
No s'inclou, en les instal·lacions sense especificació del grau de dificultat, la col·locació d'accessoris. La variació del grau de dificultat en els diferents trams de la xarxa no permet fixar la repercussió d'accessoris; per això, la seva col·locació es considera una unitat d'obra diferent.
CONDICIONS GENERALS:
La posició ha de ser la reflectida a la DT o, en el seu defecte, la indicada per la DF.
Els junts han de ser estancs a la pressió de prova, han de resistir els esforços mecànics i no han de produir alteracions apreciables en el règim hidràulic de la canonada.
Ha d'estar feta la prova de pressió.
Totes les unions, canvis de direcció i sortides de ramals s'han de fer únicament per mitjà dels accessoris normalitzats. Les unions s'han de fer amb accessoris que pressionin la cara exterior del tub o bé soldats per testa, segons sigui el tipus d'unió definit per a la canalització.
El pas a través d'elements estructurals s'ha de fer amb passamurs i l'espai que quedi s'ha d'omplir amb material elàstic. Els passamurs han de sobresortir >= 3 mm del parament. Dins del passamurs no hi pot quedar cap accessori.
El tub de polietilè extruït es pot corbar en fred amb els següents radis de curvatura:

	Polietilè densitat alta	Polietilè densitat baixa i mitjana
A 0°C	<= 50 x Dn	<= 40 x Dn

A 20°C	<= 20 x Dn	<= 15 x Dn

Entre 0°C i 20°C el radi de curvatura pot determinar-se per interpolació lineal.
COL·LOCACIÓ SUPERFICIAL:
Els tubs han de ser accessibles. Les canonades s'han d'estendre perpendicularment o paral·lelament respecte a l'estructura de l'edifici. Les horitzontals han de passar preferentment a prop del paviment o del sostre.
Els dispositius de suport han d'estar situats de tal manera que garanteixin l'estabilitat i l'alineació del tub.
Sobre envans, els suports s'han de fixar amb tacs i visos, i a les parets, s'han d'encastar.
Si l'abraçadora del suport és metàl·lica, entre ella i el tub s'ha d'interposar una anella elàstica.
Donat l'elevat coeficient de dilatació lineal, cal que els punts singulars (suports, canvis de direcció, ramals, trams llargs, etc.), permetin al tub efectuar els moviments axials de dilatació.
La canonada no pot travessar xemeneies ni conductes.
Distància entre suports:
- Tub polietilè densitat alta:
- Trams verticals: DN x 20 mm
- Trams horitzontals: DN x 15 mm
COL·LOCACIÓ SOTERRADA:
La fondària de la rasa ha de permetre que el tub descansi sobre un llit de sorra de riu. Pel seu damunt hi ha d'haver un reblert de terra ben piconada per tongades de 20 cm. Les primeres capes que envolten el tub cal piconar-les amb cura.
Gruix del llit de sorra:
- Polietilè extruït: >= 5 cm
- Polietilè reticulat: >= 10 cm
Gruix del reblert: (sense trànsit rodat):
- Polietilè extruït: >= 60 cm
- Polietilè reticulat: >= 50 cm
Gruix del reblert: (amb trànsit rodat): >= 80 cm
El tub s'ha de col·locar dins la rasa serpentejant lleugerament per a permetre les contraccions i dilatacions degudes a canvis de temperatura.
Per tal de contrarestar les reaccions axials que es produeixen en circular el fluid, els punts singulars (corbes, reduccions, etc.), han d'estar ancorades a daus massissos de formigó.
En cas de coincidència de canonades d'aigua potable i de sanejament, les d'aigua potable han de passar per un pla superior a les de sanejament i han d'anar separades tangencialment 100 cm.
Per damunt del tub s'ha de fer un reblert de terres compactades, que han de complir l'especificat en el seu plec de condicions.
2.- CONDICIONS DEL PROCÉS D'EXECUCIÓ
CONDICIONS GENERALS:
La descàrrega i manipulació dels elements s'ha de fer de forma que no rebin cops.
Per a fer la unió dels tubs no s'han de forçar ni deformar els extrems.
La unió entre els tubs i altres elements d'obra s'ha de fer garantint la no transmissió de càrregues, la impermeabilitat i l'adherència amb les parets.
Cada cop que s'interromp el muntatge, cal tapar els extrems oberts.
L'estesa del tub s'ha de fer desenrotllant tangencialment el rotlle, fent-lo rodar verticalment sobre el terreny.
En les unions elàstiques l'extrem llis del tub s'ha de netejar i lubrificar amb un lubrificant autoritzat pel fabricant del tub, abans de fer la connexió.
L'extrem del tub s'ha d'aixamfranar.
Si s'ha de tallar un tub, cal fer-ho perpendicularment a l'eix i eliminar les rebaves.
Si s'ha d'aplicar un accessori de compressió cal aixamfranar l'aresta exterior.
El tub s'ha d'encaixar sense moviments de torsió.
S'ha d'utilitzar un equip de soldadura que garanteixi l'alineació dels tubs i l'aplicació de la pressió adequada per a fer la unió.
Un cop acabada la instal·lació s'ha de netejar interiorment i fer-hi passar aigua per arrossegar les brosses.
En el cas que la canonada sigui per abastament d'aigua, cal fer un tractament de depuració bacteriològic després de rentar-la.
COL·LOCACIÓ SOTERRADA:
Abans de baixar els elements a la rasa la DF ha d'examinar-los, rebutjant els que presentin algun defecte.
Abans de la col·locació dels elements cal comprovar que la rasant, l'amplària, la fondària i el nivell freàtic de la rasa corresponen als especificats en la DT. En cas contrari cal avisar la DF.
El fons de la rasa ha d'estar net abans de baixar els elements.
Si la canonada té un pendent > 10% s'ha de muntar en sentit ascendent. Si no es pot fer d'aquesta manera, cal fixar-la provisionalment per evitar el lliscament dels tubs.
Els tubs s'han de calçar i colzar per a impedir el seu moviment.
Col·locats els elements al fons de la rasa, s'ha de comprovar que el seu interior és lliure d'elements que puguin impedir el seu assentament o funcionament correctes (terres, pedres,

eines de treball, etc.).
Les canonades i les rases s'han de mantenir lliures d'aigua, esgotant amb bomba o deixant desguassos a l'excavació.
No s'han de muntar trams de més de 100 m de llarg sense fer un reblert parcial de la rasa deixant el junts descoberts. Aquest reblert ha de complir les especificacions tècniques del reblert de la rasa.
Un cop situada la canonada a la rasa, parcialment reblerta excepte a les unions, s'han de fer les proves de pressió interior i d'estanquitat segons la normativa vigent.
No es pot procedir al reblert de les rases sense l'autorització expressa de la DF.
Els daus d'ancoratge s'han de fer una vegada enllestida la instal·lació. S'han de col·locar de forma que els junts de les canonades i dels accessoris siguin accessibles per a la seva reparació.
3.- UNITAT I CRITERI D'AMIDAMENT
TUBS:
m de llargària instal·lada, amidada segons les especificacions de la DT, entre els eixos dels elements o dels punts per connectar.
Aquest criteri inclou les pèrdues de material per retalls i els empalmaments que s'hagin efectuat.
En les instal·lacions amb grau de dificultat especificat, inclou, a més, la repercussió de les peces especials per col·locar.
COL·LOCACIÓ SOTERRADA:
No s'inclouen en aquest criteri els daus de formigó per a l'ancoratge dels tubs ni les brides metàl·liques per a la subjecció dels mateixos.
4.- NORMATIVA DE COMPLIMENT OBLIGATORI
La normativa ha de ser l'específica a l'ús a què es destini.
5.- CONDICIONS DE CONTROL D'EXECUCIÓ I DE L'OBRA ACABADA
CONTROL D'EXECUCIÓ. OPERACIONS DE CONTROL:
Les tasques de control a realitzar són les següents:
- Comprovació de la correcta implantació de les conduccions a l'obra segons el traçat previst.
- Control visual de l'execució de la instal·lació, comprovant: - Suportació - Verticalitat i pendents a trams horitzontals segons destí de la instal·lació - Utilització dels accessoris adequats a empalmaments i entroncaments - Distància a altres elements i conduccions.
- Realització de proves d'estanquitat i resistència mecànica
- Realització de proves d'estanquitat i evacuació a instal·lacions de sanejament.
CONTROL DE L'OBRA ACABADA. OPERACIONS DE CONTROL:
Les tasques de control a realitzar són les següents:
- Manteniment de la instal·lació.
- Realització i emissió d'informe amb resultats dels controls i dels assaigs realitzats i de quantificació dels mateixos.
CRITERIS DE PRESA DE MOSTRES:
S'ha de comprovar la totalitat de la instal·lació.
INTERPRETACIÓ DE RESULTATS I ACTUACIONS EN CAS D'INCOMPLIMENT:
En cas de deficiències de material o execució, si es pot esmenar sense canviar materials, s'ha de procedir a fer-ho. En cas contrari, s'ha de procedir a canviar tot el material afectat.
En cas de manca d'elements o discrepàncies amb el projecte, s'ha de procedir a l'adequació, d'acord amb el que determini la DF.

PF TUBS I ACCESSORIS PER A GASOS I FLUIDS

PFB TUBS I ACCESSORIS DE POLIETILÈ

PFB3- TUB DE POLIETILÈ DE DENSITAT ALTA, PER A XARXES DE DISTRIBUCIÓ D'AIGUA, COL·LOCAT

PFB3-1 TUB DE POLIETILÈ DE DENSITAT ALTA, PER A XARXES DE DISTRIBUCIÓ D'AIGUA, COL·LOCAT

0.- ELEMENTS QUE CONTEMPLA EL PLEC

PFB3-140LH,PFB3-140HM.

1.- DEFINICIÓ I CONDICIONS DE LES PARTIDES D'OBRA EXECUTADES
Canalitzacions amb tub de polietilè per a transport i distribució de fluids a pressió i la col·locació d'accessoris en canalitzacions soterrades amb unions soldades, col·locats

superficialment o al fons de la rasa.
S'han considerat els tipus de material següents:
- Polietilè extruït de densitat alta per al transport d'aigua a pressió amb una temperatura de servei fins a 40°C
S'han considerat els graus de dificultat de muntatge per als tubs, següents:
- Grau baix, que correspon a una xarxa de trams llargs, amb pocs accessoris i situada en llocs fàcilment accessibles (muntants, instal·lacions d'hidrants, etc.).
- Grau mitjà, que correspon a una xarxa equilibrada en trams lineals i amb accessoris (distribucions d'aigua, gas, calefacció, etc.)
- Grau alt, que correspon a una xarxa amb predomini d'accessoris (sala de calderes, instal·lació de bombeig, etc.)
- Sense especificació del grau de dificultat que correspon a una xarxa on es poden donar trams lineals, equilibrats i amb predomini d'accessoris indistintament al llarg del seu recorregut (instal·lacions d'obres d'enginyeria civil, etc.)
S'han considerat els tipus d'unió següents:
- Soldada (per a tubs de polietilè de densitat alta i mitjana)
- Connectada a pressió (per a tubs de polietilè de densitat alta i baixa)
L'execució de la unitat d'obra inclou les operacions següents:
- Comprovació i preparació del pla de suport (en canalitzacions per soterrar)
- Replanteig de la conducció
- Col·locació de l'element en la seva posició definitiva
- Execució de totes les unions necessàries
- Neteja de la canonada
- Retirada de l'obra de retalls de tubs, materials per a junts, etc.
No s'inclou, en les instal·lacions sense especificació del grau de dificultat, la col·locació d'accessoris. La variació del grau de dificultat en els diferents trams de la xarxa no permet fixar la repercussió d'accessoris; per això, la seva col·locació es considera una unitat d'obra diferent.
CONDICIONS GENERALS:
La posició ha de ser la reflectida a la DT o, en el seu defecte, la indicada per la DF.
Els junts han de ser estancs a la pressió de prova, han de resistir els esforços mecànics i no han de produir alteracions apreciables en el règim hidràulic de la canonada.
Ha d'estar feta la prova de pressió.
Totes les unions, canvis de direcció i sortides de ramals s'han de fer únicament per mitjà dels accessoris normalitzats. Les unions s'han de fer amb accessoris que pressionin la cara exterior del tub o bé soldats per testa, segons sigui el tipus d'unió definit per a la canalització.
El pas a través d'elements estructurals s'ha de fer amb passamurs i l'espai que quedi s'ha d'omplir amb material elàstic. Els passamurs han de sobresortir >= 3 mm del parament. Dins del passamurs no hi pot quedar cap accessori.
El tub de polietilè extruït es pot corbar en fred amb els següents radis de curvatura:

	Polietilè densitat alta	Polietilè densitat baixa i mitjana
A 0°C	<= 50 x Dn	<= 40 x Dn
A 20°C	<= 20 x Dn	<= 15 x Dn

Entre 0°C i 20°C el radi de curvatura pot determinar-se per interpolació lineal.
COL·LOCACIÓ SUPERFICIAL:
Els tubs han de ser accessibles. Les canonades s'han d'estendre perpendicularment o paral·lelament respecte a l'estructura de l'edifici. Les horitzontals han de passar preferentment a prop del paviment o del sostre.
Els dispositius de suport han d'estar situats de tal manera que garanteixin l'estabilitat i l'alineació del tub.
Sobre envans, els suports s'han de fixar amb tacs i visos, i a les parets, s'han d'encastar.
Si l'abraçadora del suport és metàl·lica, entre ella i el tub s'ha d'interposar una anella elàstica.
Donat l'elevat coeficient de dilatació lineal, cal que els punts singulars (suports, canvis de direcció, ramals, trams llargs, etc.), permetin al tub efectuar els moviments axials de dilatació.
La canonada no pot travessar xemeneies ni conductes.
Distància entre suports:
- Tub polietilè densitat alta:
- Trams verticals: DN x 20 mm
- Trams horitzontals: DN x 15 mm
COL·LOCACIÓ SOTERRADA:
La fondària de la rasa ha de permetre que el tub descansi sobre un llit de sorra de riu. Pel seu damunt hi ha d'haver un reblert de terra ben piconada per tongades de 20 cm. Les primeres capes que envolten el tub cal piconar-les amb cura.
Gruix del llit de sorra:
- Polietilè extruït: >= 5 cm
- Polietilè reticulat: >= 10 cm

Gruix del reblert: (sense trànsit rodat):
- Polietilè extruït: >= 60 cm
- Polietilè reticulat: >= 50 cm
Gruix del reblert: (amb trànsit rodat): >= 80 cm
El tub s'ha de col·locar dins la rasa serpentejant lleugerament per a permetre les contraccions i dilatacions degudes a canvis de temperatura.
Per tal de contrarestar les reaccions axials que es produeixen en circular el fluid, els punts singulars (corbes, reduccions, etc.), han d'estar ancorades a daus massissos de formigó.
En cas de coincidència de canonades d'aigua potable i de sanejament, les d'aigua potable han de passar per un pla superior a les de sanejament i han d'anar separades tangencialment 100 cm.
Per damunt del tub s'ha de fer un reblert de terres compactades, que han de complir l'especificat en el seu plec de condicions.
2.- CONDICIONS DEL PROCÉS D'EXECUCIÓ
CONDICIONS GENERALS:
La descàrrega i manipulació dels elements s'ha de fer de forma que no rebin cops.
Per a fer la unió dels tubs no s'han de forçar ni deformar els extrems.
La unió entre els tubs i altres elements d'obra s'ha de fer garantint la no transmissió de càrregues, la impermeabilitat i l'adherència amb les parets.
Cada cop que s'interromp el muntatge, cal tapar els extrems oberts.
L'estesa del tub s'ha de fer desenrotllant tangencialment el rotlle, fent-lo rodar verticalment sobre el terreny.
En les unions elàstiques l'extrem llis del tub s'ha de netejar i lubrificar amb un lubrificant autoritzat pel fabricant del tub, abans de fer la connexió.
L'extrem del tub s'ha d'aixamfranar.
Si s'ha de tallar un tub, cal fer-ho perpendicularment a l'eix i eliminar les rebaves.
Si s'ha d'aplicar un accessori de compressió cal aixamfranar l'aresta exterior.
El tub s'ha d'encaixar sense moviments de torsió.
S'ha d'utilitzar un equip de soldadura que garanteixi l'alineació dels tubs i l'aplicació de la pressió adequada per a fer la unió.
Un cop acabada la instal·lació s'ha de netejar interiorment i fer-hi passar aigua per arrossegar les brosses.
En el cas que la canonada sigui per abastament d'aigua, cal fer un tractament de depuració bacteriològic després de rentar-la.
COL·LOCACIÓ SOTERRADA:
Abans de baixar els elements a la rasa la DF ha d'examinar-los, rebutjant els que presentin algun defecte.
Abans de la col·locació dels elements cal comprovar que la rasant, l'amplària, la fondària i el nivell freàtic de la rasa corresponen als especificats en la DT. En cas contrari cal avisar la DF.
El fons de la rasa ha d'estar net abans de baixar els elements.
Si la canonada té un pendent > 10% s'ha de muntar en sentit ascendent. Si no es pot fer d'aquesta manera, cal fixar-la provisionalment per evitar el lliscament dels tubs.
Els tubs s'han de calçar i colzar per a impedir el seu moviment.
Col·locats els elements al fons de la rasa, s'ha de comprovar que el seu interior és lliure d'elements que puguin impedir el seu assentament o funcionament correctes (terres, pedres, eines de treball, etc.).
Les canonades i les rases s'han de mantenir lliures d'aigua, esgotant amb bomba o deixant desguassos a l'excavació.
No s'han de muntar trams de més de 100 m de llarg sense fer un reblert parcial de la rasa deixant el junts descoberts. Aquest reblert ha de complir les especificacions tècniques del reblert de la rasa.
Un cop situada la canonada a la rasa, parcialment reblerta excepte a les unions, s'han de fer les proves de pressió interior i d'estanquitat segons la normativa vigent.
No es pot procedir al reblert de les rases sense l'autorització expressa de la DF.
Els daus d'ancoratge s'han de fer una vegada enllestida la instal·lació. S'han de col·locar de forma que els junts de les canonades i dels accessoris siguin accessibles per a la seva reparació.
3.- UNITAT I CRITERI D'AMIDAMENT
TUBS:
m de llargària instal·lada, amidada segons les especificacions de la DT, entre els eixos dels elements o dels punts per connectar.
Aquest criteri inclou les pèrdues de material per retalls i els empalmaments que s'hagin efectuat.
En les instal·lacions amb grau de dificultat especificat, inclou, a més, la repercussió de les peces especials per col·locar.
COL·LOCACIÓ SOTERRADA:
No s'inclouen en aquest criteri els daus de formigó per a l'ancoratge dels tubs ni les brides metàl·liques per a la subjecció dels mateixos.
4.- NORMATIVA DE COMPLIMENT OBLIGATORI
La normativa ha de ser l'específica a l'ús a què es destini.
5.- CONDICIONS DE CONTROL D'EXECUCIÓ I DE L'OBRA ACABADA
CONTROL D'EXECUCIÓ. OPERACIONS DE CONTROL:

Les tasques de control a realitzar són les següents:
- Comprovació de la correcta implantació de les conduccions a l'obra segons el traçat previst.
- Control visual de l'execució de la instal·lació, comprovant: - Suportació - Verticalitat i pendents a trams horitzontals segons destí de la instal·lació - Utilització dels accessoris adequats a empalmaments i entroncaments - Distància a altres elements i conduccions.
- Realització de proves d'estanquitat i resistència mecànica
- Realització de proves d'estanquitat i evacuació a instal·lacions de sanejament.

CONTROL DE L'OBRA ACABADA. OPERACIONS DE CONTROL:
Les tasques de control a realitzar són les següents:
- Manteniment de la instal·lació.
- Realització i emissió d'informe amb resultats dels controls i dels assaigs realitzats i de quantificació dels mateixos.

CRITERIS DE PRESA DE MOSTRES:
S'ha de comprovar la totalitat de la instal·lació.
INTERPRETACIÓ DE RESULTATS I ACTUACIONS EN CAS D'INCOMPLIMENT:
En cas de deficiències de material o execució, si es pot esmenar sense canviar materials, s'ha de procedir a fer-ho. En cas contrari, s'ha de procedir a canviar tot el material afectat.
En cas de manca d'elements o discrepàncies amb el projecte, s'ha de procedir a l'adequació, d'acord amb el que determini la DF.

PG INSTAL·LACIONS ELÈCTRIQUES, DOMÓTICA, FOTOVOLTAICA I MINIEÒLICA

PG2 TUBS, CANALS, SAFATES I COLUMNES PER A MECANISMES

PG2N- TUB FLEXIBLE DE MATERIAL PLÀSTIC PER A LA PROTECCIÓ DE CONDUCTORS ELÈCTRICS, COL·LOCAT

0.- ELEMENTS QUE CONTEMPLA EL PLEC

PG2N-EUGF,PG2N-EUGK.

Plec de condicions
1.- DEFINICIÓ I CONDICIONS DE LES PARTIDES D'OBRA EXECUTADES

Tub flexible no metàl·lic, de fins a 250 mm de diàmetre nominal, col·locat.
S'han considerat els tipus de tubs següents:
- Tubs de PVC corrugats
- Tubs de PVC folrats, de dues capes, semillisa l'exterior i corrugada la interior
- Tubs de material lliure d'halògens
- Tubs de polipropilè
- Tubs de polietilè de dues capes, corrugada l'exterior i llisa la interior

S'han considerat els tipus de col·locació següents:
- Tubs col·locats encastats
- Tubs col·locats sota paviment
- Tubs col·locats sobre sostremort
- Tubs col·locats al fons de la rasa

L'execució de la unitat d'obra inclou les operacions següents:
- Replanteig del traçat del tub
- L'estesa, fixació o col·locació del tub
- Retirada de l'obra de les restes d'embalatges, retalls de tubs, etc.

CONDICIONS GENERALS:
El tub no pot tenir empalmaments entre els registres (caixes de derivació, pericons, etc.), ni entre aquests i les caixes de mecanismes.
S'ha de comprovar la regularitat superficial i l'estat de la superfície sobre la què s'ha d'efectuar el tractament superficial.
Toleràncies d'instal·lació:
- Penetració dels tubs dintre les caixes: ± 2 mm

ENCASTAT:
El tub s'ha de fixar al fons d'una regata oberta al parament, coberta amb guix.
Recobriment de guix: >= 1 cm
SOBRE SOSTREMORT:
El tub ha de quedar fixat al sostre o recolzat en el cel ras.
MUNTAT A SOTA D'UN PAVIMENT
El tub ha de quedar recolzat sobre el paviment base.

Ha de quedar fixat al paviment base amb tocs de morter cada metre, com a mínim.
CANALITZACIÓ SOTERRADA:
El tub ha de quedar instal·lat al fons de rases reblertes posteriorment.
El tub no pot tenir empalmaments entre els registres (caixes de derivació, pericons, etc.), ni entre aquests i les caixes de mecanismes.
Nombre de corbes de 90° entre dos registres consecutius: <= 3
Distància entre el tub i la capa de protecció: >= 10 cm
Fondària de les rases: >= 40 cm
Penetració del tub dins dels pericons: 10 cm
Toleràncies d'execució:
- Penetració del tub dins dels pericons: ± 10 mm

2.- CONDICIONS DEL PROCÉS D'EXECUCIÓ

CONDICIONS GENERALS:
Abans de començar els treballs de muntatge es farà un replanteig previ que serà aprovat per la DF
Les unions s'han de fer amb els accessoris subministrats pel fabricant o expressament aprovats per aquest. Els accessoris d'unió i en general tots els accessoris que intervenen en la canalització han de ser els adequats al tipus i característiques del tub a col·locar.
S'ha de comprovar que les característiques del producte a col·locar corresponen a les especificades a la DT del projecte.
Els tubs s'han d'inspeccionar abans de la seva col·locació.
La seva instal·lació no n'ha d'alterar les característiques.
Un cop acabades les tasques de muntatge, es procedirà a la retirada de l'obra de les restes d'embalatges, retalls de tubs, etc.
CANALITZACIÓ SOTERRADA:
El tub ha de quedar alineat en el fons de la rasa nivellant-lo amb una capa de sorra garbejada i netejant-la de possibles obstacles (pedra, runa, etc.)
Sobre la canalització s'ha de col·locar una capa o coberta d'avís i protecció mecànica (maons, plaques de formigó, etc.).

3.- UNITAT I CRITERI D'AMIDAMENT

m de llargària instal·lada, amidada segons les especificacions del projecte, entre els eixos dels elements o dels punts per connectar.
La instal·lació inclou les fixacions, provisionals quan el muntatge és encastat i definitives en la resta de muntatges.
Aquest criteri inclou les pèrdues de material corresponents a retalls.

4.- NORMATIVA DE COMPLIMENT OBLIGATORI

NORMATIVA GENERAL:
Real Decreto 842/2002 de 2 de agosto, por el que se aprueba el Reglamento Electrotécnico de Baja Tensión. REBT 2002.
UNE-EN 50086-1:1995 Sistemas de tubos para la conducción de cables. Parte 1: Requisitos generales.
UNE-EN 50086-2-2:1997 Sistemas de tubos para instalaciones eléctricas. Parte 2-2: Requisitos particulares para sistemas de tubos curvables.
UNE-EN 50086-2-3:1997 Sistemas de tubos para instalaciones eléctricas. Parte 2-1: Requisitos particulares para sistemas de tubos flexibles.
CANALITZACIÓ SOTERRADA:
UNE-EN 50086-2-4:1995 Sistemas de tubos para la conducción de cables. Parte 2-4: requisitos particulares para sistemas de tubos enterrados.

5.- CONDICIONS DE CONTROL D'EXECUCIÓ I DE L'OBRA ACABADA

CONTROL D'EXECUCIÓ. OPERACIONS DE CONTROL:
Les tasques de control a realitzar són les següents:
- Comprovació de la correcta implantació de les canalitzacions segons el traçat previst.
- Verificar que les dimensions de les canalitzacions s'adeqüen a l'especificat i al que li correspon segons el R.E.B.T., en funció dels conductors instal·lats.
- Verificar la correcta suportació i l'ús dels accessoris adequats.
- Verificar el grau de protecció IP
- Verificar els radis de curvatura, comprovant que no es provoquen reduccions de secció.
- Verificar la continuïtat elèctrica a canalitzacions metàl·liques i la seva posada a terra.
- Verificar la no existència d'encreuaments i paral·lelismes amb d'altres canalitzacions a distàncies inferiors a l'indicat al R.E.B.T.
- Verificar el correcte dimensionament de les caixes de connexió i l'ús dels accessoris

adequats.
- Verificar la correcta implantació de registres per a un manteniment correcte.
CONTROL DE L'OBRA ACABADA. OPERACIONS DE CONTROL:
- Informe amb els resultats dels controls efectuats.
CRITERIS DE PRESA DE MOSTRES:
Es verificarà per mostreig diferents punts de la instal·lació.
INTERPRETACIÓ DE RESULTATS I ACTUACIONS EN CAS D'INCOMPLIMENT:
En cas d'incompliment de la Normativa vigent, es procedirà a la seva adequació.
En cas de deficiències de material o execució, es procedirà d'acord amb el que determini la DF.

PG INSTAL·LACIONS ELÈCTRIQUES, DOMÓTICA, FOTOVOLTAICA I MINIEÒLICA

PG3 CABLES ELÈCTRICS PER A TENSIÓ BAIXA I SISTEMES DE DISTRIBUCIÓ ELÈCTRICA

PG33- CABLE DE COURE DE 0,6/1 KV, COL·LOCAT

0.- ELEMENTS QUE CONTEMPLA EL PLEC

PG33-E6VZ.

Plec de condicions
1.- DEFINICIÓ I CONDICIONS DE LES PARTIDES D'OBRA EXECUTADES

Estesa i col·locació de cable elèctric destinat a sistemes de distribució en tensió baixa i instal·lacions en general, per a serveis fixes, amb conductor de coure, de tensió assignada 0,6/1kV.
S'han considerat els tipus següents:
- Cable flexible de designació RZ1-K (AS), amb aïllament de barreja de polietilè reticulat (XLPE) i coberta de poliolefines termoplàstiques , UNE 21123-4
- Cable flexible de designació RV-K amb aïllament de barreja de polietilè reticulat (XLPE) i coberta de barreja de policlorur de vinil (PVC), UNE 21123-2
- Cable flexible de designació RZ1-K (AS+), amb aïllament de barreja de polietilè reticulat (XLPE) + mica i coberta de poliolefines termoplàstiques , UNE 21123-4
- Cable flexible de designació SZ1-K (AS+), amb aïllament d'elastòmers vulcanitzats i coberta de poliolefines termoplàstiques , UNE 21123-4
- Cable rígid de designació RV, amb aïllament de barreja de polietilè reticulat (XLPE) i coberta de barreja de policlorur de vinil (PVC), UNE 21123-2
- Cable rígid de designació RZ, amb aïllament de barreja de polietilè reticulat (XLPE), UNE 21030
- Cable rígid de designació RVFV, amb armadura de fleix d'acer, aïllament de barreja de polietilè reticulat (XLPE) i coberta de barreja de policlorur de vinil (PVC), UNE 21123-2
- Cable flexible de designació ZZ-F (AS), amb aïllament i coberta d'elastòmers termoestables.
S'han considerat els tipus de col·locació següents:
- Col·locat superficialment
- Col·locat en tub
- Col·locat en canal o safata
- Col·locat aeri
L'execució de la unitat d'obra inclou les operacions següents:
- Estesa, col·locació i tibat del cable si es el cas
CONDICIONS GENERALS:
Els empalmaments i derivacions s'han de fer amb borns o regletes de connexió, prohibint-se expressament el fer-ho per simple recargolament o enrrotllament dels fils, de forma que es garanteixi tant la continuïtat elèctrica com la de l'aïllament.
El recorregut ha de ser l'indicat a la DT.
Els conductors han de quedar estesos de manera que les seves propietats no quedin danyades.
Els conductors han d'estar protegits contra els danys mecànics que puguin venir després de la seva instal·lació.
El conductor ha de penetrar dins les caixes de derivació, de connexió dels equips i dels mecanismos elèctrics.
Tots els materials que intervenen en la instal·lació han de ser compatibles entre si. Per aquest motiu, el muntatge i les connexions han d'estar fets amb els materials i accessoris subministrats pel fabricant, o expressament aprovats per aquest.
El cable ha de portar una identificació mitjançant anelles o brides del circuit al qual

pertany, a la sortida del quadre de protecció.
No ha d'haver-hi empalmaments entre les caixes de derivació, ni entre aquestes i els mecanismes.
No s'han de transmetre esforços entre els cables i les connexions elèctriques.
Penetració del conductor dins les caixes: >= 10 cm
Toleràncies d'instal·lació:
- Penetració del conductor dins les caixes: ± 10 mm
Distància mínima al terra en creuaments de vials públics:
- Sense transit rodat: >= 4 m
- Amb transit rodat: >= 6 m
COL·LOCAT SUPERFICIALMENT:
El cable ha de quedar fixat als paraments o al sostre mitjançant brides, collarins o abraçadores de forma que no en surti perjudicada la coberta.
Quan es col·loca muntat superficialment, la seva fixació al parament ha de quedar alineada paral·lelament al sostre o al paviment i la seva posició ha de ser la fixada al projecte.
Distància horitzontal entre fixacions: <= 80cm
Distància vertical entre fixacions: <= 150cm
En cables col·locats amb grapes sobre façanes s'aprofitarà, en la mesura del possible, les possibilitats d'ocultació que ofereixi aquesta.
El cable es subjectarà a la paret o sostre amb les grapes adequades. Les grapes han de ser resistents a la intempèrie i en cap cas han de malmetre el cable. Han d'estar fermament subjectes al suport amb tacs i cargols.
Quan el cable ha de recórrer un tram sense suports, com per exemple passar d'un edifici a un altre, es penjarà d'un cable fiador d'acer galvanitzat sòlidament subjectat pels extrems.
En els creuaments amb altres canalitzacions, elèctriques o no, es deixarà una distància mínima de 3 cm entre els cables i aquestes canalitzacions o be es disposarà un aïllament suplementari. Si l'encreuament es fa practicant un pont amb el mateix cable, els punts de fixació immediats han d'estar el suficientment propers per tal d'evitar que la distància indicada pugui deixar d'existir.
COL·LOCACIÓ AÈRIA:
El cable quedarà unit als suports pel neutre fiador que es el que aguantarà tot l'esforç de tracció. En cap cas està permes fer servir un conductor de fase per a subjectar el cable.
La unió del cable amb el suport es durà a terme amb una peça adient que empresoni el neutre fiador per la seva coberta aïllant sense malmètrela. Aquesta peça ha d'incorporar un sistema de tesat per tal de donar-li al cable la seva tensió de treball un cop estesa la línia. Ha de ser d'acer galvanitzat hi no ha de provocar cap retorciment al conductor neutre fiador en les operacions de tesat.
Tant les derivacions com els empalmaments es faran coincidir sempre amb un punt de fixació, ja sigui en xarxes sobre suports o en xarxes sobre façanes o be en combinacions d'aquestes.
COL·LOCAT EN TUBS:
Quan el cable passi de subterrani a aèri, es protegirà el cable soterrat des de 0,5 m per sota del paviment fins a 2,5 m per sobre amb un tub d'acer galvanitzat.
La connexió entre el cable soterrat i el que transcorre per la façana o suport es farà dintre d'una caixa de doble aïllament, situada a l'extrem del tub d'acer, resistent a la intempèrie i amb premsaestopes per a l'entrada i sortida de cables.
Els empalmaments i connexions es faran a l'interior de pericons o be en les caixes dels mecanismes.
Es duran a terme de manera que quedi garantida la continuitat tant elèctrica com de l'aïllament.
A la vegada ha de quedar assegurada la seva estanquitat i resistència a la corrossió.
El diàmetre interior dels tubs serà superior a dues vegades el diàmetre del conductor.
Si en un mateix tub hi ha més d'un cable, aleshores el diàmetre del tub ha de ser suficientment gran per evitar embussaments dels cables.

2.- CONDICIONS DEL PROCÉS D'EXECUCIÓ

CONDICIONS GENERALS:
L'instal·lador prendrà cura que no pateixi torsions ni danys a la seva coberta en treure'l de la bobina.
Es tindrà cura al treure el cable de la bobina per tal de no causar-li retorçaments ni coques.
Temperatura del conductor durant la seva instal·lació: >= 0°C
No ha de tenir contacte amb superfícies calentes, ni que desprenguin irradiacions.
Si l'estesa del cable es amb tensió, es a dir estirant per un extrem del cable mentre es va desentrrotllant de la bobina, es disposaran politges als suports i en els canvis de direcció per tal de no sobrepassar la tensió màxima admissible pel cable. El cable s'ha d'extreure de la bobina estirant per la part superior. Durant l'operació es vigilarà permanentment la tensió del cable.
Un cop el cable a dalt dels suports es procedirà a la fixació i tibat amb els tensors que incorporen les peces de suport.
Durant l'estesa del cable i sempre que es prevegin interrupcions de l'obra, els extrems es protegiran per tal de que no hi entri aigua.
La força màxima de tracció durant el procés d'instal·lació serà tal que no provoqui

allargaments superiors al 0,2%. Per a cables amb conductor de coure, la tensió màxima admissible durant l'estesa serà de 50 N/mm2.
En el traçat de l'estesa del cable es disposaran rodets en els canvis de direcció i en general allí on es consideri necessari per tal de no provocar tensions massa grans al conductor.
Radi de curvatura mínim admissible durant l'estesa:
- Cables unipolars: Radi mínim de quinze vegades el diàmetre del cable.
- Cables multiconductors: Radi mínim de dotze vegades el diàmetre del cable.
CABLE COL.LOCAT EN TUB:
El tub de protecció ha d'estar instal·lat abans d'introduir els conductors.
El conductor s'ha d'introduir dins el tub de protecció mitjançant un cable guia prenent cura que no pateixi torsions ni danys a la seva coberta.

3.- UNITAT I CRITERI D'AMIDAMENT

m de llargària instal·lada, amidada segons les especificacions del projecte, entre els eixos dels elements per connectar.
Aquest criteri inclou les pèrdues de material corresponents a retalls, així com l'excés previst per a les connexions.

4.- NORMATIVA DE COMPLIMENT OBLIGATORI

Real Decreto 842/2002 de 2 de agosto, por el que se aprueba el Reglamento Electrotécnico de Baja Tensión. REBT 2002.

5.- CONDICIONS DE CONTROL D'EXECUCIÓ I DE L'OBRA ACABADA

CONTROL D'EXECUCIÓ. OPERACIONS DE CONTROL:
Les tasques de control a realitzar són les següents:
- Comprovació de la correcta instal·lació dels conductors
- Verificar que els tipus i seccions dels conductors s'adeqüen a l'especificat al projecte
- Verificar la no existència d'empalmaments fora de les caixes
- Verificar a caixes la correcta execució dels empalmaments i l'ús de borns de connexió adequats
- Verificar l'ús adequat dels codis de colors
- Verificar les distàncies de seguretat respecte altres conduccions (aigua, gas, gasos cremats i senyals febles) segons cadascun dels reglaments d'aplicació.
- Assaigs segons REBT.
CONTROL DE L'OBRA ACABADA. OPERACIONS DE CONTROL:
Les tasques de control a realitzar són les següents:
- Realització i emissió d'informe amb resultats dels controls i assaigs realitzats, d'acord amb el que s'especifica a la taula d'assaigs i de quantificació dels mateixos.
CRITERIS DE PRESA DE MOSTRES:
Resistència d'aïllament: Es realitzarà a tots els circuits
Rigidesa dielèctrica: Es realitzarà a les línies principals
Caiguda de tensió: Es mesuraran els circuits més desfavorables i les línies que hagin sigut modificades el seu recorregut respecte projecte.
INTERPRETACIÓ DE RESULTATS I ACTUACIONS EN CAS D'INCOMPLIMENT:
En cas d'incompliment de la Normativa vigent, es procedirà a la seva substitució.
En cas de deficiències de material o execució, es procedirà d'acord amb el que determini la DF.

PJ INSTAL·LACIONS DE LAMPISTERIA, REG, PISCINES, APARELLS SANITARIS I AIGUA CALENTA SANITÀRIA

PJM ELEMENTS DE MESURA, CONTROL I REGULACIÓ

PJM45- COMPTADOR D'AIGUA AMB CONNEXIÓ EMBRIDADA, COL.LOCAT

0.- ELEMENTS QUE CONTEMPLA EL PLEC

PJM45-MABK.

Plec de condicions
1.- DEFINICIÓ I CONDICIONS DE LES PARTIDES D'OBRA EXECUTADES

Aquest plec de condicions tècniques es vàlid per a les següents partides d'obra:
- Comptadors d'aigua amb unions roscades o embridades connectats a una bateria o a un ramal.
- Elements per a la lectura centralitzada de comptadors electrònics
Es consideren incloses dins d'aquesta unitat d'obra les operacions següents:
Per a la col·locació de comptadors:
- Replanteig de la unitat d'obra
- Preparació de les unions
- Col·locació del comptador
- Connexió a la xarxa de fluid amb els seus accessoris corresponents
- Prova de servei
- Retirada de l'obre dels embalatges, restes de materials, etc.
Per a la col·locació del punts de lectura centralitzada:
- Replanteig d'unitat d'obra
- Col·locació del punt de lectura centralitzada
- Execució de les connexions elèctriques
- Comprovació del funcionament
- Retirada de l'obre dels embalatges, restes de materials, etc.
COL.LOCACIÓ DE COMPTADORS:
El comptador ha de quedar instal·lat dins d'una cambra de fàcil accés i amb suficients mitjans d'il·luminació i d'evacuació.
Cal que quedi suficientment separat dels paraments que l'envolten, de manera que es pugui instal·lar i manipular.
Les connexions amb les conduccions d'entrada i de sortida no han de tenir fuites, han de ser enroscades i amb junt de material elàstic.
Abans i després del comptador ha de quedar instal·lada una aixeta de pas i una vàlvula de retenció si el comptador no la porta incorporada, segons les especificacions del seu plec de condicions.
La posició ha de ser la fixada a la DT.
Ha d'estar feta la prova d'instal·lació.
Toleràncies d'instal·lació:
- Posició: ± 20 mm

2.- CONDICIONS DEL PROCÉS D'EXECUCIÓ

CONDICIONS GENERALS:
Abans de començar els treballs de muntatge, s'ha de fer un replanteig que ha de ser aprovat per la DF.
S'ha de comprovar que les característiques del producte corresponen a les especificades al projecte.
Els materials s'han d'inspeccionar abans de la seva col·locació.
La seva instal·lació no ha d'alterar les característiques dels elements.
La col·locació de l'element s'ha de fer seguint les indicacions del fabricant.
Un cop instal·lat, s'ha de procedir a la retirada de l'obra de tots els materials sobrants (embalatges, retalls de cables, etc.).
COL.LOCACIÓ DE COMPTADORS:
No es retiraran les proteccions de les boques de connexió fins que no es procedeixi a la seva unió.
Les unions roscades s'han de preparar amb estopa, pasta o cintes d'estanquitat.
L'enroscada, en el seu cas, s'ha de fer sense forçar ni malmetre la rosca.

3.- UNITAT I CRITERI D'AMIDAMENT

Unitat de quantitat instal·lada, mesurada segons les especificacions de la DT.

4.- NORMATIVA DE COMPLIMENT OBLIGATORI

Documento Básico de Salubridad DB-HS, parte II del CTE, aprobado por el Real Decreto 314/2006.

5.- CONDICIONS DE CONTROL D'EXECUCIÓ I DE L'OBRA ACABADA

CONTROL D'EXECUCIÓ. OPERACIONS DE CONTROL EN COMPTADORS:
Els punts de control més destacables són els següents:
- Comprovació de la correcta implantació dels materials i equips.
- Verificar la correcta instal·lació i dimensions dels elements de la cambra d'escomesa o armari de comptador i elements següents : - Clau de pas general - Comptador homologat - Filtres amb malla d'entre 25 i 50um - Clau de pas posterior al comptador (si és

prevista) - Vàlvula de retenció - Sistema de reducció de pressió - Protecció contra condensacions / tèrmiques / esforços mecànics / sorolls - Existència de desguàs
- Condicions mínimes de subministre - Estalvi d'aigua - Senyalització
- Verificar les dimensions de la cambra d'escomesa o armari de comptador
- Verificar l'assaig de resistència mecànica i Estanqueitat.
CONTROL DE L'OBRA ACABADA. OPERACIONS DE CONTROL EN COMPTADORS:
- Realització i emissió d'informe amb resultats dels controls i mesures realitzades.
CRITERIS DE PRESA DE MOSTRES EN COMPTADORS:
Es comprovarà globalment
INTERPRETACIÓ DE RESULTATS I ACTUACIONS EN CAS D'INCOMPLIMENT EN COMPTADORS:
Es donarà per bona la prova d'estanquitat quan no hi hagi variacions de pressió al manómetre.
En cas de deficiències de material o execució, si es pot esmenar sense canviar materials, s'ha de procedir a fer-ho. En cas contrari, s'ha de procedir a canviar tot el material afectat.
En cas de manca d'elements o discrepàncies amb el projecte, s'ha de procedir a l'adequació, d'acord amb el que determini la DF.

PJ INSTAL·LACIONS DE LAMPISTERIA, REG, PISCINES, APARELLS SANITARIS I AIGUA CALENTA SANITÀRIA

PJS EQUIPS PER A REG

PJS5- BOCA DE REG, COL·LOCAT (D)

0.- ELEMENTS QUE CONTEMPLA EL PLEC

PJS5-HALH.

Plec de condicions
1.- DEFINICIÓ I CONDICIONS DE LES PARTIDES D'OBRA EXECUTADES

Elements de subministrament i distribució d'aigua, destinats a la connexió de mànigues de reg o localització puntual d'aspersors aeris acoblats a la rosca de la clau d'obertura.
- L'execució de la unitat d'obra inclou les operacions següents:
- Col·locació i anivellament de la boca
- Neteja de rosques i d'interior de tubs
- Preparació de les unions
- Connexionat a la xarxa
- Prova de servei
- Col·locació de la tapa
CONDICIONS GENERALS:
La carcassa i la tapa de fosa han de quedar anivellades entre elles i respecte al paviment.
La sortida de la carcassa ha de ser roscada o tipus Racor Barcelona
En el cos ha d'estar gravada la pressió de treball.
Es col·locaran en derivació sobre la xarxa principal.
La xarxa en la que s'instal·li la boca ha de ser autònoma de les xarxes de goteig, aspersió i difusió.
Pressió de prova:
- Pressió nominal 10 bar: >= 15 bar
Tant els junts de la vàlvula com les connexions amb la canonada, han de ser estanques a la pressió de treball.
La posició de la boca, ha de ser la reflectida per la DT o en el seu defecte, la indicada per la DF.
S'ha de deixar connectada a la xarxa en condicions de funcionament.

2.- CONDICIONS DEL PROCÉS D'EXECUCIÓ

Abans de la instal·lació de la boca, s'han de netejar l'interior dels tubs i els punts d'unió.
Les boques de reg no han d'estar separades entre elles més de 50 m de distància.
S'ubicaran fora de les zones verdes i el més aprop possible d'aquestes.

3.- UNITAT I CRITERI D'AMIDAMENT

Unitat de quantitat instal·lada a l'obra segons les especificacions de la DT.

4.- NORMATIVA DE COMPLIMENT OBLIGATORI

No hi ha normativa de compliment obligatori.

PJ INSTAL·LACIONS DE LAMPISTERIA, REG, PISCINES, APARELLS SANITARIS I AIGUA CALENTA SANITÀRIA

PJS EQUIPS PER A REG

PJSM PERICÓ PER A INSTAL·LACIONS DE REG

PJSM5- PERICÓ D'OBRA DE FÀBRICA PER A INSTAL·LACIONS DE REG, COL·LOCAT

0.- ELEMENTS QUE CONTEMPLA EL PLEC

PJSM5-VA44.

Plec de condicions
1.- DEFINICIÓ I CONDICIONS DE LES PARTIDES D'OBRA EXECUTADES

Pericons prefabricats o fets in situ per a allotjar components de les instal·lacions de reg.
L'execució de la unitat d'obra inclou les operacions següents:
- Preparació de la zona de treball
- Replanteig de la partida d'obra
- Comprovació de la superfície d'assentament
- Col·locació de la grava de la solera
- Formació de forats per a l'entrada dels tubs, si és el cas
- Reblert lateral amb terres
- Col·locació de la tapa en el seu cas
- Comprovació de la partida d'obra executada
- Retirada de la obra dels retalls de tubs, restes d'embalatges, etc.
CONDICIONS GENERALS:
La posició ha de ser la reflectida a la DT o, en el seu defecte, la indicada per la DF.
La solera ha de quedar plana, anivellada i a la fondària prevista a la DT.
Toleràncies d'execució:
- Nivell de la solera: ± 20 mm

2.- CONDICIONS DEL PROCÉS D'EXECUCIÓ

Abans de començar els treballs, es farà un replanteig previ que ha de ser aprovat per la DF.
El procés de col·locació no ha de produir desperfectes, ni ha de modificar les condicions exigides per al material.
Un cop col·locat l'element, es procedirà a la retirada de l'obra de tots els materials sobrants com ara embalatges, etc.

3.- UNITAT I CRITERI D'AMIDAMENT

Unitat mesurada segons les especificacions de la DT.

4.- NORMATIVA DE COMPLIMENT OBLIGATORI

No hi ha normativa de compliment obligatori.

PJ INSTAL·LACIONS DE LAMPISTERIA, REG, PISCINES, APARELLS SANITARIS I AIGUA CALENTA SANITÀRIA

PJS EQUIPS PER A REG

PJSM PERICÓ PER A INSTAL·LACIONS DE REG

PJSM- PERICÓ PER A INSTAL·LACIONS DE REG, COL·LOCAT (D)

0.- ELEMENTS QUE CONTEMPLA EL PLEC

PJSM-HBBE.

Plec de condicions
1.- DEFINICIÓ I CONDICIONS DE LES PARTIDES D'OBRA EXECUTADES

Pericons prefabricats o fets in situ per a allotjar components de les instal·lacions de reg.
L'execució de la unitat d'obra inclou les operacions següents:
- Preparació de la zona de treball
- Replanteig de la partida d'obra
- Comprovació de la superfície d'assentament
- Col·locació de la grava de la solera
- Formació de forats per a l'entrada dels tubs, si és el cas
- Reblert lateral amb terres
- Col·locació de la tapa en el seu cas
- Comprovació de la partida d'obra executada
- Retirada de la obra dels retalls de tubs, restes d'embalatges, etc.
CONDICIONS GENERALS:
La posició ha de ser la reflectida a la DT o, en el seu defecte, la indicada per la DF.
La solera ha de quedar plana, anivellada i a la fondària prevista a la DT.
Toleràncies d'execució:
- Nivell de la solera: ± 20 mm

2.- CONDICIONS DEL PROCÉS D'EXECUCIÓ

Abans de començar els treballs, es farà un replanteig previ que ha de ser aprovat per la DF.
El procés de col·locació no ha de produir desperfectes, ni ha de modificar les condicions exigides per al material.
Un cop col·locat l'element, es procedirà a la retirada de l'obra de tots els materials sobrants com ara embalatges, etc.

3.- UNITAT I CRITERI D'AMIDAMENT

Unitat mesurada segons les especificacions de la DT.

4.- NORMATIVA DE COMPLIMENT OBLIGATORI

No hi ha normativa de compliment obligatori.

PN VÀLVULES, FILTRES, BOMBES I GRUPS DE PRESSIÓ

PN1 VÀLVULES DE COMPORTA

PN12- VÀLVULA DE COMPORTA MANUAL AMB BRIDES, MUNTADA

0.- ELEMENTS QUE CONTEMPLA EL PLEC

PN12-DPRI.

1.- DEFINICIÓ I CONDICIONS DE LES PARTIDES D'OBRA EXECUTADES
Vàlvules de comporta motoritzades o manuals, roscades, embridades o d'extrems ranurats, muntades.
S'han considerat els tipus de col·locació següents:
- Muntades superficialment
- Muntades en pericó de canalització soterrada
L'execució de la unitat d'obra inclou les operacions següents:
- Neteja de l'interior del tubs i de les unions
- Preparació de les unions amb els elements d'estanqueitat
- Connexió de la vàlvula als tubs
- Prova de servei
CONDICIONS GENERALS:
Els eixos de la vàlvula i de la canonada han de quedar alineats.
La maneta o volant de la vàlvula ha de ser accessible.
Les vàlvules s'han d'instal·lar situades de manera que es puguin realitzar tasques de manteniment de les diferents parts.
Tant el premsaestopes de la vàlvula com les connexions amb la canonada han de ser estanques a la pressió de treball.
S'ha de deixar connectada a la xarxa corresponent, en condicions de funcionament.
La pressió exercida pel premsaestopes sobre l'eix d'accionament no ha d'impedir la maniobra del volant amb la mà.
La posició ha de ser la reflectida a la DT o, en el seu defecte, la indicada per la DF.
Toleràncies d'instal·lació:
- Posició: ± 30 mm
MUNTADES SUPERFICIALMENT:
L'eix d'accionament ha de quedar horitzontal, o en qualsevol posició radial per sobre del pla horitzontal.
La distància entre la vàlvula i la paret ha de ser la necessària perque pugui girar el cos, un cop desmuntat l'eix d'accionament del sistema de tancament.
MUNTADES EN PERICÓ:
L'eix d'accionament ha de quedar vertical, amb el volant cap amunt, i ha de coincidir amb el centre del pericó.
La distància entre la vàlvula i el fons del pericó ha de ser la necessària perquè pugui girar el cos un cop desmuntat l'eix d'accionament del sistema de tancament.
La distància entre la vàlvula i el fons del pericó ha de ser la necessària perquè es puguin col·locar i treure tots els cargols de les brides.
2.- CONDICIONS DEL PROCÉS D'EXECUCIÓ
Abans de la instal·lació de la vàlvula s'ha de netejar l'interior dels tubs.
Abans de realitzar la unió entre els tubs i les vàlvules cal fer la comprovació que extrems estan ben acabats, nets, sense rebaves i amb els condicions correctes per realitzar la unió.
La descàrrega i manipulació de les vàlvules s'ha de fer de forma que no rebin cops.
Les connexions dels diferents elements s'han de realitzar seguint les indicacions del fabricant i amb les eines adequades per tal de no malmetre les diferents peces.
L'estanquitat de les unions s'ha de realitzar mitjançant els junts adequats.
La unió entre els tubs i vàlvules s'ha de fer garantint la no transmissió de càrregues, la impermeabilitat i l'adherència amb les parets.
Un cop acabada la instal·lació, s'ha de netejar interiorment fent-hi passar aigua perquè arrossegui les brosses i els gasos destil·lats produïts pel lubricant o per l'adhesiu i el netejador. No s'ha de fer servir en aquesta operació cap tipus de dissolvent.
En el cas que la canonada sigui per abastament d'aigua, cal fer un tractament de depuració bacteriològic després de rentar-la.
3.- UNITAT I CRITERI D'AMIDAMENT
Unitat de quantitat instal·lada, mesurada segons les especificacions de la DT.
4.- NORMATIVA DE COMPLIMENT OBLIGATORI
La normativa ha de ser l'específica a l'ús a què es destini.

PN VÀLVULES, FILTRES, BOMBES I GRUPS DE PRESSIÓ

PN8 VÀLVULES DE RETENCIÓ

PN84- VÀLVULA DE RETENCIÓ DE CLAPETA AMB BRIDES, MUNTADA

0.- ELEMENTS QUE CONTEMPLA EL PLEC

PN84-DABT.

1.- DEFINICIÓ I CONDICIONS DE LES PARTIDES D'OBRA EXECUTADES
Vàlvules de retenció de clapeta embridades i muntades en pericó de canalització soterrada.
L'execució de la unitat d'obra inclou les operacions següents:
- Neteja de l'interior dels tubs
- Connexió de la vàlvula a la xarxa
- Prova d'estanquitat
CONDICIONS GENERALS:
La vàlvula ha de quedar de manera que el sentit de circulació del fluid sigui horitzontal o cap amunt.
Els eixos de la vàlvula i de la canonada han de quedar alineats.
S'ha de deixar connectada a la xarxa corresponent.
Les connexions han de ser estanques a la pressió de treball.
La distància entre la vàlvula i el fons del pericó ha de ser la necessària perquè pugui girar el cos un cop desmuntat l'eix d'accionament del sistema de tancament.
La posició ha de ser la reflectida a la DT o, en el seu defecte, la indicada per la DF.
Toleràncies d'instal·lació:
- Posició: ± 30 mm
2.- CONDICIONS DEL PROCÉS D'EXECUCIÓ
L'estanquitat de les unions s'ha de realitzar mitjançant els junts adequats.
Abans de la instal·lació de la vàlvula s'ha de netejar l'interior dels tubs.
3.- UNITAT I CRITERI D'AMIDAMENT
Unitat de quantitat instal·lada, mesurada segons les especificacions de la DT.
4.- NORMATIVA DE COMPLIMENT OBLIGATORI
La normativa ha de ser l'específica a l'ús a què es destini.

PR TREBALLS AL MEDI NATURAL I JARDINERIA

PR3 CONDICIONAMENT QUÍMIC I BIOLÒGIC DEL SÒL I ACABATS SUPERFICIALS

PR36- APORTACIÓ DE TERRA VEGETAL

0.- ELEMENTS QUE CONTEMPLA EL PLEC

PR36-8RV4.

1.- DEFINICIÓ I CONDICIONS DE LES PARTIDES D'OBRA EXECUTADES
Aportació i estesa de materials per al condicionament del terreny.
S'han considerat els materials següents:
- Terra vegetal
- Escorça de pi
- Torba rossa
- Sorra
- Grava de pedrera
- Grava de riu
- Grava volcànica
L'execució de la unitat d'obra inclou les operacions següents:
- Aportació del material corrector
- Incorporació al terreny del material corrector
CONDICIONS GENERALS:
El material aportat ha de formar una barreja uniforme amb els altres components i amb el substrat existent, si és el cas.
El sauló, la grava o la sorra aportats, no han de tenir impureses ni matèria orgànica.
La terra, l'escorça de pi o la torba aportats, no han de tenir elements estranys ni llavors de males herbes.
Quan la superfície final acabada és poc drenant, ha de tenir els pendents necessaris per a evacuar l'aigua superficial.
Toleràncies d'execució:
- Anivellament: ± 3 cm
2.- CONDICIONS DEL PROCÉS D'EXECUCIÓ
L'aportació s'ha de fer en capes de gruix uniforme i paral·leles a l'esplanada, sense produir

danys a les plantacions existents.
L'estesa s'ha de fer abans o a la vegada que les feines d'acondicionament del terreny.
Quan la superfície final és drenant, s'ha de comprovar que la base té els pendents suficients per a l'evacuació de l'aigua superficial.
3.- UNITAT I CRITERI D'AMIDAMENT
m3 de volum amidat segons les especificacions de la DT.
4.- NORMATIVA DE COMPLIMENT OBLIGATORI
No hi ha normativa de compliment obligatori.
5.- CONDICIONS DE CONTROL D'EXECUCIÓ I DE L'OBRA ACABADA
OPERACIONS DE CONTROL EN TERRA VEGETAL:
- Inspecció visual del procés, amb atenció especial a la uniformitat de la barreja i de la seva estesa.
- Comprovació del gruix d'estesa i condicions d'anivellament.
CRITERIS DE PRESA DE MOSTRES EN TERRA VEGETAL:
Es seguiran els criteris que en cada cas, indiqui la DF.
INTERPRETACIÓ DE RESULTATS I ACTUACIONS EN CAS D'INCOMPLIMENT EN TERRA VEGETAL:
Correcció de les irregularitats observades a càrrec del contractista.

S SERVEIS AFECTATS

SJ EQUIPS PER A INSTAL·LACIONS D'AIGUA, REG I PISCINES

SJS EQUIPS PER A REG

SJS5 REG PER DEGOTEIG

0.- ELEMENTS QUE CONTEMPLA EL PLEC

SJS5JB01.

1.- DEFINICIÓ I CONDICIONS DE LES PARTIDES D'OBRA EXECUTADES

Elements emissors d'aigua de baix cabal, en zones enjardinades, acoblats o integrats en canonades soterrades, per configurar sistemes de reg localitzat.
S'han considerat els elements següents:
- Canonada cega per a integrar degoters
- Canonades amb degoters autocomepensats integrats
- Anelles de tub amb degoters per a reg d'escocells
- Degoters per a integrar en un tub cec
- Vàlvules antidrenants col·locades a les canonades de degoters
- Vàlvules de rentat

CONDICIONS GENERALS:
La col·locació de tubs i emissors, en el seu cas, es farà d'acord amb la DT i en el seu defecte, la indicada per la DF.
La instal·lació dels emissors estarà sempre precedida dels següents elements que estaran agrupats en pericó registrable: reductor de pressió, sistema de filtrat, vàlvula anti-retorn i vàlvula de pas.
Els emissors seran autonetejables.

2.- CONDICIONS DEL PROCÉS D'EXECUCIÓ

La descàrrega i manipulació dels tubs i els accessoris s'ha de fer de forma que no rebin cops.
Cada cop que s'interrompi el muntatge cal tapar els extrems oberts.
L'estesa del tub s'ha de fer desenrotllant tangencialment el rotlle, fent-lo rodar verticalment sobre el terreny.
L'extrem del tub s'ha de netejar i lubrificar abans de fer la connexió.
L'extrem del tub s'ha d'aixamfranar.
En tallar el tub, cal fer-ho perpendicularment a l'eix i eliminar les rebaves. Si s'ha d'aplicar un accessori de compressió cal aixamfranar l'aresta exterior.
Per fer la unió dels tubs no s'han de forçar ni deformar els extrems.
No es pot procedir al reblert de les rases sense l'autorització expressa de la DF.

3.- UNITAT I CRITERIS D'AMIDAMENT

TUBS AMB GOTERS INTEGRATS O PER A INSERIR:
m de llargària instal·lada, amidada segons les especificacions de la DT.
Aquests criteris inclouen les pèrdues de material per retalls i els empalmaments que s'hagin efectuat.

ANELLS DEGOTERS I VÀLVULES:
Unitat mesurada segons especificacions de la DT.
Com són instal·lacions amb grau de dificultat mitjà s'inclou, a més, la repercussió de peces especials per col·locar.

4.- NORMATIVA DE COMPLIMENT OBLIGATORI

No hi ha normativa de compliment obligatori.

B MATERIALS I COMPOSTOS

BF TUBS I ACCESSORIS PER A GASOS I FLUIDS

BFB TUBS I ACCESSORIS DE POLIETILÈ

BFB2 TUBS DE POLIETILÈ DE DENSITAT BAIXA

0.- ELEMENTS QUE CONTEMPLA EL PLEC

BFB2430U,BFB2F40U,BFB2E40U,BFB2G40U,BFB2G40U50.

1.- DEFINICIÓ I CARACTERÍSTIQUES DELS ELEMENTS

Tubs extruïts de polietilè de baixa densitat per a transport i distribució d'aigua a pressió a temperatures fins a 40°C.
CARACTERÍSTIQUES GENERALS:
En el cas de que el material s'utilitzi en obra pública, l'acord de Govern de la Generalitat de Catalunya de 9 de juny de 1998, exigeix que els materials siguin de qualitat certificada o puguin acreditar un nivell de qualitat equivalent, segons les normes aplicables als estats membres de la Unió Europea o de l'Associació Europea de Lliure Canvi.
També en aquest cas, es procurarà que els esmentats materials disposin de l'etiqueta ecològica europea, regulada en el Reglament 880/1992/CEE o bé altres distintius de la Comunitat Europea.

El tub ha de tenir la superfície llisa, sense ondulacions. No ha de tenir bombolles, esquerdes ni d'altres defectes.
Els extrems han d'estar nets i tallats perpendicularment a l'eix.
Els tubs han d'anar marcats regularment al llarg de la seva longitud (amb una separació entre marques =< 1 m), de manera permanent i llegible, de tal manera que el marcat no provoqui punts d'iniciació de fissures, o altres tipus de falles i que el emmagatzematge, exposició a la intempèrie, manipulació, instal·lació i ús normals no n'afectin a la llegibilitat.
La informació mínima requerida ha de ser la següent:
- Referència a la norma EN 12201
- Identificació del fabricant
- Dimensions (diàmetre nominal x gruix nominal), expressats en mm
- Sèrie SDR a la que pertany
- Material i designació normalitzada
- Pressió nominal en bar
- Període de producció (data o codi)

Les bobines han d'anar marcades seqüencialment, amb la llargària en metres, que indicarà la llargària romanent sobre la bobina
El tub ha de ser de color blau o negre amb bandes blaves, com a indicació de la seva aptitud per a ús alimentari.
Índex de fluïdesa:
- PE 40 (EN ISO 1133 a 190°C i càrrega de 2,16 kg durant 10 min): 0,2 g/10 min a 1,4 g/10 min
- PE 100 (EN ISO 1133 a 190°C i càrrega de 5 kg durant 10 min): 0,2 g/10 min a 1,4 g/10 min

Pressió de la prova hidràulica a 20°C:

Designació tub	Pressió de prova a 20°C (bar)
PE 40	7,0 MPa
PE 100	12,4 MPa

Gruix de la paret i les seves tolerències:

	SÈRIE			
	SDR 7,4	SDR 11	SDR 17	SDR 26
	Pressió nominal, PN (bar)			
PE 40	PN 10	PN 6	-	PN 4
PE 100	-	PN 16	PN 10	PN 6

DN (mm)	Gruix de paret, e (mm)							
	mín.	màx.	mín.	màx.	mín.	màx.	mín.	màx.
16	2,3	2,7	-	-	-	-	-	-
20	3,0	3,4	2,0	2,3	-	-	-	-
25	3,5	4,0	2,3	2,7	-	-	-	-
32	4,4	5,0	3,0	3,4	2,0	2,3	-	-
40	5,5	6,2	3,7	4,2	2,4	2,8	-	-
50	6,9	7,7	4,6	5,2	3,0	3,4	2,0	2,3
63	8,6	9,6	5,8	6,5	3,8	4,3	2,5	2,9
75	10,3	11,5	6,8	7,6	4,5	5,1	2,9	3,3
90	12,3	13,7	8,2	9,2	5,4	6,1	3,5	4,0
110	15,1	16,8	10,0	11,1	6,6	7,4	4,2	4,8
125	17,1	19,0	11,4	12,7	7,4	8,3	4,8	5,4
140	19,2	21,3	12,7	14,1	8,3	9,3	5,4	6,1
160	21,9	24,2	14,6	16,2	9,5	10,6	6,2	7,0
180	24,6	27,2	16,4	18,2	10,7	11,9	6,9	7,7
200	27,4	30,3	18,2	20,2	11,9	13,2	7,7	8,6
225	30,8	34,0	20,5	22,7	13,4	14,9	8,6	9,6
250	34,2	37,8	22,7	25,1	14,8	16,4	9,6	10,7
280	38,3	42,3	25,4	28,1	16,6	18,4	10,7	11,9
315	43,1	47,6	28,6	31,6	18,7	20,7	12,1	13,5
355	48,5	53,5	32,2	35,6	21,1	23,4	13,6	15,1
400	54,7	60,3	36,3	40,1	23,7	26,2	15,3	17,0
450	61,5	67,8	40,9	45,1	26,7	29,5	17,2	19,1
500	-	-	45,4	50,1	29,7	32,8	19,1	21,2
560	-	-	50,8	56,0	33,2	36,7	21,4	23,7
630	-	-	57,2	63,1	37,4	41,3	24,1	26,7
710	-	-	-	-	42,2	46,5	27,2	30,1
800	-	-	-	-	47,4	52,3	30,6	33,8
900	-	-	-	-	53,3	58,8	34,4	38,3
1000	-	-	-	-	59,3	65,4	38,2	42,2

Diàmetre exterior mig i ovalització absoluta:

DN (mm)	Diàmetre exterior mig		Ovalització màxima
	mín.	màx.	
16	16,0	16,3	1,2
20	20,0	20,3	1,2
25	25,0	25,3	1,2
32	32,0	32,3	1,3
40	40,0	40,4	1,4
50	50,0	50,4	1,4
63	63,0	63,4	1,5
75	75,0	75,5	1,6
90	90,0	90,6	1,8
110	110,0	110,7	2,2
125	125,0	125,8	2,5
140	140,0	140,9	2,8
160	160,0	161,0	3,2
180	180,0	181,1	3,6
200	200,0	201,2	4,0
225	225,0	226,4	4,5
250	250,0	251,5	5,0
280	280,0	281,7	9,8
315	315,0	316,9	11,1
355	355,0	357,2	12,5

400	400,0	402,4	14,0
450	450,0	452,7	15,6
500	500,0	503,0	17,5
560	560,0	563,4	19,6
630	630,0	633,8	22,1
710	710,0	716,4	-
800	800,0	807,2	-
900	900,0	908,1	-
1000	1000,0	1009,0	-

La verificació de les mesures s'ha de fer d'acord amb l'UNE-EN 12201-2.

2.- CONDICIONS DE SUBMINISTRAMENT I EMMAGATZEMATGE

Subministrament: En rotlles o en trams rectes.
El tub subministrat en rotlles ha d'enrotllar-se de tal manera que es previngui la deformació localitzada.
El diàmetre interior mínim de la bobina no ha de ser inferior a 18 vegades el diàmetre nominal.
Emmagatzematge: En llocs protegits contra els impactes.
Els trams rectes s'han d'apilar horitzontalment sobre superfícies planes i l'alçària de la pila ha de ser <= 1,5 m.
Els rotlles s'han de col·locar horitzontalment sobre superfícies planes.

3.- UNITAT I CRITERIS D'AMIDAMENT

Unitat d'amidament: la indicada a la descripció de l'element
Criteri d'amidament: quantitat necessària subministrada a l'obra

4.- NORMATIVA DE COMPLIMENT OBLIGATORI

UNE-EN 12201-1:2003 Sistemas de canalización en materiales plásticos para conducción de agua. Polietileno (PE). Parte 1: Generalidades
UNE-EN 12201-1:2004 ERRATUM Sistemas de canalización en materiales plásticos para conducción de agua. Polietileno (PE). Parte 1: Generalidades.
UNE-EN 12201-2:2003 Sistemas de canalización en materiales plásticos para conducción de agua. Polietileno (PE). Parte 2: Tubos.
UNE-EN 12201-2:2003/1M:2005 Sistemas de canalización en materiales plásticos para conducción de agua. Polietileno (PE). Parte 2: Tubos.
UNE-EN 12201-2:2004 ERRATUM Sistemas de canalización en materiales plásticos para conducción de agua. Polietileno (PE). Parte 2: Tubos.
* UNE-EN 1555-2:2003 Sistemas de canalización en materiales plásticos para el suministro de combustibles gaseosos. Polietileno (PE). Parte 2: Tubos.

5.- CONDICIONS DE CONTROL DE RECEPCIÓ

CONDICIONS DE MARCATGE I CONTROL DE LA DOCUMENTACIÓ:
Cada tub ha de portar marcades, a distàncies < 1 m, de forma indeleble i ben visible les dades següents:
- Número de la Norma del Sistema: EN 1555
- Nom o marca del fabricant
- Per a tubs dn<=32 mm
- Diàmetre exterior nominal x gruix paret
- Per a tubs dn>32 mm
- Diàmetre exterior nominal, dn
- SDR
- Grau de tolerància
- Material i designació
- Informació del fabricant que permeti la traçabilitat del producte
- Referència al fluid intern que transporta el tub
- Color de marcat negre, groc o negre amb bandes d'identificació grogues

OPERACIONS DE CONTROL:
Les tasques de control a realitzar són les següents:
- Sol·licitar al fabricant els certificats de les característiques tècniques dels materials.
- Control de la documentació tècnica subministrada.
- Control de recepció dels materials i lloc d'emplaçament.
- Contrastar la documentació amb els materials i amb els requeriments de la instal·lació segons projecte. (Verificar el marcatge a tubs i accessoris).
- Realització d'informe amb els resultats del control efectuat.

CRITERIS DE PRESA DE MOSTRES:

S'ha de comprovar per mostreig a cada recepció.
INTERPRETACIÓ DE RESULTATS I ACTUACIONS EN CAS D'INCOMPLIMENT:
Ha de ser refusat el material que no compleixi amb els requeriments del projecte.

BF TUBS I ACCESSORIS PER A GASOS I FLUIDS

BFW ACCESSORIS GENÈRICS DE TUBS PER A GASOS I FLUIDS

0.- ELEMENTS QUE CONTEMPLA EL PLEC

BFWBUZ20,BFWBUZ21,BFWBUZ22,BFWBUZ12,BFWBUZ11,BFWBUZ10,BFWB1605,BFWF-W63M,BFWF-W63I,BFWB2405,BFWB2805,BFWB2705,BFWB2905,BFWB29050.

1.- DEFINICIÓ I CARACTERÍSTIQUES DELS ELEMENTS

Conjunt d'accessoris per a tubs i per a recobriments aïllants de tubs (colzes, derivacions, reduccions, etc.), utilitzats en instal·lacions d'edificació i d'urbanització per a la total execució de la conducció o xarxa a la qual pertanyin.
CARACTERÍSTIQUES GENERALS:
El material, la seva qualitat i les característiques físiques, mecàniques i dimensionals, han de ser compatibles amb les del tub, i no han de fer disminuir les d'aquest en cap de les seves aplicacions.

2.- CONDICIONS DE SUBMINISTRAMENT I EMMAGATZEMATGE

Subministrament: A l'albarà de lliurament han de constar les característiques d'identificació següents:
- Material
- Tipus
- Diàmetres

Emmagatzematge: En llocs protegits contra els impactes, la pluja, les humitats i dels raigs del sol.

3.- UNITAT I CRITERIS D'AMIDAMENT

Unitat composada pel conjunt de peces necessàries per a muntar 1 m de tub.

4.- NORMATIVA DE COMPLIMENT OBLIGATORI

La mateixa normativa que s'apliqui als tubs, en funció dels fluids que transportin.

BF TUBS I ACCESSORIS PER A GASOS I FLUIDS

BFY PARTS PROPORCIONALS D'ELEMENTS DE MUNTATGE DE TUBS DE GASOS I FLUIDS

0.- ELEMENTS QUE CONTEMPLA EL PLEC

BFYB1902,BFYB2405,BFYB2805,BFYB2705,BFYB2905,BFYB29050.

1.- DEFINICIÓ I CARACTERÍSTIQUES DELS ELEMENTS

Conjunt d'elements especials per a l'execució de conduccions.
S'han considerat els tipus següents:
- Per a tubs (materials per a la unió entre tubs o entre tubs i accessoris)

- Per aïllaments tèrmics (material per a la unió i subjecció, cintes adhesives, etc.)

CARACTERÍSTIQUES GENERALS:
El material, la qualitat, els diàmetres, etc., han de ser els adequats per al tub, i no han de fer disminuir les característiques pròpies del conjunt de la instal·lació en cap de les seves aplicacions.

2.- CONDICIONS DE SUBMINISTRAMENT I EMMAGATZEMATGE

Subministrament: A l'albarà de lliurament han de constar les característiques d'identificació següents:
- Material
- Tipus
- Diàmetres

Emmagatzematge: En llocs protegits contra els impactes, la pluja, les humitats i dels raigs del sol.

3.- UNITAT I CRITERIS D'AMIDAMENT

Unitat composada pel conjunt de peces necessàries per a muntar 1 m de tub.

4.- NORMATIVA DE COMPLIMENT OBLIGATORI

La mateixa normativa que s'apliqui als tubs, en funció dels fluids que transportin.

BJ MATERIALS PER A INSTAL·LACIONS DE LAMPISTERIA, REG, APARELLS SANITARIS I PRODUCCIÓ D'AIGUA CALENTA SANITÀRIA

BJS EQUIPS PER A REG

BJSA PROGRAMADORS

0.- ELEMENTS QUE CONTEMPLA EL PLEC

BJSAUE10,BJSAPL02,BJSAPL07,BJSAN011PL,BJSAN001PL,BJSA0005.

Plec de condicions

1.- DEFINICIÓ I CONDICIONS DELS ELEMENTS

Dispositius destinats a formar part d'una instal·lació de reg.
S'han considerat els elements següents:
- Aspersor: Dispositiu destinat a distribuir aigua polvoritzada sobre una superfície de radi efectiu comprès entre 1 i 4 m, sense elements giratoris.
- Difusors: Elements de distribució d'aigua en zones ajardinades en forma de pluja que van equipats amb broquet de sortida de doll fix, regulable i de curt abast
- Comptagotes: Emissors d'aigua de baix cabal incorporats a canonades soterrades per configurar sistemes de reg localitzat, integrats directament en la canonada en el procés de fabricació de la mateixa o acoblats com accessoris addicionals a la canonada un cop fabricada
- Programadors electrònics o autònoms: Elements que governen l'obertura de les electrovàlvules de la instal·lació possibilitant l'automatització de la mateixa.
- Vàlvula hidràulica per a regular automàticament el cabal d'aigua, en les que l'accionament del pilot de tres vies es fa electromagnèticament. El desplaçament de l'eix de la vàlvula es produeix per l'acció d'un solenoide.

ASPERSORS I MICROASPERSORS:
La part del dispositiu destinada a difondre l'aigua ha de quedar amagada dins la carcassa, mentre l'aparell connectat a la xarxa no rebi aigua a la pressió mínima de treball.
Les peces de plàstic del difusor exposades a l'aigua o a les radiacions ultraviolades han de ser opaques i resistents a les dites radiacions.
Les superfícies del polvoritzador han de ser llises i no han de tenir puntes o arestes vives.
El disseny del polvoritzador ha de permetre la substitució de qualsevol component per la part superior, de forma manual o amb ajut d'eines corrents, iclusiu el filtre.
Ha de tenir un junt per a impedir l'entrada de sorra entre la carcassa i el cos emergent.
Les peces de plàstic del difusor exposades a l'aigua o a les radiacions ultraviolades han de

ser opaques i resistents a les dites radiacions.
Les superfícies del polvoritzador han de ser llises i no han de tenir puntes o arestes vives.
El disseny del polvoritzador ha de permetre la substitució de qualsevol component per la part superior, de forma manual o amb ajut d'eines corrents, iclusiu el filtre.
Ha de tenir un junt per a impedir l'entrada de sorra entre la carcassa i el cos emergent.
Els broquets de sortida han de ser intercambiables per a aconseguir diferents superfícies de regat. Cada tipus de broquet ha de portar una marca o codi que permeti identificar-lo al catàleg corresponent.
Cada element ha de portar marcat de forma clara e indeleble les indicacions següents:
- Nom del fabricant o marca comercial enregistrada
- Símbol d'identificació utilitzat al catàleg
- Cabal nominal i pressió nominal de treball
- Indicació de la posició correcta d'instal·lació si fos necessari

Pressió màxima admissible: 5 bar

ASPERSORS:
La connexió a la xarxa ha de ser una rosca femella de 1/2" d'acord amb la norma UNE 19-009.
Pressió de treball: >= 1,5 bar, <= 3,5 bar
Alçària del cos emergent: >= 70 mm
Ha d'estar format per:
- Carcassa
- Cos emergent
- Tapa de goma
- Joc de broquets intercanviables
- Filtre

GOTEJADORS
Ha de ser autonetejable.
Cada element ha de portar marcat de forma clara e indeleble les indicacions següents:
- Nom del fabricant o marca comercial enregistrada
- Model
- Tipus
- Diàmetre exterior de la canonada expressat en mm
- Diàmetre mínim de pas expressat en mm
- Cabal nominal expressat en l/min quan els emissors no siguin auatocompensants
- Indicació de la posició correcta d'instal·lació si fos necessari

Cada element ha de tenir una caixa de protecció estanca, amb tancament mitjançant clau.
Cada element ha de portar les indicacions següents:
- Nom del fabricant o marca comercial enregistrada, distribuïdor i model
- Símbol d'identificació utilitzant el catàleg
- Número d'estacions o sectors
- Número de programes
- Cicle o interval de reg
- Arrencada de bomba o vàlvula mestra
- Memòria permanent (Piles)
- Descripció de la funció dels automatismes

PROGRAMADORS ELECTRÒNICS:
Pot disposar de pantalla.
L'alimentació del programador s'ha de fer amb un transformador intern o extern per a passar de la tensió d'alimentació de la xarxa, a la tensió d'alimentació de les electrovàlvules (24 V cc).
Ha de tenir com a mínim les següents prestacions:
- Número de programes: Doble programa A/B
- Arrencada: 3 recs en l'interval programat
- Temps de reg: 1 a 999 min per estació
- Cicle o interval de reg: 1/2 dia a 7 dies

PROGRAMADORS AUTÒNOMS:
Han d'estar equipats amb solenoide a impulsos.
L'alimentació es produeix per piles o bateries amb una autonomia mínima d'un any.
Ha d'estar preparat per a admetre un comandament de programació via radio.
Ha de tenir com a mínim les següents prestacions:
- Estacions o sectors de reg: 2 com a màxim
- Arrencament automàtic: 3 regs en l'interval programat
- Temps de reg: 1 setmana a 24 h
- Cicle o interval: 1/2 dia a 7 dies

ELECTROVÀLVULES:
Ha d'estar formada per:
- Carcassa
- Regulador de cabal
- Sistema d'obertura manual directa
- Solenoide
- Filtre autonetejant

Cada element ha de portar marcat de forma clara i indeleble les indicacions següents:
- Nom del fabricant o marca comercial enregistrada
- Model

- Codi del tipus de vàlvula
- Tipus de connexió de la vàlvula
- Diàmetre de connexió expressat en mm o polsades
- Tipus d'accionament
- Pressions, màx. mín. I de treball
- Cabal màxim i mínim expressat en m3/h
- Material del que està conformat
- Potència expressada en W

2.- CONDICIONS DE SUBMINISTRAMENT I EMMAGATZEMATGE

Les zones que no es puguin compactar amb l'equip utilitzat per a la resta de la capa, s'han de compactar amb els mitjans adequats fins assolir una densitat igual a la de la resta de la capa.
Emmagatzematge: en el seu envàs, en llocs protegits contra els impactes.

3.- UNITAT I CRITERI D'AMIDAMENT

Unitat d'amidament: la indicada a la descripció de l'element
Criteri d'amidament: quantitat necessària subministrada a l'obra

4.- NORMATIVA DE COMPLIMENT OBLIGATORI

PROGRAMADOR O ELECTROVÀLVULA:
No hi ha normativa de compliment obligatori.

3. PLEC DE PRESCRIPCIONS PER AL DISSENY I EXECUCIÓ DE LES INST. DE REG

ESPAI PÚBLIC
OFICINA D'ESPAIS VERDS
Setembre 2017

PLEC DE PRESCRIPCIONS TÈCNIQUES PER AL DISSENY I L'EXECUCIÓ DE LES INSTAL·LACIONS DE REG ALS MUNICIPIS DE L'ÀREA METROPOLITANA DE BARCELONA

ÍNDEX

1 INTRODUCCIÓ 3

2 NECESSITATS, DOSIS I FREQÜÈNCIA 3

2.1. NECESSITATS 3

2.2. DOSI I FREQÜÈNCIA DE REG 4

2.3. TEMPS DE REG, HORARI I CONSUM 5

3 DISSENY DE LA INSTAL·LACIÓ 6

3.1. GENERALITATS 6

3.2. ESCOMESA 6

3.3. LA XARXA DE REG 10

3.4. DISTRIBUÏDORS D'AIGUA 15

3.5. PROGRAMACIÓ DEL REG 23

4 ALTRES ELEMENTS AMB AIGUA 27

4.1. FONTS 27

4.2. ALTRES SUBMINISTRES 27

5 REDACCIÓ DEL PROJECTE 29

5.1. REDACCIÓ DEL PROJECTE 29

5.2. SUPERVISIÓ I RECEPCIÓ DEL PROJECTE 30

6 SEGUIMENT I RECEPCIÓ DE L'OBRA 31

6.1. SUPERVISIÓ I RECEPCIÓ D'OBRA 31

6.2. FINAL D'OBRA 33

7 ANNEX I 35

8 ANNEX II 41

9 ANNEX III 43

1 INTRODUCCIÓ

El present document és un recull de les especificacions tècniques a complir per al disseny i l'execució de noves instal•lacions de reg en tots els parcs metropolitans dins de l'àmbit de l'AMB.

També són les directrius a seguir en tots els projectes gestionats per l'AMB que desprès passaran al manteniment dels serveis municipals, sempre que no hi hagi unes directrius específiques de reg del municipi on es projecta l'obra.

Està dirigit a projectistes, direcció d'obra, contractistes i tècnics municipals.

2 NECESSITATS, DOSIS I FREQÜÈNCIA

2.1. Necessitats

La disponibilitat i reserva d'aigua en el sòl o substrat que exploren les arrels de les plantes ha de ser suficient per compensar les pèrdues per transpiració. Si hi ha un desequilibri i la sortida d'aigua és superior a l'entrada, les plantes pateixen els efectes de la manca d'aigua o estrès hídric. Per tant, l'aigua que es perd per evaporació és la que s'ha de reposar amb el reg perquè puguin realitzar les seves funcions vitals de nutrició i desenvolupament.

Regar és subministrar aigua a les arrels de les plantes per tal de satisfer les necessitats que no són cobertes per la pluja. Per a calcular aquesta necessitat d'aigua en un mes concret es tenen en compte les següents dades mensuals:

- Pluviometria
- Evapotranspiració de referència d'aquell cultiu (ET0)
- Coeficient de cultiu de la planta (Kc)

Les necessitats d'aigua dels conreus agrícoles i gespes ornamentals han estat establerts en laboratori i en estudis de camp, mesurant la pèrdua d'aigua per les plantes (Eto) i corregint aquesta segons el tipus de conreu (factor espècie o Ks). En les zones ornamentals i jardins s'estableixen dos correccions més: una segons la densitat de la plantació (Kd) i una altra segons el microclima esperat (Kmc).

La determinació dels coeficients per calcular les necessitats de reg dels jardins (a partir de la metodologia proposada per Costello et al.) són els següents:

Factor espècie (Ks): En jardins amb barreja de espècies de diferents necessitats cal considerar el valor de les més exigents. (Veure publicació: WUCOLS IV)

- Molt baix: entre 0 i 0,1
- Baix : entre 0,1 i 0,3

- Moderat : entre 0,4 i 0,6
- Elevat. entre 0,7 i 0,9; gespes càlides (0,7) i gespes fredes (0,95)

Factor densitat (Kd): Depèn de les cobertes de vegetació existents

- Baix: entre 0,5 i 0,9 ; jardins joves i dispersos, per plantacions d'un tipus: Arbres amb menys del 60% de cobertura o arbusts i entapissant amb menys del 90%.
- Moderat: entre 0,9 i 1,1; jardins densos d'una única espècie: Arbres amb cobertura entre el 60%-100% o arbusts i entapissant major de 90%.
- Elevat : entre 1,1 i 1,3 quan hi ha varis tipus de vegetació i capes, sense un estrat dominant.

Factor microclima (Kmo): Depèn de les condicions concretes del jardí

- Baix: entre 0,5 i 0,9; Zones en ombra o protegides del vent
- Moderat: entre 0,9 i 1,1; Condicions de camp obert sense vent
- Elevat: entre 1,1 i 1,4; Zones amb fonts de calor, paviments o exposats a les ventades

Cal omplir els quadres de necessitats de reg per cada mes i per a cada tipologia de plantes que es reguin conjuntament i tinguin necessitats assimilables: arbrat en paviment, arbrat en parterre, arbustiva i entapissant, gespes fredes i càlides. (Annex I).

Per determinar la necessitat real d'aigua en un moment determinat, cal descomptar la pluja efectiva, que és l'aigua retinguda a la capa de les arrels en relació a la pluja caiguda. Depèn de les característiques del terreny i de la precipitació:

- Quan la precipitació és major que 75 mm, Pluja efectiva =0,8P-25
- Quan la precipitació és menor que 75 mm, Pluja efectiva =0,6P-10

2.2. Dosi i freqüència de reg

La dosi o durada de reg útil és la quantitat d'aigua que s'ha d'aportar en cada reg perquè aquest sigui efectiu. Es determinen les dosis admeses en funció de la permeabilitat del terreny, la pendent i de la fondària de les arrels.

Segons la textura del sòl hi ha una reserva d'aigua disponible (RFU) que amb la fondària de les arrels determina un volum màxim a aportar, ja que volums superiors no seran aprofitats per les arrels. D'altre banda la permeabilitat del sòl limita el volum aportat de cop. Cal triar el valor més petit entre aquests dos valors per determinar la dosi útil.

La dosi útil s'incrementa segons l'eficiència del sistema de reg i la necessitat de rentar el perfil del sòl.

Si s'està treballant amb talussos, hi ha una disminució de la infiltració en funció de la pendent, que també implica una disminució de la dosi. Aquesta s'estima segons el quadre adjunt.

Pendent %	Factor pendent	Disminució de la infiltració %
<5	1	0
5-8	0,8	20
9-12	0,6	40
13-20	0,4	60
>20	0,25	75

Considerant tots aquests factors s'arriba a la dosi real a aplicar cada cop que es dona un reg.

Per estimar la freqüència de reg cal dividir les necessitats hídriques mensuals, entre la dosi útil.

2.3. Temps de reg, horari i consum

Segons el sistema de reg i la disposició dels seus elements s'assoleix una determinada pluviometria del sistema, que pot calcular-se a partir de la separació entre els elements o dividint el cabal del sector per la superfície que ocupa.

Amb la dosi real de reg, i la pluviometria per a cada sistema (aspersors, broquets o degoters), es calcula el temps que cal per aportar aquesta aigua per a cada sector o electrovàlvula.

La franja horària preferent per regar per aspersió és a partir de les 24h fins a les 6h del matí, es un factor limitant a l'hora de dissenyar el sistema de reg. Pel reg per degoteig no hi ha una franja horària limitant, però per un millor aprofitament de l'aigua es recomana regar quan no fa molta calor, i preferentment en horari laboral, per poder detectar possibles fuites.

Amb el numero de regs anual, el volum aportat en cada sector i el temps de reg, es calcula el consum anual de la instal·lació. Aquesta dada és interessant per avaluar els costos anuals de l'aigua d'un projecte determinat i calcular els ratios de consum, utilitzats en algunes normatives com a referències en els períodes de sequera.

També és convenient calcular el mes de màxim consum, que suposa la punta de demanda d'aigua.

3 DISSENY DE LA INSTAL·LACIÓ

3.1. Generalitats

La instal·lació de reg construïda segons els criteris de l'AMB consta de les següents parts:

- Escomesa : potable, freàtica-regenerada o pous.
- Xarxa de reg: canalitzacions, pericons i tapes.
- Distribuïdors d'aigua
- Programació i xarxa elèctrica

L'esquema dels elements de reg es pot veure en el detall 14.

3.2. Escomesa

L'aigua pot venir d'una xarxa potable, d'una xarxa d'aigua freàtica o regenerada o directament d'un pou.

3.2.1. Escomesa de xarxa potable

Té una part que és propietat de la companyia subministradora, formada pel comptador i una clau de pas anterior al mateix. La clau de pas anterior està en una petita arqueta abans del comptador. Les dimensions d'aquests pericons les determina la companyia d'aigües. La clau de pas anterior és d'ús exclusiu de la companyia subministradora. (DETALL 01)

L'eix del comptador així com l'arqueta hauran de ser perpendiculars a l'eix del vial. Els tubs del passa murs es collaran de tal manera que el forat quedi impermeabilitzat. La brida d'espera, serà de PN16, i el seu diàmetre dependrà de la connexió del servei.

S'aconsella projectar les instal•lacions per a cabals entre 3 i 16 m^3/h que són subministraments considerats normals per la S.G.A.B.

Segons l'estimació de consum, s'ha de contractar una mida d'escomesa o un altre. Cada diàmetre d'escomesa, està associat a un dret d'escomesa (m^3/h), i per cada dret d'escomesa es pot contractar un cabal de subministrament, sempre inferior al màxim de l'escomesa.

PETICIÓ m3/h				
DE	FINS A	APAREIX EN CONTRACTE	COMPTADOR	DIÀMETRE RAMAL
0,00	2,49	1,60	15	20
2,50	2,99	2,50	20	30
3,00	3,99	4,00	20	30
4,00	6,29	6,30	25	40
6,30	7,99	10	30	40
8,00	15,99	16	40	60
16,00	24,99	25	50	60
25,00	29,99	30	65	80
30,00	39,99	40	65	80
40,00	62,99	63	80	100
63,00	100,00	100	100	150

La bateria de distribució es situarà desprès del comptador de la companyia, de la clau de pas i de la vàlvula antiretorn, dins d'una arqueta independent.

La bateria de distribució constarà d'un ramal amb clau de pas en cas de fonts que no tinguin escomesa pròpia, una vàlvula antiretorn a la sortida de la qual la canonada es bifurcarà en dos branques; la xarxa bàsica de reg i la xarxa de boques de reg, amb las seves corresponents vàlvules. (DETALL 03)

Si el reg té sectors d'aspersió caldrà col·locar una arqueta de desinfecció immediatament després de la vàlvula de derivació de la xarxa bàsica de reg.

El diàmetre de la canonada d'enllaç del comptador y la bateria de distribució serà com a mínim el de la xarxa de major diàmetre del parc.

En instal·lacions que tinguin broquets giratoris es convenient posar un filtre general en el ramal de la xarxa bàsica del reg, encara que l'aigua sigui potable. En instal·lacions de parcs grans que tinguin cambra tècnica pel reg, aquest filtre ha de ser de neteja automàtica. En petites instal·lacions i pocs sectors de reg, el filtre ha d'anar amb brides i ha de ser autonetejant, encara que sigui manualment.

3.2.2. Escomesa de xarxa no potable

Des de fa un temps es va incrementant l'ús d'aigua freàtica pel reg d'arbrat i zones verdes. Per poder utilitzar aigua d'origen freàtic és imprescindible disposar de dues escomeses, una provinent del freàtic i l'altra provinent de la xarxa potable.

S'ha d'instal·lar també un carret intercanviable que evita la barreja dels dos tipus d'aigua i per tant la seva contaminació. El carret intercanviable es situa en una arqueta independent que segons la seva posició connecta la xarxa de reg automàtica amb un dels dos subministraments. (DETALL 04)

Es pressuposa que si l'aigua ve d'una escomesa general d'aigua freàtica tindrà els tractaments sanitaris suficients per permetre el seu ús com si fos aigua potable. En el cas d'aigües

regenerades o aigües que provenen directament d'un pou de bombeig, cal verificar la qualitat subministrada i les limitacions del seu ús per aspersió.

Es aconsellable tenir boques de reg connectades a la xarxa freàtica i d'altres a la xarxa d'aigua potable. Sempre caldrà que estiguin convenientment senyalitzades amb un sistema clar i durable (com per exemple una xapa encunyada d'acer inoxidable) (DETALL 09). Les boques amb aigua freàtica serveixen per regar i netejar els vials. Les boques connectades a l'aigua potable són necessàries per les activitats lúdiques que es puguin realitzar en els parcs.

Les instal•lacions hidràuliques per a reg amb aigües provinents del freàtic tindran les mateixes característiques que les instal•lacions de reg amb aigua potable amb un distintiu o franja de color violeta.

Tots els elements com poden ser difusors, aspersors, degoters o microirrigació també tindran un distintiu de color violeta.

3.2.3. Contractació de subministraments

Per tal de realitzar les contractacions amb les diferents companyies (aigua i llum), caldrà sol·licitar un pressupost en el moment de redactar el projecte, estudiant la idoneïtat de la localització i l'existència de xarxes generals de subministrament.

També caldrà verificar les escomeses existents per analitzar si alguna es pot aprofitar.

En obres que tinguin un termini de construcció curt, cal considerar el temps que es triga en gestionar la construcció d'una nova escomesa, imprescindible per poder començar a plantar.

Des del moment de la instal·lació del comptador fins a la data de recepció definitiva de l'obra, el consum generat pel comptador serà facturat a l'empresa concessionària de l'obra.

Una vegada rebuda definitivament l'obra, es comunicarà la data exacta de recepció l'AMB o l'Ajuntament, que procedirà a facturar el consum corresponent al període d'obra.

3.2.4. Captació, dipòsit, bombeig i tractament de l'aigua

En alguns projectes concrets l'origen de l'aigua serà un pou situat a la mateixa finca. També aquí hi haurà a més una escomesa d'aigua potable, que pot omplir el dipòsit del reg, com una garantia de manteniment del subministrament.

A vegades es tracta d'aprofitar pous o mines existents, d'altres es proposa fer una nova captació amb un nou pou. En els pous nous cal adjuntar l'estudi de viabilitat: permisos, sondatges, aforament, qualitat de l'aigua, fondària de perforació, etc. Han d'estar aprovats i legalitzats per l'ACA.

Cal justificar el dimensionament dels elements d'impulsió o de canalització, emmagatzematge i dipòsit, tractament i conducció fins a la zona de reg.

També aquí tots els elements de reg seran indicadors i específics per a aigua no potable.

Es determinaran les necessitats de subministrament elèctric, localització i potència de les escomeses així com els dispositius i proteccions que es necessitin.

En aquestes instal·lacions els dipòsits són imprescindibles. Tindran el volum suficient per abastir dos o tres dies complerts de reg. Les parets seran llises, resistents als biocides (preferentment de polièster). Estaran tancats totalment, amb una entrada tipus boca home. Han de presentar buits zenitals o laterals que facilitin la ventilació, protegides de l'entrada de substàncies i de la llum del sol. Si les parets estan en contacte amb l'exterior i sotmesos a escalfament per radiació solar han d'estar tèrmicament aïllats.

El desguàs serà preferentment per gravetat, i si no és possible, caldrà instal·lar una bomba d'esgotament. Cal preveure l'extracció del sediments que s'acumulen al fons. El punt de sortida de l'aigua s'ha de situar 20/30 cm per sobre de la solera del dipòsit per evitar l'entrada de sediments a les instal·lacions.

La canonada d'entrada ha d'estar en situació oposada o allunyada de la sortida per forçar la circulació de l'aigua dins del dipòsit i evitar zones d'estacament. L'interior dels dipòsits no ha de tenir zones recòndites ni amb obstacles a la circulació de l'aigua

Disposarà de sondes que mesuraran el nivell de l'aigua, omplint el dipòsit automàticament. També disposaran d'una bomba de recirculació amb un sistema d'injecció de clor, per garantir la salubritat de la mateixa. Cal garantir la concentració de clor actiu d'1 ppm.

En el projecte es definiran completament els elements de tractament de l'aigua, filtres, cloració o altres. Anirà acompanyat d'un protocol de seguiment de la qualitat de l'aigua i de manteniment de les instal·lacions que caldrà lliurar als responsables del futur manteniment.

Consultar el protocol de neteja, desinfecció i programa de revisió de la NTJ-16L

3.2.5. Prevenció de la legionel·la

En les instal·lacions que disposin de qualsevol sistema de reg que polvoritzi l'aigua, independentment del seu origen, caldrà minimitzar el risc de proliferació i disseminació de la legionel·la mitjançant controls i desinfeccions.

Per llei s'ha de dissenyar i implantar un Pla de prevenció i control de legionel·la (PPCL). Aquest PPCL ha d'incloure un diagnòstic inicial, un programa d'actuació en el que es contemplin les operacions de manteniment durant la fase d'explotació, una avaluació interna amb un protocol d'autocontrol i si s'escau, una auditoria externa. (veure NTJ-16L).

Altres mesures per prevenir el desenvolupament de la legionel•la són:

- Evitar punts d'estancament de l'aigua dins de les canonades i del seu escalfament, per això les canonades s'enterraran suficientment.
- Promoure anelles de les xarxes secundaries per poder baixar les seccions.

- Els elements d'aspersió han de difuminar el menys possible, treballant a la pressió adient per no polvoritzar i s'evitaran els difusors.
- En casos d'aigua de qualitat i desinfecció dubtosa, s'optarà per regs per degoteig o a manta.

Cal preveure la instal·lació d'un filtre de protecció general adequat a les característiques de l'aigua a fi d'evitar la introducció de brutícia a les canonades. En casos d'aigües amb caràcter molt incrustant es recomana instal·lar equips dosificadors, normalment amb l'acidificació del pH.

La instal·lació disposarà d'un punt de desinfecció, accessible pels vehicles i a prop de l'escomesa, que consisteix en dos claus de ràcord d´1" sobre dos tes, separades per un tram de canonada que té una clau en mig (DETALL 05).

Per desinfectar la xarxa caldrà agafar aigua de la primera clau, tancant la clau intermitja, es barrejarà amb el desinfectant, que s'introduirà a la xarxa per la segona fins que entri en pressió. També es preveurà en una altre arqueta una clau i un desaigua amb un tub corrugat connectat directament a la claveguera. Si l'arqueta no es troba en un punt baix, s'habilitaran altres arquetes de desaigua amb claus connectades a les clavegueres en els punts baixos i finals de la xarxa. Si la xarxa principal forma una anella tancada, l'arqueta de desaigua pot estar al costat de la de desinfecció.

Tots els elements de reg es dissenyaran tenint cura que siguin fàcilment accessibles i desmuntables per la seva neteja i desinfecció.

La pressió de l'aigua a la xarxa és un punt important a controlar, ja que una pressió excessiva augmenta el risc d'aerosolització. Per reduir el risc de legionel·losis, cal prioritzar el degoteig, i l'aspersió respecte els difusors. També els aspersors d'angle baix.

3.3. La xarxa de reg

Les instal·lacions hidràuliques per a reg es realitzaran amb canonada de polietilè:

- Baixa densitat (PE 40) en canonades secundaries.
- Alta densitat (PE 100) en canonades primàries, independentment del diàmetre.

Totes les conduccions i els accessoris de la instal•lació seran per a una pressió de treball com a mínim de 10 atm, segons normativa per a ús alimentari, banda blava i certificat de qualitat AENOR. Cada cop les xarxes suporten més pressió, per tant cal calibrar si utilitzar canonades i accessoris de 16 atm de pressió nominal o instal·lar sempre un regulador de pressió general a la capçalera.

Quan l'origen de l'aigua no sigui potable, les conduccions seran per a una pressió de treball com a mínim de 10 atm, banda lila i certificat de qualitat AENOR.

3.3.1. Xarxa primària

És el tram de conducció d'aigua que va des de l'escomesa fins els diferents mecanismes que en posició de tancat mantenen la pressió. En les zones verdes, aquesta xarxa primària constarà de dues canonades independents, una per a les boques de reg i l'altra per alimentar els diferents sectors de reg. En instal·lacions d'arbrat viari, normalment, només hi haurà la canonada principal del reg.

Les xarxes de distribució seran preferentment en anella tancada, afavorint la canonada descendent en un punt baix per facilitar la neteja, evitant finals no enregistrables (culs de sac). Si presenten punts alts, s'han de preveure vàlvules de ventosa per eliminar l'aire. És recomanable que disposin de vàlvules de desguàs en els punts més baixos per poder buidar la instal·lació en cas de reparacions, si s'ha de purgar o netejar la canonada, o per prendre mostres d'aigua.

També es procurarà posar els mínims accessoris, per evitar pèrdues de carga innecessàries. Els accessoris d'unió seran sempre electrosoldats o per electrofusió a testa, en casos puntuals prèvia aprovació dels serveis tècnics, seran metàl·lics de llautó.

Les vàlvules de la xarxa primària, quan la canonada és igual o superior a 63 mm, han de ser de comporta de fosa amb brides i junta d'EPDM

Actualment els consums de l'escomesa es poden controlar diàriament per la web del servei d'Aigües de Barcelona, prèvia contractació del servei de consum per hores, i per això no s'instal·la per defecte cap comptador addicional.

El dimensionat de les canonades és farà en funció del cabal màxim demandat pel sector més gran. Com a mesura preventiva en general es preveurà que la canonada tingui capacitat per poder regar dos sectors a la vegada.

Es calcularan les pèrdues per la fórmula de Blasius o Cruciani-Margaritora, amb les parts proporcionals de pèrdues per accessoris i es dimensionarà per tal que la velocitat de l'aigua estigui compresa entre 1 i 1,5 m/s. amb pèrdues de carga admissibles. Per raons constructives, quan es determini el diàmetre de la canonada, aquest es mantindrà constant en tota la seva longitud.

El diàmetre de la xarxa primària de boques de reg serà de 50 mm Ø en una longitud de fins a 150 m o dos boques de reg. Si es supera dita longitud, o hi han connectades més de dos boques de reg s'augmentarà el diàmetre a 63 mm. Si hi ha bifurcacions a la xarxa, es sectoritzarà amb vàlvules dins de pericons.

Quan s'hagi d'efectuar un creuament de calçada, es col·locarà una vàlvula d'esfera d'igual diàmetre que la canonada, abans de l'encreuament de la calçada i s'ubicarà dins del pericó d'obra, de pas de calçada, amb tapa de fosa. El tub anirà enfundat dins d'un tub corrugat del doble de diàmetre com a mínim, protegit amb dau de formigó.

Si s'efectua una ramificació de la xarxa primària per abastar a més de un capçal de sector, aquesta serà de igual diàmetre que la xarxa primària, i es segmentarà amb una vàlvula de igual diàmetre que la canonada i ubicada dins de una arqueta.

3.3.2. Xarxa secundaria

És el tram de canonada entre el capçal sectorial i la derivació als elements de distribució d'aigua, ja siguin difusors, aspersors, broquets giratoris o ramals de degoteig. És aquella que no manté la pressió d'aigua per tenir una via de sortida.

El diàmetre de la canonada en tota la seva longitud, dependrà del cabal que hi circuli (segons projecte) i de la seva longitud. Per raons constructives, quan es determini el diàmetre de la canonada secundaria de distribució, aquest es mantindrà constant en tota la seva longitud i en general en tots els sectors de la mateixa tipologia de reg. Sempre que sigui possible, es tancaran les anelles de la xarxa secundaria, per millorar la uniformitat del reg.

Sobre aquesta canonada secundaria s'instal·len els latiguillos que donen aigua als elements d'aspersió o els tubs de degotejadors.

En carrers o avingudes amb dobles alineacions, en general, hi haurà una canonada secundaria per cada alineació, evitant formacions de pinta amb la canonada secundaria.

Tots els accessoris d'unió seran de polietilè i específics de cada element, la seva mida és funció del diàmetre extern de la canonada:

Canonada	Accessoris
20 mm	1/2"
25 mm	3/4"
32 mm	1 "
40 mm	1 1/4"
50 mm	1 1/2"
63 mm	2"

3.3.3. Canalitzacions

Sempre que sigui possible totes les canonades i cablejat hauran de discórrer sota paviment tou, evitant les zones asfaltades o pavimentades.

Xarxa primària

Les rases per a la xarxa primària s'executaran segons assenyalen els plànols de projecte: la generatriu del tub a d'anar a 60 cm de fondària (la rasa ha de tenir una profunditat total 70cm respecte la cota d'acabat) i 40 cm com a màxim d'amplada. L'ordre d'execució serà: excavació, piconatge, regularització del fons amb un gruix de sorra/sauló garbellat de 10 cm, instal·lació de la canonada i recobriment de la mateixa amb 10 cm més de sorra/sauló garbellat, a 20 cm de la superfície es col·locarà una banda de senyalització. Per a la resta de material de reblert de la

rasa s'emprarà el terreny de la pròpia excavació, exempt de partícules superiors a 3 cm, i es rebliran en tongades de 20 cm piconades al 95% del PM. (DETALL 06).

En la calçada, la sorra es substituirà per un dau de formigó HM-20 de 40 cm d'amplada i 25 cm d'alçada i les canonades es col•locaran protegides per un corrugat de diàmetre interior com a mínim igual al doble del diàmetre nominal de la canonada que conté.

Els passa tubs preferentment seran rígids i tindran les mides següents:

- Canonada de 63 mm passa tubs de 160 mm
- Canonada de 50 mm passa tubs de 125 mm
- Canonada de 40 mm passa tubs de 125 mm

Quan les instal•lacions hidràuliques hagin de passar per la calçada es col·locaran tubulars amb arquetes de registre de 60 x 60 cm als dos costats de la calçada, ubicades a les voreres, fora de l'àmbit de guals i pas de vianants, sent visibles els tubulars en el seu interior.

En els creuaments de calçada es deixarà sempre un corrugat de reserva de la mateixa mida que el passant.

Quan en una mateixa rasa s'ubiquin diferents canonades o conduccions elèctriques, aquestes estaran separades entre elles uns 10 cm, per facilitar reparacions posteriors.

Xarxa secundària

A les xarxes de secundaria, la generatriu del tub a d'anar com a mínim a 30 cm de fondària (la rasa ha de tenir una profunditat total 40cm respecte la cota d'acabat) i 15 cm d'amplada. Quan les canalitzacions es col•loquin sota paviment, les canonades aniran protegides per un tub corrugat de diàmetre interior igual al doble o més del diàmetre nominal de la canonada que conté. Sota parterre aniran sense tub corrugat. Per aquestes rases s'utilitzaran el terreny de la pròpia excavació, exempt de pedres més grans de 3 cm, per a tot el reblert de la rasa. (DETALL 07).

En el cas de canalitzacions de degoters en vorera, el tub de reg serà de 40 mm de PEBD, protegit per un corrugat de 125 mm, quedant accessible des de l'escocell. Els encreuaments de calçada es protegiran amb un dau de formigó HM-20 de 40 cm d'amplada i 25 cm d'alçada. Quan la calçada sigui menor de 5m, no cal que tingui registre en pericó, sent aquest el mateix escocell del carrer.

Les rases de la xarxa secundaria que discorren dins de parterres es rebliran sense compactar i deixant el terra amb un bombament de 10 cm, reblert amb el terreny natural sense pedres. Les rases fetes sobre paviment de sauló es rebliran amb sauló en tongades de 20 cm piconades al 95 % PM.

En zones verdes consolidades serà obligat obrir les rases amb rasadores d'espasa de fins a 20 cm d'amplada o manualment.

Si hi han arbres existents, es calcularà la zona de protecció radicular, sent obligatori obrir les rases manualment en aquesta zona.

3.3.4. Pericons i tapes

Pericons

Tots els pericons en general seran de 60x60 cm, amb un espai lliure de 48x48 cm i 50 cm de fondària. Estaran formats per parets de 15 cm de gruix de geros i el fons serà de 15 cm de grava pel drenatge (DETALL 08). Podran ser prefabricats, sempre que compleixin les mides interiors estipulades i tinguin els passa tubs necessaris pel seu accés.

Els tubs corrugats que arribin a les arquetes hauran d'estar tallats arran de paret, per tal de no ocupar espai interior i facilitar la manipulació. L'interior del pericó anirà enfosquit amb morter. Es disposaran passa murs amb un diàmetre doble al de la canonada a instal·lar.

En tots els casos les canonades o accessoris que restin ubicats dins de les arquetes quedaran, prenent els seus eixos, 15 centímetres per sobre del fons de graves i totalment alliberats de morter per facilitar el desmuntatge.

Els pericons restaran ubicats fora dels parterres a 30 - 40 cm. aproximadament de la vorada col·locant passa murs que connectin el pericó amb l'interior del parterre. En casos especials com poden ser mitjanes entre calçades, etc..., les arquetes s'ubicaran a l'interior del parterre a 30 cm de la vorada, quedant el marc de la tapa collat al pericó amb morter i acabant en bisellat el voltant del pericó per afavorir el creixement vegetal.

Tapes

Per la definició de les tapes, caldrà seguir les especificacions concretes de cada ajuntament. Si no ni ha, les tapes seran de fosa amb frontissa. La tapa ha d'obrir més de 90º i com a màxim a 120º i ha de tenir un dispositiu antitancament de bloqueig de seguretat a un angle igual o superior a 90º. La superfície metàl·lica ha de ser antilliscant. Ha de tenir una tanca d'un quart de gir per clau i extraïble a 90º, que bloquegi la tapa amb el seu marc i amb un tap de goma per protegir el pany. (DETALL 08)

Les tapes estaran identificades pel reg, segons la definició dels plànols o de la Direcció d'Obra.

El sentit d'obertura de la tapa, per seguretat, serà aquell que asseguri que l'operari quedi el més lluny possible del trànsit.

Puntualment i prèvia acceptació de l'ajuntament i de la direcció facultativa, podran ser de material plàstic, sempre que reuneixin les condicions de resistència i durabilitat necessàries.

Les mides dels marcs de les tapes dels pericons seran: 120x60 cm (amb dos tapes de 60x60cm) per arquetes dobles i de 60x60 cm per la resta com serien registres, capçals de reg, creuaments de calçada. Les arquetes amb tapes de 40x40 cm només s'utilitzaran pel registre del cablejat i en les instal·lacions de degoteig en paviment com arquetes de final de línia i per instal·lar vàlvules d'aeració.

La tapes seran de fosa dúctil tipus hidràulica, de resistència B-125. Les D-400 estaran ubicades a calçada o en camins amb transit rodat. Puntualment, en projectes d'urbanització que utilitzen peces de formigó es poden posar tapes de D-400, que tenen el canto de 10cm. I permet posar la peça sencera, sense tallar.

Arqueta del comptador d'aigua

La dimensió del pericó del comptador d'aigua de reg vindrà determinada pel cabal sol·licitat en el projecte, i complirà les normatives vigents de la companyia subministradora (si no es coneix es seguirà les de la Societat General d'Aigües de Barcelona).

L'interior de l'arqueta estarà impermeabilitzat i lliscat, amb un punt suficient de desaigua. Tindrà els passa murs de diàmetre definit per la companyia, així com els accessoris d'acoblament.

En general la tapa serà de planxa estriada, galvanitzada i de 5 mm de gruix com a mínim, s'obrirà totalment mitjançant perns amb tiradors encastats, quedant allisada amb el paviment. La tapa estarà composta per mòduls, serà de fàcil obertura i tindran la mateixa amplada que l'arqueta i la seva longitud no serà superior a 40-50 centímetres. A fi de millorar la resistència es poden col·locar per sota de les unions uns reforços d'UPN de 60x30 mil·límetres que puguin ser extrets, a la fi de que l'arqueta no tingui cap obstacle a l'hora de fer reparacions. També cal fer un repartiment proporcional de les tapes que formin l'arqueta. No podran superar els 20kg d'esforç. (DETALL 02)

La resistència de la tapa haurà de ser classe B-125 com a mínim, prou resistent a les càrregues que hagin de transitar damunt seu.

Les característiques de les tapes i pericons per a les connexions a la xarxa freàtica hauran de complir amb les especificacions tècniques de l'entitat que gestioni la xarxa.

3.4. Distribuïdors d'aigua

Els distribuïdors d'aigua són aquells elements específics d'una instal·lació destinats a distribuir l'aigua a les plantes d'acord amb una pluviometria determinada: boques de reg, aspersors, difusors, broquets giratoris o ramals de degoteig.

Són elements fonamentals de qualsevol instal•lació ja que la seva correcta distribució i agrupació, respectant la seva pressió de funcionament, determinen una correcta uniformitat del reg i la pluviometria de cada sector. És a dir els litres que s'aporten en un metre quadrat en una hora, dada força important en la programació del reg.

L'elecció del tipus de distribuïdor depèn de la tipologia de les plantes a regar:

- Gespes i prats: aspersors, difusors, broquets giratoris, en funció de la mida i de la forma dels parterres.
- Arbusts i entapissants: degoteig, puntualment es pot plantejar un reg per aspersió.
- Arbrat: anelles obertes de degoteig i barbotejadors.

En aquells casos en que un únic comptador subministri aigua a molts sectors de reg, s'haurà d'estudiar el nombre total de sectors d'aspersió, donat que la suma de tots els temps en que es troben obertes cadascuna de les electrovàlvules podria superar la franja horària preferent per regar (a partir de les 24h fins a les 6h).

Orientativament, les pressions de funcionament correctes dels diferents emissors són :

- Aspersors comercials estàndard de 2,5 a 3,5 atm.
- Difusors estàndard a 2,1 atm
- Broquets giratoris a 2,8 atm
- Degotadors autocompensants entre 1 i 3,5 atm

Com a cas excepcional, i prèvia consulta dels serveis tècnics de l'AMB, es podran incloure canyes per facilitar la distribució de l'aigua de reg a aquelles zones on la vegetació sigui existent i d'una certa alçada i el reg localitzat no sigui una solució.

Els diferents sistemes de distribució d'aigua, no es podran barrejar dins d'un mateix sector de reg, només en casos de similar pluviometria i prèvia acceptació dels serveis tècnics de l'AMB.

3.4.1. Boques de reg

Es col·locaran sempre en espais enjardinats. En carrers arbrats sense més vegetació es poc aconsellable, pel cost important d'instal·lació, la possibilitat de fuites i furts d'aigua i la creixent utilització de camions cisterna amb aigua no potable.

La rosca de connexió l'hauran de definir els tècnics de l'ajuntament corresponent per unificar amb la resta del municipi o del parc. Pels parcs de l'AMB, serà de rosca Barcelona de diàmetre 45 mm, juntes en EPDM i rosca interior de 1 1/2", equipada amb vàlvula.

Les boques de reg tindran bastiment i caixa de fosa de ferro, amb recobriment epòxid de 250mc al forn, de color negre. La connexió a la canonada es farà amb connexió flexible electrosoldada, formada per un colze, una T i un tub de PE. La col·locació amb morter, previ replanteig en obra, ha de ser a nivell i recta respecte el paviment. (DETALL 09)

Les boques de reg estaran separades entre elles no més de 50 m de distància, l'esmentada distància no serà computable, en zones amb dificultats o obstacles, escales i en creuaments de calçada per on circulin vehicles. En zones sense reg automàtic es separaran 25 m.

El diàmetre de la xarxa primària de boques de reg serà de 50 mm Ø en una longitud de fins a 150 m o dos boques de reg. Si es supera aquesta longitud, o hi han connectades més de dos boques de reg s'augmentarà el diàmetre a 63 mm. La canonada sempre serà de PEAD amb els accessoris electrosoldats.

Si s'efectua una ramificació de la xarxa primària per a vàries boques de reg, aquesta serà d'igual diàmetre que la xarxa primària i es segmentarà amb una vàlvula d'esfera, ubicada dins del pericó d'obra amb tapa de fosa.

Les boques de reg s'ubicaran preferentment fora dels parterres i el més a prop possible d'aquests.

Es aconsellable tenir boques de reg connectades a la xarxa freàtica i d'altres a la xarxa d'aigua potable. Sempre caldrà que estiguin convenientment senyalitzades amb un sistema clar i durable (com per exemple una xapa encunyada d'acer inoxidable). Les boques amb aigua freàtica serveixen per regar i netejar els vials. Les boques connectades a l'aigua potable són necessàries per les activitats lúdiques que es puguin realitzar en els parcs.

3.4.2. Definició dels sectors de reg

Una vegada seleccionats els emissors, aquests s'han de distribuir per l'espai verd, i cal agrupar els que regaran al mateix temps. Aquestes agrupacions s'anomenen sectors de reg i van comandades per un mateix capçal i electrovàlvula.

Els sectors es defineixen a partir del cabal disponible i de l'agrupament d'emissors que reguen vegetació amb necessitats similars d'aigua. A més, cal considerar:

- Quan no hi ha un subministrament d'aigua definit, com a limitador, es sectoritzarà el reg de manera que dins d'un racional nombre i mida dels sectors es demani el cabal més baix possible. A nivell de referència un carrer amb arbrat viari es sol demanar un comptador de 4 m^3, 6 m^3 per places i jardins petits i 10 m^3 per parcs.
- En el moment de sectoritzar s'uneixen els emissors que reguen zones amb demandes d'aigua similars (vigilant les zones d'ombra, punts baixos.. etc) i que estiguin aproximadament en la mateixa cota (+/- 5 m) . no es sobrepassaran els 5 m de desnivell en un únic sector.
- Mai s'han d'unir en un mateix sectors emissors de pluviometries diferents (degoteig, difusors, aspersió)
- Per racionalitzar la instal·lació els cabals dels diferents sectors han de ser el més semblants possibles.

El cabal que demanda cada sector s'obté sumant el cabal que requereixen tots els emissors que s'han agrupat en un mateix sector a una pressió donada. Quan aquesta dada s'utilitzi per contractar un cabal caldrà deixar un marge de seguretat. Si es disposa d'un comptador, caldrà verificar que el sector de màxima demana és menor que el cabal disponible.

3.4.3. Reg per aspersió

El reg amb aspersors és un sistema destinat al repartiment d'aigua d'acord amb una pluviometria prefixada, idoni principalment per a superfícies geomètricament bastant regulars, amb una amplitud considerable i de costat superior a 8 m.

Sempre es projectarà el reg amb cobertura total dels aspersors (solapament del 100%). En cas de zones amb vents freqüents superiors a 3 m/s cal reduir la separació amb els emissors. La distribució no sempre és fàcil en geometries irregulars, cal garantir que qualsevol punt es mulla com a mínim per dos emissors.

Sempre es reduiran en un 10% els radis teòrics facilitats pels fabricants. A l'hora de dissenyar el reg amb aspersió, cal preveure que s'ha d'escollir una tovera proporcional a la superfície a regar, per això, caldrà definir en els plànols i els càlculs la tovera concreta a utilitzar en cada element. En una fulla de càlcul es relacionaran tots els aspersors per sector, per calcular el volum final del sector a una pressió donada, que evidentment ha de ser inferior al cabal subministrat pel comptador.

A partir del volum del sector es dimensionarà la xarxa secundaria. La canonada secundaria d'alimentació dels aspersors estarà preferentment tancada en anella, i serà tota de la mida màxima necessària.

Es verificarà que la pressió de sortida de l'escomesa és suficient per compensar els desnivells i les pèrdues de carga de les canonades en el punt més desfavorable.

També es verificarà que les pèrdues de carga de l'aspersor més desfavorable, sumades al desnivell, no siguin superiors al 20% de la pressió de treball de l'aspersor.

S'utilitzarà, sempre i quan sigui possible, el mateix tipus d'emissor (marca i model) per a tot el projecte, de manera que es permeti una gestió del manteniment posterior, més fàcil i eficaç. Caldrà l'aprovació dels tècnics de l'AMB de la marca i model per tal d'unificat també amb la resta del municipi o dels parcs metropolitans del mateix sector.

S'utilitzaran aspersors de turbina amb regulador de pressió integrat de fàbrica en el peu de l'element, i vàlvula anti-drenatge de sèrie incorporada. Cada tovera haurà de posseir filtre a l'entrada, de manera que les possibles partícules que porta l'aigua de reg no puguin obstruir-lo. El filtre haurà de ser de fàcil extracció i neteja

Es connectaran amb unió flexible a la canonada secundaria amb accessoris específics de polietilè (collarets o tes i un petit tram de canonada de la secció equivalent a la rosca d'entrada de 25mm) amb juntes de tefló en les rosques. Hauran de posseir filtre a l'entrada de l'aigua, de manera que les possibles partícules que porta l'aigua de reg no puguin obstruir-lo. El filtre haurà de ser de fàcil extracció i neteja. L'aspersor permetrà la reducció del radi d'abast del 25%.

Es procurarà triar aspersors que generin gotes més grans i s'utilitzaran angles baixos, per reduir el risc de la legionel·la. L'alçada mínima de la canya emergent serà de 10 cm.

A l'hora de la instal•lació, caldrà vigilar que es faci una perforació de la canonada secundaria amb una broca de corona, que asseguri un forat de la mida del maneguet (25 mm). Abans de tancar definitivament les canonades caldrà purgar-les i treure la resta de terra i plàstic que hi pugui haver.

3.4.4. Reg amb broquet giratori

El reg amb broquet giratori és un sistema de reg destinat a repartir l'aigua d'acord a una pluviometria prefixada com a criteri general. Es procurarà triar elements que generin gotes el més grans possibles, per això s'escollirà preferentment els broquets giratoris respecte els difusors

convencionals. També s'utilitzaran angles baixos, les dos accions per reduir el risc de la legionel•la.

Aquests emissors poden donar problemes amb aigües de baixa qualitat que tinguin molts sòlids en suspensió, per això cal preveure un filtre a l'escomesa general. També es poden posar filtres a cada capçal, però això augmenta la dimensió dels capçals i les arquetes necessàries.

El reg amb broquets giratoris són recomanables en general en superfícies petites i irregulars i especialment:

- En parterres amb pendent, donat que disminueixen les escorrenties per la manera en que el broquet deixa anar l'aigua.
- En aquelles zones on la pressió sigui condicionant donat que aquest tipus d'emissor giratori permet treballar a baixa pressió.

Cal considerar que si s'utilitza aquest sistema, com els emissors tenen una pluviometria baixa, per un mateix cabal es rega més superfície que amb els difusors, i per tant, no es podrà canviar a difusors sense fer més sectors de reg.

Aquest tipus de reg sempre ha d'estar automatitzat amb programador. En una fulla de càlcul es relacionaran tots els broquets, per calcular el volum final del sector a una pressió donada, que evidentment ha de ser inferior al cabal subministrat pel comptador.

S'utilitzaran toveres amb regulador de pressió integrat de fàbrica de 2,8 bar en el peu de l'element, i vàlvula anti-drenatge de sèrie incorporada. Cada tovera haurà de posseir filtre a l'entrada, de manera que les possibles partícules que porta l'aigua de reg no puguin obstruir-lo. El filtre haurà de ser de fàcil extracció i neteja

Es connectaran amb unió flexible a la canonada secundaria amb accessoris específics de polietilè (collarets o tes i un petit tram de canonada de la secció equivalent a la rosca d'entrada de 20mm) amb juntes de tefló en les rosques. El broquet permetrà la reducció del radi d'abast del 25%.

La distància entre aquests elements serà la necessària per obtenir una cobertura del 100%. Sempre es reduiran en un 10% els radis teòrics facilitats pels fabricants.

A l'hora de la instal•lació amb collarins de toma, caldrà vigilar que es faci una perforació de la canonada secundaria amb una broca de corona, que asseguri un forat de la mida del maneguet (20 mm). Abans de tancar definitivament les canonades caldrà purgar-les i treure la resta de terra i plàstic que hi pugui haver.

3.4.5. Reg per difusió

Actualment aquest sistema no s'utilitza en regs de nova implantació, per tenir una pluviometria molt més alta i necessitar més sectors per una mateixa superfície.

Normalment s'utilitzen en projectes de remodelació que ja tinguin difusió. Actualment es preferible regar amb broquets giratoris les superfícies irregulars i/o petites.

Les característiques del reg amb difusor són similars a les anteriors: ha de ser automatitzat, amb cobertura total, vàlvula anti-drenatge de sèrie, angle prefixat de fàbrica, filtre incorporat, canya de 10cm d'elevació, connexió flexible a la xarxa secundaria i parmetre la reducció del radi d'abast del 25%.

A l'hora de la instal·lació amb collarins de toma, caldrà vigilar la perforació del collarí que ha de fer-se amb una broca que tregui un cercle de la mida del maneguet (20 mm) i no un forat de mida inferior i que deixa restes de plàstic dins de les canonades.

Abans de tancar les canonades caldrà purgar-les

3.4.6. Reg per degoteig

S'utilitzaran sempre canonades amb degoters autocompensants integrats, amb diàmetres de 16 o 17 mm. Aquest tipus de reg serà sempre automatitzat amb programadors i la cobertura serà del 100%. Per garantir una bona uniformitat pel que fa a la separació entre degoters i línies caldrà seguir les recomanacions dels fabricants en funció del cultiu i de la textura del sòl.

Les canonades amb els degoters integrats seguiran les corbes de nivell.

La connexió entre la xarxa secundària i la canonada de degoteig es farà mitjançant un collarí o un accessori a pressió ("fitting") amb la reducció necessària. Aquestes connexions seran accessibles. Les connexions entre canonades de degoteig, altres elements o taps finals es faran amb els accessoris específics de la mida corresponent.

En un mateix sector de reg no hi hauran desnivells superiors a 5 m, malgrat els degoters siguin autocompensants, per tal d'assegurar una correcta distribució de l'aigua, sobretot a l'evacuació de la canonada.

Es col·locarà una vàlvula antisifó en el punt alt per a eliminar l'aire de la instal•lació i una vàlvula de rentat manual (segons defineixi la D.F.) en el punt baix o final de la instal·lació.

Quan els sectors tinguin tirades llargues de canonada amb un desnivell pronunciat s'intercalaran vàlvules antidrenats per a reduir i evitar que la canonada es buidi pel punt més baix.

<u>Reg per degoteig d'arbrat viari i jardineres</u>

En totes les obres de carrer on es realitza plantació d'arbrat, és obligatòria la instal·lació de reg per degoteig dels arbres.

Per un concepte constructiu i per poder ampliar la instal•lació posteriorment, la xarxa secundària del sistema de reg per degoteig de l'arbrat viari serà sempre de PEBD 40 mm de diàmetre. Cada ramal que surti del sector tindrà una longitud màxima de 350 m. En zones pavimentades es protegirà amb tubular corrugat de més del doble de diàmetre interior que el diàmetre de la canonada, preferentment de 125mm. Dita instal•lació discorrerà continua d'arbre a arbre, just per sota de la capa de formigó a 30 cm. aproximadament sent visible la canonada en un lateral interior de l'escocell, on s'efectuarà la connexió amb l'anell de degotadors.

L'anell de degoteig serà obert amb 7 degotadors inserits autocompensants i autonetejants cada 30 cm. de 2,3 l/h aproximadament, i anirà protegit per un tub dren de 50 mm. de diàmetre soterrat uns 20 cm. Aproximadament. Cal vigilar que la corona de reg estigui ben anivellada per assegurar un reg uniforme dins l'escocell i que quedi propera a la zona radicular, per assegurar que l'aigua arriba bé les arrels. (DETALL 10)

Totes les derivacions i connexions de la xarxa secundària s'efectuaran dins de l'escocell o s'enregistraran en pericons.

Als finals (extrems) de la xarxa secundària es col•locarà una vàlvula d'esfera de ràcord pla del mateix diàmetre que la canonada dins d'un pericó d'obra pel rentat de la instal·lació. Aquest pericó tindrà el fons formigonat i estarà connectat al sistema de desguàs amb un tub corrugat amb pendent suficient cap a l'embornal per afavorir l'evacuació. No s'utilitzaran dispositius automàtics de rentat. (DETALL 11)

En cas que no es trobi cap embornal a la zona, caldrà col•locar un colze de llautó amb reducció a rosca mascle de 3/4" i deixar el fons del pericó drenant i amb graves.

En el cas de les jardineres no integrades al paviment o suspeses es pot automatitzar el reg segons el disseny de la jardinera, però cal fer arribar un tub d'entrada de l'aigua i un de sortida de l'escorrentia. Amb jardineres sempre cal tenir boques d'acoblament ràpid per assegurar el reg manual.

Reg per degoteig en parterres d'arbustives i entapissants

El reg per degoteig en parterres és molt interessant per la localització i la baixa pluviometria, que permet regar amb precisió i estalvi d'aigua en grans superfícies. Actualment la majoria dels parterres es protegeixen amb manta antiherbes, que facilita el manteniment. (DETALL 13)

El degoteig pot tenir problemes en zones amb rosegadors, si en un projecte és coneguda la incidència de rates o conills, serà millor optar per regar amb aspersió.

Tot sovint es col·loca la graella de degoteig per sobre de la manta, tapada amb triturat de fusta o escorça de pi. Aquesta alternativa facilita la localització de les avaries i el manteniment de la graella. D'altre banda la fa molt més accessible als gossos i al vandalisme. En parterres plans es sens dubte la millor opció.

En parterres amb pendent, sobretot si és forta, l'aigua llisca per la manta i té menys infiltració. Amb disposicions de degoters a 50 cm i línies a 50 cm, és possible que hi hagin plantes que pateixen o moren quan estan acabades de plantar. Si la pendent permet posar triturat de fusta, aquest ajuda a infiltrar. Si la pendent és tan forta que no es pot posar ni triturat, el millor es col·locar la graella per sota de la manta.

En talussos en pendent, les canonades amb els degoters es col·locaran paral·leles a les corbes de nivell i la seva distribució anirà espaiant-se a mesura que es va baixant pel talús, de tal manera que les canonades estaran més juntes a la part de dalt i més separades a la part de baix, aproximadament un 25 % més de separació en el darrer terç del talús.

En aquest tipus d'instal·lació es crearà una xarxa secundària a la sortida del capçal, formada per un col·lector d'entrada i un altre de sortida de polietilè (PE) adient a la mida del capçal i al volum d'aigua circulant.

Entre els col·lectors es connectaran línies de canonada amb degoters integrats auto-netejant i auto-compensant de 2,3 l/h, inserits a cada 50 cm com a màxim. La longitud de les línies està en funció de la pendent, el diàmetre, la pressió a l'inici de les canonades i el cabal del degoter.

Es recomanen aquestes distàncies de canonada com a màxim, en terreny pla, considerant una pressió al final del lateral de 5 mca.

Pressió d'entrada (m.c.a.)		Distància entre degoters (m)		
		0,3	0,5	1
2,3 l/h	15	86	133	233
	20	99	154	268
	30	118	183	321
	35	125	195	342
1,6 l/h	15	109	169	294
	20	125	195	339
	30	150	232	406
	35	159	247	432

Les línies de degoters estaran separades 20 cm. de les voreres i entre elles entre 30 i 50 cm, en funció del tipus de plantació, la textura del terreny i el cabal de degoter, quedant soterrades entre 5 i 10 cm, màxim 15 cm. La pluviometria en funció del cabal dels degoters, la separació entre aquests i la separació entre línies es pot consultar en la següent taula.

	1,6								2,3							
Distància entre degoters (m)	0,3	0,3	0,3	0,3	0,5	0,5	0,5	0,5	0,3	0,3	0,3	0,3	0,5	0,5	0,5	0,5
Distància entre línies (m)	0,2	0,3	0,4	0,5	0,2	0,3	0,4	0,5	0,2	0,3	0,4	0,5	0,2	0,3	0,4	0,5
Dosis d'aplicació (mm/h)	26,7	17,8	13,3	10,7	16	10,7	8	6,4	38,3	25,6	19,2	15,3	23	15,3	11,5	9,2

Les canonades de degoters sempre s'estendran seguint el sentit de les corbes de nivell.

Al final del col·lector de sortida es col·locarà una vàlvula de ràcord pla del mateix diàmetre que la canonada dins d'un pericó de plàstic.

La instal•lació estarà dotada d'una vàlvula antisifò automàtica que s'ubicarà a tots els punts alts de la instal•lació, dins de pericó de plàstic. Aquest pericó serà nou o podrà ser el del sector de reg o el de la vàlvula de rentatge (DETALL 12).

Reg per degoteig en gespa

Encara que és un mal sistema per regar la gespa, (dificulta les feines de manteniment, té una vida útil curta i és difícil detectar les avaries), si es vol regar amb aigües regenerades amb poca garantia de salubritat, actualment és la única alternativa.

S'ha de preveure un substrat de qualitat i bàsicament sorrenc, amb un sistema assegurat de drenatge. La graella de degoters s'ha d'instal·lar entre 7 i 10 cm de fondària, amb degoters integrats, auto-compensats, amb un tractament amb làmina física antiarrels, de 2,3 l/h, amb una distribució de les línies i dels degoters segons la textura .

La graella ha d'estar el més horitzontal possible, i la distribució final dels degoters hi de ser al portell. La pluviometria en funció del cabal dels degoters, la separació entre aquests i la separació entre línies es pot consultar en la taula de l'apartat anterior.

Cal considerar que la implantació de la gespa s'ha de fer amb un sistema provisional de reg per aspersió, sobretot si es fa amb llavors. En el cas d'implantació amb gleves de gespa, es poden col·locar les línies a sota dels pans.

En els capçals generals d'aquestes instal·lacions cal preveure un filtratge addicional i un tractament general d'injecció d'àcid, per allargar la vida de la instal·lació.

3.5. Programació del reg

Serà obligatori instal·lar una xarxa de reg automatitzat, programat i telegestionable, en totes les zones verdes i plantacions d'arbrat viari, que hagin de ser rebudes pels serveis tècnics de l'AMB. Les instal·lacions de reg per aspersió, difusió, broquet giratori i degoteig estaran controlades per capçals de reg.

Un capçal és el conjunt d'elements que permeten l'obertura manual o automàtica d'un sector de reg o de tota la instal·lació, normalment es troben en arquetes enterrades, encara que a vegades es fan instal·lacions verticals en parets, amb les canonades generales amb col·lectors i una bateria d'electrovàlvules. Els detalls de la construcció dels capçals es detallen en els plànols.

Quan vagin dins de les arquetes enterrades, s'instal·laran deixant espai suficient per a manipulacions posteriors. Amb tots els elements i accessoris nets, desmuntables i lliures de morter. S'evitarà posar elements a diverses alçades.

Les arquetes es posaran en llocs visibles, preferiblement sobre paviment tou o terra i fora de la gespa. Es convenient concentrar dos sectors en una sola arqueta (depenent de la mida de les electrovàlvules i accessoris).

3.5.1. Capçal general

El capçal mestre, que pot tenir by-pass, s'acciona des del programador, i talla l'aigua quan no s'està regant. No tots els sistemes de telegestió admeten aquesta possibilitat.

En les instal•lacions realitzades per l'AMB no s'instal•len by pass mestre, ja que si es fan accidentalment actuacions sobre les canonades, com rases o trencaments, no es detecten fins que el reg no es posa en marxa i per tant es considera que és millor tenir sempre las canonades de la xarxa general en carrega.

En canvi cal contar sempre un regulador de pressió general, el dispositiu per desinfectar la xarxa en cas de reg per aspersió, broquets o difusió i també el filtre general en cas de broquets giratoris.

3.5.2. Capçal de reg per aspersió

El capçal de sector de reg per aspersió, difusió o broquets giratoris, normalment es dissenya de 1´´1/2 de diàmetre nominal, per cabals al voltant de 5.000-6.000 l/sector. Ha de ser totalment desmuntable. Estarà format per: vàlvula d'esfera manual de PVC tipus Sandwich de ràcord pla i rosca mascle i una electrovàlvula de pas total amb regulador de cabal i solenoide (de 24 ó 9 v, segons el tipus de comandament elèctric de la instal·lació) amb possibilitat d'obertura manual i drenatge intern i connexions estanques.

Tots els accessoris, tes i colzes, seran de llautó, (a excepció de la clau) i de 10 bar de pressió nominal. Normalment s'instal·laran dins del pericó, quedant alliberats de morter per facilitar el seu desmuntatge. (DETALL 14).

En cas d'instal·lacions en paret, es farà amb un col·lector i seran fàcilment accessibles i desmuntables.

En les instal·lacions amb broquet giratori cal considerar la possibilitat d'afegir un filtre en el capçal, o un general més gran per tota la instal·lació.

El nombre de sectors pel reg aeri s'haurà de calcular en base a la franja horària establerta per aquest tipus de reg que anirà preferentment des de les 24h fins a les 6h.

3.5.3. Capçal de reg per degoteig

El capçal per sector de reg per degoteig, normalment de 1´´ de diàmetre nominal i 10 bar de pressió, serà totalment desmuntable, estarà format per: vàlvula d'esfera manual de PVC tipus Sandwich de ràcord pla i rosca mascle, filtre metàl·lic de 300µ (micres) o 120 mesh, electrovàlvula de pas total amb regulador de cabal i solenoide (de 24 ó 9 v, segons el tipus de comandament elèctric de la instal•lació) amb possibilitat d'obertura manual i drenatge intern i connexions estanques, regulador de pressió ajustable metàl·lic o amb dial incorporat a l'electrovàlvula.

El capçal de reg per degoteig incorporarà un manòmetre per controlar la pressió o un punt de pressa de la mateixa.

Tots els accessoris, tes i colzes, seran de llautó (a excepció de la clau), i s'instal·laran dins del pericó, quedant alliberats de morter per facilitar el seu desmuntatge. (DETALL 15).

3.5.4. Treballs elèctrics (fins a 24 V)

La instal·lació elèctrica d'una xarxa de reg automàtic està formada per un programador que controla l'hora de posada en marxa, els dies de reg, i el temps de reg dels sectors, així com un sistema per fer arribar la senyal a cadascuna de les electrovàlvules. També es pot donar el cas

de programadors autònoms alimentats per piles. Preferentment en noves instal·lacions s'optarà per alimentació amb cable soterrat.

Les instal·lacions elèctriques es realitzaran dins de tubs corrugats de doble capa, de 90 mm de diàmetre, amb conductors de coure de 0,6/1 kV de tensió assignada, amb designació RV-K. Els conductors tindran una secció mínima d'1'5 mm^2. Si es superen els 100 m. de longitud la secció del cable serà augmentada a 2'5 mm^2.

El número de conductors seran els necessaris per cada un dels sectors de reg, un pel comú més un 30% de cables de més de reserva, i sempre dos com a mínim, que passaran per tota la instal·lació.

Les instal·lacions elèctriques seran registrades a través de pericons. No hi pot haver un tram de més de 50 m sense registre. Es poden utilitzar les mateixes arquetes on resten ubicats els capçals, les claus de pas i passos de calçada. Mai podran ser utilitzades les arquetes o tubulars d'enllumenat públic.

Les connexions elèctriques amb els cables de l'electrovàlvula s'efectuaran amb, connexions estanques de silicona o similar normalitzada, evitant que la corrent elèctrica no es derivi a terra.

La instal·lació elèctrica que alimenta el programador acomplirà la normativa del reglament electrotècnic de baixa tensió i estarà protegida per ICP de 6 A, i diferencial de 40 A amb sensibilitat de 30 mA.

La ubicació del programador serà dins d'armari de polièster o de xapa, amb juntes d'estanquitat i placa de muntatge, proveïts de pany amb clau a definir per la DF o l'Ajuntament.

Sempre que sigui possible, aquest armari es situarà annex al quadre elèctric d'enllumenat, sobre un peu de formigó. En el cas que el peu de formigó no sigui comú es farà un pont amb tubular de 90 mm de diàmetre per sota del paviment, que connecti els dos armaris.

Si no es disposa d'una escomesa elèctrica, s'efectuarà la contractació d'una específica per al programador de reg per part de l'instal•lador complint les normatives vigents de la companyia elèctrica i d'acord amb els tècnics de l'AMB.

En les instal·lacions de reg es col·locarà un sensor de pluja electrònic capacitatiu de resposta immediata o un sensor electromagnètic regulable, amb protecció antivandàlica d'acer inoxidable i es col•locarà annex a l'armari del programador. En casos puntuals aquest model es pot veure modificat en funció del programador emprat pel sistema de telegestió.

3.5.5. Programador

Els programadors s'hauran d'ajustar al nombre d'estacions. Preferentment hauran de ser modulars ampliables, sobretot en zones verdes o en projectes executats per fases. Tots els equips hauran d'estar dotats de kits de comunicació per la telegestió.

En el supòsit que la instal•lació de reg no superi els tres sectors i sigui inviable la connexió a la xarxa elèctrica, es podrà instal•lar un model de programador autònom telegestionat.

La selecció del model definitiu haurà d'estar consensuada pels tècnics de l'AMB i els tècnics municipals.

3.5.6. Telegestió

Actualment qualsevol nova xarxa de reg ha de contar amb sistemes que permetin telegestionar la totalitat dels punts de reg, tot introduint sensors meteorològics.

En el mercat hi ha diferents propostes de telegestió, que van canviant i es van actualitzant ràpidament. Normalment en cada projecte s'utilitzarà el sistema que ja tingui implantat l'ajuntament concret o l'AMB.

Bàsicament consisteixen en programadors elèctrics o a piles, que es comuniquen amb repetidors, elèctrics o solars, i que finalment envien la informació a un element que es comunica (normalment via mòdem) amb un programa central que gestiona el reg, incorporant les dades meteorològiques o d'altres.

Atès els importants beneficis en la reducció de mà d'obra i de consum d'aigua que comporta la telegestió, en tots els nous projectes de reg gestionats per AMB és imprescindible implantar un sistema d'aquests tipus.

4 ALTRES ELEMENTS AMB AIGUA

4.1. Fonts

Les fonts de boca han de situar-se el més a prop possible de la xarxa d'aigua de subministrament (preferentment no més de 15m). Cal una escomesa d'aigua directa per cada font, que serà el més petita possible.

Puntualment, i prèvia aprovació municipal, es pot utilitzar una escomesa comú amb el reg. La connexió de les fonts anirà abans de la clau de les boques de reg, i es protegirà amb una vàlvula antiretorn situada just desprès de la seva connexió. Es pot considerar la conveniència d'instal·lar un comptador addicional per poder calcular el consum derivat de les fonts d'aigua potable.

Les canonades de subministrament d'aigua seran el més petites possibles, (20 mm per una o dos fonts) a validar segons els càlculs hidràulics, i es realitzaran amb PEAD i accessoris electrosoldats.

Al peu de la font hi haurà una arqueta amb una clau de bola, un filtre i un regulador de pressió, adequats a la mida de la canonada de subministrament. (DETALL 16).

S'estudiarà la pavimentació del peu de la font per evitar entollaments (evitant en un quadrat de 2x2 la utilització de paviments tous o gespes), amb una reixa que reculli els esquitxos i un drenatge registrable de mida suficient.

En fonts allunyades de la xarxa d'aigua potable de la companyia o quan tinguem varies fonts en sèrie, cal valorar la conveniència de col·locar una electrovàlvula, comandada pel programador, que renovi l'aigua estancada dins la canonada, amb una freqüència a definir in situ, assegurant l'adequada cloració del aigua en tot moment. L'aigua pot abocar-se a la claveguera o aprofitar-se per algun reforç de reg. (DETALL 17).

4.2. Altres subministres i boques per festes

La connexió a la xarxa primària dels lavabos públics es realitzarà com a mínim amb canonada de 32 mm de diàmetre, sense perjudici dels corresponents càlculs hidràulics. A l'exterior de l'edifici i com a màxim a un metre de distancia, s'instal•larà una vàlvula dins d'una arqueta, per poder tallar l'aigua. Cal també incorporar un comptador independent.

El subministrament d'aigua potable per concessionaris dels espais públics, com bars, restaurants o altres serveis s'haurà de preveure amb escomeses pròpies. Si no és possible, caldrà independitzar el subministraments amb comptadors a l'escomesa o el més a prop possible de la mateixa.

En els parcs metropolitans caldrà instal·lar boques d'aigua potable per festes. Seran boques de reg de sortida verticals amb aixeta individual, amb rosca de ¾ " a l'entrada i racor de connexió ràpida de mànega de sortida, col·locada en arqueta amb tapa de fosa. (DETALL 09).

AMB Àrea Metropolitana de Barcelona

5 REDACCIÓ DEL PROJECTE

5.1. Redacció del projecte

Per la redacció del projecte, caldrà calcular les necessitats del reg i el dimensionament de l'escomesa i la xarxa seguint les directius del present document i la Guia per a la redacció de projectes d'obra civil i espais verds (IT 730.02.A) .

Caldrà definir primerament les superfícies que ocupen les diferents tipologies de plantes:

- arbres en zona enjardinada.
- arbres en paviment.
- m^2 gespa, prat i via verda.
- m^2 arbusts, enfiladisses i entapissants.

Seguidament s'haurà d'estudiar l'origen de l'aigua, les possibilitats d'escomeses d'aigua no potable i la determinació de les limitacions de qualitat i de cabal. Cal establir en el projecte el protocol de seguiment de la qualitat de l'aigua

Caldrà justificar les dosis de reg amb un disseny agronòmic a partir de les necessitats i de les condicions del futur enjardinament, que es complementarà amb un disseny hidràulic de la instal·lació, amb la definició dels sectors, dimensionat de la xarxa, definició de materials i planificació del reg. També caldrà definir com s'automatitzarà i controla telemàticament.

Els plànols seran coherents amb les descripcions de la memòria. Es generaran plànols suficients per que la comprensió dels detalls sigui fàcil. (entre E1:200 i E1:500)

Els detalls dels diferents elements de la xarxa de reg (difusors, aspersors, elements de degoteig, punts de presa d'aigua, troneres i d'altres elements de registre i de programació) es dibuixaran a una escala adequada per a la seva completa definició, inclosos marcs i tapes; així com la tronera d'escomeses elèctrica i d'aigua i comptadors.

S'adjuntaran plànols de detall, a escales adequades, de les seccions de rasa, amb ubicació i diàmetre de la conducció de reg; i de la resta dels elements: difusors, aspersors, elements de degoteig, preses d'aigua, tronetes i d'altres elements de registre, incloses el programador i les peces a allotjar al seu interior; troneta per a l'escomesa i comptadors, amb el detall de l'escomesa i dels comptadors. Cal incloure també el plànol d'esquema de la xarxa de reg.

Pel que fa als espais destinats a parcs i jardins públics, i quan l'abastament d'aigua per al reg sigui un altre que la xarxa d'aigua potable, caldrà incloure els plànols necessaris per a la completa definició de la captació d'aigua, ja sigui superficial (elements d'embassament d'aigües plujanes, d'aigües reciclades...) o subterrània (pous). Caldran també els plànols de les canalitzacions per portar l'aigua a la/les zona/es de reg; de les cambres de bombes, amb inclusió dels elements d'impulsió, i dels elements necessaris per donar a les aigües captades el tractament adient (filtres i d'altres tractaments químics) per aconseguir la seva aptitud per al reg.

- Planta
- Situació del punts de reg
- Detalls (incloure l'escomesa elèctrica)
- Captació i tractament / escomesa

El pressupost es presentarà amb TCQ, a partir del banc de preus específic de l'AMB, on estan definides les principals partides utilitzades normalment en els projectes d'urbanització.

5.2. Supervisió i recepció del projecte

Per avaluar la coherència del projecte amb el pressupost, caldrà elaborar els ràtios de reg del projecte, diferenciant si es tracta de projectes d'alineacions de carrer o de superfícies enjardinades. (Annex II):

	Elements Generals	Fonts	Boques	Arbres	Arbusts	Gespa
Import per capítol						
Ràtio						
	€/m^2	€/ut	€/ut	€/ut	€/m^2	€/m^2

Dades generals del projecte:

Import Reg/Superfície total (R/A)	€/m^2
Import Reg/S ponderada (R/H)	€/m^2

Import Total/S total (P/A)	€/m^2
Import Total/S ponderada (P/H)	€/m^2

La superfície ponderada surt de multiplicar els arbres aïllats del projecte per 15 m^2

6 SEGUIMENT I RECEPCIÓ DE L'OBRA

6.1. Supervisió i recepció d'obra

Es refereix a totes aquelles proves necessàries que s'hauran de dur a terme en la xarxa de reg instal·lada per tal de comprovar la qualitat dels materials, la qualitat en l'execució i la qualitat en el funcionament i seran imprescindibles per la seva recepció.

Per a cadascun dels materials instal·lats es demanarà la marca, model i fabricant així com els certificats de qualitat corresponents, que seran lliurats a la propietat abans de la seva instal•lació a fi de comprovar si gaudeixen de l'aprovació de la Direcció d'Obra. Una copia dels certificats dels materials realment col•locats es tornaran a lliurar amb el "As Built"

Es comprovarà en el decurs de l'obra per a cada partida executada:

- Qualitat de les terres i sorra de replè de les rases.
- Profunditat de les rases.
- Comprovació en l'aplec de l'estat dels tubs.
- Comprovació de com s'estan realitzant les juntes amb les peces especials i massissos de formigó.
- Comprovar com s'estan enrasant amb el terreny els aparells.
- Es comprovarà que s'hagi eliminat el formigó de les vorades allí a on van aspersors o difusors, per tal d'apropar-los al màxim a les mateixes.
- Es verificarà que els forats fets per connectar els maneguets dels aspersors són suficientment grans i que no queden restes de plàstic a l'interior de les canonades.
- Abans que s'hagin instal•lat la majoria dels aspersors i difusors, es comprovarà el sistema antivandàlic en cas que ni hagi.

Per comprovar el funcionament del reg per degoteig, cal que el contractista obri el reg mitja hora aprox. abans de la visita.

Es realitzaran els proves hidràuliques de pressió i estanquitat, obligatòries per tota la xarxa primària, i la de cobertura (opcional a criteri de la DF). **L'assoliment de la prova serà certificat per una empresa homologada de control de qualitat, que expendrà el certificat corresponent**:

6.1.1. Prova de pressió

Per a la xarxa primària es comprovarà fent el tancament de les vàlvules de cada sector. Abans de començar la prova s'han de col•locar en la seva posició definitiva tots els accessoris de la canonada i la rasa deu estar parcialment farcida deixant les juntes descobertes.

Encara que no és habitual, si cal verificar la xarxa secundària es comprovaran cadascuna de les estacions de reg de forma individual mantenint la vàlvula de bola i electrovàlvula tancades i posant taps provisionals en els tubs dels emissors.

S'iniciarà la prova omplint d'aigua la canonada, mantenint-se plena la canonada al menys 2 h. L'omplert de la canonada es realitzarà deixant oberts tots els element que puguin donar sortida a l'aire, els quals s'aniran tancant després i successivament de baix a dalt. En el punt més alt, en cas de que no hi sigui, es col•locarà una reixeta de purga per l'expulsió de l'aire i es comprovarà que les vàlvules de pas intermèdies es trobin ben obertes.

Un cop transcorregudes les dos hores, es començarà a fer pujar lentament la pressió, de forma que l'increment de la mateixa no superi un quilo per cm2 i minut. Un cop obtinguda la pressió desitjada, que serà 1.4 la pressió màxima estàtica, es deixarà de fer durant trenta minuts. En cas de no conèixer la màxima pressió estàtica, es farà la prova a 8 atm.

La prova es considerarà satisfactòria quan durant aquest temps (30 minuts) el manòmetre no acusi un descens superior a la rel quadrada de la pressió de prova (Kg/cm2) dividit per 5. Quan el descens sigui superior es corregiran els defectes observats, repassant les juntes que perden aigua, canviant si fora necessari algun tub, de forma que a la fi s'aconsegueixi que el descens no sobrepassi la magnitud indicada.

6.1.2. Prova d'estancament

Després d'haver-se realitzat satisfactòriament la prova de pressió anterior, deurà realitzar-se la d'estancament. La pressió de prova d'estancament serà la màxima estàtica que hi hagi en el tram de la canonada objecte de la prova, i com a mínim serà de 6 atm. La pèrdua queda definida com la quantitat d'aigua que deu subministrar-se al tram de canonada en prova mitjançant un bombin tarat, de manera que es mantingui la pressió de prova d'estancament després d'haver omplert la canonada d'aigua i haver-se expulsat l'aire. La duració de la prova d'estancament serà de dues (2) hores i la pèrdua en aquest temps serà inferior al valor donat per la fórmula

$$V = K \times L \times D$$

- A on V és la pèrdua total de la prova en litres
- L és la longitud del tram objecte de la prova en metres
- D és el diàmetre interior en metres
- K és un coeficient depenent del material

El contractista a la les seves expenses, repassarà totes les juntes i tubs defectuosos qualsevol que siguin les pèrdues fixades si aquestes són sobrepassades i qualsevol pèrdua d'aigua apreciable, encara quan el total sigui inferior a l'admissible.

6.1.3. Prova de cobertura

Entre dos aspersors qualsevol d'un sector de reg , la diferència de pressió no pot ser superior al 20 % i la variació de cabal serà com a màxim del 10%.

Un cop finalitzat el projecte i executada la instal•lació, mitjançant pluviòmetres repartits al llarg del sector, obtindrem les diferent pluviometries en cada punt mostrejat (Pli) i la pluviometria mitjana.

La disposició dels pluviòmetres serà aleatòria, repartits per tota la superfície a testar, i com a mínim un punt cada 50 m2

Segons la fórmula de Christiansen calcularem el coeficient d'uniformitat.

$$Cu = 100 \left(1 - \frac{\sum (Pli - Pl\ mitjana)}{i^* \ Pl\ mitjana}\right)$$

Si la instal•lació ha estat projectada d'acord amb les premisses apuntades, el Cu estarà per sobre del 80 %, encara que en alguns casos poden considerar-se acceptables valors del 75%

A banda de totes aquestes comprovacions esmentades la Direcció d'Obra podrà exigir qualsevol altra que es consideri necessària o interessant.

6.1.4. Altres comprovacions

Es comprovarà el funcionament de les vàlvules i electrovàlvules, una per una, fent-les treballar a les condicions extremes.

Es comprovarà el funcionament de tots els aspersors i difusors, un per un, deixant-los durant una estona llarga per veure si es produeixen embassaments.

Es comprovarà exhaustivament cadascun dels programadors: modificant els programes, obrint i tancant manualment cadascun dels sectors, modificant els temps de reg, etc.

A banda de totes aquestes comprovacions esmentades la Direcció d'Obra podrà exigir qualsevol altra que es consideri necessària o interessant.

Totes les proves de funcionament aniran a càrrec del Contractista ja que es consideren incloses dins del preus unitaris del materials i de la instal•lació.

6.2. Final d'obra

Per tal de rebre la instal•lació de reg serà imprescindible la presentació dels plànols definitiu de la instal·lació o "As Built"

Caldrà lliurar al personal l'AMB, plànols (en paper i suport informàtic) de finalització d'obres amb llegenda, on quedin definits tots els elements que composen la instal•lació com poden ser: diàmetre de canonada, marques i models dels elements instal•lats, mides arquetes, diàmetre i cabal dels comptadors d'aigua, etc.

En el plànol també s'ha de indicar les característiques del programador: marca, model, nº de sectors, i el dibuix de la delimitació dels sectors de reg amb una breu descripció de cadascun d'ells a la llegenda.

Així mateix en el plànol apareixerà una fotografia del interior de totes les arquetes que tenen elements de reg.

També caldrà lliurar els certificats dels materials emprats i els certificats de les probes de pressió i estanqueïtat .

Caldrà lliurar manual d'instruccions, garanties i comandaments corresponents als elements que composen la instal•lació així com 2 claus d'armaris i tapes d'arquetes i 1 consola de programació per a programadors autònoms.

AMB Àrea Metropolitana de Barcelona

ARBRAT EN ALINEACIÓ

Dades generals

Localització		Àrea Metropolitana de Barcelona
Latitud	42º	
Tipus de vegetació		Arbres ornamentals en alineació
Factor espècie		Es consideren valors dels arbres més exigents
Factor densitat	1	Factor moderat.
Factor microclima	1,2	Factor elevat. Condicions de paviment

Determinació de les necessitats netes de reg

GESPA	GEN	FEB	MAR	ABR	MAI	JUN	JUL	AGO	SEP	OCT	NOV	DEC	MITJ
Tª mitjanes (ºC)	8,8	9,6	11,1	12,9	15,9	19,7	22,8	23,0	21,1	17,1	12,5	9,7	15
Pluviometria	44,0	36,0	48,0	51,0	57,0	38,0	22,0	66,0	79,0	94,0	74,0	50,0	659
Pluja efectiva (*)	16,4	11,6	18,8	20,6	24,2	12,8	3,2	29,6	39,2	51,2	35,2	20,0	283
Hores de sol	146,0	156,0	187,0	204,0	248,0	267,0	308,0	270,0	207,0	181,0	145,0	143,0	2.462
Eto (mm)	0,70	1,20	1,70	2,30	3,20	3,90	5,10	4,80	3,10	2,10	1,20	0,80	
Factor espècie	0,40	0,40	0,40	0,40	0,60	0,70	0,80	0,80	0,60	0,60	0,40	0,40	
Factor densitat	1,00	1,00	1,00	1,00	1,00	1,00	1,00	1,00	1,00	1,00	1,00	1,00	
Factor microclima	1,20	1,20	1,20	1,20	1,20	1,20	1,20	1,20	1,20	1,20	1,20	1,20	
Etc (mm/dia)	0,34	0,58	0,82	1,10	2,30	3,28	4,90	4,61	2,23	1,51	0,58	0,38	
Etc (mm/mes)	10,4	17,3	25,3	33,1	71,4	98,3	151,8	142,8	67,0	46,9	17,3	11,9	693
Necessitats netes reg	**6,0**	**-5,7**	**-6,5**	**-12,5**	**-47,2**	**-85,5**	**-148,6**	**-113,2**	**-27,8**	**4,3**	**17,9**	**8,1**	**-447**

* Mètode precipitació fiable FAO

Determinació de la dosi màxima de reg en funció de la textura del sòl i la fondària de les arrels

TEXTURA	Aigua útil (%)	RFu (%)	Arrels 60 cm	Perme. mm/h	Dosi màx.	
Argilosa	29,0	11,6	69,6	3,6	3,6	
Franco-argilosa	24,0	9,6	57,6	6,4	6,4	
Franca	18,0	7,2	43,2	8,9	8,9	
Franca-sorrenca	9,0	3,6	21,6	16,0	**16,0**	mm/reg
Sorrenca	7,0	2,8	16,8	19,0	16,8	

Freqüència del reg al llarg de l'any

ARBRES	GEN	FEB	MAR	ABR	MAI	JUN	JUL	AGO	SEP	OCT	NOV	DEC	TOTAL
Freqüència		2	2	3	5	7	10	9	5				**43**

Necessitats brutes de reg

SISTEMA	Dosi	Rentat	Efic	D real	
Barbotejadors	16,00	10%	70%	25,14	mm/reg
Degoteig	16,00	10%	90%	19,56	mm/reg

Planificació del reg

SISTEMA	D real m2	D real escocell	Pluviom l/ut/h	Temps reg (h)	Temps reg (')	nº sectors	Temps total
Degoteig arbrat	19,56	28,16	16,10	1,75	104,94		

(*) Pluviometria calculada amb 7 degoters de 2,3 l/h

7 ANNEX I

ARBUSTS, ENTAPISSANTS, REGATS AMB DEGOTEIG

Dades generals

Localització		Àrea Metropolitana de Barcelona
Latitud		42º
Tipus de vegetació		Arbusts, entapissants regats amb degoteig
Factor espècie		Factor moderat, el de les espècies més exigents
Factor densitat	1	Factor moderat. Coberta vegetal del 100%
Factor microclima	1	Factor moderat. Condicions de camp obert

Determinació de les necessitats netes de reg

GESPA	GEN	FEB	MAR	ABR	MAI	JUN	JUL	AGO	SEP	OCT	NOV	DEC	MITJ
Tª mitjanes (ºC)	8,8	9,6	11,1	12,9	15,9	19,7	22,8	23,0	21,1	17,1	12,5	9,7	15
Pluviometria	44,0	36,0	48,0	51,0	57,0	38,0	22,0	66,0	79,0	94,0	74,0	50,0	659
Pluja efectiva (*)	16,4	11,6	18,8	20,6	24,2	12,8	3,2	29,6	39,2	51,2	35,2	20,0	283
Hores de sol	146,0	156,0	187,0	204,0	248,0	267,0	308,0	270,0	207,0	181,0	145,0	143,0	2.462
Eto (mm)	0,70	1,20	1,70	2,30	3,20	3,90	5,10	4,80	3,10	2,10	1,20	0,80	
Factor espècie	0,60	0,60	0,60	0,60	0,60	0,60	0,60	0,60	0,60	0,60	0,60	0,60	
Factor densitat	1,00	1,00	1,00	1,00	1,00	1,00	1,00	1,00	1,00	1,00	1,00	1,00	
Factor microclima	1,00	1,00	1,00	1,00	1,00	1,00	1,00	1,00	1,00	1,00	1,00	1,00	
Etc (mm/dia)	0,42	0,72	1,02	1,38	1,92	2,34	3,06	2,88	1,86	1,26	0,72	0,48	
Etc (mm/mes)	13,0	21,6	31,6	41,4	59,5	70,2	94,9	89,3	55,8	39,1	21,6	14,9	553
Necessitats netes reg	**3,4**	**-10,0**	**-12,8**	**-20,8**	**-35,3**	**-57,4**	**-91,7**	**-59,7**	**-16,6**	**12,1**	**13,6**	**5,1**	**-304**

* Mètode precipitació fiable FAO

Determinació de les dosis de reg

TEXTURA	Aigua útil (%)	RFu (%)	Arrels 20 cm	Perme. mm/h	Dosi màx	
Argilosa	29,0	11,6	23,2	3,6	3,6	
Franc-argilosa	24,0	9,6	24,0	6,4	6,4	
Franca	18,0	7,2	18,0	8,9	8,9	
Franc-sorrenca	9,0	3,6	9,0	16,0	**9,0**	mm/reg
Sorrenca	7,0	2,8	7,0	19,0	7,0	

Freqüència del reg al llarg de l'any

GESPA	GEN	FEB	MAR	ABR	MAI	JUN	JUL	AGO	SEP	OCT	NOV	DEC	TOTAL
Freqüència		3	4	5	7	8	11	10	7				55

Necessitats brutes de reg

SISTEMA	Dosi	Rentat	Efic	D real	
Degoters	9,00	10%	90%	11,00	mm/reg

Planificació del reg

SISTEMA	D real	Pluviom mm/h	Temps reg (h)	Temps reg (')	nº sectors	Temps total
Degoters (0,3x0,4)	11,00	19,00	0,58	34,74		0,00
Degoters (0,5x0,4)	11,00	12,00	0,92	55,00		0,00
Degoters (0,5x0,5)	11,00	9,00	1,22	73,33		0,00

GESPA FREDA, C3

Dades generals

Localització		Àrea Metropolitana de Barcelona
Latitud		42º
Tipus de vegetació		Gespa C3 regada amb broquets giratoris
Factor espècie		Factor elevat. Variable al llarg de l'any.
Factor densitat	1	Factor moderat. Coberta vegetal del 100%
Factor microclima	1	Factor moderat. Condicions de camp obert

Determinació de les necessitats netes de reg

GESPA	GEN	FEB	MAR	ABR	MAI	JUN	JUL	AGO	SEP	OCT	NOV	DEC	MITJ
Tª mitjanes (ºC)	8,8	9,6	11,1	12,9	15,9	19,7	22,8	23,0	21,1	17,1	12,5	9,7	15
Pluviometria	44,0	36,0	48,0	51,0	57,0	38,0	22,0	66,0	79,0	90,5	74,0	50,0	656
Pluja efectiva (*)	16,4	11,6	18,8	20,6	24,2	12,8	3,2	29,6	39,2	48,4	35,2	20,0	280
Hores de sol	146,0	156,0	187,0	204,0	248,0	267,0	308,0	270,0	207,0	181,0	145,0	143,0	2.462
Eto (mm)	0,70	1,20	1,70	2,30	3,20	3,90	5,10	4,80	3,10	2,10	1,20	0,80	
Factor espècie	0,61	0,64	0,75	1,04	0,95	0,88	0,94	0,86	0,74	0,75	0,69	0,60	
Factor densitat	1,00	1,00	1,00	1,00	1,00	1,00	1,00	1,00	1,00	1,00	1,00	1,00	
Factor microclima	1,00	1,00	1,00	1,00	1,00	1,00	1,00	1,00	1,00	1,00	1,00	1,00	
Etc (mm/dia)	0,43	0,77	1,28	2,39	3,04	3,43	4,79	4,13	2,29	1,58	0,83	0,48	
Etc (mm/mes)	13,2	23,0	39,5	71,8	94,2	103,0	148,6	128,0	68,8	48,8	24,8	14,9	779
Necessitats netes reg	**3,2**	**-11,4**	**-20,7**	**-51,2**	**-70,0**	**-90,2**	**-145,4**	**-98,4**	**-29,6**	**-0,4**	**10,4**	**5,1**	**-517**

* Mètode precipitació fiable FAO

Determinació de les dosis de reg

TEXTURA	Aigua útil (%)	RFu (%)	Arrels 15 cm	Perme. mm/h	Dosi màx	
Argilosa	29,0	11,6	17,4	3,6	3,6	
Franc-argilosa	24,0	9,6	14,4	6,4	6,4	
Franca	18,0	7,2	10,8	8,9	8,9	
Franc-sorrenca	9,0	3,6	5,4	16,0	**5,4**	mm/reg
Sorrenca	7,0	2,8	4,2	19,0	4,2	

Freqüència del reg al llarg de l'any

GESPA	GEN	FEB	MAR	ABR	MAI	JUN	JUL	AGO	SEP	OCT	NOV	DEC	TOTAL
Freqüència		5	8	14	18	20	28	24	13	10			140

Necessitats brutes de reg

SISTEMA	Dosi	Rentat	Efic	D real	
Aspersió	5,40	10%	75%	7,92	mm/reg
Rotators	5,40	10%	80%	7,43	mm/reg
Difussors	5,40	10%	70%	8,49	mm/reg

Planificació del reg

SISTEMA	D real	Pluviom mm/h	Temps reg (h)	Temps reg (')	nº sectors	Temps total
Aspersió	7,92	11,00	0,72	43,20		0,00
Rotators	7,43	11,00	0,68	40,50		0,00
Difussors	8,49	40,00	0,21	12,73		0,00

(*) Pluviometria mitja teòrica

GESPA CÀLIDA, C4

Dades generals

Localització	Àrea Metropolitana de Barcelona	
Latitud	42º	
Tipus de vegetació	Gespa C4	
Factor espècie		Factor moderat, època de repòs hivernal de març a octubre.
Factor densitat	1	Factor moderat. Coberta vegetal del 100%
Factor microclima	1,2	Factor moderat. Condicions de camp obert

Determinació de les necessitats netes de reg

GESPA	GEN	FEB	MAR	ABR	MAI	JUN	JUL	AGO	SEP	OCT	NOV	DEC	MITJ
Tª mitjanes (ºC)	8,8	9,6	11,1	12,9	15,9	19,7	22,8	23,0	21,1	17,1	12,5	9,7	15
Pluviometria	44,0	36,0	48,0	51,0	57,0	38,0	22,0	66,0	79,0	94,0	74,0	50,0	659
Pluja efectiva (*)	16,4	11,6	18,8	20,6	24,2	12,8	3,2	29,6	39,2	51,2	35,2	20,0	283
Hores de sol	146,0	156,0	187,0	204,0	248,0	267,0	308,0	270,0	207,0	181,0	145,0	143,0	2.462
Eto (mm)	0,70	1,20	1,70	2,30	3,20	3,90	5,10	4,80	3,10	2,10	1,20	0,80	
Factor espècie				0,62	0,57	0,53	0,56	0,52	0,44				
Factor densitat				1,00	1,00	1,00	1,00	1,00	1,00				
Factor microclima				1,20	1,20	1,20	1,20	1,20	1,20				
Etc (mm/dia)				1,72	2,19	2,47	3,45	2,97	1,65				
Etc (mm/mes)				51,7	67,9	74,1	107,0	92,1	49,6				442
Necessitats netes reg	**16,4**	**11,6**	**18,8**	**-31,1**	**-43,7**	**-61,3**	**-103,8**	**-62,5**	**-10,4**	**51,2**	**35,2**	**20,0**	**-302**

* Mètode precipitació fiable FAO

Determinació de les dosis de reg

TEXTURA	Aigua útil (%)	RFu (%)	Arrels 15 cm	Perme. mm/h	Dosi màx	
Argilosa	29,0	11,6	17,4	3,6	3,6	
Franc-argilosa	24,0	9,6	14,4	6,4	6,4	
Franca	18,0	7,2	10,8	8,9	8,9	
Franc-sorrenca	9,0	3,6	5,4	16,0	**5,4**	mm/reg
Sorrenca	7,0	2,8	4,2	19,0	4,2	

Freqüència del reg al llarg de l'any

GESPA	GEN	FEB	MAR	ABR	MAI	JUN	JUL	AGO	SEP	OCT	NOV	DEC	TOTAL
Freqüència				10	13	14	20	18	10				**85**

Necessitats brutes de reg

SISTEMA	Dosi	Rentat	Efic	D real	
Aspersió	5,40	10%	75%	7,92	mm/reg
Rotators	5,40	10%	80%	7,43	mm/reg
Difussors	5,40	10%	70%	8,49	mm/reg

Planificació del reg

SISTEMA	D real	Pluviom mm/h (*)	Temps reg (h)	Temps reg (min)	nº sectors	Temps total
Aspersió	7,92	11,00	0,72	43,20		
Rotators	7,43	11,00	0,68	40,50		
Difussors	8,49	40,00	0,21	12,73		

(*) Pluviometria mitja teòrica

PLANIFICACIÓ DEL REG I CONSUMS

Planificació del reg

SISTEMA	D real (mm/reg)	Pluviom (mm/h)	Temps reg (h)	Temps reg (minuts)	nº sectors	Temps total (h)
Rotators		12,00				
Degoteig arbrat		17,50				
Degoters arbusts		9,00				

,

Consum d'aigua anual	nº regs	Volum per reg (m3/h)	Temps total (h)	Consum anual (m3)
Consum anual rotators				
Consum anual arbrat				
Consum anual arbusts				
Total anual				

Consum en mes màxim	nº regs	Volum per reg (m3/h)	Temps total (h)	Consum anual (m3)
Mes màx aspersors				
Mes màx arbrat				
Mes màx degoteig arbusts				
Total mes màx consum				

AMB Àrea Metropolitana de Barcelona

8 ANNEX II

Nom del projecte . AJUNTAMENT. PROJECTE (Data i equip redactor)

DADES GENERALS PROJECTE			
A	Superfície total urbanitzada		m^2
B	Metres lineals de carrer		ml
B'	Metres lineals de vorera		ml

Percentage jardineria (H/A)	
Percentage arbrat (C/A)	
Percentage arbrat en vorera (C/B')	

DADES JARDINERIA				
C	Arbres total i nous	Total	Nous	
	Arbres existents			
	Arbres talats			
C'	Arbres amb goteig			
C''	Arbres sense goteig			
				ut
D	Arbusts i entapissants			m^2
E	Herbàcies			m^2
F	Enjardinament			m^2
G	Superfície ponderada (*)			m^2
H	Superfície total (F+G)			m^2

OBSERVACIONS

(* 15 m^2 per arbre)

DADES REG				
I	Nº Sectors aspersió			ut
K	Nº Sectors goteig			
K	Arbrat			ut
K'	Arbustiva			ut
L	Nº Sectors total			ut
M	Nº Boques de reg			ut
N	Nº Fonts			ut

S gespa/sectors (E'/I)		m^2/sector
Ut arbres/sect (C'/K)		ut/sector
S arbusts/sect (D'/K')		m^2/sector
S total/boques (A/M)		m^2/ut
L total/boques (B'/M)		ml/ut

IMPORT REG PEM				General	Fonts	Boques	Arbres	Arbusts	Gespa
				%	%	%	%	%	%
	Rases								
	Primaria								
	Secundaria								
	Canonades								
	Canonada 63								
	Canonada 50								
	Canonada 40								
	Canonada 32								
	Corrugats i creuament								
	Xarxa de boques								
	Arquetes								
	Sectors								
	Creuaments								
	Aspersió (capçal i elem)								
	Goteig arbrat (capçal i elem)								
	Goteig arbust (capçal i elem)								
	Subministrament								
	Escomesa, arqueta								
	Arqueta claus, filtre, regul								
	Comandament								
	Programadors								
	Cablejat i corrugats								
	Fonts								
R	Total								
P	Total jardineria i reg			€/m^2	€/ut	€/ut	€/ut	€/m^2	€/m^2

Import Reg/S total (R/A)		€/m^2
Import Reg/S ponderada (R/H)		€/m^2

Import Total/S total (P/A)		€/m^2
Import Total/S ponderada (P/H)		€/m^2

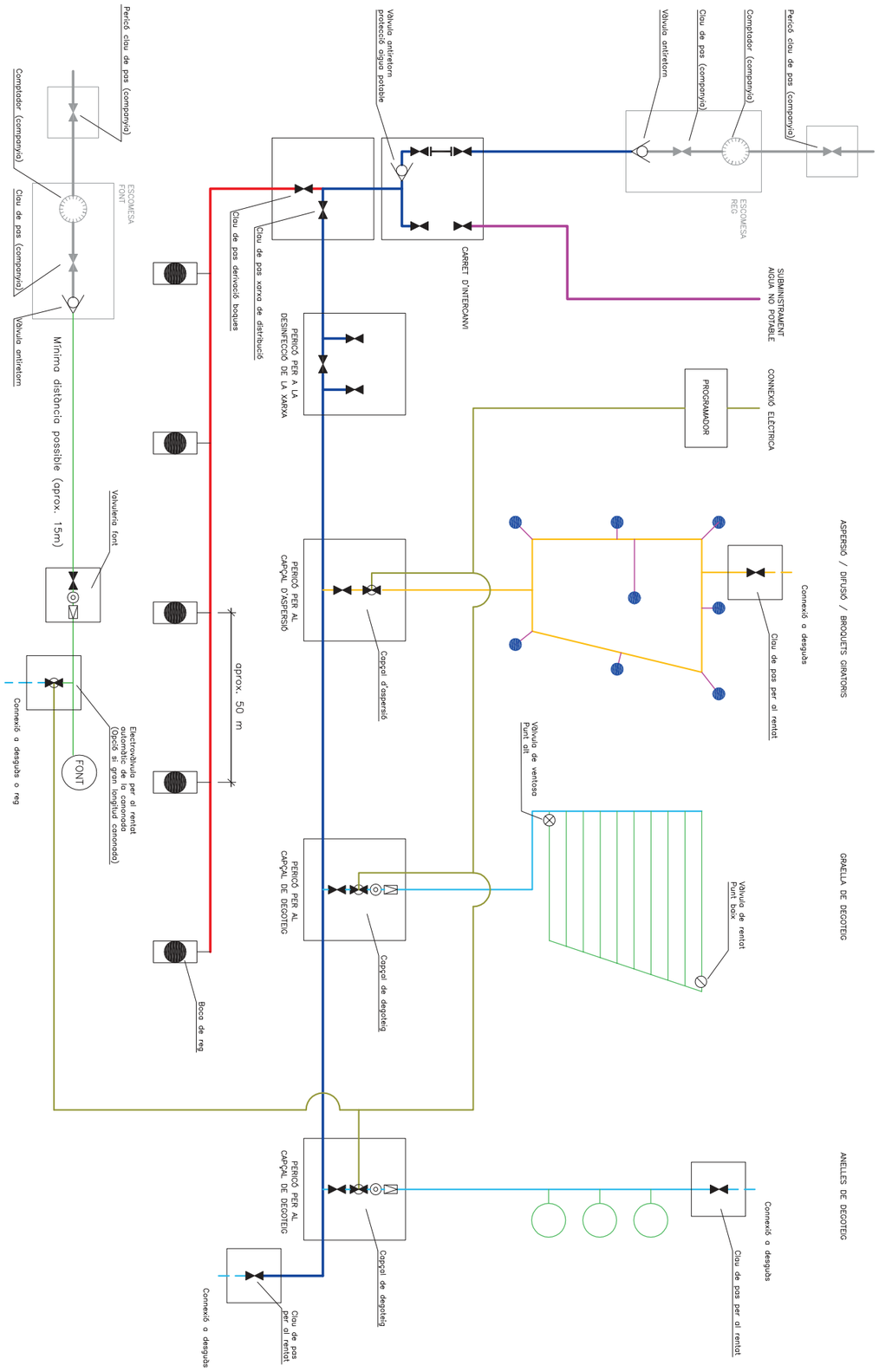
ESQUEMA GENERAL XARXA DE REG
DETALL 00
Pericó clau de pas (companyia)
Comptador (companyia)
Clau de pas (companyia)
Vàlvula antiretorn
ESCOMESA REG
Vàlvula antiretorn protecció aigua potable
CARRET D'INTERCANVI
SUBMINISTRAMENT AIGUA NO POTABLE
CONNEXIÓ ELÉCTRICA
PROGRAMADOR
Clau de pas xarxa de distribució
Clau de pas derivació boques
PERICÓ PER A LA DESINFECCIÓ DE LA XARXA
PERICÓ PER AL CAPÇAL D'ASPERSIÓ
Capçal d'aspersió
ASPERSIÓ / DIFUSIÓ / BROQUETS GIRATORIS
Connexió a desguàs
Clau de pas per al rentat
aprox. 50 m
Vàlvula de ventosa Punt alt
GRAELLA DE DEGOTEIG
Vàlvula de rentat Punt baix
PERICÓ PER AL CAPÇAL DE DEGOTEIG
Capçal de degoteig
Boca de reg
ANELLES DE DEGOTEIG
Connexió a desguàs
Clau de pas per al rentat
PERICÓ PER AL CAPÇAL DE DEGOTEIG
Capçal de degoteig
Clau de pas per al rentat
Connexió a desguàs
Pericó clau de pas (companyia)
ESCOMESA FONT
Comptador (companyia)
Clau de pas (companyia)
Vàlvula antiretorn
Mínima distància possible (aprox. 15m)
Vàlvuleria font
Electrovàlvula per al rentat automàtic per boquetes (Opció si gran longitud canonada)
FONT
Connexió a desguàs o reg

9 ANNEX III

DETALL 01

ARQUETA PER A L'ALLOTJAMENT DEL
COMPTADOR I DE LA SEVA CLAU DE PAS

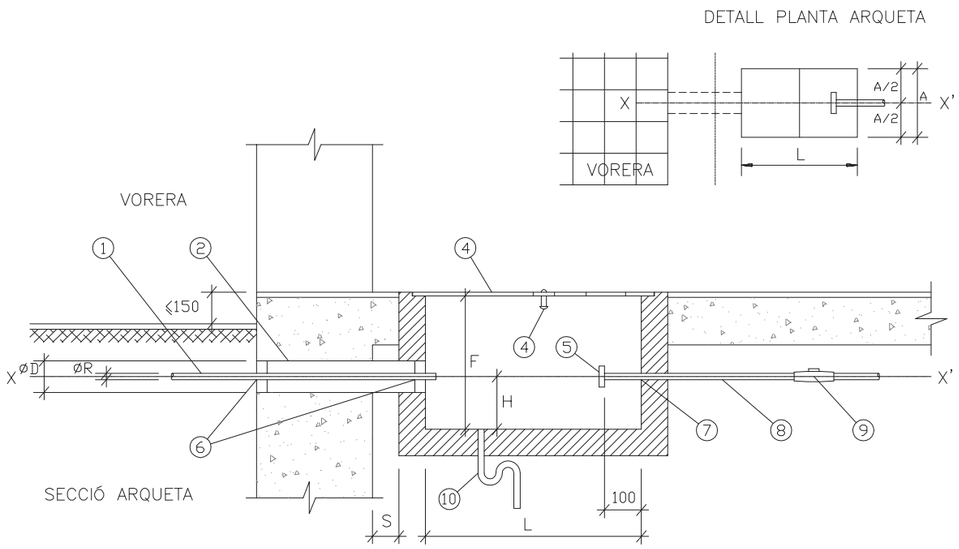

Núm.	DESCRIPCIÓ (figura)	Col.locació a càrrec de	OBSERVACIONS
1	Ramal (connexió de servei)	AGBAR	ø R (consultar la taula)
2	Tub passamurs	CLIENT	ø D (consultar la taula i la nota "e")
3	Tapa (composta per mòduls)	CLIENT	dimensions mòdul/aprox.): Ax400 a 500mm.
4	Tirador ocultable	CLIENT	
5	Accessori d'acoblament	CLIENT	øDN (consultar la taula)
6–7	Forats de pas	CLIENT	a rejuntar (veure nota "g")
8	Tub muntant	CLIENT	
9	Vàlvula antiretorn	CLIENT	
10	Desguàs natural–suficient	CLIENT	

Ramal ø R	ARQUETA			ø D	H	ACCESSORI D'ACOBLAMENT			
	L	A	F			DN	model	forats	ALÇATS
20	800	400	400	100	150	ENLLAÇ FEMELLA BOJA DE 1" (rosca WG)			
30	800	400	400	100	150	32 (1 1/2")	1	4	
40	1000	600	400	100	150	40 (2")	1	4	
(*) Especial	1200	600	600	200	200	65 (2 1/2")	2	4	
60	1800	700	700	200	200	65 (2 1/2")	2	4	
80	1800	700	700	250	200	80 (3")	3	8	
100	2000	800	800	250	210	100 (4")	3	8	
150	2200	900	900	300	240	150 (6")	3	8	
200	2500	900	1000	350	260	200 (8")	3	12	

BRIDA:
(PN 16)

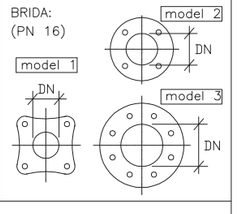

(*) Cas específic "ramal de ø60 mm. amb comptador de DN 40 mm."

a – Dimensions expressades en mil.límetres (mm.), llevat de les indicades expressament en altres unitats.

b – L'eix X–X' (compartit pel tub passamurs (2) i pel tub muntant (8), així com l'arqueta, hauran de resultar perpendiculars a l'eix del vial, llevat de casos excepcionals (a consultar).

c – L'interior de l'arqueta estarà impermeabilitzat i lliscat.

d – La distància "s" del mur a l'inici de l'arqueta serà la mínima possible.

e – El tub passamurs (2) es collarà de forma que el forat quedi impermeabilitzat.

f – La brida (5) serà PN16 i el seu diàmetre estarà d'acord amb el de la connexió de servei i no amb el del tub mutant.

g – Els forats de pas (6) i (7) del ramal i del tub muntant es rejuntaran de manera que s'asseguri l'estanqueitat de l'interior de l'arqueta.

h – La tapa (3) haurà de ser de fàcil obertura i resistencia a les càrregues que hagin de transitar per damunt seu.

DETALL 02

CARACTERÍSTIQUES ESCOMESES

PETICIÓ m3/h				
DE	FINS A	APAREIX EN CONTRACTE	COMPTADOR	DIÀMETRE RAMAL
0,00	2,49	1,60	15	20
2,50	2,99	2,50	20	30
3,00	3,99	4,00	20	30
4,00	6,29	6,30	25	40
6,30	7,99	10	30	40
8,00	15,99	16	40	60
16,00	24,99	25	50	60
25,00	29,99	30	65	80
30,00	39,99	40	65	80
40,00	62,99	63	80	100
63,00	100,00	100	100	150

DETALLS TAPA COMPTADOR

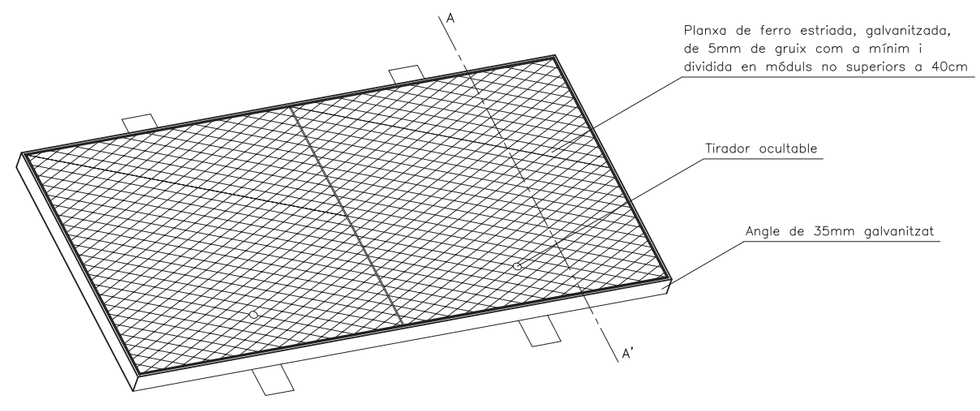

Norma: UNE EN–124

Classe: B–125

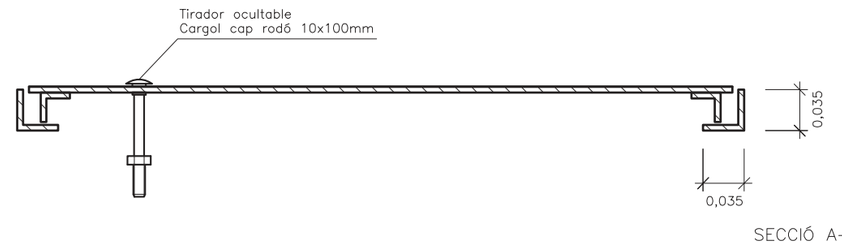

SECCIÓ A–A'

DETALL 03

PERICÓ DE DERIVACIÓ XARXA PRIMÀRIA

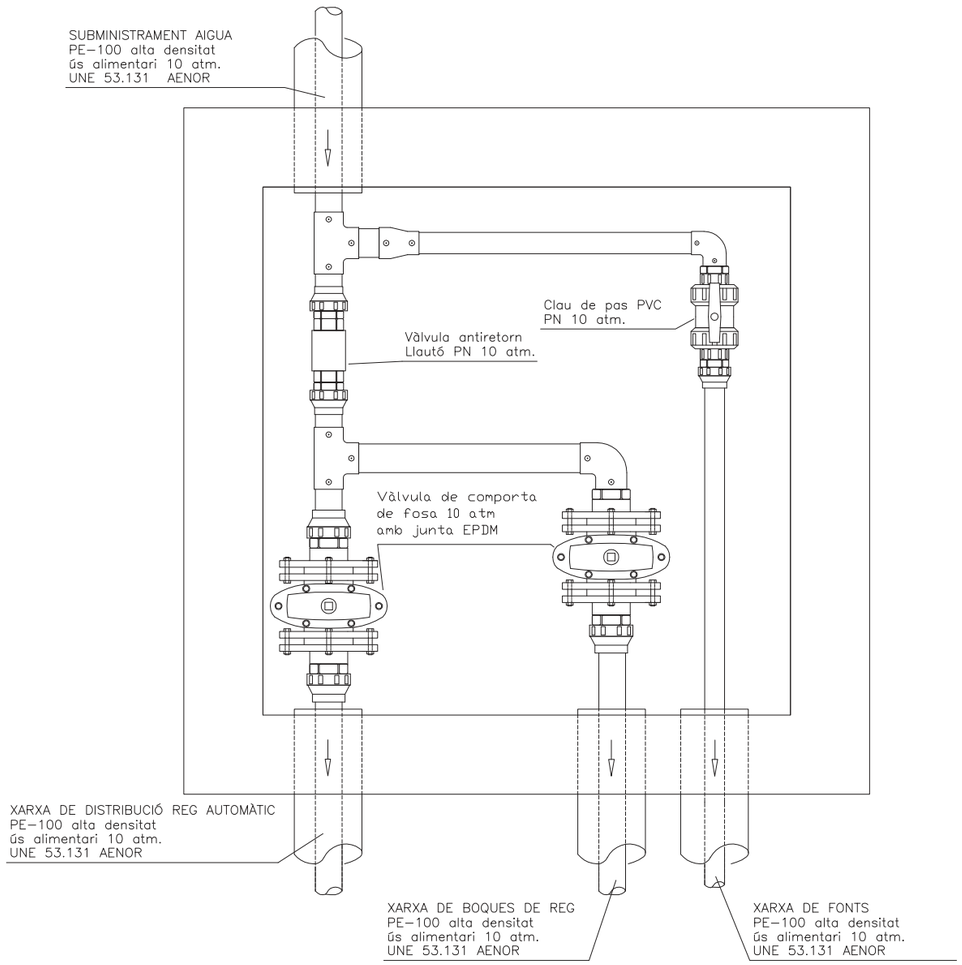

DETALL 04

PERICÓ AMB CARRET D'INTERCANVI

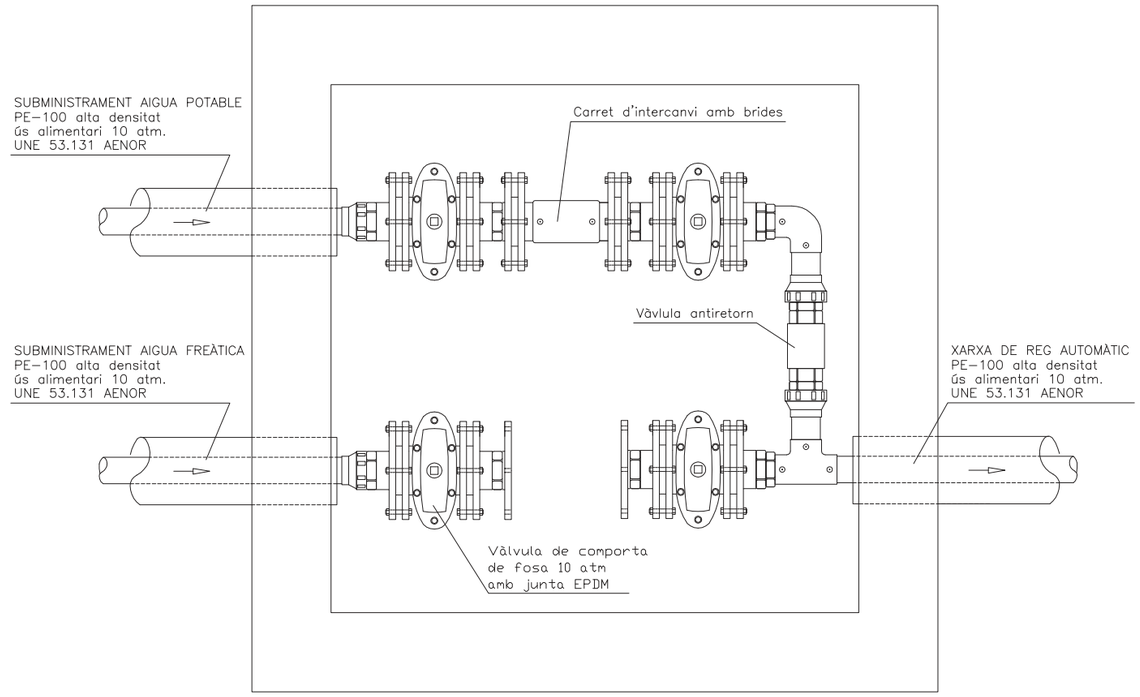

DETALL 05

PERICÓ PER A LA DESINFECCIÓ DE LA XARXA

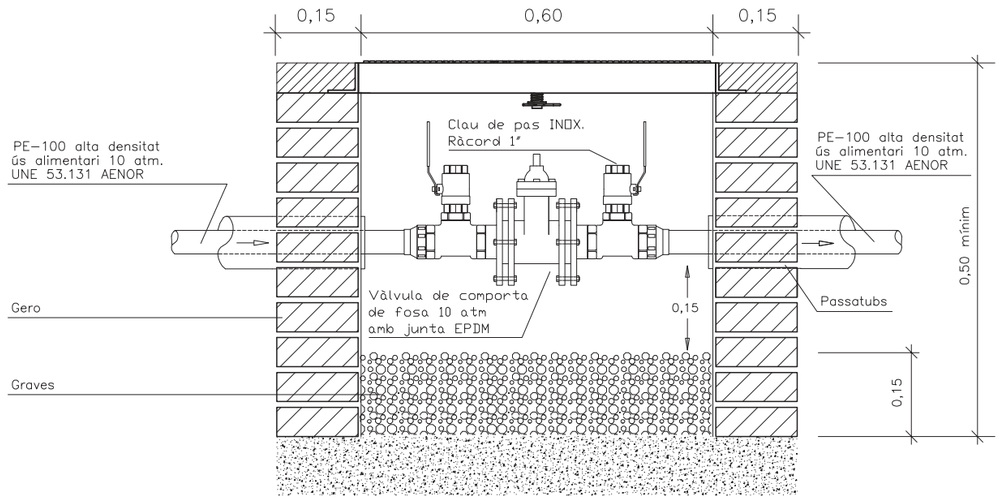

DETALL 06

RASES XARXA PRIMARIA
SOTA VORERA

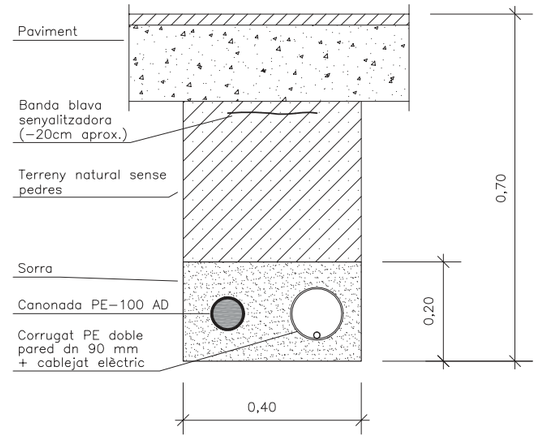

SOTA PARTERRE

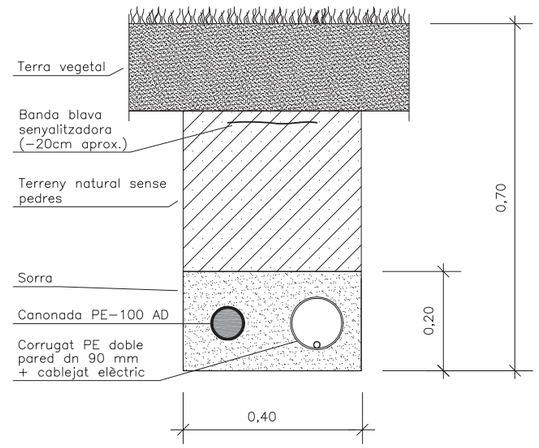

SOTA CALÇADA

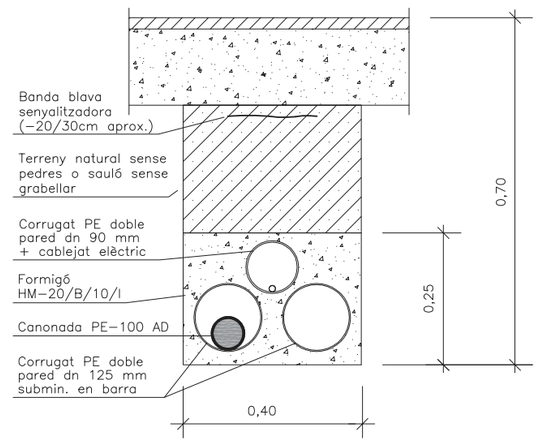

DETALL 07

RASES XARXA SECUNDARIA
SOTA VORERA

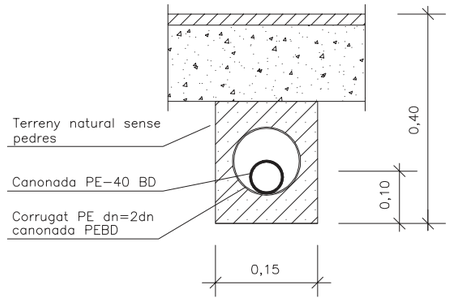

SOTA PARTERRE

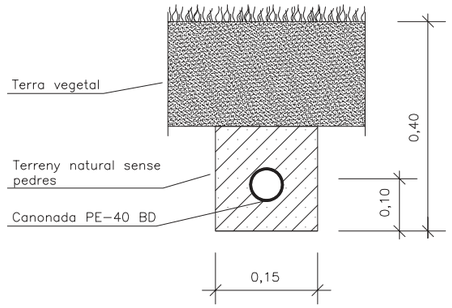

SOTA CALÇADA

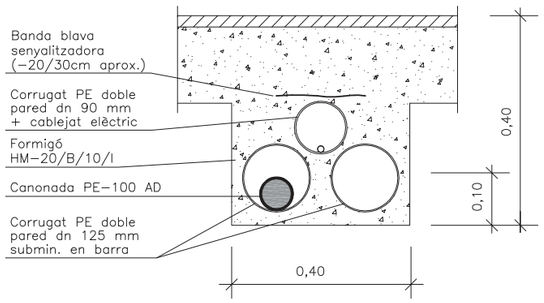

DETALL 08

PERICÓ I TAPA 60X60 CM

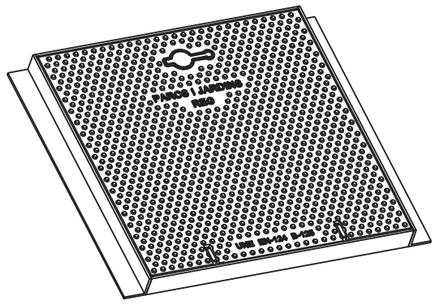

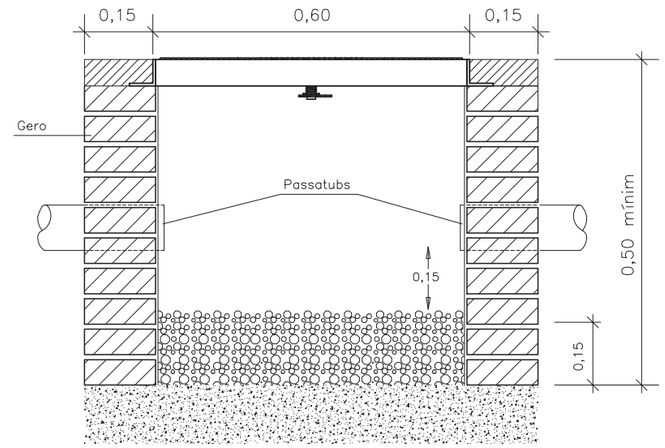

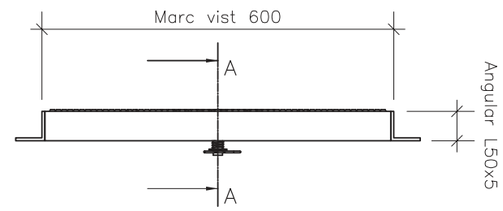

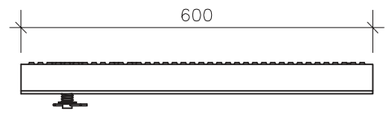

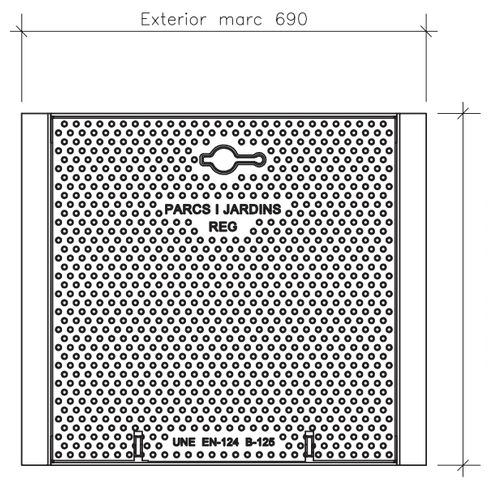

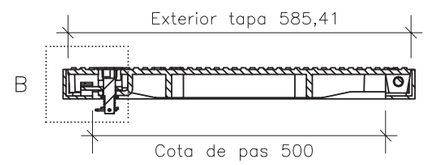

SECCIÓ A–A

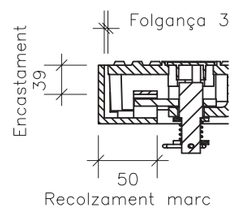

DETALL B

Material:

- Tapa; Fosa dúctil GGG40
- Marc: Acer

Pes: 36,930 kg

Acabat:

- Tapa: Pintada negre asfàltic
- Marc: Galvanitzat

Norma: UNE EN-124

Classe: B-125

DETALL 09

BOCA DE REG EN PAVIMENT DN–45 MM

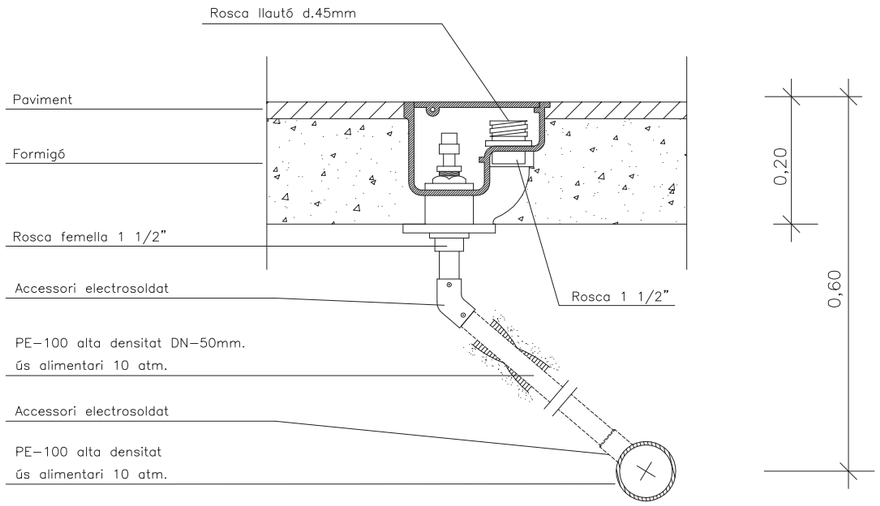

XAPA ECUNYADA PER A BOQUES D'AIGUA NO POTABLE

BOCA DE REG EN PAVIMENT DN–45 MM

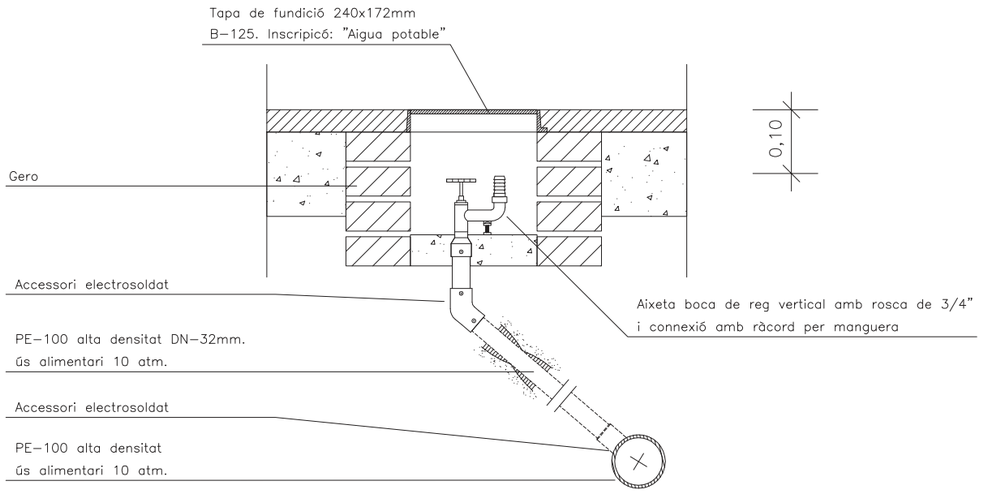

DETALL 10

ARBRE EN ESCOCELL

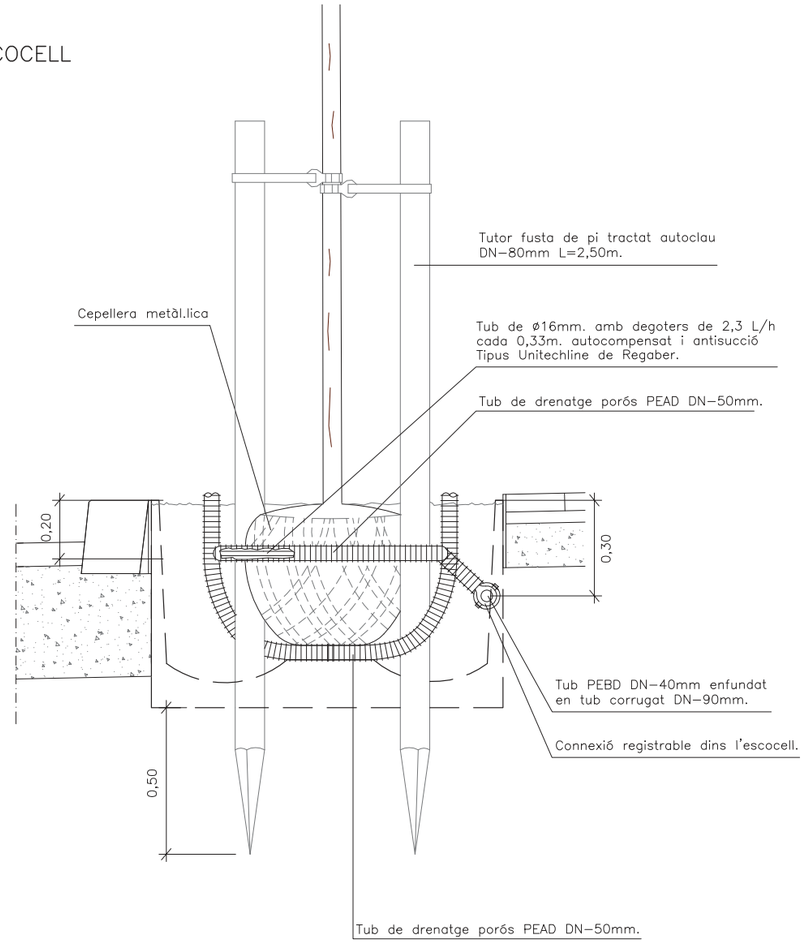

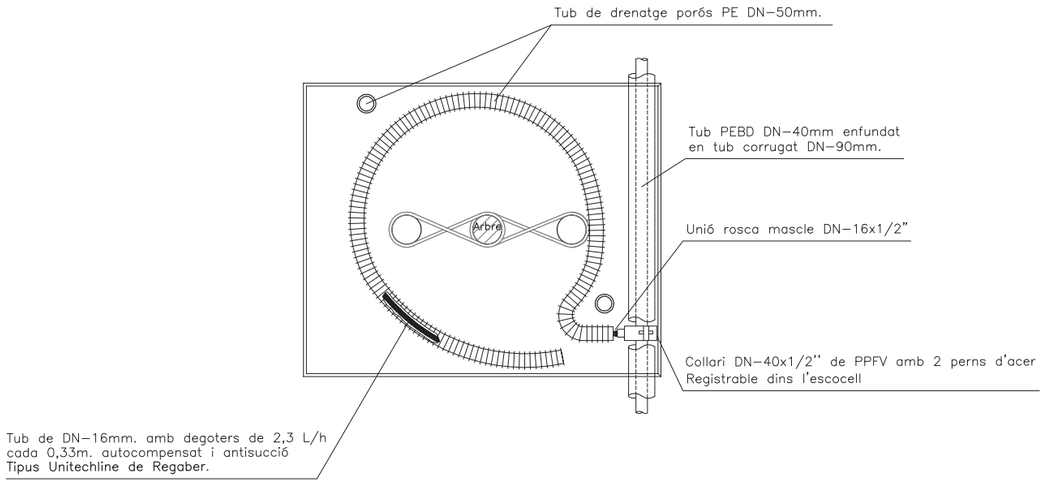

DETALL 11

VÀLVULA ANTISIFÓ I VÀLVULA DE RENTAT MANUAL AMB I SENSE DESAIGÜE

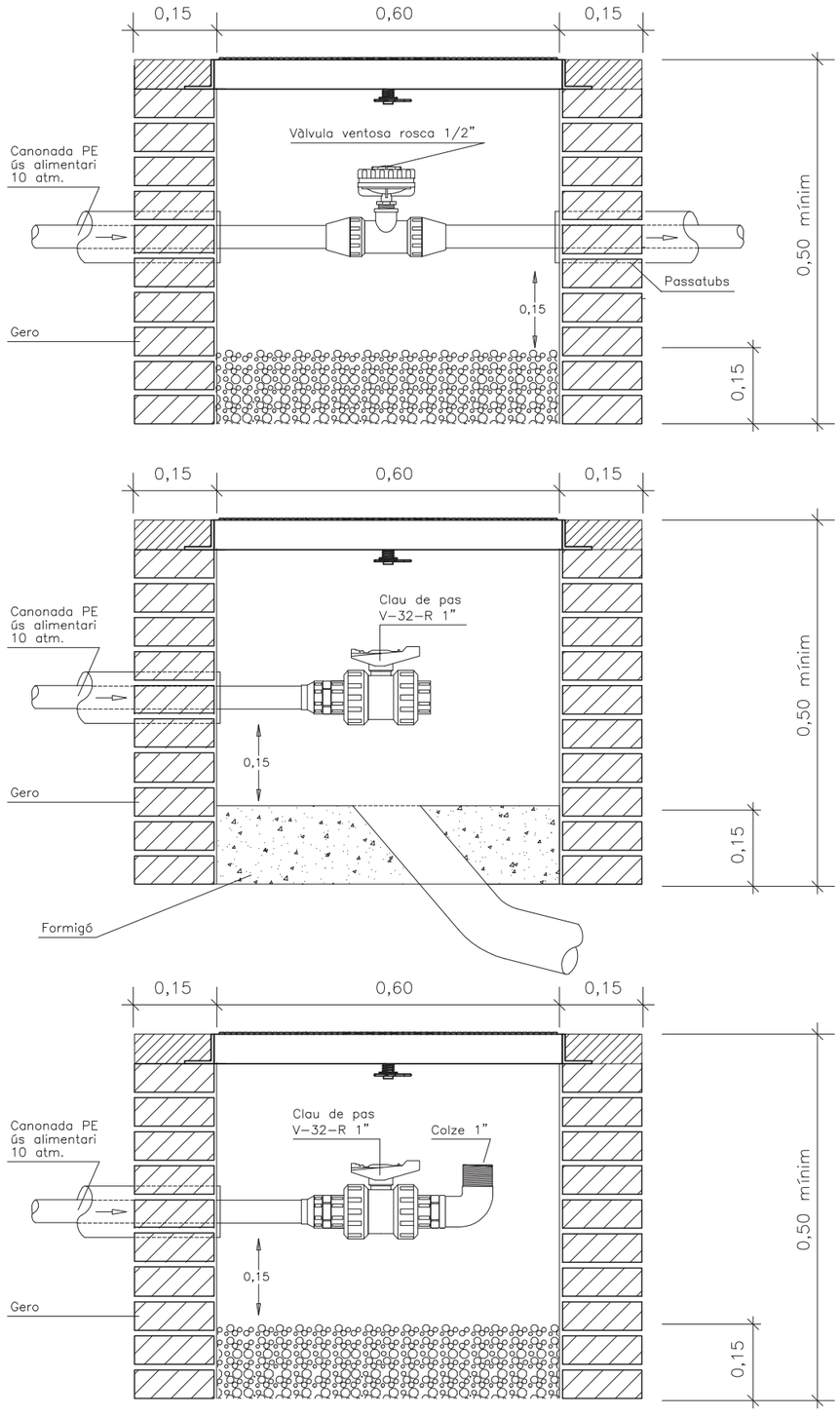

DETALL 12

GRAELLA DE DEGOTEIG

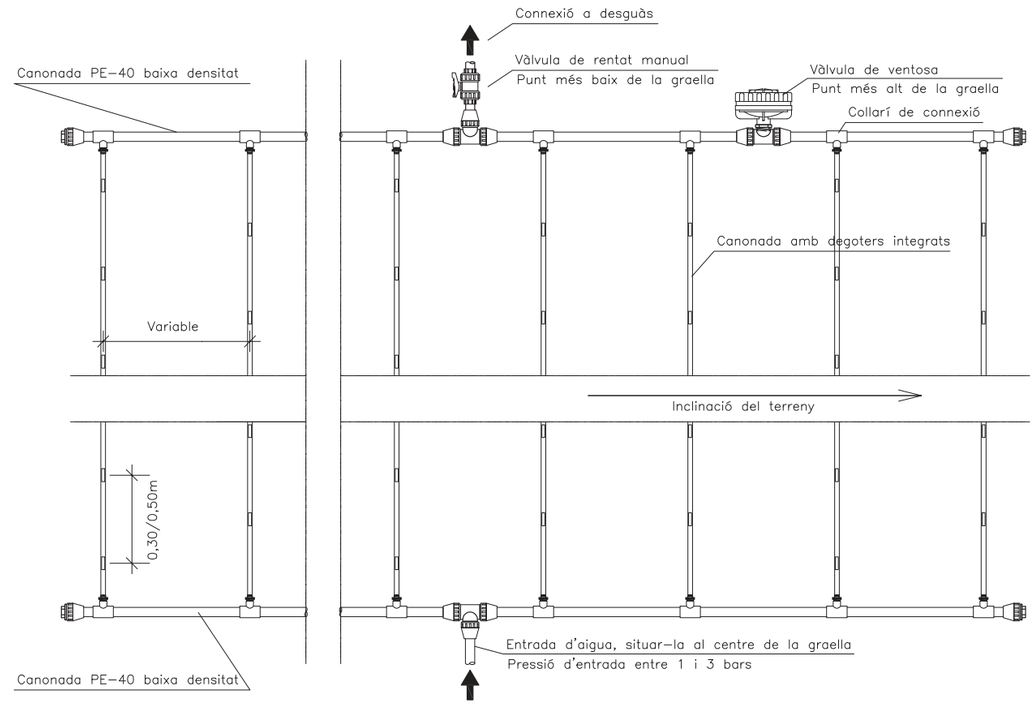

DISTRIBUCIÓ EN TALÚS

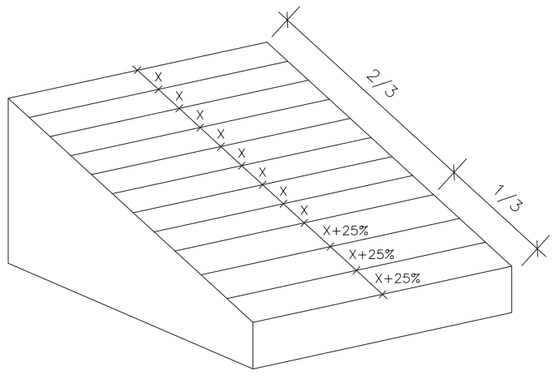

LONGITUD MÀXIMA DE LA CANONADA

Longitud màxima de la canonada			
Cabal degoters (l/h)	Distància entre els degoters (m)	Pressió d'entrada (bar)	Longitud màxima de la canonada (m)
2.3	0.33	1	79
		1.7	104
		2.4	121
		3.1	126
		3.8	147
	0.5	1	100
		1.7	129
		2.4	152
		3.1	162
		3.8	169

DETALL 13

DEGOTER SOTA MANTA ANTIHERBES

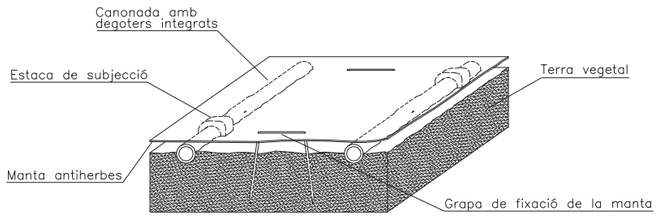

DEGOTER SOBRE MANTA ANTIHERBES I COBERT AMB MULCH

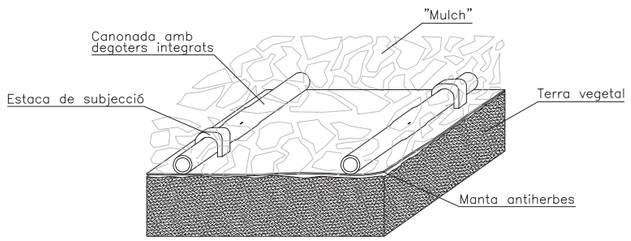

VÀLVULA ANTISIFÓ

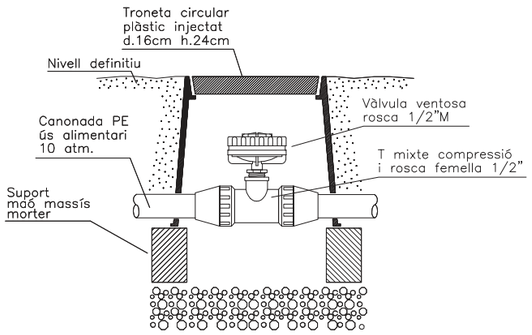

VÀLVULA DE RENTAT MANUAL

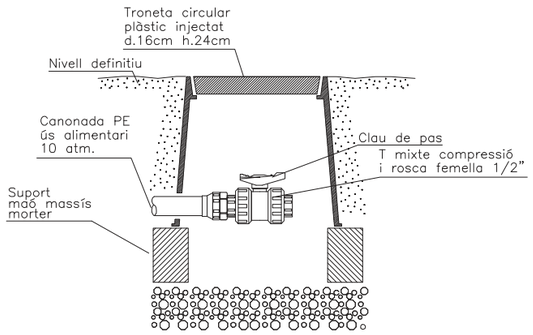

DETALL 14

PERICÓ AMB CAPÇAL DE REG PER ASPERSIÓ 9V

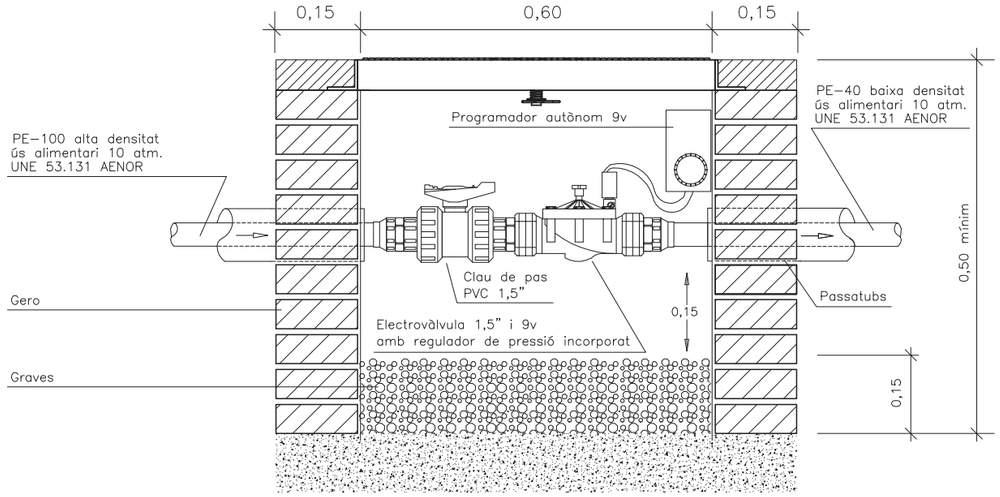

PERICÓ AMB CAPÇAL DE REG PER ASPERSIÓ 24V

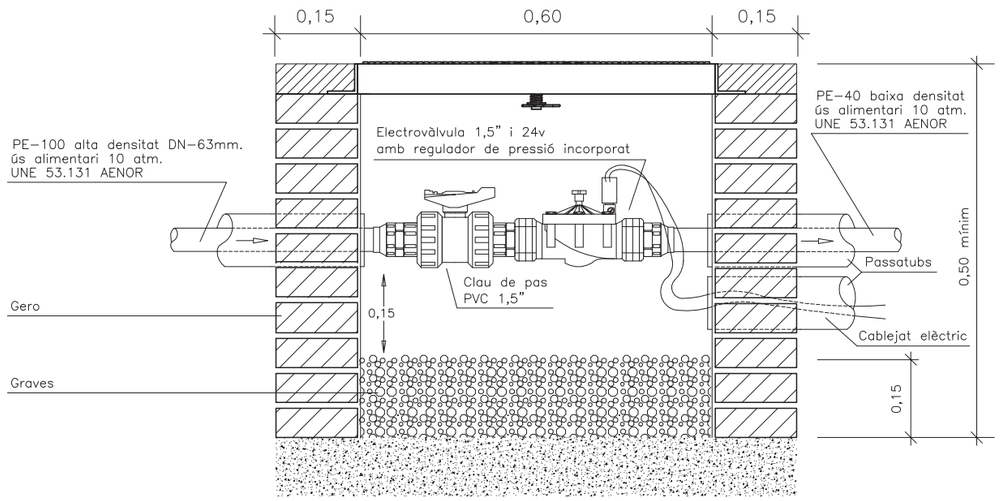

DETALL 15

PERICÓ AMB CAPÇAL DE REG PER DEGOTEIG 9V

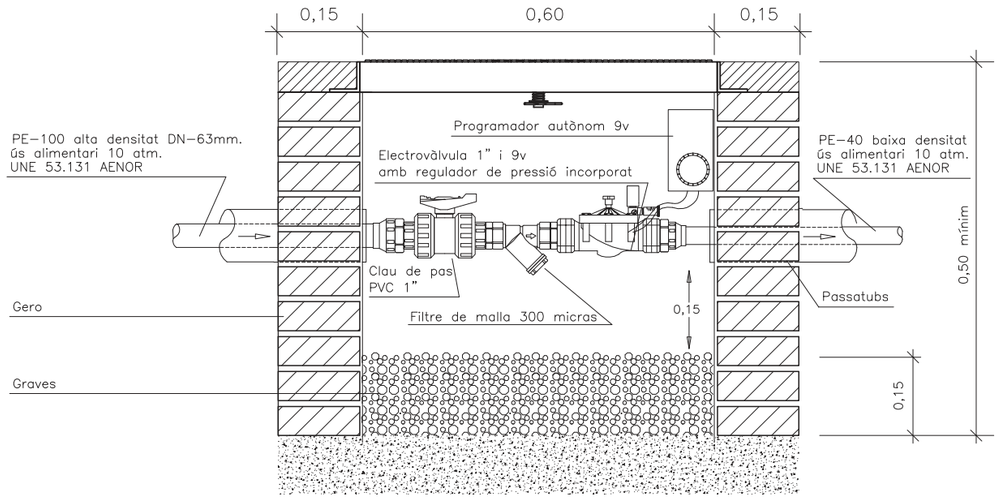

PERICÓ AMB CAPÇAL DE REG PER DEGOTEIG 24V

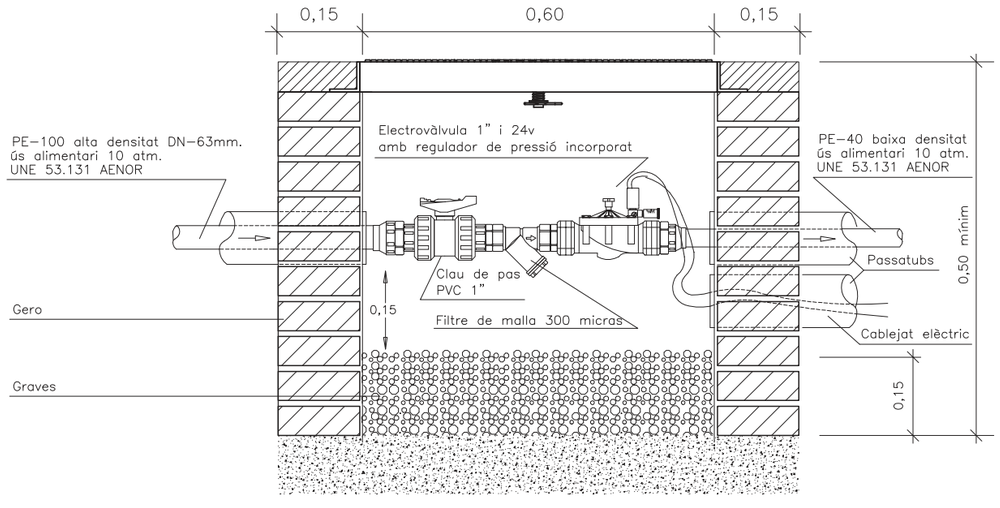

DETALL 16

PERICÓ AMB VALVULERIA PER A FONT

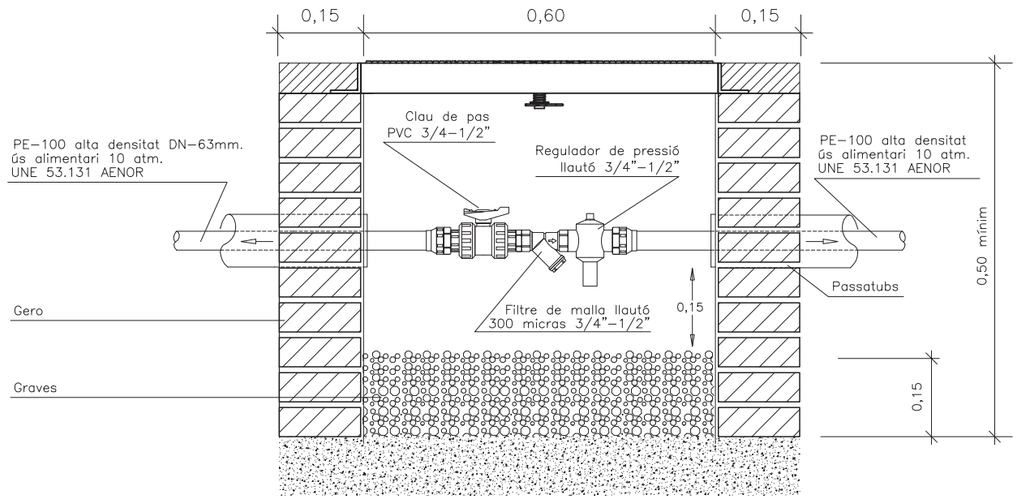

DETALL 17

PERICÓ AMB ELECTROVÀLVULA PER AL RENTAT DE LA FONT

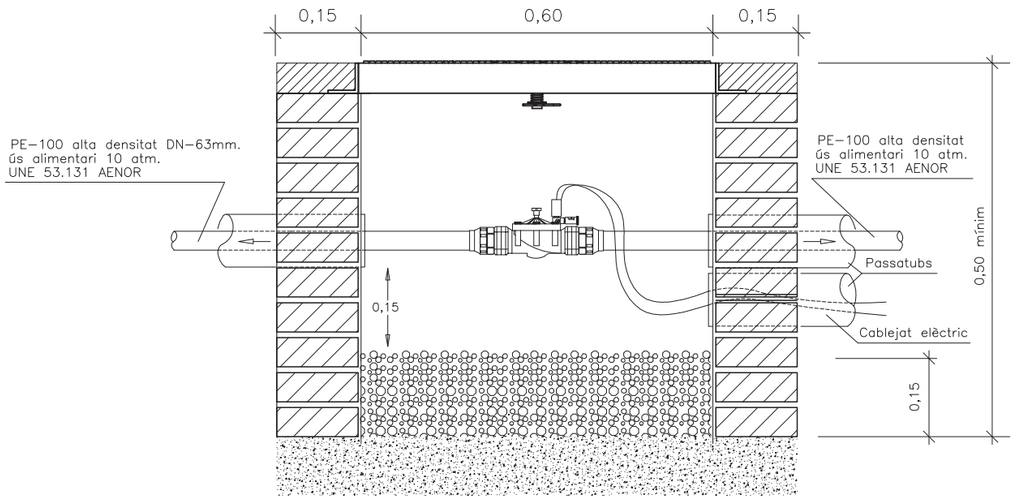

DOC. 04
Pressupost

01. AMIDAMENTS

AMIDAMENTS

Data: 16/12/25 Pàg.: 1

Obra 01 PRESSUPOST LHL-PSA-17-XARXA AIGUA NO POTA
Capítol 00 TREBALLS PREVI

NUM.	CODI	UA	DESCRIPCIÓ
1	P221K-TG43	m3	Excavació de cala, per a localització de serveis, amb mitjans manuals i reblert i compactació de terres seleccionades de la pròpia excavació, sense pedres

Num.	Text	Tipus	[C]	[D]	[E]	[F]	TOTAL	Fórmula
1	Paviments tous		0,650				0,650	C#*D#*E#*F#
2	paviments durs		0,650				0,650	C#*D#*E#*F#

TOTAL AMIDAMENT 1,300

NUM.	CODI	UA	DESCRIPCIÓ
2	P214S-73LH	m	Enderroc de reixat metàl·lic de fins a 2 m d'alçària, com a màxim, i enderroc de daus de formigó, a mà i amb compressor i càrrega manual i mecànica de runa sobre camió o contenidor

Num.	Text	Tipus	[C]	[D]	[E]	[F]	TOTAL	Fórmula
1	Longitud de la tanca		24,900				24,900	C#*D#*E#*F#

TOTAL AMIDAMENT 24,900

Obra 01 PRESSUPOST LHL-PSA-17-XARXA AIGUA NO POTA
Capítol 01 ESCOMESA (ESCOM., PERICÓ,VALV. INIC, CARRET...)

NUM.	CODI	UA	DESCRIPCIÓ
1	FDK3UR45	u	Pericó de 180x70x70 cm de mides interiors, model de la companyia d'aigües, amb paret de maó calat, sobre base drenant de graves, arrebossada i lliscada i impermeabilitzada. Inclou tubs passamurs de 100 mm de diàmetre, bastiment i tapa metàl·lica amb tirador ocultable

Num.	Text	Tipus	[C]	[D]	[E]	[F]	TOTAL	Fórmula
1	Pericó escomesa		1,000				1,000	C#*D#*E#*F#
2	Pericó Bar		1,000				1,000	C#*D#*E#*F#

TOTAL AMIDAMENT 2,000

NUM.	CODI	UA	DESCRIPCIÓ
2	ZZZOOO	u	Sistema desincrustant

Num.	Text	Tipus	[C]	[D]	[E]	[F]	TOTAL	Fórmula
1			1,000				1,000	C#*D#*E#*F#

TOTAL AMIDAMENT 1,000

NUM.	CODI	UA	DESCRIPCIÓ
3	ZZZOOOU	u	Sensorització

Num.	Text	Tipus	[C]	[D]	[E]	[F]	TOTAL	Fórmula
1			1,000				1,000	C#*D#*E#*F#

TOTAL AMIDAMENT 1,000

NUM.	CODI	UA	DESCRIPCIÓ
4	FJMZUZ40	u	Connexió a la xarxa general amb escomesa de 10 m3/h. Inclou els drets de la companyia, el comptador volumètric, el ramal, connexions, permisos i accessoris. Partida alçada a justificar

Num.	Text	Tipus	[C]	[D]	[E]	[F]	TOTAL	Fórmula
1	Escomesa 16 m3/h		1,000				1,000	C#*D#*E#*F#

AMIDAMENTS

Data: 16/12/25 Pàg.: 2

TOTAL AMIDAMENT 1,000

NUM.	CODI	UA	DESCRIPCIÓ
5	FJM1UZB1	u	Comptador d'aigua de velocitat, amb turbina axial tipus Woltman o equivalent, amb unions embridades de diàmetre nominal 2´´, connectat a una bateria o a un ramal

Num.	Text	Tipus	[C]	[D]	[E]	[F]	TOTAL	Fórmula
1	Comptador d'aigua per al volumèt		1,000				1,000	C#*D#*E#*F#
2	Comptador d'aigua per al Bar		1,000				1,000	C#*D#*E#*F#
3	Comptador d'aigua Camp de futb		1,000				1,000	C#*D#*E#*F#

TOTAL AMIDAMENT 3,000

NUM.	CODI	UA	DESCRIPCIÓ
6	FNER1551	u	Filtre per a instal·lació de reg d'1´´1/2 de diàmetre, de material plàstic, amb element filtrant d'anelles de 120 mesh, sense vàlvula de purga, muntat roscat

Num.	Text	Tipus	[C]	[D]	[E]	[F]	TOTAL	Fórmula
1		T	Unitats					
2			1,000				1,000	C#*D#*E#*F#

TOTAL AMIDAMENT 1,000

NUM.	CODI	UA	DESCRIPCIÓ
7	FNZ116G4	u	Carret extensible de desmuntatge amb brides, amb virolla interior i exterior d'acer inoxidable 1.4301 (AISI 304), junt d'estanquitat d'etilè propilè diè (EPDM), revestiment de resina epoxi (150 micres), de 200 mm de diàmetre nominal, de 16 bar de pressió nominal, muntat en pericó de canalització soterrada

Num.	Text	Tipus	[C]	[D]	[E]	[F]	TOTAL	Fórmula
1		T	Unitats					
2			1,000				1,000	C#*D#*E#*F#

TOTAL AMIDAMENT 1,000

NUM.	CODI	UA	DESCRIPCIÓ
8	PN84-DABT	u	Vàlvula de retenció de clapeta, segons norma UNE-EN 12334, amb brides, de 100 mm de diàmetre nominal, de 16 bar de pressió nominal, cos de fosa nodular EN-GJS-400-15 (GGG40) amb recobriment de resina epoxi (200 micres), clapeta de fosa nodular EN-GJS-400-15 (GGG40), tancament de seient elàstic, muntada en pericó de canalització soterrada

Num.	Text	Tipus	[C]	[D]	[E]	[F]	TOTAL	Fórmula
1	Escomsa general		1,000				1,000	C#*D#*E#*F#
2	Carret intercanviador		1,000				1,000	C#*D#*E#*F#

TOTAL AMIDAMENT 2,000

NUM.	CODI	UA	DESCRIPCIÓ
9	ZZZO02	u	Sistema desincrustant

Num.	Text	Tipus	[C]	[D]	[E]	[F]	TOTAL	Fórmula
1	Can Buixeres		1,100				1,100	C#*D#*E#*F#

TOTAL AMIDAMENT 1,100

Obra 01 PRESSUPOST LHL-PSA-17-XARXA AIGUA NO POTA
Capítol 02 XARXA PRIMARIA I BOQUES (RASES, GENERALS)

NUM.	CODI	UA	DESCRIPCIÓ
1	F223U110	m	Excavació de rasa per canonades principals del reg, amb mitjans mecànics de 40x60 cm, amb piconatge i regularització del fons, aportació de 20 cm de sauló garbellat, resta del reblert i compactació per capes amb terres seleccionades sense pedres de la pròpia excavació i banda de senyalització

AMIDAMENTS

Data: 16/12/25 Pàg.: 3

Num.	Text	Tipus	[C]	[D]	[E]	[F]	TOTAL	Fórmula
1		T	ml					
2								C#*D#*E#*F#
3	Obertura de tota la primària		1.537,960	1,100			1.691,756	C#*D#*E#*F#
4			0,000				0,000	C#*D#*E#*F#

TOTAL AMIDAMENT 1.691,756

2 F223U107 m Excavació manual de rasa per a instal·lacions de 40x60 cm, reblert i compactació per capes amb terres seleccionades sense pedres de la pròpia excavació. Inclou banda de senyalització.

Num.	Text	Tipus	[C]	[D]	[E]	[F]	TOTAL	Fórmula
1		T	ml					
2			0,000				0,000	C#*D#*E#*F#
3	Rasa manual part afectació arbrat		872,380				872,380	C#*D#*E#*F#

TOTAL AMIDAMENT 872,380

3 PJSM-HBBE u Pericó circular de polirpopilè, per instal·lacions de reg, de 25 cm de diàmetre i 25 cm d'alçada, amb tapa amb cargol per tancar, col·locada sobre llit de grava, i reblert de terra lateral

Num.	Text	Tipus	[C]	[D]	[E]	[F]	TOTAL	Fórmula
1	Sector C							
2	Parterre 6		2,000				2,000	C#*D#*E#*F#
3	Parterre 7		2,000				2,000	C#*D#*E#*F#
4	Parterre 8		2,000				2,000	C#*D#*E#*F#
5	Sector D							
6	Parterre 6		2,000				2,000	C#*D#*E#*F#
7	Parterre 7		2,000				2,000	C#*D#*E#*F#
8	Parterre 8		2,000				2,000	C#*D#*E#*F#
9	Sector E							
10	Parterre 9		2,000				2,000	C#*D#*E#*F#
11	Parterre 10		2,000				2,000	C#*D#*E#*F#
12	Parterre 11		2,000				2,000	C#*D#*E#*F#
13	Sector F							
14	Parterre 9		2,000				2,000	C#*D#*E#*F#
15	Parterre 10		2,000				2,000	C#*D#*E#*F#
16	Parterre 11		2,000				2,000	C#*D#*E#*F#
17	Sector J							
18	Parterre 12		2,000				2,000	C#*D#*E#*F#
19	Parterre 13		2,000				2,000	C#*D#*E#*F#
20	Parterre 14		2,000				2,000	C#*D#*E#*F#
21	Sector J							
22	Parterre 12		2,000				2,000	C#*D#*E#*F#
23	Parterre 13		2,000				2,000	C#*D#*E#*F#
24	Parterre 14		2,000				2,000	C#*D#*E#*F#
25	Sector M							
26	Parterre 15		2,000				2,000	C#*D#*E#*F#
27	Sector O							
28	Parterre 16		2,000				2,000	C#*D#*E#*F#
29	Parterre 17		6,000				6,000	C#*D#*E#*F#
30	Sector G							
31	Parterre 18		2,000				2,000	C#*D#*E#*F#
32	Parterre 19		2,000				2,000	C#*D#*E#*F#
33	Sector H							
34	Parterre 20		2,000				2,000	C#*D#*E#*F#
35	Parterre 21		2,000				2,000	C#*D#*E#*F#

AMIDAMENTS

Data: 16/12/25 Pàg.: 4

36	Sector I							
37	Parterre 22		4,000				4,000	C#*D#*E#*F#
38	Sector P							
39	Parterre 24		2,000				2,000	C#*D#*E#*F#
40	Sector Q							
41	Parterre 24		2,000				2,000	C#*D#*E#*F#

TOTAL AMIDAMENT 62,000

4 FDK2UR20 u Pericó doble per a varis capçals de reg de 120x60x60cm, format per parets de maó calat de 15 cm de gruix arrebossades amb morter 1:3 i sobre base drenant de 20 cm de gruix de grava. Inclou l'excavació amb mitjans mecànics o manuals, marc i tapa articulada doble de fosa dúctil de 117x60 cm de resistència B125, amb tancament de seguretat i relleu antilliscant, tipus Norfond o equivalent, i qualsevol material o mà d'obra necessària per deixar la unitat d'obra totalment acabada

Num.	Text	Tipus	[C]	[D]	[E]	[F]	TOTAL	Fórmula
1	Arqueta carret		1,000				1,000	C#*D#*E#*F#
2	Arqueta vàlvula mestre		1,000				1,000	C#*D#*E#*F#
3	Arqueta clau de pas de distribució		1,000				1,000	C#*D#*E#*F#

TOTAL AMIDAMENT 3,000

5 PDK2-VL6N u Pericó de registre de fàbrica de maó de 40x40x40 cm, per a instal·lacions de serveis, amb parets de 15 cm de gruix de maó calat de 290x140x100 mm, arrebossada i lliscada interiorment amb morter mixt amb una proporció en volum 1:2:10, sobre solera formigó de 20 cm de gruix i reblert lateral amb terra de la mateixa excavació

Num.	Text	Tipus	[C]	[D]	[E]	[F]	TOTAL	Fórmula
1	Boques de reg d'aigua no potable		44,000				44,000	C#*D#*E#*F#
2	Boques de reg lúdiques		3,000				3,000	C#*D#*E#*F#

TOTAL AMIDAMENT 47,000

6 PJSM5-VA44 u Pericó de fàbrica de maó per a instal·lacions de reg de mides interiors 60x60x60 cm per a un o dos capçals, format amb parets de 15 cm de gruix de maó calat de 290x140x100 mm, arrebossada i lliscada interiorment amb morter amb una proporció en volum 1:2:10, sobre una base de formigó d'ús no estructural HNE-15/P/20 de resistència a compressió 15 N/mm2, consistència plàstica i grandària màxima del granulat 20 mm i capa drenant de 20 cm de grava, bastiment quadrat i tapa quadrat de fosa dúctil per a pericó de serveis, recolzada, pas lliure de 600x600 mm i classe C250 segons norma UNE-EN 124

Num.	Text	Tipus	[C]	[D]	[E]	[F]	TOTAL	Fórmula
1	Perico capçalera filtre+ manòmetr		1,000				1,000	C#*D#*E#*F#
2	Perico derivació camp de futbol		1,000				1,000	C#*D#*E#*F#
3	Sector A		1,000				1,000	C#*D#*E#*F#
4	Sector B		1,000				1,000	C#*D#*E#*F#
5	Sector C i D		1,000				1,000	C#*D#*E#*F#
6	Sector E I F		1,000				1,000	C#*D#*E#*F#
7	Sector G		1,000				1,000	C#*D#*E#*F#
8	Sector H		1,000				1,000	C#*D#*E#*F#
9	Sector I		1,000				1,000	C#*D#*E#*F#
10	Sector J i K		1,000				1,000	C#*D#*E#*F#
11	Sector L i M		1,000				1,000	C#*D#*E#*F#
12	Sector N		1,000				1,000	C#*D#*E#*F#
13	Sector O		1,000				1,000	C#*D#*E#*F#
14	Sector P		1,000				1,000	C#*D#*E#*F#
15	Sector Q		1,000				1,000	C#*D#*E#*F#
16	Sector R		1,000				1,000	C#*D#*E#*F#
17	Sector S		1,000				1,000	C#*D#*E#*F#
18	Sector S		1,000				1,000	C#*D#*E#*F#

19	Arquetes de previssó	12,000	12,000	C#*D#*E#*F#
20	Arquetes sectorització boques de	12,000	12,000	C#*D#*E#*F#
21	Arquetes pas tub elèctric	40,000	40,000	C#*D#*E#*F#
22	Arquetes clau de pas rentat	10,000	10,000	C#*D#*E#*F#
23	Arqueta Bar	2,000	2,000	C#*D#*E#*F#

TOTAL AMIDAMENT 94,000

7 FJS5R102 u Vàlvula de rentat per a instal·lacio de reg per degoteig, de material plàstic, d'1/2" de diàmetre, intal·lada en pericó

Num.	Text	Tipus	[C]	[D]	[E]	[F]	TOTAL	Fórmula
1	Sector C							
2	Parterre 6		2,000				2,000	C#*D#*E#*F#
3	Parterre 7		2,000				2,000	C#*D#*E#*F#
4	Parterre 8		2,000				2,000	C#*D#*E#*F#
5	Sector D							C#*D#*E#*F#
6	Parterre 6		2,000				2,000	C#*D#*E#*F#
7	Parterre 7		2,000				2,000	C#*D#*E#*F#
8	Parterre 8		2,000				2,000	C#*D#*E#*F#
9	Sector E							C#*D#*E#*F#
10	Parterre 9		2,000				2,000	C#*D#*E#*F#
11	Parterre 10		2,000				2,000	C#*D#*E#*F#
12	Parterre 11		2,000				2,000	C#*D#*E#*F#
13	Sector F							C#*D#*E#*F#
14	Parterre 9		2,000				2,000	C#*D#*E#*F#
15	Parterre 10		2,000				2,000	C#*D#*E#*F#
16	Parterre 11		2,000				2,000	C#*D#*E#*F#
17	Sector J							C#*D#*E#*F#
18	Parterre 12		2,000				2,000	C#*D#*E#*F#
19	Parterre 13		2,000				2,000	C#*D#*E#*F#
20	Parterre 14		2,000				2,000	C#*D#*E#*F#
21	Sector J							C#*D#*E#*F#
22	Parterre 12		2,000				2,000	C#*D#*E#*F#
23	Parterre 13		2,000				2,000	C#*D#*E#*F#
24	Parterre 14		2,000				2,000	C#*D#*E#*F#
25	Sector M							C#*D#*E#*F#
26	Parterre 15		2,000				2,000	C#*D#*E#*F#
27	Sector O							C#*D#*E#*F#
28	Parterre 16		2,000				2,000	C#*D#*E#*F#
29	Parterre 17		6,000				6,000	C#*D#*E#*F#
30	Sector G							C#*D#*E#*F#
31	Parterre 18		2,000				2,000	C#*D#*E#*F#
32	Parterre 19		2,000				2,000	C#*D#*E#*F#
33	Sector H							C#*D#*E#*F#
34	Parterre 20		2,000				2,000	C#*D#*E#*F#
35	Parterre 21		2,000				2,000	C#*D#*E#*F#
36	Sector I							C#*D#*E#*F#
37	Parterre 22		4,000				4,000	C#*D#*E#*F#
38	Sector P							C#*D#*E#*F#
39	Parterre 24		2,000				2,000	C#*D#*E#*F#
40	Sector Q							C#*D#*E#*F#
41	Parterre 24		2,000				2,000	C#*D#*E#*F#

TOTAL AMIDAMENT 62,000

8 FJSFU558 u Capçal de reg per electrovàlvula master de 2´´ DN i 10 bar de pressió en by pass, totalment desmuntable, format per 3 vàlvules d'esfera manual de PVC de racord pla i rosca mascle, electrovàlvula de pas total amb regulador de cabal i solenoide a 24v amb possibilitat d'obertura manual i drenatge intern i connexions estanques, tipus PGA. Inclou tots els accessoris, tes i colzes, de llautó, i la mà d'obra necessària per deixar la unitat d'obra totalment acabada i ajustada, dins de pericó

Num.	Text	Tipus	[C]	[D]	[E]	[F]	TOTAL	Fórmula
1	Programador 1		1,000				1,000	C#*D#*E#*F#
2			0,000				0,000	C#*D#*E#*F#

TOTAL AMIDAMENT 1,000

9 FJSFU338 u Capçal de sector de reg per aspersió, de 1´´ 1/2 de diàmetre nominal i 10 bar de pressió, totalment desmuntable, format per vàlvula d'esfera manual de PVC tipus sandwich de ràcord pla i rosca mascle, electrovàlvula de pas total amb regulador de cabal i solenoide a 24 v amb possibilitat d'obertura manual i drenatge intern i connexions estanques, tipus PGA. Inclou tots els accessoris, tes i colzes, de llautó, i la mà d'obra necessària per deixar la unitat d'obra totalment acabada i ajustada dins de pericó

Num.	Text	Tipus	[C]	[D]	[E]	[F]	TOTAL	Fórmula
1	Sector A		1,000				1,000	C#*D#*E#*F#
2	Sector B		1,000				1,000	C#*D#*E#*F#
3	Sector L		1,000				1,000	C#*D#*E#*F#
4	Sector M		1,000				1,000	C#*D#*E#*F#
5	Sector N		1,000				1,000	C#*D#*E#*F#
6	Sector R		1,000				1,000	C#*D#*E#*F#
7	Sector S		1,000				1,000	C#*D#*E#*F#
8	Sector T		1,000				1,000	C#*D#*E#*F#
9	Sector U		1,000				1,000	C#*D#*E#*F#
10	Sector V		1,000				1,000	C#*D#*E#*F#

TOTAL AMIDAMENT 10,000

10 FJSFU238 u Capçal de sector de reg per degoteig de 1´´ 1/2 de diàmetre nominal i 10 bar de pressió, totalment desmuntable, format per: vàlvula d'esfera manual de PVC tipus sandwich de ràcord pla i rosca mascle, electrovàlvula de pas total amb regulador de cabal i solenoide a 24 v amb possibilitat d'obertura manual i drenatge intern i connexions estanques. Inclou tots els accessoris de llautó i mà d'obra necessària per deixar la unitat d'obra totalment acabada i ajustada dins de pericó

Num.	Text	Tipus	[C]	[D]	[E]	[F]	TOTAL	Fórmula
1	Sector C		1,000				1,000	C#*D#*E#*F#
2	Sector D		1,000				1,000	C#*D#*E#*F#
3	Sector E		1,000				1,000	C#*D#*E#*F#
4	Sector F		1,000				1,000	C#*D#*E#*F#
5	Sector G		1,000				1,000	C#*D#*E#*F#
6	Sector H		1,000				1,000	C#*D#*E#*F#
7	Sector I		1,000				1,000	C#*D#*E#*F#
8	Sector J		1,000				1,000	C#*D#*E#*F#
9	Sector K		1,000				1,000	C#*D#*E#*F#
10	Sector M		1,000				1,000	C#*D#*E#*F#
11	Sector N		1,000				1,000	C#*D#*E#*F#
12	Sector O		1,000				1,000	C#*D#*E#*F#
13	Sector P		1,000				1,000	C#*D#*E#*F#
14	Sector Q		1,000				1,000	C#*D#*E#*F#
15	Sector W		1,000				1,000	C#*D#*E#*F#

TOTAL AMIDAMENT 15,000

11 FJSFU938 u Capçal de sector de reg per aspersió, de 1´´ 1/2 de diàmetre nominal i 10 bar de pressió, totalment desmuntable, format per un by pass, de 3 vàlvules d'esfera manual de PVC tipus sandwich de racord pla i rosca mascle, electrovàlvula de pas total amb regulador de cabal i solenoide a 24 v amb possibilitat d'obertura manual i drenatge intern i connexions estanques, tipus PGA. Inclou tots els accessoris, tes i colzes, de llautó, i mà d'obra necessària per deixar la unitat d'obra totalment acabada i ajustada dins de pericó

Num.	Text	Tipus	[C]	[D]	[E]	[F]	TOTAL	Fórmula

AMIDAMENTS

1	Sector 10/J	1,000	1,000	C#*D#*E#*F#
2	Sector 11/K	1,000	1,000	C#*D#*E#*F#
3	Sector 12/L	1,000	1,000	C#*D#*E#*F#

TOTAL AMIDAMENT 3,000

12 FFB1U842 m

Tub de polietilè de densitat alta PE100 de 50 mm de diàmetre nominal exterior, de 10 bar de pressió nominal, UNE-EN 12201, per aigua no potable, banda marró o lila, connectat per electrofusió, inclou part proporcional d'accessoris i mà d'obra per a deixar la unitat d'obra totalment acabada i provada segons PCT. Amidament metres realment col·locats

Num.	Text	Tipus	[C]	[D]	[E]	[F]	TOTAL	Fórmula
1	Reducció capçals de reg		50,000				50,000	C#*D#*E#*F#

TOTAL AMIDAMENT 50,000

13 SJS5JB01 u

Vàlvula antisifó per a instal·lacio de reg per degoteig, de material plàstic, de 1" de diàmetre, instal·lada en arqueta existent

Num.	Text	Tipus	[C]	[D]	[E]	[F]	TOTAL	Fórmula
1	Sector C							
2	Parterre 6		1,000				1,000	C#*D#*E#*F#
3	Parterre 7		1,000				1,000	C#*D#*E#*F#
4	Parterre 8		1,000				1,000	C#*D#*E#*F#
5	Sector D						0,000	
6	Parterre 6		1,000				1,000	C#*D#*E#*F#
7	Parterre 7		1,000				1,000	C#*D#*E#*F#
8	Parterre 8		1,000				1,000	C#*D#*E#*F#
9	Sector E						0,000	
10	Parterre 9		1,000				1,000	C#*D#*E#*F#
11	Parterre 10		1,000				1,000	C#*D#*E#*F#
12	Parterre 11		1,000				1,000	C#*D#*E#*F#
13	Sector F						0,000	
14	Parterre 9		1,000				1,000	C#*D#*E#*F#
15	Parterre 10		1,000				1,000	C#*D#*E#*F#
16	Parterre 11		1,000				1,000	C#*D#*E#*F#
17	Sector J						0,000	
18	Parterre 12		1,000				1,000	C#*D#*E#*F#
19	Parterre 13		1,000				1,000	C#*D#*E#*F#
20	Parterre 14		1,000				1,000	C#*D#*E#*F#
21	Sector J						0,000	
22	Parterre 12		1,000				1,000	C#*D#*E#*F#
23	Parterre 13		1,000				1,000	C#*D#*E#*F#
24	Parterre 14		1,000				1,000	C#*D#*E#*F#
25	Sector M						0,000	
26	Parterre 15		1,000				1,000	C#*D#*E#*F#
27	Sector O						0,000	
28	Parterre 16		1,000				1,000	C#*D#*E#*F#
29	Parterre 17		3,000				3,000	C#*D#*E#*F#
30	Sector G						0,000	
31	Parterre 18		1,000				1,000	C#*D#*E#*F#
32	Parterre 19		1,000				1,000	C#*D#*E#*F#
33	Sector H						0,000	
34	Parterre 20		1,000				1,000	C#*D#*E#*F#
35	Parterre 21		1,000				1,000	C#*D#*E#*F#
36	Sector I						0,000	
37	Parterre 22		2,000				2,000	C#*D#*E#*F#
38	Sector P						0,000	

AMIDAMENTS

39	Parterre 24	1,000	1,000	C#*D#*E#*F#
40	Sector Q		0,000	
41	Parterre 24	1,000	1,000	C#*D#*E#*F#

TOTAL AMIDAMENT 31,000

14 PJM45-MABK u

Comptador d'aigua de velocitat, de turbina axial, tipus woltmann, amb connexions embridades segons UNE-EN 1092-2, diàmetre nominal DN50 i pressió nominal PN16, transmissió magnètica, equipat amb emissor d'impulsos inductiu, rati de mesura de 10, 100 o 1.000 l/impuls, cabal permanent Q3 de 40 m3/h, rati Q3/Q1 >= 100, classe de temperatura T50, cos de fosa dúctil amb revestiment amb revestiment epoxi, construcció segons UNE-EN ISO 4064-1 i REAL DECRETO 244/2016, col·locat

Num.	Text	Tipus	[C]	[D]	[E]	[F]	TOTAL	Fórmula
1	General		1,000				1,000	C#*D#*E#*F#
2	Bar		1,000				1,000	C#*D#*E#*F#
3	Camp de futbol		1,000				1,000	C#*D#*E#*F#

TOTAL AMIDAMENT 3,000

15 FG22TL1K m

Tub corbable corrugat de polietilè, de doble capa, llisa la interior i corrugada l'exterior, de 125 mm de diàmetre nominal, aïllant i no propagador de la flama, resistència a l'impacte de 28 J, resistència a compressió de 450 N, muntat com a canalització soterrada

Num.	Text	Tipus	[C]	[D]	[E]	[F]	TOTAL	Fórmula
1	Camí superior							
2	Paviment Escala Superior		30,000	1,100			33,000	C#*D#*E#*F#
3	Paviment 1		7,000	1,100			7,700	C#*D#*E#*F#
4	Paviment 2		7,000	1,100			7,700	C#*D#*E#*F#
5	Paviment 3		13,000	1,100			14,300	C#*D#*E#*F#
6	Paviment 4		30,000	1,100			33,000	C#*D#*E#*F#
7	Paviment 5		23,000	1,100			25,300	C#*D#*E#*F#
8	Paviment 6		20,000	1,100			22,000	C#*D#*E#*F#
9	Paviment superiot (boques + pri		400,000	2,000			800,000	C#*D#*E#*F#

TOTAL AMIDAMENT 943,000

16 PDK1-DX9T u

Bastiment quadrat i tapa quadrat de fosa dúctil per a pericó de serveis, recolzada, pas lliure de 300x300 mm i classe C250 segons norma UNE-EN 124, col·locada amb morter per a ram de paleta

Num.	Text	Tipus	[C]	[D]	[E]	[F]	TOTAL	Fórmula
1	Boques de reg d'aigua no potable		44,000				44,000	C#*D#*E#*F#
2	Boques de reg lúdiques		3,000				3,000	C#*D#*E#*F#

TOTAL AMIDAMENT 47,000

17 PJS5-HALH u

Boca de reg amb cos de fosa horitzontal, model Hospitalet.

Num.	Text	Tipus	[C]	[D]	[E]	[F]	TOTAL	Fórmula
1	Boca de reg aigua no potable		44,000				44,000	C#*D#*E#*F#
2	Boca de reg lúdica		3,000				3,000	C#*D#*E#*F#

TOTAL AMIDAMENT 47,000

18 PN12-DPRI u

Vàlvula de comporta manual amb brides, de cos curt, de 50 mm de diàmetre nominal, de 16 bar de PN, cos de fosa nodular EN-GJS-500-7 (GGG50) i tapa de fosa nodular EN-GJS-500-7 (GGG50), amb revestiment de resina epoxi (250 micres), comporta de fosa+EPDM i tancament de seient elàstic, eix d'acer inoxidable 1.4021 (AISI 420), amb accionament per volant de fosa, muntada en pericó de canalització soterrada

Num.	Text	Tipus	[C]	[D]	[E]	[F]	TOTAL	Fórmula

1		14,000				14,000	C#*D#*E#*F#

TOTAL AMIDAMENT 14,000

19 PFB3-140LH m

Tub de polietilè de designació PE 100, diàmetre nominal DN 90, pressió nominal PN 10 (SDR 17), subministrat en barres de 6 m, fabricació segons norma UNE-EN 12201-2, inclosa la part proporcional d'accessoris d'unió mitjançant electrosoldadura, col·locat al fons de la rasa, sense afectació per presència de serveis en la rasa, sense presència d'estrebada, amb grau de dificultat baix.

Num.	Text	Tipus	[C]	[D]	[E]	[F]	TOTAL	Fórmula
1	Xarxa primària (sauló) reg automà		1.266,880	1,100			1.393,568	C#*D#*E#*F#
2	Xarxa primària (parterre) reg auto		953,210	1,100			1.048,531	C#*D#*E#*F#
3	Xarxa primària (dur) reg automàti		87,650	1,100			96,415	C#*D#*E#*F#

TOTAL AMIDAMENT 2.538,514

20 PFB3-140HM m

Tub de polietilè de designació PE 100, diàmetre nominal DN 63, pressió nominal PN 10 (SDR 17), subministrat en rotlle, fabricació segons norma UNE-EN 12201-2, inclosa la part proporcional d'accessoris d'unió mitjançant electrosoldadura, col·locat al fons de la rasa, sense afectació per presència de serveis en la rasa, sense presència d'estrebada, amb grau de dificultat baix, amb reblert sobre llit de sorra de 0,1 m de gruix, inclòs el reblert del recolzament del tub

Num.	Text	Tipus	[C]	[D]	[E]	[F]	TOTAL	Fórmula
1	Xarxa boques de reg		2.046,000	1,100			2.250,600	C#*D#*E#*F#

TOTAL AMIDAMENT 2.250,600

21 P21G7-49KP m

Demolició d'aqueta de 80 cm, de parets de 15 cm de maó, amb mitjans mecànics i càrrega sobre camió

Num.	Text	Tipus	[C]	[D]	[E]	[F]	TOTAL	Fórmula
1	Àmbit 1		15,000				15,000	C#*D#*E#*F#
2	Àmbit 2		10,000				10,000	C#*D#*E#*F#
3	Àmbit 3		5,000				5,000	C#*D#*E#*F#
4	Àmbit 4		2,000				2,000	C#*D#*E#*F#

TOTAL AMIDAMENT 32,000

22 P2253-54LH m3

Reblert de rasa o pou amb sorres de material reciclat mixt de la mateixa obra , en tongades de 25 cm com a màxim

Num.	Text	Tipus	[C]	[D]	[E]	[F]	TOTAL	Fórmula
1	Àmbit 1		15,000	0,800	0,800	0,400	3,840	C#*D#*E#*F#
2	Àmbit 2		10,000	0,800	0,800	0,400	2,560	C#*D#*E#*F#
3	Àmbit 3		5,000	0,800	0,800	0,400	1,280	C#*D#*E#*F#
4	Àmbit 4		2,000	0,800	0,800	0,400	0,512	C#*D#*E#*F#

TOTAL AMIDAMENT 8,192

Obra 01 PRESSUPOST LHL-PSA-17-XARXA AIGUA NO POTA
Capítol 03 ZONA ARBRAT (ARQUETES, CAPÇAL, SECUNDARIES, DEGOTERS)

NUM.	CODI	UA	DESCRIPCIÓ
1	FR12R035	u	Protecció d'arbre >=35 cm de diàmetre, format per taulers de fusta de pi tractada fins a 2 m d'alçària col·locats sobre el tronc amb proteccions de poliestirè de 10x10x5mm, lligats amb filferro d'1,3 mm de gruix

Num.	Text	Tipus	[C]	[D]	[E]	[F]	TOTAL	Fórmula
1	Arbrat existent fase mes desfavor		54,000				54,000	C#*D#*E#*F#

TOTAL AMIDAMENT 54,000

Obra 01 PRESSUPOST LHL-PSA-17-XARXA AIGUA NO POTA
Capítol 04 ZONA ARBUSTIVES (ARQUETES, CAPÇAL, SECUNDARIES,...)

NUM.	CODI	UA	DESCRIPCIÓ
1	FJS5RG21	m2	Instal·lació en rasa de graella de goters autocompensants tipus Unitecline o equivalent, cabal de 2,3 l/h, sistema Turbonet, amb separació entre goters de 0,4 m i entre laterals de 0,4 m, amb marcatge identificatiu d'aigua no potable. Graella en forma quadrada segons detalls, inclou l'excavació de rases, part proporcional de tubs secundaris (d'alimentació i col·lectors), connexió amb collarins de presa i accessoris.

Num.	Text	Tipus	[C]	[D]	[E]	[F]	TOTAL	Fórmula
1	Parterre 18		76,590				76,590	C#*D#*E#*F#
2	Parterre 19		150,000				150,000	C#*D#*E#*F#
3	Parterre 20		85,890				85,890	C#*D#*E#*F#
4	Parterre 21		60,000				60,000	C#*D#*E#*F#
5	Parterre 22		282,000				282,000	C#*D#*E#*F#
6	Parterre 23		32,000				32,000	C#*D#*E#*F#
7	Parterre 24		283,000				283,000	C#*D#*E#*F#
8	Parterre 6		148,000				148,000	C#*D#*E#*F#
9	Parterre 7		88,760				88,760	C#*D#*E#*F#
10	Parterre 8		50,900				50,900	C#*D#*E#*F#
11	Parterre 9		107,670				107,670	C#*D#*E#*F#
12	Parterre 10		172,350				172,350	C#*D#*E#*F#
13	Parterre 11		38,650				38,650	C#*D#*E#*F#
14	Parterre 12		50,000				50,000	C#*D#*E#*F#
15	Parterre 13		82,390				82,390	C#*D#*E#*F#
16	Parterre 14		229,660				229,660	C#*D#*E#*F#
17	Parterre 15.2		131,500				131,500	C#*D#*E#*F#
18	Parterre 16		127,000				127,000	C#*D#*E#*F#
19	Parterre 17.1		78,680				78,680	C#*D#*E#*F#
20	Parterre 17.2		62,030				62,030	C#*D#*E#*F#
21	Parterre 17.3		54,520				54,520	C#*D#*E#*F#

TOTAL AMIDAMENT 2.391,590

2 F223UR05 m

Excavació amb mitjans manuals de rasa per a instal·lació de xarxa secundària de reg de 15 cm d'amplària per 30 cm de fondària, reblert i compactació amb terres seleccionades sense pedres de la pròpia excavació

Num.	Text	Tipus	[C]	[D]	[E]	[F]	TOTAL	Fórmula
1	Sector C (Tram 29)		32,000	1,050			33,600	C#*D#*E#*F#
2	Parterre 6 (Tram 30.3)		80,100	1,050			84,105	C#*D#*E#*F#
3	Parterre 7 (Tram 30.2)		44,400	1,050			46,620	C#*D#*E#*F#
4	Parterre 8 (Tram 30.1)		31,000	1,050			32,550	C#*D#*E#*F#
5	Sector O							
6	Parterre 16 i 17 (Trams 43 , 44, 4		257,800	1,050			270,690	C#*D#*E#*F#
7	Sector E (Tram 31)		86,560	1,050			90,888	C#*D#*E#*F#
8	Parterre 9 (Tram 32.1)		67,000	1,050			70,350	C#*D#*E#*F#
9	Parterre 10 (Tram 32.2)		108,870	1,050			114,314	C#*D#*E#*F#
10	Parterre 11 (Tram 32.3)		26,650	1,050			27,983	C#*D#*E#*F#
11	Sectors J i K		36,000	1,050			37,800	C#*D#*E#*F#
12	Parterre 12 (tram 36.1)		30,900	1,050			32,445	C#*D#*E#*F#
13	Parterre 13 (Tram 36.2)		49,500	1,050			51,975	C#*D#*E#*F#
14	Parterre 14 (Tram 36.3)		75,000	1,050			78,750	C#*D#*E#*F#
15	Secto P i Q							
16	Parterre 24.1 (Tram 49)		43,200	1,050			45,360	C#*D#*E#*F#

AMIDAMENTS

17	Parterre 24.2	22,580	1,050		23,709	C#*D#*E#*F#
18	Sector I					
19	Parterre 22 (Tram 63)	21,000	1,050		22,050	C#*D#*E#*F#
20	Parterre 23 (Tram 61)	50,000	1,050		52,500	C#*D#*E#*F#
21	Sector G					
22	Parterre 18 (Tram 27.1)	28,400	1,050		29,820	C#*D#*E#*F#
23	Parterre 19 (Tram 27.2)	69,860	1,050		73,353	C#*D#*E#*F#
24	Sector H					
25	Parterre 20 (Tram 66.1)	39,190	1,050		41,150	C#*D#*E#*F#
26	Parterre 21 (Tram 66.2)	25,250	1,050		26,513	C#*D#*E#*F#
27	Sector M					C#*D#*E#*F#
28	Parterre 15	200,000	1,050		210,000	C#*D#*E#*F#

TOTAL AMIDAMENT 1.496,525

3 FFB2F45U m

Tub de polietilè de densitat baixa PE40, marcat amb banda marró o lila per indicar aigua no potable, de 50 mm de diàmetre nominal exterior, 10 bar de pressió nominal, segons UNE-EN 12201, connectat a pressió, inclou part proporcional d'accessoris i mà d'obra per a deixar l'unitat d'obra totalment acabada i provada segons PCT.

Num.	Text	Tipus	[C]	[D]	[E]	[F]	TOTAL	Fórmula
1	Sector C (Tram 29)		32,000	1,050			33,600	C#*D#*E#*F#
2	Parterre 6 (Tram 30.3)		80,100	1,050			84,105	C#*D#*E#*F#
3	Parterre 7 (Tram 30.2)		44,400	1,050			46,620	C#*D#*E#*F#
4	Parterre 8 (Tram 30.1)		31,000	1,050			32,550	C#*D#*E#*F#
5	Sector O							C#*D#*E#*F#
6	Parterre 16 i 17 (Trams 43 , 44, 4		257,800	1,050			270,690	C#*D#*E#*F#
7	Sector E (Tram 31)		86,560	1,050			90,888	C#*D#*E#*F#
8	Parterre 9 (Tram 32.1)		67,000	1,050			70,350	C#*D#*E#*F#
9	Parterre 10 (Tram 32.2)		108,870	1,050			114,314	C#*D#*E#*F#
10	Parterre 11 (Tram 32.3)		26,650	1,050			27,983	C#*D#*E#*F#
11	Sectors J i K		36,000	1,050			37,800	C#*D#*E#*F#
12	Parterre 12 (tram 36.1)		30,900	1,050			32,445	C#*D#*E#*F#
13	Parterre 13 (Tram 36.2)		49,500	1,050			51,975	C#*D#*E#*F#
14	Parterre 14 (Tram 36.3)		75,000	1,050			78,750	C#*D#*E#*F#
15	Secto P i Q							
16	Parterre 24.1 (Tram 49)		43,200	1,050			45,360	C#*D#*E#*F#
17	Parterre 24.2		22,580	1,050			23,709	C#*D#*E#*F#
18	Sector I							
19	Parterre 22 (Tram 63)		21,000	1,050			22,050	C#*D#*E#*F#
20	Parterre 23 (Tram 61)		50,000	1,050			52,500	C#*D#*E#*F#

TOTAL AMIDAMENT 1.115,689

4 PG2N-EUGF m

Tub corbable corrugat de polietilè, de doble capa, llisa la interior i corrugada l'exterior, de 125 mm de diàmetre nominal, aïllant i no propagador de la flama, resistència a l'impacte de 28 J, resistència a compressió de 450 N, muntat com a canalització soterrada

AMIDAMENT DIRECTE 0,000

5 FFB2E45U m

Tub de polietilè de densitat baixa PE40, marcat amb banda marró o lila per indicar aigua no potable, de 40 mm de diàmetre nominal exterior, 10 bar de pressió nominal, segons UNE-EN 12201, connectat a pressió, inclou part proporcional d'accessoris i mà d'obra per a deixar l'unitat d'obra totalment acabada i provada segons PCT.

Num.	Text	Tipus	[C]	[D]	[E]	[F]	TOTAL	Fórmula
1	Sector M							
2	Parterre 15		200,000	1,050			210,000	C#*D#*E#*F#
3	Sector G							C#*D#*E#*F#
4	Parterre 18 (Tram 27.1)		28,400	1,050			29,820	C#*D#*E#*F#
5	Parterre 19 (Tram 27.2)		69,860	1,050			73,353	C#*D#*E#*F#

AMIDAMENTS

6	Sector H					C#*D#*E#*F#
7	Parterre 20 (Tram 66.1)	39,190	1,050		41,150	C#*D#*E#*F#
8	Parterre 21 (Tram 66.2)	25,250	1,050		26,513	C#*D#*E#*F#

TOTAL AMIDAMENT 380,836

Obra 01 PRESSUPOST LHL-PSA-17-XARXA AIGUA NO POTA
Capítol 05 ZONA PRATS (ARQUETES, CAPÇALS, SECUNDARIES, ASPERSORS)

NUM.	CODI	UA	DESCRIPCIÓ
1	F223UR05	m	Excavació amb mitjans manuals de rasa per a instal·lació de xarxa secundària de reg de 15 cm d'amplària per 30 cm de fondària, reblert i compactació amb terres seleccionades sense pedres de la pròpia excavació

Num.	Text	Tipus	[C]	[D]	[E]	[F]	TOTAL	Fórmula
1	Sector A							
2	Parterre 2 (Tram 64)		74,280	1,100			81,708	C#*D#*E#*F#
3	Sector B							
4	Parterre 3 (Tram 26.1)		34,700	1,100			38,170	C#*D#*E#*F#
5	Parterre 4 (Tram 26.2)		71,500	1,100			78,650	C#*D#*E#*F#
6	Parterre 5 (Tram 26.3)		72,420				72,420	C#*D#*E#*F#
7	Sector L							
8	Parterre 15 (Tram 39.1 i 39.2)		317,400	1,100			349,140	C#*D#*E#*F#
9	Sector N							
10	Parterre 16 (Tram 42)		149,020	1,100			163,922	C#*D#*E#*F#
11	Sector R							
12	Parterre 25 (Tram 17)		103,200	1,100			113,520	C#*D#*E#*F#
13	Sector S							
14	Parterre 26		57,660	1,100			63,426	C#*D#*E#*F#
15	Sector T							
16	Parterre 27		82,970	1,100			91,267	C#*D#*E#*F#
17	Sector U i V							
18	Parterre 28 (Tram 15 i 16)		153,670	1,100			169,037	C#*D#*E#*F#

TOTAL AMIDAMENT 1.221,260

2 FJS2U030 u

Aspersor emergent tipus rotator amb una alçària d'elevació de 30 cm, equipat amb tovera multiraig adient a la seva localització, abast entre 2,5 i 9 m, amb rosca de 1/2", amb vàlvula check, tapa lila indicadora d'aigua freàtica i connexió a la xarxa secundària. Totalment instal·lat i provat. Tarat des de fàbrica.

Num.	Text	Tipus	[C]	[D]	[E]	[F]	TOTAL	Fórmula
1	Sector A							
2	Parterre 1 MP1000		9,000				9,000	C#*D#*E#*F#
3	Parterre 2 MP3500		8,000				8,000	C#*D#*E#*F#
4	Sector B							
5	Patrerre 3 MP3500		4,000				4,000	C#*D#*E#*F#
6	Parterre 4 MP3500		8,000				8,000	C#*D#*E#*F#
7	Parterre 5 MP3500		6,000				6,000	C#*D#*E#*F#
8	Sector L							
9	Parterre 15 MP1000		61,000				61,000	C#*D#*E#*F#
10	Sector N							
11	Parterre 16 MO3500 i MP800SR		11,000				11,000	C#*D#*E#*F#
12	Sector R							
13	Parterre 25 MP3500		9,000				9,000	C#*D#*E#*F#

TOTAL AMIDAMENT 116,000

3 FJS22261 u

Aspersor de turbina, amb radi de cobertura de 8 a 14 m, amb cos emergent de plàstic d'alçària 10 cm, amb connexió de diàmetre 3/4", amb vàlvula antidrenatge, i amb tapa indicadora d'aigua no potable, i amb memòria

de sector, connectat amb unió articulada a la canonada, i regulat

Num.	Text	Tipus	[C]	[D]	[E]	[F]	TOTAL	Fórmula
1	Sector S							
2	Parterre 26		6,000				6,000	C#*D#*E#*F#
3	Sector T							
4	Parterre 27		6,000				6,000	C#*D#*E#*F#
5	SEctor U i V							
6	Parterre 28		12,000				12,000	C#*D#*E#*F#

TOTAL AMIDAMENT 24,000

4 FFB2G45U m

Tub de polietilè de densitat baixa PE40, marcat amb banda marró o lila per indicar aigua no potable, de 63 mm de diàmetre nominal exterior, 10 bar de pressió nominal, segons UNE-EN 12201, connectat a pressió, inclou part proporcional d'accessoris i mà d'obra per a deixar l'unitat d'obra totalment acabada i provada segons PCT.

Num.	Text	Tipus	[C]	[D]	[E]	[F]	TOTAL	Fórmula
1	Sector A							
2	Parterre 2 (Tram 64)		74,280	0,000			0,000	C#*D#*E#*F#
3	Sector B							
4	Parterre 3 (Tram 26.1)		34,700	1,100			38,170	C#*D#*E#*F#
5	Parterre 4 (Tram 26.2)		71,500	1,100			78,650	C#*D#*E#*F#
6	Parterre 5 (Tram 26.3)		72,420				72,420	C#*D#*E#*F#
7	Sector L							
8	Parterre 15 (Tram 39.1 i 39.2)		317,400	1,100			349,140	C#*D#*E#*F#
9	Sector N							
10	Parterre 16 (Tram 42)		149,020	1,100			163,922	C#*D#*E#*F#
11	Sector R							
12	Parterre 25 (Tram 17)		103,200	1,100			113,520	C#*D#*E#*F#
13	Sector S							
14	Parterre 26		57,660	1,100			63,426	C#*D#*E#*F#
15	Sector T							
16	Parterre 27		82,970	1,100			91,267	C#*D#*E#*F#
17	Sector U i V							
18	Parterre 28 (Tram 15 i 16)		153,670	1,100			169,037	C#*D#*E#*F#

TOTAL AMIDAMENT 1.139,552

5 FFB2G450 m

Tub de polietilè de densitat baixa PE40, marcat amb banda marró o lila per indicar aigua no potable, de 50 mm de diàmetre nominal exterior, 10 bar de pressió nominal, segons UNE-EN 12201, connectat a pressió, inclou part proporcional d'accessoris i mà d'obra per a deixar l'unitat d'obra totalment acabada i provada segons PCT.

Num.	Text	Tipus	[C]	[D]	[E]	[F]	TOTAL	Fórmula
1	Sector A							
2	Parterre 2		74,280				74,280	C#*D#*E#*F#

TOTAL AMIDAMENT 74,280

Obra 01 PRESSUPOST LHL-PSA-17-XARXA AIGUA NO POTA
Capítol 07 CONTROL (TELEGESTIÓ, PROGRAMADOR,CABLEJAT,SENSOR)

NUM.	CODI	UA	DESCRIPCIÓ
1	PG2N-EUGK	m	Tub corbable corrugat de polietilè, de doble capa, llisa la interior i corrugada l'exterior, de 90 mm de diàmetre nominal, aïllant i no propagador de la flama, resistència a l'impacte de 20 J, resistència a compressió de 450 N, muntat com a canalització soterrada

Num.	Text	Tipus	[C]	[D]	[E]	[F]	TOTAL	Fórmula

2								C#*D#*E#*F#
3								C#*D#*E#*F#
4								C#*D#*E#*F#
5								C#*D#*E#*F#
6								C#*D#*E#*F#
7								C#*D#*E#*F#

TOTAL AMIDAMENT 4.049,070

2 FJSAN006 u

Equip de funció de volum tipus Samcla Infinite o equivalent, alimentat a 9V, es comunicació amb resta d'equips del sistema per radiofreqüència

Num.	Text	Tipus	[C]	[D]	[E]	[F]	TOTAL	Fórmula
1	Equip volum Samcla o equi.		1,000				1,000	C#*D#*E#*F#

TOTAL AMIDAMENT 1,000

3 PG33-E6VZ m

Cable amb conductor de coure de tensió assignada0,6/1 kV, de designació RV-K, construcció segons norma UNE 21123-2, pentapolar, de secció 5x2,5 mm2, amb coberta del cable de PVC, classe de reacció al foc Eca segons la norma UNE-EN 50575, col·locat en tub

Num.	Text	Tipus	[C]	[D]	[E]	[F]	TOTAL	Fórmula
1	GRUP 1							
2	Sector A i H		133,500				133,500	C#*D#*E#*F#
3	Grup 2							
4	Al 5, 3 i 4 . I		236,000				236,000	C#*D#*E#*F#
5	Grup 3							
6	Sector G , B I al 20		165,000				165,000	C#*D#*E#*F#
7	Grup 4							
8	Sector C, D , E i F		140,000				140,000	C#*D#*E#*F#
9	Grup 5							
10	Sector j, K , L i M		140,000				140,000	C#*D#*E#*F#
11	Grup 6							
12	Sector P, Q i Al 6		628,570				628,570	C#*D#*E#*F#
13	Grup 7							
14	Sector P , Q i Al 7		461,000				461,000	C#*D#*E#*F#
15	Grup 8							
16	Sector W, R S i T		665,000				665,000	C#*D#*E#*F#
17	Grup 9							
18	Al 9		517,000				517,000	C#*D#*E#*F#
19	Grup 10							
20	Sector U, V i Al 8		555,000				555,000	C#*D#*E#*F#
21	Grup 11							
22	Al 20		408,000				408,000	C#*D#*E#*F#

TOTAL AMIDAMENT 4.049,070

4 FSJSOLMP u

Subministrament i instal·lació sensor de pluja

Num.	Text	Tipus	[C]	[D]	[E]	[F]	TOTAL	Fórmula
1	Sensor puja Samcla o equi.		1,000				1,000	C#*D#*E#*F#

TOTAL AMIDAMENT 1,000

5 FJSAPL02 u

Equip repetidor tipus Samcla Infinite o equivalent, de dimensions 85x80x95 mm, alimentat mitjançant energia solar fotovoltaica, amb comunicació amb la resta d'equips del sistema per radiofreqüència.

Num.	Text	Tipus	[C]	[D]	[E]	[F]	TOTAL	Fórmula
1			1,000				1,000	C#*D#*E#*F#

TOTAL AMIDAMENT 1,000

6 FJSANPL7 u Programador tipus Samcla Infinite o equivalent, alimentació amb corrent de 24Vdc. i sortida per a 12 estacions, comunicació mitjançant radiofreqüència, activació manual amb imant, electrònicament amb consola i remota per Internet, incloent la configuració + VM

Num.	Text	Tipus	[C]	[D]	[E]	[F]	TOTAL	Fórmula
1	Programador 1		1,000				1,000	C#*D#*E#*F#
2	Sector Electrovàlvula mestre							
3	Sector A							
4	Sector B							
5	Sector C							
6	Sector D							
7	Sector E							
8	Sector F							
9	Sector G							
10	Sector H							
11	Sector I							
12	Sector J							
13	Secor K							
14	Programador 2		1,000				1,000	C#*D#*E#*F#
15	Electrovalvula Futbol							
16	Sector L							
17	Sector M							
18	Sector N							
19	Sector O							
20	Sector P							
21	Sector Q							
22	Sector R							
23	Sector S							
24	Sector T							
25	Sector U							
26	Sector V							
27	Sector W							
28	Programador 3		1,000				1,000	C#*D#*E#*F#

TOTAL AMIDAMENT 3,000

7 FJSANPL1 u Equip concentrador tipus Samcla model Infinite o equivalent, amb alimentació de 220v. Iinclou l'armari amb router 4G i 10 anys de connectivitat, subministrat i instal·lat

Num.	Text	Tipus	[C]	[D]	[E]	[F]	TOTAL	Fórmula
1	Concentrador Samcla o equiv		1,000				1,000	C#*D#*E#*F#

TOTAL AMIDAMENT 1,000

8 FJSANPL5 u Programador tipus Samcla Infinite o equivalent, alimentació amb piles de 9Vdc. i sortida per a 1 estacions, comunicació mitjançant radiofreqüència, activació manual amb imant, electrònicament amb consola i remota per Internet, incloent la configuració

Num.	Text	Tipus	[C]	[D]	[E]	[F]	TOTAL	Fórmula
1	Entrada Parc		1,000				1,000	C#*D#*E#*F#

TOTAL AMIDAMENT 1,000

Obra 01 PRESSUPOST LHL-PSA-17-XARXA AIGUA NO POTA
Capítol 08 PAVIMENTS I TANCA

NUM.	CODI	UA	DESCRIPCIÓ
1	P2148-49LD	m	Demolició de vorada, inclòs la base, col·locada sobre terra, amb mitjans mecànics i càrrega sobre camió

Num.	Text	Tipus	[C]	[D]	[E]	[F]	TOTAL	Fórmula
1	Creuament doble (Tram 1)		2,000				2,000	C#*D#*E#*F#
2	Creuament (Tram 2)		1,000				1,000	C#*D#*E#*F#
3	Creuament (Tram 3)		1,000				1,000	C#*D#*E#*F#
4	Creuament doble (Tram 9)		2,000				2,000	C#*D#*E#*F#
5	Creuament doble (Tram 10)		2,000				2,000	C#*D#*E#*F#
6	Creuament (Tram 11)		1,000				1,000	C#*D#*E#*F#
7	Entrades secundària parterre 3, 4		3,000				3,000	C#*D#*E#*F#
8	Creuaments (Tram 28)		5,000				5,000	C#*D#*E#*F#
9	Creuaments (Tram 29)		3,000				3,000	C#*D#*E#*F#
10	Creuaments (Tram 31.3)		3,000				3,000	C#*D#*E#*F#
11	Creuaments (Tram 35)		3,000				3,000	C#*D#*E#*F#
12	Creuaments (Trams 37)		2,000				2,000	C#*D#*E#*F#
13	Creuament (Tram 40)		1,000				1,000	C#*D#*E#*F#
14	Creuament (Tram 41)		5,000				5,000	C#*D#*E#*F#
15	Creuament (Tram 45)		1,000				1,000	C#*D#*E#*F#
16	Creuament (Tram 50)		4,000				4,000	C#*D#*E#*F#
17	Creuaments (Tram 52)		2,000				2,000	C#*D#*E#*F#
18	Creuament (Tram 56)		1,000				1,000	C#*D#*E#*F#
19	Creuament (Tram 60)		1,000				1,000	C#*D#*E#*F#
20	Creuament (Tram 62)		1,000				1,000	C#*D#*E#*F#
21	Creuament (Tram 63)		1,000				1,000	C#*D#*E#*F#
22	Creuament (Tram 68)		1,000				1,000	C#*D#*E#*F#

TOTAL AMIDAMENT 46,000

2 P2143-4RLH m2 Enderroc de solera de formigó lleugerament armat, de fins a 20 cm de gruix, amb compressor i càrrega manual de runa sobre camió o contenidor

Num.	Text	Tipus	[C]	[D]	[E]	[F]	TOTAL	Fórmula
1	Tram 2		5,200	0,400	1,050		2,184	C#*D#*E#*F#
2	Tram 5		29,200	0,400	1,050		12,264	C#*D#*E#*F#
3	Tram 8		17,650	0,400	1,050		7,413	C#*D#*E#*F#
4	Tram 14		2,000	0,800	1,050		1,680	C#*D#*E#*F#
5	Tram 18		2,000	0,600	1,050		1,260	C#*D#*E#*F#
6	Tram 66		30,600	0,600	1,050		19,278	C#*D#*E#*F#
7	Creuament		1,000	0,600	1,050		0,630	C#*D#*E#*F#

TOTAL AMIDAMENT 44,709

3 P21G5-05LH u Demolició d'embornal de 70x50, prefabricat de formigó d'alçada 30 a50 cm, amb mitjans mecànics i càrrega sobre camió. Inclou desmuntatge reixa, acopi en obra i recol·locació sobre nova canal.

Num.	Text	Tipus	[C]	[D]	[E]	[F]	TOTAL	Fórmula
1		T	unitats					
2	Encreuaments amb reixa emborn		5,000				5,000	C#*D#*E#*F#

TOTAL AMIDAMENT 5,000

4 P21G5-54LH u Demolició d'embornal de 70x30cm, prefabricat de formigó d'alçada 30 a50 cm, amb mitjans mecànics i càrrega sobre camió. Inclou desmuntatge reixa, acopi en obra i recol·locació sobre nova canal.

Num.	Text	Tipus	[C]	[D]	[E]	[F]	TOTAL	Fórmula
1		T	unitats					
2	Encreuaments amb reixa emborn		17,000				17,000	C#*D#*E#*F#

TOTAL AMIDAMENT 17,000

5 P214P-117RT m3 Enderroc de fonament corregut de formigó en massa, amb compressor i càrrega manual i mecànica de runa sobre camió

Num.	Text	Tipus	[C]	[D]	[E]	[F]	TOTAL	Fórmula
1		T	m3					
2	Base formigó de canal embornal		0,680				0,680	C#*D#*E#*F#
3	Base formigó de canal embornal		0,020				0,020	C#*D#*E#*F#

TOTAL AMIDAMENT 0,700

6 P2148-I1LH m Demolició de vorada de formigó in situ de 0.4x0.5x0.3 (axlxh), inclòs la base, col·locada sobre formigó, amb compressor i càrrega manual de runa sobre camió o contenidor, amb dificultat per conservació estructura metàl·lica de barana.

Num.	Text	Tipus	[C]	[D]	[E]	[F]	TOTAL	Fórmula
1		T	ml					
2			2,000				2,000	C#*D#*E#*F#

TOTAL AMIDAMENT 2,000

7 P2146-TG0U m2 Demolició de paviment de formigó de fins a 20 cm de gruix, amb compressor i càrrega de runa sobre camió o contenidor, prèvia autorització de la DT per utilitzar mitjans manuals en lloc de mecànics. Consentiment previ de la DT de la quantitat de paviment a enderrocar manualment, en cas contrari no s'abonarà

Num.	Text	Tipus	[C]	[D]	[E]	[F]	TOTAL	Fórmula
1	Tram 2		5,200	0,400	1,050		2,184	C#*D#*E#*F#
2	Tram 5		29,200	0,400	1,050		12,264	C#*D#*E#*F#
3	Tram 8		17,650	0,400	1,050		7,413	C#*D#*E#*F#
4	Tram 14		2,000	0,800	1,050		1,680	C#*D#*E#*F#
5	Tram 18		2,000	0,600	1,050		1,260	C#*D#*E#*F#
6	Tram 66		30,600	0,600	1,050		19,278	C#*D#*E#*F#
7	Creuament		1,000	0,600	1,050		0,630	C#*D#*E#*F#

TOTAL AMIDAMENT 44,709

8 P21G4-11APU m Demolició de cuneta trapezoïdal de formigó de fins a 50 cm d'amplària i 10 cm de gruix, amb compressor de dos martells pneumàtics i càrrega sobre camió

Num.	Text	Tipus	[C]	[D]	[E]	[F]	TOTAL	Fórmula
1		T	ml					
2			1,200				1,200	C#*D#*E#*F#

TOTAL AMIDAMENT 1,200

9 P2147-DJ5X m Demolició de rigola de formigó, inclòs la base, amb retroexcavadora amb martell trencador i càrrega mecànica sobre camió

Num.	Text	Tipus	[C]	[D]	[E]	[F]	TOTAL	Fórmula
1		T	ml					
2			2,000				2,000	C#*D#*E#*F#

TOTAL AMIDAMENT 2,000

10 P9A2-DN4X m3 Paviment de sauló, amb estesa i piconatge del material al 95 % del PM

Num.	Text	Tipus	[C]	[D]	[E]	[F]	TOTAL	Fórmula
1		T	ml	a	p			
2	Excavació rasa Primària		1.267,000	0,400	0,200		101,360	C#*D#*E#*F#
3	Excavació rasa secundària		84,000	0,150	0,200		2,520	C#*D#*E#*F#

TOTAL AMIDAMENT 103,880

11 P963-15UVU m Vorada corba de formigó,, monocapa, amb secció normalitzada per a vianants A3 20x8 cm, segons UNE 127340, de classe climàtica B, classe resistent a l'abrasió H i classe resistent a flexió S (R-3,5 MPa) segons UNE-EN 1340, col·locada sobre base de formigó d'ús no estructural HNE-20/P/40 i de 10 a 20 cm d'alçària, i rejuntat amb morter per a ram de paleta

Num.	Text	Tipus	[C]	[D]	[E]	[F]	TOTAL	Fórmula
1		C	Unitats	Longitud	Ample	Alçada	Total	
2	Encreuaments varis		10,000	1,000			10,000	C#*D#*E#*F#

TOTAL AMIDAMENT 10,000

12 P967-160NC m Vorada feta amb peça recta de formigó per a vorades model P1, monocapa, amb secció normalitzada per a vianants A3 20x8 cm, segons UNE 127340, de classe climàtica B, classe resistent a l'abrasió H i classe resistent a flexió S (R-3,5 MPa) segons UNE-EN 1340, col·locada sobre base de formigó d'ús no estructural HNE-15/P/40 de 10 a 20 cm d'alçària, i rejuntat amb morter per a ram de paleta

Num.	Text	Tipus	[C]	[D]	[E]	[F]	TOTAL	Fórmula
1		C	Longitud	Longitud	Ample	Alçada	Total	
3	01.08/P2148-49LD Demolic.vorad	V	46,000				46,000	C#*D#*E#*F#

TOTAL AMIDAMENT 46,000

13 P9F4-HFSG m2 Paviment de llosa de formigó per a paviments de 60x40 cm i 10 cm de gruix, de forma rectangular, textura pètria, preu superior, sobre llit de ull de perdiu de 5 cm de gruix, amb rebliment de junts amb sorra fina i compactació del paviment acabat

Num.	Text	Tipus	[C]	[D]	[E]	[F]	TOTAL	Fórmula
2								C#*D#*E#*F#
3								C#*D#*E#*F#
4	Tram 14		2,000	0,800	1,050		1,680	C#*D#*E#*F#
5	Tram 18		2,000	0,600	1,050		1,260	C#*D#*E#*F#
6	Tram 66		30,600	0,600	1,050		19,278	C#*D#*E#*F#
7	Creuament		1,000	0,600	1,050		0,630	C#*D#*E#*F#

TOTAL AMIDAMENT 22,848

14 P9F4-HEJC m2 Paviment de llosa de formigó per a paviments de 20x40 cm i 10 cm de gruix, de forma rectangular, textura pètria, preu alt, sobre llit d'ull de perdiu de 5 cm de gruix, amb rebliment de junts amb sorra fina i compactació del paviment acabat

Num.	Text	Tipus	[C]	[D]	[E]	[F]	TOTAL	Fórmula
1	Tram 2		5,200	0,400	1,050		2,184	C#*D#*E#*F#

AMIDAMENTS

2	Tram 5	29,200	0,400	1,050	12,264	C#*D#*E#*F#
3	Tram 8	17,650	0,400	1,050	7,413	C#*D#*E#*F#

TOTAL AMIDAMENT 21,861

15 PD59-50UU m

Canal prefabricat de formigó en forma de U i encaix, de 30 cm d'amplària interior, sobre solera de 10 cm de formigó d'ús no estructural HNE-20/P/20 de resistència a compressió 20 N/mm2, consistència plàstica i grandària màxima del granulat 20 mm

Num.	Text	Tipus	[C]	[D]	[E]	[F]	TOTAL	Fórmula

TOTAL AMIDAMENT 17,000

16 PD59-50US m

Canal prefabricat de formigó en forma de U i taló, de 60 cm d'amplària interior, sobre solera de 10 cm de formigó d'ús no estructural HNE-20/P/20 de resistència a compressió 20 N/mm2, consistència plàstica i grandària màxima del granulat 20 mm

Num.	Text	Tipus	[C]	[D]	[E]	[F]	TOTAL	Fórmula

TOTAL AMIDAMENT 5,000

17 P975-O234 m

Rigola en forma de cuneta de formigó en massa HM - 30 / F / 10 / x0 amb una quantitat de ciment de 275 kg/m3 i relació aigua ciment =< 0.6, de 15 cm d'amplària i de 25 a 30 cm d'alçària, acabat remolinat

Num.	Text	Tipus	[C]	[D]	[E]	[F]	TOTAL	Fórmula

TOTAL AMIDAMENT 2,000

18 PD59-50LH m

Canal in situ de lloseta de formigó de 0.05x0.6x0.3 (gxLxh) en forma de U i taló, de 50 cm d'amplària interior, sobre solera de 10 cm de formigó d'ús no estructural HNE-20/P/20 de resistència a compressió 20 N/mm2, consistència plàstica i grandària màxima del granulat 20 mm

Num.	Text	Tipus	[C]	[D]	[E]	[F]	TOTAL	Fórmula
1	01.08/P21G4-11APU Demol.cune	V	1,200				1,200	C#*D#*E#*F#

TOTAL AMIDAMENT 1,200

19 PR36-8RV4 m3

Terra vegetal de jardineria de categoria alta, amb una conductivitat elèctrica menor de 0,8 dS/m, segons NTJ 07A, subministrada a granel i escampada amb retroexcavadora petita i mitjans manuals

Num.	Text	Tipus	[C]	[D]	[E]	[F]	TOTAL	Fórmula
1		T	ml	a	p			
2	Rasa xarxa primaria		969,000	0,400	0,100		38,760	C#*D#*E#*F#
3	Rasa xarxa secundaria		2.206,000	0,200	0,100		44,120	C#*D#*E#*F#

TOTAL AMIDAMENT 82,880

20 P6A3-FLP m

Tanca a mida. Reixat d'acer de 2,5 m d'alçària format per panells modulars d'amplades ajustades a cada tram amb malla emmarcada, marc format per tub de 50x40x1.5 mm i malla electrosoldada de 50x300 mm i 5 mm de gruix, soldats a suports verticals de tub de secció rectangular de 30x50 mm i 2 mm de gruix, situats com a màxim a 2,8 m als extrems de cada panell, amb acabat galvanitzat i amb platines per a realitzar la fixació, col·locat mecànicament al suport. Inclosa la porta amb el mateix material i alçada.

Num.	Text	Tipus	[C]	[D]	[E]	[F]	TOTAL	Fórmula
1	Longitud de la tanca		24,980				24,980	C#*D#*E#*F#

AMIDAMENTS

TOTAL AMIDAMENT 24,980

21 P967-160LH m

Vorada feta in situ amb formigó encofrat de 40x50x30 cm (axLxH),, fabricada amb granulats reciclats, col·locada sobre base de formigó d'ús no estructural HNE-15/P/40 de 25 a 30 cm d'alçària.

Num.	Text	Tipus	[C]	[D]	[E]	[F]	TOTAL	Fórmula

TOTAL AMIDAMENT 2,000

Obra 01 PRESSUPOST LHL-PSA-17-XARXA AIGUA NO POTA
Capítol 10 SEGURETAT I SALUT

NUM.	CODI	UA	DESCRIPCIÓ
1	LPLA-SIS	pa	Seguretat i Salut (1.5%)

AMIDAMENT DIRECTE 1,000

Obra 01 PRESSUPOST LHL-PSA-17-XARXA AIGUA NO POTA
Capítol 11 GESTIÓ RESIDUS

NUM.	CODI	UA	DESCRIPCIÓ
1	P2R4-VSRL	m3	Càrrega amb mitjans mecànics i transport de terres no contaminades a obra exterior o centre de valorització, amb camió de 7 t, amb un recorregut de més de 10 i fins a 15 km

Num.	Text	Tipus	[C]	[D]	[E]	[F]	TOTAL	Fórmula
1		T		amplada	profunditat	esponjament		
2	01.02/F223U110 Excav.mec.rasa	V	1.691,756	0,400	0,200	1,200	162,409	C#*D#*E#*F#
3	01.02/F223U107 Excav.man.rasa	V	872,380	0,400	0,200	1,200	83,748	C#*D#*E#*F#

TOTAL AMIDAMENT 246,157

2 P2RB-HIFS m3

Disposició de terres no contaminades de densitat aparent 1,6 t/m3, a valoritzador de materials naturals excavats amb codi VNME

Num.	Text	Tipus	[C]	[D]	[E]	[F]	TOTAL	Fórmula

TOTAL AMIDAMENT 246,157

3 P2R5-DT1A m3

Transport de residus a instal·lació autoritzada de gestió de residus, amb camió de 7 t i temps d'espera per a la càrrega a màquina, amb un recorregut de més de 10 i fins a 15 km

Num.	Text	Tipus	[C]	[D]	[E]	[F]	TOTAL	Fórmula
1	Formigó	T	ml	cantell	alçada	esponjament		
2	01.08/P2148-49LD Demolic.vorad	V	46,000	0,080	0,200	1,200	0,883	C#*D#*E#*F#
3	01.08/P2148-I1LH Demolic.vorad	V	2,000	0,400	0,500	1,200	0,480	C#*D#*E#*F#
4	01.08/P2147-DJ5X Demol.rigola f	V	2,000	0,200	0,200	1,200	0,096	C#*D#*E#*F#
5	Formigó	T	m2	unitats	alçada/long	esponjament		
6	01.08/P2143-4RLH Enderroc sole	V	44,709		0,200	1,200	10,730	C#*D#*E#*F#
7	Cuneta prefabricada formigó 70x5		0,150	5,000	1,000	1,200	0,900	C#*D#*E#*F#
8	Cuneta prefabricada formigó 70x3		0,060	17,000	1,000	1,200	1,224	C#*D#*E#*F#
9	Cuneta in situ. Lloseta de formigó		0,010	2,000	0,600	1,200	0,014	C#*D#*E#*F#
10	Cuneta in situ. Base de formigó		0,050	2,000	0,600	1,200	0,072	C#*D#*E#*F#

AMIDAMENTS

11	01.08/P2146-TG0U Demol.pavim.	V	44,709	0,100	1,200	5,365	C#*D#*E#*F#
12	Formigó	T	m3		esponjament		
13	01.08/P214P-117RT Enderroc fon	V	0,700		1,200	0,840	C#*D#*E#*F#
14	Ceràmica arquetes	T	m3		esponjament		
15	Totxo ceràmic		0,240		1,200	0,288	C#*D#*E#*F#

TOTAL AMIDAMENT **20,892**

4 P2RA-IQFM m3 Disposició controlada de residus en centre de reciclatge de residus de formigó inerts amb una densitat 1,45 t/m3, procedents de construcció o demolició, amb codi 17 01 01 segons la Llista Europea de Residus

Num.	Text	Tipus	[C]	[D]	[E]	[F]	TOTAL	Fórmula

TOTAL AMIDAMENT **20,892**

02. ESTADÍSTICA DE PARTIDES

ESTADÍSTICA DE PARTIDES

Màscara: * (Ordenació per codi)

NUM.	CODI	UA	DESCRIPCIÓ	PREU	AMIDAMENT	IMPORT	%
1	F223U107	m	Excavació manual de rasa per a instal·lacions de 40x60 cm, reblert i compactació per capes amb terres seleccionades sense pedres de la pròpia excavació. Inclou banda de senyalització.	15,95	872,380	13.914,46	3,67
2	F223U110	m	Excavació de rasa per canonades principals del reg, amb mitjans mecànics de 40x60 cm, amb piconatge i regularització del fons, aportació de 20 cm de sauló garbellat, resta del reblert i compactació per capes amb terres seleccionades sense pedres de la pròpia excavació i banda de senyalització	10,78	1.691,756	18.237,13	4,81
3	F223UR05	m	Excavació amb mitjans manuals de rasa per a instal·lació de xarxa secundària de reg de 15 cm d'amplària per 30 cm de fondària, reblert i compactació amb terres seleccionades sense pedres de la pròpia excavació	6,72	2.717,785	18.263,52	4,82
4	FDK2UR20	u	Pericó doble per a varis capçals de reg de 120x60x60cm, format per parets de maó calat de 15 cm de gruix arrebossades amb morter 1:3 i sobre base drenant de 20 cm de gruix de grava. Inclou l'excavació amb mitjans mecànics o manuals, marc i tapa articulada doble de fosa dúctil de 117x60 cm de resistència B125, amb tancament de seguretat i relleu antilliscant, tipus Norfond o equivalent, i qualsevol material o mà d'obra necessària per deixar la unitat d'obra totalment acabada	846,04	3,000	2.538,12	0,67
5	FDK3UR45	u	Pericó de 180x70x70 cm de mides interiors, model de la companyia d'aigües, amb paret de maó calat, sobre base drenant de graves, arrebossada i lliscada i impermeabilitzada. Inclou tubs passamurs de 100 mm de diàmetre, bastiment i tapa metàl·lica amb tirador ocultable	385,65	2,000	771,30	0,20
6	FFB1U842	m	Tub de polietilè de densitat alta PE100 de 50 mm de diàmetre nominal exterior, de 10 bar de pressió nominal, UNE-EN 12201, per aigua no potable, banda marró o lila, connectat per electrofusió, inclou part proporcional d'accessoris i mà d'obra per a deixar la unitat d'obra totalment acabada i provada segons PCT. Amidament metres realment col·locats	7,54	50,000	377,00	0,10

ESTADÍSTICA DE PARTIDES

Màscara: * (Ordenació per codi)

NUM.	CODI	UA	DESCRIPCIÓ	PREU	AMIDAMENT	IMPORT	%
7	FFB2E45U	m	Tub de polietilè de densitat baixa PE40, marcat amb banda marró o lila per indicar aigua no potable, de 40 mm de diàmetre nominal exterior, 10 bar de pressió nominal, segons UNE-EN 12201, connectat a pressió, inclou part proporcional d'accessoris i mà d'obra per a deixar l'unitat d'obra totalment acabada i provada segons PCT.	6,57	380,836	2.502,09	0,66
8	FFB2F45U	m	Tub de polietilè de densitat baixa PE40, marcat amb banda marró o lila per indicar aigua no potable, de 50 mm de diàmetre nominal exterior, 10 bar de pressió nominal, segons UNE-EN 12201, connectat a pressió, inclou part proporcional d'accessoris i mà d'obra per a deixar l'unitat d'obra totalment acabada i provada segons PCT.	8,64	1.115,689	9.639,55	2,54
9	FFB2G450	m	Tub de polietilè de densitat baixa PE40, marcat amb banda marró o lila per indicar aigua no potable, de 50 mm de diàmetre nominal exterior, 10 bar de pressió nominal, segons UNE-EN 12201, connectat a pressió, inclou part proporcional d'accessoris i mà d'obra per a deixar l'unitat d'obra totalment acabada i provada segons PCT.	11,52	74,280	855,71	0,23
10	FFB2G45U	m	Tub de polietilè de densitat baixa PE40, marcat amb banda marró o lila per indicar aigua no potable, de 63 mm de diàmetre nominal exterior, 10 bar de pressió nominal, segons UNE-EN 12201, connectat a pressió, inclou part proporcional d'accessoris i mà d'obra per a deixar l'unitat d'obra totalment acabada i provada segons PCT.	11,05	1.139,552	12.592,05	3,32
11	FG22TL1K	m	Tub corbable corrugat de polietilè, de doble capa, llisa la interior i corrugada l'exterior, de 125 mm de diàmetre nominal, aïllant i no propagador de la flama, resistència a l'impacte de 28 J, resistència a compressió de 450 N, muntat com a canalització soterrada	6,82	943,000	6.431,26	1,70
12	FJM1UZB1	u	Comptador d'aigua de velocitat, amb turbina axial tipus Woltman o equivalent, amb unions embridades de diàmetre nominal 2´´, connectat a una bateria o a un ramal	555,92	3,000	1.667,76	0,44

ESTADÍSTICA DE PARTIDES

Màscara: * (Ordenació per codi)

NUM.	CODI	UA	DESCRIPCIÓ	PREU	AMIDAMENT	IMPORT	%
13	FJMZUZ40	u	Connexió a la xarxa general amb escomesa de 10 m3/h. Inclou els drets de la companyia, el comptador volumètric, el ramal, connexions, permisos i accessoris. Partida alçada a justificar	3.774,38	1,000	3.774,38	1,00
14	FJS22261	u	Aspersor de turbina, amb radi de cobertura de 8 a 14 m, amb cos emergent de plàstic d'alçària 10 cm, amb connexió de diàmetre 3/4'', amb vàlvula antidrenatge, i amb tapa indicadora d'aigua no potable, i amb memòria de sector, connectat amb unió articulada a la canonada, i regulat	74,80	24,000	1.795,20	0,47
15	FJS2U030	u	Aspersor emergent tipus rotator amb una alçària d'elevació de 30 cm, equipat amb tovera multiraig adient a la seva localització, abast entre 2,5 i 9 m, amb rosca de 1/2'', amb vàlvula check, tapa lila indicadora d'aigua freàtica i connexió a la xarxa secundària. Totalment instal·lat i provat. Tarat des de fàbrica.	47,49	116,000	5.508,84	1,45
16	FJS5R102	u	Vàlvula de rentat per a instal·lacio de reg per degoteig, de material plàstic, d'1/2'' de diàmetre, intal·lada en pericó	14,47	62,000	897,14	0,24
17	FJS5RG21	m2	Instal·lació en rasa de graella de goters autocompensants tipus Unitecline o equivalent, cabal de 2,3 l/h, sistema Turbonet, amb separació entre goters de 0,4 m i entre laterals de 0,4 m, amb marcatge identificatiu d'aigua no potable. Graella en forma quadrada segons detalls, inclou l'excavació de rases, part proporcional de tubs secundaris (d'alimentació i col·lectors), connexió amb collarins de presa i accessoris.	8,80	2.391,590	21.045,99	5,55
18	FJSAN006	u	Equip de funció de volum tipus Samcla Infinite o equivalent, alimentat a 9V, es comunicació amb resta d'equips del sistema per radiofreqüència	775,37	1,000	775,37	0,20
19	FJSANPL1	u	Equip concentrador tipus Samcla model Infinite o equivalent, amb alimentació de 220v. Iinclou l'armari amb router 4G i 10 anys de connectivitat, subministrat i instal·lat	3.691,04	1,000	3.691,04	0,97

ESTADÍSTICA DE PARTIDES

Màscara: * (Ordenació per codi)

NUM.	CODI	UA	DESCRIPCIÓ	PREU	AMIDAMENT	IMPORT	%
20	FJSANPL5	u	Programador tipus Samcla Infinite o equivalent, alimentació amb piles de 9Vdc. i sortida per a 1 estacions, comunicació mitjançant radiofreqüència, activació manual amb imant, electrònicament amb consola i remota per Internet, incloent la configuració	600,37	1,000	600,37	0,16
21	FJSANPL7	u	Programador tipus Samcla Infinite o equivalent, alimentació amb corrent de 24Vdc. i sortida per a 12 estacions, comunicació mitjançant radiofreqüència, activació manual amb imant, electrònicament amb consola i remota per Internet, incloent la configuració + VM	783,90	3,000	2.351,70	0,62
22	FJSAPL02	u	Equip repetidor tipus Samcla Infinite o equivalent, de dimensions 85x80x95 mm, alimentat mitjançant energia solar fotovoltaica, amb comunicació amb la resta d'equips del sistema per radiofreqüència.	565,45	1,000	565,45	0,15
23	FJSFU238	u	Capçal de sector de reg per degoteig de 1´´ 1/2 de diàmetre nominal i 10 bar de pressió, totalment desmuntable, format per: vàlvula d'esfera manual de PVC tipus sandwich de ràcord pla i rosca mascle, electrovàlvula de pas total amb regulador de cabal i solenoide a 24 v amb possibilitat d'obertura manual i drenatge intern i connexions estanques. Inclou tots els accessoris de llautó i mà d'obra necessària per deixar la unitat d'obra totalment acabada i ajustada dins de pericó	503,04	15,000	7.545,60	1,99
24	FJSFU338	u	Capçal de sector de reg per aspersió, de 1´´ 1/2 de diàmetre nominal i 10 bar de pressió, totalment desmuntable, format per vàlvula d'esfera manual de PVC tipus sandwich de ràcord pla i rosca mascle, electrovàlvula de pas total amb regulador de cabal i solenoide a 24 v amb possibilitat d'obertura manual i drenatge intern i connexions estanques, tipus PGA. Inclou tots els accessoris, tes i colzes, de llautó, i la mà d'obra necessària per deixar la unitat d'obra totalment acabada i ajustada dins de pericó	193,97	10,000	1.939,70	0,51

ESTADÍSTICA DE PARTIDES

Màscara: * (Ordenació per codi)

NUM.	CODI	UA	DESCRIPCIÓ	PREU	AMIDAMENT	IMPORT	%
25	FJSFU558	u	Capçal de reg per electrovàlvula master de 2´´ DN i 10 bar de pressió en by pass, totalment desmuntable, format per 3 vàlvules d'esfera manual de PVC de racord pla i rosca mascle, electrovàlvula de pas total amb regulador de cabal i solenoide a 24v amb possibilitat d'obertura manual i drenatge intern i connexions estanques, tipus PGA. Inclou tots els accessoris, tes i colzes, de llautó, i la mà d'obra necessària per deixar la unitat d'obra totalment acabada i ajustada, dins de pericó	630,54	1,000	630,54	0,17
26	FJSFU938	u	Capçal de sector de reg per aspersió, de 1´´ 1/2 de diàmetre nominal i 10 bar de pressió, totalment desmuntable, format per un by pass, de 3 vàlvules d'esfera manual de PVC tipus sandwich de racord pla i rosca mascle, electrovàlvula de pas total amb regulador de cabal i solenoide a 24 v amb possibilitat d'obertura manual i drenatge intern i connexions estanques, tipus PGA. Inclou tots els accessoris, tes i colzes, de llautó, i mà d'obra necessària per deixar la unitat d'obra totalment acabada i ajustada dins de pericó	370,86	3,000	1.112,58	0,29
27	FNER1551	u	Filtre per a instal·lació de reg d'1´´1/2 de diàmetre, de material plàstic, amb element filtrant d'anelles de 120 mesh, sense vàlvula de purga, muntat roscat	107,73	1,000	107,73	0,03
28	FNZ116G4	u	Carret extensible de desmuntatge amb brides, amb virolla interior i exterior d'acer inoxidable 1.4301 (AISI 304), junt d'estanquitat d'etilè propilè diè (EPDM), revestiment de resina epoxi (150 micres), de 200 mm de diàmetre nominal, de 16 bar de pressió nominal, muntat en pericó de canalització soterrada	610,62	1,000	610,62	0,16
29	FR12R035	u	Protecció d'arbre >=35 cm de diàmetre, format per taulers de fusta de pi tractada fins a 2 m d'alçària col·locats sobre el tronc amb proteccions de poliestirè de 10x10x5mm, lligats amb filferro d'1,3 mm de gruix	36,29	54,000	1.959,66	0,52
30	FSJSOLMP	u	Subministrament i instal·lació sensor de pluja	122,85	1,000	122,85	0,03
31	LPLA-SIS	pa	Seguretat i Salut (1.5%)	5.599,56	1,000	5.599,56	1,48

ESTADÍSTICA DE PARTIDES

Màscara: * (Ordenació per codi)

NUM.	CODI	UA	DESCRIPCIÓ	PREU	AMIDAMENT	IMPORT	%
32	P2143-4RLH	m2	Enderroc de solera de formigó lleugerament armat, de fins a 20 cm de gruix, amb compressor i càrrega manual de runa sobre camió o contenidor	17,89	44,709	799,84	0,21
33	P2146-TG0U	m2	Demolició de paviment de formigó de fins a 20 cm de gruix, amb compressor i càrrega de runa sobre camió o contenidor, prèvia autorització de la DT per utilitzar mitjans manuals en lloc de mecànics. Consentiment previ de la DT de la quantitat de paviment a enderrocar manualment, en cas contrari no s'abonarà	20,99	44,709	938,44	0,25
34	P2147-DJ5X	m	Demolició de rigola de formigó, inclòs la base, amb retroexcavadora amb martell trencador i càrrega mecànica sobre camió	5,23	2,000	10,46	0,00
35	P2148-49LD	m	Demolició de vorada, inclòs la base, col·locada sobre terra, amb mitjans mecànics i càrrega sobre camió	1,69	46,000	77,74	0,02
36	P2148-I1LH	m	Demolició de vorada de formigó in situ de 0.4x0.5x0.3 (axlxh), inclòs la base, col·locada sobre formigó, amb compressor i càrrega manual de runa sobre camió o contenidor, amb dificultat per conservació estructura metàl·lica de barana.	16,14	2,000	32,28	0,01
37	P214P-117RT	m3	Enderroc de fonament corregut de formigó en massa, amb compressor i càrrega manual i mecànica de runa sobre camió	133,71	0,700	93,60	0,02
38	P214S-73LH	m	Enderroc de reixat metàl·lic de fins a 2 m d'alçària, com a màxim, i enderroc de daus de formigó, a mà i amb compressor i càrrega manual i mecànica de runa sobre camió o contenidor	4,01	24,900	99,85	0,03
39	P21G4-11APU	m	Demolició de cuneta trapezoïdal de formigó de fins a 50 cm d'amplària i 10 cm de gruix, amb compressor de dos martells pneumàtics i càrrega sobre camió	24,65	1,200	29,58	0,01
40	P21G5-05LH	u	Demolició d'embornal de 70x50, prefabricat de formigó d'alçada 30 a50 cm, amb mitjans mecànics i càrrega sobre camió. Inclou desmuntatge reixa, acopi en obra i recol·locació sobre nova canal.	10,22	5,000	51,10	0,01
41	P21G5-54LH	u	Demolició d'embornal de 70x30cm, prefabricat de formigó d'alçada 30 a50 cm, amb mitjans mecànics i càrrega sobre camió. Inclou desmuntatge reixa, acopi en obra i recol·locació sobre nova canal.	10,22	17,000	173,74	0,05

ESTADÍSTICA DE PARTIDES

Màscara: * (Ordenació per codi)

NUM.	CODI	UA	DESCRIPCIÓ	PREU	AMIDAMENT	IMPORT	%
42	P21G7-49KP	m	Demolició d'aqueta de 80 cm, de parets de 15 cm de maó, amb mitjans mecànics i càrrega sobre camió	7,68	32,000	245,76	0,06
43	P221K-TG43	m3	Excavació de cala, per a localització de serveis, amb mitjans manuals i reblert i compactació de terres seleccionades de la pròpia excavació, sense pedres	108,08	1,300	140,50	0,04
44	P2253-54LH	m3	Reblert de rasa o pou amb sorres de material reciclat mixt de la mateixa obra , en tongades de 25 cm com a màxim	2,34	8,192	19,17	0,01
45	P2R4-VSRL	m3	Càrrega amb mitjans mecànics i transport de terres no contaminades a obra exterior o centre de valorització, amb camió de 7 t, amb un recorregut de més de 10 i fins a 15 km	15,06	246,157	3.707,12	0,98
46	P2R5-DT1A	m3	Transport de residus a instal·lació autoritzada de gestió de residus, amb camió de 7 t i temps d'espera per a la càrrega a màquina, amb un recorregut de més de 10 i fins a 15 km	14,57	20,892	304,40	0,08
47	P2RA-IQFM	m3	Disposició controlada de residus en centre de reciclatge de residus de formigó inerts amb una densitat 1,45 t/m3, procedents de construcció o demolició, amb codi 17 01 01 segons la Llista Europea de Residus	17,19	20,892	359,13	0,09
48	P2RB-HIFS	m3	Disposició de terres no contaminades de densitat aparent 1,6 t/m3, a valoritzador de materials naturals excavats amb codi VNME	10,60	246,157	2.609,26	0,69
49	P6A3-FLP	m	Tanca a mida. Reixat d'acer de 2,5 m d'alçària format per panells modulars d'amplades ajustades a cada tram amb malla emmarcada, marc format per tub de 50x40x1.5 mm i malla electrosoldada de 50x300 mm i 5 mm de gruix, soldats a suports verticals de tub de secció rectangular de 30x50 mm i 2 mm de gruix, situats com a màxim a 2,8 m als extrems de cada panell, amb acabat galvanitzat i amb platines per a realitzar la fixació, col·locat mecànicament al suport. Inclosa la porta amb el mateix material i alçada.	380,46	24,980	9.503,89	2,51

ESTADÍSTICA DE PARTIDES

Màscara: * (Ordenació per codi)

NUM.	CODI	UA	DESCRIPCIÓ	PREU	AMIDAMENT	IMPORT	%
50	P963-15UVU	m	Vorada corba de formigó,, monocapa, amb secció normalitzada per a vianants A3 20x8 cm, segons UNE 127340, de classe climàtica B, classe resistent a l'abrasió H i classe resistent a flexió S (R-3,5 MPa) segons UNE-EN 1340, col·locada sobre base de formigó d'ús no estructural HNE-20/P/40 i de 10 a 20 cm d'alçària, i rejuntat amb morter per a ram de paleta	65,29	10,000	652,90	0,17
51	P967-160LH	m	Vorada feta in situ amb formigó encofrat de 40x50x30 cm (axLxH),, fabricada amb granulats reciclats, col·locada sobre base de formigó d'ús no estructural HNE-15/P/40 de 25 a 30 cm d'alçària.	44,52	2,000	89,04	0,02
52	P967-160NC	m	Vorada feta amb peça recta de formigó per a vorades model P1, monocapa, amb secció normalitzada per a vianants A3 20x8 cm, segons UNE 127340, de classe climàtica B, classe resistent a l'abrasió H i classe resistent a flexió S (R-3,5 MPa) segons UNE-EN 1340, col·locada sobre base de formigó d'ús no estructural HNE-15/P/40 de 10 a 20 cm d'alçària, i rejuntat amb morter per a ram de paleta	32,19	46,000	1.480,74	0,39
53	P975-O234	m	Rigola en forma de cuneta de formigó en massa HM - 30 / F / 10 / x0 amb una quantitat de ciment de 275 kg/m3 i relació aigua ciment =< 0.6, de 15 cm d'amplària i de 25 a 30 cm d'alçària, acabat remolinat	8,15	2,000	16,30	0,00
54	P9A2-DN4X	m3	Paviment de sauló, amb estesa i piconatge del material al 95 % del PM	36,58	103,880	3.799,93	1,00
55	P9F4-HEJC	m2	Paviment de llosa de formigó per a paviments de 20x40 cm i 10 cm de gruix, de forma rectangular, textura pètria, preu alt, sobre llit d'ull de perdiu de 5 cm de gruix, amb rebliment de junts amb sorra fina i compactació del paviment acabat	74,11	21,861	1.620,12	0,43
56	P9F4-HFSG	m2	Paviment de llosa de formigó per a paviments de 60x40 cm i 10 cm de gruix, de forma rectangular, textura pètria, preu superior, sobre llit de ull de perdiu de 5 cm de gruix, amb rebliment de junts amb sorra fina i compactació del paviment acabat	65,23	22,848	1.490,38	0,39

ESTADÍSTICA DE PARTIDES

Màscara: * (Ordenació per codi)

NUM.	CODI	UA	DESCRIPCIÓ	PREU	AMIDAMENT	IMPORT	%
57	PD59-50LH	m	Canal in situ de lloseta de formigó de 0.05x0.6x0.3 (gxLxh) en forma de U i taló, de 50 cm d'amplària interior, sobre solera de 10 cm de formigó d'ús no estructural HNE-20/P/20 de resistència a compressió 20 N/mm2, consistència plàstica i grandària màxima del granulat 20 mm	136,24	1,200	163,49	0,04
58	PD59-50US	m	Canal prefabricat de formigó en forma de U i taló, de 60 cm d'amplària interior, sobre solera de 10 cm de formigó d'ús no estructural HNE-20/P/20 de resistència a compressió 20 N/mm2, consistència plàstica i grandària màxima del granulat 20 mm	136,24	5,000	681,20	0,18
59	PD59-50UU	m	Canal prefabricat de formigó en forma de U i encaix, de 30 cm d'amplària interior, sobre solera de 10 cm de formigó d'ús no estructural HNE-20/P/20 de resistència a compressió 20 N/mm2, consistència plàstica i grandària màxima del granulat 20 mm	75,26	17,000	1.279,42	0,34
60	PDK1-DX9T	u	Bastiment quadrat i tapa quadrat de fosa dúctil per a pericó de serveis, recolzada, pas lliure de 300x300 mm i classe C250 segons norma UNE-EN 124, col·locada amb morter per a ram de paleta	43,41	47,000	2.040,27	0,54
61	PDK2-VL6N	u	Pericó de registre de fàbrica de maó de 40x40x40 cm, per a instal·lacions de serveis, amb parets de 15 cm de gruix de maó calat de 290x140x100 mm, arrebossada i lliscada interiorment amb morter mixt amb una proporció en volum 1:2:10, sobre solera formigó de 20 cm de gruix i reblert lateral amb terra de la mateixa excavació	120,41	47,000	5.659,27	1,49
62	PFB3-140HM	m	Tub de polietilè de designació PE 100, diàmetre nominal DN 63, pressió nominal PN 10 (SDR 17), subministrat en rotlle, fabricació segons norma UNE-EN 12201-2, inclosa la part proporcional d'accessoris d'unió mitjançant electrosoldadura, col·locat al fons de la rasa, sense afectació per presència de serveis en la rasa, sense presència d'estrebada, amb grau de dificultat baix, amb reblert sobre llit de sorra de 0,1 m de gruix, inclòs el reblert del recolzament del tub	12,36	2.250,600	27.817,42	7,33

ESTADÍSTICA DE PARTIDES

Màscara: * (Ordenació per codi)

NUM.	CODI	UA	DESCRIPCIÓ	PREU	AMIDAMENT	IMPORT	%
63	PFB3-140LH	m	Tub de polietilè de designació PE 100, diàmetre nominal DN 90, pressió nominal PN 10 (SDR 17), subministrat en barres de 6 m, fabricació segons norma UNE-EN 12201-2, inclosa la part proporcional d'accessoris d'unió mitjançant electrosoldadura, col·locat al fons de la rasa, sense afectació per presència de serveis en la rasa, sense presència d'estrebada, amb grau de dificultat baix.	22,30	2.538,514	56.608,86	14,93
64	PG2N-EUGF	m	Tub corbable corrugat de polietilè, de doble capa, llisa la interior i corrugada l'exterior, de 125 mm de diàmetre nominal, aïllant i no propagador de la flama, resistència a l'impacte de 28 J, resistència a compressió de 450 N, muntat com a canalització soterrada	6,01	0,000	0,00	0,00
65	PG2N-EUGK	m	Tub corbable corrugat de polietilè, de doble capa, llisa la interior i corrugada l'exterior, de 90 mm de diàmetre nominal, aïllant i no propagador de la flama, resistència a l'impacte de 20 J, resistència a compressió de 450 N, muntat com a canalització soterrada	4,77	4.049,070	19.314,06	5,09
66	PG33-E6VZ	m	Cable amb conductor de coure de tensió assignada0,6/1 kV, de designació RV-K, construcció segons norma UNE 21123-2, pentapolar, de secció 5x2,5 mm2, amb coberta del cable de PVC, classe de reacció al foc Eca segons la norma UNE-EN 50575, col·locat en tub	5,34	4.049,070	21.622,03	5,70
67	PJM45-MABK	u	Comptador d'aigua de velocitat, de turbina axial, tipus woltmann, amb connexions embridades segons UNE-EN 1092-2, diàmetre nominal DN50 i pressió nominal PN16, transmissió magnètica, equipat amb emissor d'impulsos inductiu, rati de mesura de 10, 100 o 1.000 l/impuls, cabal permanent Q3 de 40 m3/h, rati Q3/Q1 >= 100, classe de temperatura T50, cos de fosa dúctil amb revestiment amb revestiment epoxi, construcció segons UNE-EN ISO 4064-1 i REAL DECRETO 244/2016, col·locat	471,58	3,000	1.414,74	0,37
68	PJS5-HALH	u	Boca de reg amb cos de fosa horitzontal, model Hospitalet.	242,00	47,000	11.374,00	3,00

ESTADÍSTICA DE PARTIDES

Màscara: * (Ordenació per codi)

NUM.	CODI	UA	DESCRIPCIÓ	PREU	AMIDAMENT	IMPORT	%
69	PJSM5-VA44	u	Pericó de fàbrica de maó per a instal·lacions de reg de mides interiors 60x60x60 cm per a un o dos capçals, format amb parets de 15 cm de gruix de maó calat de 290x140x100 mm, arrebossada i lliscada interiorment amb morter amb una proporció en volum 1:2:10, sobre una base de formigó d'ús no estructural HNE-15/P/20 de resistència a compressió 15 N/mm2, consistència plàstica i grandària màxima del granulat 20 mm i capa drenant de 20 cm de grava, bastiment quadrat i tapa quadrat de fosa dúctil per a pericó de serveis, recolzada, pas lliure de 600x600 mm i classe C250 segons norma UNE-EN 124	332,25	94,000	31.231,50	8,23
70	PJSM-HBBE	u	Pericó circular de polirpopilè, per instal·lacions de reg, de 25 cm de diàmetre i 25 cm d'alçada, amb tapa amb cargol per tancar, col·locada sobre llit de grava, i reblert de terra lateral	29,20	62,000	1.810,40	0,48
71	PN12-DPRI	u	Vàlvula de comporta manual amb brides, de cos curt, de 50 mm de diàmetre nominal, de 16 bar de PN, cos de fosa nodular EN-GJS-500-7 (GGG50) i tapa de fosa nodular EN-GJS-500-7 (GGG50), amb revestiment de resina epoxi (250 micres), comporta de fosa+EPDM i tancament de seient elàstic, eix d'acer inoxidable 1.4021 (AISI 420), amb accionament per volant de fosa, muntada en pericó de canalització soterrada	107,14	14,000	1.499,96	0,40
72	PN84-DABT	u	Vàlvula de retenció de clapeta, segons norma UNE-EN 12334, amb brides, de 100 mm de diàmetre nominal, de 16 bar de pressió nominal, cos de fosa nodular EN-GJS-400-15 (GGG40) amb recobriment de resina epoxi (200 micres), clapeta de fosa nodular EN-GJS-400-15 (GGG40), tancament de seient elàstic, muntada en pericó de canalització soterrada	262,03	2,000	524,06	0,14
73	PR36-8RV4	m3	Terra vegetal de jardineria de categoria alta, amb una conductivitat elèctrica menor de 0,8 dS/m, segons NTJ 07A, subministrada a granel i escampada amb retroexcavadora petita i mitjans manuals	64,61	82,880	5.354,88	1,41
74	SJS5JB01	u	Vàlvula antisifó per a instal·lacio de reg per degoteig, de material plàstic, de 1'' de diàmetre, instal·lada en arqueta existent	25,64	31,000	794,84	0,21

ESTADÍSTICA DE PARTIDES

Màscara: * (Ordenació per codi)

NUM.	CODI	UA	DESCRIPCIÓ	PREU	AMIDAMENT	IMPORT	%
75	ZZZ002	u	Sistema desincrustant	5.900,04	1,100	6.490,04	1,71
76	ZZZ000	u	Sistema desincrustant	4.316,04	1,000	4.316,04	1,14
77	ZZZ000U	u	Sensorització	2.500,00	1,000	2.500,00	0,66
			TOTAL:			**379.266,03**	**100,00**

03. QUADRE PREUS 1

QUADRE DE PREUS NÚMERO 1

Data: 16/12/25 Pàg.: 1

NÚMERO	CODI	UA	DESCRIPCIÓ	PREU	
P-1	F223U107	m	Excavació manual de rasa per a instal·lacions de 40x60 cm, reblert i compactació per capes amb terres seleccionades sense pedres de la pròpia excavació. Inclou banda de senyalització. (QUINZE EUROS AMB NORANTA-CINC CÈNTIMS)	15,95	€
P-2	F223U110	m	Excavació de rasa per canonades principals del reg, amb mitjans mecànics de 40x60 cm, amb piconatge i regularització del fons, aportació de 20 cm de sauló garbellat, resta del reblert i compactació per capes amb terres seleccionades sense pedres de la pròpia excavació i banda de senyalització (DEU EUROS AMB SETANTA-VUIT CÈNTIMS)	10,78	€
P-3	F223UR05	m	Excavació amb mitjans manuals de rasa per a instal·lació de xarxa secundària de reg de 15 cm d'amplària per 30 cm de fondària, reblert i compactació amb terres seleccionades sense pedres de la pròpia excavació (SIS EUROS AMB SETANTA-DOS CÈNTIMS)	6,72	€
P-4	FDK2UR20	u	Pericó doble per a varis capçals de reg de 120x60x60cm, format per parets de maó calat de 15 cm de gruix arrebossades amb morter 1:3 i sobre base drenant de 20 cm de gruix de grava. Inclou l'excavació amb mitjans mecànics o manuals, marc i tapa articulada doble de fosa dúctil de 117x60 cm de resistència B125, amb tancament de seguretat i relleu antilliscant, tipus Norfond o equivalent, i qualsevol material o mà d'obra necessària per deixar la unitat d'obra totalment acabada (VUIT-CENTS QUARANTA-SIS EUROS AMB QUATRE CÈNTIMS)	846,04	€
P-5	FDK3UR45	u	Pericó de 180x70x70 cm de mides interiors, model de la companyia d'aigües, amb paret de maó calat, sobre base drenant de graves, arrebossada i lliscada i impermeabilitzada. Inclou tubs passamurs de 100 mm de diàmetre, bastiment i tapa metàl·lica amb tirador ocultable (TRES-CENTS VUITANTA-CINC EUROS AMB SEIXANTA-CINC CÈNTIMS)	385,65	€
P-6	FFB1U842	m	Tub de polietilè de densitat alta PE100 de 50 mm de diàmetre nominal exterior, de 10 bar de pressió nominal, UNE-EN 12201, per aigua no potable, banda marró o lila, connectat per electrofusió, inclou part proporcional d'accessoris i mà d'obra per a deixar la unitat d'obra totalment acabada i provada segons PCT. Amidament metres realment col·locats (SET EUROS AMB CINQUANTA-QUATRE CÈNTIMS)	7,54	€
P-7	FFB2E45U	m	Tub de polietilè de densitat baixa PE40, marcat amb banda marró o lila per indicar aigua no potable, de 40 mm de diàmetre nominal exterior, 10 bar de pressió nominal, segons UNE-EN 12201, connectat a pressió, inclou part proporcional d'accessoris i mà d'obra per a deixar l'unitat d'obra totalment acabada i provada segons PCT. (SIS EUROS AMB CINQUANTA-SET CÈNTIMS)	6,57	€
P-8	FFB2F45U	m	Tub de polietilè de densitat baixa PE40, marcat amb banda marró o lila per indicar aigua no potable, de 50 mm de diàmetre nominal exterior, 10 bar de pressió nominal, segons UNE-EN 12201, connectat a pressió, inclou part proporcional d'accessoris i mà d'obra per a deixar l'unitat d'obra totalment acabada i provada segons PCT. (VUIT EUROS AMB SEIXANTA-QUATRE CÈNTIMS)	8,64	€
P-9	FFB2G450	m	Tub de polietilè de densitat baixa PE40, marcat amb banda marró o lila per indicar aigua no potable, de 50 mm de diàmetre nominal exterior, 10 bar de pressió nominal, segons UNE-EN 12201, connectat a pressió, inclou part proporcional d'accessoris i mà d'obra per a deixar l'unitat d'obra totalment acabada i provada segons PCT. (ONZE EUROS AMB CINQUANTA-DOS CÈNTIMS)	11,52	€
P-10	FFB2G45U	m	Tub de polietilè de densitat baixa PE40, marcat amb banda marró o lila per indicar aigua no potable, de 63 mm de diàmetre nominal exterior, 10 bar de pressió nominal, segons UNE-EN 12201, connectat a pressió, inclou part proporcional d'accessoris i mà d'obra per a deixar l'unitat d'obra totalment acabada i provada segons PCT. (ONZE EUROS AMB CINC CÈNTIMS)	11,05	€

QUADRE DE PREUS NÚMERO 1

Data: 16/12/25 Pàg.: 2

NÚMERO	CODI	UA	DESCRIPCIÓ	PREU	
P-11	FG22TL1K	m	Tub corbable corrugat de polietilè, de doble capa, llisa la interior i corrugada l'exterior, de 125 mm de diàmetre nominal, aïllant i no propagador de la flama, resistència a l'impacte de 28 J, resistència a compressió de 450 N, muntat com a canalització soterrada (SIS EUROS AMB VUITANTA-DOS CÈNTIMS)	6,82	€
P-12	FJM1UZB1	u	Comptador d'aigua de velocitat, amb turbina axial tipus Woltman o equivalent, amb unions embridades de diàmetre nominal 2´´, connectat a una bateria o a un ramal (CINC-CENTS CINQUANTA-CINC EUROS AMB NORANTA-DOS CÈNTIMS)	555,92	€
P-13	FJMZUZ40	u	Connexió a la xarxa general amb escomesa de 10 m3/h. Inclou els drets de la companyia, el comptador volumètric, el ramal, connexions, permisos i accessoris. Partida alçada a justificar (TRES MIL SET-CENTS SETANTA-QUATRE EUROS AMB TRENTA-VUIT CÈNTIMS)	3.774,38	€
P-14	FJS22261	u	Aspersor de turbina, amb radi de cobertura de 8 a 14 m, amb cos emergent de plàstic d'alçària 10 cm, amb connexió de diàmetre 3/4", amb vàlvula antidrenatge, i amb tapa indicadora d'aigua no potable, i amb memòria de sector, connectat amb unió articulada a la canonada, i regulat (SETANTA-QUATRE EUROS AMB VUITANTA CÈNTIMS)	74,80	€
P-15	FJS2U030	u	Aspersor emergent tipus rotator amb una alçària d'elevació de 30 cm, equipat amb tovera multiraig adient a la seva localització, abast entre 2,5 i 9 m, amb rosca de 1/2", amb vàlvula check, tapa lila indicadora d'aigua freàtica i connexió a la xarxa secundària. Totalment instal·lat i provat. Tarat des de fàbrica. (QUARANTA-SET EUROS AMB QUARANTA-NOU CÈNTIMS)	47,49	€
P-16	FJS5R102	u	Vàlvula de rentat per a instal·lacio de reg per degoteig, de material plàstic, d'1/2" de diàmetre, intal·lada en pericó (CATORZE EUROS AMB QUARANTA-SET CÈNTIMS)	14,47	€
P-17	FJS5RG21	m2	Instal·lació en rasa de graella de goters autocompensants tipus Unitecline o equivalent, cabal de 2,3 l/h, sistema Turbonet, amb separació entre goters de 0,4 m i entre laterals de 0,4 m, amb marcatge identificatiu d'aigua no potable. Graella en forma quadrada segons detalls, inclou l'excavació de rases, part proporcional de tubs secundaris (d'alimentació i col·lectors), connexió amb collarins de presa i accessoris. (VUIT EUROS AMB VUITANTA CÈNTIMS)	8,80	€
P-18	FJSAN006	u	Equip de funció de volum tipus Samcla Infinite o equivalent, alimentat a 9V, es comunicació amb resta d'equips del sistema per radiofreqüència (SET-CENTS SETANTA-CINC EUROS AMB TRENTA-SET CÈNTIMS)	775,37	€
P-19	FJSANPL1	u	Equip concentrador tipus Samcla model Infinite o equivalent, amb alimentació de 220v. Iinclou l'armari amb router 4G i 10 anys de connectivitat, subministrat i instal·lat (TRES MIL SIS-CENTS NORANTA-UN EUROS AMB QUATRE CÈNTIMS)	3.691,04	€
P-20	FJSANPL5	u	Programador tipus Samcla Infinite o equivalent, alimentació amb piles de 9Vdc. i sortida per a 1 estacions, comunicació mitjançant radiofreqüència, activació manual amb imant, electrònicament amb consola i remota per Internet, incloent la configuració (SIS-CENTS EUROS AMB TRENTA-SET CÈNTIMS)	600,37	€
P-21	FJSANPL7	u	Programador tipus Samcla Infinite o equivalent, alimentació amb corrent de 24Vdc. i sortida per a 12 estacions, comunicació mitjançant radiofreqüència, activació manual amb imant, electrònicament amb consola i remota per Internet, incloent la configuració + VM (SET-CENTS VUITANTA-TRES EUROS AMB NORANTA CÈNTIMS)	783,90	€
P-22	FJSAPL02	u	Equip repetidor tipus Samcla Infinite o equivalent, de dimensions 85x80x95 mm, alimentat mitjançant energia solar fotovoltaica, amb comunicació amb la resta d'equips del sistema per radiofreqüència. (CINC-CENTS SEIXANTA-CINC EUROS AMB QUARANTA-CINC CÈNTIMS)	565,45	€

QUADRE DE PREUS NÚMERO 1

NÚMERO	CODI	UA	DESCRIPCIÓ	PREU	
P-23	FJSFU238	u	Capçal de sector de reg per degoteig de 1´´ 1/2 de diàmetre nominal i 10 bar de pressió, totalment desmuntable, format per: vàlvula d'esfera manual de PVC tipus sandwich de ràcord pla i rosca mascle, electrovàlvula de pas total amb regulador de cabal i solenoide a 24 v amb possibilitat d'obertura manual i drenatge intern i connexions estanques. Inclou tots els accessoris de llautó i mà d'obra necessària per deixar la unitat d'obra totalment acabada i ajustada dins de pericó (CINC-CENTS TRES EUROS AMB QUATRE CÈNTIMS)	503,04	€
P-24	FJSFU338	u	Capçal de sector de reg per aspersió, de 1´´ 1/2 de diàmetre nominal i 10 bar de pressió, totalment desmuntable, format per vàlvula d'esfera manual de PVC tipus sandwich de ràcord pla i rosca mascle, electrovàlvula de pas total amb regulador de cabal i solenoide a 24 v amb possibilitat d'obertura manual i drenatge intern i connexions estanques, tipus PGA. Inclou tots els accessoris, tes i colzes, de llautó, i la mà d'obra necessària per deixar la unitat d'obra totalment acabada i ajustada dins de pericó (CENT NORANTA-TRES EUROS AMB NORANTA-SET CÈNTIMS)	193,97	€
P-25	FJSFU558	u	Capçal de reg per electrovàlvula master de 2´´ DN i 10 bar de pressió en by pass, totalment desmuntable, format per 3 vàlvules d'esfera manual de PVC de racord pla i rosca mascle, electrovàlvula de pas total amb regulador de cabal i solenoide a 24v amb possibilitat d'obertura manual i drenatge intern i connexions estanques, tipus PGA. Inclou tots els accessoris, tes i colzes, de llautó, i la mà d'obra necessària per deixar la unitat d'obra totalment acabada i ajustada, dins de pericó (SIS-CENTS TRENTA EUROS AMB CINQUANTA-QUATRE CÈNTIMS)	630,54	€
P-26	FJSFU938	u	Capçal de sector de reg per aspersió, de 1´´ 1/2 de diàmetre nominal i 10 bar de pressió, totalment desmuntable, format per un by pass, de 3 vàlvules d'esfera manual de PVC tipus sandwich de racord pla i rosca mascle, electrovàlvula de pas total amb regulador de cabal i solenoide a 24 v amb possibilitat d'obertura manual i drenatge intern i connexions estanques, tipus PGA. Inclou tots els accessoris, tes i colzes, de llautó, i mà d'obra necessària per deixar la unitat d'obra totalment acabada i ajustada dins de pericó (TRES-CENTS SETANTA EUROS AMB VUITANTA-SIS CÈNTIMS)	370,86	€
P-27	FNER1551	u	Filtre per a instal·lació de reg d'1´´1/2 de diàmetre, de material plàstic, amb element filtrant d'anelles de 120 mesh, sense vàlvula de purga, muntat roscat (CENT SET EUROS AMB SETANTA-TRES CÈNTIMS)	107,73	€
P-28	FNZ116G4	u	Carret extensible de desmuntatge amb brides, amb virolla interior i exterior d'acer inoxidable 1.4301 (AISI 304), junt d'estanquitat d'etilè propilè diè (EPDM), revestiment de resina epoxi (150 micres), de 200 mm de diàmetre nominal, de 16 bar de pressió nominal, muntat en pericó de canalització soterrada (SIS-CENTS DEU EUROS AMB SEIXANTA-DOS CÈNTIMS)	610,62	€
P-29	FR12R035	u	Protecció d'arbre >=35 cm de diàmetre, format per taulers de fusta de pi tractada fins a 2 m d'alçària col·locats sobre el tronc amb proteccions de poliestirè de 10x10x5mm, lligats amb filferro d'1,3 mm de gruix (TRENTA-SIS EUROS AMB VINT-I-NOU CÈNTIMS)	36,29	€
P-30	FSJSOLMP	u	Subministrament i instal·lació sensor de pluja (CENT VINT-I-DOS EUROS AMB VUITANTA-CINC CÈNTIMS)	122,85	€
P-31	P2143-4RLH	m2	Enderroc de solera de formigó lleugerament armat, de fins a 20 cm de gruix, amb compressor i càrrega manual de runa sobre camió o contenidor (DISSET EUROS AMB VUITANTA-NOU CÈNTIMS)	17,89	€
P-32	P2146-TG0U	m2	Demolició de paviment de formigó de fins a 20 cm de gruix, amb compressor i càrrega de runa sobre camió o contenidor, prèvia autorització de la DT per utilitzar mitjans manuals en lloc de mecànics. Consentiment previ de la DT de la quantitat de paviment a enderrocar manualment, en cas contrari no s'abonarà (VINT EUROS AMB NORANTA-NOU CÈNTIMS)	20,99	€

QUADRE DE PREUS NÚMERO 1

NÚMERO	CODI	UA	DESCRIPCIÓ	PREU	
P-33	P2147-DJ5X	m	Demolició de rigola de formigó, inclòs la base, amb retroexcavadora amb martell trencador i càrrega mecànica sobre camió (CINC EUROS AMB VINT-I-TRES CÈNTIMS)	5,23	€
P-34	P2148-49LD	m	Demolició de vorada, inclòs la base, col·locada sobre terra, amb mitjans mecànics i càrrega sobre camió (UN EUROS AMB SEIXANTA-NOU CÈNTIMS)	1,69	€
P-35	P2148-I1LH	m	Demolició de vorada de formigó in situ de 0.4x0.5x0.3 (axlxh), inclòs la base, col·locada sobre formigó, amb compressor i càrrega manual de runa sobre camió o contenidor, amb dificultat per conservació estructura metàl·lica de barana. (SETZE EUROS AMB CATORZE CÈNTIMS)	16,14	€
P-36	P214P-117RT	m3	Enderroc de fonament corregut de formigó en massa, amb compressor i càrrega manual i mecànica de runa sobre camió (CENT TRENTA-TRES EUROS AMB SETANTA-UN CÈNTIMS)	133,71	€
P-37	P214S-73LH	m	Enderroc de reixat metàl·lic de fins a 2 m d'alçària, com a màxim, i enderroc de daus de formigó, a mà i amb compressor i càrrega manual i mecànica de runa sobre camió o contenidor (QUATRE EUROS AMB UN CÈNTIMS)	4,01	€
P-38	P21G4-11APU	m	Demolició de cuneta trapezoïdal de formigó de fins a 50 cm d'amplària i 10 cm de gruix, amb compressor de dos martells pneumàtics i càrrega sobre camió (VINT-I-QUATRE EUROS AMB SEIXANTA-CINC CÈNTIMS)	24,65	€
P-39	P21G5-05LH	u	Demolició d'embornal de 70x50, prefabricat de formigó d'alçada 30 a50 cm, amb mitjans mecànics i càrrega sobre camió. Inclou desmuntatge reixa, acopi en obra i recol·locació sobre nova canal. (DEU EUROS AMB VINT-I-DOS CÈNTIMS)	10,22	€
P-40	P21G5-54LH	u	Demolició d'embornal de 70x30cm, prefabricat de formigó d'alçada 30 a50 cm, amb mitjans mecànics i càrrega sobre camió. Inclou desmuntatge reixa, acopi en obra i recol·locació sobre nova canal. (DEU EUROS AMB VINT-I-DOS CÈNTIMS)	10,22	€
P-41	P21G7-49KP	m	Demolició d'aqueta de 80 cm, de parets de 15 cm de maó, amb mitjans mecànics i càrrega sobre camió (SET EUROS AMB SEIXANTA-VUIT CÈNTIMS)	7,68	€
P-42	P221K-TG43	m3	Excavació de cala, per a localització de serveis, amb mitjans manuals i reblert i compactació de terres seleccionades de la pròpia excavació, sense pedres (CENT VUIT EUROS AMB VUIT CÈNTIMS)	108,08	€
P-43	P2253-54LH	m3	Reblert de rasa o pou amb sorres de material reciclat mixt de la mateixa obra , en tongades de 25 cm com a màxim (DOS EUROS AMB TRENTA-QUATRE CÈNTIMS)	2,34	€
P-44	P2R4-VSRL	m3	Càrrega amb mitjans mecànics i transport de terres no contaminades a obra exterior o centre de valorització, amb camió de 7 t, amb un recorregut de més de 10 i fins a 15 km (QUINZE EUROS AMB SIS CÈNTIMS)	15,06	€
P-45	P2R5-DT1A	m3	Transport de residus a instal·lació autoritzada de gestió de residus, amb camió de 7 t i temps d'espera per a la càrrega a màquina, amb un recorregut de més de 10 i fins a 15 km (CATORZE EUROS AMB CINQUANTA-SET CÈNTIMS)	14,57	€

QUADRE DE PREUS NÚMERO 1

Data: 16/12/25 Pàg.: 5

NÚMERO	CODI	UA	DESCRIPCIÓ	PREU	
P-46	P2RA-IQFM	m3	Disposició controlada de residus en centre de reciclatge de residus de formigó inerts amb una densitat 1,45 t/m3, procedents de construcció o demolició, amb codi 17 01 01 segons la Llista Europea de Residus (DISSET EUROS AMB DINOU CÈNTIMS)	17,19	€
P-47	P2RB-HIFS	m3	Disposició de terres no contaminades de densitat aparent 1,6 t/m3, a valoritzador de materials naturals excavats amb codi VNME (DEU EUROS AMB SEIXANTA CÈNTIMS)	10,60	€
P-48	P6A3-FLP	m	Tanca a mida. Reixat d'acer de 2,5 m d'alçària format per panells modulars d'amplades ajustades a cada tram amb malla emmarcada, marc format per tub de 50x40x1.5 mm i malla electrosoldada de 50x300 mm i 5 mm de gruix, soldats a suports verticals de tub de secció rectangular de 30x50 mm i 2 mm de gruix, situats com a màxim a 2,8 m als extrems de cada panell, amb acabat galvanitzat i amb platines per a realitzar la fixació, col·locat mecànicament al suport. Inclosa la porta amb el mateix material i alçada. (TRES-CENTS VUITANTA EUROS AMB QUARANTA-SIS CÈNTIMS)	380,46	€
P-49	P963-15UVU	m	Vorada corba de formigó,, monocapa, amb secció normalitzada per a vianants A3 20x8 cm, segons UNE 127340, de classe climàtica B, classe resistent a l'abrasió H i classe resistent a flexió S (R-3,5 MPa) segons UNE-EN 1340, col·locada sobre base de formigó d'ús no estructural HNE-20/P/40 i de 10 a 20 cm d'alçària, i rejuntat amb morter per a ram de paleta (SEIXANTA-CINC EUROS AMB VINT-I-NOU CÈNTIMS)	65,29	€
P-50	P967-160LH	m	Vorada feta in situ amb formigó encofrat de 40x50x30 cm (axLxH),, fabricada amb granulats reciclats, col·locada sobre base de formigó d'ús no estructural HNE-15/P/40 de 25 a 30 cm d'alçària. (QUARANTA-QUATRE EUROS AMB CINQUANTA-DOS CÈNTIMS)	44,52	€
P-51	P967-160NC	m	Vorada feta amb peça recta de formigó per a vorades model P1, monocapa, amb secció normalitzada per a vianants A3 20x8 cm, segons UNE 127340, de classe climàtica B, classe resistent a l'abrasió H i classe resistent a flexió S (R-3,5 MPa) segons UNE-EN 1340, col·locada sobre base de formigó d'ús no estructural HNE-15/P/40 de 10 a 20 cm d'alçària, i rejuntat amb morter per a ram de paleta (TRENTA-DOS EUROS AMB DINOU CÈNTIMS)	32,19	€
P-52	P975-O234	m	Rigola en forma de cuneta de formigó en massa HM - 30 / F / 10 / x0 amb una quantitat de ciment de 275 kg/m3 i relació aigua ciment =< 0.6, de 15 cm d'amplària i de 25 a 30 cm d'alçària, acabat remolinat (VUIT EUROS AMB QUINZE CÈNTIMS)	8,15	€
P-53	P9A2-DN4X	m3	Paviment de sauló, amb estesa i piconatge del material al 95 % del PM (TRENTA-SIS EUROS AMB CINQUANTA-VUIT CÈNTIMS)	36,58	€
P-54	P9F4-HEJC	m2	Paviment de llosa de formigó per a paviments de 20x40 cm i 10 cm de gruix, de forma rectangular, textura pètria, preu alt, sobre llit d'ull de perdiu de 5 cm de gruix, amb rebliment de junts amb sorra fina i compactació del paviment acabat (SETANTA-QUATRE EUROS AMB ONZE CÈNTIMS)	74,11	€
P-55	P9F4-HFSG	m2	Paviment de llosa de formigó per a paviments de 60x40 cm i 10 cm de gruix, de forma rectangular, textura pètria, preu superior, sobre llit de ull de perdiu de 5 cm de gruix, amb rebliment de junts amb sorra fina i compactació del paviment acabat (SEIXANTA-CINC EUROS AMB VINT-I-TRES CÈNTIMS)	65,23	€
P-56	PD59-50LH	m	Canal in situ de lloseta de formigó de 0.05x0.6x0.3 (gxLxh) en forma de U i taló, de 50 cm d'amplària interior, sobre solera de 10 cm de formigó d'ús no estructural HNE-20/P/20 de resistència a compressió 20 N/mm2, consistència plàstica i grandària màxima del granulat 20 mm (CENT TRENTA-SIS EUROS AMB VINT-I-QUATRE CÈNTIMS)	136,24	€

QUADRE DE PREUS NÚMERO 1

Data: 16/12/25 Pàg.: 6

NÚMERO	CODI	UA	DESCRIPCIÓ	PREU	
P-57	PD59-50US	m	Canal prefabricat de formigó en forma de U i taló, de 60 cm d'amplària interior, sobre solera de 10 cm de formigó d'ús no estructural HNE-20/P/20 de resistència a compressió 20 N/mm2, consistència plàstica i grandària màxima del granulat 20 mm (CENT TRENTA-SIS EUROS AMB VINT-I-QUATRE CÈNTIMS)	136,24	€
P-58	PD59-50UU	m	Canal prefabricat de formigó en forma de U i encaix, de 30 cm d'amplària interior, sobre solera de 10 cm de formigó d'ús no estructural HNE-20/P/20 de resistència a compressió 20 N/mm2, consistència plàstica i grandària màxima del granulat 20 mm (SETANTA-CINC EUROS AMB VINT-I-SIS CÈNTIMS)	75,26	€
P-59	PDK1-DX9T	u	Bastiment quadrat i tapa quadrat de fosa dúctil per a pericó de serveis, recolzada, pas lliure de 300x300 mm i classe C250 segons norma UNE-EN 124, col·locada amb morter per a ram de paleta (QUARANTA-TRES EUROS AMB QUARANTA-UN CÈNTIMS)	43,41	€
P-60	PDK2-VL6N	u	Pericó de registre de fàbrica de maó de 40x40x40 cm, per a instal·lacions de serveis, amb parets de 15 cm de gruix de maó calat de 290x140x100 mm, arrebossada i lliscada interiorment amb morter mixt amb una proporció en volum 1:2:10, sobre solera formigó de 20 cm de gruix i reblert lateral amb terra de la mateixa excavació (CENT VINT EUROS AMB QUARANTA-UN CÈNTIMS)	120,41	€
P-61	PFB3-140HM	m	Tub de polietilè de designació PE 100, diàmetre nominal DN 63, pressió nominal PN 10 (SDR 17), subministrat en rotlle, fabricació segons norma UNE-EN 12201-2, inclosa la part proporcional d'accessoris d'unió mitjançant electrosoldadura, col·locat al fons de la rasa, sense afectació per presència de serveis en la rasa, sense presència d'estrebada, amb grau de dificultat baix, amb reblert sobre llit de sorra de 0,1 m de gruix, inclòs el reblert del recolzament del tub (DOTZE EUROS AMB TRENTA-SIS CÈNTIMS)	12,36	€
P-62	PFB3-140LH	m	Tub de polietilè de designació PE 100, diàmetre nominal DN 90, pressió nominal PN 10 (SDR 17), subministrat en barres de 6 m, fabricació segons norma UNE-EN 12201-2, inclosa la part proporcional d'accessoris d'unió mitjançant electrosoldadura, col·locat al fons de la rasa, sense afectació per presència de serveis en la rasa, sense presència d'estrebada, amb grau de dificultat baix. (VINT-I-DOS EUROS AMB TRENTA CÈNTIMS)	22,30	€
P-63	PG2N-EUGF	m	Tub corbable corrugat de polietilè, de doble capa, llisa la interior i corrugada l'exterior, de 125 mm de diàmetre nominal, aïllant i no propagador de la flama, resistència a l'impacte de 28 J, resistència a compressió de 450 N, muntat com a canalització soterrada (SIS EUROS AMB UN CÈNTIMS)	6,01	€
P-64	PG2N-EUGK	m	Tub corbable corrugat de polietilè, de doble capa, llisa la interior i corrugada l'exterior, de 90 mm de diàmetre nominal, aïllant i no propagador de la flama, resistència a l'impacte de 20 J, resistència a compressió de 450 N, muntat com a canalització soterrada (QUATRE EUROS AMB SETANTA-SET CÈNTIMS)	4,77	€
P-65	PG33-E6VZ	m	Cable amb conductor de coure de tensió assignada0,6/1 kV, de designació RV-K, construcció segons norma UNE 21123-2, pentapolar, de secció 5x2,5 mm2, amb coberta del cable de PVC, classe de reacció al foc Eca segons la norma UNE-EN 50575, col·locat en tub (CINC EUROS AMB TRENTA-QUATRE CÈNTIMS)	5,34	€
P-66	PJM45-MABK	u	Comptador d'aigua de velocitat, de turbina axial, tipus woltmann, amb connexions embridades segons UNE-EN 1092-2, diàmetre nominal DN50 i pressió nominal PN16, transmissió magnètica, equipat amb emissor d'impulsos inductiu, rati de mesura de 10, 100 o 1.000 l/impuls, cabal permanent Q3 de 40 m3/h, rati Q3/Q1 >= 100, classe de temperatura T50, cos de fosa dúctil amb revestiment amb revestiment epoxi, construcció segons UNE-EN ISO 4064-1 i REAL DECRETO 244/2016, col·locat (QUATRE-CENTS SETANTA-UN EUROS AMB CINQUANTA-VUIT CÈNTIMS)	471,58	€

QUADRE DE PREUS NÚMERO 1

NÚMERO	CODI	UA	DESCRIPCIÓ	PREU	
P-67	PJS5-HALH	u	Boca de reg amb cos de fosa horitzontal, model Hospitalet. (DOS-CENTS QUARANTA-DOS EUROS)	242,00	€
P-68	PJSM-HBBE	u	Pericó circular de polirpopilè, per instal·lacions de reg, de 25 cm de diàmetre i 25 cm d'alçada, amb tapa amb cargol per tancar, col·locada sobre llit de grava, i reblert de terra lateral (VINT-I-NOU EUROS AMB VINT CÈNTIMS)	29,20	€
P-69	PJSM5-VA44	u	Pericó de fàbrica de maó per a instal·lacions de reg de mides interiors 60x60x60 cm per a un o dos capçals, format amb parets de 15 cm de gruix de maó calat de 290x140x100 mm, arrebossada i lliscada interiorment amb morter amb una proporció en volum 1:2:10, sobre una base de formigó d'ús no estructural HNE-15/P/20 de resistència a compressió 15 N/mm2, consistència plàstica i grandària màxima del granulat 20 mm i capa drenant de 20 cm de grava, bastiment quadrat i tapa quadrat de fosa dúctil per a pericó de serveis, recolzada, pas lliure de 600x600 mm i classe C250 segons norma UNE-EN 124 (TRES-CENTS TRENTA-DOS EUROS AMB VINT-I-CINC CÈNTIMS)	332,25	€
P-70	PN12-DPRI	u	Vàlvula de comporta manual amb brides, de cos curt, de 50 mm de diàmetre nominal, de 16 bar de PN, cos de fosa nodular EN-GJS-500-7 (GGG50) i tapa de fosa nodular EN-GJS-500-7 (GGG50), amb revestiment de resina epoxi (250 micres), comporta de fosa+EPDM i tancament de seient elàstic, eix d'acer inoxidable 1.4021 (AISI 420), amb accionament per volant de fosa, muntada en pericó de canalització soterrada (CENT SET EUROS AMB CATORZE CÈNTIMS)	107,14	€
P-71	PN84-DABT	u	Vàlvula de retenció de clapeta, segons norma UNE-EN 12334, amb brides, de 100 mm de diàmetre nominal, de 16 bar de pressió nominal, cos de fosa nodular EN-GJS-400-15 (GGG40) amb recobriment de resina epoxi (200 micres), clapeta de fosa nodular EN-GJS-400-15 (GGG40), tancament de seient elàstic, muntada en pericó de canalització soterrada (DOS-CENTS SEIXANTA-DOS EUROS AMB TRES CÈNTIMS)	262,03	€
P-72	PR36-8RV4	m3	Terra vegetal de jardineria de categoria alta, amb una conductivitat elèctrica menor de 0,8 dS/m, segons NTJ 07A, subministrada a granel i escampada amb retroexcavadora petita i mitjans manuals (SEIXANTA-QUATRE EUROS AMB SEIXANTA-UN CÈNTIMS)	64,61	€
P-73	SJS5JB01	u	Vàlvula antisifó per a instal·lacio de reg per degoteig, de material plàstic, de 1" de diàmetre, instal·lada en arqueta existent (VINT-I-CINC EUROS AMB SEIXANTA-QUATRE CÈNTIMS)	25,64	€
P-74	ZZZO02	u	Sistema desincrustant (CINC MIL NOU-CENTS EUROS AMB QUATRE CÈNTIMS)	5.900,04	€
P-75	ZZZOOO	u	Sistema desincrustant (QUATRE MIL TRES-CENTS SETZE EUROS AMB QUATRE CÈNTIMS)	4.316,04	€
P-76	ZZZOOOU	u	Sensorització (DOS MIL CINC-CENTS EUROS)	2.500,00	€

Xarxa de reg d´aigua no potable Parc de les Planes Hospitalet

QUADRE DE PREUS NÚMERO 1

NÚMERO	CODI	UA	DESCRIPCIÓ	PREU

04. QUADRE PREUS 2

QUADRE DE PREUS NÚMERO 2

Data: 16/12/25 Pàg.: 1

NÚMERO	CODI	UA	DESCRIPCIÓ	PREU	
P-1	F223U107	m	Excavació manual de rasa per a instal·lacions de 40x60 cm, reblert i compactació per capes amb terres seleccionades sense pedres de la pròpia excavació. Inclou banda de senyalització.	**15,95**	**€**
	BDGZU010	m	Banda contínua de plàstic de color, de 30 cm d´amplària per avís d'instal·lació existent	0,13650	€
			Altres conceptes	15,81350	€
P-2	F223U110	m	Excavació de rasa per canonades principals del reg, amb mitjans mecànics de 40x60 cm, amb piconatge i regularització del fons, aportació de 20 cm de sauló garbellat, resta del reblert i compactació per capes amb terres seleccionades sense pedres de la pròpia excavació i banda de senyalització	**10,78**	**€**
	B0322000	m3	Sauló garbellat	1,84720	€
	BDGZU010	m	Banda contínua de plàstic de color, de 30 cm d´amplària per avís d'instal·lació existent	0,13650	€
			Altres conceptes	8,79630	€
P-3	F223UR05	m	Excavació amb mitjans manuals de rasa per a instal·lació de xarxa secundària de reg de 15 cm d'amplària per 30 cm de fondària, reblert i compactació amb terres seleccionades sense pedres de la pròpia excavació	**6,72**	**€**
			Altres conceptes	6,72000	€
P-4	FDK2UR20	u	Pericó doble per a varis capçals de reg de 120x60x60cm, format per parets de maó calat de 15 cm de gruix arrebossades amb morter 1:3 i sobre base drenant de 20 cm de gruix de grava. Inclou l'excavació amb mitjans mecànics o manuals, marc i tapa articulada doble de fosa dúctil de 117x60 cm de resistència B125, amb tancament de seguretat i relleu antilliscant, tipus Norfond o equivalent, i qualsevol material o mà d'obra necessària per deixar la unitat d'obra totalment acabada	**846,04**	**€**
	B0332020	t	Grava de pedrera de pedra granítica, per a drens	7,12920	€
	B064300C	m3	Formigó HM-20/P / 20 / I de consistència plàstica, grandària màxima del granulat 20 mm, amb >= 200 kg/m3 de ciment, apte per a classe d'exposició I	118,94400	€
	B0F1D2A1	u	Maó calat, de 290x140x100 mm, per a revestir, categoria I, HD, segons la norma UNE-EN 771-1	44,80000	€
	BDKZU019	u	Bastiment i tapa articulada de fosa dúctil tipus Norfond o equivalent, de 62 x 62 cm de resistència B125 amb tancament de seguretat i relleu antilliscant	396,90000	€
			Altres conceptes	278,26680	€
P-5	FDK3UR45	u	Pericó de 180x70x70 cm de mides interiors, model de la companyia d'aigües, amb paret de maó calat, sobre base drenant de graves, arrebossada i lliscada i impermeabilitzada. Inclou tubs passamurs de 100 mm de diàmetre, bastiment i tapa metàl·lica amb tirador ocultable	**385,65**	**€**
	B0332020	t	Grava de pedrera de pedra granítica, per a drens	8,22600	€
	BG22TQ10	m	Tub corbable corrugat de polietilè, de doble capa, llisa la interior i corrugada l'exterior, de 200 mm de diàmetre nominal, aïllant i no propagador de la flama, resistència a l'impacte de 40 J, resistència a compressió de 450 N, per a canalitzacions soterrades	3,98400	€
	BDKZU130	u	Bastiment i tapa metàl·lica per a pericó de serveis 188x78 cm amb tirador ocultable i potes d'ancoratge	98,66000	€
	B064300C	m3	Formigó HM-20/P / 20 / I de consistència plàstica, grandària màxima del granulat 20 mm, amb >= 200 kg/m3 de ciment, apte per a classe d'exposició I	49,56000	€
	B0512401	t	Ciment pòrtland amb filler calcari CEM II/B-L 32,5 R segons UNE-EN 197-1, en sacs	1,51938	€
	B0F1D2A1	u	Maó calat, de 290x140x100 mm, per a revestir, categoria I, HD, segons la norma UNE-EN 771-1	33,60000	€
			Altres conceptes	190,10062	€
P-6	FFB1U842	m	Tub de polietilè de densitat alta PE100 de 50 mm de diàmetre nominal exterior, de 10 bar de pressió nominal, UNE-EN 12201, per aigua no potable, banda marró o lila, connectat per electrofusió, inclou part proporcional d'accessoris i mà d'obra per a deixar la unitat d'obra totalment acabada i provada segons PCT. Amidament metres realment col·locats	**7,54**	**€**

QUADRE DE PREUS NÚMERO 2

Data: 16/12/25 Pàg.: 2

NÚMERO	CODI	UA	DESCRIPCIÓ	PREU	
	BFB19080	m	Tub de polietilè de densitat alta PE100 de 50 mm de diàmetre nominal exterior, de 10 bar de pressió nominal, UNE-EN 12201, per aigua no potable, banda marró o lila	3,29460	€
	BFYB1902	u	Accessori per a tubs de polietilè de densitat alta, de 50 mm de diàmetre nominal exterior, de plàstic, per a connectar amb electrofusió	1,01850	€
			Altres conceptes	3,22690	€
P-7	FFB2E45U	m	Tub de polietilè de densitat baixa PE40, marcat amb banda marró o lila per indicar aigua no potable, de 40 mm de diàmetre nominal exterior, 10 bar de pressió nominal, segons UNE-EN 12201, connectat a pressió, inclou part proporcional d'accessoris i mà d'obra per a deixar l'unitat d'obra totalment acabada i provada segons PCT.	**6,57**	**€**
	BFWB2705	u	Accessori per a tubs de polietilè de densitat baixa, de 40 mm de diàmetre nominal exterior, de plàstic, per a connectar a pressió	0,98550	€
	BFB2E40U	m	Tub de polietilè de densitat baixa PE40 marcat amb banda marró o lila per indicar aigua no potable, de 40 mm de diàmetre nominal, de 10 bar de pressió nominal segons UNE-EN 12201	1,67280	€
	BFYB2705	u	Part proporcional d'elements de muntatge per a tubs de polietilè de densitat baixa, de 40 mm de diàmetre nominal exterior, per a connectar a pressió	0,16000	€
			Altres conceptes	3,75170	€
P-8	FFB2F45U	m	Tub de polietilè de densitat baixa PE40, marcat amb banda marró o lila per indicar aigua no potable, de 50 mm de diàmetre nominal exterior, 10 bar de pressió nominal, segons UNE-EN 12201, connectat a pressió, inclou part proporcional d'accessoris i mà d'obra per a deixar l'unitat d'obra totalment acabada i provada segons PCT.	**8,64**	**€**
	BFB2F40U	m	Tub de polietilè de densitat baixa PE40 marcat amb banda marró o lila per indicar aigua no potable, de 50 mm de diàmetre nominal, de 10 bar de pressió nominal segons UNE-EN 12201	2,59080	€
	BFYB2805	u	Part proporcional d'elements de muntatge per a tubs de polietilè de densitat baixa, de 50 mm de diàmetre nominal exterior, per a connectar a pressió	0,24000	€
	BFWB2805	u	Accessori per a tubs de polietilè de densitat baixa, de 50 mm de diàmetre nominal exterior, de plàstic, per a connectar a pressió	1,38300	€
			Altres conceptes	4,42620	€
P-9	FFB2G450	m	Tub de polietilè de densitat baixa PE40, marcat amb banda marró o lila per indicar aigua no potable, de 50 mm de diàmetre nominal exterior, 10 bar de pressió nominal, segons UNE-EN 12201, connectat a pressió, inclou part proporcional d'accessoris i mà d'obra per a deixar l'unitat d'obra totalment acabada i provada segons PCT.	**11,52**	**€**
			Altres conceptes	11,52000	€
P-10	FFB2G45U	m	Tub de polietilè de densitat baixa PE40, marcat amb banda marró o lila per indicar aigua no potable, de 63 mm de diàmetre nominal exterior, 10 bar de pressió nominal, segons UNE-EN 12201, connectat a pressió, inclou part proporcional d'accessoris i mà d'obra per a deixar l'unitat d'obra totalment acabada i provada segons PCT.	**11,05**	**€**
	BFYB2905	u	Part proporcional d'elements de muntatge per a tubs de polietilè de densitat baixa, de 63 mm de diàmetre nominal exterior, per a connectar a pressió	0,38000	€
	BFWB2905	u	Accessori per a tubs de polietilè de densitat baixa, de 63 mm de diàmetre nominal exterior, de plàstic, per a connectar a pressió	2,05650	€
	BFB2G40U	m	Tub de polietilè de densitat baixa PE40 marcat amb banda marró o lila per indicar aigua no potable, de 63 mm de diàmetre nominal, de 10 bar de pressió nominal segons UNE-EN 12201	4,06980	€
			Altres conceptes	4,54370	€
P-11	FG22TL1K	m	Tub corbable corrugat de polietilè, de doble capa, llisa la interior i corrugada l'exterior, de 125 mm de diàmetre nominal, aïllant i no propagador de la flama, resistència a l'impacte de 28 J, resistència a compressió de 450 N, muntat com a canalització soterrada	**6,82**	**€**
	BG22TL10	m	Tub corbable corrugat de polietilè, de doble capa, llisa la interior i corrugada l'exterior, de 125 mm de diàmetre nominal, aïllant i no propagador de la flama, resistència a l'impacte de 28 J, resistència a compressió de 450 N, per a canalitzacions soterrades	4,94700	€
			Altres conceptes	1,87300	€

QUADRE DE PREUS NÚMERO 2

NÚMERO	CODI	UA	DESCRIPCIÓ	PREU	
P-12	FJM1UZB1	u	Comptador d'aigua de velocitat, amb turbina axial tipus Woltman o equivalent, amb unions embridades de diàmetre nominal 2´´, connectat a una bateria o a un ramal	**555,92**	**€**
	BJM1UZB1	u	Comptador d'aigua de velocitat, amb turbina axial tipus Woltman o equivalent, amb unions embridades de diàmetre nominal 2´´	443,87000	€
			Altres conceptes	112,05000	€
P-13	FJMZUZ40	u	Connexió a la xarxa general amb escomesa de 10 m3/h. Inclou els drets de la companyia, el comptador volumètric, el ramal, connexions, permisos i accessoris. Partida alçada a justificar	**3.774,38**	**€**
	BJMZUZ40	u	Drets d'escomesa per cabals iguals a 10m3/h fins a menys de 16 m3/h	2.353,02000	€
	BJMZUZ41	u	Ramal d'escomesa 60 mm	702,46000	€
	BJMZUZ42	u	Drets de subministrament, fiança, import del comptador, quota anual de conservació	539,17000	€
			Altres conceptes	179,73000	€
P-14	FJS22261	u	Aspersor de turbina, amb radi de cobertura de 8 a 14 m, amb cos emergent de plàstic d'alçària 10 cm, amb connexió de diàmetre 3/4", amb vàlvula antidrenatge, i amb tapa indicadora d'aigua no potable, i amb memòria de sector, connectat amb unió articulada a la canonada, i regulat	**74,80**	**€**
	BJS22260	u	Aspersor de turbina, amb radi de cobertura de 8 a 14 m, amb cos emergent de plàstic de 10 cm d'alçària, amb connexió de diàmetre 3/4", amb vàlvula antidrenatge i amb tapa indicadora d'aigua no potable, i amb memòria de sector	37,03000	€
	BJSW1120	u	Connexió per a difusor o aspersor amb unió articulada de 3/4"	5,52000	€
			Altres conceptes	32,25000	€
P-15	FJS2U030	u	Aspersor emergent tipus rotator amb una alçària d'elevació de 30 cm, equipat amb tovera multiraig adient a la seva localització, abast entre 2,5 i 9 m, amb rosca de 1/2", amb vàlvula check, tapa lila indicadora d'aigua freàtica i connexió a la xarxa secundària. Totalment instal·lat i provat. Tarat des de fàbrica.	**47,49**	**€**
	BJS2U100	u	Tapa lila indicadora d'aigua freàtica, per aspersor emergent tipus rotator	4,58000	€
	BJS2R006	u	Tobera amb alçada d'elevació de 30 cm	15,00000	€
			Altres conceptes	27,91000	€
P-16	FJS5R102	u	Vàlvula de rentat per a instal·lacio de reg per degoteig, de material plàstic, d'1/2" de diàmetre, intal·lada en pericó	**14,47**	**€**
	BJS5R100	u	Vàlvula antidrenant o de rentat automàtica per a instal·lacio de reg per degoteig, de material plàstic, d'1/2" de diàmetre	6,03000	€
			Altres conceptes	8,44000	€
P-17	FJS5RG21	m2	Instal·lació en rasa de graella de goters autocompensants tipus Unitecline o equivalent, cabal de 2,3 l/h, sistema Turbonet, amb separació entre goters de 0,4 m i entre laterals de 0,4 m, amb marcatge identificatiu d'aigua no potable. Graella en forma quadrada segons detalls, inclou l'excavació de rases, part proporcional de tubs secundaris (d'alimentació i col·lectors), connexió amb collarins de presa i accessoris.	**8,80**	**€**
	BJS5U020	m	Tub de polietilè de densitat baixa de 17 mm de diàmetre exterior, amb gotejadors termosoldats interiorment, autocompensant i antisucció tipus Unitecline o equivalent, per a un cabal de 3,5 l/h, amb una separació entre gotejadors de 30 cm	3,12750	€
	BFB2430U	m	Tub de polietilè de densitat baixa PE40 i ús alimentari, de 20 mm de diàmetre nominal, de 10 bar de pressió nominal segons UNE-EN 12201	0,04200	€
	BFWB2405	u	Accessori per a tubs de polietilè de densitat baixa, de 20 mm de diàmetre nominal exterior, de plàstic, per a connectar a pressió	0,24300	€
	BFYB2405	u	Part proporcional d'elements de muntatge per a tubs de polietilè de densitat baixa, de 20 mm de diàmetre nominal exterior, per a connectar a pressió	0,00400	€
			Altres conceptes	5,38350	€
P-18	FJSAN006	u	Equip de funció de volum tipus Samcla Infinite o equivalent, alimentat a 9V, es comunicació amb resta d'equips del sistema per radiofreqüència	**775,37**	**€**

QUADRE DE PREUS NÚMERO 2

NÚMERO	CODI	UA	DESCRIPCIÓ	PREU	
	BJSAUE10	u	Equip de funció de volum tipus Samcla o equivalent, alimentat a 9V, es comunicació amb resta d'equips del sistema per radiofreqüència	595,00000	€
			Altres conceptes	180,37000	€
P-19	FJSANPL1	u	Equip concentrador tipus Samcla model Infinite o equivalent, amb alimentació de 220v. Iinclou l'armari amb router 4G i 10 anys de connectivitat, subministrat i instal·lat	**3.691,04**	**€**
	BJSAN011PL	u	Armari amb router 4 G i 10 anys de connectivtat	1.643,68000	€
	BJSAN001PL	u	Equip concentrador tipus Samcla o equivalent, amb alimentació 220 volts	895,36000	€
			Altres conceptes	1.152,00000	€
P-20	FJSANPL5	u	Programador tipus Samcla Infinite o equivalent, alimentació amb piles de 9Vdc. i sortida per a 1 estacions, comunicació mitjançant radiofreqüència, activació manual amb imant, electrònicament amb consola i remota per Internet, incloent la configuració	**600,37**	**€**
	BJSA0005	u	Programador tipus Samcla Infinite o equivalent, alimentació amb piles de 9Vdc. i sortida per a 1 estacions + VOLUM	434,51000	€
			Altres conceptes	165,86000	€
P-21	FJSANPL7	u	Programador tipus Samcla Infinite o equivalent, alimentació amb corrent de 24Vdc. i sortida per a 12 estacions, comunicació mitjançant radiofreqüència, activació manual amb imant, electrònicament amb consola i remota per Internet, incloent la configuració + VM	**783,90**	**€**
			Altres conceptes	783,90000	€
P-22	FJSAPL02	u	Equip repetidor tipus Samcla Infinite o equivalent, de dimensions 85x80x95 mm, alimentat mitjançant energia solar fotovoltaica, amb comunicació amb la resta d'equips del sistema per radiofreqüència.	**565,45**	**€**
	BJSAPL02	ut	REP006B8P - Repetidor alimentat amb energia solar . Inclou suport per a fixació	379,65000	€
			Altres conceptes	185,80000	€
P-23	FJSFU238	u	Capçal de sector de reg per degoteig de 1´´ 1/2 de diàmetre nominal i 10 bar de pressió, totalment desmuntable, format per: vàlvula d'esfera manual de PVC tipus sandwich de ràcord pla i rosca mascle, electrovàlvula de pas total amb regulador de cabal i solenoide a 24 v amb possibilitat d'obertura manual i drenatge intern i connexions estanques. Inclou tots els accessoris de llautó i mà d'obra necessària per deixar la unitat d'obra totalment acabada i ajustada dins de pericó	**503,04**	**€**
	BN74UR10LP	ut	Regulador de pressió sortida de vàlvula PRS Dial Rain Bird	129,81000	€
	BFWB1605	u	Accessori per a tubs de polietilè de densitat alta, de 32 mm de diàmetre nominal exterior, de plàstic, per a connectar a pressió	8,68500	€
	BJ65UR20	u	Filtre de malla amb rosca mascle d'1 1/2´´ dn per intercalar a la canonada, de 120 mesh, amb cos llarg desmuntable per al seu manteniment	16,50000	€
	BJM6UR10	u	Manòmetre de glicerina amb clau de pas i graduat de 0 a 4 bars	49,71000	€
	BJSBU238	u	Electrovàlvula de rosca femella tipus PGA de Rain Bird o equivalent, d'1 1/2" DN, amb alimentació del relè a 24 VCA, per a pressions entre 1 i 10 bar, amb regulador de cabal, amb cos i tapa de PVC, tancament gradual, possibilitat d'obertura manual actuant sobre el relè, purgat intern	64,18000	€
	BN74UR10	u	Vàlvula reductora de pressió amb rosca, de diàmetre nominal 1´´1/2, de 16 bar de pressió màxima	147,73000	€
	BN31U010	u	Vàlvula d'esfera manual per a muntar entre brides, tipus sandwich, de 1"1/2 de diàmetre nominal, ràcor pla i rosca mascle, de 10 bar de PN, de PVC	28,04000	€
			Altres conceptes	58,38500	€
P-24	FJSFU338	u	Capçal de sector de reg per aspersió, de 1´´ 1/2 de diàmetre nominal i 10 bar de pressió, totalment desmuntable, format per vàlvula d'esfera manual de PVC tipus sandwich de ràcord pla i rosca mascle, electrovàlvula de pas total amb regulador de cabal i solenoide a 24 v amb possibilitat d'obertura manual i drenatge intern i connexions estanques, tipus PGA. Inclou tots els accessoris, tes i colzes, de llautó, i la mà d'obra necessària per deixar la unitat d'obra totalment acabada i ajustada dins de pericó	**193,97**	**€**

QUADRE DE PREUS NÚMERO 2

NÚMERO	CODI	UA	DESCRIPCIÓ	PREU	
	BFWBUZ11	u	Te de llautó de 1 1/2´´	15,67000	€
	BFWBUZ12	u	Enlllaç de llautó 1 1/2´´	19,21000	€
	BJSBU238	u	Electrovàlvula de rosca femella tipus PGA de Rain Bird o equivalent, d'1 1/2" DN, amb alimentació del relè a 24 VCA, per a pressions entre 1 i 10 bar, amb regulador de cabal, amb cos i tapa de PVC, tancament gradual, possibilitat d'obertura manual actuant sobre el relè, purgat intern	64,18000	€
	BN31U010	u	Vàlvula d'esfera manual per a muntar entre brides, tipus sandwich, de 1"1/2 de diàmetre nominal, ràcor pla i rosca mascle, de 10 bar de PN, de PVC	28,04000	€
	BFWBUZ10	u	Colze de llautó de 1 1/2´´	23,21000	€
			Altres conceptes	43,66000	€
P-25	FJSFU558	u	Capçal de reg per electrovàlvula master de 2´´ DN i 10 bar de pressió en by pass, totalment desmuntable, format per 3 vàlvules d'esfera manual de PVC de racord pla i rosca mascle, electrovàlvula de pas total amb regulador de cabal i solenoide a 24v amb possibilitat d'obertura manual i drenatge intern i connexions estanques, tipus PGA. Inclou tots els accessoris, tes i colzes, de llautó, i la mà d'obra necessària per deixar la unitat d'obra totalment acabada i ajustada, dins de pericó	**630,54**	**€**
	BFWBUZ20	u	Colze de llautó de 2´´	69,64000	€
	BFWBUZ21	u	Te de llautó de 2´´	83,50000	€
	BFWBUZ22	u	Enllaç de llautó de 2´´	71,78000	€
	BJSBU258	u	Electrovàlvula de rosca femella tipus PGA de Rain Bird o equivalent, de 2" DN, amb alimentació del relè a 24 VCA, per a pressions entre 1 i 10 bar, amb regulador de cabal, amb cos i tapa de PVC, tancament gradual, possibilitat d'obertura manual actuant sobre el relè, purgat intern	72,01000	€
	BN31UZ01	u	Vàlvula d'esfera tipus sanwich de 2´´	246,21000	€
			Altres conceptes	87,40000	€
P-26	FJSFU938	u	Capçal de sector de reg per aspersió, de 1´´ 1/2 de diàmetre nominal i 10 bar de pressió, totalment desmuntable, format per un by pass, de 3 vàlvules d'esfera manual de PVC tipus sandwich de racord pla i rosca mascle, electrovàlvula de pas total amb regulador de cabal i solenoide a 24 v amb possibilitat d'obertura manual i drenatge intern i connexions estanques, tipus PGA. Inclou tots els accessoris, tes i colzes, de llautó, i mà d'obra necessària per deixar la unitat d'obra totalment acabada i ajustada dins de pericó	**370,86**	**€**
	BFWBUZ10	u	Colze de llautó de 1 1/2´´	46,42000	€
	BN31U010	u	Vàlvula d'esfera manual per a muntar entre brides, tipus sandwich, de 1"1/2 de diàmetre nominal, ràcor pla i rosca mascle, de 10 bar de PN, de PVC	84,12000	€
	BJSBU238	u	Electrovàlvula de rosca femella tipus PGA de Rain Bird o equivalent, d'1 1/2" DN, amb alimentació del relè a 24 VCA, per a pressions entre 1 i 10 bar, amb regulador de cabal, amb cos i tapa de PVC, tancament gradual, possibilitat d'obertura manual actuant sobre el relè, purgat intern	64,18000	€
	BFWBUZ11	u	Te de llautó de 1 1/2´´	62,68000	€
	BFWBUZ12	u	Enlllaç de llautó 1 1/2´´	38,42000	€
			Altres conceptes	75,04000	€
P-27	FNER1551	u	Filtre per a instal·lació de reg d'1´´1/2 de diàmetre, de material plàstic, amb element filtrant d'anelles de 120 mesh, sense vàlvula de purga, muntat roscat	**107,73**	**€**
	BNER1551	u	Filtre per a instal·lació de reg d'1"1/2 de diàmetre, de material plàstic, amb element filtrant d'anelles de 120 mesh, sense vàlvula de purga, per a muntar roscat	80,58000	€
			Altres conceptes	27,15000	€
P-28	FNZ116G4	u	Carret extensible de desmuntatge amb brides, amb virolla interior i exterior d'acer inoxidable 1.4301 (AISI 304), junt d'estanquitat d'etilè propilè diè (EPDM), revestiment de resina epoxi (150 micres), de 200 mm de diàmetre nominal, de 16 bar de pressió nominal, muntat en pericó de canalització soterrada	**610,62**	**€**

QUADRE DE PREUS NÚMERO 2

NÚMERO	CODI	UA	DESCRIPCIÓ	PREU	
	BNZ116G0	u	Carret extensible de desmuntatge amb brides, amb virolla interior i exterior d'acer inoxidable 1.4301 (AISI 304), junt d'estanquitat d'etilè propilè diè (EPDM), revestiment de resina epoxi (150 micres), de 200 mm de diàmetre nominal, de 16 bar de pressió nominal	267,81000	€
			Altres conceptes	342,81000	€
P-29	FR12R035	u	Protecció d'arbre >=35 cm de diàmetre, format per taulers de fusta de pi tractada fins a 2 m d'alçària col·locats sobre el tronc amb proteccions de poliestirè de 10x10x5mm, lligats amb filferro d'1,3 mm de gruix	**36,29**	**€**
	BR920201	m	Fusta plana de pi tractada per l'intemperie amb sals de coure hidrosolubles de 2,7x0,2x0,01m	7,08000	€
			Altres conceptes	29,21000	€
P-30	FSJSOLMP	u	Subministrament i instal·lació sensor de pluja	**122,85**	**€**
			Sense descomposició	122,85000	€
P-31	P2143-4RLH	m2	Enderroc de solera de formigó lleugerament armat, de fins a 20 cm de gruix, amb compressor i càrrega manual de runa sobre camió o contenidor	**17,89**	**€**
			Altres conceptes	17,89000	€
P-32	P2146-TG0	m2	Demolició de paviment de formigó de fins a 20 cm de gruix, amb compressor i càrrega de runa sobre camió o contenidor, prèvia autorització de la DT per utilitzar mitjans manuals en lloc de mecànics. Consentiment previ de la DT de la quantitat de paviment a enderrocar manualment, en cas contrari no s'abonarà	**20,99**	**€**
			Altres conceptes	20,99000	€
P-33	P2147-DJ5X	m	Demolició de rigola de formigó, inclòs la base, amb retroexcavadora amb martell trencador i càrrega mecànica sobre camió	**5,23**	**€**
			Altres conceptes	5,23000	€
P-34	P2148-49LD	m	Demolició de vorada, inclòs la base, col·locada sobre terra, amb mitjans mecànics i càrrega sobre camió	**1,69**	**€**
			Altres conceptes	1,69000	€
P-35	P2148-I1LH	m	Demolició de vorada de formigó in situ de 0.4x0.5x0.3 (axlxh), inclòs la base, col·locada sobre formigó, amb compressor i càrrega manual de runa sobre camió o contenidor, amb dificultat per conservació estructura metàl·lica de barana.	**16,14**	**€**
			Altres conceptes	16,14000	€
P-36	P214P-117R	m3	Enderroc de fonament corregut de formigó en massa, amb compressor i càrrega manual i mecànica de runa sobre camió	**133,71**	**€**
			Altres conceptes	133,71000	€
P-37	P214S-73LH	m	Enderroc de reixat metàl·lic de fins a 2 m d'alçària, com a màxim, i enderroc de daus de formigó, a mà i amb compressor i càrrega manual i mecànica de runa sobre camió o contenidor	**4,01**	**€**
			Altres conceptes	4,01000	€
P-38	P21G4-11A	m	Demolició de cuneta trapezoïdal de formigó de fins a 50 cm d'amplària i 10 cm de gruix, amb compressor de dos martells pneumàtics i càrrega sobre camió	**24,65**	**€**
			Altres conceptes	24,65000	€
P-39	P21G5-05LH	u	Demolició d'embornal de 70x50, prefabricat de formigó d'alçada 30 a50 cm, amb mitjans mecànics i càrrega sobre camió. Inclou desmuntatge reixa, acopi en obra i recol·locació sobre nova canal.	**10,22**	**€**
			Altres conceptes	10,22000	€
P-40	P21G5-54LH	u	Demolició d'embornal de 70x30cm, prefabricat de formigó d'alçada 30 a50 cm, amb mitjans mecànics i càrrega sobre camió. Inclou desmuntatge reixa, acopi en obra i recol·locació sobre nova canal.	**10,22**	**€**
			Altres conceptes	10,22000	€

QUADRE DE PREUS NÚMERO 2

NÚMERO	CODI	UA	DESCRIPCIÓ	PREU	
P-41	P21G7-49K	m	Demolició d'aqueta de 80 cm, de parets de 15 cm de maó, amb mitjans mecànics i càrrega sobre camió	**7,68**	**€**
			Altres conceptes	7,68000	€
P-42	P221K-TG43	m3	Excavació de cala, per a localització de serveis, amb mitjans manuals i reblert i compactació de terres seleccionades de la pròpia excavació, sense pedres	**108,08**	**€**
			Altres conceptes	108,08000	€
P-43	P2253-54LH	m3	Reblert de rasa o pou amb sorres de material reciclat mixt de la mateixa obra , en tongades de 25 cm com a màxim	**2,34**	**€**
			Altres conceptes	2,34000	€
P-44	P2R4-VSRL	m3	Càrrega amb mitjans mecànics i transport de terres no contaminades a obra exterior o centre de valorització, amb camió de 7 t, amb un recorregut de més de 10 i fins a 15 km	**15,06**	**€**
			Altres conceptes	15,06000	€
P-45	P2R5-DT1A	m3	Transport de residus a instal·lació autoritzada de gestió de residus, amb camió de 7 t i temps d'espera per a la càrrega a màquina, amb un recorregut de més de 10 i fins a 15 km	**14,57**	**€**
			Altres conceptes	14,57000	€
P-46	P2RA-IQFM	m3	Disposició controlada de residus en centre de reciclatge de residus de formigó inerts amb una densitat 1,45 t/m3, procedents de construcció o demolició, amb codi 17 01 01 segons la Llista Europea de Residus	**17,19**	**€**
	B2RA-28TN	t	Disposició controlada de residus en centre de reciclatge de residus de formigó inerts amb una densitat 1,45 t/m3, procedents de construcció o demolició, amb codi 17 01 01 segons la Llista Europea de Residus	16,37050	€
			Altres conceptes	0,81950	€
P-47	P2RB-HIFS	m3	Disposició de terres no contaminades de densitat aparent 1,6 t/m3, a valoritzador de materials naturals excavats amb codi VNME	**10,60**	**€**
	B2RB-HFVL	t	Disposició de terres no contaminades de densitat aparent 1,6 t/m3, a valoritzador de materials naturals excavats amb codi VNME	10,09600	€
			Altres conceptes	0,50400	€
P-48	P6A3-FLP	m	Tanca a mida. Reixat d'acer de 2,5 m d'alçària format per panells modulars d'amplades ajustades a cada tram amb malla emmarcada, marc format per tub de 50x40x1.5 mm i malla electrosoldada de 50x300 mm i 5 mm de gruix, soldats a suports verticals de tub de secció rectangular de 30x50 mm i 2 mm de gruix, situats com a màxim a 2,8 m als extrems de cada panell, amb acabat galvanitzat i amb platines per a realitzar la fixació, col·locat mecànicament al suport. Inclosa la porta amb el mateix material i alçada.	**380,46**	**€**
	B0AP-07IX	u	Tac d'acer de d 10 mm, amb cargol, volandera i femella	3,12440	€
	B6A2-0JLH	m	Reixat d'acer de 2,5 m d'alçària format per panells modulars d'amplades ajustades a cada tram amb malla emmarcada, marc format per tub de 50x30x2 mm i malla electrosoldada de 50x200 mm i 6 mm de gruix, fixats soldat t a suports verticals de tub de secció rectangular de 30x50 mm i 2 mm de gruix, situats cada 2,8 m als extrems de cada panell, amb acabat galvanitzat i amb platines per a realitzar la fixació.	49,07000	€
			Altres conceptes	328,26560	€
P-49	P963-15UV	m	Vorada corba de formigó,, monocapa, amb secció normalitzada per a vianants A3 20x8 cm, segons UNE 127340, de classe climàtica B, classe resistent a l'abrasió H i classe resistent a flexió S (R-3,5 MPa) segons UNE-EN 1340, col·locada sobre base de formigó d'ús no estructural HNE-20/P/40 i de 10 a 20 cm d'alçària, i rejuntat amb morter per a ram de paleta	**65,29**	**€**
	B960-0GSX	m	Vorada corba de formigó,, monocapa, amb secció normalitzada per a vianants A3 20x8 cm, segons UNE 127340, de classe climàtica B, classe resistent a l'abrasió H i classe resistent a flexió S (R-3,5 MPa) segons UNE-EN 1340	34,34550	€
	B011-05ME	m3	Aigua	0,00246	€
	B069-I3Q0	m3	Formigó d'ús no estructural HNE-20/P/40 de resistència a compressió 20 N/mm2, consistència plàstica i grandària màxima del granulat 40 mm	7,17517	€

QUADRE DE PREUS NÚMERO 2

NÚMERO	CODI	UA	DESCRIPCIÓ	PREU	
	B07L-1PY6	t	Morter per a ram de paleta, classe M 5 (5 N/mm2), en sacs, de designació (G) segons norma UNE-EN 998-2	0,53702	€
			Altres conceptes	23,22985	€
P-50	P967-160LH	m	Vorada feta in situ amb formigó encofrat de 40x50x30 cm (axLxH),, fabricada amb granulats reciclats, col·locada sobre base de formigó d'ús no estructural HNE-15/P/40 de 25 a 30 cm d'alçària.	**44,52**	**€**
	B962-IXGA	m	Peça recta de formigó per a vorades, doble capa per a vianants 30x15 cm, de classe climàtica B, classe resistent a l'abrasió H i classe resistent a flexió S (R-3,5 MPa) segons UNE-EN 1340, fabricada amb granulats reciclats	7,59150	€
	B07L-1PY6	t	Morter per a ram de paleta, classe M 5 (5 N/mm2), en sacs, de designació (G) segons norma UNE-EN 998-2	0,55077	€
	B069-2A9P	m3	Formigó d'ús no estructural HNE-15/P/40 de resistència a compressió 15 N/mm2, consistència plàstica i grandària màxima del granulat 40 mm	13,30560	€
	B011-05ME	m3	Aigua	0,00251	€
			Altres conceptes	23,06962	€
P-51	P967-160NC	m	Vorada feta amb peça recta de formigó per a vorades model P1, monocapa, amb secció normalitzada per a vianants A3 20x8 cm, segons UNE 127340, de classe climàtica B, classe resistent a l'abrasió H i classe resistent a flexió S (R-3,5 MPa) segons UNE-EN 1340, col·locada sobre base de formigó d'ús no estructural HNE-15/P/40 de 10 a 20 cm d'alçària, i rejuntat amb morter per a ram de paleta	**32,19**	**€**
	B069-2A9P	m3	Formigó d'ús no estructural HNE-15/P/40 de resistència a compressió 15 N/mm2, consistència plàstica i grandària màxima del granulat 40 mm	7,09632	€
	B011-05ME	m3	Aigua	0,00246	€
	B07L-1PY6	t	Morter per a ram de paleta, classe M 5 (5 N/mm2), en sacs, de designació (G) segons norma UNE-EN 998-2	0,53702	€
	B962-0GQS	m	Peça recta de formigó per a vorades model P1, monocapa, amb secció normalitzada per a vianants A3 20x8 cm, segons UNE 127340, de classe climàtica B, classe resistent a l'abrasió H i classe resistent a flexió S (R-3,5 MPa) segons UNE-EN 1340	5,09250	€
			Altres conceptes	19,46170	€
P-52	P975-O234	m	Rigola en forma de cuneta de formigó en massa HM - 30 / F / 10 / x0 amb una quantitat de ciment de 275 kg/m3 i relació aigua ciment =< 0.6, de 15 cm d'amplària i de 25 a 30 cm d'alçària, acabat remolinat	**8,15**	**€**
	B06F1-KB8G	m3	Formigó en massa HM - 30 / F / 10 / x0 amb una quantitat de ciment de 275 kg/m3 i relació aigua ciment =< 0.6	6,71319	€
			Altres conceptes	1,43681	€
P-53	P9A2-DN4X	m3	Paviment de sauló, amb estesa i piconatge del material al 95 % del PM	**36,58**	**€**
	B03C-05NM	m3	Sauló sense garbellar	24,13850	€
	B011-05ME	m3	Aigua	0,12950	€
			Altres conceptes	12,31200	€
P-54	P9F4-HEJC	m2	Paviment de llosa de formigó per a paviments de 20x40 cm i 10 cm de gruix, de forma rectangular, textura pètria, preu alt, sobre llit d'ull de perdiu de 5 cm de gruix, amb rebliment de junts amb sorra fina i compactació del paviment acabat	**74,11**	**€**
	B03L-05N5	t	Sorra de pedrera de 0 a 3,5 mm	1,92228	€
	B9F2-1GEG	m2	Llosa de formigó per a paviments de 20x40 cm i 10 cm de gruix, de forma rectangular, textura pètria, preu alt	51,77520	€
			Altres conceptes	20,41252	€
P-55	P9F4-HFSG	m2	Paviment de llosa de formigó per a paviments de 60x40 cm i 10 cm de gruix, de forma rectangular, textura pètria, preu superior, sobre llit de ull de perdiu de 5 cm de gruix, amb rebliment de junts amb sorra fina i compactació del paviment acabat	**65,23**	**€**

QUADRE DE PREUS NÚMERO 2

NÚMERO	CODI	UA	DESCRIPCIÓ	PREU	
	B9F2-1GDV	m2	Llosa de formigó per a paviments de 60x40 cm i 8 cm de gruix, de forma rectangular, textura pètria, preu superior	44,11500	€
	B03L-05N5	t	Sorra de pedrera de 0 a 3,5 mm	1,92228	€
			Altres conceptes	19,19272	€
P-56	PD59-50LH	m	Canal in situ de lloseta de formigó de 0.05x0.6x0.3 (gxLxh) en forma de U i taló, de 50 cm d'amplària interior, sobre solera de 10 cm de formigó d'ús no estructural HNE-20/P/20 de resistència a compressió 20 N/mm2, consistència plàstica i grandària màxima del granulat 20 mm	**136,24**	**€**
	B069-I4H8	m3	Formigó d'ús no estructural HNE-20/P/20 de resistència a compressió 20 N/mm2, consistència plàstica i grandària màxima del granulat 20 mm	10,97158	€
	BD5H-0MCI	m	Peça prefabricada de formigó amb forma de U i taló, de 100x70 cm i 40 cm d'alçària mitja	104,63200	€
			Altres conceptes	20,63642	€
P-57	PD59-50US	m	Canal prefabricat de formigó en forma de U i taló, de 60 cm d'amplària interior, sobre solera de 10 cm de formigó d'ús no estructural HNE-20/P/20 de resistència a compressió 20 N/mm2, consistència plàstica i grandària màxima del granulat 20 mm	**136,24**	**€**
	B069-I4H8	m3	Formigó d'ús no estructural HNE-20/P/20 de resistència a compressió 20 N/mm2, consistència plàstica i grandària màxima del granulat 20 mm	10,97158	€
	BD5H-0MCI	m	Peça prefabricada de formigó amb forma de U i taló, de 100x70 cm i 40 cm d'alçària mitja	104,63200	€
			Altres conceptes	20,63642	€
P-58	PD59-50UU	m	Canal prefabricat de formigó en forma de U i encaix, de 30 cm d'amplària interior, sobre solera de 10 cm de formigó d'ús no estructural HNE-20/P/20 de resistència a compressió 20 N/mm2, consistència plàstica i grandària màxima del granulat 20 mm	**75,26**	**€**
	BD5H-0MCH	m	Peça prefabricada de formigó amb forma de U i encaix, de 50x40 cm i 15 cm d'alçària mitja	56,73800	€
	B069-I4H8	m3	Formigó d'ús no estructural HNE-20/P/20 de resistència a compressió 20 N/mm2, consistència plàstica i grandària màxima del granulat 20 mm	6,26947	€
			Altres conceptes	12,25253	€
P-59	PDK1-DX9T	u	Bastiment quadrat i tapa quadrat de fosa dúctil per a pericó de serveis, recolzada, pas lliure de 300x300 mm i classe C250 segons norma UNE-EN 124, col·locada amb morter per a ram de paleta	**43,41**	**€**
	BDK5-1KH4	u	Bastiment quadrat i tapa quadrat de fosa dúctil per a pericó de serveis, recolzada, pas lliure de 300x300 mm i classe C250 segons norma UNE-EN 124	22,03000	€
	B07L-1PY6	t	Morter per a ram de paleta, classe M 5 (5 N/mm2), en sacs, de designació (G) segons norma UNE-EN 998-2	0,14440	€
			Altres conceptes	21,23560	€
P-60	PDK2-VL6N	u	Pericó de registre de fàbrica de maó de 40x40x40 cm, per a instal·lacions de serveis, amb parets de 15 cm de gruix de maó calat de 290x140x100 mm, arrebossada i lliscada interiorment amb morter mixt amb una proporció en volum 1:2:10, sobre solera formigó de 20 cm de gruix i reblert lateral amb terra de la mateixa excavació	**120,41**	**€**
	B069-2A9O	m3	Formigó d'ús no estructural HNE-15/P/20 de resistència a compressió 15 N/mm2, consistència plàstica i grandària màxima del granulat 20 mm	15,71801	€
	B055-067M	t	Ciment pòrtland amb filler calcari CEM II/B-L 32,5 R segons UNE-EN 197-1, en sacs	0,35452	€
	B0F1A-0760	u	Maó calat R-25, de 290x140x100 mm, per a revestir, categoria I, HD, segons la norma UNE-EN 771-1	7,97236	€
	B011-05ME	m3	Aigua	0,00259	€
			Altres conceptes	96,36252	€
P-61	PFB3-140H	m	Tub de polietilè de designació PE 100, diàmetre nominal DN 63, pressió nominal PN 10 (SDR 17), subministrat en rotlle, fabricació segons norma UNE-EN 12201-2, inclosa la part proporcional d'accessoris d'unió mitjançant electrosoldadura, col·locat al fons de la rasa, sense afectació per presència de serveis en la rasa, sense presència d'estrebada, amb grau de dificultat baix, amb reblert sobre llit de sorra de 0,1 m de gruix, inclòs el reblert del	**12,36**	**€**

QUADRE DE PREUS NÚMERO 2

NÚMERO	CODI	UA	DESCRIPCIÓ	PREU	
			recolzament del tub		
	BFWF-W63I	u	Accessori per a tubs de polietilè de densitat alta, de 63 mm de diàmetre nominal exterior, de plàstic, 16 bar de pressió nominal, per a electrosoldadura	0,91875	€
	BFB3-W629	m	Tub de polietilè de designació PE 100, diàmetre nominal DN 63, pressió nominal PN 10 (SDR 17), subministrat en rotlle, fabricació segons norma UNE-EN 12201-2	3,77400	€
	B03L-05N5	t	Sorra de pedrera de 0 a 3,5 mm	2,96251	€
			Altres conceptes	4,70474	€
P-62	PFB3-140LH	m	Tub de polietilè de designació PE 100, diàmetre nominal DN 90, pressió nominal PN 10 (SDR 17), subministrat en barres de 6 m, fabricació segons norma UNE-EN 12201-2, inclosa la part proporcional d'accessoris d'unió mitjançant electrosoldadura, col·locat al fons de la rasa, sense afectació per presència de serveis en la rasa, sense presència d'estrebada, amb grau de dificultat baix.	**22,30**	**€**
	BFB3-099M	m	Tub de polietilè de designació PE 100, diàmetre nominal DN 90, pressió nominal PN 10 (SDR 17), subministrat en barres de 6 m, fabricació segons norma UNE-EN 12201-2	7,63980	€
	BFWF-W63M	u	Accessori per a tubs de polietilè de densitat alta, de 90 mm de diàmetre nominal exterior, de plàstic, 16 bar de pressió nominal, per a electrosoldadura	3,44400	€
			Altres conceptes	11,21620	€
P-63	PG2N-EUG	m	Tub corbable corrugat de polietilè, de doble capa, llisa la interior i corrugada l'exterior, de 125 mm de diàmetre nominal, aïllant i no propagador de la flama, resistència a l'impacte de 28 J, resistència a compressió de 450 N, muntat com a canalització soterrada	**6,01**	**€**
	BG2Q-1KSX	m	Tub corbable corrugat de polietilè, de doble capa, llisa la interior i corrugada l'exterior, de 125 mm de diàmetre nominal, aïllant i no propagador de la flama, resistència a l'impacte de 28 J, resistència a compressió de 450 N, per a canalitzacions soterrades	4,17180	€
			Altres conceptes	1,83820	€
P-64	PG2N-EUG	m	Tub corbable corrugat de polietilè, de doble capa, llisa la interior i corrugada l'exterior, de 90 mm de diàmetre nominal, aïllant i no propagador de la flama, resistència a l'impacte de 20 J, resistència a compressió de 450 N, muntat com a canalització soterrada	**4,77**	**€**
	BG2Q-1KTE	m	Tub corbable corrugat de polietilè, de doble capa, llisa la interior i corrugada l'exterior, de 90 mm de diàmetre nominal, aïllant i no propagador de la flama, resistència a l'impacte de 20 J, resistència a compressió de 450 N, per a canalitzacions soterrades	2,99880	€
			Altres conceptes	1,77120	€
P-65	PG33-E6VZ	m	Cable amb conductor de coure de tensió assignada0,6/1 kV, de designació RV-K, construcció segons norma UNE 21123-2, pentapolar, de secció 5x2,5 mm2, amb coberta del cable de PVC, classe de reacció al foc Eca segons la norma UNE-EN 50575, col·locat en tub	**5,34**	**€**
	BG33-G2ST	m	Cable amb conductor de coure de tensió assignada0,6/1 kV, de designació RV-K, construcció segons norma UNE 21123-2, pentapolar, de secció 5x2,5 mm2, amb coberta del cable de PVC, classe de reacció al foc Eca segons la norma UNE-EN 50575	4,22280	€
			Altres conceptes	1,11720	€
P-66	PJM45-MAB	u	Comptador d'aigua de velocitat, de turbina axial, tipus woltmann, amb connexions embridades segons UNE-EN 1092-2, diàmetre nominal DN50 i pressió nominal PN16, transmissió magnètica, equipat amb emissor d'impulsos inductiu, rati de mesura de 10, 100 o 1.000 l/impuls, cabal permanent Q3 de 40 m3/h, rati Q3/Q1 >= 100, classe de temperatura T50, cos de fosa dúctil amb revestiment amb revestiment epoxi, construcció segons UNE-EN ISO 4064-1 i REAL DECRETO 244/2016, col·locat	**471,58**	**€**
	BJM35-MXUZ	u	Comptador d'aigua de velocitat, de turbina axial, tipus woltmann, amb connexions embridades segons UNE-EN 1092-2, diàmetre nominal DN50 i pressió nominal PN16, transmissió magnètica, equipat amb emissor d'impulsos inductiu, rati de mesura de 10, 100 o 1.000 l/impuls, cabal permanent Q3 de 40 m3/h, rati Q3/Q1 >= 100, classe de temperatura T50, cos de fosa dúctil amb revestiment amb revestiment epoxi, construcció segons UNE-EN ISO 4064-1 i REAL DECRETO 244/2016	428,48000	€
			Altres conceptes	43,10000	€
P-67	PJS5-HALH	u	Boca de reg amb cos de fosa horitzontal, model Hospitalet.	**242,00**	**€**

QUADRE DE PREUS NÚMERO 2

NÚMERO	CODI	UA	DESCRIPCIÓ	PREU	
	BJS1-H6R1	u	Petit material metàl·lic per a connexió de la boca de reg amb la canonada	42,45000	€
	BJS6-H5LH	u	Boca de reg horitzontal, amb rosca de 62 x 5 mm de pas de perfil rodó (model rosca SGAB)	143,90000	€
			Altres conceptes	55,65000	€
P-68	PJSM-HBBE	u	Pericó circular de polirpopilè, per instal·lacions de reg, de 25 cm de diàmetre i 25 cm d'alçada, amb tapa amb cargol per tancar, col·locada sobre llit de grava, i reblert de terra lateral	**29,20**	**€**
	B03J-0K8V	t	Grava de pedrera, per a drens	0,61056	€
	BJSM-H6RB	u	Pericó circular de poliropilè, per instal·lacions de reg, de 25 cm de diàmetre i 25 cm d'alçada, amb tapa amb cargol per tancar	13,50000	€
			Altres conceptes	15,08944	€
P-69	PJSM5-VA4	u	Pericó de fàbrica de maó per a instal·lacions de reg de mides interiors 60x60x60 cm per a un o dos capçals, format amb parets de 15 cm de gruix de maó calat de 290x140x100 mm, arrebossada i lliscada interiorment amb morter amb una proporció en volum 1:2:10, sobre una base de formigó d'ús no estructural HNE-15/P/20 de resistència a compressió 15 N/mm2, consistència plàstica i grandària màxima del granulat 20 mm i capa drenant de 20 cm de grava, bastiment quadrat i tapa quadrat de fosa dúctil per a pericó de serveis, recolzada, pas lliure de 600x600 mm i classe C250 segons norma UNE-EN 124	**332,25**	**€**
	B0F1A-0760	u	Maó calat R-25, de 290x140x100 mm, per a revestir, categoria I, HD, segons la norma UNE-EN 771-1	16,38764	€
	B069-2A9O	m3	Formigó d'ús no estructural HNE-15/P/20 de resistència a compressió 15 N/mm2, consistència plàstica i grandària màxima del granulat 20 mm	24,81178	€
	B055-067M	t	Ciment pòrtland amb filler calcari CEM II/B-L 32,5 R segons UNE-EN 197-1, en sacs	0,70904	€
	B03J-0K8P	t	Grava de pedrera de pedra granítica, per a drens	5,18238	€
	B011-05ME	m3	Aigua	0,00518	€
	BDK5-UB8N	u	Bastiment quadrat i tapa quadrat de fosa dúctil per a pericó de serveis, recolzada, pas lliure de 600x600 mm classe C250 segons norma UNE-EN 124	129,71000	€
			Altres conceptes	155,44398	€
P-70	PN12-DPRI	u	Vàlvula de comporta manual amb brides, de cos curt, de 50 mm de diàmetre nominal, de 16 bar de PN, cos de fosa nodular EN-GJS-500-7 (GGG50) i tapa de fosa nodular EN-GJS-500-7 (GGG50), amb revestiment de resina epoxi (250 micres), comporta de fosa+EPDM i tancament de seient elàstic, eix d'acer inoxidable 1.4021 (AISI 420), amb accionament per volant de fosa, muntada en pericó de canalització soterrada	**107,14**	**€**
	BN12-0XFY	u	Vàlvula de comporta manual amb brides, de cos curt, de 50 mm de diàmetre nominal, de 16 bar de PN, cos de fosa nodular EN-GJS-500-7 (GGG50) i tapa de fosa nodular EN-GJS-500-7 (GGG50), amb revestiment de resina epoxi (250 micres), comporta de fosa+EPDM i tancament de seient elàstic, eix d'acer inoxidable 1.4021 (AISI 420), amb accionament per volant de fosa	85,37000	€
			Altres conceptes	21,77000	€
P-71	PN84-DABT	u	Vàlvula de retenció de clapeta, segons norma UNE-EN 12334, amb brides, de 100 mm de diàmetre nominal, de 16 bar de pressió nominal, cos de fosa nodular EN-GJS-400-15 (GGG40) amb recobriment de resina epoxi (200 micres), clapeta de fosa nodular EN-GJS-400-15 (GGG40), tancament de seient elàstic, muntada en pericó de canalització soterrada	**262,03**	**€**
	BN84-0X3G	u	Vàlvula de retenció de clapeta, segons norma UNE-EN 12334, amb brides, de 100 mm de diàmetre nominal, de 16 bar de pressió nominal, cos de fosa nodular EN-GJS-400-15 (GGG40) amb recobriment de resina epoxi (200 micres), clapeta de fosa nodular EN-GJS-400-15 (GGG40), tancament de seient elàstic	167,50000	€
			Altres conceptes	94,53000	€
P-72	PR36-8RV4	m3	Terra vegetal de jardineria de categoria alta, amb una conductivitat elèctrica menor de 0,8 dS/m, segons NTJ 07A, subministrada a granel i escampada amb retroexcavadora petita i mitjans manuals	**64,61**	**€**

QUADRE DE PREUS NÚMERO 2

NÚMERO	CODI	UA	DESCRIPCIÓ	PREU	
	BR3D-21GI	m3	Terra vegetal de jardineria de categoria alta, amb una conductivitat elèctrica menor de 0,8 dS/m, segons NTJ 07A, subministrada a granel	49,54950	€
			Altres conceptes	15,06050	€
P-73	SJS5JB01	u	Vàlvula antisifó per a instal·lacio de reg per degoteig, de material plàstic, de 1" de diàmetre, instal·lada en arqueta existent	**25,64**	**€**
	BJS5R200	u	Vàlvula antidrenant o de rentat automàtica per a instal·lacio de reg per degoteig, de material plàstic, de 1" de diàmetre	8,99000	€
			Altres conceptes	16,65000	€
P-74	ZZZO02	u	Sistema desincrustant	**5.900,04**	**€**
			Sense descomposició	5.900,04000	€
P-75	ZZZOOO	u	Sistema desincrustant	**4.316,04**	**€**
			Sense descomposició	4.316,04000	€
P-76	ZZZOOOU	u	Sensorització	**2.500,00**	**€**
			Sense descomposició	2.500,00000	€

05. PRESSUPOST

PRESSUPOST

Data: 16/12/25 Pàg.: 1

Obra 01 Pressupost LHL-PSA-17-XARXA AIGUA NO POTA
Capítol 00 Treballs previ

NUM.	CODI	UA	DESCRIPCIÓ	PREL	AMIDAMENT	IMPORT
1	P221K-TG43	m3	Excavació de cala, per a localització de serveis, amb mitjans manuals i reblert i compactació de terres seleccionades de la pròpia excavació, sense pedres (P - 42)	108,08	1,300	140,50
2	P214S-73LH	m	Enderroc de reixat metàl·lic de fins a 2 m d'alçària, com a màxim, i enderroc de daus de formigó, a mà i amb compressor i càrrega manual i mecànica de runa sobre camió o contenidor (P - 37)	4,01	24,900	99,85

TOTAL Capítol 01.00 240,35

Obra 01 Pressupost LHL-PSA-17-XARXA AIGUA NO POTA
Capítol 01 Escomesa (Escom., pericó,valv. inic, carret...)

NUM.	CODI	UA	DESCRIPCIÓ	PREL	AMIDAMENT	IMPORT
1	FDK3UR45	u	Pericó de 180x70x70 cm de mides interiors, model de la companyia d'aigües, amb paret de maó calat, sobre base drenant de graves, arrebossada i lliscada i impermeabilitzada. Inclou tubs passamurs de 100 mm de diàmetre, bastiment i tapa metàl·lica amb tirador ocultable (P - 5)	385,65	2,000	771,30
2	ZZZOOO	u	Sistema desincrustant (P - 75)	4.316,04	1,000	4.316,04
3	ZZZOOOU	u	Sensorització (P - 76)	2.500,00	1,000	2.500,00
4	FJMZUZ40	u	Connexió a la xarxa general amb escomesa de 10 m3/h. Inclou els drets de la companyia, el comptador volumètric, el ramal, connexions, permisos i accessoris. Partida alçada a justificar (P - 13)	3.774,38	1,000	3.774,38
5	FJM1UZB1	u	Comptador d'aigua de velocitat, amb turbina axial tipus Woltman o equivalent, amb unions embridades de diàmetre nominal 2´´, connectat a una bateria o a un ramal (P - 12)	555,92	3,000	1.667,76
6	FNER1551	u	Filtre per a instal·lació de reg d'1´´1/2 de diàmetre, de material plàstic, amb element filtrant d'anelles de 120 mesh, sense vàlvula de purga, muntat roscat (P - 27)	107,73	1,000	107,73
7	FNZ116G4	u	Carret extensible de desmuntatge amb brides, amb virolla interior i exterior d'acer inoxidable 1.4301 (AISI 304), junt d'estanquitat d'etilè propilè dià (EPDM), revestiment de resina epoxi (150 micres), de 200 mm de diàmetre nominal, de 16 bar de pressió nominal, muntat en pericó de canalització soterrada (P - 28)	610,62	1,000	610,62
8	PN84-DABT	u	Vàlvula de retenció de clapeta, segons norma UNE-EN 12334, amb brides, de 100 mm de diàmetre nominal, de 16 bar de pressió nominal, cos de fosa nodular EN-GJS-400-15 (GGG40) amb recobriment de resina epoxi (200 micres), clapeta de fosa nodular EN-GJS-400-15 (GGG40), tancament de seient elàstic, muntada en pericó de canalització soterrada (P - 71)	262,03	2,000	524,06
9	ZZZO02	u	Sistema de Dosificació d'antiincrustant, d'una solució de Hexametafosfatque actua com a segrestant de la cal, consistent en la instal·lació d'una bomba dosificadora, canya de dosifi cació, subministrament de producte anti incrustant, i proves de funcionament. (P - 74)	5.900,04	1,100	6.490,04

TOTAL Capítol 01.01 20.761,93

Obra 01 Pressupost LHL-PSA-17-XARXA AIGUA NO POTA
Capítol 02 Xarxa primaria i boques (rases, generals)

PRESSUPOST

Data: 16/12/25 Pàg.: 2

NUM.	CODI	UA	DESCRIPCIÓ	PREL	AMIDAMENT	IMPORT
1	F223U110	m	Excavació de rasa per canonades principals del reg, amb mitjans mecànics de 40x60 cm, amb piconatge i regularització del fons, aportació de 20 cm de sauló garbellat, resta del reblert i compactació per capes amb terres seleccionades sense pedres de la pròpia excavació i banda de senyalització (P - 2)	10,78	1.691,756	18.237,13
2	F223U107	m	Excavació manual de rasa per a instal·lacions de 40x60 cm, reblert i compactació per capes amb terres seleccionades sense pedres de la pròpia excavació. Inclou banda de senyalització. (P - 1)	15,95	872,380	13.914,46
3	PJSM-HBBE	u	Pericó circular de polirpopilè, per instal·lacions de reg, de 25 cm de diàmetre i 25 cm d'alçada, amb tapa amb cargol per tancar, col·locada sobre llit de grava, i reblert de terra lateral (P - 68)	29,20	62,000	1.810,40
4	FDK2UR20	u	Pericó doble per a varis capçals de reg de 120x60x60cm, format per parets de maó calat de 15 cm de gruix arrebossades amb morter 1:3 i sobre base drenant de 20 cm de gruix de grava. Inclou l'excavació amb mitjans mecànics o manuals, marc i tapa articulada doble de fosa dúctil de 117x60 cm de resistència B125, amb tancament de seguretat i relleu antilliscant, tipus Norfond o equivalent, i qualsevol material o mà d'obra necessària per deixar la unitat d'obra totalment acabada (P - 4)	846,04	3,000	2.538,12
5	PDK2-VL6N	u	Pericó de registre de fàbrica de maó de 40x40x40 cm, per a instal·lacions de serveis, amb parets de 15 cm de gruix de maó calat de 290x140x100 mm, arrebossada i lliscada interiorment amb morter mixt amb una proporció en volum 1:2:10, sobre solera formigó de 20 cm de gruix i reblert lateral amb terra de la mateixa excavació (P - 60)	120,41	47,000	5.659,27
6	PJSM5-VA44	u	Pericó de fàbrica de maó per a instal·lacions de reg de mides interiors 60x60x60 cm per a un o dos capçals, format amb parets de 15 cm de gruix de maó calat de 290x140x100 mm, arrebossada i lliscada interiorment amb morter amb una proporció en volum 1:2:10, sobre una base de formigó d'ús no estructural HNE-15/P/20 de resistència a compressió 15 N/mm2, consistència plàstica i grandària màxima del granulat 20 mm i capa drenant de 20 cm de grava, bastiment quadrat i tapa quadrat de fosa dúctil per a pericó de serveis, recolzada, pas lliure de 600x600 mm i classe C250 segons norma UNE-EN 124 (P - 69)	332,25	94,000	31.231,50
7	FJS5R102	u	Vàlvula de rentat per a instal·lacio de reg per degoteig, de material plàstic, d'1/2" de diàmetre, intal·lada en pericó (P - 16)	14,47	62,000	897,14
8	FJSFU558	u	Capçal de reg per electrovàlvula master de 2´´ DN i 10 bar de pressió en by pass, totalment desmuntable, format per 3 vàlvules d'esfera manual de PVC de racord pla i rosca mascle, electrovàlvula de pas total amb regulador de cabal i solenoide a 24v amb possibilitat d'obertura manual i drenatge intern i connexions estanques, tipus PGA. Inclou tots els accessoris, tes i colzes, de llautó, i la mà d'obra necessària per deixar la unitat d'obra totalment acabada i ajustada, dins de pericó (P - 25)	630,54	1,000	630,54
9	FJSFU338	u	Capçal de sector de reg per aspersió, de 1´´ 1/2 de diàmetre nominal i 10 bar de pressió, totalment desmuntable, format per vàlvula d'esfera manual de PVC tipus sandwich de ràcord pla i rosca mascle, electrovàlvula de pas total amb regulador de cabal i solenoide a 24 v amb possibilitat d'obertura manual i drenatge intern i connexions estanques, tipus PGA. Inclou tots els accessoris, tes i colzes, de llautó, i la mà d'obra necessària per deixar la unitat d'obra totalment acabada i ajustada dins de pericó (P - 24)	193,97	10,000	1.939,70
10	FJSFU238	u	Capçal de sector de reg per degoteig de 1´´ 1/2 de diàmetre nominal i 10 bar de pressió, totalment desmuntable, format per: vàlvula d'esfera manual de PVC tipus sandwich de ràcord pla i rosca mascle, electrovàlvula de pas total amb regulador de cabal i solenoide a 24 v amb possibilitat d'obertura manual i drenatge intern i connexions estanques. Inclou tots els accessoris de llautó i mà d'obra necessària per deixar la unitat d'obra totalment acabada i ajustada dins de pericó (P - 23)	503,04	15,000	7.545,60

PRESSUPOST

11	FJSFU938	u	Capçal de sector de reg per aspersió, de 1´´ 1/2 de diàmetre nominal i 10 bar de pressió, totalment desmuntable, format per un by pass, de 3 vàlvules d'esfera manual de PVC tipus sandwich de racord pla i rosca mascle, electrovàlvula de pas total amb regulador de cabal i solenoide a 24 v amb possibilitat d'obertura manual i drenatge intern i connexions estanques, tipus PGA. Inclou tots els accessoris, tes i colzes, de llautó, i mà d'obra necessària per deixar la unitat d'obra totalment acabada i ajustada dins de pericó (P - 26)	370,86	3,000	1.112,58
12	FFB1U842	m	Tub de polietilè de densitat alta PE100 de 50 mm de diàmetre nominal exterior, de 10 bar de pressió nominal, UNE-EN 12201, per aigua no potable, banda marró o lila, connectat per electrofusió, inclou part proporcional d'accessoris i mà d'obra per a deixar la unitat d'obra totalment acabada i provada segons PCT. Amidament metres realment col·locats (P - 6)	7,54	50,000	377,00
13	SJS5JB01	u	Vàlvula antisifó per a instal·lacio de reg per degoteig, de material plàstic, de 1" de diàmetre, instal·lada en arqueta existent (P - 73)	25,64	31,000	794,84
14	PJM45-MABK	u	Comptador d'aigua de velocitat, de turbina axial, tipus woltmann, amb connexions embridades segons UNE-EN 1092-2, diàmetre nominal DN50 i pressió nominal PN16, transmissió magnètica, equipat amb emissor d'impulsos inductiu, rati de mesura de 10, 100 o 1.000 l/impuls, cabal permanent Q3 de 40 m3/h, rati Q3/Q1 >= 100, classe de temperatura T50, cos de fosa dúctil amb revestiment amb revestiment epoxi, construcció segons UNE-EN ISO 4064-1 i REAL DECRETO 244/2016, col·locat (P - 66)	471,58	3,000	1.414,74
15	FG22TL1K	m	Tub corbable corrugat de polietilè, de doble capa, llisa la interior i corrugada l'exterior, de 125 mm de diàmetre nominal, aïllant i no propagador de la flama, resistència a l'impacte de 28 J, resistència a compressió de 450 N, muntat com a canalització soterrada (P - 11)	6,82	943,000	6.431,26
16	PDK1-DX9T	u	Bastiment quadrat i tapa quadrat de fosa dúctil per a pericó de serveis, recolzada, pas lliure de 300x300 mm i classe C250 segons norma UNE-EN 124, col·locada amb morter per a ram de paleta (P - 59)	43,41	47,000	2.040,27
17	PJS5-HALH	u	Boca de reg amb cos de fosa horitzontal, model Hospitalet. (P - 67)	242,00	47,000	11.374,00
18	PN12-DPRI	u	Vàlvula de comporta manual amb brides, de cos curt, de 50 mm de diàmetre nominal, de 16 bar de PN, cos de fosa nodular EN-GJS-500-7 (GGG50) i tapa de fosa nodular EN-GJS-500-7 (GGG50), amb revestiment de resina epoxi (250 micres), comporta de fosa+EPDM i tancament de seient elàstic, eix d'acer inoxidable 1.4021 (AISI 420), amb accionament per volant de fosa, muntada en pericó de canalització soterrada (P - 70)	107,14	14,000	1.499,96
19	PFB3-140LH	m	Tub de polietilè de designació PE 100, diàmetre nominal DN 90, pressió nominal PN 10 (SDR 17), per a ús no potable marcat amb banda marró o lila, subministrat en barres de 6 m, fabricació segons norma UNE-EN 12201-2, inclosa la part proporcional d'accessoris d'unió mitjançant electrosoldadura, col·locat al fons de la rasa, sense afectació per presència de serveis en la rasa, sense presència d'estrebada, amb grau de dificultat baix. (P - 62)	22,30	2.538,514	56.608,86
20	PFB3-140HM	m	Tub de polietilè de designació PE 100, diàmetre nominal DN 63, pressió nominal PN 10 (SDR 17), subministrat en rotlle, per a ús no potable marcat amb banda marró o lila, fabricació segons norma UNE-EN 12201-2, inclosa la part proporcional d'accessoris d'unió mitjançant electrosoldadura, col·locat al fons de la rasa, sense afectació per presència de serveis en la rasa, sense presència d'estrebada, amb grau de dificultat baix, amb reblert sobre llit de sorra de 0,1 m de gruix, inclòs el reblert del recolzament del tub (P - 61)	12,36	2.250,600	27.817,42
21	P21G7-49KP	m	Demolició d'aqueta de 80 cm, de parets de 15 cm de maó, amb mitjans mecànics i càrrega sobre camió (P - 41)	7,68	32,000	245,76
22	P2253-54LH	m3	Reblert de rasa o pou amb sorres de material reciclat mixt de la mateixa obra , en tongades de 25 cm com a màxim (P - 43)	2,34	8,192	19,17

TOTAL Capítol 01.02 194.139,72

Obra 01 Pressupost LHL-PSA-17-XARXA AIGUA NO POTA

PRESSUPOST

Capítol 03 Zona Arbrat (arquetes, capçal, secundaries, degoters)

NUM.	CODI	UA	DESCRIPCIÓ	PREL	AMIDAMENT	IMPORT
1	FR12R035	u	Protecció d'arbre >=35 cm de diàmetre, format per taulers de fusta de pi tractada fins a 2 m d'alçària col·locats sobre el tronc amb proteccions de poliestirè de 10x10x5mm, lligats amb filferro d'1,3 mm de gruix (P - 29)	36,29	54,000	1.959,66

TOTAL Capítol 01.03 1.959,66

Obra 01 Pressupost LHL-PSA-17-XARXA AIGUA NO POTA

Capítol 04 Zona Arbustives (arquetes, capçal, secundaries,...)

NUM.	CODI	UA	DESCRIPCIÓ	PREL	AMIDAMENT	IMPORT
1	FJS5RG21	m2	Instal·lació en rasa de graella de goters autocompensants tipus Unitecline o equivalent, cabal de 2,3 l/h, sistema Turbonet, amb separació entre goters de 0,4 m i entre laterals de 0,4 m, amb marcatge identificatiu d'aigua no potable. Graella en forma quadrada segons detalls, inclou l'excavació de rases, part proporcional de tubs secundaris (d'alimentació i col·lectors), connexió amb collarins de presa i accessoris. (P - 17)	8,80	2.391,590	21.045,99
2	F223UR05	m	Excavació amb mitjans manuals de rasa per a instal·lació de xarxa secundària de reg de 15 cm d'amplària per 30 cm de fondària, reblert i compactació amb terres seleccionades sense pedres de la pròpia excavació (P - 3)	6,72	1.496,525	10.056,65
3	FFB2F45U	m	Tub de polietilè de densitat baixa PE40, marcat amb banda marró o lila per indicar aigua no potable, de 50 mm de diàmetre nominal exterior, 10 bar de pressió nominal, segons UNE-EN 12201, connectat a pressió, inclou part proporcional d'accessoris i mà d'obra per a deixar l'unitat d'obra totalment acabada i provada segons PCT. (P - 8)	8,64	1.115,689	9.639,55
4	PG2N-EUGF	m	Tub corbable corrugat de polietilè, de doble capa, llisa la interior i corrugada l'exterior, de 125 mm de diàmetre nominal, aïllant i no propagador de la flama, resistència a l'impacte de 28 J, resistència a compressió de 450 N, muntat com a canalització soterrada (P - 63)	6,01	0,000	0,00
5	FFB2E45U	m	Tub de polietilè de densitat baixa PE40, marcat amb banda marró o lila per indicar aigua no potable, de 40 mm de diàmetre nominal exterior, 10 bar de pressió nominal, segons UNE-EN 12201, connectat a pressió, inclou part proporcional d'accessoris i mà d'obra per a deixar l'unitat d'obra totalment acabada i provada segons PCT. (P - 7)	6,57	380,836	2.502,09

TOTAL Capítol 01.04 43.244,28

Obra 01 Pressupost LHL-PSA-17-XARXA AIGUA NO POTA

Capítol 05 Zona Prats (arquetes, capçals, secundaries, aspersors)

NUM.	CODI	UA	DESCRIPCIÓ	PREL	AMIDAMENT	IMPORT
1	F223UR05	m	Excavació amb mitjans manuals de rasa per a instal·lació de xarxa secundària de reg de 15 cm d'amplària per 30 cm de fondària, reblert i compactació amb terres seleccionades sense pedres de la pròpia excavació (P - 3)	6,72	1.221,260	8.206,87
2	FJS2U030	u	Aspersor emergent tipus rotator amb una alçària d'elevació de 30 cm, equipat amb tovera multiraig adient a la seva localització, abast entre 2,5 i 9 m, amb rosca de 1/2", amb vàlvula check, tapa lila indicadora d'aigua freàtica i connexió a la xarxa secundària. Totalment instal·lat i provat. Tarat des de fàbrica. (P - 15)	47,49	116,000	5.508,84
3	FJS22261	u	Aspersor de turbina, amb radi de cobertura de 8 a 14 m, amb cos emergent de plàstic d'alçària 10 cm, amb connexió de diàmetre 3/4", amb vàlvula antidrenatge, i amb tapa indicadora d'aigua no potable, i amb memòria de sector, connectat amb unió articulada a la canonada,	74,80	24,000	1.795,20

PRESSUPOST

		i regulat (P - 14)			
4	FFB2G45U	m	Tub de polietilè de densitat baixa PE40, marcat amb banda marró o lila per indicar aigua no potable, de 63 mm de diàmetre nominal exterior, 10 bar de pressió nominal, segons UNE-EN 12201, connectat a pressió, inclou part proporcional d'accessoris i mà d'obra per a deixar l'unitat d'obra totalment acabada i provada segons PCT. (P - 10)	11,05	1.139,552	12.592,05
5	FFB2G450	m	Tub de polietilè de densitat baixa PE40, marcat amb banda marró o lila per indicar aigua no potable, de 50 mm de diàmetre nominal exterior, 10 bar de pressió nominal, segons UNE-EN 12201, connectat a pressió, inclou part proporcional d'accessoris i mà d'obra per a deixar l'unitat d'obra totalment acabada i provada segons PCT. (P - 9)	11,52	74,280	855,71

TOTAL Capítol 01.05 28.958,67

Obra 01 Pressupost LHL-PSA-17-XARXA AIGUA NO POTA
Capítol 07 Control (Telegestió, programador,cablejat,sensor)

NUM.	CODI	UA	DESCRIPCIÓ	PREL	AMIDAMENT	IMPORT
1	PG2N-EUGK	m	Tub corbable corrugat de polietilè, de doble capa, llisa la interior i corrugada l'exterior, de 90 mm de diàmetre nominal, aïllant i no propagador de la flama, resistència a l'impacte de 20 J, resistència a compressió de 450 N, muntat com a canalització soterrada (P - 64)	4,77	4.049,070	19.314,06
2	FJSAN006	u	Equip de funció de volum tipus Samcla Infinite o equivalent, alimentat a 9V, es comunicació amb resta d'equips del sistema per radiofreqüència (P - 18)	775,37	1,000	775,37
3	PG33-E6VZ	m	Cable amb conductor de coure de tensió assignada0,6/1 kV, de designació RV-K, construcció segons norma UNE 21123-2, pentapolar, de secció 5x2,5 mm2, amb coberta del cable de PVC, classe de reacció al foc Eca segons la norma UNE-EN 50575, col·locat en tub (P - 65)	5,34	4.049,070	21.622,03
4	FSJSOLMP	u	Subministrament i instal·lació sensor de pluja (P - 30)	122,85	1,000	122,85
5	FJSAPL02	u	Equip repetidor tipus Samcla Infinite o equivalent, de dimensions 85x80x95 mm, alimentat mitjançant energia solar fotovoltaica, amb comunicació amb la resta d'equips del sistema per radiofreqüència. (P - 22)	565,45	1,000	565,45
6	FJSANPL7	u	Programador tipus Samcla Infinite o equivalent, alimentació amb corrent de 24Vdc. i sortida per a 12 estacions, comunicació mitjançant radiofreqüència, activació manual amb imant, electrònicament amb consola i remota per Internet, incloent la configuració + VM (P - 21)	783,90	3,000	2.351,70
7	FJSANPL1	u	Equip concentrador tipus Samcla model Infinite o equivalent, amb alimentació de 220v. linclou l'armari amb router 4G i 10 anys de connectivitat, subministrat i instal·lat (P - 19)	3.691,04	1,000	3.691,04
8	FJSANPL5	u	Programador tipus Samcla Infinite o equivalent, alimentació amb piles de 9Vdc. i sortida per a 1 estacions, comunicació mitjançant radiofreqüència, activació manual amb imant, electrònicament amb consola i remota per Internet, incloent la configuració (P - 20)	600,37	1,000	600,37

TOTAL Capítol 01.07 49.042,87

Obra 01 Pressupost LHL-PSA-17-XARXA AIGUA NO POTA
Capítol 08 Paviments i tanca

NUM.	CODI	UA	DESCRIPCIÓ	PREL	AMIDAMENT	IMPORT
1	P2148-49LD	m	Demolició de vorada, inclòs la base, col·locada sobre terra, amb mitjans mecànics i càrrega sobre camió (P - 34)	1,69	46,000	77,74
2	P2143-4RLH	m2	Enderroc de solera de formigó lleugerament armat, de fins a 20 cm de gruix, amb compressor i càrrega manual de runa sobre camió o contenidor (P - 31)	17,89	44,709	799,84

PRESSUPOST

3	P21G5-05LH	u	Demolició d'embornal de 70x50, prefabricat de formigó d'alçada 30 a50 cm, amb mitjans mecànics i càrrega sobre camió. Inclou desmuntatge reixa, acopi en obra i recol·locació sobre nova canal. (P - 39)	10,22	5,000	51,10
4	P21G5-54LH	u	Demolició d'embornal de 70x30cm, prefabricat de formigó d'alçada 30 a50 cm, amb mitjans mecànics i càrrega sobre camió. Inclou desmuntatge reixa, acopi en obra i recol·locació sobre nova canal. (P - 40)	10,22	17,000	173,74
5	P214P-117RT	m3	Enderroc de fonament corregut de formigó en massa, amb compressor i càrrega manual i mecànica de runa sobre camió (P - 36)	133,71	0,700	93,60
6	P2148-I1LH	m	Demolició de vorada de formigó in situ de 0.4x0.5x0.3 (axlxh), inclòs la base, col·locada sobre formigó, amb compressor i càrrega manual de runa sobre camió o contenidor, amb dificultat per conservació estructura metàl·lica de barana. (P - 35)	16,14	2,000	32,28
7	P2146-TG0U	m2	Demolició de paviment de formigó de fins a 20 cm de gruix, amb compressor i càrrega de runa sobre camió o contenidor, prèvia autorització de la DT per utilitzar mitjans manuals en lloc de mecànics. Consentiment previ de la DT de la quantitat de paviment a enderrocar manualment, en cas contrari no s'abonarà (P - 32)	20,99	44,709	938,44
8	P21G4-11APU	m	Demolició de cuneta trapezoïdal de formigó de fins a 50 cm d'amplària i 10 cm de gruix, amb compressor de dos martells pneumàtics i càrrega sobre camió (P - 38)	24,65	1,200	29,58
9	P2147-DJ5X	m	Demolició de rigola de formigó, inclòs la base, amb retroexcavadora amb martell trencador i càrrega mecànica sobre camió (P - 33)	5,23	2,000	10,46
10	P9A2-DN4X	m3	Paviment de sauló, amb estesa i piconatge del material al 95 % del PM (P - 53)	36,58	103,880	3.799,93
11	P963-15UVU	m	Vorada corba de formigó,, monocapa, amb secció normalitzada per a vianants A3 20x8 cm, segons UNE 127340, de classe climàtica B, classe resistent a l'abrasió H i classe resistent a flexió S (R-3,5 MPa) segons UNE-EN 1340, col·locada sobre base de formigó d'ús no estructural HNE-20/P/40 i de 10 a 20 cm d'alçària, i rejuntat amb morter per a ram de paleta (P - 49)	65,29	10,000	652,90
12	P967-160NC	m	Vorada feta amb peça recta de formigó per a vorades model P1, monocapa, amb secció normalitzada per a vianants A3 20x8 cm, segons UNE 127340, de classe climàtica B, classe resistent a l'abrasió H i classe resistent a flexió S (R-3,5 MPa) segons UNE-EN 1340, col·locada sobre base de formigó d'ús no estructural HNE-15/P/40 de 10 a 20 cm d'alçària, i rejuntat amb morter per a ram de paleta (P - 51)	32,19	46,000	1.480,74
13	P9F4-HFSG	m2	Paviment de llosa de formigó per a paviments de 60x40 cm i 10 cm de gruix, de forma rectangular, textura pètria, preu superior, sobre llit de ull de perdiu de 5 cm de gruix, amb rebliment de junts amb sorra fina i compactació del paviment acabat. (P - 55)	65,23	22,848	1.490,38
14	P9F4-HEJC	m2	Paviment de llosa de formigó per a paviments de 20x40 cm i 10 cm de gruix, de forma rectangular, textura pètria, preu alt, sobre llit d'ull de perdiu de 5 cm de gruix, amb rebliment de junts amb sorra fina i compactació del paviment acabat (P - 54)	74,11	21,861	1.620,12
15	PD59-50UU	m	Canal prefabricat de formigó en forma de U i encaix, de 30 cm d'amplària interior, sobre solera de 10 cm de formigó d'ús no estructural HNE-20/P/20 de resistència a compressió 20 N/mm2, consistència plàstica i grandària màxima del granulat 20 mm (P - 58)	75,26	17,000	1.279,42
16	PD59-50US	m	Canal prefabricat de formigó en forma de U i taló, de 60 cm d'amplària interior, sobre solera de 10 cm de formigó d'ús no estructural HNE-20/P/20 de resistència a compressió 20 N/mm2, consistència plàstica i grandària màxima del granulat 20 mm (P - 57)	136,24	5,000	681,20
17	P975-O234	m	Rigola en forma de cuneta de formigó en massa HM - 30 / F / 10 / x0 amb una quantitat de ciment de 275 kg/m3 i relació aigua ciment =< 0.6, de 15 cm d'amplària i de 25 a 30 cm d'alçària, acabat remolinat (P - 52)	8,15	2,000	16,30
18	PD59-50LH	m	Canal in situ de lloseta de formigó de 0.05x0.6x0.3 (gxLxh) en forma de U i taló, de 50 cm d'amplària interior, sobre solera de 10 cm de formigó d'ús no estructural HNE-20/P/20 de resistència a compressió 20 N/mm2, consistència plàstica i grandària màxima del granulat 20 mm (P - 56)	136,24	1,200	163,49

19	PR36-8RV4	m3	Terra vegetal de jardineria de categoria alta, amb una conductivitat elèctrica menor de 0,8 dS/m, segons NTJ 07A, subministrada a granel i escampada amb retroexcavadora petita i mitjans manuals (P - 72)	64,61	82,880	5.354,88
20	P6A3-FLP	m	Tanca a mida. Reixat d'acer de 2,5 m d'alçària format per panells modulars d'amplades ajustades a cada tram amb malla emmarcada, marc format per tub de 50x40x1.5 mm i malla electrosoldada de 50x300 mm i 5 mm de gruix, soldats a suports verticals de tub de secció rectangular de 30x50 mm i 2 mm de gruix, situats com a màxim a 2,8 m als extrems de cada panell, amb acabat galvanitzat i amb platines per a realitzar la fixació, col·locat mecànicament al suport. Inclosa la porta amb el mateix material i alçada. (P - 48)	380,46	24,980	9.503,89
21	P967-160LH	m	Vorada feta in situ amb formigó encofrat de 40x50x30 cm (axLxH),, fabricada amb granulats reciclats, col·locada sobre base de formigó d'ús no estructural HNE-15/P/40 de 25 a 30 cm d'alçària. (P - 50)	44,52	2,000	89,04

TOTAL Capítol 01.08 **28.339,07**

Obra 01 Pressupost LHL-PSA-17-XARXA AIGUA NO POTA
Capítol 10 Seguretat i Salut

NUM.	CODI	UA	DESCRIPCIÓ	PREL	AMIDAMENT	IMPORT
1	LPLA-SIS	pa	Seguretat i Salut (1.5%) (P - 0)	5.599,56	1,000	5.599,56

TOTAL Capítol 01.10 **5.599,56**

Obra 01 Pressupost LHL-PSA-17-XARXA AIGUA NO POTA
Capítol 11 Gestió residus

NUM.	CODI	UA	DESCRIPCIÓ	PREL	AMIDAMENT	IMPORT
1	P2R4-VSRL	m3	Càrrega amb mitjans mecànics i transport de terres no contaminades a obra exterior o centre de valorització, amb camió de 7 t, amb un recorregut de més de 10 i fins a 15 km (P - 44)	15,06	246,157	3.707,12
2	P2RB-HIFS	m3	Disposició de terres no contaminades de densitat aparent 1,6 t/m3, a valoritzador de materials naturals excavats amb codi VNME (P - 47)	10,60	246,157	2.609,26
3	P2R5-DT1A	m3	Transport de residus a instal·lació autoritzada de gestió de residus, amb camió de 7 t i temps d'espera per a la càrrega a màquina, amb un recorregut de més de 10 i fins a 15 km (P - 45)	14,57	20,892	304,40
4	P2RA-IQFM	m3	Disposició controlada de residus en centre de reciclatge de residus de formigó inerts amb una densitat 1,45 t/m3, procedents de construcció o demolició, amb codi 17 01 01 segons la Llista Europea de Residus (P - 46)	17,19	20,892	359,13

TOTAL Capítol 01.11 **6.979,91**

06. RESUM

RESUM DE PRESSUPOST

Data: 16/12/25 Pàg.: 1

NIVELL 2 : Capítol			Import
Capítol	01.00	Treballs previ	240,35
Capítol	01.01	Escomesa (Escom., pericó,valv. inic, carret...)	20.761,93
Capítol	01.02	Xarxa primaria i boques (rases, generals)	194.139,72
Capítol	01.03	Zona Arbrat (arquetes, capçal, secundaries, degoters)	1.959,66
Capítol	01.04	Zona Arbustives (arquetes, capçal, secundaries,...)	43.244,28
Capítol	01.05	Zona Prats (arquetes, capçals, secundaries, aspersors)	28.958,67
Capítol	01.07	Control (Telegestió, programador,cablejat,sensor)	49.042,87
Capítol	01.08	Paviments i tanca	28.339,07
Capítol	01.10	Seguretat i Salut	5.599,56
Capítol	01.11	Gestió residus	6.979,91
Obra	**01**	**Pressupost LHL-PSA-17-XARXA AIGUA NO POTA**	**379.266,02**
		379.266,02	

NIVELL 1 : Obra			Import
Obra	01	Pressupost LHL-PSA-17-XARXA AIGUA NO POTA	379.266,02
			379.266,02

07. ÚLTIM FULL

PRESSUPOST D'EXECUCIÓ PER CONTRACTE

PRESSUPOST D'EXECUCIÓ MATERIAL.....		379.266,02
	Subtotal	379.266,02
13 % BI SOBRE 379.266,02.....		49.304,58
6 % DG SOBRE 379.266,02.....		22.755,96
21 % IVA SOBRE 451.326,56.....		94.778,58
TOTAL PRESSUPOST PER CONTRACTE	€	546.105,14

Aquest pressupost d'execució per contracte puja a

(CINC-CENTS QUARANTA-SIS MIL CENT CINC EUROS AMB CATORZE CÈNTIMS)