Ampliació de la xarxa d'aigua no potable i telegestió del reg al Parc de les Planes

AMB

Municipi
L'Hospitalet de Llobregat

Tipus d'actuació
Urbanització. Espais verds

Expedient
902317/24

Data
Octubre 2025

Tipus de document
Projecte d'execució

Gestió
PSA

Redacció de projecte
PSA

Relació de documents i volums

01-05. Memòria i Annexos
06-12. Plànols
13. Plec de Prescripcions Tècniques
13. Pressupost

09/13 Volums

Índex de volums

D1 Memòria i annexos

01-05

01
Memòria
Annex 01. Antecedents, àmbit d'actuació i situació prèvia
Annex 02. Planejament
Annex 03. Geologia i geotècnia*
Annex 04. Definició geomètrica i replanteig*
Annex 05. Moviment de terres*
Annex 06. Climatologia, hidrologia i drenatge*
Annex 07. Xarxa de clavegueram*
Annex 08. Canalitzacions i desviaments de cursos naturals d'aigua, part 1*
Annex 09. Canalitzacions i desviaments de cursos naturals d'aigua, part 2*
Annex 10. Ferms i paviments
Annex 11. Estructures i murs*
Annex 12. Enllumenat*

02
Annex 13. Xarxa de reg i abastament d'aigua pel reg
Annex 14. Plantacions
Annex 15. Senyalització, abalisament i seguretat vial*
Annex 16. Semaforització*
Annex 17. Serveis existents. Serveis afectats. Nous subministraments i instal•lacions de serveis (part 1)

03
Annex 17. Serveis existents. Serveis afectats. Nous subministraments i instal•lacions de serveis (part 2)
Annex 18. Expropiacions, ocupacions temporals, restitució de dreta reals i servituds*
Annex 19. Autoritzacions i concessions*
Annex 20. Pla de control de qualitat

04
Annex 21. Estudi de seguretat i salut
Annex 22. Aspectes ambientals

05
Annex 23. Estudi de gestió de residus de construcció i demolició
Annex 24. Accessibilitat*
Annex 25. Desviaments de trànsit i fases d'execució i d'accessibilitat durant les obres*
Annex 26. Pla d'obra
Annex 27. Justificació de preus
Annex 28. Pla de consum i manteniment de l'obra acabada
Annex 29. Pressupost per al coneixement de l'Administració
Annex 30. Fitxa resum de les característiques del projecte
Annex 31. Altres

***** Aquests annexos no son d'aplicació en aquest projecte.

D2 Plànols

06-12

06
SG. 01 Situació general
SG. 02 Emplaçament
SG. 03 Planejament

07
SG. 04 Aixecament Topogràfic
SG. 05 Dipòsits aigua freàtica
EN. 01 Rases Enderroc (part 1)

08
EN. 01 Rases Enderroc (part 2)
EN. 02 Retirada Tanca
PV. 01 Paviments
XR. 01 Xarxa Parterres
XR. 02 Sectorització-Fases

09
XR. 03 Xarxa reg
XR. 04 Boques reg
XR. 05 Detalls reg

10
PL. 01 Plantacions EA
MU. 01 Detall Tanca
SE. 01 Serveis existents (part 1)

11
SE. 01 Serveis existents (part 2)
SE. 02 Superposat serveis existents

12
ST. 01 Senyalització fases
GR. 01 Planta GR

D3 Plec de prescripcions tècniques

13

13
01. Plec de condicions administratives
02. Plec de condicions tècniques particulars
03. Plec de prescripcions per al disseny i execució de les instal•lacions de reg

D4 Pressupost

13

13
01. Amidaments
02. Estadística de partides
03. Quadre de preus 1
04. Quadre de preus 2
05. Pressupost
06. Resum de pressupost
07. Últim full

AMB

Ajuntament de L'Hospitalet

PSA	Autoria	Equip	Expedient		PLANTA GENERAL	XR.03.01
Francesc Puig Esteban	Àrea Metropolitana de Barcelona	Francesc Puig Esteban, Arquitecte Sara Ferrer Inaebnit, Arquitecta Elisabeth Rotger Roig, Et. Agrícola	902317/24 PROJECTE D'EXECUCIÓ	Ampliació de la xarxa d'aigua no potable i telegestió del reg al Parc de les Planes L'Hospitalet de Llobregat Novembre 2025	PLANTA GENERAL XARXA DE REG	V.01 A3 E: 1/1000

Z:\03/ACTUACIONS PSA\LH\LHL-PSA-17_Xarxa aigua no potable\F1_Projecte_24_902317\03_PE\01_EnProces\02_DocGrafica\01_Editable\01_Modelat\01_Centrals\XR01_XarxaReg

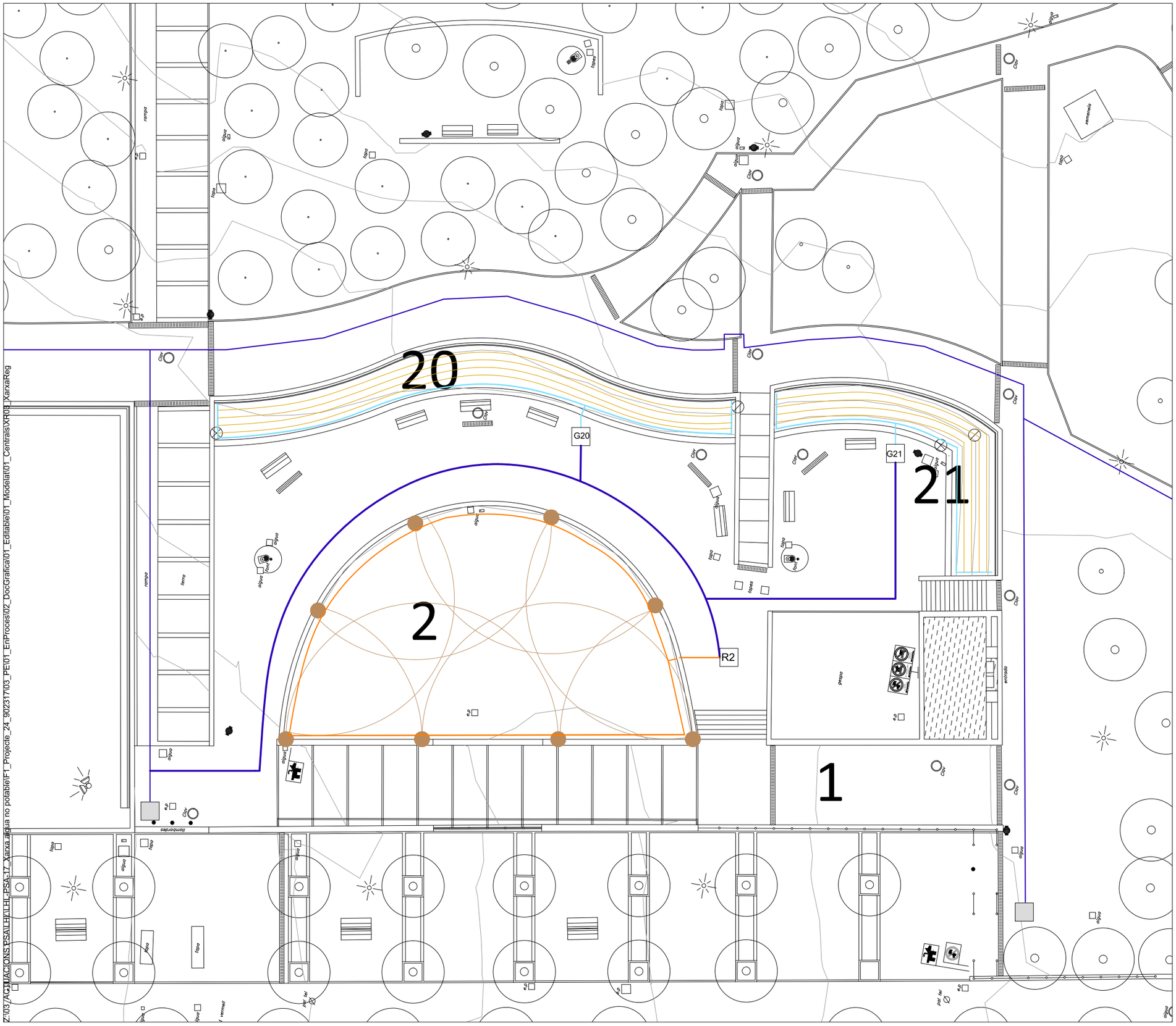

Llegenda

- Escomesa existent
- Programador
- Pericó 60x60cm
- Pericó 60x60cm amb claus de pas de registre
- Pericó 60x60cm amb capçal de reg
- Canonada PEAD Ø90 mm
- Canonada PEAD Ø63mm. (veure en plànol XR04, traçat per interior de rasa Canonada PEAD Ø90 mm)
- Canonada PEBD Ø63mm.
- Canonada PEBD Ø50mm
- Canonada PEBD Ø40mm
- Cable elèctric (veure en plànol XR04 traçat per interior de rasa Canonada PEAD Ø90 mm)
- Graella degoteig amb degoters integrats 50x50cm
- Rotator MP1000 / Aspersor / Difusor
- Rotator MP3500
- Rotator MP3500
- Aspersió
- Vàlvula antisifó en arqueta plàstic
- Vàlvula de rentat manual

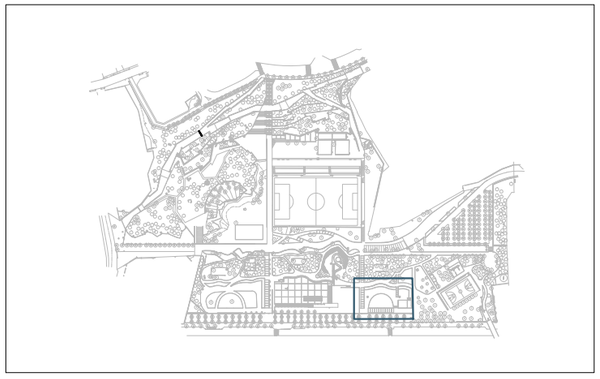

AMB

Ajuntament de L'Hospitalet

PSA	Autoria	Equip	Expedient		PLANTA DETALL	XR.03.02
Francesc Puig Esteban	Àrea Metropolitana de Barcelona	Francesc Puig Esteban, Arquitecte Sara Ferrer Inaebnit, Arquitecta Elisabeth Rotger Roig, Et. Agrícola	902317/24 PROJECTE D'EXECUCIÓ	Ampliació de la xarxa d'aigua no potable i telegestió del reg al Parc de les Planes L'Hospitalet de Llobregat Novembre 2025	PLANTA ZOOM XARXA DE REG	V.01 A3 E: 1/250

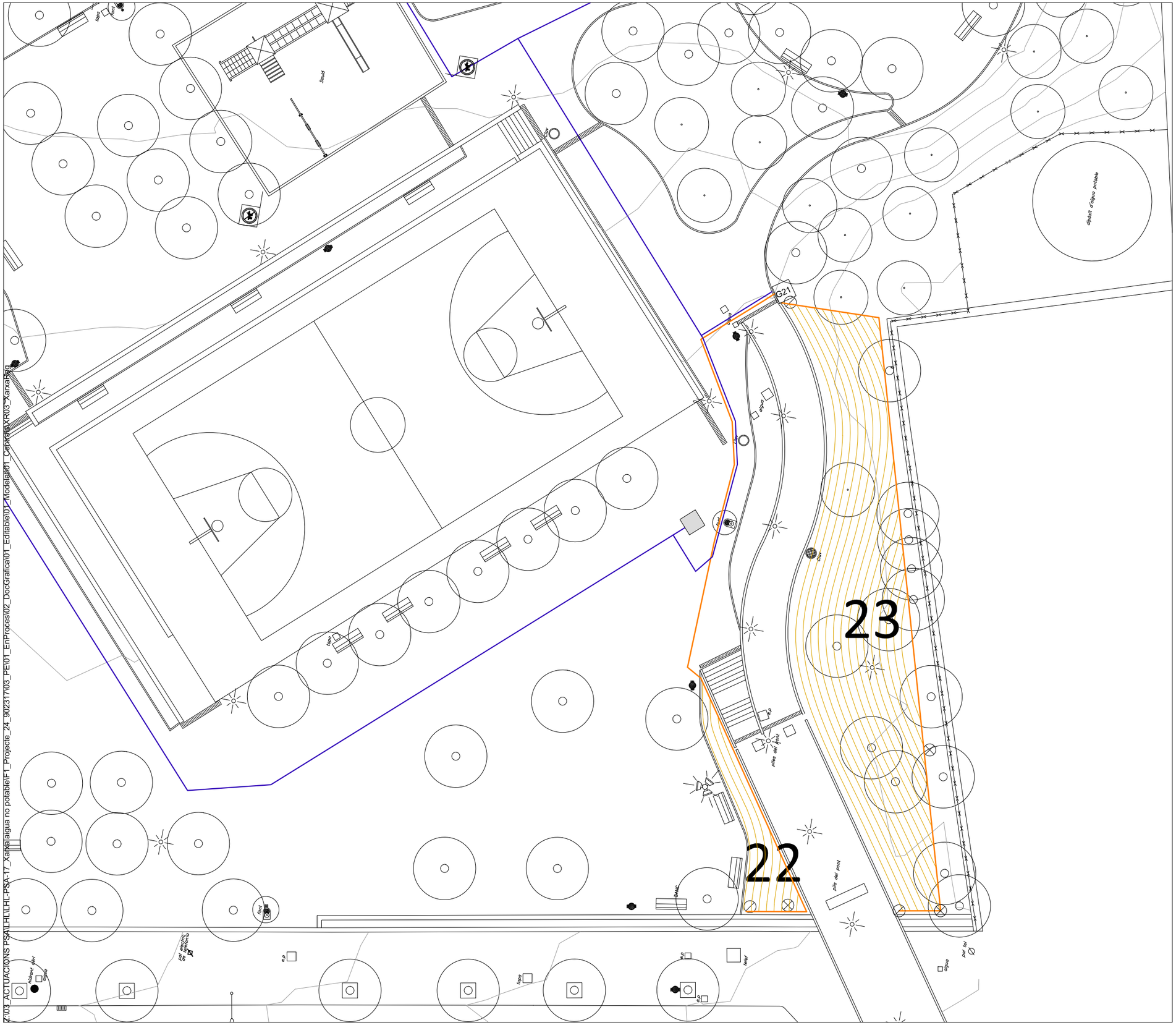

Llegenda

- Escomesa existent
- Programador
- Pericó 60x60cm
- Pericó 60x60cm amb claus de pas de registre
- Pericó 60x60cm amb capçal de reg
- Canonada PEAD Ø90 mm
- Canonada PEAD Ø63mm. (veure en plànol XR04, traçat per interior de rasa Canonada PEAD Ø90 mm)
- Canonada PEBD Ø63mm.
- Canonada PEBD Ø50mm
- Canonada PEBD Ø40mm
- Cable elèctric (veure en plànol XR04 traçat per interior de rasa Canonada PEAD Ø90 mm)
- Graella degoteig amb degoters integrats 50x50cm
- Rotator MP1000 / Aspersor / Difusor
- Rotator MP3500
- Rotator MP3500
- Aspersió
- Vàlvula antisifó en arqueta plàstic
- Vàlvula de rentat manual

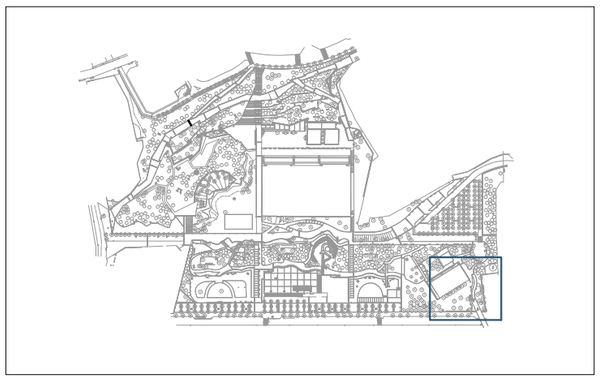

AMB

Ajuntament de L'Hospitalet

PSA	Autoria	Equip
Francesc Puig Esteban	Àrea Metropolitana de Barcelona	Francesc Puig Esteban, Arquitecte Sara Ferrer Inaebnit, Arquitecta Elisabeth Rotger Roig, Et. Agrícola

Expedient 902317/24

PROJECTE D'EXECUCIÓ

Ampliació de la xarxa d'aigua no potable i telegestió del reg al Parc de les Planes

L'Hospitalet de Llobregat

Novembre 2025

PLANTA DETALL

PLANTA ZOOM
XARXA DE REG

XR.03.03

V.01

A3 E: 1/250

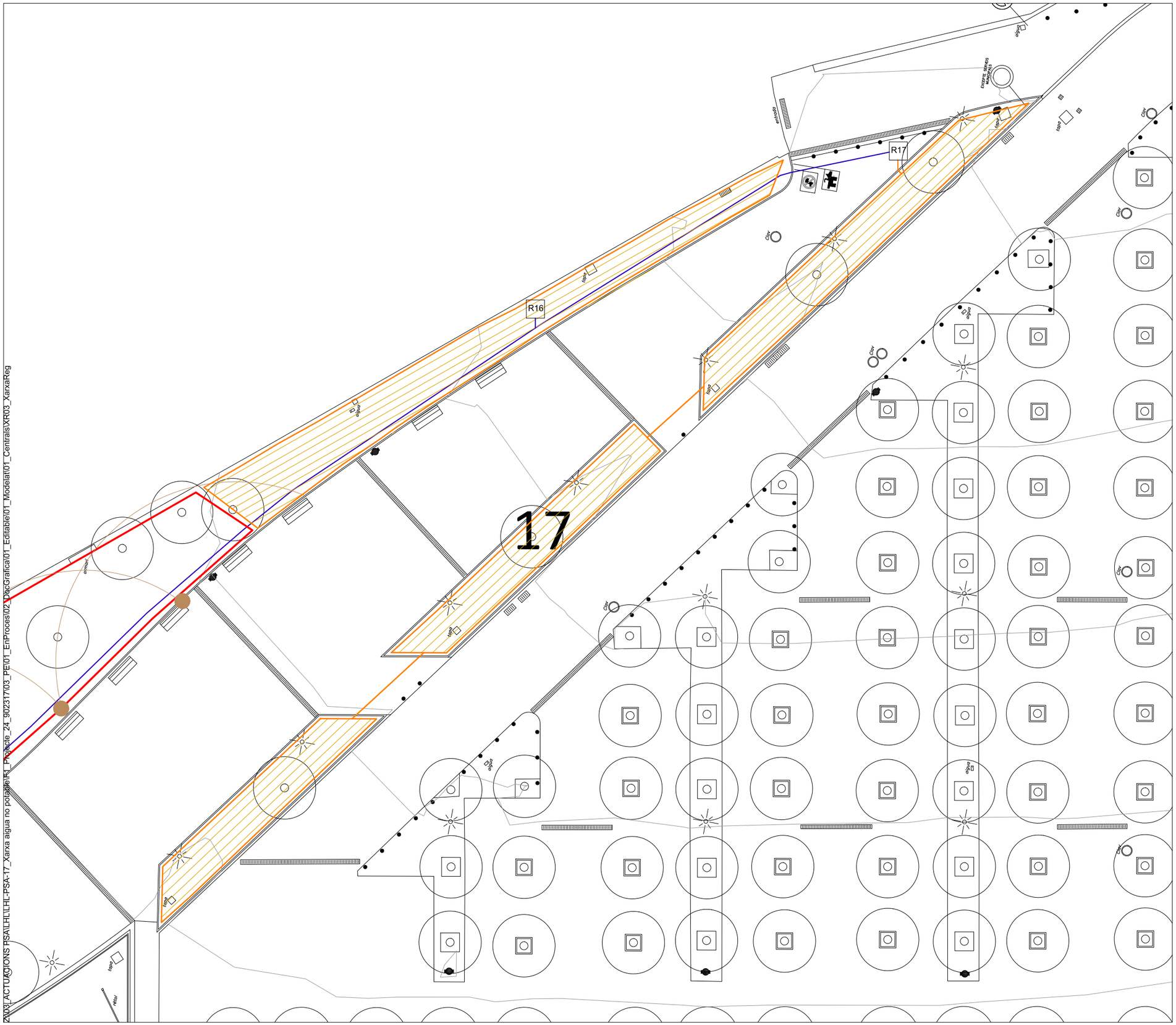

Llegenda

- Escomesa existent
- Programador
- Pericó 60x60cm
- Pericó 60x60cm amb claus de pas de registre
- G1 Pericó 60x60cm amb capçal de reg
- Canonada PEAD Ø90 mm
- Canonada PEAD Ø63mm. (veure en plànol XR04, traçat per interior de rasa Canonada PEAD Ø90 mm)
- Canonada PEBD Ø63mm.
- Canonada PEBD Ø50mm
- Canonada PEBD Ø40mm
- Cable elèctric (veure en plànol XR04 traçat per interior de rasa Canonada PEAD Ø90 mm)
- Graella degoteig amb degoters integrats 50x50cm
- Rotator MP1000 / Aspersor / Difusor
- Rotator MP3500
- Rotator MP3500
- Aspersió
- Vàlvula antisifó en arqueta plàstic
- Vàlvula de rentat manual

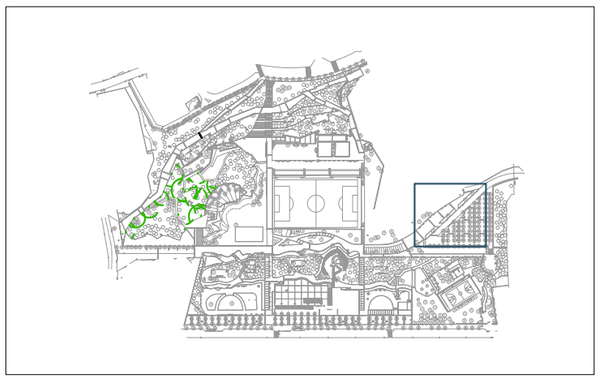

AMB

Ajuntament de L'Hospitalet

PSA	Autoria	Equip
Francesc Puig Esteban	Àrea Metropolitana de Barcelona	Francesc Puig Esteban, Arquitecte Sara Ferrer Inaebnit, Arquitecta Elisabeth Rotger Roig, Et. Agrícola

Expedient 902317/24

PROJECTE D'EXECUCIÓ

Ampliació de la xarxa d'aigua no potable i telegestió del reg al Parc de les Planes

L'Hospitalet de Llobregat

Novembre 2025

PLANTA DETALL

PLANTA ZOOM
XARXA DE REG

XR.03.04
V.01

A3 E: 1/250

Z:\03_ACTUACIONS PSA\LHL\LHL-PSA-17_Xarxa aigua no potable\1_Projecte_24_902317\03_PE\01_EnProces\02_DocGrafica\01_Editable\01_Modelat\01_Centrals\XR03_XarxaReg

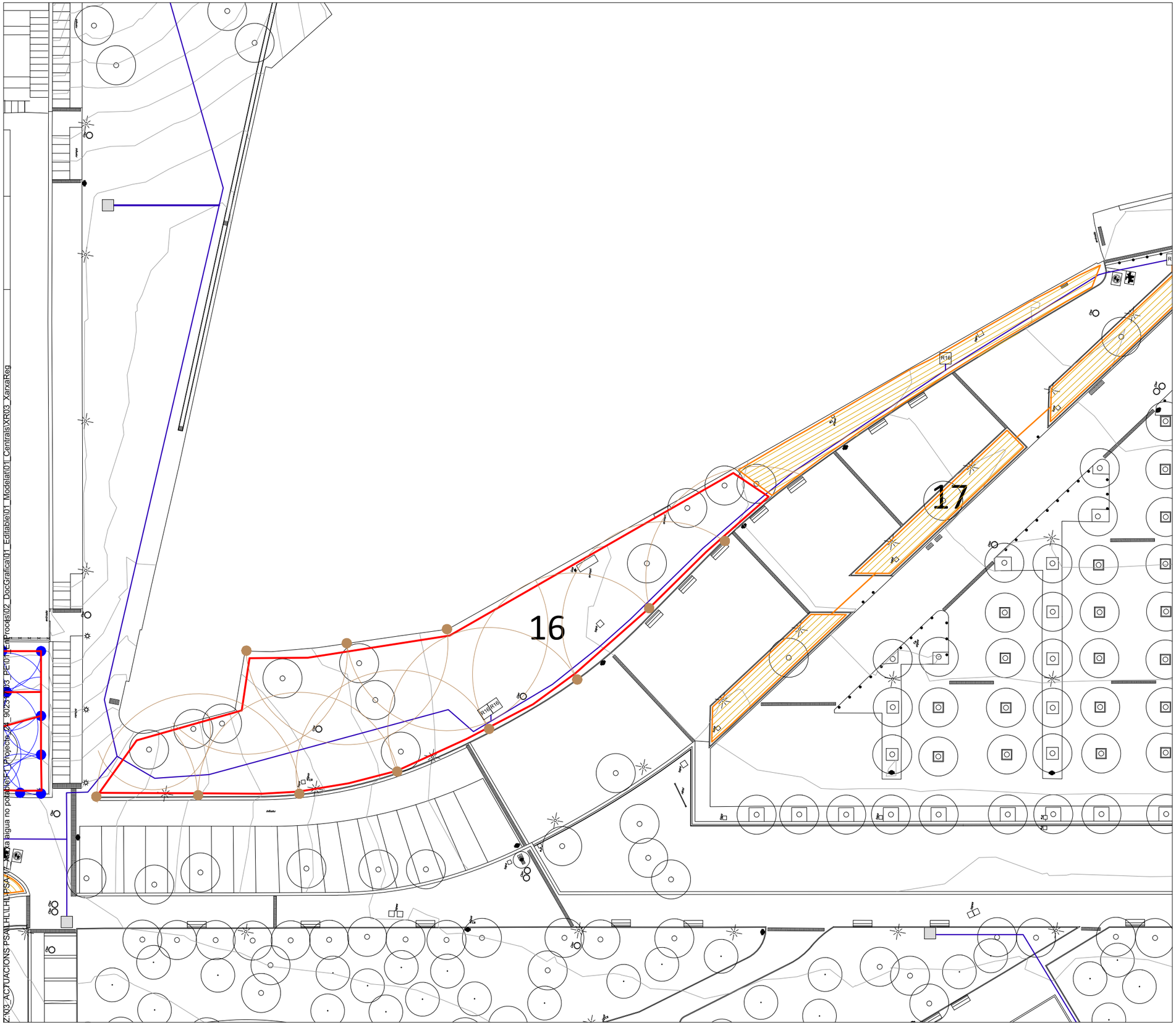

Llegenda

- Escomesa existent
- P Programador
- Pericó 60x60cm
- Pericó 60x60cm amb claus de pas de registre
- G1 Pericó 60x60cm amb capçal de reg
- Canonada PEAD Ø90 mm
- Canonada PEAD Ø63mm. (veure en plànol XR04, traçat per interior de rasa Canonada PEAD Ø90 mm)
- Canonada PEBD Ø63mm.
- Canonada PEBD Ø50mm
- Canonada PEBD Ø40mm
- Cable elèctric (veure en plànol XR04 traçat per interior de rasa Canonada PEAD Ø90 mm)
- Graella degoteig amb degoters integrats 50x50cm
- Rotator MP1000 / Aspersor / Difusor
- Rotator MP3500
- Rotator MP3500
- Aspersió
- Vàlvula antisifó en arqueta plàstic
- Vàlvula de rentat manual

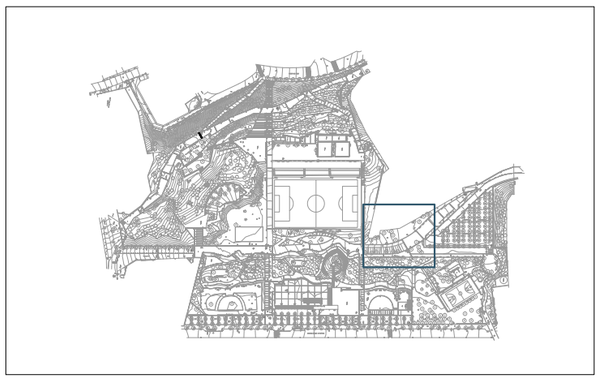

Z:\03_ACTUACIONS PSA\LHL\LHL PSA-17_Xarxa aigua no potable\F1\Projecte_24_902317\03_PE\01_EnProcés\02_DocGrafica\01_Editable\01_Modelat\01_Centrals\XR03_XarxaReg

AMB

Ajuntament de L'Hospitalet

PSA	Autoria	Equip
Francesc Puig Esteban	Àrea Metropolitana de Barcelona	Francesc Puig Esteban, Arquitecte Sara Ferrer Inaebnit, Arquitecta Elisabeth Rotger Roig, Et. Agrícola

Expedient
902317/24

PROJECTE D'EXECUCIÓ

Ampliació de la xarxa d'aigua no potable i telegestió del reg al Parc de les Planes

L'Hospitalet de Llobregat

Novembre 2025

PLANTA DETALL

PLANTA ZOOM
XARXA DE REG

XR.03.05
V.01

A3 E: 1/250

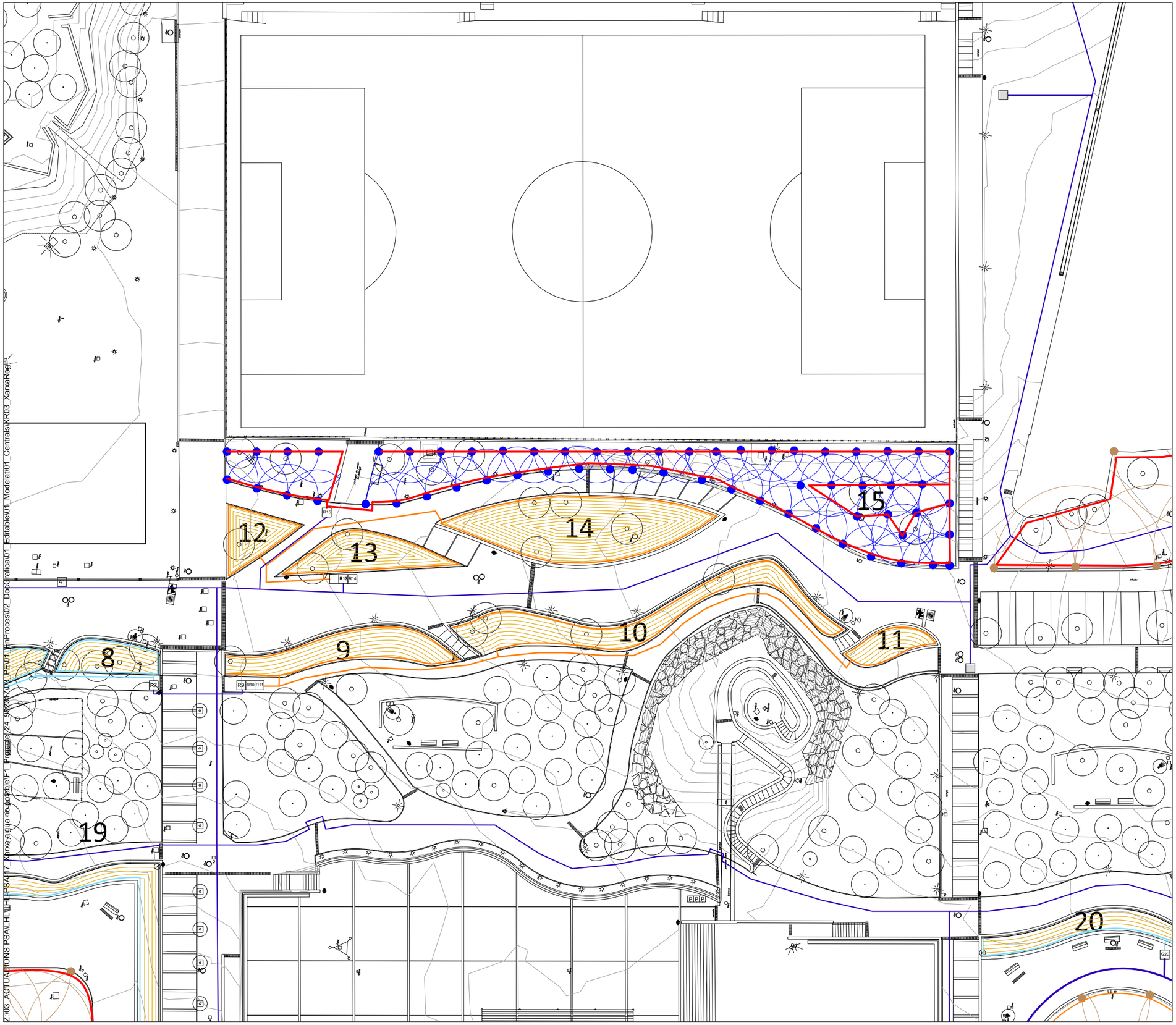

Z:\03_ACTUACIONS PSA\LHL\LH_PSA\17_Xarxa aigua no potable\F1_Projecte\24_9823X\08_PE\01_EnProcess\02_DocGrafica\01_Editable\01_Modelat\01_Centrals\XR03_XarxaReg

Llegenda

- Escomesa existent
- Programador
- Pericó 60x60cm
- Pericó 60x60cm amb claus de pas de registre
- Pericó 60x60cm amb capçal de reg
- Canonada PEAD Ø90 mm
- Canonada PEAD Ø63mm. (veure en plànol XR04, traçat per interior de rasa Canonada PEAD Ø90 mm)
- Canonada PEBD Ø63mm.
- Canonada PEBD Ø50mm
- Canonada PEBD Ø40mm
- Cable elèctric (veure en plànol XR04 traçat per interior de rasa Canonada PEAD Ø90 mm)
- Graella degoteig amb degoters integrats 50x50cm
- Rotator MP1000 / Aspersor / Difusor
- Rotator MP3500
- Rotator MP3500
- Aspersió
- Vàlvula antisifó en arqueta plàstic
- Vàlvula de rentat manual

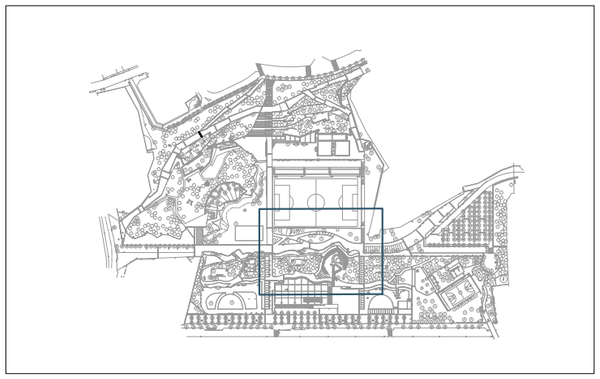

AMB

Ajuntament de L'Hospitalet

PSA	Autoria	Equip
Francesc Puig Esteban	Àrea Metropolitana de Barcelona	Francesc Puig Esteban, Arquitecte Sara Ferrer Inaebnit, Arquitecta Elisabeth Rotger Roig, Et. Agrícola

Expedient 902317/24

PROJECTE D'EXECUCIÓ

Ampliació de la xarxa d'aigua no potable i telegestió del reg al Parc de les Planes

L'Hospitalet de Llobregat

Novembre 2025

PLANTA DETALL

PLANTA ZOOM
XARXA DE REG

XR.03.06

V.01

A3 E: 1/250

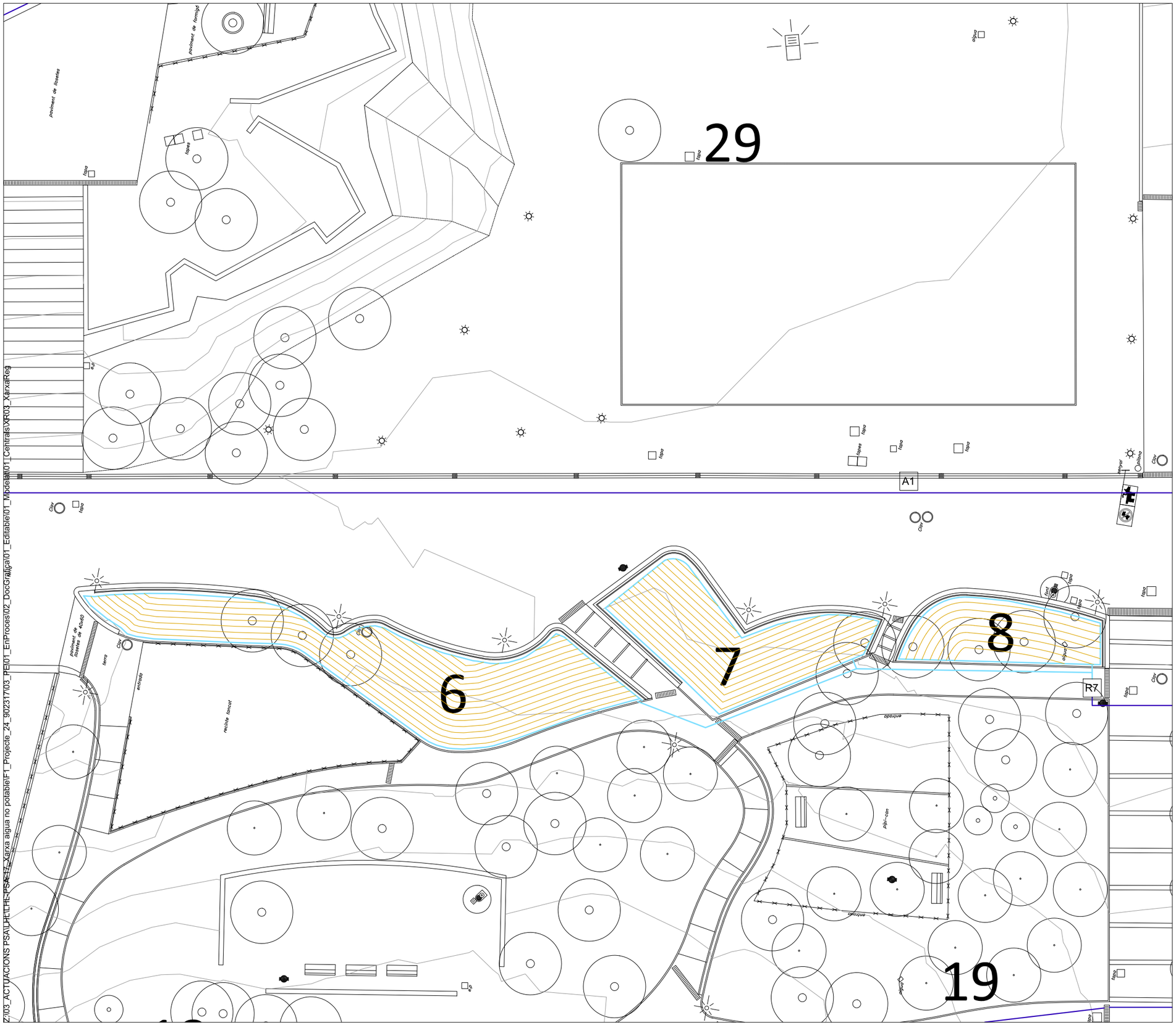

Llegenda

- Escomesa existent
- P Programador
- Pericó 60x60cm
- Pericó 60x60cm amb claus de pas de registre
- G1 Pericó 60x60cm amb capçal de reg
- Canonada PEAD Ø90 mm
- Canonada PEAD Ø63mm. (veure en plànol XR04, traçat per interior de rasa Canonada PEAD Ø90 mm)
- Canonada PEBD Ø63mm.
- Canonada PEBD Ø50mm
- Canonada PEBD Ø40mm
- Cable elèctric (veure en plànol XR04 traçat per interior de rasa Canonada PEAD Ø90 mm)
- Graella degoteig amb degoters integrats 50x50cm
- Rotator MP1000 / Aspersor / Difusor
- Rotator MP3500
- Rotator MP3500
- Aspersió
- Vàlvula antisifó en arqueta plàstic
- Vàlvula de rentat manual

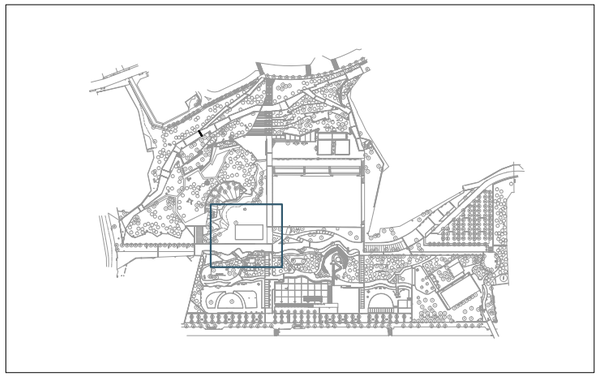

AMB

Ajuntament de L'Hospitalet

PSA	Autoria	Equip
Francesc Puig Esteban	Àrea Metropolitana de Barcelona	Francesc Puig Esteban, Arquitecte Sara Ferrer Inaebnit, Arquitecta Elisabeth Rotger Roig, Et. Agrícola

Expedient 902317/24

PROJECTE D'EXECUCIÓ

Ampliació de la xarxa d'aigua no potable i telegestió del reg al Parc de les Planes

L'Hospitalet de Llobregat

Novembre 2025

PLANTA DETALL

PLANTA ZOOM
XARXA DE REG

XR.03.07

V.01

A3 E: 1/250

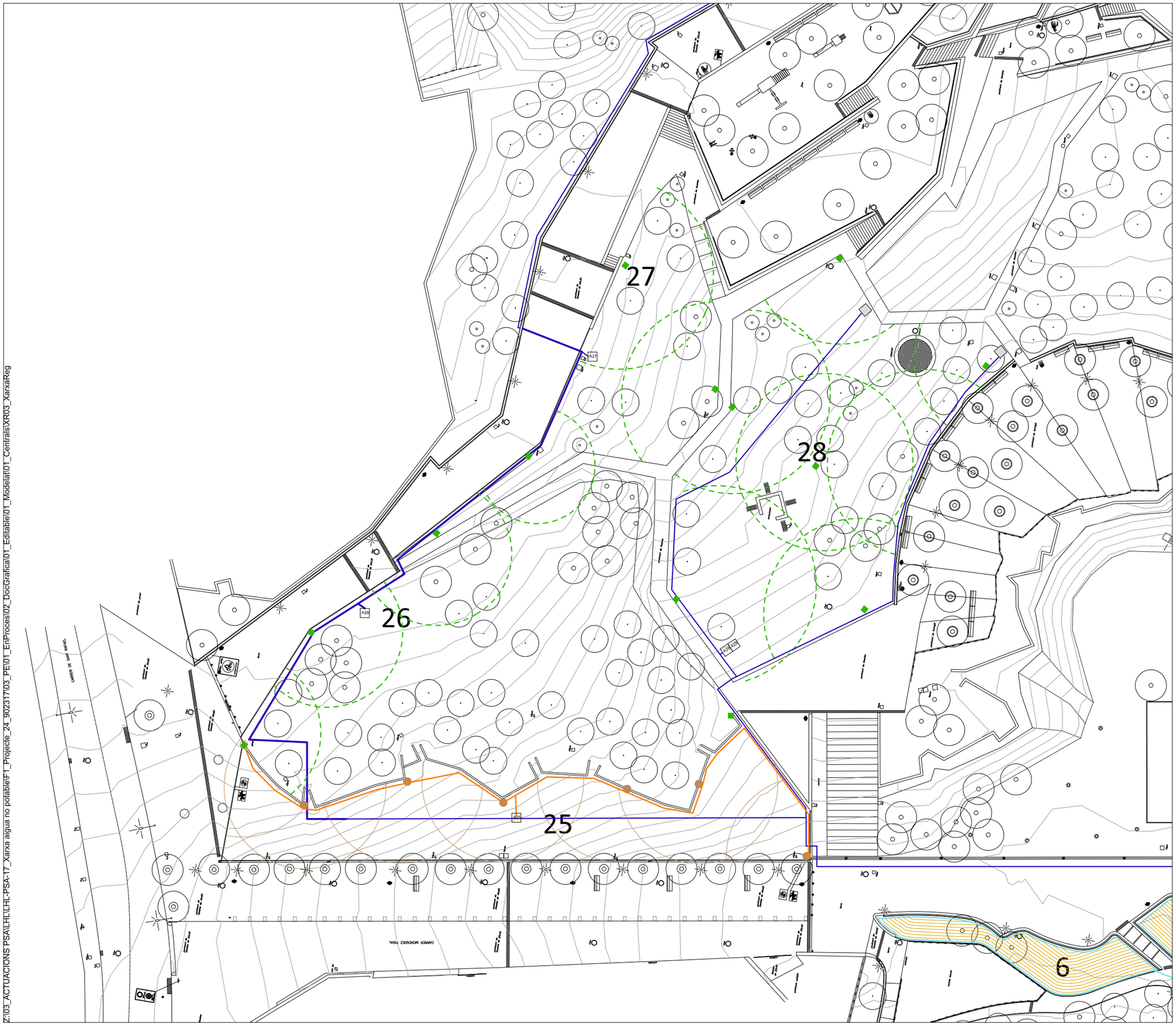

Llegenda

- Escomesa existent
- Programador
- Pericó 60x60cm
- Pericó 60x60cm amb claus de pas de registre
- Pericó 60x60cm amb capçal de reg
- Canonada PEAD Ø90 mm
- Canonada PEAD Ø63mm. (veure en plànol XR04, traçat per interior de rasa Canonada PEAD Ø90 mm)
- Canonada PEBD Ø63mm.
- Canonada PEBD Ø50mm
- Canonada PEBD Ø40mm
- Cable elèctric (veure en plànol XR04 traçat per interior de rasa Canonada PEAD Ø90 mm)
- Graella degoteig amb degoters integrats 50x50cm
- Rotator MP1000 / Aspersor / Difusor
- Rotator MP3500
- Rotator MP3500
- Aspersió
- Vàlvula antisifó en arqueta plàstic
- Vàlvula de rentat manual

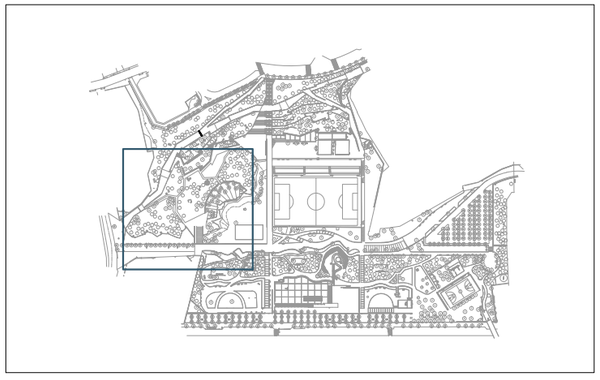

Z:\03_ACTUACIONS PSA\LH\LLHL-PSA-17_Xarxa aigua no potable\F1_Projecte_24_902317\03_PE\01_EnProcés\02_DocGràfica\01_Editable\01_Modelat\01_Centrals\XR03_XarxaReg

AMB

Ajuntament de L'Hospitalet

PSA	Autoria	Equip	Expedient		
Francesc Puig Esteban	Àrea Metropolitana de Barcelona	Francesc Puig Esteban, Arquitecte Sara Ferrer Inaebnit, Arquitecta Elisabeth Rotger Roig, Et. Agrícola	902317/24 PROJECTE D'EXECUCIÓ	Ampliació de la xarxa d'aigua no potable i telegestió del reg al Parc de les Planes L'Hospitalet de Llobregat Novembre 2025	**PLANTA DETALL** PLANTA ZOOM XARXA DE REG

XR.03.08
V.01
A3 E: 1/250

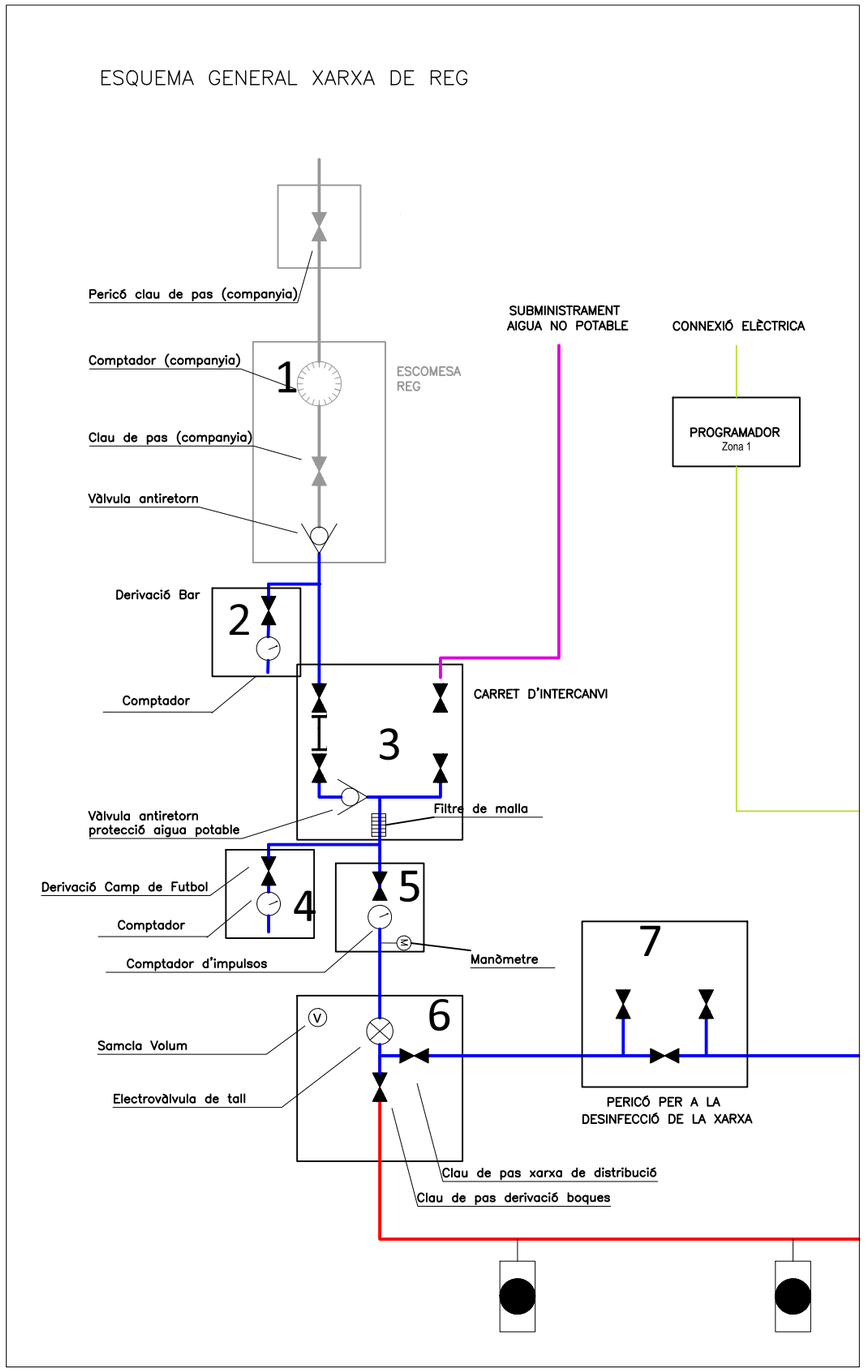

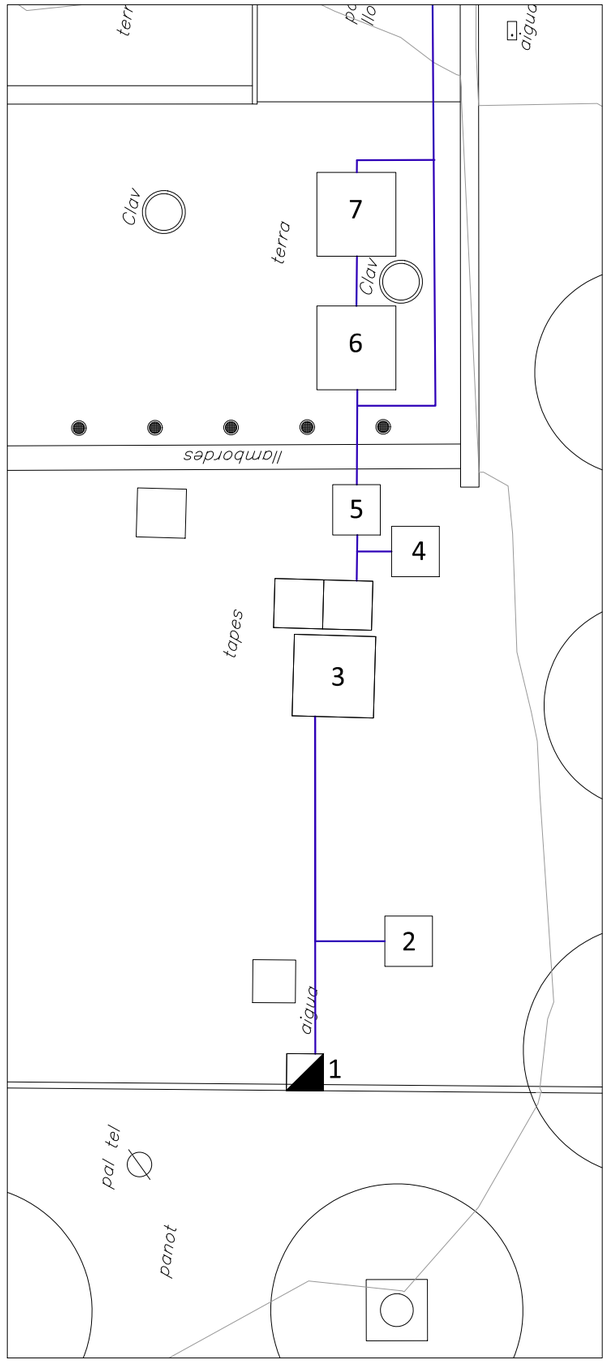

ARQUETES PROJECTE

1.- Escomesa reg existent /pas calçada

2.- Derivació Bar

3.- Carret intercanviador

4.- Derivació Camp de futbol

5.- Comptador

6.- Vàlvula de tall

7.- Pericó per a la desinfecció de la xarxa

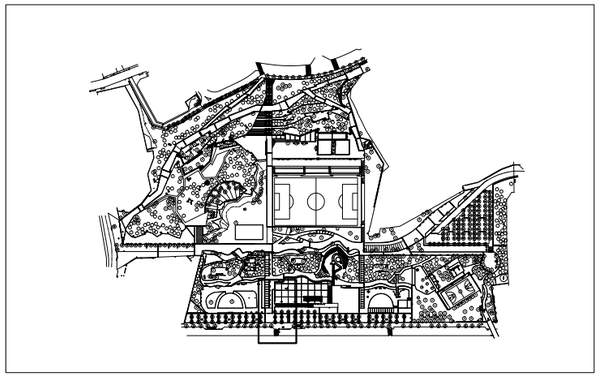

Z:\03_ACTUACIONS PSA\LHL\LHL-PSA-17_Xarxa aigua no potable\F1_Projecte_24_902317\03_PE\01_EnProces\02_DocGrafica\01_Editable\01_Modelat\01_Centrals\XR03_XarxaReg

AMB

Ajuntament de L'Hospitalet

PSA	Autoria	Equip
Francesc Puig Esteban	Àrea Metropolitana de Barcelona	Francesc Puig Esteban, Arquitecte Sara Ferrer Inaebnit, Arquitecta Elisabeth Rotger Roig, Et. Agrícola

Expedient 902317/24

PROJECTE D'EXECUCIÓ

Ampliació de la xarxa d'aigua no potable i telegestió del reg al Parc de les Planes

L'Hospitalet de Llobregat

Novembre 2025

PLANTA DETALL

Detall arquetes entrada Parc
XARXA DE REG

XR.03.09
V.01

A3 E: 1/100

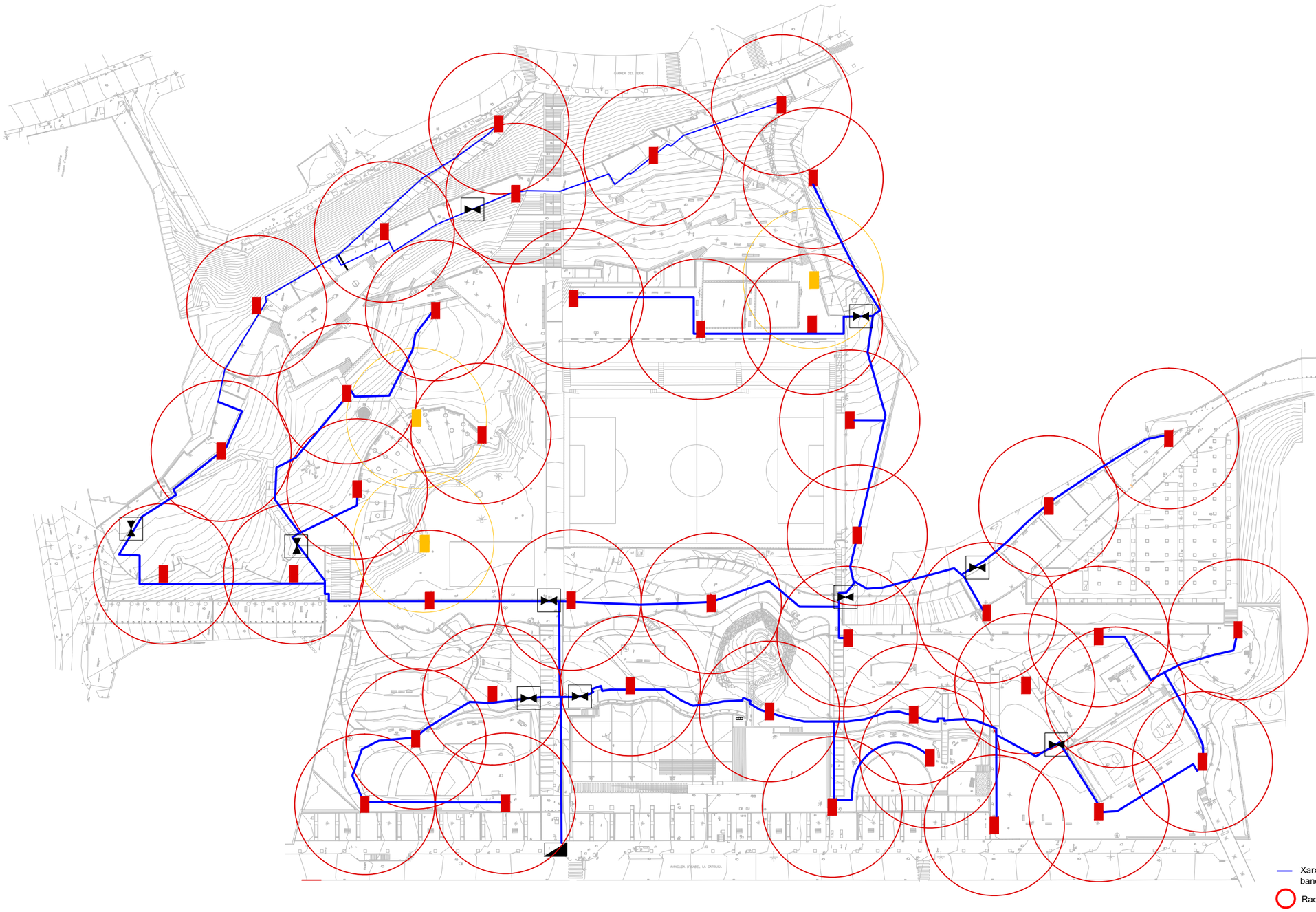

Xarxa primària PEAD diàmetre 63 mm 10 atm , banda lila i certificat AENOR (boca de reg)

Radi d'abast de la boca de reg, r=25 metres

Boques de reg tipus "Parcs i Jardins" de LHL en arqueta 40x40 cm

Radi d'abast de la boca de reg lúdica, r=25 metres

Boques de reg lúdiques tipus "Parcs i Jardins"

Arqueta 60 x 60 cm amb claus de pas de registre

Z:\03_ACTUACIONS PSA\LHL\LHL-PSA-17_Xarxa aigua no potable\F1_Projecte_24_902317\03_PE\01_EnProces\02_DocGrafica\01_Editable\01_Modelat\01_Centrals\XR04_ BoquesReg

AMB

Ajuntament de L'Hospitalet

PSA	Autoria	Equip
Francesc Puig Esteban	Àrea Metropolitana de Barcelona	Francesc Puig Esteban, Arquitecte Sara Ferrer Inaebnit, Arquitecta Elisabeth Rotger Roig, Et. Agrícola

Expedient
902317/24

PROJECTE D'EXECUCIÓ

Ampliació de la xarxa d'aigua no potable i telegestió del reg al Parc de les Planes

L'Hospitalet de Llobregat

Novembre 2025

XARXA DE BOQUES DE REG

PLANTA
XARXA DE REG

XR.04.01

V.01 07/08/2024

A3 E: 1/1500

Z:\03_ACTUACIONS PSA\LHL\LHL-PSA-17_Xarxa aigua no potable\F1_Projecte_24_902317\03_PE\01_EnProces\02_DocGrafica\01_Editable\01_Modelat\01_Centrals\XR04_ BoquesReg

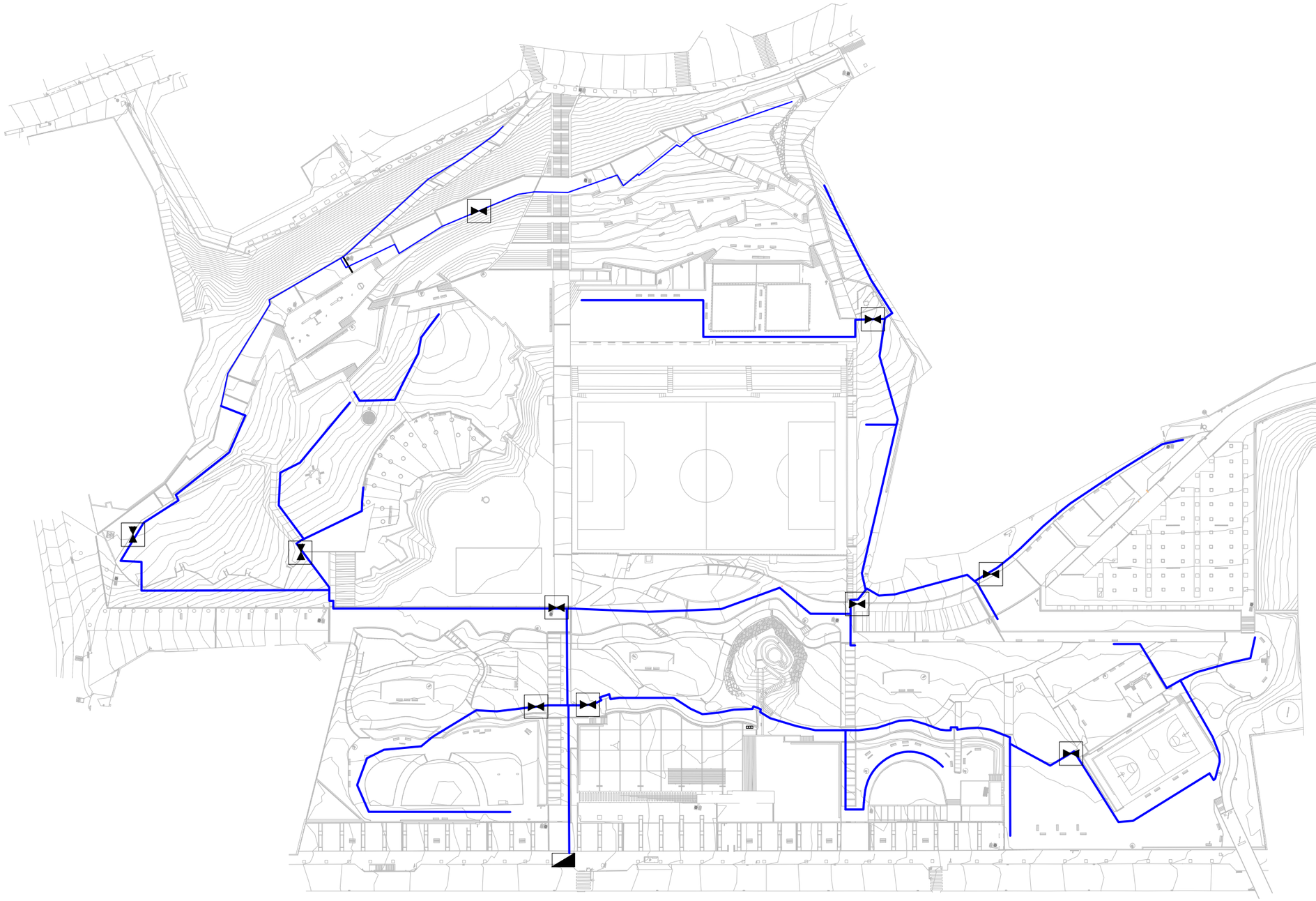

Xarxa primària PEAD diàmetre 63 mm 10 atm , banda lila i certificat AENOR (boca de reg)

Arqueta 60 x 60 cm amb claus de pas de registre

AMB

Ajuntament de L'Hospitalet

PSA	Autoria	Equip
Francesc Puig Esteban	Àrea Metropolitana de Barcelona	Francesc Puig Esteban, Arquitecte Sara Ferrer Inaebnit, Arquitecta Elisabeth Rotger Roig, Et. Agrícola

Expedient
902317/24

PROJECTE D'EXECUCIÓ

Ampliació de la xarxa d'aigua no potable i telegestió del reg al Parc de les Planes

L'Hospitalet de Llobregat

Novembre 2025

BOQUES DE REG

PLANTA
XARXA DE REG

XR.04.02

V.01 07/08/2024

A3 E: 1/1500

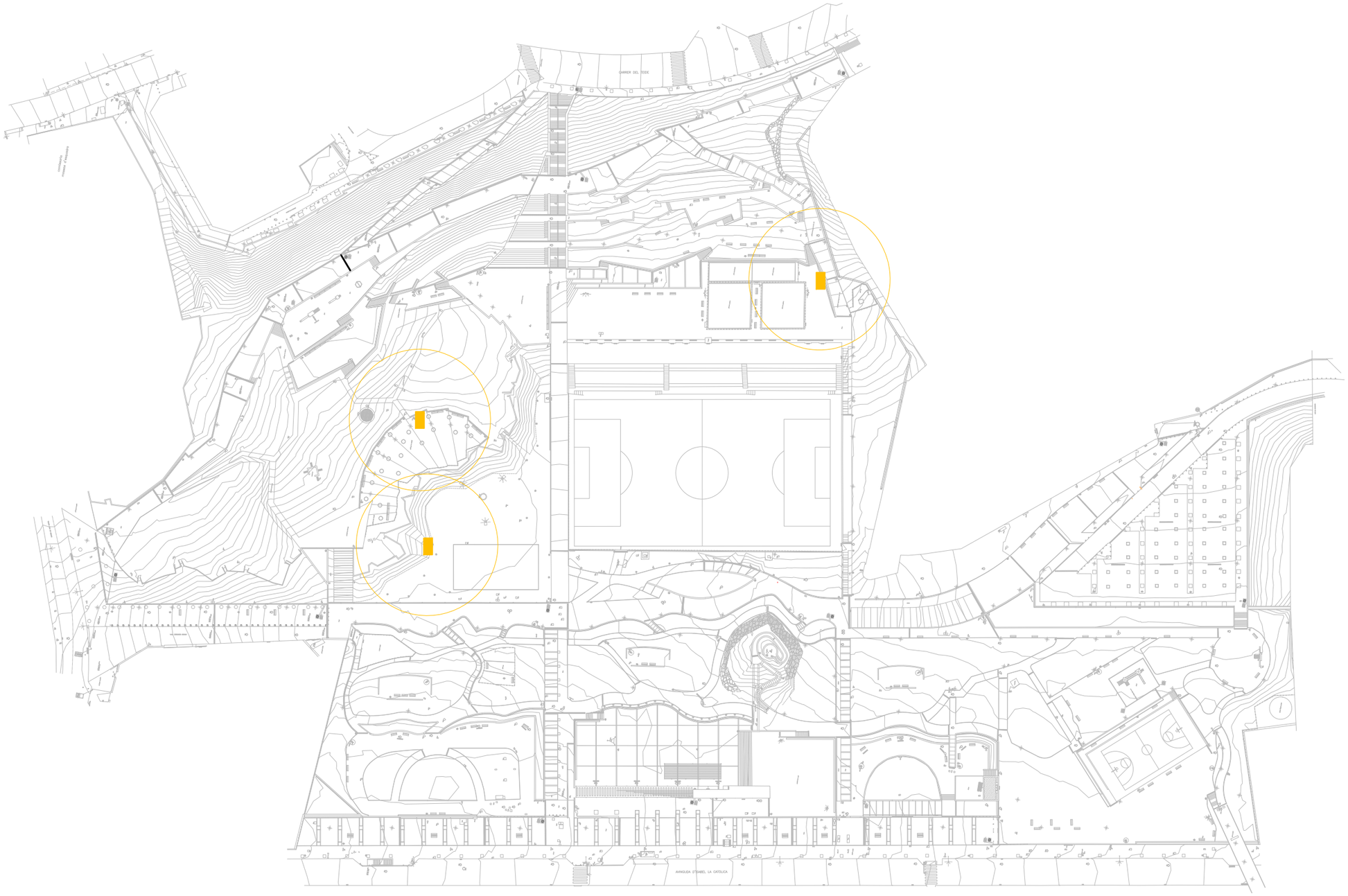

Radi d'abast de la boca de reg lúdica, r=25 metres

Boques de reg lúdiques tipus "Parcs i Jardins"

Z:\03_ACTUACIONS PSA\LHL\LHL-PSA-17_Xarxa aigua no potable\F1_Projecte_24_902317\03_PE\01_EnProces\02_DocGrafica\01_Editable\01_Modelat\01_Centrals\XR04_ BoquesReg

AMB AMB Ajuntament de L'Hospitalet

PSA
Francesc Puig Esteban

Autoria
Àrea Metropolitana de Barcelona
Nom Cognom1 Cognom2

Equip
Francesc Puig Esteban, Arquitecte
Sara Farras Maestre, Arquitecta
Elisabeth Rotger Roig, Et. Agrícola

Expedient
902317/24

PROJECTE D'EXECUCIÓ

Xarxa d'aigua no potable i Parc de les Planes de l'Hospitalet de Llobregat

L'Hospitalet de Llobregat

Novembre 2025

BOQUES DE REG LÚDIQUES

PLANTA
XARXA DE REG

XR.04.03
V.01 07/08/2024
A3 E: 1/1500

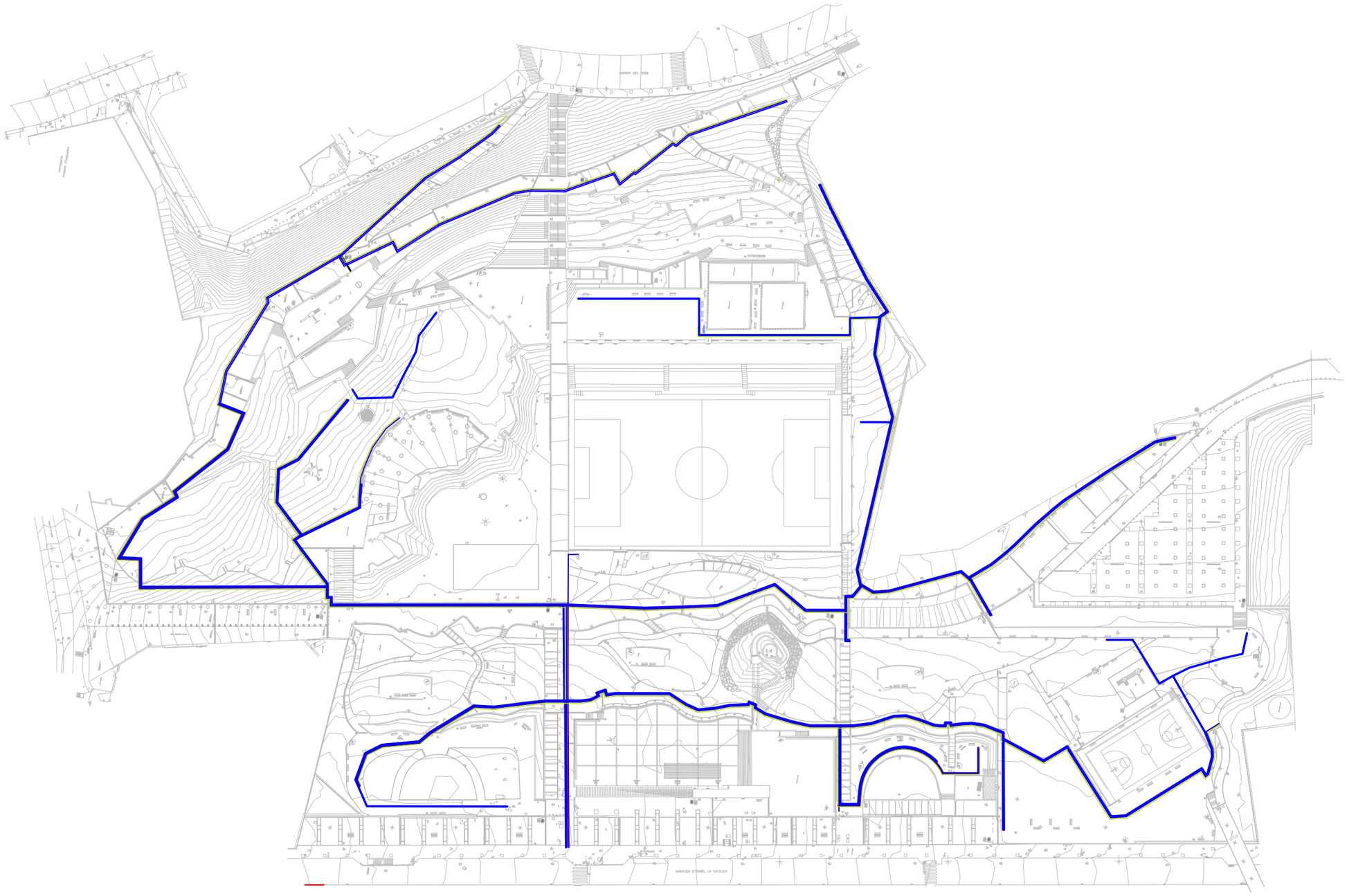

Xarxa primària PEAD diàmetre 63 mm 10 atm , banda lila i certificat AENOR (boca de reg)

Xarxa primària PEAD diàmetre 90 mm 10 atm, banda lila i certificat AENOR

Cablejat elèctric

Corrugat Ø int. = 2 x Ø ext. tub contingut
(s'utilitzarà corrugat quan les canalitzacions passin per sota de paviments dur , entrada arquetes , zones transitades per camions ...)

Z:\03_ACTUACIONS PSA\LHL\LHL-PSA-17_Xarxa aigua no potable\F1_Projecte_24_902317\03_PE\01_EnProces\02_DocGrafica\01_Editable\01_Modelat\01_Centrals\XR04_ BoquesReg

AMB

Ajuntament de L'Hospitalet

PSA	Autoria	Equip
Francesc Puig Esteban	Àrea Metropolitana de Barcelona	Francesc Puig Esteban, Arquitecte Sara Ferrer Inaebnit, Arquitecta Elisabeth Rotger Roig, Et. Agrícola

Expedient
902317/24

PROJECTE D'EXECUCIÓ

Ampliació de la xarxa d'aigua no potable i telegestió del reg al Parc de les Planes

L'Hospitalet de Llobregat

Novembre 2025

CANALITZACIONS XARXA DE REG

PLANTA
XARXA DE REG

XR.04.04

V.01 07/08/2024

A3 E: 1/1500

ARQUETA PER A L'ALLOTJAMENT DEL COMPTADOR I DE LA SEVA CLAU DE PAS

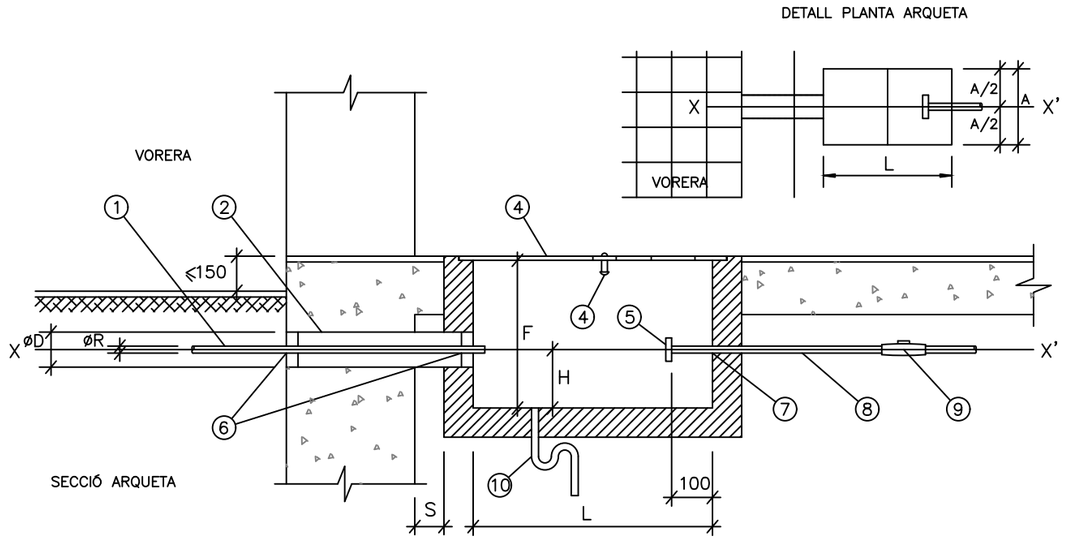

Núm.	DESCRIPCIÓ (figura)	Col.locació a càrrec de	OBSERVACIONS
1	Ramal (connexió de servei)	AGBAR	ø R (consultar la taula)
2	Tub passamurs	CLIENT	ø D (consultar la taula i la nota "e")
3	Tapa (composta per mòduls)	CLIENT	dimensions mòdul/aprox.): Ax400 a 500mm.
4	Tirador ocultable	CLIENT	
5	Accessori d'acoblament	CLIENT	øDN (consultar la taula)
6–7	Forats de pas	CLIENT	a rejuntar (veure nota "g")
8	Tub muntant	CLIENT	
9	Vàlvula antiretorn	CLIENT	
10	Desguàs natural–suficient	CLIENT	

	Ramal ø R	ARQUETA L	ARQUETA A	ARQUETA F	ø D	H	ACCESSORI D'ACOBLAMENT DN	model	forats	ALÇATS
	20	800	400	400	100	150	ENLLAÇ FEMELLA BOJA DE 1" (rosca WG)			
	30	800	400	400	100	150	32 (1 1/2")	1	4	
	40	1000	600	400	100	150	40 (2")	1	4	
(*)	Especial	1200	600	600	200	200	65 (2 1/2")	2	4	
	60	1800	700	700	200	200	65 (2 1/2")	2	4	
	80	1800	700	700	250	200	80 (3")	3	8	
	100	2000	800	800	250	210	100 (4")	3	8	
	150	2200	900	900	300	240	150 (6")	3	8	
	200	2500	900	1000	350	260	200 (8")	3	12	

BRIDA: (PN 16)

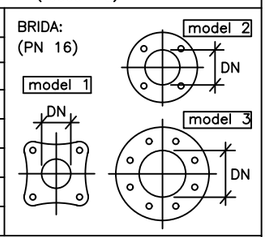

(*) Cas específic "ramal de ø60 mm. amb comptador de DN 40 mm."

a – Dimensions expressades en mil.límetres (mm.), llevat de les indicades expressament en altres unitats.

b – L'eix X–X' (compartit pel tub passamurs (2) i pel tub muntant (8), aixi com l'arqueta, hauran de resultar perpendiculars a l'eix del vial, llevat de casos excepcionals (a consultar).

c – L'interior de l'arqueta estarà impermeabilitzat i lliscat.

d – La distància "s" del mur a l'inici de l'arqueta serà la mínima possible.

e – El tub passamurs (2) es collarà de forma que el forat quedi impermeabilitzat.

f – La brida (5) serà PN16 i el seu diàmetre estarà d'acord amb el de la connexió de servei i no amb el del tub mutant.

g – Els forats de pas (6) i (7) del ramal i del tub muntant es rejuntaran de manera que s'asseguri l'estanqueitat de l'interior de l'arqueta.

h – La tapa (3) haurà de ser de fàcil obertura i resistencia a les càrregues que hagin de transitar per damunt seu

CARACTERÍSTIQUES ESCOMESES

PETICIÓ m3/h				
DE	FINS A	APAREIX EN CONTRACTE	COMPTADOR	DIÀMETRE RAMAL
0,00	2,49	1,60	15	20
2,50	2,99	2,50	20	30
3,00	3,99	4,00	20	30
4,00	6,29	6,30	25	40
6,30	7,99	10	30	40
8,00	15,99	16	40	60
16,00	24,99	25	50	60
25,00	29,99	30	65	80
30,00	39,99	40	65	80
40,00	62,99	63	80	100
63,00	100,00	100	100	150

DETALLS TAPA COMPTADOR

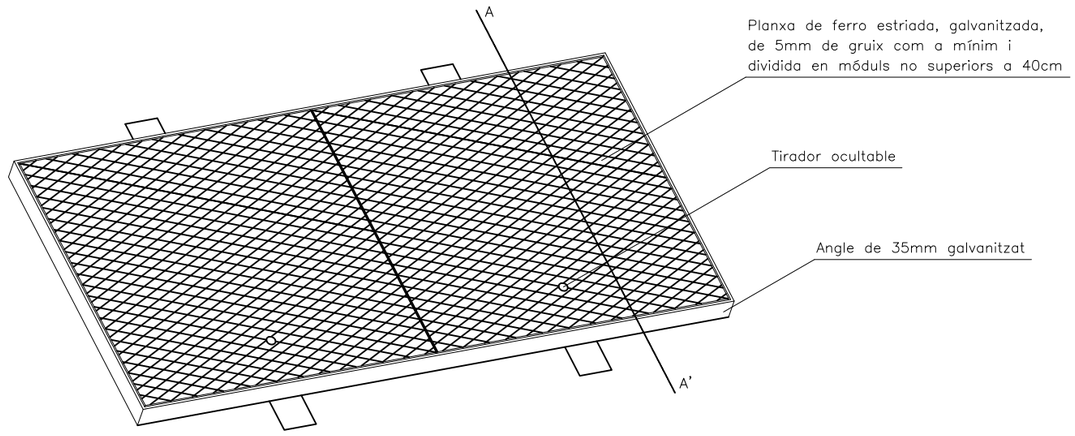

Norma: UNE EN–124

Classe: B–125

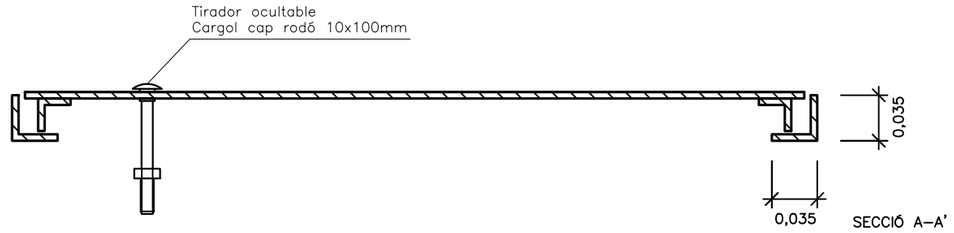

Z:\03_ACTUACIONS PSA\LHL\LHL-PSA-17_Xarxa aigua no potable\F1_Projecte_24_902317\03_PE\01_EnProces\02_DocGrafica\01_Editable\01_Modelat\01_Centrals\XR05_DetallsReg

AMB

Ajuntament de L'Hospitalet

PSA	Autoria	Equip
Francesc Puig Esteban	Àrea Metropolitana de Barcelona	Francesc Puig Esteban, Arquitecte Sara Ferrer Inaebnit, Arquitecta Elisabeth Rotger Roig, Et. Agrícola

Expedient 902317/24

PROJECTE D'EXECUCIÓ

Ampliació de la xarxa d'aigua no potable i telegestió del reg al Parc de les Planes

L'Hospitalet de Llobregat

Novembre 2025

DETALLS XARXA DE REG

DETALLS ESCOMESA

XR.05.01

V.01

A3 E: S/E

RASES XARXA PRIMARIA

SOTA PAVIMENT

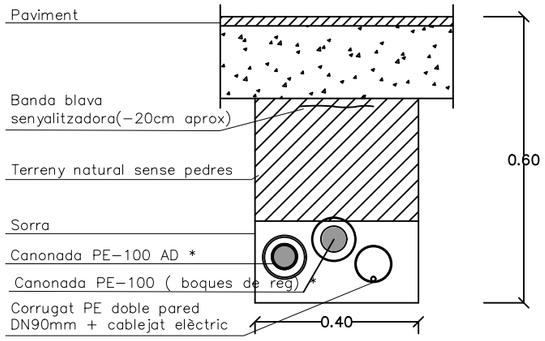

* Corrugat PE doble Pared

SOTA PARTERRE

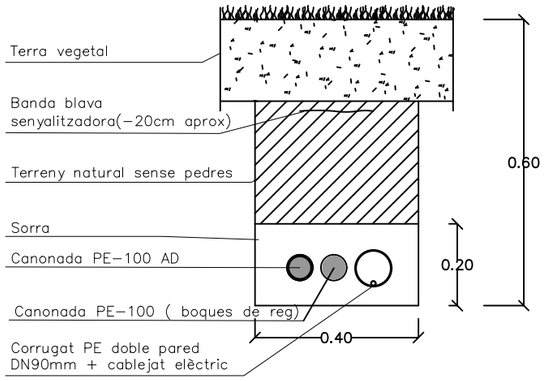

SOTA SAULÓ

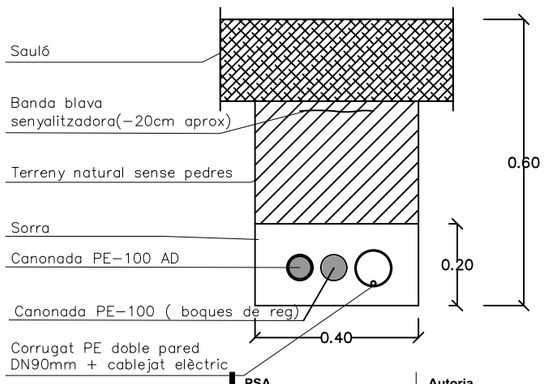

RASES XARXA SECUNDARIA

SOTA PARTERRE

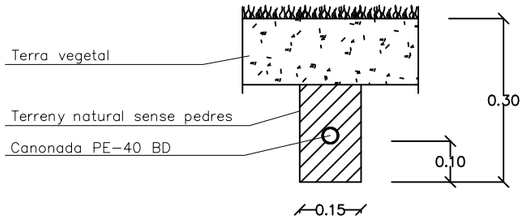

SOTA SAULÓ

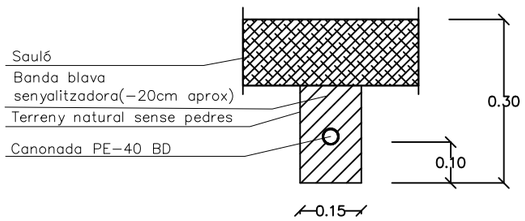

Z:\03_ACTUACIONS PSA\LHL\LHL-PSA-17_Xarxa aigua no potable\F1_Projecte_24_902317\03_PE\01_EnProcés\02_DocGràfica\01_Editable\01_Modelat\01_Centrals\XR05_DetallsReg

AMB

Ajuntament de L'Hospitalet

PSA	Autoria	Equip
Francesc Puig Esteban	Àrea Metropolitana de Barcelona	Francesc Puig Esteban, Arquitecte Sara Ferrer Inaebnit, Arquitecta Elisabeth Rotger Roig, Et. Agrícola

Expedient
902317/24

PROJECTE D'EXECUCIÓ

Ampliació de la xarxa d'aigua no potable i telegestió del reg al Parc de les Planes

L'Hospitalet de Llobregat

Novembre 2025

DETALLS XARXA DE REG

DETALLS
TIPOLOGIA DE RASES

XR.05.02
V.01

A3 E: 1/15

PERICÓ AMB BY-PASS MESTRE 1.5”

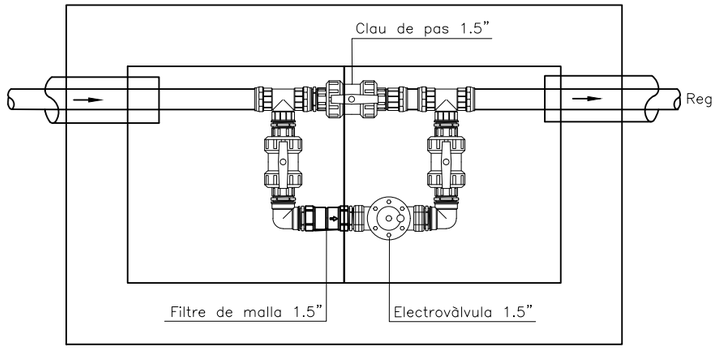

PERICÓ AMB CAPÇAL DE REG PER DEGOTEIG 24V 1.5”

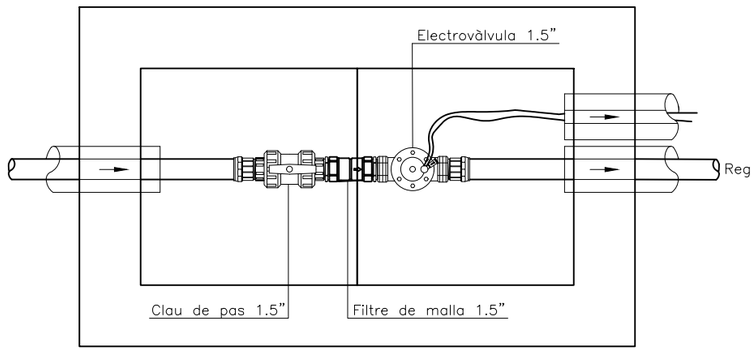

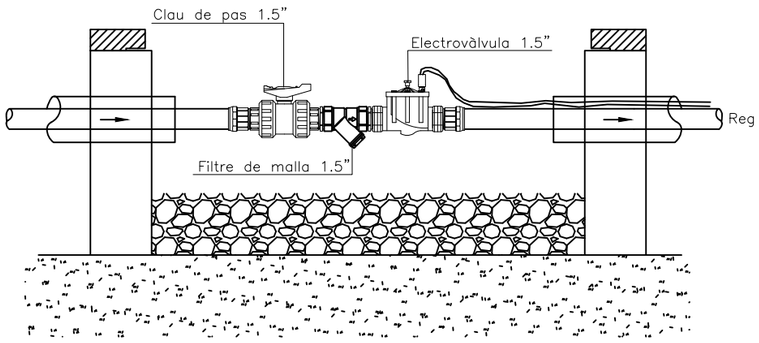

PERICÓ DERIVACIÓ XARXA PRIMÀRIA 2” AMB BOQUES, XARXA DE REG AUTOMÀTIC, FONT I JOC D’AIGUA

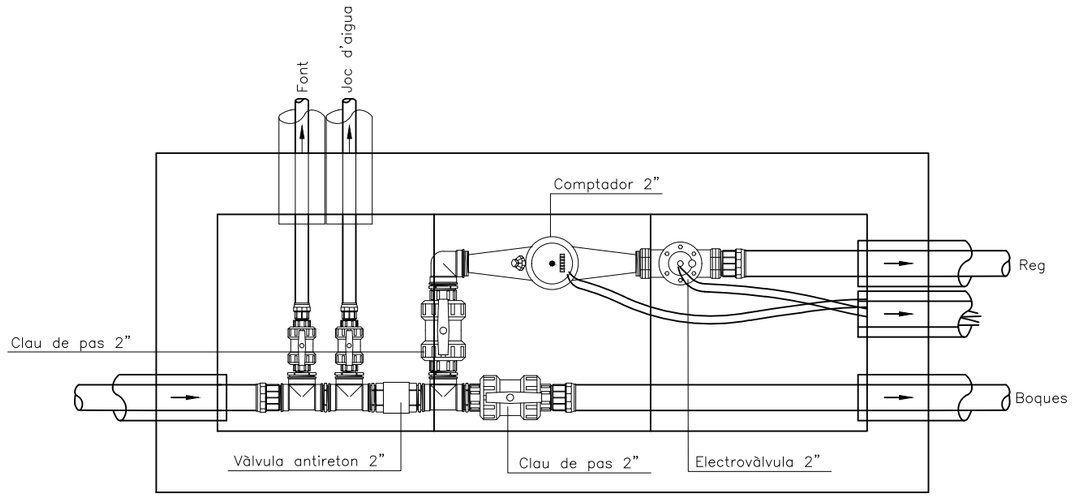

PERICÓ AMB CARRET D’INTERCANVI, COMPTADOR I ELECTROVÀLVULA 2”

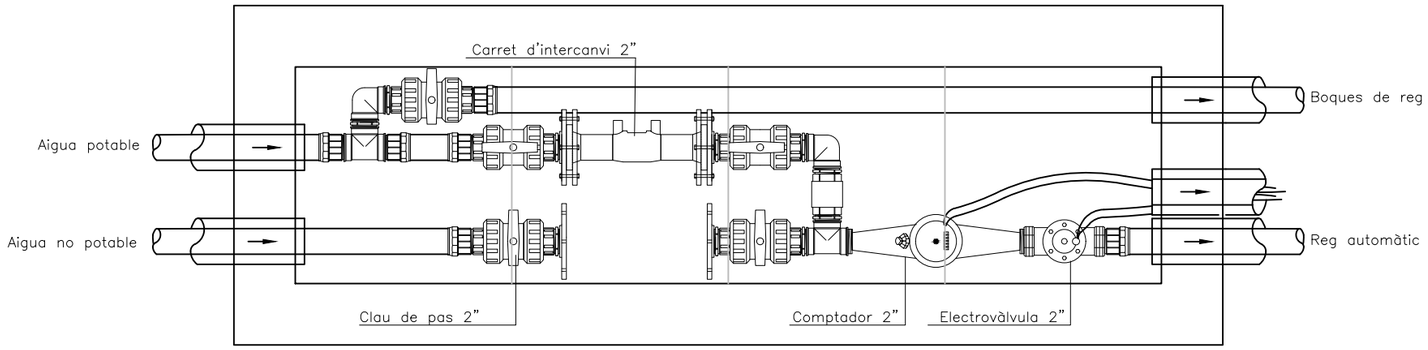

Z:\03_ACTUACIONS PSA\LHL\LHL-PSA-17_Xarxa aigua no potable\F1_Projecte_24_902317\03_PE\01_EnProces\02_DocGrafica\01_Editable\01_Modelat\01_Centrals\XR05_DetallsReg

VÀLVULA ANTISIFÓ

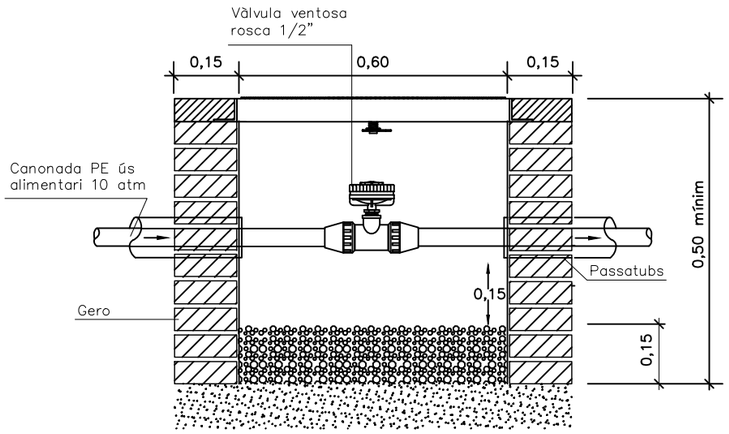

PERICÓ AMB VALVULERIA PER A FONT

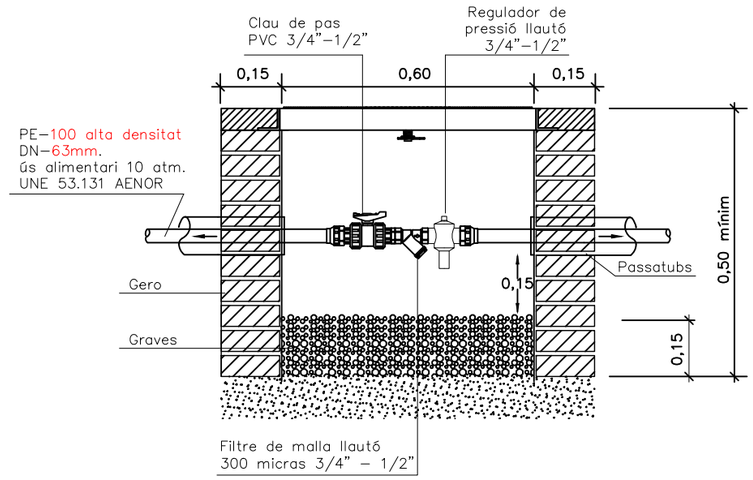

VÀLVULA DE RENTAT MANUAL

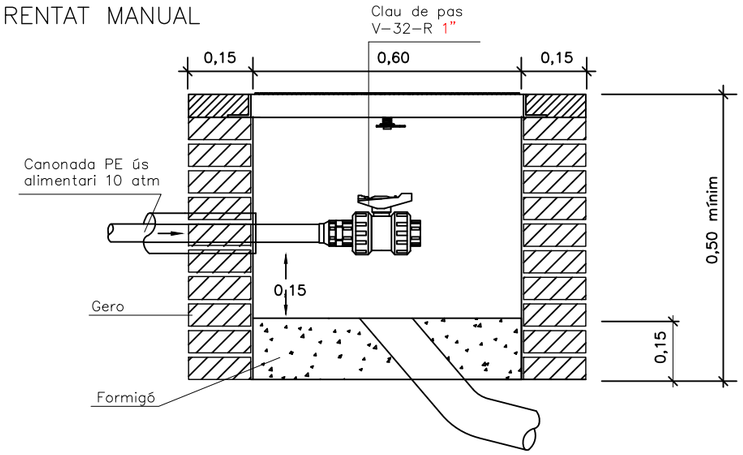

PERICÓ AMB ELECTROVÀLVULA PER AL RENTAT DE LA FONT

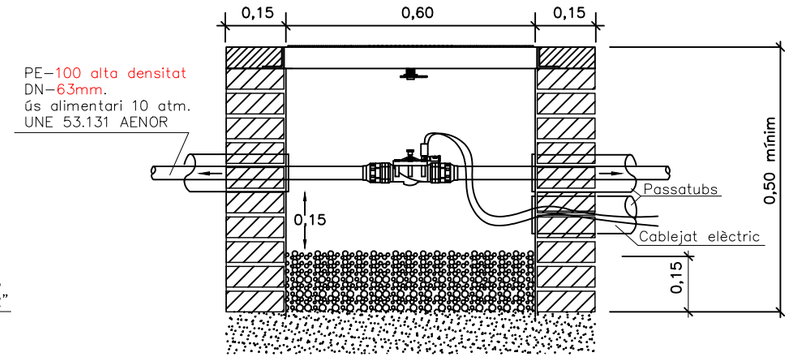

VÀLVULA ANTISIFÓ

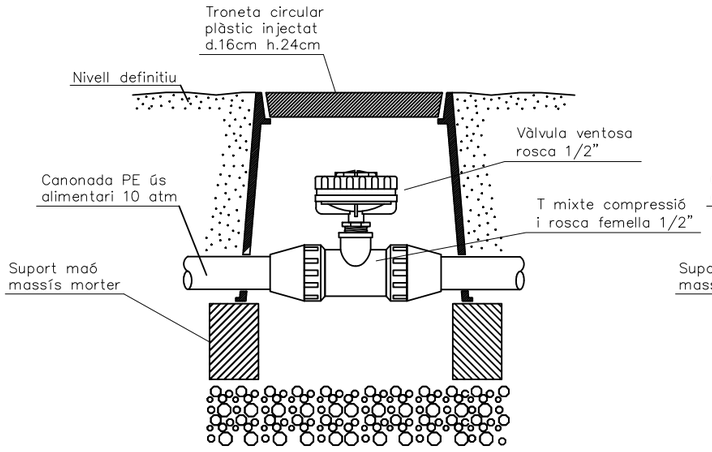

VÀLVULA DE RENTAT MANUAL

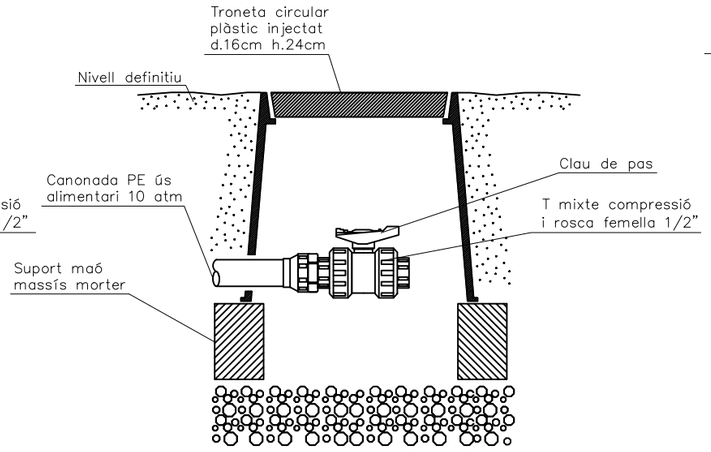

Z:\03_ACTUACIONS PSA\LHL\LHL-PSA-17_Xarxa aigua no potable\F1_Projecte_24_902317\03_PE\01_EnProces\02_DocGrafica\01_Editable\01_Modelat\01_Centrals\XR05_DetallsReg

AMB

Ajuntament de L'Hospitalet

PSA	Autoria	Equip
Francesc Puig Esteban	Àrea Metropolitana de Barcelona	Francesc Puig Esteban, Arquitecte Sara Ferrer Inaebnit, Arquitecta Elisabeth Rotger Roig, Et. Agrícola

Expedient 902317/24

PROJECTE D'EXECUCIÓ

Ampliació de la xarxa d'aigua no potable i telegestió del reg al Parc de les Planes

L'Hospitalet de Llobregat

Novembre 2025

DETALLS XARXA DE REG

DETALLS
TIPOLOGIES VÀLVULES

XR.05.04
V.01

A3 E: 1/15

GRAELLA DE DEGOTEIG

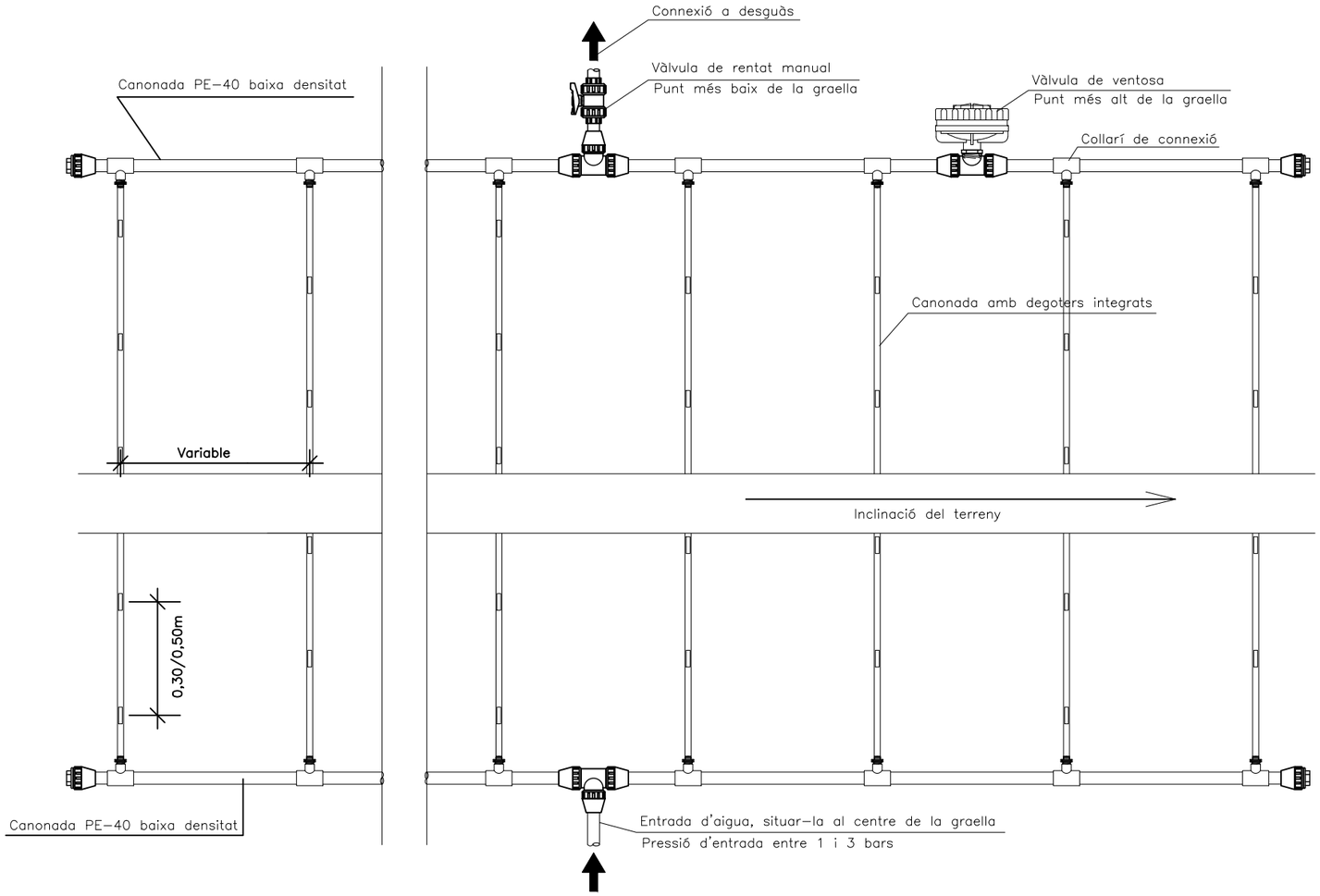

DISTRIBUCIÓ EN TALÚS

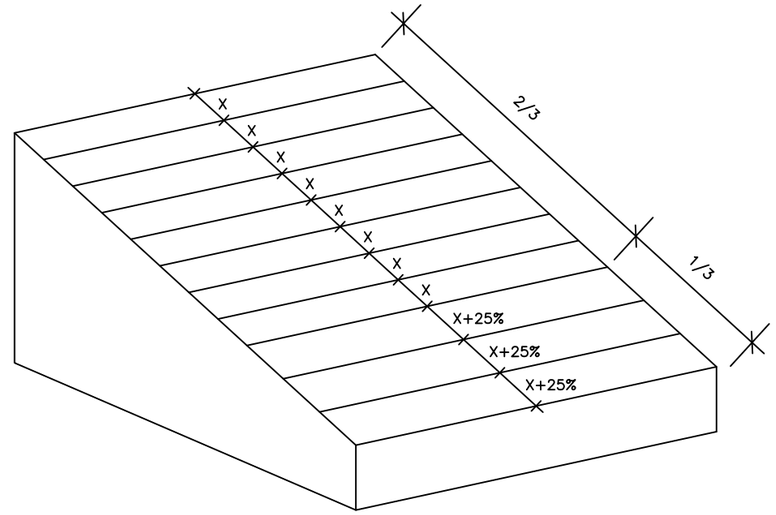

LONGITUD MÀXIMA DE LA CANONADA

Longitud màxima de la canonada			
Cabal degoters (l/h)	Distància entre els degoters (m)	Pressió d'entrada (bar)	Longitus màxima de la canonada (m)
2.3	0.33	1	79
		1.7	104
		2.4	121
		3.1	126
		3.8	147
	0.5	1	100
		1.7	129
		2.4	152
		3.1	162
		3.8	169

DEGOTER SOTA MANTA ANTIHERBES

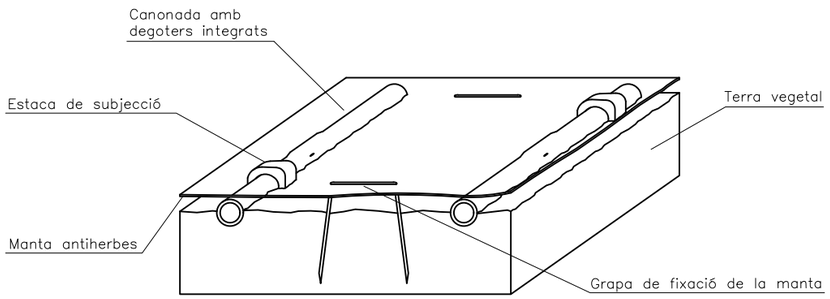

DEGOTER SOBRE MANTA ANTIHERBES I COBERT AMB MULCH

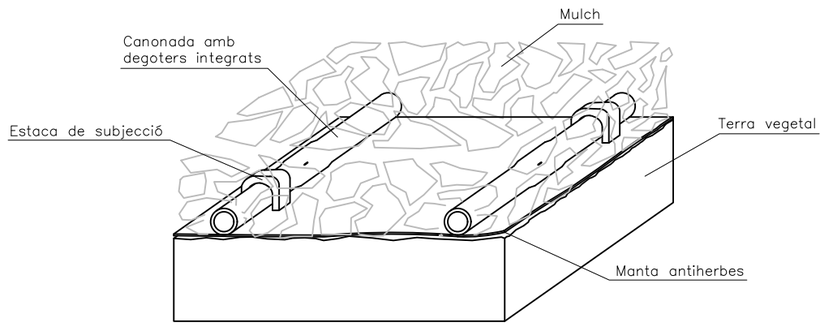

Z:\03_ACTUACIONS PSA\LHL\LHL-PSA-17_Xarxa aigua no potable\F1_Projecte_24_902317\03_PE\01_EnProces\02_DocGrafica\01_Editable\01_Modelat\01_Centrals\XR05_DetallsReg

AMB

Ajuntament de L'Hospitalet

PSA	Autoria	Equip	Expedient		DETALLS XARXA DE REG	XR.05.05
Francesc Puig Esteban	Àrea Metropolitana de Barcelona	Francesc Puig Esteban, Arquitecte Sara Ferrer Inaebnit, Arquitecta Elisabeth Rotger Roig, Et. Agrícola	902317/24 PROJECTE D'EXECUCIÓ	Ampliació de la xarxa d'aigua no potable i telegestió del reg al Parc de les Planes L'Hospitalet de Llobregat Novembre 2025	DETALLS DEGOTERS	V.01 A3 E: S/E

PERICÓ I TAPA 60X60cm

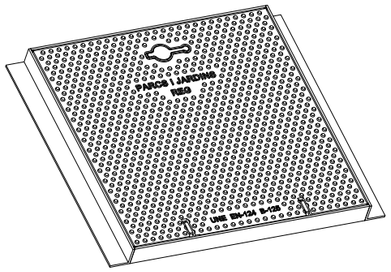

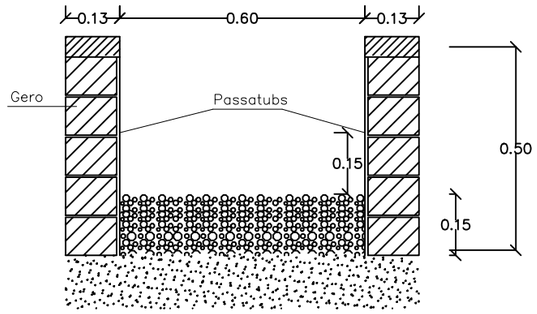

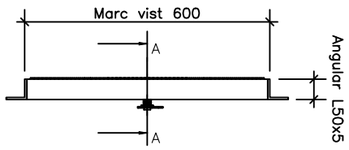

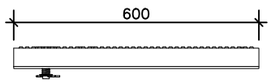

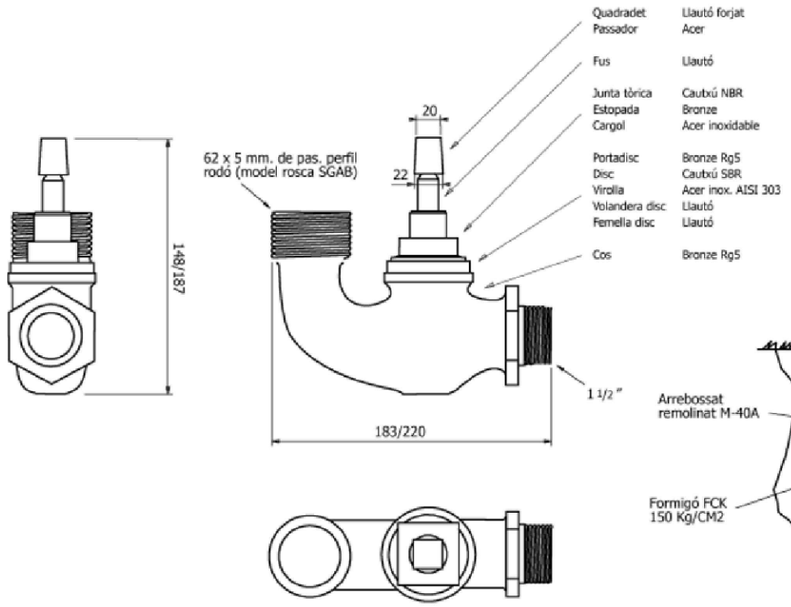

Boca de reg horitzontal

cotes: mm

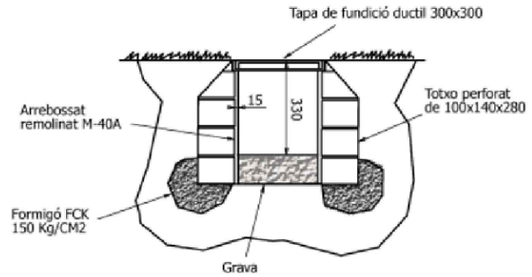

Arqueta per boca de reg

cotes: mm

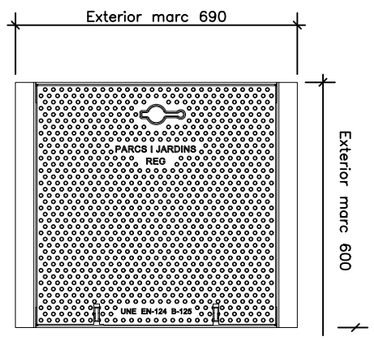

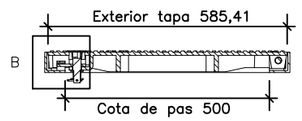

SECCIÓ A–A

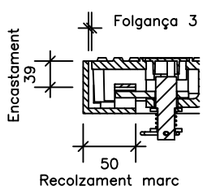

DETALL B

Material:
- Tapa: Fosa dúctil GGG40
- Marc: Acer
- Pes: 36,960 kg

Acabat:
- Tapa: Pintada negre asfàltic
- Marc: Galvanitzat
- Norma: UNE EN–124

Classe: B–125

Z:\03_ACTUACIONS PSA\LHL\LHL-PSA-17_Xarxa aigua no potable\F1_Projecte_24_902317\03_PE\01_EnProces\02_DocGrafica\01_Editable\01_Modelat\01_Centrals\XR05_DetallsReg

AMB

Ajuntament de L'Hospitalet

PSA	Autoria	Equip
Francesc Puig Esteban	Àrea Metropolitana de Barcelona	Francesc Puig Esteban, Arquitecte Sara Ferrer Inaebnit, Arquitecta Elisabeth Rotger Roig, Et. Agrícola

Expedient 902317/24

PROJECTE D'EXECUCIÓ

Ampliació de la xarxa d'aigua no potable i telegestió del reg al Parc de les Planes

L'Hospitalet de Llobregat

Novembre 2025

DETALLS XARXA DE REG

DETALLS
TAPA, PERICÓ I BOQUES DE REG

XR.05.06

V.01

A3 E: S/E