SEQÜÈNCIA DE TREBALL REPARACIÓ SOLERA VENTILADA

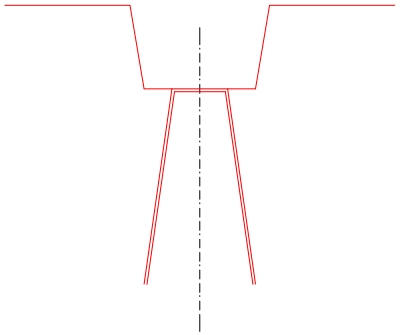

0. Canal ventilació actual

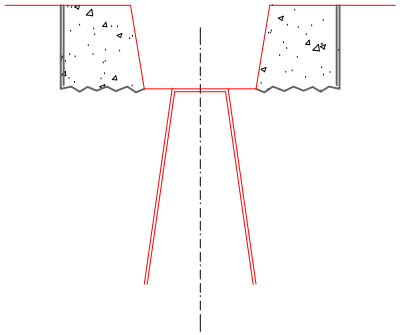

1. Talls longitudinals canal ventilació

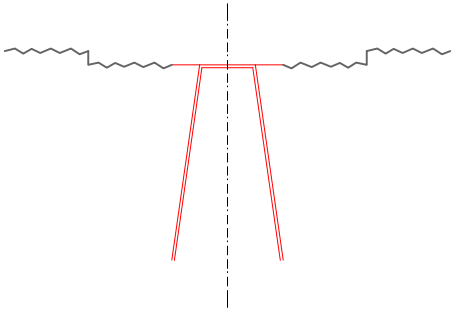

2. Fresat de solera
3. Repicat vores canal
4. Obertura secció superior spigot

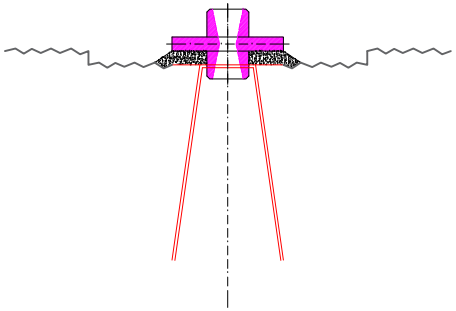

5. Muntatge peça embocadura spigot acer inoxidable

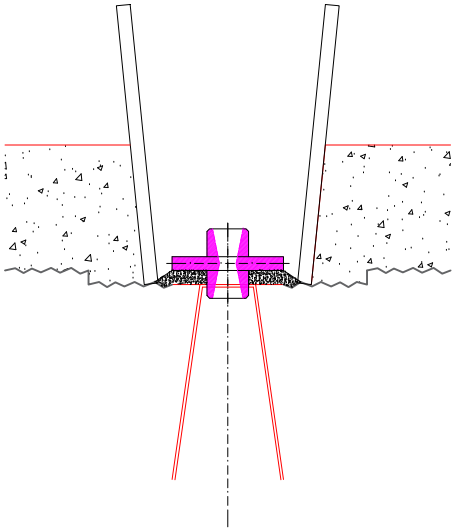

6. Encofrat nova canal ventilació
7. Armat solera ventilada
8. Muntage cordons acer inox
9. Formigonat reparació solera ventilada

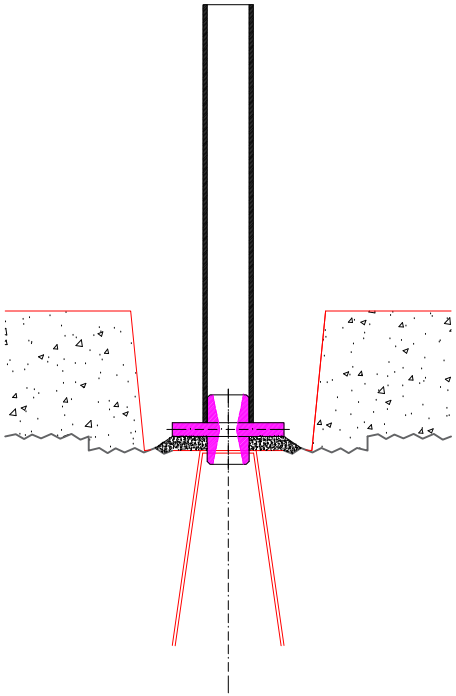

10. Desencofrat canal
11. Col·locació tub protecció embocadura spigot

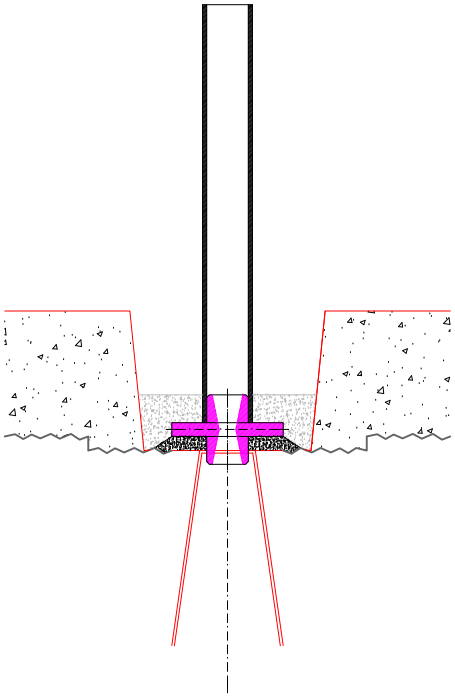

12. Rebliment canal de ventilació amb morters tècnics

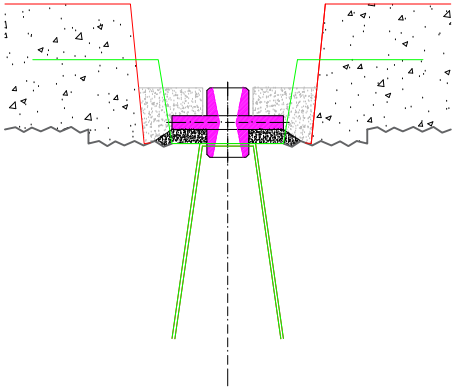

13. Retirada tub protecció spigot (en verd, secció original)