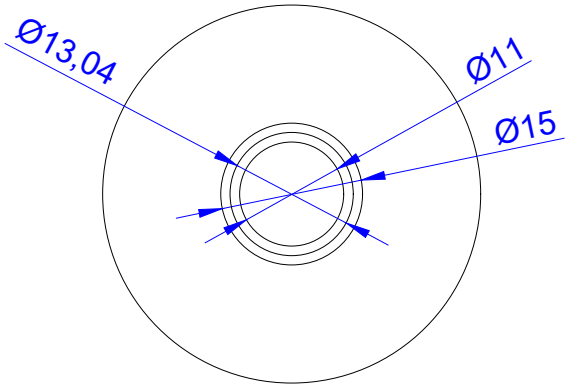

VISTA SUPERIOR

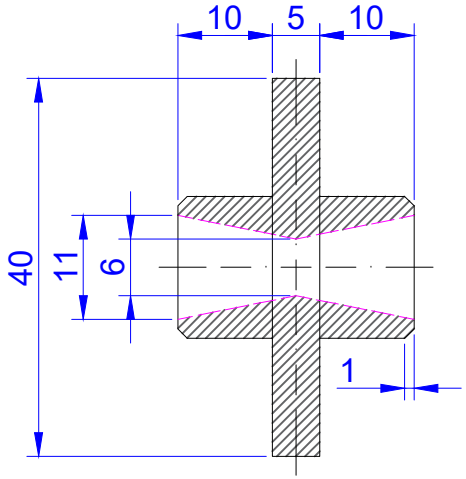

SECCIÓ TRANSVERSAL

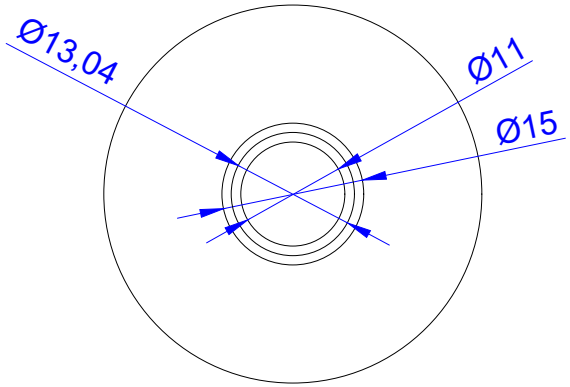

VISTA INFERIOR

DISSENY PROVISIONAL
BOQUILLES INOX AISI 316

COTES EN MM