infraestructures.cat

L'ENERGÈTICA
Energia Pública de Catalunya

Clau

ENE-25116

Títol abreujat

Instal·lació fotovoltaica per autoconsum a l'Institut Salvador Espriu a Salt

Data de redacció

Juny 2026

Tipus d'estudi

Projecte bàsic i d'execució

Ubicació

Passeig de Josep Maria Folch i Torres, 4, 17190 Salt, Girona

Documents

I. Memòria
   - Memòria descriptiva
   - Pla de control
   - Càlculs justificatius
II. Estudi Bàsic de Seguretat i Salut
III. Plec de condicions tècniques
IV. Estudi de Gestió de Residus
V. Amidaments i Pressupost
VI. Estudi de Generació i Fitxes tècniques
VII. Plànols i Esquemes

Empresa consultora

VIELCA INGENIEROS, S.A

Autors/es ABEL MARTÍNEZ BRAVO

Unitat Promotora:
Departament de Territori, Habitatge i Transició Ecològica

Cofinançat per la Unió Europea

Generalitat de Catalunya

ÍNDEX DEL PROJECTE

I. Memòria

- Memòria descriptiva
- Pla de control de qualitat
- Càlculs justificatius
- Justificació estructural i càlcul de la càrrega de vent

II. Estudi Bàsic de Seguretat i Salut

III. Plec de condicions tècniques

IV. Manual de manteniment

V. Estudi de Gestió de Residus

VI. Amidaments i Pressupost

VII. Estudi de Generació i Fitxes tècniques

VIII. Plànols i Esquemes

VIELCA
INGENIEROS

DOCUMENT N.º 1: MEMÒRIA

VIELCA
INGENIEROS

MEMÒRIA DESCRIPTIVA

MEMÒRIA DESCRIPTIVA

1. ANTECEDENTS 4
2. DADES GENERALS 5
2.1. AGENTS 5
2.2. EMPLAÇAMENT 6
3. NORMATIVA VIGENT D'APLICACIÓ 8
3.1. NORMATIVA ESTATAL 8
3.2. NORMATIVA AUTONÒMICA 9
3.3. NORMATIVA UNE 9
4. INTRODUCCIÓ I ABAST 11
4.1. OBJECTE 11
4.2. ABAST DEL PROJECTE 12
4.3. ESTAT ACTUAL. CARACTERÍSTIQUES CONSTRUCTIVES I DE LES INSTAL·LACIONS 12
4.3.1. ESTAT ACTUAL DE LA COBERTA 13
4.3.2. ESTAT DE LES INSTAL·LACIONS ELÈCTRIQUES 15
4.3.3. ESTAT DE LES INSTAL·LACIONS D'AIGUA 15
5. DESCRIPCIÓ DE LA INSTAL·LACIÓ FOTOVOLTAICA 16
5.1. DESCRIPCIÓ I DADES GENERALS 16
5.2. MÒDUL SOLAR FOTOVOLTAIC 18
5.3. ESTRUCTURES 21
5.4. INVERSOR FOTOVOLTAIC 23
5.5. COMPOSICIÓ DEL CAMP SOLAR 27
5.6. CANALITZACIÓ I CABLE ELÈCTRIC 27
5.6.1. CANALITZACIÓ I CABLE DE CORRENT CONTINU (CC) 27
5.6.2. CANALITZACIÓ I CABLE DE CORRENT ALTERN (CA) 28
5.7. PROTECCIONS 29
5.7.1. PROTECCIONS EN CORRENT CONTÍNUA 29
5.7.2. PROTECCIONS EN CORRENT ALTERN 30
5.8. SISTEMA DE CONTROL I COMUNICACIONS DE L'INVERSOR 31
5.9. PRESA A TERRA 32
5.9.1. PRESA A TERRA EN EL CAS QUE HI HAGI PARALLAMPS 33
5.10. RENDIMENT ENERGÈTIC DE LA INSTAL·LACIÓ 34
5.11. ADEQUACIÓ DE LES TMF 34
5.11.1. ESQUEMA DE CONNEXIÓ DE TMFS PER AUTOCONSUM COL·LECTIU/DIFERENTS TITULARS 35
5.11.2. ESTAT DE LA TMF DE CONSUM I UBICACIÓ DE LA NOVA TMF DE GENERACIÓ 36
5.11.3. TREBALLS D'ADEQUACIÓ TMF-CONSUM 38
5.11.4. TREBALLS D'ADEQUACIÓ TMF DE GENERACIÓ 38
6. DESCRIPCIÓ DE LES INSTAL·LACIONS COMPLEMENTÀRIES 42
6.1. IMPLANTACIÓ DE MESURES PRL 42
6.1.1. ESTAT ACTUAL 42

6.1.2. SOLUCIÓ ADOPTADA 42
6.2. SISTEMA DE MONITORATGE, SUPERVISIÓ I CONTROL 42
6.2.1. PASSAREL·LES 44
6.2.2. MESURADORS 45
7. PREVENCIÓ D'INCENDIS 47
8. PREVISIÓ D'ACCÉS A L'OBRA I LA INSTAL·LACIÓ 48
8.1. ACCÉS A L'OBRA 48
8.2. ZONA DE RECOLLIDA/AMUNTEGAMENT DE MATERIAL 49
8.3. ZONA HABILITADA PER PUJADA DE MATERIAL 50
9. TERMINI DE L'OBRA I PLA DE TREBALLS 51
10. IMPACTE AMBIENTAL DE LA INSTAL·LACIÓ. AVALUACIÓ DE RESIDUS 53
10.1. IMPACTE AMBIENTAL 53
10.2. AVALUACIÓ DE RESIDUS 54
11. LEGALITZACIÓ DE LA INSTAL·LACIÓ FOTOVOLTAICA 55

1. ANTECEDENTS

El passat 6 d'octubre del Reial Decret Llei 15/2018, de 5 d'octubre, es va aprovar un paquet de mesures urgents per a la transició energètica i la protecció dels consumidors, així com el Reial decret 244/2019 pel qual es regulen les condicions administratives tècniques i econòmiques del consum d'energia elèctrica, va suposar l'enlairament de l'autoconsum a Espanya després d'una situació de bloqueig viscuda amb anteriors normatives.

Aquest RD eliminava les principals traves tècniques i econòmiques que va suposar l'aprovació el 2015 del Reial Decret 900/2015, de 9 d'octubre, pel qual es regulen les condicions administratives, tècniques i econòmiques de les modalitats de subministrament d'energia elèctrica amb autoconsum i de producció amb autoconsum, i que van motivar la paralització del desenvolupament d'aquest tipus d'instal·lacions.

Aquest canvi normativa, va provocar l'impuls de l'autoconsum energètic arreu del territori, amb el qual permetia als consumidors generar la seva pròpia energia i utilitzar-la i així reduir la seva despesa energètica, reduir l'impacte ambiental de les seves activitats i minimitzar la dependència de combustibles fòssils (efecte hivernacle).

L'autoconsum consisteix en el consum per part d'un o diversos consumidors d'energia elèctrica provinent d'instal·lacions de generació pròximes a les de consum i associades als mateixos. La generació d'electricitat mitjançant instal·lacions d'energia solar fotovoltaica és cada vegada més competitiva, degut principalment a l'augment de l'eficiència dels seus components (principalment els mòduls, que permeten generar més energia amb la mateixa superfície) i a la baixada dels costos de producció, que ronda el 80% en l'última dècada.

A més, des de l'Administració de la Generalitat de Catalunya el passat 30 de maig de 2023 es va aprovar per Acord de Govern un PEA de 58.9 M€ entre L'Energètica i Infraestructures, l'objectiu del qual és el desenvolupament de noves tecnologies de generació d'energies renovables. Particularment, les actuacions aprofitaran la superfície potencial per executar instal·lacions de generació solar fotovoltaica a edificacions i infraestructures de l'Administració de la Generalitat de Catalunya i el seu sector públic, i posteriorment realitzar l'operació i el manteniment.

Per aquest motiu, es realitza aquest projecte tècnic en la qual es defineix la solució tècnica a implementar en un contracte d'obres gestionat per Infraestructures de la Generalitat SAU i L'Energètica.

2. DADES GENERALS

2.1. AGENTS

La persona jurídica que actua com a promotora i titular administratiu de la instal·lació fotovoltaica és:

Organització:	Energies Renovables Públiques de Catalunya, SAU (L'Energètica)
CIF:	A-72874985
Adreça fiscal:	Carrer de Casp, 15, 08010 Barcelona
Adreça postal:	Carrer de Casp, 15, 08010 Barcelona
Telèfon:	93 857 40 00

La persona jurídica que actua com a gestora del projecte és:

Organització	Infraestructures de la Generalitat de Catalunya, S.A.U.
CIF:	A-59-377135
Adreça:	Carrer dels Vergós 36-42 – 08017 Barcelona
Telèfon:	93 444 44 44

La persona jurídica propietària de l'emplaçament és:

Organització:	Generalitat de Catalunya / Institut Salvador Espriu
CIF:	S0811001G
Adreça postal:	Plaça Sant Jaume, 4 08002, Barcelona, Barcelona / Passeig de Josep Maria Folch i Torres, 4, 17190 Salt, Girona

2.2. EMPLAÇAMENT

La ubicació de la instal·lació fotovoltaica per autoconsum es descriu a continuació:

Emplaçament:	INSTITUT SALVADOR ESPRIU
Clau ICAT/ENS:	ENE 25116
Municipi:	Salt
Adreça:	Passeig de Josep Maria Folch i Torres, 4
Codi Postal:	17190 Salt, Girona
CUPS	ES0031406112432003SN0F
Ref. Cadastral:	2664601DG8426D0001SY
Coordenades UTM:	482.500, 4.646.200
Adreça punt de subministrament:	Passeig de Josep Maria Folch i Torres, 4, 17190, Salt, Girona
Departament:	Departament d'Educació i Formació Professional

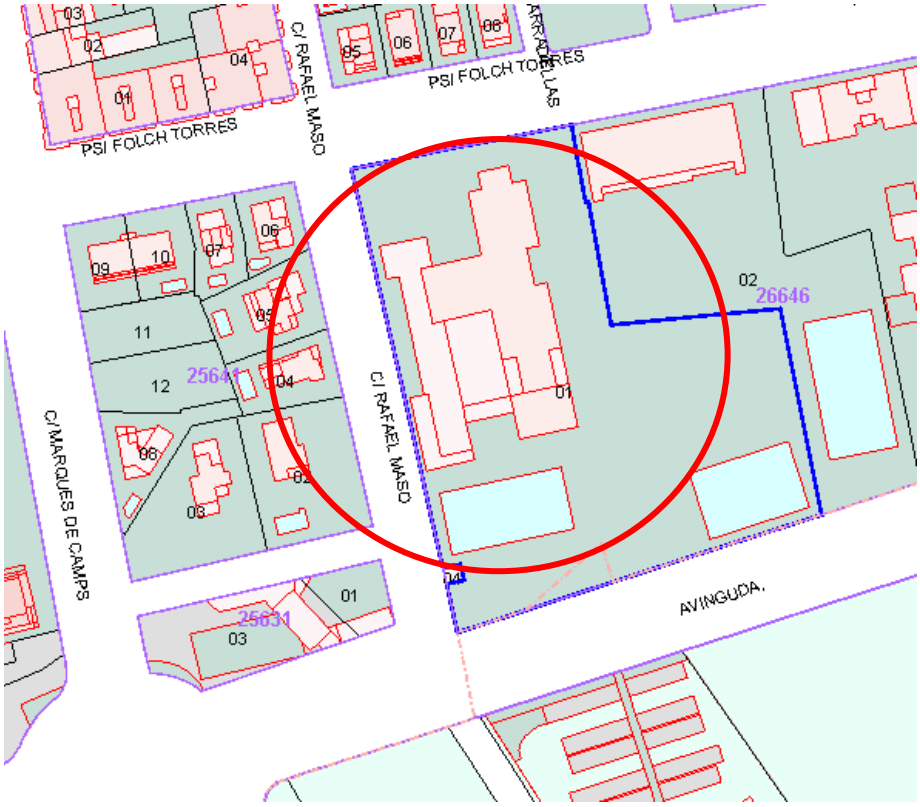

Imatge del cadastre 1. Font: Sede Cadastre

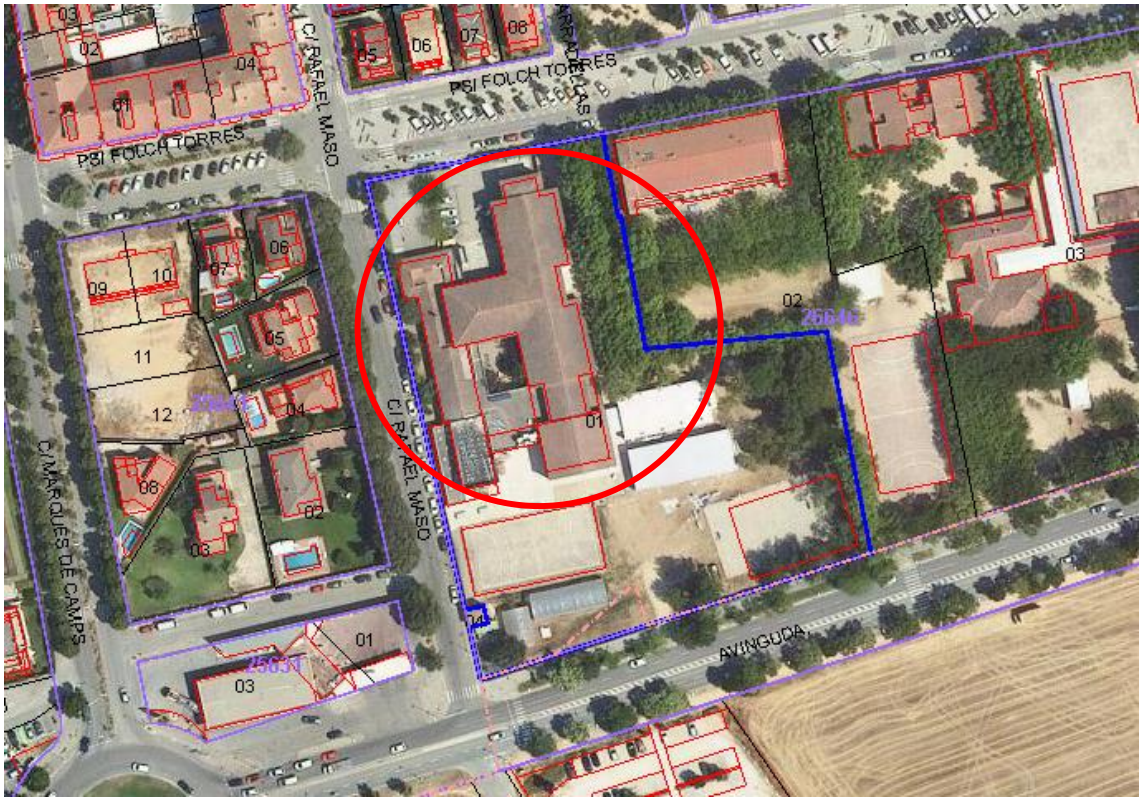

Imatge del cadastre 2. Font: Sede Cadastre

3. NORMATIVA VIGENT D'APLICACIÓ

El projecte complirà en tot moment amb el que s'estableix en les normatives estatals, autonòmiques i locals juntament amb les condicions establertes en el plec de condicions tècniques d'infraestructures.

La principal legislació vigent és la que s'estableix a continuació:

3.1. NORMATIVA ESTATAL

- Reial Decret 842/2002, de 2 d'agost, pel qual s'aprova el Reglament Electrotècnic per a baixa tensió (REBT) i les seves instruccions tècniques complementàries.
- Reial Decret 1699/2011 de 18 de novembre, pel qual es regula la connexió a xarxa d'instal·lacions de producció d'energia elèctrica de petita potència.
- Reial Decret 900/2015 pel qual es regulen les condicions administratives, tècniques i econòmiques de les modalitats de subministrament d'energia elèctrica amb autoconsum i de producció amb autoconsum.
- Reial Decret 1955/2000, d'1 de desembre, pel qual es regulen les activitats de transport, distribució, comercialització, subministrament i procediments d'autorització d'instal·lacions d'energia elèctrica.
- Llei 24/2013, de 26 de desembre, del Sector Elèctric, en el seu article 9 defineix l'autoconsum i distingeix vàries modalitats d'autoconsum.(text consolidat).
- Reial Decret 413/2014, de 6 de juny, pel qual es regula l'activitat de producció d'energia elèctrica a partir de fonts d'energia renovables, cogeneració i residus.
- Reial Decret Llei 15/2018, de 5 d'octubre, de mesures urgents per a la transició energètica i la protecció dels consumidors.
- Reial Decret 244/2019 de 5 d'abril, pel qual es regulen les condicions administratives, tècniques i econòmiques de l'autoconsum d'energia elèctrica.
- Reial Decret 1048/2013, de 27 de desembre, pel qual s'estableix la metodologia pel càlcul de la retribució de l'activitat de distribució d'energia elèctrica i el pagament dels drets d'escomesa previstos al article 6 del Reial Decret 1699/2011, de 18 de novembre.
- Reial Decret 1183/2020, de 29 de desembre, d'accés i connexió a les xarxes de transport i distribució d'energia elèctrica.
- Reial Decret 314/2006, de 17 de març, pel qual s'aprova el Codi tècnic de l'edificació i les modificacions.

- Reial Decret 614/2001, de 8 de juny, sobre disposicions mínimes per a la protecció de la seguretat i salut dels treballadors davant del risc elèctric.
- Reial Decret 1627/1997, de 24 d'octubre, pel qual s'estableixen disposicions mínimes de seguretat i salut a les obres de construcció.
- Reial Decret 1215/1997, de 18 de juliol, pel qual s'estableixen les disposicions mínimes de seguretat i salut per a la utilització pels treballadors dels equips de treball.
- Reial Decret 773/1997, de 30 de maig, sobre disposicions mínimes de seguretat i salut relatives a la utilització pels treballadors d'equips de protecció individual.
- Reial Decret 486/1997, de 14 d'abril, pel qual s'estableixen les disposicions mínimes de seguretat i salut als llocs de treball.
- Reial Decret 485/1997, de 14 d'abril, sobre disposicions mínimes en matèria de senyalització de seguretat i salut a la feina.

3.2. NORMATIVA AUTONÒMICA

Decret 363/2004, de 24 d'agost, pel qual es regula el procediment administratiu per l'aplicació del Reglament electrotècnic per a baixa tensió.

- Ordre 14/05/87 per la qual es regula el procediment d'actuació del Departament d'Indústria i Energia per a l'aplicació del R.E.B.T. mitjançant la intervenció de les Entitats d'Inspecció i Control de la Generalitat de Catalunya i la seva posterior modificació Ordre 28/11/00.
- Resolució ECF/4548/2006, de 29 de desembre, per la qual s'aproven a Fecsa-Endesa les Normes.
- Tècniques Particulars relatives a la xarxa a les instal·lacions d'enllaç.

3.3. NORMATIVA UNE

Norma UNE 157001/2002 Criteris generals per l'elaboració de projectes.

- UNE-EN 61173:98 "Protecció contra les sobretensions dels sistemes fotovoltaics (FV) productors d'energia".
- UNE-HD 60364-7-712 "Instal·lacions elèctriques de baixa tensió. Part 7-721: Requisits per a instal·lacions o emplaçaments especials. Instal·lacions elèctriques en caravanes i caravanes amb motors."
- EUROCODI 1: UNE-ENV 1991-1-4. Accions en estructures. Accions de vent. Normativa d'aplicació sobre seguretat i salut en llocs de treball.

- Llei de prevenció de riscos laborals (llei 31/1995 de 8 de novembre. BOE 269, de 10 de novembre).
- Reial Decret 485/1997, de 14 d'Abril, per el qual s'estableixen les disposicions mínimes en matèria de senyalització de seguretat i salut en el treball (BOE nº97 23/04/97).
- Reial Decret 486/1997, de 14 d'Abril, per el qual s'estableixen les disposicions mínimes de seguretat i salut en els llocs de treball.
- Reial Decret 314/2006, de 17 de Març, pel qual s'aprova el codi Tècnic de l'Edificació, document bàsic "Seguretat d'Utilització" (DB-SU).

4. INTRODUCCIÓ I ABAST

4.1. OBJECTE

El present document té per objecte explicar les condicions tècniques de la instal·lació solar fotovoltaica en les cobertes de l'institut Salvador Espriu, complint en tot moment amb el que s'estableix en les normatives estatals, autonòmiques i locals juntament amb les condicions establertes en el plec de condicions tècniques d'infraestructures.

La instal·lació solar fotovoltaica per autoconsum té les següents característiques:

Modalitat segons RD244/2019	Autoconsum col·lectiu amb venta d'excedents
Potència pic (kWp)	45,03
Potència nominal instal·lació (kW)	36
Potència nominal de legalització (kW)	36
Tipus d'estructura	Estructura coplanar en perfils continus d'alumini per coberta metàl·lica amb ancoratge a corretja metàl·lica. Estructura E-O d'alumini autoportant amb llastres de formigó de 10-15º en cobertes no perforables.
Inclinació instal·lació fotovoltaica	10-15º en panells amb llastre i 5º en coberta inclinada

Taula 1:Característiques de la instal·lació FV



Imatge simulació fotovoltaica de PVSOL.

4.2. ABAST DEL PROJECTE

L'abast del projecte és descriure les principals característiques tècniques i funcionals de la instal·lació solar fotovoltaica per complint en tot moment amb el que s'estableix en les normatives estatals, autonòmiques i locals juntament amb les condicions establertes en el plec de condicions tècniques d'infraestructures.

A més, per a la realització del pressupost i dels amidaments es seguirà en tot moment la base de preus d'infraestructures de l'ITeC-BEDEC Edificació 2023 (actualitzat a 04/26) juntament amb la base de preus de fotovoltaica de 2026.

Així doncs, el present projecte servirà com a referència per poder sol·licitar a l'Administració, els permisos legals necessaris per poder executar la instal·lació juntament amb la seva posada en marxa.

4.3. ESTAT ACTUAL. CARACTERÍSTIQUES CONSTRUCTIVES I DE LES INSTAL·LACIONS

L'Institut Salvador Espriu, nom que rep l'edifici objecte del present projecte, es troba al límit del nucli urbà de Salt. Es troba en una zona accessible tant a peu com en vehicles. L'entrada de la població s'accedeix directament a traves de la prolongació de la carretera C-65 i és molt propera a l'AP-7.

La parcel·la on es troba l'edifici té una geometria gairebé quadrada, amb una topografia regular, i una superfície aproximada total de 8.500 m2.

El recinte està format per un edifici amb geometria irregular, desenvolupada en diversos cossos interconnectats de planta rectangular, amb diferents alçades i nivells adaptats a les necessitats del centre.

L'accés al centre es realitza a través de l'entrada principal al Passeig de Josep María Folch i Torres.

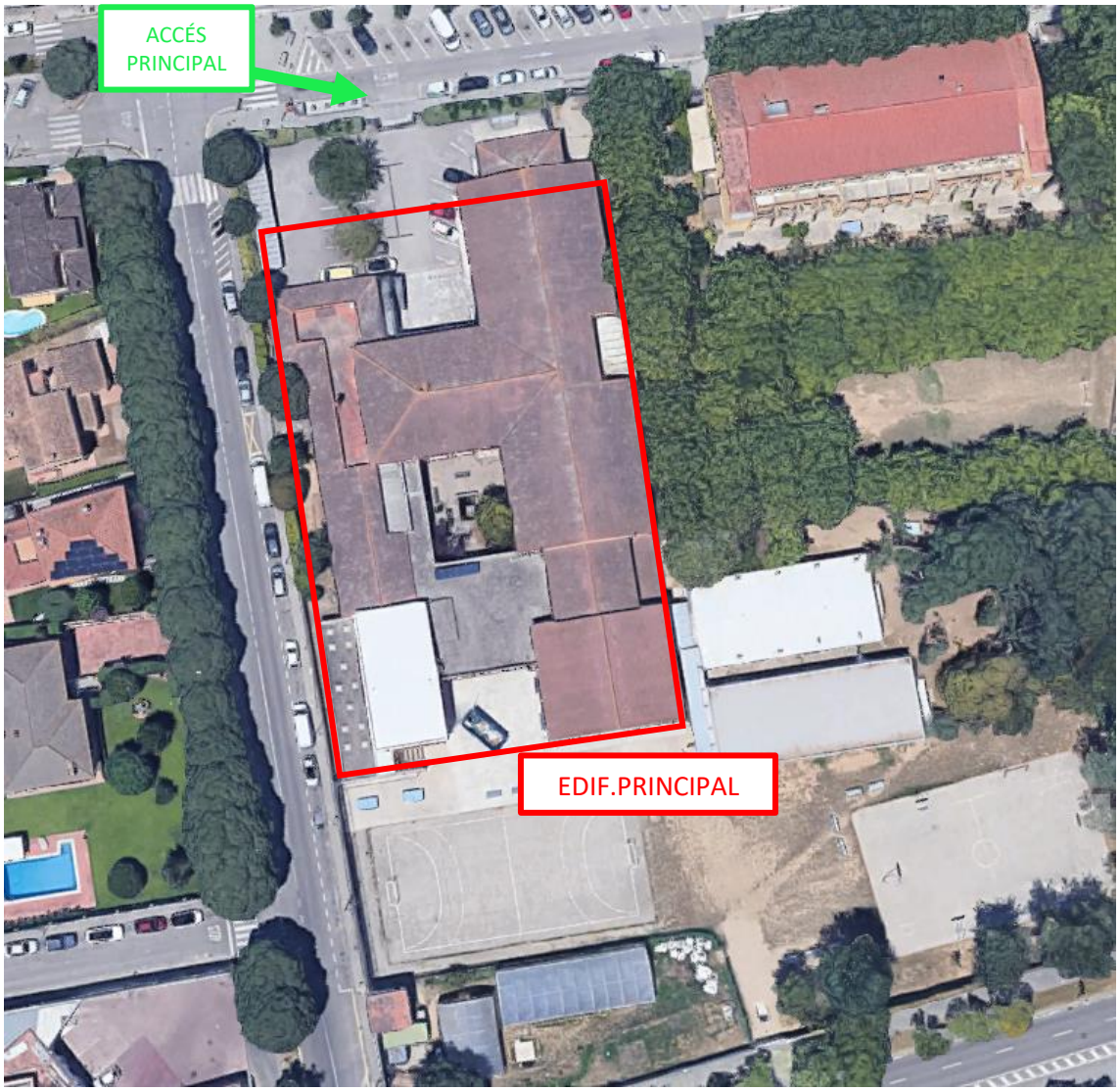

Distribució de la planta de l'Institut

4.3.1. ESTAT ACTUAL DE LA COBERTA

Es distingeixen dos tipus de coberta on s'instal·laran mòduls fotovoltaics:

La coberta de l'edifici principal, que és de tipologia plana amb cobertura de grava sobre forjat de formigó. Una part molt ampla de la coberta és de tipologia inclinada amb teules però no formarà part de l'abast d'aquest projecte donat que no s'instal·laran panells sobre aquesta.

La coberta de l'edifici del Gimnàs, de tipologia inclinada amb coberta de panell sandvitx sobre estructura metàl·lica.

Segons la inspecció visual realitzada de les coberta a data de redacció del present document, les cobertes mantenen un bon estat tant en la part interior com en la exterior. La taula que es presenta a continuació, resumeix l'estat d'aquestes.

- Coberta plana de l'edifici principal:

Superfície útil aproximada	280 m2
Inclinació	Plana
Tipologia de la coberta	Coberta de grava
Proteccions col·lectives	NO
Accés	SÍ
Hi ha punt d'aigua?	NO
Impediments i ombres	
Màquines de clima	SÍ
Embornals	SÍ
Línies de vida	NO
Instal·lació solar tèrmica	NO
Instal·lació solar fotovoltaica	SÍ
Lluernaris	NO
Badalots	NO
Edificis propers	NO
Ampit perimetral	NO
Xemeneies	NO
Antenes de TV	NO

Caracterització coberta edifici aules

- Coberta gimnàs:

Superfície útil aproximada	55 m2
Inclinació	Inclinada
Tipologia de la coberta	Panell sandvitx
Proteccions col·lectives	SÍ
Accés	SÍ
Hi ha punt d'aigua?	NO
Impediments i ombres	
Màquines de clima	NO
Embornals	NO
Línies de vida	SÍ
Instal·lació solar tèrmica	NO
Instal·lació solar fotovoltaica	NO
Lluernaris	NO
Badalots	NO
Edificis propers	NO
Ampit perimetral	NO
Xemeneies	NO
Antenes de TV	NO

Caracterització coberta edifici GIMNÀS

4.3.2. ESTAT DE LES INSTAL·LACIONS ELÈCTRIQUES

L'edifici compta amb una TMF de consum ubicada en un armari a l'exterior accessible des de via pública. Al costat d'aquest armari, es construirà un nou armari on s'allotjarà la nova TMF de generació fotovoltaica i CDM al costat de la TMF de consum existent.

La interconnexió de corrent alterna de la instal·lació fotovoltaica es farà mitjançant la nova TMF de generació que s'allotjarà en un armaris d'obra nou al costat de la TMF de consum. La caixa de derivació (CDM) també s´instal·larà en el mateix armari. La instal·lació fotovoltaica requerirà d'un quadre elèctric de protecció de corrent altern, anomenat QFV o SQFV.

La línia elèctrica d'interconnexió CA sempre estarà protegida en ambdós extrems (TMF-G fins a inversors), per sobre-intensitats, curt-circuits o derivacions de corrent (diferencial).

El QFV es situarà a prop de l'inversor incloent totes les proteccions de corrent alterna. Les proteccions diferencials seran classe A super-immunitzat com a mínim. Les proteccions magneto-tèrmiques tindran el poder de tall necessari.

4.3.3. ESTAT DE LES INSTAL·LACIONS D'AIGUA

Actualment, les cobertes no disposen de punt d'aigua per poder realitzar les operacions de manteniment un cop realitzada la present instal·lació. En cas de no disposar de punt d'aigua, s'instal·larà nou punt per poder realitzar tasques de manteniment.

5. DESCRIPCIÓ DE LA INSTAL·LACIÓ FOTOVOLTAICA

5.1. DESCRIPCIÓ I DADES GENERALS

L'energia solar fotovoltaica és un tipus d'energia renovable que transforma l'energia de la llum provinent del Sol en energia elèctrica mitjançant els panells fotovoltaics. Aquestes plaques es fabriquen utilitzant materials semiconductors, com pot ser per exemple el silici, ja que tenen la característica de moure els seus electrons per tal de generar electricitat a l'incidir sobre ells els fotons.

El conjunt dels panell fotovoltaics juntament amb els inversors i altres equips elèctrics es coneix com a sistema fotovoltaic. Aquest tipus d'instal·lació es tracta d'una instal·lació generadora de baixa tensió interconnectada amb la xarxa de distribució per la qual cosa està subjecte a la ITCBT-40 del Reglament Electrotècnic de Baixa Tensió.

La instal·lació d'autoconsum té les següents característiques:

Modalitat segons RD244/2019	Autoconsum col·lectiu amb venta d'excedents
Potència pic (kWp)	45,03
Potència nominal instal·lació (kW)	36
Potència nominal de legalització (kW)	36
Tipus d'estructura	Estructura coplanar en perfils continus d'alumini per coberta metàl·lica amb ancoratge a corretja metàl·lica.
Inclinació instal·lació fotovoltaica	Estructura E-O d'alumini autoportant amb llastres de formigó de 10-15º en cobertes no perforables.

La instal·lació estarà composta de:

Potència pic (kWp)	45,03
Potència unitària plaques (Wp)	570
Número de plaques	79
Potència total inversors (kW)	36
Número d'inversors	1

A la zona on s'ubiquin els inversors es disposarà de la caixa de proteccions de CC i de CA, incorporant totes les proteccions necessàries per tal de garantir la seguretat de les persones, la qualitat del subministrament i no provocar avaries a la xarxa elèctrica.

El cablejat de generació del camp fotovoltaic fins a les proteccions de CC i els inversors serà de coure amb aïllament i coberta de poliolefines, resistent als raigs UV, lliure d'halògens i amb doble aïllament (1,5/1,8 kV de protecció) i es realitzarà en muntatge superficial a través de safata de reixeta de tipus fil (amb tapa) i d'acer galvanitzat en calent, material aïllant o equivalent.

El cablejat de CA que va des dels inversors fins a la TMF serà de coure, lliure d'halògens i amb doble aïllament (0,6/1 kV de protecció) i coberta/aïllament de polietilè reticulat (XLPE) i es muntarà en safata de reixeta de tipus fil (amb tapa) i d'acer galvanitzat en calent o material aïllant per la zona de la coberta i en tub metàl·lic o aïllant per façana fins arribar a peu de carrer on s'haurà de realitzar una rasa fins a connectar a la nova TMF-10 de generació de la instal·lació fotovoltaica. En el cas que hi hagi baixades exteriors vistes, aquestes es realitzaran a través de canal de plàstic de color semblant al color de les parets o equivalent.

Cal afegir, que tot el material que es trobi a l'exterior ha de ser resistent a la intempèrie.

Tot això, queda reflectit a l'apartat de plànols i esquemes.

Característiques del camp fotovoltaic:

- Fabricant panells: Longi Solar o equivalent
- Model panells: LR5-72 HPH 570 M
- Potència nominal panells: 570 Wp
- Rendiment: 22,1%
- Potència pic total: 45,03 kWp
- Superfície camp fotovoltaic: 180 m2
- Número de panells: 79
- Separació files de panells: 0,4 m

Característiques dels inversors:

- Potència nominal: 36kW
- Número inversors: 1
- Fabricant inversors: Huawei o equivalent
- Models dels inversors: SUN2000-36KTL-M3 o equivalent
- Potència dels inversors: 36kW
- Rendiment europeu: 98,4%

Característiques del cablejat:

- Tipus de cablejat CC: H1Z2Z2-K, Cu, 1,8 kV o equivalent

- Tipus de cablejat CA: RZ1-K (AS), Cu, 0,6/1 kV o equivalent

5.2. MÒDUL SOLAR FOTOVOLTAIC

Per al desenvolupament del projecte fotovoltaic, els panells solars fotovoltaics haurà de complir amb les següents característiques tècniques:

Fabricant:	Longi Solar o equivalent
Model:	LR5-72 HPH 570 M o equivalent
Característiques mecàniques:	
Distribució de les cèl·lules	144 (6x24)
Caixa de connexions:	IP68, tres díodes
Cablejat:	4 mm2, +400, -200/±1400 mm
Vidre:	Vidre templet recobert de 3.2 mm
Marc:	Marc d'aliatge d'alumini anoditzat
Pes:	27,5 Kg
Dimensions:	2278 x 1134 x 35 mm
Característiques elèctriques (STC: AM1.5 1000 W/m2 25°C):	
Potència màxima (Wp):	570 Wp
Tensió de màxima potència (Vmp):	43,76 V
Corrent de màxima potència (Imp):	13,03 A
Tensió de circuit obert (VOC):	51,91 V
Corrent de curtcircuit (ISC):	14,07 A
Eficiència del mòdul:	22,1 %
Pes:	27,5 kg

Valor adicional

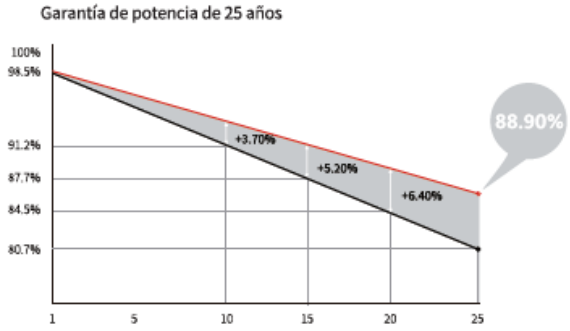

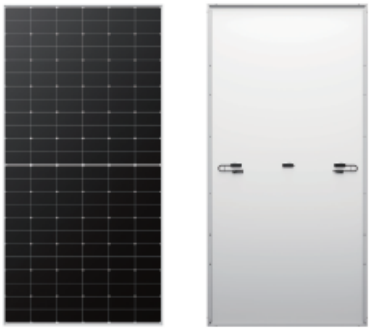

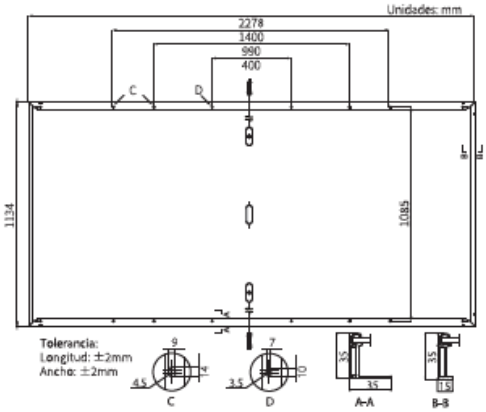

Datos mecánicos

Distribución de las células	144 (6×24)
Caja de conexiones	IP68, tres diodos
Cableado	4mm², +400, -200mm/±1400mm la longitud se puede personalizar
Vidrio	Vidrio templado recubierto de 3.2mm
Marco	Marco de aleación de aluminio anodizado
Peso	27.5kg
Dimensión	2278×1134×35mm
Embalaje	31piezas por palet / 155piezas por 20' GP / 620piezas por 40' HC

Datos eléctricos

STC : AM1.5 1000W/m² 25°C NOCT : AM1.5 800W/m² 20°C 1m/s Incertidumbre de Pmax:±3%

Código de producto	LR5-72HTH-560M		LR5-72HTH-565M		LR5-72HTH-570M		LR5-72HTH-575M		LR5-72HTH-580M	
Condiciones de ensayo	STC	NOCT	STC	NOCT	STC	NOCT	STC	NOCT	STC	NOCT
Potencia máxima (Pmax/W)	560	418	565	422	570	426	575	430	580	433
Tensión de circuito abierto (Voc/V)	51.61	48.46	51.76	48.60	51.91	48.74	52.06	48.88	52.21	49.02
Corriente de cortocircuito (Isc/A)	13.94	11.26	14.01	11.31	14.07	11.36	14.14	11.42	14.20	11.47
Voltaje a potencia máxima (Vmp/V)	43.46	39.66	43.61	39.79	43.76	39.93	43.91	40.07	44.06	40.20
Corriente a potencia máxima (Imp/A)	12.89	10.55	12.96	10.61	13.03	10.67	13.10	10.72	13.17	10.78
Eficiencia del módulo (%)	21.7		21.9		22.1		22.3		22.5	

Parámetros operativos

Temperatura de funcionamiento	-40°C ~ +85°C
Tolerancia de potencia nominal (W)	0 ~ 3%
Tolerancia de Voc e Isc	±3%
Tensión máxima del sistema	DC1500V (IEC/UL)
Capacidad máxima del fusible	25A
Temperatura de Operación Nominal de la célula	45±2°C
Nivel de Protección	Class II
Clasificación de resistencia al fuego	UL tipo 1 o 2 IEC Class C

Carga mecánica

Máxima carga estática en superficie frontal	5400Pa
Máxima carga estática en superficie trasera	2400Pa
Test de granizo	Granizo de 25mm a la velocidad de 23m/s

Coeficientes de temperatura (STC)

Coeficiente de temperatura en Isc	+0.050%/°C
Coeficiente de temperatura en Voc	-0.230%/°C
Coeficiente de temperatura en Pmax	-0.290%/°C

En el cas d'instal·lar un panell diferent, haurà de complir com a mínim amb els següents criteris:

- Llistat TIER I Bloomberg.
- Eficiència mínima del 21,5%.
- Grau de protecció IP68 o superior.
- Potència mínima de 570 Wp per panell.
- La degradació anual a 25 anys ha de complir > 82% de la producció anual.
- La garantia de producte haurà de ser de mínim 15 anys.
- Compliran en tot moment amb les normatives estatals i estaran certificats per un laboratori reconegut.
- Els marcs laterals seran d'alumini anoditzat.
- Es respectaran les distàncies mínimes establertes pels fabricants dels panells pel que fa a les subjeccions amb l'estructura evitant possibles problemes de garanties.
- Es garantirà en tot moment, la distància mínima establerta pel fabricant entre panells de la mateixa fila (5 mm aprox.)



Panell fotovoltaic 570 Wp, Longi Solar

5.3. ESTRUCTURES

El sistema d'ancoratge i els elements estructurals de subjecció dels panells proporcionaran una bona resistència per poder suportar les càrregues externes per factors climatològics adversos (vent, neus, etc.) en funció de la seva localització. Es complirà en tot moment amb els paràmetres indicats en el Codi Tècnic d'Edificació i no s'afectarà en cap cas l'estructura de l'edifici existent, garantint en tot moment l'estat de conservació i l'estanqueïtat de la coberta.

El sistema estructural seleccionat és un sistema fix que s'instal·larà en la coberta de l'edifici. A més, tant les parts metàl·liques de l'estructura de suport com els marcs metàl·lics dels panells es connectaran a terra.

S'optarà per un sistema estructural que millor s'adapti a la tipologia de coberta en funció de la seua solució constructiva.

EDIFICI PRINCIPAL

Fabricant estructura:	Aplitech o equivalent
Model d'estructura:	CPL-EO o equivalent
Material	Estructura d'alumini
Inclinació de coberta:	0º
Inclinació de panells:	10º
Disposició de panells:	Horitzontal
Muntatge:	Estructura E-O d'alumini autoportant amb llastres de formigó de 10-15º en cobertes no perforables
Distància entre files:	0,2 m - 0,4 m
Pes del llastre de formigó (kg):	Variable



Estructura E-O d'alumini anoditzat autoportant amb llastres de formigó de 10-15º en cobertes no perforables

COBERTA GIMNÀS

Fabricant estructura:	Aplitech o equivalent
Model d'estructura:	C1-G1 o equivalent
Material	Perfileria d'alumini EN AW 6063 T6
Inclinació de coberta:	Cargols d'acer inoxidable A2-70
Inclinació de panells:	8º
Disposició de panells:	8º
Muntatge:	Horitzontal
Distància entre files:	Estructura coplanar en perfils continus d'alumini per coberta metàl·lica amb ancoratge a corretja metàl·lica.
Pes del llastre de formigó (kg):	0,2 m - 0,4 m



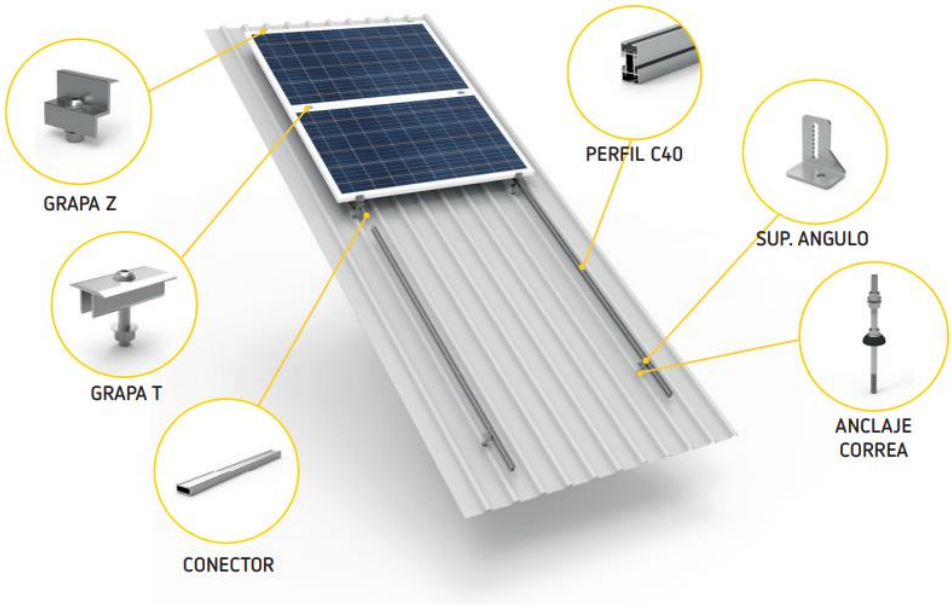

Suport coplanar per ancoratge a corretja metàl·lica. Aplitech.

Les característiques tècniques mínimes a complir són:

- El disseny i la construcció de l'estructura i el sistema de fixació de panells, permetrà les necessàries dilatacions tèrmiques, sense transmetre càrregues que poden afectar a la integritat dels mòduls
- Sense afectar l'estructura de l'edifici, cal garantir l'estat de conservació i estanqueïtat de la coberta.
- L'estructura haurà de disposar d'una garantia mínima de 10 anys.
- Es disposarà la posada a terra prevista per l'estructura dels panells, preveient així la protecció contra contactes indirectes de persones amb una part susceptible d'estar en tensió.
- En tot moment, es muntarà el panell fotovoltaic i estructura solar tal com indica el fabricant del mòdul solar.
- En les instal·lacions fotovoltaiques amb una distància en línia recta menor de 5 km del mar o ambients salins, es requereix tractament anoditzat de tota l'estructura per evitar una corrosió ràpida.

5.4. INVERSOR FOTOVOLTAIC

La funció principal de l'inversor és convertir l'energia de corrent continu generada pels panells fotovoltaics en energia de corrent altern.

La potència nominal del inversor serà de 36kW. El inversor s'ubicarà a l'exterior de l'edifici en planta coberta, instal·lat sobre la paret i amb cobert metàl·lic per a quedar protegit del sol i la pluja.





Ubicació de l'inversor

Les proteccions incorporades a l'inversor a complir són:

Dispositiu de desconnexió del costat d'entrada	Sí
Protecció anti-illa	Sí
Protecció contra polaritat inversa CC	Sí
Descarregador de sobretensions de CC	Sí
Descarregador de sobretensions de CA	Sí
Detecció de resistència d'aïllament de CC	Sí
Protecció contra fallades per arc elèctric	Sí

Especificaciones técnicas	SUN2000-30KTL-M3	SUN2000-36KTL-M3	SUN2000-40KTL-M3
Eficiencia			
Máxima eficiencia	98.7%		
Eficiencia europea ponderada	98.4%		
Entrada			
Tensión máxima de entrada [1]	1,100 V		
Intensidad de entrada máxima por MPPT	26 A		
Intensidad de cortocircuito máxima	40 A		
Tensión de arranque	200 V		
Rango de tensión de operación [2]	200 V ~ 1000 V		
Tensión nominal de entrada	600 V		
Cantidad de entradas	8		
Cantidad de MPPTs	4		
Salida			
Potencia nominal activa de CA	30,000 W	36,000 W	40,000 W
Máx. potencia aparente de CA	33,000 VA	40,000 VA	44,000 VA
Tensión nominal de Salida	230 Vac / 400 Vac, 3W/N+PE		
Frecuencia nominal de red de CA	50 Hz / 60 Hz		
Intensidad nominal de salida	43.3 A	52.0 A	57.8 A
Máx. intensidad de salida	47.9 A	58.0 A	63.8 A
Factor de potencia ajustable	0.8 LG ... 0.8 LD		
Máx. distorsión armónica total	< 3%		
Características y protecciones			
Dispositivo de desconexión del lado de entrada	Sí		
Protección anti-isla	Sí		
Protección contra sobreintensidad de CA	Sí		
Protección contra polaridad inversa CC	Sí		
Monitorización a nivel de string	Sí		
Descargador de sobretensiones de CC	Sí		
Descargador de sobretensiones de CA	Sí		
Detección de resistencia de aislamiento CC	Sí		
Monitorización de corriente residual	Sí		
Protección ante fallo por arco eléctrico	Sí		
Control del receptor Ripple	Sí		
Comunicación			
Display	Indicadores LED, WLAN Integrado + FusionSolar APP		
RS485	Sí		
Smart Dongle	WLAN/Ethernet via Smart Dongle-WLAN-FE (Opcional) 4G / 3G / 2G via Smart Dongle-4G (Opcional)		
Monitoring BUS (MBUS)	Sí (transformador de aislamiento requerido)		
Especificaciones generales			
Dimensiones (Ancho x Profundo x Alto)	640 x 530 x 270 mm (25.2 x 20.9 x 10.6 inch)		
Peso (Kit de herramientas para soporte de suelo incluido)	43 kg (94.8 lb)		
Nivel de Ruido	< 46 dB		
Rango de temperaturas en operación	-25 ~ + 60 °C (-13 °F ~ 140 °F)		
Ventilación	Convección natural		
Max. Altitud de operación	0 - 4,000 m (13,123 ft.)		
Humedad relativa	0% RH ~ 100% RH		
Conector de CC	Staubli MC4		
Conector de CA	Terminal PG impermeable + conector OT/DT		
Grado de Protección	IP 66		
Tipología	Sin transformador		
Consumo de energía durante la noche	≤ 5.5W		

Els models d'inversor a instal·lar hauran de complir com a mínim amb els següents punts:

- Garantia mínima del fabricant de 10 anys.
- Tipus multi-MPPT (2 o més), amb un dos strings màxim per MPPT.
- Rendiment europeu del 97% o superior.
- Grau de protecció IP65 o superior.
- Seguiment automàtic del punt de màxima potència.
- Separació galvànica entre els circuits de corrent continu i altern o equivalent per evitar transferència de faltes.
- Comunicació via protocol Modbus TCP i UTP assegurant que és integrable en el Sistema d'Informació Energètica de l'edifici. En cas d'existir més d'un inversor, ha d'haver-hi intercomunicació entre inversors per tal de poder centralitzar les dades de producció.
- No funcionaran en "illa" o de manera aïllada.
- Inclourà un control de mínima i màxima tensió: l'inversor s'ha de desconnectar automàticament quan la tensió del sistema decaigui a partir del 85% de la tensió de referència (mínima tensió Umin = 0,85 x Uo), o quan la superi en un valor del 110% (màxima tensió Umàx = 1,10 x Uo). Compliment de RD 1699/2011.
- Presentarà un control de freqüència: l'inversor s'ha de desconnectar automàticament quan la freqüència de xarxa decaigui per sota de 49 Hz, o superi els 51 Hz. Compliment de RD 1699/2011.
- Disposarà d'una protecció d'entrada contra polaritat inversa.
- Compliran amb les directives comunitàries de Seguretat Elèctrica i Compatibilitat Electromagnètica.
- Compliment la normativa de baixa tensió (RD 1699/2011 pel qual es regula la connexió a xarxa d'instal·lacions de producció de energia elèctrica de petita potència)
- Disposaran de les senyalitzacions necessàries per a la seva correcta operació.
- Incorporarà els controls automàtics imprescindibles per poder assegurar la seva correcta supervisió i maneig.
- Incorporarà com a mínim el control manual de encesa i apagada de l'inversor i la connexió i desconnexió de l'inversor a la interfície de CA.
- Per poder desenvolupar tasques de manteniment, permetrà la desconnexió i el seccionament de l'inversor, tant en la part de CC com en la de CA.

La ubicació dels inversors queda definida a l'apartat de plànols i esquemes.

5.5. COMPOSICIÓ DEL CAMP SOLAR

El camp fotovoltaic estarà composat per 5 strings i una potència pic total de 45,03 kWp. Els panells tindran una inclinació i una separació entre files per evitar la generació d'ombres entre elles.

La disposició de cadenes de panells solars defineix la connexió en cadenes dels inversors i la seva assignació a cada entrada dels inversors (veure taula següent):

	INVERSOR 1
MPPT 1	2 x 16
MPPT 2	1 x 17
MPPT 3	1 x 15
MPPT 4	1 x 15

Composició de strings de panells del camp solar.

Per poder garantir la seguretat i per a facilitar el manteniment o bé, la reparació del sistema de generació, s'instal·laran els elements necessaris per a la desconnexió, de manera independent i en tots dos terminals, de cadascuna de les branques del generador.

La distribució dels panells en planta queda definida a l'apartat de plànols i esquemes.

5.6. CANALITZACIÓ I CABLE ELÈCTRIC

La instal·lació inclou tot el cablejat, des dels punt de generació (panells fotovoltaics) fins a la TMF de Generació (TMF-G) de la instal·lació d'autoconsum.

5.6.1. CANALITZACIÓ I CABLE DE CORRENT CONTINU (CC)

El cablejat de corrent continu que comprèn el recorregut que hi ha entre els mòduls fotovoltaics i l'inversor serà de secció suficient per complir amb la caiguda de tensió màxima, la intensitat màxima admissible i el corrent de curtcircuit i serà d'Alta Seguretat (AS), lliure d'halògens, no propagador de la flama i amb baixa emissió de gasos corrosius i, haurà de complir les especificacions d'Alta Seguretat segons la Classe Cca-s1b,d1,a1 del Reglament dels Productes de la Construcció (CPR). El conductor serà flexible de coure estanyat i amb les següents característiques:

- Resistència a temperatures extremes (-40ºC a 120ºC) segons IEC60811-1-4 i IEC60216-1.

- Tensió nominal 1,8 kV CC.
- Resistència als rajos ultraviolats segons UL1581.
- Resistència a l'ozó segons IEC60811-2-1 Proteccions.

S'intentarà que el recorregut entre l'element inicial i el terminal sigui el menor possible amb l'objectiu de reduir les pèrdues el màxim possible i les possibles sobretensions d'origen atmosfèric per acumulació de càrregues electroestàtiques. A més, la caixa de connexions de les sèries dels panells fotovoltaics tindran com a mínim un grau de protecció IP65, estant tots els cables d'entrada i de sortida a la caixa assegurats mecànicament i separats físicament els cablejats interns corresponents als potencials positiu i negatiu.

Cada entrada i final de cadena fotovoltaica ha d'estar composat d'un cable únic sense "empalmes", des d'inici o final de cadena fins a connexió a inversor.

A causa de les tensions de funcionament en corrent continu, tot el sistema de cablejat i connexions de corrent continu hauran de disposar d'un nivell d'aïllament igual o superior als 0,85 MΩ

INVERSOR 1				
String	Longitud [m]	Material conductor	Aïllament	Denominació cable (mm2)
String 1	30	Cu	H1Z2Z2-K	2x6
String 2	30	Cu	H1Z2Z2-K	2x6
String 3	30	Cu	H1Z2Z2-K	2x6
String 4	40	Cu	H1Z2Z2-K	2x6
String 5	40	Cu	H1Z2Z2-K	2x6

Dimensionament i selecció de cable de corrent continua per inversor

La canalització del circuit de CC serà de reixa amb tapa i d'acer galvanitzat en calent. La canalització metàl·lica es connectarà al terra de l'edifici. Els cables de pols diferents no podran estar en contacte i estaran embridats o lligats a la reixa.

En bifurcacions, colzes o Ts no podrà haver retalls que sobresurtin i puguin produir ferides o talls a operaris d'instal·lació o manteniment.

5.6.2. CANALITZACIÓ I CABLE DE CORRENT ALTERN (CA)

El dimensionament de la secció del cable de corrent altern complirà amb els criteris de disseny definits en el REBT. La secció complirà amb la condició més restrictiva (la caiguda de tensió, cdt, màxima del 1,5%, la intensitat màxima admissible i el corrent de curtcircuit). La caiguda de tensió

s'avaluarà seleccionant els trams més restrictius o desfavorables i es comprovarà que no supera, agregadament, la caiguda de tensió màxima.

Les característiques tècniques del cable seran: d'alta seguretat, lliure d'halògens, no propagador de la flama i amb baixa emissió de gasos corrosius, i haurà de complir les especificacions d'Alta Seguretat segons la Classe Cca-s1b,d1,a1 del Reglament dels Productes de la Construcció (CPR).

El conductor serà flexible de coure, amb preferència d'aïllament tipus XLPE (polietilè reticulat),la temperatura de servei màxima del qual és de 90ºC i, per últim, i de tensió nominal 0,6/1kV CA.

Tots els conductors hauran d'estar protegits, al llarg del seu recorregut, sota tub o canal aïllant o, en cas que sigui metàl·lica, adequadament posada a terra.

El present sistema fotovoltaic ha de complir en tot moment amb el que s'estableix al Reglament Electrotècnic de Baixa Tensió (REBT) juntament amb les seves Instruccions Tècniques Complementàries (ITC).

És per aquest motiu que s'instal·laran proteccions elèctriques a la sortida del camp fotovoltaic, l'entrada i a la sortida dels inversors i a la interconnexió amb la xarxa interior de l'edifici.

Tram	Longitud (m)	Material conductor	Aïllament	Denominació cable (mm2)	Iz (A)	cdt (%)
Inversor - SQFV	5	Cu	RZ1-K (AS)	4x50+ TTx25 mm2	175	0,05%
TMF-10 Generació - SQ FV	80	Cu	RZ1-K (AS)	4x50+ TTx25 mm2	175	0,82%
TMF-G - CDM	5	Cu	RZ1-K (AS)	4x150+ TTx95 mm2	358	0,088%
CDM – TMF-C	5	Cu	RZ1-K (AS)	4x150+ TTx95 mm2	358	0,088%

Dimensionament i selecció de cable de corrent alterna instal·lació solar fotovoltaica.

5.7. PROTECCIONS

5.7.1. PROTECCIONS EN CORRENT CONTÍNUA

La instal·lació fotovoltaica disposarà de com a mínim els següents elements de protecció de corrent continu situats al tram mòduls-inversor. Consistirà en:

- Per a sobretensions transitòries (poden estar incloses dins de l'inversor) – varistors, proteccions contra sobretensions transitòries d'origen atmosfèric, en general s'instal·la una

per cada entrada MPPT de l'inversor. En cas d'haver-hi instal·lació de parallamps existent, el tipus del protector de sobretensions transitòries haurà de ser tipus 1+2.

- En cas que l'inversor no incorpori un element de seccionament, com a criteri general, en cada inversor o agrupacions d'entrades MPPT és preceptiu instal·lar un element de desconnexió en càrrega (interruptor), la funció principal del qual és el seccionament amb càrrega de l'entrada CC de l'inversor, fet que ha de permetre realitzar de manera segura les operacions de manteniment d'aquests equips.

El resum de proteccions en el costat CC es mostra a continuació:

INVERSOR 1			
String	Fusibles (A)	Sobretensions	Seccionadors (A)
String 1	20	Sí	Sí
String 2	20	Sí	Sí
String 3	20	Sí	Sí
String 4	20	Sí	Sí
String 5	20	Sí	Sí

Proteccions seleccionades per inversor

S'adjunta en aquest document el càlcul de les proteccions obtingudes i a l'apartat de plànols l'esquema unifilar obtingut.

Les proteccions seran degudament identificades, mitjançant etiquetes resistents a condicions exteriors.

5.7.2. PROTECCIONS EN CORRENT ALTERN

La instal·lació disposarà de les següents proteccions obligatòries marcades per la normativa que serviran per garantir el correcte funcionament i per evitar situacions perilloses:

Subquadre FV:

- Cada inversor disposarà de protecció contra sobrecàrregues i curtcircuit.
- Cada inversor disposarà d'un equip diferencial (RCD) amb sensibilitat de 300 mA (dispositiu, bloc o relé).
- Un seccionador de tall en càrrega d'intensitat nominal superior a la suma de les potències nominals dels inversors. Servirà com a interconnexió subquadre fotovoltaic i la nova TMF-10 de generació.
- Interruptor magneto-tèrmic d'intensitat nominal de 16 A i dispositiu de corrent residual de 30 mA per a preses de corrent. S'alimentarà aigües-amunt de les proteccions individuals dels inversors (aigües avall del seccionador)

TMF-10 de generació:

- Interruptor automàtic.
- Protecció diferencial (dispositiu, bloc o relé) regulable en sensibilitat i temps de disparada. Es configurarà l'equip per a evitar apertura de circuit abans que els equips individuals

Aquestes proteccions aniran degudament instal·lades a l'interior de caixes de protecció amb el suficient grau de protecció IP.

El resum de proteccions de sobrecàrrega/curtcircuit i per contactes directes i indirectes en el costat CA es mostra a continuació:

SUBQUADRE FV				
Tram	In Interruptor sobrecàrrega (IA)	In i sensibilitat Interruptor Diferencial (ID)	In Seccionador en càrrega	Sobretensions
Inversor 1 - SQ FV	80A; Corba C	80A; 300mA	-	-
Serveis auxiliars	16A; Corba C	25A; 30 mA	-	-
TMF-10 GENERACIÓ				
Tram	In Interruptor sobrecàrrega (IA)	In i sensibilitat Interruptor Diferencial (ID)	In Seccionador en càrrega	Sobretensions
TMF-10 Generació - SQ FV	160A; Corba C	160A; 300mA	-	-

Proteccions elèctriques per a corrent alterna (inversor(s) i subquadre FV)

Les proteccions seran degudament identificades, tant en subquadre fotovoltaic com els fusibles de la TMF.

S'adjunta en aquest document el càlcul de les proteccions obtingudes i a l'apartat de plànols l'esquema unifilar obtingut.

5.8. SISTEMA DE CONTROL I COMUNICACIONS DE L'INVERSOR

Amb l'objectiu de supervisar l'estat real de la instal·lació elèctrica general de l'edifici, les dades d'intercanvi amb la xarxa elèctrica de distribució, s'instal·larà un comptador o analitzador d'energia elèctrica en el punt frontera.

El comptador o analitzador haurà ser compatible i homologat amb el sistema d'inversors per poder monitorar les dades a través del sistema de comunicacions propi de l'inversor o del seu sistema de control.

Aquest comptador ha de servir, per ocasions futures, poder canviar de modalitat de funcionament a règim sense excedents si s'escau.

Aquest sistema de complir els següents requisits a nivell de comunicacions:

- Comunicació via protocol Modbus TCP i UTP assegurant que és integrable en el Sistema d'Informació Energètica de l'edifici.

Aquest sistema estarà protegir per un interruptor magneto-tèrmic i diferencial diferent als inversors (16 A i 30 mA).

L'apartat de plànols i esquemes mostra l'esquema unifilar del subquadre fotovoltaic a instal·lar.

5.9. PRESA A TERRA

Amb la funció, principalment, de protegir la instal·lació elèctrica donada una subtensió puntual que es pugui produir, assegurar l'actuació de les proteccions i reduir i el risc que suposa una avaria en els materials elèctrics.

La presa de terra és la unió elèctrica directa, sense fusibles ni protecció, del circuit elèctric amb un conductor no pertanyent al mateix, mitjançant una presa de terra amb un elèctrode o grup d'elèctrodes enterrats.

L'elecció i instal·lació dels materials que asseguren la presa de terra han de ser tal que:

- El valor de la resistència de presa de terra estigui conforme a les normes de protecció i de funcionament de la instal·lació i es mantingui d'aquesta manera al llarg del temps.
- Els corrents de defecte a terra i els corrents de fuga puguin circular sense perill, particularment des del punt de vista de diferents condicions tèrmiques, mecàniques i elèctriques.
- La solidesa o la protecció mecànica quedi assegurada amb independència de les condicions d'influències externes.
- Contemplen els possibles riscos deguts a electròlisi que puguin afectar a altres parts metàl·liques.

Tots els mòduls es connectaran un a un entre si mitjançant cable de terra de manera que es garanteixi l'equipotencialitat i la correcta protecció contra contactes indirectes.

Caldrà verificar que el valor de la resistència de la presa de terra existent es troba dins les especificacions reglamentàries. En cas contrari, serà necessari implementar les accions necessàries per a efectuar una millora de la pròpia resistència de terra.

Per la presa de terra es poden utilitzar elèctrodes formats per:

- Barres i tubs.
- Platines i conductors nuus.
- Plaques.
- Anells o malles metàl·liques constituïdes per els elements anteriors o les seves combinacions.
- Armadures de formigó enterrades; amb excepció de les armadures pretensades.
- Altres estructures enterrades que es demostri que son apropiades.

Els conductors de coure utilitzats com a elèctrodes seran de construcció i resistència elèctrica segons la classe 2 de la norma UNE 21.022.

El tipus i la profunditat de les preses de terra han de ser tal que la possible pèrdua d'humitat del terra, la presència de gel o altres efectes climàtics, no augmentin la resistència de la presa de terra per sobre del valor previst.

La profunditat mai serà inferior a 0,50 m.

La presa de terra de la instal·lació fotovoltaica es connectarà a la presa de terra de l'edifici a través del Quadre General de Baixa Tensió, mitjançant un conductor protegit.

5.9.1. PRESA A TERRA EN EL CAS QUE HI HAGI PARALLAMPS

En el cas que l'edifici en qüestió disposi d'un sistema de protecció contra el llamp i la distància entre la instal·lació fotovoltaica (panells, inversors o cablejat) es trobi a una distància de separació amb el sistema de protecció al llamp inferior a l'establerta per la normativa UNE-EN 62305-3 s'ha de realitzar una connexió equipotencial entre elles.

Per fer-ho, s'han d'unir equipotencialment la instal·lació fotovoltaica i la instal·lació de protecció contra el llamp a través d'una barra equipotencial i amb un cablejat de terra de secció igual o superior als 16 mm^2. A més, cal tenir en compte que en aquests casos, s'hauran d'instal·lar dispositius de proteccions contra sobretensions del tipus 1 i 2 tant per a la part de corrent continu com per a la part de corrent alterna.

5.10. RENDIMENT ENERGÈTIC DE LA INSTAL·LACIÓ

Per a obtenir les dades de producció elèctrica solar estimada s'ha utilitzat el programari PVSOL que proporciona la producció fotovoltaica mitjana anual del camp fotovoltaic objecte del projecte.

Les dades mensuals/anuals de producció obtingudes indiquen un coeficient de rendiment de la instal·lació (PR) de 85,47%.

La figura següent mostra la generació mensual:

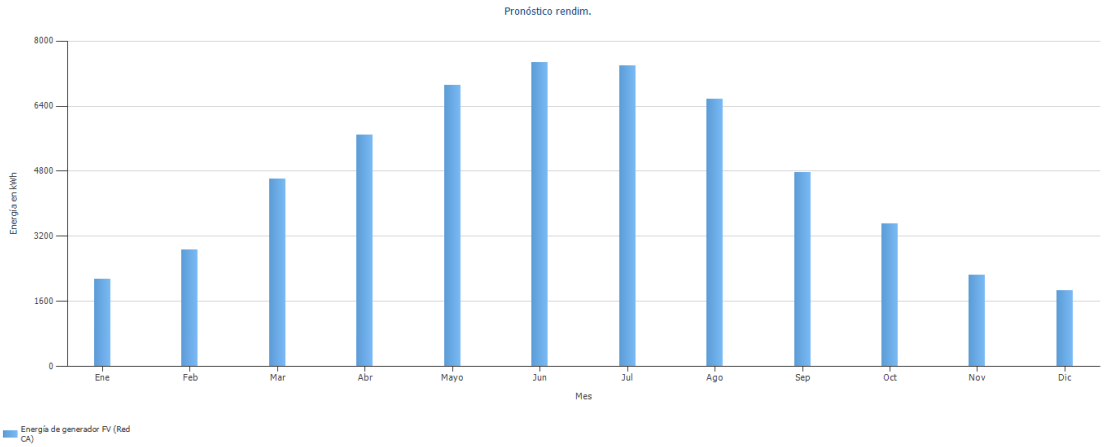

Gràfica de generació elèctrica anual PVSol

La producció anual de la instal·lació és de 56.039 kWh/any (primer any).

Finalment, l'informe complet i detallat de la generació fotovoltaica generat pel programa PVSOL es por trobar a l'apartat d'Estudi de Generació Fotovoltaica.

5.11. ADEQUACIÓ DE LES TMF

El RDL 15/2018 indica que hauran de contenir els equips de mesura estrictament necessaris per a la correcta facturació dels preus, tarifes, càrrecs o peatges que resultin d'aplicació (mesurar i facturar), la qual cosa permet procedir, amb caràcter general, amb la instal·lació d'un equip de mesura bidireccional en el punt frontera o si escau, en cadascun dels punts frontera.

Sent necessari una TMF de generació neta (Art. 10.3 RD 244/19) només en aquells casos en els quals:

- Es realitzin autoconsums col·lectius.
- A les instal·lacions de generació connectades a instal·lacions pròximes a través de la xarxa (de distribució).
- Quan la tecnologia de generació no sigui renovable, cogeneració o residus.
- En instal·lacions de generació amb potència aparent nominal igual o superior a 12 MVA.

També serà necessari una segona TMF en aquells casos on sigui necessària la contractació de serveis auxiliars quan la connexió és en la xarxa interior del consumidor i els titulars de consum i producció no són la mateixa persona física o jurídica.

D'altra banda, s'haurà d'adaptar la TMF de consum existent segons el que s'estableix en el punt 8.2.1 de la NRZ103 on s'exigeix que les TMF estiguin dotades de:

- 3 transformadors d'intensitat.
- 1 comptador combinat estàtic multi-funció.
- 1 regleta de verificació, que permeti verificar i/o substitució dels comptadors, sense tallar l'alimentació del subministrament.
- 1 conjunt de conductors d'unió entre els secundaris des dels transformadors d'intensitat i el comptador.
- Evolvents per equips de mesura individual semi-indirecte.
- 1 base Schuko, un interruptor magneto-tèrmic i un relé diferencial per la connexió de comunicacions remotes.

5.11.1. ESQUEMA DE CONNEXIÓ DE TMFS PER AUTOCONSUM COL·LECTIU/DIFERENTS TITULARS

Per a donar compliment a la normativa tècnica vigent d'E-distribución serà necessari que l'esquema de connexió d'ambdues instal·lacions receptores consum i generació) es connectin a la CGP mitjançant una Caixa de Distribució (CDM), la qual permet tenir dues línies generals d'alimentació LGA).

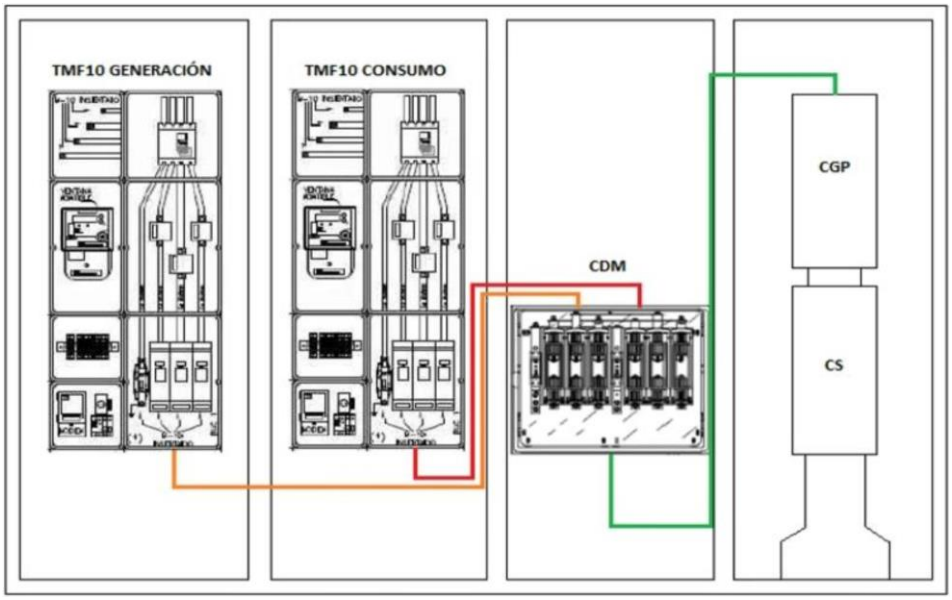

Esquema de connexió d'instal·lacions receptores per instal·lacions d'autoconsum col·lectiu o de diferents titulars.

5.11.2. ESTAT DE LA TMF DE CONSUM I UBICACIÓ DE LA NOVA TMF DE GENERACIÓ

La TMF existent de consum de l'edifici s'ubica a l'interior de l'edifici i s'alimenta a través de la Línia General d'Alimentació (LGA) existent provinent de la caixa general de protecció (CGP) ubicada en la façana exterior.





Ubicació existent de la TMF-10 de consum

En la següent taula es resumeixen els punts y paràmetres més rellevants de la TMF-C.

Ubicació	Interior
És normativa?	NO
Protecció	224 A-
Tipus de protecció	NO BUC
Espai suficient per la nova TMF	No, s'ha d'ubicar en armari independent

Característiques de la TMF actual de l'edifici

Analitzada la ubicació la TMF de consum, es mantindrà a la seva ubicació i s'haurà de col·locar una nova TMF de generació a l'exterior de l'edifici.

5.11.3. TREBALLS D'ADEQUACIÓ TMF-CONSUM

Per realitzar l'adaptació de l'actual TMF de consum, s'hauran de realitzar els següents treballs:

- Reconnexió del cablejat entre la CGP i la CDM i entre la CDM i la TMF de consum.
- Canviar els fusibles de mesura per fusibles amb bases tipus BUC (fusibles NH).
- Instal·lar un endoll tipus Shucko amb connexió a terra.
- Proteccions elèctriques (diferencial i magnetotèrmic) per alimentar el mòdem (protección de l'endoll Schuko).

5.11.4. TREBALLS D'ADEQUACIÓ TMF DE GENERACIÓ

La de la Caixa de Distribució (CDM) i la TMF de generació s'ubicaran a la zona exterior de l'edifici (façana principal), al costat de la CGP.

Les característiques d'aquesta instal·lació seran les següents:

Tipus	TMF-10 160A
Intensitat nominal d'IA	160 A
Intensitat Fusibles	250 A
Tipus de base fusible	BUC-1
Protecció diferencial	Transformador toroidal 300 mA

Característiques de la TMF generació



Ubicació de la nova TMF-G



Ubicació de la nova TMF-G i CDM

Les característiques de la TMF-Generació hauran de complir amb els següents condicionaments:

SUMINISTROS INDIVIDUALES MAYORES DE 15 kW

INSTRUCCIONES PARA EL INSTALADOR

Efectúe la instalación según el esquema y los datos de la columna marcada con "X"

Al terminar la instalación entregue en nuestras oficinas o Punt de Servei el Certificado de Instalación Eléctrica de Baja Tensión (CIEBT) junto con este impreso

POTENCIA SOLICITADA		kW																		
POTENCIA MÁXIMA (kW) QUE SE PUEDE CONTRATAR		TRIFÁSICO																		
		17,32	20,78	24,24	27,71	31,17	34,64	43,64	55	69	87	111	139	173	218	277	346	436	554	693
PROTECCIÓN DIFERENCIAL	Intensidad nominal (A)	40		63					Transformador toroidal											
	Sensibilidad (mA)	30 ó 300							30 ó 300											
I.G.A.		El que corresponda según la potencia máxima admisible por la instalación interior																		
PROTECCIÓN DE SOBRETENSIÓN		- Dispositivo para la protección contra sobretensiones permanentes - Dispositivo para la protección contra sobretensiones transitorias																		
ICP-M / INTERRUPTOR DE PROTECCIÓN E INTENSIDAD REGULABLE	Int. nominal (A)	25	30	35	40	45	50	63	160				400				630		1000	
	Poder de corte (kA)	≥ 4,5							10				20				30		50	
	Térmico (A)	25	30	35	40	45	50	63	80	100	125	160	200	250	315	400	500	630	800	1000
	Magnético (A)	5 veces la intensidad de regulación térmica, actuando en un tiempo inferior a 0,02 segundos																		
CONJUNTO DE MEDIDA (TMF)	Tipo	TMF1							TMF10											
	Contador (A)	Multifunción							Multifunción											
	Trafo. Intensidad (A/A)								100/5				200/5			500/5			1000/5	
	Cableado Cu	16 mm²							20x5+15x5				30x6+20x5			50x10+30x6			100x10+50x10	
	Fusibles A (*)	80				100			160	200	250		315		630	1250			Puente amovible	
	Bases (Tamaño)	BUC 00							BUC 1				BUC 3			DIN 4				
LÍNEA GENERAL DE ALIMENTACIÓN		Conductores de cobre de: mm²																		
CAJA GENERAL DE PROTECCIÓN	Fusibles gG (A)	80				100			160	200	250		315		630		Estudiar en cada caso			
	Tipo e Intensidad																			
ACOMETIDA	CONDUCTORES mm²	Aérea posada sobre fachada				Subterránea														
		Aérea tensada sobre apoyos				Caja de seccionamiento														
		Aero-Subterránea				Cuadro CT														

OBSERVACIONES: Cada trafo de intensidad estará encapsulado en resina, formando un conjunto monolítico. Responderán a una clase de precisión de 0,5S y 15 VA de potencia
La CGP responderá al esquema 9 de la NNL010
Para potencias superiores será necesario la realización de un estudio especifico
(*) En caso de existir CGP estos fusibles se sustituirán por cuchillas seccionadoras

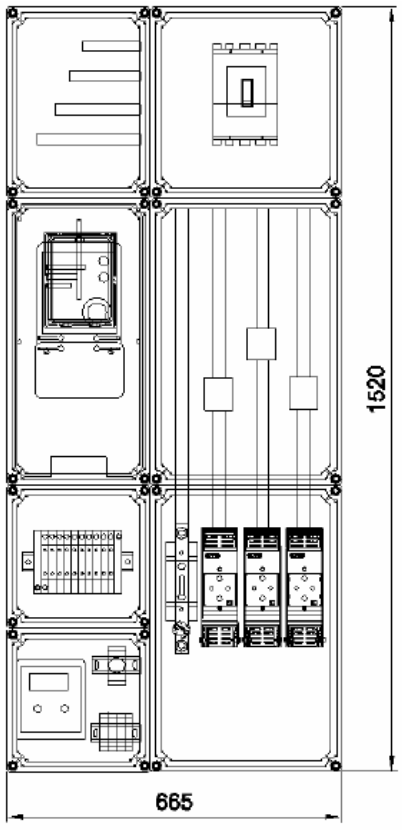

Dimensions de la TMF generació

Obra civil per instal·lació d'armaris d'obra monobloc per instal·lacions receptores (TMF)

L'obra civil associada per a la ubicació dels armaris serà la indicada pel fabricant de l'armari. S'acomplirà el següent:

- Rasa o obra civil amb una profunditat de 55 cm.
- Llosa de formigó de 15 cm prèvia a la col·locació d'armari pre-fabricat.
- L'armari s'instal·larà en una profunditat de 40 cm.

Treballs de rasa

Per a fer les connexions entre la nova caseta d'obra i el quadre elèctric de fotovoltaica s'haurà de realitzar una nova rasa. En el cas que el centre ja disposi d'una rasa existent, es verificarà a obra si aquesta disposa d'espai suficient disponible i s'aprofitarà per a la interconnexió amb la nova instal·lació fotovoltaica i amb la connexió amb el quadre elèctric de la instal·lació fotovoltaica de l'edifici.

Aquesta rasa, tindrà les següents característiques:

- Amplada de la rasa: entre 50-60 cm.
- Profunditat: 60 cm.
- Cada canvi de rasant o direcció s'instal·larà una arqueta per poder maniobrar cable elèctric.

La interconnexió de la fotovoltaica amb la TMF-Generació es realitzarà per l'exterior de l'edifici. El cable elèctric estarà canalitzat adientment, preferentment en tub / safata rígid metàl·lic o plàstic.

6. DESCRIPCIÓ DE LES INSTAL·LACIONS COMPLEMENTÀRIES

6.1. IMPLANTACIÓ DE MESURES PRL

6.1.1. ESTAT ACTUAL

Actualment la coberta disposa d´accés mitjançant una escala no reglamentària amb accés restringit . No existeix protecció a la coberta de cap tipus (ni línies de vida ni baranes).

6.1.2. SOLUCIÓ ADOPTADA

En el següent apartat es defineix la solució adoptada en cas que sigui necessari adoptar mesures de Prevenció de Riscos Laborals addicionals en les cobertes.

Línia de vida

Aplica. Es seguiran en tot moment les indicacions que s'estableixen en l'Estudi Bàsic de Seguretat i Salut realitzat per un tècnic de Prevenció de Riscos Laborals.

Baranes perimetrals

No aplica.

Escales verticals

No aplica.

Accessos entre cobertes

No aplica.

Lluernaris

No aplica.

6.2. SISTEMA DE MONITORATGE, SUPERVISIÓ I CONTROL

Abans de la finalització de l'obra i després del muntatge i el cablejat de la instal·lació caldrà integrar un sistema de transferència de dades d'una banda, en el Sistema d'Informació Energètica (SIE) d'Infraestructures.cat i, de l'altra, en el sistema de gestió i control

d'instal·lacions que estigui en funcionament al mateix centre de forma que es permeti l'operació remota d'aquestes instal·lacions per part d'Infraestructures.cat.

Un cop integrats aquests sistemes, la generació fotovoltaica es visualitzarà en l'equipament públic on s'ha realitzat la instal·lació i es realitzarà el monitoratge a distància a través de la plataforma DEXMA.

Per garantir que la comunicació entre els diferents elements és correcte, es preveurà el cablejat i l'accés a internet per garantir comunicació entre dispositius així com l'accés a internet de forma que sigui integrable en d'altres sistemes de monitorització com en el propi sistema de monitoratge i telecomandament de l'edifici. El sistema complirà amb una de les següents configuracions segons el fabricant de l'inversor:

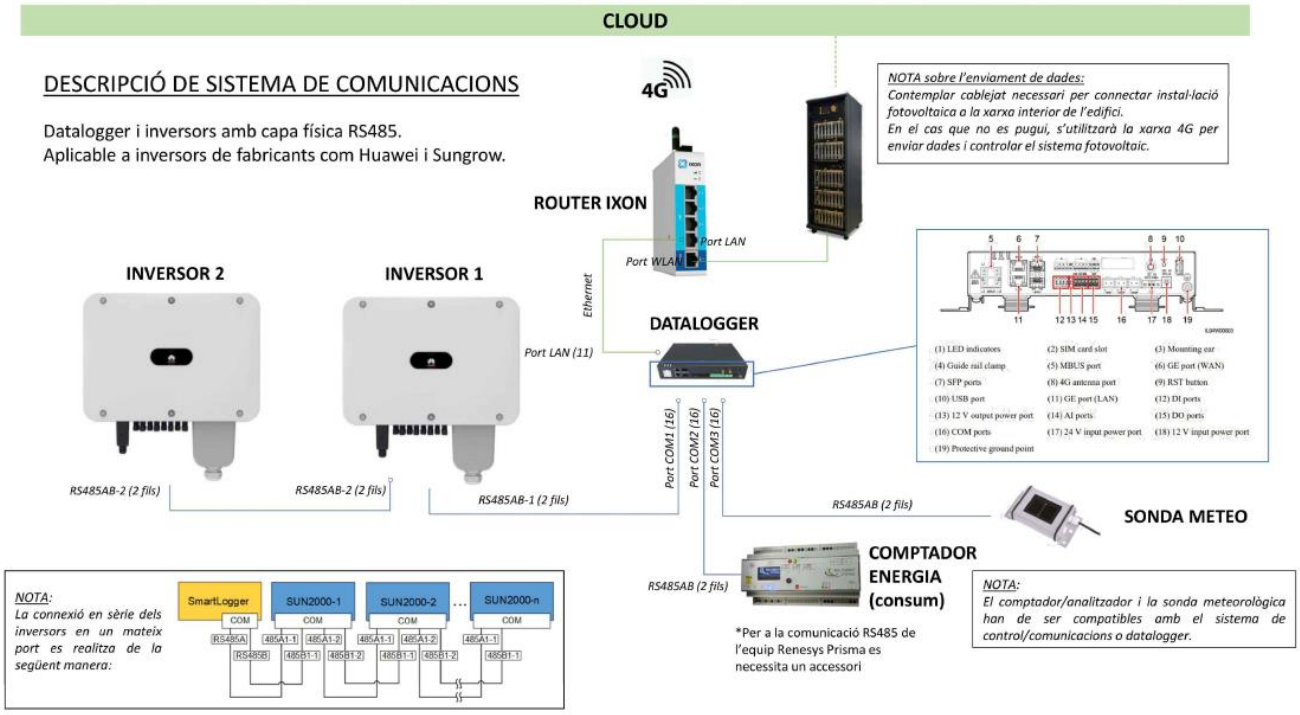

Es seguiran en tot moment les IPs que es marquen en el plec de prescripcions tècniques del sistema d'informació energètica que són les següents:

- Porta d'enllaç de l'IXON: 10.10.10.1
- Màscara de sub-xarxa: 255.255.255.0
- Sistema fotovoltaic (FV): 10.10.10.50 (i en endavant)

6.2.1. PASSAREL·LES

Les passarel·les de comunicacions permeten canviar el mitjà físic pel qual es transmet la informació, així com el protocol de comunicacions que s'utilitza. Aquests equips permeten connectar mesuradors amb concentradors de dades que a priori fan servir tecnologies de comunicació diferents.

A continuació es fa un recull de les característiques i funcionalitats que han de tenir les passarel·les:

1. Modbus. El protocol que s'usa per establir comunicació amb el concentrador de dades ha de ser o bé Modbus RTU o Modbus TCP/IP.
2. Ubicació. Sempre que sigui possible i no afecti negativament a les comunicacions, s'ubicarà en el mateix quadre que el concentrador de dades. En cas que no sigui possible per algun dels motius mencionats anteriorment, s'ubicarà sempre en l'interior d'un quadre elèctric proper als mesuradors amb els quals estableix comunicació.
3. Protecció. Haurà d'anar protegit amb el sistema que s'especifiqui al manual o bé amb una protecció magnetotèrmica de 2-6 A.
4. Carril DIN. S'ha de poder instal·lar a un carril DIN, ja sigui perquè l'equip ve preparat per fer-ho o instal·lant-hi un accessori.
5. Alimentació. Es prioritzarà l'alimentació a 230 VAC a través de cables unifilars de secció d'1,5 mm2. En cas d'alimentar-se amb corrent continu, s'haurà de preveure una font d'alimentació de carril DIN.
6. Cable de dades. Si la passarel·la utilitza cable de dades, en cas de tenir el router IXON al mateix quadre de la passarel·la o molt proper, s'utilitzarà U/UTP de categoria 6. En cas que el router no estigui proper i s'hagi de fer passar el cable per safates amb altres cables elèctrics, s'usarà cable F/UTP de categoria 6.
7. Bus RS-485. Per al bus de comunicacions RS-485 de la passarel·la, s'usarà cable de 2x1 mm2 trenat i apantallat. També es pot fer servir cable F/UTP de categoria 6, utilitzant només 3 fils. Es posaran resistència a inici i final de bus de 120 Ω.

En el cas de les passarel·les que transformen un mitjà físic cablejat a un sense fils, es recullen les següents especificacions:

1. LoRa. Tal com ja s'ha remarcat a l'apartat 2.3 Protocols homologats la tecnologia de comunicacions sense fils de la passarel·la ha de ser LoRa. L'ús d'una altra tecnologia haurà d'estar justificada i aprovada per iCat.

2. Antena. S'ha d'evitar tenir l'antena ubicada a l'interior d'un quadre metàl·lic. En aquests casos, s'haurà de buscar la possibilitat d'instal·lar una antena amb una extensió de cable per tal d'ubicar-la fora del quadre.
3. Repetidors. Es minimitzarà al màxim l'ús de repetidors de senyal que es comuniquen amb la passarel·la. En cas que algun mesurador no comuniqui amb la passarel·la, s'ubicarà la passarel·la en una localització òptima per comunicar amb tots els dispositius.

Si no es resol la incidència de comunicació, es podrà plantejar a iCat l'ús de repetidors.

6.2.2. MESURADORS

Els mesuradors són els elements de la instal·lació que mesuren les variables energètiques i de confort de l'edifici.

En el cas d'aquests equips, al capítol 3 ELEMENTS MONITORITZATS ESTÀNDARD es fa un recull extens de les especificacions i característiques que ha de tenir cada tipus de mesurador del SIE. A continuació es descriuen algunes de les característiques a complir:

1. Protecció. En cas que l'equip estigui alimentat de xarxa, haurà d'anar protegit amb el sistema que s'especifiqui al manual o bé amb una protecció magneto-tèrmica de 2-6 A.

2. Alimentació. Es prioritzarà l'alimentació a 230 VAC a través de cables unifilars de secció de 1,5 mm2. En cas d'alimentar-se amb corrent continu, s'haurà de preveure una font d'alimentació de carril DIN.

3. Cable de dades. Si el mesurador utilitza cable de dades, en cas de tenir el router IXON al mateix quadre de la passarel·la o molt proper, s'utilitzarà U/UTP de categoria 6. En cas que el router no estigui proper i s'hagi de fer passar el cable per safates amb altres cables elèctrics, s'usarà cable F/UTP de categoria 6.

4. Bus RS-485. Per al bus de comunicacions RS-485 dels mesuradors, s'usarà cable de 2x1 mm2 trenat i apantallat. També es pot fer servir cable F/UTP de categoria 6, utilitzant només 3 fils. Es posaran resistència a inici i final de bus de 120 Ω.

És preferent col·locar transformadors d'intensitat de nucli obert per reduir el temps sense alimentació elèctrica a l'edifici. Aquests transformadors es col·locaran a la TMF de consum preferentment.

La col·locació del mesurador o comptador serà el més pròxim a la ubicació dels transformadors d'intensitat. Es connectarà amb el sistema de control segons tipus de connexió (RS-485, Ethernet, etc.). El comptador s'instal·larà o muntarà sobre carril DIN dins de la TMF de consum o de generació, sempre quedant protegit d'inclemències meteorològiques.

7. PREVENCIÓ D'INCENDIS

D'acord amb el que s'estableix a la secció 1 del CTE-DB-SI, que tracta sobre la propagació interior, es defineix en el punt 2 que l'espai on es troba el quadre general de distribució i els comptadors, són locals de risc especial.

A més, en el mateix CTE-DB-SI, es defineix a la secció 4, que tracta sobre les instal·lacions de protecció contra incendis, que tots aquells espais qualificats de risc especial hauran d'estar dotats d'extintor portàtils de com a mínim una eficàcia de 21A-113B. D'altra banda, com que en aquest tipus de locals hi pot haver incendis del tipus C, generats per descàrregues o corrents elèctriques, s'instal·laran extintors de diòxid de carboni, en el cas que actualment no n'hi hagi.

D'acord amb la normativa contra incendis vigent, l'extintor es penjarà a una altura situada entre els 80 i 120 cm sobre el sòl, sent la mesura de 120cm l'altura de l'extintor en la seva part més superior, que serà la maneta de l'extintor.

La presència de l'extintor estarà senyalitzada entre 1,5 i 2,2 m del sòl amb un rètol de quadrat, de 420x420 mm2 de panell de PVC d'1 mm de gruix, fotoluminiscent categoria A segons UNE 23035-4, col·locat fixat mecànicament sobre el parament vertical.

Així doncs, es disposarà d'un extintor de diòxid de carboni (o equivalent) amb la senyalització corresponent en el cas que els inversors estiguin ubicats a l'interior d'una sala tècnica i actualment no es disposi de cap extintor d'aquestes característiques.

8. PREVISIÓ D'ACCÉS A L'OBRA I LA INSTAL·LACIÓ

L'accés als diferents espais es realitzarà seguint en tot moment totes les condicions de seguretat prèviament definides en l'estudi de Seguretat i Salut. Les següents taules tenen l'objectiu d'informar quins són els accessos i recorreguts que han de realitzar tant els diferents operaris que realitzin activitats en el centre com la maquinària i material que servirà per implementar la instal·lació fotovoltaica.

8.1. ACCÉS A L'OBRA

Els accessos a l'obra es realitzaran de la següent manera:

- **Accés del material al centre**: Des de l'accés per a vehicles a l'Avinguda la Pau.
- **Accés del personal al centre**: Entrada principal.
- **Accés del personal a la coberta/cobertes**: Des de l'accés existent en planta primera.

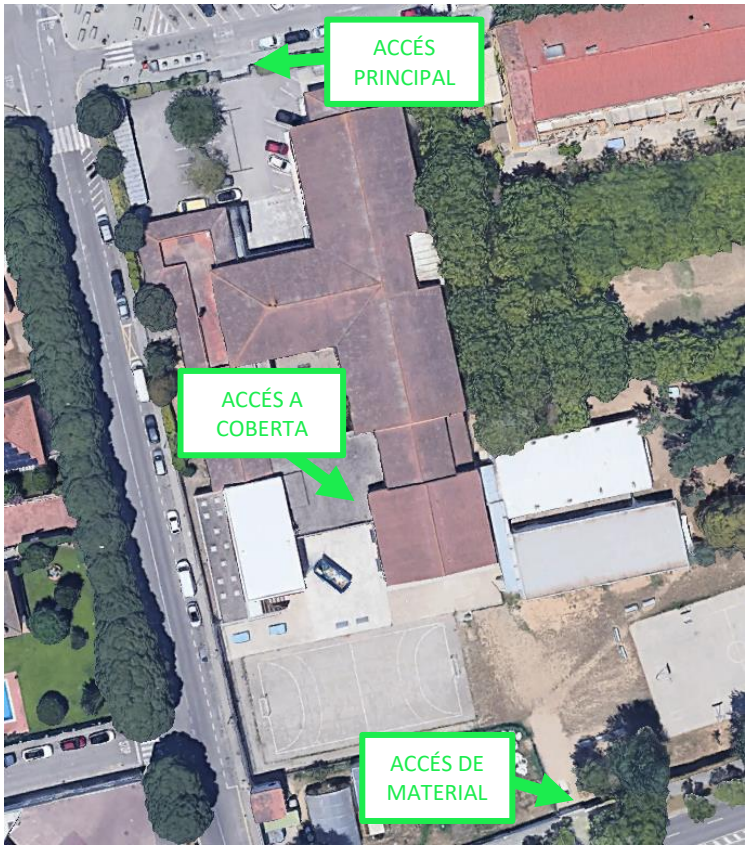

Accessos durant la fase d'obra

8.2. ZONA DE RECOLLIDA/AMUNTEGAMENT DE MATERIAL

Preferentment, la zona d'emmagatzematge del material serà al sòl de la parcel·la, deixant una zona habilitada per aquesta fi.



Zona de recollida i amuntegament de material

8.3. ZONA HABILITADA PER PUJADA DE MATERIAL

La zona identificada per la càrrega de material a coberta es realitzarà per la zona indicada a la figura següent:



Zones proposades per a pujada de material

Previ al inici de les obres, es plantejarà amb la direcció de l'edifici les franges horàries més adients per a realitzar aquestes les tasques sense interrupció i reduir al màxim possibles accidents.

9. TERMINI DE L'OBRA I PLA DE TREBALLS

El termini previst de l'actuació des de la seva aprovació és de 12 setmanes.

DIAGRAMA DE BARRAS. PLANIFICACIÓN

Código	Descripción	Dur.
1	**Pressupost**	80
0000	Tasca Inici	0
1.1	**ACTUACIONS PRÈVIES**	4
0010	ESTUDIS PRELIMINARS	2
0020	DELIMITACIÓ OBRA I ACCÉS	1
0030	SUBSTITUCIÓ EQUIP DE MESURA (SI ESCAU)	1
1.2	**MITJANS AUXILIARS**	5
0040	PROTECCIONS COL·LECTIVES PROVISIONALS	2
0050	PROTECCIONS COL·LECTIVES DEFINITIVES	2
0060	TRANSPORT I GRUA	1
1.3	**INSTAL·LACIÓ FOTOVOLTAICA**	14
0070	SUPORTACIÓ	6
0080	EQUIPS	6
0090	INSTAL·LACIÓ CC	3
0100	SUBQUADRE FV CA	3
0110	INSTAL·LACIÓ CA	3
0120	INTERCONNEXIÓ FV	3
0130	XARXA DE TERRA	3
0140	OBRA CIVIL	2
0150	AJUDES DE RAM DE PALETA	1
0160	MONITORATGE I CONTROL	2
0170	FONTANERIA	1
0180	PROTECCIÓ CONTRA INCENDIS	1
0190	GESTIÓ DE RESIDUS	1
0200	SEGURETAT I SALUT (NOMÉS SI HI HA ESS)	80
1.4	**LEGALITZACIÓ I CERTIFICATS**	45
0210	EFICIÈNCIA ENERGÈTICA	1
0220	DISTRIBUÏDORA I ADMINISTRACIONS	30
ZZZZ	Tasca fi	0

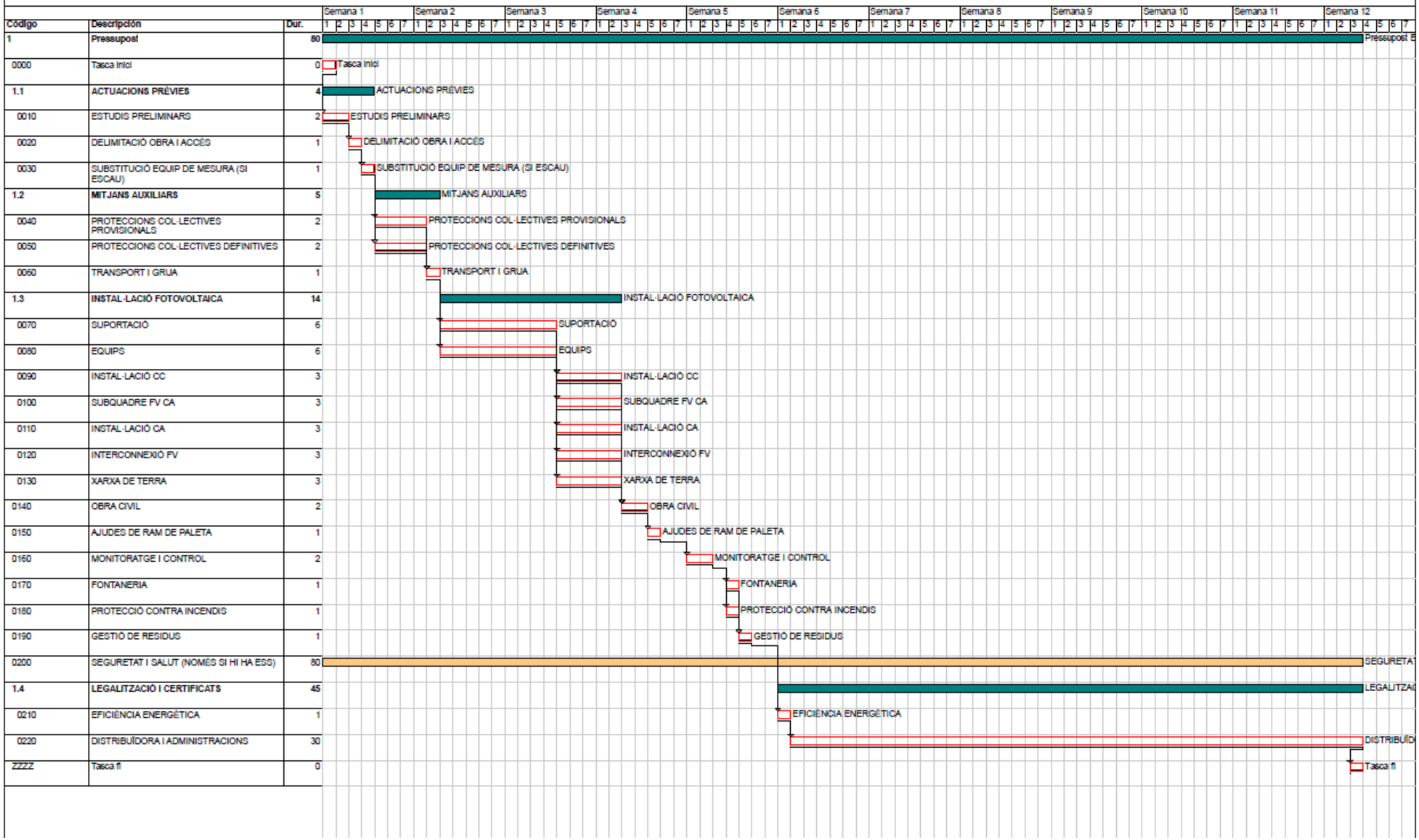

10. IMPACTE AMBIENTAL DE LA INSTAL·LACIÓ. AVALUACIÓ DE RESIDUS

10.1. IMPACTE AMBIENTAL

La transició energètica es pot definir com el procés de canvi per substituir l'energia d'origen fòssil per energia renovable canviant les maneres de produir, gestionar i consumir l'energia. És a dir, l'objectiu que té és canviar la cultura energètica tant contaminant que s'ha realitzat fins ara per una de més sostenible.

És per aquest motiu que, les instal·lacions provinents de fonts renovables tenen un impacte ambiental positiu en la reducció d'emissions de CO_2 comparat amb les generades per les instal·lacions provinents de combustibles fòssils. Aquestes emissions provinents dels combustibles fòssils suposen a dia d'avui un elevat percentatge en la contaminació de gasos d'efecte hivernacle.

Amb el camp fotovoltaic objecte del projecte, el que es pretén és contribuir al canvi cultural energètic. És per això que a continuació, s'analitza quin és l'impacte ambiental que té aquesta instal·lació respecte si es generés aquesta mateixa energia utilitzant combustibles fòssils.

Per fer-ho, s'utilitza la Guia de càlcul d'emissions de gasos amb efecte hivernacle (GEH) 2022 de l'Oficina Catalana del Canvi Climàtic, on a l'apartat 3.4, es marca que si l'electricitat consumida prové d'una instal·lació de font d'energia renovable, el mix elèctric que s'ha d'aplicar és de 0 g CO_2/kWh. En el cas que l'electricitat consumida provingués de la xarxa elèctrica que no disposa d'un certificat de GdO, el mix elèctric que s'ha d'aplicar és de 260 g CO_2 eq/kWh.

Així doncs, amb la simulació de producció que s'ha realitzat del camp fotovoltaic objecte del projecte s'ha obtingut que la producció anual és de **56.039 kWh**. Això suposa que mitjançant la instal·lació d'aquest camp fotovoltaic s'obté un estalvi d'emissions de diòxid de carboni equivalents anuals de **14.570 kg** respecte si l'electricitat consumida provingués de la xarxa elèctrica sempre i quan, aquesta no disposés d'un certificat de GdO.

10.2. AVALUACIÓ DE RESIDUS

A continuació, es realitza una avaluació del possible impacte generat en el medi ambient dels residus que es generaran durant la fase d'execució de l'obra i es planifica el reciclatge i la reutilització de tots els materials generats en l'obra. En aquest tipus d'instal·lacions, els residus que més es generen són:

- Paper i cartró que prové dels diferents mòduls.
- Palets de fusta pel transport del material.
- Deixalla metàl·lica provinent de la cargolaria utilitzada.
- Restes de cablejat.

Aquests residus es portaran al gestor de residus corresponent per a que siguin degudament tractats.



Recorregut des de l'obra fins deixalleria municipal més propera

11. LEGALITZACIÓ DE LA INSTAL·LACIÓ FOTOVOLTAICA

Per poder posar en marxa la instal·lació fotovoltaica, es realitzaran els següents tràmits per a la legalització de la present instal·lació d'autoconsum col·lectiu amb venta d'excedents:

- Certificat de final d'obra (CFO), Certificat Instal·lació elèctrica (CIE) i Inspecció inicial Tècnica (OCA inicial).
- Gestió de la modificació del Contracte Tècnic d'Accés (CTA).
- Gestió per a l'alta de comptador d'energia amb distribuïdora.
- Acord de repartiment d'energia entre consumidors associats i generador.
- Fitxer de repartiment d'energia generada entre consumidors associats segons normativa vigent.
- Inscripció al RITSIC de la instal·lació solar fotovoltaica.
- Autorització d'Explotació Definitiva i inscripció al Registre d'Autoconsum de Catalunya (RAC) i RIPRE.

En execucions d'obres en les quals la instal·lació fotovoltaica d'autoconsum es legalitzi en modalitats de venta d'excedents, col·lectius i/o sense excedents, l'Adjudicatari/a farà les gestions necessàries per legalitzar degudament la instal·lació.

Les comunicacions amb organismes públics (estatals, autonòmics i/o municipals) i companyies de serveis (electricitat, aigua, gas, etc.) seran a càrrec del contractista. La direcció facultativa, personal propi d'Infraestructures i/o personal subcontractat, haurà d'estar en còpia de la comunicació per saber de l'estat real de les gestions en curs.

VIELCA
INGENIEROS

PLA CONTROL DE QUALITAT

PLA CONTROL DE QUALITAT

1. OBJECTIU DEL PLA DE CONTROL DE QUALITAT 2
2. TIPUS DE CONTROLS DE L'OBRA 2
2.1. CONTROL DE RECEPCIÓ EN OBRA DE PRODUCTES, EQUIPS I SISTEMES 2
2.2. CONTROL D'EXECUCIÓ D'OBRA 3
2.3. CONTROL DE L'OBRA FINALITZADA 4

1. OBJECTIU DEL PLA DE CONTROL DE QUALITAT

L'objectiu del pla de control de qualitat és establir les condicions i les mesures per tal d'obtenir les qualitats dels materials i dels processos de l'obra objecte del present projecte. El Pla de Control s'adapta al que es marca a l'article 7 de la Part I del Codi Tècnic de l'Edificació on es defineixen els controls a realitzar en els següents apartats:

- Control de recepció en obra de productes, equips i sistemes.
- Control d'execució d'obra.
- Control de l'obra finalitzada.

L'obra s'executarà seguint el que s'estableix en el projecte i qualsevol modificació haurà de ser autoritzada pel director d'obra, prèvia conformitat del promotor i seguint en tot moment les seves indicacions, prescripcions i normativa vigent.

2. TIPUS DE CONTROLS DE L'OBRA

2.1. CONTROL DE RECEPCIÓ EN OBRA DE PRODUCTES, EQUIPS I SISTEMES

Els diferents elements de la instal·lació compliran en tot moment amb el que es marca en les prescripcions tècniques i es documentaran de la següent manera:

Control de la documentació dels subministraments

Els subministradors entregaran la documentació d'identificació del producte exigida per normativa als constructors. Els constructors hauran de facilitar aquesta documentació tant a la direcció facultativa com al promotor. Aquesta documentació constarà com a mínim de:

- Els documents d'origen, el full de subministrament i etiquetatge.
- El certificat de garantia del fabricant, signat per persona física.
- Els documents de conformitat o autoritzacions administratives exigides reglamentàriament, inclosa la documentació corresponent al marcat CE dels productes de construcció.

Control de recepció a través de distintius de qualitat i avaluacions d'idoneïtat tècnica

Els subministradors entregaran la documentació tècnica necessària sobre els distintius de qualitat que disposin els productes, equips o els sistemes subministrats així com les avaluacions tècniques d'idoneïtat de l'ús previst d'aquests elements innovadors.

A més, el director de l'obra s'encarregarà de comprovar que els equips subministrats compleixen amb les característiques tècniques exigides al projecte i a les prescripcions tècniques i verificarà que la documentació aportada és suficient per al compliment d'aquestes.

Control de recepció a través d'assaigs

Els proveïdors entregaran els assaigs i proves del producte sempre i quan sigui necessari pel que estableix la reglamentació vigent, per indicacions de la direcció facultativa o per indicacions del promotor i hauran de ser aprovades per aquests. A més, la realització d'aquest control es farà d'acord amb els criteris establerts al projecte o indicats per la direcció facultativa sobre la mostra del producte, els assaigs a realitzar, els criteris d'acceptació i de rebuig i les accions a adoptar.

2.2. CONTROL D'EXECUCIÓ D'OBRA

Durant la construcció, el director d'obra controlarà l'execució de cada unitat d'obra verificant el seu replanteig, els materials que s'utilitzen, la correcta execució i la disposició dels elements constructius i de les instal·lacions, així com les verificacions i els controls a realitzar per a comprovar la seva conformitat amb el que s'ha indicat en projecte, la legislació aplicable, les normes de bona praxis constructiva i les instruccions de la direcció facultativa. A la recepció de l'obra executada es poden tenir en compte les certificacions de gestió de qualitat de les que disposin els agents que intervenen, així com les verificacions que, en el seu cas, realitzin les entitats de control de qualitat.

Es comprovarà que s'hagin adoptat les mesures necessàries per assegurar la compatibilitat entre els diferents productes, elements i sistemes constructius.

En el control d'execució de l'obra, s'adoptaran els mètodes i procediments que es contemplen a les avaluacions tècniques d'idoneïtat per l'ús previst de productes, equips i sistemes innovadors.

2.3. CONTROL DE L'OBRA FINALITZADA

Es realitzaran les comprovacions i proves de servei que es preveuen a continuació així com les que exigeixi la direcció facultativa i la legislació aplicable un cop finalitzada l'obra. A continuació, s'enumeren les comprovacions i proves mínimes exigides.

Inspecció visual

Es durà a terme una inspecció visual on s'avaluaran els acabats i l'estat dels materials i equips:

Mòduls fotovoltaics

- Es verificarà que no hi ha ratllades als mòduls ni desperfectes visibles.
- Els panells estaran alineats amb la coberta i amb les diferents files.
- Hi haurà una estabilitat de mòduls i estructura.
- No hi haurà brutícia ni petjades fruit del muntatge.

Estructura

- Es verificarà la uniformitat i l'estat de l'estructura.
- Es verificaran que els acabats de les fixacions estiguin realitzats de manera correcta.
- Es verificarà la col·locació i l'estabilitat dels contrapesos.
- Es disposarà de la impermeabilització suficient on sigui necessària.
- Els acabats seran llisos i sense punxa.

Canalitzacions

- Estaran alineades respecte als mòduls i a la coberta.
- Es verificarà que són aptes per exterior i amb tapa.
- Els acabats seran llisos i sense punxa.

Cablejat

- No hi haurà cablejat penjant i es revisaran que els embridats siguin adequats.
- El cablejat estarà pentinat correctament.
- Els connectors MC4 estaran embridats als panells.

Inversors

- Estaran ubicats rectes i a 90º.

- Tindran una ventilació adequada.
- En el cas que es trobin ubicats a l'exterior disposaran d'un sostre de protecció al sol.

Punt de connexió

- La protecció serà accessible i estarà ben identificada.
- Es verificarà que el cablejat estigui ben connectat a la protecció.

Inspecció tècnica

Es realitzarà una inspecció tècnica on es verificarà l'execució segons el projecte i les prescripcions dels fabricants:

Mòduls fotovoltaics

- Es verificaran les cotes marcades en les prescripcions tècniques.
- Es verificarà la correcta fixació dels panells segons el fabricant.

Estructura

- Es verificarà que les juntes de dilatació estiguin a la distància marcada segons el fabricant.
- Es verificarà que la impermeabilització de la goma, la cargolaria a coberta i les volanderes siguin de neoprè o equivalent.
- Es verificarà que els pesos i els deflectors siguin els mateixos que els de l'estudi estructural i de vents.

Canalització

- Es verificarà el mètode de subjecció de les tapes.

Cablejat

- Es verificarà la secció del cablejat segons els càlculs elèctrics.
- Es verificarà la tipologia de cablejat segons projecte.
- Es verificarà el compliment de l'esquema unifilar del projecte.

Inversors

- Es verificarà que el muntatge s'hagi realitzat seguint les indicacions del fabricant.
- Els strings respectaran els màxims i mínims MPPT.
- No hi haurà MPPT buits.

- Es verificarà que es disposa del plànol d'"strings".

Punt de connexió

- Es verificarà que les proteccions estiguin regulades segons l'esquema unifilar.
- Es verificarà que es disposa de l'esquema unifilar al porta plànols.
- Es verificarà que el cablejat estigui ben connectat a la protecció.

Mesures de verificació

Es duran a terme les mesures de verificació del correcte funcionament de la instal·lació i la correcta execució de l'obra:

Mòduls fotovoltaics

- Es realitzarà la prova de posta a terra, es verificarà que es troba en els paràmetres que estableix la normativa i es verificarà que tots els panells estaran connectats a terra.

Estructura

- Es calcularà el parell de la cargolaria segons els valors especificats pel fabricant.
- Es realitzarà la prova de posta a terra, es verificarà que es troba en els paràmetres que estableix la normativa i es verificarà que tota l'estructura estigui correctament conectada a terra.

Cablejat

- Es mesurarà que la tensió de cada "string" es trobi en els valors obtinguts segons projecte i dins dels valors nominals de funcionament dels inversors.
- Es mesurarà que la intensitat de cada "string" es trobi en els valors obtinguts segons projecte i dins dels valors nominals de funcionament dels inversors.
- Es realitzaran les verificacions d'aïllament del cablejat segons el que indica el fabricant.

Punt de connexió

- Es provaran les proteccions verificant que tant els interruptors automàtics i els diferencials funcionin degudament.
- Es realitzaran les mesures d'aïllament pertinents.

Cal afegir, que tant la direcció facultativa com el promotor podran exigir les comprovacions i proves mínimes addicionals en cas que ho considerin oportú.

VIELCA
INGENIEROS

CÀLCULS JUSTIFICATIUS

CÀLCULS JUSTIFICATIUS

1. CÀLCULS JUSTIFICATIUS DE LA PLANTA FOTOVOLTAICA 2
1.1. CÀLCUL DE PANELLS MÍNIMS I MÀXIMS PER CADENES 2
1.1.1. TENSIÓ MÀXIMA D'ENTRADA A L'INVERSOR PER PANELL 2
1.1.2. MÍNIMA TENSIÓ D'ENTRADA A L'INVERSOR 3
1.1.3. NÚMERO DE MÒDULS PER STRING O CADENA SEGONS TENSIÓ MÀXIMA SISTEMA 4
1.2. RANG DE PANELLS PER CADENA ADMISSIBLE 4
2. CÀLCULS JUSTIFICATIUS DELS CIRCUITS ELÈCTRICS 4
2.1. INTENSITAT I CAIGUDA DE TENSIÓ 5
2.2. FÓRMULA CONDUCTIVITAT ELÉCTRICA 6
2.3. FÓRMULES SOBRECARREGUES 7
2.4. FÒRMULES CURTCIRCUIT 7
2.5. FÓRMULES RESISTÈNCIA TERRA 9
2.6. INSTALACIÓ FOTOVOLTAICA AILLADA DE LA XARXA 10
2.6.1. RENDIMENT ENERGÈTIC DE LA INSTAL·LACIÓ 10
2.6.2. POTÈNCIA ÚTIL MÒDULS FOTOVOLTAICS 10
2.6.3. Nº MÒDULS FOTOVOLTAICS NECESSARI 10
2.6.4. INSTAL·LACIÓ FOTOVOLTAICA CONNECTADA A XARXA 11
2.7. DADES DELS MÒDULS FOTOVOLTAICS 11
2.8. POTÈNCIA PIC INSTAL.LADA "P" 12
2.9. RESULTATS CÀLCULO CIRCUIT ELÈCTRIC 12

1. CÀLCULS JUSTIFICATIUS DE LA PLANTA FOTOVOLTAICA

1.1. CÀLCUL DE PANELLS MÍNIMS I MÀXIMS PER CADENES

El número de panells per string o cadena es calcula aplicant les pitjors condicions ambientals en hores diürnes tenint en compte l'augment de la tensió MPPT o de circuit obert dels panells.

1.1.1. TENSIÓ MÀXIMA D'ENTRADA A L'INVERSOR PER PANELL

$$T_m = T_{a,min} + \frac{T_{NOC} - 20}{800} \times G$$

On:

Tm: Temperatura de mòdul fotovoltaic, en ^{0}C.

Ta,min: temperatura mínima diurna històrica de l'emplaçament, en ^{0}C.

TNOC: temperatura (45^{0}C) d'operació nominal de la cel·la.

G: irradiació solar (1.000 W/m2).

La tensió màxima a la sortida d'un panell fotovoltaic és:

$$U_{mpptMax}\,(T_m) = U_{mpptSTC} \times (1 - \alpha_u\,[T_m - T_{STC}\,])$$

On:

$U_{mpptMax}$: és la tensió en el punt de màxima potència a la temperatura mínima diürna.

$U_{mpptSTC}$: és la tensió en el punt de màxima potència a la temperatura estàndard (STC).

α_u: variació de la tensió en el punt de màxima potència del mòdul a la temperatura estàndard.

T_{STC}: temperatura del panell solar en condicions estàndard (25^{0}C).

$$\alpha_u(coeficient) = \frac{\alpha_u \times U_{OC}}{100}$$

El número de panells màxim a connectar per no superar la tensió màxima d'operació de l'algoritme MPPT és:

$$Max\ panells_{MPPT} = \frac{U_{MPPT,Max,INV}}{U_{mpptMax}\ (T_m)}$$

1.1.2. MÍNIMA TENSIÓ D'ENTRADA A L'INVERSOR

Anàlogament al cas anterior, es calcula el número de panells mínim a connectar segons la temperatura màxima ambient de l'emplaçament.

$$T_m = T_{a,max} + \frac{T_{NOC} - 20}{800} \times G$$

On:

T_m Temperatura de mòdul fotovoltaic, en ^{0}C.

$T_{a,max}$: temperatura màxima diürna històrica de l'emplaçament, en ^{0}C.

T_{NOC}: temperatura (45^{0}C) d'operació nominal de la cel·la.

G: irradiació solar (1.000 W/m2).

La tensió mínima a la sortida d'un panell fotovoltaic a la temperatura ambient màxima és:

$$U_{mpptMin}\ (T_m) = U_{mpptSTC} \times (1 - Coef\ \alpha_u\ [T_m - T_{STC}\ ])$$

On:

$U_{mpptMin}$: és la tensió en el punt de màxima potència a la temperatura mínima diürna.

$U_{mpptSTC}$: és la tensió en el punt de màxima potència a la temperatura estàndard (STC).

T_{STC}: temperatura del panell solar en condicions estàndard (25^{0}C).

El número de panells màxim a connectar per no superar la tensió màxima d'operació de l'algoritme MPPT és:

$$Mín\ panells_{MPPT} = \frac{U_{MPPT,MIN,INV}}{U_{mpptMin}\ (T_m)}$$

1.1.3. NÚMERO DE MÒDULS PER STRING O CADENA SEGONS TENSIÓ MÀXIMA SISTEMA

Per últim, es calcula que la tensió de circuit obert a la temperatura ambient mínima no superi la tensió màxima del sistema en el costat de continua, la qual és normalment 1.100 V o 1.500 V segons model d'inversor.

Disposant de la temperatura de cel·la del mòdul, es calcula la tensió de circuit oberta:

$$U_{OCMax}(T_m) = U_{OC} \times (1 - Coef\ \alpha_u [T_m - T_{STC}])$$

Com a resultat, el número de panells màxima a connectar és calcula a continuació:

$$Max\ panells_{SISTEMA} = \frac{U_{OC,INV}}{U_{mpptMax}(T_m)}$$

1.2. RANG DE PANELLS PER CADENA ADMISSIBLE

El número de panells solars admissible per a aquesta instal·lació ha de complir els següents condicionants:

$$Mín\ panells_{MPPT} < N_p \leq \min(Max\ panells_{MPPT}, Max\ panells_{SISTEMA})$$

Per la instal·lació actual, aquest rang és:

$$Mín\ panells_{MPPT} < N_p \leq \min(Max\ panells_{MPPT}, Max\ panells_{SISTEMA})$$

2. CÀLCULS JUSTIFICATIUS DELS CIRCUITS ELÈCTRICS

El càlcul del cablejat i de les proteccions s'ha realitzat segons el que es defineix en el Reglament Electrotècnic de Baixa Tensió (REBT) juntament amb les seves "Instruccions Tècniques Complementàries" i la norma UNE-HD 60364-7-712.

Els criteris de disseny que s'han utilitzat són els següents:

- Càlcul de la secció segons la intensitat màxima admissible en servei permanent segons es defineix en el REBT i la norma UNE-HD 60364-7-712 en funció del tipus de conductor i de la canalització i aplicant els coeficients de correcció corresponents.
- Càlcul de la secció en funció de la caiguda de tensió inferior a l'1,5% tant en el tram de corrent continu com en el tram de corrent altern. Val a dir, que s'ha intentat optimitzar al màxim la distància del recorregut dels cablejats per aconseguir la mínima caiguda de tensió possible.
- Càlcul dels corrents de curtcircuit per poder determinar el poder de tall i el tipus de corbes dels interruptors magnetotèrmics.

2.1. INTENSITAT I CAIGUDA DE TENSIÓ

Sistema Trifàsic

$$I = Pc / 1{,}732 \times U \times \cos\varphi = \text{amp (A)}$$

$$e = 1.732 \times I[(L \times \cos\varphi / k \times S \times n) + (Xu \times L \times \text{Sen}\varphi / 1000 \times n)] = \text{voltios (V)}$$

Sistema Monofàsic i Corrient Continua:

$$I = Pc / U \times \cos\varphi = \text{amp (A)}$$

$$e = 2 \times I[(L \times \cos\varphi / k \times S \times n) + (Xu \times L \times \text{Sen}\varphi / 1000 \times n)] = \text{voltios (V)}$$

on:

Pc = Potencia de Càlcul (W).

L = Longitud de Càlcul (m).

e = Caiguda de tensió (V).

K = Conductivitat.

I = Intensitat en Ampers.

U = Tensió de Servei en Voltios (Trifàsica ó Monofàsica).

S = Secció del conductor en mm².

Cos φ = Cosé de fi. Factor de potencia. En Corrient continua, cos φ = 1.

n = Nº de conductors per fase.

Xu = Reactància per unitat de longitud en mΩ/m.

2.2. FÓRMULA CONDUCTIVITAT ELÉCTRICA

$K = 1/\rho$

$\rho = \rho_{20}[1+\alpha\ (T-20)]$

$T = T_0 + [(T_{max}-T_0)\ (I/I_{max})^2]$

Sient,

K = Conductivitat del conductor a la temperatura T.

ρ = Resistivitat del conductor a la temperatura T.

ρ_{20} = Resistivitat del conductor a 20°C.

Cu = 0.017241 ohmiosxmm²/m

Al = 0.028262 ohmiosxmm²/m

α = Coeficient de temperatura:

Cu = 0.00392

Al = 0.00403

T = Temperatura del conductor (°C).

T_0 = Temperatura ambient (°C):

Conductors soterrats = 25°C

Conductors al aire = 40°C

T_{max} = Temperatura màxima admissible del conductor (°C):

XLPE, EPR = 90°C

PVC = 70°C

I = Intensitat prevista per el conductor (A).

I_{max} = Intensitat màxima admissible del conductor (A).

2.3. FÓRMULES SOBRECARREGUES

$Ib \leq In \leq Iz$

$I2 \leq 1{,}45\ Iz$

On:

Ib: intensitat utilitzada en el circuit.

Iz: intensitat admissible de la canalització segons la norma UNE-HD 60364-5-52.

In: intensitat nominal del dispositiu de protecció. Per els dispositius de protecció regulables, In es la intensitat de regulació escollida.

I2: intensitat que asegura efectivament el funcionamient del dispositiu de protecció. En la práctica I2 se pren igual:

- a la intensitat de funcionamient en el temps convencional, per als interruptors automàtics (1,45 In como màxim).

- a la intensitat de fusió en el temps convencional, per als fusibles (1,6 In).

2.4. FÒRMULES CURTCIRCUIT

* Ik3 = ct U / √3 (ZQ+ZT+ZL)

* Ik2 = ct U / 2 (ZQ+ZT+ZL)

* Ik1 = ct U / √3 (2/3·ZQ+ZT+ZL+(ZN ó ZPE))

¡ATENCIÓ!: La suma de les impedancies es vectorial, son números complejos i es suman parts reals por una banda (R) e imaginaries per altra (X).

* La impedancia total hasta el punt de curtcircuit será:

$$Zt = (Rt^2 + Xt^2)^{1/2}$$

Rt: $R_1 + R_2 + ...+ R_n$ (suma de las resistències de les líneas aigües a dalt fins el punt de c.c.)

Xt: $X_1 + X_2 + ... + X_n$ (suma de las reactàncies de les líneas aigües a dalt fins el punt de c.c.)

Sent:

Ik3: Intensitat permanent de c.c. trifàsico (simétric).

Ik2: Intensitat permanent de c.c. bifàsico (F-F).

Ik1: Intensitat permanent de c.c. Fase-Neutro o Fase PE (conductor de protecció).

ct: Coeficient de tensió.(Condicions generals de cc segons Ikmax o Ikmin), UNE_EN 60909.

U: Tensió F-F.

ZQ: Impedancia de la xarxa de Alta Tensión que alimenta nuestra instalación. Scc (MVA) Potencia cc AT.

$ZQ = ct\ U^2/ Scc$ $XQ = 0.995\ ZQ$ $RQ = 0.1\ XQ$ UNE_EN 60909

ZT: Impedancia de cc del Transformador. Sn (KVA) Potencia nominal Trafo, ucc% e urcc% Tensiones cc Trafo.

$ZT = (ucc\%/100)\ (U^2/ Sn)$ $RT = (urcc\%/100)\ (U^2/ Sn)$ $XT = (ZT^2 - RT^2)^{1/2}$

ZL,ZN,ZPE: Impedancias de los conductores de fase, neutro y protección eléctrica respectivamente.

$R = \rho\ L / S \cdot n$

$X = Xu \cdot L / n$

R: Resistencia de la línea.

X: Reactancia de la línea.

L: Longitud de la línea en m.

ρ: Resistividad conductor, (Ikmax se evalúa a 20ºC, Ikmin a la temperatura final de cc según condiciones generales de cc).

S: Sección de la línea en mm². (Fase, Neutro o PE)

Xu: Reactancia de la línea, en mohm por metro.

n: nº de conductores por fase.

Corbes vàlides per protecció d'interruptors automàtics dotats de relé electromagnètic.

Corba B → Imag = 5 In

Corba C → Imag = 10 In

Corba D Y MA → Imag = 20 In

2.5. FÓRMULES RESISTÈNCIA TERRA

Placa soterrada

$Rt = 0,8 \cdot \rho / P$

Sent:

Rt: Resistència de terra (Ohm)

ρ: Resistivitat del terreny (Ohm·m)

P: Perímetre de la placa (m)

Pica vertical

$Rt = \rho / L$

Sent:

Rt: Resistència de terra (Ohm)

ρ: Resistivitat del terreny (Ohm·m)

L: Longitud de la pica (m)

Conductor soterrat horitzontalment

$Rt = 2 \cdot \rho / L$

Sent:

Rt: Resistència de terra (Ohm)

ρ: Resistivitat del terreny (Ohm·m)

L: Longitud del conductor (m)

Associació en paral·lel de varis elèctrodes

$$Rt = 1 / (Lc/2\rho + Lp/\rho + P/0{,}8\rho)$$

Sent,

Rt: Resistència de terra (Ohm)

ρ: Resistivitat del terreny (Ohm·m)

Lc: Longitud total del conductor (m)

Lp: Longitud total de les piques (m)

P: Perímetre de les plaques (m)

2.6. INSTALACIÓ FOTOVOLTAICA AILLADA DE LA XARXA

2.6.1. RENDIMENT ENERGÈTIC DE LA INSTAL·LACIÓ

$$R = [1- kb - kc - kv - kr] \cdot [1- (ka \cdot N/Pd)]$$

Sent:

R: Rendiment energètic de la instal·lació.
kb: Coeficient de perdudes per rendiment Bateries.
kc: Coeficient de perdudes en Convertidor.
kv: Coeficient de perdudes en Equips i Cablejat. kr:
Coeficient de perdudes en Regulador.
ka: Coeficient de Perdudes per Auto descàrrega Bateries.
N: Nº Dies de Autonomia de la instal·lació, coberts per la bateria. Pd:
Profunditat descarrega màxima bateries (%/100).

2.6.2. POTÈNCIA ÚTIL MÒDULS FOTOVOLTAICS

$$Pu = Pp \cdot ft$$

Sent:

Pu: Potència útil mòduls fotovoltaics (W).
Pp: Potència màxima (pic) mòduls fotovoltaics (W). ft:
Factor temperatura cèl·les.

2.6.3. Nº MÒDULS FOTOVOLTAICS NECESSARI

$$Np = E / Ep$$

Sent:

Np: Número mòduls fotovoltaics necessari.
E: Energia diària necessària en el mes en estudi (Wh/dia) = Et / R.
Et: Consum elèctric diari en el mes en estudio (Wh/dia).
R: Rendiment energètic de la instal·lació.
Ep: Energia diària generada per panels fotovoltaics en el mes en estudi (Wh/dia) = Pu · HSP.
Pu: Potència útil mòduls fotovoltaics.
HSP: Recurs fotovoltaic, Hores Sol Pic mes estudi (h/dia).

2.6.4. INSTAL·LACIÓ FOTOVOLTAICA CONNECTADA A XARXA

$$Eg = Pp \cdot Np \cdot R \cdot HSP \cdot Nd / 1000$$

Sent:

Eg: Energia mensual generada (kWh/mes).
Pp: Potència màxima (pic) mòduls fotovoltaics (W).
Np: Nº mòduls fotovoltaics instal·lats.
R: Rendiment global anual de la instal·lació (%/100).
HSP: Recurs fotovoltaic, Hores Sol Pic mes estudi (h/dia).
Nd: Nº dies mes estudi.

2.7. DADES DELS MÒDULS FOTOVOLTAICS

Dimensions:

Longitud (mm): 2278

Amplada (mm): 1134

Altura (mm): 35

Potència màxima (W): 570

Tensió de buit (V): 50.74

Corrient de c.c. (A): 14.31

Voltatge máxima potencia (V): 42.07

Corrient màxima potencia (A): 13.55

Eficiència mòdul (%): 22.07

Coef. Tª PMax (%/°C): -0.3

Coef. Tª Isc (%/°C): 0.05

Coef. Tª Voc (%/°C): -0.25

NOCT (°C): 47

2.8. POTÈNCIA PIC INSTAL.LADA "P"

P (kWp): 45,03

Nº mòduls: 79

Inversor: 40527 W

2.9. RESULTATS CÀLCUL CIRCUIT ELÈCTRIC

Las características generals de la xarxa son:

Tensió:

Contínua - U(V): 620

Alterna UFF(V): 400

Cos φ : 1

Resultats obtinguts per a les diferents branques i nodes:

Línia	Nudo Orig.	Nudo Dest.	Long. (m)	Metal/ Xu(mΩ/m)	Canal./Design./Polar.	I.Càlcul (A)	In/Ireg (A)	In/Sens. Dif(A/mA)	Secció (mm2)	I. Admisi. (A)/Fc	D.tub (mm)
Línia CC 1	STRING 1	Quadre CC	40	Cu	Tubos Sup.E.O ZZ-F (AS) Cca-s1b,d1,a1 2 Unp.	13,09	20		2x6	49/1	16
Línia CC 2	STRING 2	Quadre CC	40	Cu	Tubos Sup.E.O ZZ-F (AS) Cca-s1b,d1,a1 2 Unp.	13,09	20		2x6	49/1	16
Línia CC 3	STRING 3	Quadre CC	30	Cu	Tubos Sup.E.O ZZ-F (AS) Cca-s1b,d1,a1 2 Unp.	13,09	20		2x6	49/1	50
Línia CC 4	STRING 4	Quadre CC	30	Cu	Tubos Sup.E.O ZZ-F (AS) Cca-s1b,d1,a1 2 Unp.	13,09	20		2x6	49/1	50
Inversor	Quadre CC	Quadre CA (QGFV)									
Línia CA 18	Quadre CA (QGFV)	TMF-10 GEN	80	Cu/0.08	Bandeja Perf. RZ1-K(AS) Cca-s1b,d1,a1 Tetra.	56,68	63	63/300Asi[s]	4x50	175/1	
Línia CC 5	STRING 5	Quadre CC	30	Cu	Tubos Sup.E.O ZZ-F (AS) Cca-s1b,d1,a1 2 Unp.	13,09	20		2x6	49/1	50
23	TMF-10 GEN	24	5	Cu/0.08	Tubos Sup.E.O RV-K Eca 3 Unp.	56,68			3x50/25	159/1	110

Nudo	Funció	C.d.t.(V)	Tensió Nudo(V)	C.d.t.(%)	Càrrega Nudo	Ik3Max (kA)	Ik1Max (kA)	Ik1Min (kA)	Ik2Max (kA)	Ik2Min (kA)
STRING 1	Panell FV	0	600	0	13,09 A					
Quadre CC	Caixa Reg.	3,288		0,548						
STRING 2	Panell FV	0		0	13,09 A					
STRING 3	Panell FV	0,822		0,137	13,09 A					
STRING 4	Panell FV	0,822		0,137	13,09 A					
Quadre CA (QGFV)	Caixa Reg.	-3,164		0,791*		5,87271	3,42104	1,79387		3,0085
TMF-10 GEN	Quadre Elèctric	-0,187		0,047		11,63368	10,96941	8,56062		9,50667
STRING 5	Panell FV	0,822		0,137	13,09 A					
24	Connexió Xarxa	0	400	0	-56,681 A(-39,27 kW)	12,00045	12,00045	10,00037		10,00037

NOTA: * Nudo de mayor c.d.t.

Resultats Curtcircuit:

Línia	Nudo Orig.	Nudo Dest.	IkMax (kA)	P de C (kA)	IkMin (kA)	In;Corbes
Línia CC 1	STRING 1	Quadre CC	0,014	50	0,014	20
Línia CC 2	STRING 2	Quadre CC	0,014	50	0,014	20
Línia CC 3	STRING 3	Quadre CC	0,014	50	0,014	20
Línia CC 4	STRING 4	Quadre CC	0,014	50	0,014	20
Inversor	Quadre CC	Quadre CA (QGFV)				
Línia CA 18	Quadre CA (QGFV)	TMF-10 GEN	11,63368	15	1,79387	63; C
Línia CC 5	STRING 5	Quadre CC	0,014	50	0,014	20
23	TMF-10 GEN	24	12,00045		8,56062	

VIELCA
INGENIEROS

JUSTIFICACIÓ ESTRUCTURAL I CÀLCUL DE LA CÀRREGA DE VENT

CERTIFICAT DE SOLIDESA

En/Na JORDI GELABERT PONS, arquitecte col·legiat núm. 85010-1 del COAC, amb DNI 47178969N i domicili professional a CARRER DEL SOL 62, SABADELL.

CERTIFICO

Que, a petició d'Infraestructures de la Generalitat de Catalunya, S.A.U. (infraestructures.cat), com a gestor per compte del Departament de Territori, Habitatge i Transició Ecològica, del projecte d'instal·lació fotovoltaica per autoconsum a l'Institut Salvador Espriu, situat al terme municipal de Salt (Girona), i havent reconegut els diferents volums del recinte educatiu, en especial els afectats per la futura instal·lació fotovoltaica, i particularment els seus elements estructurals, no s'observen lesions ni degradacions aparents que pressuposin un comportament deficient de l'estructura segons allò que normalment es requereix a la seva tipologia. Per la qual cosa, llevat de vici ocult o causa sobrevinguda, es pot afirmar que reuneix les condicions de solidesa i seguretat suficients per al fi al qual se'l pretén destinar.

Que l'edifici disposa de referència cadastral núm. 2664601DG8426D0001SY, sobre una parcel·la de topografia sensiblement plana. L'any de construcció de l'edificació original és 1976. Atès això, el projecte original degué ser redactat en una data anterior.

Que el projecte d'instal·lació fotovoltaica per autoconsum, redactat per l'empresa consultora VIELCA (clau ENE-25116, juny de 2026), preveu un total de 83 mòduls fotovoltaics de la marca LONGI, model LR5-72HTH, de dimensions 2.278 × 1.134 × 35 mm i un pes aproximat de 27,5 kg per unitat. Als efectes exclusius del present certificat de solidesa, s'analitza únicament la càrrega gravitatòria que la instal·lació, amb la seva subestructura de suport i el sistema de llast, transmet a les cobertes.

Que la inspecció realitzada per a l'emissió d'aquest certificat ha estat únicament ocular, sense haver-se practicat cap prova ni assaig en no estar sol·licitats ni acceptats pels interessats.

Que s'han estudiat i analitzat les dues cobertes on es preveu la col·locació de mòduls fotovoltaics:

— Coberta plana amb acabat de grava, sobre la qual els mòduls es disposen inclinats 10° en configuració est-oest, fixats mitjançant estructura llastrada (referència CPL-EO, triàngles premuntats C43), sense perforació de la impermeabilització. Camp analitzat: 30 mòduls sobre una superfície de 83,39 m², segons l'informe de llast del fabricant (ref. QUO-03884-J6K4P8).

— Coberta inclinada de panell sandwich (volum gimnàs), executada segons el projecte «Intervencions en el gimnàs» de l'arquitecte Josep Albert Gener Turón (clau ED-20/20-1412, Departament d'Educació), sobre la qual els mòduls es disposen coplanars i ancorats a la subestructura. Superfície aproximada 167 m² (18,15 × 9,23 m), pendent ≈10 % (<20°).

Que la coberta plana amb grava es resol, orientativament —donat que no es disposa de més informació que la visual—, de dins cap a fora de la manera següent: estructura resistent de formigó; capa de formació de pendents; membrana d'impermeabilització; i capa de protecció de grava. La caracterització s'ha establert per inspecció visual en no disposar-se de documentació constructiva (as-built) de l'edificació original.

Que la coberta inclinada del volum gimnàs, segons el projecte de referència, es resol amb: estructura d'acer conformat galvanitzat (pilars C 37.37.1,5; corretges Omega 40×50×2; riostres 40×40×2); panell sandwich HI_PIRM CT de 30 mm de cantell (Huurre o equivalent) amb revestiment blanc PVDF, fixat mecànicament sobre corretges Z de 100 mm; i aïllament tèrmic de 12 cm de llana de roca sobre el forjat de coberta. Aquesta coberta ha estat projectada l'any 2021 d'acord amb el CTE vigent.

Que, en no disposar-se de documentació de l'edificació original, no es disposa d'informació directa relativa a la sobrecàrrega reservada de càlcul de la coberta plana. La normativa vigent en el moment del redactat del

projecte original —1976— era el Decret 195/1963, de 17 de gener, pel qual s'estableix la norma M.V. 101-1962 «Accions en l'edificació», la qual determina 1,0 kN/m² de sobrecàrrega d'ús per a cobertes accessibles únicament per a conservació, valor coincident amb l'exigit pel vigent CTE DB SE-AE per a cobertes amb inclinació inferior a 20°.

Que, segons l'informe de llast del fabricant de l'estructura (ref. QUO-03884-J6K4P8, 13/07/2026), la càrrega que la instal·lació transmet a la coberta plana és la següent: pes dels mòduls 825,00 kg; pes de l'estructura 155,56 kg; pes del llast 364,09 kg; pes total 1.344,65 kg sobre un camp de 83,39 m². Això equival a una càrrega mitjana de 16,13 kg/m² (0,16 kN/m²) i a una càrrega puntual màxima de 20,26 kg/m² (0,20 kN/m²) a les cantonades. L'estabilitat enfront del vent (zona eòlica C, vb=29 m/s, entorn IV; qb=0,52 kN/m², qe=0,70 kN/m²) queda garantida pel llast indicat. Sobre la coberta sandwich, els mòduls es disposen coplanars i la càrrega neta afegida (mòdul + subestructura) s'estima en 0,13 kN/m².

Que, tenint en compte que en muntar la instal·lació fotovoltaica la coberta deixarà de ser transitable a les zones on s'instal·len els mòduls, i que la sobrecàrrega d'ús reservada prevista (1,0 kN/m²) és molt superior a la càrrega de la instal·lació fotovoltaica en el cas més desfavorable (0,20 kN/m² de punta a la coberta plana), es certifica que la instal·lació no afectarà l'estat de càrregues de les cobertes.

Que les accions a considerar sobre l'estructura, tant en la situació actual com amb la instal·lació fotovoltaica, es regeixen per la normativa següent: CTE DB SE i DB SE-AE («Seguretat estructural» i «Accions en l'edificació»); i, amb caràcter complementari, els Eurocodis UNE-EN 1990 (bases de càlcul), UNE-EN 1991-1-3 (neu), UNE-EN 1991-1-4 (vent), UNE-EN 1993 (acer, coberta gimnàs) i UNE-EN 1999 (alumini, subestructura de suport). A la coberta sandwich, en disposar-se els mòduls de manera coplanar, no es modifiquen les accions de vent ni de neu respecte a les considerades en el disseny; l'única acció addicional és el pes propi de la instal·lació. A la coberta plana amb estructura llastrada, l'acció de vent (succió) sí que és determinant i la seva estabilitat es resol mitjançant el llast, justificat en l'informe del fabricant.

El resum d'accions és el següent:

Acció	Valor	Referència / observació
Pes propi FV + llast — coberta plana (est-oest llastrada)	0,16 kN/m² (punta 0,20)	Mòduls 825 kg + estructura 155,56 kg + llast 364,09 kg = 1.344,65 kg sobre 83,39 m². Informe de llast ref. QUO-03884-J6K4P8 (13/07/2026).
Pes propi FV — coberta inclinada sandwich (coplanar)	0,13 kN/m²	Mòdul LONGI LR5-72HTH + subestructura, coplanar. Valor estimat, a confirmar amb estudi específic anàleg.
Sobrecàrrega d'ús (reservada)	1,0 kN/m²	Cat. G1: coberta accessible només per a conservació (inclinació <20°). No concomitant amb neu ni vent. CTE DB SE-AE Taula 3.1.
Neu	0,4 kN/m²	Salt (Girona): zona de clima hivernal 2, altitud ≈70 m → sk=0,4 kN/m² (CTE DB SE-AE Taula 3.8); μ=1 (inclinació <30°). CTE DB SE-AE 3.5.
Vent	Resolt per llast	Zona eòlica C, vb=29 m/s, entorn IV, h=4 m; qb=0,52 kN/m², qe=0,70 kN/m². Coberta plana: succió determinant, estabilitat garantida pel llast (informe QUO-03884). Coberta sandwich: mòduls coplanars → sense increment. CTE DB SE-AE 3.3 / EC1-1-4.
Total descendent	**0,20 kN/m² (punta)**	≪ 1,0 kN/m² reservat → favorable. El vent és succió i es comprova com a arrencada / estabilitat del llast.

Que caldrà garantir que ambdues cobertes disposin de sistemes de protecció col·lectiva i/o individual (línia de vida i accés) per al correcte i segur manteniment de la instal·lació. El volum gimnàs disposa de línia de vida i

escala d'accés segons el seu projecte; a la coberta plana caldrà revisar els elements existents i dotar-la, si escau, dels mitjans necessaris.

Que és recomanable disposar els suports de les plaques fotovoltaiques en el sentit del pendent de les vessants, per evitar que aquests elements facin de basa i interrompin les escorrenties d'aigua, garantint en tot moment l'estanqueïtat i l'estat de conservació de la coberta sense afectar-ne l'estructura existent. A la coberta plana amb llast, cal comprovar que la distribució de les càrregues puntuals dels blocs de llast no superi localment la capacitat portant del forjat.

NOTA INFORMATIVA — LÍMITS DE CÀRREGA EN MUNTATGE I MANTENIMENT

— No es permet dipositar sobre les cobertes cap càrrega permanent superior a la prevista per a la instal·lació fotovoltaica, ni superar en cap punt la sobrecàrrega d'ús reservada d'1,0 kN/m² (≈100 kg/m²), sempre considerada repartida i mai concentrada.

— Durant la descàrrega i l'aplec de material NO es permet dipositar palets grans ni càrregues concentrades sobre la coberta, ja que concentren el pes en pocs punts i poden superar localment la capacitat de la coberta i de les corretges.

— La pujada del material a coberta s'ha de fer de manera gradual i fraccionada, respectant el pes màxim indicat i distribuint la càrrega sobre la superfície, evitant qualsevol acumulació puntual.

Aquest certificat el subscriu el facultatiu sotasignat segons el seu lleial coneixement, a Salt (Girona), 15 de juliol de 2026.

GELABERT PONS JORDI - 47178969N

Firmado digitalmente porGELABERT PONS JORDI - 47178969N
DN: CN=GELABERT PONS JORDI - 47178969N, SN=GELABERT PONS, G=JORDI, SERIALNUMBER=IDCES-47178969N, C=ES
Razón:Soy el autor de este documento.
Fecha:16/07/2026 9:07
Versión PDFgear:2.1.14

_____

Signat: Jordi Gelabert Pons
Arquitecte COAC 85010-1

ANNEX FOTOGRÀFIC



Fotografia 1: Coberta plana amb acabat de grava



Fotografia 2: Coberta plana amb acabat de grava



Fotografia 3: Coberta plana amb acabat de grava



Fotografia 4: Coberta inclinada de panell sandwich



Fotografia 5: Coberta inclinada de panell sandwich



Fotografia 6: Coberta inclinada de panell sandwich

RESUMEN DE LA INSTALACIÓN
INFORME DE LASTRE

ESTRUCTURA CPL-EO



Cliente:	VIELCA
Obra:	Institut Salvador Espriu
Fecha:	13/07/2026
Versión:	1

LISTA COMPLETA DE MATERIAL

REFERENCIA	MODELO	CANTIDAD
S1R3100000000	PREMONTADO C43 LASTRADA A 1200 BR. (10º) - COMPLETO	60
S2O3100000001	DISTANCIAL ESTABILIZADOR SOPORTE C40 LASTRADO - 800	24
S2Q4000000000	SOPORTE C43 LASTRADO E-O 1F CENTRAL	0
S2Q4000000001	SOPORTE C43 LASTRADO E-O 1F LATERAL	0
S2Q4000000002	SOPORTE C43 LASTRADO E-O INICIO-FINAL CENTRAL	0
S2Q4000000003	SOPORTE C43 LASTRADO E-O INICIO-FINAL LATERAL	20
S2Q4000000004	SOPORTE C43 LASTRADO E-O INTERMEDIO CENTRAL	0
S2Q4000000005	SOPORTE C43 LASTRADO E-O INTERMEDIO LATERAL	10
S2Q4000000006	SOPORTE C43 LASTRADO E-O UNIÓN	20
S1Q3000000005	FIJACION FINAL REG. (30-40mm) + TORNILLERIA (C43)	120

Características del módulo

Marca	LONGI
Modelo	LR5-72HTH
Largo	2278
Ancho	1134
Grueso	35

CONFIRMADO: SI

SISTEMA DE MONTAJE DE LA ESTRUCTURA

LAYOUT CON MÓDULO>2200

En el siguiente layout se puede observar la posición de cada uno de los elementos de la lastrada este -oeste.
Siempre habrá 2 triángulos por módulo y disntanciales entre módulos.
Dependiendo del layout se usaran unos elementos u otros.
Las uniones se colocan para unir filas.
NOTA: El voladizo máximo del módulo respecto el triángulo es de 400mm.
CASO 1: Cuando solo hay una fila de módulos este-oeste, se deberán colocar dos soportes C40 lastrada E-O 1f lateral por módulo.
CASO 2: Siempre que se empiece una fila y tenga una unión, se deberán colocar dos soportes C40 lastrada E-O inicio-final lateral por módulo.
CASO 3: Siempre que haya una unión en cada lado se colocaran dos soportes C40 lastrada E-O intermedios laterales por módulo.

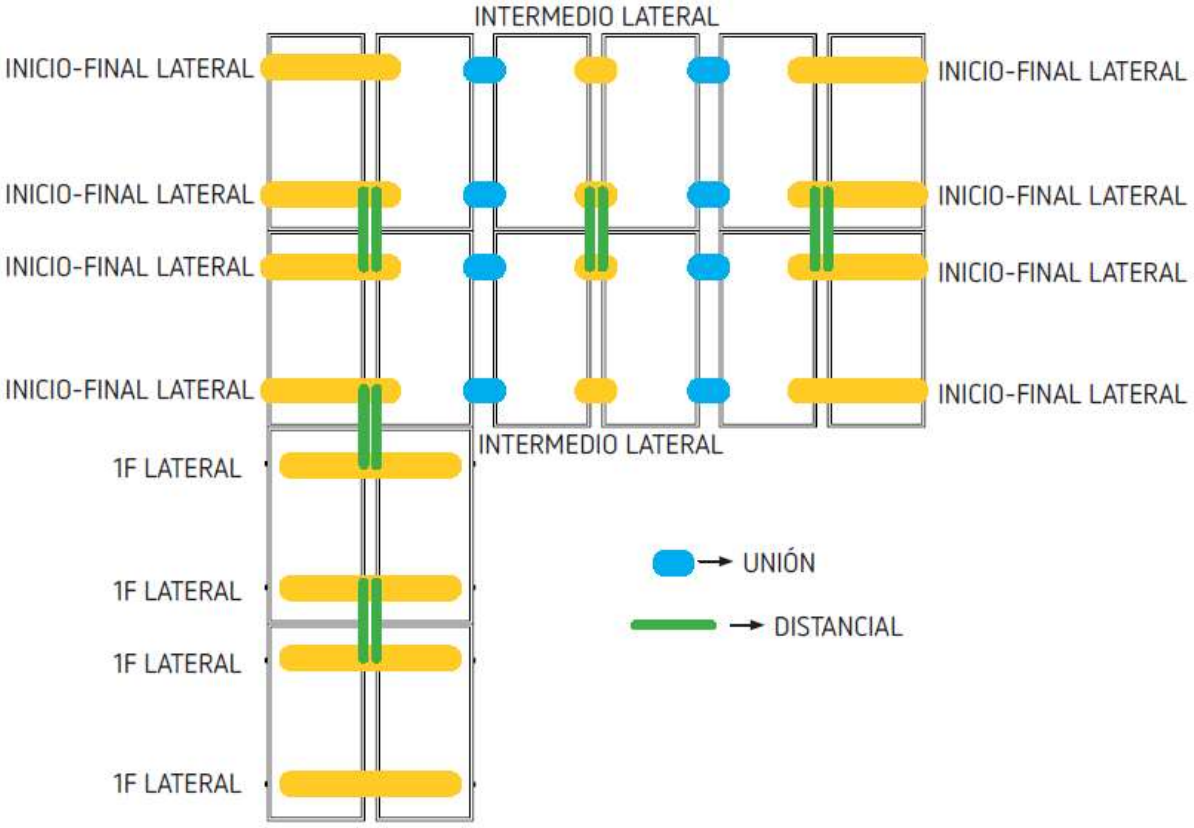

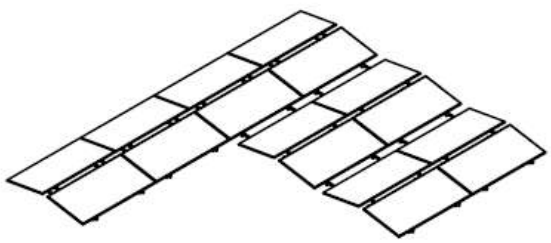



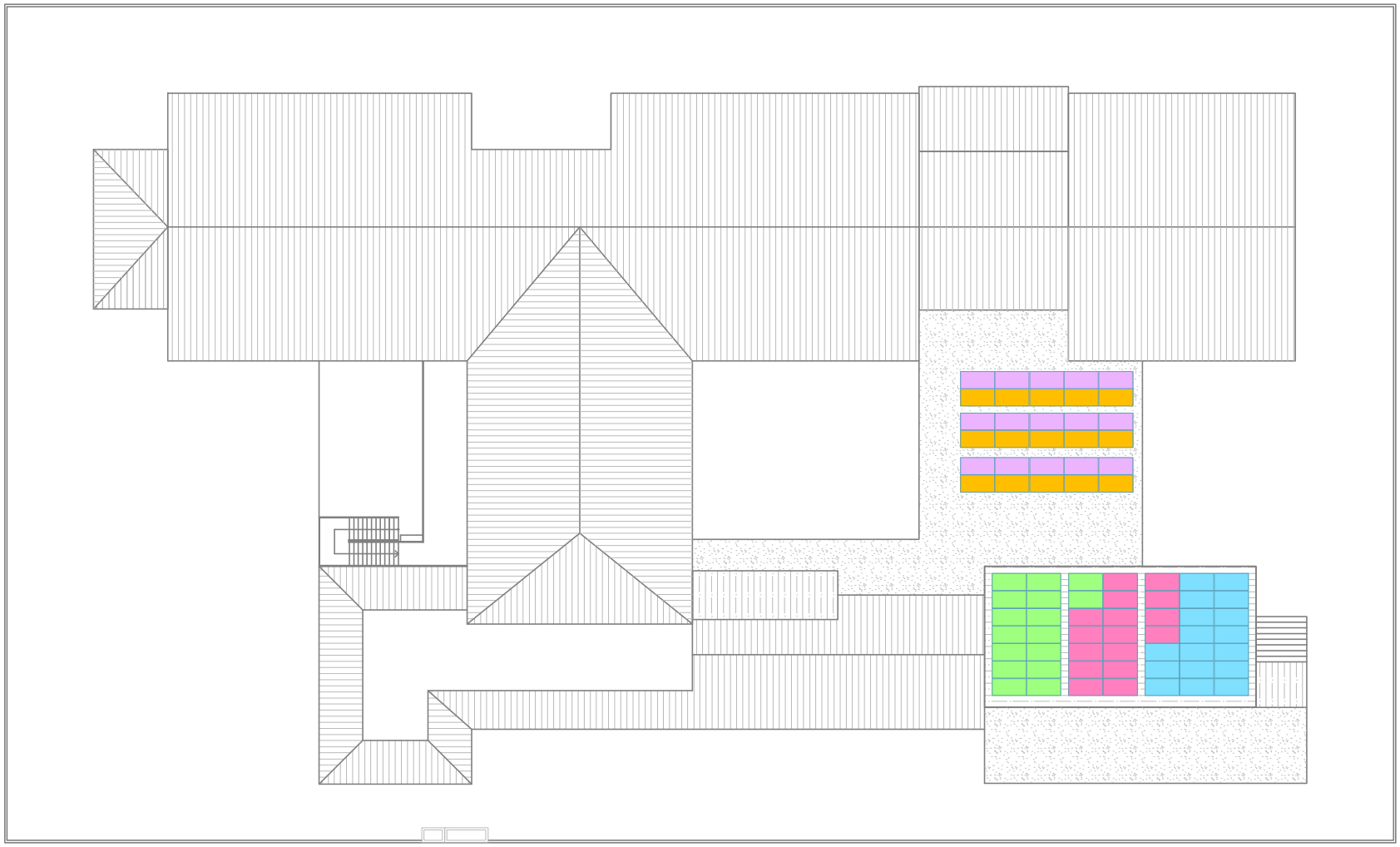

LLEGENDA

- STRING 1: 17 mòduls
- STRING 2: 18 mòduls
- STRING 3: 18 mòduls
- STRING 4: 15 mòduls
- STRING 5: 15 mòduls

Generalitat de Catalunya
Departament de Territori, Habitatge i Transició Ecològica

infraestructures.cat

EMPRESA CONSULTORA: VIELCA INGENIEROS

TÍTOL DEL PROJECTE: INSTAL·LACIÓ FOTOVOLTAICA PER AUTOCONSUM AL L'INSTITUT SALVADOR ESPRIU DE GIRONA

CLAU: ENE-25139

ESCALES: 1/300 (0 1 2 3 4 5 6m)
ORIGINALS A3

NOM DEL PLÀNOL: PLANTA INSTALACIÓ FOTOVOLTAICA (UBICACIÓ COMPONENTS: PANELLS I DISPOSICIÓ DE PANELLS)

DATA: JUNY 2026

PLÀNOL NÚM.: 2

NOM FITXER: 2. PLANTA INSTALACIÓ FOTOVOLTAICA.DWG

FULL 1 DE 3

SECTOR 1

CÁLCULO LASTRE NECESARIO PARA MÓDULOS EN CONFIGURACIÓN SUR

Velocidad básica del viento	(S. CTE DB-SE-AE)		
Zona de velocidad basica de viento	C	m/s	29
Tipo de entorno	(S. CTE DB-SE-AE)		
Tipo de entorno	IV		

Altura sobre nivel suelo	h	m	4,00
Coeficiente Ce			1,33
Presión dinámica del viento	qb	N/m2	526
Presión del viento	qb · Ce	N/m2	701

Datos de la instalación

Alineaciones de módulos en sentido X	NX	m	6
Alineaciones de módulos en sentido Y	NY	m	5
Dimensiones módulo s. Eje X	aX	m	1,134
Dimensiones módulo s. Eje Y	bY	m	2,278
Longitud soporte s. Eje X	lsX	m	1,200
Dimension cubierta edificio s. Eje X	aeX	m	40,00
Dimensión cubierta edificio s. Eje Y	beY	m	16,00
Interplaca en valle	iXV	m	0,24
Peso módulo + soporte	PPS	kg	35,0

Dimensión instalación s.Eje X	A	m	15,42	6	Módulos
Dimensión instalación s.Eje Y	B	m	11,47	5	Módulos

			W0 / W180	W90
Valor "e"	e	m	8,00	2,27
Instalación módulos	e/2	m	4,00	1,13
	e/4	m	2,00	0,57
	e/10	m	0,80	0,23

Valor "e"	e	m	8,00	Eje X
Cubierta edificio	e/4	m	2,00	
	e	m	8,00	Eje Y
	e/4	m	2,00	

SECTOR 1

LASTRE DE MODULOS DE LA INSTALACIÓN (kg)

Número de módulos:	30

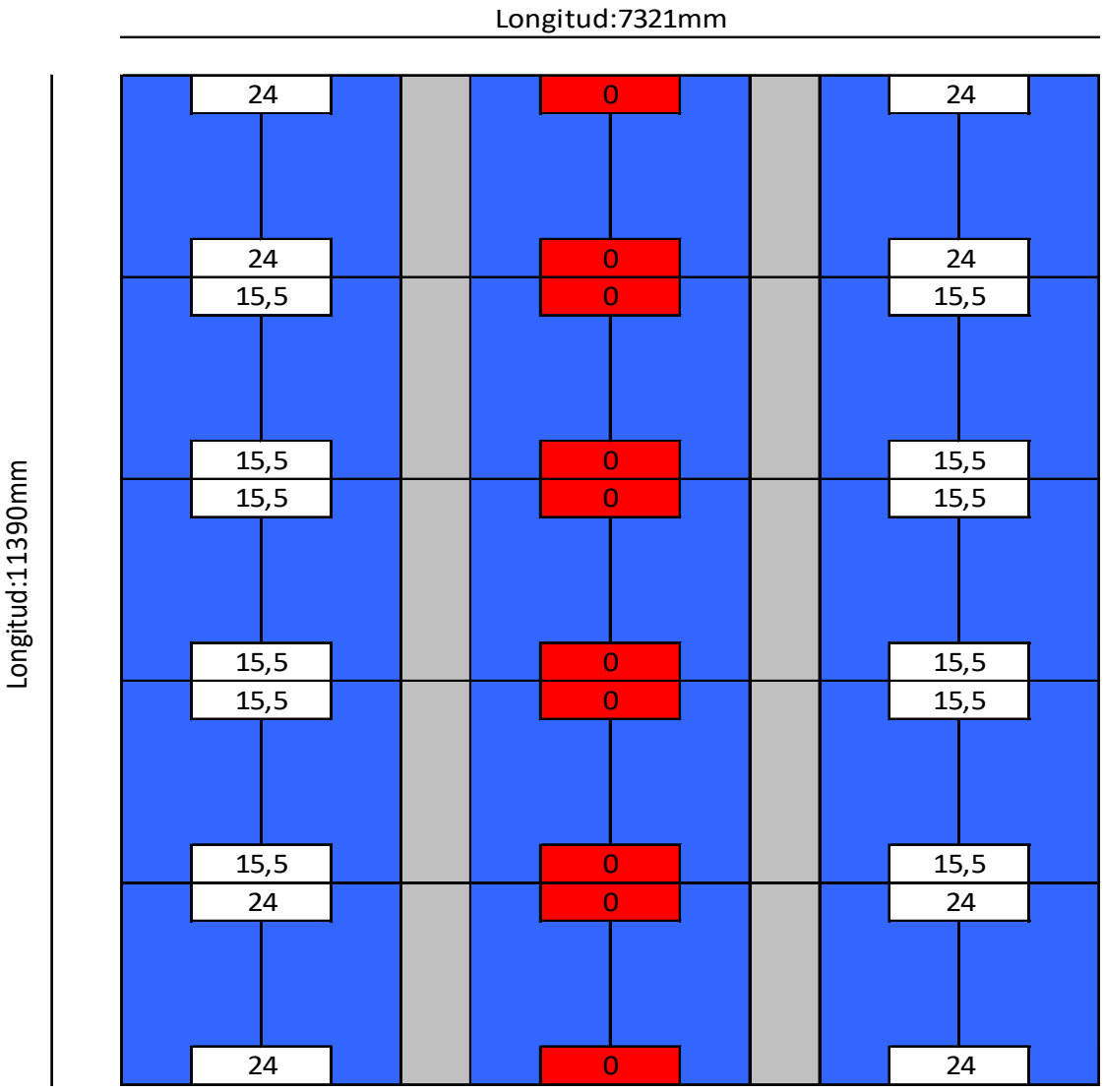

SECTOR 1

DIMENSIONADO DE ESTRUCTURAS

TRIÁNGULO 1200 PARA MÓDULOS DE 1050<ANCHO<1150

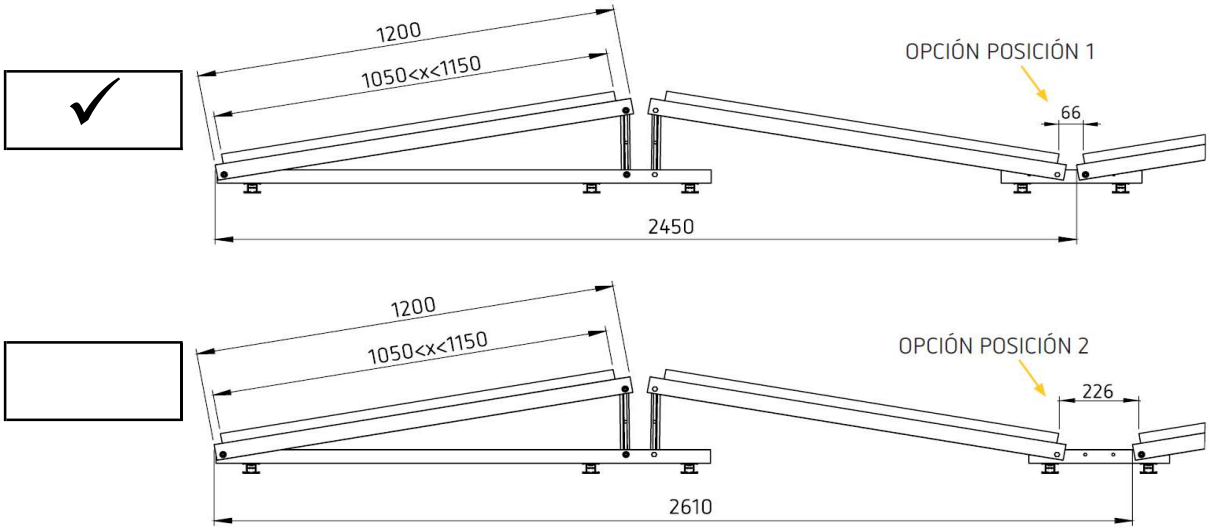

CARGAS DE LA INSTALACION

Pesos

Peso del lastre (kg):		364,09
Peso de la estructura (kg):		155,56
Peso de los módulos (kg):		825,00
Peso total (kg):		1.344,65

Superficies

Superfície del campo (m2):	83,39
Superfície de la zona (m2):	83,39

Cargas

Cargas en el campo (kg/m2):	16,13
Cargas en la zona (kg/m2):	16,13

SECTOR 1

CARGAS DE LA INSTALACIÓN (kg/m2)

Número de módulos:	30

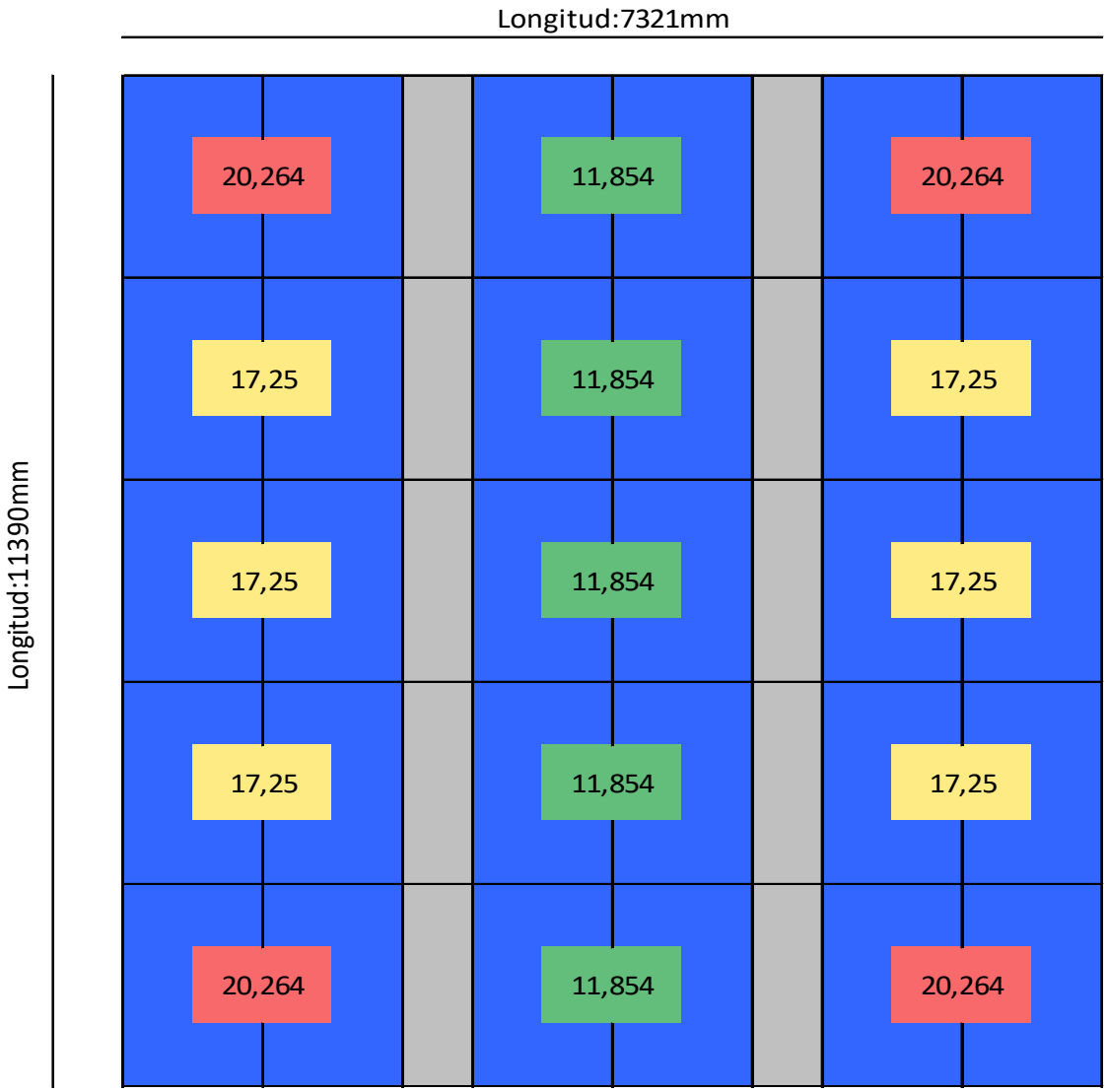

SECTOR 1

LISTADO DE MATERIAL

REFERENCIA	MODELO	CANTIDAD
S1R3100000000	PREMONTADO C43 LASTRADA A 1200 BR. (10º) - COMPLETO	60
S2O3100000001	DISTANCIAL ESTABILIZADOR SOPORTE C40 LASTRADO - 800	24
S2Q4000000000	SOPORTE C43 LASTRADO E-O 1F CENTRAL	0
S2Q4000000001	SOPORTE C43 LASTRADO E-O 1F LATERAL	0
S2Q4000000002	SOPORTE C43 LASTRADO E-O INICIO-FINAL CENTRAL	0
S2Q4000000003	SOPORTE C43 LASTRADO E-O INICIO-FINAL LATERAL	20
S2Q4000000004	SOPORTE C43 LASTRADO E-O INTERMEDIO CENTRAL	0
S2Q4000000005	SOPORTE C43 LASTRADO E-O INTERMEDIO LATERAL	10
S2Q4000000006	SOPORTE C43 LASTRADO E-O UNIÓN	20
S1Q3000000005	FIJACION FINAL REG. (30-40mm) + TORNILLERIA (C43)	120

VIELCA
INGENIEROS

DOCUMENT N.º 2: ESTUDI BÀSIC DE SEGURETAT I SALUT

ESTUDI BÀSIC DE SEGURETAT I SALUT

ÍNDEX

1. OBJECTE DE L' ESTUDI BÀSIC DE SEGURETAT I SALUT 4
1.1. IDENTIFICACIÓ DE LES OBRES 4
1.2. OBJECTE 4
2. PROMOTOR – PROPIETARI 5
3. AUTOR/S DE L'ESTUDI BÀSIC DE SEGURETAT I SALUT 6
4. DADES DEL PROJECTE 7
4.1. AUTOR/S DEL PROJECTE 7
4.2. TIPOLOGIA DE L'OBRA 7
4.3. SITUACIÓ 8
4.4. COMUNICACIONS 8
4.5. LOCALITZACIÓ DE SERVEIS ASSISTENCIALS, SALVAMENT I SEGURETAT I MITJANS D'EVACUACIÓ 9
4.6. PRESSUPOST D'EXECUCIÓ MATERIAL DEL PROJECTE 9
4.7. TERMINI D'EXECUCIÓ 9
4.8. MÀ D'OBRA PREVISTA 9
4.9. OFICIS QUE INTERVENEN EN EL DESENVOLUPAMENT DE L'OBRA 10
4.10. TIPOLOGIA DELS MATERIALS A UTILITZAR A L'OBRA 10
4.11. MAQUINÀRIA PREVISTA PERA EXECUTAR L'OBRA 13
5. INSTAL·LACIONS PROVISIONALS 14
5.1. INSTAL·LACIÓ ELÈCTRICA PROVISIONAL D'OBRA 14
5.1.1. CONNEXIÓ DE SERVEI 14
5.1.2. QUADRE GENERAL 14
5.1.3. CONDUCTORS 15
5.1.4. QUADRES SECUNDARIS 15
5.1.5. CONNEXIONS DE CORRENT 16
5.1.6. MAQUINÀRIA ELÈCTRICA 16
5.1.7. ENLLUMENAT PROVISIONAL 16
5.1.8. ENLLUMENAT PORTÀTIL 16
5.2. ALTRES INSTAL·LACIONS. PREVENCIÓ I PROTECCIÓ CONTRA INCENDIS 17
5.2.1. EMPLAÇAMENT I DISTRIBUCIÓ DEL EXTINTORS A L'OBRA 18
6. SERVEIS DE SALUBRITAT I CONFORT DEL PERSONAL 20
6.1. SERVEIS HIGIÈNICS 20
6.1.1. LAVABOS 20
6.1.2. CABINES D'EVACUACIÓ 20
6.1.3. LOCAL DE DUTXES 20
6.2. VESTUARIS 20
6.3. MENJADOR 21
6.4. LOCAL DE DESCANS 21

6.5. LOCAL D'ASSISTÈNCIA A ACCIDENTS 21
7. ÀREES AUXILIARS 23
7.1. ZONES D'APILAMENT. MAGATZEMS 23
8. TRACTAMENT DE RESIDUS 24
9. TRACTAMENT DE MATERIALS I/O SUBSTÀNCIES PERILLOSES 25
9.1. MANIPULACIÓ 25
9.2. DELIMITACIÓ / CONDICIONAMENT DE ZONES D'APILAMENT 26
9.2.1. COMBURENTS, EXTREMADAMENT INFLAMABLES I FÀCILMENT INFLAMABLES 26
9.2.2. TÒXICS, MOLT TÒXICS, NOCIUS, CARCINÒGENS, MUTAGÈNICS, TÒXICS PER A LA REPRODUCCIÓ 27
9.2.3. CORROSIUS, IRRITANTS I SENSIBILITZANTS 27
10. CONDICIONS DE L'ENTORN 28
10.1. ACCÉS A L'OBRA 28
10.2. OCUPACIÓ DEL TANCAMENT DE L'OBRA 28
10.3. SITUACIÓ DE CASETES I CONTENIDORS 29
10.4. SERVEIS AFECTATS 29
10.5. CARACTERÍSTIQUES DE L'ENTORN DE L'EDIFICI 29
10.6. CARACTERÍSTIQUES DE L'EDIFICI (COBERTA): 30
11. UNITATS CONSTRUCTIVES 32
12. DETERMINACIÓ DEL PROCÉS CONSTRUCTIU 34
12.1. PROCEDIMENTS D'EXECUCIÓ 34
12.2. ORDRE D'EXECUCIÓ DELS TREBALLS 34
12.3. DETERMINACIÓ DEL TEMPS EFECTIU DE DURACIÓ. PLA D'EXECUCIÓ 35
13. SISTEMES I/O ELEMENTS DE SEGURETAT I SALUT INHERENTS O INCORPORATS AL MATEIX PROCÉS CONSTRUCTIU 37
14. MEDI AMBIENT LABORAL 38
14.1. AGENTS ATMOSFÈRICS 38
14.2. IL·LUMINACIÓ 38
14.3. SOROLL 39
14.4. POLS 40
14.5. ORDRE I NETEJA 43
14.6. RADIACIONS NO IONITZANTS 44
15. MANIPULACIÓ DE MATERIALS 46
16. MITJANS AUXILIARS D'UTILITAT PREVENTIVA (MAUP) 50
17. SISTEMES DE PROTECCIÓ COLECTIVA (SPC) 51
18. CONDICIONS DELS EQUIPS DE PROTECCIÓ INDIVIDUAL (EPI) 52
19. RECURSOS PREVENTIUS 53
20. SENYALITZACIÓ I ABALISAMENT 55
21. CONDICIONS D'ACCÉS I AFECTACIONS DE LA VIA PÚBLICA 57
21.1. NORMES DE POLICIA 58
21.1.1. CONTROL D'ACCESSOS 58
21.1.2. COORDINACIÓ D'INTERFERÈNCIES I SEGURETAT A PEU D'OBRA 58

21.2. ÀMBIT D'OCUPACIÓ DE LA VIA PÚBLICA 58
21.2.1. OCUPACIÓ DEL TANCAMENT DE L'OBRA 58
21.2.2. SITUACIÓ DE CASETES I CONTENIDORS. 59
21.2.3. SITUACIÓ DE GRUES-TORRE I MUNTACÀRREGUES 59
21.2.4. CANVIS DE LA ZONA OCUPADA 59
21.3. TANCAMENTS DE L'OBRA QUE AFECTEN A L'ÀMBIT PÚBLIC 60
21.3.1. TANQUES 60
21.3.2. ACCÉS A L'OBRA 60
21.4. OPERACIONS QUE AFECTEN A L'ÀMBIT PÚBLIC 61
21.4.1. ENTRADES I SORTIDES DE VEHICLES I MAQUINÀRIA 61
21.4.2. CÀRREGA I DESCÀRREGA 61
21.4.3. DESCÀRREGA, APILAMENT I EVACUACIÓ DE TERRES I RUNA 62
21.4.4. PROTECCIONS PER A EVITAR LA CAIGUDA D'OBJECTES A LA VIA PÚBLICA 63
21.5. NETEJA I INCIDÈNCIA SOBRE L'AMBIENT QUE AFECTEN L'ÀMBIT PÚBLIC 63
21.5.1. NETEJA 63
21.5.2. SOROLLS. HORARI DE TREBALL 64
21.5.3. POLS 64
21.6. RESIDUS QUE AFECTEN A L'ÀMBIT PÚBLIC 64
21.7. CIRCULACIÓ DE VEHICLES I VIANANTS QUE AFECTEN L'ÀMBIT PÚBLIC 64
21.7.1. SENYALITZACIÓ I PROTECCIÓ 64
21.7.2. DIMENSIONS MÍNIMES D'ITINERARIS I PASSOS PER A VIANANTS 65
21.7.3. ELEMENTS DE PROTECCIÓ 65
21.7.4. ENLLUMENAT I ABALISAMENT LLUMINÓS 65
21.7.5. ABALISAMENT I DEFENSA 66
21.7.6. PAVIMENTS PROVISIONALS 67
21.7.7. ACCESSIBILITAT DE PERSONES AMB MOBILITAT REDUÏDA 67
21.7.8. MANTENIMENT 67
21.7.9. RETIRADA DE SENYALITZACIÓ I ABALISAMENT 68
22. RISCOS DE DANYS A TERCERS I MESURES DE PROTECCIÓ 69
22.1. RISCOS DE DANYS A TERCERS 69
22.2. MESURES DE PROTECCIÓ A TERCERS 69
22.3. COORDINACIÓ D'ACTIVITATS EMPRESARIALS (CAE) 70
23. PREVENCIÓ DE RISCOS CATASTRÒFICS 71
24. PREVISIONS DE SEGURETAT PELS TREBALLS POSTERIORS 72
25. ANNEX: FITXES D'ACTIVITATS-RISC-AVALUACIÓ-MESURES 74
26. DOCUMENTACIÓ GRÀFICA – PLÀNOLS 99

1. OBJECTE DE L' ESTUDI BÀSIC DE SEGURETAT I SALUT

1.1. IDENTIFICACIÓ DE LES OBRES

El present document es basa en l'Estudi Bàsic de Seguretat i Salut de la Instal·lació fotovoltaica per autoconsum de 45,03 kWp a l'Institut Salvador Espriu amb clau ENE 25116.

1.2. OBJECTE

El present E.B.S.S. té com a objectiu establir les bases tècniques, per fixar els paràmetres de la prevenció de riscos professionals durant la realització dels treballs d'execució de les obres del Projecte objecte d'aquest estudi, així com complir amb les obligacions que es desprenen de la Llei 31 / 1995 i del RD 1627 / 1997, amb la finalitat de facilitar el control i el seguiment dels compromisos adquirits al respecte per part del/s Contractista/es.

En el present Estudi Bàsic de Seguretat i Salut s'ha dut a terme un estudi aprofundit dels riscos inherents a l'execució de l'obra i de les mesures preventives i cautelars consegüents per garantir la seguretat de les persones en l'execució de les obres en compliment del que determina la Llei 3/2007 del 4 de juliol de l'obra pública en el seu article 18.3.h).

D'aquesta manera, s'integra en el Projecte Executiu/Constructiu, les premisses bàsiques per a les quals el/s Contractista/es constructor/s pugui/n preveure i planificar, els recursos tècnics i humans necessaris per a l'acompliment de les obligacions preventives en aquest centre de treball, de conformitat al seu Pla d'Acció Preventiva propi d'empresa, la seva organització funcional i els mitjans a utilitzar, havent de quedar tot allò recollit al Pla de Seguretat i Salut, que haurà/n de presentar-se al Coordinador de Seguretat i Salut en fase d'Execució, amb antelació a l'inici de les obres, per a la seva aprovació i l'inici dels tràmits de Declaració d'Obertura davant l'Autoritat Laboral.

En cas de què sigui necessari implementar mesures de seguretat no previstes en el present Estudi, a petició expressa del coordinador de seguretat i salut en fase d'execució de l'obra, el contractista elaborarà el corresponent annex al Pla de Seguretat i Salut de l'obra que desenvoluparà i determinarà les mesures de seguretat a dur a terme amb la memòria, plec de condicions, amidaments, preus i pressupost que li siguin d'aplicació si n'és el cas.

2. PROMOTOR – PROPIETARI

La persona jurídica que actua com a promotora i titular administratiu de la instal·lació fotovoltaica és:

Organització:	Energies Renovables Públiques de Catalunya, SAU (L'Energètica)
CIF:	A-72874985
Adreça fiscal:	Carrer de Casp, 15, 08010 Barcelona
Adreça postal:	Carrer de Casp, 15, 08010 Barcelona
Telèfon:	93 857 40 00

La persona jurídica que actua com a gestora del projecte és:

Organització	Infraestructures de la Generalitat de Catalunya, S.A.U.
CIF:	A-59-377135
Adreça:	Carrer dels Vergós 36-42 – 08017 Barcelona
Telèfon:	93 444 44 44

La persona jurídica propietària de l'emplaçament és:

Organització:	Generalitat de Catalunya / Institut Salvador Espriu
CIF:	S0811001G
Adreça postal:	Plaça Sant Jaume, 4 08002, Barcelona, Barcelona / Passeig de Josep Maria Folch i Torres, 4, 17190 Salt, Girona

3. AUTOR/S DE L'ESTUDI BÀSIC DE SEGURETAT I SALUT

Redactor E.B.S.S.	Abel Martínez Bravo
Titulació/ns	Enginyer Industrial
Col·legiat núm.	5.667
Despatx professional	VIELCA INGENIEROS, S.A.
Població	València

4. DADES DEL PROJECTE

4.1. AUTOR/S DEL PROJECTE

Redactor E.B.S.S.	Abel Martínez Bravo
Titulació/ns	Enginyer Industrial
Col·legiat núm.	5.667
Despatx professional	VIELCA INGENIEROS, S.A.
Població	València

4.2. TIPOLOGIA DE L'OBRA

Es realitzarà una instal·lació fotovoltaica nova a les cobertes del edifici de l'Institut Salvador Espriu de Salt amb una potència nominal de 36kW.

La instal·lació solar fotovoltaica per autoconsum té les següents característiques:

Modalitat segons RD244/2019	Autoconsum col·lectiu amb venta d'excedents
Número de panells solars	79 unitats
Potència pic (kWp)	45,03 kWp
Potència nominal instal·lació (kW)	36 kW
Potència nominal de legalització (kW)	36 kW
Número d'inversors	1 unitat
Potència dels inversors	36 kW
Tipus d'estructura	Estructura coplanar en perfils continus d'alumini per coberta metàl·lica amb ancoratge a corretja metàl·lica. Estructura E-O d'alumini autoportant amb llastres de formigó de 10-15º en cobertes no perforables.
Inclinació instal·lació fotovoltaica	10-15º en panells amb llastre i 5º en coberta inclinada
Tipus de cablejat CC	H1Z2Z2-K, Cu, 1,8 kV o equivalent
Tipus de cablejat CA	RZ1-K (AS), Cu, 0,6/1 kV o equivalent
Execució de rases	Sí, per a fer les connexions entre el nou armari de la TMF-G i el quadre elèctric de fotovoltaica.
Implantació de millores en seguretat	Instal·lació de línies de vida permanents a les cobertes afectades per la instal·lació fotovoltaica..
Adequacions a instal·lació elèctrica existent	-
Sistema de monitoratge, supervisió i control	A través de la plataforma DEXMA.

4.3. SITUACIÓ

Emplaçament	Institut Salvador Espriu
Adreça	Passeig de Josep Maria Folch i Torres, 4
Codi Postal	17190
Població	Salt, Girona

4.4. COMUNICACIONS

Carretera	Accés principal per l'AP-7 (sortides Girona Sud i Girona Oest), N-141e i C-65
Ferrocarril	Estació de Girona
Línia Metro	-
Línia Autobús	Diverses línies urbanes i interurbanes connecten Salt amb Girona i la resta de l'àrea metropolitana.
Telèfon	972 24 02 46
Fax	-
E-mail	b7003203@xtec.cat
Altres	-

4.5. LOCALITZACIÓ DE SERVEIS ASSISTENCIALS, SALVAMENT I SEGURETAT I MITJANS D'EVACUACIÓ

Hospital Santa Caterina:

Adreça: Carrer del Dr. Castany, s/n, 17190 Salt, Girona

Telèfon: 972 18 26 00

CAP de Salt 2 (Alfons Morè i Paretas)

Adreça: Passeig del Marquès de Camps, 52, 17190 Salt (Girona)

Telèfon: 972 43 91 36

Parc de Bombers de Girona

Adreça: Carrer Joan Torró i Cabratosa, 15, 17005 Girona

Telèfon: -

Policia Local de Salt

Adreça: Carrer del Pla de Salt, 2, 17190 Salt (Girona)

Telèfon: 972 24 91 92

4.6. PRESSUPOST D'EXECUCIÓ MATERIAL DEL PROJECTE

El Pressupost d'Execució Material (PEM) estimat de referència per aquest projecte, exclosa la Seguretat i Salut complementària, Despeses Generals i Benefici Industrial, és de 62.240,48 €. (seixanta-dos mil dos-cents quaranta euros amb quaranta-vuit cèntims).

4.7. TERMINI D'EXECUCIÓ

El termini estimat de duració dels treballs d'execució de l'obra és de 12 setmanes.

4.8. MÀ D'OBRA PREVISTA

L'estimació de mà d'obra en punta d'execució és de 5 persones.

4.9. OFICIS QUE INTERVENEN EN EL DESENVOLUPAMENT DE L'OBRA

Tècnic mig o superior

Oficial 1a paleta

Oficial 1a encofrador

Oficial 1a soldador

Oficial 1a col·locador

Oficial 1a electricista

Oficial 1a muntador

Oficial 1a d'obra pública

Ajudant paleta

Ajudant soldador

Ajudant col·locador

Ajudant electricista

Ajudant muntador

Manobre

Manobre especialista

Oficial 1a per a seguretat i salut

Ajudant per a seguretat i salut

Manobre per a seguretat i salut

4.10. TIPOLOGIA DELS MATERIALS A UTILITZAR A L'OBRA

Accessoris elèctrics

Armaris de polièster

Baranes

Baranes d'alumini

Bastides i elements per a bastides

Cables de coure de 0,6/1 kV

Cables de coure de 450/750 V

Cables de coure per a instal·lacions solars fotovoltaiques

Cables múltiples amb conductors metàl·lics

Caixes de doble aïllament

Caixes per a quadres de distribució

Cinta adhesiva

Claus

Comptadors

Conductors de coure nus

Conjunts de protecció i mesura

Disposició de residus

Elements auxiliars per a pericons de canalitzacions de serveis

Elements de control d'instal·lacions fotovoltaiques

Elements especials per a instal·lacions solars fotovoltaiques

Endolls

Escales de gat

Estructures de suport per mòduls fotovoltaics

Extintors

Formigons estructurals en massa

Formigons estructurals per armar

Graves

Interruptors diferencials

Interruptors magnetotèrmics

Interruptors manuals

Inversors

Llates

Materials auxiliars per a elements de connexió a terra

Materials auxiliars per a encofrats i apuntalaments

Materials auxiliars per a junts i segellats

Materials auxiliars per a pericons de canalitzacions

Materials auxiliars per a proteccions col·lectives

Materials auxiliars per a tancaments i divisòries per a seguretat i salut

Materials auxiliars per a tubs, canals i safates

Materials bàsics auxiliars per a seguretat i salut

Materials per a proteccions del cos

Materials per a proteccions linials contra caigudes de persones i objectes

Materials per a proteccions superficials contra caigudes de persones i objectes per a seguretat i salut

Mòduls fotovoltaics

Monitor de TV

Morters amb additius

Part proporcional d'accessoris per a materials de protecció en operacions de manteniment

Parts proporcionals d'accessoris per a aparells de protecció

Parts proporcionals d'accessoris per a caixes i armaris

Parts proporcionals d'accessoris per a instal·lacions d'energia solar fotovoltaica

Parts proporcionals d'accessoris per a mecanismes

Parts proporcionals d'accessoris per a tubs, canals i safates

Parts proporcionals d'elements especials per a conductors elèctrics de tensió baixa

Parts proporcionals d'elements especials per a extintors

Parts proporcionals d'elements especials per a tubs, canals i safates

Pericons prefabricats de formigó

Pericons quadrats per a canalitzacions de serveis

Projectes d'actuació arqueològica

Protectors contra sobretensions

Puntals

Rebliment i piconatge de rases

Rètols per a senyalització

Safates metàl·liques

Segelladors

Sondes i sensors d'obtenció de dades de sistemes de monitoratge d'instal·lacions fotovoltaiques

Tac mecànic metàl·lic

Tallacircuits amb fusibles cilíndrics

Taulers

Taulons

Transformadors d'intensitat

Tubs de materials plàstics

Tubs flexibles i corbables no metàl·lics

Tubs rígids no metàl·lics

4.11. MAQUINÀRIA PREVISTA PERA EXECUTAR L'OBRA

Compressor amb dos martells pneumàtics

Retroexcavadora sobre pneumàtics de 8 a 10 t

Safata vibrant amb placa de 60 cm

Camió per a transport de 7 t

Camió grua

Grua autopropulsada de 20 t

Formigonera de 165 l

Equip i elements auxiliars per a tall oxiacetilènic

5. INSTAL·LACIONS PROVISIONALS

5.1. INSTAL·LACIÓ ELÈCTRICA PROVISIONAL D'OBRA

Es faran els tràmits adients, per tal que la companyia subministradora d'electricitat o una acreditada faci la connexió des de la línia subministradora fins els quadres on s'ha d'instal·lar la caixa general de protecció i els comptadors, des dels quals els Contractistes procediran a muntar la resta de la instal·lació elèctrica de subministrament provisional a l'obra, conforme al Reglament Electrotècnic de Baixa Tensió, segons el projecte d'un instal·lador autoritzat.

Es realitzarà una distribució sectoritzada, que garanteixi l'adient subministrament a tots els talls i punts de consum de l'obra, amb conductor tipus V -750 de coure de seccions adequades canalitzades en tub de PVC, rígid blindat o flexible segons el seu recorregut, però sempre amb l'apantallament suficient per a resistir al pas de vehicles i trànsit normal d'una obra.

La instal·lació elèctrica tindrà una xarxa de protecció de terra mitjançant cable de coure nu que estarà connectat a una javelina, plaques de connexió al terra, segons càlcul del projectista i comprovació de l'instal·lador.

Les mesures generals de seguretat en la instal·lació elèctrica són les següents:

5.1.1. CONNEXIÓ DE SERVEI

- Es realitzarà d'acord amb la companyia de subministrament.
- La seva secció vindrà determinada per la potència instal·lada.
- Existirà un mòdul de protecció (fusibles i limitadors de potència).
- Estarà situada sempre fora de l'abast de la maquinària d'elevació i les zones sense pas de vehicles.

5.1.2. QUADRE GENERAL

- Disposarà de protecció vers als contactes indirectes mitjançant diferencial de sensibilitat mínima de 300 mA. Per a enllumenat i eines elèctriques de doble aïllament la seva sensibilitat caldrà que sigui de 30 mA.
- Disposarà de protecció vers als contactes directes per tal que no hi existeixin parts en tensió al descobert (embornals, cargols de connexió, terminals automàtics, etc.).

- Disposarà d'interruptors de tall magnetotèrmics per a cadascú dels circuits independents. Els dels aparells d'elevació hauran de ser de tall omnipolar (tallaran tots els conductors, inclòs el neutre).
- Anirà connectat a terra (resistència màxima 78 W). A l'inici de l'obra es realitzarà una connexió al terra provisional que haurà d'estar connectada a l'anell de terres, tot seguit després de realitzats els fonaments.
- Estarà protegida de la intempèrie.
- És recomanable l'ús de clau especial per a la seva obertura.
- Se senyalitzarà amb senyal normalitzada d'advertència de risc elèctric (R.D. 485/97).

5.1.3. CONDUCTORS

- Disposaran d'un aïllament de 1000 V de tensió nominal, que es pot reconèixer per la seva impressió sobre el mateix aïllament.
- Els conductors aniran soterrats, o grapats als paraments verticals o sostres allunyats de les zones de pas de vehicles i / o persones.
- Les empiuladures hauran de ser realitzades mitjançant „jocs" d'endolls, mai amb regletes de connexió, retorciments i embetats.

5.1.4. QUADRES SECUNDARIS

- Seguiran les mateixes especificacions establertes pel quadre general i hauran de ser de doble aïllament.
- Cap punt de consum pot estar a més de 25 m d'un d'aquests quadres.
- Encara que la seva composició variarà segons les necessitats, l'aparellatge més convencional dels equips secundaris per planta és el següent:

· 1	Magnetotèrmic general de 4P	:	30 A.
· 1	Diferencial de 30 A	:	30 mA.
· 1	Magnetotèrmic 3P	:	20 mA.
· 4	Magnetotèrmics 2P	:	16 A.
· 1	Connexió de corrent 3P + T	:	25 A.
· 1	Connexió de corrent 2P + T	:	16 A.
· 2	Connexió de corrent 2P	:	16 A.
· 1	Transformador de seguretat	:	(220 V./ 24 V.).
· 1	Connexió de corrent 2P	:	16 A.

5.1.5. CONNEXIONS DE CORRENT

- Aniran proveïdes d'embornals de connexió al terra, excepció feta per a la connexió d'equips de doble aïllament.
- S'empararan mitjançant un magnetotèrmic que faciliti la seva desconnexió.
- Es faran servir els següents colors:

  Connexió de 24 V : Violeta.

  Connexió de 220 V : Blau.

  Connexió de 380 V : Vermell
- No s'empraran connexions tipus "lladre".

5.1.6. MAQUINÀRIA ELÈCTRICA

- Disposarà de connexió a terra.
- Els aparells d'elevació aniran proveïts d'interruptor de tall omnipolar.
- Es connectaran a terra el guiament dels elevadors i els carrils de grua o d'altres aparells d'elevació fixos.
- L'establiment de connexió a les bases de corrent, es farà sempre amb clavilla normalitzada.

5.1.7. ENLLUMENAT PROVISIONAL

- El circuit disposarà de protecció diferencial d'alta sensibilitat, de 30 mA.
- Els portalàmpades haurà de ser de tipus aïllant.
- Es connectarà la fase al punt central del portalàmpades i el neutre al lateral més pròxim a la virolla.
- Els punts de llum a les zones de pas s'instal·laran als sostres per tal de garantir-ne la inaccessibilitat a les persones.

5.1.8. ENLLUMENAT PORTÀTIL

- La tensió de subministrament no ultrapassarà els 24 V o alternativament disposarà de doble aïllament, Classe II de protecció intrínseca en previsió de contactes indirectes.
- Disposarà de mànec aïllant, carcassa de protecció de la bombeta amb capacitat anticops i suport de sustentació.

5.2. ALTRES INSTAL·LACIONS. PREVENCIÓ I PROTECCIÓ CONTRA INCENDIS

Per als treballs que comportin la introducció de flama o d'equip productor d'espurnes a zones amb risc d'incendi o d'explosió, caldrà tenir un permís de forma explícita, fet per una persona responsable, on al costat de les dates inicial i final, la naturalesa i la localització del treball, i l'equip a usar, s'indicaran les precaucions a adoptar respecte als combustibles presents (sòlids, líquids, gasos, vapors, pols), neteja prèvia de la zona i els mitjans addicionals d'extinció, vigilància i ventilació adequats.

Les precaucions generals per la prevenció i la protecció contra incendis seran les següents:

- La instal·lació elèctrica haurà d'estar d'acord amb allò establert a la Instrucció M.I.B.T. 026 del vigent Reglament Electrotècnic de Baixa Tensió per a locals amb risc d'incendis o explosions.
- Es limitarà la presència de productes inflamables en els llocs de treball a les quantitats estrictament necessàries perquè el procés productiu no s'aturi. La resta es guardarà en locals diferents al de treball, i en el cas que això no fos possible es farà en recintes aïllats i condicionats. En tot cas, els locals i els recintes aïllats compliran allò especificat a la Norma Tècnica „MIE-APQ-001 Almacenamiento de líquidos inflamables y combustibles" del Reglament sobre Emmagatzematge de Productes Químics.
- S'instal·laran recipients contenidors hermètics i incombustibles en què s'hauran de dipositar els residus inflamables, retalls, etc.
- Es col·locaran vàlvules antiretorn de flama al bufador o a les mànegues de l'equip de soldadura oxiacetilènica.
- L'emmagatzematge i ús de gasos liquats compliran amb tot allò establert a la instrucció MIE-AP7 del vigent Reglament d'Aparells a pressió en la norma 9, apartats 3 i 4 en allò referent a l'emmagatzematge, la utilització, l'inici del servei i les condicions particulars de gasos inflamables.
- Els camins d'evacuació estaran lliures d'obstacles. Existirà una senyalització indicant els llocs de prohibició de fumar, situació d'extintors, camins d'evacuació, etc.
- Han de separar-se clarament els materials combustibles els uns dels altres, i tots ells han d'evitar qualsevol tipus de contacte amb equips i canalitzacions elèctriques.
- La maquinària, tant fixa com mòbil, accionada per energia elèctrica, ha de tenir les connexions de corrent ben realitzades, i en els emplaçaments fixos, se l'haurà de proveir d'aïllament al terra. Tots els devessalls, ensegellats i deixalles que es produeixin pel

treball han de ser retirats amb regularitat, deixant nets diàriament els voltants de les màquines.

- Les operacions de transvasament de combustible han d'efectuar-se amb bona ventilació, fora de la influencia d'espurnes i fonts d'ignició. Han de preveure's també les conseqüències de possibles vessaments durant l'operació, pel que caldrà tenir a mà, terra o sorra.
- La prohibició de fumar o encendre qualsevol tipus de flama ha de formar part de la conducta a seguir en aquests treballs.
- Quan es transvasin líquids combustibles o s'omplin dipòsits hauran de parar-se els motors accionats amb el combustible que s'està transvasant.
- Quan es fan regates o forats per permetre el pas de canalitzacions, han d'obturar-se ràpidament per evitar el pas de fum o flama d'un recinte de l'edifici a un altre, evitant-se així la propagació de l'incendi. Si aquests forats s'han practicat en parets tallafocs o en sostres, la mencionada obturació haurà de realitzar-se de forma immediata i amb productes que assegurin l'estanquitat contra fum, calor i flames.
- En les situacions descrites anteriorment (magatzems, maquinària fixa o mòbil, transvasament de combustible, muntatge d'instal·lacions energètiques) i en aquelles, altres en què es manipuli una font d'ignició, cal col·locar extintors, la càrrega i capacitat dels quals estigui en consonància amb la naturalesa del material combustible i amb el seu volum, així com sorra i terra a on es maneguin líquids inflamables, amb l'eina pròpia per estendre-la. En el cas de grans quantitats d'aplecs, emmagatzematge o concentració d'embalatges o devessalls, han de completar-se els mitjans de protecció amb mànegues de rec que proporcionin aigua abundant.

5.2.1. EMPLAÇAMENT I DISTRIBUCIÓ DEL EXTINTORS A L'OBRA

Els principis bàsics per l'emplaçament dels extintors, són:

- Els extintors manuals es col·locaran, senyalitzats, sobre suports fixats a paraments verticals o pilars, de forma que la part superior de l'extintor quedi com a màxim a 1,70 m del sòl.
- En àrees amb possibilitats de focs „A", la distància a recórrer horitzontalment, des de qualsevol punt de l'àrea protegida fins a aconseguir l'extintor adequat més pròxim, no excedirà de 25 m.

- En àrees amb possibilitats de focs „B“, la distància a recórrer horitzontalment, des de qualsevol punt de l'àrea protegida fins a aconseguir l'extintor adequat més pròxim, no excedirà de 15 m.
- Els extintors mòbils hauran de col·locar-se en aquells punts on s'estimi que existeix una major probabilitat d'originar-se un incendi, a ser possible, pròxims a les sortides i sempre en llocs de fàcil visibilitat i accés. En locals grans o quan existeixin obstacles que dificultin la seva localització, s'assenyalarà convenientment la seva ubicació.

6. SERVEIS DE SALUBRITAT I CONFORT DEL PERSONAL

Les instal·lacions provisionals d'obra s'adaptaran a les característiques especificades als articles 15 i ss del R.D. 1627/97, de 24 d'octubre, relatiu a les DISPOSICIONS MÍNIMES DE SEGURETAT I SALUT A LES OBRES DE CONSTRUCCIÓ.

Per al servei de neteja d'aquestes instal·lacions higièniques, es responsabilitzarà a una persona o un equip, els quals podran alternar aquest treball amb altres propis de l'obra.

En situació de risc sanitari caldrà preveure un increment de la desinfecció i neteja del espais destinats a quest serveis (1 neteja/desinfecció diària), d'acord amb les instruccions de les autoritats sanitàries.

Per l'execució d'aquesta obra, es disposarà de les instal·lacions del personal que es defineixen i detallen tot seguit:

6.1. SERVEIS HIGIÈNICS

6.1.1. LAVABOS

Com a mínim un per a cada 10 persones.

6.1.2. CABINES D'EVACUACIÓ

S'ha d'instal·lar una cabina d'1,5 m2 x 2,3 m d'altura, dotada de placa turca, com a mínim, per a cada 25 persones

6.1.3. LOCAL DE DUTXES

Cada 10 treballadors, disposaran d'una cabina de dutxa de dimensions mínimes d'1,5 m2 x 2,3 m d'altura, dotada d'aigua freda-calenta, amb terra antilliscant.

6.2. VESTUARIS

Superfície aconsellable 2 m2 per treballador contractat.

6.3. MENJADOR

Diferent del local de vestuari. A efectes de càlcul haurà de considerar-se entre 1,5 i 2 m2 per treballador que mengi a l'obra.

Equipat amb banc allargat o cadires, proper a un punt de subministrament d'aigua (1 aixeta i pica rentaplats per a cada 10 comensals), mitjans per a escalfar menjars (1 microones per a cada 10 comensals), i cubell hermètic (60 l de capacitat, amb tapa) per a dipositar les escombraries.

6.4. LOCAL DE DESCANS

En aquelles obres que s'ocupen simultàniament més de 50 treballadors durant més de 3 mesos, és recomanable que s'estableixi un recinte destinat exclusivament al descans del personal, situat el més pròxim possible al menjador i serveis.

A efectes de càlcul haurà de considerar-se 3 m2 per usuari habitual.

6.5. LOCAL D'ASSISTÈNCIA A ACCIDENTS

En aquells centres de treball que ocupin simultàniament més de 50 treballadors durant més d'un mes, s'establirà un recinte destinat exclusivament a les cures del personal d'obra. Els locals de primers auxilis disposaran, com a mínim, de:

- una farmaciola,
- una llitera,
- una font d'aigua potable.

El material i els locals de primers auxilis hauran d'estar senyalitzats clarament i situats a prop dels llocs de treball.

El terra i les parets del local d'assistència a accidentats, han de ser impermeables, pintats preferiblement en colors clars. Lluminós, caldejat a l'estació freda, ventilat si fos necessari de manera forçada en cas de dependències subterrànies. Haurà de tenir a la vista el quadre d'adreces i telèfons dels centres assistencials més pròxims, ambulàncies i bombers.

En obres a les quals el nivell d'ocupació simultani estigui entre els 25 i els 50 treballadors, el local d'assistència a accidentats podrà ser substituït per un armari farmaciola emplaçat a l'oficina

d'obra. L'armari farmaciola, custodiat pel socorrista de l'obra, haurà d'estar dotat com a mínim de: alcohol, aigua oxigenada, pomada antisèptica, gases, benes sanitàries de diferents grandàries, benes elàstiques compressives autoadherents, esparadrap, tiretes, mercurocrom o antisèptic equivalent, analgèsics, bicarbonat, pomada per a picades d'insectes, pomada per a cremades, tisores, pinces, dutxa portàtil per a ulls, termòmetre clínic, caixa de guants esterilitzats i torniquet.

Per a contractacions inferiors, podrà ser suficient disposar d'una farmaciola de butxaca o portàtil, custodiada per l'encarregat.

El Servei de Prevenció de l'empresa contractista establirà els medis materials i humans addicionals per tal d'efectuar la Vigilància de la Salut d'acord al que estableix la llei 31/95.

A més, es disposarà d'una farmaciola portàtil amb el contingut següent:

- desinfectants i antisèptics autoritzats,
- gases estèrils,
- cotó hidròfil,
- benes,
- esparadrap,
- apòsits adhesius,
- estisores,
- pinces,
- guants d'un sol ús

El material de primers auxilis es revisarà periòdicament, i es reposarà de manera immediata el material utilitzat o caducat.

7. ÀREES AUXILIARS

7.1. ZONES D'APILAMENT. MAGATZEMS

Els materials emmagatzemats a l'obra, hauran de ser els compresos entre els valors „mínims-màxims", segons una adequada planificació, que impedeixi estacionaments de materials i/o equips inactius que puguin ésser causa d'accident.

Els Mitjans Auxiliars d'Utilitat Preventiva, necessaris per a complementar la manipulació manual o mecànica dels materials apilats, hauran estat previstos en la planificació dels treballs.

Les zones d'apilament provisional estaran abalisades, senyalitzades i il·luminades adequadament.

De forma general el personal d'obra (tant propi com subcontractat) haurà rebut la formació adequada respecte als principis de manipulació manual de materials. De forma més singularitzada, els treballadors responsables de la realització de maniobres amb mitjans mecànics, tindran una formació qualificada de les seves comeses i responsabilitats durant les maniobres.

8. TRACTAMENT DE RESIDUS

El Contractista és responsable de gestionar els sobrants de l'obra de conformitat amb les directrius del Decret 89/2010 de 29 de juny pel que s'aprova el Programa de gestió de residus de la construcció de Catalunya (PROGROC), i del R.D. 105/2008, d'1 de febrer, regulador dels enderrocs i d'altres residus de construcció, a fi i efecte de minimitzar la producció de residus de construcció com a resultat de la previsió de determinats aspectes del procés, que cal considerar tant en la fase de projecte com en la d'execució material de l'obra i/o l'enderroc o desconstrucció.

Al projecte s'ha avaluat el volum i les característiques dels residus que previsiblement s'originaran i les instal·lacions de reciclatge més properes per tal que el Contractista triï el lloc on portarà els seus residus de construcció.

Els residus es lliuraran a un gestor autoritzat, finançant el contractista, els costos que això comporti.

Si a les excavacions i buidats de terres apareixen antics dipòsits o canonades, no detectades prèviament, que continguin o hagin pogut contenir productes tòxics i contaminants, es buidaran prèviament i s'aïllaran els productes corresponents de l'excavació per ser evacuats independentment de la resta i es lliuraran a un gestor autoritzat.

9. TRACTAMENT DE MATERIALS I/O SUBSTÀNCIES PERILLOSES

El Contractista és responsable d'assegurar-se per mediació de l'Àrea d'Higiene Industrial del seu Servei de Prevenció, la gestió del control dels possibles efectes contaminants dels residus o materials emprats a l'obra, que puguin generar potencialment malalties o patologies professionals als treballadors i/o tercers exposats al seu contacte i/o manipulació.

L'assessoria d'Higiene Industrial comprendrà la identificació, quantificació, valoració i propostes de correcció dels factors ambientals, físics, químics i biològics, dels materials i/o substàncies perilloses, per a fer-los compatibles amb les possibilitats d'adaptació de la majoria (gairebé totalitat) dels treballadors i/o tercers aliens exposats. Als efectes d'aquest projecte, els paràmetres de mesura s'establirà mitjançant la fixació dels valors límit TLV (Threshold Limits Values) que fan referència als nivells de contaminació d'agents físics o químics, per sota dels quals els treballadors poden estar exposats sense perill per a la seva salut. El TLV s'expressa amb un nivell de contaminació mitjana en el temps, per a 8 h/dia i 40 h/setmana.

9.1. MANIPULACIÓ

En funció de l'agent contaminant, del seu TLV, dels nivells d'exposició i de les possibles vies d'entrada a l'organisme humà, el Contractista haurà de reflectir en el seu Pla de Seguretat i Salut les mesures correctores pertinents per a establir unes condicions de treball acceptables per als treballadors i el personal exposat, de forma singular a:

- Amiant.
- Plom. Crom, Mercuri, Níquel.
- Sílice.
- Vinil.
- Urea formol.
- Ciment.
- Soroll.
- Radiacions.
- Productes tixotròpics (bentonita)
- Pintures, dissolvents, hidrocarburs, coles, resines epoxi, greixos, olis.
- Gasos liquats del petroli.
- Baixos nivells d'oxigen respirable.

- Animals.
- Entorn de drogodependència habitual.

9.2. DELIMITACIÓ / CONDICIONAMENT DE ZONES D'APILAMENT

Les substàncies i/o els preparats es rebran a l'obra etiquetats de forma clara, indeleble i com a mínim amb el text en idioma espanyol.

L'etiqueta ha de contenir:

a) Denominació de la substància d'acord amb la legislació vigent o en el seu defecte nomenclatura de la IUPAC. Si és un preparat, la denominació o nom comercial.
b) Nom comú, si és el cas.
c) Concentració de la substància, si és el cas. Si és tracta d'un preparat, el nom químic de les substàncies presents.
d) Nom, direcció i telèfon del fabricant, importador o distribuïdor de la substància o preparat perillós.
e) Pictogrames i indicadors de perill, d'acord amb la legislació vigent.
f) Riscos específics, d'acord amb la legislació vigent.
g) Consells de prudència, d'acord amb la legislació vigent.
h) El número CEE, si en té.
i) La quantitat nominal del contingut (per preparats).

El fabricant, l'importador o el distribuïdor haurà de facilitar al Contractista destinatari, la fitxa de seguretat del material i/o la substància perillosa, abans o en el moment del primer lliurament.

Les condicions bàsiques d'emmagatzematge, apilament i manipulació d'aquests materials i/o substàncies perilloses, estaran adequadament desenvolupades en el Pla de Seguretat del Contractista, partint de les següents premisses:

9.2.1. COMBURENTS, EXTREMADAMENT INFLAMABLES I FÀCILMENT INFLAMABLES

Emmagatzematge en lloc ben ventilat. Estarà adequadament senyalitzada la presència de comburents i la prohibició de fumar.

Estaran separats els productes inflamables dels comburents.

El possible punt d'ignició més pròxim estarà suficientment allunyat de la zona d'apilament.

9.2.2. TÒXICS, MOLT TÒXICS, NOCIUS, CARCINÒGENS, MUTAGÈNICS, TÒXICS PER A LA REPRODUCCIÓ

Estarà adequadament senyalitzada la seva presència i disposarà de ventilació eficaç.

Es manipularà amb Equips de Protecció Individual adequats que assegurin l'estanquitat de l'usuari, en previsió de contactes amb la pell.

9.2.3. CORROSIUS, IRRITANTS I SENSIBILITZANTS

Estarà adequadament senyalitzada la seva presència.

Es manipularan amb Equips de Protecció Individual adequats (especialment guants, ulleres i màscara de respiració) que assegurin l'estanquitat de l'usuari, en previsió de contactes amb la pell i les mucoses de les vies respiratòries.

10. CONDICIONS DE L'ENTORN

10.1. ACCÉS A L'OBRA

Els accessos a l'obra es realitzaran de la següent manera:

Accés del material al centre	Des de l'accés per a vehicles a l'Avinguda la Pau.
Accés del personal al centre	Entrada principal.
Accés del personal a la coberta/cobertes	Des de l'accés existent en planta primera.
Entrada/Sortida de material i zona de acopi	Des de l'exterior del edifici directament a la coberta mitjançant hissat amb grua. Zona de acopi, en el pati.

En centres on hi hagi presència d'usuaris dels edificis, es plantejarà amb la direcció de l'edifici les franges horàries més adients per a realitzar aquestes les tasques sense interrupció i reduir al màxim possibles accidents.

10.2. OCUPACIÓ DEL TANCAMENT DE L'OBRA

S'entén per àmbit d'ocupació el realment afectat, incloent tanques, elements de protecció, baranes, bastides, contenidors, casetes, etc.

Cal tenir en compte que, en aquest tipus d'obres, l'àmbit pot ser permanent al llarg de tota l'obra o que pot ser necessari distingir entre l'àmbit de l'obra (el de projecte) i l'àmbit dels treballs en les seves diferents fases, a fi de permetre la circulació de vehicles i vianants o l'accés a edificis i guals.

En el PLA DE SEGURETAT I SALUT EN EL TREBALL s'especificarà la delimitació de l'àmbit d'ocupació de l'obra i es diferenciarà clarament si aquest canvia en les diferents fases de l'obra. L'àmbit o els àmbits d'ocupació quedaran clarament dibuixats en plànols per fases i interrelacionats amb el procés constructiu.

10.3. SITUACIÓ DE CASETES I CONTENIDORS

Es col·locaran, preferentment, a l'interior de l'àmbit delimitat pel tancament de l'obra.

Si per les especials característiques de l'obra no és possible la ubicació de les casetes a l'interior de l'àmbit delimitat pel tancament de l'obra, ni és possible el seu trasllat dins d'aquest àmbit, ja sigui durant tota l'obra o durant alguna de les seves fases, s'indicaran al PLA DE SEGURETAT I SALUT les àrees previstes per aquest fi.

Les casetes, els contenidors, els tallers provisionals i l'aparcament de vehicles d'obra, es situaran segons s'indica en l'apartat "Àmbit d'ocupació de la via pública".

10.4. SERVEIS AFECTATS

Pel tipus d'actuació que es realitza és possible que hi hagin serveis afectats degut a l'execució de rases. Per a fer les connexions entre la TFM existent a l'exterior de l'edifici i el quadre elèctric de fotovoltaica s'haurà de realitzar una nova rasa a l'exterior de la parcel·la.

Els Plànols i d'altra documentació que el Projecte incorpora relatius a l'existència i la situació de serveis, cables, canonades, conduccions, arquetes, pous i en general, d'instal·lacions i estructures d'obra soterrades o aèries tenen un caràcter informatiu i no garanteixen l'exhaustivitat ni l'exactitud i per tant no seran objecte de reclamació per mancances i/o omissions. El Contractista ve obligat a la seva pròpia investigació per a la qual cosa sol·licitarà dels titulars d'obres i serveis, plànols de situació i localitzarà i descobrirà les conduccions i obres enterrades, per mitjà del detector de conduccions o per cales. Les adopcions de mesures de seguretat o la disminució dels rendiments es consideraran inclosos en els preus i, per tant, no seran objecte d'abonament independent.

10.5. CARACTERÍSTIQUES DE L'ENTORN DE L'EDIFICI

L'Institut Salvador Espriu, nom que rep l'edifici objecte del present projecte, es troba al límit del nucli urbà de Salt. Es troba en una zona accessible tant a peu com en vehicles. L'entrada de la població s'accedeix directament a traves de la prolongació de la carretera C-65 i és molt propera a l'AP-7.

La parcel·la on es troba l'edifici té una geometria gairebé quadrada, amb una topografia regular, i una superfície aproximada total de 8.500 m2.

El recinte està format per un edifici amb geometria irregular, desenvolupada en diversos cossos interconnectats de planta rectangular, amb diferents alçades i nivells adaptats a les necessitats del centre.

L'accés al centre es realitza a través de l'entrada principal al Passeig de Josep María Folch i Torres.

10.6. CARACTERÍSTIQUES DE L'EDIFICI (COBERTA):

Es distingeixen dos tipus de coberta on s'instal·laran mòduls fotovoltaics:

La coberta de l'edifici principal, que és de tipologia plana amb cobertura de grava sobre forjat de formigó. Una part molt ampla de la coberta és de tipologia inclinada amb teules però no formarà part de l'abast d'aquest projecte donat que no s'instal·laran panells sobre aquesta.

La coberta de l'edifici del Gimnàs, de tipologia inclinada amb coberta de panell sandvitx sobre estructura metàl·lica.

Segons la inspecció visual realitzada de les coberta a data de redacció del present document, les cobertes mantenen un bon estat tant en la part interior com en la exterior. La taula que es presenta a continuació, resumeix l'estat d'aquestes.

- Coberta plana de l'edifici principal:

Superfície útil aproximada	280 m2
Inclinació	Plana
Tipologia de la coberta	Coberta de grava
Proteccions col·lectives	NO
Accés	SÍ
Hi ha punt d'aigua?	NO
Impediments i ombres	
Màquines de clima	SÍ
Embornals	SÍ
Línies de vida	NO
Instal·lació solar tèrmica	NO
Instal·lació solar fotovoltaica	SÍ
Lluernaris	NO
Badalots	NO
Edificis propers	NO
Ampit perimetral	NO

Xemeneies	NO
Antenes de TV	NO

Caracterització coberta edifici aules

- Coberta gimnàs:

Superfície útil aproximada	55 m2
Inclinació	Inclinada
Tipologia de la coberta	Panell sandvitx
Proteccions col·lectives	SÍ
Accés	SÍ
Hi ha punt d'aigua?	NO
Impediments i ombres	
Màquines de clima	NO
Embornals	NO
Línies de vida	SÍ
Instal·lació solar tèrmica	NO
Instal·lació solar fotovoltaica	NO
Lluernaris	NO
Badalots	NO
Edificis propers	NO
Ampit perimetral	NO
Xemeneies	NO
Antenes de TV	NO

Caracterització coberta edifici GIMNÀS

11. UNITATS CONSTRUCTIVES

TREBALLS PREVIS

- Delimitació d'obra i accés
- Arrencada d'elements
- Instal·lació proteccions col·lectives a coberta

INSTAL·LACIÓ FOTOVOLTAICA

- Subministrament i instal·lació d'equips
- Subministrament i instal·lació de suportació
- Estesa de cable i muntatge de safata metàl·lica

MOVIMENTS DE TERRES

- Excavació de rases i pous
- Reblerts i terraplens
- Càrrega i transport de terres o runes
- Subministrament de terres d'aportació

AJUDES DE RAM DE PALETA

- Formació de passamurs amb tub pvc
- Segellats

TANCAMENTS I DIVISÒRIES PRACTICABLES, BARANES I PROTECCIONS

- Tancaments practicables i col·locació de baranes

CANONADES PER A GASOS I FLUIDS

- Tubs muntats superficialment
- Tubs muntats soterrats

INSTAL·LACIONS ELÈCTRIQUES

- Instal·lacions elèctriques baixa tensió
- Instal·lacions de tensió baixa, d'enllaç i interiors - instal·lacions interiors

- Instal·lacions de tensió baixa, d'enllaç i interiors - muntatge de quadres elèctrics
- Instal·lacions de tensió baixa, d'enllaç i interiors - proves i posada en servei
- Instal·lacions de tensió baixa, d'enllaç i interiors - explotació i manteniment

MONITORITZACIÓ I CONTROL

- Subministrament, muntatge i configuració d'equips

12. DETERMINACIÓ DEL PROCÉS CONSTRUCTIU

El Contractista amb antelació suficient a l'inici de les activitats constructives n'haurà de perfilar l'anàlisi de cada una d'acord amb els „Principios de la Acción Preventiva" (Art. 15 L. 31/1995 de 8 de novembre) i els „Principios Aplicables durante la Ejecución de las Obras" (Art. 10 RD. 1627/1997 de 24 d'octubre).

12.1. PROCEDIMENTS D'EXECUCIÓ

A continuació es descriu una proposta sobre el procediment d'execució, no obstant tots aquests aspectes hauran de ser desenvolupats pel Contractista i descrits en el Pla de Seguretat i Salut de l'obra.

- Retirada d'escales d'accés no normatives existents.
- Instal·lació de les escales d'accés homologades i de les baranes definitives al perímetre de les cobertes.
- Subministrament dels materials amb hissat de càrregues mitjançant grua.
- Manipulació de càrregues en suspensió i distribució del mateix al llarg de la coberta, sense superar les càrregues màximes admeses en cada punt.
- Instal·lació de la estructura del panells en coberta.
- Instal·lació dels panells fotovoltaics en coberta.
- Cablejat i connexions en la coberta.
- Instal·lació del inversor, proteccions de CC i CA a la coberta.
- Execució de rasa, demolició de paviment, excavació, rebliment i col·locació de tubs.
- Connexió de cablejat de CA al quadre general de l'edifici o al transformador (TMF).

12.2. ORDRE D'EXECUCIÓ DELS TREBALLS

En aquest punt es descriu la previsió d'ordre d'execució dels treballs en les seves diferents fases (actuacions prèvies, muntatge instal·lació fotovoltaica i tramitacions):

- Actuacions prèvies
  - Estudis preliminars
  - Delimitació de l'obra i l'accés
  - Retirada d'elements (escales no normatives)

- Acondicionament de la coberta per evitar possibles riscos de caiguda a diferent nivell mitjançant escales homologades i baranes definitives
- Substitució dels equips de mesura (si escau)
- Mitjans auxiliars

- Muntatge instal·lació fotovoltaica
  - Suportació
  - Equips
  - Cablejat
  - Proteccions
  - Xarxa de terres
  - Obra civil
  - Ajudes de ram de paleta
  - Monitorització i control
  - Fontaneria
  - PCI
  - Gestió de residus
- Tramitacions
  - Eficiència energètica
  - Distribuïdora i administracions

Complementant els plantejaments previs realitzats en el mateix sentit per l'autor del projecte, a partir dels suposats teòrics en fase de projecte, el Contractista haurà d'ajustar, durant l'execució de l'obra, l'organització i planificació dels treballs a les seves especials característiques de gestió empresarial, de forma que resti garantida l'execució de les obres amb criteris de qualitat i de seguretat per a cadascuna de les activitats constructives a realitzar, en funció del lloc, la successió, la persona o els mitjans a emprar.

12.3. DETERMINACIÓ DEL TEMPS EFECTIU DE DURACIÓ. PLA D'EXECUCIÓ

Per a la programació del temps material, necessari per al desenvolupament dels distints talls de l'obra, s'han tingut en compte els següents aspectes:

LLISTA D'ACTIVITATS : Relació d'unitats d'obra.

RELACIONS DE DEPENDÈNCIA	:	Prelació temporal de realització material d'unes unitats respecte a altres.
DURADA DE LES ACTIVITATS		Mitjançant la fixació de terminis temporals per a l'execució de cadascuna de les unitats d'obra

De les dades així obtingudes, s'ha establert, en fase de projecte, un programa general orientatiu, en el qual s'ha tingut en compte, en principi, tan sols les grans unitats (activitats significatives), i un cop encaixat el termini de durada, s'ha realitzat la programació previsible, reflectida en un cronograma de desenvolupament.

El Contractista en el seu Pla de Seguretat i Salut haurà de reflectir, les variacions introduïdes respecte, al procés constructiu inicialment previst en el Projecte Executiu/Constructiu i en el present Estudi Bàsic de Seguretat i Salut.

En l'apartat 9 de la memòria s'adjunta el pla de treball previst per aquesta obra.

13. SISTEMES I/O ELEMENTS DE SEGURETAT I SALUT INHERENTS O INCORPORATS AL MATEIX PROCÉS CONSTRUCTIU

Tot projecte constructiu o disseny d'equip, mitjà auxiliar, màquina o ferramenta a utilitzar a l'obra, objecte del present Estudi Bàsic de Seguretat i Salut, s'integrarà en el procés constructiu, sempre d'acord amb els "Principios de la Acción Preventiva" (Art. 15 L. 31/1995 de 8 de novembre), els "Principios Aplicables durante la Ejecución de las Obras" (Art. 10 RD. 1627/1997 de 24 d'octubre) i el Codi Tècnic de l'Edificació, entre altres reglaments connexos, i atenent les Normes Tecnològiques de l'Edificació, Instruccions Tècniques Complementàries i Normes UNE o Normes Europees, d'aplicació obligatòria i/o aconsellada.

14. MEDI AMBIENT LABORAL

14.1. AGENTS ATMOSFÈRICS

Es tindran en compte les possibles situacions meteorològiques adverses tals com ventades, gelades, pluges, calor, estrès tèrmic o nevades en funció de l'emplaçament de la instal·lació.

En compliment al Reial Decret Llei 4/2023 en el supòsit en què s'emeti per l' Agència Estatal de Meteorologia o l' òrgan autonòmic corresponent en el cas de les comunitats autònomes que comptin amb aquest servei, un avís de fenòmens meteorològics adversos de nivell taronja o vermell, i les mesures preventives establertes no garanteixin la protecció de les persones treballadores, resultarà obligatòria l'adaptació de les condicions de treball, inclosa la reducció o modificació de les hores de desenvolupament de la jornada prevista.

Així doncs en el Pla de Seguretat i Salut s'establiran les mesures i procediments que s'activin en situacions amb fenòmens adversos, en especial els relacionats amb temperatures extremes en treballs a l'aire lliure.

14.2. IL·LUMINACIÓ

Encara que la generalitat dels treballs de construcció es realitzen amb llum natural, hauran de tenir-se presents en el Pla de Seguretat i Salut algunes consideracions respecte a la utilització d'il·luminació artificial, necessària en talls, tallers, treballs nocturns o sota rasant.

Es procurarà que la intensitat lluminosa en cada zona de treball sigui uniforme, evitant els reflexos i enlluernaments al treballador així com les variacions brusques d'intensitat.

En els locals amb risc d'explosió pel gènere de les seves activitats, substàncies emmagatzemades o ambients perillosos, la il·luminació elèctrica serà antideflagrant.

En els llocs de treball en els que una fallida de l'enllumenat normal suposi un risc per als treballadors, es disposarà d'un enllumenat d'emergència d'evacuació i de seguretat.

Les intensitats mínimes d'il·luminació artificial, segons els distints treballs relacionats amb la construcció, seran els següents:

25-50 lux : En patis de llums, galeries i altres llocs de pas en funció de l'ús ocasional - habitual.

100 lux	:	Operacions en les quals la distinció de detalls no sigui essencial, tals com la manipulació de mercaderies a granel, l'apilament de materials o l'amassat i lligat de conglomerats hidràulics. Baixes exigències visuals.
100 lux	:	Quan sigui necessària una petita distinció de detalls, com en sales de màquines i calderes, ascensors, magatzems i dipòsits, vestuaris i banys petits del personal. Baixes exigències visuals.
100 lux	:	Si és essencial una distinció moderada de detalls com en els muntatges mitjans, en treballs senzills en bancs de taller, treballs en màquines, fratasat de paviments i tancament mecànic. Moderades exigències visuals
300 lux	:	Sempre que sigui essencial la distinció mitjana de detalls, com treballs mitjans en bancs de taller o en màquines i treballs d'oficina en general.
500 lux	:	Operacions en les que sigui necessària una distinció mitja de detalls, tals com treballs d'ordre mitjà en bancs de taller o en màquines i treballs d'oficina en general. Altes exigències visuals.
1000 lux	:	En treballs on sigui indispensable una fina distinció de detalls sota condicions de constant contrast, durant llargs períodes de temps, tals com muntatges delicats, treballs fins en banc de taller o màquina, màquines d'oficina i dibuix artístic lineal. Exigències visuals molt altes.

Els serveis de prevenció seran els encarregats d'estimar la magnitud o nivells del risc, les situacions en les que aquest es produeix, així com controlar periòdicament les condicions, l'organització dels mètodes de treball i la salut dels treballadors amb la finalitat de prendre les decisions per a eliminar, controlar o reduir el risc mitjançant mesures de prevenció a l'origen, organitzatives, de prevenció col·lectiva, de protecció individual, formatives i informatives.

14.3. SOROLL

Per a facilitar el seu desenvolupament al Pla de Seguretat i Salut del contractista, es reprodueix un quadre sobre els nivells sonors generats habitualment en la indústria de la construcció:

Compressor	.....	82-94 dB
Equip de clavar pilots (a 15 m de distància)	.....	82 dB
Formigonera petita < 500 lts.	.....	72 dB
Formigonera mitjana > 500 lts.	.....	60 dB
Martell pneumàtic (en recinte angost)	.....	103 dB
Martell pneumàtic (a l'aire lliure)	.....	94 dB

Esmeriladora de peu	.....	60-75 dB
Camions i dumpers	.....	80 dB
Excavadora	.....	95 dB
Grua autoportant	.....	90 dB
Martell perforador	.....	110 dB
Mototrailla	.....	105 dB
Tractor d'orugues	.....	100 dB
Pala carregadora d'orugues	.....	95-100 dB
Pala carregadora de pneumàtics	.....	84-90 dB
Pistoles fixaclaus d'impacte	.....	150 dB
Esmeriladora radial portàtil	.....	105 dB
Tronçadora de taula per a fusta	.....	105 dB

Les mesures a adoptar, que hauran de ser adequadament tractades al Pla de Seguretat i Salut pel contractista, per a la prevenció dels riscos produïts pel soroll seran, en ordre d'eficàcia:

1er.- Supressió del risc en origen.

2on.- Aïllament de la part sonora.

3er.- Equip de Protecció Individual (EPI) mitjançant taps o orelleres.

Els serveis de prevenció seran els encarregats d'estimar la magnitud o els nivells de risc, les situacions en les que aquest es produeix, així com controlar periòdicament les condicions, l'organització dels mètodes de treball i la salut dels treballadors amb la finalitat de prendre les decisions per a eliminar, controlar o reduir el risc mitjançant mesures de prevenció a l'origen, organitzatives, de prevenció col·lectiva, de protecció individual, formatives i informatives

14.4. POLS

La permanència d'operaris en ambients polserígens, pot donar lloc a les següents afeccions:

- Rinitis
- Asma bronquial
- Bronquitis destructiva
- Bronquitis crònica

- Efisemes pulmonars
- Neumoconiosis
- Asbestosis (asbest – fibrociment - amiant)
- Càncer de pulmó (asbest – fibrociment - amiant)
- Mesotelioma (asbest – fibrociment - amiant)

La patologia serà d'un o d'altre tipus, segons la naturalesa de la pols, la seva concentració i el temps d'exposició.

En la construcció és freqüent l'existència de pols amb contingut de sílice lliure (Si O2) que és el component que ho fa especialment nociu, com a causant de la neumoconiosis. El problema de presència massiva de fibres d'amiant en suspensió, necessitarà d'un Pla específic de desamiantat que excedeix a les competències del present Estudi Bàsic de Seguretat i Salut, i que haurà de ser realitzat per empreses especialitzades.

La concentració de pols màxima admissible en un ambient al qual els operaris es trobin exposats durant 8 hores diàries, 5 dies a la setmana, és en funció del contingut de sílice en suspensió, el que ve donat per la fórmula:

$$C = \frac{10}{\%\, S_i\, O_2 + 2}\ [mg/m^3]$$

$1{,}1 \cdot I_{màx} \leq I_n \leq I_{mod\ màx\ OCPR}$

Tenint en compte que la mostra recollida haurà de respondre a la denominada "fracció respirable", que correspon a la pols realment inhalada, ja que, de l'existent en l'ambient, les partícules més grosses són retingudes per la pituïtària i les més fines són expeses amb l'aire respirat, sense haver-se fixat en els pulmons

Els treballs en els quals és habitual la producció de pols, són fonamentalment els següents:

- Escombrat i neteja de locals
- Manutenció de runes
- Demolicions
- Treballs de perforació
- Manipulació de ciment
- Raig de sorra

- Tall de materials ceràmics i lítics amb serra mecànica
- Pols i serradures per tronçat mecànic de fusta
- Esmerilat de materials
- Pols i fums amb partícules metàl·liques en suspensió, en treballs de soldadura
- Plantes de matxuqueix i classificació
- Moviments de terres
- Circulació de vehicles
- Polit de paraments
- Plantes asfàltiques

A més a més dels Equips de Protecció Individual necessaris, com màscares i ulleres contra la pols, convé adoptar les següents mesures preventives:

ACTIVITAT	MESURA PREVENTIVA
Neteja de locals	Ús d'aspiradora i regat previ
Manutenció de runes	Regat previ
Demolicions	Regat previ
Treballs de perforació	Captació localitzada en carros perforadors o injecció d'aigua
Manipulació de ciment	Filtres en sitges o instal·lacions confinades
Raig de sorra o granalla	Equips semiautònoms de respiració
Tall o polit de materials ceràmics o lítics	Addició d'aigua micronitzada sobre la zona de tall
Treballs de la fusta, desbarbat i soldadura elèctrica	Aspiració localitzada
Circulació de vehicles	Regat de pistes
Plantes de matxuqueix i plantes asfàltiques	Aspiració localitzada

Els serveis de prevenció seran els encarregats d'estimar la magnitud o nivells del risc, les situacions en les que aquest es produeix, així com controlar periòdicament les condicions, l'organització dels mètodes de treball i la salut dels treballadors amb la finalitat de prendre les

decisions per a eliminar, controlar o reduir el risc mitjançant mesures de prevenció a l'origen, organitzatives, de prevenció col·lectiva, de protecció individual, formatives i informatives.

14.5. ORDRE I NETEJA

El Pla de Seguretat i Salut del contractista haurà d'indicar com pensa fer front a les actuacions bàsiques d'ordre i neteja en la materialització d'aquest projecte, especialment pel que fa a:

1er.- Retirada dels objectes i coses innecessàries.

2on.- Emplaçament de les coses necessàries en el seu respectiu lloc d'apilament.

3er.- Normalització interna d'obra dels tipus de recipients i plataformes de transport de materials a granel. Pla de manutenció intern d'obra.

4art.- Ubicació dels baixants de runes i recipients per a apilament de residus i la seva utilització. Pla d'evacuació de residus.

5è.- Neteja de claus i restes de material d'encofrat.

6è.- Desallotjament de les zones de pas, de cables, mànegues, fleixos i restes de matèria. Il·luminació suficient.

7è.- Retirada d'equips i ferramentes, descansant simplement sobre superfícies de suport provisionals.

8è.- Drenatge de vessaments en forma de tolls de carburants o greixos.

9è.- Senyalització dels riscos puntuals per falta d'ordre i neteja.

10è.- Manteniment diari de les condicions d'ordre i neteja. Brigada de neteja.

11è.- Informació i formació exigible als gremis o als diferents participants en els treballs directes i indirectes de cada partida inclosa en el projecte en el que és relatiu al manteniment de l'ordre i neteja inherents a l'operació realitzada.

En els punts de radiacions el consultor hauria d'identificar els possibles treballs on es poden donar aquest tipus de radiacions i indicar les mesures protectores a prendre.

14.6. RADIACIONS NO IONITZANTS

Són les radiacions amb la longitud d'ona compresa entre 10-6 cm i 10 cm, aproximadament.

Normalment, no provoquen la separació dels electrons dels àtoms dels que formen part, però no per això deixen de ser perilloses. Comprenen: Radiació ultraviolada (UV), infraroja (IR), làser, microones, ultrasònica i de freqüència de ràdio.

Les radiacions no ionitzants són aquelles regions de l'espectre electromagnètic on l'energia dels fotons emesos és insuficient. Es considera que el límit més baix de longitud d'ona per a aquestes radiacions no ionitzants és de 100 nm (nanòmetre) inclosos en aquesta categoria estan les regions comunament conegudes com bandes infraroja, visible i ultraviolada.

Els treballadors més freqüents i intensament sotmesos a aquests riscos són els soldadors, especialment els de soldadura elèctrica.

Radiacions infraroges

Aquest tipus de radiació és ràpidament absorbida per els teixits superficials, produint un efecte d'escalfament. En el cas dels ulls, a l'absorbir-se la calor pel cristal·lí i no dispersar-se ràpidament, pot produir cataractes. Aquest tipus de lesió s'ha considerat la malaltia professional més probable en ferrers, bufadors de vidre i operaris de forns.

Totes les fonts de radiació IR intensa hauran d'estar dotades de sistemes de protecció tant propers a la font com sigui possible, per aconseguir la màxima absorció de calor i prevenir que la radiació penetri als ulls dels operaris. En cas d'utilització d'ulleres normalitzades, haurà d'incrementar-se adequadament la il·luminació del recinte, de manera que s'eviti la dilatació de la pupil·la de l'ull.

A les obres de construcció, els treballadors que estan més freqüentment exposats a aquestes radiacions són els soldadors, especialment quan realitzen soldadures elèctriques. Així mateix, s'ha de considerar l'entorn de l'obra, com a possible font de les radiacions.

La resposta primària a aquestes absorcions d'energia és de tipus tèrmic, afectant principalment a la pell en forma de: cremades agudes, augment de la dilatació dels vasos capil·lars i un increment de la pigmentació que pot ser persistent.

De forma general, tots aquells processos industrials realitzats en calent fins a l'extrem de desprendre llum, generen aquest tipus de radiació.

Radiacions visibles

L'òrgan afectat més important és l'ull, sent transmeses aquestes longituds d'ona, a través dels mitjans oculars sense apreciable absorció abans d'aconseguir la retina.

15. MANIPULACIÓ DE MATERIALS

Tota manutenció de material comporta un risc, per tant, des del punt de vista preventiu, s'ha de tendir a evitar tota manipulació que no sigui estrictament necessària, en virtut del conegut axioma de seguretat que diu que "el treball més segur és aquell que no es realitza".

Per a manipular materials és preceptiu prendre les següents precaucions elementals:

- Començar per la càrrega o material que apareix més superficialment, és dir el primer i més accessible.
- Lliurar el material, no tirar-lo.
- Col·locar el material ordenat i en cas d'apilat estratificat, que aquest es realitzi en piles estables, lluny de passadissos o llocs on pugui rebre cops o desgastar-se.
- Utilitzar guants de treball i calçat de seguretat amb puntera metàl·lica i embuatada en empenya i turmells.
- En el manejament de càrregues llargues entre dues o més persones, la càrrega pot mantenir-se en la mà, amb el braç estirat al llarg del cos, o bé sobre l'espatlla.
- S'utilitzaran les ferramentes i mitjans auxiliars adequats per al transport de cada tipus de material.
- En les operacions de càrrega i descàrrega, es prohibirà col·locar-se entre la part posterior del camió i una plataforma, pal, pilar o estructura vertical fixa.
- Si durant la descàrrega s'utilitzen ferramentes, com braços de palanca, ungles, potes de cabra o similar, disposar la maniobra de tal manera que es garanteixi el que no es vingui la càrrega damunt i que no rellisqui.

En el relatiu a la manipulació de materials el contractista en l'elaboració del Pla de Seguretat i Salut haurà de tenir en comte les següents premisses:

Intentar evitar la manipulació manual de càrregues mitjançant:

- Automatització i mecanització dels processos.
- Mesures organitzatives que eliminin o minimitzin el transport.

Adoptar Mesures preventives quan no es pugui evitar la manipulació com:

- Utilització d'ajudes mecàniques.
- Reducció o redisseny de la càrrega.

- Actuació sobre l'organització del treball.
- Millora de l'entorn de treball.

Dotar als treballadors de la formació i informació en temes que incloguin:

- Ús correcte de les ajudes mecàniques.
- Ús correcte dels equips de protecció individual.
- Tècniques segures per a la manipulació de càrregues.
- Informació sobre el pes i centre de gravetat.

Els principis bàsics de la manutenció de materials

1er.- El temps dedicat a la manipulació de materials és directament proporcional a l'exposició al risc d'accident derivat de dita activitat.

2on.- Procurar que els diferents materials, així com la plataforma de suport i de treball de l'operari, estiguin a la mateixa alçada en què s'ha de treballar amb ells.

3er.- Evitar el dipositar els materials directament sobre el terra, fer-ho sempre sobre catúfols o contenidors que permetin el seu trasllat a dojo.

4art.- Escurçar tant com sigui possible les distàncies a recórrer pel material manipulat, evitant estacionaments intermedis entre el lloc de partida del material manipulat evitant estacionaments intermedis entre el lloc de partida del material i l'emplaçament definitiu de la seva posada en obra.

5è- Traginar sempre els materials a dojo, mitjançant palonniers, catúfols, contenidors o palets, en lloc de portar-los d'un en un.

6è.- No tractar de reduir el nombre d'ajudants que recullin i traginin els materials, si això comporta ocupar els oficials o caps d'equip en operacions de manutenció, coincidint en franges de temps perfectament aprofitables per l'avanç de la producció.

7è.- Mantenir esclarits, senyalitzats i enllumenats, els llocs de pas dels materials a manipular.

Manejament de càrregues sense mitjans mecànics

Per a l'hissat manual de càrregues la totalitat del personal d'obra haurà rebut la formació bàsica necessària, comprometent-se a seguir els següents passos:

1er.- Apropar-se el més possible a la càrrega.

2on.- Assentar els peus fermament.

3er.- Ajupir-se doblegant els genolls.

4art.- Mantenir l'esquena dreta.

5è.- Subjectar l'objecte fermament.

6è.- L'esforç d'aixecar l'han de realitzar els músculs de les cames.

7è.- Durant el transport, la càrrega haurà de romandre el més a prop possible del cos.

8è.- Per al manejament de peces llargues per una sola persona s'actuarà segons els següents criteris preventius:

a) Durà la càrrega inclinada per un dels seus extrems, fins l'altura de l'espatlla.

b) Avançarà desplaçant les mans al llarg de l'objecte, fins arribar al centre de gravetat de la càrrega.

c) Es col·locarà la càrrega en equilibri sobre l'espatlla.

d) Durant el transport, mantindrà la càrrega en posició inclinada, amb l'extrem davanter aixecat.

9è.- És obligatòria la inspecció visual de l'objecte pesat a aixecar, per a eliminar arestes afilades.

10è.- Està prohibit aixecar més de 50 kg de forma individual. El valor límit de 30 Kg per homes, pot superar-se puntualment a 50 Kg quan es tracti de descarregar un material per a col·locar-lo sobre un mitjà mecànic de manutenció. En el cas de tractar-se de dones, es redueixen aquests valors a 15 i 25 Kg respectivament.

11è.- És obligatori la utilització d'un codi de senyals quan s'ha d'aixecar un objecte entre uns quants, per a suportar l'esforç al mateix temps. Pot ser qualsevol sistema a condició que sigui conegut o convingut per l'equip.

16. MITJANS AUXILIARS D'UTILITAT PREVENTIVA (MAUP)

Als efectes del present Estudi Bàsic de Seguretat i Salut, tindran la consideració de MAUP, tot Mitjà Auxiliar dotat de Protecció, Resguard, Dispositiu de Seguretat, Operació seqüencial, Seguretat positiva o Sistema de Protecció Col·lectiva, que originàriament ve integrat, de fàbrica, en l'equip, màquina o sistema, de forma solidària i indissociable, de tal manera que s'interposi, o apantalli els riscos d'abast o simultaneïtat de l'energia fora de control, i els treballadors, personal aliè a l'obra i/o materials, màquines, equips o ferramentes pròximes a la seva àrea d'influència, anul·lant o reduint les conseqüències d'accident. La seva operativitat resta garantida pel fabricant o distribuïdor de cadascun dels components, en les condicions d'utilització i manteniment per ell prescrites. El contractista resta obligat a la seva adequada elecció, seguiment i control d'ús.

Els MAUP més rellevants, previstos per a l'execució del present projecte són els indicats a continuació:

Codi	UA	Descripció
HX11X003	u	Bastida modular amb estructura tubular i sistema de seguretat amb tots els requisits reglamentaris en previsió de caigudes per a la realització d'estructures, tancaments, cobertes, i altres treballs en alçada
HX11X004	u	Barana definitiva, prevista en projecte, per a protecció de caigudes a diferent nivell
HX11X005	u	Escala modular d'estructura porticada, per accedir a cotes de diferent nivell, superiors a 7 m amb sistema de seguretat integrat
HX11X019	m	Marquesina de protecció en voladiu en bastida tubular amb sistema de seguretat amb tots els requisits reglamentaris, normalitzada i incorporada UNE-EN 12810-1 (HD-1000)
HX11X021	u	Passadís de protecció prefabricat metàl·lic amb sistema de seguretat amb tots els requisits reglamentaris, de llargària 2,5 m, d'amplària 1,1 m, amb paviment de entramat de platines metàl·liques i rampes articulades, baranes metàl·liques reglamentàries, muntants de 2 m d'alçada, sostre de xapa d'acer de 3 mm de gruix
HX11X022	u	Passadís de protecció prefabricat metàl·lic amb sistema de seguretat amb tots els requisits reglamentaris, de llargària 2,5 m, d'amplària 1,1 m, amb paviment de entramat de platines metàl·liques i rampes articulades, baranes metàl·liques reglamentàries
HX11X052	u	Pont volat semiprefabricat per treballs en ràfecs amb plataforma de treball i barana perimetral amb els requisits reglamentaris amb sistema de seguretat integrat

17. SISTEMES DE PROTECCIÓ COLECTIVA (SPC)

Als efectes del present Estudi Bàsic de Seguretat i Salut, tindran la consideració de Sistemes de Protecció Col·lectiva, el conjunt d'elements associats, incorporats al sistema constructiu, de forma provisional i adaptada a l'absència de protecció integrada de major eficàcia (MAUP), destinats a apantallar o condonar la possibilitat de coincidència temporal de qualsevol tipus d'energia fora de control, present en l'ambient laboral, amb els treballadors, personal aliè a l'obra i/o materials, màquines, equips o ferramentes pròximes a la seva àrea d'influència, anul·lant o reduint les conseqüències d'accident. La seva operativitat garanteix la integritat de les persones o objectes protegits, sense necessitat d'una participació per a assegurar la seva eficàcia. Aquest últim aspecte és el que estableix la seva diferència amb un Equip de Protecció Individual (EPI).

En absència d'homologació o certificació d'eficàcia preventiva del conjunt d'aquests Sistemes instal·lats, el contractista fixarà en el seu Pla de Seguretat i Salut, referència i relació dels Protocols d'Assaig, Certificats o Homologacions adoptades i/o requerits als instal·ladors, fabricants i/o proveïdors, per al conjunt dels esmentats Sistemes de Protecció Col·lectiva.

Els SPC més rellevants previstos per a l'execució del present projecte són els indicats en l'annex d'aquesta memòria que contindrà les fitxes amb RISC-AVALUACIÓ-MESURES.

18. CONDICIONS DELS EQUIPS DE PROTECCIÓ INDIVIDUAL (EPI)

Als efectes del present Estudi Bàsic de Seguretat i Salut, tindran la consideració d'Equips de Protecció Individual, aquelles peces de treball que actuen a mode de coberta o pantalla portàtil, individualitzada per a cada usuari, destinats a reduir les conseqüències derivades del contacte de la zona del cos protegida, amb una energia fora de control, d'intensitat inferior a la previsible resistència física de l'EPI.

La seva utilització haurà de quedar restringida a l'absència de garanties preventives adequades, per inexistència de MAUP, o en el seu defecte SPC d'eficàcia equivalent.

Tots els equips de protecció individual estaran degudament certificats, segons normes harmonitzades CE. Sempre de conformitat als R.D. 1407/92, R.D.159/95 i R.D. 773/97.

El Contractista Principal portarà un control documental del seu lliurament individualitzat al personal (propi o subcontractat), amb el corresponent avís de recepció signat pel beneficiari.

En els casos en què no existeixin normes d'homologació oficial, els equips de protecció individual seran normalitzats pel constructor, per al seu ús en aquesta obra, triats d'entre els que existeixin en el mercat i que reuneixin una qualitat adequada a les respectives prestacions. Per aquesta normalització interna s'haurà de comptar amb el vist-i-plau del tècnic que supervisa el compliment del Pla de Seguretat i Salut per part de la Direcció d'Obra o Direcció Facultativa/Direcció d'Execució.

Al magatzem d'obra hi haurà permanentment una reserva d'aquests equips de protecció, de manera que pugui garantir el subministrament a tot el personal sense que se'n produeixi, raonablement, la seva carència.

En aquesta previsió cal tenir en compte la rotació del personal, la vida útil dels equips i la data de caducitat, la necessitat de facilitar-los a les visites d'obra, etc.

Els EPI més rellevants, previstos per a l'execució material del present projecte són els indicats en l'annex d'aquesta memòria que contindrà les fitxes amb RISC-AVALUACIÓ-MESURES.

19. RECURSOS PREVENTIUS

La legislació que s'ha de complir respecte a la presència de recursos preventius a les obres de construcció està contemplada a la llei 54/2003. D'acord amb aquesta llei, la presència dels recursos preventius a les obres de construcció serà preceptiva en els següents casos:

a) *Quan els riscos es puguin veure agreujats o modificats en el desenvolupament del procés o l'activitat, per la concurrència d'operacions diverses que es desenvolupen successivament o simultàniament i que facin precís el control de la correcta aplicació dels mètodes de treball. La presència de recursos preventius de cada contractista serà necessari quan, durant l'obra, es desenvolupin treballs amb riscos especials, com es defineixen en el real decret 1627/97.*

b) *Quan es realitzin activitats o processos que reglamentàriament es considerin perillosos o amb riscos especials.*

c) *Quan la necessitat d'aquesta presència sigui requerida per la Inspecció de Treball i Seguretat Social, si les circumstàncies del cas ho exigissin degut a les condicions de treball detectades.*

Quan a les obres de construcció coexisteixen contractistes i subcontractistes que, de forma successiva o simultània, puguin constituir un risc especial per interferència d'activitats, la presència dels ''Recursos preventius'' és, en aquests casos, necessària.

Els recursos preventius són necessaris quan es desenvolupin treballs amb riscos especials, definits a l'annex II del RD 1627/97:

1. Treballs amb riscos especialment greus d'enterrament, enfonsament o caiguda d'altura, per les particulars característiques de l'activitat desenvolupada, els procediments aplicats, o l'entorn del lloc de treball.
1. Treballs en els quals l'exposició a agents químics o biològics suposi un risc d'especial gravetat, o pels que la vigilància específica de la salut dels treballadors sigui legalment exigible.
2. Treballs amb exposició a radiacions ionitzants pels que la normativa específica obliga a la delimitació de zones controlades o vigilades.
3. Treballs a la proximitat de línies elèctriques d'alta tensió.
4. Treballs que exposin a risc d'ofegament per immersió.

5. Obres d'excavació de túnels, pous i altres treballs que suposin moviments de terra subterranis.
6. Treballs realitzats en immersió amb equip subaquàtic.
7. Treballs realitzats en caixons d'aire comprimit.
8. Treballs que impliquin l'ús d'explosius.
9. Treballs que requereixin muntar o desmuntar elements prefabricats pesats.

A continuació es detallen, de forma orientativa, les activitats de l'obra del present estudi bàsic de seguretat i salut, en base a l'avaluació de riscos d'aquest, que requereixen la presència de recurs preventiu:

TREBALLS PREVIS

- Delimitació d'obra i accés
- Arrancada d'elements
- Instal·lació proteccions col·lectives a coberta

INSTAL·LACIÓ FOTOVOLTAICA

- Subministrament i instal·lació d'equips
- Subministrament i instal·lació suportació
- Estesa de cable i muntatge de safata metàl·lica

TANCAMENTS I DIVISÒRIES PRACTICABLES, BARANES I PROTECCIONS

- Tancaments practicables i baranes

CANONADES PER A GASOS I FLUIDS

- Tubs muntats superficialment
- Tubs muntats soterrats

INSTAL·LACIONS ELÈCTRIQUES

- Instal·lacions elèctriques baixa tensió
- Instal·lacions de tensió baixa, d'enllaç i interiors - instal·lacions interiors
- Instal·lacions de tensió baixa, d'enllaç i interiors - muntatge de quadres elèctrics
- Instal·lacions de tensió baixa, d'enllaç i interiors - proves i posada en servei

20. SENYALITZACIÓ I ABALISAMENT

Quant a la senyalització de l'obra, és necessari distingir entre la que es refereix a la que demanda de l'atenció per part dels treballadors i aquella que correspon al tràfic exterior afectat per l'obra. En el primer cas són d'aplicació les prescripcions establertes per el Reial Decret 485/1997, de 14 d'abril. La senyalització i el abalisament de tràfic venen regulats, entre altra normativa, per la Norma 8.3-I.C. de la Direcció General de Carreteres i no és objecte de l'Estudi Bàsic de Seguretat i Salut. Aquesta distinció no exclou la possible complementació de la senyalització de tràfic durant l'obra quan aquesta mateixa es faci exigible per a la seguretat dels treballadors que treballin a la immediació d'aquest tràfic.

S'ha de tenir en compte que la senyalització per si mateixa no elimina els riscos, malgrat això la seva observació quan és l'apropiada i està ben col·locada, fa que l'individu adopti conductes segures. No és suficient amb col·locar un plafó a les entrades de les obres, si després en la pròpia obra no se senyalitza l'obligatorietat d'utilitzar cinturó de seguretat al col·locar les mires per a realitzar el tancament de façana. La senyalització abundant no garanteix una bona senyalització, ja que el treballador acaba fent cas omís de qualsevol tipus de senyal.

El R.D.485/97 estableix que la senyalització de seguretat i salut en el treball haurà d'utilitzar-se sempre que l'anàlisi dels riscos existents, les situacions d'emergència previsibles i les mesures preventives adoptades, posin de manifest la necessitat de:

- Cridar l'atenció dels treballadors sobre l'existència de determinats riscos, prohibicions o obligacions.
- Alertar als treballadors quan es produeixi una determinada situació d'emergència que requereixi mesures urgents de protecció o evacuació.
- Facilitar als treballadors la localització i identificació de determinats mitjans o instal·lacions de protecció, evacuació, emergència o primers auxilis.
- Orientar o guiar als treballadors que realitzin determinades maniobres perilloses.

La senyalització no haurà de considerar-se una mesura substitutiva de les mesures tècniques i organitzatives de protecció col·lectiva i haurà d'utilitzar-se quan, mitjançant aquestes últimes, no hagi estat possible eliminar els riscos o reduir-los suficientment.

Tampoc haurà de considerar-se una mesura substitutiva de la formació i informació dels treballadors en matèria de seguretat i salut en el treball. Així mateix, segons s'estableix en el R.D. 1627/97, s'haurà de complir que:

- Les vies i sortides específiques d'emergència hauran de senyalitzar-se conforme al R.D. 485/97, tenint en compte que aquesta senyalització haurà de fixar-se en els llocs adequats i tenir la resistència suficient.
- Els dispositius no automàtics de lluita contra incendis hauran d'estar senyalitzats conforme al R.D. 485/97, tenint en compte que aquesta senyalització haurà de fixar-se en els llocs adequats i tenir la resistència suficient.
- El color utilitzat per a la il·luminació artificial no podrà alterar o influir en la percepció de les senyals o panells de senyalització.
- Les portes transparents hauran de tenir una senyalització a l'altura de la vista. 15.Quan existeixin línies d'estesa elèctrica àrees, en el cas que vehicles l'obra haguessin de circular sota l'estesa elèctrica s'utilitzarà una senyalització d'advertència.

La implantació de la senyalització i balisament s'ha de definir en els plànols de l'Estudi Bàsic de Seguretat i Salut i s'ha de tenir en compte en les fitxes d'activitats, al menys respecte els riscos que no s'hagin pogut eliminar.

21. CONDICIONS D'ACCÉS I AFECTACIONS DE LA VIA PÚBLICA

En el PLA DE SEGURETAT I SALUT el Contractista definirà les desviacions i passos provisionals per a vehicles i vianants, els circuits i trams de senyalització, la senyalització, les mesures de protecció i detecció, els paviments provisionals, les modificacions que comporti la implantació de l'obra i la seva execució, diferenciant, si és cas, les diferents fases d'execució. A aquests efectes, es tindrà en compte el que determina la Normativa per a la informació i senyalització d'obres al municipi i la Instrucció Municipal sobre la instal·lació d'elements urbans a l'espai públic de la ciutat que correspongui.

Quan correspongui, d'acord amb les previsions d'execució de les obres, es diferenciarà amb claredat i per cadascuna de les distintes fases de l'obra, els àmbits de treball i els àmbits destinats a la circulació de vehicles i vianants, d'accés a edificis i guals, etc.., i es definiran les mesures de senyalització i protecció que corresponguin a cadascuna de les fases.

És obligatori comunicar l'inici, l'extensió, la naturalesa dels treballs i les modificacions de la circulació de vehicles provocades per les obres, a la Guàrdia Municipal i als Bombers o a l'Autoritat que correspongui.

Quan calgui prohibir l'estacionament en zones on habitualment és permès, es col·locarà el cartell de "SENYALITZACIÓ EXCEPCIONAL" (1050 X 600 mm), amb 10 dies d'antelació a l'inici dels treballs, tot comunicant-ho a la Guàrdia Municipal o l'Autoritat que correspongui.

En la desviació o estrenyiment de passos per a vianants es col·locarà la senyalització corresponent.

No es podrà començar l'execució de les obres sense haver procedit a la implantació dels elements de senyalització i protecció que corresponguin, definits al PLA DE SEGURETAT aprovat.

El contractista de l'obra serà responsable del manteniment de la senyalització i elements de protecció implantats.

Els accessos de vianants i vehicles, estaran clarament definits, senyalitzats i separats.

21.1. NORMES DE POLICIA

21.1.1. CONTROL D'ACCESSOS

Una vegada establerta la delimitació del perímetre de l'obra, conformats els tancaments i accessos per els vianants i de vehicles, el contractista amb la col·laboració del seu servei de prevenció definirà, dins del Pla de Seguretat i Salut, el procés per al control d'entrada i sortida de vehicles en general (inclosa la maquinària com grues mòbils, retroexcavadores) i de personal de manera que garanteixi l'accés únicament a persones autoritzades.

Quan la delimitació de l'obra no es pugui portar a terme, per les pròpies circumstàncies de l'obra, el contractista, al menys haurà de garantir, l'accés controlat a les instal·lacions d'ús comú de l'obra, i haurà d'assegurar que les entrades a l'obra estiguin senyalitzades, i que quedin tancades les zones que puguin presentar riscos.

21.1.2. COORDINACIÓ D'INTERFERÈNCIES I SEGURETAT A PEU D'OBRA

El contractista, quan sigui necessari, donat el volum d'obra, el valor dels materials emmagatzemats i altres circumstàncies que així ho aconsellin, definirà un procés per garantir l'accés controlat a les instal·lacions que suposin risc personal i/o comú per a l'obra i l'intrusisme a l'interior de l'obra en tallers, magatzems, vestuaris i d'altres instal·lacions d'ús comú o particular.

21.2. ÀMBIT D'OCUPACIÓ DE LA VIA PÚBLICA

21.2.1. OCUPACIÓ DEL TANCAMENT DE L'OBRA

S'entén per àmbit d'ocupació el realment ocupat, incloent tanques, elements de protecció, baranes, bastides, contenidors, casetes, etc.

En el PLA DE SEGURETAT I SALUT EN EL TREBALL s'especificarà la delimitació de l'àmbit d'ocupació de l'obra i es diferenciarà clarament si aquest canvia en les diferents fases de l'obra. L'àmbit o els àmbits d'ocupació quedaran clarament dibuixats en plànols per fases i interrelacionats amb el procés constructiu.

L'amplada màxima a ocupar serà proporcional a l'amplada de la vorera. L'espai lliure per a pas de vianants no serà inferior a un terç (1/3) de l'amplada de la vorera existent.

En cap cas es podrà ocupar una amplada superior a tres (3) metres mesurats des de la línia de façana, ni més de dos terços (2/3) de l'amplada de la vorera, si no queda al menys una franja d'amplada mínima d'un metre i quaranta centímetres (1,40 m) per a pas de vianants.

Quan, per l'amplada de la vorera, no sigui possible deixar un pas per a vianants d'un metre i quaranta centímetres (1,40 m) es permetrà, durant l'execució dels treballs a planta baixa, la col·locació de tanques amb un sortint màxim de seixanta centímetres (60 cm) deixant un pas mínim per a vianants d'un metre (1 m). Per a l'enderrocament de les plantes superiors a la planta baixa, es col·locarà una tanca a la línia de façana i es farà una protecció volada per la retenció d'objectes despresos de les cotes superiors. Si la vorera és inferior a un metre seixanta centímetres (1,60 cm) durant els treballs a la planta baixa, el pas per a vianants d'un metre (1 m) d'amplada podrà ocupar part de la calçada en la mesura que calgui. En aquest cas, s'haurà de delimitar i protegir amb tanques l'àmbit del pas de vianants.

21.2.2. SITUACIÓ DE CASETES I CONTENIDORS.

S'indicaran en el PLA DE SEGURETAT I SALUT les àrees previstes per aquest fi.

- Les casetes, contenidors, tallers provisionals i aparcament de vehicles d'obra, se situaran en una zona propera a l'obra que permeti aplicar els següents criteris:
- Preferentment, a la vorera, deixant un pas mínim d'un metre i quaranta centímetres (1,40 m) per a pas de vianants per la vorera.
- A la vorera, deixant un pas mínim d'un metre i quaranta centímetres (1,40 m) per a pas de vianants per la zona d'aparcament de la calçada sense envair cap carril de circulació.
- Si no hi ha prou espai a la vorera, es col·locaran a la zona d'aparcament de la calçada procurant no envair cap carril de circulació i deixant sempre com a mínim un metre (1m) per a pas de vianants a la vorera.
- Es protegirà el pas de vianants i es col·locarà la senyalització corresponent.

21.2.3. SITUACIÓ DE GRUES-TORRE I MUNTACÀRREGUES

Només podran estar emplaçats a l'àmbit de l'obra.

21.2.4. CANVIS DE LA ZONA OCUPADA

Qualsevol canvi en la zona ocupada que afecti l'àmbit de domini públic es considerarà una modificació del PLA DE SEGURETAT I SALUT EN EL TREBALL i s'haurà de documentar i tramitar d'acord amb el R.D. 1627/97.

21.3. TANCAMENTS DE L'OBRA QUE AFECTEN A L'ÀMBIT PÚBLIC

21.3.1. TANQUES

Situació

Delimitaran el perímetre de l'àmbit de l'obra o, en ordenació entre mitgeres, tancaran el front de l'obra o solar i els laterals de la part de vorera ocupada.

Tipus de tanques

Es formaran amb xapa metàl·lica opaca o a base de plafons prefabricats o d'obra de fàbrica arrebossada i pintada.

Les empreses promotores podran presentar a l'Ajuntament per a la seva homologació, si s'escau, el seu propi model de tanca per tal d'emprar-lo en totes les obres que facin.

Les tanques metàl·liques de 200 x 100 cm només s'admeten per a proteccions provisionals en operacions de càrrega, desviacions momentànies de trànsit o similars.

En cap cas s'admet com a tanca el simple abalisat amb cinta de PVC, malla electrosoldada de ferrallista, xarxa tipus tenis de polipropilè (habitualment de color taronja), o elements tradicionals de delimitacions provisionals de zones de risc.

Complements Totes les tanques tindran balisament lluminós i elements reflectants en tot el seu perímetre.

Manteniment

El Contractista vetllarà pel correcte estat de la tanca, eliminant grafittis, publicitat il·legal i qualsevol altre element que deteriori el seu estat original.

21.3.2. ACCÉS A L'OBRA

Portes

Les tanques estaran dotades de portes d'accés independent per a vehicles i per al personal de l'obra.

No s'admet com a solució permanent d'accés la retirada parcial del tancament.

21.4. OPERACIONS QUE AFECTEN A L'ÀMBIT PÚBLIC

21.4.1. ENTRADES I SORTIDES DE VEHICLES I MAQUINÀRIA

Vigilància	Personal responsable de l'obra s'encarregarà de dirigir les operacions d'entrada i sortida, avisant els vianants a fi d'evitar accidents.
Aparcament	Fora de l'àmbit del tancament de l'obra no podran estacionar-se vehicles ni maquinària de l'obra, excepte a la reserva de càrrega i descàrrega de l'obra quan existeixi zona d'aparcament a la calçada.
Camions en espera	Si no hi ha espai suficient dins de l'àmbit del tancament de l'obra per acollir els camions en espera, caldrà preveure i habilitar un espai adequat a aquest fi fora de l'obra. El PLA DE SEGURETAT preveurà aquesta necessitat, d'acord amb la programació dels treballs i els mitjans de càrrega, descàrrega i transport interior de l'obra.

21.4.2. CÀRREGA I DESCÀRREGA

Les operacions de càrrega i descàrrega s'executaran dintre l'àmbit del tancament de l'obra. Quan això no sigui possible, s'estacionarà el vehicle en el punt més proper a la tanca de l'obra, es desviaran els vianants fora de l'àmbit d'actuació, s'ampliarà el perímetre tancat de l'obra i es prendran les següents mesures:

- S'habilitarà un pas per als vianants. Es deixarà un pas mínim d'un metre i quaranta centímetres (1,40 m) d'ample per a la vorera o per a la zona d'aparcament de la calçada, sense envair cap carril de circulació. Si no és suficient i/o si cal envair el carril de circulació que correspongui i contactar prèviament amb la policia local.
- Es protegirà el pas de vianants amb tanques metàl·liques de 200 x 100 cm, delimitant el camí pels dos costats i es col·locarà la senyalització que correspongui.
- La separació entre les tanques metàl·liques i l'àmbit d'operacions o el vehicle, formarà una franja de protecció l'amplada de la qual dependrà del tipus de productes a carregar o descarregar i que establirà el Cap d'Obra prèvia consulta al Coordinador de Seguretat de l'obra.
- Acabades les operacions de càrrega i descàrrega, es retiraran les tanques metàl·liques es netejarà el paviment.

- Es controlarà la descàrrega dels camions formigonera a fi d'evitar abocaments sobre la calçada.

21.4.3. DESCÀRREGA, APILAMENT I EVACUACIÓ DE TERRES I RUNA

Descàrrega

La descàrrega de runa des dels diferents nivells de l'obra, aprofitant la força de la gravetat, serà per canonades (cotes superiors) o mecànicament (cotes sota rasant), fins els contenidors o tremuges, que hauran de ser cobertes amb lones o plàstics opacs a fi d'evitar pols.

Les canonades o cintes d'elevació i transport de material es col·locaran sempre per l'interior del recinte de l'obra.

Apilament.

No es poden acumular terres, runa i deixalles en l'àmbit de domini públic, excepte si és per a un termini curt i si s'ha obtingut un permís especial de l'Ajuntament, i sempre s'ha de dipositar en tremuges o en contenidors homologats.

Si no es disposa d'aquesta autorització ni d'espais adequats, les terres es carregaran directament sobre camions per a la seva evacuació immediata.

A manca d'espai per a col·locar els contenidors en l'àmbit del tancament de l'obra, es col·locaran sobre la vorera en el punt més proper a la tanca, deixant un pas per als vianants d'un metre i quaranta centímetres (1,40 m) d'amplada com a mínim.

S'evitarà que hi hagi productes que sobresurtin del contenidor.

Es netejarà diàriament la zona afectada i després de retirat el contenidor.

Els contenidors, quan no s'utilitzin, hauran de ser retirats.

Evacuació

Si la runa es carrega sobre camions, aquests hauran de portar la caixa tapada amb una lona o un plàstic opac a fi d'evitar la producció de pols, i el seu transport ho serà a un abocador autoritzat. El mateix es farà en els transports dels contenidors.

21.4.4. PROTECCIONS PER A EVITAR LA CAIGUDA D'OBJECTES A LA VIA PÚBLICA

Al PLA DE SEGURETAT s'especificaran, per cada fase d'obra, les mesures i proteccions previstes per a garantir la seguretat de vianants i vehicles i evitar la caiguda d'objectes a la via pública, tenint en compte les distàncies, en projecció vertical, entre els treballs en altura, el tancament de l'obra i la vorera o zona de pas de vianants o vehicles.

Bastides

Es col·locaran bastides perimetrals a tots els paraments exteriors a la construcció a realitzar.

Les bastides seran metàl·liques i modulars. Tindran una protecció de la caiguda de materials i elements formant un entarimat horitzontal a 2,80 m d'alçada, preferentment de peces metàl·liques, fixat a l'estructura vertical i horitzontal de la bastida, així com una marquesina inclinada en voladís que sobresurti 1,50 m, com a mínim, del pla de la bastida.

Les bastides seran tapades perimetralment i a tota l'alçada de l'obra, des de l'entarimat de visera, amb una xarxa o lones opaques que eviti la caiguda d'objectes i la propagació de pols.

Xarxes

Sempre que s'executin treballs que comportin perill per als vianants, pel risc de caiguda de materials o elements, es col·locaran xarxes de protecció entre les plantes, amb sistemes homologats, de forjat, perimetrals a totes les façanes.

21.5. NETEJA I INCIDÈNCIA SOBRE L'AMBIENT QUE AFECTEN L'ÀMBIT PÚBLIC

21.5.1. NETEJA

Els contractistes netejaran i regaran diàriament l'espai públic afectat per l'activitat de l'obra i especialment després d'haver efectuat càrregues i descàrregues o operacions productores de pols o deixalles.

Es vigilarà especialment l'emissió de partícules sòlides (pols, ciment, etc.).

Caldrà prendre les mesures pertinents per evitar les roderes de fang sobre la xarxa viària a la sortida dels camions de l'obra. A tal fi, es disposarà, abans de la sortida del tancament de l'obra, una solera de formigó o planxes de „relliga" de 2 x 1 m, com a mínim, sobre la qual s'aturaran els camions i es netejaran per reg amb mànega cada parella de rodes.

Està prohibit efectuar la neteja de formigoneres al clavegueram públic.

21.5.2. SOROLLS. HORARI DE TREBALL

Les obres es realitzaran segons l'horari definit en la reunió de la coordinació d'activitats empresarials (CAE) i respectant els horaris de pati del centre.

Fora d'aquest horari, només es permet realitzar activitats que no produeixin sorolls més enllà d'allò que estableixen les OCAF. Les obres realitzades fora d'aquest horari hauran de ser específicament autoritzades per l'Ajuntament.

Excepcionalment i amb l'objecte de minimitzar les molèsties que determinades operacions poden produir sobre l'àmbit públic i la circulació o per motius de seguretat, l'Ajuntament podrà obligar que alguns treballs s'executin en dies no feiners o en un horari específic.

21.5.3. POLS

Es regaran les pistes de circulació de vehicles.

Es regaran els elements a enderrocar, la runa i tots els materials que puguin produir pols. En el tall de peces amb disc s'hi afegirà aigua.

Les sitges de ciment estaran dotades de filtre.

21.6. RESIDUS QUE AFECTEN A L'ÀMBIT PÚBLIC

El contractista, dins del Pla de Seguretat i Salut, definirà amb la col·laboració del seu servei de prevenció, els procediments de treball per a l'emmagatzematge i retirada de cadascun dels diferents tipus de residus que es puguin generar a l'obra.

El contractista haurà de donar les oportunes instruccions als treballadors i subcontractistes, comprovant que ho comprenen i ho compleixen.

21.7. CIRCULACIÓ DE VEHICLES I VIANANTS QUE AFECTEN L'ÀMBIT PÚBLIC

21.7.1. SENYALITZACIÓ I PROTECCIÓ

Si el pla d'implantació de l'obra comporta la desviació del trànsit rodat o la reducció de vials de circulació, s'aplicaran les mesures definides a la Norma de Senyalització d'Obres 8.3-

Està prohibida la col·locació de senyals no autoritzades pels Serveis Municipals.

21.7.2. DIMENSIONS MÍNIMES D'ITINERARIS I PASSOS PER A VIANANTS

Es respectaran les següents dimensions mínimes:

- En cas de restricció de la vorera, l'amplada de pas per a vianants no serà inferior a un terç (1/3) de l'amplada de la vorera existent.
- L'amplada mínima d'itineraris o de passos per a vianants serà d'un metre i quaranta centímetres (1,40 m).

21.7.3. ELEMENTS DE PROTECCIÓ

Pas vianants	Tots els passos de vianants que s'hagin d'habilitar es protegiran, pels dos costats, amb tanques o baranes resistents, ancorades o enganxades a terra, d'una alçada mínima d'un metre (1 m) amb travesser intermedi i entornpeus de vint centímetres (0,20 m) a la base. L'alçada de la passarel·la no sobrepassarà els quinze centímetres (0,15 m). Els elements que formin les tanques o baranes seran preferentment continus. Si són calats, les separacions mínimes no podran ser superiors a quinze centímetres (015 m).
Forats i rases	Si els vianants han de passar per sobre els forats o les rases, es col·locaran xapes metàl·liques fixades, de resistència suficient, totalment planes i sense ressalts. Si els forats o les rases han de ser evitats, les baranes o tanques de protecció del pas es col·locaran a 45º en el sentit de la marxa.

21.7.4. ENLLUMENAT I ABALISAMENT LLUMINÓS

Els senyals i els elements d'abalisament aniran degudament il·luminats encara que hi hagi enllumenat públic.

S'utilitzarà pintura i material reflectant o fotoluminiscent, tant per a la senyalització vertical i horitzontal, com per als elements d'abalisament.

Els itineraris i passos de vianants estaran convenientment il·luminats al llarg de tot el tram (intensitat mínima 20 lux).

Les bastides de paraments verticals que ocupin vorera o calçada tindran abalisament lluminós i elements reflectants a totes les potes en tot el seu perímetre exterior.

La delimitació d'itineraris o passos per a vianants formada amb tanques metàl·liques de 200 x 100 cm, tindran abalisament lluminós en tot el seu perímetre.

21.7.5. ABALISAMENT I DEFENSA

Els elements d'abalisament i defensa a emprar per passos per a vehicles seran els designats com tipus TB, TL i TD a la Norma de carreteres 8.3 – IC. amb el següent criteri d'ubicació d'elements d'abalisament i defensa:

a) En la delimitació de la vora del carril de circulació de vehicles contigu al tancament de l'obra.
b) En la delimitació de vores de passos provisionals de circulació de vehicles contigus a passos provisionals per a vianants.
c) Per impedir la circulació de vehicles per una part d'un carril, per tot un carril o per diversos carrils, en estrenyiments de pas i/o disminució del número de carrils.
d) En la delimitació de vores en la desviació de carrils en el sentit de circulació, per salvar l'obstacle de les obres.
e) En la delimitació de vores de nous carrils de circulació per a passos provisionals o per a establir una nova ordenació de la circulació, diferent de la que hi havia abans de les obres.

Es col·locaran elements de defensa TD – 1 quan, en vies d'alta densitat de circulació, en vies ràpides, en corbes pronunciades, etc.., la possible desviació d'un vehicle de l'itinerari assenyalat pugui produir accidents a vianants o a treballadors (desplaçament o enderroc del tancament de l'obra o de baranes de protecció de pas de vianants, xoc contra objectes rígids, bolcar el vehicle per l'existència de desnivells, etc..,).

Quan l'espai disponible sigui mínim, s'admetrà la col·locació d'elements de defensa TD – 2.

21.7.6. PAVIMENTS PROVISIONALS

El paviment serà dur, no lliscant i sense regruixos diferents dels propis del gravat de les peces. Si és de terres, tindrà una compactació del 90% PM (Pròctor Modificat).

Si cal ampliar la vorera per a pas de vianants per la calçada, es col·locarà un entarimat sobre la part ocupada de la calçada formant un pla horitzontal amb la vorera i una barana fixa de protecció.

21.7.7. ACCESSIBILITAT DE PERSONES AMB MOBILITAT REDUÏDA

Si la via o vies de l'entorn de l'obra estan adaptades d'acord amb el que disposa el Decret 135/1995 de 24 de març, i no hi ha itinerari alternatiu, els passos o itineraris provisionals compliran les següents condicions mínimes:

- Alçada lliure d'obstacles de 2,10 m.
- En els canvis de direcció, l'amplada mínima de pas haurà de permetre inscriure un cercle d'1,5 m de diàmetre.
- No podran haver-hi escales ni graons aïllats.
- El pendent longitudinal serà com a màxim del 8% i el pendent transversal del 2%.
- El paviment serà dur, no lliscant i sense regruixos diferents als propis del gravat de peces. Si és de terres tindrà una compactació del 90% PM (Pròctor Modificat).
- Els guals tindran una amplada mínima d'un metre i vint centímetres (1,20 m) i un pendent màxim del 12%.

Si hi ha itinerari alternatiu, s'indicarà, en els punts de desviació cap a l'itinerari alternatiu, col·locant un senyal tipus D amb el símbol internacional d'accessibilitat I una fletxa de senyalització.

21.7.8. MANTENIMENT

La senyalització i els elements d'abalisament es fixaran de tal manera que impedeixi el seu desplaçament i dificulti la seva subtracció.

La senyalització, l'abalisament, els paviments, l'enllumenat i totes les proteccions dels itineraris, desviacions i passos per a vehicles i vianants es conservaran en perfecte estat durant la seva vigència, evitant la pèrdua de condicions perceptives o de seguretat.

Els passos i itineraris es mantindran nets.

21.7.9. RETIRADA DE SENYALITZACIÓ I ABALISAMENT

Acabada l'obra es retiraran tots els senyals, elements, dispositius i abalisament implantats.

El termini màxim per a l'execució d'aquestes operacions serà d'una setmana, un cop acabada l'obra o la part d'obra que exigís la seva implantació

22. RISCOS DE DANYS A TERCERS I MESURES DE PROTECCIÓ

22.1. RISCOS DE DANYS A TERCERS

Els riscs que durant les successives fases d'execució de l'obra podrien afectar persones o objectes annexos que en depenguin són els següents:

- Caiguda al mateix nivell.
- Caiguda a diferent nivell.
- Atropellaments.
- Col·lisions amb obstacles a la vorera.
- Caiguda d'objectes.

22.2. MESURES DE PROTECCIÓ A TERCERS

Es consideraran les següents mesures de protecció per a cobrir el risc de les persones que transiten pels voltants de l'obra:

- Muntatge de tanca metàl·lica a base d'elements prefabricats de 2 m. d'alçada, separant el perímetre de l'obra, de les zones de trànsit exterior.
- Per a la protecció de persones i vehicles que transitin pels carrers limítrofs, s'instal·larà un passadís d'estructura consistent en l'assenyalament, que haurà de ser òptic i lluminós a la nit, per a indicar el gàlib de les proteccions al tràfic rodat. Ocasionalment es podrà instal·lar en el perímetre de la façana una marquesina en voladís de material resistent.
- Si fos necessari ocupar la vorera durant l'aplec de materials a l'obra, mentre duri la maniobra de descàrrega, es canalitzarà el trànsit de vianants per l'interior del passadís de vianants i el de vehicles fora de les zones d'afectació de la maniobra, amb protecció a base de reixes metàl·liques de separació d'àrees i es col·locaran llums de gàlib nocturns i senyals de trànsit que avisin als vehicles de la situació de perill.
- En funció del nivell d'intromissió de tercers a l'obra, es pot considerar la conveniència de contractar un servei de control d'accessos a l'obra, a càrrec d'un Servei de Vigilància patrimonial, expressament per a aquesta funció.

22.3. COORDINACIÓ D'ACTIVITATS EMPRESARIALS (CAE)

En compliment de l'article 24 de la Llei de Prevenció de Riscos Laborals 31/1995 i RD 171/2004 que ho desenvolupa, previ a l'inici de treballs s'haurà de realitzar la coordinació d'activitats empresarials entre les empreses concurrents a l'àmbit de treball (Contractista/es principal/s i el titular de l'activitat: Generalitat de Catalunya / Laboratoris de Sanitat Ramadera de Catalunya amb l'objectiu d'establir les bases de coordinació per evitar possibles interferències durant l'execució de les obres".

El/la coordinador/a de seguretat i salut promourà la organització de dita reunió en compliment de les seves funcions segons article 9 de la Llei 1627/1997.

23. PREVENCIÓ DE RISCOS CATASTRÒFICS

Els principals riscos catastròfics considerats com remotament previsibles per aquesta obra són:

- Incendi, explosió i/o deflagració.
- Inundació.
- Col·lapse estructural per maniobres fallides.
- Atemptat patrimonial contra la Propietat i/o contractistes.
- Enfosament de càrregues o aparells d'elevació.

Per a cobrir las eventualitats pertinents, el Contractista redactarà i inclourà com annex al seu Pla de Seguretat i Salut un „Pla d'Emergència Interior", cobrin les següents mesures mínimes:

1. Ordre i neteja general.
2. Accessos i vies de circulació interna de l'obra.
3. Ubicació d'extintors i d'altres agents extintors.
4. Nomenament i formació de la Brigada de Primera Intervenció.
5. Punts de trobada.
6. Assistència Primers Auxilis.

24. PREVISIONS DE SEGURETAT PELS TREBALLS POSTERIORS

Previsions i informacions útils per efectuar al seu dia, en les degudes condicions de seguretat i salut, els previsibles treballs posteriors (manteniment) segons art. 5.6 RD.1627/97.

Prèviament a l'inici dels treballs s'han realitzat els treballs d'acondicionament de la coberta per evitar possibles caigudes a diferents nivells i garantint en tot moment la seguretat dels treballadors. Tant la línia de vida perimetral existent com la nova instal·lada serviran per a dur a terme el manteniment.

A continuació es defineixen les mesures de seguretat que caldrà implementar per l'ús i manteniment de les unitats d'obra que s'executaran segons projecte (OBLIGATORI: Art. 5.6 RD.1627/97).

Procediment de treballs per a neteja de plaques solars fotovoltaiques:

1. Preparació del treball

- Realitzar una inspecció visual de la coberta i de les proteccions col·lectives (baranes perimetrals) per verificar el seu estat.
- Verificar que els panells fotovoltaics no presentin danys visibles.
- Assegurar-se que tots els treballadors utilitzin els EPP adequats i en bon estat.

2. Execució del manteniment i neteja

- Pujar a la coberta utilitzant una escala segura i fixada correctament.
- Mantenir sempre tres punts de contacte en pujar o baixar de l' escala.
- Desplaçar-se amb cura, mantenint sempre que siga possible una distancia prudent a la barana perimetral. Evitar moviments bruscos i mantenir l' equilibri.
- Utilitzar eines de neteja adequades (raspalls de truges suaus, aigua i detergent específic). No aplicar pressió excessiva sobre els panells per evitar danys.
- Revisar connexions elèctriques i fixacions dels panells.

4. Finalització del treball

- Recollir les eines i equips utilitzats.
- Verificar que no quedin residus o elements que puguin causar accidents.

- Realitzar una última revisió de les proteccions col·lectives instal·lades (baranes perimetrals).

25. ANNEX: FITXES D'ACTIVITATS-RISC-AVALUACIÓ-MESURES

E01 TREBALLS PREVIS
E01.E01 DELIMITACIÓ D'OBRA I ACCÉS

TANCAMENT D'OBRA I ACCÉS

Avaluació de riscos

Id	Risc	P	G	A
1	CAIGUDA DE PERSONES A DIFERENT NIVELL **Situació:** ITINERARIS ENDERROC TREBALLS EN ALÇADA	2	3	4
2	CAIGUDA DE PERSONES AL MATEIX NIVELL **Situació:** ITINERARIS A OBRA ÀREA DE TREBALL MANCA D'IL·LUMINACIÓ	2	1	2
3	CAIGUDA D'OBJECTES PER DESPLOM, ESFONDRAMENT O ENSORRAMENT **Situació:** ELEMENTS A ENDERROCAR EN ALÇADA	2	3	4
4	CAIGUDA D'OBJECTES PER MANIPULACIÓ O DE MATERIALS TRANSPORTATS **Situació:** MANIPULACIÓ DE RUNES	2	2	3
5	CAIGUDA D'OBJECTES DESPRESSOS **Situació:** ESLLAVISSADES D'OBJECTES	2	3	4
6	TREPITJADES SOBRE OBJECTES **Situació:** ITINERARIS A OBRA ÀREA DE TREBALL MANCA D'IL·LUMINACIÓ	3	1	3
9	COPS AMB OBJECTES O EINES (TALLS) **Situació:** EINES MECÀNIQUES I MANUALS	3	1	3
10	PROJECCIÓ DE FRAGMENTS O PARTÍCULES **Situació:** PRODUCTE DEL PROCÉS D´ENDERROC	2	2	3
13	SOBREESFORÇOS **Situació:** EN L'ÚS D'EINES	2	2	3
17	INHALACIÓ O INGESTIÓ DE SUBSTANCIES NOCIVES **Situació:** POLS	3	1	3
26	EXPOSICIÓ A SOROLLS **Situació:** PRODUÏT PER LES MÀQUINES D´ENDERROC	3	1	3
27	EXPOSICIÓ A VIBRACIONS **Situació:** EN L'ÚS D'EINES DE PERCUSSIÓ I TRENCADORES	2	1	2

P: Probabilitat (1,2,3) / G: Gravetat (1,2,3) / A: Avaluació (1,2,3,4,5)

MESURES PREVENTIVES

Codi	Descripció	Riscos
I0000002	Planificar els treballs per a mantenir el màxim de temps possible les proteccions	1
I0000003	Itineraris preestablerts i balissats per al personal	1
I0000004	Revisió i manteniment periòdic de SPC	1
I0000008	Personal qualificat per a treballs en alçada	1
I0000012	Assegurar les escales de mà	1
I0000013	Ordre i neteja	2 /6
I0000014	Preparació i manteniment de les superfícies de treball	2 /6
I0000015	Organització de les zones de pas i emmagatzematge	2 /6
I0000017	Als plans inclinats, treballar sobre superfícies rugoses i no lliscants	2
I0000019	Realitzar un estudi d´enderroc amb Pla d'Emergència	3
I0000020	No realitzar treballs a la mateixa vertical	3 /5
I0000025	Planificació d'àrees i llocs de treball	4
I0000026	Planificació de recorreguts i maniobres per a màquines i camions	4
I0000027	Elecció dels mitjans auxiliars de manteniment	4
I0000028	Impedir l'accés de personal dins del radi d'acció de càrregues suspeses	4
I0000029	No balancejar les càrregues suspeses	4
I0000031	Per a la manipulació de materials voluminosos i/o pesats, sol·licitar un procediment de treball específic	4
I0000033	Sol·licitar habilitació professional del personal encarregat del manteniment de l'obra	4
I0000038	Substituir lo manual per lo mecànic	9 /10
I0000039	Planificació de compra i programa de manteniment d'eines	9
I0000040	Formació de l'operari en l'ús i manteniment d'eines	9
I0000045	Formació	10 /13
I0000055	Elecció dels equips de manteniment	13
I0000058	Adaptar la feina a les característiques individuals de la persona que la realitza	13
I0000061	Rotació dels llocs de treball	26 /27
I0000074	Reg de les zones de treball	17
I0000108	Eliminar el soroll en origen	26

I0000110	Eliminar vibracions en origen	27
I0000154	Verificar nivell lumínic mínim (250 lux) a itineraris i llocs de treball	2 /6
I0000156	Detecció xarxes instal·lacions encastades o soterrades	17
I0000157	Control del nivell sonor amb sonòmetre portàtil	26

E01.E02 ARRENCADA D'ELEMENTS

ARRENCADA D'ELEMENTS (ESCALES D'ACCÉS NO NORMATIVES)

Avaluació de riscos

Id	Risc	P	G	A
1	CAIGUDA DE PERSONES A DIFERENT NIVELL **Situació:** ITINERARIS ENDERROC TREBALLS EN ALÇADA	2	3	4
2	CAIGUDA DE PERSONES AL MATEIX NIVELL **Situació:** ITINERARIS A OBRA ÀREA DE TREBALL MANCA D'IL·LUMINACIÓ	2	1	2
3	CAIGUDA D'OBJECTES PER DESPLOM, ESFONDRAMENT O ENSORRAMENT **Situació:** ELEMENTS A ENDERROCAR EN ALÇADA	2	3	4
4	CAIGUDA D'OBJECTES PER MANIPULACIÓ O DE MATERIALS TRANSPORTATS **Situació:** MANIPULACIÓ DE RUNES	2	2	3
5	CAIGUDA D'OBJECTES DESPRESSOS **Situació:** ESLLAVISSADES D'OBJECTES	2	3	4
6	TREPITJADES SOBRE OBJECTES **Situació:** ITINERARIS A OBRA ÀREA DE TREBALL MANCA D'IL·LUMINACIÓ	3	1	3
9	COPS AMB OBJECTES O EINES (TALLS) **Situació:** EINES MECÀNIQUES I MANUALS	3	1	3
10	PROJECCIÓ DE FRAGMENTS O PARTÍCULES **Situació:** PRODUCTE DEL PROCÉS D´ENDERROC	2	2	3
13	SOBREESFORÇOS **Situació:** EN L'ÚS D'EINES	2	2	3
17	INHALACIÓ O INGESTIÓ DE SUBSTANCIES NOCIVES **Situació:** POLS	3	1	3
26	EXPOSICIÓ A SOROLLS **Situació:** PRODUÏT PER LES MÀQUINES D´ENDERROC	3	1	3
27	EXPOSICIÓ A VIBRACIONS **Situació:** EN L'ÚS D'EINES DE PERCUSSIÓ I TRENCADORES	2	1	2

P: Probabilitat (1,2,3) / G: Gravetat (1,2,3) / A: Avaluació (1,2,3,4,5)

MESURES PREVENTIVES

Codi	Descripció	Riscos
I0000002	Planificar els treballs per a mantenir el màxim de temps possible les proteccions	1
I0000003	Itineraris preestablerts i balissats per al personal	1
I0000004	Revisió i manteniment periòdic de SPC	1
I0000008	Personal qualificat per a treballs en alçada	1
I0000012	Assegurar les escales de mà	1
I0000013	Ordre i neteja	2 /6
I0000014	Preparació i manteniment de les superfícies de treball	2 /6
I0000015	Organització de les zones de pas i emmagatzematge	2 /6
I0000017	Als plans inclinats, treballar sobre superfícies rugoses i no lliscants	2
I0000019	Realitzar un estudi d´enderroc amb Pla d'Emergència	3
I0000020	No realitzar treballs a la mateixa vertical	3 /5
I0000025	Planificació d'àrees i llocs de treball	4
I0000026	Planificació de recorreguts i maniobres per a màquines i camions	4
I0000027	Elecció dels mitjans auxiliars de manteniment	4
I0000028	Impedir l'accés de personal dins del radi d'acció de càrregues suspeses	4
I0000029	No balancejar les càrregues suspeses	4
I0000031	Per a la manipulació de materials voluminosos i/o pesats, sol·licitar un procediment de treball específic	4
I0000033	Sol·licitar habilitació professional del personal encarregat del manteniment de l'obra	4
I0000038	Substituir lo manual per lo mecànic	9 /10
I0000039	Planificació de compra i programa de manteniment d'eines	9
I0000040	Formació de l'operari en l'ús i manteniment d'eines	9
I0000045	Formació	10 /13
I0000055	Elecció dels equips de manteniment	13
I0000058	Adaptar la feina a les característiques individuals de la persona que la realitza	13
I0000061	Rotació dels llocs de treball	26 /27

I0000074	Reg de les zones de treball	17
I0000108	Eliminar el soroll en origen	26
I0000110	Eliminar vibracions en origen	27
I0000154	Verificar nivell lumínic mínim (250 lux) a itineraris i llocs de treball	2 /6
I0000156	Detecció xarxes instal·lacions encastades o soterrades	17
I0000157	Control del nivell sonor amb sonòmetre portàtil	26

E01.E03 INSTAL·LACIÓ PROTECCIONS COL·LECTIVES A COBERTA

TREBALLS D'INSTAL·LACIÓ DE PROTECCIONS COL·LECTIVES A COBERTA (ESCALES DE GAT I BARANES PROVISIONALS)

Avaluació de riscos

Id	Risc	P	G	A
1	CAIGUDA DE PERSONES A DIFERENT NIVELL **Situació:** ITINERARIS ENDERROC TREBALLS EN ALÇADA	2	3	4
2	CAIGUDA DE PERSONES AL MATEIX NIVELL **Situació:** ITINERARIS A OBRA ÀREA DE TREBALL MANCA D'IL·LUMINACIÓ	2	1	2
3	CAIGUDA D'OBJECTES PER DESPLOM, ESFONDRAMENT O ENSORRAMENT **Situació:** ELEMENTS A ENDERROCAR EN ALÇADA	2	3	4
4	CAIGUDA D'OBJECTES PER MANIPULACIÓ O DE MATERIALS TRANSPORTATS **Situació:** MANIPULACIÓ DE RUNES	2	2	3
5	CAIGUDA D'OBJECTES DESPRESSOS **Situació:** ESLLAVISSADES D'OBJECTES	2	3	4
6	TREPITJADES SOBRE OBJECTES **Situació:** ITINERARIS A OBRA ÀREA DE TREBALL MANCA D'IL·LUMINACIÓ	3	1	3
9	COPS AMB OBJECTES O EINES (TALLS) **Situació:** EINES MECÀNIQUES I MANUALS	3	1	3
10	PROJECCIÓ DE FRAGMENTS O PARTÍCULES **Situació:** PRODUCTE DEL PROCÉS D´ENDERROC	2	2	3
13	SOBREESFORÇOS **Situació:** EN L'ÚS D'EINES	2	2	3
17	INHALACIÓ O INGESTIÓ DE SUBSTANCIES NOCIVES **Situació:** POLS	3	1	3
26	EXPOSICIÓ A SOROLLS **Situació:** PRODUÏT PER LES MÀQUINES D´ENDERROC	3	1	3
27	EXPOSICIÓ A VIBRACIONS **Situació:** EN L'ÚS D'EINES DE PERCUSSIÓ I TRENCADORES	2	1	2

P: Probabilitat (1,2,3) / G: Gravetat (1,2,3) / A: Avaluació (1,2,3,4,5)

MESURES PREVENTIVES

Codi	Descripció	Riscos
I0000002	Planificar els treballs per a mantenir el màxim de temps possible les proteccions	1
I0000003	Itineraris preestablerts i balissats per al personal	1
I0000004	Revisió i manteniment periòdic de SPC	1
I0000008	Personal qualificat per a treballs en alçada	1
I0000012	Assegurar les escales de mà	1
I0000013	Ordre i neteja	2 /6
I0000014	Preparació i manteniment de les superfícies de treball	2 /6
I0000015	Organització de les zones de pas i emmagatzematge	2 /6
I0000017	Als plans inclinats, treballar sobre superfícies rugoses i no lliscants	2
I0000019	Realitzar un estudi d´enderroc amb Pla d'Emergència	3
I0000020	No realitzar treballs a la mateixa vertical	3 /5
I0000025	Planificació d'àrees i llocs de treball	4
I0000026	Planificació de recorreguts i maniobres per a màquines i camions	4
I0000027	Elecció dels mitjans auxiliars de manteniment	4
I0000028	Impedir l'accés de personal dins del radi d'acció de càrregues suspeses	4
I0000029	No balancejar les càrregues suspeses	4
I0000031	Per a la manipulació de materials voluminosos i/o pesats, sol·licitar un procediment de treball específic	4
I0000033	Sol·licitar habilitació professional del personal encarregat del manteniment de l'obra	4
I0000038	Substituir lo manual per lo mecànic	9 /10
I0000039	Planificació de compra i programa de manteniment d'eines	9
I0000040	Formació de l'operari en l'ús i manteniment d'eines	9
I0000045	Formació	10 /13
I0000055	Elecció dels equips de manteniment	13

I0000058	Adaptar la feina a les característiques individuals de la persona que la realitza	13
I0000061	Rotació dels llocs de treball	26 /27
I0000074	Reg de les zones de treball	17
I0000108	Eliminar el soroll en origen	26
I0000110	Eliminar vibracions en origen	27
I0000154	Verificar nivell lumínic mínim (250 lux) a itineraris i llocs de treball	2 /6
I0000156	Detecció xarxes instal·lacions encastades o soterrades	17
I0000157	Control del nivell sonor amb sonòmetre portàtil	26

E02 INSTAL·LACIÓ FOTOVOLTAICA
E02.E01 SUBMINISTRAMENT I INSTAL·LACIÓ D'EQUIPS

SUBMINISTRAMENT I INSTAL·LACIÓ DE MÒDULS FOTOVOLTAICS I INVERSORS

Avaluació de riscos

Id	Risc	P	G	A
1	CAIGUDA DE PERSONES A DIFERENT NIVELL **Situació:** ITINERARIS A OBRA TREBALLS EN ALÇADA	2	3	4
2	CAIGUDA DE PERSONES AL MATEIX NIVELL **Situació:** ITINERARIS A OBRA ÀREA DE TREBALL MANCA D'IL·LUMINACIÓ	1	2	2
4	CAIGUDA D'OBJECTES PER MANIPULACIÓ O DE MATERIALS TRANSPORTATS **Situació:** MANIPULACIÓ D'APLECS	1	3	3
9	COPS AMB OBJECTES O EINES (TALLS) **Situació:** EINES	2	1	2
10	PROJECCIÓ DE FRAGMENTS O PARTÍCULES **Situació:** AJUST I MANIPULACIÓ DE MATERIALS	2	1	2
13	SOBREESFORÇOS **Situació:** MANIPULACIÓ MANUAL	2	2	3
14	EXPOSICIÓ A CONDICIONS AMBIENTALS EXTREMES **Situació:** TREBALLS A L'EXTERIOR	2	2	3
16	EXPOSICIÓ A CONTACTES ELÈCTRICS **Situació:** CONTACTES DIRECTES I INDIRECTES	2	3	4

P: Probabilitat (1,2,3) / G: Gravetat (1,2,3) / A: Avaluació (1,2,3,4,5)

MESURES PREVENTIVES

Codi	Descripció	Riscos
I0000002	Planificar els treballs per a mantenir el màxim de temps possible les proteccions	1
I0000003	Itineraris preestablerts i balissats per al personal	1
I0000004	Revisió i manteniment periòdic de SPC	1
I0000005	Integrar la seguretat al disseny arquitectònic	1
I0000006	Disseny i estudi de les mesures preventives en fase de projecte	1
I0000007	Adoptar les mesures preventives necessàries per al manteniment correcte posterior	1
I0000008	Personal qualificat per a treballs en alçada	1
I0000011	Incorporar al projecte mesures de protecció per al muntatge i manteniment de la instal·lació	1
I0000012	Assegurar les escales de mà	1
I0000013	Ordre i neteja	2
I0000014	Preparació i manteniment de les superfícies de treball	2
I0000015	Organització de les zones de pas i emmagatzematge	2
I0000017	Als plans inclinats, treballar sobre superfícies rugoses i no lliscants	2
I0000025	Planificació d'àrees i llocs de treball	4
I0000026	Planificació de recorreguts i maniobres per a màquines i camions	4
I0000027	Elecció dels mitjans auxiliars de manteniment	4
I0000028	Impedir l'accés de personal dins del radi d'acció de càrregues suspeses	4
I0000029	No balancejar les càrregues suspeses	4
I0000030	Suspendre i aixecar les càrregues dins de l'envolcall o fleixos originals	4
I0000031	Per a la manipulació de materials voluminosos i/o pesats, sol·licitar un procediment de treball específic	4
I0000038	Substituir lo manual per lo mecànic	9 /10
I0000039	Planificació de compra i programa de manteniment d'eines	9
I0000040	Formació de l'operari en l'ús i manteniment d'eines	9
I0000042	Evitar processos de manipulació de materials a obra	9
I0000045	Formació	10 /13
I0000055	Elecció dels equips de manteniment	13
I0000056	Paletització i eines ergonòmiques	13
I0000058	Adaptar la feina a les característiques individuals de la persona que la realitza	13
I0000059	Elecció dels materials alternatius poc pesats i més manegables	13

I0000060	Suspensió de les feines en condicions extremes	14
I0000061	Rotació dels llocs de treball	14
I0000062	Planificar els treballs per a realitzar-los en zones protegides	14
I0000063	En cas de vent, apuntalament i fixació de tots els elements inestables	14
I0000064	Suspensió de les feines a cobertes inclinades amb vent superior a 40 km/h	14
I0000067	No treballar al costat de línies elèctriques amb cables nusos	16
I0000068	Elecció i manteniment de les eines elèctriques	16
I0000069	Formació i habilitació específica per a cada eina	16
I0000070	Compliment del REBT pel que fa a equips de protecció	16
I0000071	Revisió de la posta a terra	16
I0000072	Realitzar els treballs sobre superfícies seques	16
I0000073	Disposar de quadres elèctrics secundaris	16
I0000123	Assegurar l'absència de tensió	16
I0000151	Per treballs en alçada utilitzar plataformes elevadores mecàniques o hidràuliques	1
I0000152	Utilitzar mitjans mecànics(grues, transpalets, plataformes elevadores) per manipular càrregues	13
I0000154	Verificar nivell lumínic mínim (250 lux) a itineraris i llocs de treball	2
I0000155	Controlar la temperatura i velocitat del vent als llocs de treball	14
I0000161	Verificar que les connexions de les màquines es facin amb endolls reglamentaris	16
I0000165	En manipular sistemes elèctrics, connexions, etc, verificar que les línies no estan en tensió	16

E02.E02 SUBMINISTRAMENT I INSTAL·LACIÓ DE SUPORTACIÓ

SUBMINISTRAMENT I INSTAL·LACIÓ DE L'ESTRUCTURA SUPORT DELS MÒDULS FOTOVOLTAICS

Avaluació de riscos

Id	Risc	P	G	A
1	CAIGUDA DE PERSONES A DIFERENT NIVELL **Situació:** ITINERARIS A OBRA TREBALLS EN ALÇADA	2	3	4
2	CAIGUDA DE PERSONES AL MATEIX NIVELL **Situació:** ITINERARIS A OBRA ÀREA DE TREBALL MANCA D'IL·LUMINACIÓ	1	2	2
4	CAIGUDA D'OBJECTES PER MANIPULACIÓ O DE MATERIALS TRANSPORTATS **Situació:** MANIPULACIÓ D'APLECS	1	3	3
9	COPS AMB OBJECTES O EINES (TALLS) **Situació:** EINES	2	1	2
10	PROJECCIÓ DE FRAGMENTS O PARTÍCULES **Situació:** AJUST I MANIPULACIÓ DE MATERIALS	2	1	2
13	SOBREESFORÇOS **Situació:** MANIPULACIÓ MANUAL	2	2	3
14	EXPOSICIÓ A CONDICIONS AMBIENTALS EXTREMES **Situació:** TREBALLS A L'EXTERIOR	2	2	3
16	EXPOSICIÓ A CONTACTES ELÈCTRICS **Situació:** CONTACTES DIRECTES I INDIRECTES	2	3	4

P: Probabilitat (1,2,3) / G: Gravetat (1,2,3) / A: Avaluació (1,2,3,4,5)

MESURES PREVENTIVES

Codi	Descripció	Riscos
I0000002	Planificar els treballs per a mantenir el màxim de temps possible les proteccions	1
I0000003	Itineraris preestablerts i balissats per al personal	1
I0000004	Revisió i manteniment periòdic de SPC	1
I0000005	Integrar la seguretat al disseny arquitectònic	1
I0000006	Disseny i estudi de les mesures preventives en fase de projecte	1
I0000007	Adoptar les mesures preventives necessàries per al manteniment correcte posterior	1
I0000008	Personal qualificat per a treballs en alçada	1
I0000011	Incorporar al projecte mesures de protecció per al muntatge i manteniment de la instal·lació	1
I0000012	Assegurar les escales de mà	1
I0000013	Ordre i neteja	2
I0000014	Preparació i manteniment de les superfícies de treball	2
I0000015	Organització de les zones de pas i emmagatzematge	2
I0000017	Als plans inclinats, treballar sobre superfícies rugoses i no lliscants	2
I0000025	Planificació d'àrees i llocs de treball	4
I0000026	Planificació de recorreguts i maniobres per a màquines i camions	4
I0000027	Elecció dels mitjans auxiliars de manteniment	4
I0000028	Impedir l'accés de personal dins del radi d'acció de càrregues suspeses	4
I0000029	No balancejar les càrregues suspeses	4
I0000030	Suspendre i aixecar les càrregues dins de l'envolcall o fleixos originals	4

I0000031	Per a la manipulació de materials voluminosos i/o pesats, sol·licitar un procediment de treball específic	4
I0000038	Substituir lo manual per lo mecànic	9 /10
I0000039	Planificació de compra i programa de manteniment d'eines	9
I0000040	Formació de l'operari en l'ús i manteniment d'eines	9
I0000042	Evitar processos de manipulació de materials a obra	9
I0000045	Formació	10 /13
I0000055	Elecció dels equips de manteniment	13
I0000056	Paletització i eines ergonòmiques	13
I0000058	Adaptar la feina a les característiques individuals de la persona que la realitza	13
I0000059	Elecció dels materials alternatius poc pesats i més manegables	13
I0000060	Suspensió de les feines en condicions extremes	14
I0000061	Rotació dels llocs de treball	14
I0000062	Planificar els treballs per a realitzar-los en zones protegides	14
I0000063	En cas de vent, apuntalament i fixació de tots els elements inestables	14
I0000064	Suspensió de les feines a cobertes inclinades amb vent superior a 40 km/h	14
I0000067	No treballar al costat de línies elèctriques amb cables nusos	16
I0000068	Elecció i manteniment de les eines elèctriques	16
I0000069	Formació i habilitació específica per a cada eina	16
I0000070	Compliment del REBT pel que fa a equips de protecció	16
I0000071	Revisió de la posta a terra	16
I0000072	Realitzar els treballs sobre superfícies seques	16
I0000073	Disposar de quadres elèctrics secundaris	16
I0000123	Assegurar l'absència de tensió	16
I0000151	Per treballs en alçada utilitzar plataformes elevadores mecàniques o hidràuliques	1
I0000152	Utilitzar mitjans mecànics(grues, transpalets, plataformes elevadores) per manipular càrregues	13
I0000154	Verificar nivell lumínic mínim (250 lux) a itineraris i llocs de treball	2
I0000155	Controlar la temperatura i velocitat del vent als llocs de treball	14
I0000161	Verificar que les connexions de les màquines es facin amb endolls reglamentaris	16
I0000165	En manipular sistemes elèctrics, connexions, etc, verificar que les línies no estan en tensió	16

E02.E03 ESTESA DE CABLE I MUNTATGE DE SAFATA METÀL·LICA

ESTESA DE CABLE I MUNTATGE DE SAFATA METÀL·LICA

Avaluació de riscos

Id	Risc	P	G	A
1	CAIGUDA DE PERSONES A DIFERENT NIVELL **Situació:** ITINERARIS A OBRA TREBALLS EN ALÇADA	2	3	4
2	CAIGUDA DE PERSONES AL MATEIX NIVELL **Situació:** ITINERARIS A OBRA ÀREA DE TREBALL MANCA D'IL·LUMINACIÓ	1	2	2
4	CAIGUDA D'OBJECTES PER MANIPULACIÓ O DE MATERIALS TRANSPORTATS **Situació:** MANIPULACIÓ D'APLECS	1	3	3
9	COPS AMB OBJECTES O EINES (TALLS) **Situació:** EINES	2	1	2
10	PROJECCIÓ DE FRAGMENTS O PARTÍCULES **Situació:** AJUST I MANIPULACIÓ DE MATERIALS	2	1	2
13	SOBREESFORÇOS **Situació:** MANIPULACIÓ MANUAL	2	2	3
14	EXPOSICIÓ A CONDICIONS AMBIENTALS EXTREMES **Situació:** TREBALLS A L'EXTERIOR	2	2	3
16	EXPOSICIÓ A CONTACTES ELÈCTRICS **Situació:** CONTACTES DIRECTES I INDIRECTES	2	3	4

P: Probabilitat (1,2,3) / G: Gravetat (1,2,3) / A: Avaluació (1,2,3,4,5)

MESURES PREVENTIVES

Codi	Descripció	Riscos
I0000002	Planificar els treballs per a mantenir el màxim de temps possible les proteccions	1
I0000003	Itineraris preestablerts i balissats per al personal	1
I0000004	Revisió i manteniment periòdic de SPC	1
I0000005	Integrar la seguretat al disseny arquitectònic	1
I0000006	Disseny i estudi de les mesures preventives en fase de projecte	1
I0000007	Adoptar les mesures preventives necessàries per al manteniment correcte posterior	1
I0000008	Personal qualificat per a treballs en alçada	1
I0000011	Incorporar al projecte mesures de protecció per al muntatge i manteniment de la instal·lació	1

I0000012	Assegurar les escales de mà	1
I0000013	Ordre i neteja	2
I0000014	Preparació i manteniment de les superfícies de treball	2
I0000015	Organització de les zones de pas i emmagatzematge	2
I0000017	Als plans inclinats, treballar sobre superfícies rugoses i no lliscants	2
I0000025	Planificació d'àrees i llocs de treball	4
I0000026	Planificació de recorreguts i maniobres per a màquines i camions	4
I0000027	Elecció dels mitjans auxiliars de manteniment	4
I0000028	Impedir l'accés de personal dins del radi d'acció de càrregues suspeses	4
I0000029	No balancejar les càrregues suspeses	4
I0000030	Suspendre i aixecar les càrregues dins de l'envolcall o fleixos originals	4
I0000031	Per a la manipulació de materials voluminosos i/o pesats, sol·licitar un procediment de treball específic	4
I0000038	Substituir lo manual per lo mecànic	9 /10
I0000039	Planificació de compra i programa de manteniment d'eines	9
I0000040	Formació de l'operari en l'ús i manteniment d'eines	9
I0000042	Evitar processos de manipulació de materials a obra	9
I0000045	Formació	10 /13
I0000055	Elecció dels equips de manteniment	13
I0000056	Paletització i eines ergonòmiques	13
I0000058	Adaptar la feina a les característiques individuals de la persona que la realitza	13
I0000059	Elecció dels materials alternatius poc pesats i més manegables	13
I0000060	Suspensió de les feines en condicions extremes	14
I0000061	Rotació dels llocs de treball	14
I0000062	Planificar els treballs per a realitzar-los en zones protegides	14
I0000063	En cas de vent, apuntalament i fixació de tots els elements inestables	14
I0000064	Suspensió de les feines a cobertes inclinades amb vent superior a 40 km/h	14
I0000067	No treballar al costat de línies elèctriques amb cables nusos	16
I0000068	Elecció i manteniment de les eines elèctriques	16
I0000069	Formació i habilitació específica per a cada eina	16
I0000070	Compliment del REBT pel que fa a equips de protecció	16
I0000071	Revisió de la posta a terra	16
I0000072	Realitzar els treballs sobre superfícies seques	16
I0000073	Disposar de quadres elèctrics secundaris	16
I0000123	Assegurar l'absència de tensió	16
I0000151	Per treballs en alçada utilitzar plataformes elevadores mecàniques o hidràuliques	1
I0000152	Utilitzar mitjans mecànics(grues, transpalets, plataformes elevadores) per manipular càrregues	13
I0000154	Verificar nivell lumínic mínim (250 lux) a itineraris i llocs de treball	2
I0000155	Controlar la temperatura i velocitat del vent als llocs de treball	14
I0000161	Verificar que les connexions de les màquines es facin amb endolls reglamentaris	16
I0000165	En manipular sistemes elèctrics, connexions, etc, verificar que les línies no estan en tensió	16

E03 MOVIMENTS DE TERRES
E03.E01 EXCAVACIÓ DE RASES I POUS

EXCAVACIÓ DE RASES I POUS DE FINS A 2,5 METRES DE FONDÀRIA, APLEGANT LES TERRES PROP DE LA EXCAVACIÓ

Avaluació de riscos

Id	Risc	P	G	A
1	CAIGUDA DE PERSONES A DIFERENT NIVELL **Situació:** ITINERARIS A OBRA ACCÉS A RASES I POUS TREBALLS EN VORES D'EXCAVACIÓ	2	3	4
2	CAIGUDA DE PERSONES AL MATEIX NIVELL **Situació:** ITINERARIS A OBRA ÀREA DE TREBALL SUPERFÍCIES DE PAS IRREGULARS MANCA D'IL·LUMINACIÓ	2	2	3
3	CAIGUDA D'OBJECTES PER DESPLOM, ESFONDRAMENT O ENSORRAMENT **Situació:** ENFONSAMENT DE PARETS EN EXCAVACIÓ	2	3	4
6	TREPITJADES SOBRE OBJECTES **Situació:** ITINERARIS A OBRA ÀREA DE TREBALL MANCA D'IL·LUMINACIÓ	2	1	2
10	PROJECCIÓ DE FRAGMENTS O PARTÍCULES **Situació:** MANTENIR AL PERSONAL ALLUNYAT DE LES MÀQUINES	1	2	2
12	ATRAPAMENT PER BOLCADA DE MÀQUINES, TRACTORS O VEHICLES	1	3	3

	Situació: RECORREGUTS SOBRE TERRENYS IRREGULARS			
13	SOBREESFORÇOS	1	2	2
	Situació: MANIPULACIÓ MANUAL CANVI COMPLEMENTS MÀQUINES			
14	EXPOSICIÓ A CONDICIONS AMBIENTALS EXTREMES	1	2	2
	Situació: TREBALLS A L'EXTERIOR			
17	INHALACIÓ O INGESTIÓ DE SUBSTANCIES NOCIVES	2	1	2
	Situació: TERRES POLSOSSES			
25	ATROPELLAMENTS O COPS AMB VEHICLES	1	3	3
	Situació: ITINERARIS SOBRE TERRENYS IRREGULARS			
26	EXPOSICIÓ A SOROLLS	1	2	2
	Situació: MÀQUINES EXCAVACIÓ			
27	EXPOSICIÓ A VIBRACIONS	2	1	2
	Situació: MARTELL PNEUMÀTIC EXCAVACIÓ			

P: Probabilitat (1,2,3) / G: Gravetat (1,2,3) / A: Avaluació (1,2,3,4,5)

MESURES PREVENTIVES

Codi	Descripció	Riscos
I0000002	Planificar els treballs per a mantenir el màxim de temps possible les proteccions	1
I0000003	Itineraris preestablerts i balissats per al personal	1
I0000004	Revisió i manteniment periòdic de SPC	1
I0000005	Integrar la seguretat al disseny arquitectònic	1
I0000006	Disseny i estudi de les mesures preventives en fase de projecte	1
I0000012	Assegurar les escales de mà	1
I0000013	Ordre i neteja	2 /6 /17
I0000014	Preparació i manteniment de les superfícies de treball	2 /6
I0000015	Organització de les zones de pas i emmagatzematge	2 /6
I0000017	Als plans inclinats, treballar sobre superfícies rugoses i no lliscants	2
I0000023	Sol·licitar dades de les característiques físiques de les terres	3
I0000024	Execució de treballs a l'interior de rases per equips	3
I0000045	Formació	10 /12 /13
I0000051	Adequació dels recorreguts de la maquinària	12
I0000053	Procediment d'utilització de la maquinària	12
I0000054	Ús de recolzaments hidràulics	12
I0000055	Elecció dels equips de manteniment	13
I0000058	Adaptar la feina a les característiques individuals de la persona que la realitza	13
I0000059	Elecció dels materials alternatius poc pesats i més manegables	13
I0000060	Suspensió de les feines en condicions extremes	14
I0000061	Rotació dels llocs de treball	14 /17 /26 /27
I0000062	Planificar els treballs per a realitzar-los en zones protegides	14
I0000074	Reg de les zones de treball	17
I0000079	Realitzar els treballs a l´aire lliure, sempre a sotavent	17
I0000103	Planificació de les àrees de treball	25
I0000104	Accessos i circulació independents per a personal i maquinària	25
I0000105	Anivellar la maquinària per a la realització de l'activitat	25
I0000106	El personal no ha de descansar al costat de màquines aturades	25
I0000107	Limitació de la velocitat dels vehicles	25
I0000108	Eliminar el soroll en origen	26
I0000110	Eliminar vibracions en origen	27
I0000154	Verificar nivell lumínic mínim (250 lux) a itineraris i llocs de treball	2 /6 /25
I0000155	Controlar la temperatura i velocitat del vent als llocs de treball	14
I0000157	Control del nivell sonor amb sonòmetre portàtil	26

E03.E02 REBLERTS I TERRAPLENS

REBLERT, TERRAPLENAT I COMPACTACIÓ DE TERRES, AMB MITJANS MECÀNICS

Avaluació de riscos

Id	Risc	P	G	A
1	CAIGUDA DE PERSONES A DIFERENT NIVELL	1	2	2
	Situació: ITINERARIS A OBRA ACCÉS A FONS PER A REBLIMENTS			
2	CAIGUDA DE PERSONES AL MATEIX NIVELL	1	1	1
	Situació: ITINERARIS A OBRA ÀREA DE TREBALL SUPERFÍCIE IRREGULAR MANCA D'IL·LUMINACIÓ			
3	CAIGUDA D'OBJECTES PER DESPLOM, ESFONDRAMENT O ENSORRAMENT	1	2	2
	Situació: A L'INTERIOR DE L'EXCAVACIÓ A REBLIR			
10	PROJECCIÓ DE FRAGMENTS O PARTÍCULES	2	1	2

	Situació: MANTENIR AL PERSONAL ALLUNYAT DE LES MÀQUINES			
12	ATRAPAMENT PER BOLCADA DE MÀQUINES, TRACTORS O VEHICLES **Situació:** RECORREGUT SOBRE TERRENYS IRREGULARS	1	2	2
13	SOBREESFORÇOS **Situació:** MANIPULACIÓ MANUAL COMPLEMENTS MÀQUINES	2	2	3
14	EXPOSICIÓ A CONDICIONS AMBIENTALS EXTREMES **Situació:** TREBALLS A L'EXTERIOR	1	2	2
16	EXPOSICIÓ A CONTACTES ELÈCTRICS **Situació:** CONTACTES DIRECTES I INDIRECTES	1	3	3
17	INHALACIÓ O INGESTIÓ DE SUBSTANCIES NOCIVES **Situació:** TERRES POLSOSSES	2	1	2
25	ATROPELLAMENTS O COPS AMB VEHICLES **Situació:** ITINERARIS SOBRE TERRENYS IRREGULARS	1	3	3
26	EXPOSICIÓ A SOROLLS **Situació:** MÀQUINES D'EXCAVACIÓ	2	1	2
27	EXPOSICIÓ A VIBRACIONS **Situació:** MARTELL PNEUMÀTIC	2	1	2

P: Probabilitat (1,2,3) / G: Gravetat (1,2,3) / A: Avaluació (1,2,3,4,5)

MESURES PREVENTIVES

Codi	Descripció	Riscos
I0000002	Planificar els treballs per a mantenir el màxim de temps possible les proteccions	1
I0000003	Itineraris preestablerts i balissats per al personal	1
I0000004	Revisió i manteniment periòdic de SPC	1
I0000009	Realitzar el reblert de l´extradós del mur quan aquest estigui en condicions d'entrar en servei	1
I0000012	Assegurar les escales de mà	1
I0000013	Ordre i neteja	2
I0000014	Preparació i manteniment de les superfícies de treball	2
I0000015	Organització de les zones de pas i emmagatzematge	2
I0000017	Als plans inclinats, treballar sobre superfícies rugoses i no lliscants	2
I0000023	Sol·licitar dades de les característiques físiques de les terres	3
I0000024	Execució de treballs a l'interior de rases per equips	3
I0000045	Formació	10 /12 /13
I0000051	Adequació dels recorreguts de la maquinària	12
I0000053	Procediment d'utilització de la maquinària	12
I0000054	Ús de recolzaments hidràulics	12
I0000055	Elecció dels equips de manteniment	13
I0000058	Adaptar la feina a les característiques individuals de la persona que la realitza	13
I0000060	Suspensió de les feines en condicions extremes	14
I0000061	Rotació dels llocs de treball	14 /17 /26 /27
I0000062	Planificar els treballs per a realitzar-los en zones protegides	14
I0000067	No treballar al costat de línies elèctriques amb cables nusos	16
I0000074	Reg de les zones de treball	17
I0000079	Realitzar els treballs a l´aire lliure, sempre a sotavent	17
I0000103	Planificació de les àrees de treball	25
I0000104	Accessos i circulació independents per a personal i maquinària	25
I0000105	Anivellar la maquinària per a la realització de l'activitat	25
I0000106	El personal no ha de descansar al costat de màquines aturades	25
I0000107	Limitació de la velocitat dels vehicles	25
I0000108	Eliminar el soroll en origen	26
I0000110	Eliminar vibracions en origen	27
I0000154	Verificar nivell lumínic mínim (250 lux) a itineraris i llocs de treball	1 /2 /25
I0000157	Control del nivell sonor amb sonòmetre portàtil	14 /26

E03.E03 CÀRREGA I TRANSPORT DE TERRES O RUNES

CÀRREGA MECÀNICA SOBRE CAMIÓ DE TERRES O RUNES PROCEDENTS D'EXCAVACIÓ I TRANSPORT A ABOCADOR

Avaluació de riscos

Id	Risc	P	G	A
1	CAIGUDA DE PERSONES A DIFERENT NIVELL **Situació:** ITINERARIS A OBRA	1	3	3
2	CAIGUDA DE PERSONES AL MATEIX NIVELL **Situació:** ITINERARIS A OBRA MANCA D'IL·LUMINACIÓ	1	2	2
6	TREPITJADES SOBRE OBJECTES **Situació:** ITINERARIS A OBRA ÀREA DE TREBALL	1	2	2

	MANCA D'IL·LUMINACIÓ			
10	PROJECCIÓ DE FRAGMENTS O PARTÍCULES	2	2	3
	Situació: MANTENIR AL PERSONAL ALLUNYAT DE LA MAQUINÀRIA			
12	ATRAPAMENT PER BOLCADA DE MÀQUINES, TRACTORS O VEHICLES	1	3	3
	Situació: RECORREGUTS SOBRE TERRENYS IRREGULARS			
14	EXPOSICIÓ A CONDICIONS AMBIENTALS EXTREMES	1	2	2
	Situació: TREBALLS A L'EXTERIOR			
17	INHALACIÓ O INGESTIÓ DE SUBSTANCIES NOCIVES	2	1	2
	Situació: TERRES POLSOSSES			
25	ATROPELLAMENTS O COPS AMB VEHICLES	1	3	3
	Situació: ITINERARIS A OBRA SOBRE TERRENYS IRREGULARS			
26	EXPOSICIÓ A SOROLLS	2	1	2
	Situació: MAQUINÀRIA DE CÀRREGA I TRANSPORT			
27	EXPOSICIÓ A VIBRACIONS	2	1	2
	Situació: MARTELL PNEUMÀTIC			

P: Probabilitat (1,2,3) / G: Gravetat (1,2,3) / A: Avaluació (1,2,3,4,5)

MESURES PREVENTIVES

Codi	Descripció	Riscos
I0000002	Planificar els treballs per a mantenir el màxim de temps possible les proteccions	1
I0000003	Itineraris preestablerts i balissats per al personal	1
I0000004	Revisió i manteniment periòdic de SPC	1
I0000013	Ordre i neteja	2 /6
I0000014	Preparació i manteniment de les superfícies de treball	2 /6
I0000015	Organització de les zones de pas i emmagatzematge	2 /6
I0000017	Als plans inclinats, treballar sobre superfícies rugoses i no lliscants	2
I0000045	Formació	10 /12
I0000051	Adequació dels recorreguts de la maquinària	12
I0000053	Procediment d'utilització de la maquinària	12
I0000054	Ús de recolzaments hidràulics	12
I0000060	Suspensió de les feines en condicions extremes	14
I0000061	Rotació dels llocs de treball	14 /17 /27
I0000062	Planificar els treballs per a realitzar-los en zones protegides	14
I0000074	Reg de les zones de treball	17
I0000079	Realitzar els treballs a l´aire lliure, sempre a sotavent	17
I0000103	Planificació de les àrees de treball	25
I0000104	Accessos i circulació independents per a personal i maquinària	25
I0000105	Anivellar la maquinària per a la realització de l'activitat	25
I0000106	El personal no ha de descansar al costat de màquines aturades	25
I0000107	Limitació de la velocitat dels vehicles	25
I0000108	Eliminar el soroll en origen	26
I0000110	Eliminar vibracions en origen	27
I0000154	Verificar nivell lumínic mínim (250 lux) a itineraris i llocs de treball	2 /6 /25
I0000155	Controlar la temperatura i velocitat del vent als llocs de treball	14
I0000157	Control del nivell sonor amb sonòmetre portàtil	26

E03.E04 SUBMINISTRAMENT DE TERRES D'APORTACIÓ

SUBMINISTRAMENT DE TERRES DE L'EXTERIOR DE L'OBRA PER A REBLERTS I TERRAPLENS, AMB MITJANS MECÀNICS

Avaluació de riscos

Id	Risc	P	G	A
2	CAIGUDA DE PERSONES AL MATEIX NIVELL	1	1	1
	Situació: ITINERARIS D'OBRA ÀREA DE TREBALL SUPERFÍCIES IRREGULARS MANCA D'IL·LUMINACIÓ			
3	CAIGUDA D'OBJECTES PER DESPLOM, ESFONDRAMENT O ENSORRAMENT	1	2	2
	Situació: ZONES D'APLECS DE TERRES			
12	ATRAPAMENT PER BOLCADA DE MÀQUINES, TRACTORS O VEHICLES	1	2	2
	Situació: RECORREGUTS SOBRE TERRENYS IRREGULARS			
13	SOBREESFORÇOS	2	2	3
	Situació: MAQUINÀRIA (COMPLEMENTS) MANIPULACIÓ MANUAL			
14	EXPOSICIÓ A CONDICIONS AMBIENTALS EXTREMES	1	2	2
	Situació: TREBALLS EN EXTERIORS			
17	INHALACIÓ O INGESTIÓ DE SUBSTANCIES NOCIVES	2	1	2
	Situació: TERRES POLSOSSES			
25	ATROPELLAMENTS O COPS AMB VEHICLES	1	3	3
	Situació: ITINERARIS D'OBRA			

26	EXPOSICIÓ A SOROLLS **Situació:** MAQUINÀRIA	2	1	2
27	EXPOSICIÓ A VIBRACIONS **Situació:** MAQUINÀRIA	2	1	2

P: Probabilitat (1,2,3) / G: Gravetat (1,2,3) / A: Avaluació (1,2,3,4,5)

MESURES PREVENTIVES

Codi	Descripció	Riscos
I0000013	Ordre i neteja	2
I0000014	Preparació i manteniment de les superfícies de treball	2
I0000015	Organització de les zones de pas i emmagatzematge	2
I0000017	Als plans inclinats, treballar sobre superfícies rugoses i no lliscants	2
I0000023	Sol·licitar dades de les característiques físiques de les terres	3
I0000024	Execució de treballs a l'interior de rases per equips	3
I0000045	Formació	12 /13
I0000051	Adequació dels recorreguts de la maquinària	12
I0000053	Procediment d'utilització de la maquinària	12
I0000054	Ús de recolzaments hidràulics	12
I0000055	Elecció dels equips de manteniment	13
I0000058	Adaptar la feina a les característiques individuals de la persona que la realitza	13
I0000060	Suspensió de les feines en condicions extremes	14
I0000061	Rotació dels llocs de treball	14 /17 /26 /27
I0000062	Planificar els treballs per a realitzar-los en zones protegides	14
I0000074	Reg de les zones de treball	17
I0000079	Realitzar els treballs a l´aire lliure, sempre a sotavent	17
I0000103	Planificació de les àrees de treball	25
I0000104	Accessos i circulació independents per a personal i maquinària	25
I0000105	Anivellar la maquinària per a la realització de l'activitat	25
I0000106	El personal no ha de descansar al costat de màquines aturades	25
I0000107	Limitació de la velocitat dels vehicles	25
I0000108	Eliminar el soroll en origen	26
I0000110	Eliminar vibracions en origen	27
I0000154	Verificar nivell lumínic mínim (250 lux) a itineraris i llocs de treball	2 /25
I0000155	Controlar la temperatura i velocitat del vent als llocs de treball	14
I0000157	Control del nivell sonor amb sonòmetre portàtil	26

E04 AJUDES DE RAM DE PALETA
E04.E01 FORMACIÓ DE PASSAMURS AMB TUB PVC

FORMACIÓ DE PASSAMURS AMB TUB PVC

Avaluació de riscos

Id	Risc	P	G	A
1	CAIGUDA DE PERSONES A DIFERENT NIVELL **Situació:** ITINERARIS A OBRA TREBALLS EN ALÇADA	1	3	3
2	CAIGUDA DE PERSONES AL MATEIX NIVELL **Situació:** ITINERARIS A OBRA ÀREA DE TREBALL MANCA D'IL·LUMINACIÓ	1	2	2
4	CAIGUDA D'OBJECTES PER MANIPULACIÓ O DE MATERIALS TRANSPORTATS **Situació:** MANIPULACIÓ D'APLECS	1	3	3
6	TREPITJADES SOBRE OBJECTES **Situació:** ITINERARIS A OBRA ÀREA DE TREBALL MANCA D'IL·LUMINACIÓ	2	2	3
9	COPS AMB OBJECTES O EINES (TALLS) **Situació:** EINES	2	2	3
10	PROJECCIÓ DE FRAGMENTS O PARTÍCULES **Situació:** MANIPULACIÓ MATERIALS RETIRADA DE RUNA	2	2	3
13	SOBREESFORÇOS **Situació:** EINES	2	2	3
14	EXPOSICIÓ A CONDICIONS AMBIENTALS EXTREMES **Situació:** TREBALLS A L'EXTERIOR	1	2	2
16	EXPOSICIÓ A CONTACTES ELÈCTRICS **Situació:** CONTACTES DIRECTES I INDIRECTES	1	2	2
17	INHALACIÓ O INGESTIÓ DE SUBSTANCIES NOCIVES **Situació:** POLS DE FIBRES	2	2	3

P: Probabilitat (1,2,3) / G: Gravetat (1,2,3) / A: Avaluació (1,2,3,4,5)

MESURES PREVENTIVES

Codi	Descripció	Riscos
I0000002	Planificar els treballs per a mantenir el màxim de temps possible les proteccions	1
I0000004	Revisió i manteniment periòdic de SPC	1
I0000005	Integrar la seguretat al disseny arquitectònic	1
I0000006	Disseny i estudi de les mesures preventives en fase de projecte	1
I0000008	Personal qualificat per a treballs en alçada	1
I0000013	Ordre i neteja	2 /6
I0000014	Preparació i manteniment de les superfícies de treball	2 /6
I0000015	Organització de les zones de pas i emmagatzematge	2 /6
I0000017	Als plans inclinats, treballar sobre superfícies rugoses i no lliscants	2
I0000025	Planificació d'àrees i llocs de treball	4
I0000026	Planificació de recorreguts i maniobres per a màquines i camions	4
I0000027	Elecció dels mitjans auxiliars de manteniment	4
I0000028	Impedir l'accés de personal dins del radi d'acció de càrregues suspeses	4
I0000029	No balancejar les càrregues suspeses	4
I0000030	Suspendre i aixecar les càrregues dins de l'envolcall o fleixos originals	4
I0000031	Per a la manipulació de materials voluminosos i/o pesats, sol·licitar un procediment de treball específic	4
I0000038	Substituir lo manual per lo mecànic	9 /10
I0000039	Planificació de compra i programa de manteniment d'eines	9
I0000040	Formació de l'operari en l'ús i manteniment d'eines	9
I0000041	Substituir la fabricació a obra per la prefabricació a taller	9
I0000045	Formació	10 /13
I0000055	Elecció dels equips de manteniment	13
I0000056	Paletització i eines ergonòmiques	13
I0000058	Adaptar la feina a les característiques individuals de la persona que la realitza	13
I0000060	Suspensió de les feines en condicions extremes	14
I0000061	Rotació dels llocs de treball	14 /17
I0000062	Planificar els treballs per a realitzar-los en zones protegides	14
I0000063	En cas de vent, apuntalament i fixació de tots els elements inestables	14
I0000068	Elecció i manteniment de les eines elèctriques	16
I0000069	Formació i habilitació específica per a cada eina	16
I0000070	Compliment del REBT pel que fa a equips de protecció	16
I0000071	Revisió de la posta a terra	16
I0000072	Realitzar els treballs sobre superfícies seques	16
I0000073	Disposar de quadres elèctrics secundaris	16
I0000078	Evitar processos de divisió de material en sec	17
I0000079	Realitzar els treballs a l´aire lliure, sempre a sotavent	17
I0000080	Elecció dels materials al disseny del projecte	17
I0000081	Canvi o modificació del procés de treball	17
I0000082	Aïllament del procés	17
I0000151	Per treballs en alçada utilitzar plataformes elevadores mecàniques o hidràuliques	13
I0000152	Utilitzar mitjans mecànics(grues, transpalets, plataformes elevadores) per manipular càrregues	13
I0000154	Verificar nivell lumínic mínim (250 lux) a itineraris i llocs de treball	2 /6 /9
I0000155	Controlar la temperatura i velocitat del vent als llocs de treball	14
I0000161	Verificar que les connexions de les màquines es facin amb endolls reglamentaris	16

E04.E02 SEGELLATS

SEGELLATS DE JUNTES ENTRE MATERIAL D'OBRA

Avaluació de riscos

Id	Risc	P	G	A
1	CAIGUDA DE PERSONES A DIFERENT NIVELL **Situació:** ITINERARIS A OBRA TREBALLS EN ALÇADA	1	3	3
2	CAIGUDA DE PERSONES AL MATEIX NIVELL **Situació:** ITINERARIS A OBRA ÀREA DE TREBALL MANCA D'IL·LUMINACIÓ	1	2	2
6	TREPITJADES SOBRE OBJECTES **Situació:** ITINERARIS A OBRA ÀREA DE TREBALL MANCA D'IL·LUMINACIÓ	1	2	2

9	COPS AMB OBJECTES O EINES (TALLS) **Situació:** EINES	1	1	1
10	PROJECCIÓ DE FRAGMENTS O PARTÍCULES **Situació:** AL NETEJAR EL SUPORT O JUNTA	1	1	1
13	SOBREESFORÇOS **Situació:** MANIPULACIÓ MANUAL	1	2	2
14	EXPOSICIÓ A CONDICIONS AMBIENTALS EXTREMES **Situació:** TREBALLS A L'EXTERIOR	2	2	3
17	INHALACIÓ O INGESTIÓ DE SUBSTANCIES NOCIVES **Situació:** DISSOLVENTS, COLES POLS NETEJA DEL SUPORT O JUNTA	1	2	2
18	CONTACTES AMB SUBSTANCIES NOCIVES (CÀUSTIQUES, CORROSIVES, IRRITANTS O AL·LERGÈNIQUES) **Situació:** DISSOLVENTS, COLES I MÀSTICS	1	2	2

P: Probabilitat (1,2,3) / G: Gravetat (1,2,3) / A: Avaluació (1,2,3,4,5)

MESURES PREVENTIVES

Codi	Descripció	Riscos
I0000002	Planificar els treballs per a mantenir el màxim de temps possible les proteccions	1
I0000004	Revisió i manteniment periòdic de SPC	1
I0000005	Integrar la seguretat al disseny arquitectònic	1
I0000006	Disseny i estudi de les mesures preventives en fase de projecte	1
I0000008	Personal qualificat per a treballs en alçada	1
I0000013	Ordre i neteja	2 /6
I0000014	Preparació i manteniment de les superfícies de treball	2 /6
I0000015	Organització de les zones de pas i emmagatzematge	2 /6
I0000017	Als plans inclinats, treballar sobre superfícies rugoses i no lliscants	2
I0000038	Substituir lo manual per lo mecànic	9
I0000039	Planificació de compra i programa de manteniment d'eines	9
I0000040	Formació de l'operari en l'ús i manteniment d'eines	9
I0000045	Formació	10 /13 /18
I0000055	Elecció dels equips de manteniment	13
I0000056	Paletització i eines ergonòmiques	13
I0000058	Adaptar la feina a les característiques individuals de la persona que la realitza	13
I0000060	Suspensió de les feines en condicions extremes	14
I0000061	Rotació dels llocs de treball	14 /17
I0000062	Planificar els treballs per a realitzar-los en zones protegides	14
I0000079	Realitzar els treballs a l´aire lliure, sempre a sotavent	17
I0000080	Elecció dels materials al disseny del projecte	17
I0000081	Canvi o modificació del procés de treball	17
I0000082	Aïllament del procés	17
I0000086	Substituir els materials amb substàncies nocives	18
I0000151	Per treballs en alçada utilitzar plataformes elevadores mecàniques o hidràuliques	1 /13
I0000152	Utilitzar mitjans mecànics(grues, transpalets, plataformes elevadores) per manipular càrregues	13
I0000154	Verificar nivell lumínic mínim (250 lux) a itineraris i llocs de treball	2 /6 /9
I0000155	Controlar la temperatura i velocitat del vent als llocs de treball	14

E05 TANCAMENTS I DIVISÒRIES PRACTICABLES, BARANES I PROTECCIONS
E05.E01 TANCAMENTS PRACTICABLES I COL·LOCACIÓ DE BARANES

TANCAMENTS PRACTICABLES I COL·LOCACIÓ DE BARANES

Avaluació de riscos

Id	Risc	P	G	A
1	CAIGUDA DE PERSONES A DIFERENT NIVELL **Situació:** ITINERARIS A OBRA TREBALLS EN ALÇADA	1	3	3
2	CAIGUDA DE PERSONES AL MATEIX NIVELL **Situació:** ITINERARIS A OBRA ÀREA DE TREBALL MANCA D'IL·LUMINACIÓ	1	2	2
4	CAIGUDA D'OBJECTES PER MANIPULACIÓ O DE MATERIALS TRANSPORTATS **Situació:** MANIPULACIÓ D'APLECS	1	3	3
6	TREPITJADES SOBRE OBJECTES **Situació:** ITINERARIS A OBRA ÀREA DE TREBALL	2	2	3

	MANCA D'IL·LUMINACIÓ			
9	COPS AMB OBJECTES O EINES (TALLS) **Situació:** EINES	2	2	3
10	PROJECCIÓ DE FRAGMENTS O PARTÍCULES **Situació:** MANIPULACIÓ I AJUST DE MATERIALS RETIRADA DE RUNA	2	1	2
11	ATRAPAMENT PER O ENTRE OBJECTES **Situació:** PELS MATERIALS PER LA FORMIGONERA	1	3	3
13	SOBREESFORÇOS **Situació:** MANIPULACIÓ MANUAL	2	2	3
14	EXPOSICIÓ A CONDICIONS AMBIENTALS EXTREMES **Situació:** TREBALLS A L'EXTERIOR	1	2	2
16	EXPOSICIÓ A CONTACTES ELÈCTRICS **Situació:** CONTACTES DIRECTES I INDIRECTES	1	2	2
17	INHALACIÓ O INGESTIÓ DE SUBSTANCIES NOCIVES **Situació:** TALL I AJUSTOS EN SEC RETIRADA DE RUNA	2	1	2
18	CONTACTES AMB SUBSTANCIES NOCIVES (CÀUSTIQUES, CORROSIVES, IRRITANTS O AL·LERGÈNIQUES) **Situació:** CONTACTES AMB AGLOMERANTS I ADHESIUS	1	2	2

P: Probabilitat (1,2,3) / G: Gravetat (1,2,3) / A: Avaluació (1,2,3,4,5)

MESURES PREVENTIVES

Codi	Descripció	Riscos
I0000002	Planificar els treballs per a mantenir el màxim de temps possible les proteccions	1
I0000003	Itineraris preestablerts i balissats per al personal	1
I0000004	Revisió i manteniment periòdic de SPC	1
I0000013	Ordre i neteja	2 /6 /17
I0000014	Preparació i manteniment de les superfícies de treball	2 /6
I0000015	Organització de les zones de pas i emmagatzematge	2 /6
I0000017	Als plans inclinats, treballar sobre superfícies rugoses i no lliscants	2
I0000025	Planificació d'àrees i llocs de treball	4
I0000026	Planificació de recorreguts i maniobres per a màquines i camions	4
I0000027	Elecció dels mitjans auxiliars de manteniment	4
I0000028	Impedir l'accés de personal dins del radi d'acció de càrregues suspeses	4
I0000029	No balancejar les càrregues suspeses	4
I0000030	Suspendre i aixecar les càrregues dins de l'envolcall o fleixos originals	4
I0000031	Per a la manipulació de materials voluminosos i/o pesats, sol·licitar un procediment de treball específic	4
I0000038	Substituir lo manual per lo mecànic	9 /10
I0000039	Planificació de compra i programa de manteniment d'eines	9 /11
I0000040	Formació de l'operari en l'ús i manteniment d'eines	9
I0000044	Evitar processos de tallat de materials a l'obra	10
I0000045	Formació	10 /13 /18
I0000046	Evitar processos d'ajust en obra	10
I0000047	Planificació i procediments per a la càrrega i descàrrega de materials	11
I0000055	Elecció dels equips de manteniment	13
I0000056	Paletització i eines ergonòmiques	13
I0000058	Adaptar la feina a les característiques individuals de la persona que la realitza	13
I0000060	Suspensió de les feines en condicions extremes	14
I0000061	Rotació dels llocs de treball	14 /17
I0000062	Planificar els treballs per a realitzar-los en zones protegides	14
I0000063	En cas de vent, apuntalament i fixació de tots els elements inestables	14
I0000067	No treballar al costat de línies elèctriques amb cables nusos	16
I0000068	Elecció i manteniment de les eines elèctriques	16
I0000069	Formació i habilitació específica per a cada eina	16
I0000070	Compliment del REBT pel que fa a equips de protecció	16
I0000071	Revisió de la posta a terra	16
I0000072	Realitzar els treballs sobre superfícies seques	16
I0000073	Disposar de quadres elèctrics secundaris	16
I0000074	Reg de les zones de treball	17
I0000078	Evitar processos de divisió de material en sec	17
I0000079	Realitzar els treballs a l´aire lliure, sempre a sotavent	17
I0000084	Talls amb serra de trepar per via humida, amb proteccions integrades	10
I0000086	Substituir els materials amb substàncies nocives	18
I0000151	Per treballs en alçada utilitzar plataformes elevadores mecàniques o hidràuliques	13
I0000152	Utilitzar mitjans mecànics(grues, transpalets, plataformes elevadores) per manipular càrregues	13
I0000153	Utilitzar pinça manual ergonòmica per manipular blocs o maons	13
I0000154	Verificar nivell lumínic mínim (250 lux) a itineraris i llocs de treball	2 /6 /9 /14

I0000161	Verificar que les connexions de les màquines es facin amb endolls reglamentaris	16

E06 CANONADES PER A GASOS I FLUIDS
E06.E01 TUBS MUNTATS SUPERFICIALMENT

TUBS MUNTATS SUPERFICIALMENT

Avaluació de riscos

Id	Risc	P	G	A
1	CAIGUDA DE PERSONES A DIFERENT NIVELL **Situació:** TREBALLS EN ALÇADA PER AL MUNTATGE D'EQUIPS (DIPÒSITS, VÀLVULES, ETC.)	2	3	4
2	CAIGUDA DE PERSONES AL MATEIX NIVELL **Situació:** ITINERARIS A OBRA	1	2	2
4	CAIGUDA D'OBJECTES PER MANIPULACIÓ O DE MATERIALS TRANSPORTATS **Situació:** EN MANIPULACIÓ D'EINES I EQUIPS EN MANTENIMENT DE MATERIAL	1	3	3
6	TREPITJADES SOBRE OBJECTES **Situació:** EN ITINERARIS A OBRA	2	1	2
9	COPS AMB OBJECTES O EINES (TALLS) **Situació:** AMB EQUIPS, EINES EN PROCÉS DE DESEMBALATGE D'EQUIPS	3	1	3
10	PROJECCIÓ DE FRAGMENTS O PARTÍCULES **Situació:** PER ÚS DE RADIAL EN PROVES DE CÀRREGA FIXACIÓ DE SUPORTS SOLDADURA ELÈCTRICA	3	2	4
11	ATRAPAMENT PER O ENTRE OBJECTES **Situació:** EN LA COL·LOCACIÓ D'ELEMENTS PESANTS (DIPÒSITS)	2	2	3
12	ATRAPAMENT PER BOLCADA DE MÀQUINES, TRACTORS O VEHICLES **Situació:** EN LA COL·LOCACIÓ D'ELEMENTS PESANTS (DIPÒSITS)	1	3	3
13	SOBREESFORÇOS **Situació:** MANIPULACIÓ MANUAL	2	2	3
14	EXPOSICIÓ A CONDICIONS AMBIENTALS EXTREMES **Situació:** TREBALLS A L'EXTERIOR I LLOCS TANCATS	2	2	3
15	CONTACTES TÈRMICS **Situació:** SOLDADURES PER FLUIDS CALENTS	2	2	3
16	EXPOSICIÓ A CONTACTES ELÈCTRICS **Situació:** CONTACTES DIRECTES I INDIRECTES	1	3	3
17	INHALACIÓ O INGESTIÓ DE SUBSTANCIES NOCIVES **Situació:** GASOS SOLDADURA ELÈCTRICA FUITES DE GAS GASOS DE COMBUSTIÓ EN LLOCS TANCATS ÚS DE RADIAL	2	3	4
18	CONTACTES AMB SUBSTANCIES NOCIVES (CÀUSTIQUES, CORROSIVES, IRRITANTS O AL·LERGÈNIQUES) **Situació:** COLES LIQUATS DEL PETROLI	1	2	2
20	EXPLOSIONS **Situació:** OXIACETILÈ PROVES DE CÀRREGA RECIPIENTS A PRESSIÓ	1	3	3
21	INCENDIS **Situació:** PER ESPURNES EN PROCÉS DE PURGATGE PER FUITES DE COMBUSTIBLE PER TREBALLS DE SOLDADURA	1	3	3

P: Probabilitat (1,2,3) / G: Gravetat (1,2,3) / A: Avaluació (1,2,3,4,5)

MESURES PREVENTIVES

Codi	Descripció	Riscos
I0000003	Itineraris preestablerts i balissats per al personal	1
I0000004	Revisió i manteniment periòdic de SPC	1
I0000006	Disseny i estudi de les mesures preventives en fase de projecte	1
I0000007	Adoptar les mesures preventives necessàries per al manteniment correcte posterior	1
I0000012	Assegurar les escales de mà	1
I0000013	Ordre i neteja	2 /6 /17
I0000014	Preparació i manteniment de les superfícies de treball	2 /6
I0000015	Organització de les zones de pas i emmagatzematge	2 /6
I0000020	No realitzar treballs a la mateixa vertical	4

I0000025	Planificació d'àrees i llocs de treball	4
I0000026	Planificació de recorreguts i maniobres per a màquines i camions	4
I0000027	Elecció dels mitjans auxiliars de manteniment	4
I0000028	Impedir l'accés de personal dins del radi d'acció de càrregues suspeses	4
I0000029	No balancejar les càrregues suspeses	4
I0000030	Suspendre i aixecar les càrregues dins de l'envolcall o fleixos originals	4 /11
I0000031	Per a la manipulació de materials voluminosos i/o pesats, sol·licitar un procediment de treball específic	4
I0000033	Sol·licitar habilitació professional del personal encarregat del manteniment de l'obra	4
I0000038	Substituir lo manual per lo mecànic	9
I0000039	Planificació de compra i programa de manteniment d'eines	9 /11
I0000040	Formació de l'operari en l'ús i manteniment d'eines	9
I0000042	Evitar processos de manipulació de materials a obra	9
I0000044	Evitar processos de tallat de materials a l'obra	10
I0000045	Formació	10 /12 /13 /18 /21
I0000046	Evitar processos d'ajust en obra	10
I0000047	Planificació i procediments per a la càrrega i descàrrega de materials	11
I0000050	No treballar ni estar al radi d'acció de les càrregues suspeses	11
I0000051	Adequació dels recorreguts de la maquinària	12
I0000053	Procediment d'utilització de la maquinària	12
I0000054	Ús de recolzaments hidràulics	12
I0000055	Elecció dels equips de manteniment	13
I0000056	Paletització i eines ergonòmiques	13
I0000058	Adaptar la feina a les característiques individuals de la persona que la realitza	13
I0000059	Elecció dels materials alternatius poc pesats i més manegables	13
I0000060	Suspensió de les feines en condicions extremes	14
I0000061	Rotació dels llocs de treball	14 /17
I0000062	Planificar els treballs per a realitzar-los en zones protegides	14
I0000065	Evitar procés de soldadura a l'obra	15
I0000067	No treballar al costat de línies elèctriques amb cables nusos	16
I0000068	Elecció i manteniment de les eines elèctriques	16
I0000069	Formació i habilitació específica per a cada eina	16
I0000070	Compliment del REBT pel que fa a equips de protecció	16
I0000071	Revisió de la posta a terra	16
I0000072	Realitzar els treballs sobre superfícies seques	16
I0000073	Disposar de quadres elèctrics secundaris	16
I0000078	Evitar processos de divisió de material en sec	17
I0000079	Realitzar els treballs a l´aire lliure, sempre a sotavent	17
I0000080	Elecció dels materials al disseny del projecte	17
I0000082	Aïllament del procés	17
I0000083	Dispositius d'alarma	17
I0000085	Ventilació de les zones de treball	17
I0000086	Substituir els materials amb substàncies nocives	17 /18
I0000091	No soldar sobre contenidors de materials inflamables o explosius (pintures, dissolvents, etc)	20
I0000092	Utilitzar aigua sabonosa per a detectar fuites de gas	20
I0000093	Evitar unions de mangueres amb filferros	20
I0000094	Revisió periòdica dels equips de treball	20
I0000095	Impedir el contacte de l'acetilè amb el coure	20
I0000096	No fumar	20
I0000099	Establir una zona de protecció de radi 10 m, en treballs de soldadura i tall amb serra radial	20 /21
I0000151	Per treballs en alçada utilitzar plataformes elevadores mecàniques o hidràuliques	1
I0000152	Utilitzar mitjans mecànics(grues, transpalets, plataformes elevadores) per manipular càrregues	1 /13
I0000154	Verificar nivell lumínic mínim (250 lux) a itineraris i llocs de treball	2 /6 /9
I0000155	Controlar la temperatura i velocitat del vent als llocs de treball	14
I0000156	Detecció xarxes instal·lacions encastades o soterrades	21
I0000158	Accessoris dielèctrics (escala, banqueta, bastida, perxa de terra) si hi ha risc contacte elèctric	16
I0000159	Per manipular càrregues llargues amb grua, utilitzar biga de repartiment	4 /11
I0000160	Traslladar materials amb la grua dins d'una caixa o sarcòfag	4 /11
I0000161	Verificar que les connexions de les màquines es facin amb endolls reglamentaris	16

E06.E02 TUBS MUNTATS SOTERRATS

TUBS MUNTATS SOTERRATS

Avaluació de riscos

Id	Risc	P	G	A

1	CAIGUDA DE PERSONES A DIFERENT NIVELL **Situació:** TREBALLS EN ALÇADA PER AL MUNTATGE D'EQUIPS (DIPÒSITS, VÀLVULES, ETC.)	2	3	4
2	CAIGUDA DE PERSONES AL MATEIX NIVELL **Situació:** ITINERARIS A OBRA	1	2	2
4	CAIGUDA D'OBJECTES PER MANIPULACIÓ O DE MATERIALS TRANSPORTATS **Situació:** EN MANIPULACIÓ D'EINES I EQUIPS EN MANTENIMENT DE MATERIAL	1	3	3
6	TREPITJADES SOBRE OBJECTES **Situació:** EN ITINERARIS A OBRA	2	1	2
9	COPS AMB OBJECTES O EINES (TALLS) **Situació:** AMB EQUIPS, EINES EN PROCÉS DE DESEMBALATGE D'EQUIPS	3	1	3
10	PROJECCIÓ DE FRAGMENTS O PARTÍCULES **Situació:** PER ÚS DE RADIAL EN PROVES DE CÀRREGA FIXACIÓ DE SUPORTS SOLDADURA ELÈCTRICA	3	2	4
11	ATRAPAMENT PER O ENTRE OBJECTES **Situació:** EN LA COL·LOCACIÓ D'ELEMENTS PESANTS (DIPÒSITS)	2	2	3
12	ATRAPAMENT PER BOLCADA DE MÀQUINES, TRACTORS O VEHICLES **Situació:** EN LA COL·LOCACIÓ D'ELEMENTS PESANTS (DIPÒSITS)	1	3	3
13	SOBREESFORÇOS **Situació:** MANIPULACIÓ MANUAL	2	2	3
14	EXPOSICIÓ A CONDICIONS AMBIENTALS EXTREMES **Situació:** TREBALLS A L'EXTERIOR I LLOCS TANCATS	2	2	3
15	CONTACTES TÈRMICS **Situació:** SOLDADURES PER FLUIDS CALENTS	2	2	3
16	EXPOSICIÓ A CONTACTES ELÈCTRICS **Situació:** CONTACTES DIRECTES I INDIRECTES	1	3	3
17	INHALACIÓ O INGESTIÓ DE SUBSTANCIES NOCIVES **Situació:** GASOS SOLDADURA ELÈCTRICA FUITES DE GAS GASOS DE COMBUSTIÓ EN LLOCS TANCATS ÚS DE RADIAL	2	3	4
18	CONTACTES AMB SUBSTANCIES NOCIVES (CÀUSTIQUES, CORROSIVES, IRRITANTS O AL·LERGÈNIQUES) **Situació:** COLES LIQUATS DEL PETROLI	1	2	2
20	EXPLOSIONS **Situació:** OXIACETILÈ PROVES DE CÀRREGA RECIPIENTS A PRESSIÓ	1	3	3
21	INCENDIS **Situació:** PER ESPURNES EN PROCÉS DE PURGATGE PER FUITES DE COMBUSTIBLE PER TREBALLS DE SOLDADURA	1	3	3

P: Probabilitat (1,2,3) / G: Gravetat (1,2,3) / A: Avaluació (1,2,3,4,5)

MESURES PREVENTIVES

Codi	Descripció	Riscos
I0000003	Itineraris preestablerts i balissats per al personal	1
I0000004	Revisió i manteniment periòdic de SPC	1
I0000006	Disseny i estudi de les mesures preventives en fase de projecte	1
I0000007	Adoptar les mesures preventives necessàries per al manteniment correcte posterior	1
I0000012	Assegurar les escales de mà	1
I0000013	Ordre i neteja	2 /6 /17
I0000014	Preparació i manteniment de les superfícies de treball	2 /6
I0000015	Organització de les zones de pas i emmagatzematge	2 /6
I0000020	No realitzar treballs a la mateixa vertical	4
I0000025	Planificació d'àrees i llocs de treball	4
I0000026	Planificació de recorreguts i maniobres per a màquines i camions	4
I0000027	Elecció dels mitjans auxiliars de manteniment	4
I0000028	Impedir l'accés de personal dins del radi d'acció de càrregues suspeses	4
I0000029	No balancejar les càrregues suspeses	4
I0000030	Suspendre i aixecar les càrregues dins de l'envolcall o fleixos originals	4
I0000031	Per a la manipulació de materials voluminosos i/o pesats, sol·licitar un procediment de treball específic	4
I0000033	Sol·licitar habilitació professional del personal encarregat del manteniment de l'obra	4
I0000038	Substituir lo manual per lo mecànic	9
I0000039	Planificació de compra i programa de manteniment d'eines	9 /11

I0000040	Formació de l'operari en l'ús i manteniment d'eines	9
I0000042	Evitar processos de manipulació de materials a obra	9
I0000044	Evitar processos de tallat de materials a l'obra	10
I0000045	Formació	10 /12 /13 /18 /21
I0000046	Evitar processos d'ajust en obra	10
I0000047	Planificació i procediments per a la càrrega i descàrrega de materials	11
I0000050	No treballar ni estar al radi d'acció de les càrregues suspeses	11
I0000051	Adequació dels recorreguts de la maquinària	12
I0000053	Procediment d'utilització de la maquinària	12
I0000054	Ús de recolzaments hidràulics	12
I0000055	Elecció dels equips de manteniment	13
I0000056	Paletització i eines ergonòmiques	13
I0000058	Adaptar la feina a les característiques individuals de la persona que la realitza	13
I0000059	Elecció dels materials alternatius poc pesats i més manegables	13
I0000060	Suspensió de les feines en condicions extremes	14
I0000061	Rotació dels llocs de treball	14 /17
I0000062	Planificar els treballs per a realitzar-los en zones protegides	14
I0000065	Evitar procés de soldadura a l'obra	15
I0000067	No treballar al costat de línies elèctriques amb cables nusos	16
I0000068	Elecció i manteniment de les eines elèctriques	16
I0000069	Formació i habilitació específica per a cada eina	16
I0000070	Compliment del REBT pel que fa a equips de protecció	16
I0000071	Revisió de la posta a terra	16
I0000072	Realitzar els treballs sobre superfícies seques	16
I0000073	Disposar de quadres elèctrics secundaris	16
I0000078	Evitar processos de divisió de material en sec	17
I0000079	Realitzar els treballs a l´aire lliure, sempre a sotavent	17
I0000080	Elecció dels materials al disseny del projecte	17
I0000082	Aïllament del procés	17
I0000083	Dispositius d'alarma	17
I0000085	Ventilació de les zones de treball	17
I0000086	Substituir els materials amb substàncies nocives	17 /18
I0000091	No soldar sobre contenidors de materials inflamables o explosius (pintures, dissolvents, etc)	20
I0000092	Utilitzar aigua sabonosa per a detectar fuites de gas	20
I0000093	Evitar unions de mangueres amb filferros	20
I0000094	Revisió periòdica dels equips de treball	20
I0000095	Impedir el contacte de l'acetilè amb el coure	20
I0000096	No fumar	20
I0000099	Establir una zona de protecció de radi 10 m, en treballs de soldadura i tall amb serra radial	20 /21
I0000152	Utilitzar mitjans mecànics(grues, transpalets, plataformes elevadores) per manipular càrregues	11 /13
I0000154	Verificar nivell lumínic mínim (250 lux) a itineraris i llocs de treball	2 /6 /9
I0000155	Controlar la temperatura i velocitat del vent als llocs de treball	14
I0000156	Detecció xarxes instal·lacions encastades o soterrades	16
I0000161	Verificar que les connexions de les màquines es facin amb endolls reglamentaris	16

E07 INSTAL·LACIONS ELÈCTRIQUES
E07.E01 INSTAL·LACIONS ELÈCTRIQUES BAIXA TENSIÓ

INSTAL·LACIONS ELÈCTRIQUES EN EDIFICACIÓ DE BAIXA TENSIÓ

Avaluació de riscos

Id	Risc	P	G	A
1	CAIGUDA DE PERSONES A DIFERENT NIVELL **Situació:** ITINERARIS A OBRA MUNTATGE DE SAFATES TREBALLS EN ALÇADA	2	3	4
2	CAIGUDA DE PERSONES AL MATEIX NIVELL **Situació:** ITINERARIS A OBRA ÀREA DE TREBALL MANCA D'IL·LUMINACIÓ	1	2	2
4	CAIGUDA D'OBJECTES PER MANIPULACIÓ O DE MATERIALS TRANSPORTATS **Situació:** MANIPULACIÓ D'APLECS	1	3	3
6	TREPITJADES SOBRE OBJECTES **Situació:** ITINERARIS A OBRA ÀREA DE TREBALL MANCA D'IL·LUMINACIÓ	2	1	2
9	COPS AMB OBJECTES O EINES (TALLS)	2	1	2

	Situació: EINES PELAT DE CABLES COPS AMB EQUIPS			
10	PROJECCIÓ DE FRAGMENTS O PARTÍCULES **Situació:** AJUST I MANIPULACIÓ DE MATERIALS	2	1	2
11	ATRAPAMENT PER O ENTRE OBJECTES **Situació:** INSTAL·LACIÓ MÒDULS COMPTADORS INSTAL·LACIÓ ARMARIS CONNEXIONS	1	3	3
13	SOBREESFORÇOS **Situació:** MANIPULACIÓ MANUAL	2	2	3
14	EXPOSICIÓ A CONDICIONS AMBIENTALS EXTREMES **Situació:** TREBALLS A L'EXTERIOR	2	2	3
16	EXPOSICIÓ A CONTACTES ELÈCTRICS **Situació:** CONTACTES DIRECTES I INDIRECTES	2	3	4

P: Probabilitat (1,2,3) / G: Gravetat (1,2,3) / A: Avaluació (1,2,3,4,5)

MESURES PREVENTIVES

Codi	Descripció	Riscos
I0000002	Planificar els treballs per a mantenir el màxim de temps possible les proteccions	1
I0000003	Itineraris preestablerts i balissats per al personal	1
I0000004	Revisió i manteniment periòdic de SPC	1
I0000005	Integrar la seguretat al disseny arquitectònic	1
I0000006	Disseny i estudi de les mesures preventives en fase de projecte	1
I0000007	Adoptar les mesures preventives necessàries per al manteniment correcte posterior	1
I0000008	Personal qualificat per a treballs en alçada	1
I0000011	Incorporar al projecte mesures de protecció per al muntatge i manteniment de la instal·lació	1
I0000012	Assegurar les escales de mà	1
I0000013	Ordre i neteja	2 /6
I0000014	Preparació i manteniment de les superfícies de treball	2 /6
I0000015	Organització de les zones de pas i emmagatzematge	2 /6
I0000017	Als plans inclinats, treballar sobre superfícies rugoses i no lliscants	2
I0000025	Planificació d'àrees i llocs de treball	4
I0000026	Planificació de recorreguts i maniobres per a màquines i camions	4
I0000027	Elecció dels mitjans auxiliars de manteniment	4
I0000028	Impedir l'accés de personal dins del radi d'acció de càrregues suspeses	4
I0000029	No balancejar les càrregues suspeses	4
I0000030	Suspendre i aixecar les càrregues dins de l'envolcall o fleixos originals	4
I0000031	Per a la manipulació de materials voluminosos i/o pesats, sol·licitar un procediment de treball específic	4
I0000038	Substituir lo manual per lo mecànic	9 /10
I0000039	Planificació de compra i programa de manteniment d'eines	9 /11
I0000040	Formació de l'operari en l'ús i manteniment d'eines	9
I0000042	Evitar processos de manipulació de materials a obra	9
I0000045	Formació	10 /13
I0000047	Planificació i procediments per a la càrrega i descàrrega de materials	11
I0000050	No treballar ni estar al radi d'acció de les càrregues suspeses	11
I0000055	Elecció dels equips de manteniment	13
I0000056	Paletització i eines ergonòmiques	13
I0000058	Adaptar la feina a les característiques individuals de la persona que la realitza	13
I0000059	Elecció dels materials alternatius poc pesats i més manegables	13
I0000060	Suspensió de les feines en condicions extremes	14
I0000061	Rotació dels llocs de treball	14
I0000062	Planificar els treballs per a realitzar-los en zones protegides	14
I0000063	En cas de vent, apuntalament i fixació de tots els elements inestables	14
I0000064	Suspensió de les feines a cobertes inclinades amb vent superior a 40 km/h	14
I0000067	No treballar al costat de línies elèctriques amb cables nusos	16
I0000068	Elecció i manteniment de les eines elèctriques	16
I0000069	Formació i habilitació específica per a cada eina	16
I0000070	Compliment del REBT pel que fa a equips de protecció	16
I0000071	Revisió de la posta a terra	16
I0000072	Realitzar els treballs sobre superfícies seques	16
I0000073	Disposar de quadres elèctrics secundaris	16
I0000123	Assegurar l'absència de tensió	16
I0000151	Per treballs en alçada utilitzar plataformes elevadores mecàniques o hidràuliques	1
I0000152	Utilitzar mitjans mecànics(grues, transpalets, plataformes elevadores) per manipular càrregues	11 /13
I0000154	Verificar nivell lumínic mínim (250 lux) a itineraris i llocs de treball	2 /6
I0000155	Controlar la temperatura i velocitat del vent als llocs de treball	14
I0000158	Accessoris dielèctrics (escala, banqueta, bastida, perxa de terra) si hi ha risc contacte elèctric	16

I0000161	Verificar que les connexions de les màquines es facin amb endolls reglamentaris	16
I0000165	En manipular sistemes elèctrics, connexions, etc, verificar que les línies no estan en tensió	16

E07.E02 INSTAL·LACIONS DE TENSIÓ BAIXA, D'ENLLAÇ I INTERIORS - INSTAL·LACIONS INTERIORS

DESCÀRREGA I DISTRIBUCIÓ A L'OBRA D'ELEMENTS, MUNTATGE D'ESTRUCTURES I SUPORTS METÀL·LICS, MUNTATGE DE BARRES COL·LECTORES, ESTESA DE CABLES SOTA CANALITZACIONS, FIXACIÓ D'APARELLS, UNIONS, ACABAMENTS I CONNEXIÓ

Avaluació de riscos

Id	Risc	P	G	A
1	CAIGUDA DE PERSONES A DIFERENT NIVELL **Situació:** Treballs amb escales, en bastides o plataformes	2	2	3
2	CAIGUDA DE PERSONES AL MATEIX NIVELL **Situació:** Àrea de treball	2	1	2
4	CAIGUDA D'OBJECTES PER MANIPULACIÓ O DE MATERIALS TRANSPORTATS **Situació:** Distribució a l'obra d'elements	2	2	3
5	CAIGUDA D'OBJECTES DESPRESSOS **Situació:** Treballs simultanis a diferents nivells	2	2	3
6	TREPITJADES SOBRE OBJECTES **Situació:** Itineraris a obra Àrea de treball	2	1	2
8	COPS AMB OBJECTES MÒBILS **Situació:** Descàrrega i distribució d'elements a l'obra	2	1	2
9	COPS AMB OBJECTES O EINES (TALLS) **Situació:** Manipulació d'eines i/o materials	2	2	3
10	PROJECCIÓ DE FRAGMENTS O PARTÍCULES **Situació:** Muntatge d'estructures i suports metàl·lics Fixació d'aparells a les parets o estructures	1	2	2
11	ATRAPAMENT PER O ENTRE OBJECTES **Situació:** Descàrrega i distribució d'elements a l'obra	2	2	3
13	SOBREESFORÇOS **Situació:** Manipulació i transport manual d'elements pesants	2	2	3
15	CONTACTES TÈRMICS **Situació:** Operacions de soldadura elèctrica	2	2	3
16	EXPOSICIÓ A CONTACTES ELÈCTRICS **Situació:** Connexió Soldadura elèctrica	2	2	3
17	INHALACIÓ O INGESTIÓ DE SUBSTANCIES NOCIVES **Situació:** Pols a l'àrea de treball Gasos de soldadura	2	1	2
19	EXPOSICIÓ A RADIACIONS , IONITZANTS O NO I TÈRMIQUES **Situació:** Arc elèctric Soldadura elèctrica o oxiacetilènica	1	3	3
20	EXPLOSIONS **Situació:** Operacions de soldadura oxiacetilènica	2	3	4
21	INCENDIS **Situació:** Operacions de soldadura elèctrica o oxiacetilènica	1	3	3

P: Probabilitat (1,2,3) / G: Gravetat (1,2,3) / A: Avaluació (1,2,3,4,5)

MESURES PREVENTIVES

Codi	Descripció	Riscos
I0000012	Assegurar les escales de mà	1
I0000013	Ordre i neteja	2 /6

I0000014	Preparació i manteniment de les superfícies de treball	2 /6
I0000068	Elecció i manteniment de les eines elèctriques	16
I0000070	Compliment del REBT pel que fa a equips de protecció	16
I0000071	Revisió de la posta a terra	16
I0000072	Realitzar els treballs sobre superfícies seques	16
I0000073	Disposar de quadres elèctrics secundaris	16
I0000089	En cada cas, s'ha de calcular el nombre de "cristall inactini", en base a la intensitat de la soldadura	19
I0000095	Impedir el contacte de l'acetilè amb el coure	20
I0000099	Establir una zona de protecció de radi 10 m, en treballs de soldadura i tall amb serra radial	10 /20 /21
I0000117	No sobrepassar el pes màxim de 17 kg. en condicions ideals de manipulació	13
I0000119	Comprovar l'estat dels aïllaments	16
I0000120	Utilitzar eines de doble aïllament	16
I0000121	Comprovar que l'interruptor diferencial no estigui pontejat	16
I0000122	Enclavaments als interruptors per evitar posades en tensió inadvertides	16
I0000123	Assegurar l'absència de tensió	16
I0000124	Obrir amb tall visible totes les fonts de tensió	16
I0000125	Comprovar l'estat dels enclavaments elèctrics i mecànics en fase de proves	16
I0000126	Posada a terra i en curtcircuit de totes les fonts de tensió	16
I0000127	Instal·lar l'interruptor principal prop del lloc de soldadura per tallar el corrent en cas necessari	16
I0000128	Comprovar l'aïllament dels cables de soldadura	16
I0000129	No canviar els elèctrodes amb les mans desprotegides	15
I0000148	Revisar periòdic. estat mànigues, bufador, vàlvules i manoreductors, per comprovar inexist. fuites	21
I0000151	Per treballs en alçada utilitzar plataformes elevadores mecàniques o hidràuliques	1
I0000154	Verificar nivell lumínic mínim (250 lux) a itineraris i llocs de treball	2 /6
I0000158	Accessoris dielèctrics (escala, banqueta, bastida, perxa de terra) si hi ha risc contacte elèctric	16
I0000165	En manipular sistemes elèctrics, connexions, etc, verificar que les línies no estan en tensió	16 /21

E07.E03 INSTAL·LACIONS DE TENSIÓ BAIXA, D'ENLLAÇ I INTERIORS - MUNTATGE DE QUADRES ELÈCTRICS

DESCÀRREGA I DISTRIBUCIÓ A L'OBRA D'ELEMENTS, MUNTATGE D'ESTRUCTURES I SUPORTS METÀL·LICS, MUNTATGE DE BARRES COL·LECTORES, ESTESA DE CABLES SOTA CANALITZACIONS, FIXACIÓ D'APARELLS, UNIONS, ACABAMENTS I CONNEXIÓ

Avaluació de riscos

Id	Risc	P	G	A
2	CAIGUDA DE PERSONES AL MATEIX NIVELL **Situació:** Itineraris a obra Àrea de treball	2	1	2
5	CAIGUDA D'OBJECTES DESPRESSOS **Situació:** Manipulació d'objectes i/o eines	2	1	2
6	TREPITJADES SOBRE OBJECTES **Situació:** Itineraris a obra Àrea de treball	2	1	2
9	COPS AMB OBJECTES O EINES (TALLS) **Situació:** Manipulació d'eines i materials	2	2	3
10	PROJECCIÓ DE FRAGMENTS O PARTÍCULES **Situació:** Muntatge d'estructures i suports metàl·lics	2	3	4
12	ATRAPAMENT PER BOLCADA DE MÀQUINES, TRACTORS O VEHICLES **Situació:** Ús de maquinària per a la descàrrega d'elements	2	3	4
13	SOBREESFORÇOS **Situació:** Manipulació i transport manual d'elements pesants	2	2	3
15	CONTACTES TÈRMICS **Situació:** Operacions de soldadura elèctrica o oxiacetilènica	2	2	3
16	EXPOSICIÓ A CONTACTES ELÈCTRICS **Situació:** Connexió Operacions de soldadura elèctrica	2	2	3

17	INHALACIÓ O INGESTIÓ DE SUBSTANCIES NOCIVES **Situació:** Gasos de soldadura	2	2	3
19	EXPOSICIÓ A RADIACIONS , IONITZANTS O NO I TÈRMIQUES **Situació:** Arc elèctric Soldadura elèctrica o oxiacetilènica	1	2	2
20	EXPLOSIONS **Situació:** Operacions de soldadura oxiacetilènica	2	3	4
21	INCENDIS **Situació:** Operacions de soldadura elèctrica o oxiacetilènica	2	3	4

P: Probabilitat (1,2,3) / G: Gravetat (1,2,3) / A: Avaluació (1,2,3,4,5)

MESURES PREVENTIVES

Codi	Descripció	Riscos
I0000013	Ordre i neteja	2 /6
I0000014	Preparació i manteniment de les superfícies de treball	2 /6
I0000015	Organització de les zones de pas i emmagatzematge	2 /6
I0000067	No treballar al costat de línies elèctriques amb cables nusos	16
I0000068	Elecció i manteniment de les eines elèctriques	16
I0000070	Compliment del REBT pel que fa a equips de protecció	16
I0000071	Revisió de la posta a terra	16
I0000072	Realitzar els treballs sobre superfícies seques	16
I0000089	En cada cas, s'ha de calcular el nombre de "cristall inactini", en base a la intensitat de la soldadura	19
I0000091	No soldar sobre contenidors de materials inflamables o explosius (pintures, dissolvents, etc)	20 /21
I0000095	Impedir el contacte de l'acetilè amb el coure	20
I0000096	No fumar	20 /21
I0000099	Establir una zona de protecció de radi 10 m, en treballs de soldadura i tall amb serra radial	20 /21
I0000117	No sobrepassar el pes màxim de 17 kg. en condicions ideals de manipulació	13
I0000118	Circum. espec., treballadors formats en proced. estab. manipular càrregues fins 40kg.,cond. segures	13
I0000119	Comprovar l'estat dels aïllaments	16
I0000120	Utilitzar eines de doble aïllament	16
I0000121	Comprovar que l'interruptor diferencial no estigui pontejat	16
I0000122	Enclavaments als interruptors per evitar posades en tensió inadvertides	16
I0000123	Assegurar l'absència de tensió	16
I0000124	Obrir amb tall visible totes les fonts de tensió	16
I0000125	Comprovar l'estat dels enclavaments elèctrics i mecànics en fase de proves	16
I0000126	Posada a terra i en curtcircuit de totes les fonts de tensió	16
I0000127	Instal·lar l'interruptor principal prop del lloc de soldadura per tallar el corrent en cas necessari	16
I0000128	Comprovar l'aïllament dels cables de soldadura	16
I0000129	No canviar els elèctrodes amb les mans desprotegides	15
I0000141	Emmagatzemar les ampolles d'oxigen i d'acetilè per separat	20 /21
I0000142	Evitar que guspires produïdes pel bufador caiguin sobre ampolles, mànigues o productes combustibles	20 /21
I0000143	No realitzar treballs de soldadura en llocs on s'emmagatzemin materials inflamables o combustibles	20 /21
I0000152	Utilitzar mitjans mecànics(grues, transpalets, plataformes elevadores) per manipular càrregues	13
I0000154	Verificar nivell lumínic mínim (250 lux) a itineraris i llocs de treball	2
I0000158	Accessoris dielèctrics (escala, banqueta, bastida, perxa de terra) si hi ha risc contacte elèctric	16
I0000165	En manipular sistemes elèctrics, connexions, etc, verificar que les línies no estan en tensió	21

E07.E04 INSTAL·LACIONS DE TENSIÓ BAIXA, D'ENLLAÇ I INTERIORS - PROVES I POSADA EN SERVEI

INSPECCIÓ VISUAL PRÈVIA, SENYALITZACIÓ I AVÍS AL PERSONAL PROPI I ALIÈ, COMPROVACIÓ D'AÏLLAMENTS, MESURES DE POSTA A TERRA

Avaluació de riscos

Id	Risc	P	G	A
1	CAIGUDA DE PERSONES A DIFERENT NIVELL **Situació:** Treballs de comprovació i mesures en alçada	2	2	3

2	CAIGUDA DE PERSONES AL MATEIX NIVELL **Situació:** Àrea de treball	2	1	2
5	CAIGUDA D'OBJECTES DESPRESSOS **Situació:** Treballs simultanis en diferents nivells d'alçada	1	2	2
6	TREPITJADES SOBRE OBJECTES **Situació:** Itineraris a obra Àrea de treball	2	1	2
16	EXPOSICIÓ A CONTACTES ELÈCTRICS **Situació:** Comprovació d'aïllaments	3	2	4
19	EXPOSICIÓ A RADIACIONS , IONITZANTS O NO I TÈRMIQUES **Situació:** En efectuar les proves	2	2	3

P: Probabilitat (1,2,3) / G: Gravetat (1,2,3) / A: Avaluació (1,2,3,4,5)

MESURES PREVENTIVES

Codi	Descripció	Riscos
I0000012	Assegurar les escales de mà	1
I0000013	Ordre i neteja	2 /6
I0000070	Compliment del REBT pel que fa a equips de protecció	16
I0000071	Revisió de la posta a terra	16
I0000072	Realitzar els treballs sobre superfícies seques	16
I0000119	Comprovar l'estat dels aïllaments	16
I0000121	Comprovar que l'interruptor diferencial no estigui pontejat	16
I0000122	Enclavaments als interruptors per evitar posades en tensió inadvertides	16
I0000123	Assegurar l'absència de tensió	16
I0000124	Obrir amb tall visible totes les fonts de tensió	16
I0000125	Comprovar l'estat dels enclavaments elèctrics i mecànics en fase de proves	16
I0000126	Posada a terra i en curtcircuit de totes les fonts de tensió	16
I0000151	Per treballs en alçada utilitzar plataformes elevadores mecàniques o hidràuliques	1
I0000158	Accessoris dielèctrics (escala, banqueta, bastida, perxa de terra) si hi ha risc contacte elèctric	16
I0000165	En manipular sistemes elèctrics, connexions, etc, verificar que les línies no estan en tensió	16

E07.E05 INSTAL·LACIONS DE TENSIÓ BAIXA, D'ENLLAÇ I INTERIORS - EXPLOTACIÓ I MANTENIMENT

INSPECCIÓ VISUAL DE LES INSTAL·LACIONS EN CÀRREGA, COMPROVACIONS AMB APARELLS, MANTENIMENT I REPARACIONS SENSE TENSIÓ

Avaluació de riscos

Id	Risc	P	G	A
1	CAIGUDA DE PERSONES A DIFERENT NIVELL **Situació:** En efectuar la substitució d'elements en alçada o comprovació de tensió	2	3	4
2	CAIGUDA DE PERSONES AL MATEIX NIVELL **Situació:** Àrea de treball	2	1	2
4	CAIGUDA D'OBJECTES PER MANIPULACIÓ O DE MATERIALS TRANSPORTATS **Situació:** Caiguda d'elements i objectes o eines	2	1	2
5	CAIGUDA D'OBJECTES DESPRESSOS **Situació:** Caiguda d'elements i objectes o eines	2	1	2
6	TREPITJADES SOBRE OBJECTES **Situació:** Itineraris a obra Àrea de treball	2	1	2
7	COPS AMB OBJECTES IMMÒBILS **Situació:** Àrea de treball	2	1	2
9	COPS AMB OBJECTES O EINES (TALLS) **Situació:** Manipulació d'eines i de materials	2	1	2
10	PROJECCIÓ DE FRAGMENTS O PARTÍCULES **Situació:** Manipulació i projecció de materials	2	2	3

13	SOBREESFORÇOS **Situació:** Manipulació i transport manual d'elements	2	3	4
16	EXPOSICIÓ A CONTACTES ELÈCTRICS **Situació:** Comprovacions amb aparells	1	3	3
19	EXPOSICIÓ A RADIACIONS , IONITZANTS O NO I TÈRMIQUES **Situació:** Arc elèctric	1	3	3

P: Probabilitat (1,2,3) / G: Gravetat (1,2,3) / A: Avaluació (1,2,3,4,5)

MESURES PREVENTIVES

Codi	Descripció	Riscos
I0000004	Revisió i manteniment periòdic de SPC	16
I0000012	Assegurar les escales de mà	1
I0000013	Ordre i neteja	2 /6
I0000020	No realitzar treballs a la mateixa vertical	4
I0000067	No treballar al costat de línies elèctriques amb cables nusos	16
I0000070	Compliment del REBT pel que fa a equips de protecció	16
I0000071	Revisió de la posta a terra	16
I0000072	Realitzar els treballs sobre superfícies seques	16
I0000119	Comprovar l'estat dels aïllaments	16
I0000120	Utilitzar eines de doble aïllament	16
I0000121	Comprovar que l'interruptor diferencial no estigui pontejat	16
I0000122	Enclavaments als interruptors per evitar posades en tensió inadvertides	16
I0000123	Assegurar l'absència de tensió	16
I0000124	Obrir amb tall visible totes les fonts de tensió	16
I0000125	Comprovar l'estat dels enclavaments elèctrics i mecànics en fase de proves	16
I0000126	Posada a terra i en curtcircuit de totes les fonts de tensió	16
I0000151	Per treballs en alçada utilitzar plataformes elevadores mecàniques o hidràuliques	1
I0000158	Accessoris dielèctrics (escala, banqueta, bastida, perxa de terra) si hi ha risc contacte elèctric	16
I0000165	En manipular sistemes elèctrics, connexions, etc, verificar que les línies no estan en tensió	16

E08 MONITORITZACIÓ I CONTROL
E08.E01 SUBMINISTRAMENT, MUNTATGE I CONFIGURACIÓ D'EQUIPS

SUBMINISTRAMENT, MUNTATGE I CONFIGURACIÓ DE: CONCENTRADOR, ROUTER, SENSORS I CABLE DE TRANSMISSIÓ DE DADES

Avaluació de riscos

Id	Risc	P	G	A
1	CAIGUDA DE PERSONES A DIFERENT NIVELL **Situació:** ITINERARIS A OBRA TREBALLS EN ALÇADA	1	3	3
2	CAIGUDA DE PERSONES AL MATEIX NIVELL **Situació:** ITINERARIS A OBRA ÀREA DE TREBALL	1	2	2
4	CAIGUDA D'OBJECTES PER MANIPULACIÓ O DE MATERIALS TRANSPORTATS **Situació:** MANIPULACIÓ D'APLECS	1	3	3
6	TREPITJADES SOBRE OBJECTES **Situació:** ITINERARIS A OBRA ÀREA DE TREBALL	1	1	1
9	COPS AMB OBJECTES O EINES (TALLS) **Situació:** EINES	1	1	1
10	PROJECCIÓ DE FRAGMENTS O PARTÍCULES **Situació:** AL PERFORAR, FORADAR, FIXAR, BASES I APARELLS	1	1	1
13	SOBREESFORÇOS **Situació:** MANIPULACIÓ MANUAL	1	2	2
14	EXPOSICIÓ A CONDICIONS AMBIENTALS EXTREMES **Situació:** TREBALLS A L'EXTERIOR	1	1	1
16	EXPOSICIÓ A CONTACTES ELÈCTRICS **Situació:** CONTACTES DIRECTES I INDIRECTES	1	2	2

P: Probabilitat (1,2,3) / G: Gravetat (1,2,3) / A: Avaluació (1,2,3,4,5)

MESURES PREVENTIVES

Codi	Descripció	Riscos
I0000002	Planificar els treballs per a mantenir el màxim de temps possible les proteccions	1
I0000003	Itineraris preestablerts i balissats per al personal	1
I0000004	Revisió i manteniment periòdic de SPC	1
I0000007	Adoptar les mesures preventives necessàries per al manteniment correcte posterior	1
I0000008	Personal qualificat per a treballs en alçada	1
I0000013	Ordre i neteja	2 /6
I0000014	Preparació i manteniment de les superfícies de treball	2 /6
I0000015	Organització de les zones de pas i emmagatzematge	2 /6
I0000017	Als plans inclinats, treballar sobre superfícies rugoses i no lliscants	2
I0000018	No alterar bruscament l'estabilitat de l'edifici	4
I0000020	No realitzar treballs a la mateixa vertical	4
I0000021	Establir punts de referència per a controlar els moviments de l'estructura	4
I0000022	Condemna de la planta inferior en que s'ha de formigonar	4
I0000023	Sol·licitar dades de les característiques físiques de les terres	4
I0000030	Suspendre i aixecar les càrregues dins de l'envolcall o fleixos originals	4
I0000038	Substituir lo manual per lo mecànic	9 /10
I0000039	Planificació de compra i programa de manteniment d'eines	9
I0000040	Formació de l'operari en l'ús i manteniment d'eines	9
I0000041	Substituir la fabricació a obra per la prefabricació a taller	9
I0000044	Evitar processos de tallat de materials a l'obra	10
I0000045	Formació	10 /13
I0000046	Evitar processos d'ajust en obra	10
I0000055	Elecció dels equips de manteniment	13
I0000056	Paletització i eines ergonòmiques	13
I0000058	Adaptar la feina a les característiques individuals de la persona que la realitza	13
I0000059	Elecció dels materials alternatius poc pesats i més manegables	13
I0000060	Suspensió de les feines en condicions extremes	14
I0000061	Rotació dels llocs de treball	14
I0000062	Planificar els treballs per a realitzar-los en zones protegides	14
I0000063	En cas de vent, apuntalament i fixació de tots els elements inestables	14
I0000064	Suspensió de les feines a cobertes inclinades amb vent superior a 40 km/h	14
I0000067	No treballar al costat de línies elèctriques amb cables nusos	16
I0000068	Elecció i manteniment de les eines elèctriques	16
I0000069	Formació i habilitació específica per a cada eina	16
I0000070	Compliment del REBT pel que fa a equips de protecció	16
I0000071	Revisió de la posta a terra	16
I0000072	Realitzar els treballs sobre superfícies seques	16
I0000073	Disposar de quadres elèctrics secundaris	16
I0000151	Per treballs en alçada utilitzar plataformes elevadores mecàniques o hidràuliques	1
I0000152	Utilitzar mitjans mecànics(grues, transpalets, plataformes elevadores) per manipular càrregues	4 /13
I0000154	Verificar nivell lumínic mínim (250 lux) a itineraris i llocs de treball	2 /6
I0000155	Controlar la temperatura i velocitat del vent als llocs de treball	14
I0000156	Detecció xarxes instal·lacions encastades o soterrades	16
I0000158	Accessoris dielèctrics (escala, banqueta, bastida, perxa de terra) si hi ha risc contacte elèctric	16
I0000161	Verificar que les connexions de les màquines es facin amb endolls reglamentaris	16
I0000165	En manipular sistemes elèctrics, connexions, etc, verificar que les línies no estan en tensió	16

26. DOCUMENTACIÓ GRÀFICA – PLÀNOLS

Índex de plànols:

1. Situació i emplaçament de l'edifici

2. Àmbit de treballs a coberta

3. Traçat de proteccions individuals i/o col·lectives provisionals i/o definitives



EMPLAÇAMENT
ESCALA 1/7.500





EMPLAÇAMENT
ESCALA 1/2.000

Generalitat de Catalunya Departament de Territori, Habitatge i Transició Ecològica	infraestructures.cat	EMPRESA CONSULTORA: VIELCA INGENIEROS	TÍTOL DEL PROJECTE: INSTAL·LACIÓ FOTOVOLTAICA PER AUTOCONSUM AL L'INSTITUT SALVADOR ESPRIU DE GIRONA	CLAU: ENE-25139	ESCALES: INDICADAS ORIGINALS A3	NOM DEL PLÀNOL: ESTUDI BÀSIC DE SEGURETAT I SALUT SITUACIÓ I EMPLAÇAMENT	DATA: JUNY 2026 NOM FITXER: SS_1. SITUACIÓ I EMPLAÇAMENT.DWG	PLÀNOL NÚM.: 1 FULL 1 DE 1

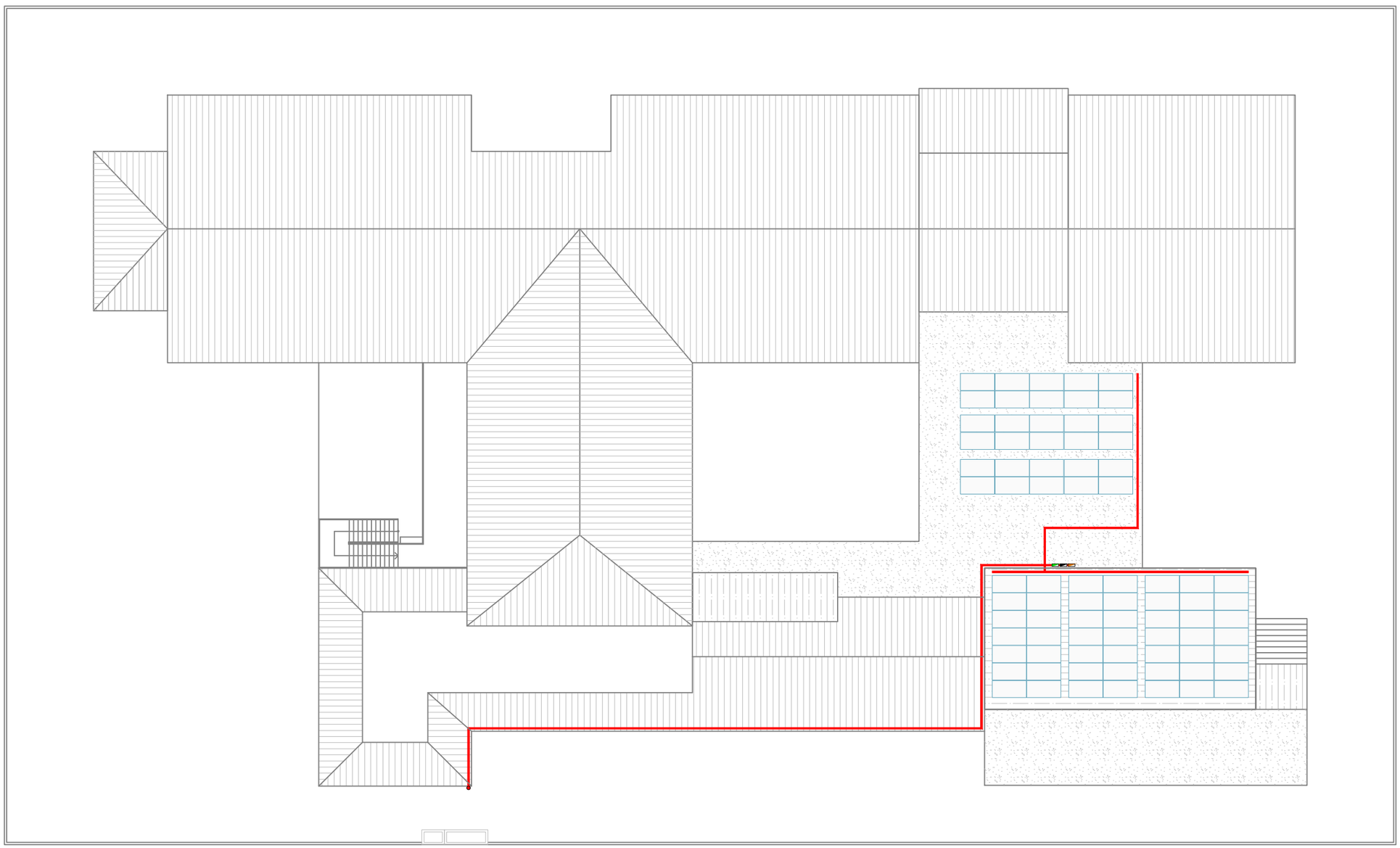

LLEGENDA

CANALITZACIÓ DE REIXA AMB TAPA D'ACER GALVANITZA 50x100 mm

MÓDUL FOTOVOLTAIC

Generalitat de Catalunya
Departament de Territori, Habitatge i Transició Ecològica

infraestructures.cat

EMPRESA CONSULTORA:
VIELCA INGENIEROS

TÍTOL DEL PROJECTE:
INSTAL·LACIÓ FOTOVOLTAICA PER AUTOCONSUM AL L'INSTITUT SALVADOR ESPRIU DE GIRONA

CLAU:
ENE-25139

ESCALES:
1/300
0 1 2 3 4 5 6m
ORIGINALS A3

NOM DEL PLÀNOL:
ESTUDI BÀSIC DE SEGURETAT I SALUT
ÀMBIT DE TREBALLS A COBERTA
PLANTA INSTAL·LACIÓ FOTOVOLTAICA

DATA:
JUNY 2026

PLÀNOL NÚM.:
2

NOM FITXER:
SS_2. ÀMBIT DE TREBALLS A COBERTA.DWG

FULL 1 DE 1

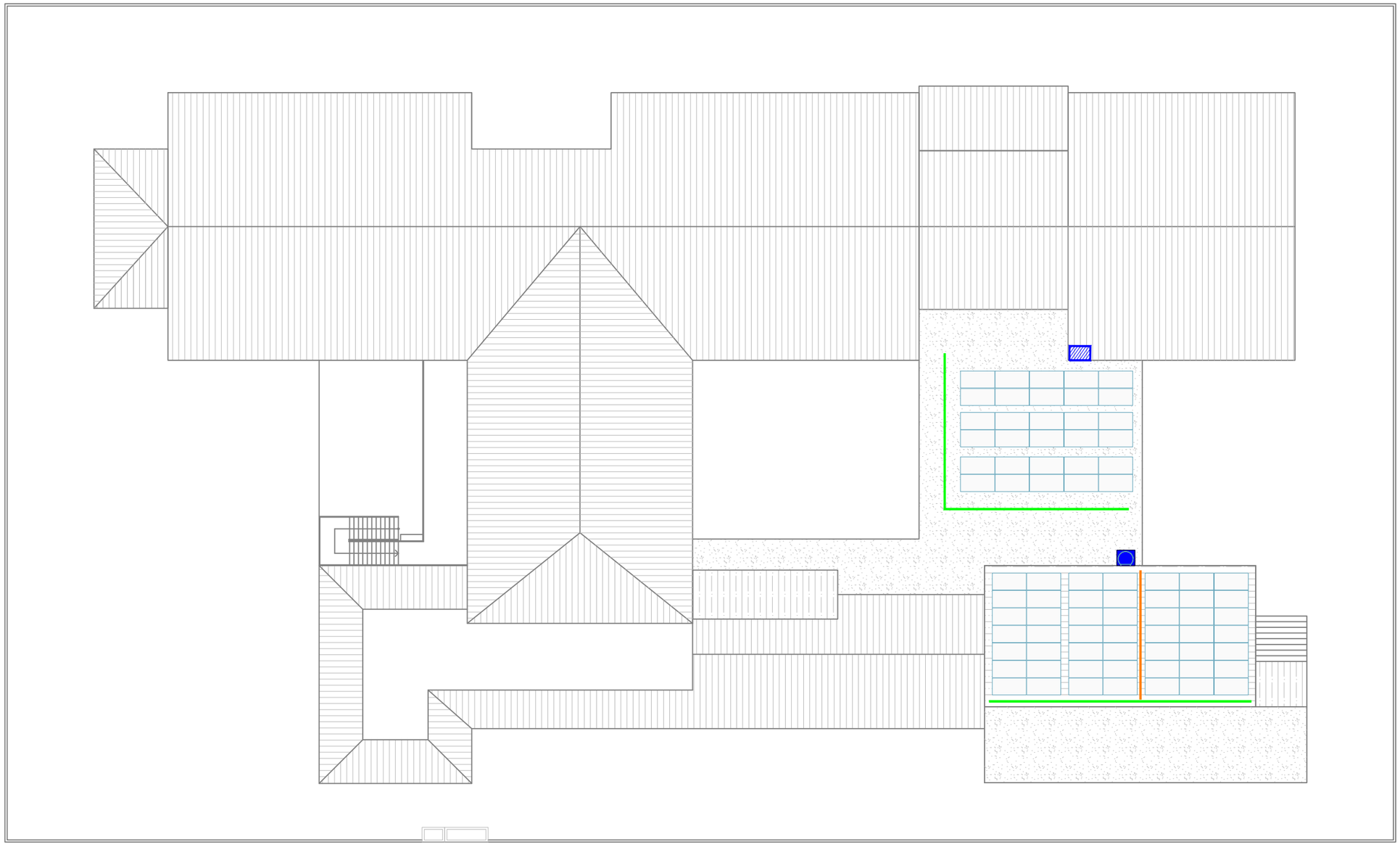

LLEGENDA

- LÍNIA DE VIDA A INSTAL·LAR
- LÍNIA DE VIDA EXISTENT
- ESCALA DE GAT EXISTENT
- ACCÉS A COBERTA

Generalitat de Catalunya
Departament de Territori,
Habitatge i Transició Ecològica

infraestructures.cat

EMPRESA CONSULTORA:
VIELCA INGENIEROS

TÍTOL DEL PROJECTE:
INSTAL·LACIÓ FOTOVOLTAICA PER AUTOCONSUM AL L'INSTITUT SALVADOR ESPRIU DE GIRONA

CLAU:
ENE-25139

ESCALES:
1/300
0 1 2 3 4 5 6m
ORIGINALS A3

NOM DEL PLÀNOL:
ESTUDI BÀSIC DE SEGURETAT I SALUT
TRAÇAT DE PROTECCIONS INDIVIDUALS I/O COL·LECTIVES PROVISIONALS I/O DEFINITIVES

DATA:
JUNY 2026

PLÀNOL NÚM.:
3

NOM FITXER:
SS_3_TRAÇAT DE PROTECCIONS.DWG

FULL 1 DE 1

VIELCA
INGENIEROS

DOCUMENT N.º 3: PLEC DE CONDICIONS TÈCNIQUES

B MATERIALS

B0 MATERIALS BÀSICS

B01 LÍQUIDS

B011 NEUTRES

0.- ELEMENTS QUE CONTEMPLA EL PLEC

B0111000.

1.- DEFINICIÓ I CARACTERÍSTIQUES DELS ELEMENTS

Aigües utilitzades per algun dels usos següents:
- Confecció de formigó
- Confecció de morter
- Confecció de pasta de guix
- Reg de plantacions
- Conglomerats de grava-ciment, terra-ciment, grava-emulsió, etc.
- Humectació de bases o subbases
- Humectació de peces ceràmiques, de ciment, etc.

CARACTERÍSTIQUES GENERALS:
Poden ser utilitzades les aigües potables i les sancionades com a acceptables per la pràctica.

Es poden utilitzar aigües de mar o salines anàlogues per a la confecció o curat de formigons sense armadura. Per a la confecció de formigó armat o pretesat es prohibeix l'ús d'aquestes aigües, tret del cas que es facin estudis especials.
Es podrà utilitzar aigua reciclada provinent del rentat dels camions formigonera a la pròpia central de formigó, sempre que compleixi les especificacions anteriors i la seva densitat sigui <= 1,3 g/cm3 i la densitat total sigui <=1,1 g/cm3
L'aigua a utilitzar tant en el curat com en la pastada del formigó, no ha de contenir cap substància perjudicial en quantitats que puguin afectar a les propietats del formigó o a la protecció de l'armat.
Si ha d'utilitzar-se per a la confecció o el curat de formigó o de morters i no hi ha antecedents de la seva utilització o aquesta presenta algun dubte s'haurà de verificar que acompleix totes aquestes característiques:
- Exponent d'hidrogen pH (UNE 83952): >= 5
- Total de substàncies dissoltes (UNE 83957): <= 15 g/l (15.000 ppm)
- Sulfats, expressats en SO4- (UNE 83956)
  - Ciment tipus SR,SRC: <= 5 g/l (5.000 ppm)
  - Altres tipus de ciment: <= 1 g/l (1.000 ppm)
- Ió clor, expressat en Cl- (UNE 83958)
  - Aigua per a formigó pretesat: <= 1 g/l (1.000 ppm)
  - Aigua per a formigó armat: <= 2 g/l
  - Aigua per a formigó en massa amb armadura de fissuració: <= 2 g/l
- Hidrats de carboni(UNE 83959) : 0
- Substàncies orgàniques solubles en èter (UNE 83960): <= 15 g/l (15.000 ppm)

Álcalis Na2O: >= 1,5 g/l
Ió clor total aportat per components d'un formigó no pot superar:
- Pretensat: <= 0,2% pes de ciment
- Armat: <= 0,4% pes de ciment
- En massa amb armadura de fissuració: <= 0,4% pes de ciment

2.- CONDICIONS DE SUBMINISTRAMENT I EMMAGATZEMATGE

Subministrament i emmagatzematge: De manera que no s'alterin les seves condicions.

3.- UNITAT I CRITERIS D'AMIDAMENT

Unitat d'amidament: la indicada a la descripció de l'element
Criteri d'amidament: quantitat necessària subministrada a l'obra

4.- NORMATIVA DE COMPLIMENT OBLIGATORI

Real Decreto 470/2021, de 29 de junio, por el que se aprueba el Código Estructural.

5.- CONDICIONS DE CONTROL DE RECEPCIÓ

OPERACIONS DE CONTROL:
Abans de l'inici de l'obra i si no es tenen antecedents de l'aigua que es vol utilitzar, o es tenen dubtes, s'ha d'analitzar l'aigua per determinar:
- Exponent d'hidrogen pH (UNE 83952)
- Contingut de substàncies dissoltes (UNE 83957)
- Contingut de sulfats, expressats en SO4 (UNE 83956)
Contingut en ió clor Cl- (UNE 83958)
- Contingut d'hidrats de carboni (UNE 83959)
- Contingut de substàncies orgàniques solubles en èter (UNE 83960)
En cas d'utilitzar aigua potable de la xarxa de subministrament, no serà obligatori realitzar els assajos anteriors.
En altres casos, la DF o el Responsable de la recepció en el cas de centrals de formigó preparat o de prefabricats, s'ha de disposar la realització dels assajos en laboratoris contemplats en l'apartat 78.2.2.1, per tal de comprovar el compliment de les especificacions de l'article 29 del CODI ESTRUCTURAL.
CRITERIS DE PRESA DE MOSTRES:
Els controls s'han de realitzar segons les instruccions de la DF i el CODI ESTRUCTURAL, realitzant-se la presa de mostres segons la UNE 83951.
INTERPRETACIÓ DE RESULTATS I ACTUACIONS EN CAS D'INCOMPLIMENT:
No s'ha d'acceptar l'aigua que no compleixi les especificacions, ni per a l'amasat ni per al curat.

B0 MATERIALS BÀSICS

B03 GRANULATS

B031 SORRES

0.- ELEMENTS QUE CONTEMPLA EL PLEC

B0311010.

1.- DEFINICIÓ I CARACTERÍSTIQUES DELS ELEMENTS

Sorra procedent de roques calcàries, roques granítiques, marbres blancs i durs, o sorra procedent del reciclatge de residus de la construcció i demolició en una planta legalment autoritzada per al tractament d'aquest tipus de residu.
S'han considerat els tipus següents:
- Sorra de marbre blanc
- Sorra per a confecció de formigons, d'origen:
Sorra per a confecció de formigons, d'origen:
  - De pedra calcària
  - De pedra granítica
- Sorra per a confecció de morters
- Sorra per a reblert de rases amb canonades
- Sorres procedents de reciclatge de residus de la construcció i demolicions
CARACTERÍSTIQUES GENERALS:
El contractista ha de sotmetre a l'aprovació de la DF les pedreres o dipòsits d'on s'han d'obtenir els àrids, aportant tots els elements justificatius que cregués convenients o que li fossin requerits pel Director d'Obra, entre d'altres:
- Classificació geològica.
- Estudi de morfologia.
- Aplicacions anteriors.
La DF ha de poder refusar totes aquelles procedències que, al seu criteri, obligarien a un control massa freqüent dels materials que se n'extraguessin.
Els grànuls han de tenir forma arrodonida o polièdrica.
La composició granulomètrica ha de ser l'adequada al seu ús, o si no consta, la que estableixi explícitament la DF.
No ha de tenir margues o altres materials estranys.
Contingut de pirites o d'altres sulfurs oxidables: 0%
Contingut de matèria orgànica (UNE-EN 1744-1): Color més clar que el patró
Contingut de terrossos d'argila (UNE 7133): <= 1% en pes
Els àrids no han de ser reactius amb el ciment. No s'utilitzaran àrids procedents de roques

toves, friables, poroses, etc., ni els que continguin nòduls de guix, compostos ferrosos, sulfurs oxidables, etc, en quantitats superiors a les contemplades a l'EHE
Els àrids reciclats hauran de complir amb les especificacions de l'article 28 de l'EHE. A més, els que provinguin de formigons estructurals sans, o de resistència elevada, han de ser adequats per a la fabricació de formigó reciclat estructural, complint una sèrie de requisits:

- Dimensió mínima permesa = 4 mm
- Terrossos d'argila per a un formigó amb menys del 20% d'àrid reciclat: <= 0,6%
- Terrossos d'argila per a un formigó amb 100% d'àrid reciclat: <= 0,25%
- Absorció d'aigua per a un formigó amb menys del 20% d'àrid reciclat: <= 7%
- Absorció d'aigua per a un formigó amb més del 20% d'àrid reciclat: <= 5%
- Coeficient de Los Ángeles: <= 40
- Continguts màxims d'impureses:
  - Material ceràmic: <= 5% del pes
  - Partícules lleugeres: <= 1% del pes
  - Asfalt: <= 1% del pes
  - Altres: <= 1,0 % del pes

En els valors de les especificacions no citades, es mantenen els establerts en l'article 28 de l'EHE.
SORRA DE MARBRE BLANC:
Barreja amb granulats blancs diferents del marbre: 0%
SORRA PER A LA CONFECCIÓ DE FORMIGONS:
Es denomina sorra a la barreja de les diferents fraccions d'àrid fi que s'utilitzen per a la confecció del formigó
Designació: d/D - IL - N
d/D: Fracció granulomètrica, d tamany mínim i D tamany màxim
IL: Presentació, R rodat, T triturat (matxuqueig) i M barreja
N: Naturalesa de l'àrid (C, calcari; S, silici; G,granític; O, ofita; B, basalt; D, dolomític; Q, traquita; I, fonolita; V, varis; A, artificial i R, reciclat
Mida dels granuls (Tamís 4 UNE-EN 933-2): <= 4 mm
Material retingut pel tamís 0,063 (UNE_EN 933-2) i que sura en un líquid de pes específic 20 kN/m3 (UNE EN 1744-1): <= 0,5% en pes
Compostos de sofre expressats en SO3 i referits a granulat sec (UNE-EN 1744-1): <= 1% en pes
Reactivitat potencial amb els àlcalis del ciment (UNE 146507-2)
Sulfats solubles en àcid, expressats en SO3 i referits al granulat sec (UNE-EN 1744-1): <= 0,8% en pes
Clorurs expressats en Cl- i referits al granulat sec (UNE-EN 1744-1):
- Formigó armat o en massa amb armadures de fissuració: <= 0,05% en pes
- Formigó pretesat: <= 0,03% en pes

Ió clor total aportat per components d'un formigó no pot superar:
- Pretensat: <= 0,2% pes de ciment
- Armat: <= 0,4% pes de ciment
- En massa amb armadura de fissuració: <= 0,4% pes de ciment

Estabilitat (UNE-EN 1367-2):
- Pèrdua de pes amb sulfat sòdic: <= 10%
- Pèrdua de pes amb sulfat magnèsic: <= 15%

Pèrdua de pes amb sulfat magnèsic (UNE-EN 1367-2) quan el formigó estigui sotmès a una classe d'exposició H o F, i l'àrid fi tingui una absorció d'aigua >1%: <= 15%
Coeficient de friabilitat (UNE 83115)
- Per formigons d'alta resistència: < 40
- Formigons en massa o armats amb Fck<=30 N/mm2: < 50

Els àrids no han de presentar reactivitat potencial amb els àlcalis del formigó. Per a comprovar-ho, s'ha de realitzar en primer lloc un anàlisi petrogràfic, per a obtenir el tipus de reactivitat que, en el seu cas, puguin presentar. Si d'aquest estudi es dedueix la possibilitat de reactivitat àlcali sílice o àlcali silicat, s'ha de realitzar l'assaig descrit a l'UNE 146.508 EX. Si el tipus de reactivitat potencial és àlcali carbonat, s'ha de realitzar l'assaig descrit a l'UNE 146.507 EX Part 2.
La corba granulomètrica de l'àrid fi, ha d'estar compresa dins del fus següent:

Límits	Material retingut acumulat, en % en pes,en els tamisos						
	4 mm	2 mm	1 mm	0,5 mm	0,25 mm	0,125 mm	0,063 mm
Superior	0	4	16	40	70	77	(1)
Inferior	15	38	60	82	94	100	100

(1) Aquest valor varia en funció del tipus i origen de l'àrid.
SORRA DE PEDRA GRANÍTICA PER A LA CONFECCIÓ DE FORMIGONS:
Contingut màxim de fins que passen pel tamís 0,063 mm (UNE-EN 933-1):
- Granulat gruixut:
  - Qualsevol tipus: <= 1,5% en pes
- Granulat fí:
  - Granulat arrodonit: <= 6% en pes

- Granulat de matxuqueig no calcari per a obres sotmeses a exposició IIIa,b,c, IV o alguna classe específica d'exposició: <= 6% en pes
- Granulat de matxuqueig no calcari per a obres sotmeses a exposició I,IIa,b o cap classe específica d'exposició: <= 10% en pes

Equivalent de sorra (EAV)(UNE_EN 933-8):
- Per a obres en ambients I, IIa,b o cap classe específica d'exposició: >= 70
- Resta de casos: >= 75

Absorció d'aigua (UNE-EN 1097-6): <= 5%
SORRA DE PEDRA CALCÀRIA PER A LA CONFECCIÓ DE FORMIGONS:
Contingut màxim de fins que passen pel tamís 0,063 mm (UNE-EN 933-1):
- Granulat gruixut:
  - Qualsevol tipus: <= 1,5% en pes
- Granulat fí:
  - Granulat arrodonit: <= 6% en pes
  - Granulat de matxuqueig calcari per a obres sotmeses a exposició IIIa,b,c,IV o alguna classe específica d'exposició: <= 10% en pes
  - Granulat de matxuqueix calcari per a obres sotmeses a exposició I,IIa,b o cap classe específica d'exposició: <= 16% en pes

Valor blau de metilè(UNE 83130):
- Per a obres sotmeses a exposició I,IIa,b o cap classe específica d'exposició: <= 0,6% en pes
- Resta de casos: <= 0,3% en pes

SORRA PER A LA CONFECCIÓ DE MORTERS:
La composició granulomètrica ha de quedar dintre dels límits següents:

Tamís UNE 7-050 mm	Percentatge en pes que passa pel tamís	Condicions
5,00	A	A = 100
2,50	B	60 <= B <= 100
1,25	C	30 <= C <= 100
0,63	D	15 <= D <= 70
0,32	E	5 <= E <= 50
0,16	F	0 <= F <= 30
0,08	G	0 <= G <= 15
Altres condi-cions		C - D <= 50 D - E <= 50 C - E <= 70

Mida dels grànuls: <= 1/3 del gruix del junt
Contingut de matèries perjudicials: <= 2%
GRANULATS PROCEDENTS DE RECICLATGE DE RESIDUS DE LA CONSTRUCCIÓ I DEMOLICIONS:
El material ha de procedir d'una planta autoritzada legalment per al tractament de residus de la construcció.
El material no ha de ser susceptible de cap mena de meteorització o d'alteració física o química sota les condicions més desfavorables que presumiblement es puguin donar al lloc d'utilització.
No han de donar lloc, amb l'aigua, a dissolucions que puguin causar danys a estructures, capes de ferms, o contaminar el sòl o corrents d'aigua.
S'ha considerat que l'ús serà el reblert de rases amb canonades.
Per a qualsevol utilització diferent d'aquesta, es requereix l'acceptació expressa de la direcció facultativa i la justificació mitjançant els assaigs que pertoquin que es compleixen les condicions requerides per a l'us al que es pretén destinar.

2.- CONDICIONS DE SUBMINISTRAMENT I EMMAGATZEMATGE

Subministrament i emmagatzematge: De manera que no s'alterin les seves condicions.
Cada remesa de sorra s'ha de descarregar en una zona ja preparada de sòl sec.
Les sorres de tipus diferents s'han d'emmagatzemar per separat.
Els àrids s'han d'emmagatzemar de tal manera que quedin protegits contra la contaminació, i evitant la seva possible segregació, sobretot durant el seu transport. Es recomana emmagatzemar-los sota cobert per evitar els canvis de temperatura del granulat, i en un terreny sec i net destinat a l'apilament dels àrids. Les sorres d'altres tipus s'han d'emmagatzemar per separat.

3.- UNITAT I CRITERIS D'AMIDAMENT

Unitat d'amidament: la indicada a la descripció de l'element
Criteri d'amidament: quantitat necessària subministrada a l'obra

4.- NORMATIVA DE COMPLIMENT OBLIGATORI

SORRA PER A LA CONFECCIÓ DE FORMIGONS:
Real Decreto 1247/2008, de 18 de julio, por el que se aprueba la Instrucción de Hormigón Estructural (EHE-08).
SORRA PER A LA CONFECCIÓ DE MORTERS:
Real Decreto 1247/2008, de 18 de julio, por el que se aprueba la Instrucción de Hormigón Estructural (EHE-08).
UNE-EN 12620:2003 Áridos para hormigón.
Documento Básico de Seguridad estructural Fábrica DB-SE-F, parte II del CTE, aprobado por el Real Decreto 314/2006.
GRANULATS PROCEDENTS DE RECICLATGE DE RESIDUS DE LA CONSTRUCCIÓ I DEMOLICIONS:
Decret Legislatiu 1/2009, de 21 de juliol, pel qual s'aprova el Text refós de la Llei reguladora dels residus.
SORRES PER A ALTRES USOS:
No hi ha normativa de compliment obligatori.

5.- CONDICIONS DE CONTROL DE RECEPCIÓ

CONDICIONS DE MARCATGE I CONTROL DE LA DOCUMENTACIÓ:
L'entrega de granulat a l'obra ha d'anar acompanyada d'un full de subministrament proporcionat pel subministrador, en el que hi han de constar com a mínim les següents dades:
- Identificació del subministrador
- Número del certificat de marcatge CE o indicació d'autoconsum
- Número de sèrie de la fulla de subministrament
- Nom de la cantera
- Data del lliurament
- Nom del peticionari
- Designació de l'àrid segons l'article 28.2 de l'EHE
- Quantitat de granulat subministrat
- Identificació del lloc de subministrament

El fabricant ha de proporcionar la informació relativa a la granulometria i a les toleràncies de l'àrid subministrat.
El subministrador ha de posar a disposició de la DF en el cas que aquesta ho sol·liciti, la documentació següent, que acredita el marcatge CE, segons el sistema d'avaluació de conformitat aplicable, d'acord amb el que disposa l'apartat 7.2.1 del CTE:
- Productes per a carreteres i altres treballs d'obres públiques i edificació de Funcio: Aplicacions que exigeixen requisits de seguretat molt estrictes*. * Requisits que han de ser definits per lleis, reglaments i normes administratives nacionals de cada estat membre,
- Productes per a edificació, fabricació de productes de formigó prefabricat, carreteres i altres treballs d'obres públiques de Funcio: Aplicacions que exigeixen requisits de seguretat molt estrictes*. * Requisits que han de ser definits per lleis, reglaments i normes administratives nacionals de cada estat membre:
    - Sistema 2+: Declaració de Prestacions
- Productes per a edificació, fabricació de productes de formigó prefabricat, carreteres i altres treballs d'obres públiques de Funcio: Aplicacions que no exigeixen requisits de seguretat molt estrictes*. * Requisits que han de ser definits per lleis, reglaments i normes administratives nacionals de cada estat membre,
- Productes per a carreteres i altres treballs d'obres públiques i edificació de Funcio: Aplicacions que no exigeixen requisits de seguretat molt estrictes*. * Requisits que han de ser definits per lleis, reglaments i normes administratives nacionals de cada estat membre:
    - Sistema 4: Declaració de Prestacions

El símbol de marcatge de conformitat CE s'ha d'estampar d'acord amb la Directiva 93/68CE i ha d'estar visible sobre el producte o sobre etiqueta, embalatge o documentació comercial i ha d'anar acompanyat de la següent informació:
- Número d'identificació de l'organisme de certificació
- Nom o marca d'identificació i direcció del fabricant
- Les dues últimes xifres de l'any d'impressió del marcatge
- Referència a la norma (UNE-EN 12620)
- Descripció del producte (nom genèric, material, ús previst)
- Designació del producte
- Informació de les característiques essencials aplicables

A la documentació del marcatge haurà d'indicar:
- Nom del laboratori que ha realitzat els assajos
- Data d'emissió del certificat
- Garantia de que el tractament estadístic és l'exigit en el marcatge
- Estudi de fins que justifiqui experimentalment el seu ús, en el cas que hi hagi àrids que no compleixen amb l'article 28.4.1.

L'àrid reciclat ha d'incloure en la seva documentació:
- Naturalesa del material
- Planta productora de l'àrid i empresa transportista de la runa
- Presència d'impureses
- Detalls de la seva procedència
- Altre informació que resulti rellevant

En el cas que el material declari contingut reciclat, el fabricant ha de mostrar, si se li demana, la documentació que acrediti aquest contingut.
OPERACIONS DE CONTROL:
Els àrids han de disposar del marcatge CE, de tal manera que la comprovació de la seva idoneïtat per al seu ús es farà mitjançant un control documental del marcatge per tal de determinar el compliment de les especificacions del projecte i de l'article 28 de l'EHE.
En el cas d'àrids d'autoconsum, el Constructor o el Subministrador ha d'aportar un certificat d'assaig, de com a màxim tres mesos d'antiguitat, realitzat en un laboratori de control dels contemplats en l'article 78.2.2.1 de l'EHE, que verifiqui el compliment de les especificacions de l'àrid subministrat respecte l'article 28 de l'EHE.
La DF ha de poder valorar el nivell de garantia del distintiu, i en cas de no disposar de suficient informació, ha de poder determinar l'execució de comprovacions mitjançant assaigs.
La DF, a més, ha de valorar si realitzar una inspecció a la planta de fabricació, a poder ser, abans del subministra de l'àrid, per comprovar la idoneïtat per a la seva fabricació. En cas necessari, la DF ha de poder realitzar els assaigs següents per a verificar la conformitat de les especificacions:
- Matèria orgànica (UNE-EN 1744-1).
- Terrossos d'argila (UNE 7133).
- Material retingut pel garbell 0.063 UNE (UNE EN 933-2) i que sura en un líquid de pes específic 2 (UNE EN 1744-1).
- Compostos de sofre (SO3)- respecte al granulat sec (UNE-EN 1744-1).
- Sulfats solubles en àcid (UNE-EN 1744-1).
- Contingut d'Ió CL- (UNE-EN 1744-1).
- Assaig petrogràfic
- Reactivitat potencial amb els àlcalis del ciment (UNE 146-507 i UNE 146-508).
- Equivalent de sorra (UNE-EN 933-8).
- Absorció d'aigua (UNE-EN 1097-6).
- Assaig d'identificació per raigs X.
- Pèrdua de pes amb sulfat magnèsic (UNE-EN 1367-2)
- Assaig granulomètric (UNE-EN 933-2)
- Coeficient de friabilitat (UNE 83115)

Un cop s'hagi realitzat l'apilament, s'ha de realitzar una inspecció visual, i si es considera necessari, s'han de prendre mostres per realitzar els assaigs corresponents.
S'ha de poder acceptar la sorra que no compleixi amb els requisits sempre i quan mitjançant rentat, cribatge o mescla, assoleixi les condicions exigides.
CRITERIS DE PRESA DE MOSTRES:
Els controls s'han de realitzar segons les instruccions de la DF i la norma EHE.
INTERPRETACIÓ DE RESULTATS I ACTUACIONS EN CAS D'INCOMPLIMENT:
No s'ha d'acceptar la sorra que no compleixi totes les especificacions indicades al plec de condicions. Si la granulometria no s'ajusta a la utilitzada per a l'establiment de les dosificacions aprovades, s'hauran de projectar i aprovar noves fórmules de treball.
No s'han d'utilitzar àrids fins els quals l'equivalent de sorra sigui inferior a:
- 70, en obres sotmeses a les classes I, IIa o IIb, i no sotmeses a cap classe específica d'exposició
- 75, en la resta de casos

En cas que les sorres procedents del matxuqueig de roques calcàries o de roques dolomítiques que no compleixin l'especificació de l'equivalent de sorra, s'han de poder acceptar si l'assaig del blau de metilè (UNE-EN 933-9) compleix el següent:
- Per a obres amb classe general d'exposició I, IIa o IIb (i sense classe específica): <= 0,6% en pes
- Resta de casos: <= 0,3% en pes

Si el valor del blau de metilè fos superior als valors anteriors, i es presentin dubtes de la presència d'argila en els fins, s'ha de poder realitzar un assaig de rajos X per a la seva detecció i identificació: s'ha de poder utilitzar l'àrid fi si les argiles són del tipus caolinita o illita, i si les propietats del formigó amb aquest àrid són les mateixes que les d'un que tingui els mateixos components però sense els fins.
S'han de poder utilitzar sorres rodades, o procedents de roques matxucades, o escòries siderúrgiques adequades, en la fabricació de formigó d'ús no estructural.

B0 MATERIALS BÀSICS

B03 GRANULATS

B033 GRAVES

0.- ELEMENTS QUE CONTEMPLA EL PLEC

B0330A00.

1.- DEFINICIÓ I CARACTERÍSTIQUES DELS ELEMENTS

Granulats utilitzats per a algun dels usos següents:
- Confecció de formigons
- Confecció de barreges grava-ciment per a paviments
- Material per a drenatges
- Material per a paviments

El seu origen pot ser:
- Granulats naturals, procedents d'un jaciment natural
- Granulats naturals, obtinguts per matxucament de roques naturals
- Granulats procedents d'escòries siderúrgiques refredades per aire
- Granulats procedents del reciclatge de residus de la construcció o demolicions, provenints d'una planta legalment autoritzada per al tractament d'aquests residus

Els granulats naturals poden ser:
- De pedra granítica
- De pedra calcària

Els granulats procedents del reciclatge d'enderrocs de la construcció que s'han considerat són els següents:
- Granulats reciclats provinents de construcció de maó
- Granulats reciclats provinents de formigó
- Granulats reciclats mixtes
- Granulats reciclats prioritariament naturals

CARACTERÍSTIQUES GENERALS:
El contractista ha de sotmetre a l'aprovació de la DF les pedreres o dipòsits d'on s'han d'obtenir els àrids, aportant tots els elements justificatius que cregués convenients o que li fossin requerits pel Director d'Obra, entre d'altres:
- Classificació geològica.
- Estudi de morfologia.
- Aplicacions anteriors.

La DF ha de poder refusar totes aquelles procedències que, al seu criteri, obligarien a un control massa freqüent dels materials que se n'extraguessin.
CARACTERÍSTIQUES GENERALS DELS GRANULATS RECICLATS
Els granulats procedents de reciclatge d'enderrocs no han de contenir en cap cas restes provinents de construccions amb patologies estructurals, com ara ciment aluminós, granulats amb sulfurs, sílice amorfa o corrosió de les armadures.
Els grànuls han de tenir forma arrodonida o polièdrica.
La composició granulomètrica ha de ser l'adequada al seu ús i ha de ser la que es defineix a la partida d'obra en què intervingui o, si no hi consta, la que estableixi explícitament la DF.
Han de ser nets, resistents i de granulometria uniforme.
No han de tenir pols, brutícia, argila, margues o d'altres matèries estranyes.
Diàmetre mínim: 98% retingut tamís 4 (UNE-EN 933-2)
Els àrids reciclats hauran de complir amb les especificacions de l'article 30 del CODI ESTRUCTURAL. A més, els que provinguin de formigons estructurals sans, o de resistència elevada, han de ser adequats per a la fabricació de formigó reciclat estructural, complint una sèrie de requisits:
- Dimensió mínima permesa = 4 mm
- Terrossos d'argila per a un formigó amb menys del 20% d'àrid reciclat: <= 0,6%
- Terrossos d'argila per a un formigó amb 100% d'àrid reciclat: <= 0,25%
- Absorció d'aigua per a un formigó amb menys del 20% d'àrid reciclat: <= 7%
- Absorció d'aigua per a un formigó amb més del 20% d'àrid reciclat: <= 5%
- Coeficient de Los Ángeles: <= 40
- Continguts màxims d'impureses:
  - Material ceràmic: <= 5% del pes
  - Partícules lleugeres: <= 1% del pes
  - Asfalt: <= 1% del pes
  - Altres: <= 1,0 % del pes

En els valors de les especificacions no citades, es mantenen els establerts en l'article 30 del CODI ESTRUCTURAL.
GRANULATS PROCEDENTS DE RECICLATGE DE RESIDUS DE LA CONSTRUCCIÓ I DEMOLICIONS:
El material ha de procedir d'una planta autoritzada legalment per al tractament de residus de la construcció.
El material no ha de ser susceptible de cap mena de meteorització o d'alteració física o química sota les condicions més desfavorables que presumiblement es puguin donar al lloc d'utilització.
No han de donar lloc, amb l'aigua, a dissolucions que puguin causar danys a estructures, capes de ferms, o contaminar el sòl o corrents d'aigua.

GRANULATS RECICLATS PROVINENTS DE CONSTRUCCIÓ DE MAÓ:
El seu origen ha de ser construccions de maó, amb un contingut final de ceràmica superior al 10% en pes.
Contingut de maó + morters + formigons: >= 90% en pes
Contingut d'elements metàl·lics: Nul
Ús admissible: Reblerts per a drenatges i protecció de cobertes
GRANULATS RECICLATS PROVINENTS DE FORMIGONS:
El seu origen ha de ser de construccions de formigó, sense barreja d'altres enderrocs.
Contingut de formigó: > 95%
Contingut d'elements metàl·lics: Nul
Ús admissible:
- Drenatges
- Formigons de resistència característica <= 20 N/mm2
- Protecció de cobertes
- Bases i subbases de paviments

GRANULATS RECICLATS MIXTES:
El seu origen ha de ser enderrocs de construccions de maó i formigó, amb una densitat dels elements massissos > 1600 kg/m3.
Contingut de ceràmica: <= 10% en pes
Contingut total de matxuca de formigó + maó + morter: >= 95% en pes
Contingut d'elements metàl·lics: Nul
Ús admissible:
- Drenatges
- Formigons en massa

GRANULATS RECICLATS PRIORITARIAMENT NATURALS:
Granulats obtinguts de pedrera amb incorporació d'un 20% de granulats reciclats provinents de formigó.
Ús admissible:
- Drenatges i formigons.

S'han considerat les següents utilitzacions de les graves:
- Per a confecció de formigons
- Per a drens
- Per a paviments
- Per a confecció de mescles grava-ciment tipus GC-1 o GC-2

GRANULATS PROCEDENTS D'ESCORIES SIDERÚRGIQUES
Contingut de silicats inestables: Nul
Contingut de compostos fèrrics: Nul
GRAVA PER A LA CONFECCIÓ DE FORMIGONS:
Es denomina grava a la barreja de les diferents fraccions de granulat gruixut que s'utilitzen per a la confecció del formigó
Designació: d/D - IL - N
d/D: Fracció granulomètrica, d tamany mínim i D tamany màxim
IL: Presentació, R rodat, T triturat (matxuqueig) i M barreja
N: Naturalesa de l'àrid (C, calcari; S, silici; G,granític; O, ofita; B, basalt; D, dolomític; Q, traquita; I, fonolita; V, varis; A, artificial i R, reciclat
La grandària màxima D d'un granulat gruixut (grava) utilitzat per la confecció de formigó serà menor que les següents dimensions:
- 0,8 de la distància lliure horitzontal entre beines o armadures que formin grup, o entre un parament de la peça i una beina o armadura que formi un angle >45° (amb la direcció de formigonat)
- 1,25 de la distància entre un parament de la peça i una beina o armadura que formi un angle <=45° (amb la direcció de formigonat)
- 0,25 de la dimensió mínima de la peça que es formigona amb les excepcions següents:
  - Lloses superiors de sostres, amb TMA < 0,4 del gruix mínim
  - Peces d'execució molt curosa i elements en els que l'efecte de la paret de l'encofrat sigui reduït (sostres encofrats a una sola cara), amb TMA < 0,33 del gruix mínim

Quan el formigó passi entre vàries armadures, l'àrid gruixut serà el mínim valor entre el primer punt i el segon del paràgraf anterior.
Tot el granulat ha de ser d'una mida inferior al doble del límit més petit aplicable a cada cas.
Contingut de matèria orgànica (UNE-EN 1744-1): Color més clar que el patró
Fins que passen pel tamís 0,063 (UNE-EN 933-2):
- Per a graves calcàries i granítiques: <= 1,5% en pes
- Granulats, reciclats de formigó o prioritariament naturals: < 3%
- Per a granulats reciclats mixtos: < 5%

L'índex de llenques per a un granulat gruixut segons UNE-EN 933-3: <= 35%
Material retingut pel tamís 0,063 (UNE_EN 933-2) i que sura en un líquid de pes específic 20 kN/m3 (UNE EN 1744-1):
- Granulats naturals <= 1% en pes

Compostos de sofre expressats en SO3 i referits a granulat sec (UNE-EN 1744-1):
- Granulats naturals: <= 1% en pes
- Granulats d'escòries siderúrgiques: <= 2% en pes
- Granulats reciclats mixtos: <= 1% en pes

- Granulats amb sulfurs de ferro oxidables en forma de pirrotina: <= 0,1% en pes
- Altres granulats: <= 0,4% en pes

Sulfats solubles en àcids, expressats en SO3 i referits a granulat sec (UNE-EN 1744-1):
- Granulats naturals: <= 0,8% en pes
- Granulats d'escòries siderúrgiques: <= 1% en pes

Clorurs expressats en Cl- i referits a granulat sec (UNE-EN 1744-1):
- Formigó armat o en massa amb armadura de fissuració: <= 0,05% en massa
- Formigó pretesat: <= 0,03% en massa

Ió clor total aportat per components d'un formigó no pot superar:
- Pretensat: <= 0,2% pes de ciment
- Armat: <= 0,4% pes de ciment
- En massa amb armadura de fissuració: <= 0,4% pes de ciment

Contingut de pirites o d'altres sulfurs: 0%

Contingut d'ió Cl-:
- Granulats reciclats mixtos: < 0,06%

El contingut de matèria orgànica que sura en un líquid de pes específic 2 segons la UNE-EN 1744-1(Apart.) 14.2 serà <= 1% per a granulats gruixuts.

Contingut de materials no petris (roba, fusta, paper...):
- Granulats reciclats provinents de formigó o mixtos: < 0,5%
- Altres granulats: Nul

Contingut de restes d'asfalt:
- Granulat reciclat mixt o provinent de formigó: < 0,5%
- Altres granulats: Nul

Reactivitat:
- Àlcali-sílici o àlcali-silicat (Mètode químic UNE 146-507-1 EX o Mètode accelerat UNE 146-508 EX): Nul·la
- Àlcali-carbonat (Mètode químic UNE 146-507-2): Nul·la

Estabilitat (UNE-EN 1367-2):
- Pèrdua de pes amb sulfat magnèsic: <= 18%

Resistència a la fragmentació segons UNE-EN 1097-2 (Assaig de los Ángeles):
- Granulats gruixuts naturals: <= 40

Absorció d'aigua:
- Granulats gruixuts naturals (UNE-EN 1097-6): < 5%
- Granulats reciclats provinents de formigó: < 10%
- Granulats reciclats mixtos: < 18%
- Granulats reciclats prioritariament naturals: < 5%

Pèrdua de pes amb cinc cicle de sulfat de magnesi segons UNE-EN 1367-2:
- Granulats gruixuts naturals: <= 18%

Els àrids no han de presentar reactivitat potencial amb els àlcalis del formigó. Per a comprovar-ho, s'ha de realitzar en primer lloc un anàlisi petrogràfic, per a obtenir el tipus de reactivitat que, en el seu cas, puguin presentar. Si d'aquest estudi es dedueix la possibilitat de reactivitat àlcali sílice o àlcali silicat, s'ha de realitzar l'assaig descrit a l'UNE 146.508 EX. Si el tipus de reactivitat potencial és àlcali carbonat, s'ha de realitzar l'assaig descrit a l'UNE 146.507 EX Part 2.

Els àrids no han de ser reactius amb el ciment. No s'utilitzaran àrids procedents de roques toves, friables, poroses, etc., ni els que continguin nòduls de guix, compostos ferrosos, sulfurs oxidables, etc, en quantitats superiors a les contemplades al CODI ESTRUCTURAL.

GRAVA PER A DRENATGES:

El granulat ha de ser procedent d'un jaciment natural, del matxuqueig de roques naturals, o del reciclatge d'enderrocs. No ha de presentar restes d'argila, margues o altres materials estranys.

La mida màxima dels grànuls ha de ser de 76 mm (tamís 80 UNE) i el garbellat ponderal acumulat pel tamís 0,08 UNE ha de ser <= 5%. La composició granulomètrica ha de ser fixada explícitament per la DF segons les característiques del terreny per drenar i del sistema de drenatge.

Plasticitat: No plàstic

Coeficient de desgast (assaig "Los Ángeles" UNE-EN 1097-2): <= 40

Equivalent de sorra (UNE-EN 933-8): > 30

Condicions generals de filtratge:
- F15/d85: < 5
- F15/d15: < 5
- F50/d50: < 5

(Fx = grandària superior de la fracció x% en pes del material filtrant, dx = grandària superior de la proporció x% del terreny a drenar)

A més, el coeficient d'uniformitat del filtre ha de ser:
- F60/F10: <20

Condicions de la granulometria en funció del sistema previst d'evacuació de l'aigua:
- Per a tubs perforats: F85/Diàmetre de l'orifici: > 1
- Per a tubs amb juntes obertes: F85/ Obertura de la junta: > 1,2
- Per a tubs de formigó porós: F85/d15 de l'àrid del tub: > 0,2
- Si es drena per metxinals: F85/ diàmetre del metxinal: > 1

Quan no sigui possible trobar un material granular d'aquestes condicions es faran filtres granulars compostos de vàries capes. La més gruixuda es col·locarà al costat del sistema

d'evacuació. Aquesta complirà les condicions de filtre respecte a la següent i així successivament fins arribar al replè o al terreny natural. Es podrà recórrer a l'ús de filtres geotèxtils.
Quan el terreny natural estigui constituït per materials amb graves i boles a efectes del compliment de les condicions anteriors, s'atendrà únicament a la corba granulomètrica de la fracció del mateix inferior a 25 mm.
Si el terreny no és cohesiu i està compost per sorra fina i llims, el material drenant haurà de complir, a més de les condicions generals de filtre, la condició: F15 > 1 mm.
Si el terreny natural és cohesiu, compacte i homogeni, sense restes de sorra o llims, les condicions de filtre 1 i 2 s'han de substituir per: 0,1 mm > F15 > 0,4 mm
En els drens cecs, el material de la zona permeable central haurà de complir les següents condicions:
- Mida màxima de l'àrid: Entre 20 mm i 80 mm
- Coeficient d'uniformitat: F60/F10 < 4

Si s'utilitza granulats reciclats s'ha de comprovar que l'inflament (assaig CBR (NLT-111)) sigui inferior al 2% (UNE 103502).

2.- CONDICIONS DE SUBMINISTRAMENT I EMMAGATZEMATGE

CONDICIONS GENERALS:
Subministrament i emmagatzematge: De manera que no s'alterin les seves condicions.
Cada remesa de grava s'ha de descarregar en una zona ja preparada de sòl sec
Les graves de tipus diferents s'han d'emmagatzemar per separat
Els àrids s'emmagatzemaran de tal manera que quedin protegits contra la contaminació, i evitant la seva possible segregació, sobretot durant el seu transport. Es recomana emmagatzemar-los sota cobert per evitar els canvis de temperatura del granulat.

3.- UNITAT I CRITERIS D'AMIDAMENT

Unitat d'amidament: la indicada a la descripció de l'element
Criteri d'amidament: quantitat necessària subministrada a l'obra

4.- NORMATIVA DE COMPLIMENT OBLIGATORI

GRAVA PER A LA CONFECCIÓ DE FORMIGONS:
Real Decreto 470/2021, de 29 de junio, por el que se aprueba el Código Estructural.
UNE-EN 12620:2003 Áridos para hormigón.
GRAVA PER A PAVIMENTS:
* Orden de 6 de febrero de 1976 por la que se aprueba el Pliego de Prescripciones Técnicas Generales para Obras de Carreteras y Puentes (PG-3).
GRAVA PER A DRENATGES:
Orden FOM/298/2016, de 15 de febrero, por la que se aprueba la norma 5.2-IC drenaje superficial de la Instrucción de Carreteras.

5.- CONDICIONS DE CONTROL DE RECEPCIÓ

CONDICIONS DE MARCATGE I CONTROL DE LA DOCUMENTACIÓ:
L'entrega de granulat a l'obra ha d'anar acompanyada d'un full de subministrament proporcionat pel subministrador, en el que hi han de constar com a mínim les següents dades:
- Identificació del subministrador
- Número del certificat de marcatge CE o indicació d'autoconsum
- Número de sèrie de la fulla de subministrament
- Nom de la cantera o planta subministradora en cas de material reciclat
- Data del lliurament
- Nom del peticionari
- Designació de l'àrid segons l'article 30.2 del CODI ESTRUCTURAL
- Quantitat de granulat subministrat
- Identificació del lloc de subministrament

El fabricant ha de proporcionar la informació relativa a la granulometria i a les toleràncies de l'àrid subministrat.
El subministrador ha de posar a disposició de la DF en el cas que aquesta ho sol·liciti, la documentació següent, que acredita el marcatge CE, segons el sistema d'avaluació de conformitat aplicable, d'acord amb el que disposa l'apartat 7.2.1 del CTE:
- Productes per a carreteres i altres treballs d'obres públiques i edificació de Funcio: Aplicacions que exigeixen requisits de seguretat molt estrictes*. * Requisits que han de ser definits per lleis, reglaments i normes administratives nacionals de cada estat membre,
- Productes per a edificació, fabricació de productes de formigó prefabricat, carreteres i altres treballs d'obres públiques de Funcio: Aplicacions que exigeixen requisits de seguretat molt estrictes*. * Requisits que han de ser definits per lleis, reglaments i normes administratives nacionals de cada estat membre:
    - Sistema 2+: Declaració de Prestacions
- Productes per a edificació, fabricació de productes de formigó prefabricat, carreteres i altres treballs d'obres públiques de Funcio: Aplicacions que no exigeixen requisits de

seguretat molt estrictes*. * Requisits que han de ser definits per lleis, reglaments i normes administratives nacionals de cada estat membre,
- Productes per a carreteres i altres treballs d'obres públiques i edificació de Funcio: Aplicacions que no exigeixen requisits de seguretat molt estrictes*. * Requisits que han de ser definits per lleis, reglaments i normes administratives nacionals de cada estat membre:
  - Sistema 4: Declaració de Prestacions

El símbol de marcatge de conformitat CE s'ha d'estampar d'acord amb la Directiva 93/68CE i ha d'estar visible sobre el producte o sobre etiqueta, embalatge o documentació comercial i ha d'anar acompanyat de la següent informació:
- Número d'identificació de l'organisme de certificació
- Nom o marca d'identificació i direcció del fabricant
- Les dues últimes xifres de l'any d'impressió del marcatge
- Referència a la norma (UNE-EN 12620)
- Descripció del producte (nom genèric, material, ús previst)
- Designació del producte
- Informació de les característiques essencials aplicables

A la documentació del marcatge haurà d'indicar:
- Nom del laboratori que ha realitzat els assajos
- Data d'emissió del certificat
- Garantia de que el tractament estadístic és l'exigit en el marcatge
- Estudi de fins que justifiqui experimentalment el seu ús, en el cas que hi hagi àrids que no compleixen amb l'article 30.4.1 del CODI ESTRUCTURAL.

L'àrid reciclat ha d'incloure en la seva documentació:
- Naturalesa del material
- Planta productora de l'àrid i empresa transportista de la runa
- Presència d'impureses
- Detalls de la seva procedència
- Altre informació que resulti rellevant

En el cas que el material declari contingut reciclat, el fabricant ha de mostrar, si se li demana, la documentació que acrediti aquest contingut.
El subministrador de granulats procedents de reciclatge, ha d'aportar la documentació que garanteixi el compliment de les especificacions establertes en el CODI ESTRUCTURAL, si el material s'ha d'utilitzar en la confecció de formigons.
OPERACIONS DE CONTROL:
Els àrids han de disposar del marcatge CE, de tal manera que la comprovació de la seva idoneïtat per al seu ús es farà mitjançant un control documental del marcatge per tal de determinar el compliment de les especificacions del projecte i de l'article 30 del CODI ESTRUCTURAL.
En el cas d'àrids d'autoconsum, el Constructor o el Subministrador ha d'aportar un certificat d'assaig, de com a màxim tres mesos d'antiguitat, realitzat en un laboratori de control dels contemplats en l'article 17.2.2.1 del CODI ESTRUCTURAL, que verifiqui el compliment de les especificacions de l'àrid subministrat respecte l'article 30 del CODI ESTRUCTURAL.
La DF ha de poder valorar el nivell de garantia del distintiu, i en cas de no disposar de suficient informació, ha de poder determinar l'execució de comprovacions mitjançant assaigs.
La DF, a més, ha de valorar si realitzar una inspecció a la planta de fabricació, a poder ser, abans del subministra de l'àrid, per comprovar la idoneïtat per a la seva fabricació. En cas necessari, la DF ha de poder realitzar els assaigs següents per a verificar la conformitat de les especificacions:
- Índex de llenques (UNE-EN 933-3).
- Terrossos d'argila (UNE 7133)
- Partícules toves (UNE 7134)
- Coeficient de forma (UNE EN 933-4)
- Material retingut pel garbell 0.063 UNE (UNE EN 933-2) i que sura en un líquid de pes específic 2 (UNE EN 1744-1).
- Compostos de sofre (SO3)- respecte al granulat sec (UNE-EN 1744-1).
- Contingut en ió clor Cl- (UNE-EN 1744-1)
- Assaig petrogràfic
- Reactivitat potencial amb els àlcalis del ciment (UNE 146-507 i UNE 146-508).
- Estabilitat, resistència a l'atac del sulfat magnèsic (UNE-EN 1367-2).
- Absorció d'aigua (UNE-EN 1097-6).
- Resistència al desgast Los Angeles (UNE-EN 1097-2).
- Assaig d'identificació per raigs X.
- Assaig granulomètric (UNE-EN 933-2)

OPERACIONS DE CONTROL EN GRAVA PER A DRENATGES:
Les tasques de control a realitzar són les següents:
- Inspecció visual del material i recepció del certificat de procedència i qualitat corresponent.
- Abans de començar el reblert, quan hagi canvi de procedència del material, o cada 2000 m3 durant la seva execució, es realitzaran els següents assaigs d'identificació del material:
  - Assaig granulomètric del material filtrant (UNE EN 933-1)
  - Assaig granulomètric del material adjacent (UNE 103101)
  - Desgast de "Los Ángeles" (UNE EN 1097-2)

S'ha de demanar un certificat de procedència del material, que en el cas d'àrids naturals ha

de contenir:
- Classificació geològica
- Estudi de morfologia
- Aplicacions anteriors
- Assaigs d'identificació del material

CRITERIS DE PRESA DE MOSTRES:
Els controls s'han de realitzar segons les instruccions de la DF i el CODI ESTRUCTURAL.
CRITERIS DE PRESA DE MOSTRES EN GRAVA PER A DRENATGES:
S'han de seguir les instruccions de la DF i els criteris de les normes de procediment indicades en cada assaig.
INTERPRETACIÓ DE RESULTATS I ACTUACIONS EN CAS D'INCOMPLIMENT:
No s'acceptarà la grava que no compleixi totes les especificacions indicades al plec. Si la granulometria no s'ajusta a la utilitzada per a l'establiment de les dosificacions aprovades, s'hauran de projectar i aprovar noves fórmules de treball.
INTERPRETACIÓ DE RESULTATS I ACTUACIÓ EN CAS D'INCOMPLIMENT EN GRAVA PER A DRENATGES:
Els resultats dels assaigs d'identificació han de complir estrictament les especificacions indicades, en cas contrari, no s'ha d'autoritzar l'ús del material corresponent en l'execució del reblert.

B0 MATERIALS BÀSICS

B03 GRANULATS

B03E ARGILES EXPANDIDES

0.- ELEMENTS QUE CONTEMPLA EL PLEC

B03E1480.

1.- DEFINICIÓ I CARACTERÍSTIQUES DELS ELEMENTS

Gränuls esfèrics obtinguts per un procés de cocció d'argiles especials a 1200°C en forn rotatori.
S'han considerat les densitats nominals següents:
- 300- 350 kg/m3
- 550 kg/m3
- 750 kg/m3

CARACTERÍSTIQUES GENERALS:
Ha de ser imputrescible i inatacable pels agents atmosfèrics i productes químics.
Conductivitat tèrmica a 20°C (UNE 92-202):
- Densitat aparent 300-350 kg/m3: 0,08 W/m K
- Densitat aparent 550 kg/m3: 0,10 W/m K
- Densitat aparent 750 kg/m3: 0,016 W/m K

Terrossos d'argila, en volum (UNE 53033): < 0,25%
Contingut de fins que passen pel tamís 0,08, en volum (UNE 7135): < 2%
Contingut de sulfats expressats en SO4 i referits al granulat sec en pes (UNE 7245): 1,2%
Resistència a la compressió:
- Pes específic aparent 3,0-3,5 kN/m3: 1,3 N/mm2
- Pes específic aparent 5,0 kN/m3: 1,7 N/mm2
- Pes específic aparent 7,5 kN/m3: 1,9 N/mm2

Absorció d'aigua: < 14% en volum
Toleràncies:
- Resistència a la compressió: ± 0,1 N/mm2
- Densitat aparent: ± 50 kg/m3 DN
- Terrossos d'argila: < 0,5%
- Contingut de fins: < 3,5%
- Contingut de sulfats: < 1,5%

2.- CONDICIONS DE SUBMINISTRAMENT I EMMAGATZEMATGE

SUBMINISTRAMENT EN SACS:
Subministrament: En sacs, de manera que no s'alterin les seves característiques.
Si el material ha de ser component de la part cega del tancament exterior d'un espai habitable, el fabricant ha de declarar, com a mínim, els valors per les propietats

higrotèrmiques següents, d'acord amb l'especificat en l'apartat 4.1 del DB HE 1:
- Conductivitat tèrmica (W/mK)
- Factor de resistència a la difusió del vapor d'aigua
Emmagatzematge: Sobre una superfície plana i neta, protegits de pluges i humitats. No s'ha de col·locar pes a sobre, per tal de no aixafar el material.
ARGILA EXPANDIDA PER A IMPULSAR EN SEC:
Subministrament: En cisternes per impulsar en sec.
No hi ha condicions específiques d'emmagatzematge.

3.- UNITAT I CRITERIS D'AMIDAMENT

Unitat d'amidament: la indicada a la descripció de l'element
Criteri d'amidament: quantitat necessària subministrada a l'obra

4.- NORMATIVA DE COMPLIMENT OBLIGATORI

No hi ha normativa de compliment obligatori.

B0 MATERIALS BÀSICS

B05 AGLOMERANTS I CONGLOMERANTS

B051 CIMENTS

0.- ELEMENTS QUE CONTEMPLA EL PLEC

B0514501.

1.- DEFINICIÓ I CARACTERÍSTIQUES DELS ELEMENTS

Conglomerant hidràulic format per diferents materials inorgànics finament dividits que, amassats amb aigua, formen una pasta que, mitjançant un procés d'hidratació, endureix i un cop endurit conserva la seva resistència i estabilitat fins i tot sota l'aigua.
S'han considerat els ciments regulats per la norma RC-16 amb les característiques següents:
- Ciments comuns (CEM)
- Ciments d'aluminat de calci (CAC)
- Ciments blancs (BL)
- Ciments resistens a l'aigua de mar (MR)
CARACTERÍSTIQUES GENERALS:
En el cas de que el material s'utilitzi en obra pública, l'acord de Govern de la Generalitat de Catalunya de 9 de juny de 1998, exigeix que els materials siguin de qualitat certificada o puguin acreditar un nivell de qualitat equivalent, segons les normes aplicables als estats membres de la Unió Europea o de l'Associació Europea de Lliure Canvi.
També en aquest cas, es procurarà que els esmentats materials disposin de l'etiqueta ecològica europea, regulada en el Reglament (CE) nº 66/2010 o bé altres distintius de la Comunitat Europea.
Ha de ser un material granular molt fi i estadísticament homogeni en la seva composició.
El ciment ha de ser capaç, si es dosifica i barreja adequadament amb aigua i granulats, de produir un morter o un formigó que conservi la seva traballabilitat en un temps prou llarg i assolir, al final de períodes definits, els nivells especificats de resistència i mantenir estabilitat de volum a llarg termini.
No ha de tenir grumolls ni principis d'aglomeració.
En activitats manuals en les que hi hagi risc de contacte amb la pell i d'acord amb l'establert a l'Ordre Presidencial 1954/2004 de 22 de juny, no s'han d'utilitzar o comercialitzar ciments amb un contingut de crom (VI) superior a dos parts per milió del pes sec del ciment.
CIMENTS COMUNS (CEM):
Estaran subjectes al marcatge CE de conformitat amb el que disposen els Reials Decrets 1328/1995 de 28 de juliol i 256/2016 de 10 de juny.
Els components han de complir els requisits especificats en el capítol 5 de la norma UNE-EN 197-1.
Tipus de ciments:
- Ciment Pòrtland: CEM I
- Ciment Pòrtland amb addicions: CEM II

- Ciment Pòrtland amb escòries de forn alt: CEM III
- Ciment putzolànic: CEM IV
- Ciment compost: CEM V

Alguns d'aquests tipus es divideixen en subtipus, segons el contingut de l'addició o barreja d'addicions presents en el ciment. Segons aquest contingut creixent els subtipus poden ser A, B o C.

Addicions del clinker pòrtland (K):

- Escòria de forn alt: S
- Fum de sílice: D
- Putzolana natural: P
- Putzolana natural calcinada: Q
- Cendra volant Sicília: V
- Cendra volant calcària: W
- Esquist calcinat: T
- Filler calcari L: L
- Filler calcari LL: LL

Relació entre denominació i designació dels ciments comuns segons el tipus, subtipus i addicions:

Denominació	Designació
Ciment pòrtland	CEM I
Ciment pòrtland amb escòria	CEM II/A-S CEM II/B-S
Ciment pòrtland amb fum de sílice	CEM II/A-D
Ciment pòrtland amb Putzolana	CEM II/A-P CEM II/B-P CEM II/A-Q CEM II/B-Q
Ciment pòrtland amb cendres volants	CEM II/A-V CEM II/B-V CEM II/A-W CEM II/B-W
Ciment pòrtland amb esquist calcinat	CEM II/A-T CEM II/B-T
Ciment pòrtland amb filler calcari	CEM II/A-L CEM II/B-L CEM II/A-LL CEM II/B-LL
Ciment pòrtland mixt	CEM II/A-M CEM II/B-M
Ciment amb escòries de forn alt	CEM III/A CEM III/B CEM III/C
Ciment putzolànic	CEM IV/A CEM IV/B
Ciment compost	CEM V/A CEM V/B

En ciments pòrtland mixtos CEM II/A-M i CEM II/B-M, en ciments putzolànics CEM IV/A i CEM IV/B i en ciments compostos CEM V/A i CEM V/B els components principals a més del clinker han de ser declarats a la designació del ciment.

La composició dels diferents ciments comuns ha de ser l'especificada al capítol 6 de la norma UNE-EN 197-1.

Els ciments comuns han de complir les exigències mecàniques, físiques, químiques i de durabilitat especificades al capítol 7 de la norma UNE-EN 197-1.

CIMENTS D'ALUMINAT DE CALÇ (CAC):

Ciment obtingut per una mescla de materials aluminosos i calcàris.

Estaran subjectes al marcatge CE de conformitat amb el que disposa el Reial Decret 256/2016, de 10 de juny.

Han de complir les exigències mecàniques, físiques i químiques especificades a UNE-EN 14647.

CIMENTS BLANCS (BL):

Han d'estar subjectes al Reial Decret 1313/1988 i seran aquells definits a la norma UNE 80305

i homòlegs de les normes UNE-EN 197-1 (ciments comuns) i UNE-EN 413-1 (ciments de ram de paleta) que compleixin amb l'especificació de blancor.
Índex de blancor (UNE 80117): >= 85
D'acord amb el Real Decret 1313/1988 de 28 d'octubre i L'Ordre Ministerial de 17 de gener de 1989, han de portar el Certificat de Conformitat amb Requisits Reglamentaris (CCRR).
La composició, així com les prescripcions mecàniques, físiques, químiques i de durabilitat que han de complir els ciments comuns blancs són les mateixes que les especificades per als ciments comuns a la norma UNE-EN 197-1.
La composició, així com les prescripcions mecàniques, físiques i químiques que ha de complir el ciment blanc de ram de paleta (BL 22,5 X) són les mateixes que les especificades per al ciment homòleg a la norma UNE-EN 413-1.
CIMENTS RESISTENTS A L'AIGUA DE MAR (MR):
D'acord amb el Real Decret 1313/1988 de 28 d'octubre i L'Ordre Ministerial de 17 de gener de 1989, han de portar el Certificat de Conformitat amb Requisits Reglamentaris (CCRR).
Relació entre denominació i designació dels ciments resistents a l'aigua de mar segons el tipus, subtipus i addicions:

Denominació	Designació
Ciment pòrtland	I
Ciment pòrtland amb escòria	II/A-S II/B-S
Ciment pòrtland amb fum de sílice	II/A-D
Ciment pòrtland amb Putzolana	II/A-P II/B-P
Ciment pòrtland amb cendres volants	II/A-V II/B-V
Ciment amb escòries de forn alt	III/A III/B III/C
Ciment putzolànic	IV/A IV/B
Ciment compost	CEM V/A

Les especificacions generals en quan a composició i a exigències mecàniques, físiques, químiques i de durabilitat que han de complir són les corresponents als ciments comuns homòlegs de la norma UNE-EN 197-1.
Han de complir els requisits addicionals especificats al capítol 7.2 de la norma UNE 80303-2.

2.- CONDICIONS DE SUBMINISTRAMENT I EMMAGATZEMATGE

Subministrament: de manera que no s'alterin les seves característiques.
Si el ciment es subministra a granel s'ha d'emmagatzemar en sitges.
Si el ciment es subministra en sacs, s'han d'emmagatzemar en un lloc sec, ventilat, protegit de la intempèrie i sense contacte directe amb la terra, de manera que no s'alterin les seves condicions.
Temps màxim d'emmagatzematge dels ciments:
- Classes 22,5 i 32,5: 3 mesos
- Classes 42,5 : 2 mesos
- Classes 52,5 : 1 mes

3.- UNITAT I CRITERIS D'AMIDAMENT

Unitat d'amidament: la indicada a la descripció de l'element
Criteri d'amidament: quantitat necessària subministrada a l'obra

4.- NORMATIVA DE COMPLIMENT OBLIGATORI

Real Decreto 1313/1988, de 28 de octubre, por el se declara obligatoria la homologación de los cementos para la fabricación de hormigones y morteros para todo tipo de obras y productos prefabricados.
Orden de 17 de enero de 1989 por la que se establece la certificación de conformidad a normas como alternativa de la homologación de los cementos para la fabricación de hormigones y morteros para todo tipo de obras y productos prefabricados.
Real Decreto 1328/1995, de 28 de julio, por el que se modifica, en aplicación de la Directiva 93/68/CEE, las disposiciones para la libre circulación de productos de construcción, aprobadas

por el Real Decreto 1630/1992, de 29 de diciembre.
Real Decreto 256/2016, de 10 de junio, por el que se aprueba la Instrucción para la recepción de cementos (RC-16).
UNE-EN 197-1:2000 Cemento. Parte 1: Composición, especificaciones y criterios de conformidad de los cementos comunes.
UNE-EN 14647:2006 Cemento de aluminato de calcio. Composición, especificaciones y criterios de conformidad.
UNE 80305:2001 Cementos blancos.
UNE 80303-2:2001 Cementos con características adicionales. Parte 2: Cementos resistentes al agua de mar.

5.- CONDICIONS DE CONTROL DE RECEPCIÓ

CONDICIONS DE MARCATGE I CONTROL DE LA DOCUMENTACIÓ EN CIMENTS COMUNS (CEM) I CIMENTS DE CALÇ (CAC):
El subministrador ha de posar a disposició de la DF en el cas que aquesta ho sol·liciti, la documentació següent, que acredita el marcatge CE, segons el sistema d'avaluació de conformitat aplicable, d'acord amb el que disposa l'apartat 7.2.1 del CTE:
- Productes per a preparació de formigó, morter, beurades i altres mescles per a construcció i per a la fabricació de productes de construcció,
- Productes per a elaboració de formigó, morter, pasta i altres mescles per a construcció i per a la fabricació de productes de construcció:
    - Sistema 1+: Declaració de Prestacions

El símbol normalitzat del marcatge CE ha d'anar acompanyat de la següent informació com a mínim:
- el número identificador del organisme certificador que ha intervingut en el control de producció
- nom o marca distintiva d'identificació i adreça enregistrada del fabricant
- número del certificat CE de conformitat
- les dues últimes xifres de l'any en que el fabricant va posar el marcatge CE
- indicacions que permetin identificar el producte així com les seves característiques i prestacions declarades atenent a les seves especificacions tècniques
- referència a la norma harmonitzada corresponent
- designació normalitzada del ciment indicant el tipus, subtipus (segons els components principals) i classe resistent
- en el seu cas, informació addicional referent al contingut de clorurs, al límit superior de pèrdua per calcinació de cendra volant i/o additiu emprat

Sobre el mateix embalatge, el marcatge CE es pot simplificar, i inclourà com a mínim:
- el símbol normalitzat del marcatge CE
- en el seu cas, el número del certificat CE de conformitat
- nom o marca distintiva d'identificació i adreça enregistrada del fabricant
- els dos últims dígits de l'any en que el fabricant va posar el marcatge
- referència al número de la norma harmonitzada corresponent

En aquest cas, la informació complerta del marcatge o etiquetat CE haurà d'apareixer també a l'albarà o documentació que acompanya al lliurament.
A l'albarà hi han de figurar les dades següents:
- número de referència de la comanda
- nom i adreça del comprador i punt de destí del ciment
- identificació del fabricant i de l'empresa de subministrament
- designació normalitzada del ciment subministrat conforme a la instrucció RC-16
- quantitat que es subministra
- en el seu cas, referència a los dades de l'etiquetat corresponent al marcatge CE
- data de subministrament
- identificació del vehicle que el transporta

CONDICIONS DE MARCATGE I CONTROL DE LA DOCUMENTACIÓ EN CIMENTS BLANCS (BL) I CIMENTS RESISTENTS A L'AIGUA DE MAR (MR):
A l'albarà hi han de figurar les dades següents:
- número de referència de la comanda
- nom i adreça del comprador i punt de destí dels ciment
- identificació del fabricant i de l'adreça de subministrament
- designació normalitzada del ciment subministrat segons el Reial Decret 256/2016, de 10 de juny
- contrasenya del Certificat de Conformitat amb els Requisits Reglamentaris
- quantitat que es subministra
- identificació del vehicle que transporta el ciment
- en el seu cas, l'etiquetatge corresponent al marcatge CE
- En el cas de ciments envasats, aquests han de mostrar als seus envasos la següent informació:
- nom o marca identificativa i adreça complerta del fabricant i de la fàbrica
- designació normalitzada del ciment subministrat conforme la present instrucció
- contrasenya del Certificat de Conformitat amb els Requisits Reglamentaris
- dates de fabricació i d'envasat (indicant setmana i any)
- condicions específiques aplicables a la manipulació i utilització del producte

El fabricant ha de facilitar, si li demanen, les dades següents:
- Inici i final d'adormiment
- Si s'han incorporat additius, informació detallada de tots ells i dels seus efectes

OPERACIONS DE CONTROL:
La recepció del ciment haurà d'incloure al menys, dues fases obligatòries:
- Una primera fase de comprovació de la documentació
- Una segona fase d'inspecció visual del subministrament

Es pot donar una tercera fase, si el responsable de recepció ho considera oportú, de comprovació del tipus i classe de ciment i de les característiques físiques químiques i mecàniques mitjançant la realització d'assaigs d'identificació i, si es el cas, d'assaigs complementaris.
Per a la primera fase, al iniciar el subministrament el Responsable de recepció ha de comprovar que la documentació es la requerida. Aquesta documentació estarà compresa per:
- Albarà o full de subministrament.
- Etiquetatge
- Documents de conformitat, com pot ser el marcatge CE o bé la Certificació de Conformitat del Reial Decret 1313/1988
- Pel cas dels ciments no subjectes al marcatge CE, el certificat de garantia del fabricant signat.
- Si els ciments disposen de distintius de qualitat, caldrà també la documentació precisa de reconeixements del distintiu.

En la segona fase, un cop superada la fase de control documental, cal sotmetre el ciment a una inspecció visual per comprovar que no ha patit alteracions o barreges indesitjades.
La tercera fase s'activarà quan es pugui preveure possibles defectes o en el cas que el Responsable així ho estableixi per haver donat resultats no conformes en les fases anteriors o per haver detectat defectes en l'ús de ciments d'anteriors remeses.
En aquest supòsit es duran terme, abans de començar l'obra i cada 200 t de ciment de la mateixa designació i procedència durant l'execució, assaigs d'acord amb l'establer en els Annexes 5 i 6 de la RC-16.
CRITERIS DE PRESA DE MOSTRES:
Les mostres es prendran segons l'indicat en la RC-16. Per a cada lot de control sotmès a assaig s'extrauran tres mostres, una per tal de realitzar els assaigs de comprovació de la composició, l'altra per als assaigs físics, mecànics i químics i l'altra per a ser conservada preventivament.
INTERPRETACIÓ DE RESULTATS I ACTUACIONS EN CAS D'INCOMPLIMENT:
A efectes de la fase primera, no s'aprovarà l'ús de ciments els quals el etiquetatge i la documentació no es correspongui amb el ciment sol·licitat, quan la documentació no estigui completa i quan no es reuneixin tots els requisits establerts.
A efectes de la segona fase, no s'aprovarà l'ús de ciments que presentin símptomes de meteorització rellevant, que contingui cossos estranys i que no resulti homogènia en el seu aspecte o color.
A efectes de la tercera fase, no s'aprovarà l'ús de ciments que no compleixin els criteris establerts en l'apartat A5.5 de la RC-16.
Quan no es compleixi alguna de les prescripcions del ciment assajat, es repetiran els assaigs per duplicat, sobre dues mostres obtingudes de l'aplec existent a obra. S'acceptarà el lot únicament si els resultats obtinguts en les dues mostres són satisfactoris.

B0 MATERIALS BÀSICS

B05 AGLOMERANTS I CONGLOMERANTS

B053 CALÇS

1.- DEFINICIÓ I CARACTERÍSTIQUES DELS ELEMENTS

Conglomerant obtingut per calcinació de materials calcaris, format principalment per òxids o hidròxids de calci amb o sense òxids o hidròxids de magnesi i quantitats menors d'òxids de silici, ferro i alumini.
S'han considerat els tipus següents:
- Calç aèria càlcica (CL):
  - Hidratada en pols: CL 90-S
  - Hidratada en pasta: CL 90-S PL
- Calç hidràulica natural (NHL):
  - Calç hidràulica natural 2: NHL 2
  - Calç hidràulica natural 3,5: NHL 3,5

- Calç hidràulica natural 5: NHL 5

CALÇ AÈRIA HIDRATADA CL 90:
Si conté additius, aquests no han d'afectar a les propietats dels morters.
Les característiques següents han de complir amb els valors declarats pel fabricant, assajats segons la norma corresponent, dins del límit de tolerància indicat, en el seu cas.
Contingut de CaO + MgO, segons UNE-EN 459-2: >= 90
Contingut de MgO, segons UNE-EN 459-2: <= 5
Contingut de SO3, segons UNE-EN 459-2: <= 2
Contingut de CO2, segons UNE-EN 459-2: <= 4
Contingut de calç útil, segons UNE-EN 459-2: >= 80
Estabilitat de volum, segons UNE-EN 459-2:
- Calç en pasta: compleix l'assaig
- Calç en pols:
  - Mètode de referència: <= 2 mm
  - Mètode alternatiu: <= 20 mm

Mida de partícula de la calç en pols, segons UNE-EN 459-2:
- Material retingut al tamís 0,09 mm: <= 7%
- Material retingut al tamís 0,2 mm: <= 2%

Penetració de la calç en pols, segons UNE-EN 459-2: > 10 i < 50 mm
CALÇ AÈRIA HIDRATADA EN PASTA:
Estarà amarada i barrejada amb aigua, en la quantitat adient per a obtenir una pasta de consistència adequada a l'ús destinat.
No tindrà grumolls ni principis d'aglomeració.
CALÇ HIDRÀULICA NATURAL:
Les característiques següents han de complir amb els valors declarats pel fabricant, assajats segons la norma corresponent, dins del límit de tolerància indicat, en el seu cas.
Resistència a compressió, segons UNE-EN 459-2:
- Calç del tipus NHL 2: >= 2 a <= 7 Mpa, als 28 dies
- Calç del tipus NHL 3,5: >= 3,5 a <= 10 Mpa, als 28 dies
- Calç del tipus NHL 5:
  - Als 7 dies: >= 2 MPa
  - Als 28 dies: >= 5 a <= 15 MPa

Temps d'adormiment, segons UNE-EN 459-2:
- Inicial: > 1 h
- Final:
  - Calç del tipus NHL 2: <= 40 h
  - Calç del tipus NHL 3,5: <= 30 h
  - Calç del tipus NHL 5: <= 15 h

Contingut en aire segons UNE-EN 459-2: <= 5%
Contingut de SO3, segons UNE-EN 459-2: =< 2
Contingut de calç útil, segons UNE-EN 459-2:
- Calç del tipus NHL 2: >= 35
- Calç del tipus NHL 3,5: >= 25
- Calç del tipus NHL 5: >= 15

Estabilitat de volum, segons UNE-EN 459-2:
- Mètode de referència: <= 2 mm
- Mètode alternatiu: <= 20 mm

Mida de partícula, segons UNE-EN 459-2:
- Material retingut al tamís 0,09 mm: <= 15%
- Material retingut al tamís 0,2 mm: <= 2%

Penetració, segons UNE-EN 459-2: > 10 i < 50 mm
CALÇ PER A ESTABILITZACIÓ DE TERRES EN CARRETERES:
S'utilitzaran calçs aèries vives del tipus CL 90-Q i calçs aèries hidratades del tipus CL 90-S.
Tindran un aspecte homogeni i no un estat grumollós o aglomerat.
Compliran les especificacions de la taula 200.1 de l'article 200 del PG3, determinades segons la norma UNE-EN 459-2.
Contingut d'aigua lliure de les calçs hidratades, segons UNE-EN 459-2: < 2% en pes.

2.- CONDICIONS DE SUBMINISTRAMENT I EMMAGATZEMATGE

Subministrament: S'ha de transportar en cisternes pressuritzades dotades de mitjans pneumàtics o mecànics que permetin el ràpid transvasament a sitges d'emmagatzematge. Aquestes han de ser estanques.
A les obres de poc volum el subministrament podrà ser en sacs, de manera que no experimenti alteració de les seves característiques.
Emmagatzematge: Es tindran en compte les normes indicades en les fitxes de seguretat per a les classes de calç. Aquestes fitxes de seguretat han de ser les recomanades oficialment o, en el seu defecte, les facilitades pel subministrador.

3.- UNITAT I CRITERIS D'AMIDAMENT

Unitat d'amidament: la indicada a la descripció de l'element

Criteri d'amidament: quantitat necessària subministrada a l'obra

4.- NORMATIVA DE COMPLIMENT OBLIGATORI

NORMATIVA GENERAL:
UNE-EN 459-1:2016 Cales para la construcción. Parte 1: Definiciones, especificaciones y criterios de conformidad.
* UNE-EN 459-2:2011 Cales para la construcción. Parte 2: Métodos de ensayo.
CALÇ PER A ESTABILITZACIÓ DE TERRES EN CARRETERES:
Orden de 6 de febrero de 1976 por la que se aprueba el Pliego de Prescripciones Técnicas Generales para Obras de Carreteras y Puentes (PG-3).
Orden FOM/2523/2014, de 12 de diciembre, por la que se actualizan determinados artículos del Pliego de Prescripciones Técnicas Generales para Obras de Carreteras y Puentes, relativos a materiales básicos, a firmes y pavimentos, y a señalización, balizamiento y sistemas de contención de vehículos (PG-3).
* UNE 80502:2014 Cales vivas o hidratadas utilizadas en la mejora y/o estabilización de suelos.

5.- CONDICIONS DE CONTROL DE RECEPCIÓ

CONDICIONS DE MARCATGE I CONTROL DE LA DOCUMENTACIÓ:
El subministrador ha de posar a disposició de la DF en el cas que aquesta ho sol·liciti, la documentació següent, que acredita el marcatge CE, segons el sistema d'avaluació de conformitat aplicable, d'acord amb el que disposa l'apartat 7.2.1 del CTE:
- Productes per a preparació de conglomerant per a morters de ram de paleta, arrebossat i lliscat, per a la fabricació d'altres productes de construcció i per a aplicacions en enginyeria civil:
    - Sistema 2+: Declaració de Prestacions

Per a cada remesa caldrà un albarà i la informació d'etiquetatge i marcatge CE de la norma UNE-EN 459-1.
A l'albarà hi ha de constar com a mínim la informació següent:
- Nom i adreça del fabricant i de l'empresa subministradora
- Data de subministrament i de fabricació
- Identificació del vehicle de transport
- Quantitat subministrada
- Denominació comercial, quan la tingui, i tipus de calç subministrada (UNE-EN 459-1)
- Nom i adreça del comprador i destí
- Referència de la comanda
- El marcatge CE ha d'incloure, com a mínim, la informació següent:
  - Símbol del marcatge CE
  - Nombre identificador de l'organisme de certificació
  - Nom o marca distintiva d'identificació i adreça registrada del fabricant
  - Els dos darrers dígits de la data del primer marcatge
  - Nombre de referència de la Declaració de Prestacions
  - Referència a l'UNE EN 459-1
  - Descripció del producte: nom genèric, tipus i ús previst
  - Informació sobre les característiques essencials incloses a la norma UNE-EN 459-1

OPERACIONS DE CONTROL:
Les tasques de control a realitzar són les següents:
- Inspecció de les condicions de subministrament de la calç, i verificació documental de que els valors declarats pel fabricant en els documents que acompanyen el marcatge CE són conforme a les especificacions exigides.
- Si es detecten anomalies durant el transport, emmagatzematge o manipulació, la DF podrà disposar que es realitzin els següents assaigs de control de recepció, segons UNE-EN 459-2:

  - Contingut d'òxids de calci i magnesi
  - Contingut de diòxid de carboni
  - Contingut de calç útil Ca (Oh) 2
  - Mida de partícula
- Control addicional quan la calç ha estat emmagatzemada en condicions atmosfèriques normals durant un període superior a 2 mesos, o inferior, quan ha estat emmagatzemada en ambients humits o condicions atmosfèriques desfavorables. Sobre una mostra representativa de la calç emmagatzemada es realitzaran els següents assaigs:
  - Contingut de diòxid de carboni
  - Mida de partícula

Els mètodes d'assaigs es descriuen a la UNE-EN 459-2.
CRITERIS DE PRESA DE MOSTRES:
Les mostres s'han de prendre segons l'indicat a l'article 200 del PG3 i els criteris que exposi la DF.
Es considera com un lot, que s'acceptarà o rebutjarà en bloc:
- La quantitat de calç de la mateixa classe i procedència rebuda mensualment.
- Si mensualment es reben més de 200 t, el lot serà aquesta quantitat o fracció.

De cada lot es prendran dues mostres, segons el procediment indicat a la norma UNE-EN 459-2.

Una per realitzar els assaigs de control de recepció i l'altra per als assaigs de contrast, que es conservarà durant almenys 100 dies en recipient adequat i estanc. Es prendrà una tercera mostra si el subministrador de calç ho sol·licita.
INTERPRETACIÓ DE RESULTATS I ACTUACIONS EN CAS D'INCOMPLIMENT:
La DF ha d'indicar les mesures a adoptar en el cas que no es compleixin les especificacions establertes al plec.
La remesa no s'ha d'acceptar si, en el moment d'obrir el recipient que la conté apareix en estat grumollós o aglomerat.

B0 MATERIALS BÀSICS

B07 MORTERS DE COMPRA

B071 MORTERS AMB ADDITIUS

0.- ELEMENTS QUE CONTEMPLA EL PLEC

B0710150.

1.- DEFINICIÓ I CARACTERÍSTIQUES DELS ELEMENTS

Barreja d'un o més conglomerants minerals amb granulats triats i additius especials.
S'han considerat els tipus següents:
- Morter adhesiu
- Morter sintètic de resines epoxi
- Morter refractari
- Morter polimèric de ciment amb resines sintètiques i fibres
- Morter de ram de paleta

El morter d'anivellament és una barreja de granulats fins, ciment i additius orgànics, que en afegir-li aigua forma una pasta fluida per escampar sobre terres existents i fer una capa de 2 a 5 mm de gruix de superfície plana i horitzontal amb acabat porós.
El morter refractari és un morter de terres refractàries i aglomerant específic per a resistir altes temperatures, utilitzat per a la col·locació de maons refractaris a forns, llars de foc, etc.
CARACTERÍSTIQUES GENERALS:
No ha de tenir grumolls ni principis d'aglomeració.
ADHESIU PER A RAJOLES CERÀMIQUES:
Mescla de conglomerants càrregues minerals i additius orgànics que donen com a resultat una pasta adequada per a fixar revestiments ceràmics en terres i parets situats en exterior o interior.
S'han considerat els tipus següents:
- Adhesiu cimentós (C): Mescla de conglomerants hidràulics, additius orgànics i càrregues minerals, que s'han de barrejar amb aigua just abans d'utilitzar-se.
- Adhesiu en dispersió (D): Mescla de conglomerant orgànic en forma de polímer en dispersió aquosa, additius orgànics i càrregues minerals, que es presenta llesta per a ser utilitzada.
- Adhesiu de resines reactives (R): Mescla de resines sintètiques, additius orgànics i càrregues minerals que el seu enduriment resulta d'una reacció química, poden presentar-se en forma d'un o més components.

S'han considerat les classes següents, en funció de les característiques addicionals:
- 1: Normal
- 2. Millorat (compleix amb els requisits per a les característiques addicionals)
- F: D'adormiment ràpid
- T: Amb lliscament reduït
- E: Amb temps obert perllongat (només per a adhesius cimentosos millorats i adhesius en dispersió millorats).

ADHESIU CIMENTÓS (C):
Característiques dels adhesius d'adormiment normal:
- Adherència inicial (UNE-EN 1348): >= 0,5 N/mm2
- Adherència després d'immersió en aigua (UNE-EN 1348): >= 0,5 N/mm2
- Adherència després d'envelliment amb calor (UNE-EN 1348): >= 0,5 N/mm2
- Adherència després de cicles gel-desgel (UNE-EN 1348): >= 0,5 N/mm2
- Temps obert: adherència (EN 1346): >= 0,5 N/mm2 (després de >= 20 min)

Els adhesius d'adormiment ràpid, han de complir a més:

- Adherència inicial (UNE-EN 1348): >= 0,5 N/mm2 (abans de les 24 h)
- Temps obert: adherència (EN 1346): >= 0,5 N/mm2 (després de >= 10 min)

Característiques especials:
- Lliscament (UNE-EN 1308): <= 0,5 mm

Característiques addicionals:
- Alta adherència inicial (UNE-EN 1348): >= 1 N/mm2
- Alta adherència després d'immersió en aigua (UNE-EN 1348): >= 1 N/mm2
- Alta adherència després d'envelliment amb calor (UNE-EN 1348): >= 1 N/mm2
- Alta adherència inicial després de cicles de gel-desgel (UNE-EN 1348): >= 1 N/mm2
- Temps obert ampliat: adherència (UNE-EN 1346): >= 0,5 N/mm2 (després de 30 min)

ADHESIUS EN DISPERSIÓ (D):

Característiques fonamentals:
- Adherència inicial (UNE-EN 1324): >= 1 N/mm2
- Adherència després d'envelliment amb calor (UNE-EN 1324): >= 1 N/mm2
- Temps obert: adherència (EN 1346): >= 0,5 N/mm2 (després de >= 20 min)

Característiques especials:
- Lliscament (UNE-EN 1308): <= 0,5 mm

Característiques addicionals:
- Adherència després d'immersió en aigua (UNE-EN 1324): >= 0,5 N/mm2
- Adherència a alta temperatura (UNE-EN 1324): >= 1 N/mm2
- Temps obert ampliat: adherència (UNE-EN 1346): >= 0,5 N/mm2 (després de 30 min)

ADHESIUS DE RESINES REACTIVES (R):

Característiques fonamentals:
- Adherència inicial (UNE-EN 12003): >= 2 N/mm2
- Adherència després d'immersió en aigua (UNE-EN 12003): >= 2 N/mm2
- Temps obert: adherència (EN 1346): >= 0,5 N/mm2 (després de >= 20 min)

Característiques especials:
- Lliscament (UNE-EN 1308): <= 0,5 mm

Característiques addicionals:
- Adherència després del xoc tèrmic (UNE-EN 12003): >= 2 N/mm2

MORTER SINTÈTIC DE RESINES EPOXI:

El morter sintètic de resines epoxi és un morter obtingut a partir d'una mescla de granulats inerts i d'una formulació epoxi en forma de dos components bàsics: una resina i un enduridor. La formulació de l'epoxi ha de ser determinada per l'ús a que es destini el morter i la temperatura ambient i superficials del lloc on es col·loqui. Aquesta formulació ha de ser aprovada per la DF.

Mida màxima del granulat: <= 1/3 del gruix mitjà de la capa de morter

Mida mínima del granulat: >= 0,16 mm

Proporció granulat/resina (en pes) (Q): 3 <= Q <= 7

MORTER POLIMÈRIC:

El morter polimèric es un producte a base de ciment, resines sintètiques, fum de sílice i fibres de poliamida, d'alta resistència mecànica que s'utilitza per a la reparació i regularització d'elements de formigó.

Granulometria: 0 - 2 mm

Resistència a compressió a 28 dies : 5 - 6 kN/m2

Resistència a flexotracció a 28 dies : 90 - 120 kg/m2

MORTER DE RAM DE PALETA:

Mescla formada per un o varis conglomerants inorgànics, granulats, aigua i addicions o additius (en el seu cas), per a fàbriques d'obra ceràmica (façanes, murs, pilars, envans) com a material d'unió i rejuntat.

S'han considerat els tipus següents:
- Morter d'us corrent (G): sense característiques especials
- Morter per a junts i capes fines (T): Morter dissenyat amb una mida màxima del granulat menor o igual al valor que figura especificat
- Morter de ram de paleta lleuger (L): Morter dissenyat que la seva densitat (endurit i sec), es inferior o igual al valor que figura especificat

La classe del morter es defineix per la lletra M seguida del valor de la resistència a compressió mínima declarada pel fabricant en N/mm2.

En els morters prescrits, el fabricant declararà la proporció de tots els components de la mescla, en volum o en pes.

Les característiques següents han de complir amb els valors declarats pel fabricant, assajades segons la norma corresponent:
- Característiques dels morters frescos:
  - Temps d'us (EN 1015-9)
  - Contingut en ions clorur (EN-EN 1015-17): <= 0,1%
  - Contingut en aire (EN 1015-7) o (EN 1015-6) si s'han utilitzat granulats porosos
- Característiques dels morters endurits:
  - Resistència a compressió (EN 1015-11)
  - Resistència d'unió (adhesió) (EN 1052-3)
  - Absorció d'aigua (EN 1015-18)
  - Permeabilitat al vapor d'aigua (EN 1745)
  - Densitat (morter endurit i sec) (EN 1015-10)
  - Conductivitat tèrmica (EN 1745)

  - Durabilitat (resistència als cicles de gel/desgel) (comprovat segons les disposicions que li siguin aplicables)
- Característiques addicionals per als morters lleugers:
  - Densitat (UNE-EN 1015-10): <= 1300 kg/m3
- Característiques addicionals per als morters per a junts i capes fines:
  - Mida màxima del granulat (EN 1015-1): <= 2 mm
  - Temps obert o temps de correcció (EN 1015-9)
- Reacció davant del foc:
  - Material amb contingut de matèria orgànica <= 1,0%: Classe A1
  - Material amb contingut de matèria orgànica > 1,0%: Classe segons UNE-EN 13501-1

2.- CONDICIONS DE SUBMINISTRAMENT I EMMAGATZEMATGE

Subministrament: en envasos tancats hermèticament.
Emmagatzematge: En el seu envàs d'origen i en llocs secs, sense contacte directe amb el terra i protegit de la intempèrie, de manera que no se n'alterin les condicions inicials.
Temps màxim d'emmagatzematge:
- Morter adhesiu: 1 any
- Morter amb resines sintètiques o morter polimèric: 6 mesos

3.- UNITAT I CRITERIS D'AMIDAMENT

Unitat d'amidament: la indicada a la descripció de l'element
Criteri d'amidament: quantitat necessària subministrada a l'obra

4.- NORMATIVA DE COMPLIMENT OBLIGATORI

ADHESIU PER A RAJOLES CERÀMIQUES:
UNE-EN 12004:2001 Adhesivos para baldosas cerámicas. Definiciones y especificaciones.
UNE-EN 12004/A1:2002 Adhesivos para baldosas cerámicas. Definiciones y especificaciones.
MORTER DE RAM DE PALETA:
UNE-EN 998-2:2004 Especificaciones de los morteros para albañilería. Parte 2: Morteros para albañilería.
MORTER SEC, D'ANIVELLAMENT, REFRACTARI, POLIMÉRIC O DE RESINES:
No hi ha normativa de compliment obligatori.

5.- CONDICIONS DE CONTROL DE RECEPCIÓ

CONDICIONS DE MARCATGE I CONTROL DE LA DOCUMENTACIÓ EN ADHESIU PER A RAJOLES CERÀMIQUES:
El subministrador ha de posar a disposició de la DF en el cas que aquesta ho sol·liciti, la documentació següent, que acredita el marcatge CE, segons el sistema d'avaluació de conformitat aplicable, d'acord amb el que disposa l'apartat 7.2.1 del CTE:
 - Productes per a usos per a la construcció:
     - Sistema 3: Declaració de Prestacions
A l'embalatge o a l'albarà de lliurament han de constar-hi les dades següents:
- Nom del producte
- Marca del fabricant i lloc d'origen
- Data i codi de producció, caducitat i condicions d'emmagatzematge
- Referència a la norma UNE-EN 12004
- Tipus d'adhesiu, designat segons l'apartat 6 de la norma UNE-EN 12004
- Marcatge CE de conformitat amb el que disposa el Reial Decret 1328/1995, de 28 de juliol
- Instruccions d'us:
  - Proporcions de la mescla
  - Temps de maduració: interval de temps des del moment de fer la mescla i el moment en que està llest per a ser aplicat
  - Vida útil: interval de temps màxim en que el material pot ser utilitzat després de fer la mescla
  - Mètode d'aplicació
  - Temps obert
  - Temps que cal esperar des del rejuntat fins que es permeti la circulació
  - Àmbit d'aplicació
CONDICIONS DE MARCATGE I CONTROL DE LA DOCUMENTACIÓ EN MORTER DE RAM DE PALETA:
El subministrador ha de posar a disposició de la DF en el cas que aquesta ho sol·liciti, la documentació següent, que acredita el marcatge CE, segons el sistema d'avaluació de conformitat aplicable, d'acord amb el que disposa l'apartat 7.2.1 del CTE:
 - Productes per a murs, pilars i particions (morters dissenyats*). * Morter amb una composició i sistema de fabricació escollits pel fabricant per tal d'obtenir les propietats especificades (concepte de prestació):
     - Sistema 2+: Declaració de Prestacions
 - Productes per a murs, pilars i particions (morters prescrits*). * Morter que es fabrica en unes proporcions predeterminades i que les seves propietats depenen de les proporcions dels components que s'han declarat (concepte de recepta):
     - Sistema 4: Declaració de Prestacions

A l'embalatge o a l'albarà de lliurament han de constar-hi les dades següents:
- Referència a la norma UNE-EN 998-2
- Nom del fabricant
- Codi o data de fabricació
- Tipus de morter
- Temps d'us
- Contingut en clorurs
- Contingut en aire
- Proporció dels components (morters prescrits)
- Resistència a compressió o classe de resistència a compressió
- Resistència d'unió (adhesió)
- Absorció d'aigua
- Permeabilitat al vapor d'aigua
- Densitat
- Conductivitat tèrmica
- Durabilitat
- Mida màxima del granulat
- Temps obert o temps de correcció
- Reacció davant el foc
- Marcatge CE de conformitat amb el que disposa el Reial Decret 1328/1995, de 28 de juliol

CONDICIONS DE MARCATGE I CONTROL DE LA DOCUMENTACIÓ EN MORTER SEC, D'ANIVELLAMENT, REFRACTARI, POLIMÉRIC O DE RESINES:
A l'envàs hi ha de figurar les dades següents:
- Nom del fabricant o marca comercial
- Instruccions d'utilització
- Composició i característiques del morter

OPERACIONS DE CONTROL EN MORTERS DE RAM DE PALETA:
Inspecció visual de les condicions de subministrament i recepció del certificat de qualitat del fabricant, segons les exigències del plec de condicions.
Abans de l'inici de l'obra, i amb freqüència setmanal durant la seva execució, es comprovarà la consistència del morter mitjançant el mètode establert a l'UNE EN 1015-4, i es prepararà una sèrie de 3 provetes prismàtiques de 4x4x16 cm per tal d'obtenir la resistència a compressió (UNE-EN 1015-11)
CRITERIS DE PRESA DE MOSTRES EN MORTERS DE RAM DE PALETA:
Els controls es realitzaran segons les instruccions de la DF i les indicacions de la UNE-EN 1015-11.
INTERPRETACIÓ DELS RESULTATS I ACTUACIONS EN CAS D'INCOMPLIMENT, EN MORTERS DE RAM DE PALETA:
No es podran utilitzar a l'obra morters sense el corresponent certificat de garantia del fabricant, d'acord a les condicions exigides.
El valor de resistència a compressió obtingut ha de correspondre a les especificacions de projecte:
- Si resulta superior al 90% de la de projecte, s'acceptarà el lot.
- Si resulta inferior al 90% s'encarregarà un càlcul estructural que determini el coeficient de seguretat del element corresponent. S'acceptarà el lot si aquest coeficient no és inferior al 90 % del previst en el projecte.

B0 MATERIALS BÀSICS

B0A FERRETERIA

B0A6 TACS I VISOS

0.- ELEMENTS QUE CONTEMPLA EL PLEC

B0A63H00.

1.- DEFINICIÓ I CARACTERÍSTIQUES DELS ELEMENTS

Conjunt d'una peça per a encastar (tac) i un cargol o un vis. El sistema de subjecció del tac pot ser per adherència química o per expansió produida per la deformació de la peça en ser comprimida pel cargol.
S'han considerat els tipus següents:
- Tac d'expansió de niló i vis d'acer
- Tac d'expansió d'acer, amb vis, volandera i femella del mateix material

- Fixació mecànica formada per una base metàl·lica cargolada, vis d'acer, beina de PVC, volanderes d'estanquitat i tap de cautxú
- Tac químic format per una ampolla amb resina, cargol, volandera i femella

CARACTERÍSTIQUES GENERALS:
El disseny del tac ha de ser l'adient al suport i als esforços que ha de suportar.
Els cargols no han de tenir imperfeccions (rebaves, emprentes, etc) que impedeixin cargolar els elements.
El vis ha d'anar protegit contra la corrosió.
Els diàmetres del tac i vis han de ser compatibles.
El perfil de la femella ha de ser segons el seu diàmetre (UNE 17-008).
Cementació del vis: > 0,1 mm
TAC QUÍMIC:
L'ampolla ha de ser de vidre i estanca.
Ha de contenir un adhesiu de dos components: una resina de reacció i un enduridor d'aplicació en fred.
El cargol ha de ser d'acer zincat. Ha de dur una marca per tal de conèixer la seva profunditat d'ús. El cap de l'extrem lliure ha de ser compatible amb l'adaptador de la perforadora.
Diàmetre de l'ampolla: 14 mm
Temps d'enduriment segons temperatura ambient:
> 20°C: 10 min
10°C - 20°C20 min
0°C - 10°C: 1 h
- 5°C - 0°C: 5 h

VOLANDERES:
Diàmetre interior de la volandera:
- Diàmetre del cargol 10 mm: 11 mm
- Diàmetre del cargol 11 mm: 13 mm

2.- CONDICIONS DE SUBMINISTRAMENT I EMMAGATZEMATGE

Subministrament: S'ha de subministrar conjuntament amb totes les peces necessàries per a la seva correcta col·locació en capses, on han de figurar:
- Identificació del fabricant
- Diàmetres
- Llargàries
- Unitats
- Instruccions d'ús

Emmagatzematge: En llocs protegits de la pluja i la humitat.

3.- UNITAT I CRITERIS D'AMIDAMENT

Unitat d'amidament: la indicada a la descripció de l'element
Criteri d'amidament: quantitat necessària subministrada a l'obra

4.- NORMATIVA DE COMPLIMENT OBLIGATORI

No hi ha normativa de compliment obligatori.

B0 MATERIALS BÀSICS

B0D MATERIALS PER A ENCOFRATS I APUNTALAMENTS

B0DZ MATERIALS AUXILIARS PER A ENCOFRATS I APUNTALAMENTS

1.- DEFINICIÓ I CARACTERÍSTIQUES DELS ELEMENTS

Elements auxiliars per al muntatge d'encofrats i apuntalaments, i per a la protecció dels espais de treball a les bastides i els encofrats.
S'han considerat els elements següents:
- Tensors per a encofrats de fusta
- Grapes per a encofrats metàl·lics
- Fleixos d'acer laminat en fred amb perforacions, per al muntatge d'encofrats metàl·lics
- Desencofrants
- Conjunts de perfils metàl·lics desmuntables per a suport d'encofrat de sostres o de cassetons recuperables

- Bastides metàl·liques
- Elements auxiliars per a plafons metàl·lics
- Tubs metàl·lics de 2,3" de D, per a confecció d'entramats, baranes, suports, etc.
- Element d'unió de tubs de 2,3" de D, per a confecció d'entramat, baranes, suports, etc.
- Planxa d'acer, de 8 a 12 mm de gruix per a protecció de rases, pous, etc.

CARACTERÍSTIQUES GENERALS:
Tots els elements han de ser compatibles amb el sistema de muntatge que utilitzi l'encofrat o apuntalament i no han de disminuir les seves característiques ni la seva capacitat portant.
Han de tenir la resistència i la rigidesa suficient per a garantir el compliment de les toleràncies dimensionals i per a resistir, sense assentaments ni deformacions perjudicials, les accions que es puguin produir sobre aquests com a conseqüència del procès de formigonament i, especialment, per les pressions del formigó fresc o dels mètodes de compactació utilitzats.

Aquestes condicions s'han de mantenir fins que el formigó hagi adquirit la resistència suficient per a suportar les tensions a que serà sotmès durant el desencofrat o desemmotllat.
Es prohibeix l'ús d'alumini en motlles que hagin d'estar en contacte amb el formigó, excepte quan es faciliti a la DF certificat emès per una entitat de control, conforme els panells han rebut tractament superficial que eviti la reacció amb els àlcalis del ciment
TENSORS, GRAPES I ELEMENTS AUXILIARS PER A PLAFONS METÀL·LICS:
No han de tenir punts d'oxidació ni manca de recobriment a la superfície.
No han de tenir defectes interns o externs que en perjudiquin la utilització correcta.
FLEIX:
Ha de ser de secció constant i uniforme.
Amplària: >= 10 mm
Gruix: >= 0,7 mm
Diàmetre de les perforacions: Aprox. 15 mm
Separació de les perforacions: Aprox. 50 mm
DESENCOFRANT:
Vernís antiadherent format amb silicones o preparat amb olis solubles en aigua o greix diluït.

No s'ha d'utilitzar com a desencofrant el gas-oil, els greixos comuns ni altres productes anàlegs.
Ha d'evitar l'adherència entre el formigó i l'encofrat, sense alterar l'aspecte posterior del formigó ni impedir l'aplicació de revestiments.
No ha d'impedir la construcció de junts de formigonat, en especial quan es tracti d'elements que s'hagin d'unir per a treballar de forma solidària.
No ha d'alterar les propietats del formigó amb què estigui en contacte, ni les armadures o l'encofrat, i no ha de produir efectes perjudicials al mediambient
S'ha de facilitar a la DF un certificat on es reflecteixin les característiques del producte i els seus possibles efectes sobre el formigó, abans de la seva aplicació
CONJUNT DE PERFILS METÀL·LICS:
Conjunt format per elements resistents que conformen l'entramat base d'un encofrat per a sostres.
Els perfils han de ser rectes, amb les dimensions adequades a les càrregues que han de suportar i sense més desperfectes que els deguts als usos adequats.
Els perfils han d'estar protegits amb una capa d'emprimació antioxidant.
El seu disseny ha de fer que el procés de formigonament i vibratge no alteri la seva planor ni la seva posició.
La connexió entre el conjunt de perfils i la superfície encofrant ha de ser suficientment estanca per tal de no permetre la pèrdua apreciable de pasta pels junts.
Toleràncies:
- Rectitud dels perfils: ± 0,25% de la llargària
- Torsió dels perfils: ± 2 mm/m

BASTIDES:
Ha d'estar formada per un conjunt de perfils d'acer buits i de resistència alta.
Ha d'incloure tots els accessoris necessaris per tal d'assegurar-ne l'estabilitat i la indeformabilitat.
Tots els elements que formen la bastida han d'estar protegits amb una capa d'emprimació antioxidant.
Els perfils han de ser resistents a la torsió respecte dels diferents plans de càrrega.

2.- CONDICIONS DE SUBMINISTRAMENT I EMMAGATZEMATGE

Subministrament: De manera que no s'alterin les seves condicions.
Emmagatzematge: En lloc sec, protegit de la intempèrie i sense contacte directe amb el terra, de manera que no s'alterin les seves condicions.
DESENCOFRANT:
Temps màxim d'emmagatzematge: 1 any

3.- UNITAT I CRITERIS D'AMIDAMENT

Unitat d'amidament: la indicada a la descripció de l'element
Criteri d'amidament: quantitat necessària subministrada a l'obra

4.- NORMATIVA DE COMPLIMENT OBLIGATORI

Real Decreto 1247/2008, de 18 de julio, por el que se aprueba la Instrucción de Hormigón Estructural (EHE-08).
Orden de 9 de marzo de 1971 por la que se aprueba la Ordenanza General de Seguridad e Higiene en el Trabajo.

B1 MATERIALS PER A PROTECCIONS INDIVIDUALS, COL·LECTIVES, IMPLANTACIÓ I ASISTÈNCIES TÈCNIQUES

B14 MATERIALS PER A PROTECCIONS INDIVIDUALS

0.- ELEMENTS QUE CONTEMPLA EL PLEC

B147UC10,B147UH20,B147UE30.

1.- DEFINICIÓ I CARACTERÍSTIQUES DELS ELEMENTS

Equip destinat a ser dut o subjectat pel treballador perquè el protegeixi d'un o diversos riscos que puguin amenaçar la seva seguretat o la seva salut, així com qualsevol complement o accessori destinat a tal fi.
S'han considerat els tipus següents:
- Proteccions del cap
- Proteccions per a l'aparell ocular i la cara
- Proteccions per a l'aparell auditiu
- Proteccions per a l'aparell respirarori
- Proteccions de les extremitats superiors
- Proteccions de les extremitats inferiors
- Proteccions del cos
- Protecció del tronc
- Protecció per treball a la intempèrie
- Roba i peces de senyalització
- Protecció personal contra contactes elèctrics

Resten expressament exclosos:
- La roba de treball corrent i els uniformes que no estiguin específicament destinats a protegir la salut o la integritat física del treballador
- Es equips dels serveis de socors i salvament
- Els EPI dels militars, dels policies i de les persones dels serveis de manteniment de l'ordre
- Els EPI dels mitjans de transport per carretera
- El material d'esport
- El material d'autodefensa o de dissuasió
- Els aparells portàtils per a la detecció i senyalització dels riscos i dels factors de molèstia

CARACTERÍSTIQUES GENERALS:
Es tracta d'uns equips que actuen a mode de coberta o pantalla portàtil, individualitzada per a cada usuari, destinats a reduir les conseqüències derivades del contacte de la zona del cos protegida, amb una energia fora de control, d'intensitat inferior a la previsible resistència física de l'EPI.
La seva eficàcia resta limitada a la seva capacitat de resistència a la força fora de control que incideixi amb la part del cos protegida per l'usuari, a la seva correcta utilització i manteniment, així com a la formació i voluntat del beneficiari per al seu emprament en les condicions previstes pel fabricant. La seva utilització haurà de quedar restringida a l'absència de garanties preventives adequades, per inexistència de MAUP, o en el seu defecte SPC d'eficàcia equivalent.
Els EPI hauran de proporcionar una protecció eficaç davant els riscos que motiven el seu ús, sense suposar por si mateixos o ocasionar riscos addicionals ni molèsties innecessàries.
PROTECCIONS DEL CAP:
Els cascos de seguretat podran ser amb ala completa al seu voltant, protegint en part les orelles i el coll, o bé amb visera damunt el front únicament, i en els dos casos hauran de complir els següents requisits:
Compren la defensa del crani, cara, coll i completarà el seu ús, la protecció específica d'ulls i oïdes.
- Estaran formats per l'envolvent exterior del casc pròpiament dit, i d'arnès o atallatge

d'adaptació al cap, el qual constitueix la seva part en contacte i va proveït d'una barballera ajustable a la mida. Aquest atallatge, serà regulable a les diferents mides dels caps, la fixació al casc haurà de ser sòlida, deixant una llum lliure de 2 a 4 cm entre ell mateix i la paret interior del casc, a fi d'amortir els impactes. A l'interior del frontis de l'atallatge, s'haurà de disposar d'un dessuador de "cuirson" o material astringent similar. Les parts en contacte amb el cap hauran de ser reemplaçables fàcilment.
- Han de ser fabricats amb material resistent a l'impacte mecànic, sense perjudici de la lleugeresa, no sobrepassant en cap cas els 0,450 kg de pes
- Es protegirà al treballador davant les descàrregues elèctriques i les radiacions calorífiques i hauran de ser incombustibles o de combustió lenta; s'hauran de protegir de les radiacions calorífiques i descàrregues elèctriques fins als 17.000 voltis sense perforar-se
- S'hauran de substituir aquells cascos que hagin patit impactes violents, encara que no se'ls hi apreciï exteriorment cap deteriorament. Es considerarà un envelliment del material en el termini d'uns quatre anys, transcorreguts els quals des de la data de fabricació (injectada en relleu a l'interior) s'hauran de donar de baixa, encara que no estiguin fets servir i es trobin emmagatzemats
- Han de ser d'ús personal, podent-se acceptar en construcció l'ús per altres usuaris posteriors, previ el seu rentat sèptic i substitució íntegra dels atallatges interiors per altres, totalment nous

PROTECCIONS PER A L'APARELL OCULAR I LA CARA:
La protecció de l'aparell ocular s'efectuarà mitjançant la utilització d'ulleres, pantalles transparents o viseres.
Les ulleres protectores reuniran les característiques mínimes següents:
- Les armadures metàl·liques o de material plàstic seran lleugeres, indeformables a l'escalfor, incombustibles, còmodes i de disseny anatòmic sense perjudici de la seva resistència i eficàcia.
- Quan es treballi amb vapors, gasos o pols molt fina, hauran de ser completament tancades i ajustades a la cara, amb visor amb tractament antientelat; en els casos d'ambients agressius de pols grossa i líquids, seran com els anteriors, però portaran incorporats botons de ventilació indirecta o tamís antiestàtic; en els dames casos seran de muntura de tipus normal i amb proteccions laterals que podran ser perforades per a una millor ventilació.
- Quan no existeixi perill d'impactes per partícules dures, es podran fer servir ulleres de protecció tipus "panoràmiques" amb armadura de vinil flexible i amb el visor de policarbonat o acetat transparent.
- Hauran de ser de fàcil neteja i reduiran al mínim el camp visual.
- En ambients de pols fi, amb ambient xafogós o humit, el visor haurà de ser de reixeta metàl·lica (tipus picapedrer) per impedir l'entelament.

Els mitjans de protecció de la cara podran ser de diversos tipus:
- Pantalla abatible amb arnès propi
- Pantalla abatible subjectada al casc de protecció
- Pantalles amb protecció de cap, fixes o abatibles
- Pantalles sostingudes amb la mà

Les pantalles contra la projecció de cossos físics hauran de ser de material orgànic, transparent, lliures d'estries, ratlles o deformacions. Podran ser de xarxa metàl·lica prima o proveïdes d'un visor amb vidre inestellable.
Als treballs elèctrics realitzats en proximitats de zones de tensió, l'aparell de la pantalla haurà d'estar construït amb material absolutament aïllant i el visor lleugerament enfosquit, en previsió de ceguesa per encebada intempestiva de l'arc elèctric.
Les utilitzades en previsió d'escalfor, hauran de ser de "Kevlar" o de teixit aluminitzat reflectant (l'amiant i teixits asbèstics estan totalment prohibits), amb un visor corresponent, equipat amb vidre resistent a la temperatura que haurà de suportar.
Les pantalles per soldadures, bé siguin de mà, com d'altre tipus hauran de ser fabricades preferentment amb polièster reforçat amb fibra de vidre o en defecte amb fibra vulcanitzada.
Les que es facin servir per a soldadura elèctrica no hauran de tenir cap part metàl·lica a l'exterior, a fi d'evitar els contactes accidentals amb la pinça de soldar.
Vidres de protecció:
- Els lents per ulleres de protecció, tant els de vidre (mineral) com els de plàstic transparent (orgànic) hauran de ser òpticament neutres, lliures de bombolles, taques, ondulacions i altres defectes, i les incolores hauran de transmetre no menys del 89% de les radiacions incidents.
- En el sector de la construcció, per a la seva resistència impossibilitat de rallat i entelament, el tipus de visor més polivalent i eficaç, acostuma a ser el de reixeta metàl·lica d'acer, tipus sedàs, tradicional de les ulleres de picapedrer.

PROTECCIONS PER A L' APARELL AUDITIU:
Els elements de protecció auditiva, seran sempre d'ús individual.
PROTECCIONS PER A L'APARELL RESPIRATORI:
Els equips protectors de l'aparell respiratori compliran les següents característiques:
- Seran de tipus i utilització apropiat al risc.
- S'adaptaran completament al contorn facial de l'usuari, per evitar filtracions.
- Determinaran les mínimes molèsties a l'usuari.
- Les parts amb contacte amb la pell hauran de ser de goma especialment tractada o de neoprè

per evitar la irritació de l'epidermis.
- En l'ús de mascaretes facials dotades de visors panoràmics, per als usuaris que necessitin l'ús d'ulleres amb vidres correctors, es disposarà al seu interior el dispositiu portavidres, subministrats a l'efecte pel fabricant de l'equip respiratori, i els oculars correctors específics per l'usuari.

PROTECCIONS DE LES EXTREMITATS SUPERIORS:
La protecció de mans, avantbraç, i braç es farà mitjançant guants, mànegues, mitjons i maniguets seleccionats per prevenir els riscos existents i per evitar la dificultat de moviments al treballador.
Aquests elements de protecció seran de goma o cautxú, clorur de polivinil, cuir adobat al crom, teixit termoaïllant, punt, lona, pell flor, serratge, malla metàl·lica, làtex rugós antitallada, etc., segons les característiques o riscos del treball a realitzar.
Per a les maniobres amb electricitat s'hauran de fer servir guants de cautxú, neoprè o matèries plàstiques que portin marcat en forma indeleble el voltatge màxim per al qual han estat fabricats.
Com a complement, si procedeix, es faran servir cremes protectores i guants tipus cirurgià.
PROTECCIONS DE LES EXTREMITATS INFERIORS:
En treballs en risc d'accidents mecànics als peus, serà obligatori l'ús de botes de seguretat amb reforços metàl·lics a la puntera, que estarà tractada i fosfatada per evitar la corrosió.
Davant el risc derivat de l'ús de líquids corrosius, o davant riscos químics, es farà ús de calçat de sola de cautxú, neoprè o poliuretà, cuir especialment tractat i s'haurà de substituir el cosit per la vulcanització a la unió del cos al bloc del pis.
La protecció davant l'aigua i la humitat, s'efectuarà amb botes altes de PVC, que hauran de tenir la puntera metàl·lica de protecció mecànica per a la realització de treballs en moviments de terres i realització d'estructures i enderroc.
En aquelles operacions que les espurnes resultin perilloses, en no tenir elements de ferro o acer, la tanca serà per poder desfer-se'n ràpid per tal d'obrir-la ràpidament davant l'eventual introducció de partícules incandescents.
La protecció de les extremitats inferiors es completarà, quan sigui necessari, amb l'ús de cobriment de peus i polaines de cuir adobat, cautxú o teixit ignífug.
Els turmells i llengüeta disposaran de coixinets de protecció, el calçat de seguretat serà de materials transpirables i disposaran de plantilles anticlaus.
PROTECCIONS DEL COS:
Els cinturons reuniran les següents característiques:
- Seran de cinta teixida en poliamida de primera qualitat o fibra sintètica d'alta tenacitat apropiada, sense reblons i amb costures cosides.
- Tindran una amplada entre 10 i 20 cm, una espessor no inferior a 4mm, i llargària el més reduïda possible.
- Es revisaran sempre abans del seu ús, i es llençaran quan tinguin talls, esquerdes o filaments que comprometin la seva resistència, calculada per al cos humà en caiguda lliure des d'una alçada de 5 m o quan la data de fabricació sigui superior als 4 anys.
- Aniran previstos d'anelles per on passaran la corda salvacaigudes, que no podran anar subjectes mitjançant reblons.
- La corda salvacaigudes serà de poliamida d'alta tenacitat, amb un diàmetre de 12 mm. La sirga d'amarrador també serà de poliamida, però de 16 mm de diàmetre.

PROTECCIÓ PER A TREBALL A LA INTEMPÈRIE:
Els equips protectors integral per al cos davant de les inclemències meteorològiques compliran les següents característiques:
- Que no obstaculitzin la llibertat de moviments.
- Que tinguin poder de retenció/evacuació del calor.
- Que la capacitat de transport de la suor sigui adequada.
- Facilitat d'aireació.

Les peces impermeables disposaran d'esclavines i registres de ventilació per a permetre l'evaporació de la suor.
ROBA I PECES DE SENYALITZACIÓ:
Els equips protectors destinats a la seguretat-senyalització de l'usuari compliran les següents característiques:
- Que no obstaculitzin la llibertat de moviments.
- Que tinguin poder de retenció/evacuació del calor.
- Que la capacitat de transport de la suor sigui adequada.
- Facilitat d'aireació.
- Que siguin visibles a temps pel destinatari.

2.- CONDICIONS DE SUBMINISTRAMENT I EMMAGATZEMATGE

ELECCIÓ:
Els EPI hauran de ser seleccionats amb el coneixement de les condicions i tasques relacionades amb l'usuari, tenint en compte les tasques implicades i les dades proporcionades pel fabricant.
Tant el comprador com l'usuari hauran de comprovar que l'EPI ha estat dissenyat i fabricat de la forma següent:
- La peça de protecció disposa d'un disseny i dimensions que per la seva estètica, no creí sensació de ridícul a l'usuari. Els materials i components de l'EPI no hauran d'afectar

adversament al beneficiari de la seva utilització.
- Haurà d'oferir a l'usuari el major grau de comoditat possible que estigui en consonància amb la protecció adequada.
- Les parts de l'EPI que entrin en contacte amb l'usuari hauran d'estar lliures de rugositats, cantells agut i ressalts que puguin produir irritacions o ferides.
- El seu disseny haurà de facilitar la seva correcta col·locació sobre l'usuari i haurà de garantir que restarà en el seu lloc durant el temps d'emprament previsible, tenint en compte els factors ambientals, junt amb els moviments i postures que l'usuari pugui adoptar durant el treball. A aquest fi, hauran de proveir-se dels mitjans apropiats, tal com sistemes d'ajustament o gamma de talles adequades, perquè permetin que l'EPI s'adapti a la morfologia de l'usuari.
- L'EPI haurà de ser tant lleuger com sigui possible, sense perjudici de la resistència i l'eficàcia del seu disseny.
- Quan sigui possible, l'EPI tindrà una baixa resistència al vapor d'aigua.
- La designació de la talla de cada peça de treball comprendrà al menys 2 dimensions de control, en centímetres: 1) La altura i el contorn de pit o bust, ó 2) L'altura i la cintura.

Per a l'elecció dels EPI, l'emprador haurà de dur a terme les següents actuacions prèvies:
- Analitzar i avaluar els riscos existents que no puguin evitar-se o eliminar-se suficientment per altres mitjans. Per a l'inventari dels riscos se seguirà l'esquema de l'Annex II del RD 773/1997, de 30 de maig.
- Definir les característiques que hauran de reunir els EPI per a garantir la seva funció, tenint en compte la naturalesa i magnitud dels riscos que els hauran de protegir, així com els factors addicionals de risc que puguin constituir els propis EPI o la seva utilització. Per a l'avaluació d'EPI se seguiran les indicacions de l'Annex IV del RD 773/1997, de 30 de maig.
- Comparar les característiques dels EPI existents en el mercat amb les definides a l'apartat anterior.

Per a la normalització interna d'empresa dels EPI atenent a les conclusions de les actuacions prèvies d'avaluació de riscos, definició de característiques requerides i les existents en el mercat, l'emprador haurà de comprovar que compleixi amb les condicions i requisits establerts a l'Art. 5 del RD 773/1997, de 30 de maig, en funció de les modificacions significatives que l'evolució de la tècnica determini en els riscos, en les mesures tècniques i organitzatives, en els SPC i en les prestacions funcionals dels propis EPI.

PROTECCIONS DEL CAP:

Els mitjans de protecció del cap seran seleccionats en funció de les següents activitats:
- Obres de construcció, i especialment, activitats a sota o a prop de bastides i llocs de treball situats en altura, obres d'encofrat i desencofrat, muntatge i instal·lació de bastides i demolició.
- Treballs en ponts metàl·lics, edificis i estructures metàl·liques de gran altura, pals, torres, obres i muntatges metàl·lics, de caldereria i conduccions tubulars.
- Obres en foses, rases, pous i galeries.
- Moviments de terra i obres en roca.
- Treballs en explotacions de fons, en canteres, explotacions a cel obert i desplaçaments de runes.
- Utilització de pistoles fixaclaus.
- Treballs amb explosius.
- Activitats en ascensors, mecanismes elevadors, grues i mitjans de transport.
- Manteniment d'obres i instal·lacions industrials.

PROTECCIONS PER A L'APARELL OCULAR I LA CARA:

Protecció de l'aparell ocular:
- Els mitjans de protecció ocular seran seleccionats en funció de les activitats amb riscos de:
- Topades o impactes amb partícules o cossos sòlids.
- Acció de pols i fums.
- Projecció o esquitxada de líquids freds, calents, càustics o materials fosos.
- Substàncies perilloses per la seva intensitat o naturalesa.
- Radiacions perilloses per la seva intensitat o naturalesa.
- Enlluernament

Protecció de la cara:
- Els mitjans de protecció facial seran seleccionats en funció de les següents activitats:
- Treballs de soldadura, esmerilat, polit i/o tall.
- Treballs de perforació i burinat.
- Talla i tractament de pedres.
- Manipulació de pistoles fixaclaus d'impacte.
- Utilització de maquinària que generen encenalls curts.
- Recollida i fragmentació de vidre, ceràmica.
- Treball amb raig projector d'abrasius granulars.
- Manipulació o utilització de productes àcids i alcalins, desinfectants i detergents corrosius.
- Manipulació o utilització de dispositius amb raig líquid.
- Activitats en un entorn de calor radiant.
- Treballs que desprenen radiacions.

- Treballs elèctrics en tensió, en baixa tensió.

PROTECCIONS PER A L' APARELL AUDITIU:

Els mitjans de protecció auditiva seran seleccionats en funció de les següents activitats:

- Treballs amb utilització de dispositius d'aire comprimit.
- Treballs de percussió.
- Treballs d'arrancada i abrasió en recintes angostos o confinats.

PROTECCIONS PER A L'APARELL RESPIRATORI:

Els mitjans de protecció de l'aparell respiratori seran seleccionats en funció dels següents riscos:

- Pols, fums i boires.
- Vapors metàl·lics i orgànics.
- Gasos tòxics industrials.
- Monòxid de carboni.
- Baixa concentració d'oxigen respirable.

PROTECCIONS DE LES EXTREMITATS SUPERIORS:

Els mitjans de protecció de les extremitats superiors, mitjançant la utilització de guants, aquests seran seleccionats en funció de les següents activitats:

- Treballs de soldadura.
- Manipulació d'objectes amb arestes tallants.
- Manipulació o utilització de productes àcids i alcalins.
- Treballs amb risc elèctric.

PROTECCIONS DE LES EXTREMITATS INFERIORS:

Per a la protecció dels peus, en els casos que s'indiquin seguidament, es dotarà al treballador de calçat de seguretat, adaptat als riscos a prevenir en funció de l'activitat:

Calçat de protecció i de seguretat:

- Treballs d'obra grossa, enginyeria civil i construcció de carreteres
- Treballs en bastides
- Obres de demolició d'obra grossa
- Obres de construcció de formigó i d'elements prefabricats que incloguin encofrat i desencofrat
- Activitats en obres de construcció o àrees d'emmagatzematge
- Obres d'ensostrat
- Treballs d'estructura metàl·lica
- Treballs de muntatge i instal·lacions metàl·lics
- Treballs en canteres, explotacions a cel obert i desplaçament de runes
- Treballs de transformació de materials lítics
- Manipulació i tractament de vidre
- Revestiment de materials termoaïllants
- Prefabricats per a la construcció

Sabates de seguretat amb taló o sola correguda i sola antiperforant:

- Obres d'ensostrat

Calçat i cobriment de calçat de seguretat amb sola termoaïllant:

- Activitats sobre i amb masses ardents o fredes

Polaines, calçat i cobriment de calçat per poder desfer-se'n ràpid en cas de penetració de masses en fusió:

- Soldadors

PROTECCIONS DEL COS:

Els mitjans de protecció personal anticaigudes d'alçada, seran seleccionats en funció de les següents activitats:

- Treballs en bastides.
- Muntatge de peces prefabricades.
- Treballs en pals i torres.
- Treballs en cabines de grues situades en altura.

PROTECCIÓ DEL TRONC:

Els mitjans de protecció del tronc seran seleccionats en funció dels riscos derivats de les activitats:

Peces i equips de protecció:

- Manipulació o utilització de productes àcids i alcalins, desinfectants i detergents corrosius.
- Treballs amb masses ardents o permanència a prop d'aquestes i en ambient calent.
- Manipulació de vidre pla.
- Treballs de rajat de sorra.
- Treballs en cambres frigorífiques.

Roba de protecció antiinflamable:

- Treballs de soldadura en locals exigus.

Davantals antiperforants:

- Manipulació de ferramentes de talls manuals, quan la fulla hagi d'orientar-se cap el cos.

Davantals de cuiro i altres materials resistents a partícules i guspires incandescents:

- Treballs de soldadura.
- Treballs de forja.
- Treballs de fosa i emmotllament.

PROTECCIÓ PERSONAL CONTRA CONTACTES ELÈCTRICS:

Els mitjans de protecció personal a les immediacions de zones en tensió elèctrica, seran

seleccionats en funció de les següents activitats:
- Treballs de muntatge elèctric
- Treballs de manteniment elèctric
- Treballs d'explotació i transport elèctric

SUBMINISTRAMENT I EMMAGATZEMATGE:
Es subministraran embalats en caixes, classificats per models o tipus homogenis, etiquetats amb les següents dades:
- Nom, marca comercial o altre mitjà d'identificació del fabricant o el seu representant autoritzat.
- Designació del tipus de producte, nom comercial o codi.
- Designació de la talla.
- Número de la norma EN específica.
- Etiqueta de compte: Instruccions de rentat o neteja segons Norma ISO 3759.

Es seguiran les recomanacions d'emmagatzematge i atenció, fixats pel fabricant.
Es reemplaçaran els elements, es netejaran, desinfectaran i es col·locaran en el lloc assignat, seguint les instruccions del fabricant.
S'emmagatzemaran en compartiments amplis i secs, amb temperatures compreses entre 15 i 25°C.
Els estocs i les entregues estaran documentades i custodiades, amb justificant de recepció i rebut, per un responsable delegat per l'emprador.
La vida útil dels EPI és limitada, podent ser deguda tant al seu desgast prematur per l'ús, com a la seva caducitat, que vindrà fixada pel termini de validesa establert pel fabricant, a partir de la seva data de fabricació (generalment estampillada a l'EPI), amb independència que hagi estat o no utilitzat.

3.- UNITAT I CRITERIS D'AMIDAMENT

Unitat mesurada segons les especificacions de la DT.

4.- NORMATIVA DE COMPLIMENT OBLIGATORI

Ley 31/1995, de 8 de noviembre, de prevención de riesgos laborales.
Real Decreto 773/1997, de 30 de mayo, sobre disposiciones mínimas de seguridad y salud relativas a la utilización por los trabajadores de equipos de protección individual.
Real Decreto 1407/1992, de 20 de noviembre, por el que se regulan las condiciones para la comercialización y libre circulación intracomunitaria de los equipos de protección individual.

Real Decreto 159/1995, de 3 de febrero, por el que se modifica el real decreto 1407/1992, de 20 de noviembre, por el que se regula las condiciones para la comercialización y libre circulación intracomunitaria de los equipos de protección individual.
Resolución de 29 de abril de 1999, de la Dirección General de Industria y Tecnología, por la que se actualiza el anexo IV de la Resolución de 18 de marzo de 1998, de la Dirección General de Tecnología y Seguridad Industrial.
Resolución de 28 de julio de 2000, de la Dirección General de Política Tecnológica, por la que se actualiza el anexo IV de la Resolución de 29 de abril de 1999, de la Dirección General de Industria y Tecnología.

B1 MATERIALS PER A PROTECCIONS INDIVIDUALS, COL·LECTIVES, IMPLANTACIÓ I ASISTÈNCIES TÈCNIQUES

B15 MATERIALS PER A PROTECCIONS COL·LECTIVES

1.- DEFINICIÓ I CARACTERÍSTIQUES DELS ELEMENTS

Sistemes de Protecció Col·lectiva (SPC) són un conjunt de peces o òrgans units entre si, associats de forma solidària, destinat a l'apantallament i interposició física, que s'oposa a una energia natural que es troba fora de control, amb la finalitat d'impedir o reduir les conseqüències del contacte amb les persones o els béns materials circumdants, susceptibles de protecció.
S'han considerat els elements següents:
- Materials per a proteccions superficials contra caigudes de persones i objectes
- Materials per a proteccions lineals contra caigudes de persones i objectes
- Materials per a proteccions puntuals contra caigudes de persones i objectes
- Materials de prevenció per a ús de maquinaria
- Materials de prevenció en la instal·lació elèctrica
- Materials de prevenció i equips de mesura i detecció
- Materials auxiliars per a proteccions col·lectives

CONDICIONS GENERALS:

Els SPC, per a la totalitat del conjunt del seus components aniran acompanyats d'unes instruccions d'utilització, proporcionades pel fabricant o importador, en les quals figuraran les especificacions de manutenció, instal·lació i utilització, així com les normes de seguretat exigides legalment.
Tindran preferència l'adquisició de SPC que disposin d'un distintiu o placa de material durador i fixada amb solidesa en lloc ben visible, en la qual figuraran, com a mínim, les següents dades:
- Nom del fabricant
- Any de fabricació, importació i/o subministrament
- Data de caducitat
- Tipus i número de fabricació
- Contrasenya d'homologació NE i certificat de seguretat d'ús d'entitat acreditada, si procedeix

Els SPC han d'estar certificats per AENOR. El fabricant haurà d'acreditar davant AENOR els següents extrems:
- Responsabilitat de la Direcció: Obligatori
- Sistemes de qualitat: Obligatori
- Control de la documentació: Obligatori
- Identificació del producte: Obligatori
- Inspecció i assaig: Obligatori
- Equips d'inspecció, amidament i assaig: Obligatori
- Estat d'inspecció i assaig: Obligatori
- Control de productes no conformes: Obligatori
- Manipulació, emmagatzematge, embalatge i entrega: Obligatori
- Registres de qualitat: Obligatori
- Formació i ensinistrament: Obligatori
- Tècniques estadístiques: Voluntari

Quan el SPC sigui de confecció protèsica o artesanal, el projectista i calculista del SPC restarà obligat a incloure els criteris de càlcul, plànols i esquemes necessaris per al manteniment i controls de verificació tècnica i límits d'utilització. Per la seva part el contractista resta obligat a la seva completa i correcta instal·lació, ús i manteniment conforme a les directrius establertes pel projectista.
Complementàriament a les exigències de seguretat que s'inclouen en les Instruccions Tècniques Complementàries i/o normativa tècnica de referència o obligat compliment, els SPC utilitzats en els processos productius, els Equips de Treball, les Màquines i els seus elements, tindran amb caràcter general les següents característiques de Seguretat:
- Prevenció integrada: Els elements constitutius dels SPC o dispositius acoblats a aquests estaran dissenyats i construïts de forma que les persones no estiguin exposades als seus perills quan el seu muntatge, utilització i manteniment es faci conforme a les condicions previstes pel projectista o fabricant.
- Retenció de trencament en servei: Les diferents parts dels SPC, així com els seus elements constitutius hauran de poder resistir al llarg del temps els esforços a què hagin d'estar sotmesos, així com qualsevol altra influència externa o interna que pugui presentar-se en les condicions normals d'utilització previstes.
- Monolitisme del SPC: Quan existeixin parts del SPC, les pèrdues de subjecció dels quals puguin donar lloc a perill, disposarà de complements addicionals per a evitar que les esmentades parts puguin incidir sobre les persones i/o les coses susceptibles de pèrdua patrimonial per l'empresa.
- Previsió de trencada o projecció de fragments: Les trencades o despreniments de les diferents parts dels SPC, així com els seus elements, dels quals puguin originar danys, disposaran d'un sistema de resguard o protecció complementària que retingui els possibles fragments, impedint la seva incidènciaa sobre les persones i/o les coses susceptibles de pèrdua patrimonial per a l'empresa.
- Previsió de despreniments totals o parcials dels SPC per pèrdua d'estabilitat: Disposen els ancoratges, contrapesos, llastres o estabilitzadors que evitin la pèrdua d'estabilitat del SPC en condicions normals d'utilització previstes pel projectista o fabricant.
- Absència d'arestes agudes o tallants: A les parts accessibles dels SPC no hi haurà d'existir arestes agudes o tallants que puguin produir ferides.
- Protecció d'elements mòbils: Els elements mòbils dels SPC hauran d'estar dissenyats, construïts i protegits de forma que previnguin tot perill de contacte o encallada.
- Peces mòbils: Els elements mòbils dels SPC, així com els seus passadors i components han de ser guiats mecànicament, suficientment apantallats, disposar de distàncies de seguretat o detectors de presència de forma que no impliquin perill per a les persones i/o les coses amb conseqüència de pèrdua patrimonial per a l'empresa.
- Interrelació de diversos SPC o part d'aquests que treballen amb independència: Quan la instal·lació està constituïda per un conjunt de SPC o part d'aquests treballen independentment, la protecció general del conjunt estarà dissenyada sense perjudici al que cada SPC o part d'aquest actuï eficaçment.
- Control de risc elèctric: Els SPC de protecció elèctrica garantiran l'aïllament, posada a terra, connexions, proteccions, resguards, enclavament i senyalització, que previnguin de l'exposició a risc de contacte elèctric per presència de tensió en zones accessibles a persones o materials conductors i/o combustibles.
- Control de sobrepressions de gasos o fluids: Els SPC dels equips, màquines i aparells o les

seves parts, sotmesos a pressió (canonada, juntes, brides, racords, vàlvules, elements de comandament o altres), estaran dissenyats, construïts i, en el seu cas mantinguts, de forma que, tenint en compte les propietats físiques dels gasos o líquids sotmesos a pressió, s'evitin danys per a les persones i/o les coses amb conseqüència de ppèrdua patrimonial per a l'empresa, per fuites o trencades.
- Control d'agents físics i químics: Les màquines, equips o aparells en els quals durant els treballs normals es produeixin emissions de pols, gasos o vapors que puguin ser perjudicials per la salut de les persones o patrimoni de l'empresa, hauran d'anar proveïts de SPC eficaços de captació dels esmentats contaminants acoblats als seus sistemes d'evacuació. Aquells que siguin capaços d'emetre radiacions ionitzants o altres que puguin afectar la salut de les persones o contaminar materials i productes circumdants, aniran proveïts d'apantallament de protecció radiològica eficaç. El disseny, construcció, muntatge, protecció i manteniment, assegura l'amortització dels sorolls i vibracions produïts, a nivells inferiors als límits establerts per la normativa vigent en cada moment, com nocius per a les persones circumdants.
- Els SPC estaran dissenyats i construïts atenent a criteris ergonòmics, tal com la concepció de: Espai i mitjans de treball per al seu muntatge; Absència de contaminació ambiental per pols i soroll al seu muntatge; i Procés de treballs (no exposició a riscos suplementaris durant el muntatge, càrrega física, temps...). Els selectors dels SPC que puguin actuar de diverses formes, han de poder ser bloquejats amb l'ajuda de claus o eines adients, en cada posició elegida. A cada posició del selector no ha de correspondre més que una sola forma de comandament o funcionament.

Els SPC han d'estar dissenyats de forma que les operacions de manteniment preventiu i/o correctiu es puguin efectuar sense perill per al personal, els llocs fàcilment accessibles, i sense necessitat de reduir els nivells de protecció dels operaris de manteniment i dels eventuals beneficiaris del SPC

En el cas en què el SPC quedi circumstancialment anul·lat, s'advertirà (mitjançant rètols normalitzats) d'aquesta circumstància als eventuals beneficiaris del SPC

Els SPC de les màquines o equips disposaran de dispositius adequats que tendeixin a evitar riscos d'atrapaments, en el disseny i emplaçament dels SPC i molt especialment els resguards a les màquines, es tindrà en compte que la fixació sigui racionalment inviolable, permeti suficient visibilitat a través d'elles, la seva rigidesa estigui d'acord amb la duresa del tracte previst, les obertures impedeixin la introducció de membres que puguin entrar en contacte amb òrgans mòbils i que permetin dintre del possible l'execució d'operacions de manteniment sense exposició a riscos suplementaris.

El projectista, fabricant o importador, garantirà les dimensions ergonòmiques de tots el components del SPC, donarà les instruccions i es dotarà dels mitjans adequats, perquè el transport i la manutenció es pugui efectuar amb el menor perill possible. A aquests efectes:
- Les peces a transportar manualment, no superaran individualment els 25 kg de pes.
- S'indicarà la posició de transport que garanteixi l'estabilitat del SPC, i se subjectarà de manera adequada.
- Aquells SPC o els seus components de difícil amarrament es dotaran de punts de subjecció de resistència apropiada; en tots els casos s'indicarà de manera documentada, la manera d'efectuar correctament l'amarrament.

El projectista, fabricant o importador facilitarà la documentació necessària perquè el muntatge del SPC pugui efectuar-se correctament i amb el menor perill possible.

Igualment s'hauran de facilitar les dades necessàries per a la correcta operativitat i eficàcia preventiva del SPC.

Les peces d'un pes major de 50 kg i que siguin difícils de subjectar manualment, estaran dotades de punts d'ancoratge apropiats on puguin muntar-se elements auxiliars per a l'elevació.

Igualment, el projectista, fabricant o importador haurà d'indicar els espais mínims que s'hauran de respectar en relació a les parets i sostre, perquè el muntatge i desmuntatge pugui efectuar-se amb facilitat.

2.- CONDICIONS DE SUBMINISTRAMENT I EMMAGATZEMATGE

ELECCIÓ:

Els SPC hauran de seleccionar-se en base a uns criteris de garanties de Seguretat per als seus muntadors i presumptes beneficiaris, atenent a:

Criteris de disseny:

El seu disseny i construcció obeeix al resultat d'una meditada cura de tots els detalls de l'execució i del risc per als que han estat concebuts, per la qual cosa el SPC és de tot punt recomanable que en tots i cadascun dels seus components disgregables, disposin del seu corresponent segell AENOR (o equivalent) com a compromís de garantia de qualitat del fabricant.

Criteris d'avaluació de riscos:

El projectista, fabricant o distribuïdor hauran d'acreditar documentalment, que en el disseny del SPC s'ha realitzat una anàlisi dels perills associats a la seva utilització, i valorat els riscos que en puguin resultar:
- Definició dels límits del SPC.
- Identificació dels perills, situacions perilloses i successos perillosos associats a la utilització del SPC.

- Estimar cada un dels riscos que es derivin de la identificació anterior, és dir, assignar un valor a cada risc (normalment de tipus qualitatiu).
- Valorar els riscos estimats (jutjar si és necessari reduir el risc).

SUBMINISTRAMENT I EMMAGATZEMATGE:
El fabricant del SPC associat a un Equip ha d'aportar "l'expedient tècnic" com a document amb les especificacions tècniques de l'Equip, que el qualifiquin com a component de seguretat incorporat, adquirint la consideració de MAUP, que ha de constar dels elements bàsics següents:
- Llista de requisits essencials aplicats, normes utilitzades i altres especificacions tècniques usades per al disseny.
- Solucions adoptades per a prevenir els perills que presenta la màquina o component de seguretat (MAUP).
- Plànols de conjunt i de muntatge i manteniment dels SPC incorporats
- Plànols detallats i complets que permetin comprovar el compliment dels requisits essencials de seguretat i salut (si cal, acompanyats amb notes de càlcul, resultat de proves, etc.,).
- Manual d'instruccions.
- Guia de manteniment preventiu.

Es seguiran les recomanacions d'emmagatzematge fixades pel projectista o fabricant.
Es reemplaçaran els elements, es netejaran, engreixaran, pintaran, ajustaran i es col·locaran en el lloc assignat, seguint les instruccions del projectista o fabricant.
S'emmagatzemaran sota cobert, en compartiments amplis i secs, amb temperatures compreses entre 15 i 25°C.
L'emmagatzematge, control d'estat d'utilització i les entregues del SPC estaran documentades i custodiades, amb justificant de recepció de conformitat, entrega i rebut, per un responsable tècnic, delegat per l'emprador.
La vida útil dels SPC és limitada, podent ser deguda tant al seu desgast prematur per l'ús, com a la seva amortització, que vindrà fixada pel seu estat i el seu manteniment, així com la seva adaptació a l'estat de la tècnica, amb independència de la seva data de fabricació.

3.- UNITAT I CRITERIS D'AMIDAMENT

Unitat d'amidament: la indicada a la descripció de l'element
Criteri d'amidament: quantitat necessària subministrada a l'obra

4.- NORMATIVA DE COMPLIMENT OBLIGATORI

Real Decreto 1215/1997, de 18 de julio por el que se establecen las disposiciones mínimas de seguridad y salud para la utilización por los trabajadores de los equipos de trabajo.
Real Decreto 486/1997, de 14 de abril, por el que se establecen las disposiciones mínimas de seguridad y salud en los lugares de trabajo.
Real Decreto 1627/1997, de 24 de octubre, por el que se establecen disposiciones mínimas de seguridad y de salud en las obras de construcción.
Orden de 9 de marzo de 1971 por la que se aprueba la Ordenanza General de Seguridad e Higiene en el Trabajo.
Orden de 28 de agosto de 1970 (trabajo) por la que se aprueba la Ordenanza de Trabajo de la Construcción, Vidrio y Cerámica.
UNE-EN 1263-1:1997 Redes de Seguridad. Parte 1: Requisitos de seguridad, métodos de ensayo.
Orden de 20 de mayo de 1952, por la que se aprueba el Reglamento de Seguridad e Higiene del trabajo en la indústria de la construcción.
Convenio OIT número 62 de 23 de junio de 1937. Prescripciones de seguridad en la indústria de la edificación
Real Decreto 842/2002 de 2 de agosto, por el que se aprueba el Reglamento Electrotécnico de Baja Tensión. REBT 2002.

B1 MATERIALS PER A PROTECCIONS INDIVIDUALS, COL·LECTIVES, IMPLANTACIÓ I ASISTÈNCIES TÈCNIQUES

B15 MATERIALS PER A PROTECCIONS COL·LECTIVES

B152 MATERIALS PER A PROTECCIONS LINIALS CONTRA CAIGUDES DE PERSONES I OBJECTES

1.- DEFINICIÓ I CARACTERÍSTIQUES DELS ELEMENTS

Sistemes de Protecció Col·lectiva (SPC) són un conjunt de peces o òrgans units entre si, associats de forma solidària, destinat a l'apantallament i interposició física, que s'oposa a

una energia natural que es troba fora de control, amb la finalitat d'impedir o reduir les conseqüències del contacte amb les persones o els béns materials circumdants, susceptibles de protecció.
S'han considerat els elements següents:
- Materials per a proteccions superficials contra caigudes de persones i objectes
- Materials per a proteccions lineals contra caigudes de persones i objectes
- Materials per a proteccions puntuals contra caigudes de persones i objectes
- Materials de prevenció per a ús de maquinaria
- Materials de prevenció en la instal·lació elèctrica
- Materials de prevenció i equips de mesura i detecció
- Materials auxiliars per a proteccions col·lectives

CONDICIONS GENERALS:
Els SPC, per a la totalitat del conjunt del seus components aniran acompanyats d'unes instruccions d'utilització, proporcionades pel fabricant o importador, en les quals figuraran les especificacions de manutenció, instal·lació i utilització, així com les normes de seguretat exigides legalment.
Tindran preferència l'adquisició de SPC que disposin d'un distintiu o placa de material durador i fixada amb solidesa en lloc ben visible, en la qual figuraran, com a mínim, les següents dades:
- Nom del fabricant
- Any de fabricació, importació i/o subministrament
- Data de caducitat
- Tipus i número de fabricació
- Contrasenya d'homologació NE i certificat de seguretat d'ús d'entitat acreditada, si procedeix

Els SPC han d'estar certificats per AENOR. El fabricant haurà d'acreditar davant AENOR els següents extrems:
- Responsabilitat de la Direcció: Obligatori
- Sistemes de qualitat: Obligatori
- Control de la documentació: Obligatori
- Identificació del producte: Obligatori
- Inspecció i assaig: Obligatori
- Equips d'inspecció, amidament i assaig: Obligatori
- Estat d'inspecció i assaig: Obligatori
- Control de productes no conformes: Obligatori
- Manipulació, emmagatzematge, embalatge i entrega: Obligatori
- Registres de qualitat: Obligatori
- Formació i ensinistrament: Obligatori
- Tècniques estadístiques: Voluntari

Quan el SPC sigui de confecció protèsica o artesanal, el projectista i calculista del SPC restarà obligat a incloure els criteris de càlcul, plànols i esquemes necessaris per al manteniment i controls de verificació tècnica i límits d'utilització. Per la seva part el contractista resta obligat a la seva completa i correcta instal·lació, ús i manteniment conforme a les directrius establertes pel projectista.
Complementàriament a les exigències de seguretat que s'inclouen en les Instruccions Tècniques Complementàries i/o normativa tècnica de referència o obligat compliment, els SPC utilitzats en els processos productius, els Equips de Treball, les Màquines i els seus elements, tindran amb caràcter general les següents característiques de Seguretat:
- Prevenció integrada: Els elements constitutius dels SPC o dispositius acoblats a aquests estaran dissenyats i construïts de forma que les persones no estiguin exposades als seus perills quan el seu muntatge, utilització i manteniment es faci conforme a les condicions previstes pel projectista o fabricant.
- Retenció de trencament en servei: Les diferents parts dels SPC, així com els seus elements constitutius hauran de poder resistir al llarg del temps els esforços a què hagin d'estar sotmesos, així com qualsevol altra influència externa o interna que pugui presentar-se en les condicions normals d'utilització previstes.
- Monolitisme del SPC: Quan existeixin parts del SPC, les pèrdues de subjecció dels quals puguin donar lloc a perill, disposarà de complements addicionals per a evitar que les esmentades parts puguin incidir sobre les persones i/o les coses susceptibles de pèrdua patrimonial per l'empresa.
- Previsió de trencada o projecció de fragments: Les trencades o despreniments de les diferents parts dels SPC, així com els seus elements, dels quals puguin originar danys, disposaran d'un sistema de resguard o protecció complementària que retingui els possibles fragments, impedint la seva incidènciaa sobre les persones i/o les coses susceptibles de pèrdua patrimonial per a l'empresa.
- Previsió de despreniments totals o parcials dels SPC per pèrdua d'estabilitat: Disposen els ancoratges, contrapesos, llastres o estabilitzadors que evitin la pèrdua d'estabilitat del SPC en condicions normals d'utilització previstes pel projectista o fabricant.
- Absència d'arestes agudes o tallants: A les parts accessibles dels SPC no hi haurà d'existir arestes agudes o tallants que puguin produir ferides.
- Protecció d'elements mòbils: Els elements mòbils dels SPC hauran d'estar dissenyats, construïts i protegits de forma que previnguin tot perill de contacte o encallada.
- Peces mòbils: Els elements mòbils dels SPC, així com els seus passadors i components han de

ser guiats mecànicament, suficientment apantallats, disposar de distàncies de seguretat o detectors de presència de forma que no impliquin perill per a les persones i/o les coses amb conseqüència de pèrdua patrimonial per a l'empresa.
- Interrelació de diversos SPC o part d'aquests que treballen amb independència: Quan la instal·lació està constituïda per un conjunt de SPC o part d'aquests treballen independentment, la protecció general del conjunt estarà dissenyada sense perjudici al que cada SPC o part d'aquest actuï eficaçment.
- Control de risc elèctric: Els SPC de protecció elèctrica garantiran l'aïllament, posada a terra, connexions, proteccions, resguards, enclavament i senyalització, que previnguin de l'exposició a risc de contacte elèctric per presència de tensió en zones accessibles a persones o materials conductors i/o combustibles.
- Control de sobrepressions de gasos o fluids: Els SPC dels equips, màquines i aparells o les seves parts, sotmesos a pressió (canonada, juntes, brides, racords, vàlvules, elements de comandament o altres), estaran dissenyats, construïts i, en el seu cas mantinguts, de forma que, tenint en compte les propietats físiques dels gasos o líquids sotmesos a pressió, s'evitin danys per a les persones i/o les coses amb conseqüència de ppèrdua patrimonial per a l'empresa, per fuites o trencades.
- Control d'agents físics i químics: Les màquines, equips o aparells en els quals durant els treballs normals es produeixin emissions de pols, gasos o vapors que puguin ser perjudicials per la salut de les persones o patrimoni de l'empresa, hauran d'anar proveïts de SPC eficaços de captació dels esmentats contaminants acoblats als seus sistemes d'evacuació. Aquells que siguin capaços d'emetre radiacions ionitzants o altres que puguin afectar la salut de les persones o contaminar materials i productes circumdants, aniran proveïts d'apantallament de protecció radiològica eficaç. El disseny, construcció, muntatge, protecció i manteniment, assegura l'amortització dels sorolls i vibracions produïts, a nivells inferiors als límits establerts per la normativa vigent en cada moment, com nocius per a les persones circumdants.
- Els SPC estaran dissenyats i construïts atenent a criteris ergonòmics, tal com la concepció de: Espai i mitjans de treball per al seu muntatge; Absència de contaminació ambiental per pols i soroll al seu muntatge; i Procés de treballs (no exposició a riscos suplementaris durant el muntatge, càrrega física, temps...). Els selectors dels SPC que puguin actuar de diverses formes, han de poder ser bloquejats amb l'ajuda de claus o eines adients, en cada posició elegida. A cada posició del selector no ha de correspondre més que una sola forma de comandament o funcionament.

Els SPC han d'estar dissenyats de forma que les operacions de manteniment preventiu i/o correctiu es puguin efectuar sense perill per al personal, els llocs fàcilment accessibles, i sense necessitat de reduir els nivells de protecció dels operaris de manteniment i dels eventuals beneficiaris del SPC

En el cas en què el SPC quedi circumstancialment anul·lat, s'advertirà (mitjançant rètols normalitzats) d'aquesta circumstància als eventuals beneficiaris del SPC

Els SPC de les màquines o equips disposaran de dispositius adequats que tendeixin a evitar riscos d'atrapaments, en el disseny i emplaçament dels SPC i molt especialment els resguards a les màquines, es tindrà en compte que la fixació sigui racionalment inviolable, permeti suficient visibilitat a través d'elles, la seva rigidesa estigui d'acord amb la duresa del tracte previst, les obertures impedeixin la introducció de membres que puguin entrar en contacte amb òrgans mòbils i que permetin dintre del possible l'execució d'operacions de manteniment sense exposició a riscos suplementaris.

El projectista, fabricant o importador, garantirà les dimensions ergonòmiques de tots el components del SPC, donarà les instruccions i es dotarà dels mitjans adequats, perquè el transport i la manutenció es pugui efectuar amb el menor perill possible. A aquests efectes:
- Les peces a transportar manualment, no superaran individualment els 25 kg de pes.
- S'indicarà la posició de transport que garanteixi l'estabilitat del SPC, i se subjectarà de manera adequada.
- Aquells SPC o els seus components de difícil amarrament es dotaran de punts de subjecció de resistència apropiada; en tots els casos s'indicarà de manera documentada, la manera d'efectuar correctament l'amarrament.

El projectista, fabricant o importador facilitarà la documentació necessària perquè el muntatge del SPC pugui efectuar-se correctament i amb el menor perill possible.

Igualment s'hauran de facilitar les dades necessàries per a la correcta operativitat i eficàcia preventiva del SPC.

Les peces d'un pes major de 50 kg i que siguin difícils de subjectar manualment, estaran dotades de punts d'ancoratge apropiats on puguin muntar-se elements auxiliars per a l'elevació.

Igualment, el projectista, fabricant o importador haurà d'indicar els espais mínims que s'hauran de respectar en relació a les parets i sostre, perquè el muntatge i desmuntatge pugui efectuar-se amb facilitat.

2.- CONDICIONS DE SUBMINISTRAMENT I EMMAGATZEMATGE

ELECCIÓ:

Els SPC hauran de seleccionar-se en base a uns criteris de garanties de Seguretat per als seus muntadors i presumptes beneficiaris, atenent a:

Criteris de disseny:
El seu disseny i construcció obeeix al resultat d'una meditada cura de tots els detalls de l'execució i del risc per als que han estat concebuts, per la qual cosa el SPC és de tot punt recomanable que en tots i cadascun dels seus components disgregables, disposin del seu corresponent segell AENOR (o equivalent) com a compromís de garantia de qualitat del fabricant.
Criteris d'avaluació de riscos:
El projectista, fabricant o distribuïdor hauran d'acreditar documentalment, que en el disseny del SPC s'ha realitzat una anàlisi dels perills associats a la seva utilització, i valorat els riscos que en puguin resultar:
- Definició dels límits del SPC.
- Identificació dels perills, situacions perilloses i successos perillosos associats a la utilització del SPC.
- Estimar cada un dels riscos que es derivin de la identificació anterior, és dir, assignar un valor a cada risc (normalment de tipus qualitatiu).
- Valorar els riscos estimats (jutjar si és necessari reduir el risc).

SUBMINISTRAMENT I EMMAGATZEMATGE:
El fabricant del SPC associat a un Equip ha d'aportar "l'expedient tècnic" com a document amb les especificacions tècniques de l'Equip, que el qualifiquin com a component de seguretat incorporat, adquirint la consideració de MAUP, que ha de constar dels elements bàsics següents:
- Llista de requisits essencials aplicats, normes utilitzades i altres especificacions tècniques usades per al disseny.
- Solucions adoptades per a prevenir els perills que presenta la màquina o component de seguretat (MAUP).
- Plànols de conjunt i de muntatge i manteniment dels SPC incorporats
- Plànols detallats i complets que permetin comprovar el compliment dels requisits essencials de seguretat i salut (si cal, acompanyats amb notes de càlcul, resultat de proves, etc.,).
- Manual d'instruccions.
- Guia de manteniment preventiu.

Es seguiran les recomanacions d'emmagatzematge fixades pel projectista o fabricant.
Es reemplaçaran els elements, es netejaran, engreixaran, pintaran, ajustaran i es col·locaran en el lloc assignat, seguint les instruccions del projectista o fabricant.
S'emmagatzemaran sota cobert, en compartiments amplis i secs, amb temperatures compreses entre 15 i 25°C.
L'emmagatzematge, control d'estat d'utilització i les entregues del SPC estaran documentades i custodiades, amb justificant de recepció de conformitat, entrega i rebut, per un responsable tècnic, delegat per l'emprador.
La vida útil dels SPC és limitada, podent ser deguda tant al seu desgast prematur per l'ús, com a la seva amortització, que vindrà fixada pel seu estat i el seu manteniment, així com la seva adaptació a l'estat de la tècnica, amb independència de la seva data de fabricació.

3.- UNITAT I CRITERIS D'AMIDAMENT

Unitat d'amidament: la indicada a la descripció de l'element
Criteri d'amidament: quantitat necessària subministrada a l'obra

4.- NORMATIVA DE COMPLIMENT OBLIGATORI

Real Decreto 1215/1997, de 18 de julio por el que se establecen las disposiciones mínimas de seguridad y salud para la utilización por los trabajadores de los equipos de trabajo.
Real Decreto 486/1997, de 14 de abril, por el que se establecen las disposiciones mínimas de seguridad y salud en los lugares de trabajo.
Real Decreto 1627/1997, de 24 de octubre, por el que se establecen disposiciones mínimas de seguridad y de salud en las obras de construcción.
Orden de 9 de marzo de 1971 por la que se aprueba la Ordenanza General de Seguridad e Higiene en el Trabajo.
UNE-EN 1263-1:1997 Redes de Seguridad. Parte 1: Requisitos de seguridad, métodos de ensayo.
Orden de 20 de mayo de 1952, por la que se aprueba el Reglamento de Seguridad e Higiene del trabajo en la indústria de la construcción.
Convenio OIT número 62 de 23 de junio de 1937. Prescripciones de seguridad en la indústria de la edificación
Real Decreto 842/2002 de 2 de agosto, por el que se aprueba el Reglamento Electrotécnico de Baja Tensión. REBT 2002.

B1 MATERIALS PER A PROTECCIONS INDIVIDUALS, COL·LECTIVES, IMPLANTACIÓ I ASISTÈNCIES TÈCNIQUES

B1Z MATERIALS AUXILIARS PER A SEGURETAT I SALUT

B1Z0 MATERIALS BÀSICS AUXILIARS PER A SEGURETAT I SALUT

1.- DEFINICIÓ I CARACTERÍSTIQUES DELS ELEMENTS

Peça plana de fusta, de secció rectangular, molt més llarga que ampla i més ampla que gruixuda, sense que aquesta mida sobrepassi una polçada.
CARACTERÍSTIQUES GENERALS:
Les cares han de ser planes, escairades i han de tenir les arestes vives.
Els extrems han d'estar acabats mitjançant tall de serra, a escaire.
Ha de conservar les seves característiques per al nombre d'usos previstos.
No ha de tenir signes de putrefacció, corcs, fongs, nusos morts, estelles, semes ni descoloracions.
Es poden admetre esquerdes superficials produïdes per la dessecació que no afectin les característiques de la fusta.
Pes específic aparent (UNE 56-531) (P):): 4 <= P <= 6 kN/m3
Contingut d'humitat (UNE 56-529): <= 15%
Higroscopicitat (UNE 56-532): Normal
Coeficient de contracció volumètrica (UNE 56533) (C): 0,35% <= C <= 0,55%
Coeficient d'elasticitat:
- Fusta de pi: Aprox. 15000 N/mm2
- Fusta d'avet: Aprox. 14000 N/mm2

Duresa (UNE 56-534): <= 4
Resistència a la compressió (UNE 56-535):
- En la direcció paral·lela a les fibres: >= 30 N/mm2
- En la direcció perpendicular a les fibres: >= 10 N/mm2

Resistència a la tracció (UNE 56-538):
- En la direcció paral·lela a les fibres: >= 30 N/mm2
- En la direcció perpendicular a les fibres: >= 2,5 N/mm2

Resistència a la flexió (UNE 56-537): >= 30 N/mm2
Resistència a l'esforç tallant: >= 5 N/mm2
Resistència al clivellament (UNE 56-539): >= 1,5 N/mm2
Toleràncies:
- Llargària nominal: + 50 mm, - 25 mm
- Amplària nominal: ± 2 mm

Classe	Gruix nominal (mm)		
	< 50	50 a 75	> 75
	Tolerància (mm)		
T1	±3	±4	+6,-3
T2	±2	±3	+5,-2
T3	±1,5	±1,5	±1,5

- Fletxa: ± 5 mm/m
- Torsió: ± 2°

2.- CONDICIONS DE SUBMINISTRAMENT I EMMAGATZEMATGE

Subministrament: De manera que no s'alterin les seves condicions.
Emmagatzematge: De manera que no es deformin i en llocs secs i ventilats, sense contacte directe amb el terra.

3.- UNITAT I CRITERIS D'AMIDAMENT

Unitat d'amidament: la indicada a la descripció de l'element
Criteri d'amidament: quantitat necessària subministrada a l'obra

4.- NORMATIVA DE COMPLIMENT OBLIGATORI

No hi ha normativa de compliment obligatori.

B1 MATERIALS PER A PROTECCIONS INDIVIDUALS, COL·LECTIVES, IMPLANTACIÓ I ASISTÈNCIES TÈCNIQUES

B1Z MATERIALS AUXILIARS PER A SEGURETAT I SALUT

B1Z1 MATERIALS PER A PROTECCIONS SUPERFICIALS CONTRA CAIGUDES DE PERSONES I OBJECTES PER A SEGURETAT I SALUT

1.- DEFINICIÓ I CARACTERÍSTIQUES DELS ELEMENTS

Sistemes de Protecció Col·lectiva (SPC) són un conjunt de peces o òrgans units entre si, associats de forma solidària, destinat a l'apantallament i interposició física, que s'oposa a una energia natural que es troba fora de control, amb la finalitat d'impedir o reduir les conseqüències del contacte amb les persones o els béns materials circumdants, susceptibles de protecció.
S'han considerat els elements següents:
- Materials per a proteccions superficials contra caigudes de persones i objectes
- Materials per a proteccions lineals contra caigudes de persones i objectes
- Materials per a proteccions puntuals contra caigudes de persones i objectes
- Materials de prevenció per a ús de maquinaria
- Materials de prevenció en la instal·lació elèctrica
- Materials de prevenció i equips de mesura i detecció
- Materials auxiliars per a proteccions col·lectives

CONDICIONS GENERALS:
Els SPC, per a la totalitat del conjunt del seus components aniran acompanyats d'unes instruccions d'utilització, proporcionades pel fabricant o importador, en les quals figuraran les especificacions de manutenció, instal·lació i utilització, així com les normes de seguretat exigides legalment.
Tindran preferència l'adquisició de SPC que disposin d'un distintiu o placa de material durador i fixada amb solidesa en lloc ben visible, en la qual figuraran, com a mínim, les següents dades:
- Nom del fabricant
- Any de fabricació, importació i/o subministrament
- Data de caducitat
- Tipus i número de fabricació
- Contrasenya d'homologació NE i certificat de seguretat d'ús d'entitat acreditada, si procedeix

Els SPC han d'estar certificats per AENOR. El fabricant haurà d'acreditar davant AENOR els següents extrems:
- Responsabilitat de la Direcció: Obligatori
- Sistemes de qualitat: Obligatori
- Control de la documentació: Obligatori
- Identificació del producte: Obligatori
- Inspecció i assaig: Obligatori
- Equips d'inspecció, amidament i assaig: Obligatori
- Estat d'inspecció i assaig: Obligatori
- Control de productes no conformes: Obligatori
- Manipulació, emmagatzematge, embalatge i entrega: Obligatori
- Registres de qualitat: Obligatori
- Formació i ensinistrament: Obligatori
- Tècniques estadístiques: Voluntari

Quan el SPC sigui de confecció protèsica o artesanal, el projectista i calculista del SPC restarà obligat a incloure els criteris de càlcul, plànols i esquemes necessaris per al manteniment i controls de verificació tècnica i límits d'utilització. Per la seva part el contractista resta obligat a la seva completa i correcta instal·lació, ús i manteniment conforme a les directrius establertes pel projectista.
Complementàriament a les exigències de seguretat que s'inclouen en les Instruccions Tècniques Complementàries i/o normativa tècnica de referència o obligat compliment, els SPC utilitzats en els processos productius, els Equips de Treball, les Màquines i els seus elements, tindran amb caràcter general les següents característiques de Seguretat:
- Prevenció integrada: Els elements constitutius dels SPC o dispositius acoblats a aquests estaran dissenyats i construïts de forma que les persones no estiguin exposades als seus perills quan el seu muntatge, utilització i manteniment es faci conforme a les condicions previstes pel projectista o fabricant.
- Retenció de trencament en servei: Les diferents parts dels SPC, així com els seus elements constitutius hauran de poder resistir al llarg del temps els esforços a què hagin d'estar sotmesos, així com qualsevol altra influència externa o interna que pugui presentar-se en les condicions normals d'utilització previstes.
- Monolitisme del SPC: Quan existeixin parts del SPC, les pèrdues de subjecció dels quals puguin donar lloc a perill, disposarà de complements addicionals per a evitar que les esmentades parts puguin incidir sobre les persones i/o les coses susceptibles de pèrdua

patrimonial per l'empresa.
- Previsió de trencada o projecció de fragments: Les trencades o despreniments de les diferents parts dels SPC, així com els seus elements, dels quals puguin originar danys, disposaran d'un sistema de resguard o protecció complementària que retingui els possibles fragments, impedint la seva incidènciaa sobre les persones i/o les coses susceptibles de pèrdua patrimonial per a l'empresa.
- Previsió de despreniments totals o parcials dels SPC per pèrdua d'estabilitat: Disposen els ancoratges, contrapesos, llastres o estabilitzadors que evitin la pèrdua d'estabilitat del SPC en condicions normals d'utilització previstes pel projectista o fabricant.
- Absència d'arestes agudes o tallants: A les parts accessibles dels SPC no hi haurà d'existir arestes agudes o tallants que puguin produir ferides.
- Protecció d'elements mòbils: Els elements mòbils dels SPC hauran d'estar dissenyats, construïts i protegits de forma que previnguin tot perill de contacte o encallada.
- Peces mòbils: Els elements mòbils dels SPC, així com els seus passadors i components han de ser guiats mecànicament, suficientment apantallats, disposar de distàncies de seguretat o detectors de presència de forma que no impliquin perill per a les persones i/o les coses amb conseqüència de pèrdua patrimonial per a l'empresa.
- Interrelació de diversos SPC o part d'aquests que treballen amb independència: Quan la instal·lació està constituïda per un conjunt de SPC o part d'aquests treballen independentment, la protecció general del conjunt estarà dissenyada sense perjudici al que cada SPC o part d'aquest actuï eficaçment.
- Control de risc elèctric: Els SPC de protecció elèctrica garantiran l'aïllament, posada a terra, connexions, proteccions, resguards, enclavament i senyalització, que previnguin de l'exposició a risc de contacte elèctric per presència de tensió en zones accessibles a persones o materials conductors i/o combustibles.
- Control de sobrepressions de gasos o fluids: Els SPC dels equips, màquines i aparells o les seves parts, sotmesos a pressió (canonada, juntes, brides, racords, vàlvules, elements de comandament o altres), estaran dissenyats, construïts i, en el seu cas mantinguts, de forma que, tenint en compte les propietats físiques dels gasos o líquids sotmesos a pressió, s'evitin danys per a les persones i/o les coses amb conseqüència de ppèrdua patrimonial per a l'empresa, per fuites o trencades.
- Control d'agents físics i químics: Les màquines, equips o aparells en els quals durant els treballs normals es produeixin emissions de pols, gasos o vapors que puguin ser perjudicials per la salut de les persones o patrimoni de l'empresa, hauran d'anar proveïts de SPC eficaços de captació dels esmentats contaminants acoblats als seus sistemes d'evacuació. Aquells que siguin capaços d'emetre radiacions ionitzants o altres que puguin afectar la salut de les persones o contaminar materials i productes circumdants, aniran proveïts d'apantallament de protecció radiològica eficaç. El disseny, construcció, muntatge, protecció i manteniment, assegura l'amortització dels sorolls i vibracions produïts, a nivells inferiors als límits establerts per la normativa vigent en cada moment, com nocius per a les persones circumdants.
- Els SPC estaran dissenyats i construïts atenent a criteris ergonòmics, tal com la concepció de: Espai i mitjans de treball per al seu muntatge; Absència de contaminació ambiental per pols i soroll al seu muntatge; i Procés de treballs (no exposició a riscos suplementaris durant el muntatge, càrrega física, temps...). Els selectors dels SPC que puguin actuar de diverses formes, han de poder ser bloquejats amb l'ajuda de claus o eines adients, en cada posició elegida. A cada posició del selector no ha de correspondre més que una sola forma de comandament o funcionament.

Els SPC han d'estar dissenyats de forma que les operacions de manteniment preventiu i/o correctiu es puguin efectuar sense perill per al personal, els llocs fàcilment accessibles, i sense necessitat de reduir els nivells de protecció dels operaris de manteniment i dels eventuals beneficiaris del SPC

En el cas en què el SPC quedi circumstancialment anul·lat, s'advertirà (mitjançant rètols normalitzats) d'aquesta circumstància als eventuals beneficiaris del SPC

Els SPC de les màquines o equips disposaran de dispositius adequats que tendeixin a evitar riscos d'atrapaments, en el disseny i emplaçament dels SPC i molt especialment els resguards a les màquines, es tindrà en compte que la fixació sigui racionalment inviolable, permeti suficient visibilitat a través d'elles, la seva rigidesa estigui d'acord amb la duresa del tracte previst, les obertures impedeixin la introducció de membres que puguin entrar en contacte amb òrgans mòbils i que permetin dintre del possible l'execució d'operacions de manteniment sense exposició a riscos suplementaris.

El projectista, fabricant o importador, garantirà les dimensions ergonòmiques de tots el components del SPC, donarà les instruccions i es dotarà dels mitjans adequats, perquè el transport i la manutenció es pugui efectuar amb el menor perill possible. A aquests efectes:
- Les peces a transportar manualment, no superaran individualment els 25 kg de pes.
- S'indicarà la posició de transport que garanteixi l'estabilitat del SPC, i se subjectarà de manera adequada.
- Aquells SPC o els seus components de difícil amarrament es dotaran de punts de subjecció de resistència apropiada; en tots els casos s'indicarà de manera documentada, la manera d'efectuar correctament l'amarrament.

El projectista, fabricant o importador facilitarà la documentació necessària perquè el muntatge del SPC pugui efectuar-se correctament i amb el menor perill possible.

Igualment s'hauran de facilitar les dades necessàries per a la correcta operativitat i

eficàcia preventiva del SPC.
Les peces d'un pes major de 50 kg i que siguin difícils de subjectar manualment, estaran dotades de punts d'ancoratge apropiats on puguin muntar-se elements auxiliars per a l'elevació.
Igualment, el projectista, fabricant o importador haurà d'indicar els espais mínims que s'hauran de respectar en relació a les parets i sostre, perquè el muntatge i desmuntatge pugui efectuar-se amb facilitat.

2.- CONDICIONS DE SUBMINISTRAMENT I EMMAGATZEMATGE

ELECCIÓ:
Els SPC hauran de seleccionar-se en base a uns criteris de garanties de Seguretat per als seus muntadors i presumptes beneficiaris, atenent a:
Criteris de disseny:
El seu disseny i construcció obeeix al resultat d'una meditada cura de tots els detalls de l'execució i del risc per als que han estat concebuts, per la qual cosa el SPC és de tot punt recomanable que en tots i cadascun dels seus components disgregables, disposin del seu corresponent segell AENOR (o equivalent) com a compromís de garantia de qualitat del fabricant.
Criteris d'avaluació de riscos:
El projectista, fabricant o distribuïdor hauran d'acreditar documentalment, que en el disseny del SPC s'ha realitzat una anàlisi dels perills associats a la seva utilització, i valorat els riscos que en puguin resultar:
- Definició dels límits del SPC.
- Identificació dels perills, situacions perilloses i successos perillosos associats a la utilització del SPC.
- Estimar cada un dels riscos que es derivin de la identificació anterior, és dir, assignar un valor a cada risc (normalment de tipus qualitatiu).
- Valorar els riscos estimats (jutjar si és necessari reduir el risc).

SUBMINISTRAMENT I EMMAGATZEMATGE:
El fabricant del SPC associat a un Equip ha d'aportar "l'expedient tècnic" com a document amb les especificacions tècniques de l'Equip, que el qualifiquin com a component de seguretat incorporat, adquirint la consideració de MAUP, que ha de constar dels elements bàsics següents:
- Llista de requisits essencials aplicats, normes utilitzades i altres especificacions tècniques usades per al disseny.
- Solucions adoptades per a prevenir els perills que presenta la màquina o component de seguretat (MAUP).
- Plànols de conjunt i de muntatge i manteniment dels SPC incorporats
- Plànols detallats i complets que permetin comprovar el compliment dels requisits essencials de seguretat i salut (si cal, acompanyats amb notes de càlcul, resultat de proves, etc.,).
- Manual d'instruccions.
- Guia de manteniment preventiu.

Es seguiran les recomanacions d'emmagatzematge fixades pel projectista o fabricant.
Es reemplaçaran els elements, es netejaran, engreixaran, pintaran, ajustaran i es col·locaran en el lloc assignat, seguint les instruccions del projectista o fabricant.
S'emmagatzemaran sota cobert, en compartiments amplis i secs, amb temperatures compreses entre 15 i 25°C.
L'emmagatzematge, control d'estat d'utilització i les entregues del SPC estaran documentades i custodiades, amb justificant de recepció de conformitat, entrega i rebut, per un responsable tècnic, delegat per l'emprador.
La vida útil dels SPC és limitada, podent ser deguda tant al seu desgast prematur per l'ús, com a la seva amortització, que vindrà fixada pel seu estat i el seu manteniment, així com la seva adaptació a l'estat de la tècnica, amb independència de la seva data de fabricació.

3.- UNITAT I CRITERIS D'AMIDAMENT

Unitat d'amidament: la indicada a la descripció de l'element
Criteri d'amidament: quantitat necessària subministrada a l'obra

4.- NORMATIVA DE COMPLIMENT OBLIGATORI

Real Decreto 1215/1997, de 18 de julio por el que se establecen las disposiciones mínimas de seguridad y salud para la utilización por los trabajadores de los equipos de trabajo.
Real Decreto 486/1997, de 14 de abril, por el que se establecen las disposiciones mínimas de seguridad y salud en los lugares de trabajo.
Real Decreto 1627/1997, de 24 de octubre, por el que se establecen disposiciones mínimas de seguridad y de salud en las obras de construcción.
Orden de 9 de marzo de 1971 por la que se aprueba la Ordenanza General de Seguridad e Higiene en el Trabajo.
Orden de 28 de agosto de 1970 (trabajo) por la que se aprueba la Ordenanza de Trabajo de la Construcción, Vidrio y Cerámica.
UNE-EN 1263-1:1997 Redes de Seguridad. Parte 1: Requisitos de seguridad, métodos de ensayo.

Orden de 20 de mayo de 1952, por la que se aprueba el Reglamento de Seguridad e Higiene del trabajo en la indústria de la construcción.
Convenio OIT número 62 de 23 de junio de 1937. Prescripciones de seguridad en la indústria de la edificación
Real Decreto 842/2002 de 2 de agosto, por el que se aprueba el Reglamento Electrotécnico de Baja Tensión. REBT 2002.

B1 MATERIALS PER A PROTECCIONS INDIVIDUALS, COL·LECTIVES, IMPLANTACIÓ I ASISTÈNCIES TÈCNIQUES

B1Z MATERIALS AUXILIARS PER A SEGURETAT I SALUT

B1Z6 MATERIALS AUXILIARS PER A TANCAMENTS I DIVISÒRIES PER A SEGURETAT I SALUT

0.- ELEMENTS QUE CONTEMPLA EL PLEC

B1Z6211A,B1Z6AF0A.

1.- DEFINICIÓ I CARACTERÍSTIQUES DELS ELEMENTS

Tanca mòbil d'acer galvanitzat formada per bastidor i malla electrosoldada.
CARACTERÍSTIQUES GENERALS:
Ha de tenir una superfície llisa i uniforme.
No ha de tenir cops, porus ni d'altres deformacions o defectes superficials.
La malla ha d'estar fixada al bastidor i sense guerxaments.
Els perfils i la malla han de ser d'acer galvanitzat en calent per un procés d'immersió contínua.
El recobriment de zinc ha de ser homogeni i continu en tota la seva superfície i no ha de tenir esquerdes, exfoliacions ni despreniments.
Protecció de la galvanització: >= 385 g/m2
Protecció de la galvanització a les soldadures: >= 345 g/m2
Puresa del zinc: >= 98,5%
Toleràncies:
- Rectitud d'arestes: ± 2 mm/m
- Planor: ± 1 mm/m
- Angles: ± 1 mm

2.- CONDICIONS DE SUBMINISTRAMENT I EMMAGATZEMATGE

Subministrament: Amb els elements que calguin per tal d'assegurar el seu escairat, rectitud i planor.
Emmagatzematge: Protegit de les pluges, els focus d'humitat i les zones on pugui rebre impactes. No ha d'estar en contacte amb el terra.

3.- UNITAT I CRITERIS D'AMIDAMENT

Unitat d'amidament: la indicada a la descripció de l'element
Criteri d'amidament: quantitat necessària subministrada a l'obra

4.- NORMATIVA DE COMPLIMENT OBLIGATORI

No hi ha normativa de compliment obligatori.

B1 MATERIALS PER A PROTECCIONS INDIVIDUALS, COL·LECTIVES, IMPLANTACIÓ I ASISTÈNCIES TÈCNIQUES

B1Z MATERIALS AUXILIARS PER A SEGURETAT I SALUT

B1ZM MATERIALS AUXILIARS PER A INSTAL·LACIONS CONTRA INCENDIS PER A SEGURETAT I SALUT

1.- DEFINICIÓ I CARACTERÍSTIQUES DELS ELEMENTS

Accessoris per a instal·lacions de protecció contra incendis.
S'han considerat els elements següents:
- Part proporcional d'elements especials per a extintors.

CARACTERÍSTIQUES GENERALS:
El material i les seves característiques han de ser adequats per a la instal·lació i no han de fer disminuir, en cap cas, la seva qualitat i bon funcionament.

2.- CONDICIONS DE SUBMINISTRAMENT I EMMAGATZEMATGE

Subministrament: A l'albarà de lliurament han de constar les característiques d'identificació següents:
- Material
- Tipus
- Diàmetre o d'altres dimensions

Emmagatzematge: En llocs protegits contra els impactes, la pluja, les humitats i dels raigs del sol.

3.- UNITAT I CRITERIS D'AMIDAMENT

Unitat composada pel conjunt d'elements especials necessaris per al muntatge d'un element.

4.- NORMATIVA DE COMPLIMENT OBLIGATORI

Resolució de 22 de març de 1995, de designació del laboratori general d'assaigs i investigacions com a organisme de control per la certificació de productes, d'acord amb el Reial Decret 1942/1993, que aprova el reglament CPI.
Real Decreto 1942/1993, de 5 de noviembre, por el que se aprueba el Reglamento de Instalaciones de Protección contra Incendios.

B7 MATERIALS PER A IMPERMEABILITZACIONS I AÏLLAMENTS

B7J MATERIALS PER A JUNTS, SEGELLATS I RECONSTRUCCIÓ VOLUMS

B7J5 SEGELLANTS

0.- ELEMENTS QUE CONTEMPLA EL PLEC

B7J500A0.

1.- DEFINICIÓ I CARACTERÍSTIQUES DELS ELEMENTS

Materials plàstics de diferent composició, sense forma específica que serveixen per a tancar un junt entre materials d'obra per a que en quedi garantida l'estanquitat.
S'han considerat els tipus següents:
- Massilla de silicona: Màstic monocomponent de cautxú de silicona, d'elasticitat permanent, amb sistema reactiu acètic (àcid), amínic (bàsic) o neutre
- Massilla de polisulfurs bicomponent: Màstic elastòmer bicomponent de resines epoxi i cautxú de polisulfurs amb additius i càrregues
- Massilla de poliuretà monocomponent o bicomponent: Màstic de poliuretà amb additius i càrregues d'elasticitat permanent
- Massilla acrílica: Màstic monocomponent de consistència plàstica de polímers acrílics en dispersió aquosa, amb additius i càrregues
- Massilla de butils: Màstic monocomponent tixotròpic de cautxú butil d'elasticitat permanent
- Massilla d'oleo-resines: Màstic monocomponent d'òleo-resines amb additius i càrregues de plasticitat permanent
- Massilla de cautxú-asfalt: Massilla d'aplicació en fred, a base de betums asfàltics, resines, fibres minerals i elastómers
- Massilla asfàltica d'aplicació en calent, a base de betums modificats amb elastòmers i càrregues minerals
- Escuma de poliuretà en aerosol: Escuma monocomponent autoexpandible
- Massilla per a junt de plaques de guix laminat

CARACTERÍSTIQUES GENERALS:
No ha de tenir grumolls ni principis d'aglomeració.
Excepte la massilla de cautxú-asfalt, l'asfàltica i la utilitzada per a plaques de cartó-guix, la resta de massilles han de tenir la consistència adequada per a la seva aplicació amb pistola.
Característiques físiques:

Tipus massilla	Densitat a 20°C (g/cm3)	Temperatura d'aplicació	Deformació màx. a 5°C	Resistència a temperatura
Silicona neutra	1,07-1,15	-10 - +35°C	20-30%	-45 - +200°C
Silicona àcida ó bàsica	1,01-1,07	-10 - +35°C	20-30%	-
Polisulfur bicomponent	>= 1,35	-10 - +35°C	30%	-30 - +70°C
Poliuretà monocomponent	1,2	5 - 35°C	15-25%	-30 - +70°C
Poliuretà bicomponent	1,5-1,7	5 - 35°C	25%	-50 - +80°C
Acrílica	1,5-1,7	5 - 40°C	10-15%	-15 - +80°C
De butils	1,25-1,65	15 - 30°C	10%	-20 - +70°C
D'óleo-resines	1,45-1,55	-10 - +35°C	10%	-15 - +80°C

Característiques mecàniques:

Tipus massilla	Resistència a la tracció (N/mm2)	Mòdul d'elasticitat al 100% d'allargament (N/mm2)	Duresa Shore A
Silicona neutra	>= 0,7	0,2	12° - 20°
Silicona àcida ó bàsica	>= 1,6	0,5	25° - 30°
Polisulfur bicomponent	>= 2,5	-	60°
Poliuretà monocomponent	>= 1,5	0,3 0,3 - 0,37 N/mm2 (polimerització ràpida)	30° - 35°
Poliuretà bicomponent	-	1,5	-
Acrílica	-	0,1	-
De butils	-	-	15° - 20°

MASSILLA DE SILICONA:
Es vulcanitza a temperatura ambient per acció de la humitat de l'aire, i es converteix en una massa consistent i elàstica.
Base: Cautxú-silicona
Allargament fins al trencament:
- Neutra: >= 500%
- Àcida o bàsica: >= 400%

MASSILLA DE POLISULFURS BICOMPONENT:
Un cop mesclats ambdós components a temperatura >= 10°C es transforma en un material elastomèric que vulcanitza sense retraccions, i no li afecta la humitat.
La mescla ha de tenir un color uniforme en tota la seva superfície.
Base: Polisulfurs + reactiu
Temperatura òptima de la mescla: 10°C - 20°C

MASSILLA DE POLIURETÀ MONOCOMPONENT BICOMPONENT:
Es vulcanitza a temperatura ambient per acció de la humitat de l'aire, i es converteix en una massa consistent i elàstica.
La mescla ha de tenir un color uniforme en tota la seva superfície.
Base:
- Monocomponent: Poliuretà
- Bicomponent: Poliuretà + reactiu

Temperatura òptima de la mescla: 15°C - 20°C

MASSILLA ACRÍLICA:
El procés de reticulació comença a evaporar l'aigua de la massa, la qual es converteix en una pasta tixotròpica consistent i amb una certa elasticitat.
Base: Polímers acrílics

MASSILLA DE BUTILS:
Vulcanitza en evaporar-se el dissolvent i entrar en contacte amb l'aire, i es converteix en una pasta tixotròpica elàstica.
Base: Cautxú-butil

MASSILLA D'OLEO-RESINES:

En contacte amb l'aire, forma una pel·lícula superficial protectora i resistent i manté l'interior plàstic.
Base: Oleo-resines
MASSILLA DE CAUTXÚ-ASFALT:
Mesclats els components, sense escalfar els materials a una temperatura >= 38°C, ha de donar un producte homogeni amb la consistència adequada per a la seva aplicació per abocament, pressió o extrussió , com a mínim 1 hora després de la seva preparació.
Base: Cautxú-asfalt
Resistència a la temperatura: 18°C - 100°C
MASSILLA ASFÀLTICA:
Resiliència a 25°C: 78%
ESCUMA DE POLIURETÀ EN AEROSOL:
Temps d'assecatge (23°C i 50% HR): 20-25 min
Densitat (DIN 53420): Aprox. 20 kg/m3
Temperatura d'aplicació: 5°C - 20°C
Resistència a la tracció (DIN 53571)
- a 20°C: 15 N/cm2
- a -20°C: 20 N/cm2
Comportament al foc (DIN 4102): Classe B2
Resistència a la temperatura: -40°C - +90°C
MASSILLA PER A JUNTS DE PLAQUES DE GUIX LAMINAT:
Ha de tenir la consistència adient per a la seva correcta aplicació.
El fabricant ha de subministrar les instruccions necessàries per a la seva aplicació.
Classificació dels materials:

DESCRIPCIÓ	Principal mecanisme d'adormiment	
	Pasta d'assecat (en pols o llesta per l'ús)	Pasta d'adormiment (Només en pols)
Pasta de farcit	1A	1B
Pasta d'acabat	2A	2B
Compost mixt	3A	3B
Pasta sense cinta	4A	4B

MASSILLA DE CAUTXÚ-ASFALT O ASFÀLTICA:
Característiques físiques:

Tipus massilla	Densitat (g/cm3)	Penetració a 25°C,150g i 5s UNE 104-281(1-4) (mm)	Fluència a 60°C UNE 104-281(6-3) (mm)	Adherència 5 cicles a -18°C UNE 104-281(4-4)
Cautxú asfalt	1,35-1,5 (a 25°C)	<= 23,5	<= 5	Ha de complir
Asfàltica	1,35	<= 9	<= 5	Ha de complir

Les característiques anteriors s'han de determinar segons la norma UNE 104-233.

2.- CONDICIONS DE SUBMINISTRAMENT I EMMAGATZEMATGE

CONDICIONS GENERALS:
Subministrament: En envàs hermètic.
MASSILLA DE SILICONA, DE POLISULFURS, DE POLIURETÀ, ACRÍLICA, DE BUTILS, D'OLEO-RESINES O ASFÀLTICA:
Emmagatzematge: El producte s'ha d'emmagatzemar en el seu envàs tancat hermèticament, en posició vertical, en lloc sec i a una temperatura entre 5°C i 35°C.
Temps recomanat d'emmagatzematge de sis a dotze mesos.
MASSILLA DE CAUTXÚ-ASFALT:
Emmagatzematge: En el seu envàs tancat hermèticament i protegit de la intempèrie. Temps màxim d'emmagatzematge sis mesos.
ESCUMA DE POLIURETÀ:
Emmagatzematge: el producte s'ha d'emmagatzemar en el seu envàs tancat hermèticament i a temperatura ambient al voltant dels 20°C.
Temps màxim d'emmagatzematge nou mesos.
MASSILLA PER A PLAQUES DE GUIX LAMINAT:
Ha de ser subministrat pel mateix fabricant de les plaques que s'utilitzin, a fi d'assegurar-ne la compatibilitat dels materials.
Emmagatzematge: En envàs hermètic, protegit de la intempèrie.

3.- UNITAT I CRITERIS D'AMIDAMENT

Unitat d'amidament: la indicada a la descripció de l'element

Criteri d'amidament: quantitat necessària subministrada a l'obra

4.- NORMATIVA DE COMPLIMENT OBLIGATORI

No hi ha normativa de compliment obligatori.
MASSILLA PER A PLAQUES DE GUIX LAMINAT:
UNE-EN 13963:2006 Material para juntas para placas de yeso laminado. Definiciones, especificaciones y métodos de ensayo.

5.- CONDICIONS DE CONTROL DE RECEPCIÓ

CONDICIONS DE MARCATGE I CONTROL DE LA DOCUMENTACIÓ:
Ha de portar impreses les dades següents:
- Nom del fabricant o marca comercial
- Identificació del producte
- Color (excepte la massilla per a plaques de cartó-guix o escuma de poliuretà)
- Instruccions d'ús
- Pes net o volum del producte
- Data de caducitat (excepte la massilla per a plaques de cartó-guix)

CONDICIONS DE MARCATGE I CONTROL DE LA DOCUMENTACIÓ EN MASSILLA PER A PLAQUES DE GUIX LAMINAT:

El subministrador ha de posar a disposició de la DF en el cas que aquesta ho sol·liciti, la documentació següent, que acredita el marcatge CE, segons el sistema d'avaluació de conformitat aplicable, d'acord amb el que disposa l'apartat 7.2.1 del CTE:
- Productes per a usos subjectes a reglamentacions sobre reacció al foc de Prestacio o Caracteristica: Altres,
- Productes per a usos subjectes a reglamentacions sobre reacció al foc de Prestacio o Caracteristica: Reacció al foc. Productes que satisfan la Decisió de la Comissió 96/603/CE modificada,
- Productes per a usos no subjectes a reglamentacions sobre reacció al foc:
  - Sistema 4: Declaració de Prestacions
- Productes per a usos subjectes a reglamentacions sobre reacció al foc de Prestacio o Caracteristica: Reacció al foc:
  - Sistema 3: Declaració de Prestacions

El símbol de marcat de conformitat CE ha d'anar estampat sobre el producte o bé en l'etiqueta, embalatge o documentació comercial.
El símbol de marcatge CE ha d'anar acompanyat de la següent informació:
- Número o marca comercial i adreça registrada del fabricant
- Els dos últims dígits de l'any en que es va fixar el marcat
- Referència a la norma UNE-EN 13963
- Descripció del producte:nom genèric, material i ús previst
- Informació sobre les característiques essencials

OPERACIONS DE CONTROL EN MASSILLA ASFÀLTICA:
- Control de les condicions del subministrament i recepció del certificat de qualitat corresponent on es garanteixi el compliment de les condicions establertes al plec.
- Per a cada material segellant diferent o quan es modifiquin les condicions de subministrament, es realitzaran els assaigs d'identificació següents:(UNE 104281-0-1)
  - Assaig de penetració
  - Assaig de fluència
  - Assaig d'adherència

CRITERIS DE PRESA DE MOSTRES EN MASSILLA ASFÀLTICA:
La presa de mostres del material per a determinar les seves característiques, es realitzarà d'acord a la norma UNE 104281-0-1.
INTERPRETACIÓ DE RESULTATS I ACTUACIONS EN CAS D'INCOMPLIMENT EN MASSILLA ASFÀLTICA:
No s'acceptarà el material que no arribi acompanyat del corresponent certificat de control de fabricació garantint el compliment de les condicions establertes al plec.
En el cas que qualsevol dels assaigs realitzats no resultés satisfactori, es repetirà el mateix sobre dues mostres més del mateix lot, acceptant-ne únicament quan els dos nous resultats compleixin les especificacions.

B7 MATERIALS PER A IMPERMEABILITZACIONS I AÏLLAMENTS

B7J MATERIALS PER A JUNTS, SEGELLATS I RECONSTRUCCIÓ VOLUMS

B7JZ MATERIALS AUXILIARS PER A JUNTS I SEGELLATS

0.- ELEMENTS QUE CONTEMPLA EL PLEC

B7JZ10A0.

1.- DEFINICIÓ I CARACTERÍSTIQUES DELS ELEMENTS

Materials amb finalitats diverses per a col·laborar i complementar l'elaboració de junts i segellats.
S'han considerat els tipus següents:
- Cinta de cautxú cru
- Cinta de paper resistent per a junts de plaques de cartó-guix
- Cinta reforçada amb dues làmines metàl·liques per a cantonera de plaques de cartó-guix
- Emprimació prèvia per a segellats

IMPRIMACIÓ PRÈVIA PER A SEGELLATS:
No ha de produir defectes o alteracions físiques o químiques en el material segellador.
Ha de tenir una consistència adequada per a la seva aplicació amb brotxa. Ha de fluir i anivellar-se correctament i deixar una capa uniforme després de l'assecatge.
CINTA DE CAUTXÚ CRU:
Cinta autoadhesiva a base de cautxú no vulcanitzat sense dissolvents, per a junts en sistemes d'impermeabilització amb membranes.
CINTES PER A JUNTS EN PLAQUES DE GUIX LAMINAT:
Amplària: >= 5 cm
Estabilitat dimensional de la cinta de paper:
- Amplària: < 0,4%
- Llargària: <2,5%

Resistència al trencament: >= 4,0 N per mm d'amplària

2.- CONDICIONS DE SUBMINISTRAMENT I EMMAGATZEMATGE

CINTA:
Subministrament: En rotlles de diferents mides.
Emmagatzematge: En llocs protegits de la intempèrie i de manera que no s'alterin les seves característiques.
IMPRIMACIÓ PRÈVIA PER A SEGELLATS:
Subministrament: Cada envàs ha de tenir impreses les dades següents:
- Identificació del fabricant
- Nom comercial del producte
- Identificació del producte
- Pes net o volum del producte
- Data de caducitat
- Instruccions d'ús
- Limitacions de temperatura
- Toxicitat i inflamabilitat

Emmagatzematge: El producte s'ha d'emmagatzemar en un envàs tancat hermèticament, en lloc sec. S'ha de protegir de les gelades.
CINTES PER A JUNTS EN PLAQUES DE GUIX LAMINAT:
El subministrador ha de posar a disposició de la DF en el cas que aquesta ho sol·liciti, la documentació següent, que acredita el marcatge CE, segons el sistema d'avaluació de conformitat aplicable, d'acord amb el que disposa l'apartat 7.2.1 del CTE:

Producte	Ús previst	Característiques	Sistema
Material per a juncts de plaques guix laminat	Per a tots els usos que estiguin sotmesos a reglamentació de foc	Reacció al foc	3/4
		Altres	4
	Per a situacions i usos no contemplats anteriorment	Tots	4

-Sistema 3: (productes que requereixen assaig): Declaració de prestacions.
- Sistema 4: Declaració de prestacions

El símbol de marcat de conformitat CE ha d'anar estampat sobre el producte o bé en l'etiqueta, embalatge o documentació comercial.
El símbol de marcatge CE ha d'anar acompanyat de la següent informació:
- Número o marca comercial i adreça registrada del fabricant
- Els dos últims dígits de l'any en que es va fixar el marcat
- Referència a la norma UNE-EN 13963
- Descripció del producte:nom genèric, material i ús previst
- Informació sobre les característiques essencials

3.- UNITAT I CRITERIS D'AMIDAMENT

Unitat d'amidament: la indicada a la descripció de l'element
Criteri d'amidament: quantitat necessària subministrada a l'obra

4.- NORMATIVA DE COMPLIMENT OBLIGATORI

No hi ha normativa de compliment obligatori.
CINTES PER A JUNTS EN PLAQUES DE GUIX LAMINAT:
UNE-EN 13963:2006 Material para juntas para placas de yeso laminado. Definiciones, especificaciones y métodos de ensayo.

B9 MATERIALS PER A PAVIMENTS

B9E MATERIALS PER A PAVIMENTS DE PANOTS I MOSAICS HIDRÀULICS

B9E1 PANOTS

1.- DEFINICIÓ I CARACTERÍSTIQUES DELS ELEMENTS

Peça prefabricada feta amb ciment, granulats i eventualment amb colorants, per a pavimentació.

S'han considerat les peces següents:
- Panot gris per a voreres
- Panot de color amb tacs per a pas de vianants

CARACTERÍSTIQUES GENERALS:
La peça ha de tenir un color i una textura uniformes a tota la superfície.
La cara vista no ha de tenir esquerdes, escantonaments ni altres defectes.
Les cares horitzontals han de ser planes i paral·leles.
El cantells de la cara vista han de ser bisellats o arrodonits.
No han de ser visibles els granulats del morter en la capa vista.
La textura i el color no han de presentar diferències significatives respecte de qualsevol mostra facilitada pel fabricant i aprovada pel comprador.
Les peces poden ser monocapa, amb un sols tipus de formigó, o bicapa, amb diferents tipus en la seva estructura principal i en la seva capa superficial.
En el cas de peces bicapa, no ha d'existir separació entre les dues capes.
En les peces de color, pot estar acolorida la capa superficial o tota la peça.
La forma d'expressió de les mesures sempre ha de ser: Llargària x amplària x gruix.
Llargària: <= 1 m
Relació entre la llargària total i el gruix: > 4
Gruix de la capa vista: >= 4 mm
Les característiques dimensionals, físiques i mecàniques han de complir les especificacions de la norma UNE-EN 1339 i s'han de determinar segons aquesta norma.
Toleràncies:
- Desviació de la llargària respecte de la llargària nominal:
  - Classe 1 (marcat N): ± 5 mm
  - Classe 2 (marcat P):
    - Dimensions nominals de la peça <= 600 mm: ± 2 mm
    - Dimensions nominals de la peça > 600 mm: ± 3 mm
  - Classe 3 (marcat R): ± 2 mm
- Desviació de l'amplària respecte de l'amplària nominal:
  - Classe 1 (marcat N): ± 5 mm
  - Classe 2 (marcat P):
    - Dimensions nominals de la peça <= 600 mm: ± 2 mm
    - Dimensions nominals de la peça > 600 mm: ± 3 mm
  - Classe 3 (marcat R): ± 2 mm
- Desviació del gruix respecte del gruix nominal:
  - Classe 1 (marcat N): ± 3 mm
  - Classe 2 (marcat P):
    - Dimensions nominals de la peça <= 600 mm: ± 3 mm
    - Dimensions nominals de la peça > 600 mm: ± 3 mm
  - Classe 3 (marcat R): ± 2 mm
- Diferència entre dues mesures de llargària, amplària i gruix d'una mateixa peça: <= 3 mm
- Diferència màxima entre la llargària de dues diagonals (peces amb diagonals superiors a 300 mm):

  - Classe 1 (marcat J):
    - Llargària <= 850 mm: 5 mm
    - Llargària > 850 mm: 8 mm
  - Classe 2 (marcat K):
    - Llargària <= 850 mm: 3 mm
    - Llargària > 850 mm: 6 mm
  - Classe 3 (marcat L):
    - Llargària <= 850 mm: 2 mm
    - Llargària > 850 mm: 4 mm
- Desviació màxima sobre la planor i curvatura de la cara vista plana (peces de dimensió màxima superior a 300 mm):
  - Dispositiu de mesura de 300 mm de llargària:
    - Convexitat màxima: 1,5 mm
    - Concavitat màxima: 1 mm
  - Dispositiu de mesura de 400 mm de llargària:
    - Convexitat màxima: 2 mm
    - Concavitat màxima: 1,5 mm
  - Dispositiu de mesura de 500 mm de llargària:
    - Convexitat màxima: 2,5 mm
    - Concavitat màxima: 1,5 mm
  - Dispositiu de mesura de 800 mm de llargària:
    - Convexitat màxima: 4 mm
    - Concavitat màxima: 2,5 mm

2.- CONDICIONS DE SUBMINISTRAMENT I EMMAGATZEMATGE

Subministrament: Empaquetats sobre palets.
Emmagatzematge: En llocs protegits contra els impactes.

3.- UNITAT I CRITERIS D'AMIDAMENT

Unitat d'amidament: la indicada a la descripció de l'element
Criteri d'amidament: quantitat necessària subministrada a l'obra

4.- NORMATIVA DE COMPLIMENT OBLIGATORI

UNE-EN 1339:2004 Baldosas de hormigón. Especificaciones y métodos de ensayo.

5.- CONDICIONS DE CONTROL DE RECEPCIÓ

CONDICIONS DE MARCATGE I CONTROL DE LA DOCUMENTACIÓ:
El subministrador ha de posar a disposició de la DF en el cas que aquesta ho sol·liciti, la documentació següent, que acredita el marcatge CE, segons el sistema d'avaluació de conformitat aplicable, d'acord amb el que disposa l'apartat 7.2.1 del CTE:
 - Productes per a usos interns incloent les premises de transport públic de Nivell o Classe: A1*. * Productes o materials que no necessiten sotmetre's a assaig de reacció al foc (per exemple productes o materials de la classe A1 conformement a la Decisió 96/603/CE, i les seves modificacions),
 - Productes per a cobertes de Nivell o Classe: es considera que satisfan els requisits enfront del foc extern **. ** Decisió de la Comissió 2000/553/CE, modificada,
 - Productes per a ús extern i acabat de carrers, cobrint àrees externes de circulació de vianants i de vehicles:
     - Sistema 4: Declaració de Prestacions
A l'albarà de lliurament, hi ha de constar la següent informació com a mínim:
- Identificació del fabricant o la fàbrica
- Data en que el producte és declarat apte per a l'ús en el cas de que es lliure amb anterioritat a la mencionada data
- Identificació del producte segons la classificació de la norma UNE-EN 1339 i els valors declarats pel fabricant:
  - Dimensions nominals
  - Resistència climàtica
  - Resistència a flexió
  - Resistència al desgast per abrasió
  - Resistència al lliscament/patinatge
  - Càrrega de trencament
  - Comportament davant el foc
- Referència a la norma UNE-EN 1339
- Identificació del producte
- Marcatge CE de conformitat amb el que disposa el Reial Decret 1328/1995, de 28 de juliol. El símbol normalitzat CE s'ha d'acompanyar de la següent informació:
  - Nom o marca identificativa del fabricant
  - Direcció registrada del fabricant
  - Les 2 últimes xifres de l'any d'impressió del marcatge

- Referència a la norma EN 1339
- El tipus de producte i l'ús o usos previstos
- Informació sobre les característiques/mandats a declarar

Per als productes destinats a àrees exteriors de circulació de vianants i vehicles, incloses les zones delimitades per als transports públics, ha de constar a més:

- Resistència al trencament
- Resistència al patinat/lliscament
- Durabilitat

Per als productes destinats a paviments d'ús interior:

- Reacció al foc
- Resistència a la ruptura
- Resistència al patinat/lliscament
- Durabilitat
- Conductivitat tèrmica (si procedeix)

Els productes destinats a ús en cobertes:

- Comportament davant del foc extern:es considera satisfactori

OPERACIONS DE CONTROL:

- En cada subministrament, es realitzaran els controls següents:
  - Inspecció visual del material, identificació de les marques corresponents (UNE-EN 1339) i recepció del certificat de qualitat del fabricant.
  - Control dimensional sobre un 10 % de les peces rebudes (UNE-EN 1339)
- Per a cada subministrador diferent, es prendran 9 mostres (6 de 3 peces cadascuna i 3 de 6 peces) per tal de realitzar els següents assaigs (UNE-EN 1339)
  - Sobre 3 mostres de 3 peces:
    - Absorció d'aigua
    - Gelabilitat
    - Permeabilitat i absorció d'aigua per la cara vista
    - Resistència al xoc
  - Sobre 3 mostres de 6 peces cadascuna
    - Resistència a flexió
    - Estructura
    - Resistència al desgast per abrasió (2 peces de cada mostra)
- Recepció del certificat de garantia de qualitat del fabricant. En cas de que el material disposi de la Marca AENOR, o altre legalment reconeguda a un país de la CEE, es podrà prescindir dels assaigs de control de recepció. La DF sol·licitarà en aquest cas, els resultats dels assaigs corresponents al subministra rebut, segons control de producció establert en la marca de qualitat de producte.

CRITERIS DE PRESA DE MOSTRES:

Les mostres es prendran a l'atzar segons les instruccions de la DF i els criteris de la norma UNE-EN 1339.

INTERPRETACIÓ DE RESULTATS I ACTUACIONS EN CAS D'INCOMPLIMENT:

No s'acceptaran les peces que no superin la inspecció visual, que no estiguin correctament identificades o que no arribin acompanyades del certificat de qualitat del fabricant.

La totalitat de les peces sobre les que es realitza el control geomètric, han de complir les especificacions del plec. En cas d'incompliment, s'incrementarà el control, en primer lloc, fins al 20% de les peces rebudes, i si continuen observant-se irregularitats, fins al 100% del subministrament.

En els assaigs de control del lot, el resultat de cada sèrie (valor mitjà dels resultats de les peces de cada mostra) ha de complir les especificacions. Si una sèrie no compleix aquest requisit, es podran realitzar contrassaigs sobre dues mostres més procedents del mateix lot, acceptant-se el conjunt si ambdues resulten conformes a l'especificat.

BB MATERIALS PER A PROTECCIONS I SENYALITZACIÓ

BB1 BARANES I AMPITS

BB13 BARANES D'ALUMINI

1.- DEFINICIÓ I CARACTERÍSTIQUES DELS ELEMENTS

Conjunt de perfils buits d'aliatge d'alumini que formen el bastidor i el pany de paret de la barana de protecció.

CARACTERÍSTIQUES GENERALS:

Els perfils han de provenir de l'extrusió del totxo d'alumini.

Han d'estar protegits superficialment amb una capa d'òxid d'alumini, posteriorment segellada.

Han de tenir un aspecte uniforme sense esquerdes ni defectes superficials.
La secció i el gruix de les parets dels perfils s'han d'ajustar al que s'ha previst al projecte.
El perfil del travesser superior ha de tenir el disseny adequat per a rebre el passamà escollit.
La unió entre perfils s'ha de fer per soldadura, reblons d'aliatge d'alumini, cargols autoroscants o cargols amb rosca mètrica.
Tots els cargols han de ser d'acer inoxidable o cadmiat (UNE 17-006) i s'han de muntar sobre zones rigiditzades del perfil.
El moment d'inèrcia dels perfils de la barana no solidaris amb l'obra ha de ser de manera que, sotmesos a les condicions previsibles més desfavorables, la fletxa sigui < 1/250 de la seva llargària.
Les pilastres han d'estar a <= 1,50 m de distància.
La disposició dels barrots serà de tal manera que no ha de permetre el pas a cap punt, d'una esfera de diàmetre equivalent a la separació entre brèndoles, ni ha de facilitar l'escalada.
Anoditzatció del perfil (UNE 38-010): >= 15 micres
Qualitat del segellat. Mètode de la gota colorant (UNE 38-017). Mitjana total (M): 0 <= M <= 2
Càrrega de ruptura (per a un gruix <= 25 mm UNE 38-337): >= 130 N/mm2
Duresa Brinell (per a una gruix <= 25 mm, UNE_EN_ISO 6506/1): >= 45
Toleràncies:
- LLargària del perfil: ± 1 mm
- Secció del perfil: ± 2,5%
- Rectitud d'arestes: ± 2 mm/m
- Torsió del perfil: ± 1°/m
- Planor: ± 1 mm/m
- Angles: ± 1°

2.- CONDICIONS DE SUBMINISTRAMENT I EMMAGATZEMATGE

Subministrament: Amb les proteccions necessàries perquè arribi a l'obra amb les condicions exigides i amb l'escairat previst.
Emmagatzematge: Protegida contra les pluges, els focus d'humitat i de les zones on pugui rebre impactes. No ha d'estar en contacte amb el terra.

3.- UNITAT I CRITERIS D'AMIDAMENT

Unitat d'amidament: la indicada a la descripció de l'element
Criteri d'amidament: quantitat necessària subministrada a l'obra

4.- NORMATIVA DE COMPLIMENT OBLIGATORI

No hi ha normativa de compliment obligatori.

BD MATERIALS PER A EVACUACIÓ, CANALITZACIÓ I VENTILACIÓ ESTÀTICA

BD1 TUBS I ACCESSORIS PER A EVACUACIÓ VERTICAL D'AIGÜES RESIDUALS

BD13 TUBS DE MATERIALS PLÀSTICS

0.- ELEMENTS QUE CONTEMPLA EL PLEC

BD13162B.

1.- DEFINICIÓ I CARACTERÍSTIQUES DELS ELEMENTS

Tubs de materials plàstics, per a conductes d'evacuació d'aigües pluvials i residuals dins dels edificis.
S'han considerat els tipus següents:
- Tubs i accessoris de PVC-U de paret massissa, fabricat segons norma UNE-EN 1329-1
- Tubs i accessoris de PVC-U de paret estructurada, fabricat segons norma UNE-EN 1453-1
- Tubs i accessoris de PP (polipropilè) de paret massissa, fabricat segons norma UNE-EN 1451-1
- Tubs i accessoris de PP (polipropilè) paret tricapa

CARACTERÍSTIQUES GENERALS:
El fabricant ha de garantir que les característiques del material que composen els tubs i accessoris, així com les característiques generals, geomètriques, mecàniques i físiques dels tubs compleixen les normes UNE-EN corresponents, si és el cas.
La superfície interna i externa del tub ha de ser llisa i neta. No ha de tenir defectes superficials com ara ratlles, bombolles, impureses o porus.
El tub ha de tenir una superfície de color uniforme.
Els tubs han de tenir els seus extrems acabats en un tall perpendicular a l'eix.
El codi d'aplicació indica on es poden utilitzar els tubs:
- "B" codi per a l'àrea d'aplicació dels components utilitzats per sobre del sòl en el interior de l'edifici o per a components a l'exterior de l'edifici fixats a la paret.
- "D" codi per a l'àrea d'aplicació que es situa a menys d'1m de l'edifici i on els tubs i accessoris estan enterrats i connectats als sistemes d'evacuació d'aigües residuals de l'edifici.
- "BD" codi per a l'àrea d'aplicació B i D

TUBS DE PVC-U DE PARET MASSISSA:
Material del tub està format per PVC al que s'afegeixen additius necessaris per a facilitar la fabricació dels components d'acord amb els requisits de la norma UNE-EN 1329-1
Toleràncies:
- Diàmetre exterior:
  - 32-40-50-63: 0 a 0,2mm.
  - 75-80-82-90-100-110-125: 0 a 0,3mm
  - 140-160-180: 0 a 0,4mm
  - 200-250: 0 a 0,5mm
  - 350: 0 a 0,6mm
- Gruix parets:
  - àrea d'aplicació B
    - 32-40-50-63-75-80-82-90-100: 3 a 3,5mm
    - 110-125-140-160: 3,2 a 3,8mm
    - 180: 3,6 a 4,2mm
    - 200: 3,9 a 4,5mm
    - 250: 4,9 a 5,6mm
    - 315: 6,2 a 7,1mm
  - àrea d'aplicació BD
    - 75- 80-82-90-100: 3 a 3,5mm
    - 110-125: 3,2 a 3,8mm
    - 140: 3,5 a 4,1 mm
    - 160: 4,0 a 4,6 mm
    - 180: 4,4 a 5,0 mm
    - 200: 4,9 a 5,6 mm
    - 250: 6,2 a 7,1 mm
    - 315: 7,7 a 8,7 mm

TUBS DE PVC-U DE PARET ESTRUCTURADA:
Han d'estar formats per una capa interna i altre externa, llises, de PVC-U, compacte, entre les que s'ha introduït material de PVC-U escumat o nervis de PVC-U compacte, d'acord amb els requisits indicats en la normativa UNE-EN 1453-1.
Només es poden utilitzar per a muntatge a l'interior dels edificis, àrea d'aplicació B
Toleràncies:
- Diàmetre exterior:
  - 32-40-50-63: 0 a 0,2mm.
  - 75-80-82-90-100-110-125: 0 a 0,3mm
  - 140-160-180: 0 a 0,4mm
  - 200-250: 0 a 0,5mm
  - 350: 0 a 0,6mm
- Gruix total de la paret:
  - 32-40-50-63-75-80-82-90-100: 3 a 3,5mm
  - 110-125-140-160: 3,2 a 3,8mm
  - 180: 3,6 a 4,2mm
  - 200: 3,9 a 4,5mm
  - 250: 4,9 a 5,6mm
  - 315: 6,2 a 7,1mm

TUBS DE PP DE PARET MASSISSA:
El compost que forma els tubs està construït de material a base de PP (polímer o copolímer) al que se li afegeixen additius necessaris per a facilitar la fabricació dels components, d'acord amb UNE-EN 1451-1.
Toleràncies:
  - 32-40-50-63: 0 a 0,3mm.
  - 75-80-90-100-110-125: 0 a 0,4mm
  - 160: 0 a 0,5mm
  - 200: 0 a 0,6mm
  - 250: 0 a 0,8mm
  - 315: 0 a 1,0 mm
- Diàmetre exterior:

- Gruix paret:
  - Es variable segons diàmetre i sèrie del tub. UNE-EN 1451-1

TUBS DE PP DE PARET TRICAPA:
Toleràncies:
Les toleràncies de diàmetre, gruix parets i longitud les especificarà el fabricant.

2.- CONDICIONS DE SUBMINISTRAMENT I EMMAGATZEMATGE

Subministrament: Protegit de manera que no s'alterin les seves característiques.
Emmagatzematge: Assentats horitzontalment sobre superfícies planes.

3.- UNITAT I CRITERIS D'AMIDAMENT

Unitat d'amidament: la indicada a la descripció de l'element
Criteri d'amidament: quantitat necessària subministrada a l'obra

4.- NORMATIVA DE COMPLIMENT OBLIGATORI

TUBS DE PVC-U DE PARET MASSISSA:
UNE-EN 1329-1:1999 Sistemas de canalización en materiales plásticos para evacuación de aguas residuales (a baja y a alta temperatura) en el interior de la estructura de los edificios. Poli(cloruro de vinilo) no plastificado (PVC-U). Parte 1: Especificaciones para tubos, accesorios y el sistema.
TUBS DE PVC-U DE PARET ESTRUCTURADA:
UNE-EN 1453-1:2000 Sistemas de canalización en materiales plásticos con tubos de pared estructurada para evacuación de aguas residuales (a baja y a alta temperatura) en el interior de la estructura de los edificios. Poli(cloruro de vinilo) no plastificado (PVC-U). Parte 1: Requisitos para los tubos y el sistema.
TUBS DE PP DE PARET MASSISSA:
UNE-EN 1451-1:1999 Sistemas de canalización en materiales plásticos para evacuación de aguas residuales (a baja y a alta temperatura) en el interior de la estructura de los edificios. Polipropileno (PP). Parte 1: Especificaciones para tubos, accesorios y el sistema.
TUBS DE PP DE PARET TRICAPA:
* UNE-EN 1451-1:1999 Sistemas de canalización en materiales plásticos para evacuación de aguas residuales (a baja y a alta temperatura) en el interior de la estructura de los edificios. Polipropileno (PP). Parte 1: Especificaciones para tubos, accesorios y el sistema.

5.- CONDICIONS DE CONTROL DE RECEPCIÓ

CONDICIONS DE MARCATGE I CONTROL DE LA DOCUMENTACIÓ:
Els tubs han d'anar marcats segons la normativa corresponent a interval d'1 m. El marcatge ha de ser llegible després de l'emmagatzematge, exposició a la intempèrie, instal·lació i posada a l'obra del tub.
El marcatge no ha de produir defectes al tub (fissures, disminució del gruix mínim de les parets, etc.).
El marcatge ha de contenir com a mínim la següent informació:
- Número de la norma (si en té d'obligat compliment)
- Nom del fabricant i/o marca comercial
- Diàmetre nominal
- Gruix mínim de paret
- Material
- Codi de l'àrea d'aplicació
- Rigidesa anular nominal (només per als tubs BD)
- Informació del fabricant: any i mes de fabricació i identificador del lloc de fabricació
- Prestacions en clima fred

En el cas que el material declari contingut reciclat, el fabricant ha de mostrar, si se li demana, la documentació que acrediti aquest contingut.
OPERACIONS DE CONTROL:
Les tasques de control a realitzar són les següents:
- Sol·licitar del fabricant els certificats de les característiques tècniques dels materials escollits (si s'escau)
- Control de la documentació tècnica subministrada.
- Control d'identificació dels materials, verificant que les seves característiques i dimensionament s'adequa al projecte
- Control de recepció dels materials i lloc d'emplaçament.

CRITERIS DE PRESA DE MOSTRES:
Els controls s'han de realitzar segons les instruccions de la DF i els criteris indicats a les normes de procediment corresponents.
INTERPRETACIÓ DE RESULTATS I ACTUACIONS EN CAS D'INCOMPLIMENT:
Segons criteri de la DF, podrà ser acceptat o rebutjat tot o part del material de la partida.

BD MATERIALS PER A EVACUACIÓ, CANALITZACIÓ I VENTILACIÓ ESTÀTICA

BDK MATERIALS PER A PERICONS DE CANALITZACIONS

BDK2 PERICONS PREFABRICATS DE FORMIGÓ

0.- ELEMENTS QUE CONTEMPLA EL PLEC

BDK214M5.

1.- DEFINICIÓ I CARACTERÍSTIQUES DELS ELEMENTS

Pericons prefabricats de formigó armat vibrat, no pretesat per al registre de canalitzacions de servei.
CONDICIONS GENERALS:
La forma i dimensions dels pericons han de ser els indicats a la seva descripció, o els definits per a cada tipus homologat per la companyia de telecomunicacions.
Ha de portar dos ancoratges situats en dues superfícies oposades, per tal de facilitar la manipulació de l'element, aquests ancoratges han de resistir els esforços deguts al pes i manipulació del pericó.
Han d'incorporar dos suports per a la fixació de politges per a l'estesa de cables, situats en les parets transversals. Han d'estar centrats i a sota de les obertures d'entrada de conductes.
Han d'incorporar els suports necessaris per a la instal·lació i fixació dels conductes en el interior del pericó.
Quan a la seva descripció s'indiqui, han d'incorporar la tapa i el bastiment. En aquest cas el pericó ha de portar el bastiment metàl·lic incorporat com a remat de la part superior.
Les tapes o reixes han d'estar asegurades en la seva posició contra el desplaçament degut al trànsit amb una fondària d'encastament suficient o amb un dispositiu de tancament.
La tapa o reixa ha de quedar asegurada dins del bastiment per algún dels següents procediments:
- Amb un dispositiu de tanca
- Amb suficient massa superficial
- Amb una característica específica en el diseny

El disseny d'aquests procediments ha de permetre que la tapa o reixa es pugui obrir amb una eina d'us normal.
Les tapes o reixes metàl·liques, han de tenir la superfície superior antilliscant.
El disseny del conjunt ha de garantir la posició correcta de la tapa o reixa en relació amb el bastiment.
S'han de preveure dispositius que permetin garantir un desbloquejament de la tapa o reixa i la seva obertura.
En els dispositius de tancament de les classes A 15 a D 400 de formigó armat, les arestes i superfícies de contacte entre el bastiment i la tapa, han d'estar protegides amb una xapa de fosa o d'acer galvanitzat en calent.
Gruix mínim de fosa o d'acer:
- A 15: >= 2 mm
- B 125: >= 3 mm
- C 250: >= 5 mm
- D 400: >= 6 mm
- E 600 i F 900: A determinar en funció de cada disseny

Resistència característica a la compressió del formigó després de 28 dies:
- Classe B 15 a F 900: >= 40 N/mm2
- Classe A 15: >= 25 N/mm2

Gruix del recobriment de formigó de l'armadura d'acer: >= 20 mm
PERICONS TIPUS DF:
En el centre de la solera hi ha d'haver una bonera de 20x20 de costat i 10 cm de fondària. En la vora superior de la bonera hi ha d'haver un bastiment format per angulars de 40x4 cm, ancorat per gafes o patilles en el formigó de la solera. Sobre el bastiment s'hi ha de recolzar la reixeta de la bonera.
La solera ha de tenir un pendent de l'1% cap a la bonera.
Les utilitats d'aquest pericó poden ser:
- Donar pas (amb empalmament en el seu cas) a cables que segueixin en la mateixa direcció o que canviïn de direcció en el pericó. En aquest últim cas el nombre de parells de cables no ha de ser superior a 400 per calibres 0,405, 300 per calibre 0,51, 150 per calibre 0,64 i 100 per calibre 0,9, si l'empalmament es múltiple, tampoc ha de superar aquests

límits la suma dels parells dels cables en el costat ramificat de l'empalmament.
- Donar accés a un pedestal d'armaris d'interconnexió
- Donar pas, amb canvi de direcció, en el seu cas, a escomeses o grups d'escomeses

2.- CONDICIONS DE SUBMINISTRAMENT I EMMAGATZEMATGE

Subministrament: Amb les precaucions necessàries per que no s'alterin les seves característiques.
Emmagatzematge: En llocs protegits contra els impactes, en posició plana sobre superfícies planes.

3.- UNITAT I CRITERIS D'AMIDAMENT

Unitat d'amidament: la indicada a la descripció de l'element
Criteri d'amidament: quantitat necessària subministrada a l'obra

4.- NORMATIVA DE COMPLIMENT OBLIGATORI

UNE-EN 124:1995 Dispositivos de cubrimiento y de cierre para zonas de circulación utilizadas por peatones y vehículos. Principios de construcción, ensayos de tipo, marcado, control de calidad.

BD MATERIALS PER A EVACUACIÓ, CANALITZACIÓ I VENTILACIÓ ESTÀTICA

BDK MATERIALS PER A PERICONS DE CANALITZACIONS

BDKZ MATERIALS AUXILIARS PER A PERICONS DE CANALITZACIONS

0.- ELEMENTS QUE CONTEMPLA EL PLEC

BDKZJLB0.

1.- DEFINICIÓ I CARACTERÍSTIQUES DELS ELEMENTS

Dispositius de cobriment i tancament per a pous, pericons, embornals o interceptors i materials complementaris per a pous de registre.
S'han considerat els elements següents:
- Bastiment i tapa per a pous i pericons de registre de canalitzacions

S'han considerat els materials següents per a tapes i reixes
- Fosa gris
- Fosa dúctil
- Acer

BASTIMENT I TAPA O BASTIMENT I REIXA:
La peça ha de tenir la forma i els gruixos adequats per a suportar les càrregues del trànsit.
Els dispositius de cobriment i tancament utilitzats en zones de circulació de vianants i/o de vehicles, s'han de classificar segons la norma UNE-EN 124, en alguna de les classes següents:
- Classe A 15: Zones susceptibles de ser utilitzades només per vianants i ciclistes.
- Classe B 125: Voreres, zones de vianants i superfícies semblants, àrees d'estacionament i aparcaments de varis pisos per a cotxes.
- Classe C 250: Vorals i cunetes de carrers, que mesurada a partir de la vorada de la vorera s'extèn en un màxim de 0,5 m sobre la calçada i 0,2 m sobre la vorera
- Classe D 400: Calçades de carreteres (inclòs carrers de vianants), vorals estabilitzats i zones d'aparcament per a tot tipus de vehícles.
- Classe E 600: Zones per les que circul·len vehicles de gran tonelatje (paviments d'aeroports, molls, etc.).
- Classe F 900: Zones sotmeses a càrregues particularment elevades (paviments d'aeroports)

Tots els elements que formen el dispositiu han d'estar protegits contra la corrossió.
El dispositiu ha d'estar lliure de defectes que puguin perjudicar el seu bon estat per tal de ser utilitzat.
Les tapes o reixes metàl·liques, han de tenir la superfície superior antilliscant.
Quan estiguin combinat un metall amb el formigó, o qualsevol altre material, ambdós han de tenir una adherència satisfactoria.
Els dispositius han de ser compatibles amb els seus assentaments. El conjunt no ha de produir soroll al trepitjar-lo.

Les tapes o reixes han d'estar asegurades en la seva posició contra el desplaçament degut al trànsit amb una fondària d'encastament suficient o amb un dispositiu de tancament.
La tapa o reixa ha de quedar asegurada dins del bastiment per algún dels següents procediments:
- Amb un dispositiu de tanca
- Amb suficient massa superficial
- Amb una característica específica en el diseny

El disseny d'aquests procediments ha de permetre que la tapa o reixa es pugui obrir amb una eina d'us normal.
El disseny del conjunt ha de garantir la posició correcta de la tapa o reixa en relació amb el bastiment.
S'han de preveure dispositius que permetin garantir un desbloquejament de la tapa o reixa i la seva obertura.
La tapa o reixa ha de recolzar-se en el bastiment en tot el seu perímetre. La pressió del recolzament corresponent a la càrrega d'assaig no ha de superar els 7,5 N/mm2. El recolzament ha de contribuir a l'estabilitat de la reixa o tapa en condicions d'us.
L'alçària del bastiment dels dispositus de tancament de les classes D 400, E 600 i F 900, ha de ser com a mínim de 100 mm.
La superfície superior de les reixes, tapes i bastiment ha de ser plana, només les reixes de la classe D 400 poden tenir una superfície cóncava.
El pas lliure dels dispositius de tancament utilitzats com a pas d'home, s'han d'ajustar a les normes de seguretat en funció del lloc a on s'instal·lin. En general han de tenir un diàmetre mínim de 600 mm.
La franquicia total entre els diferents elements dels dispositius de cobriment i tancament, han de complir les especificacions següents:
- Un o dos elements:
  - Pas lliure <= 400 mm: =< 7 mm
  - Pas lliure > 400 mm: =< 9 mm
- Tres o més elements:
  - Franquícia del conjunt: <= 15 mm
  - Franquícia de cada element individual: <= 5 mm

Fondària d'encastament (classes D 400 a F 900): >= 50 mm
Toleràncies:
- Planor: ± 1% del pas lliure; <= 6 mm
- Dimensions: ± 1 mm
- Guerxament: ± 2 mm

Si el dispositiu de tancament te forats de ventilació, aquests han de complir les condicions següents:
Superfície de ventilació:
- Pas lliure <= 600 mm: >= 5% de la superfície d'un cercle, amb un diàmetre igual a la pas lliure
- Pas lliure > 600 mm: >= 140 cm2

Dimensions dels forats de ventilació:
- Ranures:
  - Llargària: <= 170 mm
  - Amplària:
    - Classes A 15 a B 125: 18-25 mm
    - Classes C 250 a F 900: 18-32 mm
- Forats:
  - Diàmetre:
    - Classes A 15 a B 125: 18-38 mm
    - Classes C 250 a F 900: 30-38 mm

BASTIMENT AMB REIXA O TAPA PRACTICABLE:
El conjunt ha d'obrir i tancar correctament.
Un cop tancada, la tapa o reixa ha de quedar enrasada amb el bastiment.
L'angle respecte a la horitzontal, de la reixa oberta, ha de ser com a mínim de 100°.
ELEMENTS AMB RECOBRIMENT DE PINTURA BITUMINOSA:
El recobriment de pintura bituminosa, ha de formar una capa contínua que ha de cobrir a l'element completament.
Ha de tenir un color, una lluentor i una textura uniformes.
La pintura ha d'estar ben adherida al suport, no ha de tenir bullofes, escrostonament, ni altres defectes superficials.
DISPOSITIUS DE FORMIGÓ ARMAT:
En els dispositius de tancament de les classes A 15 a D 400 de formigó armat, les arestes i superfícies de contacte entre el bastiment i la tapa, han d'estar protegides amb una xapa de fosa o d'acer galvanitzat en calent.
- A 15: >= 2 mm
- B 125: >= 3 mm
- C 250: >= 5 mm
- D 400: >= 6 mm
- E 600 i F 900: A determinar en funció de cada disseny

Gruix mínim de fosa o d'acer:
Resistència característica a la compressió del formigó després de 28 dies:

- Classe B 15 a F 900: >= 40 N/mm2
- Classe A 15: >= 25 N/mm2

Gruix del recobriment de formigó de l'armadura d'acer: >= 20 mm
ELEMENTS DE FOSA:
La fosa ha de ser gris, de grafit laminar (fosa gris normal, conforme a la norma UNE-EN 1561) o de grafit esferoïdal (fosa nodular o dúctil, conforme a la norma UNE-EN 1563).
Les peces han de ser netes, lliures de sorra solta, d'òxid o de qualsevol altre tipus de residu.
No ha de tenir defectes superficials (esquerdes, rebaves, bufaments, inclusions de sorra, gotes fredes, etc.).
BASTIMENT I TAPA O REIXA DE FOSA GRISA:
La fosa ha de ser grisa, amb grafit en vetes fines repartides uniformement i sense zones de fosa blanca.
Les dimensions de la cara inferior han de ser més petites que les corresponents a la cara superior.
Quan la peça hagi de portar potes d'ancoratge, aquestes han de ser de la mateixa colada.
Resistència a tracció de la fosa, proveta cilíndrica (UNE 36-111): >= 180 N/mm2
Duresa Brinell (UNE_EN_ISO 6506/1): >= 155 HB
Contingut de ferrita, a 100 augments: <= 10%
Contingut de fòsfor: <= 0,15%
Contingut de sofre: <= 0,14%

2.- CONDICIONS DE SUBMINISTRAMENT I EMMAGATZEMATGE

BASTIMENT I TAPA O REIXA:
Subministrament: Embalats en caixes. Cada caixa ha de portar escrit el nombre de peces que conté i les seves dimensions.
Emmagatzematge: En posició horitzontal sobre superfícies planes i rígides per tal d'evitar deformacions o danys que alterin les seves característiques.

3.- UNITAT I CRITERIS D'AMIDAMENT

Unitat d'amidament: la indicada a la descripció de l'element
Criteri d'amidament: quantitat necessària subministrada a l'obra

4.- NORMATIVA DE COMPLIMENT OBLIGATORI

BASTIMENT I TAPA O BASTIMENT I REIXA:
UNE-EN 124:1995 Dispositivos de cubrimiento y de cierre para zonas de circulación utilizadas por peatones y vehículos. Principios de construcción, ensayos de tipo, marcado, control de calidad.
ELEMENTS DE FOSA GRIS:
* UNE 36111:1973 Fundición gris. Tipos, características y condiciones de suministro de piezas moldeadas.

5.- CONDICIONS DE CONTROL DE RECEPCIÓ

CONDICIONS DE MARCATGE I CONTROL DE LA DOCUMENTACIÓ:
La tapa o reixa i el bastiment han de tenir marcades de forma indeleble les indicacions següents:
- El codi de la norma UNE EN 124
- La classe segons la norma UNE EN 124
- El nom o sigles de fabricant i el lloc de fabricació
- Referència, marca o certificació si en tè

OPERACIONS DE CONTROL EN BASTIMENTS, TAPES I REIXES DE FOSA:
Les tasques de control a realitzar són les següents:
- Recepció del certificat de qualitat del fabricant, d'acord a les condicions del plec.

CRITERIS DE PRESA DE MOSTRES:
Les operacions de control s'han de realitzar segons les indicacions de la DF.
INTERPRETACIÓ DE RESULTATS I ACTUACIONS EN CAS D'INCOMPLIMENT:
No s'acceptarà l'ús de materials que no arribin acompanyats del corresponent certificat de qualitat del fabricant.
En cas de disconformitat d'un control geomètric o de pes, es rebutjarà la peça assajada i s'incrementarà el control, en primer lloc, fins al 20% de les peces, i en cas de seguir observant deficiències, fins al 100% del subministrament.

BG MATERIALS PER A INSTAL·LACIONS ELÈCTRIQUES

BG1 CAIXES I ARMARIS

BG11 CAIXES GENERALS DE PROTECCIÓ

1.- DEFINICIÓ I CARACTERÍSTIQUES DELS ELEMENTS

Caixes generals de protecció de polièster reforçat, segons esquemes UNESA.
CARACTERÍSTIQUES GENERALS:
Ha d'allotjar els elements de protecció de les línies repartidores.
El polièster ha d'anar reforçat amb fibra de vidre.
Ha de tenir una textura uniforme i sense defectes.
Ha de portar muntades tres bases portafusibles (UNE 21-103) i un seccionador de neutre.
Ha de portar borns d'entrada i sortida per a la connexió directa de les fases i del neutre.
La caixa ha de tenir un sistema d'entrada i sortida per als conductors.
Ha de portar un mínim de quatre orificis per a fixar-lo.
La caixa ha de tenir un sistema de ventilació.
El tancament de la caixa s'ha de fer mitjançant un cargol triangular i ha de ser precintable.
Grau de protecció (UNE 20-324):
- Instal·lacions interiors: >= IP-417
- Instal·lacions exteriors: >= IP-437

Rigidesa dielèctrica: >= 375 kV
Classe tèrmica (UNE 21-305): A
L'esquema d'instal·lació ha de seguir les normes UNESA.
Resistència a la flama (UNE-EN 60707): Autoextingible

2.- CONDICIONS DE SUBMINISTRAMENT I EMMAGATZEMATGE

Subministrament: En caixes.
Emmagatzematge: En llocs protegits contra els impactes, la pluja, les humitats i dels raigs del sol.

3.- UNITAT I CRITERIS D'AMIDAMENT

Unitat d'amidament: la indicada a la descripció de l'element
Criteri d'amidament: quantitat necessària subministrada a l'obra

4.- NORMATIVA DE COMPLIMENT OBLIGATORI

Real Decreto 842/2002 de 2 de agosto, por el que se aprueba el Reglamento Electrotécnico de Baja Tensión. REBT 2002.

5.- CONDICIONS DE CONTROL DE RECEPCIÓ

CONDICIONS DE MARCATGE I CONTROL DE LA DOCUMENTACIÓ:
La C.G.P. ha de portar una placa on s'indiqui de forma indeleble i ben visible les dades següents:
- Nom del fabricant o marca comercial
- Tipus
- Tensió nominal d'alimentació
- Intensitat nominal
- Anagrama UNESA
- Grau de protecció

OPERACIONS DE CONTROL:
Les tasques de control a realitzar són les següents:
- Sol·licitar del fabricant els certificats dels equips emprats, contrastar la documentació amb els equips i verificar l'adequació als requisits del projecte i la Companyia Subministradora.
- Controlar del fabricant la generació d'esquemes de muntatge i llistats de materials emprats per a la construcció.
- Control de la documentació tècnica subministrada.
- Control final d'identificació de material i lloc d'emplaçament
- Verificar dimensions de la caixa general de protecció, classe i calibre dels fusibles, precintes i homologacions.
- Verificar les mides on s'allotgen la caixa general de protecció així com centralització de comptadors o equip de protecció i mesura.
- Realització i emissió d'informe amb resultats dels controls i mesures realitzades.

CRITERIS DE PRESA DE MOSTRES:
- Es comprovarà la totalitat dels materials.

INTERPRETACIÓ DE RESULTATS I ACTUACIONS EN CAS D'INCOMPLIMENT:
Segons criteri de la DF, podrà ser acceptat o rebutjat tot o part del material de la partida.

BG MATERIALS PER A INSTAL·LACIONS ELÈCTRIQUES

BG1 CAIXES I ARMARIS

BG12 CAIXES DE DOBLE AÏLLAMENT

0.- ELEMENTS QUE CONTEMPLA EL PLEC

BG121G00.

1.- DEFINICIÓ I CARACTERÍSTIQUES DELS ELEMENTS

Caixes de doble aïllament per a protecció de comptadors, de mecanismes per a centralitzacions o de quadres de comandament.
CARACTERÍSTIQUES GENERALS:
Ha de tenir una textura uniforme i sense defectes.
Ha d'estar constituïda per un cos i una tapa transparent. La tapa ha de ser de policarbonat incolor i resistent als raigs ultraviolats.
Entre la tapa i el cos hi ha d'haver un junt d'estanquitat.
L'envoltant ha de ser totalment aïllant.
Ha de ser de construcció modular.
Ha de tenir un sistema d'entrada i sortida de conductors.
Ha de portar orificis per a la seva fixació així com per al tancament de la tapa. El tancament s'ha de fer per mitjà de visos i femelles inseribles i precintables, que han de ser quatre, com a mínim.
Grau de protecció (UNE 20-324):
- Cos: >= IP-557
- Tapa: >= IP-559
Classe del material aïllant (UNE 21-305): A
Resistència a la flama (UNE-EN 60707): Autoextingible

2.- CONDICIONS DE SUBMINISTRAMENT I EMMAGATZEMATGE

Subministrament: En caixes.
Emmagatzematge: En llocs protegits contra els impactes, la pluja, les humitats i dels raigs del sol.

3.- UNITAT I CRITERIS D'AMIDAMENT

Unitat d'amidament: la indicada a la descripció de l'element
Criteri d'amidament: quantitat necessària subministrada a l'obra

4.- NORMATIVA DE COMPLIMENT OBLIGATORI

Real Decreto 842/2002 de 2 de agosto, por el que se aprueba el Reglamento Electrotécnico de Baja Tensión. REBT 2002.

BG MATERIALS PER A INSTAL·LACIONS ELÈCTRIQUES

BG1 CAIXES I ARMARIS

BG14 CAIXES PER A QUADRES DE DISTRIBUCIÓ

0.- ELEMENTS QUE CONTEMPLA EL PLEC

BG14E642,BG141511.

1.- DEFINICIÓ I CARACTERÍSTIQUES DELS ELEMENTS

Caixes per a quadres de distribució amb o sense porta.
S'han considerat els materials següents:
- Plàstic
- Metàl·lic
- Plàstic i metàl·lic
S'han considerat els tipus de col·locació següents:
- Per a encastar
- Per a muntar superficialment
CARACTERÍSTIQUES GENERALS:
La caixa ha d'estar formada per un cos, uns perfils de suport de mecanismes fixats al cos i una tapa, amb porta o sense.
Ha de tenir una textura uniforme i sense defectes.
El cos ha de portar regleta de borns per a connectar neutres o terres i ha d'oferir la possibilitat de connectar-hi altres cables.
PLÀSTIC:
El cos ha de ser de plàstic i ha de portar empremtes de ruptura per al pas de tubs i orificis per a la seva fixació.
La tapa ha de ser del mateix material que el cos i ha de portar fileres d'obertures per a fer accessibles els mecanismes de maniobra, amb una tapeta extraible per filera com a mínim. Ha d'anar fixada al cos.
La porta ha de ser del mateix material que la resta i ha de tancar per pressió.
METÀL·LICA:
La tapa ha d'ésser de xapa d'acer protegit amb pintura anticorrosiva interiorment i exteriorment i ha de portar fileres d'obertures per a fer accessibles els mecanismes de maniobra amb una tapeta extraible per filera.
Ha de portar un sistema de fixació amb el cos.
El cos ha de ser de xapa d'acer protegida amb pintura anticorrosiva interiorment i exteriorment.
Gruix de la xapa d'acer: >= 1 mm
PER A ENCASTAR:
Ha de portar obertures per al pas de tubs.
La porta i el bastiment han de ser de xapa d'acer protegida amb pintura anticorrosiva interiorment i exteriorment i ha de tancar per pressió.
Amplària del perfil: 35 mm
Distància entre el perfil i la tapa (DIN 43880): 45 mm
Grau de protecció amb tapa i porta (UNE 20-324): >= IP-425
Grau de protecció amb tapa (UNE 20-324): >= IP-405
PER A MUNTAR SUPERFICIALMENT:
Ha de portar empremtes de ruptura per al pas de tubs i orificis per a la seva fixació.
AMB PORTA:
La tapa ha de ser del mateix material que el cos i ha de portar fileres d'obertures per a fer accessibles els mecanismes de maniobra, amb una tapeta extraible per filera com a mínim. Ha d'anar fixada al cos.
La porta ha de ser de xapa d'acer protegida amb pintura anticorrosiva interiorment i exteriorment i ha de tancar per pressió.
PLÀSTIC-METÀL·LICA AMB PORTA:
La tapa ha de ser del mateix material que el cos i ha de portar fileres d'obertures per a fer accessibles els mecanismes de maniobra, amb una tapeta extraible per filera com a mínim. Ha d'anar fixada al cos.

2.- CONDICIONS DE SUBMINISTRAMENT I EMMAGATZEMATGE

Subministrament: En caixes.
Emmagatzematge: En llocs protegits contra els impactes, la pluja, les humitats i dels raigs del sol.

3.- UNITAT I CRITERIS D'AMIDAMENT

Unitat d'amidament: la indicada a la descripció de l'element
Criteri d'amidament: quantitat necessària subministrada a l'obra

4.- NORMATIVA DE COMPLIMENT OBLIGATORI

Real Decreto 842/2002 de 2 de agosto, por el que se aprueba el Reglamento Electrotécnico de Baja Tensión. REBT 2002.

BG MATERIALS PER A INSTAL·LACIONS ELÈCTRIQUES

BG1 CAIXES I ARMARIS

BG1B ARMARIS DE POLIÈSTER

0.- ELEMENTS QUE CONTEMPLA EL PLEC

BG1B0650.

1.- DEFINICIÓ I CARACTERÍSTIQUES DELS ELEMENTS

Armari de polièster.
S'han considerat els armaris següents:
- Amb porta i finestreta
- Amb tapa fixa
CARACTERÍSTIQUES GENERALS:
Ha d'estar format per un cos, una placa de muntatge i una tapa o una porta.
Ha de tenir una textura uniforme i sense defectes.
El cos ha de ser monobloc i de polièster reforçat amb fibra de vidre.
Ha de portar orificis per a la seva fixació i a la part inferior una zona per al pas de tubs.
Classe del material aïllant (UNE 21-305): A
Resistència a la flama (UNE-EN 60707): Autoextingible
Grau de protecció (UNE 20-324) per a servei interior: >= IP-439
Grau de protecció (UNE 20-324) per a servei exterior: >= IP-559
AMB PORTA I FINESTRETA:
La porta ha de ser del mateix material que el cos.
La porta ha de tenir un junt d'estanquitat que ha de garantir el grau de protecció.
Les frontisses de la porta han de ser interiors i l'obertura ha de ser superior a 90°.
La finestreta ha de ser de metacrilat transparent.
AMB TAPA:
La tapa ha de ser del mateix material que el cos.
La tapa ha de tenir un junt d'estanquitat que ha de garantir el grau de protecció.

2.- CONDICIONS DE SUBMINISTRAMENT I EMMAGATZEMATGE

Subministrament: Empaquetats en caixes.
Emmagatzematge: En llocs protegits contra els impactes, la pluja, les humitats i dels raigs del sol.

3.- UNITAT I CRITERIS D'AMIDAMENT

Unitat d'amidament: la indicada a la descripció de l'element
Criteri d'amidament: quantitat necessària subministrada a l'obra

4.- NORMATIVA DE COMPLIMENT OBLIGATORI

Real Decreto 842/2002 de 2 de agosto, por el que se aprueba el Reglamento Electrotécnico de Baja Tensión. REBT 2002.

BG MATERIALS PER A INSTAL·LACIONS ELÈCTRIQUES

BG1 CAIXES I ARMARIS

BG1P CONJUNTS DE PROTECCIÓ I MESURA

0.- ELEMENTS QUE CONTEMPLA EL PLEC

BG1PUD16,BG1PUB16.

1.- DEFINICIÓ I CARACTERÍSTIQUES DELS ELEMENTS

Conjunt de protecció i mesura per a comptadors trifàsics, per a col·locar superficialment.
S'han considerat els tipus següents:
- TMF1
- TMF10

CARACTERÍSTIQUES GENERALS:
Els conjunts de protecció i mesura estan formats per als següents components:
- Caixes modulars amb doble aïllament
- Unions modulars
- Tapes laterals
- Plaques de muntatge
- Elevadors suplements de plaques
- Carrils de fixació per a l'interruptor automàtic i el diferencial
- Finestra dels automàtics
- Bases corrent contínua
- Neutre seccionable
- Borns bimetàl·lics
- Interruptor automàtic
- Interruptor diferencial
- Peça per a cobrir els borns
- Born de connexió a terra
- Cable elèctric
- Terminal de pressió, de pre-aïllament
- Dispositius de ventilació
- Conjunt de fixació mural
- Cargol de fixació
- Canal pels cables

Els tipus T-20 i T-30 han de tenir també els següents components:
- Relé d'emissió
- Relé diferencial auxiliar
- Regleta de comprovació
- Pletines de coure
- Perfils de fixació mural
- Femella de fixació perfil i caixa

Ha d'estar constituït per envolvent i tallacircuïts fusibles, amb caixa de derivació o unitat d'embarrat per a connexió amb el conjunt prefabricat per a centralització de comptadors.
L'envolvent ha de ser de material aïllant de clase A i autoextinguible.
La cara frontal ha de ser transparent i precintable.
Les parts interiors han de ser accessibles per l'esmentada cara frontal.
Per a cada fase s'ha de disposar d'un tallacircuïts fusible de la classe GT.
Ha d'estar constituïda per una base aïllant, borns de connexió de conductors i un dispositiu de fixació a la caixa de mecanismes.
Ha de tenir un aspecte uniforme i sense defectes.
Les parts metàl·liques del mecanisme no han de ser accessibles.
Els punts de situació de les caixes generals de protecció han de ser de trànsit general i de fàcil accès.
La situació ha de ser la més propera possible a la xarxa general de distribució i allunyada d'altres instal·lacions, com la d'aigua, gas, telèfon, etc.
Fins a la intensitat de 630 A, l'equip de protecció i mesura ha d'estar situat a l'interior d'envoltants de doble aillament.
Per a intensitats més grans de 630 A, ha d'haver-se disposat en armaris metàl·lics precintables, que allotgin l'Interruptor General Automàtic i els Transformadors de Mesura.
Si s'escau ha de tenir també el rellotge de canvi de tarifa.
El cablejat del conjunt ha d'estar fet amb conductors de coure V750, classe 2 rígid.
Els conductors dels circuïts secundaris han de ser de coure V750, de classe 5 flexible, de 4 mm2 de secció mínima.
Cadascun dels conductors ha d'estar identificat en tots dos extrems de manera indeleble.
Les terminacions del cablejat han de ser les adequades.
L'interruptor General Automàtic ha de ser tetrapolar.
Per a intensitats més grans de 100 A, els relès tèrmics de l'Interruptor General Automàtic han de permetre un marge de regulació de 0,8 a 1 de la intensitat nominal.
Els colors de les cobertes dels conductors han de ser: negre, marró i gris per a les fases i blau per al neutre.
En el cas de conjunts de mesura i protecció T-20 i T-30, les platines de coure han de mantenir les condicions d'aïllament indicades a la R.U. 1410A.
Les caixes han de ser de doble aïllament (material aïllant classe II-A) de polièster reforçat, autoextinguibles.
El Dispositiu Privat de Comandament i Protecció ha de constar d'un Relè Diferencial general i d'una protecció magnetotèrmica per a cadascun dels circuïts interiors.

Cap material no han de presentar perill d'incendi per a la resta de materials del seu voltant. Els interruptors del quadre general de protecció han d'estar identificats mitjançant una etiqueta on s'indiqui a quina línia protegeix.
Resistència de l'aïllament (UNE-EN 60669): Ha de complir
Resistència mecànica (UNE-EN 60669): Ha de complir
Temperatura màxima de servei dels òrgans metàl·lics de control manual: 55°C
Temperatura màxima de servei dels òrgans no metàl·lics de control manual: 65°C
Característiques dels components:

Línia trifàsica										
Pot.màx.adm. conjunt prot. i mesura (kW) 400 / 230 V	20	25	31,5	40	50	63	80	100	125	160	200
Pot.màx.adm. conjunt prot. i mesura (kW) 230 / 132 V	12,5	15	20	25	31,5	40	50	63	80	100	125
Prot.dif.- int.nom. (A)	63	63	63	transformador toroidal							
Prot.dif. sensib.(mA)	300 per a força i 30 per a la resta de receptors										
Int.general aut.-Intens. nominal (A)	40	50	63	160	160	160	160	400	400	400	400
Int.general aut.-Poder de tall (kA)	4,5	4,5	4,5	10	10	20	20	23	20	20	20
Int.general aut-Tèrmic(A)	40	50	63	80	100	125	160	200	250	315	400
Int.general aut-magn.(A)	5 vegades la intensitat de regulació tèrmica, actuant en un temps <= 0,02s										
Conjunt mesur.tipus	T2-T1	T2-T1	T2	T20	T20	T20	T20	T30	T30	T30	T30
Conjunt mes.cablejat	16/10 mm2			20x5/15x5				30x6/20x5			
Tallacircuits seg-fusibles(A)	80	100	100	160	200	250	250	250	315	630	630
Tallacircuits segur.-bases	DIN 0			DIN 1				DIN 3			

2.- CONDICIONS DE SUBMINISTRAMENT I EMMAGATZEMATGE

Subministrament: En caixes.
Emmagatzematge: En llocs protegits contra els impactes, la pluja, les humitats i dels raigs del sol.

3.- UNITAT I CRITERIS D'AMIDAMENT

Unitat d'amidament: la indicada a la descripció de l'element
Criteri d'amidament: quantitat necessària subministrada a l'obra

4.- NORMATIVA DE COMPLIMENT OBLIGATORI

Real Decreto 842/2002 de 2 de agosto, por el que se aprueba el Reglamento Electrotécnico de Baja Tensión. REBT 2002.
UNE-EN 60669-1:1996 Interruptores para instalaciones eléctricas fijas, domésticas y análogas. Parte 1: Prescripciones generales.
UNE-EN 60947-3:1994 Aparamenta de baja tensión. Parte 3: Interruptores, seccionadores, interruptores-seccionadores y combinados fusibles. (Versión oficial EN 60947-3:1992+AC:1993).

UNE 20460-4-42:1990 Instalaciones eléctricas en edificios. Protección para garantizar la seguridad. Protección contra los efectos térmicos.
UNE-EN 60898-1:2004 Accesorios eléctricos. Interruptores automáticos para instalaciones domésticas y análogas para la protección contra sobreintensidades. Parte 1: Interruptores automáticos para funcionamiento en corriente alterna.

5.- CONDICIONS DE CONTROL DE RECEPCIÓ

CONDICIONS DE MARCATGE I CONTROL DE LA DOCUMENTACIÓ:
El conjunt ha de portar una placa on de forma indeleble i ben visible, s'indiquin les dades següents:
- Marca i fabricant
- Tipus
- Tensió nominal en V
- Intesitat nominal en ampers de les bases portafusibles
- Anagrama d'homologació UNESA

OPERACIONS DE CONTROL:
Les tasques de control a realitzar són les següents:
- Sol·licitar del fabricant els certificats dels equips emprats, contrastar la documentació amb els equips i verificar l'adequació als requisits del projecte i la Companyia Subministradora.
- Controlar del fabricant la generació d'esquemes de muntatge i llistats de materials emprats per a la construcció.
- Control de la documentació tècnica subministrada.
- Control final d'identificació de material i lloc d'emplaçament
- Verificar dimensions de la caixa general de protecció, classe i calibre dels fusibles, precintes i homologacions.
- Verificar les mides on s'allotgen la caixa general de protecció així com centralització de comptadors o equip de protecció i mesura.
- Verificar les característiques dels elements de mesura.
- Verificar dimensions de la caixa general de protecció, classe i calibre dels fusibles, precintes i homologacions.
- Verificar les dimensions, homologacions i estat dels mòduls de protecció i mesura.
- Realització i emissió d'informe amb resultats dels controls i mesures realitzades.

CRITERIS DE PRESA DE MOSTRES:
- Es comprovarà la totalitat dels materials.

INTERPRETACIÓ DE RESULTATS I ACTUACIONS EN CAS D'INCOMPLIMENT:
Segons criteri de la DF, podrà ser acceptat o rebutjat tot o part del material de la partida.

BG MATERIALS PER A INSTAL·LACIONS ELÈCTRIQUES

BG2 TUBS, CANALS, SAFATES I COLUMNES PER A MECANISMES

BG21 TUBS RÍGIDS NO METÀL·LICS

0.- ELEMENTS QUE CONTEMPLA EL PLEC

BG212810,BG21RP10.

1.- DEFINICIÓ I CARACTERÍSTIQUES DELS ELEMENTS

Tub rígid no metàl·lic de fins a 160 mm de diàmetre nominal.
CARACTERÍSTIQUES GENERALS:
S'ha de poder corbar en calent, sense reducció notable de la seva secció.
Han d'estar dissenyats i construïts de manera que les seves característiques en ús normal siguin segures i sense perill per a l'usuari i el seu entorn.
Ha de suportar bé els ambients corrossius i els contactes amb greixos i olis.
L'interior dels tubs ha d'estar exempt de rebaves i altres defectes que pugin fer malbé els conductors o ferir a instal·ladors o usuaris.
El diàmetre nominal ha de ser el de l'exterior del tub i s'ha d'expressar en milímetres.
El diàmetre interior mínim l'ha de declarar el fabricant.
Les dimensions han de cumplir la norma EN-60423.

2.- CONDICIONS DE SUBMINISTRAMENT I EMMAGATZEMATGE

Subministrament: En feixos de tubs de llargària >= 3 m.
Emmagatzematge: En llocs protegits dels impactes i dels raigs solars.
Han de situar-se en posició horitzontal. L'alçària d'emmagatzematge no ha de sobrepassar els 1,5 m.

3.- UNITAT I CRITERIS D'AMIDAMENT

Unitat d'amidament: la indicada a la descripció de l'element
Criteri d'amidament: quantitat necessària subministrada a l'obra

4.- NORMATIVA DE COMPLIMENT OBLIGATORI

Real Decreto 842/2002 de 2 de agosto, por el que se aprueba el Reglamento Electrotécnico de Baja Tensión. REBT 2002.
UNE-EN 50086-1:1995 Sistemas de tubos para la conducción de cables. Parte 1: Requisitos generales.
UNE-EN 60423:1996 Tubos de protección de conductores. Diámetros exteriores de los tubos para instalaciones eléctricas y roscas para tubos y accesorios.

5.- CONDICIONS DE CONTROL DE RECEPCIÓ

CONDICIONS DE MARCATGE I CONTROL DE LA DOCUMENTACIÓ:
Han d'estar marcats amb:
- Nom del fabricant
- Marca d'identificació dels productes
- El marcatge ha de ser llegible
- Han d'incloure les instruccions de muntatge corresponents

OPERACIONS DE CONTROL:
Les tasques de control de qualitat de Canalitzacions i Accessoris, són les següents:
- Sol·licitar del fabricant els certificats dels materials emprats i verificar l'adequació als requisits del projecte.
- Control de la documentació tècnica subministrada
- Control d'identificació dels materials i lloc d'emplaçament (alçada, distàncies, capacitat)
- Realització i emissió d'informes amb resultats dels assaigs
- Assaigs:
  - Propagació de la flama segons norma R.E.B.T / UNE-EN 50085-1 / UNE-EN 50086-1
  - Instal·lació i posada a l'obra segons norma R.E.B.T / UNE 20.460
  - Verificació de l'aspecte superficial segons norma projecte/ UNE-EN ISO 1461

CRITERIS DE PRESA DE MOSTRES:
Es realitzaran els assaigs a la recepció dels materials, verificant tot el traçat de la instal·lació de safates i aleatòriament un tub de cada mida instal·lat a obra ja sigui rígid, flexible o soterrat.
INTERPRETACIÓ DE RESULTATS I ACTUACIONS EN CAS D'INCOMPLIMENT:
Segons criteri de la DF, podrà ser acceptat o rebutjat tot o part del material de la partida.

BG MATERIALS PER A INSTAL·LACIONS ELÈCTRIQUES

BG2 TUBS, CANALS, SAFATES I COLUMNES PER A MECANISMES

BG22 TUBS FLEXIBLES I CORBABLES NO METÀL·LICS

0.- ELEMENTS QUE CONTEMPLA EL PLEC

BG22TP10.

1.- DEFINICIÓ I CARACTERÍSTIQUES DELS ELEMENTS

Tub flexible no metàl·lic de fins a 250 mm de diàmetre nominal.
Es consideraran els següents tipus de tubs:
- Tubs de PVC corrugats
- Tubs de PVC folrats, de dues capes, semillisa l'exterior i corrugada la interior
- Tubs de material lliure d'halògens
- Tubs de polipropilè

- Tubs de polietilè de dues capes, corrugada l'exterior i llisa la interior

CARACTERÍSTIQUES GENERALS:
Han d'estar dissenyats i construïts de manera que les seves característiques en ús normal siguin segures i sense perill per a l'usuari i el seu entorn.
L'interior dels tubs ha d'estar exempt de rebaves i altres defectes que pugin fer malbé els conductors o ferir a instal·ladors o usuaris.
El diàmetre nominal ha de ser el de l'exterior del tub i s'ha d'expressar en milímetres.
El diàmetre interior mínim l'ha de declarar el fabricant.
Les dimensions han de cumplir la norma EN-60423.

2.- CONDICIONS DE SUBMINISTRAMENT I EMMAGATZEMATGE

Subministrament: En rotlles.
Emmagatzematge: En llocs protegits contra els impactes i contra la pluja.

3.- UNITAT I CRITERIS D'AMIDAMENT

Unitat d'amidament: la indicada a la descripció de l'element
Criteri d'amidament: quantitat necessària subministrada a l'obra

4.- NORMATIVA DE COMPLIMENT OBLIGATORI

Real Decreto 842/2002 de 2 de agosto, por el que se aprueba el Reglamento Electrotécnico de Baja Tensión. REBT 2002.
UNE-EN 50086-1:1995 Sistemas de tubos para la conducción de cables. Parte 1: Requisitos generales.
UNE-EN 60423:1996 Tubos de protección de conductores. Diámetros exteriores de los tubos para instalaciones eléctricas y roscas para tubos y accesorios.

5.- CONDICIONS DE CONTROL DE RECEPCIÓ

CONDICIONS DE MARCATGE I CONTROL DE LA DOCUMENTACIÓ:
Han d'estar marcats amb:
- Nom del fabricant
- Marca d'identificació dels productes
- El marcatge ha de ser llegible
- Han d'incloure les instruccions de muntatge corresponents

OPERACIONS DE CONTROL EN CANALITZACIONS I ACCESORIS:
Les tasques de control de qualitat de Canalitzacions i Accessoris, són les següents:
- Sol·licitar del fabricant els certificats dels materials emprats i verificar l'adequació als requisits del projecte.
- Control de la documentació tècnica subministrada
- Control d'identificació dels materials i lloc d'emplaçament (alçada, distàncies, capacitat)
- Realització i emissió d'informes amb resultats dels assaigs
- Assaigs:
  - Propagació de la flama segons norma R.E.B.T / UNE-EN 50085-1 / UNE-EN 50086-1
  - Instal·lació i posada a l'obra segons norma R.E.B.T / UNE 20.460
  - Verificació de l'aspecte superficial segons norma projecte/ UNE-EN ISO 1461

CRITERIS DE PRESA DE MOSTRES EN CANALITZACIONS I ACCESSORIS:
Es realitzaran els assaigs a la recepció dels materials, verificant tot el traçat de la instal·lació de safates i aleatòriament un tub de cada mida instal·lat a obra ja sigui rígid, flexible o soterrat.
INTERPRETACIÓ DE RESULTATS I ACTUACIONS EN CAS D'INCOMPLIMENT EN CANALITZACIONS I ACCESSORIS:
Segons criteri de la DF, podrà ser acceptat o rebutjat tot o part del material de la partida.
OPERACIONS DE CONTROL EN TUBS DE PVC PER A CANALITZACIONS DE SERVEIS:
Les tasques de control a realitzar són les següents:
- En cada subministrament:
  - Inspecció visual de l'aspecte general dels tubs i elements d'unió.
  - Comprovació de les dades de subministrament exigides (marques, albarà o etiquetes).
  - Recepció del certificat de qualitat del fabricant, d'acord a les condicions del plec.
  - Comprovació dimensional (3 mostres).
- Per a cada tub de les mateixes característiques, es realitzaran els següents assaigs (UNE EN 50086-1):
  - Resistència a compressió
  - Impacte
  - Assaig de corbat
  - Resistència a la propagació de la flama
  - Resistència al calor
  - Grau de protecció
  - Resistència a l'atac químic

En cas que el material disposi de la Marca AENOR, o una altra legalment reconeguda a un país de l'UE, s'ha de poder prescindir dels assaigs de control de recepció. La DF ha de sol·licitar, en aquest cas, els resultats dels assaigs corresponents al subministrament rebut,

segons control de producció establert a la marca de qualitat del producte.
CRITERIS DE PRESA DE MOSTRES EN TUBS DE PVC PER A CANALITZACIONS DE SERVEIS:
Es seguiran les instruccions de la DF i els criteris indicats a les normes UNE EN 50086-1 i UNE EN 50086-2-4, juntament a les normes de procediment de cada assaig concret.
INTERPRETACIÓ DE RESULTATS I ACTUACIONS EN CAS D'INCOMPLIMENT EN TUBS DE PVC PER A CANALITZACIONS DE SERVEIS:
No s'acceptaran materials que no arribin a l'obra correctament referenciats i acompanyats del corresponent certificat de qualitat del fabricant.
Es rebutjaran els subministres que no superin les condicions de la inspecció visual o les comprovacions geomètriques.
Es compliran les condicions dels assaigs d'identificació segons la norma UNE EN 50086-1 i UNE EN 50086-2-4.

BG MATERIALS PER A INSTAL·LACIONS ELÈCTRIQUES

BG2 TUBS, CANALS, SAFATES I COLUMNES PER A MECANISMES

BG2C SAFATES AÏLLANTS

1.- DEFINICIÓ I CARACTERÍSTIQUES DELS ELEMENTS

Safata plàstica de PVC rígid llis o perforat.
S'han considerat els tipus següents:
- safata de PVC:
  - amb fons llis amb coberta o sense
  - amb fons perforat amb coberta o sense
- Safata de material termoplàstic lliure d'halògens:
  - amb fons llis amb coberta o sense
  - amb fons perforat amb coberta o sense

CARACTERÍSTIQUES GENERALS:
Tindrà les vores conformades, de manera que permetin el tancament a pressió de la coberta.
Presentarà una superfície sense fissures i amb color uniforme. Els extrems acabaran amb un tall perpendicular a l'eix i sense rebaves.
Contingut de silicona, sense silicona <0,01%
Continuïtat elèctrica: Sense continuïtat elèctrica.
Característiques d´aïllament elèctric: Amb aïllament elèctric. Rigidesa dielèctrica segons EN 60243-1:2013: 18±5 kV/mm d'espessor.
Separació de protecció elèctrica: Amb i sense envà de separació de protecció interna.
Comportament a intempèrie: Bon comportament davant UV i intempèrie.
SAFATA DE PVC:
Resistència a la propagació de la flama: No propagador de la flama. Reacció al foc segons UNE 201010:2015: Classificació: M1.
Resistència a la corrosió en ambients químics: Resistència definida en norma DIN 8061 i ISO/TR 10358 davant de diferents agents químics segons temperatura i concentració.
SAFATA DE MATERIAL TERMOPLÀSTIC LLIURE D'HALÒGENS:
Resistència a la propagació de la flama: No propagador de la flama.
Contingut en halògens, segons UNE-EN 50642: Halogen free.
Contingut de termoplàstic reciclat >40% del pes del producte.
SAFATES SENSE COBERTA:
Capacitat de càrrega: complirà les condicions de l'assaig tipus I segons la norma UNE-EN 61537. No hi ha limitació de la posició del suport respecte de les unions.
Temperatura de transport, emmagatzematge, instal·lació i ús (T) segons la norma UNE-EN 61537: -20°C <= T <= +60°C.
SAFATES AMB COBERTA:
Les Safates amb coberta si actuen com a canal protectora tindran les següents prestacions addicionals:
Temperatura de transport, emmagatzematge, instal·lació i ús (T) segons la norma UNE-EN 50085-1: -25°C <= T <= +60°C.
Protecció contra danys mecànics grau IK10.
Retenció de la coberta d'accés al sistema: Coberta d'accés que només es pot obrir amb eines.
Resistència a la penetració d'objectes sòlids: Perforada: Grau IP2X. Llisa: Grau IP3X.

2.- CONDICIONS DE SUBMINISTRAMENT I EMMAGATZEMATGE

Subministrament: En caixes.

Cada caixa ha de portar de forma indeleble i ben visible les dades següents:
- Marca comercial
- Referència
- Quantitat
- Dimensions
- Codi de fabricació
- Referència a les marques de qualitat

En mòduls d'una llargària de 3 m i s'admet una tolerància de ± 10 mm.
Cada tira ha de portar marcades, de manera indeleble i ben visible, les dades següents:
- Marca comercial
- Referència
- Codi de fabricació
- Referència a les marques de qualitat

S'hi inclouen els assaigs corresponents a la norma de safates UNE-EN-61537, declaració de temperatures mínima i màxima de transport, emmagatzematge, instal·lació i aplicació, resistència a l'impacte i tipus d'assaig de càrrega admissible.
Emmagatzematge: En lloc protegit contra els impactes, la pluja, la humitat i els raigs del sol i sense contacte directe amb el terra. El lloc on es col·loquin els materials subministrats ha de permetre un suport adequat del palet de subministrament de manera que no es generin.

3.- UNITAT I CRITERIS D'AMIDAMENT

Unitat de mesura: la indicada a la descripció de l'element.
Criteri de mesura: quantitat necessària subministrada a l'obra.

4.- NORMATIVA DE COMPLIMENT OBLIGATORI

Real Decreto 842/2002 de 2 de agosto, por el que se aprueba el Reglamento Electrotécnico de Baja Tensión. REBT 2002.
Directiva 2014/35/UE del Parlamento Europeo y del Consejo, de 26 de febrero de 2014, sobre la armonización de las legislaciones de los Estados miembros en materia de comercialización de material eléctrico destinado a utilizarse con determinados límites de tensión.
UNE-EN 61537:2007 Conducción de cables. Sistemas de bandejas y de bandejas de escalera.(IEC 61537:2006).
Real Decreto 346/2011, de 11 de marzo, por el que se aprueba el Reglamento regulador de las infraestructuras comunes de telecomunicaciones para el acceso a los servicios de telecomunicación en el interior de las edificaciones.
SAFATES AMB COBERTA:
UNE-EN 50085-1:2006 Sistemas de canales para cables y sistemas de conductos cerrados de sección no circular para instalaciones eléctricas. Parte 1: Requisitos generales.

BG MATERIALS PER A INSTAL·LACIONS ELÈCTRIQUES

BG2 TUBS, CANALS, SAFATES I COLUMNES PER A MECANISMES

BG2D SAFATES METÀL·LIQUES

0.- ELEMENTS QUE CONTEMPLA EL PLEC

BG2DF6D0.

1.- DEFINICIÓ I CARACTERÍSTIQUES DELS ELEMENTS

Safates metàl·liques.
S'han considerat els tipus següents:
- Xapa d'acer, cega o perforada
- Reixa d'acer

S'ha de considerar els tipus de safata de planxa d'acer següents:
- Llisa
- Perforada

CARACTERÍSTIQUES GENERALS:
Ha de tenir una superfície sense fissures. Els extrems han d'acabar amb un tall perpendicular a l'eix i sense rebaves.

Les unions s'han de fer mitjançant peces auxiliars.
Ha de suportar bé els ambients humits, salinosos i químicament agressius.
Potència de servei: <= 16 kW
Ha de complir amb les especificacions marcades per la norma UNE-EN 61537.
XAPA D'ACER GALVANITZAT:
Safata de xapa, amb les vores conformades per a permetre el tancament a pressió de la coberta.

REIXA D'ACER:
Safata obtinguda a partir del doblegament d'una graella.

2.- CONDICIONS DE SUBMINISTRAMENT I EMMAGATZEMATGE

CONDICIONS GENERALS:
Subministrament: En caixes.
Emmagatzematge: A cobert i protegides contra la pluja i les humitats.
REIXA:
En mòduls de llargària 3 m, s'admet una tolerància de ± 10 mm.
PLANXA:
En mòduls de llargària 3 m, s'admet una tolerància de ± 10 mm.
Inclou accessoris per a l'anul·lació d'obertures innecessàries.
Cada safata ha de portar marcades, a distàncies < 1 m, de forma indeleble i ben visible les dades següents:
Cada component del sistema s'ha de marcar de manera duradora i legible amb les següents dades:
-Nom del fabricant, o de la marca comercial
-Marca d'identificació del producte concret

3.- UNITAT I CRITERIS D'AMIDAMENT

Unitat d'amidament: la indicada a la descripció de l'element
Criteri d'amidament: quantitat necessària subministrada a l'obra

4.- NORMATIVA DE COMPLIMENT OBLIGATORI

Real Decreto 842/2002 de 2 de agosto, por el que se aprueba el Reglamento Electrotécnico de Baja Tensión. REBT 2002.
UNE-EN 61537:2002 Sistemas de bandejas y de bandejas de escalera para la conducción de cables.

BG MATERIALS PER A INSTAL·LACIONS ELÈCTRIQUES

BG3 CABLES ELÈCTRICS PER A TENSIÓ BAIXA I SISTEMES DE DISTRIBUCIÓ ELÈCTRICA

BG31 CABLES DE COURE DE 0,6/1 KV

0.- ELEMENTS QUE CONTEMPLA EL PLEC

BG3121A0,BG312180,BG3121E0,BG3121C0.

1.- DEFINICIÓ I CARACTERÍSTIQUES DELS ELEMENTS

Cable elèctric destinat a sistemes de distribució en tensió baixa i instal·lacions en general, per a serveis fixes, amb conductor de coure i de tensió assignada 0,6/1kV.
S'han considerat els tipus de cables següents:
- Cables unipolars o multipolars de designació RV, aïllament amb polietilè reticulat i coberta de policlorur de vinil, sense armadura ni pantalla i amb conductor de coure, construcció segons norma UNE 21123-2, amb una classificació de resistència al foc Eca segons UNE-EN 50575
- Cables unipolars o multipolars de designació RV-K, aïllament amb polietilè reticulat i coberta de policlorur de vinil, sense armadura ni pantalla i amb conductor de coure flexible, construcció segons norma UNE 21123-2, amb una classificació de resistència al foc Eca segons UNE-EN 50575
- Cables multipolars de designació RVFV-K, aïllament amb polietilè reticulat i coberta de policlorur de vinil, armadura amb fleix d'acer i amb conductor de coure flexible, construcció segons norma UNE 21123-2, amb una classificació de resistència al foc Eca

segons UNE-EN 50575
- Cables unipolars o multipolars de designació RZ1-K (AS), aïllament amb polietilè reticulat i coberta de poliolefina, sense armadura ni pantalla i amb conductor de coure flexible, construcció segons norma UNE 21123-4, amb una classificació de resistència al foc Cca-s1b,d1,a1 segons UNE-EN 50575
- Cables unipolars o multipolars de designació RZ1-K (AS+), amb resistència intrínseca al foc, aïllament amb polietilè reticulat i coberta de poliolefina, sense armadura ni pantalla i amb conductor de coure flexible, construcció segons norma UNE 211025, amb una classificació de resistència al foc Cca-s1b,d1,a1 segons UNE-EN 50575
- Cables unipolars o multipolars de designació SZ1-K (AS+), amb resistència intrínseca al foc, aïllament amb compost de silicona i coberta de poliolefina, sense armadura ni pantalla i amb conductor de coure flexible, construcció segons norma UNE 211025, amb una classificació de resistència al foc Cca-s1b,d1,a1 segons UNE-EN 50575
- Cables multipolars de designació RZ, coberta aïllant de polietilè reticulat i amb conductors de coure cablejats en feix, construcció segons norma UNE 21030-2, amb una classificació de resistència al foc Fca segons UNE-EN 50575
- Cables unipolars de designació ZZ-F, amb una classificació de resistència al foc Eca segons UNE-EN 50575

CARACTERÍSTIQUES GENERALS:
En el cas de que el material s'utilitzi en obra pública, l'acord de Govern de la Generalitat de Catalunya de 9 de juny de 1998, exigeix que els materials siguin de qualitat certificada o puguin acreditar un nivell de qualitat equivalent, segons les normes aplicables als estats membres de la Unió Europea o de l'Associació Europea de Lliure Canvi.
També en aquest cas, es procurarà que els esmentats materials disposin de l'etiqueta ecològica europea, regulada en el Reglament 880/1992/CEE o bé altres distintius de la Comunitat Europea.

Destinats a incorporar-se de forma permanent en obres de construcció han de complir el Reglament de productes per a la construcció (UE) nº 305/2011 i el seu Reglament Delegat (UE) 2016/364 sobre la classificació de les propietats de reacció al foc.
La coberta no ha de tenir variacions en el gruix ni d'altres defectes visibles a la seva superfície. Ha de ser resistent a l'abrasió.
Ha de quedar ajustada i s'ha de poder separar fàcilment sense produir danys a l'aïllament.
La forma exterior dels cables multipolars (reunits sota una coberta única) ha de ser raonablement cilíndrica.
L'aïllament no ha de tenir variacions del gruix ni d'altres defectes visibles a la seva superfície.
Ha de quedar ajustat i s'ha de poder separar fàcilment sense produir danys al conductor.
La designació dels cables ha de complir les especificacions de la norma UNE 20434.
La classificació de reacció al foc s'expressarà d'acord amb el Reglament Delegat (UE) 2016/364 i la UNE-EN 13501-6 amb un codi de quatre dígits segons el següent format:
Classe de reacció al foc:
- Dígit 1, prestacions de propagació del foc i emissió de calor: Aca, B1ca, B2ca, Cca, Dca, Eca i Fca (classes enumerades de més a menys prestacions)

Classes addicionals (només per a les classes B1ca, B2ca, Cca i Dca):
- Dígit 2, prestacions d'emissió de fums: s1a, s1b, s1, s2 i s3 (de més a menys prestacions)
- Dígit 3, prestacions de caiguda de gotes/partícules inflamades: d0, d1 i d2 (de més a menys prestacions)
- Dígit 4, prestacions d'acidesa: a1, a2 i a3 (de més a menys prestacions)

Les característiques físiques i mecàniques del conductor han de complir la norma UNE-EN 60228.

Els colors utilitzats per a l'aïllament han de complir la norma UNE 21089-1:
- Cables unipolars:
  - Com a conductor de fase: Marró, negre o gris
  - Com a conductor neutre: Blau
  - Com a conductor de terra: Llistat de groc i verd
- Cables bipolars: Blau i marró
- Cables tripolars:
  - Cables amb conductor de terra: Fase: Marró, Neutre: Blau, Terra: Llistat de groc i verd
  - Cables sense conductor de terra: Fase: Negre, marró i gris
- Cables tetrapolars:
  - Cables amb conductor de terra: Fase: Marró, negre i gris, Terra: Llistat de groc i verd
  - Cables sense conductor de terra: Fase: Marró, negre i gris, Neutre: Blau
- Cables pentapolars: Fase: Marró, negre i gris, Neutre: Blau, Terra: Llistat de groc i verd

Les característiques següents han de complir amb els valors declarats pel fabricant, assajades segons la norma corresponent, dins del límit de tolerància indicat, en el seu cas:
- Característiques essencials:
  - Reacció al foc:
    - Classe Aca (UNE-EN ISO 1716)
    - Classe B1ca, B2ca, Cca i Dca (UNE-EN 50399, UNE-EN 60332-1-2, UNE-EN 61034-2, UNE-EN 60754-2)
    - Classe Eca (UNE-EN 60332-1-2)
    - Classe Fca (comportament no determinat)

- Emissió de substàncies perilloses (verificació i declaració segons disposicions nacionals en el lloc d'utilització)

Gruix de l'aïllant del conductor (UNE-HD-603-1):

Secció (mm2)	25	50	95	150	240
Gruix (mm)	0,9	1,0	1,1	1,4	1,7

Gruix de la coberta: Ha de complir les especificacions de la norma UNE-HD 603-1
Temperatura de l'aïllament en servei normal: <= 90°C
Temperatura de l'aïllament en curtcircuit (5 s màx): <= 250°C
Tensió màxima admissible (c.a.):
- Entre conductors aïllats: <= 1 kV
- Entre conductors aïllats i terra: <= 0,6 kV

Toleràncies:
- Gruix de l'aïllament (UNE-HD 603-1): >= valor especificat - (0,1 mm + 10% del valor especificat)

CABLES DE DESIGNACIÓ RV, RV-K i RVFV-K:
Característiques de reacció al foc:
- Propagació de la flama (UNE-EN 60332-1-2): No propagador de la flama

El conductor ha de complir les següents prescripcions segons la norma UNE-EN 60228:
- Cable RV: prescripcions de la classe 1 o 2
- Cable RV-K i RVFV-K: prescripcions de la classe 5

L'aïllament ha de ser de polietilé reticulat (XLPE) tipus DIX-3 segons UNE HD-603-1.
La coberta ha de ser de policlorur de vinil (PVC) del tipus DMV-18 segons UNE HD-603-1.
CABLES DE DESIGNACIÓ RZ1-K (AS):
Característiques de reacció al foc:
- Material lliure d'halògens segons UNE-EN 60754-1
- Propagació de la flama (UNE-EN 60332-1-2): No propagador de la flama
- Propagació de l'incendi (UNE-EN 60332-3-24): No propagador de l'incendi
- Emissió de fums opacs (UNE-EN 61034-2): Baixa emissió de fums opacs
- Emissió de fums corrosius (UNE-EN 60754-2): Baixa emissió de fums corrosius

El conductor ha de complir les prescripcions de la classe 5 segons la norma UNE-EN 60228:
L'aïllament ha de ser de polietilé reticulat (XLPE) tipus DIX-3 segons UNE HD-603-1.
La coberta ha de ser de poliolefina, del tipus DMZ-E segons la norma UNE 21123-4.
CABLES DE DESIGNACIÓ RZ1-K (AS+) i SZ1-K (AS+):
Característiques de reacció al foc:
Material lliure d'halògens segons UNE-EN 60754-1
Propagació de la flama (UNE-EN 60332-1-2): No propagador de la flama
Propagació de l'incendi (UNE-EN 60332-3-24): No propagador de l'incendi
Emissió de fums opacs (UNE-EN 61034-2): Baixa emissió de fums opacs
Emissió de fums corrosius (UNE-EN 60754-2): Baixa emissió de fums corrosius
El conductor ha de complir les prescripcions de la classe 5 segons la norma UNE-EN 60228:
L'aïllament ha de cumplir el següent
- Cable RZ1-K (AS+): ha de ser de polietilè reticulat i ha de correspondre al tipus DIX-3 segons la norma UNE HD-603-1, amb cinta addicional de mica
- Cable SZ1-K (AS+): ha de ser de compost de silicona i ha de correspondre al tipus EI2 segons la norma UNE-EN 50363-1

La coberta ha de ser de poliolefina, del tipus DMZ-E segons la norma UNE 21123-4.
CABLES DE DESIGNACIÓ RZ:
El conductor ha de complir les prescripcions de la classe 2 segons la norma UNE-EN 60228:
CABLES DE DESIGNACIÓ ZZ-F:
Característiques de reacció al foc:
- Material lliure d'halògens segons UNE-EN 60754-1
- Propagació de la flama (UNE-EN 60332-1-2): No propagador de la flama
- Propagació de l'incendi (UNE-EN 60332-3-24): No propagador de l'incendi
- Emissió de fums opacs (UNE-EN 61034-2): Baixa emissió de fums opacs
- Emissió de fums corrosius (UNE-EN 60754-2): Baixa emissió de fums corrosius

El conductor ha de complir les prescripcions de la classe 5 segons la norma UNE-EN 60228:
L'aïllament ha de ser de goma i ha de correspondre al tipus EI6 segons la norma UNE-EN 50363-1

La coberta ha de ser de material lliure d'halògens, del tipus EM5 segons la norma UNE-EN 50363-2-2 o del tipus EM8 segons UNE-EN 50363-6.

2.- CONDICIONS DE SUBMINISTRAMENT I EMMAGATZEMATGE

Subministrament: En bobines.
Emmagatzematge: En llocs protegits de la pluja i la humitat.

3.- UNITAT I CRITERIS D'AMIDAMENT

Unitat d'amidament: la indicada a la descripció de l'element
Criteri d'amidament: quantitat necessària subministrada a l'obra

4.- NORMATIVA DE COMPLIMENT OBLIGATORI

NORMATIVA GENERAL:
Real Decreto 842/2002 de 2 de agosto, por el que se aprueba el Reglamento Electrotécnico de Baja Tensión. REBT 2002.
UNE-EN 50575:2015 Cables de energía, control y comunicación. Cables para aplicaciones generales en construcciones sujetos a requisitos de reacción al fuego.
UNE-EN 50575:2015/A1:2016 Cables de energía, control y comunicación. Cables para aplicaciones generales en construcciones sujetos a requisitos de reacción al fuego.
UNE-HD 603-1:2007 Cables de distribución de tensión asignada 0,6/1 kV. Parte 1: Requisitos generales.
Reglamento Delegado (UE) 2016/364 de la Comisión, de 1 de julio de 2015, relativo a la clasificación de las propiedades de reacción al fuego de los productos de construcción de conformidad con el Reglamento (UE) nº 305/2011 del Parlamento Europeo y del Consejo.
UNE 20434:1999 Sistema de designación de los cables.
UNE-EN 13501-6:2015 Clasificación en función del comportamiento frente al fuego de los productos de construcción y elementos para la edificación. Parte 6: Clasificación a partir de datos obtenidos en ensayos de reacción al fuego de cables eléctricos.
* UNE 21089-1:2002 Identificación de los conductores aislados de los cables.
* UNE-EN 60228:2005 Conductores de cables aislados.
CABLES DE DESIGNACIÓ RV, RV-K i RVFV-K:
UNE 21123-2:2017 Cables eléctricos de utilización industrial de tensión asignada 0,6/1 kV. Parte 2: Cables con aislamiento de polietileno reticulado y cubierta de policloruro de vinilo.

CABLES DE DESIGNACIÓ RZ1-K (AS):
UNE 21123-4:2017 Cables eléctricos de utilización industrial de tensión asignada 0,6/1 kV. Parte 4: Cables con aislamiento de polietileno reticulado y cubierta de poliolefina.
CABLES DE DESIGNACIÓ RZ1-K (AS+) i SZ1-K (AS+):
UNE 211025:2017 Cables con resistencia intrínseca al fuego destinados a circuitos de seguridad.
CABLES DE DESIGNACIÓ RZ:
UNE 21030-2:2003 Conductores aislados, cableados en haz, de tensión asignada 0,6/1 kV, para líneas de distribución, acometidas y usos análogos. Parte 2: Conductores de cobre.

5.- CONDICIONS DE CONTROL DE RECEPCIÓ

CONDICIONS DE MARCATGE I CONTROL DE LA DOCUMENTACIÓ:
El subministrador ha de posar a disposició de la DF en el cas que aquesta ho sol·liciti, la documentació següent, que acredita el marcatge CE, segons el sistema d'avaluació de conformitat aplicable, d'acord amb el que disposa l'apartat 7.2.1 del CTE:
- Productes per a usos subjectes a reglamentacions sobre reacció al foc amb nivell o classe Aca, B1ca, B2ca, Cca:
  - Sistema 1+: Declaració de Prestacions
- Productes per a usos subjectes a reglamentacions sobre reacció al foc amb nivell o classe Dca, Eca:
  - Sistema 3: Declaració de prestacions
- Productes per a usos subjectes a reglamentacions sobre reacció al foc amb nivell o classe Fca:
  - Sistema 4: Declaració de prestacions
- Productes per a usos subjectes a reglamentacions sobre substàncies perilloses:
  - Sistema 3: Declaració de prestacions

El cable ha d'anar marcat amb les dades següents:
- Identificació consistent en la marca del nom del fabricant o marca comercial
- Descripció del producte o codi de designació
- Classe de reacció al foc

El marcatge s'ha de fer sobre el cable, l'embalatge o l'etiqueta o en una combinació dels anteriors.
El marcatge sobre la coberta o aïllament del cable ha de ser continu. La distància entre el final del marcatge i el principi del següent no ha de superar els 1100 mm.
El símbol de marcatge CE estarà fixat de manera visible, llegible i indeleble en una etiqueta fixada sobre l'embalatge dels cables.
El marcat i etiquetatge CE ha d'incloure la informació següent:
- Símbol del marcatge CE
- Els dos últims dígits de l'any en què es va fixar el marcat per primera vegada
- Nom i direcció registrada del fabricant o marca identificativa
- Codi únic d'identificació del producte tipus
- Número de referència de la declaració de prestacions
- Nivell o classe de prestacions declarat
- Data de l'especificació tècnica harmonitzada aplicable
- Número d'identificació de l'organisme notificat
- Ús previst, segons s'especifica a la norma harmonitzada aplicable

OPERACIONS DE CONTROL:

Les tasques de control a realitzar són les següents:
- Sol·licitar del fabricant els certificats i homologacions dels conductors i protocols de proves.
- Control de la documentació tècnica subministrada.
- Verificar l'adequació dels conductors als requisits dels projecte
- Control final d'identificació
- Realització i emissió d'informe amb resultats dels assaigs realitzats d'acord al que s'especifica en la taula d'assaigs i de quantificació dels mateixos.
- Assaigs:

A la relació següent s'especifiquen els controls a efectuar a la recepció de conductors de coure o alumini i les normes aplicables en cada cas:
   - Rigidesa dielèctrica (REBT)
   - Resistència d'aïllament (REBT)
   - Resistència elèctrica dels conductors (UNE 20003 / UNE 21022/1M)
   - Control dimensional (Documentació del fabricant)
   - Extinció de flama (UNE-EN 50266)
   - Densitat de fums UNE-EN 50268 / UNE 21123)
   - Despreniment d'halògens (UNE-EN 50267-2-1 / UNE 21123 / UNE 2110022)

A la següent taula s'especifica el nombre de controls a efectuar. Els assaigs especificats (*) seran exigibles segons criteri de la DF quan les exigències del lloc ho determini i les característiques dels conductors corresponguin a l'assaig especificat.
   - Rigidesa dielèctrica: 100% (exigit al fabricant)
   - Resistència d'aïllament: 100% (exigit al fabricant)
   - Resistència elèctrica: 100% (exigit al fabricant)
   - Extinció de flama: 1 assaig per tipus (*) (exigit al fabricant) i 1 assaig per tipus (*) (exigit a recepció)
   - Densitat de fums: 1 assaig per tipus (*) (exigit al fabricant) i 1 assaig per tipus (*) (exigit a recepció)
   - Despreniment d'halògens: 1 assaig per tipus (*) (exigit al fabricant) i 1 assaig per tipus (*) (exigit a recepció)

Per tipus s'entén aquells conductors amb característiques iguals.
Els assaigs exigits a recepció podran ésser els realitzats pel fabricant sempre que hi hagi una supervisió per part de la DF o empresa especialitzada.
CRITERIS DE PRESA DE MOSTRES:
Per a la realització dels assaigs, s'escollirà aleatòriament una bovina del lot d'entrega, a excepció dels assaigs de rutina que es realitzaran a totes les bobines.
INTERPRETACIÓ DE RESULTATS I ACTUACIONS EN CAS D'INCOMPLIMENT:
Es realitzarà un control extensiu de la partida objecte de control, i segons criteri de la DF, podrà ésser acceptada o rebutjada tota o part del material que la composa.

BG MATERIALS PER A INSTAL·LACIONS ELÈCTRIQUES

BG3 CABLES ELÈCTRICS PER A TENSIÓ BAIXA I SISTEMES DE DISTRIBUCIÓ ELÈCTRICA

BG32 CABLES DE COURE DE 450/750 V

0.- ELEMENTS QUE CONTEMPLA EL PLEC

BG32B130.

1.- DEFINICIÓ I CARACTERÍSTIQUES DELS ELEMENTS

Cables elèctrics de baixa tensió per a instal·lacions elèctriques fixes d'interior o per a quadres i panells elèctrics, amb conductor de coure, de secció circular, de tensió assignada inferior o igual a 450/750 V, amb aïllament i sense coberta.
S'han considerat els tipus següents:
- Cables unipolars de designació H07V-K, amb conductor flexible i aïllament termoplàstic de policlorur de vinil (PVC), construcció segons norma UNE-EN 50525-2-31, amb una classificació de reacció al foc Eca segons UNE-EN 50575
- Cables unipolars de designació H07V-R, amb conductor rígid de més d'un filferro cablejat i aïllament de barreja de policlorur de vinil (PVC), construcció segons norma UNE-EN 50525-2-31, amb una classificació de reacció al foc Eca segons UNE-EN 50575
- Cables unipolars de designació H07V-U, amb conductor rígid d'un sol filferro i aïllament termoplàstic de policlorur de vinil (PVC), construcció segons norma UNE-EN 50525-2-31, amb

una classificació de reacció al foc Eca segons UNE-EN 50575
- Cables unipolars o tripolars trenats en feix de cables de designació H07Z1-K Type 2 (AS), amb conductor flexible i aïllament termoplàstic a base de poliolefines, construcció segons normes UNE 211002 i UNE-EN 50525-3-31, amb una classificació de reacció al foc Cca-s1a,d1,a1 segons UNE-EN 50575
- Cables unipolars de designació H07Z-K, amb conductor flexible i aïllament reticulat a base de poliolefines, construcció segons norma UNE-EN 50525-3-41, amb una classificació de reacció al foc Dca-s2,d2,a2 segons UNE-EN 50575
- Cables unipolars de designació H07Z-R, amb conductor rígid de més d'un filferro cablejat i aïllament reticulat a base de poliolefines, construcció segons norma UNE-EN 50525-3-41, amb una classificació de reacció al foc Dca-s2,d2,a2 segons UNE-EN 50575

CARACTERÍSTIQUES GENERALS:
En el cas de que el material s'utilitzi en obra pública, l'acord de Govern de la Generalitat de Catalunya de 9 de juny de 1998, exigeix que els materials siguin de qualitat certificada o puguin acreditar un nivell de qualitat equivalent, segons les normes aplicables als estats membres de la Unió Europea o de l'Associació Europea de Lliure Canvi.
També en aquest cas, es procurarà que els esmentats materials disposin de l'etiqueta ecològica europea, regulada en el Reglament 880/1992/CEE o bé altres distintius de la Comunitat Europea.

Destinats a incorporar-se de forma permanent en obres de construcció han de complir el Reglament de productes per a la construcció (UE) nº 305/2011 i el seu Reglament Delegat (UE) 2016/364 sobre la classificació de les propietats de reacció al foc.
Tots els fils de coure que formen l'ànima dels conductors cablejats i dels flexibles han de tenir el mateix diàmetre.
L'aïllament no ha de tenir variacions del gruix ni d'altres defectes visibles a la seva superfície.
Ha de quedar ajustat i s'ha de poder separar fàcilment sense produir danys al conductor.
Ha de ser resistent a l'abrasió.
La designació dels cables ha de complir les especificacions de la norma UNE 20434.
La classificació de reacció al foc s'expressarà d'acord amb el Reglament Delegat (UE) 2016/364 i la UNE-EN 13501-6 amb un codi de quatre dígits segons el següent format:
- Classe de reacció al foc:
  - Dígit 1, prestacions de propagació del foc i emissió de calor: Aca, B1ca, B2ca, Cca, Dca, Eca i Fca (classes enumerades de més a menys prestacions)
- Classes addicionals (només per a les classes B1ca, B2ca, Cca i Dca):
  - Dígit 2, prestacions d'emissió de fums: s1a, s1b, s1, s2 i s3 (de més a menys prestacions)
  - Dígit 3, prestacions de caiguda de gotes/partícules inflamades: d0, d1 i d2 (de més a menys prestacions)
  - Dígit 4, prestacions d'acidesa: a1, a2 i a3 (de més a menys prestacions)

Les característiques físiques i mecàniques del conductor han de complir la norma UNE-EN 60228.

Els colors utilitzats per a l'aïllament han de complir la norma UNE 21089-1:
- Cables unipolars:
  - Com a conductor de fase: Marró, negre o gris
  - Com a conductor neutre: Blau
  - Com a conductor de terra: Llistat de groc i verd
- Cables tripolars:
  - Cables amb conductor de terra: Fase: Marró, Neutre: Blau, Terra: Llistat de groc i verd
  - Cables sense conductor de terra: Fase: Negre, marró i gris

Les característiques següents han de complir amb els valors declarats pel fabricant, assajades segons la norma corresponent, dins del límit de tolerància indicat, en el seu cas:
- Característiques essencials:
  - Reacció al foc:
    - Classe Aca (UNE-EN ISO 1716)
    - Classe B1ca, B2ca, Cca i Dca (UNE-EN 50399, UNE-EN 60332-1-2, UNE-EN 61034-2, UNE-EN 60754-2)
    - Classe Eca (UNE-EN 60332-1-2)
    - Classe Fca (comportament no determinat)
  - Emissió de substàncies perilloses (verificació i declaració segons disposicions nacionals en el lloc d'utilització)

Gruix de l'aïllant del conductor:

Secció (mm2)	1,5	2,5-6	10-16	25-35	50-70	95-120	150	185	240
Gruix (mm)	0,7	0,8	1,0	1,2	1,4	1,6	1,8	2,0	2,2

CABLES DE DESIGNACIÓ H07V-K, H07V-R i H07V-U:
Característiques de reacció al foc:
- Propagació de la flama (UNE-EN 60332-1-2): No propagador de la flama

Temperatura de servei (T): =< 70°C
El conductor ha de complir les següents prescripcions segons la norma UNE-EN 60228:
- Cable H07V-K: prescripcions de la classe 5

- Cable H07V-R: prescripcions de la classe 2
- Cable H07V-U: prescripcions de la classe 1

Les seccions del cable han de ser:
- Cable de la classe 1 (H07V-U): d'1,5 a 10 mm2
- Cable de la classe 2 (H07V-R): d'1,5 a 1000 mm2
- Cable de la classe 5 (H07V-K): d'1,5 a 240 mm2

L'aïllament ha d'estar constituit per una barreja de policlorur de vinil (PVC) del tipus TI 1 segons la norma UNE-EN 50363-3 aplicada al voltant del conductor.
El cable ha de complir els requisits corresponents de la norma UNE-EN 50525-1 i els particulars de la norma UNE-EN 50525-2-31.
Les dimensions dels cables han de complir les indicacions de la norma UNE-EN 50525-2-31.
CABLES DE DESIGNACIÓ H07Z1-K TYPE 2 (AS):
Característiques de reacció al foc:
- Material lliure d'halògens segons UNE-EN 60754-1
- Propagació de la flama (UNE-EN 60332-1-2): No propagador de la flama
- Propagació de l'incendi (UNE-EN 60332-3-24): No propagador de l'incendi
- Emissió de fums opacs (UNE-EN 61034-2): Baixa emissió de fums opacs
- Emissió de fums corrosius (UNE-EN 60754-2): Baixa emissió de fums corrosius

Temperatura de servei (T): =< 70°C
El conductor ha de complir les prescripcions de la classe 5 segons la norma UNE-EN 60228.
Seccions del cable: d'1,5 a 240 mm2.
L'aïllament ha d'estar constituït per una barreja de material termoplàstic del tipus TI 7 segons la norma UNE 50363-7 aplicada al voltant del conductor.
El cable ha de complir els requisits corresponents de la norma UNE-EN 50525-1 i els particulars de la norma UNE-EN 50525-3-31.
Les dimensions dels cables han de complir les indicacions de la norma UNE-EN 50525-3-31.
CABLES DE DESIGNACIÓ H07Z-K i H07Z-R:
Característiques de reacció al foc:
- Material lliure d'halògens segons UNE-EN 60754-1
- Propagació de la flama (UNE-EN 60332-1-2): No propagador de la flama
- Propagació de l'incendi (UNE-EN 60332-3-24): No propagador de l'incendi
- Emissió de fums opacs (UNE-EN 61034-2): Baixa emissió de fums opacs
- Emissió de fums corrosius (UNE-EN 60754-2): Baixa emissió de fums corrosius

Temperatura de servei (T): =< 90°C
El conductor ha de complir les següents prescripcions segons la norma UNE-EN 60228:
- Cable H07Z-K: prescripcions de la classe 5
- Cable H07Z-R: prescripcions de la classe 2

Les seccions del cable han de ser:
- Cable de la classe 2 (H07Z-R): d'1,5 a 630 mm2
- Cable de la classe 5 (H07Z-K): d'1,5 a 240 mm2

L'aïllament ha d'estar constituït per una barreja de material reticulat del tipus EI 5 segons la norma UNE-EN 50363-5 aplicada al voltant del conductor.
El cable ha de complir els requisits corresponents de la norma UNE-EN 50525-1 i els particulars de la norma UNE-EN 50525-3-41.
Les dimensions dels cables han de complir les indicacions de la norma UNE-EN 50525-3-41.

2.- CONDICIONS DE SUBMINISTRAMENT I EMMAGATZEMATGE

Subministrament: En bobines.
Emmagatzematge: En llocs protegits de la pluja i la humitat.

3.- UNITAT I CRITERIS D'AMIDAMENT

Unitat d'amidament: la indicada a la descripció de l'element
Criteri d'amidament: quantitat necessària subministrada a l'obra

4.- NORMATIVA DE COMPLIMENT OBLIGATORI

Real Decreto 842/2002 de 2 de agosto, por el que se aprueba el Reglamento Electrotécnico de Baja Tensión. REBT 2002.
UNE-EN 50575:2015 Cables de energía, control y comunicación. Cables para aplicaciones generales en construcciones sujetos a requisitos de reacción al fuego.
UNE-EN 50575:2015/A1:2016 Cables de energía, control y comunicación. Cables para aplicaciones generales en construcciones sujetos a requisitos de reacción al fuego.
Reglamento Delegado (UE) 2016/364 de la Comisión, de 1 de julio de 2015, relativo a la clasificación de las propiedades de reacción al fuego de los productos de construcción de conformidad con el Reglamento (UE) nº 305/2011 del Parlamento Europeo y del Consejo.
UNE 20434:1999 Sistema de designación de los cables.
UNE-EN 13501-6:2015 Clasificación en función del comportamiento frente al fuego de los productos de construcción y elementos para la edificación. Parte 6: Clasificación a partir de datos obtenidos en ensayos de reacción al fuego de cables eléctricos.
* UNE 21089-1:2002 Identificación de los conductores aislados de los cables.
* UNE-EN 60228:2005 Conductores de cables aislados.

CABLES DE DESIGNACIÓ H07V-K, H07V-R i H07V-U:
UNE-EN 50525-2-31:2012 Cables eléctricos de baja tensión. Cables de tensión asignada inferior o igual a 450/750 V (Uo/U). Parte 2-31: Cables de utilización general. Cables unipolares sin cubierta con aislamiento termoplástico (PVC).
CABLES DE DESIGNACIÓ H07Z1-K TYPE 2 (AS):
UNE 211002:2017 Cables eléctricos de baja tensión. Cables de tensión asignada inferior o igual a 450/750 V (Uo/U). Cables unipolares sin cubierta, con aislamiento termoplástico, y con altas prestaciones respecto a la reacción al fuego, para instalaciones fijas.
UNE-EN 50525-3-31:2012 Cables eléctricos de baja tensión. Cables de tensión asignada inferior o igual a 450/750 V (Uo/U). Parte 3-31: Cables con propiedades especiales ante el fuego. Cables unipolares sin cubierta con aislamiento termoplástico libre de halógenos y baja emisión de humo.
CABLES DE DESIGNACIÓ H07Z-K i H07Z-R:
UNE-EN 50525-3-41:2012 Cables eléctricos de baja tensión. Cables de tensión asignada inferior o igual a 450/750 V (Uo/U). Parte 3-41: Cables con propiedades especiales ante el fuego. Cables unipolares sin cubierta con aislamiento reticulado libre de halógenos y baja emisión de humo.

5.- CONDICIONS DE CONTROL DE RECEPCIÓ

CONDICIONS DE MARCATGE I CONTROL DE LA DOCUMENTACIÓ:
El subministrador ha de posar a disposició de la DF en el cas que aquesta ho sol·liciti, la documentació següent, que acredita el marcatge CE, segons el sistema d'avaluació de conformitat aplicable, d'acord amb el que disposa l'apartat 7.2.1 del CTE:
- Productes per a usos subjectes a reglamentacions sobre reacció al foc amb nivell o classe Aca, B1ca, B2ca, Cca:
  - Sistema 1+: Declaració de prestacions
- Productes per a usos subjectes a reglamentacions sobre reacció al foc amb nivell o classe Dca, Eca:
  - Sistema 3: Declaració de prestacions
- Productes per a usos subjectes a reglamentacions sobre reacció al foc amb nivell o classe Fca:
  - Sistema 4: Declaració de prestacions
- Productes per a usos subjectes a reglamentacions sobre substàncies perilloses:
  - Sistema 3: Declaració de prestacions

El cable ha d'anar marcat amb les dades següents:
- Identificació consistent en la marca del nom del fabricant o marca comercial
- Descripció del producte o codi de designació
- Classe de reacció al foc

El marcatge s'ha de fer sobre el cable, l'embalatge o l'etiqueta o en una combinació dels anteriors.
El marcatge sobre la coberta o aïllament del cable ha de ser continu. La distància entre el final del marcatge i el principi del següent no ha de superar els 1100 mm.
El símbol de marcatge CE estarà fixat de manera visible, llegible i indeleble en una etiqueta fixada sobre l'embalatge dels cables.
El marcat i etiquetatge CE ha d'incloure la informació següent:
- Símbol del marcatge CE
- Els dos últims dígits de l'any en què es va fixar el marcat per primera vegada
- Nom i direcció registrada del fabricant o marca identificativa
- Codi únic d'identificació del producte tipus
- Número de referència de la declaració de prestacions
- Nivell o classe de prestacions declarat
- Data de l'especificació tècnica harmonitzada aplicable
- Número d'identificació de l'organisme notificat
- Ús previst, segons s'especifica a la norma harmonitzada aplicable

OPERACIONS DE CONTROL:
Les tasques de control a realitzar són les següents:
- Sol·licitar del fabricant els certificats i homologacions dels conductors i protocols de proves.
- Control de la documentació tècnica subministrada.
- Verificar l'adequació dels conductors als requisits dels projecte
- Control final d'identificació
- Realització i emissió d'informe amb resultats dels assaigs realitzats d'acord al que s'especifica en la taula d'assaigs i de quantificació dels mateixos.
- Assaigs:

A la relació següent s'especifiquen els controls a efectuar a la recepció de conductors de coure o alumini i les normes aplicables en cada cas:
  - Rigidesa dielèctrica (REBT)
  - Resistència d'aïllament (REBT)
  - Resistència elèctrica dels conductors (UNE 20003 / UNE 21022/1M)
  - Control dimensional (Documentació del fabricant)
  - Extinció de flama (UNE-EN 50266)
  - Densitat de fums UNE-EN 50268 / UNE 21123)

- Despreniment d'halògens (UNE-EN 50267-2-1 / UNE 21123 / UNE 2110022)

A la següent taula s'especifica el nombre de controls a efectuar. Els assaigs especificats (*) seran exigibles segons criteri de la DF quan les exigències del lloc ho determini i les característiques dels conductors corresponguin a l'assaig especificat.

- Rigidesa dielèctrica: 100% (exigit al fabricant)
- Resistència d'aïllament: 100% (exigit al fabricant)
- Resistència elèctrica: 100% (exigit al fabricant)
- Extinció de flama: 1 assaig per tipus (*) (exigit al fabricant) i 1 assaig per tipus (*) (exigit a recepció)
- Densitat de fums: 1 assaig per tipus (*) (exigit al fabricant) i 1 assaig per tipus (*) (exigit a recepció)
- Despreniment d'halògens: 1 assaig per tipus (*) (exigit al fabricant) i 1 assaig per tipus (*) (exigit a recepció)

Per tipus s'entén aquells conductors amb característiques iguals.
Els assaigs exigits a recepció podran ésser els realitzats pel fabricant sempre que hi hagi una supervisió per part de la DF o empresa especialitzada.
CRITERIS DE PRESA DE MOSTRES:
Per a la realització dels assaigs, s'escollirà aleatòriament una bovina del lot d'entrega, a excepció dels assaigs de rutina que es realitzaran a totes les bobines.
INTERPRETACIÓ DE RESULTATS I ACTUACIONS EN CAS D'INCOMPLIMENT:
Es realitzarà un control extensiu de la partida objecte de control, i segons criteri de la DF, podrà ésser acceptada o rebutjada tota o part del material que la composa.

BG MATERIALS PER A INSTAL·LACIONS ELÈCTRIQUES

BG3 CABLES ELÈCTRICS PER A TENSIÓ BAIXA I SISTEMES DE DISTRIBUCIÓ ELÈCTRICA

BG35 CABLES DE COURE PER A INSTAL·LACIONS SOLARS FOTOVOLTAIQUES

0.- ELEMENTS QUE CONTEMPLA EL PLEC

BG35A002.

1.- DEFINICIÓ I CONDICIONS DELS ELEMENTS
Cable elèctric destinat a sistemes de distribució en tensió baixa i instal·lacions en general, per a serveis fixes, amb conductor de coure i de tensió assignada 0,6/1kV.
S'han considerat els tipus de cables següents:
- Cables unipolars o multipolars de designació RV, aïllament amb polietilè reticulat i coberta de policlorur de vinil, sense armadura ni pantalla i amb conductor de coure, construcció segons norma UNE 21123-2, amb una classificació de resistència al foc Eca segons UNE-EN 50575
- Cables unipolars o multipolars de designació RV-K, aïllament amb polietilè reticulat i coberta de policlorur de vinil, sense armadura ni pantalla i amb conductor de coure flexible, construcció segons norma UNE 21123-2, amb una classificació de resistència al foc Eca segons UNE-EN 50575
- Cables multipolars de designació RVFV-K, aïllament amb polietilè reticulat i coberta de policlorur de vinil, armadura amb fleix d'acer i amb conductor de coure flexible, construcció segons norma UNE 21123-2, amb una classificació de resistència al foc Eca segons UNE-EN 50575
- Cables unipolars o multipolars de designació RZ1-K (AS), aïllament amb polietilè reticulat i coberta de poliolefina, sense armadura ni pantalla i amb conductor de coure flexible, construcció segons norma UNE 21123-4, amb una classificació de resistència al foc Cca-s1b,d1,a1 segons UNE-EN 50575
- Cables unipolars o multipolars de designació RZ1-K (AS+), amb resistència intrínseca al foc, aïllament amb polietilè reticulat i coberta de poliolefina, sense armadura ni pantalla i amb conductor de coure flexible, construcció segons norma UNE 211025, amb una classificació de resistència al foc Cca-s1b,d1,a1 segons UNE-EN 50575
- Cables unipolars o multipolars de designació SZ1-K (AS+), amb resistència intrínseca al foc, aïllament amb compost de silicona i coberta de poliolefina, sense armadura ni pantalla i amb conductor de coure flexible, construcció segons norma UNE 211025, amb una classificació de resistència al foc Cca-s1b,d1,a1 segons UNE-EN 50575
- Cables multipolars de designació RZ, coberta aïllant de polietilè reticulat i amb conductors de coure cablejats en feix, construcció segons norma UNE 21030-2, amb una classificació de resistència al foc Fca segons UNE-EN 50575
- Cables unipolars de designació ZZ-F, amb una classificació de resistència al foc Eca segons

UNE-EN 50575
CARACTERÍSTIQUES GENERALS:
En el cas de que el material s'utilitzi en obra pública, l'acord de Govern de la Generalitat de Catalunya de 9 de juny de 1998, exigeix que els materials siguin de qualitat certificada o puguin acreditar un nivell de qualitat equivalent, segons les normes aplicables als estats membres de la Unió Europea o de l'Associació Europea de Lliure Canvi.
També en aquest cas, es procurarà que els esmentats materials disposin de l'etiqueta ecològica europea, regulada en el Reglament (CE) nº 66/2010 o bé altres distintius de la Comunitat Europea.
Destinats a incorporar-se de forma permanent en obres de construcció han de complir el Reglament de productes per a la construcció (UE) nº 305/2011 i el seu Reglament Delegat (UE) 2016/364 sobre la classificació de les propietats de reacció al foc.
La coberta no ha de tenir variacions en el gruix ni d'altres defectes visibles a la seva superfície. Ha de ser resistent a l'abrasió.
Ha de quedar ajustada i s'ha de poder separar fàcilment sense produir danys a l'aïllament.
La forma exterior dels cables multipolars (reunits sota una coberta única) ha de ser raonablement cilíndrica.
L'aïllament no ha de tenir variacions del gruix ni d'altres defectes visibles a la seva superfície.
Ha de quedar ajustat i s'ha de poder separar fàcilment sense produir danys al conductor.
La designació dels cables ha de complir les especificacions de la norma UNE 20434.
La classificació de reacció al foc s'expressarà d'acord amb el Reglament Delegat (UE) 2016/364 i la UNE-EN 13501-6 amb un codi de quatre dígits segons el següent format:
Classe de reacció al foc:
- Dígit 1, prestacions de propagació del foc i emissió de calor: Aca, B1ca, B2ca, Cca, Dca, Eca i Fca (classes enumerades de més a menys prestacions)
Classes addicionals (només per a les classes B1ca, B2ca, Cca i Dca):
- Dígit 2, prestacions d'emissió de fums: s1a, s1b, s1, s2 i s3 (de més a menys prestacions)
- Dígit 3, prestacions de caiguda de gotes/partícules inflamades: d0, d1 i d2 (de més a menys prestacions)
- Dígit 4, prestacions d'acidesa: a1, a2 i a3 (de més a menys prestacions)
Les característiques físiques i mecàniques del conductor han de complir la norma UNE-EN 60228.
Els colors utilitzats per a l'aïllament han de complir la norma UNE 21089-1:
- Cables unipolars: - Com a conductor de fase: Marró, negre o gris - Com a conductor neutre: Blau - Com a conductor de terra: Llistat de groc i verd
- Cables bipolars: Blau i marró
- Cables tripolars: - Cables amb conductor de terra: Fase: Marró, Neutre: Blau, Terra: Llistat de groc i verd - Cables sense conductor de terra: Fase: Negre, marró i gris
- Cables tetrapolars: - Cables amb conductor de terra: Fase: Marró, negre i gris, Terra: Llistat de groc i verd - Cables sense conductor de terra: Fase: Marró, negre i gris, Neutre: Blau
- Cables pentapolars: Fase: Marró, negre i gris, Neutre: Blau, Terra: Llistat de groc i verd
Les característiques següents han de complir amb els valors declarats pel fabricant, assajades segons la norma corresponent, dins del límit de tolerància indicat, en el seu cas:
- Característiques essencials: - Reacció al foc: - Classe Aca (UNE-EN ISO 1716) - Classe B1ca, B2ca, Cca i Dca (UNE-EN 50399, UNE-EN 60332-1-2, UNE-EN 61034-2, UNE-EN 60754-2) - Classe Eca (UNE-EN 60332-1-2) - Classe Fca (comportament no determinat) - Emissió de substàncies perilloses (verificació i declaració segons disposicions nacionals en el lloc d'utilització)
Gruix de l'aïllant del conductor (UNE-HD-603-1):

Secció (mm2)	25	50	95	150	240
Gruix (mm)	0,9	1,0	1,1	1,4	1,7

Gruix de la coberta: Ha de complir les especificacions de la norma UNE-HD 603-1
Temperatura de l'aïllament en servei normal: <= 90°C
Temperatura de l'aïllament en curtcircuit (5 s màx): <= 250°C
Tensió màxima admissible (c.a.):
- Entre conductors aïllats: <= 1 kV
- Entre conductors aïllats i terra: <= 0,6 kV
Toleràncies:
- Gruix de l'aïllament (UNE-HD 603-1): >= valor especificat - (0,1 mm + 10% del valor especificat)
CABLES DE DESIGNACIÓ RV, RV-K i RVFV-K:
Característiques de reacció al foc:
- Propagació de la flama (UNE-EN 60332-1-2): No propagador de la flama
El conductor ha de complir les següents prescripcions segons la norma UNE-EN 60228:
- Cable RV: prescripcions de la classe 1 o 2
- Cable RV-K i RVFV-K: prescripcions de la classe 5
L'aïllament ha de ser de polietilé reticulat (XLPE) tipus DIX-3 segons UNE HD-603-1.
La coberta ha de ser de policlorur de vinil (PVC) del tipus DMV-18 segons UNE HD-603-1.

CABLES DE DESIGNACIÓ RZ1-K (AS):
Característiques de reacció al foc:
- Material lliure d'halògens segons UNE-EN 60754-1
- Propagació de la flama (UNE-EN 60332-1-2): No propagador de la flama
- Propagació de l'incendi (UNE-EN 60332-3-24): No propagador de l'incendi
- Emissió de fums opacs (UNE-EN 61034-2): Baixa emissió de fums opacs
- Emissió de fums corrosius (UNE-EN 60754-2): Baixa emissió de fums corrosius
El conductor ha de complir les prescripcions de la classe 5 segons la norma UNE-EN 60228:
L'aïllament ha de ser de polietilé reticulat (XLPE) tipus DIX-3 segons UNE HD-603-1.
La coberta ha de ser de poliolefina, del tipus DMZ-E segons la norma UNE 21123-4.
CABLES DE DESIGNACIÓ RZ1-K (AS+) i SZ1-K (AS+):
Característiques de reacció al foc:
Material lliure d'halògens segons UNE-EN 60754-1
Propagació de la flama (UNE-EN 60332-1-2): No propagador de la flama
Propagació de l'incendi (UNE-EN 60332-3-24): No propagador de l'incendi
Emissió de fums opacs (UNE-EN 61034-2): Baixa emissió de fums opacs
Emissió de fums corrosius (UNE-EN 60754-2): Baixa emissió de fums corrosius
El conductor ha de complir les prescripcions de la classe 5 segons la norma UNE-EN 60228:
L'aïllament ha de cumplir el següent
- Cable RZ1-K (AS+): ha de ser de polietilè reticulat i ha de correspondre al tipus DIX-3 segons la norma UNE HD-603-1, amb cinta addicional de mica
- Cable SZ1-K (AS+): ha de ser de compost de silicona i ha de correspondre al tipus EI2 segons la norma UNE-EN 50363-1
La coberta ha de ser de poliolefina, del tipus DMZ-E segons la norma UNE 21123-4.
CABLES DE DESIGNACIÓ RZ:
El conductor ha de complir les prescripcions de la classe 2 segons la norma UNE-EN 60228:
CABLES DE DESIGNACIÓ ZZ-F:
Característiques de reacció al foc:
- Material lliure d'halògens segons UNE-EN 60754-1
- Propagació de la flama (UNE-EN 60332-1-2): No propagador de la flama
- Propagació de l'incendi (UNE-EN 60332-3-24): No propagador de l'incendi
- Emissió de fums opacs (UNE-EN 61034-2): Baixa emissió de fums opacs
- Emissió de fums corrosius (UNE-EN 60754-2): Baixa emissió de fums corrosius
El conductor ha de complir les prescripcions de la classe 5 segons la norma UNE-EN 60228:
L'aïllament ha de ser de goma i ha de correspondre al tipus EI6 segons la norma UNE-EN 50363-1
La coberta ha de ser de material lliure d'halògens, del tipus EM5 segons la norma UNE-EN 50363-2-2 o del tipus EM8 segons UNE-EN 50363-6.
2.- CONDICIONS DE SUBMINISTRAMENT I EMMAGATZEMATGE
Subministrament: En bobines.
Emmagatzematge: En llocs protegits de la pluja i la humitat.
3.- UNITAT I CRITERI D'AMIDAMENT
Unitat d'amidament: la indicada a la descripció de l'element
Criteri d'amidament: quantitat necessària subministrada a l'obra
4.- NORMATIVA DE COMPLIMENT OBLIGATORI
NORMATIVA GENERAL:
Real Decreto 842/2002 de 2 de agosto, por el que se aprueba el Reglamento Electrotécnico de Baja Tensión. REBT 2002.
UNE-EN 50575:2015 Cables de energía, control y comunicación. Cables para aplicaciones generales en construcciones sujetos a requisitos de reacción al fuego.
UNE-EN 50575:2015/A1:2016 Cables de energía, control y comunicación. Cables para aplicaciones generales en construcciones sujetos a requisitos de reacción al fuego.
UNE-HD 603-1:2007 Cables de distribución de tensión asignada 0,6/1 kV. Parte 1: Requisitos generales.
Reglamento Delegado (UE) 2016/364 de la Comisión, de 1 de julio de 2015, relativo a la clasificación de las propiedades de reacción al fuego de los productos de construcción de conformidad con el Reglamento (UE) nº 305/2011 del Parlamento Europeo y del Consejo.
UNE 20434:1999 Sistema de designación de los cables.
UNE-EN 13501-6:2015 Clasificación en función del comportamiento frente al fuego de los productos de construcción y elementos para la edificación. Parte 6: Clasificación a partir de datos obtenidos en ensayos de reacción al fuego de cables eléctricos.
* UNE 21089-1:2002 Identificación de los conductores aislados de los cables.
* UNE-EN 60228:2005 Conductores de cables aislados.
CABLES DE DESIGNACIÓ RV, RV-K i RVFV-K:
UNE 21123-2:2017 Cables eléctricos de utilización industrial de tensión asignada 0,6/1 kV. Parte 2: Cables con aislamiento de polietileno reticulado y cubierta de policloruro de vinilo.
CABLES DE DESIGNACIÓ RZ1-K (AS):
UNE 21123-4:2017 Cables eléctricos de utilización industrial de tensión asignada 0,6/1 kV. Parte 4: Cables con aislamiento de polietileno reticulado y cubierta de poliolefina.
CABLES DE DESIGNACIÓ RZ1-K (AS+) i SZ1-K (AS+):
UNE 211025:2017 Cables con resistencia intrínseca al fuego destinados a circuitos de seguridad.
CABLES DE DESIGNACIÓ RZ:
UNE 21030-2:2003 Conductores aislados, cableados en haz, de tensión asignada 0,6/1 kV, para

líneas de distribución, acometidas y usos análogos. Parte 2: Conductores de cobre.
5.- CONDICIONS DE CONTROL DE RECEPCIÓ
CONDICIONS DE MARCATGE I CONTROL DE LA DOCUMENTACIÓ:
El subministrador ha de posar a disposició de la DF en el cas que aquesta ho sol·liciti, la documentació següent, que acredita el marcatge CE, segons el sistema d'avaluació de conformitat aplicable, d'acord amb el que disposa l'apartat 7.2.1 del CTE:
- Productes per a usos subjectes a reglamentacions sobre reacció al foc amb nivell o classe Aca, B1ca, B2ca, Cca: - Sistema 1+: Declaració de Prestacions
- Productes per a usos subjectes a reglamentacions sobre reacció al foc amb nivell o classe Dca, Eca: - Sistema 3: Declaració de prestacions
- Productes per a usos subjectes a reglamentacions sobre reacció al foc amb nivell o classe Fca: - Sistema 4: Declaració de prestacions
- Productes per a usos subjectes a reglamentacions sobre substàncies perilloses: - Sistema 3: Declaració de prestacions
El cable ha d'anar marcat amb les dades següents:
- Identificació consistent en la marca del nom del fabricant o marca comercial
- Descripció del producte o codi de designació
- Classe de reacció al foc
El marcatge s'ha de fer sobre el cable, l'embalatge o l'etiqueta o en una combinació dels anteriors.
El marcatge sobre la coberta o aïllament del cable ha de ser continu. La distància entre el final del marcatge i el principi del següent no ha de superar els 1100 mm.
El símbol de marcatge CE estarà fixat de manera visible, llegible i indeleble en una etiqueta fixada sobre l'embalatge dels cables.
El marcat i etiquetatge CE ha d'incloure la informació següent:
- Símbol del marcatge CE
- Els dos últims dígits de l'any en què es va fixar el marcat per primera vegada
- Nom i direcció registrada del fabricant o marca identificativa
- Codi únic d'identificació del producte tipus
- Número de referència de la declaració de prestacions
- Nivell o classe de prestacions declarat
- Data de l'especificació tècnica harmonitzada aplicable
- Número d'identificació de l'organisme notificat
- Ús previst, segons s'especifica a la norma harmonitzada aplicable
OPERACIONS DE CONTROL:
Les tasques de control a realitzar són les següents:
- Sol·licitar del fabricant els certificats i homologacions dels conductors i protocols de proves.
- Control de la documentació tècnica subministrada.
- Verificar l'adequació dels conductors als requisits dels projecte
- Control final d'identificació
- Realització i emissió d'informe amb resultats dels assaigs realitzats d'acord al que s'especifica en la taula d'assaigs i de quantificació dels mateixos.
- Assaigs:
A la relació següent s'especifiquen els controls a efectuar a la recepció de conductors de coure o alumini i les normes aplicables en cada cas: - Rigidesa dielèctrica (REBT) - Resistència d'aïllament (REBT) - Resistència elèctrica dels conductors (UNE 20003 / UNE 21022/1M) - Control dimensional (Documentació del fabricant) - Extinció de flama (UNE-EN 50266) - Densitat de fums UNE-EN 50268 / UNE 21123) - Despreniment d'halògens (UNE-EN 50267-2-1 / UNE 21123 / UNE 2110022)
A la següent taula s'especifica el nombre de controls a efectuar. Els assaigs especificats (*) seran exigibles segons criteri de la DF quan les exigències del lloc ho determini i les característiques dels conductors corresponguin a l'assaig especificat. - Rigidesa dielèctrica: 100% (exigit al fabricant) - Resistència d'aïllament: 100% (exigit al fabricant) - Resistència elèctrica: 100% (exigit al fabricant) - Extinció de flama: 1 assaig per tipus (*) (exigit al fabricant) i 1 assaig per tipus (*) (exigit a recepció) - Densitat de fums: 1 assaig per tipus (*) (exigit al fabricant) i 1 assaig per tipus (*) (exigit a recepció) - Despreniment d'halògens: 1 assaig per tipus (*) (exigit al fabricant) i 1 assaig per tipus (*) (exigit a recepció)
Per tipus s'entén aquells conductors amb característiques iguals.
Els assaigs exigits a recepció podran ésser els realitzats pel fabricant sempre que hi hagi una supervisió per part de la DF o empresa especialitzada.
CRITERIS DE PRESA DE MOSTRES:
Per a la realització dels assaigs, s'escollirà aleatòriament una bovina del lot d'entrega, a excepció dels assaigs de rutina que es realitzaran a totes les bobines.
INTERPRETACIÓ DE RESULTATS I ACTUACIONS EN CAS D'INCOMPLIMENT:
Es realitzarà un control extensiu de la partida objecte de control, i segons criteri de la DF, podrà ésser acceptada o rebutjada tota o part del material que la composa.

BG MATERIALS PER A INSTAL·LACIONS ELÈCTRIQUES

BG3 CABLES ELÈCTRICS PER A TENSIÓ BAIXA I SISTEMES DE DISTRIBUCIÓ ELÈCTRICA

BG38 CONDUCTORS DE COURE NUS

0.- ELEMENTS QUE CONTEMPLA EL PLEC

BG380700.

1.- DEFINICIÓ I CARACTERÍSTIQUES DELS ELEMENTS

Conductor de coure electrolític cru i nu per a connexió de terra, unipolar de fins a 240 mm2 de secció.
CARACTERÍSTIQUES GENERALS:
En el cas de que el material s'utilitzi en obra pública, l'acord de Govern de la Generalitat de Catalunya de 9 de juny de 1998, exigeix que els materials siguin de qualitat certificada o puguin acreditar un nivell de qualitat equivalent, segons les normes aplicables als estats membres de la Unió Europea o de l'Associació Europea de Lliure Canvi.
També en aquest cas, es procurarà que els esmentats materials disposin de l'etiqueta ecològica europea, regulada en el Reglament 880/1992/CEE o bé altres distintius de la Comunitat Europea.

Tots els fils de coure que formen l'ànima han de tenir el mateix diàmetre.
Ha de tenir una textura exterior uniforme i sense defectes.

2.- CONDICIONS DE SUBMINISTRAMENT I EMMAGATZEMATGE

Subministrament: En bobines o tambors.
Emmagatzematge: En llocs protegits de la pluja i la humitat.

3.- UNITAT I CRITERIS D'AMIDAMENT

Unitat d'amidament: la indicada a la descripció de l'element
Criteri d'amidament: quantitat necessària subministrada a l'obra

4.- NORMATIVA DE COMPLIMENT OBLIGATORI

Real Decreto 842/2002 de 2 de agosto, por el que se aprueba el Reglamento Electrotécnico de Baja Tensión. REBT 2002.
UNE 21012:1971 Cables de cobre para líneas eléctricas aéreas. Especificación.
UNE 20460-5-54:1990 Instalaciones eléctricas en edificios. Elección e instalación de los materiales eléctricos. Puesta a tierra y conductores de protección.

5.- CONDICIONS DE CONTROL DE RECEPCIÓ

CONDICIONS DE MARCATGE I CONTROL DE LA DOCUMENTACIÓ:
Cada conductor ha de portar de forma indeleble i ben visible les dades següents:
- Material, secció, llargària i pes del conductor
- Nom del fabricant o marca comercial
- Data de fabricació

OPERACIONS DE CONTROL:
Les tasques de control a realitzar són les següents:
- Sol·licitar al fabricant els certificats de característiques tècniques i homologacions dels materials.
- Control de la documentació tècnica subministrada.
- Verificar que les característiques dels elèctrodes es corresponguin a l'especificat en Projecte.
- Verificar que la profunditat de la xarxa mai sigui inferior a 0,5 metres.
- Verificar seccions de conductors de terra segons la taula 1 del ITC-BT- 018 del REBT.
- Realització i emissió d'informes amb resultats de controls i proves realitzats.

CRITERIS DE PRESA DE MOSTRES:
Es realitzarà mesura al pont de comprovació o caixa de seccionament de terres.
INTERPRETACIÓ DE RESULTATS I ACTUACIONS EN CAS D'INCOMPLIMENT:
No s'admetran seccions de conductors i elèctrodes de posada a terra inferiors als indicats al REBT.
En discrepàncies del tipus de posada a terra amb l'especificat al projecte, s'actuarà segons criteri de la DF.

BG MATERIALS PER A INSTAL·LACIONS ELÈCTRIQUES

BG4 APARELLS DE PROTECCIÓ I COMANDAMENT

BG41 INTERRUPTORS MAGNETOTÈRMICS

0.- ELEMENTS QUE CONTEMPLA EL PLEC

BG415GKL,BG415A4B,BG415F9B.

1.- DEFINICIÓ I CARACTERÍSTIQUES DELS ELEMENTS

Interruptor automàtic magnetotèrmic unipolar amb 1 pol protegit, bipolar amb 1 pol protegit, bipolar amb 2 pols protegits, tripolar amb 3 pols protegits, tetrapolar amb 3 pols protegits, tetrapolar amb tres pols protegits i protecció parcial del neutre i tetrapolar amb 4 pols protegits.
S'han considerat els tipus següents:
- Per a control de potència (ICP)
- Per a protecció de línies elèctriques d'alimentació a receptors (PIA)
- Interruptors automàtics magnetotèrmics de caixa emmotllada
- Interruptors automàtics magnetotèrmics de bastidor obert

CARACTERÍSTIQUES GENERALS:
Ha de tenir un aspecte uniforme i sense defectes.
L'envoltant ha de ser aïllant i incombustible.
Han d'estar dissenyats i construïts de manera que les seves característiques en ús normal siguin segures i sense perill per a l'usuari i el seu entorn.
El sistema de connexió ha de ser l'indicat pel fabricant.
Ha de portar borns per a l'entrada i la sortida de cada fase o neutre.
ICP:
Ha de complir les especificacions de la norma UNE 20-317.
Han de portar un sistema de fixació per pressió que permeti el muntatge i desmunatge sobre un perfil normalitzat.
Han de portar marcades les dades següents:
- La denominació ICP-M
- La intensitat nominal, en ampers (A)
- La tensió nominal, en volts (V)
- El símbol normalment acceptat per al corrent altern
- El poder de tall nominal, en ampers
- El nom del fabricant o la marca de fabrica
- La referència del tipus del fabricant
- Referència reglamentària justificativa del tipus d'aparell
- Número d'ordre de fabricació

La indicació del poder de tall ha de consistir en el seu valor, expresat en ampers, sense el símbol A i situat a l'interior d'un rectangle.
La intensitat nominal ha de col·locar-se en xifres seguides del símbol d'amper (A).
Per a indicar la tensió nominal es poden fer servir únicament xifres.
El símbol del corrent altern ha de col·locar-se immediatament després de la indicació de tensió nominal.
Les indicacions d'intensitat nominal i del nom del fabricant o de la marca de fàbrica han de figurar a la part frontal de l'interruptor.
Quan sigui necessari diferenciar els borns d'alimentació i els de sortida, els primers han de marcar-se mitjançant fletxes que tinguin la punta dirigida cap a l'interior de l'interruptor i els altres mitjançant fletxes que tinguin la punta dirigida cap a l'exterior de l'interruptor.
Els interruptors han d'estar proveïts d'un esquema de connexions si no és evident la seva connexió correcte. En l'esquema de connexions, els borns s'han de designar amb els símbols corresponents.
Les marques i indicacions han de ser indelebles, fàcilment llegibles i no han d'estar sobre cargols, volanderes o altres parts no fixes de l'interruptor.
PIA:
Han de portar un sistema de fixació per pressió que permeti el muntatge i desmunatge sobre un perfil normalitzat.
Han de complir les especificacions d'alguna o algunes de les normes següents:
- Interruptors fabricats segons les especificacions de la norma UNE-EN 60898

- Interruptors fabricats segons les especificacions de la norma UNE-EN 60898 i UNE-EN 60947-2
- Interruptors fabricats segons les especificacions de la norma UNE-EN 60947-2

Els interruptors que compleixen les especificacions de la norma UNE-EN 60898 han de portar marcades les indicacions següents:
- El nom del fabricant o la seva marca comercial
- Designació del tipus, número de catàleg o un altre número d'identificació
- Tensió assignada seguit del símbol normalment acceptat per al corrent altern
- El corrent assignat sense el símbol d'amper (A) precedit del símbol de la característica de dispar instantània
- La freqüència assignada si l'interruptor està previst per a una sola freqüència, en hertz (Hz)
- El poder de tall assignat en ampers, dintre d'un rectangle, sense indicació del símbol de les unitats
- L'esquema de connexió a menys que el mode de connexió sigui evident
- La temperatura ambient de referència si és diferent de 30°C
- Classes de limitació d'energia, si s'aplica

La designació del corrent assignat sense el símbol d'amper (A) precedit del símbol de la característica de dispar instantània ha de ser visible quan l'interruptor està instal·lat.
Les altres indicacions poden situar-se en el dors o en els laterals de l'interruptor.
L'esquema elèctric pot situar-se a l'interior de qualsevol envoltant que s'hagi de retirar per a la connexió dels cables d'alimentació. No pot estar sobre una etiqueta adhesiva enganxada a l'interruptor.
Les marques i indicacions han de ser indelebles, fàcilment llegibles i no han d'estar sobre cargols, volanderes o altres parts no fixes de l'interruptor.
Els interruptors que compleixen la norma UNE-EN 60947-2 han de portar marcades sobre el propi interruptor o be sobre una o vàries plaques de característiques fixades al mateix les indicacions següents:
Sobre el cos de l'interruptor i en lloc visible quan l'interruptor està instal·lat:
- Intensitat assignada en ampers (A)
- Capacitat per al seccionament, si es el cas, amb el símbol normalitzat
- Indicació de la posició d'obertura i la de tancament

Sobre el cos de l'interruptor i en lloc no necessàriament visible quan l'interruptor està instal·lat:
- Nom del fabricant o marca de fàbrica
- Designació del tipus o del número de sèrie
- Referència a aquesta norma
- Categoria d'ús
- Tensió o tensions assignades d'ús, en volts (V)
- Valor de la freqüència assignada i/o indicació del corrent continu amb el símbol normalment acceptat
- Poder assignat de tall de servei en curtcircuit, en kiloampers (kA)
- Poder assignat de tal últim, en kiloampers (kA)
- Intensitat assignada de curta durada admissible i curta durada corresponent per a la categoria d'ús B
- Borns d'entrada i de sortida a menys que la seva connexió sigui indiferent
- Borns del pol neutre, si procedeix, per la lletra N
- Born de terra de protecció, si procedeix, marcat amb el símbol normalitzat
- Temperatura de referència per als disparadors tèrmics no compensats, si és diferent de 30°C

La resta d'indicacions poden estar marcades sobre el cos del interruptor en lloc no necessàriament visibles o be han d'especificar-se en els catàlegs o manuals del fabricant.
INTERRUPTORS AUTOMÀTICS DE CAIXA EMMOTLLADA:
Han d'estar constituïts per una carcassa-suport de material aïllant emmotllat que formi part integrant de l'interruptor automàtic.
Han de complir les especificacions de la norma UNE-EN 60947-2.
El marcat ha de ser l'esmentat a l'apartat anterior, pel que fa referència als interruptors tipus PIA fabricats exclusivament segons les especificacions de la norma UNE-EN 60947-2.
Els interruptors de caixa emmotllada preparats per anar muntats sobre perfils normalitzats han de portar un sistema de fixació per pressió que permeti el muntatge i desmuntatge sobre el perfil.
INTERRUPTOR AUTOMÀTIC MAGNETOTÈRMIC DE BASTIDOR OBERT:
Han d'estar construïts per un bastidor de planxa d'acer galvanitzat on han d'anar muntats l'interruptor i els accessoris.
Han de complir les especificacions de la norma UNE-EN 60947-2.
El marcat ha de ser l'esmentat a l'apartat anterior, pel que fa referència als interruptors tipus PIA fabricats exclusivament segons les especificacions de la norma UNE-EN 60947-2.

2.- CONDICIONS DE SUBMINISTRAMENT I EMMAGATZEMATGE

Subministrament: En caixes.
Emmagatzematge: En llocs protegits contra els impactes, la pluja, les humitats i dels raigs del sol.
El fabricant ha de lliurar la documentació necessària per a la correcta instal·lació de

l'interruptor.

3.- UNITAT I CRITERIS D'AMIDAMENT

Unitat d'amidament: la indicada a la descripció de l'element
Criteri d'amidament: quantitat necessària subministrada a l'obra

4.- NORMATIVA DE COMPLIMENT OBLIGATORI

NORMATIVA GENERAL:
Real Decreto 842/2002 de 2 de agosto, por el que se aprueba el Reglamento Electrotécnico de Baja Tensión. REBT 2002.
ICP:
UNE 20317:1988 Interruptores automáticos magnetotérmicos, para control de potencia, de 1,5 a 63 A.
UNE 20317/1M:1993 Interruptores automáticos magnetotérmicos, para control de potencia, de 1,5 a 63 A.
PIA:
UNE-EN 60898:1992 Interruptores automáticos para instalaciones domésticas y análogas para la protección contra sobreintensidades.
UNE-EN 60898/A1:1993 Interruptores automáticos para instalaciones domésticas y análogas para la protección contra sobreintensidades.
UNE-EN 60898/A1:1993 ERRATUM Interruptores automáticos para instalaciones domésticas y análogas para la protección contra sobreintensidades.
UNE-EN 60947-1:2005 Aparamenta de baja tensión. Parte 1: Reglas generales.
UNE-EN 60947-1:2008 Aparamenta de baja tensión. Parte 1: Reglas generales.
UNE-EN 60947-2:2007 Aparamenta de baja tensión. Parte 2: Interruptores automáticos. (IEC 60947-2:2006).
INTERRUPTORS AUTOMÀTICS DE CAIXA EMMOTLLADA:
UNE-EN 60947-1:2005 Aparamenta de baja tensión. Parte 1: Reglas generales.
UNE-EN 60947-1:2008 Aparamenta de baja tensión. Parte 1: Reglas generales.
UNE-EN 60947-2:2007 Aparamenta de baja tensión. Parte 2: Interruptores automáticos. (IEC 60947-2:2006).
INTERRUPTOR AUTOMÀTIC MAGNETOTÈRMIC DE BASTIDOR OBERT:
UNE-EN 60947-1:2005 Aparamenta de baja tensión. Parte 1: Reglas generales.
UNE-EN 60947-1:2008 Aparamenta de baja tensión. Parte 1: Reglas generales.
UNE-EN 60947-2:2007 Aparamenta de baja tensión. Parte 2: Interruptores automáticos. (IEC 60947-2:2006).

5.- CONDICIONS DE CONTROL DE RECEPCIÓ

OPERACIONS DE CONTROL:
Les tasques de control a realitzar són les següents:
- Sol·licitar del fabricant els certificats dels mecanismes emprats, contrastar la documentació amb els materials rebuts i verificar l'adequació als requisits exigits.
- Control de la documentació tècnica subministrada.
- Verificar que la Intensitat Nominal s'adequa a l'intensitat del circuit.
- Realització i emissió d'informes amb resultats de controls i proves realitzats.

CRITERIS DE PRESA DE MOSTRES:
Es comprovarà per mostreig la quantitat que determini la DF per cada tipus de mecanisme.
INTERPRETACIÓ DE RESULTATS I ACTUACIONS EN CAS D'INCOMPLIMENT:
No s'acceptaran els mecanismes que les seves característiques elèctriques no siguin les adequades.
Quan les discrepàncies siguin d'un altre tipus, segons criteri de la DF podrà ésser acceptat o rebutjat tot o part del material.
OPERACIONS DE CONTROL EN QUADRES GENERALS I SUBQUADRES:
Les tasques de control de qualitat de Quadres Generals, són les següents:
- Sol·licitar del fabricant els certificats dels equips emprats, contrastar la documentació amb els equips i verificar l'adequació als requisits del projecte.
- Generació d'esquemes de muntatge i llistats de materials emprats per a la construcció
- Control de la documentació tècnica subministrada
- Control d'identificació del material i lloc d'emplaçament
- Realització i emissió d'informe amb resultats dels assaigs realitzats, d'acord amb el que s'especifica a la taula d'assaigs i de quantificació dels mateixos.
- Assaigs a efectuar a fàbrica i normes aplicables:
  - Resistència d'aïllament segons R.E.B.T
  - Rigidesa dielèctrica segons R.E.B.T
  - Comprovació de proteccions (Accionaments manual i elèctric) segons UNE-EN 61008-1. Interruptors automàtics diferencials R.E.B.T.
  - Dispar de magnetotèrmics (Per sobre intensitat) segons plec de prescripcions tècniques documentació fabricant
  - Continuïtat de la posta a terra segons UNE-EN-60439-2. Conjunts d'aparamenta BT

CRITERIS DE PRESA DE MOSTRES EN QUADRES GENERALS I SUBQUADRES:

Per quadres generals es realitzaran els assaigs a tot els circuits i proteccions.
Per subquadres el contractista realitzarà els assaigs a tots els circuits i proteccions, a excepció de l'assaig de dispar de magnetotèrmics per sobre intensitats segons corbes de dispar. Aquest assaig es realitzarà per mostreig a interruptors de diferent intensitat Nominal. L'empresa de control de qualitat verificarà els assaigs fets pel fabricant d'un quadre per tipus diferent o segons criteri DF.
INTERPRETACIÓ DE RESULTATS I ACTUACIONS EN CAS D'INCOMPLIMENT EN QUADRES GENERALS I SUBQUADRES:
Segons criteri de la DF, podrà ser acceptat o rebutjat tot o part del material de la partida.

_____

BG MATERIALS PER A INSTAL·LACIONS ELÈCTRIQUES

BG4 APARELLS DE PROTECCIÓ I COMANDAMENT

BG42 INTERRUPTORS DIFERENCIALS

0.- ELEMENTS QUE CONTEMPLA EL PLEC

BG426CJL,BG42429D,BG42529D.

1.- DEFINICIÓ I CARACTERÍSTIQUES DELS ELEMENTS

Interruptors automàtics per a actuar per corrent diferencial residual.
S'han contemplat els següents tipus:
- Interruptors automàtics diferencials per a muntar en perfil DIN
- Blocs diferencials per a muntar en perfil DIN per a treballar conjuntament amb interruptors automàtics magnetotèrmics
- Blocs diferencials de caixa emmotllada per a muntar en perfil DIN o per a muntar adossats a interruptors automàtics magnetotèrmics, i per a treballar conjuntament amb interruptors automàtics magnetotèrmics

CARACTERÍSTIQUES GENERALS:
Ha de tenir un aspecte uniforme i sense defectes.
L'envoltant ha de ser aïllant i incombustible.
Ha de portar borns per a l'entrada i la sortida de les fases i el neutre.
Ha de portar un dispositiu de desconnexió automàtica del tipus omnipolar i "Lliure mecanisme" en front de corrents de defecte a terra i polsador de comprovació.
INTERRUPTORS AUTOMÀTICS DIFERENCIALS PER A MUNTAR EN PERFIL DIN:
Han d'estar construïts segons les especificacions de la norma UNE-EN 61008-1.
Han de portar un sistema de fixació per pressió que permeti el muntatge i desmuntatge sobre un perfil normalitzat.
Han de portar marcades, com a mínim, les indicacions següents:
- El nom del fabricant o la seva marca de fàbrica
- La designació del tipus, el número de catàleg o el número de sèrie
- La o les tensions assignades
- La freqüència assignada si l'interruptor està fabricat per a freqüències diferents de 50 Hz
- El corrent assignat
- El corrent diferencial de funcionament assignat, mesurat en ampers (A)
- El símbol S dintre d'un requadre per als aparells selectius
- Element de maniobra del dispositiu d'assaig, marcat amb la lletra T
- Esquema de connexió
- Característica de funcionament en presència de corrents diferencials amb components contínues, indicada amb els símbols normalitzats corresponents

Les marques han de trobar-se sobre el propi interruptor o be sobre una o vàries plaques senyalitzadores fixades al mateix. Han d'estar situades de manera que quedin visibles i llegibles quan l'interruptor estigui instal·lat.
Si fos necessari establir una distinció entre els borns d'alimentació aquests han d'estar clarament marcats.
Els borns destinats exclusivament a la connexió del neutre del circuit han d'estar marcats amb la lletra N.
Les marques han de ser indelebles, fàcilment llegibles i no han d'estar situades sobre cargols, volanderes o altres parts movibles de l'interruptor.
BLOCS DIFERENCIALS PER A MUNTAR EN PERFIL DIN I PER A TREBALLAR CONJUNTAMENT AMB INTERRUPTORS AUTOMÀTICS MAGNETOTÈRMICS:
Han de portar un sistema de fixació per pressió que permeti el muntatge i el desmuntatge sobre

un perfil normalitzat.
Ha de portar els conductors per a la connexió amb l'interruptor automàtic magnetotèrmic amb el que ha de treballar conjuntament.
No ha de ser possible modificar les característiques de funcionament per mitjants diferents als específicament destinats a la regulació de la intensitat diferencial residual de funcionament assignada o la de temporització definida.
Han de complir les especificacions d'alguna de les normes següents:
- Interruptors fabricats segons les especificacions de la norma UNE-EN 61009-1
- Interruptors fabricats segons les especificacions de la norma UNE-EN 60947-2 annex B

Els blocs diferencials que compleixen les especificacions de la norma UNE-EN 61009-1 han de portar marcades com a mínim les indicacions següents:
- El nom del fabricant o la seva marca de fàbrica
- La designació del tipus, el número de catàleg o el número de sèrie
- La o les tensions assignades
- La freqüència assignada si l'interruptor està fabricat per a treballar a freqüències diferents a 50 Hz
- El corrent assignat en ampers, sense el símbol d'amper
- El corrent diferencial de funcionament assignat, en ampers (A)
- El símbol S a dintre d'un requadre per als aparells selectius
- Element de maniobra del dispositiu d'assaig. marcat amb la lletra T
- Esquema de connexió
- La característica de funcionament en cas de corrents diferencials amb components continues amb els símbols normalitzats

Les marques han de trobar-se sobre el propi bloc diferencial o bé sobre una o vàries plaques senyalitzadores fixades a l'interruptor, i aquestes marques han d'estar situades en un lloc tal que quedin visibles i llegibles quan l'interruptor estigui instal·lat.
Si fos necessari establir una distinció entre els borns d'entrada i els de sortida, aquests han d'estar clarament marcats.
Els borns destinats exclusivament a la connexió del neutre del circuit han d'estar marcats amb la lletra N.
El marcat ha de ser indeleble, fàcilment llegible i no es pot fer sobre cargols, volanderes o qualsevol altre part mòbil de l'interruptor.
Els bloc diferencials que compleixen les especificacions de la norma UNE-EN 60947-2 annex B han de portar marcades com a mínim les indicacions següents:
- El nom del fabricant o la seva marca de fàbrica
- La designació del tipus, el número de catàleg o el número de sèrie
- La intensitat diferencial residual de funcionament assignat, en ampers (A)
- Regulacions de la intensitat diferencial residual de funcionament assignada, si procedeix
- Temps mínim de no resposta
- El símbol S a dintre d'un requadre per als aparells selectius
- Element de maniobra del dispositiu d'assaig marcat amb la lletra T, si procedeix
- La característica de funcionament en cas de corrents diferencials amb components continues amb els símbols normalitzats
- La o les tensions assignades, si són diferents a les dels interruptors automàtics amb els que estan acoblats
- Valor (o domini de valors) de la freqüència assignada si difereix de la del interruptor automàtic
- Referència a aquesta norma

En lloc no necessàriament visible, o bé en la documentació o manuals del fabricant hi ha d'haver l'esquema de connexió.
Les característiques del marcat han de complir les mateixes condicions que les requerides en l'apartat anterior.
BLOCS DIFERENCIALS DE CAIXA EMMOTLLADA PER A MUNTAR EN PERFIL DIN O PER A MUNTAR ADOSSATS A INTERRUPTORS AUTOMÀTICS MAGNETOTÈRMICS, I PER A TREBALLAR CONJUNTAMENT AMB INTERRUPTORS AUTOMÀTICS MAGNETOTÈRMICS:
Han d'estar constituïts per una carcassa-suport de material aïllant emmotllat que formi part integrant de l'interruptor automàtic.
Ha de complir les especificacions de la norma UNE-EN 60947-2 annex B.
El marcat ha de ser l'esmentat a l'apartat anterior, pel que fa referència als blocs diferencials fabricats segons les especificacions de la norma UNE-EN 60947-2 annex B.
Els blocs diferencials de caixa emmotllada preparats per a anar muntats sobre perfils DIN normalitzats han de portar un sistema de fixació per pressió que permeti el muntatge i el desmuntatge sobre el perfil.
Els interruptors preparats per a anar muntats adossats a l'interruptor automàtic magnetotèrmic han de portar els borns de connexió per a la unió amb l'interruptor.

2.- CONDICIONS DE SUBMINISTRAMENT I EMMAGATZEMATGE

Subministrament: En caixes.
Emmagatzematge: En llocs protegits contra els impactes, la pluja, les humitats i dels raigs del sol.
El fabricant ha de lliurar la documentació necessària per a la correcta instal·lació de l'interruptor.

3.- UNITAT I CRITERIS D'AMIDAMENT

Unitat d'amidament: la indicada a la descripció de l'element
Criteri d'amidament: quantitat necessària subministrada a l'obra

4.- NORMATIVA DE COMPLIMENT OBLIGATORI

NORMATIVA GENERAL:
Real Decreto 842/2002 de 2 de agosto, por el que se aprueba el Reglamento Electrotécnico de Baja Tensión. REBT 2002.
INTERRUPTORS AUTOMÀTICS DIFERENCIALS PER A MUNTAR EN PERFIL DIN:
UNE-EN 61008-1:1996 Interruptores automáticos para actuar por corriente diferencial residual, sin dispositivo de protección contra sobreintensidades, para usos domésticos y análogos (ID). Parte 1: Reglas generales.
BLOCS DIFERENCIALS PER A MUNTAR EN PERFIL DIN I PER A TREBALLAR CONJUNTAMENT AMB INTERRUPTORS AUTOMÀTICS MAGNETOTÈRMICS:
UNE-EN 61009-1:1996 Interruptores automáticos para actuar por corriente diferencial residual, con dispositivo de protección contra sobreintensidades incorporado, para usos domésticos y análogos (AD). Parte 1: Reglas generales.
UNE-EN 60947-2:1998 Aparamenta de baja tensión. Parte 2: Interruptores automáticos.
BLOCS DIFERENCIALS DE CAIXA EMMOTLLADA PER A MUNTAR EN PERFIL DIN O PER A MUNTAR ADOSSATS A INTERRUPTORS AUTOMÀTICS MAGNETOTÈRMICS, I PER A TREBALLAR CONJUNTAMENT AMB INTERRUPTORS AUTOMÀTICS MAGNETOTÈRMICS:
UNE-EN 60947-2:1998 Aparamenta de baja tensión. Parte 2: Interruptores automáticos.

5.- CONDICIONS DE CONTROL DE RECEPCIÓ

OPERACIONS DE CONTROL:
Les tasques de control a realitzar són les següents:
- Sol·licitar del fabricant els certificats dels mecanismes emprats, contrastar la documentació amb els materials rebuts i verificar l'adequació als requisits exigits.
- Control de la documentació tècnica subministrada.
- Verificar que la Intensitat Nominal s'adequa a l'intensitat del circuit.
- Realització i emissió d'informes amb resultats de controls i proves realitzats.

CRITERIS DE PRESA DE MOSTRES:
Es comprovarà per mostreig la quantitat que determini la DF per cada tipus de mecanisme.
INTERPRETACIÓ DE RESULTATS I ACTUACIONS EN CAS D'INCOMPLIMENT:
No s'acceptaran els mecanismes que les seves característiques elèctriques no siguin les adequades.
Quan les discrepàncies siguin d'un altre tipus, segons criteri de la DF podrà ésser acceptat o rebutjat tot o part del material.
OPERACIONS DE CONTROL EN QUADRES GENERALS I SUBQUADRES:
Les tasques de control de qualitat de Quadres Generals, són les següents:
- Sol·licitar del fabricant els certificats dels equips emprats, contrastar la documentació amb els equips i verificar l'adequació als requisits del projecte.
- Generació d'esquemes de muntatge i llistats de materials emprats per a la construcció
- Control de la documentació tècnica subministrada
- Control d'identificació del material i lloc d'emplaçament
- Realització i emissió d'informe amb resultats dels assaigs realitzats, d'acord amb el que s'especifica a la taula d'assaigs i de quantificació dels mateixos.
- Assaigs a efectuar a fàbrica i normes aplicables:
  - Resistència d'aïllament segons R.E.B.T
  - Rigidesa dielèctrica segons R.E.B.T
  - Comprovació de proteccions (Accionaments manual i elèctric) segons UNE-EN 61008-1. Interruptors automàtics diferencials R.E.B.T.
  - Dispar de magnetotèrmics (Per sobre intensitat) segons plec de prescripcions tècniques documentació fabricant
  - Continuïtat de la posta a terra segons UNE-EN-60439-2. Conjunts d'aparamenta BT

CRITERIS DE PRESA DE MOSTRES EN QUADRES GENERALS I SUBQUADRES:
Per quadres generals es realitzaran els assaigs a tot els circuits i proteccions.
Per subquadres el contractista realitzarà els assaigs a tots els circuits i proteccions, a excepció de l'assaig de dispar de magnetotèrmics per sobre intensitats segons corbes de dispar. Aquest assaig es realitzarà per mostreig a interruptors de diferent intensitat Nominal. L'empresa de control de qualitat verificarà els assaigs fets pel fabricant d'un quadre per tipus diferent o segons criteri DF.
INTERPRETACIÓ DE RESULTATS I ACTUACIONS EN CAS D'INCOMPLIMENT EN QUADRES GENERALS I SUBQUADRES:
Segons criteri de la DF, podrà ser acceptat o rebutjat tot o part del material de la partida.

BG MATERIALS PER A INSTAL·LACIONS ELÈCTRIQUES

BG4 APARELLS DE PROTECCIÓ I COMANDAMENT

BG45 TALLACIRCUITS AMB FUSIBLES CILÍNDRICS

0.- ELEMENTS QUE CONTEMPLA EL PLEC

BG455140,BG455130.

1.- DEFINICIÓ I CARACTERÍSTIQUES DELS ELEMENTS

Tallacircuit unipolar amb fusible cilindric fins a 100 A, o per a fusible cilindric amb tub per a neutre, amb portafusible articulat o separable.
CARACTERÍSTIQUES GENERALS:
Ha de tenir un aspecte uniforme i sense defectes.
Els elements conductors fusibles han d'estar units a les ganivetes de contacte mitjançant soldadura.
Les peces de contacte metàl·liques han d'estar protegides de la corrosió.
El cos del fusible ha de ser de material aïllant i resistent al xoc tèrmic.
La base ha de ser de material aïllant i incombustible, ha de portar els borns per a la seva connexió a la xarxa i els forats previstos per a la seva fixació.
El portafusibles ha de dur un sistema de subjecció del fusible per pressió.
El portafusible ha de dur unes pinces metàl·liques que garanteixin el contacte del fusible amb els conductors.
No han de ser accessibles les parts que hagin d'estar en tensió.
Quan el portafusibles té articulació, aquesta ha d'anar a l'eix inferior de la base, de forma que es pugui obrir i tancar amb facilitat i actuar com a seccionador de corrent.
Quan el portafusibles és separable ha d'estar unit a la base per pressió.
Dimensions característiques dels fusibles:

Grandària (mm)	Llargària (mm)	Diàmetre cilindre de contacte (mm)	Llargària cilindre de contacte (mm)
8 x 31	31,5	8,5	6,3
10 x 38	38	10,3	<= 10,5
14 x 51	51	14,3	<= 13,8
22 x 58	58	22,2	<= 16,2

Tensió nominal: <= 660 V en corrent altern
Poder de curtcircuit: >= 50 kA en corrent altern
Tensió de curtcircuit: <= 2500 V
Potència dissipable dels fusibles:

Grandària (mm)	Potència dissipable (W)
10 x 38	<= 3
14 x 51	<= 5
22 x 58	<= 9,5

Intensitat convencional de no fusió i de fusió dels fusibles cilíndrics (In = Intensitat nominal):

I nominal (A)	I de no fusió (A)	I de fusió (A)
2 4	<= 1,5 In	>= 2,1 In
6 10	<= 1,5 In	>= 1,9 In
16 20 25	<= 1,4 In	>= 1,75 In

32		
40		
50		
63	<= 1,3 In	>= 1,6 In
80		
100		

Capacitat dels borns del portafusible per a fase:

Grandària	Secció (mm2)
10 x 38	1,5 - 6
14 x 51	2,5 - 16
22 x 58	4 - 50

Grau de protecció (UNE 20-324): IP-2XX
Resistència a la calor: Ha de complir
Resistència mecànica: Ha de complir
Les característiques anteriors s'han de determinar segons la norma UNE 21-103.
Toleràncies:
- Dimensions:

Grandària (mm)	Llargària del fusible (mm)	Llargària de l'envoltant (mm)
8 x 31	± 0,5	-
10 x 38	± 0,6	-
14 x 51	-	+ 0,6 - 1,0
22 x 58	-	+ 0,1 - 2,0

- Diàmetre del cilindre de contacte: ± 0,1 mm
- Llargària del cilindre de contacte: ± 0,4 mm

2.- CONDICIONS DE SUBMINISTRAMENT I EMMAGATZEMATGE

Subministrament: En caixes.
Emmagatzematge: En llocs protegits contra els impactes, la pluja, les humitats i dels raigs del sol.

3.- UNITAT I CRITERIS D'AMIDAMENT

Unitat d'amidament: la indicada a la descripció de l'element
Criteri d'amidament: quantitat necessària subministrada a l'obra

4.- NORMATIVA DE COMPLIMENT OBLIGATORI

Real Decreto 842/2002 de 2 de agosto, por el que se aprueba el Reglamento Electrotécnico de Baja Tensión. REBT 2002.
UNE-EN 60269-1:2000 Fusibles de baja tensión. Parte 1: Reglas generales.
UNE 21103-2-1:2003 Fusibles de baja tensión. Parte 2-1: Reglas suplementarias para los fusibles destinados a ser utilizados por personas autorizadas (fusibles para usos principalmente industriales). Secciones I y III: Ejemplos de fusibles normalizados.
UNE-EN 60947-3:2000 Aparamenta de baja tensión. Parte 3: Interruptores, seccionadores, interruptores-seccionadores y combinados fusibles.

5.- CONDICIONS DE CONTROL DE RECEPCIÓ

CONDICIONS DE MARCATGE I CONTROL DE LA DOCUMENTACIÓ:
La base ha de portar de forma indeleble i ben visible les dades següents:
- Nom del fabricant o marca comercial
- Referència del tipus de fabricant
- Tensió nominal
- Intensitat nominal

OPERACIONS DE CONTROL:
Les tasques de control a realitzar són les següents:
- Sol·licitar del fabricant els certificats dels mecanismes emprats, contrastar la documentació amb els materials rebuts i verificar l'adequació als requisits exigits.
- Control de la documentació tècnica subministrada.
- Verificar que la Intensitat Nominal s'adequa a l'intensitat del circuit.
- Realització i emissió d'informes amb resultats de controls i proves realitzats.

CRITERIS DE PRESA DE MOSTRES:

Es comprovarà per mostreig la quantitat que determini la DF per cada tipus de mecanisme.
INTERPRETACIÓ DE RESULTATS I ACTUACIONS EN CAS D'INCOMPLIMENT:
No s'acceptaran els mecanismes que les seves característiques elèctriques no siguin les adequades.
Quan les discrepàncies siguin d'un altre tipus, segons criteri de la DF podrà ésser acceptat o rebutjat tot o part del material.
OPERACIONS DE CONTROL EN QUADRES GENERALS I SUBQUADRES:
Les tasques de control de qualitat de Quadres Generals, són les següents:
- Sol·licitar del fabricant els certificats dels equips emprats, contrastar la documentació amb els equips i verificar l'adequació als requisits del projecte.
- Generació d'esquemes de muntatge i llistats de materials emprats per a la construcció
- Control de la documentació tècnica subministrada
- Control d'identificació del material i lloc d'emplaçament
- Realització i emissió d'informe amb resultats dels assaigs realitzats, d'acord amb el que s'especifica a la taula d'assaigs i de quantificació dels mateixos.
- Assaigs a efectuar a fàbrica i normes aplicables:
  - Resistència d'aïllament segons R.E.B.T
  - Rigidesa dielèctrica segons R.E.B.T
  - Comprovació de proteccions (Accionaments manual i elèctric) segons UNE-EN 61008-1. Interruptors automàtics diferencials R.E.B.T.
  - Dispar de magnetotèrmics (Per sobre intensitat) segons plec de prescripcions tècniques documentació fabricant
  - Continuïtat de la posta a terra segons UNE-EN-60439-2. Conjunts d'aparamenta BT

CRITERIS DE PRESA DE MOSTRES EN QUADRES GENERALS I SUBQUADRES:
Per quadres generals es realitzaran els assaigs a tot els circuits i proteccions.
Per subquadres el contractista realitzarà els assaigs a tots els circuits i proteccions, a excepció de l'assaig de dispar de magnetotèrmics per sobre intensitats segons corbes de dispar. Aquest assaig es realitzarà per mostreig a interruptors de diferent intensitat Nominal. L'empresa de control de qualitat verificarà els assaigs fets pel fabricant d'un quadre per tipus diferent o segons criteri DF.
INTERPRETACIÓ DE RESULTATS I ACTUACIONS EN CAS D'INCOMPLIMENT EN QUADRES GENERALS I SUBQUADRES:
Segons criteri de la DF, podrà ser acceptat o rebutjat tot o part del material de la partida.

BG MATERIALS PER A INSTAL·LACIONS ELÈCTRIQUES

BG4 APARELLS DE PROTECCIÓ I COMANDAMENT

BG47 INTERRUPTORS MANUALS

0.- ELEMENTS QUE CONTEMPLA EL PLEC

BG47224A.

1.- DEFINICIÓ I CARACTERÍSTIQUES DELS ELEMENTS

Interruptor en càrrega amb o sense indicador lluminós.
CARACTERÍSTIQUES GENERALS:
L'element d'accionament ha de ser accessible.
El comandament ha de ser manual.
Tots els elements amb tensió han d'estar suportats per peces aïllants.
El poder de ruptura ha de ser l'indicat a l'UNE 20-353.
Els interruptors que compleixen la norma UNE-EN 60947-3 han de portar marcades sobre el propi interruptor o be sobre una o vàries plaques de característiques fixades al mateix les indicacions següents:
Sobre el cos de l'interruptor i en lloc visible quan l'interruptor està instal·lat:
- Capacitat per al seccionament, si es el cas, amb el símbol normalitzat
- Indicació de la posició d'obertura i la de tancament
- Marcat suplementari de seccionadors

Sobre el cos de l'interruptor i en lloc no necessàriament visible quan l'interruptor està instal·lat:
- Nom del fabricant o marca de fàbrica
- Designació del tipus o del número de sèrie
- Potència assignada a la tensió assignada d'ús i categoria d'ús.

- Indicació del corrent continu amb el símbol normalment acceptat
- Per combinat de fusibles, el tipus i la corrent assignada màxima dels fusibles i la potència disipada de l'element recanviable.
- Referència a aquesta norma
- Grau de protecció del material sota l'envolvent.
- Borns d'entrada i de sortida a menys que la seva connexió sigui indiferent
- Borns del pol neutre, si procedeix, per la lletra N
- Born de terra de protecció, si procedeix, marcat amb el símbol normalitzat

Les indicacions següents ha d'estar en la informació proporcionada pel fabricant:
- Tensió assignada d'aïllament
- Tensió assignada de resistència als impulsos per als materials aptes pel seccionament, o quan estigui determinada.
- Grau de contaminació, si és diferent de 3
- Servei assignat
- Corrent assignada de curta durada admissible i la seva durada, si és aplicable.
- Poder assignat de tancament en curtcircuit, si és aplicable
- Corrent assignada de curtcircuit condicional, si és aplicable.

2.- CONDICIONS DE SUBMINISTRAMENT I EMMAGATZEMATGE

Subministrament: En caixes.
Emmagatzematge: En llocs protegits contra els impactes, la pluja, les humitats i dels raigs del sol.
El fabricant ha de lliurar la documentació necessària per a la correcta instal·lació de l'interruptor.

3.- UNITAT I CRITERIS D'AMIDAMENT

Unitat d'amidament: la indicada a la descripció de l'element
Criteri d'amidament: quantitat necessària subministrada a l'obra

4.- NORMATIVA DE COMPLIMENT OBLIGATORI

Real Decreto 842/2002 de 2 de agosto, por el que se aprueba el Reglamento Electrotécnico de Baja Tensión. REBT 2002.
UNE-EN 60947-3:2000 Aparamenta de baja tensión. Parte 3: Interruptores, seccionadores, interruptores-seccionadores y combinados fusibles.
* UNE 20353-1:1989 Interruptores y conmutadores manuales para aparatos de uso doméstico y análogos. Reglas generales.

5.- CONDICIONS DE CONTROL DE RECEPCIÓ

OPERACIONS DE CONTROL:
Les tasques de control a realitzar són les següents:
- Sol·licitar del fabricant els certificats dels mecanismes emprats, contrastar la documentació amb els materials rebuts i verificar l'adequació als requisits exigits.
- Control de la documentació tècnica subministrada.
- Verificar que la Intensitat Nominal s'adequa a l'intensitat del circuit.
- Realització i emissió d'informes amb resultats de controls i proves realitzats.

CRITERIS DE PRESA DE MOSTRES:
Es comprovarà per mostreig la quantitat que determini la DF per cada tipus de mecanisme.
INTERPRETACIÓ DE RESULTATS I ACTUACIONS EN CAS D'INCOMPLIMENT:
No s'acceptaran els mecanismes que les seves característiques elèctriques no siguin les adequades.
Quan les discrepàncies siguin d'un altre tipus, segons criteri de la DF podrà ésser acceptat o rebutjat tot o part del material.
OPERACIONS DE CONTROL EN QUADRES GENERALS I SUBQUADRES:
Les tasques de control de qualitat de Quadres Generals, són les següents:
- Sol·licitar del fabricant els certificats dels equips emprats, contrastar la documentació amb els equips i verificar l'adequació als requisits del projecte.
- Generació d'esquemes de muntatge i llistats de materials emprats per a la construcció
- Control de la documentació tècnica subministrada
- Control d'identificació del material i lloc d'emplaçament
- Realització i emissió d'informe amb resultats dels assaigs realitzats, d'acord amb el que s'especifica a la taula d'assaigs i de quantificació dels mateixos.
- Assaigs a efectuar a fàbrica i normes aplicables:
  - Resistència d'aïllament segons R.E.B.T
  - Rigidesa dielèctrica segons R.E.B.T
  - Comprovació de proteccions (Accionaments manual i elèctric) segons UNE-EN 61008-1. Interruptors automàtics diferencials R.E.B.T.
  - Dispar de magnetotèrmics (Per sobre intensitat) segons plec de prescripcions tècniques documentació fabricant
  - Continuïtat de la posta a terra segons UNE-EN-60439-2. Conjunts d'aparamenta BT

CRITERIS DE PRESA DE MOSTRES EN QUADRES GENERALS I SUBQUADRES:
Per quadres generals es realitzaran els assaigs a tot els circuits i proteccions.
Per subquadres el contractista realitzarà els assaigs a tots els circuits i proteccions, a excepció de l'assaig de dispar de magnetotèrmics per sobre intensitats segons corbes de dispar. Aquest assaig es realitzarà per mostreig a interruptors de diferent intensitat Nominal. L'empresa de control de qualitat verificarà els assaigs fets pel fabricant d'un quadre per tipus diferent o segons criteri DF.
INTERPRETACIÓ DE RESULTATS I ACTUACIONS EN CAS D'INCOMPLIMENT EN QUADRES GENERALS I SUBQUADRES:
Segons criteri de la DF, podrà ser acceptat o rebutjat tot o part del material de la partida.

BG MATERIALS PER A INSTAL·LACIONS ELÈCTRIQUES

BG5 APARELLS DE MESURA

BG51 COMPTADORS

0.- ELEMENTS QUE CONTEMPLA EL PLEC

BG51C002.

1.- DEFINICIÓ I CARACTERÍSTIQUES DELS ELEMENTS

Aparells comptadors d'energia elèctrica.
S'han de considerar els tipus següents:
- Comptadors d'energia activa
- Comptadors d'energia reactiva

CARACTERÍSTIQUES GENERALS:
Comptador d'inducció per a corrent altern format per:
- Sòcol-caixa de borns
- Tapa transparent de policarbonat injectat autoextingible
- Tapaborns de material aïllant premsat
- Sistema de mesura format per bobina de tensió, d'intensitat i disc rotor. Ha d'anar situat a l'interior i fixat sobre un bastidor metàl·lic
- Bastidor de planxa d'acer per a fixar-lo al suport, situat a l'exterior

Han d'estar dissenyats i fabricats tal que no presentin perill per a les persones per temperatura excessiva o descàrrega elèctrica.
No han de propagar foc.
Han d'anar protegits contra la corrosió i contra la penetració de sòlids, pols i aigua.
Han de ser immunes a les pertorbacions electromagnètiques i no han de generar pertorbacions radioelèctriques.
Els tres primers elements s'han de poder precintar.
Tensions de referència: 120-230-277-400-480 V
Intensitats de base: 5-10-15-20-30-40-50 A
Freqüència: 50 Hz
Aïllament (DIN 43857): Classe II doble aïllament
Grau de protecció (UNE 20-324): IP-53X
Dimensions principals (DIN 43857): Ha de complir
COMPTADOR D'ENERGIA ACTIVA:
Precisió (UNE 21-310): classe 1 o 2
Ha de portar un mecanisme integrador de lectura a KW/h per a simple, doble o triple tarifa.
COMPTADOR D'ENERGIA REACTIVA:
Precisió (UNE 21-310): classe 3
Ha de portar un mecanisme integrador de lectura a kVA/h per a tarifa simple.

2.- CONDICIONS DE SUBMINISTRAMENT I EMMAGATZEMATGE

Subministrament: En caixes.
Emmagatzematge: En llocs protegits de la intempèrie i d'impactes.

3.- UNITAT I CRITERIS D'AMIDAMENT

Unitat d'amidament: la indicada a la descripció de l'element
Criteri d'amidament: quantitat necessària subministrada a l'obra

4.- NORMATIVA DE COMPLIMENT OBLIGATORI

NORMATIVA GENERAL:
Real Decreto 842/2002 de 2 de agosto, por el que se aprueba el Reglamento Electrotécnico de Baja Tensión. REBT 2002.
UNE 20324:1993 Grados de protección proporcionados por las envolventes (Código IP). (CEI 529:1989).
UNE-EN 60707:2000 Inflamabilidad de materiales sólidos no metálicos expuestos a fuentes de llama. Lista de métodos de ensayo.
UNE 21310-2:1990 Contadores de inducción de energía eléctrica activa para corriente alterna de clases 0,5, 1 y 2.
UNE-EN 61036:1994 Contadores estáticos de energía activa para corriente alterna (clase 1 y 2).

UNE-EN 61036:1997 Contadores estáticos de energía activa para corriente alterna (clase 1 y 2).

REACTIVA:
UNE 21310-3:1990 Contedores de inducción de energía reactiva (varhorímetros).

5.- CONDICIONS DE CONTROL DE RECEPCIÓ

CONDICIONS DE MARCATGE I CONTROL DE LA DOCUMENTACIÓ:
Ha de portar una placa exterior on s'indiquin les característiques següents:
- Marca i lloc de fabricació.
- Designació del tipus d'aparell.
- Nombre de fases i conductors del circuit al qual es pot connectar.
- Senyalització amb números romans de cada integrador i del que està en servei
- Indicació de la data del BOE en què es va publicar l'aprovació del tipus de comptador

Ha de portar una placa interior on figurin les dades següents:
- Constant del comptador.
- Tensió de referència.
- Número de sèrie i any de fabricació.
- Temps de referència.
- Classe de precissió.
- Intensitat nominal.
- Freqüència nominal en Hz.

OPERACIONS DE CONTROL:
Les tasques de control a realitzar són les següents:
- Sol·licitar del fabricant els certificats dels equips emprats, contrastar la documentació amb els equips i verificar l'adequació als requisits del projecte i la Companyia Subministradora.
- Controlar del fabricant la generació d'esquemes de muntatge i llistats de materials emprats per a la construcció.
- Control de la documentació tècnica subministrada.
- Control final d'identificació de material i lloc d'emplaçament
- Verificar les característiques dels elements de mesura.
- Verificar les dimensions, homologacions i estat dels mòduls de mesura.
- Realització i emissió d'informe amb resultats dels controls i mesures realitzades.

CRITERIS DE PRESA DE MOSTRES:
- Es comprovarà la totalitat dels materials.

INTERPRETACIÓ DE RESULTATS I ACTUACIONS EN CAS D'INCOMPLIMENT:
Segons criteri de la DF, podrà ser acceptat o rebutjat tot o part del material de la partida.

BG MATERIALS PER A INSTAL·LACIONS ELÈCTRIQUES

BG5 APARELLS DE MESURA

BG5A TRANSFORMADORS D'INTENSITAT

0.- ELEMENTS QUE CONTEMPLA EL PLEC

BG5AA250.

1.- DEFINICIÓ I CARACTERÍSTIQUES DELS ELEMENTS

Transformador d'intensitat per a aparells de mesura de corrent altern de relació de transformació fins a 400/5 A, 50 VA i de classe 0,5, 1 o 3.
CARACTERÍSTIQUES GENERALS:
Ha de ser del tipus toroidal de diàmetre interior suficient per pas del conductor fase o neutre.
Ha d'estar format per un primari, un secundari, born de connexió i una carcassa de plàstic antixoc i autoextingible.
Els borns han d'estar clarament identificats i marcats.
Temperatura límit de funcionament:

	Màxima	Mínima
Exterior	40°C	- 25°C
Interior	50°C	- 5°C

Freqüència: 50 Hz
Altitud: <= 1000 m
Classe de precisió (UNE 21-088): 0,5, 1 o 3

2.- CONDICIONS DE SUBMINISTRAMENT I EMMAGATZEMATGE

Subministrament: En caixes.
Cada transformador ha de portar marcades de forma indeleble les dades següents:
- Marca de la casa constructora
- Número de sèrie i designació del tipus
- Intensitat del primari i secundari (relació de transformació)
- Freqüència nominal
- Potència de precisió i classe de precisió
- Tensió més elevada admissible de la xarxa
- Nivell d'aïllament nominal
- Classe de material d'aïllament si és diferent de la classe A
- Intensitat tèrmica de curtcircuit

Les marques dels borns han d'identificar de forma clara e indeleble:
- Els devanats primari i secundari
- Les seccions dels devanats
- Les polaritats dels devanats

Emmagatzematge: En llocs protegits de la intempèrie i d'impactes.

3.- UNITAT I CRITERIS D'AMIDAMENT

Unitat d'amidament: la indicada a la descripció de l'element
Criteri d'amidament: quantitat necessària subministrada a l'obra

4.- NORMATIVA DE COMPLIMENT OBLIGATORI

Real Decreto 842/2002 de 2 de agosto, por el que se aprueba el Reglamento Electrotécnico de Baja Tensión. REBT 2002.
UNE-EN 60044-1:2000 Transformadores de medida. Parte 1: Transformadores de intensidad.

BG MATERIALS PER A INSTAL·LACIONS ELÈCTRIQUES

BG6 MECANISMES

BG63 ENDOLLS

0.- ELEMENTS QUE CONTEMPLA EL PLEC

BG638158,BG638F53.

1.- DEFINICIÓ I CARACTERÍSTIQUES DELS ELEMENTS

Endolls bipolars o tripolars per a encastar o muntar superficialment.
CARACTERÍSTIQUES GENERALS:

Ha d'estar constituït per una base amb borns de connexió de les fases i una placa de tancament aïllant.
El conjunt ha de tenir un aspecte uniforme i sense defectes.
Ha de tenir dos (bipolar) o tres (tripolar) pols. La connexió a terra portarà potes laterals per a contacte del conductor de protecció.
La placa de tancament ha de portar un dispositiu per a la seva fixació a la base.
Excepte els dos alvèols, no han de ser accessibles les parts que hagin de tenir tensió.
Els alvèols han de tenir una elasticitat suficient per a assegurar una pressió de contacte adequada.
Els contactes han de ser platejats o protegits contra la corrosió i l'abrasió.
Ha de complir les condicions requerides per la DF.
Tensió nominal: <= 400 V
Aïllament (UNE 20-315): Ha de complir
Resistència mecànica (UNE 20-315): Ha de complir
Resistència al foc (UNE 20-315): Ha de complir
Temperatura: <= 25°C
Quan té connexió a terra, ha d'estar construït de forma que quan s'introdueixi la clavilla, la connexió a terra s'estableixi abans que la conexió als contactes que tenen tensió.

2.- CONDICIONS DE SUBMINISTRAMENT I EMMAGATZEMATGE

Subministrament: En caixes.
Emmagatzematge: En llocs protegits contra els impactes, la pluja, les humitats i dels raigs del sol.

3.- UNITAT I CRITERIS D'AMIDAMENT

Unitat d'amidament: la indicada a la descripció de l'element
Criteri d'amidament: quantitat necessària subministrada a l'obra

4.- NORMATIVA DE COMPLIMENT OBLIGATORI

Real Decreto 842/2002 de 2 de agosto, por el que se aprueba el Reglamento Electrotécnico de Baja Tensión. REBT 2002.
UNE-EN 60947-3:2000 Aparamenta de baja tensión. Parte 3: Interruptores, seccionadores, interruptores-seccionadores y combinados fusibles.
UNE 20315:1994 Bases de toma de corriente y clavijas para usos domésticos y análogos.

5.- CONDICIONS DE CONTROL DE RECEPCIÓ

CONDICIONS DE MARCATGE I CONTROL DE LA DOCUMENTACIÓ:
L'endoll ha de portar de forma indeleble i ben visible les dades següents:
- Identificació del fabricant o marca comercial
- Tensió d'alimentació
- Intensitat

OPERACIONS DE CONTROL:
Les tasques de control a realitzar són les següents:
- Sol·licitar del fabricant els certificats dels mecanismes emprats, contrastar la documentació amb els materials rebuts i verificar l'adequació als requisits exigits.
- Control de la documentació tècnica subministrada.
- Verificar que la Intensitat Nominal s'adequa a l'intensitat del circuit.
- Realització i emissió d'informes amb resultats de controls i proves realitzats.

CRITERIS DE PRESA DE MOSTRES:
Es comprovarà per mostreig la quantitat que determini la DF per cada tipus de mecanisme.
INTERPRETACIÓ DE RESULTATS I ACTUACIONS EN CAS D'INCOMPLIMENT:
No s'acceptaran els mecanismes que les seves característiques elèctriques no siguin les adequades.
Quan les discrepàncies siguin d'un altre tipus, segons criteri de la DF podrà ésser acceptat o rebutjat tot o part del material.

BG MATERIALS PER A INSTAL·LACIONS ELÈCTRIQUES

BGD MATERIALS PER A INSTAL·LACIONS DE CONNEXIÓ A TERRA I PROTECCIÓ CATÒDICA

BGD1 PIQUETES DE CONNEXIÓ A TERRA

0.- ELEMENTS QUE CONTEMPLA EL PLEC

BGD14410.

1.- DEFINICIÓ I CARACTERÍSTIQUES DELS ELEMENTS

Piqueta de connexió a terra d'acer i recobriment de coure de 1000, 1500 o 2500 mm de llargària , de diàmetre 14,6, 17,3 ò 18,3 mm, estàndard o de 300 micres.
CARACTERÍSTIQUES GENERALS:
Ha d'estar formada per una barra d'acer recoberta per una capa de protecció de coure que l'ha de cobrir totalment.
Gruix del recobriment de coure:

Tipus	Estàndard	300 micres
Gruix (micres)	>= 10	>= 300

Toleràncies:
- Llargària: ± 3 mm
- Diàmetre: ± 0,2 mm

2.- CONDICIONS DE SUBMINISTRAMENT I EMMAGATZEMATGE

Subministrament: En feixos.
Emmagatzematge: En llocs protegits contra els impactes.

3.- UNITAT I CRITERIS D'AMIDAMENT

Unitat d'amidament: la indicada a la descripció de l'element
Criteri d'amidament: quantitat necessària subministrada a l'obra

4.- NORMATIVA DE COMPLIMENT OBLIGATORI

Real Decreto 842/2002 de 2 de agosto, por el que se aprueba el Reglamento Electrotécnico de Baja Tensión. REBT 2002.

5.- CONDICIONS DE CONTROL DE RECEPCIÓ

OPERACIONS DE CONTROL:
Les tasques de control a realitzar són les següents:
- Sol·licitar al fabricant els certificats de característiques tècniques i homologacions dels materials.
- Control de la documentació tècnica subministrada.
- Verificar que les característiques dels elèctrodes es corresponguin a l'especificat en Projecte.
- Verificar que la profunditat de la xarxa mai sigui inferior a 0,5 metres.
- Verificar seccions de conductors de terra segons la taula 1 del ITC-BT- 018 del REBT.
- Realització i emissió d'informes amb resultats de controls i proves realitzats.

CRITERIS DE PRESA DE MOSTRES:
Es realitzarà mesura al pont de comprovació o caixa de seccionament de terres.
INTERPRETACIÓ DE RESULTATS I ACTUACIONS EN CAS D'INCOMPLIMENT:
No s'admetran seccions de conductors i elèctrodes de posada a terra inferiors als indicats al REBT.
En discrepàncies del tipus de posada a terra amb l'especificat al projecte, s'actuarà segons criteri de la DF.

BG MATERIALS PER A INSTAL·LACIONS ELÈCTRIQUES

BGD MATERIALS PER A INSTAL·LACIONS DE CONNEXIÓ A TERRA I PROTECCIÓ CATÒDICA

BGDZ MATERIALS AUXILIARS PER A ELEMENTS DE CONNEXIÓ A TERRA

0.- ELEMENTS QUE CONTEMPLA EL PLEC

BGDZ1102.

1.- DEFINICIÓ I CARACTERÍSTIQUES DELS ELEMENTS

Punt de connexió a terra amb pont seccionador de platina de coure, per a col·locar superficiament.
CARACTERÍSTIQUES GENERALS:
El punt de posada a terra ha d'estar situat fora del sòl i ha de servir d'unió entre la línia d'enllaç amb terra i la línia principal de terra.
Ha d'estar format pels següents components:
- Caixa
- Entrada i sortida de caixa tipus estanc.
- Dispositiu de connexió
- Accessoris

L'envolvent o carcasa ha d'estar construït amb material doble aïllant i estanc.
El dispositiu de connexió intern ha de permetre la unió entre els conductors de les línies d'enllaç i principal de terra, de forma que es pugui , mitjançant eines apropiades, separar-les, a fi de poder mesurar la resistència de terra.
El dispositiu de connexió ha de ser de platina de coure recoberta de cadmi de 2,5x33 cm i 0,4 cm de gruix i amb suports de material aïllant.
Ha de portar borns per a l'entrada i la sortida.
Ha d'estar preparat amb un sistema de fixació segur.
Ha de tenir un aspecte uniforme i sense defectes.
Resistència de l'aïllament (UNE-EN 60669-1): Ha de complir
Resistència mecànica (UNE-EN 60669-1): Ha de complir
Capacitat dels borns:

I nominal (A)	I nominal (A)	Secció (mm2)
II o IV	125	<=50

2.- CONDICIONS DE SUBMINISTRAMENT I EMMAGATZEMATGE

Subministrament: En caixes.
Emmagatzematge: En llocs protegits contra els impactes.

3.- UNITAT I CRITERIS D'AMIDAMENT

Unitat d'amidament: la indicada a la descripció de l'element
Criteri d'amidament: quantitat necessària subministrada a l'obra

4.- NORMATIVA DE COMPLIMENT OBLIGATORI

Real Decreto 842/2002 de 2 de agosto, por el que se aprueba el Reglamento Electrotécnico de Baja Tensión. REBT 2002.
UNE 20460-5-54:1990 Instalaciones eléctricas en edificios. Elección e instalación de los materiales eléctricos. Puesta a tierra y conductores de protección.

5.- CONDICIONS DE CONTROL DE RECEPCIÓ

OPERACIONS DE CONTROL:
Les tasques de control a realitzar són les següents:
- Sol·licitar al fabricant els certificats de característiques tècniques i homologacions dels materials.
- Control de la documentació tècnica subministrada.
- Verificar que les característiques dels elèctrodes es corresponguin a l'especificat en Projecte.
- Verificar que la profunditat de la xarxa mai sigui inferior a 0,5 metres.
- Verificar seccions de conductors de terra segons la taula 1 del ITC-BT- 018 del REBT.
- Realització i emissió d'informes amb resultats de controls i proves realitzats.

CRITERIS DE PRESA DE MOSTRES:
Es realitzarà mesura al pont de comprovació o caixa de seccionament de terres.
INTERPRETACIÓ DE RESULTATS I ACTUACIONS EN CAS D'INCOMPLIMENT:
No s'admetran seccions de conductors i elèctrodes de posada a terra inferiors als indicats al REBT.
En discrepàncies del tipus de posada a terra amb l'especificat al projecte, s'actuarà segons criteri de la DF.

BG MATERIALS PER A INSTAL·LACIONS ELÈCTRIQUES

BGW PARTS PROPORCIONALS D'ACCESSORIS PER A INSTAL·LACIONS ELÈCTRIQUES

BGW1 PARTS PROPORCIONALS D'ACCESSORIS PER A CAIXES I ARMARIS

0.- ELEMENTS QUE CONTEMPLA EL PLEC

BGW1B000,BGW12000.

1.- DEFINICIÓ I CARACTERÍSTIQUES DELS ELEMENTS

Parts proporcionals d'accessoris de caixes i armaris.
CARACTERÍSTIQUES GENERALS:
El material i les seves característiques han de ser els adequats per: caixes, armaris o centralitzacions de comptadors, i no han de disminuir, en cap cas, la seva qualitat.

2.- CONDICIONS DE SUBMINISTRAMENT I EMMAGATZEMATGE

Subministrament: A l'albarà de lliurament han de constar les característiques d'identificació següents:
- Material
- Tipus
- Diàmetres

Emmagatzematge: En llocs protegits contra els impactes, la pluja, les humitats i dels raigs del sol.

3.- UNITAT I CRITERIS D'AMIDAMENT

Unitat composada pel conjunt d'accessoris necessaris per al muntatge de caixes, armaris o centralitzacions de comptadors.

4.- NORMATIVA DE COMPLIMENT OBLIGATORI

No hi ha normativa de compliment obligatori.

BG MATERIALS PER A INSTAL·LACIONS ELÈCTRIQUES

BGW PARTS PROPORCIONALS D'ACCESSORIS PER A INSTAL·LACIONS ELÈCTRIQUES

BGW2 PARTS PROPORCIONALS D'ACCESSORIS PER A TUBS, CANALS I SAFATES

0.- ELEMENTS QUE CONTEMPLA EL PLEC

BGW21000,BGW2AB00.

1.- DEFINICIÓ I CARACTERÍSTIQUES DELS ELEMENTS

Part proporcional d'accessoris per a tubs, canals o safates, de tipus plàstiques o metàl·liques.
CARACTERÍSTIQUES GENERALS:
El material i les seves característiques han de ser adequats per a tubs, canals o safates, i no han de fer disminuir, en cap cas, la seva qualitat i bon funcionament.

2.- CONDICIONS DE SUBMINISTRAMENT I EMMAGATZEMATGE

Subministrament: A l'albarà de lliurament han de constar les característiques d'identificació

següents:
- Material
- Tipus
- Diàmetre o d'altres dimensions

Emmagatzematge: En llocs protegits contra els impactes, la pluja, les humitats i dels raigs del sol.

3.- UNITAT I CRITERIS D'AMIDAMENT

Unitat composada pel conjunt d'accessoris necessaris per al muntatge d'un metre de tub, d'un metre de canal o d'un metre de safata.

4.- NORMATIVA DE COMPLIMENT OBLIGATORI

No hi ha normativa de compliment obligatori.

BG MATERIALS PER A INSTAL·LACIONS ELÈCTRIQUES

BGW PARTS PROPORCIONALS D'ACCESSORIS PER A INSTAL·LACIONS ELÈCTRIQUES

BGW4 PARTS PROPORCIONALS D'ACCESSORIS PER A APARELLS DE PROTECCIÓ

0.- ELEMENTS QUE CONTEMPLA EL PLEC

BGW45000,BGW41000,BGW42000,BGW48000,BGW47000.

1.- DEFINICIÓ I CARACTERÍSTIQUES DELS ELEMENTS

Part proporcional d'accessoris per a interruptors magnetotèrmics o diferencials, tallacircuits, caixes seccionadores, interruptors manuals i protectors de sobretensions.
CARACTERÍSTIQUES GENERALS:
El material i les seves característiques han de ser adequats per a aparells de protecció i no han de fer disminuir, en cap cas, la seva qualitat i bon funcionament.

2.- CONDICIONS DE SUBMINISTRAMENT I EMMAGATZEMATGE

Subministrament: A l'albarà de lliurament han de constar les característiques d'identificació següents:
- Material
- Tipus
- Diàmetre o d'altres dimensions

Emmagatzematge: En llocs protegits contra els impactes, la pluja, les humitats i dels raigs del sol.

3.- UNITAT I CRITERIS D'AMIDAMENT

Unitat composada pel conjunt d'accessoris necessàris per al muntatge d'un aparell de protecció.

4.- NORMATIVA DE COMPLIMENT OBLIGATORI

No hi ha normativa de compliment obligatori.

BG MATERIALS PER A INSTAL·LACIONS ELÈCTRIQUES

BGW PARTS PROPORCIONALS D'ACCESSORIS PER A INSTAL·LACIONS ELÈCTRIQUES

BGWE PARTS PROPORCIONALS D'ACCESSORIS PER A INSTAL·LACIONS D'ENERGIA SOLAR FOTOVOLTAICA

0.- ELEMENTS QUE CONTEMPLA EL PLEC

BGWE9005,BGWE9002.

1.- DEFINICIÓ I CARACTERÍSTIQUES DELS ELEMENTS

Part proporcional d'accessoris per a panells, per a inversors, sistema de control, cablejat i tancaments metàl·lics per a inversors.
CARACTERÍSTIQUES GENERALS:
El material i les seves característiques han de ser els adequats per als equips/materials i no han de disminuir, en cap cas, la seva qualitat i el bon funcionament.

2.- CONDICIONS DE SUBMINISTRAMENT I EMMAGATZEMATGE

Subministrament: A l'albarà de lliurament han de constar les característiques d'identificació següents:
- Material
- Tipus
- Diàmetre o d'altres dimensions

Emmagatzematge: En llocs protegits contra els impactes, la pluja, les humitats i dels raigs del sol.

3.- UNITAT I CRITERIS D'AMIDAMENT

Unitat composada pel conjunt d'accessoris necessàris per al muntatge d'un equip o material.

4.- NORMATIVA DE COMPLIMENT OBLIGATORI

No hi ha normativa de compliment obligatori.

BG MATERIALS PER A INSTAL·LACIONS ELÈCTRIQUES

BGY PARTS PROPORCIONALS D'ELEMENTS ESPECIALS PER A INSTAL·LACIONS ELÈCTRIQUES

BGY3 PARTS PROPORCIONALS D'ELEMENTS ESPECIALS PER A CONDUCTORS ELÈCTRICS DE TENSIÓ BAIXA

0.- ELEMENTS QUE CONTEMPLA EL PLEC

BGY38000.

1.- DEFINICIÓ I CARACTERÍSTIQUES DELS ELEMENTS

Part proporcional d'elements especials per a conductors de coure nus.
CARACTERÍSTIQUES GENERALS:
El material i les seves característiques han de ser adequats per a conductors de coure nus i no han de fer disminuir, en cap cas, la seva qualitat i bon funcionament.

2.- CONDICIONS DE SUBMINISTRAMENT I EMMAGATZEMATGE

Subministrament: A l'albarà de lliurament han de constar les característiques d'identificació següents:
- Material
- Tipus
- Diàmetre o d'altres dimensions

Emmagatzematge: En llocs protegits contra els impactes, la pluja, les humitats i dels raigs del sol.

3.- UNITAT I CRITERIS D'AMIDAMENT

Unitat composada pel conjunt d'elements especials necessaris per al muntatge d'1 m de conductor de coure nu.

4.- NORMATIVA DE COMPLIMENT OBLIGATORI

No hi ha normativa de compliment obligatori.

BG MATERIALS PER A INSTAL·LACIONS ELÈCTRIQUES

BGY PARTS PROPORCIONALS D'ELEMENTS ESPECIALS PER A INSTAL·LACIONS ELÈCTRIQUES

BGYD PARTS PROPORCIONALS D'ELEMENTS ESPECIALS PER A ELEMENTS DE CONNEXIÓ A TERRA

0.- ELEMENTS QUE CONTEMPLA EL PLEC

BGYD1000.

1.- DEFINICIÓ I CARACTERÍSTIQUES DELS ELEMENTS

Part proporcional d'elements especials per a piquetes o per a plaques de connexió a terra.
CARACTERÍSTIQUES GENERALS:
El material i les seves característiques han de ser adequats per a piques de connexió a terra o per a plaques de connexió a terra, i no han de fer disminuir, en cap cas, la seva qualitat i bon funcionament.

2.- CONDICIONS DE SUBMINISTRAMENT I EMMAGATZEMATGE

Subministrament: A l'albarà de lliurament han de constar les característiques d'identificació següents:
- Material
- Tipus
- Diàmetre o d'altres dimensions

Emmagatzematge: En llocs protegits contra els impactes, la pluja, les humitats i dels raigs del sol.

3.- UNITAT I CRITERIS D'AMIDAMENT

Unitat composada pel conjunt d'elements especials necessaris per al muntatge d'una pica de connexió a terra, o d'una placa de connexió a terra.

4.- NORMATIVA DE COMPLIMENT OBLIGATORI

No hi ha normativa de compliment obligatori.

BM MATERIALS PER A INSTAL·LACIONS CONTRA INCENDIS, PROTECCIÓ CONTRA DESCÀRREGUES ATMOSFÈRIQUES I SEGURETAT

BM3 EXTINTORS

BM31 EXTINTORS

1.- DEFINICIÓ I CARACTERÍSTIQUES DELS ELEMENTS

Aparell autónom que conté un agent extintor que pot esser projectat i dirigit sobre un foc per

l'acció d'una pressió interna. Son extintors manuals els que han estat dissenyats per a utilitzar-se a ma o transportat, i que en condicions de funcionament te una massa menor o igual a 20 kg.
CARACTERÍSTIQUES GENERALS:
El fabricant, o l'importador en el seu cas, han de garantir que l'extintor correspon a un tipus registrat davant l'Administració i que disposa d'un certificat estes per un organisme de control facultat per a l'aplicació del Reglament d'Aparells a Pressió, que acrediti que l'extintor correspon plenament al del projecte presentat per a registrar el tipus.
Ha de portar una placa oficial, fixada de forma permanent, on s'ha de gravar:
- Indicació de l'administració que fa el control
- La pressió de disseny (pressió màxima de servei)
- El nombre de registre de l'aparell
- La data de la primera prova i la marca de qui la realitzà
- Els espais lliures per a proves successives

2.- CONDICIONS DE SUBMINISTRAMENT I EMMAGATZEMATGE

Subministrament: Per unitats, en funda de plàstic.
Emmagatzematge: En llocs protegits de la intempèrie i d'impactes.

3.- UNITAT I CRITERIS D'AMIDAMENT

Unitat d'amidament: la indicada a la descripció de l'element
Criteri d'amidament: quantitat necessària subministrada a l'obra

4.- NORMATIVA DE COMPLIMENT OBLIGATORI

Real Decreto 513/2017, de 22 de mayo, por el que se aprueba el Reglamento de instalaciones de protección contra incendios.
Corrección de errores del Real Decreto 513/2017, de 22 de mayo, por el que se aprueba el Reglamento de instalaciones de protección contra incendios.
Real Decreto 709/2015, de 24 de julio, por el que se establecen los requisitos esenciales de seguridad para la comercialización de los equipos a presión.

5.- CONDICIONS DE CONTROL DE RECEPCIÓ

CONDICIONS DE MARCATGE I CONTROL DE LA DOCUMENTACIÓ:
El cos de l'extintor ha de portar una etiqueta amb les dades següents:
- Nom o raó social del fabricant o importador que ha registrat el tipus al que correspon l'extintor
- Temperatura màxima i mínima de servei
- Productes continguts i quantitat dels mateixos
- Eficàcia per a extintors portàtils d'acord amb la norma UNE 23-110
- Tipus de focs per als que no pot utilitzar-se l'extintor
- Instruccions d'utilització
- Data i contrasenya corresponents al registre de tipus

OPERACIONS DE CONTROL:
Les tasques de control a realitzar són les següents:
- Sol·licitar al fabricant el certificat del compliment de les exigències establertes al Reglament d'Instal·lacions de protecció contra incendis dels equips i materials emprats.
- Sol·licitar a l'empresa instal·ladora/mantenidora, certificat final conforme la instal·lació s'ha executat segons normatives d'aplicació.
- Control de la documentació tècnica subministrada.
- Control de l'emmagatzematge d'extintors en obra fins a la seva col·locació.
- Control final d'identificació de material i lloc d'emplaçament
- Comprovar que els extintors compleixen els requisits especificats en projecte, s'ha de verificar:
  - Aprovació de tipus per la Direcció General d'Indústries siderometal·lúrgiques i la placa de timbre de la Delegació o els Serveis Territorials Autònoms d'Indústria.
  - Dades placa de disseny :
    - Pressió màxima de servei (disseny)
    - nº placa
    - Data 1a Prova i successives
  - Dades etiqueta de característiques:
    - Nom del fabricant importador
    - Temperatura màxima i mínima de servei
    - Productes continguts i quantitat d'equips
    - Eficàcia de l'extintor (Norma UNE 23110)
    - Tipus de foc amb el que no es pot utilitzar
    - Instruccions funcionament
- Realització d'informe amb els resultats del control efectuat.

CRITERIS DE PRESA DE MOSTRES:
S'ha de realitzar el control de tots els extintors que es rebin a obra.

INTERPRETACIÓ DE RESULTATS I ACTUACIONS EN CAS D'INCOMPLIMENT:
Un cop realitzat el control dels materials, totes les anomalies, incompliment de les especificacions, desviacions del projecte i variacions del què s'ha contractat amb l'empresa instal·ladora, s'ha de comunicar a DF, que haurà de decidir la substitució total o parcial del material rebut.

BM MATERIALS PER A INSTAL·LACIONS CONTRA INCENDIS, PROTECCIÓ CONTRA DESCÀRREGUES ATMOSFÈRIQUES I SEGURETAT

BMY PARTS PROPORCIONALS D'ELEMENTS ESPECIALS PER A INSTAL·LACIONS CONTRA INCENDIS

1.- DEFINICIÓ I CARACTERÍSTIQUES DELS ELEMENTS

Accessoris per a instal·lacions de protecció contra incendis.
S'han considerat els elements següents:
- Part proporcional d'elements especials per a detectors
- Part proporcional d'elements especials per a centrals de detecció
- Part proporcional d'elements especials per a sirenes
- Part proporcional d'elements especials per a polsadors d'alarma
- Part proporcional d'elements especials per a hidrants
- Part proporcional d'elements especials per a columnes seques
- Part proporcional d'elements especials per a boques d'incendi
- Part proporcional d'elements especials per a detectors-extintors automàtics
- Part proporcional d'elements especials per a vàlvules de control i d'alarma
- Part proporcional d'elements especials per a extintors.
- Part proporcional d'elements especials per a parallamps.

CARACTERÍSTIQUES GENERALS:
El material i les seves característiques han de ser adequats per a la instal·lació i no han de fer disminuir, en cap cas, la seva qualitat i bon funcionament.

2.- CONDICIONS DE SUBMINISTRAMENT I EMMAGATZEMATGE

Subministrament: A l'albarà de lliurament han de constar les característiques d'identificació següents:
- Material
- Tipus
- Diàmetre o d'altres dimensions

Emmagatzematge: En llocs protegits contra els impactes, la pluja, les humitats i dels raigs del sol.

3.- UNITAT I CRITERIS D'AMIDAMENT

Unitat composada pel conjunt d'elements especials necessaris per al muntatge d'un element.

4.- NORMATIVA DE COMPLIMENT OBLIGATORI

Resolució de 22 de març de 1995, de designació del laboratori general d'assaigs i investigacions com a organisme de control per la certificació de productes, d'acord amb el Reial Decret 1942/1993, que aprova el reglament CPI.
Real Decreto 513/2017, de 22 de mayo, por el que se aprueba el Reglamento de instalaciones de protección contra incendios.
Corrección de errores del Real Decreto 513/2017, de 22 de mayo, por el que se aprueba el Reglamento de instalaciones de protección contra incendios.

BP MATERIALS PER A INSTAL·LACIONS AUDIOVISUALS, COMUNICACIÓ I SISTEMES DE GESTIÓ I INTEGRACIÓ

BP4 CABLES PER A TRANSMISSIÓ DE SENYAL

BP43 CABLES MÚLTIPLES AMB CONDUCTORS METÀL·LICS

0.- ELEMENTS QUE CONTEMPLA EL PLEC

BP434650.

1.- DEFINICIÓ I CARACTERÍSTIQUES DELS ELEMENTS

Cables metàl·lics multiconductors per a la transmissió i el control de senyals analògiques i digitals.
S'han contemplat els tipus de cables següents:
- Cables amb o sense pantalla per a treballar a freqüències de fins a 100 MHz, amb coberta de PVC, amb una classificació de resistència al foc Eca segons UNE-EN 50575
- Cables amb o sense pantalla per a treballar a freqüències de fins a 250 MHz, amb coberta de PVC, amb una classificació de resistència al foc Eca segons UNE-EN 50575
- Cables amb o sense pantalla per a treballar a freqüències de fins a 100 MHz, amb coberta de poliolefines, amb una classificació de resistència al foc Dca-s2,d2,a2 segons UNE-EN 50575
- Cables amb o sense pantalla per a treballar a freqüències de fins a 250 MHz, amb coberta de PVC, amb una classificació de resistència al foc Dca-s2,d2,a2 segons UNE-EN 50575
- Cables amb o sense pantalla per a treballar a freqüències de fins a 500 MHz, amb coberta de PVC, amb una classificació de resistència al foc Dca-s2,d2,a2 segons UNE-EN 50575
- Cables amb pantalla per a treballar a freqüències de fins a 1.000 MHz, amb coberta de PVC, amb una classificació de resistència al foc Dca-s2,d2,a2 segons UNE-EN 50575

CONDICIONS GENERALS:
Ha de tenir un aspecte exterior uniforme i sense defectes.
No ha de tenir irregularitats a la coberta exterior que puguin, durant la instal·lació, ús normal o durant les operacions de manteniment, suposar un risc per als usuaris o per a l'entorn.
Ha de tenir la resistència mecànica suficient i ha d'estar construït de manera que pugui suportar, sense precaucions especials les condicions d'emmagatzematge, ús, muntatge i manteniment.
El conductor ha de ser de coure sòlid massis o cablejat. La secció del conductor ha de ser circular i uniforme.
Els conductors cablejats han d'estar constituits per conductors de secció circular, sense aïllament entre ells, ensamblats en capes concèntriques o en grup. El nombre màxim de fils dels conductor cablejats és de 7 fils.
Els conductors aïllats s'han d'identificar mitjançant colors i/o marques addicionals en anell i/o símbols, obtinguts mitjançant la utilització d'un aïllament colorejat o d'una superficie colorejada per extrussió, impressió o pintat. Els colors han de ser fàcilment identificables i s'han de correspondre de manera raonable amb els colors normalitzats del Document d'Armonització HD 402 S2.
El material de l'aïllament ha d'estar d'acord amb els requisits de la part o parts que li siguin aplicables de la norma UNE-EN 50290-2.
Ha de ser continu, amb un gruix tant uniforme com sigui possible. Ha d'estar aplicat ajustat al conductor i s'ha de poder retirar fàcilment sense malmetre el conductor.
No hi pot haver material de reblert entre els intersticis dels elements de cable reunits que conformen el nucli del cable.
L'apantallament, si és el cas, pot estar fet tant a nivell de l'element de cable (un parell o un quadret) com a nivell del nucli del cable (reunió d'elements de cable en capes concèntriques o formant unitats) o be una combinació de les dues solucions.
En qualsevol cas, sigui quin sigui el nivell al que està fet l'apantallament, aquest ha d'estar fet d'alguna de les maneres següents, o d'una combinació d'elles:
- una cinta metàl·lica;
- una cinta metàl·lica laminada sobre una cinta plàstica;
- una trena metàl·lica nua o recoberta;
- una envoltant helicoidal de fils paral·lels de coure;
- una capa semiconductora.

Si incorpora un fil de drenatge, aquest estarà en contacte amb l'element principal de la pantalla. El fil de drenatge ha de ser sòlid o cablejat, de coure nu o recobert d'una capa metàl·lica. Els elements que constitueixen l'apantallament compliran la norma UNE-EN 50288-1.
Mesures elèctriques a baixa freqüència en corrent continua i mesures elèctriques i de transmissió a alta freqüència:
- Cables amb pantalla i per a freqüències fins a 100 MHz: Ha de complir UNE-EN 50288-2-1
- Cables sense pantalla i per a freqüències fins a 100 MHz: Ha de complir UNE-EN 50288-3-1
- Cables amb pantalla i per a freqüències fins a 250 MHz: Ha de complir UNE-EN 50288-5-1
- Cables sense pantalla i per a freqüències fins a 250 MHz: Ha de complir UNE-EN 50288-6-1
- Cables sense pantalla i per a freqüències fins a 500 MHz: Ha de cumplir UNE-EN 50288-11-1
- Cables amb pantalla i per a freqüències fins a 600 MHz: Ha de complir UNE-EN 50288-4-1
- Cables amb pantalla i per a freqüències fins a 1.000 MHz: Ha de complir UNE-EN 50288-9-1

CABLES DE XARXA AMB CONNECTORS DE 8 VIES (RJ45) MUNTATS ALS EXTREMS DEL CABLE PER A CONNEXIONAT

Les característiques elèctriques i geomètriques dels connectors han d'estar d'acord amb les especificacions de la norma UNE-EN 60603-7.
La connexió entre els conductors que conformen el cable i els connectors ha de ser per crimpat, això és, per penetració dels contactes del connector en l'aïllament dels cables de parells trenats fins a entrar en contacte amb els conductors.
El cable ha de quedar subjectat al connector per la coberta exterior.
La llargària no trenada de cable que es destina a la connexió ha de ser inferior a 13 mm.
Hi ha d'haver una funda guardapols ajustada al cable i al connector. La funda ha de permetre prémer el clip que aguanta el connector lliure a dintre del fix.
La funda ha d'estar ajustada al cable per la coberta exterior. Cap element del cable, com ara la pantalla o bé els mateixos parells trenats pot sobresortir de la funda.
Mesures elèctriques a baixa freqüència en corrent continua i mesures elèctriques i de transmissió a alta freqüència:
- Cables de xarxa amb pantalla i per a freqüencies fins a 100 MHz: Ha de complir UNE-EN 50288-2-2
- Cables de xarxa sense pantalla i per a freqüencies fins a 100 MHz: Ha de complir UNE-EN 50288-3-2
- Cables de xarxa amb pantalla i per a freqüencies fins a 250 MHz: Ha de complir UNE-EN 50288-5-2
- Cables de xarxa sense pantalla i per a freqüencies fins a 250 MHz: Ha de complir UNE-EN 50288-6-2

2.- CONDICIONS DE SUBMINISTRAMENT I EMMAGATZEMATGE

CABLES AMB O SENSE PANTALLA PER A INSTAL·LACIONS VERTICALS I HORITZONTALS EN EDIFICIS:
Subministrament i emmagatzematge: Bobines normalitzades i degudament protegides amb dogues, de manera que no s'alterin les seves condicions.
La bobina ha de portar marcada de forma visible i indeleble el tipus i característiques del cable.
CABLES DE XARXA AMB CONNECTORS DE 8 VIES (RJ45) MUNTATS ALS EXTREMS DEL CABLE PER A CONNEXIONAT
Subministrament: Embalats individualment o lligats individualment.
Emmagatzematge: En llocs protegits contra els impactes, la pluja, les humitats i dels raigs del sol.
L'embalatge ha de permetre la identificació del producte.

3.- UNITAT I CRITERIS D'AMIDAMENT

Unitat d'amidament: la indicada a la descripció de l'element
Criteri d'amidament: quantitat necessària subministrada a l'obra

4.- NORMATIVA DE COMPLIMENT OBLIGATORI

UNE-EN 50173-1:2009 Tecnología de la información. Sistemas de cableado genérico. Parte 1: Requisitos generales.
UNE-EN 50173-2:2009 Tecnología de la información. Sistemas de cableado genérico. Parte 2: Edificios de oficina.
UNE-EN 50290-2-1:2010 Cables de comunicación. Parte 2-1: Reglas comunes de diseño y construcción.
CABLES AMB O SENSE PANTALLA PER A INSTAL·LACIONS HORITZONTALS I VERTICALS EN EDIFICIS:
UNE-EN 50288-2-1:2013 Cables metálicos con elementos múltiples utilizados para la transmisión y el control de señales analógicas y digitales. Parte 2-1: Especificación intermedia para cables apantallados aplicables hasta 100 MHz. Cables para instalaciones horizontales y verticales en edificios.
UNE-EN 50288-3-1:2013 Cables metálicos con elementos múltiples utilizados para la transmisión y el control de señales analógicas y digitales. Parte 3-1: Especificación intermedia para cables sin apantallar aplicables hasta 100 MHz. Cables para instalaciones horizontales y verticales en edificios.
UNE-EN 50288-5-1:2013 Cables metálicos con elementos múltiples utilizados para la transmisión y el control de señales analógicas y digitales. Parte 5-1: Especificación intermedia para cables apantallados aplicables hasta 250 MHz. Cables para instalaciones horizontales y verticales en edificios.
UNE-EN 50288-6-1:2013 Cables metálicos con elementos múltiples utilizados para la transmisión y el control de señales analógicas y digitales. Parte 6-1: Especificación intermedia para cables sin apantallar aplicables hasta 250 MHz. Cables para instalaciones horizontales y verticales en edificios.
UNE-EN 50288-4-1:2013 Cables metálicos con elementos múltiples utilizados para la transmisión y el control de señales analógicas y digitales. Parte 4-1: Especificación intermedia para cables apantallados aplicables hasta 600 MHz. Cables para instalaciones horizontales y verticales en edificios.
UNE-EN 50288-9-1:2013 Cables metálicos con elementos múltiples utilizados para la transmisión y el control de señales analógicas y digitales. Parte 9-1: Especificación intermedia para

cables apantallados aplicables hasta 1 000 MHz. Cables para instalaciones horizontales y verticales en edificios.
UNE-EN 50288-11-1:2013 Cables metálicos con elementos múltiples utilizados para la transmisión y el control de señales analógicas y digitales. Parte 11-1: Especificación intermedia para cables sin apantallar aplicables hasta 500 MHz. Cables para instalaciones horizontales y verticales en edificios.
CABLES AMB O SENSE PANTALLA PER A INSTAL·LACIONS A L'ÀREA DE TREBALL I CABLES PER A CONNEXIONAT:
UNE-EN 50288-2-2:2013 Cables metálicos con elementos múltiples utilizados para la transmisión y el control de señales analógicas y digitales. Parte 2-2: Especificación intermedia para cables apantallados aplicables hasta 100 MHz. Cables para instalaciones en el área de trabajo y cables para conexionado.
UNE-EN 50288-3-2:2013 Cables metálicos con elementos múltiples utilizados para la transmisión y el control de señales analógicas y digitales. Parte 3-2: Especificación intermedia para cables sin apantallar aplicables hasta 100 MHz. Cables para instalaciones en el área de trabajo y cables para conexionado.
UNE-EN 50288-5-2:2013 Cables metálicos con elementos múltiples utilizados para la transmisión y el control de señales analógicas y digitales. Parte 5-2: Especificación intermedia para cables apantallados aplicables hasta 250 MHz. Cables para instalaciones en el área de trabajo y cables.
UNE-EN 50288-6-2:2013 Cables metálicos con elementos múltiples utilizados para la transmisión y el control de señales analógicas y digitales. Parte 6-2: Especificación intermedia para cables sin apantallar aplicables hasta 250 MHz. Cables para instalaciones en el área de trabajo y cables para conexionado.
UNE-EN 50288-4-2:2013 Cables metálicos con elementos múltiples utilizados para la transmisión y el control de señales analógicas y digitales. Parte 4-2: Especificación intermedia para cables apantallados aplicables hasta 600 MHz. Cables para instalaciones en el área de trabajo y cables para conexionado.
UNE-EN 50288-9-2:2015 Cables metálicos con elementos múltiples utilizados para la transmisión y el control de señales analógicas y digitales. Parte 9-2: Especificación intermedia para cables apantallados aplicables desde 1 MHz hasta 1 000 MHz. Cables para instalaciones en el área de trabajo, centro de datos y cables para conexionado.

BQ MATERIALS PER A EQUIPAMENTS FIXOS

BQE ESCALA FIXA AMB PROTECCIÓ DORSAL

1.- DEFINICIÓ I CARACTERÍSTIQUES DELS ELEMENTS

Sistemes de Protecció Col·lectiva (SPC) són un conjunt de peces o òrgans units entre si, associats de forma solidària, destinat a l'apantallament i interposició física, que s'oposa a una energia natural que es troba fora de control, amb la finalitat d'impedir o reduir les conseqüències del contacte amb les persones o els béns materials circumdants, susceptibles de protecció.
S'han considerat els elements següents:
- Materials per a proteccions superficials contra caigudes de persones i objectes
- Materials per a proteccions lineals contra caigudes de persones i objectes
- Materials per a proteccions puntuals contra caigudes de persones i objectes
- Materials de prevenció per a ús de maquinaria
- Materials de prevenció en la instal·lació elèctrica
- Materials de prevenció i equips de mesura i detecció
- Materials auxiliars per a proteccions col·lectives

CONDICIONS GENERALS:
Els SPC, per a la totalitat del conjunt del seus components aniran acompanyats d'unes instruccions d'utilització, proporcionades pel fabricant o importador, en les quals figuraran les especificacions de manutenció, instal·lació i utilització, així com les normes de seguretat exigides legalment.
Tindran preferència l'adquisició de SPC que disposin d'un distintiu o placa de material durador i fixada amb solidesa en lloc ben visible, en la qual figuraran, com a mínim, les següents dades:
- Nom del fabricant
- Any de fabricació, importació i/o subministrament
- Data de caducitat
- Tipus i número de fabricació

- Contrasenya d'homologació NE i certificat de seguretat d'ús d'entitat acreditada, si procedeix

Els SPC han d'estar certificats per AENOR. El fabricant haurà d'acreditar davant AENOR els següents extrems:

- Responsabilitat de la Direcció: Obligatori
- Sistemes de qualitat: Obligatori
- Control de la documentació: Obligatori
- Identificació del producte: Obligatori
- Inspecció i assaig: Obligatori
- Equips d'inspecció, amidament i assaig: Obligatori
- Estat d'inspecció i assaig: Obligatori
- Control de productes no conformes: Obligatori
- Manipulació, emmagatzematge, embalatge i entrega: Obligatori
- Registres de qualitat: Obligatori
- Formació i ensinistrament: Obligatori
- Tècniques estadístiques: Voluntari

Quan el SPC sigui de confecció protèsica o artesanal, el projectista i calculista del SPC restarà obligat a incloure els criteris de càlcul, plànols i esquemes necessaris per al manteniment i controls de verificació tècnica i límits d'utilització. Per la seva part el contractista resta obligat a la seva completa i correcta instal·lació, ús i manteniment conforme a les directrius establertes pel projectista.

Complementàriament a les exigències de seguretat que s'inclouen en les Instruccions Tècniques Complementàries i/o normativa tècnica de referència o obligat compliment, els SPC utilitzats en els processos productius, els Equips de Treball, les Màquines i els seus elements, tindran amb caràcter general les següents característiques de Seguretat:

- Prevenció integrada: Els elements constitutius dels SPC o dispositius acoblats a aquests estaran dissenyats i construïts de forma que les persones no estiguin exposades als seus perills quan el seu muntatge, utilització i manteniment es faci conforme a les condicions previstes pel projectista o fabricant.
- Retenció de trencament en servei: Les diferents parts dels SPC, així com els seus elements constitutius hauran de poder resistir al llarg del temps els esforços a què hagin d'estar sotmesos, així com qualsevol altra influència externa o interna que pugui presentar-se en les condicions normals d'utilització previstes.
- Monolitisme del SPC: Quan existeixin parts del SPC, les pèrdues de subjecció dels quals puguin donar lloc a perill, disposarà de complements addicionals per a evitar que les esmentades parts puguin incidir sobre les persones i/o les coses susceptibles de pèrdua patrimonial per l'empresa.
- Previsió de trencada o projecció de fragments: Les trencades o despreniments de les diferents parts dels SPC, així com els seus elements, dels quals puguin originar danys, disposaran d'un sistema de resguard o protecció complementària que retingui els possibles fragments, impedint la seva incidènciaa sobre les persones i/o les coses susceptibles de pèrdua patrimonial per a l'empresa.
- Previsió de despreniments totals o parcials dels SPC per pèrdua d'estabilitat: Disposen els ancoratges, contrapesos, llastres o estabilitzadors que evitin la pèrdua d'estabilitat del SPC en condicions normals d'utilització previstes pel projectista o fabricant.
- Absència d'arestes agudes o tallants: A les parts accessibles dels SPC no hi haurà d'existir arestes agudes o tallants que puguin produir ferides.
- Protecció d'elements mòbils: Els elements mòbils dels SPC hauran d'estar dissenyats, construïts i protegits de forma que previnguin tot perill de contacte o encallada.
- Peces mòbils: Els elements mòbils dels SPC, així com els seus passadors i components han de ser guiats mecànicament, suficientment apantallats, disposar de distàncies de seguretat o detectors de presència de forma que no impliquin perill per a les persones i/o les coses amb conseqüència de pèrdua patrimonial per a l'empresa.
- Interrelació de diversos SPC o part d'aquests que treballen amb independència: Quan la instal·lació està constituïda per un conjunt de SPC o part d'aquests treballen independentment, la protecció general del conjunt estarà dissenyada sense perjudici al que cada SPC o part d'aquest actuï eficaçment.
- Control de risc elèctric: Els SPC de protecció elèctrica garantiran l'aïllament, posada a terra, connexions, proteccions, resguards, enclavament i senyalització, que previnguin de l'exposició a risc de contacte elèctric per presència de tensió en zones accessibles a persones o materials conductors i/o combustibles.
- Control de sobrepressions de gasos o fluids: Els SPC dels equips, màquines i aparells o les seves parts, sotmesos a pressió (canonada, juntes, brides, racords, vàlvules, elements de comandament o altres), estaran dissenyats, construïts i, en el seu cas mantinguts, de forma que, tenint en compte les propietats físiques dels gasos o líquids sotmesos a pressió, s'evitin danys per a les persones i/o les coses amb conseqüència de ppèrdua patrimonial per a l'empresa, per fuites o trencades.
- Control d'agents físics i químics: Les màquines, equips o aparells en els quals durant els treballs normals es produeixin emissions de pols, gasos o vapors que puguin ser perjudicials per la salut de les persones o patrimoni de l'empresa, hauran d'anar proveïts de SPC eficaços de captació dels esmentats contaminants acoblats als seus sistemes d'evacuació. Aquells que siguin capaços d'emetre radiacions ionitzants o altres que puguin afectar la salut de les persones o contaminar materials i productes circumdants, aniran

proveïts d'apantallament de protecció radiològica eficaç. El disseny, construcció, muntatge, protecció i manteniment, assegura l'amortització dels sorolls i vibracions produïts, a nivells inferiors als límits establerts per la normativa vigent en cada moment, com nocius per a les persones circumdants.
- Els SPC estaran dissenyats i construïts atenent a criteris ergonòmics, tal com la concepció de: Espai i mitjans de treball per al seu muntatge; Absència de contaminació ambiental per pols i soroll al seu muntatge; i Procés de treballs (no exposició a riscos suplementaris durant el muntatge, càrrega física, temps...). Els selectors dels SPC que puguin actuar de diverses formes, han de poder ser bloquejats amb l'ajuda de claus o eines adients, en cada posició elegida. A cada posició del selector no ha de correspondre més que una sola forma de comandament o funcionament.

Els SPC han d'estar dissenyats de forma que les operacions de manteniment preventiu i/o correctiu es puguin efectuar sense perill per al personal, els llocs fàcilment accessibles, i sense necessitat de reduir els nivells de protecció dels operaris de manteniment i dels eventuals beneficiaris del SPC

En el cas en què el SPC quedi circumstancialment anul·lat, s'advertirà (mitjançant rètols normalitzats) d'aquesta circumstància als eventuals beneficiaris del SPC

Els SPC de les màquines o equips disposaran de dispositius adequats que tendeixin a evitar riscos d'atrapaments, en el disseny i emplaçament dels SPC i molt especialment els resguards a les màquines, es tindrà en compte que la fixació sigui racionalment inviolable, permeti suficient visibilitat a través d'elles, la seva rigidesa estigui d'acord amb la duresa del tracte previst, les obertures impedeixin la introducció de membres que puguin entrar en contacte amb òrgans mòbils i que permetin dintre del possible l'execució d'operacions de manteniment sense exposició a riscos suplementaris.

El projectista, fabricant o importador, garantirà les dimensions ergonòmiques de tots el components del SPC, donarà les instruccions i es dotarà dels mitjans adequats, perquè el transport i la manutenció es pugui efectuar amb el menor perill possible. A aquests efectes:
- Les peces a transportar manualment, no superaran individualment els 25 kg de pes.
- S'indicarà la posició de transport que garanteixi l'estabilitat del SPC, i se subjectarà de manera adequada.
- Aquells SPC o els seus components de difícil amarrament es dotaran de punts de subjecció de resistència apropiada; en tots els casos s'indicarà de manera documentada, la manera d'efectuar correctament l'amarrament.

El projectista, fabricant o importador facilitarà la documentació necessària perquè el muntatge del SPC pugui efectuar-se correctament i amb el menor perill possible.

Igualment s'hauran de facilitar les dades necessàries per a la correcta operativitat i eficàcia preventiva del SPC.

Les peces d'un pes major de 50 kg i que siguin difícils de subjectar manualment, estaran dotades de punts d'ancoratge apropiats on puguin muntar-se elements auxiliars per a l'elevació.

Igualment, el projectista, fabricant o importador haurà d'indicar els espais mínims que s'hauran de respectar en relació a les parets i sostre, perquè el muntatge i desmuntatge pugui efectuar-se amb facilitat.

2.- CONDICIONS DE SUBMINISTRAMENT I EMMAGATZEMATGE

ELECCIÓ:

Els SPC hauran de seleccionar-se en base a uns criteris de garanties de Seguretat per als seus muntadors i presumptes beneficiaris, atenent a:

Criteris de disseny:

El seu disseny i construcció obeeix al resultat d'una meditada cura de tots els detalls de l'execució i del risc per als que han estat concebuts, per la qual cosa el SPC és de tot punt recomanable que en tots i cadascun dels seus components disgregables, disposin del seu corresponent segell AENOR (o equivalent) com a compromís de garantia de qualitat del fabricant.

Criteris d'avaluació de riscos:

El projectista, fabricant o distribuïdor hauran d'acreditar documentalment, que en el disseny del SPC s'ha realitzat una anàlisi dels perills associats a la seva utilització, i valorat els riscos que en puguin resultar:
- Definició dels límits del SPC.
- Identificació dels perills, situacions perilloses i successos perillosos associats a la utilització del SPC.
- Estimar cada un dels riscos que es derivin de la identificació anterior, és dir, assignar un valor a cada risc (normalment de tipus qualitatiu).
- Valorar els riscos estimats (jutjar si és necessari reduir el risc).

SUBMINISTRAMENT I EMMAGATZEMATGE:

El fabricant del SPC associat a un Equip ha d'aportar "l'expedient tècnic" com a document amb les especificacions tècniques de l'Equip, que el qualifiquin com a component de seguretat incorporat, adquirint la consideració de MAUP, que ha de constar dels elements bàsics següents:
- Llista de requisits essencials aplicats, normes utilitzades i altres especificacions tècniques usades per al disseny.

- Solucions adoptades per a prevenir els perills que presenta la màquina o component de seguretat (MAUP).
- Plànols de conjunt i de muntatge i manteniment dels SPC incorporats
- Plànols detallats i complets que permetin comprovar el compliment dels requisits essencials de seguretat i salut (si cal, acompanyats amb notes de càlcul, resultat de proves, etc.,).
- Manual d'instruccions.
- Guia de manteniment preventiu.

Es seguiran les recomanacions d'emmagatzematge fixades pel projectista o fabricant.
Es reemplaçaran els elements, es netejaran, engreixaran, pintaran, ajustaran i es col·locaran en el lloc assignat, seguint les instruccions del projectista o fabricant.
S'emmagatzemaran sota cobert, en compartiments amplis i secs, amb temperatures compreses entre 15 i 25°C.
L'emmagatzematge, control d'estat d'utilització i les entregues del SPC estaran documentades i custodiades, amb justificant de recepció de conformitat, entrega i rebut, per un responsable tècnic, delegat per l'emprador.
La vida útil dels SPC és limitada, podent ser deguda tant al seu desgast prematur per l'ús, com a la seva amortització, que vindrà fixada pel seu estat i el seu manteniment, així com la seva adaptació a l'estat de la tècnica, amb independència de la seva data de fabricació.

3.- UNITAT I CRITERIS D'AMIDAMENT

Unitat d'amidament: la indicada a la descripció de l'element
Criteri d'amidament: quantitat necessària subministrada a l'obra

4.- NORMATIVA DE COMPLIMENT OBLIGATORI

Real Decreto 1215/1997, de 18 de julio por el que se establecen las disposiciones mínimas de seguridad y salud para la utilización por los trabajadores de los equipos de trabajo.
Real Decreto 486/1997, de 14 de abril, por el que se establecen las disposiciones mínimas de seguridad y salud en los lugares de trabajo.
Real Decreto 1627/1997, de 24 de octubre, por el que se establecen disposiciones mínimas de seguridad y de salud en las obras de construcción.
Orden de 9 de marzo de 1971 por la que se aprueba la Ordenanza General de Seguridad e Higiene en el Trabajo.
UNE-EN 1263-1:1997 Redes de Seguridad. Parte 1: Requisitos de seguridad, métodos de ensayo.
Orden de 20 de mayo de 1952, por la que se aprueba el Reglamento de Seguridad e Higiene del trabajo en la indústria de la construcción.
Convenio OIT número 62 de 23 de junio de 1937. Prescripciones de seguridad en la indústria de la edificación
Real Decreto 842/2002 de 2 de agosto, por el que se aprueba el Reglamento Electrotécnico de Baja Tensión. REBT 2002.

BQ MATERIALS PER A EQUIPAMENTS FIXOS

BQU EQUIPAMENTS PER A PERSONAL, OFICINES I MAGATZEMS D'OBRA

BQU1 MÒDULS PREFABRICATS

1.- DEFINICIÓ I CARACTERÍSTIQUES DELS ELEMENTS

Mòduls prefabricats d'us provisional durant la realització de l'obra.
CARACTERÍSTIQUES GENERALS:
Les instal·lacions provisionals del personal d'obra s'adaptaran a les característiques especificades als articles 15 i 22 del REAL DECRETO 1627/1997, de 24 d'octubre, relatiu a les Disposicions Mínimes de Seguretat i Salut a les Obres de Construcció.
Els materials utilitzats en paviment, parament i sostre han de ser continus, llisos i impermeables, fàcilment netejables.
Ha d'estar construït de manera que l'interior quedi protegit de la pluja, neu i vent.
Ha de tenir ventilació suficient a l'exterior.
Els elements subministrats han de complir l'establert en el seu plec de condicions corresponent.
L'espai interior i els compartiments existents, en el seu cas, han de tenir les característiques i dimensió suficientss per a permetre desenvolupar sense obstacles, la funció a la que van destinats, per al número d'usuaris previst i situar el mobiliari necessari

Alçària sostre: >= 2,3 m

2.- CONDICIONS DE SUBMINISTRAMENT I EMMAGATZEMATGE

Subministrament: Amb les proteccions necessàries perque arribi a l'obra en les condicions exigides.
Emmagatzematge: Protegit d'impactes i sense contacte directe amb el terra.

3.- UNITAT I CRITERIS D'AMIDAMENT

Unitat d'amidament: la indicada a la descripció de l'element
Criteri d'amidament: quantitat necessària subministrada a l'obra

4.- NORMATIVA DE COMPLIMENT OBLIGATORI

Ley 31/1995, de 8 de noviembre, de prevención de riesgos laborales.
Real Decreto 1627/1997, de 24 de octubre, por el que se establecen disposiciones mínimas de seguridad y de salud en las obras de construcción.
Real Decreto 1215/1997, de 18 de julio por el que se establecen las disposiciones mínimas de seguridad y salud para la utilización por los trabajadores de los equipos de trabajo.
Orden de 7 de junio de 1973 por la que se aprueba la norma tecnológica NTE-IFF, «Instalaciones de Fontanería: Agua fría».
Orden de 9 de marzo de 1971 por la que se aprueba la Ordenanza General de Seguridad e Higiene en el Trabajo.
Real Decreto 486/1997, de 14 de abril, por el que se establecen las disposiciones mínimas de seguridad y salud en los lugares de trabajo.
Real Decreto 664/1997, de 12 de mayo, sobre la protección de los trabajadores contra los riesgos relacionados con la exposición a agentes biológicos durante el trabajo.
Orden de 25 de marzo de 1998 por la que se adapta en función del progreso técnico el Real Decreto 664/1997, de 12 de mayo, sobre la protección de los trabajadores contra los riesgos relacionados con la exposición a agentes biológicos durante el trabajo.
Orden de 28 de agosto de 1970 (trabajo) por la que se aprueba la Ordenanza de Trabajo de la Construcción, Vidrio y Cerámica.
Real Decreto 842/2002 de 2 de agosto, por el que se aprueba el Reglamento Electrotécnico de Baja Tensión. REBT 2002.
Orden de 20 de mayo de 1952, por la que se aprueba el Reglamento de Seguridad e Higiene del trabajo en la indústria de la construcción.
Convenio OIT número 62 de 23 de junio de 1937. Prescripciones de seguridad en la indústria de la edificación

BQ MATERIALS PER A EQUIPAMENTS FIXOS

BQU EQUIPAMENTS PER A PERSONAL, OFICINES I MAGATZEMS D'OBRA

BQU2 MOBILIARI I APARELLS PER A MÒDULS PREFABRICATS D'OBRA

1.- DEFINICIÓ I CARACTERÍSTIQUES DELS ELEMENTS

Mobiliari i aparells per a mòduls prefabricats d'obra.
S'han considerat els tipus següents:
- Armari metàl·lic individual amb doble compartiment interior
- Banc de fusta per a 5 persones
- Taula de fusta amb tauler de melamina amb capacitat per a 10 persones
- Nevera elèctrica
- Planxa elèctrica per a escalfar menjars
- Recipient per a recollida d'escombraries

ARMARI METÀL·LIC:
Ha d'estar format per un cos, una placa de muntatge i una porta.
El conjunt no ha de tenir cops o defectes superficials.
El cos ha de ser de xapa d'acer plegada i soldada, protegit amb pintura anticorrosiva.
La porta ha de ser del mateix material que el cos i amb tancament per dos punts.
Ha de tenir un pany per a tancament amb clau.
Dimensions de l'armari: 0,40 x 0,50 x 1,80 m
BANC I TAULA DE FUSTA:
No s'han d'apreciar esquerdes, exfoliacions ni despreniments del recobriment.

L'acabat de fusta ha de ser de dues capes de pintura sintética, amb una capa prèvia d'emprimació.
Dimensions del banc: 3,5 x 0,4 m
Dimensions de la taula: 3,5 x 0,8 m
PLANXA ELÈCTRICA PER A ESCALFAR MENJARS:
Ha de complir les especificacions donades al R.E.B.T.
Els dispositius sota tensió elèctrica han d'estar protegits.
Han de ser de materials fàcilment netejables.
Dimensions: 60 x 45 cm
NEVERA ELÈCTRICA:
Ha de complir les especificacions donades al R.E.B.T.
Els dispositius sota tensió elèctrica han d'estar protegits.
Han de ser de materials fàcilment netejables.
Capacitat: 100 l
RECIPIENT PER A RECOLLIDA D'ESCOMBRARIES:
Han de ser de materials fàcilment netejables.
Capacitat: 100 l

2.- CONDICIONS DE SUBMINISTRAMENT I EMMAGATZEMATGE

Subministrament: Amb les proteccions necessàries perque arribi a l'obra en les condicions exigides.
Emmagatzematge: en el seu embaltge, protegit de la intempèrie, d'impactes i sense contacte directe amb el terra.

3.- UNITAT I CRITERIS D'AMIDAMENT

Unitat d'amidament: la indicada a la descripció de l'element
Criteri d'amidament: quantitat necessària subministrada a l'obra

4.- NORMATIVA DE COMPLIMENT OBLIGATORI

NORMATIVA GENERAL:
Orden de 9 de marzo de 1971 por la que se aprueba la Ordenanza General de Seguridad e Higiene en el Trabajo.
NEVERA ELÈCTRICA I PLANXA ELÈCTRICA:
Real Decreto 842/2002 de 2 de agosto, por el que se aprueba el Reglamento Electrotécnico de Baja Tensión. REBT 2002.

D ELEMENTS COMPOSTOS

D0 ELEMENTS COMPOSTOS BÀSICS

D06 FORMIGONS SENSE ADDITIUS

D06L FORMIGONS LLEUGERS

0.- ELEMENTS QUE CONTEMPLA EL PLEC

D06L1CH1.

1.- DEFINICIÓ I CARACTERÍSTIQUES DELS ELEMENTS

Mescla de ciment, granulats, d'argila expandida i aigua.
CARACTERÍSTIQUES GENERALS:
La mescla ha de ser homogènia i sense segregacions.
Els components del formigó, la seva dosificació, el procés de fabricació i el transport han d'estar d'acord amb les recomanacions del fabricant d'argila expandida.
La descripció del formigó indica la resistència característica estimada a compressió a 28 dies i la densitat del formigó.
Resistència a compressió
al cap de 7 dies (UNE 83-304): >= 0,65 x resistència a 28 dies
Assentament en el con d'Abrams (UNE 83313):
- Consistència seca: 0 - 2 cm
- Consistència plàstica: 3 - 4 cm
- Consistència tova: 5 - 9 cm
- Consistència fluida: 10 - 15 cm

La relació aigua/ciment i el contingut mínim de ciment, s'ha d'ajustar les indicacions del fabricant d'argila expandida.

2.- CONDICIONS D'EXECUCIÓ I D'UTILITZACIÓ

No s'utilitzarà formigó de consistència fluida en elements que tinguin una funció resistent.
Per a l'elaboració i la utilització de formigons, la temperatura ambient ha d'estar entre 5°C i 40°C.
La formigonera ha d'estar neta abans de començar l'elaboració del formigó.
L'ordre d'abocada dels materials ha de ser: aproximadament la meitat de l'aigua, el ciment i la sorra simultàniament, la grava i la resta de l'aigua.
No s'han de barrejar formigons frescos fabricats amb ciments incompatibles entre ells.
S'ha d'utilitzar abans que hagi començat l'adormiment.
El temps màxim entre l'addició de l'aigua al ciment i als granulats, i la col·locació del formigó, no pot ser superior a una hora i mitja.

3.- UNITAT I CRITERIS D'AMIDAMENT

m3 de volum necessari elaborat a l'obra.

4.- NORMATIVA DE COMPLIMENT OBLIGATORI

No hi ha normativa de compliment obligatori.

D0 ELEMENTS COMPOSTOS BÀSICS

D07 MORTERS I PASTES

D070 MORTERS SENSE ADDITIUS

1.- DEFINICIÓ I CARACTERÍSTIQUES DELS ELEMENTS

Mescla feta amb sorra, ciment, aigua i calç si és el cas.

CARACTERÍSTIQUES GENERALS:
Tipus de ciment:
- Ciments comuns excepte els tipus CEM II/A
- Ciments de ram de paleta MC
- Ciments blancs BL, quan ho requereixi l'exigència de blancor

Morters per a fàbriques:
- Resistència a compressió: <= 0,75 x Resistència a compressió de la peça
  - Morter ordinari (UNE-EN 998-2) en fàbrica no armada: >= M1
  - Morter ordinari (UNE-EN 998-2) en fàbrica armada: >= M5
  - Morter de junt prim o morter lleuger (UNE-EN 998-2): >= M5

Ha d'estar pastat de forma que s'obtingui una mescla homogènia i sense segregacions.

2.- CONDICIONS D'EXECUCIÓ I D'UTILITZACIÓ

Per a l'elaboració i la utilització del morter, la temperatura ambient ha d'estar entre 5°C i 40°C.
La formigonera ha d'estar neta abans de l'elaboració del morter.
No s'han de mesclar morters de composició diferent.
S'ha d'aplicar abans que passin 2 h des de la pastada.

3.- UNITAT I CRITERIS D'AMIDAMENT

m3 de volum necessari elaborat a l'obra.

4.- NORMATIVA DE COMPLIMENT OBLIGATORI

Documento Básico de Seguridad estructural Fábrica DB-SE-F, parte II del CTE, aprobado por el Real Decreto 314/2006.

5.- CONDICIONS DE CONTROL D'EXECUCIÓ

OPERACIONS DE CONTROL:
Les tasques de control a realitzar són les següents:
- Inspecció visual de les condicions de subministrament i recepció del certificat de qualitat del fabricant, d'acord a les exigències del plec de condicions, incloent els resultats corresponents de resistència a compressió (UNE EN 1015-11).

En cas de no presentar aquests resultats, o que la DF tingui dubtes de la seva representativitat, es realitzaran aquests assaigs sobre el material rebut, a càrrec del contractista.
CRITERIS DE PRESA DE MOSTRES:
Els controls s'han de realitzar segons les instruccions de la DF.
INTERPRETACIÓ DE RESULTATS I ACTUACIONS EN CAS D'INCOMPLIMENT:
No es podran utilitzar a l'obra morters sense el corresponent certificat de garantia del fabricant, d'acord a les condicions exigides.
Els valors de consistència i resistència a compressió han de correspondre a les especificacions de projecte.

E PARTIDES D'OBRA D'EDIFICACIÓ

E2 ENDERROCS, MOVIMENTS DE TERRES I GESTIÓ DE RESIDUS

E22 MOVIMENTS DE TERRES

E222 EXCAVACIONS DE RASES I POUS

0.- ELEMENTS QUE CONTEMPLA EL PLEC

E222B632.

1.- DEFINICIÓ I CONDICIONS DE LES PARTIDES D'OBRA EXECUTADES

Conjunt d'operacions per obrir rases i pous de fonaments, o de pas d'instal·lacions, realitzades amb mitjans mecànics o manuals, de forma contínua o realitzades per dames.
Conjunt d'operacions necessàries per obrir rases i pous de fonaments realitzades amb mitjans mecànics o amb utilització d'explosius.
L'execució de la unitat d'obra inclou les operacions següents:
- Preparació de la zona de treball
- Situació dels punts topogràfics exteriors a l'excavació
- Replanteig de la zona a excavar i determinació de l'ordre d'execució de les dames si és el cas
- Excavació de les terres
- Càrrega de les terres sobre camió, contenidor, o formació de cavallons a la vora de la rasa, segons indiqui la partida d'obra

CONDICIONS GENERALS:
Es considera terreny fluix, el capaç de ser foradat amb pala, que té un assaig SPT < 20.
Es considera terreny compacte, el capaç de ser foradat amb pic (no amb pala), que té un assaig SPT entre 20 i 50.
Es considera terreny de trànsit, el capaç de ser foradat amb màquina o escarificadora (no amb pic), que té un assaig SPT > 50 sense rebot.
Es considera terreny no classificat, des del capaç de ser foradat amb pala, que té un assaig SPT < 20, fins al capaç de ser foradat amb màquina o escarificadora (no amb pic), que té un assaig SPT > 50 sense rebot.
Es considera roca la que pot ser foradada amb compressor (no amb màquina), que té un rebot a l'assaig SPT.
L'element excavat ha de tenir la forma i les dimensions especificades en la DT, o en el seu defecte, les que determini la DF.
El fons de l'excavació ha de quedar anivellat.
El fons de l'excavació no ha de tenir material engrunat o fluix i les esquerdes i els forats han de quedar reblerts.
Els talussos perimetrals han de ser els fixats per la DF.
Els talussos han de tenir el pendent especificat a la DT.
La qualitat de terreny del fons de l'excavació requereix l'aprovació explícita de la DF.
Toleràncies d'execució:
- Dimensions: ± 5%, ± 50 mm
- Planor: ± 40 mm/m
- Replanteig: < 0,25%, ± 100 mm
- Nivells: ± 50 mm
- Aplomat o talús de les cares laterals: ± 2°

2.- CONDICIONS DEL PROCÉS D'EXECUCIÓ

CONDICIONS GENERALS:
No s'ha de treballar amb pluja, neu o vent superior als 60 km/h.
S'han de protegir els elements de servei públic que puguin resultar afectats per les obres.
S'han d'eliminar els elements que puguin entorpir els treballs d'execució de la partida.
S'ha de seguir l'ordre dels treballs previst per la DF.
Abans de començar els treballs, es farà un replanteig previ que ha de ser aprovat per la DF.
Hi ha d'haver punts fixos de referència exteriors a la zona de treball, als quals s'hi han de referir totes les lectures topogràfiques.
Si cal fer rampes per accedir a la zona de treball, han de tenir les característiques següents:
- Amplària: >= 4,5 m
- Pendent:
  - Trams rectes: <= 12%
  - Corbes: <= 8%

- Trams abans de sortir a la via de llargària >= 6 m: <= 6%
- El talús ha de ser fixat per la DF.

La finalització de l'excavació de pous o rases per a fonaments o de lloses de fonamentació, s'ha de fer just abans de la col·locació del formigó de neteja, per mantenir la qualitat del sol.
Si això no fos possible, es deixarà una capa de 10 a 15 cm sense excavar fins al moment que es pugui formigonar la capa de neteja.
Cal extreure les roques suspeses, les terres i els materials amb perill de despreniment.
Cal extreure del fons de l'excavació qualsevol element susceptible de formar un punt de resistència local diferent de la resta, com ara roques, restes de fonaments, bosses de material tou, etc, i rebaixar el fons de l'excavació per tal que la sabata tingui un recolzament homogeni.
No s'han d'acumular terres o materials a la vora de l'excavació.
No s'ha de treballar simultàniament en zones superposades.
S'ha d'estrebar sempre que consti al projecte i quan ho determini la DF. L'estrebada ha de complir les especificacions fixades al seu plec de condicions.
S'han d'estrebar els terrenys engrunats i quan, en fondàries superiors a 1,30 m, es doni algun dels casos següents:
- S'hagi de treballar a dins
- Es treballi en una zona immediata que pugui resultar afectada per una possible esllavissada
- Hagi de quedar oberta en acabar la jornada de treball

També sempre que, per altres causes (càrregues veïnes, etc.) ho determini la DF.
S'ha de preveure un sistema de desguàs per tal d'evitar acumulació d'aigua dins l'excavació.
S'ha d'impedir l'entrada d'aigües superficials.
Si apareix aigua en l'excavació s'han de prendre les mesures necessàries per esgotar-la.
Els esgotaments s'han de fer sense comprometre l'estabilitat dels talussos i les obres veïnes, i s'han de mantenir mentre durin els treballs de fonamentació. Caldrà verificar en terrenys argilosos, si cal fer un sanejament del fons de l'excavació.
Els treballs s'han de fer de manera que molestin el mínim possible als afectats.
En cas d'imprevistos (terrenys inundats, olors de gas, restes de construccions, etc.) s'han de suspendre els treballs i avisar la DF.
No s'ha de rebutjar cap material obtingut de l'excavació sense l'autorització expressa de la DF.
S'ha d'evitar la formació de pols, pel que cal regar les parts que s'hagin de carregar.
L'operació de càrrega s'ha de fer amb les precaucions necessàries per a aconseguir unes condicions de seguretat suficients.
S'ha de complir la normativa vigent en matèria mediambiental, de seguretat i salut i d'emmagatzematge i transport de productes de construcció.
Les terres s'han de treure de dalt a baix sense soscavar-les.
L'aportació de terres per a correcció de nivells ha de ser la mínima possible, de les mateixes existents i de compacitat igual.
S'ha de tenir en compte el sentit d'estratificació de les roques.
S'han de mantenir els dispositius de desguàs necessaris, per tal de captar i reconduir els corrents d'aigua interns, en els talussos.
EXCAVACIÓ DE RASES EN PRESÈNCIA DE SERVEIS
Quan l'excavació es realitzi amb mitjans mecànics, cal que un operari extern al maquinista supervisi l'acció de la cullera o el martell, alertant de la presència de serveis.

3.- UNITAT I CRITERIS D'AMIDAMENT

m3 de volum excavat segons les especificacions de la DT, amidat com a diferència entre els perfils transversals del terreny aixecats abans de començar les obres i els perfils teòrics assenyalats als plànols, amb les modificacions aprovades per la DF.
No s'ha d'abonar l'excés d'excavació que s'hagi produït sense l'autorització de la DF, ni la càrrega i el transport del material ni els treballs que calguin per a reomplir-lo.
Inclou la càrrega, allisada de talussos, esgotaments per pluja o inundació i quantes operacions faci falta per a una correcta execució de les obres.
També estan inclosos en el preu el manteniment dels camins de comunicació entre el desmunt i les zones on han d'anar les terres, la seva creació, i la seva eliminació, si s'escau.
Tan sols s'han d'abonar els esllavissaments no provocats, sempre que s'hagin observat totes les prescripcions relatives a excavacions, entibacions i voladures.

4.- NORMATIVA DE COMPLIMENT OBLIGATORI

OBRES D'EDIFICACIÓ:
Documento Básico de Seguridad estructural de cimientos DB-SE-C, parte II del CTE, aprobado por el Real Decreto 314/2006.
OBRES D'ENGINYERIA CIVIL:
* Orden de 6 de febrero de 1976 por la que se aprueba el Pliego de Prescripciones Técnicas Generales para Obras de Carreteras y Puentes (PG-3).
* Orden de 28 de septiembre de 1989 por la que se modifica el artículo 104 del Pliego de Prescripciones Técnicas Generales para Obras de Carreteras y Puentes (PG-3).
* Orden FOM/1382/2002 de 16 de mayo, por la que se actualizan determinados artículos del

pliego de prescripciones técnicas generales para obras de carreteras y puentes relativos a la construcción de explanaciones, drenajes y cimentaciones (PG-3).
Real Decreto 863/1985 de 2 de abril, por el que se aprueba el Reglamento General de Normas Básicas de Seguridad Minera.
Orden de 20 de marzo de 1986 por la que se aprueban determinadas Instrucciones Técnicas complementarias relativas a los capítulos IV,V,VII,IX y X del Reglamento General de Normas Básicas de Seguridad Minera

E2 ENDERROCS, MOVIMENTS DE TERRES I GESTIÓ DE RESIDUS

E2R GESTIÓ DE RESIDUS

E2R6 CÀRREGA I TRANSPORT DE RESIDUS DE CONSTRUCCIÓ O DEMOLICIÓ A INSTAL·LACIÓ AUTORITZADA DE GESTIÓ DE RESIDUS

0.- ELEMENTS QUE CONTEMPLA EL PLEC

E2R64900.

1.- DEFINICIÓ I CONDICIONS DE LES PARTIDES D'OBRA EXECUTADES

Operacions destinades a la gestió dels residus generats en l'obra: residu de construcció o demolició o material d'excavació.
S'han considerat les operacions següents:
- Transport o càrrega i transport del residu: material procedent d'excavació o residu de construcció o demolició
- Subministrament i recollida del contenidor dels residus

CÀRREGA I TRANSPORT DE MATERIAL D'EXCAVACIÓ I RESIDUS:
L'operació de càrrega s'ha de fer amb les precaucions necessàries per a aconseguir unes condicions de seguretat suficients.
S'ha d´evitar que es barregin terres no contaminades procedents d'excavació no contaminats amb altres residus d'enderroc, o terres contaminades.
Els vehicles de transport han de portar els elements adequats a fi d'evitar alteracions perjudicials del material.
El contenidor ha d'estar adaptat al material que ha de transportar.
El trajecte que s'ha de recórrer ha de complir les condicions d'amplària lliure i de pendent adequades a la maquinària que s'utilitzi.
TRANSPORT DINS DE LA OBRA:
Transport de terres i material d'excavació o del rebaix, o residus de la construcció, entre dos punts de la mateixa obra.
Les àrees d'abocada han de ser les que defineixi el "Pla de Gestió de Residus de la Construcció i Enderrocs" de l'obra.
L'abocada s'ha de fer al lloc i amb el gruix de capa indicats al "Pla de Gestió de Residus de la Construcció i els Enderrocs" de l'obra.
Les terres han de complir les especificacions del seu plec de condicions en funció del seu ús, i cal que tinguin l'aprovació de la DF.
TRANSPORT A INSTAL.LACIÓ EXTERNA DE GESTIÓ DE RESIDUS:
El material de rebuig que el "Pla de Gestió de Residus de la Construcció i els Enderrocs" i el que la DF no accepti per a reutilitzar en obra, s'ha de transportar a una instal·lació externa autoritzada, per tal de rebre el tractament definitiu.
El contractista ha de lliurar al promotor un certificat on s'indiqui, com a mínim:
- Identificació del productor dels residus
- Identificació del posseïdor dels residus
- Identificació de l'obra de la qual prové el residu i en el seu cas, el número de llicència d'obra
- Identificació del gestor autoritzat que ha rebut el residu i si aquet no fa la gestió de valorització o eliminació final del residu, la identificació, cal indicar també qui farà aquesta gestió
- Quantitat en t i m3 del residu gestionat i la seva codificació segons codi LER

2.- CONDICIONS DEL PROCÉS D'EXECUCIÓ

CÀRREGA I TRANSPORT DE MATERIAL D'EXCAVACIÓ I RESIDUS:
El transport s'ha de realitzar en un vehicle adequat, per al material que es desitgi

transportar, proveït dels elements que calen per al seu desplaçament correcte.
Durant el transport s'ha de protegir el material de manera que no es produeixin pèrdues en els trajectes utilitzats.
RESIDUS DE LA CONSTRUCCIÓ:
La manipulació dels materials s'ha de fer amb les proteccions adequades a la perillositat del mateix.

3.- UNITAT I CRITERIS D'AMIDAMENT

TRANSPORT DE MATERIAL D'EXCAVACIÓ O RESIDUS:
m3 de volum amidat amb el criteri de la partida d'obra d'excavació que li correspongui, incrementat amb el coeficient d'esponjament indicat en el plec de condicions tècniques, o qualsevol altre acceptat prèviament i expressament per la DF.
La unitat d'obra no inclou les despeses d'abocament ni de manteniment de l'abocador.
RESIDUS DE LA CONSTRUCCIÓ:
Es considera un increment per esponjament d'un 35%.

4.- NORMATIVA DE COMPLIMENT OBLIGATORI

Real Decreto 105/2008, de 1 de febrero, por el que se regula la producción y gestión de los residuos de construcción y demolición.
Decret Legislatiu 1/2009, de 21 de juliol, pel qual s'aprova el Text refós de la Llei reguladora dels residus.
Orden MAM/304/2002, de 8 de febrero, por la cual se publican las operaciones de valorización y eliminación de residuos y la lista europea de residuos.
Corrección de errores de la Orden MAM/304/2002, de 8 de febrero, por la que se publican las operaciones de valorización y eliminación de residuos y lista europea de residuos.
Real Decreto 108/1991, de 1 de febrero, sobre la prevención y reducción de la contaminación del medio ambiente producida por el amianto.
Decret 89/2010, de 29 de juny, pel qual s'aprova el Programa de gestió de residus de la construcció de Catalunya (PROGROC), es regula la producció i gestió dels residus de la construcció i demolició, i el cànon sobre la deposició controlada dels residus de la construcció.
Real Decreto 553/2020, de 2 de junio, por el que se regula el traslado de residuos en el interior del territorio del Estado.
Decret 152/2017, de 17 d'octubre, sobre la classificació, la codificació i les vies de gestió dels residus a Catalunya.

E2 ENDERROCS, MOVIMENTS DE TERRES I GESTIÓ DE RESIDUS

E2R GESTIÓ DE RESIDUS

E2RA DISPOSICIÓ DE RESIDUS A INSTAL·LACIO AUTORITZADA DE GESTIÓ DE RESIDUS

0.- ELEMENTS QUE CONTEMPLA EL PLEC

E2RA6960,E2RA7LP0.

1.- DEFINICIÓ I CONDICIONS DE LES PARTIDES D'OBRA EXECUTADES

Operacions destinades a la gestió dels residus generats en l'obra: residu de construcció o demolició o material d'excavació.
S'han considerat les operacions següents:
- Deposició del residu no reutilitzat en la instal·lació autoritzada de gestió on se li aplicarà el tractament de valorització, selecció i emmagatzematge o eliminació

DISPOSICIÓ DE RESIDUS:
Cada fracció s'ha de dipositar al lloc adequat legalment autoritzat per a que se li apliqui el tipus de tractament especificat en la DT: valorització, emmagatzematge o eliminació.

2.- CONDICIONS DEL PROCÉS D'EXECUCIÓ

RESIDUS DE LA CONSTRUCCIÓ:
La manipulació dels materials s'ha de fer amb les proteccions adequades a la perillositat del mateix.

3.- UNITAT I CRITERIS D'AMIDAMENT

DISPOSICIÓ DE RESIDUS DE CONSTRUCCIÓ O DEMOLICIO INERTS O NO ESPECIALS I DE MATERIAL D'EXCAVACIÓ:
m3 de volum de cada tipus de residu dipositat a l'abocador o centre de recollida corresponent.

DISPOSICIÓ DE RESIDUS DE CONSTRUCCIÓ O DEMOLICIÓ ESPECIALS:
kg de pes de cada tipus de residu dipositat a l'abocador o centre de recollida corresponent.
DISPOSICIÓ DE RESIDUS:
La unitat d'obra inclou totes les despeses per la disposició de cada tipus de residu al centre corresponent.
Inclou el cànon d'abocament del residu a dipòsit controlat segons el que determina la Llei 8/2008, el pagament del qual queda suspès segons la Llei 7/2011.
La empresa receptora del residu ha de facilitar al constructor la informació necessària per complimentar el certificat de disposició de residus, d'acord amb l'article 5.3 del REAL DECRETO 105/2008.

4.- NORMATIVA DE COMPLIMENT OBLIGATORI

Real Decreto 105/2008, de 1 de febrero, por el que se regula la producción y gestión de los residuos de construcción y demolición.
Decret Legislatiu 1/2009, de 21 de juliol, pel qual s'aprova el Text refós de la Llei reguladora dels residus.
Orden MAM/304/2002, de 8 de febrero, por la cual se publican las operaciones de valorización y eliminación de residuos y la lista europea de residuos.
Corrección de errores de la Orden MAM/304/2002, de 8 de febrero, por la que se publican las operaciones de valorización y eliminación de residuos y lista europea de residuos.
Real Decreto 108/1991, de 1 de febrero, sobre la prevención y reducción de la contaminación del medio ambiente producida por el amianto.
Llei 8/2008, del 10 de juliol, de finançament de les infraestructures de gestió dels residus i dels cànons sobre la disposició del rebuig dels residus.
Llei 7/2011, del 27 de juliol, de mesures fiscals i financeres.
Decret 89/2010, de 29 de juny, pel qual s'aprova el Programa de gestió de residus de la construcció de Catalunya (PROGROC), es regula la producció i gestió dels residus de la construcció i demolició, i el cànon sobre la deposició controlada dels residus de la construcció.
Decret 152/2017, de 17 d'octubre, sobre la classificació, la codificació i les vies de gestió dels residus a Catalunya.

E7 IMPERMEABILITZACIONS I AÏLLAMENTS

E7J JUNTS I SEGELLATS

E7J5 SEGELLATS DE JUNTS

0.- ELEMENTS QUE CONTEMPLA EL PLEC

E7J513AA.

1.- DEFINICIÓ I CONDICIONS DE LES PARTIDES D'OBRA EXECUTADES

Formació de segellat d'elements constructius amb productes de diferents composicions, prou elàstics per mantenir l'adherència amb aquests elements independentment dels moviments que es produeixin en el seu funcionament habitual.
S'han considerat els elements següents:
- Segellat de junt entre materials d'obra de 10-40 mm d'amplària i de 5-30 mm de fondària:
  - Amb massilla de components diferents aplicada amb pistola, amb o sense emprimació prèvia
  - Amb massilla de cautxú-asfalt aplicada manualment
  - Amb escuma de poliuretà en aerosol
- Segellat de junt entre materials d'obra de 3 a 20 mm d'amplària i de 2 a 10 cm de fondària, amb massilla de components diferents, aplicada amb pistola neumàtica prèvia emprimació
- Segellat de junt de fusteries amb el buit d'obra, amb massilla de silicona neutra aplicada amb pistola manual prèvia imprimació

- Segellat de junt entre materials d'obra amb morter sintètic de resines epoxi, prèvia imprimació específica
- Segellat de junt entre materials d'obra amb junt expansiu en contacte amb l'aigua (bentonita de sodi)

L'execució de la unitat d'obra inclou les operacions següents:
Segellat amb massilla, escuma o morter:
- Neteja i preparació de l'interior del junt, amb eliminació del material existent, en el seu cas
- Aplicació de l'emprimació, en el seu cas
- Aplicació del material de segellat
- Neteja de les vores exteriors del junt

Segellat amb junt expansiu de bentonita, previ tall de junt:
- Tall del junt
- Neteja i preparació de l'interior del junt
- Col·locació del cordó de bentonita

CONDICIONS GENERALS:
El segellat ha de tenir la llargària prevista.
Ha de ser continu, homogeni, sense inclusions de bombolles d'aire i amb la superfície uniforme.
Ha de quedar ben adherit a ambdós llavis del junt.
La fondària respecte al pla del parament ha de ser la prevista o indicada per la DF. Si no hi ha cap especificació, ha de quedar enrasat amb el parament.
El gruix del segellat en el punt mínim ha de ser igual a la fondària del junt.
Toleràncies d'execució:
- Gruix del segellat: ± 10%
- Fondària prevista respecte al parament: ± 2 mm

JUNT AMB CORDÓ DE BENTONITA:
Els trams del cordó han de quedar a tocar.
La seva situació dins la peça ha de ser la prevista.
El junt ha de quedar separat 7 cm de la cara del parament més propera a l'origen de l'humitat, el cas d'elements de formigó ha de quedar a més, darrera de l'armadura més propera a aquest parament.

2.- CONDICIONS DEL PROCÉS D'EXECUCIÓ

CONDICIONS GENERALS:
Temperatura ambient admissible en el moment de l'aplicació:

Tipus producte	Temperatura ambient
Massilla de silicona neutra	- 10 a + 35°C
Massilla de polisulfurs bicomponents o massilla d'óleo-resines	+ 10 a + 35°C
Massilla de poliuretà, massilla asfàltica o de cautxú asfalt	5 a 35°C
Massilla acrílica o morter sintètic resines epoxi	5 a 40°C
Cordó bentonita de sodi	5 a 52°C

No s'ha d'aplicar en temps humit (pluja, rosada, etc.).
Amb vent superior a 50 km/h s'han de suspendre els treballs i s'han d'assegurar les parts que s'han fet.
En el cas que s'hagi d'aplicar una capa d'imprimació abans de realitzar el segellat, aquesta s'ha d'estendre per tota la superfície que hagi de quedar en contacte amb el segellant.
Quan la massilla és bicomponent, la mescla d'ambdós components s'ha de fer seguint les instruccions del fabricant.
El fons i les cares del junt per segellar han de ser nets i secs.
El producte s'ha d'aplicar forçant-ne la penetració.
JUNT AMB MORTER SINTÈTIC DE RESINES EPOXI:
Els morters preparats s'han de confeccionar d'acord amb les instruccions del fabricant, i s'han d'utilitzar dins del temps màxim establert.
Els paraments on es col·loqui el morter, cal que estiguin lleugerament humits, sense que l'aigua regalimi.
JUNT AMB CORDÓ DE BENTONITA:
El fons i les cares del junt no han de tenir buits o ressalts de dimensions superiors a 2 cm.
En el cas de junts en elements per formigonar, s'ha de garantir que el cordó mantingui la seva posició durant el formigonament.

3.- UNITAT I CRITERIS D'AMIDAMENT

m de llargària amidada segons les especificacions de la DT.

4.- NORMATIVA DE COMPLIMENT OBLIGATORI

No hi ha normativa de compliment obligatori.

5.- CONDICIONS DE CONTROL D'EXECUCIÓ I DE L'OBRA ACABADA

CONTROL D'EXECUCIÓ. OPERACIONS DE CONTROL EN MASSILLA ASFÀLTICA:
- Control del procés d'escalfament en les massilles tipus BH-I
- Inspecció de les superfícies on s'ha d'aplicar el segellant.

CONTROL D'OBRA ACABADA. OPERACIONS DE CONTROL EN MASSILLA ASFÀLTICA:
Inspecció visual de la unitat acabada.
CRITERIS DE PRESA DE MOSTRES EN MASSILLA ASFÀLTICA:
El control es basa en l'experiència del tècnic que supervisa l'execució.
INTERPRETACIÓ DE RESULTATS I ACTUACIONS EN CAS D'INCOMPLIMENT EN MASSILLA ASFÀLTICA:
Els acabats del junt i els procediments d'aplicació han de complir les condicions indicades al plec.

E9 PAVIMENTS

E93 SOLERES I RECRESCUDES

E937 SOLERES DE FORMIGÓ LLEUGER

0.- ELEMENTS QUE CONTEMPLA EL PLEC

E9371CHS.

1.- DEFINICIÓ I CONDICIONS DE LES PARTIDES D'OBRA EXECUTADES

Formació de solera amb formigó per a suport del paviment.
L'execució de la unitat d'obra inclou les operacions següents:
- Preparació i comprovació de la superfície d'assentament
- Muntatge d'encofrats
- Col·locació del formigó
- Execució de junts de dilatació i formigonament
- Protecció del formigó fresc i curat
- Desmuntatge dels encofrats

CONDICIONS GENERALS:
No ha de tenir esquerdes ni discontinuïtats.
La superfície acabada ha d'estar reglejada.
Ha de tenir la textura uniforme, amb la planor i el nivell previstos.
Ha de tenir junts de dilatació fets a distàncies no superiors a 25 m; han de ser de 2 cm d'amplària i han d'estar plens d'un material flexible.
Els junts de formigonat han de ser de tot el gruix i s'ha de procurar de fer-los coincidir amb els junts de retracció.
La resistència característica del formigó es comprovarà d'acord amb l'article 57 del CODI ESTRUCTURAL.
Toleràncies d'execució:
- Gruix: - 10 mm, + 15 mm
- Nivell: ± 10 mm
- Planor: ± 5 mm/3 m

2.- CONDICIONS DEL PROCÉS D'EXECUCIÓ

El formigonament s'ha de fer a una temperatura ambient entre 5°C i 40°C.
S'ha de vibrar fins a aconseguir una massa compacta, sense que es produeixin segregacions.
Durant el temps de cura i fins a aconseguir el 70% de la resistència prevista, s'ha de mantenir la superfície del formigó humida. Aquest procés ha de durar com a mínim:
- 15 dies en temps calorós i sec
- 7 dies en temps humit

El paviment no s'ha de trepitjar durant les 24 h següents a la seva formació.
FORMIGÓ LLEUGER:
Per realitzar una compactació correcte del formigó lleuger es reduirà la separació entre posicions consecutives dels vibradors al 70% de la utilitzada per a un formigó convencional
S'evitarà que el granulat lleuger suri com a conseqüència d'un excessiu vibrat.

L'acabat superficial de la cara on s'aboqui el formigó es realitzarà mitjançant eines adients que garanteixin que el granulat s'introdueixi a la massa de formigó i quedi recobert per la beurada

3.- UNITAT I CRITERIS D'AMIDAMENT

m2 de superfície amidada segons les especificacions de la DT, amb deducció de la superfície corresponent a obertures, d'acord amb els criteris següents:
- Obertures <= 1 m2: No es dedueixen
- Obertures > 1 m2: Es dedueix el 100%

4.- NORMATIVA DE COMPLIMENT OBLIGATORI

Real Decreto 470/2021, de 29 de junio, por el que se aprueba el Código Estructural.

EB PROTECCIONS I SENYALITZACIÓ

EB1 BARANES

EB13 BARANES D'ALUMINI

1.- DEFINICIÓ I CONDICIONS DE LES PARTIDES D'OBRA EXECUTADES

Baranes constituïdes per un conjunt de perfils que formen el bastidor i l'ampit de la barana, col·locades en la seva posició definitiva i ancorada amb morter de ciment o formigó o amb fixacions mecàniques.
S'han considerat els tipus següents:
- Baranes d'alumini ancorades amb fixacions mecàniques

L'execució de la unitat d'obra inclou les operacions següents:
Barana metàl·lica:
- Replanteig
- Preparació de la base
- Col·locació de la barana i fixació dels ancoratges

CONDICIONS GENERALS:
La protecció instal·lada ha de reunir les mateixes condicions exigides a l'element simple.
Ha d'estar anivellada, ben aplomada i en la posició prevista en la DT.
L'alçària des del nivell del paviment fins el travesser superior, ha de ser l'especificada en el projecte o la indicada per la DF.
En els trams esglaonats, l'esglaonament de la barana s'ha d'efectuar a una distància >= 50 cm de l'element que provoqui l'esmentada variació d'alçada.
L'estructura pròpia de la barana ha de resistir una força horitzontal, uniformement distribuïda, que es considerarà aplicada a 1,2 m o sobre la vora superior de l'element, si aquest està situat a menys alçada. El valor característic de la de força ha de ser de:
- Categoria d'ús C5: 3 kN/m
- Categories d'ús C3, C4, E, F: 1,6 kN/m
- Resta de categories: 0,8 kN/m

(Les categories d'ús es defineixen en l'apartat 3.1.1 del CTE DB SE AE)
La part inferior de les baranes de les escales de les zones destinades al públic en establiments d'ús comercial o d'ús pública concurrència, en zones comunes d'edificis d'ús residencial habitatge o en escoles infantils, ha d'estar separada una distància de 50 mm com a màxim de la línea d'inclinació de l'escala.
Toleràncies d'execució:
- Replanteig: ± 10 mm
- Horitzontalitat: ± 5 mm
- Aplomat: ± 5 mm/m

BARANA METÀL.LICA:
Els muntants han de ser verticals.
Ha d'estar subjectada sòlidament al suport amb ancoratges d'acer collats amb morter de ciment pòrtland o formigó o amb fixacions mecàniques, protegits contra la corrosió.
Sempre que sigui possible s'han de fixar els travessers superiors a les parets laterals per mitjà d'ancoratges.
Els trams de la barana han d'estar units, per soldadura si són d'acer o per una peça de connexió si són d'alumini.
Toleràncies d'execució:
- Alçària: ± 10 mm

- Separació entre muntants: Nul·la

2.- CONDICIONS DEL PROCÉS D'EXECUCIÓ

CONDICIONS GENERALS:
No s'ha de treballar amb pluja, neu o vent superior a 50 km/h.
Els ancoratges han de garantir la protecció contra empentes i cops durant tot el procés d'instal·lació i, alhora, han de mantenir l'aplomat de l'element fins que quedi fixat definitivament al suport.
BARANA METÀL.LICA:
Han d'estar fets els forats als suports per ancorar els muntants abans de començar els treballs.
Els forats dels ancoratges estaran nets de pols o altres objectes que es puguin haver ficat des del moment de la seva execució fins al moment de la col·locació dels ancoratges.
La DF ha d'aprovar el replanteig abans de fixar cap muntant.
Els ancoratges s'han de fer per mitjà de plaques, platines o angulars. L'elecció depèn del sistema i de la distància que hi hagi entre l'eix de les pilastres i la vora dels elements resistents.
S'han de respectar els junts estructurals per mitjà de junts de dilatació de 40 mm d'amplària entre elements.

3.- UNITAT I CRITERIS D'AMIDAMENT

m de llargària amidada segons les especificacions de la DT.

4.- NORMATIVA DE COMPLIMENT OBLIGATORI

Documento Básico de Seguridad de utilización DB-SU, parte II del CTE, aprobado por el Real Decreto 314/2006.
* Orden de 15 de noviembre de 1976, por la que se aprueba la Norma Tecnológica de la Edificación. NTE-FDB/1976: Fachadas. Defensas. Barandillas.

5.- CONDICIONS DE CONTROL D'EXECUCIÓ I DE L'OBRA ACABADA

CONTROL D'EXECUCIÓ. OPERACIONS DE CONTROL:
Els punts de control més destacables són els següents:
- Comprovació topogràfica de la situació i col·locació de la barana. Presa de coordenades i cotes d'un 10% dels punts on es situaran els elements d'ancoratge.
- Inspecció visual de l'estat general de la barana, galvanitzat i ancoratges.
- Comprovació manual de la resistència d'arrencada en un 10 % dels suports. Es tracta de moure manualment el suport sense observar desplaçaments a la base de fonamentació.

CONTROL D'EXECUCIÓ. CRITERIS DE PRESA DE MOSTRES:
Els controls es realitzaran segons les indicacions de la DF. Els controls es fonamenten en l'inspecció visual i per tant, en l'experiència de l'inspector en aquest tipus de control.
CONTROL D'EXECUCIÓ. INTERPRETACIÓ DE RESULTATS I ACTUACIONS EN CAS D'INCOMPLIMENT:
Correcció per part del contractista de les irregularitats observades.
CONTROL DE L'OBRA ACABADA. OPERACIONS DE CONTROL:
Inspecció visual de la unitat acabada.
CONTROL DE L'OBRA ACABADA. CRITERIS DE PRESA DE MOSTRES:
En la unitat acabada han de realitzar-se, les comprovacions i probes de servei previstes en projecte i/o ordenades per DF conjuntament amb les exigides per la normativa vigent.
CONTROL DE L'OBRA ACABADA. INTERPRETACIÓ DE RESULTATS I ACTUACIONS EN CAS D'INCOMPLIMENT:
Correcció per part del contractista de les irregularitats observades.

EB PROTECCIONS I SENYALITZACIÓ

EB7 PROTECCIONS PER A OPERACIONS DE MANTENIMENT

0.- ELEMENTS QUE CONTEMPLA EL PLEC

EB71UC10,EB71UH20,EB71UE30.

1.- DEFINICIÓ I CONDICIONS DE LES PARTIDES D'OBRA EXECUTADES

Sistemes anticaigudes, instal·lats de forma permanent a l'edifici, per tal de garantir que les feines de manteniment en llocs sense proteccions col·lectives front a caigudes, es puguin dur a terme sense riscs per als treballadors.
L'execució de la unitat d'obra inclou les operacions següents:
- Replanteig del traçat de la línia i dels punts d'ancoratge
- Fixació dels elements d'ancoratge
- Col·locació del cable o cables, fixats als extrems i enfilats als ancoratges intermedis, i tesat final
- Realització de les proves de càrrega i comprovació de les distàncies en cas de caiguda

CONDICIONS GENERALS:
Totes les peces que integren la línia de vida han de pertànyer a un sistema homologat, i no es poden barrejar peces de sistemes diferents.
La col·locació dels suports (pilars, plaques de fixació, etc) dels elements d'ancoratge i les distàncies entre suports, han de ser els indicats a la DT.
Cal que hi hagi un rètol amb indicació del nombre màxim de persones lligades a la línia de vida o punt d'ancoratge, al punt d'accés a la zona que cal protegir.
Toleràncies d'execució:
- Replanteig: ± 10 mm

2.- CONDICIONS DEL PROCÉS D'EXECUCIÓ

La instal·lació de la línia de vida o d'elements d'ancoratge puntuals cal que la faci una empresa homologada pel fabricant del sistema.
Abans de col·locar els suports s'ha de fer un replanteig del conjunt i cal verificar que no hi hagin elements de l'edifici que puguin ser obstacles no previstos al disseny, i representin un perill en cas de caiguda.
Si cal fer modificacions al traçat de la línia o als llocs de fixació dels ancoratges, cal que es refaci el càlcul de distàncies en cas de caiguda i dels esforços als elements d'ancoratge per verificar que son admissibles.
Si el sistema de fixació dels ancoratges ha de travessar una coberta o una impermeabilització, s'han d'utilitzar elements auxiliars que garanteixin l'estanquitat del sistema.

3.- UNITAT I CRITERIS D'AMIDAMENT

PLACA AMB ANELLA, CONJUNT D'ELEMENTS PER ALS DOS EXTREMS DE LA LÍNIA DE VIDA, ANCORATGE INTERMEDI I COLUMNA PER A SUPORT D'ANCORATGE:
Unitat d'element realment col·locat a l'obra segons les especificacions de la DT.
CABLE PER A LÍNIA DE VIDA HORITZONTAL:
m de llargària realment col·locat d'acord amb les especificacions de la DT.

4.- NORMATIVA DE COMPLIMENT OBLIGATORI

UNE-EN 354:2002 Equipos de protección individual contra caídas de altura. Elementos de amarre.

EB PROTECCIONS I SENYALITZACIÓ

EB7 PROTECCIONS PER A OPERACIONS DE MANTENIMENT

EB7B BARANES

1.- DEFINICIÓ I CONDICIONS DE LES PARTIDES D'OBRA EXECUTADES

Baranes constituïdes per un conjunt de perfils que formen el bastidor i l'ampit de la barana, instal·lats de forma permanent a l'edifici, per tal de garantir que les feines de manteniment en llocs sense proteccions col·lectives front a caigudes, es puguin dur a terme sense riscs per als treballadors.
S'han considerat els tipus següents:
- Baranes de perfils d'alumini fixades mecànicament
- Baranes de perfils d'alumini autoportants

L'execució de la unitat d'obra inclou les operacions següents:
Baranes fixades mecànicament:
- Replanteig
- Preparació de la base
- Col·locació de la barana i fixació dels ancoratges

Baranes fixades mecànicament:
- Replanteig
- Col·locació de la barana en la seva posició
- Col·locació dels contrapesos que donen estabilitat a la barana

CONDICIONS GENERALS:
La protecció instal·lada ha de reunir les mateixes condicions exigides a l'element simple.
Ha d'estar anivellada, ben aplomada i en la posició prevista en la DT.
L'alçària des del nivell del paviment fins el travesser superior, ha de ser l'especificada en el projecte o la indicada per la DF.
Els muntants han de ser verticals.
En els trams esglaonats, l'esglaonament de la barana s'ha d'efectuar a una distància >= 50 cm de l'element que provoqui l'esmentada variació d'alçada.

BARANES DE PERFILS D'ALUMINI FIXADES MECÀNICAMENT
Ha d'estar subjectada sòlidament al suport amb fixacions mecàniques, protegits contra la corrosió.
Sempre que sigui possible s'han de fixar els travessers superiors a les parets laterals per mitjà d'ancoratges.
Els trams de la barana han d'estar units, per soldadura si són d'acer o per una peça de connexió si són d'alumini.
Toleràncies d'execució:
- Replanteig: ± 10 mm
- Horitzontalitat: ± 5 mm
- Aplomat: ± 5 mm/m
- Alçària: ± 10 mm
- Separació entre muntants: Nul·la

BARANES DE PERFILS D'ALUMINI AUTOPORTANTS
Ha d'estar subjectada sòlidament en la seva posició mitjançant els llast que formen part del sistema de la barana.
Els llasts han d'estar fixats als peus de la barana amb el sistema de subjecció previst.
La superfície en la que es recolza la barana amb els sistema de llasts ha de ser estable i anivellada.

2.- CONDICIONS DEL PROCÉS D'EXECUCIÓ

CONDICIONS GENERALS:
No s'ha de treballar amb pluja, neu o vent superior a 50 km/h.
La DF ha d'aprovar el replanteig abans de fixar cap muntant.
Els ancoratges han de garantir la protecció contra empentes i cops durant tot el procés d'instal·lació i, alhora, han de mantenir l'aplomat de l'element fins que quedi fixat definitivament al suport.
Els ancoratges s'han de fer per mitjà de plaques, platines o angulars. L'elecció depèn del sistema i de la distància que hi hagi entre l'eix de les pilastres i la vora dels elements resistents.
S'han de respectar els junts estructurals per mitjà de junts de dilatació de 40 mm d'amplària entre elements.

3.- UNITAT I CRITERIS D'AMIDAMENT
m de llargària amidada segons les especificacions de la DT.

4.- NORMATIVA DE COMPLIMENT OBLIGATORI
* UNE-EN ISO 14122-3 Seguridad de las màquines Medios de acceso permanentes a màquines Parte 3: Escaleras, escalas de escalones y guardacuerpos

EB PROTECCIONS I SENYALITZACIÓ

EB7 PROTECCIONS PER A OPERACIONS DE MANTENIMENT

EB7G ESCALES DE GAT

1.- DEFINICIÓ I CONDICIONS DE LES PARTIDES D'OBRA EXECUTADES

Escales de gat prefabricades de perfils d'alumini, instal·lades de forma permanent a

l'edifici, per tal de garantir que les feines de manteniment en llocs de difícil accés es puguin dur a terme sense riscs per als treballadors, fixades mecànicament a l'obra.
L'execució de la unitat d'obra inclou les operacions següents:
En les escales metàl·liques rectes amb estructura de perfils laminats i graons de planxa d'acer:
- Preparació de la zona de treball
- Replanteig i marcat dels eixos
- Col·locació i fixació provisional de la peça
- Aplomat i anivellació definitius
- Fixació definitiva a l'obra
- Comprovació final de l'aplomat i dels nivells

CONDICIONS GENERALS
Ha d'estar col·locada a la posició indicada a la DT, amb les modificacions aprovades per la DF.
Ha de quedar correctament aplomada i anivellada.
Es comprovarà la resistència i l'espai lliure suficient en les zones de sortida i d'arribada de l'escala.
Les fixacions, articulacions, ancoratges, suports i punts de muntatge han de mantenir la suficient rigidesa i estabilitat del conjunt que garanteixi la seguretat dels usuaris en les condicions d'ús previstes.
La disposició dels diferents elements de l'escala, les seves dimensions i tipus de perfils s'han de correspondre amb les indicacions de la DT.
En les escales que s'han d'acabar de muntar a l'obra, cada element ha de dur les marques d'identificació suficients per tal de definir la seva posició a l'obra i respecte a la resta d'elements.
No hi ha d'haver defectes en la col·locació com ara rebaves o irregularitats superficials que puguin causar lesions als usuaris.
L'element no s'ha d'adreçar un cop col·locat definitivament.
L'escala ha de ser vertical i la filera de graons ha de quedar anivellada i paral·lela a l'element constructiu que li dona suport.
Ha d'estar sòlidament fixat amb les fixacions mecàniques adequades en tipus i número.
Toleràncies d'execució:
- Nivell: ± 10 mm
- Horitzontalitat: ± 1 mm
- Paral·lelisme amb la paret: ± 5 mm

2.- CONDICIONS DEL PROCÉS D'EXECUCIÓ
El procés de col·locació no ha de provocar desperfectes ni modificar les condicions exigides pel material.
En les escales de més d'un tram, el constructor ha d'elaborar els plànols de taller i un programa de muntatge que han de ser aprovats per la DF abans d'iniciar els treballs en obra.
La DF ha d'haver aprovat els plànols de taller abans d'iniciar l'execució de l'obra. Qualsevol modificació durant els treballs ha d'aprovar-la la DF i reflectir-se posteriorment en els plànols de taller.
Si durant el transport el material ha sofert desperfectes que no poden ser corregits o es preveu que després d'arreglar-los afectarà al seu treball estructural, la peça ha de ser substituïda.

3.- UNITAT I CRITERIS D'AMIDAMENT
Unitat de quantitat instal·lada, mesurada segons les especificacions de la DT.

4.- NORMATIVA DE COMPLIMENT OBLIGATORI

* UNE-EN ISO 14122-4 Seguridad de las màquines Medios de acceso permanentes a màquines Parte 4: Escalas fijas

EG INSTAL·LACIONS ELÈCTRIQUES

EG1 CAIXES I ARMARIS

EG11 CAIXES GENERALS DE PROTECCIÓ

1.- DEFINICIÓ I CONDICIONS DE LES PARTIDES D'OBRA EXECUTADES

Caixa general de protecció de polièster reforçat, amb o sense borns bimetàl·lics segons esquemes UNESA i muntada superficialment o encastades.
L'execució de la unitat d'obra inclou les operacions següents:
- Col·locació i anivellació
- Connexionat
- Retirada de l'obra dels embalatges, retalls de cables, etc.

CONDICIONS GENERALS:
La caixa ha de quedar fixada sòlidament al parament per un mínim de quatre punts.
La part inferior de la caixa ha d'estar situada a una alçària de 400 mm, com a mínim.
La caixa ha de quedar col·locada en un lloc de fàcil i lliure accés.
La posició ha de ser la fixada a la DT.
No s'han de transmetre esforços entre els conductors i la caixa.
Si es col·loca encastada, les dimensions del nínxol han de superar les de la caixa en un mínim de 15 mm i un màxim de 30 mm. La seva fondària ha de ser >= 30 cm.
Toleràncies d'instal·lació:
- Posició: ± 20 mm
- Aplomat: ± 2%

2.- CONDICIONS DEL PROCÉS D'EXECUCIÓ

Per a la instal·lació s'han de seguir les instruccions de la DT del fabricant.
La seva instal·lació no ha d'alterar les característiques de l'element.
S'ha de treballar sense tensió a la xarxa.
Un cop instal·lada la caixa, es procedirà a la retirada de l'obra de tots els materials sobrants com ara embalatges, retalls de cables, etc.

3.- UNITAT I CRITERIS D'AMIDAMENT

Unitat de quantitat instal·lada, mesurada segons les especificacions de la DT.

4.- NORMATIVA DE COMPLIMENT OBLIGATORI

Real Decreto 842/2002 de 2 de agosto, por el que se aprueba el Reglamento Electrotécnico de Baja Tensión. REBT 2002.

5.- CONDICIONS DE CONTROL D'EXECUCIÓ I DE L'OBRA ACABADA

CONTROL D'EXECUCIÓ. OPERACIONS DE CONTROL:
Les tasques de control a realitzar són les següents:
- Verificar la correcta ubicació i instal·lació de l'escomesa segons prescripcions de la companyia subministradora.
- Verificar la correcta ubicació i fixació de la CGP
- Verificar els següents elements de la línia general d'alimentació :
  - Secció dels conductors
  - Tipus de conductors (coure amb aïllament 0,6/1 kV)
  - Calibre i naturalesa dels conductes
  - Resistència al foc dels conductes o safates emprats en la canalització
- Verificar (si existeix) la correcta instal·lació de la línia repartidora
- Verificar la correcta ubicació, fixació i acoblament dels mòduls de protecció i mesura.
- Verificar les seccions dels conductors i embarrats.
- Verificar les seccions dels conductors i embarrats.
- Verificar la correcta execució de les connexions dels circuits.

CONTROL DE L'OBRA ACABADA. OPERACIONS DE CONTROL:
Les tasques de control a realitzar són les següents:
- Realització i emissió d'informe amb resultats dels controls i dels assaigs realitzats d'acord amb el que s'especifica a continuació i de quantificació dels mateixos.
- Assaigs:
  - Resistència d'aïllament (REBT)
  - Rigidesa dielèctrica (REBT)
  - Funcionament interruptor automàtic (REBT-COMPANYIA)
  - Funcionament interruptor diferencial (si existeix en aquest quadre) (REBT, UNE-EN 61008-1)

CRITERIS DE PRESA DE MOSTRES:
S'ha de comprovar la totalitat de la instal·lació.
INTERPRETACIÓ DE RESULTATS I ACTUACIONS EN CAS D'INCOMPLIMENT:
Es cas de deficiències de material o execució, si es pot esmenar sense canviar materials, es procedirà a fer-ho. En cas contrari es procedirà a canviar tot el material afectat.
En cas de manca d'elements o discrepàncies amb el projecte, es procedirà a l'adequació, d'acord amb el determini la DF.

EG INSTAL·LACIONS ELÈCTRIQUES

EG1 CAIXES I ARMARIS

EG12 CAIXES DE DOBLE AÏLLAMENT

0.- ELEMENTS QUE CONTEMPLA EL PLEC

EG121G02.

1.- DEFINICIÓ I CONDICIONS DE LES PARTIDES D'OBRA EXECUTADES

Caixes per a protecció encastades o muntades superficialment.
L'execució de la unitat d'obra inclou les operacions següents:
- Col·locació i anivellació
- Connexionat
- Retirada de l'obra dels embalatges, retalls de cables, etc.

CONDICIONS GENERALS:
La caixa ha de quedar fixada sòlidament al parament per un mínim de quatre punts.
La part inferior de la caixa ha d'estar situada a una alçària de 400 mm, com a mínim.
La caixa ha de quedar col·locada en un lloc de fàcil i lliure accés.
La posició ha de ser la fixada a la DT.
Els tubs i els conductors han d'entrar i sortir de la caixa pels punts de trencament especialment preparats que aquesta incorpora. No s'admeten modificacions a la caixa per a aquests propòsits.
Les unions entre caixes han d'estar fetes amb els accessoris disposats pel fabricant.
No s'han de transmetre esforços entre els tubs i els conductors, i les caixes.
Toleràncies d'instal·lació:
- Posició: ± 20 mm
- Aplomat: ± 2%

2.- CONDICIONS DEL PROCÉS D'EXECUCIÓ

Per a la instal·lació s'han de seguir les instruccions de la DT del fabricant.
La seva instal·lació no ha d'alterar les característiques de l'element.
S'ha de treballar sense tensió a la xarxa.
Un cop instal·lada la caixa, es procedirà a la retirada de l'obra de tots els materials sobrants com ara embalatges, retalls de cables, etc.

3.- UNITAT I CRITERIS D'AMIDAMENT

Unitat de quantitat instal·lada, mesurada segons les especificacions de la DT.

4.- NORMATIVA DE COMPLIMENT OBLIGATORI

Real Decreto 842/2002 de 2 de agosto, por el que se aprueba el Reglamento Electrotécnico de Baja Tensión. REBT 2002.

EG INSTAL·LACIONS ELÈCTRIQUES

EG1 CAIXES I ARMARIS

EG14 CAIXES PER A QUADRES DE DISTRIBUCIÓ

0.- ELEMENTS QUE CONTEMPLA EL PLEC

EG14E642,EG141511.

1.- DEFINICIÓ I CONDICIONS DE LES PARTIDES D'OBRA EXECUTADES

Caixes de plàstic o metàl·liques, amb grau de protecció normal, estanca, antihumitat o antideflagrant, encastades o muntades superficialment.
L'execució de la unitat d'obra inclou les operacions següents:
- Col·locació i anivellament
CONDICIONS GENERALS:
La caixa ha de quedar fixada sòlidament al parament per un mínim de quatre punts.
La posició ha de ser la fixada a la DT.
Si la caixa és metàl·lica, ha de quedar connectada a la connexió a terra.
Toleràncies d'instal·lació:
- Posició: ± 20 mm
- Aplomat: ± 2%

2.- CONDICIONS DEL PROCÉS D'EXECUCIÓ

No hi han condicions específiques del procés d'instal·lació.

3.- UNITAT I CRITERIS D'AMIDAMENT

Unitat de quantitat instal·lada, mesurada segons les especificacions de la DT.

4.- NORMATIVA DE COMPLIMENT OBLIGATORI

Real Decreto 842/2002 de 2 de agosto, por el que se aprueba el Reglamento Electrotécnico de Baja Tensión. REBT 2002.

EG INSTAL·LACIONS ELÈCTRIQUES

EG1 CAIXES I ARMARIS

EG1B ARMARIS DE POLIÈSTER

0.- ELEMENTS QUE CONTEMPLA EL PLEC

EG1B0652.

1.- DEFINICIÓ I CONDICIONS DE LES PARTIDES D'OBRA EXECUTADES

Armaris amb porta o tapa, encastats, muntats superficialment o fixats a columna.
L'execució de la unitat d'obra inclou les operacions següents:
- Col·locació i anivellament
CONDICIONS GENERALS:
L'armari ha de quedar fixat sòlidament al parament o a la columna per un mínim de quatre punts. La columna ha de complir les especificacions fixades al seu plec de condicions.
La porta ha d'obrir i tancar correctament.
Quan tenen tapa, aquesta ha d'encaixar perfectament en el cos de l'armari.
L'armari ha de quedar connectat al conductor de terra.
La posició ha de ser la fixada a la DT.
Quan es col·loca fixat a columna, aquesta ha de complir les especificacions fixades al seu plec de condicions.
Toleràncies d'instal·lació:
- Posició: ± 20 mm
- Aplomat: ± 2%

2.- CONDICIONS DEL PROCÉS D'EXECUCIÓ

No hi han condicions específiques del procés d'instal·lació.

3.- UNITAT I CRITERIS D'AMIDAMENT

Unitat de quantitat instal·lada, mesurada segons les especificacions de la DT.

4.- NORMATIVA DE COMPLIMENT OBLIGATORI

Real Decreto 842/2002 de 2 de agosto, por el que se aprueba el Reglamento Electrotécnico de Baja Tensión. REBT 2002.

EG INSTAL·LACIONS ELÈCTRIQUES

EG1 CAIXES I ARMARIS

EG1P CONJUNTS DE PROTECCIÓ I MESURA

0.- ELEMENTS QUE CONTEMPLA EL PLEC

EG1PUD16,EG1PUB16.

1.- DEFINICIÓ I CONDICIONS DE LES PARTIDES D'OBRA EXECUTADES

Conjunt de protecció i mesura per a comptadors trifàsics, col·locats superficialment.
L'execució de la unitat d'obra inclou les operacions següents:
- Muntatge, fixació i nivellació
- Connexionat

CONDICIONS GENERALS:
S'ha d'instal·lar a l'interior del local o a la façana, en lloc accessible fàcilment, a prop de l'entrada i a una alçada entre 0,50 i 1,80 m.
Segons el grau d'electrificació s'ha d'instal·lar la protecció contra contactes indirectes (interruptors diferencials) i PIA (Interruptors magnetotèrmics) necessaris.
Els comptadors han d'estar fixats sobre una paret, mai sobre un envà.
Sobre les bases s'han de col·locar els fusibles de seguretat.
S'han de complir les especificacions de la ITC-MIE-BT-019.
Un cop instal·lat i connectat a la xarxa, no han de ser accessibles les parts que hagin d'estar en tensió.
Les fases (o fase i neutre) i el conductor de protecció, si n'hi ha, han d'estar connectades als borns de la fase per pressió del cargol.
Ha de quedar amb els costats aplomats i en el mateix pla que el parament.
La posició ha de ser la fixada a la DT.
Quan es col·loca muntat superficialment, l'element ha de quedar fixat sòlidament al suport.
Quan es col·loca encastat, l'element ha de quedar fixat sòlidament a la caixa de mecanismes, la qual ha de complir les especificacions fixades en el seu plec de condicions.
Resistència de les connexions a la tracció: >= 3 kg
Toleràncies d'instal·lació:
- Posició: ± 20 mm
- Aplomat: ± 2%

2.- CONDICIONS DEL PROCÉS D'EXECUCIÓ

No hi han condicions específiques del procés d'instal·lació.

3.- UNITAT I CRITERIS D'AMIDAMENT

Unitat de quantitat instal·lada, mesurada segons les especificacions de la DT.

4.- NORMATIVA DE COMPLIMENT OBLIGATORI

Real Decreto 842/2002 de 2 de agosto, por el que se aprueba el Reglamento Electrotécnico de Baja Tensión. REBT 2002.
UNE-EN 60669-1:1996 Interruptores para instalaciones eléctricas fijas, domésticas y análogas. Parte 1: Prescripciones generales.

5.- CONDICIONS DE CONTROL D'EXECUCIÓ I DE L'OBRA ACABADA

CONTROL D'EXECUCIÓ. OPERACIONS DE CONTROL:
Les tasques de control a realitzar són les següents:
- Verificar la correcta ubicació i instal·lació de l'escomesa segons prescripcions de la companyia subministradora.
- Verificar la correcta ubicació i fixació de la CGP

- Verificar els següents elements de la línia general d'alimentació :
  - Secció dels conductors
  - Tipus de conductors (coure amb aïllament 0,6/1 kV)
  - Calibre i naturalesa dels conductes
  - Resistència al foc dels conductes o safates emprats en la canalització
- Verificar (si existeix) la correcta instal·lació de la línia repartidora
- Verificar la correcta ubicació, fixació i acoblament dels mòduls de protecció i mesura.
- Verificar les seccions dels conductors i embarrats.
- Verificar la correcta execució de les connexions dels circuits.

CONTROL DE L'OBRA ACABADA. OPERACIONS DE CONTROL:
Les tasques de control a realitzar són les següents:
- Realització i emissió d'informe amb resultats dels controls i dels assaigs realitzats d'acord amb el que s'especifica a continuació i de quantificació dels mateixos.
- Assaigs:
  - Resistència d'aïllament (REBT)
  - Rigidesa dielèctrica (REBT)
  - Funcionament interruptor automàtic (REBT-COMPANYIA)
  - Funcionament interruptor diferencial (si existeix en aquest quadre) (REBT, UNE-EN 61008-1)

CRITERIS DE PRESA DE MOSTRES:
S'ha de comprovar la totalitat de la instal·lació.
INTERPRETACIÓ DE RESULTATS I ACTUACIONS EN CAS D'INCOMPLIMENT:
Es cas de deficiències de material o execució, si es pot esmenar sense canviar materials, es procedirà a fer-ho. En cas contrari es procedirà a canviar tot el material afectat.
En cas de manca d'elements o discrepàncies amb el projecte, es procedirà a l'adequació, d'acord amb el determini la DF.

EG INSTAL·LACIONS ELÈCTRIQUES

EG2 TUBS, CANALS, SAFATES I COLUMNES PER A MECANISMES

EG21 TUBS RÍGIDS NO METÀL·LICS

0.- ELEMENTS QUE CONTEMPLA EL PLEC

EG21281H,EG21RP1G.

1.- DEFINICIÓ I CONDICIONS DE LES PARTIDES D'OBRA EXECUTADES

Tub rígid no metàl·lic de fins a 160 mm de diàmetre nominal, connectat roscat o endollat.
S'han considerat els tipus de col·locació següents:
- Muntat com a canalització soterrada
- Muntat superficialment

L'execució de la unitat d'obra inclou les operacions següents:
- Replanteig del traçat del tub
- Estesa, fixació i curvat
- Preparació dels extrems dels tubs i execució de les unions entre trams i amb els accessoris
- Comprovació de la unitat d'obra
- Retirada de l'obra de les restes d'embalatges, retalls de tubs, etc.

CONDICIONS GENERALS:
Els canvis de direcció s'han de fer mitjançant corbes d'acoblament, escalfant-les lleugerament, sense que es produeixin canvis sensibles a la secció.
Quan les unions són roscades, han d'estar fetes amb maniguets amb rosca.
Quan les unions són endollades s'han de fer amb maniguets llisos.
Toleràncies d'instal·lació:
- Posició: ± 20 mm
- Alineació: ± 2%, <= 20 mm/total

CANALITZACIÓ SOTERRADA:
El tub ha de quedar instal·lat al fons de rases obertes que després s'han de reblir.
Les unions s'han de fer mitjançant connexió a pressió.
Les unions que no puguin anar directament connectades s'han de fer amb maniguets aïllants.
L'estanqueïtat dels junts s'ha d'aconseguir amb cinta aïllant i resistent a la humitat.
Cada tub ha de protegir un sol cable o un conjunt de cables unipolars que constitueixin un mateix sistema.

El tub ha de quedar envoltat de sorra o terra garbellada. Aquestes han de complir les especificacions fixades al seu plec de condicions.
Sobre la canalització s'ha de col·locar una capa o una coberta d'avís, de protecció mecànica (maons, plaques de formigó, etc.).
El radi curvatura ha d'estar dintre dels límits marcats pel fabricant.
Fondària de les rases: >= 40 cm
Distància a línies telefòniques, tubs de sanejament, aigua i gasos: >= 20 cm
Distància entre el tub i la capa de protecció: >= 10 cm
COL·LOCAT SUPERFICIALMENT:
Han de quedar fixades al suport per mitjà de brides o abraçadores protegides contra la corrosió i sòlidament subjectes.
Distància entre les fixacions:
- Trams horitzontals: <= 60 cm
- Trams verticals: <= 80 cm

Distància a línies telefòniques, tubs de sanejament, aigua i gasos: >= 25 cm
Distància entre registres: <= 1500 cm
Nombre de corbes de 90° entre dos registres consecutius: <= 3
Penetració del tub dins les caixes: 1 cm
Toleràncies d'instal·lació:
- Distància de la grapa al vèrtex de l'angle en els canvis de direcció: ± 5 mm
- Penetració del tub dins les caixes: ± 2 mm

2.- CONDICIONS DEL PROCÉS D'EXECUCIÓ

Abans de començar els treballs de muntatge es farà un replanteig previ que serà aprovat per la DF
Les unions s'han de fer amb els accessoris subministrats pel fabricant o expressament aprovats per aquest. Els accessoris d'unió i en general tots els accessoris que intervenen en la canalització han de ser els adequats al tipus i característiques del tub a col·locar.
S'ha de comprovar que les característiques del producte a col·locar corresponen a les especificades a la DT del projecte.
Els tubs s'han d'inspeccionar abans de la seva col·locació.
La seva instal·lació no n'ha d'alterar les característiques.
Un cop acabades les tasques de muntatge, es procedirà a la retirada de l'obra de les restes d'embalatges, retalls de tubs, etc.

3.- UNITAT I CRITERIS D'AMIDAMENT

m de llargària instal·lada, amidada segons les especificacions de la DT, entre els eixos dels elements o dels punts per connectar.
Aquest criteri inclou les pèrdues de material com a conseqüència dels retalls.
La instal·lació inclou els accessoris i les fixacions.

4.- NORMATIVA DE COMPLIMENT OBLIGATORI

Real Decreto 842/2002 de 2 de agosto, por el que se aprueba el Reglamento Electrotécnico de Baja Tensión. REBT 2002.
UNE-EN 50086-1:1995 Sistemas de tubos para la conducción de cables. Parte 1: Requisitos generales.
UNE-EN 50086-2-1:1997 Sistemas de tubos para instalaciones eléctricas. Parte 2-1: Requisitos particulares para sistemas de tubos rígidos.
UNE-EN 50086-2-2:1997 Sistemas de tubos para instalaciones eléctricas. Parte 2-2: Requisitos particulares para sistemas de tubos curvables.
UNE-EN 50086-2-4:1995 Sistemas de tubos para la conducción de cables. Parte 2-4: requisitos particulares para sistemas de tubos enterrados.

5.- CONDICIONS DE CONTROL D'EXECUCIÓ I DE L'OBRA ACABADA

CONTROL D'EXECUCIÓ. OPERACIONS DE CONTROL:
Les tasques de control a realitzar són les següents:
- Comprovació de la correcta implantació de les canalitzacions segons el traçat previst.
- Verificar que les dimensions de les canalitzacions s'adeqüen a l'especificat i al que li correspon segons el R.E.B.T., en funció dels conductors instal·lats.
- Verificar la correcta suportació i l'ús dels accessoris adequats.
- Verificar el grau de protecció IP
- Verificar els radis de curvatura, comprovant que no es provoquen reduccions de secció.
- Verificar la continuïtat elèctrica a canalitzacions metàl·liques i la seva posada a terra.
- Verificar la no existència d'encreuaments i paral·lelismes amb d'altres canalitzacions a distàncies inferiors a l'indicat al R.E.B.T.
- Verificar el correcte dimensionament de les caixes de connexió i l'ús dels accessoris adequats.
- Verificar la correcta implantació de registres per a un manteniment correcte.

CONTROL DE L'OBRA ACABADA. OPERACIONS DE CONTROL:

- Informe amb els resultats dels controls efectuats.
CRITERIS DE PRESA DE MOSTRES:
Es verificarà per mostreig diferents punts de la instal·lació.
INTERPRETACIÓ DE RESULTATS I ACTUACIONS EN CAS D'INCOMPLIMENT:
En cas d'incompliment de la Normativa vigent, es procedirà a la seva adequació.
En cas de deficiències de material o execució, es procedirà d'acord amb el que determini la DF.

_____

EG INSTAL·LACIONS ELÈCTRIQUES

EG2 TUBS, CANALS, SAFATES I COLUMNES PER A MECANISMES

EG22 TUBS FLEXIBLES I CORBABLES NO METÀL·LICS

0.- ELEMENTS QUE CONTEMPLA EL PLEC

EG22TP1K.

1.- DEFINICIÓ I CONDICIONS DE LES PARTIDES D'OBRA EXECUTADES

Tub flexible no metàl·lic, de fins a 250 mm de diàmetre nominal, col·locat.
S'han considerat els tipus de tubs següents:
- Tubs de PVC corrugats
- Tubs de PVC folrats, de dues capes, semillisa l'exterior i corrugada la interior
- Tubs de material lliure d'halògens
- Tubs de polipropilè
- Tubs de polietilè de dues capes, corrugada l'exterior i llisa la interior
S'han considerat els tipus de col·locació següents:
- Tubs col·locats encastats
- Tubs col·locats sota paviment
- Tubs col·locats sobre sostremort
- Tubs col·locats al fons de la rasa
L'execució de la unitat d'obra inclou les operacions següents:
- Replanteig del traçat del tub
- L'estesa, fixació o col·locació del tub
- Retirada de l'obra de les restes d'embalatges, retalls de tubs, etc.
CONDICIONS GENERALS:
El tub no pot tenir empalmaments entre els registres (caixes de derivació, pericons, etc.), ni entre aquests i les caixes de mecanismes.
S'ha de comprovar la regularitat superficial i l'estat de la superfície sobre la què s'ha d'efectuar el tractament superficial.
Toleràncies d'instal·lació:
- Penetració dels tubs dintre les caixes: ± 2 mm
ENCASTAT:
El tub s'ha de fixar al fons d'una regata oberta al parament, coberta amb guix.
Recobriment de guix: >= 1 cm
SOBRE SOSTREMORT:
El tub ha de quedar fixat al sostre o recolzat en el cel ras.
MUNTAT A SOTA D'UN PAVIMENT
El tub ha de quedar recolzat sobre el paviment base.
Ha de quedar fixat al paviment base amb tocs de morter cada metre, com a mínim.
CANALITZACIÓ SOTERRADA:
El tub ha de quedar instal·lat al fons de rases reblertes posteriorment.
El tub no pot tenir empalmaments entre els registres (caixes de derivació, pericons, etc.), ni entre aquests i les caixes de mecanismes.
Nombre de corbes de 90° entre dos registres consecutius: <= 3
Distància entre el tub i la capa de protecció: >= 10 cm
Fondària de les rases: >= 40 cm
Penetració del tub dins dels pericons: 10 cm
Toleràncies d'execució:
- Penetració del tub dins dels pericons: ± 10 mm

2.- CONDICIONS DEL PROCÉS D'EXECUCIÓ

CONDICIONS GENERALS:
Abans de començar els treballs de muntatge es farà un replanteig previ que serà aprovat per la DF
Les unions s'han de fer amb els accessoris subministrats pel fabricant o expressament aprovats per aquest. Els accessoris d'unió i en general tots els accessoris que intervenen en la canalització han de ser els adequats al tipus i característiques del tub a col·locar.
S'ha de comprovar que les característiques del producte a col·locar corresponen a les especificades a la DT del projecte.
Els tubs s'han d'inspeccionar abans de la seva col·locació.
La seva instal·lació no n'ha d'alterar les característiques.
Un cop acabades les tasques de muntatge, es procedirà a la retirada de l'obra de les restes d'embalatges, retalls de tubs, etc.
CANALITZACIÓ SOTERRADA:
El tub ha de quedar alineat en el fons de la rasa nivellant-lo amb una capa de sorra garbejada i netejant-la de possibles obstacles (pedra, runa, etc.)
Sobre la canalització s'ha de col·locar una capa o coberta d'avís i protecció mecànica (maons, plaques de formigó, etc.).

3.- UNITAT I CRITERIS D'AMIDAMENT

m de llargària instal·lada, amidada segons les especificacions del projecte, entre els eixos dels elements o dels punts per connectar.
La instal·lació inclou les fixacions, provisionals quan el muntatge és encastat i definitives en la resta de muntatges.
Aquest criteri inclou les pèrdues de material corresponents a retalls.

4.- NORMATIVA DE COMPLIMENT OBLIGATORI

NORMATIVA GENERAL:
Real Decreto 842/2002 de 2 de agosto, por el que se aprueba el Reglamento Electrotécnico de Baja Tensión. REBT 2002.
UNE-EN 50086-1:1995 Sistemas de tubos para la conducción de cables. Parte 1: Requisitos generales.
UNE-EN 50086-2-2:1997 Sistemas de tubos para instalaciones eléctricas. Parte 2-2: Requisitos particulares para sistemas de tubos curvables.
UNE-EN 50086-2-3:1997 Sistemas de tubos para instalaciones eléctricas. Parte 2-1: Requisitos particulares para sistemas de tubos flexibles.
CANALITZACIÓ SOTERRADA:
UNE-EN 50086-2-4:1995 Sistemas de tubos para la conducción de cables. Parte 2-4: requisitos particulares para sistemas de tubos enterrados.

5.- CONDICIONS DE CONTROL D'EXECUCIÓ I DE L'OBRA ACABADA

CONTROL D'EXECUCIÓ. OPERACIONS DE CONTROL:
Les tasques de control a realitzar són les següents:
- Comprovació de la correcta implantació de les canalitzacions segons el traçat previst.
- Verificar que les dimensions de les canalitzacions s'adeqüen a l'especificat i al que li correspon segons el R.E.B.T., en funció dels conductors instal·lats.
- Verificar la correcta suportació i l'ús dels accessoris adequats.
- Verificar el grau de protecció IP
- Verificar els radis de curvatura, comprovant que no es provoquen reduccions de secció.
- Verificar la continuïtat elèctrica a canalitzacions metàl·liques i la seva posada a terra.
- Verificar la no existència d'encreuaments i paral·lelismes amb d'altres canalitzacions a distàncies inferiors a l'indicat al R.E.B.T.
- Verificar el correcte dimensionament de les caixes de connexió i l'ús dels accessoris adequats.
- Verificar la correcta implantació de registres per a un manteniment correcte.

CONTROL DE L'OBRA ACABADA. OPERACIONS DE CONTROL:
- Informe amb els resultats dels controls efectuats.

CRITERIS DE PRESA DE MOSTRES:
Es verificarà per mostreig diferents punts de la instal·lació.
INTERPRETACIÓ DE RESULTATS I ACTUACIONS EN CAS D'INCOMPLIMENT:
En cas d'incompliment de la Normativa vigent, es procedirà a la seva adequació.
En cas de deficiències de material o execució, es procedirà d'acord amb el que determini la DF.

EG INSTAL·LACIONS ELÈCTRIQUES

EG2 TUBS, CANALS, SAFATES I COLUMNES PER A MECANISMES

EG2A CANALS AÏLLANTS

0.- ELEMENTS QUE CONTEMPLA EL PLEC

EG2A3R15.

1.- DEFINICIÓ I CONDICIONS DE LES PARTIDES D'OBRA EXECUTADES

Canal plàstica de PVC rígid amb lateral llis, perforat o ranurat, de dimensions 60x190 mm com a màxim, amb separador o sense i muntada superficialment.
L'execució de la unitat d'obra inclou les operacions següents:
- Fixació i nivellació
- Tallat en curves i cantonades

CONDICIONS GENERALS:
El muntatge s'ha de fer mitjançant visos i tacs expansius per a fixar-la al parament.
Les unions dels trams rectes, derivacions, cantonades, etc., de les canals s'han de fer amb peces d'unió fixades amb cargols o reblons.
Les unions han d'estar a 1/5 de la distància entre dos recolzaments.
Els finals de canalització i els trams han d'estar coberts amb tapetes de final de tram.
Nombre de fixacions: >= 3/m
Toleràncies d'instal·lació:
- Nivell o aplomat: <= 2 mm/m, <= 15 mm/total

2.- CONDICIONS DEL PROCÉS D'EXECUCIÓ

No hi han condicions específiques del procés d'instal·lació.

3.- UNITAT I CRITERIS D'AMIDAMENT

m de llargària instal·lada, amidada segons les especificacions de la DT, entre els eixos dels elements o dels punts per connectar.
Aquest criteri inclou les pèrdues de material com a conseqüència dels retalls.
La instal·lació inclou les fixacions i les tapes.
Els separadors estan inclosos si està indicat a la PO.

4.- NORMATIVA DE COMPLIMENT OBLIGATORI

Real Decreto 842/2002 de 2 de agosto, por el que se aprueba el Reglamento Electrotécnico de Baja Tensión. REBT 2002.

5.- CONDICIONS DE CONTROL D'EXECUCIÓ I DE L'OBRA ACABADA

CONTROL D'EXECUCIÓ. OPERACIONS DE CONTROL:
Les tasques de control a realitzar són les següents:
Comprovació de la correcta implantació de les canalitzacions segons el traçat previst.
Verificar que les dimensions de les canalitzacions s'adeqüen a l'especificat i al que li correspon segons el R.E.B.T., en funció dels conductors instal•lats.
Verificar la correcta suportació i l'ús dels accessoris adequats.
Verificar el grau de protecció IP
Verificar els radis de curvatura, comprovant que no es provoquen reduccions de secció.
Verificar la no existència d'encreuaments i paral•lelismes amb d'altres canalitzacions a distàncies inferiors a l'indicat al R.E.B.T.
Verificar el correcte dimensionament de les caixes de connexió i l'ús dels accessoris adequats.
Verificar la correcta implantació de registres per a un manteniment correcte.

CONTROL DE L'OBRA ACABADA. OPERACIONS DE CONTROL:
- Informe amb els resultats dels controls efectuats.

CRITERIS DE PRESA DE MOSTRES:
Es verificarà per mostreig diferents punts de la instal·lació.
INTERPRETACIÓ DE RESULTATS I ACTUACIONS EN CAS D'INCOMPLIMENT:
En cas d'incompliment de la Normativa vigent, es procedirà a la seva adequació.
En cas de deficiències de material o execució, es procedirà d'acord amb el que determini la DF.

EG INSTAL·LACIONS ELÈCTRIQUES

EG2 TUBS, CANALS, SAFATES I COLUMNES PER A MECANISMES

EG2C SAFATES AÏLLANTS

1.- DEFINICIÓ I CONDICIONS DE LES PARTIDES D'OBRA EXECUTADES

Safata plàstica de PVC o material termoplàstic sense halògens llis o perforat, amb coberta o sense, muntada.
S'han considerat els tipus de col·locació següents:
- Directament sobre paraments verticals
- Sobre suports horitzontals
- Sobre suports verticals
- Suspesa de paraments horitzontals
- En terra tècnic
- Encastada
- En forats d'obra

L'execució de la unitat d'obra inclou les operacions següents:
- Replanteig del traçat i de la col·locació dels suports
- Fixació i anivellament dels suports
- Fixació de la safata
- Tall als canvis de direcció i cantonades

CONDICIONS GENERALS:
La posició i el recorregut de les safates serà la reflectida en la documentació tècnica DT o, si no n'hi ha, la indicada per la direcció facultativa DF.
La distància entre suports, així com la posició de les unions entre trams respecte dels suports esmentats han de complir les especificacions de la DT documentació tècnica del fabricant per a cada mesura de safata.
Per a la fixació mecànica dels suports s'han d'utilitzar ancoratges metàl·lics de la mida recomanada pel fabricant i adequats al tipus de parament que es tracti.
Les unions dels trams rectes, derivacions, cantons, etc., de les safates es faran mitjançant peça d'unió fixada per cargols o reblons.
El muntatge s'ha de fer de manera que estiguin convenientment anivellades i enrasades, de manera que la disposició longitudinal d'un conjunt de safates quedi al mateix nivell i en línia recta.
El traçat de les canalitzacions per envans verticals es farà seguint preferentment línies paral·leles a les verticals i horitzontals que limitin el local on s'efectua la instal·lació. Disposar les verticals, si és possible, adossades a angles interiors o cantonades. Les horitzontals adossades a l'angle entre sostre i paret com a màxim. Es guardarà una distància mínima entre la safata i el sostre de 250 mm per poder col·locar els cables i la coberta amb comoditat. Si es realitzen instal·lacions de safata a diversos nivells, es guardarà una distància mínima de 250 mm entre els fons de safates consecutives.
En cas de proximitat de canalitzacions elèctriques amb altres de no elèctriques, es disposaran de manera que entre les superfícies exteriors de totes dues es mantingui una distància de, almenys, tres centímetres.
Les canalitzacions elèctriques no se situaran paral·lelament per sota d'un altre tipus d'instal·lacions que puguin produir condensacions, llevat que es prenguin les disposicions necessàries per protegir les canalitzacions elèctriques contra els efectes de les condensacions esmentades.
Els finals de canalització estaran coberts sempre amb una tapa de final de tram.
Toleràncies d'instal·lació:
- Posició: ±20 mm
- Aplomat: ±2%

2.- CONDICIONS DEL PROCÉS D'EXECUCIÓ

Abans de començar els treballs de muntatge, s'ha de fer un replanteig que ha de ser aprovat per la DF.
Es comprovarà si les característiques del producte corresponen a les especificades al projecte.
Els materials s'inspeccionaran abans de col·locar-los.
La instal·lació no alterarà les característiques dels elements.
El muntatge s'ha de fer seguint les instruccions de la documentació tècnica del fabricant, i s'han d'utilitzar els accessoris del fabricant o els expressament aprovats per aquest.
Un cop instal·lat es procedirà a la retirada de l'obra de tots els materials sobrants com embalatges, retallades, etc.

3.- UNITAT I CRITERIS D'AMIDAMENT

m de llargària instal·lada, amidada segons les especificacions de la DT, entre els eixos dels elements o dels punts per connectar.
Aquest criteri inclou les pèrdues de material com a conseqüència dels retalls.

4.- NORMATIVA DE COMPLIMENT OBLIGATORI

Real Decreto 842/2002 de 2 de agosto, por el que se aprueba el Reglamento Electrotécnico de Baja Tensión. REBT 2002.

5.- CONDICIONS DE CONTROL D'EXECUCIÓ I DE L'OBRA ACABADA

CONTROL D'EXECUCIÓ. OPERACIONS DE CONTROL:
Les tasques de control a realitzar són les següents:
Comprovació de la correcta implantació de les canalitzacions segons el traçat previst.
Verificar que les dimensions de les canalitzacions s'adeqüen a l'especificat i al que li correspon segons el R.E.B.T., en funció dels conductors instal•lats.
Verificar la correcta suportació i l'ús dels accessoris adequats.
Verificar el grau de protecció IP
Verificar els radis de curvatura, comprovant que no es provoquen reduccions de secció.
Verificar la no existència d'encreuaments i paral•lelismes amb d'altres canalitzacions a distàncies inferiors a l'indicat al R.E.B.T.
Verificar el correcte dimensionament de les caixes de connexió i l'ús dels accessoris adequats.
Verificar la correcta implantació de registres per a un manteniment correcte.

CONTROL DE L'OBRA ACABADA. OPERACIONS DE CONTROL:
- Informe amb els resultats dels controls efectuats.

CRITERIS DE PRESA DE MOSTRES:
Es verificarà per mostreig diferents punts de la instal·lació.
INTERPRETACIÓ DE RESULTATS I ACTUACIONS EN CAS D'INCOMPLIMENT:
En cas d'incompliment de la Normativa vigent, es procedirà a la seva adequació.
En cas de deficiències de material o execució, es procedirà d'acord amb el que determini la DF.

EG INSTAL·LACIONS ELÈCTRIQUES

EG2 TUBS, CANALS, SAFATES I COLUMNES PER A MECANISMES

EG2D SAFATES METÀL·LIQUES

0.- ELEMENTS QUE CONTEMPLA EL PLEC

EG2DF6D8,EG2DF6D2.

1.- DEFINICIÓ I CONDICIONS DE LES PARTIDES D'OBRA EXECUTADES

Safata metàl·lica d'amplària fins a 600 mm i muntada superficialment o fixada amb suports.
S'han considerat els tipus següents:
- Xapa d'acer, cega o perforada
- Reixa d'acer
- Escala de perfil d'acer

L'execució de la unitat d'obra inclou les operacions següents:
- Fixació i nivellació
- Talls finals en corbes i cantonades

CONDICIONS GENERALS:
El muntatge s'ha de fer amb peces de suport, separades en funció de la càrrega admissible de la safata i fixades al parament o al sostre mitjançant perns d'ancoratge o tacs i visos.
Els conductors s'instal·laran a les safates de manera que no es superi la càrrega de treball admissible declarada pel fabricant.
Les unions, derivacions, canvis de direcció, etc., s'han de fer amb peces que assegurin la unió dels diferents trams de la safata, fixades amb cargols o reblons.

Han de tenir continuïtat elèctrica segons les especificacions de la norma UNE-EN 61537 i el REBT. La connexió a terra es farà utilitzant els borns de connexió a terra facilitats pel fabricant.
Si la instal·lació consta simultàniament de cables de potència i cables de dades, els cables mantindran sempre una distància de separació adequada, i en el cas que cohabitin a la mateixa safata es col·locaran perfils separadors.
El final de les safates ha d'estar cobert amb tapetes de final de tram.
Les unions han d'estar a 1/5 de la distància entre dos recolzaments.
XAPA D'ACER:
Els canvis de direcció i corbes s'han de fer amb una peça d'unió fixada amb cargols i reblons.

Distància entre fixacions: <= 1,5 m
REIXA O PERFIL:
Els canvis de direcció i corbes s'han de fer mitjançant talls a la seva secció per tal de poder doblegar-la.
Distància entre fixacions: <= 1,5 m

2.- CONDICIONS DEL PROCÉS D'EXECUCIÓ

No hi han condicions específiques del procés d'execució.

3.- UNITAT I CRITERIS D'AMIDAMENT

m de llargària instal·lada, amidada segons les especificacions de la DT, entre els eixos dels elements o dels punts per connectar.

4.- NORMATIVA DE COMPLIMENT OBLIGATORI

Real Decreto 842/2002 de 2 de agosto, por el que se aprueba el Reglamento Electrotécnico de Baja Tensión. REBT 2002.
UNE-EN 61537:2002 Sistemas de bandejas y de bandejas de escalera para la conducción de cables.

5.- CONDICIONS DE CONTROL D'EXECUCIÓ I DE L'OBRA ACABADA

CONTROL D'EXECUCIÓ. OPERACIONS DE CONTROL:
Les tasques de control a realitzar són les següents:
- Comprovació de la correcta implantació de les canalitzacions segons el traçat previst.
- Verificar que les dimensions de les canalitzacions s'adeqüen a l'especificat i al que li correspon segons el R.E.B.T., en funció dels conductors instal·lats.
- Verificar la correcta suportació i l'ús dels accessoris adequats.
- Verificar el grau de protecció IP
- Verificar els radis de curvatura, comprovant que no es provoquen reduccions de secció.
- Verificar la continuïtat elèctrica a canalitzacions metàl·liques i la seva posada a terra.
- Verificar la no existència d'encreuaments i paral·lelismes amb d'altres canalitzacions a distàncies inferiors a l'indicat al R.E.B.T.
- Verificar el correcte dimensionament de les caixes de connexió i l'ús dels accessoris adequats.
- Verificar la correcta implantació de registres per a un manteniment correcte.

CONTROL DE L'OBRA ACABADA. OPERACIONS DE CONTROL:
- Informe amb els resultats dels controls efectuats.

CRITERIS DE PRESA DE MOSTRES:
Es verificarà per mostreig diferents punts de la instal·lació.
INTERPRETACIÓ DE RESULTATS I ACTUACIONS EN CAS D'INCOMPLIMENT:
En cas d'incompliment de la Normativa vigent, es procedirà a la seva adequació.
En cas de deficiències de material o execució, es procedirà d'acord amb el que determini la DF.

EG INSTAL·LACIONS ELÈCTRIQUES

EG3 CABLES ELÈCTRICS PER A TENSIÓ BAIXA I SISTEMES DE DISTRIBUCIÓ ELÈCTRICA

EG31 CABLES DE COURE DE 0,6/1 KV

0.- ELEMENTS QUE CONTEMPLA EL PLEC

EG3121A6,EG312186,EG3121E6,EG3121C6.

1.- DEFINICIÓ I CONDICIONS DE LES PARTIDES D'OBRA EXECUTADES

Estesa i col·locació de cable elèctric destinat a sistemes de distribució en tensió baixa i instal·lacions en general, per a serveis fixes, amb conductor de coure, de tensió assignada 0,6/1kV.
S'han considerat els tipus següents:
- Cable flexible de designació RZ1-K (AS), amb aïllament de barreja de polietilè reticulat (XLPE) i coberta de poliolefines termoplàstiques , UNE 21123-4
- Cable flexible de designació RV-K amb aïllament de barreja de polietilè reticulat (XLPE) i coberta de barreja de policlorur de vinil (PVC), UNE 21123-2
- Cable flexible de designació RZ1-K (AS+), amb aïllament de barreja de polietilè reticulat (XLPE) + mica i coberta de poliolefines termoplàstiques , UNE 21123-4
- Cable flexible de designació SZ1-K (AS+), amb aïllament d'elastòmers vulcanitzats i coberta de poliolefines termoplàstiques , UNE 21123-4
- Cable rígid de designació RV, amb aïllament de barreja de polietilè reticulat (XLPE) i coberta de barreja de policlorur de vinil (PVC), UNE 21123-2
- Cable rígid de designació RZ, amb aïllament de barreja de polietilè reticulat (XLPE), UNE 21030
- Cable rígid de designació RVFV, amb armadura de fleix d'acer, aïllament de barreja de polietilè reticulat (XLPE) i coberta de barreja de policlorur de vinil (PVC), UNE 21123-2
- Cable flexible de designació ZZ-F (AS), amb aïllament i coberta d'elastòmers termoestables.

S'han considerat els tipus de col·locació següents:
- Col·locat superficialment
- Col·locat en tub
- Col·locat en canal o safata
- Col·locat aeri

L'execució de la unitat d'obra inclou les operacions següents:
- Estesa, col·locació i tibat del cable si es el cas

CONDICIONS GENERALS:
Els empalmaments i derivacions s'han de fer amb borns o regletes de connexió, prohibint-se expressament el fer-ho per simple recargolament o enrrotllament dels fils, de forma que es garanteixi tant la continuïtat elèctrica com la de l'aïllament.
El recorregut ha de ser l'indicat a la DT.
Els conductors han de quedar estesos de manera que les seves propietats no quedin danyades.
Els conductors han d'estar protegits contra els danys mecànics que puguin venir després de la seva instal·lació.
El conductor ha de penetrar dins les caixes de derivació, de connexió dels equips i dels mecanismos elèctrics.
Tots els materials que intervenen en la instal·lació han de ser compatibles entre si. Per aquest motiu, el muntatge i les connexions han d'estar fets amb els materials i accessoris subministrats pel fabricant, o expressament aprovats per aquest.
El cable ha de portar una identificació mitjançant anelles o brides del circuit al qual pertany, a la sortida del quadre de protecció.
No ha d'haver-hi empalmaments entre les caixes de derivació, ni entre aquestes i els mecanismes.
No s'han de transmetre esforços entre els cables i les connexions elèctriques.
Penetració del conductor dins les caixes: >= 10 cm
Toleràncies d'instal·lació:
- Penetració del conductor dins les caixes: ± 10 mm

Distància mínima al terra en creuaments de vials públics:
- Sense transit rodat: >= 4 m
- Amb transit rodat: >= 6 m

COL·LOCAT SUPERFICIALMENT:
El cable ha de quedar fixat als paraments o al sostre mitjançant brides, collarins o abraçadores de forma que no en surti perjudicada la coberta.
Quan es col·loca muntat superficialment, la seva fixació al parament ha de quedar alineada paral·lelament al sostre o al paviment i la seva posició ha de ser la fixada al projecte.
Distància horitzontal entre fixacions: <= 80cm
Distància vertical entre fixacions: <= 150cm
En cables col·locats amb grapes sobre façanes s'aprofitarà, en la mesura del possible, les possibilitats d'ocultació que ofereixi aquesta.
El cable es subjectarà a la paret o sostre amb les grapes adequades. Les grapes han de ser resistents a la intempèrie i en cap cas han de malmetre el cable. Han d'estar fermament subjectes al suport amb tacs i cargols.
Quan el cable ha de recórrer un tram sense suports, com per exemple passar d'un edifici a un altre, es penjarà d'un cable fiador d'acer galvanitzat sòlidament subjectat pels extrems.
En els creuaments amb altres canalitzacions, elèctriques o no, es deixarà una distància mínima

de 3 cm entre els cables i aquestes canalitzacions o be es disposarà un aïllament suplementari. Si l'encreuament es fa practicant un pont amb el mateix cable, els punts de fixació immediats han d'estar el suficientment propers per tal d'evitar que la distància indicada pugui deixar d'existir.
COL·LOCACIÓ AÈRIA:
El cable quedarà unit als suports pel neutre fiador que es el que aguantarà tot l'esforç de tracció. En cap cas està permes fer servir un conductor de fase per a subjectar el cable.
La unió del cable amb el suport es durà a terme amb una peça adient que empresoni el neutre fiador per la seva coberta aïllant sense malmètrela. Aquesta peça ha d'incorporar un sistema de tesat per tal de donar-li al cable la seva tensió de treball un cop estesa la línia. Ha de ser d'acer galvanitzat hi no ha de provocar cap retorciment al conductor neutre fiador en les operacions de tesat.
Tant les derivacions com els empalmaments es faran coincidir sempre amb un punt de fixació, ja sigui en xarxes sobre suports o en xarxes sobre façanes o be en combinacions d'aquestes.
COL·LOCAT EN TUBS:
Quan el cable passi de subterrani a aèri, es protegirà el cable soterrat des de 0,5 m per sota del paviment fins a 2,5 m per sobre amb un tub d'acer galvanitzat.
La connexió entre el cable soterrat i el que transcorre per la façana o suport es farà dintre d'una caixa de doble aïllament, situada a l'extrem del tub d'acer, resistent a la intempèrie i amb premsaestopes per a l'entrada i sortida de cables.
Els empalmaments i connexions es faran a l'interior de pericons o be en les caixes dels mecanismes.
Es duran a terme de manera que quedi garantida la continuitat tant elèctrica com de l'aïllament.
A la vegada ha de quedar assegurada la seva estanquitat i resistència a la corrossió.
El diàmetre interior dels tubs serà superior a dues vegades el diàmetre del conductor.
Si en un mateix tub hi ha més d'un cable, aleshores el diàmetre del tub ha de ser suficientment gran per evitar embussaments dels cables.

2.- CONDICIONS DEL PROCÉS D'EXECUCIÓ

CONDICIONS GENERALS:
L'instal·lador prendrà cura que no pateixi torsions ni danys a la seva coberta en treure'l de la bobina.
Es tindrà cura al treure el cable de la bobina per tal de no causar-li retorçaments ni coques.

Temperatura del conductor durant la seva instal·lació: >= 0°C
No ha de tenir contacte amb superfícies calentes, ni que desprenguin irradiacions.
Si l'estesa del cable es amb tensió, es a dir estirant per un extrem del cable mentre es va desentrrotllant de la bobina, es disposaran politges als suports i en els canvis de direcció per tal de no sobrepassar la tensió màxima admissible pel cable. El cable s'ha d'extreure de la bobina estirant per la part superior. Durant l'operació es vigilarà permanentment la tensió del cable.
Un cop el cable a dalt dels suports es procedirà a la fixació i tibat amb els tensors que incorporen les peces de suport.
Durant l'estesa del cable i sempre que es prevegin interrupcions de l'obra, els extrems es protegiran per tal de que no hi entri aigua.
La força màxima de tracció durant el procés d'instal·lació serà tal que no provoqui allargaments superiors al 0,2%. Per a cables amb conductor de coure, la tensió màxima admissible durant l'estesa serà de 50 N/mm2.
En el traçat de l'estesa del cable es disposaran rodets en els canvis de direcció i en general allí on es consideri necessari per tal de no provocar tensions massa grans al conductor.
Radi de curvatura mínim admissible durant l'estesa:
- Cables unipolars: Radi mínim de quinze vegades el diàmetre del cable.
- Cables multiconductors: Radi mínim de dotze vegades el diàmetre del cable.

CABLE COL.LOCAT EN TUB:
El tub de protecció ha d'estar instal·lat abans d'introduir els conductors.
El conductor s'ha d'introduir dins el tub de protecció mitjançant un cable guia prenent cura que no pateixi torsions ni danys a la seva coberta.

3.- UNITAT I CRITERIS D'AMIDAMENT

m de llargària instal·lada, amidada segons les especificacions del projecte, entre els eixos dels elements per connectar.
Aquest criteri inclou les pèrdues de material corresponents a retalls, així com l'excés previst per a les connexions.

4.- NORMATIVA DE COMPLIMENT OBLIGATORI

Real Decreto 842/2002 de 2 de agosto, por el que se aprueba el Reglamento Electrotécnico de Baja Tensión. REBT 2002.

5.- CONDICIONS DE CONTROL D'EXECUCIÓ I DE L'OBRA ACABADA

CONTROL D'EXECUCIÓ. OPERACIONS DE CONTROL:
Les tasques de control a realitzar són les següents:
- Comprovació de la correcta instal·lació dels conductors
- Verificar que els tipus i seccions dels conductors s'adeqüen a l'especificat al projecte
- Verificar la no existència d'empalmaments fora de les caixes
- Verificar a caixes la correcta execució dels empalmaments i l'ús de borns de connexió adequats
- Verificar l'ús adequat dels codis de colors
- Verificar les distàncies de seguretat respecte altres conduccions (aigua, gas, gasos cremats i senyals febles) segons cadascun dels reglaments d'aplicació.
- Assaigs segons REBT.

CONTROL DE L'OBRA ACABADA. OPERACIONS DE CONTROL:
Les tasques de control a realitzar són les següents:
- Realització i emissió d'informe amb resultats dels controls i assaigs realitzats, d'acord amb el que s'especifica a la taula d'assaigs i de quantificació dels mateixos.

CRITERIS DE PRESA DE MOSTRES:
Resistència d'aïllament: Es realitzarà a tots els circuits
Rigidesa dielèctrica: Es realitzarà a les línies principals
Caiguda de tensió: Es mesuraran els circuits més desfavorables i les línies que hagin sigut modificades el seu recorregut respecte projecte.
INTERPRETACIÓ DE RESULTATS I ACTUACIONS EN CAS D'INCOMPLIMENT:
En cas d'incompliment de la Normativa vigent, es procedirà a la seva substitució.
En cas de deficiències de material o execució, es procedirà d'acord amb el que determini la DF.

EG INSTAL·LACIONS ELÈCTRIQUES

EG3 CABLES ELÈCTRICS PER A TENSIÓ BAIXA I SISTEMES DE DISTRIBUCIÓ ELÈCTRICA

EG32 CABLES DE COURE DE 450/750 V

0.- ELEMENTS QUE CONTEMPLA EL PLEC

EG32B136.

1.- DEFINICIÓ I CONDICIONS DE LES PARTIDES D'OBRA EXECUTADES

Estesa i col·locació de cable elèctric destinat a sistemes de distribució de baixa tensió per a instal·lacions fixes, amb una tensió assignada de 450/750 V.
- Cables elèctrics de baixa tensió per a instal·lacions elèctriques fixes d'interior o per a quadres i panells elèctrics, amb conductor de coure, de secció circular, de tensió assignada inferior o igual a 450/750 V, amb aïllament i sense coberta.

S'han considerat els tipus de col·locació següents:
- Col·locat en tub
- Col·locat en canal

L'execució de la unitat d'obra inclou les operacions següents:
- Estesa, col·locació i tibat del cable si es el cas

CONDICIONS GENERALS:
Els empalmaments i derivacions s'han de fer amb borns o regletes de connexió, prohibint-se expressament el fer-ho per simple recargolament o enrrotllament dels fils, de forma que es garanteixi tant la continuïtat elèctrica com la de l'aïllament.
El recorregut ha de ser l'indicat a la DT.
Els conductors han de quedar estesos de manera que les seves propietats no quedin danyades.
Els conductors han d'estar protegits contra els danys mecànics que puguin venir després de la seva instal·lació.
El conductor ha de penetrar dins les caixes de derivació, de connexió dels equips i dels mecanismos elèctrics.
El cable ha de portar una identificació mitjançant anelles o brides del circuit al qual pertany, a la sortida del quadre de protecció.
No ha d'haver-hi empalmaments entre les caixes de derivació, ni entre aquestes i els mecanismes.
El radi de curvatura mínim admès ha de ser 10 vegades el diàmetre exterior del cable en mm.
Penetració del conductor dins les caixes: >= 10 cm

Toleràncies d'instal·lació:
- Penetració del conductor dins les caixes: ± 10 mm

COL·LOCAT EN TUBS:
El diàmetre interior dels tubs serà superior a dues vegades el diàmetre del conductor.
Si en un mateix tub hi ha més d'un cable, aleshores el diàmetre del tub ha de ser suficientment gran per evitar embussaments dels cables.

2.- CONDICIONS DEL PROCÉS D'EXECUCIÓ

CONDICIONS GENERALS:
L'instal·lador prendrà cura que no pateixi torsions ni danys a la seva coberta en treure'l de la bobina.
Es tindrà cura al treure el cable de la bobina per tal de no causar-li retorçaments ni coques.

No ha de tenir contacte amb superfícies calentes, ni que desprenguin irradiacions.
CABLE COL.LOCAT EN TUB:
El tub de protecció ha d'estar instal·lat abans d'introduir els conductors.
El conductor s'ha d'introduir dins el tub de protecció mitjançant un cable guia prenent cura que no pateixi torsions ni danys a la seva coberta.

3.- UNITAT I CRITERIS D'AMIDAMENT

m de llargària instal·lada, amidada segons les especificacions del projecte, entre els eixos dels elements per connectar.
Aquest criteri inclou les pèrdues de material corresponents a retalls, així com l'excés previst per a les connexions.

4.- NORMATIVA DE COMPLIMENT OBLIGATORI

Real Decreto 842/2002 de 2 de agosto, por el que se aprueba el Reglamento Electrotécnico de Baja Tensión. REBT 2002.

5.- CONDICIONS DE CONTROL D'EXECUCIÓ I DE L'OBRA ACABADA

CONTROL D'EXECUCIÓ. OPERACIONS DE CONTROL:
Les tasques de control a realitzar són les següents:
- Comprovació de la correcta instal·lació dels conductors
- Verificar que els tipus i seccions dels conductors s'adeqüen a l'especificat al projecte
- Verificar la no existència d'empalmaments fora de les caixes
- Verificar a caixes la correcta execució dels empalmaments i l'ús de borns de connexió adequats
- Verificar l'ús adequat dels codis de colors
- Verificar les distàncies de seguretat respecte altres conduccions (aigua, gas, gasos cremats i senyals febles) segons cadascun dels reglaments d'aplicació.
- Assaigs segons REBT.

CONTROL DE L'OBRA ACABADA. OPERACIONS DE CONTROL:
Les tasques de control a realitzar són les següents:
- Realització i emissió d'informe amb resultats dels controls i assaigs realitzats, d'acord amb el que s'especifica a la taula d'assaigs i de quantificació dels mateixos.

CRITERIS DE PRESA DE MOSTRES:
Resistència d'aïllament: Es realitzarà a tots els circuits
Rigidesa dielèctrica: Es realitzarà a les línies principals
Caiguda de tensió: Es mesuraran els circuits més desfavorables i les línies que hagin sigut modificades el seu recorregut respecte projecte.
INTERPRETACIÓ DE RESULTATS I ACTUACIONS EN CAS D'INCOMPLIMENT:
En cas d'incompliment de la Normativa vigent, es procedirà a la seva substitució.
En cas de deficiències de material o execució, es procedirà d'acord amb el que determini la DF.

EG INSTAL·LACIONS ELÈCTRIQUES

EG3 CABLES ELÈCTRICS PER A TENSIÓ BAIXA I SISTEMES DE DISTRIBUCIÓ ELÈCTRICA

EG35 CABLES DE COURE PER A INSTAL·LACIONS SOLARS FOTOVOLTAIQUES

0.- ELEMENTS QUE CONTEMPLA EL PLEC

EG35A002.

1.- DEFINICIÓ I CONDICIONS DE LES PARTIDES D'OBRA EXECUTADES

Estesa i col·locació de cable elèctric destinat a sistemes de distribució en tensió baixa i instal·lacions en general, per a serveis fixes, amb conductor de coure unipolar, de tensió assignada 1,5/1,5 kV CC.
S'han considerat els tipus de col·locació següents:
- Col·locat en tub
- Col·locat en canal o safata
L'execució de la unitat d'obra inclou les operacions següents:
- Col·locació del cable a dintre de l'envoltant de protecció
- Marcat del cable
- Prova de servei
- Retirada de l'obra de les restes d'embalatges, retalls de cables, etc.

CONDICIONS GENERALS:
Els empalmaments i derivacions s'han de fer amb borns o regletes de connexió, prohibint-se expressament el fer-ho per simple recargolament o enrrotllament dels fils, de forma que es garanteixi tant la continuïtat elèctrica com la de l'aïllament.
El recorregut ha de ser l'indicat a la DT.
Els conductors han de quedar estesos de manera que les seves propietats no quedin danyades.
Els conductors han d'estar protegits contra els danys mecànics que puguin venir després de la seva instal·lació.
El conductor ha de penetrar dins les caixes de derivació, de connexió dels equips elèctrics.
Tots els materials que intervenen en la instal·lació han de ser compatibles entre si. Per aquest motiu, el muntatge i les connexions han d'estar fets amb els materials i accessoris subministrats pel fabricant, o expressament aprovats per aquest.
El cable ha de portar una identificació mitjançant anelles o brides del circuit al qual pertany, a la sortida del quadre de protecció.
No ha d'haver-hi empalmaments entre les caixes de derivació.
No s'han de transmetre esforços entre els cables i les connexions elèctriques.
Penetració del conductor dins les caixes: >= 10 cm
Toleràncies d'instal·lació:
- Penetració del conductor dins les caixes: ± 10 mm

COL·LOCAT EN TUBS:
El diàmetre interior dels tubs serà superior a dues vegades el diàmetre del conductor.
Si en un mateix tub hi ha més d'un cable, aleshores el diàmetre del tub ha de ser suficientment gran per evitar embussaments dels cables.

COL·LOCACIÓ EN CANAL O SAFATA:
En el cas de que per cada compartiment discorrin més de vuit cables, aquests han d'estar encintats en grups de vuit com a màxim, identificant-los convenientment. La canalització principal s'instal·larà, sempre que l'edificació ho permeti, en espais previstos per als passos d'instal·lacions d'aquests tipus, com galeries de servei o passos registrables en les zones comunes de l'edificació.
Quan en la mateixa canal o safata discorrin altres instal·lacions, estaran separades mitjançant elements separadors, de manera que no puguin entrar en contacte les diferents instal·lacions.

2.- CONDICIONS DEL PROCÉS D'EXECUCIÓ

CONDICIONS GENERALS:
L'instal·lador prendrà cura que no pateixi torsions ni danys a la seva coberta en treure'l de la bobina.
Es tindrà cura al treure el cable de la bobina per tal de no causar-li retorçaments ni coques.
Temperatura del conductor durant la seva instal·lació: >= 0°C
No ha de tenir contacte amb superfícies calentes, ni que desprenguin irradiacions.
Si l'estesa del cable es amb tensió, es a dir estirant per un extrem del cable mentre es va desentrrotllant de la bobina, es disposaran politges als suports i en els canvis de direcció per tal de no sobrepassar la tensió màxima admissible pel cable. El cable s'ha d'extreure de la bobina estirant per la part superior. Durant l'operació es vigilarà permanentment la tensió del cable.
Un cop el cable a dalt dels suports es procedirà a la fixació i tibat amb els tensors que incorporen les peces de suport.
Durant l'estesa del cable i sempre que es prevegin interrupcions de l'obra, els extrems es protegiran per tal de que no hi entri aigua.
La força màxima de tracció durant el procés d'instal·lació serà tal que no provoqui

allargaments superiors al 0,2%. Per a cables amb conductor de coure, la tensió màxima admissible durant l'estesa serà de 50 N/mm2.
En el traçat de l'estesa del cable es disposaran rodets en els canvis de direcció i en general allí on es consideri necessari per tal de no provocar tensions massa grans al conductor.
Radi de curvatura mínim admissible durant l'estesa:
- Radi mínim de curvatura (D=Diàmetre del cable en mm)
    - D <= 12 mm: 3 x D
    - D > 12 mm: 4 x D

CABLE COL.LOCAT EN TUB:
El tub de protecció ha d'estar instal·lat abans d'introduir els conductors.
El conductor s'ha d'introduir dins el tub de protecció mitjançant un cable guia prenent cura que no pateixi torsions ni danys a la seva coberta.

3.- UNITAT I CRITERIS D'AMIDAMENT

m de llargària instal·lada, amidada segons les especificacions del projecte, entre els eixos dels elements per connectar.
Aquest criteri inclou les pèrdues de material corresponents a retalls, així com l'excés previst per a les connexions.

4.- NORMATIVA DE COMPLIMENT OBLIGATORI

Real Decreto 842/2002 de 2 de agosto, por el que se aprueba el Reglamento Electrotécnico de Baja Tensión. REBT 2002.

5.- CONDICIONS DE CONTROL D'EXECUCIÓ I DE L'OBRA ACABADA

CONTROL D'EXECUCIÓ. OPERACIONS DE CONTROL:
Les tasques de control a realitzar són les següents:
- Comprovació de la correcta instal·lació dels conductors
- Verificar que els tipus i seccions dels conductors s'adeqüen a l'especificat al projecte
- Verificar la no existència d'empalmaments fora de les caixes
- Verificar a caixes la correcta execució dels empalmaments i l'ús de borns de connexió adequats
- Verificar l'ús adequat dels codis de colors
- Verificar les distàncies de seguretat respecte altres conduccions (aigua, gas, gasos cremats i senyals febles) segons cadascun dels reglaments d'aplicació.
- Assaigs segons REBT.

CONTROL DE L'OBRA ACABADA. OPERACIONS DE CONTROL:
Les tasques de control a realitzar són les següents:
- Realització i emissió d'informe amb resultats dels controls i assaigs realitzats, d'acord amb el que s'especifica a la taula d'assaigs i de quantificació dels mateixos.

CRITERIS DE PRESA DE MOSTRES:
Resistència d'aïllament: Es realitzarà a tots els circuits
Rigidesa dielèctrica: Es realitzarà a les línies principals
Caiguda de tensió: Es mesuraran els circuits més desfavorables i les línies que hagin sigut modificades el seu recorregut respecte projecte.

INTERPRETACIÓ DE RESULTATS I ACTUACIONS EN CAS D'INCOMPLIMENT:
En cas d'incompliment de la Normativa vigent, es procedirà a la seva substitució.
En cas de deficiències de material o execució, es procedirà d'acord amb el que determini la DF.

EG INSTAL·LACIONS ELÈCTRIQUES

EG3 CABLES ELÈCTRICS PER A TENSIÓ BAIXA I SISTEMES DE DISTRIBUCIÓ ELÈCTRICA

EG38 CONDUCTORS DE COURE NUS

0.- ELEMENTS QUE CONTEMPLA EL PLEC

EG380707.

1.- DEFINICIÓ I CONDICIONS DE LES PARTIDES D'OBRA EXECUTADES

Conductor de coure nu, unipolar de fins a 240 mm2 de secció, muntat.
S'han considerat els tipus de col·locació següents:
- Muntat superficialment
- En malla de connexió a terra
L'execució de la unitat d'obra inclou les operacions següents:
- L'estesa i empalmament
- Connexionat a presa de terra
CONDICIONS GENERALS:
Les connexions del conductor s'han de fer per soldadura sense la utilització d'àcids, o amb peces de connexió de material inoxidable, per pressió de cargol, aquest últim mètode sempre en llocs visitables.
El cargol ha de portar un dispositiu per tal d'evitar que s'afluixi.
Les connexions entre metalls diferents no han de produir deterioament per causes electroquímiques.
El circuit de terra no serà interromput per la col·locació de seccionadors, interruptors o fusibles.
El pas del conductor pel paviment, murs o d'altres elements constructius s'ha de fer dins d'un tub rígid d'acer galvanitzat.
El conductor no ha d'estar en contacte amb elements combustibles.
El recorregut ha de ser l'indicat a la DT.
COL·LOCAT SUPERFICIALMENT:
El conductor ha de quedar fixat mitjançant grapes al parament o sostre, o bé mitjançant brides en el cas de canals i safates.
Distància entre fixacions: <= 75 cm
EN MALLA DE CONNEXIÓ A TERRA:
El conductor ha de quedar instal·lat al fons de rases reblertes posteriorment amb terra garbellada i compactada.
El radi de curvatura mínim admès ha de ser 10 vegades el diàmetre exterior del cable en mm.

2.- CONDICIONS DEL PROCÉS D'EXECUCIÓ

L'instal·lador prendrà cura que el conductor no pateixi torsions ni danys en treure'l de la bobina.

3.- UNITAT I CRITERIS D'AMIDAMENT

m de llargària instal·lada, amidada segons les especificacions de la DT, entre els eixos dels elements o dels punts per connectar.
Aquest criteri inclou les pèrdues de material com a conseqüència dels retalls.

4.- NORMATIVA DE COMPLIMENT OBLIGATORI

Real Decreto 842/2002 de 2 de agosto, por el que se aprueba el Reglamento Electrotécnico de Baja Tensión. REBT 2002.

5.- CONDICIONS DE CONTROL D'EXECUCIÓ I DE L'OBRA ACABADA

CONTROL D'EXECUCIÓ. OPERACIONS DE CONTROL:
Les tasques de control a realitzar són les següents:
- Verificar la correcta ubicació dels punts de posada a terra.
- Verificar l'execució de pous de terra, col·locació d'elèctrodes, tubs de manteniment (si existeix), ús dels connectors adequats i acabat de l'arqueta.
- Verificar la continuïtat d'entre els conductors de protecció i dels elèctrodes de posada a terra.
- Verificar la posada a terra de les conduccions metàl·liques de l'edifici.
- Mesures de resistència de terra.
CONTROL DE L'OBRA ACABADA. OPERACIONS DE CONTROL:
Les tasques de control a realitzar són les següents:
- Realització i emissió d'informe amb resultats dels controls i mesures realitzades.
CRITERIS DE PRESA DE MOSTRES:
Es comprovarà globalment
INTERPRETACIÓ DE RESULTATS I ACTUACIONS EN CAS D'INCOMPLIMENT:
En cas de valors de resistència de terra superiors a l'especificat a REBT, es procedirà a la construcció de nous pous de terra o tractament del terreny, fins que s'arribi a obtenir la resistència adequada.
Els defectes d'instal·lació hauran de ser corregits.

EG INSTAL·LACIONS ELÈCTRIQUES

EG4 APARELLS DE PROTECCIÓ I COMANDAMENT

EG41 INTERRUPTORS MAGNETOTÈRMICS

0.- ELEMENTS QUE CONTEMPLA EL PLEC

EG415GKL,EG415A4B,EG415F9B.

1.- DEFINICIÓ I CONDICIONS DE LES PARTIDES D'OBRA EXECUTADES

Interruptor automàtic magnetotèrmic unipolar amb 1 pol protegit, bipolar amb 1 pol protegit, bipolar amb 2 pols protegits, tripolar amb 3 pols protegits, tetrapolar amb 3 pols protegits, tetrapolar amb tres pols protegits i protecció parcial del neutre i tetrapolar amb 4 pols protegits.
S'han considerat els tipus següents:
- Per a control de potència (ICP)
- Per a protecció de línies elèctriques d'alimentació a receptors (PIA)
- Interruptors automàtics magnetotèrmics de caixa emmotllada

L'execució de la unitat d'obra inclou les operacions següents:
- Col·locació i anivellació
- Connexionat
- Regulació dels paràmetres de funcionament, si és el cas

CONDICIONS GENERALS:
La subjecció de cables ha d'estar feta mitjançant la pressió de visos.
Tots els conductors han de quedar connectats als borns corresponents.
Cap part accessible de l'element instal·lat no ha d'estar en tensió, fora dels punts de connexió.
Quan es col·loca a pressió ha d'anar muntat sobre un perfil DIN simètric a l'interior d'una caixa o armari. En aquest cas, l'interruptor s'ha de subjectar pel mecanisme de fixació disposat per a tal fi.
Quan es col·loca amb cargols, ha d'estar muntat sobre una placa base aïllant a l'interior d'una caixa també aïllant. En aquest cas l'interruptor s'ha de subjectar pels punts disposats a tal fi pel fabricant.
Els interruptors han de ser capaços de funcionar correctament en les condicions normals exigides en les normes.
Els interruptors que admetin la regulació d'algun paràmetre han d'estar ajustats a les condicions del paràmetre exigides en la DT.
Resistència a la tracció de les connexions: >= 30 N
ICP:
Ha d'estar muntat dins d'una caixa precintable.
Ha d'estar localitzat el més aprop possible de l'entrada de la derivació individual.
PIA:
En el cas de vivendes ha de quedar muntat un interruptor magnetotèrmic per a cada circuit.

2.- CONDICIONS DEL PROCÉS D'EXECUCIÓ

Els interruptors han de muntar-se segons les indicacions del fabricant, i atenent a les especificacions dels reglaments.
No s'ha de treballar amb tensió a la xarxa. Abans de procedir a la connexió es verificarà que els conductors estan sense tensió.
S'han d'identificar els conductors de cada fase i neutre per a la seva correcta connexió als borns de l'interruptor.
S'ha de comprovar que les característiques de l'aparell corresponen a les especificades a la DT
S'ha de verificar que els conductors quedin aprestats de forma segura.
Quan la secció dels conductors o requereixi es faran servir terminals per a fer les connexions.

3.- UNITAT I CRITERIS D'AMIDAMENT

Unitat de quantitat instal·lada, mesurada segons les especificacions de la DT.
La instal·lació inclou la part proporcional de connexionats i accessoris dins dels quadres elèctrics.

4.- NORMATIVA DE COMPLIMENT OBLIGATORI

NORMATIVA GENERAL:
Real Decreto 842/2002 de 2 de agosto, por el que se aprueba el Reglamento Electrotécnico de Baja Tensión. REBT 2002.
ICP:
UNE 20317:1988 Interruptores automáticos magnetotérmicos, para control de potencia, de 1,5 a 63 A.
UNE 20317/1M:1993 Interruptores automáticos magnetotérmicos, para control de potencia, de 1,5 a 63 A.
PIA:
UNE-EN 60898:1992 Interruptores automáticos para instalaciones domésticas y análogas para la protección contra sobreintensidades.
UNE-EN 60898/A1:1993 Interruptores automáticos para instalaciones domésticas y análogas para la protección contra sobreintensidades.
UNE-EN 60898/A1:1993 ERRATUM Interruptores automáticos para instalaciones domésticas y análogas para la protección contra sobreintensidades.
UNE-EN 60947-1:2002 Aparamenta de baja tensión. Parte 1: Reglas generales.
UNE-EN 60947-2:1998 Aparamenta de baja tensión. Parte 2: Interruptores automáticos.
INTERRUPTORS AUTOMÀTICS DE CAIXA EMMOTLLADA:
UNE-EN 60947-1:2002 Aparamenta de baja tensión. Parte 1: Reglas generales.
UNE-EN 60947-2:1998 Aparamenta de baja tensión. Parte 2: Interruptores automáticos.

5.- CONDICIONS DE CONTROL D'EXECUCIÓ I DE L'OBRA ACABADA

OPERACIONS DE CONTROL:
Les tasques de control a realitzar són les següents:
- Verificació de que els mecanismes instal·lats a cada lloc són el que es corresponen als especificats a la DT.
- Verificar que el sistema de fixació es correcte
- Verificar el funcionament de la instal·lació que comanden
- Verificar la connexió dels conductors i l'absència de derivacions no permeses en contactes dels mecanismes.
- Verificar en preses de corrent l'existència de la línia de terra i mesura de la tensió de contacte.

CRITERIS DE PRESA DE MOSTRES:
Es comprovarà per mostreig diferents punts de la instal·lació segons criteri de la DF.
Es mesurarà la tensió de contacte a un punt com a mínim de cada circuit.
INTERPRETACIÓ DE RESULTATS I ACTUACIONS EN CAS D'INCOMPLIMENT:
En cas d'incompliment de la Normativa vigent, es procedirà a la seva adequació.
En cas de deficiències de material o execució, es procedirà d'acord amb el que determini la DF.
CONTROL D'EXECUCIÓ. OPERACIONS DE CONTROL EN QUADRES GENERALS I SUBQUADRES:
Les tasques de control de qualitat de Quadres Generals, són les següents:
- Comprovació de la correcta implantació dels equips a l'obra.
- Comprovar la correcta identificació de fases, segons codi de colors
- Verificar el marcatge dels conductors a la sortida de línies de manera que s'identifiquin correctament tots els circuits.
- Verificar el marcatge amb materials adients, de tot el cablejat de comandament.
- Verificar la coherència entre la documentació escrita referent a la identificació de circuits i l'execució real.
- Verificar que les seccions dels conductors s'adeqüen a les proteccions i als requisits de projecte
- Verificar la connexió dels diferents circuits, comprovant la no existència de contactes fluixos, enllaços i unions no previstes.
- Comprovar que les longituds dels conductors siguin prou folgades per poder fer arranjaments futurs -sense necessitats d'enllaços.
- Verificar la correcta posada a terra de totes les parts metàl·liques del quadre.
- Verificar la correcta connexió dels conductors d'alimentació i sortides del quadre.
- Verificar la regulació de les proteccions (Intensitat, temps de retard) sigui d'acord a l'especificat.
- Assaigs a efectuar a l'obra en quadres generals segons les normes aplicables en cada cas:
  - Dispar de diferencials amb intensitat de defecte igual al nominal segons UNE-EN 61008 R.E.B.T
  - Mesura de tensions de contacte segons R.E.T.B
  - Mesura de resistència de bucle segons R.E.T.B

Aquests assaigs es realitzaran una vegada connectats tots els circuits de sortida i finalitzada la xarxa de terres.
CONTROL DE L'OBRA ACABADA. OPERACIONS DE CONTROL EN QUADRES GENERALS I SUBQUADRES:
Les tasques de control a realitzar són les següents:
- Realització i emissió d'informe amb resultats dels controls i assaigs realitzats, d'acord amb el que s'especifica a la taula d'assaigs i de quantificació dels mateixos.

CRITERIS DE PRESA DE MOSTRES EN QUADRES GENERALS I SUBQUADRES:
S'ha de comprovar la totalitat de la instal·lació.
INTERPRETACIÓ DE RESULTATS I ACTUACIONS EN CAS D'INCOMPLIMENT EN QUADRES GENERALS I SUBQUADRES:
Es cas de deficiències de material o execució, si es pot esmenar sense canviar materials, es procedirà a fer-ho. En cas contrari es procedirà a canviar tot el material afectat.
En cas de manca d'elements o discrepàncies amb el projecte, es procedirà a l'adequació, d'acord amb el determini la DF.

EG INSTAL·LACIONS ELÈCTRIQUES

EG4 APARELLS DE PROTECCIÓ I COMANDAMENT

EG42 INTERRUPTORS DIFERENCIALS

0.- ELEMENTS QUE CONTEMPLA EL PLEC

EG426CJL,EG42429D,EG42529D.

1.- DEFINICIÓ I CONDICIONS DE LES PARTIDES D'OBRA EXECUTADES

Interruptors automàtics per a actuar per corrent diferencial residual.
S'han contemplat els següents tipus:
- Interruptors automàtics diferencials per a muntar en perfil DIN
- Blocs diferencials per a muntar en perfil DIN per a treballar conjuntament amb interruptors automàtics magnetotèrmics
- Blocs diferencials de caixa emmotllada per a muntar en perfil DIN o per a muntar adossats a interruptors automàtics magnetotèrmics, i per a treballar conjuntament amb interruptors automàtics magnetotèrmics

L'execució de la unitat d'obra inclou les operacions següents:
- Col·locació i anivellació
- Connexionat
- Regulació dels paràmetres de funcionament, si és el cas

CONDICIONS GENERALS:
Tots els conductors han de quedar connectats als borns corresponents.
Cap part accessible de l'element instal·lat no ha d'estar en tensió, fora dels punts de connexió.
Els interruptors han de ser capaços de funcionar correctament en les condicions normals exigides en les normes.
Els interruptors que admetin la regulació d'algun paràmetre han d'estar ajustats a les condicions del paràmetre exigides en la DT.
Resistència a la tracció de les connexions: >= 30 N
INTERRUPTORS AUTOMÀTICS DIFERENCIALS PER A MUNTAR EN PERFIL DIN:
La subjecció de cables ha d'estar feta mitjançant la pressió de visos.
Ha d'anar muntat sobre un perfil DIN simètric a l'interior d'una caixa o armari. L'interruptor s'ha de subjectar pel mecanisme de fixació disposat per a tal fi.
BLOCS DIFERENCIALS PER A MUNTAR EN PERFIL DIN I PER A TREBALLAR CONJUNTAMENT AMB INTERRUPTORS AUTOMÀTICS MAGNETOTÈRMICS:
El bloc diferencial ha de quedar connectat a l'interruptor automàtic amb els conductors que formen part del mateix bloc. Queda expressament prohibit modificar aquests conductors per a fer les connexions.
Ha d'anar muntat sobre un perfil DIN simètric a l'interior d'una caixa o armari. L'interruptor s'ha de subjectar pel mecanisme de fixació disposat per a tal fi.
BLOCS DIFERENCIALS DE CAIXA EMMOTLLADA PER A MUNTAR EN PERFIL DIN O PER A MUNTAR ADOSSATS A INTERRUPTORS AUTOMÀTICS MAGNETOTÈRMICS, I PER A TREBALLAR CONJUNTAMENT AMB INTERRUPTORS AUTOMÀTICS MAGNETOTÈRMICS:
El bloc diferencial ha de quedar connectat a l'interruptor automàtic amb els conductors que formen part del mateix bloc. Queda expressament prohibit modificar aquests conductors per a fer les connexions.
Quan es col·loca a pressió ha d'anar muntat sobre un perfil DIN simètric a l'interior d'una caixa o armari. En aquest cas, l'interruptor s'ha de subjectar pel mecanisme de fixació disposat per a tal fi.
Quan es col·loca adossat a l'interruptor automàtic, la unió entre ambdós ha d'estar feta amb els borns de connexió que incorpora el mateix bloc diferencial.

2.- CONDICIONS DEL PROCÉS D'EXECUCIÓ

Els interruptors han de muntar-se segons les indicacions del fabricant, i atenent a les especificacions dels reglaments.
No s'ha de treballar amb tensió a la xarxa. Abans de procedir a la connexió es verificarà que els conductors estan sense tensió.
S'han d'identificar els conductors de cada fase i neutre per a la seva correcta connexió als borns de l'interruptor.
S'ha de comprovar que les característiques de l'aparell corresponen a les especificades a la DT
S'ha de verificar que els conductors quedin aprestats de forma segura.
Quan la secció dels conductors o requereixi es faran servir terminals per a fer les connexions.

3.- UNITAT I CRITERIS D'AMIDAMENT

Unitat de quantitat instal·lada, mesurada segons les especificacions de la DT.
La instal·lació inclou la part proporcional de connexionats i accessoris dins dels quadres elèctrics.

4.- NORMATIVA DE COMPLIMENT OBLIGATORI

NORMATIVA GENERAL:
Real Decreto 842/2002 de 2 de agosto, por el que se aprueba el Reglamento Electrotécnico de Baja Tensión. REBT 2002.
INTERRUPTORS AUTOMÀTICS DIFERENCIALS PER A MUNTAR EN PERFIL DIN:
UNE-EN 61008-1:1996 Interruptores automáticos para actuar por corriente diferencial residual, sin dispositivo de protección contra sobreintensidades, para usos domésticos y análogos (ID). Parte 1: Reglas generales.
BLOCS DIFERENCIALS PER A MUNTAR EN PERFIL DIN I PER A TREBALLAR CONJUNTAMENT AMB INTERRUPTORS AUTOMÀTICS MAGNETOTÈRMICS:
UNE-EN 61008-1:1996 Interruptores automáticos para actuar por corriente diferencial residual, sin dispositivo de protección contra sobreintensidades, para usos domésticos y análogos (ID). Parte 1: Reglas generales.
UNE-EN 60947-2:1998 Aparamenta de baja tensión. Parte 2: Interruptores automáticos.
BLOCS DIFERENCIALS DE CAIXA EMMOTLLADA PER A MUNTAR EN PERFIL DIN O PER A MUNTAR ADOSSATS A INTERRUPTORS AUTOMÀTICS MAGNETOTÈRMICS, I PER A TREBALLAR CONJUNTAMENT AMB INTERRUPTORS AUTOMÀTICS MAGNETOTÈRMICS:
UNE-EN 60947-2:1998 Aparamenta de baja tensión. Parte 2: Interruptores automáticos.

5.- CONDICIONS DE CONTROL D'EXECUCIÓ I DE L'OBRA ACABADA

CONTROL D'EXECUCIÓ. OPERACIONS DE CONTROL:
Les tasques de control a realitzar són les següents:
- Verificació de que els mecanismes instal·lats a cada lloc són el que es corresponen als especificats a la DT.
- Verificar que el sistema de fixació es correcte
- Verificar el funcionament de la instal·lació que comanden
- Verificar la connexió dels conductors i l'absència de derivacions no permeses en contactes dels mecanismes.
- Verificar en preses de corrent l'existència de la línia de terra i mesura de la tensió de contacte.

CONTROL DE L'OBRA ACABADA. OPERACIONS DE CONTROL:
Les tasques de control a realitzar són les següents:
- Realització i emissió d'informe amb resultats dels controls i mesures realitzades.

CRITERIS DE PRESA DE MOSTRES:
Es comprovarà per mostreig diferents punts de la instal·lació segons criteri de la DF.
Es mesurarà la tensió de contacte a un punt com a mínim de cada circuit.
INTERPRETACIÓ DE RESULTATS I ACTUACIONS EN CAS D'INCOMPLIMENT:
En cas d'incompliment de la Normativa vigent, es procedirà a la seva adequació.
En cas de deficiències de material o execució, es procedirà d'acord amb el que determini la DF.
CONTROL D'EXECUCIÓ. OPERACIONS DE CONTROL EN QUADRES GENERALS I SUBQUADRES:
Les tasques de control de qualitat de Quadres Generals, són les següents:
- Comprovació de la correcta implantació dels equips a l'obra.
- Comprovar la correcta identificació de fases, segons codi de colors
- Verificar el marcatge dels conductors a la sortida de línies de manera que s'identifiquin correctament tots els circuits.
- Verificar el marcatge amb materials adients, de tot el cablejat de comandament.
- Verificar la coherència entre la documentació escrita referent a la identificació de circuits i l'execució real.
- Verificar que les seccions dels conductors s'adeqüen a les proteccions i als requisits de

projecte
- Verificar la connexió dels diferents circuits, comprovant la no existència de contactes fluixos, enllaços i unions no previstes.
- Comprovar que les longituds dels conductors siguin prou folgades per poder fer arranjaments futurs -sense necessitats d'enllaços.
- Verificar la correcta posada a terra de totes les parts metàl·liques del quadre.
- Verificar la correcta connexió dels conductors d'alimentació i sortides del quadre.
- Verificar la regulació de les proteccions (Intensitat, temps de retard) sigui d'acord a l'especificat.
- Assaigs a efectuar a l'obra en quadres generals segons les normes aplicables en cada cas:
  - Dispar de diferencials amb intensitat de defecte igual al nominal segons UNE-EN 61008 R.E.B.T
  - Mesura de tensions de contacte segons R.E.T.B
  - Mesura de resistència de bucle segons R.E.T.B

Aquests assaigs es realitzaran una vegada connectats tots els circuits de sortida i finalitzada la xarxa de terres.
CONTROL DE L'OBRA ACABADA. OPERACIONS DE CONTROL EN QUADRES GENERALS I SUBQUADRES:
Les tasques de control a realitzar són les següents:
- Realització i emissió d'informe amb resultats dels controls i assaigs realitzats, d'acord amb el que s'especifica a la taula d'assaigs i de quantificació dels mateixos.

CRITERIS DE PRESA DE MOSTRES EN QUADRES GENERALS I SUBQUADRES:
S'ha de comprovar la totalitat de la instal·lació.
INTERPRETACIÓ DE RESULTATS I ACTUACIONS EN CAS D'INCOMPLIMENT EN QUADRES GENERALS I SUBQUADRES:
Es cas de deficiències de material o execució, si es pot esmenar sense canviar materials, es procedirà a fer-ho. En cas contrari es procedirà a canviar tot el material afectat.
En cas de manca d'elements o discrepàncies amb el projecte, es procedirà a l'adequació, d'acord amb el determini la DF.

EG INSTAL·LACIONS ELÈCTRIQUES

EG4 APARELLS DE PROTECCIÓ I COMANDAMENT

EG45 TALLACIRCUITS AMB FUSIBLES CILÍNDRICS

0.- ELEMENTS QUE CONTEMPLA EL PLEC

EG455142,EG455132.

1.- DEFINICIÓ I CONDICIONS DE LES PARTIDES D'OBRA EXECUTADES

Tallacircuit unipolar amb fusible cilíndric de fins a 100 A, o per a fusible cilíndric amb tub per a neutre, amb portafusibles de fins a 22 x 58 mm.
S'han considerat els tipus de col·locació següents:
- Muntat superficialment
- Fixat a pressió

L'execució de la unitat d'obra inclou les operacions següents:
- Replanteig de la unitat d'obra
- Muntatge, fixació i anivellació
- Connexionat
- Retirada de l'obra de les restes d'embalatges, retalls de tubs, cables, etc.

CONDICIONS GENERALS:
Ha de quedar connectat als borns de manera que s'asseguri un contacte eficaç i durable.
La seva situació dins del circuit elèctric ha de ser la indicada a DT tant pel que fa referència a l'esquema com al lay-out.
Els fusibles han de quedar rígidament fixats a la base.
Quan es col·loca muntat superficialment, ha de quedar fixat sòlidament per dos punts a la placa de la base del quadre mitjançant visos.
Quan es col·loca fixat a pressió, ha de quedar muntat sobre el perfil simètric instal·lat a l'interior d'un quadre.
Resistència a la tracció de les connexions: >= 30 N
Toleràncies d'execució:
- Verticalitat: ± 2 mm

2.- CONDICIONS DEL PROCÉS D'EXECUCIÓ

La manipulació dels fusibles s'ha de fer sense tensió.

3.- UNITAT I CRITERIS D'AMIDAMENT

Unitat de quantitat instal·lada, mesurada segons les especificacions de la DT.
La instal·lació inclou la part proporcional de connexionats i accessoris dins dels quadres elèctrics.

4.- NORMATIVA DE COMPLIMENT OBLIGATORI

Real Decreto 842/2002 de 2 de agosto, por el que se aprueba el Reglamento Electrotécnico de Baja Tensión. REBT 2002.

5.- CONDICIONS DE CONTROL D'EXECUCIÓ I DE L'OBRA ACABADA

CONTROL D'EXECUCIÓ. OPERACIONS DE CONTROL:
Les tasques de control a realitzar són les següents:
- Verificació de que els mecanismes instal·lats a cada lloc són el que es corresponen als especificats a la DT.
- Verificar que el sistema de fixació es correcte
- Verificar el funcionament de la instal·lació que comanden
- Verificar la connexió dels conductors i l'absència de derivacions no permeses en contactes dels mecanismes.
- Verificar en preses de corrent l'existència de la línia de terra i mesura de la tensió de contacte.

CONTROL DE L'OBRA ACABADA. OPERACIONS DE CONTROL:
Les tasques de control a realitzar són les següents:
- Realització i emissió d'informe amb resultats dels controls i mesures realitzades.

CRITERIS DE PRESA DE MOSTRES:
Es comprovarà per mostreig diferents punts de la instal·lació segons criteri de la DF.
Es mesurarà la tensió de contacte a un punt com a mínim de cada circuit.
INTERPRETACIÓ DE RESULTATS I ACTUACIONS EN CAS D'INCOMPLIMENT:
En cas d'incompliment de la Normativa vigent, es procedirà a la seva adequació.
En cas de deficiències de material o execució, es procedirà d'acord amb el que determini la DF.
CONTROL D'EXECUCIÓ. OPERACIONS DE CONTROL EN QUADRES GENERALS I SUBQUADRES:
Les tasques de control de qualitat de Quadres Generals, són les següents:
- Comprovació de la correcta implantació dels equips a l'obra.
- Comprovar la correcta identificació de fases, segons codi de colors
- Verificar el marcatge dels conductors a la sortida de línies de manera que s'identifiquin correctament tots els circuits.
- Verificar el marcatge amb materials adients, de tot el cablejat de comandament.
- Verificar la coherència entre la documentació escrita referent a la identificació de circuits i l'execució real.
- Verificar que les seccions dels conductors s'adeqüen a les proteccions i als requisits de projecte
- Verificar la connexió dels diferents circuits, comprovant la no existència de contactes fluixos, enllaços i unions no previstes.
- Comprovar que les longituds dels conductors siguin prou folgades per poder fer arranjaments futurs -sense necessitats d'enllaços.
- Verificar la correcta posada a terra de totes les parts metàl·liques del quadre.
- Verificar la correcta connexió dels conductors d'alimentació i sortides del quadre.
- Verificar la regulació de les proteccions (Intensitat, temps de retard) sigui d'acord a l'especificat.
- Assaigs a efectuar a l'obra en quadres generals segons les normes aplicables en cada cas:
  - Dispar de diferencials amb intensitat de defecte igual al nominal segons UNE-EN 61008 R.E.B.T
  - Mesura de tensions de contacte segons R.E.T.B
  - Mesura de resistència de bucle segons R.E.T.B

Aquests assaigs es realitzaran una vegada connectats tots els circuits de sortida i finalitzada la xarxa de terres.
CONTROL DE L'OBRA ACABADA. OPERACIONS DE CONTROL EN QUADRES GENERALS I SUBQUADRES:
Les tasques de control a realitzar són les següents:
- Realització i emissió d'informe amb resultats dels controls i assaigs realitzats, d'acord amb el que s'especifica a la taula d'assaigs i de quantificació dels mateixos.

CRITERIS DE PRESA DE MOSTRES EN QUADRES GENERALS I SUBQUADRES:
S'ha de comprovar la totalitat de la instal·lació.
INTERPRETACIÓ DE RESULTATS I ACTUACIONS EN CAS D'INCOMPLIMENT EN QUADRES GENERALS I SUBQUADRES:
Es cas de deficiències de material o execució, si es pot esmenar sense canviar materials, es procedirà a fer-ho. En cas contrari es procedirà a canviar tot el material afectat.

En cas de manca d'elements o discrepàncies amb el projecte, es procedirà a l'adequació, d'acord amb el determini la DF.

EG INSTAL·LACIONS ELÈCTRIQUES

EG4 APARELLS DE PROTECCIÓ I COMANDAMENT

EG47 INTERRUPTORS MANUALS

0.- ELEMENTS QUE CONTEMPLA EL PLEC

EG47224E.

1.- DEFINICIÓ I CONDICIONS DE LES PARTIDES D'OBRA EXECUTADES

Interruptor en càrrega amb o sense indicador lluminós.
L'execució de la unitat d'obra inclou les operacions següents:
- Col·locació i anivellació
- Connexionat
- Regulació dels paràmetres de funcionament, si és el cas

CONDICIONS GENERALS:
L'interruptor instal·lat ha de reunir les mateixes condicions exigides a l'element simple.
Ha de quedar anivellat i a la posició i l'alçària previstes al projecte o especificades per la DF
Cap part accessible de l'element instal·lat no ha d'estar en tensió, fora dels punts de connexió.
Quan es col·loca a pressió ha d'anar muntat sobre un perfil DIN simètric a l'interior d'una caixa o armari. En aquest cas, l'interruptor s'ha de subjectar pel mecanisme de fixació disposat per a tal fi.
Ha de quedar connectat correctament als conductors de fase i al neutre de la derivació.
Les connexions s'han de fer per pressió de vis.
Ha d'estar feta la prova d'instal·lació.
Els interruptors han de ser capaços de funcionar correctament en les condicions normals exigides en les normes.
Resistència a la tracció de les connexions: >= 30 N
Toleràncies d'instal·lació:
- Posició: La mateixa que l'exigida al quadre

2.- CONDICIONS DEL PROCÉS D'EXECUCIÓ

Els interruptors han de muntar-se segons les indicacions del fabricant, i atenent a les especificacions dels reglaments.
No s'ha de treballar amb tensió a la xarxa. Abans de procedir a la connexió es verificarà que els conductors estan sense tensió.
S'han d'identificar els conductors de cada fase i neutre per a la seva correcta connexió als borns de l'interruptor.
S'ha de comprovar que les característiques de l'aparell corresponen a les especificades a la DT
S'ha de verificar que els conductors quedin aprestats de forma segura.
Quan la secció dels conductors o requereixi es faran servir terminals per a fer les connexions.

3.- UNITAT I CRITERIS D'AMIDAMENT

Unitat de quantitat instal·lada, mesurada segons les especificacions de la DT.
La instal·lació inclou la part proporcional de connexionats i accessoris dins dels quadres elèctrics.

4.- NORMATIVA DE COMPLIMENT OBLIGATORI

Real Decreto 842/2002 de 2 de agosto, por el que se aprueba el Reglamento Electrotécnico de Baja Tensión. REBT 2002.
UNE-EN 60947-3:2009 Aparamenta de baja tensión. Parte 3: Interruptores, seccionadores, interruptores-seccionadores y combinados fusibles.

5.- CONDICIONS DE CONTROL D'EXECUCIÓ I DE L'OBRA ACABADA

CONTROL D'EXECUCIÓ. OPERACIONS DE CONTROL:
Les tasques de control a realitzar són les següents:
- Verificació de que els mecanismes instal·lats a cada lloc són el que es corresponen als especificats a la DT.
- Verificar que el sistema de fixació es correcte
- Verificar el funcionament de la instal·lació que comanden
- Verificar la connexió dels conductors i l'absència de derivacions no permeses en contactes dels mecanismes.
- Verificar en preses de corrent l'existència de la línia de terra i mesura de la tensió de contacte.

CONTROL DE L'OBRA ACABADA. OPERACIONS DE CONTROL:
Les tasques de control a realitzar són les següents:
- Realització i emissió d'informe amb resultats dels controls i mesures realitzades.

CRITERIS DE PRESA DE MOSTRES:
Es comprovarà per mostreig diferents punts de la instal·lació segons criteri de la DF.
Es mesurarà la tensió de contacte a un punt com a mínim de cada circuit.

INTERPRETACIÓ DE RESULTATS I ACTUACIONS EN CAS D'INCOMPLIMENT:
En cas d'incompliment de la Normativa vigent, es procedirà a la seva adequació.
En cas de deficiències de material o execució, es procedirà d'acord amb el que determini la DF.

CONTROL D'EXECUCIÓ. OPERACIONS DE CONTROL EN QUADRES GENERALS I SUBQUADRES:
Les tasques de control de qualitat de Quadres Generals, són les següents:
- Comprovació de la correcta implantació dels equips a l'obra.
- Comprovar la correcta identificació de fases, segons codi de colors
- Verificar el marcatge dels conductors a la sortida de línies de manera que s'identifiquin correctament tots els circuits.
- Verificar el marcatge amb materials adients, de tot el cablejat de comandament.
- Verificar la coherència entre la documentació escrita referent a la identificació de circuits i l'execució real.
- Verificar que les seccions dels conductors s'adeqüen a les proteccions i als requisits de projecte
- Verificar la connexió dels diferents circuits, comprovant la no existència de contactes fluixos, enllaços i unions no previstes.
- Comprovar que les longituds dels conductors siguin prou folgades per poder fer arranjaments futurs -sense necessitats d'enllaços.
- Verificar la correcta posada a terra de totes les parts metàl·liques del quadre.
- Verificar la correcta connexió dels conductors d'alimentació i sortides del quadre.
- Verificar la regulació de les proteccions (Intensitat, temps de retard) sigui d'acord a l'especificat.

CONTROL DE L'OBRA ACABADA. OPERACIONS DE CONTROL EN QUADRES GENERALS I SUBQUADRES:
Les tasques de control a realitzar són les següents:
- Realització i emissió d'informe amb resultats dels controls i assaigs realitzats, d'acord amb el que s'especifica a la taula d'assaigs i de quantificació dels mateixos.

CRITERIS DE PRESA DE MOSTRES EN QUADRES GENERALS I SUBQUADRES:
S'ha de comprovar la totalitat de la instal·lació.

INTERPRETACIÓ DE RESULTATS I ACTUACIONS EN CAS D'INCOMPLIMENT EN QUADRES GENERALS I SUBQUADRES:
Es cas de deficiències de material o execució, si es pot esmenar sense canviar materials, es procedirà a fer-ho. En cas contrari es procedirà a canviar tot el material afectat.
En cas de manca d'elements o discrepàncies amb el projecte, es procedirà a l'adequació, d'acord amb el determini la DF.

EG INSTAL·LACIONS ELÈCTRIQUES

EG4 APARELLS DE PROTECCIÓ I COMANDAMENT

EG48 PROTECTORS CONTRA SOBRETENSIONS

0.- ELEMENTS QUE CONTEMPLA EL PLEC

EG48A444,EG48A224.

1.- DEFINICIÓ I CONDICIONS DE LES PARTIDES D'OBRA EXECUTADES

Sistema de protecció contra sobretensions transitòries i permanents.
S'han contemplat els següents tipus:
-Protector de sobretensions transitòries i permanents per a muntar en perfil DIN
-Quadre de protecció de sobretensions transitòries per a muntar superficialment
L'execució de la unitat d'obra inclou les operacions següents:
- Col·locació i anivellació
- Connexionat
- Regulació dels paràmetres de funcionament, si és el cas
CONDICIONS GENERALS:
Tots els conductors han de quedar connectats als borns corresponents.
Cap part accessible de l'element instal·lat no ha d'estar en tensió, fora dels punts de connexió.
PROTECTOR PER A SOBRETENSIONS TRANSITÒRIES I PERMANENTS PER A MUNTAR EN PERFIL DIN:
La subjecció de cables ha d'estar feta mitjançant la pressió de visos.
Ha d'anar muntat sobre un perfil DIN simètric a l'interior d'una caixa o armari. L'interruptor s'ha de subjectar pel mecanisme de fixació disposat per a tal fi.
QUADRE DE PROTECCIÓ DE SOBRETENSIONS TRANSITÒRIES PER A MUNTAR SUPERFICIALMENT:
El quadre ha de quedar fixat sòlidament al parament.
El quadre ha de quedar en un lloc de fàcil i lliure accés.
La posició ha de ser la fixada a la DT.
Els tubs i els conductors han d'entrar i sortir del quadre pels punts de trencament especialment preparats que aquesta incorpora. No s'admeten modificacions al quadre per a aquests propòsits.
Les unions entre quadres han d'estar fetes amb els accessoris disposats pel fabricant.
No s'han de transmetre esforços entre els tubs i els conductors, i els quadres.
Toleràncies d'instal·lació:
- Posició: ± 20 mm
- Aplomat: ± 2%

2.- CONDICIONS DEL PROCÉS D'EXECUCIÓ

Els protectors de sobretensions han de muntar-se segons les indicacions del fabricant, i atenent a les especificacions dels reglaments.
No s'ha de treballar amb tensió a la xarxa. Abans de procedir a la connexió es verificarà que els conductors estan sense tensió.
S'ha de comprovar que les característiques de l'aparell corresponen a les especificades a la DT
S'ha de verificar que els conductors quedin aprestats de forma segura.
Quan la secció dels conductors o requereixi es faran servir terminals per a fer les connexions.

3.- UNITAT I CRITERIS D'AMIDAMENT

Unitat de quantitat instal·lada, mesurada segons les especificacions de la DT.
La instal·lació inclou la part proporcional de connexionats i accessoris dins dels quadres elèctrics.

4.- NORMATIVA DE COMPLIMENT OBLIGATORI

Real Decreto 842/2002 de 2 de agosto, por el que se aprueba el Reglamento Electrotécnico de Baja Tensión. REBT 2002.

5.- CONDICIONS DE CONTROL D'EXECUCIÓ I DE L'OBRA ACABADA

CONTROL D'EXECUCIÓ. OPERACIONS DE CONTROL:
Les tasques de control a realitzar són les següents:
- Verificació de que els mecanismes instal·lats a cada lloc són el que es corresponen als especificats a la DT.
- Verificar que el sistema de fixació es correcte
- Verificar el funcionament de la instal·lació que comanden
- Verificar la connexió dels conductors i l'absència de derivacions no permeses en contactes dels mecanismes.
- Verificar en preses de corrent l'existència de la línia de terra i mesura de la tensió de contacte.
CONTROL DE L'OBRA ACABADA. OPERACIONS DE CONTROL:
Les tasques de control a realitzar són les següents:
- Realització i emissió d'informe amb resultats dels controls i mesures realitzades.
CRITERIS DE PRESA DE MOSTRES:
Es comprovarà per mostreig diferents punts de la instal·lació segons criteri de la DF.
Es mesurarà la tensió de contacte a un punt com a mínim de cada circuit.

INTERPRETACIÓ DE RESULTATS I ACTUACIONS EN CAS D'INCOMPLIMENT:
En cas d'incompliment de la Normativa vigent, es procedirà a la seva adequació.
En cas de deficiències de material o execució, es procedirà d'acord amb el que determini la DF.
CONTROL D'EXECUCIÓ. OPERACIONS DE CONTROL EN QUADRES GENERALS I SUBQUADRES:
Les tasques de control de qualitat de Quadres Generals, són les següents:
- Comprovació de la correcta implantació dels equips a l'obra.
- Comprovar la correcta identificació de fases, segons codi de colors
- Verificar el marcatge dels conductors a la sortida de línies de manera que s'identifiquin correctament tots els circuits.
- Verificar el marcatge amb materials adients, de tot el cablejat de comandament.
- Verificar la coherència entre la documentació escrita referent a la identificació de circuits i l'execució real.
- Verificar que les seccions dels conductors s'adeqüen a les proteccions i als requisits de projecte
- Verificar la connexió dels diferents circuits, comprovant la no existència de contactes fluixos, enllaços i unions no previstes.
- Comprovar que les longituds dels conductors siguin prou folgades per poder fer arranjaments futurs -sense necessitats d'enllaços.
- Verificar la correcta posada a terra de totes les parts metàl·liques del quadre.
- Verificar la correcta connexió dels conductors d'alimentació i sortides del quadre.
- Verificar la regulació de les proteccions (Intensitat, temps de retard) sigui d'acord a l'especificat.
- Assaigs a efectuar a l'obra en quadres generals segons les normes aplicables en cada cas:
  - Dispar de diferencials amb intensitat de defecte igual al nominal segons UNE-EN 61008 R.E.B.T
  - Mesura de tensions de contacte segons R.E.T.B
  - Mesura de resistència de bucle segons R.E.T.B

Aquests assaigs es realitzaran una vegada connectats tots els circuits de sortida i finalitzada la xarxa de terres.
CONTROL DE L'OBRA ACABADA. OPERACIONS DE CONTROL EN QUADRES GENERALS I SUBQUADRES:
Les tasques de control a realitzar són les següents:
- Realització i emissió d'informe amb resultats dels controls i assaigs realitzats, d'acord amb el que s'especifica a la taula d'assaigs i de quantificació dels mateixos.

CRITERIS DE PRESA DE MOSTRES EN QUADRES GENERALS I SUBQUADRES:
S'ha de comprovar la totalitat de la instal·lació.
INTERPRETACIÓ DE RESULTATS I ACTUACIONS EN CAS D'INCOMPLIMENT EN QUADRES GENERALS I SUBQUADRES:
Es cas de deficiències de material o execució, si es pot esmenar sense canviar materials, es procedirà a fer-ho. En cas contrari es procedirà a canviar tot el material afectat.
En cas de manca d'elements o discrepàncies amb el projecte, es procedirà a l'adequació, d'acord amb el determini la DF.

EG INSTAL·LACIONS ELÈCTRIQUES

EG5 APARELLS DE MESURA

0.- ELEMENTS QUE CONTEMPLA EL PLEC

EG510001,EG5AA250.

1.- DEFINICIÓ I CONDICIONS DE LES PARTIDES D'OBRA EXECUTADES

Aparells de mesura col·locats superficialment o instal·lats en un armari.
S'han considerat les unitats d'obra següents:
- Comptadors monofàsics o trifàsics muntats superficialment.
- Transformador d'intensitat per a aparells de mesura muntat superficialment.
- Amperímetre de ferro mòbil de corrent altern, muntat en un armari.
- Fasímetre d'inducció o electrònic, muntat en un armari.
- Freqüencímetre de làmina vibrant o d'agulla d'escala, encastat a l'armari.
- Rellotge per a tarifes horàries, amb dos contactes per canvi a triple tarifa, muntat superficialment.
- Vatímetre electrodinàmic monofàsic o trifàsic d'energia activa o reactiva, encastat en un armari.

- Voltímetre de ferro mòbil o de valor nominal, de corrent altern, muntat en un armari.
L'execució de la unitat d'obra inclou les operacions següents:
- Replanteig de la unitat d'obra
- Muntatge, fixació i anivellació
- Connexionat
- Retirada de l'obra de les restes d'embalatges, retalls de tubs, cables, etc.
CONDICIONS GENERALS:
El transformador ha de quedar fixat sòlidament per dos punts a la placa de la base del quadre mitjançant visos.
L'aparell instal·lat en un armari, ha de quedar subjectat sòlidament per mitjà de la seva fixació posterior a l'orifici de l'armari.
El transformador d'intensitat, ha d'anar connectat a un aparell de mesura adecuat segons les especificacions del projecte.
Ha de quedar connectat als borns de manera que s'asseguri un contacte eficaç i durable.
La seva situació dins del circuit elèctric ha de ser la indicada a DT tant pel que fa referència a l'esquema com al lay-out.
Toleràncies d'execució:
- Verticalitat: ± 2 mm
COMPTADOR:
S'han considerat els tipus de col·locació següents:
- Individual
- Concentrada
Ha de quedar fixat sòlidament per tres punts a la placa base de la caixa o armari mitjançant visos.
Els comptadors han d'estar protegits mitjançant dispositius (tapes, etc.) que impedeixin la seva manipulació.
En cas de col·locació de forma individual el comptador ha de quedar muntat a una alçària mínima de 150 cm i una màxima de 180 cm.
En cas de col·locació de forma concentrada el comptador ha de quedar muntat a una alçària mínima de 50 cm i una màxima de 180 cm.
Davant del comptador ha de quedar un espai lliure de 110 cm com a mínim.
RELLOTGE PER A TARIFES HORARIES:
Ha de quedar fixat sòlidament per tres punts a la placa base de la caixa o armari mitjançant visos.
Els rellotges han d'estar protegits mitjançant dispositius (tapes, etc.) que impedeixen la seva manipulació.
Els rellotges per a tarifes horàries han d'estar situats junt al comptador sobre el qual actuen.
TRANSFORMADOR:
Resistència a la tracció de les connexions: >= 30 N

2.- CONDICIONS DEL PROCÉS D'EXECUCIÓ

CONDICIONS GENERALS:
Abans de començar els treballs de muntatge, s'ha de fer un replanteig que ha de ser aprovat per la DF.
S'ha de comprovar que les característiques del producte corresponen a les especificades al projecte.
Els materials s'han d'inspeccionar abans de la seva col·locació.
La seva instal·lació no ha d'alterar les característiques dels elements.
La manipulació dels transformadors s'ha de fer sense tensió.
Un cop instal·lat, s'ha de procedir a la retirada de l'obra de tots els materials sobrants (embalatges, retalls de cables, etc.).
AMPERÍMETRE, FASÍMETRE, FREQÜENCÍMETRE, VATÍMETRE O VOLTÍMETRE:
Durant el muntatge s'ha de tenir especial cura amb el vidre de l'instrument i que la seva col·locació no alteri les característiques de l'element indicador.

3.- UNITAT I CRITERIS D'AMIDAMENT

Unitat de quantitat instal·lada, mesurada segons les especificacions de la DT.
La instal·lació inclou la part proporcional de connexionats i accessoris dins dels quadres elèctrics.

4.- NORMATIVA DE COMPLIMENT OBLIGATORI

NORMATIVA GENERAL:
Real Decreto 842/2002 de 2 de agosto, por el que se aprueba el Reglamento Electrotécnico de Baja Tensión. REBT 2002.
TRANSFORMADOR:
UNE-EN 60044-1:2000 Transformadores de medida. Parte 1: Transformadores de intensidad.

5.- CONDICIONS DE CONTROL D'EXECUCIÓ I DE L'OBRA ACABADA

CONTROL D'EXECUCIÓ. OPERACIONS DE CONTROL EN COMPTADORS:
Les tasques de control a realitzar són les següents:
- Verificar la correcta ubicació i instal·lació de l'escomesa segons prescripcions de la companyia subministradora.
- Verificar la correcta ubicació i fixació de la CGP
- Verificar els següents elements de la línia general d'alimentació :
  - Secció dels conductors
  - Tipus de conductors (coure amb aïllament 0,6/1 kV)
  - Calibre i naturalesa dels conductes
  - Resistència al foc dels conductes o safates emprats en la canalització
- Verificar (si existeix) la correcta instal·lació de la línia repartidora
- Verificar la correcta ubicació, fixació i acoblament dels mòduls de protecció i mesura.
- Verificar les seccions dels conductors i embarrats.
- Verificar la correcta execució de les connexions dels circuits.

CONTROL DE L'OBRA ACABADA. OPERACIONS DE CONTROL EN COMPTADORS:
Les tasques de control a realitzar són les següents:
- Realització i emissió d'informe amb resultats dels controls i dels assaigs realitzats d'acord amb el que s'especifica a continuació i de quantificació dels mateixos.
- Assaigs:
  - Resistència d'aïllament (REBT)
  - Rigidesa dielèctrica (REBT)
  - Funcionament interruptor automàtic (REBT-COMPANYIA)
  - Funcionament interruptor diferencial (si existeix en aquest quadre) (REBT, UNE-EN 61008-1)

CRITERIS DE PRESA DE MOSTRES EN COMPTADORS:
S'ha de comprovar la totalitat de la instal·lació.
INTERPRETACIÓ DE RESULTATS I ACTUACIONS EN CAS D'INCOMPLIMENT EN COMPTADORS:
Es cas de deficiències de material o execució, si es pot esmenar sense canviar materials, es procedirà a fer-ho. En cas contrari es procedirà a canviar tot el material afectat.
En cas de manca d'elements o discrepàncies amb el projecte, es procedirà a l'adequació, d'acord amb el determini la DF.

EG INSTAL·LACIONS ELÈCTRIQUES

EG6 MECANISMES

0.- ELEMENTS QUE CONTEMPLA EL PLEC

EG638158,EG638F53.

1.- DEFINICIÓ I CONDICIONS DE LES PARTIDES D'OBRA EXECUTADES

Mecanismes per a instal·lacions elèctriques, encastats o muntats superficialment i els elements necessaris per a la seva col·locació encastada, caixes, plaques i marcs.
S'han considerat les unitats d'obra següents:
- Caixes per a 1,2 o 3 mecanismes encastades en paraments
- Caixes per a mecanismes, amb tapa, encastades a terra
- Caixes per a mecanismes amb tapa, col·locades en terra tècnic
- Interruptors i commutadors encastats o muntats superficialment.
- Endolls bipolars o tripolars amb terra o sense connexió a terra, encastats o muntats superficialment.
- Polsador per encastar o per muntar superficialment a l'interior o a la intempèrie.
- Mecanisme portafusibles amb fusible per encastar o muntar superficialment a l'intempèrie o a l'interior.
- Sortida de fils, encastada
- Placa i marc per a un o varis elements, col·locada a mecanismes encastats
- Regulador d'intensitat encastat o muntat superficialment.
- Tapa cega col·locada sobre caixa o bastidor.

L'execució de la unitat d'obra inclou les operacions següents:
Caixes per a mecanismes, interruptors, commutadors, endolls, polsadors, portafusibles o reguladors d'intensitat:
- Replanteig de la unitat d'obra
- Muntatge, fixació i anivellació
- Connexionat

- Retirada de l'obra de les restes d'embalatges, retalls de tubs, cables, etc.
Sortides de fils:
- Muntatge, fixació i nivellació
- Acondicionament dels fils
Placa, marc o tapa cega:
- Replanteig de la unitat d'obra
- Fixació i nivellació
CONDICIONS GENERALS:
La posició ha de ser la reflectida a la DT o, en el seu defecte, la indicada per la DF.
Toleràncies d'instal·lació:
- Posició: ± 20 mm
INTERRUPTORS, COMMUTADORS, ENDOLLS, POLSADORS, PORTAFUSIBLES O REGULADORS D'INTENSITAT:
Un cop instal·lat i connectat a la xarxa no han de ser accessibles les parts que hagin d'estar en tensió.
Les fases (o fase i neutre) i el conductor de protecció, si n'hi ha, han d'estar connectats als borns de la base per pressió de cargols.
Ha de quedar amb els costats aplomats i en el mateix pla que el parament.
Quan es col·loca muntat superficialment, l'element ha de quedar fixat sòlidament al suport.
Quan es col·loca encastat, l'element ha de quedar fixat sòlidament a la caixa de mecanismes, la qual ha de complir les especificacions fixades en el seu plec de condicions.
L'endoll instal·lat ha de complir les especificacions de la MI-BT-024.
El regulador d'intensitat ha de quedar fixat sòlidament al suport (muntatge superficial) o a la caixa de mecanismes (muntatge encastat), al menys per dos punts mitjançant visos.
Resistència a la tracció de les connexions: >= 30 N
Toleràncies d'instal·lació:
- Aplomat: ± 2%
SORTIDES DE FILS:
La sortida de fils ha de quedar fixada sòlidament a la caixa de mecanismes, la qual ha de complir les especificacions fixades en el seu plec de condicions.
Ha de quedar amb els costats aplomats i en el mateix pla que el parament.
Ha de disposar d'un sistema de fixació dels fils per pressió. Aquest sistema no ha de produir danys als fils.
Resistència del sistema de fixació: >= 3 kg
Toleràncies d'instal·lació:
- Aplomat: ± 2%
PLACA, MARC O TAPA CEGA:
El mecanisme ha de quedar immobilitzat fins i tot quan s'accioni, acció que cal fer sense cap dificultat.
La placa o tapa, ha de quedar ben adossada al parament.
El marc ha de quedar sòlidament fixat sobre la caixa per mitjà dels cargols o de les grapes que porta.
La placa ha de quedar subjectada a pressió sobre el marc i el mecanisme ha de quedar entre tots dos.
CAIXES PER A MECANISMES:
S'han de complir les especificacions de la ITC-MIE-BT-019
Els tubs han d'entrar a dintre de les caixes per les finestres previstes pel fabricant.
No s'han de transmetre esforços entre les caixes i les altres parts de la instal·lació elèctrica.
Els tubs han d'entrar perpendicularment a les parets de les caixes.
En les caixes amb tapa, la tapa s'ha de poder obrir i tancar correctament.
CAIXES PER A MECANISMES ENCASTADES EN PARAMENTS:
La caixa ha de quedar encastada al parament. Ha d'anar collada amb guix i ha de quedar al mateix pla que el parament acabat.
Ha de quedar amb els costats aplomats.
Toleràncies d'instal·lació:
- Aplomat: ± 2%
CAIXES PER A MECANISMES ENCASTADES A TERRA:
La caixa ha de quedar encastada al parament. Ha d'anar collada amb morter i ha de quedar a la cota prevista per tal de que la tapa quedi al mateix pla que el paviment.
CAIXES PER A MECANISMES COL·LOCADES EN TERRA TÈCNIC:
La caixa ha de quedar fixada al paviment per un mínim de quatre punts.
Ha de quedar fixada pels punts de subjecció disposats pel fabricant.
Ha de quedar a la cota prevista per tal que la tapa quedi al mateix pla que el paviment.

2.- CONDICIONS DEL PROCÉS D'EXECUCIÓ

Abans de començar els treballs de muntatge, s'ha de fer un replanteig que ha de ser aprovat per la DF.
S'ha de comprovar que les característiques del producte corresponen a les especificades al projecte.
Els materials s'han d'inspeccionar abans de la seva col·locació.
La seva instal·lació no ha d'alterar les característiques dels elements.
La col·locació de l'element s'ha de fer seguint les indicacions del fabricant.

En les caixes encastades, s'ha de tenir cura de que no entri material de reblert a l'interior de la caixa. Per aquest motiu, s'han d'ajustar els tubs a les finestres de les caixes.
Un cop instal·lat, s'ha de procedir a la retirada de l'obra de tots els materials sobrants (embalatges, retalls de cables, etc.).

3.- UNITAT I CRITERIS D'AMIDAMENT

Unitat de quantitat instal·lada, mesurada segons les especificacions de la DT.

4.- NORMATIVA DE COMPLIMENT OBLIGATORI

NORMATIVA GENERAL:
Real Decreto 842/2002 de 2 de agosto, por el que se aprueba el Reglamento Electrotécnico de Baja Tensión. REBT 2002.
INTERRUPTORS, COMMUTADORS, ENDOLLS, POLSADORS, PORTAFUSIBLES O REGULADORS D'INTENSITAT:
UNE-EN 60669-1:1996 Interruptores para instalaciones eléctricas fijas, domésticas y análogas. Parte 1: Prescripciones generales.

5.- CONDICIONS DE CONTROL D'EXECUCIÓ I DE L'OBRA ACABADA

CONTROL D'EXECUCIÓ. OPERACIONS DE CONTROL:
Les tasques de control a realitzar són les següents:
- Verificació de que els mecanismes instal·lats a cada lloc són el que es corresponen als especificats a la DT.
- Verificar que el sistema de fixació es correcte
- Verificar el funcionament de la instal·lació que comanden
- Verificar la connexió dels conductors i l'absència de derivacions no permeses en contactes dels mecanismes.
- Verificar en preses de corrent l'existència de la línia de terra i mesura de la tensió de contacte.

CONTROL DE L'OBRA ACABADA. OPERACIONS DE CONTROL:
Les tasques de control a realitzar són les següents:
- Realització i emissió d'informe amb resultats dels controls i mesures realitzades.

CRITERIS DE PRESA DE MOSTRES:
Es comprovarà per mostreig diferents punts de la instal·lació segons criteri de la DF.
Es mesurarà la tensió de contacte a un punt com a mínim de cada circuit.
INTERPRETACIÓ DE RESULTATS I ACTUACIONS EN CAS D'INCOMPLIMENT:
En cas d'incompliment de la Normativa vigent, es procedirà a la seva adequació.
En cas de deficiències de material o execució, es procedirà d'acord amb el que determini la DF.

EG INSTAL·LACIONS ELÈCTRIQUES

EGD ELEMENTS DE CONNEXIÓ A TERRA I PROTECCIÓ CATÒDICA

EGD1 PIQUETES DE CONNEXIÓ A TERRA

0.- ELEMENTS QUE CONTEMPLA EL PLEC

EGD1441E.

1.- DEFINICIÓ I CONDICIONS DE LES PARTIDES D'OBRA EXECUTADES

Elements per a formar una connexió a terra, col·locats soterrats en el terreny.
S'han considerat els elements següents:
- Piqueta de connexió a terra, d'acer i recobriment de coure, clavada a terra.

L'execució de la unitat d'obra inclou les operacions següents:
- Col·locació i connexionat

CONDICIONS GENERALS:
Ha d'estar col·locat en posició vertical, enterrat dins del terreny.
La situació en el terreny ha de quedar fàcilment localitzable per a la realització periòdica de proves d'inspecció i control.
Han de quedar unides rígidament, assegurant un bon contacte elèctric amb els conductors dels circuits de terra mitjançant cargols, elements de compressió, soldadura d'alt punt de fusió,

etc.
El contacte amb el conductor del circuit de terra ha d'estar net, sense humitat i fet de tal forma que s'evitin els efectes electroquímics.
Han d'estar clavades de tal forma que el punt superior quedi a 50 cm de profunditat.
En el cas d'enterrar dues piquetes en paral·lel, la distància entre ambdues ha de ser, com a mínim, igual a la seva longitud.

2.- CONDICIONS DEL PROCÉS D'EXECUCIÓ

Abans de començar els treballs de muntatge, s'ha de fer un replanteig que ha de ser aprovat per la DF.
S'ha de comprovar que les característiques del producte corresponen a les especificades al projecte.
Els materials s'han d'inspeccionar abans de la seva col·locació.
Un cop instal·lat, s'ha de procedir a la retirada de l'obra de tots els materials sobrants (embalatges, retalls de cables, etc.).

3.- UNITAT I CRITERIS D'AMIDAMENT

Unitat de quantitat instal·lada, mesurada segons les especificacions de la DT.

4.- NORMATIVA DE COMPLIMENT OBLIGATORI

Real Decreto 842/2002 de 2 de agosto, por el que se aprueba el Reglamento Electrotécnico de Baja Tensión. REBT 2002.

5.- CONDICIONS DE CONTROL D'EXECUCIÓ I DE L'OBRA ACABADA

CONTROL D'EXECUCIÓ. OPERACIONS DE CONTROL:
Les tasques de control a realitzar són les següents:
- Verificar la correcta ubicació dels punts de posada a terra.
- Verificar l'execució de pous de terra, col·locació d'elèctrodes, tubs de manteniment (si existeix), ús dels connectors adequats i acabat de l'arqueta.
- Verificar la continuïtat d'entre els conductors de protecció i dels elèctrodes de posada a terra.
- Verificar la posada a terra de les conduccions metàl·liques de l'edifici.
- Mesures de resistència de terra.

CONTROL DE L'OBRA ACABADA. OPERACIONS DE CONTROL:
Les tasques de control a realitzar són les següents:
- Realització i emissió d'informe amb resultats dels controls i mesures realitzades.

CRITERIS DE PRESA DE MOSTRES:
Es comprovarà globalment
INTERPRETACIÓ DE RESULTATS I ACTUACIONS EN CAS D'INCOMPLIMENT:
En cas de valors de resistència de terra superiors a l'especificat a REBT, es procedirà a la construcció de nous pous de terra o tractament del terreny, fins que s'arribi a obtenir la resistència adequada.
Els defectes d'instal·lació hauran de ser corregits.

EG INSTAL·LACIONS ELÈCTRIQUES

EGD ELEMENTS DE CONNEXIÓ A TERRA I PROTECCIÓ CATÒDICA

EGDZ ELEMENTS ESPECIALS DE CONNEXIÓ A TERRA

0.- ELEMENTS QUE CONTEMPLA EL PLEC

EGDZ1102.

1.- DEFINICIÓ I CONDICIONS DE LES PARTIDES D'OBRA EXECUTADES

Punt de connexió a terra, amb pont seccionador de platina de coure, muntat en caixa estanca, col·locat superficialment i connectat.
L'execució de la unitat d'obra inclou les operacions següents:
- Replanteig

- Col·locació, instal·lació i anivellament
- Connexionat

CONDICIONS GENERALS:
La platina ha de portar un dispositiu de fixació a la base.
Han d'estar dissenyats de manera que en l'ús normal han de funcionar de forma segura i no han de suposar perill per a les persones i el seu entorn.
Un cop instal·lat i connectat a la xarxa no han de ser accessibles les parts que hagin d'estar en tensió.
Ha de quedar amb els costats aplomats i en el mateix pla que el parament.
La posició i quantitat han de ser les fixades per la DF i han de constar a la DT.
Quan es col·loca muntat superficialment, l'element ha de quedar fixat sòlidament al suport.
Ha d'estar connectat sobre els conductors de terra.
Ha d'estar situat en un lloc accessible. Ha de permetre mesurar la resistència de la presa de terra corresponent.
Ha de ser combinat amb el born principal de terra.
Ha de ser mecànicament segur.
Ha d'assegurar la continuïtat elèctrica.
Ha d'estar situat a prop de la presa de terra.
Les instal·lacions que ho necessitin han de disposar d'un nombre suficient de punt de posada a terra, convenientment distribuïts, que estiguin connectats al mateix elèctrode o conjunt d'elèctrodes.
Resistència a la tracció de les connexions: >= 30 N
Toleràncies d'execució:
- Posició: ± 20 mm
- Aplomat: ± 2%

2.- CONDICIONS DEL PROCÉS D'EXECUCIÓ

Abans de començar els treballs de muntatge, s'ha de fer un replanteig que ha de ser aprovat per la DF.
S'ha de comprovar que les característiques del producte corresponen a les especificades al projecte.
Els materials s'han d'inspeccionar abans de la seva col·locació.
Un cop instal·lat, s'ha de procedir a la retirada de l'obra de tots els materials sobrants (embalatges, retalls de cables, etc.).

3.- UNITAT I CRITERIS D'AMIDAMENT

Unitat de quantitat instal·lada, mesurada segons les especificacions de la DT.

4.- NORMATIVA DE COMPLIMENT OBLIGATORI

Real Decreto 842/2002 de 2 de agosto, por el que se aprueba el Reglamento Electrotécnico de Baja Tensión. REBT 2002.

5.- CONDICIONS DE CONTROL D'EXECUCIÓ I DE L'OBRA ACABADA

CONTROL D'EXECUCIÓ. OPERACIONS DE CONTROL:
Les tasques de control a realitzar són les següents:
- Verificar la correcta ubicació dels punts de posada a terra.
- Verificar l'execució de pous de terra, col·locació d'elèctrodes, tubs de manteniment (si existeix), ús dels connectors adequats i acabat de l'arqueta.
- Verificar la continuïtat d'entre els conductors de protecció i dels elèctrodes de posada a terra.
- Verificar la posada a terra de les conduccions metàl·liques de l'edifici.
- Mesures de resistència de terra.

CONTROL DE L'OBRA ACABADA. OPERACIONS DE CONTROL:
Les tasques de control a realitzar són les següents:
- Realització i emissió d'informe amb resultats dels controls i mesures realitzades.

CRITERIS DE PRESA DE MOSTRES:
Es comprovarà globalment
INTERPRETACIÓ DE RESULTATS I ACTUACIONS EN CAS D'INCOMPLIMENT:
En cas de valors de resistència de terra superiors a l'especificat a REBT, es procedirà a la construcció de nous pous de terra o tractament del terreny, fins que s'arribi a obtenir la resistència adequada.
Els defectes d'instal·lació hauran de ser corregits.

EG INSTAL·LACIONS ELÈCTRIQUES

EGE ENERGIA SOLAR FOTOVOLTAICA

EGE1 MÒDULS FOTOVOLTAICS

0.- ELEMENTS QUE CONTEMPLA EL PLEC

EGE1P570.

1.- DEFINICIÓ I CONDICIONS DE LES PARTIDES D'OBRA EXECUTADES

Mòduls fotovoltaics per a la generació d'energia elèctrica muntats sobre estructures de suport.
S'han considerat les unitats d'obra següents:
- Mòduls muntats sobre estructures de suport en superfícies planes
- Mòduls muntats sobre estructures de suport en superfícies inclinades

L'execució de la unitat d'obra inclou les operacions següents:
- Preparació de la zona de treball
- Replanteig de la unitat d'obra
- Muntatge dels suports
- Col·locació dels mòduls fotovoltaics
- Execució de les connexions elèctriques
- Prova de servei
- Retirada de l'obra de les restes d'embalatges, retalls de tubs, cables, etc.

CONDICIONS GENERALS:
La posició i l'orientació dels mòduls ha de ser la reflectida a la DT o, en el seu defecte, la indicada per la DF.
Tot el conjunt ha d'estar muntat segons les indicacions de la DT del fabricant i dels reglaments vigents.
La instal·lació ha d'estar construïda en la seva totalitat amb materials i procediments d'execució que garanteixin les exigències del servei, la durabiliat, salubritat i manteniment.

Tots els materials utilitzats han de ser compatibles entre ells.
Els captadors muntats en els seus suports han de quedar sòlidament fixats a l'estructura de l'edifici.
L'estructura de suport ha de resistir el pes propi dels elements de captació així com les sobrecàrregues de vent i neu indicades en la normativa vigent.
L'estructura de suport ha de poder dilatar lliurement sense provocar tensions a l'estructura de l'edifici ni als mòduls de captació solar.
Els mòduls han de quedar subjectats als suports pels punts previstos, i amb els accessoris de fixació acceptats pel fabricant. Els punts de subjecció dels mòduls seran els suficients per tal de no provocar flexions superiors a les permeses pel fabricant.
Un cop col·locat, cap element de l'estructura de suport o del sistema de fixació ha de donar ombra sobre els captadors.
Els elements de la instal·lació que necessitin un manteniment o bé s'hagin de manipular han de ser accessibles.
Ha de ser possible desmuntar elements concrets de la instal·lació amb un nombre mínim d'actuacions sobre els altres elements.
Ha de tenir instal·lades les proteccions necessàries contra les descàrregues elèctriques d'acord amb la reglamentació vigent.
Cap part accessible de l'element instal·lat no ha d'estar en tensió, fora dels punts de connexió.
Han d'estar fetes totes les connexions elèctriques dels mòduls fotovoltaics i les d'aquests amb la part fixa de la instal·lació.
Les connexions han d'estar fetes a dintre de les caixes de connexió i no han de provocar esforços recíprocs.
L'estructura de suport ha d'estar connectada la xarxa de terra.
Ha d'estar feta la prova de servei.

2.- CONDICIONS DEL PROCÉS D'EXECUCIÓ

Abans de començar els treballs de muntatge, s'ha de fer un replanteig que ha de ser aprovat per la DF.
S'ha de comprovar que l'estructura de l'edifici reuneixi les condicions necessàries per a suportar el pes i les accions de la instal·lació.
El muntatge s'ha de fer seguint les instruccions de la documentació tècnica del fabricant.

S'ha de seguir la seqüència de muntatge proposada pel fabricant.
Tots els elements s'han d'inspeccionar abans de la seva col·locació.
S'ha de comprovar que les característiques tècniques dels elements que conformen la instal·lació es corresponen a les especificades al projecte.
S'han d'aturar els treballs quan la velocitat del vent sigui superior a 50 km/h o plogui. Si un cop realitzats els treballs es donen aquestes condicions, s'han de revisar i assegurar les parts fetes.
Si s'han d'interrompre les feines de muntatge, s'han de protegir els elements que ja estan col·locats.
S'ha d'evitar que els elements captadors quedin exposats al sol durant el muntatge
S'ha de treballar sense tensió a la xarxa.
Un cop acabades les feines de muntatge es procedirà a la retirada de l'obra de tot el material sobrant (restes d'embalatges, retalls de tubs, etc.).

3.- UNITAT I CRITERIS D'AMIDAMENT

Unitat de quantitat instal·lada, mesurada segons les especificacions de la DT.

4.- NORMATIVA DE COMPLIMENT OBLIGATORI

Documento Básico de Ahorro de energía. DB-HE, parte II del CTE, aprobado por el Real Decreto 314/2006.
Real Decreto 842/2002 de 2 de agosto, por el que se aprueba el Reglamento Electrotécnico de Baja Tensión. REBT 2002.
Real Decreto 1699/2011, de 18 de noviembre, por el que se regula la conexión a red de instalaciones de producción de energía eléctrica de pequeña potencia.

EG INSTAL·LACIONS ELÈCTRIQUES

EGE ENERGIA SOLAR FOTOVOLTAICA

EGE2 INVERSORS

0.- ELEMENTS QUE CONTEMPLA EL PLEC

EGE2T040.

1.- DEFINICIÓ I CONDICIONS DE LES PARTIDES D'OBRA EXECUTADES

Equips inversors per a l'adaptació de la corrent de la central de captació a la de la xarxa elèctrica, col·locats
L'execució de la unitat d'obra inclou les operacions següents:
- Preparació de la zona de treball
- Replanteig de la unitat d'obra
- Execució de les connexions elèctriques
- Prova de servei
- Retirada de l'obra de les restes d'embalatges, retalls de tubs, cables, etc.

CONDICIONS GENERALS:
La posició ha de ser la reflectida a la DT o, en el seu defecte, la indicada per la DF.
Tot el conjunt ha d'estar muntat segons les indicacions de la DT del fabricant i dels reglaments vigents.
La instal·lació ha d'estar construïda en la seva totalitat amb materials i procediments d'execució que garanteixin les exigències del servei, la durabiliat, salubritat i manteniment.

Tots els materials utilitzats han de ser compatibles entre ells.
L'equip ha de quedar sòlidament fixat en la seva posició definitiva. No s'han de transmetre sorolls ni vibracions a l'estuctura de l'edifici, sigui quina sigui la condició de treball.
Els elements de la instal·lació que necessitin un manteniment o bé s'hagin de manipular han de ser accessibles.
Ha de tenir instal·lades les proteccions necessàries contra les descàrregues elèctriques d'acord amb la reglamentació vigent.

Cap part accessible de l'element instal·lat no ha d'estar en tensió, fora dels punts de connexió.
Les connexions han d'estar fetes a dintre de les caixes de connexió i no han de provocar esforços recíprocs.
L'estructura de suport ha d'estar connectada la xarxa de terra.
Ha d'estar feta la prova de servei.

2.- CONDICIONS DEL PROCÉS D'EXECUCIÓ

Abans de començar els treballs de muntatge, s'ha de fer un replanteig que ha de ser aprovat per la DF.
El muntatge s'ha de fer seguint les instruccions de la documentació tècnica del fabricant.
S'ha de seguir la seqüència de muntatge proposada pel fabricant.
Tots els elements s'han d'inspeccionar abans de la seva col·locació.
S'ha de comprovar que les característiques tècniques dels elements que conformen la instal·lació es corresponen a les especificades al projecte.
S'ha de treballar sense tensió a la xarxa.
Un cop acabades les feines de muntatge es procedirà a la retirada de l'obra de tot el material sobrant (restes d'embalatges, retalls de tubs, etc.).

3.- UNITAT I CRITERIS D'AMIDAMENT

Unitat de quantitat instal·lada, mesurada segons les especificacions de la DT.

4.- NORMATIVA DE COMPLIMENT OBLIGATORI

Documento Básico de Ahorro de energía. DB-HE, parte II del CTE, aprobado por el Real Decreto 314/2006.
Real Decreto 842/2002 de 2 de agosto, por el que se aprueba el Reglamento Electrotécnico de Baja Tensión. REBT 2002.
Real Decreto 1699/2011, de 18 de noviembre, por el que se regula la conexión a red de instalaciones de producción de energía eléctrica de pequeña potencia.

EG INSTAL·LACIONS ELÈCTRIQUES

EGE ENERGIA SOLAR FOTOVOLTAICA

EGE5 OPTIMITZADORS

1.- DEFINICIÓ I CONDICIONS DE LES PARTIDES D'OBRA EXECUTADES

Elements optimitzadors de la eficiència i la generació elèctrica de sistemes d'energia elèctrica solar fotovoltaica.
L'execució de la unitat d'obra inclou les operacions següents:
- Preparació de la zona de treball
- Replanteig de la unitat d'obra
- Execució de les connexions elèctriques
- Prova de servei
- Retirada de l'obra de les restes d'embalatges, retalls de tubs, cables, etc.

CONDICIONS GENERALS:
La posició ha de ser la reflectida a la DT o, en el seu defecte, la indicada per la DF.
Tot el conjunt ha d'estar muntat segons les indicacions de la DT del fabricant i dels reglaments vigents.
Tots els materials utilitzats han de ser compatibles entre ells.
L'equip ha de quedar sòlidament fixat en la seva posició definitiva. No s'han de transmetre esforços dels cables en les connexions elèctriques dels aparells optimitzadors.
Els elements de la instal·lació que necessitin un manteniment o bé s'hagin de manipular han de ser accessibles.
Cap part accessible de l'element instal·lat no ha d'estar en tensió, fora dels punts de connexió.
Les connexions han d'estar fetes amb connectors especials, compatibles amb el sistema de connexió dels mòduls i han de ser estanques.

Ha d'estar feta la prova de servei.

2.- CONDICIONS DEL PROCÉS D'EXECUCIÓ

Abans de començar els treballs de muntatge, s'ha de fer un replanteig que ha de ser aprovat per la DF.
El muntatge s'ha de fer seguint les instruccions de la documentació tècnica del fabricant.
S'ha de seguir la seqüència de muntatge proposada pel fabricant.
Tots els elements s'han d'inspeccionar abans de la seva col·locació.
S'ha de comprovar que les característiques tècniques dels elements que conformen la instal·lació es corresponen a les especificades al projecte.
S'ha de treballar sense tensió a la xarxa.
Un cop acabades les feines de muntatge es procedirà a la retirada de l'obra de tot el material sobrant (restes d'embalatges, retalls de tubs, etc.).

3.- UNITAT I CRITERIS D'AMIDAMENT

Unitat de quantitat instal·lada, mesurada segons les especificacions de la DT.

4.- NORMATIVA DE COMPLIMENT OBLIGATORI

Documento Básico de Ahorro de energía. DB-HE, parte II del CTE, aprobado por el Real Decreto 314/2006.
Real Decreto 842/2002 de 2 de agosto, por el que se aprueba el Reglamento Electrotécnico de Baja Tensión. REBT 2002.
Real Decreto 1663/2000, de 29 de septiembre, sobre conexión de instalaciones fotovoltaicas a la red de baja tensión.

EG INSTAL·LACIONS ELÈCTRIQUES

EGE ENERGIA SOLAR FOTOVOLTAICA

EGEE ELEMENTS DE CONTROL D'INSTAL·LACIONS FOTOVOLTAIQUES

0.- ELEMENTS QUE CONTEMPLA EL PLEC

EGEEU010.

1.- DEFINICIÓ I CONDICIONS DE LES PARTIDES D'OBRA EXECUTADES

Elements per a la regulació, control, supervisió i gestió d'instal·lacions, elèctriques fotovoltaiques, col·locats.
L'execució de la unitat d'obra inclou les operacions següents:
- Preparació de la zona de treball
- Replanteig de la unitat d'obra
- Col·locació dels equips en la seva posició definitiva i connexió de l'equip al bus de control, al de comandament i a l'alimentació elèctrica si s'escau
- Ajust de paràmetres, calibratges i programació necessària
- Retirada de l'obra dels embalatges, retalls de cables, etc.
- Prova de servei

CARACTERÍSTIQUES GENERALS:
La posició ha de ser la reflectida a la DT o, en el seu defecte la indicada per la DF.
Ha de quedar fixat sòlidament al suport pels punts previstos a les instruccions d'instal·lació del fabricant.
Ha d'estar connectat al bus de control i a l'alimentació elèctrica si ho requereix.
Les connexions s'han de fer per mitjà cables i dels connectors adequats en cada cas.
Els controls només han de ser accessibles al personal tècnic.
Els equips han de quedar instal·lats i en condicions de funcionament.
Els equips que requereixin calibratges o la regulació d'algun paràmetre, estaran ajustats a les condicions de funcionament especificades al projecte. Aquestes tasques estaran fetes per personal especialitzat i qualificat.
Ha d'estar feta la prova de servei.

2.- CONDICIONS DEL PROCÉS D'EXECUCIÓ

Abans de començar els treballs de muntatge, es farà un replanteig previ que ha de ser aprovat per la DF.
El muntatge s'ha de fer seguint les instruccions de la documentació tècnica del fabricant.
S'ha de seguir la seqüència de muntatge proposada pel fabricant.
Tots els elements s'han d'inspeccionar abans de la seva col·locació.
S'ha de comprovar que les característiques tècniques dels aparells corresponen a les especificades al projecte.
S'ha de comprovar la idoneïtat de la tensió disponible amb la dels aparells.
Les connexions a les diferents xarxes de servei es faran un cop tallats els corresponents subministraments.
Les proves i ajustos sobre els equips han de ser fetes per personal especialitzat.
Un cop instal·lat l'equip, es procedirà a la retirada de l'obra de tots els materials sobrants com ara embalatges, retalls de cables, tubs, etc.

3.- UNITAT I CRITERI D'AMIDAMENT

Unitat de quantitat instal·lada, mesurada segons les especificacions de la DT.

4.- NORMATIVA DE COMPLIMENT OBLIGATORI

No hi ha normativa de compliment obligatori.

5.- CONDICIONS DE CONTROL D'EXECUCIÓ I DE L'OBRA ACABADA

CONTROL D'EXECUCIÓ. OPERACIONS DE CONTROL:
Les tasques de control a realitzar són les següents:
- Comprovació de la correcta implantació dels equips a l'obra.
- Verificació de la instal·lació de tots els aparells previstos en projecte.
- Verificació del cablejat, aïllament de la coberta, aïllament de pertorbacions elèctriques, apantallament, distàncies respecte senyals forts.

CONTROL DE L'OBRA ACABADA. OPERACIONS DE CONTROL:
Les tasques de control a realitzar són les següents:
- Proves finals globals a tota la instal·lació:
- Prova de funcionament. S'ha de realitzar al fer les proves de funcionament dels equips als que estan instal·lats els elements de regulació
- En instal·lacions amb control centralitzat (PLC o PC) es comprovarà:
- Lectures
- Actuacions dels elements
- Actuació del sistema de control que realitza la regulació (funcionament per paràmetres de funcionament).

CRITERIS DE PRESA DE MOSTRES:
S'ha de comprovar el funcionament i l'execució de la instal·lació de forma global. En qualsevol altre cas la DF ha de determinar la intensitat de la presa de mostres.

INTERPRETACIÓ DE RESULTATS I ACTUACIONS EN CAS D'INCOMPLIMENT:
En cas de resultats negatius i anomalies, s'han de corregir els defectes sempre que sigui possible, en cas contrari s'ha de substituir el material afectat.

EG INSTAL·LACIONS ELÈCTRIQUES

EGS SISTEMES DE MESURA I SENSÒRICA

EGSR ROUTER

0.- ELEMENTS QUE CONTEMPLA EL PLEC

EGSRE4GE.

1.- DEFINICIÓ I CONDICIONS DE LES PARTIDES D'OBRA EXECUTADES

Equips electrònics per a transmissió de dades, col·locats.
S'han contemplat les partides d'obra següents:
- Router col·locat en armari rack de 19" o superficialment
- Punt de connexió inalàmbrica muntada superficialment
- Antena de connexió inalàmbrica muntada superficialment

L'execució de la unitat d'obra inclou les operacions següents:
En elements col·locats superficialment:
- Replanteig del element
- Execució i fixació del element
- Execució de les connexions elèctriques i de senyal
- Prova de funcionament
- Retirada de l'obra de les restes d'embalatges i disposició d'aquests per a la correcta gestió de residus

En elements col·locats dins de l'armari rack de 19":
- Col·locació dins de l'armari
- Execució de les connexions elèctriques i de senyal
- Prova de funcionament
- Retirada de l'obra de les restes d'embalatges i disposició d'aquests per a la correcta gestió de residus

ELEMENTS COL·LOCATS SUPERFICIALMENT:
La posició ha de ser la reflectida a la DT o, en el seu defecte, la indicada per la DF.
Ha de quedar fixat sòlidament pels punts previstos a la documentació tècnica del fabricant i amb el sistema de fixació disposat pel fabricant. Les fixacions no han de transmetre esforços a l'element.
Tots els materials que intervenen en la instal·lació han de ser compatibles entre si. Per aquest motiu, el muntatge i les connexions dels mecanismes han d'estar fets amb els materials i accessoris subministrats pel fabricant, o expressament aprovats per aquest.
L'element ha de quedar connectat a la xarxa d'alimentació elèctrica i en condicions de funcionament.
Els terminals de connexió de dades han de quedar accessibles.
En les instal·lacions amb cables metàl·lics apantallats, l'apantallament no es pot perdre en el connector, per tant, la pantalla del cable s'ha de connectar amb la pantalla del propi connector.
La prova de servei ha d'estar feta.
ELEMENTS COL·LOCATS DINS DE L'ARMARI RACK DE 19":
La posició ha de ser la reflectida a la DT o, en el seu defecte, la indicada per la DF.
Ha de quedar fixat sòlidament a l'armari pels punts previstos a la documentació tècnica del fabricant i amb el sistema de fixació disposat pel fabricant. No s'han de transmetre esforços entre el plafó i l'armari.
Tots els materials que intervenen en la instal·lació han de ser compatibles entre si. Per aquest motiu, el muntatge i les connexions dels mecanismes han d'estar fets amb els materials i accessoris subministrats pel fabricant, o expressament aprovats per aquest.
L'element ha de quedar connectat a la xarxa d'alimentació elèctrica i en condicions de funcionament.
Els terminals de connexió de dades de la part frontal han de quedar accessibles.
La porta de l'armari ha de poder obrir i tancar correctament, fins i tot quan hi hagi connectats els cables de la instal·lació de dades.
En les instal·lacions amb cables metàl·lics apantallats, l'apantallament no es pot perdre en el connector, per tant, la pantalla del cable s'ha de connectar amb la pantalla del propi connector.
En les instal·lacions amb cables de fibra òptica, la qualitat i característiques del senyal òptic no poden alterar-se en el punt de connexió entre la fibra i el connector.
Així mateix, no es pot perdre la qualitat i les característiques del senyal òptic per radis de curvatura excessivament petits en el traçat del cable de fibra òptica.
La prova de servei ha d'estar feta.

2.- CONDICIONS DEL PROCÉS D'EXECUCIÓ

Abans de començar els treballs de muntatge, s'ha de fer un replanteig que ha de ser aprovat per la DF.
Tots els elements s'han d'inspeccionar, abans de la seva col·locació, per comprovar que no tenen desperfectes.
S'ha de comprovar que les característiques tècniques de l'element corresponen a les especificades a la DT del projecte i la compatibilitat amb la resta d'elements que formin part del sistema.
Les connexions dels cables amb els connectors s'han de fer amb l'utillatge adequat.
Les connexions s'han de fer seguint les instruccions de la documentació tècnica del fabricant.

La seva instal·lació no ha d'alterar les característiques dels elements.
Les proves i ajustos sobre els equips, si son necessaris, han de ser fetes per personal especialitzat segons les instruccions de la DT del fabricant o de la DT del projecte.

Un cop finalitzat el muntatge cal realitzar les proves de servei i funcionament previstes en la DT del projecte o DT del fabricant. Els resultats de les proves s'han de lliurar a la DF.
Un cop instal·lat l'equip, es procedirà a la retirada de l'obra de tots els materials sobrants com ara embalatges, retalls de tubs, etc. i disposició d'aquests per a la correcta gestió de residus.
Els elements instal·lats, en cas necessari, s'han de protegir per evitar malmetre'ls durant el muntatge d'altres elements o d'acord amb la DT del fabricant o de la DT del projecte.

3.- UNITAT I CRITERIS D'AMIDAMENT

Unitat de quantitat necessària amidada segons les especificacions de la DT.

4.- NORMATIVA DE COMPLIMENT OBLIGATORI

Real Decreto 842/2002 de 2 de agosto, por el que se aprueba el Reglamento Electrotécnico de Baja Tensión. REBT 2002.
* UNE-EN 50173:1997 Tecnologías de la información. Sistemas de cableado genéricos.
* UNE-EN 50173/A1:2000 Tecnologías de la información. Sistemas de cableado genéricos.
* UNE-EN 50173-1:2002 Tecnología de la información. Sistemas de cableado genérico. Parte 1: Requisitos generales y áreas de oficina (Ratificada por AENOR en enero de 2004).

EG INSTAL·LACIONS ELÈCTRIQUES

EGS SISTEMES DE MESURA I SENSÒRICA

EGSS SENSÒRICA

0.- ELEMENTS QUE CONTEMPLA EL PLEC

EGSSM01.

1.- DEFINICIÓ I CONDICIONS DE LES PARTIDES D'OBRA EXECUTADES

Elements de camp per a la presa de dades en instal·lacions fotovoltaiques.
S'han considerat els elements següents:
- Sensors per a la mesura de valors ambientals (irradiància i temperatura)
- Sensors de velocitat

L'execució de la unitat d'obra inclou les operacions següents:
- Preparació de la zona de treball
- Replanteig de la unitat d'obra
- Col·locació de l'element a la seva posició definitiva
- Connexió amb el circuit elèctric de control
- Prova de servei
- Retirada de l'obra de les restes d'embalatges, retalls de tubs, cables, etc.

CONDICIONS GENERALS:
La posició ha de ser la reflectida a la DT o, en el seu defecte, la indicada per la DF.
Tots els materials que intervenen en la instal·lació han de ser compatibles entre si. Per aquest motiu, el muntatge i les connexions dels equips han d'estar fets amb els materials i accessoris subministrats pel fabricant, o expressament aprovats per aquest.
La distància entre els equips i els elements que l'envolten ha de ser suficient per permetre'n el desmuntatge i manteniment i no ha d'afectar la presa de dades. S'han de respectar les distàncies d'instal·lació i les recomanacions d'ubicació especificades a la DT del fabricant.
Les connexions elèctriques i de dades han d'estar fetes. Les connexions s'han de fer d'acord amb el sistema de connexió de l'equip.
SENSORS:
La part sensible de l'equip de mesura ha de quedar exposada a l'element del que es volen pendre les lectures, de la manera especificada pel fabricant.

2.- CONDICIONS DEL PROCÉS D'EXECUCIÓ

Abans de començar els treballs de muntatge, s'ha de fer un replanteig que ha de ser aprovat per la DF.
El muntatge s'ha de fer seguint les instruccions de la documentació tècnica del fabricant.
S'ha de seguir la seqüència de muntatge proposada pel fabricant.
Tots els elements s'han d'inspeccionar abans de la seva col·locació.
S'ha de comprovar que les característiques tècniques de l'aparell corresponguin a les especificades al projecte.
S'ha de comprovar la idoneïtat de la tensió disponible amb la dels aparells.
La seva instal·lació no ha d'alterar les característiques dels elements.
Les connexions a la xarxa de servei s'han de fer un cop tallat el subministrament.
Les proves i ajustos sobre els equips han de ser fetes per personal especialitzat.
Un cop instal·lat l'equip, es procedirà a la retirada de l'obra de tots els materials sobrant com ara embalatges, retalls de tubs, etc.

3.- UNITAT I CRITERIS D'AMIDAMENT

Unitat de quantitat realment instal·lada, amidada segons les especificacions de la DT.

4.- NORMATIVA DE COMPLIMENT OBLIGATORI

La normativa ha de ser l'específica a l'ús a què es destini.

EG INSTAL·LACIONS ELÈCTRIQUES

EGS SISTEMES DE MESURA I SENSÒRICA

EGSZ CABLES DE COMUNICACIONS

0.- ELEMENTS QUE CONTEMPLA EL PLEC

EGSZU001.

1.- DEFINICIÓ I CONDICIONS DE LES PARTIDES D'OBRA EXECUTADES

Estesa i col·locació de cable bus de comunicacions destinat a sistemes de distribució i instal·lacions en general, per a serveis fixes, amb conductor Modbus.
S'han considerat els tipus de col·locació següents:
- Col·locat en tub
- Col·locat en canal o safata

L'execució de la unitat d'obra inclou les operacions següents:
- Col·locació del cable a dintre de l'envoltant de protecció
- Marcat del cable
- Prova de servei
- Retirada de l'obra de les restes d'embalatges, retalls de cables, etc.

CONDICIONS GENERALS:
Els empalmaments i derivacions s'han de fer amb borns o regletes de connexió, prohibint-se expressament el fer-ho per simple recargolament o enrrotllament dels fils, de forma que es garanteixi tant la continuïtat elèctrica com la de l'aïllament.
El recorregut ha de ser l'indicat a la DT.
Els conductors han de quedar estesos de manera que les seves propietats no quedin danyades.
Els conductors han d'estar protegits contra els danys mecànics que puguin venir després de la seva instal·lació.
El conductor ha de penetrar dins les caixes de derivació, de connexió dels equips elèctrics.
Tots els materials que intervenen en la instal·lació han de ser compatibles entre si. Per aquest motiu, el muntatge i les connexions han d'estar fets amb els materials i accessoris subministrats pel fabricant, o expressament aprovats per aquest.
El cable ha de portar una identificació mitjançant anelles o brides del circuit al qual pertany, a la sortida del quadre de protecció.
No ha d'haver-hi empalmaments entre les caixes de derivació.
No s'han de transmetre esforços entre els cables i les connexions elèctriques.
Penetració del conductor dins les caixes: >= 10 cm
Toleràncies d'instal·lació:

- Penetració del conductor dins les caixes: ± 10 mm

COL·LOCAT EN TUBS:
El diàmetre interior dels tubs serà superior a dues vegades el diàmetre del conductor.
Si en un mateix tub hi ha més d'un cable, aleshores el diàmetre del tub ha de ser suficientment gran per evitar embussaments dels cables.

COL·LOCACIÓ EN CANAL O SAFATA:
En el cas de que per cada compartiment discorrin més de vuit cables, aquests han d'estar encintats en grups de vuit com a màxim, identificant-los convenientment. La canalització principal s'instal·larà, sempre que l'edificació ho permeti, en espais previstos per als passos d'instal·lacions d'aquests tipus, com galeries de servei o passos registrables en les zones comunes de l'edificació.
Quan en la mateixa canal o safata discorrin altres instal·lacions, estaran separades mitjançant elements separadors, de manera que no puguin entrar en contacte les diferents instal·lacions.

2.- CONDICIONS DEL PROCÉS D'EXECUCIÓ

CONDICIONS GENERALS:
L'instal·lador prendrà cura que no pateixi torsions ni danys a la seva coberta en treure'l de la bobina.
Es tindrà cura al treure el cable de la bobina per tal de no causar-li retorçaments ni coques.
Temperatura del conductor durant la seva instal·lació: >= 0°C
No ha de tenir contacte amb superfícies calentes, ni que desprenguin irradiacions.
Si l'estesa del cable es amb tensió, es a dir estirant per un extrem del cable mentre es va desentrrotllant de la bobina, es disposaran politges als suports i en els canvis de direcció per tal de no sobrepassar la tensió màxima admissible pel cable. El cable s'ha d'extreure de la bobina estirant per la part superior. Durant l'operació es vigilarà permanentment la tensió del cable.
Un cop el cable a dalt dels suports es procedirà a la fixació i tibat amb els tensors que incorporen les peces de suport.
Durant l'estesa del cable i sempre que es prevegin interrupcions de l'obra, els extrems es protegiran per tal de que no hi entri aigua.
La força màxima de tracció durant el procés d'instal·lació serà tal que no provoqui allargaments superiors al 0,2%. Per a cables amb conductor de coure, la tensió màxima admissible durant l'estesa serà de 50 N/mm2.
En el traçat de l'estesa del cable es disposaran rodets en els canvis de direcció i en general allí on es consideri necessari per tal de no provocar tensions massa grans al conductor.
Radi de curvatura mínim admissible durant l'estesa:
- Radi mínim de curvatura (D=Diàmetre del cable en mm)
    - D <= 12 mm: 3 x D
    - D > 12 mm: 4 x D

CABLE COL.LOCAT EN TUB:
El tub de protecció ha d'estar instal·lat abans d'introduir els conductors.
El conductor s'ha d'introduir dins el tub de protecció mitjançant un cable guia prenent cura que no pateixi torsions ni danys a la seva coberta.

3.- UNITAT I CRITERIS D'AMIDAMENT

m de llargària instal·lada, amidada segons les especificacions del projecte, entre els eixos dels elements per connectar.
Aquest criteri inclou les pèrdues de material corresponents a retalls, així com l'excés previst per a les connexions.

4.- NORMATIVA DE COMPLIMENT OBLIGATORI

Real Decreto 842/2002 de 2 de agosto, por el que se aprueba el Reglamento Electrotécnico de Baja Tensión. REBT 2002.

5.- CONDICIONS DE CONTROL D'EXECUCIÓ I DE L'OBRA ACABADA

CONTROL D'EXECUCIÓ. OPERACIONS DE CONTROL:
Les tasques de control a realitzar són les següents:
- Comprovació de la correcta instal·lació dels conductors
- Verificar que els tipus i seccions dels conductors s'adeqüen a l'especificat al projecte
- Verificar la no existència d'empalmaments fora de les caixes
- Verificar a caixes la correcta execució dels empalmaments i l'ús de borns de connexió adequats
- Verificar l'ús adequat dels codis de colors
- Verificar les distàncies de seguretat respecte altres conduccions (aigua, gas, gasos cremats i senyals febles) segons cadascun dels reglaments d'aplicació.

- Assaigs segons REBT.

CONTROL DE L'OBRA ACABADA. OPERACIONS DE CONTROL:
Les tasques de control a realitzar són les següents:
- Realització i emissió d'informe amb resultats dels controls i assaigs realitzats, d'acord amb el que s'especifica a la taula d'assaigs i de quantificació dels mateixos.

CRITERIS DE PRESA DE MOSTRES:
Resistència d'aïllament: Es realitzarà a tots els circuits
Rigidesa dielèctrica: Es realitzarà a les línies principals
Caiguda de tensió: Es mesuraran els circuits més desfavorables i les línies que hagin sigut modificades el seu recorregut respecte projecte.

INTERPRETACIÓ DE RESULTATS I ACTUACIONS EN CAS D'INCOMPLIMENT:
En cas d'incompliment de la Normativa vigent, es procedirà a la seva substitució.
En cas de deficiències de material o execució, es procedirà d'acord amb el que determini la DF.

EG INSTAL·LACIONS ELÈCTRIQUES

EGW PARTS PROPORCIONALS D'ACCESSORIS PER A INSTAL·LACIONS ELÈCTRIQUES

EGWE PARTS PROPORCIONALS D'ACCESSORIS PER A INSTAL·LACIONS ELÈCTRIQUES

0.- ELEMENTS QUE CONTEMPLA EL PLEC

EGWE9005.

1.- DEFINICIÓ I CARACTERÍSTIQUES DELS ELEMENTS

Part proporcional d'accessoris per a panells, per a inversors, sistema de control, cablejat i tancaments metàl·lics per a inversors.
CARACTERÍSTIQUES GENERALS:
El material i les seves característiques han de ser els adequats per als equips/materials i no han de disminuir, en cap cas, la seva qualitat i el bon funcionament.

2.- CONDICIONS DE SUBMINISTRAMENT I EMMAGATZEMATGE

Subministrament: A l'albarà de lliurament han de constar les característiques d'identificació següents:
- Material
- Tipus
- Diàmetre o d'altres dimensions

Emmagatzematge: En llocs protegits contra els impactes, la pluja, les humitats i dels raigs del sol.

3.- UNITAT I CRITERIS D'AMIDAMENT

Unitat composada pel conjunt d'accessoris necessàris per al muntatge d'un equip o material.

4.- NORMATIVA DE COMPLIMENT OBLIGATORI

No hi ha normativa de compliment obligatori.

EM INSTAL·LACIONS CONTRA INCENDIS, PROTECCIÓ CONTRA DESCÀRREGUES ATMOSFÈRIQUES I SEGURETAT

EM3 EXTINTORS

1.- DEFINICIÓ I CONDICIONS DE LES PARTIDES D'OBRA EXECUTADES

Extintors de pols seca polivalent o anhídrid carbònic, pintats o cromats.
S'han considerat els tipus de col·locació següents:
- Amb armari muntat superficialment
- Amb suport a la paret
- Sobre rodes

L'execució de la unitat d'obra inclou les operacions següents:
Col·locat dins d'armari i muntat superficialment:
- Fixació de l'armari al parament.
- Co.locació de l'extintor dins de l'armari.

Col·locat amb suport a la paret:
- Col·locació del suport al parament.
- Col·locació de l'extintor al suport.

Col·locat sobre rodes:
- Subministrament de l'extintor muntat sobre carro amb rodes

CARACTERÍSTIQUES GENERALS:
La posició ha de ser la reflectida a la DT o, en el seu defecte, la indicada per la DF.
S'ha de situar prop dels accessos a la zona protegida i cal que sigui visible i accessible.
Alçària sobre el paviment de la part superior de l'extintor: <= 1700 mm
Toleràncies d'instal·lació:
- Posició: ± 50 mm
- Horitzontalitat i aplomat: ± 3 mm

COL·LOCAT AMB SUPORT A LA PARET:
El suport ha de quedar fixat sòlidament, pla i aplomat sobre el parament.
COL·LOCAT DINS D'ARMARI I MUNTAT SUPERFICIALMENT:
L'armari ha de quedar fixat sòlidament, plà, aplomat i anivellat sobre el paviment.
COL·LOCAT SOBRE RODES:
L'extintor ha d'anar col·locat sobre el seu suport mòbil de forma estable i segura, de tal manera que permeti el seu transport sense perill de despendre's.

2.- CONDICIONS DEL PROCÉS D'EXECUCIÓ

No hi han condicions específiques del procés d'instal·lació.

3.- UNITAT I CRITERIS D'AMIDAMENT

Unitat de quantitat instal·lada, mesurada segons les especificacions de la DT.

4.- NORMATIVA DE COMPLIMENT OBLIGATORI

Real Decreto 513/2017, de 22 de mayo, por el que se aprueba el Reglamento de instalaciones de protección contra incendios.
Corrección de errores del Real Decreto 513/2017, de 22 de mayo, por el que se aprueba el Reglamento de instalaciones de protección contra incendios.
Resolució de 22 de març de 1995, de designació del laboratori general d'assaigs i investigacions com a organisme de control per la certificació de productes, d'acord amb el Reial Decret 1942/1993, que aprova el reglament CPI.

5.- CONDICIONS DE CONTROL D'EXECUCIÓ I DE L'OBRA ACABADA

CONTROL D'EXECUCIÓ. OPERACIONS DE CONTROL:
Les tasques de control a realitzar són les següents:
- Comprovació que l'empresa instal·ladora es troba inscrita en el registre d'empreses instal·ladores/mantenidores de sistemes de protecció contra incendis.
- Comprovació de la correcta implantació de la instal·lació d'extintors mòbils
- Control de la correcta situació dels extintors segons especificacions del projecte, verificar:
  - Col·locació d'extintors a una alçada de <= 1,7 m.
  - Accessibilitat i situació propera a una sortida
  - Situació a les zones amb més risc d'incendis
  - Distància a recórrer fins a arribar a un extintor <= 15 m.
  - Senyalització dels extintors

CONTROL DE L'OBRA ACABADA. OPERACIONS DE CONTROL:
Les tasques de control a realitzar són les següents:
- Elaborar informe amb les comprovacions i mesures realitzades

CRITERIS DE PRESA DE MOSTRES:
S'ha de comprovar un nombre determinat d'extintors, fixat en cada cas per la DF. S'ha de

procurar mostrejar les diferents zones, especialment aquelles amb un risc més elevat. Zones amb transformadors, motors, calderes, quadres elèctrics, sales de màquines, locals d'emmagatzematge de combustible i productes inflamables, etc.
INTERPRETACIÓ DE RESULTATS I ACTUACIONS EN CAS D'INCOMPLIMENT:
En cas de resultats negatius i anomalies, s'han de corregir els defectes sempre que sigui possible, en cas contrari s'ha de substituir el material afectat.

EM INSTAL·LACIONS CONTRA INCENDIS, PROTECCIÓ CONTRA DESCÀRREGUES ATMOSFÈRIQUES I SEGURETAT

EMS SENYALITZACIÓ D'INSTAL·LACIONS CONTRA INCENDIS I DE SEGURETAT

1.- DEFINICIÓ I CONDICIONS DE LES PARTIDES D'OBRA EXECUTADES

Plaques de senyalització de vies d'evacuació d'interior d'edificis, col·locades en la seva posició definitiva amb fixacions mecàniques o adherides al parament vertical.
L'execució de la unitat d'obra inclou les operacions següents:
- Replanteig
- Neteja superficial del parament
- Fixació de l'element
- Neteja

CONDICIONS GENERALS:
L'element de senyalització ha d'estar fixat al suport a la posició indicada a la DT, amb les modificacions introduïdes al replanteig previ, aprovades per la DF.
Quan es col·loqui amb fixacions mecàniques, ha de tenir col·locats i cargolats tots els visos previstos per la seva fixació.
La cara exterior de la placa ha d'estar en un pla vertical, amb l'aresta superior horitzontal.

El caràcter numèric ha d'estar en un pla vertical i correctament orientat.
Toleràncies d'execució:
- Nivell: ± 5 mm
- Aplomat: ± 1 mm/15 cm

2.- CONDICIONS DEL PROCÉS D'EXECUCIÓ

CONDICIONS GENERALS:
El parament on s'ha de col·locar ha d'estar totalment acabat.
No s'han de produir danys a la pintura ni bonys a la planxa durant la col·locació.
En el cas de plaques de senyalització metàl·liques,no s'ha de foradar la placa per fixar-la. S'han d'utilitzar els forats existents.

3.- UNITAT I CRITERIS D'AMIDAMENT

Unitat de quantitat col·locada, mesurada segons les especificacions de la DT.

4.- NORMATIVA DE COMPLIMENT OBLIGATORI

UNE 23033-1:1981 Seguridad contra incendios. Señalización.
UNE 23034:1988 Seguridad contra incendios. Señalización de seguridad. Vías de evacuación.

EP INSTAL·LACIONS AUDIOVISUALS, COMUNICACIÓ I SISTEMES DE GESTIÓ I INTEGRACIÓ

EP4 CABLES PER A TRANSMISSIÓ DE SENYAL

EP43 CABLES MÚLTIPLES AMB CONDUCTORS METÀL·LICS

0.- ELEMENTS QUE CONTEMPLA EL PLEC

EP434650.

1.- DEFINICIÓ I CONDICIONS DE LES PARTIDES D'OBRA EXECUTADES

Cables metàl·lics multiconductors per a la transmissió i el control de senyals analògiques i digitals, col·locats.
S'han contemplat els tipus de cables següents:
- Cables per a instal·lacions verticals i horitzontals en edificis
- Cables per a instal·lacions a l'àrea de treball i cables per a connexionat
S'han contemplat els tipus de col·locació següents:
- Cables col·locats sota canals, safates o tubs
- Cables amb connectors als extrems, col·locats
L'execució de la unitat d'obra inclou les operacions següents:
En cables col·locats sota canals, safates o tubs:
- Col·locació del cable a dintre de l'envoltant de protecció
- Marcat del cable
- Prova de servei
- Retirada de l'obra de les restes d'embalatges, retalls de cables, etc.
En cables amb connectors als extrems:
- Connexió del cable per ambdós extrems amb els equips o preses de senyals
- Comprovació i verificació de la partida d'obra executada
- Retirada de l'obra de les restes d'embalatges, etc.
CONDICIONS GENERALS:
La prova de servei ha d'estar feta.
S'han de verificar totes les connexions que conformen la instal·lació.
L'instal·lador ha d'aportar un certificat de la categoria de la instal·lació.
CABLES COL·LOCATS SOTA CANALS, SAFATES O TUBS:
El cable ha de portar una identificació del circuit al qual pertany.
No es poden transmetre esforços entre el cable i la resta d'elements de la instal·lació.
No hi poden haver empalmaments a dintre del recorregut de la canal, safata o tub.
Els tubs que allotgen cables de comunicacions no poden tenir al seu interior elements d'altres instal·lacions. La secció interior del tub protector ha de ser >= 1,3 vegades la secció del cercle circumscrit al feix dels conductors.
Les canals i safates que allotgen cables de comunicacions no poden tenir en el mateix compartiment del cable de comunicacions elements d'altres instal·lacions.
CABLES AMB CONNECTORS ALS EXTREMS:
La connexió d'ambdós extrems del cable amb els equips i amb les presses de senyal han d'estar fetes. La continuïtat del senyal ha de quedar garantida en els punts de connexió.

2.- CONDICIONS DEL PROCÉS D'EXECUCIÓ

CONDICIONS GENERALS:
Abans de començar els treballs de muntatge, s'ha de fer un replanteig que ha de ser aprovat per la DF.
La estesa del cable s'han de fer seguint les instruccions de la documentació tècnica del fabricant. Les connexions s'han de dur a terme amb l'utillatge adequat i respectant les recomanacions del fabricant del cable.
Tots els elements s'han d'inspeccionar abans de la seva col·locació.
La seva instal·lació no ha d'alterar les característiques dels elements.
S'ha de comprovar que les característiques tècniques del cable corresponen a les especificades al projecte.
Un cop acabades les tasques d'estesa i connexió del cable, es procedirà a la retirada de l'obra de tots els materials sobrants com ara embalatges, retalls de cables, etc.
CABLES PER A INSTAL·LACIONS VERTICALS I HORITZONTALS EN EDIFICIS:
Durant les operacions d'estesa es tindrà cura de que el cable no pateixi tensions excessives. S'ha de vigilar que el cable no es malmeti per radis de curvatura massa petits, ni per contacte amb arestes, etc.

3.- UNITAT I CRITERIS D'AMIDAMENT

CABLES COL·LOCATS SOTA CANALS, SAFATES O TUBS:
m de llargària amidada segons les especificacions de la DT.
CABLES AMB CONNECTORS ALS EXTREMS:
Unitat de quantitat necessària amidada segons les especificacions de la DT.

4.- NORMATIVA DE COMPLIMENT OBLIGATORI

NORMATIVA GENERAL:
UNE-EN 50173-1:2018 Tecnología de la información. Sistemas de cableado genérico. Parte 1: Requisitos generales. (Ratificada por AENOR en julio de 2018).
UNE-EN 50173-2:2018 Tecnología de la información. Sistemas de cableado genérico. Parte 2: Edificios de oficina. (Ratificada por AENOR en julio de 2018).

UNE-EN 50173-3:2018 Tecnología de la información. Sistemas de cableado genérico. Parte 3: Instalaciones industriales. (Ratificada por AENOR en julio de 2018).
UNE-EN 50173-4:2018 Tecnología de la información. Sistemas de cableado genérico. Parte 4: Hogares. (Ratificada por AENOR en julio de 2018).
UNE-EN 50173-5:2018 Tecnología de la información. Sistemas de cableado genérico. Parte 5: Centros de datos. (Ratificada por AENOR en julio de 2018).
UNE-EN 50174-1:2018 Tecnología de la información. Instalación del cableado. Parte 1: Especificación de la instalación y aseguramiento de la calidad.
UNE-EN 50174-2:2018 Tecnología de la información. Instalación del cableado. Parte 2: Métodos y planificación de la instalación en el interior de los edificios. (Ratificada por AENOR en agosto de 2018).
UNE-EN 50174-3:2013/A1:2017 Tecnología de la información. Instalación del cableado. Parte 3: Métodos y planificación de la instalación en el exterior de edificios (Ratificada por AENOR en junio de 2017).
UNE-EN 50310:2016 Redes de enlace de telecomunicaciones para edificios y otras estructuras.
UNE-EN 50346:2004 Tecnologías de la información. Instalación de cableado. Ensayo de cableados instalados.
UNE-EN 50346:2004/A1:2008 Tecnologías de la información. Instalación de cableado. Ensayo de cableados instalados
UNE-EN 50346:2004/A2:2011 Tecnologías de la información. Instalación de cableado. Ensayo de cableados instalados.
SISTEMES DE CABLEJAT EN INFRAESTRUCTURES COMUNES DE TELECOMUNICACIONS (ICT)
Real Decreto 346/2011, de 11 de marzo, por el que se aprueba el Reglamento regulador de las infraestructuras comunes de telecomunicaciones para el acceso a los servicios de telecomunicación en el interior de las edificaciones.

F PARTIDES D'OBRA D'URBANITZACIÓ

F2 DEMOLICIONS, MOVIMENTS DE TERRES I GESTIÓ DE RESIDUS

F21 DEMOLICIONS

F219 DEMOLICIONS D'ELEMENTS DE VIALITAT

0.- ELEMENTS QUE CONTEMPLA EL PLEC

F2194AE1.

1.- DEFINICIÓ I CONDICIONS DE LES PARTIDES D'OBRA EXECUTADES

Demolició d'elements de vialitat, arrencada de paviments o soleres o desmuntatge de paviments.

S'han considerat els elements següents:
- Vorada col·locada sobre terra o formigó
- Rigola de formigó o de panots col·locats sobre formigó
- Escocell de formigó
- Paviment de formigó, panots, llambordins o mescla bituminosa

En actuacions de reparació, s'han considerat els graus de dificultat següents:
- Grau de dificultat associat a la mobilitat en l'actuació:
    - Sense dificultat de mobilitat: actuacions en què hi ha una interferència pròpia de l'entorn on es desenvolupen.
    - Amb dificultat de mobilitat: actuacions en entorns amb dificultat de mobilitat i/o amb el material aplegat lluny de la zona de treball:
        - Actuacions amb dificultat d'accessibilitat, per la poca mobilitat de la maquinària, per l'elevada presència de guals particulars i passos de vianants, per la impossibilitat d'ubicar una plataforma de treball lateral, per la impossibilitat d'ocupació de la calçada per fer l'aplec de materials que impliqui fer l'actuació per fases per tal de mantenir el pas de vianants i/o per estar en una zona amb tràfic rodat important
        - Actuacions en les què els materials estan aplegats lluny de la zona de treball per manca d'espai en la proximitat d'on s'executen les tasques.
- Grau de dificultat associat a l'àmbit de l'actuació en funció de l'amplària de la vorera, calçada o plataforma única
- Grau de dificultat associat a la presència d'elements externs a l'actuació:
    - Sense afectació per serveis o elements de mobiliari urbà: actuacions sense serveis (canalitzacions d'aigua, semàfors, enllumenat, etc.) ni elements urbans de grans dimensions (marquesines, mòduls d'aparcament de bicicletes, etc.) que interfereixin (o que puguin interferir) en les tasques
    - Amb afectació per serveis o elements de mobiliari urbà: actuacions amb serveis (canalitzacions d'aigua, semàfors, enllumenat, etc.) o elements urbans de grans dimensions (marquesines, mòduls d'aparcament de bicicletes, etc) que interfereixen en les tasques.
- Grau de dificultat associat a l'abast de l'actuació

L'execució de la unitat d'obra inclou les operacions següents:
- Preparació de la zona de treball
- Demolició de l'element amb els mitjans adients
- Trossejament i apilada de la runa

Tall fet amb maquina tallajunts en un paviment que s'ha de demolir, per tal de delimitar la zona afectada, i que en fer la demolició els límits del paviment que resti siguin rectes i uniformes.
CONDICIONS GENERALS:
Ha d'estar feta al lloc indicat a la DT, amb les modificacions introduides al replanteig previ, aprovades per la DF.
Els materials han de quedar suficientment trossejats i apilats per tal de facilitar-ne la càrrega, en funció dels mitjans de què es disposin i de les condicions de transport.
Els materials han de quedar apilats i emmagatzemats en funció de l'ús a que es destinin (transport a abocador, reutilització, eliminació en obra, etc.).
Un cop acabats els treballs, la base ha de quedar neta de restes de material.
Toleràncies d'execució:
- Replanteig: ± 10 mm

2.- CONDICIONS DEL PROCÉS D'EXECUCIÓ

No s'ha de treballar amb pluja, neu o vent superior als 60 km/h.
S'ha de seguir l'ordre de treballs previst a la DT.
El contractista ha d'elaborar un programa de treball que ha de ser aprovat per la DF abans

d'iniciar els treballs, on s'ha d'especificar, com a mínim:
- Mètode d'enderroc i fases
- Estabilitat de les construccions en cada fase, apuntalaments necessaris
- Estabilitat i protecció de les construccions i elements de l'entorn i els que s'han de conservar
- Manteniment i substitució provisional dels serveis afectats pels treballs
- Mitjans d'evacuació i especificació de les zones d'abocament dels productes d'enderroc
- Cronograma dels treballs
- Pautes de control i mesures de seguretat i salut

La part per a enderrocar no ha de tenir instal·lacions en servei (aigua, gas, electricitat, etc.).
El paviment no ha de tenir conductes d'instal·lació en servei a la part per arrencar, s'han de desmuntar els aparells d'instal·lació i de mobiliari existents, així com qualsevol element que pugui destorbar la feina.
S'han de protegir els elements de servei públic que puguin resultar afectats per les obres.
La zona afectada per les obres ha de quedar convenientment senyalitzada.
L'execució dels treballs no han de produir desperfectes, molèsties o perjudicar les construccions, bens o persones de l'entorn.
S'ha d'evitar la formació de pols, pel que cal regar les parts que s'hagin de demolir i carregar.
En cas d'imprevistos (terrenys inundats, olors de gas, etc.) o quan l'enderrocament pugui afectar les construccions veïnes, s'han de suspendre les obres i avisar a la DF.
L'operació de càrrega de runa s'ha de fer amb les precaucions necessàries, per tal d'aconseguir les condicions de seguretat suficients.
S'han d'eliminar els elements que puguin entorpir els treballs de retirada i càrrega de runa.
S'ha de complir la normativa vigent en matèria mediambiental, de seguretat i salut i d'emmagatzematge i transport de productes de construcció.

3.- UNITAT I CRITERIS D'AMIDAMENT

ENDERROC D'ESGLAÓ, ARRENCADA DE REVESTIMENT D'ESGLAÓ, DE SÒCOL, DE VORADA O RIGOLA:
m de llargària realment enderrocada, segons les especificacions de la DT.
ENDERROC D'ESCOCELL:
Unitat realment enderrocada, segons les especificacions de la DT.
ENDERROC O FRESAT DE PAVIMENT:
m2 de paviment realment enderrocat, segons les especificacions de la DT.
TALL DE PAVIMENT:
m de llargària executada realment, amidada segons les especificacions del projecte, comprovada i acceptada expressament per la DF.

4.- NORMATIVA DE COMPLIMENT OBLIGATORI

* Orden de 6 de febrero de 1976 por la que se aprueba el Pliego de Prescripciones Técnicas Generales para Obras de Carreteras y Puentes (PG-3).
* Orden FOM/1382/2002 de 16 de mayo, por la que se actualizan determinados artículos del pliego de prescripciones técnicas generales para obras de carreteras y puentes relativos a la construcción de explanaciones, drenajes y cimentaciones (PG-3).
* Orden de 10 de febrero de 1975, por la que se aprueba la Norma Tecnológica de la Edificación. NTE-ADD/1975: Acondicionamiento del terreno. Desmontes. Demoliciones.

F2 DEMOLICIONS, MOVIMENTS DE TERRES I GESTIÓ DE RESIDUS

F22 MOVIMENTS DE TERRES

F228 REBLIMENT I PICONATGE DE RASES

0.- ELEMENTS QUE CONTEMPLA EL PLEC

F2285H00.

1.- DEFINICIÓ I CONDICIONS DE LES PARTIDES D'OBRA EXECUTADES

Reblert, estesa i piconatge de terres o granulats en zones que per la seva extensió reduïda, per precaucions especials o per altra motiu no permeti l'ús de la maquinària amb els que

normalment s'executa el terraplè.
S'han considerat els tipus següents:
- Rebliment i piconatge de rasa amb terres
- Reblert de rases amb canonades o instal·lacions amb sorra natural o sorra de reciclatge de residus de la construcció o demolicions, provenint d'una planta legalment autoritzada per al tractament d'aquests residus
- Reblert de rases i pous per a drenatges, amb graves naturals o graves de reciclatge de residus de la construcció o demolicions, provenint d'una planta legalment autoritzada per al tractament d'aquests residus

L'execució de la unitat d'obra inclou les operacions següents:
- Preparació de la zona de treball
- Situació dels punts topogràfics
- Aportació del material en cas de graves, tot-u, o granulats reciclats
- Execució del rebliment
- Humectació o dessecació, en cas necessari
- Compactació de les terres

CONDICIONS GENERALS:
Les zones del reblert son les mateixes que les definides per als terraplens: Coronament, nucli, zona exterior i fonament.
Les tongades han de tenir un gruix uniforme i han de ser sensiblement paral·leles a la rasant.

El material de cada tongada ha de tenir les mateixes característiques.
El gruix de cada tongada ha de ser l'adequat per tal d'obtenir el grau de compactació exigit amb els mitjans que es disposen.
En cap cas el grau de compactació de cada tongada ha de ser inferior al més alt que tinguin els sòls adjacents, en el mateix nivell.
La composició granulomètrica de la grava ha de complir les condicions de filtratge fixades per la DF, en funció dels terrenys adjacents i del sistema previst d'evacuació d'aigua.
Les terres han de complir les especificacions fixades al seu plec de condicions.
La composició granulomètrica del tot-u ha de complir les especificacions fixades al seu plec de condicions.
En tota la superfície s'ha d'arribar, com a mínim, al grau de compactació previst expressat com a percentatge sobre la densitat màxima obtinguda en l'assaig Pròctor Modificat (UNE 103501).
RASA:
Toleràncies d'execució:
- Planor: ± 20 mm/m
- Nivells: ± 30 mm

RASA PER A INSTAL·LACIÓ DE TUBERIES:
El reblert ha d'estar format per dues zones:
- La zona baixa a una alçària fins a 30 cm per damunt de la generatriu superior del tub
- La zona alta, la resta de la rasa

El material de la zona baixa no ha de tenir matèria orgànica. El material de la zona alta ha de ser de forma que no produeixi danys a la canonada instal·lada.

2.- CONDICIONS DEL PROCÉS D'EXECUCIÓ

CONDICIONS GENERALS:
S'han de suspendre els treballs en cas de pluja quan la temperatura ambient sigui inferior a 0°C en el cas de graves o de tot-u, o inferior a 2°C en la resta de materials.
S'han de protegir els elements de servei públic que puguin resultar afectats per les obres.
S'han d'eliminar els elements que puguin entorpir els treballs d'execució de la partida.
Hi ha d'haver punts fixos de referència exteriors a la zona de treball, als quals s'hi han de referir totes les lectures topogràfiques.
Excepte en les rases de drenatje, en la resta de casos s'ha d'eliminar els materials inestables, turba o argila tova de la base per al rebliment.
L'ampliació o recrescuda de reblerts existents s'han de preparar de forma que es garanteixi la unió amb el nou reblert.
Les zones que per la seva forma puguin retenir aigua a la seva superfície s'han de corregir abans de l'execució.
El material s'ha d'estendre per tongades successives i uniformes, sensiblement paral·leles a la rasant final, i amb un gruix <= 25 cm.
No s'ha d'estendre cap tongada fins que la inferior compleixi les condicions exigides.
El material de cada tongada ha de tenir les característiques uniformes; en cas de no ser així, es buscaria la uniformitat mesclant-los amb els mitjans adequats.
Un cop estesa la tongada, si fos necessari, s'ha d'humitejar fins arribar al contingut òptim d'humitat, de manera uniforme.
Si el grau d'humitat de la tongada és superior a l'exigit, s'ha de dessecar mitjançant l'addició i mescla de materials secs o d'altres procediments adients.
S'han de mantenir els pendents i dispositius de desguàs necessaris per tal d'evitar entollaments, sense perill d'erosió.
Després de la pluja no s'ha d'estendre una nova tongada fins que l'última s'hagi assecat bé, o s'ha d'escarificar afegint la tongada següent més seca, de forma que l'humitat resultant sigui

l'adient.
En l'execució de reblerts en contacte amb estructures de contenció, les tongades situades a ambdós costats de l'element han de quedar al mateix nivell.
Abans de la compactació cal comprovar que l'estructura amb la que estigui en contacte, ha assolit la resistència necessària.
Quan s'utilitzi corró vibratori per a compactar, ha de donar-se al final unes passades sense aplicar-hi vibració.
S'ha d'evitar el pas de vehicles per sobre de les capes en execució, fins que la compactació s'hagi completat.
S'ha de complir la normativa vigent en matèria mediambiental, de seguretat i salut i d'emmagatzematge i transport de productes de construcció.
Els treballs s'han de fer de manera que molestin el mínim possible als afectats.
En cas d'imprevistos, s'han de suspendre les obres i avisar a la DF.
RASA PER A INSTAL·LACIÓ DE TUBERIES:
El reblert definitiu s'ha de fer un cop aprobada la instal·lació per la DF.
S'ha de compactar amb les precaucions necessàries per a no produïr moviments ni danys a la canonada instal·lada.
GRAVES PER A DRENATGES:
S'ha d'evitar l'exposició prolongada del material a la intempèrie.
El material s'ha d'emmagatzemar i d'utilitzar de forma que s'eviti la seva disgregació i contaminació. En cas de trobar zones segregades o contaminades per pols, per contacte amb la superfície de base o per inclusió de materials estranys, cal procedir a la seva eliminació.
Els treballs s'han de fer de manera que s'eviti la contaminació de la grava amb materials estranys.
Quan la tongada hagi d'estar constituïda per materials de granulometria diferent, s'ha de crear entre ells una superfície contínua de separació.

3.- UNITAT I CRITERIS D'AMIDAMENT

m3 de volum amidat segons les especificacions de la DT.
La partida d'obra inclou el subministrament i aportació del material en cas de graves, tot-u o material provinent del reciclatge de residus de la construcció, i no està inclòs en cas de que es tracti de terres.

4.- NORMATIVA DE COMPLIMENT OBLIGATORI

* Orden de 6 de febrero de 1976 por la que se aprueba el Pliego de Prescripciones Técnicas Generales para Obras de Carreteras y Puentes (PG-3).
* Orden FOM/1382/2002 de 16 de mayo, por la que se actualizan determinados artículos del pliego de prescripciones técnicas generales para obras de carreteras y puentes relativos a la construcción de explanaciones, drenajes y cimentaciones (PG-3).

5.- CONDICIONS DE CONTROL D'EXECUCIÓ I DE L'OBRA ACABADA

OPERACIONS DE CONTROL:
Les tasques de control a realitzar són les següents:
- Inspecció visual de la base sobre la que s'assentarà el reblert.
- Inspecció visual del material a la descàrrega dels camions, retirant el que presenti restes de terra vegetal, matèria orgànica o pedres de grandària superior a l'admissible.
- Control de l'estesa: comprovació visual del gruix i amplada de les tongades d'execució i control de la temperatura ambient.
- Control de compactació. Es considera com a lot de control, el material compactat en un dia, corresponent a una mateixa procedència i tongada d'estesa, amb una superfície màxima de 150 m2. Es realitzaran 5 determinacions de la humitat i densitat in-situ (ASTM D 30-17).
- Assaig de placa de càrrega (DIN 18134), cada 450 m2, i al menys un cop per capa de reblert. En la zona d'aplicació de la placa es determinarà la humitat in-situ (NLT-103).
- Presa de coordenades i cotes a banda i banda i sobre l'eix de la plataforma en la coronació del reblert, i control de l'amplada de la tongada estesa, cada 20 m lineals com a màxim.
- Inspecció visual per a detectar punts baixos capaços de retenir aigua.

CRITERIS DE PRESA DE MOSTRES:
Es seguiran els criteris que en cada cas, indiqui la DF. En general, els punts de control de densitat i humitat estaran uniformement repartits en sentit longitudinal i aleatòriament distribuïts en la secció transversal de la tongada. En el cas de reblerts d'estreps o elements en els que es pugui produir una transició brusca de rigidesa, la distribució dels punts de control de compactació serà uniforme, a 50 cm dels paraments.
INTERPRETACIÓ DE RESULTATS I ACTUACIONS EN CAS D'INCOMPLIMENT:
No es podrà iniciar l'execució del reblert sense corregir els defectes observats a la base d'assentament.
Donada la rapidesa de la cadena operativa "extracció-compactació", la inspecció visual té una importància fonamental en el control dels reblerts, tant a nivell de materials com per a l'estesa.
La densitat obtinguda després de la compactació en coronació haurà de ser superior al 100 % de la màxima obtinguda en el Pròctor Modificat (UNE 103501), i del 95 % en la resta de zones. En

tot cas, la densitat ha de ser >= a la de les zones contigües al replè.
El contingut d'humitat de les capes compactades no serà causa de rebuig, excepte en el cas d'utilitzar, per causes justificades, sòls amb característiques expansives amb un inflament lliure <= 5%.
El valor del mòdul d'elasticitat (segon cicle) obtingut a la placa de càrrega ha de complir les limitacions establertes al plec de condicions.
En cas d'incompliment, el contractista corregirà la capa executada, per recompactació o substitució del material. En general, es treballarà sobre tota la tongada afectada (lot), a menys que el defecte de compactació estigui clarament localitzat. Els assaigs de comprovació de la compactació s'intensificaran al doble sobre les capes corregides.
Qualsevol altre cas d'execució incorrecta serà responsabilitat del Contractista, i la seva obligació serà reparar sense cost algun els errors que hagin sorgit.

F9 PAVIMENTS

F9E PAVIMENTS DE PANOT

1.- DEFINICIÓ I CONDICIONS DE LES PARTIDES D'OBRA EXECUTADES

Formació de paviments de panot.
S'han considerat els casos següents:
- Paviments de panot col·locats a l'estesa amb sorra-ciment, amb o sense suport de 3 cm de sorra
- Paviments de panot col·locats a truc de maceta amb morter, amb o sense suport de 3 cm de sorra

En actuacions de reparació, s'han considerat els graus de dificultat següents:
- Grau de dificultat associat a la mobilitat en l'actuació:
    - Sense dificultat de mobilitat: actuacions en què hi ha una interferència pròpia de l'entorn on es desenvolupen.
    - Amb dificultat de mobilitat: actuacions en entorns amb dificultat de mobilitat i/o amb el material aplegat lluny de la zona de treball:
        - Actuacions amb dificultat d'accessibilitat, per la poca mobilitat de la maquinària, per l'elevada presència de guals particulars i passos de vianants, per la impossibilitat d'ubicar una plataforma de treball lateral, per la impossibilitat d'ocupació de la calçada per fer l'aplec de materials que impliqui fer l'actuació per fases per tal de mantenir el pas de vianants i/o per estar en una zona amb tràfic rodat important
        - Actuacions en les què els materials estan aplegats lluny de la zona de treball per manca d'espai en la proximitat d'on s'executen les tasques.
- Grau de dificultat associat a l'àmbit de l'actuació en funció de l'amplària de la vorera, calçada o plataforma única
- Grau de dificultat associat a la presència d'elements externs a l'actuació:
    - Sense afectació per serveis o elements de mobiliari urbà: actuacions sense serveis (canalitzacions d'aigua, semàfors, enllumenat, etc.) ni elements urbans de grans dimensions (marquesines, mòduls d'aparcament de bicicletes, etc.) que interfereixin (o que puguin interferir) en les tasques
    - Amb afectació per serveis o elements de mobiliari urbà: actuacions amb serveis (canalitzacions d'aigua, semàfors, enllumenat, etc.) o elements urbans de grans dimensions (marquesines, mòduls d'aparcament de bicicletes, etc) que interfereixen en les tasques.
- Grau de dificultat associat a l'abast de l'actuació

L'execució de la unitat d'obra inclou les operacions següents:
En la col·locació a l'estesa amb sorra-ciment:
- Preparació i comprovació de la superfície d'assentament
- Col·locació de la capa de sorra, en el seu cas
- Col·locació de la sorra-ciment
- Col·locació de les peces de panot
- Humectació de la superfície
- Confecció i col·locació de la beurada

En la col·locació a truc de maceta amb morter:
- Preparació i comprovació de la superfície d'assentament
- Col·locació de la capa de sorra, en el seu cas
- Col·locació de la capa de morter
- Humectació de les peces per col·locar
- Col·locació de les peces
- Humectació de la superfície
- Confecció i col·locació de la beurada

CONDICIONS GENERALS:

El paviment ha de formar una superfície plana,sense resalts entre peces, uniforme i s'ha d'ajustar a les alineacions i a les rasants previstes.
En el paviment no hi ha d'haver peces escantonades, taques ni d'altres defectes superfícials.
Les peces han d'estar col·locades a tocar i alineades.
Les peces han de quedar ben assentades, amb la cara més polida o més ample a dalt.
Les peces han d'estar disposades formant alineacions rectes, segons l'especejament definit en la DT.
Excepte en les zones classificades com d'ús restringit pel CTE no s'admetran les discontinuïtats següents en el propi paviment ni en els encontres d'aquest amb altres elements:
- Imperfeccions o irregularitats que suposin una diferència de nivell de més de 6 mm
- Els desnivells que no superin els 50 mm s'han de resoldre amb una pendent que no excedeixi del 25%
- En les zones interiors de circulació de persones, no presentarà perforacions o forats pels que es pugui introduir una esfera de 15 mm de diàmetre

Els acords del paviment han de quedar fets contra les voreres o els murets.
Ha de tenir junts laterals de contracció cada 25 m2, de 2 cm de gruix, segellats amb sorra.
Aquests junts han d'estar el més aprop possible dels junts de contracció de la base.
Els junts que no siguin de contracció han de quedar plens de beurada de ciment pòrtland.
Pendent transversal: >= 2%
Toleràncies d'execució:
- Nivell: ± 10 mm
- Planor: ± 4 mm/2 m
- Rectitud dels junts: ± 3 mm/2 m
- Replanteig: ± 10 mm

2.- CONDICIONS DEL PROCÉS D'EXECUCIÓ

S'han de col·locar començant per les vorades o els murets.
Una vegada col·locades les peces s'ha d'estendre la beurada.
No s'ha de trepitjar després d'haver-se abeurat, fins al cap de 24 h a l'estiu i 48 h a l'hivern.
COL·LOCACIÓ AMB MORTER I JUNTS REBLERTS AMB BEURADA:
S'han de suspendre els treballs quan la temperatura sigui < 5°C.
Les peces per col·locar han de tenir la humitat necessària per tal que no absorbeixin l'aigua del morter.

3.- UNITAT I CRITERIS D'AMIDAMENT

m2 de superfície executada d'acord amb les especificacions de la DT, amb deducció de la superfície corresponent a obertures interiors, d'acord amb els criteris següents:
- Obertures <= 1,5 m2: No es dedueixen
- Obertures > 1,5 m2: Es dedueix el 100%

Aquests criteris inclouen l'acabament específic dels acords a les vores, sense que comporti l'ús de materials diferents d'aquells que normalment conformen la unitat.

4.- NORMATIVA DE COMPLIMENT OBLIGATORI

PAVIMENT COL·LOCAT SOBRE MORTER O LLIT DE SORRA
No hi ha normativa de compliment obligatori.

5.- CONDICIONS DE CONTROL D'EXECUCIÓ I DE L'OBRA ACABADA

CONTROL D'EXECUCIÓ. OPERACIONS DE CONTROL:
Els punts de control més destacables són els següents:
- Control d'execució i acabats de la base de formigó sobre la que es col·loquen les peces de panot.
- Control de l'aspecte de les peces abans de la seva col·locació.
- Inspecció del procés d'execució, d'acord a les indicacions del plec.
- Comprovació topogràfica de les alineacions i condicions generals d'acabat.

CONTROL DE L'OBRA ACABADA. OPERACIONS DE CONTROL:
- Inspecció visual de la unitat acabada.
- Comprovació topogràfica de les alineacions i condicions generals d'acabat.

CRITERIS DE PRESA DE MOSTRES:
Els controls s'han de fer segons les indicacions de la DF.
CONTROL D'EXECUCIÓ. INTERPRETACIÓ DE RESULTATS I ACTUACIONS EN CAS D'INCOMPLIMENT:
Correcció per part del contractista, dels defectes de col·locació segons les instruccions de la DF.
CONTROL DE L'OBRA ACABADA. INTERPRETACIÓ DE RESULTATS I ACTUACIONS EN CAS D'INCOMPLIMENT:
Correcció per part del contractista de les irregularitats observades.

FD SANEJAMENT I CANALITZACIONS

FDK PERICONS PER A CANALITZACIONS DE SERVEIS

FDK2 PERICONS QUADRATS PER A CANALITZACIONS DE SERVEIS

0.- ELEMENTS QUE CONTEMPLA EL PLEC

FDK262M7.

1.- DEFINICIÓ I CONDICIONS DE LES PARTIDES D'OBRA EXECUTADES

Pericó per a registre de canalitzacions de serveis
S'han considerat els tipus següents:
- Pericó de formigó fet "in situ" sobre solera de maó calat col·locat sobre llit de sorra.
- Pericó prefabricat amb tapa (si és el cas), sobre solera de formigó o llit de grava, i reblert lateral amb terres.
- Pericó de fàbrica de maó fet "in situ", amb parets arrebossades i lliscades interiorment, sobre solera de maó calat, i reblert lateral amb terres

En actuacions de reparació, s'han considerat els graus de dificultat següents:
- Grau de dificultat associat a la mobilitat en l'actuació:
    - Sense dificultat de mobilitat: actuacions en què hi ha una interferència pròpia de l'entorn on es desenvolupen.
    - Amb dificultat de mobilitat: actuacions en entorns amb dificultat de mobilitat i/o amb el material aplegat lluny de la zona de treball:
        - Actuacions amb dificultat d'accessibilitat, per la poca mobilitat de la maquinària, per l'elevada presència de guals particulars i passos de vianants, per la impossibilitat d'ubicar una plataforma de treball lateral, per la impossibilitat d'ocupació de la calçada per fer l'aplec de materials que impliqui fer l'actuació per fases per tal de mantenir el pas de vianants i/o per estar en una zona amb tràfic rodat important
        - Actuacions en les què els materials estan aplegats lluny de la zona de treball per manca d'espai en la proximitat d'on s'executen les tasques.
- Grau de dificultat associat a l'àmbit de l'actuació en funció de l'amplària de la vorera, calçada o plataforma única
- Grau de dificultat associat a la presència d'elements externs a l'actuació:
    - Sense afectació per serveis o elements de mobiliari urbà: actuacions sense serveis (canalitzacions d'aigua, semàfors, enllumenat, etc.) ni elements urbans de grans dimensions (marquesines, mòduls d'aparcament de bicicletes, etc.) que interfereixin (o que puguin interferir) en les tasques
    - Amb afectació per serveis o elements de mobiliari urbà: actuacions amb serveis (canalitzacions d'aigua, semàfors, enllumenat, etc.) o elements urbans de grans dimensions (marquesines, mòduls d'aparcament de bicicletes, etc) que interfereixen en les tasques.
- Grau de dificultat associat a l'abast de l'actuació

L'execució de la unitat d'obra inclou les operacions següents:
Pericó de formigó fet "in situ":
- Preparació del llit amb sorra compactada
- Col·locació de la solera de maons calats
- Formació de les parets de formigó, encofrat i desencofrat, previsió de passos de tubs, etc.
- Preparació per a la col·locació del marc de la tapa

Pericó prefabricat:
- Comprovació de la superfície d'assentament
- Col·locació del formigó o de la grava de la solera
- Formació de forats per a connexionat tubs
- Preparació per a la col·locació del marc de la tapa
- Acoblament dels tubs
- Reblert lateral amb terres
- Col·locació de la tapa en el seu cas

Pericó de fàbrica de maó fet "in situ"
- Comprovació de la superfície d'assentament
- Col·locació dels maons de la solera
- Formació de les parets amb peces ceràmiques, deixant preparats els forats per al pas de tubs.
- Formació de forats per a connexionat dels tubs
- Acoblament dels tubs
- Reblert lateral amb terres.

CONDICIONS GENERALS:
La solera ha de quedar plana, anivellada i a la fondària prevista a la DT.
Toleràncies d'execució:
- Nivell de la solera: ± 20 mm
PERICÓ DE FORMIGÓ FET "IN SITU":
Les parets han de quedar planes, aplomades i a escaire.
Els orificis d'entrada i sortida de la conducció han de quedar preparats.
El nivell del coronament ha de permetre la col·locació del bastiment i la tapa enrasats amb el paviment.
La resistència característica del formigó es comprovarà d'acord amb l'article 57 del CODI ESTRUCTURAL.
Toleràncies d'execució:
- Aplomat de les parets: ± 5 mm
- Dimensions interiors: ± 1% dimensió nominal
- Gruix de la paret: ± 1% gruix nominal
PERICONS PREFABRICATS:
El pericó ha de quedar ben subjectat a la solera.
El nivell del coronament ha de permetre la col·locació del bastiment i la reixa enrasats amb el paviment o zona adjacent sense sobresortir d'ella.
El forat per al pas del tub de desguàs ha de quedar preparat.
La tapa (si és el cas) serà dissenyada per tal que pugui suportar el pas del trànsit i es prendran les mesures necessàries per tal d'evitar el seu desplaçament o el seu robatori.
Gruix de la solera: >= 10 cm
Toleràncies d'execució:
- Planor: ± 5 mm/m
- Escairat: ±5 mm respecte el rectangle teòric
PERICÓ DE FÀBRICA DE MAÓ FET "IN SITU"
El pericó ha d'estar format amb parets de peces ceràmiques, sobre solera de maó calat
La solera ha de quedar plana i al nivell previst.
Les parets han de ser planes, aplomades i han de quedar travades per filades alternatives.
Les peces ceràmiques s'han de col·locar a trencajunts i les filades han de ser horitzontals.
La superfície interior ha de quedar revestida amb un arrebossat de gruix uniforme, ben adherit a la paret i acabada amb un lliscat de pasta de pòrtland. El revestiment sec ha de ser llis, sense fissures o d'altres defectes.
Els angles interiors han de ser arrodonits.
Gruix de la solera: >= 10 cm
Gruix de l'arrebossat: >= 1 cm
Pendent interior d'evacuació en pericons no sifònics: >= 1,5%
Toleràncies d'execució:
- Aplomat de les parets: ± 10 mm
- Planor de la fàbrica: ± 10 mm/m
- Planor de l'arrebossat: ± 3 mm/m

2.- CONDICIONS DEL PROCÉS D'EXECUCIÓ

CONDICIONS GENERALS:
El procés de col·locació no ha de produir desperfectes, ni ha de modificar les condicions exigides per al material.
Es realitzarà una prova d'estanquitat en el cas que la DF ho consideri necessari.
PERICÓ DE FORMIGÓ FET "IN SITU":
La temperatura per a formigonar ha d'estar entre 5°C i 40°C. El formigonament s'ha de suspendre quan es prevegi que durant les 48 h següents la temperatura pot ser inferior a 0°C. Fora d'aquests límits, el formigonament requereix precaucions explícites i l'autorització de la DF En aquest cas, s'han de fer provetes amb les mateixes condicions de l'obra, per a poder verificar la resistència realment assolida.
El formigó s'ha de posar a l'obra abans que comenci l'adormiment, i a una temperatura >= 5°C.
L'abocada s'ha de fer des d'una alçària petita i sense que es produeixin disgregacions.
El formigó col·locat no ha de tenir disgregacions o buits a la massa.
No pot transcórrer més d'1,5 hora des de la fabricació del formigó fins el formigonament, a menys que la DF ho cregui convenient per aplicar medis que retardin l'adormiment.
PERICONS PREFABRICATS:
S'ha de treballar a una temperatura ambient que oscil·li entre els 5°C i els 40°C, sense pluja.
PERICÓ DE FÀBRICA DE MAÓ FET "IN SITU"
S'ha de treballar a una temperatura ambient que oscil·li entre els 5°C i els 40°C, sense pluja.
El procés de col·locació del pericó no produirà desperfectes ni modificarà les condicions exigides al material.
Es realitzarà una prova d'estanquitat en el cas que la DF ho consideri necessari.

3.- UNITAT I CRITERIS D'AMIDAMENT

Unitat mesurada segons les especificacions de la DT.

4.- NORMATIVA DE COMPLIMENT OBLIGATORI

Real Decreto 470/2021, de 29 de junio, por el que se aprueba el Código Estructural.

FD SANEJAMENT I CANALITZACIONS

FDK PERICONS PER A CANALITZACIONS DE SERVEIS

FDKZ ELEMENTS AUXILIARS PER A PERICONS DE CANALITZACIONS DE SERVEIS

0.- ELEMENTS QUE CONTEMPLA EL PLEC

FDKZJLB4.

1.- DEFINICIÓ I CONDICIONS DE LES PARTIDES D'OBRA EXECUTADES

Subministrament i col·locació de bastiment i tapa per a pericó.
En actuacions de reparació, s'han considerat els graus de dificultat següents:
- Grau de dificultat associat a la mobilitat en l'actuació:
    - Sense dificultat de mobilitat: actuacions en què hi ha una interferència pròpia de l'entorn on es desenvolupen.
    - Amb dificultat de mobilitat: actuacions en entorns amb dificultat de mobilitat i/o amb el material aplegat lluny de la zona de treball:
        - Actuacions amb dificultat d'accessibilitat, per la poca mobilitat de la maquinària, per l'elevada presència de guals particulars i passos de vianants, per la impossibilitat d'ubicar una plataforma de treball lateral, per la impossibilitat d'ocupació de la calçada per fer l'aplec de materials que impliqui fer l'actuació per fases per tal de mantenir el pas de vianants i/o per estar en una zona amb tràfic rodat important
        - Actuacions en les què els materials estan aplegats lluny de la zona de treball per manca d'espai en la proximitat d'on s'executen les tasques.
- Grau de dificultat associat a l'àmbit de l'actuació en funció de l'amplària de la vorera, calçada o plataforma única
- Grau de dificultat associat a la presència d'elements externs a l'actuació:
    - Sense afectació per serveis o elements de mobiliari urbà: actuacions sense serveis (canalitzacions d'aigua, semàfors, enllumenat, etc.) ni elements urbans de grans dimensions (marquesines, mòduls d'aparcament de bicicletes, etc.) que interfereixin (o que puguin interferir) en les tasques
    - Amb afectació per serveis o elements de mobiliari urbà: actuacions amb serveis (canalitzacions d'aigua, semàfors, enllumenat, etc.) o elements urbans de grans dimensions (marquesines, mòduls d'aparcament de bicicletes, etc) que interfereixen en les tasques.
- Grau de dificultat associat a l'abast de l'actuació
L'execució de la unitat d'obra inclou les operacions següents:
- Comprovació de la superfície de recolzament
- Col·locació del morter d'anivellament
- Col·locació del conjunt de bastiment i tapa, agafat amb morter
CONDICIONS GENERALS:
El bastiment col·locat ha de quedar ben assentat sobre les parets de l'element que s'ha de tapar, anivellades prèviament amb morter.
Ha de quedar sòlidament travat per una anella perimetral de morter.
L'anella no ha de provocar el trencament del paviment perimetral i no ha de sortir lateralment de les parets del pou.
La tapa ha de quedar recolzada a sobre del bastiment a tot el seu perímetre. No ha de tenir moviments que puguin provocar el seu trencament per impacte o bé produir sorolls.
Un cop col·locada la tapa, el dispositiu de fixació ha de garantir que només podrà ser retirada per personal autoritzat i que no podrà tenir desplaçaments accidentals.
Les tapes practicables, han d'obrir i tancar correctament.
La part superior del bastiment i la tapa ha de quedar al mateix pla que el paviment perimetral i mantenir el seu pendent.
Toleràncies d'execució:
- Nivell entre la tapa i el paviment: ± 2 mm
- Ajust lateral entre bastiment i tapa: ± 4 mm
- Nivell entre tapa i paviment: ± 5 mm

2.- CONDICIONS DEL PROCÉS D'EXECUCIÓ

El procés de col·locació no ha de produir desperfectes, ni ha de modificar les condicions exigides per al material.

3.- UNITAT I CRITERIS D'AMIDAMENT

Unitat mesurada segons les especificacions de la DT.

4.- NORMATIVA DE COMPLIMENT OBLIGATORI

* Orden de 6 de febrero de 1976 por la que se aprueba el Pliego de Prescripciones Técnicas Generales para Obras de Carreteras y Puentes (PG-3).
* Orden FOM/1382/2002 de 16 de mayo, por la que se actualizan determinados artículos del pliego de prescripciones técnicas generales para obras de carreteras y puentes relativos a la construcción de explanaciones, drenajes y cimentaciones (PG-3).

5.- CONDICIONS DE CONTROL D'EXECUCIÓ I DE L'OBRA ACABADA

CONTROL D'EXECUCIÓ. OPERACIONS DE CONTROL EN BASTIMENTS I TAPES DE FOSA:
Les tasques de control a realitzar són les següents:
- Seguiment del procés de col·locació.
CONTROL DE L'OBRA ACABADA. OPERACIONS DE CONTROL EN BASTIMENTS I TAPES DE FOSA:
Les tasques de control a realitzar són les següents:
- Inspecció de les condicions d'assentament del bastiment
- Comprovació de les toleràncies d'ajust i de nivell respecte al paviment
CRITERIS DE PRESA DE MOSTRES:
El control es realitzarà sobre totes les unitats existents a l'obra.
INTERPRETACIÓ DE RESULTATS I ACTUACIONS EN CAS D'INCOMPLIMENT:
Correcció per part del contractista de les irregularitats observades.

H PARTIDES D'OBRA DE SEGURETAT I SALUT

H1 PROTECCIONS INDIVIDUALS I COL·LECTIVES EN EL TREBALL

H14 PROTECCIONS INDIVIDUALS

1.- DEFINICIÓ I CONDICIONS DE LES PARTIDES D'OBRA EXECUTADES

Equip destinat a ser dut o subjectat pel treballador perquè el protegeixi d'un o diversos riscos que puguin amenaçar la seva seguretat o la seva salut, així com qualsevol complement o accessori destinat a tal fi.
S'han considerat els tipus següents:
- Proteccions del cap
- Proteccions per a l'aparell ocular i la cara
- Proteccions per a l'aparell auditiu
- Proteccions per a l'aparell respirarori
- Proteccions de les extremitats superiors
- Proteccions de les extremitats inferiors
- Proteccions del cos
- Protecció del tronc
- Protecció per treball a la intempèrie
- Roba i peces de senyalització
- Protecció personal contra contactes elèctrics

Resten expressament exclosos:
- La roba de treball corrent i els uniformes que no estiguin específicament destinats a protegir la salut o la integritat física del treballador
- Es equips dels serveis de socors i salvament
- Els EPI dels militars, dels policies i de les persones dels serveis de manteniment de l'ordre
- Els EPI dels mitjans de transport per carretera
- El material d'esport
- El material d'autodefensa o de dissuasió
- Els aparells portàtils per a la detecció i senyalització dels riscos i dels factors de molèstia

CARACTERÍSTIQUES GENERALS:
Els EPI hauran de proporcionar una protecció eficaç davant els riscos que motiven el seu ús, sense suposar por si mateixos o ocasionar riscos addicionals ni molèsties innecessàries. A tal fi hauran de:
- Respondre a les condiciones existents en el lloc de treball.
- Tenir en compte les condicions anatòmiques i fisiològiques així com l'estat de salut del treballador.
- Adequar-se al portador, després dels ajustaments necessaris.

En cas de riscos múltiples que exigeixin la utilització simultània de diversos EPI, aquests hauran de ser compatibles entre si i mantenir la seva eficàcia en relació amb el risc o riscos corresponents.
Els EPI solament poden ser utilitzats per als usos previstos pel fabricant. El responsable de la contractació del treballadors resta obligat a informar i instruir del seu ús adequat als treballadors, organitzant, si és necessari, sessions d'entrenament, especialment quan es requereixi la utilització simultània de diversos EPI, amb els següents continguts:
- Coneixement de com posar-se i treure's l'EPI
- Condicions i requisits d'emmagatzematge i manteniment per part de l'usuari
- Referència als accessoris i peces que requereixin substitucions periódiques
- Interpretació dels pictogrames, nivell de prestacions i etiquetatge proporcionat pel fabricant

Les condicions en què l'EPI haurà de ser utilitzat es determinarà en funció de:
- La gravetat del risc
- El temps o freqüència d'exposició al risc
- Les condicions del lloc de treball
- Les prestacions del propi EPI
- Els riscos addicionals derivats de la pròpia utilització de l'EPI, que no hagin pogut evitar-se

L'ús dels EPI, en principi és personal, i solament són transferibles aquells en els que es pugui garantir la higiene i salut dels subsegüents usuaris. En aquest cas s'han de substituir les peces directament en contacte amb el cos de l'usuari i fer un tractament de rentat antisèptic.
L'EPI s'ha de col·locar i ajustar correctament, seguint les instruccions del fabricant i aplicant la formació i informació que al respecte haurà rebut l'usuari.
L'usuari amb antelació a la utilització de l'EPI haurà de comprovar l'entorn en el qual ho ha d'utilitzar.

L'EPI s'utilitzarà sense sobrepassar les limitacions previstes pel fabricant. No es permès fer modificacions i/o decoracions que redueixin les característiques físiques de l'EPI o anul·lin o redueixin la seva eficàcia.
L'EPI haurà de ser utilitzat correctament pel beneficiari mentre subsisteixi el risc.
PROTECCIONS DEL CAP:
Quan existeixi risc de caiguda o de projecció violenta d'objectes o topades sobre el cap, serà perceptiva la utilització de casc protector.
Comprendrà la defensa del crani, cara, coll i completarà el seu ús, la protecció específica d'ulls i oïdes.
Els mitjans de protecció del cap seran seleccionats en funció de les següents activitats:
- Obres de construcció, i especialment, activitats a sota o a prop de bastides i llocs de treball situats en altura, obres d'encofrat i desencofrat, muntatge i instal·lació de bastides i demolició
- Treballs en ponts metàl·lics, edificis i estructures metàl·liques de gran altura, pals, torres, obres i muntatges metàl·lics, de caldereria i conduccions tubulars
- Obres en foses, rases, pous i galeries
- Moviments de terra i obres en roca
- Treballs en explotacions de fons, en canteres, explotacions a cel obert i desplaçament de runes
- Utilització de pistoles per a fixar claus
- Treballs amb explosius
- Activitats en ascensors, mecanismes elevadors, grues i mitjans de transport
- Manteniment d'obres i instal·lacions industrials

Als llocs de treball on existeixi risc d'enganxada de cabells, per la seva proximitat a màquines, aparells o enginys en moviment, quan es produeixi acumulació permanent i ocasional de substàncies perilloses o brutes, serà obligatòria la cobertura dels cabells o altres mitjans adequats, eliminant-se els llaços, cintes i adorns sortints.
Sempre que el treball determini exposició constant al sol, pluja o neu, serà obligatori l'ús de cobriment de caps o passamuntanyes, tipus mànega elàstica de punt, adaptables sobre el casc (mai al seu interior).
PROTECCIONS PER A L'APARELL OCULAR I LA CARA:
La protecció de l'aparell ocular s'efectuarà mitjançant la utilització d'ulleres, pantalles transparents o viseres.
Els mitjans de protecció ocular seran seleccionats en funció de les activitats :
- Topades o impactes amb partícules o cossos sòlids.
- Acció de pols i fums.
- Projecció o esquitxada de líquids freds, calents, càustics o materials fosos.
- Substàncies perilloses per la seva intensitat o naturalesa.
- Radiacions perilloses per la seva intensitat o naturalesa.
- Enlluernament

S'han de tenir en compte els aspectes següents:
- Quan es treballi amb vapors, gasos o pols molt fina, hauran de ser completament tancades i ajustades a la cara, amb visor amb tractament anti-entelat
- En els casos d'ambients agressius de pols grossa i líquids, seran com els anteriors, però portaran incorporats botons de ventilació indirecta o tamís antiestàtic
- En els demés casos seran de muntura de tipus normal i amb proteccions laterals que podran ser perforades per a una millor ventilació.
- Quan no existeixi perill d'impactes per partícules dures, es podran fer servir ulleres de Protecció tipus panoràmiques, amb armadura de vinil flexible i amb el visor de policarbonat o acetat transparent.
- En ambients de pols fi, amb ambient xafogós o humit, el visor haurà de ser de reixeta metàl·lica (tipus picapedrer) per impedir entelament.

Les ulleres i altres elements de protecció ocular es conservaran sempre nets i s'adequaran protegits contra fregament. Seran d'ús individual i no podran ser utilitzats per diferents persones.
Els mitjans de protecció facial seran seleccionats en funció de les següents activitats:
- Treballs de soldadura, esmerilat, polit i/o tall
- Treballs de perforació i burinat
- Talla i tractament de pedres
- Manipulació de pistoles fixaclaus d'impacte
- Utilització de maquinària que generen encenalls curts
- Recollida i fragmentació de vidre, ceràmica
- Treball amb raig projector d'abrasius granulars
- Manipulació o utilització de productes àcids i alcalins, desinfectants i detergents corrosius
- Manipulació o utilització de dispositius amb raig líquid
- Activitats en un entorn de calor radiant
- Treballs que desprenen radiacions
- Treballs elèctrics en tensió, en baixa tensió

Als treballs elèctrics realitzats en proximitats de zones en tensió, l'aparell de la pantalla haurà d'estar construït amb material absolutament aïllant i el visor lleugerament enfosquit, en previsió de ceguesa per encebada intempestiva de l'arc elèctric.
Les utilitzades en previsió d'escalfor, hauran de ser de "Kevlar" o de teixit aluminitzat

reflectant (l'amiant i teixits asbèstics estan totalment prohibits), amb un visor corresponent, equipat amb vidre resistent a la temperatura que haurà de suportar.
Als treballs de soldadura elèctrica es farà servir l'equip de pantalla de mà anomenada "Caixó de soldador" amb espiell de vidre fosc protegit per un altre vidre transparent, sent retràctil el fosc, per a facilitar la picada de l'escòria, i fàcilment recanviables ambdós.
No tindran cap part metàl·lica a l'exterior, amb la fi d'evitar els contactes accidentals amb la pinça de soldar.
Als llocs de soldadura elèctrica que es necessiti i als de soldadura amb gas inert (Nertal), es faran servir les pantalles de cap de tipus regulables.
Característiques dels vidres de protecció:
- Quan al treball a realitzar existeixi risc d'enlluernament, les ulleres seran de color o portaran un filtre per a garantir una absorció lumínica suficient
- En el sector de la construcció, per a la seva resistència i impossibilitat de rallat i entelament, el tipus de visor més polivalent i eficaç, acostuma a ser el de reixeta metàl·lica d'acer, tipus sedàs, tradicional de les ulleres de picapedrer

PROTECCIONS PER A L' APARELL AUDITIU:
Els mitjans de protecció auditiva seran seleccionats en funció de les següents activitats:
- Treballs amb utilització de dispositius d'aire comprimit
- Treballs de percussió
- Treballs d'arrancada i abrasió en recintes angostos o confinats

Quan el nivell de soroll a un lloc o àrea de treball sobrepassi el marge de seguretat establert i en tot cas, quan sigui superior a 80 Db-A, serà obligatori la utilització d'elements o aparells individuals de protecció auditiva, sense perjudici de les mides generals d'aïllament i insonorització que calgui adoptar.
Pels sorolls de molt elevada intensitat, es dotarà als treballadors que hagin de suportar-los, d'auriculars amb filtre, orelleres de coixinet, o dispositius similars.
Quan el soroll sobrepassi el llindar de seguretat normal serà obligatori l'ús de taps contra soroll, de goma, plàstic, cera mal·leable o cotó.
Les proteccions de l'aparell auditiu poden combinar-se amb les del cap i la cara, verificant la compatibilitat dels diferents elements.
Els elements de protecció auditiva, seran sempre d'ús individual.
PROTECCIONS PER A L'APARELL RESPIRATORI:
Els mitjans de protecció de l'aparell respiratori es seleccionaran en funció dels següents riscos:
- Pols, fums i boires
- Vapors metàl·lics i orgànics
- Gasos tòxics industrials
- Monòxid de carboni
- Baixa concentració d'oxigen respirable
- Treballs en contenidors, locals exigus i forns industrials alimentats amb gas, quan puguin existir riscos d'intoxicació per gas o d'insuficiència d'oxigen
- Treballs de revestiment de forns, cubilots o culleres i calderes, quan pugui desprendre's pols
- Pintura amb pistola sense ventilació suficient
- Treballs en pous, canals i altres obres subterrànies de la xarxa de clavegueram
- Treballs en instal·lacions frigorífiques o amb condicionadors, en les que existeixi un risc de fuites del fluid frigorífic

L'ús de caretes amb filtre s'autoritzarà sols quan estigui garantida a l'ambient una concentració mínima del 20% d'oxigen respirable, en aquells llocs de treball en els quals hi hagi poca ventilació i alta concentració de tòxics en suspensió.
Els filtres mecànics s'hauran de canviar amb la freqüència indicada pel fabricant, i sempre que el seu ús i nivell de saturació dificulti notablement la respiració. Els filtres químics seran reemplaçats després de cada ús, i si no s'arriben a fer-se servir, a intervals que no sobrepassin l'any.
Sota cap concepte se substituirà l'ús de la protecció respiratòria homologada adequada al risc, per la ingestió de llet o qualsevol altra solució "tradicional".
PROTECCIONS DE LES EXTREMITATS SUPERIORS:
Els mitjans de protecció de les extremitats superiors, es seleccionaran en funció de les següents activitats:
- Treballs de soldadura
- Manipulació d'objectes amb arestes tallants, superfícies, abrasives, etc.
- Manipulació o utilització de productes àcids i alcalins
- Treballs amb risc elèctric

La protecció de mans, avantbraç, i braç es farà mitjançant guants, mànegues, mitjons i maniguets seleccionats per prevenir els riscos existents i per evitar la dificultat de moviments al treballador.
Aquests elements de protecció seran de goma o cautxú, clorur de polivinil, cuir adobat al crom, teixit termoaïllant, punt, lona, pell flor, serratge, malla metàl·lica, làtex rugós antitallada, etc., segons les característiques o riscos del treball a realitzar.
Per a les maniobres amb electricitat s'hauran de fer servir guants de cautxú, neoprè o matèries plàstiques que portin marcat en forma indeleble el voltatge màxim per al qual han estat fabricats.
Com a complement, si procedeix, es faran servir cremes protectores i guants tipus cirurgià.

PROTECCIONS DE LES EXTREMITATS INFERIORS:
Per a la protecció dels peus, en els casos que s'indiquin seguidament, es dotarà al treballador de calçat de seguretat, adaptat als riscos a prevenir en funció de l'activitat:
- Calçat de protecció i de seguretat:
  - Treballs d'obra grossa, enginyeria civil i construcció de carreteres.
  - Treballs en bastides
  - Obres de demolició d'obra grossa
  - Obres de construcció de formigó i d'elements prefabricats que incloguin encofrat i desencofrat
  - Activitats en obres de construcció o àrees d'emmagatzematge
  - Construcció de sostres
  - Treballs d'estructura metàl·lica
  - Treballs de muntatge i instal·lacions metàl·lics
  - Treballs en canteres, explotacions a cel obert i desplaçament de runes
  - Treballs de transformació de materials lítics
  - Manipulació i tractament de vidre
  - Revestiment de materials termoaïllants
  - Prefabricats per a la construcció.
- Sabates de seguretat amb taló o sola correguda i sola antiperforant:
  - Construcció de sostres
- Calçat i cobriment de calçat de seguretat amb sola termoaïllant:
  - Activitats sobre i amb masses ardents o fredes
- Polaines, calçat i cobriment de calçat per poder desfer-se'n ràpid en cas de penetració de masses en fusió:
  - Soldadors

En treballs en risc d'accidents mecànics als peus, serà obligatori l'ús de botes de seguretat amb reforços metàl·lics a la puntera, que estarà tractada i fosfatada per evitar la corrosió.
Davant el risc derivat de l'ús de líquids corrosius, o davant riscos químics, es farà ús de calçat de sola de cautxú, neoprè o poliuretà, cuir especialment tractat i s'haurà de substituir el cosit per la vulcanització a la unió del cos al bloc del pis.
La protecció davant l'aigua i la humitat, s'efectuarà amb botes altes de PVC, que hauran de tenir la puntera metàl·lica de protecció mecànica per a la realització de treballs en moviments de terres i realització d'estructures o enderrocs.
Els treballadors ocupats en treballs amb perill de risc elèctric, faran servir calçat aïllant sense cap element metàl·lic.
En aquelles operacions que les espurnes resultin perilloses, la tanca permetrà desfer-se'n ràpidament del calçat, davant l'eventual introducció de partícules incandescents.
Sempre que les condicions de treball ho requereixin, les soles seran antilliscants. Als llocs que existeixi un alt grau de possibilitat de perforacions de les soles per claus, encenalls, vidres, etc. serà recomanable l'ús de plantilles d'acer flexible sobre el bloc del pis de la sola, simplement col·locades a l'interior o incorporades en el calçat des d'origen.
La protecció de les extremitats inferiors es completarà, quan sigui necessari, amb l'ús de polaines de cuir, cautxú o teixit ignífug.
En els casos de riscos concurrents, les botes de seguretat cobriran els requisits màxims de defensa davant d'aquestes.
PROTECCIONS DEL COS:
En tot treball en altura amb risc de caiguda eventual (superior a 2 m), serà perceptiu l'ús de cinturó de seguretat anticaigudes (tipus paracaigudista amb arnès).
Els mitjans de protecció personal anticaigudes d'alçada, seran seleccionats en funció de les següents activitats:
- Treballs en bastides
- Muntatge de peces prefabricades
- Treballs en pals i torres
- Treballs en cabines de grues situades en altura

Aquests cinturons compliran les següents condicions:
- Es revisaran sempre abans del seu ús, i es llençaran quan tinguin talls, esquerdes o filaments que comprometin la seva resistència, calculada per al cos humà en caiguda lliure des d'una alçada de 5 m. o quan la data de fabricació sigui superior als 4 anys
- Aniran previstos d'anelles per on passaran la corda salvacaigudes, que no podran anar subjectes mitjançant reblons
- La corda salvacaigudes serà de poliamida d'alta tenacitat, amb un diàmetre de 12 mm
- Queda prohibit per aquest fi el cable metàl·lic, tant pel risc de contacte amb línies elèctriques, com per la menor elasticitat per la tensió en cas de caiguda
- La sirga d'amarrador també serà de poliamida, però de 16 mm de diàmetre

Es vigilarà de manera especial, la seguretat de l'ancoratge i la seva resistència. La llargària de la corda salvacaigudes haurà de cobrir distàncies el més curtes possibles.
El cinturó, si bé pot fer-se servir per diferents usuaris durant la seva vida útil, durant el temps que persisteixi el risc de caiguda d'alçada, estarà individualment assignat a cada usuari amb rebut signat per part del receptor.
PROTECCIÓ DEL TRONC:
Els mitjans de protecció del tronc seran seleccionats en funció dels riscos derivats de les activitats:
- Peces i equips de protecció:

  - Manipulació o utilització de productes àcids i alcalins, desinfectants i detergents corrosius
  - Treballs amb masses ardents o permanència a prop d'aquestes i en ambient calent
  - Manipulació de vidre pla
  - Treballs de rajat de sorra
  - Treballs en cambres frigorífiques
- Roba de protecció anti-inflamable:
  - Treballs de soldadura en locals exigus
- Davantals antiperforants:
  - Manipulació de ferramentes de talls manuals, quan la fulla hagi d'orientar-se cap el cos.

- Davantals de cuiro i altres materials resistents a partícules i guspires incandescents:
  - Treballs de soldadura.
  - Treballs de forja.
  - Treballs de fosa i emmotllament.

PROTECCIÓ PER A TREBALLS A LA INTEMPÈRIE:
Els equips protectors integral per al cos davant de les inclemències meteorològiques compliran les següents condicions:
- Què no obstaculitzin la llibertat de moviments
- Què tinguin poder de retenció/evacuació del calor
- Què la capacitat de transport de la suor sigui adequada
- Facilitat de ventilació

La superposició indiscriminada de roba d'abric entorpeix els moviments, per tal motiu és recomanable la utilització de pantalons amb pitrera i armilles, tèrmics.
ROBA I PECES DE SENYALITZACIÓ:
Els equips protectors destinats a la seguretat-senyalització de l'usuari compliran les següents característiques:
- Què no obstaculitzin la llibertat de moviments
- Què tinguin poder de retenció/evacuació del calor
- Què la capacitat de transport de la suor sigui adequada
- Facilitat de ventilació
- Que siguin visibles a temps pel destinatari

PROTECCIÓ PERSONAL CONTRA CONTACTES ELÈCTRICS:
Els mitjans de protecció personal a les immediacions de zones en tensió elèctrica, seran seleccionats en funció de les següents activitats:
- Treballs de muntatge elèctric
- Treballs de manteniment elèctric
- Treballs d'explotació i transport elèctric

Els operaris que hagin de treballar en circuits o equips elèctrics en tensió o al seu voltant, faran servir roba sense accessoris metàl·lics.
Faran servir pantalles facials dielèctriques, ulleres fosques de 3 DIN, casc aïllant, granota resistent al foc, guants dielèctrics adequats, sabates de seguretat aïllant, eines dielèctriques i bosses per al trasllat.

2.- CONDICIONS DEL PROCÉS D'EXECUCIÓ

Es seguiran les recomanacions d'emmagatzematge i atenció, fixats pel fabricant.
Es reemplaçaran els elements, es netejaran, desinfectaran i es col·locaran en el lloc assignat, seguint les instruccions del fabricant.
S'emmagatzemaran en compartiments amplis i secs, amb temperatures compreses entre 15 i 25°C.
Els estocs i les entregues estaran documentades i custodiades, amb justificant de recepció i rebut, per un responsable delegat per l'emprador.
La vida útil dels EPI és limitada, podent ser deguda tant al seu desgast prematur per l'ús, com a la seva caducitat, que vindrà fixada pel termini de validesa establert pel fabricant, a partir de la seva data de fabricació (generalment estampillada a l'EPI), amb independència que hagi estat o no utilitzat.

3.- UNITAT I CRITERIS D'AMIDAMENT

Es mesurarà en les unitats indicades a cada partida d'obra amb els criteris següents:
Totes les unitats d'obra inclouen en el seu preu el seu muntatge, el manteniment en condicions d'us segures durant tot el temps que l'obra les necessiti, i el seu desmuntatge i transport al lloc d'aplec si son reutilitzables, o fins a l'abocador si no es poden tornar a utilitzar.

4.- NORMATIVA DE COMPLIMENT OBLIGATORI

Ley 31/1995, de 8 de noviembre, de prevención de riesgos laborales.
Real Decreto 773/1997, de 30 de mayo, sobre disposiciones mínimas de seguridad y salud relativas a la utilización por los trabajadores de equipos de protección individual.
Real Decreto 1407/1992, de 20 de noviembre, por el que se regulan las condiciones para la comercialización y libre circulación intracomunitaria de los equipos de protección individual.

Real Decreto 159/1995, de 3 de febrero, por el que se modifica el real decreto 1407/1992, de

20 de noviembre, por el que se regula las condiciones para la comercialización y libre circulación intracomunitaria de los equipos de protección individual.
Resolución de 29 de abril de 1999, de la Dirección General de Industria y Tecnología, por la que se actualiza el anexo IV de la Resolución de 18 de marzo de 1998, de la Dirección General de Tecnología y Seguridad Industrial.
Resolución de 28 de julio de 2000, de la Dirección General de Política Tecnológica, por la que se actualiza el anexo IV de la Resolución de 29 de abril de 1999, de la Dirección General de Industria y Tecnología.

H1 PROTECCIONS INDIVIDUALS I COL·LECTIVES EN EL TREBALL

H15 PROTECCIONS COL·LECTIVES

1.- DEFINICIÓ I CONDICIONS DE LES PARTIDES D'OBRA EXECUTADES

Sistemes de Protecció Col·lectiva (SPC) són un conjunt de peces o òrgans units entre si, associats de forma solidària, destinat a l'apantallament i interposició física, que s'oposa a una energia natural que es troba fora de control, amb la finalitat d'impedir o reduir les conseqüències del contacte amb les persones o els béns materials circumdants, susceptibles de protecció.
S'han considerat els tipus de protecció següents:
- Proteccions superficials de caigudes de persones o objectes:
  - Protecció de forats verticals amb vela de lona
  - Protecció de perímetre de sostre amb xarxa i pescants
  - Protecció de perímetre de sostre amb xarxa entre sostres
  - Protecció de forats verticals o horitzontals amb xarxa, malla electrosoldada o taulers de fusta
  - Protecció de bastides i muntacàrregues amb malla de polietilè
  - Protecció de zones inferiors de la caiguda d'objectes amb suports amb mènsula i xarxes
  - Protecció de zones inferiors de la caiguda d'objectes amb estructura i sostre de fusta
  - Protecció front a projecció de partícules incandescents amb manta ignífuga i xarxa de seguretat
  - Protecció de talús amb malla metàl·lica i làmina de polietilè
  - Protecció de projeccions per voladures amb matalàs de xarxa ancorada perimetralment
- Proteccions lineals front a caigudes de persones o objectes:
  - Baranes de protecció del perímetre del sostre, escales o buits a l'estructura
  - Barana de protecció a la coronació d'una excavació
  - Empara d'advertència amb xarxa de poliamida d'1 m d'alçada
  - Plataforma de treball de fins a 1 m amplada amb baranes i sòcol
  - Plataforma de treball en voladís de fins a 1 m amplada amb baranes i sòcol
  - Línia per a subjecció de cinturons de seguretat
  - Passadís de protecció front a caigudes d'objectes, amb sostre i laterals coberts
  - Marquesines de protecció front a caigudes d'objectes, amb estructura i plataforma
  - Protecció front a despreniments del terreny, a mitja vessant, amb estacada i malla
  - Protecció de caigudes dins de rases amb terres deixades a la vora
- Proteccions puntual front a caigudes de persones o objectes
  - Plataforma per a càrrega i descàrrega de materials ancorada als sostres
  - Comporta basculant per a càrrega i descàrrega de materials ancorada als sostres
  - Topall per a descàrrega de camions en zones d'excavació
  - Anellat per a escales de ma
  - Marquesina de protecció accés aparell elevadors
  - Pont volant metàl·lic amb plataforma de treball en voladís
- Protecció de les zones de treball front els agents atmosfèrics
  - Pantalla de protecció front al vent
  - Cobert amb estructura i vela per a protegir del sol
- Elements de protecció en l'ús de maquinaria
- Proteccions per al treball en zones amb tensió elèctrica

CONDICIONS GENERALS:
Els SPC s'instal·laran, disposaran i utilitzaran de manera que es redueixin els riscos per als treballadors exposats a l'energia fora de control protegides pel SPC, i pels usuaris d'Equip, Màquines o Màquines Eines i/o per tercers, exposats a aquests.
Han d'instal·lar-se i utilitzar-se de forma que no puguin caure, bolcar o desplaçar-se incontroladament, posant en perill la seguretat de persones o bens.
Han d'estar muntats tenint en compte la necessitat d'espai lliure entre els elements mòbils dels SPC i els elements fixos o mòbils del seu entorn. Els treballadors hauran de poder accedir i romandre en condicions de seguretat en tots els llocs necessaris per a utilitzar,

ajustar o mantenir els SPC.
Els SPC s'han d'utilitzar només per les operacions i a les condicions indicades pel projectista i el fabricant del mateix. Si les instruccions d'us del fabricant o projectista del SPC indiquen la necessitat d'utilitzar algun EPI per a la realització d'alguna operació relacionada amb aquest, es obligatori utilitzar-lo en fer aquestes operacions.
Quan s'emprin SPC amb elements perillosos accessibles que no puguin ser protegits totalment, s'hauran d'adoptar les precaucions i utilitzar proteccions individuals apropiades per a reduir els riscos als mínims possibles.
Els SPC deixaran d'utilitzar-se si es deterioren, trenquen o pateixen altres circumstàncies que comprometin l'eficàcia de la seva funció.
Quan durant la utilització d'un SPC sigui necessari netejar o retirar residus propers a un element perillós, l'operació haurà de realitzar-se amb els mitjans auxiliars adequats i que garanteixin una distància de seguretat suficient.
BARANES DE PROTECCIÓ:
Protecció provisional dels buits verticals i perímetre de plataformes de treball, susceptibles de permetre la caiguda de persones o objectes des d'una alçada superior a 2 m.
Ha d'estar constituïda per:
- Muntants d'1 m d'alçada sobre el paviment fixats a un element estructural
- Passamans superior horitzontal, a 1 m. d'alçada, sòlidament ancorat al muntant.
- Travesser horitzontal, barra intermitja, o pany de gelosia (tipus xarxa tenis o xarxa electrosoldada), rigiditzat perimetralment, amb una llum màxima de retícula 0,15 m.
- Entornpeu de 15 - 20 cm d'alçada.

El conjunt de la barana de protecció tindrà sòlidament ancorats tots els seus elements entre si i a un element estructural estable, i serà capaç de resistir en el seu conjunt una empenta frontal d'1,5 kN/m.
PROTECCIÓ AMB XARXES I PESCANTS:
El conjunt del sistema està constituït per panys de xarxa de seguretat segons norma EN 1263 - 1, col·locats amb el seu costat menor (7 m) en sentit vertical, suportats superiorment per pescants, i subjectats inferiorment al sostre de la planta per sota de la que està en construcció.
Lateralment les xarxes han d'estar unides amb cordó de poliamida de 6 mm de diàmetre.
La xarxa ha de fer una bossa per sota de la planta inferior, per tal que una persona u objecte que caigués no es dones un cop amb l'estructura.
Les cordes de fixació inferiors i superiors han de ser de poliamida d'alta tenacitat, de 12 mm de diàmetre.
La xarxa s'ha de fixar al sostre amb ancoratges encastats al mateix cada 50 cm.
La distància entre els pescants ha de ser la indicada pel fabricant, i de 2,5 m si no existís cap indicació. Han d'estar fixades verticalment a dues plantes inferiors, i a la planta que protegeix, amb peces d'acer encastades als sostres.
PROTECCIONS DE LA CAIGUDES D'OBJECTES DES DE ZONES SUPERIORS:
S'han de protegir els accessos o passos a l'obra, i les zones perimetrals de la mateixa de les possibles caigudes d'objectes des de les plantes superiors o la coberta.
L'estructura de protecció ha de ser adequada a la màxima alçada possible de caiguda d'objectes i al pes màxim previsible d'aquests objectes. L'impacte previst sobre la protecció no haurà de produir una deformació que pugui afectar a les persones que estiguin per sota de la protecció.

2.- CONDICIONS DEL PROCÉS D'EXECUCIÓ

Abans d'utilitzar un SPC es comprovarà que les seves proteccions i condicions d'ús són les adequades al risc que es vol prevenir, i que la seva instal·lació no representa un perill per a tercers.
El muntatge i desmuntatge dels SPC hauran de realitzar-se seguint les instruccions del projectista, fabricant i/o subministrador.
Les eines que es facin servir per al muntatge de SPC hauran de ser de característiques adequades a l'operació a realitzar. La seva utilització i transport no implicarà riscos per a la seguretat dels treballadors.
Les operacions de manteniment, ajustament, desbloqueig, revisió o reparació dels SPC que puguin suposar un perill per a la seguretat dels treballadors es realitzaran després d'haver aturat l'activitat.
Quan la parada no sigui possible, s'adoptaran les mesures necessàries perquè aquestes operacions es realitzin de forma segura o fora de les zones perilloses.
S'ha de portar control del nombre d'utilitzacions i del temps de col·locació dels SPC i dels seus components, per tal de no sobrepassar la seva vida útil, d'acord amb les instruccions del fabricant.
Els SPC que es retirin de servei hauran de romandre amb els seus components d'eficàcia preventiva o hauran de prendre's les mesures necessàries per a impossibilitar el seu ús.
BARANES DE PROTECCIÓ:
Durant el muntatge i desmuntatge, els operaris hauran d'estar protegits contra les caigudes d'alçada mitjançant proteccions individuals, quan a causa al procés, les baranes perdin la funció de protecció col·lectiva.
PROTECCIÓ AMB XARXES I PESCANTS:
No es pot instal·lar el sistema de xarxes i pescants fins que l'embossament de la xarxa resti

a una alçada de terra suficient per tal que en cas de caiguda, la deformació de la xarxa no permeti que el cos caigut toqui al terra (normalment a partir del segon sostre en construcció per sobre del terra).

3.- UNITAT I CRITERIS D'AMIDAMENT

Es mesurarà en les unitats indicades a cada partida d'obra amb els criteris següents:
Totes les unitats d'obra inclouen en el seu preu el seu muntatge, el manteniment en condicions d'us segures durant tot el temps que l'obra les necessiti, i el seu desmuntatge i transport al lloc d'aplec si son reutilitzables, o fins a l'abocador si no es poden tornar a utilitzar.

4.- NORMATIVA DE COMPLIMENT OBLIGATORI

Real Decreto 1215/1997, de 18 de julio por el que se establecen las disposiciones mínimas de seguridad y salud para la utilización por los trabajadores de los equipos de trabajo.
Real Decreto 1627/1997, de 24 de octubre, por el que se establecen disposiciones mínimas de seguridad y de salud en las obras de construcción.
Real Decreto 486/1997, de 14 de abril, por el que se establecen las disposiciones mínimas de seguridad y salud en los lugares de trabajo.
Orden de 9 de marzo de 1971 por la que se aprueba la Ordenanza General de Seguridad e Higiene en el Trabajo.
Orden de 28 de agosto de 1970 (trabajo) por la que se aprueba la Ordenanza de Trabajo de la Construcción, Vidrio y Cerámica.
Orden de 20 de mayo de 1952, por la que se aprueba el Reglamento de Seguridad e Higiene del trabajo en la indústria de la construcción.
Convenio OIT número 62 de 23 de junio de 1937. Prescripciones de seguridad en la indústria de la edificación
UNE-EN 1263-2:2004 Redes de seguridad. Parte 2: Requisitos de seguridad para los límites de instalación.

H6 TANCAMENTS I DIVISÒRIES

H6A TANCAMENTS DE MALLES METÀL·LIQUES

H6AA TANCAMENTS DE MALLA D'ACER

0.- ELEMENTS QUE CONTEMPLA EL PLEC

H6AA2111.

1.- DEFINICIÓ I CONDICIONS DE LES PARTIDES D'OBRA EXECUTADES

Col·locació de tanca mòbil de 2 m d'alçària, de malla d'acer, fixada a peus prefabricats de formigó i amb el desmuntatge inclòs.
L'execució de la unitat d'obra inclou les operacions següents:
- Replanteig
- Col·locació dels peus prefabricats de formigó
- Col·locació dels bastidors que formen la tanca
- Desmuntatge del conjunt

CONDICIONS GENERALS:
La tanca ha de quedar ben fixada al suport. Ha d'estar aplomada i amb els angles i els nivells previstos.
Els muntants han de quedar verticals, independentment del pendent del terreny.
Toleràncies d'execució:
- Distància entre els suports: ± 5 mm
- Replanteig: ± 10 mm
- Nivell: ± 5 mm
- Aplomat: ± 5 mm

2.- CONDICIONS DEL PROCÉS D'EXECUCIÓ

Durant tot el procés constructiu, s'ha de garantir la protecció contra les empentes i els impactes i s'ha de mantenir l'aplomat amb l'ajuda d'elements auxiliars.

3.- UNITAT I CRITERIS D'AMIDAMENT

m de llargària amidada segons les especificacions de la DT.

4.- NORMATIVA DE COMPLIMENT OBLIGATORI

No hi ha normativa de compliment obligatori.

HM INSTAL·LACIONS CONTRA INCENDIS I DE SEGURETAT

HM3 EXTINTORS

1.- DEFINICIÓ I CONDICIONS DE LES PARTIDES D'OBRA EXECUTADES

Extintors de pols seca polivalent o anhídrid carbònic, pintats o cromats.
L'execució de la unitat d'obra inclou les operacions següents:
- Col·locació del suport al parament.
- Col·locació de l'extintor al suport.

CARACTERÍSTIQUES GENERALS:
La posició ha de ser la reflectida a la DT o, en el seu defecte, la indicada per la DF.
S'ha de situar prop dels accessos a la zona protegida i cal que sigui visible i accessible.
Alçària sobre el paviment de la part superior de l'extintor: <= 1700 mm
Toleràncies d'instal·lació:
- Posició: ± 50 mm
- Horitzontalitat i aplomat: ± 3 mm

COL·LOCAT AMB SUPORT A LA PARET:
El suport ha de quedar fixat sòlidament, pla i aplomat sobre el parament.

2.- CONDICIONS DEL PROCÉS D'EXECUCIÓ

No hi han condicions específiques del procés d'instal·lació.

3.- UNITAT I CRITERIS D'AMIDAMENT

Unitat de quantitat instal·lada, mesurada segons les especificacions de la DT.

4.- NORMATIVA DE COMPLIMENT OBLIGATORI

Real Decreto 1942/1993, de 5 de noviembre, por el que se aprueba el Reglamento de Instalaciones de Protección contra Incendios.
Resolució de 22 de març de 1995, de designació del laboratori general d'assaigs i investigacions com a organisme de control per la certificació de productes, d'acord amb el Reial Decret 1942/1993, que aprova el reglament CPI.

5.- CONDICIONS DE CONTROL D'EXECUCIÓ I DE L'OBRA ACABADA

CONTROL D'EXECUCIÓ. OPERACIONS DE CONTROL:
Les tasques de control a realitzar són les següents:
- Comprovació que l'empresa instal·ladora es troba inscrita en el registre d'empreses instal·ladores/mantenidores de sistemes de protecció contra incendis.
- Comprovació de la correcta implantació de la instal·lació d'extintors mòbils
- Control de la correcta situació dels extintors segons especificacions del projecte, verificar:
  - Col·locació d'extintors a una alçada de <= 1,7 m.
  - Accessibilitat i situació propera a una sortida
  - Situació a les zones amb més risc d'incendis
  - Distància a recórrer fins a arribar a un extintor <= 15 m.
  - Senyalització dels extintors

CONTROL DE L'OBRA ACABADA. OPERACIONS DE CONTROL:
Les tasques de control a realitzar són les següents:
- Elaborar informe amb les comprovacions i mesures realitzades

CRITERIS DE PRESA DE MOSTRES:
S'ha de comprovar un nombre determinat d'extintors, fixat en cada cas per la DF. S'ha de procurar mostrejar les diferents zones, especialment aquelles amb un risc més elevat. Zones amb transformadors, motors, calderes, quadres elèctrics, sales de màquines, locals d'emmagatzematge de combustible i productes inflamables, etc.

INTERPRETACIÓ DE RESULTATS I ACTUACIONS EN CAS D'INCOMPLIMENT:
En cas de resultats negatius i anomalies, s'han de corregir els defectes sempre que sigui possible, en cas contrari s'ha de substituir el material afectat.

HQ EQUIPAMENTS

HQU EQUIPAMENTS PER A PERSONAL D'OBRA

HQU1 MÒDULS PREFABRICATS

1.- DEFINICIÓ I CONDICIONS DE LES PARTIDES D'OBRA EXECUTADES

Casetes modulars prefabricades per a acollir les instal·lacions provisionals a utilitzar pel personal d'obra, durant el temps de la seva execució, en condicions de salubritat i confort.
Als efectes del present Estudi de Seguretat i Salut es contemplen únicament les casetes modulars prefabricades, per a la seva utilització majoritàriament assumida en el sector.
La seva instal·lació és obligatòria en obres en què es contracten a més de 20 treballadors (contractats + subcontractats + autònoms) per un temps igual o superior a 15 dies. Per tal motiu, respecte a les instal·lacions del personal, s'ha d'estudiar la possibilitat de poder incloure-hi al personal de subcontractada amb inferior número de treballadors, de manera que tot el personal que hi participi pugui gaudir d'aquests serveis, descomptant aquesta prestació del pressupost de Seguretat assignat al Subcontractista o mitjançant qualsevol altra fórmula econòmica de tal manera que no vagi en detriment de cap de les parts.
Si per les característiques i durada de l'obra, es necessités la construcció "in situ" d'aquest tipus d'implantació per al personal, les característiques, superfícies habilitades i qualitats, es correspondran amb les habituals i comunes a les restants partides d'una obra d'edificació, amb uns mínims de qualitat equivalent al de les edificacions socials de protecció oficial, havent-se de realitzar un projecte i pressupost específic a tal fi, que s'adjuntarà a l'Estudi de Seguretat i Salut de l'obra.
CONDICIONS D'UTILITZACIÓ:
El contractista està obligat a posar a disposició del personal contractat, les instal·lacions provisionals de salubritat i confort, en les condicions d'utilització, manteniment i amb l'equipament suficient, digne i adequat per a assegurar les mateixes prestacions que la llei estableix per a tot centre de treball industrial.
Els treballadors usuaris de les instal·lacions provisionals de salubritat i confort, estan obligats a utilitzar els esmentats serveis, sense menyspreu de la seva integritat patrimonial, i preservant en el seu àmbit personal d'utilització, les condicions d'ordre i neteja habituals del seu entorn quotidià.
Diàriament es destinarà un personal mínim, per a fer-se càrrec del buidat de recipients d'escombraries i la seva retirada, així com el manteniment d'ordre, neteja i equipament de les casetes provisionals del personal d'obra i el seu entorn d'implantació.
Es tractarà regularment amb productes bactericides i antiparasitaris els punts susceptibles de riscos higiènics o infeccions produïdes per bactèries, animals o paràsits.

2.- CONDICIONS DEL PROCÉS D'EXECUCIÓ

Es seguiran escrupulosament les recomanacions de manteniment, fixats pel fabricant o llogater.
Es reemplaçaran els elements deteriorats, es netejaran, engreixaran, pintaran, ajustaran i es col·locaran en el lloc assignat, seguint les instruccions del fabricant o llogater.
Per ordre d'importància, prevaldrà el "Manteniment Predictiu" sobre el "Manteniment Preventiu" i aquest sobre el "Manteniment Correctiu" (o reparació d'avaria).

3.- UNITAT I CRITERIS D'AMIDAMENT

ELEMENTS AMIDATS PER MESOS:
Les casetes provisionals per a la salubritat i confort del personal d'obra es comptabilitzaran per amortització temporal, en forma de Lloguer Mensual (intern d'empresa si les casetes són propietat del contractista), en funció d'un criteri estimat de necessitats d'utilització durant l'execució de l'obra.
Aquesta repercussió de l'amortització temporal, serà ascendent i descendent en funció del volum de treballadors simultanis presents a cada fase d'obra.
ELEMENTS AMIDATS PER UNITATS:
Unitat de quantitat col·locada, mesurada segons les especificacions de la DT.

4.- NORMATIVA DE COMPLIMENT OBLIGATORI

Ley 31/1995, de 8 de noviembre, de prevención de riesgos laborales.
Real Decreto 486/1997, de 14 de abril, por el que se establecen las disposiciones mínimas de seguridad y salud en los lugares de trabajo.
Real Decreto 1627/1997, de 24 de octubre, por el que se establecen disposiciones mínimas de seguridad y de salud en las obras de construcción.
Real Decreto 1215/1997, de 18 de julio por el que se establecen las disposiciones mínimas de seguridad y salud para la utilización por los trabajadores de los equipos de trabajo.
Real Decreto 664/1997, de 12 de mayo, sobre la protección de los trabajadores contra los riesgos relacionados con la exposición a agentes biológicos durante el trabajo.
Orden de 25 de marzo de 1998 por la que se adapta en función del progreso técnico el Real Decreto 664/1997, de 12 de mayo, sobre la protección de los trabajadores contra los riesgos relacionados con la exposición a agentes biológicos durante el trabajo.
Orden de 9 de marzo de 1971 por la que se aprueba la Ordenanza General de Seguridad e Higiene en el Trabajo.
Orden de 28 de agosto de 1970 (trabajo) por la que se aprueba la Ordenanza de Trabajo de la Construcción, Vidrio y Cerámica.
Real Decreto 842/2002 de 2 de agosto, por el que se aprueba el Reglamento Electrotécnico de Baja Tensión. REBT 2002.
Orden de 20 de mayo de 1952, por la que se aprueba el Reglamento de Seguridad e Higiene del trabajo en la indústria de la construcción.
Convenio OIT número 62 de 23 de junio de 1937. Prescripciones de seguridad en la indústria de la edificación

---

HQ EQUIPAMENTS

HQU EQUIPAMENTS PER A PERSONAL D'OBRA

HQU2 MOBILIARI I APARELLS PER A MÒDULS PREFABRICATS D'OBRA

1.- DEFINICIÓ I CONDICIONS DE LES PARTIDES D'OBRA EXECUTADES

Mobiliari i aparells per a mòduls prefabricats d'obra, col·locats.
S'han considerat els elements següents:
- Armari amb porta, pany i clau
- Banc
- Nevera
- Planxa elèctrica per escalfar menjars
- Recipient per a recollida d'escombraries
- Taula
- Mirall
- Forn microones
- Penja-robes
- Pica per a rentar plats

L'execució de la unitat d'obra inclou les operacions següents:
Armari o penja-robes:
- Replanteig
- Muntatge, fixació i anivellament
- Retirada de l'obra dels embalatges i restes de materials

Banc, recipient per a recollida d'escombraries o taula:
- Col·locació
- Retirada de l'obra dels embalatges i restes de materials

Nevera, planxa elèctrica o forn microones:
- Col·locació de l'aparell i anivellament
- Escomesa a la xarxa elèctrica
- Prova de servei
- Retirada de l'obra de les restes d'embalatges, retalls de tubs, cables, etc.

Mirall:
- Neteja i preparació del suport
- Aplicació de l'adhesiu i col·locació del mirall
- Neteja final

Pica per a rentar plats:
- Preparació de la zona de treball
- Col·locació de la pica a l'espai previst
- Connexió a la xarxa d'evacuació

- Connexió a la xarxa d'aigua
CONDICIONS GENERALS:
La posició ha de ser la reflectida a la DT o, en el seu defecte, la indicada per la DF.
ARMARI:
L'armari ha de quedar fixat sòlidament al parament per un mínim de quatre punts.
L'armari ha de quedar recolzat al paviment.
La porta ha d'obrir i tancar correctament.
El pany ha d'obrir i tancar correctament.
La posició ha de ser la fixada a la DT.
Toleràncies d'execució:
- Posició: ± 20 mm
- Aplomat: ± 2%
NEVERA, PLANXA ELÈCTRICA O FORN MICROONES:
L'aparell instal·lat ha de reunir les mateixes condicions exigides a l'element simple.
La posició i alçada ha de ser la indicada a la DT.
La presa elèctrica ha de complir tot l'especificat al "Reglamento Electrotécnico para Baja Tensión".
Ha de quedar fixat sòlidament al suport pels punts previstos d'acord amb les instruccions d'instal·lació del fabricant.
MIRALL:
Ha d'estar col·locat de manera que no quedi sotmès als esforços produïts per contraccions, dilatacions o deformacions del suport.
El suport ha de quedar pla i ha d'estar ben aplomat.
Ha de quedar ben fixat al suport.
No s'han d'utilitzar adhesius que continguin àcids lliures que puguin alterar la pintura de protecció del mirall.
Un cop col·locat no hi ha d'haver ratllades, escantonaments o d'altres defectes superficials a la cara vista ni a la posterior.
PICA PER A RENTAR PLATS:
L'aigüera instal·lada ha de reunir les mateixes condicions exigides a l'element simple.
Ha de quedar anivellada en totes dues direccions, a la posició prevista en el projecte.
L'alçària des del nivell del paviment fins al nivell frontal superior de l'aigüera ha de ser la reflectida en el projecte o, en el seu defecte, la indicada per la DF.
Ha d'estar fixat sòlidament al parament amb els suports murals, o bé recolzat sobre el moble de suport.
L'acord amb el revestiment i amb el taulell ha de quedar rejuntat amb silicona neutra.
S'ha de garantir l'estanquitat de la connexió amb el conducte d'evacuació.
Toleràncies d'instal·lació:
- Nivell: ± 10 mm
- Caiguda frontal respecte al pla horitzontal: <= 5 mm

2.- CONDICIONS DEL PROCÉS D'EXECUCIÓ

CONDICIONS GENERALS:
S'ha de comprovar que les característiques del producte corresponen a les especificades al projecte.
Un cop col·locat l'element, es procedirà a la retirada de l'obra de tots els materials sobrants com ara embalatges, etc.
NEVERA, PLANXA ELÈCTRICA O FORN MICROONES:
Per al seu muntatge s'han de seguir les instruccions facilitades pel fabricant.
S'ha de comprovar que les característiques tècniques de l'aparell corresponguin a les especificades al projecte.
S'ha de comprovar la idoneitat de la tensió disponible amb l'aparell.
La seva instal·lació no ha d'alterar les característiques dels elements.
Les connexions a la xarxa de servei s'han de fer un cop tallat el subministrament.
S'ha de manipular a obra amb molta cura i ha de quedar protegit durant la construcció, abans i després del seu muntatge, contra impactes.
MIRALL:
En ambients humits la col·locació s'ha de realitzar de manera que no es puguin produir condensacions sobre la cara posterior, facilitant la circulació de l'aire.
La posada a l'obra no ha d'alterar les característiques de l'element.

3.- UNITAT I CRITERIS D'AMIDAMENT

Unitat de quantitat col·locada, mesurada segons les especificacions de la DT.

4.- NORMATIVA DE COMPLIMENT OBLIGATORI

NEVERA, PLANXA ELÈCTRICA O FORN MICROONES:
Real Decreto 842/2002 de 2 de agosto, por el que se aprueba el Reglamento Electrotécnico de Baja Tensión. REBT 2002.
PER A LA RESTA D'ELEMENTS:
No hi ha normativa de compliment obligatori.

K PARTIDES D'OBRA DE REHABILITACIÓ-RESTAURACIÓ D'EDI

K1 TREBALLS PREVIS I D'IMPLANTACIÓ

K12 IMPLANTACIONS D'OBRA

K121 BASTIDES

1.- DEFINICIÓ I CONDICIONS DE LES PARTIDES D'OBRA EXECUTADES

Muntatge i desmuntatge dels elements que formen la bastida o el pont penjant, i lloguer dels mateixos el temps que estiguin muntats.
L'execució de la unitat d'obra inclou les operacions següents:
Muntatge i desmuntatge de bastida:
- Replanteig dels recolzaments horitzontals i verticals
- Neteja i preparació del pla de recolzament, i protecció dels espais afectats
- Muntatge i col·locació dels elements estructurals de la bastida
- Col·locació dels dispositius de subjecció i arriostrament de la bastida
- Col·locació de les plataformes de treball
- Col·locació dels elements de protecció, accés i senyalització
- Desmuntatge i retirada de la bastida

Muntatge i desmuntatge de pont penjant:
- Replanteig dels recolzaments horitzontals i verticals
- Neteja i preparació del pla de recolzament, i protecció dels espais afectats
- Muntatge i col·locació dels elements estructurals superiors
- Col·locació dels dispositius de subjecció i seguretat del pont
- Col·locació de les plataformes de treball a terra
- Col·locació dels elements de protecció, accés i senyalització
- Prova de càrrega amb el pont penjant a menys de 20 cm de terra
- Desmuntatge i retirada de la bastida

Lloguer de bastida o pont penjant:
- Revisió periòdica per garantir la seva estabilitat i les condicions de seguretat

CONDICIONS GENERALS:
La bastida muntada ha de ser estable per a les càrregues de treball i de vent, calculades d'acord amb la norma UNE 76-502-90.
Els punts on es recolzin els peus han de resistir les càrregues previstes a la DT de la bastida. Han de ser horitzontals.
La bastida ha d'estar muntada d'acord amb la documentació i les especificacions de la casa subministradora.
Han d'estar fets tots els arriostraments horitzontals, en llocs que puguin resistir les empentes horitzontals previstes al càlcul sense deformacions ni danys.
Les plataformes de treball han de tenir una amplada mínima de 60 cm si no s'ha de dipositar material i de 80 cm en altre cas. L'amplada mínima de pas en un punt es de 50 cm.
Les plataformes de treball han d'estar protegides amb una barana formada per un tub superior a 1000 mm d'alçada, un tub intermedi a 520 mm d'alçada i un sòcol de 150 mm d'alçada a tocar de la plataforma.
A la banda de la plataforma de treball que estigui en contacte amb el parament vertical, si la separació es igual o inferior a 30 cm, pot no estar col·locada la barana.
Han d'estar col·locats tots els elements de protecció de caiguda de materials previstos a la DT, per tal de garantir la seguretat a la zona d'influència de la bastida.
Les plataformes de treball han de ser accessibles per un sistema d'escales fixes, interior o exterior, que compleixin les condicions de seguretat fixades pel RD 486/1997 "Disposiciones mínimas de Seguridad y Salud en los lugares de trabajo"
Si la bastida ha d'estar coberta amb veles, cal que la trama d'aquestes (proporció de forats) correspongui amb els supòsits de càlcul.
La bastida i els desviaments de trànsit, de vianants o de vehicles, han d'estar degudament senyalitzats i protegits.
Distàncies entre la bastida i línies elèctriques amb cables nus:
- Línies amb tensió => 66.000 V: => 5 m
- Línies amb tensió < 66.000 V: => 3 m

Amb la periodicitat que indiqui la casa subministradora de la bastida, i especialment després de pluges, neu o vent, cal revisar les condicions d'unió dels elements de la bastida.
Si hi ha neu a les plataformes de treball, s'ha de treure. En cas de glaçades, cal garantir que no hi hagin superfícies lliscants a les plataformes de treball.

2.- CONDICIONS DEL PROCÉS D'EXECUCIÓ

Abans de començar el muntatge de la bastida cal comprovar la base de recolzament, l'existència de serveis, especialment línies elèctriques que puguin interferir, etc.

No s'han de fer feines de muntatge o desmuntatge amb pluja, vent o neu.
Les feines de muntatge i desmuntatge les han de fer personal especialitzat.
S'ha de treballar per trams horitzontal, de manera que no resti més d'un tram de bastida sense arriostrar.
No s'ha d'utilitzar la bastida fins que estigui completament muntada, amb tots els arriostraments, fixacions i proteccions col·locats.

3.- UNITAT I CRITERIS D'AMIDAMENT

BASTIDA TUBULAR:
m2 de superfície amidada segons les especificacions de la DT, en mòduls de 5 m2.
PONT PENJANT:
m de llargària amidada segons les especificacions de la DT.

4.- NORMATIVA DE COMPLIMENT OBLIGATORI

Real Decreto 1627/1997, de 24 de octubre, por el que se establecen disposiciones mínimas de seguridad y de salud en las obras de construcción.
UNE 76502:1990 Andamios de servicios y de trabajo, con elementos prefabricados. Materiales, medidas, cargas de proyecto y requisitos de seguridad.
UNE 76503:1991 Uniones, espigas ajustables y placas de asiento para andamios de trabajo y puntales de entibación de tubos de acero. Requisitos. Ensayos.
UNE-EN 39:2001 Tubos de acero libres para andamiajes y acoplamientos. Condiciones técnicas de suministro.

K2 DEMOLICIONS, ENDERROCS, MOVIMENTS DE TERRES I GESTIÓ DE RESIDUS

K21 ENDERROCS, ARRENCADES, REPICATS I DESMUNTATGES

K21B DESMUNTATGES, ARRENCADES I DEMOLICIONS D'ELEMENTS DE SEGURETAT, PROTECCIÓ I SENYALITZACIÓ

1.- DEFINICIÓ I CONDICIONS DE LES PARTIDES D'OBRA EXECUTADES

Demolició o desmuntatge d'elements de seguretat, protecció i senyalització, amb mitjans mecànics i càrrega sobre camió.
S'han considerat els tipus següents:
- Desmuntatge de barrera de seguretat flexible i demolició d'ancoratges clavats a terra
- Desmuntatge de barrera de seguretat flexible i demolició d'ancoratges amb base de formigó
- Demolició de barrera de seguretat rígida de formigó
- Desmuntatge de barana metàl·lica
- Desmuntatge de reixa i ancoratges

L'execució de la unitat d'obra inclou les operacions següents:
- Preparació de la zona de treball
- Arrencada o desmuntatge de l'element amb els mitjans adients
- Trossejament i apilada de l'element arrencat
- Aplec dels elements desmuntats
- Càrrega dels elements arrencats sobre el camió

CONDICIONS GENERALS:
Les restes de la demolició han de quedar suficientment trossejades i apilades per tal de facilitar-ne la càrrega, en funció dels mitjans de què es disposi i de les condicions de transport.
Els elements desmuntats han de quedar apilats per tal de facilitar-ne la càrrega.
Els materials han de quedar apilats i emmagatzemats en funció de l'ús a que es destinin (transport a abocador, reutilització, eliminació en obra, etc.).
Un cop acabats els treballs, la base ha de quedar neta de restes de material i en condicions d'ús.
DESMUNTATGE:
El material ha d'estar classificat i identificada la seva situació original.
El material ha d'estar emmagatzemat en condicions adients, per tal que no es faci malbé.
Les estructures de fusta han d'estar protegides de la pluja, el sol i les humitats. Han d'estar separades del terra.

2.- CONDICIONS DEL PROCÉS D'EXECUCIÓ

CONDICIONS GENERALS:
No s'ha de treballar amb pluja, neu o vent superior als 60 km/h.
S'ha de seguir l'ordre de treballs previst a la DT.
S'han de separar les bandes i els terminals, treient primer els elements d'unió, perns i femelles, i després les peces separadores.
S'han de protegir els elements de servei públic que puguin resultar afectats per les obres.
La zona afectada per les obres ha de quedar convenientment senyalitzada.
L'execució dels treballs no han de produir desperfectes, molèsties o perjudicar les construccions, bens o persones de l'entorn.
S'ha d'evitar la formació de pols, pel que cal regar les parts que s'hagin de demolir i carregar.
En cas d'imprevistos (terrenys inundats, olors de gas, etc.) o quan l'enderrocament pugui afectar les construccions veïnes, s'han de suspendre les obres i avisar a la DF.
L'operació de càrrega de runa s'ha de fer amb les precaucions necessàries, per tal d'aconseguir les condicions de seguretat suficients.
S'han d'eliminar els elements que puguin entorpir els treballs de retirada i càrrega de runa.
S'ha de complir la normativa vigent en matèria mediambiental, de seguretat i salut i d'emmagatzematge i transport de productes de construcció.
DESMUNTATGE:
Durant el procés de desmuntatge no s'han de malmetre els elements a reutilitzar.

3.- UNITAT I CRITERIS D'AMIDAMENT

DESMUNTATGE O DEMOLICIÓ DE BARRERA DE SEGURETAT, BARANA O BALAUSTRADA:
m de llargària realment desmuntada o enderrocada, segons les especificacions de la DT.
DESMUNTATGE DE REIXA:
m2 realment executat, amidat segons les especificacions de la DT.
DESMUNTATGE DE SENYAL DE TRÀNSIT O ARRENCADA D'ESCALA DE GAT:
Unitat de quantitat realment executada segons les especificacions de la DT.

4.- NORMATIVA DE COMPLIMENT OBLIGATORI

DESMUNTATGE O ENDERROC EN ORBRA CIVIL:
* Orden de 6 de febrero de 1976 por la que se aprueba el Pliego de Prescripciones Técnicas Generales para Obras de Carreteras y Puentes (PG-3).
* Orden FOM/1382/2002 de 16 de mayo, por la que se actualizan determinados artículos del pliego de prescripciones técnicas generales para obras de carreteras y puentes relativos a la construcción de explanaciones, drenajes y cimentaciones (PG-3).
No hi ha normativa de compliment obligatori.

KY AJUDES DE RAM DE PALETA

KY3 PASSAMURS

0.- ELEMENTS QUE CONTEMPLA EL PLEC

KY311620.

1.- DEFINICIÓ I CONDICIONS DE LES PARTIDES D'OBRA EXECUTADES

Col·locació de tubs en parets o murs en construcció, per a fer passos d'instal·lacions.
L'execució de la unitat d'obra inclou les operacions següents:
- Replanteig de la posició dels tubs
- Tall a mida dels tubs, i protecció dels extrems
- Fixació del tub a l'encofrat o a la paret en construcció

CONDICIONS GENERALS:
Ha d'estar col·locat al lloc indicat a la DT, amb les modificacions introduïdes al replanteig previ, aprovades per la DF.
L'element que travessa la paret o el sostre ha de quedar col·locat a la posició correcta en condicions de ser utilitzat, de rebre els mecanismes que li pertoquin (si és el cas), etc.
El forat al voltant de l'element ha d'estar completament reblert, i enrasat amb el parament de la paret.
Separació als brancals: >= 20 cm
Toleràncies d'execució:

- Replanteig: ± 10 mm

2.- CONDICIONS DEL PROCÉS D'EXECUCIÓ

Si el tub està dins d'un mur de formigó, s'ha de fixar per tal que no es desplaci en el procés de formigonament i els extrems han d'estar tapats perquè no entri formigó.
Si la paret es de maons, s'ha de reblir tot el contorn del tub amb morter.

3.- UNITAT I CRITERIS D'AMIDAMENT

m de llargària realment executat segons les especificacions de la DT.

4.- NORMATIVA DE COMPLIMENT OBLIGATORI

No hi ha normativa de compliment obligatori.

VIELCA
INGENIEROS

DOCUMENT N.º 4: MANUAL DE MANTENIMENT

MANUAL I PLA DE MANTENIMENT

1. MANUAL D'ÚS I MANTENIMENT 2
2. INSTAL·LACIÓ D'ELECTRICITAT 4
3. INSTAL·LACIÓ DE PROTECCIÓ CONTRA INCENDIS 6
4. INSTAL·LACIÓ FOTOVOLTAICA 7
5. MANTENIMENT PREVENTIU DE LA INSTAL·LACIÓ FOTOVOLTAICA 9
6. PLA DE MANTENIMENT 12

1. MANUAL D'ÚS I MANTENIMENT

El manual d'ús i manteniment són les indicacions mínimes per tal d'aconseguir els següents objectius:

- Millorar el confort, la salubritat i la seguretat de l'edifici o instal·lació.
- Promoure l'estalvi energètic i la no contaminació de l'edifici o instal·lació.
- Evitar l'aparició de símptomes patològics derivats d'un ús inadequat de l'edifici o instal·lació.
- Aconseguir el màxim rendiment de la instal·lació fotovoltaica de l'edifici.

Amb la finalitat de complir amb les condicions mínimes de seguretat i salut, de mantenir la validesa de la legalització vigent i de les garanties contractades a les pòlisses d'assegurances corresponents, els espais i les dependències integrades en una edificació o instal·lació no hauran de destinar-se a usos diferents dels que tingui assignats el projecte.

En el cas que hi hagi qualsevol canvi d'ús o modificació de les dotacions, elements de construcció i instal·lacions, serà necessari comptar amb l'assessorament i informes tècnics previs sense perjudici de sol·licitar les llicències i autoritzacions corresponents i comunicar-ho a la pertinent companyia d'assegurances.

En tot cas, l'usuari o titular ha d'assumir la responsabilitat derivada dels danys provocats per un ús inadequat. Les garanties amb les que compti l'edifici o instal·lació no cobreixen, entre altres, els danys causats per un mal ús ni per modificacions o obres realitzades després de la recepció.

Les instruccions de manteniment van encaminades a conèixer les operacions a les quals s'ha de sotmetre l'edifici o instal·lació de manera periòdica per tal de preservar la seva funcionalitat i estètica durant la seva vida útil per la qual s'ha projectat.

Les principals operacions de manteniment son netejar, comprovar, repassar, substituir, preveure la periodicitat amb el que s'han de dur a terme aquestes operacions, preveure els mitjans per que aquestes operacions es puguin dur a terme i acreditar documentalment en el Llibre o Dossier de l'Edifici que aquestes operacions s'han realitzat en el període previst.

Per concloure, les operacions de manteniment es limiten a reparar els elements malmesos o a reparar el que s'ha deixat malmetre, precisant, que es coneix l'immoble o la instal·lació, cuidar de tots els seus elements, organitzar el que es precisa mantenir cada any, reflectir en un pressupost i per últim, acreditar el que s'ha fet durant l'exercici objecte de la programació, del

qual ha de quedar constància en el Llibre de l'Edifici, que és el dossier que englobarà periòdicament aquestes operacions.

A continuació, es defineixen les condicions d'ús i de manteniment de les instal·lacions del projecte objecte d'estudi.

2. INSTAL·LACIÓ D'ELECTRICITAT

Instal·lació

La instal·lació elèctrica que forma part de la instal·lació fotovoltaica consta bàsicament de les següents línies i elements:

- Comptador elèctric: element de mesura de la instal·lació elèctrica.
- Derivació individual: línia que va des del comptador fins al quadre general de l'edifici.
- Quadre general de l'edifici: format per les línies elèctriques i la protecció dels circuits principals.
- Subquadres elèctrics: format per les línies elèctriques i la protecció dels circuits secundaris.
- Panells fotovoltaics: format pels mòduls fotovoltaics que generen energia en corrent continu.
- Inversors: són els encarregats de transformar l'energia de corrent continu generada pels panells en corrent altern.
- Línies elèctriques: conjunt dels conductors tant de CC com de CA que formen part de la instal·lació.

Instruccions d'Ús

Les principals instruccions d'ús que es tindran en compte per a la instal·lació d'electricitat seran les següents:

- No es manipularà, repararà o modificarà la instal·lació elèctrica sense la intervenció d'un instal·lador elèctric autoritzat.
- No es realitzaran ponts, ni s'anul·laran o substituiran cap dels elements del quadre general ni de la instal·lació.
- En el cas d'una fallada general del subministrament elèctric, es desconnectaran els aparells ja que una pujada de tensió al restablir el servei podria danyar els equips.
- En el cas d'una absència prolongada del subministrament elèctric es desconnectarà la instal·lació a través de l'Interruptor General Automàtic.
- No es connectaran els equips en qualsevol presa de corrent elèctrica. Cada equip requereix de la seva potència nominal i cada presa de corrent està dimensionada per una potència determinada. En el cas que es connectés un equip de potència superior a

la qual s'ha dissenyat la presa de corrent, aquesta es podria cremar i provocar un incendi en la instal·lació.

- Desconnectar els equips que no s'utilitzin durant un període llarg de temps.
- Comprovar mensualment el correcte funcionament dels interruptors diferencials mitjançant el botó de prova. En el cas que estigués avariat, avisar immediatament a un instal·lador autoritzat per a que el substitueixi.
- Quan hi hagi tasques de neteja, desconnectar els equips de les preses de corrent.
- No connectar o desconnectar els equips amb les mans mullades.
- No utilitzar aparells amb cables pelats, clavilles o endolls trencats.
- Al desconnectar els equips sempre fer-ho des de la clavilla, mai estirant el cable.
- No acostar els cables a aparells de calefacció o fonts de calor.
- No manipular equips elèctrics sense haver-los desconnectat. En el cas que s'hagi de manipular algun equip, desconnectar-lo del circuit corresponent i tenir sempre les mans seques i portar el calçat de protecció adequat.
- Si cau aigua en algun equip, desconnectar el circuit i tornar a connectar-lo un cop s'hagi assegurat que està completament sec.
- Adoptar precaucions per tal que els nens no puguin manipular cap equip elèctric.
- Es compliran en tot moment les especificacions que marquen les normatives estatals, autonòmiques i locals.

Instruccions de Manteniment

Les principals instruccions de manteniment que es tindran en compte per a la instal·lació d'electricitat queden reflectides en el Pla de Manteniment.

3. INSTAL·LACIÓ DE PROTECCIÓ CONTRA INCENDIS

Instal·lació

La instal·lació de protecció contra incendis que forma part de la instal·lació fotovoltaica consta bàsicament dels següents elements:

- Extintor: equip utilitzat per apagar focs. S'ubica a la sala on hi hagi el quadre o subquadre elèctric.
- Senyalització: plaques de senyalització dels mitjans contra incendis.

Instruccions d'Ús

Les principals instruccions d'ús que es tindran en compte per a la instal·lació de protecció contra incendis seran les següents:

- Llegir les instruccions d'ús que figuren en el propi extintor en el cas que no es coneguin.
- No es retirarà el passador de seguretat de l'extintor si no és pel seu ús.
- Recarregar l'extintor després de la seva utilització.
- Verificar que l'extintor es troba a l'altura marcada per normativa.
- Verificar que l'extintor disposa de la senyalització corresponent.
- Verificar el seu pes adequat i la pressió.
- Passar la revisió anual.
- Es compliran en tot moment les especificacions que marquen les normatives estatals, autonòmiques i locals.

Instruccions de Manteniment

Les principals instruccions de manteniment que es tindran en compte per a la instal·lació de protecció contra incendis queden reflectides en el Pla de Manteniment.

4. INSTAL·LACIÓ FOTOVOLTAICA

Instal·lació

La instal·lació fotovoltaica que forma part de la instal·lació consta bàsicament dels següents elements:

- Comptador elèctric: element de mesura de la instal·lació elèctrica.
- Derivació individual: línia que va des del comptador fins al quadre general de l'edifici.
- Quadre general de l'edifici: format per les línies elèctriques i la protecció dels circuits principals.
- Subquadres elèctrics: format per les línies elèctriques i la protecció dels circuits secundaris.
- Panells fotovoltaics: format pels mòduls fotovoltaics que generen energia en corrent continu.
- Inversors: són els encarregats de transformar l'energia de corrent continu generada pels panells en corrent altern.
- Línies elèctriques: conjunt dels conductors tant de CC com de CA que formen part de la instal·lació.

Instruccions d'Ús

Les principals instruccions d'ús que es tindran en compte per a la instal·lació fotovoltaica seran les següents:

- Es seguiran les instruccions esmentades en l'apartat d'instal·lacions d'electricitat.
- No es manipularà en cap cas el cablejat ni les proteccions de la instal·lació fotovoltaica, en especial el cablejat de corrent continu que sempre està en tensió i comporta un risc addicional. En el cas que s'hagi de manipular alguna part de la instal·lació elèctrica es realitzarà a través d'un instal·lador elèctric autoritzat.
- Per tal de connectar o desconnectar la instal·lació fotovoltaica es seguirà el següent procediment:
    - Desconnexió de la instal·lació:
        - Es desconnectaran les proteccions individuals de cada línia de corrent altern de l'inversor.
        - Es desconnectarà la protecció general de la línia de corrent altern que agrupa tots els inversors, en el cas que es disposi d'aquesta línia.
        - S'apagarà l'inversor a través del seccionador de corrent continu.

- Posada en marxa de la instal·lació:
  - S'engegarà l'inversor a través del seccionador de corrent continu.
  - Es connectaran les proteccions individuals de cada línia de corrent altern de l'inversor.
  - Es connectarà la protecció general de la línia de corrent altern que agrupa tots els inversors, en el cas que es disposi d'aquesta línia.

- En el cas que s'apreciï algun element de la instal·lació malmès es comunicarà a la propietat de la instal·lació.
- Es compliran en tot moment les especificacions que marquen les normatives estatals, autonòmiques i locals.

Instruccions de Manteniment

Les principals instruccions de manteniment que es tindran en compte per a la instal·lació fotovoltaica queden reflectides en el Pla de Manteniment.

5. MANTENIMENT PREVENTIU DE LA INSTAL·LACIÓ FOTOVOLTAICA

El manteniment preventiu preveu, com a mínim una visita semestral, verificant que es compleixen les tasques següents:

- Inspeccions visuals i a través de càmera termogràfica.
- Comprovació del funcionament dels inversors: es verificarà el seu voltatge, corrent, els dispositius d'alarma i senyalitzacions així com tots els paràmetres necessaris per al seu correcte funcionament.
- Revisió de la connexió de mòduls i es comprovarà el seu estat respecte al projecte original.
- Verificació d'actuacions de les proteccions elèctriques.
- Comprovació mecànica de cables i terminals (incloent cables de preses de terra i reajustament de borns), pletines, transformadors, unions, etc.
- Neteja del camp solar i resta de dispositius.
- Actuacions prescrites per la normativa tècnica específica i la bona pràctica professional.

Els manteniments amb les marques oficials seran gestionats d'acord amb la normativa vigent de manteniment i inspeccions. Com a resultat, s'haurà de realitzar un informe del manteniment preventiu on es descriguin les actuacions preses i els seus resultats.

S'efectuarà el control del rendiment de forma continuada a través de la monitorització de les instal·lacions.

Els incompliments de les prescripcions i terminis comportaran l'aplicació de penalitzacions per part de l'equip tècnic de supervisió d'Infraestructures.cat.

Dit això, en aquest apartat a continuació es defineixen les operacions de manteniment preventiu a realitzar per a la instal·lació fotovoltaica en funció de la responsabilitat i de la periodicitat. Es defineixen tres tipus de responsabilitats: operari especialista (OE), empresa especialitzada (EE) i tècnic inspector (TI).

Instal·lació elèctrica

Operació	Responsable	Periodicitat
Inspecció de l'estat de la línia general i verificació del funcionament de les comportes tallafocs.	OE	2 anys
Verificació dels dispositius de protecció contra curtcircuits i intensitat, així com el seu aïllament elèctric i la seva estanqueïtat.	OE	2 anys
Inspecció de l'estat de comptadors, fusibles i connexions. Comprovació de l'absència d'instal·lacions no elèctriques, així com de la correcta accessibilitat, neteja, ventilació i desaigües del local.	OE	2 anys
Verificació de la connexió dels equips a terra i mesura de la resistència a terra. Inspecció de l'estat de l'elèctrode i de la continuïtat i estat de les connexions dels circuits.	OE	2 anys
Inspecció de l'estat dels circuits elèctrics amb especial atenció a l'estat dels tubs de la canalització, els ancoratges i les connexions terminals.	OE	2 anys
Verificació de la pèrdua de corrent.	OE	5 anys
Verificació del funcionament dels automatismes de protecció i dels seus corrents nominals.	OE	5 anys
Verificació de la presa de terra, de l'aïllament elèctric, la tensió d'alimentació i de l'ajustament de les connexions.	OE	2 anys
Inspecció tècnica general del conjunt de la instal·lació, comprovant i verificant l'estat i funcionament i determinant les correccions i/o variacions que s'han de realitzar per a millorar- la o corregir-la.	TI	5 anys
Revisió periòdica de la instal·lació.	TI	2 anys

Operacions de manteniment per la instal·lació elèctrica

Instal·lació de protecció contra incendis

Operació	Responsable	Periodicitat
Comprovació de l'estat de conservació, accessibilitat, precintes, estat de càrrega (pes i pressió) de l'extintor i l'estat de les parts mecàniques.	OE	3 mesos
Recàrrega i retimbrat de l'extintor segons normativa.	EE	5 anys
Verificació de l'extintor controlant la pressió, els precintes, l'accessibilitat i la recarga (en cas necessari).	EE	1 any

Operacions de manteniment de la instal·lació contra incendis

Instal·lació fotovoltaica

Operació	Responsable	Periodicitat
Comprovació del funcionament dels inversors: es verifica el seu voltatge, corrent, els dispositius d'alarma i senyalitzacions així com tots els paràmetres necessaris per al seu correcte funcionament.	OE	6 mesos
Revisió de la connexió de mòduls i es comprova el seu estat respecte al projecte original.	OE	6 mesos
Inspeccions visuals i a través de càmera termoelèctrica.	OE	6 mesos
Verificació d'actuacions de les proteccions elèctriques.	OE	6 mesos

Comprovació mecànica de cables i terminals (incloent cables de preses de terra i reajustament de borns), platines, transformadors, unions, etc.	OE	6 mesos
Neteja del camp solar i resta de dispositius.	OE	6 mesos
Actuacions prescrites per la normativa tècnica específica i la bona pràctica professional.	OE	6 mesos
Inspecció tècnica general del conjunt de la instal·lació, comprovant i verificant l'estat i funcionament i determinant les correccions i/o variacions que s'han de realitzar per a millorar-la o corregir-la.	TI	5 anys

Operacions de manteniment de la instal·lació fotovoltaica

6. PLA DE MANTENIMENT

En aquest punt es mostra el pla de manteniment previst per a cada any que s'ha de realitzar per a la instal·lació fotovoltaica objecte del projecte:

ANY 1												
INSTAL·LACIÓ DE PROTECCIÓ CONTRA INCENDIS												
Operació	**Mes**											
	G	**F**	**M**	**A**	**M**	**J**	**J**	**A**	**S**	**O**	**N**	**D**
Comprovació de l'estat de conservació, accessibilitat, precintes, estat de càrrega (pes i pressió) de l'extintor i l'estat de les parts mecàniques.			X			X			X			X
Verificació de l'extintor controlant la pressió, els precintes, l'accessibilitat i la recàrrega (en cas necessari).												X
INSTAL·LACIÓ FOTOVOLTAICA												
Operació	**Mes**											
	G	**F**	**M**	**A**	**M**	**J**	**J**	**A**	**S**	**O**	**N**	**D**
Comprovació del funcionament dels inversors: es verifica el seu voltatge, corrent, els dispositius d'alarma i senyalitzacions així com tots els paràmetres necessaris per al seu correcte funcionament.						X						X
Revisió de la connexió de mòduls i es comprova el seu estat respecte al projecte original.						X						X
Inspeccions visuals i a través de càmera termoelèctrica.						X						X
Verificació d'actuacions de les proteccions elèctriques.						X						X
Comprovació mecànica de cables i terminals (incloent cables de preses de terra i reajustament de borns), platines, transformadors, unions, etc.						X						X
Neteja del camp solar i resta de dispositius.						X						X
Actuacions prescrites per la normativa tècnica específica i la bona pràctica professional.						X						X

Pla de manteniment de les instal·lacions durant el primer any

ANY 2												
INSTAL·LACIÓ ELÈCTRICA												
Operació	**Mes**											
	G	**F**	**M**	**A**	**M**	**J**	**J**	**A**	**S**	**O**	**N**	**D**
Inspecció de l'estat de la línia general i verificació del funcionament de les comportes tallafocs.												X
Verificació dels dispositius de protecció contra curtcircuits i intensitat, així com el seu aïllament elèctric i la seva estanqueïtat.												X
Inspecció de l'estat de comptadors, fusibles i connexions. Comprovació de l'absència d'instal·lacions no elèctriques, així com de la correcta accessibilitat, neteja, ventilació i desaigües del local.												X
Verificació de la connexió dels equips a terra i mesura de la resistència a terra. Inspecció de l'estat de l'elèctrode i de la continuïtat i estat de les connexions dels circuits.												X
Inspecció de l'estat dels circuits elèctrics amb especial atenció a l'estat dels tubs de la canalització, els ancoratges i les connexions terminals.												X
Verificació de la presa de terra, de l'aïllament elèctric, la tensió d'alimentació i de l'ajustament de les connexions.												X
Revisió periòdica de la instal·lació.												X
INSTAL·LACIÓ DE PROTECCIÓ CONTRA INCENDIS												
Operació	**Mes**											
	G	**F**	**M**	**A**	**M**	**J**	**J**	**A**	**S**	**O**	**N**	**D**
Comprovació de l'estat de conservació, accessibilitat, precintes, estat de càrrega (pes i pressió) de l'extintor i l'estat de les parts mecàniques.			X			X			X			X
Verificació de l'extintor controlant la pressió, els precintes, l'accessibilitat i la recarga (en cas necessari).												X
INSTAL·LACIÓ FOTOVOLTAICA												
Operació	**Mes**											
	G	**F**	**M**	**A**	**M**	**J**	**J**	**A**	**S**	**O**	**N**	**D**
Comprovació del funcionament dels inversors: es verifica el seu voltatge, corrent, els dispositius d'alarma i senyalitzacions així com tots els paràmetres necessaris per al seu correcte funcionament.						X						X
Revisió de la connexió de mòduls i es comprova el seu estat respecte al projecte original.						X						X
Inspeccions visuals i a través de càmera termoelèctrica.						X						X
Verificació d'actuacions de les proteccions elèctriques.						X						X
Comprovació mecànica de cables i terminals (incloent cables de preses de terra i reajustament de borns), platines, transformadors, unions, etc.						X						X
Neteja del camp solar i resta de dispositius.						X						X

Actuacions prescrites per la normativa tècnica específica i la bona pràctica professional.						X						X

Pla de manteniment de les instal·lacions durant el segon any

ANY 3												
INSTAL·LACIÓ DE PROTECCIÓ CONTRA INCENDIS												
Operació	**Mes**											
	G	**F**	**M**	**A**	**M**	**J**	**J**	**A**	**S**	**O**	**N**	**D**
Comprovació de l'estat de conservació, accessibilitat, precintes, estat de càrrega (pes i pressió) de l'extintor i l'estat de les parts mecàniques.			X			X			X			X
Verificació de l'extintor controlant la pressió, els precintes, l'accessibilitat i la recarga (en cas necessari).												X
INSTAL·LACIÓ FOTOVOLTAICA												
Operació	**Mes**											
	G	**F**	**M**	**A**	**M**	**J**	**J**	**A**	**S**	**O**	**N**	**D**
Comprovació del funcionament dels inversors: es verifica el seu voltatge, corrent, els dispositius d'alarma i senyalitzacions així com tots els paràmetres necessaris per al seu correcte funcionament.						X						X
Revisió de la connexió de mòduls i es comprova el seu estat respecte al projecte original.						X						X
Inspeccions visuals i a través de càmera termoelèctrica.						X						X
Verificació d'actuacions de les proteccions elèctriques.						X						X
Comprovació mecànica de cables i terminals (incloent cables de preses de terra i reajustament de borns), platines, transformadors, unions, etc.						X						X
Neteja del camp solar i resta de dispositius.						X						X
Actuacions prescrites per la normativa tècnica específica i la bona pràctica professional.						X						X

Pla de manteniment de les instal·lacions durant el tercer any

ANY 4												
INSTAL·LACIÓ ELÈCTRICA												
Operació	**Mes**											
	G	**F**	**M**	**A**	**M**	**J**	**J**	**A**	**S**	**O**	**N**	**D**

Inspecció de l'estat de la línia general i verificació del funcionament de les comportes tallafocs.												X
Verificació dels dispositius de protecció contra curtcircuits i intensitat, així com el seu aïllament elèctric i la seva estanqueïtat.												X
Inspecció de l'estat de comptadors, fusibles i connexions. Comprovació de l'absència d'instal·lacions no elèctriques, així com de la correcta accessibilitat, neteja, ventilació i desaigües del local.												X
Verificació de la connexió dels equips a terra i mesura de la resistència a terra. Inspecció de l'estat de l'elèctrode i de la continuïtat i estat de les connexions dels circuits.												X
Inspecció de l'estat dels circuits elèctrics amb especial atenció a l'estat dels tubs de la canalització, els ancoratges i les connexions terminals.												X
Verificació de la presa de terra, de l'aïllament elèctric, la tensió d'alimentació i de l'ajustament de les connexions.												X
Revisió periòdica de la instal·lació.												X
INSTAL·LACIÓ DE PROTECCIÓ CONTRA INCENDIS												
Operació	**Mes**											
	G	**F**	**M**	**A**	**M**	**J**	**J**	**A**	**S**	**O**	**N**	**D**
Comprovació de l'estat de conservació, accessibilitat, precintes, estat de càrrega (pes i pressió) de l'extintor i l'estat de les parts mecàniques.			X			X			X			X
Verificació de l'extintor controlant la pressió, els precintes, l'accessibilitat i la recarga (en cas necessari).												X

INSTAL·LACIÓ FOTOVOLTAICA												
Operació	**Mes**											
	G	**F**	**M**	**A**	**M**	**J**	**J**	**A**	**S**	**O**	**N**	**D**
Comprovació del funcionament dels inversors: es verifica el seu voltatge, corrent, els dispositius d'alarma i senyalitzacions així com tots els paràmetres necessaris per al seu correcte funcionament.						X						X
Revisió de la connexió de mòduls i es comprova el seu estat respecte al projecte original.						X						X
Inspeccions visuals i a través de càmera termoelèctrica.						X						X
Verificació d'actuacions de les proteccions elèctriques.						X						X
Comprovació mecànica de cables i terminals (incloent cables de preses de terra i reajustament de borns), platines, transformadors, unions, etc.						X						X
Neteja del camp solar i resta de dispositius.						X						X

Actuacions prescrites per la normativa tècnica específica i la bona pràctica professional.						X						X

Pla de manteniment de les instal·lacions durant el quart any

ANY 5												
INSTAL·LACIÓ ELÈCTRICA												
Operació	**Mes**											
	G	**F**	**M**	**A**	**M**	**J**	**J**	**A**	**S**	**O**	**N**	**D**
Verificació de la pèrdua de corrent.												X
Verificació del funcionament dels automatismes de protecció i dels seus corrents nominals.												X
Inspecció tècnica general del conjunt de la instal·lació, comprovant i verificant l'estat i funcionament i determinant les correccions i/o variacions que s'han de realitzar per a millorar-la o corregir-la.												X
INSTAL·LACIÓ DE PROTECCIÓ CONTRA INCENDIS												
Operació	**Mes**											
	G	**F**	**M**	**A**	**M**	**J**	**J**	**A**	**S**	**O**	**N**	**D**
Comprovació de l'estat de conservació, accessibilitat, precintes, estat de càrrega (pes i pressió) de l'extintor i l'estat de les parts mecàniques.			X			X			X			X
Verificació de l'extintor controlant la pressió, els precintes, l'accessibilitat i la recarga (en cas necessari).												X
Recàrrega i retimbrat de l'extintor segons normativa.												X
INSTAL·LACIÓ FOTOVOLTAICA												
Operació	**Mes**											
	G	**F**	**M**	**A**	**M**	**J**	**J**	**A**	**S**	**O**	**N**	**D**
Comprovació del funcionament dels inversors: es verifica el seu voltatge, corrent, els dispositius d'alarma i senyalitzacions així com tots els paràmetres necessaris per al seu correcte funcionament.						X						X
Revisió de la connexió de mòduls i es comprova el seu estat respecte al projecte original.						X						X
Inspeccions visuals i a través de càmera termoelèctrica.						X						X
Verificació d'actuacions de les proteccions elèctriques.						X						X
Comprovació mecànica de cables i terminals (incloent cables de preses de terra i reajustament de borns), platines, transformadors, unions, etc.						X						X
Neteja del camp solar i resta de dispositius.						X						X
Actuacions prescrites per la normativa tècnica específica i la bona pràctica professional.						X						X

Inspecció tècnica general del conjunt de la instal·lació, comprovant i verificant l'estat i funcionament i determinant les correccions i/o variacions que s'han de realitzar per a millorar-la o corregir-la.												X

Pla de manteniment de les instal·lacions durant el cinquè any

VIELCA
INGENIEROS

DOCUMENT N.º 5: ESTUDI DE GESTIÓ DE RESIDUS

ESTUDI DE GESTIÓ DE RESIDUS

Enderroc, Rehabilitació, Ampliació

tipus
quantitats
codificació

REAL DECRETO 105/2008 , Regulador de la producció i gestió de residus de construcció i enderroc
DECRET 89/2010, Regulador de la producció i gestió de residus de la construcció,i enderroc

DECRET 21/2006 Adopció de criteris ambientals i d'ecoeficiència als edificis

IDENTIFICACIÓ DE L'EDIFICI

Obra:	ENE-25116 Instal·lació fotovoltaica per autoconsum a l'Institut Salvador Espriu
Situació:	Passeig de Josep Maria Folch i Torres, 4, 17190 Salt, Girona
Municipi :	Salt

AVALUACIÓ I CARACTERÍSTIQUES DELS RESIDUS

Materials d'excavació (es considerin o no residus, mesurats sense esponjament)

	Codificació residus LER Ley 7/2022	Pes	Volum
grava i sorra compacta		9,60	4,80
grava i sorra solta		0,00	0,00
argiles		0,00	0,00
terra vegetal		0,00	0,00
pedraplè		0,00	0,00
terres contaminades	170503	0,00	0,00
altres		0,00	0,00
totals d'excavació		**9,60 t**	**4,80 m³**

Destí de les terres i materials d'excavació

Els materials d'excavació que es reutilitzin a la mateixa obra o en una altra d'autoritzada, no es consideren residu sempre que el seu nou ús pugui ser acreditat. En una mateixa obra poden coexistir terres reutilitzades i terres portades a abocador	**no es considera residu reutilització**				**és residu abocador**	
	mateixa obra		altra obra			
	no		**no**		**si**	

Residus d'enderroc

	Codificació residus LER Ley 7/2022	Pes/m² (tones/m²)	Pes (tones)	Volum aparent/m² (m³/m²)	Volum aparent (m³)
obra de fàbrica	170102	0,542	0,000	0,512	0,000
formigó	170101	0,084	0,000	0,062	0,000
petris	170107	0,052	0,000	0,082	0,000
metalls	170407	0,004	0,000	0,001	0,000
fustes	170201	0,023	0,000	0,066	0,000
vidre	170202	0,001	0,000	0,004	0,000
plàstics	170203	0,004	0,000	0,004	0,000
guixos	170802	0,027	0,000	0,004	0,000
betums	170302	0,009	0,000	0,001	0,000
fibrociment	170605	0,010	0,000	0,018	0,000
.....		-	0,000	-	0,000
.....		0,000	0,000	0,000	0,000
.....		0,000	0,000	0,000	0,000
totals d'enderroc		0,7556	**0,00 t**	0,7544	**0,00 m³**

Residus de construcció

	Codificació res Ley 7/2022	Pes/m² (tones/m²)	Pes (tones)	Volum aparent/m² (m³/m²)	Volum aparent (m³)
sobrants d'execució		0,0500	6,8708	0,0896	7,1656
obra de fàbrica	170102	0,0150	2,9307	0,0407	3,2560
formigó	170101	0,0320	2,9171	0,0261	2,0840
petris	170107	0,0020	0,6288	0,0118	0,9440
guixos	170802	0,0039	0,3142	0,0097	0,7776
altres		0,0010	0,0800	0,0013	0,1040
embalatges		0,0380	0,3414	0,0285	2,2824
fustes	170201	0,0285	0,0966	0,0045	0,3600
plàstics	170203	0,0061	0,1264	0,0104	0,8280
paper i cartró	170904	0,0030	0,0664	0,0119	0,9504
metalls	170407	0,0004	0,0520	0,0018	0,1440
totals de construcció			**7,21 t**		**9,45 m³**

INVENTARI DE RESIDUS PERILLOSOS.

Dins l'obra s'han detectat aquests residus perillosos, els quals es separaran i gestionaran per separat per evitar que contaminin altres residus

Materials de construcció que contenen amiant	-	altres	especificar	-
Residus que contenen hidrocarburs	-		especificar	-
Residus que contenen PCB	-		especificar	-
Terres contaminades	-		especificar	-

MINIMITZACIÓ

PROJECTE. durant l'elaboració del projecte s'han près les següents mesures per tal de minimitzar els residus	
1.- S'ha previst reutilitzar en obra parts dels materials que es retiren	-
2.- S'han optimitzat les seccions resistents de pilars, jàsseres, parets, fonaments, etc.	-
3.- L'adequació de l'edifici al terreny, genera un equilibri de moviments de terres	-
4.- El sistema constructiu és industrialitzat i prefabricat, es munta en obra sense generar gairebé residus	si
5.-	-
6.-	-

OBRA. a l'obra es duran a terme les accions següents	
1.- Emmagatzematge adient de materials i productes	si
2.- Conservació de materials i productes dins el seu embalatge original fins al moment de la seva utilització	si
3.- Els materials granulars (graves, sorres, etc.) es dipositaran en contenidors rígids o sobre superfícies dures	si
4.-	-
5.-	-
6.-	-

ELEMENTS DE CONSTRUCCIÓ REUTILITZABLES

fusta en bigues reutilitzables	0,00 t		0,00 m^3
fusta en llates, tarimes, parquets reutilitzables o reciclables	0,00 t		0,00 m^3
acer en perfils reutilitzables	0,00 t		0,00 m^3
altres :	0,00 t		0,00 m^3
Total d'elements reutilitzables	0,00 t		**0,00 m^3**

GESTIÓ (obra)

Terres

Excavació / Mov. terres	**Volum m^3 (+20%)**	reutilització a la mateixa obra	reutilització a altra autoritzada	Terres per a l'abocador (m^3)
terra vegetal	0	0,00	0,00	8,00
graves/ sorres/ pearapie	5,76	0,00	0,00	5,76
argiles	0	0,00	0,00	0,00
altres	0	0,00	0,00	0,00
terres contaminades	0			0,00
Total	**5,76**	**0,00**	**0,00**	**13,76**

SEPARACIÓ DE RESIDUS A OBRA. Cal separar individualitzadament en les fraccions seguents si la generació per cadascú d'ells a l'obra supera les quantitats de ...

R.D. 105/2008	**tones**	**Projecte**	**cal separar**	**tipus de residu**
Formigó	**80**	**2,92**	**no**	**inert**
Maons, teules i ceràmics	**40**	**2,93**	**no**	**inert**
Metalls	**2**	**0,05**	**no**	**no especial**
Fusta	**1**	**0,10**	**no**	**no especial**
Vidres	**1**	**0,00**	**no**	**no especial**
Plàstics	**0,50**	**0,07**	**no**	**no especial**
Paper i cartró	**0,50**	**0,07**	**no**	**no especial**
Especials*	**inapreciable**	**inapreciable**	**si**	**especial**

* Dins els residus especials hi ha inclosos els envasos que contenen restes de matèries perilloses, vernissos, pintures, disolvents, desencofrants, etc... i els materials que hagin estat contaminats per aquests. Tot i ser dificilment quantificables, estan presents a l'obra i es separaran i tractaran a part de la resta de residus

Malgrat no ser obligada per tots els tipus de residus, s'han previst operacions de destria i recollida selectiva dels residus a l'obra en contenidors o espais reservats pels següents residus

		R.D. 105/2008	**projecte***
Inerts	Contenidor per Formigó	**no**	**si**
	Contenidor per Ceràmics (maons,teules...)	**no**	**no**
No especials	Contenidor per Metalls	**no**	**no**
	Contenidor per Fustes	**no**	**no**
	Contenidor per Plàstics	**no**	**no**
	Contenidor per Vidre	**no**	**no**
	Contenidor per Paper i cartró	**no**	**si**
	Contenidor per Guixos i altres no especials	**no**	**no**
Especials	Perillosos (un contenidor per cada tipus de residu es	**si**	**si**

* A la cel·la **projecte** apareixen per defecte les dades del R.D. 105/2008. Es permet la posibilitat d'incrementar les fraccions que se separen, per poder-ne millorar la gestió, però **en cap cas es permet no separar si el R.D. ho obliga.**

GESTIÓ (fora obra) els residus es gestionaran fora d'obra a:

Degut a la manca d'espai, les operacions de separació de residus les realitzarà fora de l'obra un gestor autoritzat	si
Instal·lacions de reciclatge i/o valorització	si
Dipòsit autoritzat de terres,enderrocs i runes de la construcció	si

Tipus de residu i Nom, adreça i codi de gestor del residu (decret 161/2001)

tipus de residu	gestor	adreça	codi del gestor
Residu 1	Pdt. Definir	Pdt. Definir	Pdt. Definir

PRESSUPOST

S'ha considerat pel càlcul del pressupost estimatiu :	Costos*	
Les previsions de separació de l'apartat de **gestió** i :	Classificació a obra: entre **12-16 €/m³**	**12,60**
Un esponjament mig de tot tipus de residu del 35%	Transport: entre 5-8 **€/m³** (mínim 100 €)	**5,25**
La distància mitjana al abocador : 15 Km	Abocador: runa neta (separada): entre **4-10 €/m³**	**0,00**
Els residus especials i perillosos en bidons de 200 l.	Abocador: runa bruta (barrejat): entre **15-25 €/m³**	**0,00**
Contenidors de 5 m³ per cada tipus de residu	Especials**: **num. transports** a 200 €/ transport	**0**
Lloguer de contenidors inclòs en el preu	Gestor terres: entre **5-15 €/m³**	**9,46**
La gestió de terres inclou la seva caracterització***	Gestor terres contaminades: entre **70-90 €/m³**	**0,00**

* Els preus recollits per l'OCT s'han obtingut dels abocadors i valoritzadors de Catalunya, que han subministrat dades (2008-2009)

** Malgrat ser de difícil quantificació, sempre hi haurà residus especials a obra, per tant sempre caldrà una previsió de **nombre de transports** per la seva correcta gestió

*** La caracterització de terres o de qualsevol residu, permet saber amb exactitut quins elements contaminants o no, i amb quines proporcions hi són presents (dins el cost s'ha previst una caracterització, independentment del volum de terres. Cost de cada caracterització 1.000 euros)

RESIDU Excavació	Volum m³ (+20%)	Classificació 12,60 €/m³	Transport 5,25 €/m³	Valoritzador / Abocador 9,46 €/m³	 0,00 €/m³
Terres	5,76	1130,77	100,00	98,18	
Terres contaminades	0,00	-	-		0,00
Construcció	**m³ (+35%)**			**runa neta** **0,00 €/m³**	**runa bruta** **0,00 €/m³**
Formigó	2,81	35,45	14,77	0,00	-
Maons i ceràmics	4,40	-	23,08	-	0,00
Petris barrejats	1,27	-	6,69	-	0,00
Metalls	0,19	-	1,02	-	0,00
Fusta	0,49	-	2,55	-	0,00
Vidres	0,00	-	-	-	0,00
Plàstics	1,12	-	5,87	-	0,00
Paper i cartró	1,28	16,17	6,74	0,00	-
Guixos i no especials	1,19	-	6,25	-	0,00
Altres	0,00	0,00	-	-	-
Perillosos Especials	0,00	0,00			0,00
		51,62	166,96	98,18	0,00

Elements Auxiliars

Casetes d'emmagatzematge	0,00
Compactadores	0,00
Matxucadora de petris	0,00
Altres tipus de contenidors (per contenir liquids, beurades de formigó, etc.)	0,00
	0,00
	0,00

El pressupost estimatiu de la gestió de residus és de : 316,76 €

El volum dels residus és de : **33,70 m³**

El pressupost de la gestió de residus és de :	**296,25**	**euros**

DOCUMENTACIÓ GRÀFICA. INSTAL.LACIONS PREVISTES : TIPUS I DIMENSIONS DE CONTENIDORS DE RESIDUS PER OBRES

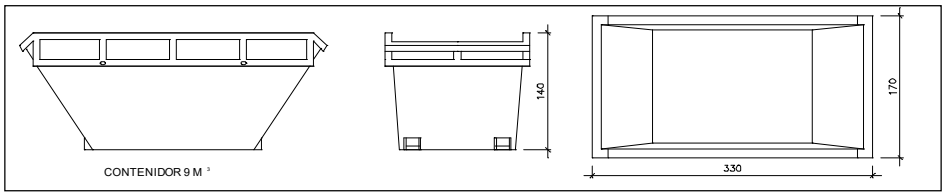

Contenidor 9 m^3. Apte per a formigó, ceràmics, petris i fusta

unitats	-

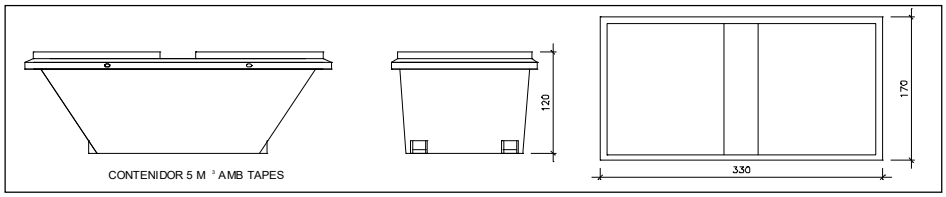

Contenidor 5 m^3. Apte per a plàstics, paper i cartró, metalls i fusta

unitats	-

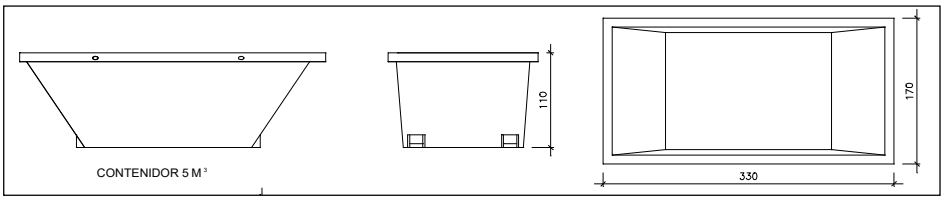

Contenidor 5 m^3. Apte per a formigó, ceràmics, petris, fusta i metalls

unitats	-

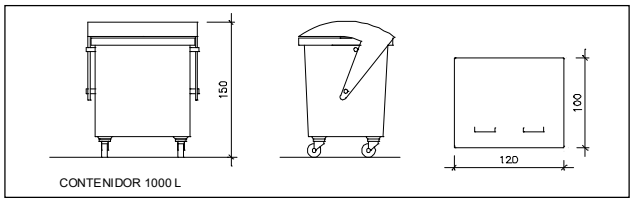

Contenidor 1000 L . Apte per a paper i cartró, plàstics

unitats	-

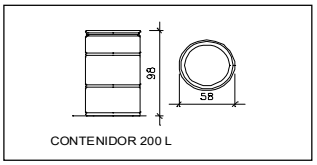

Bidó 200 L .Apte per a residus especials

unitats	-

El **Reial Decret 105/2008**, estableix que cal facilitar plànols de les instal·lacions previstes per a emmagatzematge, maneig, separació i altres operacions de gestió dels residus dins l'obra, si s'escau.

Donada la tipologia del projecte i per tal de no duplicar informació, aquests plànols d'instal·lacions previstes són a:

Estudi de Seguretat i Salut	-
Annex 1 d'aquest Estudi de Gestió de Residus	-

Posteriorment aquests plànols poden ser objecte d'adaptació a les característiques particulars de l'obra i els seus sistemes d'execució, previ acord de la direcció facultativa.

A més dels elements descrits, tal i com consta al pressupost, a l'obra hi haurà altres instal·lacions com :

Casetes d'emmagatzematge	-
Compactadores	-
Matxucadora de petris	-
Altres tipus de contenidors (per contenir liquids, beurades de formigó, etc..)	-
	-
	-

Les operacions destinades a la tria, classificació, transport i disposició dels residus generats a obra, s'ajustaran al que determina el Pla de Gestió de Residus elaborat per el Contractista, aprovat per la Direcció Facultativa i acceptat per la Propietat.
Aquest Pla ha estat elaborat en base a l'Estudi de Gestió de Residus, que s'inclou al projecte.
Si degut a modificacions en l'execució de l'obra o d'altres, cal fer modificacions a la gestió en obra dels residus, aquestes modificacions es documentaran per escrit i seran aprovades si s'escau per la Direcció Facultativa i se'n donarà comunicació per a la seva acceptació a la Propietat.

FIANÇA

FIANÇA MUNICIPAL SEGONS DECRET 89/2010

Per les característiques del projecte, de com s'executarà l'obra i donades les operacions de minimització abans descrites, el càlcul inicial de generació de residus, a efectes del càlcul de la fiança, s'estima que es podrà reduir en un percentatge del:

Previsió inicial de l'Estudi		Percentatge de reducció per minimització	Previsió final de l'Estudi
Total excavació (tones)	23,68 T		**23,68 T**
Total construcció i enderroc (tones)	7,21 T	0,00 %	**7,21 T**

Si per les previsions del Pla de gestió de residus (que ha d'elaborar el contractista), es modifiquen les previsions de generació de residus, per causa de modificació dels procediments de treball o en l'execució de les obres, aquest document s'actualizarà i les noves dades es faran arribar a :

L'Ajuntament d'/de **Salt**

Càlcul de la fiança			
Residus d'excavació *	0 T	11 euros/T	0,00 euros
Residus de construcció i enderroc *	0 T	11 euros/T	0,00 euros
		PES TOTAL DELS RESIDUS	**0,0 Tones**
		Total fiança **	**150,00 euros**

* Trasvassar les dades dels totals d' excavació i construcció de la Previssió final de L'Estudi (apartat superior)
** Fiança mínima 150€

VIELCA
INGENIEROS

DOCUMENT N.º 6: AMIDAMENTS I PRESSUPOST

(TCQ 2000 i Banc de preus indicat per Infraestructures.cat)

VIELCA
INGENIEROS

AMIDAMENTS

AMIDAMENTS

Obra 01 PRESSUPOST ENE-25116
Capítol 00 ACTUACIONS PRÈVIES
Títol 01 DELIMITACIÓ OBRA I ACCÉS

NUM.	CODI	UA	DESCRIPCIÓ	
1	H6AA2111	u	Tanca mòbil, de 2 m d'alçària, d'acer galvanitzat, amb malla electrosoldada de 90x150 mm i de 4,5 i 3,5 mm de D, bastidor de 3,5x2 m de tub de 40 mm de D, fixat a peus prefabricats de formigó, i amb el desmuntatge inclòs	
			AMIDAMENT DIRECTE	**10,000**

Obra 01 PRESSUPOST ENE-25116
Capítol 01 MITJANS AUXILIARS
Títol 01 PROTECCIONS COL·LECTIVES DEFINITIVES

NUM.	CODI	UA	DESCRIPCIÓ	
1	EB71UC10	m	Cable d'acer inoxidable 316, de 10 mm de diàmetre i composició 7x19+0, homologat per a línia de vida horitzontal segons UNE_EN 795/A1, fixat als terminals i als elements de suport intermig (separació < 15 m) i tesat	
			AMIDAMENT DIRECTE	**20,000**
2	EB71UH20	u	Element de suport intermedi per a línia de vida horitzontal fixa, d'acer inoxidable, fixat amb cargols d'acer inoxidable, segons UNE_EN 795/A1	
			AMIDAMENT DIRECTE	**2,000**
3	EB71UE30	u	Conjunt d'elements per als dos extrems d'una línia de vida horitzontal fixa, formats per dos terminals d'acer inoxidable, un d'ells amb element amortidor de caigudes, fixats amb cargols d'acer inoxidable, un tensor de forqueta per a regulació del cable i dos terminals de cable amb elements protectors, segons UNE_EN 795/A1	
			AMIDAMENT DIRECTE	**1,000**

Obra 01 PRESSUPOST ENE-25116
Capítol 01 MITJANS AUXILIARS
Títol 02 TRANSPORT I GRUA

NUM.	CODI	UA	DESCRIPCIÓ	
1	C150G999	h	Grua autopropulsada 20 t	
			AMIDAMENT DIRECTE	**12,000**
2	C1503999	h	Transport material fotovoltaic i material auxiliar	
			AMIDAMENT DIRECTE	**8,000**

Obra 01 PRESSUPOST ENE-25116
Capítol 02 INSTAL·LACIÓ FOTOVOLTAICA
Títol 00 SUPORTACIÓ

NUM.	CODI	UA	DESCRIPCIÓ
1	EGESE002	u	Estructura de perfils continus d'alumini per a suport i subjecció de mòduls fotovoltaics, per a cobertes inclinades de xapa/panell sandwich, disposició coplanar, fixació a les corretges de la coberta amb accessoris o amb cargols especials, amb junts d'estanquitat d'EPDM per a evitar filtracions d'aigua, disposició dels mòduls en 1 filera, apte per a col·locar 1 mòdul fotovoltaic en posició vertical de 2400x1350 mm com a màxim, perfils d'alumini natural de designació EN AW 6005A segons norma UNE-EN 573-3 i cargols d'acer inoxidable A2-70, garantia mínima 10 anys, compliment de càrrega de vent segons CTE, fixada mecànicament.

AMIDAMENTS

Inclou subministrament, col·locació i muntatge

AMIDAMENT DIRECTE **49,000**

2 EGESE007 u

Estructura autoportant de perfils d'alumini per a suport i subjecció de mòduls fotovoltaics de més de 2.000 mm d'allargada ancorats per costat llarg del mòdul, disposició biorentada Est-Oest amb inclinació <=15°, per a col·locar sense perforació de la coberta, disposició dels mòduls en 1 filera, apte per a col·locar 1 mòdul fotovoltaic en posició horitzontal de 1350x2400 mm com a màxim, amb perfils continus d'alumini natural de designació EN AW 6005A segons norma UNE-EN 573-3 i cargols d'acer inoxidable A2-70, garantia mínima 10 anys, compliment de càrrega de vent segons CTE, col·locada sobre coberta plana no perforable i subjectada amb llasts de formigó. En els casos en els quals les cobertes siguin de tipus invertida o Deck es subministraran solucions que evitin el contacte entre estructuria (i/o llastres) amb la tela de la coberta.

Inclou subministrament, col·locació i muntatge

AMIDAMENT DIRECTE **30,000**

Obra 01 PRESSUPOST ENE-25116
Capítol 02 INSTAL·LACIÓ FOTOVOLTAICA
Títol 01 EQUIPS

NUM.	CODI	UA	DESCRIPCIÓ

1 EGWE9005 u

Subministrament i instal·lació d'estructura metàl·lica de suport amb coberta de xapa grecada, del tipus adossada a mur, preparada per a la col·locació d'un o dos inversors, fins a una potència nominal total de 100 kW, i dels quadres de protecció corresponents en corrent continu (CC) i corrent altern (CA).

De dimensions aproximades de 4 x 1,8 x 0,8 metres (amplada x alçada x profunditat), adaptades per col·locar-hi tots els equips previstos i garantir les distàncies mínimes establertes pel fabricant en cada cas.

L'acabat dels materials haurà de ser apte per a condicions d'intempèrie, galvanitzat en calent o equivalent, i el conjunt haurà d'estar certificat per garantir l'estabilitat davant la combinació d'accions de vent i càrrega de neu, d'acord amb la ubicació de la instal·lació.

El subministrament inclou tota la tornilleria d'acer inoxidable A2-70, les fixacions d'alumini 6005A T6, les safates portacables, així com tot el material auxiliar necessari per al muntatge complet.

Inclou els treballs necessaris per proporcionar un acabat a l'estructura que s'adapti estèticament i funcionalment a l'entorn on s'instal·li, garantint la seva integració i durabilitat.

AMIDAMENT DIRECTE **1,000**

2 EGEEU010 u

Sistema de control d'inversor(s) fotovoltaic(s), amb comunicació Modbus TCP/IP compatible amb concentrador de dades i alimentació elèctrica, instal·lat i configurat

AMIDAMENT DIRECTE **1,000**

3 EGE1P570 u

Mòdul fotovoltaic monocristal·lí, potència pic >=570 Wp, eficiència >=22%, IP68 o major, precablejat amb connectors especials, generació a 30 anys > 87% respecte l'inicial, garantia de producte >=15 anys. Inclou accessori de connexió. Inclou subministrament, muntatge, connexió i posada en servei de la instal·lació.

La marca de mòdul fotovoltaic haurà de complir amb els següents requeriments:
- Llista TIER I
- Producció anual mínim de 50 GW.
- Haver estat certificat i/o aprovat en tests de laboratoris independents com RETC, PVEL, etc. en 4 dels últims 5 anys.

AMIDAMENT DIRECTE **79,000**

4 EGE2T040 u

Inversor mural per instal·lació fotovoltaica d'autoconsum, tensió trifàsica, >= 40 kW nominals, rendiment europeu >98%, Protecció IP mínima IP65. Inclosa garantia ampliada per una cobertura total de 10 anys. Col·locat. Inclou accessori homologat per connectar cadena de mòduls.

AMIDAMENTS

Inclou, subministrament, muntatge, connexió de les cadenes, configuració de l'inversor i posada en servei de la instal·lació.

AMIDAMENT DIRECTE **1,000**

Obra 01 PRESSUPOST ENE-25116
Capítol 02 INSTAL·LACIÓ FOTOVOLTAICA
Títol 02 INSTAL·LACIÓ CC

NUM.	CODI	UA	DESCRIPCIÓ
1	EG141511	u	Caixa per a quadre de distribució elèctrica, de cos de material aïllant autoextingible i porta de material aïllant , per a una intensitat màxima de 63 A, capacitat total de 18 mòduls (18 mm) repartits en 1 fileres de 18 mòduls cadascuna, aïllament elèctric classe II i grau de protecció IP40 i IK07, muntada superficialment
			AMIDAMENT DIRECTE **3,000**
2	EG455132	u	Tallacircuit amb fusible cilíndric de 16 A, unipolar, amb portafusible separable de 14x51 mm i muntat superficialment
			AMIDAMENT DIRECTE **10,000**
3	EG47224E	u	Interruptor en càrrega modular de 20 A d'intensitat nominal i 400V de tensió assignada d'aïllament (Ui), bipolar (2P), tall completament aparent amb indicador mecànic de senyalització de l' estat dels contactes, sense indicador lluminós, categoria d'ús AC-22A segons UNE-EN 60947-3, d'1 mòdul d'amplària (18mm p/ mòdul), fixat a pressió
			AMIDAMENT DIRECTE **5,000**
4	EG48A224	u	Protector per a sobretensions transitòries, bipolar (1P+N), de 40kA d'intensitat màxima transitòria, de 2 mòduls DIN de 18 mm d'amplària, col·locat
			AMIDAMENT DIRECTE **5,000**
5	EG35A002	m	Cable amb conductor de coure de 1,5 kVdc | 1,8 kVdc max de tensió assignada, amb designació H1Z2Z2-K (AS), unipolar, de secció 1x6 mm2, amb coberta del cable de poliolefines termoestables amb baixa emissió fums, construcció segons norma UNE 50618, amb una classe de reacció al foc Cca-s1b,d1,a1 segons norma UNE-EN 60332-1-2, col·locat en canal o safata, color vermell/negre, inclou subministrament i instal·lació
			AMIDAMENT DIRECTE **400,000**
6	EG2DF6D8	m	Safata metàl·lica reixa amb coberta d'acer galvanitzat en calent, d'alçària 50 mm i amplària 100 mm, col·locada suspesa de paraments horitzontals amb elements de suport
			AMIDAMENT DIRECTE **50,000**
7	EG21281H	m	Tub rígid de PVC, de 25 mm de diàmetre nominal, aïllant i no propagador de la flama, amb una resistència a l'impacte de 2 J, resistència a compressió de 1250 N i una rigidesa dielèctrica de 2000 V, amb unió roscada i muntat superficialment
			AMIDAMENT DIRECTE **10,000**

Obra 01 PRESSUPOST ENE-25116
Capítol 02 INSTAL·LACIÓ FOTOVOLTAICA
Títol 03 SUBQUADRE FV CA

NUM.	CODI	UA	DESCRIPCIÓ

AMIDAMENTS

1	EG14E642	u	Caixa per a quadre de distribució elèctrica, de cos de planxa d'acer acabat pintat al forn amb revestiment intern de material aïllant i porta metàl·lica opaca amb pany i clau de serreta, per a una intensitat màxima de 160 A, capacitat total de 96 mòduls (18 mm) repartits en 4 fileres de 24 mòduls cadascuna, aïllament elèctric classe II i grau de protecció IP41 i IK08, encastada	
			AMIDAMENT DIRECTE	**1,000**
2	EG415GKL	u	Interruptor automàtic magnetotèrmic de 80 A d'intensitat nominal, tipus PIA corba C, tetrapolar (4P), de 15000 A de poder de tall segons UNE-EN 60898 i de 15 kA de poder de tall segons UNE-EN 60947-2, de 6 mòduls DIN de 18 mm d'amplària, muntat en perfil DIN	
			AMIDAMENT DIRECTE	**1,000**
3	EG426CJL	u	Interruptor diferencial de la classe A superimmunitzat, gamma terciari, de 80 A d'intensitat nominal, tetrapolar (4P), de sensibilitat 0,3 A, de desconnexió fix selectiu, amb botó de test incorporat i indicador mecànic de defecte, construït segons les especificacions de la norma UNE-EN 61008-1, de 4 mòduls DIN de 18 mm d'amplària, muntat en perfil DIN	
			AMIDAMENT DIRECTE	**1,000**
4	EG48A444	u	Protector per a sobretensions transitòries, tetrapolar (3P+N), de 40kA d'intensitat màxima transitòria, de 4 mòduls DIN de 18 mm d'amplària, col·locat	
			AMIDAMENT DIRECTE	**1,000**
5	EG415A4B	u	Interruptor automàtic magnetotèrmic de 16 A d'intensitat nominal, tipus PIA corba C, bipolar (1P+N), de 6000 A de poder de tall segons UNE-EN 60898, d'1 mòdul DIN de 18 mm d'amplària, muntat en perfil DIN	
			AMIDAMENT DIRECTE	**1,000**
6	EG42429D	u	Interruptor diferencial de la classe AC, gamma terciari, de 25 A d'intensitat nominal, bipolar (2P), de sensibilitat 0,03 A, de desconnexió fix instantani, amb botó de test incorporat i indicador mecànic de defecte, construït segons les especificacions de la norma UNE-EN 61008-1, de 2 mòduls DIN de 18 mm d'amplària, muntat en perfil DIN	
			AMIDAMENT DIRECTE	**1,000**
7	EG638158	u	Presa de corrent de tipus modular de 2 mòduls estrets, bipolar amb presa de terra lateral (2P+T), 16 A 250 V, amb tapa protegida, preu superior, muntada sobre caixa o bastidor	
			AMIDAMENT DIRECTE	**2,000**

Obra	01	PRESSUPOST ENE-25116
Capítol	02	INSTAL·LACIÓ FOTOVOLTAICA
Títol	04	INSTAL·LACIÓ CA

NUM.	CODI	UA	DESCRIPCIÓ	
1	EG2DF6D2	m	Safata metàl·lica reixa d'acer galvanitzat en calent, d'alçària 50 mm i amplària 100 mm, col·locada suspesa de paraments horitzontals amb elements de suport	
			AMIDAMENT DIRECTE	**60,000**
2	EG21RP1G	m	Tub rígid de PVC, de 200 mm de diàmetre nominal, aïllant i no propagador de la flama, amb una resistència a l'impacte de 15 J, resistència a compressió de 250 N, de 2,2 mm de gruix, amb unió encolada i com a canalització soterrada. Inclou abraçadores fixades a façanes o sostre.	
			AMIDAMENT DIRECTE	**10,000**

AMIDAMENTS

3 EG3121A6 m

Cable amb conductor de coure de 0,6/1 kV de tensió assignada, amb designació RZ1-K (AS), unipolar, de secció 1 x 50 mm2, amb coberta del cable de poliolefines amb baixa emissió fums, construcció segons norma UNE 21123-4, amb una classe de reacció al foc Cca-s1b,d1,a1 segons norma UNE-EN 50575, col·locat en canal o safata

Num.	Text	Tipus	[C]	[D]	[E]	[F]	TOTAL	Fórmula
1			4,000	80,000			320,000	C#*D#*E#*F#

TOTAL AMIDAMENT **320,000**

4 EG312186 m

Cable amb conductor de coure de 0,6/1 kV de tensió assignada, amb designació RZ1-K (AS), unipolar, de secció 1 x 25 mm2, amb coberta del cable de poliolefines amb baixa emissió fums, construcció segons norma UNE 21123-4, amb una classe de reacció al foc Cca-s1b,d1,a1 segons norma UNE-EN 50575, col·locat en canal o safata

AMIDAMENT DIRECTE **80,000**

5 EG3121E6 m

Cable amb conductor de coure de 0,6/1 kV de tensió assignada, amb designació RZ1-K (AS), unipolar, de secció 1 x 150 mm2, amb coberta del cable de poliolefines amb baixa emissió fums, construcció segons norma UNE 21123-4, amb una classe de reacció al foc Cca-s1b,d1,a1 segons norma UNE-EN 50575, col·locat en canal o safata

Num.	Text	Tipus	[C]	[D]	[E]	[F]	TOTAL	Fórmula
1	CGP - CDM		4,000	10,000			40,000	C#*D#*E#*F#

TOTAL AMIDAMENT **40,000**

6 EG3121C6 m

Cable amb conductor de coure de 0,6/1 kV de tensió assignada, amb designació RZ1-K (AS), unipolar, de secció 1 x 95 mm2, amb coberta del cable de poliolefines amb baixa emissió fums, construcció segons norma UNE 21123-4, amb una classe de reacció al foc Cca-s1b,d1,a1 segons norma UNE-EN 50575, col·locat en canal o safata

AMIDAMENT DIRECTE **40,000**

Obra 01 PRESSUPOST ENE-25116
Capítol 02 INSTAL·LACIÓ FOTOVOLTAICA
Títol 05 INTERCONNEXIÓ FV

NUM.	CODI	UA	DESCRIPCIÓ

1 F2194AE1 m2

Demolició de paviment de formigó, de fins a 15 cm de gruix i fins a 0,6 m d'amplària, amb compressor i càrrega sobre camió

Num.	Text	Tipus	[C]	[D]	[E]	[F]	TOTAL	Fórmula
1			8,000	0,600			4,800	C#*D#*E#*F#

TOTAL AMIDAMENT **4,800**

2 E222B632 m3

Excavació de rasa per a pas d'instal·lacions fins a 1 m de fondària, en terreny de de trànsit (SPT >50), realitzada amb retroexcavadora i amb les terres deixades a la vora

Num.	Text	Tipus	[C]	[D]	[E]	[F]	TOTAL	Fórmula
1			0,600	0,600	8,000		2,880	C#*D#*E#*F#

TOTAL AMIDAMENT **2,880**

3 F2285H00 m3

Rebliment i piconatge de rasa d'amplària fins a 0,6 m, amb graves per a drenatge de 5 a 12 mm, en tongades de gruix de fins a 25 cm, utilitzant picó vibrant

AMIDAMENTS

Num.	Text	Tipus	[C]	[D]	[E]	[F]	TOTAL	Fórmula
1			0,600	0,600	8,000		2,880	C#*D#*E#*F#

TOTAL AMIDAMENT **2,880**

4 E9371CHS m2 Solera de formigó lleuger elaborat a l'obra d'argila expandida 20 a 25 N/mm2 de resistència a la compressió, de densitat 1400 a 1600 kg/m3, de 30 cm de gruix

Num.	Text	Tipus	[C]	[D]	[E]	[F]	TOTAL	Fórmula
1			0,600	8,000			4,800	C#*D#*E#*F#

TOTAL AMIDAMENT **4,800**

5 EG22TP1K m Tub corbable corrugat de polietilè, de doble capa, llisa la interior i corrugada l'exterior, de 200 mm de diàmetre nominal, aïllant i no propagador de la flama, resistència a l'impacte de 40 J, resistència a compressió de 450 N, muntat com a canalització soterrada

Num.	Text	Tipus	[C]	[D]	[E]	[F]	TOTAL	Fórmula
1			2,000	8,000			16,000	C#*D#*E#*F#

TOTAL AMIDAMENT **16,000**

6 FDK262M7 u Pericó de registre de formigó prefabricat sense fons de 80x80x85 cm, per a instal·lacions de serveis, col·locat sobre solera de formigó HM-20/B/40/I de 15 cm de gruix i reblert lateral amb terra de la mateixa excavació

AMIDAMENT DIRECTE **2,000**

7 FDKZJLB4 u Bastiment i tapa quadrada de fosa dúctil, per a pericó de serveis, recolzada, pas lliure de 700x700 mm i classe B125 segons norma UNE-EN 124, col·locat amb morter

AMIDAMENT DIRECTE **2,000**

Obra 01 PRESSUPOST ENE-25116
Capítol 02 INSTAL·LACIÓ FOTOVOLTAICA
Títol 06 XARXA DE TERRA

NUM.	CODI	UA	DESCRIPCIÓ

1 EG380707 m Conductor de coure nu, unipolar de secció 1x16 mm2, muntat en malla de connexió a terra

AMIDAMENT DIRECTE **300,000**

2 EGDZ1102 u Punt de connexió a terra amb pont seccionador de platina de coure, muntat en caixa estanca i col·locat superficialment

AMIDAMENT DIRECTE **1,000**

Obra 01 PRESSUPOST ENE-25116
Capítol 02 INSTAL·LACIÓ FOTOVOLTAICA
Títol 07 INSTAL·LACIÓ RECEPTORA BT FV COL·LECTIU

NUM.	CODI	UA	DESCRIPCIÓ

1 PPAUU300 u Partida alçada d'abonament íntegre per a demolició de mur i valla per a ubicació del nou armari per a la nova TMF-10 de generació i CdM. Inclou la reposició de la valla un cop construït l'armari per a que quedi estètic amb el disseny del centre.

AMIDAMENTS

			AMIDAMENT DIRECTE	**1,000**
2	EGLA000	u	Armari prefabricat monobloc de dimensions 2.500 x 2.200 x 480 mm., composició GRC segons UNE-EN 1169. Instal·lació de CDM per a dues LGA per autoconsum col·lectiu o dos titulars diferents. Resistència Flexió GRC 8 N/mm2 (Mpa) segons UNE-EN 1170-4. Tipus de ciment: CEM I 52,5 R., amb porta de doble fulla, per a ubicació d'equips diversos. Porta una porta metàl·lica de doble fulla, amb pany d'ancoratge tres punts, maneta escamotejable i bombí JIS. L'espessor del fons de l'armari és de 50 mm., en GRC, equivalent en resistència mecànica a 150 mm., de maó buit. A la part superior, porta dos perns roscats per manipular aquest armari. Recolzar els armaris en una llosa de formigó de + - 150mm., de gruix, un cop assentat aquest, s'aconsella recobrir-lo amb el mateix tipus de material a partir de la base en + - 300 mm., d'alçada, amb per tal d'assegurar-ne al màxim la sustentació vertical. Inclou subministrament, obra civil i preparació per a col·locació i muntatge. Inclou els treballs necessaris per proporcionar un acabat a l'armari elèctric que s'adapti estèticament i funcionalment a l'entorn on s'instal·li, garantint la seva integració i durabilitat.	
			AMIDAMENT DIRECTE	**1,000**
3	EG1PUD16	u	Protecció diferencial per a conjunt de protecció i mesura TMF10 de 80 a 160 A (55 a 111 kW), amb toroidal de 70 mm de diàmetre, sortida superior o lateral, muntat en caixa modular de poliéster reforçat amb fibra de vidre, col·locat adossat al conjunt de protecció i mesura	
			AMIDAMENT DIRECTE	**1,000**
4	EG1PUB16	u	Conjunt de protecció i mesura del tipus TMF10 per a subministrament trifàsic individual superior a 15 kW, per a mesura indirecta, potència entre 55 i 111 kW, tensió de 400 V, format per conjunt de caixes modulars de doble aïllament de polièster reforçat amb fibra de vidre de mides totals 630x1260x171 mm, amb base de fusibles (sense incloure els fusibles), sense equip de comptage, amb IGA tetrapolar (4P) de 160 A regulable entre 80 i 160 A i poder de tall de 10 kA, sense protecció diferencial, col·locat superficialment	
			AMIDAMENT DIRECTE	**1,000**
5	EGW5F400	u	Fusible NH 01- NH 02 de 250-400A a 500V AC, classe gG/gL i 120kA de poder de tall. Construïts amb cos ceràmic d'alta resistència a la pressió interna i als xocs tèrmics, cosa que permet un alt poder de tall. Fusible de fulla vàlid per a protecció d'ús general tant davant de sobrecàrregues com a curtcircuits, indicats com a protecció de línies o equips en tensions nominals fins a 500V. Especificacions: Corrent assignat: 250-4000A Grandària: 01 o 02 Tipus NH (de fulla) Tensió assignada: 500V AC Poder de tall assignat: 120kA Construït segons les normes IEC60269-1, EN60269-1, IEC60269-2, EN60269-2, DIN43620 i VDE0636. Dimensions: 83x29x45,5 mm	
			AMIDAMENT DIRECTE	**9,000**
6	EGW5B400	u	Base portafusible tipus BUC, format per fusible de ganivetes NH00, intensitat nominal fins a 160 A, poder de tall 120 kA i base per a fusible de ganivetes, unipolar (1P), intensitat nominal fins a 400 A. Tipus BUC Tensió I nominal 250-400A Per fusible mida NH01-NH02 Sòcol de polièster reforçat amb fibra de vidre, autoextingible. Peces termoplàstiques: Policarbonat i poliamides, autoextingibles. Pinces de contacte: Coure electrolític platejat.	

AMIDAMENTS

Anells de pressió: Acer inoxidable.
Elements de connexió: Mitjançant cargols d'acer dicromatat fixats a la platina
Construït segons les normes UNE 21 103, RU 6303 B, CEI 269 i EN 60.269

AMIDAMENT DIRECTE **9,000**

7 EG22TP1K m

Tub corbable corrugat de polietilè, de doble capa, llisa la interior i corrugada l'exterior, de 200 mm de diàmetre nominal, aïllant i no propagador de la flama, resistència a l'impacte de 40 J, resistència a compressió de 450 N, muntat com a canalització soterrada

AMIDAMENT DIRECTE **10,000**

8 EG1CDM1 U

Caixa derivació de maniobra de polièster reforçat amb fibra de vidre , de 250 A, segons esquema Unesa número 12 , seccionable en càrrega (BUC) , inclosa base portafusibles trifàsica (sense fusibles), neutre seccionable, borns de connexió i grau de protecció IP-43, IK09, muntada superficialment

Inclou subministrament, muntatge, instal·lació i posada en servei.

Tensió assignada: 500 V.
Intensitat assignada: 400 A.

Ús autoconsum col·lectiu:
- Protecció de la línia genral d'alimentació en una instal·lació d'enllaç.
- Instal·lació en façana exterior o murs de tancament

AMIDAMENT DIRECTE **1,000**

9 EG415F9B u

Interruptor automàtic magnetotèrmic de 16 A d'intensitat nominal, tipus PIA corba C, bipolar (2P), de 10000 A de poder de tall segons UNE-EN 60898 i de 15 kA de poder de tall segons UNE-EN 60947-2, de 2 mòduls DIN de 18 mm d'amplària, muntat en perfil DIN

AMIDAMENT DIRECTE **1,000**

10 EG42529D u

Interruptor diferencial de la classe A, gamma terciari, de 25 A d'intensitat nominal, bipolar (2P), de sensibilitat 0,03 A, de desconnexió fix instantani, amb botó de test incorporat i indicador mecànic de defecte, construït segons les especificacions de la norma UNE-EN 61008-1, de 2 mòduls DIN de 18 mm d'amplària, muntat en perfil DIN

AMIDAMENT DIRECTE **1,000**

11 EG638158 u

Presa de corrent de tipus modular de 2 mòduls estrets, bipolar amb presa de terra lateral (2P+T), 16 A 250 V, amb tapa protegida, preu superior, muntada sobre caixa o bastidor

AMIDAMENT DIRECTE **1,000**

12 EGD1441E u

Piqueta de connexió a terra d'acer, amb recobriment de coure de gruix estàndard, de 2500 mm de llargària de 18,3 mm de diàmetre, clavada a terra

AMIDAMENT DIRECTE **1,000**

13 EGDZ1102 u

Punt de connexió a terra amb pont seccionador de platina de coure, muntat en caixa estanca i col·locat superficialment

AMIDAMENT DIRECTE **1,000**

14 EG380707 m

Conductor de coure nu, unipolar de secció 1x16 mm2, muntat en malla de connexió a terra

AMIDAMENT DIRECTE **10,000**

15 EG2A3R15 m

Canal aïllant de PVC, amb 1 tapa per a distribució, de 60x 230 mm, amb 1 compartiment, de color blanc, muntada sobre paraments

AMIDAMENTS

AMIDAMENT DIRECTE	**15,000**

Obra 01 PRESSUPOST ENE-25116
Capítol 02 INSTAL·LACIÓ FOTOVOLTAICA
Títol 08 ACTUALITZACIÓ TMF EXISTENT CONSUM (ACCESSORIS)

NUM.	CODI	UA	DESCRIPCIÓ	
1	EG638F53	u	Presa de corrent de tipus modular de 2 mòduls estrets, bipolar amb terra francesa (2P+T), 16 A 250 V, amb tapa, preu alt, muntada sobre caixa o bastidor	
			AMIDAMENT DIRECTE	**1,000**
2	EG42529D	u	Interruptor diferencial de la classe A, gamma terciari, de 25 A d'intensitat nominal, bipolar (2P), de sensibilitat 0,03 A, de desconnexió fix instantani, amb botó de test incorporat i indicador mecànic de defecte, construït segons les especificacions de la norma UNE-EN 61008-1, de 2 mòduls DIN de 18 mm d'amplària, muntat en perfil DIN	
			AMIDAMENT DIRECTE	**1,000**
3	EG415F9B	u	Interruptor automàtic magnetotèrmic de 16 A d'intensitat nominal, tipus PIA corba C, bipolar (2P), de 10000 A de poder de tall segons UNE-EN 60898 i de 15 kA de poder de tall segons UNE-EN 60947-2, de 2 mòduls DIN de 18 mm d'amplària, muntat en perfil DIN	
			AMIDAMENT DIRECTE	**1,000**
4	EG121G02	u	Caixa de doble aïllament de polièster reforçat, de 360x540x210 mm i muntada superficialment	
			AMIDAMENT DIRECTE	**1,000**
5	EGW5F400	u	Fusible NH 01- NH 02 de 250-400A a 500V AC, classe gG/gL i 120kA de poder de tall. Construïts amb cos ceràmic d'alta resistència a la pressió interna i als xocs tèrmics, cosa que permet un alt poder de tall. Fusible de fulla vàlid per a protecció d'ús general tant davant de sobrecàrregues com a curtcircuits, indicats com a protecció de línies o equips en tensions nominals fins a 500V. Especificacions: Corrent assignat: 250-4000A Grandària: 01 o 02 Tipus NH (de fulla) Tensió assignada: 500V AC Poder de tall assignat: 120kA Construït segons les normes IEC60269-1, EN60269-1, IEC60269-2, EN60269-2, DIN43620 i VDE0636. Dimensions: 83x29x45,5 mm	
			AMIDAMENT DIRECTE	**3,000**
6	EGW5B400	u	Base portafusible tipus BUC, format per fusible de ganivetes NH00, intensitat nominal fins a 160 A, poder de tall 120 kA i base per a fusible de ganivetes, unipolar (1P), intensitat nominal fins a 400 A. Tipus BUC Tensió I nominal 250-400A Per fusible mida NH01-NH02 Sòcol de polièster reforçat amb fibra de vidre, autoextingible. Peces termoplàstiques: Policarbonat i poliamides, autoextingibles. Pinces de contacte: Coure electrolític platejat. Anells de pressió: Acer inoxidable. Elements de connexió: Mitjançant cargols d'acer dicromatat fixats a la platina Construït segons les normes UNE 21 103, RU 6303 B, CEI 269 i EN 60.269	
			AMIDAMENT DIRECTE	**3,000**

AMIDAMENTS

Obra 01 PRESSUPOST ENE-25116
Capítol 03 AJUDES DE RAM DE PALETA

NUM.	CODI	UA	DESCRIPCIÓ	
1	KY311620	m	Formació de passamurs amb tub de PVC de diàmetre 90 mm i d'1 m de llargària, com a màxim	
			AMIDAMENT DIRECTE	**5,000**
2	E7J513AA	m	Segellat de junt entre materials d'obra de 30 mm d'amplària i 20 mm de fondària, amb massilla de poliuretà bicomponent, aplicada amb pistola manual, prèvia imprimació específica	
			AMIDAMENT DIRECTE	**5,000**

Obra 01 PRESSUPOST ENE-25116
Capítol 04 MONITORATGE I CONTROL

NUM.	CODI	UA	DESCRIPCIÓ	
1	EG1B0652	u	Armari de polièster de 600x400x200 mm, amb tapa fixa, muntat superficialment	
			AMIDAMENT DIRECTE	**1,000**
2	EGSRE4GE	u	Subministrament, muntatge i configuració de Router M2M IX6015 SecureEdge Pro 4G/LT , amb antena 4G de 3m o equivalent	
			AMIDAMENT DIRECTE	**1,000**
3	EGSSM01	u	Sonda meteorològica digital per a instal·lacions fotovoltaiques composada per: - Sonda de temperatura exterior d'ambient. Rang de -40ºC a 90ºC. - Sonda de temperatura exterior de mòdul. Rang de mesura de -40ºC a 90ºC. - Sonda de temperatura interior cel·la d'irradiància. - Sensor irradiància de cel·la monocristal·lina. Rang de mesura de 0 W/m2 a 1.500 W/m2. Sortida RS-485 de 2 fils i protocol Modbus RTU. Grau de protecció IP65. Alimentació en 12-24 V corrent continu. Inclou subministrament, muntatge i configuració.	
			AMIDAMENT DIRECTE	**1,000**
4	EG510001	u	Equip de comptatge per a subministre BT, amb comptador trifàsic digital multifució de 4 quadrants, precisió 1 en activa i 2 en reactiva, comunicació amb port COM1 (RS-232, RS-484, Ethernet), per a mesura indirecta. Comptador amb certificat MID EN504070. Inclou subministrament, muntatge i configuració de la instal·lació.	
			AMIDAMENT DIRECTE	**1,000**
5	EG5AA250	u	Transformador d'intensitat de nucli obert amb una relació de transformació de 250/5 A, una potència de 5 VA, de classe 0,5 de precisió segons UNE-EN 60044, i muntat superficialment. Inclou subministrament i muntatge.	
			AMIDAMENT DIRECTE	**3,000**
6	EG455142	u	Tallacircuit amb fusible cilíndric de 16 A, unipolar, amb portafusible separable de 22x58 mm i muntat superficialment	
			AMIDAMENT DIRECTE	**4,000**
7	EG32B136	m	Cable amb conductor de coure de tensió assignada inferior o igual a 450/750 V, de designació H07Z-K, construcció segons norma UNE-EN 50525-3-41, unipolar, de secció 1x2,5 mm2, amb aïllament de poliolefines,	

AMIDAMENTS

classe de reacció al foc Dca-s2,d2,a2 segons norma UNE-EN 50575, col·locat en canal

AMIDAMENT DIRECTE **30,000**

8 EP434650 m Cable per a transmissió de dades amb conductors de coure, de 4 parells, categoria 6 F/UTP, aïllament de poliolefina i coberta de poliolefina, de baixa emissió de fums i opacitat reduïda, no propagador de la flama segons UNE-EN 60332-1-2, amb una classe de reacció al foc Dca-s2,d2,a2 segons norma UNE-EN 50575, col·locat sota tub o canal

AMIDAMENT DIRECTE **35,000**

9 EGSZU001 m Cable bus de comunicacions, apantallat, de 2 fils, de 1,5 mm² de secció per fil

AMIDAMENT DIRECTE **100,000**

Obra 01 PRESSUPOST ENE-25116
Capítol 05 FONTANERIA

NUM.	CODI	UA	DESCRIPCIÓ
1	PPAUU001	pa	Partida alçada d'abonament íntegre en concepte d'ajuts del ram de paleta, de material necessari per a instal·lació d'aigua a la coberta.

AMIDAMENT DIRECTE **1,000**

Obra 01 PRESSUPOST ENE-25116
Capítol 06 GESTIÓ DE RESIDUS

NUM.	CODI	UA	DESCRIPCIÓ
1	E2RA6960	m3	Deposició controlada a centre de reciclatge de residus de paper i cartró no perillosos amb una densitat 0,04 t/m3, procedents de construcció o demolició, amb codi 150101 segons la Llista Europea de Residus (ORDEN MAM/304/2002)

AMIDAMENT DIRECTE **6,000**

2 E2RA7LP0 m3 Deposició controlada a dipòsit autoritzat de residus de terra inerts amb una densitat 1,6 t/m3, procedents d'excavació, amb codi 170504 segons la Llista Europea de Residus (ORDEN MAM/304/2002)

AMIDAMENT DIRECTE **15,000**

3 E2R64900 m3 Transport de residus inerts o no especials a instal·lació autoritzada de gestió de residus, amb camió per a transport de 7 t, amb un recorregut de fins a 2 km

AMIDAMENT DIRECTE **15,000**

Obra 01 PRESSUPOST ENE-25116
Capítol 07 LEGALITZACIÓ, POSADA EN SERVEI I DOC. FINAL OBRA

NUM.	CODI	UA	DESCRIPCIÓ
1	EZ2001	u	Redacció del projecte ´´As-Built´´ per instal·lació solar fotovoltaica de potència inferior a 100 kW, incloent: -Memòria tècnica -Plànols actualitzats -Plec de condicions -Pressupost Cal seguir l'estructura del projecte i les condicions establertes e el Plec d'Execució d'Obres d'Infraestructures.cat

AMIDAMENTS

			AMIDAMENT DIRECTE	**1,000**
2	EZ2004	u	Realització de la inspecció inicial reglamentària per part d'un Organisme de Control Autoritzat (OCA) per una instal·lació solar fotovoltaica de potència superior a 25 kW, d'acord amb el Reglament Electrotècnic de Baixa Tensió (REBT) i normatives d'aplicació.	
			AMIDAMENT DIRECTE	**1,000**
3	EZ2005	u	Gestió administrativa per la inscripció al Registre d'Instal·lacions Tècniques de Seguretat Industrial de Catalunya (RITSIC) d'una nova instal·lació solar fotovoltaica incloent aportació documental, gestió telemàtica i el seguiment de la tramitació.	
			AMIDAMENT DIRECTE	**1,000**
4	EZ2007	u	Realització de tots els tràmits administratius i tècnics necessaris per a la inscripció definitiva de la instal·lació de producció d'energia elèctrica mitjançant tecnologia fotovoltaica al Registre d'Instal·lacions de Producció d'Energia Elèctrica (RIPRE) per a instal·lacions de potència nominal <= 100 kW En els casos d'autoconsum col·lectiu, posada en marxa i servei de la instal·lació FV i de monitorització. A nivell local i a nivell de software.	
			AMIDAMENT DIRECTE	**1,000**
5	EZ2009	u	Treballs i gestions necessaris per a la tramitació del Certificat d'Instal·lació Elèctrica (CIE) i ELEC-4 un cop finalitzades les obres de la instal·lació fotovoltaica. Inclou: - Revisió i comprovació de la correcta execució de la instal·lació segons projecte i normativa vigent (REBT). - Verificació dels elements de seguretat (interruptors de protecció, posada a terra, sistemes de desconnexió, etc.). - Mesures d'aïllamet, continuitat de terres i comprovació de polaritat. - Redacció de la memòria tècnica o projecte final d'obra, si s'escau. - Emissió del CIE per part del tècnic instal·lador autoritzat i ELEC-4. - Tramitació davant l'organisme de control autoritzat (OCA), si s'escau.	
			AMIDAMENT DIRECTE	**1,000**
6	EZ2010	u	Etiquetatge i/o retulació de strings, canalitzacions, equips, quadres, armaris, inst. enllaç, etc. Treballs i gestions necessaris per a la identificació de: - Inicis i finals de strings - rotular o marcar en panell l'inici o final de string. Objectiu: trobar ràpidament la connexió. - Identificar strings adientment segons plànols unifilars (documentació obra executada). Es seguirà la codificació XX.YY.ZZ (sent XX: identificació inversors, YY: identificació de l'MPPT, ZZ: identificació de l'string) - Identificar armari segons inversor o tipus de tensió (CA/CC). - Col·locar senyals de risc elèctric a: a armaris que continguin instal·lacions d'enllaç (TMF, CGP, CDM, etc.) i quadres elèctrics relacionats amb la instal·lació fotovoltaica. - Senyalització de canalitzacions elèctriques de corrent continua amb avisos de perill (en tensió). Exemple: cartell Ajuntament Barcelona. - Senyalització de presència d'instal·lació fotovoltaica a la coberta a col·locar a la porta o a escala d'accés. - Senyalització de risc de caiguda. - Col·locació de porta-plànols i plànols de la instal·lació fotovoltaica a l'anterior de quadres elèctrics. Les característiques físiques de la senyalització ha de permetre la seva durabilitat en condicions ambientals externes.Les etiquetes seran de materials resistents als raigs UV, a la humitat i a les condicions ambientals extremes. Les senyals hauran d'estar en català.	
			AMIDAMENT DIRECTE	**1,000**
7	EZ2020	u	Treballs i gestions necessàriess per a la configuració i el correcte funcionament de la instal·lació fotovoltaica. Inclou les següents tasques (no limitatives): - Configuració del sistema control de la instal·lació fotovoltaica i dels equips/dispositius instal·lats. - Configuració de la comunicació de la instal·lació fotovoltaica a la plataforma fabricant inversor. - Configuració de la comunicacio de la instal·lació fotovoltaica a la plataforma SIE d'Infraestructures o similar. ICAT s'encarrega de configurar les dades a la plataforma SIE. - Alta de la instal·lació a la plataforma d'inversor (Fusion Solar, ISolarCloud, Sunny Portal, etc.) segons configuració donada.	

AMIDAMENTS

- Verificació correcta instal·lació de corrent alterna.
- Verificació de correcte muntatge i instal·lació de strings (part CC).
- Verificació/lectura de tensions de circuit obert dels strings, tensions i intensitat en funcionament de la instal·lació fotovoltaica.
- Verificació/lectura de paràmetres elèctrics de corrent continua, corrent alterna i terra.
- Emplenar el checklist final d'obra, facilitat per Infraestructures.cat.

AMIDAMENT DIRECTE **1,000**

8 PPAU0020 pa Actualització Etiqueta d'Eficiència Energètica

AMIDAMENT DIRECTE **1,000**

9 EZ2030 u Subministrament, muntatge i instal·lació de placa identificativa interior de la instal·lació fotovoltaica en teulada protegida de les inclemències meteorològiques directes, però amb resistència a l'abrasió i fàcil neteja, a zones visibles per al públic, preferiblement a prop de l'entrada principal.

Les característiques tècniques han de ser:

- Material Base: Planxa d'alumini lacada blanca amb cantells blancs.
- Dimensions i Gruix: 30x30 cm amb un gruix de 3 mm.
- Impressió:
o Impressió digital directa d'alta resolució, resistent a la llum i la humitat ambiental.
o Protecció: Acabat amb vernís de protecció per garantir la durabilitat del color i facilitar la neteja.
- Sistema: Fixació a paret mitjançant una contraplaca d'alumini de 24x24 cm i 2 mm de gruix.
- Elements de Fixació:
o La contraplaca es fixarà a la paret amb cargols enrasats de cap pla, evitant protuberàncies.
o La unió final entre la placa principal i la contraplaca es realitzarà amb cinta adhesiva de dues cares d'alta resistència a la tracció o bé amb silicona d'alta adherència per a interiors.

AMIDAMENT DIRECTE **1,000**

10 EZ3001 u Reportatge fotogràfic professional de la instal·lació per a instal·lacions fotovoltaiques de fins a 100 kW.

S'inclou com a mínim:
- 25 fotografies editades i en alta resolució, realitzades un cop finalitzada l'obra i amb la instal·lació neta i lliure d'elements sobrants.
- Contingut: Vistes generals de la instal·lació (integració arquitectònica/paisatgística) i vistes de detall (mòduls, inversors, cablejat, quadres de protecció).
- Format: Arxius digitals en format JPG (mínim 20 MP) i els corresponents arxius RAW/TIFF.
- Estil: Fotografia d'arquitectura industrial, amb correcció de perspectives i il·luminació equilibrada.

AMIDAMENT DIRECTE **1,000**

Obra 01 PRESSUPOST ENE-25116
Capítol 08 OPERACIÓ I MANTENIMENT

NUM.	CODI	UA	DESCRIPCIÓ
1	OP0001	PA	Contracte d'un any que inclou totes les actuacions de manteniment preventiu necessàries per garantir la seguretat, fiabilitat i màxim rendiment de la instal·lació fotovoltaica, així com la protecció dels treballadors mitjançant la línia de vida. Els treballs inclouen: - Verificació del correcte funcionament i absència de llums d'alarma de l'inversor. - Revisió de l'estat de les connexions AC i DC de l'inversor. - Control de la temperatura ambient de la sala (si és interior) on hi ha els inversors. - Neteja del filtre i neteja amb aire a pressió del quadre AC de l'inversor. - Revisió de connexions dels mòduls (extrem i intermedis). - Inspecció de l'estat del cablejat DC i traçats. - Revisió del cablejat general d'obra: DC en safates, AC i comunicacions. - Verificació in situ de tensions i intensitats de strings per comprovar coherència. - Revisió de canalitzacions, tapes i quadres exteriors (estanqueïtat). - Inspecció d'estructura i cargoleria (signes d'oxidació o corrosió).

AMIDAMENTS

- Revisió de mòduls FV (vidre, marc i esquerdes).
- Detecció de punts calents mitjançant càmera termogràfica (mòduls, estructures, inversors i proteccions).
- Revisió general de proteccions AC i DC.
- Test de funcionament (salt per prova) i verificació de resposta.
- Verificació de les connexions de les proteccions.
- Verificació de la correcta posta a terra i de la continuïtat entre elements.
- Revisió del parell de cargoleria de l'estructura i la seva unió amb els mòduls.
- Verificació d'estabilitat d'estructures FV i de la ubicació dels contrapesos (llastrades o fixades).
- Revisió d'estabilitat de tapes en safates.
- Neteja dels mòduls FV.
- Neteja amb aire a pressió dels quadres i proteccions.
- Neteja del filtre de l'inversor
- Revisió, verificació i certificació de l'estat general de la línia de vida.
- Comprovació de la fixació i ancoratges de la línia de vida.
- Verificació de la continuïtat i estat del cable de la línia de vida
- Test de seguretat i certificació anual d'ús segons normativa vigent de la línia de vida

Preu segons potència.

AMIDAMENT DIRECTE	**1,000**

VIELCA
INGENIEROS

QUADRE DE PREUS I

QUADRE DE PREUS NÚMERO 1

NÚMERO	CODI	UA	DESCRIPCIÓ	PREU
P-1	C1503999	h	Transport material fotovoltaic i material auxiliar (CINQUANTA-SET EUROS AMB VUITANTA-SIS CÈNTIMS)	57,86 €
P-2	C150G999	h	Grua autopropulsada 20 t (SEIXANTA-QUATRE EUROS AMB VINT-I-SET CÈNTIMS)	64,27 €
P-3	E222B632	m3	Excavació de rasa per a pas d'instal·lacions fins a 1 m de fondària, en terreny de de trànsit (SPT >50), realitzada amb retroexcavadora i amb les terres deixades a la vora (DEU EUROS AMB VUITANTA-UN CÈNTIMS)	10,81 €
P-4	E2R64900	m3	Transport de residus inerts o no especials a instal·lació autoritzada de gestió de residus, amb camió per a transport de 7 t, amb un recorregut de fins a 2 km (CINC EUROS AMB VINT-I-CINC CÈNTIMS)	5,25 €
P-5	E2RA6960	m3	Deposició controlada a centre de reciclatge de residus de paper i cartró no perillosos amb una densitat 0,04 t/m3, procedents de construcció o demolició, amb codi 150101 segons la Llista Europea de Residus (ORDEN MAM/304/2002) (DOTZE EUROS AMB SEIXANTA CÈNTIMS)	12,60 €
P-6	E2RA7LP0	m3	Deposició controlada a dipòsit autoritzat de residus de terra inerts amb una densitat 1,6 t/m3, procedents d'excavació, amb codi 170504 segons la Llista Europea de Residus (ORDEN MAM/304/2002) (NOU EUROS AMB QUARANTA-SIS CÈNTIMS)	9,46 €
P-7	E7J513AA	m	Segellat de junt entre materials d'obra de 30 mm d'amplària i 20 mm de fondària, amb massilla de poliuretà bicomponent, aplicada amb pistola manual, prèvia imprimació específica (NOU EUROS AMB TRENTA-NOU CÈNTIMS)	9,39 €
P-8	E9371CHS	m2	Solera de formigó lleuger elaborat a l'obra d'argila expandida 20 a 25 N/mm2 de resistència a la compressió, de densitat 1400 a 1600 kg/m3, de 30 cm de gruix (SETANTA-UN EUROS AMB VINT-I-SIS CÈNTIMS)	71,26 €
P-9	EB71UC10	m	Cable d'acer inoxidable 316, de 10 mm de diàmetre i composició 7x19+0, homologat per a línia de vida horitzontal segons UNE_EN 795/A1, fixat als terminals i als elements de suport intermig (separació < 15 m) i tesat (CINC EUROS AMB SETANTA-CINC CÈNTIMS)	5,75 €
P-10	EB71UE30	u	Conjunt d'elements per als dos extrems d'una línia de vida horitzontal fixa, formats per dos terminals d'acer inoxidable, un d'ells amb element amortidor de caigudes, fixats amb cargols d'acer inoxidable, un tensor de forqueta per a regulació del cable i dos terminals de cable amb elements protectors, segons UNE_EN 795/A1 (QUATRE-CENTS TRES EUROS AMB CINQUANTA-NOU CÈNTIMS)	403,59 €
P-11	EB71UH20	u	Element de suport intermedi per a línia de vida horitzontal fixa, d'acer inoxidable, fixat amb cargols d'acer inoxidable, segons UNE_EN 795/A1 (SETANTA-CINC EUROS AMB NORANTA CÈNTIMS)	75,90 €
P-12	EG1CDM1	U	Caixa derivació de maniobra de polièster reforçat amb fibra de vidre , de 250 A, segons esquema Unesa número 12 , seccionable en càrrega (BUC) , inclosa base portafusibles trifàsica (sense fusibles), neutre seccionable, borns de connexió i grau de protecció IP-43, IK09, muntada superficialment Inclou subministrament, muntatge, instal·lació i posada en servei. Tensió assignada: 500 V. Intensitat assignada: 400 A. Ús autoconsum col·lectiu: - Protecció de la línia genral d'alimentació en una instal·lació d'enllaç.	796,16 €

QUADRE DE PREUS NÚMERO 1

NÚMERO	CODI	UA	DESCRIPCIÓ	PREU	
			- Instal·lació en façana exterior o murs de tancament (SET-CENTS NORANTA-SIS EUROS AMB SETZE CÈNTIMS)		
P-13	EG121G02	u	Caixa de doble aïllament de polièster reforçat, de 360x540x210 mm i muntada superficialment (CENT VINT-I-QUATRE EUROS AMB SETANTA-SET CÈNTIMS)	124,77	€
P-14	EG141511	u	Caixa per a quadre de distribució elèctrica, de cos de material aïllant autoextingible i porta de material aïllant , per a una intensitat màxima de 63 A, capacitat total de 18 mòduls (18 mm) repartits en 1 fileres de 18 mòduls cadascuna, aïllament elèctric classe II i grau de protecció IP40 i IK07, muntada superficialment (CINQUANTA EUROS AMB SEIXANTA-SIS CÈNTIMS)	50,66	€
P-15	EG14E642	u	Caixa per a quadre de distribució elèctrica, de cos de planxa d'acer acabat pintat al forn amb revestiment intern de material aïllant i porta metàl·lica opaca amb pany i clau de serreta, per a una intensitat màxima de 160 A, capacitat total de 96 mòduls (18 mm) repartits en 4 fileres de 24 mòduls cadascuna, aïllament elèctric classe II i grau de protecció IP41 i IK08, encastada (SIS-CENTS ONZE EUROS AMB VINT-I-QUATRE CÈNTIMS)	611,24	€
P-16	EG1B0652	u	Armari de polièster de 600x400x200 mm, amb tapa fixa, muntat superficialment (DOS-CENTS VINT-I-SET EUROS AMB SETANTA-UN CÈNTIMS)	227,71	€
P-17	EG1PUB16	u	Conjunt de protecció i mesura del tipus TMF10 per a subministrament trifàsic individual superior a 15 kW, per a mesura indirecta, potència entre 55 i 111 kW, tensió de 400 V, format per conjunt de caixes modulars de doble aïllament de polièster reforçat amb fibra de vidre de mides totals 630x1260x171 mm, amb base de fusibles (sense incloure els fusibles), sense equip de comptage, amb IGA tetrapolar (4P) de 160 A regulable entre 80 i 160 A i poder de tall de 10 kA, sense protecció diferencial, col·locat superficialment (VUIT-CENTS VUITANTA-SIS EUROS AMB VUITANTA-SET CÈNTIMS)	886,87	€
P-18	EG1PUD16	u	Protecció diferencial per a conjunt de protecció i mesura TMF10 de 80 a 160 A (55 a 111 kW), amb toroidal de 70 mm de diàmetre, sortida superior o lateral, muntat en caixa modular de poliéster reforçat amb fibra de vidre, col·locat adossat al conjunt de protecció i mesura (DOS-CENTS VUITANTA-SIS EUROS AMB DOS CÈNTIMS)	286,02	€
P-19	EG21281H	m	Tub rígid de PVC, de 25 mm de diàmetre nominal, aïllant i no propagador de la flama, amb una resistència a l'impacte de 2 J, resistència a compressió de 1250 N i una rigidesa dielèctrica de 2000 V, amb unió roscada i muntat superficialment (QUATRE EUROS AMB TRENTA CÈNTIMS)	4,30	€
P-20	EG21RP1G	m	Tub rígid de PVC, de 200 mm de diàmetre nominal, aïllant i no propagador de la flama, amb una resistència a l'impacte de 15 J, resistència a compressió de 250 N, de 2,2 mm de gruix, amb unió encolada i com a canalització soterrada. Inclou abraçadores fixades a façanes o sostre. (TRETZE EUROS AMB SIS CÈNTIMS)	13,06	€
P-21	EG22TP1K	m	Tub corbable corrugat de polietilè, de doble capa, llisa la interior i corrugada l'exterior, de 200 mm de diàmetre nominal, aïllant i no propagador de la flama, resistència a l'impacte de 40 J, resistència a compressió de 450 N, muntat com a canalització soterrada (SET EUROS AMB SEIXANTA-CINC CÈNTIMS)	7,65	€
P-22	EG2A3R15	m	Canal aïllant de PVC, amb 1 tapa per a distribució, de 60x 230 mm, amb 1 compartiment, de color blanc, muntada sobre paraments (VINT-I-NOU EUROS AMB SETANTA-VUIT CÈNTIMS)	29,78	€

QUADRE DE PREUS NÚMERO 1

NÚMERO	CODI	UA	DESCRIPCIÓ	PREU
P-23	EG2DF6D2	m	Safata metàl·lica reixa d'acer galvanitzat en calent, d'alçària 50 mm i amplària 100 mm, col·locada suspesa de paraments horitzontals amb elements de suport (TRENTA-SET EUROS AMB CINQUANTA-DOS CÈNTIMS)	37,52 €
P-24	EG2DF6D8	m	Safata metàl·lica reixa amb coberta d'acer galvanitzat en calent, d'alçària 50 mm i amplària 100 mm, col·locada suspesa de paraments horitzontals amb elements de suport (QUARANTA-SET EUROS AMB VINT-I-TRES CÈNTIMS)	47,23 €
P-25	EG312186	m	Cable amb conductor de coure de 0,6/1 kV de tensió assignada, amb designació RZ1-K (AS), unipolar, de secció 1 x 25 mm2, amb coberta del cable de poliolefines amb baixa emissió fums, construcció segons norma UNE 21123-4, amb una classe de reacció al foc Cca-s1b,d1,a1 segons norma UNE-EN 50575, col·locat en canal o safata (DEU EUROS AMB TRENTA-CINC CÈNTIMS)	10,35 €
P-26	EG3121A6	m	Cable amb conductor de coure de 0,6/1 kV de tensió assignada, amb designació RZ1-K (AS), unipolar, de secció 1 x 50 mm2, amb coberta del cable de poliolefines amb baixa emissió fums, construcció segons norma UNE 21123-4, amb una classe de reacció al foc Cca-s1b,d1,a1 segons norma UNE-EN 50575, col·locat en canal o safata (DISSET EUROS AMB ONZE CÈNTIMS)	17,11 €
P-27	EG3121C6	m	Cable amb conductor de coure de 0,6/1 kV de tensió assignada, amb designació RZ1-K (AS), unipolar, de secció 1 x 95 mm2, amb coberta del cable de poliolefines amb baixa emissió fums, construcció segons norma UNE 21123-4, amb una classe de reacció al foc Cca-s1b,d1,a1 segons norma UNE-EN 50575, col·locat en canal o safata (VINT-I-NOU EUROS AMB SETANTA-VUIT CÈNTIMS)	29,78 €
P-28	EG3121E6	m	Cable amb conductor de coure de 0,6/1 kV de tensió assignada, amb designació RZ1-K (AS), unipolar, de secció 1 x 150 mm2, amb coberta del cable de poliolefines amb baixa emissió fums, construcció segons norma UNE 21123-4, amb una classe de reacció al foc Cca-s1b,d1,a1 segons norma UNE-EN 50575, col·locat en canal o safata (QUARANTA-CINC EUROS AMB DINOU CÈNTIMS)	45,19 €
P-29	EG32B136	m	Cable amb conductor de coure de tensió assignada inferior o igual a 450/750 V, de designació H07Z-K, construcció segons norma UNE-EN 50525-3-41, unipolar, de secció 1x2,5 mm2, amb aïllament de poliolefines, classe de reacció al foc Dca-s2,d2,a2 segons norma UNE-EN 50575, col·locat en canal (UN EUROS AMB QUARANTA-SIS CÈNTIMS)	1,46 €
P-30	EG35A002	m	Cable amb conductor de coure de 1,5 kVdc | 1,8 kVdc max de tensió assignada, amb designació H1Z2Z2-K (AS), unipolar, de secció 1x6 mm2, amb coberta del cable de poliolefines termoestables amb baixa emissió fums, construcció segons norma UNE 50618, amb una classe de reacció al foc Cca-s1b,d1,a1 segons norma UNE-EN 60332-1-2, col·locat en canal o safata, color vermell/negre, inclou subministrament i instal·lació (UN EUROS AMB SETANTA-TRES CÈNTIMS)	1,73 €
P-31	EG380707	m	Conductor de coure nu, unipolar de secció 1x16 mm2, muntat en malla de connexió a terra (DOTZE EUROS AMB NORANTA-SET CÈNTIMS)	12,97 €
P-32	EG415A4B	u	Interruptor automàtic magnetotèrmic de 16 A d'intensitat nominal, tipus PIA corba C, bipolar (1P+N), de 6000 A de poder de tall segons UNE-EN 60898, d'1 mòdul DIN de 18 mm d'amplària, muntat en perfil DIN (QUARANTA-UN EUROS AMB DOTZE CÈNTIMS)	41,12 €
P-33	EG415F9B	u	Interruptor automàtic magnetotèrmic de 16 A d'intensitat nominal, tipus PIA corba C, bipolar (2P), de 10000 A de poder de tall segons UNE-EN 60898 i de 15 kA de poder de tall segons UNE-EN 60947-2, de 2 mòduls DIN de 18 mm d'amplària, muntat en perfil DIN (QUARANTA-SET EUROS AMB SIS CÈNTIMS)	47,06 €

QUADRE DE PREUS NÚMERO 1

NÚMERO	CODI	UA	DESCRIPCIÓ	PREU
P-34	EG415GKL	u	Interruptor automàtic magnetotèrmic de 80 A d'intensitat nominal, tipus PIA corba C, tetrapolar (4P), de 15000 A de poder de tall segons UNE-EN 60898 i de 15 kA de poder de tall segons UNE-EN 60947-2, de 6 mòduls DIN de 18 mm d'amplària, muntat en perfil DIN (DOS-CENTS DOTZE EUROS AMB SEIXANTA-DOS CÈNTIMS)	212,62 €
P-35	EG42429D	u	Interruptor diferencial de la classe AC, gamma terciari, de 25 A d'intensitat nominal, bipolar (2P), de sensibilitat 0,03 A, de desconnexió fix instantani, amb botó de test incorporat i indicador mecànic de defecte, construït segons les especificacions de la norma UNE-EN 61008-1, de 2 mòduls DIN de 18 mm d'amplària, muntat en perfil DIN (CENT SIS EUROS AMB VUITANTA CÈNTIMS)	106,80 €
P-36	EG42529D	u	Interruptor diferencial de la classe A, gamma terciari, de 25 A d'intensitat nominal, bipolar (2P), de sensibilitat 0,03 A, de desconnexió fix instantani, amb botó de test incorporat i indicador mecànic de defecte, construït segons les especificacions de la norma UNE-EN 61008-1, de 2 mòduls DIN de 18 mm d'amplària, muntat en perfil DIN (CENT QUARANTA EUROS AMB VUITANTA-UN CÈNTIMS)	140,81 €
P-37	EG426CJL	u	Interruptor diferencial de la classe A superimmunitzat, gamma terciari, de 80 A d'intensitat nominal, tetrapolar (4P), de sensibilitat 0,3 A, de desconnexió fix selectiu, amb botó de test incorporat i indicador mecànic de defecte, construït segons les especificacions de la norma UNE-EN 61008-1, de 4 mòduls DIN de 18 mm d'amplària, muntat en perfil DIN (QUATRE-CENTS VUITANTA-DOS EUROS AMB SEIXANTA-TRES CÈNTIMS)	482,63 €
P-38	EG455132	u	Tallacircuit amb fusible cilíndric de 16 A, unipolar, amb portafusible separable de 14x51 mm i muntat superficialment (ONZE EUROS AMB VUITANTA-SIS CÈNTIMS)	11,86 €
P-39	EG455142	u	Tallacircuit amb fusible cilíndric de 16 A, unipolar, amb portafusible separable de 22x58 mm i muntat superficialment (DOTZE EUROS AMB SEIXANTA CÈNTIMS)	12,60 €
P-40	EG47224E	u	Interruptor en càrrega modular de 20 A d'intensitat nominal i 400V de tensió assignada d'aïllament (Ui), bipolar (2P), tall completament aparent amb indicador mecànic de senyalització de l' estat dels contactes, sense indicador lluminós, categoria d'ús AC-22A segons UNE-EN 60947-3, d'1 mòdul d'amplària (18mm p/ mòdul), fixat a pressió (TRENTA EUROS AMB TRENTA-UN CÈNTIMS)	30,31 €
P-41	EG48A224	u	Protector per a sobretensions transitòries, bipolar (1P+N), de 40kA d'intensitat màxima transitòria, de 2 mòduls DIN de 18 mm d'amplària, col·locat (CENT TRENTA-DOS EUROS AMB SEIXANTA-TRES CÈNTIMS)	132,63 €
P-42	EG48A444	u	Protector per a sobretensions transitòries, tetrapolar (3P+N), de 40kA d'intensitat màxima transitòria, de 4 mòduls DIN de 18 mm d'amplària, col·locat (DOS-CENTS QUARANTA-CINC EUROS AMB VINT-I-TRES CÈNTIMS)	245,23 €
P-43	EG510001	u	Equip de comptatge per a subministre BT, amb comptador trifàsic digital multifució de 4 quadrants, precisió 1 en activa i 2 en reactiva, comunicació amb port COM1 (RS-232, RS-484, Ethernet), per a mesura indirecta. Comptador amb certificat MID EN504070. Inclou subministrament, muntatge i configuració de la instal·lació. (DOS-CENTS CINQUANTA-CINC EUROS AMB QUARANTA-SET CÈNTIMS)	255,47 €
P-44	EG5AA250	u	Transformador d'intensitat de nucli obert amb una relació de transformació de 250/5 A, una potència de 5 VA, de classe 0,5 de precisió segons UNE-EN 60044, i muntat superficialment. Inclou subministrament i muntatge. (NORANTA EUROS AMB SEIXANTA-CINC CÈNTIMS)	90,65 €

QUADRE DE PREUS NÚMERO 1

NÚMERO	CODI	UA	DESCRIPCIÓ	PREU
P-45	EG638158	u	Presa de corrent de tipus modular de 2 mòduls estrets, bipolar amb presa de terra lateral (2P+T), 16 A 250 V, amb tapa protegida, preu superior, muntada sobre caixa o bastidor (CATORZE EUROS AMB SETANTA-DOS CÈNTIMS)	14,72 €
P-46	EG638F53	u	Presa de corrent de tipus modular de 2 mòduls estrets, bipolar amb terra francesa (2P+T), 16 A 250 V, amb tapa, preu alt, muntada sobre caixa o bastidor (TRETZE EUROS AMB SETANTA-VUIT CÈNTIMS)	13,78 €
P-47	EGD1441E	u	Piqueta de connexió a terra d'acer, amb recobriment de coure de gruix estàndard, de 2500 mm de llargària de 18,3 mm de diàmetre, clavada a terra (TRENTA-DOS EUROS AMB SETANTA-UN CÈNTIMS)	32,71 €
P-48	EGDZ1102	u	Punt de connexió a terra amb pont seccionador de platina de coure, muntat en caixa estanca i col·locat superficialment (QUARANTA-SET EUROS AMB SETANTA-SIS CÈNTIMS)	47,76 €
P-49	EGE1P570	u	Mòdul fotovoltaic monocristal·lí, potència pic >=570 Wp, eficiència >=22%, IP68 o major, precablejat amb connectors especials, generació a 30 anys > 87% respecte l'inicial, garantia de producte >=15 anys. Inclou accessori de connexió. Inclou subministrament, muntatge, connexió i posada en servei de la instal·lació. La marca de mòdul fotovoltaic haurà de complir amb els següents requeriments: - Llista TIER I - Producció anual mínim de 50 GW. - Haver estat certificat i/o aprovat en tests de laboratoris independents com RETC, PVEL, etc. en 4 dels últims 5 anys. (NORANTA-NOU EUROS AMB CINQUANTA-DOS CÈNTIMS)	99,52 €
P-50	EGE2T040	u	Inversor mural per instal·lació fotovoltaica d'autoconsum, tensió trifàsica, >= 40 kW nominals, rendiment europeu >98%, Protecció IP mínima IP65. Inclosa garantia ampliada per una cobertura total de 10 anys. Col·locat. Inclou accessori homologat per connectar cadena de mòduls. Inclou, subministrament, muntatge, connexió de les cadenes, configuració de l'inversor i posada en servei de la instal·lació. (TRES MIL CINQUANTA-CINC EUROS AMB NORANTA-CINC CÈNTIMS)	3.055,95 €
P-51	EGEEU010	u	Sistema de control d'inversor(s) fotovoltaic(s), amb comunicació Modbus TCP/IP compatible amb concentrador de dades i alimentació elèctrica, instal·lat i configurat (CINC-CENTS SETANTA-TRES EUROS AMB SETANTA-VUIT CÈNTIMS)	573,78 €
P-52	EGESE002	u	Estructura de perfils continus d'alumini per a suport i subjecció de mòduls fotovoltaics, per a cobertes inclinades de xapa/panell sandwich, disposició coplanar, fixació a les corretges de la coberta amb accessoris o amb cargols especials, amb junts d'estanquitat d'EPDM per a evitar filtracions d'aigua, disposició dels mòduls en 1 filera, apte per a col·locar 1 mòdul fotovoltaic en posició vertical de 2400x1350 mm com a màxim, perfils d'alumini natural de designació EN AW 6005A segons norma UNE-EN 573-3 i cargols d'acer inoxidable A2-70, garantia mínima 10 anys, compliment de càrrega de vent segons CTE, fixada mecànicament. Inclou subministrament, col·locació i muntatge (TRENTA-QUATRE EUROS AMB NORANTA-VUIT CÈNTIMS)	34,98 €
P-53	EGESE007	u	Estructura autoportant de perfils d'alumini per a suport i subjecció de mòduls fotovoltaics de més de 2.000 mm d'allargada ancorats per costat llarg del mòdul, disposició biorentada Est-Oest amb inclinació <=15°, per a col·locar sense perforació de la coberta, disposició dels mòduls en 1 filera, apte per a col·locar 1 mòdul fotovoltaic en posició horitzontal de 1350x2400 mm com a màxim, amb perfils continus d'alumini natural de designació EN AW 6005A segons norma UNE-EN 573-3 i cargols d'acer inoxidable A2-70, garantia mínima 10 anys, compliment de càrrega de vent segons CTE, col·locada sobre coberta plana no	104,51 €

QUADRE DE PREUS NÚMERO 1

NÚMERO	CODI	UA	DESCRIPCIÓ	PREU	
			perforable i subjectada amb llasts de formigó. En els casos en els quals les cobertes siguin de tipus invertida o Deck es subministraran solucions que evitin el contacte entre estructuria (i/o llastres) amb la tela de la coberta. Inclou subministrament, col·locació i muntatge (CENT QUATRE EUROS AMB CINQUANTA-UN CÈNTIMS)		
P-54	EGLA000	u	Armari prefabricat monobloc de dimensions 2.500 x 2.200 x 480 mm., composició GRC segons UNE-EN 1169. Instal·lació de CDM per a dues LGA per autoconsum col·lectiu o dos titulars diferents. Resistència Flexió GRC 8 N/mm2 (Mpa) segons UNE-EN 1170-4. Tipus de ciment: CEM I 52,5 R., amb porta de doble fulla, per a ubicació d'equips diversos. Porta una porta metàl·lica de doble fulla, amb pany d'ancoratge tres punts, maneta escamotejable i bombí JIS. L'espessor del fons de l'armari és de 50 mm., en GRC, equivalent en resistència mecànica a 150 mm., de maó buit. A la part superior, porta dos perns roscats per manipular aquest armari. Recolzar els armaris en una llosa de formigó de + - 150mm., de gruix, un cop assentat aquest, s'aconsella recobrir-lo amb el mateix tipus de material a partir de la base en + - 300 mm., d'alçada, amb per tal d'assegurar-ne al màxim la sustentació vertical. Inclou subministrament, obra civil i prepració per a col·locació i muntatge. Inclou els treballs necessaris per proporcionar un acabat a l'armari elèctric que s'adapti estèticament i funcionalment a l'entorn on s'instal·li, garantint la seva integració i durabilitat. (TRES MIL NOU-CENTS QUATRE EUROS AMB QUARANTA-QUATRE CÈNTIMS)	3.904,44	€
P-55	EGSRE4GE	u	Subministrament, muntatge i configuració de Router M2M IX6015 SecureEdge Pro 4G/LT , amb antena 4G de 3m o equivalent (MIL SIS-CENTS TRES EUROS AMB QUARANTA-TRES CÈNTIMS)	1.603,43	€
P-56	EGSSM01	u	Sonda meteorològica digital per a instal·lacions fotovoltaiques composada per: - Sonda de temperatura exterior d'ambient. Rang de -40ºC a 90ºC. - Sonda de temperatura exterior de mòdul. Rang de mesura de -40ºC a 90ºC. - Sonda de temperatura interior cel·la d'irradiància. - Sensor irradiància de cel·la monocristal·lina. Rang de mesura de 0 W/m2 a 1.500 W/m2. Sortida RS-485 de 2 fils i protocol Modbus RTU. Grau de protecció IP65. Alimentació en 12-24 V corrent continu. Inclou subministrament, muntatge i configuració. (SET-CENTS VUITANTA-SET EUROS AMB CINQUANTA CÈNTIMS)	787,50	€
P-57	EGSZU001	m	Cable bus de comunicacions, apantallat, de 2 fils, de 1,5 mm² de secció per fil (DOS EUROS AMB CINQUANTA-SET CÈNTIMS)	2,57	€
P-58	EGW5B400	u	Base portafusible tipus BUC, format per fusible de ganivetes NH00, intensitat nominal fins a 160 A, poder de tall 120 kA i base per a fusible de ganivetes, unipolar (1P), intensitat nominal fins a 400 A. Tipus BUC Tensió I nominal 250-400A Per fusible mida NH01-NH02 Sòcol de polièster reforçat amb fibra de vidre, autoextingible. Peces termoplàstiques: Policarbonat i poliamides, autoextingibles. Pinces de contacte: Coure electrolític platejat. Anells de pressió: Acer inoxidable. Elements de connexió: Mitjançant cargols d'acer dicromatat fixats a la platina Construït segons les normes UNE 21 103, RU 6303 B, CEI 269 i EN 60.269 (TRENTA-TRES EUROS AMB SETANTA-TRES CÈNTIMS)	33,73	€

QUADRE DE PREUS NÚMERO 1

NÚMERO	CODI	UA	DESCRIPCIÓ	PREU
P-59	EGW5F400	u	Fusible NH 01- NH 02 de 250-400A a 500V AC, classe gG/gL i 120kA de poder de tall. Construïts amb cos ceràmic d'alta resistència a la pressió interna i als xocs tèrmics, cosa que permet un alt poder de tall. Fusible de fulla vàlid per a protecció d'ús general tant davant de sobrecàrregues com a curtcircuits, indicats com a protecció de línies o equips en tensions nominals fins a 500V. Especificacions: Corrent assignat: 250-4000A Grandària: 01 o 02 Tipus NH (de fulla) Tensió assignada: 500V AC Poder de tall assignat: 120kA Construït segons les normes IEC60269-1, EN60269-1, IEC60269-2, EN60269-2, DIN43620 i VDE0636. Dimensions: 83x29x45,5 mm (VINT-I-TRES EUROS AMB NORANTA-SET CÈNTIMS)	23,97 €
P-60	EGWE9005	u	Subministrament i instal·lació d'estructura metàl·lica de suport amb coberta de xapa grecada, del tipus adossada a mur, preparada per a la col·locació d'un o dos inversors, fins a una potència nominal total de 100 kW, i dels quadres de protecció corresponents en corrent continu (CC) i corrent altern (CA). De dimensions aproximades de 4 x 1,8 x 0,8 metres (amplada x alçada x profunditat), adaptades per col·locar-hi tots els equips previstos i garantir les distàncies mínimes establertes pel fabricant en cada cas. L'acabat dels materials haurà de ser apte per a condicions d'intempèrie, galvanitzat en calent o equivalent, i el conjunt haurà d'estar certificat per garantir l'estabilitat davant la combinació d'accions de vent i càrrega de neu, d'acord amb la ubicació de la instal·lació. El subministrament inclou tota la tornilleria d'acer inoxidable A2-70, les fixacions d'alumini 6005A T6, les safates portacables, així com tot el material auxiliar necessari per al muntatge complet. Inclou els treballs necessaris per proporcionar un acabat a l'estructura que s'adapti estèticament i funcionalment a l'entorn on s'instal·li, garantint la seva integració i durabilitat. (MIL TRES-CENTS SEIXANTA-TRES EUROS AMB TRENTA-DOS CÈNTIMS)	1.363,32 €
P-61	EP434650	m	Cable per a transmissió de dades amb conductors de coure, de 4 parells, categoria 6 F/UTP, aïllament de poliolefina i coberta de poliolefina, de baixa emissió de fums i opacitat reduïda, no propagador de la flama segons UNE-EN 60332-1-2, amb una classe de reacció al foc Dca-s2,d2,a2 segons norma UNE-EN 50575, col·locat sota tub o canal (UN EUROS AMB VUITANTA-QUATRE CÈNTIMS)	1,84 €
P-62	EZ2001	u	Redacció del projecte ´´As-Built´´ per instal·lació solar fotovoltaica de potència inferior a 100 kW, incloent: -Memòria tècnica -Plànols actualitzats -Plec de condicions -Pressupost Cal seguir l'estructura del projecte i les condicions establertes e el Plec d'Execució d'Obres d'Infraestructures.cat (MIL DOS-CENTS SEIXANTA EUROS)	1.260,00 €
P-63	EZ2004	u	Realització de la inspecció inicial reglamentària per part d'un Organisme de Control Autoritzat (OCA) per una instal·lació solar fotovoltaica de potència superior a 25 kW, d'acord amb el Reglament Electrotècnic de Baixa Tensió (REBT) i normatives d'aplicació. (TRES-CENTS QUARANTA-UN EUROS AMB VINT-I-CINC CÈNTIMS)	341,25 €

QUADRE DE PREUS NÚMERO 1

NÚMERO	CODI	UA	DESCRIPCIÓ	PREU
P-64	EZ2005	u	Gestió administrativa per la inscripció al Registre d'Instal·lacions Tècniques de Seguretat Industrial de Catalunya (RITSIC) d'una nova instal·lació solar fotovoltaica incloent aportació documental, gestió telemàtica i el seguiment de la tramitació. (TRENTA-CINC EUROS AMB VUITANTA-SIS CÈNTIMS)	35,86 €
P-65	EZ2007	u	Realització de tots els tràmits administratius i tècnics necessaris per a la inscripció definitiva de la instal·lació de producció d'energia elèctrica mitjançant tecnologia fotovoltaica al Registre d'Instal·lacions de Producció d'Energia Elèctrica (RIPRE) per a instal·lacions de potència nominal <= 100 kW En els casos d'autoconsum col·lectiu, posada en marxa i servei de la instal·lació FV i de monitorització. A nivell local i a nivell de software. (CINC-CENTS TRENTA-DOS EUROS AMB CINQUANTA-SIS CÈNTIMS)	532,56 €
P-66	EZ2009	u	Treballs i gestions necessaris per a la tramitació del Certificat d'Instal·lació Elèctrica (CIE) i ELEC-4 un cop finalitzades les obres de la instal·lació fotovoltaica. Inclou: - Revisió i comprovació de la correcta execució de la instal·lació segons projecte i normativa vigent (REBT). - Verificació dels elements de seguretat (interruptors de protecció, posada a terra, sistemes de desconnexió, etc.). - Mesures d'aïllamet, continuitat de terres i comprovació de polaritat. - Redacció de la memòria tècnica o projecte final d'obra, si s'escau. - Emissió del CIE per part del tècnic instal·lador autoritzat i ELEC-4. - Tramitació davant l'organisme de control autoritzat (OCA), si s'escau. (DOS-CENTS DEU EUROS)	210,00 €
P-67	EZ2010	u	Etiquetatge i/o retulació de strings, canalitzacions, equips, quadres, armaris, inst. enllaç, etc. Treballs i gestions necessaris per a la identificació de: - Inicis i finals de strings - rotular o marcar en panell l'inici o final de string. Objectiu: trobar ràpidament la connexió. - Identificar strings adientment segons plànols unifilars (documentació obra executada). Es seguirà la codificació XX.YY.ZZ (sent XX: identificació inversors, YY: identificació de l'MPPT, ZZ: identificació de l'string) - Identificar armari segons inversor o tipus de tensió (CA/CC). - Col·locar senyals de risc elèctric a: a armaris que continguin instal·lacions d'enllaç (TMF, CGP, CDM, etc.) i quadres elèctrics relacionats amb la instal·lació fotovoltaica. - Senyalització de canalitzacions elèctriques de corrent continua amb avisos de perill (en tensió). Exemple: cartell Ajuntament Barcelona. - Senyalització de presència d'instal·lació fotovoltaica a la coberta a col·locar a la porta o a escala d'accés. - Senyalització de risc de caiguda. - Col·locació de porta-plànols i plànols de la instal·lació fotovoltaica a l'anterior de quadres elèctrics. Les característiques físiques de la senyalització ha de permetre la seva durabilitat en condicions ambientals externes.Les etiquetes seran de materials resistents als raigs UV, a la humitat i a les condicions ambientals extremes. Les senyals hauran d'estar en català. (DOS-CENTS SETANTA-CINC EUROS AMB NORANTA-DOS CÈNTIMS)	275,92 €
P-68	EZ2020	u	Treballs i gestions necessàriess per a la configuració i el correcte funcionament de la instal·lació fotovoltaica. Inclou les següents tasques (no limitatives): - Configuració del sistema control de la instal·lació fotovoltaica i dels equips/dispositius instal·lats. - Configuració de la comunicació de la instal·lació fotovoltaica a la plataforma fabricant inversor. - Configuració de la comunicacio de la instal·lació fotovoltaica a la plataforma SIE d'Infraestructures o similar. ICAT s'encarrega de configurar les dades a la plataforma SIE. - Alta de la instal·lació a la plataforma d'inversor (Fusion Solar, ISolarCloud, Sunny Portal, etc.) segons configuració donada. - Verificació correcta instal·lació de corrent alterna. - Verificació de correcte muntatge i instal·lació de strings (part CC). - Verificació/lectura de tensions de circuit obert dels strings, tensions i intensitat en funcionament de la instal·lació fotovoltaica. - Verificació/lectura de paràmetres elèctrics de corrent continua, corrent alterna i terra.	774,94 €

QUADRE DE PREUS NÚMERO 1

NÚMERO	CODI	UA	DESCRIPCIÓ	PREU	
			- Emplenar el checklist final d'obra, facilitat per Infraestructures.cat. (SET-CENTS SETANTA-QUATRE EUROS AMB NORANTA-QUATRE CÈNTIMS)		
P-69	EZ2030	u	Subministrament, muntatge i instal·lació de placa identificativa interior de la instal·lació fotovoltaica en teulada protegida de les inclemències meteorològiques directes, però amb resistència a l'abrasió i fàcil neteja, a zones visibles per al públic, preferiblement a prop de l'entrada principal. Les característiques tècniques han de ser: - Material Base: Planxa d'alumini lacada blanca amb cantells blancs. - Dimensions i Gruix: 30x30 cm amb un gruix de 3 mm. - Impressió: o Impressió digital directa d'alta resolució, resistent a la llum i la humitat ambiental. o Protecció: Acabat amb vernís de protecció per garantir la durabilitat del color i facilitar la neteja. - Sistema: Fixació a paret mitjançant una contraplaca d'alumini de 24x24 cm i 2 mm de gruix. - Elements de Fixació: o La contraplaca es fixarà a la paret amb cargols enrasats de cap pla, evitant protuberàncies. o La unió final entre la placa principal i la contraplaca es realitzarà amb cinta adhesiva de dues cares d'alta resistència a la tracció o bé amb silicona d'alta adherència per a interiors. (DOS-CENTS DEU EUROS)	210,00	€
P-70	EZ3001	u	Reportatge fotogràfic professional de la instal·lació per a instal·lacions fotovoltaiques de fins a 100 kW. S'inclou com a mínim: - 25 fotografies editades i en alta resolució, realitzades un cop finalitzada l'obra i amb la instal·lació neta i lliure d'elements sobrants. - Contingut: Vistes generals de la instal·lació (integració arquitectònica/paisatgística) i vistes de detall (mòduls, inversors, cablejat, quadres de protecció). - Format: Arxius digitals en format JPG (mínim 20 MP) i els corresponents arxius RAW/TIFF. - Estil: Fotografia d'arquitectura industrial, amb correcció de perspectives i il·luminació equilibrada. (CENT VUITANTA-NOU EUROS)	189,00	€
P-71	F2194AE1	m2	Demolició de paviment de formigó, de fins a 15 cm de gruix i fins a 0,6 m d'amplària, amb compressor i càrrega sobre camió (QUINZE EUROS AMB QUARANTA CÈNTIMS)	15,40	€
P-72	F2285H00	m3	Rebliment i piconatge de rasa d'amplària fins a 0,6 m, amb graves per a drenatge de 5 a 12 mm, en tongades de gruix de fins a 25 cm, utilitzant picó vibrant (QUARANTA-VUIT EUROS AMB CINQUANTA-TRES CÈNTIMS)	48,53	€
P-73	FDK262M7	u	Pericó de registre de formigó prefabricat sense fons de 80x80x85 cm, per a instal·lacions de serveis, col·locat sobre solera de formigó HM-20/B/40/I de 15 cm de gruix i reblert lateral amb terra de la mateixa excavació (CENT SETANTA-UN EUROS AMB NORANTA-QUATRE CÈNTIMS)	171,94	€
P-74	FDKZJLB4	u	Bastiment i tapa quadrada de fosa dúctil, per a pericó de serveis, recolzada, pas lliure de 700x700 mm i classe B125 segons norma UNE-EN 124, col·locat amb morter (CENT DOTZE EUROS AMB QUARANTA-UN CÈNTIMS)	112,41	€
P-75	H6AA2111	u	Tanca mòbil, de 2 m d'alçària, d'acer galvanitzat, amb malla electrosoldada de 90x150 mm i de 4,5 i 3,5 mm de D, bastidor de 3,5x2 m de tub de 40 mm de D, fixat a peus prefabricats de formigó, i amb el desmuntatge inclòs (SEIXANTA-TRES EUROS AMB TRENTA-DOS CÈNTIMS)	63,32	€

QUADRE DE PREUS NÚMERO 1

NÚMERO	CODI	UA	DESCRIPCIÓ	PREU
P-76	KY311620	m	Formació de passamurs amb tub de PVC de diàmetre 90 mm i d'1 m de llargària, com a màxim (ONZE EUROS AMB QUARANTA-SIS CÈNTIMS)	11,46 €
P-77	OP0001	PA	Contracte d'un any que inclou totes les actuacions de manteniment preventiu necessàries per garantir la seguretat, fiabilitat i màxim rendiment de la instal·lació fotovoltaica, així com la protecció dels treballadors mitjançant la línia de vida. Els treballs inclouen: - Verificació del correcte funcionament i absència de llums d'alarma de l'inversor. - Revisió de l'estat de les connexions AC i DC de l'inversor. - Control de la temperatura ambient de la sala (si és interior) on hi ha els inversors. - Neteja del filtre i neteja amb aire a pressió del quadre AC de l'inversor. - Revisió de connexions dels mòduls (extrem i intermedis). - Inspecció de l'estat del cablejat DC i traçats. - Revisió del cablejat general d'obra: DC en safates, AC i comunicacions. - Verificació in situ de tensions i intensitats de strings per comprovar coherència. - Revisió de canalitzacions, tapes i quadres exteriors (estanqueïtat). - Inspecció d'estructura i cargoleria (signes d'oxidació o corrosió). - Revisió de mòduls FV (vidre, marc i esquerdes). - Detecció de punts calents mitjançant càmera termogràfica (mòduls, estructures, inversors i proteccions). - Revisió general de proteccions AC i DC. - Test de funcionament (salt per prova) i verificació de resposta. - Verificació de les connexions de les proteccions. - Verificació de la correcta posta a terra i de la continuïtat entre elements. - Revisió del parell de cargoleria de l'estructura i la seva unió amb els mòduls. - Verificació d'estabilitat d'estructures FV i de la ubicació dels contrapesos (llastrades o fixades). - Revisió d'estabilitat de tapes en safates. - Neteja dels mòduls FV. - Neteja amb aire a pressió dels quadres i proteccions. - Neteja del filtre de l'inversor - Revisió, verificació i certificació de l'estat general de la línia de vida. - Comprovació de la fixació i ancoratges de la línia de vida. - Verificació de la continuïtat i estat del cable de la línia de vida - Test de seguretat i certificació anual d'ús segons normativa vigent de la línia de vida Preu segons potència. (SET-CENTS VUITANTA-DOS EUROS AMB VUITANTA-NOU CÈNTIMS)	782,89 €
P-78	PPAU0020	pa	Actualització Etiqueta d'Eficiència Energètica (DOS-CENTS NORANTA-QUATRE EUROS AMB VUIT CÈNTIMS)	294,08 €

QUADRE DE PREUS NÚMERO 1

NÚMERO	CODI	UA	DESCRIPCIÓ	PREU

VIELCA
INGENIEROS

QUADRE DE PREUS II

QUADRE DE PREUS NÚMERO 2

NÚMERO	CODI	UA	DESCRIPCIÓ		PREU	
P-1	C1503999	h	Transport material fotovoltaic i material auxiliar		**57,86**	€
				Altres conceptes	57,86000	€
P-2	C150G999	h	Grua autopropulsada 20 t		**64,27**	€
				Altres conceptes	64,27000	€
P-3	E222B632	m3	Excavació de rasa per a pas d'instal·lacions fins a 1 m de fondària, en terreny de de trànsit (SPT >50), realitzada amb retroexcavadora i amb les terres deixades a la vora		**10,81**	€
				Altres conceptes	10,81000	€
P-4	E2R64900	m3	Transport de residus inerts o no especials a instal·lació autoritzada de gestió de residus, amb camió per a transport de 7 t, amb un recorregut de fins a 2 km		**5,25**	€
				Altres conceptes	5,25000	€
P-5	E2RA6960	m3	Deposició controlada a centre de reciclatge de residus de paper i cartró no perillosos amb una densitat 0,04 t/m3, procedents de construcció o demolició, amb codi 150101 segons la Llista Europea de Residus (ORDEN MAM/304/2002)		**12,60**	€
	B2RA6960	t	Deposició controlada a centre de reciclatge de residus de paper i cartró no perillosos amb una densitat 0,04 t/m3, procedents de construcció o demolició, amb codi 150101 segons la Llista Europea de Residus (ORDEN MAM/304/2002)		12,00000	€
				Altres conceptes	0,60000	€
P-6	E2RA7LP0	m3	Deposició controlada a dipòsit autoritzat de residus de terra inerts amb una densitat 1,6 t/m3, procedents d'excavació, amb codi 170504 segons la Llista Europea de Residus (ORDEN MAM/304/2002)		**9,46**	€
	B2RA7LP0	m3	Deposició controlada a dipòsit autoritzat de residus de terra inerts amb una densitat 1,6 t/m3, procedents d'excavació, amb codi 170504 segons la Llista Europea de Residus (ORDEN MAM/304/2002)		9,01000	€
				Altres conceptes	0,45000	€
P-7	E7J513AA	m	Segellat de junt entre materials d'obra de 30 mm d'amplària i 20 mm de fondària, amb massilla de poliuretà bicomponent, aplicada amb pistola manual, prèvia imprimació específica		**9,39**	€
	B7J500A0	dm3	Massilla per a segellats, d'aplicació amb pistola, de base poliuretà bicomponent		4,23360	€
	B7JZ10A0	dm3	Imprimació prèvia per a segellats de massilla de poliuretà bicomponent		0,54659	€
				Altres conceptes	4,60981	€
P-8	E9371CHS	m2	Solera de formigó lleuger elaborat a l'obra d'argila expandida 20 a 25 N/mm2 de resistència a la compressió, de densitat 1400 a 1600 kg/m3, de 30 cm de gruix		**71,26**	€
				Altres conceptes	71,26000	€
P-9	EB71UC10	m	Cable d'acer inoxidable 316, de 10 mm de diàmetre i composició 7x19+0, homologat per a línia de vida horitzontal segons UNE_EN 795/A1, fixat als terminals i als elements de suport intermig (separació < 15 m) i tesat		**5,75**	€
	B147UC10	m	Cable d'acer inoxidable 316, de 10 mm de diàmetre i composició 7x19+0, homologat per a línia de vida segons UNE_EN 795/A1		4,62000	€
				Altres conceptes	1,13000	€
P-10	EB71UE30	u	Conjunt d'elements per als dos extrems d'una línia de vida horitzontal fixa, formats per dos terminals d'acer inoxidable, un d'ells amb element amortidor de caigudes, fixats amb cargols d'acer inoxidable, un tensor de forqueta per a regulació del cable i dos terminals de cable amb elements protectors, segons UNE_EN 795/A1		**403,59**	€
	B0A63H00	u	Tac químic de diàmetre 12 mm, amb cargol, volandera i femella		37,68000	€
	B147UE30	u	Conjunt d'elements per als dos extrems d'una línia de vida horitzontal fixa, formats per dos terminals d'acer inoxidable, un d'ells amb element amortidor de caigudes, per a fixar amb cargols d'acer inoxidable, un tensor de forqueta per a regulació del cable i dos terminals de cable amb elements protector, segons UNE_EN 795/A1		332,35000	€

QUADRE DE PREUS NÚMERO 2

NÚMERO	CODI	UA	DESCRIPCIÓ		PREU
			Altres conceptes	33,56000	€
P-11	EB71UH20	u	Element de suport intermedi per a línia de vida horitzontal fixa, d'acer inoxidable, fixat amb cargols d'acer inoxidable, segons UNE_EN 795/A1	**75,90**	**€**
	B0A63H00	u	Tac químic de diàmetre 12 mm, amb cargol, volandera i femella	9,42000	€
	B147UH20	u	Element de suport intermedi per a línia de vida horitzontal fixa, d'acer inoxidable, per a fixar amb cargols d'acer inoxidable, segons UNE_EN 795/A1	55,47000	€
			Altres conceptes	11,01000	€
P-12	EG1CDM1	U	Caixa derivació de maniobra de polièster reforçat amb fibra de vidre , de 250 A, segons esquema Unesa número 12 , seccionable en càrrega (BUC) , inclosa base portafusibles trifàsica (sense fusibles), neutre seccionable, borns de connexió i grau de protecció IP-43, IK09, muntada superficialment Inclou subministrament, muntatge, instal·lació i posada en servei. Tensió assignada: 500 V. Intensitat assignada: 400 A. Ús autoconsum col·lectiu: - Protecció de la línia genral d'alimentació en una instal·lació d'enllaç. - Instal·lació en façana exterior o murs de tancament	**796,16**	**€**
	BG1CDM1	u	Caixa derivació de maniobra de polièster reforçat amb fibra de vidre , de 250 A, segons esquema Unesa número 12 , seccionable en càrrega (BUC) , inclosa base portafusibles trifàsica (sense fusibles), neutre seccionable, borns de connexió i grau de protecció IP-43, IK09, muntada superficialment Tensió assignada: 500 V. Intensitat assignada: 400 A. Ús autoconsum col·lectiu: - Protecció de la línia genral d'alimentació en una instal·lació d'enllaç. - Instal·lació en façana exterior o murs de tancament.	625,00000	€
			Altres conceptes	171,16000	€
P-13	EG121G02	u	Caixa de doble aïllament de polièster reforçat, de 360x540x210 mm i muntada superficialment	**124,77**	**€**
	BG121G00	u	Caixa de doble aïllament de polièster reforçat, de 540x360x210 mm	99,25000	€
	BGW12000	u	Part proporcional d'accessoris de caixa de doble aïllament	6,25000	€
			Altres conceptes	19,27000	€
P-14	EG141511	u	Caixa per a quadre de distribució elèctrica, de cos de material aïllant autoextingible i porta de material aïllant , per a una intensitat màxima de 63 A, capacitat total de 18 mòduls (18 mm) repartits en 1 fileres de 18 mòduls cadascuna, aïllament elèctric classe II i grau de protecció IP40 i IK07, muntada superficialment	**50,66**	**€**
	BG141511	u	Caixa per a quadre de distribució elèctrica, de cos de material aïllant autoextingible i porta de material aïllant , per a una intensitat màxima de 63 A, capacitat total de 18 mòduls (18 mm) repartits en 1 filera de 18 mòduls cadascuna, aïllament elèctric classe II i grau de protecció IP40 i IK07, per a muntar superficialment	37,59000	€
			Altres conceptes	13,07000	€
P-15	EG14E642	u	Caixa per a quadre de distribució elèctrica, de cos de planxa d'acer acabat pintat al forn amb revestiment intern de material aïllant i porta metàl·lica opaca amb pany i clau de serreta, per a una intensitat màxima de 160 A, capacitat total de 96 mòduls (18 mm) repartits en 4 fileres de 24 mòduls cadascuna, aïllament elèctric classe II i grau de protecció IP41 i IK08, encastada	**611,24**	**€**
	BG14E642	u	Caixa per a quadre de distribució elèctrica, de cos de planxa d'acer acabat pintat al forn amb revestiment intern de material aïllant i porta metàl·lica opaca amb pany i clau de serreta, per a una intensitat màxima de 160 A, capacitat total de 96 mòduls (18 mm) repartits en 4 fileres de 24 mòduls cadascuna, aïllament elèctric classe II i grau de protecció IP41 i IK08, per a encastar	558,81000	€

QUADRE DE PREUS NÚMERO 2

NÚMERO	CODI	UA	DESCRIPCIÓ		PREU
			Altres conceptes	52,43000	€
P-16	EG1B0652	u	Armari de polièster de 600x400x200 mm, amb tapa fixa, muntat superficialment	**227,71**	**€**
	BGW1B000	u	Part proporcional d'accessoris per a armaris de polièster	4,96000	€
	BG1B0650	u	Armari de polièster de 600x400x200 mm, amb tapa fixa	195,92000	€
			Altres conceptes	26,83000	€
P-17	EG1PUB16	u	Conjunt de protecció i mesura del tipus TMF10 per a subministrament trifàsic individual superior a 15 kW, per a mesura indirecta, potència entre 55 i 111 kW, tensió de 400 V, format per conjunt de caixes modulars de doble aïllament de polièster reforçat amb fibra de vidre de mides totals 630x1260x171 mm, amb base de fusibles (sense incloure els fusibles), sense equip de comptage, amb IGA tetrapolar (4P) de 160 A regulable entre 80 i 160 A i poder de tall de 10 kA, sense protecció diferencial, col·locat superficialment	**886,87**	**€**
	BG1PUB16	u	Conjunt de protecció i mesura del tipus TMF10 per a subministrament trifàsic individual superior a 15 kW, per a mesura indirecta, potència entre 55 i 111 kW, tensió de 400 V, format per conjunt de caixes modulars de doble aïllament de polièster reforçat amb fibra de vidre de mides totals 630x1260x171 mm, amb base de fusibles (inclosos), sense equip de comptage, amb IGA tetrapolar (4P) de 160 A regulable entre 80 i 160 A i poder de tall de 10 kA, protecció diferencial i magneto-tèrmica per a endoll de modem de companyia.	738,04000	€
			Altres conceptes	148,83000	€
P-18	EG1PUD16	u	Protecció diferencial per a conjunt de protecció i mesura TMF10 de 80 a 160 A (55 a 111 kW), amb toroidal de 70 mm de diàmetre, sortida superior o lateral, muntat en caixa modular de poliéster reforçat amb fibra de vidre, col·locat adossat al conjunt de protecció i mesura	**286,02**	**€**
	BG1PUD16	u	Protecció diferencial per a equip de protecció i mesura TMF10 de 160 A (55 a 111 kW), amb toroidal de 70 mm de diàmetre, sortida superior o lateral, muntat en caixa modular de poliéster reforçat amb fibra de vidre	245,75000	€
			Altres conceptes	40,27000	€
P-19	EG21281H	m	Tub rígid de PVC, de 25 mm de diàmetre nominal, aïllant i no propagador de la flama, amb una resistència a l'impacte de 2 J, resistència a compressió de 1250 N i una rigidesa dielèctrica de 2000 V, amb unió roscada i muntat superficialment	**4,30**	**€**
	BGW21000	u	Part proporcional d'accessoris per a tubs rígids de PVC	0,15000	€
	BG212810	m	Tub rígid de PVC, de 25 mm de diàmetre nominal, aïllant i no propagador de la flama, amb una resistència a l'impacte de 2 J, resistència a compressió de 1250 N i una rigidesa dielèctrica de 2000 V	1,47900	€
			Altres conceptes	2,67100	€
P-20	EG21RP1G	m	Tub rígid de PVC, de 200 mm de diàmetre nominal, aïllant i no propagador de la flama, amb una resistència a l'impacte de 15 J, resistència a compressió de 250 N, de 2,2 mm de gruix, amb unió encolada i com a canalització soterrada. Inclou abraçadores fixades a façanes o sostre.	**13,06**	**€**
	BG21RP10	m	Tub rígid de PVC, de 160 mm de diàmetre nominal, aïllant i no propagador de la flama, amb una resistència a l'impacte de 15 J, resistència a compressió de 250 N, de 2,2 mm de gruix	9,54720	€
			Altres conceptes	3,51280	€
P-21	EG22TP1K	m	Tub corbable corrugat de polietilè, de doble capa, llisa la interior i corrugada l'exterior, de 200 mm de diàmetre nominal, aïllant i no propagador de la flama, resistència a l'impacte de 40 J, resistència a compressió de 450 N, muntat com a canalització soterrada	**7,65**	**€**
	BG22TP10	m	Tub corbable corrugat de polietilè, de doble capa, llisa la interior i corrugada l'exterior, de 160 mm de diàmetre nominal, aïllant i no propagador de la flama , resistència a l'impacte de 40 J, resistència a compressió de 450 N, per a canalitzacions soterrades	5,58960	€
			Altres conceptes	2,06040	€
P-22	EG2A3R15	m	Canal aïllant de PVC, amb 1 tapa per a distribució, de 60x 230 mm, amb 1 compartiment, de color blanc, muntada sobre paraments	**29,78**	**€**

QUADRE DE PREUS NÚMERO 2

NÚMERO	CODI	UA	DESCRIPCIÓ		PREU
	BGW2AB00	u	Part proporcional d'accessoris per a canals plàstiques, d'amplària entre 170 i 230 mm	0,44000	€
	BG2A3RC5	m	Canal aïllant de PVC, amb 1 tapa per a distribució, de 60x230 mm, amb 6 compartiments com a màxim, de color blanc	22,59300	€
			Altres conceptes	6,74700	€
P-23	EG2DF6D2	m	Safata metàl·lica reixa d'acer galvanitzat en calent, d'alçària 50 mm i amplària 100 mm, col·locada suspesa de paraments horitzontals amb elements de suport	**37,52**	**€**
	BG2DF6D0	m	Safata metàl·lica reixa d'acer galvanitzat en calent, d'alçària 50 mm i amplària 100 mm	19,36000	€
	BGY2ABD2	u	Part proporcional d'elements de suport per a safates metàl·liques d'acer galvanitzat en calent de 100 mm d'amplària, per a instal·lació suspesa de paraments horitzontals	8,47000	€
			Altres conceptes	9,69000	€
P-24	EG2DF6D8	m	Safata metàl·lica reixa amb coberta d'acer galvanitzat en calent, d'alçària 50 mm i amplària 100 mm, col·locada suspesa de paraments horitzontals amb elements de suport	**47,23**	**€**
	BG2DF6D0	m	Safata metàl·lica reixa d'acer galvanitzat en calent, d'alçària 50 mm i amplària 100 mm	19,36000	€
	BG2ZBAD0	m	Coberta per a safata metàl·lica reixa, d'acer galvanitzat en calent, de 100 mm d'amplària	8,82000	€
	BGY2ABD2	u	Part proporcional d'elements de suport per a safates metàl·liques d'acer galvanitzat en calent de 100 mm d'amplària, per a instal·lació suspesa de paraments horitzontals	8,47000	€
			Altres conceptes	10,58000	€
P-25	EG312186	m	Cable amb conductor de coure de 0,6/1 kV de tensió assignada, amb designació RZ1-K (AS), unipolar, de secció 1 x 25 mm2, amb coberta del cable de poliolefines amb baixa emissió fums, construcció segons norma UNE 21123-4, amb una classe de reacció al foc Cca-s1b,d1,a1 segons norma UNE-EN 50575, col·locat en canal o safata	**10,35**	**€**
	BG312180	m	Cable amb conductor de coure de 0,6/1 kV de tensió assignada, amb designació RZ1-K (AS), unipolar, de secció 1 x 25 mm2, amb coberta del cable de poliolefines amb baixa emissió fums, construcció segons norma UNE 21123-4, amb una classe de reacció al foc Cca-s1b,d1,a1 segons norma UNE-EN 50575	7,72140	€
			Altres conceptes	2,62860	€
P-26	EG3121A6	m	Cable amb conductor de coure de 0,6/1 kV de tensió assignada, amb designació RZ1-K (AS), unipolar, de secció 1 x 50 mm2, amb coberta del cable de poliolefines amb baixa emissió fums, construcció segons norma UNE 21123-4, amb una classe de reacció al foc Cca-s1b,d1,a1 segons norma UNE-EN 50575, col·locat en canal o safata	**17,11**	**€**
	BG3121A0	m	Cable amb conductor de coure de 0,6/1 kV de tensió assignada, amb designació RZ1-K (AS), unipolar, de secció 1 x 50 mm2, amb coberta del cable de poliolefines amb baixa emissió fums, construcció segons norma UNE 21123-4, amb una classe de reacció al foc Cca-s1b,d1,a1 segons norma UNE-EN 50575	13,52520	€
			Altres conceptes	3,58480	€
P-27	EG3121C6	m	Cable amb conductor de coure de 0,6/1 kV de tensió assignada, amb designació RZ1-K (AS), unipolar, de secció 1 x 95 mm2, amb coberta del cable de poliolefines amb baixa emissió fums, construcció segons norma UNE 21123-4, amb una classe de reacció al foc Cca-s1b,d1,a1 segons norma UNE-EN 50575, col·locat en canal o safata	**29,78**	**€**
	BG3121C0	m	Cable amb conductor de coure de 0,6/1 kV de tensió assignada, amb designació RZ1-K (AS), unipolar, de secció 1 x 95 mm2, amb coberta del cable de poliolefines amb baixa emissió fums, construcció segons norma UNE 21123-4, amb una classe de reacció al foc Cca-s1b,d1,a1 segons norma UNE-EN 50575	24,52080	€
			Altres conceptes	5,25920	€
P-28	EG3121E6	m	Cable amb conductor de coure de 0,6/1 kV de tensió assignada, amb designació RZ1-K (AS), unipolar, de secció 1 x 150 mm2, amb coberta del cable de poliolefines amb baixa emissió fums, construcció segons norma UNE 21123-4, amb una classe de reacció al foc Cca-s1b,d1,a1 segons norma UNE-EN 50575, col·locat en canal o safata	**45,19**	**€**
	BG3121E0	m	Cable amb conductor de coure de 0,6/1 kV de tensió assignada, amb designació RZ1-K (AS), unipolar, de secció 1 x 150 mm2, amb coberta del cable de poliolefines amb baixa emissió fums, construcció segons norma UNE 21123-4, amb una classe de reacció al foc Cca-s1b,d1,a1 segons norma UNE-EN 50575	38,13780	€

QUADRE DE PREUS NÚMERO 2

NÚMERO	CODI	UA	DESCRIPCIÓ		PREU
			Altres conceptes	7,05220	€
P-29	EG32B136	m	Cable amb conductor de coure de tensió assignada inferior o igual a 450/750 V, de designació H07Z-K, construcció segons norma UNE-EN 50525-3-41, unipolar, de secció 1x2,5 mm2, amb aïllament de poliolefines, classe de reacció al foc Dca-s2,d2,a2 segons norma UNE-EN 50575, col·locat en canal	**1,46**	**€**
	BG32B130	m	Cable amb conductor de coure de tensió assignada inferior o igual a 450/750 V, de designació H07Z-K, construcció segons norma UNE-EN 50525-3-41, unipolar, de secció 1x2,5 mm2, amb aïllament de poliolefines, classe de reacció al foc Dca-s2,d2,a2 segons norma UNE-EN 50575	0,75480	€
			Altres conceptes	0,70520	€
P-30	EG35A002	m	Cable amb conductor de coure de 1,5 kVdc | 1,8 kVdc max de tensió assignada, amb designació H1Z2Z2-K (AS), unipolar, de secció 1x6 mm2, amb coberta del cable de poliolefines termoestables amb baixa emissió fums, construcció segons norma UNE 50618, amb una classe de reacció al foc Cca-s1b,d1,a1 segons norma UNE-EN 60332-1-2, col·locat en canal o safata, color vermell/negre, inclou subministrament i instal·lació	**1,73**	**€**
	BG35A002	m	Cable amb conductor de coure de 1,5 kVdc | 1,8 kVdc max de tensió assignada, amb designació H1Z2Z2-K (AS), unipolar, de secció 1x6 mm2, amb coberta del cable de poliolefines termoestables amb baixa emissió fums, construcció segons norma UNE 50618, amb una classe de reacció al foc Cca-s1b,d1,a1 segons norma UNE-EN 60332-1-2	0,99960	€
			Altres conceptes	0,73040	€
P-31	EG380707	m	Conductor de coure nu, unipolar de secció 1x16 mm2, muntat en malla de connexió a terra	**12,97**	**€**
	BG380700	m	Conductor de coure nu, unipolar de secció 1x16 mm2	1,46880	€
	BGY38000	u	Part proporcional d'elements especials per a conductors de coure nus	0,22000	€
			Altres conceptes	11,28120	€
P-32	EG415A4B	u	Interruptor automàtic magnetotèrmic de 16 A d'intensitat nominal, tipus PIA corba C, bipolar (1P+N), de 6000 A de poder de tall segons UNE-EN 60898, d'1 mòdul DIN de 18 mm d'amplària, muntat en perfil DIN	**41,12**	**€**
	BGW41000	u	Part proporcional d'accessoris per a interruptors magnetotèrmics	0,45000	€
	BG415A4B	u	Interruptor automàtic magnetotèrmic de 16 A d'intensitat nominal, tipus PIA corba C, bipolar (1P+N), de 6000 A de poder de tall segons UNE-EN 60898, d'1 mòdul DIN de 18 mm d'amplària, per a muntar en perfil DIN	28,05000	€
			Altres conceptes	12,62000	€
P-33	EG415F9B	u	Interruptor automàtic magnetotèrmic de 16 A d'intensitat nominal, tipus PIA corba C, bipolar (2P), de 10000 A de poder de tall segons UNE-EN 60898 i de 15 kA de poder de tall segons UNE-EN 60947-2, de 2 mòduls DIN de 18 mm d'amplària, muntat en perfil DIN	**47,06**	**€**
	BG415F9B	u	Interruptor automàtic magnetotèrmic de 16 A d'intensitat nominal, tipus PIA corba C, bipolar (2P), de 10000 A de poder de tall segons UNE-EN 60898 i de 15 kA de poder de tall segons UNE-EN 60947-2, de 2 mòduls DIN de 18 mm d'amplària, per a muntar en perfil DIN	33,71000	€
	BGW41000	u	Part proporcional d'accessoris per a interruptors magnetotèrmics	0,45000	€
			Altres conceptes	12,90000	€
P-34	EG415GKL	u	Interruptor automàtic magnetotèrmic de 80 A d'intensitat nominal, tipus PIA corba C, tetrapolar (4P), de 15000 A de poder de tall segons UNE-EN 60898 i de 15 kA de poder de tall segons UNE-EN 60947-2, de 6 mòduls DIN de 18 mm d'amplària, muntat en perfil DIN	**212,62**	**€**
	BG415GKL	u	Interruptor automàtic magnetotèrmic de 80 A d'intensitat nominal, tipus PIA corba C, tetrapolar (4P), de 15000 A de poder de tall segons UNE-EN 60898 i de 15 kA de poder de tall segons UNE-EN 60947-2, de 6 mòduls DIN de 18 mm d'amplària, per a muntar en perfil DIN	187,66000	€
	BGW41000	u	Part proporcional d'accessoris per a interruptors magnetotèrmics	0,45000	€
			Altres conceptes	24,51000	€
P-35	EG42429D	u	Interruptor diferencial de la classe AC, gamma terciari, de 25 A d'intensitat nominal, bipolar (2P), de sensibilitat 0,03 A, de desconnexió fix instantani, amb botó de test incorporat i	**106,80**	**€**

QUADRE DE PREUS NÚMERO 2

NÚMERO	CODI	UA	DESCRIPCIÓ		PREU
			indicador mecànic de defecte, construït segons les especificacions de la norma UNE-EN 61008-1, de 2 mòduls DIN de 18 mm d'amplària, muntat en perfil DIN		
	BGW42000	u	Part proporcional d'accessoris per a interruptors diferencials	0,41000	€
	BG42429D	u	Interruptor diferencial de la classe AC, gamma terciari, de 25 A d'intensitat nominal, bipolar (2P), de 0,03 A de sensibilitat, de desconnexió fix instantani, amb botó de test incorporat i indicador mecànic de defecte, construït segons les especificacions de la norma UNE-EN 61008-1, de 2 mòduls DIN de 18 mm d'amplària, per a muntar en perfil DIN	86,34000	€
			Altres conceptes	20,05000	€
P-36	EG42529D	u	Interruptor diferencial de la classe A, gamma terciari, de 25 A d'intensitat nominal, bipolar (2P), de sensibilitat 0,03 A, de desconnexió fix instantani, amb botó de test incorporat i indicador mecànic de defecte, construït segons les especificacions de la norma UNE-EN 61008-1, de 2 mòduls DIN de 18 mm d'amplària, muntat en perfil DIN	**140,81**	**€**
	BG42529D	u	Interruptor diferencial de la classe A, gamma terciari, de 25 A d'intensitat nominal, bipolar (2P), de 0,03 A de sensibilitat, de desconnexió fix instantani, amb botó de test incorporat i indicador mecànic de defecte, construït segons les especificacions de la norma UNE-EN 61008-1, de 2 mòduls DIN de 18 mm d'amplària, per a muntar en perfil DIN	118,73000	€
	BGW42000	u	Part proporcional d'accessoris per a interruptors diferencials	0,41000	€
			Altres conceptes	21,67000	€
P-37	EG426CJL	u	Interruptor diferencial de la classe A superimmunitzat, gamma terciari, de 80 A d'intensitat nominal, tetrapolar (4P), de sensibilitat 0,3 A, de desconnexió fix selectiu, amb botó de test incorporat i indicador mecànic de defecte, construït segons les especificacions de la norma UNE-EN 61008-1, de 4 mòduls DIN de 18 mm d'amplària, muntat en perfil DIN	**482,63**	**€**
	BGW42000	u	Part proporcional d'accessoris per a interruptors diferencials	0,41000	€
	BG426CJL	u	Interruptor diferencial de la classe A superimmunitzat, gamma terciari, de 80 A d'intensitat nominal, tetrapolar (4P), de 0,3 A de sensibilitat, de desconnexió fix selectiu, amb botó de test incorporat i indicador mecànic de defecte, construït segons les especificacions de la norma UNE-EN 61008-1, de 4 mòduls DIN de 18 mm d'amplària, per a muntar en perfil DIN	437,10000	€
			Altres conceptes	45,12000	€
P-38	EG455132	u	Tallacircuit amb fusible cilíndric de 16 A, unipolar, amb portafusible separable de 14x51 mm i muntat superficialment	**11,86**	**€**
	BG455130	u	Tallacircuit amb fusible cilíndric de 16 A, unipolar, amb portafusible separable de dimensions 14x51 mm	5,20000	€
	BGW45000	u	Part proporcional d'accessoris per a tallacircuits amb fusible cilíndric	0,31000	€
			Altres conceptes	6,35000	€
P-39	EG455142	u	Tallacircuit amb fusible cilíndric de 16 A, unipolar, amb portafusible separable de 22x58 mm i muntat superficialment	**12,60**	**€**
	BGW45000	u	Part proporcional d'accessoris per a tallacircuits amb fusible cilíndric	0,31000	€
	BG455140	u	Tallacircuit amb fusible cilíndric de 16 A, unipolar, amb portafusible separable de dimensions 22x58 mm	5,90000	€
			Altres conceptes	6,39000	€
P-40	EG47224E	u	Interruptor en càrrega modular de 20 A d'intensitat nominal i 400V de tensió assignada d'aïllament (Ui), bipolar (2P), tall completament aparent amb indicador mecànic de senyalització de l' estat dels contactes, sense indicador lluminós, categoria d'ús AC-22A segons UNE-EN 60947-3, d'1 mòdul d'amplària (18mm p/ mòdul), fixat a pressió	**30,31**	**€**
	BG47224A	u	Interruptor en càrrega modular de 20 A d'intensitat nominal i 400V de tensió assignada d'aïllament (Ui), bipolar (2P), tall completament aparent amb indicador mecànic de senyalització de l' estat dels contactes, sense indicador lluminós, categoria d'ús AC-22A segons UNE-EN 60947-3, d'1 mòdul d'amplària (18mm p/ mòdul)	17,72000	€
	BGW47000	u	Part proporcional d'accessoris per a interruptors manuals	0,49000	€
			Altres conceptes	12,10000	€

QUADRE DE PREUS NÚMERO 2

NÚMERO	CODI	UA	DESCRIPCIÓ	PREU	
P-41	EG48A224	u	Protector per a sobretensions transitòries, bipolar (1P+N), de 40kA d'intensitat màxima transitòria, de 2 mòduls DIN de 18 mm d'amplària, col·locat	**132,63**	€
	BG48A224	u	Protector per a sobretensions transitòries, bipolar (1P+N), de 40 kA d'intensitat màxima transitòria, de 2 mòduls DIN de 18 mm d'amplària, per a muntar sobre carril DIN	112,34000	€
	BGW48000	u	Part proporcional d'accessoris per a protectors de sobretensions	0,45000	€
			Altres conceptes	19,84000	€
P-42	EG48A444	u	Protector per a sobretensions transitòries, tetrapolar (3P+N), de 40kA d'intensitat màxima transitòria, de 4 mòduls DIN de 18 mm d'amplària, col·locat	**245,23**	€
	BG48A444	u	Protector per a sobretensions transitòries, tetrapolar (3P+N), de 40 kA d'intensitat màxima transitòria, de 4 mòduls DIN de 18 mm d'amplària, per a muntar sobre carril DIN	219,57000	€
	BGW48000	u	Part proporcional d'accessoris per a protectors de sobretensions	0,45000	€
			Altres conceptes	25,21000	€
P-43	EG510001	u	Equip de comptatge per a subministre BT, amb comptador trifàsic digital multifució de 4 quadrants, precisió 1 en activa i 2 en reactiva, comunicació amb port COM1 (RS-232, RS-484, Ethernet), per a mesura indirecta. Comptador amb certificat MID EN504070. Inclou subministrament, muntatge i configuració de la instal·lació.	**255,47**	€
	BG51C002	u	Equip de comptatge per a subministre BT, amb comptador trifàsic digital multifució de 4 quadrants, precisió 1 en activa i 2 en reactiva, comunicació amb port COM1 (RS-232, RS-484, Ethernet), per a mesura indirecta. Comptador amb certificat MID EN504070.	190,00000	€
			Altres conceptes	65,47000	€
P-44	EG5AA250	u	Transformador d'intensitat de nucli obert amb una relació de transformació de 250/5 A, una potència de 5 VA, de classe 0,5 de precisió segons UNE-EN 60044, i muntat superficialment. Inclou subministrament i muntatge.	**90,65**	€
	BG5AA250	u	Transformador d'intensitat amb una relació de transformació de 250/5 A de nucli obert, una potència de 1 VA, de classe 1 de precisió segons UNE-EN 60044, i muntat superficialment	78,34000	€
			Altres conceptes	12,31000	€
P-45	EG638158	u	Presa de corrent de tipus modular de 2 mòduls estrets, bipolar amb presa de terra lateral (2P+T), 16 A 250 V, amb tapa protegida, preu superior, muntada sobre caixa o bastidor	**14,72**	€
	BG638158	u	Presa de corrent de tipus modular de 2 mòduls estrets, bipolar amb presa de terra lateral (2P+T), 16 A 250 V, amb tapa protegida, preu superior, per a muntar sobre bastidor o caixa	6,44000	€
			Altres conceptes	8,28000	€
P-46	EG638F53	u	Presa de corrent de tipus modular de 2 mòduls estrets, bipolar amb terra francesa (2P+T), 16 A 250 V, amb tapa, preu alt, muntada sobre caixa o bastidor	**13,78**	€
	BG638F53	u	Presa de corrent de tipus modular de 2 mòduls estrets, bipolar amb terra francesa (2P+T), 16 A 250 V, amb tapa, preu alt, per a muntar sobre bastidor o caixa	5,55000	€
			Altres conceptes	8,23000	€
P-47	EGD1441E	u	Piqueta de connexió a terra d'acer, amb recobriment de coure de gruix estàndard, de 2500 mm de llargària de 18,3 mm de diàmetre, clavada a terra	**32,71**	€
	BGD14410	u	Piqueta de connexió a terra d'acer i recobriment de coure, de 2500 mm de llargària, de 18,3 mm de diàmetre, estàndard	11,90000	€
	BGYD1000	u	Part proporcional d'elements especials per a piquetes de connexió a terra	5,07000	€
			Altres conceptes	15,74000	€
P-48	EGDZ1102	u	Punt de connexió a terra amb pont seccionador de platina de coure, muntat en caixa estanca i col·locat superficialment	**47,76**	€
	BGDZ1102	u	Punt de connexió a terra amb pont seccionador de platina de coure, muntat en caixa estanca i per muntar superficialment	32,16000	€

QUADRE DE PREUS NÚMERO 2

NÚMERO	CODI	UA	DESCRIPCIÓ		PREU
			Altres conceptes	15,60000	€
P-49	EGE1P570	u	Mòdul fotovoltaic monocristal·lí, potència pic >=570 Wp, eficiència >=22%, IP68 o major, precablejat amb connectors especials, generació a 30 anys > 87% respecte l'inicial, garantia de producte >=15 anys. Inclou accessori de connexió. Inclou subministrament, muntatge, connexió i posada en servei de la instal·lació. La marca de mòdul fotovoltaic haurà de complir amb els següents requeriments: - Llista TIER I - Producció anual mínim de 50 GW. - Haver estat certificat i/o aprovat en tests de laboratoris independents com RETC, PVEL, etc. en 4 dels últims 5 anys.	**99,52**	**€**
	BGEY1010	u	Part proporcional d'accessoris per a mòdul fotovoltaic	0,75000	€
	BGE1P570	u	Mòdul fotovoltaic monocristal·lí, potència pic >=570 Wp, eficiència >=22%, IP68 o major, precablejat amb connectors especials, generació a 30 anys > 87% respecte l'inicial, garantia de producte >=15 anys. Inclou accessori de connexió. La marca de mòdul fotovoltaic haurà de complir amb els següents requeriments: - Llista TIER I - Producció anual mínim de 50 GW. - Haver estat certificat i/o aprovat en tests de laboratoris independents com RETC, PVEL, etc. en 4 dels últims 5 anys.	85,50000	€
			Altres conceptes	13,27000	€
P-50	EGE2T040	u	Inversor mural per instal·lació fotovoltaica d'autoconsum, tensió trifàsica, >= 40 kW nominals, rendiment europeu >98%, Protecció IP mínima IP65. Inclosa garantia ampliada per una cobertura total de 10 anys. Col·locat. Inclou accessori homologat per connectar cadena de mòduls. Inclou, subministrament, muntatge, connexió de les cadenes, configuració de l'inversor i posada en servei de la instal·lació.	**3.055,95**	**€**
	BGE2T040	u	Inversor mural per instal·lació fotovoltaica d'autoconsum, tensió trifàsica, >= 40 kW nominals, rendiment europeu >98%, Protecció IP mínima IP66. Inclosa garantia ampliada per una cobertura total de 10 anys. Col·locat. Inclou accessori homologat per connectar cadena de mòduls.	2.750,53000	€
			Altres conceptes	305,42000	€
P-51	EGEEU010	u	Sistema de control d'inversor(s) fotovoltaic(s), amb comunicació Modbus TCP/IP compatible amb concentrador de dades i alimentació elèctrica, instal·lat i configurat	**573,78**	**€**
	BGEEU010	u	Sistema de control d'inversor(s) fotovoltaic(s), amb comunicació Modbus TCP/IP compatible amb concentrador de dades i alimentació elèctrica, instal·lat i configurat	448,04000	€
			Altres conceptes	125,74000	€
P-52	EGESE002	u	Estructura de perfils continus d'alumini per a suport i subjecció de mòduls fotovoltaics, per a cobertes inclinades de xapa/panell sandwich, disposició coplanar, fixació a les corretges de la coberta amb accessoris o amb cargols especials, amb junts d'estanquitat d'EPDM per a evitar filtracions d'aigua, disposició dels mòduls en 1 filera, apte per a col·locar 1 mòdul fotovoltaic en posició vertical de 2400x1350 mm com a màxim, perfils d'alumini natural de designació EN AW 6005A segons norma UNE-EN 573-3 i cargols d'acer inoxidable A2-70, garantia mínima 10 anys, compliment de càrrega de vent segons CTE, fixada mecànicament. Inclou subministrament, col·locació i muntatge	**34,98**	**€**
	BGESE002	u	Estructura d'alumini de perfil continu per a suport i subjecció de mòdul fotovoltaic en disposició coplanar, cargoleria d'acer inoxidable A2-70 amb junta EDPM per a garantir estanqueitat i impermeabilitat de la coberta. Disposició horitzontal o vertical de mòdul. Garantia mínima 10 anys. Col·locat sobre cobertes inclinades de xapa/panell sandvitx. Compliment de càrrega de vents segons CTE.	22,65000	€

QUADRE DE PREUS NÚMERO 2

NÚMERO	CODI	UA	DESCRIPCIÓ		PREU
			Altres conceptes	12,33000	€
P-53	EGESE007	u	Estructura autoportant de perfils d'alumini per a suport i subjecció de mòduls fotovoltaics de més de 2.000 mm d'allargada ancorats per costat llarg del mòdul, disposició biorentada Est-Oest amb inclinació <=15°, per a col·locar sense perforació de la coberta, disposició dels mòduls en 1 filera, apte per a col·locar 1 mòdul fotovoltaic en posició horitzontal de 1350x2400 mm com a màxim, amb perfils continus d'alumini natural de designació EN AW 6005A segons norma UNE-EN 573-3 i cargols d'acer inoxidable A2-70, garantia mínima 10 anys, compliment de càrrega de vent segons CTE, col·locada sobre coberta plana no perforable i subjectada amb llasts de formigó. En els casos en els quals les cobertes siguin de tipus invertida o Deck es subministraran solucions que evitin el contacte entre estructuria (i/o llastres) amb la tela de la coberta. Inclou subministrament, col·locació i muntatge	**104,51**	**€**
	BGESE007	u	Estructura d'alumini amb disposició biorentada E-O per a suport i subjecció de mòdul fotovoltaic amb llastres de formigó de fins a 10-15º. Disposició horitzontal amb cargoleria d'acer inoxidable A2-70. Garantia mínima 10 anys. Col·locat sobre cobertes planes no perforables. Compliment de càrrega de vents segons CTE. En els casos en els quals les cobertes siguin de tipus invertida o Deck es subministraran solucions que evitin el contacte entre estructura (i/o llastres) amb la tela de la coberta. Inclou subministrament, col·locació i muntatge.	80,88000	€
			Altres conceptes	23,63000	€
P-54	EGLA000	u	Armari prefabricat monobloc de dimensions 2.500 x 2.200 x 480 mm., composició GRC segons UNE-EN 1169. Instal·lació de CDM per a dues LGA per autoconsum col·lectiu o dos titulars diferents. Resistència Flexió GRC 8 N/mm2 (Mpa) segons UNE-EN 1170-4. Tipus de ciment: CEM I 52,5 R., amb porta de doble fulla, per a ubicació d'equips diversos. Porta una porta metàl·lica de doble fulla, amb pany d'ancoratge tres punts, maneta escamotejable i bombí JIS. L'espessor del fons de l'armari és de 50 mm., en GRC, equivalent en resistència mecànica a 150 mm., de maó buit. A la part superior, porta dos perns roscats per manipular aquest armari. Recolzar els armaris en una llosa de formigó de + - 150mm., de gruix, un cop assentat aquest, s'aconsella recobrir-lo amb el mateix tipus de material a partir de la base en + - 300 mm., d'alçada, amb per tal d'assegurar-ne al màxim la sustentació vertical. Inclou subministrament, obra civil i prepració per a col·locació i muntatge. Inclou els treballs necessaris per proporcionar un acabat a l'armari elèctric que s'adapti estèticament i funcionalment a l'entorn on s'instal·li, garantint la seva integració i durabilitat.	**3.904,44**	**€**
	BGLA000	u	Armari prefabricat monobloc de dimensions 2.500 x 2.200 x 480 mm., composició GRC segons UNE-EN 1169. Instal·lació de CDM per a dues LGA per autoconsum col·lectiu o dos titulars diferents. Resistència Flexió GRC 8 N/mm2 (Mpa) segons UNE-EN 1170-4.Tipus de ciment: CEM I 52,5 R., amb porta de doble fulla, per a ubicació d'equips diversos.Porta una porta metàl·lica de doble fulla, amb pany d'ancoratge tres punts, maneta escamotejable i bombí JIS. L'espessor del fons de l'armari és de 50 mm., en GRC, equivalent en resistència mecànica a 150 mm., de maó buit. A la part superior, porta dos perns roscats per manipular aquest armari. És convenient, recolzar els armaris en una llosa de formigó de + - 150mm., de gruix, un cop assentat aquest, s'aconsella recobrir-lo amb el mateix tipus de material a partir de la base en + - 300 mm., d'alçada, amb per tal d'assegurar-ne al màxim la sustentació vertical.	2.800,00000	€

QUADRE DE PREUS NÚMERO 2

NÚMERO	CODI	UA	DESCRIPCIÓ		PREU
			Altres conceptes	1.104,44000	€
P-55	EGSRE4GE	u	Subministrament, muntatge i configuració de Router M2M IX6015 SecureEdge Pro 4G/LT , amb antena 4G de 3m o equivalent	**1.603,43**	**€**
	BSRE4GW	u	Router M2M IXON IX6015 SecureEdge Pro 4G/LTe WFi, amb antena 4G de 3m o equivalent muntat en caixa-armari amb porta transparent. Inclou: - Protecció magnetotèrmica bipolar - Protecció diferencial bipolar - Caixa amb carril DIN Subministrament en caixa pre-muntada.	1.240,00000	€
			Altres conceptes	363,43000	€
P-56	EGSSM01	u	Sonda meteorològica digital per a instal·lacions fotovoltaiques composada per: - Sonda de temperatura exterior d'ambient. Rang de -40ºC a 90ºC. - Sonda de temperatura exterior de mòdul. Rang de mesura de -40ºC a 90ºC. - Sonda de temperatura interior cel·la d'irradiància. - Sensor irradiància de cel·la monocristal·lina. Rang de mesura de 0 W/m2 a 1.500 W/m2. Sortida RS-485 de 2 fils i protocol Modbus RTU. Grau de protecció IP65. Alimentació en 12-24 V corrent continu. Inclou subministrament, muntatge i configuració.	**787,50**	**€**
	BGEY4010	u	Part proporcional d'accessoris per a monitorització fotovoltaica	22,53000	€
	BSSFV1	u	Sonda meteorològica digital per a instal·lacions fotovoltaiques composada per: - Sonda de temperatura ambient. Rang de 40ºC a 90ºC. - Sonda de temperatura de mòdul. Rang de mesura de 40ºC a 90ºC. - Sensor irradiància de cel·la monocristal·lina. Rang de mesura de 0 W/m2 a 1.500 W/m2. Sortida RS-485 de 2 fils i protocol Modbus RTU. Grau de protecció IP65. Alimentació en 12-24 V corrent continu.	629,05000	€
			Altres conceptes	135,92000	€
P-57	EGSZU001	m	Cable bus de comunicacions, apantallat, de 2 fils, de 1,5 mm² de secció per fil	**2,57**	**€**
	BSZU001	m	Cable bus de comunicacions, apantallat, de 2 fils, de 1,5 mm² de secció per fil.	1,91000	€
			Altres conceptes	0,66000	€
P-58	EGW5B400	u	Base portafusible tipus BUC, format per fusible de ganivetes NH00, intensitat nominal fins a 160 A, poder de tall 120 kA i base per a fusible de ganivetes, unipolar (1P), intensitat nominal fins a 400 A. Tipus BUC Tensió I nominal 250-400A Per fusible mida NH01-NH02 Sòcol de polièster reforçat amb fibra de vidre, autoextingible. Peces termoplàstiques: Policarbonat i poliamides, autoextingibles. Pinces de contacte: Coure electrolític platejat. Anells de pressió: Acer inoxidable. Elements de connexió: Mitjançant cargols d'acer dicromatat fixats a la platina Construït segons les normes UNE 21 103, RU 6303 B, CEI 269 i EN 60.269	**33,73**	**€**
	BGW5B400	u	Base portafusible tipus BUC, format per fusible de ganivetes NH01, intensitat nominal fins a 400 A, poder de tall 120 kA i base per a fusible de ganivetes, unipolar (1P), intensitat nominal fins a 400 A. Tipus BUC-00 Tensió I nominal 250A-400A Per fusible mida NH01-NH02 Sòcol de polièster reforçat amb fibra de vidre, autoextingible. Peces termoplàstiques: Policarbonat i poliamides, autoextingibles. Pinces de contacte: Coure electrolític platejat. Anells de pressió: Acer inoxidable. Elements de connexió: Mitjançant cargols d'acer dicromatat fixats a la platina Construït segons les normes UNE 21 103, RU 6303 B, CEI 269 i EN 60.269	18,80000	€

QUADRE DE PREUS NÚMERO 2

NÚMERO	CODI	UA	DESCRIPCIÓ		PREU
			Altres conceptes	14,93000	€
P-59	EGW5F400	u	Fusible NH 01- NH 02 de 250-400A a 500V AC, classe gG/gL i 120kA de poder de tall. Construïts amb cos ceràmic d'alta resistència a la pressió interna i als xocs tèrmics, cosa que permet un alt poder de tall. Fusible de fulla vàlid per a protecció d'ús general tant davant de sobrecàrregues com a curtcircuits, indicats com a protecció de línies o equips en tensions nominals fins a 500V. Especificacions: Corrent assignat: 250-4000A Grandària: 01 o 02 Tipus NH (de fulla) Tensió assignada: 500V AC Poder de tall assignat: 120kA Construït segons les normes IEC60269-1, EN60269-1, IEC60269-2, EN60269-2, DIN43620 i VDE0636. Dimensions: 83x29x45,5 mm	**23,97**	**€**
	BGW5F400	u	Fusible NH 1-2 de 250-400A-500V AC, classe gG/gL i 120kA de poder de tall. Construïts amb cos ceràmic d'alta resistència a la pressió interna i als xocs tèrmics, cosa que permet un alt poder de tall. Fusible de fulla vàlid per a protecció d'ús general tant davant de sobrecàrregues com a curtcircuits, indicats com a protecció de línies o equips en tensions nominals fins a 500V.Especificacions: Corrent assignat: 250-400A Grandària: 2 Tipus NH (de fulla) Tensió assignada: 500V AC Poder de tall assignat: 120kA Construït segons les normes IEC60269-1, EN60269-1, IEC60269-2, EN60269-2, DIN43620 i VDE0636. Dimensions: 149x58x60,5 mm (veure foto 2)	9,50000	€
			Altres conceptes	14,47000	€
P-60	EGWE9005	u	Subministrament i instal·lació d'estructura metàl·lica de suport amb coberta de xapa grecada, del tipus adossada a mur, preparada per a la col·locació d'un o dos inversors, fins a una potència nominal total de 100 kW, i dels quadres de protecció corresponents en corrent continu (CC) i corrent altern (CA). De dimensions aproximades de 4 x 1,8 x 0,8 metres (amplada x alçada x profunditat), adaptades per col·locar-hi tots els equips previstos i garantir les distàncies mínimes establertes pel fabricant en cada cas. L'acabat dels materials haurà de ser apte per a condicions d'intempèrie, galvanitzat en calent o equivalent, i el conjunt haurà d'estar certificat per garantir l'estabilitat davant la combinació d'accions de vent i càrrega de neu, d'acord amb la ubicació de la instal·lació. El subministrament inclou tota la tornilleria d'acer inoxidable A2-70, les fixacions d'alumini 6005A T6, les safates portacables, així com tot el material auxiliar necessari per al muntatge complet. Inclou els treballs necessaris per proporcionar un acabat a l'estructura que s'adapti estèticament i funcionalment a l'entorn on s'instal·li, garantint la seva integració i durabilitat.	**1.363,32**	**€**
	BGWE9005	u	Estructura metàl·lica de suport amb coberta de xapa grecada, del tipus adossada a mur, preparada per a la col·locació d'un o dos inversors, fins a una potència total de 100 kW, i dels quadres de protecció corresponents en corrent continu (CC) i corrent altern (CA). De dimensions aproximades de 4 x 1,8 x 0,8 metres (amplada x alçada x profunditat), adaptades per col·locar-hi tots els equips previstos i garantir les distàncies mínimes establertes pel fabricant en cada cas. L'acabat dels materials haurà de ser apte per a condicions d'intempèrie, galvanitzat en calent o equivalent, i el conjunt haurà d'estar certificat per garantir l'estabilitat davant la combinació d'accions de vent i càrrega de neu, d'acord amb la ubicació de la instal·lació.	872,00000	€

QUADRE DE PREUS NÚMERO 2

NÚMERO	CODI	UA	DESCRIPCIÓ	PREU	
			El subministrament inclou tota la tornilleria d'acer inoxidable A2-70, les fixacions d'alumini 6005A T6, les safates portacables, així com tot el material auxiliar necessari per al muntatge complet.		
			Altres conceptes	491,32000	€
P-61	EP434650	m	Cable per a transmissió de dades amb conductors de coure, de 4 parells, categoria 6 F/UTP, aïllament de poliolefina i coberta de poliolefina, de baixa emissió de fums i opacitat reduïda, no propagador de la flama segons UNE-EN 60332-1-2, amb una classe de reacció al foc Dca-s2,d2,a2 segons norma UNE-EN 50575, col·locat sota tub o canal	**1,84**	**€**
	BP434650	m	Cable per a transmissió de dades amb conductors de coure, de 4 parells, categoria 6 F/UTP, aïllament de poliolefina i coberta de poliolefina, de baixa emissió de fums i opacitat reduïda, no propagador de la flama segons UNE-EN 60332-1-2, amb una classe de reacció al foc Dca-s2,d2,a2 segons norma UNE-EN 50575	0,95550	€
			Altres conceptes	0,88450	€
P-62	EZ2001	u	Redacció del projecte ´´As-Built´´ per instal·lació solar fotovoltaica de potència inferior a 100 kW, incloent: -Memòria tècnica -Plànols actualitzats -Plec de condicions -Pressupost Cal seguir l'estructura del projecte i les condicions establertes e el Plec d'Execució d'Obres d'Infraestructures.cat	**1.260,00**	**€**
			Sense descomposició	1.260,00000	€
P-63	EZ2004	u	Realització de la inspecció inicial reglamentària per part d'un Organisme de Control Autoritzat (OCA) per una instal·lació solar fotovoltaica de potència superior a 25 kW, d'acord amb el Reglament Electrotècnic de Baixa Tensió (REBT) i normatives d'aplicació.	**341,25**	**€**
			Sense descomposició	341,25000	€
P-64	EZ2005	u	Gestió administrativa per la inscripció al Registre d'Instal·lacions Tècniques de Seguretat Industrial de Catalunya (RITSIC) d'una nova instal·lació solar fotovoltaica incloent aportació documental, gestió telemàtica i el seguiment de la tramitació.	**35,86**	**€**
			Sense descomposició	35,86000	€
P-65	EZ2007	u	Realització de tots els tràmits administratius i tècnics necessaris per a la inscripció definitiva de la instal·lació de producció d'energia elèctrica mitjançant tecnologia fotovoltaica al Registre d'Instal·lacions de Producció d'Energia Elèctrica (RIPRE) per a instal·lacions de potència nominal <= 100 kW En els casos d'autoconsum col·lectiu, posada en marxa i servei de la instal·lació FV i de monitorització. A nivell local i a nivell de software.	**532,56**	**€**
			Altres conceptes	532,56000	€
P-66	EZ2009	u	Treballs i gestions necessaris per a la tramitació del Certificat d'Instal·lació Elèctrica (CIE) i ELEC-4 un cop finalitzades les obres de la instal·lació fotovoltaica. Inclou: - Revisió i comprovació de la correcta execució de la instal·lació segons projecte i normativa vigent (REBT). - Verificació dels elements de seguretat (interruptors de protecció, posada a terra, sistemes de desconnexió, etc.). - Mesures d'aïllamet, continuitat de terres i comprovació de polaritat. - Redacció de la memòria tècnica o projecte final d'obra, si s'escau. - Emissió del CIE per part del tècnic instal·lador autoritzat i ELEC-4. - Tramitació davant l'organisme de control autoritzat (OCA), si s'escau.	**210,00**	**€**
			Sense descomposició	210,00000	€
P-67	EZ2010	u	Etiquetatge i/o retulació de strings, canalitzacions, equips, quadres, armaris, inst. enllaç, etc. Treballs i gestions necessaris per a la identificació de: - Inicis i finals de strings - rotular o marcar en panell l'inici o final de string. Objectiu: trobar ràpidament la connexió. - Identificar strings adientment segons plànols unifilars (documentació obra executada). Es seguirà la codificació XX.YY.ZZ (sent XX: identificació inversors, YY: identificació de l'MPPT,	**275,92**	**€**

QUADRE DE PREUS NÚMERO 2

NÚMERO	CODI	UA	DESCRIPCIÓ		PREU
			ZZ: identificació de l'string) - Identificar armari segons inversor o tipus de tensió (CA/CC). - Col·locar senyals de risc elèctric a: a armaris que continguin instal·lacions d'enllaç (TMF, CGP, CDM, etc.) i quadres elèctrics relacionats amb la instal·lació fotovoltaica. - Senyalització de canalitzacions elèctriques de corrent continua amb avisos de perill (en tensió). Exemple: cartell Ajuntament Barcelona. - Senyalització de presència d'instal·lació fotovoltaica a la coberta a col·locar a la porta o a escala d'accés. - Senyalització de risc de caiguda. - Col·locació de porta-plànols i plànols de la instal·lació fotovoltaica a l'anterior de quadres elèctrics. Les característiques físiques de la senyalització ha de permetre la seva durabilitat en condicions ambientals externes.Les etiquetes seran de materials resistents als raigs UV, a la humitat i a les condicions ambientals extremes. Les senyals hauran d'estar en català.		
	BGWE9002	u	Etiquetes identificatives, en català, per als principals equips de la instal·lació fotovoltaica, d'acord amb la normativa vigent (REBT i altres normatives aplicables). Les etiquetes seran de material resistent als raigs UV, a la humitat i a les condicions ambientals extremes. Inclouran informació clara i llegible, com ara: identificació de l'equip, característiques principals (potència, tensió, corrent nominal), advertiments de seguretat, i codificació segons el plànol unifilar.	150,00000	€
			Altres conceptes	125,92000	€
P-68	EZ2020	u	Treballs i gestions necessàriess per a la configuració i el correcte funcionament de la instal·lació fotovoltaica. Inclou les següents tasques (no limitatives): - Configuració del sistema control de la instal·lació fotovoltaica i dels equips/dispositius instal·lats. - Configuració de la comunicació de la instal·lació fotovoltaica a la plataforma fabricant inversor. - Configuració de la comunicacio de la instal·lació fotovoltaica a la plataforma SIE d'Infraestructures o similar. ICAT s'encarrega de configurar les dades a la plataforma SIE. - Alta de la instal·lació a la plataforma d'inversor (Fusion Solar, ISolarCloud, Sunny Portal, etc.) segons configuració donada. - Verificació correcta instal·lació de corrent alterna. - Verificació de correcte muntatge i instal·lació de strings (part CC). - Verificació/lectura de tensions de circuit obert dels strings, tensions i intensitat en funcionament de la instal·lació fotovoltaica. - Verificació/lectura de paràmetres elèctrics de corrent continua, corrent alterna i terra. - Emplenar el checklist final d'obra, facilitat per Infraestructures.cat.	**774,94**	**€**
			Altres conceptes	774,94000	€
P-69	EZ2030	u	Subministrament, muntatge i instal·lació de placa identificativa interior de la instal·lació fotovoltaica en teulada protegida de les inclemències meteorològiques directes, però amb resistència a l'abrasió i fàcil neteja, a zones visibles per al públic, preferiblement a prop de l'entrada principal. Les característiques tècniques han de ser: - Material Base: Planxa d'alumini lacada blanca amb cantells blancs. - Dimensions i Gruix: 30x30 cm amb un gruix de 3 mm. - Impressió: o Impressió digital directa d'alta resolució, resistent a la llum i la humitat ambiental. o Protecció: Acabat amb vernís de protecció per garantir la durabilitat del color i facilitar la neteja. - Sistema: Fixació a paret mitjançant una contraplaca d'alumini de 24x24 cm i 2 mm de gruix. - Elements de Fixació: o La contraplaca es fixarà a la paret amb cargols enrasats de cap pla, evitant protuberàncies. o La unió final entre la placa principal i la contraplaca es realitzarà amb cinta adhesiva de dues cares d'alta resistència a la tracció o bé amb silicona d'alta adherència per a interiors.	**210,00**	**€**
			Sense descomposició	210,00000	€
P-70	EZ3001	u	Reportatge fotogràfic professional de la instal·lació per a instal·lacions fotovoltaiques de fins a 100 kW.	**189,00**	**€**

QUADRE DE PREUS NÚMERO 2

NÚMERO	CODI	UA	DESCRIPCIÓ		PREU
			S'inclou com a mínim: - 25 fotografies editades i en alta resolució, realitzades un cop finalitzada l'obra i amb la instal·lació neta i lliure d'elements sobrants. - Contingut: Vistes generals de la instal·lació (integració arquitectònica/paisatgística) i vistes de detall (mòduls, inversors, cablejat, quadres de protecció). - Format: Arxius digitals en format JPG (mínim 20 MP) i els corresponents arxius RAW/TIFF. - Estil: Fotografia d'arquitectura industrial, amb correcció de perspectives i il·luminació equilibrada.		
				Sense descomposició	189,00000 €
P-71	F2194AE1	m2	Demolició de paviment de formigó, de fins a 15 cm de gruix i fins a 0,6 m d'amplària, amb compressor i càrrega sobre camió	**15,40**	**€**
				Altres conceptes	15,40000 €
P-72	F2285H00	m3	Rebliment i piconatge de rasa d'amplària fins a 0,6 m, amb graves per a drenatge de 5 a 12 mm, en tongades de gruix de fins a 25 cm, utilitzant picó vibrant	**48,53**	**€**
	B0330A00	t	Grava de pedrera, de 5 a 12 mm	33,88100	€
				Altres conceptes	14,64900 €
P-73	FDK262M7	u	Pericó de registre de formigó prefabricat sense fons de 80x80x85 cm, per a instal·lacions de serveis, col·locat sobre solera de formigó HM-20/B/40/I de 15 cm de gruix i reblert lateral amb terra de la mateixa excavació	**171,94**	**€**
	BDK214M5	u	Pericó de registre de formigó prefabricat sense fons de 80x80x85 cm, per a instal·lacions de serveis	72,72000	€
	B064500B	m3	Formigó HM-20/B/40/I de consistència tova, grandària màxima del granulat 40 mm, amb >= 200 kg/m3 de ciment, apte per a classe d'exposició I	11,60775	€
				Altres conceptes	87,61225 €
P-74	FDKZJLB4	u	Bastiment i tapa quadrada de fosa dúctil, per a pericó de serveis, recolzada, pas lliure de 700x700 mm i classe B125 segons norma UNE-EN 124, col·locat amb morter	**112,41**	**€**
	BDKZJLB0	u	Bastiment rectangular i tapa quadrada de fosa dúctil per a pericó de serveis, recolzada, pas lliure de 700x700 mm i classe B125 segons norma UNE-EN 124	83,74000	€
	B0710150	t	Morter per a ram de paleta, classe M 5 (5 N/mm2), en sacs, de designació (G) segons norma UNE-EN 998-2	0,39696	€
				Altres conceptes	28,27304 €
P-75	H6AA2111	u	Tanca mòbil, de 2 m d'alçària, d'acer galvanitzat, amb malla electrosoldada de 90x150 mm i de 4,5 i 3,5 mm de D, bastidor de 3,5x2 m de tub de 40 mm de D, fixat a peus prefabricats de formigó, i amb el desmuntatge inclòs	**63,32**	**€**
	B0Y15501	dies	Amort. tanca mòbil h=2m acer galv.malla 90x150mmxd4,5/3,5mm+bast.3,5x2mtub+peus form.	57,30000	€
	B1Z6211A	u	Tanca mòbil, de 2 m d'alçària, d'acer galvanitzat, amb malla electrosoldada de 90x150 mm i de 4,5 i 3,5 mm de diàmetre, bastidor de 3,5x2 m de tub de 40 mm de diàmetre per a fixar a peus prefabricats de formigó, per a 20 usos, per a seguretat i salut	0,64000	€
	B1Z6AF0A	u	Dau de formigó de 38 kg per a peu de tanca mòbil de malla d'acer i per a 20 usos, per a seguretat i salut	0,04800	€
				Altres conceptes	5,33200 €
P-76	KY311620	m	Formació de passamurs amb tub de PVC de diàmetre 90 mm i d'1 m de llargària, com a màxim	**11,46**	**€**
	BD13162B	m	Tub de PVC-U de paret massissa, Ã rea d'aplicaciÃ³ B segons norma UNE-EN 1329-1, de DN 90 mm i de llargÃ ria 1 m, classe de reacciÃ³ al foc B-s1, d0 segons norma UNE-EN 13501-1, per a encolar	8,14000	€
				Altres conceptes	3,32000 €
P-77	OP0001	PA	Contracte d'un any que inclou totes les actuacions de manteniment preventiu necessàries per garantir la seguretat, fiabilitat i màxim rendiment de la instal·lació fotovoltaica, així com la protecció dels treballadors mitjançant la línia de vida.	**782,89**	**€**

QUADRE DE PREUS NÚMERO 2

NÚMERO	CODI	UA	DESCRIPCIÓ			PREU
			Els treballs inclouen: - Verificació del correcte funcionament i absència de llums d'alarma de l'inversor. - Revisió de l'estat de les connexions AC i DC de l'inversor. - Control de la temperatura ambient de la sala (si és interior) on hi ha els inversors. - Neteja del filtre i neteja amb aire a pressió del quadre AC de l'inversor. - Revisió de connexions dels mòduls (extrem i intermedis). - Inspecció de l'estat del cablejat DC i traçats. - Revisió del cablejat general d'obra: DC en safates, AC i comunicacions. - Verificació in situ de tensions i intensitats de strings per comprovar coherència. - Revisió de canalitzacions, tapes i quadres exteriors (estanqueïtat). - Inspecció d'estructura i cargoleria (signes d'oxidació o corrosió). - Revisió de mòduls FV (vidre, marc i esquerdes). - Detecció de punts calents mitjançant càmera termogràfica (mòduls, estructures, inversors i proteccions). - Revisió general de proteccions AC i DC. - Test de funcionament (salt per prova) i verificació de resposta. - Verificació de les connexions de les proteccions. - Verificació de la correcta posta a terra i de la continuïtat entre elements. - Revisió del parell de cargoleria de l'estructura i la seva unió amb els mòduls. - Verificació d'estabilitat d'estructures FV i de la ubicació dels contrapesos (llastrades o fixades). - Revisió d'estabilitat de tapes en safates. - Neteja dels mòduls FV. - Neteja amb aire a pressió dels quadres i proteccions. - Neteja del filtre de l'inversor - Revisió, verificació i certificació de l'estat general de la línia de vida. - Comprovació de la fixació i ancoratges de la línia de vida. - Verificació de la continuïtat i estat del cable de la línia de vida - Test de seguretat i certificació anual d'ús segons normativa vigent de la línia de vida Preu segons potència.			
				Sense descomposició	782,89000	€
P-78	PPAU0020	pa	Actualització Etiqueta d'Eficiència Energètica		**294,08**	**€**
				Sense descomposició	294,08000	€

VIELCA
INGENIEROS

JUSTIFICACIÓ DE PREUS

JUSTIFICACIÓ DE PREUS

MA D'OBRA

CODI	UA	DESCRIPCIÓ	PREU	
A010T000	h	Tècnic mig o superior	45,12000	€
A0122000	h	Oficial 1a paleta	27,76000	€
A0127000	h	Oficial 1a col·locador	27,76000	€
A012H000	h	Oficial 1a electricista	28,69000	€
A012M000	h	Oficial 1a muntador	28,69000	€
A012N000	h	Oficial 1a d'obra pública	27,76000	€
A0132000	h	Ajudant paleta	24,65000	€
A0137000	h	Ajudant col·locador	24,65000	€
A013H000	h	Ajudant electricista	24,61000	€
A013H001	h	Ajudant electricista	25,36000	€
A013M000	h	Ajudant muntador	24,61000	€
A0140000	h	Manobre	23,17000	€
A0150000	h	Manobre especialista	24,61000	€
A01H4000	h	Manobre per a seguretat i salut	23,17000	€

JUSTIFICACIÓ DE PREUS

MAQUINÀRIA

CODI	UA	DESCRIPCIÓ	PREU	
C1101200	h	Compressor amb dos martells pneumàtics	14,32000	€
C1313330	h	Retroexcavadora sobre pneumàtics de 8 a 10 t	52,25000	€
C133A0K0	h	Safata vibrant amb placa de 60 cm	5,49000	€
C1501700	h	Camió per a transport de 7 t	5,00000	€
C1503000	h	Camió grua	55,10000	€
C150G900	h	Grua autopropulsada de 20 t	61,21000	€
C1705600	h	Formigonera de 165 l	2,10000	€

JUSTIFICACIÓ DE PREUS

MATERIALS

CODI	UA	DESCRIPCIÓ	PREU	
B0111000	m3	Aigua	1,62000	€
B0311010	t	Sorra de pedrera de pedra calcària per a formigons	17,98000	€
B0330A00	t	Grava de pedrera, de 5 a 12 mm	19,93000	€
B03E1480	m3	Argila expandida de granulometria 3 a 8 mm i densitat 550 kg/m3, en sacs	109,41000	€
B0514501	t	Ciment pòrtland amb escòria CEM II/B-S 42,5 N segons UNE-EN 197-1, en sacs	152,37000	€
B064500B	m3	Formigó HM-20/B/40/I de consistència tova, grandària màxima del granulat 40 mm, amb >= 200 kg/m3 de ciment, apte per a classe d'exposició I	73,70000	€
B0710150	t	Morter per a ram de paleta, classe M 5 (5 N/mm2), en sacs, de designació (G) segons norma UNE-EN 998-2	63,01000	€
B0A63H00	u	Tac químic de diàmetre 12 mm, amb cargol, volandera i femella	4,71000	€
B0Y15501	dies	Amort. tanca mòbil h=2m acer galv.malla 90x150mmxd4,5/3,5mm+bast.3,5x2mtub+peus form.	1,91000	€
B147UC10	m	Cable d'acer inoxidable 316, de 10 mm de diàmetre i composició 7x19+0, homologat per a línia de vida segons UNE_EN 795/A1	4,40000	€
B147UE30	u	Conjunt d'elements per als dos extrems d'una línia de vida horitzontal fixa, formats per dos terminals d'acer inoxidable, un d'ells amb element amortidor de caigudes, per a fixar amb cargols d'acer inoxidable, un tensor de forqueta per a regulació del cable i dos terminals de cable amb elements protector, segons UNE_EN 795/A1	332,35000	€
B147UH20	u	Element de suport intermedi per a línia de vida horitzontal fixa, d'acer inoxidable, per a fixar amb cargols d'acer inoxidable, segons UNE_EN 795/A1	55,47000	€
B1Z6211A	u	Tanca mòbil, de 2 m d'alçària, d'acer galvanitzat, amb malla electrosoldada de 90x150 mm i de 4,5 i 3,5 mm de diàmetre, bastidor de 3,5x2 m de tub de 40 mm de diàmetre per a fixar a peus prefabricats de formigó, per a 20 usos, per a seguretat i salut	0,64000	€
B1Z6AF0A	u	Dau de formigó de 38 kg per a peu de tanca mòbil de malla d'acer i per a 20 usos, per a seguretat i salut	0,16000	€
B2RA6960	t	Deposició controlada a centre de reciclatge de residus de paper i cartró no perillosos amb una densitat 0,04 t/m3, procedents de construcció o demolició, amb codi 150101 segons la Llista Europea de Residus (ORDEN MAM/304/2002)	12,00000	€
B2RA7LP0	m3	Deposició controlada a dipòsit autoritzat de residus de terra inerts amb una densitat 1,6 t/m3, procedents d'excavació, amb codi 170504 segons la Llista Europea de Residus (ORDEN MAM/304/2002)	9,01000	€
B7J500A0	dm3	Massilla per a segellats, d'aplicació amb pistola, de base poliuretà bicomponent	6,40000	€
B7JZ10A0	dm3	Imprimació prèvia per a segellats de massilla de poliuretà bicomponent	21,69000	€
BD13162B	m	Tub de PVC-U de paret massissa, Ã rea d'aplicaciÃ³ B segons norma UNE-EN 1329-1, de DN 90 mm i de llargÃ ria 1 m, classe de reacciÃ³ al foc B-s1, d0 segons norma UNE-EN 13501-1, per a encolar	8,14000	€
BDK214M5	u	Pericó de registre de formigó prefabricat sense fons de 80x80x85 cm, per a instal·lacions de serveis	72,72000	€
BDKZJLB0	u	Bastiment rectangular i tapa quadrada de fosa dúctil per a pericó de serveis, recolzada, pas lliure de 700x700 mm i classe B125 segons norma UNE-EN 124	83,74000	€
BG1CDM1	u	Caixa derivació de maniobra de polièster reforçat amb fibra de vidre , de 250 A, segons esquema Unesa número 12 , seccionable en càrrega (BUC) , inclosa base portafusibles trifàsica (sense fusibles), neutre seccionable, borns de connexió i grau de protecció IP-43, IK09, muntada superficialment Tensió assignada: 500 V. Intensitat assignada: 400 A. Ús autoconsum col·lectiu: - Protecció de la línia genral d'alimentació en una instal·lació d'enllaç. - Instal·lació en façana exterior o murs de tancament.	625,00000	€
BG121G00	u	Caixa de doble aïllament de polièster reforçat, de 540x360x210 mm	99,25000	€
BG141511	u	Caixa per a quadre de distribució elèctrica, de cos de material aïllant autoextingible i porta de material aïllant , per a una intensitat màxima de 63 A, capacitat total de 18 mòduls (18 mm) repartits en 1 filera de 18 mòduls cadascuna, aïllament elèctric classe II i grau de protecció IP40 i IK07, per a muntar superficialment	37,59000	€

JUSTIFICACIÓ DE PREUS

MATERIALS

CODI	UA	DESCRIPCIÓ	PREU	
BG14E642	u	Caixa per a quadre de distribució elèctrica, de cos de planxa d'acer acabat pintat al forn amb revestiment intern de material aïllant i porta metàl·lica opaca amb pany i clau de serreta, per a una intensitat màxima de 160 A, capacitat total de 96 mòduls (18 mm) repartits en 4 fileres de 24 mòduls cadascuna, aïllament elèctric classe II i grau de protecció IP41 i IK08, per a encastar	558,81000	€
BG1B0650	u	Armari de polièster de 600x400x200 mm, amb tapa fixa	195,92000	€
BG1PUB16	u	Conjunt de protecció i mesura del tipus TMF10 per a subministrament trifàsic individual superior a 15 kW, per a mesura indirecta, potència entre 55 i 111 kW, tensió de 400 V, format per conjunt de caixes modulars de doble aïllament de polièster reforçat amb fibra de vidre de mides totals 630x1260x171 mm, amb base de fusibles (inclosos), sense equip de comptage, amb IGA tetrapolar (4P) de 160 A regulable entre 80 i 160 A i poder de tall de 10 kA, protecció diferencial i magneto-tèrmica per a endoll de modem de companyia.	738,04000	€
BG1PUD16	u	Protecció diferencial per a equip de protecció i mesura TMF10 de 160 A (55 a 111 kW), amb toroidal de 70 mm de diàmetre, sortida superior o lateral, muntat en caixa modular de poliéster reforçat amb fibra de vidre	245,75000	€
BG212810	m	Tub rígid de PVC, de 25 mm de diàmetre nominal, aïllant i no propagador de la flama, amb una resistència a l'impacte de 2 J, resistència a compressió de 1250 N i una rigidesa dielèctrica de 2000 V	1,45000	€
BG21RP10	m	Tub rígid de PVC, de 160 mm de diàmetre nominal, aïllant i no propagador de la flama, amb una resistència a l'impacte de 15 J, resistència a compressió de 250 N, de 2,2 mm de gruix	9,36000	€
BG22TP10	m	Tub corbable corrugat de polietilè, de doble capa, llisa la interior i corrugada l'exterior, de 160 mm de diàmetre nominal, aïllant i no propagador de la flama , resistència a l'impacte de 40 J, resistència a compressió de 450 N, per a canalitzacions soterrades	5,48000	€
BG2A3RC5	m	Canal aïllant de PVC, amb 1 tapa per a distribució, de 60x230 mm, amb 6 compartiments com a màxim, de color blanc	22,15000	€
BG2DF6D0	m	Safata metàl·lica reixa d'acer galvanitzat en calent, d'alçària 50 mm i amplària 100 mm	19,36000	€
BG2ZBAD0	m	Coberta per a safata metàl·lica reixa, d'acer galvanitzat en calent, de 100 mm d'amplària	8,82000	€
BG312180	m	Cable amb conductor de coure de 0,6/1 kV de tensió assignada, amb designació RZ1-K (AS), unipolar, de secció 1 x 25 mm2, amb coberta del cable de poliolefines amb baixa emissió fums, construcció segons norma UNE 21123-4, amb una classe de reacció al foc Cca-s1b,d1,a1 segons norma UNE-EN 50575	7,57000	€
BG3121A0	m	Cable amb conductor de coure de 0,6/1 kV de tensió assignada, amb designació RZ1-K (AS), unipolar, de secció 1 x 50 mm2, amb coberta del cable de poliolefines amb baixa emissió fums, construcció segons norma UNE 21123-4, amb una classe de reacció al foc Cca-s1b,d1,a1 segons norma UNE-EN 50575	13,26000	€
BG3121C0	m	Cable amb conductor de coure de 0,6/1 kV de tensió assignada, amb designació RZ1-K (AS), unipolar, de secció 1 x 95 mm2, amb coberta del cable de poliolefines amb baixa emissió fums, construcció segons norma UNE 21123-4, amb una classe de reacció al foc Cca-s1b,d1,a1 segons norma UNE-EN 50575	24,04000	€
BG3121E0	m	Cable amb conductor de coure de 0,6/1 kV de tensió assignada, amb designació RZ1-K (AS), unipolar, de secció 1 x 150 mm2, amb coberta del cable de poliolefines amb baixa emissió fums, construcció segons norma UNE 21123-4, amb una classe de reacció al foc Cca-s1b,d1,a1 segons norma UNE-EN 50575	37,39000	€
BG32B130	m	Cable amb conductor de coure de tensió assignada inferior o igual a 450/750 V, de designació H07Z-K, construcció segons norma UNE-EN 50525-3-41, unipolar, de secció 1x2,5 mm2, amb aïllament de poliolefines, classe de reacció al foc Dca-s2,d2,a2 segons norma UNE-EN 50575	0,74000	€
BG35A002	m	Cable amb conductor de coure de 1,5 kVdc | 1,8 kVdc max de tensió assignada, amb designació H1Z2Z2-K (AS), unipolar, de secció 1x6 mm2, amb coberta del cable de poliolefines termoestables amb baixa emissió fums, construcció segons norma UNE 50618, amb una classe de reacció al foc Cca-s1b,d1,a1 segons norma UNE-EN 60332-1-2	0,98000	€
BG380700	m	Conductor de coure nu, unipolar de secció 1x16 mm2	1,44000	€
BG415A4B	u	Interruptor automàtic magnetotèrmic de 16 A d'intensitat nominal, tipus PIA corba C, bipolar (1P+N), de 6000 A de poder de tall segons UNE-EN 60898, d'1 mòdul DIN de 18 mm d'amplària, per a muntar en perfil DIN	28,05000	€
BG415F9B	u	Interruptor automàtic magnetotèrmic de 16 A d'intensitat nominal, tipus PIA corba C, bipolar (2P), de 10000 A de poder de tall segons UNE-EN 60898 i de 15 kA de poder de tall segons UNE-EN 60947-2, de 2 mòduls DIN de 18 mm d'amplària, per a muntar en perfil DIN	33,71000	€

JUSTIFICACIÓ DE PREUS

MATERIALS

CODI	UA	DESCRIPCIÓ	PREU	
BG415GKL	u	Interruptor automàtic magnetotèrmic de 80 A d'intensitat nominal, tipus PIA corba C, tetrapolar (4P), de 15000 A de poder de tall segons UNE-EN 60898 i de 15 kA de poder de tall segons UNE-EN 60947-2, de 6 mòduls DIN de 18 mm d'amplària, per a muntar en perfil DIN	187,66000	€
BG42429D	u	Interruptor diferencial de la classe AC, gamma terciari, de 25 A d'intensitat nominal, bipolar (2P), de 0,03 A de sensibilitat, de desconnexió fix instantani, amb botó de test incorporat i indicador mecànic de defecte, construït segons les especificacions de la norma UNE-EN 61008-1, de 2 mòduls DIN de 18 mm d'amplària, per a muntar en perfil DIN	86,34000	€
BG42529D	u	Interruptor diferencial de la classe A, gamma terciari, de 25 A d'intensitat nominal, bipolar (2P), de 0,03 A de sensibilitat, de desconnexió fix instantani, amb botó de test incorporat i indicador mecànic de defecte, construït segons les especificacions de la norma UNE-EN 61008-1, de 2 mòduls DIN de 18 mm d'amplària, per a muntar en perfil DIN	118,73000	€
BG426CJL	u	Interruptor diferencial de la classe A superimmunitzat, gamma terciari, de 80 A d'intensitat nominal, tetrapolar (4P), de 0,3 A de sensibilitat, de desconnexió fix selectiu, amb botó de test incorporat i indicador mecànic de defecte, construït segons les especificacions de la norma UNE-EN 61008-1, de 4 mòduls DIN de 18 mm d'amplària, per a muntar en perfil DIN	437,10000	€
BG455130	u	Tallacircuit amb fusible cilíndric de 16 A, unipolar, amb portafusible separable de dimensions 14x51 mm	5,20000	€
BG455140	u	Tallacircuit amb fusible cilíndric de 16 A, unipolar, amb portafusible separable de dimensions 22x58 mm	5,90000	€
BG47224A	u	Interruptor en càrrega modular de 20 A d'intensitat nominal i 400V de tensió assignada d'aïllament (Ui), bipolar (2P), tall completament aparent amb indicador mecànic de senyalització de l' estat dels contactes, sense indicador lluminós, categoria d'ús AC-22A segons UNE-EN 60947-3, d'1 mòdul d'amplària (18mm p/ mòdul)	17,72000	€
BG48A224	u	Protector per a sobretensions transitòries, bipolar (1P+N), de 40 kA d'intensitat màxima transitòria, de 2 mòduls DIN de 18 mm d'amplària, per a muntar sobre carril DIN	112,34000	€
BG48A444	u	Protector per a sobretensions transitòries, tetrapolar (3P+N), de 40 kA d'intensitat màxima transitòria, de 4 mòduls DIN de 18 mm d'amplària, per a muntar sobre carril DIN	219,57000	€
BG51C002	u	Equip de comptatge per a subministre BT, amb comptador trifàsic digital multifució de 4 quadrants, precisió 1 en activa i 2 en reactiva, comunicació amb port COM1 (RS-232, RS-484, Ethernet), per a mesura indirecta. Comptador amb certificat MID EN504070.	190,00000	€
BG5AA250	u	Transformador d'intensitat amb una relació de transformació de 250/5 A de nucli obert, una potència de 1 VA, de classe 1 de precisió segons UNE-EN 60044, i muntat superficialment	78,34000	€
BG638158	u	Presa de corrent de tipus modular de 2 mòduls estrets, bipolar amb presa de terra lateral (2P+T), 16 A 250 V, amb tapa protegida, preu superior, per a muntar sobre bastidor o caixa	6,44000	€
BG638F53	u	Presa de corrent de tipus modular de 2 mòduls estrets, bipolar amb terra francesa (2P+T), 16 A 250 V, amb tapa, preu alt, per a muntar sobre bastidor o caixa	5,55000	€
BGD14410	u	Piqueta de connexió a terra d'acer i recobriment de coure, de 2500 mm de llargària, de 18,3 mm de diàmetre, estàndard	11,90000	€
BGDZ1102	u	Punt de connexió a terra amb pont seccionador de platina de coure, muntat en caixa estanca i per muntar superficialment	32,16000	€
BGE1P570	u	Mòdul fotovoltaic monocristal·lí, potència pic >=570 Wp, eficiència >=22%, IP68 o major, precablejat amb connectors especials, generació a 30 anys > 87% respecte l'inicial, garantia de producte >=15 anys. Inclou accessori de connexió. La marca de mòdul fotovoltaic haurà de complir amb els següents requeriments: - Llista TIER I - Producció anual mínim de 50 GW. - Haver estat certificat i/o aprovat en tests de laboratoris independents com RETC, PVEL, etc. en 4 dels últims 5 anys.	85,50000	€
BGE2T040	u	Inversor mural per instal·lació fotovoltaica d'autoconsum, tensió trifàsica, >= 40 kW nominals, rendiment europeu >98%, Protecció IP mínima IP66. Inclosa garantia ampliada per una cobertura total de 10 anys. Col·locat. Inclou accessori homologat per connectar cadena de mòduls.	2.750,53000	€
BGEEU010	u	Sistema de control d'inversor(s) fotovoltaic(s), amb comunicació Modbus TCP/IP compatible amb concentrador de dades i alimentació elèctrica, instal·lat i configurat	448,04000	€

JUSTIFICACIÓ DE PREUS

MATERIALS

CODI	UA	DESCRIPCIÓ	PREU	
BGESE002	u	Estructura d'alumini de perfil continu per a suport i subjecció de mòdul fotovoltaic en disposició coplanar, cargoleria d'acer inoxidable A2-70 amb junta EDPM per a garantir estanqueitat i impermeabilitat de la coberta. Disposició horitzontal o vertical de mòdul. Garantia mínima 10 anys. Col·locat sobre cobertes inclinades de xapa/panell sandvitx. Compliment de càrrega de vents segons CTE.	22,65000	€
BGESE007	u	Estructura d'alumini amb disposició biorentada E-O per a suport i subjecció de mòdul fotovoltaic amb llastres de formigó de fins a 10-15º. Disposició horitzontal amb cargoleria d'acer inoxidable A2-70. Garantia mínima 10 anys. Col·locat sobre cobertes planes no perforables. Compliment de càrrega de vents segons CTE. En els casos en els quals les cobertes siguin de tipus invertida o Deck es subministraran solucions que evitin el contacte entre estructura (i/o llastres) amb la tela de la coberta. Inclou subministrament, col·locació i muntatge.	80,88000	€
BGEY1010	u	Part proporcional d'accessoris per a mòdul fotovoltaic	0,75000	€
BGEY4010	u	Part proporcional d'accessoris per a monitorització fotovoltaica	22,53000	€
BGLA000	u	Armari prefabricat monobloc de dimensions 2.500 x 2.200 x 480 mm., composició GRC segons UNE-EN 1169. Instal·lació de CDM per a dues LGA per autoconsum col·lectiu o dos titulars diferents. Resistència Flexió GRC 8 N/mm2 (Mpa) segons UNE-EN 1170-4. Tipus de ciment: CEM I 52,5 R., amb porta de doble fulla, per a ubicació d'equips diversos. Porta una porta metàl·lica de doble fulla, amb pany d'ancoratge tres punts, maneta escamotejable i bombí JIS. L'espessor del fons de l'armari és de 50 mm., en GRC, equivalent en resistència mecànica a 150 mm., de maó buit. A la part superior, porta dos perns roscats per manipular aquest armari. És convenient, recolzar els armaris en una llosa de formigó de + - 150mm., de gruix, un cop assentat aquest, s'aconsella recobrir-lo amb el mateix tipus de material a partir de la base en + - 300 mm., d'alçada, amb per tal d'assegurar-ne al màxim la sustentació vertical.	2.800,00000	€
BGW12000	u	Part proporcional d'accessoris de caixa de doble aïllament	6,25000	€
BGW1B000	u	Part proporcional d'accessoris per a armaris de polièster	4,96000	€
BGW21000	u	Part proporcional d'accessoris per a tubs rígids de PVC	0,15000	€
BGW2AB00	u	Part proporcional d'accessoris per a canals plàstiques, d'amplària entre 170 i 230 mm	0,44000	€
BGW41000	u	Part proporcional d'accessoris per a interruptors magnetotèrmics	0,45000	€
BGW42000	u	Part proporcional d'accessoris per a interruptors diferencials	0,41000	€
BGW45000	u	Part proporcional d'accessoris per a tallacircuits amb fusible cilíndric	0,31000	€
BGW47000	u	Part proporcional d'accessoris per a interruptors manuals	0,49000	€
BGW48000	u	Part proporcional d'accessoris per a protectors de sobretensions	0,45000	€
BGW5B400	u	Base portafusible tipus BUC, format per fusible de ganivetes NH01, intensitat nominal fins a 400 A, poder de tall 120 kA i base per a fusible de ganivetes, unipolar (1P), intensitat nominal fins a 400 A. Tipus BUC-00 Tensió I nominal 250A-400A Per fusible mida NH01-NH02 Sòcol de polièster reforçat amb fibra de vidre, autoextingible. Peces termoplàstiques: Policarbonat i poliamides, autoextingibles. Pinces de contacte: Coure electrolític platejat. Anells de pressió: Acer inoxidable. Elements de connexió: Mitjançant cargols d'acer dicromatat fixats a la platina Construït segons les normes UNE 21 103, RU 6303 B, CEI 269 i EN 60.269	18,80000	€
BGW5F400	u	Fusible NH 1-2 de 250-400A-500V AC, classe gG/gL i 120kA de poder de tall. Construïts amb cos ceràmic d'alta resistència a la pressió interna i als xocs tèrmics, cosa que permet un alt poder de tall. Fusible de fulla vàlid per a protecció d'ús general tant davant de sobrecàrregues com a	9,50000	€

JUSTIFICACIÓ DE PREUS

MATERIALS

CODI	UA	DESCRIPCIÓ	PREU	
		curtcircuits, indicats com a protecció de línies o equips en tensions nominals fins a 500V. Especificacions: Corrent assignat: 250-400A Grandària: 2 Tipus NH (de fulla) Tensió assignada: 500V AC Poder de tall assignat: 120kA Construït segons les normes IEC60269-1, EN60269-1, IEC60269-2, EN60269-2, DIN43620 i VDE0636. Dimensions: 149x58x60,5 mm (veure foto 2)		
BGWE9002	u	Etiquetes identificatives, en català, per als principals equips de la instal·lació fotovoltaica, d'acord amb la normativa vigent (REBT i altres normatives aplicables). Les etiquetes seran de material resistent als raigs UV, a la humitat i a les condicions ambientals extremes. Inclouran informació clara i llegible, com ara: identificació de l'equip, característiques principals (potència, tensió, corrent nominal), advertiments de seguretat, i codificació segons el plànol unifilar.	150,00000	€
BGWE9005	u	Estructura metàl·lica de suport amb coberta de xapa grecada, del tipus adossada a mur, preparada per a la col·locació d'un o dos inversors, fins a una potència total de 100 kW, i dels quadres de protecció corresponents en corrent continu (CC) i corrent altern (CA). De dimensions aproximades de 4 x 1,8 x 0,8 metres (amplada x alçada x profunditat), adaptades per col·locar-hi tots els equips previstos i garantir les distàncies mínimes establertes pel fabricant en cada cas. L'acabat dels materials haurà de ser apte per a condicions d'intempèrie, galvanitzat en calent o equivalent, i el conjunt haurà d'estar certificat per garantir l'estabilitat davant la combinació d'accions de vent i càrrega de neu, d'acord amb la ubicació de la instal·lació. El subministrament inclou tota la tornilleria d'acer inoxidable A2-70, les fixacions d'alumini 6005A T6, les safates portacables, així com tot el material auxiliar necessari per al muntatge complet.	872,00000	€
BGY2ABD2	u	Part proporcional d'elements de suport per a safates metàl·liques d'acer galvanitzat en calent de 100 mm d'amplària, per a instal·lació suspesa de paraments horitzontals	8,47000	€
BGY38000	u	Part proporcional d'elements especials per a conductors de coure nus	0,22000	€
BGYD1000	u	Part proporcional d'elements especials per a piquetes de connexió a terra	5,07000	€
BP434650	m	Cable per a transmissió de dades amb conductors de coure, de 4 parells, categoria 6 F/UTP, aïllament de poliolefina i coberta de poliolefina, de baixa emissió de fums i opacitat reduïda, no propagador de la flama segons UNE-EN 60332-1-2, amb una classe de reacció al foc Dca-s2,d2,a2 segons norma UNE-EN 50575	0,91000	€
BSRE4GW	u	Router M2M IXON IX6015 SecureEdge Pro 4G/LTe WFi, amb antena 4G de 3m o equivalent muntat en caixa-armari amb porta transparent. Inclou: - Protecció magnetotèrmica bipolar - Protecció diferencial bipolar - Caixa amb carril DIN Subministrament en caixa pre-muntada.	1.240,00000	€
BSSFV1	u	Sonda meteorològica digital per a instal·lacions fotovoltaiques composada per: - Sonda de temperatura ambient. Rang de 40ºC a 90ºC. - Sonda de temperatura de mòdul. Rang de mesura de 40ºC a 90ºC. - Sensor irradiància de cel·la monocristal·lina. Rang de mesura de 0 W/m2 a 1.500 W/m2. Sortida RS-485 de 2 fils i protocol Modbus RTU. Grau de protecció IP65. Alimentació en 12-24 V corrent continu.	629,05000	€
BSZU001	m	Cable bus de comunicacions, apantallat, de 2 fils, de 1,5 mm² de secció per fil.	1,91000	€

JUSTIFICACIÓ DE PREUS

ELEMENTS COMPOSTOS

CODI	UA	DESCRIPCIÓ						PREU
D06L1CH1	m3	Formigó lleuger d'argila expandida, 20 a 25 N/mm2 de resistència a la compressió, de densitat 1400 a 1600 kg/m3, elaborat a l'obra amb formigonera de 165 l	**Rend.:**	**1,000**			**173,60000**	**€**
			Unitats		Preu		Parcial	Import
Ma d'obra								
A0150000	h	Manobre especialista	1,000	/R x	24,61000	=	24,61000	
				Subtotal:			24,61000	24,61000
Maquinària								
C1705600	h	Formigonera de 165 l	0,700	/R x	2,10000	=	1,47000	
				Subtotal:			1,47000	1,47000
Materials								
B0514501	t	Ciment pòrtland amb escòria CEM II/B-S 42,5 N segons UNE-EN 197-1, en sacs	0,375	x	152,37000	=	57,13875	
B0111000	m3	Aigua	0,300	x	1,62000	=	0,48600	
B0311010	t	Sorra de pedrera de pedra calcària per a formigons	0,740	x	17,98000	=	13,30520	
B03E1480	m3	Argila expandida de granulometria 3 a 8 mm i densitat 550 kg/m3, en sacs	0,700	x	109,41000	=	76,58700	
				Subtotal:			147,51695	147,51695
			COST DIRECTE					173,59695
			COST EXECUCIÓ MATERIAL					**173,59695**

JUSTIFICACIÓ DE PREUS

PARTIDES D'OBRA

NÚM	CODI	UA	DESCRIPCIÓ		PREU
P-1	**C1503999**	h	Transport material fotovoltaic i material auxiliar	**Rend.: 1,000**	**57,86** €

				Unitats		Preu		Parcial	Import
Maquinària									
	C1503000	h	Camió grua	1,000	/R x	55,10000	=	55,10000	
			Subtotal:					55,10000	55,10000
			COST DIRECTE						55,10000
			DESPESES INDIRECTES			5,00 %			2,75500
			COST EXECUCIÓ MATERIAL						**57,85500**

P-2	**C150G999**	h	Grua autopropulsada 20 t	**Rend.: 1,000**	**64,27** €

				Unitats		Preu		Parcial	Import
Maquinària									
	C150G900	h	Grua autopropulsada de 20 t	1,000	/R x	61,21000	=	61,21000	
			Subtotal:					61,21000	61,21000
			COST DIRECTE						61,21000
			DESPESES INDIRECTES			5,00 %			3,06050
			COST EXECUCIÓ MATERIAL						**64,27050**

P-3	**E222B632**	m3	Excavació de rasa per a pas d'instal·lacions fins a 1 m de fondària, en terreny de de trànsit (SPT >50), realitzada amb retroexcavadora i amb les terres deixades a la vora	**Rend.: 1,000**	**10,81** €

				Unitats		Preu		Parcial	Import
Maquinària									
	C1313330	h	Retroexcavadora sobre pneumàtics de 8 a 10 t	0,197	/R x	52,25000	=	10,29325	
			Subtotal:					10,29325	10,29325
			COST DIRECTE						10,29325
			DESPESES INDIRECTES			5,00 %			0,51466
			COST EXECUCIÓ MATERIAL						**10,80791**

P-4	**E2R64900**	m3	Transport de residus inerts o no especials a instal·lació autoritzada de gestió de residus, amb camió per a transport de 7 t, amb un recorregut de fins a 2 km	**Rend.: 1,000**	**5,25** €

				Unitats		Preu		Parcial	Import
Maquinària									
	C1501700	h	Camió per a transport de 7 t	1,000	/R x	5,00000	=	5,00000	
			Subtotal:					5,00000	5,00000

JUSTIFICACIÓ DE PREUS

PARTIDES D'OBRA

NÚM	CODI	UA	DESCRIPCIÓ	PREU

COST DIRECTE		5,00000
DESPESES INDIRECTES	5,00 %	0,25000
COST EXECUCIÓ MATERIAL		**5,25000**

P-5 **E2RA6960** m3 Deposició controlada a centre de reciclatge de residus de paper i cartró no perillosos amb una densitat 0,04 t/m3, procedents de construcció o demolició, amb codi 150101 segons la Llista Europea de Residus (ORDEN MAM/304/2002) **Rend.: 1,000** **12,60** €

				Unitats		Preu		Parcial	Import
Materials									
	B2RA6960	t	Deposició controlada a centre de reciclatge de residus de paper i cartró no perillosos amb una densitat 0,04 t/m3, procedents de construcció o demolició, amb codi 150101 segons la Llista Europea de Residus (ORDEN MAM/304/2002)	1,000	x	12,00000	=	12,00000	
			Subtotal:					12,00000	12,00000

COST DIRECTE		12,00000
DESPESES INDIRECTES	5,00 %	0,60000
COST EXECUCIÓ MATERIAL		**12,60000**

P-6 **E2RA7LP0** m3 Deposició controlada a dipòsit autoritzat de residus de terra inerts amb una densitat 1,6 t/m3, procedents d'excavació, amb codi 170504 segons la Llista Europea de Residus (ORDEN MAM/304/2002) **Rend.: 1,000** **9,46** €

				Unitats		Preu		Parcial	Import
Materials									
	B2RA7LP0	m3	Deposició controlada a dipòsit autoritzat de residus de terra inerts amb una densitat 1,6 t/m3, procedents d'excavació, amb codi 170504 segons la Llista Europea de Residus (ORDEN MAM/304/2002)	1,000	x	9,01000	=	9,01000	
			Subtotal:					9,01000	9,01000

COST DIRECTE		9,01000
DESPESES INDIRECTES	5,00 %	0,45050
COST EXECUCIÓ MATERIAL		**9,46050**

P-7 **E7J513AA** m Segellat de junt entre materials d'obra de 30 mm d'amplària i 20 mm de fondària, amb massilla de poliuretà bicomponent, aplicada amb pistola manual, prèvia imprimació específica **Rend.: 1,000** **9,39** €

				Unitats		Preu		Parcial	Import
Ma d'obra									
	A0127000	h	Oficial 1a col·locador	0,150	/R x	27,76000	=	4,16400	
			Subtotal:					4,16400	4,16400

JUSTIFICACIÓ DE PREUS

PARTIDES D'OBRA

NÚM	CODI	UA	DESCRIPCIÓ					PREU
Materials								
	B7J500A0	dm3	Massilla per a segellats, d'aplicació amb pistola, de base poliuretà bicomponent	0,6615	x	6,40000	= 4,23360	
	B7JZ10A0	dm3	Imprimació prèvia per a segellats de massilla de poliuretà bicomponent	0,0252	x	21,69000	= 0,54659	
					Subtotal:		4,78019	4,78019
				COST DIRECTE				8,94419
				DESPESES INDIRECTES		5,00 %		0,44721
				COST EXECUCIÓ MATERIAL				**9,39140**

P-8	**E9371CHS**	m2	Solera de formigó lleuger elaborat a l'obra d'argila expandida 20 a 25 N/mm2 de resistència a la compressió, de densitat 1400 a 1600 kg/m3, de 30 cm de gruix	**Rend.:**	**1,000**		**71,26**	**€**
				Unitats		Preu	Parcial	Import
Ma d'obra								
	A0140000	h	Manobre	0,384	/R x	23,17000	= 8,89728	
	A0122000	h	Oficial 1a paleta	0,192	/R x	27,76000	= 5,32992	
					Subtotal:		14,22720	14,22720
Materials								
	D06L1CH1	m3	Formigó lleuger d'argila expandida, 20 a 25 N/mm2 de resistència a la compressió, de densitat 1400 a 1600 kg/m3, elaborat a l'obra amb formigonera de 165 l	0,309	x	173,59695	= 53,64146	
					Subtotal:		53,64146	53,64146
				COST DIRECTE				67,86866
				DESPESES INDIRECTES		5,00 %		3,39343
				COST EXECUCIÓ MATERIAL				**71,26209**

P-9	**EB71UC10**	m	Cable d'acer inoxidable 316, de 10 mm de diàmetre i composició 7x19+0, homologat per a línia de vida horitzontal segons UNE_EN 795/A1, fixat als terminals i als elements de suport intermig (separació < 15 m) i tesat	**Rend.:**	**1,000**		**5,75**	**€**
				Unitats		Preu	Parcial	Import
Ma d'obra								
	A012M000	h	Oficial 1a muntador	0,030	/R x	28,69000	= 0,86070	
					Subtotal:		0,86070	0,86070
Materials								
	B147UC10	m	Cable d'acer inoxidable 316, de 10 mm de diàmetre i composició 7x19+0, homologat per a línia de vida segons UNE_EN 795/A1	1,050	x	4,40000	= 4,62000	
					Subtotal:		4,62000	4,62000

JUSTIFICACIÓ DE PREUS

PARTIDES D'OBRA

NÚM	CODI	UA	DESCRIPCIÓ	PREU

COST DIRECTE			5,48070
DESPESES INDIRECTES	5,00	%	0,27404
COST EXECUCIÓ MATERIAL			**5,75474**

P-10 **EB71UE30** u Conjunt d'elements per als dos extrems d'una línia de vida horitzontal fixa, formats per dos terminals d'acer inoxidable, un d'ells amb element amortidor de caigudes, fixats amb cargols d'acer inoxidable, un tensor de forqueta per a regulació del cable i dos terminals de cable amb elements protectors, segons UNE_EN 795/A1 **Rend.: 1,000** **403,59** €

				Unitats		Preu		Parcial	Import
Ma d'obra									
	A012M000	h	Oficial 1a muntador	0,500	/R x	28,69000	=	14,34500	
			Subtotal:					14,34500	14,34500
Materials									
	B147UE30	u	Conjunt d'elements per als dos extrems d'una línia de vida horitzontal fixa, formats per dos terminals d'acer inoxidable, un d'ells amb element amortidor de caigudes, per a fixar amb cargols d'acer inoxidable, un tensor de forqueta per a regulació del cable i dos terminals de cable amb elements protector, segons UNE_EN 795/A1	1,000	x	332,35000	=	332,35000	
	B0A63H00	u	Tac químic de diàmetre 12 mm, amb cargol, volandera i femella	8,000	x	4,71000	=	37,68000	
			Subtotal:					370,03000	370,03000

COST DIRECTE			384,37500
DESPESES INDIRECTES	5,00	%	19,21875
COST EXECUCIÓ MATERIAL			**403,59375**

P-11 **EB71UH20** u Element de suport intermedi per a línia de vida horitzontal fixa, d'acer inoxidable, fixat amb cargols d'acer inoxidable, segons UNE_EN 795/A1 **Rend.: 1,000** **75,90** €

				Unitats		Preu		Parcial	Import
Ma d'obra									
	A0137000	h	Ajudant col·locador	0,300	/R x	24,65000	=	7,39500	
			Subtotal:					7,39500	7,39500
Materials									
	B0A63H00	u	Tac químic de diàmetre 12 mm, amb cargol, volandera i femella	2,000	x	4,71000	=	9,42000	
	B147UH20	u	Element de suport intermedi per a línia de vida horitzontal fixa, d'acer inoxidable, per a fixar amb cargols d'acer inoxidable, segons UNE_EN 795/A1	1,000	x	55,47000	=	55,47000	
			Subtotal:					64,89000	64,89000

JUSTIFICACIÓ DE PREUS

PARTIDES D'OBRA

NÚM	CODI	UA	DESCRIPCIÓ	PREU

COST DIRECTE			72,28500
DESPESES INDIRECTES	5,00	%	3,61425
COST EXECUCIÓ MATERIAL			**75,89925**

P-12 **EG1CDM1** U Caixa derivació de maniobra de polièster reforçat amb fibra de vidre , de 250 A, segons esquema Unesa número 12 , seccionable en càrrega (BUC) , inclosa base portafusibles trifàsica (sense fusibles), neutre seccionable, borns de connexió i grau de protecció IP-43, IK09, muntada superficialment

Inclou subministrament, muntatge, instal·lació i posada en servei.

Tensió assignada: 500 V.
Intensitat assignada: 400 A.

Ús autoconsum col·lectiu:
- Protecció de la línia genral d'alimentació en una instal·lació d'enllaç.
- Instal·lació en façana exterior o murs de tancament

Rend.: 1,000 **796,16** €

				Unitats		Preu		Parcial	Import
Ma d'obra									
	A013H000	h	Ajudant electricista	2,500	/R x	24,61000	=	61,52500	
	A012H000	h	Oficial 1a electricista	2,500	/R x	28,69000	=	71,72500	
					Subtotal:			133,25000	133,25000
Materials									
	BG1CDM1	u	Caixa derivació de maniobra de polièster reforçat amb fibra de vidre , de 250 A, segons esquema Unesa número 12 , seccionable en càrrega (BUC) , inclosa base portafusibles trifàsica (sense fusibles), neutre seccionable, borns de connexió i grau de protecció IP-43, IK09, muntada superficialment Tensió assignada: 500 V. Intensitat assignada: 400 A. Ús autoconsum col·lectiu: - Protecció de la línia genral d'alimentació en una instal·lació d'enllaç. - Instal·lació en façana exterior o murs de tancament.	1,000	x	625,00000	=	625,00000	
					Subtotal:			625,00000	625,00000

COST DIRECTE			758,25000
DESPESES INDIRECTES	5,00	%	37,91250
COST EXECUCIÓ MATERIAL			**796,16250**

JUSTIFICACIÓ DE PREUS

PARTIDES D'OBRA

NÚM	CODI	UA	DESCRIPCIÓ	PREU

P-13 **EG121G02** u Caixa de doble aïllament de polièster reforçat, de 360x540x210 mm i muntada superficialment **Rend.: 1,000** **124,77** €

				Unitats		Preu		Parcial	Import
Ma d'obra									
	A013H000	h	Ajudant electricista	0,250	/R x	24,61000	=	6,15250	
	A012H000	h	Oficial 1a electricista	0,250	/R x	28,69000	=	7,17250	
					Subtotal:			13,32500	13,32500
Materials									
	BG121G00	u	Caixa de doble aïllament de polièster reforçat, de 540x360x210 mm	1,000	x	99,25000	=	99,25000	
	BGW12000	u	Part proporcional d'accessoris de caixa de doble aïllament	1,000	x	6,25000	=	6,25000	
					Subtotal:			105,50000	105,50000
						COST DIRECTE			118,82500
						DESPESES INDIRECTES	5,00 %		5,94125
						COST EXECUCIÓ MATERIAL			**124,76625**

P-14 **EG141511** u Caixa per a quadre de distribució elèctrica, de cos de material aïllant autoextingible i porta de material aïllant , per a una intensitat màxima de 63 A, capacitat total de 18 mòduls (18 mm) repartits en 1 fileres de 18 mòduls cadascuna, aïllament elèctric classe II i grau de protecció IP40 i IK07, muntada superficialment **Rend.: 1,000** **50,66** €

				Unitats		Preu		Parcial	Import
Ma d'obra									
	A012H000	h	Oficial 1a electricista	0,200	/R x	28,69000	=	5,73800	
	A013H000	h	Ajudant electricista	0,200	/R x	24,61000	=	4,92200	
					Subtotal:			10,66000	10,66000
Materials									
	BG141511	u	Caixa per a quadre de distribució elèctrica, de cos de material aïllant autoextingible i porta de material aïllant , per a una intensitat màxima de 63 A, capacitat total de 18 mòduls (18 mm) repartits en 1 filera de 18 mòduls cadascuna, aïllament elèctric classe II i grau de protecció IP40 i IK07, per a muntar superficialment	1,000	x	37,59000	=	37,59000	
					Subtotal:			37,59000	37,59000
						COST DIRECTE			48,25000
						DESPESES INDIRECTES	5,00 %		2,41250
						COST EXECUCIÓ MATERIAL			**50,66250**

JUSTIFICACIÓ DE PREUS

PARTIDES D'OBRA

NÚM	CODI	UA	DESCRIPCIÓ		
					PREU

P-15 **EG14E642** u Caixa per a quadre de distribució elèctrica, de cos de planxa d'acer acabat pintat al forn amb revestiment intern de material aïllant i porta metàl·lica opaca amb pany i clau de serreta, per a una intensitat màxima de 160 A, capacitat total de 96 mòduls (18 mm) repartits en 4 fileres de 24 mòduls cadascuna, aïllament elèctric classe II i grau de protecció IP41 i IK08, encastada **Rend.: 1,000** **611,24** €

				Unitats		Preu		Parcial	Import
Ma d'obra									
	A013H000	h	Ajudant electricista	0,4375	/R x	24,61000	=	10,76688	
	A012H000	h	Oficial 1a electricista	0,4375	/R x	28,69000	=	12,55188	
					Subtotal:			23,31876	23,31876
Materials									
	BG14E642	u	Caixa per a quadre de distribució elèctrica, de cos de planxa d'acer acabat pintat al forn amb revestiment intern de material aïllant i porta metàl·lica opaca amb pany i clau de serreta, per a una intensitat màxima de 160 A, capacitat total de 96 mòduls (18 mm) repartits en 4 fileres de 24 mòduls cadascuna, aïllament elèctric classe II i grau de protecció IP41 i IK08, per a encastar	1,000	x	558,81000	=	558,81000	
					Subtotal:			558,81000	558,81000
				COST DIRECTE					582,12876
				DESPESES INDIRECTES		5,00	%		29,10644
				COST EXECUCIÓ MATERIAL					**611,23520**

P-16 **EG1B0652** u Armari de polièster de 600x400x200 mm, amb tapa fixa, muntat superficialment **Rend.: 1,000** **227,71** €

				Unitats		Preu		Parcial	Import
Ma d'obra									
	A013H000	h	Ajudant electricista	0,300	/R x	24,61000	=	7,38300	
	A012H000	h	Oficial 1a electricista	0,300	/R x	28,69000	=	8,60700	
					Subtotal:			15,99000	15,99000
Materials									
	BGW1B000	u	Part proporcional d'accessoris per a armaris de polièster	1,000	x	4,96000	=	4,96000	
	BG1B0650	u	Armari de polièster de 600x400x200 mm, amb tapa fixa	1,000	x	195,92000	=	195,92000	
					Subtotal:			200,88000	200,88000
				COST DIRECTE					216,87000
				DESPESES INDIRECTES		5,00	%		10,84350
				COST EXECUCIÓ MATERIAL					**227,71350**

JUSTIFICACIÓ DE PREUS

PARTIDES D'OBRA

NÚM	CODI	UA	DESCRIPCIÓ		PREU
P-17	**EG1PUB16**	u	Conjunt de protecció i mesura del tipus TMF10 per a subministrament trifàsic individual superior a 15 kW, per a mesura indirecta, potència entre 55 i 111 kW, tensió de 400 V, format per conjunt de caixes modulars de doble aïllament de polièster reforçat amb fibra de vidre de mides totals 630x1260x171 mm, amb base de fusibles (sense incloure els fusibles), sense equip de comptage, amb IGA tetrapolar (4P) de 160 A regulable entre 80 i 160 A i poder de tall de 10 kA, sense protecció diferencial, col·locat superficialment	**Rend.: 1,000**	**886,87** €

				Unitats		Preu		Parcial	Import
Ma d'obra									
	A013H000	h	Ajudant electricista	2,000	/R x	24,61000	=	49,22000	
	A012H000	h	Oficial 1a electricista	2,000	/R x	28,69000	=	57,38000	
					Subtotal:			106,60000	106,60000
Materials									
	BG1PUB16	u	Conjunt de protecció i mesura del tipus TMF10 per a subministrament trifàsic individual superior a 15 kW, per a mesura indirecta, potència entre 55 i 111 kW, tensió de 400 V, format per conjunt de caixes modulars de doble aïllament de polièster reforçat amb fibra de vidre de mides totals 630x1260x171 mm, amb base de fusibles (inclosos), sense equip de comptage, amb IGA tetrapolar (4P) de 160 A regulable entre 80 i 160 A i poder de tall de 10 kA, protecció diferencial i magneto-tèrmica per a endoll de modem de companyia.	1,000	x	738,04000	=	738,04000	
					Subtotal:			738,04000	738,04000

COST DIRECTE			844,64000
DESPESES INDIRECTES	5,00	%	42,23200
COST EXECUCIÓ MATERIAL			**886,87200**

NÚM	CODI	UA	DESCRIPCIÓ		PREU
P-18	**EG1PUD16**	u	Protecció diferencial per a conjunt de protecció i mesura TMF10 de 80 a 160 A (55 a 111 kW), amb toroidal de 70 mm de diàmetre, sortida superior o lateral, muntat en caixa modular de poliéster reforçat amb fibra de vidre, col·locat adossat al conjunt de protecció i mesura	**Rend.: 1,000**	**286,02** €

				Unitats		Preu		Parcial	Import
Ma d'obra									
	A013H000	h	Ajudant electricista	0,500	/R x	24,61000	=	12,30500	
	A012H000	h	Oficial 1a electricista	0,500	/R x	28,69000	=	14,34500	
					Subtotal:			26,65000	26,65000
Materials									
	BG1PUD16	u	Protecció diferencial per a equip de protecció i mesura TMF10 de 160 A (55 a 111 kW), amb toroidal de 70 mm de diàmetre, sortida superior o lateral, muntat en caixa modular de poliéster reforçat amb fibra de vidre	1,000	x	245,75000	=	245,75000	

JUSTIFICACIÓ DE PREUS

PARTIDES D'OBRA

NÚM	CODI	UA	DESCRIPCIÓ	PREU

				Subtotal:			245,75000		245,75000
				COST DIRECTE					272,40000
				DESPESES INDIRECTES	5,00	%			13,62000
				COST EXECUCIÓ MATERIAL					**286,02000**

P-19 **EG21281H** m Tub rígid de PVC, de 25 mm de diàmetre nominal, aïllant i no propagador de la flama, amb una resistència a l'impacte de 2 J, resistència a compressió de 1250 N i una rigidesa dielèctrica de 2000 V, amb unió roscada i muntat superficialment **Rend.: 1,000** **4,30** €

				Unitats		Preu		Parcial	Import
Ma d'obra									
	A013H000	h	Ajudant electricista	0,050	/R x	24,61000	=	1,23050	
	A012H000	h	Oficial 1a electricista	0,043	/R x	28,69000	=	1,23367	
					Subtotal:			2,46417	2,46417
Materials									
	BG212810	m	Tub rígid de PVC, de 25 mm de diàmetre nominal, aïllant i no propagador de la flama, amb una resistència a l'impacte de 2 J, resistència a compressió de 1250 N i una rigidesa dielèctrica de 2000 V	1,020	x	1,45000	=	1,47900	
	BGW21000	u	Part proporcional d'accessoris per a tubs rígids de PVC	1,000	x	0,15000	=	0,15000	
					Subtotal:			1,62900	1,62900
				COST DIRECTE					4,09317
				DESPESES INDIRECTES	5,00	%			0,20466
				COST EXECUCIÓ MATERIAL					**4,29783**

P-20 **EG21RP1G** m Tub rígid de PVC, de 200 mm de diàmetre nominal, aïllant i no propagador de la flama, amb una resistència a l'impacte de 15 J, resistència a compressió de 250 N, de 2,2 mm de gruix, amb unió encolada i com a canalització soterrada.

Inclou abraçadores fixades a façanes o sostre. **Rend.: 1,000** **13,06** €

				Unitats		Preu		Parcial	Import
Ma d'obra									
	A013H000	h	Ajudant electricista	0,050	/R x	24,61000	=	1,23050	
	A012H000	h	Oficial 1a electricista	0,058	/R x	28,69000	=	1,66402	
					Subtotal:			2,89452	2,89452
Materials									
	BG21RP10	m	Tub rígid de PVC, de 160 mm de diàmetre nominal, aïllant i no propagador de la flama, amb una resistència a l'impacte de 15 J, resistència a compressió de 250 N, de 2,2 mm de gruix	1,020	x	9,36000	=	9,54720	
					Subtotal:			9,54720	9,54720

JUSTIFICACIÓ DE PREUS

PARTIDES D'OBRA

NÚM	CODI	UA	DESCRIPCIÓ	PREU

COST DIRECTE			12,44172
DESPESES INDIRECTES	5,00	%	0,62209
COST EXECUCIÓ MATERIAL			**13,06381**

P-21 **EG22TP1K** m Tub corbable corrugat de polietilè, de doble capa, llisa la interior i corrugada l'exterior, de 200 mm de diàmetre nominal, aïllant i no propagador de la flama, resistència a l'impacte de 40 J, resistència a compressió de 450 N, muntat com a canalització soterrada **Rend.: 1,000** **7,65** €

				Unitats		Preu		Parcial	Import
Ma d'obra									
	A013H000	h	Ajudant electricista	0,020	/R x	24,61000	=	0,49220	
	A012H000	h	Oficial 1a electricista	0,042	/R x	28,69000	=	1,20498	
					Subtotal:			1,69718	1,69718
Materials									
	BG22TP10	m	Tub corbable corrugat de polietilè, de doble capa, llisa la interior i corrugada l'exterior, de 160 mm de diàmetre nominal, aïllant i no propagador de la flama , resistència a l'impacte de 40 J, resistència a compressió de 450 N, per a canalitzacions soterrades	1,020	x	5,48000	=	5,58960	
					Subtotal:			5,58960	5,58960

COST DIRECTE		7,28678
DESPESES INDIRECTES	5,00 %	0,36434
COST EXECUCIÓ MATERIAL		**7,65112**

P-22 **EG2A3R15** m Canal aïllant de PVC, amb 1 tapa per a distribució, de 60x 230 mm, amb 1 compartiment, de color blanc, muntada sobre paraments **Rend.: 1,000** **29,78** €

				Unitats		Preu		Parcial	Import
Ma d'obra									
	A012H000	h	Oficial 1a electricista	0,130	/R x	28,69000	=	3,72970	
	A013H000	h	Ajudant electricista	0,065	/R x	24,61000	=	1,59965	
					Subtotal:			5,32935	5,32935
Materials									
	BG2A3RC5	m	Canal aïllant de PVC, amb 1 tapa per a distribució, de 60x230 mm, amb 6 compartiments com a màxim, de color blanc	1,020	x	22,15000	=	22,59300	
	BGW2AB00	u	Part proporcional d'accessoris per a canals plàstiques, d'amplària entre 170 i 230 mm	1,000	x	0,44000	=	0,44000	
					Subtotal:			23,03300	23,03300

JUSTIFICACIÓ DE PREUS

PARTIDES D'OBRA

NÚM	CODI	UA	DESCRIPCIÓ	PREU

COST DIRECTE			28,36235
DESPESES INDIRECTES	5,00	%	1,41812
COST EXECUCIÓ MATERIAL			**29,78047**

P-23 **EG2DF6D2** m Safata metàl·lica reixa d'acer galvanitzat en calent, d'alçària 50 mm i amplària 100 mm, col·locada suspesa de paraments horitzontals amb elements de suport **Rend.: 1,000** **37,52** €

				Unitats		Preu		Parcial	Import
Ma d'obra									
	A013H000	h	Ajudant electricista	0,096	/R x	24,61000	=	2,36256	
	A012H000	h	Oficial 1a electricista	0,193	/R x	28,69000	=	5,53717	
					Subtotal:			7,89973	7,89973
Materials									
	BGY2ABD2	u	Part proporcional d'elements de suport per a safates metàl·liques d'acer galvanitzat en calent de 100 mm d'amplària, per a instal·lació suspesa de paraments horitzontals	1,000	x	8,47000	=	8,47000	
	BG2DF6D0	m	Safata metàl·lica reixa d'acer galvanitzat en calent, d'alçària 50 mm i amplària 100 mm	1,000	x	19,36000	=	19,36000	
					Subtotal:			27,83000	27,83000

COST DIRECTE			35,72973
DESPESES INDIRECTES	5,00	%	1,78649
COST EXECUCIÓ MATERIAL			**37,51622**

P-24 **EG2DF6D8** m Safata metàl·lica reixa amb coberta d'acer galvanitzat en calent, d'alçària 50 mm i amplària 100 mm, col·locada suspesa de paraments horitzontals amb elements de suport **Rend.: 1,000** **47,23** €

				Unitats		Preu		Parcial	Import
Ma d'obra									
	A012H000	h	Oficial 1a electricista	0,208	/R x	28,69000	=	5,96752	
	A013H000	h	Ajudant electricista	0,096	/R x	24,61000	=	2,36256	
					Subtotal:			8,33008	8,33008
Materials									
	BG2DF6D0	m	Safata metàl·lica reixa d'acer galvanitzat en calent, d'alçària 50 mm i amplària 100 mm	1,000	x	19,36000	=	19,36000	
	BG2ZBAD0	m	Coberta per a safata metàl·lica reixa, d'acer galvanitzat en calent, de 100 mm d'amplària	1,000	x	8,82000	=	8,82000	
	BGY2ABD2	u	Part proporcional d'elements de suport per a safates metàl·liques d'acer galvanitzat en calent de 100 mm d'amplària, per a instal·lació suspesa de paraments horitzontals	1,000	x	8,47000	=	8,47000	
					Subtotal:			36,65000	36,65000

JUSTIFICACIÓ DE PREUS

PARTIDES D'OBRA

NÚM	CODI	UA	DESCRIPCIÓ	PREU

COST DIRECTE			44,98008
DESPESES INDIRECTES	5,00	%	2,24900
COST EXECUCIÓ MATERIAL			**47,22908**

P-25 **EG312186** m Cable amb conductor de coure de 0,6/1 kV de tensió assignada, amb designació RZ1-K (AS), unipolar, de secció 1 x 25 mm2, amb coberta del cable de poliolefines amb baixa emissió fums, construcció segons norma UNE 21123-4, amb una classe de reacció al foc Cca-s1b,d1,a1 segons norma UNE-EN 50575, col·locat en canal o safata **Rend.: 1,000** **10,35** €

				Unitats		Preu		Parcial	Import
Ma d'obra									
	A013H000	h	Ajudant electricista	0,040	/R x	24,61000	=	0,98440	
	A012H000	h	Oficial 1a electricista	0,040	/R x	28,69000	=	1,14760	
					Subtotal:			2,13200	2,13200
Materials									
	BG312180	m	Cable amb conductor de coure de 0,6/1 kV de tensió assignada, amb designació RZ1-K (AS), unipolar, de secció 1 x 25 mm2, amb coberta del cable de poliolefines amb baixa emissió fums, construcció segons norma UNE 21123-4, amb una classe de reacció al foc Cca-s1b,d1,a1 segons norma UNE-EN 50575	1,020	x	7,57000	=	7,72140	
					Subtotal:			7,72140	7,72140

COST DIRECTE		9,85340
DESPESES INDIRECTES	5,00 %	0,49267
COST EXECUCIÓ MATERIAL		**10,34607**

P-26 **EG3121A6** m Cable amb conductor de coure de 0,6/1 kV de tensió assignada, amb designació RZ1-K (AS), unipolar, de secció 1 x 50 mm2, amb coberta del cable de poliolefines amb baixa emissió fums, construcció segons norma UNE 21123-4, amb una classe de reacció al foc Cca-s1b,d1,a1 segons norma UNE-EN 50575, col·locat en canal o safata **Rend.: 1,000** **17,11** €

				Unitats		Preu		Parcial	Import
Ma d'obra									
	A012H000	h	Oficial 1a electricista	0,052	/R x	28,69000	=	1,49188	
	A013H000	h	Ajudant electricista	0,052	/R x	24,61000	=	1,27972	
					Subtotal:			2,77160	2,77160
Materials									
	BG3121A0	m	Cable amb conductor de coure de 0,6/1 kV de tensió assignada, amb designació RZ1-K (AS), unipolar, de secció 1 x 50 mm2, amb coberta del cable de poliolefines amb baixa emissió fums, construcció segons norma UNE 21123-4, amb una classe de reacció al foc Cca-s1b,d1,a1 segons norma UNE-EN 50575	1,020	x	13,26000	=	13,52520	

JUSTIFICACIÓ DE PREUS

PARTIDES D'OBRA

NÚM	CODI	UA	DESCRIPCIÓ		PREU
			Subtotal:	13,52520	13,52520
			COST DIRECTE		16,29680
			DESPESES INDIRECTES 5,00 %		0,81484
			COST EXECUCIÓ MATERIAL		**17,11164**

P-27 **EG3121C6** m Cable amb conductor de coure de 0,6/1 kV de tensió assignada, amb designació RZ1-K (AS), unipolar, de secció 1 x 95 mm2, amb coberta del cable de poliolefines amb baixa emissió fums, construcció segons norma UNE 21123-4, amb una classe de reacció al foc Cca-s1b,d1,a1 segons norma UNE-EN 50575, col·locat en canal o safata **Rend.: 1,000** **29,78** €

				Unitats		Preu		Parcial	Import
Ma d'obra									
	A013H000	h	Ajudant electricista	0,072	/R x	24,61000	=	1,77192	
	A012H000	h	Oficial 1a electricista	0,072	/R x	28,69000	=	2,06568	
			Subtotal:					3,83760	3,83760
Materials									
	BG3121C0	m	Cable amb conductor de coure de 0,6/1 kV de tensió assignada, amb designació RZ1-K (AS), unipolar, de secció 1 x 95 mm2, amb coberta del cable de poliolefines amb baixa emissió fums, construcció segons norma UNE 21123-4, amb una classe de reacció al foc Cca-s1b,d1,a1 segons norma UNE-EN 50575	1,020	x	24,04000	=	24,52080	
			Subtotal:					24,52080	24,52080
			COST DIRECTE						28,35840
			DESPESES INDIRECTES 5,00 %						1,41792
			COST EXECUCIÓ MATERIAL						**29,77632**

P-28 **EG3121E6** m Cable amb conductor de coure de 0,6/1 kV de tensió assignada, amb designació RZ1-K (AS), unipolar, de secció 1 x 150 mm2, amb coberta del cable de poliolefines amb baixa emissió fums, construcció segons norma UNE 21123-4, amb una classe de reacció al foc Cca-s1b,d1,a1 segons norma UNE-EN 50575, col·locat en canal o safata **Rend.: 1,000** **45,19** €

				Unitats		Preu		Parcial	Import
Ma d'obra									
	A012H000	h	Oficial 1a electricista	0,092	/R x	28,69000	=	2,63948	
	A013H000	h	Ajudant electricista	0,092	/R x	24,61000	=	2,26412	
			Subtotal:					4,90360	4,90360
Materials									
	BG3121E0	m	Cable amb conductor de coure de 0,6/1 kV de tensió assignada, amb designació RZ1-K (AS), unipolar, de secció 1 x 150 mm2, amb coberta del cable de poliolefines amb baixa emissió fums, construcció segons norma UNE 21123-4, amb una classe de	1,020	x	37,39000	=	38,13780	

JUSTIFICACIÓ DE PREUS

PARTIDES D'OBRA

NÚM	CODI	UA	DESCRIPCIÓ		PREU
			reacció al foc Cca-s1b,d1,a1 segons norma UNE-EN 50575		
			Subtotal:	38,13780	38,13780
			COST DIRECTE		43,04140
			DESPESES INDIRECTES 5,00 %		2,15207
			COST EXECUCIÓ MATERIAL		**45,19347**

P-29 **EG32B136** m Cable amb conductor de coure de tensió assignada inferior o igual a 450/750 V, de designació H07Z-K, construcció segons norma UNE-EN 50525-3-41, unipolar, de secció 1x2,5 mm2, amb aïllament de poliolefines, classe de reacció al foc Dca-s2,d2,a2 segons norma UNE-EN 50575, col·locat en canal **Rend.: 1,000** **1,46** €

				Unitats		Preu		Parcial	Import
Ma d'obra									
	A012H000	h	Oficial 1a electricista	0,012	/R x	28,69000	=	0,34428	
	A013H000	h	Ajudant electricista	0,012	/R x	24,61000	=	0,29532	
			Subtotal:					0,63960	0,63960
Materials									
	BG32B130	m	Cable amb conductor de coure de tensió assignada inferior o igual a 450/750 V, de designació H07Z-K, construcció segons norma UNE-EN 50525-3-41, unipolar, de secció 1x2,5 mm2, amb aïllament de poliolefines, classe de reacció al foc Dca-s2,d2,a2 segons norma UNE-EN 50575	1,020	x	0,74000	=	0,75480	
			Subtotal:					0,75480	0,75480
			COST DIRECTE						1,39440
			DESPESES INDIRECTES 5,00 %						0,06972
			COST EXECUCIÓ MATERIAL						**1,46412**

P-30 **EG35A002** m Cable amb conductor de coure de 1,5 kVdc | 1,8 kVdc max de tensió assignada, amb designació H1Z2Z2-K (AS), unipolar, de secció 1x6 mm2, amb coberta del cable de poliolefines termoestables amb baixa emissió fums, construcció segons norma UNE 50618, amb una classe de reacció al foc Cca-s1b,d1,a1 segons norma UNE-EN 60332-1-2, col·locat en canal o safata, color vermell/negre, inclou subministrament i instal·lació **Rend.: 1,000** **1,73** €

				Unitats		Preu		Parcial	Import
Ma d'obra									
	A013H000	h	Ajudant electricista	0,012	/R x	24,61000	=	0,29532	
	A012H000	h	Oficial 1a electricista	0,012	/R x	28,69000	=	0,34428	
			Subtotal:					0,63960	0,63960
Materials									
	BG35A002	m	Cable amb conductor de coure de 1,5 kVdc	1,8 kVdc max de tensió assignada, amb designació H1Z2Z2-K (AS), unipolar, de secció 1x6 mm2, amb coberta del	1,020	x	0,98000	=	0,99960	

JUSTIFICACIÓ DE PREUS

PARTIDES D'OBRA

NÚM	CODI	UA	DESCRIPCIÓ			PREU
			cable de poliolefines termoestables amb baixa emissió fums, construcció segons norma UNE 50618, amb una classe de reacció al foc Cca-s1b,d1,a1 segons norma UNE-EN 60332-1-2			
				Subtotal:	0,99960	0,99960
				DESPESES AUXILIARS 1,50 %		0,00959
				COST DIRECTE		1,64879
				DESPESES INDIRECTES 5,00 %		0,08244
				COST EXECUCIÓ MATERIAL		**1,73123**

P-31 **EG380707** m Conductor de coure nu, unipolar de secció 1x16 mm2, muntat en malla de connexió a terra **Rend.: 1,000** **12,97** €

				Unitats		Preu		Parcial	Import
Ma d'obra									
	A013H000	h	Ajudant electricista	0,200	/R x	24,61000	=	4,92200	
	A012H000	h	Oficial 1a electricista	0,200	/R x	28,69000	=	5,73800	
					Subtotal:			10,66000	10,66000
Materials									
	BGY38000	u	Part proporcional d'elements especials per a conductors de coure nus	1,000	x	0,22000	=	0,22000	
	BG380700	m	Conductor de coure nu, unipolar de secció 1x16 mm2	1,020	x	1,44000	=	1,46880	
					Subtotal:			1,68880	1,68880
						COST DIRECTE			12,34880
						DESPESES INDIRECTES 5,00 %			0,61744
						COST EXECUCIÓ MATERIAL			**12,96624**

P-32 **EG415A4B** u Interruptor automàtic magnetotèrmic de 16 A d'intensitat nominal, tipus PIA corba C, bipolar (1P+N), de 6000 A de poder de tall segons UNE-EN 60898, d'1 mòdul DIN de 18 mm d'amplària, muntat en perfil DIN **Rend.: 1,000** **41,12** €

				Unitats		Preu		Parcial	Import
Ma d'obra									
	A013H000	h	Ajudant electricista	0,200	/R x	24,61000	=	4,92200	
	A012H000	h	Oficial 1a electricista	0,200	/R x	28,69000	=	5,73800	
					Subtotal:			10,66000	10,66000
Materials									
	BG415A4B	u	Interruptor automàtic magnetotèrmic de 16 A d'intensitat nominal, tipus PIA corba C, bipolar (1P+N), de 6000 A de poder de tall segons UNE-EN 60898, d'1 mòdul DIN de 18 mm d'amplària, per a muntar en perfil DIN	1,000	x	28,05000	=	28,05000	
	BGW41000	u	Part proporcional d'accessoris per a interruptors magnetotèrmics	1,000	x	0,45000	=	0,45000	
					Subtotal:			28,50000	28,50000

JUSTIFICACIÓ DE PREUS

PARTIDES D'OBRA

NÚM	CODI	UA	DESCRIPCIÓ	PREU

COST DIRECTE			39,16000
DESPESES INDIRECTES	5,00	%	1,95800
COST EXECUCIÓ MATERIAL			**41,11800**

P-33 **EG415F9B** u Interruptor automàtic magnetotèrmic de 16 A d'intensitat nominal, tipus PIA corba C, bipolar (2P), de 10000 A de poder de tall segons UNE-EN 60898 i de 15 kA de poder de tall segons UNE-EN 60947-2, de 2 mòduls DIN de 18 mm d'amplària, muntat en perfil DIN **Rend.: 1,000** **47,06** €

				Unitats		Preu		Parcial	Import
Ma d'obra									
	A013H000	h	Ajudant electricista	0,200	/R x	24,61000	=	4,92200	
	A012H000	h	Oficial 1a electricista	0,200	/R x	28,69000	=	5,73800	
			Subtotal:					10,66000	10,66000
Materials									
	BG415F9B	u	Interruptor automàtic magnetotèrmic de 16 A d'intensitat nominal, tipus PIA corba C, bipolar (2P), de 10000 A de poder de tall segons UNE-EN 60898 i de 15 kA de poder de tall segons UNE-EN 60947-2, de 2 mòduls DIN de 18 mm d'amplària, per a muntar en perfil DIN	1,000	x	33,71000	=	33,71000	
	BGW41000	u	Part proporcional d'accessoris per a interruptors magnetotèrmics	1,000	x	0,45000	=	0,45000	
			Subtotal:					34,16000	34,16000

COST DIRECTE		44,82000
DESPESES INDIRECTES	5,00 %	2,24100
COST EXECUCIÓ MATERIAL		**47,06100**

P-34 **EG415GKL** u Interruptor automàtic magnetotèrmic de 80 A d'intensitat nominal, tipus PIA corba C, tetrapolar (4P), de 15000 A de poder de tall segons UNE-EN 60898 i de 15 kA de poder de tall segons UNE-EN 60947-2, de 6 mòduls DIN de 18 mm d'amplària, muntat en perfil DIN **Rend.: 1,000** **212,62** €

				Unitats		Preu		Parcial	Import
Ma d'obra									
	A012H000	h	Oficial 1a electricista	0,330	/R x	28,69000	=	9,46770	
	A013H000	h	Ajudant electricista	0,200	/R x	24,61000	=	4,92200	
			Subtotal:					14,38970	14,38970
Materials									
	BG415GKL	u	Interruptor automàtic magnetotèrmic de 80 A d'intensitat nominal, tipus PIA corba C, tetrapolar (4P), de 15000 A de poder de tall segons UNE-EN 60898 i de 15 kA de poder de tall segons UNE-EN 60947-2, de 6 mòduls DIN de 18 mm d'amplària, per a muntar en perfil DIN	1,000	x	187,66000	=	187,66000	

JUSTIFICACIÓ DE PREUS

PARTIDES D'OBRA

NÚM	CODI	UA	DESCRIPCIÓ						PREU
	BGW41000	u	Part proporcional d'accessoris per a interruptors magnetotèrmics	1,000	x	0,45000	=	0,45000	
					Subtotal:			188,11000	188,11000
				COST DIRECTE					202,49970
				DESPESES INDIRECTES		5,00	%		10,12499
				COST EXECUCIÓ MATERIAL					**212,62469**

P-35 EG42429D u Interruptor diferencial de la classe AC, gamma terciari, de 25 A d'intensitat nominal, bipolar (2P), de sensibilitat 0,03 A, de desconnexió fix instantani, amb botó de test incorporat i indicador mecànic de defecte, construït segons les especificacions de la norma UNE-EN 61008-1, de 2 mòduls DIN de 18 mm d'amplària, muntat en perfil DIN **Rend.: 1,000** **106,80** €

				Unitats		Preu		Parcial	Import
Ma d'obra									
	A013H000	h	Ajudant electricista	0,200	/R x	24,61000	=	4,92200	
	A012H000	h	Oficial 1a electricista	0,350	/R x	28,69000	=	10,04150	
					Subtotal:			14,96350	14,96350
Materials									
	BGW42000	u	Part proporcional d'accessoris per a interruptors diferencials	1,000	x	0,41000	=	0,41000	
	BG42429D	u	Interruptor diferencial de la classe AC, gamma terciari, de 25 A d'intensitat nominal, bipolar (2P), de 0,03 A de sensibilitat, de desconnexió fix instantani, amb botó de test incorporat i indicador mecànic de defecte, construït segons les especificacions de la norma UNE-EN 61008-1, de 2 mòduls DIN de 18 mm d'amplària, per a muntar en perfil DIN	1,000	x	86,34000	=	86,34000	
					Subtotal:			86,75000	86,75000
				COST DIRECTE					101,71350
				DESPESES INDIRECTES		5,00	%		5,08568
				COST EXECUCIÓ MATERIAL					**106,79918**

P-36 EG42529D u Interruptor diferencial de la classe A, gamma terciari, de 25 A d'intensitat nominal, bipolar (2P), de sensibilitat 0,03 A, de desconnexió fix instantani, amb botó de test incorporat i indicador mecànic de defecte, construït segons les especificacions de la norma UNE-EN 61008-1, de 2 mòduls DIN de 18 mm d'amplària, muntat en perfil DIN **Rend.: 1,000** **140,81** €

				Unitats		Preu		Parcial	Import
Ma d'obra									
	A013H000	h	Ajudant electricista	0,200	/R x	24,61000	=	4,92200	
	A012H000	h	Oficial 1a electricista	0,350	/R x	28,69000	=	10,04150	
					Subtotal:			14,96350	14,96350
Materials									

JUSTIFICACIÓ DE PREUS

PARTIDES D'OBRA

NÚM	CODI	UA	DESCRIPCIÓ						PREU
	BG42529D	u	Interruptor diferencial de la classe A, gamma terciari, de 25 A d'intensitat nominal, bipolar (2P), de 0,03 A de sensibilitat, de desconnexió fix instantani, amb botó de test incorporat i indicador mecànic de defecte, construït segons les especificacions de la norma UNE-EN 61008-1, de 2 mòduls DIN de 18 mm d'amplària, per a muntar en perfil DIN	1,000	x	118,73000	=	118,73000	
	BGW42000	u	Part proporcional d'accessoris per a interruptors diferencials	1,000	x	0,41000	=	0,41000	
					Subtotal:			119,14000	119,14000
				COST DIRECTE					134,10350
				DESPESES INDIRECTES		5,00	%		6,70518
				COST EXECUCIÓ MATERIAL					**140,80868**

P-37 **EG426CJL** u Interruptor diferencial de la classe A superimmunitzat, gamma terciari, de 80 A d'intensitat nominal, tetrapolar (4P), de sensibilitat 0,3 A, de desconnexió fix selectiu, amb botó de test incorporat i indicador mecànic de defecte, construït segons les especificacions de la norma UNE-EN 61008-1, de 4 mòduls DIN de 18 mm d'amplària, muntat en perfil DIN **Rend.: 1,000** **482,63** €

				Unitats		Preu		Parcial	Import
Ma d'obra									
	A012H000	h	Oficial 1a electricista	0,600	/R x	28,69000	=	17,21400	
	A013H000	h	Ajudant electricista	0,200	/R x	24,61000	=	4,92200	
					Subtotal:			22,13600	22,13600
Materials									
	BG426CJL	u	Interruptor diferencial de la classe A superimmunitzat, gamma terciari, de 80 A d'intensitat nominal, tetrapolar (4P), de 0,3 A de sensibilitat, de desconnexió fix selectiu, amb botó de test incorporat i indicador mecànic de defecte, construït segons les especificacions de la norma UNE-EN 61008-1, de 4 mòduls DIN de 18 mm d'amplària, per a muntar en perfil DIN	1,000	x	437,10000	=	437,10000	
	BGW42000	u	Part proporcional d'accessoris per a interruptors diferencials	1,000	x	0,41000	=	0,41000	
					Subtotal:			437,51000	437,51000
				COST DIRECTE					459,64600
				DESPESES INDIRECTES		5,00	%		22,98230
				COST EXECUCIÓ MATERIAL					**482,62830**

P-38 **EG455132** u Tallacircuit amb fusible cilíndric de 16 A, unipolar, amb portafusible separable de 14x51 mm i muntat superficialment **Rend.: 1,000** **11,86** €

				Unitats		Preu		Parcial	Import
Ma d'obra									
	A012H000	h	Oficial 1a electricista	0,116	/R x	28,69000	=	3,32804	

JUSTIFICACIÓ DE PREUS

PARTIDES D'OBRA

NÚM	CODI	UA	DESCRIPCIÓ						PREU
	A013H000	h	Ajudant electricista	0,100	/R x	24,61000	=	2,46100	
					Subtotal:			5,78904	5,78904
Materials									
	BG455130	u	Tallacircuit amb fusible cilíndric de 16 A, unipolar, amb portafusible separable de dimensions 14x51 mm	1,000	x	5,20000	=	5,20000	
	BGW45000	u	Part proporcional d'accessoris per a tallacircuits amb fusible cilíndric	1,000	x	0,31000	=	0,31000	
					Subtotal:			5,51000	5,51000
				COST DIRECTE					11,29904
				DESPESES INDIRECTES		5,00	%		0,56495
				COST EXECUCIÓ MATERIAL					**11,86399**

P-39 **EG455142** u Tallacircuit amb fusible cilíndric de 16 A, unipolar, amb portafusible separable de 22x58 mm i muntat superficialment **Rend.: 1,000** **12,60** €

				Unitats		Preu		Parcial	Import
Ma d'obra									
	A013H000	h	Ajudant electricista	0,100	/R x	24,61000	=	2,46100	
	A012H000	h	Oficial 1a electricista	0,116	/R x	28,69000	=	3,32804	
					Subtotal:			5,78904	5,78904
Materials									
	BG455140	u	Tallacircuit amb fusible cilíndric de 16 A, unipolar, amb portafusible separable de dimensions 22x58 mm	1,000	x	5,90000	=	5,90000	
	BGW45000	u	Part proporcional d'accessoris per a tallacircuits amb fusible cilíndric	1,000	x	0,31000	=	0,31000	
					Subtotal:			6,21000	6,21000
				COST DIRECTE					11,99904
				DESPESES INDIRECTES		5,00	%		0,59995
				COST EXECUCIÓ MATERIAL					**12,59899**

P-40 **EG47224E** u Interruptor en càrrega modular de 20 A d'intensitat nominal i 400V de tensió assignada d'aïllament (Ui), bipolar (2P), tall completament aparent amb indicador mecànic de senyalització de l' estat dels contactes, sense indicador lluminós, categoria d'ús AC-22A segons UNE-EN 60947-3, d'1 mòdul d'amplària (18mm p/ mòdul), fixat a pressió **Rend.: 1,000** **30,31** €

				Unitats		Preu		Parcial	Import
Ma d'obra									
	A013H000	h	Ajudant electricista	0,200	/R x	24,61000	=	4,92200	
	A012H000	h	Oficial 1a electricista	0,200	/R x	28,69000	=	5,73800	
					Subtotal:			10,66000	10,66000
Materials									
	BGW47000	u	Part proporcional d'accessoris per a interruptors manuals	1,000	x	0,49000	=	0,49000	

JUSTIFICACIÓ DE PREUS

PARTIDES D'OBRA

NÚM	CODI	UA	DESCRIPCIÓ					PREU
	BG47224A	u	Interruptor en càrrega modular de 20 A d'intensitat nominal i 400V de tensió assignada d'aïllament (Ui), bipolar (2P), tall completament aparent amb indicador mecànic de senyalització de l' estat dels contactes, sense indicador lluminós, categoria d'ús AC-22A segons UNE-EN 60947-3, d'1 mòdul d'amplària (18mm p/ mòdul)	1,000	x 17,72000	= 17,72000		
					Subtotal:	18,21000		18,21000
				COST DIRECTE				28,87000
				DESPESES INDIRECTES	5,00 %			1,44350
				COST EXECUCIÓ MATERIAL				**30,31350**
P-41	**EG48A224**	u	Protector per a sobretensions transitòries, bipolar (1P+N), de 40kA d'intensitat màxima transitòria, de 2 mòduls DIN de 18 mm d'amplària, col·locat	**Rend.:**	**1,000**			**132,63** €
				Unitats	Preu	Parcial		Import
Ma d'obra								
	A013H000	h	Ajudant electricista	0,200	/R x 24,61000	= 4,92200		
	A012H000	h	Oficial 1a electricista	0,300	/R x 28,69000	= 8,60700		
					Subtotal:	13,52900		13,52900
Materials								
	BG48A224	u	Protector per a sobretensions transitòries, bipolar (1P+N), de 40 kA d'intensitat màxima transitòria, de 2 mòduls DIN de 18 mm d'amplària, per a muntar sobre carril DIN	1,000	x 112,34000	= 112,34000		
	BGW48000	u	Part proporcional d'accessoris per a protectors de sobretensions	1,000	x 0,45000	= 0,45000		
					Subtotal:	112,79000		112,79000
				COST DIRECTE				126,31900
				DESPESES INDIRECTES	5,00 %			6,31595
				COST EXECUCIÓ MATERIAL				**132,63495**
P-42	**EG48A444**	u	Protector per a sobretensions transitòries, tetrapolar (3P+N), de 40kA d'intensitat màxima transitòria, de 4 mòduls DIN de 18 mm d'amplària, col·locat	**Rend.:**	**1,000**			**245,23** €
				Unitats	Preu	Parcial		Import
Ma d'obra								
	A012H000	h	Oficial 1a electricista	0,300	/R x 28,69000	= 8,60700		
	A013H000	h	Ajudant electricista	0,200	/R x 24,61000	= 4,92200		
					Subtotal:	13,52900		13,52900
Materials								
	BG48A444	u	Protector per a sobretensions transitòries, tetrapolar (3P+N), de 40 kA d'intensitat màxima transitòria, de 4 mòduls DIN de 18 mm d'amplària, per a muntar sobre carril DIN	1,000	x 219,57000	= 219,57000		
	BGW48000	u	Part proporcional d'accessoris per a protectors de sobretensions	1,000	x 0,45000	= 0,45000		

JUSTIFICACIÓ DE PREUS

PARTIDES D'OBRA

NÚM	CODI	UA	DESCRIPCIÓ	PREU

				Subtotal:			220,02000	220,02000
				COST DIRECTE				233,54900
				DESPESES INDIRECTES	5,00	%		11,67745
				COST EXECUCIÓ MATERIAL				**245,22645**

P-43 **EG510001** u Equip de comptatge per a subministre BT, amb comptador trifàsic digital multifució de 4 quadrants, precisió 1 en activa i 2 en reactiva, comunicació amb port COM1 (RS-232, RS-484, Ethernet), per a mesura indirecta.
Comptador amb certificat MID EN504070.
Inclou subministrament, muntatge i configuració de la instal·lació. **Rend.: 1,000** **255,47** €

				Unitats		Preu		Parcial	Import
Ma d'obra									
	A012M000	h	Oficial 1a muntador	1,000	/R x	28,69000	=	28,69000	
	A013M000	h	Ajudant muntador	1,000	/R x	24,61000	=	24,61000	
					Subtotal:			53,30000	53,30000
Materials									
	BG51C002	u	Equip de comptatge per a subministre BT, amb comptador trifàsic digital multifució de 4 quadrants, precisió 1 en activa i 2 en reactiva, comunicació amb port COM1 (RS-232, RS-484, Ethernet), per a mesura indirecta. Comptador amb certificat MID EN504070.	1,000	x	190,00000	=	190,00000	
					Subtotal:			190,00000	190,00000
				COST DIRECTE					243,30000
				DESPESES INDIRECTES	5,00	%			12,16500
				COST EXECUCIÓ MATERIAL					**255,46500**

P-44 **EG5AA250** u Transformador d'intensitat de nucli obert amb una relació de transformació de 250/5 A, una potència de 5 VA, de classe 0,5 de precisió segons UNE-EN 60044, i muntat superficialment.

Inclou subministrament i muntatge. **Rend.: 1,000** **90,65** €

				Unitats		Preu		Parcial	Import
Ma d'obra									
	A012M000	h	Oficial 1a muntador	0,150	/R x	28,69000	=	4,30350	
	A013M000	h	Ajudant muntador	0,150	/R x	24,61000	=	3,69150	
					Subtotal:			7,99500	7,99500
Materials									
	BG5AA250	u	Transformador d'intensitat amb una relació de transformació de 250/5 A de nucli obert, una potència de 1 VA, de classe 1 de precisió segons UNE-EN 60044, i muntat superficialment	1,000	x	78,34000	=	78,34000	

JUSTIFICACIÓ DE PREUS

PARTIDES D'OBRA

NÚM	CODI	UA	DESCRIPCIÓ			PREU
			Subtotal:	78,34000		78,34000
			COST DIRECTE			86,33500
			DESPESES INDIRECTES	5,00 %		4,31675
			COST EXECUCIÓ MATERIAL			**90,65175**

P-45 **EG638158** u Presa de corrent de tipus modular de 2 mòduls estrets, bipolar amb presa de terra lateral (2P+T), 16 A 250 V, amb tapa protegida, preu superior, muntada sobre caixa o bastidor **Rend.: 1,000** **14,72** €

				Unitats		Preu		Parcial	Import
Ma d'obra									
	A013H000	h	Ajudant electricista	0,133	/R x	24,61000	=	3,27313	
	A012H000	h	Oficial 1a electricista	0,150	/R x	28,69000	=	4,30350	
			Subtotal:					7,57663	7,57663
Materials									
	BG638158	u	Presa de corrent de tipus modular de 2 mòduls estrets, bipolar amb presa de terra lateral (2P+T), 16 A 250 V, amb tapa protegida, preu superior, per a muntar sobre bastidor o caixa	1,000	x	6,44000	=	6,44000	
			Subtotal:					6,44000	6,44000
			COST DIRECTE						14,01663
			DESPESES INDIRECTES		5,00 %				0,70083
			COST EXECUCIÓ MATERIAL						**14,71746**

P-46 **EG638F53** u Presa de corrent de tipus modular de 2 mòduls estrets, bipolar amb terra francesa (2P+T), 16 A 250 V, amb tapa, preu alt, muntada sobre caixa o bastidor **Rend.: 1,000** **13,78** €

				Unitats		Preu		Parcial	Import
Ma d'obra									
	A013H000	h	Ajudant electricista	0,133	/R x	24,61000	=	3,27313	
	A012H000	h	Oficial 1a electricista	0,150	/R x	28,69000	=	4,30350	
			Subtotal:					7,57663	7,57663
Materials									
	BG638F53	u	Presa de corrent de tipus modular de 2 mòduls estrets, bipolar amb terra francesa (2P+T), 16 A 250 V, amb tapa, preu alt, per a muntar sobre bastidor o caixa	1,000	x	5,55000	=	5,55000	
			Subtotal:					5,55000	5,55000
			COST DIRECTE						13,12663
			DESPESES INDIRECTES		5,00 %				0,65633
			COST EXECUCIÓ MATERIAL						**13,78296**

JUSTIFICACIÓ DE PREUS

PARTIDES D'OBRA

NÚM	CODI	UA	DESCRIPCIÓ		PREU
P-47	**EGD1441E**	u	Piqueta de connexió a terra d'acer, amb recobriment de coure de gruix estàndard, de 2500 mm de llargària de 18,3 mm de diàmetre, clavada a terra	**Rend.: 1,000**	**32,71** €

				Unitats		Preu		Parcial	Import
Ma d'obra									
	A013H000	h	Ajudant electricista	0,266	/R x	24,61000	=	6,54626	
	A012H000	h	Oficial 1a electricista	0,266	/R x	28,69000	=	7,63154	
					Subtotal:			14,17780	14,17780
Materials									
	BGD14410	u	Piqueta de connexió a terra d'acer i recobriment de coure, de 2500 mm de llargària, de 18,3 mm de diàmetre, estàndard	1,000	x	11,90000	=	11,90000	
	BGYD1000	u	Part proporcional d'elements especials per a piquetes de connexió a terra	1,000	x	5,07000	=	5,07000	
					Subtotal:			16,97000	16,97000
				COST DIRECTE					31,14780
				DESPESES INDIRECTES		5,00	%		1,55739
				COST EXECUCIÓ MATERIAL					**32,70519**

P-48	**EGDZ1102**	u	Punt de connexió a terra amb pont seccionador de platina de coure, muntat en caixa estanca i col·locat superficialment	**Rend.: 1,000**	**47,76**	€

				Unitats		Preu		Parcial	Import
Ma d'obra									
	A013H000	h	Ajudant electricista	0,250	/R x	24,61000	=	6,15250	
	A012H000	h	Oficial 1a electricista	0,250	/R x	28,69000	=	7,17250	
					Subtotal:			13,32500	13,32500
Materials									
	BGDZ1102	u	Punt de connexió a terra amb pont seccionador de platina de coure, muntat en caixa estanca i per muntar superficialment	1,000	x	32,16000	=	32,16000	
					Subtotal:			32,16000	32,16000
				COST DIRECTE					45,48500
				DESPESES INDIRECTES		5,00	%		2,27425
				COST EXECUCIÓ MATERIAL					**47,75925**

P-49	**EGE1P570**	u	Mòdul fotovoltaic monocristal·lí, potència pic >=570 Wp, eficiència >=22%, IP68 o major, precablejat amb connectors especials, generació a 30 anys > 87% respecte l'inicial, garantia de producte >=15 anys. Inclou accessori de connexió. Inclou subministrament, muntatge, connexió i posada en servei de la instal·lació. La marca de mòdul fotovoltaic haurà de complir amb els següents requeriments: - Llista TIER I	**Rend.: 1,000**	**99,52**	€

JUSTIFICACIÓ DE PREUS

PARTIDES D'OBRA

NÚM	CODI	UA	DESCRIPCIÓ	PREU

- Producció anual mínim de 50 GW.
- Haver estat certificat i/o aprovat en tests de laboratoris independents com RETC, PVEL, etc. en 4 dels últims 5 anys.

				Unitats		Preu		Parcial	Import
Ma d'obra									
	A012H000	h	Oficial 1a electricista	0,160	/R x	28,69000	=	4,59040	
	A013H000	h	Ajudant electricista	0,160	/R x	24,61000	=	3,93760	
					Subtotal:			8,52800	8,52800
Materials									
	BGEY1010	u	Part proporcional d'accessoris per a mòdul fotovoltaic	1,000	x	0,75000	=	0,75000	
	BGE1P570	u	Mòdul fotovoltaic monocristal·lí, potència pic >=570 Wp, eficiència >=22%, IP68 o major, precablejat amb connectors especials, generació a 30 anys > 87% respecte l'inicial, garantia de producte >=15 anys. Inclou accessori de connexió. La marca de mòdul fotovoltaic haurà de complir amb els següents requeriments: - Llista TIER I - Producció anual mínim de 50 GW. - Haver estat certificat i/o aprovat en tests de laboratoris independents com RETC, PVEL, etc. en 4 dels últims 5 anys.	1,000	x	85,50000	=	85,50000	
					Subtotal:			86,25000	86,25000
				COST DIRECTE					94,77800
				DESPESES INDIRECTES		5,00	%		4,73890
				COST EXECUCIÓ MATERIAL					**99,51690**

P-50 **EGE2T040** u Inversor mural per instal·lació fotovoltaica d'autoconsum, tensió trifàsica, >= 40 kW nominals, rendiment europeu >98%, Protecció IP mínima IP65. Inclosa garantia ampliada per una cobertura total de 10 anys. Col·locat. Inclou accessori homologat per connectar cadena de mòduls.

Inclou, subministrament, muntatge, connexió de les cadenes, configuració de l'inversor i posada en servei de la instal·lació.

Rend.: 1,000 **3.055,95** €

				Unitats		Preu		Parcial	Import
Ma d'obra									
	A012H000	h	Oficial 1a electricista	3,000	/R x	28,69000	=	86,07000	
	A013H000	h	Ajudant electricista	3,000	/R x	24,61000	=	73,83000	

JUSTIFICACIÓ DE PREUS

PARTIDES D'OBRA

NÚM	CODI	UA	DESCRIPCIÓ					PREU
					Subtotal:		159,90000	159,90000
Materials								
	BGE2T040	u	Inversor mural per instal·lació fotovoltaica d'autoconsum, tensió trifàsica, >= 40 kW nominals, rendiment europeu >98%, Protecció IP mínima IP66. Inclosa garantia ampliada per una cobertura total de 10 anys. Col·locat. Inclou accessori homologat per connectar cadena de mòduls.	1,000	x 2.750,53000 =		2.750,53000	
					Subtotal:		2.750,53000	2.750,53000
					COST DIRECTE			2.910,43000
					DESPESES INDIRECTES	5,00 %		145,52150
					COST EXECUCIÓ MATERIAL			**3.055,95150**

P-51	**EGEEU010**	u	Sistema de control d'inversor(s) fotovoltaic(s), amb comunicació Modbus TCP/IP compatible amb concentrador de dades i alimentació elèctrica, instal·lat i configurat	**Rend.:**	**1,000**	**573,78** €

				Unitats		Preu		Parcial	Import
Ma d'obra									
	A010T000	h	Tècnic mig o superior	1,000	/R x	45,12000	=	45,12000	
	A012H000	h	Oficial 1a electricista	1,000	/R x	28,69000	=	28,69000	
	A013H000	h	Ajudant electricista	1,000	/R x	24,61000	=	24,61000	
					Subtotal:			98,42000	98,42000
Materials									
	BGEEU010	u	Sistema de control d'inversor(s) fotovoltaic(s), amb comunicació Modbus TCP/IP compatible amb concentrador de dades i alimentació elèctrica, instal·lat i configurat	1,000	x	448,04000	=	448,04000	
					Subtotal:			448,04000	448,04000
					COST DIRECTE				546,46000
					DESPESES INDIRECTES	5,00 %			27,32300
					COST EXECUCIÓ MATERIAL				**573,78300**

P-52	**EGESE002**	u	Estructura de perfils continus d'alumini per a suport i subjecció de mòduls fotovoltaics, per a cobertes inclinades de xapa/panell sandwich, disposició coplanar, fixació a les corretges de la coberta amb accessoris o amb cargols especials, amb junts d'estanquitat d'EPDM per a evitar filtracions d'aigua, disposició dels mòduls en 1 filera, apte per a col·locar 1 mòdul fotovoltaic en posició vertical de 2400x1350 mm com a màxim, perfils d'alumini natural de designació EN AW 6005A segons norma UNE-EN 573-3 i cargols d'acer inoxidable A2-70, garantia mínima 10 anys, compliment de càrrega de vent segons CTE, fixada mecànicament. Inclou subministrament, col·locació i muntatge	**Rend.:**	**1,000**	**34,98** €

JUSTIFICACIÓ DE PREUS

PARTIDES D'OBRA

NÚM	CODI	UA	DESCRIPCIÓ						PREU
				Unitats		Preu		Parcial	Import
Ma d'obra									
	A012M000	h	Oficial 1a muntador	0,200	/R x	28,69000	=	5,73800	
	A013M000	h	Ajudant muntador	0,200	/R x	24,61000	=	4,92200	
					Subtotal:			10,66000	10,66000
Materials									
	BGESE002	u	Estructura d'alumini de perfil continu per a suport i subjecció de mòdul fotovoltaic en disposició coplanar, cargoleria d'acer inoxidable A2-70 amb junta EDPM per a garantir estanqueitat i impermeabilitat de la coberta. Disposició horitzontal o vertical de mòdul. Garantia mínima 10 anys. Col·locat sobre cobertes inclinades de xapa/panell sandvitx. Compliment de càrrega de vents segons CTE.	1,000	x	22,65000	=	22,65000	
					Subtotal:			22,65000	22,65000
				COST DIRECTE					33,31000
				DESPESES INDIRECTES		5,00	%		1,66550
				COST EXECUCIÓ MATERIAL					**34,97550**

P-53 **EGESE007** u Estructura autoportant de perfils d'alumini per a suport i subjecció de mòduls fotovoltaics de més de 2.000 mm d'allargada ancorats per costat llarg del mòdul, disposició biorentada Est-Oest amb inclinació <=15°, per a col·locar sense perforació de la coberta, disposició dels mòduls en 1 filera, apte per a col·locar 1 mòdul fotovoltaic en posició horitzontal de 1350x2400 mm com a màxim, amb perfils continus d'alumini natural de designació EN AW 6005A segons norma UNE-EN 573-3 i cargols d'acer inoxidable A2-70, garantia mínima 10 anys, compliment de càrrega de vent segons CTE, col·locada sobre coberta plana no perforable i subjectada amb llasts de formigó. En els casos en els quals les cobertes siguin de tipus invertida o Deck es subministraran solucions que evitin el contacte entre estructuria (i/o llastres) amb la tela de la coberta.

Inclou subministrament, col·locació i muntatge

Rend.: 1,000 **104,51** **€**

				Unitats		Preu		Parcial	Import
Ma d'obra									
	A013M000	h	Ajudant muntador	0,350	/R x	24,61000	=	8,61350	
	A012M000	h	Oficial 1a muntador	0,350	/R x	28,69000	=	10,04150	
					Subtotal:			18,65500	18,65500
Materials									
	BGESE007	u	Estructura d'alumini amb disposició biorentada E-O per a suport i subjecció de mòdul fotovoltaic amb llastres de formigó de fins a 10-15º. Disposició horitzontal amb cargoleria d'acer inoxidable A2-70. Garantia mínima 10 anys. Col·locat sobre cobertes planes no perforables. Compliment de càrrega de vents segons CTE. En els casos en els quals les cobertes siguin de tipus invertida o Deck es	1,000	x	80,88000	=	80,88000	

JUSTIFICACIÓ DE PREUS

PARTIDES D'OBRA

NÚM	CODI	UA	DESCRIPCIÓ	PREU

subministraran solucions que evitin el contacte entre estructura (i/o llastres) amb la tela de la coberta.
Inclou subministrament, col·locació i muntatge.

Subtotal:		80,88000	80,88000
COST DIRECTE			99,53500
DESPESES INDIRECTES	5,00 %		4,97675
COST EXECUCIÓ MATERIAL			**104,51175**

P-54 **EGLA000** u Armari prefabricat monobloc de dimensions 2.500 x 2.200 x 480 mm., composició GRC segons UNE-EN 1169. **Rend.: 1,000** **3.904,44** €

Instal·lació de CDM per a dues LGA per autoconsum col·lectiu o dos titulars diferents.

Resistència Flexió GRC 8 N/mm2 (Mpa) segons UNE-EN 1170-4. Tipus de ciment: CEM I 52,5 R., amb porta de doble fulla, per a ubicació d'equips diversos. Porta una porta metàl·lica de doble fulla, amb pany d'ancoratge tres punts, maneta escamotejable i bombí JIS.

L'espessor del fons de l'armari és de 50 mm., en GRC, equivalent en resistència mecànica a 150 mm., de maó buit.

A la part superior, porta dos perns roscats per manipular aquest armari.

Recolzar els armaris en una llosa de formigó de + - 150mm., de gruix, un cop assentat aquest, s'aconsella recobrir-lo amb el mateix tipus de material a partir de la base en + - 300 mm., d'alçada, amb per tal d'assegurar-ne al màxim la sustentació vertical.

Inclou subministrament, obra civil i prepració per a col·locació i muntatge.

Inclou els treballs necessaris per proporcionar un acabat a l'armari elèctric que s'adapti estèticament i funcionalment a l'entorn on s'instal·li, garantint la seva integració i durabilitat.

				Unitats		Preu		Parcial	Import
Ma d'obra									
	A013H000	h	Ajudant electricista	1,500	/R x	24,61000	=	36,91500	
	A012H000	h	Oficial 1a electricista	1,500	/R x	28,69000	=	43,03500	
	A0122000	h	Oficial 1a paleta	16,000	/R x	27,76000	=	444,16000	
	A0132000	h	Ajudant paleta	16,000	/R x	24,65000	=	394,40000	
			Subtotal:					918,51000	918,51000
Materials									
	BGLA000	u	Armari prefabricat monobloc de dimensions 2.500 x 2.200 x 480 mm., composició GRC segons UNE-EN 1169.	1,000	x	2.800,00000	=	2.800,00000	

Instal·lació de CDM per a dues LGA per autoconsum

JUSTIFICACIÓ DE PREUS

PARTIDES D'OBRA

NÚM	CODI	UA	DESCRIPCIÓ	PREU

col·lectiu o dos titulars diferents.

Resistència Flexió GRC 8 N/mm2 (Mpa) segons UNE-EN 1170-4. Tipus de ciment: CEM I 52,5 R., amb porta de doble fulla, per a ubicació d'equips diversos. Porta una porta metàl·lica de doble fulla, amb pany d'ancoratge tres punts, maneta escamotejable i bombí JIS.

L'espessor del fons de l'armari és de 50 mm., en GRC, equivalent en resistència mecànica a 150 mm., de maó buit.

A la part superior, porta dos perns roscats per manipular aquest armari.

És convenient, recolzar els armaris en una llosa de formigó de + - 150mm., de gruix, un cop assentat aquest, s'aconsella recobrir-lo amb el mateix tipus de material a partir de la base en + - 300 mm., d'alçada, amb per tal d'assegurar-ne al màxim la sustentació vertical.

Subtotal:		2.800,00000	2.800,00000
COST DIRECTE			3.718,51000
DESPESES INDIRECTES	5,00 %		185,92550
COST EXECUCIÓ MATERIAL			**3.904,43550**

P-55 EGSRE4GE u Subministrament, muntatge i configuració de Router M2M IX6015 SecureEdge Pro 4G/LT , amb antena 4G de 3m o equivalent **Rend.: 1,000** **1.603,43** €

				Unitats		Preu		Parcial	Import
Ma d'obra									
	A013H000	h	Ajudant electricista	2,000	/R x	24,61000	=	49,22000	
	A010T000	h	Tècnic mig o superior	4,000	/R x	45,12000	=	180,48000	
	A012H000	h	Oficial 1a electricista	2,000	/R x	28,69000	=	57,38000	
			Subtotal:					287,08000	287,08000
Materials									
	BSRE4GW	u	Router M2M IXON IX6015 SecureEdge Pro 4G/LTe WFi, amb antena 4G de 3m o equivalent muntat en caixa-armari amb porta transparent. Inclou: - Protecció magnetotèrmica bipolar - Protecció diferencial bipolar - Caixa amb carril DIN Subministrament en caixa pre-muntada.	1,000	x	1.240,00000	=	1.240,00000	
			Subtotal:					1.240,00000	1.240,00000
			COST DIRECTE						1.527,08000
			DESPESES INDIRECTES	5,00 %					76,35400
			COST EXECUCIÓ MATERIAL						**1.603,43400**

JUSTIFICACIÓ DE PREUS

PARTIDES D'OBRA

NÚM	CODI	UA	DESCRIPCIÓ		PREU	
P-56	**EGSSM01**	u	Sonda meteorològica digital per a instal·lacions fotovoltaiques composada per: - Sonda de temperatura exterior d'ambient. Rang de -40ºC a 90ºC. - Sonda de temperatura exterior de mòdul. Rang de mesura de -40ºC a 90ºC. - Sonda de temperatura interior cel·la d'irradiància. - Sensor irradiància de cel·la monocristal·lina. Rang de mesura de 0 W/m2 a 1.500 W/m2. Sortida RS-485 de 2 fils i protocol Modbus RTU. Grau de protecció IP65. Alimentació en 12-24 V corrent continu. Inclou subministrament, muntatge i configuració.	**Rend.: 1,000**	**787,50**	€

				Unitats		Preu		Parcial	Import
Ma d'obra									
	A0150000	h	Manobre especialista	1,000	/R x	24,61000	=	24,61000	
	A012H000	h	Oficial 1a electricista	1,000	/R x	28,69000	=	28,69000	
	A010T000	h	Tècnic mig o superior	1,000	/R x	45,12000	=	45,12000	
					Subtotal:			98,42000	98,42000
Materials									
	BSSFV1	u	Sonda meteorològica digital per a instal·lacions fotovoltaiques composada per: - Sonda de temperatura ambient. Rang de 40ºC a 90ºC. - Sonda de temperatura de mòdul. Rang de mesura de 40ºC a 90ºC. - Sensor irradiància de cel·la monocristal·lina. Rang de mesura de 0 W/m2 a 1.500 W/m2. Sortida RS-485 de 2 fils i protocol Modbus RTU. Grau de protecció IP65. Alimentació en 12-24 V corrent continu.	1,000	x	629,05000	=	629,05000	
	BGEY4010	u	Part proporcional d'accessoris per a monitorització fotovoltaica	1,000	x	22,53000	=	22,53000	
					Subtotal:			651,58000	651,58000
				COST DIRECTE					750,00000
				DESPESES INDIRECTES		5,00	%		37,50000
				COST EXECUCIÓ MATERIAL					**787,50000**

P-57	**EGSZU001**	m	Cable bus de comunicacions, apantallat, de 2 fils, de 1,5 mm² de secció per fil	**Rend.: 1,000**	**2,57**	€

				Unitats		Preu		Parcial	Import
Ma d'obra									
	A013M000	h	Ajudant muntador	0,010	/R x	24,61000	=	0,24610	
	A012M000	h	Oficial 1a muntador	0,010	/R x	28,69000	=	0,28690	
					Subtotal:			0,53300	0,53300
Materials									
	BSZU001	m	Cable bus de comunicacions, apantallat, de 2 fils, de 1,5 mm² de secció per fil.	1,000	x	1,91000	=	1,91000	

JUSTIFICACIÓ DE PREUS

PARTIDES D'OBRA

NÚM	CODI	UA	DESCRIPCIÓ			PREU
			Subtotal:		1,91000	1,91000
			COST DIRECTE			2,44300
			DESPESES INDIRECTES	5,00 %		0,12215
			COST EXECUCIÓ MATERIAL			**2,56515**

P-58 **EGW5B400** u Base portafusible tipus BUC, format per fusible de ganivetes NH00, intensitat nominal fins a 160 A, poder de tall 120 kA i base per a fusible de ganivetes, unipolar (1P), intensitat nominal fins a 400 A.

Tipus BUC
Tensió I nominal 250-400A
Per fusible mida NH01-NH02
Sòcol de polièster reforçat amb fibra de vidre, autoextingible.
Peces termoplàstiques: Policarbonat i poliamides, autoextingibles.
Pinces de contacte: Coure electrolític platejat.
Anells de pressió: Acer inoxidable.
Elements de connexió: Mitjançant cargols d'acer dicromatat fixats a la platina
Construït segons les normes UNE 21 103, RU 6303 B, CEI 269 i EN 60.269

Rend.: 1,000 **33,73** €

				Unitats		Preu		Parcial	Import
Ma d'obra									
	A013H000	h	Ajudant electricista	0,250	/R x	24,61000	=	6,15250	
	A012H000	h	Oficial 1a electricista	0,250	/R x	28,69000	=	7,17250	
			Subtotal:					13,32500	13,32500
Materials									
	BGW5B400	u	Base portafusible tipus BUC, format per fusible de ganivetes NH01, intensitat nominal fins a 400 A, poder de tall 120 kA i base per a fusible de ganivetes, unipolar (1P), intensitat nominal fins a 400 A. Tipus BUC-00 Tensió I nominal 250A-400A Per fusible mida NH01-NH02 Sòcol de polièster reforçat amb fibra de vidre, autoextingible. Peces termoplàstiques: Policarbonat i poliamides, autoextingibles. Pinces de contacte: Coure electrolític platejat. Anells de pressió: Acer inoxidable. Elements de connexió: Mitjançant cargols d'acer dicromatat fixats a la platina Construït segons les normes UNE 21 103, RU 6303 B, CEI 269 i EN 60.269	1,000	x	18,80000	=	18,80000	
			Subtotal:					18,80000	18,80000

JUSTIFICACIÓ DE PREUS

PARTIDES D'OBRA

NÚM	CODI	UA	DESCRIPCIÓ	PREU

COST DIRECTE			32,12500
DESPESES INDIRECTES	5,00	%	1,60625
COST EXECUCIÓ MATERIAL			**33,73125**

P-59 **EGW5F400** u Fusible NH 01- NH 02 de 250-400A a 500V AC, classe gG/gL i 120kA de poder de tall. Construïts amb cos ceràmic d'alta resistència a la pressió interna i als xocs tèrmics, cosa que permet un alt poder de tall.

Fusible de fulla vàlid per a protecció d'ús general tant davant de sobrecàrregues com a curtcircuits, indicats com a protecció de línies o equips en tensions nominals fins a 500V. Especificacions:

Corrent assignat: 250-4000A
Grandària: 01 o 02
Tipus NH (de fulla)
Tensió assignada: 500V AC
Poder de tall assignat: 120kA
Construït segons les normes IEC60269-1, EN60269-1, IEC60269-2, EN60269-2, DIN43620 i VDE0636.
Dimensions: 83x29x45,5 mm

Rend.: 1,000 **23,97** €

				Unitats		Preu		Parcial	Import
Ma d'obra									
	A012H000	h	Oficial 1a electricista	0,250	/R x	28,69000	=	7,17250	
	A013H000	h	Ajudant electricista	0,250	/R x	24,61000	=	6,15250	
					Subtotal:			13,32500	13,32500
Materials									
	BGW5F400	u	Fusible NH 1-2 de 250-400A-500V AC, classe gG/gL i 120kA de poder de tall. Construïts amb cos ceràmic d'alta resistència a la pressió interna i als xocs tèrmics, cosa que permet un alt poder de tall. Fusible de fulla vàlid per a protecció d'ús general tant davant de sobrecàrregues com a curtcircuits, indicats com a protecció de línies o equips en tensions nominals fins a 500V. Especificacions: Corrent assignat: 250-400A Grandària: 2 Tipus NH (de fulla) Tensió assignada: 500V AC Poder de tall assignat: 120kA Construït segons les normes IEC60269-1, EN60269-1, IEC60269-2, EN60269-2, DIN43620 i VDE0636. Dimensions: 149x58x60,5 mm (veure foto 2)	1,000	x	9,50000	=	9,50000	
					Subtotal:			9,50000	9,50000

JUSTIFICACIÓ DE PREUS

PARTIDES D'OBRA

NÚM	CODI	UA	DESCRIPCIÓ	PREU

COST DIRECTE			22,82500
DESPESES INDIRECTES	5,00	%	1,14125
COST EXECUCIÓ MATERIAL			**23,96625**

P-60 **EGWE9005** u Subministrament i instal·lació d'estructura metàl·lica de suport amb coberta de xapa grecada, del tipus adossada a mur, preparada per a la col·locació d'un o dos inversors, fins a una potència nominal total de 100 kW, i dels quadres de protecció corresponents en corrent continu (CC) i corrent altern (CA).

De dimensions aproximades de 4 x 1,8 x 0,8 metres (amplada x alçada x profunditat), adaptades per col·locar-hi tots els equips previstos i garantir les distàncies mínimes establertes pel fabricant en cada cas.

L'acabat dels materials haurà de ser apte per a condicions d'intempèrie, galvanitzat en calent o equivalent, i el conjunt haurà d'estar certificat per garantir l'estabilitat davant la combinació d'accions de vent i càrrega de neu, d'acord amb la ubicació de la instal·lació.

El subministrament inclou tota la tornilleria d'acer inoxidable A2-70, les fixacions d'alumini 6005A T6, les safates portacables, així com tot el material auxiliar necessari per al muntatge complet.

Inclou els treballs necessaris per proporcionar un acabat a l'estructura que s'adapti estèticament i funcionalment a l'entorn on s'instal·li, garantint la seva integració i durabilitat.

Rend.: 1,000 **1.363,32** €

				Unitats		Preu		Parcial	Import
Ma d'obra									
	A013M000	h	Ajudant muntador	8,000	/R x	24,61000	=	196,88000	
	A012M000	h	Oficial 1a muntador	8,000	/R x	28,69000	=	229,52000	
					Subtotal:			426,40000	426,40000
Materials									
	BGWE9005	u	Estructura metàl·lica de suport amb coberta de xapa grecada, del tipus adossada a mur, preparada per a la col·locació d'un o dos inversors, fins a una potència total de 100 kW, i dels quadres de protecció corresponents en corrent continu (CC) i corrent altern (CA). De dimensions aproximades de 4 x 1,8 x 0,8 metres (amplada x alçada x profunditat), adaptades per col·locar-hi tots els equips previstos i garantir les distàncies mínimes establertes pel fabricant en cada cas. L'acabat dels materials haurà de ser apte per a condicions d'intempèrie, galvanitzat en calent o equivalent, i el conjunt haurà d'estar certificat per garantir l'estabilitat davant la combinació d'accions de vent i càrrega de neu, d'acord amb la ubicació de la instal·lació.	1,000	x	872,00000	=	872,00000	

JUSTIFICACIÓ DE PREUS

PARTIDES D'OBRA

NÚM	CODI	UA	DESCRIPCIÓ	PREU

El subministrament inclou tota la tornilleria d'acer inoxidable A2-70, les fixacions d'alumini 6005A T6, les safates portacables, així com tot el material auxiliar necessari per al muntatge complet.

Subtotal:		872,00000	872,00000
COST DIRECTE			1.298,40000
DESPESES INDIRECTES	5,00 %		64,92000
COST EXECUCIÓ MATERIAL			**1.363,32000**

P-61 **EP434650** m Cable per a transmissió de dades amb conductors de coure, de 4 parells, categoria 6 F/UTP, aïllament de poliolefina i coberta de poliolefina, de baixa emissió de fums i opacitat reduïda, no propagador de la flama segons UNE-EN 60332-1-2, amb una classe de reacció al foc Dca-s2,d2,a2 segons norma UNE-EN 50575, col·locat sota tub o canal **Rend.: 1,000** **1,84** €

				Unitats		Preu		Parcial	Import
Ma d'obra									
	A012M000	h	Oficial 1a muntador	0,015	/R x	28,69000	=	0,43035	
	A013M000	h	Ajudant muntador	0,015	/R x	24,61000	=	0,36915	
			Subtotal:					0,79950	0,79950
Materials									
	BP434650	m	Cable per a transmissió de dades amb conductors de coure, de 4 parells, categoria 6 F/UTP, aïllament de poliolefina i coberta de poliolefina, de baixa emissió de fums i opacitat reduïda, no propagador de la flama segons UNE-EN 60332-1-2, amb una classe de reacció al foc Dca-s2,d2,a2 segons norma UNE-EN 50575	1,050	x	0,91000	=	0,95550	
			Subtotal:					0,95550	0,95550
			COST DIRECTE						1,75500
			DESPESES INDIRECTES			5,00 %			0,08775
			COST EXECUCIÓ MATERIAL						**1,84275**

P-62 **EZ2001** u Redacció del projecte ´´As-Built´´ per instal·lació solar fotovoltaica de potència inferior a 100 kW, incloent:
-Memòria tècnica
-Plànols actualitzats
-Plec de condicions
-Pressupost
Cal seguir l'estructura del projecte i les condicions establertes e el Plec d'Execució d'Obres d'Infraestructures.cat **Rend.: 1,000** **1.260,00** €

COST DIRECTE		1.200,00000
DESPESES INDIRECTES	5,00 %	60,00000
COST EXECUCIÓ MATERIAL		**1.260,0000**

JUSTIFICACIÓ DE PREUS

PARTIDES D'OBRA

NÚM	CODI	UA	DESCRIPCIÓ		PREU
P-63	**EZ2004**	u	Realització de la inspecció inicial reglamentària per part d'un Organisme de Control Autoritzat (OCA) per una instal·lació solar fotovoltaica de potència superior a 25 kW, d'acord amb el Reglament Electrotècnic de Baixa Tensió (REBT) i normatives d'aplicació.	**Rend.: 1,000**	**341,25** €
				COST DIRECTE	325,00000
				DESPESES INDIRECTES 5,00 %	16,25000
				COST EXECUCIÓ MATERIAL	**341,2500**
P-64	**EZ2005**	u	Gestió administrativa per la inscripció al Registre d'Instal·lacions Tècniques de Seguretat Industrial de Catalunya (RITSIC) d'una nova instal·lació solar fotovoltaica incloent aportació documental, gestió telemàtica i el seguiment de la tramitació.	**Rend.: 1,000**	**35,86** €
				COST DIRECTE	34,15238
				DESPESES INDIRECTES 5,00 %	1,70762
				COST EXECUCIÓ MATERIAL	**35,8600**
P-65	**EZ2007**	u	Realització de tots els tràmits administratius i tècnics necessaris per a la inscripció definitiva de la instal·lació de producció d'energia elèctrica mitjançant tecnologia fotovoltaica al Registre d'Instal·lacions de Producció d'Energia Elèctrica (RIPRE) per a instal·lacions de potència nominal <= 100 kW En els casos d'autoconsum col·lectiu, posada en marxa i servei de la instal·lació FV i de monitorització. A nivell local i a nivell de software.	**Rend.: 1,000**	**532,56** €
				Unitats Preu Parcial	Import
Ma d'obra					
	A013H001	h	Ajudant electricista	20,000 /R x 25,36000 = 507,20000	
				Subtotal: 507,20000	507,20000
				COST DIRECTE	507,20000
				DESPESES INDIRECTES 5,00 %	25,36000
				COST EXECUCIÓ MATERIAL	**532,56000**
P-66	**EZ2009**	u	Treballs i gestions necessaris per a la tramitació del Certificat d'Instal·lació Elèctrica (CIE) i ELEC-4 un cop finalitzades les obres de la instal·lació fotovoltaica. Inclou: - Revisió i comprovació de la correcta execució de la instal·lació segons projecte i normativa vigent (REBT). - Verificació dels elements de seguretat (interruptors de protecció, posada a terra, sistemes de desconnexió, etc.). - Mesures d'aïllamet, continuitat de terres i comprovació de polaritat. - Redacció de la memòria tècnica o projecte final d'obra, si s'escau. - Emissió del CIE per part del tècnic instal·lador autoritzat i ELEC-4. - Tramitació davant l'organisme de control autoritzat (OCA), si s'escau.	**Rend.: 1,000**	**210,00** €
				COST DIRECTE	200,00000
				DESPESES INDIRECTES 5,00 %	10,00000

COST EXECUCIÓ MATERIAL

210,0000

JUSTIFICACIÓ DE PREUS

PARTIDES D'OBRA

NÚM	CODI	UA	DESCRIPCIÓ		
P-67	EZ2010	u	Etiquetatge i/o retulació de strings, canalitzacions, equips, quadres, armaris, inst. enllaç, etc. Treballs i gestions necessaris per a la identificació de: - Inicis i finals de strings - rotular o marcar en panell l'inici o final de string. Objectiu: trobar ràpidament la connexió. - Identificar strings adientment segons plànols unifilars (documentació obra executada). Es seguirà la codificació XX.YY.ZZ (sent XX: identificació inversors, YY: identificació de l'MPPT, ZZ: identificació de l'string) - Identificar armari segons inversor o tipus de tensió (CA/CC). - Col·locar senyals de risc elèctric a: a armaris que continguin instal·lacions d'enllaç (TMF, CGP, CDM, etc.) i quadres elèctrics relacionats amb la instal·lació fotovoltaica. - Senyalització de canalitzacions elèctriques de corrent continua amb avisos de perill (en tensió). Exemple: cartell Ajuntament Barcelona. - Senyalització de presència d'instal·lació fotovoltaica a la coberta a col·locar a la porta o a escala d'accés. - Senyalització de risc de caiguda. - Col·locació de porta-plànols i plànols de la instal·lació fotovoltaica a l'anterior de quadres elèctrics. Les característiques físiques de la senyalització ha de permetre la seva durabilitat en condicions ambientals externes.Les etiquetes seran de materials resistents als raigs UV, a la humitat i a les condicions ambientals extremes. Les senyals hauran d'estar en català.	**Rend.:** **1,000**	**275,92** **€**

				Unitats		Preu		Parcial	Import
Ma d'obra									
	A013H000	h	Ajudant electricista	4,000	/R x	24,61000	=	98,44000	
	A012H000	h	Oficial 1a electricista	0,500	/R x	28,69000	=	14,34500	
					Subtotal:			112,78500	112,78500
Materials									
	BGWE9002	u	Etiquetes identificatives, en català, per als principals equips de la instal·lació fotovoltaica, d'acord amb la normativa vigent (REBT i altres normatives aplicables). Les etiquetes seran de material resistent als raigs UV, a la humitat i a les condicions ambientals extremes. Inclouran informació clara i llegible, com ara: identificació de l'equip, característiques principals (potència, tensió, corrent nominal), advertiments de seguretat, i codificació segons el plànol unifilar.	1,000	x	150,00000	=	150,00000	
					Subtotal:			150,00000	150,00000

COST DIRECTE		262,78500
DESPESES INDIRECTES	5,00 %	13,13925
COST EXECUCIÓ MATERIAL		**275,92425**

JUSTIFICACIÓ DE PREUS

PARTIDES D'OBRA

NÚM	CODI	UA	DESCRIPCIÓ		PREU	
P-68	**EZ2020**	u	Treballs i gestions necessàriess per a la configuració i el correcte funcionament de la instal·lació fotovoltaica. Inclou les següents tasques (no limitatives): - Configuració del sistema control de la instal·lació fotovoltaica i dels equips/dispositius instal·lats. - Configuració de la comunicació de la instal·lació fotovoltaica a la plataforma fabricant inversor. - Configuració de la comunicacio de la instal·lació fotovoltaica a la plataforma SIE d'Infraestructures o similar. ICAT s'encarrega de configurar les dades a la plataforma SIE. - Alta de la instal·lació a la plataforma d'inversor (Fusion Solar, ISolarCloud, Sunny Portal, etc.) segons configuració donada. - Verificació correcta instal·lació de corrent alterna. - Verificació de correcte muntatge i instal·lació de strings (part CC). - Verificació/lectura de tensions de circuit obert dels strings, tensions i intensitat en funcionament de la instal·lació fotovoltaica. - Verificació/lectura de paràmetres elèctrics de corrent continua, corrent alterna i terra. - Emplenar el checklist final d'obra, facilitat per Infraestructures.cat.	**Rend.: 1,000**	**774,94**	**€**

				Unitats		Preu		Parcial	Import
Ma d'obra									
	A013H000	h	Ajudant electricista	16,000	/R x	24,61000	=	393,76000	
	A012H000	h	Oficial 1a electricista	12,000	/R x	28,69000	=	344,28000	
					Subtotal:			738,04000	738,04000
				COST DIRECTE					738,04000
				DESPESES INDIRECTES		5,00	%		36,90200
				COST EXECUCIÓ MATERIAL					**774,94200**

P-69	**EZ2030**	u	Subministrament, muntatge i instal·lació de placa identificativa interior de la instal·lació fotovoltaica en teulada protegida de les inclemències meteorològiques directes, però amb resistència a l'abrasió i fàcil neteja, a zones visibles per al públic, preferiblement a prop de l'entrada principal. Les característiques tècniques han de ser: - Material Base: Planxa d'alumini lacada blanca amb cantells blancs. - Dimensions i Gruix: 30x30 cm amb un gruix de 3 mm. - Impressió: o Impressió digital directa d'alta resolució, resistent a la llum i la humitat ambiental. o Protecció: Acabat amb vernís de protecció per garantir la durabilitat del color i facilitar la neteja. - Sistema: Fixació a paret mitjançant una contraplaca d'alumini de 24x24 cm i 2 mm de gruix. - Elements de Fixació: o La contraplaca es fixarà a la paret amb cargols enrasats de cap pla, evitant protuberàncies. o La unió final entre la placa principal i la contraplaca es realitzarà amb cinta adhesiva de dues	**Rend.: 1,000**	**210,00**	**€**

JUSTIFICACIÓ DE PREUS

PARTIDES D'OBRA

NÚM	CODI	UA	DESCRIPCIÓ	PREU

cares d'alta resistència a la tracció o bé amb silicona d'alta adherència per a interiors.

COST DIRECTE		200,00000
DESPESES INDIRECTES	5,00 %	10,00000
COST EXECUCIÓ MATERIAL		**210,0000**

P-70 **EZ3001** u Reportatge fotogràfic professional de la instal·lació per a instal·lacions fotovoltaiques de fins a 100 kW. **Rend.: 1,000** **189,00** €

S'inclou com a mínim:
- 25 fotografies editades i en alta resolució, realitzades un cop finalitzada l'obra i amb la instal·lació neta i lliure d'elements sobrants.
- Contingut: Vistes generals de la instal·lació (integració arquitectònica/paisatgística) i vistes de detall (mòduls, inversors, cablejat, quadres de protecció).
- Format: Arxius digitals en format JPG (mínim 20 MP) i els corresponents arxius RAW/TIFF.
- Estil: Fotografia d'arquitectura industrial, amb correcció de perspectives i il·luminació equilibrada.

COST DIRECTE		180,00000
DESPESES INDIRECTES	5,00 %	9,00000
COST EXECUCIÓ MATERIAL		**189,0000**

P-71 **F2194AE1** m2 Demolició de paviment de formigó, de fins a 15 cm de gruix i fins a 0,6 m d'amplària, amb compressor i càrrega sobre camió **Rend.: 1,000** **15,40** €

				Unitats		Preu		Parcial	Import
Ma d'obra									
	A0150000	h	Manobre especialista	0,420	/R x	24,61000	=	10,33620	
			Subtotal:					10,33620	10,33620
Maquinària									
	C1313330	h	Retroexcavadora sobre pneumàtics de 8 a 10 t	0,048	/R x	52,25000	=	2,50800	
	C1101200	h	Compressor amb dos martells pneumàtics	0,127	/R x	14,32000	=	1,81864	
			Subtotal:					4,32664	4,32664

COST DIRECTE		14,66284
DESPESES INDIRECTES	5,00 %	0,73314
COST EXECUCIÓ MATERIAL		**15,39598**

JUSTIFICACIÓ DE PREUS

PARTIDES D'OBRA

NÚM	CODI	UA	DESCRIPCIÓ	PREU

P-72 **F2285H00** m3 Rebliment i piconatge de rasa d'amplària fins a 0,6 m, amb graves per a drenatge de 5 a 12 mm, en tongades de gruix de fins a 25 cm, utilitzant picó vibrant **Rend.: 1,000** **48,53** €

				Unitats		Preu		Parcial	Import
Ma d'obra									
	A0150000	h	Manobre especialista	0,200	/R x	24,61000	=	4,92200	
			Subtotal:					4,92200	4,92200
Maquinària									
	C133A0K0	h	Safata vibrant amb placa de 60 cm	0,200	/R x	5,49000	=	1,09800	
	C1313330	h	Retroexcavadora sobre pneumàtics de 8 a 10 t	0,121	/R x	52,25000	=	6,32225	
			Subtotal:					7,42025	7,42025
Materials									
	B0330A00	t	Grava de pedrera, de 5 a 12 mm	1,700	x	19,93000	=	33,88100	
			Subtotal:					33,88100	33,88100
			COST DIRECTE						46,22325
			DESPESES INDIRECTES			5,00	%		2,31116
			COST EXECUCIÓ MATERIAL						**48,53441**

P-73 **FDK262M7** u Pericó de registre de formigó prefabricat sense fons de 80x80x85 cm, per a instal·lacions de serveis, col·locat sobre solera de formigó HM-20/B/40/I de 15 cm de gruix i reblert lateral amb terra de la mateixa excavació **Rend.: 1,000** **171,94** €

				Unitats		Preu		Parcial	Import
Ma d'obra									
	A012N000	h	Oficial 1a d'obra pública	0,700	/R x	27,76000	=	19,43200	
	A0140000	h	Manobre	1,400	/R x	23,17000	=	32,43800	
			Subtotal:					51,87000	51,87000
Maquinària									
	C1503000	h	Camió grua	0,500	/R x	55,10000	=	27,55000	
			Subtotal:					27,55000	27,55000
Materials									
	BDK214M5	u	Pericó de registre de formigó prefabricat sense fons de 80x80x85 cm, per a instal·lacions de serveis	1,000	x	72,72000	=	72,72000	
	B064500B	m3	Formigó HM-20/B/40/I de consistència tova, grandària màxima del granulat 40 mm, amb >= 200 kg/m3 de ciment, apte per a classe d'exposició I	0,1575	x	73,70000	=	11,60775	
			Subtotal:					84,32775	84,32775

JUSTIFICACIÓ DE PREUS

PARTIDES D'OBRA

NÚM	CODI	UA	DESCRIPCIÓ	PREU

COST DIRECTE			163,74775
DESPESES INDIRECTES	5,00	%	8,18739
COST EXECUCIÓ MATERIAL			**171,93514**

P-74 **FDKZJLB4** u Bastiment i tapa quadrada de fosa dúctil, per a pericó de serveis, recolzada, pas lliure de 700x700 mm i classe B125 segons norma UNE-EN 124, col·locat amb morter **Rend.: 1,000** **112,41** €

				Unitats		Preu		Parcial	Import
Ma d'obra									
	A0140000	h	Manobre	0,450	/R x	23,17000	=	10,42650	
	A012N000	h	Oficial 1a d'obra pública	0,450	/R x	27,76000	=	12,49200	
					Subtotal:			22,91850	22,91850
Materials									
	BDKZJLB0	u	Bastiment rectangular i tapa quadrada de fosa dúctil per a pericó de serveis, recolzada, pas lliure de 700x700 mm i classe B125 segons norma UNE-EN 124	1,000	x	83,74000	=	83,74000	
	B0710150	t	Morter per a ram de paleta, classe M 5 (5 N/mm2), en sacs, de designació (G) segons norma UNE-EN 998-2	0,0063	x	63,01000	=	0,39696	
					Subtotal:			84,13696	84,13696

COST DIRECTE			107,05546
DESPESES INDIRECTES	5,00	%	5,35277
COST EXECUCIÓ MATERIAL			**112,40823**

P-75 **H6AA2111** u Tanca mòbil, de 2 m d'alçària, d'acer galvanitzat, amb malla electrosoldada de 90x150 mm i de 4,5 i 3,5 mm de D, bastidor de 3,5x2 m de tub de 40 mm de D, fixat a peus prefabricats de formigó, i amb el desmuntatge inclòs **Rend.: 1,000** **63,32** €

				Unitats		Preu		Parcial	Import
Ma d'obra									
	A01H4000	h	Manobre per a seguretat i salut	0,100	/R x	23,17000	=	2,31700	
					Subtotal:			2,31700	2,31700
Materials									
	B0Y15501	dies	Amort. tanca mòbil h=2m acer galv.malla 90x150mmxd4,5/3,5mm+bast.3,5x2mtub+peus form.	30,000	x	1,91000	=	57,30000	
	B1Z6211A	u	Tanca mòbil, de 2 m d'alçària, d'acer galvanitzat, amb malla electrosoldada de 90x150 mm i de 4,5 i 3,5 mm de diàmetre, bastidor de 3,5x2 m de tub de 40 mm de diàmetre per a fixar a peus prefabricats de formigó, per a 20 usos, per a seguretat i salut	1,000	x	0,64000	=	0,64000	
	B1Z6AF0A	u	Dau de formigó de 38 kg per a peu de tanca mòbil de malla d'acer i per a 20 usos, per a seguretat i salut	0,300	x	0,16000	=	0,04800	
					Subtotal:			57,98800	57,98800

JUSTIFICACIÓ DE PREUS

PARTIDES D'OBRA

NÚM	CODI	UA	DESCRIPCIÓ	PREU

COST DIRECTE		60,30500
DESPESES INDIRECTES	5,00 %	3,01525
COST EXECUCIÓ MATERIAL		**63,32025**

P-76 **KY311620** m Formació de passamurs amb tub de PVC de diàmetre 90 mm i d'1 m de llargària, com a màxim **Rend.: 1,000** **11,46** €

				Unitats		Preu		Parcial	Import
Ma d'obra									
	A0122000	h	Oficial 1a paleta	0,100	/R x	27,76000	=	2,77600	
			Subtotal:					2,77600	2,77600
Materials									
	BD13162B	m	Tub de PVC-U de paret massissa, Ã rea d'aplicaciÃ³ B segons norma UNE-EN 1329-1, de DN 90 mm i de llargÃ ria 1 m, classe de reacciÃ³ al foc B-s1, d0 segons norma UNE-EN 13501-1, per a encolar	1,000	x	8,14000	=	8,14000	
			Subtotal:					8,14000	8,14000

COST DIRECTE		10,91600
DESPESES INDIRECTES	5,00 %	0,54580
COST EXECUCIÓ MATERIAL		**11,46180**

P-77 **OP0001** PA Contracte d'un any que inclou totes les actuacions de manteniment preventiu necessàries per garantir la seguretat, fiabilitat i màxim rendiment de la instal·lació fotovoltaica, així com la protecció dels treballadors mitjançant la línia de vida. **Rend.: 1,000** **782,89** €

Els treballs inclouen:
- Verificació del correcte funcionament i absència de llums d'alarma de l'inversor.
- Revisió de l'estat de les connexions AC i DC de l'inversor.
- Control de la temperatura ambient de la sala (si és interior) on hi ha els inversors.
- Neteja del filtre i neteja amb aire a pressió del quadre AC de l'inversor.
- Revisió de connexions dels mòduls (extrem i intermedis).
- Inspecció de l'estat del cablejat DC i traçats.
- Revisió del cablejat general d'obra: DC en safates, AC i comunicacions.
- Verificació in situ de tensions i intensitats de strings per comprovar coherència.
- Revisió de canalitzacions, tapes i quadres exteriors (estanqueïtat).
- Inspecció d'estructura i cargoleria (signes d'oxidació o corrosió).
- Revisió de mòduls FV (vidre, marc i esquerdes).
- Detecció de punts calents mitjançant càmera termogràfica (mòduls, estructures, inversors i proteccions).
- Revisió general de proteccions AC i DC.
- Test de funcionament (salt per prova) i verificació de resposta.
- Verificació de les connexions de les proteccions.
- Verificació de la correcta posta a terra i de la

JUSTIFICACIÓ DE PREUS

PARTIDES D'OBRA

NÚM	CODI	UA	DESCRIPCIÓ	PREU

continuïtat entre elements.
- Revisió del parell de cargoleria de l'estructura i la seva unió amb els mòduls.
- Verificació d'estabilitat d'estructures FV i de la ubicació dels contrapesos (llastrades o fixades).
- Revisió d'estabilitat de tapes en safates.
- Neteja dels mòduls FV.
- Neteja amb aire a pressió dels quadres i proteccions.
- Neteja del filtre de l'inversor
- Revisió, verificació i certificació de l'estat general de la línia de vida.
- Comprovació de la fixació i ancoratges de la línia de vida.
- Verificació de la continuïtat i estat del cable de la línia de vida
- Test de seguretat i certificació anual d'ús segons normativa vigent de la línia de vida

Preu segons potència.

COST DIRECTE		745,60952
DESPESES INDIRECTES	5,00 %	37,28048
COST EXECUCIÓ MATERIAL		**782,8900**

P-78 **PPAU0020** pa Actualització Etiqueta d'Eficiència Energètica **Rend.: 1,000** **294,08** **€**

COST DIRECTE		280,07619
DESPESES INDIRECTES	5,00 %	14,00381
COST EXECUCIÓ MATERIAL		**294,0800**

JUSTIFICACIÓ DE PREUS

PARTIDES ALÇADES

NÚM	CODI	UA	DESCRIPCIÓ			PREU
	PPAUU001	pa	Partida alçada d'abonament íntegre en concepte d'ajuts del ram de paleta, de material necessari per a instal·lació d'aigua a la coberta.	**Rend.:**	**1,000**	**490,00** €
				COST DIRECTE		490,00000
				COST EXECUCIÓ MATERIAL		**490,0000**
	PPAUU300	u	Partida alçada d'abonament íntegre per a demolició de mur i valla per a ubicació del nou armari per a la nova TMF-10 de generació i CdM. Inclou la reposició de la valla un cop construït l'armari per a que quedi estètic amb el disseny del centre.	**Rend.:**	**1,000**	**2.000,00** €
				COST DIRECTE		2.000,00000
				COST EXECUCIÓ MATERIAL		**2.000,0000**

VIELCA
INGENIEROS

PRESSUPOST

PRESSUPOST

Obra	01	Pressupost ENE-25116
Capítol	00	ACTUACIONS PRÈVIES
Títol	01	DELIMITACIÓ OBRA I ACCÉS

NUM.	CODI	UA	DESCRIPCIÓ	PREL	AMIDAMENT	IMPORT
1	H6AA2111	u	Tanca mòbil, de 2 m d'alçària, d'acer galvanitzat, amb malla electrosoldada de 90x150 mm i de 4,5 i 3,5 mm de D, bastidor de 3,5x2 m de tub de 40 mm de D, fixat a peus prefabricats de formigó, i amb el desmuntatge inclòs (P - 75)	63,32	10,000	633,20

TOTAL Títol 01.00.01 **633,20**

Obra	01	Pressupost ENE-25116
Capítol	01	MITJANS AUXILIARS
Títol	01	PROTECCIONS COL·LECTIVES DEFINITIVES

NUM.	CODI	UA	DESCRIPCIÓ	PREL	AMIDAMENT	IMPORT
1	EB71UC10	m	Cable d'acer inoxidable 316, de 10 mm de diàmetre i composició 7x19+0, homologat per a línia de vida horitzontal segons UNE_EN 795/A1, fixat als terminals i als elements de suport intermig (separació < 15 m) i tesat (P - 9)	5,75	20,000	115,00
2	EB71UH20	u	Element de suport intermedi per a línia de vida horitzontal fixa, d'acer inoxidable, fixat amb cargols d'acer inoxidable, segons UNE_EN 795/A1 (P - 11)	75,90	2,000	151,80
3	EB71UE30	u	Conjunt d'elements per als dos extrems d'una línia de vida horitzontal fixa, formats per dos terminals d'acer inoxidable, un d'ells amb element amortidor de caigudes, fixats amb cargols d'acer inoxidable, un tensor de forqueta per a regulació del cable i dos terminals de cable amb elements protectors, segons UNE_EN 795/A1 (P - 10)	403,59	1,000	403,59

TOTAL Títol 01.01.01 **670,39**

Obra	01	Pressupost ENE-25116
Capítol	01	MITJANS AUXILIARS
Títol	02	TRANSPORT I GRUA

NUM.	CODI	UA	DESCRIPCIÓ	PREL	AMIDAMENT	IMPORT
1	C150G999	h	Grua autopropulsada 20 t (P - 2)	64,27	12,000	771,24
2	C1503999	h	Transport material fotovoltaic i material auxiliar (P - 1)	57,86	8,000	462,88

TOTAL Títol 01.01.02 **1.234,12**

Obra	01	Pressupost ENE-25116
Capítol	02	INSTAL·LACIÓ FOTOVOLTAICA
Títol	00	SUPORTACIÓ

NUM.	CODI	UA	DESCRIPCIÓ	PREL	AMIDAMENT	IMPORT
1	EGESE002	u	Estructura de perfils continus d'alumini per a suport i subjecció de mòduls fotovoltaics, per a cobertes inclinades de xapa/panell sandwich, disposició coplanar, fixació a les corretges de la coberta amb accessoris o amb cargols especials, amb junts d'estanquitat d'EPDM per a evitar filtracions d'aigua, disposició dels mòduls en 1 filera, apte per a col·locar 1 mòdul fotovoltaic en posició vertical de 2400x1350 mm com a màxim, perfils d'alumini natural de designació EN AW 6005A segons norma UNE-EN 573-3 i cargols d'acer	34,98	49,000	1.714,02

PRESSUPOST

			inoxidable A2-70, garantia mínima 10 anys, compliment de càrrega de vent segons CTE, fixada mecànicament. Inclou subministrament, col·locació i muntatge (P - 52)			
2	EGESE007	u	Estructura autoportant de perfils d'alumini per a suport i subjecció de mòduls fotovoltaics de més de 2.000 mm d'allargada ancorats per costat llarg del mòdul, disposició biorentada Est-Oest amb inclinació <=15°, per a col·locar sense perforació de la coberta, disposició dels mòduls en 1 filera, apte per a col·locar 1 mòdul fotovoltaic en posició horitzontal de 1350x2400 mm com a màxim, amb perfils continus d'alumini natural de designació EN AW 6005A segons norma UNE-EN 573-3 i cargols d'acer inoxidable A2-70, garantia mínima 10 anys, compliment de càrrega de vent segons CTE, col·locada sobre coberta plana no perforable i subjectada amb llasts de formigó. En els casos en els quals les cobertes siguin de tipus invertida o Deck es subministraran solucions que evitin el contacte entre estructuria (i/o llastres) amb la tela de la coberta. Inclou subministrament, col·locació i muntatge (P - 53)	104,51	30,000	3.135,30

TOTAL	**Títol**	**01.02.00**	**4.849,32**

Obra	01	Pressupost ENE-25116
Capítol	02	INSTAL·LACIÓ FOTOVOLTAICA
Títol	01	EQUIPS

NUM.	CODI	UA	DESCRIPCIÓ	PREL	AMIDAMENT	IMPORT
1	EGWE9005	u	Subministrament i instal·lació d'estructura metàl·lica de suport amb coberta de xapa grecada, del tipus adossada a mur, preparada per a la col·locació d'un o dos inversors, fins a una potència nominal total de 100 kW, i dels quadres de protecció corresponents en corrent continu (CC) i corrent altern (CA). De dimensions aproximades de 4 x 1,8 x 0,8 metres (amplada x alçada x profunditat), adaptades per col·locar-hi tots els equips previstos i garantir les distàncies mínimes establertes pel fabricant en cada cas. L'acabat dels materials haurà de ser apte per a condicions d'intempèrie, galvanitzat en calent o equivalent, i el conjunt haurà d'estar certificat per garantir l'estabilitat davant la combinació d'accions de vent i càrrega de neu, d'acord amb la ubicació de la instal·lació. El subministrament inclou tota la tornilleria d'acer inoxidable A2-70, les fixacions d'alumini 6005A T6, les safates portacables, així com tot el material auxiliar necessari per al muntatge complet. Inclou els treballs necessaris per proporcionar un acabat a l'estructura que s'adapti estèticament i funcionalment a l'entorn on s'instal·li, garantint la seva integració i durabilitat. (P - 60)	1.363,32	1,000	1.363,32
2	EGEEU010	u	Sistema de control d'inversor(s) fotovoltaic(s), amb comunicació Modbus TCP/IP compatible amb concentrador de dades i alimentació elèctrica, instal·lat i configurat (P - 51)	573,78	1,000	573,78
3	EGE1P570	u	Mòdul fotovoltaic monocristal·lí, potència pic >=570 Wp, eficiència >=22%, IP68 o major, precablejat amb connectors especials, generació a 30 anys > 87% respecte l'inicial, garantia de producte >=15 anys. Inclou accessori de connexió. Inclou subministrament, muntatge, connexió i posada en servei de la instal·lació. La marca de mòdul fotovoltaic haurà de complir amb els següents requeriments: - Llista TIER I - Producció anual mínim de 50 GW. - Haver estat certificat i/o aprovat en tests de laboratoris independents	99,52	79,000	7.862,08

PRESSUPOST

			com RETC, PVEL, etc. en 4 dels últims 5 anys. (P - 49)			
4	EGE2T040	u	Inversor mural per instal·lació fotovoltaica d'autoconsum, tensió trifàsica, >= 40 kW nominals, rendiment europeu >98%, Protecció IP mínima IP65. Inclosa garantia ampliada per una cobertura total de 10 anys. Col·locat. Inclou accessori homologat per connectar cadena de mòduls. Inclou, subministrament, muntatge, connexió de les cadenes, configuració de l'inversor i posada en servei de la instal·lació. (P - 50)	3.055,95	1,000	3.055,95

TOTAL Títol 01.02.01 **12.855,13**

Obra 01 Pressupost ENE-25116
Capítol 02 INSTAL·LACIÓ FOTOVOLTAICA
Títol 02 INSTAL·LACIÓ CC

NUM.	CODI	UA	DESCRIPCIÓ	PREL	AMIDAMENT	IMPORT
1	EG141511	u	Caixa per a quadre de distribució elèctrica, de cos de material aïllant autoextingible i porta de material aïllant , per a una intensitat màxima de 63 A, capacitat total de 18 mòduls (18 mm) repartits en 1 fileres de 18 mòduls cadascuna, aïllament elèctric classe II i grau de protecció IP40 i IK07, muntada superficialment (P - 14)	50,66	3,000	151,98
2	EG455132	u	Tallacircuit amb fusible cilíndric de 16 A, unipolar, amb portafusible separable de 14x51 mm i muntat superficialment (P - 38)	11,86	10,000	118,60
3	EG47224E	u	Interruptor en càrrega modular de 20 A d'intensitat nominal i 400V de tensió assignada d'aïllament (Ui), bipolar (2P), tall completament aparent amb indicador mecànic de senyalització de l' estat dels contactes, sense indicador lluminós, categoria d'ús AC-22A segons UNE-EN 60947-3, d'1 mòdul d'amplària (18mm p/ mòdul), fixat a pressió (P - 40)	30,31	5,000	151,55
4	EG48A224	u	Protector per a sobretensions transitòries, bipolar (1P+N), de 40kA d'intensitat màxima transitòria, de 2 mòduls DIN de 18 mm d'amplària, col·locat (P - 41)	132,63	5,000	663,15
5	EG35A002	m	Cable amb conductor de coure de 1,5 kVdc | 1,8 kVdc max de tensió assignada, amb designació H1Z2Z2-K (AS), unipolar, de secció 1x6 mm2, amb coberta del cable de poliolefines termoestables amb baixa emissió fums, construcció segons norma UNE 50618, amb una classe de reacció al foc Cca-s1b,d1,a1 segons norma UNE-EN 60332-1-2, col·locat en canal o safata, color vermell/negre, inclou subministrament i instal·lació (P - 30)	1,73	400,000	692,00
6	EG2DF6D8	m	Safata metàl·lica reixa amb coberta d'acer galvanitzat en calent, d'alçària 50 mm i amplària 100 mm, col·locada suspesa de paraments horitzontals amb elements de suport (P - 24)	47,23	50,000	2.361,50
7	EG21281H	m	Tub rígid de PVC, de 25 mm de diàmetre nominal, aïllant i no propagador de la flama, amb una resistència a l'impacte de 2 J, resistència a compressió de 1250 N i una rigidesa dielèctrica de 2000 V, amb unió roscada i muntat superficialment (P - 19)	4,30	10,000	43,00

TOTAL Títol 01.02.02 **4.181,78**

Obra 01 Pressupost ENE-25116
Capítol 02 INSTAL·LACIÓ FOTOVOLTAICA
Títol 03 SUBQUADRE FV CA

NUM.	CODI	UA	DESCRIPCIÓ	PREL	AMIDAMENT	IMPORT
1	EG14E642	u	Caixa per a quadre de distribució elèctrica, de cos de planxa d'acer acabat pintat al forn amb revestiment intern de material aïllant i porta metàl·lica opaca amb pany i clau de serreta, per a una intensitat	611,24	1,000	611,24

PRESSUPOST

			màxima de 160 A, capacitat total de 96 mòduls (18 mm) repartits en 4 fileres de 24 mòduls cadascuna, aïllament elèctric classe II i grau de protecció IP41 i IK08, encastada (P - 15)			
2	EG415GKL	u	Interruptor automàtic magnetotèrmic de 80 A d'intensitat nominal, tipus PIA corba C, tetrapolar (4P), de 15000 A de poder de tall segons UNE-EN 60898 i de 15 kA de poder de tall segons UNE-EN 60947-2, de 6 mòduls DIN de 18 mm d'amplària, muntat en perfil DIN (P - 34)	212,62	1,000	212,62
3	EG426CJL	u	Interruptor diferencial de la classe A superimmunitzat, gamma terciari, de 80 A d'intensitat nominal, tetrapolar (4P), de sensibilitat 0,3 A, de desconnexió fix selectiu, amb botó de test incorporat i indicador mecànic de defecte, construït segons les especificacions de la norma UNE-EN 61008-1, de 4 mòduls DIN de 18 mm d'amplària, muntat en perfil DIN (P - 37)	482,63	1,000	482,63
4	EG48A444	u	Protector per a sobretensions transitòries, tetrapolar (3P+N), de 40kA d'intensitat màxima transitòria, de 4 mòduls DIN de 18 mm d'amplària, col·locat (P - 42)	245,23	1,000	245,23
5	EG415A4B	u	Interruptor automàtic magnetotèrmic de 16 A d'intensitat nominal, tipus PIA corba C, bipolar (1P+N), de 6000 A de poder de tall segons UNE-EN 60898, d'1 mòdul DIN de 18 mm d'amplària, muntat en perfil DIN (P - 32)	41,12	1,000	41,12
6	EG42429D	u	Interruptor diferencial de la classe AC, gamma terciari, de 25 A d'intensitat nominal, bipolar (2P), de sensibilitat 0,03 A, de desconnexió fix instantani, amb botó de test incorporat i indicador mecànic de defecte, construït segons les especificacions de la norma UNE-EN 61008-1, de 2 mòduls DIN de 18 mm d'amplària, muntat en perfil DIN (P - 35)	106,80	1,000	106,80
7	EG638158	u	Presa de corrent de tipus modular de 2 mòduls estrets, bipolar amb presa de terra lateral (2P+T), 16 A 250 V, amb tapa protegida, preu superior, muntada sobre caixa o bastidor (P - 45)	14,72	2,000	29,44

TOTAL Títol **01.02.03** **1.729,08**

Obra	01	Pressupost ENE-25116
Capítol	02	INSTAL·LACIÓ FOTOVOLTAICA
Títol	04	INSTAL·LACIÓ CA

NUM.	CODI	UA	DESCRIPCIÓ	PREL	AMIDAMENT	IMPORT
1	EG2DF6D2	m	Safata metàl·lica reixa d'acer galvanitzat en calent, d'alçària 50 mm i amplària 100 mm, col·locada suspesa de paraments horitzontals amb elements de suport (P - 23)	37,52	60,000	2.251,20
2	EG21RP1G	m	Tub rígid de PVC, de 200 mm de diàmetre nominal, aïllant i no propagador de la flama, amb una resistència a l'impacte de 15 J, resistència a compressió de 250 N, de 2,2 mm de gruix, amb unió encolada i com a canalització soterrada. Inclou abraçadores fixades a façanes o sostre. (P - 20)	13,06	10,000	130,60
3	EG3121A6	m	Cable amb conductor de coure de 0,6/1 kV de tensió assignada, amb designació RZ1-K (AS), unipolar, de secció 1 x 50 mm2, amb coberta del cable de poliolefines amb baixa emissió fums, construcció segons norma UNE 21123-4, amb una classe de reacció al foc Cca-s1b,d1,a1 segons norma UNE-EN 50575, col·locat en canal o safata (P - 26)	17,11	320,000	5.475,20
4	EG312186	m	Cable amb conductor de coure de 0,6/1 kV de tensió assignada, amb designació RZ1-K (AS), unipolar, de secció 1 x 25 mm2, amb coberta del cable de poliolefines amb baixa emissió fums, construcció segons norma UNE 21123-4, amb una classe de reacció al foc Cca-s1b,d1,a1 segons norma UNE-EN 50575, col·locat en canal o safata (P - 25)	10,35	80,000	828,00
5	EG3121E6	m	Cable amb conductor de coure de 0,6/1 kV de tensió assignada, amb designació RZ1-K (AS), unipolar, de secció 1 x 150 mm2, amb coberta del cable de poliolefines amb baixa emissió fums, construcció segons norma UNE 21123-4, amb una classe de reacció al foc Cca-s1b,d1,a1 segons norma UNE-EN 50575, col·locat en canal o safata (P - 28)	45,19	40,000	1.807,60

PRESSUPOST

6	EG3121C6	m	Cable amb conductor de coure de 0,6/1 kV de tensió assignada, amb designació RZ1-K (AS), unipolar, de secció 1 x 95 mm2, amb coberta del cable de poliolefines amb baixa emissió fums, construcció segons norma UNE 21123-4, amb una classe de reacció al foc Cca-s1b,d1,a1 segons norma UNE-EN 50575, col·locat en canal o safata (P - 27)	29,78	40,000	1.191,20

TOTAL Títol 01.02.04 **11.683,80**

Obra 01 Pressupost ENE-25116
Capítol 02 INSTAL·LACIÓ FOTOVOLTAICA
Títol 05 INTERCONNEXIÓ FV

NUM.	CODI	UA	DESCRIPCIÓ	PREL	AMIDAMENT	IMPORT
1	F2194AE1	m2	Demolició de paviment de formigó, de fins a 15 cm de gruix i fins a 0,6 m d'amplària, amb compressor i càrrega sobre camió (P - 71)	15,40	4,800	73,92
2	E222B632	m3	Excavació de rasa per a pas d'instal·lacions fins a 1 m de fondària, en terreny de de trànsit (SPT >50), realitzada amb retroexcavadora i amb les terres deixades a la vora (P - 3)	10,81	2,880	31,13
3	F2285H00	m3	Rebliment i piconatge de rasa d'amplària fins a 0,6 m, amb graves per a drenatge de 5 a 12 mm, en tongades de gruix de fins a 25 cm, utilitzant picó vibrant (P - 72)	48,53	2,880	139,77
4	E9371CHS	m2	Solera de formigó lleuger elaborat a l'obra d'argila expandida 20 a 25 N/mm2 de resistència a la compressió, de densitat 1400 a 1600 kg/m3, de 30 cm de gruix (P - 8)	71,26	4,800	342,05
5	EG22TP1K	m	Tub corbable corrugat de polietilè, de doble capa, llisa la interior i corrugada l'exterior, de 200 mm de diàmetre nominal, aïllant i no propagador de la flama, resistència a l'impacte de 40 J, resistència a compressió de 450 N, muntat com a canalització soterrada (P - 21)	7,65	16,000	122,40
6	FDK262M7	u	Pericó de registre de formigó prefabricat sense fons de 80x80x85 cm, per a instal·lacions de serveis, col·locat sobre solera de formigó HM-20/B/40/I de 15 cm de gruix i reblert lateral amb terra de la mateixa excavació (P - 73)	171,94	2,000	343,88
7	FDKZJLB4	u	Bastiment i tapa quadrada de fosa dúctil, per a pericó de serveis, recolzada, pas lliure de 700x700 mm i classe B125 segons norma UNE-EN 124, col·locat amb morter (P - 74)	112,41	2,000	224,82

TOTAL Títol 01.02.05 **1.277,97**

Obra 01 Pressupost ENE-25116
Capítol 02 INSTAL·LACIÓ FOTOVOLTAICA
Títol 06 XARXA DE TERRA

NUM.	CODI	UA	DESCRIPCIÓ	PREL	AMIDAMENT	IMPORT
1	EG380707	m	Conductor de coure nu, unipolar de secció 1x16 mm2, muntat en malla de connexió a terra (P - 31)	12,97	300,000	3.891,00
2	EGDZ1102	u	Punt de connexió a terra amb pont seccionador de platina de coure, muntat en caixa estanca i col·locat superficialment (P - 48)	47,76	1,000	47,76

TOTAL Títol 01.02.06 **3.938,76**

Obra 01 Pressupost ENE-25116
Capítol 02 INSTAL·LACIÓ FOTOVOLTAICA
Títol 07 INSTAL·LACIÓ RECEPTORA BT FV COL·LECTIU

NUM.	CODI	UA	DESCRIPCIÓ	PREL	AMIDAMENT	IMPORT

PRESSUPOST

1	PPAUU300	u	Partida alçada d'abonament íntegre per a demolició de mur i valla per a ubicació del nou armari per a la nova TMF-10 de generació i CdM. Inclou la reposició de la valla un cop construït l'armari per a que quedi estètic amb el disseny del centre. (P - 0)	2.000,00	1,000	2.000,00
2	EGLA000	u	Armari prefabricat monobloc de dimensions 2.500 x 2.200 x 480 mm., composició GRC segons UNE-EN 1169. Instal·lació de CDM per a dues LGA per autoconsum col·lectiu o dos titulars diferents. Resistència Flexió GRC 8 N/mm2 (Mpa) segons UNE-EN 1170-4. Tipus de ciment: CEM I 52,5 R., amb porta de doble fulla, per a ubicació d'equips diversos. Porta una porta metàl·lica de doble fulla, amb pany d'ancoratge tres punts, maneta escamotejable i bombí JIS. L'espessor del fons de l'armari és de 50 mm., en GRC, equivalent en resistència mecànica a 150 mm., de maó buit. A la part superior, porta dos perns roscats per manipular aquest armari. Recolzar els armaris en una llosa de formigó de + - 150mm., de gruix, un cop assentat aquest, s'aconsella recobrir-lo amb el mateix tipus de material a partir de la base en + - 300 mm., d'alçada, amb per tal d'assegurar-ne al màxim la sustentació vertical. Inclou subministrament, obra civil i prepració per a col·locació i muntatge. Inclou els treballs necessaris per proporcionar un acabat a l'armari elèctric que s'adapti estèticament i funcionalment a l'entorn on s'instal·li, garantint la seva integració i durabilitat. (P - 54)	3.904,44	1,000	3.904,44
3	EG1PUD16	u	Protecció diferencial per a conjunt de protecció i mesura TMF10 de 80 a 160 A (55 a 111 kW), amb toroidal de 70 mm de diàmetre, sortida superior o lateral, muntat en caixa modular de poliéster reforçat amb fibra de vidre, col·locat adossat al conjunt de protecció i mesura (P - 18)	286,02	1,000	286,02
4	EG1PUB16	u	Conjunt de protecció i mesura del tipus TMF10 per a subministrament trifàsic individual superior a 15 kW, per a mesura indirecta, potència entre 55 i 111 kW, tensió de 400 V, format per conjunt de caixes modulars de doble aïllament de polièster reforçat amb fibra de vidre de mides totals 630x1260x171 mm, amb base de fusibles (sense incloure els fusibles), sense equip de comptage, amb IGA tetrapolar (4P) de 160 A regulable entre 80 i 160 A i poder de tall de 10 kA, sense protecció diferencial, col·locat superficialment (P - 17)	886,87	1,000	886,87
5	EGW5F400	u	Fusible NH 01- NH 02 de 250-400A a 500V AC, classe gG/gL i 120kA de poder de tall. Construïts amb cos ceràmic d'alta resistència a la pressió interna i als xocs tèrmics, cosa que permet un alt poder de tall. Fusible de fulla vàlid per a protecció d'ús general tant davant de sobrecàrregues com a curtcircuits, indicats com a protecció de línies o equips en tensions nominals fins a 500V. Especificacions: Corrent assignat: 250-4000A Grandària: 01 o 02 Tipus NH (de fulla) Tensió assignada: 500V AC Poder de tall assignat: 120kA Construït segons les normes IEC60269-1, EN60269-1, IEC60269-2, EN60269-2, DIN43620 i VDE0636. Dimensions: 83x29x45,5 mm (P - 59)	23,97	9,000	215,73
6	EGW5B400	u	Base portafusible tipus BUC, format per fusible de ganivetes NH00, intensitat nominal fins a 160 A, poder de tall 120 kA i base per a fusible de ganivetes, unipolar (1P), intensitat nominal fins a 400 A. Tipus BUC Tensió I nominal 250-400A	33,73	9,000	303,57

PRESSUPOST

			Per fusible mida NH01-NH02 Sòcol de polièster reforçat amb fibra de vidre, autoextingible. Peces termoplàstiques: Policarbonat i poliamides, autoextingibles. Pinces de contacte: Coure electrolític platejat. Anells de pressió: Acer inoxidable. Elements de connexió: Mitjançant cargols d'acer dicromatat fixats a la platina Construït segons les normes UNE 21 103, RU 6303 B, CEI 269 i EN 60.269 (P - 58)			
7	EG22TP1K	m	Tub corbable corrugat de polietilè, de doble capa, llisa la interior i corrugada l'exterior, de 200 mm de diàmetre nominal, aïllant i no propagador de la flama, resistència a l'impacte de 40 J, resistència a compressió de 450 N, muntat com a canalització soterrada (P - 21)	7,65	10,000	76,50
8	EG1CDM1	U	Caixa derivació de maniobra de polièster reforçat amb fibra de vidre , de 250 A, segons esquema Unesa número 12 , seccionable en càrrega (BUC) , inclosa base portafusibles trifàsica (sense fusibles), neutre seccionable, borns de connexió i grau de protecció IP-43, IK09, muntada superficialment Inclou subministrament, muntatge, instal·lació i posada en servei. Tensió assignada: 500 V. Intensitat assignada: 400 A. Ús autoconsum col·lectiu: - Protecció de la línia genral d'alimentació en una instal·lació d'enllaç. - Instal·lació en façana exterior o murs de tancament (P - 12)	796,16	1,000	796,16
9	EG415F9B	u	Interruptor automàtic magnetotèrmic de 16 A d'intensitat nominal, tipus PIA corba C, bipolar (2P), de 10000 A de poder de tall segons UNE-EN 60898 i de 15 kA de poder de tall segons UNE-EN 60947-2, de 2 mòduls DIN de 18 mm d'amplària, muntat en perfil DIN (P - 33)	47,06	1,000	47,06
10	EG42529D	u	Interruptor diferencial de la classe A, gamma terciari, de 25 A d'intensitat nominal, bipolar (2P), de sensibilitat 0,03 A, de desconnexió fix instantani, amb botó de test incorporat i indicador mecànic de defecte, construït segons les especificacions de la norma UNE-EN 61008-1, de 2 mòduls DIN de 18 mm d'amplària, muntat en perfil DIN (P - 36)	140,81	1,000	140,81
11	EG638158	u	Presa de corrent de tipus modular de 2 mòduls estrets, bipolar amb presa de terra lateral (2P+T), 16 A 250 V, amb tapa protegida, preu superior, muntada sobre caixa o bastidor (P - 45)	14,72	1,000	14,72
12	EGD1441E	u	Piqueta de connexió a terra d'acer, amb recobriment de coure de gruix estàndard, de 2500 mm de llargària de 18,3 mm de diàmetre, clavada a terra (P - 47)	32,71	1,000	32,71
13	EGDZ1102	u	Punt de connexió a terra amb pont seccionador de platina de coure, muntat en caixa estanca i col·locat superficialment (P - 48)	47,76	1,000	47,76
14	EG380707	m	Conductor de coure nu, unipolar de secció 1x16 mm2, muntat en malla de connexió a terra (P - 31)	12,97	10,000	129,70
15	EG2A3R15	m	Canal aïllant de PVC, amb 1 tapa per a distribució, de 60x 230 mm, amb 1 compartiment, de color blanc, muntada sobre paraments (P - 22)	29,78	15,000	446,70
TOTAL	**Títol**		**01.02.07**			**9.328,75**

Obra	01	Pressupost ENE-25116
Capítol	02	INSTAL·LACIÓ FOTOVOLTAICA
Títol	08	ACTUALITZACIÓ TMF EXISTENT CONSUM (accessoris)

NUM.	CODI	UA	DESCRIPCIÓ	PREL	AMIDAMENT	IMPORT
1	EG638F53	u	Presa de corrent de tipus modular de 2 mòduls estrets, bipolar amb terra francesa (2P+T), 16 A 250 V, amb tapa, preu alt, muntada sobre caixa o bastidor (P - 46)	13,78	1,000	13,78

PRESSUPOST

2	EG42529D	u	Interruptor diferencial de la classe A, gamma terciari, de 25 A d'intensitat nominal, bipolar (2P), de sensibilitat 0,03 A, de desconnexió fix instantani, amb botó de test incorporat i indicador mecànic de defecte, construït segons les especificacions de la norma UNE-EN 61008-1, de 2 mòduls DIN de 18 mm d'amplària, muntat en perfil DIN (P - 36)	140,81	1,000	140,81
3	EG415F9B	u	Interruptor automàtic magnetotèrmic de 16 A d'intensitat nominal, tipus PIA corba C, bipolar (2P), de 10000 A de poder de tall segons UNE-EN 60898 i de 15 kA de poder de tall segons UNE-EN 60947-2, de 2 mòduls DIN de 18 mm d'amplària, muntat en perfil DIN (P - 33)	47,06	1,000	47,06
4	EG121G02	u	Caixa de doble aïllament de polièster reforçat, de 360x540x210 mm i muntada superficialment (P - 13)	124,77	1,000	124,77
5	EGW5F400	u	Fusible NH 01- NH 02 de 250-400A a 500V AC, classe gG/gL i 120kA de poder de tall. Construïts amb cos ceràmic d'alta resistència a la pressió interna i als xocs tèrmics, cosa que permet un alt poder de tall. Fusible de fulla vàlid per a protecció d'ús general tant davant de sobrecàrregues com a curtcircuits, indicats com a protecció de línies o equips en tensions nominals fins a 500V. Especificacions: Corrent assignat: 250-4000A Grandària: 01 o 02 Tipus NH (de fulla) Tensió assignada: 500V AC Poder de tall assignat: 120kA Construït segons les normes IEC60269-1, EN60269-1, IEC60269-2, EN60269-2, DIN43620 i VDE0636. Dimensions: 83x29x45,5 mm (P - 59)	23,97	3,000	71,91
6	EGW5B400	u	Base portafusible tipus BUC, format per fusible de ganivetes NH00, intensitat nominal fins a 160 A, poder de tall 120 kA i base per a fusible de ganivetes, unipolar (1P), intensitat nominal fins a 400 A. Tipus BUC Tensió I nominal 250-400A Per fusible mida NH01-NH02 Sòcol de polièster reforçat amb fibra de vidre, autoextingible. Peces termoplàstiques: Policarbonat i poliamides, autoextingibles. Pinces de contacte: Coure electrolític platejat. Anells de pressió: Acer inoxidable. Elements de connexió: Mitjançant cargols d'acer dicromatat fixats a la platina Construït segons les normes UNE 21 103, RU 6303 B, CEI 269 i EN 60.269 (P - 58)	33,73	3,000	101,19

TOTAL	**Títol**	**01.02.08**	**499,52**

Obra	01	Pressupost ENE-25116	
Capítol	03	AJUDES DE RAM DE PALETA	

NUM.	CODI	UA	DESCRIPCIÓ	PREL	AMIDAMENT	IMPORT
1	KY311620	m	Formació de passamurs amb tub de PVC de diàmetre 90 mm i d'1 m de llargària, com a màxim (P - 76)	11,46	5,000	57,30
2	E7J513AA	m	Segellat de junt entre materials d'obra de 30 mm d'amplària i 20 mm de fondària, amb massilla de poliuretà bicomponent, aplicada amb pistola manual, prèvia imprimació específica (P - 7)	9,39	5,000	46,95

TOTAL	**Capítol**	**01.03**	**104,25**

Obra	01	Pressupost ENE-25116	
Capítol	04	MONITORATGE I CONTROL	

PRESSUPOST

NUM.	CODI	UA	DESCRIPCIÓ	PREL	AMIDAMENT	IMPORT
1	EG1B0652	u	Armari de polièster de 600x400x200 mm, amb tapa fixa, muntat superficialment (P - 16)	227,71	1,000	227,71
2	EGSRE4GE	u	Subministrament, muntatge i configuració de Router M2M IX6015 SecureEdge Pro 4G/LT , amb antena 4G de 3m o equivalent (P - 55)	1.603,43	1,000	1.603,43
3	EGSSM01	u	Sonda meteorològica digital per a instal·lacions fotovoltaiques composada per: - Sonda de temperatura exterior d'ambient. Rang de -40ºC a 90ºC. - Sonda de temperatura exterior de mòdul. Rang de mesura de -40ºC a 90ºC. - Sonda de temperatura interior cel·la d'irradiància. - Sensor irradiància de cel·la monocristal·lina. Rang de mesura de 0 W/m2 a 1.500 W/m2. Sortida RS-485 de 2 fils i protocol Modbus RTU. Grau de protecció IP65. Alimentació en 12-24 V corrent continu. Inclou subministrament, muntatge i configuració. (P - 56)	787,50	1,000	787,50
4	EG510001	u	Equip de comptatge per a subministre BT, amb comptador trifàsic digital multifució de 4 quadrants, precisió 1 en activa i 2 en reactiva, comunicació amb port COM1 (RS-232, RS-484, Ethernet), per a mesura indirecta. Comptador amb certificat MID EN504070. Inclou subministrament, muntatge i configuració de la instal·lació. (P - 43)	255,47	1,000	255,47
5	EG5AA250	u	Transformador d'intensitat de nucli obert amb una relació de transformació de 250/5 A, una potència de 5 VA, de classe 0,5 de precisió segons UNE-EN 60044, i muntat superficialment. Inclou subministrament i muntatge. (P - 44)	90,65	3,000	271,95
6	EG455142	u	Tallacircuit amb fusible cilíndric de 16 A, unipolar, amb portafusible separable de 22x58 mm i muntat superficialment (P - 39)	12,60	4,000	50,40
7	EG32B136	m	Cable amb conductor de coure de tensió assignada inferior o igual a 450/750 V, de designació H07Z-K, construcció segons norma UNE-EN 50525-3-41, unipolar, de secció 1x2,5 mm2, amb aïllament de poliolefines, classe de reacció al foc Dca-s2,d2,a2 segons norma UNE-EN 50575, col·locat en canal (P - 29)	1,46	30,000	43,80
8	EP434650	m	Cable per a transmissió de dades amb conductors de coure, de 4 parells, categoria 6 F/UTP, aïllament de poliolefina i coberta de poliolefina, de baixa emissió de fums i opacitat reduïda, no propagador de la flama segons UNE-EN 60332-1-2, amb una classe de reacció al foc Dca-s2,d2,a2 segons norma UNE-EN 50575, col·locat sota tub o canal (P - 61)	1,84	35,000	64,40
9	EGSZU001	m	Cable bus de comunicacions, apantallat, de 2 fils, de 1,5 mm² de secció per fil (P - 57)	2,57	100,000	257,00
TOTAL	**Capítol**		**01.04**			**3.561,66**

Obra	01	Pressupost ENE-25116
Capítol	05	FONTANERIA

NUM.	CODI	UA	DESCRIPCIÓ	PREL	AMIDAMENT	IMPORT
1	PPAUU001	pa	Partida alçada d'abonament íntegre en concepte d'ajuts del ram de paleta, de material necessari per a instal·lació d'aigua a la coberta. (P - 0)	490,00	1,000	490,00
TOTAL	**Capítol**		**01.05**			**490,00**

PRESSUPOST

Obra 01 Pressupost ENE-25116
Capítol 06 GESTIÓ DE RESIDUS

NUM.	CODI	UA	DESCRIPCIÓ	PREL	AMIDAMENT	IMPORT
1	E2RA6960	m3	Deposició controlada a centre de reciclatge de residus de paper i cartró no perillosos amb una densitat 0,04 t/m3, procedents de construcció o demolició, amb codi 150101 segons la Llista Europea de Residus (ORDEN MAM/304/2002) (P - 5)	12,60	6,000	75,60
2	E2RA7LP0	m3	Deposició controlada a dipòsit autoritzat de residus de terra inerts amb una densitat 1,6 t/m3, procedents d'excavació, amb codi 170504 segons la Llista Europea de Residus (ORDEN MAM/304/2002) (P - 6)	9,46	15,000	141,90
3	E2R64900	m3	Transport de residus inerts o no especials a instal·lació autoritzada de gestió de residus, amb camió per a transport de 7 t, amb un recorregut de fins a 2 km (P - 4)	5,25	15,000	78,75
TOTAL	**Capítol**		**01.06**			**296,25**

Obra 01 Pressupost ENE-25116
Capítol 07 LEGALITZACIÓ, POSADA EN SERVEI I DOC. FINAL OBRA

NUM.	CODI	UA	DESCRIPCIÓ	PREL	AMIDAMENT	IMPORT
1	EZ2001	u	Redacció del projecte ´´As-Built´´ per instal·lació solar fotovoltaica de potència inferior a 100 kW, incloent: -Memòria tècnica -Plànols actualitzats -Plec de condicions -Pressupost Cal seguir l'estructura del projecte i les condicions establertes e el Plec d'Execució d'Obres d'Infraestructures.cat (P - 62)	1.260,00	1,000	1.260,00
2	EZ2004	u	Realització de la inspecció inicial reglamentària per part d'un Organisme de Control Autoritzat (OCA) per una instal·lació solar fotovoltaica de potència superior a 25 kW, d'acord amb el Reglament Electrotècnic de Baixa Tensió (REBT) i normatives d'aplicació. (P - 63)	341,25	1,000	341,25
3	EZ2005	u	Gestió administrativa per la inscripció al Registre d'Instal·lacions Tècniques de Seguretat Industrial de Catalunya (RITSIC) d'una nova instal·lació solar fotovoltaica incloent aportació documental, gestió telemàtica i el seguiment de la tramitació. (P - 64)	35,86	1,000	35,86
4	EZ2007	u	Realització de tots els tràmits administratius i tècnics necessaris per a la inscripció definitiva de la instal·lació de producció d'energia elèctrica mitjançant tecnologia fotovoltaica al Registre d'Instal·lacions de Producció d'Energia Elèctrica (RIPRE) per a instal·lacions de potència nominal <= 100 kW En els casos d'autoconsum col·lectiu, posada en marxa i servei de la instal·lació FV i de monitorització. A nivell local i a nivell de software. (P - 65)	532,56	1,000	532,56
5	EZ2009	u	Treballs i gestions necessaris per a la tramitació del Certificat d'Instal·lació Elèctrica (CIE) i ELEC-4 un cop finalitzades les obres de la instal·lació fotovoltaica. Inclou: - Revisió i comprovació de la correcta execució de la instal·lació segons projecte i normativa vigent (REBT). - Verificació dels elements de seguretat (interruptors de protecció, posada a terra, sistemes de desconnexió, etc.). - Mesures d'aïllamet, continuitat de terres i comprovació de polaritat. - Redacció de la memòria tècnica o projecte final d'obra, si s'escau. - Emissió del CIE per part del tècnic instal·lador autoritzat i ELEC-4. - Tramitació davant l'organisme de control autoritzat (OCA), si s'escau. (P - 66)	210,00	1,000	210,00
6	EZ2010	u	Etiquetatge i/o retulació de strings, canalitzacions, equips, quadres, armaris, inst. enllaç, etc. Treballs i gestions necessaris per a la identificació de: - Inicis i finals de strings - rotular o marcar en panell l'inici o final de	275,92	1,000	275,92

PRESSUPOST

			string. Objectiu: trobar ràpidament la connexió. - Identificar strings adientment segons plànols unifilars (documentació obra executada). Es seguirà la codificació XX.YY.ZZ (sent XX: identificació inversors, YY: identificació de l'MPPT, ZZ: identificació de l'string) - Identificar armari segons inversor o tipus de tensió (CA/CC). - Col·locar senyals de risc elèctric a: a armaris que continguin instal·lacions d'enllaç (TMF, CGP, CDM, etc.) i quadres elèctrics relacionats amb la instal·lació fotovoltaica. - Senyalització de canalitzacions elèctriques de corrent continua amb avisos de perill (en tensió). Exemple: cartell Ajuntament Barcelona. - Senyalització de presència d'instal·lació fotovoltaica a la coberta a col·locar a la porta o a escala d'accés. - Senyalització de risc de caiguda. - Col·locació de porta-plànols i plànols de la instal·lació fotovoltaica a l'anterior de quadres elèctrics. Les característiques físiques de la senyalització ha de permetre la seva durabilitat en condicions ambientals externes.Les etiquetes seran de materials resistents als raigs UV, a la humitat i a les condicions ambientals extremes. Les senyals hauran d'estar en català. (P - 67)			
7	EZ2020	u	Treballs i gestions necessàriess per a la configuració i el correcte funcionament de la instal·lació fotovoltaica. Inclou les següents tasques (no limitatives): - Configuració del sistema control de la instal·lació fotovoltaica i dels equips/dispositius instal·lats. - Configuració de la comunicació de la instal·lació fotovoltaica a la plataforma fabricant inversor. - Configuració de la comunicacio de la instal·lació fotovoltaica a la plataforma SIE d'Infraestructures o similar. ICAT s'encarrega de configurar les dades a la plataforma SIE. - Alta de la instal·lació a la plataforma d'inversor (Fusion Solar, ISolarCloud, Sunny Portal, etc.) segons configuració donada. - Verificació correcta instal·lació de corrent alterna. - Verificació de correcte muntatge i instal·lació de strings (part CC). - Verificació/lectura de tensions de circuit obert dels strings, tensions i intensitat en funcionament de la instal·lació fotovoltaica. - Verificació/lectura de paràmetres elèctrics de corrent continua, corrent alterna i terra. - Emplenar el checklist final d'obra, facilitat per Infraestructures.cat. (P - 68)	774,94	1,000	774,94
8	PPAU0020	pa	Actualització Etiqueta d'Eficiència Energètica (P - 78)	294,08	1,000	294,08
9	EZ2030	u	Subministrament, muntatge i instal·lació de placa identificativa interior de la instal·lació fotovoltaica en teulada protegida de les inclemències meteorològiques directes, però amb resistència a l'abrasió i fàcil neteja, a zones visibles per al públic, preferiblement a prop de l'entrada principal. Les característiques tècniques han de ser: - Material Base: Planxa d'alumini lacada blanca amb cantells blancs. - Dimensions i Gruix: 30x30 cm amb un gruix de 3 mm. - Impressió: o Impressió digital directa d'alta resolució, resistent a la llum i la humitat ambiental. o Protecció: Acabat amb vernís de protecció per garantir la durabilitat del color i facilitar la neteja. - Sistema: Fixació a paret mitjançant una contraplaca d'alumini de 24x24 cm i 2 mm de gruix. - Elements de Fixació: o La contraplaca es fixarà a la paret amb cargols enrasats de cap pla, evitant protuberàncies. o La unió final entre la placa principal i la contraplaca es realitzarà amb cinta adhesiva de dues cares d'alta resistència a la tracció o bé amb silicona d'alta adherència per a interiors. (P - 69)	210,00	1,000	210,00

PRESSUPOST

10	EZ3001	u	Reportatge fotogràfic professional de la instal·lació per a instal·lacions fotovoltaiques de fins a 100 kW. S'inclou com a mínim: - 25 fotografies editades i en alta resolució, realitzades un cop finalitzada l'obra i amb la instal·lació neta i lliure d'elements sobrants. - Contingut: Vistes generals de la instal·lació (integració arquitectònica/paisatgística) i vistes de detall (mòduls, inversors, cablejat, quadres de protecció). - Format: Arxius digitals en format JPG (mínim 20 MP) i els corresponents arxius RAW/TIFF. - Estil: Fotografia d'arquitectura industrial, amb correcció de perspectives i il·luminació equilibrada. (P - 70)	189,00	1,000	189,00

TOTAL	**Capítol**	**01.07**	**4.123,61**

Obra	01	Pressupost ENE-25116
Capítol	08	OPERACIÓ I MANTENIMENT

NUM.	CODI	UA	DESCRIPCIÓ	PREL	AMIDAMENT	IMPORT
1	OP0001	PA	Contracte d'un any que inclou totes les actuacions de manteniment preventiu necessàries per garantir la seguretat, fiabilitat i màxim rendiment de la instal·lació fotovoltaica, així com la protecció dels treballadors mitjançant la línia de vida. Els treballs inclouen: - Verificació del correcte funcionament i absència de llums d'alarma de l'inversor. - Revisió de l'estat de les connexions AC i DC de l'inversor. - Control de la temperatura ambient de la sala (si és interior) on hi ha els inversors. - Neteja del filtre i neteja amb aire a pressió del quadre AC de l'inversor. - Revisió de connexions dels mòduls (extrem i intermedis). - Inspecció de l'estat del cablejat DC i traçats. - Revisió del cablejat general d'obra: DC en safates, AC i comunicacions. - Verificació in situ de tensions i intensitats de strings per comprovar coherència. - Revisió de canalitzacions, tapes i quadres exteriors (estanqueïtat). - Inspecció d'estructura i cargoleria (signes d'oxidació o corrosió). - Revisió de mòduls FV (vidre, marc i esquerdes). - Detecció de punts calents mitjançant càmera termogràfica (mòduls, estructures, inversors i proteccions). - Revisió general de proteccions AC i DC. - Test de funcionament (salt per prova) i verificació de resposta. - Verificació de les connexions de les proteccions. - Verificació de la correcta posta a terra i de la continuïtat entre elements. - Revisió del parell de cargoleria de l'estructura i la seva unió amb els mòduls. - Verificació d'estabilitat d'estructures FV i de la ubicació dels contrapesos (llastrades o fixades). - Revisió d'estabilitat de tapes en safates. - Neteja dels mòduls FV. - Neteja amb aire a pressió dels quadres i proteccions. - Neteja del filtre de l'inversor - Revisió, verificació i certificació de l'estat general de la línia de vida. - Comprovació de la fixació i ancoratges de la línia de vida. - Verificació de la continuïtat i estat del cable de la línia de vida - Test de seguretat i certificació anual d'ús segons normativa vigent de la línia de vida Preu segons potència. (P - 77)	782,89	1,000	782,89

PRESSUPOST

TOTAL	**Capítol**	**01.08**	**782,89**

VIELCA
INGENIEROS

RESUM DE PRESSUPOST

RESUM DE PRESSUPOST

NIVELL 2 : Capítol			Import
Capítol	01.00	ACTUACIONS PRÈVIES	633,20
Capítol	01.01	MITJANS AUXILIARS	1.904,51
Capítol	01.02	INSTAL·LACIÓ FOTOVOLTAICA	50.344,11
Capítol	01.03	AJUDES DE RAM DE PALETA	104,25
Capítol	01.04	MONITORATGE I CONTROL	3.561,66
Capítol	01.05	FONTANERIA	490,00
Capítol	01.06	GESTIÓ DE RESIDUS	296,25
Capítol	01.07	LEGALITZACIÓ, POSADA EN SERVEI I DOC. FINAL OBRA	4.123,61
Capítol	01.08	OPERACIÓ I MANTENIMENT	782,89
Obra	**01**	**Pressupost ENE-25116**	**62.240,48**
		62.240,48	

NIVELL 1 : Obra			Import
Obra	01	Pressupost ENE-25116	62.240,48
			62.240,48

VIELCA
INGENIEROS

ÚLTIM FULL

PRESSUPOST D'EXECUCIÓ PER CONTRACTE

PRESSUPOST D'EXECUCIÓ MATERIAL.....		62.240,48
13 % Despeses generals SOBRE 62.240,48.....		8.091,26
6 % Benefici industrial SOBRE 62.240,48.....		3.734,43
	Subtotal	74.066,17
21 % IVA SOBRE 74.066,17.....		15.553,90
TOTAL PRESSUPOST PER CONTRACTE	€	89.620,07

Aquest pressupost d'execució per contracte puja a

(VUITANTA-NOU MIL SIS-CENTS VINT EUROS AMB SET CÈNTIMS)

VIELCA
INGENIEROS

DOCUMENT N.º 7: ESTUDI DE GENERACIÓ I FITXES TÈCNIQUES

20/05/2026

Su sistema FV

Dirección de la instalación



Vista general del proyecto



Figura: Vista general, Planificación 3D

Instalación FV

3D, Sistema FV conectado a la red

Datos climáticos	Salt, ESP (2001 - 2020)	
Fuente de los valores	Meteonorm 8.2(i)	
Potencia generador FV	45,03	kWp
Superficie generador FV	204,1	m²
Número de módulos FV	79	
Número de inversores	1	

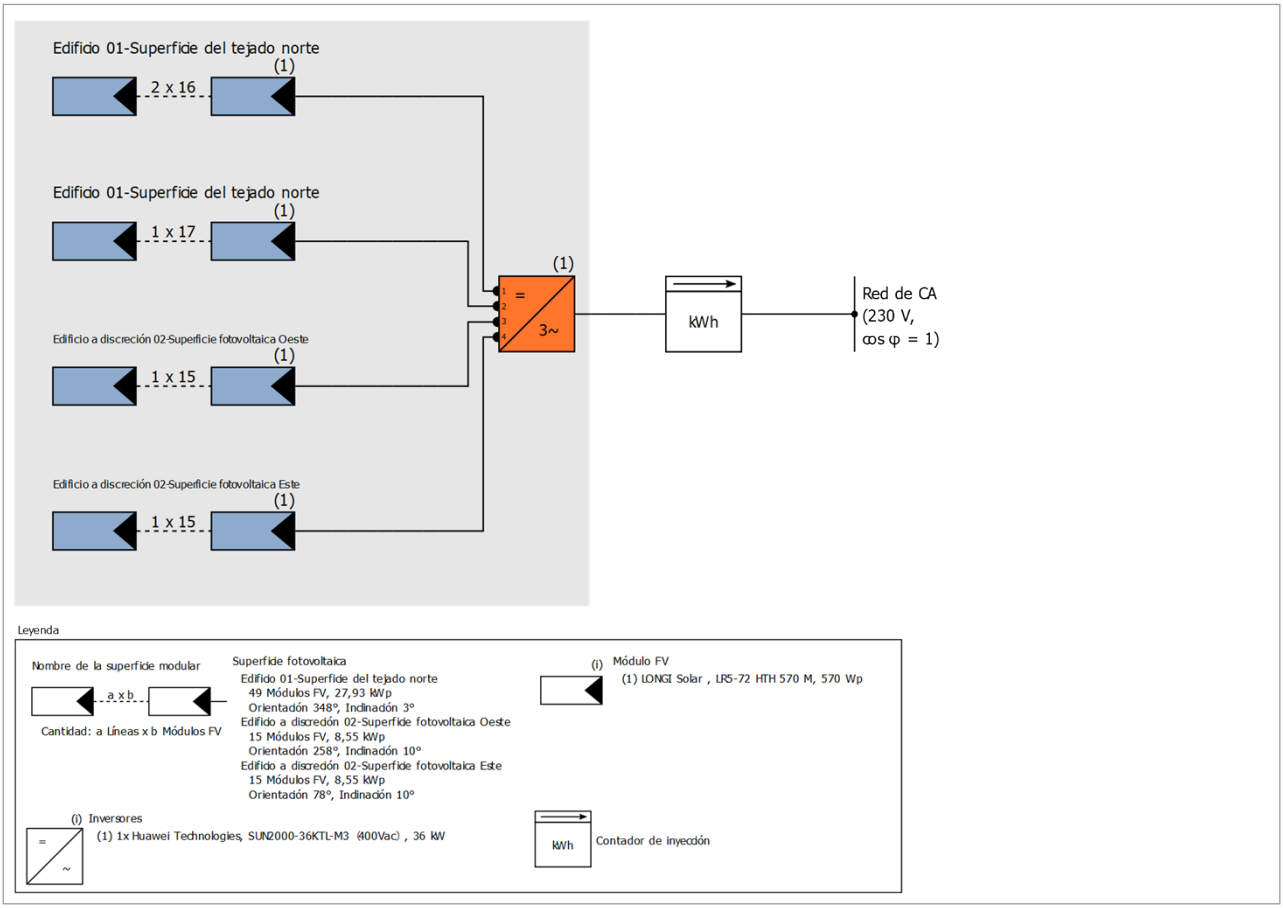

Figura: Diagrama esquemático

Los resultados han sido calculados mediante un modelo de cálculo matemático de la empresa Valentin Software GmbH (algoritmos PV*SOL). Los resultados reales de la instalación fotovoltaica pueden mostrar variaciones debido a las variaciones meteorológicas, curvas de eficiencia de los modulos o de inversores así como a otras causas.

Disposición de la instalación

Resumen

Datos del sistema	
Tipo de instalación	3D, Sistema FV conectado a la red

Datos climáticos	
Ubicación	Salt, ESP (2001 - 2020)
Fuente de los valores	Meteonorm 8.2(i)
Resolución de los datos	1 h
Modelos de simulación utilizados:	
- Radiación difusa sobre la horizontal	Hofmann
- Radiación sobre superficie inclinada	Hay & Davies

Superficies de módulos

1. Superficie fotovoltaica - Edificio 01-Superficie del tejado norte

Generador FV, 1. Superficie fotovoltaica - Edificio 01-Superficie del tejado norte		
Nombre	Edificio 01-Superficie del tejado norte	
Módulos FV	49 x LR5-72 HTH 570 M (v3)	
Fabricante	LONGI Solar	
Inclinación	3	°
Orientación	Norte 348	°
Situación de montaje	Paralelo a la cubierta	
Superficie generador FV	126,6	m²

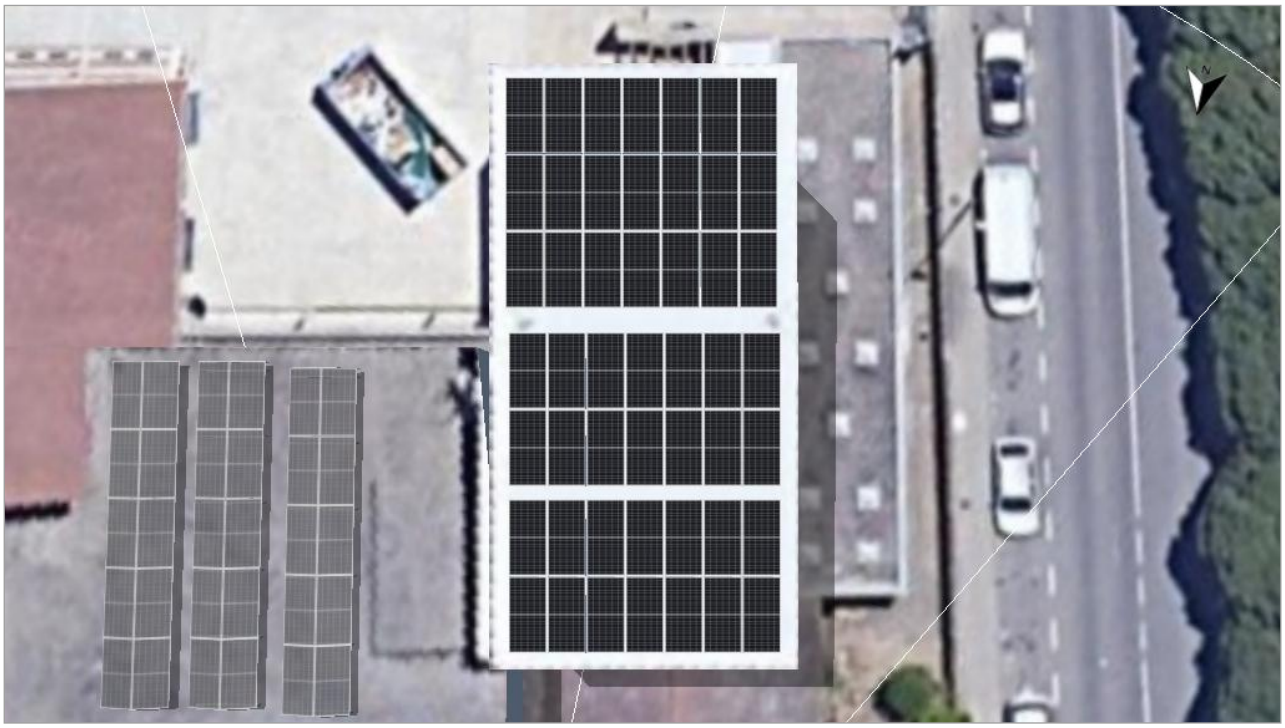

Figura: 1. Superficie fotovoltaica - Edificio 01-Superficie del tejado norte

2. Superficie fotovoltaica - Edificio a discreción 02-Superficie fotovoltaica Oeste

Generador FV, 2. Superficie fotovoltaica - Edificio a discreción 02-Superficie fotovoltaica Oeste

Nombre	Edificio a discreción 02-Superficie fotovoltaica Oeste
Módulos FV	15 x LR5-72 HTH 570 M (v3)
Fabricante	LONGI Solar
Inclinación	10 °
Orientación	Oeste 258 °
Situación de montaje	Sobre soportes - tejado
Superficie generador FV	38,7 m²

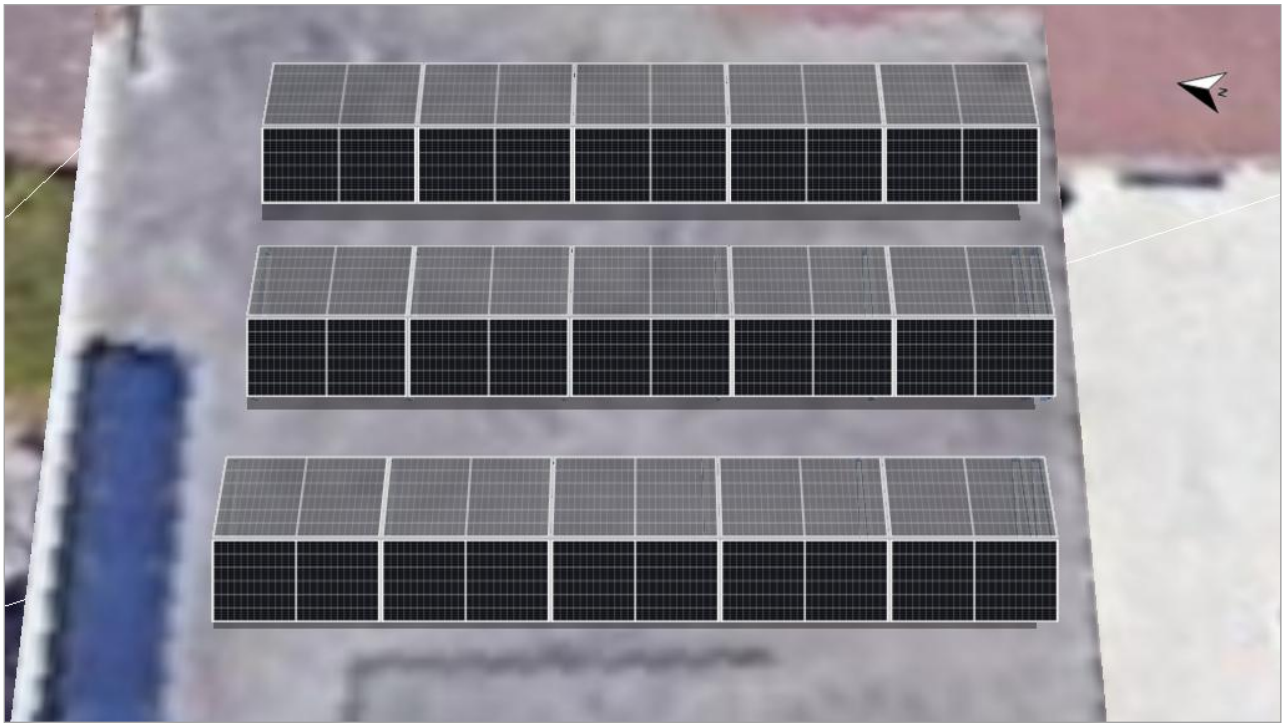

Figura: 2. Superficie fotovoltaica - Edificio a discreción 02-Superficie fotovoltaica Oeste

3. Superficie fotovoltaica - Edificio a discreción 02-Superficie fotovoltaica Este

Generador FV, 3. Superficie fotovoltaica - Edificio a discreción 02-Superficie fotovoltaica Este

Nombre	Edificio a discreción 02-Superficie fotovoltaica Este	
Módulos FV	15 x LR5-72 HTH 570 M (v3)	
Fabricante	LONGI Solar	
Inclinación	10	°
Orientación	Este 78	°
Situación de montaje	Sobre soportes - tejado	
Superficie generador FV	38,7	m²

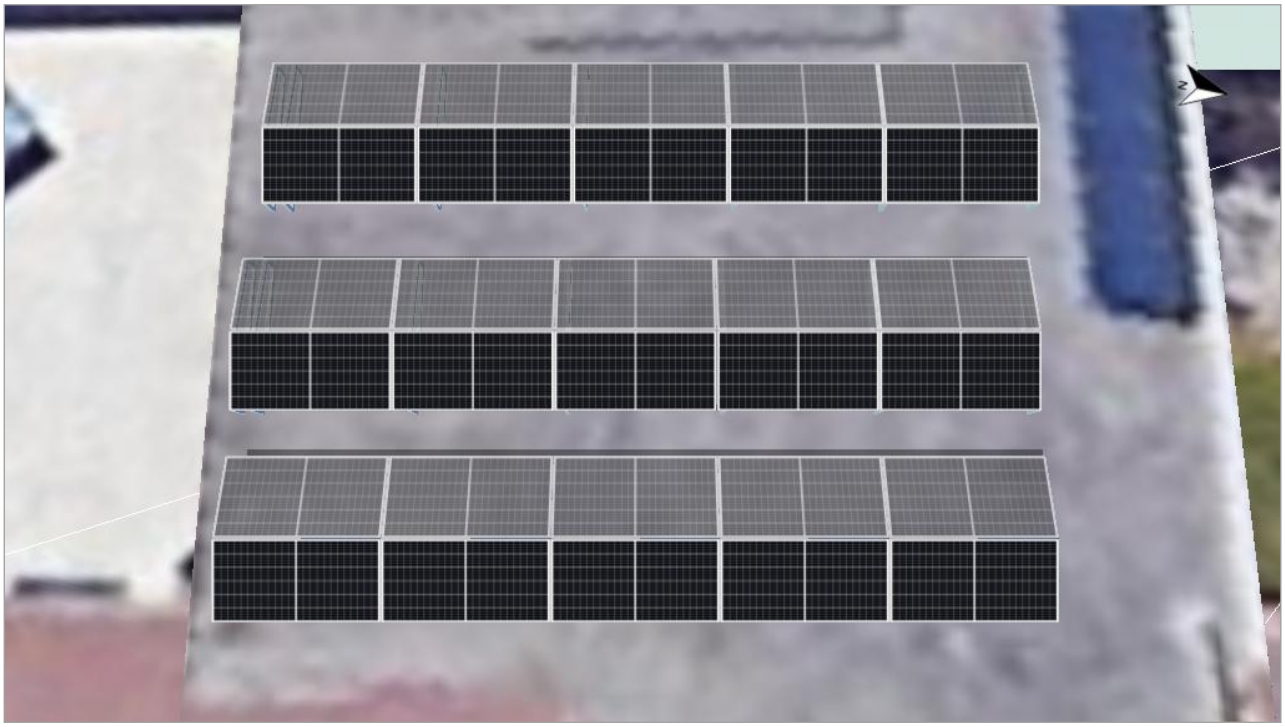

Figura: 3. Superficie fotovoltaica - Edificio a discreción 02-Superficie fotovoltaica Este

Línea del horizonte, Planificación 3D

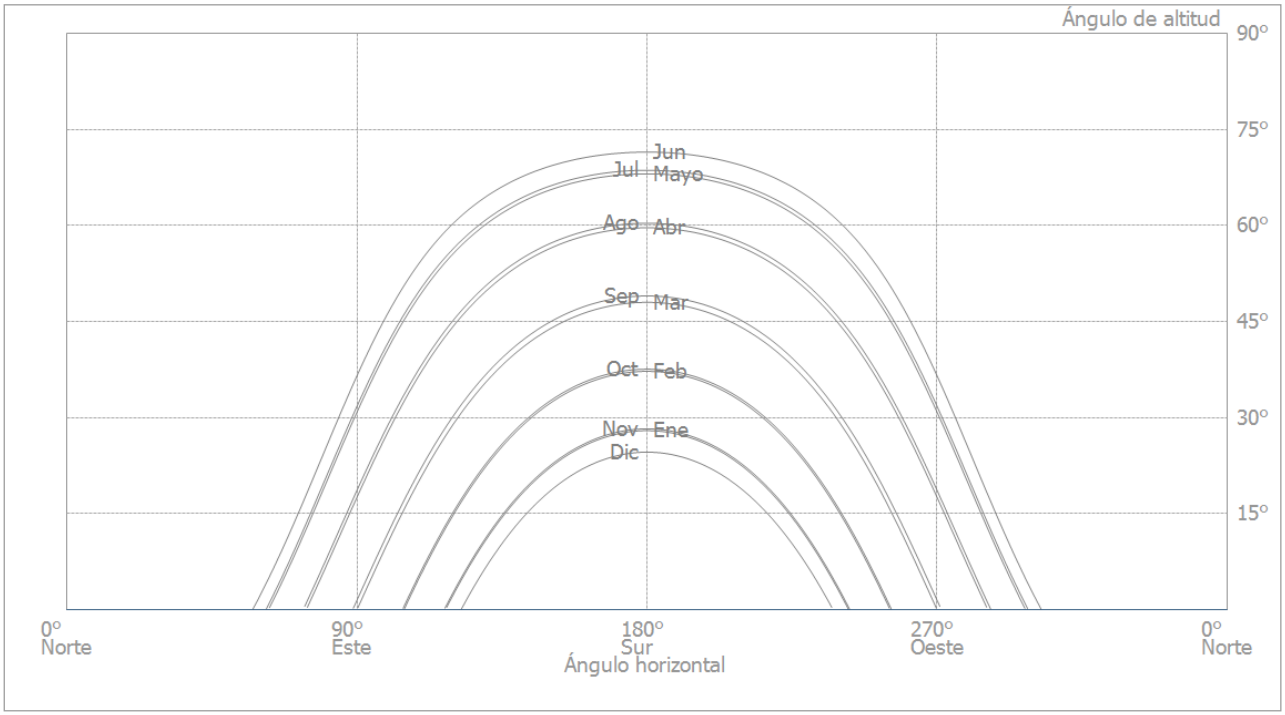

Figura: Horizonte (Planificación 3D)

Conexión del inversor

Conexión 1

Superficies de módulos	Edificio 01-Superficie del tejado norte + Edificio a discreción 02-Superficie fotovoltaica Oeste + Edificio a discreción 02-Superficie fotovoltaica Este
Inversores 1	
Modelo	SUN2000-36KTL-M3（400Vac） (v1)
Fabricante	Huawei Technologies
Cantidad	1
Factor de dimensionamiento	125,1 %
Conexión	MPP 1: 2 x 16
	MPP 2: 1 x 17
	MPP 3: 1 x 15
	MPP 4: 1 x 15

Red de CA

Red de CA

Número de fases	3
Tensión de red entre fase y neutro	230 V
Factor de desfase (cos phi)	+/- 1

Resultados de simulación

Resultados Sistema completo

Instalación FV

Potencia generador FV	45,03	kWp
Rendimiento anual espec.	1.243,95	kWh/kWp
Coeficiente de rendimiento de la instalación (PR)	85,47	%
Reducción de rendimiento por sombreado	1,8	%
Inyección en la red	56.039	kWh/Año
Inyección en la red en el primer año (incl. degradación del módulo)	55.518	kWh/Año
Consumo Standby (Inversores)	24	kWh/Año
Emisiones de CO_2 evitadas	26.327	kg / año

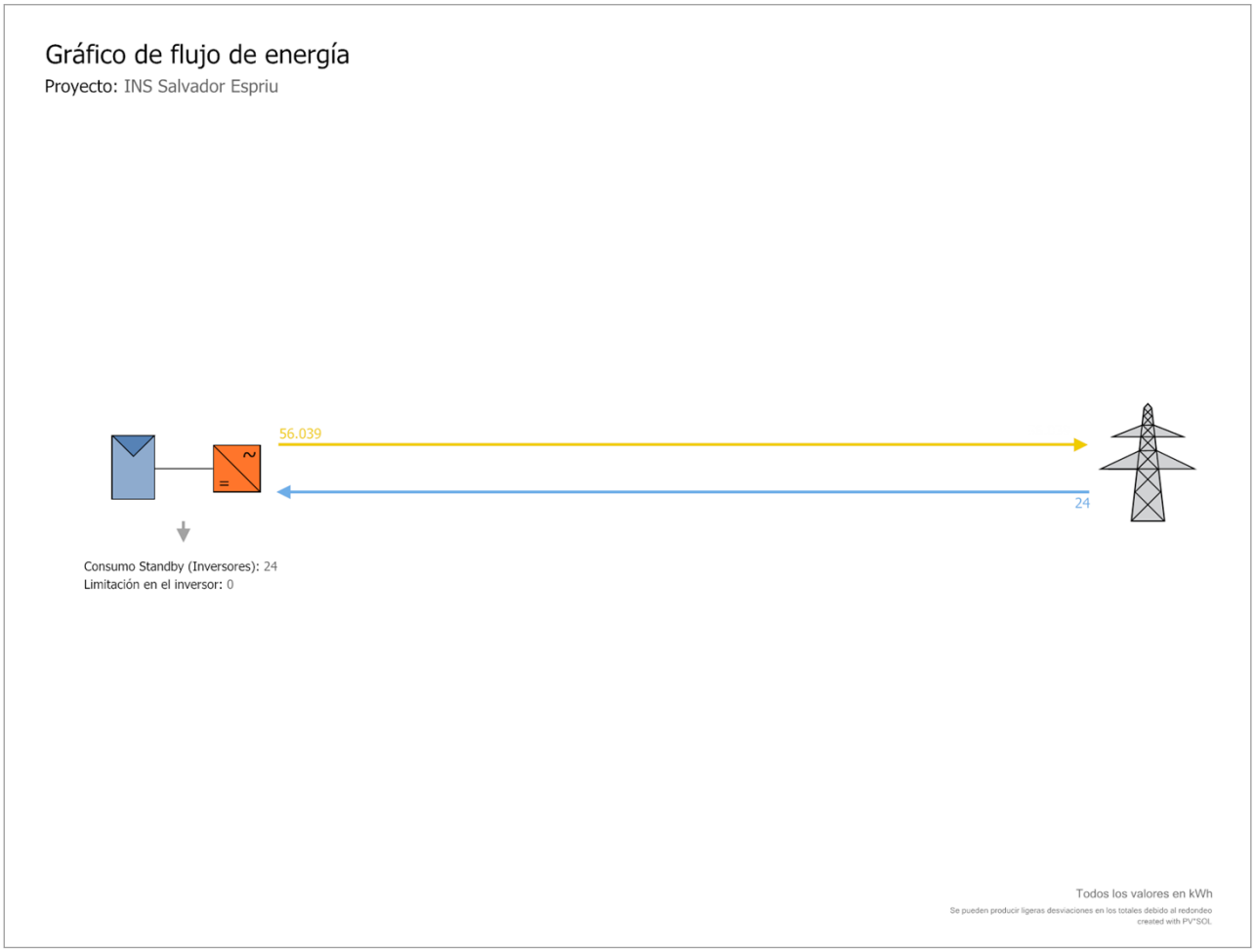

Figura: Flujo de energía

Balance energético de instalación fotovoltaica

Balance energético de instalación fotovoltaica

Radiación global horizontal	**1.500,78**	**kWh/m²**	
Desviación del espectro estandar	-15,01	kWh/m²	-1,00 %
Reflexión del suelo (albedo)	0,98	kWh/m²	0,07 %
Orientación y inclinación de la superficie de módulos	-30,85	kWh/m²	-2,07 %
Sombreado independiente del módulo	-0,95	kWh/m²	-0,07 %
Reflexión en la superficie del módulo	-5,94	kWh/m²	-0,41 %
Irradiación global sobre módulo	**1.449,02**	**kWh/m²**	
	1.449,02	kWh/m²	
	x 204,077	m²	
	= 295.711,85	kWh	
Irradiación global fotovoltaica	**295.711,85**	**kWh**	
Ensuciamiento	-20.696,23	kWh	-7,00 %
Conversión STC (eficiencia nominal de módulo 22,07 %)	-214.312,32	kWh	-77,93 %
Energía fotovoltaica nominal	**60.703,30**	**kWh**	
Ensombrecimiento parcial específico del módulo	-877,33	kWh	-1,45 %
Rendimiento con luz débil	920,27	kWh	1,54 %
Desviación de la temperatura nominal del módulo	-1.679,97	kWh	-2,77 %
Diodos	-23,84	kWh	-0,04 %
Inadecuación (datos del fabricante)	-1.771,27	kWh	-3,00 %
Inadecuación (Conexión/sombreado)	-132,16	kWh	-0,23 %
Energía fotovoltaica (CC) sin limitación de corriente por inversor	**57.139,01**	**kWh**	
Potencia de arranque DC no alcanzada	0,00	kWh	0,00 %
Regulación por rango de tensión MPP	-8,44	kWh	-0,01 %
Regulación por corriente CC máx.	0,00	kWh	0,00 %
Regulación por potencia CC máx.	0,00	kWh	0,00 %
Regulación por potencia CA máx. / cos phi	-2,58	kWh	0,00 %
Adaptación MPP	-6,52	kWh	-0,01 %
Energía FV (DC)	**57.121,46**	**kWh**	
Energía en la entrada del inversor	**57.121,46**	**kWh**	
Desviación de la tensión de entrada de la tensión nominal	-116,46	kWh	-0,20 %
Conversión DC/AC	-965,99	kWh	-1,69 %
Consumo Standby (Inversores)	-24,08	kWh	-0,04 %
Pérdida total de cables	0,00	kWh	0,00 %
Energía fotovoltaica (CA) menos consumo en modo de espera	**56.014,93**	**kWh**	
Energía de generador FV (Red CA)	**56.039,01**	**kWh**	

Planos y listado de piezas

Plano de conjunto

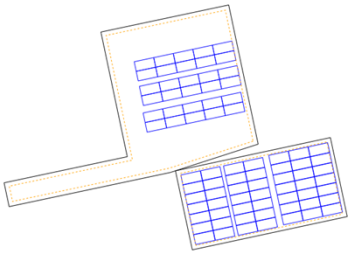

Figura: Plano de conjunto

Plan de acotación

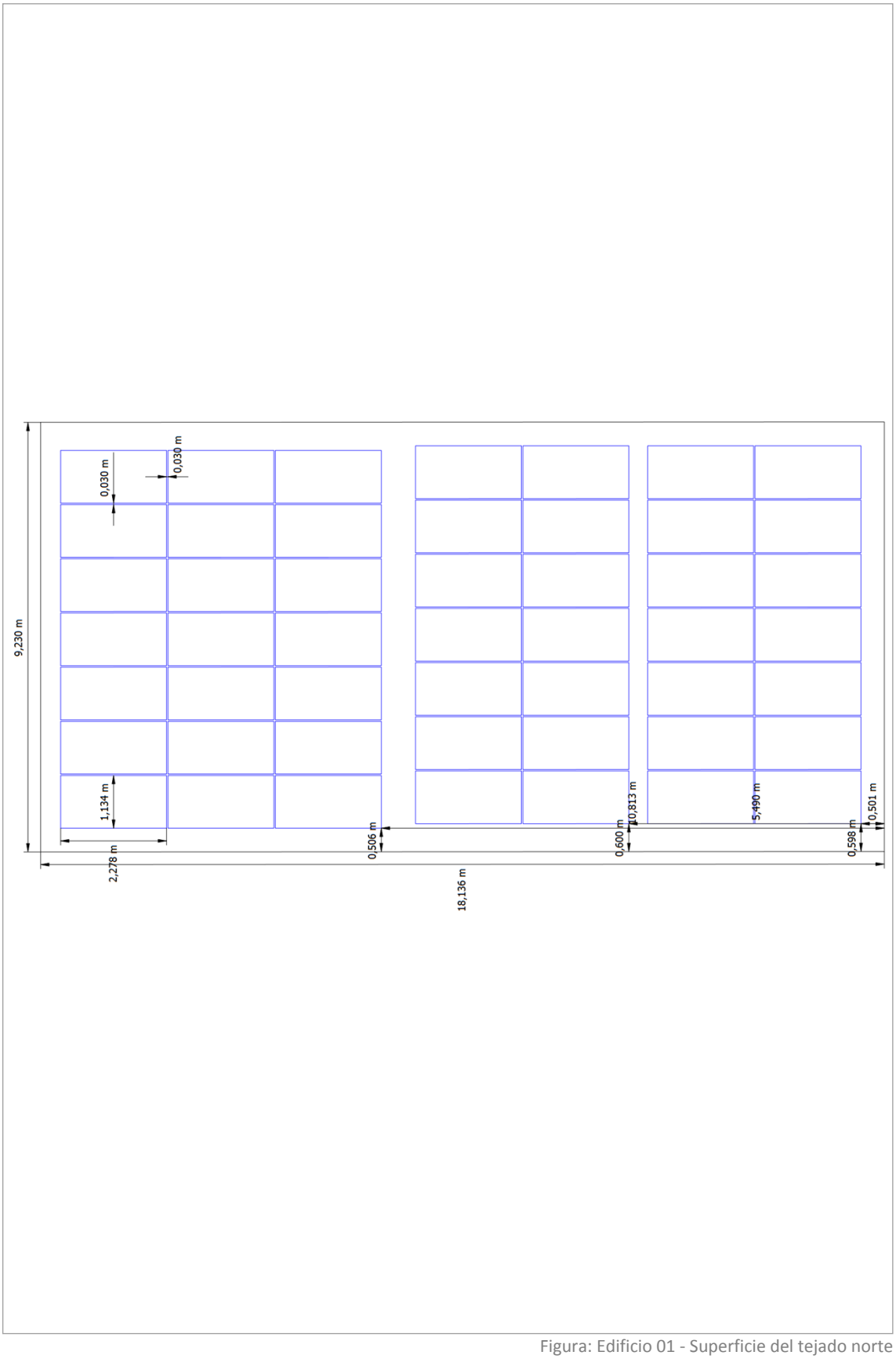

Figura: Edificio 01 - Superficie del tejado norte

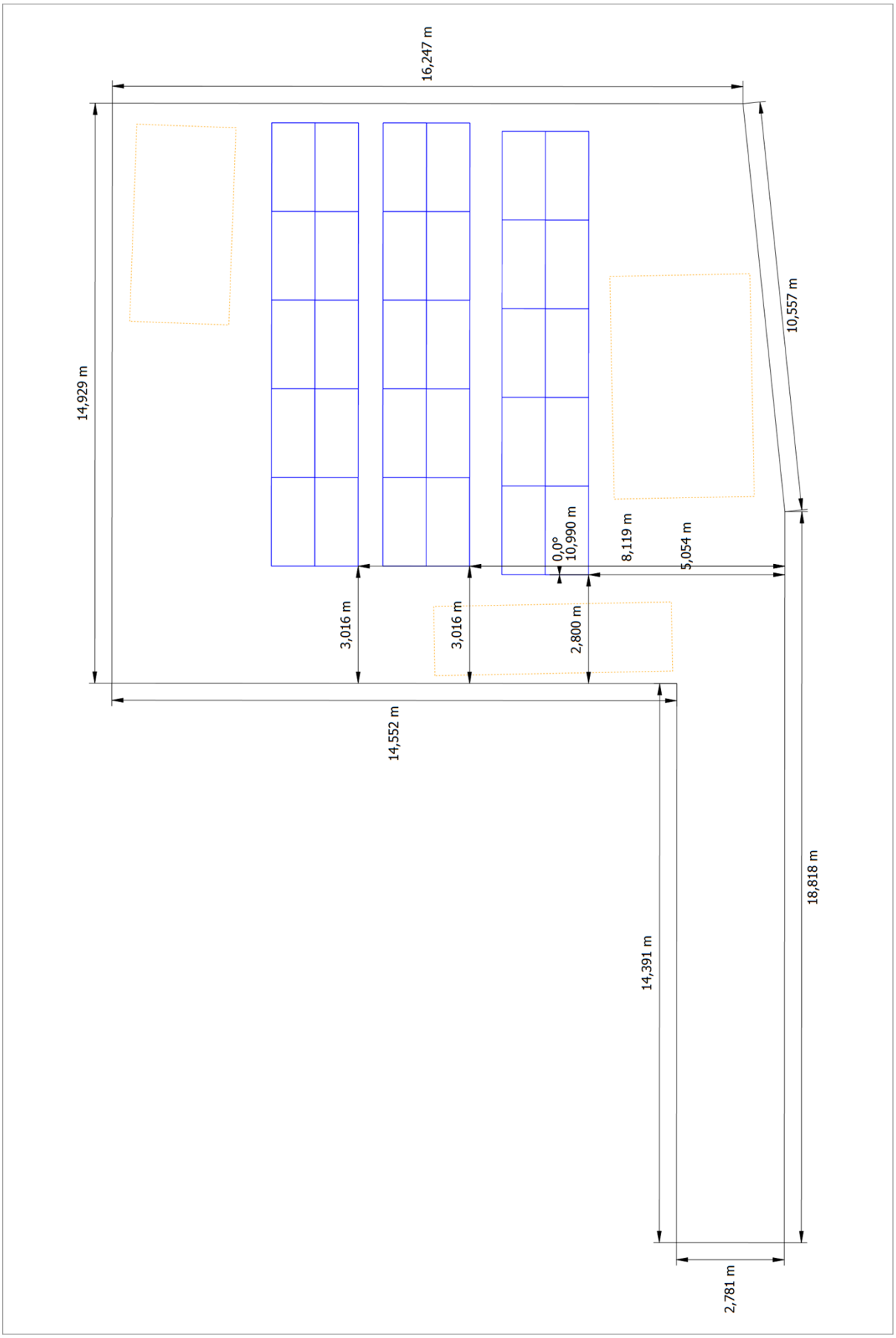

Figura: Edificio a discreción 02 - Superficie a ocupar Oeste

Plano de líneas

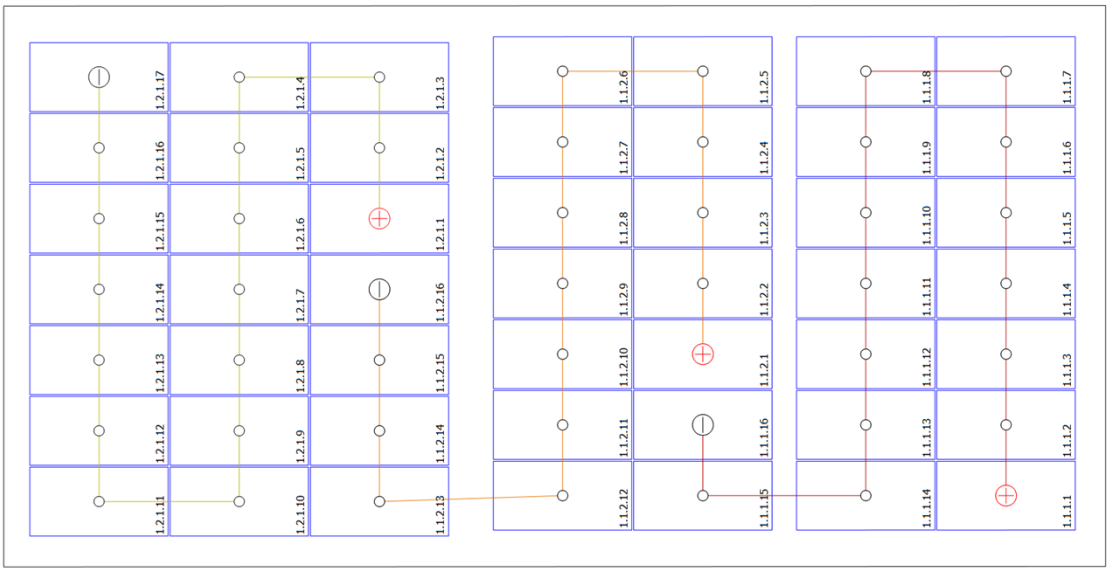

Figura: Edificio 01 - Superficie del tejado norte

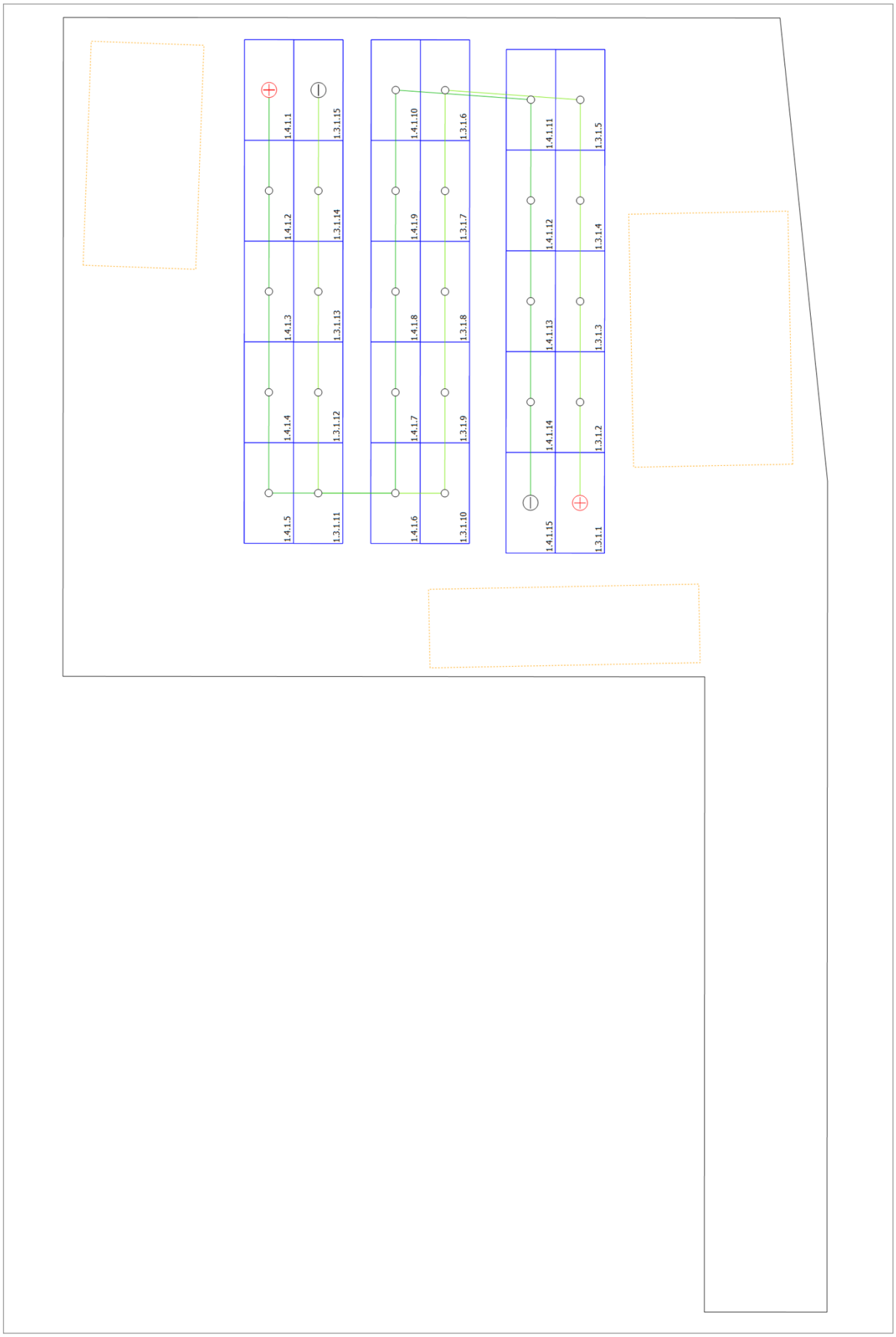

Figura: Edificio a discreción 02 - Superficie a ocupar Oeste

Hi-MO 6
Explorer

LR5-72HTH
560~580M

- Adecuado para los ítems de distribución
- Simple y moderno, estilo especial
- Mejor rendimiento en generar la energía
- El módulo de alta calidad garantiza la fiabilidad a largo plazo

15 15 años de garantía de producto

25 25 años de garantía de potencia lineal



Certificaciones del producto y de sistemas de gestión

IEC 61215, IEC 61730, UL 61730
ISO9001:2008: Sistema de gestión de calidad ISO
ISO14001: 2004: Sistema de gestión ambiental ISO
ISO45001：2018： Salud y seguridad ocupacional
IEC62941: Guía para la calificación del diseño del módulo y la aprobación de tipo

LONGi

Hi-MO 6

LR5-72HTH 560~580M

22.5%	0~3%	<1.5%	0.40%
MÁXIMA EFICIENCIA DEL MÓDULO	TOLERANCIA DE POTENCIA	DEGRADACIÓN DE LA POTENCIA EN EL PRIMER AÑO	DEGRADACIÓN DE LA POTENCIA DEL AÑO 2 AL 25

Valor adicional

Garantía de potencia de 25 años

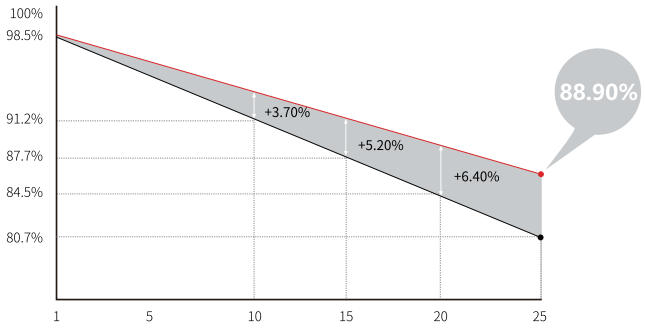

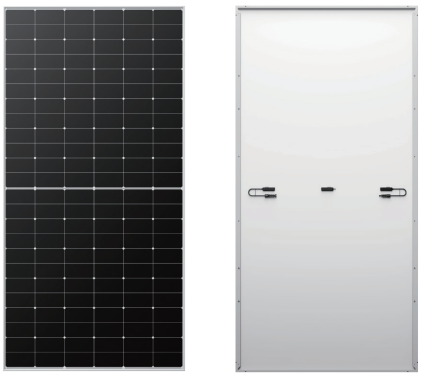

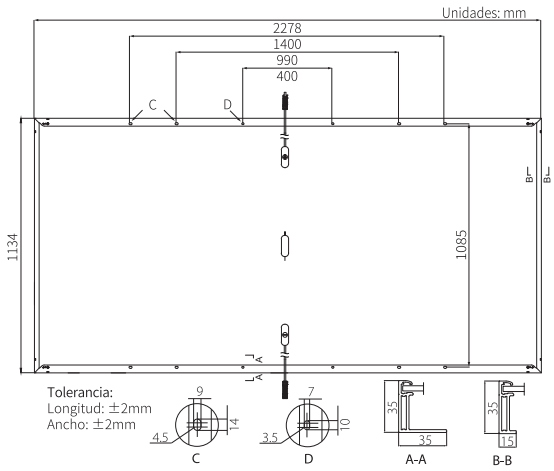

Datos mecánicos

Distribución de las células	144 (6×24)
Caja de conexiones	IP68, tres diodos
Cableado	4mm², +400, -200mm/±1400mm la longitud se puede personalizar
Vidrio	Vidrio templado recubierto de 3.2mm
Marco	Marco de aleación de aluminio anodizado
Peso	27.5kg
Dimensión	2278×1134×35mm
Embalaje	31piezas por palet / 155piezas por 20' GP / 620piezas por 40' HC

Datos eléctricos

STC : AM1.5 1000W/m² 25°C NOCT : AM1.5 800W/m² 20°C 1m/s Incertidumbre de Pmax: ±3%

Código de producto	LR5-72HTH-560M		LR5-72HTH-565M		LR5-72HTH-570M		LR5-72HTH-575M		LR5-72HTH-580M	
Condiciones de ensayo	STC	NOCT	STC	NOCT	STC	NOCT	STC	NOCT	STC	NOCT
Potencia máxima (Pmax/W)	560	418	565	422	570	426	575	430	580	433
Tensión de circuito abierto (Voc/V)	51.61	48.46	51.76	48.60	51.91	48.74	52.06	48.88	52.21	49.02
Corriente de cortocircuito (Isc/A)	13.94	11.26	14.01	11.31	14.07	11.36	14.14	11.42	14.20	11.47
Voltaje a potencia máxima (Vmp/V)	43.46	39.66	43.61	39.79	43.76	39.93	43.91	40.07	44.06	40.20
Corriente a potencia máxima (Imp/A)	12.89	10.55	12.96	10.61	13.03	10.67	13.10	10.72	13.17	10.78
Eficiencia del módulo (%)	21.7		21.9		22.1		22.3		22.5	

Parámetros operativos

Temperatura de funcionamiento	-40°C ~ +85°C
Tolerancia de potencia nominal (W)	0 ~ 3%
Tolerancia de Voc e Isc	±3%
Tensión máxima del sistema	DC1500V (IEC/UL)
Capacidad máxima del fusible	25A
Temperatura de Operación Nominal de la célula	45±2°C
Nivel de Protección	Class II
Clasificación de resistencia al fuego	UL tipo 1 o 2 IEC Class C

Carga mecánica

Máxima carga estática en superficie frontal	5400Pa
Máxima carga estática en superficie trasera	2400Pa
Test de granizo	Granizo de 25mm a la velocidad de 23m/s

Coeficientes de temperatura (STC)

Coeficiente de temperatura en Isc	+0.050%/°C
Coeficiente de temperatura en Voc	-0.230%/°C
Coeficiente de temperatura en Pmax	-0.290%/°C

LONGi

No.8369 Shangyuan Road, Xi'an Economic And Technological Development Zone, Xi'an, Shaanxi, China.
Web: www.longi.com

Las especificaciones incluidas en esta hoja de datos están sujetas a cambios sin previo aviso. LONGi reserva el derecho a la interpretación final.
(20230201V17) DG

SUN2000-30/36/40KTL-M3

Smart PV Controller



Inteligente

Monitorización a nivel de string

Eficiente

Eficiencia máxima del 98.7%

Seguro

Diseño sin fusibles

Confiable

Descargadores de sobretensión tipo II de CC y CA

Curva de eficiencia

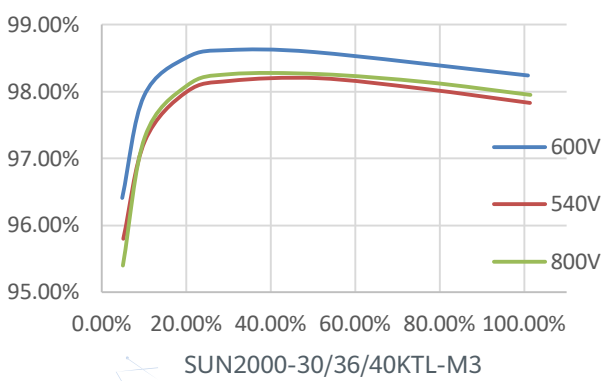

Diagrama de circuito

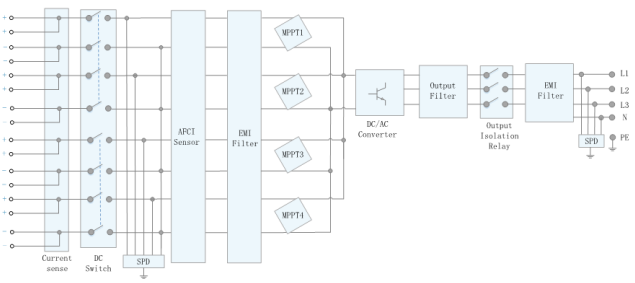

Especificaciones técnicas

Especificaciones técnicas	SUN2000-30KTL-M3	SUN2000-36KTL-M3	SUN2000-40KTL-M3
Eficiencia			
Máxima eficiencia	98.7%		
Eficiencia europea ponderada	98.4%		
Entrada			
Tensión máxima de entrada [1]	1,100 V		
Intensidad de entrada máxima por MPPT	26 A		
Intensidad de cortocircuito máxima	40 A		
Tensión de arranque	200 V		
Rango de tensión de operación [2]	200 V ~ 1000 V		
Tensión nominal de entrada	600 V		
Cantidad de entradas	8		
Cantidad de MPPTs	4		
Salida			
Potencia nominal activa de CA	30,000 W	36,000 W	40,000 W
Máx. potencia aparente de CA	33,000 VA	40,000 VA	44,000 VA
Tensión nominal de Salida	230 Vac / 400 Vac, 3W/N+PE		
Frecuencia nominal de red de CA	50 Hz / 60 Hz		
Intensidad nominal de salida	43.3 A	52.0 A	57.8 A
Máx. intensidad de salida	47.9 A	58.0 A	63.8 A
Factor de potencia ajustable	0.8 LG ... 0.8 LD		
Máx. distorsión armónica total	< 3%		
Características y protecciones			
Dispositivo de desconexión del lado de entrada	Sí		
Protección anti-isla	Sí		
Protección contra sobreintensidad de CA	Sí		
Protección contra polaridad inversa CC	Sí		
Monitorización a nivel de string	Sí		
Descargador de sobretensiones de CC	Sí		
Descargador de sobretensiones de CA	Sí		
Detección de resistencia de aislamiento CC	Sí		
Monitorización de corriente residual	Sí		
Protección ante fallo por arco eléctrico	Sí		
Control del receptor Ripple	Sí		
Recuperación PID integrada3	Sí		
Comunicación			
Display	Indicadores LED, WLAN Integrado + FusionSolar APP		
RS485	Sí		
Smart Dongle	WLAN/Ethernet via Smart Dongle-WLAN-FE (Opcional) 4G / 3G / 2G via Smart Dongle-4G (Opcional)		
Monitoring BUS (MBUS)	Sí (transformador de aislamiento requerido)		
Especificaciones generales			
Dimensiones (Ancho x Profundo x Alto)	640 x 530 x 270 mm (25.2 x 20.9 x 10.6 inch)		
Peso (Kit de herramientas para soporte de suelo incluido)	43 kg (94.8 lb)		
Nivel de Ruido	< 46 dB		
Rango de temperaturas en operación	-25 ~ + 60 °C (-13 °F ~ 140 °F)		
Ventilación	Convección natural		
Max. Altitud de operación	0 - 4,000 m (13,123 ft.)		
Humedad relativa	0% RH ~ 100% RH		
Conector de CC	Staubli MC4		
Conector de CA	Terminal PG impermeable + conector OT/DT		
Grado de Protección	IP 66		
Tipología	Sin transformador		
Consumo de energía durante la noche	≤ 5.5W		
Compatibilidad con optimizador			
Optimizador compatible con DC MBUS	SUN2000-450W-P		
Cumplimiento de estándares (más opciones disponibles previa solicitud)			
Seguridad	EN 62109-1/-2, IEC 62109-1/-2, EN 50530, IEC 62116, IEC 60068, IEC 61683		
Estándares de conexión a red eléctrica	IEC 61727, VDE-AR-N4105, VDE 0126-1-1, BDEW, G59/3, UTE C 15-712-1, CEI 0-16, CEI 0-21, RD 661, RD 1699, P.O. 12.3,RD 413, EN-50438-Turkey, EN-50438-Ireland, C10/11, MEA, Resolution No.7, NRS 097-2-1, AS/NZS 4777.2, DEWA		

1. El voltaje de entrada máximo es el límite superior del voltaje de CC. Cualquier voltaje DC de entrada más alto probablemente dañaría el inversor.
2. Cualquier voltaje de entrada de CC más allá del rango de voltaje de funcionamiento puede provocar un funcionamiento incorrecto del inversor.
3. SUN2000-30~40KTL-M3 aumenta por encima de cero la tension entre la FV- y tierra a través de la función de recuperación PID, con el fin de recuperar la degradación del modulo debido al efecto PID. Compatible con módulos tipo-P (mono, poli), tipo-N (nPERT, HIT)

Aplitech ENERGY

FICHA TÉCNICA

CPL-EO

- SISTEMA PARA CUBIERTA PLANA LASTRADA ESTE-OESTE

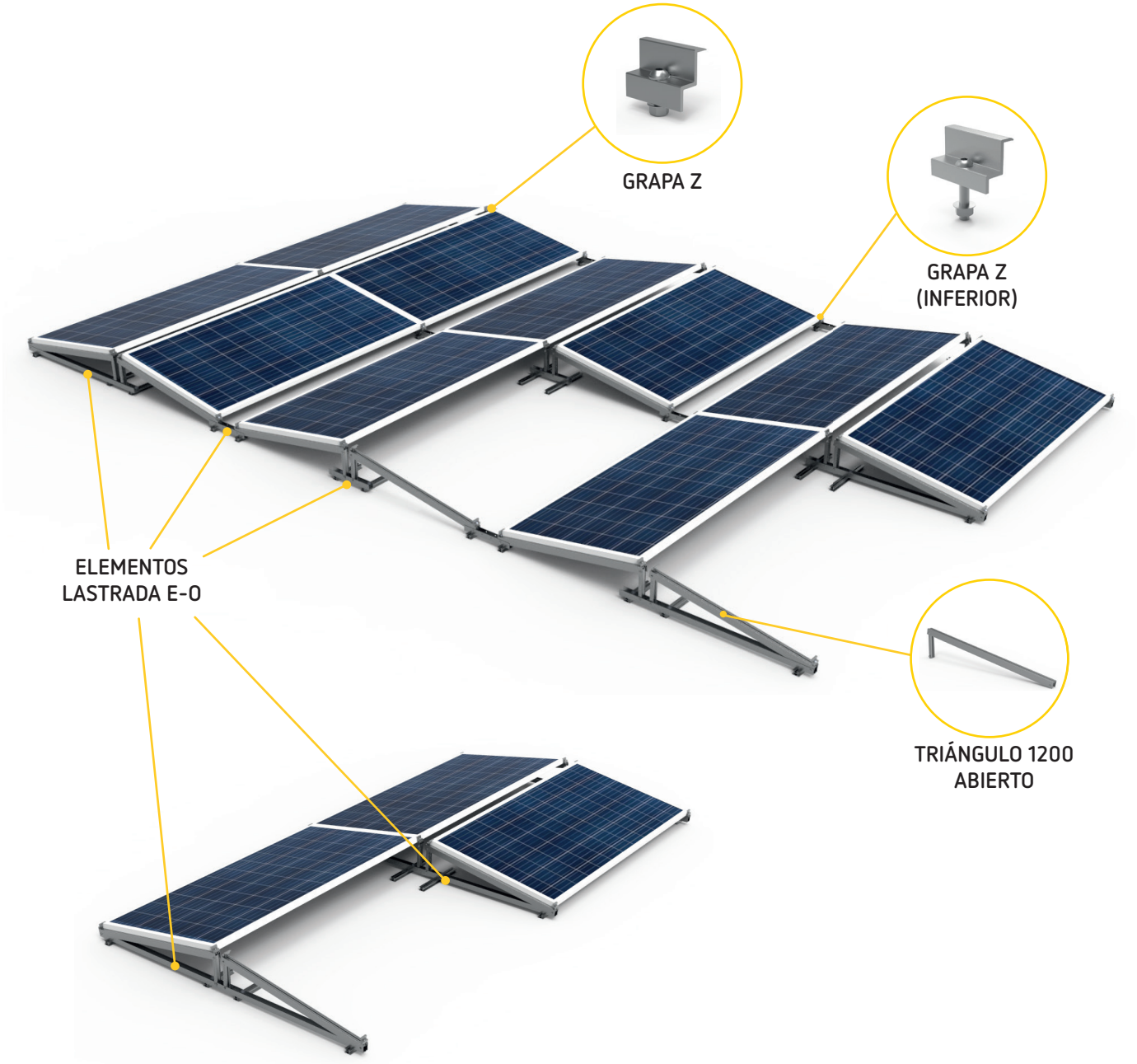

ESPECIFICACIONES:	
Premontado 2400	Aluminio 6063 - T6
Tornillería	Acero Inoxidable A2
Ancho máx. módulo	Hasta 1150 mm
Grosor módulo	De 30 a 40 mm
Tipo módulo	60/72 células
Inclinaciones	10º

SOPORTE C40 LASTRADO E-O 1F CENTRAL	SOPORTE C40 LASTRADO E-O 1F LATERAL
	
SOPORTE C40 LASTRADO E-O INICIO-FINAL CENTRAL	**SOPORTE C40 LASTRADO E-O INICIO-FINAL LATERAL**
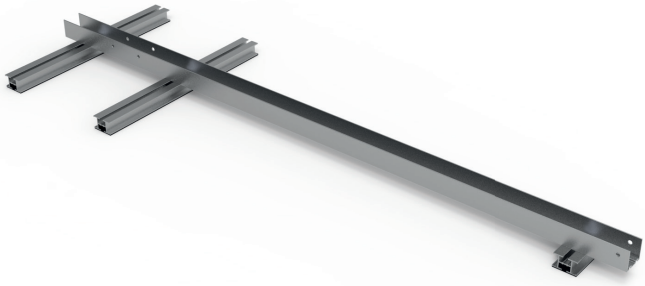	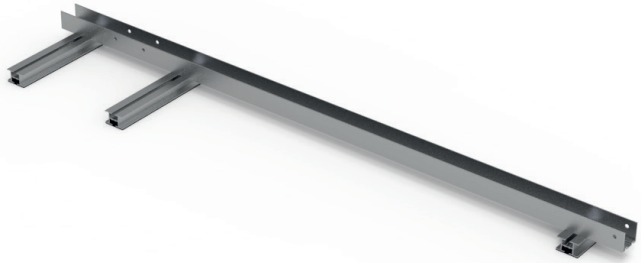
SOPORTE C40 LASTRADO E-O INTERMEDIO CENTRAL	**SOPORTE C40 LASTRADO E-O INTERMEDIO LATERAL**
	
SOPORTE C40 LASTRADO E-O UNIÓN	**TRIANGULO LASTRADO**
	

• LAYOUT CON MÓDULO<1900

En el siguiente layout se puede observar la posición de cada uno de los elementos de la lastrada este -oeste. Dependiendo del layout se usaran unos elementos u otros.
Las uniones se colocan para unir filas.
CASO 1: Cuando solo hay una fila de módulos este-oeste, se deberán colocar los **soportes C40 lastrada E-O 1f lateral o central** dependiendo de la posición.
CASO 2: Siempre que se empiece una fila y tenga una unión, se deberán colocar los **soportes C40 lastrada E-O inicio-final central o lateral** dependiendo de la posición.
CASO 3: Siempre que haya una unión en cada lado se colocaran los **soportes C40 lastrada e-o intermedios laterales o centrales** dependiendo de la posición.

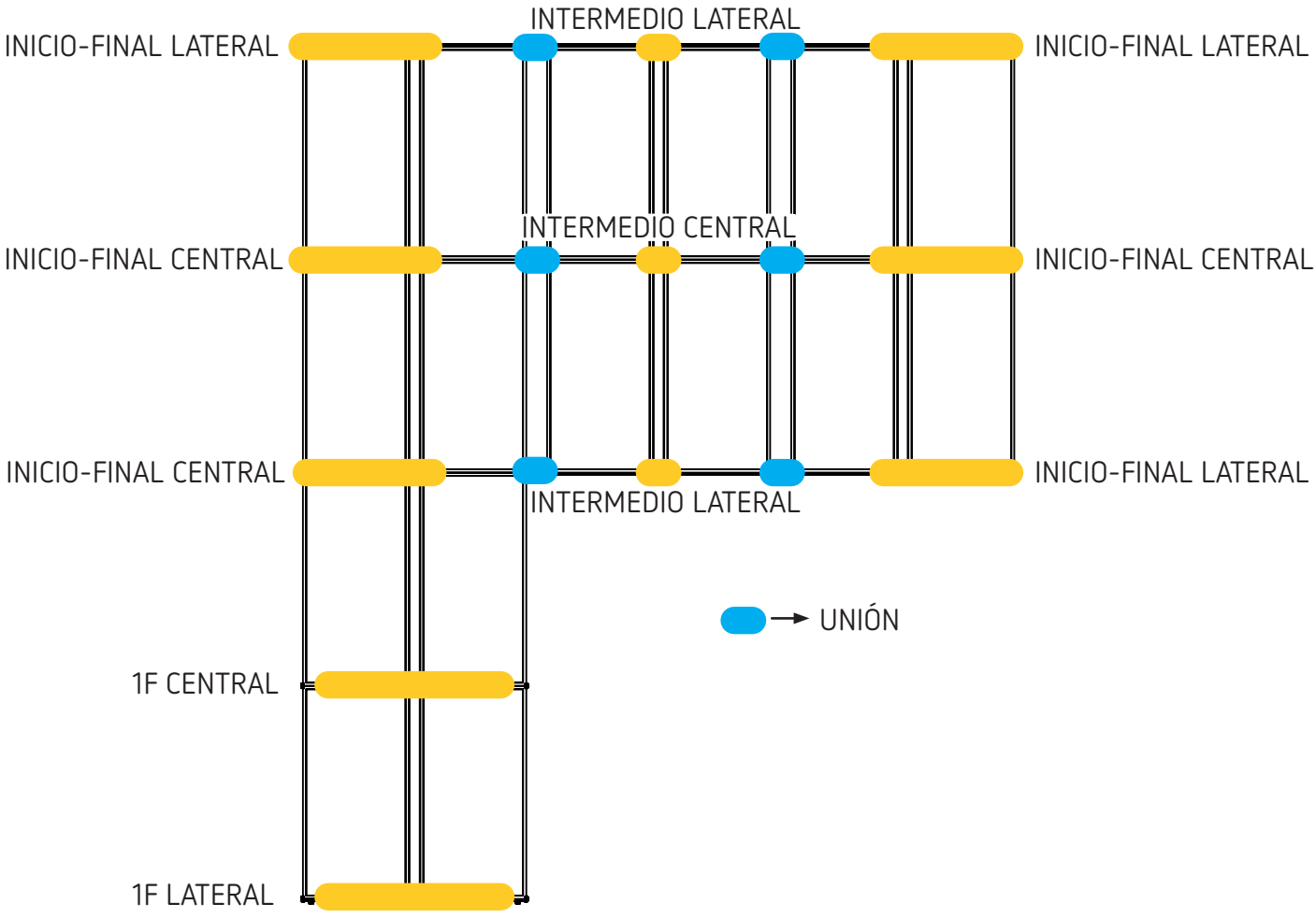

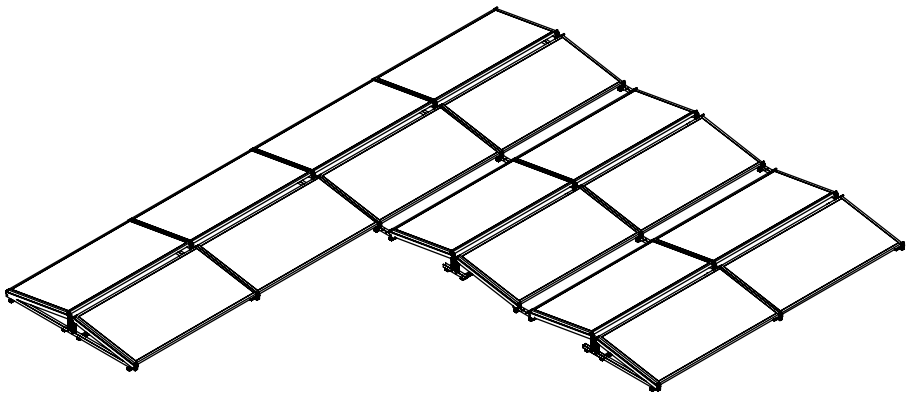

• LAYOUT CON 1900<MÓDULO<2200

En el siguiente layout se puede observar la posición de cada uno de los elementos de la lastrada este -oeste. Los triangulos finales siempre deben generar voladizo. Las uniones se colocan para unir filas.
NOTA: El voladizo máximo del módulo respecto el triángulo es de 400mm.
CASO 1: Cuando solo hay una fila de módulos este-oeste, se deberán colocar los **soportes C40 lastrada E-O 1f lateral o central** dependiendo de la posición.
CASO 2: Siempre que se empiece una fila y tenga una unión, se deberán colocar los **soportes C40 lastrada E-O inicio-final central o lateral** dependiendo de la posición.
CASO 3: Siempre que haya una unión en cada lado se colocaran los **soportes C40 lastrada e-o intermedios laterales o centrales** dependiendo de la posición.

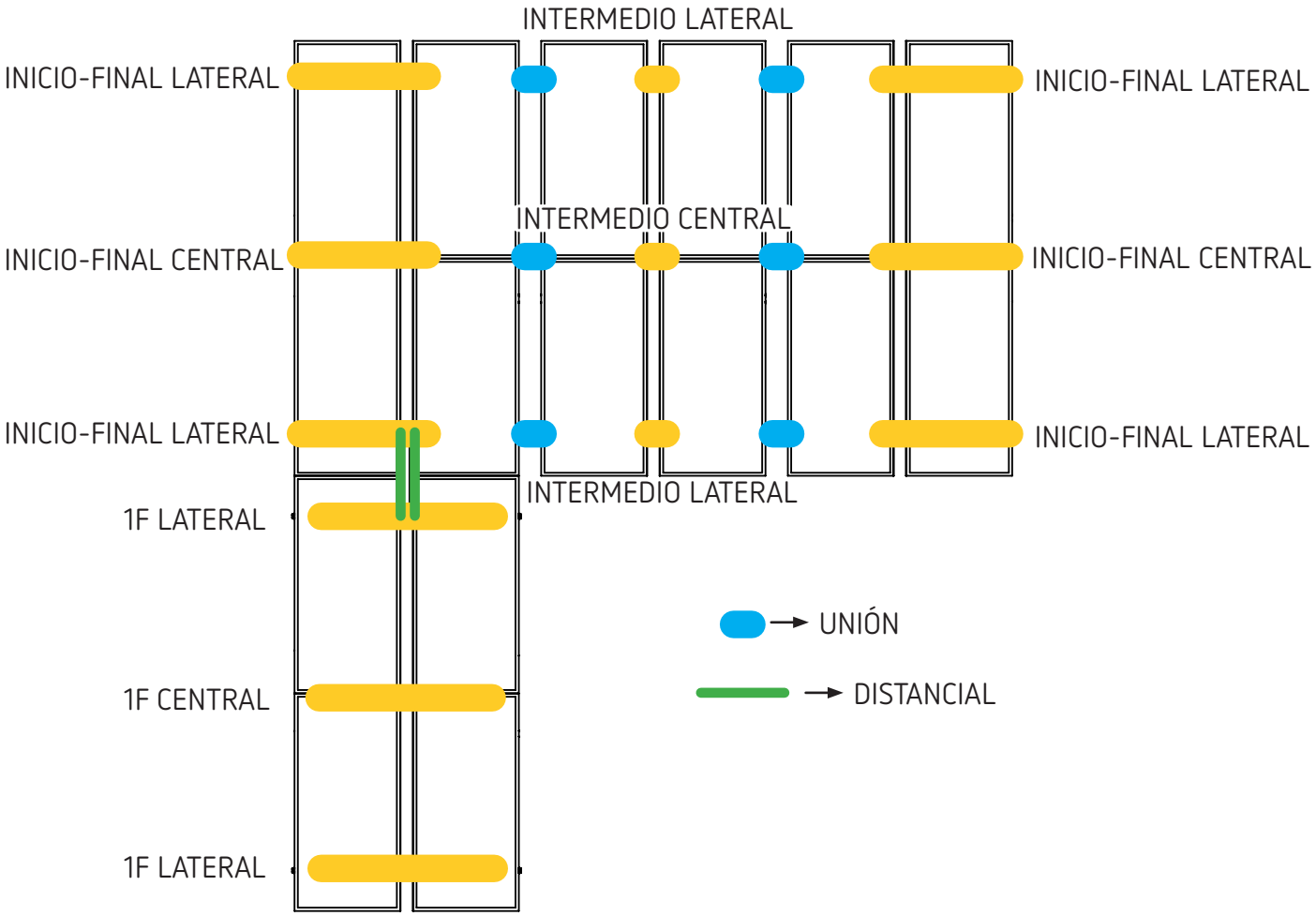

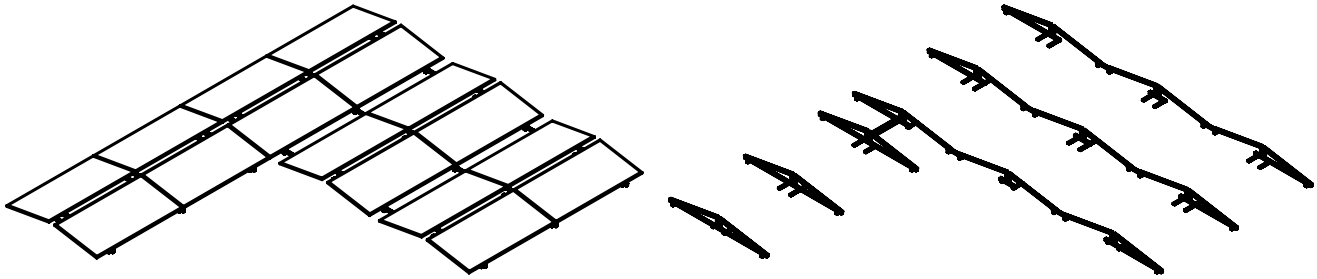

• LAYOUT CON MÓDULO>2200

En el siguiente layout se puede observar la posición de cada uno de los elementos de la lastrada este -oeste. Siempre habrá 2 triángulos por módulo y disntanciales entre módulos.
Las uniones se colocan para unir filas.
NOTA: El voladizo máximo del módulo respecto el triángulo es de 400mm.
CASO 1: Cuando solo hay una fila de módulos este-oeste, se deberán colocar dos **soportes C40 lastrada E-O 1f lateral** por módulo.
CASO 2: Siempre que se empiece una fila y tenga una unión, se deberán colocar dos **soportes C40 lastrada E-O inicio-final lateral** por módulo.
CASO 3: Siempre que haya una unión en cada lado se colocaran dos **soportes C40 lastrada e-o intermedios laterales** por módulo.

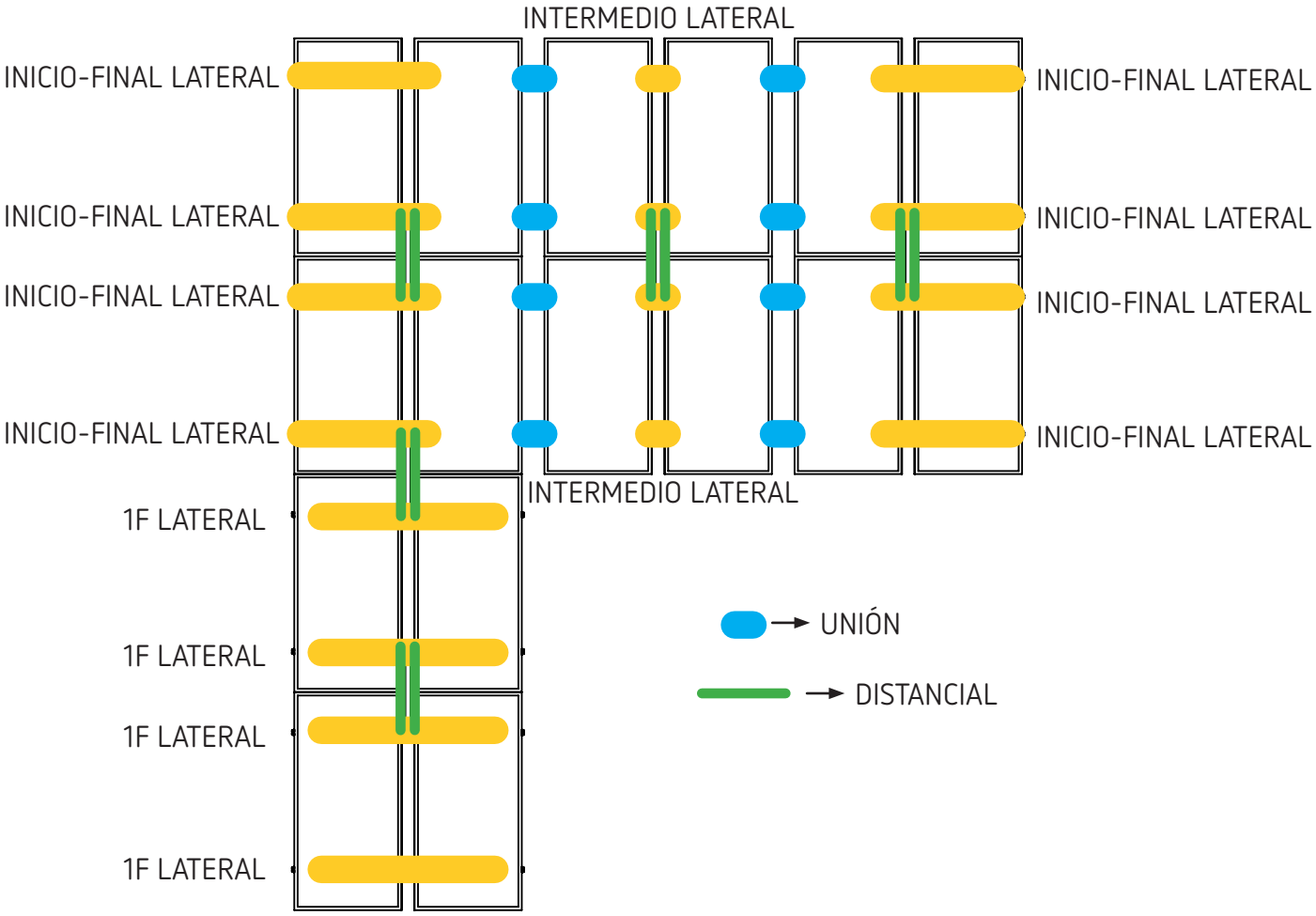

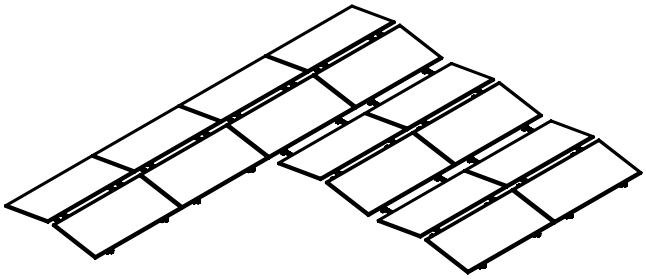

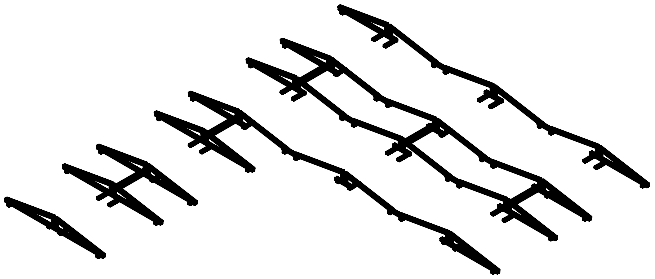

- TRIÁNGULO 1100 PARA MÓDULOS DE ANCHO<1050

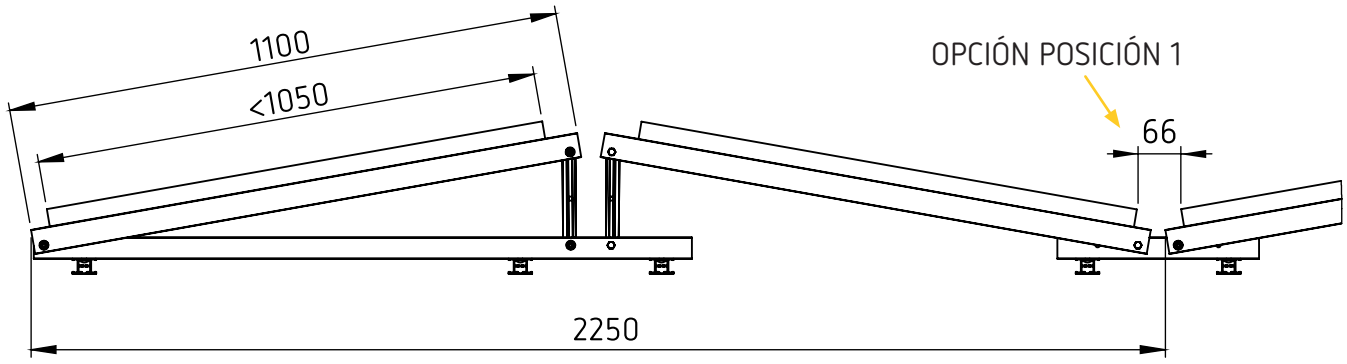

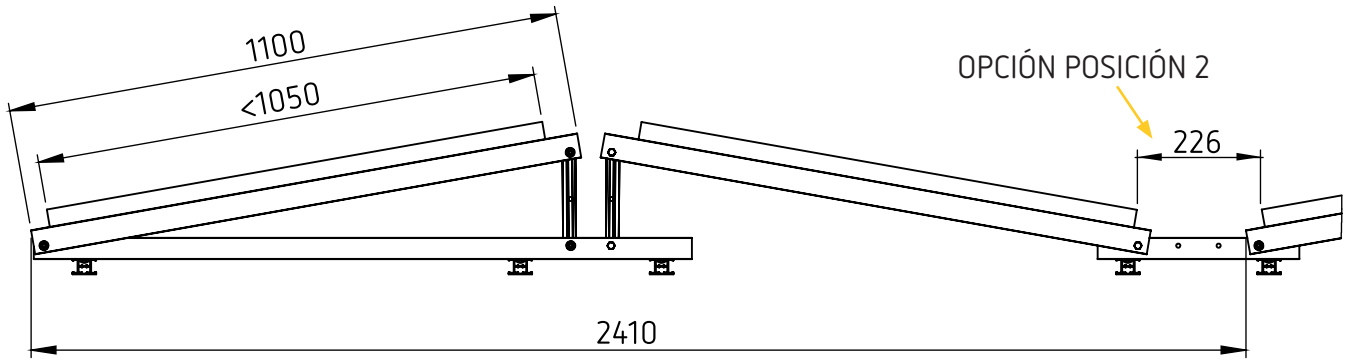

- TRIÁNGULO 1200 PARA MÓDULOS DE 1050<ANCHO<1150

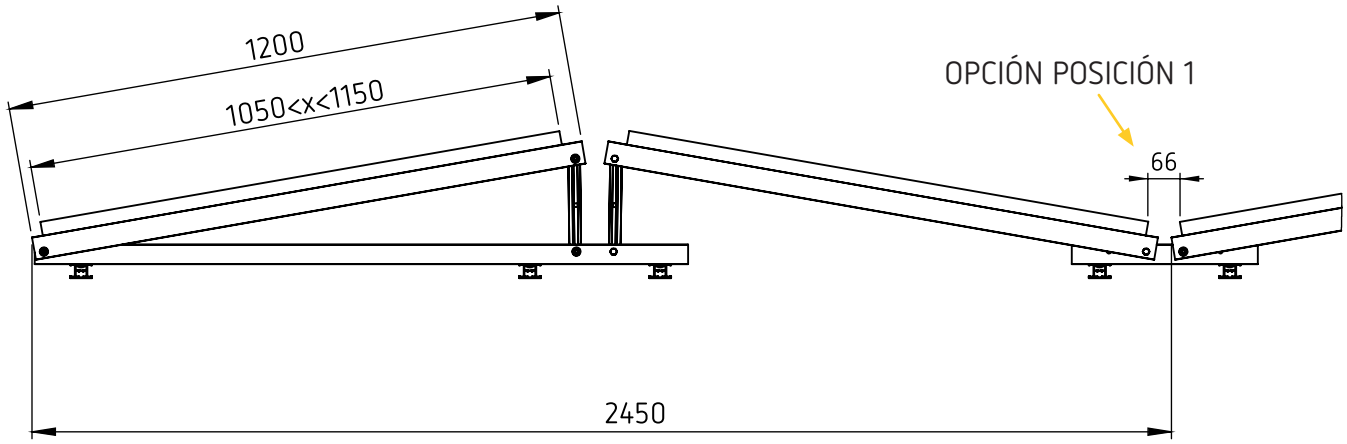

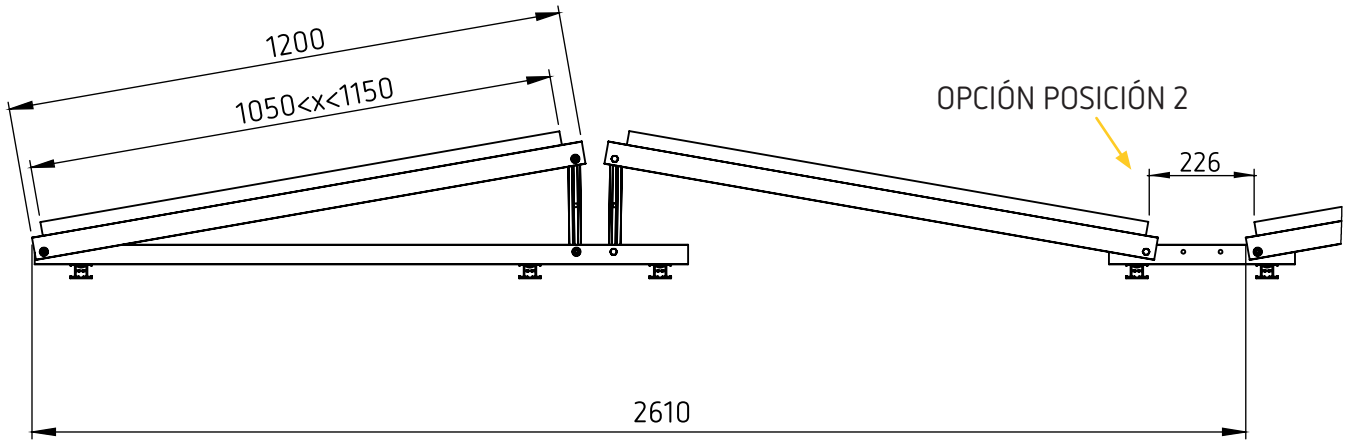

DIMENSIONADO DEL LASTRE

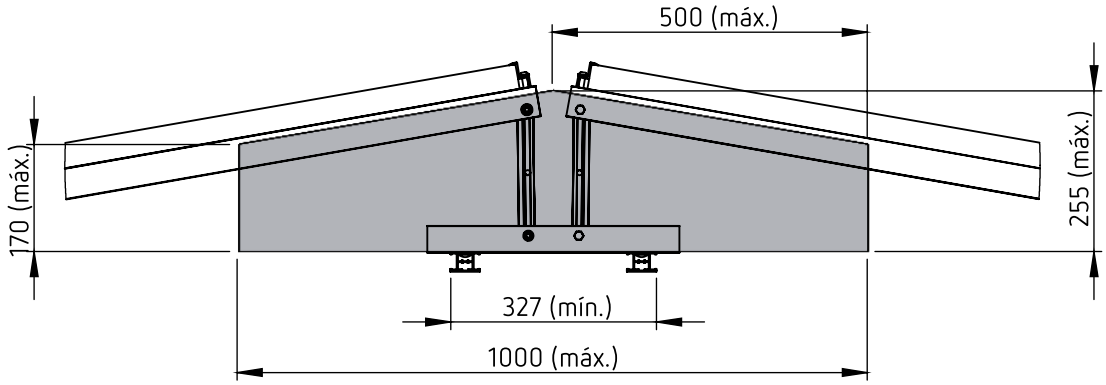

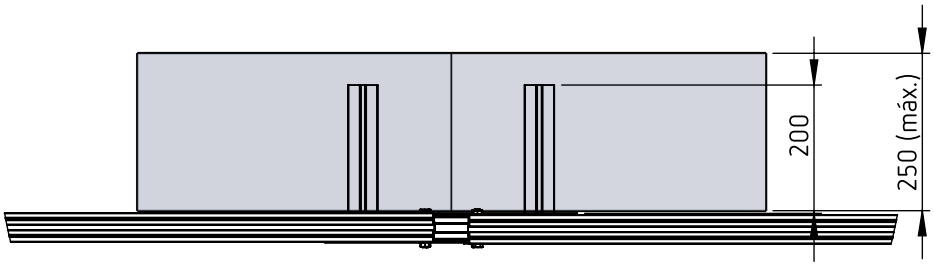

VOLUMEN MÁXIMO DE LASTRE

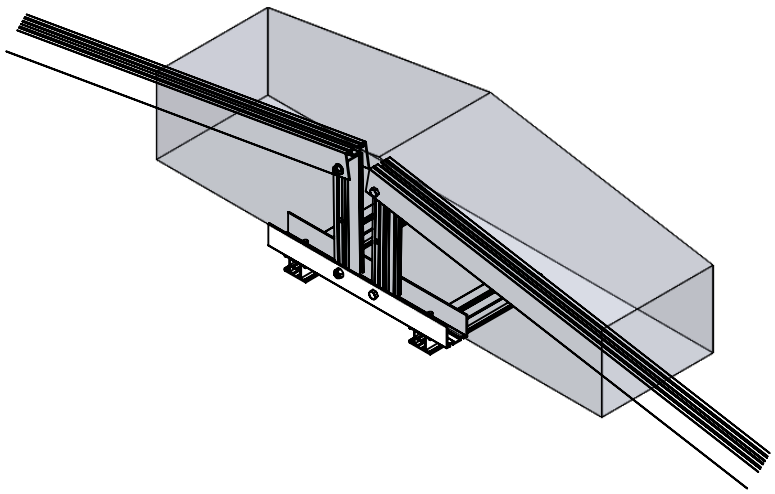

• GARANTÍA Y RESPONSABILIDAD

RESPONSABILIDAD:
El fabricante rechaza toda responsabilidad por daños materiales o personales que puedan ocasionarse por no cumplir (rigurosamente) las directrices e instrucciones de seguridad contenidas en el presente manual, o por negligencias durante la instalación del producto y el uso de los accesorios mencionados en este documento. Aplitech Energy se reserva el derecho a modificar el presente documento sin previo aviso.

GARANTÍA:
Aplitech Energy ofrece una garantía de producto de 20 años. La garantía está sujeta a los términos de garantía y términos generales de Aplitech Energy. Consulta en el sitio web www.aplitech-energy.com.

• SEGURIDAD

Para el correcto desarrollo de la instalación del sistema fotovoltaico, se deben tener en cuenta las siguientes consideraciones:

⚠ Cuando la instalación se realiza en exposicion directa al sol, los trabajadores deben realizar paradas periódicas para evitar mareos y fatiga. El trabajador durante las paradas periódicas debe beber agua y mantenerse fuera del alcance del sol para evitar una deshidratación.

⚠ El equipo de protección individual (EPI) que los trabajadores deberan de llevar, para este tipo de instalaciones en altura sera el siguiente:

Uso de casco para evitar golpes
Uso de gafas de sol para evitar deslumbramientos
Uso de cuerdas y arneses de sujeción para evitar caídas
Uso de calzado adecuado
Uso de guantes de seguridad

⚠ Desplazarse con cuidado por el tejado, evitando pisar sobre zonas frágiles como lucernarios y canaletas
⚠ No subir a cubiertas o tejados si están mojados o con fuerte viento
⚠ Usar siempre las dos manos para subir a andamios o escaleras y colocarlas sobre una superficie estable y resistente
⚠ No coger o sujetar nada hasta estar en situación estable y usar siempre un medio de elevación para mover el equipo que sea pesado
⚠ Trabajar en equipo
⚠ El personal ajeno a las instalación debe mantenerse siempre alejado de la misma para evitar riesgos y estar avisado de los riesgos y zonas de peligro
⚠ Evitar en todo momento caminar sobre el sistema o los paneles solares
⚠ Trabajar siempre siguiendo la normativa actual sobre instalaciones en altura
⚠ No omitir piezas y no usar componentes de empresas ajenas
⚠ Las instalaciones se deben realizar como mínimo con dos personas cualificadas.
⚠ La cubierta debe de estar en buenas condiciones, limpia y despejada.
⚠ Asegurarse que la construcción de la cubierta debe tener suficiente capacidad de carga para soportar toda la instalación, teniendo en cuenta las cargas de viento y nieve. Si tiene dudas, consultar con el proveedor de la cubierta para determinar si es posible la instalación de dicho sistema.
⚠ La distancia en todos los laterales de los módulos externos con la cumbrera, los laterales de la cubierta y la canaleta debe de ser de 30cm como mínimo.

0 PREPARAR ELEMENTOS LASTRADA

Los perfiles C38 de 100mm se deben girar 90° aflojando los tornillos y centrarlos al perfil PU10APLI

Los perfiles C38 de 450mm, pertenecen a los elementos centrales y se deben girar 90° aflojando los tornillos y centrarlos al perfil PU10APLI.

Los perfiles C38 de 250mm, pertenecen a los elementos laterales y se deben girar 90° aflojando los tornillos y dejar que sobresalga solamente por uno de los lados del perfil PU10APLI como se ve a continuación, dependiendo si el elemento va a la derecha o a la izquierda de la estructura.

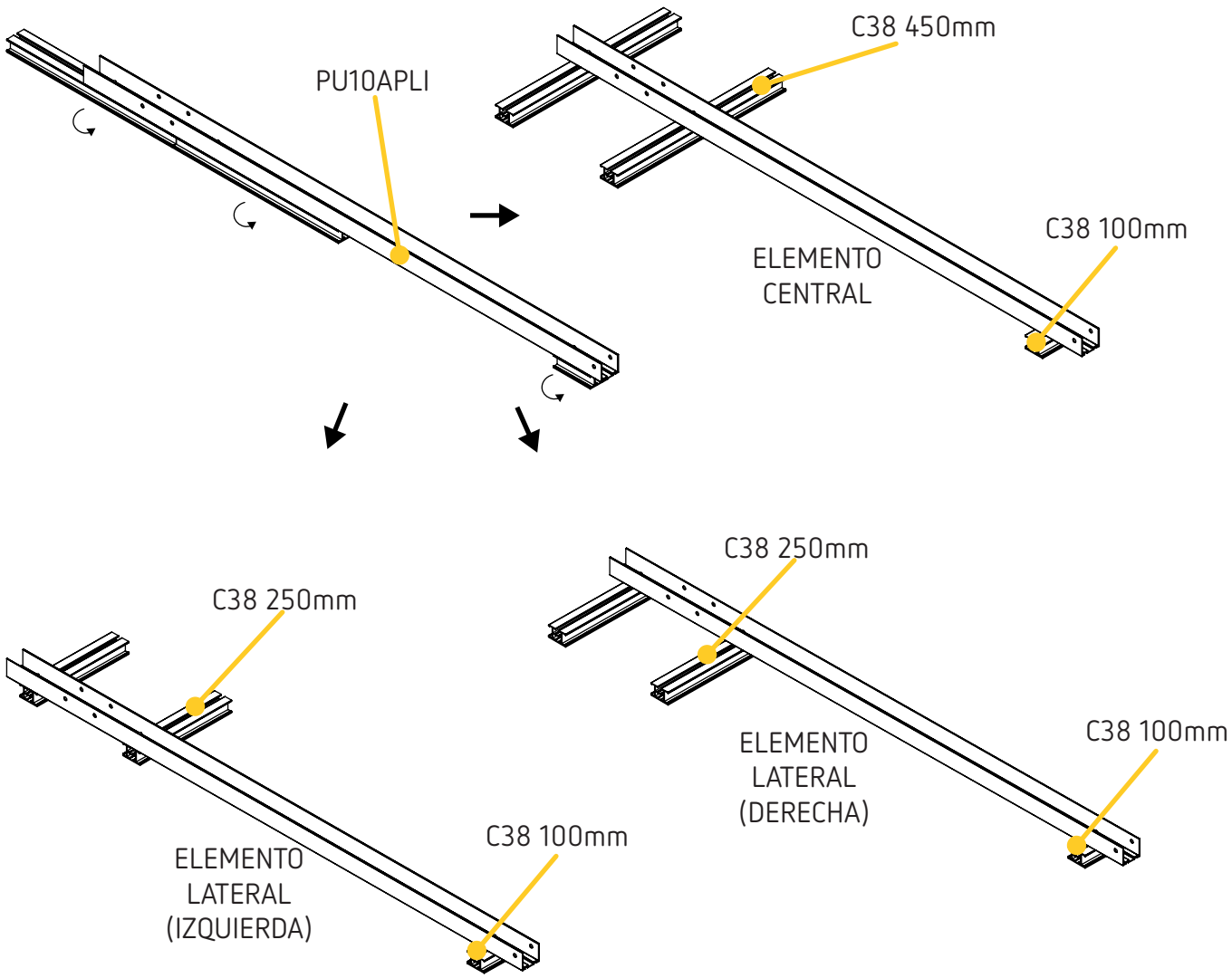

1 MONTAJE TRIANGULO ELEMENTO 1F

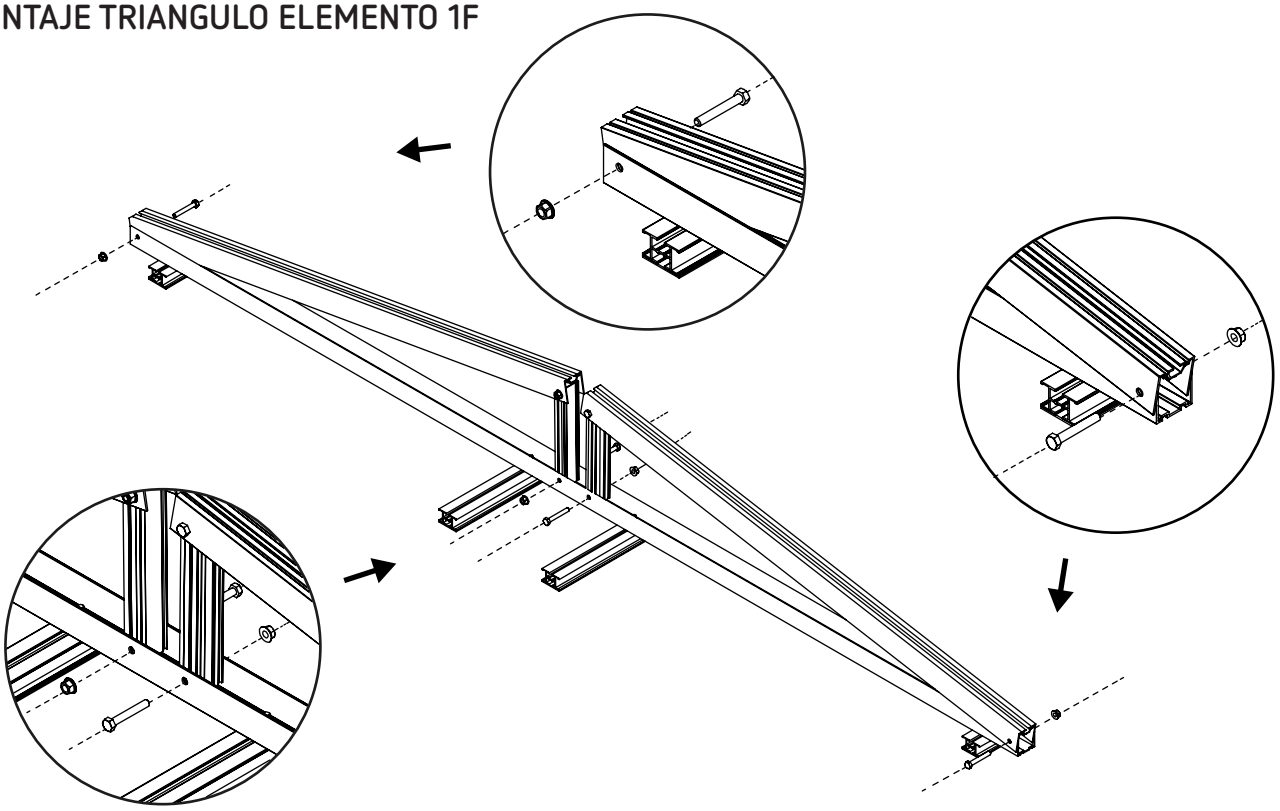

2 MONTAJE TRIANGULO ELEMENTO INICIO-FINAL

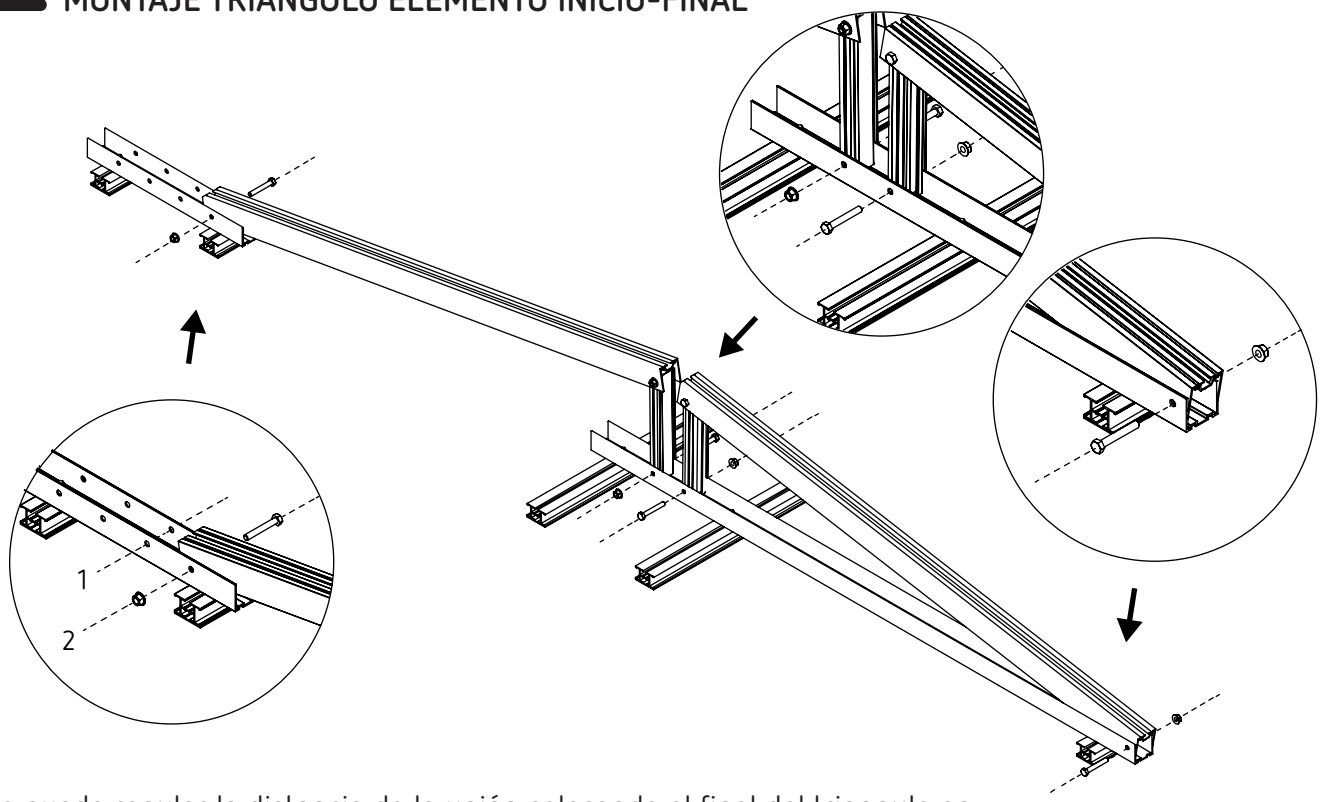

Se puede regular la distancia de la unión colocando el final del triangulo en el punto 1 o 2. (Preferiblemente el 2 para ganar más distancia entre filas y poder moverse más cómodamente en el momento de dar el mantenimiento a los módulos mas internos)

3 MONTAJE TRIANGULO ELEMENTO INTERMEDIO

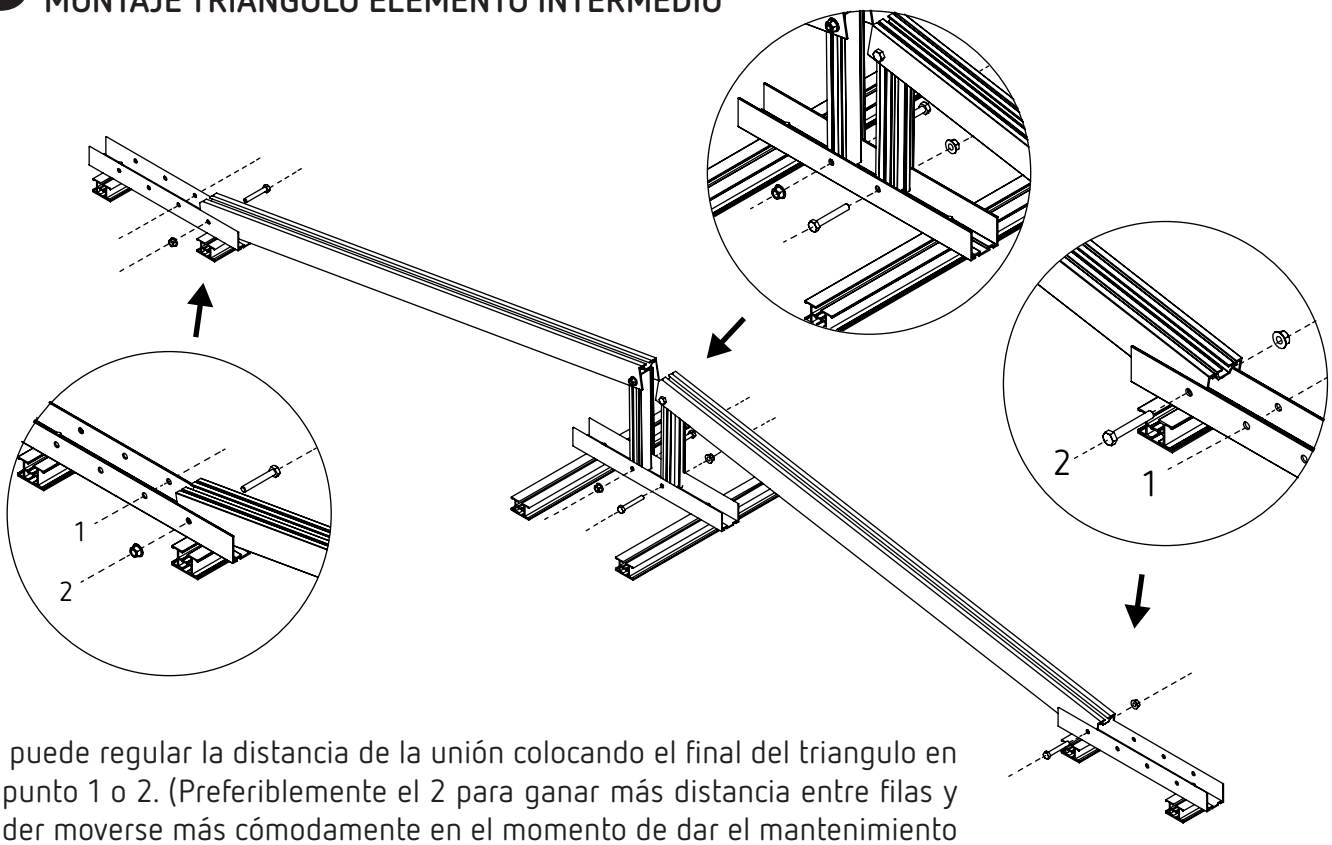

Se puede regular la distancia de la unión colocando el final del triangulo en el punto 1 o 2. (Preferiblemente el 2 para ganar más distancia entre filas y poder moverse más cómodamente en el momento de dar el mantenimiento a los módulos mas internos)

4 COLOCAR PESOS

Dependiendo del layout habrá que poner unos pesos determinados en unos puntos concretos de la estructura.

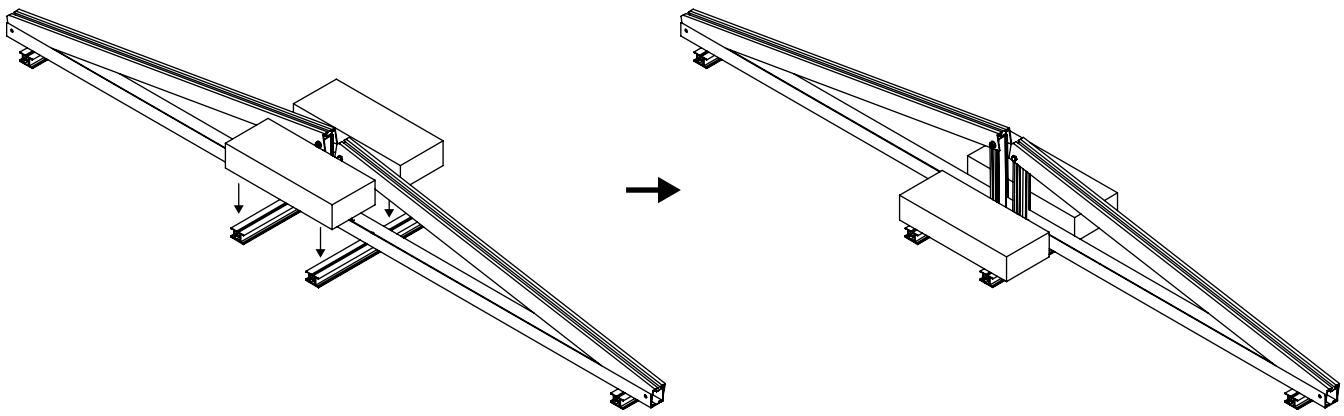

5 MONTAJE DISTANCIAL

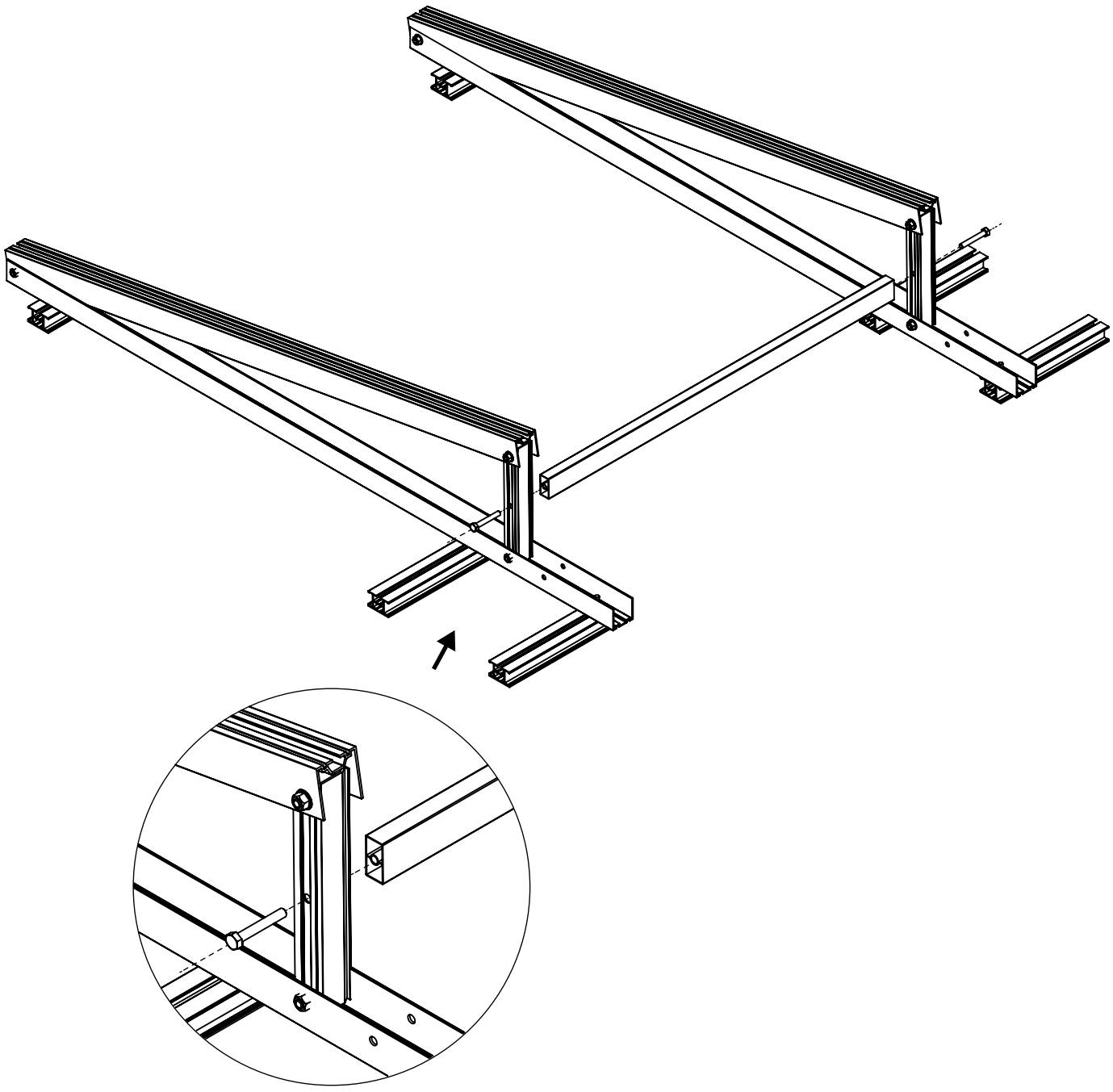

6 COLOCAR FIJACIÓN FINAL (INFERIOR)

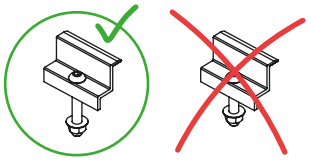

TORNILLO LARGO

TORNILLO CORTO

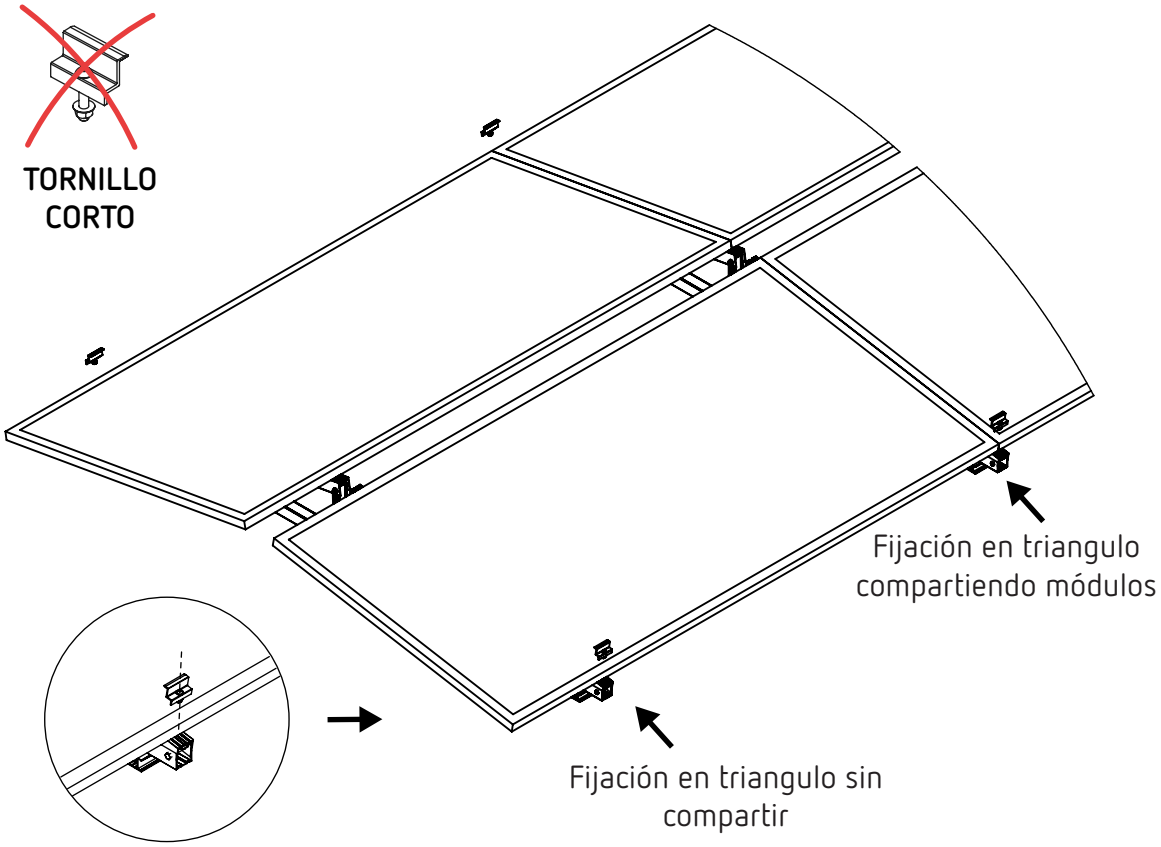

7 COLOCAR FIJACIÓN FINAL

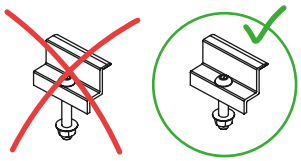

TORNILLO LARGO

TORNILLO CORTO

• LISTADO DE COMPONENTES CON SUS REFERENCIAS Y FICHA TÉCNICA

COMPONENTE	REFERENCIA	DENOMINACIÓN	FICHA TÉCNICA
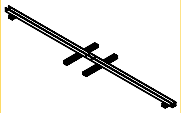	S2N1000000000	SOPORTE C40 LASTRADO E-O 1F CENTRAL	
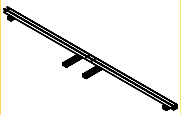	S2N1000000001	SOPORTE C40 LASTRADO E-O 1F LATERAL	
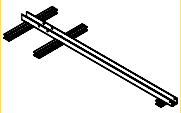	S2N1000000002	SOPORTE C40 LASTRADO E-O INICIO-FINAL CENTRAL	
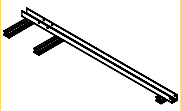	S2N1000000003	SOPORTE C40 LASTRADO E-O INICIO-FINAL LATERAL	
	S2N1000000004	SOPORTE C40 LASTRADO E-O INTERMEDIO CENTRAL	
	S2N1000000005	SOPORTE C40 LASTRADO E-O INTERMEDIO LATERAL	
	S2N1000000006	SOPORTE C40 LASTRADO E-O UNIÓN	
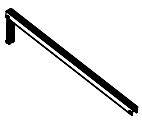	S2M9000000000	PREMONTADO LASTRADA A 1200 AN. (10°)	
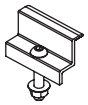	S1C7000000007	FIJACION FINAL 30mm + TORNILLERIA	
	S1C7000000005	FIJACION FINAL 35mm + TORNILLERIA	
	S1C7000000014	FIJACION FINAL 40mm + TORNILLERIA	
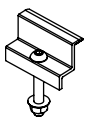	S1C7000000042	FIJACION FINAL 30mm + TORNILLERIA (INFERIOR)	
	S1C7000000043	FIJACION FINAL 35mm + TORNILLERIA (INFERIOR)	
	S1C7000000044	FIJACION FINAL 40mm + TORNILLERIA (INFERIOR)	

Aplitech ENERGY

FICHA TÉCNICA

CI-G1

• SISTEMA COPLANAR PARA CUBIERTA GRECADA CON ANCLAJE CORREA

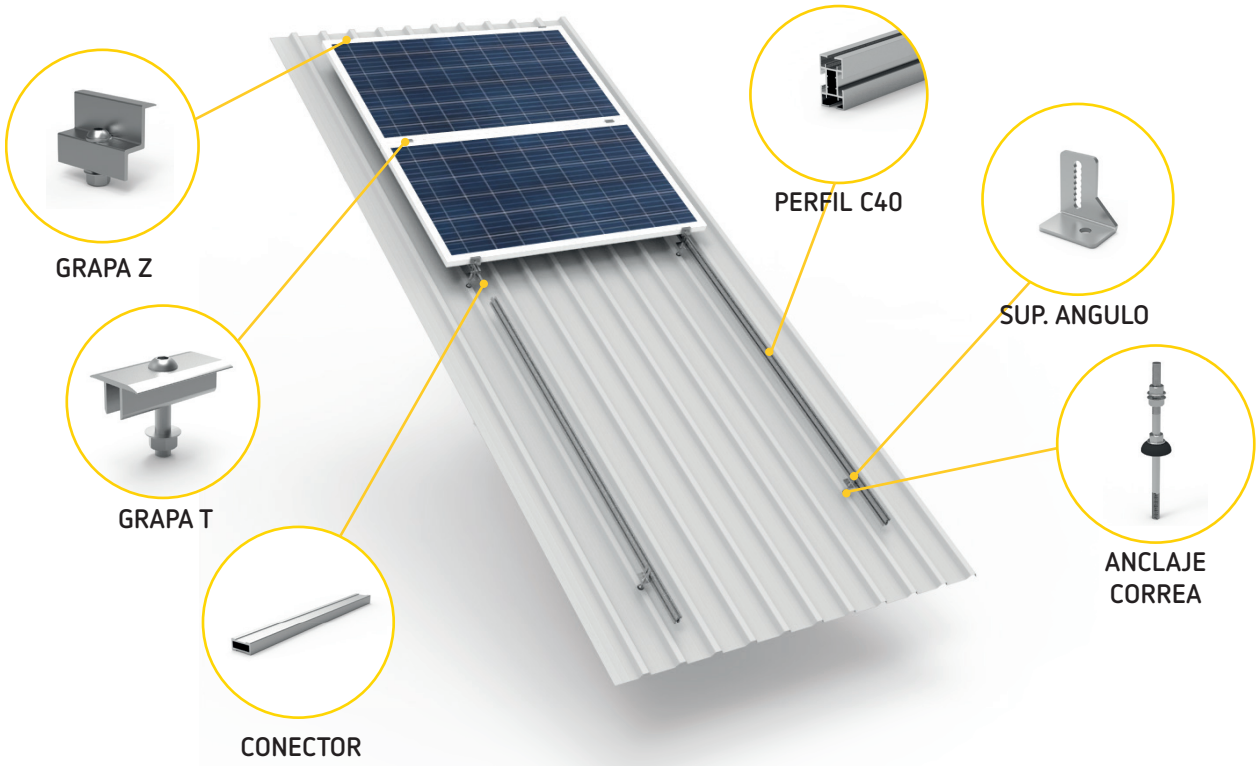

• DETALLES ANCLAJE

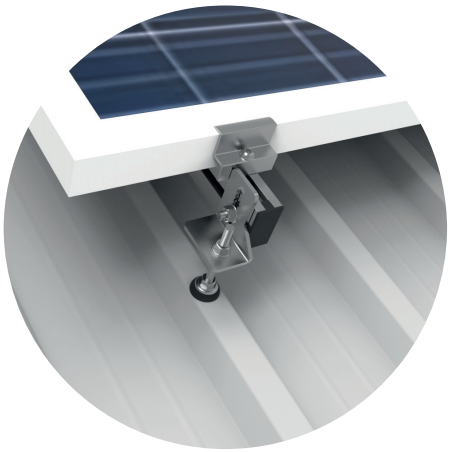

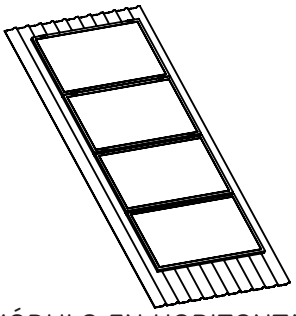

MÓDULO EN HORIZONTAL

ESPECIFICACIONES:	
Perfil C40	Aluminio 6063 - T6
Tornillería	Acero Inoxidable A2
Ancho máx. módulo	Hasta 1150 mm
Grosor módulo	De 30 a 40 mm

• CANTIDADES EN FUNCIÓN DEL Nº DE MÓDULOS

PARA MÓDULOS DE HASTA 1060 DE ANCHO										
nº MÓDULOS 	Perfil C40 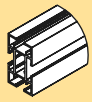			TAPETA C40 	FIJACIÓN FINAL Z 	FIJACIÓN INTERMEDIA T 	PLETINA TOMA TIERRA 	CONECTOR 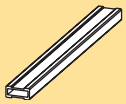	SUP. ANGULO 	ANCLAJE CORREA 
	1200	1800	2400							
1	2	-	-	4	4	-	-	-	4	4
2	-	-	2	4	4	2	2	-	6	6
3	-	4	-	4	4	4	4	2	8	8
4	-	-	4	4	4	6	6	2	12	12
5	-	4	2	4	4	8	8	4	14	14
6	-	2	4	4	4	10	10	4	14	14
7	2	2	4	4	4	12	12	6	18	18
8	-	2	6	4	4	14	14	6	20	20
9	2	2	6	4	4	16	16	8	22	22
10	-	2	8	4	4	18	18	8	24	24
11	2	4	6	4	4	20	20	10	26	26
12	-	4	8	4	4	22	22	10	26	26
13	2	4	8	4	4	24	24	12	28	28
14	2	-	12	4	4	26	26	12	30	30
15	-	2	12	4	4	28	28	12	32	32

PARA MÓDULOS DE HASTA 1150 DE ANCHO										
nº MÓDULOS 	Perfil C40 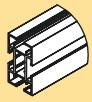			TAPETA C40 	FIJACIÓN FINAL Z 	FIJACIÓN INTERMEDIA T 	PLETINA TOMA TIERRA 	CONECTOR 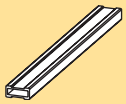	SUP. ANGULO 	ANCLAJE CORREA 
	1200	1800	2400							
1	-	2	-	4	4	-	-	-	4	4
2	-	-	2	4	4	2	2	-	6	6
3	-	4	-	4	4	4	4	2	8	8
4	-	-	4	4	4	6	6	2	12	12
5	-	4	2	4	4	8	8	4	14	14
6	-	-	6	4	4	10	10	4	16	16
7	2	-	6	4	4	12	12	6	18	18
8	-	-	8	4	4	14	14	6	20	20
9	-	4	6	4	4	16	16	8	22	22
10	-	-	10	4	4	18	18	8	24	24
11	2	-	10	4	4	20	20	10	28	28
12	-	-	12	4	4	22	22	10	30	30
13	-	4	10	4	4	24	24	12	32	32
14	-	-	14	4	4	26	26	12	34	34
15	-	4	12	4	4	28	28	14	36	36

• GARANTÍA Y RESPONSABILIDAD

RESPONSABILIDAD:
El fabricante rechaza toda responsabilidad por daños materiales o personales que puedan ocasionarse por no cumplir (rigurosamente) las directrices e instrucciones de seguridad contenidas en el presente manual, o por negligencias durante la instalación del producto y el uso de los accesorios mencionados en este documento. Aplitech Energy se reserva el derecho a modificar el presente documento sin previo aviso.

GARANTÍA:
Aplitech Energy ofrece una garantía de producto de 20 años. La garantía está sujeta a los términos de garantía y términos generales de Aplitech Energy. Consulta en el sitio web www.aplitech-energy.com.

• SEGURIDAD

Para el correcto desarrollo de la instalación del sistema fotovoltaico, se deben tener en cuenta las siguientes consideraciones:

⚠ Cuando la instalación se realiza en exposicion directa al sol, los trabajadores deben realizar paradas periódicas para evitar mareos y fatiga. El trabajador durante las paradas periódicas debe beber agua y mantenerse fuera del alcance del sol para evitar una deshidratación.

⚠ El equipo de protección individual (EPI) que los trabajadores deberan de llevar, para este tipo de instalaciones en altura sera el siguiente:

Uso de casco para evitar golpes
Uso de gafas de sol para evitar deslumbramientos
Uso de cuerdas y arneses de sujeción para evitar caídas
Uso de calzado adecuado
Uso de guantes de seguridad

⚠ Desplazarse con cuidado por el tejado, evitando pisar sobre zonas frágiles como lucernarios y canaletas
⚠ No subir a cubiertas o tejados si están mojados o con fuerte viento
⚠ Usar siempre las dos manos para subir a andamios o escaleras y colocarlas sobre una superficie estable y resistente
⚠ No coger o sujetar nada hasta estar en situación estable y usar siempre un medio de elevación para mover el equipo que sea pesado
⚠ Trabajar en equipo
⚠ El personal ajeno a las instalación debe mantenerse siempre alejado de la misma para evitar riesgos y estar avisado de los riesgos y zonas de peligro
⚠ Evitar en todo momento caminar sobre el sistema o los paneles solares
⚠ Trabajar siempre siguiendo la normativa actual sobre instalaciones en altura
⚠ No omitir piezas y no usar componentes de empresas ajenas
⚠ Las instalaciones se deben realizar como mínimo con dos personas cualificadas.
⚠ La cubierta debe de estar en buenas condiciones, limpia y despejada.
⚠ Asegurarse que la construcción de la cubierta debe tener suficiente capacidad de carga para soportar toda la instalación, teniendo en cuenta las cargas de viento y nieve. Si tiene dudas, consultar con el proveedor de la cubierta para determinar si es posible la instalación de dicho sistema.
⚠ La distancia en todos los laterales de los módulos externos con la cumbrera, los laterales de la cubierta y la canaleta debe de ser de 30cm como mínimo.

• UBICACIÓN DE ANCLAJES

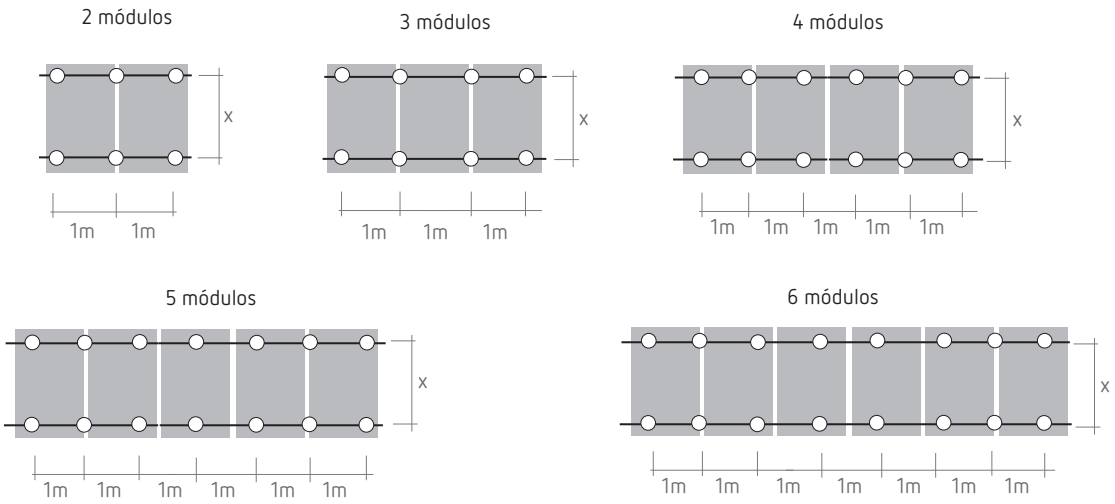

X= según especificaciones del módulo

* La distancia máxima entre anclajes en ningún caso puede superar los 1.9 metros de distancia.

• MANUAL DE MONTAJE DEL SISTEMA CI-G1

0 MONTAJE ANCLAJE

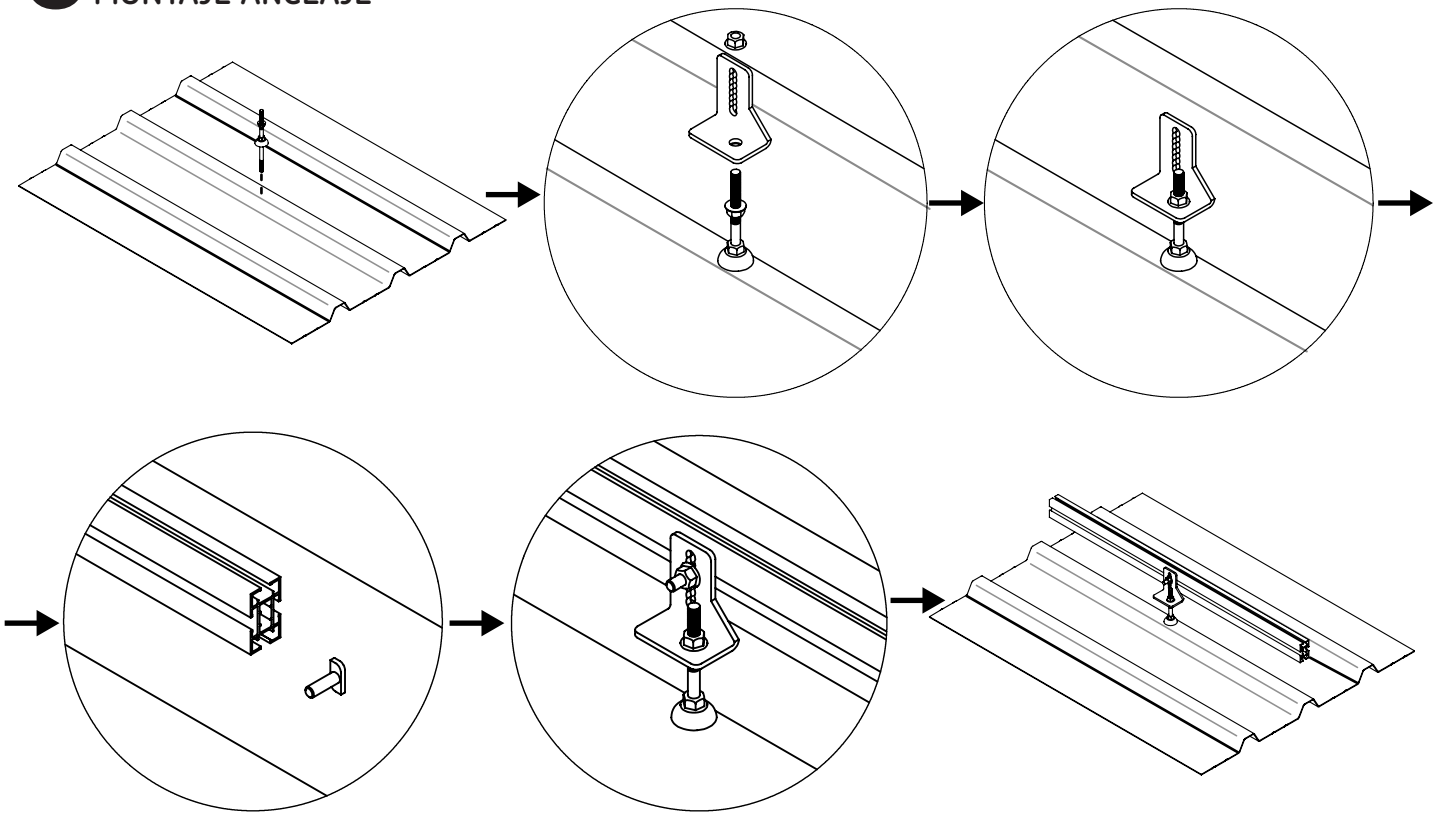

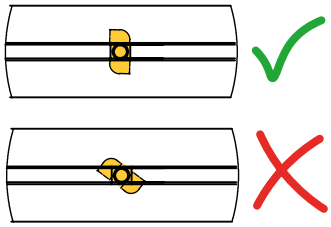

Asegurarse que esta bien colocado el tornillo martillo

1 COLOCAR CONECTOR (SI ES NECESARIO)

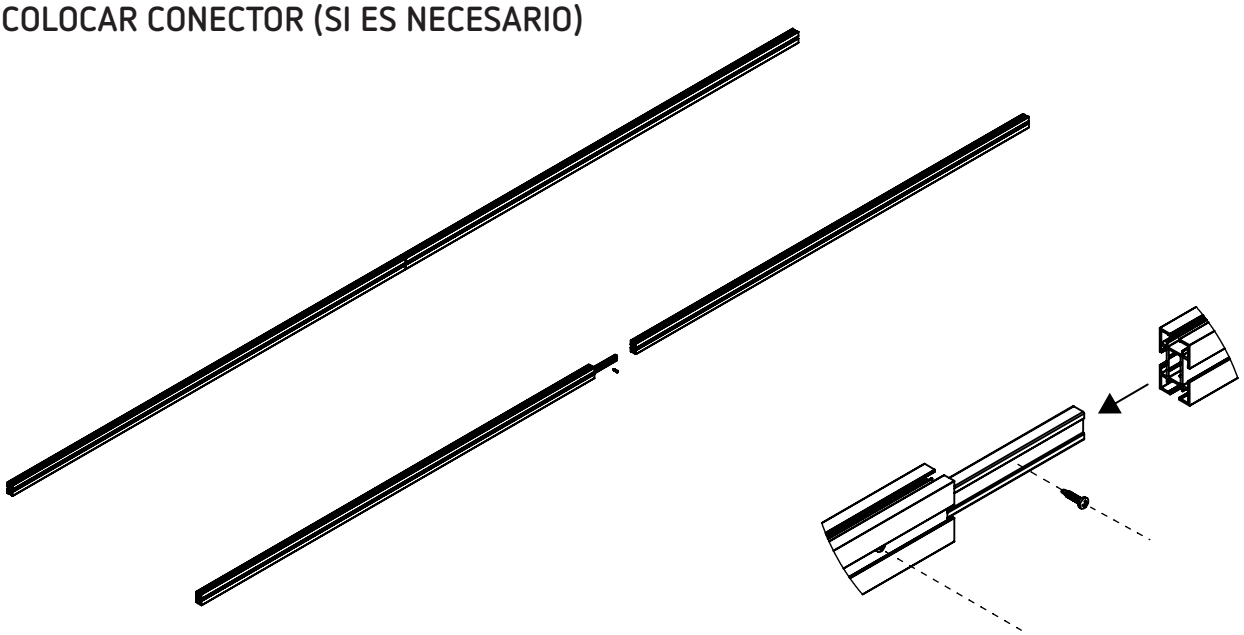

2 MONTAJE FIJACIÓN FINAL

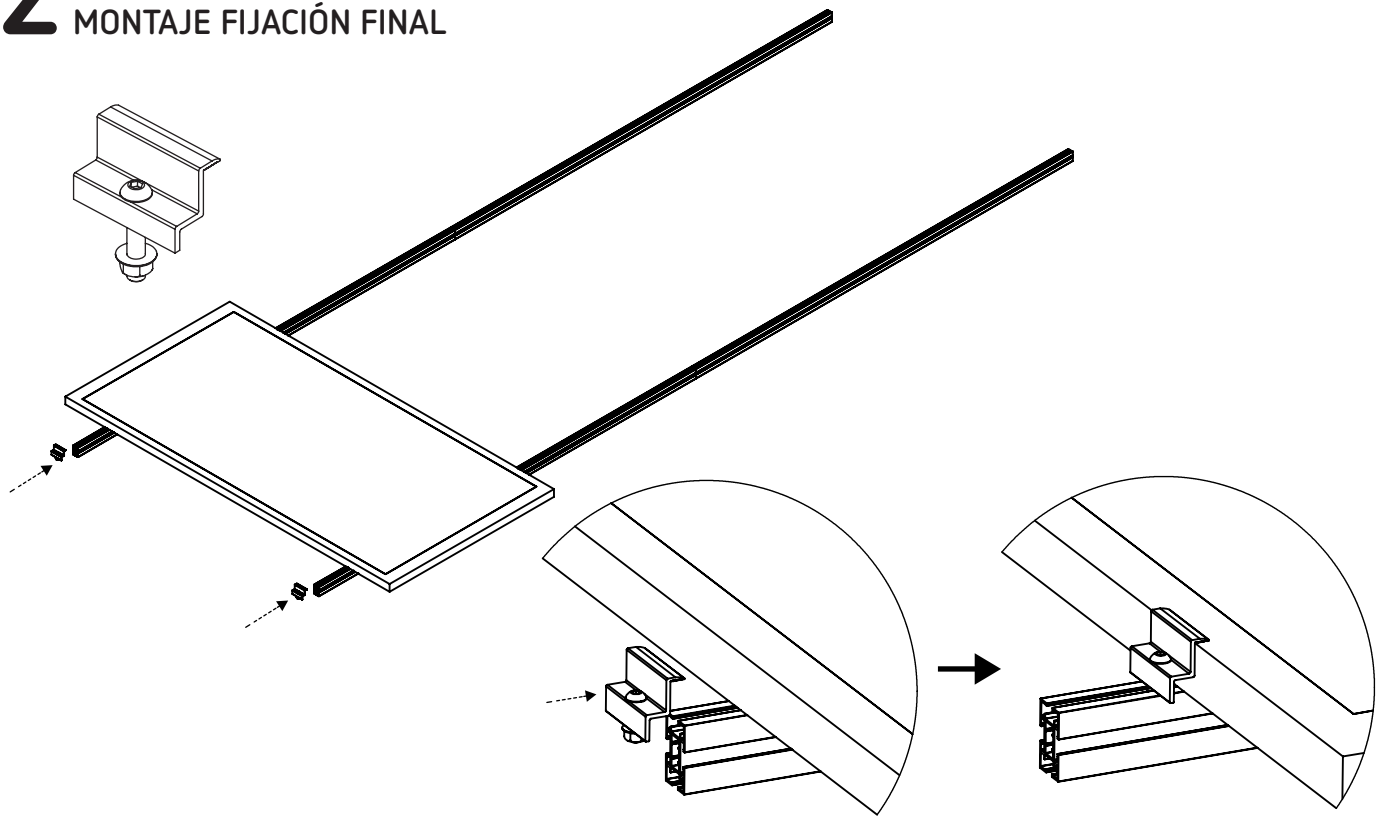

3 MONTAJE FIJACIÓN INTERMEDIA

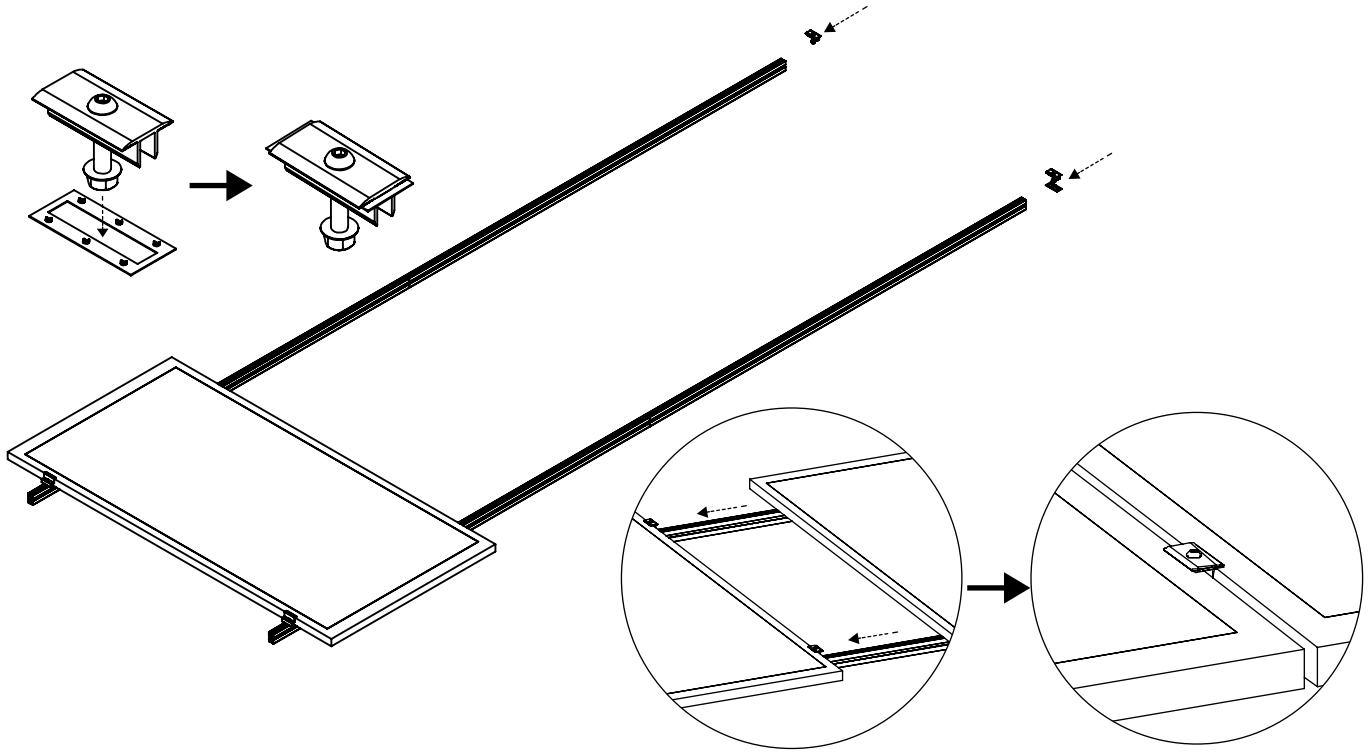

4 MONTAJE FIJACIÓN FINAL

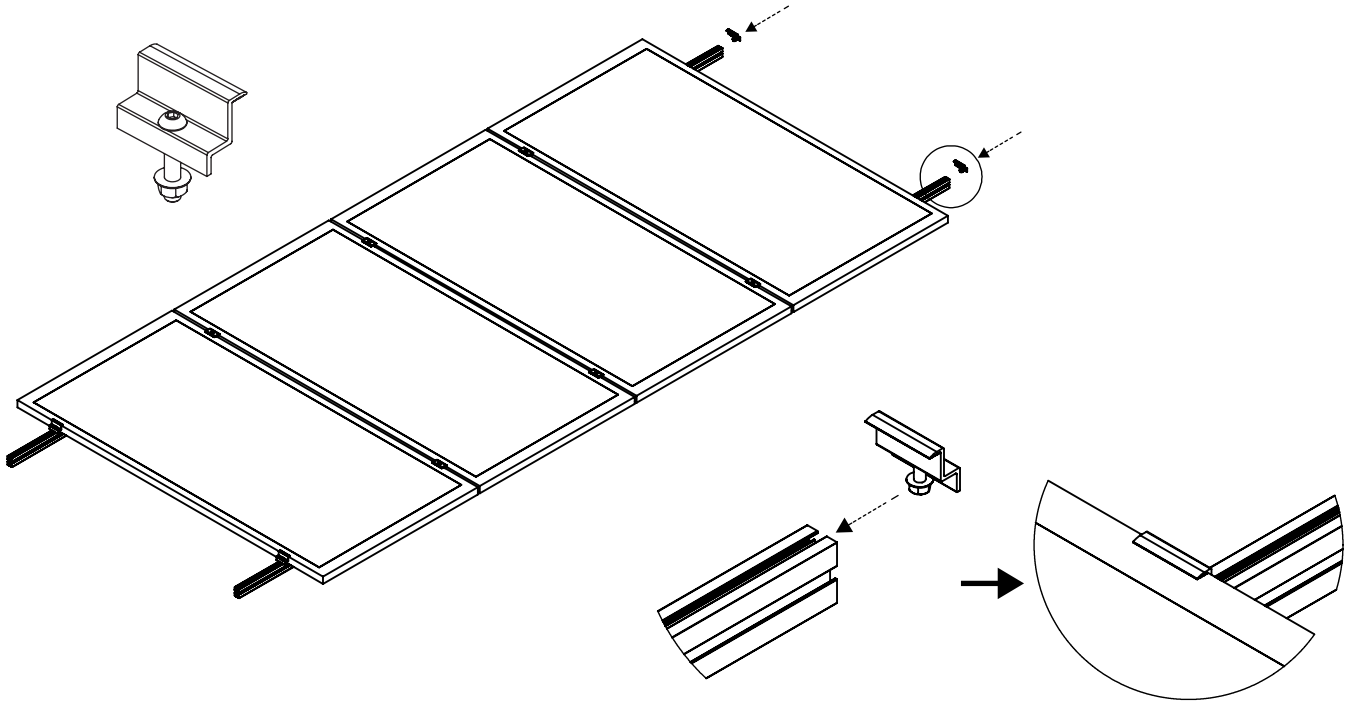

• LISTADO DE COMPONENTES CON SUS REFERENCIAS Y FICHA TÉCNICA

COMPONENTE	REFERENCIA	DENOMINACIÓN	FICHA TÉCNICA
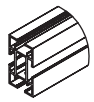	S266200000025	PE. C40 A 1200 AN.	
	S266200000005	PE. C40 A 2400 AN.	
	S266200000009	PE. C40 A 3300 AN.	
	S382000000000	TAPA PLASTICO CARRIL C40	
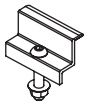	S1C7000000007	FIJACION FINAL 30mm + TORNILLERIA	
	S1C7000000005	FIJACION FINAL 35mm + TORNILLERIA	
	S1C7000000014	FIJACION FINAL 40mm + TORNILLERIA	
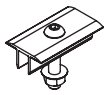	S1C7000000040	FIJACION INTER 30mm + TORNILLERIA	
	S1C7000000035	FIJACION INTER 35mm + TORNILLERIA	
	S1C7000000041	FIJACION INTER 40mm + TORNILLERIA	
	S3B4000000000	PLETINA TOMA TIERRA 0,5MM INTER.	
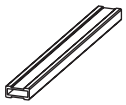	S267100000002	PE. CONECTOR C40 A 230 BR.	
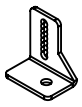	S1C7000000011	SUP. ANGULO M8 + TORNILLERIA	
	T347A00000002	ANCLAJE CORREA JT3-SB-8x85/50	
	T347A00000006	ANCLAJE CORREA JT3-SB-8x115/50	
	T347A00000005	ANCLAJE CORREA JT3-SB-8x155/50	
	T347A00000003	ANCLAJE CORREA JT3-SB-8x195/50	

VIELCA
INGENIEROS

DOCUMENT N.º 8: PLÀNOLS I ESQUEMES



EMPLAÇAMENT
ESCALA 1/7.500



SITUACIÓ
S/E



EMPLAÇAMENT
ESCALA 1/2.000

Generalitat de Catalunya Departament de Territori, Habitatge i Transició Ecològica	infraestructures.cat	EMPRESA CONSULTORA: VIELCA INGENIEROS	TÍTOL DEL PROJECTE: INSTAL·LACIÓ FOTOVOLTAICA PER AUTOCONSUM AL L'INSTITUT SALVADOR ESPRIU DE GIRONA	CLAU: ENE-25139	ESCALES: INDICADAS ORIGINALS A3	NOM DEL PLÀNOL: SITUACIÓ I EMPLAÇAMENT	DATA: JUNY 2026 NOM FITXER: 1. SITUACIÓ I EMPLAÇAMENT.DWG	PLÀNOL NÚM.: 1 FULL 1 DE 1

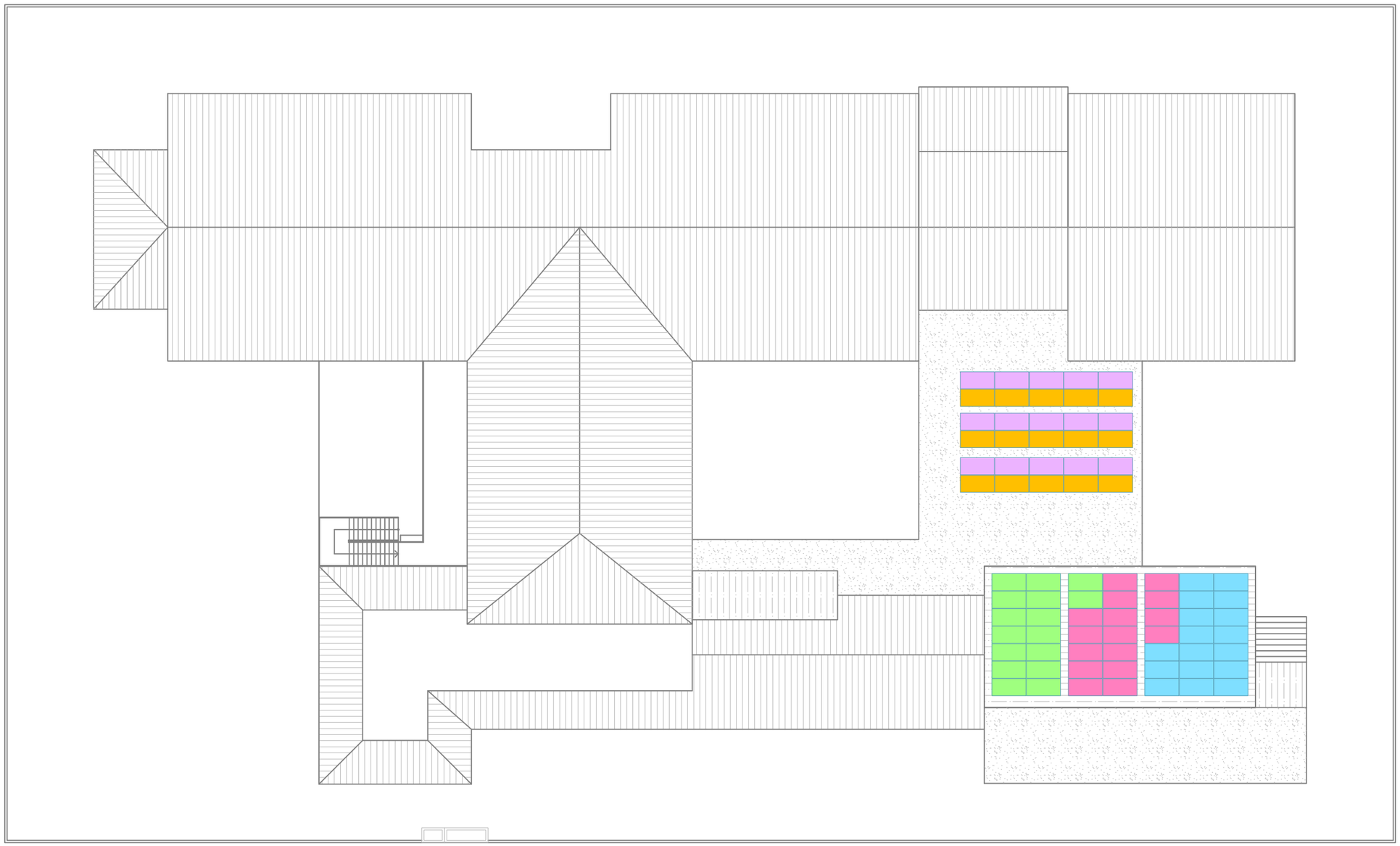

LLEGENDA

- STRING 1: 17 mòduls
- STRING 2: 18 mòduls
- STRING 3: 18 mòduls
- STRING 4: 15 mòduls
- STRING 5: 15 mòduls

Generalitat de Catalunya
Departament de Territori,
Habitatge i Transició Ecològica

infraestructures.cat

EMPRESA CONSULTORA:
VIELCA INGENIEROS

TÍTOL DEL PROJECTE:
INSTAL·LACIÓ FOTOVOLTAICA PER AUTOCONSUM AL L'INSTITUT SALVADOR ESPRIU DE GIRONA

CLAU:
ENE-25139

ESCALES:
1/300
0 1 2 3 4 5 6m
ORIGINALS A3

NOM DEL PLÀNOL:
PLANTA INSTALACIÒ FOTOVOLTAICA
(UBICACIÓ COMPONENTS: PANELLS I DISPOSICIÓ DE PANELLS)

DATA:
JUNY 2026

PLÀNOL NÚM.:
2

NOM FITXER:
2. PLANTA INSTALACIÒ FOTOVOLTAICA.DWG

FULL 1 DE 3



FOTO 1


FOTO 2



FOTO 3

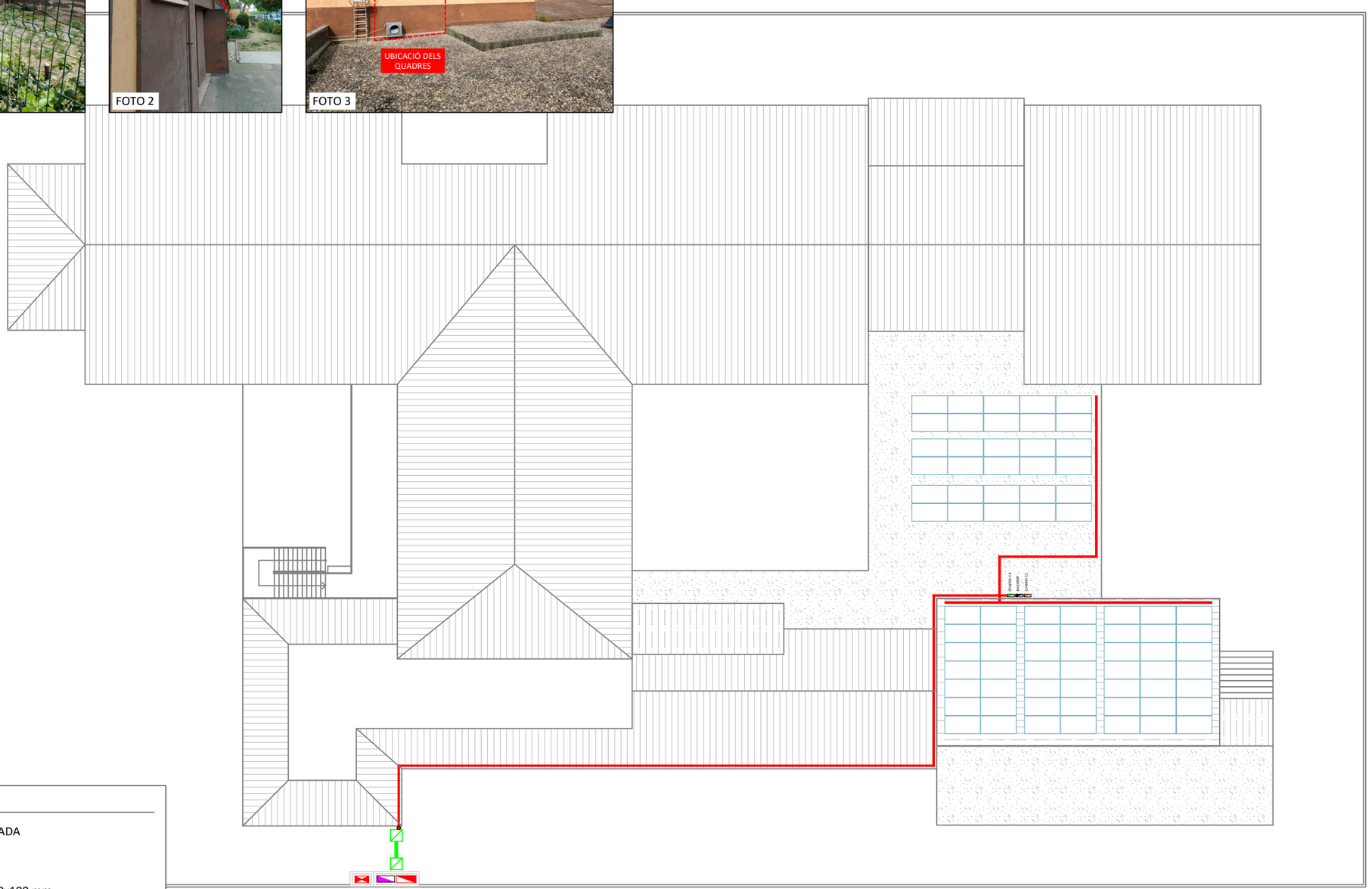

LLEGENDA

- CANALITZACIÓ ENTERRADA
- PERICÓ
- CANALITZACIÓ ÁERIA 50x100 mm
- TMF-G: CONJUNT DE PROTECCIÓ I MESURA
- CGP: CAIXA GENERAL DE PROTECCIÓ
- CS: CAIXA DE SECCIONAMENT
- QUADRE DE PROTECCIÓ DE CA PROJECTAT
- QUADRE DE PROTECCIÓ DE CC PROJECTAT
- INVERSOR

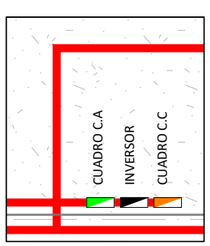

DETALL QUADRES

Generalitat de Catalunya
Departament de Territori,
Habitatge i Transició Ecològica

infraestructures.cat

EMPRESA CONSULTORA: VIELCA INGENIEROS

TÍTOL DEL PROJECTE:
INSTAL·LACIÓ FOTOVOLTAICA PER AUTOCONSUM AL L'INSTITUT SALVADOR ESPRIU DE GIRONA

CLAU: ENE-25139

ESCALES: 1/300
0 1 2 3 4 5 6m
ORIGINALS A3

NOM DEL PLÀNOL:
PLANTA INSTALACIÓ FOTOVOLTAICA
(UBICACIÓ COMPONENTS: PANELLS I DISPOSICIÓ DE PANELLS)

DATA: JUNY 2026

PLÀNOL NÚM.: 2

NOM FITXER: 2. PLANTA INSTALACIÓ FOTOVOLTAICA.DWG

FULL 2 DE 3

DETALL RASA D'OBRA
ESCALA 1/20

PLANTA

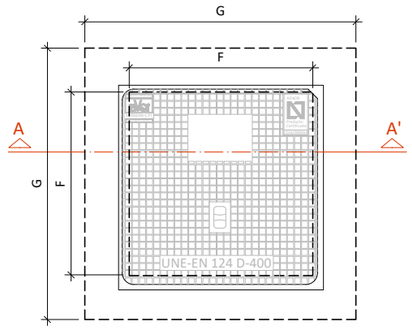

SECCIÓN A-A´

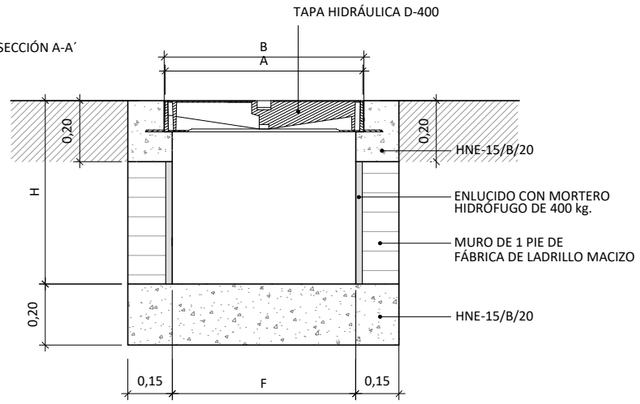

MODELO	A	B	F	G	H
600 x 600	581	598	600	630	600
800 x 800	735	747	800	830	800

DETALLI TAPA DE FOSA
ESCALA 1/20

TAPA FUNDICIÓN D-400 UNE-EN 124

SECCIÓN

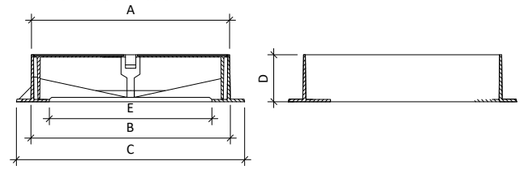

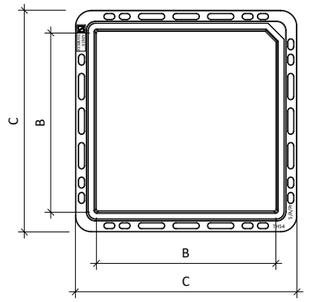

PLANTA

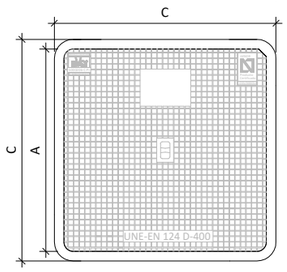

MODELO	A	B	C	D	E
600 x 600	581	598	639	76	529
800 x 800	735	747	790	75	691

DETALL DE RASA PER A CANALITZACIÓ SUBTERRÀNIA
ESCALA 1/20

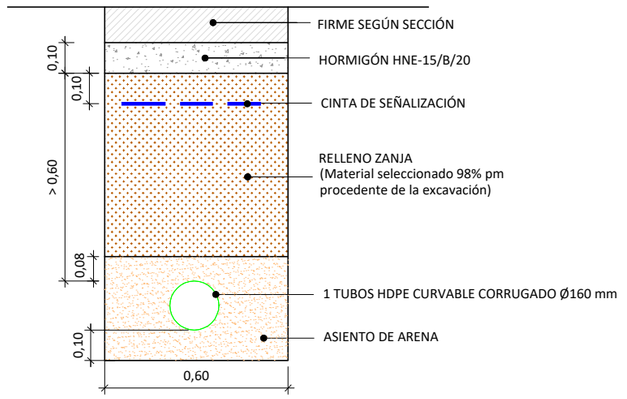

(dimensiones en m.)

Generalitat de Catalunya
Departament de Territori, Habitatge i Transició Ecològica

infraestructures.cat

EMPRESA CONSULTORA: VIELCA INGENIEROS

TÍTOL DEL PROJECTE: INSTAL·LACIÓ FOTOVOLTAICA PER AUTOCONSUM AL L'INSTITUT SALVADOR ESPRIU DE GIRONA

CLAU: ENE-25139

ESCALES: 1/20 (0 10 20 30 40cm) ORIGINALS A3

NOM DEL PLÀNOL: PLANTA INSTALACIÒ FOTOVOLTAICA (UBICACIÓ COMPONENTS: PANELLS I DISPOSICIÓ DE PANELLS)

DATA: JUNY 2026

NOM FITXER: 2. PLANTA INSTALACIÓ FOTOVOLTAICA.DWG

PLÀNOL NÚM.: 2

FULL 3 DE 3

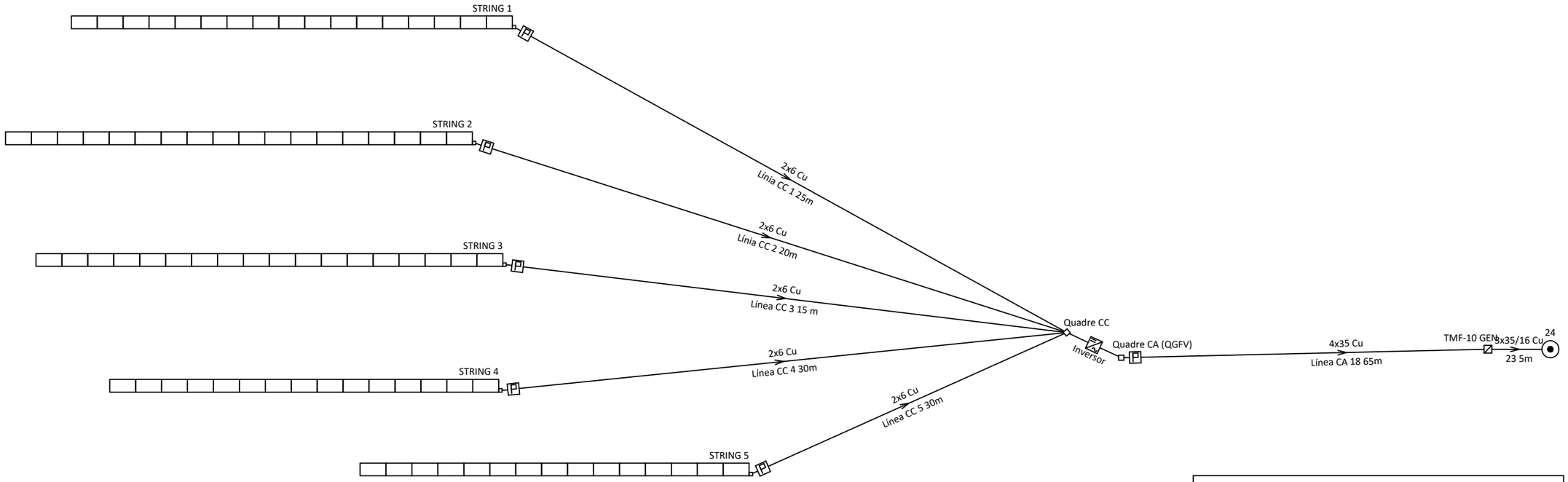

SIMBOLOGIA GRÀFICA

- Mòdul solar
- Inversor
- Proteccions elèctriques
- Caixa de registre, conexions o derivacions
- QGBT
- Conexió a red elèctrica

Generalitat de Catalunya Departament de Territori, Habitatge i Transició Ecològica	infraestructures.cat	EMPRESA CONSULTORA: VIELCA INGENIEROS	TÍTOL DEL PROJECTE: INSTAL·LACIÓ FOTOVOLTAICA PER AUTOCONSUM AL L'INSTITUT SALVADOR ESPRIU DE GIRONA	CLAU: ENE-25139	ESCALES: S/E ORIGINALS A3	NOM DEL PLÀNOL: ESQUEMA DE CÀLCUL	DATA: JUNY 2026 NOM FITXER: 3. ESQUEMA DE CÀLCUL.DWG	PLÀNOL NÚM.: 3 FULL 1 DE 2

SECCIONS DE CABLEJAT, CANALITZACIÓ I CALIBRES DE PROTECCIONS

Linea	Canalizacion	Aislamiento	Polaridad	Prot.In/Ireg(A)	PdeC(kA)	Curvas Validas
Línia CC 1-Línia CC 5 Inversor	Bandeja Perf.	H1Z2Z2-K Cca-s1b,d2,a1	2 Unp.	20		
Línea CA 18	Bandeja Perf.	RZ1-K(AS) Cca-s1b,d1,a1	Tetra.	100; 100		
Línea CA 19	Tubos Sup.E.O	RZ1-K(AS) Cca-s1b,d1,a1	3 Unp.			

PROTECCIONS

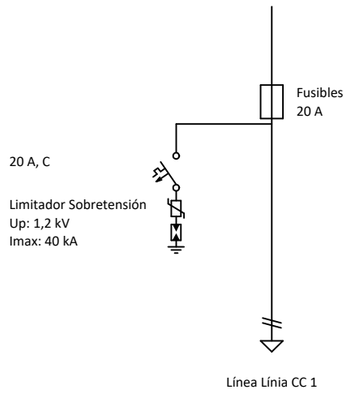

Línea Línia CC 1

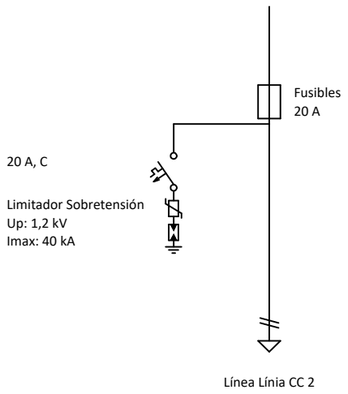

Línea Línia CC 2

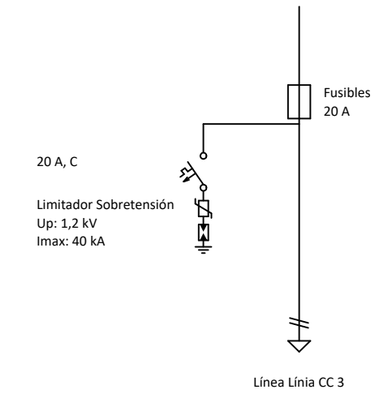

Línea Línia CC 3

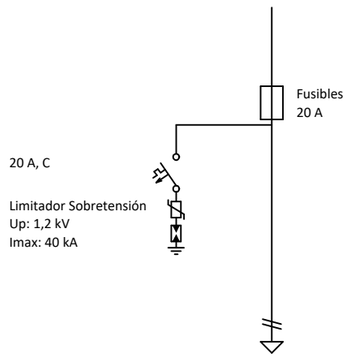

Línea Línia CC 4

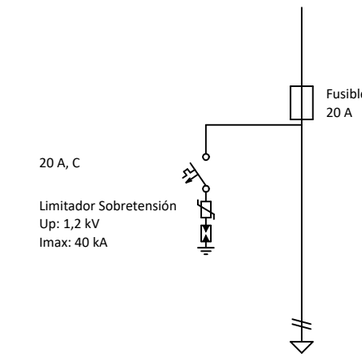

Línea Línia CC 5

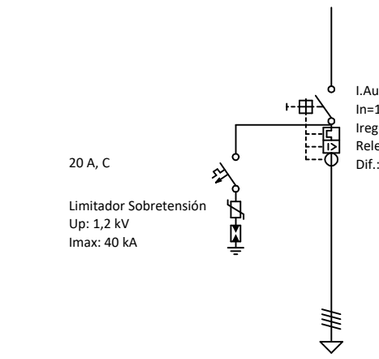

Línea Línea CA 18

Generalitat de Catalunya
Departament de Territori, Habitatge i Transició Ecològica

infraestructures.cat

EMPRESA CONSULTORA: VIELCA INGENIEROS

TÍTOL DEL PROJECTE: INSTAL·LACIÓ FOTOVOLTAICA PER AUTOCONSUM AL L'INSTITUT SALVADOR ESPRIU DE GIRONA

CLAU: ENE-25139

ESCALES: S/E
ORIGINALS A3

NOM DEL PLÀNOL: ESQUEMA DE CÀLCUL

DATA: JUNY 2026

NOM FITXER: 3. ESQUEMA DE CÀLCUL.DWG

PLÀNOL NÚM.: 3

FULL 2 DE 2

LLEGENDA

- CABLEJAT POSADA A TERRA
- PANELL FOTOVOLTAIC
- INVERSOR
- CENTRE DE TRANSFORMACIÓ DE COMPANYIA
- CAIXA GENERAL DE PROTECCIÓ
- EQUIP DE MESURA
- INTERRUPTOR DIFERENCIAL
- INTERRUPTOR MAGNETOTÈRMIC
- INTERRUPTOR SECCIONADOR
- FUSIBLE
- BATERIA DE CONDENSADORS
- CIRCUIT DE FORÇA
- CIRCUIT D'ENLLUMENAT
- CIRCUIT MOTOR
- POSADA DE TERRA

DETALL/OBSERVACIONS

SECCIONS DELS CABLES I PROTECCIONS EN FUNCIÓ DE CÀLCULS ELÈCTRICS PRESENTS A LA MEMÒRIA DEL PROYECTO.
CONDICIONS D'INSTAL.LACIÓ INOX:
- RACK EDIFICI:
  - IP IXON: 10.10.10.1
  - IP CONCENTRADOR: 10.10.10.230
  - IP DATALOGGER (HUAWEI/SUNGROW): 10.10.10.5

PORT WLAN: CONNEXIÓ INOX-EDIFICI
PORT LAN: DATALOGGER - IXON

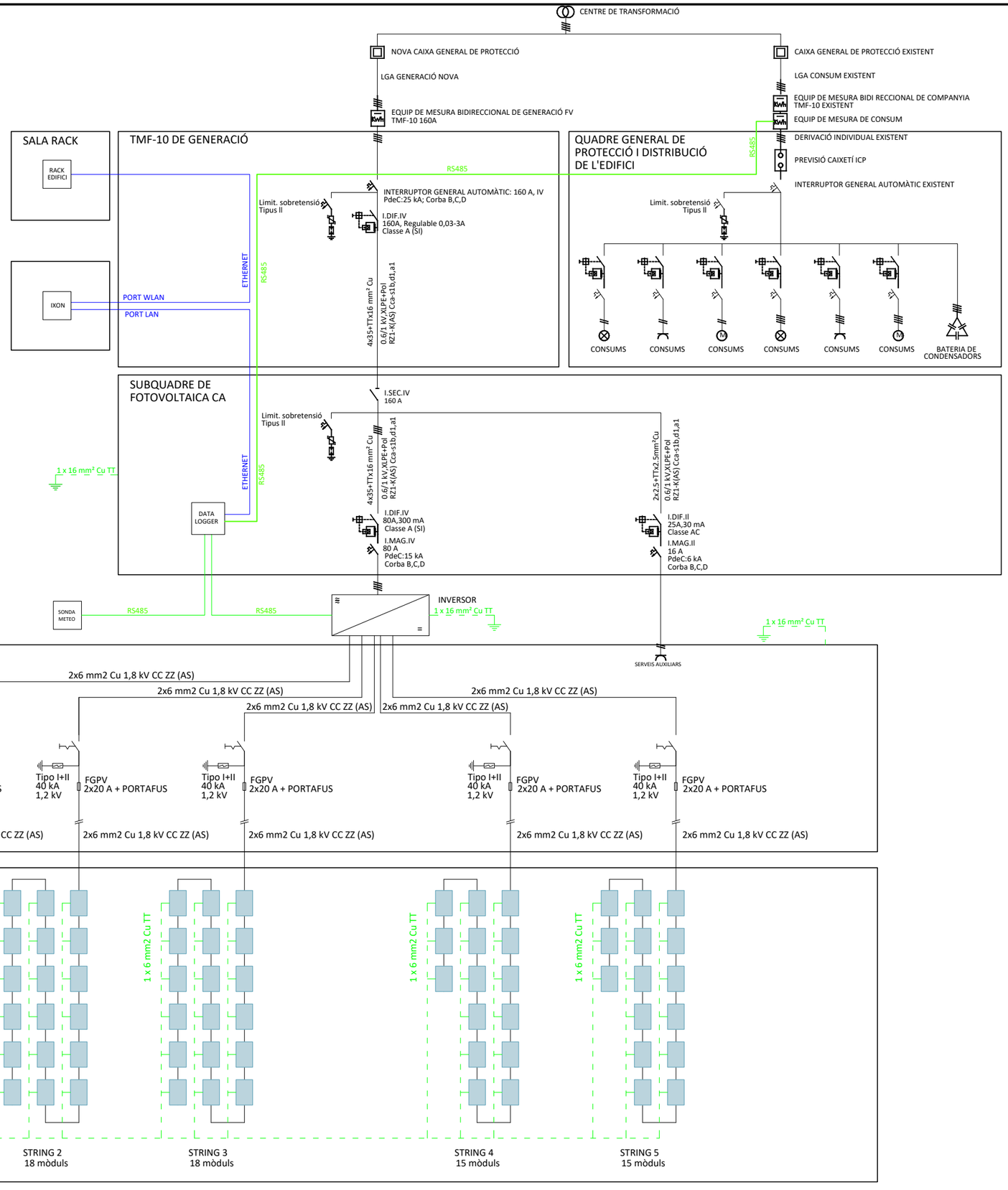

Generalitat de Catalunya Departament de Territori, Habitatge i Transició Ecològica	infraestructures.cat	EMPRESA CONSULTORA: VIELCA INGENIEROS	TÍTOL DEL PROJECTE: INSTAL·LACIÓ FOTOVOLTAICA PER AUTOCONSUM AL L'INSTITUT SALVADOR ESPRIU DE GIRONA	CLAU: ENE-25139	ESCALES: S/E ORIGINALS A3	NOM DEL PLÀNOL: ESQUEMA UNIFILAR	DATA: JUNY 2026 NOM FITXER: 4. ESQUEMA UNIFILAR.DWG	PLÀNOL NÚM.: 4 FULL 1 DE 1

CLOUD

DESCRIPCIÓ DE SISTEMA DE COMUNICACIONS

Datalogger i inversors amb capa física RS485.
Aplicable a inversors de fabricants com Huawei i Sungrow.

4G



NOTA sobre l'enviament de dades:
Contemplar cablejat necessari per connectar instal·lació fotovoltaica a la xarxa interior de l'edifici.
En el cas que no es pugui, s'utilitzarà la xarxa 4G per enviar dades i controlar el sistema fotovoltaic.

ROUTER IXON



Port LAN

Port WLAN

Ethernet

DATALOGGER



Port LAN (11)

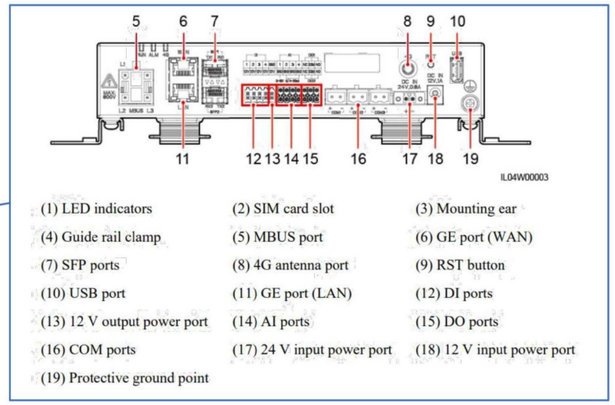

INVERSOR 2



INVERSOR 1



RS485AB-2 (2 fils)

RS485AB-2 (2 fils)

RS485AB-1 (2 fils)

Port COM1 (16)

Port COM2 (16)

Port COM3 (16)

RS485AB (2 fils)



SONDA METEO



COMPTADOR ENERGIA (consum)

RS485AB (2 fils)

NOTA:
El comptador/analitzador i la sonda meteorològica han de ser compatibles amb el sistema de control/comunicacions o datalogger.

NOTA:
La connexió en sèrie dels inversors en un mateix port es realitza de la següent manera:

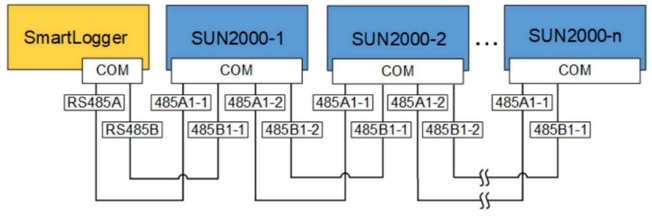

*Per a la comunicació RS485 de l'equip Renesys Prisma es necessita un accessori

Generalitat de Catalunya Departament de Territori, Habitatge i Transició Ecològica	infraestructures.cat	EMPRESA CONSULTORA: VIELCA INGENIEROS	TÍTOL DEL PROJECTE: INSTAL·LACIÓ FOTOVOLTAICA PER AUTOCONSUM AL L'INSTITUT SALVADOR ESPRIU DE GIRONA	CLAU: ENE-25139	ESCALES: S/E ORIGINALS A3	NOM DEL PLÀNOL: ARQUITECTURA DE COMUNICACIONS	DATA: JUNY 2026 NOM FITXER: 5. ARQUITECTURA DE COMUNICACIONS.DWG	PLÀNOL NÚM.: 5 FULL 1 DE 1

e-distribución

ENERGIES RENOVABLES PUBLIQUES DE CATALUNYA, S.A.U.
CARRER CASP 15, 3ª PLANTA
08010 - BARCELONA
A la Atención de Daniel Pérez Rodríguez

Ref. Solicitud:	0001161129
Tipo de Generación:	GENERACIÓN-FOTOVOLTAICA
Dirección del Suministro:	PS JOSEP MARIA FOLCH I TORRES 4, 17190, SALT, GIRONA
Fecha:	30 de marzo de 2026

ASUNTO: Emisión de los permisos de acceso y conexión

Estimado Cliente:

En relación a la solicitud de acceso y conexión a la red de distribución realizada por ENERGIES RENOVABLES PUBLIQUES DE CATALUNYA, S.A.U. de la instalación INSTAL·LACIÓ FV INSTITUT SALVADOR ESPRIU con capacidad de acceso solicitada para 100 kW de potencia, por la presente EDISTRIBUCIÓN Redes Digitales S.L. Unipersonal, según lo indicado por la legislación vigente, emite los permisos de acceso y conexión a la red de distribución, de acuerdo con la propuesta previa aceptada por el titular que se incluye como anexo de estos permisos, con las siguientes características:

- **Fecha de obtención de los permisos de acceso y conexión:** 30 de marzo de 2026
- **Referencia de la garantía económica por la Administración:** No aplica
- **Capacidad de acceso concedida de generación (kW):** 100.0
- **Potencia instalada (kW):** 100
- **Tipo de generación:** FOTOVOLTAICA
- **Tensión nominal del punto de conexión (V):**
- **Punto de conexión concedido:** Punto de Conexión: En red BT Subterránea con conductores tipo RV de sección SUB AL 240x1x3+AL 150 Seco a la tensión de voltios, en RED BT (\SALT\25\SALT2\GE38218\TR1\01\02), RED BT.. Código CUAR
- **Ubicación:** PS JOSEP MARIA FOLCH I TORRES 4, 17190, SALT, GIRONA.

- **Coordenadas UTM del punto de conexión concedido (X, Y, Huso):** (482474.89, 4646247.37, 31)
- **Significatividad según RD 647/2020:** Tipo A
- **Condiciones técnicas y económicas:** Ver anexo 1

En aplicación de lo dispuesto en el artículo 13.9 del REGLAMENTO (UE) 2024/573, de 7 de febrero de 2024, sobre los gases fluorados de efecto invernadero, le informamos que, a partir del 1 de enero de 2026, se prohíbe la puesta en funcionamiento de aparamenta eléctrica de media tensión para distribución primaria y secundaria de hasta 24 kV que use gases fluorados de efecto invernadero, o cuyo funcionamiento dependa de ellos, en un medio aislante o de ruptura.

Puede consultar más información en la página web https://industria.gob.es/Calidad-Industrial/seguridadindustrial/instalacionesindustriales/instalaciones-alta-tension/Paginas/reglamento-seguridad-instalaciones-alta-tension.aspx, donde, además, encontrará en el apartado 'Información Adicional' un documento con preguntas frecuentes sobre la aparamenta eléctrica en el ámbito de dicho Reglamento.

Para mayor detalle pueden consultar el apartado 'NOTA PARA APLICACION DEL REGLAMENTO (UE) 2024/573, SOBRE LOS GASES FLUORADOS DE EFECTO INVERNADERO' en la dirección web https://www.edistribucion.com/es/red-electrica.html.

De conformidad con lo establecido en el artículo 33.8 de la Ley 24/2013, de 26 de diciembre, y con el artículo 1 del Real Decreto-Ley 23/2020, de 23 de junio, los permisos de acceso y de conexión caducarán si transcurridos cinco años desde la fecha de su obtención las instalaciones a las que se refieren dichos permisos de acceso y de conexión no hubieran obtenido la autorización administrativa de explotación. Así mismo, se producirá La caducidad de los permisos de acceso y de conexión en caso de no acreditación a esta empresa distribuidora del cumplimiento de cualquiera de los hitos administrativos establecidos en el artículo 1 del Real Decreto-Ley 23/2020, de 23 de junio, en los plazos que se establecen en el mismo.

En caso de que su instalación este exenta del cumplimiento de alguno de los hitos administrativos debe presentar la acreditación de dicha circunstancia mediante escrito del órgano competente. Alternativamente puede presentarnos una Declaración Responsable con el detalle de los hitos exentos y el motivo.

Para poder adaptar su contrato a la modalidad de autoconsumo elegida, adicionalmente a la finalización de la conexión, **son necesarios los siguientes requerimientos**:

- Disponer de un código CAU para su instalación: puede solicitarlo a través del Área privada de la web www.edistribucion.com o por correo a atr-generadores.edistribucion@enel.com.

- Tener firmado el Contrato Técnico de Acceso (CTA) de la instalación de autoconsumo: puede solicitarlo a través Área privada de la web www.edistribucion.com o por correo a atr-generadores.edistribucion@enel.com.

- Tener un resultado favorable la verificación de su instalación de enlace: puede solicitarla al correo inspeccionautoconsumo@enel.com. **Si al recibir la modificación de su contrato por parte de su Comercializadora no está realizada esta revisión, procederemos en ese momento a su encargo y realización**.

Una vez haya legalizado su instalación y realizado las gestiones anteriores, cada uno de los CUPS participantes podrá tramitar con su Comercializadora la adaptación del contrato de suministro a la modalidad de autoconsumo correspondiente.

Le recordamos que para adaptar el contrato deberá aportar a su Comercializadora el acuerdo de reparto firmado por todos los participantes del autoconsumo colectivo, así como el fichero TXT con los coeficientes (puede consultar los requisitos que debe cumplir el fichero TXT y validarlo a través de la web www.edistribucion.com.

De acuerdo al DL 24/2021 de la Generalitat, esta información debe aportarse a la Distribuidora junto a la solicitud del CAU, no siendo necesario aportarla posteriormente a la Comercializadora.

Atentamente,

EDISTRIBUCIÓN Redes Digitales S.L. Unipersonal

Operaciones Comerciales
Conexiones



ANEXO I – PROPUESTA PREVIA

e-distribución

ENERGIES RENOVABLES PUBLIQUES DE CATALUNYA, S.A.U.
CARRER CASP 15, 3ª PLANTA
08010 - BARCELONA
A la Atención de Daniel Pérez Rodríguez

Ref. Solicitud:	0001161129
Tipo de Generación:	GENERACIÓN-FOTOVOLTAICA
Dirección del Suministro:	PS JOSEP MARIA FOLCH I TORRES 4, 17190, SALT, GIRONA
Fecha:	25 de marzo de 2026

ASUNTO: propuesta previa de acceso y conexión

Muy Sres. Nuestros:

En relación a su solicitud de permisos de acceso y conexión a la red de distribución de esta Distribuidora de la instalación de generación Instal·lació FV Institut Salvador Espriu de 100 kW de potencia, conectada a la red de distribución en la modalidad de autoconsumo a través de la red de distribución, situada en **PS JOSEP MARIA FOLCH I TORRES 4, 17190, SALT, GIRONA.**

Les comunicamos que una vez evaluada su petición, la propuesta previa de las condiciones en las que existe capacidad de acceso en el punto propuesto/solicitado de la red de distribución y que hacen viable la conexión es la siguiente:

- **Potencia Acceso Solicitada de generación**: 100 kW
- **Capacidad de Acceso Concedida de generación: 100 kW**
- **Potencia instalada:** 100 kW
- **Punto de conexión solicitado:** En la red interior BT
- **Punto de conexión concedido:** En la red interior BT
- **Coordenadas UTM del punto de conexión concedido:** 31, 482474.89, 4646247.37
- **Tensión nominal (V):** 3x230/400
- **Potencia de cortocircuito máxima de diseño (MVA):** 20,00
- **Potencia de cortocircuito mínima (MVA):** 8,10
- **Tipo de significatividad (s/art. 8 del RD 647/20):** Tipo A
- ***Restricciones temporales* del derecho de acceso:**

EDISTRIBUCIÓN Redes Digitales S.L. Unipersonal Inscrita en el Registro Mercantil de Madrid, Tomo 36.900, Libro 0, folio 136, Hoja M-272592 C.I.F. B82846817

- De conformidad con lo previsto en el artículo 33.2 de la Ley 24/2013, de 26 de diciembre, el derecho de acceso en el punto de conexión propuesto podrá ser restringido temporalmente por situaciones que puedan derivarse de condiciones de operación o de necesidades de mantenimiento y desarrollo de la red.

Estas indicaciones técnicas se facilitan para atender su solicitud, sin que puedan ser aplicadas para condiciones distintas a las consideradas (tipo de generación, potencia, ubicación, etc.).

Además, conforme a lo establecido en la Disposición Adicional Decimotercera del RD 1955/2000, incluida en la Disposición final primera del RD 1699/2011, acompañamos la siguiente documentación:

- **Pliego de Condiciones Técnicas**, donde le informamos de los trabajos que se precisan para atender su solicitud, distinguiendo entre los correspondientes a refuerzo, adecuación, adaptación o reforma de la red de distribución existente en servicio o planificada y los que se requieren para la extensión de la red desde el punto existente y el punto frontera de la nueva instalación.
- **Presupuesto** detallado de los trabajos de refuerzo, adecuación, adaptación o reforma de la red de distribución existente en servicio.

De acuerdo a la legislación vigente, de ser requeridas, todas las instalaciones detalladas en el Pliego de Condiciones Técnicas deben ser ejecutadas a cargo del solicitante.
En general, para la medida de energía deberá cumplirse con lo establecido en el RD 1110/2007 por el que se aprueba el Reglamento unificado de Puntos de Medida del Sistema Eléctrico, referente a medida, seguridad y calidad industrial para permitir y garantizar la correcta medida de la energía eléctrica.

El presente escrito no supone garantía alguna de las condiciones y precio de adquisición de la energía generada por el productor, quedando éstas sujetas a la reglamentación que les sea de aplicación en cada momento.

Conforme prevé el RD 1183/2020, le informamos que dispone de un plazo máximo de 30 días hábiles para comunicarnos la aceptación de la propuesta previa.

La presente propuesta previa no requiere de trabajos en red de distribución por lo que no es necesario el pago de ningún importe por este concepto, para que esta pueda considerarse aceptada y se proceda a remitir los permisos de acceso y conexión será necesario nos comunique la aceptación al correo electrónico conexiones.edistribución@enel.com, o a través del área privada de nuestra web www.edistribucion.com, en servicio “Conexión a la red” y seleccionando la solicitud **0001161129** en el apartado “Tus solicitudes de conexión”.

Transcurrido este plazo sin haber recibido su aceptación, se considerará no aceptada la propuesta previa, lo que supondrá la desestimación de la solicitud de permiso de acceso y conexión.

Una vez aceptada esta Propuesta Previa recibirá el Permiso de Acceso y Conexión dentro de los plazos indicados en el RD 1183/2020, le recordamos que de conformidad con lo establecido en el artículo 33.8 de la Ley 24/2013, de 26 de diciembre, y con el artículo 1 del Real Decreto-Ley 23/2020, de 23 de junio, los permisos de acceso y de conexión caducarán si transcurridos cinco años desde la fecha de su obtención las instalaciones a las que se refieren dichos permisos de acceso y de conexión no hubieran obtenido la autorización administrativa de explotación. Así mismo, se producirá La caducidad de los permisos de acceso y de conexión en caso de no acreditación a esta empresa distribuidora del cumplimiento de cualquiera de los hitos administrativos establecidos en el artículo 1 del Real Decreto-Ley 23/2020, de 23 de junio, en los plazos que se establecen en el mismo.

Con la aceptación de estas condiciones técnicas y económicas se autoriza expresamente a EDISTRIBUCIÓN Redes Digitales S.L. Unipersonal a ponerse en contacto mediante llamadas

EDISTRIBUCIÓN Redes Digitales S.L. Unipersonal Inscrita en el Registro Mercantil de Madrid, Tomo 36.900, Libro 0, folio 136, Hoja M-272592 C.I.F. B82846817

telefónicas al número facilitado, con el fin de gestionar los servicios solicitados, verificar su identidad y prevenir fraudes, conforme a lo dispuesto en la Orden TDF/149/2025, de 12 de febrero.

En caso de que su instalación este exenta del cumplimiento de alguno de los hitos administrativos debe presentar la acreditación de dicha circunstancia mediante escrito del órgano competente. Alternativamente puede presentarnos una Declaración Responsable con el detalle de los hitos exentos y el motivo.

Quedamos a su disposición para cualquier aclaración en el teléfono **900 920 959**, o a través del correo electrónico conexiones.edistribución@enel.com. Así mismo, en nuestra página web www.edistribucion.com, podrá obtener mayor información respecto de la tramitación de este proceso y legislación aplicable.

Atentamente,

EDISTRIBUCIÓN Redes Digitales S.L. Unipersonal

Operaciones Comerciales
Conexiones



EDISTRIBUCIÓN Redes Digitales S.L. Unipersonal Inscrita en el Registro Mercantil de Madrid, Tomo 36.900, Libro 0, folio 136, Hoja M-272592 C.I.F. B82846817

PLIEGO DE CONDICIONES TECNICAS

- **Trabajos de refuerzo, adecuación, adaptación o reforma de instalaciones de la red de distribución existente en servicio.**

Los trabajos incluidos en este apartado, que suponen actuaciones sobre instalaciones ya existentes en servicio, serán realizados directamente por la empresa distribuidora propietaria de las redes, por razones de seguridad, fiabilidad y calidad del suministro:

  - No se precisan trabajos sobre instalaciones existentes ni trabajos de conexión a la red.

- **Trabajos necesarios para la conexión de la instalación de generación hasta el punto de conexión con la red de distribución, que vayan a formar parte de la red de distribución.**

Los trabajos incluidos en este apartado, al no suponer actuaciones sobre instalaciones en servicio, podrán ser realizados, a decisión del solicitante, por cualquier empresa instaladora legalmente autorizada o por la empresa distribuidora:

  - No es necesaria nueva extensión de red para la conexión de la instalación de generación.

Por otra parte, las instalaciones que se construyan para la evacuación de la energía eléctrica procedente de su central hasta el límite de titularidades con la empresa distribuidora tendrán carácter de instalaciones de conexión de generación, de acuerdo con la legislación vigente, por tanto, se construirán y tramitarán con este carácter, siendo titularidad del generador, que se encargará de su construcción, explotación y mantenimiento.

Para la inscripción definitiva del módulo de generación en el RAIPEE necesita disponer de las notificaciones operacionales definidas en el RD 647/20 previas a la efectiva puesta en servicio de la instalación, puede solicitarlas a través del área privada de la web de e-distribución, desde el menú MAS / SERVICIO PARA PRODUCTORES /NOTIFICACIONES OPERACIONALES.

EDISTRIBUCIÓN Redes Digitales S.L. Unipersonal Inscrita en el Registro Mercantil de Madrid, Tomo 36.900, Libro 0, folio 136, Hoja M-272592 C.I.F. B82846817

PRESUPUESTO

- **Trabajos de refuerzo, adecuación, adaptación o reforma de instalaciones de la red existente en servicio.**

  Como se ha informado en el pliego de condiciones no se precisan trabajos sobre instalaciones existentes ni trabajos de conexión a la red.

- **Trabajos necesarios para la conexión de la instalación de generación hasta el punto de conexión con la red de distribución.**

  Tal y como se recoge en el pliego de condiciones tampoco es necesaria nueva extensión de red para la conexión de la instalación de generación.

Tal y como ya se ha indicado anteriormente, no procede el pago de ningún importe por trabajos en red de distribución, por lo que sí es de su interés será necesario nos comunique la aceptación al correo electrónico conexiones.edistribución@enel.com o a través del área privada de nuestra web www.edistribucion.com, en servicio “Conexión a la red” y seleccionando la solicitud **0001161129** en el apartado “Tus solicitudes de conexión”.

Una vez más recordarle que dispone de un plazo máximo de 30 días hábiles para comunicarnos su aceptación.

La Distribuidora se reserva el derecho a ejercer cuantas acciones sean oportunas para, en su debido momento, reclamar el cobro de los estudios de acceso y conexión efectuados para emitir la presente propuesta previa, cuyo derecho a cobro está reconocido normativamente y tan sólo pendiente de la determinación por parte de la Administración competente del baremo económico a aplicar por nivel de tensión y estudio.

EDISTRIBUCIÓN Redes Digitales S.L. Unipersonal Inscrita en el Registro Mercantil de Madrid, Tomo 36.900, Libro 0, folio 136, Hoja M-272592 C.I.F. B82846817