infraestructures.cat

L'ENERGÈTICA
Energia Pública de Catalunya

Clau

ENE-26019

Títol abreujat

EXECUCIÓ DE L'OBRA D'INSTAL·LACIÓ FOTOVOLTAICA A L'INSTITUT LLUÍS DOMÈNECH I MONTANER A CANET DE MAR

Data de redacció

JULIOL 2026

Tipus d'estudi

Projecte executiu

Ubicació

Carrer Francesc Cambó, 08360 Canet de Mar, Barcelona

Unitat Promotora:
Departament de Territori, Habitatge i Transició Ecològica

Autors/es ESITEC ENERGIA SL

Exemplar
1

Tom
I

Cofinançat per la Unió Europea

Generalitat de Catalunya

DOC 1. MEMÒRIA DESCRIPTIVA

1 ANTECEDENTS 7
2 DADES GENERALS 8
2.1 AGENTS 8
2.2 EMPLAÇAMENT 8
3 NORMATIVA D'APLICACIÓ 9
3.1 NORMATIVA DE SEGURETAT I SALUT 10
3.2 NORMATIVA CONTRA INCENDIS 11
3.3 ALTRES NORMATIVES D'APLICACIÓ 11
4 INTRODUCCIÓ I ABAST 12
4.1 OBJECTE 12
4.2 ABAST DEL PROJECTE 13
4.3 ESTAT ACTUAL. CARACTERÍSTIQUES CONSTRUCTIVES I DE LES INSTAL·LACIONS 13
5 DESCRIPCIÓ DE LA INSTAL·LACIÓ FV 16
5.1 DESCRIPCIÓ I DADES GENERALS 16
5.2 MÒDUL SOLAR FOTOVOLTAIC 17
5.3 ESTRUCTURES 17
5.4 INVERSOR FOTOVOLTAIC 20
5.5 COMPOSICIÓ DEL CAMP SOLAR 21
5.6 CANALITZACIÓ I CABLEJAT 21
5.7 PROTECCIONS 23
5.8 PRESA A TERRA 25
5.9 RENDIMENT ENERGÈTIC DE LA INSTAL·LACIÓ 26
6 DESCRIPCIÓ DE LES INSTAL·LACIONS COMPLEMENTÀRIES 31
6.1 IMPLANTACIÓ DE MESURES PRL 31
6.2 SISTEMA DE MONITORATGE, SUPERVISIÓ I CONTROL 32
7 PREVENCIÓ D'INCENDIS 35
8 PREVISIÓ D'ACCÉS A L'OBRA I LA INSTAL·LACIÓ 36
8.1 ACCÉS A L'OBRA 36
8.2 ZONA DE RECOLLIDA/AMUNTEGAMENT DE MATERIAL 36
8.3 ZONA HABILITADA PER PUJADA DE MATERIAL 36
9 TERMINI DE L'OBRA I PLA DE TREBALLS 39
10 IMPACTE AMBIENTAL DE LA INSTAL·LACIÓ. AVALUACIÓ DE RESIDUS 40
10.1 IMPACTE AMBIENTAL 40
10.2 AVALUACIÓ DE RISCOS 40
11 LEGALITZACIÓ DE LA INSTAL·LACIÓ FOTOVOLTAICA 42
ANNEX A PLA DE CONTROL I QUALITAT 43
1 OBJECTIU DEL PLA DE CONTROL DE QUALITAT 44
2 TIPUS DE CONTROLS DE L'OBRA 44
2.1 CONTROL DE RECEPCIÓ EN OBRA DE PRODUCTES, EQUIPS I SISTEMES 44
2.2 CONTROL D'EXECUCIÓ D'OBRA 45
2.3 CONTROL DE L'OBRA FINALITZADA 45
ANNEX B CÀLCULS JUSTIFICATIUS 48
1 CÀLCULS ELÈCTRICS 49
1.1 JUSTIFICACIÓ DE CÀLCULS ELÈCTRICS 49
1.2 RESULTATS DE CÀLCULS ELÈCTRICS 51
ANNEX C ESTUDI DE CÀRREGA DE VENTS I CERTIFICAT DE SOLIDESA ESTRUCTURAL 52
ANNEX D MANUAL I PLA DE MANTENIMENT 53
ANNEX E ESTUDI DE GENERACIÓ FOTOVOLTAICA 54
ANNEX F FITXES TÈCNIQUES 55
ANNEX G EMISSIÓ DE PERMISOS D'ACCÉS I CONNEXIÓ 56
ANNEX H REPORTATGE FOTOGRÀFIC 57

DOC 2. ESTUDI BÀSIC DE SEGURETAT I SALUT

1 OBJECTE DE L'ESTUDI BÀSIC DE SEGURETAT I SALUT 59
1.1 IDENTIFICACIÓ DE LES OBRES 59
1.2 OBJECTE 59
2 PROMOTOR - PROPIETARI 60
3 AUTOR/S DE L'ESTUDI BÀSIC DE SEGURETAT I SALUT 61
4 DADES DEL PROJECTE 62
4.1 AUTOR/S DEL PROJECTE 62
4.2 TIPOLOGIA DE L'OBRA 62
4.3 SITUACIÓ 62
4.4 COMUNICACIONS 62
4.5 LOCALITZACIÓ DE SERVEIS ASSISTENCIALS, SALVAMENT I SEGURETAT I MITJANSD'EVACUACIÓ 62
4.6 PRESSUPOST D'EXECUCIÓ MATERIAL DEL PROJECTE 63
4.7 TERMINI D'EXECUCIÓ 63
4.8 MÀ D'OBRA PREVISTA 63
4.9 OFICIS QUE INTERVENEN EN EL DESENVOLUPAMENT DE L'OBRA 63
4.10 TIPOLOGIA DELS MATERIALS A UTILITZAR A L'OBRA 64
4.11 MAQUINÀRIA PREVISTA PER A EXECUTAR L'OBRA 65
5 INSTAL·LACIONS PROVISIONALS 66
5.1 INSTAL·LACIÓ ELÈCTRICA PROVISIONAL D'OBRA 66
5.2 ALTRES INSTAL·LACIONS. PREVENCIÓ I PROTECCIÓ CONTRA INCENDIS 67
6 SERVEIS DE SALUBRITAT I CONFORT DEL PERSONAL 70
6.1 SERVEIS HIGIÈNICS 70
6.2 VESTUARIS 70
6.3 MENJADOR 70
6.4 LOCAL DE DESCANS 70
6.5 LOCAL D'ASSISTÈNCIA A ACCIDENTATS 71
7 ÀREES AUXILIARS 72
7.1 ZONES D'APILAMENT. MAGATZEMS 72
8 TRACTAMENT DE RESIDUS 73
9 TRACTAMENT DE MATERIALS I/O SUBSTÀNCIES PERILLOSES 74
9.1 MANIPULACIÓ 74
9.2 DELIMITACIÓ / CONDICIONAMENT DE ZONES D'APILAMENT 74
10 CONDICIONS DE L'ENTORN 76
10.1 ACCÉS A L'OBRA 76
10.2 OCUPACIÓ DEL TANCAMENT DE L'OBRA 76
10.3 SITUACIÓ DE CASETES I CONTENIDORS 76
10.4 SERVEIS AFECTATS 76
10.5 CARACTERÍSTIQUES DE L'ENTORN 77
11 UNITATS CONSTRUCTIVES 78
12 DETERMINACIÓ DEL PROCÉS CONSTRUCTIU 79
12.1 PROCEDIMENTS D'EXECUCIÓ 79
12.2 ORDRE D'EXECUCIÓ DELS TREBALLS 80
12.3 DETERMINACIÓ DEL TEMPS EFECTIU DE DURACIÓ. PLA D'EXECUCIÓ 80
13 SISTEMES I/O ELEMENTS DE SEGURETAT I SALUT INHERENTS OINCORPORATS AL MATEIX PROCÉS CONSTRUCTIU 82
14 MEDIAMBIENT LABORAL 83
14.1 AGENTS ATMOSFÈRICS 83
14.2 IL·LUMINACIÓ 83
14.3 SOROLL 84
14.4 POLS 85
14.5 ORDRE I NETEJA 86
14.6 RADIACIONS NO IONITZANTS 87

14.7 RADIACIONS INFRAROGES ... 87
14.8 RADIACIONS VISIBLES ... 87
15 MANIPULACIÓ DE MATERIALS ... 88
16 MITJANS AUXILIARS D'UTILITAT PREVENTIVA (MAUP) ... 90
17 SISTEMES DE PROTECCIÓ COL·LECTIVA (SPC) ... 91
18 CONDICIONS DELS EQUIPS DE PROTECCIÓ INDIVIDUAL (EPI) ... 92
19 RECURSOS PREVENTIUS ... 93
20 SENYALITZACIÓ I ABALISAMENT ... 95
21 CONDICIONS D'ACCÉS I AFECTACIONS DE LA VIA PÚBLICA ... 96
21.1 NORMES DE POLICIA ... 96
21.2 ÀMBIT D'OCUPACIÓ DE LA VIA PÚBLICA ... 116
21.3 TANCAMENTS DE L'OBRA QUE AFECTEN L'ÀMBIT PÚBLIC ... 117
21.4 OPERACIONS QUE AFECTEN L'ÀMBIT PÚBLIC ... 117
21.5 NETEJA I INCIDÈNCIA SOBRE L'AMBIENT QUE AFECTEN L'ÀMBIT PÚBLIC ... 119
21.6 RESIDUS QUE AFECTEN A L'ÀMBIT PÚBLIC ... 120
21.7 CIRCULACIÓ DE VEHICLES I VIANANTS QUE AFECTEN L'ÀMBIT PÚBLIC ... 120
22 RISCOS DE DANYS A TERCERS I MESURES DE PROTECCIÓ ... 123
22.1 RISCOS DE DANYS A TERCERS ... 123
22.2 MESURES DE PROTECCIÓ A TERCERS ... 123
22.3 COORDINACIÓ D'ACTIVITATS EMPRESARIALS (CAE) ... 123
23 PREVENCIÓ DE RISCOS CATASTRÒFICS ... 124
24 PREVISIONS DE SEGURETAT PELS TREBALLS POSTERIORS ... 125
25 ANNEX: FITXES D'ACTIVITATS-RISC-AVALUACIÓ-MESURES ... 126

DOC 3. PLEC DE CONDICIONS AMB TCQ

DOC 4. GESTIÓ DE RESIDUS

DOC 5. AMIDAMENTS I PRESSUPOST

DOC 6. PLÀNOLS I ESQUEMES

DOC 1. MEMÒRIA DESCRIPTIVA

1 ANTECEDENTS

El passat 6 d'octubre del Reial Decret Llei 15/2018, de 5 d'octubre, es va aprovar un paquet de mesures urgents per a la transició energètica i la protecció dels consumidors, així com el Reial decret 244/2019 pel qual es regulen les condicions administratives tècniques i econòmiques del consum d'energia elèctrica, va suposar l'enlairament de l'autoconsum a Espanya després d'una situació de bloqueig viscuda amb anteriors normatives.

Aquest RD eliminava les principals traves tècniques i econòmiques que va suposar l'aprovació el 2015 del Reial decret 900/2015, de 9 d'octubre, pel qual es regulen les condicions administratives, tècniques i econòmiques de les modalitats de subministrament d'energia elèctrica amb autoconsum i de producció amb autoconsum, i que van motivar la paralització del desenvolupament d'aquest tipus d'instal·lacions.

Aquest canvi normativa, va provocar l'impuls de l'autoconsum energètic arreu del territori, amb el qual permetia als consumidors generar la seva pròpia energia i utilitzar-la i així reduir la seva despesa energètica, reduir l'impacte ambiental de les seves activitats i minimitzar la dependència de combustibles fòssils (efecte hivernacle).

L'autoconsum consisteix en el consum per part d'un o diversos consumidors d'energia elèctrica provinent d'instal·lacions de generació pròximes a les de consum i associades als mateixos. La generació d'electricitat mitjançant instal·lacions d'energia solar fotovoltaica és cada vegada més competitiva, degut principalment a l'augment de l'eficiència dels seus components (principalment els mòduls, que permeten generar més energia amb la mateixa superfície) i a la baixada dels costos de producció, que ronda el 80% en l'última dècada.

A més, des de l'Administració de la Generalitat de Catalunya el passat 18 de febrer de 2025 es va aprovar la diligència de l'Acord de Govern del PEA, aprovat el 30 de maig de 2023, de 58.9 M€ entre L'Energètica i Infraestructures, l'objectiu del qual és el desenvolupament de noves tecnologies de generació d'energies renovables. Particularment, les actuacions aprofitaran la superfície potencial per executar instal·lacions de generació solar fotovoltaica a edificacions i infraestructures de l'Administració de la Generalitat de Catalunya i el seu sector públic, i posteriorment realitzar l'operació i el manteniment.

Per aquest motiu, es realitza aquest projecte executiu en el qual es defineix la solució tècnica a implementar en un contracte d'obres gestionat per Infraestructures de la Generalitat SAU i L'Energètica.

2 DADES GENERALS

2.1 AGENTS

El promotor i titular administratiu del projecte és Energies Renovables Públiques de Catalunya, SAU (L'Energètica) amb CIF A-72874985, amb adreça C\ de Casp, 15, 08010 Barcelona.

La persona jurídica que actua com a gestora del projecte és l'organització Infraestructures de la Generalitat de Catalunya, SAU amb CIF A-59-377135, amb adreça C\ dels Vergós, 36-42, 08017, Barcelona.

L'autor del present projecte és l'empresa ESITEC Energia SL amb CIF B66067117, amb adreça Av\ Diagonal, 421, 1r, 08008, Barcelona.

2.2 EMPLAÇAMENT

La instal·lació fotovoltaica es realitzarà a la coberta de l'Institut Públic Lluís Domènech i Montaner situat al Carrer Francesc Cambó, 08360 Canet de Mar, Barcelona

El propietari de la parcel·la és la Generalitat de Catalunya. Les característiques principals de l'emplaçament són les següents:

Dada	Valor
Referència cadastral	000503200DG60C0001EB
Superfície parcel·la	6.253 m2
CUPS	ES0031405252824001HJ0F
Coordenades GPS	41° 35′ 25.84″ N 2° 34′ 26.02″ E
Coordenades UTM	464.790,18E 4.604.421,39N 31N
Altitud	44 m.s.n.m

Taula 1 Dades de l'emplaçament



Figura 1 Emplaçament de la parcel·la

3 NORMATIVA D'APLICACIÓ

• Decret 308/1996, de 2 d'agost, sobre procediment administratiu aplicables a les instal·lacions en règim especial.

• Llei del Sector Elèctric 54/1997 del 24 de novembre de 1997, estableix un nou marc de funcionament del sistema elèctric Espanyol. Estableix un règim especial per aquelles instal·lacions que utilitzen fonts d'energia renovables, amb una potència instal·lada menor de 50MW.

• RD 1955/2000 de l'1 de desembre, per el que es regulen les activitats de transport, distribució, comercialització, subministrament i procediments d'autorització d'instal·lacions d'energia elèctrica.

• Decret 352/2001, de 18 de desembre, sobre procediment administratiu aplicable a les instal·lacions d'energia solar fotovoltaica connectades a la xarxa elèctrica.

• Resolució de la direcció General de Política energètica i Mines del 31 de Març de 2001, per la que es determina el model de contracte tipus i model de factura per a instal·lacions solars fotovoltaiques connectades a la xarxa de baixa tensió.

• Real Decreto 842/2002, de 2 de agosto, por el que se aprueba el Reglamento Electrotécnico de Baja Tensión (REBT) y sus instrucciones complementarias.

• Ordre de 30 de setembre de 2002, per la que se estableix el procediment per prioritzar l'accés i la connexió a la xarxa elèctrica per evacuació d'energia de les instal·lacions de generació contemplades en el RD 2818/1998 sobre producció d'energia elèctrica per instal·lacions proveïdes per recursos o fonts d'energia renovables, residus i cogeneració.

• Decret 74/2007, de 27 de març, pel qual es modifica l'article 13.1 del Decret 363/2004, de 24 d'agost, pel qual es regula el procediment administratiu per a l'aplicació del Reglament Electrotècnic per a Baixa Tensió.

• Real Decreto 1110/2007, de 24 de agosto, por el que se aprueba el Reglamento Unificado de puntos de medida del sistema eléctrico y sus Instrucciones Técnicas complementarias. • Ley 20/2009, de 4 de diciembre, de prevención y control ambiental de las actividades.

• Real Decreto 1544/2011, de 31 de octubre, por el que se establecen los peajes de acceso a las redes de transporte y distribución que deben satisfacer los productores de energia eléctrica.

• Real Decreto 1699/2011, de 18 de noviembre, por el que se regula la conexión a red de instalaciones de producción de energía eléctrica de pequeña potencia.

• Real Decreto 352/2011, de 18 de septiembre, sobre procedimiento administrativo aplicable a las instalaciones de energía solar fotovoltaica conectadas a la red eléctrica.

• Condicions Tècniques de l'IDAE d'instal·lacions solars fotovoltaiques connectades a xarxa, publicades al 2011.

• Real Decreto-Ley 15/2012, de 27 de diciembre, de medidas fiscales para la sostenibilidad energética.

• RD Llei 9/2013, de 12 de juliol pel qual s'adopten mesures urgents per garantir l'estabilitat financera del sistema elèctric.

• Ley 24/2013, de 26 de diciembre, del sector eléctrico.

• RD 1048/2013, de 27 de desembre, pel qual s'estableix la metodologia pel càlcul de la retribució de l'activitat de distribució d'energia elèctrica i el pagament dels drets d'escomesa previstos al article 6 del RD 1699/2011, de 18 de novembre.

• Real Decreto 413/2014, de 6 de junio, por el que se regula la actividad de producción de energía eléctrica a partir de fuentes de energía renovables, cogeneración y residuos.

• Real Decreto 900/2015, de 9 de octubre, por el que se regulan las condiciones administrativas, técnicas y económicas de las modalidades de suministro de energía con autoconsumo y de producción con autoconsumo.

• Reial Decret Llei 15/2018, de 5 d'octubre, de mesures urgents per la transició energètica i la protecció de consumidors.

• Real Decreto 244/2019, de 5 de abril, por el que se regulan las condiciones administrativas, técnicas y económicas del autoconsumo de energía eléctrica.

• Decreto Ley 16/2019, de 26 de noviembre, de medidas urgentes para la emergència climática y el impulso a las energías renovables.

• Real Decret 647/2020 de 7 Juliol per que es regulen aspectes necessaris per la implementació dels codis de xarxa en determinades instal·lacions elèctriques.

3.1 NORMATIVA DE SEGURETAT I SALUT

• Ley 31/1995, de 8 de noviembre, de Prevención de Riesgos Laborales.

• Real decreto 485/1997, de 14 de abril, sobre disposiciones mínimas en materia de señalización de seguridad y salud en el trabajo.

• Real decreto 486/1997, de 14 de abril, por el que se establecen las disposiciones mínimes de seguridad y salud en los puestos de trabajo.

• Real decreto 487/1997, de 14 de abril, sobre disposiciones mínimas de seguridad y salud relativas a la manipulación de cargas que implican riesgos, en particular dorso-lumbares, para los trabajadores

• Real decreto 773/1997, de 30 de mayo, sobre disposiciones mínimas de seguirdad y salud relativas a la utilización para trabajadores de equipos de protección individual.

• Real decreto 1627/1997, de 24 de octubre, por el que se establecen disposiciones mínimes de seguridad y salud en las obras de construcción.

• Ley 54/2003, de 14 de diciembre, de reforma del marco normativo de la prevención de riesgos laborales.

• Real decreto 604/2006, de 19 de mayo, por el que se modifican el Real decreto 39/1997, de 17 de enero. Por el que se aprueban el Reglamento de los Servicios de Prevención y el Real Decreto 1627/1997, de 24 de octubre, por el que se establecen las disposiciones mínimas de seguridad y salud en las obras de construcción.

• Ley 32/2006, de 18 de octubre, reguladores de la subcontractación en el Sector de la Construcción.

• Real decreto 337/2010, de 19 de marzo, por el que se modifica el Real decreto 39/1997, de 17 de enero, por el que se aprueba el Reglamento de los Servicios de Prevención; el Real decreto 1109/2007, de 24 de agosto, por el que se desarrolla la Ley 32/2006, de 18 de octubre, reguladora de la subcontratación en el Sector de la construcción y el Real decreto 162/1997, de 24 d octubre, por el que se establecen disposiciones mínimas de seguridad y salud en las obras de construcción.

• Decret 192/2023, de 7 de novembre, de la seguretat industrial dels establiments, les instal·lacions i els productes.

• Instrucció DGI 12/2023, de 3 de novembre, estableixen les condicions i el procediment a seguir, en matèria de seguretat industrial, per posar en servei les instal·lacions d'autoconsum fotovoltaiques que s'acullin al règim de compensació d'excedents en baixa tensió.

3.2 NORMATIVA CONTRA INCENDIS

• Real decreto 513/2017, de 22 de mayo, por el que se aprueba el Reglamento de Instalaciones de Protección contra Incendios.

• Real decreto 314/2008, de 17 de marzo, por el que se aprueba el Código Técnico de la Edificación (CTE).

3.3 ALTRES NORMATIVES D'APLICACIÓ

• Reial Decret 470/2021, de 29 de juliol, pel qual s'aprova el Codi Estructural.

• Reial Decret 614/2001 Disposicions mínimes per a la protecció de la salut i la seguretat dels treballadors vers el risc elèctric.

• Reial Decret 314/2006 del 17 de març, pel que s'aprova el Codi Tècnic de l'Edificació.

• Directiva 2002/96/CE del Parlament Europeu i del Consell de 27 de gener de 2003 sobre residus d'aparells elèctrics i electrònics (RAEE).

• Directiva 2002/95/CE del Parlament Europeu i del Consell de 27 de gener de 2003 sobre restriccions a la utilització de determinades substàncies perilloses en aparells elèctrics i electrònics.

• Directiva 2009/28/CE del Parlament Europeu i del Consell, de 23 d'abril de 2009, relativa al foment de l'ús d'energia procedent de fonts renovable

• Llei 31/1995, de 8 de novembre, de prevenció de riscos laborals.

4 INTRODUCCIÓ I ABAST

4.1 OBJECTE

El present document té per objecte explicar les condicions tècniques de la instal·lació solar fotovoltaica a la coberta de l'Institut Públic Lluís Domènech i Montaner complint en tot moment amb el que s'estableix en les normatives estatals, autonòmiques i locals juntament amb les condicions establertes en el plec de condicions tècniques d'Infraestructures; amb l'objectiu d'obtenir un estalvi econòmic de les despeses energètiques així com la reducció de les emissions de CO_2.

Una instal·lació fotovoltaica és un sistema que permet la utilització de la radiació solar per a la producció d'energia elèctrica. Els elements principals d'aquest tipus d'instal·lacions són: camp solar, quadres elèctrics i inversors. L'orientació òptima del camp solar a l'hemisferi nord és sud.

La instal·lació solar fotovoltaica per autoconsum té les següents característiques:

Concepte	Valor
Modalitat segons RD244/2019	Autoconsum col·lectiu amb venda d'excedents
Potència pic (kWp)	114,4
Potència nominal instal·lació (kWn)	100
Tipus d'estructura	Estructura autoportant en perfils d'alumini per a coberta plana, disposició Est-Oest
Inclinació instal·lació fotovoltaica	10º

Taula 2 Característiques de la instal·lació fotovoltaica

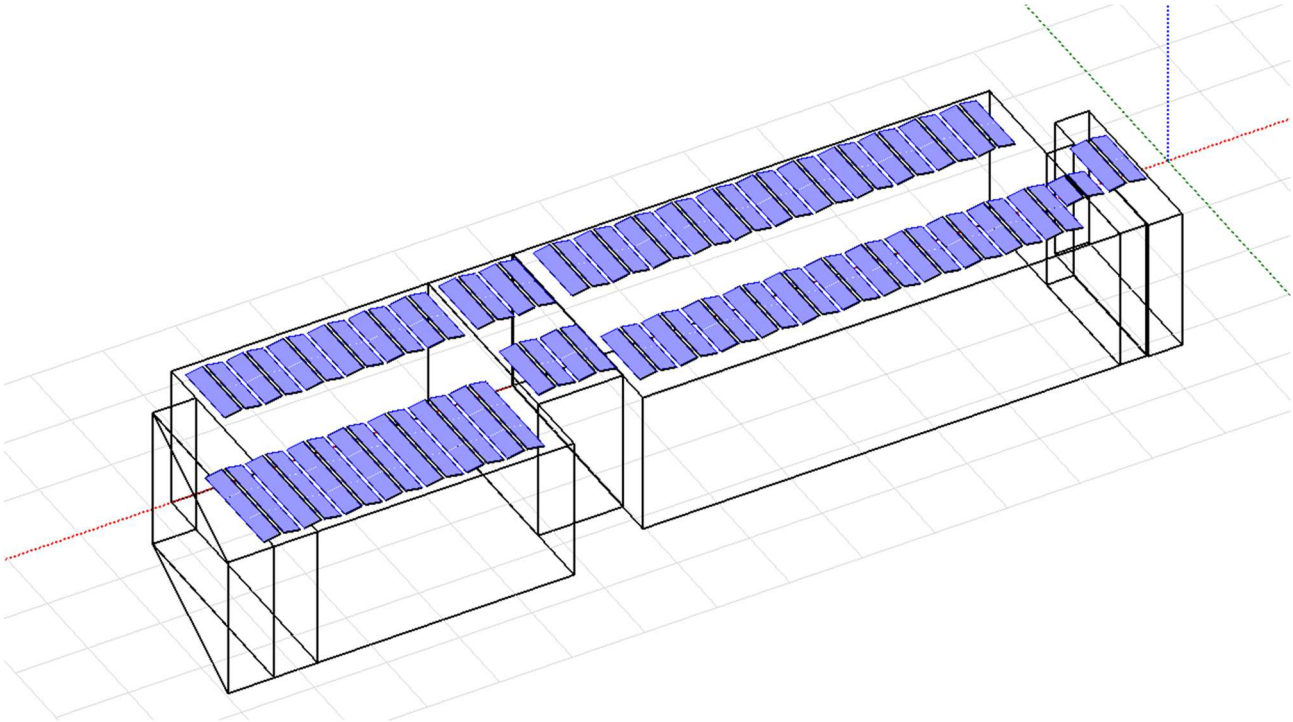

Figura 2 Imatge simulació fotovoltaica de PVsyst

4.2 ABAST DEL PROJECTE

L'abast del projecte és descriure les principals característiques tècniques i funcionals de la instal·lació solar fotovoltaica complint en tot moment amb el que s'estableix en les normatives estatals, autonòmiques i locals juntament amb les condicions establertes en el plec de condicions tècniques d'infraestructures.

A més, per a la realització del pressupost i dels amidaments es seguirà en tot moment la base de preus d'infraestructures de l'ITeC-BEDEC Edificació 2026 juntament amb la base de preus de fotovoltaica de 2026.

Així doncs, el present projecte servirà com a referència per poder sol·licitar a l'Administració, els permisos legals necessaris per poder executar la instal·lació juntament amb la seva posada en marxa.

4.3 ESTAT ACTUAL. CARACTERÍSTIQUES CONSTRUCTIVES I DE LES INSTAL·LACIONS

4.3.1 ESTAT ACTUAL DE LA COBERTA

Coberta única:

Es tracta d'una coberta plana amb acabat de grava rodada, situada a una alçada de 10 m. Disposa d'accés a partir d'una escala de gat no homologada. No es disposa de línies de vida en la coberta.

Coberta única

Superfície útil	1432 m²
Alçada	10 m
Tipologia de la coberta	Plana
Tipologia d'acabat	Acabat de grava rodada
Proteccions col·lectives	No
Estan homologades?	No
Accés	Sí (No homologat)
Hi ha un punt d'aigua?	No
Màquines de clima	Sí
Embornals	Sí
Línies de vida	No
Instal·lació solar tèrmica	No
Instal·lació solar fotovoltaica	No
Lluernaris	Sí
Badalots	No
Edificis propers	Sí
Ampit perimetral	Sí (parcialment)
Xemeneies (Ventilació)	Sí

Taula 3 Resum informació tècnica sobre la coberta



Figura 3 Fotos de la coberta

4.3.2 ESTAT DE LES INSTAL·LACIONS ELÈCTRIQUES

El quadre general de l'Institut Públic Lluís Domènech i Montaner es troba en un armari situat a la planta baixa, a la secretaria de l'edifici, ubicada a l'entrada principal, i disposa d'un interruptor general automàtic (IGA) de 160 A. En un armari exterior de l'edifici es troba la TMF-10 de consum i, finalment, la CGP, situada al costat de la TMF-10 de consum.

Respecte a la instal·lació fotovoltaica, la interconnexió en corrent altern de la instal·lació es realitzarà directament a la TMF de generació, que s'ubicarà en un nou armari situat al mur exterior, al costat de la TMF-10 de consum existent. Per aquest motiu, la instal·lació fotovoltaica requerirà un quadre elèctric general propi, anomenat QFV o SQFV.

La línia elèctrica d'interconnexió CA sempre estarà protegida en ambdós extrems (TMF-G fins a l'inversor), per sobre-intensitats, curt-circuits o derivacions de corrent (diferencial). Preferentment, el QFV es situarà a prop de l'inversor incloent totes les proteccions de corrent alterna. Les proteccions diferencials seran classe A super-immunitzat com a mínim. Les proteccions magneto-tèrmiques tindran el poder de tall necessari.

4.3.3 ESTAT DE LES INSTAL·LACIONS D'AIGUA

Actualment, la coberta no disposa de punt d'aigua per poder realitzar les operacions de manteniment un cop realitzada la present instal·lació. Per aquest motiu s'instal·larà un nou punt a la coberta per poder realitzar tasques de manteniment.

4.3.4 ACCESSOS A COBERTES I PROTECCIONS COL·LECTIVES

Es disposa d'accés a la coberta a partir d'una escala de gat no homologada situada al Oest de la coberta.

Respecte a les proteccions col·lectives es no es disposa de línies de vida, es disposa de un ampit perimetral de més de 90 cm en tot el perímetre Sud-Est del edifici.

5 DESCRIPCIÓ DE LA INSTAL·LACIÓ FV

5.1 DESCRIPCIÓ I DADES GENERALS

El present projecte contempla la instal·lació fotovoltaica composada per 176 mòduls de 650 Wp, amb una potència pic total de 114,4 kWp. Els mòduls s'instal·laran sobre la coberta de l'institut.

Els mòduls FV injecten l'energia en corrent contínua i un equip inversor converteixen aquesta energia en corrent alterna. L'inversor seleccionat tindrà una potència de 100 kWn.

Tot seguit s'aporta un resum executiu de la instal·lació fotovoltaica:

INSTAL·LACIÓ FOTOVOLTAICA D'AUTOCONSUM COL·LECTIU AMB VENDA D'EXCEDENTS	
Nom que identifica la instal·lació	Institut Públic Lluís Domènech i Montaner
CAMP FOTOVOLTAIC	
Número total de mòduls	176
Tipus de tecnologia	Monocristal·lí HPDC 2.0
Potència FV instal·lada	114,4 kWp
Superfície de captació	475 m^2
INVERSORS	
Número d'inversors	1
Potència nominal de sortida	100 kWn
Tensió i freqüència de sortida	400 V / 50 Hz
INTERCONNEXIÓ AMB XARXA	
Punt interconnexió	Connexió a través de nova TMF-10 de producció
Tipus d'interconnexió	BT, trifàsica a 400 V
Tipologia de comptador	Bidireccional
DADES GENERACIÓ	
Estimació energia generada	85,499 kWh/any
kWh/kWp/any	1370
COBERTA	
Orientació (graus azimut)	90/-90
Inclinació (graus)	10°
Número total de mòduls	176
Potència FV instal·lada	114,4 kWp
Número d'inversors	1
Potència nominal de sortida	100 kWn
Tensió i freqüència de sortida	400 V / 50 Hz
Configuració strings	16 strings de 11 mòduls per 10 MPPT

Taula 6 Resum executiu de la instal·lació fotovoltaica

5.2 MÒDUL SOLAR FOTOVOLTAIC

La instal·lació fotovoltaica d'aquest escenari s'ha dissenyat amb mòduls de 144 mitges cel·les amb tecnologia monocristal·lina, els quals implementen la tecnologia HPBC de LONGi (corresponent a la sèrie Hi-MO X10).

Tots els mòduls disposaran de certificats i estaran fabricats d'acord al sistema internacional d'administració de qualitat i ambient. A continuació, es mostren les característiques dels mòduls fotovoltaics emprats en el projecte.

Dada	Valor
Marca/Model	LONGI LR7-72HVH 650M
Potència pic	650 Wp
Tensió màxima de potència V_{mpp}	44,56 V
Intensitat màxima potència I_{mpp}	14,59 A
Tensió circuit obert V_{oc}	53,90 V
Intensitat Curtcircuit I_{sc}	15,29 A
Nombre de cel·les	144
Material	Monocristal·lí
Tecnologia	BC-CELL
Dimensions	2382×1134×30mm
Pes	28,5 kg

Taula 7 Característiques dels mòduls fotovoltaics

Els panells aniran sobre estructura autoportant Est-Oest a la coberta plana de l'Institut Públic Lluís Domènech i Montaner. Hi haurà 176 mòduls de 650 Wp amb una potència fotovoltaica instal·lada total de 114,4 kWp. La disposició del camp fotovoltaic sobre la coberta es pot obtenir de plànols.

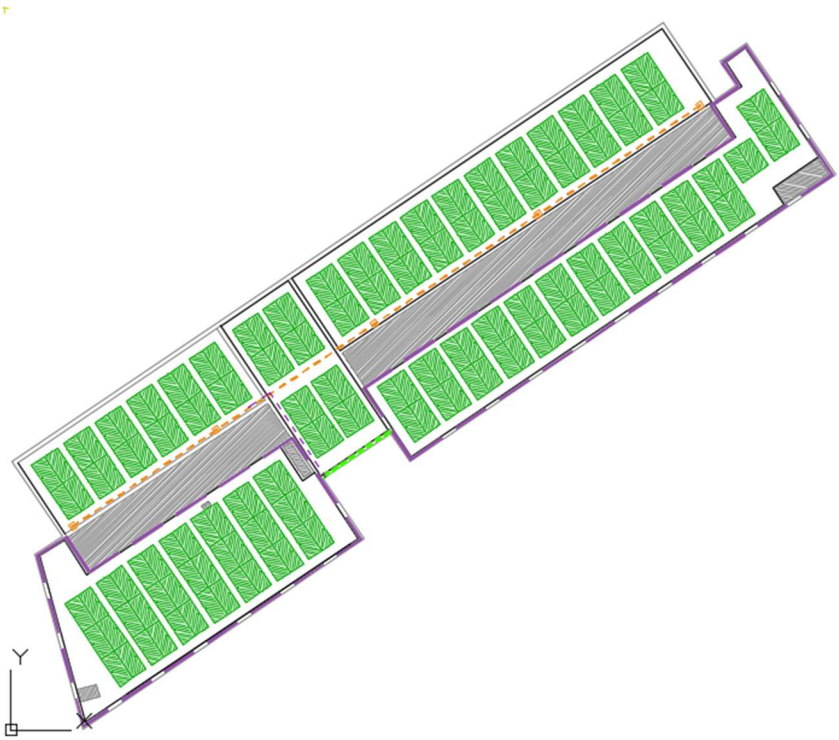

Figura 6 Implantació dels panells FV

5.3 ESTRUCTURES

Els mòduls aniran fixats a una estructura autoportant adient al tipus de coberta on es troben. En aquest cas, en la coberta plana amb acabat de grava. És una coberta plana sense inclinació sobre la qual s'instal·larà l'estructura autoportant amb disposició Est-Oest i inclinació de 10°.

a) Coberta

Es planteja un sistema autoportant per subjectar els panells fotovoltaics. En concret, per aquesta zona, l'estructura actual suportarà un sobrepès d'una càrrega neta de:

- Pes del mòduls GM = 28,5 kg
- Pes del sistema de muntatge per mòdul = 5,5 kg
- Superfície de mòdul AM = 2,70 m^2
- Pes mort del mòdul per m^2 = 10,55 kg/m^2
- Pes propi del sistema de muntatge per m^2 = 2,04 kg/m^2
- Càrrega morta total per m^2 = 0,12 kN/m^2
- Càrrega neta per m^2 = 0,49 kN/m^2

Per garantir l'estabilitat de l'estructura autoportant enfront de les accions de vent, la instal·lació incorpora contrapesos de formigó. La seva distribució i el seu pes es detallen a l'informe de càrregues de vent i neu.

Totes les estructures compliran amb totes les normatives i certificacions reglamentaries així com amb la Seguretat Estructural – Accions en l'edificació (CTE DB-SE-AE).

Per aquest estudi s'ha tingut en compte diverses configuracions de càrregues com les que es mostren a continuació.

a. Estructura estàtica del camp fotovoltaic
b. Mòduls fotovoltaics
c. Càrrega de Neu
d. Càrrega de Vent
e. Càrrega d'ús (Manteniment)

Els càlculs i anàlisi estructural realitzat per l'estructura es troben als annexos de la present memòria.L'estructura que es proposa és el sistema D-Dome 6.10 Classic LS de l'empresa K2Systems, o equivalent. Aquest sistema és una estructura de muntatge sobre coberta plana que fixa els panells en doble orientació (est-oest) mitjançant suports aerodinàmics i un sistema de llastat amb blocs de formigó, evitant qualsevol perforació. Encara que el model escollit és un producte estandarditzat, donades les característiques i els requeriments de la instal·lació, s'ha fet un disseny particular per al cas d'aquest projecte. També s'inclou en el pressupost una partida per a la col·locació de mantes de protecció d'alta densitat sota els perfils per evitar qualsevol dany o desgast a la superfície del terrat durant el procés d'instal·lació.

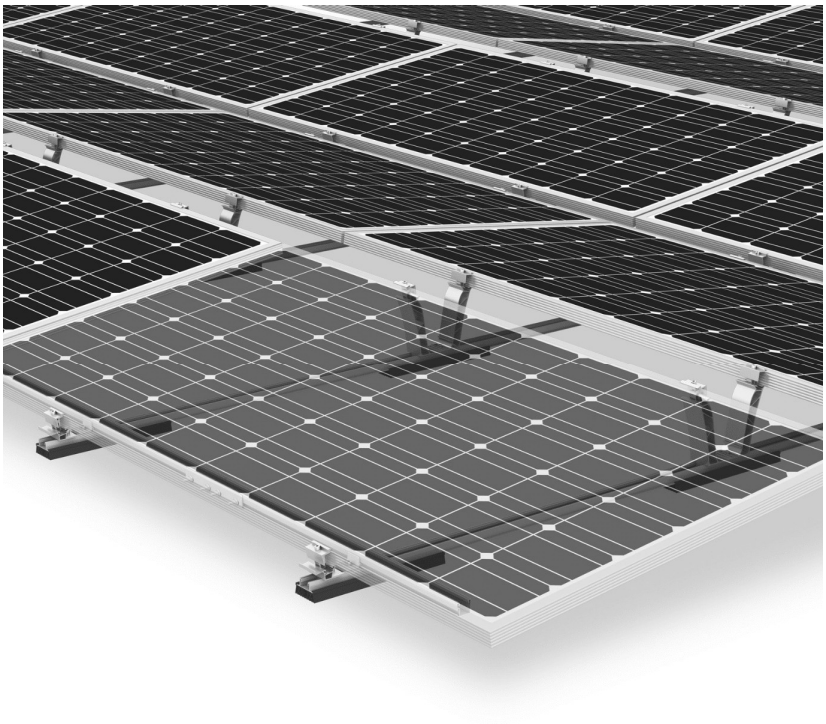

Figura 8. Detall d'estructura de suport tipus a instal·lar (Dome 6 Classic LS). Font: K2systems

Els elements necessaris es mostren a la taula següent:

Article	Quantitat	Pes
Dome 6.10 Peak	352	105,6 kg
MK2	704	12,3 kg
Socket Head Bolt serrated M8×20	704	8,8 kg
Dome 6.10 SD	352	29,9 kg
Dome Mat S 380	400	147,2 kg
K2 BasicRail 22; 2.40 m	198	305,5 kg
Dome FlatConnector Set	182	35,3 kg
SingleRail 36 light; 4.80 m	35	112,1 kg
SingleRail Climber Set 36/50	144	9,6 kg
K2 Solar Cable Manager	176	0,5 kg
DomeClamp EC Black Set 30–50	704	50,7 kg
Dome SpeedPorter	424	32,2 kg

Taula 8 Elements estructura

Als annexes del present document es pot observar els càlculs de càrrega associats a l'estructura.

5.4 INVERSOR FOTOVOLTAIC

La instal·lació s'ha dissenyat amb un únic inversor de 100 kWn. El model d'inversor és el SUN2000-100KTL-M2 de la marca Huawei.

Tot seguit es mostren les principals característiques estàndards d'un model de referència d'inversor amb aquesta potència de sortida.

Dada	Valor
Marca/Model	Huawei SUN2000-100KTL-M2
Rang de tensions d'entrada	200 – 1.000 V
Tensió màxima d'entrada	1.100 V
Nombre d'entrades MPPT	10
Nombre d'entrades per MPPT	2
Potència nominal de sortida	100.000 W
Màxima corrent de sortida	160,4 A
Eficiència màxima	98,8 %
Dimensions	1,035 x 700 x 365 mm
Pes	93 kg

Taula 9 Característiques de l'inversor (100 kWn)



Figura 9 Fotografia de l'inversor (100 kWn)

L'inversor s'ubicarà a la coberta mitjançant un sistema autoportant juntament amb les caixes de proteccions de CC i CA. Per assegurar que hi ha espai suficient per pas de cablejat i per dissipació de calor aquest ha de complir amb uns mínims segons fabricant que s'observen a la següent imatge:

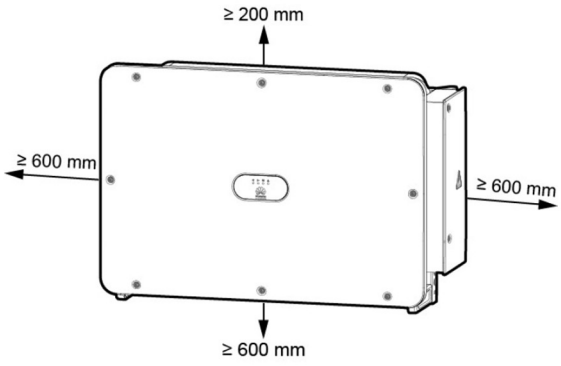

Figura 10. Distàncies de ventilació i pas de cablejat requerides pels inversors Huawei.

5.5 COMPOSICIÓ DEL CAMP SOLAR

El camp fotovoltaic de la coberta estarà composat per 16 strings de 11 mòduls per 8 MPPT aconseguint un total de 176 mòduls en aquesta única coberta i una potència pic de 114,4 kWp. Els panells aniran sobre estructura autoportant amb disposició Est-Oest i inclinació de 10°. La disposició de cadenes de panells solars defineix la connexió en cadenes de l'inversor i la seva assignació a cada entrada de l'inversor.

Inversor	
MPPT1	2 x 11
MPPT2	1 x 11
MPPT3	2 x 11
MPPT4	1 x 11
MPPT5	2 x 11
MPPT6	1 x 11
MPPT7	2 x 11
MPPT8	1 x 11
MPPT9	2 x 11
MPPT10	2 x 11

Taula 12 Composició d' strings de panells del camp solar de la coberta

Per poder garantir la seguretat i per a facilitar el manteniment o bé, la reparació del sistema de generació, s'instal·laran els elements necessaris per a la desconnexió, de manera independent i en tots dos terminals, de cadascuna de les branques del generador.

La distribució dels panells en planta queda definida a l'apartat de plànols i esquemes.

5.6 CANALITZACIÓ I CABLEJAT

Els càlculs específics tan pel costat de corrent continu com de corrent altern que justifiquen la selecció del tipus i les característiques del cablejat, queden plasmats al document de càlculs.

5.6.1 CANALITZACIÓ I CABLE DE CORRENT CONTINU (CC)

El cablejat de CC serà del tipus H1Z2Z2-K 1,8KVDC, de coure classe 5 per instal·lació mòbil (F). L'aïllament i la coberta serà d'elastòmer termoestable lliure d'halògens. Són cables específics per instal·lacions solars fotovoltaiques i són capaços de suportar extremes condicions mediambientals. Les principals característiques d'aquest cablejat són:

- Servei mòbil
- Alta seguretat
- Treball a alta (120 ^{o}C) i baixa temperatura (-40 ^{o}C)
- Resistència a l'abrasió
- Endurança tèrmica per garantir una vida útil de 30 anys

Cablejat entre els mòduls fotovoltaics fins a les entrades MPPT de l'inversor (passant per la caixa de proteccions de CC). Els conductors que connectaran els strings dels mòduls fotovoltaics fins l'entrada del MPPT son específics per instal·lacions solars. Presenten una secció de 2x(1x6 $\boldsymbol{mm^2}$)+6T, el color negre farà referència al pol negatiu i el color vermell al pol positiu. Es disposarà de connectors tipus multicontact MC per a la connexió entre els conductors i mòduls. Aniran per safata metàl·lica de 50x100mm en cas de CC.

INVERSOR						
String	Longitud [m]	Material conductor	Aïllament	Denominació cable [mm²]	Iz (A)	Cdt (%)
String#1.1	25	Cu	XLPE	2x6	16,3	0,38%
String#1.2	30	Cu	XLPE	2x6	16,3	0,38%
String#1.3	55	Cu	XLPE	2x6	16,3	0,57%
String#1.4	95	Cu	XLPE	2x6	16,3	0,91%
String#1.5	100	Cu	XLPE	2x6	16,3	0,91%
String#1.6	70	Cu	XLPE	2x6	16,3	0,56%
String#1.7	45	Cu	XLPE	2x6	16,3	0,44%
String#1.8	65	Cu	XLPE	2x6	16,3	0,71%
String#1.9	25	Cu	XLPE	2x6	16,3	0,38%
String#1.10	30	Cu	XLPE	2x6	16,3	0,38%
String#1.11	55	Cu	XLPE	2x6	16,3	0,57%
String#1.12	95	Cu	XLPE	2x6	16,3	0,91%
String#1.13	100	Cu	XLPE	2x6	16,3	0,91%
String#1.14	70	Cu	XLPE	2x6	16,3	0,56%
String#1.15	45	Cu	XLPE	2x6	16,3	0,44%
String#1.16	65	Cu	XLPE	2x6	16,3	0,71%

Taula 15 Dimensionament i selecció de cable de continua per inversor

La canalització del circuit de CC serà de safata metàl·lica amb tapa i d'acer galvanitzat en calent. La canalització metàl·lica es connectarà al terra de l'edifici. Els cables de pols diferents no podran estar en contacte i estaran embridats o lligats a la reixa.

5.6.2 CANALITZACIÓ I CABLE DE CORRENT ALTERNA (CA)

El cablejat de CA serà del tipus RZ1-K(AS) 0,6/1 kV. Seran de coure classe 5 per instal·lació fixa (K). L'aïllament i la coberta es Polietilè reticulat (R) i la coberta es de poliolefina termoplàstica ignifuga, lliure d'halògens (Z1). La temperatura màxima el conductor a servei permanent és de 90 ºC.

Cablejat entre la sortida de l'inversor fins a la caixa de proteccions CA al costat de l'inversor. Els cables a instal·lar en aquest tram seran cables amb designació RZ1-K (AS) 0,6/1 KV, **4 x 95 + 50** $\boldsymbol{Tmm^2}$ de secció.

Cablejat entre la sortida de la caixa de proteccions CA fins a la nova TMF-10 de producció. Els cables a instal·lar en aquest tram seran cables amb designació RZ1-K (AS) 0,6/1 KV, **4 x 150**$\boldsymbol{mm^2}$ **+ 95 T** de secció.

QGFV						
Tram	Longitud [m]	Material conductor	Aïllament	Denominació cable [mm²]	Iz (A)	Cdt (%)
Inversor #1	2	Cu	XLPE	4x95 + 50T	271,0	0,04%
Serveis auxiliars	-	Cu	XLPE	2X2,25+2,5T	-	-
TMF-10-G						
QGFV	40	Cu	XLPE	4x95 + 50T	271,0	0,74%
CDM						
TMF-10-G	2	Cu	XLPE	4 x 150 + 95T	359,0	0,17%
TMF-1-C	10	Cu	XLPE	4 x 150 + 95T	359,0	0,03%
CGP						
CDM	10	Cu	XLPE	4 x 150 + 95T	359,0	0,17%

Taula 16 Dimensionament i selecció de cable de corrent alterna

La canalització del circuit de CA es realitzarà mitjançant safata metàl·lica amb tapa, fabricada en acer galvanitzat en calent de 60x150 mm2. La safata metàl·lica es connectarà a la xarxa de posada a terra de l'edifici. Els cables de diferent polaritat no estaran en contacte entre si i es fixaran a la safata mitjançant brides o altres sistemes de subjecció adequats.

La baixant del cablejat de CA, des del QPCA fins a la TMF-10 de generació, es realitzarà mitjançant un canal de plàstic de PVC , el tram per fals sostre es farà amb tub corrugat, la baixant per el pilar serà amb tub metal·lic. La resta del recorregut del cablejat es disposarà sobre una safata metàl·lica de dimensions 150 × 60 mm (amplada × alçada).

5.6.3 CANALITZACIÓ I CABLE DE TELECOMUNICACIONS

La instal·lació de comunicació de dades de la fotovoltaica, està composada per diferents elements i tipologia de cablejat. L'estructura d'aquesta es defineix als esquemes adjunts als plànols i a l'annex *Esquema de monitoratge.*

La definició de cablejat és la següent:

- Cable 2 x RS-485 2x2x0,8mm² FRLSHF (AS): connecta els inversors amb el Datalogger. També comunica el Datalogger amb l'analitzador de xarxes i el sensor meteorològic.
- Cablejat Ethernet FTC Cat 6: comunica el router IXON amb el Datalogger.
- Cablejat d'alimentació per als equips de monitoratge i per els transformadors de corrent i tensió. Els cables a instal·lar en aquest tram seran cables amb designació RZ1-K (AS) 0,6/1 KV, 2 x 2,5mm^2 + 2,5 T de secció.

5.7 PROTECCIONS

Els càlculs específics tan pel costat de corrent continu com de corrent altern que justifiquen els aparells de protecció seleccionats queden plasmats al document de càlculs.

5.7.1 PROTECCIONS EN CORRENT CONTÍNUA

Les caixes de proteccions en CC inclouen proteccions per a sobretensions per a cada un dels strings que formen la instal·lació FV. Les caixes tindràn un grau de protecció IP65 i contindràn els següents elements de protecció:

- Protector per a sobretensions transitòries i permanents tipus I+II, bipolar (1P+N), de 40kA d'intensitat màxima transitòria, de 2 mòduls DIN de 18 mm d'amplària, col·locat

El resum de proteccions en el costat CC es mostra a continuació:

String	Fusibles (A)	Sobretensions	Seccionadors (A)
String 1	Integrats a l'inversor	Sí	Integrats a l'inversor
String 2	Integrats a l'inversor	Sí	Integrats a l'inversor
String 3	Integrats a l'inversor	Sí	Integrats a l'inversor
String 4	Integrats a l'inversor	Sí	Integrats a l'inversor
String 5	Integrats a l'inversor	Sí	Integrats a l'inversor
String 6	Integrats a l'inversor	Sí	Integrats a l'inversor
String 7	Integrats a l'inversor	Sí	Integrats a l'inversor
String 8	Integrats a l'inversor	Sí	Integrats a l'inversor
String 9	Integrats a l'inversor	Sí	Integrats a l'inversor
String 10	Integrats a l'inversor	Sí	Integrats a l'inversor
String 11	Integrats a l'inversor	Sí	Integrats a l'inversor
String 12	Integrats a l'inversor	Sí	Integrats a l'inversor
String 13	Integrats a l'inversor	Sí	Integrats a l'inversor
String 14	Integrats a l'inversor	Sí	Integrats a l'inversor
String 15	Integrats a l'inversor	Sí	Integrats a l'inversor
String 16	Integrats a l'inversor	Sí	Integrats a l'inversor

Taula 18 Proteccions seleccionades per inversor

5.7.2 PROTECCIONS EN CORRENT ALTERNA

A la sortida de cada inversor caldrà disposar d'una caixa de proteccions amb els elements necessaris per a protegir el costat de corrent altern.

Les caixes de proteccions dels inversors tindràn un grau de protecció IP65 i contindrà els següents elements de protecció:

- Descarregador de sobretensions de classe I+II de 40 kA i 1.000 V.
- Un seccionador de 200A (ubicat a la caixa CA de cada inversor).
- Interruptor automàtic magneto-tèrmic de corba B, trifàsic 4P per cada línia d'inversor amb una intensitat nominal de 160 A amb un poder de tall mínim de 10 kA.
- Interruptor automàtic diferencial de classe A súper-immunitzat, amb una intensitat nominal de 200 A, calibrat a una sensibilitat de 1000 mA.
- Interruptor automàtic magneto-tèrmic monofàsic 2P per la línia de serveis auxiliars amb una intensitat nominal de 16 A amb un poder de tall mínim de 6 kA.
- Interruptor automàtic diferencial de classe C, amb una intensitat nominal de 25 A, calibrat a una sensibilitat de 30 mA per cada línia de serveis auxiliars.

Tram	In Interruptor sobrecàrrega (IA)	In i sensibilitat Interruptor Diferencial (ID)	In Seccionador en càrrega	Sobretensions
		QFV		
Inversor #1	160; corba B	200; 1A; classe A-SI	200A	Sí
Serveis auxiliars	16A; corba C	25A;30mA, classe C	-	-
		QGBT (Existent)		
General	160A; corba C	160A; 300mA classe C	-	-
		TMF-10 Generació		
QFV	160 A; corba B	200 A; Regulable	250 A	No
		TMF-10 Consum		
QGBT	160 A	160 A ; Regulable	250 A	No
		CDM		
TMF-10-C	-	-	250 A	No
TMF-10-G	-	-	250 A	No
		CGP		
CDM	-	-	250A	No

Taula 19 Proteccions seleccionades de corrent alterna

Les proteccions seran degudament identificades, tant en sub-quadre fotovoltaic com els fusibles de la TMF

S'adjunta a l'annex I el càlcul de les proteccions obtingudes i a l'apartat de plànols l'esquema unifilar obtingut.

5.8 PRESA A TERRA

Amb la funció, principalment, de protegir la instal·lació elèctrica donada una subtensió puntual que es pugui produir, assegurar l'actuació de les proteccions i reduir el risc que suposa una avaria en els materials elèctrics.

La presa de terra és la unió elèctrica directa, sense fusibles ni protecció, del circuit elèctric amb un conductor no pertanyent al mateix, mitjançant una presa de terra amb un elèctrode o grup d'elèctrodes enterrats.

L'elecció i instal·lació dels materials que asseguren la presa de terra han de ser tal que:

- El valor de la resistència de presa de terra estigui conforme a les normes de protecció i de funcionament de la instal·lació i es mantingui d'aquesta manera al llarg del temps.
- Els corrents de defecte a terra i els corrents de fuga puguin circular sense perill, particularment des del punt de vista de diferents condicions tèrmiques, mecàniques i elèctriques.
- La solidesa o la protecció mecànica quedi assegurada amb independència de les condicions d'influències externes.
- Contemplen els possibles riscos deguts a electròlisi que puguin afectar a altres parts metàl·liques.

Tots els mòduls es connectaran un a un entre si mitjançant cable de terra de manera que es garanteixi l'equipotencialitat i la correcta protecció contra contactes indirectes.

Caldrà verificar que el valor de la resistència de la presa de terra existent es troba dins les especificacions reglamentàries. En cas contrari, serà necessari implementar les accions necessàries per a efectuar una millora de la pròpia resistència de terra. Per la presa de terra es poden utilitzar elèctrodes formats per:

- Barres i tubs.
- Platines i conductors nuus.
- Plaques.
- Anells o malles metàl·liques constituïdes per els elements anteriors o les seves combinacions.
- Armadures de formigó enterrades; amb excepció de les armadures pretensades.

- Altres estructures enterrades que es demostri que son apropiades.

Els conductors de coure utilitzats com a elèctrodes seran de construcció i resistència elèctrica segons la classe 2 de la norma UNE 21.022.

El tipus i la profunditat de les preses de terra han de ser tal que la possible pèrdua d'humitat del terra, la presència de gel o altres efectes climàtics, no augmentin la resistència de la presa de terra per sobre del valor previst.

La profunditat mai serà inferior a 0,50 m.

La presa de terra de la instal·lació fotovoltaica es connectarà a la presa de terra de l'edifici a través del Quadre General de Baixa Tensió, mitjançant un conductor protegit.

5.8.1 PRESA A TERRA EN EL CAS QUE HI HAGI PARALLAMPS

En el cas que l'edifici en qüestió disposi d'un sistema de protecció contra el llamp i la distància entre la instal·lació fotovoltaica (panells, inversors o cablejat) es trobi a una distància de separació amb el sistema de protecció al llamp inferior a l'establerta per la normativa UNE-EN 62305-3 s'ha de realitzar una connexió equipotencial entre elles.

Per fer-ho, s'han d'unir equipotencialment la instal·lació fotovoltaica i la instal·lació de protecció contra el llamp a través d'una barra equipotencial i amb un cablejat de terra de secció igual o superior als 16 mm2. A més, cal tenir en compte que en aquests casos, s'hauran d'instal·lar dispositius de proteccions contra sobretensions del tipus 1 i 2 tant per a la part de corrent continu com per a la part de corrent alterna.

5.9 RENDIMENT ENERGÈTIC DE LA INSTAL·LACIÓ

S'ha utilitzat el programa *PVSyst* per tal de fer una simulació energètica de la instal·lació FV projectada. S'han definit les característiques com la ubicació de la instal·lació, la inclinació, la orientació, així com els models dels panells i inversors per tal de realitzar aquesta simulació.

Les dades energètiques obtingudes són les següents:

Dada	Valor
Energia generada anual	153923 kWh/year
Energia específica anual	1345 kWh/kWp/year
Rendiment	87.07 %

Taula 20 Dades de la simulació energètica

A continuació es mostren les dades de producció mensuals obtingudes:

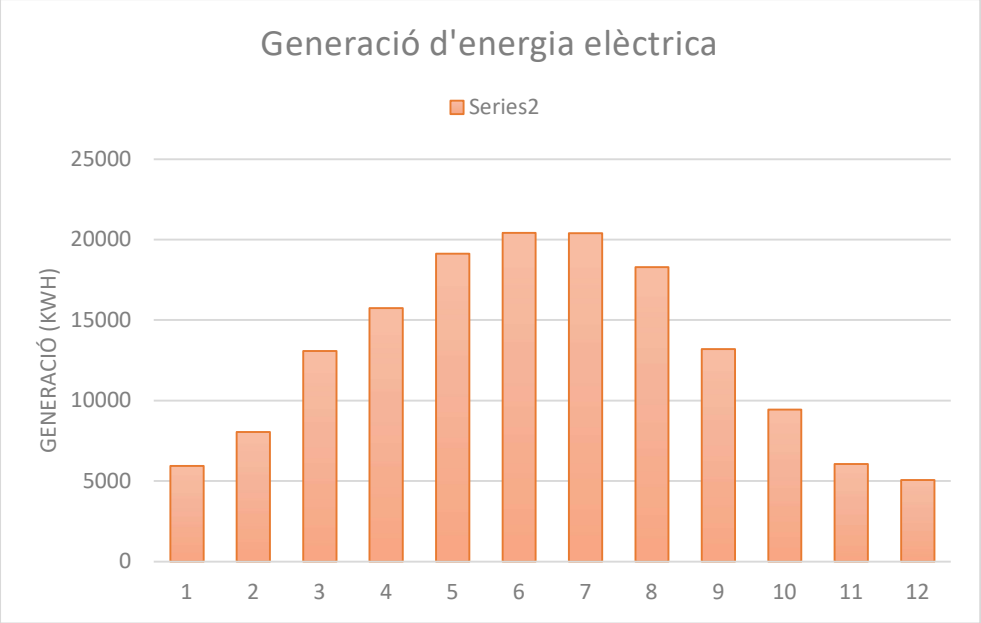

Figura 13 Generació mensual d'energia

Finalment, l'informe complet i detallat de la generació fotovoltaica generat pel programa PVsyst es pot trobar en l'annex d'Estudi de Generació Fotovoltaica.

5.10 ADEQÜACIÓ DE LA INSTAL·LACIÓ D'ENLLAÇ

El RDL 15/2018 indica que hauran de contenir els equips de mesura estrictament necessaris per a la correcta facturació dels preus, tarifes, càrrecs o peatges que resultin d'aplicació (mesurar i facturar), la qual cosa permet procedir, amb caràcter general, amb la instal·lació d'un equip de mesura bidireccional en el punt frontera o si escau, en cadascun dels punts frontera.

Sent necessari una TMF de generació neta (Art. 10.3 RD 244/19) només en aquells casos en els quals:

- Es realitzin autoconsums col·lectius.
- A les instal·lacions de generació connectades a instal·lacions pròximes a través de la xarxa (de distribució).
- Quan la tecnologia de generació no sigui renovable, cogeneració o residus.
- En instal·lacions de generació amb potència aparent nominal igual o superior a 12 MVA.

També serà necessari una segona TMF en aquells casos on sigui necessària la contractació de serveis auxiliars quan la connexió és en la xarxa interior del consumidor i els titulars de consum i producció no són la mateixa persona física o jurídica.

D'altra banda, s'haurà d'adaptar la TMF de consum existent segons el que s'estableix en el punt 8.2.1 de la NRZ103 on s'exigeix que les TMF estiguin dotades de:

- 3 transformadors d'intensitat.
- 3 fusibles amb portafusibles BUC
- comptador combinat estàtic multi-funció.
- 1 regleta de verificació, que permeti verificar i/o substitució dels comptadors, sense tallar l'alimentació del subministrament.
- 1 conjunt de conductors d'unió entre els secundaris des dels transformadors d'intensitat i el comptador.
- Evolvents per equips de mesura individual semi-indirecte.
- 1 base Schuko, un interruptor magneto-tèrmic i un relé diferencial per la connexió de comunicacions remotes.

5.10.1 ESQUEMA DE CONNEXIÓ DE TMFS PER AUTOCONSUM COL·LECTIU

Per a donar compliment a la normativa tècnica vigent d'E-distribución serà necessari que l'esquema de connexió d'ambdues instal·lacions receptores consum i generació) es connectin a la CGP mitjançant una Caixa de Distribució (CDM), la qual permet tenir dues línies generals d'alimentació LGA).

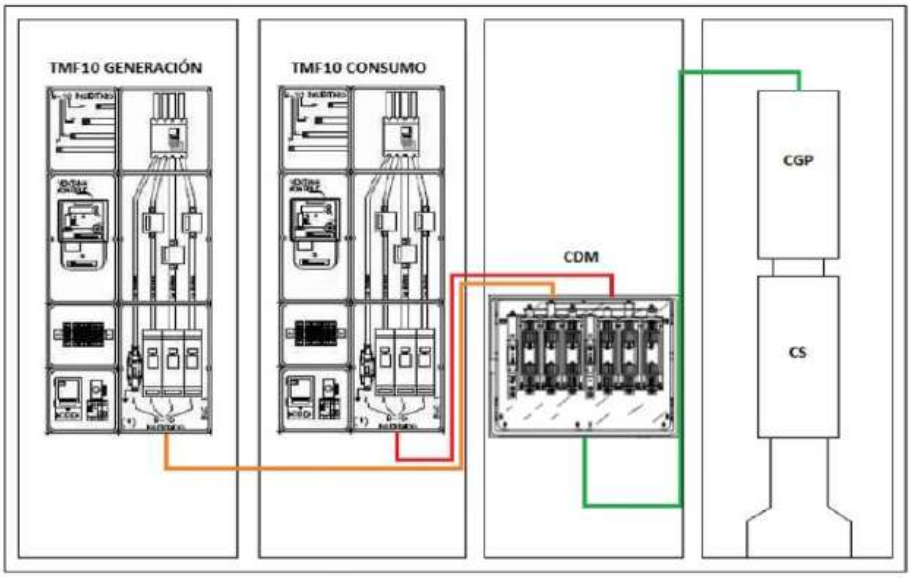

Figura 15 Esquema de connexió d'instal·lacions receptores per instal·lacions d'autoconsum col·lectiu o de diferents titulars.

5.10.2 ESTAT DE LA TMF DE CONSUM I UBICACIÓ DE LA NOVA TMF DE GENERACIÓ

La instal·lació elèctrica de l'Institut Públic Lluís Domènech i Montaner compta amb CGP existent. Per tal d'executar la instal·lació fotovoltaica amb la modalitat d'autoconsum col·lectiu amb venda d'excedents serà necessari instal·lar una nova TMF-10 de producció i una CDM.També s'haurà d'adequar la línia que ve de la CGP existent per a connectar-la amb la CDM nova.

La TMF-10 de consum es mantindrà a la seva ubicació actual que correspon al costat de l'entrada de l'edifici que anirà conectada a la nova CDM a partir del fals sostre.

La nova TMF-10 de producció i la CDM es col·locaran en un nou armari adossat al mur actual, al costat de la TMF de consum existent tal i com es mostra a les imatges a continuació.

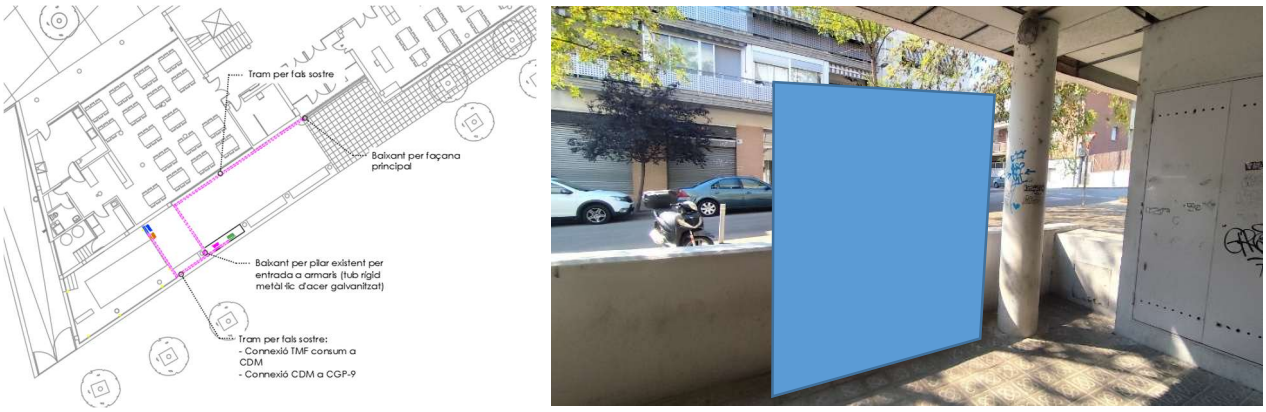

Figura 14 Pas d'entrada de cablejat al nou armari SQFC

Tots els equips elèctrics aniran col·locats dintre d'armaris aptes per exteriors i encaixaran amb l'estètica del mobiliari urbà validada per l'Ajuntament. Per altra banda, seran armaris homologats per la xarxa de distribució edistribución.

5.10.3 TREBALLS D'ADEQUACIÓ TMF-CONSUM

Per realitzar l'adaptació de l'actual TMF de consum i connectar-la amb la nova CDM, s'hauran de realitzar els següents treballs:

- Reconnexió del cablejat entre la CGP i la CDM i entre la CDM i la TMF de consum.
- Canviar els fusibles de mesura per fusibles amb bases tipus BUC (fusibles NH).
- Instal·lar un endoll tipus Shucko amb connexió a terra.
- Proteccions elèctriques (diferencial i magnetotèrmic) per alimentar el mòdem (protecció de l'endoll Schuko).

5.10.4 TREBALLS D'ADEQUACIÓ TMF DE GENERACIÓ

La ubicació de la nova TMF amb nou equip de mesura de generació serà exterior en armari. Les característiques d'aquesta instal·lació seran les següents:

Tipus	TMF-10 80-160A
Intensitat nominal d'IA	160 A
Intensitat Fusibles	250 A
Tipus de base fusible	BUC-1
Protecció diferencial	Transformador toroidal 1A

Taula 15 Característiques de la nova TMF (de generació)

6 DESCRIPCIÓ DE LES INSTAL·LACIONS COMPLEMENTÀRIES

6.1 IMPLANTACIÓ DE MESURES PRL

6.1.1 ESTAT ACTUAL

Actualment, la coberta no compta amb una línia de vida instal·lada.

La coberta disposa així mateix d'una escala de gat no homologada, situada a la façana oest, que permet l'accés a la mateixa.

Es disposa de un ampit perimetral de més de 90 cm a la part zona situada al Sud-Est de la coberta tal i com es pot observar en blau a la figura a continuació:

També es mostra en color verd la localització de la barana a la mateixa figura a continuació:

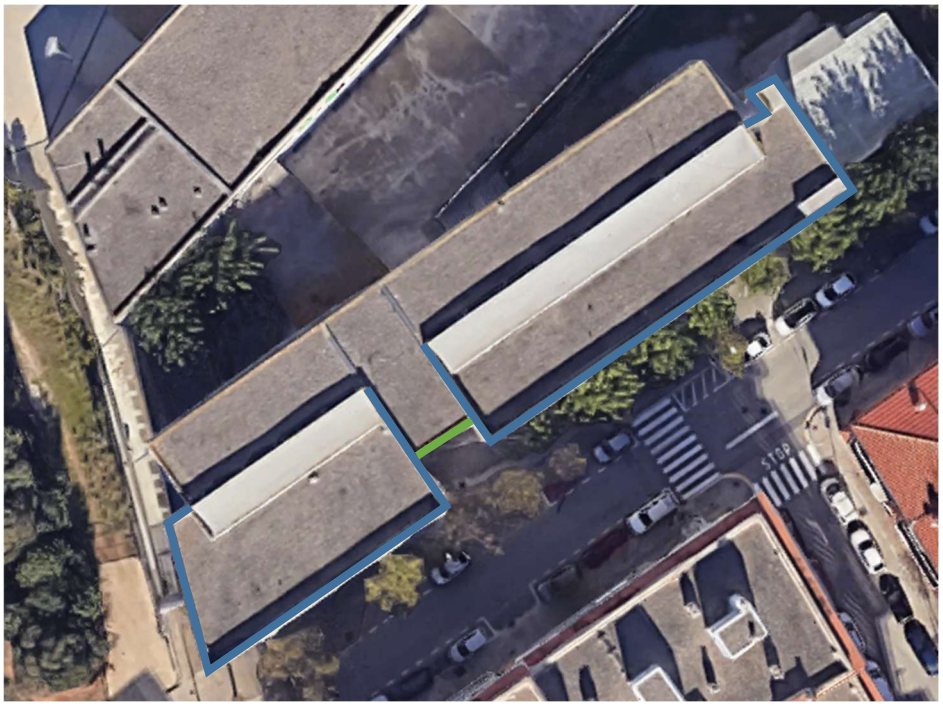

Figura 14. Ampit perímetral de la coberta

6.1.2 SOLUCIÓ ADOPTADA

En el següent apartat es defineixen les solucions adoptades en cas que sigui necessari adoptar mesures de Prevenció de Riscos Laborals addicionals en les cobertes.

Línia de vida

Aplica. Es seguiran en tot moment les indicacions que s'estableixen en l'Estudi Bàsic de Seguretat i Salut realitzat per un tècnic de Prevenció de Riscos Laborals. Aquesta, iniciarà al costat del desembarc de l'escala de gat. El traçat es representa en els plànols adjunts.

Baranes perimetrals

Aplica. Es seguiran en tot moment les indicacions que s'estableixen en l'Estudi Bàsic de Seguretat i Salut realitzat per un tècnic de Prevenció de Riscos Laborals. Es col·locaran baranes perimetrals als perímetres de la coberta. El traçat es representa en els plànols adjunts.

Escales verticals

Aplica. Es seguiran en tot moment les indicacions que s'estableixen en l'Estudi Bàsic de Seguretat i Salut realitzat per un tècnic de Prevenció de Riscos Laborals.

Actualment es disposa d'una escala de gat no homologada. És per aquest motiu que es retirarà aquesta i es farà una substitució per una d'homologada.

Accessos entre cobertes

No aplica.

6.2 SISTEMA DE MONITORATGE, SUPERVISIÓ I CONTROL

Abans de la finalització de l'obra i després del muntatge i el cablejat de la instal·lació caldrà integrar un sistema de transferència de dades d'una banda, en el Sistema d'Informació Energètica (SIE) d'Infraestructures.cat i, de l'altra, en el sistema de gestió i control d'instal·lacions que estigui en funcionament al mateix centre de forma que es permeti l'operació remota d'aquestes instal·lacions per part d'Infraestructures.cat.

Per realitzar el sistema de monitoratge es proposen les següents connexions:

- Es col·locarà un analitzador de xarxes al costat de la nova TMF-Generació (amb els TIs entre la CGP-CDM), que mesurarà el consum de la instal·lació mitjançant transformadors de tensió i corrent.
- Es col·locarà un router IXON 4G amb el qual es podrà tenir un monitoratge i control de la instal·lació en tot moment.
- S'afegirà un datalogger per recollir dades tant dels consums de la l'institut, com la generació de la instal·lació fotovoltaica, com les dades meteorològiques recollides de al sonda. Aquest element es connectarà al router IXON i tindra la funció de coordinar tots els elements i permetre el seu control remot per part d'Infraestructures.

Per garantir que la comunicació entre els diferents elements és correcte, es preveurà el cablejat i l'accés a internet sigui integrable en d'altres sistemes de monitorització com en el propi sistema de monitoratge i telecomandament de l'edifici. També es col·locarà una sonda meteorològica digitial.

Comunicació RS485 entre inversors i datalogger

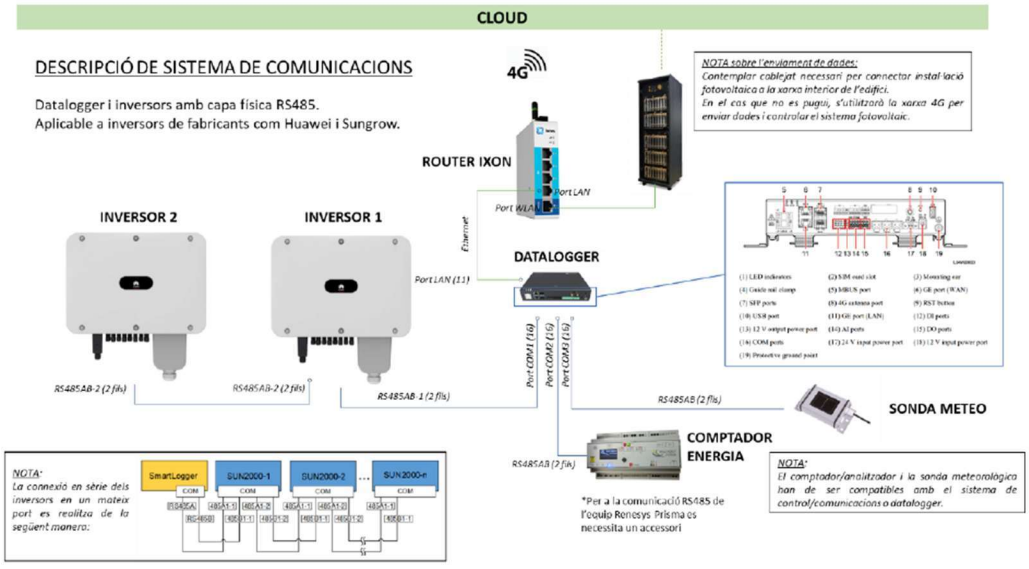

Figura 15. Esquemes de comunicacions instal·lacions fotovoltaiques amb RS485

Es seguiran en tot moment les IPs que es marquen en el plec de prescripcions tècniques del sistema d'informació energètica, que són les següents:

- Porta d'enllaç de l'IXON: 10.10.10.1
- Màscara de sub-xarxa: 255.255.255.0
- Sistema fotovoltaic (FV): 10.10.10.50 (i en endavant)

6.2.1 PASSAREL·LES

Les passarel·les de comunicacions permeten canviar el mitjà físic pel qual es transmet la informació, així com el protocol de comunicacions que s'utilitza. Aquests equips permeten connectar mesuradors amb concentradors de dades que a priori fan servir tecnologies de comunicació diferents.

A continuació es fa un recull de les característiques i funcionalitats que han de tenir les passarel·les:

1. Modbus. El protocol que s'usa per establir comunicació amb el concentrador de dades ha de ser o bé Modbus RTU o Modbus TCP/IP.
2. Ubicació. Sempre que sigui possible i no afecti negativament a les comunicacions, s'ubicarà en el mateix quadre que el concentrador de dades. En cas que no sigui possible per algun dels motius mencionats anteriorment, s'ubicarà sempre en l'interior d'un quadre elèctric proper als mesuradors amb els quals estableix comunicació.
3. Protecció. Haurà d'anar protegit amb el sistema que s'especifiqui al manual o bé amb una protecció magnetotèrmica de 2-6 A.
4. Carril DIN. S'ha de poder instal·lar a un carril DIN, ja sigui perquè l'equip ve preparat per fer-ho o instal·lant-hi un accessori.
5. Alimentació. Es prioritzarà l'alimentació a 230 VAC a través de cables unifilars de secció d'2,5 mm2. En cas d'alimentar-se amb corrent continu, s'haurà de preveure una font d'alimentació de carril DIN.
6. Cable de dades. Si la passarel·la utilitza cable de dades, en cas de tenir el router IXON al mateix quadre de la passarel·la o molt proper, s'utilitzarà U/UTP de categoria 6. En cas que el router no estigui proper i s'hagi de fer passar el cable per safates amb altres cables elèctrics, s'usarà cable F/UTP de categoria 6.
7. Bus RS-485. Per al bus de comunicacions RS-485 de la passarel·la, s'usarà cable de 2x1 mm2 trenat i apantallat. També es pot fer servir cable F/UTP de categoria 6, utilitzant només 3 fils. Es posaran resistència a inici i final de bus de 120 Ω.

En el cas de les passarel·les que transformen un mitjà físic cablejat a un sense fils, es recullen les següents especificacions:

1. LoRa. L'ús d'una altra tecnologia haurà d'estar justificada i aprovada per iCat.
2. Antena. S'ha d'evitar tenir l'antena ubicada a l'interior d'un quadre metàl·lic. En aquests casos, s'haurà de buscar la possibilitat d'instal·lar una antena amb una extensió de cable per tal d'ubicar-la fora del quadre.
3. Repetidors. Es minimitzarà al màxim l'ús de repetidors de senyal que es comuniquen amb la passarel·la. En cas que algun mesurador no comuniqui amb la passarel·la, s'ubicarà la passarel·la en una localització òptima per comunicar amb tots els dispositius. Si no es resol la incidència de comunicació, es podrà plantejar a iCat l'ús de repetidors.

6.2.2 MESURADORS

Els mesuradors són els elements de la instal·lació que mesuren les variables energètiques de la producció fotovoltaica i del consum global de la instal·lació. En aquest projecte, la funció principal del mesurador situat al punt frontera és garantir el compliment estricte de la modalitat d'autoconsum individual sense excedents (injecció zero). A continuació es descriuen algunes de les característiques a complir:

1. Protecció. En cas que l'equip (analitzador de xarxes/passarel·la) estigui alimentat de xarxa, haurà d'anar protegit amb el sistema que s'especifiqui al manual o bé amb una protecció magneto-tèrmica de 2-6 A.

2. Alimentació. Es prioritzarà l'alimentació a 230 VAC a través de cables unifilars de secció de 2,5 mm2. En cas d'alimentar-se amb corrent continu, s'haurà de preveure una font d'alimentació de carril DIN.
3. Cable de dades (Ethernet). Si el mesurador o passarel·la utilitza cable de dades, en cas de tenir el router al mateix quadre o molt proper, s'utilitzarà U/UTP de categoria 6. Per a la connexió a la xarxa local o entre equips separats per safates amb altres cables elèctrics, s'usarà cable F/UTP de categoria 6 (apantallat).
4. Bus RS-485. Per al bus de comunicacions RS-485, que enllaçarà el mesurador-analitzador del QGBT amb els 3 inversors ubicats a distància, s'usarà cable de 2x1 mm2 trenat i apantallat. També es pot fer servir cable F/UTP de categoria 6, utilitzant només 3 fils. Es posaran resistències a inici i final de bus de 120 Ω. La llarga distància d'aquest bus fa crític l'ús de cable apantallat i la correcta execució de la topologia de bus.

Per a la correcta mesura del consum de la instal·lació, s'instal·laran transformadors d'intensitat (TIs) de nucli obert, per facilitar la seva instal·lació sense interrupció del subministrament. Aquests transformadors es col·locaran a l'escomesa principal de la instal·lació, aigües avall de l'interruptor general, dins del Quadre General de Baixa Tensió (QGBT) o a la TMF-10 de consum.

7 PREVENCIÓ D'INCENDIS

D'acord amb el que s'estableix a la secció 1 del CTE-DB-SI, que tracta sobre la propagació interior, es defineix en el punt 2 que l'espai on es troba el quadre general de distribució i els comptadors, són locals de risc especial.

A més, en el mateix CTE-DB-SI, es defineix a la secció 4, que tracta sobre les instal·lacions de protecció contra incendis, que tots aquells espais qualificats de risc especial hauran d'estar dotats d'extintor portàtils de com a mínim una eficàcia de 21A-113B. D'altra banda, com que en aquest tipus de locals hi pot haver incendis del tipus C, generats per descàrregues o corrents elèctriques, s'instal·laran extintors de diòxid de carboni, en el cas que actualment no n'hi hagi.

D'acord amb la normativa contra incendis vigent, l'extintor es penjarà a una altura situada entre els 80 i 120 cm sobre el sòl, sent la mesura de 120cm l'altura de l'extintor en la seva part més superior, que serà la maneta de l'extintor.

La presència de l'extintor estarà senyalitzada entre 1,5 i 2,2 m del sòl amb un rètol de quadrat, de 420x420 mm2 de panell de PVC d'1 mm de gruix, fotoluminiscent categoria A segons UNE 23035-4, col·locat fixat mecànicament sobre el parament vertical.

Així doncs, es disposarà d'un extintor de diòxid de carboni (o equivalent) amb la senyalització corresponent en el cas que els inversors estiguin ubicats a l'interior d'una sala tècnica i actualment no es disposi de cap extintor d'aquestes característiques.

8 PREVISIÓ D'ACCÉS A L'OBRA I LA INSTAL·LACIÓ

L'accés als diferents espais es realitzarà seguint en tot moment totes les condicions de seguretat prèviament definides en l'estudi de Seguretat i Salut. Les següents taules tenen l'objectiu d'informar quins són els accessos i recorreguts que han de realitzar tant els diferents operaris que realitzin activitats en el centre com la maquinària i material que servirà per implementar la instal·lació fotovoltaica.

8.1 ACCÉS A L'OBRA

Els accessos a l'obra es realitzaran de la següent manera:

Tipus d'accés	Ubicació
Accés d'entrada del material	Entrada vehicles
Accés del personal del centre	Entrada principal
Accés del personal a la coberta/cobertes	Escales de gat

Taula 21 Accessos a l'obra

8.2 ZONA DE RECOLLIDA/AMUNTEGAMENT DE MATERIAL

Segons la càrrega d'ús de la coberta, la zona d'emmagatzematge del material ha de ser al sòl, deixant una zona habilitada per aquesta fi.

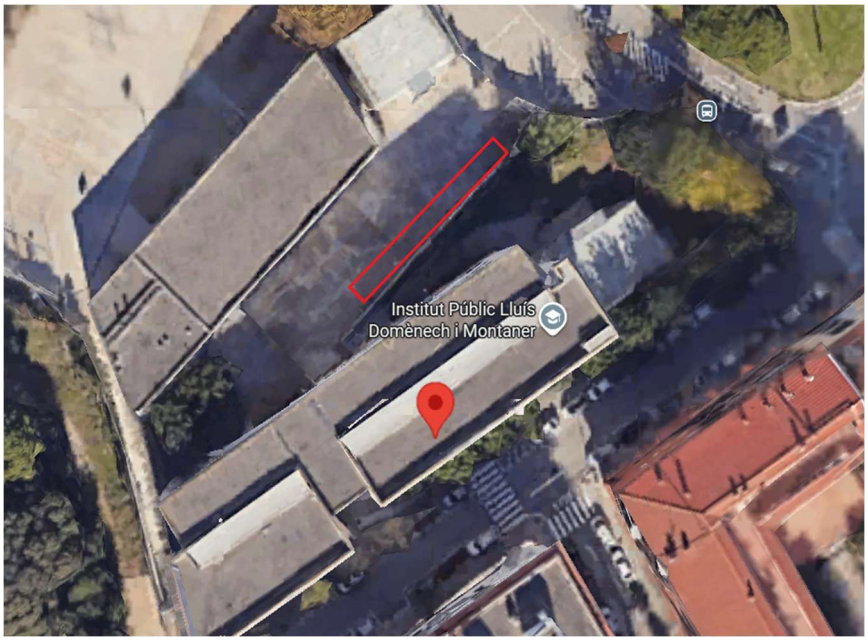

Figura 16 Zones d'abassegament de material fotovoltaic

8.3 ZONA HABILITADA PER PUJADA DE MATERIAL

Les zones identificades per la càrrega de material a coberta es realitzaràn per les zones indicades a la figura següent:



Figura 17 Zona proposada per a la pujada de material

L'accés a les zones citades s'identifica a les següents imatges:

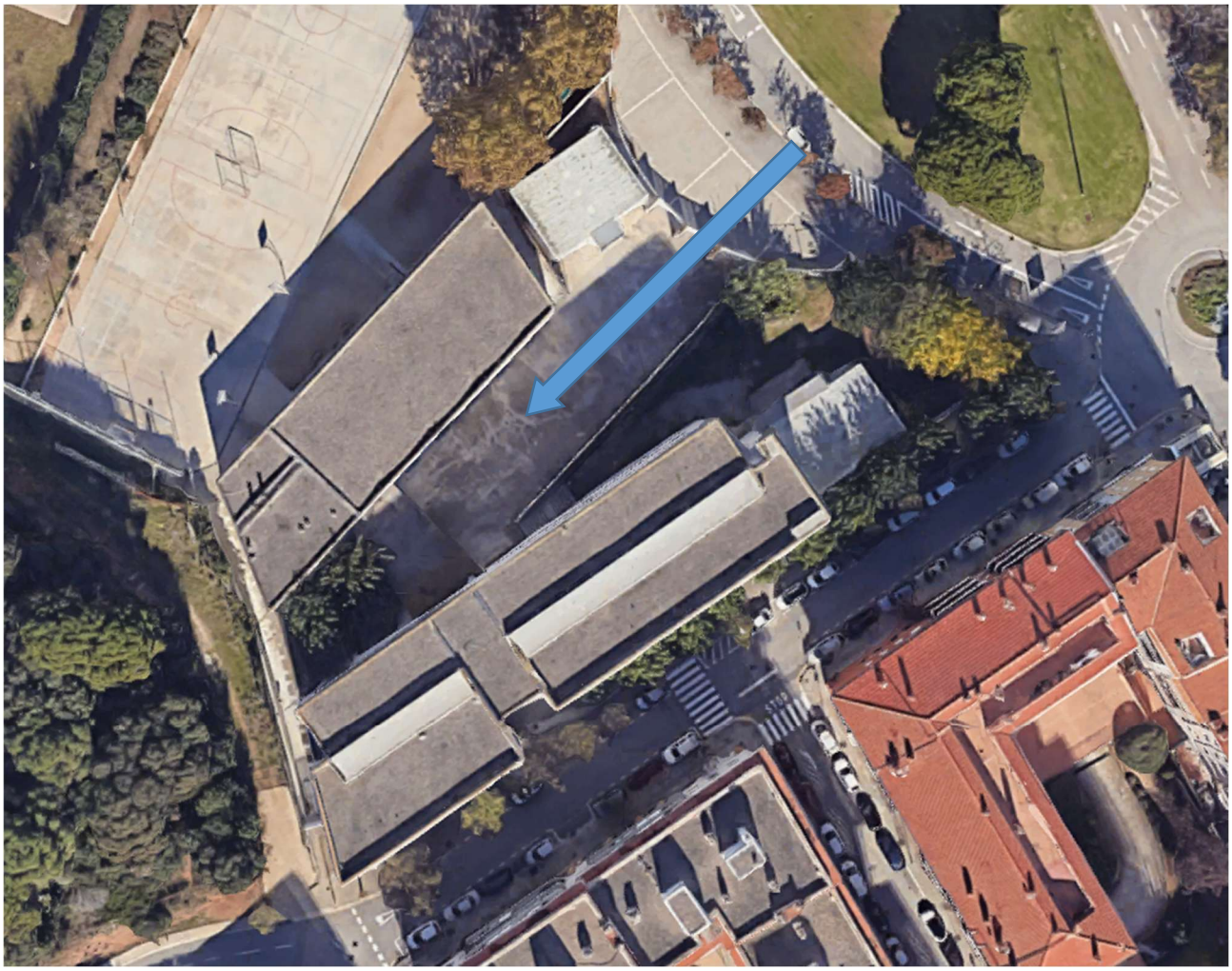

Figura 18 Access a edifici/parcel·la per a entrega de material

En zones on hi hagi presència d'usuaris dels edificis, es plantejarà amb la direcció de l'edifici les franges horàries més adients per a realitzar aquestes les tasques sense interrupció i reduir al màxim possibles accidents.

9 TERMINI DE L'OBRA I PLA DE TREBALLS

El termini previst de l'actuació des de la seva aprovació és de **5 setmanes** A continuació, s'adjunta el cronograma d'execució d'obra amb les fites principals:

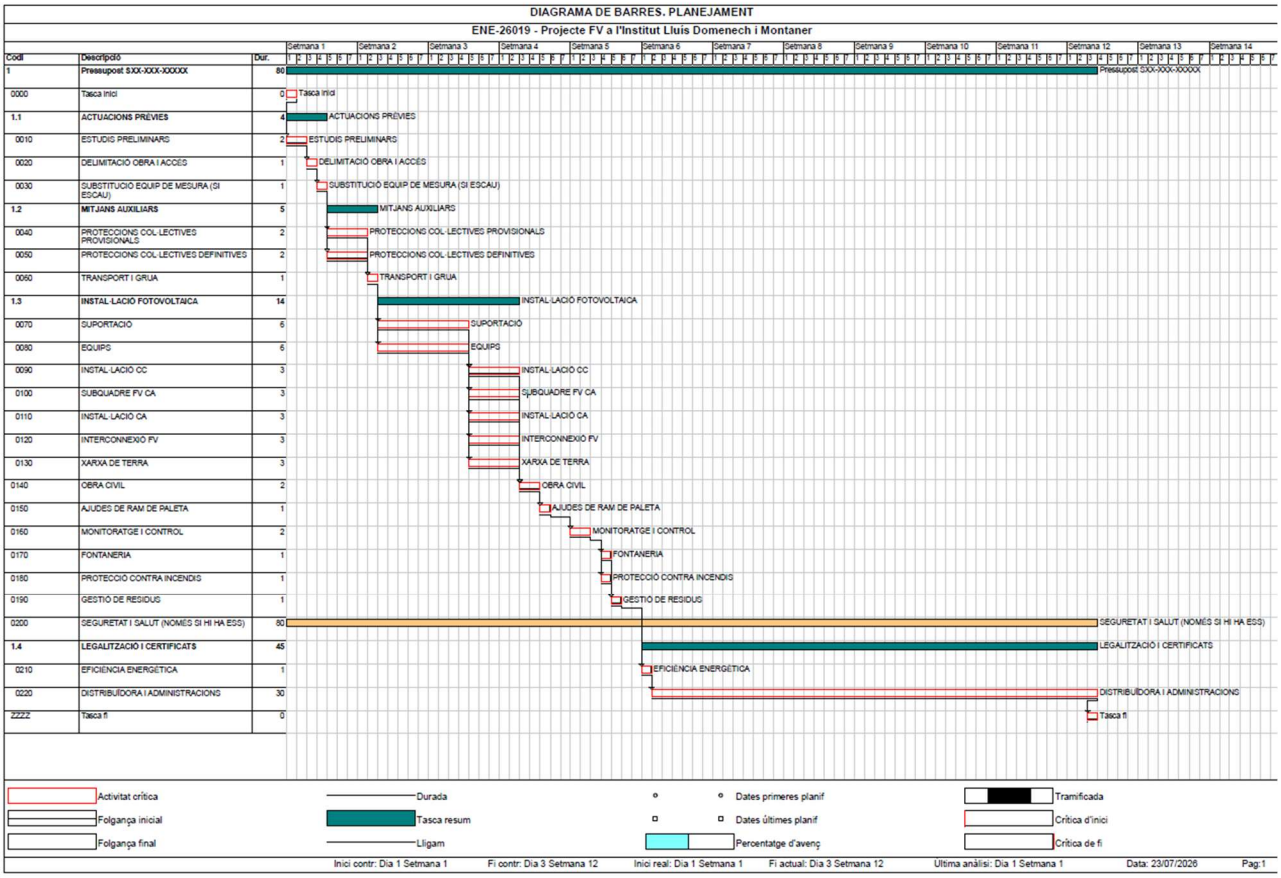

Figura 19 Cronograma de treballs per a l'execució de l'obra

10 IMPACTE AMBIENTAL DE LA INSTAL·LACIÓ. AVALUACIÓ DE RESIDUS

10.1 IMPACTE AMBIENTAL

La transició energètica es pot definir com el procés de canvi per substituir l'energia d'origen fòssil per energia renovable canviant les maneres de produir, gestionar i consumir l'energia. És a dir, l'objectiu que té és canviar la cultura energètica tant contaminant que s'ha realitzat fins ara per una de més sostenible.

És per aquest motiu que, les instal·lacions provinents de fonts renovables tenen un impacte ambiental positiu en la reducció d'emissions de CO2 comparat amb les generades per les instal·lacions provinents de combustibles fòssils. Aquestes emissions provinents dels combustibles fòssils suposen a dia d'avui un elevat percentatge en la contaminació de gasos d'efecte hivernacle.

Amb el camp fotovoltaic objecte del projecte, el que es pretén és contribuir al canvi cultural energètic. És per això que a continuació, s'analitza quin és l'impacte ambiental que té aquesta instal·lació respecte si es generés aquesta mateixa energia utilitzant combustibles fòssils.

Per fer-ho, s'utilitza la Guia de càlcul d'emissions de gasos amb efecte hivernacle (GEH) 2022 de l'Oficina Catalana del Canvi Climàtic, on a l'apartat 3.4, es marca que si l'electricitat consumida prové d'una instal·lació de font d'energia renovable, el mix elèctric que s'ha d'aplicar és de 0 g CO2/kWh. En el cas que l'electricitat consumida provingués de la xarxa elèctrica que no disposa d'un certificat de GdO, el mix elèctric que s'ha d'aplicar és de 273 g CO2 eq/kWh.

Així doncs, amb la simulació de producció que s'ha realitzat del camp fotovoltaic objecte del projecte s'ha obtingut que la producció anual és de 153923 kWh. Això suposa que mitjançant la instal·lació d'aquest camp fotovoltaic s'obté un estalvi d'emissions de diòxid de carboni equivalents anuals de 42.020,97 kg respecte si l'electricitat consumida provingués de la xarxa elèctrica sempre i quan, aquesta no disposés d'un certificat de GdO.

10.2 AVALUACIÓ DE RISCOS

A continuació, es realitza una avaluació del possible impacte generat en el medi ambient dels residus que es generaran durant la fase d'execució de l'obra i es planifica el reciclatge i la reutilització de tots els materials generats en l'obra. En aquest tipus d'instal·lacions, els residus que més es generen són:

- Paper i cartró que prové dels diferents mòduls.
- Palets de fusta pel transport del material.
- Deixalla metàl·lica provinent de la cargolaria utilitzada.
- Restes de cablejat.

Aquests residus es portaran al gestor de residus corresponent per a que siguin degudament tractats.

dei

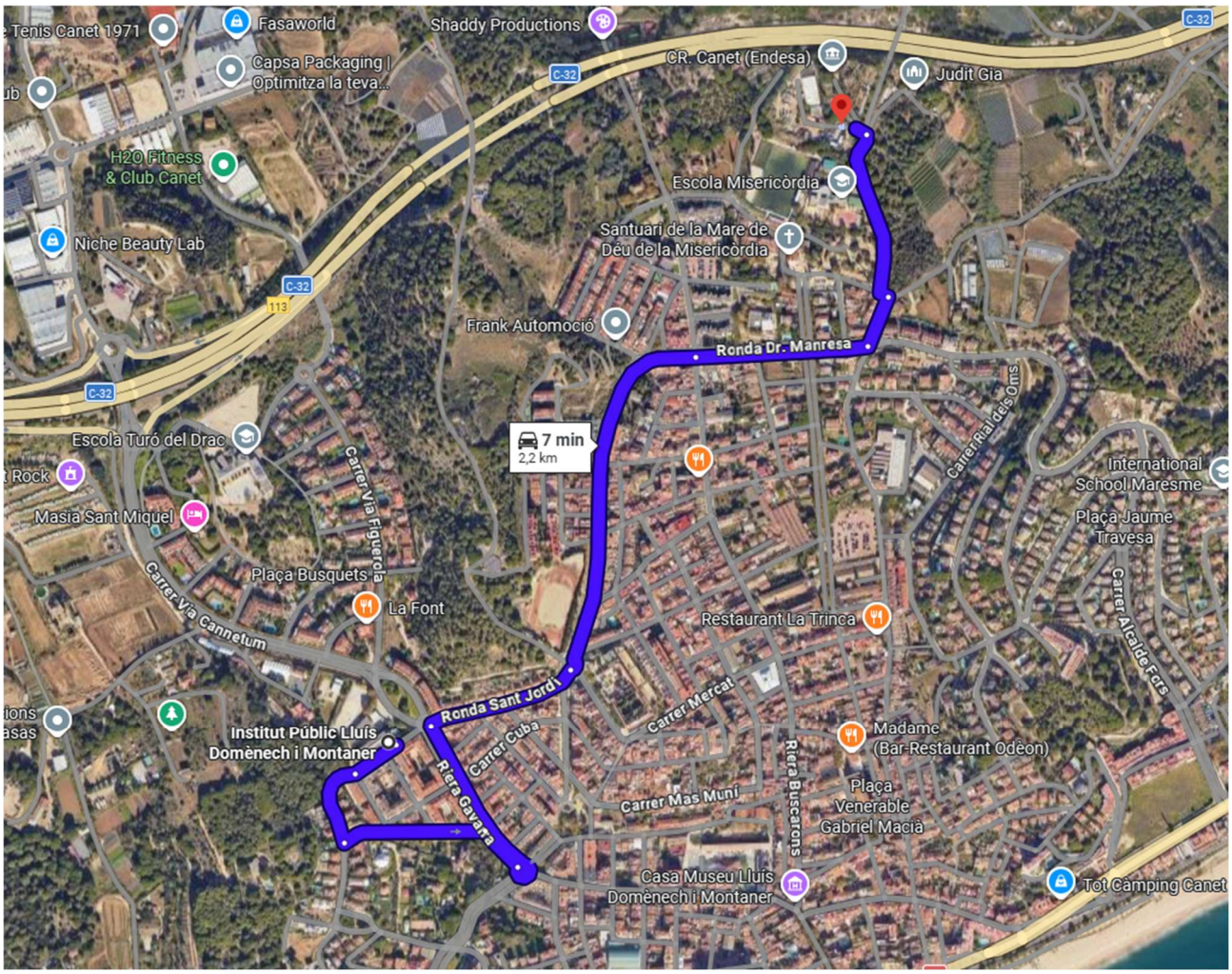

Figura 20 Recorregut fins a la Deixalleria Canet de Mar

11 LEGALITZACIÓ DE LA INSTAL·LACIÓ FOTOVOLTAICA

Per poder posar en marxa la instal·lació fotovoltaica, es realitzaran els següents tràmits per a la legalització de la present instal·lació d'autoconsum col·lectiu amb venta d'excedents:

- Certificat de final d'obra (CFO), Certificat Instal·lació elèctrica (CIE) i Inspecció inicial Tècnica (OCA inicial).
- Gestió de la modificació del Contracte Tècnic d'Accés (CTA).
- Gestió per a l'alta de comptador d'energia amb distribuïdora.
- Acord de repartiment d'energia entre consumidors associats i generador.
- Fitxer de repartiment d'energia generada entre consumidors associats segons normativa vigent.
- Inscripció al RITSIC de la instal·lació solar fotovoltaica.
- Autorització d'Explotació Definitiva i inscripció al Registre d'Autoconsum de Catalunya (RAC) i RIPRE.

En execucions d'obres en les quals la instal·lació fotovoltaica d'autoconsum es legalitzi en modalitats de venta d'excedents, col·lectius i/o sense excedents, l'Adjudicatari/a farà les gestions necessàries per legalitzar degudament la instal·lació.

Les comunicacions amb organismes públics (estatals, autonòmics i/o municipals) i companyies de serveis (electricitat, aigua, gas, etc.) seran a càrrec del contractista. La direcció facultativa, personal propi d'Infraestructures i/o personal subcontractat, haurà d'estar en còpia de la comunicació per saber de l'estat real de les gestions en curs.

ANNEX A PLA DE CONTROL I QUALITAT

1 OBJECTIU DEL PLA DE CONTROL DE QUALITAT

L'objectiu del pla de control de qualitat és establir les condicions i les mesures per tal d'obtenir les qualitats dels materials i dels processos de l'obra objecte del present projecte. El Pla de Control s'adapta al que es marca a l'article 7 de la Part I del Codi Tècnic de l'Edificació on es defineixen els controls a realitzar en els següents apartats:

- Control de recepció en obra de productes, equips i sistemes.
- Control d'execució d'obra.
- Control de l'obra finalitzada.

L'obra s'executarà seguint el que s'estableix en el projecte i qualsevol modificació haurà de ser autoritzada pel director d'obra, prèvia conformitat del promotor i seguint en tot moment les seves indicacions, prescripcions i normativa vigent.

2 TIPUS DE CONTROLS DE L'OBRA

2.1 CONTROL DE RECEPCIÓ EN OBRA DE PRODUCTES, EQUIPS I SISTEMES

Els diferents elements de la instal·lació compliran en tot moment amb el que es marca en les prescripcions tècniques i es documentaran de la següent manera:

Control de la documentació dels subministraments

Els subministradors entregaran la documentació d'identificació del producte exigida per normativa als constructors. Els constructors hauran de facilitar aquesta documentació tant a la direcció facultativa com al promotor. Aquesta documentació constarà com a mínim de:

- Els documents d'origen, el full de subministrament i etiquetatge.
- El certificat de garantia del fabricant, signat per persona física.
- Els documents de conformitat o autoritzacions administratives exigides reglamentàriament, inclosa la documentació corresponent al marcat CE dels productes de construcció.

Control de recepció a través de distintius de qualitat i avaluacions d'idoneïtat tècnica

Els subministradors entregaran la documentació tècnica necessària sobre els distintius de qualitat que disposin els productes, equips o els sistemes subministrats així com les avaluacions tècniques d'idoneïtat de l'ús previst d'aquests elements innovadors.

A més, el director de l'obra s'encarregarà de comprovar que els equips subministrats compleixen amb les característiques tècniques exigides al projecte i a les prescripcions tècniques i verificarà que la documentació aportada és suficient per al compliment d'aquestes.

Control de recepció a través d'assaigs

Els proveïdors entregaran els assaigs i proves del producte sempre i quan sigui necessari pel que estableix la reglamentació vigent, per indicacions de la direcció facultativa o per indicacions del promotor i hauran de ser aprovades per aquests. A més, la realització d'aquest control es farà d'acord amb els criteris establerts al projecte o indicats per la direcció facultativa sobre la mostra del producte, els assaigs a realitzar, els criteris d'acceptació i de rebuig i les accions a adoptar.

2.2 CONTROL D'EXECUCIÓ D'OBRA

Durant la construcció, el director d'obra controlarà l'execució de cada unitat d'obra verificant el seu replanteig, els materials que s'utilitzen, la correcta execució i la disposició dels elements constructius i de les instal·lacions, així com les verificacions i els controls a realitzar per a comprovar la seva conformitat amb el que s'ha indicat en projecte, la legislació aplicable, les normes de bona praxis constructiva i les instruccions de la direcció facultativa. A la recepció de l'obra executada es poden tenir en compte les certificacions de gestió de qualitat de les que disposin els agents que intervenen, així com les verificacions que, en el seu cas, realitzin les entitats de control de qualitat.

Es comprovarà que s'hagin adoptat les mesures necessàries per assegurar la compatibilitat entre els diferents productes, elements i sistemes constructius. En el control d'execució de l'obra, s'adoptaran els mètodes i procediments que es contemplen a les avaluacions tècniques d'idoneïtat per l'ús previst de productes, equips i sistemes innovadors.

2.3 CONTROL DE L'OBRA FINALITZADA

Es realitzaran les comprovacions i proves de servei que es preveuen a continuació així com les que exigeixi la direcció facultativa i la legislació aplicable un cop finalitzada l'obra. A continuació, s'enumeren les comprovacions i proves mínimes exigides.

Inspecció Visual

Es durà a terme una inspecció visual on s'avaluaran els acabats i l'estat dels materials i equips:

Mòduls fotovoltaics

- Es verificarà que no hi ha ratllades als mòduls ni desperfectes visibles.
- Els panells estaran alineats amb la coberta i amb les diferents files.
- Hi haurà una estabilitat de mòduls i estructura.
- No hi haurà brutícia ni petjades fruit del muntatge.

Estructura

- Es verificarà la uniformitat i l'estat de l'estructura.
- Es verificaran que els acabats de les fixacions estiguin realitzats de manera correcta.
- Es disposarà de la impermeabilització suficient on sigui necessària.
- Es acabats seran llisos i sense punxa.

Canalitzacions

- Estaran alineades respecte als mòduls i a la coberta.
- Es verificarà que són aptes per exterior i amb tapa.
- Els acabats seran llisos i sense punxa.

Cablejat

- No hi haurà cablejat penjant i es revisaran que els embridats siguin adequats.
- El cablejat estarà pentinat correctament.
- Els connectors MC4 estaran embridats als panells.

Inversors

- Estaran ubicats rectes i a 90º.
- Tindran una ventilació adequada.
- En el cas que es trobin ubicats a l'exterior disposaran d'un sostre de protecció al sol.

Punt de connexió

- La protecció serà accessible i estarà ben identificada.
- Es verificarà que el cablejat estigui ben connectat a la protecció.

Inspecció tècnica

Es realitzarà una inspecció tècnica on es verificarà l'execució segons el projecte i les prescripcions dels fabricants:

Mòduls fotovoltaics

- Es verificaran les cotes marcades en les prescripcions tècniques.
- Es verificarà la correcta fixació dels panells segons el fabricant.

Estructura

- Es verificarà que les juntes de dilatació estiguin a la distància marcada segons el fabricant.
- Es verificarà que la impermeabilització de la goma, la cargolaria a coberta i les volanderes siguin de neoprè o equivalent.
- Es verificarà que els pesos i els deflectors siguin els mateixos que els de l'estudi estructural i de vents.

Canalització

- Es verificarà el mètode de subjecció de les tapes.

Cablejat

- Es verificarà la secció del cablejat segons els càlculs elèctrics.
- Es verificarà la tipologia de cablejat segons projecte.
- Es verificarà el compliment de l'esquema unifilar del projecte.

Inversors

- Es verificarà que el muntatge s'hagi realitzat seguint les indicacions del fabricant.
- Els strings respectaran els màxims i mínims MPPT.
- No hi haurà MPPT buits.
- Es verificarà que es disposa del plànol d'"strings".

Punt de connexió

- Es verificarà que les proteccions estiguin regulades segons l'esquema unifilar.
- Es verificarà que es disposa de l'esquema unifilar al porta plànols.
- Es verificarà que el cablejat estigui ben connectat a la protecció.

Mesures de verificació

Es duran a terme les mesures de verificació del correcte funcionament de la instal·lació i la correcta execució de l'obra:

Mòduls fotovoltaics

- Es realitzarà la prova de posta a terra, es verificarà que es troba en els paràmetres que estableix la normativa i es verificarà que tots els panells estaran connectats a terra.

Estructura

- Es calcularà el parell de la cargolaria segons els valors especificats pel fabricant.

- Es realitzarà la prova de posta a terra, es verificarà que es troba en els paràmetres que estableix la normativa i es verificarà que tota l'estructura estigui correctament connectada a terra.

Cablejat

- Es mesurarà que la tensió de cada "string" es trobi en els valors obtinguts segons projecte i dins dels valors nominals de funcionament dels inversors.
- Es mesurarà que la intensitat de cada "string" es trobi en els valors obtinguts segons projecte i dins dels valors nominals de funcionament dels inversors.
- Es realitzaran les verificacions d'aïllament del cablejat segons el que indica el fabricant.

Punt de connexió

- Es provaran les proteccions verificant que tant els interruptors automàtics i els diferencials funcionin degudament.
- Es realitzaran les mesures d'aïllament pertinents.

Cal afegir, que tant la direcció facultativa com el promotor podran exigir les comprovacions i proves mínimes addicionals en cas que ho considerin oportú.

ANNEX B CÀLCULS JUSTIFICATIUS

CÀLCULS ELÈCTRICS INSTAL·LACIÓ FOTOVOLTAICA

Pot pic Instal·lada (kWp)	**114400,00**
Pot CA sortida (kWn)	**100,00**
Relació Pnom	**1144,00**

Promotor	**Infraestructures**
Obra	Institut Lluís Domènech i Montaner
Situació	Carrer Francesc Cambó, 08360 Canet de Mar, Barcelona

Origen	Destí	Entrada MPPT	Tipus de circuit	Potencia (W)			Tensió Tram	Intensitat càlcul	Factor de correcció	cos fi	Intensitat dimensionament (A)	Intensitat Nominal Proteccions (A)	Exposat al sol	Nº Circuits agrupats	Temperatura	Conductor	Mètode insta·lació	Aïllam.	Profunditat instal·lació enterrada	Resistivitat tèrmica terreny	Longitud (m)	Longitud + cablejat interconnexió panells (m)	Cables per fase	Secció escollida	Criteri caiguda de tensió		Criteri Intensitat màxima admissible					
				Unitaria	Un	Total																			Parcial	Total	I max admissible	Factor agrupament	Factor temperatura	Factor exposició sol	Factor profunditat	I max corregida
TMF-G	**QGFV**	-	Tri-CA	115000	1	115000	400	165,99	1,25	1	207,5	200	No	1	40,0	Cu	E	XLPE	NA	NA	40	40	1	**95**	0,70%	0,74%	271	1	1,0	1,0	1,00	271,0
CDM	**TMF-C**	-	Tri-CA	173205,0808	1	173205,0808	400	250,00	1,25	1	312,5	320	No	1	40,0	Cu	E	XLPE	NA	NA	10	10	1	**150**	0,17%	0,17%	359	1	1,0	1,0	1,00	359,0
CDM	**TMF-G**	-	Tri-CA	173205,0808	1	173205,0808	400	250,00	1,25	1	312,5	320	No	1	40,0	Cu	E	XLPE	NA	NA	2	2	1	**150**	0,03%	0,03%	359	1	1,0	1,0	1,00	359,0
Comb-CA#1	**Inversor#1**	-	Tri-CA	115000	1	115000	400	165,99	1,25	1	207,5	200	No	1	40,0	Cu	E	XLPE	NA	NA	2	2	1	**95**	0,04%	0,04%	271	1	1,0	1,0	1,00	271,0
CDM	**CGP**	-	Tri-CA	115000	1	115000	400	165,99	1,25	1	207,5	200	No	1	40,0	Cu	E	XLPE	NA	NA	10	10	1	**150**	0,11%	0,17%	359	1	1,0	1,0	1,00	359,0
String#1.1	**Inversor#1**	**MPPT#1**	Mono-CC	650	11	7150	491,26	14,46	1	1	14,5	16	Si	14	60,0	Cu	E	XLPE	NA	NA	25	48,1	1	**6**	0,47%	0,47%	57	0,41	0,8	0,9	1,00	16,3
String#1.2	**Inversor#1**	**MPPT#1**	Mono-CC	650	11	7150	491,26	14,46	1	1	14,5	16	Si	14	60,0	Cu	E	XLPE	NA	NA	30	53,1	1	**6**	0,52%	0,52%	57	0,41	0,8	0,9	1,00	16,3
String#1.3	**Inversor#1**	**MPPT#2**	Mono-CC	650	11	7150	491,26	14,46	1	1	14,5	16	Si	14	60,0	Cu	E	XLPE	NA	NA	55	78,1	1	**6**	0,76%	0,76%	57	0,41	0,8	0,9	1,00	16,3
String#1.4	**Inversor#1**	**MPPT#3**	Mono-CC	650	11	7150	491,26	14,46	1	1	14,5	16	Si	14	60,0	Cu	E	XLPE	NA	NA	95	118,1	1	**6**	1,15%	1,15%	57	0,41	0,8	0,9	1,00	16,3
String#1.5	**Inversor#1**	**MPPT#3**	Mono-CC	650	11	7150	491,26	14,46	1	1	14,5	16	Si	14	60,0	Cu	E	XLPE	NA	NA	100	123,1	1	**6**	1,20%	1,20%	57	0,41	0,8	0,9	1,00	16,3
String#1.6	**Inversor#1**	**MPPT#4**	Mono-CC	650	11	7150	491,26	14,46	1	1	14,5	16	Si	14	60,0	Cu	E	XLPE	NA	NA	70	93,1	1	**6**	0,91%	0,91%	57	0,41	0,8	0,9	1,00	16,3
String#1.7	**Inversor#1**	**MPPT#5**	Mono-CC	650	11	7150	491,26	14,46	1	1	14,5	16	Si	14	60,0	Cu	E	XLPE	NA	NA	45	68,1	1	**6**	0,67%	0,67%	57	0,41	0,8	0,9	1,00	16,3
String#1.8	**Inversor#1**	**MPPT#5**	Mono-CC	650	11	7150	491,26	14,46	1	1	14,5	16	Si	14	60,0	Cu	E	XLPE	NA	NA	65	88,1	1	**6**	0,86%	0,86%	57	0,41	0,8	0,9	1,00	16,3
String#1.9	**Inversor#1**	**MPPT#6**	Mono-CC	650	11	7150	491,26	14,46	1	1	14,5	16	Si	14	60,0	Cu	E	XLPE	NA	NA	25	48,1	1	**6**	0,47%	0,47%	57	0,41	0,8	0,9	1,00	16,3
String#1.10	**Inversor#1**	**MPPT#7**	Mono-CC	650	11	7150	491,26	14,46	1	1	14,5	16	Si	14	60,0	Cu	E	XLPE	NA	NA	30	53,1	1	**6**	0,52%	0,52%	57	0,41	0,8	0,9	1,00	16,3
String#1.11	**Inversor#1**	**MPPT#7**	Mono-CC	650	11	7150	491,26	14,46	1	1	14,5	16	Si	14	60,0	Cu	E	XLPE	NA	NA	55	78,1	1	**6**	0,76%	0,76%	57	0,41	0,8	0,9	1,00	16,3
Strine#1.12	**Inversor#1**	**MPPT#8**	Mono-CC	650	11	7150	491.26	14.46	1	1	14.5	16	Si	14	60.0	Cu	E	XLPE	NA	NA	95	118.1	1	**6**	1.15%	1.15%	57	0.41	0.8	0.9	1.00	16.3
String#1.13	**Inversor#1**	**MPPT#9**	Mono-CC	650	11	7150	491,26	14,46	1	1	14,5	16	Si	14	60,0	Cu	E	XLPE	NA	NA	100	123,1	1	**6**	1,20%	1,20%	57	0,41	0,8	0,9	1,00	16,3
String#1.14	**Inversor#1**	**MPPT#9**	Mono-CC	650	11	7150	491,26	14,46	1	1	14,5	16	Si	14	60,0	Cu	E	XLPE	NA	NA	70	93,1	1	**6**	0,91%	0,91%	57	0,41	0,8	0,9	1,00	16,3
String#1.15	**Inversor#1**	**MPPT#10**	Mono-CC	650	11	7150	491,26	14,46	1	1	14,5	16	Si	14	60,0	Cu	E	XLPE	NA	NA	45	68,1	1	**6**	0,67%	0,67%	57	0,41	0,8	0,9	1,00	16,3
String#1.16	**Inversor#1**	**MPPT#10**	Mono-CC	650	11	7150	491,26	14,46	1	1	14,5	16	Si	14	60,0	Cu	E	XLPE	NA	NA	65	88,1	1	**6**	0,86%	0,86%	57	0,41	0,8	0,9	1,00	16,3

1 CÀLCULS ELÈCTRICS

1.1 JUSTIFICACIÓ DE CÀLCULS ELÈCTRICS

A continuació es desenvolupa la metodologia per justificar el dimensionament del cablejat de la instal·lació fotovoltaica i de la instal·lació d'enllumenat.

Els càlculs per determinar la secció del cablejat es realitzen seguint dos criteris :

- Criteri per caiguda de tensió
- Criteri per la intensitat màxima admissible

Les bases per els càlcul relacionats amb aquests dos criteris són les següents:

CAIGUDA DE TENSIÓ

Per una línia monofàsica:

$$S = \frac{2 \cdot L \cdot I_n \cdot \rho_{cu,90℃}}{e(\%) \cdot U_{tram}} \qquad 1.1$$

On:

L: Longitud de cable per a cada string

I_n: Intensitat nominal del mòdul.

$\rho_{cu,90℃}$: Resistivitat del coure a la temperatura màxima de 90 ℃

$e(\%)$: Percentatge de caiguda de tensió admissible en el tram considerat

U_{tram}: Tensió del tram calculat $\left(V_{MPP} \cdot N_{panells,serie}\right)$

Per una línia trifàsica:

$$S = \frac{\sqrt{3} \cdot L \cdot I_{dimensionaent} \cdot \rho_{cu,90℃}}{e(\%) \cdot U_{Línia}} \qquad 1.2$$

On:

L: Longitud de cable per a cada string

I_n: Intensitat nominal del mòdul.

$\rho_{cu,90℃}$: Resistivitat del coure a la temperatura màxima de 90 ℃ (*)

$e(\%)$: Percentatge de caiguda de tensió admissible en el tram considerat

$U_{línia}$: Tensió de línia

(*) A la planta soterrani s'ha considerat la resistivitat del coure a la temperatura màxima de 70 ℃

La caiguda de tensió percentual admissible pel tram entre un generador (sortida de l'inversor) i la interconnexió amb la xarxa de distribució pública o instal·lació anterior no serà superior al **1,5 %.** Això faria referència al tram del corrent altern segons la ITC-BT-40 del REBT.

Pel cas del tram de corrent continu (camp fotovoltaic a l'entrada de l'inversor) no hi ha un valor específic de caiguda de tensió ni al REBT ni a la norma UNE-HD 603645-52.

No obstant el plec de condicions tècniques de instal·lacions connectades a xarxa de l'IDAE (PCT-C-REV -julio 2011) diu en relació la caiguda de tensió percentual en el cablejat de corrent continu:

"Los conductores serán de cobre y tendrán la sección adecuada para evitar caídas de tensión y calentamientos. Concretamente, para cualquier condición de trabajo, los conductores deberán tener la sección suficiente para que la caída de tensión sea inferior del 1,5 %".

Per tant, es recomana no superar el 1,5 %.

Com es pot comprovar a l'Annex de Càlculs, no es supera el límit de caiguda de tensió exposat. Tampoc es supera la intensitat admissible pel cable. Així doncs, les seccions definides donen compliment als dos criteris exposats anteriorment.

INTENSITAT ADMISSIBLE

Per tal d'accedir als valors d'intensitat màxims admissibles dels conductors s'accedeix a la ITC-BT-19 a la taula C-52-1 bis -UNE-HD 60.364-5-52 del REBT.

Tabla C.52.1 bis – Corrientes admisibles en amperios – Temperatura ambiente 40 °C en el aire

Método de referencia de la tabla B.52.1	Número de conductores cargados y tipo de aislamiento																	
A1		PVC3	PVC2				XLPE 3		XLPE 2									
A2	PVC3	PVC2			XLPE 3		XLPE 2											
B1				PVC3		PVC2					XLPE 3				XLPE 2			
B2			PVC3	PVC2					XLPE 3		XLPE 2							
C						PVC3				PVC2			XLPE 3			XLPE 2		
E								PVC3				PVC2			XLPE 3		XLPE 2	
F										PVC3				PVC2		XLPE 3		XLPE 2
1	2	3	4	5a	5b	6a	6b	7a	7b	8a	8b	9a	9b	10a	10b	11	12	13
Sección mm² Cobre																		
1,5	11	11,5	12,5	13,5	14	14,5	15,5	16	16,5	17	17,5	19	20	20	20	21	23	–
2,5	15	15,5	17	18	19	20	20	21	22	23	24	26	27	26	28	30	32	–
4	20	20	22	24	25	26	28	29	30	31	32	34	36	36	38	40	44	–
6	25	26	29	31	32	34	36	37	39	40	41	44	46	46	49	52	57	–
10	33	36	40	43	45	46	49	52	54	54	57	60	63	65	68	72	78	–
16	45	48	53	59	61	63	66	69	72	73	77	81	85	87	91	97	104	–
25	59	63	69	77	80	82	86	87	91	95	100	103	108	110	115	122	135	146
35	–	–	–	95	100	101	106	109	114	119	124	127	133	137	143	153	168	182
50	–	–	–	116	121	122	128	133	139	145	151	155	162	167	174	188	204	220
70	–	–	–	148	155	155	162	170	178	185	193	199	208	214	223	243	262	282
95	–	–	–	180	188	187	196	207	216	224	234	241	252	259	271	298	320	343
120	–	–	–	207	217	216	226	240	251	260	272	280	293	301	314	350	373	397
150	–	–	–	–	–	247	259	276	289	299	313	322	337	343	359	401	430	458
185	–	–	–	–	–	281	294	314	329	341	356	368	385	391	409	460	493	523
240	–	–	–	–	–	330	345	368	385	401	419	435	455	468	489	545	583	617
Aluminio																		
2,5	11,5	12	13	14	15	16	16,5	17	17,5	18	19	20	20	20	21	23	25	–
4	15	16	17	19	20	21	22	22	23	24	25	26	28	27	29	31	34	–
6	20	20	22	24	25	27	29	28	30	31	32	33	35	36	38	40	44	–
10	26	27	31	33	35	38	40	40	41	42	44	46	49	50	52	56	60	–
16	35	37	41	46	48	50	52	53	55	57	60	63	66	66	70	76	82	–
25	46	49	54	60	63	63	66	67	70	72	75	78	81	84	88	91	98	110
35	–	–	–	74	78	78	81	83	87	89	93	97	101	104	109	114	122	136
50	–	–	–	90	94	95	100	101	106	108	113	118	123	127	132	140	149	167
70	–	–	–	115	121	121	127	130	136	139	145	151	158	162	170	180	192	215
95	–	–	–	140	146	147	154	159	166	169	177	183	192	197	206	219	233	262
120	–	–	–	161	169	171	179	184	192	196	205	213	222	228	239	254	273	306
150	–	–	–	–	–	196	205	213	222	227	237	246	257	264	276	294	314	353
185	–	–	–	–	–	222	232	243	254	259	271	281	293	301	315	337	361	406
240	–	–	–	–	–	261	273	287	300	306	320	332	347	355	372	399	427	482

Figura 21 Taula C.52.1 bis – Corrents admissibles màximes

Els conductors considerats són de coure amb un aïllament de polietilè reticulat (XLPE) amb un mètode de instal·lació B1.

A la intensitat admissible se li ha aplicat els següents factors indicats en la fórmula, recollits en les diferents instruccions del Reglament Electrotècnic de Baixa Tensió:

$$I_{maxcorregida} = I_{maxadmissible} \cdot f_T \cdot f_{sol} \cdot f_a$$

On:

f_s: Factor corrector per instal·lacions exposades al sol

f_T: Factor corrector en funció de la temperatura ambient

f_a: Factor corrector per agrupació de cables.

Tal i com exigeix la ITC-BT-40, la intensitat obtinguda per el criteri de màxima intensitat admissible és el 125% de la Intensitat màxima del generador. En aquest cas, la intensitat màxima considerada és la intensitat de curt-circuit dels panells per una irradiació de 1.000 W/m^2.

1.2 RESULTATS DE CÀLCULS ELÈCTRICS

Els resultats dels càlculs elèctrics de la instal·lació FV s'adjunten en els annexes d'aquest document.

ANNEX C ESTUDI DE CÀRREGA DE VENTS I CERTIFICAT DE SOLIDESA ESTRUCTURAL

CERTIFICAT DE SOLIDESA

En David Lladó i Porta, arquitecte col·legiat nº 22.289-5, del Col·legi d'Arquitectes de Catalunya, amb DNI 35.040.453-E i domicili professional a la Gran Via de Carles III, nº 46-48, escala O, local planta baixa, de Barcelona, amb codi postal nº 08028.

C E R T I F I C O

Que a petició del Departament d'Educació i Formació Professional de la Generalitat de Catalunya, amb CIF nº S0811001G com a propietari de l'edifici ubicat de l'edifici ubicat al carrer Francesc Cambó, nº 5, de Canet de Mar, amb codi postal nº 08360 i destinat a "Institut Lluís Domènech i Montaner", i que reconegut l'edifici, en especial per l'afectació de la futura instal·lació fotovoltaica, i particularment els seus elements estructurals, no s'observen lesions o degradacions aparents que pressuposin un comportament deficient de l'estructura segons allò que normalment es requereix a la seva tipologia. Per la qual cosa, llevat de vici ocult o causa sobrevinguda, es pot afirmat que reuneix les condicions de solidesa i seguretat suficients per al fi al què se'l pretén destinar.

Que l'edifici disposa d'una fitxa cadastral nº 000503200DG60C0001EB, i va ser anotat en data any 2.001, amb una superfície de parcel.la de 12.398 m^2 i amb superfície construïda total de 6.253 m^2. En tant que això, el projecte devia haver estat redactat en una data anterior propera a la inscripció de l'immoble en el cadastre.

Que la inspecció realitzada per a l'emissió d'aquest certificat ha estat únicament ocular, sense haver-se practicat cap prova o assaig en no estar sol·licitats o acceptats pels interessats.

Que s'ha analitzat la proposta d'instal·lació fotovoltaica a realitzar en la coberta principal plana, acabades amb graves, amb una subestructura de suport a coberta amb llasts.

Que no es disposa d'informació relativa al projecte executiu, ni cap altra informació tècnica relativa a l'esmentada edificació.

Que als efectes del present certificat de solidesa, s'ha procedit a l'estudi de la solució constructiva de la coberta principal, a partir de l'edat de l'edifici i de la tipologia estructural observada en la visita al centre.

La composició de la coberta, analitzades de l'intradós a l'extradós, es considera la següent:

- **Estructura portant.** Sistema porticat de formigó armat, constituït per pilars i jàsseres visibles des de l'interior, sobre els quals recolza el forjat de coberta. Aquests elements s'han pogut visualitzar a l'interior de l'edifici.

- **Forjat de coberta.** Forjat possiblement bidireccional format per tipologia d'època denominat reticular, acabat amb una capa de compressió també de formigó armat. No visible des de l'interior.

- **Capes funcionals de coberta.** D'acord amb la tipologia de coberta invertida habitual en edificis de la mateixa època, s'estima que la coberta està formada, de baix a dalt, per una capa de formació de pendents, una membrana impermeabilitzant, una làmina separadora de geotèxtil, plaques d'aïllament tèrmic de poliestirè extruït (XPS) i una làmina superior de geotèxtil. Visible puntualment des de l'exterior de la coberta.

- **Capa de protecció i acabat.** Capa de graves de granulometria gruixuda, disposada sobre la làmina geotèxtil com a element de càrrega per evitar la flotació i la succió de les plaques d'aïllament tèrmic en coberta invertida. El gruix d'aquesta capa no s' ha pogut ser determinat amb exactitud, però s'estima al voltant d'entre 5 a 10 cm. Aquesta és l'única capa visible i transitable de la coberta.

Que, atesa l'antiguitat de l'edifici, la normativa aplicable en el moment de la redacció del projecte original era la Norma Bàsica de l'Edificació NBE-AE/88, "Acciones en la Edificación", la qual establia una sobrecàrrega d'ús d'**1,00 kN/m²** per a cobertes accessibles únicament per a treballs de conservació. D'acord amb aquesta norma, aquesta sobrecàrrega té caràcter concomitant amb la resta d'accions variables, circumstància que s'ha tingut en compte en la valoració de la compatibilitat de la nova instal·lació.

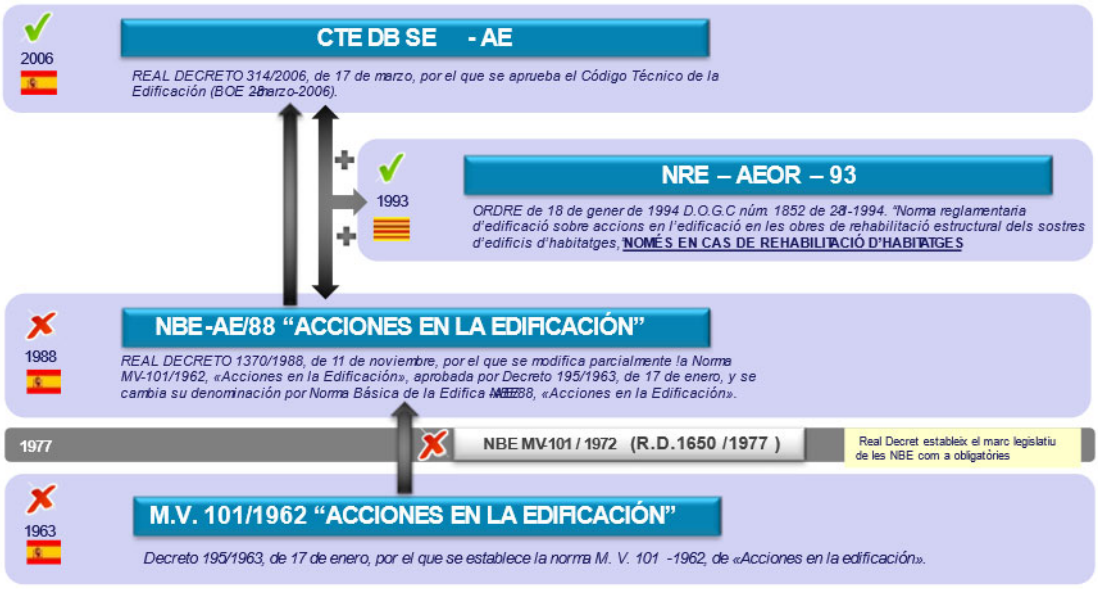

Imatge nº 1. Quadre històric de normatives a Espanya. Font: Lluís Guibernau

Que la càrrega permanent neta derivada de la instal·lació fotovoltaica prevista sobre la coberta plana amb dos nivell de l'Institut, acabades amb capa de graves, s'ha determinat considerant la configuració de càrregues més desfavorable, corresponent a les plaques dels extrems de la coberta plana, en els camps de mòduls nº 4 i 11 , on la concentració de plaques fotovoltaiques i llasts és màxima.

Que aquesta càrrega és resultat de la combinació, per a cada conjunt placa-llast, de: dos llasts amb un pes total de 122,00 kg; un mòdul fotovoltaic del tipus LR7-72HVH-650M Hi-MO X10 Explorer, amb un pes unitari de 28,60 kg; i el sistema de muntatge corresponent, amb un pes de 5,50 kg per mòdul.

Que la superfície d'afectació corresponent a cada conjunt de plaques i llasts és de 2,382 × 1,134 m, equivalent a una superfície tributària de 2,701 m².

(1,220 + 0,285 + 0,055) / 2,701 = **0,577 kN/m²** (equivalent a 57,75 kg/m²)

Resum de la configuració més desfavorable:

Concepte	*Pes (kg)*	*Càrrega (kN)*
Llast al centre de la placa	122,00	1,220

Gran Via Carles III, 46-48, esc.'O', local 08028 Barcelona **T** 34 933 017 940 **M** dllado@dacarquitectura.com **SKYPE** dacarquitectura **NIF** B64205545

Concepte	*Pes (kg)*	*Càrrega (kN)*
Mòdul fotovoltaic R8-66HGD-600M Hi-MO 7	28,50	0,285
Sistema de muntatge per mòdul	5,50	0,055
Suma de pesos	**156,00**	**1,560**
Superfície tributària	2,701 m²	2,701 m²
CARREGA SUPERFICIAL EQUIVALENT	**57,75 kg/m²**	**0,577 kN/m²**

Que tenint en compte que la instal·lació fotovoltaica converteix en intransitable la zona de coberta on s'ubiquen els mòduls, la sobrecàrrega d'ús aplicable es redueix al valor establert per a cobertes accessibles únicament per a conservació, fixat en **1,00 kN/m²** per la norma NBE-AE/88 vigent en el moment de la redacció del projecte. Aquesta càrrega variable és doncs transferible, total o parcialment, a l'increment de càrregues permanents que suposa la col.locació de plaques fotovoltaiques i llurs llasts.

Que atès que aquesta sobrecàrrega d'ús (**1,00 kN/m²**) és superior a la càrrega permanent equivalent de la instal·lació fotovoltaica en la configuració més desfavorable (**0,577 kN/m²**), es certifica que la instal·lació fotovoltaica en la coberta planta de l'Institut NO incrementa l'estat de càrregues previst en els elements estructurals de les cobertes de l'Institut.

Que aquest resultat implica, a més, que resten disponibles unes accions variables residuals de **0,423 kN/m²**, les quals, tot i la seva concomitància amb les restants accions variables prevista per la NBE-AE/88, resulten compatibles amb les sobrecàrregues d'ús per manteniment i de neu aplicables a la coberta.

Que pel que fa a l'aplec temporal de materials durant l'execució de la instal·lació, es recomana no sobrepassar la sobrecàrrega d'ús prevista d'**1,00 kN/m²** (equivalent a 100 kg/m²). A títol orientatiu, aquesta limitació equival a no disposar simultàniament de més d'un llast per metre quadrat separat del següent un mínim de 2 metres, o acumular més de tres mòduls fotovoltaics en un mateix pla vertical.

Aquest certificat el subscriu el facultatiu sotasignat segons el seu lleial coneixement, a Barcelona, un 24 de juliol de 2026.

Signat: David Lladó Porta, *arquitecte COAC nº 22289-5*
Administrador de DAC ARQUITECTURA, REHABILITACIÓ I URBANISME, S.L.P.
MEMBRE DE PLE DRET Nº 140 DE L'ASSOCIACIO DE CONSULTORS D'ESTRUCTURES
DIRECTOR DEL POSTGRAU EN REHABILITACIÓ ESCOLA SERT COAC

Gran Via Carles III, 46-48, esc.'O', local 08028 Barcelona **T** 34 933 017 940 **M** dllado@dacarquitectura.com **SKYPE** dacarquitectura **NIF** B64205545

Gran Via Carles III, 46-48, esc.'O', local 08028 Barcelona **T** 34 933 017 940 **M** dllado@dacarquitectura.com **SKYPE** dacarquitectura **NIF** B64205545

GOBIERNO DE ESPAÑA | MINISTERIO DE HACIENDA | SECRETARÍA DE ESTADO DE HACIENDA | DIRECCIÓN GENERAL DEL CATASTRO

CONSULTA DESCRIPTIVA Y GRÁFICA DE DATOS CATASTRALES DE BIEN INMUEBLE

Referencia catastral: 000503200DG60C0001EB

DATOS DESCRIPTIVOS DEL INMUEBLE

Localización:
RR GAVARRA
08360 CANET DE MAR [BARCELONA]

Clase: URBANO
Uso principal: Cultural
Superficie construida: 6.253 m2
Año construcción: 2001

CONSTRUCCIÓN

Destino	Escalera/Planta/Puerta	Superficie m²
ENSEÑANZA	1/SM/01	503
ENSEÑANZA	1/00/01	874
ENSEÑANZA	1/01/01	1.024
ENSEÑANZA	1/02/01	983
ENSEÑANZA	2/00/01	635
ENSEÑANZA	2/01/01	121
ENSEÑANZA	3/00/01	45
DEPORTIVO	1/00/01	1.408
ENSEÑANZA	4/00/01	116
ENSEÑANZA	4/00/02	130
SOPORT. 50%	4/00/03	62
DEPORTIVO	4/00/04	352

PARCELA

Superficie gráfica: 12.398 m2
Participación del inmueble:
Tipo: Parcela construida sin división horizontal

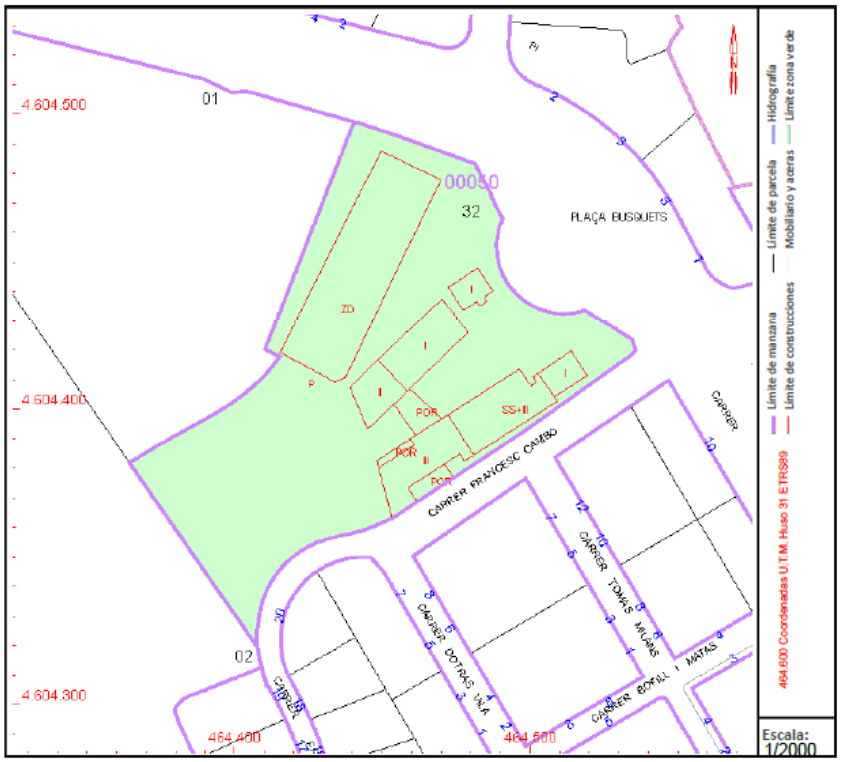

Este documento no es una certificación catastral, pero sus datos pueden ser verificados a través del "Acceso a datos catastrales no protegidos de la SEC"

Viernes , 3 de Julio de 2026

ANNEX 2. FOTOGRAFIES ESTAT ACTUAL





Gran Via Carles III, 46-48, esc.'O', local 08028 Barcelona **T** 34 933 017 940 **M** dllado@dacarquitectura.com **SKYPE** dacarquitectura **NIF** B64205545





Gran Via Carles III, 46-48, esc.'O', local 08028 Barcelona **T** 34 933 017 940 **M** dllado@dacarquitectura.com **SKYPE** dacarquitectura **NIF** B64205545





Gran Via Carles III, 46-48, esc.'O', local 08028 Barcelona **T** 34 933 017 940 **M** dllado@dacarquitectura.com **SKYPE** dacarquitectura **NIF** B64205545





Gran Via Carles III, 46-48, esc.'O', local 08028 Barcelona **T** 34 933 017 940 **M** dllado@dacarquitectura.com **SKYPE** dacarquitectura **NIF** B64205545

ANNEX 3. DOCUMENTS FOTOVOLTAICS I LLASTS

Gran Via Carles III, 46-48, esc.'O', local 08028 Barcelona **T** 34 933 017 940 **M** dllado@dacarquitectura.com **SKYPE** dacarquitectura **NIF** B64205545

| Connecting Strength

Informe Base K2

Institut Públic Lluís Domènech i Montaner

dirección del proyecto	Carrer Francesc Cambó, 5, 08360 Canet de Mar, Barcelona, España
Compañía	Esitec Energia SL
Dirección	París 207, 08008, Barcelona
Teléfono.	+34930253446
Correo electrónico	dp@esitec.cat
Planificador	Albert Grajera Pou
Fecha de asunto	17/07/2026
Versión	K2 Base Versión 3.2.99.0

Contenido

Resumen del proyecto 4
Área 1 6
Plan de montaje 10
Resultados 28
Informe de análisis estructural 31
Lista de artículos 39

Sobre nosotros

K2 Systems. Sistema de montaje innovador de un equipo fuerte.

Desde 2004, desarrollamos soluciones de sistemas de montaje pioneras y altamente funcionales para instalaciones fotovoltaicas en todo el mundo. Nuestros sistemas están diseñados en nuestro propio departamento de desarrollo de productos, donde continuamente optimizamos y adaptamos los sistemas de montaje al mercado en constante cambio.

Un equipo conocedor y amigable

Al igual que un equipo de montañismo, K2 Systems se basa en la confianza mutua. Esto se aplica tanto a nuestro servicio al cliente como dentro de la propia empresa, porque creemos que una asociación de confianza conduce a proyectos fotovoltaicos exitosos.

Nuestros empleados se centran totalmente en las necesidades y deseos de nuestros clientes. Esto es así en todos los departamentos de la empresa.

10 ubicaciones y red de ventas en todo el mundo

En nuestro equipo internacional, todos trabajan juntos para brindar a los clientes un servicio competente, completo y totalmente personalizado.

Esto es especialmente cierto en la capacitación constante que reciben nuestros empleados con respecto a la optimización del producto, el control de calidad o las innovaciones en las técnicas de construcción.

Gestión de calidad y certificados

K2 Systems es sinónimo de uniones seguras, máxima calidad y componentes personalizados y de precisión. Nuestros clientes y socios comerciales aprecian profundamente todos estos factores. Tres autoridades independientes han probado, confirmado y certificado nuestras habilidades y componentes. Las autoridades externas no son las únicas que han puesto a prueba a K2 Systems. Nuestro control de calidad interno garantiza que todos nuestros productos se someten a un proceso de revisión constante.

Todas estas medidas garantizan los extraordinarios estándares de calidad que ejemplifican los productos de K2 Systems, y que mantenemos a través de prácticas en gran medida exclusivas "Made in Germany" o "Made in Europe".



Garantía del producto

K2 Systems ofrece una garantía de producto de 12 años en todos los productos de su gama integrada. El uso de materiales de alta calidad y una inspección de calidad de tres niveles garantizan estos estándares.

En una palabra

Como especialistas en techos, ofrecemos soluciones efectivas y económicas para techos en todo el mundo y brindamos soporte profesional, rápido y confiable para nuestros clientes en la industria solar.

El informe estático no incluye la verificación del módulo ni del edificio.

Resumen del proyecto

Tejados

Tejado	Sistema	Módulo	Altura	Número de piezas	Rendimiento global
Área 1 Plano	D-Dome 6.10 Classic LS	LR7-72HVH-650M Hi-MO X10 Explorer 2.382×1.134×30 mm 650 Wp	10,00 m	176	114.4 kWp
Total				**176**	**114,40 kWp**

Información del proyecto

Dirección	**Carrer Francesc Cambó, 5, 08360 Canet de Mar, Barcelona, España**
Autor	**Albert Grajera Pou**

Cargar ajustes

Código de Diseño	**UNE EN**
Categoría de daños	**CC3**
Vida útil	**25 años**
Categoría de terreno	**III - Pueblos, periferias, zonas boscosas**
Entorno	**Terreno ordinario**
Zona de carga de viento	**C**
Zona de carga de nieve	**2**
Carga de nieve en suelo	**0,42 kN/m²**

EL PROYECTO ESTÁ VERIFICADO.
¡Por favor revise las advertencias!

Área 1

Advertencias

- Uno o varios valores de contrapeso sobrepasan las capacidades de contrapeso ajustadas. Por favor, asegúrese de que se pueda instalar el contrapeso en las posiciones.

Institut Públic Lluís Domènech i Montaner



Información del proyecto

Dirección	**Carrer Francesc Cambó, 5, 08360 Canet de Mar, Barcelona, España**
Autor	**Albert Grajera Pou**

Área 1

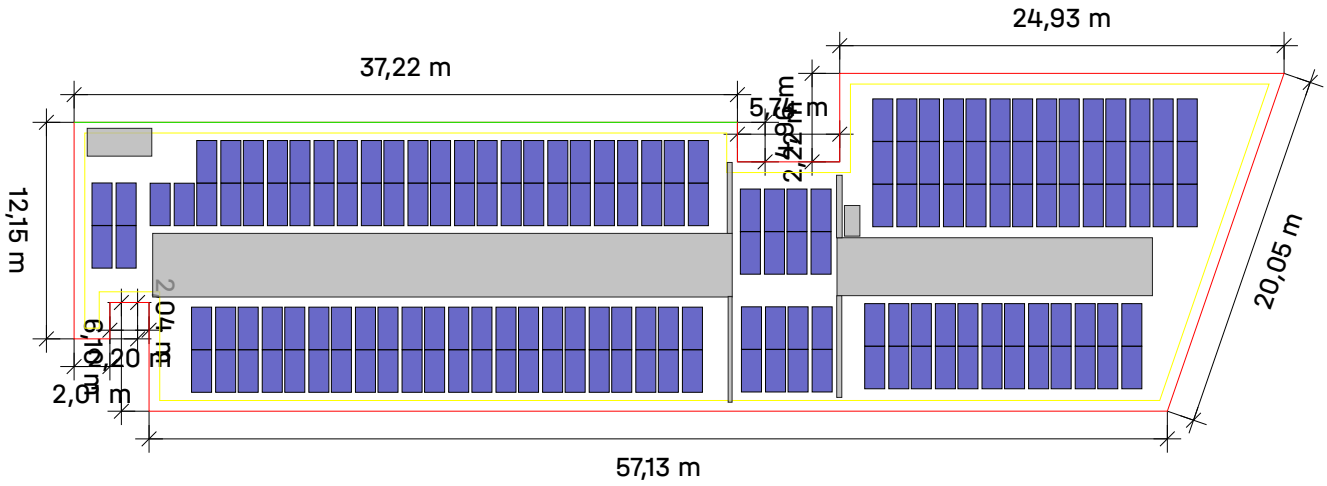

Tejado	Sistema	Módulo	Altura	Número de piezas	Rendimiento global
Área 1 Plano	D-Dome 6.10 Classic LS	LR7-72HVH-650M Hi-MO X10 Explorer 2.382×1.134×30 mm 650 Wp	10,00 m	176	114.4 kWp

Área 1 | Instrucciones de premontaje / montaje

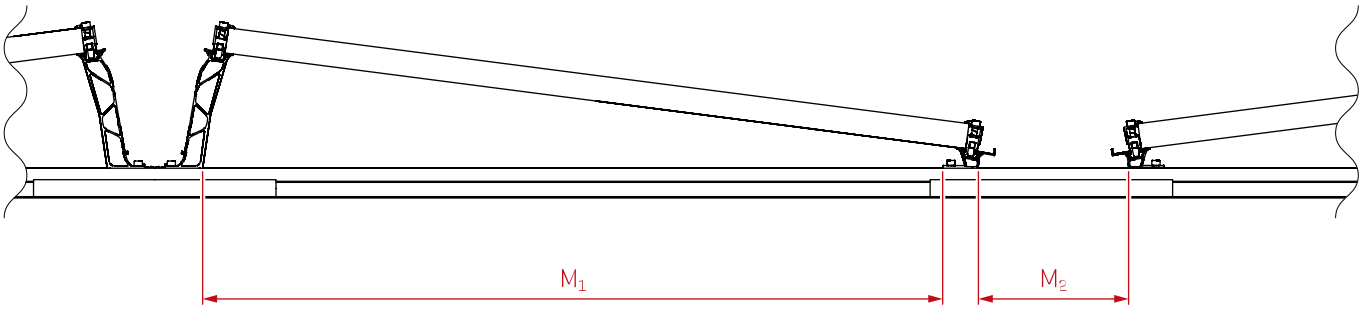

Campo de módulos 1, 2, 3, 4, 5, 6, 7

M1 **1127 mm**

M2 **101 mm**

Área 1 | Plan de montaje

Guía de base

	Guías completas		Corte de la guía		
Tipo	Longitud total	Cantidad 2,40 m	Parte del ferrocarril / Resto	Longitud	Resto
18*A	15,643 m	6*2,40 m	2,400	1,243 de 2,400	1,147
4*B	13,028 m	5*2,40 m	1,147	1,028 de 1,147	0,109
2*C	10,413 m	4*2,40 m	1,147	0,813 de 1,147	0,324
2*D	7,798 m	2*2,40 m	2,400 1,147	2,298 de 2,400 0,700 de 1,147	0,092 0,437
10*E	5,183 m	1*2,40 m	2,400 1,147	2,083 de 2,400 0,700 de 1,147	0,307 0,437
1*F	5,183 m	1*2,40 m	2,400 2,400	2,083 de 2,400 0,700 de 2,400	0,307 1,690
1*G	5,183 m	1*2,40 m	2,400 1,690	2,083 de 2,400 0,700 de 1,690	0,307 0,980
1*H	2,568 m		2,400 0,980	1,868 de 2,400 0,700 de 0,980	0,522 0,270
1*I	2,568 m		2,400 2,400	1,868 de 2,400 0,700 de 2,400	0,522 1,690
1*J	2,568 m		2,400 1,690	1,868 de 2,400 0,700 de 1,690	0,522 0,980
1*K	2,568 m		2,400 0,980	1,868 de 2,400 0,700 de 0,980	0,522 0,270
2*L	2,568 m		2,400 2,400	1,868 de 2,400 0,700 de 2,400	0,522 1,690
2*M	2,568 m		2,400 1,690	1,868 de 2,400 0,700 de 1,690	0,522 0,980
2*N	2,568 m		2,400 0,980	1,868 de 2,400 0,700 de 0,980	0,522 0,270

1 cm se considera ''perdido'' por cada corte.

Los números rojos son rieles sobrantes que ya no se utilizarán

Área 1 | Plan de montaje

Guía superior

	Guías completas		Corte de la guía		
Tipo	Longitud total	Cantidad 4,80 m	Parte del ferrocarril / Resto	Longitud	Resto
27*A	3,824 m		4,800	3,824 de 4,800	0,966
2*B	6,219 m	1*4,80 m	4,800	1,419 de 4,800	3,371
2*C	6,219 m	1*4,80 m	3,371	1,419 de 3,371	1,942
2*D	6,219 m	1*4,80 m	1,942	1,419 de 1,942	0,512

Área 1 | Campo de módulos 1

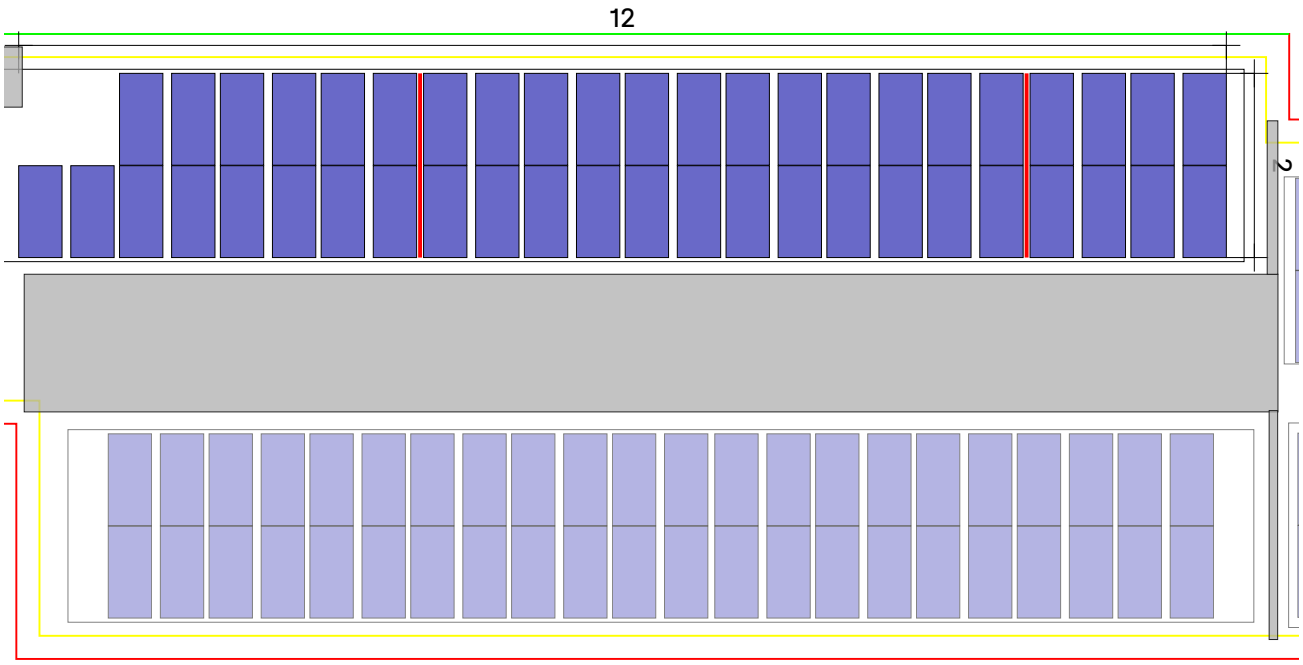

Tejado 1 Campo de módulos 1

Sistema de montaje	D-Dome 6.10 Classic LS
Módulo	46(29.9 kWp) x LR7-72HVH-650M Hi-MO X10 Explorer
Distancia entre filas	2,62 m
service corridor	0,14 m

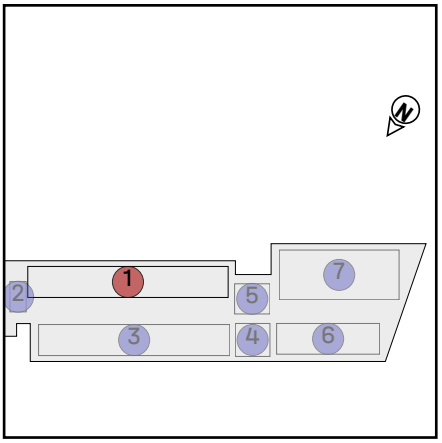

Área 1 | Campo de módulos 1 | Campo de módulos 1

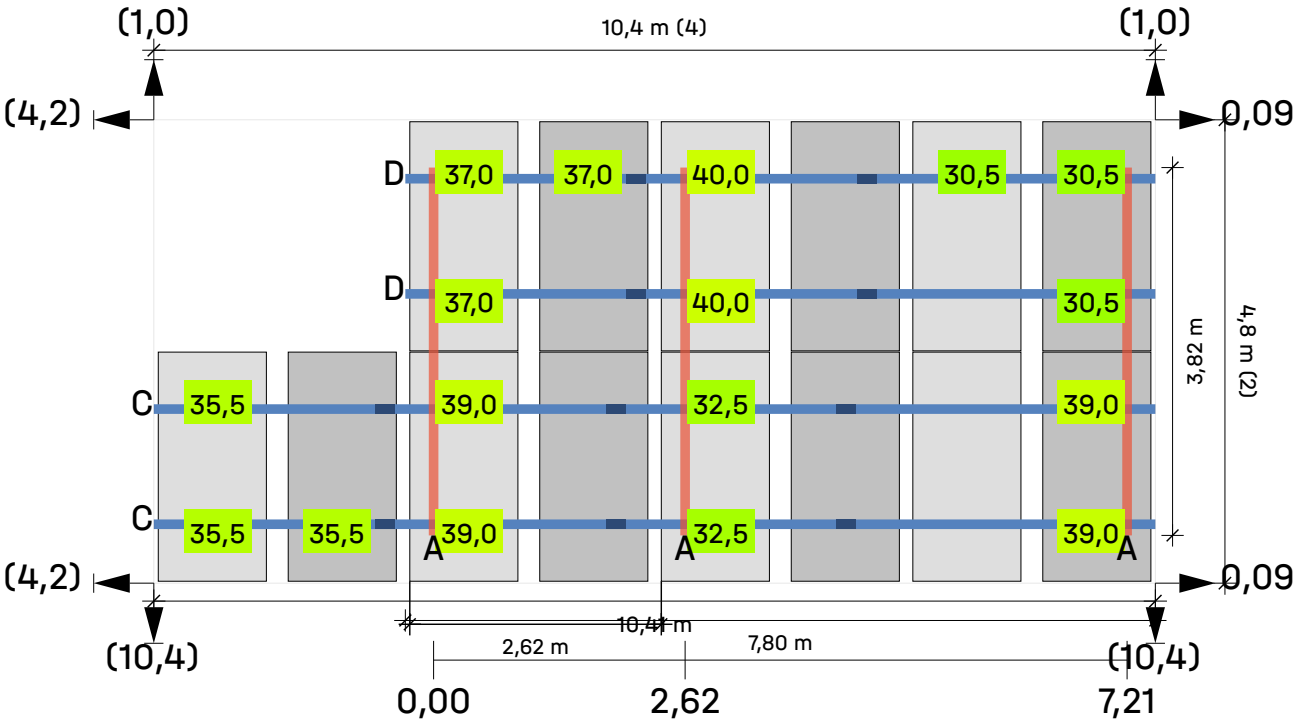

Tejado 1 Campo de módulos 1 Campo de módulos 1

Módulos (4 × 2) - 1 = **7**

Leyenda

- Carril de montaje
- Riel de montaje (superior)
- Distancia entre filas [m]
- Distancia al borde del techo [m]
- Dist. al bloque/matriz del módulo vecino [m]
- 25 Lastre en kilogramo (kg)
- Lastre de portero

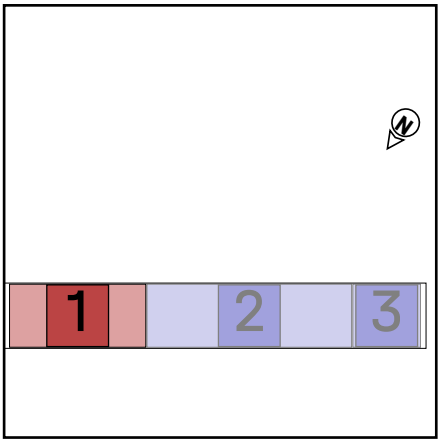

Área 1 | Campo de módulos 1 | Campo de módulos 2

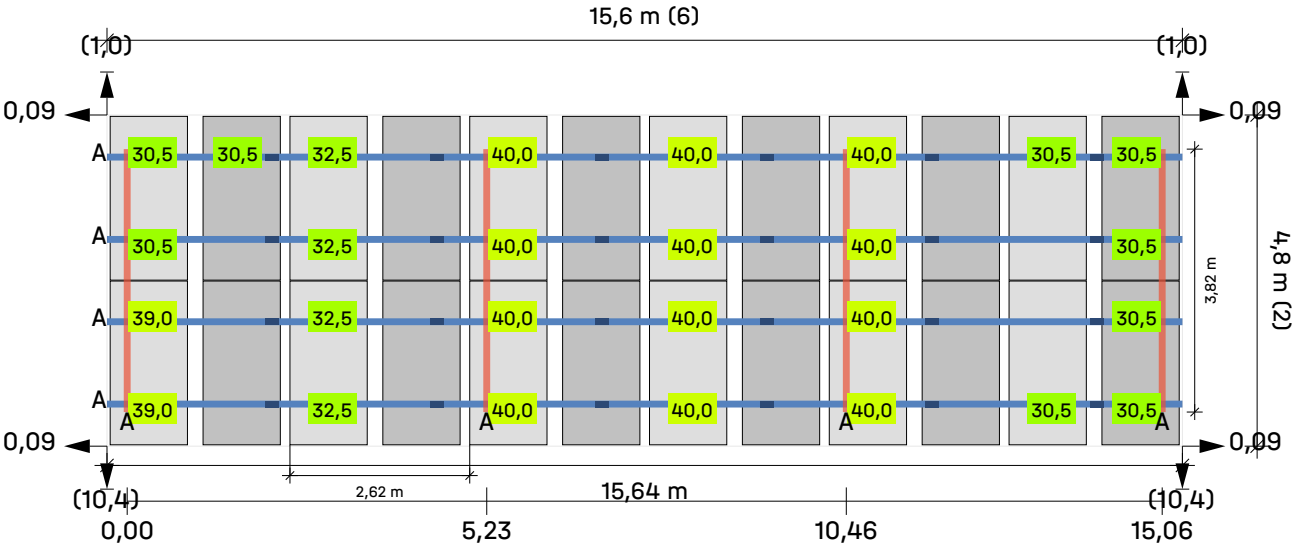

Tejado (1) Campo de módulos **1** Campo de módulos **2**

Módulos **6 × 2 = 12**

Leyenda

- Carril de montaje
- Riel de montaje (superior)
- Distancia entre filas [m]
- Distancia al borde del techo [m]
- Dist. al bloque/matriz del módulo vecino [m]
- 25 Lastre en kilogramo (kg)
- Lastre de portero

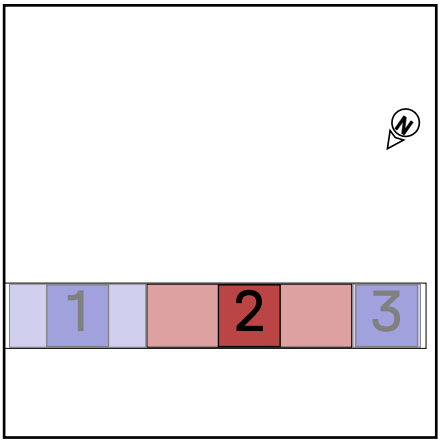

Área 1 | Campo de módulos 1 | Campo de módulos 3

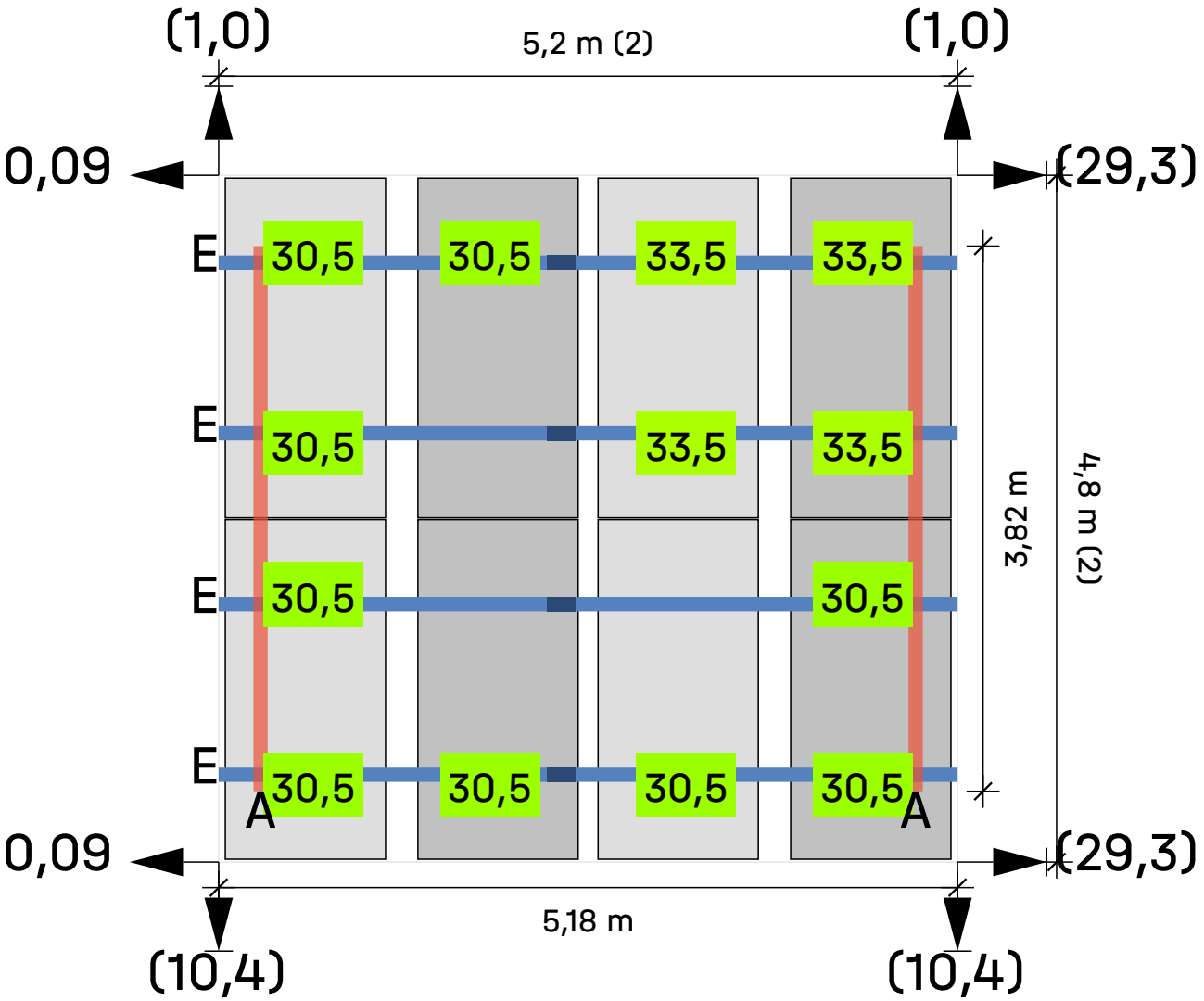

Tejado 1 Campo de módulos 1 Campo de módulos 3

Módulos 2 × 2 = 4

Leyenda

- Carril de montaje
- Riel de montaje (superior)
- Distancia entre filas [m]
- Distancia al borde del techo [m]
- Dist. al bloque/matriz del módulo vecino [m]
- 25 Lastre en kilogramo (kg)
- Lastre de portero

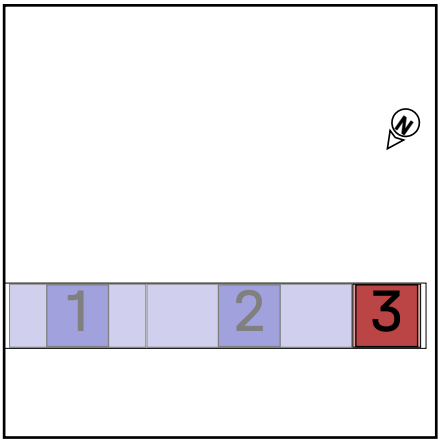

Área 1 | Campo de módulos 2

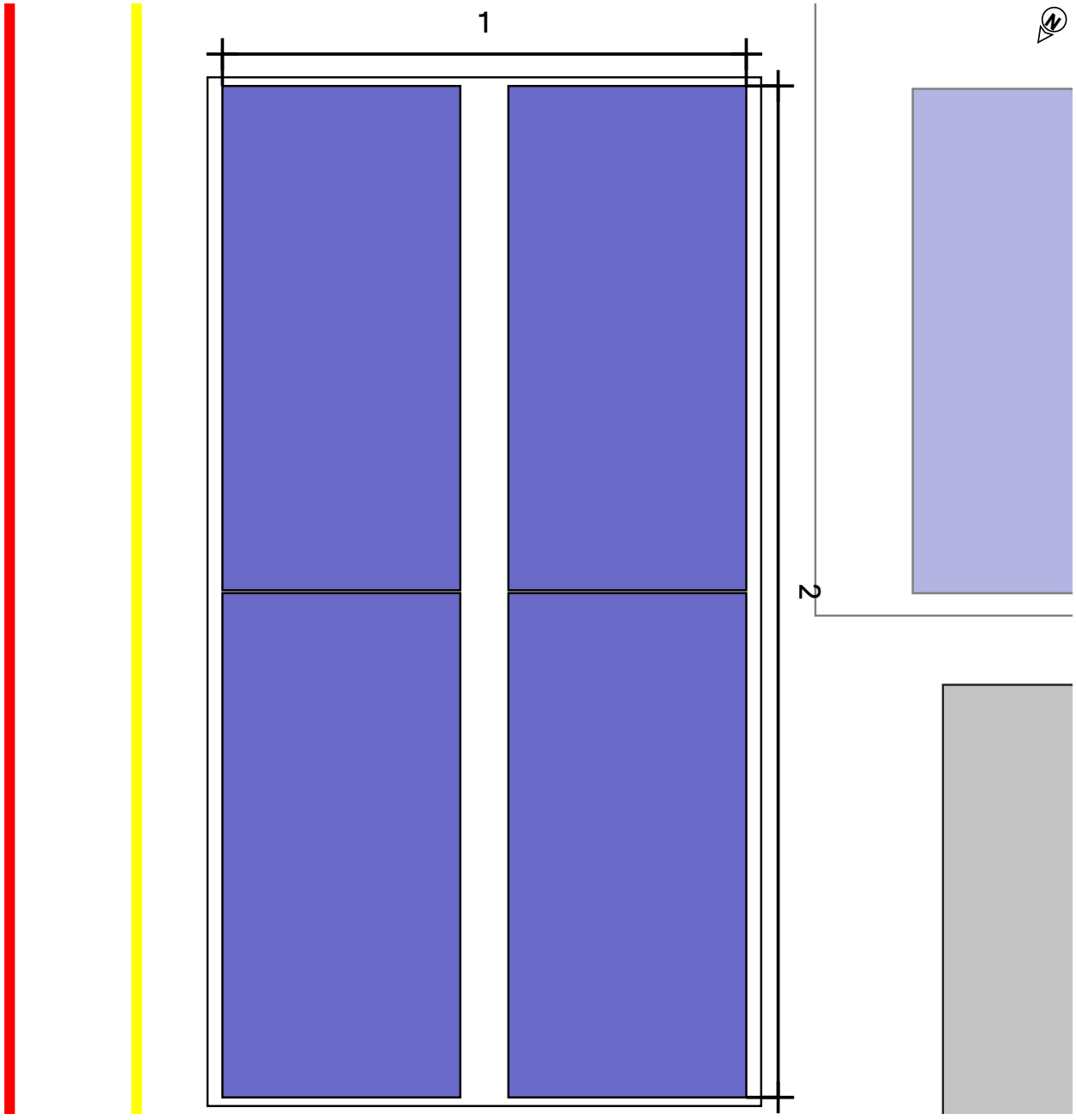

Tejado (1) Campo de módulos (2)

Sistema de montaje	D-Dome 6.10 Classic LS
Módulo	4(2.6 kWp) x LR7-72HVH-650M Hi-MO X10 Explorer
Distancia entre filas	2,62 m
service corridor	0,14 m

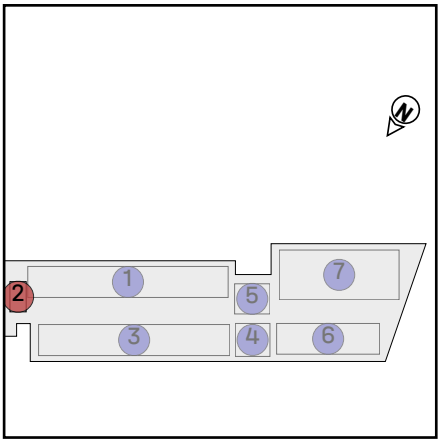

Área 1 | Campo de módulos 2 | Campo de módulos 4

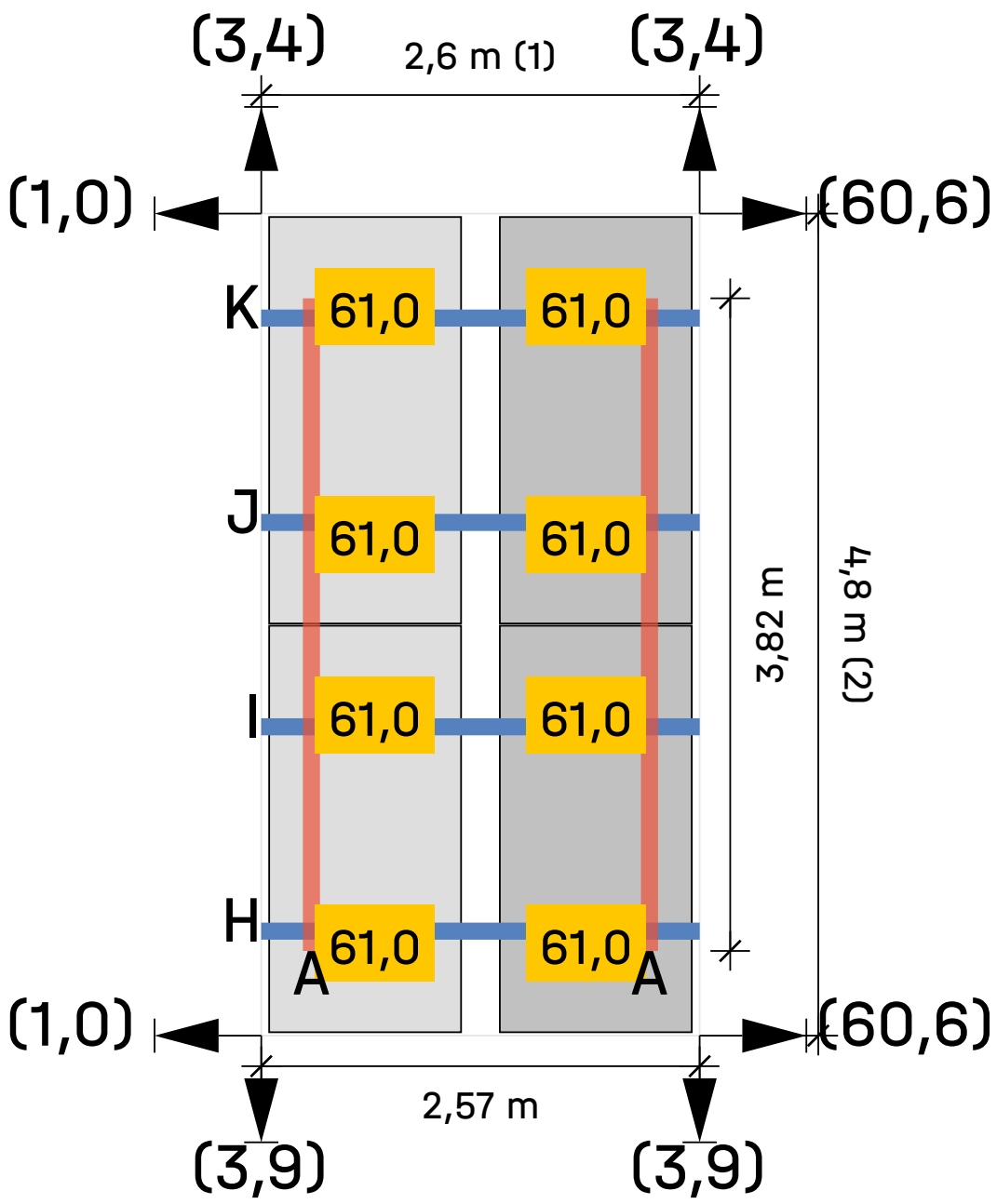

Tejado 1 Campo de módulos 2 Campo de módulos 4

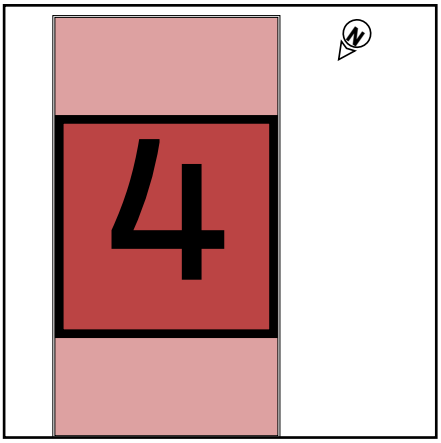

Módulos 1 × 2 = **2**

Leyenda

- Carril de montaje
- Riel de montaje (superior)
- Distancia entre filas [m]
- Distancia al borde del techo [m]
- 25 Lastre en kilogramo (kg)
- Lastre de portero

Área 1 | Campo de módulos 3

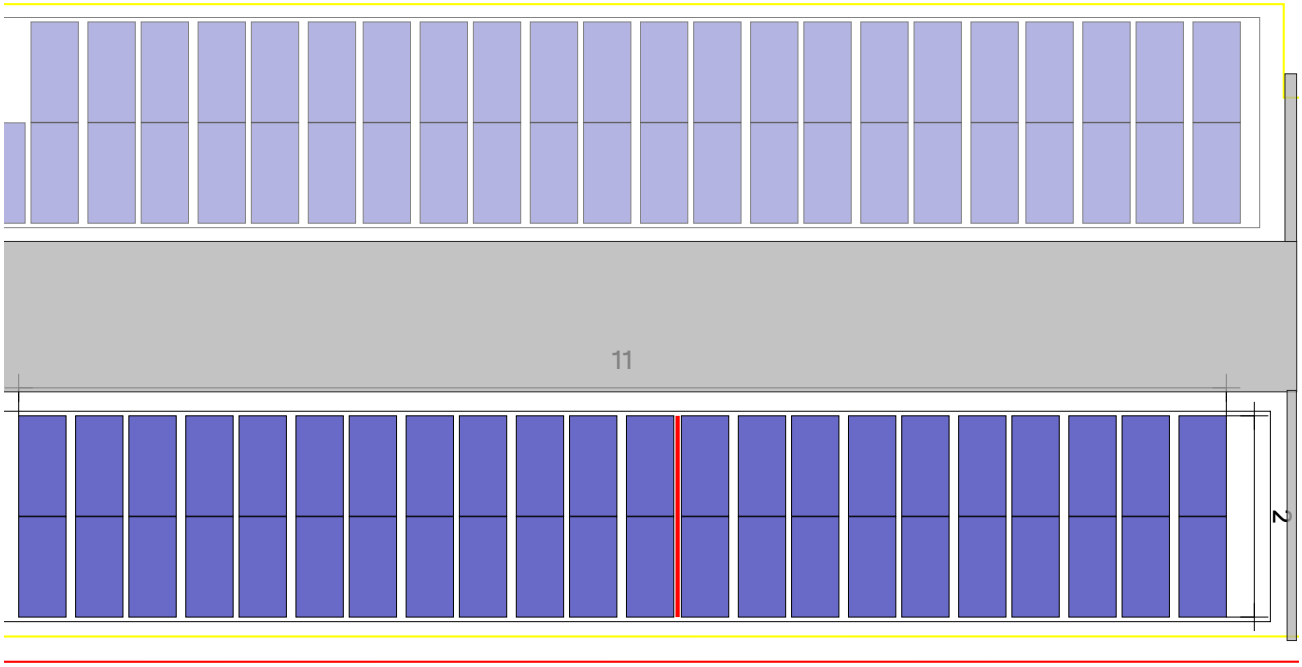

Tejado 1 Campo de módulos 3

Sistema de montaje	D-Dome 6.10 Classic LS
Módulo	44(28.6 kWp) x LR7-72HVH-650M Hi-MO X10 Explorer
Distancia entre filas	2,62 m
service corridor	0,14 m

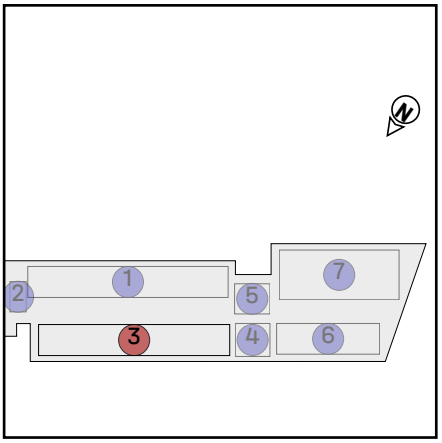

Área 1 | Campo de módulos 3 | Campo de módulos 5

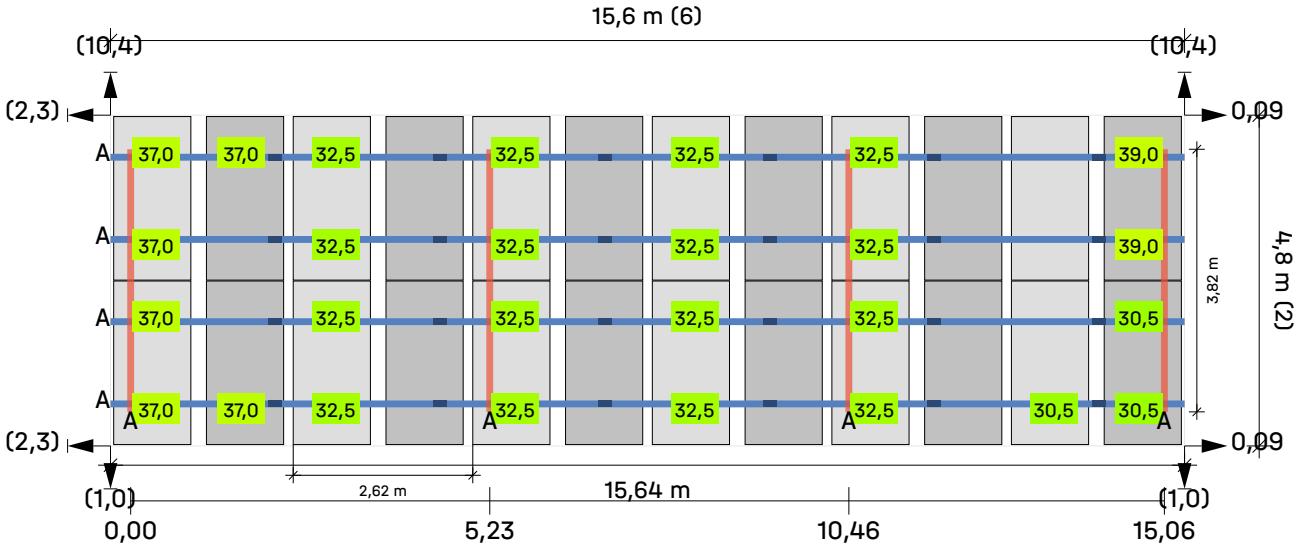

Tejado 1 Campo de módulos 3 Campo de módulos 5

Módulos 6 × 2 = **12**

Leyenda

- Carril de montaje
- Riel de montaje (superior)
- Distancia entre filas [m]
- Distancia al borde del techo [m]
- Dist. al bloque/matriz del módulo vecino [m]
- 25 Lastre en kilogramo (kg)
- Lastre de portero

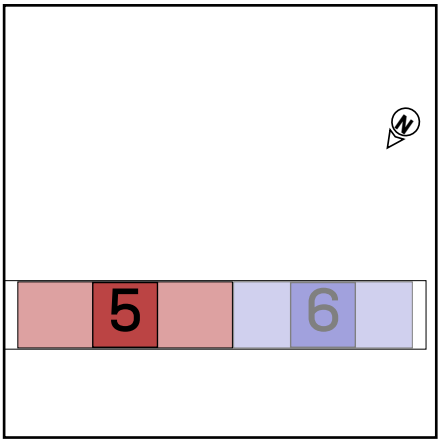

Área 1 | Campo de módulos 3 | Campo de módulos 6

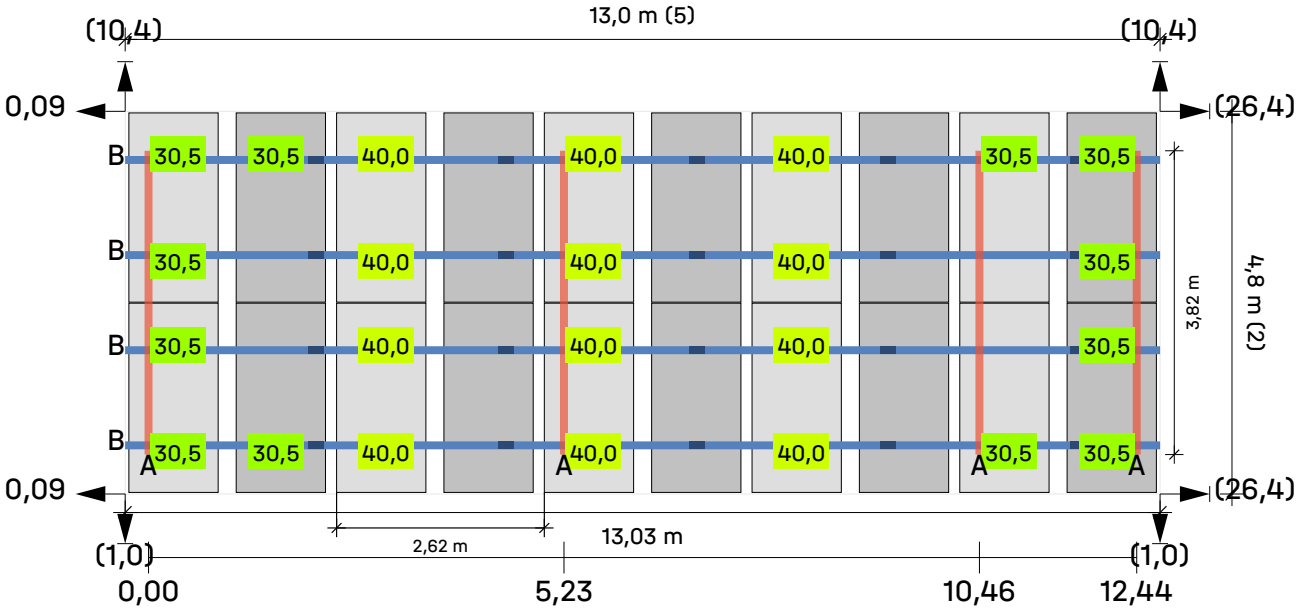

Tejado 1 Campo de módulos 3 Campo de módulos 6

Módulos 5 × 2 = **10**

Leyenda

- Carril de montaje
- Riel de montaje (superior)
- Distancia entre filas [m]
- Distancia al borde del techo [m]
- Dist. al bloque/matriz del módulo vecino [m]
- 25 Lastre en kilogramo (kg)
- Lastre de portero

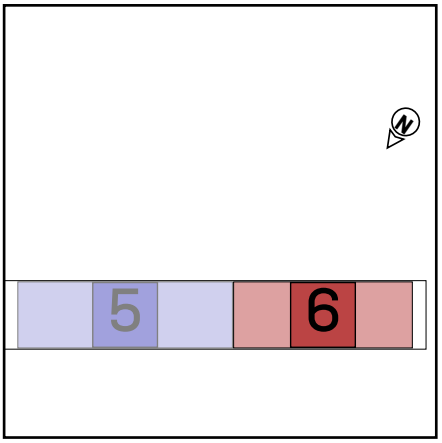

Área 1 | Campo de módulos 4

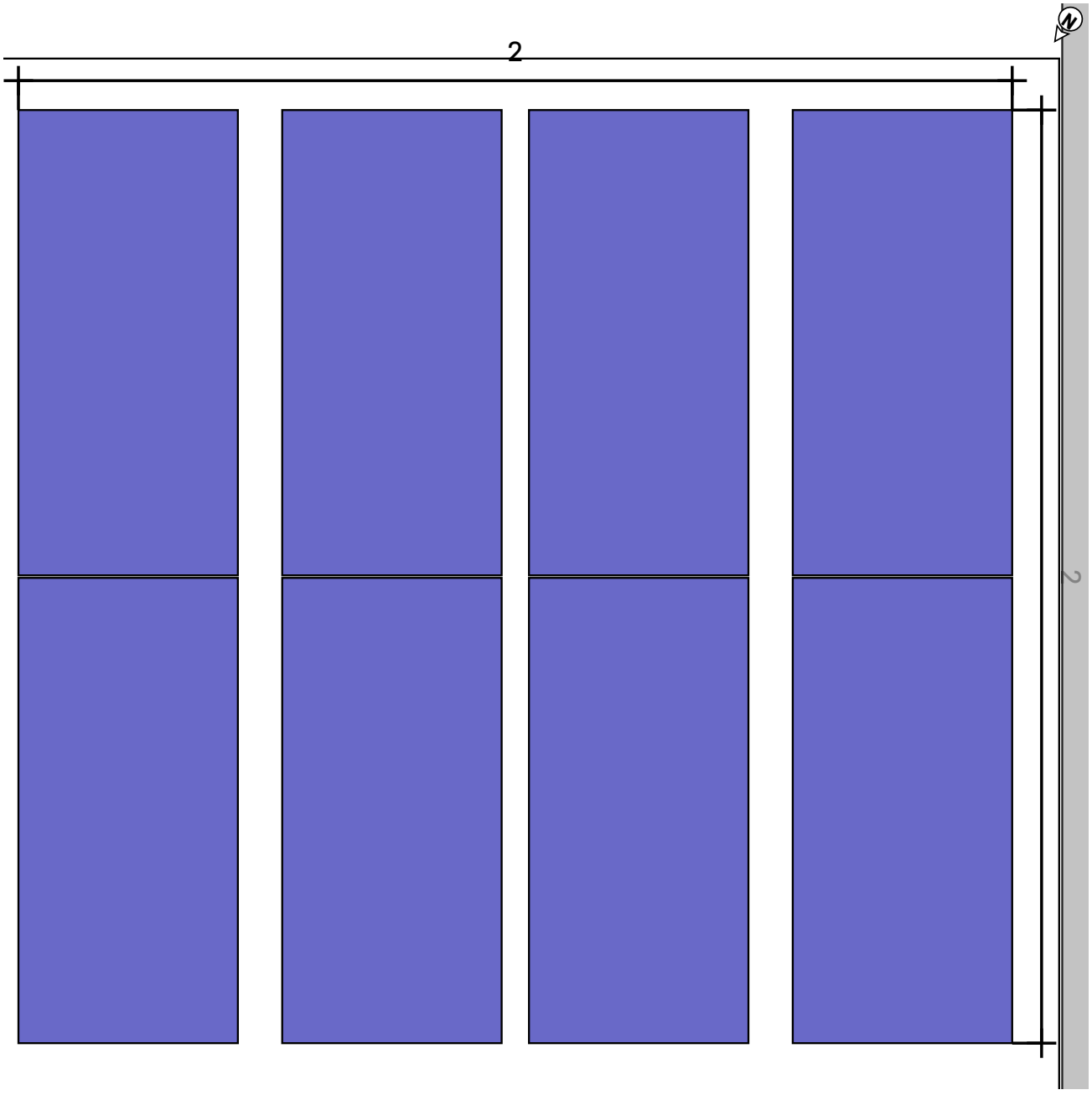

Tejado 1 Campo de módulos 4

Sistema de montaje	D-Dome 6.10 Classic LS
Módulo	8(5.2 kWp) x LR7-72HVH-650M Hi-MO X10 Explorer
Distancia entre filas	2,62 m
service corridor	0,14 m

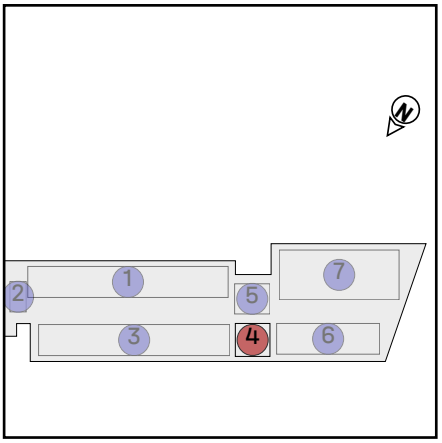

Área 1 | Campo de módulos 4 | Campo de módulos 7

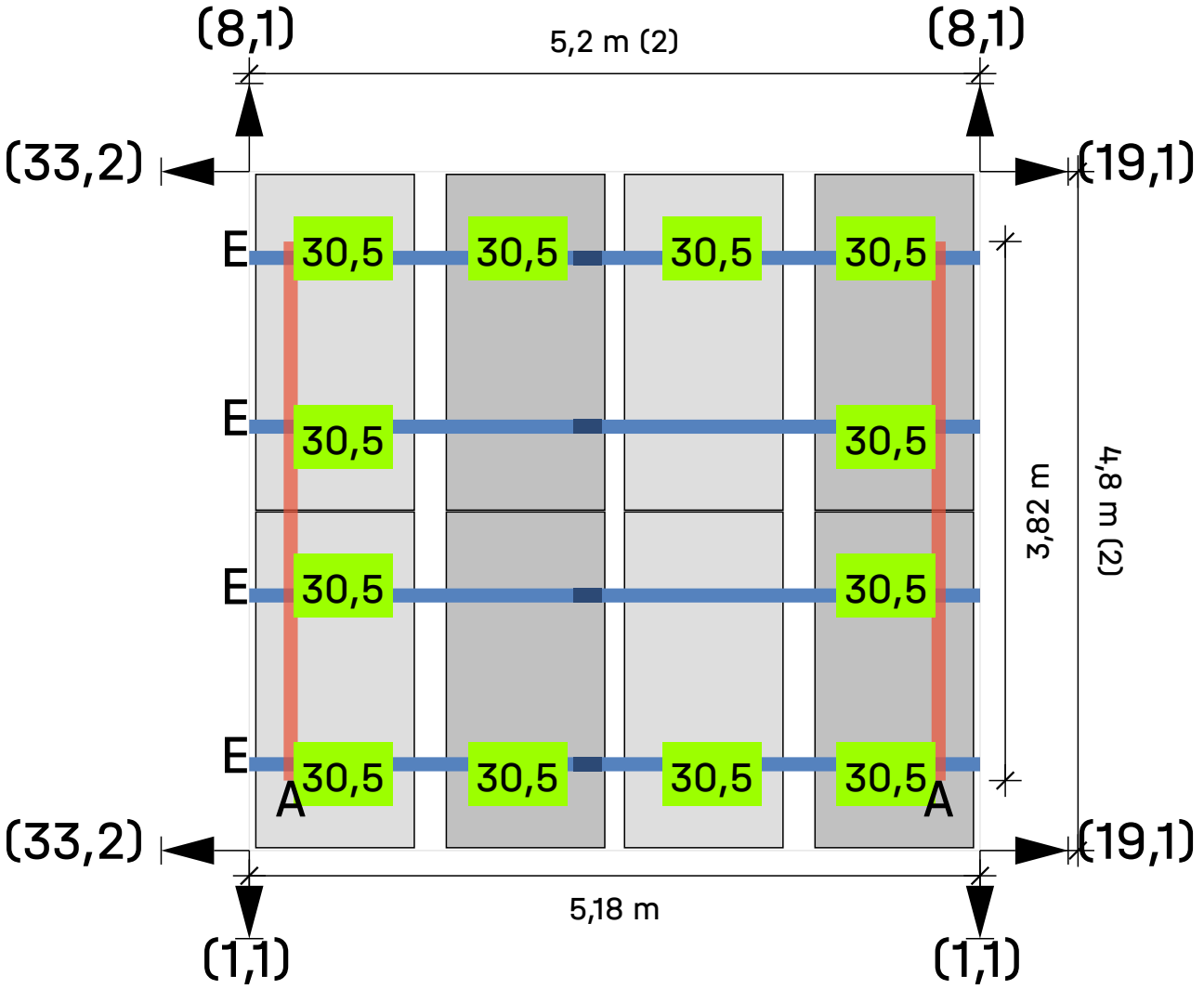

Tejado 1 Campo de módulos 4 Campo de módulos 7

Módulos 2 × 2 = 4

Leyenda

- Carril de montaje
- Riel de montaje (superior)
- Distancia entre filas [m]
- Distancia al borde del techo [m]
- 25 Lastre en kilogramo (kg)
- Lastre de portero



Área 1 | Campo de módulos 5

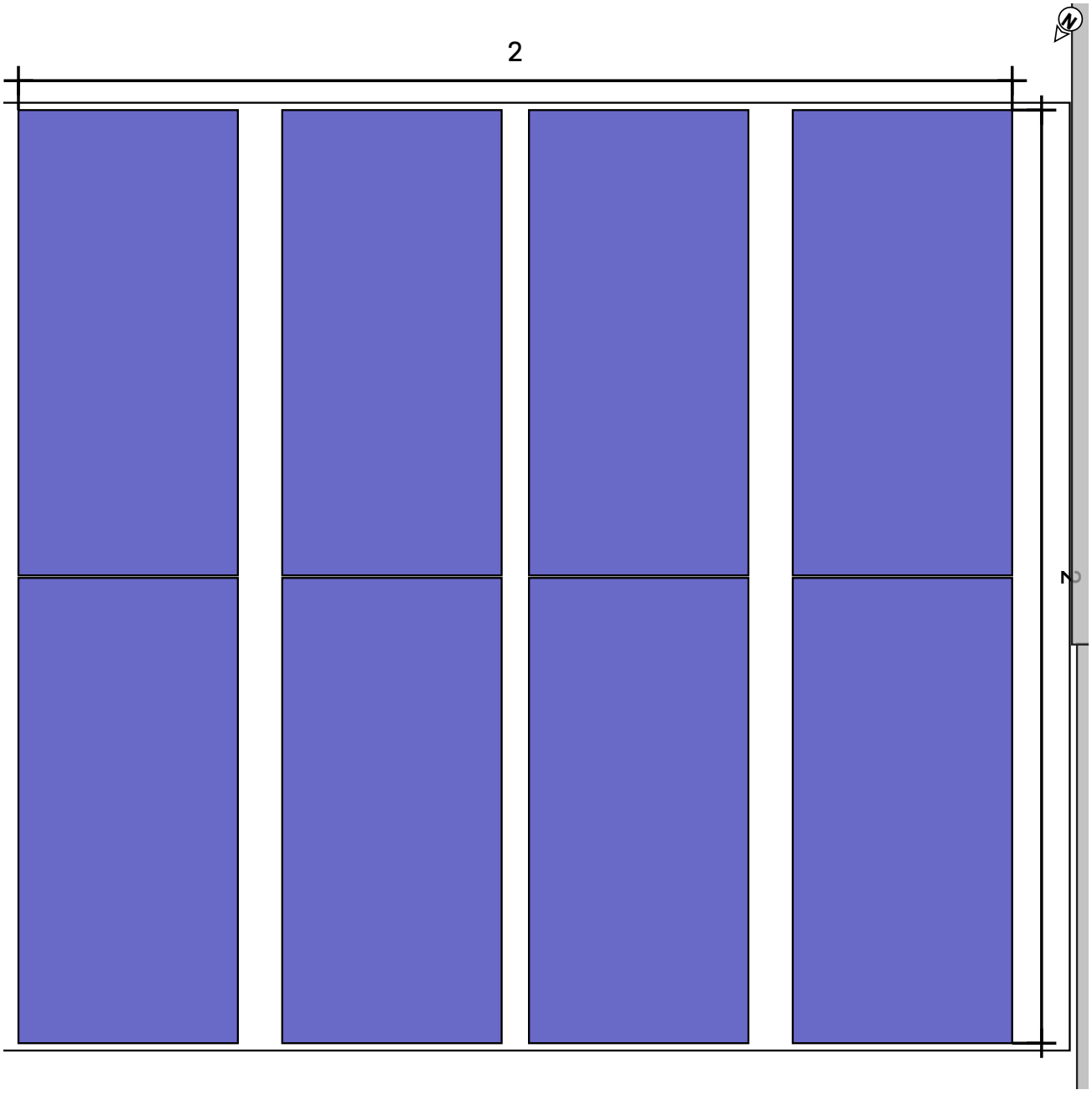

Tejado 1 Campo de módulos 5

Sistema de montaje	D-Dome 6.10 Classic LS
Módulo	8(5.2 kWp) x LR7-72HVH-650M Hi-MO X10 Explorer
Distancia entre filas	2,62 m
service corridor	0,14 m

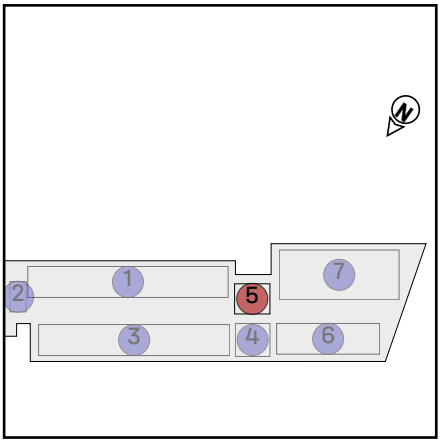

Área 1 | Campo de módulos 5 | Campo de módulos 8

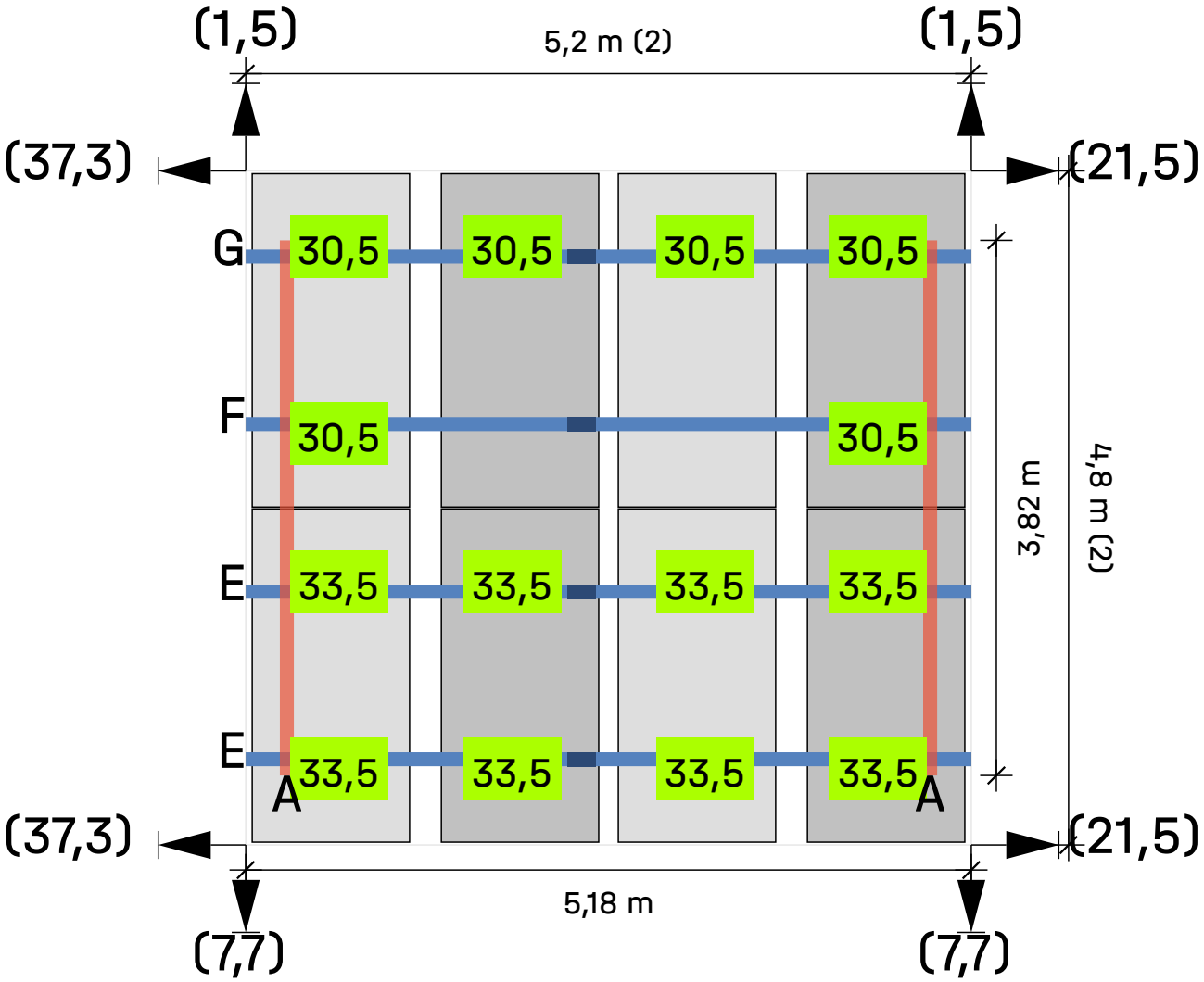

Tejado 1 Campo de módulos 5 Campo de módulos 8

Módulos 2 × 2 = 4

Leyenda

- Carril de montaje
- Riel de montaje (superior)
- Distancia entre filas [m]
- Distancia al borde del techo [m]
- 25 Lastre en kilogramo (kg)
- Lastre de portero

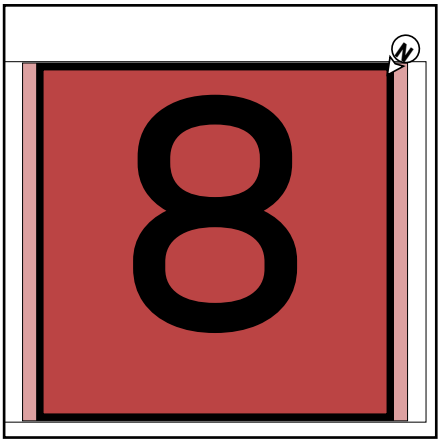

Área 1 | Campo de módulos 6

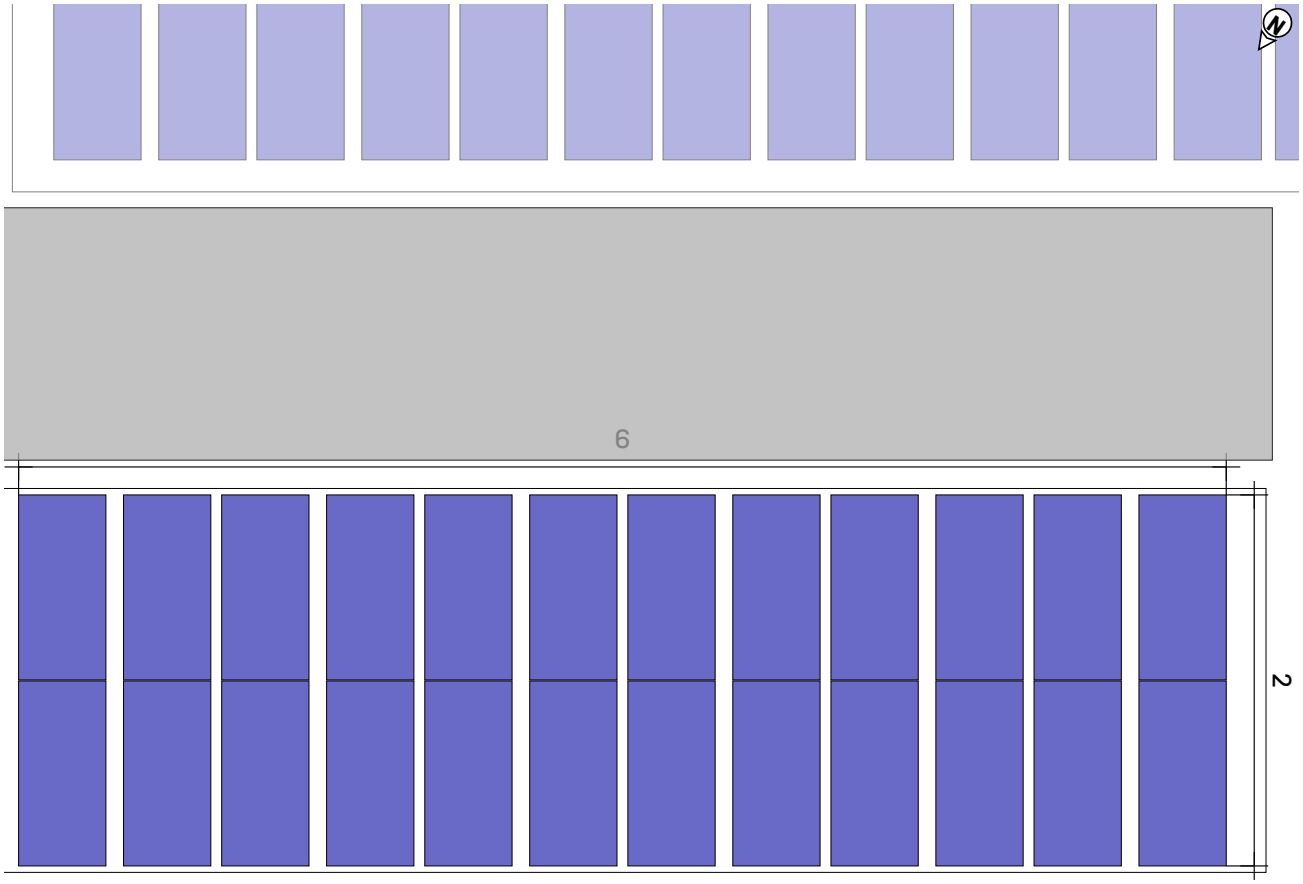

Tejado 1 Campo de módulos 6

Sistema de montaje	D-Dome 6.10 Classic LS
Módulo	24(15.6 kWp) x LR7-72HVH-650M Hi-MO X10 Explorer
Distancia entre filas	2,62 m
service corridor	0,14 m

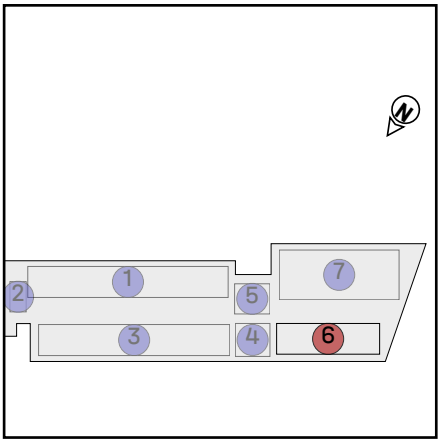

Área 1 | Campo de módulos 6 | Campo de módulos 9

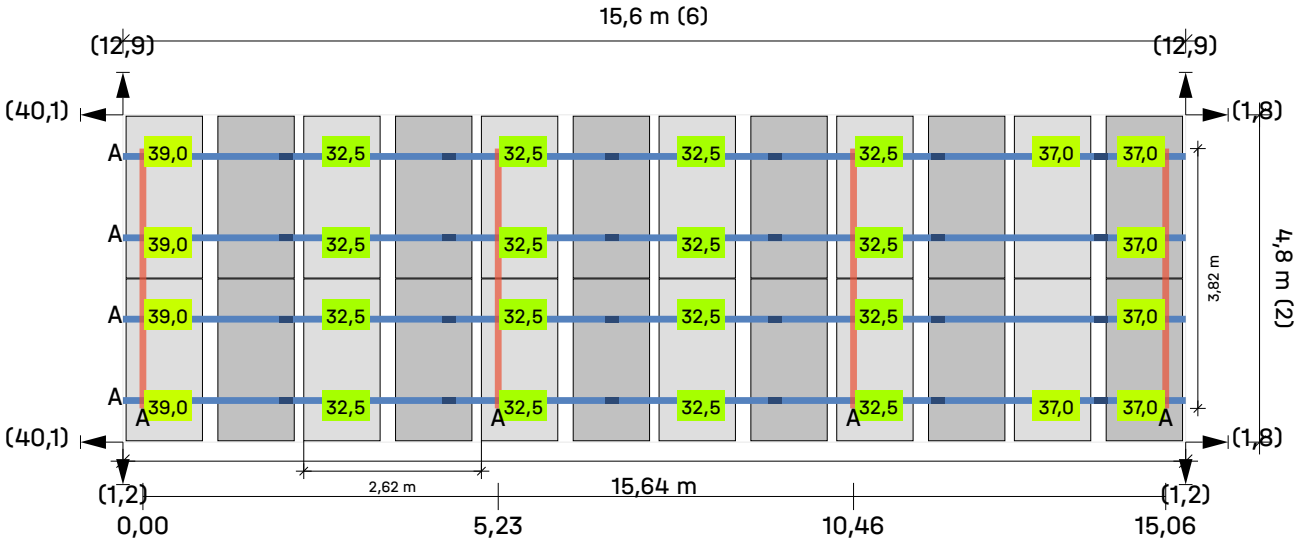

Tejado 1 Campo de módulos 6 Campo de módulos 9

Módulos 6 × 2 = **12**

Leyenda

- Carril de montaje
- Riel de montaje (superior)
- Distancia entre filas [m]
- Distancia al borde del techo [m]
- 25 Lastre en kilogramo (kg)
- Lastre de portero

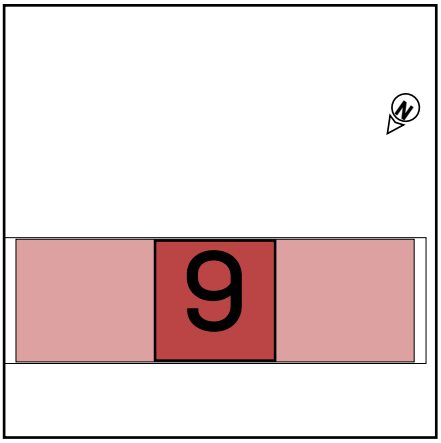

Área 1 | Campo de módulos 7

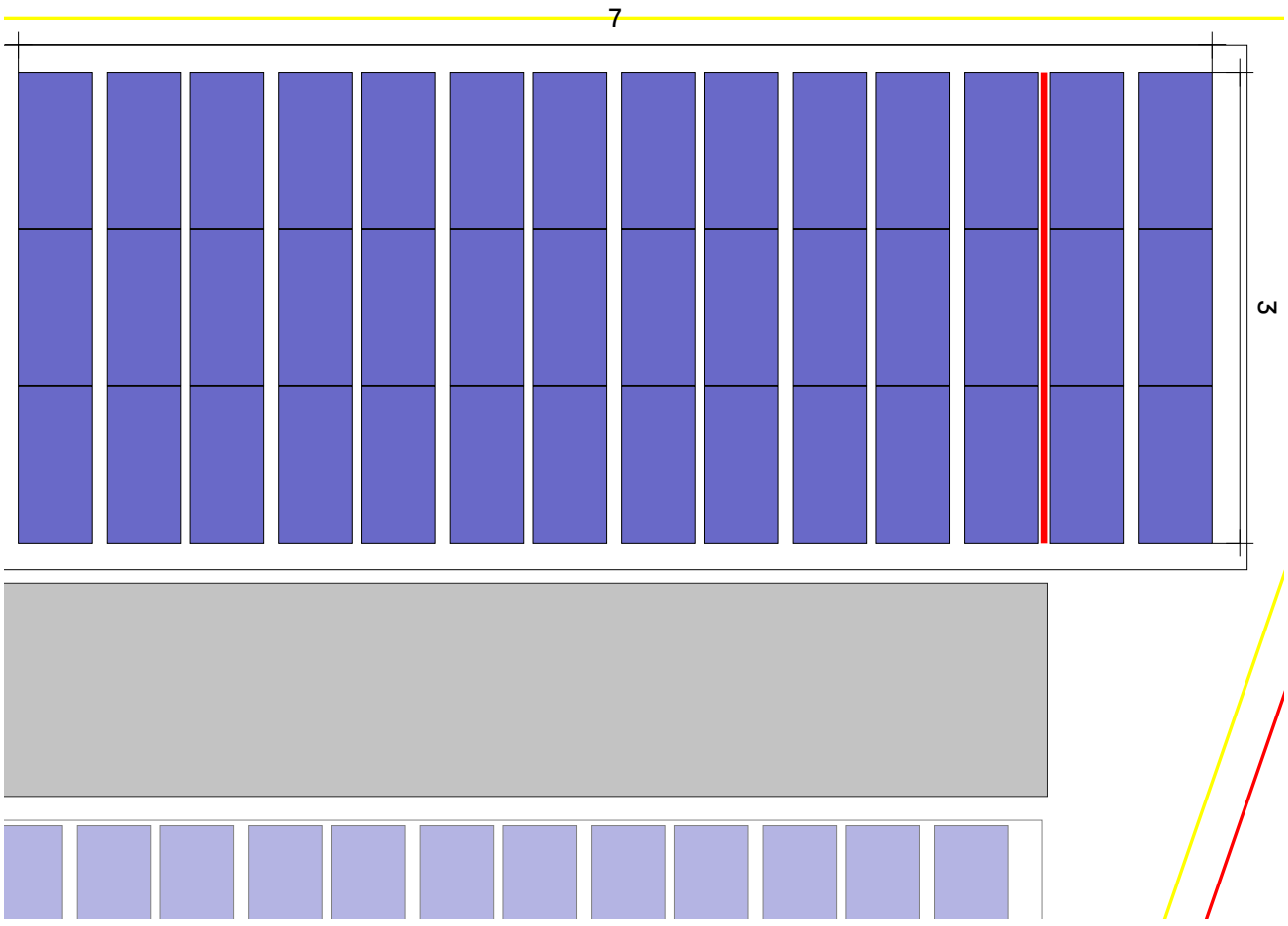

Tejado (1) Campo de módulos (7)

Sistema de montaje	D-Dome 6.10 Classic LS
Módulo	42(27.3 kWp) x LR7-72HVH-650M Hi-MO X10 Explorer
Distancia entre filas	2,62 m
service corridor	0,14 m

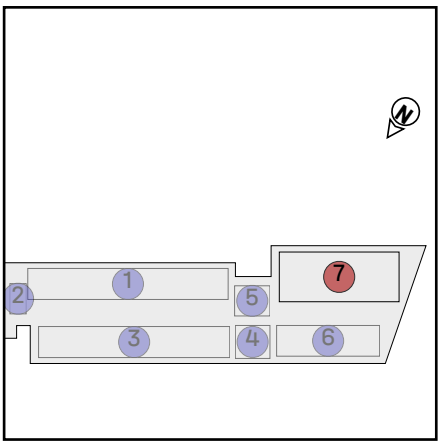

Área 1 | Campo de módulos 7 | Campo de módulos 10

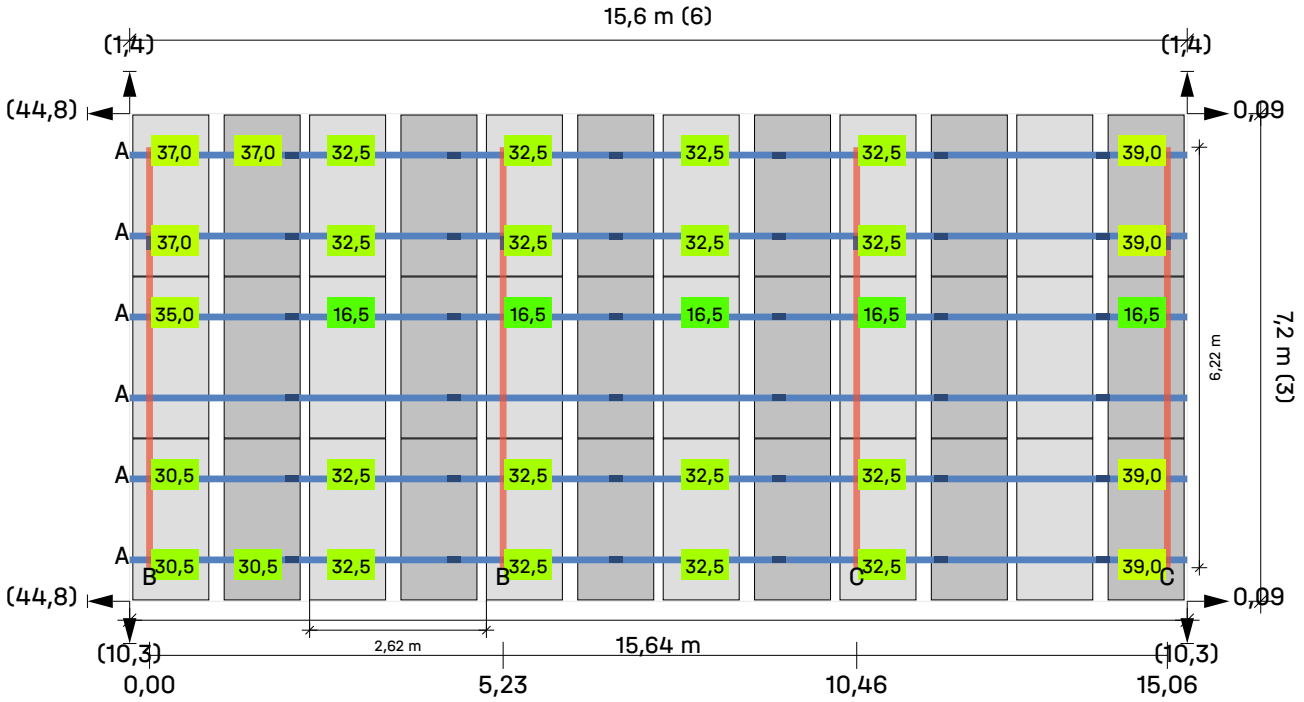

Tejado 1 Campo de módulos 7 Campo de módulos 10

Módulos 6 × 3 = **18**

Leyenda

- Carril de montaje
- Riel de montaje (superior)
- Distancia entre filas [m]
- Distancia al borde del techo [m]
- Dist. al bloque/matriz del módulo vecino [m]
- 25 Lastre en kilogramo (kg)
- Lastre de portero

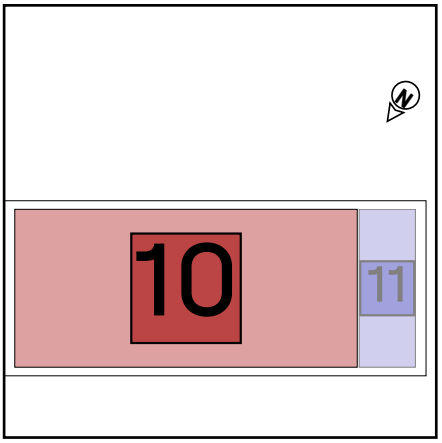

Área 1 | Campo de módulos 7 | Campo de módulos 11

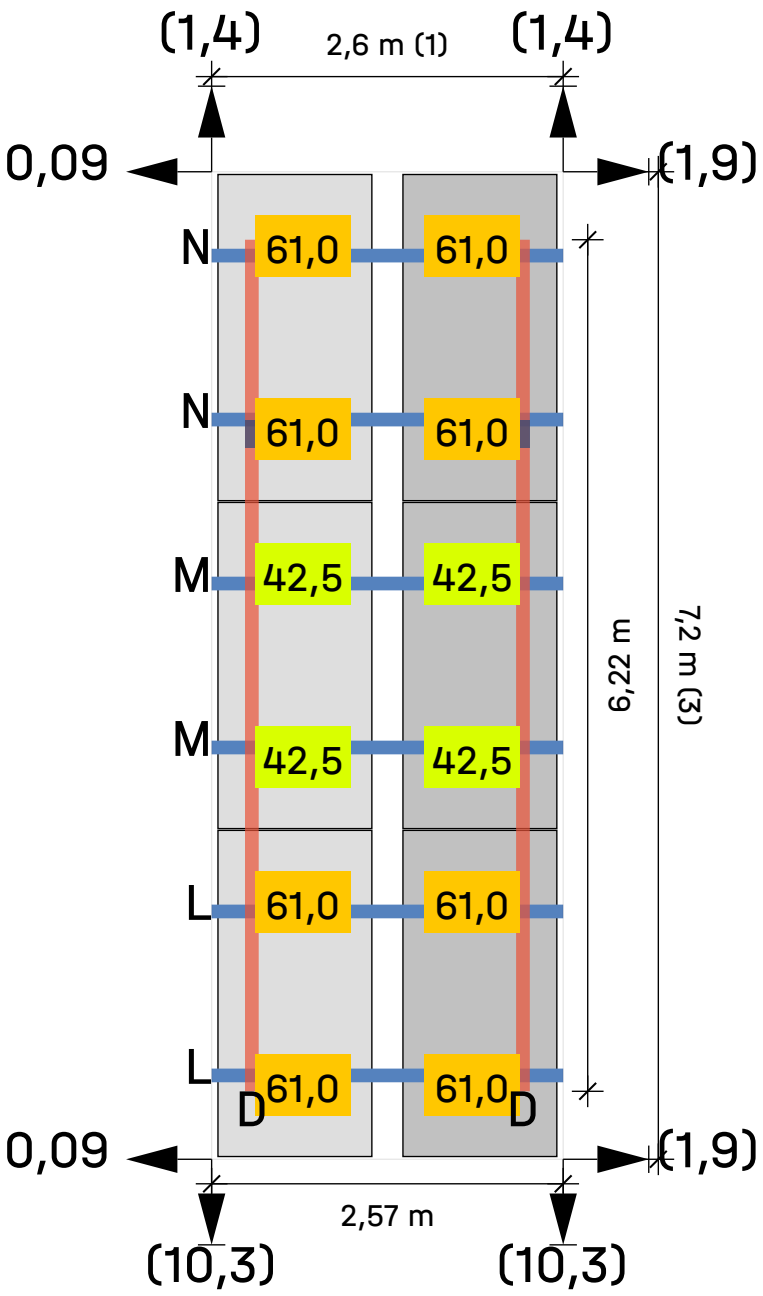

Tejado 1 Campo de módulos 7 Campo de módulos 11

Módulos 1 × 3 = 3

Leyenda

- Carril de montaje
- Riel de montaje (superior)
- Distancia entre filas [m]
- Distancia al borde del techo [m]
- Dist. al bloque/matriz del módulo vecino [m]
- 25 Lastre en kilogramo (kg)
- Lastre de portero

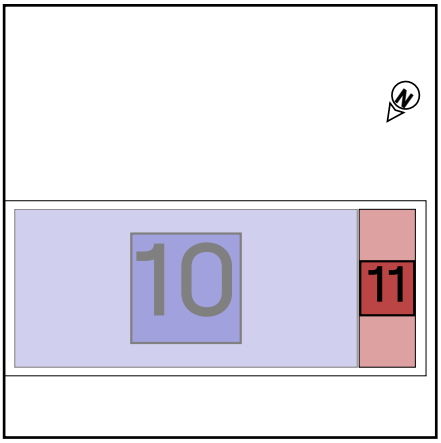

Resultados | Área 1

Tejado	Sistema	Módulo	Altura	Número de piezas	Rendimiento global
Área 1 Plano	D-Dome 6.10 Classic LS	LR7-72HVH-650M Hi-MO X10 Explorer 2.382×1.134×30 mm 650 Wp	10,00 m	176	114.4 kWp

Módulo

Nombre	LR7-72HVH-650M Hi-MO X10 Explorer
Fabricante	Longi Solar
Rendimiento	650 Wp
Dimensiones	2.382×1.134×30 mm
Peso	28,5 kg
Inclinación del panel	7,6 °

Valores materiales

Para obtener información sobre el material, consulte el catálogo de productos:
Catálogo K2 (k2-systems.com)

Abrazaderas de módulo

Pletina final	DomeClamp EC Black Set 30-50

Capacidad de contrapeso

SpeedPorter	40,0 kg

Verificación de uso del sistema

Presión	95,31%
Succión	49,50%

Cargas en los módulos

Tipo	Presión	Succión
Capacidad de carga	1,89 kPa	-1,38 kPa
Verificación de idoneidad de uso	1,16 kPa	-0,80 kPa

Resultados | Área 1

Cargas específicas

Campo de módulos	Número de módulos	Contrapeso [kg]	Peso neto [kg]	Área de bloque de módulo [m²] (incluido corredor de servicio)	Carga neta [kN/m²]	Carga muerta (superficie del techo) [kN/m²]
Bloquear 1	14	610,0	1.086,00	43,90 m²	0,24	
Bloquear 2	24	962,5	1.778,50	75,35 m²	0,23	
Bloquear 3	8	408,5	680,50	24,96 m²	0,27	
Bloquear 4	4	488,0	624,00	12,37 m²	0,49	
Bloquear 5	24	911,5	1.727,50	75,35 m²	0,22	
Bloquear 6	20	846,0	1.526,00	62,75 m²	0,24	
Bloquear 7	8	366,0	638,00	24,96 m²	0,25	
Bloquear 8	8	451,0	723,00	24,96 m²	0,28	
Bloquear 9	24	898,0	1.714,00	75,35 m²	0,22	
Bloquear 10	36	996,0	2.220,00	112,82 m²	0,19	
Bloquear 11	6	658,0	862,00	18,52 m²	0,46	
Total	**176**	**7.595,5**	**13.579,50**			**0,12**

Resultados | Área 1

Información importante

- La prueba del equilibrio estático y la capacidad de carga del sistema se llevan a cabo mediante la comprobación de los casos de carga de levantamiento y deslizamiento por el viento de acuerdo con la experiencia del túnel de viento del instituto IFI
- Encontrará una versión corta del informe del túnel de viento y un certificado para los cálculos estáticos adicionales en nuestra página de inicio.
- La estructura se ha verificado estáticamente de conformidad con el Eurocódigo 9: Diseño de estructuras de aluminio (EN 1999-1-1:2021) y el Eurocódigo 3: Diseño de estructuras de acero (EN 1993-1-1:2025) y ofrece suficiente capacidad de carga y estabilidad para las cargas especificadas en el capítulo «Acciones máximas sobre los componentes».
- El factor de corrección de la carga de viento en función del período de vida útil, fW, se ajusta a la norma EN 1991-1-4/ NA
- El factor de ajuste para la carga de nieve con respecto al período de vida útil, fS, se rige por la norma EN 1991-1-3/NA.
- Todos los valores de resistencia de los componentes se determinan en una oficina de ingeniería estática externa.
- Las normas de diseño corresponden a los fundamentos del diseño estructural: UNE-EN 1990:2010.
- Las cargas de nieve se determinan de acuerdo con la norma LST EN 1991-1-3: 2012.
- Las cargas de viento se determinan de acuerdo con la norma LST EN 1991-1-4: 2012.
- La vida útil fue determinada conforme a la norma DIN EN 1991: Acciones en estructuras, cargas de nieve, y la norma DIN EN 1991: Acciones en estructuras, acciones de viento.
- La categoría de daños fue determinada conforme a la norma DIN EN 1990: Bases del diseño estructural.
- La persona responsable de la ejecución de la obra debe comprobar las hipótesis de carga realizadas con las condiciones in situ. Si se detectan desviaciones, deberá consultarse inmediatamente a la persona que preparó el cálculo estático.
- Tenga en cuenta nuestros Términos y Condiciones Generales de Uso (TCU-E) en su versión actualmente válida, disponible en: https://k2-systems.com/es/servicios-digitales/terminos-y-condiciones-generales-de-uso-para-empresarios-tcu-e/

  Tenga en cuenta en particular el § 1, Disposiciones especiales para K2 Base, cláusula 3 (“Requisitos técnicos y especializados en las instalaciones del Cliente.”), § 6 (“Limitación de la garantía”) y § 7 (“Limitación de responsabilidad”).
- Se deben observar todas las instrucciones y requisitos de los cálculos estáticos.
- Durante la ejecución de todos los trabajos se deberá garantizar el cumplimiento de las normas y exigencias de la licencia de obra y de las asociaciones gremiales de construcción.
- Todas las conexiones y medidas de anclaje deben realizarse únicamente utilizando elementos o piezas de conexión homologados y estandarizados.
- Los componentes subordinados que no han sido verificados deben implementarse estructuralmente.
- Se recomienda encarecidamente aplicar las "Reglas generales" para el diseño de protección contra la corrosión de la estructura durante la implementación.
- Solo personal capacitado y autorizado que lleve el equipo de seguridad adecuado podrá subir a la estructura. El uso no autorizado de la estructura supone riesgo de caída.

Informe de análisis estructural | Área 1

Información general

Nombre	**Institut Públic Lluís Domènech i Montaner**
Sistema de montaje	**D-Dome 6.10 Classic LS**
Autor	**Albert Grajera Pou**

Información sobre la ubicación

Dirección	**Carrer Francesc Cambó, 5, 08360 Canet de Mar, Barcelona, España**
Elevación de terreno	**37,16 m**

Información del techo

Altura de edificio	**10,00 m**
Tipo de tejado	**Tejado plano**
Pendiente de la cubierta	**0°**
Método de fijación	**Contrapeso**
Cubierta	**Plano**
Distancia mínima al borde	**0,60 m**
Altura pretil	**0,40 m**
Material	**Grava**
Altura de descarga	**0,010 m**
Coeficiente de fricción	**0.7**

El coeficiente de fricción indicado aquí debe comprobarse en el lugar de montaje. Si el valor obtenido es inferior, este deberá especificarse aquí para el cálculo del contrapeso.

Cargas

Código de Diseño	**UNE EN**
Categoría de daños	**CC3**
Vida útil	**25 años**
Categoría de terreno	**III - Pueblos, periferias, zonas boscosas**

Carga de viento

Zona de carga de viento	**loads_WindLoadZoneES_wzES_3**	
Presión de velocidad, 50 años	$q_{p,50}$	**= 0,898 kN/m²**
Factor de ajuste de la vida útil	f_w	**= 0,921**
Presión de velocidad, 25 años	$q_{p,25}$	**= 0,827 kN/m²**

Informe de análisis estructural | Área 1

Carga de nieve

Zona de carga de nieve		2
Entorno		Terreno ordinario
Rejilla de nieve		No
Carga de nieve en suelo	s_k	= 0,419 kN/m²
Coeficiente de forma para nieve	μ_i	= 0,800
Factor de inclinación del tejado	d_i	= 1,000
Carga de nieve en el tejado, 50 años	$s_{i,50}$	= 0,335 kN/m²
Factor de ajuste de la vida útil	f_s	= 0,929
Carga de nieve sobre el tejado, 25 años	$s_{i,25}$	= 0,311 kN/m²

Carga neta

Peso del módulo	G_M	= 28,5 kg
Peso del sistema de montaje por módulo		= 5,50 kg
Superficie de módulo	A_M	= 2,70 m²
Peso muerto del módulo por m²		= 10,55 kg/m²
Peso propio del sistema de montaje por m²		= 2,04 kg/m²
Carga muerta total (sin lastre) por m²		= 0,12 kN/m²

Combinaciones de carga

Capacidad de carga

Coeficiente parcial de seguridad para carga permanente desfavorable (STR)	$\gamma_{G,sup}$	= 1,35
Coeficiente parcial de seguridad para carga permanente favorable (STR)	$\gamma_{G,inf}$	= 1,00
Coeficiente parcial de seguridad para carga permanente desestabilizadora (EQU)	$\gamma_{G,dst}$	= 1,10
Coeficiente parcial de seguridad para carga permanente estabilizadora (EQU)	$\gamma_{G,stb}$	= 0,90
Coeficiente parcial de seguridad para n cargas variables	γ_Q	= 1,50
Coeficiente de combinación para viento	$\psi_{0,W}$	= 0,60
Coeficiente de combinación para nieve	$\psi_{0,S}$	= 0,50
Factor de importancia permanente	$\kappa_{FI,G}$	= 1,10
Factor de importancia variable	$\kappa_{FI,Q}$	= 1,10
Peso muerto característico	G_k	
Carga de nieve característica en el techo	$S_{i,n}$	
Carga de viento característica	W_k	

Combinación de caso de carga 01 **LCC 01_uls** $= \gamma_{G,sup} * \kappa_{FI,G} * G_k + \gamma_Q * \kappa_{FI,Q} * S_{i,n}$

Informe de análisis estructural | Área 1

Combinación de caso de carga 02	LCC 02_uls	$= \gamma_{G,sup} * \kappa_{Fl,G} * G_k + \gamma_Q * \kappa_{Fl,Q} * W_{k,Pressure}$
Combinación de caso de carga 03	LCC 03_uls	$= \gamma_{G,sup} * \kappa_{Fl,G} * G_k + \gamma_Q * \kappa_{Fl,Q} * (W_{k,Pressure} + \psi_{0,S} * S_{i,n})$
Combinación de caso de carga 04	LCC 04_uls	$= \gamma_{G,sup} * \kappa_{Fl,G} * G_k + \gamma_Q * \kappa_{Fl,Q} * (S_{i,n} + \psi_{0,W} * W_{k,Pressure})$
Combinación de caso de carga 06	LCC 06_uls	$= \gamma_{G,inf} * G_k + \gamma_Q * \kappa_{Fl,Q} * W_{k,Suction}$

Posición de seguridad

Verificación de elevación	LCC up	$= \gamma_{G,stb} * G_k + \gamma_Q * \kappa_{Fl,Q} * W_{k,n,Uplift}$
Verificación del desplazamiento	LCC displ	$= \gamma_{G,stb} * G_k + \gamma_Q * \kappa_{Fl,Q} * W_{k,n,Displacement}$

Idoneidad de uso

Coeficiente de combinación para viento	$\psi_{0,W} = 0,60$
Coeficiente de combinación para nieve	$\psi_{0,S} = 0,50$

Combinación de caso de carga 01	LCC 01_sls	$= G_k + S_{i,n}$
Combinación de caso de carga 02	LCC 02_sls	$= G_k + W_{k,Pressure}$
Combinación de caso de carga 03	LCC 03_sls	$= G_k + W_{k,Pressure} + \psi_{0,S} * S_{i,n}$
Combinación de caso de carga 04	LCC 04_sls	$= G_k + S_{i,n} + \psi_{0,W} * W_{k,Pressure}$
Combinación de caso de carga 06	LCC 06_sls	$= G_k + W_{k,Suction}$

Presión máxima sobre el aislamiento

Información general

Peso propio del sistema	$g_{System} = 0,12\ kN/m^2$

Distribución de la carga debajo de la estera de protección del edificio debajo del Pico

Dimensiones	380,0 × 75,3 mm	
	A_{eff}	$= 28.614,00\ mm^2$
	$A_{load\ range\ area}$	$= 1,35\ m^2$
contrapeso máximo	$G_{acting\ ballast}$	$= 80,5\ kg$

Distribución de carga debajo de la estera de protección del edificio bajo SD

Dimensiones	380,0 × 75,3 mm	
	A_{eff}	$= 28.614,00\ mm^2$
	$A_{load\ range\ area}$	$= 1,35\ m^2$
contrapeso máximo	$G_{acting\ ballast}$	$= 20,7\ kg$

Informe de análisis estructural | Área 1

Combinaciones de carga

	$\sigma_{Ek,heat\ insulation,Peak}$[Pa]	$\sigma_{Ek,heat\ insulation,SD}$[Pa]
Combinación de caso de carga 00	33.422	12.934
Combinación de caso de carga 01	47.977	27.489

Efectos de cargas muertas (sistema fotovoltaico + balasto)

$\sigma_{Ek,heat\ insulation,Peak}$ σ_{Ek} = 33.422 Pa

$\sigma_{Ek,heat\ insulation,SD}$ σ_{Ek} = 12.934 Pa

Acciones máximas (sistema FV + lastre + nieve)

$\sigma_{Ek,heat\ insulation,Peak}$ max σ_{Ek} = 47.977 Pa

$\sigma_{Ek,heat\ insulation,SD}$ max σ_{Ek} = 27.489 Pa

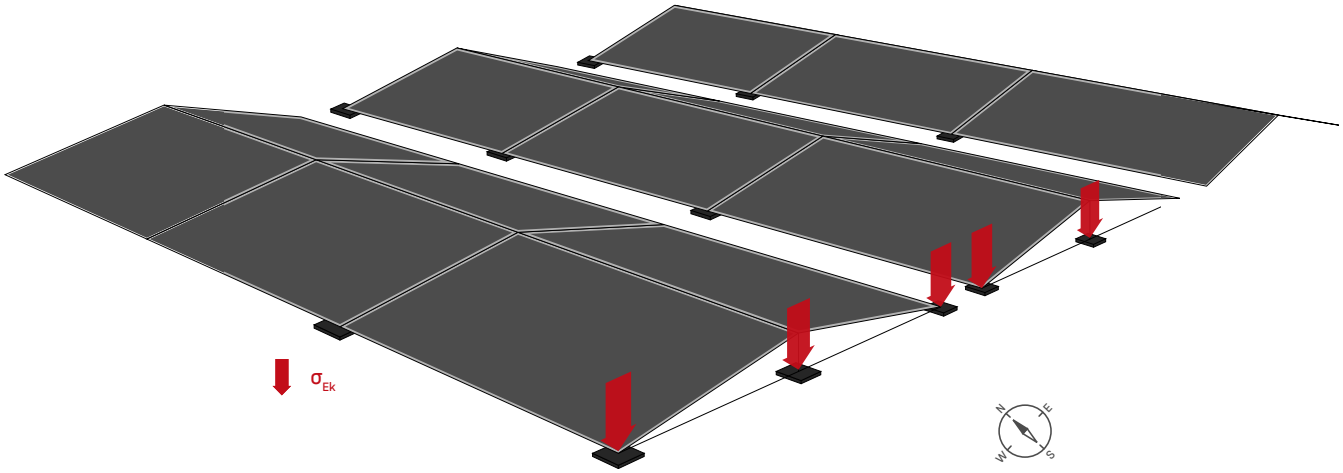

Informe de análisis estructural | Área 1

Cálculo del contrapeso

Cálculo de elevación del lastre

Fuerza por par de módulos perpendicular al techo

$$F_z = q_p \cdot (-c_{pE}\cos(\alpha)A_M - c_{pW}\cos(\alpha)A_M)$$

F_z	fuerza de elevación por unidad de módulo en dirección z
q_p	Presión de velocidad máxima local a la altura del techo z
A_M	área modular
α	ángulo de inclinación del módulo
c_{pE}	valor cp del módulo este
c_{pW}	valor cp del módulo oeste

Lastre contra la elevación

$$m_{B,uplift} = \frac{\gamma_Q \cdot \kappa_{Fl,Q} \cdot F_z}{\gamma_{G,stb} \cdot \cos(\beta) \cdot g} \cdot \prod_i k_i - m_{DL}$$

m_{DL}	peso del módulo o módulos y del sistema de montaje
β	ángulo de inclinación del techo
k_α	factor de corrección de la inclinación del tejado
k_{ch}	factor de corrección para la duración de la ráfaga
k_d	factor de corrección de la dirección del viento
k_p	factor de corrección para parapetos
k_s	factor de corrección para módulos grandes
k_R	factor de corrección para grandes distancias entre hileras

Informe de análisis estructural | Área 1

Cálculo de balasto deslizante

Fuerza por par de módulos paralela al techo

$$F_x = q_p \cdot (c_{pE} \sin(\alpha) A_M - c_{pW} \sin(\alpha) A_M)$$

$$F_y \approx 0$$

F_x	fuerza de deslizamiento por unidad de módulo en dirección x
F_y	fuerza de deslizamiento por unidad de módulo en la dirección y
q_p	Presión de velocidad máxima local a la altura del techo z
c_{pE}	valor cp del módulo este
c_{pW}	valor cp del módulo oeste
A_M	área modular
α	ángulo de inclinación del módulo

Lastre contra deslizamiento

$$m_{B,sliding} = \frac{\gamma_Q \cdot \kappa_{Fl,Q} \cdot \left(\frac{\sqrt{F_x^2 + F_y^2}}{\mu_{R,0}} + F_z \right)}{\gamma_{G,stb} \cdot g} \cdot \prod_i k_i - m_{DL}$$

m_{DL}	peso del módulo o módulos y del sistema de montaje
$\mu_{R,0}$	Coeficiente de fricción
k_α	factor de corrección de la inclinación del tejado
k_{ch}	factor de corrección para la duración de la ráfaga
k_d	factor de corrección de la dirección del viento
k_p	factor de corrección para parapetos
k_s	factor de corrección para módulos grandes
k_R	factor de corrección para grandes distancias entre hileras

	Lastre más alto		Lastre más bajo	
Caso	Deslizamiento	Elevación	Deslizamiento	Elevación
c_{pW}	-0.561	-0.578	-0.237	-0.179
c_{pE}	0.040	-0.153	0.085	-0.020
k_α	1.00	1.00	1.00	1.00
k_{ch}	1.00	1.00	1.00	1.00
k_d	0.90	0.90	0.90	0.90
k_p	1.05	1.05	0.97	1.02
k_s	1.03	1.03	1.03	1.03

Informe de análisis estructural | Área 1

k_R	1.06	1.06	1.06	1.06
A_M [m^2]	2.70	2.70	2.70	2.70
alpha [°]	7.6	7.6	7.6	7.6
qp [kN/m^2]	0.83	0.83	0.83	0.83
μ	0.7	-	0.7	-
Fx [kN]	0.178	-	0.095	-
Fz [kN]	1.153	1.618	0.338	0.440
$m_{ballast}$ [kg]	203.4	243.0	16.4	14.4
m_{DL} [kg]	68.0	68.0	68.0	68.0

Informe de análisis estructural | Área 1

Cargas HV

According to wind tunnel report by I.F.I. Institut für Industrieaerodynamik GmbH

Información general

Número total de módulos	176	
Área de tejado cubierto con módulos	A	= ca. 551,30 m²
Carga neta	$g_{k,System\ incl.\ ballast}$	= 0,24 kN/m²

Coeficientes aerodinámicos

	$C_{p,Pressure}$	= según EN 1991-1-4
	$C_{F,x,averaged}$	= -0,02
	$C_{F,y,averaged}$	= 0,01
Corrección de la distancia al borde	k_{Slxy}	= 1,00
Pretil- coeficiente de corrección	k_p	= 1,05
Factor altura del edificio		= 1,00

Presión horizontal

$W_{k,F,x}$ = -0,019 kN/m²
$W_{k,F,y}$ = 0,008 kN/m²

Presión vertical

$g_{k,System\ incl.\ ballast}$	= 0,24 kN/m²
$W_{k,Pressure}$	- según EN 1991-1-4
s_i	- según EN 1991-1-3

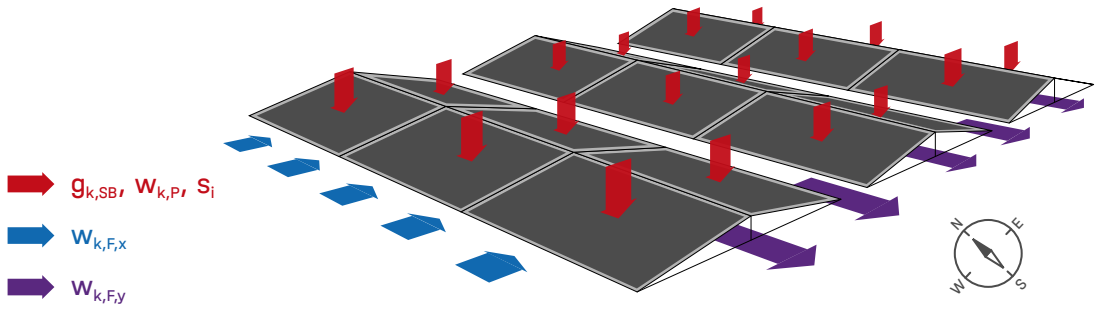

Comentario:
Las cargas de viento verticales del tejado plano dependen principalmente de su efecto de desplazamiento y se mantendrán iguales con un sistema fotovoltaico plano. Se recomienda utilizar los coeficientes aerodinámicos según DIN EN 1991-1-4 para el dimensionamiento de tejados planos.

Lista de artículos

Posición	No. de artículo	Descripción del artículo	Cantidad	Peso
1	2004125	Dome 6.10 Peak	352	105,6 kg
2	1001643	MK2	704	12,3 kg
3	2001729	Socket Head Bolt serrated M8×20	704	8,8 kg
4	2003243	Dome 6.10 SD	352	29,9 kg
5	2003126	Dome Mat S 380	400	147,2 kg
6	2003460	K2 BasicRail 22; 2.40 m	198	305,5 kg
7	1006039	Dome FlatConnector Set	182	35,3 kg
8	2004413	SingleRail 36 light; 4.80 m	35	112,1 kg
9	2003145	SingleRail Climber Set 36/50	144	9,6 kg
10	2002870	K2 Solar Cable Manager	176	0,5 kg
11	2004564	DomeClamp EC Black Set 30-50	704	50,7 kg
12	2002300	Dome SpeedPorter	424	32,2 kg
Total				**849,9 kg**

Gracias por elegir un sistema de montaje K2.

Los sistemas de K2 Systems son rápidos y fáciles de instalar.
Esperamos que estas instrucciones le hayan servido de ayuda.
Póngase en contacto con nosotros si tiene alguna pregunta o sugerencia de mejora.

Nuestros datos de contacto:

k2-systems.com/en/contact

Se aplican nuestras Condiciones Generales de Contratación. Consulte k2-systems.com

K2 Systems GmbH
Haldenstraße 1
71272 Renningen
Germany
+49 (0)7159 42059-0
+49 (0)7159 42059-177
info@k2-systems.com
www.k2-systems.com

ANNEX D MANUAL I PLA DE MANTENIMENT

Manual d'ús i manteniment

El manual d'ús i manteniment són les indicacions mínimes per tal d'aconseguir els següents objectius:

- Millorar el confort, la salubritat i la seguretat de l'edifici o instal·lació.
- Promoure l'estalvi energètic i la no contaminació de l'edifici o instal·lació.
- Evitar l'aparició de símptomes patològics derivats d'un ús inadequat de l'edifici o instal·lació.
- Aconseguir el màxim rendiment de la instal·lació fotovoltaica de l'edifici.

Amb la finalitat de complir amb les condicions mínimes de seguretat i salut, de mantenir la validesa de la legalització vigent i de les garanties contractades a les pòlisses d'assegurances corresponents, els espais i les dependències integrades en una edificació o instal·lació no haurande destinar-se a usos diferents dels que tingui assignats el projecte.

En el cas que hi hagi qualsevol canvi d'ús o modificació de les dotacions, elements de construcciói instal·lacions, serà necessari comptar amb l'assessorament i informes tècnics previs sense perjudici de sol·licitar les llicències i autoritzacions corresponents i comunicar-ho a la pertinent companyia d'assegurances.

En tot cas, l'usuari o titular ha d'assumir la responsabilitat derivada dels danys provocats per unús inadequat. Les garanties amb les que compti l'edifici o instal·lació no cobreixen, entre altres, els danys causats per un mal ús ni per modificacions o obres realitzades després de la recepció.

Les instruccions de manteniment van encaminades a conèixer les operacions a les quals s'ha de sotmetre l'edifici o instal·lació de manera periòdica per tal de preservar la seva funcionalitat i estètica durant la seva vida útil per la qual s'ha projectat.

Les principals operacions de manteniment son netejar, comprovar, repassar, substituir, preveurela periodicitat amb el que s'han de dur a terme aquestes operacions, preveure els mitjans per que aquestes operacions es puguin dur a terme i acreditar documentalment en el Llibre o Dossierde l'Edifici que aquestes operacions s'han realitzat en el període previst.

Per concloure, les operacions de manteniment es limiten a reparar els elements malmesos o a reparar el que s'ha deixat malmetre, precisant, que es coneix l'immoble o la instal·lació, cuidar de tots els seus elements, organitzar el que es precisa mantenir cada any, reflectir en un pressupost i per últim, acreditar el que s'ha fet durant l'exercici objecte de la programació, del qual ha de quedar constància en el Llibre de l'Edifici, que és el dossier que englobarà periòdicament aquestes operacions.

A continuació, es defineixen les condicions d'ús i de manteniment de les instal·lacions del projecte objecte d'estudi.

Instal·lació de electricitat

Instal·lació

La instal·lació elèctrica que forma part de la instal·lació fotovoltaica consta bàsicament de les següents línies i elements:

- Comptador elèctric: element de mesura de la instal·lació elèctrica.
- Derivació individual: línia que va des del comptador fins al quadre general de l'edifici.
- Quadre general de l'edifici: format per les línies elèctriques i la protecció dels circuits principals.
- Subquadres elèctrics: format per les línies elèctriques i la protecció dels circuits secundaris.
- Panells fotovoltaics: format pels mòduls fotovoltaics que generen energia en corrent continu.

- Inversors: són els encarregats de transformar l'energia de corrent continu generada pels panells en corrent altern.
- Línies elèctriques: conjunt dels conductors tant de CC com de CA que formen part de la instal·lació.

Instruccions d'Ús

Les principals instruccions d'ús que es tindran en compte per a la instal·lació d'electricitat seranles següents:

- No es manipularà, repararà o modificarà la instal·lació elèctrica sense la intervenció d'un instal·lador elèctric autoritzat.
- No es realitzaran ponts, ni s'anul·laran o substituiran cap dels elements del quadre general ni de la instal·lació.
- En el cas d'una fallada general del subministrament elèctric, es desconnectaran els aparells ja que una pujada de tensió al restablir el servei podria danyar els equips.
- En el cas d'una absència prolongada del subministrament elèctric es desconnectarà la instal·lació a través de l'Interruptor General Automàtic.
- No es connectaran els equips en qualsevol presa de corrent elèctrica. Cada equip requereix de la seva potència nominal i cada presa de corrent està dimensionada per una potència determinada. En el cas que es connectés un equip de potència superior a la qual s'ha dissenyat la presa de corrent, aquesta es podria cremar i provocar un incendi en la instal·lació.
- Desconnectar els equips que no s'utilitzin durant un període llarg de temps.
- Comprovar mensualment el correcte funcionament dels interruptors diferencials mitjançant el botó de prova. En el cas que estigués avariat, avisar immediatament a un instal·lador autoritzat per a que el substitueixi.
- Quan hi hagi tasques de neteja, desconnectar els equips de les preses de corrent.
- No connectar o desconnectar els equips amb les mans mullades.
- No utilitzar aparells amb cables pelats, clavilles o endolls trencats.
- Al desconnectar els equips sempre fer-ho des de la clavilla, mai estirant el cable.
- No acostar els cables a aparells de calefacció o fonts de calor.
- No manipular equips elèctrics sense haver-los desconnectat. En el cas que s'hagi de manipular algun equip, desconnectar-lo del circuit corresponent i tenir sempre les mans seques i portar el calçat de protecció adequat.
- Si cau aigua en algun equip, desconnectar el circuit i tornar a connectar-lo un cop s'hagi assegurat que està completament sec.
- Adoptar precaucions per tal que els nens no puguin manipular cap equip elèctric.
- Es compliran en tot moment les especificacions que marquen les normatives estatals, autonòmiques i locals.

Instruccions de Manteniment

Les principals instruccions de manteniment que es tindran en compte per a la instal·lació d'electricitat queden reflectides en el Pla de Manteniment.

Instal·lació de protecció contra incendis

Instal·lació

La instal·lació de protecció contra incendis que forma part de la instal·lació fotovoltaica consta bàsicament dels següents elements:

- Extintor: equip utilitzat per apagar focs. S'ubica a la sala on hi hagi el quadre o subquadre elèctric.
- Senyalització: plaques de senyalització dels mitjans contra incendis.

Instruccions d'Ús

Les principals instruccions d'ús que es tindran en compte per a la instal·lació de protecció contra incendis seran les següents:

- Llegir les instruccions d'ús que figuren en el propi extintor en el cas que no es coneguin.
- No es retirarà el passador de seguretat de l'extintor si no és pel seu ús.
- Recarregar l'extintor després de la seva utilització.
- Verificar que l'extintor es troba a l'altura marcada per normativa.
- Verificar que l'extintor disposa de la senyalització corresponent.
- Verificar el seu pes adequat i la pressió.
- Passar la revisió anual.
- Es compliran en tot moment les especificacions que marquen les normatives estatals, autonòmiques i locals.

Instruccions de Manteniment

Les principals instruccions de manteniment que es tindran en compte per a la instal·lació de protecció contra incendis queden reflectides en el Pla de Manteniment.

Instal·lació fotovoltaica

Instal·lació

La instal·lació fotovoltaica que forma part de la instal·lació consta bàsicament dels següents elements:

- Comptador elèctric: element de mesura de la instal·lació elèctrica.
- Derivació individual: línia que va des del comptador fins al quadre general de l'edifici.
- Quadre general de l'edifici: format per les línies elèctriques i la protecció dels circuits principals.
- Subquadres elèctrics: format per les línies elèctriques i la protecció dels circuits secundaris.
- Panells fotovoltaics: format pels mòduls fotovoltaics que generen energia en corrent continu.
- Inversors: són els encarregats de transformar l'energia de corrent continu generada pels panells en corrent altern.
- Línies elèctriques: conjunt dels conductors tant de CC com de CA que formen part de la instal·lació.

Instruccions d'Ús

Les principals instruccions d'ús que es tindran en compte per a la instal·lació fotovoltaica seranles següents:

- Es seguiran les instruccions esmentades en l'apartat d'instal·lacions d'electricitat.
- No es manipularà en cap cas el cablejat ni les proteccions de la instal·lació fotovoltaica,en especial el cablejat de corrent continu que sempre està en tensió i comporta un risc addicional. En el cas que s'hagi de manipular alguna part de la instal·lació elèctrica es realitzarà a través d'un instal·lador elèctric autoritzat.
- Per tal de connectar o desconnectar la instal·lació fotovoltaica es seguirà el següent procediment:
    - Desconnexió de la instal·lació:
        - Es desconnectaran les proteccions individuals de cada línia de corrent altern de l'inversor.
        - Es desconnectarà la protecció general de la línia de corrent altern que agrupa tots els inversors, en el cas que es disposi d'aquesta línia.
        - S'apagarà l'inversor a través del seccionador de corrent continu.
    - Posada en marxa de la instal·lació:
        - S'engegarà l'inversor a través del seccionador de corrent continu.
        - Es connectaran les proteccions individuals de cada línia de corrent altern de l'inversor.
        - Es connectarà la protecció general de la línia de corrent altern que agrupa tots els inversors, en el cas que es disposi d'aquesta línia.
- En el cas que s'apreciï algun element de la instal·lació malmès es comunicarà a la propietat de la instal·lació.
- Es compliran en tot moment les especificacions que marquen les normatives estatals, autonòmiques i locals.

Instruccions de Manteniment

Les principals instruccions de manteniment que es tindran en compte per a la instal·lació fotovoltaica queden reflectides en el Pla de Manteniment.

Pla de manteniment de la instal·lació fotovoltaica

Operacions de manteniment preventiu

El manteniment preventiu preveu, com a mínim una visita semestral, verificant que es compleixenles tasques següents:

- Inspeccions visuals i a través de càmera termogràfica.
- Comprovació del funcionament dels inversors: es verificarà el seu voltatge, corrent, els dispositius d'alarma i senyalitzacions així com tots els paràmetres necessaris per al seu correcte funcionament.
- Revisió de la connexió de mòduls i es comprovarà el seu estat respecte al projecte original.
- Verificació d'actuacions de les proteccions elèctriques.
- Comprovació mecànica de cables i terminals (incloent cables de preses de terra i reajustament de borns), pletines, transformadors, unions, etc.
- Neteja del camp solar i resta de dispositius.
- Actuacions prescrites per la normativa tècnica específica i la bona pràctica professional.

Els manteniments amb les marques oficials seran gestionats d'acord amb la normativa vigent de manteniment i inspeccions. Com a resultat, s'haurà de realitzar un informe del manteniment preventiu on es descriguin les actuacions preses i els seus resultats.

S'efectuarà el control del rendiment de forma continuada a través de la monitorització de les instal·lacions.

Els incompliments de les prescripcions i terminis comportaran l'aplicació de penalitzacions per part de l'equip tècnic de supervisió d'Infraestructures.cat.

Dit això, en aquest apartat a continuació es defineixen les operacions de manteniment preventiua realitzar per a la instal·lació fotovoltaica en funció de la responsabilitat i de la periodicitat. Es defineixen tres tipus de responsabilitats: operari especialista (OE), empresa especialitzada (EE)i tècnic inspector (TI).

Instal·lació elèctrica

Operació	Responsable	Periodicitat
Inspecció de l'estat de la línia general i verificació del funcionament de les comportes tallafocs.	OE	2 anys
Verificació dels dispositius de protecció contra curtcircuits i intensitat, així com el seu aïllament elèctric i la seva estanqueïtat.	OE	2 anys
Inspecció de l'estat de comptadors, fusibles i connexions. Comprovació de l'absència d'instal·lacions no elèctriques, així com de la correcta accessibilitat, neteja, ventilació i desaigües del local.	OE	2 anys
Verificació de la connexió dels equips a terra i mesura de la resistència a terra. Inspecció de l'estat de l'elèctrode i de la continuïtat i estat de les connexions dels circuits.	OE	2 anys
Inspecció de l'estat dels circuits elèctrics amb especial atencióa l'estat dels tubs de la canalització, els ancoratges i les connexions terminals.	OE	2 anys
Verificació de la pèrdua de corrent.	OE	5 anys
Verificació del funcionament dels automatismes de protecció i dels seus corrents nominals.	OE	5 anys
Verificació de la presa de terra, de l'aïllament elèctric, la tensió d'alimentació i de l'ajustament de les connexions.	OE	2 anys
Inspecció tècnica general del conjunt de la instal·lació, comprovant i verificant l'estat i funcionament i determinant les correccions i/o variacions que s'han de realitzar per a millorar-la o corregir-la.	TI	5 anys
Revisió periòdica de la instal·lació.	TI	2 anys

Taula 11. Operacions de manteniment per la instal·lació elèctrica

Instal·lació de protecció contra incendis

Operació	Responsable	Periodicitat
Comprovació de l'estat de conservació, accessibilitat, precintes, estat de càrrega (pes i pressió) de l'extintor i l'estatde les parts mecàniques.	OE	3 mesos
Recàrrega i retimbrat de l'extintor segons normativa.	EE	5 anys
Verificació de l'extintor controlant la pressió, els precintes, l'accessibilitat i la recarga (en cas necessari).	EE	1 any

Taula 12. Operacions de manteniment de la instal·lació contra incendis

Instal·lació fotovoltaica

Operació	Responsable	Periodicitat
Comprovació del funcionament dels inversors: es verifica el seu voltatge, corrent, els dispositius d'alarma i senyalitzacions	OE	6 mesos

així com tots els paràmetres necessaris per al seu correcte funcionament.		
Revisió de la connexió de mòduls i es comprova el seu estat respecte al projecte original.	OE	6 mesos
Inspeccions visuals i a través de càmera termoelèctrica.	OE	6 mesos
Verificació d'actuacions de les proteccions elèctriques.	OE	6 mesos
Comprovació mecànica de cables i terminals (incloent cables de preses de terra i reajustament de borns), platines, transformadors, unions, etc.	OE	6 mesos
Neteja del camp solar i resta de dispositius.	OE	6 mesos
Actuacions prescrites per la normativa tècnica específica i la bona pràctica professional.	OE	6 mesos
Inspecció tècnica general del conjunt de la instal·lació, comprovant i verificant l'estat i funcionament i determinant les correccions i/o variacions que s'han de realitzar per a millorar-la o corregir-la.	TI	5 anys

Taula 13. Operacions de manteniment de la instal·lació fotovoltaica

Pla de manteniment

En aquest punt es mostra el pla de manteniment previst per a cada any que s'ha de realitzar pera la instal·lació fotovoltaica objecte del projecte:

ANY 1												
INSTAL·LACIÓ DE PROTECCIÓ CONTRA INCENDIS												
Operació	**Mes**											
	G	F	M	A	M	J	J	A	S	O	N	D
Comprovació de l'estat de conservació, accessibilitat, precintes, estat de càrrega (pes i pressió) de l'extintor i l'estat de les parts mecàniques.			X			X			X			X
Verificació de l'extintor controlant la pressió, els precintes, l'accessibilitat i la recàrrega (en cas necessari).												X
INSTAL·LACIÓ FOTOVOLTAICA												
Operació	**Mes**											
	G	F	M	A	M	J	J	A	S	O	N	D
Comprovació del funcionament dels inversors: es verifica el seu voltatge, corrent, els dispositius d'alarma i senyalitzacions així com tots els paràmetres necessaris per al seu correcte funcionament.						X						X
Revisió de la connexió de mòduls i es comprova el seu estat respecte al projecte original.						X						X
Inspeccions visuals i a través de càmera termoelèctrica.						X						X
Verificació d'actuacions de les proteccions elèctriques.						X						X
Comprovació mecànica de cables i terminals (incloent cables de preses de terra i reajustament de borns), platines, transformadors, unions, etc.						X						X
Neteja del camp solar i resta de dispositius.						X						X
Actuacions prescrites per la normativa tècnica específica i la bona pràctica professional.						X						X

Taula 14. Pla de manteniment de les instal·lacions durant el primer any

ANY 2												
INSTAL·LACIÓ ELÈCTRICA												
Operació	**Mes**											
	G	F	M	A	M	J	J	A	S	O	N	D
Inspecció de l'estat de la línia general i verificació del funcionament de les comportes tallafocs.												X
Verificació dels dispositius de protecció contra curtcircuits i intensitat, així com el seu aïllament elèctric i la seva estanqueïtat.												X
Inspecció de l'estat de comptadors, fusibles i connexions. Comprovació de l'absència d'instal·lacions no elèctriques, així com de la correcta accessibilitat, neteja, ventilació i desaigües del local.												X
Verificació de la connexió dels equips a terrai mesura de la resistència a terra. Inspecció												X

de l'estat de l'elèctrode i de la continuïtat i estat de les connexions dels circuits.												
Inspecció de l'estat dels circuits elèctrics amb especial atenció a l'estat dels tubs de la canalització, els ancoratges i les connexions terminals.												X
Verificació de la presa de terra, de l'aïllament elèctric, la tensió d'alimentació i de l'ajustament de les connexions.												X
Revisió periòdica de la instal·lació.												X
INSTAL·LACIÓ DE PROTECCIÓ CONTRA INCENDIS												
Operació	Mes											
	G	F	M	A	M	J	J	A	S	O	N	D
Comprovació de l'estat de conservació, accessibilitat, precintes, estat de càrrega (pes i pressió) de l'extintor i l'estat de les parts mecàniques.			X			X			X			X
Verificació de l'extintor controlant la pressió, els precintes, l'accessibilitat i la recarrega (encas necessari).												X
INSTAL·LACIÓ FOTOVOLTAICA												
Operació	Mes											
	G	F	M	A	M	J	J	A	S	O	N	D
Comprovació del funcionament dels inversors: es verifica el seu voltatge, corrent, els dispositius d'alarma i senyalitzacions així com tots els paràmetres necessaris per al seu correcte funcionament.						X						X
Revisió de la connexió de mòduls i es comprova el seu estat respecte al projecte original.						X						X
Inspeccions visuals i a través de càmera termoelèctrica.						X						X
Verificació d'actuacions de les proteccions elèctriques.						X						X
Comprovació mecànica de cables i terminals (incloent cables de preses de terra i reajustament de borns), platines, transformadors, unions, etc.						X						X
Neteja del camp solar i resta de dispositius.						X						X
Actuacions prescrites per la normativa tècnica específica i la bona pràctica professional.						X						X

Taula 15. Pla de manteniment de les instal·lacions durant el segon any

ANY 3												
INSTAL·LACIÓ DE PROTECCIÓ CONTRA INCENDIS												
Operació	Mes											
	G	F	M	A	M	J	J	A	S	O	N	D
Comprovació de l'estat de conservació, accessibilitat, precintes, estat de càrrega (pes i pressió) de l'extintor i l'estat de les parts mecàniques.			X			X			X			X
Verificació de l'extintor controlant la pressió, els precintes, l'accessibilitat i la recàrrega (en cas necessari).												X
INSTAL·LACIÓ FOTOVOLTAICA												
Operació	Mes											

	G	F	M	A	M	J	J	A	S	O	N	D
Comprovació del funcionament dels inversors: es verifica el seu voltatge, corrent, els dispositius d'alarma i senyalitzacions així com tots els paràmetres necessaris per al seu correcte funcionament.						X						X
Revisió de la connexió de mòduls i es comprova el seu estat respecte al projecte original.						X						X
Inspeccions visuals i a través de càmera termoelèctrica.						X						X
Verificació d'actuacions de les proteccions elèctriques.						X						X
Comprovació mecànica de cables i terminals (incloent cables de preses de terra i reajustament de borns), platines, transformadors, unions, etc.						X						X
Neteja del camp solar i resta de dispositius.						X						X
Actuacions prescrites per la normativa tècnica específica i la bona pràctica professional.						X						X

Taula 16. Pla de manteniment de les instal·lacions durant el tercer any

ANY 4												
INSTAL·LACIÓ ELÈCTRICA												
Operació	Mes											
	G	F	M	A	M	J	J	A	S	O	N	D
Inspecció de l'estat de la línia general i verificació del funcionament de les comportes tallafocs.												X
Verificació dels dispositius de protecció contra curtcircuits i intensitat, així com el seu aïllament elèctric i la seva estanqueïtat.												X
Inspecció de l'estat de comptadors, fusibles i connexions. Comprovació de l'absència d'instal·lacions no elèctriques, així com de la correcta accessibilitat, neteja, ventilació i desaigües del local.												X
Verificació de la connexió dels equips a terrai mesura de la resistència a terra. Inspecció de l'estat de l'elèctrode i de la continuïtat i estat de les connexions dels circuits.												X
Inspecció de l'estat dels circuits elèctrics amb especial atenció a l'estat dels tubs de la canalització, els ancoratges i les connexions terminals.												X
Verificació de la presa de terra, de l'aïllament elèctric, la tensió d'alimentació i de l'ajustament de les connexions.												X
Revisió periòdica de la instal·lació.												X
INSTAL·LACIÓ DE PROTECCIÓ CONTRA INCENDIS												
Operació	Mes											
	G	F	M	A	M	J	J	A	S	O	N	D
Comprovació de l'estat de conservació, accessibilitat, precintes, estat de càrrega (pes i pressió) de l'extintor i l'estat de les parts mecàniques.			X			X			X			X

Verificació de l'extintor controlant la pressió, els precintes, l'accessibilitat i la recàrrega (en cas necessari).												X
INSTAL·LACIÓ FOTOVOLTAICA												
Operació	Mes											
	G	F	M	A	M	J	J	A	S	O	N	D
Comprovació del funcionament dels inversors: es verifica el seu voltatge, corrent, els dispositius d'alarma i senyalitzacions així com tots els paràmetres necessaris per al seu correcte funcionament.						X						X
Revisió de la connexió de mòduls i es comprova el seu estat respecte al projecte original.						X						X
Inspeccions visuals i a través de càmera termoelèctrica.						X						X
Verificació d'actuacions de les proteccions elèctriques.						X						X
Comprovació mecànica de cables i terminals (incloent cables de preses de terra i reajustament de borns), platines, transformadors, unions, etc.						X						X
Neteja del camp solar i resta de dispositius.						X						X
Actuacions prescrites per la normativa tècnica específica i la bona pràctica professional.						X						X

Taula 17. Pla de manteniment de les instal·lacions durant el quart any

ANY 5												
INSTAL·LACIÓ ELÈCTRICA												
Operació	Mes											
	G	F	M	A	M	J	J	A	S	O	N	D
Verificació de la pèrdua de corrent.												X
Verificació del funcionament dels automatismes de protecció i dels seuscorrents nominals.												X
Inspecció tècnica general del conjunt de la instal·lació, comprovant i verificant l'estat i funcionament i determinant les correccions i/o variacions que s'han de realitzar per a millorar-la o corregir-la.												X
INSTAL·LACIÓ DE PROTECCIÓ CONTRA INCENDIS												
Operació	Mes											
	G	F	M	A	M	J	J	A	S	O	N	D
Comprovació de l'estat de conservació, accessibilitat, precintes, estat de càrrega (pes i pressió) de l'extintor i l'estat de les parts mecàniques.			X			X			X			X
Verificació de l'extintor controlant la pressió, els precintes, l'accessibilitat i la recarrega (en cas necessari).												X
Recàrrega i re timbrat de l'extintor segons normativa.												X
INSTAL·LACIÓ FOTOVOLTAICA												
Operació	Mes											
	G	F	M	A	M	J	J	A	S	O	N	D
Comprovació del funcionament dels inversors: es verifica el seu voltatge, corrent,						X						X

els dispositius d'alarma i senyalitzacions així com tots els paràmetres necessaris per al seu correcte funcionament.												
Revisió de la connexió de mòduls i es comprova el seu estat respecte al projecte original.						X						X
Inspeccions visuals i a través de càmera termoelèctrica.						X						X
Verificació d'actuacions de les proteccions elèctriques.						X						X
Comprovació mecànica de cables i terminals (incloent cables de preses de terra i reajustament de borns), platines, transformadors, unions, etc.						X						X
Neteja del camp solar i resta de dispositius.						X						X
Actuacions prescrites per la normativa tècnica específica i la bona pràctica professional.						X						X
Inspecció tècnica general del conjunt de la instal·lació, comprovant i verificant l'estat i funcionament i determinant les correccions i/o variacions que s'han de realitzar per a millorar-la o corregir-la.												X

Taula 18. Pla de manteniment de les instal·lacions durant el cinquè any

ANNEX E ESTUDI DE GENERACIÓ FOTOVOLTAICA

Version 7.4.0

PVsyst - Simulation report

Grid-Connected System

Project: Lluís Domènech i Montaner

Variant: New simulation variant

Rows as domes east-west

System power: 114 kWp

Canet de Mar - Spain

Author

PVsyst V7.4.0
VC0, Simulation date:
20/07/26 16:04
with v7.4.0

Project summary

Geographical Site
Canet de Mar
Spain

Situation

Latitude	41.59 °N
Longitude	2.57 °E
Altitude	36 m
Time zone	UTC+1

Project settings

Albedo	0.20

Meteo data
Canet de Mar
Meteonorm 8.1 (2003-2017), Sat=92% - Synthetic

System summary

Grid-Connected System

Rows as domes east-west

PV Field Orientation

Fixed planes	2 orientations
Tilts/azimuths	10 / 90 ° 10 / -90 °

Near Shadings
Linear shadings

User's needs
Unlimited load (grid)

System information

PV Array

Nb. of modules	176 units
Pnom total	114 kWp

Inverters

Nb. of units	0.8 unit
Pnom total	80.0 kWac
Pnom ratio	1.430

Results summary

Produced Energy	153923 kWh/year	Specific production	1345 kWh/kWp/year	Perf. Ratio PR	87.07 %

Table of contents

Project and results summary 2
General parameters, PV Array Characteristics, System losses 3
Horizon definition 5
Near shading definition - Iso-shadings diagram 6
Main results 8
Loss diagram 9
Predef. graphs 10

PVsyst V7.4.0
VC0, Simulation date:
20/07/26 16:04
with v7.4.0

General parameters

Grid-Connected System — **Rows as domes east-west**

PV Field Orientation

Orientation		Sheds configuration		Models used	
Fixed planes	2 orientations	Nb. of sheds	82 units	Transposition	Perez
Tilts/azimuths	10 / 90 °	Several orientations		Diffuse	Perez, Meteonorm
	10 / -90 °			Circumsolar	separate

Horizon		Near Shadings	User's needs
Average Height	3.2 °	Linear shadings	Unlimited load (grid)

PV Array Characteristics

PV module

Manufacturer	Longi Solar
Model	LR7-72HVH-650M
(Custom parameters definition)	
Unit Nom. Power	650 Wp
Number of PV modules	176 units
Nominal (STC)	114 kWp

Inverter

Manufacturer	Huawei Technologies
Model	SUN2000-100KTL-M2-400Vac
(Custom parameters definition)	
Unit Nom. Power	100 kWac
Number of inverters	0.8 unit
Total power	80.0 kWac

Array #1 - PV Array

Orientation	#1		
Tilt/Azimuth	10/90 °		
Number of PV modules	88 units	Number of inverters	4 * MPPT 10% 0.4 unit
Nominal (STC)	57.2 kWp	Total power	40.0 kWac
Modules	8 Strings x 11 In series		
At operating cond. (50°C)		Operating voltage	200-1000 V
Pmpp	53.5 kWp	Max. power (=>33°C)	110 kWac
U mpp	459 V	Pnom ratio (DC:AC)	1.43
I mpp	117 A		

Array #2 - Sub-array #2

Orientation	#2		
Tilt/Azimuth	10/-90 °		
Number of PV modules	88 units	Number of inverters	4 * MPPT 10% 0.4 unit
Nominal (STC)	57.2 kWp	Total power	40.0 kWac
Modules	8 Strings x 11 In series		
At operating cond. (50°C)		Operating voltage	200-1000 V
Pmpp	53.5 kWp	Max. power (=>33°C)	110 kWac
U mpp	459 V	Pnom ratio (DC:AC)	1.43
I mpp	117 A		

Total PV power

Nominal (STC)	114 kWp
Total	176 modules
Module area	475 m²

Total inverter power

Total power	80 kWac
Nb. of inverters	1 unit
	0.2 unused
Pnom ratio	1.43
No power sharing	

PVsyst V7.4.0
VC0, Simulation date:
20/07/26 16:04
with v7.4.0

Array losses

Thermal Loss factor
Module temperature according to irradiance
Uc (const) 20.0 W/m²K
Uv (wind) 0.0 W/m²K/m/s

DC wiring losses
Global array res. 64 mΩ
Global wiring resistance 32 mΩ
Loss Fraction 1.5 % at STC

Module Quality Loss
Loss Fraction -0.8 %

Module mismatch losses
Loss Fraction 2.0 % at MPP

Strings Mismatch loss
Loss Fraction 0.2 %

IAM loss factor
Incidence effect (IAM): User defined profile

0°	25°	45°	60°	65°	70°	75°	80°	90°
1.000	1.000	0.995	0.962	0.936	0.903	0.851	0.754	0.000

Horizon definition

Horizon from PVGIS website API, Lat=41°35'26", Long=2°34'24", Alt=36m

Average Height	3.2 °	Albedo Factor	0.96
Diffuse Factor	1.00	Albedo Fraction	100 %

Horizon profile

Azimuth [°]	-180	-173	-165	-158	-135	-128	-120	-113	-105	8
Height [°]	6.1	6.1	5.3	4.2	4.2	3.1	1.5	0.8	0.0	0.0
Azimuth [°]	15	23	30	38	143	150	158	165	173	180
Height [°]	0.8	3.8	3.8	5.7	5.7	5.3	4.6	4.6	5.7	6.1

Sun Paths (Height / Azimuth diagram)

Orientation #1

Fixed plane, Tilts/azimuths: 10°/ 90°

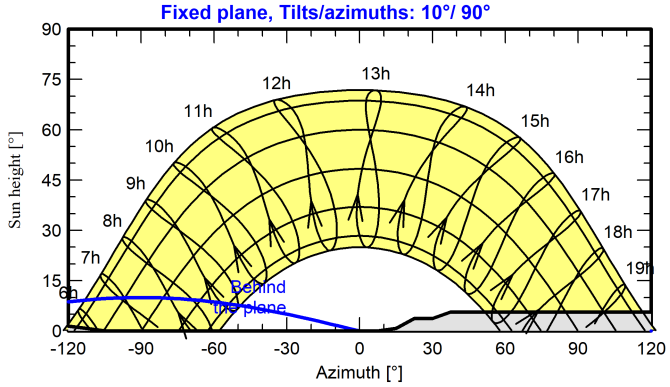

Orientation #2

Fixed plane, Tilts/azimuths: 10°/ -90°

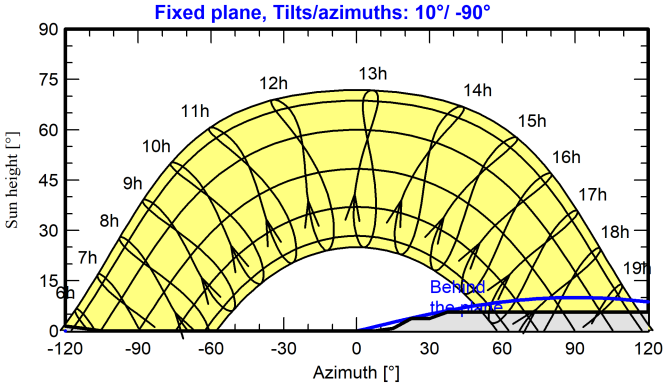

Near shadings parameter

Perspective of the PV-field and surrounding shading scene

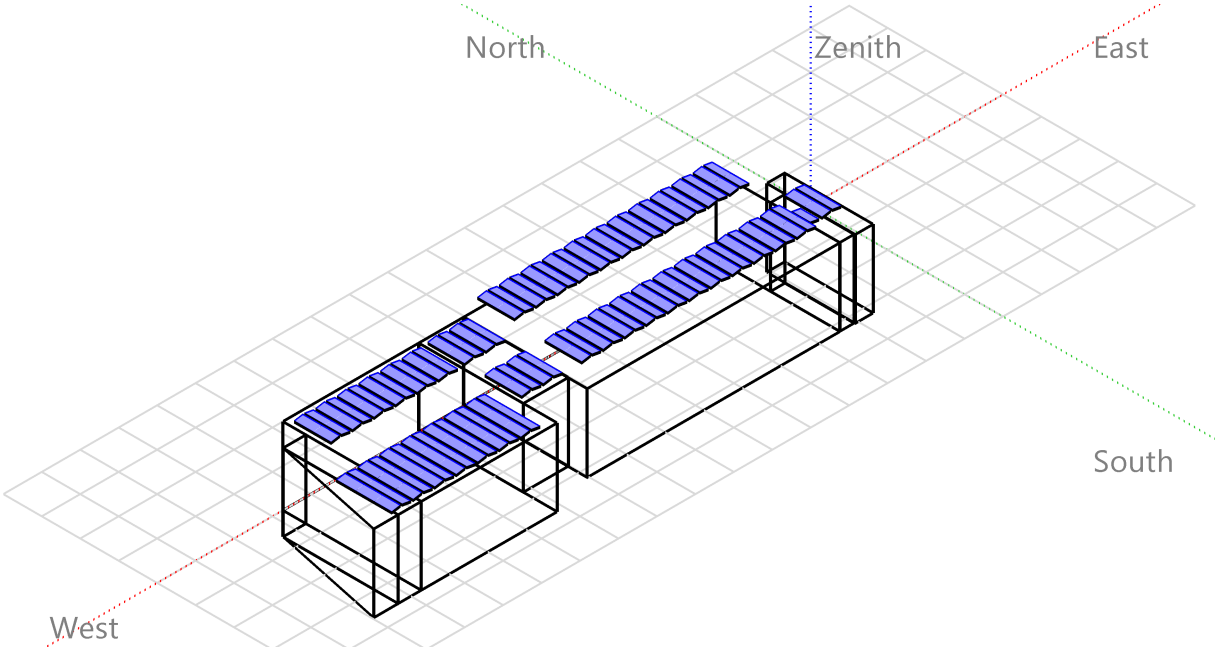

Iso-shadings diagram

Orientation #1

Fixed plane, Tilts/azimuths: 10°/ 90°

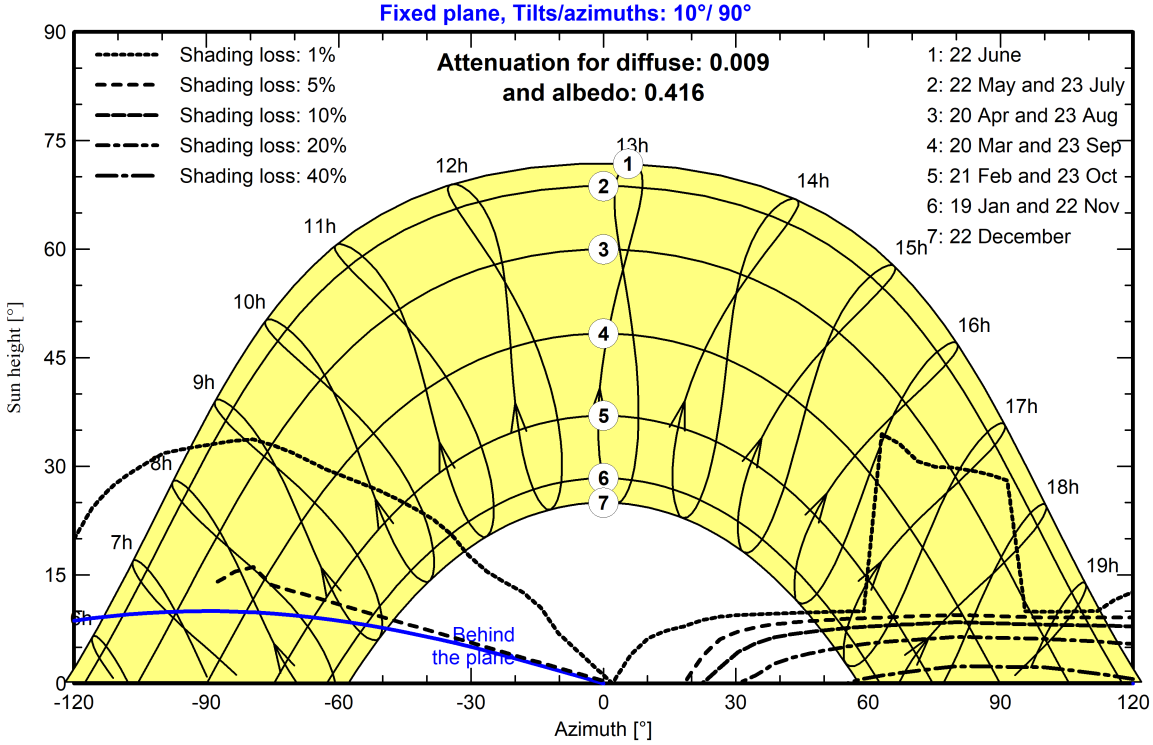

Orientation #2

Fixed plane, Tilts/azimuths: 10°/ -90°

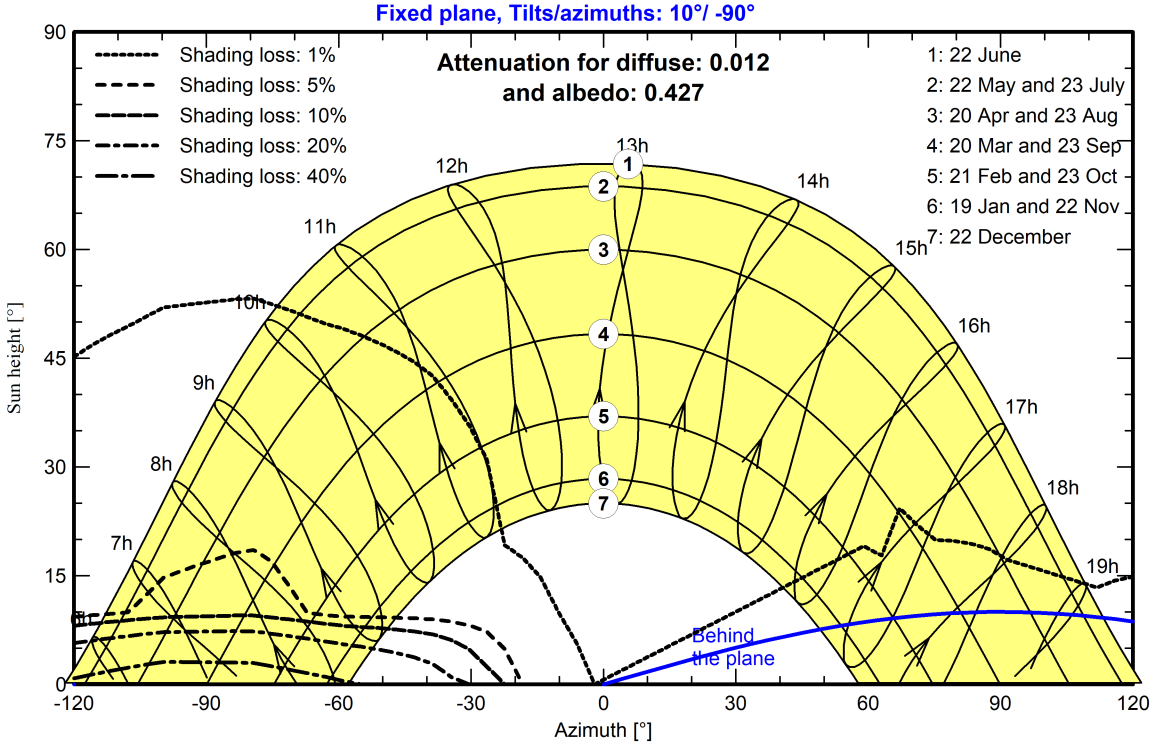

Main results

System Production

Produced Energy	153923 kWh/year	Specific production	1345 kWh/kWp/year
		Perf. Ratio PR	87.07 %

Normalized productions (per installed kWp)

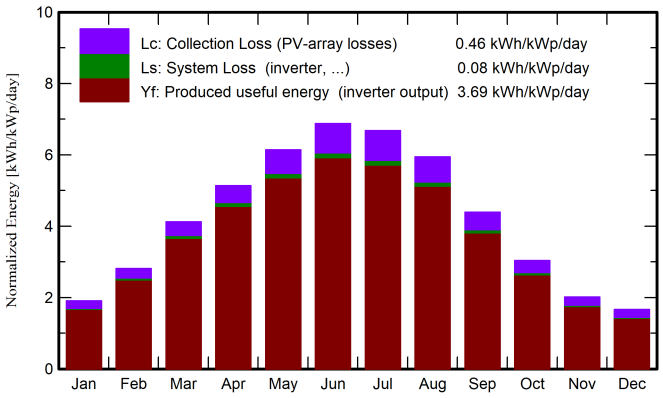

Performance Ratio PR

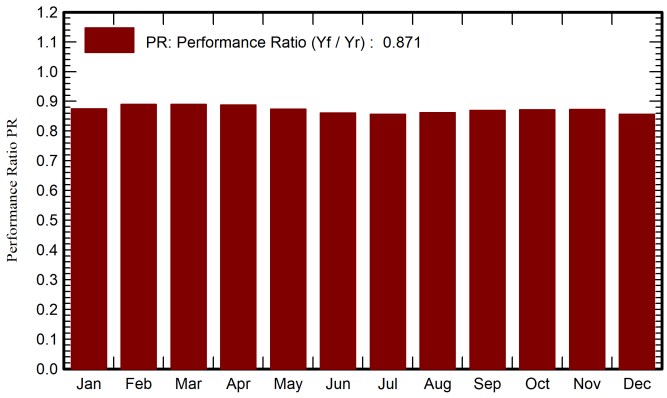

Balances and main results

	GlobHor kWh/m²	DiffHor kWh/m²	T_Amb °C	GlobInc kWh/m²	GlobEff kWh/m²	EArray kWh	E_Grid kWh	PR ratio
January	59.6	27.44	7.32	59.1	54.5	6044	5918	0.875
February	79.1	32.50	8.12	78.7	74.0	8179	8006	0.889
March	128.4	48.03	11.34	127.7	122.1	13290	12995	0.890
April	155.2	70.97	13.87	154.2	148.5	16011	15648	0.887
May	191.5	80.13	17.54	190.3	184.2	19463	19014	0.874
June	207.7	79.53	21.85	206.3	200.3	20807	20321	0.861
July	208.1	79.00	24.53	207.0	200.7	20771	20287	0.857
August	185.3	77.49	24.38	184.4	178.3	18604	18179	0.862
September	132.6	58.50	20.63	131.8	126.3	13398	13103	0.869
October	94.6	42.46	17.34	94.1	89.0	9587	9383	0.872
November	60.8	31.64	11.62	60.4	56.1	6152	6025	0.873
December	51.8	22.24	8.12	51.5	46.6	5151	5042	0.857
Year	1554.7	649.93	15.60	1545.2	1480.5	157456	153923	0.871

Legends

GlobHor	Global horizontal irradiation
DiffHor	Horizontal diffuse irradiation
T_Amb	Ambient Temperature
GlobInc	Global incident in coll. plane
GlobEff	Effective Global, corr. for IAM and shadings
EArray	Effective energy at the output of the array
E_Grid	Energy injected into grid
PR	Performance Ratio

PVsyst V7.4.0
VC0, Simulation date:
20/07/26 16:04
with v7.4.0

Loss diagram

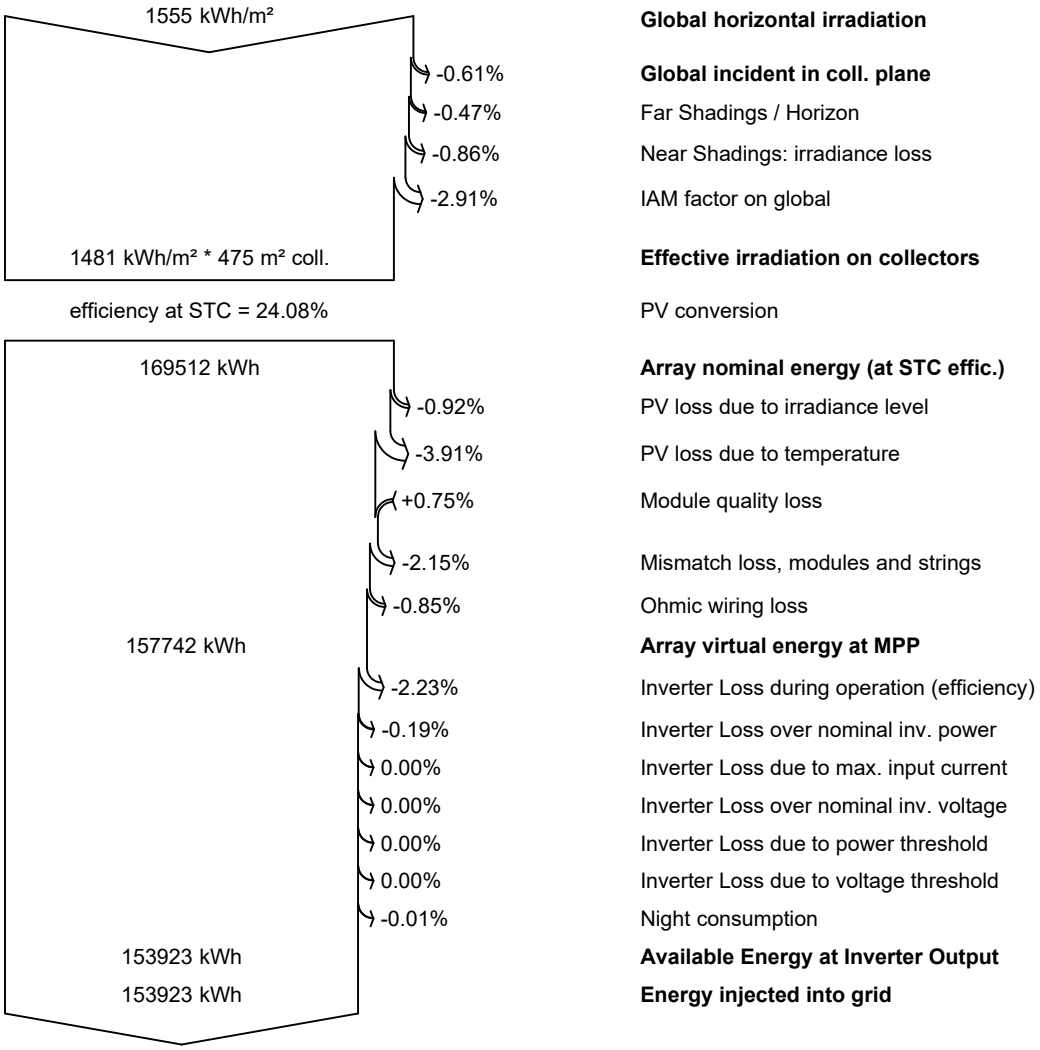

PVsyst V7.4.0
VC0, Simulation date:
20/07/26 16:04
with v7.4.0

Predef. graphs

Daily Input/Output diagram

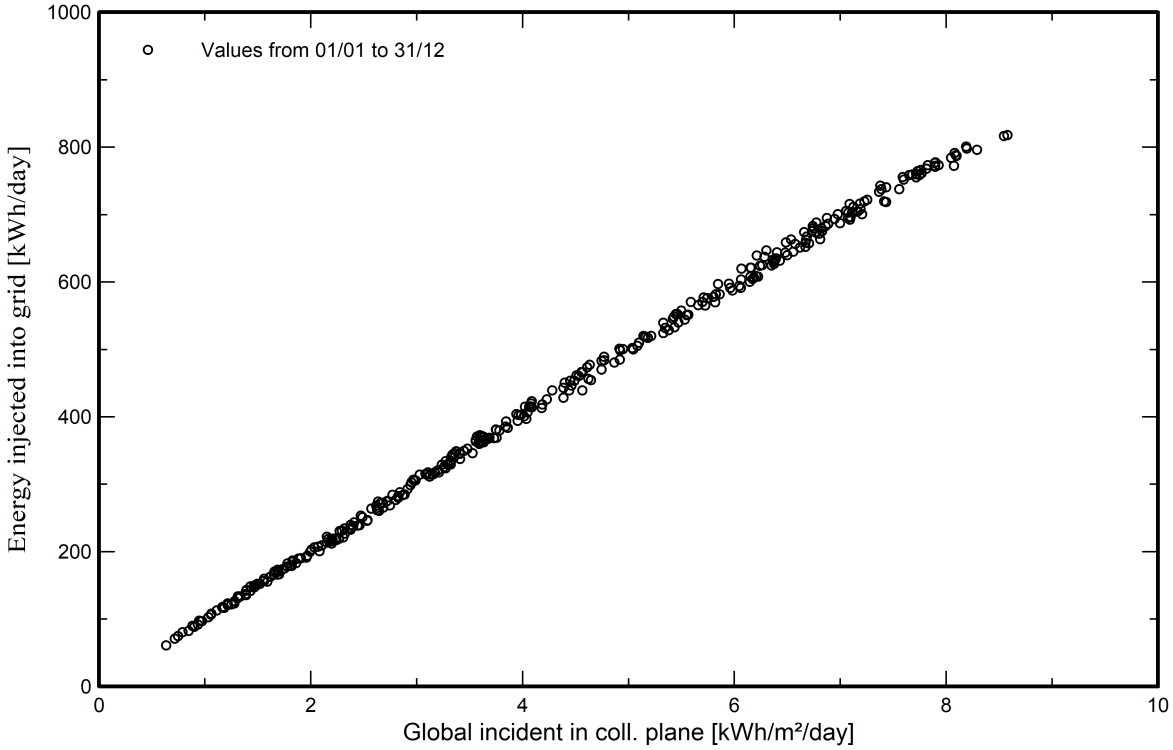

System Output Power Distribution

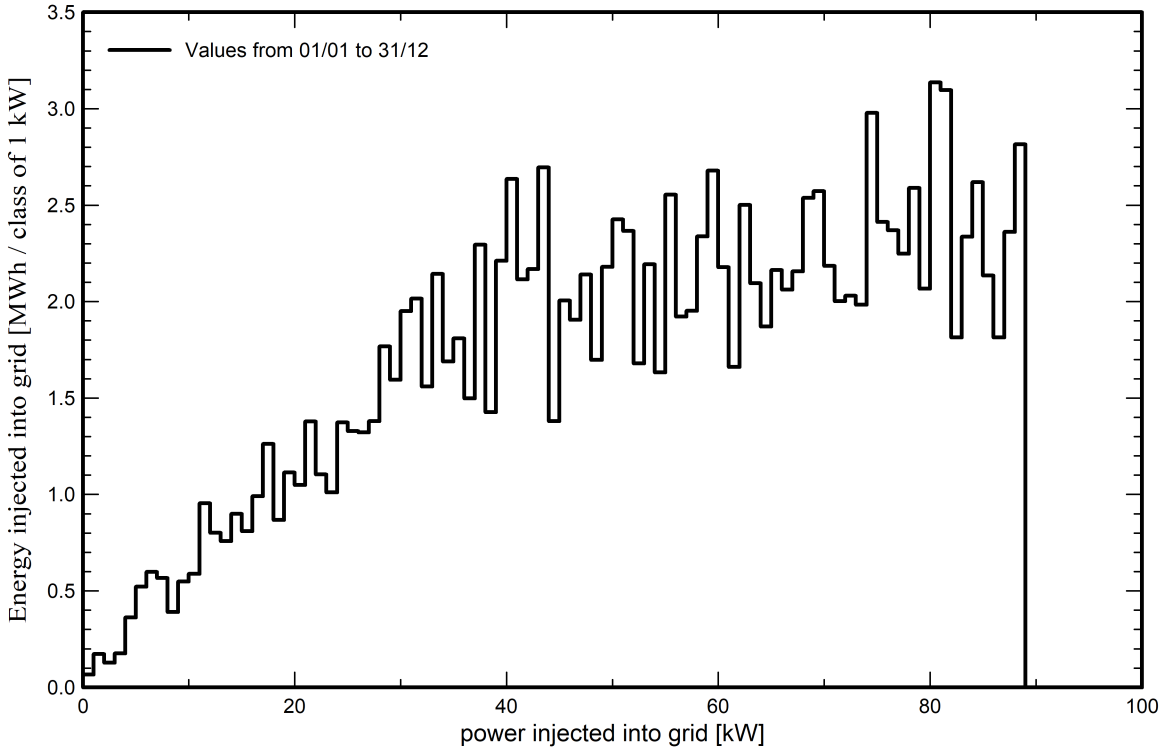

ANNEX F FITXES TÈCNIQUES

Hi-MO X10 Explorer

LR7-72HVH

630~650M

- Suitable for Distribution Market
- Highest efficiency with the best energy generation performance
- TaiRay wafer & BC technology enhances high product reliability
- Smart manufacturing & LONGi product lifecycle standards deliver exceptional product quality

15 15-year Warranty for Materials and Processing

30 30-year Warranty for Extra Linear Power Output



Complete System and Product Certifications

IEC 61215, IEC 61730, UL 61730

ISO9001:2015: ISO Quality Management System

ISO14001: 2015: ISO Environment Management System

ISO45001: 2018: Occupational Health and Safety

IEC62941: Guideline for module design qualification and type approval

LONGi

Hi-MO X10 Explorer

LR7-72HVH 630~650M

24.1%	0~3%	<1%	0.35%	BC-CELL
MAX MODULE EFFICIENCY	POWER TOLERANCE	FIRST YEAR POWER DEGRADATION	YEAR 2-30 POWER DEGRADATION	LOWER OPERATING TEMPERATURE

Additional Value

30-Year Power Warranty

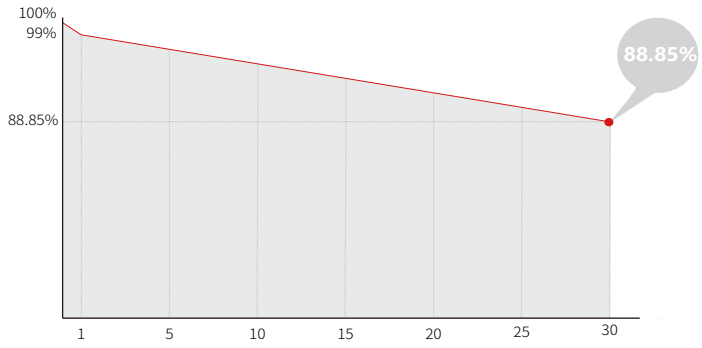

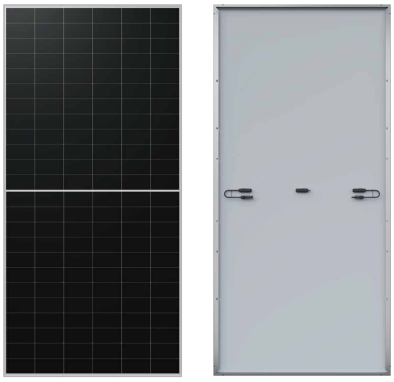

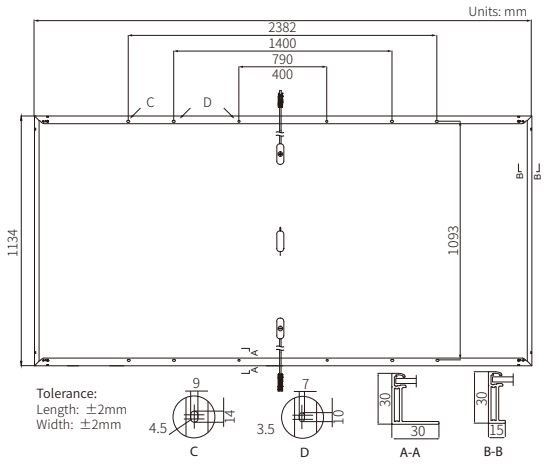

Mechanical Parameters

Cell Orientation	144 (6×24)
Junction Box	IP68, three diodes
Output Cable	4mm², +400, -200mm/±1400mm length can be customized
Glass	Single glass, 3.2mm coated tempered glass
Frame	Anodized aluminum alloy frame
Weight	28.5kg
Dimension	2382×1134×30mm
Packaging	36pcs per pallet / 144pcs per 20' GP / 720pcs per 40' HC

Electrical Characteristics

STC : AM1.5 1000W/m² 25°C NOCT : AM1.5 800W/m² 20°C 1m/s Test uncertainty for Pmax: ±3%

Module Type	LR7-72HVH-630M		LR7-72HVH-635M		LR7-72HVH-640M		LR7-72HVH-645M		LR7-72HVH -650M	
Testing Condition	STC	NOCT	STC	NOCT	STC	NOCT	STC	NOCT	STC	NOCT
Maximum Power (Pmax/W)	630	480	635	483	640	487	645	491	650	495
Open Circuit Voltage (Voc/V)	53.50	50.84	53.60	50.94	53.70	51.04	53.80	51.13	53.90	51.23
Short Circuit Current (Isc/A)	14.97	12.02	15.05	12.09	15.13	12.15	15.21	12.22	15.29	12.28
Voltage at Maximum Power (Vmp/V)	44.16	41.96	44.26	42.06	44.36	42.15	44.46	42.25	44.56	42.35
Current at Maximum Power (Imp/A)	14.27	11.44	14.35	11.50	14.43	11.56	14.51	11.63	14.59	11.69
Module Efficiency(%)	23.3		23.5		23.7		23.9		24.1	

Operating Parameters

Operational Temperature	-40°C ~ +85°C
Power Output Tolerance	0 ~ 3%
Maximum System Voltage	DC1500V (IEC)
Maximum Series Fuse Rating	25A
Nominal Operating Cell Temperature	45±2°C
Protection Class	Class II
Fire Rating	IEC Class C

Mechanical Loading

Front Side Maximum Static Loading	5400Pa
Rear Side Maximum Static Loading	2400Pa
Hailstone Test	25mm Hailstone at the speed of 23m/s

Temperature Ratings (STC)

Temperature Coefficient of Isc	+0.050%/°C
Temperature Coefficient of Voc	-0.200%/°C
Temperature Coefficient of Pmax	-0.260%/°C

LONGi

Specifications included in this datasheet are subject to change without notice.
LONGi reserves the right of final interpretation. (20241118 BGV02 Draft)

SecureEdge Pro Gateway

IXON's advanced SecureEdge Pro gateway takes machine connectivity to the next level. The gateway makes it easier and more secure than ever for machine builders to stay connected to their machines and customers.



High-end security

The SecureEdge Pro gateway raises the bar for secure machine connectivity. The gateway contains an extra OT port to isolate the factory network from the internet, has a dedicated TPM chip and is IEC 62443 certified.

Docker apps

The gateway supports edge computing, making it easy to add intelligence locally to the machine. You can deploy your own Docker apps, or download pre-built Docker apps via the IXON Marketplace.

Ease-of-use

The gateway features a touch-screen to quickly access common settings and monitor connections. Featuring a compact, industrial design suitable for DIN rail mounting, the gateway ensures easy installation and setup.

SecureEdge Pro gateway: The next level in machine connectivity

SecureEdge Pro versions				
Model	**IX6000**	**IX6010**	**IX6005**	**IX6015**
WiFi client and Hotspot	✗	✓	✗	✓
4G Global	✗	✗	✓	✓
GPS	✗	✗	✓	✓
Ethernet ports	4 x LAN, 1 x WAN (factory network / cloud) 1x configurable port for LAN or factory network			
System				
CPU	Quad-Core ARM Cortex-A55 1.8Ghz + NPU			
Memory (RAM)	4GB LPDDR4			
Storage	32GB eMMC in pSLC mode for reliability, with 5GB user space			
Power supply	12-24 VDC +/- 20%			
Max. power consumption	22.5 W			
Expandable storage	Yes, PCIe SSD M.2			
Interfaces				
Ethernet	6x RJ45, 1 Gbps (4x LAN; 1x WAN; 1x OT/LAN)			
I / O	Configurable pin for Input or Output			
Other hardware	USB 3.0 (type C), eSIM, TPM 2.0, Nano sim card (4FF)			
Touchscreen	1.54" TFT full color LCD display, capacitive touch panel			
Led indicators	Power indicator, OT/LAN network indicator			
Physical characteristics				
Dimensions	111x111x45 mm (H x D x W)			
Weight	Approx. 0.556 kg			
Mounting	DIN rail			
Housing material	Cast aluminium heat sink, ABS plastic			
WiFi specifications (IX6010 and IX6015)				
WiFi version	IEEE 802.11bgnac (WiFi 5)			
Frequency	2.4 Ghz, 5 Ghz			
Speed (data rate)	Up to 867 Mbps			
Security	WEP, WPA, WPA2			
Modes	Access Point, Station			
Contains FCC ID	2AATL-8274B-PR			
Contains IC ID	24844-8274BPR			

Cellular / GNSS specifications (IX6005 and IX6015)	
Frequency bands	**LTE-FDD:** B1, B2, B3, B4, B5, B7, B8, B12, B13, B18, B19, B20, B25, B26, B28 LTE-TDD: B38, B39, B40, B41 **WCDMA:** B1, B2, B4, B5, B6, B8, B19 **GSM/GPRS/EDGE:** B2, B3, B5, B8 **GNSS:** GPS, GLONASS, BeiDou, Galileo and QZSS
Speed (data rates)	**LTE-FDD:** Max. 150 Mbps (download) / Max. 50 Mbps (upload); **LTE-TDD:** Max. 130 Mbps (download) / Max. 30 Mbps (upload); **DC-HSPA+:** Max. 42 Mbps (download) / Max. 5.76 Mbps (upload); **WCDMA:** Max. 384 Kbps (download) / Max. 384 Kbps (upload); **EDGE:** Max. 296 Kbps (download) /Max. 236.8 Kbps (upload); **GPRS:** Max. 107 Kbps (download) / Max. 85.6 Kbps (upload)
SIM card	NanoSIM (4FF)
Contains FCC ID	XMR201903EG25G
Contains IC ID	10224A-201903EG25G
Environmental	
Operating temperature	-25°C to 60°C
Storage temperature	-25°C to 60°C
Humidity	10 to 95% non-condensing
Operating altitude	Up to a maximum of 2.000m
Protection class	IP20
Processor cooling	Passive with cast aluminium heat sink
Software	
Operating system	Linux-based
Docker apps	Yes, with SDK and standard apps at https://marketplace.ixon.cloud
Industrial protocols & IoT	OPC-UA, Modbus TCP, Siemens S7, Ethernet/IP, MELSEC, BACnet/ip and plain-text TCP. Support for MQTT to 3rd party cloud providers
Firmware management	Remote updates; via WAN and firmware-over-the-air (FOTA)
Configuration	Web server, USB-C, display, automatic registration
Security	IEC 62443-4-1 (Secure Software Development) and IEC 62443-4-2: (Secure Components) certified. Security Level 2 TPM 2.0 to secure cryptographic keys
Other software features	Remote access via USB-over-IP, local NTP server to keep time synced, local API for status and configuration from PLC

Dimensions - Technical drawing

Scale 1:2, dimensions in mm.

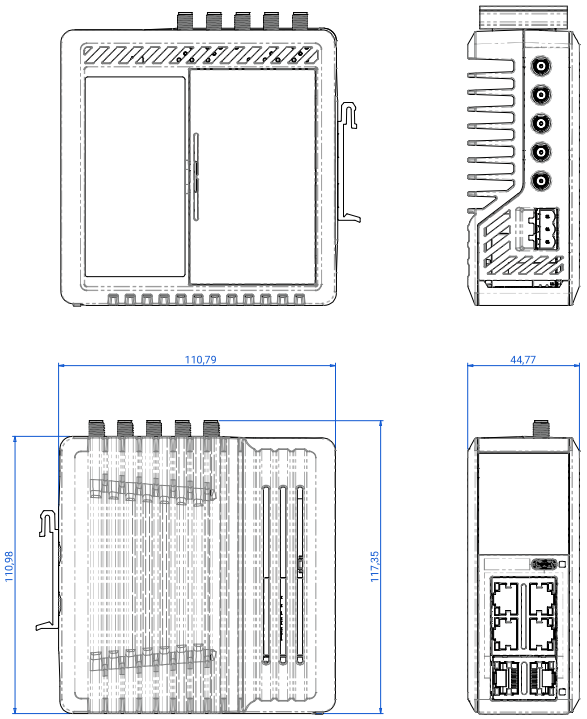

Want to find out more?

Learn more about IXON's solutions and visit:
www.ixon.cloud

If you have any questions, please visit:
www.ixon.cloud/contact

IXON

Guía de referencia rápida Sensor digital de irradiancia de silicio



Datos principales

Medición de irradiancia: hasta 1500 W / m²
Medición de temperatura de la celda: -40 a +90 ° C
Temperatura de trabajo: -35 a 80°C
Peso: aprox. 0.4 kg

Descripción general, tipo

Tipo	Suministro de voltaje	Medición del rango de Irradiancia	Protocolo
Todos los sensores	12 a 28 VCD	0 hasta 1500 W / m²	MB: Modbus (RTU) MT: Protocolo M&T
Tipo	**Medición de temperatura de Celda solar**	**Nota:**	
Si-RS485TC-T-MT Si-RS485TC-T-MB	-40 a +90°C	./.	
Si-RS485TC-2T-MT Si-RS485TC-2T-MB	-40 a +90°C	Sensor de temperatura ambiente externo cableado (-40 a 90 ° C)	
Si-RS485TC-T-Tm-MT Si-RS485TC-T-Tm -MB	-40 a +90°C	Sensor de temperatura del módulo externo cableado (-40 a 90 ° C)	
Si-RS485TC-2T-v-MT Si-RS485TC-2T-v-MB	-40 a +90°C	Conectores hembra para sensor de temperatura externo opcional (-40 a 90 ° C) y sensor de velocidad del viento (0 a 80 m/s)	

Incertidumbre de medición general, según GUM (Guía para la expresión de la incertidumbre en la medición), k = 2		
Irradiancia	**± 5 W / m² ± 2.5% de MV**	incidencia perpendicular válida de la luz, espectro AM 1.5
Temperatura de la celda	**1.0 K**	Rango de -35 a 80 ° C

Informacion del usuario

La garantía es de 1 año a partir de la fecha de la factura para el uso previsto. M&T no acepta ninguna responsabilidad por posibles pérdidas o daños debidos al uso incorrecto del sensor. Se excluye la responsabilidad por daños indirectos.

Nota especial: El instalador o el usuario no debe abrir la carcasa de los sensores de Si porque, como consecuencia, la carcasa ya no se sellará una vez que se cierre. Si se abre la carcasa, la garantía del fabricante quedará anulada.

Mantenimiento

Alcance del control periódico (al menos cada 2 años): Limpieza de celda solar, daños externos, sujeción mecánica, tendido de cables y cualquier daño al cable.

En el reporte IEA-PVPS T13-03: 2014 "Monitorización analítica de sistemas fotovoltaicos conectados a la red" se recomienda un intervalo de 1 a 2 semanas.

Si se llegan a encontrar daños que degraden la función o la seguridad, el sensor debe ser reemplazado.

Se recomienda una recalibración al menos cada 3 años.

	Los sensores de Si que se utilizan para monitorear instalaciones fotovoltaicas deben instalarse con **la misma alineación e inclinación que el generador fotovoltaico**. La ubicación de montaje debe estar libre de sombras en la medida de lo posible. Para facilitar **Mantenimiento y limpieza** del sensor de Si, el sensor de Si debe montarse en un lugar de fácil acceso (por ejemplo, cerca de ventanas de techo o tragaluces).
	La **ubicación de montaje** de un generador fotovoltaico debe seleccionarse de manera que la nieve no pueda poner en peligro el sensor de Si mientras esta se desliza. Por esta razón, no lo monte a lo largo del borde de goteo del generador fotovoltaico.
	El **cable de conexión** siempre debe colocarse separado de, por ejemplo, cables de CD principales o cables de CA. El cable de conexión debe colocarse de manera que quede fijo. Se debe respetar el radio de curvatura mínimo de 15 x diámetro del cable (ø aprox. 5 mm). La caída de voltaje en el cable debe tenerse en cuenta al calcular la longitud máxima del cable.
	El elemento de compensación de presión no debe dañarse. **El usuario no puede deshacer ni apretar el conector glándula.** No es necesario que el instalador o el usuario abra el sensor de Si. **Sin embargo, si la carcasa se abre, no se aceptará ninguna responsabilidad por el sellado.**
	La **concepto de protección contra sobretensiones** debe adaptarse a la situación local específica. Esto significa, por ejemplo, que los cables de medición deben estar equipados con un supresor de sobretensión separado en la entrada de un edificio. El sensor debe estar integrado en el **concepto de protección contra rayos**.
	Los sensores están diseñados para **seguridad de muy baja tensión (SELV)** operación. Invertir la polaridad o mezclar las conexiones en el sensor de Si puede causar daños irreversibles al sensor. El blindaje del cable debe conectarse a PE durante la instalación.
	La instalación y el montaje de equipos eléctricos deben ser realizados por personas calificadas. El sensor no se puede utilizar con equipos cuyo propósito directo o indirecto sea prevenir muerte o lesiones, o cuya operación represente un riesgo para las personas, los animales o la propiedad.
	Peligro de muerte por energía eléctrica En la conexión del sensor de Si a un inversor, existen tensiones peligrosas en el inversor (desconexión, seguro contra conmutación, seguir el manual del inversor).
	Si fuera necesario **limpiar el sensor de Si**, se puede utilizar un paño de algodón suave, agua y un agente de limpieza suave para este propósito.
	Por lo general, no se requiere una resistencia de terminación para los sensores RS485 (MB y MT).

Color del cable

Color del cable	Todos los sensores RS485
Naranja	Datos RS485- / B
Café	Datos RS485 / A
Negro	Suministro (negativo)
Rojo	Suministro (positivo)
Negro (grueso)	Pantalla

Elementos suministrados:

- Sensor de Si incl. cable de conexión preconfeccionado o conector macho adecuado
- Registro de calibración
- Guía de referencia rápida

 Todos los derechos

Longitud máxima de cable adicional de sensores de Si con cable de conexión de 3 m con suministro de voltaje de 24 VCC / 12 VCC

Tipo de sensor	Diámetro del cable						
	0,14 mm²	0,25 mm²	0,34 mm²	0.5 mm²	0,75 mm²	1,0 mm²	1.5 mm²
Si-RS485TC-XXX	300 m / 50 m	600 m / 100 m	800 m / 150 m	1.000 m / 200 m	1.000 m / 300 m	1.000 m / 400 m	1.000 m / 650 m

Diagrama de cableado de sensores digitales Si

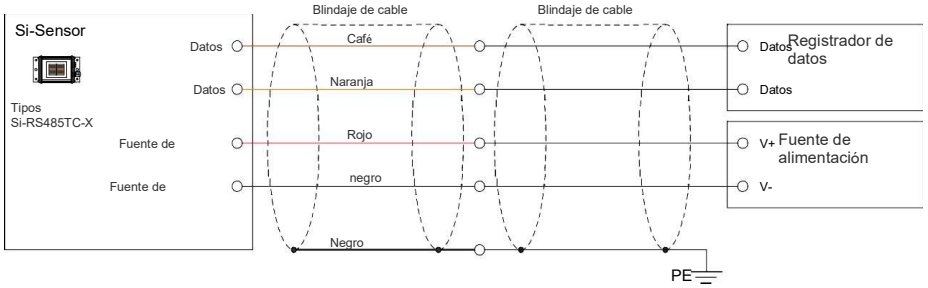

Topología del bus

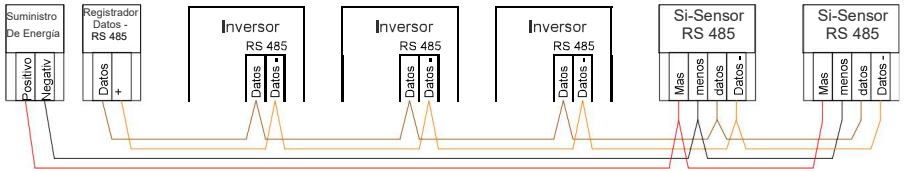

Dimensión

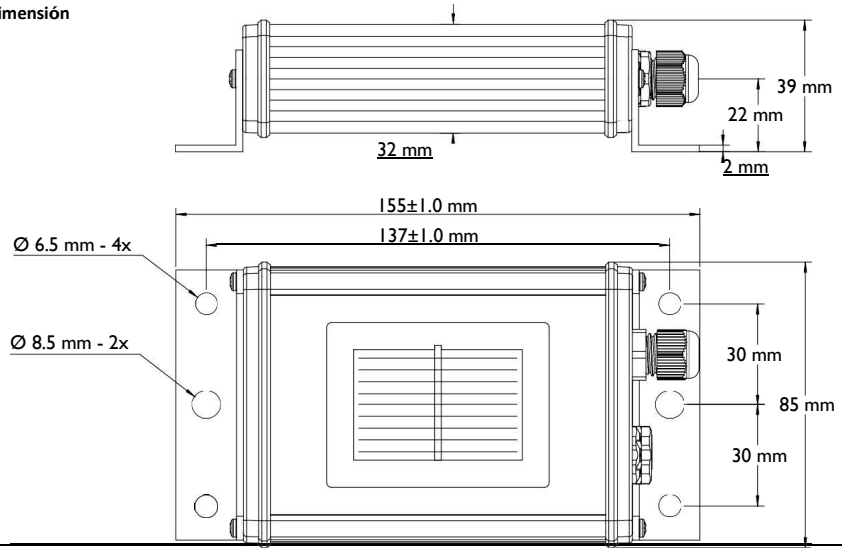

Instrucción de montaje

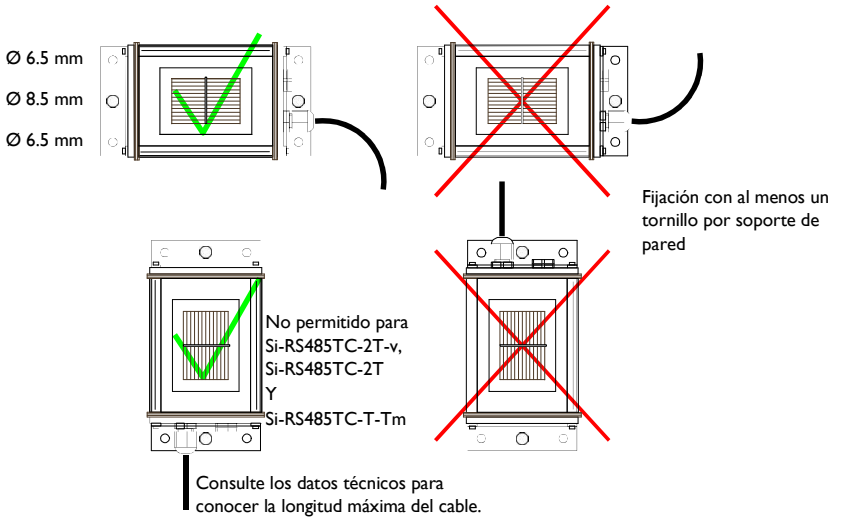

Datos técnicos

Informacion General		
Célula solar	Silicio monocristalino; 50 mm x 33 mm	
Material de la carcasa Dimensión/Peso Grado de protección	Aluminio con recubrimiento de polvo 155 mm x 85 mm x 39 mm / aprox. 350 A 470g IP 65	
Temperatura de funcionamiento	-35 a +80°C	
Voltaje de alimentación	24 VDC (12 ... 28 VCD)	
Consumo de corriente	Típico 25 mA a 24 VCC	
Cable sensor	LiYC11Y 4x0,14 mm² UL20233; longitud típica 3 m	
Longitud máxima del cable	1000 m	
Aislamiento galvánico	Hasta 1000 V entre volteje de alimentación y RS485	
Número de aranceles aduaneros	85, 41 40 90	
Protocolo	**Configuración (estándar)**	**Nota:**
Modbus (RTU)	Dirección: 1 Velocidad de transmisión: Formato de 9600 baudios: 8N1	Se puede configurar la dirección (p. Ej., Mediante el software "Si Modbus Configurator") Max. velocidad de transmisión 38400 baudios
MT	Dirección: dos últimos dígitos del número de serie Velocidad de transmisión: 9600 baudios Formato: 8N1	No puede ser cambiado

Nota para la configuración con software **"Configurador Si Modbus"**: Se requieren una computadora, una fuente de voltaje y un convertidor de interfaz USB a RS485. Recomendamos como convertidor el ICPCON I-7561 o DIGITUS, tipo DA-70157.

Lea también las instrucciones de instalación y funcionamiento (versión más reciente en www.ib-mut.de).

 Todos los derechos Reservados

SmartLogger3000A

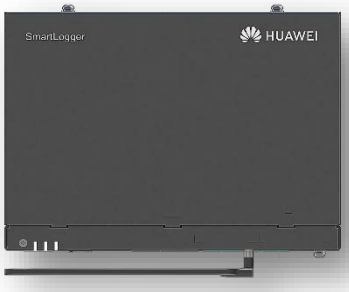

Inteligente
Diseño de control de exportación inteligente cero

Seguro
Fácil de instalar en el sitio

Fiable
Protección contra sobretensiones

Especificaciones técnicas	SmartLogger3000A
	Gestión de dispositivos
Max. Número de dispositivos manejables	80
	Interfaz de comunicación
WAN	WAN x 1, 10 / 100 / 1000 Mbps
LAN	LAN x 1, 10 / 100 / 1000 Mbps
RS485	COM x 3, 1200 / 2400 / 4800 / 9600 / 19200 / 115200 bps, 1000 m
MBUS	MBUS x 1, 115.2 kbps, Compatible con PLC
2G / 3G / 4G [1]	LTE(FDD) : B1,B2,B3,B4,B5,B7,B8,B20 DC-HSPA+/HSPA+/HSPA/UMTS : 850/900/1900/2100 MHz GSM/GPRS/EDGE: 850/900/1800/1900 MHz [2]
Entrada / salida digital / analógica	DI x 4, DO x 2, AI x 4
DO activo	12V, 100mA (conexión con relé, sensor)
	Protocolo de comunicación
Ethernet	Modbus-TCP, IEC 60870-5-104
RS485	Modbus-RTU, IEC 60870-5-103 (estándar), DL / T645
	Interacción
LED	LED Indicator x 3 – RUN, ALM, 4G
WEB	Web incrustada
USB	USB 2.0 x 1
APP	Comunicación por WLAN para la puesta en servicio
	Ambiente
Rango de temperatura de operación	-40°C ~ 60°C
Temperatura de almacenaje	-40°C ~ 70°C
Humedad relativa (sin condensación)	5% ~ 95%
Max. Altitud de operación	4,000 m
	Alimentación
Fuente de alimentación de CA	100 V ~ 240 V, 50 Hz / 60 Hz
Fuente de alimentación de CC	12 V / 24 V
Consumo de energía	Típico 8 W, Max. 15 W
	Datos generales
Dimensiones (W x H x D)	225 x 160 x 44 mm (sin orejas de montaje y antena)
Peso	2 kg
Grado de protección	IP20
Opciones de instalación	Montaje en pared, montaje en riel DIN, montaje de mesa

*1 Al poner dentro de la caja de metal, se necesitará antena extendida.
*2 Para recomendada lista y datos de portadores en frecuencias compatibles, póngase en contacto con los distribuidores locales.

Smart Power Sensor



Preciso
Precisión de medición: Clase 1

Fácil y sencillo
Pantalla LCD, fácil de configurar y comprobar

Energía eficiente
Consumo general de energía ≤ 1 W

Especificaciones técnicas	DDSU666-H	DTSU666-H 250A/50mA
Datos generales		
Dimensiones (alto x anchura x profundidad)	100 x 36 x 65.5 mm	100 x 72 x 65.5 mm
Tipo de montaje	DIN35 Rail	
Peso (incluidos los cables)	1.2 kg	1.5 kg
Fuente de alimentación		
Tipo de red eléctrica	1P2W	3P4W
Tensión de entrada (por fase)	176 Vac ~ 288 Vac	
Consumo de potencia	≤ 0.8 W	≤ 1 W
Rango de medición		
Tensión de línea	/	304 Vac ~ 499 Vac
Tensión por fase	176 Vac ~ 288 Vac	
Intensidad	0 ~ 100 A	0 ~ 250 A
Precisión de medición		
Tensión	±0.5 %	
Intensidad / Potencia / Energía	±1 %	
Frecuencia	±0.01 Hz	
Comunicación		
Interfaz	RS485	
Velocidad de transmisión en baudios	9,600 bps	
Protocolo de comunicación	Modbus-RTU	
Entorno		
Rango de temperatura de operación	-25 ℃ ~ 60 ℃	
Rango de temperatura de almacenamiento	-40 ℃ ~ 70 ℃	
Humedad de operación	5 %RH ~ 95 %RH (sin condensación)	
Otros		
Accesorios	Cable RS485 (10 m) 1 CT 100 A/40 mA (5 m) 	3 CT 250 A/50 mA (5 m) 

SUN2000-100KTL-M2

Smart PV Controller



10 MPPT

98.8% (@480V)
Máx. Eficiencia

Gestión a
nivel de string

Diagnostico de
Curvas I-V

Soporta
MBUS

Soporta AFCI &
Desconexión a nivel de string

Descargador de
sobretensiones
en DC & AC

Protección
IP66

Curva de Eficiencia

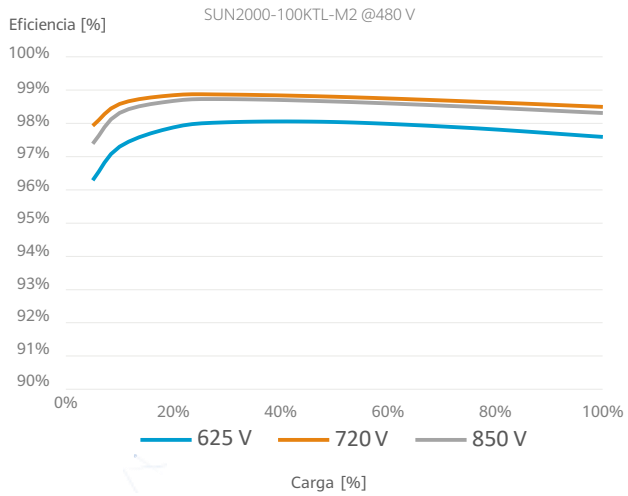

Diagrama de Circuito

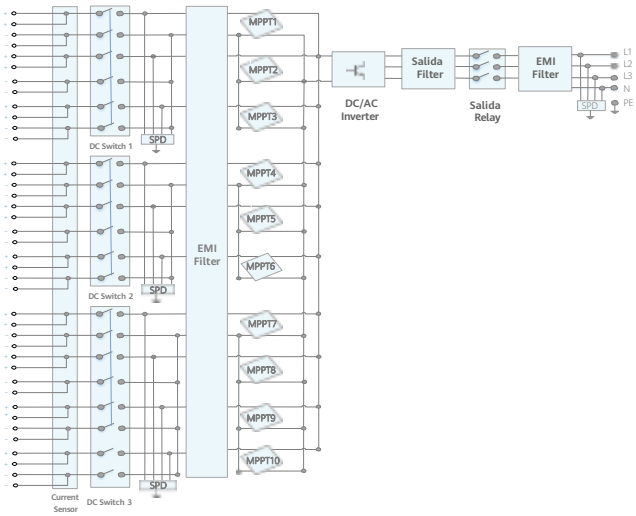

Especificaciones Técnicas

Especificaciones Técnicas	SUN2000-100KTL-M2
Eficiencia	
Máxima eficiencia	98.6% @ 400 V, 98.8% @ 480 V
Eficiencia europea ponderada	98.4% @ 400 V, 98.6% @ 480 V
Entrada	
Máx. tensión de entrada[1]	1,100 V
Rango de tensión a potencia máx.	540V~800V
Intensidad de entrada máxima por MPPT	30 A
Intensidad de entrada máxima por string	20 A
Intensidad de cortocircuito máxima	40 A
Tensión de arranque	200 V
Rango de tensión de operación [2]	200 V ~ 1,000 V
Tensión nominal de entrada	600 V @ 400 Vac, 720 V @ 480 Vac
Número de MPPTs	10
Número de entradas por MPPT	2
Salida	
Potencia nominal activa de AC	100,000 W
Máx. potencia aparente de AC	110,000 VA
Máx. Pot. Activa de AC (cosϕ=1)	110,000 W
Tensión nominal de salida	380 V/ 400 V/ 480 V, 3W+(N)+PE
Frecuencia nominal de red de AC	50 Hz / 60 Hz
Intensidad nominal de salida	144.4 A @ 400 V, 120.3 A @ 480 V
Máx. intensidad de salida	160.4 A @ 400 V, 133.7 A @ 480 V
Factor de potencia ajustable	0.8 capacitivo ... 0.8 inductivo
Máx. distorsión armónica total	＜3%
Protection	
Dispositivo de desconexión del lado de entrada	Sí
Protección anti-isla	Sí
Protección contra sobreintensidad de AC	Sí
Protección contra polaridad inversa DC	Sí
Monitorización de fallos a nivel de string	Sí
Descargador de sobretensiones de DC	Tipo II
Descargador de sobretensiones de AC	Tipo II
Detección de resistencia de aislamiento DC	Sí
Monitorización de corriente residual	Sí
Protección ante fallo por arco eléctrico	Sí
Desconexión a nivel de string	Sí
Comunicaciones	
Pantalla	Indicadores LED; WLAN adaptor + FusionSolar APP
RS485	Sí
USB	Sí
Smart Dongle-4G	Smart Dongle – 4G / WLAN (Opcional)
Monitorización BUS (MBUS)	Sí (Transformador de aislamiento requerido)
Datos Generales	
Dimensiones (A x A x P)	1,035 x 700 x 365 mm
Peso (soporte incluido)	≤93 kg
Rango de Temperatura en operación	-25°C ~ 60°C
Método de refrigeración	Sistema Inteligente de Refrigeración Forzada
Máx. Altitud en operación	4,000 m
Humedad relativa	0 ~ 100%
Conector de DC	Amphenol Helios H4
Conector de AC	Conector resistente al agua + Terminal OT/DT
Grado de Protección	IP66
Tipología	Sin transformador
Consumo de energía durante la noche	< 3.5 W
Cumplimiento de estándares (más opciones disponibles previa solicitud)	
Certificados	EN 62109-1/-2, IEC 62109-1/-2, IEC 62116, IEC 61727, IEC 60068, IEC 61683
Estándares de conexión a red eléctrica	VDE-AR-N4105, EN 50549-1, EN 50549-2, RD 661, RD 1699, C10/11

*1 El voltaje de entrada máximo es el límite superior del voltaje de DC. Cualquier voltaje DC de entrada más alto probablemente dañaría el inversor.
*2 Cualquier voltaje de entrada de DC más allá del rango de voltaje de funcionamiento puede provocar un funcionamiento incorrecto del inversor

Connecting Strength

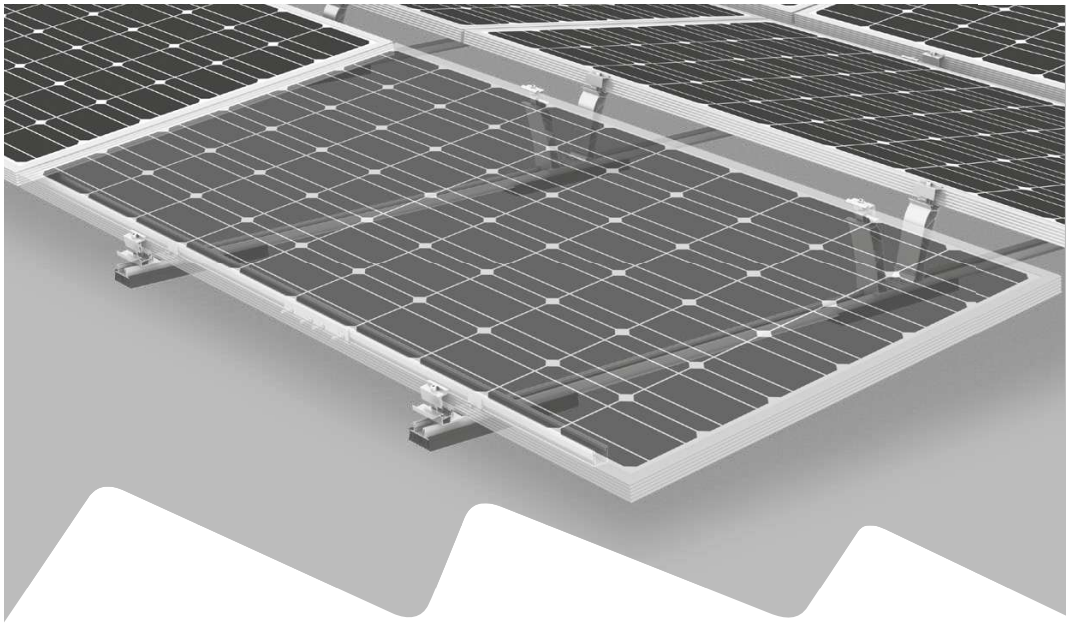

Assembly instructions

D-Dome 6 System

Classic LS

Content

- **Tools overview** 3
- **General safety information** 4
- **The following guidelines apply** 5
  - Planning with K2 Base 5
  - Roof requirements 5
  - Static requirements 5
  - Important mounting instructions 5
- **Components** 6
  - Base components 6
  - Ballast 8
  - Fixed connection to the roof 9
- **Assembly** 10
  - Installation of module field and thermal separations 10
  - Module assembly 16
  - Ballasting options and specifications 18
- **Optional assembly steps** 20
  - Fixed connection with Dome FixPro using Solmont mounting base 20
  - Cable-Manager 21
  - Module frame earthing with TerraGrif K2MI 21
- **Notes** 22

Quality tested - several certifications

K2 Systems stands for secure connections, highest quality and precision. Our customers and business partners have known that for a long time. Independent institutes have tested, confirmed and certified our capabilities and components.

Please find our quality and product certificates under:
k2-systems.com/en/technical-information

Tools overview

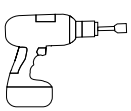

6 mm



6 mm



6 - 30 Nm
(4.5 - 22.2 lb-ft)

6 mm

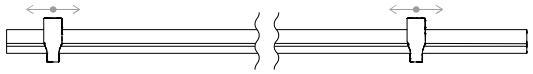

Dome Speed Spacer Large · 2004129
Distance template for module lengths



≥ 3.0 m



≥ 6.0 m

Digital Toolbox

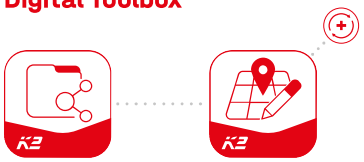

Do you already know our digital services? Use our K2 DocuCheck App now and record the first important data directly at the customer or project site.
Simply transfer the data to our online planning software K2 Base. Here you can plan your project easily, safely and quickly. You receive a detailed project report with assembly plan and static report.
The K2+ interface enables seamless project data transfer to the planning tools of other manufacturers. With the K2 DocuApp, project documentation is done quickly and easily – without annoying paperwork.

Get started and register now:

base.k2-systems.com

docuapp.k2-systems.com

General safety information

Please note that our general mounting instructions must be followed at all times and can be viewed online at k2-systems.com

- The equipment may only be installed and operated by qualified and adequately trained installers.
- Prior to installation, ensure that the product complies with on-site static loading requirements.
  For roof-mounted systems, the roof load-bearing capacity must always be checked.
- National and local building regulations and environmental requirements must be adhered to.
- Compliance with health and safety regulations, accident prevention guidelines and applicable standards is required.
  - Protective equipment such as safety helmet, boots and gloves must be worn.
  - Roofing works must be in accordance with roofing regulations utilising fall protection safeguards when eaves height exceeds 3 m.
  - At least two people must be present for the duration of the installation work in order to provide rapid assistance in the event of an emergency.
- K2 mounting systems are continuously developed and improved and the installation process may thereby change at any time. Prior to installation consult our website at k2-systems.com/en/technical-information for up-to-date instructions.
  We can send you the latest version on request.
- The assembly instructions of the module manufacturer must be adhered to.
- Equipotential bonding/grounding/earthing between individual parts is to be performed according to country specific standards, as well as national laws and regulations.
- At least one copy of the assembly instructions should be available on site throughout the duration of the installation.
- Failure to adhere to our general safety and assembly instructions and not using all system components, K2 is not liable for any resulting defects or damages. We do not accept liability for any damage resulting in the use of competitor's parts. Warranty is excluded in such cases.
- German law shall apply excluding the UN Convention on CISG. Place of venue is Stuttgart. Our General Terms of Business apply.
- If all safety instructions are adhered to and the system is correctly installed, there is a product warranty entitlement of 12 years! We strongly recommend reviewing our terms of guarantee, which can be viewed at k2-systems.com/en/warranty-terms-and-conditions
  We will also send this information on request.
- Dismantling of the system is performed in reverse order to the assembly.
- K2 stainless steel components are available in different corrosion resistance classes. Each structure or component must be carefully checked for possible corrosion exposure.

The following guidelines apply

The D-Dome 6 Classic LS system can be installed as standard under the following conditions. Even if the system is capable of meeting higher demands through the integration of safety standards, please get in touch with your contact at K2 Systems if the specified values are exceeded.

Planning with K2 Base

We recommend our free online software K2 Base for the planning. In five steps, you can plan the right assembly system and get a construction recommendation, parts list and the structural analysis report. Simply register and start planning:
base.k2-systems.com

Roof requirements

- This system can be installed on all common flat roofs with a pressure-resistant substrate and a roof pitch of ≤ 3° without a fixed connection.
- Fixed connection > 3° to ≤ 10°
  - Up to ≤ 5° combinations with ballast possible
  - > 5° to ≤ 10° only without ballast
- The roof surface must be clean and dry. Roof irregularities must be corrected or removed where appropriate.
- In the case of bitumen roofing, the roof waterproofing must be professionally inspected and additional protective measures must be taken if necessary.
- The coefficient of friction of the roof must be determined on-site. See video
  k2-systems.com/en/friction-coefficient

Static requirements

- It is essential to check that the roof structure has sufficient residual load capacity and that the pressure capacity of the roof insulation (where present) is not exceeded.
- Suitable for framed modules with a frame height 30 - 50 mm
- Permissible module dimensions:
  length 1562 - 2390 mm, width 950 - 1170 mm

Important mounting instructions

Mounting system

- The exact mounting angle deviates slightly from 10° depending on the module width. This angle decreases with higher module widths.
- A minimum distance to the roof edge of 600 mm must be maintained. For building heights below 5 m, the minimum distance can be reduced.
- The compatibility of the roof covering and the Mat S support pad must be checked.
- An array must consist of at least two elevations must for this mounting system to be properly utilized.
  - Ensure a thermal separation (distance between module blocks) in the direction of the base rail and module rows must be maintained:
  - Base rail: 12.3 m
  - Module row: 16.0 m
- In the event of exceptional circumstances (such as storms, heavy rain, earthquakes, etc.), the system should be checked by a specialist. Should an inspection find damage or plastic deformation (such as in the module clamp area) the components must be replaced.

Modules and clamping

- Tightening torque of 14 Nm for all module clamps.
- Adhere to module manufacturer recommendations for clamping area and module installation (see module manufacturer instructions). Check whether manufacturer approval is available for clamping on the short module side. See
  k2-systems.com/en/approved-modules-dome-6

General information

- External influences that act on this system are only reflected in the design of the ballast to a limited degree. For instance, unevenness, thermal elongation, moss, water accumulation and ageing of the sheeting cannot be considered, although these factors might also precipitate system displacement under certain circumstances. We therefore recommend regular maintenance of the system or to check whether additional mechanical fastening is necessary.
- It is important to ensure that the rain water flow is not hindered.
- Because of the different orientation of the solar modules, the string and inverter connection must be appropriately observed. It is recommended that the inverters and strings are connected separately.
- On-site general standards and regulations for lightning protection must be observed and consultation with a specialist to create a lightning protection concept is recommended (use lightning protection clamp if necessary).

Components

Base components

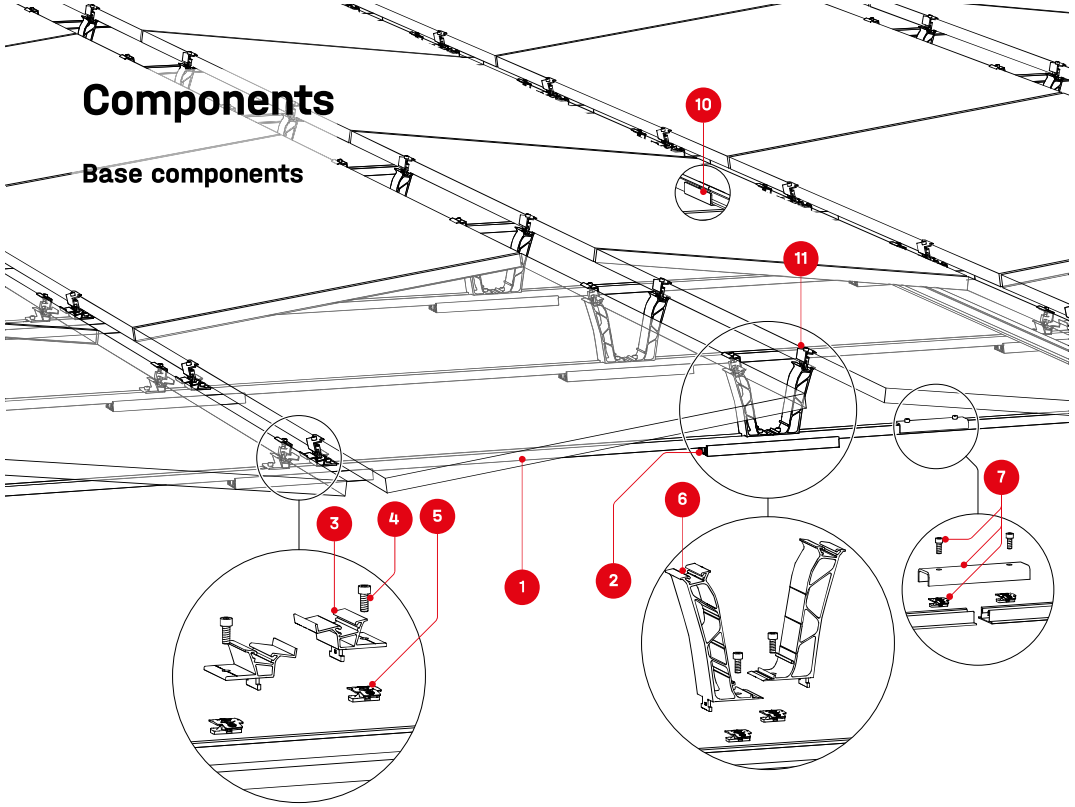

1 Article number system-specific **BasicRail 22**



2 2003126 **Mat S**

3 2003243 **Dome 6.10 SD**



4 1001643 + 2001729
5 **MK2 Slot nut with clip + Allen bolt M8×20**



6 2004125 **Dome 6.10 Peak**



7 1006039 **FlatConnector Set**



8 2003145 **Climber Set**

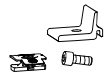

9 2004413 **SingleRail Light 36**

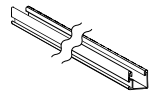

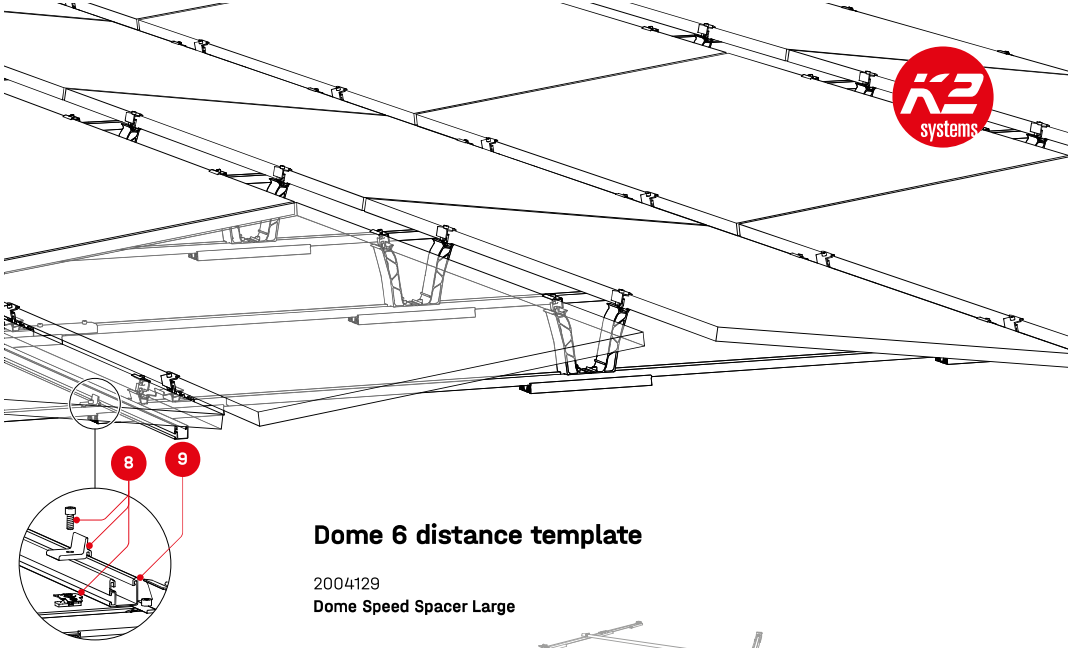

Dome 6 distance template

2004129
Dome Speed Spacer Large

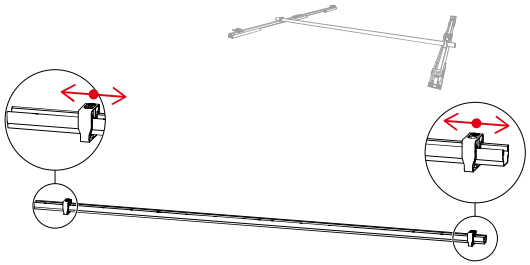

10 2001976
SingleRail 36 Connector Set



11 **DomeClamp EC**



Optional

2002870
Cable-Manager

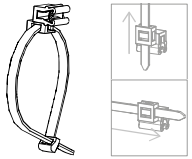

2003542
TerraGrif K2MI Duo 18



2004141
Mat S Tool



Components

Ballast

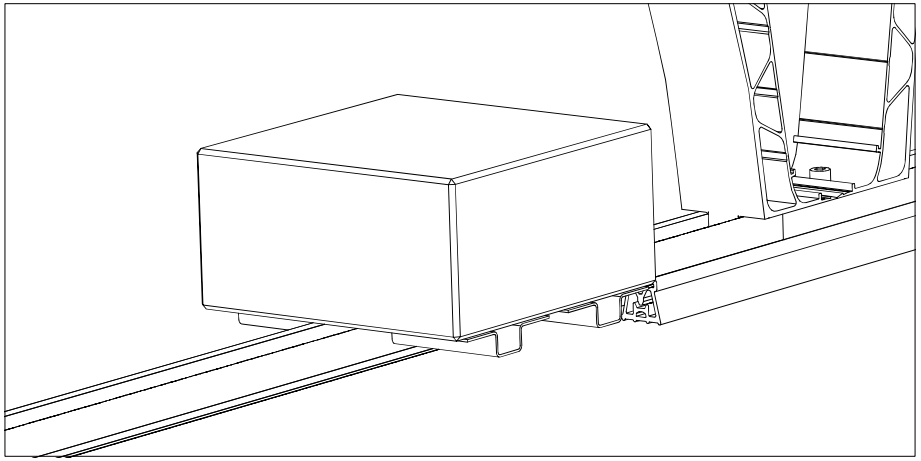

2002300
SpeedPorter

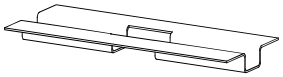

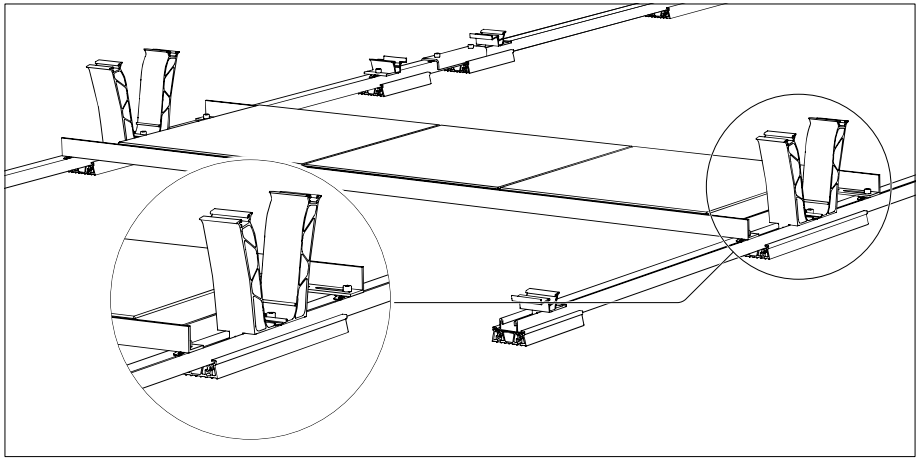

2004157
Porter Flex

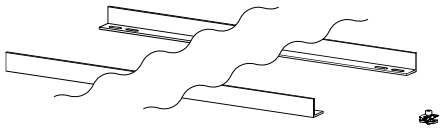

1001643 + 2001729
MK2 Slot nut with clip + Allen bolt M8×20



Fixed connection to the roof

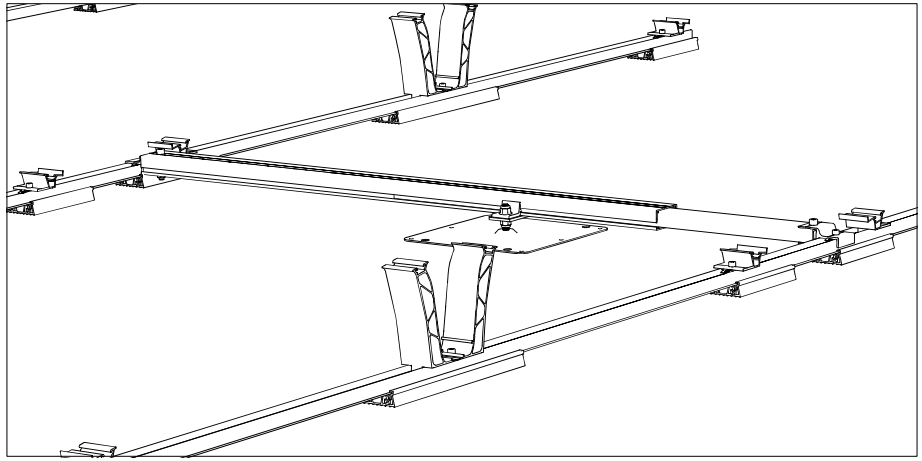

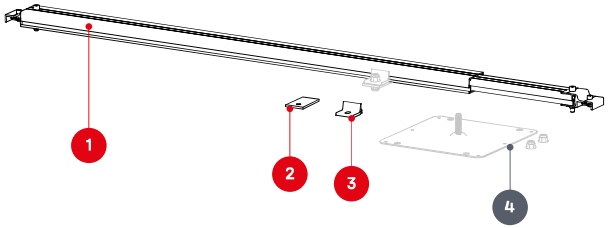

1. 2003384
   Dome FixPro S
2. 2002546 / 2002547
   Adapter plate M10/12
3. 2003146 / 2003147
   Climber M10/12
4. **Roof anchor plate**
   Not included in the K2 product portfolio.
   Other fastening elements (e.g. screws and nuts) for fixing to the fastener must be provided by the customer.

Assembly

Installation of module field and thermal separations

The minimum assembly values (S_{X1}/S_{Y1}) for the thermal separations of module blocks must not be undercut. In K2 Base, you set the distances between the module edges(S_{X2}/S_{Y2}) for planning. The K2 Base mounting plan outputs the automatically calculated mounting values depending on S_{X2}/S_{Y2}.

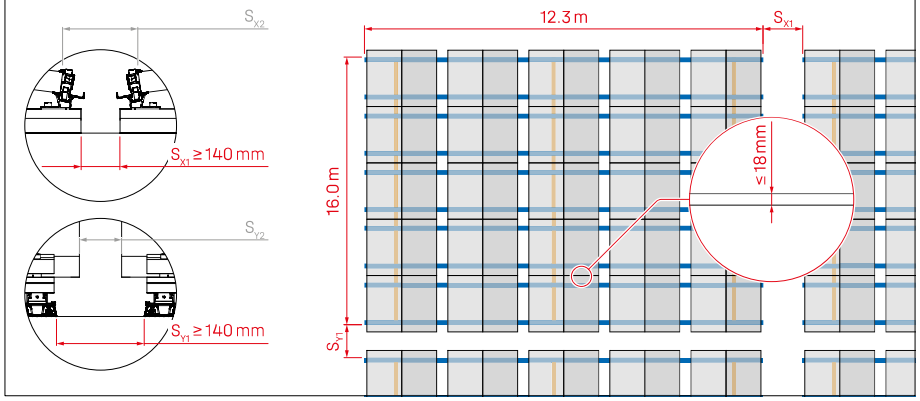

1

To measure the distances between mounting rails, set Dome SpeedSpacer to the distance D_R.

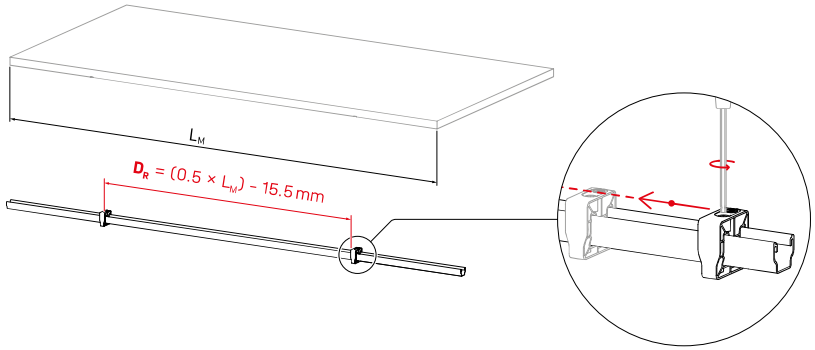

2

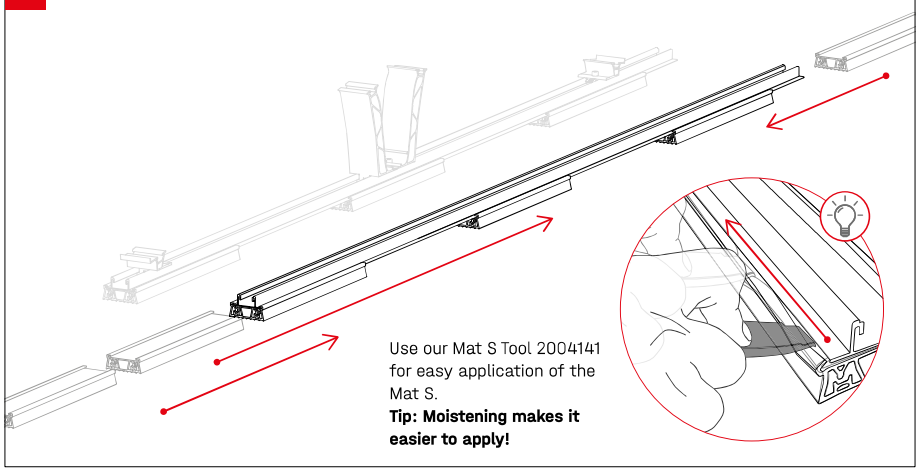

Use our Mat S Tool 2004141 for easy application of the Mat S.
Tip: Moistening makes it easier to apply!

3

! 14 Nm

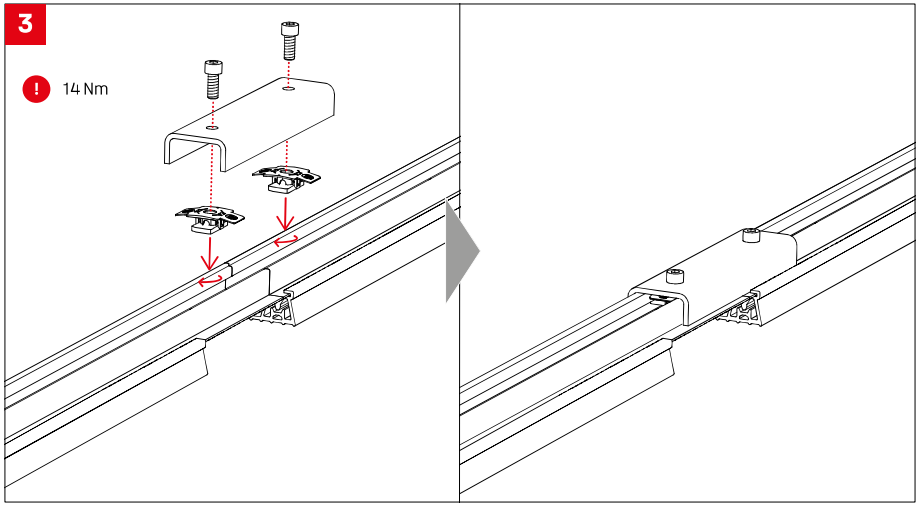

4

! Place the rail types according to the Base installation plan.

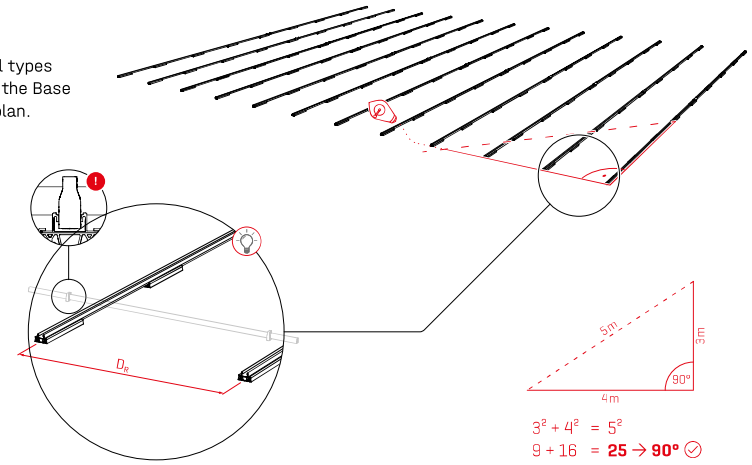

$3^2 + 4^2 = 5^2$
$9 + 16 = 25 \rightarrow 90°$ ✓

5

! K2 Base automatically calculates the pre-assembly dimensions M_1 / M_2 and outputs them in the assembly plan. These must be adhered to during assembly.

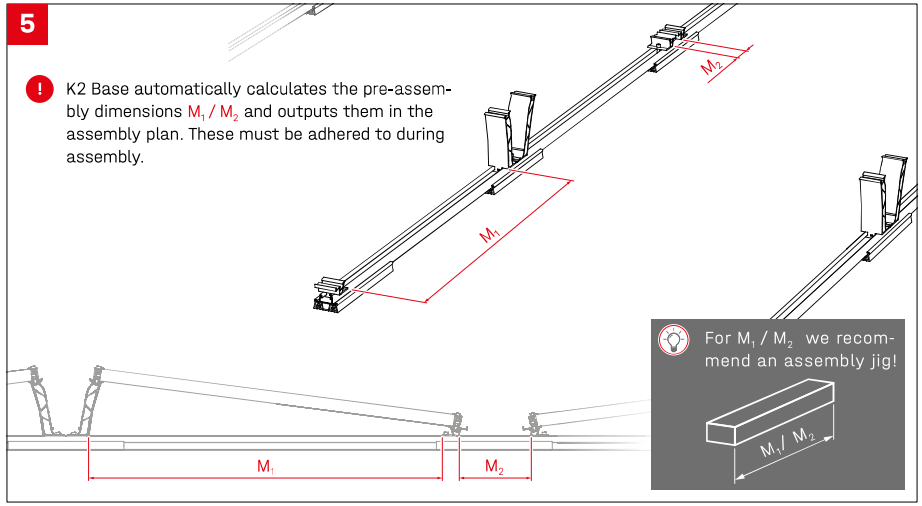

6a

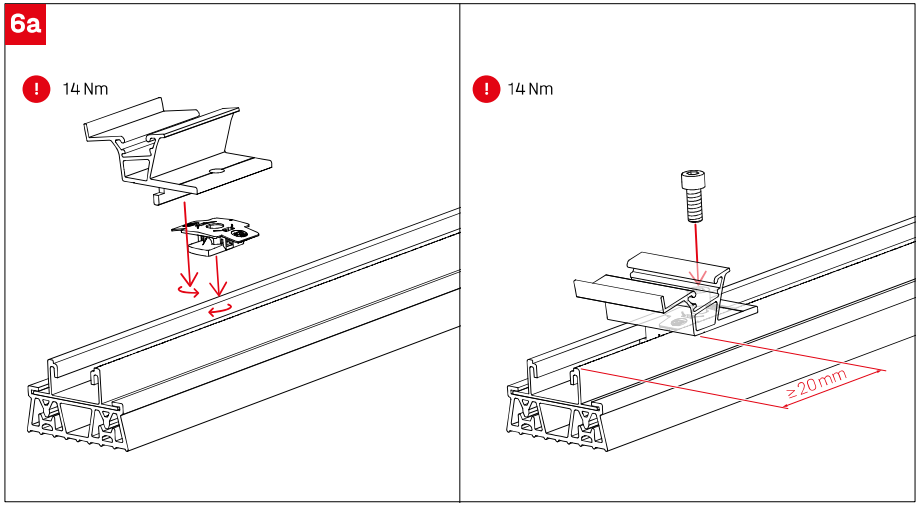

6b

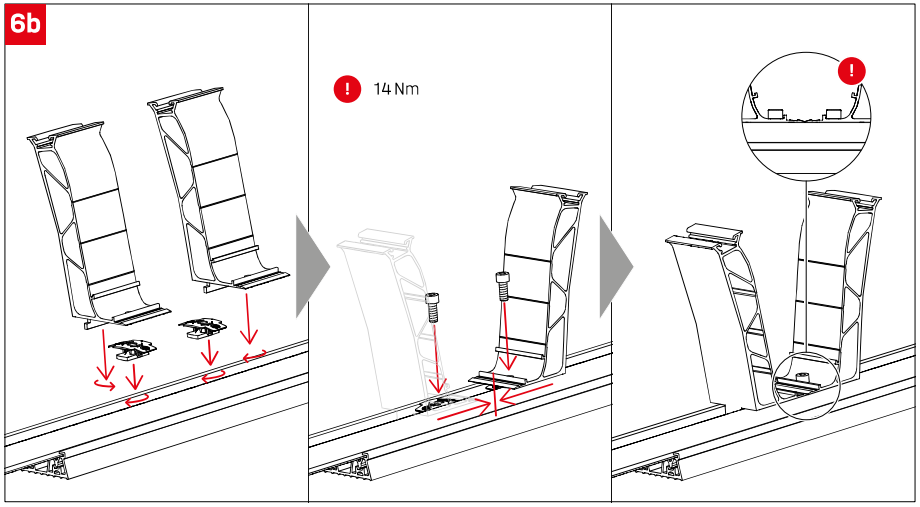

7a

The K2 Base assembly plan (right) shows in orange where row connections with SingleRail Light are to be placed.

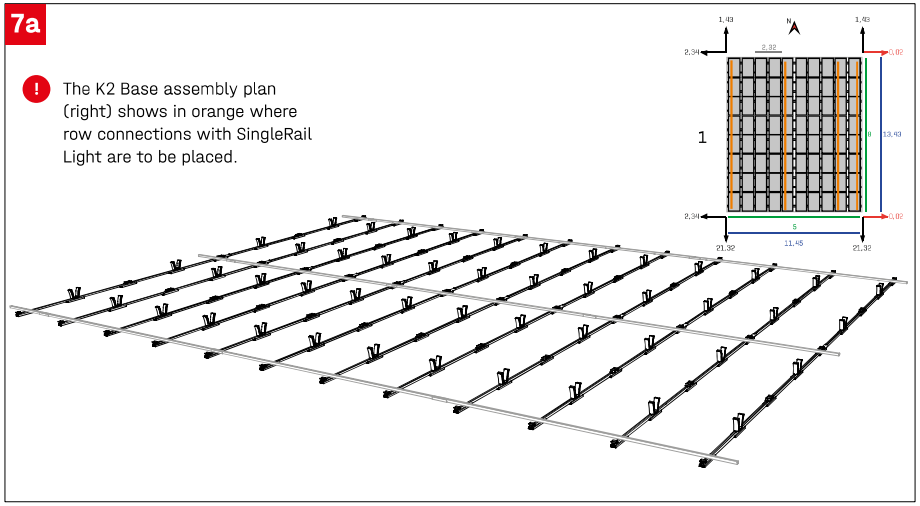

7b

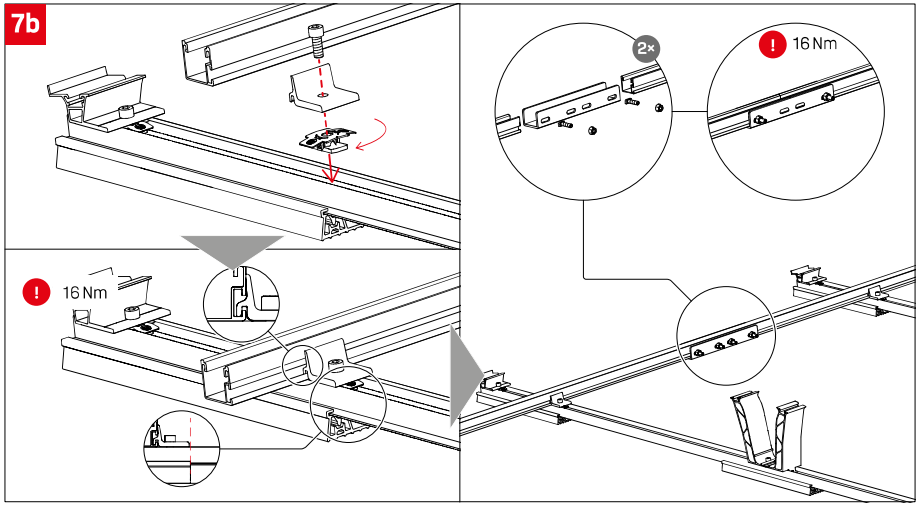

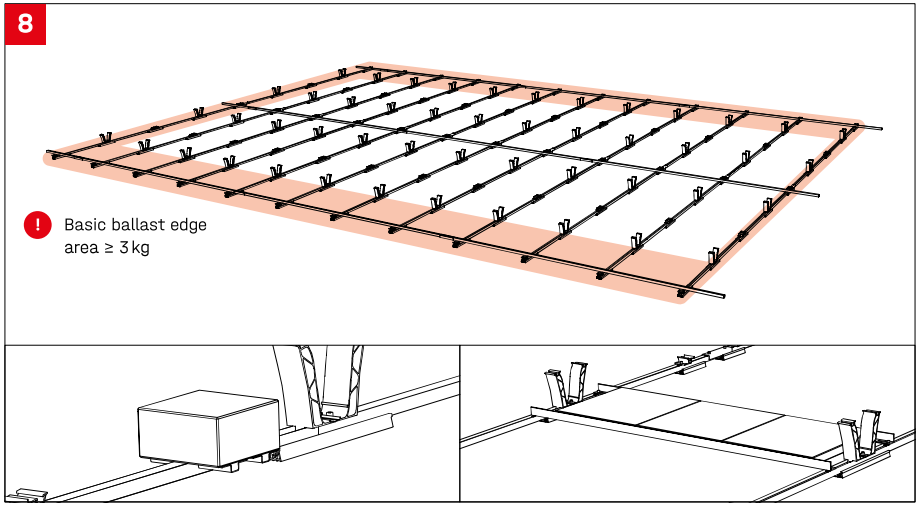

Module assembly

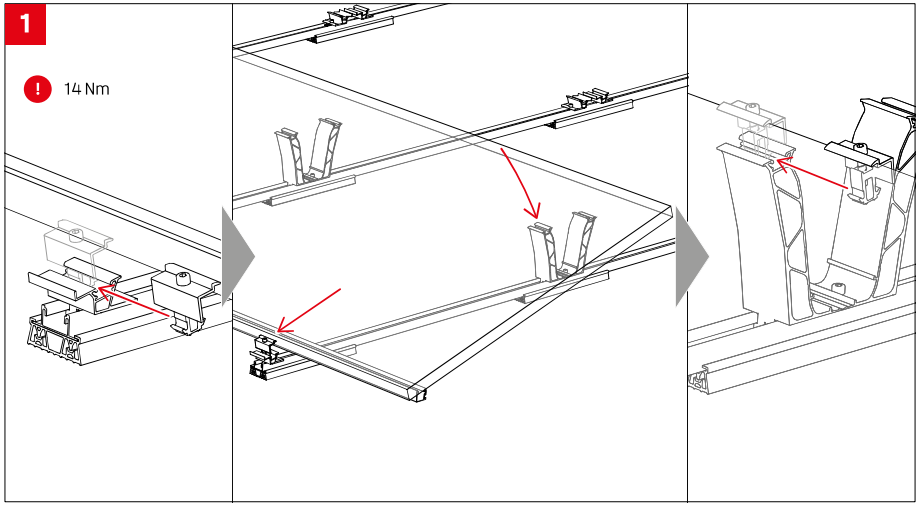

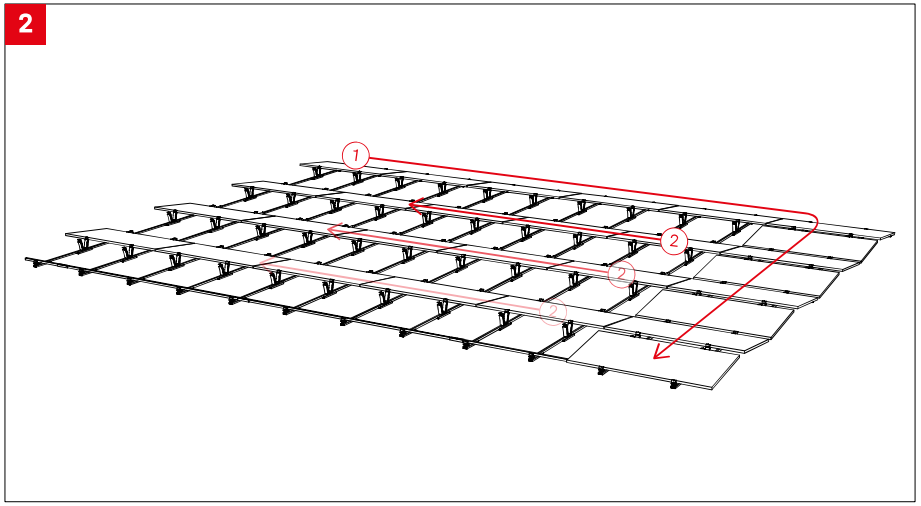

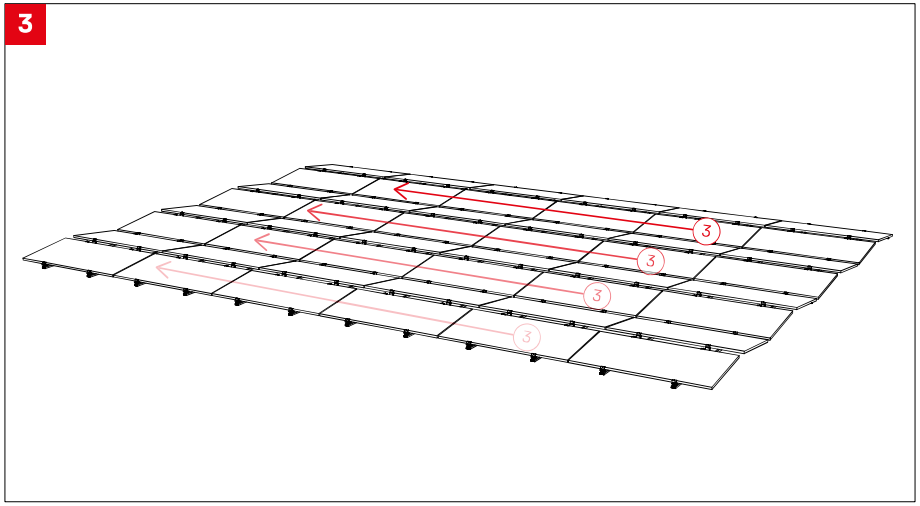

Ballasting options and specifications

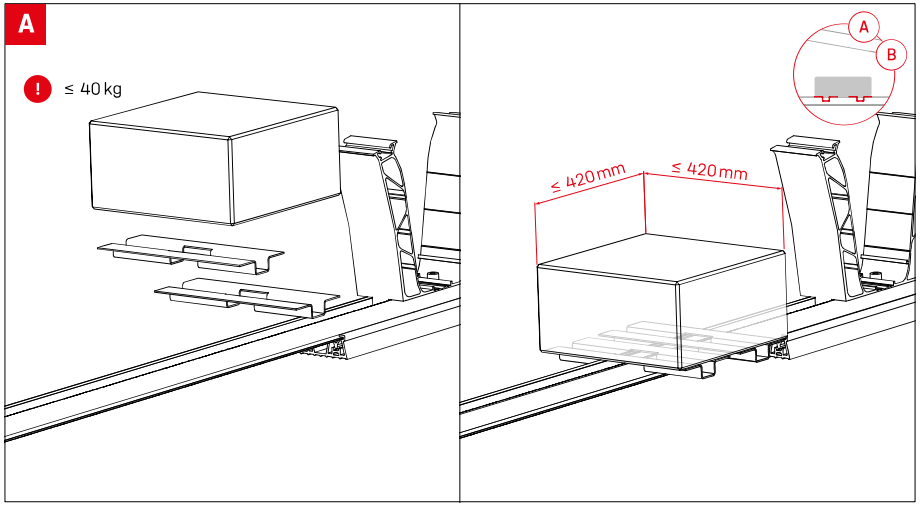

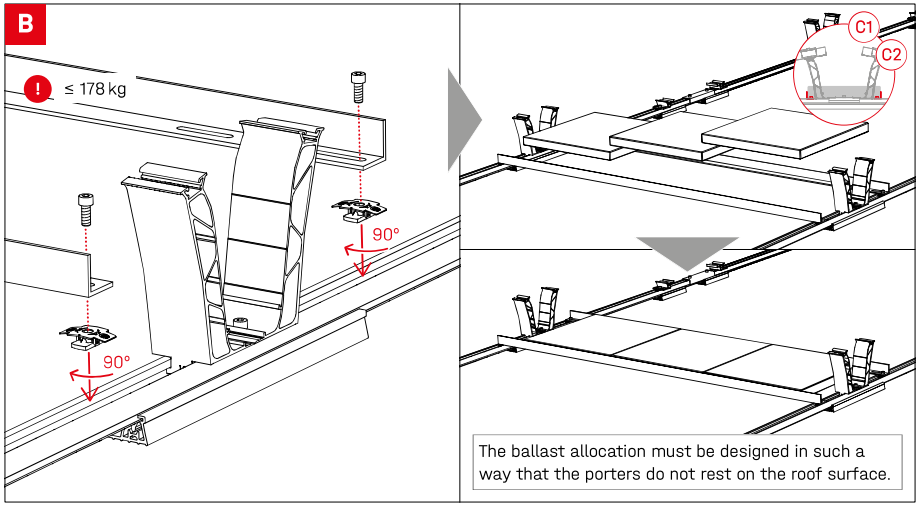

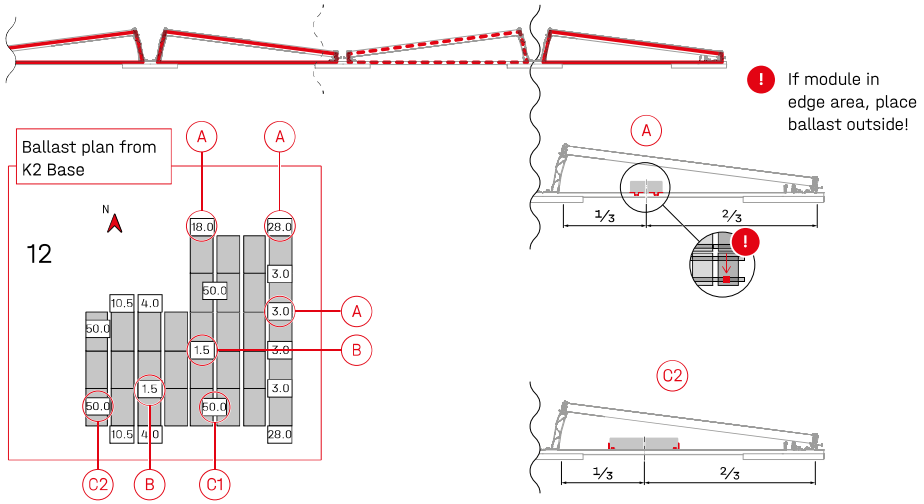

If module in edge area, place ballast outside!

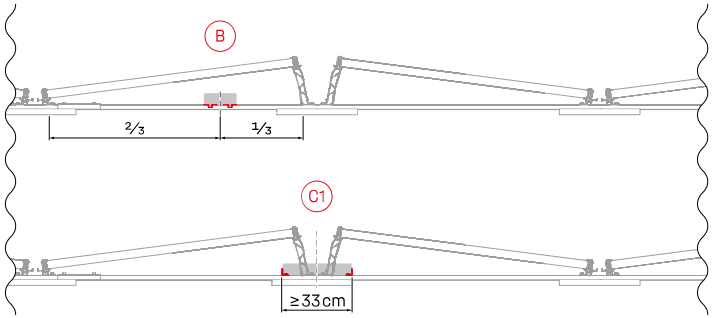

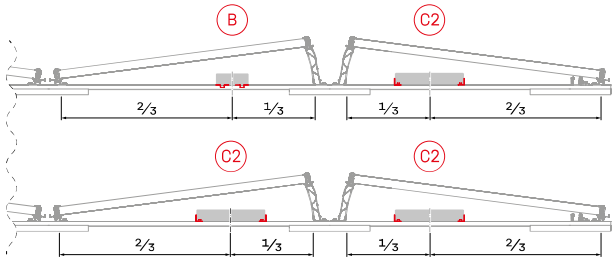

Optional assembly steps

Fixed connection with Dome FixPro using Solmont mounting base

A

16 Nm

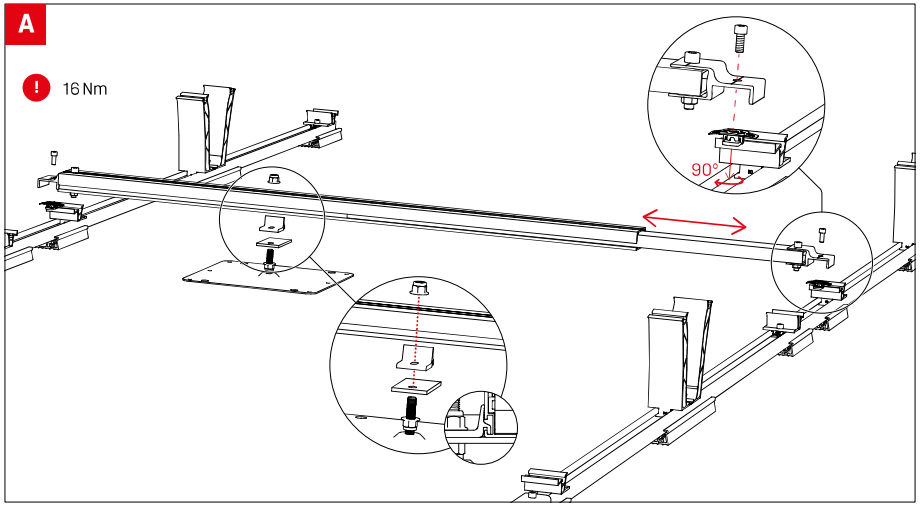

B

Placement according to Base assembly plan!

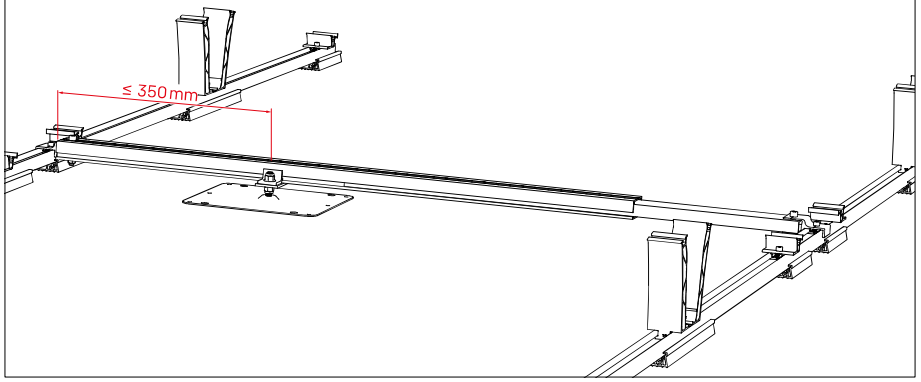

Cable-Manager

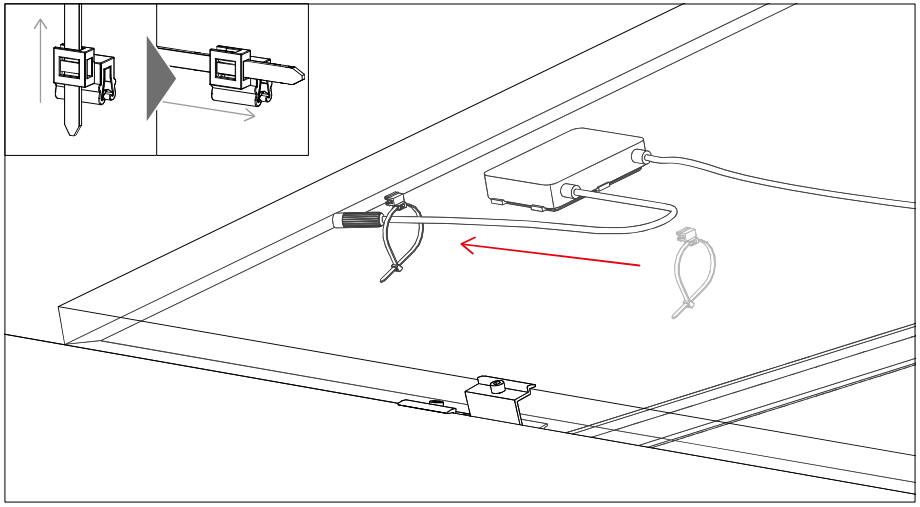

Module frame earthing with TerraGrif K2MI

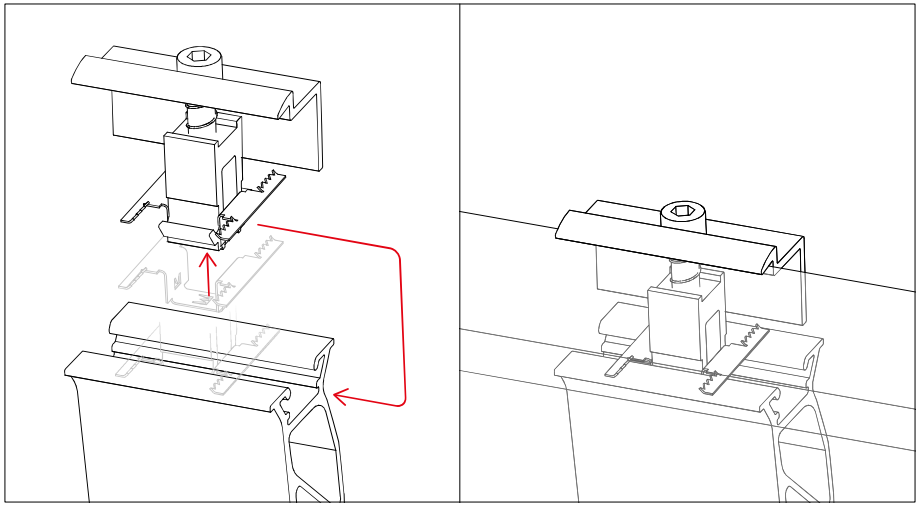

Notes

ANNEX G EMISSIÓ DE PERMISOS D'ACCÉS I CONNEXIÓ

e-distribución

ENERGIES RENOVABLES PUBLIQUES DE CATALUNYA, S.A.U.
CARRER CASP 15, 3ª PLANTA
08010 - BARCELONA
A la Atención de Daniel Pérez Rodríguez

Ref. Solicitud:	0001173936
Tipo de Generación:	GENERACIÓN-FOTOVOLTAICA
Dirección del Suministro:	PZ BUSQUETS 0, 08360, CANET DE MAR, BARCELONA
Fecha:	10 de mayo de 2026

ASUNTO: Emisión de los permisos de acceso y conexión

Estimado Cliente:

En relación a la solicitud de acceso y conexión a la red de distribución realizada por ENERGIES RENOVABLES PUBLIQUES DE CATALUNYA, S.A.U. de la instalación ISFV INSTITUT LLUÍS DOMÈNECH I MONTANER con capacidad de acceso solicitada para 100 kW de potencia, por la presente EDISTRIBUCIÓN Redes Digitales S.L. Unipersonal, según lo indicado por la legislación vigente, emite los permisos de acceso y conexión a la red de distribución, de acuerdo con la propuesta previa aceptada por el titular que se incluye como anexo de estos permisos, con las siguientes características:

- **Fecha de obtención de los permisos de acceso y conexión:** 10 de mayo de 2026
- **Referencia de la garantía económica por la Administración:** No aplica
- **Capacidad de acceso concedida de generación (kW):** 100.0
- **Potencia instalada (kW):** 100
- **Tipo de generación:** FOTOVOLTAICA
- **Tensión nominal del punto de conexión (V):**
- **Punto de conexión concedido:** Punto de Conexión: En red BT Subterránea con conductores tipo RV de sección SUB AL 240x1x3+AL 150 Seco a la tensión de voltios, en

RED INTERIOR (\ARENYS\25\CANET3\MT09965\TR1\01\03), RED INTERIOR.. Código CUAR

- **Ubicación:** PZ BUSQUETS 0, 08360, CANET DE MAR, BARCELONA.
- **Coordenadas UTM del punto de conexión concedido (X, Y, Huso):** (464462.41, 4604375.43, 31)
- **Significatividad según RD 647/2020:** Tipo A
- **Condiciones técnicas y económicas:** Ver anexo 1

En aplicación de lo dispuesto en el artículo 13.9 del REGLAMENTO (UE) 2024/573, de 7 de febrero de 2024, sobre los gases fluorados de efecto invernadero, le informamos que, a partir del 1 de enero de 2026, se prohíbe la puesta en funcionamiento de aparamenta eléctrica de media tensión para distribución primaria y secundaria de hasta 24 kV que use gases fluorados de efecto invernadero, o cuyo funcionamiento dependa de ellos, en un medio aislante o de ruptura.

Puede consultar más información en la página web https://industria.gob.es/Calidad-Industrial/seguridadindustrial/instalacionesindustriales/instalaciones-alta-tension/Paginas/reglamento-seguridad-instalaciones-alta-tension.aspx, donde, además, encontrará en el apartado 'Información Adicional' un documento con preguntas frecuentes sobre la aparamenta eléctrica en el ámbito de dicho Reglamento.

Para mayor detalle pueden consultar el apartado 'NOTA PARA APLICACION DEL REGLAMENTO (UE) 2024/573, SOBRE LOS GASES FLUORADOS DE EFECTO INVERNADERO' en la dirección web https://www.edistribucion.com/es/red-electrica.html.

De conformidad con lo establecido en el artículo 33.8 de la Ley 24/2013, de 26 de diciembre, y con el artículo 1 del Real Decreto-Ley 23/2020, de 23 de junio, los permisos de acceso y de conexión caducarán si transcurridos cinco años desde la fecha de su obtención las instalaciones a las que se refieren dichos permisos de acceso y de conexión no hubieran obtenido la autorización administrativa de explotación. Así mismo, se producirá La caducidad de los permisos de acceso y de conexión en caso de no acreditación a esta empresa distribuidora del cumplimiento de cualquiera de los hitos administrativos establecidos en el artículo 1 del Real Decreto-Ley 23/2020, de 23 de junio, en los plazos que se establecen en el mismo.

En caso de que su instalación este exenta del cumplimiento de alguno de los hitos administrativos debe presentar la acreditación de dicha circunstancia mediante escrito del órgano competente. Alternativamente puede presentarnos una Declaración Responsable con el detalle de los hitos exentos y el motivo.

Para poder adaptar su contrato a la modalidad de autoconsumo elegida, adicionalmente a la finalización de la conexión, **son necesarios los siguientes requerimientos**:

- Disponer de un código CAU para su instalación: puede solicitarlo a través del Área privada de la web www.edistribucion.com o por correo a atr-generadores.edistribucion@enel.com.

- Tener firmado el Contrato Técnico de Acceso (CTA) de la instalación de autoconsumo: puede solicitarlo a través Área privada de la web www.edistribucion.com o por correo a atr-generadores.edistribucion@enel.com.

- Tener un resultado favorable la verificación de su instalación de enlace: puede solicitarla al correo inspeccionautoconsumo@enel.com. **Si al recibir la modificación de su contrato por parte de su Comercializadora no está realizada esta revisión, procederemos en ese momento a su encargo y realización**.

Una vez haya legalizado su instalación y realizado las gestiones anteriores, cada uno de los CUPS participantes podrá tramitar con su Comercializadora la adaptación del contrato de suministro a la modalidad de autoconsumo correspondiente.

Le recordamos que para adaptar el contrato deberá aportar a su Comercializadora el acuerdo de reparto firmado por todos los participantes del autoconsumo colectivo, así como el fichero TXT con los coeficientes (puede consultar los requisitos que debe cumplir el fichero TXT y validarlo a través de la web www.edistribucion.com.

De acuerdo al DL 24/2021 de la Generalitat, esta información debe aportarse a la Distribuidora junto a la solicitud del CAU, no siendo necesario aportarla posteriormente a la Comercializadora.

Atentamente,

EDISTRIBUCIÓN Redes Digitales S.L. Unipersonal

Operaciones Comerciales
Conexiones



ANEXO I – PROPUESTA PREVIA

e-distribución

ENERGIES RENOVABLES PUBLIQUES DE CATALUNYA, S.A.U.
CARRER CASP 15, 3ª PLANTA
08010 - BARCELONA
A la Atención de Daniel Pérez Rodríguez

Ref. Solicitud:	0001173936
Tipo de Generación:	GENERACIÓN-FOTOVOLTAICA
Dirección del Suministro:	PZ BUSQUETS 0, 08360, CANET DE MAR, BARCELONA
Fecha:	30 de abril de 2026

ASUNTO: propuesta previa de acceso y conexión

Muy Sres. Nuestros:

En relación a su solicitud de permisos de acceso y conexión a la red de distribución de esta Distribuidora de la instalación de generación ISFV Institut Lluís Domènech i Montaner de 100 kW de potencia, conectada a la red de distribución en la modalidad de autoconsumo a través de la red de distribución , situada en **PZ BUSQUETS 0, 08360, CANET DE MAR, BARCELONA.**

Les comunicamos que una vez evaluada su petición, la propuesta previa de las condiciones en las que existe capacidad de acceso en el punto propuesto/solicitado de la red de distribución y que hacen viable la conexión es la siguiente:

- **Potencia Acceso Solicitada de generación**: 100 kW
- **Capacidad de Acceso Concedida de generación: 100 kW**
- **Potencia instalada:** 100 kW
- **Punto de conexión solicitado:** RED INTERIOR
- **Punto de conexión concedido:** RED INTERIOR
  (\ARENYS\25\CANET3\MT09965\TR1\01\03)
- **Coordenadas UTM del punto de conexión concedido:** 31, 464462.41, 4604375.43
- **Tensión nominal (V):** 3X230/400
- **Potencia de cortocircuito máxima de diseño (MVA):** 20,0
- **Potencia de cortocircuito mínima (MVA):** 15,3
- **Tipo de significatividad (s/art. 8 del RD 647/20):** Tipo A
- ***Restricciones temporales* del derecho de acceso:**
  - De conformidad con lo previsto en el artículo 33.2 de la Ley 24/2013, de 26 de diciembre, el derecho de acceso en el punto de conexión propuesto podrá ser restringido temporalmente por situaciones que puedan derivarse de condiciones de operación o de necesidades de mantenimiento y desarrollo de la red.

EDISTRIBUCIÓN Redes Digitales S.L. Unipersonal Inscrita en el Registro Mercantil de Madrid, Tomo 36.900, Libro 0, folio 136, Hoja M-272592 C.I.F. B82846817

Estas indicaciones técnicas se facilitan para atender su solicitud, sin que puedan ser aplicadas para condiciones distintas a las consideradas (tipo de generación, potencia, ubicación, etc.).

Además, conforme a lo establecido en la Disposición Adicional Decimotercera del RD 1955/2000, incluida en la Disposición final primera del RD 1699/2011, acompañamos la siguiente documentación:

- **Pliego de Condiciones Técnicas**, donde le informamos de los trabajos que se precisan para atender su solicitud, distinguiendo entre los correspondientes a refuerzo, adecuación, adaptación o reforma de la red de distribución existente en servicio o planificada y los que se requieren para la extensión de la red desde el punto existente y el punto frontera de la nueva instalación.
- **Presupuesto** detallado de los trabajos de refuerzo, adecuación, adaptación o reforma de la red de distribución existente en servicio.

De acuerdo a la legislación vigente, de ser requeridas, todas las instalaciones detalladas en el Pliego de Condiciones Técnicas deben ser ejecutadas a cargo del solicitante.
En general, para la medida de energía deberá cumplirse con lo establecido en el RD 1110/2007 por el que se aprueba el Reglamento unificado de Puntos de Medida del Sistema Eléctrico, referente a medida, seguridad y calidad industrial para permitir y garantizar la correcta medida de la energía eléctrica.

El presente escrito no supone garantía alguna de las condiciones y precio de adquisición de la energía generada por el productor, quedando éstas sujetas a la reglamentación que les sea de aplicación en cada momento.

Conforme prevé el RD 1183/2020, le informamos que dispone de un plazo máximo de 30 días hábiles para comunicarnos la aceptación de la propuesta previa.

La presente propuesta previa no requiere de trabajos en red de distribución por lo que no es necesario el pago de ningún importe por este concepto, para que esta pueda considerarse aceptada y se proceda a remitir los permisos de acceso y conexión será necesario nos comunique la aceptación al correo electrónico conexiones.edistribución@enel.com, o a través del área privada de nuestra web www.edistribucion.com, en servicio “Conexión a la red” y seleccionando la solicitud **0001173936** en el apartado “Tus solicitudes de conexión”.

Transcurrido este plazo sin haber recibido su aceptación, se considerará no aceptada la propuesta previa, lo que supondrá la desestimación de la solicitud de permiso de acceso y conexión.

Una vez aceptada esta Propuesta Previa recibirá el Permiso de Acceso y Conexión dentro de los plazos indicados en el RD 1183/2020, le recordamos que de conformidad con lo establecido en el artículo 33.8 de la Ley 24/2013, de 26 de diciembre, y con el artículo 1 del Real Decreto-Ley 23/2020, de 23 de junio, los permisos de acceso y de conexión caducarán si transcurridos cinco años desde la fecha de su obtención las instalaciones a las que se refieren dichos permisos de acceso y de conexión no hubieran obtenido la autorización administrativa de explotación. Así mismo, se producirá La caducidad de los permisos de acceso y de conexión en caso de no acreditación a esta empresa distribuidora del cumplimiento de cualquiera de los hitos administrativos establecidos en el artículo 1 del Real Decreto-Ley 23/2020, de 23 de junio, en los plazos que se establecen en el mismo.

Con la aceptación de estas condiciones técnicas y económicas se autoriza expresamente a EDISTRIBUCIÓN Redes Digitales S.L. Unipersonal a ponerse en contacto mediante llamadas telefónicas al número facilitado, con el fin de gestionar los servicios solicitados, verificar su identidad y prevenir fraudes, conforme a lo dispuesto en la Orden TDF/149/2025, de 12 de febrero.

EDISTRIBUCIÓN Redes Digitales S.L. Unipersonal Inscrita en el Registro Mercantil de Madrid, Tomo 36.900, Libro 0, folio 136, Hoja M-272592 C.I.F. B82846817

En caso de que su instalación este exenta del cumplimiento de alguno de los hitos administrativos debe presentar la acreditación de dicha circunstancia mediante escrito del órgano competente. Alternativamente puede presentarnos una Declaración Responsable con el detalle de los hitos exentos y el motivo.

Quedamos a su disposición para cualquier aclaración en el teléfono **900 920 959**, o a través del correo electrónico conexiones.edistribución@enel.com. Así mismo, en nuestra página web www.edistribucion.com, podrá obtener mayor información respecto de la tramitación de este proceso y legislación aplicable.

Atentamente,

EDISTRIBUCIÓN Redes Digitales S.L. Unipersonal

Operaciones Comerciales
Conexiones



EDISTRIBUCIÓN Redes Digitales S.L. Unipersonal Inscrita en el Registro Mercantil de Madrid, Tomo 36.900, Libro 0, folio 136, Hoja M-272592 C.I.F. B82846817

PLIEGO DE CONDICIONES TECNICAS

- **Trabajos de refuerzo, adecuación, adaptación o reforma de instalaciones de la red de distribución existente en servicio.**

Los trabajos incluidos en este apartado, que suponen actuaciones sobre instalaciones ya existentes en servicio, serán realizados directamente por la empresa distribuidora propietaria de las redes, por razones de seguridad, fiabilidad y calidad del suministro:

  - No se precisan trabajos sobre instalaciones existentes ni trabajos de conexión a la red.

- **Trabajos necesarios para la conexión de la instalación de generación hasta el punto de conexión con la red de distribución, que vayan a formar parte de la red de distribución.**

Los trabajos incluidos en este apartado, al no suponer actuaciones sobre instalaciones en servicio, podrán ser realizados, a decisión del solicitante, por cualquier empresa instaladora legalmente autorizada o por la empresa distribuidora:

  - No es necesaria nueva extensión de red para la conexión de la instalación de generación.

Por otra parte, las instalaciones que se construyan para la evacuación de la energía eléctrica procedente de su central hasta el límite de titularidades con la empresa distribuidora tendrán carácter de instalaciones de conexión de generación, de acuerdo con la legislación vigente, por tanto, se construirán y tramitarán con este carácter, siendo titularidad del generador, que se encargará de su construcción, explotación y mantenimiento.

Para la inscripción definitiva del módulo de generación en el RAIPEE necesita disponer de las notificaciones operacionales definidas en el RD 647/20 previas a la efectiva puesta en servicio de la instalación, puede solicitarlas a través del área privada de la web de e-distribución, desde el menú MAS / SERVICIO PARA PRODUCTORES /NOTIFICACIONES OPERACIONALES.

EDISTRIBUCIÓN Redes Digitales S.L. Unipersonal Inscrita en el Registro Mercantil de Madrid, Tomo 36.900, Libro 0, folio 136, Hoja M-272592 C.I.F. B82846817

PRESUPUESTO

- **Trabajos de refuerzo, adecuación, adaptación o reforma de instalaciones de la red existente en servicio.**

  Como se ha informado en el pliego de condiciones no se precisan trabajos sobre instalaciones existentes ni trabajos de conexión a la red.

- **Trabajos necesarios para la conexión de la instalación de generación hasta el punto de conexión con la red de distribución.**

  Tal y como se recoge en el pliego de condiciones tampoco es necesaria nueva extensión de red para la conexión de la instalación de generación.

Tal y como ya se ha indicado anteriormente, no procede el pago de ningún importe por trabajos en red de distribución, por lo que sí es de su interés será necesario nos comunique la aceptación al correo electrónico conexiones.edistribución@enel.com o a través del área privada de nuestra web www.edistribucion.com, en servicio "Conexión a la red" y seleccionando la solicitud **0001173936** en el apartado "Tus solicitudes de conexión".

Una vez más recordarle que dispone de un plazo máximo de 30 días hábiles para comunicarnos su aceptación.

La Distribuidora se reserva el derecho a ejercer cuantas acciones sean oportunas para, en su debido momento, reclamar el cobro de los estudios de acceso y conexión efectuados para emitir la presente propuesta previa, cuyo derecho a cobro está reconocido normativamente y tan sólo pendiente de la determinación por parte de la Administración competente del baremo económico a aplicar por nivel de tensión y estudio.

EDISTRIBUCIÓN Redes Digitales S.L. Unipersonal Inscrita en el Registro Mercantil de Madrid, Tomo 36.900, Libro 0, folio 136, Hoja M-272592 C.I.F. B82846817

ANNEX H REPORTATGE FOTOGRÀFIC



Cobertes del edifici



Coberta 1 (Vermella)



Coberta 2 (Groga)

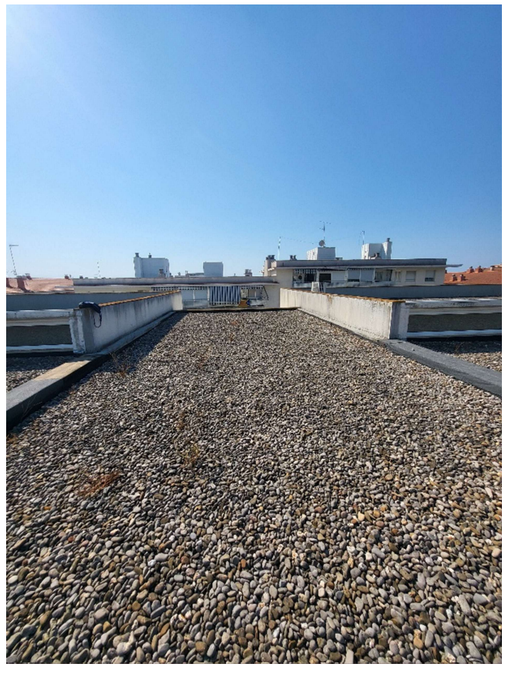

Coberta 3 (Verda)



Coberta 4 (Blava)



Coberta 5 (Negre)

esitec ENGINYERIA
Av/ Diagonal 421, 1r
08008 Barcelona
t 930 256 443
www.esitec.com



QGBT de l’institut (a la recepció)



TMF-10 de consum



Zona proposada per instal·lació de TMF-10 de producció, CDM,dins d’armaris nous



Zona de proposta ubicació inversor i proteccions CC i CA

esitec ENGINYERIA

Av/ Diagonal 421, 1r
08008 Barcelona
t 930 256 443
www.esitec.com

DOC 2. ESTUDI BÀSIC DE SEGURETAT I SALUT

1 OBJECTE DE L'ESTUDI BÀSIC DE SEGURETAT I SALUT

1.1 IDENTIFICACIÓ DE LES OBRES

El present document es basa en l'Estudi Bàsic de Seguretat i Salut de la instal·lació solar fotovoltaica de l'Institut Públic Lluís Domènech i Montaner de potència nominal 100 kW amb clau ENE-26019.

1.2 OBJECTE

El present E.B.S.S. té com a objectiu establir les bases tècniques, per fixar els paràmetres de la prevenció de riscos professionals durant la realització dels treballs d'execució de les obres del Projecte objecte d'aquest estudi, així com complir amb les obligacions que es desprenen de la Llei 31 / 1995 i del RD 1627 / 1997, amb la finalitat de facilitar el control i el seguiment dels compromisos adquirits al respecte per part del/s Contractista/es.

En el present Estudi Bàsic de Seguretat i Salut s'ha dut a terme un estudi aprofundit dels riscos inherents a l'execució de l'obra i de les mesures preventives i cautelars consegüents per garantirla seguretat de les persones en l'execució de les obres en compliment del que determina la Llei 3/2007 del 4 de juliol de l'obra pública en el seu article 18.3.h).

D'aquesta manera, s'integra en el Projecte Executiu/Constructiu, les premisses bàsiques per a les quals el/s Contractista/es constructor/s pugui/n preveure i planificar, els recursos tècnics i humans necessaris per a l'acompliment de les obligacions preventives en aquest centre de treball, de conformitat al seu Pla d'Acció Preventiva propi d'empresa, la seva organització funcional i els mitjans a utilitzar, havent de quedar tot allò recollit al Pla de Seguretat i Salut, que haurà/n de presentar-se al Coordinador de Seguretat i Salut en fase d'Execució, amb antelació a l'inici de les obres, per a la seva aprovació i l'inici dels tràmits de Declaració d'Obertura davant l'Autoritat Laboral.

En cas de què sigui necessari implementar mesures de seguretat no previstes en el present Estudi, a petició expressa del coordinador de seguretat i salut en fase d'execució de l'obra, el contractista elaborarà el corresponent annex al Pla de Seguretat i Salut de l'obra que desenvoluparà i determinarà les mesures de seguretat a dur a terme amb la memòria, plec de condicions, amidaments, preus i pressupost que li siguin d'aplicació si n'és el cas.

2 PROMOTOR - PROPIETARI

Promotor	:	Infraestructures de la Generalitat de Catalunya, S.A.U.
NIF	:	A-59-377135
Adreça	:	Carrer dels Vergós 36-42
Població	:	08017 Barcelona
Representant	:	Ignasi Roger Azemar
NIF	:	46346405W

3 AUTOR/S DE L'ESTUDI BÀSIC DE SEGURETAT I SALUT

Redactor E.B.S.S.	:	Raimon Renau Permanyer
Titulació/ns	:	Enginyeria Industrial
Col·legiat núm.	:	12.676
Despatx professional	:	ESITEC ENERGIA S.L.
Població	:	Barcelona

4 DADES DEL PROJECTE

4.1 AUTOR/S DEL PROJECTE

Autor del projecte	:	Raimon Renau Permanyer
Titulació/ns	:	Enginyer Industrial
Col·legiat núm.	:	12.676
Despatx professional	:	ESITEC ENERGIA S.L.
Població	:	Barcelona

4.2 TIPOLOGIA DE L'OBRA

Es realitzarà una instal·lació fotovoltaica nova a la coberta de l'Institut Públic Lluís Domènech i Montaner de potència nominal 100 kW.

4.3 SITUACIÓ

Emplaçament: Institut Públic Lluís Domènech i Montaner

Adreça: Carrer Francesc Cambó, 08360 Canet de Mar, Barcelona

Codi Postal: 08360

Població: Canat de Mar

4.4 COMUNICACIONS

Carrer Francesc Cambó, 2, 08360 Canet de Mar (Maresme)

Ferrocarril : R1 (estació de Canet de Mar, aprox. 12 min a peu — la parada de bus "Pl. Busquets (Ins. Domènech i Montaner)" és pràcticament davant del centre)

Línia metro: -

Línia Autobús : línies 603, 627, 629, entre d'altres (parada Pl. Busquets - Ins. Domènech i Montaner, davant del centre)

Telèfon : 937 954 763

Fax : -

E – mail : a8045641@xtec.cat

Altres. Codi de centre : 08045641

4.5 LOCALITZACIÓ DE SERVEIS ASSISTENCIALS, SALVAMENT I SEGURETAT I MITJANS D'EVACUACIÓ

Hospital Comarcal Sant Jaume de Calella

Adreça: Carrer de Sant Jaume, 209-217, 08370 Calella, Barcelona

Telèfon: 93 769 02 01

CAP Canet de Mar

Adreça: Plaça de la Universitat, 1, 08360 Canet de Mar, Barcelona

Telèfon: 93 795 66 76

Parc de Bombers Voluntaris d'Arenys de Mar

Adreça: Carrer de Jaume Partagàs, s/n (Pol. Ind. Valldegata), 08350 Arenys de Mar, Barcelona

Telèfon: 112

Policia Local de Canet de Mar

Adreça: Carrer de les Drassanes del Pla, 30, 08360 Canet de Mar, Barcelona

Telèfon: 93 794 00 88

4.6 PRESSUPOST D'EXECUCIÓ MATERIAL DEL PROJECTE

El Pressupost d'Execució Material (PEM) estimat de referència per aquest projecte és de 110.803,83€.

4.7 TERMINI D'EXECUCIÓ

El termini estimat de duració dels treballs d'execució de l'obra és de 5 setmanes.

4.8 MÀ D'OBRA PREVISTA

L'estimació de mà d'obra en punta d'execució és de 6 persones.

4.9 OFICIS QUE INTERVENEN EN EL DESENVOLUPAMENT DE L'OBRA

Tècnic mig o superior

Oficial 1a paleta

Oficial 1a encofrador

Oficial 1a soldador

Oficial 1a col·locador

Oficial 1a manyà

Oficial 1a electricista

Oficial 1a muntador

Ajudant encofrador

Ajudant soldador

Ajudant col·locador

Ajudant manyà

Ajudant electricista

Ajudant muntador

Manobre

Manobre especialista

Oficial 1a per a seguretat i salut

Manobre per a seguretat i salut

4.10 TIPOLOGIA DELS MATERIALS A UTILITZAR A L'OBRA

ABRAÇADORES

ACCESSORIS GENÈRICS PER A TUBS DE POLIPROPILÈ
ARMARIS METÀL·LICS

BARANES D'ACER INOXIDABLE
BARANES D'ALUMINI

BASTIDES I ELEMENTS PER A BASTIDES
CABLES DE COURE DE 0,6/1 KV

CABLES MÚLTIPLES AMB CONDUCTORS METÀL·LICS
CAIXES PER A QUADRES DE DISTRIBUCIÓ

CANALS AÏLLANTS
CINTA ADHESIVA
CLAUS
COMPTADORS

CONDUCTORS DE COURE NUS

DISPOSICIÓ DE RESIDUS

ESCALES PREFABRICADES RECTES
ESTRUCTURES DE SUPORT EXTINTORS

FAMÍLIA GQ1

FORMIGONS ESTRUCTURALS PER ARMAR
INTERRUPTORS DIFERENCIALS
INTERRUPTORS MAGNETOTÈRMICS
INTERRUPTORS MANUALS

INVERSORS
LLATES

MATERIALS AUXILIARS PER A ELEMENTS DE CONNEXIÓ A TERRA
MATERIALS AUXILIARS PER A ENCOFRATS I APUNTALAMENTS
MATERIALS AUXILIARS PER A JUNTS I SEGELLATS

MATERIALS AUXILIARS PER A PROTECCIONS COL·LECTIVES

MATERIALS AUXILIARS PER A TANCAMENTS I DIVISÒRIES PER A SEGURETAT I SALUT
MATERIALS AUXILIARS PER A TUBS, CANALS I SAFATES

MATERIALS BÀSICS AUXILIARS PER A SEGURETAT I SALUT
MATERIALS PER A PROTECCIONS DEL COS

MATERIALS PER A PROTECCIONS LINIALS CONTRA CAIGUDES DE PERSONES IOBJECTES

MATERIALS PER A PROTECCIONS SUPERFICIALS CONTRA CAIGUDES DE PERSONES I OBJECTES PER A SEGURETAT I SALUT

MÒDULS FOTOVOLTAICS

PARTS PROPORCIONALS D'ACCESSORIS PER A APARELLS DE PROTECCIÓPARTS PROPORCIONALS D'ACCESSORIS PER A CAIXES I ARMARIS

PARTS PROPORCIONALS D'ACCESSORIS PER A CONDUCTORS ELÈCTRICS DE TENSIÓBAIXA

PARTS PROPORCIONALS D'ACCESSORIS PER A INSTAL·LACIONS D'ENERGIA SOLAR FOTOVOLTAICA

PARTS PROPORCIONALS D'ACCESSORIS PER A TUBS, CANALS I SAFATES

PARTS PROPORCIONALS D'ELEMENTS DE MUNTATGE PER A TUBS DE POLIPROPILÈ PARTS PROPORCIONALS D'ELEMENTS ESPECIALS PER A ELEMENTS DE CONNEXIÓ ATERRA

PARTS PROPORCIONALS D'ELEMENTS ESPECIALS PER A EXTINTORS

PARTS PROPORCIONALS D'ELEMENTS ESPECIALS PER A TUBS, CANALS I SAFATES PIQUETES DE CONNEXIÓ A TERRA

PROJECTES D'ACTUACIÓ ARQUEOLÒGICA
PROTECTORS CONTRA SOBRETENSIONS
PUNTALS

RÈTOLS PER A SENYALITZACIÓ
SAFATES METÀL·LIQUES
SEGELLANTS

SORRES TACS I
VISOS

TALLACIRCUITS AMB FUSIBLES CILÍNDRICS
TAULERS

TAULONS

TUBS DE MATERIALS PLÀSTICS TUBS
DE POLIPROPILÈ A PRESSIÓ

TUBS FLEXIBLES I CORBABLES NO METÀL·LICSTUBS
RÍGIDS NO METÀL·LICS

VÀLVULES DE BOLA METÀL·LIQUES, MANUALS, AMB ROSCA

4.11 MAQUINÀRIA PREVISTA PER A EXECUTAR L'OBRA

Pala carregadora sobre pneumàtics de 8 a 14 t
Retroexcavadora sobre pneumàtics de 8 a 10 t
Camió per a transport de 7 t

Camió grua Camió
grua de 5 t

Màquina taladradora amb broca de diamant refrigerada amb aigua per a forats de 5 a 20 cm com a màxim

Equip i elements auxiliars per a tall oxiacetilènic

Plataforma elevadora telescòpica articulada, autopropulsada amb motor de gasoil de 20 m d'alçària màxima de treball i 9,8 en horitzontal, de 227 kg de càrrega útil, de dimensions 700x245x245 cm en repós i 10886 kg de pes buida, amb cistella de dimensions 150x75 cm

5 INSTAL·LACIONS PROVISIONALS

5.1 INSTAL·LACIÓ ELÈCTRICA PROVISIONAL D'OBRA

Es faran els tràmits adients, per tal que la companyia subministradora d'electricitat o una acreditada faci la connexió des de la línia subministradora fins els quadres on s'ha d'instal·lar lacaixa general de protecció i els comptadors, des dels quals els Contractistes procediran a muntar la resta de la instal·lació elèctrica de subministrament provisional a l'obra, conforme al Reglament Electrotècnic de Baixa Tensió, segons el projecte d'un instal·lador autoritzat.

Es realitzarà una distribució sectoritzada, que garanteixi l'adient subministrament a tots els talls punts de consum de l'obra, amb conductor tipus V -750 de coure de seccions adequades canalitzades en tub de PVC, rígid blindat o flexible segons el seu recorregut, però sempre amb l'apantallament suficient per a resistir al pas de vehicles i trànsit normal d'una obra.

La instal·lació elèctrica tindrà una xarxa de protecció de terra mitjançant cable de coure nu que estarà connectat a una javelina, plaques de connexió al terra, segons càlcul del projectista i comprovació de l'instal·lador.

Les mesures generals de seguretat en la instal·lació elèctrica són les següents:

5.1.1 CONNEXIÓ DE SERVEI

- Es realitzarà d'acord amb la companyia de subministrament.
- La seva secció vindrà determinada per la potència instal·lada.
- Existirà un mòdul de protecció (fusibles i limitadors de potència).
- Estarà situada sempre fora de l'abast de la maquinària d'elevació i les zones sense pasde vehicles.

5.1.2 QUADRE GENERAL

- Disposarà de protecció vers als contactes indirectes mitjançant diferencial de sensibilitat mínima de 300 mA. Per a enllumenat i eines elèctriques de doble aïllament la seva sensibilitat caldrà que sigui de 30 mA.
- Disposarà de protecció vers als contactes directes per tal que no hi existeixin parts en tensió al descobert (embornals, cargols de connexió, terminals automàtics, etc.).
- Disposarà d'interruptors de tall magnetotèrmics per a cadascú dels circuits independents. Els dels aparells d'elevació hauran de ser de tall omnipolar (tallaran tots els conductors, inclòs el neutre).
- Anirà connectat a terra (resistència màxima 78 W). A l'inici de l'obra es realitzarà una connexió al terra provisional que haurà d'estar connectada a l'anell de terres, tot seguit després de realitzats els fonaments.
- Estarà protegida de la intempèrie.
- És recomanable l'ús de clau especial per a la seva obertura.
- Se senyalitzarà amb senyal normalitzada d'advertència de risc elèctric (R.D. 485/97).

5.1.3 CONDUCTORS

- Disposaran d'un aïllament de 1000 V de tensió nominal, que es pot reconèixer per la seva impressió sobre el mateix aïllament.
- Els conductors aniran soterrats, o grapats als paraments verticals o sostres allunyats de les zones de pas de vehicles i / o persones.
- Les empiuladures hauran de ser realitzades mitjançant „jocs“ d'endolls, mai amb regletes de

connexió, retorciments i embetats

5.1.4 QUADRES SECUNDARIS

- Seguiran les mateixes especificacions establertes pel quadre general i hauran de ser dedoble aïllament.
- Cap punt de consum pot estar a més de 25 m d'un d'aquests quadres.
- Encara que la seva composició variarà segons les necessitats, l'aparellatge mésconvencional dels equips secundaris per planta és el següent:

· 1	Magnetotèrmic general de 4P	:	30 A.
· 1	Diferencial de 30 A	:	30 mA.
· 1	Magnetotèrmic 3P	:	20 mA.
· 4	Magnetotèrmics 2P	:	16 A.
· 1	Connexió de corrent 3P + T	:	25 A.
· 1	Connexió de corrent 2P + T	:	16 A.
· 2	Connexió de corrent 2P	:	16 A.
· 1	Transformador de seguretat	:	(220 V./ 24 V.).
· 1	Connexió de corrent 2P	:	16 A.

5.1.5 CONNEXIONS DE CORRENT

- Aniran proveïdes d'embornals de connexió al terra, excepció feta per a la connexió d'equips de doble aïllament.
- S'empararan mitjançant un magnetotèrmic que faciliti la seva desconnexió.
- Es faran servir els següents colors:

· Connexió de 24 V	:	Violeta.
· Connexió de 220 V	:	Blau.
· Connexió de 380 V	:	Vermell

- No s'empraran connexions tipus „lladre".

5.1.6 MAQUINÀRIA ELÈCTRICA

- Disposarà de connexió a terra.
- Els aparells d'elevació aniran proveïts d'interruptor de tall omnipolar.
- Es connectaran a terra el guiament dels elevadors i els carrils de grua o d'altres aparells d'elevació fixos.
- L'establiment de connexió a les bases de corrent, es farà sempre amb clavillanormalitzada.

5.1.7 ENLLUMENAT PROVISIONAL

- El circuit disposarà de protecció diferencial d'alta sensibilitat, de 30 mA.
- Els portalàmpades haurà de ser de tipus aïllant.
- Es connectarà la fase al punt central del portalàmpades i el neutre al lateral més pròxima la virolla.
- Els punts de llum a les zones de pas s'instal·laran als sostres per tal de garantir-ne la inaccessibilitat a les persones.

5.1.8 ENLLUMENAT PORTÀTIL

- La tensió de subministrament no ultrapassarà els 24 V o alternativament disposarà de doble aïllament, Classe II de protecció intrínseca en previsió de contactes indirectes.
- Disposarà de mànec aïllant, carcassa de protecció de la bombeta amb capacitat anticops i suport de sustentació.

5.2 ALTRES INSTAL·LACIONS. PREVENCIÓ I PROTECCIÓ CONTRA INCENDIS

Per als treballs que comportin la introducció de flama o d'equip productor d'espurnes a zones amb risc d'incendi o d'explosió, caldrà tenir un permís de forma explícita, fet per una persona responsable, on al costat de les dates inicial i final, la naturalesa i la localització del treball, i l'equip a usar, s'indicaran les precaucions a adoptar respecte als combustibles presents (sòlids,líquids, gasos, vapors, pols), neteja prèvia de la zona i els mitjans addicionals d'extinció, vigilància i ventilació adequats.

Les precaucions generals per la prevenció i la protecció contra incendis seran les següents:

- La instal·lació elèctrica haurà d'estar d'acord amb allò establert a la Instrucció M.I.B.T. 026 del vigent Reglament Electrotècnic de Baixa Tensió per a locals amb risc d'incendi o explosions.
- Es limitarà la presència de productes inflamables en els llocs de treball a les quantitats estrictament necessàries perquè el procés productiu no s'aturi. La resta es guardarà en locals diferents al de treball, i en el cas que això no fos possible es farà en recintes aïllatsi condicionats. En tot cas, els locals i els recintes aïllats compliran allò especificat a la Norma Tècnica „MIE-APQ-001 Almacenamiento de líquidos inflamables y combustibles" del Reglament sobre Emmagatzematge de Productes Químics.
- S'instal·laran recipients contenidors hermètics i incombustibles en què s'hauran de dipositar els residus inflamables, retalls, etc.
- Es col·locaran vàlvules antirretorn de flama al bufador o a les mànegues de l'equip de soldadura oxiacetilènica.
- L'emmagatzematge i ús de gasos liquats compliran amb tot allò establert a la instrucció MIE-AP7 del vigent Reglament d'Aparells a pressió en la norma 9, apartats 3 i 4 en allò referent a l'emmagatzematge, la utilització, l'inici del servei i les condicions particulars de gasos inflamables.
- Els camins d'evacuació estaran lliures d'obstacles. Existirà una senyalització indicant els llocs de prohibició de fumar, situació d'extintors, camins d'evacuació, etc.
- Han de separar-se clarament els materials combustibles els uns dels altres, i tots ells han d'evitar qualsevol tipus de contacte amb equips i canalitzacions elèctriques.
- La maquinària, tant fixa com mòbil, accionada per energia elèctrica, ha de tenir les connexions de corrent ben realitzades, i en els emplaçaments fixos, se l'haurà de proveir d'aïllament al terra. Tots els devessalls, ensegellats i deixalles que es produeixin pel treball han de ser retirats amb regularitat, deixant nets diàriament els voltants de les màquines.
- Les operacions de transvasament de combustible han d'efectuar-se amb bona ventilació, fora de la influencia d'espurnes i fonts d'ignició. Han de preveure's també les conseqüències de possibles vessaments durant l'operació, pel que caldrà tenir a mà, terra o sorra.
- La prohibició de fumar o encendre qualsevol tipus de flama ha de formar part de la conducta a seguir en aquests treballs.
- Quan es transvasin líquids combustibles o s'omplin dipòsits hauran de parar-se els motors accionats amb el combustible que s'està transvasant.
- Quan es fan regates o forats per permetre el pas de canalitzacions, han d'obturar-se ràpidament per evitar el pas de fum o flama d'un recinte de l'edifici a un altre, evitant-seaixí la propagació de l'incendi. Si aquests forats s'han practicat en parets tallafocs o en sostres, la mencionada obturació haurà de realitzar-se de forma immediata i amb productes que assegurin l'estanquitat contra fum, calor i flames.
- En les situacions descrites anteriorment (magatzems, maquinària fixa o mòbil, transvasament de combustible, muntatge d'instal·lacions energètiques) i en aquelles, altres en què es manipuli una font d'ignició, cal col·locar extintors, la càrrega i capacitat dels quals estigui en consonància amb la naturalesa del material combustible i amb el seu volum, així com sorra i terra a on es maneguin líquids inflamables, amb l'eina pròpiaper estendre-la. En

el cas de grans quantitats d'aplecs, emmagatzematge o concentració d'embalatges o devessalls, han de completar-se els mitjans de protecció amb mànegues de rec que proporcionin aigua abundant.

5.2.1 EMPLAÇAMENT I DISTRIBUCIÓ DELS EXTINTORS A L'OBRA

Els principis bàsics per l'emplaçament dels extintors, són:

- Els extintors manuals es col·locaran, senyalitzats, sobre suports fixats a paraments verticals o pilars, de forma que la part superior de l'extintor quedi com a màxim a 1,70 m del sòl.
- En àrees amb possibilitats de focs "A", la distància a recórrer horitzontalment, des de qualsevol punt de l'àrea protegida fins a aconseguir l'extintor adequat més pròxim, no excedirà de 25 m.
- En àrees amb possibilitats de focs "B", la distància a recórrer horitzontalment, des de qualsevol punt de l'àrea protegida fins a aconseguir l'extintor adequat més pròxim, no excedirà de 15 m.
- Els extintors mòbils hauran de col·locar-se en aquells punts on s'estimi que existeix una major probabilitat d'originar-se un incendi, a ser possible, pròxims a les sortides i sempre en llocs de fàcil visibilitat i accés. En locals grans o quan existeixin obstacles que dificultin la seva localització, s'assenyalarà convenientment la seva ubicació.

6 SERVEIS DE SALUBRITAT I CONFORT DEL PERSONAL

Les instal·lacions provisionals d'obra s'adaptaran a les característiques especificades als articles 15 i ss del R.D. 1627/97, de 24 d'octubre, relatiu a les DISPOSICIONS MÍNIMES DESEGURETAT I SALUT A LES OBRES DE CONSTRUCCIÓ.

Per al servei de neteja d'aquestes instal·lacions higièniques, es responsabilitzarà a una persona o un equip, els quals podran alternar aquest treball amb altres propis de l'obra.

En situació de risc sanitari caldrà preveure un increment de la desinfecció i neteja del espais destinats a quest serveis (1 neteja/desinfecció diària), d'acord amb les instruccions de les autoritats sanitàries.

Per l'execució d'aquesta obra, es disposarà de les instal·lacions del personal que es defineixen i detallen tot seguit:

6.1 SERVEIS HIGIÈNICS

6.1.1 LAVABOS

Com a mínim un per a cada 10 persones.

6.1.2 CABINES D'EVACUACIÓ

S'ha d'instal·lar una cabina d'1,5 m^2 x 2,3 m d'altura, dotada de placa turca, com a mínim, per a cada 25 persones.

6.1.3 LOCAL DE DUTXES

Cada 10 treballadors, disposaran d'una cabina de dutxa de dimensions mínimes d'1,5 m^2 x 2,3 m d'altura, dotada d'aigua freda-calenta, amb terra antilliscant.

6.2 VESTUARIS

Superfície aconsellable de 2 m^2 per treballador contractat.

6.3 MENJADOR

Diferent del local de vestuari. A efectes de càlcul haurà de considerar-se entre 1,5 i 2 m^2 per treballador que mengi a l'obra.

Equipat amb banc allargat o cadires, proper a un punt de subministrament d'aigua (1 aixeta i pica rentaplats per a cada 10 comensals), mitjans per a escalfar menjars (1 microones per a cada 10 comensals), i cubell hermètic (60 l de capacitat, amb tapa) per a dipositar les escombraries.

6.4 LOCAL DE DESCANS

En aquelles obres que s'ocupen simultàniament més de 50 treballadors durant més de 3 mesos,és recomanable que s'estableixi un recinte destinat exclusivament al descans del personal, situat el més pròxim possible al menjador i serveis.

A efectes de càlcul haurà de considerar-se 3 m^2 per usuari habitual.

6.5 LOCAL D'ASSISTÈNCIA A ACCIDENTATS

En aquells centres de treball que ocupin simultàniament més de 50 treballadors durant més d'un mes, s'establirà un recinte destinat exclusivament a les cures del personal d'obra. Els locals de primers auxilis disposaran, com a mínim, de:

- una farmaciola,
- una llitera,
- una font d'aigua potable.

El material i els locals de primers auxilis hauran d'estar senyalitzats clarament i situats a prop dels llocs de treball.

El terra i les parets del local d'assistència a accidentats, han de ser impermeables, pintats preferiblement en colors clars. Lluminós, caldejat a l'estació freda, ventilat si fos necessari de manera forçada en cas de dependències subterrànies. Haurà de tenir a la vista el quadre d'adreces i telèfons dels centres assistencials més pròxims, ambulàncies i bombers.

En obres a les quals el nivell d'ocupació simultani estigui entre els 25 i els 50 treballadors, el local d'assistència a accidentats podrà ser substituït per un armari farmaciola emplaçat a l'oficina d'obra. L'armari farmaciola, custodiat pel socorrista de l'obra, haurà d'estar dotat com a mínim de: alcohol, aigua oxigenada, pomada antisèptica, gases, benes sanitàries de diferents grandàries, benes elàstiques compressives autoadherents, esparadrap, tiretes, mercurocrom o antisèptic equivalent, analgèsics, bicarbonat, pomada per a picades d'insectes, pomada per a cremades, tisores, pinces, dutxa portàtil per a ulls, termòmetre clínic, caixa de guants esterilitzatsi torniquet.

Per a contractacions inferiors, podrà ser suficient disposar d'una farmaciola de butxaca o portàtil, custodiada per l'encarregat.

El Servei de Prevenció de l'empresa contractista establirà els medis materials i humans addicionals per tal d'efectuar la Vigilància de la Salut d'acord al que estableix la llei 31/95.

A més, es disposarà d'una farmaciola portàtil amb el contingut següent:

- desinfectants i antisèptics autoritzats,
- gases estèrils,
- cotó hidròfil,
- benes,
- esparadrap,
- apòsits adhesius,
- estisores,
- pinces,
- guants d'un sol ús

El material de primers auxilis es revisarà periòdicament, i es reposarà de manera immediata el material utilitzat o caducat.

7 ÀREES AUXILIARS

7.1 ZONES D'APILAMENT. MAGATZEMS

Els materials emmagatzemats a l'obra, hauran de ser els compresos entre els valors "mínims-màxims", segons una adequada planificació, que impedeixi estacionaments de materials i/o equips inactius que puguin ésser causa d'accident.

Els Mitjans Auxiliars d'Utilitat Preventiva, necessaris per a complementar la manipulació manual o mecànica dels materials apilats, hauran estat previstos en la planificació dels treballs.

Les zones d'apilament provisional estaran balisades, senyalitzades i il·luminades adequadament.

De forma general el personal d'obra (tant propi com subcontractat) haurà rebut la formació adequada respecte als principis de manipulació manual de materials. De forma més singularitzada, els treballadors responsables de la realització de maniobres amb mitjans mecànics, tindran una formació qualificada de les seves comeses i responsabilitats durant les maniobres.

8 TRACTAMENT DE RESIDUS

El Contractista és responsable de gestionar els sobrants de l'obra de conformitat amb les directrius del Decret 89/2010 de 29 de juny pel que s'aprova el Programa de gestió de residus dela construcció de Catalunya (PROGROC), i del R.D. 105/2008, d'1 de febrer, regulador dels enderrocs i d'altres residus de construcció, a fi i efecte de minimitzar la producció de residus de construcció com a resultat de la previsió de determinats aspectes del procés, que cal considerartant en la fase de projecte com en la d'execució material de l'obra i/o l'enderroc o desconstrucció.

Al projecte s'ha avaluat el volum i les característiques dels residus que previsiblement s'originaran i les instal·lacions de reciclatge més properes per tal que el Contractista triï el lloc on portarà els seus residus de construcció.

Els residus es lliuraran a un gestor autoritzat, finançant el contractista, els costos que això comporti.

Si a les excavacions i buidats de terres apareixen antics dipòsits o canonades, no detectades prèviament, que continguin o hagin pogut contenir productes tòxics i contaminants, es buidaran prèviament i s'aïllaran els productes corresponents de l'excavació per ser evacuats independentment de la resta i es lliuraran a un gestor autoritzat.

9 TRACTAMENT DE MATERIALS I/O SUBSTÀNCIES PERILLOSES

El Contractista és responsable d'assegurar-se per mediació de l'Àrea d'Higiene Industrial del seu Servei de Prevenció, la gestió del control dels possibles efectes contaminants dels residus o materials emprats a l'obra, que puguin generar potencialment malalties o patologies professionals als treballadors i/o tercers exposats al seu contacte i/o manipulació.

L'assessoria d'Higiene Industrial comprendrà la identificació, quantificació, valoració i propostesde correcció dels factors ambientals, físics, químics i biològics, dels materials i/o substàncies perilloses, per a fer-los compatibles amb les possibilitats d'adaptació de la majoria (gairebé totalitat) dels treballadors i/o tercers aliens exposats. Als efectes d'aquest projecte, els paràmetres de mesura s'establirà mitjançant la fixació dels valors límit TLV (Threshold Limits Values) que fan referència als nivells de contaminació d'agents físics o químics, per sota dels quals els treballadors poden estar exposats sense perill per a la seva salut. El TLV s'expressa amb un nivell de contaminació mitjana en el temps, per a 8 h/dia i 40 h/setmana.

9.1 MANIPULACIÓ

En funció de l'agent contaminant, del seu TLV, dels nivells d'exposició i de les possibles vies d'entrada a l'organisme humà, el Contractista haurà de reflectir en el seu Pla de Seguretat i Salutles mesures correctores pertinents per a establir unes condicions de treball acceptables per als treballadors i el personal exposat, de forma singular a:

- Amiant.
- Plom. Crom, Mercuri, Níquel.
- Sílice.
- Vinil.
- Urea formol.
- Ciment.
- Soroll.
- Radiacions.
- Productes tixotròpics (bentonita)
- Pintures, dissolvents, hidrocarburs, coles, resines epoxi, greixos, olis.
- Gasos liquats del petroli.
- Baixos nivells d'oxigen respirable.
- Animals.
- Entorn de drogodependència habitual.

9.2 DELIMITACIÓ / CONDICIONAMENT DE ZONES D'APILAMENT

Les substàncies i/o els preparats es rebran a l'obra etiquetats de forma clara, indeleble i com a mínim amb el text en idioma espanyol.

L'etiqueta ha de contenir:

a) Denominació de la substància d'acord amb la legislació vigent o en el seu defecte nomenclatura de la IUPAC. Si és un preparat, la denominació o nom comercial.
b) Nom comú, si és el cas.
c) Concentració de la substància, si és el cas. Si és tracta d'un preparat, el nom químic de les substàncies presents.
d) Nom, direcció i telèfon del fabricant, importador o distribuïdor de la substància o preparat

perillós.

e) Pictogrames i indicadors de perill, d'acord amb la legislació vigent.
f) Riscos específics, d'acord amb la legislació vigent.
g) Consells de prudència, d'acord amb la legislació vigent.
h) El número CEE, si en té.
i) La quantitat nominal del contingut (per preparats).

El fabricant, l'importador o el distribuïdor haurà de facilitar al Contractista destinatari, la fitxa de seguretat del material i/o la substància perillosa, abans o en el moment del primer lliurament.

Les condicions bàsiques d'emmagatzematge, apilament i manipulació d'aquests materials i/o substàncies perilloses, estaran adequadament desenvolupades en el Pla de Seguretat del Contractista, partint de les següents premisses:

9.2.1 COMBURENTS, EXTREMADAMENT INFLAMABLES I FÀCILMENT INFLAMABLES

Emmagatzematge en lloc ben ventilat. Estarà adequadament senyalitzada la presència de comburents i la prohibició de fumar.

Estaran separats els productes inflamables dels comburents.

El possible punt d'ignició més pròxim estarà suficientment allunyat de la zona d'apilament.

9.2.2 TÒXICS, MOLT TÒXICS, NOCIUS, CARCINÒGENS, MUTAGÈNICS, TÒXICS PER A LA REPRODUCCIÓ

Estarà adequadament senyalitzada la seva presència i disposarà de ventilació eficaç.

Es manipularà amb Equips de Protecció Individual adequats que assegurin l'estanquitat de l'usuari, en previsió de contactes amb la pell.

9.2.3 CORROSIUS, IRRITANTS I SENSIBILITZANTS

Estarà adequadament senyalitzada la seva presència.

Es manipularan amb Equips de Protecció Individual adequats (especialment guants, ulleres i màscara de respiració) que assegurin l'estanquitat de l'usuari, en previsió de contactes amb la pell i les mucoses de les vies respiratòries.

10 CONDICIONS DE L'ENTORN

10.1 ACCÉS A L'OBRA

Els accessos a l'obra es realitzaran de la següent manera:

Accés del material al centre: Per l'entrada principal situada davant de la Plaça Busquets

Accés del personal al centre: Per l'entrada principal situada davant de la Plaça Busquets

Entrada/Sortida de material i zona d'acopi: Entrada/sortida de material mitjançant camió ploma i zona d'acopi marcada al plànol

10.2 OCUPACIÓ DEL TANCAMENT DE L'OBRA

S'entén per àmbit d'ocupació el realment afectat, incloent tanques, elements de protecció, baranes, bastides, contenidors, casetes, etc.

Cal tenir en compte que, en aquest tipus d'obres, l'àmbit pot ser permanent al llarg de tota l'obra o que pot ser necessari distingir entre l'àmbit de l'obra (el de projecte) i l'àmbit dels treballs en les seves diferents fases, a fi de permetre la circulació de vehicles i vianants o l'accés a edificis iguals.

En el PLA DE SEGURETAT I SALUT EN EL TREBALL s'especificarà la delimitació de l'àmbit d'ocupació de l'obra i es diferenciarà clarament si aquest canvia en les diferents fases de l'obra. L'àmbit o els àmbits d'ocupació quedaran clarament dibuixats en plànols per fases i interrelacionats amb el procés constructiu.

10.3 SITUACIÓ DE CASETES I CONTENIDORS

Es col·locaran, preferentment, a l'interior de l'àmbit delimitat pel tancament de l'obra.

Si per les especials característiques de l'obra no és possible la ubicació de les casetes a l'interiorde l'àmbit delimitat pel tancament de l'obra, ni és possible el seu trasllat dins d'aquest àmbit, ja sigui durant tota l'obra o durant alguna de les seves fases, s'indicaran al PLA DE SEGURETATI SALUT les àrees previstes per aquest fi.

Les casetes, els contenidors, els tallers provisionals i l'aparcament de vehicles d'obra, es situaran segons s'indica en l'apartat "Àmbit d'ocupació de la via pública".

10.4 SERVEIS AFECTATS

Pel tipus d'actuació que es realitza no hi haurà serveis afectats.

Els Plànols i d'altra documentació que el Projecte incorpora relatius a l'existència i la situació de serveis, cables, canonades, conduccions, arquetes, pous i en general, d'instal·lacions i estructures d'obra soterrades o aèries tenen un caràcter informatiu i no garanteixen l'exhaustivitat ni l'exactitud i per tant no seran objecte de reclamació per mancances i/o omissions.

El Contractista ve obligat a la seva pròpia investigació per a la qual cosa sol·licitarà dels titulars d'obres i serveis, plànols de situació i localitzarà i descobrirà les conduccions i obres enterrades, per mitjà del detector de conduccions o per cales. Les adopcions de mesures de seguretat o la disminució dels rendiments es consideraran inclosos en els preus i, per tant, no seran objecte d'abonament independent.

10.5 CARACTERÍSTIQUES DE L'ENTORN

L'obra es troba dins d'una àrea urbana, en una parcel·la gran pròpia on es troben diversos edificis i zones d'emmagatzematge. Les edificacions no presenten cap tipus de desnivell al voltant de la parcel·la. Un reixa delimita la parcel·la per la part sud-oest, a la part nord-est estan les vies de tren.

11 UNITATS CONSTRUCTIVES

TREBALLS PREVIS DELIMITACIÓ
OBRA I ACCÉS ARRANCADA D'ELEMENTS

INSTAL.LACIÓ PROTECCIONS COL.LECTIVES A COBERTA
INSTAL.LACIÓ FOTOVOLTAICA

SUBMINISTRAMENT I INSTAL.LACIÓ D'EQUIPS
SUBMINISTRAMENT I INSTAL.LACIÓ SUPORTACIÓ ESTESA DE CABLE I MUNTATGE DE SAFATA METÀL.LICA

MOVIMENTS DE TERRES EXCAVACIÓ
DE RASES I POUS

CÀRREGA I TRANSPORT DE TERRES O RUNES
SUBMINISTRAMENT DE TERRES D'APORTACIÓ
AJUDES DE RAM DE PALETA

FORMACIÓ DE PASSAMURS AMB TUB PVC
SEGELLATS

TANCAMENTS I DIVISÒRIES PRACTICABLES, BARANES I PROTECCIONS FIXES
TANCAMENTS PRACTICABLES I BARANES

CANONADES PER A GASOS I FLUIDS
TUBS MUNTATS SUPERFICIALMENT
TUBS MUNTATS SOTERRATS

INSTAL.LACIONS ELÈCTRIQUES INSTAL.LACIONS
ELÈCTRIQUES BAIXA TENSIÓ

VÀLVULES, BOMBES I GRUPS DE PRESSIÓ
VÀLVULES, BOMBES I GRUPS DE PRESSIÓ

MONITORITZACIÓ I CONTROL

SUBMINISTRAMENT, MUNTATGE I CONFIGURACIÓ EQUIPS

12 DETERMINACIÓ DEL PROCÉS CONSTRUCTIU

El Contractista amb antelació suficient a l'inici de les activitats constructives n'haurà de perfilar l'anàlisi de cada una d'acord amb els "Principios de la Acción Preventiva" (Art. 15 L. 31/1995 de8 de novembre) i els "Principios Aplicables durante la Ejecución de las Obras" (Art. 10 RD. 1627/1997 de 24 d'octubre).

12.1 PROCEDIMENTS D'EXECUCIÓ

Prèviament a l'inici dels treballs es realitzaran els treballs d'acondicionament de la coberta per evitar possibles riscos de caiguda a diferent nivell i garantint en tot moment la seguretat dels treballadors.

Actualment no es disposa d'una línia de vida això que s'instal·larà una de nova tal i com es mostra a l'imatge a continuació.

Actualment per a poder accedir, s'accedeix a partir d'una altra escala de gat no homologada situada al oest del edifici, es per això que aquesta es substituirà per una de homologada.

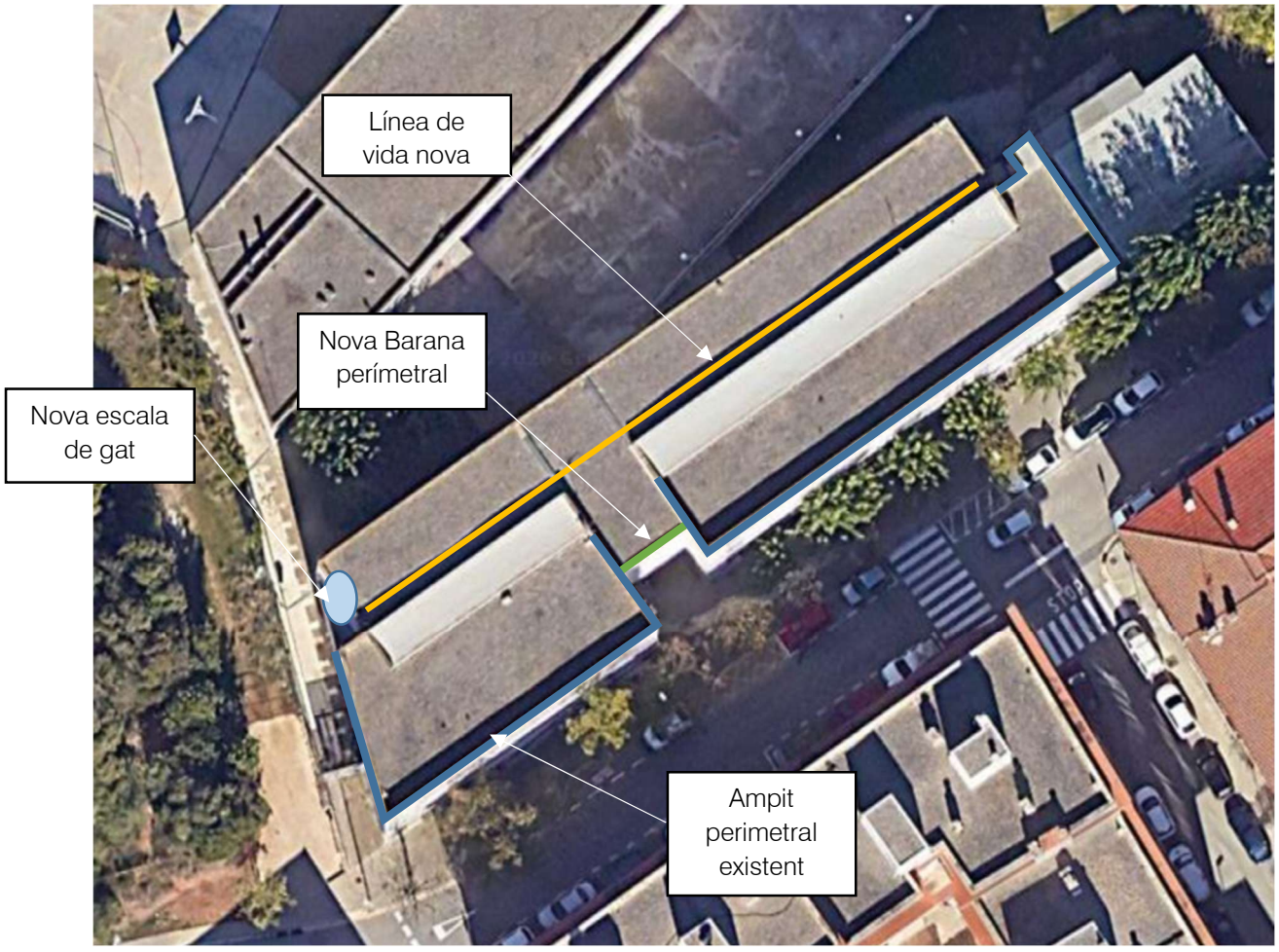

Figura 19. Proteccions col·lectives i accessos durant la fase d'execució.

D'altra banda, l'acopi del material a coberta es realitzarà mitjançant plataforma elevadora tipus tisora o camió ploma, segons les necessitats d'accés i càrrega. El material es dipositarà a la zona d'acopi habilitada a la coberta, on es mantindrà durant el desenvolupament dels treballs d'instal·lació.

Els aspectes a examinar per a configurar cadascun dels procediments d'execució, hauran de ser desenvolupats pel Contractista i descrits en el Pla de Seguretat i Salut de l'obra.

12.2 ORDRE D'EXECUCIÓ DELS TREBALLS

En aquest punt es descriu la previsió d'ordre d'execució dels treballs en les seves diferents fases (actuacions prèvies, muntatge instal·lació fotovoltaica i tramitacions):

- Actuacions prèvies
  - Estudis preliminars
  - Delimitació de l'obra i l'accés
  - Substitució dels equips de mesura (si escau)
  - Mitjans auxiliars
- Muntatge instal·lació fotovoltaica
  - Suportació
  - Equips
  - Cablejat
  - Proteccions
  - Xarxa de terres
  - Obra civil
  - Ajudes de ram de paleta
  - Monitorització i control
  - Fontaneria
  - PCI
  - Gestió de residus
- Tramitacions
  - Eficiència energètica
  - Distribuïdora i administracions

Complementant els plantejaments previs realitzats en el mateix sentit per l'autor del projecte, a partir dels suposats teòrics en fase de projecte, el Contractista haurà d'ajustar, durant l'execucióde l'obra, l'organització i planificació dels treballs a les seves especials característiques de gestióempresarial, de forma que resti garantida l'execució de les obres amb criteris de qualitat i de seguretat per a cadascuna de les activitats constructives a realitzar, en funció del lloc, la successió, la persona o els mitjans a emprar.

12.3 DETERMINACIÓ DEL TEMPS EFECTIU DE DURACIÓ. PLA D'EXECUCIÓ

Per a la programació del temps material, necessari per al desenvolupament dels distints talls de l'obra, s'han tingut en compte els següents aspectes:

LLISTA D'ACTIVITATS	:	Relació d'unitats d'obra.
RELACIONS DE DEPENDÈNCIA	:	Prelació temporal de realització material d'unes unitats respecte a altres.
DURADA DE LES ACTIVITATS	:	Mitjançant la fixació de terminis temporals per a l'execució de cadascuna de les unitats d'obra.

De les dades així obtingudes, s'ha establert, en fase de projecte, un programa general orientatiu,en el qual s'ha tingut en compte, en principi, tan sols les grans unitats (activitats significatives), i un cop encaixat el termini de durada, s'ha realitzat la programació previsible, reflectida en un cronograma de desenvolupament.

El Contractista en el seu Pla de Seguretat i Salut haurà de reflectir, les variacions introduïdes respecte, al procés constructiu inicialment previst en el Projecte Executiu/Constructiu i en el present Estudi Bàsic de Seguretat i Salut.

En l'apartat 9 de la memòria s'adjunta el pla de treball previst per aquesta obra.

13 SISTEMES I/O ELEMENTS DE SEGURETAT I SALUT INHERENTS O INCORPORATS AL MATEIX PROCÉS CONSTRUCTIU

Tot projecte constructiu o disseny d'equip, mitjà auxiliar, màquina o ferramenta a utilitzar a l'obra, objecte del present Estudi Bàsic de Seguretat i Salut, s'integrarà en el procés constructiu, sempre d'acord amb els "Principios de la Acción Preventiva" (Art. 15 L. 31/1995 de 8 de novembre), els "Principios Aplicables durante la Ejecución de las Obras" (Art. 10 RD. 1627/1997 de 24 d'octubre) i el Codi Tècnic de l'Edificació, entre altres reglaments connexos, i atenent les Normes Tecnològiques de l'Edificació, Instruccions Tècniques Complementàries i Normes UNE o Normes Europees, d'aplicació obligatòria i/o aconsellada.

14 MEDIAMBIENT LABORAL

14.1 AGENTS ATMOSFÈRICS

Es tindran en compte les possibles situacions meteorològiques adverses tals com ventades, gelades, pluges, calor, estrès tèrmic o nevades en funció de l'emplaçament de la instal·lació.

En compliment al Reial Decret Llei 4/2023 en el supòsit en què s'emeti per l'Agència Estatal de Meteorologia o l'òrgan autonòmic corresponent en el cas de les comunitats autònomes que comptin amb aquest servei, un avís de fenòmens meteorològics adversos de nivell taronja o vermell, i les mesures preventives establertes no garanteixin la protecció de les persones treballadores, resultarà obligatòria l'adaptació de les condicions de treball, inclosa la reducció o modificació de les hores de desenvolupament de la jornada prevista.

Així doncs en el Pla de Seguretat i Salut s'establiran les mesures i procediments que s'activin en situacions amb fenòmens adversos, en especial els relacionats amb temperatures extremes en treballs a l'aire lliure.

14.2 IL·LUMINACIÓ

Encara que la generalitat dels treballs de construcció es realitzen amb llum natural, hauran de tenir-se presents en el Pla de Seguretat i Salut algunes consideracions respecte a la utilització d'il·luminació artificial, necessària en talls, tallers, treballs nocturns o sota rasant.

Es procurarà que la intensitat lluminosa en cada zona de treball sigui uniforme, evitant els reflexos i enlluernaments al treballador així com les variacions brusques d'intensitat.

En els locals amb risc d'explosió pel gènere de les seves activitats, substàncies emmagatzemades o ambients perillosos, la il·luminació elèctrica serà antideflagrant.

En els llocs de treball en els que una fallida de l'enllumenat normal suposi un risc per als treballadors, es disposarà d'un enllumenat d'emergència d'evacuació i de seguretat.

Les intensitats mínimes d'il·luminació artificial, segons els distints treballs relacionats amb la construcció, seran els següents:

25-50 lux:	En patis de llums, galeries i altres llocs de pas en funció de l'ús ocasional - habitual
100 lux:	Operacions en les quals la distinció de detalls no sigui essencial, tals com la manipulació de mercaderies a granel, l'apilament de materials o l'amassat i lligat de conglomerats hidràulics. Baixes exigències visuals.
100 lux:	Quan sigui necessària una petita distinció de detalls, com en sales de màquines i calderes, ascensors, magatzems i dipòsits, vestuaris i banys petits del personal. Baixes exigències visuals.
200 lux:	Si és essencial una distinció moderada de detalls com en els muntatges mitjans, en treballs senzills en bancs de taller, treballs en màquines, fratasat de paviments i tancament mecànic. Moderades exigències visuals.
300 lux:	Sempre que sigui essencial la distinció mitjana de detalls, com treballs mitjans en bancs de taller o en màquines i treballs d'oficina en general

500 lux:	Operacions en les que sigui necessària una distinció mitja de detalls, tals com treballs d'ordre mitjà en bancs de taller o en màquines i treballs d'oficina en general. Altes exigències visuals.
1000 lux:	En treballs on sigui indispensable una fina distinció de detalls sota condicions de constant contrast, durant llargs períodes de temps, tals com muntatges delicats, treballs fins en banc de taller o màquina, màquines d'oficina i dibuix artístic lineal. Exigències visuals molt altes.

Els serveis de prevenció seran els encarregats d'estimar la magnitud o nivells del risc, les situacions en les que aquest es produeix, així com controlar periòdicament les condicions, l'organització dels mètodes de treball i la salut dels treballadors amb la finalitat de prendre les decisions per a eliminar, controlar o reduir el risc mitjançant mesures de prevenció a l'origen, organitzatives, de prevenció col·lectiva, de protecció individual, formatives i informatives.

14.3 SOROLL

Per a facilitar el seu desenvolupament al Pla de Seguretat i Salut del contractista, es reprodueix un quadre sobre els nivells sonors generats habitualment en la indústria de la construcció:

Compressor	.....	82-94 dB
Equip de clavar pilots (a 15 m de distància)	.....	82 dB
Formigonera petita < 500 lts.	.....	72 dB
Formigonera mitjana > 500 lts.	.....	60 dB
Martell pneumàtic (en recinte angost)	.....	103 dB
Martell pneumàtic (a l'aire lliure)	.....	94 dB
Esmeriladora de peu	.....	60-75 dB
Camions i dumpers	.....	80 dB
Excavadora	.....	95 dB
Grua autoportant	.....	90 dB
Martell perforador	.....	110 dB
Mototrailla	.....	105 dB
Tractor d'orugues	.....	100 dB
Pala carregadora d'orugues	.....	95-100 dB
Pala carregadora de pneumàtics	.....	84-90 dB
Pistoles fixaclaus d'impacte	.....	150 dB
Esmeriladora radial portàtil	.....	105 dB
Tronçadora de taula per a fusta	.....	105 dB

Les mesures a adoptar, que hauran de ser adequadament tractades al Pla de Seguretat i Salut pel contractista, per a la prevenció dels riscos produïts pel soroll seran, en ordre d'eficàcia:

1er.- Supressió del risc en origen.2on.- Aïllament de la part sonora.

3er.- Equip de Protecció Individual (EPI) mitjançant taps o orelleres.

Els serveis de prevenció seran els encarregats d'estimar la magnitud o els nivells de risc, les situacions en les que aquest es produeix, així com controlar periòdicament les condicions, l'organització dels mètodes de treball i la salut dels treballadors amb la finalitat de prendre les decisions per a eliminar, controlar o reduir el risc mitjançant mesures de prevenció a l'origen, organitzatives, de prevenció col·lectiva, de protecció individual, formatives i informatives.

14.4 POLS

La permanència d'operaris en ambients polserígens, pot donar lloc a les següents afeccions:

- Rinitis
- Asma bronquial
- Bronquitis destructiva
- Bronquitis crònica
- Efisemes pulmonars
- Neumoconiosis
- Asbestosis (asbest – fibrociment - amiant)
- Càncer de pulmó (asbest – fibrociment - amiant)
- Mesotelioma (asbest – fibrociment - amiant)

La patologia serà d'un o d'altre tipus, segons la naturalesa de la pols, la seva concentració i eltemps d'exposició.

En la construcció és freqüent l'existència de pols amb contingut de sílice lliure (Si O_2) que és el component que ho fa especialment nociu, com a causant de la neumoconiosis. El problema de presència massiva de fibres d'amiant en suspensió, necessitarà d'un Pla específic de desamiantat que excedeix a les competències del present Estudi Bàsic de Seguretat i Salut, i que haurà de ser realitzat per empreses especialitzades.

La concentració de pols màxima admissible en un ambient al qual els operaris es trobin exposats durant 8 hores diàries, 5 dies a la setmana, és en funció del contingut de sílice en suspensió, el que ve donat per la fórmula:

$$C = \frac{10}{\%\, S_i\, O_2 + 2}\ [mg/m^3]$$

$1{,}1 \cdot I_{màx} \leq I_n \leq I_{mod\ màx\ OCPR}$ Tenint en compte que la mostra recollida haurà de respondre a la denominada "fracció respirable", que correspon a la pols realment inhalada, ja que, de l'existenten l'ambient, les partícules més grosses són retingudes per la pituïtària i les més fines són

expeses amb l'aire respirat, sense haver-se fixat en els pulmons.

Els treballs en els quals és habitual la producció de pols, són fonamentalment els següents:

- Escombrat i neteja de locals
- Manutenció de runes
- Demolicions
- Treballs de perforació
- Manipulació de ciment
- Raig de sorra
- Tall de materials ceràmics i lítics amb serra mecànica
- Pols i serradures per tronçat mecànic de fusta
- Esmerilat de materials
- Pols i fums amb partícules metàl·liques en suspensió, en treballs de soldadura
- Plantes de matxuqueix i classificació

- Moviments de terres
- Circulació de vehicles
- Polit de paraments
- Plantes asfàltiques

A més a més dels Equips de Protecció Individual necessaris, com màscares i ulleres contra lapols, convé adoptar les següents mesures preventives:

ACTIVITAT	MESURA PREVENTIVA
Neteja de locals	Ús d'aspiradora i regat previ
Manutenció de runes	Regat previ
Demolicions	Regat previ
Treballs de perforació	Captació localitzada en carros perforadors o injecció d'aigua
Manipulació de ciment	Filtres en sitges o instal·lacions confinades
Raig de sorra o granalla	Equips semiautònoms de respiració
Tall o polit de materials ceràmics o lítics	Addició d'aigua micronitzada sobre la zona de tall
Treballs de la fusta, desbarbat i soldadura elèctrica	Aspiració localitzada
Circulació de vehicles	Regat de pistes
Plantes de matxuqueix i plantes asfàltiques	Aspiració localitzada

Els serveis de prevenció seran els encarregats d'estimar la magnitud o nivells del risc, les situacions en les que aquest es produeix, així com controlar periòdicament les condicions, l'organització dels mètodes de treball i la salut dels treballadors amb la finalitat de prendre les decisions per a eliminar, controlar o reduir el risc mitjançant mesures de prevenció a l'origen, organitzatives, de prevenció col·lectiva, de protecció individual, formatives i informatives.

14.5 ORDRE I NETEJA

El Pla de Seguretat i Salut del contractista haurà d'indicar com pensa fer front a les actuacions bàsiques d'ordre i neteja en la materialització d'aquest projecte, especialment pel que fa a:

1er.- Retirada dels objectes i coses innecessàries.

2on.- Emplaçament de les coses necessàries en el seu respectiu lloc d'apilament.

3er.- Normalització interna d'obra dels tipus de recipients i plataformes de transport de materials a granel. Pla de manutenció intern d'obra.

4art.- Ubicació dels baixants de runes i recipients per a apilament de residus i la seva utilització.Pla d'evacuació de residus.

5è.- Neteja de claus i restes de material d'encofrat.

6è.- Desallotjament de les zones de pas, de cables, mànegues, fleixos i restes de matèria. Il·luminació suficient.

7è.- Retirada d'equips i ferramentes, descansant simplement sobre superfícies de suport provisionals.

8è.- Drenatge de vessaments en forma de tolls de carburants o greixos.

9è.- Senyalització dels riscos puntuals per falta d'ordre i neteja.

10è.- Manteniment diari de les condicions d'ordre i neteja. Brigada de neteja.

11è.- Informació i formació exigible als gremis o als diferents participants en els treballs directes i indirectes de cada partida inclosa en el projecte en el que és relatiu al manteniment del'ordre i neteja inherents a l'operació realitzada.

En els punts de radiacions el consultor hauria d'identificar els possibles treballs on es poden donar aquest tipus de radiacions i indicar les mesures protectores a prendre.

14.6 RADIACIONS NO IONITZANTS

Són les radiacions amb la longitud d'ona compresa entre 10-6 cm i 10 cm, aproximadament.

Normalment, no provoquen la separació dels electrons dels àtoms dels que formen part, però noper això deixen de ser perilloses. Comprenen: Radiació ultraviolada (UV), infraroja (IR), làser, microones, ultrasònica i de freqüència de ràdio.

Les radiacions no ionitzants són aquelles regions de l'espectre electromagnètic on l'energia dels fotons emesos és insuficient. Es considera que el límit més baix de longitud d'ona per a aquestes radiacions no ionitzants és de 100 nm (nanòmetre) inclosos en aquesta categoria estan les regions comunament conegudes com bandes infraroja, visible i ultraviolada.

Els treballadors més freqüents i intensament sotmesos a aquests riscos són els soldadors, especialment els de soldadura elèctrica.

14.7 RADIACIONS INFRAROGES

Aquest tipus de radiació és ràpidament absorbida per els teixits superficials, produint un efecte d'escalfament. En el cas dels ulls, a l'absorbir-se la calor pel cristal·lí i no dispersar-se ràpidament, pot produir cataractes. Aquest tipus de lesió s'ha considerat la malaltia professionalmés probable en ferrers, bufadors de vidre i operaris de forns.

Totes les fonts de radiació IR intensa hauran d'estar dotades de sistemes de protecció tant propers a la font com sigui possible, per aconseguir la màxima absorció de calor i prevenir que la radiació penetri als ulls dels operaris. En cas d'utilització d'ulleres normalitzades, haurà d'incrementar-se adequadament la il·luminació del recinte, de manera que s'eviti la dilatació de la pupil·la de l'ull.

A les obres de construcció, els treballadors que estan més freqüentment exposats a aquestes radiacions són els soldadors, especialment quan realitzen soldadures elèctriques. Així mateix, s'ha de considerar l'entorn de l'obra, com a possible font de les radiacions.

La resposta primària a aquestes absorcions d'energia és de tipus tèrmic, afectant principalment a la pell en forma de: cremades agudes, augment de la dilatació dels vasos capil·lars i un increment de la pigmentació que pot ser persistent.

De forma general, tots aquells processos industrials realitzats en calent fins a l'extrem de desprendre llum, generen aquest tipus de radiació.

14.8 RADIACIONS VISIBLES

L'òrgan afectat més important és l'ull, sent transmeses aquestes longituds d'ona, a través delsmitjans oculars sense apreciable absorció abans d'aconseguir la retina.

15 MANIPULACIÓ DE MATERIALS

Tota manutenció de material comporta un risc, per tant, des del punt de vista preventiu, s'ha de tendir a evitar tota manipulació que no sigui estrictament necessària, en virtut del conegut axioma de seguretat que diu que "el treball més segur és aquell que no es realitza".

Per a manipular materials és preceptiu prendre les següents precaucions elementals:

- Començar per la càrrega o material que apareix més superficialment, és dir el primer i més accessible.
- Lliurar el material, no tirar-lo.
- Col·locar el material ordenat i en cas d'apilat estratificat, que aquest es realitzi en piles estables, lluny de passadissos o llocs on pugui rebre cops o desgastar-se.
- Utilitzar guants de treball i calçat de seguretat amb puntera metàl·lica i embuatada en empenya i turmells.
- En el manejament de càrregues llargues entre dues o més persones, la càrrega pot mantenir-se en la mà, amb el braç estirat al llarg del cos, o bé sobre l'espatlla.
- S'utilitzaran les ferramentes i mitjans auxiliars adequats per al transport de cada tipus de material.
- En les operacions de càrrega i descàrrega, es prohibirà col·locar-se entre la part posteriordel camió i una plataforma, pal, pilar o estructura vertical fixa.
- Si durant la descàrrega s'utilitzen ferramentes, com braços de palanca, ungles, potes de cabra o similar, disposar la maniobra de tal manera que es garanteixi el que no es vinguila càrrega damunt i que no rellisqui.

En el relatiu a la manipulació de materials el contractista en l'elaboració del Pla de Seguretat i Salut haurà de tenir en comte les següents premisses:

Intentar evitar la manipulació manual de càrregues mitjançant:

- Automatització i mecanització dels processos.
- Mesures organitzatives que eliminin o minimitzin el transport.

Adoptar Mesures preventives quan no es pugui evitar la manipulació com:

- Utilització d'ajudes mecàniques.
- Reducció o redisseny de la càrrega.
- Actuació sobre l'organització del treball.
- Millora de l'entorn de treball.

Dotar als treballadors de la formació i informació en temes que incloguin:

- Ús correcte de les ajudes mecàniques.
- Ús correcte dels equips de protecció individual.
- Tècniques segures per a la manipulació de càrregues.
- Informació sobre el pes i centre de gravetat.

Els principis bàsics de la manutenció de materials

1er.- El temps dedicat a la manipulació de materials és directament proporcional a l'exposicióal risc d'accident derivat de dita activitat.

2on.-Procurar que els diferents materials, així com la plataforma de suport i de treball de l'operari, estiguin a la mateixa alçada en què s'ha de treballar amb ells.

3er.- Evitar el dipositar els materials directament sobre el terra, fer-ho sempre sobre catúfols o contenidors que permetin el seu trasllat a dojo.

4art.-Escurçar tant com sigui possible les distàncies a recórrer pel material manipulat, evitant estacionaments intermedis entre el lloc de partida del material manipulat evitant estacionaments intermedis entre el lloc de partida del material i l'emplaçament definitiu de la seva posada en obra.

5è- Traginar sempre els materials a dojo, mitjançant palonniers, catúfols, contenidors o palets, en lloc de portar-los d'un en un.

6è.- No tractar de reduir el nombre d'ajudants que recullin i traginin els materials, si això comporta ocupar els oficials o caps d'equip en operacions de manutenció, coincidint en franges de temps perfectament aprofitables per l'avanç de la producció.

7è.- Mantenir esclarits, senyalitzats i enllumenats, els llocs de pas dels materials a manipular.

Manejament de càrregues sense mitjans mecànics

Per a l'hissat manual de càrregues la totalitat del personal d'obra haurà rebut la formació bàsica necessària, comprometent-se a seguir els següents passos:

1er.- Apropar-se el més possible a la càrrega.

2on.- Assentar els peus fermament.

3er.- Ajupir-se doblegant els genolls.

4art.- Mantenir l'esquena dreta.

5è.- Subjectar l'objecte fermament.

6è.- L'esforç d'aixecar l'han de realitzar els músculs de les cames.

7è.- Durant el transport, la càrrega haurà de romandre el més a prop possible del cos.

8è.- Per al manejament de peces llargues per una sola persona s'actuarà segons elssegüents criteris preventius:

a) Durà la càrrega inclinada per un dels seus extrems, fins l'altura de l'espatlla.
b) Avançarà desplaçant les mans al llarg de l'objecte, fins arribar al centre de gravetat dela càrrega.
c) Es col·locarà la càrrega en equilibri sobre l'espatlla.
d) Durant el transport, mantindrà la càrrega en posició inclinada, amb l'extrem davanter aixecat.

9è.- És obligatòria la inspecció visual de l'objecte pesat a aixecar, per a eliminar arestes afilades.

10è.- Està prohibit aixecar més de 50 kg de forma individual. El valor límit de 30 Kg per homes,pot superar-se puntualment a 50 Kg quan es tracti de descarregar un material per a col·locar-lo sobre un mitjà mecànic de manutenció. En el cas de tractar-se de dones, es redueixen aquests valors a 15 i 25 Kg respectivament.

11è.- És obligatori la utilització d'un codi de senyals quan s'ha d'aixecar un objecte entre uns quants, per a suportar l'esforç al mateix temps. Pot ser qualsevol sistema a condició que sigui conegut o convingut per l'equip.

16 MITJANS AUXILIARS D'UTILITAT PREVENTIVA (MAUP)

Als efectes del present Estudi Bàsic de Seguretat i Salut, tindran la consideració de MAUP, tot Mitjà Auxiliar dotat de Protecció, Resguard, Dispositiu de Seguretat, Operació seqüencial, Seguretat positiva o Sistema de Protecció Col·lectiva, que originàriament ve integrat, de fàbrica,en l'equip, màquina o sistema, de forma solidària i indissociable, de tal manera que s'interposi, o apantalli els riscos d'abast o simultaneïtat de l'energia fora de control, i els treballadors, personalaliè a l'obra i/o materials, màquines, equips o ferramentes pròximes a la seva àrea d'influència, anul·lant o reduint les conseqüències d'accident. La seva operativitat resta garantida pel fabricant o distribuïdor de cadascun dels components, en les condicions d'utilització i manteniment per ellprescrites. El contractista resta obligat a la seva adequada elecció, seguiment i control d'ús.

Els MAUP més rellevants, previstos per a l'execució del present projecte són els indicats a continuació:

Codi	UA	Descripció
HX11X003	u	Bastida modular amb estructura tubular i sistema de seguretat amb tots els requisits reglamentaris en previsió de caigudes per a la realització d'estructures, tancaments, cobertes, i altres treballs en alçada
HX11X005	u	Escala modular d'estructura porticada, per accedir a cotes de diferent nivell, superiors a 7 m amb sistema de seguretat integrat
HX11X021	u	Passadís de protecció prefabricat metàl·lic amb sistema de seguretat amb tots els requisits reglamentaris, de llargària 2,5 m, d'amplària 1,1 m, amb paviment de entramat de platines metàl·liques i rampes articulades, baranes metàl·liques reglamentàries, muntants de 2 m d'alçada, sostre de xapa d'acer de 3 mm de gruix
HX11X022	u	Passadís de protecció prefabricat metàl·lic amb sistema de seguretat amb tots els requisits reglamentaris, de llargària 2,5 m, d'amplària 1,1 m, amb paviment de entramat de platines metàl·liques i rampes articulades, baranes metàl·liques reglamentàries
HX11X052	u	Pont volat semiprefabricat per treballs en ràfecs amb plataforma de treball i barana perimetral amb els requisits reglamentaris amb sistema de seguretat integrat

17 SISTEMES DE PROTECCIÓ COL·LECTIVA (SPC)

Als efectes del present Estudi Bàsic de Seguretat i Salut, tindran la consideració de Sistemes de Protecció Col·lectiva, el conjunt d'elements associats, incorporats al sistema constructiu, de forma provisional i adaptada a l'absència de protecció integrada de major eficàcia (MAUP), destinats a apantallar o condonar la possibilitat de coincidència temporal de qualsevol tipus d'energia fora de control, present en l'ambient laboral, amb els treballadors, personal aliè a l'obra i/o materials, màquines, equips o ferramentes pròximes a la seva àrea d'influència, anul·lant o reduint les conseqüències d'accident. La seva operativitat garanteix la integritat de les persones o objectes protegits, sense necessitat d'una participació per a assegurar la seva eficàcia. Aquest últim aspecte és el que estableix la seva diferència amb un Equip de Protecció Individual (EPI).

En absència d'homologació o certificació d'eficàcia preventiva del conjunt d'aquests Sistemes instal·lats, el contractista fixarà en el seu Pla de Seguretat i Salut, referència i relació dels Protocols d'Assaig, Certificats o Homologacions adoptades i/o requerits als instal·ladors, fabricants i/o proveïdors, per al conjunt dels esmentats Sistemes de Protecció Col·lectiva.

Els SPC més rellevants previstos per a l'execució del present projecte són els indicats en l'annex d'aquesta memòria que contindrà les fitxes amb RISC-AVALUACIÓ-MESURES

18 CONDICIONS DELS EQUIPS DE PROTECCIÓ INDIVIDUAL (EPI)

Als efectes del present Estudi Bàsic de Seguretat i Salut, tindran la consideració d'Equips de Protecció Individual, aquelles peces de treball que actuen a mode de coberta o pantalla portàtil, individualitzada per a cada usuari, destinats a reduir les conseqüències derivades del contacte de la zona del cos protegida, amb una energia fora de control, d'intensitat inferior a la previsible resistència física de l'EPI.

La seva utilització haurà de quedar restringida a l'absència de garanties preventives adequades, per inexistència de MAUP, o en el seu defecte SPC d'eficàcia equivalent.

Tots els equips de protecció individual estaran degudament certificats, segons normes harmonitzades CE. Sempre de conformitat als R.D. 1407/92, R.D.159/95 i R.D. 773/97.

El Contractista Principal portarà un control documental del seu lliurament individualitzat al personal (propi o subcontractat), amb el corresponent avís de recepció signat pel beneficiari.

En els casos en què no existeixin normes d'homologació oficial, els equips de protecció individual seran normalitzats pel constructor, per al seu ús en aquesta obra, triats d'entre els que existeixinen el mercat i que reuneixin una qualitat adequada a les respectives prestacions. Per aquesta normalització interna s'haurà de comptar amb el vist-i-plau del tècnic que supervisa el compliment del Pla de Seguretat i Salut per part de la Direcció d'Obra o Direcció Facultativa/Direcció d'Execució.

Al magatzem d'obra hi haurà permanentment una reserva d'aquests equips de protecció, de manera que pugui garantir el subministrament a tot el personal sense que se'n produeixi, raonablement, la seva carència.

En aquesta previsió cal tenir en compte la rotació del personal, la vida útil dels equips i la data de caducitat, la necessitat de facilitar-los a les visites d'obra, etc.

Els EPI més rellevants, previstos per a l'execució material del present projecte són els indicats en l'annex d'aquesta memòria que contindrà les fitxes amb RISC-AVALUACIÓ-MESURES.

19 RECURSOS PREVENTIUS

La legislació que s'ha de complir respecte a la presència de recursos preventius a les obres de construcció està contemplada a la llei 54/2003. D'acord amb aquesta llei, la presència dels recursos preventius a les obres de construcció serà preceptiva en els següents casos:

- **a)** *Quan els riscos es puguin veure agreujats o modificats en el desenvolupament del procés o l'activitat, per la concurrència d'operacions diverses que es desenvolupen successivament o simultàniament i que facin precís el control de la correcta aplicació dels mètodes de treball. La presència de recursos preventius de cada contractista serà necessari quan, durant l'obra, es desenvolupin treballs amb riscos especials, com es defineixen en el real decret 1627/97.*
- **b)** *Quan es realitzin activitats o processos que reglamentàriament es considerin perillosos o amb riscos especials.*
- **c)** *Quan la necessitat d'aquesta presència sigui requerida per la Inspecció de Treball i Seguretat Social, si les circumstàncies del cas ho exigissin degut a les condicions de treball detectades.*

Quan a les obres de construcció coexisteixen contractistes i subcontractistes que, de forma successiva o simultània, puguin constituir un risc especial per interferència d'activitats, la presència dels "*Recursos preventius*" és, en aquests casos, necessària.

Els recursos preventius són necessaris quan es desenvolupin treballs amb riscos especials, definits a l'annex II del RD 1627/97:

1. *Treballs amb riscos especialment greus d'enterrament, enfonsament o caiguda d'altura, per les particulars característiques de l'activitat desenvolupada, els procediments aplicats, o l'entorn del lloc de treball.*
2. *Treballs en els quals l'exposició a agents químics o biològics suposi un risc d'especial gravetat, o pels que la vigilància específica de la salut delstreballadors sigui legalment exigible.*
3. *Treballs amb exposició a radiacions ionitzants pels que la normativa específica obliga a la delimitació de zones controlades o vigilades.*
4. *Treballs a la proximitat de línies elèctriques d'alta tensió.*
5. *Treballs que exposin a risc d'ofegament per immersió.*
6. *Obres d'excavació de túnels, pous i altres treballs que suposin moviments de terra subterranis.*
7. *Treballs realitzats en immersió amb equip subaquàtic.*
8. *Treballs realitzats en caixons d'aire comprimit.*
9. *Treballs que impliquin l'ús d'explosius.*
10. *Treballs que requereixin muntar o desmuntar elements prefabricats pesats.*

A continuació es detallen, de forma orientativa, les activitats de l'obra del present estudi bàsic de seguretat i salut, en base a l'avaluació de riscos d'aquest, que requereixen la presència de recurs preventiu:

TREBALLS PREVIS
ARRANCADA D'ELEMENTS

INSTAL.LACIÓ PROTECCIONS COL.LECTIVES A COBERTA
INSTAL.LACIÓ FOTOVOLTAICA

SUBMINISTRAMENT I INSTAL.LACIÓ D'EQUIPS
SUBMINISTRAMENT I INSTAL.LACIÓ SUPORTACIÓ ESTESA DE

CABLE I MUNTATGE DE SAFATA METÀL.LICA MOVIMENTS DE TERRES

EXCAVACIÓ DE RASES I POUS

CÀRREGA I TRANSPORT DE TERRES O RUNES
SUBMINISTRAMENT DE TERRES D'APORTACIÓ

TANCAMENTS I DIVISÒRIES PRACTICABLES, BARANES I PROTECCIONS FIXES
TANCAMENTS PRACTICABLES I BARANES

CANONADES PER A GASOS I FLUIDS
TUBS MUNTATS SUPERFICIALMENT
TUBS MUNTATS SOTERRATS

INSTAL.LACIONS ELÈCTRIQUES INSTAL.LACIONS ELÈCTRIQUES BAIXA TENSIÓ

20 SENYALITZACIÓ I ABALISAMENT

Quant a la senyalització de l'obra, és necessari distingir entre la que es refereix a la que demandade l'atenció per part dels treballadors i aquella que correspon al tràfic exterior afectat per l'obra. En el primer cas són d'aplicació les prescripcions establertes per el Reial Decret 485/1997, de 14 d'abril. La senyalització i el abalisament de tràfic venen regulats, entre altra normativa, per laNorma 8.3-I.C. de la Direcció General de Carreteres i no és objecte de l'Estudi Bàsic de Seguretat i Salut. Aquesta distinció no exclou la possible complementació de la senyalització detràfic durant l'obra quan aquesta mateixa es faci exigible per a la seguretat dels treballadors quetreballin a la immediació d'aquest tràfic.

S'ha de tenir en compte que la senyalització per si mateixa no elimina els riscos, malgrat això laseva observació quan és l'apropiada i està ben col·locada, fa que l'individu adopti conductes segures. No és suficient amb col·locar un plafó a les entrades de les obres, si després en la pròpia obra no se senyalitza l'obligatorietat d'utilitzar cinturó de seguretat al col·locar les mires per a realitzar el tancament de façana. La senyalització abundant no garanteix una bona senyalització, ja que el treballador acaba fent cas omís de qualsevol tipus de senyal.

El R.D.485/97 estableix que la senyalització de seguretat i salut en el treball haurà d'utilitzar-se sempre que l'anàlisi dels riscos existents, les situacions d'emergència previsibles i les mesures preventives adoptades, posin de manifest la necessitat de:

- Cridar l'atenció dels treballadors sobre l'existència de determinats riscos, prohibicions o obligacions.
- Alertar als treballadors quan es produeixi una determinada situació d'emergència que requereixi mesures urgents de protecció o evacuació.
- Facilitar als treballadors la localització i identificació de determinats mitjans o instal·lacions de protecció, evacuació, emergència o primers auxilis.
- Orientar o guiar als treballadors que realitzin determinades maniobres perilloses.

La senyalització no haurà de considerar-se una mesura substitutiva de les mesures tècniques i organitzatives de protecció col·lectiva i haurà d'utilitzar-se quan, mitjançant aquestes últimes, nohagi estat possible eliminar els riscos o reduir-los suficientment.

Tampoc haurà de considerar-se una mesura substitutiva de la formació i informació delstreballadors en matèria de seguretat i salut en el treball. Així mateix, segons s'estableix en el R.D.1627/97, s'haurà de complir que:

11. Les vies i sortides específiques d'emergència hauran de senyalitzar-se conformeal R.D. 485/97, tenint en compte que aquesta senyalització haurà de fixar-se enels llocs adequats i tenir la resistència suficient.
12. Els dispositius no automàtics de lluita contra incendis hauran d'estar senyalitzats conforme al R.D. 485/97, tenint en compte que aquesta senyalització haurà de fixar-se en els llocs adequats i tenir la resistència suficient.
13. El color utilitzat per a la il·luminació artificial no podrà alterar o influir en la percepció de les senyals o panells de senyalització.
14. Les portes transparents hauran de tenir una senyalització a l'altura de la vista.
15. Quan existeixin línies d'estesa elèctrica àrees, en el cas que vehicles l'obra haguessin de circular sota l'estesa elèctrica s'utilitzarà una senyalització d'advertència.

La implantació de la senyalització i balisament s'ha de definir en els plànols de l'Estudi Bàsic de Seguretat i Salut i s'ha de tenir en compte en les fitxes d'activitats, al menys respecte els riscos que no s'hagin pogut eliminar.

21 CONDICIONS D'ACCÉS I AFECTACIONS DE LA VIA PÚBLICA

En el PLA DE SEGURETAT I SALUT el Contractista definirà les desviacions i passos provisionalsper a vehicles i vianants, els circuits i trams de senyalització, la senyalització, les mesures de protecció i detecció, els paviments provisionals, les modificacions que comporti la implantació del'obra i la seva execució, diferenciant, si és cas, les diferents fases d'execució. A aquests efectes, es tindrà en compte el que determina la Normativa per a la informació i senyalització d'obres al municipi i la Instrucció Municipal sobre la instal·lació d'elements urbans a l'espai públic de la ciutat que correspongui.

Quan correspongui, d'acord amb les previsions d'execució de les obres, es diferenciarà amb claredat i per cadascuna de les distintes fases de l'obra, els àmbits de treball i els àmbits destinatsa la circulació de vehicles i vianants, d'accés a edificis i guals, etc.., i es definiran les mesures desenyalització i protecció que corresponguin a cadascuna de les fases.

És obligatori comunicar l'inici, l'extensió, la naturalesa dels treballs i les modificacions de la circulació de vehicles provocades per les obres, a la Guàrdia Municipal i als Bombers o a l'Autoritat que correspongui.

Quan calgui prohibir l'estacionament en zones on habitualment és permès, es col·locarà el cartellde "SENYALITZACIÓ EXCEPCIONAL" (1050 X 600 mm), amb 10 dies d'antelació a l'inici dels treballs, tot comunicant-ho a la Guàrdia Municipal o l'Autoritat que correspongui.

En la desviació o estrenyiment de passos per a vianants es col·locarà la senyalització corresponent.

No es podrà començar l'execució de les obres sense haver procedit a la implantació dels elements de senyalització i protecció que corresponguin, definits al PLA DE SEGURETAT aprovat.

El contractista de l'obra serà responsable del manteniment de la senyalització i elements de protecció implantats.

Els accessos de vianants i vehicles, estaran clarament definits, senyalitzats i separats.

21.1 NORMES DE POLICIA

21.1.1 CONTROL D'ACCESSOS

Una vegada establerta la delimitació del perímetre de l'obra, conformats els tancaments i accessos per els vianants i de vehicles, el contractista amb la col·laboració del seu servei de prevenció definirà, dins del Pla de Seguretat i Salut, el procés per al control d'entrada i sortida devehicles en general (inclosa la maquinària com grues mòbils, retroexcavadores) i de personal demanera que garanteixi l'accés únicament a persones autoritzades.

Quan la delimitació de l'obra no es pugui portar a terme, per les pròpies circumstàncies de l'obra,el contractista, al menys haurà de garantir, l'accés controlat a les instal·lacions d'ús comú de l'obra, i haurà d'assegurar que les entrades a l'obra estiguin senyalitzades, i que quedin tancadesles zones que puguin presentar riscos.

21.1.2 COORDINACIÓ D'INTERFERÈNCIES I SEGURETAT A PEU D'OBRA

El contractista, quan sigui necessari, donat el volum d'obra, el valor dels materials emmagatzemats i altres circumstàncies que així ho aconsellin, definirà un procés per garantir l'accés controlat a les instal·lacions que suposin risc personal i/o comú per a l'obra i l'intrusismea l'interior de l'obra en tallers, magatzems, vestuaris i d'altres instal·lacions d'ús comú o particular.

21.2 ÀMBIT D'OCUPACIÓ DE LA VIA PÚBLICA

21.2.1 OCUPACIÓ DEL TANCAMENT DE L'OBRA

S'entén per àmbit d'ocupació el realment ocupat, incloent tanques, elements de protecció, baranes, bastides, contenidors, casetes, etc.

En el PLA DE SEGURETAT I SALUT EN EL TREBALL s'especificarà la delimitació de l'àmbit d'ocupació de l'obra i es diferenciarà clarament si aquest canvia en les diferents fases de l'obra.L'àmbit o els àmbits d'ocupació quedaran clarament dibuixats en plànols per fases i interrelacionats amb el procés constructiu.

L'amplada màxima a ocupar serà proporcional a l'amplada de la vorera. L'espai lliure per a pas de vianants no serà inferior a un terç (1/3) de l'amplada de la vorera existent.

En cap cas es podrà ocupar una amplada superior a tres (3) metres mesurats des de la línia de façana, ni més de dos terços (2/3) de l'amplada de la vorera, si no queda al menys una franja d'amplada mínima d'un metre i quaranta centímetres (1,40 m) per a pas de vianants.

Quan, per l'amplada de la vorera, no sigui possible deixar un pas per a vianants d'un metre i quaranta centímetres (1,40 m) es permetrà, durant l'execució dels treballs a planta baixa, la col·locació de tanques amb un sortint màxim de seixanta centímetres (60 cm) deixant un pas mínim per a vianants d'un metre (1 m). Per a l'enderrocament de les plantes superiors a la planta baixa, es col·locarà una tanca a la línia de façana i es farà una protecció volada per la retenció d'objectes despresos de les cotes superiors. Si la vorera és inferior a un metre seixanta centímetres (1,60 cm) durant els treballs a la planta baixa, el pas per a vianants d'un metre (1 m) d'amplada podrà ocupar part de la calçada en la mesura que calgui. En aquest cas, s'haurà de delimitar i protegir amb tanques l'àmbit del pas de vianants.

21.2.2 SITUACIÓ DE CASETES I CONTENIDORS.

S'indicaran en el PLA DE SEGURETAT I SALUT les àrees previstes per aquest fi.

- Les casetes, contenidors, tallers provisionals i aparcament de vehicles d'obra, se situaran en una zona propera a l'obra que permeti aplicar els següents criteris:
- Preferentment, a la vorera, deixant un pas mínim d'un metre i quaranta centímetres (1,40m) per a pas de vianants per la vorera.
- A la vorera, deixant un pas mínim d'un metre i quaranta centímetres (1,40 m) per a pas de vianants per la zona d'aparcament de la calçada sense envair cap carril de circulació.
- Si no hi ha prou espai a la vorera, es col·locaran a la zona d'aparcament de la calçada procurant no envair cap carril de circulació i deixant sempre com a mínim un metre (1m) per a pas de vianants a la vorera.
- Es protegirà el pas de vianants i es col·locarà la senyalització corresponent.

21.2.3 SITUACIÓ DE GRUES-TORRE I MUNTACÀRREGUES

Només podran estar emplaçats a l'àmbit de l'obra.

21.2.4 CANVIS DE LA ZONA OCUPADA

Qualsevol canvi en la zona ocupada que afecti l'àmbit de domini públic es considerarà una modificació del PLA DE SEGURETAT I SALUT EN EL TREBALL i s'haurà de documentar i tramitar d'acord amb el R.D. 1627/97.

21.3 TANCAMENTS DE L'OBRA QUE AFECTEN L'ÀMBIT PÚBLIC

21.3.1 TANQUES

Situació	Delimitaran el perímetre de l'àmbit de l'obra o, en ordenació entre mitgeres, tancaran el front de l'obra o solar i els laterals de la part de vorera ocupada.
Tipus de tanques	Es formaran amb xapa metàl·lica opaca o a base de plafons prefabricats o d'obra de fàbrica arrebossada i pintada. Les empreses promotores podran presentar a l'Ajuntament per a laseva homologació, si s'escau, el seu propi model de tanca per tal d'emprar-lo en totes les obres que facin. Les tanques metàl·liques de 200 x 100 cm només s'admeten per a proteccions provisionals en operacions de càrrega, desviacions momentànies de trànsit o similars. En cap cas s'admet com a tanca el simple abalisat amb cinta de PVC, malla electrosoldada de ferrallista, xarxa tipus tenis de polipropilè (habitualment de color taronja), o elements tradicionals de delimitacions provisionals de zones de risc.
Complements	Totes les tanques tindran abalisament lluminós i elements reflectants en tot el seu perímetre.
Manteniment	El Contractista vetllarà pel correcte estat de la tanca, eliminant grafits, publicitat il·legal i qualsevol altre element que deteriori el seu estat original.

21.3.2 ACCÉS A L'OBRA

Portes	Les tanques estaran dotades de portes d'accés independent per a vehicles i per al personal de l'obra. No s'admet com a solució permanent d'accés la retirada parcial del tancament.

21.4 OPERACIONS QUE AFECTEN L'ÀMBIT PÚBLIC

21.4.1 ENTRADES I SORTIDES DE VEHICLES I MAQUINÀRIA.

Vigilància	Personal responsable de l'obra s'encarregarà de dirigir les operacions d'entrada i sortida, avisant els vianants a fi d'evitar accidents.
Aparcament	Fora de l'àmbit del tancament de l'obra no podran estacionar-se vehicles ni maquinària de l'obra, excepte a la reserva de càrrega i descàrrega de l'obra quan existeixi zona d'aparcament a la calçada.
Camions en espera	Si no hi ha espai suficient dins de l'àmbit del tancament de l'obra per acollir els camions en espera, caldrà preveure i habilitar un espaiadequat a aquest fi fora de l'obra. El PLA DE SEGURETAT preveurà aquesta necessitat, d'acord amb la programació dels treballs i els mitjans de càrrega, descàrrega i transport interior de l'obra.

21.4.2 CÀRREGA I DESCÀRREGA

Les operacions de càrrega i descàrrega s'executaran dintre l'àmbit del tancament de l'obra. Quan això no sigui possible, s'estacionarà el vehicle en el punt més proper a la tanca de l'obra, es desviaran els vianants fora de l'àmbit d'actuació, s'ampliarà el perímetre tancat de l'obra i es prendran les següents mesures:

- S'habilitarà un pas per als vianants. Es deixarà un pas mínim d'un metre i quaranta centímetres (1,40 m) d'ample per a la vorera o per a la zona d'aparcament de la calçada,sense envair cap carril de circulació. Si no és suficient i/o si cal envair el carril de circulació que correspongui i contactar prèviament amb la policia local.
- Es protegirà el pas de vianants amb tanques metàl·liques de 200 x 100 cm, delimitant elcamí pels dos costats i es col·locarà la senyalització que correspongui.
- La separació entre les tanques metàl·liques i l'àmbit d'operacions o el vehicle, formarà una franja de protecció l'amplada de la qual dependrà del tipus de productes a carregaro descarregar i que establirà el Cap d'Obra prèvia consulta al Coordinador de Seguretatde l'obra.
- Acabades les operacions de càrrega i descàrrega, es retiraran les tanques metàl·liques es netejarà el paviment.
- Es controlarà la descàrrega dels camions formigonera a fi d'evitar abocaments sobre la calçada.

21.4.3 DESCÀRREGA, APILAMENT I EVACUACIÓ DE TERRES I RUNA

Descàrrega	La descàrrega de runa des dels diferents nivells de l'obra, aprofitant laforça de la gravetat, serà per canonades (cotes superiors) o mecànicament (cotes sota rasant), fins els contenidors o tremuges, quehauran de ser cobertes amb lones o plàstics opacs a fi d'evitar pols. Les canonades o cintes d'elevació i transport de material es col·locaran sempre per l'interior del recinte de l'obra.
Apilament.	No es poden acumular terres, runa i deixalles en l'àmbit de domini públic, excepte si és per a un termini curt i si s'ha obtingut un permís especial de l'Ajuntament, i sempre s'ha de dipositar en tremuges o en contenidors homologats. Si no es disposa d'aquesta autorització ni d'espais adequats, les terres es carregaran directament sobre camions per a la seva evacuació immediata. A manca d'espai per a col·locar els contenidors en l'àmbit del tancament de l'obra, es col·locaran sobre la vorera en el punt més proper a la tanca, deixant un pas per als vianants d'un metre i quarantacentímetres (1,40 m) d'amplada com a mínim. S'evitarà que hi hagi productes que sobresurtin del contenidor. Es netejarà diàriament la zona afectada i després de retirat el contenidor. Els contenidors, quan no s'utilitzin, hauran de ser retirats.
Evacuació	Si la runa es carrega sobre camions, aquests hauran de portar la caixatapada amb una lona o un plàstic opac a fi d'evitar la producció de pols,i el seu transport ho serà a un abocador autoritzat. El mateix es farà en els transports dels contenidors.

21.4.4 PROTECCIONS PER A EVITAR LA CAIGUDA D'OBJECTES A LA VIA PÚBLICA

Al PLA DE SEGURETAT s'especificaran, per cada fase d'obra, les mesures i proteccions previstes per a garantir la seguretat de vianants i vehicles i evitar la caiguda d'objectes a la via pública, tenint en compte

les distàncies, en projecció vertical, entre els treballs en altura, el tancament de l'obra i la vorera o zona de pas de vianants o vehicles.

Bastides

Es col·locaran bastides perimetrals a tots els paraments exteriors a la construcció a realitzar.

Les bastides seran metàl·liques i modulars. Tindran una protecció de la caiguda de materials i elements formant un entarimat horitzontal a 2,80 m d'alçada, preferentment de peces metàl·liques, fixat a l'estructura vertical i horitzontal de la bastida, així com una marquesina inclinada en voladís que sobresurti 1,50 m, com a mínim, del pla de la bastida.

Les bastides seran tapades perimetralment i a tota l'alçada de l'obra, des de l'entarimat de visera, amb una xarxa o lones opaques que eviti la caiguda d'objectes i la propagació de pols.

Xarxes

Sempre que s'executin treballs que comportin perill per als vianants, pel risc de caiguda de materials o elements, es col·locaran xarxes de protecció entre les plantes, amb sistemes homologats, de forjat, perimetrals a totes les façanes.

21.5 NETEJA I INCIDÈNCIA SOBRE L'AMBIENT QUE AFECTEN L'ÀMBIT PÚBLIC

21.5.1 NETEJA

Els contractistes netejaran i regaran diàriament l'espai públic afectat per l'activitat de l'obra i especialment després d'haver efectuat càrregues i descàrregues o operacions productores de pols o deixalles.

Es vigilarà especialment l'emissió de partícules sòlides (pols, ciment, etc.).

Caldrà prendre les mesures pertinents per evitar les roderes de fang sobre la xarxa viària a la sortida dels camions de l'obra. A tal fi, es disposarà, abans de la sortida del tancament de l'obra,una solera de formigó o planxes de „relliga" de 2 x 1 m, com a mínim, sobre la qual s'aturaran elscamions i es netejaran per reg amb mànega cada parella de rodes.

Està prohibit efectuar la neteja de formigoneres al clavegueram públic.

21.5.2 SOROLLS. HORARI DE TREBALL

Les obres es realitzaran segons l'horari definit en la reunió de la coordinació d'activitatsempresarials (CAE) i respectant els horaris de pati del centre.

Fora d'aquest horari, només es permet realitzar activitats que no produeixin sorolls més enllà d'allò que estableixen les OCAF. Les obres realitzades fora d'aquest horari hauran de ser específicament autoritzades per l'Ajuntament.

Excepcionalment i amb l'objecte de minimitzar les molèsties que determinades operacions podenproduir sobre l'àmbit públic i la circulació o per motius de seguretat, l'Ajuntament podrà obligar que alguns treballs s'executin en dies no feiners o en un horari específic.

21.5.3 POLS

Es regaran les pistes de circulació de vehicles.

Es regaran els elements a enderrocar, la runa i tots els materials que puguin produir pols.En el tall

de peces amb disc s'hi afegirà aigua.

Les sitges de ciment estaran dotades de filtre.

21.6 RESIDUS QUE AFECTEN A L'ÀMBIT PÚBLIC

El contractista, dins del Pla de Seguretat i Salut, definirà amb la col·laboració del seu servei de prevenció, els procediments de treball per a l'emmagatzematge i retirada de cadascun dels diferents tipus de residus que es puguin generar a l'obra.

El contractista haurà de donar les oportunes instruccions als treballadors i subcontractistes, comprovant que ho comprenen i ho compleixen.

21.7 CIRCULACIÓ DE VEHICLES I VIANANTS QUE AFECTEN L'ÀMBIT PÚBLIC

21.7.1 SENYALITZACIÓ I PROTECCIÓ

Si el pla d'implantació de l'obra comporta la desviació del trànsit rodat o la reducció de vials de circulació, s'aplicaran les mesures definides a la Norma de Senyalització d'Obres 8.3-

Està prohibida la col·locació de senyals no autoritzades pels Serveis Municipals.

21.7.2 DIMENSIONS MÍNIMES D'ITINERARIS I PASSOS PER A VIANANTS

Es respectaran les següents dimensions mínimes:

- En cas de restricció de la vorera, l'amplada de pas per a vianants no serà inferior a unterç (1/3) de l'amplada de la vorera existent.
- L'amplada mínima d'itineraris o de passos per a vianants serà d'un metre i quaranta centímetres (1,40 m).

21.7.3 ELEMENTS DE PROTECCIÓ

Pas vianants	Tots els passos de vianants que s'hagin d'habilitar es protegiran, pelsdos costats, amb tanques o baranes resistents, ancorades oenganxades a terra, d'una alçada mínima d'un metre (1 m) ambtravesser intermedi i entornpeus de vint centímetres (0,20 m) a la base.L'alçada de la passarel·la no sobrepassarà els quinze centímetres (0,15 m). Els elements que formin les tanques o baranes seran preferentment continus. Si són calats, les separacions mínimes no podran ser superiors a quinze centímetres (015 m).
Forats i rases	Si els vianants han de passar per sobre els forats o les rases, escol·locaran xapes metàl·liques fixades, de resistència suficient,totalment planes i sense ressalts. Si els forats o les rases han de ser evitats, les baranes o tanques de protecció del pas es col·locaran a 45° en el sentit de la marxa.

21.7.4 ENLLUMENAT I ABALISAMENT LLUMINÓS

Els senyals i els elements d'abalisament aniran degudament il·luminats encara que hi hagi enllumenat públic.

S'utilitzarà pintura i material reflectant o fotoluminiscent, tant per a la senyalització vertical ihoritzontal, com per als elements d'abalisament.

Els itineraris i passos de vianants estaran convenientment il·luminats al llarg de tot el tram(intensitat mínima 20 lux).

Les bastides de paraments verticals que ocupin vorera o calçada tindran abalisament lluminós i elements reflectants a totes les potes en tot el seu perímetre exterior.

La delimitació d'itineraris o passos per a vianants formada amb tanques metàl·liques de 200 x 100 cm, tindran abalisament lluminós en tot el seu perímetre.

21.7.5 ABALISAMENT I DEFENSA

Els elements d'abalisament i defensa a emprar per passos per a vehicles seran els designats com tipus TB, TL i TD a la Norma de carreteres 8.3 – IC. amb el següent criteri d'ubicació d'elements d'abalisament i defensa:

a) En la delimitació de la vora del carril de circulació de vehicles contigu al tancament de l'obra.

e) En la delimitació de vores de passos provisionals de circulació de vehicles contigus a passos provisionals per a vianants.
f) Per impedir la circulació de vehicles per una part d'un carril, per tot un carril o per diversoscarrils, en estrenyiments de pas i/o disminució del número de carrils.
g) En la delimitació de vores en la desviació de carrils en el sentit de circulació, per salvar l'obstacle de les obres.
h) En la delimitació de vores de nous carrils de circulació per a passos provisionals o per aestablir una nova ordenació de la circulació, diferent de la que hi havia abans de les obres.

Es col·locaran elements de defensa TD – 1 quan, en vies d'alta densitat de circulació, en vies ràpides, en corbes pronunciades, etc.., la possible desviació d'un vehicle de l'itinerari assenyalat pugui produir accidents a vianants o a treballadors (desplaçament o enderroc del tancament de l'obra o de baranes de protecció de pas de vianants, xoc contra objectes rígids, bolcar el vehicle per l'existència de desnivells, etc..,).

Quan l'espai disponible sigui mínim, s'admetrà la col·locació d'elements de defensa TD – 2.

21.7.6 PAVIMENTS PROVISIONALS

El paviment serà dur, no lliscant i sense regruixos diferents dels propis del gravat de les peces. Si és de terres, tindrà una compactació del 90% PM (Pròctor Modificat).

Si cal ampliar la vorera per a pas de vianants per la calçada, es col·locarà un entarimat sobre lapart ocupada de la calçada formant un pla horitzontal amb la vorera i una barana fixa de protecció.

21.7.7 ACCESSIBILITAT DE PERSONES AMB MOBILITAT REDUÏDA

Si la via o vies de l'entorn de l'obra estan adaptades d'acord amb el que disposa el Decret 135/1995 de 24 de març, i no hi ha itinerari alternatiu, els passos o itineraris provisionals compliran les següents condicions mínimes:

- Alçada lliure d'obstacles de 2,10 m.
- En els canvis de direcció, l'amplada mínima de pas haurà de permetre inscriure un cercled'1,5 m de diàmetre.
- No podran haver-hi escales ni graons aïllats.
- El pendent longitudinal serà com a màxim del 8% i el pendent transversal del 2%.
- El paviment serà dur, no lliscant i sense regruixos diferents als propis del gravat depeces. Si és de terres tindrà una compactació del 90% PM (Pròctor Modificat).
- Els guals tindran una amplada mínima d'un metre i vint centímetres (1,20 m) i un pendentmàxim del 12%.

- Si hi ha itinerari alternatiu, s'indicarà, en els punts de desviació cap a l'itinerari alternatiu, col·locant un senyal tipus D amb el símbol internacional d'accessibilitat I una fletxa de senyalització.

21.7.8 MANTENIMENT

La senyalització i els elements d'abalisament es fixaran de tal manera que impedeixi el seu desplaçament i dificulti la seva subtracció.

La senyalització, l'abalisament, els paviments, l'enllumenat i totes les proteccions dels itineraris,desviacions i passos per a vehicles i vianants es conservaran en perfecte estat durant la seva vigència, evitant la pèrdua de condicions perceptives o de seguretat.

Els passos i itineraris es mantindran nets.

21.7.9 RETIRADA DE SENYALITZACIÓ I ABALISAMENT

Acabada l'obra es retiraran tots els senyals, elements, dispositius i abalisament implantats.

El termini màxim per a l'execució d'aquestes operacions serà d'una setmana, un cop acabada l'obra o la part d'obra que exigís la seva implantació.

22 RISCOS DE DANYS A TERCERS I MESURES DE PROTECCIÓ

22.1 RISCOS DE DANYS A TERCERS

Els riscs que durant les successives fases d'execució de l'obra podrien afectar persones o objectes annexos que en depenguin són els següents:

- Caiguda al mateix nivell.
- Caiguda a diferent nivell.
- Atropellaments.
- Col·lisions amb obstacles a la vorera.
- Caiguda d'objectes.

22.2 MESURES DE PROTECCIÓ A TERCERS

Es consideraran les següents mesures de protecció per a cobrir el risc de les persones que transiten pels voltants de l'obra:

16. Muntatge de tanca metàl·lica a base d'elements prefabricats de 2 m. d'alçada, separant el perímetre de l'obra, de les zones de trànsit exterior.
17. Per a la protecció de persones i vehicles que transitin pels carrers limítrofs, s'instal·larà un passadís d'estructura consistent en l'assenyalament, que haurà de ser òptic i lluminós a la nit, per a indicar el gàlib de les proteccions al tràfic rodat. Ocasionalment es podrà instal·lar en el perímetre de la façana una marquesina en voladís de material resistent.
18. Si fos necessari ocupar la vorera durant l'aplec de materials a l'obra, mentre duri la maniobra de descàrrega, es canalitzarà el trànsit de vianants per l'interior del passadís de vianants i el de vehicles fora de les zones d'afectació de la maniobra, amb protecció a base de reixes metàl·liques de separació d'àrees i es col·locaran llums de gàlib nocturns i senyals de trànsit que avisin als vehicles de la situacióde perill.
19. En funció del nivell d'intromissió de tercers a l'obra, es pot considerar la conveniència de contractar un servei de control d'accessos a l'obra, a càrrec d'un Servei de Vigilància patrimonial, expressament per a aquesta funció.

22.3 COORDINACIÓ D'ACTIVITATS EMPRESARIALS (CAE)

En compliment de l'article 24 de la Llei de Prevenció de Riscos Laborals 31/1995 i RD 171/2004 que ho desenvolupa, previ a l'inici de treballs s'haurà de realitzar la coordinació d'activitats empresarials entre les empreses concurrents a l'àmbit de treball "Contractista/es principal/s i el titular de l'activitat: **"Departament d'Ensenyament**" amb l'objectiu d'establir les bases de coordinació per evitar possibles interferències durant l'execució de les obres.

23 PREVENCIÓ DE RISCOS CATASTRÒFICS

Els principals riscos catastròfics considerats com remotament previsibles per aquesta obra són:

- Incendi, explosió i/o deflagració.
- Inundació.
- Col·lapse estructural per maniobres fallides.
- Atemptat patrimonial contra la Propietat i/o contractistes.
- Enfonsament de càrregues o aparells d'elevació.

Per a cobrir les eventualitats pertinents, el Contractista redactarà i inclourà com annex al seu Pla de Seguretat i Salut un "Pla d'Emergència Interior", cobrin les següents mesures mínimes:

1.- Ordre i neteja general.

2.- Accessos i vies de circulació interna de l'obra. 3.-

Ubicació d'extintors i d'altres agents extintors.

4.- Nomenament i formació de la Brigada de Primera Intervenció. 5.-

Punts de trobada.

6.- Assistència Primers Auxilis.

24 PREVISIONS DE SEGURETAT PELS TREBALLS POSTERIORS

Per poder realitzar el manteniment, s'utilitzaran les línies de vida homologades instal·lades utilitzant en tot moment els equips de protecció individual necessaris (cascs, botes, armilla, arnés, etc.) .

Per a la realització dels treballs posteriors de conservació, manteniment i neteja de la instal·lació fotovoltaica en condicions de seguretat, s'hauran de complir estrictament les següents previsions i procediments d'execució segons la normativa vigent (RD 486/1997 i RD 2177/2004).

Accessos a la Coberta:

- L'accés a la coberta de l'institut demanarà sempre l'autorització prèvia de la direcció del centre o del responsable de manteniment.
- Es farà ús exclusiu dels accessos fixos habilitats i integrats en l'edifici. Queda prohibit l'ús d'escales de mà de forma provisional no lligades o recolzades de forma insegura per a accessos rutinaris de manteniment.

Sistemes de Protecció Contra Caigudes en Altura (Treballs en Coberta):

- Abans de l'inici de qualsevol treball en coberta (neteja de mòduls, inspecció de línies de strings), els operaris s'hauran d'ancorar obligatòriament als sistemes de protecció col·lectiva (baranes permanents si n'hi ha) o a les **línies de vida permanents** que queden instal·lades com a part del projecte executiu.
- Els operaris hauran de disposar d'equips de protecció individual (EPIs) específics per a treballs en altura: arnès anticaigudes (EN 361) complet amb element d'amarrament amb absorbidor d'energia i connectors homologats.
- Es prohibeix terminantment caminar directament sobre els mòduls fotovoltaics, les estructures de suport o superfícies fràgils de la coberta (com lucernaris o plaques de fibrociment properes, si existissin). El trànsit es realitzarà exclusivament pels passadissos tècnics de manteniment projectats entre les files de panells.

Procediment de Seguretat Elèctrica per a Manteniment Tècnic:

- Els treballs de manteniment elèctric de l'inversor, quadres elèctrics (QGBT-FV) o caixes de connexions s'han de considerar treballs amb risc elèctric i ser realitzats exclusivament per **personal qualificat i autoritzat** (segons RD 614/2001).
- Abans de qualsevol intervenció en la part de Corrent Alterna (CA) o Corrent Contínua (CC), s'aplicaran de forma estricta les **5 Regles d'Or de la Seguretat Elèctrica**:
- Es recorda que els mòduls fotovoltaics generen tensió en CC sempre que reben radiació solar, per la qual cosa les línies de strings estaran sempre actives de dia. Per a intervencions directes en el camp solar es programaran els treballs preferentment en hores de baixa irradiació (alba/capvespre) o es cobriran els mòduls amb lones opaques si fos necessari manipular connexions elèctriques directes.

Condicions Ambientals i d'Entorn:

- Queden suspesos els treballs posteriors en coberta en cas de condicions meteorològiques adverses: pluja intensa, presència de gel o gebre a la coberta, tempesta elèctrica o ratxes de vent superiors a 50 km/h.

Atès que la instal·lació s'ubica en un centre educatiu en funcionament, les tasques de manteniment major o aquelles que requereixin l'ús de maquinària de transport o elevació des de l'exterior de l'edifici es coordinaran i programaran, en la mesura del possible, en períodes no lectius o fora de l'horari escolar per evitar riscos a tercers (alumnat i personal docent).

25 ANNEX: FITXES D'ACTIVITATS-RISC-AVALUACIÓ-MESURES

U-E01 TREBALLS PREVIS

U-01.E01 DELIMITACIÓ OBRA I ACCÉS

Tancament d'obra i accés

Avaluació de riscos

Id	Risc	P	G	A
1	CAIGUDA DE PERSONES A DIFERENT NIVELL **Situació:** ITINERARIS A OBRA TREBALLS EN ALÇADA	1	3	3
2	CAIGUDA DE PERSONES AL MATEIX NIVELL **Situació:** ITINERARIS A OBRA ÀREA DE TREBALL MANCA D'IL.LUMINACIÓ ORDRE I NETEJA	1	2	2
4	CAIGUDA D'OBJECTES PER MANIPULACIÓ O DE MATERIALS TRANSPORTATS **Situació:** MANIPULACIÓ D'APLECS	1	3	3
6	TREPITJADES SOBRE OBJECTES **Situació:** ITINERARIS A OBRA ÀREADE TREBALL MANCA D'IL.LUMINACIÓ	2	2	3
9	COPS AMB OBJECTES O EINES (TALLS) **Situació:** EINES	2	2	3
10	PROJECCIÓ DE FRAGMENTS O PARTÍCULES **Situació:** MANIPULACIÓ I AJUST DE MATERIALS RETIRADA DE RUNA	2	1	2
13	SOBREESFORÇOS **Situació:** MANIPULACIÓ MANUAL	2	2	3
14	EXPOSICIÓ A CONDICIONS AMBIENTALS EXTREMES **Situació:** TREBALLS A L'EXTERIOR	1	2	2
16	EXPOSICIÓ A CONTACTES ELÈCTRICS **Situació:** CONTACTES DIRECTES I INDIRECTES	1	2	2
17	INHALACIÓ O INGESTIÓ DE SUBSTANCIES NOCIVES **Situació:** TALL I AJUSTOS EN SEC RETIRADA DE RUNA	2	1	2
18	CONTACTES AMB SUBSTANCIES NOCIVES (CÀUSTIQUES, CORROSIVES, IRRITANTS O AL·LERGÈNIQUES) **Situació:** CONTACTES AMB AGLOMERANTS I ADHESIUS	1	2	2

P: Probabilitat (1,2,3) / G: Gravetat (1,2,3) / A: Avaluació (1,2,3,4,5)

MESURES PREVENTIVES

Codi	Descripció	Riscos
I0000002	Planificar els treballs per a mantenir el màxim de temps possible les proteccions	1
I0000003	Itineraris preestablerts i balissats per al personal	1
I0000004	Revisió i manteniment periòdic de SPC	1
I0000013	Ordre i neteja	2 /6 /17
I0000014	Preparació i manteniment de les superfícies de treball	2 /6
I0000015	Organització de les zones de pas i emmagatzematge	2 /6
I0000017	Als plans inclinats, treballar sobre superfícies rugoses i no lliscants	2
I0000025	Planificació d'àrees i llocs de treball	4
I0000026	Planificació de recorreguts i maniobres per a màquines i camions	4
I0000027	Elecció dels mitjans auxiliars de manteniment	4
I0000028	Impedir l'accés de personal dins del radi d'acció de càrregues suspeses	4
I0000029	No balancejar les càrregues suspeses	4
I0000030	Suspendre i aixecar les càrregues dins de l'envolcall o fleixos originals	4
I0000031	Per a la manipulació de materials voluminosos i/o pesats, solicitar un procediment de treball específic	4
I0000038	Substituir lo manual per lo mecànic	9 /10
I0000039	Planificació de compra i programa de manteniment d'eines	9
I0000040	Formació de l'operari en l'ús i manteniment d'eines	9
I0000044	Evitar processos de tallat de materials a l'obra	10
I0000045	Formació	10 /13 /18
I0000046	Evitar processos d'ajust en obra	10
I0000055	Elecció dels equips de manteniment	13
I0000056	Paletització i eines ergonòmiques	13
I0000058	Adaptar la feina a les característiques individuals de la persona que la realitza	13
I0000060	Suspensió de les feines en condicions extremes	14
I0000061	Rotació dels llocs de treball	14 /17
I0000062	Planificar els treballs per a realitzar-los en zones protegides	14
I0000063	En cas de vent, apuntalament i fixació de tots els elements inestables	14
I0000067	No treballar al costat de linies elèctriques amb cables nusos	16
I0000068	Elecció i manteniment de les eines elèctriques	16
I0000069	Formació i habilitació específica per a cada eina	16
I0000070	Compliment del REBT pel que fa a equips de protecció	16
I0000071	Revisió de la posta a terra	16
I0000072	Realitzar els treballs sobre superfícies seques	16
I0000073	Disposar de quadres elèctrics secundaris	16
I0000074	Reg de les zones de treball	17
I0000078	Evitar processos de divissió de material en sec	17
I0000079	Realitzar els treballs a l´aire lliure, sempre a sotavent	17
I0000084	Talls amb serra de trepar per via humida, amb proteccións integrades	10
I0000086	Substituir els materials amb substàncies nocives	18
I0000151	Per treballs en alçada utilitzar plataformes elevadores mecàniques o hidràuliques	13
I0000152	Utilitzar mitjans mecànics(grues, transpalets, plataformes elevadores) per manipular càrregues	13
I0000153	Utilitzar pinça manual ergonómica per manipular blocs o maons	13
I0000154	Verificar nivell lumínic mínim (250 lux) a itineraris i llocs de treball	2 /6 /9 /14
I0000161	Verificar que les connexions de les màquines es facin amb endolls reglamentaris	16

U-01.E02 ARRANCADA D'ELEMENTS

Arrancada d'elements: escala de gat, barana metàl·lica, línia de vida

Avaluació de riscos

Id	Risc	P	G	A
1	CAIGUDA DE PERSONES A DIFERENT NIVELL	1	3	3

	Situació: ITINERARIS A OBRA TREBALLS EN ALÇADA			
2	CAIGUDA DE PERSONES AL MATEIX NIVELL **Situació:** ITINERARIS A OBRA ÀREA DE TREBALL MANCA D'IL.LUMINACIÓ ORDRE I NETEJA	1	2	2
4	CAIGUDA D'OBJECTES PER MANIPULACIÓ O DE MATERIALS TRANSPORTATS **Situació:** MANIPULACIÓ D'APLECS	1	3	3
6	TREPITJADES SOBRE OBJECTES **Situació:** ITINERARIS A OBRA ÀREADE TREBALL MANCA D'IL.LUMINACIÓ	2	2	3
9	COPS AMB OBJECTES O EINES (TALLS) **Situació:** EINES	2	2	3
10	PROJECCIÓ DE FRAGMENTS O PARTÍCULES **Situació:** MANIPULACIÓ I AJUST DE MATERIALS RETIRADA DE RUNA	2	1	2
13	SOBREESFORÇOS **Situació:** MANIPULACIÓ MANUAL	2	2	3
14	EXPOSICIÓ A CONDICIONS AMBIENTALS EXTREMES **Situació:** TREBALLS A L'EXTERIOR	1	2	2
16	EXPOSICIÓ A CONTACTES ELÈCTRICS **Situació:** CONTACTES DIRECTES I INDIRECTES	1	2	2
17	INHALACIO O INGESTIO DE SUBSTANCIES NOCIVES **Situació:** TALL I AJUSTOS EN SEC RETIRADA DE RUNA	2	1	2
18	CONTACTES AMB SUBSTANCIES NOCIVES (CÀUSTIQUES, CORROSIVES, IRRITANTS OAL·LERGÈNIQUES) **Situació:** CONTACTES AMB AGLOMERANTS I ADHESIUS	1	2	2

P: Probabilitat (1,2,3) / G: Gravetat (1,2,3) / A: Avaluació (1,2,3,4,5)

MESURES PREVENTIVES

Codi	Descripció	Riscos
I0000002	Planificar els treballs per a mantenir el màxim de temps possible les proteccions	1
I0000003	Itineraris preestablerts i balissats per al personal	1
I0000004	Revisió i manteniment periòdic de SPC	1
I0000013	Ordre i neteja	2 /6 /17
I0000014	Preparació i manteniment de les superfícies de treball	2 /6
I0000015	Organització de les zones de pas i emmagatzematge	2 /6
I0000017	Als plans inclinats, treballar sobre superfícies rugoses i no lliscants	2
I0000025	Planificació d'àrees i llocs de treball	4
I0000026	Planificació de recorreguts i maniobres per a màquines i camions	4
I0000027	Elecció dels mitjans auxiliars de manteniment	4
I0000028	Impedir l'accés de personal dins del radi d'acció de càrregues suspeses	4
I0000029	No balancejar les càrregues suspeses	4
I0000030	Suspendre i aixecar les càrregues dins de l'envolcall o fleixos originals	4
I0000031	Per a la manipulació de materials voluminosos i/o pesats, solicitar un procediment de treball específic	4
I0000038	Substituir lo manual per lo mecànic	9 /10
I0000039	Planificació de compra i programa de manteniment d'eines	9
I0000040	Formació de l'operari en l'ús i manteniment d'eines	9
I0000044	Evitar processos de tallat de materials a l'obra	10
I0000045	Formació	10 /13 /18
I0000046	Evitar processos d'ajust en obra	10
I0000055	Elecció dels equips de manteniment	13
I0000056	Paletització i eines ergonòmiques	13
I0000058	Adaptar la feina a les característiques individuals de la persona que la realitza	13

I0000060	Suspensió de les feines en condicions extremes	14
I0000061	Rotació dels llocs de treball	14 /17
I0000062	Planificar els treballs per a realitzar-los en zones protegides	14
I0000063	En cas de vent, apuntalament i fixació de tots els elements inestables	14
I0000067	No treballar al costat de linies elèctriques amb cables nusos	16
I0000068	Elecció i manteniment de les eines elèctriques	16
I0000069	Formació i habilitació específica per a cada eina	16
I0000070	Compliment del REBT pel que fa a equips de protecció	16
I0000071	Revisió de la posta a terra	16
I0000072	Realitzar els treballs sobre superfícies seques	16
I0000073	Disposar de quadres elèctrics secundaris	16
I0000074	Reg de les zones de treball	17
I0000078	Evitar processos de divissió de material en sec	17
I0000079	Realitzar els treballs a l´aire lliure, sempre a sotavent	17
I0000084	Talls amb serra de trepar per via humida, amb protecciónes integrades	10
I0000086	Substituir els materials amb substàncies nocives	18
I0000151	Per treballs en alçada utilitzar plataformes elevadores mecàniques o hidràuliques	13
I0000152	Utilitzar mitjans mecànics(grues, transpalets, plataformes elevadores) per manipular càrregues	13
I0000153	Utilitzar pinça manual ergonómica per manipular blocs o maons	13
I0000154	Verificar nivell lumínic mínim (250 lux) a itineraris i llocs de treball	2 /6 /9 /14
I0000161	Verificar que les connexions de les màquines es facin amb endolls reglamentaris	16

U-01.E03 INSTAL.LACIÓ PROTECCIONS COL.LECTIVES A COBERTA

Treballs d'instal·lació de proteccions col·lectives a coberta

Avaluació de riscos

Id	Risc	P	G	A
1	CAIGUDA DE PERSONES A DIFERENT NIVELL **Situació:** ITINERARIS A OBRA TREBALLS EN ALÇADA	1	3	3
2	CAIGUDA DE PERSONES AL MATEIX NIVELL **Situació:** ITINERARIS A OBRA ÀREA DE TREBALL MANCA D'IL.LUMINACIÓ ORDRE I NETEJA	1	2	2
4	CAIGUDA D'OBJECTES PER MANIPULACIÓ O DE MATERIALS TRANSPORTATS **Situació:** MANIPULACIÓ D'APLECS	1	3	3
6	TREPITJADES SOBRE OBJECTES **Situació:** ITINERARIS A OBRA ÀREADE TREBALL MANCA D'IL.LUMINACIÓ	2	2	3
9	COPS AMB OBJECTES O EINES (TALLS) **Situació:** EINES	2	2	3
10	PROJECCIÓ DE FRAGMENTS O PARTÍCULES **Situació:** MANIPULACIÓ I AJUST DE MATERIALS RETIRADA DE RUNA	2	1	2
13	SOBREESFORÇOS **Situació:** MANIPULACIÓ MANUAL	2	2	3
14	EXPOSICIÓ A CONDICIONS AMBIENTALS EXTREMES **Situació:** TREBALLS A L'EXTERIOR	1	2	2
16	EXPOSICIÓ A CONTACTES ELÈCTRICS **Situació:** CONTACTES DIRECTES I INDIRECTES	1	2	2
17	INHALACIO O INGESTIO DE SUBSTANCIES NOCIVES	2	1	2

Situació: TALL I AJUSTOS EN SEC

RETIRADA DE RUNA

18 CONTACTES AMB SUBSTANCIES NOCIVES (CÀUSTIQUES, CORROSIVES, IRRITANTS OAL·LERGÈNIQUES)

Situació: CONTACTES AMB AGLOMERANTS I ADHESIUS

P: Probabilitat (1,2,3) / G: Gravetat (1,2,3) / A: Avaluació (1,2,3,4,5)

MESURES PREVENTIVES

Codi	Descripció	Riscos
I0000002	Planificar els treballs per a mantenir el màxim de temps possible les proteccions	1
I0000003	Itineraris preestablerts i balissats per al personal	1
I0000004	Revisió i manteniment periòdic de SPC	1
I0000013	Ordre i neteja	2 /6 /17
I0000014	Preparació i manteniment de les superfícies de treball	2 /6
I0000015	Organització de les zones de pas i emmagatzematge	2 /6
I0000017	Als plans inclinats, treballar sobre superfícies rugoses i no lliscants	2
I0000025	Planificació d'àrees i llocs de treball	4
I0000026	Planificació de recorreguts i maniobres per a màquines i camions	4
I0000027	Elecció dels mitjans auxiliars de manteniment	4
I0000028	Impedir l'accés de personal dins del radi d'acció de càrregues suspeses	4
I0000029	No balancejar les càrregues suspeses	4
I0000030	Suspendre i aixecar les càrregues dins de l'envolcall o fleixos originals	4
I0000031	Per a la manipulació de materials voluminosos i/o pesats, solicitar un procediment de treball específic	4
I0000038	Substituir lo manual per lo mecànic	9 /10
I0000039	Planificació de compra i programa de manteniment d'eines	9
I0000040	Formació de l'operari en l'ús i manteniment d'eines	9
I0000044	Evitar processos de tallat de materials a l'obra	10
I0000045	Formació	10 /13 /18
I0000046	Evitar processos d'ajust en obra	10
I0000055	Elecció dels equips de manteniment	13
I0000056	Paletització i eines ergonòmiques	13
I0000058	Adaptar la feina a les característiques individuals de la persona que la realitza	13
I0000060	Suspensió de les feines en condicions extremes	14
I0000061	Rotació dels llocs de treball	14 /17
I0000062	Planificar els treballs per a realitzar-los en zones protegides	14
I0000063	En cas de vent, apuntalament i fixació de tots els elements inestables	14
I0000067	No treballar al costat de linies elèctriques amb cables nusos	16
I0000068	Elecció i manteniment de les eines elèctriques	16
I0000069	Formació i habilitació específica per a cada eina	16
I0000070	Compliment del REBT pel que fa a equips de protecció	16
I0000071	Revisió de la posta a terra	16
I0000072	Realitzar els treballs sobre superfícies seques	16
I0000073	Disposar de quadres elèctrics secundaris	16
I0000074	Reg de les zones de treball	17
I0000078	Evitar processos de divissió de material en sec	17
I0000079	Realitzar els treballs a l´aire lliure, sempre a sotavent	17
I0000084	Talls amb serra de trepar per via humida, amb protecciónes integrades	10
I0000086	Substituir els materials amb substàncies nocives	18
I0000151	Per treballs en alçada utilitzar plataformes elevadores mecàniques o hidràuliques	13
I0000152	Utilitzar mitjans mecànics(grues, transpalets, plataformes elevadores) per manipular càrregues	13
I0000153	Utilitzar pinça manual ergonómica per manipular blocs o maons	13
I0000154	Verificar nivell lumínic mínim (250 lux) a itineraris i llocs de treball	2 /6 /9 /14
I0000161	Verificar que les connexions de les màquines es facin amb endolls reglamentaris	16

U-E02 INSTAL.LACIÓ FOTOVOLTAICA

U- 02.E01 SUBMINISTRAMENT I INSTAL.LACIÓ D'EQUIPS

Subministrament i instal·lació de mòduls fotovoltaics i inversors.

Avaluació de riscos

Id	Risc	P	G	A
1	CAIGUDA DE PERSONES A DIFERENT NIVELL	2	3	4
	Situació: ITINERARIS A OBRA MUNTATGE D'EQUIPS TREBALLS EN ALÇADA			
2	CAIGUDA DE PERSONES AL MATEIX NIVELL	1	2	2
	Situació: ITINERARIS A OBRA ÀREA DE TREBALL MANCA D'IL.LUMINACIÓ			
4	CAIGUDA D'OBJECTES PER MANIPULACIÓ O DE MATERIALS TRANSPORTATS	1	3	3
	Situació: MANIPULACIÓ D'APLECS			
6	TREPITJADES SOBRE OBJECTES	2	1	2
	Situació: ITINERARIS A OBRA ÀREA DE TREBALL MANCA D'IL.LUMINACIÓ			
9	COPS AMB OBJECTES O EINES (TALLS)	2	1	2
	Situació: EINES PELAT DE CABLES COPS AMB EQUIPS			
10	PROJECCIÓ DE FRAGMENTS O PARTÍCULES	2	1	2
	Situació: AJUST I MANIPULACIÓ DE MATERIALS			
11	ATRAPAMENT PER O ENTRE OBJECTES	1	3	3
	Situació: INSTAL.LACIÓ MÒDULS CONTADORS INSTAL.LACIÓ ARMARIS CONNEXIONS			
13	SOBREESFORÇOS	2	2	3
	Situació: MANIPULACIÓ MANUAL			
14	EXPOSICIÓ A CONDICIONS AMBIENTALS EXTREMES	2	2	3
	Situació: TREBALLS A L'EXTERIOR			
16	EXPOSICIÓ A CONTACTES ELÈCTRICS	2	3	4
	Situació: CONTACTES DIRECTES I INDIRECTES			

P: Probabilitat (1,2,3) / G: Gravetat (1,2,3) / A: Avaluació (1,2,3,4,5)

MESURES PREVENTIVES

Codi	Descripció	Riscos
I0000002	Planificar els treballs per a mantenir el màxim de temps possible les proteccions	1
I0000003	Itineraris preestablerts i balissats per al personal	1
I0000004	Revisió i manteniment periòdic de SPC	1
I0000005	Integrar la seguretat al disseny arquitectònic	1
I0000006	Disseny i estudi de les mesures preventives en fase de projecte	1
I0000007	Adoptar les mesures preventives necessàries per al manteniment correcte posterior	1
I0000008	Personal qualificat per a treballs en alçada	1
I0000011	Incorporar al projecte mesures de protecció per al muntatge i manteniment de la instal.lació	1
I0000012	Assegurar les escales de mà	1
I0000013	Ordre i neteja	2 /6
I0000014	Preparació i manteniment de les superfícies de treball	2 /6
I0000015	Organització de les zones de pas i emmagatzematge	2 /6
I0000017	Als plans inclinats, treballar sobre superfícies rugoses i no lliscants	2
I0000025	Planificació d'àrees i llocs de treball	4
I0000026	Planificació de recorreguts i maniobres per a màquines i camions	4
I0000027	Elecció dels mitjans auxiliars de manteniment	4
I0000028	Impedir l'accés de personal dins del radi d'acció de càrregues suspeses	4
I0000029	No balancejar les càrregues suspeses	4
I0000030	Suspendre i aixecar les càrregues dins de l'envolcall o fleixos originals	4
I0000031	Per a la manipulació de materials voluminosos i/o pesats, solicitar un procediment de treball específic	4
I0000038	Substituir lo manual per lo mecànic	9 /10
I0000039	Planificació de compra i programa de manteniment d'eines	9 /11
I0000040	Formació de l'operari en l'ús i manteniment d'eines	9

I0000042	Evitar processos de manipulació de materials a obra	9
I0000045	Formació	10 /13
I0000047	Planificació i procediments per a la càrrega i descàrrega de materials	11
I0000050	No treballar ni estar al radi d'acció de les càrregues suspesses	11
I0000055	Elecció dels equips de manteniment	13
I0000056	Paletització i eines ergonòmiques	13
I0000058	Adaptar la feina a les característiques individuals de la persona que la realitza	13
I0000059	Elecció dels materials alternatius poc pessats i més manegables	13
I0000060	Suspensió de les feines en condicions extremes	14
I0000061	Rotació dels llocs de treball	14
I0000062	Planificar els treballs per a realitzar-los en zones protegides	14
I0000063	En cas de vent, apuntalament i fixació de tots els elements inestables	14
I0000064	Suspensió de les feines a cobertes inclinades amb vent superior a 40 km/h	14
I0000067	No treballar al costat de linies elèctriques amb cables nusos	16
I0000068	Elecció i manteniment de les eines elèctriques	16
I0000069	Formació i habilitació específica per a cada eina	16
I0000070	Compliment del REBT pel que fa a equips de protecció	16
I0000071	Revisió de la posta a terra	16
I0000072	Realitzar els treballs sobre superfícies seques	16
I0000073	Disposar de quadres elèctrics secundaris	16
I0000123	Assegurar l'absència de tensió	16
I0000151	Per treballs en alçada utilitzar plataformes elevadores mecàniques o hidràuliques	1
I0000152	Utilitzar mitjans mecànics(grues, transpalets, plataformes elevadores) per manipular càrregues	11 /13
I0000154	Verificar nivell lumínic mínim (250 lux) a itineraris i llocs de treball	2 /6
I0000155	Controlar la temperatura i velocitat del vent als llocs de treball	14
I0000158	Accessoris dielectrics (escala, banqueta, bastida, perxa de terra) si hi ha risc contacte elèctric	16
I0000161	Verificar que les connexions de les màquines es facin amb endolls reglamentaris	16
I0000165	En manipular sistemes elèctrics, connexions, etc, verificar que les linies no estan en tensió	16

U- 02.E02 SUBMINISTRAMENT I INSTAL.LACIÓ SUPORTACIÓ

Subministrament i instal·lació de l'estructura suport de mòduls fotovoltaics

Avaluació de riscos

Id	Risc	P	G	A
1	CAIGUDA DE PERSONES A DIFERENT NIVELL **Situació:** ITINERARIS A OBRA MUNTATGE DE MÒDULS FOTOVOLTAICS TREBALLS EN ALÇADA	2	3	4
2	CAIGUDA DE PERSONES AL MATEIX NIVELL **Situació:** ITINERARIS A OBRA ÀREA DE TREBALL MANCA D'IL.LUMINACIÓ	1	2	2
4	CAIGUDA D'OBJECTES PER MANIPULACIÓ O DE MATERIALS TRANSPORTATS **Situació:** MANIPULACIÓ D'APLECS	1	3	3
6	TREPITJADES SOBRE OBJECTES **Situació:** ITINERARIS A OBRA ÀREA DE TREBALL MANCA D'IL.LUMINACIÓ	2	1	2
9	COPS AMB OBJECTES O EINES (TALLS) **Situació:** EINES PELAT DE CABLES COPS AMB EQUIPS	2	1	2
10	PROJECCIÓ DE FRAGMENTS O PARTÍCULES **Situació:** AJUST I MANIPULACIÓ DE MATERIALS	2	1	2

11	ATRAPAMENT PER O ENTRE OBJECTES **Situació:** INSTAL.LACIÓ MÒDULS FOTOVOLTAICS INSTAL.LACIÓ ARMARIS CONNEXIONS	1	3	3
13	SOBREESFORÇOS **Situació:** MANIPULACIÓ MANUAL	2	2	3
14	EXPOSICIO A CONDICIONS AMBIENTALS EXTREMES **Situació:** TREBALLS A L'EXTERIOR	2	2	3
16	EXPOSICIÓ A CONTACTES ELÈCTRICS **Situació:** CONTACTES DIRECTES I INDIRECTES	2	3	4

P: Probabilitat (1,2,3) / G: Gravetat (1,2,3) / A: Avaluació (1,2,3,4,5)

MESURES PREVENTIVES

Codi	Descripció	Riscos
I0000002	Planificar els treballs per a mantenir el màxim de temps possible les proteccions	1
I0000003	Itineraris preestablerts i balissats per al personal	1
I0000004	Revisió i manteniment periòdic de SPC	1
I0000005	Integrar la seguretat al disseny arquitectònic	1
I0000006	Disseny i estudi de les mesures preventives en fase de projecte	1
I0000007	Adoptar les mesures preventives necessàries per al manteniment correcte posterior	1
I0000008	Personal qualificat per a treballs en alçada	1
I0000011	Incorporar al projecte mesures de protecció per al muntatge i manteniment de la instal.lació	1
I0000012	Assegurar les escales de mà	1
I0000013	Ordre i neteja	2 /6
I0000014	Preparació i manteniment de les superfícies de treball	2 /6
I0000015	Organització de les zones de pas i emmagatzematge	2 /6
I0000017	Als plans inclinats, treballar sobre superfícies rugoses i no lliscants	2
I0000025	Planificació d'àrees i llocs de treball	4
I0000026	Planificació de recorreguts i maniobres per a màquines i camions	4
I0000027	Elecció dels mitjans auxiliars de manteniment	4
I0000028	Impedir l'accés de personal dins del radi d'acció de càrregues suspeses	4
I0000029	No balancejar les càrregues suspeses	4
I0000030	Suspendre i aixecar les càrregues dins de l'envolcall o fleixos originals	4
I0000031	Per a la manipulació de materials voluminosos i/o pesats, solicitar un procediment detreball específic	4
I0000038	Substituir lo manual per lo mecànic	9 /10
I0000039	Planificació de compra i programa de manteniment d'eines	9 /11
I0000040	Formació de l'operari en l'ús i manteniment d'eines	9
I0000042	Evitar processos de manipulació de materials a obra	9
I0000045	Formació	10 /13
I0000047	Planificació i procediments per a la càrrega i descàrrega de materials	11
I0000050	No treballar ni estar al radi d'acció de les càrregues suspesses	11
I0000055	Elecció dels equips de manteniment	13
I0000056	Paletització i eines ergonòmiques	13
I0000058	Adaptar la feina a les característiques individuals de la persona que la realitza	13
I0000059	Elecció dels materials alternatius poc pessats i més manegables	13
I0000060	Suspensió de les feines en condicions extremes	14
I0000061	Rotació dels llocs de treball	14
I0000062	Planificar els treballs per a realitzar-los en zones protegides	14
I0000063	En cas de vent, apuntalament i fixació de tots els elements inestables	14
I0000064	Suspensió de les feines a cobertes inclinades amb vent superior a 40 km/h	14
I0000067	No treballar al costat de linies elèctriques amb cables nusos	16
I0000068	Elecció i manteniment de les eines elèctriques	16
I0000069	Formació i habilitació específica per a cada eina	16
I0000070	Compliment del REBT pel que fa a equips de protecció	16
I0000071	Revisió de la posta a terra	16
I0000072	Realitzar els treballs sobre superfícies seques	16
I0000073	Disposar de quadres elèctrics secundaris	16
I0000123	Assegurar l'absència de tensió	16
I0000151	Per treballs en alçada utilitzar plataformes elevadores mecàniques o hidràuliques	1
I0000152	Utilitzar mitjans mecànics(grues, transpalets, plataformes elevadores) per manipular càrregues	11 /13
I0000154	Verificar nivell lumínic mínim (250 lux) a itineraris i llocs de treball	2 /6
I0000155	Controlar la temperatura i velocitat del vent als llocs de treball	14

I0000158	Accessoris dielectrics (escala, banqueta, bastida, perxa de terra) si hi ha risc contacte elèctric	16
I0000161	Verificar que les connexions de les màquines es facin amb endolls reglamentaris	16
I0000165	En manipular sistemes elèctrics, connexions, etc, verificar que les linies no estan entensió	16

U- 02.E03 ESTESA DE CABLE I MUNTATGE DE SAFATA METAL.LICA

ESTESA DE CABLE I MUNTATGE DE SAFATA METÀL.LICA

Avaluació de riscos

Id	Risc	P	G	A
1	CAIGUDA DE PERSONES A DIFERENT NIVELL **Situació:** ITINERARIS A OBRA MUNTATGE DE SAFATES TREBALLS EN ALÇADA	2	3	4
2	CAIGUDA DE PERSONES AL MATEIX NIVELL **Situació:** ITINERARIS A OBRA ÀREA DE TREBALL MANCA D'IL.LUMINACIÓ	1	2	2
4	CAIGUDA D'OBJECTES PER MANIPULACIÓ O DE MATERIALS TRANSPORTATS **Situació:** MANIPULACIÓ D'APLECS	1	3	3
6	TREPITJADES SOBRE OBJECTES **Situació:** ITINERARIS A OBRA ÀREA DE TREBALL MANCA D'IL.LUMINACIÓ	2	1	2
9	COPS AMB OBJECTES O EINES (TALLS) **Situació:** EINES PELAT DE CABLES COPS AMB EQUIPS	2	1	2
10	PROJECCIÓ DE FRAGMENTS O PARTÍCULES **Situació:** AJUST I MANIPULACIÓ DE MATERIALS	2	1	2
11	ATRAPAMENT PER O ENTRE OBJECTES **Situació:** INSTAL.LACIÓ MÒDULS CONTADORS INSTAL.LACIÓ ARMARIS CONNEXIONS	1	3	3
13	SOBREESFORÇOS **Situació:** MANIPULACIÓ MANUAL	2	2	3
14	EXPOSICIÓ A CONDICIONS AMBIENTALS EXTREMES **Situació:** TREBALLS A L'EXTERIOR	2	2	3
16	EXPOSICIÓ A CONTACTES ELÈCTRICS **Situació:** CONTACTES DIRECTES I INDIRECTES	2	3	4

P: Probabilitat (1,2,3) / G: Gravetat (1,2,3) / A: Avaluació (1,2,3,4,5)

MESURES PREVENTIVES

Codi	Descripció	Riscos
I0000002	Planificar els treballs per a mantenir el màxim de temps possible les proteccions	1
I0000003	Itineraris preestablerts i balissats per al personal	1
I0000004	Revisió i manteniment periòdic de SPC	1
I0000005	Integrar la seguretat al disseny arquitectònic	1
I0000006	Disseny i estudi de les mesures preventives en fase de projecte	1
I0000007	Adoptar les mesures preventives necessàries per al manteniment correcte posterior	1
I0000008	Personal qualificat per a treballs en alçada	1
I0000011	Incorporar al projecte mesures de protecció per al muntatge i manteniment de lainstal.lació	1
I0000012	Assegurar les escales de mà	1
I0000013	Ordre i neteja	2 /6
I0000014	Preparació i manteniment de les superfícies de treball	2 /6

I0000015	Organització de les zones de pas i emmagatzematge	2 /6
I0000017	Als plans inclinats, treballar sobre superfícies rugoses i no lliscants	2
I0000025	Planificació d'àrees i llocs de treball	4
I0000026	Planificació de recorreguts i maniobres per a màquines i camions	4
I0000027	Elecció dels mitjans auxiliars de manteniment	4
I0000028	Impedir l'accés de personal dins del radi d'acció de càrregues suspeses	4
I0000029	No balancejar les càrregues suspeses	4
I0000030	Suspendre i aixecar les càrregues dins de l'envolcall o fleixos originals	4
I0000031	Per a la manipulació de materials voluminosos i/o pesats, solicitar un procediment detreball específic	4
I0000038	Substituir lo manual per lo mecànic	9 /10
I0000039	Planificació de compra i programa de manteniment d'eines	9 /11
I0000040	Formació de l'operari en l'ús i manteniment d'eines	9
I0000042	Evitar processos de manipulació de materials a obra	9
I0000045	Formació	10 /13
I0000047	Planificació i procediments per a la càrrega i descàrrega de materials	11
I0000050	No treballar ni estar al radi d'acció de les càrregues suspesses	11
I0000055	Elecció dels equips de manteniment	13
I0000056	Paletització i eines ergonòmiques	13
I0000058	Adaptar la feina a les característiques individuals de la persona que la realitza	13
I0000059	Elecció dels materials alternatius poc pessats i més manegables	13
I0000060	Suspensió de les feines en condicions extremes	14
I0000061	Rotació dels llocs de treball	14
I0000062	Planificar els treballs per a realitzar-los en zones protegides	14
I0000063	En cas de vent, apuntalament i fixació de tots els elements inestables	14
I0000064	Suspensió de les feines a cobertes inclinades amb vent superior a 40 km/h	14
I0000067	No treballar al costat de linies elèctriques amb cables nusos	16
I0000068	Elecció i manteniment de les eines elèctriques	16
I0000069	Formació i habilitació específica per a cada eina	16
I0000070	Compliment del REBT pel que fa a equips de protecció	16
I0000071	Revisió de la posta a terra	16
I0000072	Realitzar els treballs sobre superfícies seques	16
I0000073	Disposar de quadres elèctrics secundaris	16
I0000123	Assegurar l'absència de tensió	16
I0000151	Per treballs en alçada utilitzar plataformes elevadores mecàniques o hidràuliques	1
I0000152	Utilitzar mitjans mecànics(grues, transpalets, plataformes elevadores) per manipular càrregues	11 /13
I0000154	Verificar nivell lumínic mínim (250 lux) a itineraris i llocs de treball	2 /6
I0000155	Controlar la temperatura i velocitat del vent als llocs de treball	14
I0000158	Accessoris dielectrics (escala, banqueta, bastida, perxa de terra) si hi ha risc contacte elèctric	16
I0000161	Verificar que les connexions de les màquines es facin amb endolls reglamentaris	16
I0000165	En manipular sistemes elèctrics, connexions, etc, verificar que les linies no estan entensió	16

E03 AJUDES DE RAM DE PALETA

E03.E01 FORMACIÓ DE PASSAMURS AMB TUB PVC

FORMACIÓ DE PASSAMURS AMB TUB PVC

Avaluació de riscos

Id	Risc	P	G	A
1	CAIGUDA DE PERSONES A DIFERENT NIVELL **Situació:** ITINERARIS A OBRA TREBALLS EN ALÇADA	1	3	3
2	CAIGUDA DE PERSONES AL MATEIX NIVELL **Situació:** ITINERARIS A OBRA ÀREA DE TREBALL MANCA D'IL.LUMINACIÓ	1	2	2
4	CAIGUDA D'OBJECTES PER MANIPULACIÓ O DE MATERIALS TRANSPORTATS **Situació:** MANIPULACIÓ D'APLECS	1	3	3

6	TREPITJADES SOBRE OBJECTES **Situació:** ITINERARIS A OBRA ÀREADE TREBALL MANCA D'IL.LUMINACIÓ	2	2	3
9	COPS AMB OBJECTES O EINES (TALLS) **Situació:** EINES	2	2	3
10	PROJECCIÓ DE FRAGMENTS O PARTÍCULES **Situació:** MANIPULACIÓ I AJUST DE MATERIALS RETIRADA DE RUNA	2	1	2
11	ATRAPAMENT PER O ENTRE OBJECTES **Situació:** PELS MATERIALS PER LA FORMIGONERA	1	3	3
13	SOBREESFORÇOS **Situació:** MANIPULACIÓ MANUAL	2	2	3
14	EXPOSICIÓ A CONDICIONS AMBIENTALS EXTREMES **Situació:** TREBALLS A L'EXTERIOR	1	2	2
16	EXPOSICIÓ A CONTACTES ELÈCTRICS **Situació:** CONTACTES DIRECTES I INDIRECTES	1	2	2
17	INHALACIO O INGESTIO DE SUBSTANCIES NOCIVES **Situació:** TALL I AJUSTOS EN SEC RETIRADA DE RUNA	2	1	2
18	CONTACTES AMB SUBSTANCIES NOCIVES (CÀUSTIQUES, CORROSIVES, IRRITANTS OAL·LERGÈNIQUES) **Situació:** CONTACTES AMB AGLOMERANTS I ADHESIUS			

P: Probabilitat (1,2,3) / G: Gravetat (1,2,3) / A: Avaluació (1,2,3,4,5)

MESURES PREVENTIVES

Codi	Descripció	Riscos
I0000002	Planificar els treballs per a mantenir el màxim de temps possible les proteccions	1
I0000003	Itineraris preestablerts i balissats per al personal	1
I0000004	Revisió i manteniment periòdic de SPC	1
I0000013	Ordre i neteja	2 /6 /17
I0000014	Preparació i manteniment de les superfícies de treball	2 /6
I0000015	Organització de les zones de pas i emmagatzematge	2 /6
I0000017	Als plans inclinats, treballar sobre superfícies rugoses i no lliscants	2
I0000025	Planificació d'àrees i llocs de treball	4
I0000026	Planificació de recorreguts i maniobres per a màquines i camions	4
I0000027	Elecció dels mitjans auxiliars de manteniment	4
I0000028	Impedir l'accés de personal dins del radi d'acció de càrregues suspeses	4
I0000029	No balancejar les càrregues suspeses	4
I0000030	Suspendre i aixecar les càrregues dins de l'envolcall o fleixos originals	4
I0000031	Per a la manipulació de materials voluminosos i/o pesats, solicitar un procediment de treball específic	4
I0000038	Substituir lo manual per lo mecànic	9 /10
I0000039	Planificació de compra i programa de manteniment d'eines	9 /11
I0000040	Formació de l'operari en l'ús i manteniment d'eines	9
I0000044	Evitar processos de tallat de materials a l'obra	10
I0000045	Formació	10 /13 /18
I0000046	Evitar processos d'ajust en obra	10
I0000047	Planificació i procediments per a la càrrega i descàrrega de materials	11
I0000055	Elecció dels equips de manteniment	13
I0000056	Paletització i eines ergonòmiques	13
I0000058	Adaptar la feina a les característiques individuals de la persona que la realitza	13
I0000060	Suspensió de les feines en condicions extremes	14
I0000061	Rotació dels llocs de treball	14 /17
I0000062	Planificar els treballs per a realitzar-los en zones protegides	14
I0000063	En cas de vent, apuntalament i fixació de tots els elements inestables	14
I0000067	No treballar al costat de linies elèctriques amb cables nusos	16
I0000068	Elecció i manteniment de les eines elèctriques	16
I0000069	Formació i habilitació específica per a cada eina	16
I0000070	Compliment del REBT pel que fa a equips de protecció	16
I0000071	Revisió de la posta a terra	16

I0000072	Realitzar els treballs sobre superfícies seques	16
I0000073	Disposar de quadres elèctrics secundaris	16
I0000074	Reg de les zones de treball	17
I0000078	Evitar processos de divissió de material en sec	17
I0000079	Realitzar els treballs a l´aire lliure, sempre a sotavent	17
I0000084	Talls amb serra de trepar per via humida, amb proteccións integrades	10
I0000086	Substituir els materials amb substàncies nocives	18
I0000151	Per treballs en alçada utilitzar plataformes elevadores mecàniques o hidràuliques	13
I0000152	Utilitzar mitjans mecànics(grues, transpalets, plataformes elevadores) per manipular càrregues	13
I0000153	Utilitzar pinça manual ergonómica per manipular blocs o maons	13
I0000154	Verificar nivell lumínic mínim (250 lux) a itineraris i llocs de treball	2 /6 /9 /14
I0000161	Verificar que les connexions de les màquines es facin amb endolls reglamentaris	16

E03.E02 SEGELLATS

SEGELLAT DE JUNT ENTRE MATERIAL D'OBRA

Avaluació de riscos

Id	Risc	P	G	A
1	CAIGUDA DE PERSONES A DIFERENT NIVELL **Situació:** ITINERARIS A OBRA TREBALLS EN ALÇADA	1	3	3
2	CAIGUDA DE PERSONES AL MATEIX NIVELL **Situació:** ITINERARIS A OBRA ÀREA DE TREBALL MANCA D'IL.LUMINACIO	1	2	2
6	TREPITJADES SOBRE OBJECTES **Situació:** ITINERARIS A OBRA ÀREA DE TREBALL MANCA D'IL.LUMINACIÓ	1	2	2
9	COPS AMB OBJECTES O EINES (TALLS) **Situació:** EINES	1	1	1
10	PROJECCIO DE FRAGMENTS O PARTICULES **Situació:** AL NETEJAR EL SUPORT O JUNTA	1	1	1
13	SOBREESFORÇOS **Situació:** MANIPULACIÓ MANUAL	1	2	2
14	EXPOSICIO A CONDICIONS AMBIENTALS EXTREMES **Situació:** TREBALLS A L'EXTERIOR	2	2	3
17	INHALACIÓ O INGESTIÓ DE SUBSTANCIES NOCIVES **Situació:** DISSOLVENTS, COLES POLS NETEJA DEL SUPORT O JUNTA	1	2	2
18	CONTACTES AMB SUBSTANCIES NOCIVES (CÀUSTIQUES, CORROSIVES, IRRITANTS O AL·LERGÈNIQUES) **Situació:** DISSOLVENTS, COLES I MÀSTICS	1	2	2

P: Probabilitat (1,2,3) / G: Gravetat (1,2,3) / A: Avaluació (1,2,3,4,5)

MESURES PREVENTIVES

Codi	Descripció	Riscos
I0000002	Planificar els treballs per a mantenir el màxim de temps possible les proteccions	1
I0000004	Revisió i manteniment periòdic de SPC	1
I0000005	Integrar la seguretat al disseny arquitectònic	1
I0000006	Disseny i estudi de les mesures preventives en fase de projecte	1
I0000008	Personal qualificat per a treballs en alçada	1
I0000013	Ordre i neteja	2 /6
I0000014	Preparació i manteniment de les superfícies de treball	2 /6
I0000015	Organització de les zones de pas i emmagatzematge	2 /6
I0000017	Als plans inclinats, treballar sobre superfícies rugoses i no lliscants	2
I0000038	Substituir lo manual per lo mecànic	9
I0000039	Planificació de compra i programa de manteniment d'eines	9
I0000040	Formació de l'operari en l'ús i manteniment d'eines	9
I0000045	Formació	10 /13 /18
I0000055	Elecció dels equips de manteniment	13
I0000056	Paletització i eines ergonòmiques	13
I0000058	Adaptar la feina a les característiques individuals de la persona que la realitza	13
I0000060	Suspensió de les feines en condicions extremes	14
I0000061	Rotació dels llocs de treball	14 /17
I0000079	Realitzar els treballs a l´aire lliure, sempre a sotavent	17
I0000080	Elecció dels materials al disseny del projecte	17
I0000081	Canvi o modificació del procés de treball	17
I0000082	Aïllament del procés	17
I0000086	Substituir els materials amb substàncies nocives	18
I0000151	Per treballs en alçada utilitzar plataformes elevadores mecàniques o hidràuliques	1 /13
I0000152	Utilitzar mitjans mecànics(grues, transpalets, plataformes elevadores) per manipular càrregues	13
I0000154	Verificar nivell lumínic mínim (250 lux) a itineraris i llocs de treball	2 /6 /9
I0000155	Controlar la temperatura i velocitat del vent als llocs de treball	14

E04 MOVIMENTS DE TERRES E04.E01
EXCAVACIÓ DE RASES I POUS

EXCAVACIÓ DE RASES I POUS DE FINS A 2,5 METRES DE FONDARIA, APLEGANT LES TERRES PROP DE LAEXCAVACIÓ

Avaluació de riscos

Id	Risc	P	G	A
1	CAIGUDA DE PERSONES A DIFERENT NIVELL **Situació:** ITINERARIS A OBRA ACCÉS A RASES I POUS TREBALLS EN VORES D'EXCAVACIÓ	2	3	4
2	CAIGUDA DE PERSONES AL MATEIX NIVELL **Situació:** ITINERARIS A OBRA ÀREA DE TREBALL SUPERFÍCIES DE PAS IRREGULARS MANCA D'IL.LUMINACIÓ	2	2	3
3	CAIGUDA D'OBJECTES PER DESPLOM, ESFONDRAMENT O ENSORRAMENT **Situació:** ENFONSAMENT DE PARETS EN EXCAVACIO	2	3	4
6	TREPITJADES SOBRE OBJECTES **Situació:** ITINERARIS A OBRA ÀREA DE TREBALL MANCA D'IL.LUMINACIÓ	2	1	2

10	PROJECCIÓ DE FRAGMENTS O PARTÍCULES **Situació:** MANTENIR AL PERSONAL ALLUNYAT DE LES MÀQUINES	1	2	2
12	ATRAPAMENT PER BOLCADA DE MÀQUINES, TRACTORS O VEHICLES **Situació:** RECORREGUTS SOBRE TERRENYS IRREGULARS	1	3	3
13	SOBREESFORÇOS **Situació:** MANIPULACIÓ MANUAL CANVI COMPLEMENTS MÀQUINES	1	2	2
14	EXPOSICIÓ A CONDICIONS AMBIENTALS EXTREMES **Situació:** TREBALLS A L'EXTERIOR	1	2	2
17	INHALACIÓ O INGESTIÓ DE SUBSTANCIES NOCIVES **Situació:** TERRES POLSOSSES	2	1	2
25	ATROPELLAMENTS O COPS AMB VEHICLES **Situació:** ITINERARIS SOBRE TERRENYS IRREGULARS	1	3	3
26	EXPOSICIÓ A SOROLLS **Situació:** MÀQUINES EXCAVACIÓ	1	2	2
27	EXPOSICIÓ A VIBRACIONS **Situació:** MARTELL PNEUMÀTIC EXCAVACIÓ	2	1	2

P: Probabilitat (1,2,3) / G: Gravetat (1,2,3) / A: Avaluació (1,2,3,4,5)

MESURES PREVENTIVES

Codi	Descripció	Riscos
I0000002	Planificar els treballs per a mantenir el màxim de temps possible les proteccions	1
I0000003	Itineraris preestablerts i balissats per al personal	1
I0000004	Revisió i manteniment periòdic de SPC	1
I0000005	Integrar la seguretat al disseny arquitectònic	1
I0000006	Disseny i estudi de les mesures preventives en fase de projecte	1
I0000012	Assegurar les escales de mà	1
I0000013	Ordre i neteja	2 /6 /17
I0000014	Preparació i manteniment de les superfícies de treball	2 /6
I0000015	Organització de les zones de pas i emmagatzematge	2 /6
I0000017	Als plans inclinats, treballar sobre superfícies rugoses i no lliscants	2
I0000023	Solicitar dades de les característiques físiques de les terres	3
I0000024	Execució de treballs a l'interior de rases per equips	3
I0000045	Formació	10 /12 /13
I0000051	Adequació dels recorreguts de la maquinària	12
I0000053	Procediment d'utilització de la maquinària	12
I0000054	Ús de recolzaments hidràulics	12
I0000055	Elecció dels equips de manteniment	13
I0000058	Adaptar la feina a les característiques individuals de la persona que la realitza	13
I0000059	Elecció dels materials alternatius poc pessats i més manegables	13
I0000060	Suspensió de les feines en condicions extremes	14
I0000061	Rotació dels llocs de treball	14 /17 /26 /27
I0000062	Planificar els treballs per a realitzar-los en zones protegides	14
I0000074	Reg de les zones de treball	17
I0000079	Realitzar els treballs a l´aire lliure, sempre a sotavent	17
I0000103	Planificació de les àrees de treball	25
I0000104	Accessos i circulació independents per a personal i maquinària	25
I0000105	Anivellar la maquinària per a la realització de l'activitat	25
I0000106	El personal no ha de descansar al costat de màquines aturades	25
I0000107	Limitació de la velocitat dels vehicles	25
I0000108	Eliminar el soroll en origen	26
I0000110	Eliminar vibracions en origen	27
I0000154	Verificar nivell lumínic mínim (250 lux) a itineraris i llocs de treball	2 /6 /25
I0000155	Controlar la temperatura i velocitat del vent als llocs de treball	14
I0000157	Control del nivell sonor amb sonómetre portàtil	26

E04.E02 CÀRREGA I TRANSPORT DE TERRES O RUNES

CÀRREGA MECÀNICA SOBRE CAMIÓ DE TERRES O RUNES PROCEDENTS D'EXCAVACIÓ I TRANSPORT A ABOCADOR

Avaluació de riscos

Id	Risc	P	G	A
1	CAIGUDA DE PERSONES A DIFERENT NIVELL **Situació:** ITINERARIS A OBRA	1	3	3
2	CAIGUDA DE PERSONES AL MATEIX NIVELL **Situació:** ITINERARIS A OBRA MANCA D'IL.LUMINACIÓ	1	2	2
6	TREPITJADES SOBRE OBJECTES **Situació:** ITINERARIS A OBRA ÀREA DE TREBALL MANCA D'IL.LUMINACIÓ	1	2	2
10	PROJECCIÓ DE FRAGMENTS O PARTÍCULES **Situació:** MANTENIR AL PERSONAL ALLUNYAT DE LA MAQUINÀRIA	2	2	3
12	ATRAPAMENT PER BOLCADA DE MAQUINES, TRACTORS O VEHICLES **Situació:** RECORREGUTS SOBRE TERRENYS IRREGULARS	1	3	3
14	EXPOSICIÓ A CONDICIONS AMBIENTALS EXTREMES **Situació:** TREBALLS A L'EXTERIOR	1	2	2
17	INHALACIÓ O INGESTIÓ DE SUBSTANCIES NOCIVES **Situació:** TERRES POLSOSSES	2	1	2
25	ATROPELLAMENTS O COPS AMB VEHICLES **Situació:** ITINERARIS A OBRA SOBRE TERRENYS IRREGULARS	1	3	3
26	EXPOSICIÓ A SOROLLS **Situació:** MAQUINÀRIA DE CÀRREGA I TRANSPORT	2	1	2
27	EXPOSICIÓ A VIBRACIONS **Situació:** MARTELL PNEUMÀTIC	2	1	2

P: Probabilitat (1,2,3) / G: Gravetat (1,2,3) / A: Avaluació (1,2,3,4,5)

MESURES PREVENTIVES

Codi	Descripció	Riscos
I0000002	Planificar els treballs per a mantenir el màxim de temps possible les proteccions	1
I0000003	Itineraris preestablerts i balissats per al personal	1
I0000004	Revisió i manteniment periòdic de SPC	1
I0000013	Ordre i neteja	2 /6
I0000014	Preparació i manteniment de les superfícies de treball	2 /6
I0000015	Organització de les zones de pas i emmagatzematge	2 /6
I0000017	Als plans inclinats, treballar sobre superfícies rugoses i no lliscants	2
I0000045	Formació	10 /12
I0000051	Adequació dels recorreguts de la maquinària	12
I0000053	Procediment d'utilització de la maquinària	12
I0000054	Ús de recolzaments hidràulics	12
I0000060	Suspensió de les feines en condicions extremes	14
I0000061	Rotació dels llocs de treball	14 /17 /27
I0000062	Planificar els treballs per a realitzar-los en zones protegides	14
I0000074	Reg de les zones de treball	17
I0000079	Realitzar els treballs a l´aire lliure, sempre a sotavent	17
I0000103	Planificació de les àrees de treball	25
I0000104	Accessos i circulació independents per a personal i maquinària	25
I0000105	Anivellar la maquinària per a la realització de l'activitat	25
I0000106	El personal no ha de descansar al costat de màquines aturades	25
I0000107	Limitació de la velocitat dels vehicles	25
I0000108	Eliminar el soroll en origen	26
I0000110	Eliminar vibracions en origen	27
I0000154	Verificar nivell lumínic mínim (250 lux) a itineraris i llocs de treball	2 /6 /25
I0000155	Controlar la temperatura i velocitat del vent als llocs de treball	14
I0000157	Control del nivell sonor amb sonómetre portàtil	26

E04.E03 SUBMINISTRAMENT DE TERRES D'APORTACIÓ

SUBMINISTRAMENT DE TERRES DE L'EXTERIOR DE L'OBRA PER A REBLERTS I TERRAPLENS, AMB MITJANSMECÀNICS

Avaluació de riscos

Id	Risc	P	G	A
2	CAIGUDA DE PERSONES AL MATEIX NIVELL	1	1	1
	Situació: ITINERARIS D'OBRA ÀREA DE TREBALL SUPERFÍCIES IRREGULARS MANCA D'IL.LUMINCACIÓ			
3	CAIGUDA D'OBJECTES PER DESPLOM, ESFONDRAMENT O ENSORRAMENT	1	2	2
	Situació: ZONES D'APLECS DE TERRES			
12	ATRAPAMENT PER BOLCADA DE MÀQUINES, TRACTORS O VEHICLES	1	2	2
	Situació: RECORREGUTS SOBRE TERRENYS IRREGULARS			
13	SOBREESFORÇOS	2	2	3
	Situació: MAQUINÀRIA (COMPLEMENTS) MANIPULACIÓ MANUAL			
14	EXPOSICIÓ A CONDICIONS AMBIENTALS EXTREMES	1	2	2
	Situació: TREBALLS EN EXTERIORS			
17	INHALACIÓ O INGESTIÓ DE SUBSTANCIES NOCIVES	2	1	2
	Situació: TERRES POLSOSSES			
25	ATROPELLAMENTS O COPS AMB VEHICLES	1	3	3
	Situació: ITINERARIS D'OBRA			
26	EXPOSICIÓ A SOROLLS	2	1	2
	Situació: MAQUINÀRIA			
27	EXPOSICIÓ A VIBRACIONS	2	1	2
	Situació: MAQUINÀRIA			

P: Probabilitat (1,2,3) / G: Gravetat (1,2,3) / A: Avaluació (1,2,3,4,5)

MESURES PREVENTIVES

Codi	Descripció	Riscos
I0000013	Ordre i neteja	2
I0000014	Preparació i manteniment de les superfícies de treball	2
I0000015	Organització de les zones de pas i emmagatzematge	2
I0000017	Als plans inclinats, treballar sobre superfícies rugoses i no lliscants	2
I0000023	Solicitar dades de les característiques físiques de les terres	3
I0000024	Execució de treballs a l'interior de rases per equips	3
I0000045	Formació	12 /13
I0000051	Adequació dels recorreguts de la maquinària	12
I0000053	Procediment d'utilització de la maquinària	12
I0000054	Us de recolzaments hidràulics	12
I0000055	Elecció dels equips de manteniment	13
I0000058	Adaptar la feina a les característiques individuals de la persona que la realitza	13
I0000060	Suspensió de les feines en condicions extremes	14
I0000061	Rotació dels llocs de treball	14 /17 /26 /27
I0000062	Planificar els treballs per a realitzar-los en zones protegides	14
I0000074	Reg de les zones de treball	17
I0000079	Realitzar els treballs a l´aire lliure, sempre a sotavent	17
I0000103	Planificació de les àrees de treball	25
I0000104	Accessos i circulació independents per a personal i maquinària	25
I0000105	Anivellar la maquinària per a la realització de l'activitat	25
I0000106	El personal no ha de descansar al costat de màquines aturades	25
I0000107	Limitació de la velocitat dels vehicles	25
I0000108	Eliminar el soroll en origen	26
I0000110	Eliminar vibracions en origen	27
I0000154	Verificar nivell lumínic mínim (250 lux) a itineraris i llocs de treball	2 /25
I0000155	Controlar la temperatura i velocitat del vent als llocs de treball	14
I0000157	Control del nivell sonor amb sonómetre portàtil	26

E05TANCAMENTS I DIVISÒRIES PRACTICABLES, BARANES I PROTECCIONS FIXESE05.E01 TANCAMENTS PRACTICABLES I COL.LOCACIÓ DE BARANES

TANCAMENTS PRACTICABLES I COL.LOCACIÓ DE BARANES

Avaluació de riscos

Id	Risc	P	G	A
1	CAIGUDA DE PERSONES A DIFERENT NIVELL **Situació:** ITINERARIS A OBRA PERÍMETRE I VORES FORADADES	1	3	3
2	CAIGUDA DE PERSONES AL MATEIX NIVELL **Situació:** ITINERARIS A OBRA ÀREA DE TREBALL MANCA D'IL.LUMINACIÓ	1	2	2
4	CAIGUDA D'OBJECTES PER MANIPULACIÓ O DE MATERIALS TRANSPORTATS **Situació:** MANIPULACIÓ DE MATERIAL	1	3	3
6	TREPITJADES SOBRE OBJECTES **Situació:** ITINERARIS A OBRA ÀREES DE TREBALL MANCA D'IL.LUMINACIÓ	1	1	1
9	COPS AMB OBJECTES O EINES (TALLS) **Situació:** EINES	1	2	2
10	PROJECCIÓ DE FRAGMENTS O PARTÍCULES **Situació:** MANIPULAR MATERIALS AJUSTOS	1	1	1
13	SOBREESFORÇOS **Situació:** MANIPULACIÓ MANUAL	1	2	2
16	EXPOSICIÓ A CONTACTES ELÈCTRICS **Situació:** CONTACTES DIRECTES I INDIRECTES	1	3	3
17	INHALACIO O INGESTIO DE SUBSTANCIES NOCIVES **Situació:** POLS, COLES, DISSOLVENTS RETIRAR RUNES	1	1	1

P: Probabilitat (1,2,3) / G: Gravetat (1,2,3) / A: Avaluació (1,2,3,4,5)

MESURES PREVENTIVES

Codi	Descripció	Riscos
I0000002	Planificar els treballs per a mantenir el màxim de temps possible les proteccions	1
I0000004	Revisió i manteniment periòdic de SPC	1
I0000005	Integrar la seguretat al disseny arquitectònic	1
I0000006	Disseny i estudi de les mesures preventives en fase de projecte	1
I0000013	Ordre i neteja	2 /6 /17
I0000014	Preparació i manteniment de les superfícies de treball	2 /6
I0000015	Organització de les zones de pas i emmagatzematge	2 /6
I0000017	Als plans inclinats, treballar sobre superfícies rugoses i no lliscants	2
I0000025	Planificació d'àrees i llocs de treball	4
I0000027	Elecció dels mitjans auxiliars de manteniment	4
I0000028	Impedir l'accés de personal dins del radi d'acció de càrregues suspeses	4
I0000029	No balancejar les càrregues suspeses	4
I0000030	Suspendre i aixecar les càrregues dins de l'envolcall o fleixos originals	4
I0000031	Per a la manipulació de materials voluminosos i/o pesats, solicitar un procediment de treball específic	4
I0000038	Substituir lo manual per lo mecànic	9
I0000039	Planificació de compra i programa de manteniment d'eines	9
I0000040	Formació de l'operari en l'ús i manteniment d'eines	9
I0000044	Evitar processos de tallat de materials a l'obra	10
I0000045	Formació	10 /13
I0000055	Elecció dels equips de manteniment	13
I0000056	Paletització i eines ergonòmiques	13
I0000058	Adaptar la feina a les característiques individuals de la persona que la realitza	13
I0000068	Elecció i manteniment de les eines elèctriques	16
I0000069	Formació i habilitació específica per a cada eina	16

I0000070	Compliment del REBT pel que fa a equips de protecció	16
I0000071	Revisió de la posta a terra	16
I0000072	Realitzar els treballs sobre superfícies seques	16
I0000073	Disposar de quadres elèctrics secundaris	16
I0000078	Evitar processos de divissió de material en sec	17
I0000079	Realitzar els treballs a l´aire lliure, sempre a sotavent	17
I0000152	Utilitzar mitjans mecànics(grues, transpalets, plataformes elevadores) per manipular càrregues	4
I0000154	Verificar nivell lumínic mínim (250 lux) a itineraris i llocs de treball	2 /6
I0000161	Verificar que les connexions de les màquines es facin amb endolls reglamentaris	16

E06 CANONADES PER A GASOS I FLUIDS
E06.E01 TUBS MUNTATS SUPERFICIALMENT

TUBS MUNTATS SUPERFICIALMENT

Avaluació de riscos

Id	Risc	P	G	A
1	CAIGUDA DE PERSONES A DIFERENT NIVELL	2	3	4
	Situació: TREBALLS EN ALÇADA PER AL MUNTATGE D'EQUIPS (DIPÒSITS, VÀLVULES,ETC.)			
2	CAIGUDA DE PERSONES AL MATEIX NIVELL	1	2	2
	Situació: ITINERARIS A OBRA			
4	CAIGUDA D'OBJECTES PER MANIPULACIÓ O DE MATERIALS TRANSPORTATS	1	3	3
	Situació: EN MANIPULACIÓ D'EINES I EQUIPS EN MANTENIMENT DE MATERIAL			
6	TREPITJADES SOBRE OBJECTES	2	1	2
	Situació: EN ITINERARIS A OBRA			
9	COPS AMB OBJECTES O EINES (TALLS)	3	1	3
	Situació: AMB EQUIPS, EINES EN PROCÉS DE DESEMBALATGE D'EQUIPS			
10	PROJECCIÓ DE FRAGMENTS O PARTÍCULES	3	2	4
	Situació: PER ÚS DE RADIAL EN PROVES DE CÀRREGA FIXACIÓ DE SUPORTS SOLDADURA ELÈCTRICA			
11	ATRAPAMENT PER O ENTRE OBJECTES	2	2	3
	Situació: EN LA COL.LOCACIÓ D'ELEMENTS PESANTS (DIPÒSITS)			
12	ATRAPAMENT PER BOLCADA DE MAQUINES, TRACTORS O VEHICLES	1	3	3
	Situació: EN LA COL.LOCACIÓ D'ELEMENTS PESANTS (DIPÒSITS)			
13	SOBREESFORÇOS	2	2	3
	Situació: MANIPULACIÓ MANUAL			
14	EXPOSICIÓ A CONDICIONS AMBIENTALS EXTREMES	2	2	3
	Situació: TREBALLS A L'EXTERIOR I LLOCS TANCATS			
15	CONTACTES TÈRMICS	2	2	3
	Situació: SOLDADURES PER FLUIDS CALENTS			
16	EXPOSICIÓ A CONTACTES ELÈCTRICS	1	3	3
	Situació: CONTACTES DIRECTES I INDIRECTES			
17	INHALACIÓ O INGESTIÓ DE SUBSTÀNCIES NOCIVES	2	3	4
	Situació: GASOS SOLDADURA ELÈCTRICA FUITES DE GAS GASOS DE COMBUSTIÓ EN LLOCS TANCATSÚS DE RADIAL			
18	CONTACTES AMB SUBSTÀNCIES NOCIVES (CÀUSTIQUES, CORROSIVES, IRRITANTS O AL·LERGÈNIQUES)	1	2	2
	Situació: COLES LIQUATS DEL PETROLI			
20	EXPLOSIONS	1	3	3
	Situació: OXIACETILÈ PROVES DE CÀRREGA RECIPIENTS A PRESSIÓ			

21	INCENDIS		1	3	3
	Situació:	PER ESPURNES EN PROCÉS DE PURGATGE PER FUITES DE COMBUSTIBLE PER TREBALLS DE SOLDADURA			

P: Probabilitat (1,2,3) / G: Gravetat (1,2,3) / A: Avaluació (1,2,3,4,5)

MESURES PREVENTIVES

Codi	Descripció	Riscos
I0000003	Itineraris preestablerts i balissats per al personal	1
I0000004	Revisió i manteniment periòdic de SPC	1
I0000006	Disseny i estudi de les mesures preventives en fase de projecte	1
I0000007	Adoptar les mesures preventives necessàries per al manteniment correcte posterior	1
I0000012	Assegurar les escales de mà	1
I0000013	Ordre i neteja	2 /6 /17
I0000014	Preparació i manteniment de les superfícies de treball	2 /6
I0000015	Organització de les zones de pas i emmagatzematge	2 /6
I0000020	No realitzar treballs a la mateixa vertical	4
I0000025	Planificació d'àrees i llocs de treball	4
I0000026	Planificació de recorreguts i maniobres per a màquines i camions	4
I0000027	Elecció dels mitjans auxiliars de manteniment	4
I0000028	Impedir l'accés de personal dins del radi d'acció de càrregues suspeses	4
I0000029	No balancejar les càrregues suspeses	4
I0000030	Suspendre i aixecar les càrregues dins de l'envolcall o fleixos originals	4 /11
I0000031	Per a la manipulació de materials voluminosos i/o pesats, solicitar un procediment detreball específic	4
I0000033	Solicitar habilitació professional del personal encarregat del manteniment de l'obra	4
I0000038	Substituir lo manual per lo mecànic	9
I0000039	Planificació de compra i programa de manteniment d'eines	9 /11
I0000040	Formació de l'operari en l'ús i manteniment d'eines	9
I0000042	Evitar processos de manipulació de materials a obra	9
I0000044	Evitar processos de tallat de materials a l'obra	10
I0000045	Formació	10 /12 /13 /18 /21
I0000046	Evitar processos d'ajust en obra	10
I0000047	Planificació i procediments per a la càrrega i descàrrega de materials	11
I0000050	No treballar ni estar al radi d'acció de les càrregues suspesses	11
I0000051	Adequació dels recorreguts de la maquinària	12
I0000053	Procediment d'utilització de la maquinària	12
I0000054	Ús de recolzaments hidràulics	12
I0000055	Elecció dels equips de manteniment	13
I0000056	Paletització i eines ergonòmiques	13
I0000058	Adaptar la feina a les característiques individuals de la persona que la realitza	13
I0000059	Elecció dels materials alternatius poc pessats i més manegables	13
I0000060	Suspensió de les feines en condicions extremes	14
I0000061	Rotació dels llocs de treball	14 /17
I0000062	Planificar els treballs per a realitzar-los en zones protegides	14
I0000065	Evitar procés de soldadura a l'obra	15
I0000067	No treballar al costat de linies elèctriques amb cables nusos	16
I0000068	Elecció i manteniment de les eines elèctriques	16
I0000069	Formació i habilitació específica per a cada eina	16
I0000070	Compliment del REBT pel que fa a equips de protecció	16
I0000071	Revisió de la posta a terra	16
I0000072	Realitzar els treballs sobre superfícies seques	16
I0000073	Disposar de quadres elèctrics secundaris	16
I0000078	Evitar processos de divissió de material en sec	17
I0000079	Realitzar els treballs a l´aire lliure, sempre a sotavent	17
I0000080	Elecció dels materials al disseny del projecte	17
I0000082	Aïllament del procés	17
I0000083	Dispositius d'alarma	17
I0000085	Ventilació de les zones de treball	17
I0000086	Substituir els materials amb substàncies nocives	17 /18
I0000091	No soldar sobre contenidors de materials inflamables o explosius (pintures, dissolvents, etc)	20
I0000092	Utilitzar aigua sabonosa per a detectar fuites de gas	20
I0000093	Evitar unions de mangueres amb filferros	20
I0000094	Revisió periòdica dels equips de treball	20
I0000095	Impedir el contacte de l'acetilè amb el coure	20

I0000096	No fumar	20
I0000099	Establir una zona de protecció de radi 10 m, en treballs de soldadura i tall amb serraradial	20 /21
I0000151	Per treballs en alçada utilitzar plataformes elevadores mecàniques o hidràuliques	1
I0000152	Utilitzar mitjans mecànics(grues, transpalets, plataformes elevadores) per manipular càrregues	1 /13
I0000154	Verificar nivell lumínic mínim (250 lux) a itineraris i llocs de treball	2 /6 /9
I0000155	Controlar la temperatura i velocitat del vent als llocs de treball	14
I0000156	Detecció xarxes instal·lacions encastades o soterrades	21
I0000158	Accessoris dielectrics (escala, banqueta, bastida, perxa de terra) si hi ha risc contacte elèctric	16
I0000159	Per manipular càrregues llargues amb grua, utilitzar biga de repartiment	4 /11
I0000160	Traslladar materials amb la grua dins d'una caixa o sarcòfeg	4 /11
I0000161	Verificar que les connexions de les màquines es facin amb endolls reglamentaris	16

E06.E02 TUBS MUNTATS SOTERRATS

TUBS MUNTATS SOTERRATS

Avaluació de riscos

Id	Risc	P	G	A
1	CAIGUDA DE PERSONES A DIFERENT NIVELL **Situació:** TREBALLS EN ALÇADA PER AL MUNTATGE D'EQUIPS (DIPÒSITS, VÀLVULES,ETC.)	2	3	4
2	CAIGUDA DE PERSONES AL MATEIX NIVELL **Situació:** ITINERARIS A OBRA	1	2	2
4	CAIGUDA D'OBJECTES PER MANIPULACIÓ O DE MATERIALS TRANSPORTATS **Situació:** EN MANIPULACIÓ D'EINES I EQUIPS EN MANTENIMENT DE MATERIAL	1	3	3
6	TREPITJADES SOBRE OBJECTES **Situació:** EN ITINERARIS A OBRA	2	1	2
9	COPS AMB OBJECTES O EINES (TALLS) **Situació:** AMB EQUIPS, EINES EN PROCÉS DE DESEMBALATGE D'EQUIPS	3	1	3
10	PROJECCIÓ DE FRAGMENTS O PARTÍCULES **Situació:** PER ÚS DE RADIAL EN PROVES DE CÀRREGA FIXACIÓ DE SUPORTS SOLDADURA ELÈCTRICA	3	2	4
11	ATRAPAMENT PER O ENTRE OBJECTES **Situació:** EN LA COL.LOCACIÓ D'ELEMENTS PESANTS (DIPÒSITS)	2	2	3
12	ATRAPAMENT PER BOLCADA DE MAQUINES, TRACTORS O VEHICLES **Situació:** EN LA COL.LOCACIÓ D'ELEMENTS PESANTS (DIPÒSITS)	1	3	3
13	SOBREESFORÇOS **Situació:** MANIPULACIÓ MANUAL	2	2	3
14	EXPOSICIÓ A CONDICIONS AMBIENTALS EXTREMES **Situació:** TREBALLS A L'EXTERIOR I LLOCS TANCATS	2	2	3
15	CONTACTES TÈRMICS **Situació:** SOLDADURES PER FLUIDS CALENTS	2	2	3
16	EXPOSICIÓ A CONTACTES ELÈCTRICS **Situació:** CONTACTES DIRECTES I INDIRECTES	1	3	3
17	INHALACIÓ O INGESTIÓ DE SUBSTÀNCIES NOCIVES **Situació:** GASOS SOLDADURA ELÈCTRICA FUITES DE GAS GASOS DE COMBUSTIÓ EN LLOCS TANCATSÚS DE RADIAL	2	3	4
18	CONTACTES AMB SUBSTÀNCIES NOCIVES (CÀUSTIQUES, CORROSIVES, IRRITANTS O AL·LERGÈNIQUES) **Situació:** COLES LIQUATS DEL PETROLI	1	2	2

20	EXPLOSIONS		1	3	3
	Situació:	OXIACETILÈ PROVES DE CÀRREGA RECIPIENTS A PRESSIÓ			
21	INCENDIS		1	3	3
	Situació:	PER ESPURNES EN PROCÉS DE PURGATGE PER FUITES DE COMBUSTIBLE PER TREBALLS DE SOLDADURA			

P: Probabilitat (1,2,3) / G: Gravetat (1,2,3) / A: Avaluació (1,2,3,4,5)

MESURES PREVENTIVES

Codi	Descripció	Riscos
I0000003	Itineraris preestablerts i balissats per al personal	1
I0000004	Revisió i manteniment periòdic de SPC	1
I0000006	Disseny i estudi de les mesures preventives en fase de projecte	1
I0000007	Adoptar les mesures preventives necessàries per al manteniment correcte posterior	1
I0000012	Assegurar les escales de mà	1
I0000013	Ordre i neteja	2 /6 /17
I0000014	Preparació i manteniment de les superfícies de treball	2 /6
I0000015	Organització de les zones de pas i emmagatzematge	2 /6
I0000020	No realitzar treballs a la mateixa vertical	4
I0000025	Planificació d'àrees i llocs de treball	4
I0000026	Planificació de recorreguts i maniobres per a màquines i camions	4
I0000027	Elecció dels mitjans auxiliars de manteniment	4
I0000028	Impedir l'accés de personal dins del radi d'acció de càrregues suspeses	4
I0000029	No balancejar les càrregues suspeses	4
I0000030	Suspendre i aixecar les càrregues dins de l'envolcall o fleixos originals	4
I0000031	Per a la manipulació de materials voluminosos i/o pesats, solicitar un procediment detreball específic	4
I0000033	Solicitar habilitació professional del personal encarregat del manteniment de l'obra	4
I0000038	Substituir lo manual per lo mecànic	9
I0000039	Planificació de compra i programa de manteniment d'eines	9 /11
I0000040	Formació de l'operari en l'ús i manteniment d'eines	9
I0000042	Evitar processos de manipulació de materials a obra	9
I0000044	Evitar processos de tallat de materials a l'obra	10
I0000045	Formació	10 /12 /13 /18 /21
I0000046	Evitar processos d'ajust en obra	10
I0000047	Planificació i procediments per a la càrrega i descàrrega de materials	11
I0000050	No treballar ni estar al radi d'acció de les càrregues suspesses	11
I0000051	Adequació dels recorreguts de la maquinària	12
I0000053	Procediment d'utilització de la maquinària	12
I0000054	Ús de recolzaments hidràulics	12
I0000055	Elecció dels equips de manteniment	13
I0000056	Paletització i eines ergonòmiques	13
I0000058	Adaptar la feina a les característiques individuals de la persona que la realitza	13
I0000059	Elecció dels materials alternatius poc pessats i més manegables	13
I0000060	Suspensió de les feines en condicions extremes	14
I0000061	Rotació dels llocs de treball	14 /17
I0000062	Planificar els treballs per a realitzar-los en zones protegides	14
I0000065	Evitar procés de soldadura a l'obra	15
I0000067	No treballar al costat de linies elèctriques amb cables nusos	16
I0000068	Elecció i manteniment de les eines elèctriques	16
I0000069	Formació i habilitació específica per a cada eina	16
I0000070	Compliment del REBT pel que fa a equips de protecció	16
I0000071	Revisió de la posta a terra	16
I0000072	Realitzar els treballs sobre superfícies seques	16
I0000073	Disposar de quadres elèctrics secundaris	16
I0000078	Evitar processos de divissió de material en sec	17
I0000079	Realitzar els treballs a l´aire lliure, sempre a sotavent	17
I0000080	Elecció dels materials al disseny del projecte	17
I0000082	Aïllament del procés	17
I0000083	Dispositius d'alarma	17
I0000085	Ventilació de les zones de treball	17
I0000086	Substituir els materials amb substàncies nocives	17 /18
I0000091	No soldar sobre contenidors de materials inflamables o explosius (pintures, dissolvents, etc)	20
I0000092	Utilitzar aigua sabonosa per a detectar fuites de gas	20

I0000093	Evitar unions de mangueres amb filferros	20
I0000094	Revisió periòdica dels equips de treball	20
I0000095	Impedir el contacte de l'acetilè amb el coure	20
I0000096	No fumar	20

I0000099	Establir una zona de protecció de radi 10 m, en treballs de soldadura i tall amb serra radial	20 /21
I0000152	Utilitzar mitjans mecànics(grues, transpalets, plataformes elevadores) per manipular càrregues	11 /13
I0000154	Verificar nivell lumínic mínim (250 lux) a itineraris i llocs de treball	2 /6 /9
I0000155	Controlar la temperatura i velocitat del vent als llocs de treball	14
I0000156	Detecció xarxes instal·lacions encastades o soterrades	16
I0000161	Verificar que les connexions de les màquines es facin amb endolls reglamentaris	16

E07INSTAL.LACIONS ELÈCTRIQUES

E07.E01 INSTAL.LACIONS ELÈCTRIQUES BAIXA TENSIÓ

INSTAL.LACIONS ELÈCTRIQUES EN EDIFICACIÓ DE BAIXA TENSIÓ

Avaluació de riscos

Id	Risc	P	G	A
1	CAIGUDA DE PERSONES A DIFERENT NIVELL **Situació:** ITINERARIS A OBRA MUNTATGE DE SAFATES TREBALLS EN ALÇADA	2	3	4
2	CAIGUDA DE PERSONES AL MATEIX NIVELL **Situació:** ITINERARIS A OBRA ÀREA DE TREBALL MANCA D'IL.LUMINACIÓ	1	2	2
4	CAIGUDA D'OBJECTES PER MANIPULACIÓ O DE MATERIALS TRANSPORTATS **Situació:** MANIPULACIÓ D'APLECS	1	3	3
6	TREPITJADES SOBRE OBJECTES **Situació:** ITINERARIS A OBRA ÀREA DE TREBALL MANCA D'IL.LUMINACIÓ	2	1	2
9	COPS AMB OBJECTES O EINES (TALLS) **Situació:** EINES PELAT DE CABLES COPS AMB EQUIPS	2	1	2
10	PROJECCIÓ DE FRAGMENTS O PARTÍCULES **Situació:** AJUST I MANIPULACIÓ DE MATERIALS	2	1	2
11	ATRAPAMENT PER O ENTRE OBJECTES **Situació:** INSTAL.LACIÓ MÒDULS CONTADORS INSTAL.LACIÓ ARMARIS CONNEXIONS	1	3	3
13	SOBREESFORÇOS **Situació:** MANIPULACIÓ MANUAL	2	2	3
14	EXPOSICIÓ A CONDICIONS AMBIENTALS EXTREMES **Situació:** TREBALLS A L'EXTERIOR	2	2	3
16	EXPOSICIÓ A CONTACTES ELECTRICS **Situació:** CONTACTES DIRECTES I INDIRECTES	2	3	4

P: Probabilitat (1,2,3) / G: Gravetat (1,2,3) / A: Avaluació (1,2,3,4,5)

MESURES PREVENTIVES

Codi	Descripció	Riscos
I0000002	Planificar els treballs per a mantenir el màxim de temps possible les proteccions	1

I0000003	Itineraris preestablerts i balissats per al personal	1
I0000004	Revisió i manteniment periòdic de SPC	1
I0000005	Integrar la seguretat al disseny arquitectònic	1
I0000006	Disseny i estudi de les mesures preventives en fase de projecte	1
I0000007	Adoptar les mesures preventives necessàries per al manteniment correcte posterior	1
I0000008	Personal qualificat per a treballs en alçada	1
I0000011	Incorporar al projecte mesures de protecció per al muntatge i manteniment de la instal.lació	1
I0000012	Assegurar les escales de mà	1
I0000013	Ordre i neteja	2 /6
I0000014	Preparació i manteniment de les superfícies de treball	2 /6
I0000015	Organització de les zones de pas i emmagatzematge	2 /6
I0000017	Als plans inclinats, treballar sobre superfícies rugoses i no lliscants	2
I0000025	Planificació d'àrees i llocs de treball	4
I0000026	Planificació de recorreguts i maniobres per a màquines i camions	4
I0000027	Elecció dels mitjans auxiliars de manteniment	4
I0000028	Impedir l'accés de personal dins del radi d'acció de càrregues suspeses	4
I0000029	No balancejar les càrregues suspeses	4
I0000030	Suspendre i aixecar les càrregues dins de l'envolcall o fleixos originals	4
I0000031	Per a la manipulació de materials voluminosos i/o pesats, solicitar un procediment de treball específic	4
I0000038	Substituir lo manual per lo mecànic	9 /10

I0000039	Planificació de compra i programa de manteniment d'eines	9 /11
I0000040	Formació de l'operari en l'ús i manteniment d'eines	9
I0000042	Evitar processos de manipulació de materials a obra	9
I0000045	Formació	10 /13
I0000047	Planificació i procediments per a la càrrega i descàrrega de materials	11
I0000050	No treballar ni estar al radi d'acció de les càrregues suspesses	11
I0000055	Elecció dels equips de manteniment	13
I0000056	Paletització i eines ergonòmiques	13
I0000058	Adaptar la feina a les característiques individuals de la persona que la realitza	13
I0000059	Elecció dels materials alternatius poc pessats i més manegables	13
I0000060	Suspensió de les feines en condicions extremes	14
I0000061	Rotació dels llocs de treball	14
I0000062	Planificar els treballs per a realitzar-los en zones protegides	14
I0000063	En cas de vent, apuntalament i fixació de tots els elements inestables	14
I0000064	Suspensió de les feines a cobertes inclinades amb vent superior a 40 km/h	14
I0000067	No treballar al costat de linies elèctriques amb cables nusos	16
I0000068	Elecció i manteniment de les eines elèctriques	16
I0000069	Formació i habilitació específica per a cada eina	16
I0000070	Compliment del REBT pel que fa a equips de protecció	16
I0000071	Revisió de la posta a terra	16
I0000072	Realitzar els treballs sobre superfícies seques	16
I0000073	Disposar de quadres elèctrics secundaris	16
I0000123	Assegurar l'absència de tensió	16
I0000151	Per treballs en alçada utilitzar plataformes elevadores mecàniques o hidràuliques	1
I0000152	Utilitzar mitjans mecànics(grues, transpalets, plataformes elevadores) per manipular càrregues	11 /13
I0000154	Verificar nivell lumínic mínim (250 lux) a itineraris i llocs de treball	2 /6
I0000155	Controlar la temperatura i velocitat del vent als llocs de treball	14
I0000158	Accessoris dielectrics (escala, banqueta, bastida, perxa de terra) si hi ha risc contacte elèctric	16
I0000161	Verificar que les connexions de les màquines es facin amb endolls reglamentaris	16
I0000165	En manipular sistemes elèctrics, connexions, etc, verificar que les linies no estan entensió	16

E08 **VÀLVULES, BOMBES I GRUPS DE PRESSIÓ E08.E01**
VÀLVULES, BOMBES I GRUPS DE PRESSIÓ

INSTAL.LACIÓ DE VÀLVULES, BOMBES I GRUPS DE PRESSIÓ

Avaluació de riscos

Id	Risc	P	G	A
1	CAIGUDA DE PERSONES A DIFERENT NIVELL **Situació:** ITINERARIS A OBRA TREBALLS EN ALÇADA	1	3	3
2	CAIGUDA DE PERSONES AL MATEIX NIVELL **Situació:** ITINERARIS A OBRA ÀREA DE TREBALL MANCA D'IL.LUMINACIÓ	1	2	2
4	CAIGUDA D'OBJECTES PER MANIPULACIÓ O DE MATERIALS TRANSPORTATS **Situació:** MANIPULACIÓ I APLECS	1	3	3
6	TREPITJADES SOBRE OBJECTES **Situació:** ITINERARIS A OBRA ÀREA DE TREBALL MANCA D'IL.LUMINACIÓ	2	1	2
9	COPS AMB OBJECTES O EINES (TALLS) **Situació:** EINES	2	1	2
10	PROJECCIÓ DE FRAGMENTS O PARTÍCULES **Situació:** A L´AJUSTAR, COL.LOCAR, FIXAR ELEMENTS	2	1	2
13	SOBREESFORÇOS **Situació:** MANIPULACIÓ MANUAL	2	1	2
14	EXPOSICIO A CONDICIONS AMBIENTALS EXTREMES **Situació:** TREBALLS A L'EXTERIOR	1	1	1

TREBALLS EN LOCALS TANCATS

16 EXPOSICIÓ A CONTACTES ELÈCTRICS 1 2 2

Situació: CONTACTES DIRECTES I INDIRECTES

P: Probabilitat (1,2,3) / G: Gravetat (1,2,3) / A: Avaluació (1,2,3,4,5)

MESURES PREVENTIVES

Codi	Descripció	Riscos
I0000002	Planificar els treballs per a mantenir el màxim de temps possible les proteccions	1
I0000003	Itineraris preestablerts i balissats per al personal	1
I0000004	Revisió i manteniment periòdic de SPC	1
I0000007	Adoptar les mesures preventives necessàries per al manteniment correcte posterior	1
I0000013	Ordre i neteja	2 /6
I0000014	Preparació i manteniment de les superfícies de treball	2 /6
I0000015	Organització de les zones de pas i emmagatzematge	2 /6
I0000017	Als plans inclinats, treballar sobre superfícies rugoses i no lliscants	2
I0000025	Planificació d'àrees i llocs de treball	4
I0000026	Planificació de recorreguts i maniobres per a màquines i camions	4
I0000027	Elecció dels mitjans auxiliars de manteniment	4
I0000028	Impedir l'accés de personal dins del radi d'acció de càrregues suspeses	4
I0000029	No balancejar les càrregues suspeses	4
I0000030	Suspendre i aixecar les càrregues dins de l'envolcall o fleixos originals	4
I0000031	Per a la manipulació de materials voluminosos i/o pesats, solicitar un procediment detreball específic	4
I0000038	Substituir lo manual per lo mecànic	9 /10
I0000039	Planificació de compra i programa de manteniment d'eines	9
I0000040	Formació de l'operari en l'ús i manteniment d'eines	9
I0000041	Substituir la fabricació a obra per la prefabricació a taller	9
I0000044	Evitar processos de tallat de materials a l'obra	10
I0000045	Formació	10 /13
I0000046	Evitar processos d'ajust en obra	10
I0000055	Elecció dels equips de manteniment	13
I0000056	Paletització i eines ergonòmiques	13
I0000058	Adaptar la feina a les característiques individuals de la persona que la realitza	13
I0000059	Elecció dels materials alternatius poc pessats i més manegables	13
I0000060	Suspensió de les feines en condicions extremes	14
I0000061	Rotació dels llocs de treball	14
I0000062	Planificar els treballs per a realitzar-los en zones protegides	14
I0000063	En cas de vent, apuntalament i fixació de tots els elements inestables	14
I0000064	Suspensió de les feines a cobertes inclinades amb vent superior a 40 km/h	14
I0000067	No treballar al costat de linies elèctriques amb cables nusos	16
I0000068	Elecció i manteniment de les eines elèctriques	16
I0000069	Formació i habilitació específica per a cada eina	16
I0000070	Compliment del REBT pel que fa a equips de protecció	16
I0000071	Revisió de la posta a terra	16
I0000072	Realitzar els treballs sobre superfícies seques	16
I0000073	Disposar de quadres elèctrics secundaris	16
I0000151	Per treballs en alçada utilitzar plataformes elevadores mecàniques o hidràuliques	1 /13
I0000152	Utilitzar mitjans mecànics(grues, transpalets, plataformes elevadores) per manipular càrregues	4 /13
I0000154	Verificar nivell lumínic mínim (250 lux) a itineraris i llocs de treball	2 /6
I0000155	Controlar la temperatura i velocitat del vent als llocs de treball	14
I0000158	Accessoris dielectrics (escala, banqueta, bastida, perxa de terra) si hi ha risc contacte elèctric	16
I0000161	Verificar que les connexions de les màquines es facin amb endolls reglamentaris	16
I0000165	En manipular sistemes elèctrics, connexions, etc, verificar que les linies no estan entensió	16

E09 MONITORITZACIÓ I CONTROL

E09.E01 SUBMINISTRAMENT, MUNTATGE I CONFIGURACIÓ EQUIPS

SUBMINISTRAMENT, MUNTATGE I CONFIGURACIÓ DE: CONCENTRADOR, ROUTER, SENSORS I CABLE TRANSMISSIÓ DE DADES

Avaluació de riscos

Id	Risc	P	G	A
1	CAIGUDA DE PERSONES A DIFERENT NIVELL **Situació:** ITINERARIS A OBRA TREBALLS EN ALÇADA	1	3	3
2	CAIGUDA DE PERSONES AL MATEIX NIVELL **Situació:** ITINERARIS A OBRA ÀREA DE TREBALL MANCA D'IL.LUMINACIÓ	1	2	2
4	CAIGUDA D'OBJECTES PER MANIPULACIÓ O DE MATERIALS TRANSPORTATS **Situació:** MANIPULACIÓ MANTENIMENT	1	2	2
6	TREPITJADES SOBRE OBJECTES **Situació:** ITINERARIS A OBRA ÀREA DE TREBALL MANCA D'IL.LUMINACIÓ	2	1	2
9	COPS AMB OBJECTES O EINES (TALLS) **Situació:** AMB EINES	2	1	2
10	PROJECCIÓ DE FRAGMENTS O PARTÍCULES **Situació:** A L´AJUSTAR, COL.LOCAR I FIXAR ELS MATERIALS	1	1	1
13	SOBREESFORÇOS **Situació:** MANIPULACIÓ MANUAL	1	2	2
14	EXPOSICIÓ A CONDICIONS AMBIENTALS EXTREMES **Situació:** TREBALLS A L'EXTERIOR	1	2	2
16	EXPOSICIÓ A CONTACTES ELÈCTRICS **Situació:** CONTACTES DIRECTES I INDIRECTES	1	2	2

P: Probabilitat (1,2,3) / G: Gravetat (1,2,3) / A: Avaluació (1,2,3,4,5)

MESURES PREVENTIVES

Codi	Descripció	Riscos
I0000002	Planificar els treballs per a mantenir el màxim de temps possible les proteccions	1
I0000003	Itineraris preestablerts i balissats per al personal	1
I0000004	Revisió i manteniment periòdic de SPC	1
I0000005	Integrar la seguretat al disseny arquitectònic	1
I0000006	Disseny i estudi de les mesures preventives en fase de projecte	1
I0000007	Adoptar les mesures preventives necessàries per al manteniment correcte posterior	1
I0000008	Personal qualificat per a treballs en alçada	1
I0000013	Ordre i neteja	2 /6
I0000014	Preparació i manteniment de les superfícies de treball	2 /6
I0000015	Organització de les zones de pas i emmagatzematge	2 /6
I0000017	Als plans inclinats, treballar sobre superfícies rugoses i no lliscants	2
I0000025	Planificació d'àrees i llocs de treball	4
I0000026	Planificació de recorreguts i maniobres per a màquines i camions	4
I0000027	Elecció dels mitjans auxiliars de manteniment	4
I0000028	Impedir l'accés de personal dins del radi d'acció de càrregues suspeses	4
I0000029	No balancejar les càrregues suspeses	4
I0000030	Suspendre i aixecar les càrregues dins de l'envolcall o fleixos originals	4
I0000031	Per a la manipulació de materials voluminosos i/o pesats, solicitar un procediment de treball específic	4

I0000038	Substituir lo manual per lo mecànic	9 /10
I0000039	Planificació de compra i programa de manteniment d'eines	9
I0000040	Formació de l'operari en l'ús i manteniment d'eines	9
I0000041	Substituir la fabricació a obra per la prefabricació a taller	9
I0000044	Evitar processos de tallat de materials a l'obra	10
I0000045	Formació	10 /13
I0000046	Evitar processos d'ajust en obra	10
I0000055	Elecció dels equips de manteniment	13
I0000056	Paletització i eines ergonòmiques	13
I0000058	Adaptar la feina a les característiques individuals de la persona que la realitza	13
I0000059	Elecció dels materials alternatius poc pessats i més manegables	13
I0000060	Suspensió de les feines en condicions extremes	14
I0000061	Rotació dels llocs de treball	14
I0000062	Planificar els treballs per a realitzar-los en zones protegides	14
I0000063	En cas de vent, apuntalament i fixació de tots els elements inestables	14
I0000064	Suspensió de les feines a cobertes inclinades amb vent superior a 40 km/h	14
I0000067	No treballar al costat de linies elèctriques amb cables nusos	16
I0000068	Elecció i manteniment de les eines elèctriques	16
I0000069	Formació i habilitació específica per a cada eina	16
I0000070	Compliment del REBT pel que fa a equips de protecció	16
I0000071	Revisió de la posta a terra	16
I0000072	Realitzar els treballs sobre superfícies seques	16
I0000073	Disposar de quadres elèctrics secundaris	16
I0000151	Per treballs en alçada utilitzar plataformes elevadores mecàniques o hidràuliques	1
I0000152	Utilitzar mitjans mecànics(grues, transpalets, plataformes elevadores) per manipular càrregues	13
I0000154	Verificar nivell lumínic mínim (250 lux) a itineraris i llocs de treball	2 /6
I0000155	Controlar la temperatura i velocitat del vent als llocs de treball	14
I0000161	Verificar que les connexions de les màquines es facin amb endolls reglamentaris	16
I0000165	En manipular sistemes elèctrics, connexions, etc, verificar que les linies no estan entensió	16

DOC 3. PLEC DE CONDICIONS AMB TCQ

B MATERIALS

B0 MATERIALS BÀSICS

B0A FERRETERIA

B0AN- TAC D'ACER QUÍMIC

0.- ELEMENTS QUE CONTEMPLA EL PLEC

B0AN-07J2.

1.- DEFINICIÓ I CONDICIONS DELS ELEMENTS
Conjunt d'una peça per a encastar (tac) i un cargol o un vis. El sistema de subjecció del tac pot ser per adherència química o per expansió produida per la deformació de la peça en ser comprimida pel cargol.
S'han considerat els tipus següents:
- Tac d'expansió de niló i vis d'acer
- Tac d'expansió d'acer, amb vis, volandera i femella del mateix material
- Fixació mecànica formada per una base metàl·lica cargolada, vis d'acer, beina de PVC, volanderes d'estanquitat i tap de cautxú
- Tac químic format per una ampolla amb resina, cargol, volandera i femella
CARACTERÍSTIQUES GENERALS:
El disseny del tac ha de ser l'adient al suport i als esforços que ha de suportar.
Els cargols no han de tenir imperfeccions (rebaves, emprentes, etc) que impedeixin cargolar els elements.
El vis ha d'anar protegit contra la corrosió.
Els diàmetres del tac i vis han de ser compatibles.
El perfil de la femella ha de ser segons el seu diàmetre (UNE 17-008).
Cementació del vis: > 0,1 mm
TAC QUÍMIC:
L'ampolla ha de ser de vidre i estanca.
Ha de contenir un adhesiu de dos components: una resina de reacció i un enduridor d'aplicació en fred.
El cargol ha de ser d'acer zincat. Ha de dur una marca per tal de conèixer la seva profunditat d'ús. El cap de l'extrem lliure ha de ser compatible amb l'adaptador de la perforadora.
Diàmetre de l'ampolla: 14 mm
Temps d'enduriment segons temperatura ambient:
> 20°C: 10 min
10°C - 20°C20 min
0°C - 10°C: 1 h - 5°C - 0°C: 5 h
VOLANDERES:
Diàmetre interior de la volandera:
- Diàmetre del cargol 10 mm: 11 mm
- Diàmetre del cargol 11 mm: 13 mm
2.- CONDICIONS DE SUBMINISTRAMENT I EMMAGATZEMATGE
Subministrament: S'ha de subministrar conjuntament amb totes les peces necessàries per a la seva correcta col·locació en capses, on han de figurar:
- Identificació del fabricant
- Diàmetres
- Llargàries
- Unitats
- Instruccions d'ús
Emmagatzematge: En llocs protegits de la pluja i la humitat.
3.- UNITAT I CRITERI D'AMIDAMENT
Unitat d'amidament: la indicada a la descripció de l'element
Criteri d'amidament: quantitat necessària subministrada a l'obra
4.- NORMATIVA DE COMPLIMENT OBLIGATORI
No hi ha normativa de compliment obligatori.

B1 MATERIALS PER A PROTECCIONS INDIVIDUALS, COL·LECTIVES, IMPLANTACIÓ I ASISTÈNCIES TÈCNIQUES

B14 MATERIALS PER A PROTECCIONS INDIVIDUALS

0.- ELEMENTS QUE CONTEMPLA EL PLEC

B147W-H5J5,B147W-H5J3,B147W-H5IY.

1.- DEFINICIÓ I CARACTERÍSTIQUES DELS ELEMENTS

Equip destinat a ser dut o subjectat pel treballador perquè el protegeixi d'un o diversos riscos que puguin amenaçar la seva seguretat o la seva salut, així com qualsevol complement o accessori destinat a tal fi.
S'han considerat els tipus següents:
- Proteccions del cap
- Proteccions per a l'aparell ocular i la cara
- Proteccions per a l'aparell auditiu
- Proteccions per a l'aparell respirarori
- Proteccions de les extremitats superiors
- Proteccions de les extremitats inferiors
- Proteccions del cos
- Protecció del tronc
- Protecció per treball a la intempèrie
- Roba i peces de senyalització
- Protecció personal contra contactes elèctrics

Resten expressament exclosos:
- La roba de treball corrent i els uniformes que no estiguin específicament destinats a protegir la salut o la integritat física del treballador
- Es equips dels serveis de socors i salvament
- Els EPI dels militars, dels policies i de les persones dels serveis de manteniment de l'ordre
- Els EPI dels mitjans de transport per carretera
- El material d'esport
- El material d'autodefensa o de dissuasió
- Els aparells portàtils per a la detecció i senyalització dels riscos i dels factors de molèstia

CARACTERÍSTIQUES GENERALS:
Es tracta d'uns equips que actuen a mode de coberta o pantalla portàtil, individualitzada per a cada usuari, destinats a reduir les conseqüències derivades del contacte de la zona del cos protegida, amb una energia fora de control, d'intensitat inferior a la previsible resistència física de l'EPI.
La seva eficàcia resta limitada a la seva capacitat de resistència a la força fora de control que incideixi amb la part del cos protegida per l'usuari, a la seva correcta utilització i manteniment, així com a la formació i voluntat del beneficiari per al seu emprament en les condicions previstes pel fabricant. La seva utilització haurà de quedar restringida a l'absència de garanties preventives adequades, per inexistència de MAUP, o en el seu defecte SPC d'eficàcia equivalent.
Els EPI hauran de proporcionar una protecció eficaç davant els riscos que motiven el seu ús, sense suposar por si mateixos o ocasionar riscos addicionals ni molèsties innecessàries.
PROTECCIONS DEL CAP:
Els cascos de seguretat podran ser amb ala completa al seu voltant, protegint en part les orelles i el coll, o bé amb visera damunt el front únicament, i en els dos casos hauran de complir els següents requisits:
Compren la defensa del crani, cara, coll i completarà el seu ús, la protecció específica d'ulls i oïdes.
- Estaran formats per l'envolvent exterior del casc pròpiament dit, i d'arnès o atallatge d'adaptació al cap, el qual constitueix la seva part en contacte i va proveït d'una barballera ajustable a la mida. Aquest atallatge, serà regulable a les diferents mides dels caps, la fixació al casc haurà de ser sòlida, deixant una llum lliure de 2 a 4 cm entre ell mateix i la paret interior del casc, a fi d'amortir els impactes. A l'interior del frontis de l'atallatge, s'haurà de disposar d'un dessuador de "cuirson" o material astringent similar. Les parts en contacte amb el cap hauran de ser reemplaçables fàcilment.
- Han de ser fabricats amb material resistent a l'impacte mecànic, sense perjudici de la lleugeresa, no sobrepassant en cap cas els 0,450 kg de pes
- Es protegirà al treballador davant les descàrregues elèctriques i les radiacions calorífiques i hauran de ser incombustibles o de combustió lenta; s'hauran de protegir de les radiacions calorífiques i descàrregues elèctriques fins als 17.000 voltis sense perforar-se
- S'hauran de substituir aquells cascos que hagin patit impactes violents, encara que no se'ls hi apreciï exteriorment cap deteriorament. Es considerarà un envelliment del material en el termini d'uns quatre anys, transcorreguts els quals des de la data de fabricació (injectada en relleu a l'interior) s'hauran de donar de baixa, encara que no estiguin fets

servir i es trobin emmagatzemats
- Han de ser d'ús personal, podent-se acceptar en construcció l'ús per altres usuaris posteriors, previ el seu rentat sèptic i substitució íntegra dels atallatges interiors per altres, totalment nous

PROTECCIONS PER A L'APARELL OCULAR I LA CARA:
La protecció de l'aparell ocular s'efectuarà mitjançant la utilització d'ulleres, pantalles transparents o viseres.
Les ulleres protectores reuniran les característiques mínimes següents:
- Les armadures metàl·liques o de material plàstic seran lleugeres, indeformables a l'escalfor, incombustibles, còmodes i de disseny anatòmic sense perjudici de la seva resistència i eficàcia.
- Quan es treballi amb vapors, gasos o pols molt fina, hauran de ser completament tancades i ajustades a la cara, amb visor amb tractament antientelat; en els casos d'ambients agressius de pols grossa i líquids, seran com els anteriors, però portaran incorporats botons de ventilació indirecta o tamís antiestàtic; en els dames casos seran de muntura de tipus normal i amb proteccions laterals que podran ser perforades per a una millor ventilació.
- Quan no existeixi perill d'impactes per partícules dures, es podran fer servir ulleres de protecció tipus "panoràmiques" amb armadura de vinil flexible i amb el visor de policarbonat o acetat transparent.
- Hauran de ser de fàcil neteja i reduiran al mínim el camp visual.
- En ambients de pols fi, amb ambient xafogós o humit, el visor haurà de ser de reixeta metàl·lica (tipus picapedrer) per impedir l'entelament.

Els mitjans de protecció de la cara podran ser de diversos tipus:
- Pantalla abatible amb arnès propi
- Pantalla abatible subjectada al casc de protecció
- Pantalles amb protecció de cap, fixes o abatibles
- Pantalles sostingudes amb la mà

Les pantalles contra la projecció de cossos físics hauran de ser de material orgànic, transparent, lliures d'estries, ratlles o deformacions. Podran ser de xarxa metàl·lica prima o proveïdes d'un visor amb vidre inestellable.
Als treballs elèctrics realitzats en proximitats de zones de tensió, l'aparell de la pantalla haurà d'estar construït amb material absolutament aïllant i el visor lleugerament enfosquit, en previsió de ceguesa per encebada intempestiva de l'arc elèctric.
Les utilitzades en previsió d'escalfor, hauran de ser de "Kevlar" o de teixit aluminitzat reflectant (l'amiant i teixits asbèstics estan totalment prohibits), amb un visor corresponent, equipat amb vidre resistent a la temperatura que haurà de suportar.
Les pantalles per soldadures, bé siguin de mà, com d'altre tipus hauran de ser fabricades preferentment amb polièster reforçat amb fibra de vidre o en defecte amb fibra vulcanitzada.
Les que es facin servir per a soldadura elèctrica no hauran de tenir cap part metàl·lica a l'exterior, a fi d'evitar els contactes accidentals amb la pinça de soldar.
Vidres de protecció:
- Els lents per ulleres de protecció, tant els de vidre (mineral) com els de plàstic transparent (orgànic) hauran de ser òpticament neutres, lliures de bombolles, taques, ondulacions i altres defectes, i les incolores hauran de transmetre no menys del 89% de les radiacions incidents.
- En el sector de la construcció, per a la seva resistència impossibilitat de rallat i entelament, el tipus de visor més polivalent i eficaç, acostuma a ser el de reixeta metàl·lica d'acer, tipus sedàs, tradicional de les ulleres de picapedrer.

PROTECCIONS PER A L' APARELL AUDITIU:
Els elements de protecció auditiva, seran sempre d'ús individual.
PROTECCIONS PER A L'APARELL RESPIRATORI:
Els equips protectors de l'aparell respiratori compliran les següents característiques:
- Seran de tipus i utilització apropiat al risc.
- S'adaptaran completament al contorn facial de l'usuari, per evitar filtracions.
- Determinaran les mínimes molèsties a l'usuari.
- Les parts amb contacte amb la pell hauran de ser de goma especialment tractada o de neoprè per evitar la irritació de l'epidermis.
- En l'ús de mascaretes facials dotades de visors panoràmics, per als usuaris que necessitin l'ús d'ulleres amb vidres correctors, es disposarà al seu interior el dispositiu portavidres, subministrats a l'efecte pel fabricant de l'equip respiratori, i els oculars correctors específics per l'usuari.

PROTECCIONS DE LES EXTREMITATS SUPERIORS:
La protecció de mans, avantbraç, i braç es farà mitjançant guants, mànegues, mitjons i maniguets seleccionats per prevenir els riscos existents i per evitar la dificultat de moviments al treballador.
Aquests elements de protecció seran de goma o cautxú, clorur de polivinil, cuir adobat al crom, teixit termoaïllant, punt, lona, pell flor, serratge, malla metàl·lica, làtex rugós antitallada, etc., segons les característiques o riscos del treball a realitzar.
Per a les maniobres amb electricitat s'hauran de fer servir guants de cautxú, neoprè o matèries plàstiques que portin marcat en forma indeleble el voltatge màxim per al qual han estat fabricats.
Com a complement, si procedeix, es faran servir cremes protectores i guants tipus cirurgià.

PROTECCIONS DE LES EXTREMITATS INFERIORS:
En treballs en risc d'accidents mecànics als peus, serà obligatori l'ús de botes de seguretat amb reforços metàl·lics a la puntera, que estarà tractada i fosfatada per evitar la corrosió.
Davant el risc derivat de l'ús de líquids corrosius, o davant riscos químics, es farà ús de calçat de sola de cautxú, neoprè o poliuretà, cuir especialment tractat i s'haurà de substituir el cosit per la vulcanització a la unió del cos al bloc del pis.
La protecció davant l'aigua i la humitat, s'efectuarà amb botes altes de PVC, que hauran de tenir la puntera metàl·lica de protecció mecànica per a la realització de treballs en moviments de terres i realització d'estructures i enderroc.
En aquelles operacions que les espurnes resultin perilloses, en no tenir elements de ferro o acer, la tanca serà per poder desfer-se'n ràpid per tal d'obrir-la ràpidament davant l'eventual introducció de partícules incandescents.
La protecció de les extremitats inferiors es completarà, quan sigui necessari, amb l'ús de cobriment de peus i polaines de cuir adobat, cautxú o teixit ignífug.
Els turmells i llengüeta disposaran de coixinets de protecció, el calçat de seguretat serà de materials transpirables i disposaran de plantilles anticlaus.
PROTECCIONS DEL COS:
Els cinturons reuniran les següents característiques:
- Seran de cinta teixida en poliamida de primera qualitat o fibra sintètica d'alta tenacitat apropiada, sense reblons i amb costures cosides.
- Tindran una amplada entre 10 i 20 cm, una espessor no inferior a 4mm, i llargària el més reduïda possible.
- Es revisaran sempre abans del seu ús, i es llençaran quan tinguin talls, esquerdes o filaments que comprometin la seva resistència, calculada per al cos humà en caiguda lliure des d'una alçada de 5 m o quan la data de fabricació sigui superior als 4 anys.
- Aniran previstos d'anelles per on passaran la corda salvacaigudes, que no podran anar subjectes mitjançant reblons.
- La corda salvacaigudes serà de poliamida d'alta tenacitat, amb un diàmetre de 12 mm. La sirga d'amarrador també serà de poliamida, però de 16 mm de diàmetre.

PROTECCIÓ PER A TREBALL A LA INTEMPÈRIE:
Els equips protectors integral per al cos davant de les inclemències meteorològiques compliran les següents característiques:
- Que no obstaculitzin la llibertat de moviments.
- Que tinguin poder de retenció/evacuació del calor.
- Que la capacitat de transport de la suor sigui adequada.
- Facilitat d'aireació.

Les peces impermeables disposaran d'esclavines i registres de ventilació per a permetre l'evaporació de la suor.
ROBA I PECES DE SENYALITZACIÓ:
Els equips protectors destinats a la seguretat-senyalització de l'usuari compliran les següents característiques:
- Que no obstaculitzin la llibertat de moviments.
- Que tinguin poder de retenció/evacuació del calor.
- Que la capacitat de transport de la suor sigui adequada.
- Facilitat d'aireació.
- Que siguin visibles a temps pel destinatari.

2.- CONDICIONS DE SUBMINISTRAMENT I EMMAGATZEMATGE

ELECCIÓ:
Els EPI hauran de ser seleccionats amb el coneixement de les condicions i tasques relacionades amb l'usuari, tenint en compte les tasques implicades i les dades proporcionades pel fabricant.
Tant el comprador com l'usuari hauran de comprovar que l'EPI ha estat dissenyat i fabricat de la forma següent:
- La peça de protecció disposa d'un disseny i dimensions que per la seva estètica, no creí sensació de ridícul a l'usuari. Els materials i components de l'EPI no hauran d'afectar adversament al beneficiari de la seva utilització.
- Haurà d'oferir a l'usuari el major grau de comoditat possible que estigui en consonància amb la protecció adequada.
- Les parts de l'EPI que entrin en contacte amb l'usuari hauran d'estar lliures de rugositats, cantells agut i ressalts que puguin produir irritacions o ferides.
- El seu disseny haurà de facilitar la seva correcta col·locació sobre l'usuari i haurà de garantir que restarà en el seu lloc durant el temps d'emprament previsible, tenint en compte els factors ambientals, junt amb els moviments i postures que l'usuari pugui adoptar durant el treball. A aquest fi, hauran de proveir-se dels mitjans apropiats, tal com sistemes d'ajustament o gamma de talles adequades, perquè permetin que l'EPI s'adapti a la morfologia de l'usuari.
- L'EPI haurà de ser tant lleuger com sigui possible, sense perjudici de la resistència i l'eficàcia del seu disseny.
- Quan sigui possible, l'EPI tindrà una baixa resistència al vapor d'aigua.
- La designació de la talla de cada peça de treball comprendrà al menys 2 dimensions de control, en centímetres: 1) La altura i el contorn de pit o bust, ó 2) L'altura i la

cintura.
Per a l'elecció dels EPI, l'emprador haurà de dur a terme les següents actuacions prèvies:
- Analitzar i avaluar els riscos existents que no puguin evitar-se o eliminar-se suficientment per altres mitjans. Per a l'inventari dels riscos se seguirà l'esquema de l'Annex II del RD 773/1997, de 30 de maig.
- Definir les característiques que hauran de reunir els EPI per a garantir la seva funció, tenint en compte la naturalesa i magnitud dels riscos que els hauran de protegir, així com els factors addicionals de risc que puguin constituir els propis EPI o la seva utilització. Per a l'avaluació d'EPI se seguiran les indicacions de l'Annex IV del RD 773/1997, de 30 de maig.
- Comparar les característiques dels EPI existents en el mercat amb les definides a l'apartat anterior.

Per a la normalització interna d'empresa dels EPI atenent a les conclusions de les actuacions prèvies d'avaluació de riscos, definició de característiques requerides i les existents en el mercat, l'emprador haurà de comprovar que compleixi amb les condicions i requisits establerts a l'Art. 5 del RD 773/1997, de 30 de maig, en funció de les modificacions significatives que l'evolució de la tècnica determini en els riscos, en les mesures tècniques i organitzatives, en els SPC i en les prestacions funcionals dels propis EPI.
PROTECCIONS DEL CAP:
Els mitjans de protecció del cap seran seleccionats en funció de les següents activitats:
- Obres de construcció, i especialment, activitats a sota o a prop de bastides i llocs de treball situats en altura, obres d'encofrat i desencofrat, muntatge i instal·lació de bastides i demolició.
- Treballs en ponts metàl·lics, edificis i estructures metàl·liques de gran altura, pals, torres, obres i muntatges metàl·lics, de caldereria i conduccions tubulars.
- Obres en foses, rases, pous i galeries.
- Moviments de terra i obres en roca.
- Treballs en explotacions de fons, en canteres, explotacions a cel obert i desplaçaments de runes.
- Utilització de pistoles fixaclaus.
- Treballs amb explosius.
- Activitats en ascensors, mecanismes elevadors, grues i mitjans de transport.
- Manteniment d'obres i instal·lacions industrials.

PROTECCIONS PER A L'APARELL OCULAR I LA CARA:
Protecció de l'aparell ocular:
- Els mitjans de protecció ocular seran seleccionats en funció de les activitats amb riscos de:
- Topades o impactes amb partícules o cossos sòlids.
- Acció de pols i fums.
- Projecció o esquitxada de líquids freds, calents, càustics o materials fosos.
- Substàncies perilloses per la seva intensitat o naturalesa.
- Radiacions perilloses per la seva intensitat o naturalesa.
- Enlluernament

Protecció de la cara:
- Els mitjans de protecció facial seran seleccionats en funció de les següents activitats:
- Treballs de soldadura, esmerilat, polit i/o tall.
- Treballs de perforació i burinat.
- Talla i tractament de pedres.
- Manipulació de pistoles fixaclaus d'impacte.
- Utilització de maquinària que generen encenalls curts.
- Recollida i fragmentació de vidre, ceràmica.
- Treball amb raig projector d'abrasius granulars.
- Manipulació o utilització de productes àcids i alcalins, desinfectants i detergents corrosius.
- Manipulació o utilització de dispositius amb raig líquid.
- Activitats en un entorn de calor radiant.
- Treballs que desprenen radiacions.
- Treballs elèctrics en tensió, en baixa tensió.

PROTECCIONS PER A L' APARELL AUDITIU:
Els mitjans de protecció auditiva seran seleccionats en funció de les següents activitats:
- Treballs amb utilització de dispositius d'aire comprimit.
- Treballs de percussió.
- Treballs d'arrancada i abrasió en recintes angostos o confinats.

PROTECCIONS PER A L'APARELL RESPIRATORI:
Els mitjans de protecció de l'aparell respiratori seran seleccionats en funció dels següents riscos:
- Pols, fums i boires.
- Vapors metàl·lics i orgànics.
- Gasos tòxics industrials.
- Monòxid de carboni.
- Baixa concentració d'oxigen respirable.

PROTECCIONS DE LES EXTREMITATS SUPERIORS:
Els mitjans de protecció de les extremitats superiors, mitjançant la utilització de guants,

aquests seran seleccionats en funció de les següents activitats:
- Treballs de soldadura.
- Manipulació d'objectes amb arestes tallants.
- Manipulació o utilització de productes àcids i alcalins.
- Treballs amb risc elèctric.

PROTECCIONS DE LES EXTREMITATS INFERIORS:
Per a la protecció dels peus, en els casos que s'indiquin seguidament, es dotarà al treballador de calçat de seguretat, adaptat als riscos a prevenir en funció de l'activitat:
Calçat de protecció i de seguretat:
- Treballs d'obra grossa, enginyeria civil i construcció de carreteres
- Treballs en bastides
- Obres de demolició d'obra grossa
- Obres de construcció de formigó i d'elements prefabricats que incloguin encofrat i desencofrat
- Activitats en obres de construcció o àrees d'emmagatzematge
- Obres d'ensostrat
- Treballs d'estructura metàl·lica
- Treballs de muntatge i instal·lacions metàl·lics
- Treballs en canteres, explotacions a cel obert i desplaçament de runes
- Treballs de transformació de materials lítics
- Manipulació i tractament de vidre
- Revestiment de materials termoaïllants
- Prefabricats per a la construcció

Sabates de seguretat amb taló o sola correguda i sola antiperforant:
- Obres d'ensostrat

Calçat i cobriment de calçat de seguretat amb sola termoaïllant:
- Activitats sobre i amb masses ardents o fredes

Polaines, calçat i cobriment de calçat per poder desfer-se'n ràpid en cas de penetració de masses en fusió:
- Soldadors

PROTECCIONS DEL COS:
Els mitjans de protecció personal anticaigudes d'alçada, seran seleccionats en funció de les següents activitats:
- Treballs en bastides.
- Muntatge de peces prefabricades.
- Treballs en pals i torres.
- Treballs en cabines de grues situades en altura.

PROTECCIÓ DEL TRONC:
Els mitjans de protecció del tronc seran seleccionats en funció dels riscos derivats de les activitats:
Peces i equips de protecció:
- Manipulació o utilització de productes àcids i alcalins, desinfectants i detergents corrosius.
- Treballs amb masses ardents o permanència a prop d'aquestes i en ambient calent.
- Manipulació de vidre pla.
- Treballs de rajat de sorra.
- Treballs en cambres frigorífiques.

Roba de protecció antiinflamable:
- Treballs de soldadura en locals exigus.

Davantals antiperforants:
- Manipulació de ferramentes de talls manuals, quan la fulla hagi d'orientar-se cap el cos.

Davantals de cuiro i altres materials resistents a partícules i guspires incandescents:
- Treballs de soldadura.
- Treballs de forja.
- Treballs de fosa i emmotllament.

PROTECCIÓ PERSONAL CONTRA CONTACTES ELÈCTRICS:
Els mitjans de protecció personal a les immediacions de zones en tensió elèctrica, seran seleccionats en funció de les següents activitats:
- Treballs de muntatge elèctric
- Treballs de manteniment elèctric
- Treballs d'explotació i transport elèctric

SUBMINISTRAMENT I EMMAGATZEMATGE:
Es subministraran embalats en caixes, classificats per models o tipus homogenis, etiquetats amb les següents dades:
- Nom, marca comercial o altre mitjà d'identificació del fabricant o el seu representant autoritzat.
- Designació del tipus de producte, nom comercial o codi.
- Designació de la talla.
- Número de la norma EN específica.
- Etiqueta de compte: Instruccions de rentat o neteja segons Norma ISO 3759.

Es seguiran les recomanacions d'emmagatzematge i atenció, fixats pel fabricant.
Es reemplaçaran els elements, es netejaran, desinfectaran i es col·locaran en el lloc assignat, seguint les instruccions del fabricant.

S'emmagatzemaran en compartiments amplis i secs, amb temperatures compreses entre 15 i 25°C.
Els estocs i les entregues estaran documentades i custodiades, amb justificant de recepció i rebut, per un responsable delegat per l'emprador.
La vida útil dels EPI és limitada, podent ser deguda tant al seu desgast prematur per l'ús, com a la seva caducitat, que vindrà fixada pel termini de validesa establert pel fabricant, a partir de la seva data de fabricació (generalment estampillada a l'EPI), amb independència que hagi estat o no utilitzat.

3.- UNITAT I CRITERIS D'AMIDAMENT

Unitat mesurada segons les especificacions de la DT.

4.- NORMATIVA DE COMPLIMENT OBLIGATORI

Ley 31/1995, de 8 de noviembre, de prevención de riesgos laborales.
Real Decreto 773/1997, de 30 de mayo, sobre disposiciones mínimas de seguridad y salud relativas a la utilización por los trabajadores de equipos de protección individual.
Real Decreto 1407/1992, de 20 de noviembre, por el que se regulan las condiciones para la comercialización y libre circulación intracomunitaria de los equipos de protección individual.

Real Decreto 159/1995, de 3 de febrero, por el que se modifica el real decreto 1407/1992, de 20 de noviembre, por el que se regula las condiciones para la comercialización y libre circulación intracomunitaria de los equipos de protección individual.
Resolución de 29 de abril de 1999, de la Dirección General de Industria y Tecnología, por la que se actualiza el anexo IV de la Resolución de 18 de marzo de 1998, de la Dirección General de Tecnología y Seguridad Industrial.
Resolución de 28 de julio de 2000, de la Dirección General de Política Tecnológica, por la que se actualiza el anexo IV de la Resolución de 29 de abril de 1999, de la Dirección General de Industria y Tecnología.

B1 MATERIALS PER A PROTECCIONS INDIVIDUALS, COL·LECTIVES, IMPLANTACIÓ I ASISTÈNCIES TÈCNIQUES

B15 MATERIALS PER A PROTECCIONS COL·LECTIVES

0.- ELEMENTS QUE CONTEMPLA EL PLEC

B1520015,B1520012.

1.- DEFINICIÓ I CARACTERÍSTIQUES DELS ELEMENTS

Sistemes de Protecció Col·lectiva (SPC) són un conjunt de peces o òrgans units entre si, associats de forma solidària, destinat a l'apantallament i interposició física, que s'oposa a una energia natural que es troba fora de control, amb la finalitat d'impedir o reduir les conseqüències del contacte amb les persones o els béns materials circumdants, susceptibles de protecció.
S'han considerat els elements següents:
- Materials per a proteccions superficials contra caigudes de persones i objectes
- Materials per a proteccions lineals contra caigudes de persones i objectes
- Materials per a proteccions puntuals contra caigudes de persones i objectes
- Materials de prevenció per a ús de maquinaria
- Materials de prevenció en la instal·lació elèctrica
- Materials de prevenció i equips de mesura i detecció
- Materials auxiliars per a proteccions col·lectives

CONDICIONS GENERALS:
Els SPC, per a la totalitat del conjunt del seus components aniran acompanyats d'unes instruccions d'utilització, proporcionades pel fabricant o importador, en les quals figuraran les especificacions de manutenció, instal·lació i utilització, així com les normes de seguretat exigides legalment.
Tindran preferència l'adquisició de SPC que disposin d'un distintiu o placa de material durador i fixada amb solidesa en lloc ben visible, en la qual figuraran, com a mínim, les següents dades:
- Nom del fabricant
- Any de fabricació, importació i/o subministrament
- Data de caducitat

- Tipus i número de fabricació
- Contrasenya d'homologació NE i certificat de seguretat d'ús d'entitat acreditada, si procedeix

Els SPC han d'estar certificats per AENOR. El fabricant haurà d'acreditar davant AENOR els següents extrems:

- Responsabilitat de la Direcció: Obligatori
- Sistemes de qualitat: Obligatori
- Control de la documentació: Obligatori
- Identificació del producte: Obligatori
- Inspecció i assaig: Obligatori
- Equips d'inspecció, amidament i assaig: Obligatori
- Estat d'inspecció i assaig: Obligatori
- Control de productes no conformes: Obligatori
- Manipulació, emmagatzematge, embalatge i entrega: Obligatori
- Registres de qualitat: Obligatori
- Formació i ensinistrament: Obligatori
- Tècniques estadístiques: Voluntari

Quan el SPC sigui de confecció protèsica o artesanal, el projectista i calculista del SPC restarà obligat a incloure els criteris de càlcul, plànols i esquemes necessaris per al manteniment i controls de verificació tècnica i límits d'utilització. Per la seva part el contractista resta obligat a la seva completa i correcta instal·lació, ús i manteniment conforme a les directrius establertes pel projectista.

Complementàriament a les exigències de seguretat que s'inclouen en les Instruccions Tècniques Complementàries i/o normativa tècnica de referència o obligat compliment, els SPC utilitzats en els processos productius, els Equips de Treball, les Màquines i els seus elements, tindran amb caràcter general les següents característiques de Seguretat:

- Prevenció integrada: Els elements constitutius dels SPC o dispositius acoblats a aquests estaran dissenyats i construïts de forma que les persones no estiguin exposades als seus perills quan el seu muntatge, utilització i manteniment es faci conforme a les condicions previstes pel projectista o fabricant.
- Retenció de trencament en servei: Les diferents parts dels SPC, així com els seus elements constitutius hauran de poder resistir al llarg del temps els esforços a què hagin d'estar sotmesos, així com qualsevol altra influència externa o interna que pugui presentar-se en les condicions normals d'utilització previstes.
- Monolitisme del SPC: Quan existeixin parts del SPC, les pèrdues de subjecció dels quals puguin donar lloc a perill, disposarà de complements addicionals per a evitar que les esmentades parts puguin incidir sobre les persones i/o les coses susceptibles de pèrdua patrimonial per l'empresa.
- Previsió de trencada o projecció de fragments: Les trencades o despreniments de les diferents parts dels SPC, així com els seus elements, dels quals puguin originar danys, disposaran d'un sistema de resguard o protecció complementària que retingui els possibles fragments, impedint la seva incidènciaa sobre les persones i/o les coses susceptibles de pèrdua patrimonial per a l'empresa.
- Previsió de despreniments totals o parcials dels SPC per pèrdua d'estabilitat: Disposen els ancoratges, contrapesos, llastres o estabilitzadors que evitin la pèrdua d'estabilitat del SPC en condicions normals d'utilització previstes pel projectista o fabricant.
- Absència d'arestes agudes o tallants: A les parts accessibles dels SPC no hi haurà d'existir arestes agudes o tallants que puguin produir ferides.
- Protecció d'elements mòbils: Els elements mòbils dels SPC hauran d'estar dissenyats, construïts i protegits de forma que previnguin tot perill de contacte o encallada.
- Peces mòbils: Els elements mòbils dels SPC, així com els seus passadors i components han de ser guiats mecànicament, suficientment apantallats, disposar de distàncies de seguretat o detectors de presència de forma que no impliquin perill per a les persones i/o les coses amb conseqüència de pèrdua patrimonial per a l'empresa.
- Interrelació de diversos SPC o part d'aquests que treballen amb independència: Quan la instal·lació està constituïda per un conjunt de SPC o part d'aquests treballen independentment, la protecció general del conjunt estarà dissenyada sense perjudici al que cada SPC o part d'aquest actuï eficaçment.
- Control de risc elèctric: Els SPC de protecció elèctrica garantiran l'aïllament, posada a terra, connexions, proteccions, resguards, enclavament i senyalització, que previnguin de l'exposició a risc de contacte elèctric per presència de tensió en zones accessibles a persones o materials conductors i/o combustibles.
- Control de sobrepressions de gasos o fluids: Els SPC dels equips, màquines i aparells o les seves parts, sotmesos a pressió (canonada, juntes, brides, racords, vàlvules, elements de comandament o altres), estaran dissenyats, construïts i, en el seu cas mantinguts, de forma que, tenint en compte les propietats físiques dels gasos o líquids sotmesos a pressió, s'evitin danys per a les persones i/o les coses amb conseqüència de ppèrdua patrimonial per a l'empresa, per fuites o trencades.
- Control d'agents físics i químics: Les màquines, equips o aparells en els quals durant els treballs normals es produeixin emissions de pols, gasos o vapors que puguin ser perjudicials per la salut de les persones o patrimoni de l'empresa, hauran d'anar proveïts de SPC eficaços de captació dels esmentats contaminants acoblats als seus sistemes d'evacuació. Aquells que siguin capaços d'emetre radiacions ionitzants o altres que puguin

afectar la salut de les persones o contaminar materials i productes circumdants, aniran proveïts d'apantallament de protecció radiològica eficaç. El disseny, construcció, muntatge, protecció i manteniment, assegura l'amortització dels sorolls i vibracions produïts, a nivells inferiors als límits establerts per la normativa vigent en cada moment, com nocius per a les persones circumdants.
- Els SPC estaran dissenyats i construïts atenent a criteris ergonòmics, tal com la concepció de: Espai i mitjans de treball per al seu muntatge; Absència de contaminació ambiental per pols i soroll al seu muntatge; i Procés de treballs (no exposició a riscos suplementaris durant el muntatge, càrrega física, temps...). Els selectors dels SPC que puguin actuar de diverses formes, han de poder ser bloquejats amb l'ajuda de claus o eines adients, en cada posició elegida. A cada posició del selector no ha de correspondre més que una sola forma de comandament o funcionament.

Els SPC han d'estar dissenyats de forma que les operacions de manteniment preventiu i/o correctiu es puguin efectuar sense perill per al personal, els llocs fàcilment accessibles, i sense necessitat de reduir els nivells de protecció dels operaris de manteniment i dels eventuals beneficiaris del SPC

En el cas en què el SPC quedi circumstancialment anul·lat, s'advertirà (mitjançant rètols normalitzats) d'aquesta circumstància als eventuals beneficiaris del SPC

Els SPC de les màquines o equips disposaran de dispositius adequats que tendeixin a evitar riscos d'atrapaments, en el disseny i emplaçament dels SPC i molt especialment els resguards a les màquines, es tindrà en compte que la fixació sigui racionalment inviolable, permeti suficient visibilitat a través d'elles, la seva rigidesa estigui d'acord amb la duresa del tracte previst, les obertures impedeixin la introducció de membres que puguin entrar en contacte amb òrgans mòbils i que permetin dintre del possible l'execució d'operacions de manteniment sense exposició a riscos suplementaris.

El projectista, fabricant o importador, garantirà les dimensions ergonòmiques de tots el components del SPC, donarà les instruccions i es dotarà dels mitjans adequats, perquè el transport i la manutenció es pugui efectuar amb el menor perill possible. A aquests efectes:
- Les peces a transportar manualment, no superaran individualment els 25 kg de pes.
- S'indicarà la posició de transport que garanteixi l'estabilitat del SPC, i se subjectarà de manera adequada.
- Aquells SPC o els seus components de difícil amarrament es dotaran de punts de subjecció de resistència apropiada; en tots els casos s'indicarà de manera documentada, la manera d'efectuar correctament l'amarrament.

El projectista, fabricant o importador facilitarà la documentació necessària perquè el muntatge del SPC pugui efectuar-se correctament i amb el menor perill possible.

Igualment s'hauran de facilitar les dades necessàries per a la correcta operativitat i eficàcia preventiva del SPC.

Les peces d'un pes major de 50 kg i que siguin difícils de subjectar manualment, estaran dotades de punts d'ancoratge apropiats on puguin muntar-se elements auxiliars per a l'elevació.

Igualment, el projectista, fabricant o importador haurà d'indicar els espais mínims que s'hauran de respectar en relació a les parets i sostre, perquè el muntatge i desmuntatge pugui efectuar-se amb facilitat.

2.- CONDICIONS DE SUBMINISTRAMENT I EMMAGATZEMATGE

ELECCIÓ:

Els SPC hauran de seleccionar-se en base a uns criteris de garanties de Seguretat per als seus muntadors i presumptes beneficiaris, atenent a:

Criteris de disseny:

El seu disseny i construcció obeeix al resultat d'una meditada cura de tots els detalls de l'execució i del risc per als que han estat concebuts, per la qual cosa el SPC és de tot punt recomanable que en tots i cadascun dels seus components disgregables, disposin del seu corresponent segell AENOR (o equivalent) com a compromís de garantia de qualitat del fabricant.

Criteris d'avaluació de riscos:

El projectista, fabricant o distribuïdor hauran d'acreditar documentalment, que en el disseny del SPC s'ha realitzat una anàlisi dels perills associats a la seva utilització, i valorat els riscos que en puguin resultar:
- Definició dels límits del SPC.
- Identificació dels perills, situacions perilloses i successos perillosos associats a la utilització del SPC.
- Estimar cada un dels riscos que es derivin de la identificació anterior, és dir, assignar un valor a cada risc (normalment de tipus qualitatiu).
- Valorar els riscos estimats (jutjar si és necessari reduir el risc).

SUBMINISTRAMENT I EMMAGATZEMATGE:

El fabricant del SPC associat a un Equip ha d'aportar "l'expedient tècnic" com a document amb les especificacions tècniques de l'Equip, que el qualifiquin com a component de seguretat incorporat, adquirint la consideració de MAUP, que ha de constar dels elements bàsics següents:
- Llista de requisits essencials aplicats, normes utilitzades i altres especificacions tècniques usades per al disseny.

- Solucions adoptades per a prevenir els perills que presenta la màquina o component de seguretat (MAUP).
- Plànols de conjunt i de muntatge i manteniment dels SPC incorporats
- Plànols detallats i complets que permetin comprovar el compliment dels requisits essencials de seguretat i salut (si cal, acompanyats amb notes de càlcul, resultat de proves, etc.,).
- Manual d'instruccions.
- Guia de manteniment preventiu.

Es seguiran les recomanacions d'emmagatzematge fixades pel projectista o fabricant.
Es reemplaçaran els elements, es netejaran, engreixaran, pintaran, ajustaran i es col·locaran en el lloc assignat, seguint les instruccions del projectista o fabricant.
S'emmagatzemaran sota cobert, en compartiments amplis i secs, amb temperatures compreses entre 15 i 25°C.
L'emmagatzematge, control d'estat d'utilització i les entregues del SPC estaran documentades i custodiades, amb justificant de recepció de conformitat, entrega i rebut, per un responsable tècnic, delegat per l'emprador.
La vida útil dels SPC és limitada, podent ser deguda tant al seu desgast prematur per l'ús, com a la seva amortització, que vindrà fixada pel seu estat i el seu manteniment, així com la seva adaptació a l'estat de la tècnica, amb independència de la seva data de fabricació.

3.- UNITAT I CRITERIS D'AMIDAMENT

Unitat d'amidament: la indicada a la descripció de l'element
Criteri d'amidament: quantitat necessària subministrada a l'obra

4.- NORMATIVA DE COMPLIMENT OBLIGATORI

Real Decreto 1215/1997, de 18 de julio por el que se establecen las disposiciones mínimas de seguridad y salud para la utilización por los trabajadores de los equipos de trabajo.
Real Decreto 486/1997, de 14 de abril, por el que se establecen las disposiciones mínimas de seguridad y salud en los lugares de trabajo.
Real Decreto 1627/1997, de 24 de octubre, por el que se establecen disposiciones mínimas de seguridad y de salud en las obras de construcción.
Orden de 9 de marzo de 1971 por la que se aprueba la Ordenanza General de Seguridad e Higiene en el Trabajo.
Orden de 28 de agosto de 1970 (trabajo) por la que se aprueba la Ordenanza de Trabajo de la Construcción, Vidrio y Cerámica.
UNE-EN 1263-1:1997 Redes de Seguridad. Parte 1: Requisitos de seguridad, métodos de ensayo.
Orden de 20 de mayo de 1952, por la que se aprueba el Reglamento de Seguridad e Higiene del trabajo en la indústria de la construcción.
Convenio OIT número 62 de 23 de junio de 1937. Prescripciones de seguridad en la indústria de la edificación
Real Decreto 842/2002 de 2 de agosto, por el que se aprueba el Reglamento Electrotécnico de Baja Tensión. REBT 2002.

B1 MATERIALS PER A PROTECCIONS INDIVIDUALS, COL·LECTIVES, IMPLANTACIÓ I ASISTÈNCIES TÈCNIQUES

B15 MATERIALS PER A PROTECCIONS COL·LECTIVES

B152 MATERIALS PER A PROTECCIONS LINIALS CONTRA CAIGUDES DE PERSONES I OBJECTES

0.- ELEMENTS QUE CONTEMPLA EL PLEC

B1520015,B1520012.

1.- DEFINICIÓ I CARACTERÍSTIQUES DELS ELEMENTS

Sistemes de Protecció Col·lectiva (SPC) són un conjunt de peces o òrgans units entre si, associats de forma solidària, destinat a l'apantallament i interposició física, que s'oposa a una energia natural que es troba fora de control, amb la finalitat d'impedir o reduir les conseqüències del contacte amb les persones o els béns materials circumdants, susceptibles de protecció.
S'han considerat els elements següents:

- Materials per a proteccions superficials contra caigudes de persones i objectes
- Materials per a proteccions lineals contra caigudes de persones i objectes
- Materials per a proteccions puntuals contra caigudes de persones i objectes
- Materials de prevenció per a ús de maquinaria
- Materials de prevenció en la instal·lació elèctrica
- Materials de prevenció i equips de mesura i detecció
- Materials auxiliars per a proteccions col·lectives

CONDICIONS GENERALS:

Els SPC, per a la totalitat del conjunt del seus components aniran acompanyats d'unes instruccions d'utilització, proporcionades pel fabricant o importador, en les quals figuraran les especificacions de manutenció, instal·lació i utilització, així com les normes de seguretat exigides legalment.

Tindran preferència l'adquisició de SPC que disposin d'un distintiu o placa de material durador i fixada amb solidesa en lloc ben visible, en la qual figuraran, com a mínim, les següents dades:

- Nom del fabricant
- Any de fabricació, importació i/o subministrament
- Data de caducitat
- Tipus i número de fabricació
- Contrasenya d'homologació NE i certificat de seguretat d'ús d'entitat acreditada, si procedeix

Els SPC han d'estar certificats per AENOR. El fabricant haurà d'acreditar davant AENOR els següents extrems:

- Responsabilitat de la Direcció: Obligatori
- Sistemes de qualitat: Obligatori
- Control de la documentació: Obligatori
- Identificació del producte: Obligatori
- Inspecció i assaig: Obligatori
- Equips d'inspecció, amidament i assaig: Obligatori
- Estat d'inspecció i assaig: Obligatori
- Control de productes no conformes: Obligatori
- Manipulació, emmagatzematge, embalatge i entrega: Obligatori
- Registres de qualitat: Obligatori
- Formació i ensinistrament: Obligatori
- Tècniques estadístiques: Voluntari

Quan el SPC sigui de confecció protèsica o artesanal, el projectista i calculista del SPC restarà obligat a incloure els criteris de càlcul, plànols i esquemes necessaris per al manteniment i controls de verificació tècnica i límits d'utilització. Per la seva part el contractista resta obligat a la seva completa i correcta instal·lació, ús i manteniment conforme a les directrius establertes pel projectista.

Complementàriament a les exigències de seguretat que s'inclouen en les Instruccions Tècniques Complementàries i/o normativa tècnica de referència o obligat compliment, els SPC utilitzats en els processos productius, els Equips de Treball, les Màquines i els seus elements, tindran amb caràcter general les següents característiques de Seguretat:

- Prevenció integrada: Els elements constitutius dels SPC o dispositius acoblats a aquests estaran dissenyats i construïts de forma que les persones no estiguin exposades als seus perills quan el seu muntatge, utilització i manteniment es faci conforme a les condicions previstes pel projectista o fabricant.
- Retenció de trencament en servei: Les diferents parts dels SPC, així com els seus elements constitutius hauran de poder resistir al llarg del temps els esforços a què hagin d'estar sotmesos, així com qualsevol altra influència externa o interna que pugui presentar-se en les condicions normals d'utilització previstes.
- Monolitisme del SPC: Quan existeixin parts del SPC, les pèrdues de subjecció dels quals puguin donar lloc a perill, disposarà de complements addicionals per a evitar que les esmentades parts puguin incidir sobre les persones i/o les coses susceptibles de pèrdua patrimonial per l'empresa.
- Previsió de trencada o projecció de fragments: Les trencades o despreniments de les diferents parts dels SPC, així com els seus elements, dels quals puguin originar danys, disposaran d'un sistema de resguard o protecció complementària que retingui els possibles fragments, impedint la seva incidènciaa sobre les persones i/o les coses susceptibles de pèrdua patrimonial per a l'empresa.
- Previsió de despreniments totals o parcials dels SPC per pèrdua d'estabilitat: Disposen els ancoratges, contrapesos, llastres o estabilitzadors que evitin la pèrdua d'estabilitat del SPC en condicions normals d'utilització previstes pel projectista o fabricant.
- Absència d'arestes agudes o tallants: A les parts accessibles dels SPC no hi haurà d'existir arestes agudes o tallants que puguin produir ferides.
- Protecció d'elements mòbils: Els elements mòbils dels SPC hauran d'estar dissenyats, construïts i protegits de forma que previnguin tot perill de contacte o encallada.
- Peces mòbils: Els elements mòbils dels SPC, així com els seus passadors i components han de ser guiats mecànicament, suficientment apantallats, disposar de distàncies de seguretat o detectors de presència de forma que no impliquin perill per a les persones i/o les coses amb conseqüència de pèrdua patrimonial per a l'empresa.
- Interrelació de diversos SPC o part d'aquests que treballen amb independència: Quan la

instal·lació està constituïda per un conjunt de SPC o part d'aquests treballen independentment, la protecció general del conjunt estarà dissenyada sense perjudici al que cada SPC o part d'aquest actuï eficaçment.
- Control de risc elèctric: Els SPC de protecció elèctrica garantiran l'aïllament, posada a terra, connexions, proteccions, resguards, enclavament i senyalització, que previnguin de l'exposició a risc de contacte elèctric per presència de tensió en zones accessibles a persones o materials conductors i/o combustibles.
- Control de sobrepressions de gasos o fluids: Els SPC dels equips, màquines i aparells o les seves parts, sotmesos a pressió (canonada, juntes, brides, racords, vàlvules, elements de comandament o altres), estaran dissenyats, construïts i, en el seu cas mantinguts, de forma que, tenint en compte les propietats físiques dels gasos o líquids sotmesos a pressió, s'evitin danys per a les persones i/o les coses amb conseqüència de ppèrdua patrimonial per a l'empresa, per fuites o trencades.
- Control d'agents físics i químics: Les màquines, equips o aparells en els quals durant els treballs normals es produeixin emissions de pols, gasos o vapors que puguin ser perjudicials per la salut de les persones o patrimoni de l'empresa, hauran d'anar proveïts de SPC eficaços de captació dels esmentats contaminants acoblats als seus sistemes d'evacuació. Aquells que siguin capaços d'emetre radiacions ionitzants o altres que puguin afectar la salut de les persones o contaminar materials i productes circumdants, aniran proveïts d'apantallament de protecció radiològica eficaç. El disseny, construcció, muntatge, protecció i manteniment, assegura l'amortització dels sorolls i vibracions produïts, a nivells inferiors als límits establerts per la normativa vigent en cada moment, com nocius per a les persones circumdants.
- Els SPC estaran dissenyats i construïts atenent a criteris ergonòmics, tal com la concepció de: Espai i mitjans de treball per al seu muntatge; Absència de contaminació ambiental per pols i soroll al seu muntatge; i Procés de treballs (no exposició a riscos suplementaris durant el muntatge, càrrega física, temps...). Els selectors dels SPC que puguin actuar de diverses formes, han de poder ser bloquejats amb l'ajuda de claus o eines adients, en cada posició elegida. A cada posició del selector no ha de correspondre més que una sola forma de comandament o funcionament.

Els SPC han d'estar dissenyats de forma que les operacions de manteniment preventiu i/o correctiu es puguin efectuar sense perill per al personal, els llocs fàcilment accessibles, i sense necessitat de reduir els nivells de protecció dels operaris de manteniment i dels eventuals beneficiaris del SPC

En el cas en què el SPC quedi circumstancialment anul·lat, s'advertirà (mitjançant rètols normalitzats) d'aquesta circumstància als eventuals beneficiaris del SPC

Els SPC de les màquines o equips disposaran de dispositius adequats que tendeixin a evitar riscos d'atrapaments, en el disseny i emplaçament dels SPC i molt especialment els resguards a les màquines, es tindrà en compte que la fixació sigui racionalment inviolable, permeti suficient visibilitat a través d'elles, la seva rigidesa estigui d'acord amb la duresa del tracte previst, les obertures impedeixin la introducció de membres que puguin entrar en contacte amb òrgans mòbils i que permetin dintre del possible l'execució d'operacions de manteniment sense exposició a riscos suplementaris.

El projectista, fabricant o importador, garantirà les dimensions ergonòmiques de tots el components del SPC, donarà les instruccions i es dotarà dels mitjans adequats, perquè el transport i la manutenció es pugui efectuar amb el menor perill possible. A aquests efectes:
- Les peces a transportar manualment, no superaran individualment els 25 kg de pes.
- S'indicarà la posició de transport que garanteixi l'estabilitat del SPC, i se subjectarà de manera adequada.
- Aquells SPC o els seus components de difícil amarrament es dotaran de punts de subjecció de resistència apropiada; en tots els casos s'indicarà de manera documentada, la manera d'efectuar correctament l'amarrament.

El projectista, fabricant o importador facilitarà la documentació necessària perquè el muntatge del SPC pugui efectuar-se correctament i amb el menor perill possible.

Igualment s'hauran de facilitar les dades necessàries per a la correcta operativitat i eficàcia preventiva del SPC.

Les peces d'un pes major de 50 kg i que siguin difícils de subjectar manualment, estaran dotades de punts d'ancoratge apropiats on puguin muntar-se elements auxiliars per a l'elevació.

Igualment, el projectista, fabricant o importador haurà d'indicar els espais mínims que s'hauran de respectar en relació a les parets i sostre, perquè el muntatge i desmuntatge pugui efectuar-se amb facilitat.

2.- CONDICIONS DE SUBMINISTRAMENT I EMMAGATZEMATGE

ELECCIÓ:

Els SPC hauran de seleccionar-se en base a uns criteris de garanties de Seguretat per als seus muntadors i presumptes beneficiaris, atenent a:

Criteris de disseny:

El seu disseny i construcció obeeix al resultat d'una meditada cura de tots els detalls de l'execució i del risc per als que han estat concebuts, per la qual cosa el SPC és de tot punt recomanable que en tots i cadascun dels seus components disgregables, disposin del seu

corresponent segell AENOR (o equivalent) com a compromís de garantia de qualitat del fabricant.
Criteris d'avaluació de riscos:
El projectista, fabricant o distribuïdor hauran d'acreditar documentalment, que en el disseny del SPC s'ha realitzat una anàlisi dels perills associats a la seva utilització, i valorat els riscos que en puguin resultar:
- Definició dels límits del SPC.
- Identificació dels perills, situacions perilloses i successos perillosos associats a la utilització del SPC.
- Estimar cada un dels riscos que es derivin de la identificació anterior, és dir, assignar un valor a cada risc (normalment de tipus qualitatiu).
- Valorar els riscos estimats (jutjar si és necessari reduir el risc).

SUBMINISTRAMENT I EMMAGATZEMATGE:
El fabricant del SPC associat a un Equip ha d'aportar "l'expedient tècnic" com a document amb les especificacions tècniques de l'Equip, que el qualifiquin com a component de seguretat incorporat, adquirint la consideració de MAUP, que ha de constar dels elements bàsics següents:
- Llista de requisits essencials aplicats, normes utilitzades i altres especificacions tècniques usades per al disseny.
- Solucions adoptades per a prevenir els perills que presenta la màquina o component de seguretat (MAUP).
- Plànols de conjunt i de muntatge i manteniment dels SPC incorporats
- Plànols detallats i complets que permetin comprovar el compliment dels requisits essencials de seguretat i salut (si cal, acompanyats amb notes de càlcul, resultat de proves, etc.,).
- Manual d'instruccions.
- Guia de manteniment preventiu.

Es seguiran les recomanacions d'emmagatzematge fixades pel projectista o fabricant.
Es reemplaçaran els elements, es netejaran, engreixaran, pintaran, ajustaran i es col·locaran en el lloc assignat, seguint les instruccions del projectista o fabricant.
S'emmagatzemaran sota cobert, en compartiments amplis i secs, amb temperatures compreses entre 15 i 25°C.
L'emmagatzematge, control d'estat d'utilització i les entregues del SPC estaran documentades i custodiades, amb justificant de recepció de conformitat, entrega i rebut, per un responsable tècnic, delegat per l'emprador.
La vida útil dels SPC és limitada, podent ser deguda tant al seu desgast prematur per l'ús, com a la seva amortització, que vindrà fixada pel seu estat i el seu manteniment, així com la seva adaptació a l'estat de la tècnica, amb independència de la seva data de fabricació.

3.- UNITAT I CRITERIS D'AMIDAMENT

Unitat d'amidament: la indicada a la descripció de l'element
Criteri d'amidament: quantitat necessària subministrada a l'obra

4.- NORMATIVA DE COMPLIMENT OBLIGATORI

Real Decreto 1215/1997, de 18 de julio por el que se establecen las disposiciones mínimas de seguridad y salud para la utilización por los trabajadores de los equipos de trabajo.
Real Decreto 486/1997, de 14 de abril, por el que se establecen las disposiciones mínimas de seguridad y salud en los lugares de trabajo.
Real Decreto 1627/1997, de 24 de octubre, por el que se establecen disposiciones mínimas de seguridad y de salud en las obras de construcción.
Orden de 9 de marzo de 1971 por la que se aprueba la Ordenanza General de Seguridad e Higiene en el Trabajo.
UNE-EN 1263-1:1997 Redes de Seguridad. Parte 1: Requisitos de seguridad, métodos de ensayo.
Orden de 20 de mayo de 1952, por la que se aprueba el Reglamento de Seguridad e Higiene del trabajo en la indústria de la construcción.
Convenio OIT número 62 de 23 de junio de 1937. Prescripciones de seguridad en la indústria de la edificación
Real Decreto 842/2002 de 2 de agosto, por el que se aprueba el Reglamento Electrotécnico de Baja Tensión. REBT 2002.

B1 MATERIALS PER A PROTECCIONS INDIVIDUALS, COL·LECTIVES, IMPLANTACIÓ I ASISTÈNCIES TÈCNIQUES

B1Z MATERIALS AUXILIARS PER A SEGURETAT I SALUT

B1Z6 MATERIALS AUXILIARS PER A TANCAMENTS I DIVISÒRIES PER A SEGURETAT I SALUT

0.- ELEMENTS QUE CONTEMPLA EL PLEC

B1Z6AF0A,B1Z6211A.

1.- DEFINICIÓ I CARACTERÍSTIQUES DELS ELEMENTS

Tanca mòbil d'acer galvanitzat formada per bastidor i malla electrosoldada.
CARACTERÍSTIQUES GENERALS:
Ha de tenir una superfície llisa i uniforme.
No ha de tenir cops, porus ni d'altres deformacions o defectes superficials.
La malla ha d'estar fixada al bastidor i sense guerxaments.
Els perfils i la malla han de ser d'acer galvanitzat en calent per un procés d'immersió contínua.
El recobriment de zinc ha de ser homogeni i continu en tota la seva superfície i no ha de tenir esquerdes, exfoliacions ni despreniments.
Protecció de la galvanització: >= 385 g/m2
Protecció de la galvanització a les soldadures: >= 345 g/m2
Puresa del zinc: >= 98,5%
Toleràncies:
- Rectitud d'arestes: ± 2 mm/m
- Planor: ± 1 mm/m
- Angles: ± 1 mm

2.- CONDICIONS DE SUBMINISTRAMENT I EMMAGATZEMATGE

Subministrament: Amb els elements que calguin per tal d'assegurar el seu escairat, rectitud i planor.
Emmagatzematge: Protegit de les pluges, els focus d'humitat i les zones on pugui rebre impactes. No ha d'estar en contacte amb el terra.

3.- UNITAT I CRITERIS D'AMIDAMENT

Unitat d'amidament: la indicada a la descripció de l'element
Criteri d'amidament: quantitat necessària subministrada a l'obra

4.- NORMATIVA DE COMPLIMENT OBLIGATORI

No hi ha normativa de compliment obligatori.

B7 MATERIALS PER A IMPERMEABILITZACIONS I AÏLLAMENTS

B7J MATERIALS PER A JUNTS, SEGELLATS I RECONSTRUCCIÓ VOLUMS

B7J5 SEGELLANTS

0.- ELEMENTS QUE CONTEMPLA EL PLEC

B7J500A0.

1.- DEFINICIÓ I CARACTERÍSTIQUES DELS ELEMENTS

Materials plàstics de diferent composició, sense forma específica que serveixen per a tancar un junt entre materials d'obra per a que en quedi garantida l'estanquitat.
S'han considerat els tipus següents:
- Massilla de silicona: Màstic monocomponent de cautxú de silicona, d'elasticitat permanent, amb sistema reactiu acètic (àcid), amínic (bàsic) o neutre
- Massilla de polisulfurs bicomponent: Màstic elastòmer bicomponent de resines epoxi i cautxú de polisulfurs amb additius i càrregues
- Massilla de poliuretà monocomponent o bicomponent: Màstic de poliuretà amb additius i

càrregues d'elasticitat permanent
- Massilla acrílica: Màstic monocomponent de consistència plàstica de polímers acrílics en dispersió aquosa, amb additius i càrregues
- Massilla de butils: Màstic monocomponent tixotròpic de cautxú butil d'elasticitat permanent
- Massilla d'oleo-resines: Màstic monocomponent d'òleo-resines amb additius i càrregues de plasticitat permanent
- Massilla de cautxú-asfalt: Massilla d'aplicació en fred, a base de betums asfàltics, resines, fibres minerals i elastómers
- Massilla asfàltica d'aplicació en calent, a base de betums modificats amb elastòmers i càrregues minerals
- Escuma de poliuretà en aerosol: Escuma monocomponent autoexpandible
- Massilla per a junt de plaques de guix laminat

CARACTERÍSTIQUES GENERALS:
No ha de tenir grumolls ni principis d'aglomeració.
Excepte la massilla de cautxú-asfalt, l'asfàltica i la utilitzada per a plaques de cartó-guix, la resta de massilles han de tenir la consistència adequada per a la seva aplicació amb pistola.
Característiques físiques:

Tipus massilla	Densitat a 20°C (g/cm3)	Temperatura d'aplicació	Deformació màx. a 5°C	Resistència a temperatura
Silicona neutra	1,07-1,15	-10 - +35°C	20-30%	-45 - +200°C
Silicona àcida ó bàsica	1,01-1,07	-10 - +35°C	20-30%	-
Polisulfur bicomponent	>= 1,35	-10 - +35°C	30%	-30 - +70°C
Poliuretà monocomponent	1,2	5 - 35°C	15-25%	-30 - +70°C
Poliuretà bicomponent	1,5-1,7	5 - 35°C	25%	-50 - +80°C
Acrílica	1,5-1,7	5 - 40°C	10-15%	-15 - +80°C
De butils	1,25-1,65	15 - 30°C	10%	-20 - +70°C
D'óleo-resines	1,45-1,55	-10 - +35°C	10%	-15 - +80°C

Característiques mecàniques:

Tipus massilla	Resistència a la tracció (N/mm2)	Mòdul d'elasticitat al 100% d'allargament (N/mm2)	Duresa Shore A
Silicona neutra	>= 0,7	0,2	12° - 20°
Silicona àcida ó bàsica	>= 1,6	0,5	25° - 30°
Polisulfur bicomponent	>= 2,5	-	60°
Poliuretà monocomponent	>= 1,5	0,3 0,3 - 0,37 N/mm2 (polimerització ràpida)	30° - 35°
Poliuretà bicomponent	-	1,5	-
Acrílica	-	0,1	-
De butils	-	-	15° - 20°

MASSILLA DE SILICONA:
Es vulcanitza a temperatura ambient per acció de la humitat de l'aire, i es converteix en una massa consistent i elàstica.
Base: Cautxú-silicona
Allargament fins al trencament:
- Neutra: >= 500%
- Àcida o bàsica: >= 400%

MASSILLA DE POLISULFURS BICOMPONENT:
Un cop mesclats ambdós components a temperatura >= 10°C es transforma en un material elastomèric que vulcanitza sense retraccions, i no li afecta la humitat.
La mescla ha de tenir un color uniforme en tota la seva superfície.
Base: Polisulfurs + reactiu
Temperatura òptima de la mescla: 10°C - 20°C

MASSILLA DE POLIURETÀ MONOCOMPONENT BICOMPONENT:
Es vulcanitza a temperatura ambient per acció de la humitat de l'aire, i es converteix en una massa consistent i elàstica.
La mescla ha de tenir un color uniforme en tota la seva superfície.
Base:

- Monocomponent: Poliuretà
- Bicomponent: Poliuretà + reactiu

Temperatura òptima de la mescla: 15°C - 20°C

MASSILLA ACRÍLICA:

El procés de reticulació comença a evaporar l'aigua de la massa, la qual es converteix en una pasta tixotròpica consistent i amb una certa elasticitat.

Base: Polímers acrílics

MASSILLA DE BUTILS:

Vulcanitza en evaporar-se el dissolvent i entrar en contacte amb l'aire, i es converteix en una pasta tixotròpica elàstica.

Base: Cautxú-butil

MASSILLA D'OLEO-RESINES:

En contacte amb l'aire, forma una pel·lícula superficial protectora i resistent i manté l'interior plàstic.

Base: Oleo-resines

MASSILLA DE CAUTXÚ-ASFALT:

Mesclats els components, sense escalfar els materials a una temperatura >= 38°C, ha de donar un producte homogeni amb la consistència adequada per a la seva aplicació per abocament, pressió o extrussió , com a mínim 1 hora després de la seva preparació.

Base: Cautxú-asfalt

Resistència a la temperatura: 18°C - 100°C

MASSILLA ASFÀLTICA:

Resiliència a 25°C: 78%

ESCUMA DE POLIURETÀ EN AEROSOL:

Temps d'assecatge (23°C i 50% HR): 20-25 min

Densitat (DIN 53420): Aprox. 20 kg/m3

Temperatura d'aplicació: 5°C - 20°C

Resistència a la tracció (DIN 53571)

- a 20°C: 15 N/cm2
- a -20°C: 20 N/cm2

Comportament al foc (DIN 4102): Classe B2

Resistència a la temperatura: -40°C - +90°C

MASSILLA PER A JUNTS DE PLAQUES DE GUIX LAMINAT:

Ha de tenir la consistència adient per a la seva correcta aplicació.

El fabricant ha de subministrar les instruccions necessàries per a la seva aplicació.

Classificació dels materials:

DESCRIPCIÓ	Principal mecanisme d'adormiment	
	Pasta d'assecat (en pols o llesta per l'ús)	Pasta d'adormiment (Només en pols)
Pasta de farcit	1A	1B
Pasta d'acabat	2A	2B
Compost mixt	3A	3B
Pasta sense cinta	4A	4B

MASSILLA DE CAUTXÚ-ASFALT O ASFÀLTICA:

Característiques físiques:

Tipus massilla	Densitat (g/cm3)	Penetració a 25°C,150g i 5s UNE 104-281(1-4) (mm)	Fluència a 60°C UNE 104-281(6-3) (mm)	Adherència 5 cicles a -18°C UNE 104-281(4-4)
Cautxú asfalt	1,35-1,5 (a 25°C)	<= 23,5	<= 5	Ha de complir
Asfàltica	1,35	<= 9	<= 5	Ha de complir

Les característiques anteriors s'han de determinar segons la norma UNE 104-233.

2.- CONDICIONS DE SUBMINISTRAMENT I EMMAGATZEMATGE

CONDICIONS GENERALS:

Subministrament: En envàs hermètic.

MASSILLA DE SILICONA, DE POLISULFURS, DE POLIURETÀ, ACRÍLICA, DE BUTILS, D'OLEO-RESINES O ASFÀLTICA:

Emmagatzematge: El producte s'ha d'emmagatzemar en el seu envàs tancat hermèticament, en posició vertical, en lloc sec i a una temperatura entre 5°C i 35°C.

Temps recomanat d'emmagatzematge de sis a dotze mesos.

MASSILLA DE CAUTXÚ-ASFALT:

Emmagatzematge: En el seu envàs tancat hermèticament i protegit de la intempèrie. Temps màxim d'emmagatzematge sis mesos.

ESCUMA DE POLIURETÀ:
Emmagatzematge: el producte s'ha d'emmagatzemar en el seu envàs tancat hermèticament i a temperatura ambient al voltant dels 20°C.
Temps màxim d'emmagatzematge nou mesos.
MASSILLA PER A PLAQUES DE GUIX LAMINAT:
Ha de ser subministrat pel mateix fabricant de les plaques que s'utilitzin, a fi d'assegurar-ne la compatibilitat dels materials.
Emmagatzematge: En envàs hermètic, protegit de la intempèrie.

3.- UNITAT I CRITERIS D'AMIDAMENT

Unitat d'amidament: la indicada a la descripció de l'element
Criteri d'amidament: quantitat necessària subministrada a l'obra

4.- NORMATIVA DE COMPLIMENT OBLIGATORI

No hi ha normativa de compliment obligatori.
MASSILLA PER A PLAQUES DE GUIX LAMINAT:
UNE-EN 13963:2006 Material para juntas para placas de yeso laminado. Definiciones, especificaciones y métodos de ensayo.

5.- CONDICIONS DE CONTROL DE RECEPCIÓ

CONDICIONS DE MARCATGE I CONTROL DE LA DOCUMENTACIÓ:
Ha de portar impreses les dades següents:
- Nom del fabricant o marca comercial
- Identificació del producte
- Color (excepte la massilla per a plaques de cartó-guix o escuma de poliuretà)
- Instruccions d'ús
- Pes net o volum del producte
- Data de caducitat (excepte la massilla per a plaques de cartó-guix)

CONDICIONS DE MARCATGE I CONTROL DE LA DOCUMENTACIÓ EN MASSILLA PER A PLAQUES DE GUIX LAMINAT:

El subministrador ha de posar a disposició de la DF en el cas que aquesta ho sol·liciti, la documentació següent, que acredita el marcatge CE, segons el sistema d'avaluació de conformitat aplicable, d'acord amb el que disposa l'apartat 7.2.1 del CTE:
- Productes per a usos subjectes a reglamentacions sobre reacció al foc de Prestacio o Caracteristica: Altres,
- Productes per a usos subjectes a reglamentacions sobre reacció al foc de Prestacio o Caracteristica: Reacció al foc. Productes que satisfan la Decisió de la Comissió 96/603/CE modificada,
- Productes per a usos no subjectes a reglamentacions sobre reacció al foc:
  - Sistema 4: Declaració de Prestacions
- Productes per a usos subjectes a reglamentacions sobre reacció al foc de Prestacio o Caracteristica: Reacció al foc:
  - Sistema 3: Declaració de Prestacions

El símbol de marcat de conformitat CE ha d'anar estampat sobre el producte o bé en l'etiqueta, embalatge o documentació comercial.
El símbol de marcatge CE ha d'anar acompanyat de la següent informació:
- Número o marca comercial i adreça registrada del fabricant
- Els dos últims dígits de l'any en que es va fixar el marcat
- Referència a la norma UNE-EN 13963
- Descripció del producte:nom genèric, material i ús previst
- Informació sobre les característiques essencials

OPERACIONS DE CONTROL EN MASSILLA ASFÀLTICA:
- Control de les condicions del subministrament i recepció del certificat de qualitat corresponent on es garanteixi el compliment de les condicions establertes al plec.
- Per a cada material segellant diferent o quan es modifiquin les condicions de subministrament, es realitzaran els assaigs d'identificació següents:(UNE 104281-0-1)
  - Assaig de penetració
  - Assaig de fluència
  - Assaig d'adherència

CRITERIS DE PRESA DE MOSTRES EN MASSILLA ASFÀLTICA:
La presa de mostres del material per a determinar les seves característiques, es realitzarà d'acord a la norma UNE 104281-0-1.
INTERPRETACIÓ DE RESULTATS I ACTUACIONS EN CAS D'INCOMPLIMENT EN MASSILLA ASFÀLTICA:
No s'acceptarà el material que no arribi acompanyat del corresponent certificat de control de fabricació garantint el compliment de les condicions establertes al plec.
En el cas que qualsevol dels assaigs realitzats no resultés satisfactori, es repetirà el mateix sobre dues mostres més del mateix lot, acceptant-ne únicament quan els dos nous resultats compleixin les especificacions.

B7 MATERIALS PER A IMPERMEABILITZACIONS I AÏLLAMENTS

B7J MATERIALS PER A JUNTS, SEGELLATS I RECONSTRUCCIÓ VOLUMS

B7JZ MATERIALS AUXILIARS PER A JUNTS I SEGELLATS

0.- ELEMENTS QUE CONTEMPLA EL PLEC

B7JZ10A0.

1.- DEFINICIÓ I CARACTERÍSTIQUES DELS ELEMENTS

Materials amb finalitats diverses per a col·laborar i complementar l'elaboració de junts i segellats.
S'han considerat els tipus següents:
- Cinta de cautxú cru
- Cinta de paper resistent per a junts de plaques de cartó-guix
- Cinta reforçada amb dues làmines metàl·liques per a cantonera de plaques de cartó-guix
- Emprimació prèvia per a segellats

IMPRIMACIÓ PRÈVIA PER A SEGELLATS:
No ha de produir defectes o alteracions físiques o químiques en el material segellador.
Ha de tenir una consistència adequada per a la seva aplicació amb brotxa. Ha de fluir i anivellar-se correctament i deixar una capa uniforme després de l'assecatge.
CINTA DE CAUTXÚ CRU:
Cinta autoadhesiva a base de cautxú no vulcanitzat sense dissolvents, per a junts en sistemes d'impermeabilització amb membranes.
CINTES PER A JUNTS EN PLAQUES DE GUIX LAMINAT:
Amplària: >= 5 cm
Estabilitat dimensional de la cinta de paper:
- Amplària: < 0,4%
- Llargària: <2,5%

Resistència al trencament: >= 4,0 N per mm d'amplària

2.- CONDICIONS DE SUBMINISTRAMENT I EMMAGATZEMATGE

CINTA:
Subministrament: En rotlles de diferents mides.
Emmagatzematge: En llocs protegits de la intempèrie i de manera que no s'alterin les seves característiques.
IMPRIMACIÓ PRÈVIA PER A SEGELLATS:
Subministrament: Cada envàs ha de tenir impreses les dades següents:
- Identificació del fabricant
- Nom comercial del producte
- Identificació del producte
- Pes net o volum del producte
- Data de caducitat
- Instruccions d'ús
- Limitacions de temperatura
- Toxicitat i inflamabilitat

Emmagatzematge: El producte s'ha d'emmagatzemar en un envàs tancat hermèticament, en lloc sec. S'ha de protegir de les gelades.
CINTES PER A JUNTS EN PLAQUES DE GUIX LAMINAT:
El subministrador ha de posar a disposició de la DF en el cas que aquesta ho sol·liciti, la documentació següent, que acredita el marcatge CE, segons el sistema d'avaluació de conformitat aplicable, d'acord amb el que disposa l'apartat 7.2.1 del CTE:

Producte	Ús previst	Característiques	Sistema
Material per a juncts de plaques guix laminat	Per a tots els usos que estiguin sotmesos a reglamentació de foc	Reacció al foc	3/4
		Altres	4
	Per a situacions i usos no contemplats anteriorment	Tots	4

+----------+
-Sistema 3: (productes que requereixen assaig): Declaració de prestacions.
- Sistema 4: Declaració de prestacions
El símbol de marcat de conformitat CE ha d'anar estampat sobre el producte o bé en l'etiqueta, embalatge o documentació comercial.
El símbol de marcatge CE ha d'anar acompanyat de la següent informació:
- Número o marca comercial i adreça registrada del fabricant
- Els dos últims dígits de l'any en que es va fixar el marcat
- Referència a la norma UNE-EN 13963
- Descripció del producte:nom genèric, material i ús previst
- Informació sobre les característiques essencials

3.- UNITAT I CRITERIS D'AMIDAMENT

Unitat d'amidament: la indicada a la descripció de l'element
Criteri d'amidament: quantitat necessària subministrada a l'obra

4.- NORMATIVA DE COMPLIMENT OBLIGATORI

No hi ha normativa de compliment obligatori.
CINTES PER A JUNTS EN PLAQUES DE GUIX LAMINAT:
UNE-EN 13963:2006 Material para juntas para placas de yeso laminado. Definiciones, especificaciones y métodos de ensayo.

BD MATERIALS PER A EVACUACIÓ, CANALITZACIÓ I VENTILACIÓ ESTÀTICA

BD1 TUBS I ACCESSORIS PER A EVACUACIÓ VERTICAL D'AIGÜES RESIDUALS

BD13 TUBS DE MATERIALS PLÀSTICS

0.- ELEMENTS QUE CONTEMPLA EL PLEC

BD13162B.

1.- DEFINICIÓ I CARACTERÍSTIQUES DELS ELEMENTS

Tubs de materials plàstics, per a conductes d'evacuació d'aigües pluvials i residuals dins dels edificis.
S'han considerat els tipus següents:
- Tubs i accessoris de PVC-U de paret massissa, fabricat segons norma UNE-EN 1329-1
- Tubs i accessoris de PVC-U de paret estructurada, fabricat segons norma UNE-EN 1453-1
- Tubs i accessoris de PP (polipropilè) de paret massissa, fabricat segons norma UNE-EN 1451-1
- Tubs i accessoris de PP (polipropilè) paret tricapa

CARACTERÍSTIQUES GENERALS:
El fabricant ha de garantir que les característiques del material que composen els tubs i accessoris, així com les característiques generals, geomètriques, mecàniques i físiques dels tubs compleixen les normes UNE-EN corresponents, si és el cas.
La superfície interna i externa del tub ha de ser llisa i neta. No ha de tenir defectes superficials com ara ratlles, bombolles, impureses o porus.
El tub ha de tenir una superfície de color uniforme.
Els tubs han de tenir els seus extrems acabats en un tall perpendicular a l'eix.
El codi d'aplicació indica on es poden utilitzar els tubs:
- "B" codi per a l'àrea d'aplicació dels components utilitzats per sobre del sòl en el interior de l'edifici o per a components a l'exterior de l'edifici fixats a la paret.
- "D" codi per a l'àrea d'aplicació que es situa a menys d'1m de l'edifici i on els tubs i accessoris estan enterrats i connectats als sistemes d'evacuació d'aigües residuals de l'edifici.
- "BD" codi per a l'àrea d'aplicació B i D

TUBS DE PVC-U DE PARET MASSISSA:
Material del tub està format per PVC al que s'afegeixen additius necessaris per a facilitar la fabricació dels components d'acord amb els requisits de la norma UNE-EN 1329-1
Toleràncies:
- Diàmetre exterior:

  - 32-40-50-63: 0 a 0,2mm.
  - 75-80-82-90-100-110-125: 0 a 0,3mm
  - 140-160-180: 0 a 0,4mm
  - 200-250: 0 a 0,5mm
  - 350: 0 a 0,6mm
- Gruix parets:
  - àrea d'aplicació B
    - 32-40-50-63-75-80-82-90-100: 3 a 3,5mm
    - 110-125-140-160: 3,2 a 3,8mm
    - 180: 3,6 a 4,2mm
    - 200: 3,9 a 4,5mm
    - 250: 4,9 a 5,6mm
    - 315: 6,2 a 7,1mm
  - àrea d'aplicació BD
    - 75- 80-82-90-100: 3 a 3,5mm
    - 110-125: 3,2 a 3,8mm
    - 140: 3,5 a 4,1 mm
    - 160: 4,0 a 4,6 mm
    - 180: 4,4 a 5,0 mm
    - 200: 4,9 a 5,6 mm
    - 250: 6,2 a 7,1 mm
    - 315: 7,7 a 8,7 mm

TUBS DE PVC-U DE PARET ESTRUCTURADA:
Han d'estar formats per una capa interna i altre externa, llises, de PVC-U, compacte, entre les que s'ha introduït material de PVC-U escumat o nervis de PVC-U compacte, d'acord amb els requisits indicats en la normativa UNE-EN 1453-1.
Només es poden utilitzar per a muntatge a l'interior dels edificis, àrea d'aplicació B
Toleràncies:
- Diàmetre exterior:
  - 32-40-50-63: 0 a 0,2mm.
  - 75-80-82-90-100-110-125: 0 a 0,3mm
  - 140-160-180: 0 a 0,4mm
  - 200-250: 0 a 0,5mm
  - 350: 0 a 0,6mm
- Gruix total de la paret:
  - 32-40-50-63-75-80-82-90-100: 3 a 3,5mm
  - 110-125-140-160: 3,2 a 3,8mm
  - 180: 3,6 a 4,2mm
  - 200: 3,9 a 4,5mm
  - 250: 4,9 a 5,6mm
  - 315: 6,2 a 7,1mm

TUBS DE PP DE PARET MASSISSA:
El compost que forma els tubs està construït de material a base de PP (polímer o copolímer) al que se li afegeixen additius necessaris per a facilitar la fabricació dels components, d'acord amb UNE-EN 1451-1.
Toleràncies:
  - 32-40-50-63: 0 a 0,3mm.
  - 75-80-90-100-110-125: 0 a 0,4mm
  - 160: 0 a 0,5mm
  - 200: 0 a 0,6mm
  - 250: 0 a 0,8mm
  - 315: 0 a 1,0 mm
- Diàmetre exterior:
- Gruix paret:
  - Es variable segons diàmetre i sèrie del tub. UNE-EN 1451-1

TUBS DE PP DE PARET TRICAPA:
Toleràncies:
Les toleràncies de diàmetre, gruix parets i longitud les especificarà el fabricant.

2.- CONDICIONS DE SUBMINISTRAMENT I EMMAGATZEMATGE

Subministrament: Protegit de manera que no s'alterin les seves característiques.
Emmagatzematge: Assentats horitzontalment sobre superfícies planes.

3.- UNITAT I CRITERIS D'AMIDAMENT

Unitat d'amidament: la indicada a la descripció de l'element
Criteri d'amidament: quantitat necessària subministrada a l'obra

4.- NORMATIVA DE COMPLIMENT OBLIGATORI

TUBS DE PVC-U DE PARET MASSISSA:
UNE-EN 1329-1:1999 Sistemas de canalización en materiales plásticos para evacuación de aguas

residuales (a baja y a alta temperatura) en el interior de la estructura de los edificios. Poli(cloruro de vinilo) no plastificado (PVC-U). Parte 1: Especificaciones para tubos, accesorios y el sistema.
TUBS DE PVC-U DE PARET ESTRUCTURADA:
UNE-EN 1453-1:2000 Sistemas de canalización en materiales plásticos con tubos de pared estructurada para evacuación de aguas residuales (a baja y a alta temperatura) en el interior de la estructura de los edificios. Poli(cloruro de vinilo) no plastificado (PVC-U). Parte 1: Requisitos para los tubos y el sistema.
TUBS DE PP DE PARET MASSISSA:
UNE-EN 1451-1:1999 Sistemas de canalización en materiales plásticos para evacuación de aguas residuales (a baja y a alta temperatura) en el interior de la estructura de los edificios. Polipropileno (PP). Parte 1: Especificaciones para tubos, accesorios y el sistema.
TUBS DE PP DE PARET TRICAPA:
* UNE-EN 1451-1:1999 Sistemas de canalización en materiales plásticos para evacuación de aguas residuales (a baja y a alta temperatura) en el interior de la estructura de los edificios. Polipropileno (PP). Parte 1: Especificaciones para tubos, accesorios y el sistema.

5.- CONDICIONS DE CONTROL DE RECEPCIÓ

CONDICIONS DE MARCATGE I CONTROL DE LA DOCUMENTACIÓ:
Els tubs han d'anar marcats segons la normativa corresponent a interval d'1 m. El marcatge ha de ser llegible després de l'emmagatzematge, exposició a la intempèrie, instal·lació i posada a l'obra del tub.
El marcatge no ha de produir defectes al tub (fissures, disminució del gruix mínim de les parets, etc.).
El marcatge ha de contenir com a mínim la següent informació:
- Número de la norma (si en té d'obligat compliment)
- Nom del fabricant i/o marca comercial
- Diàmetre nominal
- Gruix mínim de paret
- Material
- Codi de l'àrea d'aplicació
- Rigidesa anular nominal (només per als tubs BD)
- Informació del fabricant: any i mes de fabricació i identificador del lloc de fabricació
- Prestacions en clima fred

En el cas que el material declari contingut reciclat, el fabricant ha de mostrar, si se li demana, la documentació que acrediti aquest contingut.
OPERACIONS DE CONTROL:
Les tasques de control a realitzar són les següents:
- Sol·licitar del fabricant els certificats de les característiques tècniques dels materials escollits (si s'escau)
- Control de la documentació tècnica subministrada.
- Control d'identificació dels materials, verificant que les seves característiques i dimensionament s'adequa al projecte
- Control de recepció dels materials i lloc d'emplaçament.

CRITERIS DE PRESA DE MOSTRES:
Els controls s'han de realitzar segons les instruccions de la DF i els criteris indicats a les normes de procediment corresponents.
INTERPRETACIÓ DE RESULTATS I ACTUACIONS EN CAS D'INCOMPLIMENT:
Segons criteri de la DF, podrà ser acceptat o rebutjat tot o part del material de la partida.

BG MATERIALS PER A INSTAL·LACIONS ELÈCTRIQUES

BG1 CAIXES I ARMARIS

BG1B ARMARIS DE POLIÈSTER

0.- ELEMENTS QUE CONTEMPLA EL PLEC

BG1B0650.

1.- DEFINICIÓ I CARACTERÍSTIQUES DELS ELEMENTS

Armari de polièster.

S'han considerat els armaris següents:
- Amb porta i finestreta
- Amb tapa fixa

CARACTERÍSTIQUES GENERALS:
Ha d'estar format per un cos, una placa de muntatge i una tapa o una porta.
Ha de tenir una textura uniforme i sense defectes.
El cos ha de ser monobloc i de polièster reforçat amb fibra de vidre.
Ha de portar orificis per a la seva fixació i a la part inferior una zona per al pas de tubs.
Classe del material aïllant (UNE 21-305): A
Resistència a la flama (UNE-EN 60707): Autoextingible
Grau de protecció (UNE 20-324) per a servei interior: >= IP-439
Grau de protecció (UNE 20-324) per a servei exterior: >= IP-559
AMB PORTA I FINESTRETA:
La porta ha de ser del mateix material que el cos.
La porta ha de tenir un junt d'estanquitat que ha de garantir el grau de protecció.
Les frontisses de la porta han de ser interiors i l'obertura ha de ser superior a 90°.
La finestreta ha de ser de metacrilat transparent.
AMB TAPA:
La tapa ha de ser del mateix material que el cos.
La tapa ha de tenir un junt d'estanquitat que ha de garantir el grau de protecció.

2.- CONDICIONS DE SUBMINISTRAMENT I EMMAGATZEMATGE

Subministrament: Empaquetats en caixes.
Emmagatzematge: En llocs protegits contra els impactes, la pluja, les humitats i dels raigs del sol.

3.- UNITAT I CRITERIS D'AMIDAMENT

Unitat d'amidament: la indicada a la descripció de l'element
Criteri d'amidament: quantitat necessària subministrada a l'obra

4.- NORMATIVA DE COMPLIMENT OBLIGATORI

Real Decreto 842/2002 de 2 de agosto, por el que se aprueba el Reglamento Electrotécnico de Baja Tensión. REBT 2002.

BG MATERIALS PER A INSTAL·LACIONS ELÈCTRIQUES

BG1 CAIXES I ARMARIS

BG1P CONJUNTS DE PROTECCIÓ I MESURA

0.- ELEMENTS QUE CONTEMPLA EL PLEC

BG1PUB16,BG1PUD16.

1.- DEFINICIÓ I CARACTERÍSTIQUES DELS ELEMENTS

Conjunt de protecció i mesura per a comptadors trifàsics, per a col·locar superficialment.
S'han considerat els tipus següents:
- TMF1
- TMF10

CARACTERÍSTIQUES GENERALS:
Els conjunts de protecció i mesura estan formats per als següents components:
- Caixes modulars amb doble aïllament
- Unions modulars
- Tapes laterals
- Plaques de muntatge
- Elevadors suplements de plaques
- Carrils de fixació per a l'interruptor automàtic i el diferencial
- Finestra dels automàtics
- Bases corrent contínua
- Neutre seccionable

- Borns bimetàl·lics
- Interruptor automàtic
- Interruptor diferencial
- Peça per a cobrir els borns
- Born de connexió a terra
- Cable elèctric
- Terminal de pressió, de pre-aïllament
- Dispositius de ventilació
- Conjunt de fixació mural
- Cargol de fixació
- Canal pels cables

Els tipus T-20 i T-30 han de tenir també els següents components:

- Relé d'emissió
- Relé diferencial auxiliar
- Regleta de comprovació
- Pletines de coure
- Perfils de fixació mural
- Femella de fixació perfil i caixa

Ha d'estar constituït per envolvent i tallacircuïts fusibles, amb caixa de derivació o unitat d'embarrat per a connexió amb el conjunt prefabricat per a centralització de comptadors.
L'envolvent ha de ser de material aïllant de clase A i autoextinguible.
La cara frontal ha de ser transparent i precintable.
Les parts interiors han de ser accessibles per l'esmentada cara frontal.
Per a cada fase s'ha de disposar d'un tallacircuïts fusible de la classe GT.
Ha d'estar constituïda per una base aïllant, borns de connexió de conductors i un dispositiu de fixació a la caixa de mecanismes.
Ha de tenir un aspecte uniforme i sense defectes.
Les parts metàl·liques del mecanisme no han de ser accessibles.
Els punts de situació de les caixes generals de protecció han de ser de trànsit general i de fàcil accès.
La situació ha de ser la més propera possible a la xarxa general de distribució i allunyada d'altres instal·lacions, com la d'aigua, gas, telèfon, etc.
Fins a la intensitat de 630 A, l'equip de protecció i mesura ha d'estar situat a l'interior d'envoltants de doble aillament.
Per a intensitats més grans de 630 A, ha d'haver-se disposat en armaris metàl·lics precintables, que allotgin l'Interruptor General Automàtic i els Transformadors de Mesura.
Si s'escau ha de tenir també el rellotge de canvi de tarifa.
El cablejat del conjunt ha d'estar fet amb conductors de coure V750, classe 2 rígid.
Els conductors dels circuïts secundaris han de ser de coure V750, de classe 5 flexible, de 4 mm2 de secció mínima.
Cadascun dels conductors ha d'estar identificat en tots dos extrems de manera indeleble.
Les terminacions del cablejat han de ser les adequades.
L'interruptor General Automàtic ha de ser tetrapolar.
Per a intensitats més grans de 100 A, els relès tèrmics de l'Interruptor General Automàtic han de permetre un marge de regulació de 0,8 a 1 de la intensitat nominal.
Els colors de les cobertes dels conductors han de ser: negre, marró i gris per a les fases i blau per al neutre.
En el cas de conjunts de mesura i protecció T-20 i T-30, les platines de coure han de mantenir les condicions d'aïllament indicades a la R.U. 1410A.
Les caixes han de ser de doble aïllament (material aïllant classe II-A) de polièster reforçat, autoextinguibles.
El Dispositiu Privat de Comandament i Protecció ha de constar d'un Relè Diferencial general i d'una protecció magnetotèrmica per a cadascun dels circuïts interiors.
Cap material no han de presentar perill d'incendi per a la resta de materials del seu voltant.
Els interruptors del quadre general de protecció han d'estar identificats mitjançant una etiqueta on s'indiqui a quina línia protegeix.
Resistència de l'aïllament (UNE-EN 60669): Ha de complir
Resistència mecànica (UNE-EN 60669): Ha de complir
Temperatura màxima de servei dels òrgans metàl·lics de control manual: 55°C
Temperatura màxima de servei dels òrgans no metàl·lics de control manual: 65°C
Característiques dels components:

Línia trifàsica											
Pot.màx.adm. conjunt prot. i mesura (kW) 400 / 230 V	20	25	31,5	40	50	63	80	100	125	160	200
Pot.màx.adm. conjunt prot. i mesura (kW) 230 / 132 V	12,5	15	20	25	31,5	40	50	63	80	100	125

Prot.dif.-int.nom. (A)	63	63	63	transformador toroidal							
Prot.dif. sensib.(mA)	300 per a força i 30 per a la resta de receptors										
Int.general aut.-Intens. nominal (A)	40	50	63	160	160	160	160	400	400	400	400
Int.general aut.-Poder de tall (kA)	4,5	4,5	4,5	10	10	20	20	23	20	20	20
Int.general aut-Tèrmic(A)	40	50	63	80	100	125	160	200	250	315	400
Int.general aut-magn.(A)	5 vegades la intensitat de regulació tèrmica, actuant en un temps <= 0,02s										
Conjunt mesur.tipus	T2-T1	T2-T1	T2	T20	T20	T20	T20	T30	T30	T30	T30
Conjunt mes.cablejat	16/10 mm2			20x5/15x5				30x6/20x5			
Tallacircuits seg-fusibles(A)	80	100	100	160	200	250	250	250	315	630	630
Tallacircuits segur.-bases	DIN 0			DIN 1				DIN 3			

2.- CONDICIONS DE SUBMINISTRAMENT I EMMAGATZEMATGE

Subministrament: En caixes.
Emmagatzematge: En llocs protegits contra els impactes, la pluja, les humitats i dels raigs del sol.

3.- UNITAT I CRITERIS D'AMIDAMENT

Unitat d'amidament: la indicada a la descripció de l'element
Criteri d'amidament: quantitat necessària subministrada a l'obra

4.- NORMATIVA DE COMPLIMENT OBLIGATORI

Real Decreto 842/2002 de 2 de agosto, por el que se aprueba el Reglamento Electrotécnico de Baja Tensión. REBT 2002.
UNE-EN 60669-1:1996 Interruptores para instalaciones eléctricas fijas, domésticas y análogas. Parte 1: Prescripciones generales.
UNE-EN 60947-3:1994 Aparamenta de baja tensión. Parte 3: Interruptores, seccionadores, interruptores-seccionadores y combinados fusibles. (Versión oficial EN 60947-3:1992+AC:1993).
UNE 20460-4-42:1990 Instalaciones eléctricas en edificios. Protección para garantizar la seguridad. Protección contra los efectos térmicos.
UNE-EN 60898-1:2004 Accesorios eléctricos. Interruptores automáticos para instalaciones domésticas y análogas para la protección contra sobreintensidades. Parte 1: Interruptores automáticos para funcionamiento en corriente alterna.

5.- CONDICIONS DE CONTROL DE RECEPCIÓ

CONDICIONS DE MARCATGE I CONTROL DE LA DOCUMENTACIÓ:
El conjunt ha de portar una placa on de forma indeleble i ben visible, s'indiquin les dades següents:
- Marca i fabricant
- Tipus
- Tensió nominal en V
- Intesitat nominal en ampers de les bases portafusibles
- Anagrama d'homologació UNESA

OPERACIONS DE CONTROL:
Les tasques de control a realitzar són les següents:
- Sol·licitar del fabricant els certificats dels equips emprats, contrastar la documentació amb els equips i verificar l'adequació als requisits del projecte i la Companyia

Subministradora.
- Controlar del fabricant la generació d'esquemes de muntatge i llistats de materials emprats per a la construcció.
- Control de la documentació tècnica subministrada.
- Control final d'identificació de material i lloc d'emplaçament
- Verificar dimensions de la caixa general de protecció, classe i calibre dels fusibles, precintes i homologacions.
- Verificar les mides on s'allotgen la caixa general de protecció així com centralització de comptadors o equip de protecció i mesura.
- Verificar les característiques dels elements de mesura.
- Verificar dimensions de la caixa general de protecció, classe i calibre dels fusibles, precintes i homologacions.
- Verificar les dimensions, homologacions i estat dels mòduls de protecció i mesura.
- Realització i emissió d'informe amb resultats dels controls i mesures realitzades.

CRITERIS DE PRESA DE MOSTRES:
- Es comprovarà la totalitat dels materials.

INTERPRETACIÓ DE RESULTATS I ACTUACIONS EN CAS D'INCOMPLIMENT:
Segons criteri de la DF, podrà ser acceptat o rebutjat tot o part del material de la partida.

BG MATERIALS PER A INSTAL·LACIONS ELÈCTRIQUES

BG2 TUBS, CANALS, SAFATES I COLUMNES PER A MECANISMES

BG22 TUBS FLEXIBLES I CORBABLES NO METÀL·LICS

0.- ELEMENTS QUE CONTEMPLA EL PLEC

BG225810,BG22TP10.

1.- DEFINICIÓ I CARACTERÍSTIQUES DELS ELEMENTS

Tub flexible no metàl·lic de fins a 250 mm de diàmetre nominal.
Es consideraran els següents tipus de tubs:
- Tubs de PVC corrugats
- Tubs de PVC folrats, de dues capes, semillisa l'exterior i corrugada la interior
- Tubs de material lliure d'halògens
- Tubs de polipropilè
- Tubs de polietilè de dues capes, corrugada l'exterior i llisa la interior

CARACTERÍSTIQUES GENERALS:
Han d'estar dissenyats i construïts de manera que les seves característiques en ús normal siguin segures i sense perill per a l'usuari i el seu entorn.
L'interior dels tubs ha d'estar exempt de rebaves i altres defectes que pugin fer malbé els conductors o ferir a instal·ladors o usuaris.
El diàmetre nominal ha de ser el de l'exterior del tub i s'ha d'expressar en milímetres.
El diàmetre interior mínim l'ha de declarar el fabricant.
Les dimensions han de cumplir la norma EN-60423.

2.- CONDICIONS DE SUBMINISTRAMENT I EMMAGATZEMATGE

Subministrament: En rotlles.
Emmagatzematge: En llocs protegits contra els impactes i contra la pluja.

3.- UNITAT I CRITERIS D'AMIDAMENT

Unitat d'amidament: la indicada a la descripció de l'element
Criteri d'amidament: quantitat necessària subministrada a l'obra

4.- NORMATIVA DE COMPLIMENT OBLIGATORI

Real Decreto 842/2002 de 2 de agosto, por el que se aprueba el Reglamento Electrotécnico de Baja Tensión. REBT 2002.
UNE-EN 50086-1:1995 Sistemas de tubos para la conducción de cables. Parte 1: Requisitos generales.
UNE-EN 60423:1996 Tubos de protección de conductores. Diámetros exteriores de los tubos para

instalaciones eléctricas y roscas para tubos y accesorios.

5.- CONDICIONS DE CONTROL DE RECEPCIÓ

CONDICIONS DE MARCATGE I CONTROL DE LA DOCUMENTACIÓ:
Han d'estar marcats amb:
- Nom del fabricant
- Marca d'identificació dels productes
- El marcatge ha de ser llegible
- Han d'incloure les instruccions de muntatge corresponents

OPERACIONS DE CONTROL EN CANALITZACIONS I ACCESORIS:
Les tasques de control de qualitat de Canalitzacions i Accessoris, són les següents:
- Sol·licitar del fabricant els certificats dels materials emprats i verificar l'adequació als requisits del projecte.
- Control de la documentació tècnica subministrada
- Control d'identificació dels materials i lloc d'emplaçament (alçada, distàncies, capacitat)
- Realització i emissió d'informes amb resultats dels assaigs
- Assaigs:
  - Propagació de la flama segons norma R.E.B.T / UNE-EN 50085-1 / UNE-EN 50086-1
  - Instal·lació i posada a l'obra segons norma R.E.B.T / UNE 20.460
  - Verificació de l'aspecte superficial segons norma projecte/ UNE-EN ISO 1461

CRITERIS DE PRESA DE MOSTRES EN CANALITZACIONS I ACCESSORIS:
Es realitzaran els assaigs a la recepció dels materials, verificant tot el traçat de la instal·lació de safates i aleatòriament un tub de cada mida instal·lat a obra ja sigui rígid, flexible o soterrat.

INTERPRETACIÓ DE RESULTATS I ACTUACIONS EN CAS D'INCOMPLIMENT EN CANALITZACIONS I ACCESSORIS:
Segons criteri de la DF, podrà ser acceptat o rebutjat tot o part del material de la partida.

OPERACIONS DE CONTROL EN TUBS DE PVC PER A CANALITZACIONS DE SERVEIS:
Les tasques de control a realitzar són les següents:
- En cada subministrament:
  - Inspecció visual de l'aspecte general dels tubs i elements d'unió.
  - Comprovació de les dades de subministrament exigides (marques, albarà o etiquetes).
  - Recepció del certificat de qualitat del fabricant, d'acord a les condicions del plec.
  - Comprovació dimensional (3 mostres).
- Per a cada tub de les mateixes característiques, es realitzaran els següents assaigs (UNE EN 50086-1):
  - Resistència a compressió
  - Impacte
  - Assaig de corbat
  - Resistència a la propagació de la flama
  - Resistència al calor
  - Grau de protecció
  - Resistència a l'atac químic

En cas que el material disposi de la Marca AENOR, o una altra legalment reconeguda a un país de l'UE, s'ha de poder prescindir dels assaigs de control de recepció. La DF ha de sol·licitar, en aquest cas, els resultats dels assaigs corresponents al subministrament rebut, segons control de producció establert a la marca de qualitat del producte.

CRITERIS DE PRESA DE MOSTRES EN TUBS DE PVC PER A CANALITZACIONS DE SERVEIS:
Es seguiran les instruccions de la DF i els criteris indicats a les normes UNE EN 50086-1 i UNE EN 50086-2-4, juntament a les normes de procediment de cada assaig concret.

INTERPRETACIÓ DE RESULTATS I ACTUACIONS EN CAS D'INCOMPLIMENT EN TUBS DE PVC PER A CANALITZACIONS DE SERVEIS:
No s'acceptaran materials que no arribin a l'obra correctament referenciats i acompanyats del corresponent certificat de qualitat del fabricant.
Es rebutjaran els subministres que no superin les condicions de la inspecció visual o les comprovacions geomètriques.
Es compliran les condicions dels assaigs d'identificació segons la norma UNE EN 50086-1 i UNE EN 50086-2-4.

BG MATERIALS PER A INSTAL·LACIONS ELÈCTRIQUES

BG2 TUBS, CANALS, SAFATES I COLUMNES PER A MECANISMES

BG23- CANAL AÏLLANT PER A DISTRIBUCIÓ ELÈCTRICA I ADAPTACIÓ DE MECANISMES

0.- ELEMENTS QUE CONTEMPLA EL PLEC

BG23-2IXY.

1.- DEFINICIÓ I CONDICIONS DELS ELEMENTS
Canal aïllant per a distribució elèctrica.
S'han considerat els tipus següents:
- Canal aïllant de PVC
- Canal aïllant de material termoplàstic lliure d'halògens
CARACTERÍSTIQUES GENERALS:
Presentarà una superfície sense fissures i amb color uniforme. Els extrems acabaran amb un tall perpendicular a l'eix i sense rebaves.
Contingut de silicona, sense silicona <0,01%
Continuïtat elèctrica: Sense continuïtat elèctrica.
Característiques d´aïllament elèctric: Amb aïllament elèctric. Rigidesa dielèctrica segons EN 60243-1:2013: 18±5 kV/mm d'espessor.
Resistència a la penetració d'objectes sòlids: IP4X
Protecció contra danys mecànics IK08
Retenció de la tapa: Apertura només amb eina.
Fixació de l'adaptador per a preses de corrent amb resistència a l'extracció no inferior a 81 N, segons UNE-EN-50085-2-1
CANAL AÏLLANT DE PVC:
Resistència a la propagació de la flama: No propagador de la flama. Reacció al foc segons UNE 201010:2015: Classificació: M1.
Temperatura de servei (T): -5 °C <= T <= +60 °C, per a adaptació de mecanismes, ús interior.
Temperatura de servei (T): -25 °C <= T <= +60 °C, per a canals de distribució de cablejat, ús exterior.
Resistència a la corrosió en ambients químics: Resistència definida en norma DIN 8061 i ISO/TR 10358 davant de diferents agents químics segons temperatura i concentració.
CANAL LLIURE D'HALÒGENS:
Resistència a la propagació de la flama: No propagador de la flama.
Temperatura de servei (T): -25°C <= T <= +90°C
Contingut en halògens, segons UNE-EN 50642: Halogen free.
Contingut de termoplàstic reciclat >40% del pes del producte.
2.- CONDICIONS DE SUBMINISTRAMENT I EMMAGATZEMATGE
Subministrament: En caixes.
Cada caixa ha de portar de forma indeleble i ben visible les dades següents:
- Marca comercial
- Referència
- Quantitat
- Dimensions
- Codi de fabricació
- Referència a les marques de qualitat
En mòduls d'una llargària de 3 ó 2 m i s'admet una tolerància de ± 10 mm.
Cada tira ha de portar marcades, de manera indeleble i ben visible, les dades següents:
- Marca comercial
- Referència
- Codi de fabricació
- Referència a les marques de qualitat
Emmagatzematge: En lloc protegit contra els impactes, la pluja, la humitat i els raigs del sol i sense contacte directe amb el terra. El lloc on es col·loquin els materials subministrats ha de permetre un suport adequat del palet de subministrament de manera que no es generin.
3.- UNITAT I CRITERI D'AMIDAMENT
Unitat de mesura: la indicada a la descripció de l'element.
Criteri de mesura: quantitat necessària subministrada a l'obra.
4.- NORMATIVA DE COMPLIMENT OBLIGATORI
Real Decreto 842/2002 de 2 de agosto, por el que se aprueba el Reglamento Electrotécnico de Baja Tensión. REBT 2002.
Directiva 2014/35/UE del Parlamento Europeo y del Consejo, de 26 de febrero de 2014 , sobre la armonización de las legislaciones de los Estados miembros en materia de comercialización de material eléctrico destinado a utilizarse con determinados límites de tensión (versión refundida)
UNE-EN 61537:2007 Conducción de cables. Sistemas de bandejas y de bandejas de escalera.(IEC 61537:2006).
Real Decreto 346/2011, de 11 de marzo, por el que se aprueba el Reglamento regulador de las infraestructuras comunes de telecomunicaciones para el acceso a los servicios de telecomunicación en el interior de las edificaciones.
UNE-EN 50085-1:2006 Sistemas de canales para cables y sistemas de conductos cerrados de sección no circular para instalaciones eléctricas. Parte 1: Requisitos generales.

BG MATERIALS PER A INSTAL·LACIONS ELÈCTRIQUES

BG2 TUBS, CANALS, SAFATES I COLUMNES PER A MECANISMES

BG2D SAFATES METÀL·LIQUES

0.- ELEMENTS QUE CONTEMPLA EL PLEC

BG2DF6D0.

1.- DEFINICIÓ I CARACTERÍSTIQUES DELS ELEMENTS

Safates metàl·liques.
S'han considerat els tipus següents:
- Xapa d'acer, cega o perforada
- Reixa d'acer

S'ha de considerar els tipus de safata de planxa d'acer següents:
- Llisa
- Perforada

CARACTERÍSTIQUES GENERALS:
Ha de tenir una superfície sense fissures. Els extrems han d'acabar amb un tall perpendicular a l'eix i sense rebaves.
Les unions s'han de fer mitjançant peces auxiliars.
Ha de suportar bé els ambients humits, salinosos i químicament agressius.
Potència de servei: <= 16 kW
Ha de complir amb les especificacions marcades per la norma UNE-EN 61537.
XAPA D'ACER GALVANITZAT:
Safata de xapa, amb les vores conformades per a permetre el tancament a pressió de la coberta.

REIXA D'ACER:
Safata obtinguda a partir del doblegament d'una graella.

2.- CONDICIONS DE SUBMINISTRAMENT I EMMAGATZEMATGE

CONDICIONS GENERALS:
Subministrament: En caixes.
Emmagatzematge: A cobert i protegides contra la pluja i les humitats.
REIXA:
En mòduls de llargària 3 m, s'admet una tolerància de ± 10 mm.
PLANXA:
En mòduls de llargària 3 m, s'admet una tolerància de ± 10 mm.
Inclou accessoris per a l'anul·lació d'obertures innecessàries.
Cada safata ha de portar marcades, a distàncies < 1 m, de forma indeleble i ben visible les dades següents:
Cada component del sistema s'ha de marcar de manera duradora i legible amb les següents dades:
-Nom del fabricant, o de la marca comercial
-Marca d'identificació del producte concret

3.- UNITAT I CRITERIS D'AMIDAMENT

Unitat d'amidament: la indicada a la descripció de l'element
Criteri d'amidament: quantitat necessària subministrada a l'obra

4.- NORMATIVA DE COMPLIMENT OBLIGATORI

Real Decreto 842/2002 de 2 de agosto, por el que se aprueba el Reglamento Electrotécnico de Baja Tensión. REBT 2002.
UNE-EN 61537:2002 Sistemas de bandejas y de bandejas de escalera para la conducción de cables.

BG MATERIALS PER A INSTAL·LACIONS ELÈCTRIQUES

BG2 TUBS, CANALS, SAFATES I COLUMNES PER A MECANISMES

BG2E- MINICANAL I CANAL DE SÒCOL

0.- ELEMENTS QUE CONTEMPLA EL PLEC

BG2E-2IZN.

1.- DEFINICIÓ I CONDICIONS DELS ELEMENTS
Minicanal i canal de sòcol.
S'han considerat els tipus següents:
- Minicanal aïllant de PVC
- Minicanal aïllant de material termoplàstic lliure d'halògens
CARACTERÍSTIQUES GENERALS:
Presentarà una superfície sense fissures i amb color uniforme. Els extrems acabaran amb un tall perpendicular a l'eix i sense rebaves.
Contingut de silicona, sense silicona <0,01%
Propietats elèctriques: Aïllant.
Rigidesa dielèctrica segons EN 60243-1:2013: 18±5 kV/mm d'espessor.
Resistència a la penetració d'objectes sòlids: IP4X
Protecció contra danys mecànics IK07
Retenció de la tapa: Apertura només amb eina.
Fixació de l'adaptador per a preses de corrent amb resistència a l'extracció no inferior a 81 N, segons UNE-EN-50085-2-1
MINICANAL AÏLLANT DE PVC:
Resistència a la propagació de la flama: No propagador de la flama. Reacció al foc segons UNE 201010:2015: Classificació: M1.
Temperatura de servei (T): -5 °C <= T <= +60 °C
MINICANAL DE MATERIAL TERMOPLÀSTIC LLIURE D'HALÒGENS:
Resistència a la propagació de la flama: No propagador de la flama.
Temperatura de servei (T): -25°C <= T <= +90°C
Contingut en halògens, segons UNE-EN 50642: Halogen free.
Contingut de termoplàstic reciclat >40% del pes del producte.
2.- CONDICIONS DE SUBMINISTRAMENT I EMMAGATZEMATGE
Subministrament: En caixes.
Cada caixa ha de portar de forma indeleble i ben visible les dades següents:
- Marca comercial
- Referència
- Quantitat
- Dimensions
- Codi de fabricació
- Referència a les marques de qualitat
En mòduls d'una llargària de 2 m i s'admet una tolerància de ± 10 mm.
Cada tira ha de portar marcades, de manera indeleble i ben visible, les dades següents:
- Marca comercial
- Referència
- Codi de fabricació
- Referència a les marques de qualitat
Emmagatzematge: En lloc protegit contra els impactes, la pluja, la humitat i els raigs del sol i sense contacte directe amb el terra. El lloc on es col·loquin els materials subministrats ha de permetre un suport adequat del palet de subministrament de manera que no es generin.
3.- UNITAT I CRITERI D'AMIDAMENT
Unitat de mesura: la indicada a la descripció de l'element.
Criteri de mesura: quantitat necessària subministrada a l'obra.
4.- NORMATIVA DE COMPLIMENT OBLIGATORI
Real Decreto 842/2002 de 2 de agosto, por el que se aprueba el Reglamento Electrotécnico de Baja Tensión. REBT 2002.
Directiva 2014/35/UE del Parlamento Europeo y del Consejo, de 26 de febrero de 2014, sobre la armonización de las legislaciones de los Estados miembros en materia de comercialización de material eléctrico destinado a utilizarse con determinados límites de tensión.
UNE-EN 50085-2-1:2008/A1:2012 Sistemas de canales para cables y sistemas de conductos cerrados de sección no circular para instalaciones eléctricas. Parte 2-1: Sistemas de canales para cables y sistemas de conductos cerrados de sección no circular para montaje en paredes y techos.
Real Decreto 346/2011, de 11 de marzo, por el que se aprueba el Reglamento regulador de las

infraestructuras comunes de telecomunicaciones para el acceso a los servicios de telecomunicación en el interior de las edificaciones.
UNE-EN 50085-1:2006 Sistemas de canales para cables y sistemas de conductos cerrados de sección no circular para instalaciones eléctricas. Parte 1: Requisitos generales.

BG MATERIALS PER A INSTAL·LACIONS ELÈCTRIQUES

BG2 TUBS, CANALS, SAFATES I COLUMNES PER A MECANISMES

BG2J- SAFATA METÀL·LICA PER A INSTAL·LACIONS ELÈCTRIQUES

0.- ELEMENTS QUE CONTEMPLA EL PLEC

BG2J-0BBF.

1.- DEFINICIÓ I CONDICIONS DELS ELEMENTS
Safates metàl·liques.
S'han considerat els tipus següents:
- Xapa d'acer, cega o perforada
- Reixa d'acer
S'ha de considerar els tipus de safata de planxa d'acer següents:
- Llisa
- Perforada
CARACTERÍSTIQUES GENERALS:
Ha de tenir una superfície sense fissures. Els extrems han d'acabar amb un tall perpendicular a l'eix i sense rebaves.
Les unions s'han de fer mitjançant peces auxiliars.
Ha de suportar bé els ambients humits, salinosos i químicament agressius.
Potència de servei: <= 16 kW
Ha de complir amb les especificacions marcades per la norma UNE-EN 61537.
XAPA D'ACER GALVANITZAT:
Safata de xapa, amb les vores conformades per a permetre el tancament a pressió de la coberta.
REIXA D'ACER:
Safata obtinguda a partir del doblegament d'una graella.
2.- CONDICIONS DE SUBMINISTRAMENT I EMMAGATZEMATGE
CONDICIONS GENERALS:
Subministrament: En caixes.
Emmagatzematge: A cobert i protegides contra la pluja i les humitats.
REIXA:
En mòduls de llargària 3 m, s'admet una tolerància de ± 10 mm.
PLANXA:
En mòduls de llargària 3 m, s'admet una tolerància de ± 10 mm.
Inclou accessoris per a l'anul·lació d'obertures innecessàries.
Cada safata ha de portar marcades, a distàncies < 1 m, de forma indeleble i ben visible les dades següents:
Cada component del sistema s'ha de marcar de manera duradora i legible amb les següents dades:
-Nom del fabricant, o de la marca comercial
-Marca d'identificació del producte concret
3.- UNITAT I CRITERI D'AMIDAMENT
Unitat d'amidament: la indicada a la descripció de l'element
Criteri d'amidament: quantitat necessària subministrada a l'obra
4.- NORMATIVA DE COMPLIMENT OBLIGATORI
Real Decreto 842/2002 de 2 de agosto, por el que se aprueba el Reglamento Electrotécnico de Baja Tensión. REBT 2002.
UNE-EN 61537:2002 Sistemas de bandejas y de bandejas de escalera para la conducción de cables.

BG MATERIALS PER A INSTAL·LACIONS ELÈCTRIQUES

BG2 TUBS, CANALS, SAFATES I COLUMNES PER A MECANISMES

BG2Q- TUB FLEXIBLE PER A PROTECCIÓ DE CONDUCTORS ELÈCTRICS DE MATERIAL PLÀSTIC

0.- ELEMENTS QUE CONTEMPLA EL PLEC

BG2Q-1KTJ.

1.- DEFINICIÓ I CONDICIONS DELS ELEMENTS
Tub flexible no metàl·lic de fins a 250 mm de diàmetre nominal.
Es consideraran els següents tipus de tubs:
- Tubs de PVC corrugats
- Tubs de PVC folrats, de dues capes, semillisa l'exterior i corrugada la interior
- Tubs de material lliure d'halògens
- Tubs de polipropilè
- Tubs de polietilè de dues capes, corrugada l'exterior i llisa la interior
CARACTERÍSTIQUES GENERALS:
Han d'estar dissenyats i construïts de manera que les seves característiques en ús normal siguin segures i sense perill per a l'usuari i el seu entorn.
L'interior dels tubs ha d'estar exempt de rebaves i altres defectes que pugin fer malbé els conductors o ferir a instal·ladors o usuaris.
El diàmetre nominal ha de ser el de l'exterior del tub i s'ha d'expressar en milímetres.
El diàmetre interior mínim l'ha de declarar el fabricant.
Les dimensions han de cumplir la norma EN-60423.
2.- CONDICIONS DE SUBMINISTRAMENT I EMMAGATZEMATGE
Subministrament: En rotlles.
Emmagatzematge: En llocs protegits contra els impactes i contra la pluja.
3.- UNITAT I CRITERI D'AMIDAMENT
Unitat d'amidament: la indicada a la descripció de l'element
Criteri d'amidament: quantitat necessària subministrada a l'obra
4.- NORMATIVA DE COMPLIMENT OBLIGATORI
Real Decreto 842/2002 de 2 de agosto, por el que se aprueba el Reglamento Electrotécnico de Baja Tensión. REBT 2002.
UNE-EN 61386-1:2008 Sistemas de tubos para la conducción de cables. Parte 1: Requisitos generales.
UNE-EN 60423:1996 Tubos de protección de conductores. Diámetros exteriores de los tubos para instalaciones eléctricas y roscas para tubos y accesorios.
5.- CONDICIONS DE CONTROL DE RECEPCIÓ
CONDICIONS DE MARCATGE I CONTROL DE LA DOCUMENTACIÓ:
Han d'estar marcats amb:
- Nom del fabricant
- Marca d'identificació dels productes
- El marcatge ha de ser llegible
- Han d'incloure les instruccions de muntatge corresponents
OPERACIONS DE CONTROL EN CANALITZACIONS I ACCESORIS:
Les tasques de control de qualitat de Canalitzacions i Accessoris, són les següents:
- Sol·licitar del fabricant els certificats dels materials emprats i verificar l'adequació als requisits del projecte.
- Control de la documentació tècnica subministrada
- Control d'identificació dels materials i lloc d'emplaçament (alçada, distàncies, capacitat)
- Realització i emissió d'informes amb resultats dels assaigs
- Assaigs: - Propagació de la flama segons norma R.E.B.T - Instal·lació i posada a l'obra segons norma R.E.B.T / UNE 20.460 - Verificació de l'aspecte superficial segons norma projecte/ UNE-EN ISO 1461
CRITERIS DE PRESA DE MOSTRES EN CANALITZACIONS I ACCESSORIS:
Es realitzaran els assaigs a la recepció dels materials, verificant tot el traçat de la instal·lació de safates i aleatòriament un tub de cada mida instal·lat a obra ja sigui rígid, flexible o soterrat.
INTERPRETACIÓ DE RESULTATS I ACTUACIONS EN CAS D'INCOMPLIMENT EN CANALITZACIONS I ACCESSORIS:
Segons criteri de la DF, podrà ser acceptat o rebutjat tot o part del material de la partida.
OPERACIONS DE CONTROL EN TUBS DE PVC PER A CANALITZACIONS DE SERVEIS:
Les tasques de control a realitzar són les següents:
- En cada subministrament: - Inspecció visual de l'aspecte general dels tubs i elements d'unió. - Comprovació de les dades de subministrament exigides (marques, albarà o etiquetes). - Recepció del certificat de qualitat del fabricant, d'acord a les condicions del plec. - Comprovació dimensional (3 mostres).
- Per a cada tub de les mateixes característiques, es realitzaran els següents assaigs: - Resistència a compressió - Impacte - Assaig de corbat - Resistència a la

propagació de la flama - Resistència al calor - Grau de protecció - Resistència a l'atac químic
En cas que el material disposi de la Marca AENOR, o una altra legalment reconeguda a un país de l'UE, s'ha de poder prescindir dels assaigs de control de recepció. La DF ha de sol·licitar, en aquest cas, els resultats dels assaigs corresponents al subministrament rebut, segons control de producció establert a la marca de qualitat del producte.
CRITERIS DE PRESA DE MOSTRES EN TUBS DE PVC PER A CANALITZACIONS DE SERVEIS:
Es seguiran les instruccions de la DF i els criteris indicats a les normes vigents, juntament a les normes de procediment de cada assaig concret.
INTERPRETACIÓ DE RESULTATS I ACTUACIONS EN CAS D'INCOMPLIMENT EN TUBS DE PVC PER A CANALITZACIONS DE SERVEIS:
No s'acceptaran materials que no arribin a l'obra correctament referenciats i acompanyats del corresponent certificat de qualitat del fabricant.
Es rebutjaran els subministres que no superin les condicions de la inspecció visual o les comprovacions geomètriques.
Es compliran les condicions dels assaigs d'identificació segons la norma vigent.

BG MATERIALS PER A INSTAL·LACIONS ELÈCTRIQUES

BG3 CABLES ELÈCTRICS PER A TENSIÓ BAIXA I SISTEMES DE DISTRIBUCIÓ ELÈCTRICA

BG32 CABLES DE COURE DE 450/750 V

0.- ELEMENTS QUE CONTEMPLA EL PLEC

BG32B130.

1.- DEFINICIÓ I CARACTERÍSTIQUES DELS ELEMENTS

Cables elèctrics de baixa tensió per a instal·lacions elèctriques fixes d'interior o per a quadres i panells elèctrics, amb conductor de coure, de secció circular, de tensió assignada inferior o igual a 450/750 V, amb aïllament i sense coberta.
S'han considerat els tipus següents:
- Cables unipolars de designació H07V-K, amb conductor flexible i aïllament termoplàstic de policlorur de vinil (PVC), construcció segons norma UNE-EN 50525-2-31, amb una classificació de reacció al foc Eca segons UNE-EN 50575
- Cables unipolars de designació H07V-R, amb conductor rígid de més d'un filferro cablejat i aïllament de barreja de policlorur de vinil (PVC), construcció segons norma UNE-EN 50525-2-31, amb una classificació de reacció al foc Eca segons UNE-EN 50575
- Cables unipolars de designació H07V-U, amb conductor rígid d'un sol filferro i aïllament termoplàstic de policlorur de vinil (PVC), construcció segons norma UNE-EN 50525-2-31, amb una classificació de reacció al foc Eca segons UNE-EN 50575
- Cables unipolars o tripolars trenats en feix de cables de designació H07Z1-K Type 2 (AS), amb conductor flexible i aïllament termoplàstic a base de poliolefines, construcció segons normes UNE 211002 i UNE-EN 50525-3-31, amb una classificació de reacció al foc Cca-s1a,d1,a1 segons UNE-EN 50575
- Cables unipolars de designació H07Z-K, amb conductor flexible i aïllament reticulat a base de poliolefines, construcció segons norma UNE-EN 50525-3-41, amb una classificació de reacció al foc Dca-s2,d2,a2 segons UNE-EN 50575
- Cables unipolars de designació H07Z-R, amb conductor rígid de més d'un filferro cablejat i aïllament reticulat a base de poliolefines, construcció segons norma UNE-EN 50525-3-41, amb una classificació de reacció al foc Dca-s2,d2,a2 segons UNE-EN 50575

CARACTERÍSTIQUES GENERALS:
En el cas de que el material s'utilitzi en obra pública, l'acord de Govern de la Generalitat de Catalunya de 9 de juny de 1998, exigeix que els materials siguin de qualitat certificada o puguin acreditar un nivell de qualitat equivalent, segons les normes aplicables als estats membres de la Unió Europea o de l'Associació Europea de Lliure Canvi.
També en aquest cas, es procurarà que els esmentats materials disposin de l'etiqueta ecològica europea, regulada en el Reglament 880/1992/CEE o bé altres distintius de la Comunitat Europea.

Destinats a incorporar-se de forma permanent en obres de construcció han de complir el Reglament de productes per a la construcció (UE) nº 305/2011 i el seu Reglament Delegat (UE) 2016/364 sobre la classificació de les propietats de reacció al foc.
Tots els fils de coure que formen l'ànima dels conductors cablejats i dels flexibles han de

tenir el mateix diàmetre.
L'aïllament no ha de tenir variacions del gruix ni d'altres defectes visibles a la seva superfície.
Ha de quedar ajustat i s'ha de poder separar fàcilment sense produir danys al conductor.
Ha de ser resistent a l'abrasió.
La designació dels cables ha de complir les especificacions de la norma UNE 20434.
La classificació de reacció al foc s'expressarà d'acord amb el Reglament Delegat (UE) 2016/364 i la UNE-EN 13501-6 amb un codi de quatre dígits segons el següent format:
- Classe de reacció al foc:
  - Dígit 1, prestacions de propagació del foc i emissió de calor: Aca, B1ca, B2ca, Cca, Dca, Eca i Fca (classes enumerades de més a menys prestacions)
- Classes addicionals (només per a les classes B1ca, B2ca, Cca i Dca):
  - Dígit 2, prestacions d'emissió de fums: s1a, s1b, s1, s2 i s3 (de més a menys prestacions)
  - Dígit 3, prestacions de caiguda de gotes/partícules inflamades: d0, d1 i d2 (de més a menys prestacions)
  - Dígit 4, prestacions d'acidesa: a1, a2 i a3 (de més a menys prestacions)

Les característiques físiques i mecàniques del conductor han de complir la norma UNE-EN 60228.

Els colors utilitzats per a l'aïllament han de complir la norma UNE 21089-1:
- Cables unipolars:
  - Com a conductor de fase: Marró, negre o gris
  - Com a conductor neutre: Blau
  - Com a conductor de terra: Llistat de groc i verd
- Cables tripolars:
  - Cables amb conductor de terra: Fase: Marró, Neutre: Blau, Terra: Llistat de groc i verd
  - Cables sense conductor de terra: Fase: Negre, marró i gris

Les característiques següents han de complir amb els valors declarats pel fabricant, assajades segons la norma corresponent, dins del límit de tolerància indicat, en el seu cas:
- Característiques essencials:
  - Reacció al foc:
    - Classe Aca (UNE-EN ISO 1716)
    - Classe B1ca, B2ca, Cca i Dca (UNE-EN 50399, UNE-EN 60332-1-2, UNE-EN 61034-2, UNE-EN 60754-2)
    - Classe Eca (UNE-EN 60332-1-2)
    - Classe Fca (comportament no determinat)
  - Emissió de substàncies perilloses (verificació i declaració segons disposicions nacionals en el lloc d'utilització)

Gruix de l'aïllant del conductor:

Secció (mm2)	1,5	2,5-6	10-16	25-35	50-70	95-120	150	185	240
Gruix (mm)	0,7	0,8	1,0	1,2	1,4	1,6	1,8	2,0	2,2

CABLES DE DESIGNACIÓ H07V-K, H07V-R i H07V-U:
Característiques de reacció al foc:
- Propagació de la flama (UNE-EN 60332-1-2): No propagador de la flama

Temperatura de servei (T): =< 70°C
El conductor ha de complir les següents prescripcions segons la norma UNE-EN 60228:
- Cable H07V-K: prescripcions de la classe 5
- Cable H07V-R: prescripcions de la classe 2
- Cable H07V-U: prescripcions de la classe 1

Les seccions del cable han de ser:
- Cable de la classe 1 (H07V-U): d'1,5 a 10 mm2
- Cable de la classe 2 (H07V-R): d'1,5 a 1000 mm2
- Cable de la classe 5 (H07V-K): d'1,5 a 240 mm2

L'aïllament ha d'estar constituit per una barreja de policlorur de vinil (PVC) del tipus TI 1 segons la norma UNE-EN 50363-3 aplicada al voltant del conductor.
El cable ha de complir els requisits corresponents de la norma UNE-EN 50525-1 i els particulars de la norma UNE-EN 50525-2-31.
Les dimensions dels cables han de complir les indicacions de la norma UNE-EN 50525-2-31.
CABLES DE DESIGNACIÓ H07Z1-K TYPE 2 (AS):
Característiques de reacció al foc:
- Material lliure d'halògens segons UNE-EN 60754-1
- Propagació de la flama (UNE-EN 60332-1-2): No propagador de la flama
- Propagació de l'incendi (UNE-EN 60332-3-24): No propagador de l'incendi
- Emissió de fums opacs (UNE-EN 61034-2): Baixa emissió de fums opacs
- Emissió de fums corrosius (UNE-EN 60754-2): Baixa emissió de fums corrosius

Temperatura de servei (T): =< 70°C
El conductor ha de complir les prescripcions de la classe 5 segons la norma UNE-EN 60228.
Seccions del cable: d'1,5 a 240 mm2.
L'aïllament ha d'estar constituït per una barreja de material termoplàstic del tipus TI 7 segons la norma UNE 50363-7 aplicada al voltant del conductor.

El cable ha de complir els requisits corresponents de la norma UNE-EN 50525-1 i els particulars de la norma UNE-EN 50525-3-31.
Les dimensions dels cables han de complir les indicacions de la norma UNE-EN 50525-3-31.
CABLES DE DESIGNACIÓ H07Z-K i H07Z-R:
Característiques de reacció al foc:
- Material lliure d'halògens segons UNE-EN 60754-1
- Propagació de la flama (UNE-EN 60332-1-2): No propagador de la flama
- Propagació de l'incendi (UNE-EN 60332-3-24): No propagador de l'incendi
- Emissió de fums opacs (UNE-EN 61034-2): Baixa emissió de fums opacs
- Emissió de fums corrosius (UNE-EN 60754-2): Baixa emissió de fums corrosius

Temperatura de servei (T): =< 90°C
El conductor ha de complir les següents prescripcions segons la norma UNE-EN 60228:
- Cable H07Z-K: prescripcions de la classe 5
- Cable H07Z-R: prescripcions de la classe 2

Les seccions del cable han de ser:
- Cable de la classe 2 (H07Z-R): d'1,5 a 630 mm2
- Cable de la classe 5 (H07Z-K): d'1,5 a 240 mm2

L'aïllament ha d'estar constituït per una barreja de material reticulat del tipus EI 5 segons la norma UNE-EN 50363-5 aplicada al voltant del conductor.
El cable ha de complir els requisits corresponents de la norma UNE-EN 50525-1 i els particulars de la norma UNE-EN 50525-3-41.
Les dimensions dels cables han de complir les indicacions de la norma UNE-EN 50525-3-41.

2.- CONDICIONS DE SUBMINISTRAMENT I EMMAGATZEMATGE

Subministrament: En bobines.
Emmagatzematge: En llocs protegits de la pluja i la humitat.

3.- UNITAT I CRITERIS D'AMIDAMENT

Unitat d'amidament: la indicada a la descripció de l'element
Criteri d'amidament: quantitat necessària subministrada a l'obra

4.- NORMATIVA DE COMPLIMENT OBLIGATORI

Real Decreto 842/2002 de 2 de agosto, por el que se aprueba el Reglamento Electrotécnico de Baja Tensión. REBT 2002.
UNE-EN 50575:2015 Cables de energía, control y comunicación. Cables para aplicaciones generales en construcciones sujetos a requisitos de reacción al fuego.
UNE-EN 50575:2015/A1:2016 Cables de energía, control y comunicación. Cables para aplicaciones generales en construcciones sujetos a requisitos de reacción al fuego.
Reglamento Delegado (UE) 2016/364 de la Comisión, de 1 de julio de 2015, relativo a la clasificación de las propiedades de reacción al fuego de los productos de construcción de conformidad con el Reglamento (UE) nº 305/2011 del Parlamento Europeo y del Consejo.
UNE 20434:1999 Sistema de designación de los cables.
UNE-EN 13501-6:2015 Clasificación en función del comportamiento frente al fuego de los productos de construcción y elementos para la edificación. Parte 6: Clasificación a partir de datos obtenidos en ensayos de reacción al fuego de cables eléctricos.
* UNE 21089-1:2002 Identificación de los conductores aislados de los cables.
* UNE-EN 60228:2005 Conductores de cables aislados.

CABLES DE DESIGNACIÓ H07V-K, H07V-R i H07V-U:
UNE-EN 50525-2-31:2012 Cables eléctricos de baja tensión. Cables de tensión asignada inferior o igual a 450/750 V (Uo/U). Parte 2-31: Cables de utilización general. Cables unipolares sin cubierta con aislamiento termoplástico (PVC).
CABLES DE DESIGNACIÓ H07Z1-K TYPE 2 (AS):
UNE 211002:2017 Cables eléctricos de baja tensión. Cables de tensión asignada inferior o igual a 450/750 V (Uo/U). Cables unipolares sin cubierta, con aislamiento termoplástico, y con altas prestaciones respecto a la reacción al fuego, para instalaciones fijas.
UNE-EN 50525-3-31:2012 Cables eléctricos de baja tensión. Cables de tensión asignada inferior o igual a 450/750 V (Uo/U). Parte 3-31: Cables con propiedades especiales ante el fuego. Cables unipolares sin cubierta con aislamiento termoplástico libre de halógenos y baja emisión de humo.
CABLES DE DESIGNACIÓ H07Z-K i H07Z-R:
UNE-EN 50525-3-41:2012 Cables eléctricos de baja tensión. Cables de tensión asignada inferior o igual a 450/750 V (Uo/U). Parte 3-41: Cables con propiedades especiales ante el fuego. Cables unipolares sin cubierta con aislamiento reticulado libre de halógenos y baja emisión de humo.

5.- CONDICIONS DE CONTROL DE RECEPCIÓ

CONDICIONS DE MARCATGE I CONTROL DE LA DOCUMENTACIÓ:
El subministrador ha de posar a disposició de la DF en el cas que aquesta ho sol·liciti, la documentació següent, que acredita el marcatge CE, segons el sistema d'avaluació de

conformitat aplicable, d'acord amb el que disposa l'apartat 7.2.1 del CTE:
- Productes per a usos subjectes a reglamentacions sobre reacció al foc amb nivell o classe Aca, B1ca, B2ca, Cca:
  - Sistema 1+: Declaració de prestacions
- Productes per a usos subjectes a reglamentacions sobre reacció al foc amb nivell o classe Dca, Eca:
  - Sistema 3: Declaració de prestacions
- Productes per a usos subjectes a reglamentacions sobre reacció al foc amb nivell o classe Fca:
  - Sistema 4: Declaració de prestacions
- Productes per a usos subjectes a reglamentacions sobre substàncies perilloses:
  - Sistema 3: Declaració de prestacions

El cable ha d'anar marcat amb les dades següents:
- Identificació consistent en la marca del nom del fabricant o marca comercial
- Descripció del producte o codi de designació
- Classe de reacció al foc

El marcatge s'ha de fer sobre el cable, l'embalatge o l'etiqueta o en una combinació dels anteriors.
El marcatge sobre la coberta o aïllament del cable ha de ser continu. La distància entre el final del marcatge i el principi del següent no ha de superar els 1100 mm.
El símbol de marcatge CE estarà fixat de manera visible, llegible i indeleble en una etiqueta fixada sobre l'embalatge dels cables.
El marcat i etiquetatge CE ha d'incloure la informació següent:
- Símbol del marcatge CE
- Els dos últims dígits de l'any en què es va fixar el marcat per primera vegada
- Nom i direcció registrada del fabricant o marca identificativa
- Codi únic d'identificació del producte tipus
- Número de referència de la declaració de prestacions
- Nivell o classe de prestacions declarat
- Data de l'especificació tècnica harmonitzada aplicable
- Número d'identificació de l'organisme notificat
- Ús previst, segons s'especifica a la norma harmonitzada aplicable

OPERACIONS DE CONTROL:
Les tasques de control a realitzar són les següents:
- Sol·licitar del fabricant els certificats i homologacions dels conductors i protocols de proves.
- Control de la documentació tècnica subministrada.
- Verificar l'adequació dels conductors als requisits dels projecte
- Control final d'identificació
- Realització i emissió d'informe amb resultats dels assaigs realitzats d'acord al que s'especifica en la taula d'assaigs i de quantificació dels mateixos.
- Assaigs:

A la relació següent s'especifiquen els controls a efectuar a la recepció de conductors de coure o alumini i les normes aplicables en cada cas:
  - Rigidesa dielèctrica (REBT)
  - Resistència d'aïllament (REBT)
  - Resistència elèctrica dels conductors (UNE 20003 / UNE 21022/1M)
  - Control dimensional (Documentació del fabricant)
  - Extinció de flama (UNE-EN 50266)
  - Densitat de fums UNE-EN 50268 / UNE 21123)
  - Despreniment d'halògens (UNE-EN 50267-2-1 / UNE 21123 / UNE 2110022)

A la següent taula s'especifica el nombre de controls a efectuar. Els assaigs especificats (*) seran exigibles segons criteri de la DF quan les exigències del lloc ho determini i les característiques dels conductors corresponguin a l'assaig especificat.
  - Rigidesa dielèctrica: 100% (exigit al fabricant)
  - Resistència d'aïllament: 100% (exigit al fabricant)
  - Resistència elèctrica: 100% (exigit al fabricant)
  - Extinció de flama: 1 assaig per tipus (*) (exigit al fabricant) i 1 assaig per tipus (*) (exigit a recepció)
  - Densitat de fums: 1 assaig per tipus (*) (exigit al fabricant) i 1 assaig per tipus (*) (exigit a recepció)
  - Despreniment d'halògens: 1 assaig per tipus (*) (exigit al fabricant) i 1 assaig per tipus (*) (exigit a recepció)

Per tipus s'entén aquells conductors amb característiques iguals.
Els assaigs exigits a recepció podran ésser els realitzats pel fabricant sempre que hi hagi una supervisió per part de la DF o empresa especialitzada.
CRITERIS DE PRESA DE MOSTRES:
Per a la realització dels assaigs, s'escollirà aleatòriament una bovina del lot d'entrega, a excepció dels assaigs de rutina que es realitzaran a totes les bobines.
INTERPRETACIÓ DE RESULTATS I ACTUACIONS EN CAS D'INCOMPLIMENT:
Es realitzarà un control extensiu de la partida objecte de control, i segons criteri de la DF, podrà ésser acceptada o rebutjada tota o part del material que la composa.

BG MATERIALS PER A INSTAL·LACIONS ELÈCTRIQUES

BG3 CABLES ELÈCTRICS PER A TENSIÓ BAIXA I SISTEMES DE DISTRIBUCIÓ ELÈCTRICA

BG33- CABLE DE COURE DE 0,6/1 KV

0.- ELEMENTS QUE CONTEMPLA EL PLEC

BG33-G2VO,BG33-G2S8,BG33-G2SE,BG33-G2S2.

1.- DEFINICIÓ I CONDICIONS DELS ELEMENTS
Cable elèctric destinat a sistemes de distribució en tensió baixa i instal·lacions en general, per a serveis fixes, amb conductor de coure i de tensió assignada 0,6/1kV.
S'han considerat els tipus de cables següents:
- Cables unipolars o multipolars de designació RV, aïllament amb polietilè reticulat i coberta de policlorur de vinil, sense armadura ni pantalla i amb conductor de coure, construcció segons norma UNE 21123-2, amb una classificació de resistència al foc Eca segons UNE-EN 50575
- Cables unipolars o multipolars de designació RV-K, aïllament amb polietilè reticulat i coberta de policlorur de vinil, sense armadura ni pantalla i amb conductor de coure flexible, construcció segons norma UNE 21123-2, amb una classificació de resistència al foc Eca segons UNE-EN 50575
- Cables multipolars de designació RVFV-K, aïllament amb polietilè reticulat i coberta de policlorur de vinil, armadura amb fleix d'acer i amb conductor de coure flexible, construcció segons norma UNE 21123-2, amb una classificació de resistència al foc Eca segons UNE-EN 50575
- Cables unipolars o multipolars de designació RZ1-K (AS), aïllament amb polietilè reticulat i coberta de poliolefina, sense armadura ni pantalla i amb conductor de coure flexible, construcció segons norma UNE 21123-4, amb una classificació de resistència al foc Cca-s1b,d1,a1 segons UNE-EN 50575
- Cables unipolars o multipolars de designació RZ1-K (AS+), amb resistència intrínseca al foc, aïllament amb polietilè reticulat i coberta de poliolefina, sense armadura ni pantalla i amb conductor de coure flexible, construcció segons norma UNE 211025, amb una classificació de resistència al foc Cca-s1b,d1,a1 segons UNE-EN 50575
- Cables unipolars o multipolars de designació SZ1-K (AS+), amb resistència intrínseca al foc, aïllament amb compost de silicona i coberta de poliolefina, sense armadura ni pantalla i amb conductor de coure flexible, construcció segons norma UNE 211025, amb una classificació de resistència al foc Cca-s1b,d1,a1 segons UNE-EN 50575
- Cables multipolars de designació RZ, coberta aïllant de polietilè reticulat i amb conductors de coure cablejats en feix, construcció segons norma UNE 21030-2, amb una classificació de resistència al foc Fca segons UNE-EN 50575
- Cables unipolars de designació ZZ-F, amb una classificació de resistència al foc Eca segons UNE-EN 50575
CARACTERÍSTIQUES GENERALS:
En el cas de que el material s'utilitzi en obra pública, l'acord de Govern de la Generalitat de Catalunya de 9 de juny de 1998, exigeix que els materials siguin de qualitat certificada o puguin acreditar un nivell de qualitat equivalent, segons les normes aplicables als estats membres de la Unió Europea o de l'Associació Europea de Lliure Canvi.
També en aquest cas, es procurarà que els esmentats materials disposin de l'etiqueta ecològica europea, regulada en el Reglament (CE) nº 66/2010 o bé altres distintius de la Comunitat Europea.
Els cables estinats a incorporar-se de forma permanent en obres de construcció han de complir el Reglament de productes per a la construcció (UE) núm. 305/2011, Reglament Delegat (UE) 2016/364 sobre la classificació de les propietats de reacció al foc i el Reglament Delegat (UE) 2024/1681 per a la resistència al foc.
La coberta no ha de tenir variacions en el gruix ni d'altres defectes visibles a la seva superfície. Ha de ser resistent a l'abrasió.
Ha de quedar ajustada i s'ha de poder separar fàcilment sense produir danys a l'aïllament.
La forma exterior dels cables multipolars (reunits sota una coberta única) ha de ser raonablement cilíndrica.
L'aïllament no ha de tenir variacions del gruix ni d'altres defectes visibles a la seva superfície.
Ha de quedar ajustat i s'ha de poder separar fàcilment sense produir danys al conductor.
La designació dels cables ha de complir les especificacions de la norma UNE 20434.
La classificació de reacció al foc s'expressarà d'acord amb el Reglament Delegat (UE) 2016/364

i la UNE-EN 13501-6 amb un codi de quatre dígits segons el següent format:
Classe de reacció al foc:
- Dígit 1, prestacions de propagació del foc i emissió de calor: Aca, B1ca, B2ca, Cca, Dca, Eca i Fca (classes enumerades de més a menys prestacions)
Classes addicionals (només per a les classes B1ca, B2ca, Cca i Dca):
- Dígit 2, prestacions d'emissió de fums: s1a, s1b, s1, s2 i s3 (de més a menys prestacions)
- Dígit 3, prestacions de caiguda de gotes/partícules inflamades: d0, d1 i d2 (de més a menys prestacions)
- Dígit 4, prestacions d'acidesa: a1, a2 i a3 (de més a menys prestacions)
Les característiques físiques i mecàniques del conductor han de complir la norma UNE-EN 60228.
Els colors utilitzats per a l'aïllament han de complir la norma UNE 21089-1:
- Cables unipolars: - Com a conductor de fase: Marró, negre o gris - Com a conductor neutre: Blau - Com a conductor de terra: Llistat de groc i verd
- Cables bipolars: Blau i marró
- Cables tripolars: - Cables amb conductor de terra: Fase: Marró, Neutre: Blau, Terra: Llistat de groc i verd - Cables sense conductor de terra: Fase: Negre, marró i gris
- Cables tetrapolars: - Cables amb conductor de terra: Fase: Marró, negre i gris, Terra: Llistat de groc i verd - Cables sense conductor de terra: Fase: Marró, negre i gris, Neutre: Blau
- Cables pentapolars: Fase: Marró, negre i gris, Neutre: Blau, Terra: Llistat de groc i verd
Les característiques següents han de complir amb els valors declarats pel fabricant, assajades segons la norma corresponent, dins del límit de tolerància indicat, en el seu cas:
- Característiques essencials: - Reacció al foc: - Classe Aca (UNE-EN ISO 1716) - Classe B1ca, B2ca, Cca i Dca (UNE-EN 50399, UNE-EN 60332-1-2, UNE-EN 61034-2, UNE-EN 60754-2) - Classe Eca (UNE-EN 60332-1-2) - Classe Fca (comportament no determinat) - Emissió de substàncies perilloses (verificació i declaració segons disposicions nacionals en el lloc d'utilització)
Gruix de l'aïllant del conductor (UNE-HD-603-1):

Secció (mm2)	25	50	95	150	240
Gruix (mm)	0,9	1,0	1,1	1,4	1,7

Gruix de la coberta: Ha de complir les especificacions de la norma UNE-HD 603-1
Temperatura de l'aïllament en servei normal: <= 90°C
Temperatura de l'aïllament en curtcircuit (5 s màx): <= 250°C
Tensió màxima admissible (c.a.):
- Entre conductors aïllats: <= 1 kV
- Entre conductors aïllats i terra: <= 0,6 kV
Toleràncies:
- Gruix de l'aïllament (UNE-HD 603-1): >= valor especificat - (0,1 mm + 10% del valor especificat)
CABLES DE DESIGNACIÓ RV, RV-K i RVFV-K:
Característiques de reacció al foc:
- Propagació de la flama (UNE-EN 60332-1-2): No propagador de la flama
El conductor ha de complir les següents prescripcions segons la norma UNE-EN 60228:
- Cable RV: prescripcions de la classe 1 o 2
- Cable RV-K i RVFV-K: prescripcions de la classe 5
L'aïllament ha de ser de polietilé reticulat (XLPE) tipus DIX-3 segons UNE HD-603-1.
La coberta ha de ser de policlorur de vinil (PVC) del tipus DMV-18 segons UNE HD-603-1.
CABLES DE DESIGNACIÓ RZ1-K (AS):
Característiques de reacció al foc:
- Material lliure d'halògens segons UNE-EN 60754-1
- Propagació de la flama (UNE-EN 60332-1-2): No propagador de la flama
- Propagació de l'incendi (UNE-EN 60332-3-24): No propagador de l'incendi
- Emissió de fums opacs (UNE-EN 61034-2): Baixa emissió de fums opacs
- Emissió de fums corrosius (UNE-EN 60754-2): Baixa emissió de fums corrosius
El conductor ha de complir les prescripcions de la classe 5 segons la norma UNE-EN 60228:
L'aïllament ha de ser de polietilé reticulat (XLPE) tipus DIX-3 segons UNE HD-603-1.
La coberta ha de ser de poliolefina, del tipus DMZ-E segons la norma UNE 21123-4.
CABLES DE DESIGNACIÓ RZ1-K (AS+) i SZ1-K (AS+):
Característiques de reacció al foc:
Material lliure d'halògens segons UNE-EN 60754-1
Propagació de la flama (UNE-EN 60332-1-2): No propagador de la flama
Propagació de l'incendi (UNE-EN 60332-3-24): No propagador de l'incendi
Emissió de fums opacs (UNE-EN 61034-2): Baixa emissió de fums opacs
Emissió de fums corrosius (UNE-EN 60754-2): Baixa emissió de fums corrosius
El conductor ha de complir les prescripcions de la classe 5 segons la norma UNE-EN 60228:
L'aïllament ha de cumplir el següent
- Cable RZ1-K (AS+): ha de ser de polietilè reticulat i ha de correspondre al tipus DIX-3 segons la norma UNE HD-603-1, amb cinta addicional de mica
- Cable SZ1-K (AS+): ha de ser de compost de silicona i ha de correspondre al tipus EI2 segons

la norma UNE-EN 50363-1
La coberta ha de ser de poliolefina, del tipus DMZ-E segons la norma UNE 21123-4.
CABLES DE DESIGNACIÓ RZ:
El conductor ha de complir les prescripcions de la classe 2 segons la norma UNE-EN 60228:
CABLES DE DESIGNACIÓ ZZ-F:
Característiques de reacció al foc:
- Material lliure d'halògens segons UNE-EN 60754-1
- Propagació de la flama (UNE-EN 60332-1-2): No propagador de la flama
- Propagació de l'incendi (UNE-EN 60332-3-24): No propagador de l'incendi
- Emissió de fums opacs (UNE-EN 61034-2): Baixa emissió de fums opacs
- Emissió de fums corrosius (UNE-EN 60754-2): Baixa emissió de fums corrosius
El conductor ha de complir les prescripcions de la classe 5 segons la norma UNE-EN 60228:
L'aïllament ha de ser de goma i ha de correspondre al tipus EI6 segons la norma UNE-EN 50363-1
La coberta ha de ser de material lliure d'halògens, del tipus EM5 segons la norma UNE-EN 50363-2-2 o del tipus EM8 segons UNE-EN 50363-6.
2.- CONDICIONS DE SUBMINISTRAMENT I EMMAGATZEMATGE
Subministrament: En bobines.
Emmagatzematge: En llocs protegits de la pluja i la humitat.
3.- UNITAT I CRITERI D'AMIDAMENT
Unitat d'amidament: la indicada a la descripció de l'element
Criteri d'amidament: quantitat necessària subministrada a l'obra
4.- NORMATIVA DE COMPLIMENT OBLIGATORI
NORMATIVA GENERAL:
Real Decreto 842/2002 de 2 de agosto, por el que se aprueba el Reglamento Electrotécnico de Baja Tensión. REBT 2002.
UNE-EN 50575:2015 Cables de energía, control y comunicación. Cables para aplicaciones generales en construcciones sujetos a requisitos de reacción al fuego.
UNE-EN 50575:2015/A1:2016 Cables de energía, control y comunicación. Cables para aplicaciones generales en construcciones sujetos a requisitos de reacción al fuego.
UNE-HD 603-1:2007 Cables de distribución de tensión asignada 0,6/1 kV. Parte 1: Requisitos generales.
Reglamento Delegado (UE) 2016/364 de la Comisión, de 1 de julio de 2015, relativo a la clasificación de las propiedades de reacción al fuego de los productos de construcción de conformidad con el Reglamento (UE) nº 305/2011 del Parlamento Europeo y del Consejo.
UNE 20434:1999 Sistema de designación de los cables.
UNE-EN 13501-6:2015 Clasificación en función del comportamiento frente al fuego de los productos de construcción y elementos para la edificación. Parte 6: Clasificación a partir de datos obtenidos en ensayos de reacción al fuego de cables eléctricos.
* UNE 21089-1:2002 Identificación de los conductores aislados de los cables.
* UNE-EN 60228:2005 Conductores de cables aislados.
CABLES DE DESIGNACIÓ RV, RV-K i RVFV-K:
UNE 21123-2:2017 Cables eléctricos de utilización industrial de tensión asignada 0,6/1 kV. Parte 2: Cables con aislamiento de polietileno reticulado y cubierta de policloruro de vinilo.
CABLES DE DESIGNACIÓ RZ1-K (AS):
UNE 21123-4:2017 Cables eléctricos de utilización industrial de tensión asignada 0,6/1 kV. Parte 4: Cables con aislamiento de polietileno reticulado y cubierta de poliolefina.
CABLES DE DESIGNACIÓ RZ1-K (AS+) i SZ1-K (AS+):
UNE 211025:2017 Cables con resistencia intrínseca al fuego destinados a circuitos de seguridad.
CABLES DE DESIGNACIÓ RZ:
UNE 21030-2:2003 Conductores aislados, cableados en haz, de tensión asignada 0,6/1 kV, para líneas de distribución, acometidas y usos análogos. Parte 2: Conductores de cobre.
5.- CONDICIONS DE CONTROL DE RECEPCIÓ
CONDICIONS DE MARCATGE I CONTROL DE LA DOCUMENTACIÓ:
El subministrador ha de posar a disposició de la DF en el cas que aquesta ho sol·liciti, la documentació següent, que acredita el marcatge CE, segons el sistema d'avaluació de conformitat aplicable, d'acord amb el que disposa l'apartat 7.2.1 del CTE:
- Productes per a usos subjectes a reglamentacions sobre reacció al foc amb nivell o classe Aca, B1ca, B2ca, Cca: - Sistema 1+: Declaració de Prestacions
- Productes per a usos subjectes a reglamentacions sobre reacció al foc amb nivell o classe Dca, Eca: - Sistema 3: Declaració de prestacions
- Productes per a usos subjectes a reglamentacions sobre reacció al foc amb nivell o classe Fca: - Sistema 4: Declaració de prestacions
- Productes per a usos subjectes a reglamentacions sobre substàncies perilloses: - Sistema 3: Declaració de prestacions
El cable ha d'anar marcat amb les dades següents:
- Identificació consistent en la marca del nom del fabricant o marca comercial
- Descripció del producte o codi de designació
- Classe de reacció al foc
El marcatge s'ha de fer sobre el cable, l'embalatge o l'etiqueta o en una combinació dels anteriors.
El marcatge sobre la coberta o aïllament del cable ha de ser continu. La distància entre el final del marcatge i el principi del següent no ha de superar els 1100 mm.

El símbol de marcatge CE estarà fixat de manera visible, llegible i indeleble en una etiqueta fixada sobre l'embalatge dels cables.
El marcat i etiquetatge CE ha d'incloure la informació següent:
- Símbol del marcatge CE
- Els dos últims dígits de l'any en què es va fixar el marcat per primera vegada
- Nom i direcció registrada del fabricant o marca identificativa
- Codi únic d'identificació del producte tipus
- Número de referència de la declaració de prestacions
- Nivell o classe de prestacions declarat
- Data de l'especificació tècnica harmonitzada aplicable
- Número d'identificació de l'organisme notificat
- Ús previst, segons s'especifica a la norma harmonitzada aplicable
OPERACIONS DE CONTROL:
Les tasques de control a realitzar són les següents:
- Sol·licitar del fabricant els certificats i homologacions dels conductors i protocols de proves.
- Control de la documentació tècnica subministrada.
- Verificar l'adequació dels conductors als requisits dels projecte
- Control final d'identificació
- Realització i emissió d'informe amb resultats dels assaigs realitzats d'acord al que s'especifica en la taula d'assaigs i de quantificació dels mateixos.
- Assaigs:
A la relació següent s'especifiquen els controls a efectuar a la recepció de conductors de coure o alumini i les normes aplicables en cada cas: - Rigidesa dielèctrica (REBT) - Resistència d'aïllament (REBT) - Resistència elèctrica dels conductors (UNE 20003 / UNE 21022/1M) - Control dimensional (Documentació del fabricant) - Extinció de flama (UNE-EN 50266) - Densitat de fums UNE-EN 50268 / UNE 21123) - Despreniment d'halògens (UNE-EN 50267-2-1 / UNE 21123 / UNE 2110022)
A la següent taula s'especifica el nombre de controls a efectuar. Els assaigs especificats (*) seran exigibles segons criteri de la DF quan les exigències del lloc ho determini i les característiques dels conductors corresponguin a l'assaig especificat. - Rigidesa dielèctrica: 100% (exigit al fabricant) - Resistència d'aïllament: 100% (exigit al fabricant) - Resistència elèctrica: 100% (exigit al fabricant) - Extinció de flama: 1 assaig per tipus (*) (exigit al fabricant) i 1 assaig per tipus (*) (exigit a recepció) - Densitat de fums: 1 assaig per tipus (*) (exigit al fabricant) i 1 assaig per tipus (*) (exigit a recepció) - Despreniment d'halògens: 1 assaig per tipus (*) (exigit al fabricant) i 1 assaig per tipus (*) (exigit a recepció)
Per tipus s'entén aquells conductors amb característiques iguals.
Els assaigs exigits a recepció podran ésser els realitzats pel fabricant sempre que hi hagi una supervisió per part de la DF o empresa especialitzada.
CRITERIS DE PRESA DE MOSTRES:
Per a la realització dels assaigs, s'escollirà aleatòriament una bovina del lot d'entrega, a excepció dels assaigs de rutina que es realitzaran a totes les bobines.
INTERPRETACIÓ DE RESULTATS I ACTUACIONS EN CAS D'INCOMPLIMENT:
Es realitzarà un control extensiu de la partida objecte de control, i segons criteri de la DF, podrà ésser acceptada o rebutjada tota o part del material que la composa.

BG MATERIALS PER A INSTAL·LACIONS ELÈCTRIQUES

BG3 CABLES ELÈCTRICS PER A TENSIÓ BAIXA I SISTEMES DE DISTRIBUCIÓ ELÈCTRICA

BG35 CABLES DE COURE PER A INSTAL·LACIONS SOLARS FOTOVOLTAIQUES

0.- ELEMENTS QUE CONTEMPLA EL PLEC

BG35A002.

1.- DEFINICIÓ I CONDICIONS DELS ELEMENTS
Cable elèctric destinat a sistemes de distribució en tensió baixa i instal·lacions en general, per a serveis fixes, amb conductor de coure i de tensió assignada 0,6/1kV.
S'han considerat els tipus de cables següents:
- Cables unipolars o multipolars de designació RV, aïllament amb polietilè reticulat i coberta de policlorur de vinil, sense armadura ni pantalla i amb conductor de coure, construcció

segons norma UNE 21123-2, amb una classificació de resistència al foc Eca segons UNE-EN 50575
- Cables unipolars o multipolars de designació RV-K, aïllament amb polietilè reticulat i coberta de policlorur de vinil, sense armadura ni pantalla i amb conductor de coure flexible, construcció segons norma UNE 21123-2, amb una classificació de resistència al foc Eca segons UNE-EN 50575
- Cables multipolars de designació RVFV-K, aïllament amb polietilè reticulat i coberta de policlorur de vinil, armadura amb fleix d'acer i amb conductor de coure flexible, construcció segons norma UNE 21123-2, amb una classificació de resistència al foc Eca segons UNE-EN 50575
- Cables unipolars o multipolars de designació RZ1-K (AS), aïllament amb polietilè reticulat i coberta de poliolefina, sense armadura ni pantalla i amb conductor de coure flexible, construcció segons norma UNE 21123-4, amb una classificació de resistència al foc Cca-s1b,d1,a1 segons UNE-EN 50575
- Cables unipolars o multipolars de designació RZ1-K (AS+), amb resistència intrínseca al foc, aïllament amb polietilè reticulat i coberta de poliolefina, sense armadura ni pantalla i amb conductor de coure flexible, construcció segons norma UNE 211025, amb una classificació de resistència al foc Cca-s1b,d1,a1 segons UNE-EN 50575
- Cables unipolars o multipolars de designació SZ1-K (AS+), amb resistència intrínseca al foc, aïllament amb compost de silicona i coberta de poliolefina, sense armadura ni pantalla i amb conductor de coure flexible, construcció segons norma UNE 211025, amb una classificació de resistència al foc Cca-s1b,d1,a1 segons UNE-EN 50575
- Cables multipolars de designació RZ, coberta aïllant de polietilè reticulat i amb conductors de coure cablejats en feix, construcció segons norma UNE 21030-2, amb una classificació de resistència al foc Fca segons UNE-EN 50575
- Cables unipolars de designació ZZ-F, amb una classificació de resistència al foc Eca segons UNE-EN 50575
CARACTERÍSTIQUES GENERALS:
En el cas de que el material s'utilitzi en obra pública, l'acord de Govern de la Generalitat de Catalunya de 9 de juny de 1998, exigeix que els materials siguin de qualitat certificada o puguin acreditar un nivell de qualitat equivalent, segons les normes aplicables als estats membres de la Unió Europea o de l'Associació Europea de Lliure Canvi.
També en aquest cas, es procurarà que els esmentats materials disposin de l'etiqueta ecològica europea, regulada en el Reglament (CE) nº 66/2010 o bé altres distintius de la Comunitat Europea.
Destinats a incorporar-se de forma permanent en obres de construcció han de complir el Reglament de productes per a la construcció (UE) nº 305/2011 i el seu Reglament Delegat (UE) 2016/364 sobre la classificació de les propietats de reacció al foc.
La coberta no ha de tenir variacions en el gruix ni d'altres defectes visibles a la seva superfície. Ha de ser resistent a l'abrasió.
Ha de quedar ajustada i s'ha de poder separar fàcilment sense produir danys a l'aïllament.
La forma exterior dels cables multipolars (reunits sota una coberta única) ha de ser raonablement cilíndrica.
L'aïllament no ha de tenir variacions del gruix ni d'altres defectes visibles a la seva superfície.
Ha de quedar ajustat i s'ha de poder separar fàcilment sense produir danys al conductor.
La designació dels cables ha de complir les especificacions de la norma UNE 20434.
La classificació de reacció al foc s'expressarà d'acord amb el Reglament Delegat (UE) 2016/364 i la UNE-EN 13501-6 amb un codi de quatre dígits segons el següent format:
Classe de reacció al foc:
- Dígit 1, prestacions de propagació del foc i emissió de calor: Aca, B1ca, B2ca, Cca, Dca, Eca i Fca (classes enumerades de més a menys prestacions)
Classes addicionals (només per a les classes B1ca, B2ca, Cca i Dca):
- Dígit 2, prestacions d'emissió de fums: s1a, s1b, s1, s2 i s3 (de més a menys prestacions)
- Dígit 3, prestacions de caiguda de gotes/partícules inflamades: d0, d1 i d2 (de més a menys prestacions)
- Dígit 4, prestacions d'acidesa: a1, a2 i a3 (de més a menys prestacions)
Les característiques físiques i mecàniques del conductor han de complir la norma UNE-EN 60228.
Els colors utilitzats per a l'aïllament han de complir la norma UNE 21089-1:
- Cables unipolars: - Com a conductor de fase: Marró, negre o gris - Com a conductor neutre: Blau - Com a conductor de terra: Llistat de groc i verd
- Cables bipolars: Blau i marró
- Cables tripolars: - Cables amb conductor de terra: Fase: Marró, Neutre: Blau, Terra: Llistat de groc i verd - Cables sense conductor de terra: Fase: Negre, marró i gris
- Cables tetrapolars: - Cables amb conductor de terra: Fase: Marró, negre i gris, Terra: Llistat de groc i verd - Cables sense conductor de terra: Fase: Marró, negre i gris, Neutre: Blau
- Cables pentapolars: Fase: Marró, negre i gris, Neutre: Blau, Terra: Llistat de groc i verd
Les característiques següents han de complir amb els valors declarats pel fabricant, assajades segons la norma corresponent, dins del límit de tolerància indicat, en el seu cas:
- Característiques essencials: - Reacció al foc: - Classe Aca (UNE-EN ISO 1716) - Classe B1ca, B2ca, Cca i Dca (UNE-EN 50399, UNE-EN 60332-1-2, UNE-EN 61034-2, UNE-EN 60754-2) - Classe Eca (UNE-EN 60332-1-2) - Classe Fca (comportament no determinat) - Emissió de substàncies perilloses (verificació i declaració segons

disposicions nacionals en el lloc d'utilització)
Gruix de l'aïllant del conductor (UNE-HD-603-1):

Secció (mm2)	25	50	95	150	240
Gruix (mm)	0,9	1,0	1,1	1,4	1,7

Gruix de la coberta: Ha de complir les especificacions de la norma UNE-HD 603-1
Temperatura de l'aïllament en servei normal: <= 90°C
Temperatura de l'aïllament en curtcircuit (5 s màx): <= 250°C
Tensió màxima admissible (c.a.):
- Entre conductors aïllats: <= 1 kV
- Entre conductors aïllats i terra: <= 0,6 kV
Toleràncies:
- Gruix de l'aïllament (UNE-HD 603-1): >= valor especificat - (0,1 mm + 10% del valor especificat)
CABLES DE DESIGNACIÓ RV, RV-K i RVFV-K:
Característiques de reacció al foc:
- Propagació de la flama (UNE-EN 60332-1-2): No propagador de la flama
El conductor ha de complir les següents prescripcions segons la norma UNE-EN 60228:
- Cable RV: prescripcions de la classe 1 o 2
- Cable RV-K i RVFV-K: prescripcions de la classe 5
L'aïllament ha de ser de polietilé reticulat (XLPE) tipus DIX-3 segons UNE HD-603-1.
La coberta ha de ser de policlorur de vinil (PVC) del tipus DMV-18 segons UNE HD-603-1.
CABLES DE DESIGNACIÓ RZ1-K (AS):
Característiques de reacció al foc:
- Material lliure d'halògens segons UNE-EN 60754-1
- Propagació de la flama (UNE-EN 60332-1-2): No propagador de la flama
- Propagació de l'incendi (UNE-EN 60332-3-24): No propagador de l'incendi
- Emissió de fums opacs (UNE-EN 61034-2): Baixa emissió de fums opacs
- Emissió de fums corrosius (UNE-EN 60754-2): Baixa emissió de fums corrosius
El conductor ha de complir les prescripcions de la classe 5 segons la norma UNE-EN 60228:
L'aïllament ha de ser de polietilé reticulat (XLPE) tipus DIX-3 segons UNE HD-603-1.
La coberta ha de ser de poliolefina, del tipus DMZ-E segons la norma UNE 21123-4.
CABLES DE DESIGNACIÓ RZ1-K (AS+) i SZ1-K (AS+):
Característiques de reacció al foc:
Material lliure d'halògens segons UNE-EN 60754-1
Propagació de la flama (UNE-EN 60332-1-2): No propagador de la flama
Propagació de l'incendi (UNE-EN 60332-3-24): No propagador de l'incendi
Emissió de fums opacs (UNE-EN 61034-2): Baixa emissió de fums opacs
Emissió de fums corrosius (UNE-EN 60754-2): Baixa emissió de fums corrosius
El conductor ha de complir les prescripcions de la classe 5 segons la norma UNE-EN 60228:
L'aïllament ha de cumplir el següent
- Cable RZ1-K (AS+): ha de ser de polietilè reticulat i ha de correspondre al tipus DIX-3 segons la norma UNE HD-603-1, amb cinta addicional de mica
- Cable SZ1-K (AS+): ha de ser de compost de silicona i ha de correspondre al tipus EI2 segons la norma UNE-EN 50363-1
La coberta ha de ser de poliolefina, del tipus DMZ-E segons la norma UNE 21123-4.
CABLES DE DESIGNACIÓ RZ:
El conductor ha de complir les prescripcions de la classe 2 segons la norma UNE-EN 60228:
CABLES DE DESIGNACIÓ ZZ-F:
Característiques de reacció al foc:
- Material lliure d'halògens segons UNE-EN 60754-1
- Propagació de la flama (UNE-EN 60332-1-2): No propagador de la flama
- Propagació de l'incendi (UNE-EN 60332-3-24): No propagador de l'incendi
- Emissió de fums opacs (UNE-EN 61034-2): Baixa emissió de fums opacs
- Emissió de fums corrosius (UNE-EN 60754-2): Baixa emissió de fums corrosius
El conductor ha de complir les prescripcions de la classe 5 segons la norma UNE-EN 60228:
L'aïllament ha de ser de goma i ha de correspondre al tipus EI6 segons la norma UNE-EN 50363-1
La coberta ha de ser de material lliure d'halògens, del tipus EM5 segons la norma UNE-EN 50363-2-2 o del tipus EM8 segons UNE-EN 50363-6.
2.- CONDICIONS DE SUBMINISTRAMENT I EMMAGATZEMATGE
Subministrament: En bobines.
Emmagatzematge: En llocs protegits de la pluja i la humitat.
3.- UNITAT I CRITERI D'AMIDAMENT
Unitat d'amidament: la indicada a la descripció de l'element
Criteri d'amidament: quantitat necessària subministrada a l'obra
4.- NORMATIVA DE COMPLIMENT OBLIGATORI
NORMATIVA GENERAL:
Real Decreto 842/2002 de 2 de agosto, por el que se aprueba el Reglamento Electrotécnico de Baja Tensión. REBT 2002.
UNE-EN 50575:2015 Cables de energía, control y comunicación. Cables para aplicaciones generales en construcciones sujetos a requisitos de reacción al fuego.

UNE-EN 50575:2015/A1:2016 Cables de energía, control y comunicación. Cables para aplicaciones generales en construcciones sujetos a requisitos de reacción al fuego.
UNE-HD 603-1:2007 Cables de distribución de tensión asignada 0,6/1 kV. Parte 1: Requisitos generales.
Reglamento Delegado (UE) 2016/364 de la Comisión, de 1 de julio de 2015, relativo a la clasificación de las propiedades de reacción al fuego de los productos de construcción de conformidad con el Reglamento (UE) nº 305/2011 del Parlamento Europeo y del Consejo.
UNE 20434:1999 Sistema de designación de los cables.
UNE-EN 13501-6:2015 Clasificación en función del comportamiento frente al fuego de los productos de construcción y elementos para la edificación. Parte 6: Clasificación a partir de datos obtenidos en ensayos de reacción al fuego de cables eléctricos.
* UNE 21089-1:2002 Identificación de los conductores aislados de los cables.
* UNE-EN 60228:2005 Conductores de cables aislados.
CABLES DE DESIGNACIÓ RV, RV-K i RVFV-K:
UNE 21123-2:2017 Cables eléctricos de utilización industrial de tensión asignada 0,6/1 kV. Parte 2: Cables con aislamiento de polietileno reticulado y cubierta de policloruro de vinilo.
CABLES DE DESIGNACIÓ RZ1-K (AS):
UNE 21123-4:2017 Cables eléctricos de utilización industrial de tensión asignada 0,6/1 kV. Parte 4: Cables con aislamiento de polietileno reticulado y cubierta de poliolefina.
CABLES DE DESIGNACIÓ RZ1-K (AS+) i SZ1-K (AS+):
UNE 211025:2017 Cables con resistencia intrínseca al fuego destinados a circuitos de seguridad.
CABLES DE DESIGNACIÓ RZ:
UNE 21030-2:2003 Conductores aislados, cableados en haz, de tensión asignada 0,6/1 kV, para líneas de distribución, acometidas y usos análogos. Parte 2: Conductores de cobre.
5.- CONDICIONS DE CONTROL DE RECEPCIÓ
CONDICIONS DE MARCATGE I CONTROL DE LA DOCUMENTACIÓ:
El subministrador ha de posar a disposició de la DF en el cas que aquesta ho sol·liciti, la documentació següent, que acredita el marcatge CE, segons el sistema d'avaluació de conformitat aplicable, d'acord amb el que disposa l'apartat 7.2.1 del CTE:
- Productes per a usos subjectes a reglamentacions sobre reacció al foc amb nivell o classe Aca, B1ca, B2ca, Cca: - Sistema 1+: Declaració de Prestacions
- Productes per a usos subjectes a reglamentacions sobre reacció al foc amb nivell o classe Dca, Eca: - Sistema 3: Declaració de prestacions
- Productes per a usos subjectes a reglamentacions sobre reacció al foc amb nivell o classe Fca: - Sistema 4: Declaració de prestacions
- Productes per a usos subjectes a reglamentacions sobre substàncies perilloses: - Sistema 3: Declaració de prestacions
El cable ha d'anar marcat amb les dades següents:
- Identificació consistent en la marca del nom del fabricant o marca comercial
- Descripció del producte o codi de designació
- Classe de reacció al foc
El marcatge s'ha de fer sobre el cable, l'embalatge o l'etiqueta o en una combinació dels anteriors.
El marcatge sobre la coberta o aïllament del cable ha de ser continu. La distància entre el final del marcatge i el principi del següent no ha de superar els 1100 mm.
El símbol de marcatge CE estarà fixat de manera visible, llegible i indeleble en una etiqueta fixada sobre l'embalatge dels cables.
El marcat i etiquetatge CE ha d'incloure la informació següent:
- Símbol del marcatge CE
- Els dos últims dígits de l'any en què es va fixar el marcat per primera vegada
- Nom i direcció registrada del fabricant o marca identificativa
- Codi únic d'identificació del producte tipus
- Número de referència de la declaració de prestacions
- Nivell o classe de prestacions declarat
- Data de l'especificació tècnica harmonitzada aplicable
- Número d'identificació de l'organisme notificat
- Ús previst, segons s'especifica a la norma harmonitzada aplicable
OPERACIONS DE CONTROL:
Les tasques de control a realitzar són les següents:
- Sol·licitar del fabricant els certificats i homologacions dels conductors i protocols de proves.
- Control de la documentació tècnica subministrada.
- Verificar l'adequació dels conductors als requisits dels projecte
- Control final d'identificació
- Realització i emissió d'informe amb resultats dels assaigs realitzats d'acord al que s'especifica en la taula d'assaigs i de quantificació dels mateixos.
- Assaigs:
A la relació següent s'especifiquen els controls a efectuar a la recepció de conductors de coure o alumini i les normes aplicables en cada cas: - Rigidesa dielèctrica (REBT) - Resistència d'aïllament (REBT) - Resistència elèctrica dels conductors (UNE 20003 / UNE 21022/1M) - Control dimensional (Documentació del fabricant) - Extinció de flama (UNE-EN 50266) - Densitat de fums UNE-EN 50268 / UNE 21123) - Despreniment d'halògens

(UNE-EN 50267-2-1 / UNE 21123 / UNE 2110022)
A la següent taula s'especifica el nombre de controls a efectuar. Els assaigs especificats (*) seran exigibles segons criteri de la DF quan les exigències del lloc ho determini i les característiques dels conductors corresponguin a l'assaig especificat. - Rigidesa dielèctrica: 100% (exigit al fabricant) - Resistència d'aïllament: 100% (exigit al fabricant) - Resistència elèctrica: 100% (exigit al fabricant) - Extinció de flama: 1 assaig per tipus (*) (exigit al fabricant) i 1 assaig per tipus (*) (exigit a recepció) - Densitat de fums: 1 assaig per tipus (*) (exigit al fabricant) i 1 assaig per tipus (*) (exigit a recepció) - Despreniment d'halògens: 1 assaig per tipus (*) (exigit al fabricant) i 1 assaig per tipus (*) (exigit a recepció)
Per tipus s'entén aquells conductors amb característiques iguals.
Els assaigs exigits a recepció podran ésser els realitzats pel fabricant sempre que hi hagi una supervisió per part de la DF o empresa especialitzada.
CRITERIS DE PRESA DE MOSTRES:
Per a la realització dels assaigs, s'escollirà aleatòriament una bovina del lot d'entrega, a excepció dels assaigs de rutina que es realitzaran a totes les bobines.
INTERPRETACIÓ DE RESULTATS I ACTUACIONS EN CAS D'INCOMPLIMENT:
Es realitzarà un control extensiu de la partida objecte de control, i segons criteri de la DF, podrà ésser acceptada o rebutjada tota o part del material que la composa.

BG MATERIALS PER A INSTAL·LACIONS ELÈCTRIQUES

BG3 CABLES ELÈCTRICS PER A TENSIÓ BAIXA I SISTEMES DE DISTRIBUCIÓ ELÈCTRICA

BG38 CONDUCTORS DE COURE NUS

0.- ELEMENTS QUE CONTEMPLA EL PLEC

BG380700.

1.- DEFINICIÓ I CARACTERÍSTIQUES DELS ELEMENTS

Conductor de coure electrolític cru i nu per a connexió de terra, unipolar de fins a 240 mm2 de secció.
CARACTERÍSTIQUES GENERALS:
En el cas de que el material s'utilitzi en obra pública, l'acord de Govern de la Generalitat de Catalunya de 9 de juny de 1998, exigeix que els materials siguin de qualitat certificada o puguin acreditar un nivell de qualitat equivalent, segons les normes aplicables als estats membres de la Unió Europea o de l'Associació Europea de Lliure Canvi.
També en aquest cas, es procurarà que els esmentats materials disposin de l'etiqueta ecològica europea, regulada en el Reglament 880/1992/CEE o bé altres distintius de la Comunitat Europea.

Tots els fils de coure que formen l'ànima han de tenir el mateix diàmetre.
Ha de tenir una textura exterior uniforme i sense defectes.

2.- CONDICIONS DE SUBMINISTRAMENT I EMMAGATZEMATGE

Subministrament: En bobines o tambors.
Emmagatzematge: En llocs protegits de la pluja i la humitat.

3.- UNITAT I CRITERIS D'AMIDAMENT

Unitat d'amidament: la indicada a la descripció de l'element
Criteri d'amidament: quantitat necessària subministrada a l'obra

4.- NORMATIVA DE COMPLIMENT OBLIGATORI

Real Decreto 842/2002 de 2 de agosto, por el que se aprueba el Reglamento Electrotécnico de Baja Tensión. REBT 2002.
UNE 21012:1971 Cables de cobre para líneas eléctricas aéreas. Especificación.
UNE 20460-5-54:1990 Instalaciones eléctricas en edificios. Elección e instalación de los materiales eléctricos. Puesta a tierra y conductores de protección.

5.- CONDICIONS DE CONTROL DE RECEPCIÓ

CONDICIONS DE MARCATGE I CONTROL DE LA DOCUMENTACIÓ:
Cada conductor ha de portar de forma indeleble i ben visible les dades següents:
- Material, secció, llargària i pes del conductor
- Nom del fabricant o marca comercial
- Data de fabricació

OPERACIONS DE CONTROL:
Les tasques de control a realitzar són les següents:
- Sol·licitar al fabricant els certificats de característiques tècniques i homologacions dels materials.
- Control de la documentació tècnica subministrada.
- Verificar que les característiques dels elèctrodes es corresponguin a l'especificat en Projecte.
- Verificar que la profunditat de la xarxa mai sigui inferior a 0,5 metres.
- Verificar seccions de conductors de terra segons la taula 1 del ITC-BT- 018 del REBT.
- Realització i emissió d'informes amb resultats de controls i proves realitzats.

CRITERIS DE PRESA DE MOSTRES:
Es realitzarà mesura al pont de comprovació o caixa de seccionament de terres.
INTERPRETACIÓ DE RESULTATS I ACTUACIONS EN CAS D'INCOMPLIMENT:
No s'admetran seccions de conductors i elèctrodes de posada a terra inferiors als indicats al REBT.
En discrepàncies del tipus de posada a terra amb l'especificat al projecte, s'actuarà segons criteri de la DF.

BG MATERIALS PER A INSTAL·LACIONS ELÈCTRIQUES

BG4 APARELLS DE PROTECCIÓ I COMANDAMENT

BG40- BLOC DIFERENCIAL DE CAIXA EMMOTLLADA

0.- ELEMENTS QUE CONTEMPLA EL PLEC

BG40-1BKD.

1.- DEFINICIÓ I CONDICIONS DELS ELEMENTS
Interruptors automàtics per a actuar per corrent diferencial residual.
S'han contemplat els següents tipus:
- Interruptors automàtics diferencials per a muntar en perfil DIN
- Blocs diferencials per a muntar en perfil DIN per a treballar conjuntament amb interruptors automàtics magnetotèrmics
- Blocs diferencials de caixa emmotllada per a muntar en perfil DIN o per a muntar adossats a interruptors automàtics magnetotèrmics, i per a treballar conjuntament amb interruptors automàtics magnetotèrmics

CARACTERÍSTIQUES GENERALS:
Ha de tenir un aspecte uniforme i sense defectes.
L'envoltant ha de ser aïllant i incombustible.
Ha de portar borns per a l'entrada i la sortida de les fases i el neutre.
Ha de portar un dispositiu de desconnexió automàtica del tipus omnipolar i "Lliure mecanisme" en front de corrents de defecte a terra i polsador de comprovació.
INTERRUPTORS AUTOMÀTICS DIFERENCIALS PER A MUNTAR EN PERFIL DIN:
Han d'estar construïts segons les especificacions de la norma UNE-EN 61008-1.
Han de portar un sistema de fixació per pressió que permeti el muntatge i desmuntatge sobre un perfil normalitzat.
Han de portar marcades, com a mínim, les indicacions següents:
- El nom del fabricant o la seva marca de fàbrica
- La designació del tipus, el número de catàleg o el número de sèrie
- La o les tensions assignades
- La freqüència assignada si l'interruptor està fabricat per a freqüències diferents de 50 Hz
- El corrent assignat
- El corrent diferencial de funcionament assignat, mesurat en ampers (A)
- El símbol S dintre d'un requadre per als aparells selectius
- Element de maniobra del dispositiu d'assaig, marcat amb la lletra T
- Esquema de connexió

- Característica de funcionament en presència de corrents diferencials amb components contínues, indicada amb els símbols normalitzats corresponents
Les marques han de trobar-se sobre el propi interruptor o be sobre una o vàries plaques senyalitzadores fixades al mateix. Han d'estar situades de manera que quedin visibles i llegibles quan l'interruptor estigui instal·lat.
Si fos necessari establir una distinció entre els borns d'alimentació aquests han d'estar clarament marcats.
Els borns destinats exclusivament a la connexió del neutre del circuit han d'estar marcats amb la lletra N.
Les marques han de ser indelebles, fàcilment llegibles i no han d'estar situades sobre cargols, volanderes o altres parts movibles de l'interruptor.
BLOCS DIFERENCIALS PER A MUNTAR EN PERFIL DIN I PER A TREBALLAR CONJUNTAMENT AMB INTERRUPTORS AUTOMÀTICS MAGNETOTÈRMICS:
Han de portar un sistema de fixació per pressió que permeti el muntatge i el desmuntatge sobre un perfil normalitzat.
Ha de portar els conductors per a la connexió amb l'interruptor automàtic magnetotèrmic amb el que ha de treballar conjuntament.
No ha de ser possible modificar les característiques de funcionament per mitjants diferents als específicament destinats a la regulació de la intensitat diferencial residual de funcionament assignada o la de temporització definida.
Han de complir les especificacions d'alguna de les normes següents:
- Interruptors fabricats segons les especificacions de la norma UNE-EN 61009-1
- Interruptors fabricats segons les especificacions de la norma UNE-EN 60947-2 annex B
Els blocs diferencials que compleixen les especificacions de la norma UNE-EN 61009-1 han de portar marcades com a mínim les indicacions següents:
- El nom del fabricant o la seva marca de fàbrica
- La designació del tipus, el número de catàleg o el número de sèrie
- La o les tensions assignades
- La freqüència assignada si l'interruptor està fabricat per a treballar a freqüències diferents a 50 Hz
- El corrent assignat en ampers, sense el símbol d'amper
- El corrent diferencial de funcionament assignat, en ampers (A)
- El símbol S a dintre d'un requadre per als aparells selectius
- Element de maniobra del dispositiu d'assaig. marcat amb la lletra T
- Esquema de connexió
- La característica de funcionament en cas de corrents diferencials amb components continues amb els símbols normalitzats
Les marques han de trobar-se sobre el propi bloc diferencial o bé sobre una o vàries plaques senyalitzadores fixades a l'interruptor, i aquestes marques han d'estar situades en un lloc tal que quedin visibles i llegibles quan l'interruptor estigui instal·lat.
Si fos necessari establir una distinció entre els borns d'entrada i els de sortida, aquests han d'estar clarament marcats.
Els borns destinats exclusivament a la connexió del neutre del circuit han d'estar marcats amb la lletra N.
El marcat ha de ser indeleble, fàcilment llegible i no es pot fer sobre cargols, volanderes o qualsevol altre part mòbil de l'interruptor.
Els bloc diferencials que compleixen les especificacions de la norma UNE-EN 60947-2 annex B han de portar marcades com a mínim les indicacions següents:
- El nom del fabricant o la seva marca de fàbrica
- La designació del tipus, el número de catàleg o el número de sèrie
- La intensitat diferencial residual de funcionament assignat, en ampers (A)
- Regulacions de la intensitat diferencial residual de funcionament assignada, si procedeix
- Temps mínim de no resposta
- El símbol S a dintre d'un requadre per als aparells selectius
- Element de maniobra del dispositiu d'assaig marcat amb la lletra T, si procedeix
- La característica de funcionament en cas de corrents diferencials amb components continues amb els símbols normalitzats
- La o les tensions assignades, si són diferents a les dels interruptors automàtics amb els que estan acoblats
- Valor (o domini de valors) de la freqüència assignada si difereix de la del interruptor automàtic
- Referència a aquesta norma
En lloc no necessàriament visible, o bé en la documentació o manuals del fabricant hi ha d'haver l'esquema de connexió.
Les característiques del marcat han de complir les mateixes condicions que les requerides en l'apartat anterior.
BLOCS DIFERENCIALS DE CAIXA EMMOTLLADA PER A MUNTAR EN PERFIL DIN O PER A MUNTAR ADOSSATS A INTERRUPTORS AUTOMÀTICS MAGNETOTÈRMICS, I PER A TREBALLAR CONJUNTAMENT AMB INTERRUPTORS AUTOMÀTICS MAGNETOTÈRMICS:
Han d'estar constituïts per una carcassa-suport de material aïllant emmotllat que formi part integrant de l'interruptor automàtic.
Ha de complir les especificacions de la norma UNE-EN 60947-2 annex B.
El marcat ha de ser l'esmentat a l'apartat anterior, pel que fa referència als blocs

diferencials fabricats segons les especificacions de la norma UNE-EN 60947-2 annex B.
Els blocs diferencials de caixa emmotllada preparats per a anar muntats sobre perfils DIN normalitzats han de portar un sistema de fixació per pressió que permeti el muntatge i el desmuntatge sobre el perfil.
Els interruptors preparats per a anar muntats adossats a l'interruptor automàtic magnetotèrmic han de portar els borns de connexió per a la unió amb l'interruptor.
2.- CONDICIONS DE SUBMINISTRAMENT I EMMAGATZEMATGE
Subministrament: En caixes.
Emmagatzematge: En llocs protegits contra els impactes, la pluja, les humitats i dels raigs del sol.
El fabricant ha de lliurar la documentació necessària per a la correcta instal·lació de l'interruptor.
3.- UNITAT I CRITERI D'AMIDAMENT
Unitat d'amidament: la indicada a la descripció de l'element
Criteri d'amidament: quantitat necessària subministrada a l'obra
4.- NORMATIVA DE COMPLIMENT OBLIGATORI
NORMATIVA GENERAL:
Real Decreto 842/2002 de 2 de agosto, por el que se aprueba el Reglamento Electrotécnico de Baja Tensión. REBT 2002.
INTERRUPTORS AUTOMÀTICS DIFERENCIALS PER A MUNTAR EN PERFIL DIN:
UNE-EN 61008-1:1996 Interruptores automáticos para actuar por corriente diferencial residual, sin dispositivo de protección contra sobreintensidades, para usos domésticos y análogos (ID). Parte 1: Reglas generales.
BLOCS DIFERENCIALS PER A MUNTAR EN PERFIL DIN I PER A TREBALLAR CONJUNTAMENT AMB INTERRUPTORS AUTOMÀTICS MAGNETOTÈRMICS:
UNE-EN 61009-1:1996 Interruptores automáticos para actuar por corriente diferencial residual, con dispositivo de protección contra sobreintensidades incorporado, para usos domésticos y análogos (AD). Parte 1: Reglas generales.
UNE-EN 60947-2:1998 Aparamenta de baja tensión. Parte 2: Interruptores automáticos.
BLOCS DIFERENCIALS DE CAIXA EMMOTLLADA PER A MUNTAR EN PERFIL DIN O PER A MUNTAR ADOSSATS A INTERRUPTORS AUTOMÀTICS MAGNETOTÈRMICS, I PER A TREBALLAR CONJUNTAMENT AMB INTERRUPTORS AUTOMÀTICS MAGNETOTÈRMICS:
UNE-EN 60947-2:1998 Aparamenta de baja tensión. Parte 2: Interruptores automáticos.
5.- CONDICIONS DE CONTROL DE RECEPCIÓ
OPERACIONS DE CONTROL:
Les tasques de control a realitzar són les següents:
- Sol·licitar del fabricant els certificats dels mecanismes emprats, contrastar la documentació amb els materials rebuts i verificar l'adequació als requisits exigits.
- Control de la documentació tècnica subministrada.
- Verificar que la Intensitat Nominal s'adequa a l'intensitat del circuit.
- Realització i emissió d'informes amb resultats de controls i proves realitzats.
CRITERIS DE PRESA DE MOSTRES:
Es comprovarà per mostreig la quantitat que determini la DF per cada tipus de mecanisme.
INTERPRETACIÓ DE RESULTATS I ACTUACIONS EN CAS D'INCOMPLIMENT:
No s'acceptaran els mecanismes que les seves característiques elèctriques no siguin les adequades.
Quan les discrepàncies siguin d'un altre tipus, segons criteri de la DF podrà ésser acceptat o rebutjat tot o part del material.
OPERACIONS DE CONTROL EN QUADRES GENERALS I SUBQUADRES:
Les tasques de control de qualitat de Quadres Generals, són les següents:
- Sol·licitar del fabricant els certificats dels equips emprats, contrastar la documentació amb els equips i verificar l'adequació als requisits del projecte.
- Generació d'esquemes de muntatge i llistats de materials emprats per a la construcció
- Control de la documentació tècnica subministrada
- Control d'identificació del material i lloc d'emplaçament
- Realització i emissió d'informe amb resultats dels assaigs realitzats, d'acord amb el que s'especifica a la taula d'assaigs i de quantificació dels mateixos.
- Assaigs a efectuar a fàbrica i normes aplicables: - Resistència d'aïllament segons R.E.B.T - Rigidesa dielèctrica segons R.E.B.T - Comprovació de proteccions (Accionaments manual i elèctric) segons UNE-EN 61008-1. Interruptors automàtics diferencials R.E.B.T. - Dispar de magnetotèrmics (Per sobre intensitat) segons plec de prescripcions tècniques documentació fabricant - Continuïtat de la posta a terra segons UNE-EN-60439-2. Conjunts d'aparamenta BT
CRITERIS DE PRESA DE MOSTRES EN QUADRES GENERALS I SUBQUADRES:
Per quadres generals es realitzaran els assaigs a tot els circuits i proteccions.
Per subquadres el contractista realitzarà els assaigs a tots els circuits i proteccions, a excepció de l'assaig de dispar de magnetotèrmics per sobre intensitats segons corbes de dispar. Aquest assaig es realitzarà per mostreig a interruptors de diferent intensitat Nominal. L'empresa de control de qualitat verificarà els assaigs fets pel fabricant d'un quadre per tipus diferent o segons criteri DF.
INTERPRETACIÓ DE RESULTATS I ACTUACIONS EN CAS D'INCOMPLIMENT EN QUADRES GENERALS I SUBQUADRES:
Segons criteri de la DF, podrà ser acceptat o rebutjat tot o part del material de la partida.

BG MATERIALS PER A INSTAL·LACIONS ELÈCTRIQUES

BG4 APARELLS DE PROTECCIÓ I COMANDAMENT

BG41 INTERRUPTORS MAGNETOTÈRMICS

0.- ELEMENTS QUE CONTEMPLA EL PLEC

BG415A4B,BG41G7QP,BG415F9B.

1.- DEFINICIÓ I CARACTERÍSTIQUES DELS ELEMENTS

Interruptor automàtic magnetotèrmic unipolar amb 1 pol protegit, bipolar amb 1 pol protegit, bipolar amb 2 pols protegits, tripolar amb 3 pols protegits, tetrapolar amb 3 pols protegits, tetrapolar amb tres pols protegits i protecció parcial del neutre i tetrapolar amb 4 pols protegits.
S'han considerat els tipus següents:
- Per a control de potència (ICP)
- Per a protecció de línies elèctriques d'alimentació a receptors (PIA)
- Interruptors automàtics magnetotèrmics de caixa emmotllada
- Interruptors automàtics magnetotèrmics de bastidor obert

CARACTERÍSTIQUES GENERALS:
Ha de tenir un aspecte uniforme i sense defectes.
L'envoltant ha de ser aïllant i incombustible.
Han d'estar dissenyats i construïts de manera que les seves característiques en ús normal siguin segures i sense perill per a l'usuari i el seu entorn.
El sistema de connexió ha de ser l'indicat pel fabricant.
Ha de portar borns per a l'entrada i la sortida de cada fase o neutre.
ICP:
Ha de complir les especificacions de la norma UNE 20-317.
Han de portar un sistema de fixació per pressió que permeti el muntatge i desmunatge sobre un perfil normalitzat.
Han de portar marcades les dades següents:
- La denominació ICP-M
- La intensitat nominal, en ampers (A)
- La tensió nominal, en volts (V)
- El símbol normalment acceptat per al corrent altern
- El poder de tall nominal, en ampers
- El nom del fabricant o la marca de fabrica
- La referència del tipus del fabricant
- Referència reglamentària justificativa del tipus d'aparell
- Número d'ordre de fabricació

La indicació del poder de tall ha de consistir en el seu valor, expresat en ampers, sense el símbol A i situat a l'interior d'un rectangle.
La intensitat nominal ha de col·locar-se en xifres seguides del símbol d'amper (A).
Per a indicar la tensió nominal es poden fer servir únicament xifres.
El símbol del corrent altern ha de col·locar-se immediatament després de la indicació de tensió nominal.
Les indicacions d'intensitat nominal i del nom del fabricant o de la marca de fàbrica han de figurar a la part frontal de l'interruptor.
Quan sigui necessari diferenciar els borns d'alimentació i els de sortida, els primers han de marcar-se mitjançant fletxes que tinguin la punta dirigida cap a l'interior de l'interruptor i els altres mitjançant fletxes que tinguin la punta dirigida cap a l'exterior de l'interruptor.
Els interruptors han d'estar proveïts d'un esquema de connexions si no és evident la seva connexió correcte. En l'esquema de connexions, els borns s'han de designar amb els símbols corresponents.
Les marques i indicacions han de ser indelebles, fàcilment llegibles i no han d'estar sobre cargols, volanderes o altres parts no fixes de l'interruptor.
PIA:
Han de portar un sistema de fixació per pressió que permeti el muntatge i desmunatge sobre un perfil normalitzat.
Han de complir les especificacions d'alguna o algunes de les normes següents:
- Interruptors fabricats segons les especificacions de la norma UNE-EN 60898

- Interruptors fabricats segons les especificacions de la norma UNE-EN 60898 i UNE-EN 60947-2
- Interruptors fabricats segons les especificacions de la norma UNE-EN 60947-2

Els interruptors que compleixen les especificacions de la norma UNE-EN 60898 han de portar marcades les indicacions següents:
- El nom del fabricant o la seva marca comercial
- Designació del tipus, número de catàleg o un altre número d'identificació
- Tensió assignada seguit del símbol normalment acceptat per al corrent altern
- El corrent assignat sense el símbol d'amper (A) precedit del símbol de la característica de dispar instantània
- La freqüència assignada si l'interruptor està previst per a una sola freqüència, en hertz (Hz)
- El poder de tall assignat en ampers, dintre d'un rectangle, sense indicació del símbol de les unitats
- L'esquema de connexió a menys que el mode de connexió sigui evident
- La temperatura ambient de referència si és diferent de 30°C
- Classes de limitació d'energia, si s'aplica

La designació del corrent assignat sense el símbol d'amper (A) precedit del símbol de la característica de dispar instantània ha de ser visible quan l'interruptor està instal·lat.
Les altres indicacions poden situar-se en el dors o en els laterals de l'interruptor.
L'esquema elèctric pot situar-se a l'interior de qualsevol envoltant que s'hagi de retirar per a la connexió dels cables d'alimentació. No pot estar sobre una etiqueta adhesiva enganxada a l'interruptor.
Les marques i indicacions han de ser indelebles, fàcilment llegibles i no han d'estar sobre cargols, volanderes o altres parts no fixes de l'interruptor.
Els interruptors que compleixen la norma UNE-EN 60947-2 han de portar marcades sobre el propi interruptor o be sobre una o vàries plaques de característiques fixades al mateix les indicacions següents:
Sobre el cos de l'interruptor i en lloc visible quan l'interruptor està instal·lat:
- Intensitat assignada en ampers (A)
- Capacitat per al seccionament, si es el cas, amb el símbol normalitzat
- Indicació de la posició d'obertura i la de tancament

Sobre el cos de l'interruptor i en lloc no necessàriament visible quan l'interruptor està instal·lat:
- Nom del fabricant o marca de fàbrica
- Designació del tipus o del número de sèrie
- Referència a aquesta norma
- Categoria d'ús
- Tensió o tensions assignades d'ús, en volts (V)
- Valor de la freqüència assignada i/o indicació del corrent continu amb el símbol normalment acceptat
- Poder assignat de tall de servei en curtcircuit, en kiloampers (kA)
- Poder assignat de tal últim, en kiloampers (kA)
- Intensitat assignada de curta durada admissible i curta durada corresponent per a la categoria d'ús B
- Borns d'entrada i de sortida a menys que la seva connexió sigui indiferent
- Borns del pol neutre, si procedeix, per la lletra N
- Born de terra de protecció, si procedeix, marcat amb el símbol normalitzat
- Temperatura de referència per als disparadors tèrmics no compensats, si és diferent de 30°C

La resta d'indicacions poden estar marcades sobre el cos del interruptor en lloc no necessàriament visibles o be han d'especificar-se en els catàlegs o manuals del fabricant.
INTERRUPTORS AUTOMÀTICS DE CAIXA EMMOTLLADA:
Han d'estar constituïts per una carcassa-suport de material aïllant emmotllat que formi part integrant de l'interruptor automàtic.
Han de complir les especificacions de la norma UNE-EN 60947-2.
El marcat ha de ser l'esmentat a l'apartat anterior, pel que fa referència als interruptors tipus PIA fabricats exclusivament segons les especificacions de la norma UNE-EN 60947-2.
Els interruptors de caixa emmotllada preparats per anar muntats sobre perfils normalitzats han de portar un sistema de fixació per pressió que permeti el muntatge i desmuntatge sobre el perfil.
INTERRUPTOR AUTOMÀTIC MAGNETOTÈRMIC DE BASTIDOR OBERT:
Han d'estar construïts per un bastidor de planxa d'acer galvanitzat on han d'anar muntats l'interruptor i els accessoris.
Han de complir les especificacions de la norma UNE-EN 60947-2.
El marcat ha de ser l'esmentat a l'apartat anterior, pel que fa referència als interruptors tipus PIA fabricats exclusivament segons les especificacions de la norma UNE-EN 60947-2.

2.- CONDICIONS DE SUBMINISTRAMENT I EMMAGATZEMATGE

Subministrament: En caixes.
Emmagatzematge: En llocs protegits contra els impactes, la pluja, les humitats i dels raigs del sol.
El fabricant ha de lliurar la documentació necessària per a la correcta instal·lació de

l'interruptor.

3.- UNITAT I CRITERIS D'AMIDAMENT

Unitat d'amidament: la indicada a la descripció de l'element
Criteri d'amidament: quantitat necessària subministrada a l'obra

4.- NORMATIVA DE COMPLIMENT OBLIGATORI

NORMATIVA GENERAL:
Real Decreto 842/2002 de 2 de agosto, por el que se aprueba el Reglamento Electrotécnico de Baja Tensión. REBT 2002.
ICP:
UNE 20317:1988 Interruptores automáticos magnetotérmicos, para control de potencia, de 1,5 a 63 A.
UNE 20317/1M:1993 Interruptores automáticos magnetotérmicos, para control de potencia, de 1,5 a 63 A.
PIA:
UNE-EN 60898:1992 Interruptores automáticos para instalaciones domésticas y análogas para la protección contra sobreintensidades.
UNE-EN 60898/A1:1993 Interruptores automáticos para instalaciones domésticas y análogas para la protección contra sobreintensidades.
UNE-EN 60898/A1:1993 ERRATUM Interruptores automáticos para instalaciones domésticas y análogas para la protección contra sobreintensidades.
UNE-EN 60947-1:2005 Aparamenta de baja tensión. Parte 1: Reglas generales.
UNE-EN 60947-1:2008 Aparamenta de baja tensión. Parte 1: Reglas generales.
UNE-EN 60947-2:2007 Aparamenta de baja tensión. Parte 2: Interruptores automáticos. (IEC 60947-2:2006).
INTERRUPTORS AUTOMÀTICS DE CAIXA EMMOTLLADA:
UNE-EN 60947-1:2005 Aparamenta de baja tensión. Parte 1: Reglas generales.
UNE-EN 60947-1:2008 Aparamenta de baja tensión. Parte 1: Reglas generales.
UNE-EN 60947-2:2007 Aparamenta de baja tensión. Parte 2: Interruptores automáticos. (IEC 60947-2:2006).
INTERRUPTOR AUTOMÀTIC MAGNETOTÈRMIC DE BASTIDOR OBERT:
UNE-EN 60947-1:2005 Aparamenta de baja tensión. Parte 1: Reglas generales.
UNE-EN 60947-1:2008 Aparamenta de baja tensión. Parte 1: Reglas generales.
UNE-EN 60947-2:2007 Aparamenta de baja tensión. Parte 2: Interruptores automáticos. (IEC 60947-2:2006).

5.- CONDICIONS DE CONTROL DE RECEPCIÓ

OPERACIONS DE CONTROL:
Les tasques de control a realitzar són les següents:
- Sol·licitar del fabricant els certificats dels mecanismes emprats, contrastar la documentació amb els materials rebuts i verificar l'adequació als requisits exigits.
- Control de la documentació tècnica subministrada.
- Verificar que la Intensitat Nominal s'adequa a l'intensitat del circuit.
- Realització i emissió d'informes amb resultats de controls i proves realitzats.

CRITERIS DE PRESA DE MOSTRES:
Es comprovarà per mostreig la quantitat que determini la DF per cada tipus de mecanisme.
INTERPRETACIÓ DE RESULTATS I ACTUACIONS EN CAS D'INCOMPLIMENT:
No s'acceptaran els mecanismes que les seves característiques elèctriques no siguin les adequades.
Quan les discrepàncies siguin d'un altre tipus, segons criteri de la DF podrà ésser acceptat o rebutjat tot o part del material.
OPERACIONS DE CONTROL EN QUADRES GENERALS I SUBQUADRES:
Les tasques de control de qualitat de Quadres Generals, són les següents:
- Sol·licitar del fabricant els certificats dels equips emprats, contrastar la documentació amb els equips i verificar l'adequació als requisits del projecte.
- Generació d'esquemes de muntatge i llistats de materials emprats per a la construcció
- Control de la documentació tècnica subministrada
- Control d'identificació del material i lloc d'emplaçament
- Realització i emissió d'informe amb resultats dels assaigs realitzats, d'acord amb el que s'especifica a la taula d'assaigs i de quantificació dels mateixos.
- Assaigs a efectuar a fàbrica i normes aplicables:
  - Resistència d'aïllament segons R.E.B.T
  - Rigidesa dielèctrica segons R.E.B.T
  - Comprovació de proteccions (Accionaments manual i elèctric) segons UNE-EN 61008-1. Interruptors automàtics diferencials R.E.B.T.
  - Dispar de magnetotèrmics (Per sobre intensitat) segons plec de prescripcions tècniques documentació fabricant
  - Continuïtat de la posta a terra segons UNE-EN-60439-2. Conjunts d'aparamenta BT

CRITERIS DE PRESA DE MOSTRES EN QUADRES GENERALS I SUBQUADRES:

Per quadres generals es realitzaran els assaigs a tot els circuits i proteccions.
Per subquadres el contractista realitzarà els assaigs a tots els circuits i proteccions, a excepció de l'assaig de dispar de magnetotèrmics per sobre intensitats segons corbes de dispar. Aquest assaig es realitzarà per mostreig a interruptors de diferent intensitat Nominal. L'empresa de control de qualitat verificarà els assaigs fets pel fabricant d'un quadre per tipus diferent o segons criteri DF.
INTERPRETACIÓ DE RESULTATS I ACTUACIONS EN CAS D'INCOMPLIMENT EN QUADRES GENERALS I SUBQUADRES:
Segons criteri de la DF, podrà ser acceptat o rebutjat tot o part del material de la partida.

BG MATERIALS PER A INSTAL·LACIONS ELÈCTRIQUES

BG4 APARELLS DE PROTECCIÓ I COMANDAMENT

BG42 INTERRUPTORS DIFERENCIALS

0.- ELEMENTS QUE CONTEMPLA EL PLEC

BG42429D,BG42529D.

1.- DEFINICIÓ I CARACTERÍSTIQUES DELS ELEMENTS

Interruptors automàtics per a actuar per corrent diferencial residual.
S'han contemplat els següents tipus:
- Interruptors automàtics diferencials per a muntar en perfil DIN
- Blocs diferencials per a muntar en perfil DIN per a treballar conjuntament amb interruptors automàtics magnetotèrmics
- Blocs diferencials de caixa emmotllada per a muntar en perfil DIN o per a muntar adossats a interruptors automàtics magnetotèrmics, i per a treballar conjuntament amb interruptors automàtics magnetotèrmics

CARACTERÍSTIQUES GENERALS:
Ha de tenir un aspecte uniforme i sense defectes.
L'envoltant ha de ser aïllant i incombustible.
Ha de portar borns per a l'entrada i la sortida de les fases i el neutre.
Ha de portar un dispositiu de desconnexió automàtica del tipus omnipolar i "Lliure mecanisme" en front de corrents de defecte a terra i polsador de comprovació.
INTERRUPTORS AUTOMÀTICS DIFERENCIALS PER A MUNTAR EN PERFIL DIN:
Han d'estar construïts segons les especificacions de la norma UNE-EN 61008-1.
Han de portar un sistema de fixació per pressió que permeti el muntatge i desmuntatge sobre un perfil normalitzat.
Han de portar marcades, com a mínim, les indicacions següents:
- El nom del fabricant o la seva marca de fàbrica
- La designació del tipus, el número de catàleg o el número de sèrie
- La o les tensions assignades
- La freqüència assignada si l'interruptor està fabricat per a freqüències diferents de 50 Hz
- El corrent assignat
- El corrent diferencial de funcionament assignat, mesurat en ampers (A)
- El símbol S dintre d'un requadre per als aparells selectius
- Element de maniobra del dispositiu d'assaig, marcat amb la lletra T
- Esquema de connexió
- Característica de funcionament en presència de corrents diferencials amb components contínues, indicada amb els símbols normalitzats corresponents

Les marques han de trobar-se sobre el propi interruptor o be sobre una o vàries plaques senyalitzadores fixades al mateix. Han d'estar situades de manera que quedin visibles i llegibles quan l'interruptor estigui instal·lat.
Si fos necessari establir una distinció entre els borns d'alimentació aquests han d'estar clarament marcats.
Els borns destinats exclusivament a la connexió del neutre del circuit han d'estar marcats amb la lletra N.
Les marques han de ser indelebles, fàcilment llegibles i no han d'estar situades sobre cargols, volanderes o altres parts movibles de l'interruptor.
BLOCS DIFERENCIALS PER A MUNTAR EN PERFIL DIN I PER A TREBALLAR CONJUNTAMENT AMB INTERRUPTORS AUTOMÀTICS MAGNETOTÈRMICS:
Han de portar un sistema de fixació per pressió que permeti el muntatge i el desmuntatge sobre

un perfil normalitzat.
Ha de portar els conductors per a la connexió amb l'interruptor automàtic magnetotèrmic amb el que ha de treballar conjuntament.
No ha de ser possible modificar les característiques de funcionament per mitjants diferents als específicament destinats a la regulació de la intensitat diferencial residual de funcionament assignada o la de temporització definida.
Han de complir les especificacions d'alguna de les normes següents:
- Interruptors fabricats segons les especificacions de la norma UNE-EN 61009-1
- Interruptors fabricats segons les especificacions de la norma UNE-EN 60947-2 annex B

Els blocs diferencials que compleixen les especificacions de la norma UNE-EN 61009-1 han de portar marcades com a mínim les indicacions següents:
- El nom del fabricant o la seva marca de fàbrica
- La designació del tipus, el número de catàleg o el número de sèrie
- La o les tensions assignades
- La freqüència assignada si l'interruptor està fabricat per a treballar a freqüències diferents a 50 Hz
- El corrent assignat en ampers, sense el símbol d'amper
- El corrent diferencial de funcionament assignat, en ampers (A)
- El símbol S a dintre d'un requadre per als aparells selectius
- Element de maniobra del dispositiu d'assaig. marcat amb la lletra T
- Esquema de connexió
- La característica de funcionament en cas de corrents diferencials amb components continues amb els símbols normalitzats

Les marques han de trobar-se sobre el propi bloc diferencial o bé sobre una o vàries plaques senyalitzadores fixades a l'interruptor, i aquestes marques han d'estar situades en un lloc tal que quedin visibles i llegibles quan l'interruptor estigui instal·lat.
Si fos necessari establir una distinció entre els borns d'entrada i els de sortida, aquests han d'estar clarament marcats.
Els borns destinats exclusivament a la connexió del neutre del circuit han d'estar marcats amb la lletra N.
El marcat ha de ser indeleble, fàcilment llegible i no es pot fer sobre cargols, volanderes o qualsevol altre part mòbil de l'interruptor.
Els bloc diferencials que compleixen les especificacions de la norma UNE-EN 60947-2 annex B han de portar marcades com a mínim les indicacions següents:
- El nom del fabricant o la seva marca de fàbrica
- La designació del tipus, el número de catàleg o el número de sèrie
- La intensitat diferencial residual de funcionament assignat, en ampers (A)
- Regulacions de la intensitat diferencial residual de funcionament assignada, si procedeix
- Temps mínim de no resposta
- El símbol S a dintre d'un requadre per als aparells selectius
- Element de maniobra del dispositiu d'assaig marcat amb la lletra T, si procedeix
- La característica de funcionament en cas de corrents diferencials amb components continues amb els símbols normalitzats
- La o les tensions assignades, si són diferents a les dels interruptors automàtics amb els que estan acoblats
- Valor (o domini de valors) de la freqüència assignada si difereix de la del interruptor automàtic
- Referència a aquesta norma

En lloc no necessàriament visible, o bé en la documentació o manuals del fabricant hi ha d'haver l'esquema de connexió.
Les característiques del marcat han de complir les mateixes condicions que les requerides en l'apartat anterior.
BLOCS DIFERENCIALS DE CAIXA EMMOTLLADA PER A MUNTAR EN PERFIL DIN O PER A MUNTAR ADOSSATS A INTERRUPTORS AUTOMÀTICS MAGNETOTÈRMICS, I PER A TREBALLAR CONJUNTAMENT AMB INTERRUPTORS AUTOMÀTICS MAGNETOTÈRMICS:
Han d'estar constituïts per una carcassa-suport de material aïllant emmotllat que formi part integrant de l'interruptor automàtic.
Ha de complir les especificacions de la norma UNE-EN 60947-2 annex B.
El marcat ha de ser l'esmentat a l'apartat anterior, pel que fa referència als blocs diferencials fabricats segons les especificacions de la norma UNE-EN 60947-2 annex B.
Els blocs diferencials de caixa emmotllada preparats per a anar muntats sobre perfils DIN normalitzats han de portar un sistema de fixació per pressió que permeti el muntatge i el desmuntatge sobre el perfil.
Els interruptors preparats per a anar muntats adossats a l'interruptor automàtic magnetotèrmic han de portar els borns de connexió per a la unió amb l'interruptor.

2.- CONDICIONS DE SUBMINISTRAMENT I EMMAGATZEMATGE

Subministrament: En caixes.
Emmagatzematge: En llocs protegits contra els impactes, la pluja, les humitats i dels raigs del sol.
El fabricant ha de lliurar la documentació necessària per a la correcta instal·lació de l'interruptor.

3.- UNITAT I CRITERIS D'AMIDAMENT

Unitat d'amidament: la indicada a la descripció de l'element
Criteri d'amidament: quantitat necessària subministrada a l'obra

4.- NORMATIVA DE COMPLIMENT OBLIGATORI

NORMATIVA GENERAL:
Real Decreto 842/2002 de 2 de agosto, por el que se aprueba el Reglamento Electrotécnico de Baja Tensión. REBT 2002.
INTERRUPTORS AUTOMÀTICS DIFERENCIALS PER A MUNTAR EN PERFIL DIN:
UNE-EN 61008-1:1996 Interruptores automáticos para actuar por corriente diferencial residual, sin dispositivo de protección contra sobreintensidades, para usos domésticos y análogos (ID). Parte 1: Reglas generales.
BLOCS DIFERENCIALS PER A MUNTAR EN PERFIL DIN I PER A TREBALLAR CONJUNTAMENT AMB INTERRUPTORS AUTOMÀTICS MAGNETOTÈRMICS:
UNE-EN 61009-1:1996 Interruptores automáticos para actuar por corriente diferencial residual, con dispositivo de protección contra sobreintensidades incorporado, para usos domésticos y análogos (AD). Parte 1: Reglas generales.
UNE-EN 60947-2:1998 Aparamenta de baja tensión. Parte 2: Interruptores automáticos.
BLOCS DIFERENCIALS DE CAIXA EMMOTLLADA PER A MUNTAR EN PERFIL DIN O PER A MUNTAR ADOSSATS A INTERRUPTORS AUTOMÀTICS MAGNETOTÈRMICS, I PER A TREBALLAR CONJUNTAMENT AMB INTERRUPTORS AUTOMÀTICS MAGNETOTÈRMICS:
UNE-EN 60947-2:1998 Aparamenta de baja tensión. Parte 2: Interruptores automáticos.

5.- CONDICIONS DE CONTROL DE RECEPCIÓ

OPERACIONS DE CONTROL:
Les tasques de control a realitzar són les següents:
- Sol·licitar del fabricant els certificats dels mecanismes emprats, contrastar la documentació amb els materials rebuts i verificar l'adequació als requisits exigits.
- Control de la documentació tècnica subministrada.
- Verificar que la Intensitat Nominal s'adequa a l'intensitat del circuit.
- Realització i emissió d'informes amb resultats de controls i proves realitzats.

CRITERIS DE PRESA DE MOSTRES:
Es comprovarà per mostreig la quantitat que determini la DF per cada tipus de mecanisme.
INTERPRETACIÓ DE RESULTATS I ACTUACIONS EN CAS D'INCOMPLIMENT:
No s'acceptaran els mecanismes que les seves característiques elèctriques no siguin les adequades.
Quan les discrepàncies siguin d'un altre tipus, segons criteri de la DF podrà ésser acceptat o rebutjat tot o part del material.
OPERACIONS DE CONTROL EN QUADRES GENERALS I SUBQUADRES:
Les tasques de control de qualitat de Quadres Generals, són les següents:
- Sol·licitar del fabricant els certificats dels equips emprats, contrastar la documentació amb els equips i verificar l'adequació als requisits del projecte.
- Generació d'esquemes de muntatge i llistats de materials emprats per a la construcció
- Control de la documentació tècnica subministrada
- Control d'identificació del material i lloc d'emplaçament
- Realització i emissió d'informe amb resultats dels assaigs realitzats, d'acord amb el que s'especifica a la taula d'assaigs i de quantificació dels mateixos.
- Assaigs a efectuar a fàbrica i normes aplicables:
  - Resistència d'aïllament segons R.E.B.T
  - Rigidesa dielèctrica segons R.E.B.T
  - Comprovació de proteccions (Accionaments manual i elèctric) segons UNE-EN 61008-1. Interruptors automàtics diferencials R.E.B.T.
  - Dispar de magnetotèrmics (Per sobre intensitat) segons plec de prescripcions tècniques documentació fabricant
  - Continuïtat de la posta a terra segons UNE-EN-60439-2. Conjunts d'aparamenta BT

CRITERIS DE PRESA DE MOSTRES EN QUADRES GENERALS I SUBQUADRES:
Per quadres generals es realitzaran els assaigs a tot els circuits i proteccions.
Per subquadres el contractista realitzarà els assaigs a tots els circuits i proteccions, a excepció de l'assaig de dispar de magnetotèrmics per sobre intensitats segons corbes de dispar. Aquest assaig es realitzarà per mostreig a interruptors de diferent intensitat Nominal. L'empresa de control de qualitat verificarà els assaigs fets pel fabricant d'un quadre per tipus diferent o segons criteri DF.
INTERPRETACIÓ DE RESULTATS I ACTUACIONS EN CAS D'INCOMPLIMENT EN QUADRES GENERALS I SUBQUADRES:
Segons criteri de la DF, podrà ser acceptat o rebutjat tot o part del material de la partida.

BG MATERIALS PER A INSTAL·LACIONS ELÈCTRIQUES

BG4 APARELLS DE PROTECCIÓ I COMANDAMENT

BG49- INTERRUPTOR AUTOMÀTIC MAGNETOTÈRMIC

0.- ELEMENTS QUE CONTEMPLA EL PLEC

BG49-192I.

1.- DEFINICIÓ I CONDICIONS DELS ELEMENTS
Interruptor automàtic magnetotèrmic unipolar amb 1 pol protegit, bipolar amb 1 pol protegit, bipolar amb 2 pols protegits, tripolar amb 3 pols protegits, tetrapolar amb 3 pols protegits, tetrapolar amb tres pols protegits i protecció parcial del neutre i tetrapolar amb 4 pols protegits.
S'han considerat els tipus següents:
- Per a protecció de línies elèctriques d'alimentació a receptors (PIA)
CARACTERÍSTIQUES GENERALS:
Ha de tenir un aspecte uniforme i sense defectes.
L'envoltant ha de ser aïllant i incombustible.
Han d'estar dissenyats i construïts de manera que les seves característiques en ús normal siguin segures i sense perill per a l'usuari i el seu entorn.
El sistema de connexió ha de ser l'indicat pel fabricant.
Ha de portar borns per a l'entrada i la sortida de cada fase o neutre.
PIA:
Han de portar un sistema de fixació per pressió que permeti el muntatge i desmunatge sobre un perfil normalitzat.
Han de complir les especificacions d'alguna o algunes de les normes següents:
- Interruptors fabricats segons les especificacions de la norma UNE-EN 60898
- Interruptors fabricats segons les especificacions de la norma UNE-EN 60898 i UNE-EN 60947-2
- Interruptors fabricats segons les especificacions de la norma UNE-EN 60947-2
Els interruptors que compleixen les especificacions de la norma UNE-EN 60898 han de portar marcades les indicacions següents:
- El nom del fabricant o la seva marca comercial
- Designació del tipus, número de catàleg o un altre número d'identificació
- Tensió assignada seguit del símbol normalment acceptat per al corrent altern
- El corrent assignat sense el símbol d'amper (A) precedit del símbol de la característica de dispar instantània
- La freqüència assignada si l'interruptor està previst per a una sola freqüència, en hertz (Hz)
- El poder de tall assignat en ampers, dintre d'un rectangle, sense indicació del símbol de les unitats
- L'esquema de connexió a menys que el mode de connexió sigui evident
- La temperatura ambient de referència si és diferent de 30°C
- Classes de limitació d'energia, si s'aplica
La designació del corrent assignat sense el símbol d'amper (A) precedit del símbol de la característica de dispar instantània ha de ser visible quan l'interruptor està instal·lat.
Les altres indicacions poden situar-se en el dors o en els laterals de l'interruptor.
L'esquema elèctric pot situar-se a l'interior de qualsevol envoltant que s'hagi de retirar per a la connexió dels cables d'alimentació. No pot estar sobre una etiqueta adhesiva enganxada a l'interruptor.
Les marques i indicacions han de ser indelebles, fàcilment llegibles i no han d'estar sobre cargols, volanderes o altres parts no fixes de l'interruptor.
Els interruptors que compleixen la norma UNE-EN 60947-2 han de portar marcades sobre el propi interruptor o be sobre una o vàries plaques de característiques fixades al mateix les indicacions següents:
Sobre el cos de l'interruptor i en lloc visible quan l'interruptor està instal·lat:
- Intensitat assignada en ampers (A)
- Capacitat per al seccionament, si es el cas, amb el símbol normalitzat
- Indicació de la posició d'obertura i la de tancament
Sobre el cos de l'interruptor i en lloc no necessàriament visible quan l'interruptor està instal·lat:
- Nom del fabricant o marca de fàbrica
- Designació del tipus o del número de sèrie
- Referència a aquesta norma

- Categoria d'ús
- Tensió o tensions assignades d'ús, en volts (V)
- Valor de la freqüència assignada i/o indicació del corrent continu amb el símbol normalment acceptat
- Poder assignat de tall de servei en curtcircuit, en kiloampers (kA)
- Poder assignat de tal últim, en kiloampers (kA)
- Intensitat assignada de curta durada admissible i curta durada corresponent per a la categoria d'ús B
- Borns d'entrada i de sortida a menys que la seva connexió sigui indiferent
- Borns del pol neutre, si procedeix, per la lletra N
- Born de terra de protecció, si procedeix, marcat amb el símbol normalitzat
- Temperatura de referència per als disparadors tèrmics no compensats, si és diferent de 30°C

La resta d'indicacions poden estar marcades sobre el cos del interruptor en lloc no necessàriament visibles o be han d'especificar-se en els catàlegs o manuals del fabricant.

2.- CONDICIONS DE SUBMINISTRAMENT I EMMAGATZEMATGE

Subministrament: En caixes.

Emmagatzematge: En llocs protegits contra els impactes, la pluja, les humitats i dels raigs del sol.

El fabricant ha de lliurar la documentació necessària per a la correcta instal·lació de l'interruptor.

3.- UNITAT I CRITERI D'AMIDAMENT

Unitat d'amidament: la indicada a la descripció de l'element

Criteri d'amidament: quantitat necessària subministrada a l'obra

4.- NORMATIVA DE COMPLIMENT OBLIGATORI

NORMATIVA GENERAL:

Real Decreto 842/2002 de 2 de agosto, por el que se aprueba el Reglamento Electrotécnico de Baja Tensión. REBT 2002.

UNE 20317:1988 Interruptores automáticos magnetotérmicos, para control de potencia, de 1,5 a 63 A.

PIA:

UNE-EN 60898:1992 Interruptores automáticos para instalaciones domésticas y análogas para la protección contra sobreintensidades.

UNE-EN 60898/A1:1993 Interruptores automáticos para instalaciones domésticas y análogas para la protección contra sobreintensidades.

UNE-EN 60898/A1:1993 ERRATUM Interruptores automáticos para instalaciones domésticas y análogas para la protección contra sobreintensidades.

UNE-EN 60947-1:2005 Aparamenta de baja tensión. Parte 1: Reglas generales.

UNE-EN 60947-1:2008 Aparamenta de baja tensión. Parte 1: Reglas generales.

UNE-EN 60947-2:2007 Aparamenta de baja tensión. Parte 2: Interruptores automáticos. (IEC 60947-2:2006).

5.- CONDICIONS DE CONTROL DE RECEPCIÓ

OPERACIONS DE CONTROL:

Les tasques de control a realitzar són les següents:

- Sol·licitar del fabricant els certificats dels mecanismes emprats, contrastar la documentació amb els materials rebuts i verificar l'adequació als requisits exigits.
- Control de la documentació tècnica subministrada.
- Verificar que la Intensitat Nominal s'adequa a l'intensitat del circuit.
- Realització i emissió d'informes amb resultats de controls i proves realitzats.

CRITERIS DE PRESA DE MOSTRES:

Es comprovarà per mostreig la quantitat que determini la DF per cada tipus de mecanisme.

INTERPRETACIÓ DE RESULTATS I ACTUACIONS EN CAS D'INCOMPLIMENT:

No s'acceptaran els mecanismes que les seves característiques elèctriques no siguin les adequades.

Quan les discrepàncies siguin d'un altre tipus, segons criteri de la DF podrà ésser acceptat o rebutjat tot o part del material.

OPERACIONS DE CONTROL EN QUADRES GENERALS I SUBQUADRES:

Les tasques de control de qualitat de Quadres Generals, són les següents:

- Sol·licitar del fabricant els certificats dels equips emprats, contrastar la documentació amb els equips i verificar l'adequació als requisits del projecte.
- Generació d'esquemes de muntatge i llistats de materials emprats per a la construcció
- Control de la documentació tècnica subministrada
- Control d'identificació del material i lloc d'emplaçament
- Realització i emissió d'informe amb resultats dels assaigs realitzats, d'acord amb el que s'especifica a la taula d'assaigs i de quantificació dels mateixos.
- Assaigs a efectuar a fàbrica i normes aplicables: - Resistència d'aïllament segons R.E.B.T - Rigidesa dielèctrica segons R.E.B.T - Comprovació de proteccions (Accionaments manual i elèctric) segons UNE-EN 61008-1. Interruptors automàtics diferencials R.E.B.T. - Dispar de magnetotèrmics (Per sobre intensitat) segons plec de prescripcions tècniques documentació fabricant - Continuïtat de la posta a terra segons UNE-EN-60439-2. Conjunts d'aparamenta BT

CRITERIS DE PRESA DE MOSTRES EN QUADRES GENERALS I SUBQUADRES:

Per quadres generals es realitzaran els assaigs a tot els circuits i proteccions.

Per subquadres el contractista realitzarà els assaigs a tots els circuits i proteccions, a

excepció de l'assaig de dispar de magnetotèrmics per sobre intensitats segons corbes de dispar. Aquest assaig es realitzarà per mostreig a interruptors de diferent intensitat Nominal. L'empresa de control de qualitat verificarà els assaigs fets pel fabricant d'un quadre per tipus diferent o segons criteri DF.
INTERPRETACIÓ DE RESULTATS I ACTUACIONS EN CAS D'INCOMPLIMENT EN QUADRES GENERALS I SUBQUADRES:
Segons criteri de la DF, podrà ser acceptat o rebutjat tot o part del material de la partida.

BG MATERIALS PER A INSTAL·LACIONS ELÈCTRIQUES

BG4 APARELLS DE PROTECCIÓ I COMANDAMENT

BG4A- INTERRUPTOR EN CÀRREGA MODULAR

0.- ELEMENTS QUE CONTEMPLA EL PLEC

BG4A-0200.

1.- DEFINICIÓ I CONDICIONS DELS ELEMENTS
Interruptor en càrrega amb o sense indicador lluminós.
CARACTERÍSTIQUES GENERALS:
L'element d'accionament ha de ser accessible.
El comandament ha de ser manual.
Tots els elements amb tensió han d'estar suportats per peces aïllants.
El poder de ruptura ha de ser l'indicat a l'UNE 20-353.
Els interruptors que compleixen la norma UNE-EN 60947-3 han de portar marcades sobre el propi interruptor o be sobre una o vàries plaques de característiques fixades al mateix les indicacions següents:
Sobre el cos de l'interruptor i en lloc visible quan l'interruptor està instal·lat:
- Capacitat per al seccionament, si es el cas, amb el símbol normalitzat
- Indicació de la posició d'obertura i la de tancament
- Marcat suplementari de seccionadors
Sobre el cos de l'interruptor i en lloc no necessàriament visible quan l'interruptor està instal·lat:
- Nom del fabricant o marca de fàbrica
- Designació del tipus o del número de sèrie
- Potència assignada a la tensió assignada d'ús i categoria d'ús.
- Indicació del corrent continu amb el símbol normalment acceptat
- Per combinat de fusibles, el tipus i la corrent assignada màxima dels fusibles i la potència disipada de l'element recanviable.
- Referència a aquesta norma
- Grau de protecció del material sota l'envolvent.
- Borns d'entrada i de sortida a menys que la seva connexió sigui indiferent
- Borns del pol neutre, si procedeix, per la lletra N
- Born de terra de protecció, si procedeix, marcat amb el símbol normalitzat
Les indicacions següents ha d'estar en la informació proporcionada pel fabricant:
- Tensió assignada d'aïllament
- Tensió assignada de resistència als impulsos per als materials aptes pel seccionament, o quan estigui determinada.
- Grau de contaminació, si és diferent de 3
- Servei assignat
- Corrent assignada de curta durada admissible i la seva durada, si és aplicable.
- Poder assignat de tancament en curtcircuit, si és aplicable
- Corrent assignada de curtcircuit condicional, si és aplicable.
2.- CONDICIONS DE SUBMINISTRAMENT I EMMAGATZEMATGE
Subministrament: En caixes.
Emmagatzematge: En llocs protegits contra els impactes, la pluja, les humitats i dels raigs del sol.
El fabricant ha de lliurar la documentació necessària per a la correcta instal·lació de l'interruptor.
3.- UNITAT I CRITERI D'AMIDAMENT
Unitat d'amidament: la indicada a la descripció de l'element
Criteri d'amidament: quantitat necessària subministrada a l'obra

4.- NORMATIVA DE COMPLIMENT OBLIGATORI
Real Decreto 842/2002 de 2 de agosto, por el que se aprueba el Reglamento Electrotécnico de Baja Tensión. REBT 2002.
UNE-EN 60947-3:2000 Aparamenta de baja tensión. Parte 3: Interruptores, seccionadores, interruptores-seccionadores y combinados fusibles.
* UNE 20353-1:1989 Interruptores y conmutadores manuales para aparatos de uso doméstico y análogos. Reglas generales.
5.- CONDICIONS DE CONTROL DE RECEPCIÓ
OPERACIONS DE CONTROL:
Les tasques de control a realitzar són les següents:
- Sol·licitar del fabricant els certificats dels mecanismes emprats, contrastar la documentació amb els materials rebuts i verificar l'adequació als requisits exigits.
- Control de la documentació tècnica subministrada.
- Verificar que la Intensitat Nominal s'adequa a l'intensitat del circuit.
- Realització i emissió d'informes amb resultats de controls i proves realitzats.
CRITERIS DE PRESA DE MOSTRES:
Es comprovarà per mostreig la quantitat que determini la DF per cada tipus de mecanisme.
INTERPRETACIÓ DE RESULTATS I ACTUACIONS EN CAS D'INCOMPLIMENT:
No s'acceptaran els mecanismes que les seves característiques elèctriques no siguin les adequades.
Quan les discrepàncies siguin d'un altre tipus, segons criteri de la DF podrà ésser acceptat o rebutjat tot o part del material.
OPERACIONS DE CONTROL EN QUADRES GENERALS I SUBQUADRES:
Les tasques de control de qualitat de Quadres Generals, són les següents:
- Sol·licitar del fabricant els certificats dels equips emprats, contrastar la documentació amb els equips i verificar l'adequació als requisits del projecte.
- Generació d'esquemes de muntatge i llistats de materials emprats per a la construcció
- Control de la documentació tècnica subministrada
- Control d'identificació del material i lloc d'emplaçament
- Realització i emissió d'informe amb resultats dels assaigs realitzats, d'acord amb el que s'especifica a la taula d'assaigs i de quantificació dels mateixos.
- Assaigs a efectuar a fàbrica i normes aplicables: - Resistència d'aïllament segons R.E.B.T - Rigidesa dielèctrica segons R.E.B.T - Comprovació de proteccions (Accionaments manual i elèctric) segons UNE-EN 61008-1. Interruptors automàtics diferencials R.E.B.T. - Dispar de magnetotèrmics (Per sobre intensitat) segons plec de prescripcions tècniques documentació fabricant - Continuïtat de la posta a terra segons UNE-EN-60439-2. Conjunts d'aparamenta BT
CRITERIS DE PRESA DE MOSTRES EN QUADRES GENERALS I SUBQUADRES:
Per quadres generals es realitzaran els assaigs a tot els circuits i proteccions.
Per subquadres el contractista realitzarà els assaigs a tots els circuits i proteccions, a excepció de l'assaig de dispar de magnetotèrmics per sobre intensitats segons corbes de dispar. Aquest assaig es realitzarà per mostreig a interruptors de diferent intensitat Nominal. L'empresa de control de qualitat verificarà els assaigs fets pel fabricant d'un quadre per tipus diferent o segons criteri DF.
INTERPRETACIÓ DE RESULTATS I ACTUACIONS EN CAS D'INCOMPLIMENT EN QUADRES GENERALS I SUBQUADRES:
Segons criteri de la DF, podrà ser acceptat o rebutjat tot o part del material de la partida.

BG MATERIALS PER A INSTAL·LACIONS ELÈCTRIQUES

BG4 APARELLS DE PROTECCIÓ I COMANDAMENT

BG4J- TALLACIRCUIT AMB FUSIBLE CILÍNDRIC

0.- ELEMENTS QUE CONTEMPLA EL PLEC

BG4J-0A9V.

1.- DEFINICIÓ I CONDICIONS DELS ELEMENTS
Tallacircuit unipolar amb fusible cilindric fins a 100 A, o per a fusible cilindric amb tub per a neutre, amb portafusible articulat o separable.
CARACTERÍSTIQUES GENERALS:
Ha de tenir un aspecte uniforme i sense defectes.

Els elements conductors fusibles han d'estar units a les ganivetes de contacte mitjançant soldadura.
Les peces de contacte metàl·liques han d'estar protegides de la corrosió.
El cos del fusible ha de ser de material aïllant i resistent al xoc tèrmic.
La base ha de ser de material aïllant i incombustible, ha de portar els borns per a la seva connexió a la xarxa i els forats previstos per a la seva fixació.
El portafusibles ha de dur un sistema de subjecció del fusible per pressió.
El portafusible ha de dur unes pinces metàl·liques que garanteixin el contacte del fusible amb els conductors.
No han de ser accessibles les parts que hagin d'estar en tensió.
Quan el portafusibles té articulació, aquesta ha d'anar a l'eix inferior de la base, de forma que es pugui obrir i tancar amb facilitat i actuar com a seccionador de corrent.
Quan el portafusibles és separable ha d'estar unit a la base per pressió.
Dimensions característiques dels fusibles:

Grandària (mm)	Llargària (mm)	Diàmetre cilindre de contacte (mm)	Llargària cilindre de contacte (mm)
8 x 31	31,5	8,5	6,3
10 x 38	38	10,3	<= 10,5
14 x 51	51	14,3	<= 13,8
22 x 58	58	22,2	<= 16,2

Tensió nominal: <= 660 V en corrent altern
Poder de curtcircuit: >= 50 kA en corrent altern
Tensió de curtcircuit: <= 2500 V
Potència dissipable dels fusibles:

Grandària (mm)	Potència dissipable (W)
10 x 38	<= 3
14 x 51	<= 5
22 x 58	<= 9,5

Intensitat convencional de no fusió i de fusió dels fusibles cilíndrics (In = Intensitat nominal):

I nominal (A)	I de no fusió (A)	I de fusió (A)
2		
4	<= 1,5 In	>= 2,1 In
6		
10	<= 1,5 In	>= 1,9 In
16		
20	<= 1,4 In	>= 1,75 In
25		
32		
40		
50		
63	<= 1,3 In	>= 1,6 In
80		
100		

Capacitat dels borns del portafusible per a fase:

Grandària	Secció (mm2)
10 x 38	1,5 - 6
14 x 51	2,5 - 16
22 x 58	4 - 50

Grau de protecció (UNE 20-324): IP-2XX
Resistència a la calor: Ha de complir
Resistència mecànica: Ha de complir
Les característiques anteriors s'han de determinar segons la norma UNE 21-103.
Toleràncies: - Dimensions:

Grandària (mm)	Llargària del fusible (mm)	Llargària de l'envoltant (mm)

8 x 31	± 0,5	-
10 x 38	± 0,6	-
14 x 51		+ 0,6 - 1,0
22 x 58	-	+ 0,1 - 2,0

- Diàmetre del cilindre de contacte: ± 0,1 mm
- Llargària del cilindre de contacte: ± 0,4 mm

2.- CONDICIONS DE SUBMINISTRAMENT I EMMAGATZEMATGE

Subministrament: En caixes.

Emmagatzematge: En llocs protegits contra els impactes, la pluja, les humitats i dels raigs del sol.

3.- UNITAT I CRITERI D'AMIDAMENT

Unitat d'amidament: la indicada a la descripció de l'element

Criteri d'amidament: quantitat necessària subministrada a l'obra

4.- NORMATIVA DE COMPLIMENT OBLIGATORI

Real Decreto 842/2002 de 2 de agosto, por el que se aprueba el Reglamento Electrotécnico de Baja Tensión. REBT 2002.

UNE-EN 60269-1:2000 Fusibles de baja tensión. Parte 1: Reglas generales.

UNE 21103-2-1:2003 Fusibles de baja tensión. Parte 2-1: Reglas suplementarias para los fusibles destinados a ser utilizados por personas autorizadas (fusibles para usos principalmente industriales). Secciones I y III: Ejemplos de fusibles normalizados.

UNE-EN 60947-3:2000 Aparamenta de baja tensión. Parte 3: Interruptores, seccionadores, interruptores-seccionadores y combinados fusibles.

5.- CONDICIONS DE CONTROL DE RECEPCIÓ

CONDICIONS DE MARCATGE I CONTROL DE LA DOCUMENTACIÓ:

La base ha de portar de forma indeleble i ben visible les dades següents:

- Nom del fabricant o marca comercial
- Referència del tipus de fabricant
- Tensió nominal
- Intensitat nominal

OPERACIONS DE CONTROL:

Les tasques de control a realitzar són les següents:

- Sol·licitar del fabricant els certificats dels mecanismes emprats, contrastar la documentació amb els materials rebuts i verificar l'adequació als requisits exigits.
- Control de la documentació tècnica subministrada.
- Verificar que la Intensitat Nominal s'adequa a l'intensitat del circuit.
- Realització i emissió d'informes amb resultats de controls i proves realitzats.

CRITERIS DE PRESA DE MOSTRES:

Es comprovarà per mostreig la quantitat que determini la DF per cada tipus de mecanisme.

INTERPRETACIÓ DE RESULTATS I ACTUACIONS EN CAS D'INCOMPLIMENT:

No s'acceptaran els mecanismes que les seves característiques elèctriques no siguin les adequades.

Quan les discrepàncies siguin d'un altre tipus, segons criteri de la DF podrà ésser acceptat o rebutjat tot o part del material.

OPERACIONS DE CONTROL EN QUADRES GENERALS I SUBQUADRES:

Les tasques de control de qualitat de Quadres Generals, són les següents:

- Sol·licitar del fabricant els certificats dels equips emprats, contrastar la documentació amb els equips i verificar l'adequació als requisits del projecte.
- Generació d'esquemes de muntatge i llistats de materials emprats per a la construcció
- Control de la documentació tècnica subministrada
- Control d'identificació del material i lloc d'emplaçament
- Realització i emissió d'informe amb resultats dels assaigs realitzats, d'acord amb el que s'especifica a la taula d'assaigs i de quantificació dels mateixos.
- Assaigs a efectuar a fàbrica i normes aplicables: - Resistència d'aïllament segons R.E.B.T - Rigidesa dielèctrica segons R.E.B.T - Comprovació de proteccions (Accionaments manual i elèctric) segons UNE-EN 61008-1. Interruptors automàtics diferencials R.E.B.T. - Dispar de magnetotèrmics (Per sobre intensitat) segons plec de prescripcions tècniques documentació fabricant - Continuïtat de la posta a terra segons UNE-EN-60439-2. Conjunts d'aparamenta BT

CRITERIS DE PRESA DE MOSTRES EN QUADRES GENERALS I SUBQUADRES:

Per quadres generals es realitzaran els assaigs a tot els circuits i proteccions.

Per subquadres el contractista realitzarà els assaigs a tots els circuits i proteccions, a excepció de l'assaig de dispar de magnetotèrmics per sobre intensitats segons corbes de dispar. Aquest assaig es realitzarà per mostreig a interruptors de diferent intensitat Nominal. L'empresa de control de qualitat verificarà els assaigs fets pel fabricant d'un quadre per tipus diferent o segons criteri DF.

INTERPRETACIÓ DE RESULTATS I ACTUACIONS EN CAS D'INCOMPLIMENT EN QUADRES GENERALS I SUBQUADRES:

Segons criteri de la DF, podrà ser acceptat o rebutjat tot o part del material de la partida.

BG MATERIALS PER A INSTAL·LACIONS ELÈCTRIQUES

BG5 APARELLS DE MESURA

BG51 COMPTADORS

0.- ELEMENTS QUE CONTEMPLA EL PLEC

BG51C002.

1.- DEFINICIÓ I CARACTERÍSTIQUES DELS ELEMENTS

Aparells comptadors d'energia elèctrica.
S'han de considerar els tipus següents:
- Comptadors d'energia activa
- Comptadors d'energia reactiva

CARACTERÍSTIQUES GENERALS:
Comptador d'inducció per a corrent altern format per:
- Sòcol-caixa de borns
- Tapa transparent de policarbonat injectat autoextingible
- Tapaborns de material aïllant premsat
- Sistema de mesura format per bobina de tensió, d'intensitat i disc rotor. Ha d'anar situat a l'interior i fixat sobre un bastidor metàl·lic
- Bastidor de planxa d'acer per a fixar-lo al suport, situat a l'exterior

Han d'estar dissenyats i fabricats tal que no presentin perill per a les persones per temperatura excessiva o descàrrega elèctrica.
No han de propagar foc.
Han d'anar protegits contra la corrosió i contra la penetració de sòlids, pols i aigua.
Han de ser immunes a les pertorbacions electromagnètiques i no han de generar pertorbacions radioelèctriques.
Els tres primers elements s'han de poder precintar.
Tensions de referència: 120-230-277-400-480 V
Intensitats de base: 5-10-15-20-30-40-50 A
Freqüència: 50 Hz
Aïllament (DIN 43857): Classe II doble aïllament
Grau de protecció (UNE 20-324): IP-53X
Dimensions principals (DIN 43857): Ha de complir
COMPTADOR D'ENERGIA ACTIVA:
Precisió (UNE 21-310): classe 1 o 2
Ha de portar un mecanisme integrador de lectura a KW/h per a simple, doble o triple tarifa.
COMPTADOR D'ENERGIA REACTIVA:
Precisió (UNE 21-310): classe 3
Ha de portar un mecanisme integrador de lectura a kVA/h per a tarifa simple.

2.- CONDICIONS DE SUBMINISTRAMENT I EMMAGATZEMATGE

Subministrament: En caixes.
Emmagatzematge: En llocs protegits de la intempèrie i d'impactes.

3.- UNITAT I CRITERIS D'AMIDAMENT

Unitat d'amidament: la indicada a la descripció de l'element
Criteri d'amidament: quantitat necessària subministrada a l'obra

4.- NORMATIVA DE COMPLIMENT OBLIGATORI

NORMATIVA GENERAL:
Real Decreto 842/2002 de 2 de agosto, por el que se aprueba el Reglamento Electrotécnico de Baja Tensión. REBT 2002.
UNE 20324:1993 Grados de protección proporcionados por las envolventes (Código IP). (CEI 529:1989).
UNE-EN 60707:2000 Inflamabilidad de materiales sólidos no metálicos expuestos a fuentes de llama. Lista de métodos de ensayo.
UNE 21310-2:1990 Contadores de inducción de energía eléctrica activa para corriente alterna de

clases 0,5, 1 y 2.
UNE-EN 61036:1994 Contadores estáticos de energía activa para corriente alterna (clase 1 y 2).

UNE-EN 61036:1997 Contadores estáticos de energía activa para corriente alterna (clase 1 y 2).

REACTIVA:
UNE 21310-3:1990 Contedores de inducción de energía reactiva (varhorímetros).

5.- CONDICIONS DE CONTROL DE RECEPCIÓ

CONDICIONS DE MARCATGE I CONTROL DE LA DOCUMENTACIÓ:
Ha de portar una placa exterior on s'indiquin les característiques següents:
- Marca i lloc de fabricació.
- Designació del tipus d'aparell.
- Nombre de fases i conductors del circuit al qual es pot connectar.
- Senyalització amb números romans de cada integrador i del que està en servei
- Indicació de la data del BOE en què es va publicar l'aprovació del tipus de comptador

Ha de portar una placa interior on figurin les dades següents:
- Constant del comptador.
- Tensió de referència.
- Número de sèrie i any de fabricació.
- Temps de referència.
- Classe de precissió.
- Intensitat nominal.
- Freqüència nominal en Hz.

OPERACIONS DE CONTROL:
Les tasques de control a realitzar són les següents:
- Sol·licitar del fabricant els certificats dels equips emprats, contrastar la documentació amb els equips i verificar l'adequació als requisits del projecte i la Companyia Subministradora.
- Controlar del fabricant la generació d'esquemes de muntatge i llistats de materials emprats per a la construcció.
- Control de la documentació tècnica subministrada.
- Control final d'identificació de material i lloc d'emplaçament
- Verificar les característiques dels elements de mesura.
- Verificar les dimensions, homologacions i estat dels mòduls de mesura.
- Realització i emissió d'informe amb resultats dels controls i mesures realitzades.

CRITERIS DE PRESA DE MOSTRES:
- Es comprovarà la totalitat dels materials.

INTERPRETACIÓ DE RESULTATS I ACTUACIONS EN CAS D'INCOMPLIMENT:
Segons criteri de la DF, podrà ser acceptat o rebutjat tot o part del material de la partida.

BG MATERIALS PER A INSTAL·LACIONS ELÈCTRIQUES

BG5 APARELLS DE MESURA

BG5A TRANSFORMADORS D'INTENSITAT

0.- ELEMENTS QUE CONTEMPLA EL PLEC

BG5AA160.

1.- DEFINICIÓ I CARACTERÍSTIQUES DELS ELEMENTS

Transformador d'intensitat per a aparells de mesura de corrent altern de relació de transformació fins a 400/5 A, 50 VA i de classe 0,5, 1 o 3.
CARACTERÍSTIQUES GENERALS:
Ha de ser del tipus toroidal de diàmetre interior suficient per pas del conductor fase o neutre.
Ha d'estar format per un primari, un secundari, born de connexió i una carcassa de plàstic antixoc i autoextingible.
Els borns han d'estar clarament identificats i marcats.
Temperatura límit de funcionament:
+---------------------------------+

	Màxima	Mínima
Exterior	40°C	- 25°C
Interior	50°C	- 5°C

Freqüència: 50 Hz
Altitud: <= 1000 m
Classe de precisió (UNE 21-088): 0,5, 1 o 3

2.- CONDICIONS DE SUBMINISTRAMENT I EMMAGATZEMATGE

Subministrament: En caixes.
Cada transformador ha de portar marcades de forma indeleble les dades següents:
- Marca de la casa constructora
- Número de sèrie i designació del tipus
- Intensitat del primari i secundari (relació de transformació)
- Freqüència nominal
- Potència de precisió i classe de precisió
- Tensió més elevada admissible de la xarxa
- Nivell d'aïllament nominal
- Classe de material d'aïllament si és diferent de la classe A
- Intensitat tèrmica de curtcircuit

Les marques dels borns han d'identificar de forma clara e indeleble:
- Els devanats primari i secundari
- Les seccions dels devanats
- Les polaritats dels devanats

Emmagatzematge: En llocs protegits de la intempèrie i d'impactes.

3.- UNITAT I CRITERIS D'AMIDAMENT

Unitat d'amidament: la indicada a la descripció de l'element
Criteri d'amidament: quantitat necessària subministrada a l'obra

4.- NORMATIVA DE COMPLIMENT OBLIGATORI

Real Decreto 842/2002 de 2 de agosto, por el que se aprueba el Reglamento Electrotécnico de Baja Tensión. REBT 2002.
UNE-EN 60044-1:2000 Transformadores de medida. Parte 1: Transformadores de intensidad.

BG MATERIALS PER A INSTAL·LACIONS ELÈCTRIQUES

BG6 MECANISMES

BG63 ENDOLLS

0.- ELEMENTS QUE CONTEMPLA EL PLEC

BG638158.

1.- DEFINICIÓ I CARACTERÍSTIQUES DELS ELEMENTS

Endolls bipolars o tripolars per a encastar o muntar superficialment.
CARACTERÍSTIQUES GENERALS:
Ha d'estar constituït per una base amb borns de connexió de les fases i una placa de tancament aïllant.
El conjunt ha de tenir un aspecte uniforme i sense defectes.
Ha de tenir dos (bipolar) o tres (tripolar) pols. La connexió a terra portarà potes laterals per a contacte del conductor de protecció.
La placa de tancament ha de portar un dispositiu per a la seva fixació a la base.
Excepte els dos alvèols, no han de ser accessibles les parts que hagin de tenir tensió.
Els alvèols han de tenir una elasticitat suficient per a assegurar una pressió de contacte adequada.
Els contactes han de ser platejats o protegits contra la corrosió i l'abrasió.
Ha de complir les condicions requerides per la DF.

Tensió nominal: <= 400 V
Aïllament (UNE 20-315): Ha de complir
Resistència mecànica (UNE 20-315): Ha de complir
Resistència al foc (UNE 20-315): Ha de complir
Temperatura: <= 25°C
Quan té connexió a terra, ha d'estar construït de forma que quan s'introdueixi la clavilla, la connexió a terra s'estableixi abans que la conexió als contactes que tenen tensió.

2.- CONDICIONS DE SUBMINISTRAMENT I EMMAGATZEMATGE

Subministrament: En caixes.
Emmagatzematge: En llocs protegits contra els impactes, la pluja, les humitats i dels raigs del sol.

3.- UNITAT I CRITERIS D'AMIDAMENT

Unitat d'amidament: la indicada a la descripció de l'element
Criteri d'amidament: quantitat necessària subministrada a l'obra

4.- NORMATIVA DE COMPLIMENT OBLIGATORI

Real Decreto 842/2002 de 2 de agosto, por el que se aprueba el Reglamento Electrotécnico de Baja Tensión. REBT 2002.
UNE-EN 60947-3:2000 Aparamenta de baja tensión. Parte 3: Interruptores, seccionadores, interruptores-seccionadores y combinados fusibles.
UNE 20315:1994 Bases de toma de corriente y clavijas para usos domésticos y análogos.

5.- CONDICIONS DE CONTROL DE RECEPCIÓ

CONDICIONS DE MARCATGE I CONTROL DE LA DOCUMENTACIÓ:
L'endoll ha de portar de forma indeleble i ben visible les dades següents:
- Identificació del fabricant o marca comercial
- Tensió d'alimentació
- Intensitat

OPERACIONS DE CONTROL:
Les tasques de control a realitzar són les següents:
- Sol·licitar del fabricant els certificats dels mecanismes emprats, contrastar la documentació amb els materials rebuts i verificar l'adequació als requisits exigits.
- Control de la documentació tècnica subministrada.
- Verificar que la Intensitat Nominal s'adequa a l'intensitat del circuit.
- Realització i emissió d'informes amb resultats de controls i proves realitzats.

CRITERIS DE PRESA DE MOSTRES:
Es comprovarà per mostreig la quantitat que determini la DF per cada tipus de mecanisme.
INTERPRETACIÓ DE RESULTATS I ACTUACIONS EN CAS D'INCOMPLIMENT:
No s'acceptaran els mecanismes que les seves característiques elèctriques no siguin les adequades.
Quan les discrepàncies siguin d'un altre tipus, segons criteri de la DF podrà ésser acceptat o rebutjat tot o part del material.

BG MATERIALS PER A INSTAL·LACIONS ELÈCTRIQUES

BGD MATERIALS PER A INSTAL·LACIONS DE CONNEXIÓ A TERRA I PROTECCIÓ CATÒDICA

BGD5- PIQUETA DE CONNEXIÓ A TERRA

0.- ELEMENTS QUE CONTEMPLA EL PLEC

BGD5-06SP.

1.- DEFINICIÓ I CONDICIONS DELS ELEMENTS
Piqueta de connexió a terra d'acer i recobriment de coure de 1000, 1500 o 2500 mm de llargària , de diàmetre 14,6, 17,3 ò 18,3 mm, estàndard o de 300 micres.
CARACTERÍSTIQUES GENERALS:

Ha d'estar formada per una barra d'acer recoberta per una capa de protecció de coure que l'ha de cobrir totalment.
Gruix del recobriment de coure:

Tipus	Estàndard	300 micres
Gruix (micres)	>= 10	>= 300

Toleràncies:
- Llargària: ± 3 mm
- Diàmetre: ± 0,2 mm

2.- CONDICIONS DE SUBMINISTRAMENT I EMMAGATZEMATGE
Subministrament: En feixos.
Emmagatzematge: En llocs protegits contra els impactes.
3.- UNITAT I CRITERI D'AMIDAMENT
Unitat d'amidament: la indicada a la descripció de l'element
Criteri d'amidament: quantitat necessària subministrada a l'obra
4.- NORMATIVA DE COMPLIMENT OBLIGATORI
Real Decreto 842/2002 de 2 de agosto, por el que se aprueba el Reglamento Electrotécnico de Baja Tensión. REBT 2002.
5.- CONDICIONS DE CONTROL DE RECEPCIÓ
OPERACIONS DE CONTROL:
Les tasques de control a realitzar són les següents:
- Sol·licitar al fabricant els certificats de característiques tècniques i homologacions dels materials.
- Control de la documentació tècnica subministrada.
- Verificar que les característiques dels elèctrodes es corresponguin a l'especificat en Projecte.
- Verificar que la profunditat de la xarxa mai sigui inferior a 0,5 metres.
- Verificar seccions de conductors de terra segons la taula 1 del ITC-BT- 018 del REBT.
- Realització i emissió d'informes amb resultats de controls i proves realitzats.

CRITERIS DE PRESA DE MOSTRES:
Es realitzarà mesura al pont de comprovació o caixa de seccionament de terres.
INTERPRETACIÓ DE RESULTATS I ACTUACIONS EN CAS D'INCOMPLIMENT:
No s'admetran seccions de conductors i elèctrodes de posada a terra inferiors als indicats al REBT.
En discrepàncies del tipus de posada a terra amb l'especificat al projecte, s'actuarà segons criteri de la DF.

BG MATERIALS PER A INSTAL·LACIONS ELÈCTRIQUES

BGD MATERIALS PER A INSTAL·LACIONS DE CONNEXIÓ A TERRA I PROTECCIÓ CATÒDICA

BGDZ MATERIALS AUXILIARS PER A ELEMENTS DE CONNEXIÓ A TERRA

0.- ELEMENTS QUE CONTEMPLA EL PLEC

BGDZ1102.

1.- DEFINICIÓ I CARACTERÍSTIQUES DELS ELEMENTS

Punt de connexió a terra amb pont seccionador de platina de coure, per a col·locar superficiament.
CARACTERÍSTIQUES GENERALS:
El punt de posada a terra ha d'estar situat fora del sòl i ha de servir d'unió entre la línia d'enllaç amb terra i la línia principal de terra.
Ha d'estar format pels següents components:
- Caixa
- Entrada i sortida de caixa tipus estanc.
- Dispositiu de connexió
- Accessoris

L'envolvent o carcasa ha d'estar construït amb material doble aïllant i estanc.
El dispositiu de connexió intern ha de permetre la unió entre els conductors de les línies d'enllaç i principal de terra, de forma que es pugui , mitjançant eines apropiades,

separar-les, a fi de poder mesurar la resistència de terra.
El dispositiu de connexió ha de ser de platina de coure recoberta de cadmi de 2,5x33 cm i 0,4 cm de gruix i amb suports de material aïllant.
Ha de portar borns per a l'entrada i la sortida.
Ha d'estar preparat amb un sistema de fixació segur.
Ha de tenir un aspecte uniforme i sense defectes.
Resistència de l'aïllament (UNE-EN 60669-1): Ha de complir
Resistència mecànica (UNE-EN 60669-1): Ha de complir
Capacitat dels borns:

I nominal (A)	I nominal (A)	Secció (mm2)
II o IV	125	<=50

2.- CONDICIONS DE SUBMINISTRAMENT I EMMAGATZEMATGE

Subministrament: En caixes.
Emmagatzematge: En llocs protegits contra els impactes.

3.- UNITAT I CRITERIS D'AMIDAMENT

Unitat d'amidament: la indicada a la descripció de l'element
Criteri d'amidament: quantitat necessària subministrada a l'obra

4.- NORMATIVA DE COMPLIMENT OBLIGATORI

Real Decreto 842/2002 de 2 de agosto, por el que se aprueba el Reglamento Electrotécnico de Baja Tensión. REBT 2002.
UNE 20460-5-54:1990 Instalaciones eléctricas en edificios. Elección e instalación de los materiales eléctricos. Puesta a tierra y conductores de protección.

5.- CONDICIONS DE CONTROL DE RECEPCIÓ

OPERACIONS DE CONTROL:
Les tasques de control a realitzar són les següents:
- Sol·licitar al fabricant els certificats de característiques tècniques i homologacions dels materials.
- Control de la documentació tècnica subministrada.
- Verificar que les característiques dels elèctrodes es corresponguin a l'especificat en Projecte.
- Verificar que la profunditat de la xarxa mai sigui inferior a 0,5 metres.
- Verificar seccions de conductors de terra segons la taula 1 del ITC-BT- 018 del REBT.
- Realització i emissió d'informes amb resultats de controls i proves realitzats.

CRITERIS DE PRESA DE MOSTRES:
Es realitzarà mesura al pont de comprovació o caixa de seccionament de terres.
INTERPRETACIÓ DE RESULTATS I ACTUACIONS EN CAS D'INCOMPLIMENT:
No s'admetran seccions de conductors i elèctrodes de posada a terra inferiors als indicats al REBT.
En discrepàncies del tipus de posada a terra amb l'especificat al projecte, s'actuarà segons criteri de la DF.

BG MATERIALS PER A INSTAL·LACIONS ELÈCTRIQUES

BGW PARTS PROPORCIONALS D'ACCESSORIS PER A INSTAL·LACIONS ELÈCTRIQUES

BGW1 PARTS PROPORCIONALS D'ACCESSORIS PER A CAIXES I ARMARIS

0.- ELEMENTS QUE CONTEMPLA EL PLEC

BGW1B000.

1.- DEFINICIÓ I CARACTERÍSTIQUES DELS ELEMENTS

Parts proporcionals d'accessoris de caixes i armaris.
CARACTERÍSTIQUES GENERALS:
El material i les seves característiques han de ser els adequats per: caixes, armaris o centralitzacions de comptadors, i no han de disminuir, en cap cas, la seva qualitat.

2.- CONDICIONS DE SUBMINISTRAMENT I EMMAGATZEMATGE

Subministrament: A l'albarà de lliurament han de constar les característiques d'identificació següents:
- Material
- Tipus
- Diàmetres

Emmagatzematge: En llocs protegits contra els impactes, la pluja, les humitats i dels raigs del sol.

3.- UNITAT I CRITERIS D'AMIDAMENT

Unitat composada pel conjunt d'accessoris necessaris per al muntatge de caixes, armaris o centralitzacions de comptadors.

4.- NORMATIVA DE COMPLIMENT OBLIGATORI

No hi ha normativa de compliment obligatori.

BG MATERIALS PER A INSTAL·LACIONS ELÈCTRIQUES

BGW PARTS PROPORCIONALS D'ACCESSORIS PER A INSTAL·LACIONS ELÈCTRIQUES

BGW3- PART PROPORCIONAL D'ACCESSORIS PER A CANALS

0.- ELEMENTS QUE CONTEMPLA EL PLEC

BGW3-0AHL.

1.- DEFINICIÓ I CONDICIONS DELS ELEMENTS
Part proporcional d'accessoris per a tubs, canals o safates, de tipus plàstiques o metàl·liques.
CARACTERÍSTIQUES GENERALS:
El material i les seves característiques han de ser adequats per a tubs, canals o safates, i no han de fer disminuir, en cap cas, la seva qualitat i bon funcionament.
2.- CONDICIONS DE SUBMINISTRAMENT I EMMAGATZEMATGE
Subministrament: A l'albarà de lliurament han de constar les característiques d'identificació següents:
- Material
- Tipus
- Diàmetre o d'altres dimensions

Emmagatzematge: En llocs protegits contra els impactes, la pluja, les humitats i dels raigs del sol.
3.- UNITAT I CRITERI D'AMIDAMENT
Unitat composada pel conjunt d'accessoris necessaris per al muntatge d'un metre de tub, d'un metre de canal o d'un metre de safata.
4.- NORMATIVA DE COMPLIMENT OBLIGATORI
No hi ha normativa de compliment obligatori.

BG MATERIALS PER A INSTAL·LACIONS ELÈCTRIQUES

BGW PARTS PROPORCIONALS D'ACCESSORIS PER A INSTAL·LACIONS ELÈCTRIQUES

BGW4 PARTS PROPORCIONALS D'ACCESSORIS PER A APARELLS DE PROTECCIÓ

0.- ELEMENTS QUE CONTEMPLA EL PLEC

BGW48000,BGW41000,BGW42000.

1.- DEFINICIÓ I CARACTERÍSTIQUES DELS ELEMENTS

Part proporcional d'accessoris per a interruptors magnetotèrmics o diferencials, tallacircuits, caixes seccionadores, interruptors manuals i protectors de sobretensions.
CARACTERÍSTIQUES GENERALS:
El material i les seves característiques han de ser adequats per a aparells de protecció i no han de fer disminuir, en cap cas, la seva qualitat i bon funcionament.

2.- CONDICIONS DE SUBMINISTRAMENT I EMMAGATZEMATGE

Subministrament: A l'albarà de lliurament han de constar les característiques d'identificació següents:
- Material
- Tipus
- Diàmetre o d'altres dimensions

Emmagatzematge: En llocs protegits contra els impactes, la pluja, les humitats i dels raigs del sol.

3.- UNITAT I CRITERIS D'AMIDAMENT

Unitat composada pel conjunt d'accessoris necessàris per al muntatge d'un aparell de protecció.

4.- NORMATIVA DE COMPLIMENT OBLIGATORI

No hi ha normativa de compliment obligatori.

BG MATERIALS PER A INSTAL·LACIONS ELÈCTRIQUES

BGW PARTS PROPORCIONALS D'ACCESSORIS PER A INSTAL·LACIONS ELÈCTRIQUES

BGWA- PART PROPORCIONAL D'ACCESSORIS PER A SAFATES

0.- ELEMENTS QUE CONTEMPLA EL PLEC

BGWA-0ALQ.

1.- DEFINICIÓ I CONDICIONS DELS ELEMENTS
Part proporcional d'accessoris per a tubs, canals o safates, de tipus plàstiques o metàl·liques.
CARACTERÍSTIQUES GENERALS:
El material i les seves característiques han de ser adequats per a tubs, canals o safates, i no han de fer disminuir, en cap cas, la seva qualitat i bon funcionament.
2.- CONDICIONS DE SUBMINISTRAMENT I EMMAGATZEMATGE
Subministrament: A l'albarà de lliurament han de constar les característiques d'identificació següents:
- Material
- Tipus
- Diàmetre o d'altres dimensions

Emmagatzematge: En llocs protegits contra els impactes, la pluja, les humitats i dels raigs del sol.
3.- UNITAT I CRITERI D'AMIDAMENT
Unitat composada pel conjunt d'accessoris necessaris per al muntatge d'un metre de tub, d'un

metre de canal o d'un metre de safata.
4.- NORMATIVA DE COMPLIMENT OBLIGATORI
No hi ha normativa de compliment obligatori.

BG MATERIALS PER A INSTAL·LACIONS ELÈCTRIQUES

BGW PARTS PROPORCIONALS D'ACCESSORIS PER A INSTAL·LACIONS ELÈCTRIQUES

BGWD- PART PROPORCIONAL D'ACCESSORIS PER A APARELLS DE PROTECCIÓ

0.- ELEMENTS QUE CONTEMPLA EL PLEC

BGWD-0AS5,BGWD-0AS3,BGWD-0AS7,BGWD-0AS2.

1.- DEFINICIÓ I CONDICIONS DELS ELEMENTS
Part proporcional d'accessoris per a interruptors magnetotèrmics o diferencials, tallacircuits, caixes seccionadores, interruptors manuals i protectors de sobretensions.
CARACTERÍSTIQUES GENERALS:
El material i les seves característiques han de ser adequats per a aparells de protecció i no han de fer disminuir, en cap cas, la seva qualitat i bon funcionament.
2.- CONDICIONS DE SUBMINISTRAMENT I EMMAGATZEMATGE
Subministrament: A l'albarà de lliurament han de constar les característiques d'identificació següents:
- Material
- Tipus
- Diàmetre o d'altres dimensions
Emmagatzematge: En llocs protegits contra els impactes, la pluja, les humitats i dels raigs del sol.
3.- UNITAT I CRITERI D'AMIDAMENT
Unitat composada pel conjunt d'accessoris necessàris per al muntatge d'un aparell de protecció.
4.- NORMATIVA DE COMPLIMENT OBLIGATORI
No hi ha normativa de compliment obligatori.

BG MATERIALS PER A INSTAL·LACIONS ELÈCTRIQUES

BGW PARTS PROPORCIONALS D'ACCESSORIS PER A INSTAL·LACIONS ELÈCTRIQUES

BGWE PARTS PROPORCIONALS D'ACCESSORIS PER A INSTAL·LACIONS D'ENERGIA SOLAR FOTOVOLTAICA

0.- ELEMENTS QUE CONTEMPLA EL PLEC

BGWE9007,BGWE9015,BGWE9016,BGWE9002.

1.- DEFINICIÓ I CARACTERÍSTIQUES DELS ELEMENTS

Part proporcional d'accessoris per a panells, per a inversors, sistema de control, cablejat i tancaments metàl·lics per a inversors.
CARACTERÍSTIQUES GENERALS:
El material i les seves característiques han de ser els adequats per als equips/materials i no han de disminuir, en cap cas, la seva qualitat i el bon funcionament.

2.- CONDICIONS DE SUBMINISTRAMENT I EMMAGATZEMATGE

Subministrament: A l'albarà de lliurament han de constar les característiques d'identificació següents:
- Material
- Tipus
- Diàmetre o d'altres dimensions

Emmagatzematge: En llocs protegits contra els impactes, la pluja, les humitats i dels raigs del sol.

3.- UNITAT I CRITERIS D'AMIDAMENT

Unitat composada pel conjunt d'accessoris necessàris per al muntatge d'un equip o material.

4.- NORMATIVA DE COMPLIMENT OBLIGATORI

No hi ha normativa de compliment obligatori.

BG MATERIALS PER A INSTAL·LACIONS ELÈCTRIQUES

BGY PARTS PROPORCIONALS D'ELEMENTS ESPECIALS PER A INSTAL·LACIONS ELÈCTRIQUES

BGY3 PARTS PROPORCIONALS D'ELEMENTS ESPECIALS PER A CONDUCTORS ELÈCTRICS DE TENSIÓ BAIXA

0.- ELEMENTS QUE CONTEMPLA EL PLEC

BGY38000.

1.- DEFINICIÓ I CARACTERÍSTIQUES DELS ELEMENTS

Part proporcional d'elements especials per a conductors de coure nus.
CARACTERÍSTIQUES GENERALS:
El material i les seves característiques han de ser adequats per a conductors de coure nus i no han de fer disminuir, en cap cas, la seva qualitat i bon funcionament.

2.- CONDICIONS DE SUBMINISTRAMENT I EMMAGATZEMATGE

Subministrament: A l'albarà de lliurament han de constar les característiques d'identificació següents:
- Material
- Tipus
- Diàmetre o d'altres dimensions

Emmagatzematge: En llocs protegits contra els impactes, la pluja, les humitats i dels raigs del sol.

3.- UNITAT I CRITERIS D'AMIDAMENT

Unitat composada pel conjunt d'elements especials necessaris per al muntatge d'1 m de conductor de coure nu.

4.- NORMATIVA DE COMPLIMENT OBLIGATORI

No hi ha normativa de compliment obligatori.

BG MATERIALS PER A INSTAL·LACIONS ELÈCTRIQUES

BGY PARTS PROPORCIONALS D'ELEMENTS ESPECIALS PER A INSTAL·LACIONS ELÈCTRIQUES

BGYD PARTS PROPORCIONALS D'ELEMENTS ESPECIALS PER A ELEMENTS DE CONNEXIÓ A TERRA

0.- ELEMENTS QUE CONTEMPLA EL PLEC

BGYD-0B2W.

1.- DEFINICIÓ I CARACTERÍSTIQUES DELS ELEMENTS

Part proporcional d'elements especials per a piquetes o per a plaques de connexió a terra.
CARACTERÍSTIQUES GENERALS:
El material i les seves característiques han de ser adequats per a piques de connexió a terra o per a plaques de connexió a terra, i no han de fer disminuir, en cap cas, la seva qualitat i bon funcionament.

2.- CONDICIONS DE SUBMINISTRAMENT I EMMAGATZEMATGE

Subministrament: A l'albarà de lliurament han de constar les característiques d'identificació següents:
- Material
- Tipus
- Diàmetre o d'altres dimensions

Emmagatzematge: En llocs protegits contra els impactes, la pluja, les humitats i dels raigs del sol.

3.- UNITAT I CRITERIS D'AMIDAMENT

Unitat composada pel conjunt d'elements especials necessaris per al muntatge d'una pica de connexió a terra, o d'una placa de connexió a terra.

4.- NORMATIVA DE COMPLIMENT OBLIGATORI

No hi ha normativa de compliment obligatori.

BG MATERIALS PER A INSTAL·LACIONS ELÈCTRIQUES

BGY PARTS PROPORCIONALS D'ELEMENTS ESPECIALS PER A INSTAL·LACIONS ELÈCTRIQUES

BGYD PARTS PROPORCIONALS D'ELEMENTS ESPECIALS PER A ELEMENTS DE CONNEXIÓ A TERRA

BGYD- PART PROPORCIONAL D'ELEMENTS ESPECIALS PER A ELEMENTS DE CONNEXIÓ A TERRA

0.- ELEMENTS QUE CONTEMPLA EL PLEC

BGYD-0B2W.

1.- DEFINICIÓ I CONDICIONS DELS ELEMENTS
Part proporcional d'elements especials per a piquetes o per a plaques de connexió a terra.
CARACTERÍSTIQUES GENERALS:
El material i les seves característiques han de ser adequats per a piques de connexió a terra o per a plaques de connexió a terra, i no han de fer disminuir, en cap cas, la seva qualitat i bon funcionament.
2.- CONDICIONS DE SUBMINISTRAMENT I EMMAGATZEMATGE
Subministrament: A l'albarà de lliurament han de constar les característiques d'identificació següents:
- Material
- Tipus
- Diàmetre o d'altres dimensions

Emmagatzematge: En llocs protegits contra els impactes, la pluja, les humitats i dels raigs

del sol.
3.- UNITAT I CRITERI D'AMIDAMENT
Unitat composada pel conjunt d'elements especials necessaris per al muntatge d'una pica de connexió a terra, o d'una placa de connexió a terra.
4.- NORMATIVA DE COMPLIMENT OBLIGATORI
No hi ha normativa de compliment obligatori.

BM MATERIALS PER A INSTAL·LACIONS CONTRA INCENDIS, PROTECCIÓ CONTRA DESCÀRREGUES ATMOSFÈRIQUES I SEGURETAT

BM3 EXTINTORS

BM31 EXTINTORS

0.- ELEMENTS QUE CONTEMPLA EL PLEC

BM313511.

1.- DEFINICIÓ I CARACTERÍSTIQUES DELS ELEMENTS

Aparell autónom que conté un agent extintor que pot esser projectat i dirigit sobre un foc per l'acció d'una pressió interna. Son extintors manuals els que han estat dissenyats per a utilitzar-se a ma o transportat, i que en condicions de funcionament te una massa menor o igual a 20 kg.
CARACTERÍSTIQUES GENERALS:
El fabricant, o l'importador en el seu cas, han de garantir que l'extintor correspon a un tipus registrat davant l'Administració i que disposa d'un certificat estes per un organisme de control facultat per a l'aplicació del Reglament d'Aparells a Pressió, que acrediti que l'extintor correspon plenament al del projecte presentat per a registrar el tipus.
Ha de portar una placa oficial, fixada de forma permanent, on s'ha de gravar:
- Indicació de l'administració que fa el control
- La pressió de disseny (pressió màxima de servei)
- El nombre de registre de l'aparell
- La data de la primera prova i la marca de qui la realitzà
- Els espais lliures per a proves successives

2.- CONDICIONS DE SUBMINISTRAMENT I EMMAGATZEMATGE

Subministrament: Per unitats, en funda de plàstic.
Emmagatzematge: En llocs protegits de la intempèrie i d'impactes.

3.- UNITAT I CRITERIS D'AMIDAMENT

Unitat d'amidament: la indicada a la descripció de l'element
Criteri d'amidament: quantitat necessària subministrada a l'obra

4.- NORMATIVA DE COMPLIMENT OBLIGATORI

Real Decreto 513/2017, de 22 de mayo, por el que se aprueba el Reglamento de instalaciones de protección contra incendios.
Corrección de errores del Real Decreto 513/2017, de 22 de mayo, por el que se aprueba el Reglamento de instalaciones de protección contra incendios.
Real Decreto 709/2015, de 24 de julio, por el que se establecen los requisitos esenciales de seguridad para la comercialización de los equipos a presión.

5.- CONDICIONS DE CONTROL DE RECEPCIÓ

CONDICIONS DE MARCATGE I CONTROL DE LA DOCUMENTACIÓ:
El cos de l'extintor ha de portar una etiqueta amb les dades següents:
- Nom o raó social del fabricant o importador que ha registrat el tipus al que correspon l'extintor
- Temperatura màxima i mínima de servei
- Productes continguts i quantitat dels mateixos
- Eficàcia per a extintors portàtils d'acord amb la norma UNE 23-110

- Tipus de focs per als que no pot utilitzar-se l'extintor
- Instruccions d'utilització
- Data i contrasenya corresponents al registre de tipus

OPERACIONS DE CONTROL:
Les tasques de control a realitzar són les següents:
- Sol·licitar al fabricant el certificat del compliment de les exigències establertes al Reglament d'Instal·lacions de protecció contra incendis dels equips i materials emprats.
- Sol·licitar a l'empresa instal·ladora/mantenidora, certificat final conforme la instal·lació s'ha executat segons normatives d'aplicació.
- Control de la documentació tècnica subministrada.
- Control de l'emmagatzematge d'extintors en obra fins a la seva col·locació.
- Control final d'identificació de material i lloc d'emplaçament
- Comprovar que els extintors compleixen els requisits especificats en projecte, s'ha de verificar:
  - Aprovació de tipus per la Direcció General d'Indústries siderometal·lúrgiques i la placa de timbre de la Delegació o els Serveis Territorials Autònoms d'Indústria.
  - Dades placa de disseny :
    - Pressió màxima de servei (disseny)
    - nº placa
    - Data 1a Prova i successives
  - Dades etiqueta de característiques:
    - Nom del fabricant importador
    - Temperatura màxima i mínima de servei
    - Productes continguts i quantitat d'equips
    - Eficàcia de l'extintor (Norma UNE 23110)
    - Tipus de foc amb el que no es pot utilitzar
    - Instruccions funcionament
- Realització d'informe amb els resultats del control efectuat.

CRITERIS DE PRESA DE MOSTRES:
S'ha de realitzar el control de tots els extintors que es rebin a obra.
INTERPRETACIÓ DE RESULTATS I ACTUACIONS EN CAS D'INCOMPLIMENT:
Un cop realitzat el control dels materials, totes les anomalies, incompliment de les especificacions, desviacions del projecte i variacions del què s'ha contractat amb l'empresa instal·ladora, s'ha de comunicar a DF, que haurà de decidir la substitució total o parcial del material rebut.

BM MATERIALS PER A INSTAL·LACIONS CONTRA INCENDIS, PROTECCIÓ CONTRA DESCÀRREGUES ATMOSFÈRIQUES I SEGURETAT

BMY PARTS PROPORCIONALS D'ELEMENTS ESPECIALS PER A INSTAL·LACIONS CONTRA INCENDIS

0.- ELEMENTS QUE CONTEMPLA EL PLEC

BMY31000.

1.- DEFINICIÓ I CARACTERÍSTIQUES DELS ELEMENTS

Accessoris per a instal·lacions de protecció contra incendis.
S'han considerat els elements següents:
- Part proporcional d'elements especials per a detectors
- Part proporcional d'elements especials per a centrals de detecció
- Part proporcional d'elements especials per a sirenes
- Part proporcional d'elements especials per a polsadors d'alarma
- Part proporcional d'elements especials per a hidrants
- Part proporcional d'elements especials per a columnes seques
- Part proporcional d'elements especials per a boques d'incendi
- Part proporcional d'elements especials per a detectors-extintors automàtics
- Part proporcional d'elements especials per a vàlvules de control i d'alarma
- Part proporcional d'elements especials per a extintors.
- Part proporcional d'elements especials per a parallamps.

CARACTERÍSTIQUES GENERALS:
El material i les seves característiques han de ser adequats per a la instal·lació i no han de fer disminuir, en cap cas, la seva qualitat i bon funcionament.

2.- CONDICIONS DE SUBMINISTRAMENT I EMMAGATZEMATGE

Subministrament: A l'albarà de lliurament han de constar les característiques d'identificació següents:
- Material
- Tipus
- Diàmetre o d'altres dimensions

Emmagatzematge: En llocs protegits contra els impactes, la pluja, les humitats i dels raigs del sol.

3.- UNITAT I CRITERIS D'AMIDAMENT

Unitat composada pel conjunt d'elements especials necessaris per al muntatge d'un element.

4.- NORMATIVA DE COMPLIMENT OBLIGATORI

Resolució de 22 de març de 1995, de designació del laboratori general d'assaigs i investigacions com a organisme de control per la certificació de productes, d'acord amb el Reial Decret 1942/1993, que aprova el reglament CPI.
Real Decreto 513/2017, de 22 de mayo, por el que se aprueba el Reglamento de instalaciones de protección contra incendios.
Corrección de errores del Real Decreto 513/2017, de 22 de mayo, por el que se aprueba el Reglamento de instalaciones de protección contra incendios.

BP MATERIALS PER A INSTAL·LACIONS AUDIOVISUALS, COMUNICACIÓ I SISTEMES DE GESTIÓ I INTEGRACIÓ

BP4 CABLES PER A TRANSMISSIÓ DE SENYAL

BP43 CABLES MÚLTIPLES AMB CONDUCTORS METÀL·LICS

0.- ELEMENTS QUE CONTEMPLA EL PLEC

BP434650.

1.- DEFINICIÓ I CARACTERÍSTIQUES DELS ELEMENTS

Cables metàl·lics multiconductors per a la transmissió i el control de senyals analògiques i digitals.
S'han contemplat els tipus de cables següents:
- Cables amb o sense pantalla per a treballar a freqüències de fins a 100 MHz, amb coberta de PVC, amb una classificació de resistència al foc Eca segons UNE-EN 50575
- Cables amb o sense pantalla per a treballar a freqüències de fins a 250 MHz, amb coberta de PVC, amb una classificació de resistència al foc Eca segons UNE-EN 50575
- Cables amb o sense pantalla per a treballar a freqüències de fins a 100 MHz, amb coberta de poliolefines, amb una classificació de resistència al foc Dca-s2,d2,a2 segons UNE-EN 50575
- Cables amb o sense pantalla per a treballar a freqüències de fins a 250 MHz, amb coberta de PVC, amb una classificació de resistència al foc Dca-s2,d2,a2 segons UNE-EN 50575
- Cables amb o sense pantalla per a treballar a freqüències de fins a 500 MHz, amb coberta de PVC, amb una classificació de resistència al foc Dca-s2,d2,a2 segons UNE-EN 50575
- Cables amb pantalla per a treballar a freqüències de fins a 1.000 MHz, amb coberta de PVC, amb una classificació de resistència al foc Dca-s2,d2,a2 segons UNE-EN 50575

CONDICIONS GENERALS:
Ha de tenir un aspecte exterior uniforme i sense defectes.
No ha de tenir irregularitats a la coberta exterior que puguin, durant la instal·lació, ús normal o durant les operacions de manteniment, suposar un risc per als usuaris o per a l'entorn.
Ha de tenir la resistència mecànica suficient i ha d'estar construït de manera que pugui suportar, sense precaucions especials les condicions d'emmagatzematge, ús, muntatge i manteniment.
El conductor ha de ser de coure sòlid massis o cablejat. La secció del conductor ha de ser circular i uniforme.
Els conductors cablejats han d'estar constituits per conductors de secció circular, sense aïllament entre ells, ensamblats en capes concèntriques o en grup. El nombre màxim de fils dels conductor cablejats és de 7 fils.

Els conductors aïllats s'han d'identificar mitjançant colors i/o marques addicionals en anell i/o símbols, obtinguts mitjançant la utilització d'un aïllament colorejat o d'una superficie colorejada per extrussió, impressió o pintat. Els colors han de ser fàcilment identificables i s'han de correspondre de manera raonable amb els colors normalitzats del Document d'Armonització HD 402 S2.
El material de l'aïllament ha d'estar d'acord amb els requisits de la part o parts que li siguin aplicables de la norma UNE-EN 50290-2.
Ha de ser continu, amb un gruix tant uniforme com sigui possible. Ha d'estar aplicat ajustat al conductor i s'ha de poder retirar fàcilment sense malmetre el conductor.
No hi pot haver material de reblert entre els intersticis dels elements de cable reunits que conformen el nucli del cable.
L'apantallament, si és el cas, pot estar fet tant a nivell de l'element de cable (un parell o un quadret) com a nivell del nucli del cable (reunió d'elements de cable en capes concèntriques o formant unitats) o be una combinació de les dues solucions.
En qualsevol cas, sigui quin sigui el nivell al que està fet l'apantallament, aquest ha d'estar fet d'alguna de les maneres següents, o d'una combinació d'elles:
- una cinta metàl·lica;
- una cinta metàl·lica laminada sobre una cinta plàstica;
- una trena metàl·lica nua o recoberta;
- una envoltant helicoidal de fils paral·lels de coure;
- una capa semiconductora.

Si incorpora un fil de drenatge, aquest estarà en contacte amb l'element principal de la pantalla. El fil de drenatge ha de ser sòlid o cablejat, de coure nu o recobert d'una capa metàl·lica. Els elements que constitueixen l'apantallament compliran la norma UNE-EN 50288-1.
Mesures elèctriques a baixa freqüència en corrent continua i mesures elèctriques i de transmissió a alta freqüència:
- Cables amb pantalla i per a freqüències fins a 100 MHz: Ha de complir UNE-EN 50288-2-1
- Cables sense pantalla i per a freqüències fins a 100 MHz: Ha de complir UNE-EN 50288-3-1
- Cables amb pantalla i per a freqüències fins a 250 MHz: Ha de complir UNE-EN 50288-5-1
- Cables sense pantalla i per a freqüències fins a 250 MHz: Ha de complir UNE-EN 50288-6-1
- Cables sense pantalla i per a freqüències fins a 500 MHz: Ha de cumplir UNE-EN 50288-11-1
- Cables amb pantalla i per a freqüències fins a 600 MHz: Ha de complir UNE-EN 50288-4-1
- Cables amb pantalla i per a freqüències fins a 1.000 MHz: Ha de complir UNE-EN 50288-9-1

CABLES DE XARXA AMB CONNECTORS DE 8 VIES (RJ45) MUNTATS ALS EXTREMS DEL CABLE PER A CONNEXIONAT
Les característiques elèctriques i geomètriques dels connectors han d'estar d'acord amb les especificacions de la norma UNE-EN 60603-7.
La connexió entre els conductors que conformen el cable i els connectors ha de ser per crimpat, això és, per penetració dels contactes del connector en l'aïllament dels cables de parells trenats fins a entrar en contacte amb els conductors.
El cable ha de quedar subjectat al connector per la coberta exterior.
La llargària no trenada de cable que es destina a la connexió ha de ser inferior a 13 mm.
Hi ha d'haver una funda guardapols ajustada al cable i al connector. La funda ha de permetre prémer el clip que aguanta el connector lliure a dintre del fix.
La funda ha d'estar ajustada al cable per la coberta exterior. Cap element del cable, com ara la pantalla o bé els mateixos parells trenats pot sobresortir de la funda.
Mesures elèctriques a baixa freqüència en corrent continua i mesures elèctriques i de transmissió a alta freqüència:
- Cables de xarxa amb pantalla i per a freqüencies fins a 100 MHz: Ha de complir UNE-EN 50288-2-2
- Cables de xarxa sense pantalla i per a freqüencies fins a 100 MHz: Ha de complir UNE-EN 50288-3-2
- Cables de xarxa amb pantalla i per a freqüencies fins a 250 MHz: Ha de complir UNE-EN 50288-5-2
- Cables de xarxa sense pantalla i per a freqüencies fins a 250 MHz: Ha de complir UNE-EN 50288-6-2

2.- CONDICIONS DE SUBMINISTRAMENT I EMMAGATZEMATGE

CABLES AMB O SENSE PANTALLA PER A INSTAL·LACIONS VERTICALS I HORITZONTALS EN EDIFICIS:
Subministrament i emmagatzematge: Bobines normalitzades i degudament protegides amb dogues, de manera que no s'alterin les seves condicions.
La bobina ha de portar marcada de forma visible i indeleble el tipus i característiques del cable.
CABLES DE XARXA AMB CONNECTORS DE 8 VIES (RJ45) MUNTATS ALS EXTREMS DEL CABLE PER A CONNEXIONAT
Subministrament: Embalats individualment o lligats individualment.
Emmagatzematge: En llocs protegits contra els impactes, la pluja, les humitats i dels raigs del sol.
L'embalatge ha de permetre la identificació del producte.

3.- UNITAT I CRITERIS D'AMIDAMENT

Unitat d'amidament: la indicada a la descripció de l'element
Criteri d'amidament: quantitat necessària subministrada a l'obra

4.- NORMATIVA DE COMPLIMENT OBLIGATORI

UNE-EN 50173-1:2009 Tecnología de la información. Sistemas de cableado genérico. Parte 1: Requisitos generales.
UNE-EN 50173-2:2009 Tecnología de la información. Sistemas de cableado genérico. Parte 2: Edificios de oficina.
UNE-EN 50290-2-1:2010 Cables de comunicación. Parte 2-1: Reglas comunes de diseño y construcción.
CABLES AMB O SENSE PANTALLA PER A INSTAL·LACIONS HORITZONTALS I VERTICALS EN EDIFICIS:
UNE-EN 50288-2-1:2013 Cables metálicos con elementos múltiples utilizados para la transmisión y el control de señales analógicas y digitales. Parte 2-1: Especificación intermedia para cables apantallados aplicables hasta 100 MHz. Cables para instalaciones horizontales y verticales en edificios.
UNE-EN 50288-3-1:2013 Cables metálicos con elementos múltiples utilizados para la transmisión y el control de señales analógicas y digitales. Parte 3-1: Especificación intermedia para cables sin apantallar aplicables hasta 100 MHz. Cables para instalaciones horizontales y verticales en edificios.
UNE-EN 50288-5-1:2013 Cables metálicos con elementos múltiples utilizados para la transmisión y el control de señales analógicas y digitales. Parte 5-1: Especificación intermedia para cables apantallados aplicables hasta 250 MHz. Cables para instalaciones horizontales y verticales en edificios.
UNE-EN 50288-6-1:2013 Cables metálicos con elementos múltiples utilizados para la transmisión y el control de señales analógicas y digitales. Parte 6-1: Especificación intermedia para cables sin apantallar aplicables hasta 250 MHz. Cables para instalaciones horizontales y verticales en edificios.
UNE-EN 50288-4-1:2013 Cables metálicos con elementos múltiples utilizados para la transmisión y el control de señales analógicas y digitales. Parte 4-1: Especificación intermedia para cables apantallados aplicables hasta 600 MHz. Cables para instalaciones horizontales y verticales en edificios.
UNE-EN 50288-9-1:2013 Cables metálicos con elementos múltiples utilizados para la transmisión y el control de señales analógicas y digitales. Parte 9-1: Especificación intermedia para cables apantallados aplicables hasta 1 000 MHz. Cables para instalaciones horizontales y verticales en edificios.
UNE-EN 50288-11-1:2013 Cables metálicos con elementos múltiples utilizados para la transmisión y el control de señales analógicas y digitales. Parte 11-1: Especificación intermedia para cables sin apantallar aplicables hasta 500 MHz. Cables para instalaciones horizontales y verticales en edificios.
CABLES AMB O SENSE PANTALLA PER A INSTAL·LACIONS A L'ÀREA DE TREBALL I CABLES PER A CONNEXIONAT:
UNE-EN 50288-2-2:2013 Cables metálicos con elementos múltiples utilizados para la transmisión y el control de señales analógicas y digitales. Parte 2-2: Especificación intermedia para cables apantallados aplicables hasta 100 MHz. Cables para instalaciones en el área de trabajo y cables para conexionado.
UNE-EN 50288-3-2:2013 Cables metálicos con elementos múltiples utilizados para la transmisión y el control de señales analógicas y digitales. Parte 3-2: Especificación intermedia para cables sin apantallar aplicables hasta 100 MHz. Cables para instalaciones en el área de trabajo y cables para conexionado.
UNE-EN 50288-5-2:2013 Cables metálicos con elementos múltiples utilizados para la transmisión y el control de señales analógicas y digitales. Parte 5-2: Especificación intermedia para cables apantallados aplicables hasta 250 MHz. Cables para instalaciones en el área de trabajo y cables.
UNE-EN 50288-6-2:2013 Cables metálicos con elementos múltiples utilizados para la transmisión y el control de señales analógicas y digitales. Parte 6-2: Especificación intermedia para cables sin apantallar aplicables hasta 250 MHz. Cables para instalaciones en el área de trabajo y cables para conexionado.
UNE-EN 50288-4-2:2013 Cables metálicos con elementos múltiples utilizados para la transmisión y el control de señales analógicas y digitales. Parte 4-2: Especificación intermedia para cables apantallados aplicables hasta 600 MHz. Cables para instalaciones en el área de trabajo y cables para conexionado.
UNE-EN 50288-9-2:2015 Cables metálicos con elementos múltiples utilizados para la transmisión y el control de señales analógicas y digitales. Parte 9-2: Especificación intermedia para cables apantallados aplicables desde 1 MHz hasta 1 000 MHz. Cables para instalaciones en el área de trabajo, centro de datos y cables para conexionado.

BQ MATERIALS PER A EQUIPAMENTS FIXOS

BQE ESCALA FIXA AMB PROTECCIÓ DORSAL

0.- ELEMENTS QUE CONTEMPLA EL PLEC

BQE9001,BQE9002.

1.- DEFINICIÓ I CARACTERÍSTIQUES DELS ELEMENTS

Sistemes de Protecció Col·lectiva (SPC) són un conjunt de peces o òrgans units entre si, associats de forma solidària, destinat a l'apantallament i interposició física, que s'oposa a una energia natural que es troba fora de control, amb la finalitat d'impedir o reduir les conseqüències del contacte amb les persones o els béns materials circumdants, susceptibles de protecció.
S'han considerat els elements següents:
- Materials per a proteccions superficials contra caigudes de persones i objectes
- Materials per a proteccions lineals contra caigudes de persones i objectes
- Materials per a proteccions puntuals contra caigudes de persones i objectes
- Materials de prevenció per a ús de maquinaria
- Materials de prevenció en la instal·lació elèctrica
- Materials de prevenció i equips de mesura i detecció
- Materials auxiliars per a proteccions col·lectives

CONDICIONS GENERALS:
Els SPC, per a la totalitat del conjunt del seus components aniran acompanyats d'unes instruccions d'utilització, proporcionades pel fabricant o importador, en les quals figuraran les especificacions de manutenció, instal·lació i utilització, així com les normes de seguretat exigides legalment.
Tindran preferència l'adquisició de SPC que disposin d'un distintiu o placa de material durador i fixada amb solidesa en lloc ben visible, en la qual figuraran, com a mínim, les següents dades:
- Nom del fabricant
- Any de fabricació, importació i/o subministrament
- Data de caducitat
- Tipus i número de fabricació
- Contrasenya d'homologació NE i certificat de seguretat d'ús d'entitat acreditada, si procedeix

Els SPC han d'estar certificats per AENOR. El fabricant haurà d'acreditar davant AENOR els següents extrems:
- Responsabilitat de la Direcció: Obligatori
- Sistemes de qualitat: Obligatori
- Control de la documentació: Obligatori
- Identificació del producte: Obligatori
- Inspecció i assaig: Obligatori
- Equips d'inspecció, amidament i assaig: Obligatori
- Estat d'inspecció i assaig: Obligatori
- Control de productes no conformes: Obligatori
- Manipulació, emmagatzematge, embalatge i entrega: Obligatori
- Registres de qualitat: Obligatori
- Formació i ensinistrament: Obligatori
- Tècniques estadístiques: Voluntari

Quan el SPC sigui de confecció protèsica o artesanal, el projectista i calculista del SPC restarà obligat a incloure els criteris de càlcul, plànols i esquemes necessaris per al manteniment i controls de verificació tècnica i límits d'utilització. Per la seva part el contractista resta obligat a la seva completa i correcta instal·lació, ús i manteniment conforme a les directrius establertes pel projectista.
Complementàriament a les exigències de seguretat que s'inclouen en les Instruccions Tècniques Complementàries i/o normativa tècnica de referència o obligat compliment, els SPC utilitzats en els processos productius, els Equips de Treball, les Màquines i els seus elements, tindran amb caràcter general les següents característiques de Seguretat:
- Prevenció integrada: Els elements constitutius dels SPC o dispositius acoblats a aquests estaran dissenyats i construïts de forma que les persones no estiguin exposades als seus perills quan el seu muntatge, utilització i manteniment es faci conforme a les condicions previstes pel projectista o fabricant.
- Retenció de trencament en servei: Les diferents parts dels SPC, així com els seus elements constitutius hauran de poder resistir al llarg del temps els esforços a què hagin d'estar sotmesos, així com qualsevol altra influència externa o interna que pugui presentar-se en

les condicions normals d'utilització previstes.
- Monolitisme del SPC: Quan existeixin parts del SPC, les pèrdues de subjecció dels quals puguin donar lloc a perill, disposarà de complements addicionals per a evitar que les esmentades parts puguin incidir sobre les persones i/o les coses susceptibles de pèrdua patrimonial per l'empresa.
- Previsió de trencada o projecció de fragments: Les trencades o despreniments de les diferents parts dels SPC, així com els seus elements, dels quals puguin originar danys, disposaran d'un sistema de resguard o protecció complementària que retingui els possibles fragments, impedint la seva incidènciaa sobre les persones i/o les coses susceptibles de pèrdua patrimonial per a l'empresa.
- Previsió de despreniments totals o parcials dels SPC per pèrdua d'estabilitat: Disposen els ancoratges, contrapesos, llastres o estabilitzadors que evitin la pèrdua d'estabilitat del SPC en condicions normals d'utilització previstes pel projectista o fabricant.
- Absència d'arestes agudes o tallants: A les parts accessibles dels SPC no hi haurà d'existir arestes agudes o tallants que puguin produir ferides.
- Protecció d'elements mòbils: Els elements mòbils dels SPC hauran d'estar dissenyats, construïts i protegits de forma que previnguin tot perill de contacte o encallada.
- Peces mòbils: Els elements mòbils dels SPC, així com els seus passadors i components han de ser guiats mecànicament, suficientment apantallats, disposar de distàncies de seguretat o detectors de presència de forma que no impliquin perill per a les persones i/o les coses amb conseqüència de pèrdua patrimonial per a l'empresa.
- Interrelació de diversos SPC o part d'aquests que treballen amb independència: Quan la instal·lació està constituïda per un conjunt de SPC o part d'aquests treballen independentment, la protecció general del conjunt estarà dissenyada sense perjudici al que cada SPC o part d'aquest actuï eficaçment.
- Control de risc elèctric: Els SPC de protecció elèctrica garantiran l'aïllament, posada a terra, connexions, proteccions, resguards, enclavament i senyalització, que previnguin de l'exposició a risc de contacte elèctric per presència de tensió en zones accessibles a persones o materials conductors i/o combustibles.
- Control de sobrepressions de gasos o fluids: Els SPC dels equips, màquines i aparells o les seves parts, sotmesos a pressió (canonada, juntes, brides, racords, vàlvules, elements de comandament o altres), estaran dissenyats, construïts i, en el seu cas mantinguts, de forma que, tenint en compte les propietats físiques dels gasos o líquids sotmesos a pressió, s'evitin danys per a les persones i/o les coses amb conseqüència de ppèrdua patrimonial per a l'empresa, per fuites o trencades.
- Control d'agents físics i químics: Les màquines, equips o aparells en els quals durant els treballs normals es produeixin emissions de pols, gasos o vapors que puguin ser perjudicials per la salut de les persones o patrimoni de l'empresa, hauran d'anar proveïts de SPC eficaços de captació dels esmentats contaminants acoblats als seus sistemes d'evacuació. Aquells que siguin capaços d'emetre radiacions ionitzants o altres que puguin afectar la salut de les persones o contaminar materials i productes circumdants, aniran proveïts d'apantallament de protecció radiològica eficaç. El disseny, construcció, muntatge, protecció i manteniment, assegura l'amortització dels sorolls i vibracions produïts, a nivells inferiors als límits establerts per la normativa vigent en cada moment, com nocius per a les persones circumdants.
- Els SPC estaran dissenyats i construïts atenent a criteris ergonòmics, tal com la concepció de: Espai i mitjans de treball per al seu muntatge; Absència de contaminació ambiental per pols i soroll al seu muntatge; i Procés de treballs (no exposició a riscos suplementaris durant el muntatge, càrrega física, temps...). Els selectors dels SPC que puguin actuar de diverses formes, han de poder ser bloquejats amb l'ajuda de claus o eines adients, en cada posició elegida. A cada posició del selector no ha de correspondre més que una sola forma de comandament o funcionament.

Els SPC han d'estar dissenyats de forma que les operacions de manteniment preventiu i/o correctiu es puguin efectuar sense perill per al personal, els llocs fàcilment accessibles, i sense necessitat de reduir els nivells de protecció dels operaris de manteniment i dels eventuals beneficiaris del SPC

En el cas en què el SPC quedi circumstancialment anul·lat, s'advertirà (mitjançant rètols normalitzats) d'aquesta circumstància als eventuals beneficiaris del SPC

Els SPC de les màquines o equips disposaran de dispositius adequats que tendeixin a evitar riscos d'atrapaments, en el disseny i emplaçament dels SPC i molt especialment els resguards a les màquines, es tindrà en compte que la fixació sigui racionalment inviolable, permeti suficient visibilitat a través d'elles, la seva rigidesa estigui d'acord amb la duresa del tracte previst, les obertures impedeixin la introducció de membres que puguin entrar en contacte amb òrgans mòbils i que permetin dintre del possible l'execució d'operacions de manteniment sense exposició a riscos suplementaris.

El projectista, fabricant o importador, garantirà les dimensions ergonòmiques de tots el components del SPC, donarà les instruccions i es dotarà dels mitjans adequats, perquè el transport i la manutenció es pugui efectuar amb el menor perill possible. A aquests efectes:
- Les peces a transportar manualment, no superaran individualment els 25 kg de pes.
- S'indicarà la posició de transport que garanteixi l'estabilitat del SPC, i se subjectarà de manera adequada.
- Aquells SPC o els seus components de difícil amarrament es dotaran de punts de subjecció de resistència apropiada; en tots els casos s'indicarà de manera documentada, la manera

d'efectuar correctament l'amarrament.
El projectista, fabricant o importador facilitarà la documentació necessària perquè el muntatge del SPC pugui efectuar-se correctament i amb el menor perill possible.
Igualment s'hauran de facilitar les dades necessàries per a la correcta operativitat i eficàcia preventiva del SPC.
Les peces d'un pes major de 50 kg i que siguin difícils de subjectar manualment, estaran dotades de punts d'ancoratge apropiats on puguin muntar-se elements auxiliars per a l'elevació.
Igualment, el projectista, fabricant o importador haurà d'indicar els espais mínims que s'hauran de respectar en relació a les parets i sostre, perquè el muntatge i desmuntatge pugui efectuar-se amb facilitat.

2.- CONDICIONS DE SUBMINISTRAMENT I EMMAGATZEMATGE

ELECCIÓ:
Els SPC hauran de seleccionar-se en base a uns criteris de garanties de Seguretat per als seus muntadors i presumptes beneficiaris, atenent a:
Criteris de disseny:
El seu disseny i construcció obeeix al resultat d'una meditada cura de tots els detalls de l'execució i del risc per als que han estat concebuts, per la qual cosa el SPC és de tot punt recomanable que en tots i cadascun dels seus components disgregables, disposin del seu corresponent segell AENOR (o equivalent) com a compromís de garantia de qualitat del fabricant.
Criteris d'avaluació de riscos:
El projectista, fabricant o distribuïdor hauran d'acreditar documentalment, que en el disseny del SPC s'ha realitzat una anàlisi dels perills associats a la seva utilització, i valorat els riscos que en puguin resultar:
- Definició dels límits del SPC.
- Identificació dels perills, situacions perilloses i successos perillosos associats a la utilització del SPC.
- Estimar cada un dels riscos que es derivin de la identificació anterior, és dir, assignar un valor a cada risc (normalment de tipus qualitatiu).
- Valorar els riscos estimats (jutjar si és necessari reduir el risc).

SUBMINISTRAMENT I EMMAGATZEMATGE:
El fabricant del SPC associat a un Equip ha d'aportar "l'expedient tècnic" com a document amb les especificacions tècniques de l'Equip, que el qualifiquin com a component de seguretat incorporat, adquirint la consideració de MAUP, que ha de constar dels elements bàsics següents:
- Llista de requisits essencials aplicats, normes utilitzades i altres especificacions tècniques usades per al disseny.
- Solucions adoptades per a prevenir els perills que presenta la màquina o component de seguretat (MAUP).
- Plànols de conjunt i de muntatge i manteniment dels SPC incorporats
- Plànols detallats i complets que permetin comprovar el compliment dels requisits essencials de seguretat i salut (si cal, acompanyats amb notes de càlcul, resultat de proves, etc.,).
- Manual d'instruccions.
- Guia de manteniment preventiu.

Es seguiran les recomanacions d'emmagatzematge fixades pel projectista o fabricant.
Es reemplaçaran els elements, es netejaran, engreixaran, pintaran, ajustaran i es col·locaran en el lloc assignat, seguint les instruccions del projectista o fabricant.
S'emmagatzemaran sota cobert, en compartiments amplis i secs, amb temperatures compreses entre 15 i 25°C.
L'emmagatzematge, control d'estat d'utilització i les entregues del SPC estaran documentades i custodiades, amb justificant de recepció de conformitat, entrega i rebut, per un responsable tècnic, delegat per l'emprador.
La vida útil dels SPC és limitada, podent ser deguda tant al seu desgast prematur per l'ús, com a la seva amortització, que vindrà fixada pel seu estat i el seu manteniment, així com la seva adaptació a l'estat de la tècnica, amb independència de la seva data de fabricació.

3.- UNITAT I CRITERIS D'AMIDAMENT

Unitat d'amidament: la indicada a la descripció de l'element
Criteri d'amidament: quantitat necessària subministrada a l'obra

4.- NORMATIVA DE COMPLIMENT OBLIGATORI

Real Decreto 1215/1997, de 18 de julio por el que se establecen las disposiciones mínimas de seguridad y salud para la utilización por los trabajadores de los equipos de trabajo.
Real Decreto 486/1997, de 14 de abril, por el que se establecen las disposiciones mínimas de seguridad y salud en los lugares de trabajo.

Real Decreto 1627/1997, de 24 de octubre, por el que se establecen disposiciones mínimas de seguridad y de salud en las obras de construcción.
Orden de 9 de marzo de 1971 por la que se aprueba la Ordenanza General de Seguridad e Higiene en el Trabajo.
UNE-EN 1263-1:1997 Redes de Seguridad. Parte 1: Requisitos de seguridad, métodos de ensayo.
Orden de 20 de mayo de 1952, por la que se aprueba el Reglamento de Seguridad e Higiene del trabajo en la indústria de la construcción.
Convenio OIT número 62 de 23 de junio de 1937. Prescripciones de seguridad en la indústria de la edificación
Real Decreto 842/2002 de 2 de agosto, por el que se aprueba el Reglamento Electrotécnico de Baja Tensión. REBT 2002.

E PARTIDES D'OBRA D'EDIFICACIÓ

E2 ENDERROCS, MOVIMENTS DE TERRES I GESTIÓ DE RESIDUS

E2R GESTIÓ DE RESIDUS

E2R6 CÀRREGA I TRANSPORT DE RESIDUS DE CONSTRUCCIÓ O DEMOLICIÓ A INSTAL·LACIÓ AUTORITZADA DE GESTIÓ DE RESIDUS

0.- ELEMENTS QUE CONTEMPLA EL PLEC

E2R64900.

1.- DEFINICIÓ I CONDICIONS DE LES PARTIDES D'OBRA EXECUTADES

Operacions destinades a la gestió dels residus generats en l'obra: residu de construcció o demolició o material d'excavació.
S'han considerat les operacions següents:
- Transport o càrrega i transport del residu: material procedent d'excavació o residu de construcció o demolició
- Subministrament i recollida del contenidor dels residus

CÀRREGA I TRANSPORT DE MATERIAL D'EXCAVACIÓ I RESIDUS:
L'operació de càrrega s'ha de fer amb les precaucions necessàries per a aconseguir unes condicions de seguretat suficients.
S'ha d´evitar que es barregin terres no contaminades procedents d'excavació no contaminats amb altres residus d'enderroc, o terres contaminades.
Els vehicles de transport han de portar els elements adequats a fi d'evitar alteracions perjudicials del material.
El contenidor ha d'estar adaptat al material que ha de transportar.
El trajecte que s'ha de recórrer ha de complir les condicions d'amplària lliure i de pendent adequades a la maquinària que s'utilitzi.
TRANSPORT DINS DE LA OBRA:
Transport de terres i material d'excavació o del rebaix, o residus de la construcció, entre dos punts de la mateixa obra.
Les àrees d'abocada han de ser les que defineixi el "Pla de Gestió de Residus de la Construcció i Enderrocs" de l'obra.
L'abocada s'ha de fer al lloc i amb el gruix de capa indicats al "Pla de Gestió de Residus de la Construcció i els Enderrocs" de l'obra.
Les terres han de complir les especificacions del seu plec de condicions en funció del seu ús, i cal que tinguin l'aprovació de la DF.
TRANSPORT A INSTAL.LACIÓ EXTERNA DE GESTIÓ DE RESIDUS:
El material de rebuig que el "Pla de Gestió de Residus de la Construcció i els Enderrocs" i el que la DF no accepti per a reutilitzar en obra, s'ha de transportar a una instal·lació externa autoritzada, per tal de rebre el tractament definitiu.
El contractista ha de lliurar al promotor un certificat on s'indiqui, com a mínim:
- Identificació del productor dels residus
- Identificació del posseïdor dels residus
- Identificació de l'obra de la qual prové el residu i en el seu cas, el número de llicència d'obra
- Identificació del gestor autoritzat que ha rebut el residu i si aquet no fa la gestió de valorització o eliminació final del residu, la identificació, cal indicar també qui farà aquesta gestió
- Quantitat en t i m3 del residu gestionat i la seva codificació segons codi LER

2.- CONDICIONS DEL PROCÉS D'EXECUCIÓ

CÀRREGA I TRANSPORT DE MATERIAL D'EXCAVACIÓ I RESIDUS:
El transport s'ha de realitzar en un vehicle adequat, per al material que es desitgi transportar, proveït dels elements que calen per al seu desplaçament correcte.
Durant el transport s'ha de protegir el material de manera que no es produeixin pèrdues en els trajectes utilitzats.
RESIDUS DE LA CONSTRUCCIÓ:
La manipulació dels materials s'ha de fer amb les proteccions adequades a la perillositat del mateix.

3.- UNITAT I CRITERIS D'AMIDAMENT

TRANSPORT DE MATERIAL D'EXCAVACIÓ O RESIDUS:

m3 de volum amidat amb el criteri de la partida d'obra d'excavació que li correspongui, incrementat amb el coeficient d'esponjament indicat en el plec de condicions tècniques, o qualsevol altre acceptat prèviament i expressament per la DF.
La unitat d'obra no inclou les despeses d'abocament ni de manteniment de l'abocador.
RESIDUS DE LA CONSTRUCCIÓ:
Es considera un increment per esponjament d'un 35%.

4.- NORMATIVA DE COMPLIMENT OBLIGATORI

Real Decreto 105/2008, de 1 de febrero, por el que se regula la producción y gestión de los residuos de construcción y demolición.
Decret Legislatiu 1/2009, de 21 de juliol, pel qual s'aprova el Text refós de la Llei reguladora dels residus.
Orden MAM/304/2002, de 8 de febrero, por la cual se publican las operaciones de valorización y eliminación de residuos y la lista europea de residuos.
Corrección de errores de la Orden MAM/304/2002, de 8 de febrero, por la que se publican las operaciones de valorización y eliminación de residuos y lista europea de residuos.
Real Decreto 108/1991, de 1 de febrero, sobre la prevención y reducción de la contaminación del medio ambiente producida por el amianto.
Decret 89/2010, de 29 de juny, pel qual s'aprova el Programa de gestió de residus de la construcció de Catalunya (PROGROC), es regula la producció i gestió dels residus de la construcció i demolició, i el cànon sobre la deposició controlada dels residus de la construcció.
Real Decreto 553/2020, de 2 de junio, por el que se regula el traslado de residuos en el interior del territorio del Estado.
Decret 152/2017, de 17 d'octubre, sobre la classificació, la codificació i les vies de gestió dels residus a Catalunya.

E2 ENDERROCS, MOVIMENTS DE TERRES I GESTIÓ DE RESIDUS

E2R GESTIÓ DE RESIDUS

E2RA DISPOSICIÓ DE RESIDUS A INSTAL·LACIO AUTORITZADA DE GESTIÓ DE RESIDUS

0.- ELEMENTS QUE CONTEMPLA EL PLEC

E2RA6960.

1.- DEFINICIÓ I CONDICIONS DE LES PARTIDES D'OBRA EXECUTADES

Operacions destinades a la gestió dels residus generats en l'obra: residu de construcció o demolició o material d'excavació.
S'han considerat les operacions següents:
- Deposició del residu no reutilitzat en la instal·lació autoritzada de gestió on se li aplicarà el tractament de valorització, selecció i emmagatzematge o eliminació

DISPOSICIÓ DE RESIDUS:
Cada fracció s'ha de dipositar al lloc adequat legalment autoritzat per a que se li apliqui el tipus de tractament especificat en la DT: valorització, emmagatzematge o eliminació.

2.- CONDICIONS DEL PROCÉS D'EXECUCIÓ

RESIDUS DE LA CONSTRUCCIÓ:
La manipulació dels materials s'ha de fer amb les proteccions adequades a la perillositat del mateix.

3.- UNITAT I CRITERIS D'AMIDAMENT

DISPOSICIÓ DE RESIDUS DE CONSTRUCCIÓ O DEMOLICIO INERTS O NO ESPECIALS I DE MATERIAL D'EXCAVACIÓ:
m3 de volum de cada tipus de residu dipositat a l'abocador o centre de recollida corresponent.

DISPOSICIÓ DE RESIDUS DE CONSTRUCCIÓ O DEMOLICIÓ ESPECIALS:
kg de pes de cada tipus de residu dipositat a l'abocador o centre de recollida corresponent.
DISPOSICIÓ DE RESIDUS:

La unitat d'obra inclou totes les despeses per la disposició de cada tipus de residu al centre corresponent.
Inclou el cànon d'abocament del residu a dipòsit controlat segons el que determina la Llei 8/2008, el pagament del qual queda suspès segons la Llei 7/2011.
La empresa receptora del residu ha de facilitar al constructor la informació necessària per complimentar el certificat de disposició de residus, d'acord amb l'article 5.3 del REAL DECRETO 105/2008.

4.- NORMATIVA DE COMPLIMENT OBLIGATORI

Real Decreto 105/2008, de 1 de febrero, por el que se regula la producción y gestión de los residuos de construcción y demolición.
Decret Legislatiu 1/2009, de 21 de juliol, pel qual s'aprova el Text refós de la Llei reguladora dels residus.
Orden MAM/304/2002, de 8 de febrero, por la cual se publican las operaciones de valorización y eliminación de residuos y la lista europea de residuos.
Corrección de errores de la Orden MAM/304/2002, de 8 de febrero, por la que se publican las operaciones de valorización y eliminación de residuos y lista europea de residuos.
Real Decreto 108/1991, de 1 de febrero, sobre la prevención y reducción de la contaminación del medio ambiente producida por el amianto.
Llei 8/2008, del 10 de juliol, de finançament de les infraestructures de gestió dels residus i dels cànons sobre la disposició del rebuig dels residus.
Llei 7/2011, del 27 de juliol, de mesures fiscals i financeres.
Decret 89/2010, de 29 de juny, pel qual s'aprova el Programa de gestió de residus de la construcció de Catalunya (PROGROC), es regula la producció i gestió dels residus de la construcció i demolició, i el cànon sobre la deposició controlada dels residus de la construcció.
Decret 152/2017, de 17 d'octubre, sobre la classificació, la codificació i les vies de gestió dels residus a Catalunya.

E7 IMPERMEABILITZACIONS I AÏLLAMENTS

E7J JUNTS I SEGELLATS

E7J5 SEGELLATS DE JUNTS

0.- ELEMENTS QUE CONTEMPLA EL PLEC

E7J513AA.

1.- DEFINICIÓ I CONDICIONS DE LES PARTIDES D'OBRA EXECUTADES

Formació de segellat d'elements constructius amb productes de diferents composicions, prou elàstics per mantenir l'adherència amb aquests elements independentment dels moviments que es produeixin en el seu funcionament habitual.
S'han considerat els elements següents:
- Segellat de junt entre materials d'obra de 10-40 mm d'amplària i de 5-30 mm de fondària:
  - Amb massilla de components diferents aplicada amb pistola, amb o sense emprimació prèvia
  - Amb massilla de cautxú-asfalt aplicada manualment
  - Amb escuma de poliuretà en aerosol
- Segellat de junt entre materials d'obra de 3 a 20 mm d'amplària i de 2 a 10 cm de fondària, amb massilla de components diferents, aplicada amb pistola neumàtica prèvia emprimació
- Segellat de junt de fusteries amb el buit d'obra, amb massilla de silicona neutra aplicada amb pistola manual prèvia imprimació
- Segellat de junt entre materials d'obra amb morter sintètic de resines epoxi, prèvia imprimació específica
- Segellat de junt entre materials d'obra amb junt expansiu en contacte amb l'aigua (bentonita de sodi)

L'execució de la unitat d'obra inclou les operacions següents:
Segellat amb massilla, escuma o morter:
- Neteja i preparació de l'interior del junt, amb eliminació del material existent, en el seu cas
- Aplicació de l'emprimació, en el seu cas
- Aplicació del material de segellat

- Neteja de les vores exteriors del junt
Segellat amb junt expansiu de bentonita, previ tall de junt:
- Tall del junt
- Neteja i preparació de l'interior del junt
- Col·locació del cordó de bentonita
CONDICIONS GENERALS:
El segellat ha de tenir la llargària prevista.
Ha de ser continu, homogeni, sense inclusions de bombolles d'aire i amb la superfície uniforme.
Ha de quedar ben adherit a ambdós llavis del junt.
La fondària respecte al pla del parament ha de ser la prevista o indicada per la DF. Si no hi ha cap especificació, ha de quedar enrasat amb el parament.
El gruix del segellat en el punt mínim ha de ser igual a la fondària del junt.
Toleràncies d'execució:
- Gruix del segellat: ± 10%
- Fondària prevista respecte al parament: ± 2 mm
JUNT AMB CORDÓ DE BENTONITA:
Els trams del cordó han de quedar a tocar.
La seva situació dins la peça ha de ser la prevista.
El junt ha de quedar separat 7 cm de la cara del parament més propera a l'origen de l'humitat, el cas d'elements de formigó ha de quedar a més, darrera de l'armadura més propera a aquest parament.

2.- CONDICIONS DEL PROCÉS D'EXECUCIÓ

CONDICIONS GENERALS:
Temperatura ambient admissible en el moment de l'aplicació:

Tipus producte	Temperatura ambient
Massilla de silicona neutra	- 10 a + 35°C
Massilla de polisulfurs bicomponents o massilla d'óleo-resines	+ 10 a + 35°C
Massilla de poliuretà, massilla asfàltica o de cautxú asfalt	5 a 35°C
Massilla acrílica o morter sintètic resines epoxi	5 a 40°C
Cordó bentonita de sodi	5 a 52°C

No s'ha d'aplicar en temps humit (pluja, rosada, etc.).
Amb vent superior a 50 km/h s'han de suspendre els treballs i s'han d'assegurar les parts que s'han fet.
En el cas que s'hagi d'aplicar una capa d'imprimació abans de realitzar el segellat, aquesta s'ha d'estendre per tota la superfície que hagi de quedar en contacte amb el segellant.
Quan la massilla és bicomponent, la mescla d'ambdós components s'ha de fer seguint les instruccions del fabricant.
El fons i les cares del junt per segellar han de ser nets i secs.
El producte s'ha d'aplicar forçant-ne la penetració.
JUNT AMB MORTER SINTÈTIC DE RESINES EPOXI:
Els morters preparats s'han de confeccionar d'acord amb les instruccions del fabricant, i s'han d'utilitzar dins del temps màxim establert.
Els paraments on es col·loqui el morter, cal que estiguin lleugerament humits, sense que l'aigua regalimi.
JUNT AMB CORDÓ DE BENTONITA:
El fons i les cares del junt no han de tenir buits o ressalts de dimensions superiors a 2 cm.
En el cas de junts en elements per formigonar, s'ha de garantir que el cordó mantingui la seva posició durant el formigonament.

3.- UNITAT I CRITERIS D'AMIDAMENT

m de llargària amidada segons les especificacions de la DT.

4.- NORMATIVA DE COMPLIMENT OBLIGATORI

No hi ha normativa de compliment obligatori.

5.- CONDICIONS DE CONTROL D'EXECUCIÓ I DE L'OBRA ACABADA

CONTROL D'EXECUCIÓ. OPERACIONS DE CONTROL EN MASSILLA ASFÀLTICA:
- Control del procés d'escalfament en les massilles tipus BH-I
- Inspecció de les superfícies on s'ha d'aplicar el segellant.
CONTROL D'OBRA ACABADA. OPERACIONS DE CONTROL EN MASSILLA ASFÀLTICA:
Inspecció visual de la unitat acabada.

CRITERIS DE PRESA DE MOSTRES EN MASSILLA ASFÀLTICA:
El control es basa en l'experiència del tècnic que supervisa l'execució.
INTERPRETACIÓ DE RESULTATS I ACTUACIONS EN CAS D'INCOMPLIMENT EN MASSILLA ASFÀLTICA:
Els acabats del junt i els procediments d'aplicació han de complir les condicions indicades al plec.

EB PROTECCIONS I SENYALITZACIÓ

EB7 PROTECCIONS PER A OPERACIONS DE MANTENIMENT

0.- ELEMENTS QUE CONTEMPLA EL PLEC

EB7B3903,EB7G001,EB7G012,EB7G002,EB7GU180.

1.- DEFINICIÓ I CONDICIONS DE LES PARTIDES D'OBRA EXECUTADES

Sistemes anticaigudes, instal·lats de forma permanent a l'edifici, per tal de garantir que les feines de manteniment en llocs sense proteccions col·lectives front a caigudes, es puguin dur a terme sense riscs per als treballadors.
L'execució de la unitat d'obra inclou les operacions següents:
- Replanteig del traçat de la línia i dels punts d'ancoratge
- Fixació dels elements d'ancoratge
- Col·locació del cable o cables, fixats als extrems i enfilats als ancoratges intermedis, i tesat final
- Realització de les proves de càrrega i comprovació de les distàncies en cas de caiguda

CONDICIONS GENERALS:
Totes les peces que integren la línia de vida han de pertànyer a un sistema homologat, i no es poden barrejar peces de sistemes diferents.
La col·locació dels suports (pilars, plaques de fixació, etc) dels elements d'ancoratge i les distàncies entre suports, han de ser els indicats a la DT.
Cal que hi hagi un rètol amb indicació del nombre màxim de persones lligades a la línia de vida o punt d'ancoratge, al punt d'accés a la zona que cal protegir.
Toleràncies d'execució:
- Replanteig: ± 10 mm

2.- CONDICIONS DEL PROCÉS D'EXECUCIÓ

La instal·lació de la línia de vida o d'elements d'ancoratge puntuals cal que la faci una empresa homologada pel fabricant del sistema.
Abans de col·locar els suports s'ha de fer un replanteig del conjunt i cal verificar que no hi hagin elements de l'edifici que puguin ser obstacles no previstos al disseny, i representin un perill en cas de caiguda.
Si cal fer modificacions al traçat de la línia o als llocs de fixació dels ancoratges, cal que es refaci el càlcul de distàncies en cas de caiguda i dels esforços als elements d'ancoratge per verificar que son admissibles.
Si el sistema de fixació dels ancoratges ha de travessar una coberta o una impermeabilització, s'han d'utilitzar elements auxiliars que garanteixin l'estanquitat del sistema.

3.- UNITAT I CRITERIS D'AMIDAMENT

PLACA AMB ANELLA, CONJUNT D'ELEMENTS PER ALS DOS EXTREMS DE LA LÍNIA DE VIDA, ANCORATGE INTERMEDI I COLUMNA PER A SUPORT D'ANCORATGE:
Unitat d'element realment col·locat a l'obra segons les especificacions de la DT.
CABLE PER A LÍNIA DE VIDA HORITZONTAL:
m de llargària realment col·locat d'acord amb les especificacions de la DT.

4.- NORMATIVA DE COMPLIMENT OBLIGATORI

UNE-EN 354:2002 Equipos de protección individual contra caídas de altura. Elementos de amarre.

EB PROTECCIONS I SENYALITZACIÓ

EB7 PROTECCIONS PER A OPERACIONS DE MANTENIMENT

EB7B BARANES

0.- ELEMENTS QUE CONTEMPLA EL PLEC

EB7B3903.

1.- DEFINICIÓ I CONDICIONS DE LES PARTIDES D'OBRA EXECUTADES

Baranes constituïdes per un conjunt de perfils que formen el bastidor i l'ampit de la barana, instal·lats de forma permanent a l'edifici, per tal de garantir que les feines de manteniment en llocs sense proteccions col·lectives front a caigudes, es puguin dur a terme sense riscs per als treballadors.
S'han considerat els tipus següents:
- Baranes de perfils d'alumini fixades mecànicament
- Baranes de perfils d'alumini autoportants
L'execució de la unitat d'obra inclou les operacions següents:
Baranes fixades mecànicament:
- Replanteig
- Preparació de la base
- Col·locació de la barana i fixació dels ancoratges
Baranes fixades mecànicament:
- Replanteig
- Col·locació de la barana en la seva posició
- Col·locació dels contrapesos que donen estabilitat a la barana

CONDICIONS GENERALS:
La protecció instal·lada ha de reunir les mateixes condicions exigides a l'element simple.
Ha d'estar anivellada, ben aplomada i en la posició prevista en la DT.
L'alçària des del nivell del paviment fins el travesser superior, ha de ser l'especificada en el projecte o la indicada per la DF.
Els muntants han de ser verticals.
En els trams esglaonats, l'esglaonament de la barana s'ha d'efectuar a una distància >= 50 cm de l'element que provoqui l'esmentada variació d'alçada.

BARANES DE PERFILS D'ALUMINI FIXADES MECÀNICAMENT
Ha d'estar subjectada sòlidament al suport amb fixacions mecàniques, protegits contra la corrosió.
Sempre que sigui possible s'han de fixar els travessers superiors a les parets laterals per mitjà d'ancoratges.
Els trams de la barana han d'estar units, per soldadura si són d'acer o per una peça de connexió si són d'alumini.
Toleràncies d'execució:
- Replanteig: ± 10 mm
- Horitzontalitat: ± 5 mm
- Aplomat: ± 5 mm/m
- Alçària: ± 10 mm
- Separació entre muntants: Nul·la

BARANES DE PERFILS D'ALUMINI AUTOPORTANTS
Ha d'estar subjectada sòlidament en la seva posició mitjançant els llast que formen part del sistema de la barana.
Els llasts han d'estar fixats als peus de la barana amb el sistema de subjecció previst.
La superfície en la que es recolza la barana amb els sistema de llasts ha de ser estable i anivellada.

2.- CONDICIONS DEL PROCÉS D'EXECUCIÓ

CONDICIONS GENERALS:
No s'ha de treballar amb pluja, neu o vent superior a 50 km/h.
La DF ha d'aprovar el replanteig abans de fixar cap muntant.
Els ancoratges han de garantir la protecció contra empentes i cops durant tot el procés d'instal·lació i, alhora, han de mantenir l'aplomat de l'element fins que quedi fixat definitivament al suport.

Els ancoratges s'han de fer per mitjà de plaques, platines o angulars. L'elecció depèn del sistema i de la distància que hi hagi entre l'eix de les pilastres i la vora dels elements resistents.
S'han de respectar els junts estructurals per mitjà de junts de dilatació de 40 mm d'amplària entre elements.

3.- UNITAT I CRITERIS D'AMIDAMENT
m de llargària amidada segons les especificacions de la DT.

4.- NORMATIVA DE COMPLIMENT OBLIGATORI
* UNE-EN ISO 14122-3 Seguridad de las màquines Medios de acceso permanentes a màquines Parte 3: Escaleras, escalas de escalones y guardacuerpos

EB PROTECCIONS I SENYALITZACIÓ

EB7 PROTECCIONS PER A OPERACIONS DE MANTENIMENT

EB7G ESCALES DE GAT

0.- ELEMENTS QUE CONTEMPLA EL PLEC

EB7G001,EB7G012,EB7G002,EB7GU180.

1.- DEFINICIÓ I CONDICIONS DE LES PARTIDES D'OBRA EXECUTADES

Escales de gat prefabricades de perfils d'alumini, instal·lades de forma permanent a l'edifici, per tal de garantir que les feines de manteniment en llocs de difícil accés es puguin dur a terme sense riscs per als treballadors, fixades mecànicament a l'obra.
L'execució de la unitat d'obra inclou les operacions següents:
En les escales metàl·liques rectes amb estructura de perfils laminats i graons de planxa d'acer:
- Preparació de la zona de treball
- Replanteig i marcat dels eixos
- Col·locació i fixació provisional de la peça
- Aplomat i anivellació definitius
- Fixació definitiva a l'obra
- Comprovació final de l'aplomat i dels nivells

CONDICIONS GENERALS
Ha d'estar col·locada a la posició indicada a la DT, amb les modificacions aprovades per la DF.
Ha de quedar correctament aplomada i anivellada.
Es comprovarà la resistència i l'espai lliure suficient en les zones de sortida i d'arribada de l'escala.
Les fixacions, articulacions, ancoratges, suports i punts de muntatge han de mantenir la suficient rigidesa i estabilitat del conjunt que garanteixi la seguretat dels usuaris en les condicions d'ús previstes.
La disposició dels diferents elements de l'escala, les seves dimensions i tipus de perfils s'han de correspondre amb les indicacions de la DT.
En les escales que s'han d'acabar de muntar a l'obra, cada element ha de dur les marques d'identificació suficients per tal de definir la seva posició a l'obra i respecte a la resta d'elements.
No hi ha d'haver defectes en la col·locació com ara rebaves o irregularitats superficials que puguin causar lesions als usuaris.
L'element no s'ha d'adreçar un cop col·locat definitivament.
L'escala ha de ser vertical i la filera de graons ha de quedar anivellada i paral·lela a l'element constructiu que li dona suport.
Ha d'estar sòlidament fixat amb les fixacions mecàniques adequades en tipus i número.
Toleràncies d'execució:
- Nivell: ± 10 mm
- Horitzontalitat: ± 1 mm
- Paral·lelisme amb la paret: ± 5 mm

2.- CONDICIONS DEL PROCÉS D'EXECUCIÓ

El procés de col·locació no ha de provocar desperfectes ni modificar les condicions exigides pel material.
En les escales de més d'un tram, el constructor ha d'elaborar els plànols de taller i un programa de muntatge que han de ser aprovats per la DF abans d'iniciar els treballs en obra.
La DF ha d'haver aprovat els plànols de taller abans d'iniciar l'execució de l'obra. Qualsevol modificació durant els treballs ha d'aprovar-la la DF i reflectir-se posteriorment en els plànols de taller.
Si durant el transport el material ha sofert desperfectes que no poden ser corregits o es preveu que després d'arreglar-los afectarà al seu treball estructural, la peça ha de ser substituïda.

3.- UNITAT I CRITERIS D'AMIDAMENT
Unitat de quantitat instal·lada, mesurada segons les especificacions de la DT.

4.- NORMATIVA DE COMPLIMENT OBLIGATORI

* UNE-EN ISO 14122-4 Seguridad de las màquines Medios de acceso permanentes a màquines Parte 4: Escalas fijas

---

EG INSTAL·LACIONS ELÈCTRIQUES

EG1 CAIXES I ARMARIS

EG1B ARMARIS DE POLIÈSTER

0.- ELEMENTS QUE CONTEMPLA EL PLEC

EG1B0652.

1.- DEFINICIÓ I CONDICIONS DE LES PARTIDES D'OBRA EXECUTADES

Armaris amb porta o tapa, encastats, muntats superficialment o fixats a columna.
L'execució de la unitat d'obra inclou les operacions següents:
- Col·locació i anivellament

CONDICIONS GENERALS:
L'armari ha de quedar fixat sòlidament al parament o a la columna per un mínim de quatre punts. La columna ha de complir les especificacions fixades al seu plec de condicions.
La porta ha d'obrir i tancar correctament.
Quan tenen tapa, aquesta ha d'encaixar perfectament en el cos de l'armari.
L'armari ha de quedar connectat al conductor de terra.
La posició ha de ser la fixada a la DT.
Quan es col·loca fixat a columna, aquesta ha de complir les especificacions fixades al seu plec de condicions.
Toleràncies d'instal·lació:
- Posició: ± 20 mm
- Aplomat: ± 2%

2.- CONDICIONS DEL PROCÉS D'EXECUCIÓ

No hi han condicions específiques del procés d'instal·lació.

3.- UNITAT I CRITERIS D'AMIDAMENT

Unitat de quantitat instal·lada, mesurada segons les especificacions de la DT.

4.- NORMATIVA DE COMPLIMENT OBLIGATORI

Real Decreto 842/2002 de 2 de agosto, por el que se aprueba el Reglamento Electrotécnico de Baja Tensión. REBT 2002.

EG INSTAL·LACIONS ELÈCTRIQUES

EG1 CAIXES I ARMARIS

EG1P CONJUNTS DE PROTECCIÓ I MESURA

0.- ELEMENTS QUE CONTEMPLA EL PLEC

EG1PUB16,EG1PUD16.

1.- DEFINICIÓ I CONDICIONS DE LES PARTIDES D'OBRA EXECUTADES

Conjunt de protecció i mesura per a comptadors trifàsics, col·locats superficialment.
L'execució de la unitat d'obra inclou les operacions següents:
- Muntatge, fixació i nivellació
- Connexionat

CONDICIONS GENERALS:
S'ha d'instal·lar a l'interior del local o a la façana, en lloc accessible fàcilment, a prop de l'entrada i a una alçada entre 0,50 i 1,80 m.
Segons el grau d'electrificació s'ha d'instal·lar la protecció contra contactes indirectes (interruptors diferencials) i PIA (Interruptors magnetotèrmics) necessaris.
Els comptadors han d'estar fixats sobre una paret, mai sobre un envà.
Sobre les bases s'han de col·locar els fusibles de seguretat.
S'han de complir les especificacions de la ITC-MIE-BT-019.
Un cop instal·lat i connectat a la xarxa, no han de ser accessibles les parts que hagin d'estar en tensió.
Les fases (o fase i neutre) i el conductor de protecció, si n'hi ha, han d'estar connectades als borns de la fase per pressió del cargol.
Ha de quedar amb els costats aplomats i en el mateix pla que el parament.
La posició ha de ser la fixada a la DT.
Quan es col·loca muntat superficialment, l'element ha de quedar fixat sòlidament al suport.
Quan es col·loca encastat, l'element ha de quedar fixat sòlidament a la caixa de mecanismes, la qual ha de complir les especificacions fixades en el seu plec de condicions.
Resistència de les connexions a la tracció: >= 3 kg
Toleràncies d'instal·lació:
- Posició: ± 20 mm
- Aplomat: ± 2%

2.- CONDICIONS DEL PROCÉS D'EXECUCIÓ

No hi han condicions específiques del procés d'instal·lació.

3.- UNITAT I CRITERIS D'AMIDAMENT

Unitat de quantitat instal·lada, mesurada segons les especificacions de la DT.

4.- NORMATIVA DE COMPLIMENT OBLIGATORI

Real Decreto 842/2002 de 2 de agosto, por el que se aprueba el Reglamento Electrotécnico de Baja Tensión. REBT 2002.
UNE-EN 60669-1:1996 Interruptores para instalaciones eléctricas fijas, domésticas y análogas. Parte 1: Prescripciones generales.

5.- CONDICIONS DE CONTROL D'EXECUCIÓ I DE L'OBRA ACABADA

CONTROL D'EXECUCIÓ. OPERACIONS DE CONTROL:
Les tasques de control a realitzar són les següents:
- Verificar la correcta ubicació i instal·lació de l'escomesa segons prescripcions de la companyia subministradora.
- Verificar la correcta ubicació i fixació de la CGP
- Verificar els següents elements de la línia general d'alimentació :
  - Secció dels conductors
  - Tipus de conductors (coure amb aïllament 0,6/1 kV)
  - Calibre i naturalesa dels conductes
  - Resistència al foc dels conductes o safates emprats en la canalització
- Verificar (si existeix) la correcta instal·lació de la línia repartidora
- Verificar la correcta ubicació, fixació i acoblament dels mòduls de protecció i mesura.
- Verificar les seccions dels conductors i embarrats.

- Verificar la correcta execució de les connexions dels circuits.
CONTROL DE L'OBRA ACABADA. OPERACIONS DE CONTROL:
Les tasques de control a realitzar són les següents:
- Realització i emissió d'informe amb resultats dels controls i dels assaigs realitzats d'acord amb el que s'especifica a continuació i de quantificació dels mateixos.
- Assaigs:
  - Resistència d'aïllament (REBT)
  - Rigidesa dielèctrica (REBT)
  - Funcionament interruptor automàtic (REBT-COMPANYIA)
  - Funcionament interruptor diferencial (si existeix en aquest quadre) (REBT, UNE-EN 61008-1)
CRITERIS DE PRESA DE MOSTRES:
S'ha de comprovar la totalitat de la instal·lació.
INTERPRETACIÓ DE RESULTATS I ACTUACIONS EN CAS D'INCOMPLIMENT:
Es cas de deficiències de material o execució, si es pot esmenar sense canviar materials, es procedirà a fer-ho. En cas contrari es procedirà a canviar tot el material afectat.
En cas de manca d'elements o discrepàncies amb el projecte, es procedirà a l'adequació, d'acord amb el determini la DF.

EG INSTAL·LACIONS ELÈCTRIQUES

EG2 TUBS, CANALS, SAFATES I COLUMNES PER A MECANISMES

EG22 TUBS FLEXIBLES I CORBABLES NO METÀL·LICS

0.- ELEMENTS QUE CONTEMPLA EL PLEC

EG225815,EG22TP1K.

1.- DEFINICIÓ I CONDICIONS DE LES PARTIDES D'OBRA EXECUTADES

Tub flexible no metàl·lic, de fins a 250 mm de diàmetre nominal, col·locat.
S'han considerat els tipus de tubs següents:
- Tubs de PVC corrugats
- Tubs de PVC folrats, de dues capes, semillisa l'exterior i corrugada la interior
- Tubs de material lliure d'halògens
- Tubs de polipropilè
- Tubs de polietilè de dues capes, corrugada l'exterior i llisa la interior
S'han considerat els tipus de col·locació següents:
- Tubs col·locats encastats
- Tubs col·locats sota paviment
- Tubs col·locats sobre sostremort
- Tubs col·locats al fons de la rasa
L'execució de la unitat d'obra inclou les operacions següents:
- Replanteig del traçat del tub
- L'estesa, fixació o col·locació del tub
- Retirada de l'obra de les restes d'embalatges, retalls de tubs, etc.
CONDICIONS GENERALS:
El tub no pot tenir empalmaments entre els registres (caixes de derivació, pericons, etc.), ni entre aquests i les caixes de mecanismes.
S'ha de comprovar la regularitat superficial i l'estat de la superfície sobre la què s'ha d'efectuar el tractament superficial.
Toleràncies d'instal·lació:
- Penetració dels tubs dintre les caixes: ± 2 mm
ENCASTAT:
El tub s'ha de fixar al fons d'una regata oberta al parament, coberta amb guix.
Recobriment de guix: >= 1 cm
SOBRE SOSTREMORT:
El tub ha de quedar fixat al sostre o recolzat en el cel ras.
MUNTAT A SOTA D'UN PAVIMENT
El tub ha de quedar recolzat sobre el paviment base.
Ha de quedar fixat al paviment base amb tocs de morter cada metre, com a mínim.
CANALITZACIÓ SOTERRADA:
El tub ha de quedar instal·lat al fons de rases reblertes posteriorment.

El tub no pot tenir empalmaments entre els registres (caixes de derivació, pericons, etc.), ni entre aquests i les caixes de mecanismes.
Nombre de corbes de 90° entre dos registres consecutius: <= 3
Distància entre el tub i la capa de protecció: >= 10 cm
Fondària de les rases: >= 40 cm
Penetració del tub dins dels pericons: 10 cm
Toleràncies d'execució:
- Penetració del tub dins dels pericons: ± 10 mm

2.- CONDICIONS DEL PROCÉS D'EXECUCIÓ

CONDICIONS GENERALS:
Abans de començar els treballs de muntatge es farà un replanteig previ que serà aprovat per la DF
Les unions s'han de fer amb els accessoris subministrats pel fabricant o expressament aprovats per aquest. Els accessoris d'unió i en general tots els accessoris que intervenen en la canalització han de ser els adequats al tipus i característiques del tub a col·locar.
S'ha de comprovar que les característiques del producte a col·locar corresponen a les especificades a la DT del projecte.
Els tubs s'han d'inspeccionar abans de la seva col·locació.
La seva instal·lació no n'ha d'alterar les característiques.
Un cop acabades les tasques de muntatge, es procedirà a la retirada de l'obra de les restes d'embalatges, retalls de tubs, etc.
CANALITZACIÓ SOTERRADA:
El tub ha de quedar alineat en el fons de la rasa nivellant-lo amb una capa de sorra garbejada i netejant-la de possibles obstacles (pedra, runa, etc.)
Sobre la canalització s'ha de col·locar una capa o coberta d'avís i protecció mecànica (maons, plaques de formigó, etc.).

3.- UNITAT I CRITERIS D'AMIDAMENT

m de llargària instal·lada, amidada segons les especificacions del projecte, entre els eixos dels elements o dels punts per connectar.
La instal·lació inclou les fixacions, provisionals quan el muntatge és encastat i definitives en la resta de muntatges.
Aquest criteri inclou les pèrdues de material corresponents a retalls.

4.- NORMATIVA DE COMPLIMENT OBLIGATORI

NORMATIVA GENERAL:
Real Decreto 842/2002 de 2 de agosto, por el que se aprueba el Reglamento Electrotécnico de Baja Tensión. REBT 2002.
UNE-EN 50086-1:1995 Sistemas de tubos para la conducción de cables. Parte 1: Requisitos generales.
UNE-EN 50086-2-2:1997 Sistemas de tubos para instalaciones eléctricas. Parte 2-2: Requisitos particulares para sistemas de tubos curvables.
UNE-EN 50086-2-3:1997 Sistemas de tubos para instalaciones eléctricas. Parte 2-1: Requisitos particulares para sistemas de tubos flexibles.
CANALITZACIÓ SOTERRADA:
UNE-EN 50086-2-4:1995 Sistemas de tubos para la conducción de cables. Parte 2-4: requisitos particulares para sistemas de tubos enterrados.

5.- CONDICIONS DE CONTROL D'EXECUCIÓ I DE L'OBRA ACABADA

CONTROL D'EXECUCIÓ. OPERACIONS DE CONTROL:
Les tasques de control a realitzar són les següents:
- Comprovació de la correcta implantació de les canalitzacions segons el traçat previst.
- Verificar que les dimensions de les canalitzacions s'adeqüen a l'especificat i al que li correspon segons el R.E.B.T., en funció dels conductors instal·lats.
- Verificar la correcta suportació i l'ús dels accessoris adequats.
- Verificar el grau de protecció IP
- Verificar els radis de curvatura, comprovant que no es provoquen reduccions de secció.
- Verificar la continuïtat elèctrica a canalitzacions metàl·liques i la seva posada a terra.
- Verificar la no existència d'encreuaments i paral·lelismes amb d'altres canalitzacions a distàncies inferiors a l'indicat al R.E.B.T.
- Verificar el correcte dimensionament de les caixes de connexió i l'ús dels accessoris adequats.
- Verificar la correcta implantació de registres per a un manteniment correcte.

CONTROL DE L'OBRA ACABADA. OPERACIONS DE CONTROL:
- Informe amb els resultats dels controls efectuats.

CRITERIS DE PRESA DE MOSTRES:
Es verificarà per mostreig diferents punts de la instal·lació.
INTERPRETACIÓ DE RESULTATS I ACTUACIONS EN CAS D'INCOMPLIMENT:

En cas d'incompliment de la Normativa vigent, es procedirà a la seva adequació.
En cas de deficiències de material o execució, es procedirà d'acord amb el que determini la DF.

_____

EG INSTAL·LACIONS ELÈCTRIQUES

EG2 TUBS, CANALS, SAFATES I COLUMNES PER A MECANISMES

EG2A CANALS AÏLLANTS

0.- ELEMENTS QUE CONTEMPLA EL PLEC

EG2A3R15.

1.- DEFINICIÓ I CONDICIONS DE LES PARTIDES D'OBRA EXECUTADES

Canal plàstica de PVC rígid amb lateral llis, perforat o ranurat, de dimensions 60x190 mm com a màxim, amb separador o sense i muntada superficialment.
L'execució de la unitat d'obra inclou les operacions següents:
- Fixació i nivellació
- Tallat en curves i cantonades

CONDICIONS GENERALS:
El muntatge s'ha de fer mitjançant visos i tacs expansius per a fixar-la al parament.
Les unions dels trams rectes, derivacions, cantonades, etc., de les canals s'han de fer amb peces d'unió fixades amb cargols o reblons.
Les unions han d'estar a 1/5 de la distància entre dos recolzaments.
Els finals de canalització i els trams han d'estar coberts amb tapetes de final de tram.
Nombre de fixacions: >= 3/m
Toleràncies d'instal·lació:
- Nivell o aplomat: <= 2 mm/m, <= 15 mm/total

2.- CONDICIONS DEL PROCÉS D'EXECUCIÓ

No hi han condicions específiques del procés d'instal·lació.

3.- UNITAT I CRITERIS D'AMIDAMENT

m de llargària instal·lada, amidada segons les especificacions de la DT, entre els eixos dels elements o dels punts per connectar.
Aquest criteri inclou les pèrdues de material com a conseqüència dels retalls.
La instal·lació inclou les fixacions i les tapes.
Els separadors estan inclosos si està indicat a la PO.

4.- NORMATIVA DE COMPLIMENT OBLIGATORI

Real Decreto 842/2002 de 2 de agosto, por el que se aprueba el Reglamento Electrotécnico de Baja Tensión. REBT 2002.

5.- CONDICIONS DE CONTROL D'EXECUCIÓ I DE L'OBRA ACABADA

CONTROL D'EXECUCIÓ. OPERACIONS DE CONTROL:
Les tasques de control a realitzar són les següents:
Comprovació de la correcta implantació de les canalitzacions segons el traçat previst.
Verificar que les dimensions de les canalitzacions s'adeqüen a l'especificat i al que li correspon segons el R.E.B.T., en funció dels conductors instal•lats.
Verificar la correcta suportació i l'ús dels accessoris adequats.
Verificar el grau de protecció IP
Verificar els radis de curvatura, comprovant que no es provoquen reduccions de secció.
Verificar la no existència d'encreuaments i paral•lelismes amb d'altres canalitzacions a distàncies inferiors a l'indicat al R.E.B.T.
Verificar el correcte dimensionament de les caixes de connexió i l'ús dels accessoris adequats.
Verificar la correcta implantació de registres per a un manteniment correcte.

CONTROL DE L'OBRA ACABADA. OPERACIONS DE CONTROL:
- Informe amb els resultats dels controls efectuats.
CRITERIS DE PRESA DE MOSTRES:
Es verificarà per mostreig diferents punts de la instal·lació.
INTERPRETACIÓ DE RESULTATS I ACTUACIONS EN CAS D'INCOMPLIMENT:
En cas d'incompliment de la Normativa vigent, es procedirà a la seva adequació.
En cas de deficiències de material o execució, es procedirà d'acord amb el que determini la DF.

EG INSTAL·LACIONS ELÈCTRIQUES

EG2 TUBS, CANALS, SAFATES I COLUMNES PER A MECANISMES

EG2D SAFATES METÀL·LIQUES

0.- ELEMENTS QUE CONTEMPLA EL PLEC

EG2DF6D8.

1.- DEFINICIÓ I CONDICIONS DE LES PARTIDES D'OBRA EXECUTADES

Safata metàl·lica d'amplària fins a 600 mm i muntada superficialment o fixada amb suports.
S'han considerat els tipus següents:
- Xapa d'acer, cega o perforada
- Reixa d'acer
- Escala de perfil d'acer
L'execució de la unitat d'obra inclou les operacions següents:
- Fixació i nivellació
- Talls finals en corbes i cantonades
CONDICIONS GENERALS:
El muntatge s'ha de fer amb peces de suport, separades en funció de la càrrega admissible de la safata i fixades al parament o al sostre mitjançant perns d'ancoratge o tacs i visos.
Els conductors s'instal·laran a les safates de manera que no es superi la càrrega de treball admissible declarada pel fabricant.
Les unions, derivacions, canvis de direcció, etc., s'han de fer amb peces que assegurin la unió dels diferents trams de la safata, fixades amb cargols o reblons.
Han de tenir continuïtat elèctrica segons les especificacions de la norma UNE-EN 61537 i el REBT. La connexió a terra es farà utilitzant els borns de connexió a terra facilitats pel fabricant.
Si la instal·lació consta simultàniament de cables de potència i cables de dades, els cables mantindran sempre una distància de separació adequada, i en el cas que cohabitin a la mateixa safata es col·locaran perfils separadors.
El final de les safates ha d'estar cobert amb tapetes de final de tram.
Les unions han d'estar a 1/5 de la distància entre dos recolzaments.
XAPA D'ACER:
Els canvis de direcció i corbes s'han de fer amb una peça d'unió fixada amb cargols i reblons.

Distància entre fixacions: <= 1,5 m
REIXA O PERFIL:
Els canvis de direcció i corbes s'han de fer mitjançant talls a la seva secció per tal de poder doblegar-la.
Distància entre fixacions: <= 1,5 m

2.- CONDICIONS DEL PROCÉS D'EXECUCIÓ

No hi han condicions específiques del procés d'execució.

3.- UNITAT I CRITERIS D'AMIDAMENT

m de llargària instal·lada, amidada segons les especificacions de la DT, entre els eixos dels elements o dels punts per connectar.

4.- NORMATIVA DE COMPLIMENT OBLIGATORI

Real Decreto 842/2002 de 2 de agosto, por el que se aprueba el Reglamento Electrotécnico de Baja Tensión. REBT 2002.
UNE-EN 61537:2002 Sistemas de bandejas y de bandejas de escalera para la conducción de cables.

5.- CONDICIONS DE CONTROL D'EXECUCIÓ I DE L'OBRA ACABADA

CONTROL D'EXECUCIÓ. OPERACIONS DE CONTROL:
Les tasques de control a realitzar són les següents:
- Comprovació de la correcta implantació de les canalitzacions segons el traçat previst.
- Verificar que les dimensions de les canalitzacions s'adeqüen a l'especificat i al que li correspon segons el R.E.B.T., en funció dels conductors instal·lats.
- Verificar la correcta suportació i l'ús dels accessoris adequats.
- Verificar el grau de protecció IP
- Verificar els radis de curvatura, comprovant que no es provoquen reduccions de secció.
- Verificar la continuïtat elèctrica a canalitzacions metàl·liques i la seva posada a terra.
- Verificar la no existència d'encreuaments i paral·lelismes amb d'altres canalitzacions a distàncies inferiors a l'indicat al R.E.B.T.
- Verificar el correcte dimensionament de les caixes de connexió i l'ús dels accessoris adequats.
- Verificar la correcta implantació de registres per a un manteniment correcte.

CONTROL DE L'OBRA ACABADA. OPERACIONS DE CONTROL:
- Informe amb els resultats dels controls efectuats.

CRITERIS DE PRESA DE MOSTRES:
Es verificarà per mostreig diferents punts de la instal·lació.
INTERPRETACIÓ DE RESULTATS I ACTUACIONS EN CAS D'INCOMPLIMENT:
En cas d'incompliment de la Normativa vigent, es procedirà a la seva adequació.
En cas de deficiències de material o execució, es procedirà d'acord amb el que determini la DF.

EG INSTAL·LACIONS ELÈCTRIQUES

EG3 CABLES ELÈCTRICS PER A TENSIÓ BAIXA I SISTEMES DE DISTRIBUCIÓ ELÈCTRICA

EG32 CABLES DE COURE DE 450/750 V

0.- ELEMENTS QUE CONTEMPLA EL PLEC

EG32B136.

1.- DEFINICIÓ I CONDICIONS DE LES PARTIDES D'OBRA EXECUTADES

Estesa i col·locació de cable elèctric destinat a sistemes de distribució de baixa tensió per a instal·lacions fixes, amb una tensió assignada de 450/750 V.
- Cables elèctrics de baixa tensió per a instal·lacions elèctriques fixes d'interior o per a quadres i panells elèctrics, amb conductor de coure, de secció circular, de tensió assignada inferior o igual a 450/750 V, amb aïllament i sense coberta.

S'han considerat els tipus de col·locació següents:
- Col·locat en tub
- Col·locat en canal

L'execució de la unitat d'obra inclou les operacions següents:
- Estesa, col·locació i tibat del cable si es el cas

CONDICIONS GENERALS:
Els empalmaments i derivacions s'han de fer amb borns o regletes de connexió, prohibint-se expressament el fer-ho per simple recargolament o enrrotllament dels fils, de forma que es garanteixi tant la continuïtat elèctrica com la de l'aïllament.
El recorregut ha de ser l'indicat a la DT.
Els conductors han de quedar estesos de manera que les seves propietats no quedin danyades.
Els conductors han d'estar protegits contra els danys mecànics que puguin venir després de la seva instal·lació.
El conductor ha de penetrar dins les caixes de derivació, de connexió dels equips i dels mecanismos elèctrics.
El cable ha de portar una identificació mitjançant anelles o brides del circuit al qual pertany, a la sortida del quadre de protecció.

No ha d'haver-hi empalmaments entre les caixes de derivació, ni entre aquestes i els mecanismes.
El radi de curvatura mínim admès ha de ser 10 vegades el diàmetre exterior del cable en mm.
Penetració del conductor dins les caixes: >= 10 cm
Toleràncies d'instal·lació:
- Penetració del conductor dins les caixes: ± 10 mm
COL·LOCAT EN TUBS:
El diàmetre interior dels tubs serà superior a dues vegades el diàmetre del conductor.
Si en un mateix tub hi ha més d'un cable, aleshores el diàmetre del tub ha de ser suficientment gran per evitar embussaments dels cables.

2.- CONDICIONS DEL PROCÉS D'EXECUCIÓ

CONDICIONS GENERALS:
L'instal·lador prendrà cura que no pateixi torsions ni danys a la seva coberta en treure'l de la bobina.
Es tindrà cura al treure el cable de la bobina per tal de no causar-li retorçaments ni coques.

No ha de tenir contacte amb superfícies calentes, ni que desprenguin irradiacions.
CABLE COL.LOCAT EN TUB:
El tub de protecció ha d'estar instal·lat abans d'introduir els conductors.
El conductor s'ha d'introduir dins el tub de protecció mitjançant un cable guia prenent cura que no pateixi torsions ni danys a la seva coberta.

3.- UNITAT I CRITERIS D'AMIDAMENT

m de llargària instal·lada, amidada segons les especificacions del projecte, entre els eixos dels elements per connectar.
Aquest criteri inclou les pèrdues de material corresponents a retalls, així com l'excés previst per a les connexions.

4.- NORMATIVA DE COMPLIMENT OBLIGATORI

Real Decreto 842/2002 de 2 de agosto, por el que se aprueba el Reglamento Electrotécnico de Baja Tensión. REBT 2002.

5.- CONDICIONS DE CONTROL D'EXECUCIÓ I DE L'OBRA ACABADA

CONTROL D'EXECUCIÓ. OPERACIONS DE CONTROL:
Les tasques de control a realitzar són les següents:
- Comprovació de la correcta instal·lació dels conductors
- Verificar que els tipus i seccions dels conductors s'adeqüen a l'especificat al projecte
- Verificar la no existència d'empalmaments fora de les caixes
- Verificar a caixes la correcta execució dels empalmaments i l'ús de borns de connexió adequats
- Verificar l'ús adequat dels codis de colors
- Verificar les distàncies de seguretat respecte altres conduccions (aigua, gas, gasos cremats i senyals febles) segons cadascun dels reglaments d'aplicació.
- Assaigs segons REBT.

CONTROL DE L'OBRA ACABADA. OPERACIONS DE CONTROL:
Les tasques de control a realitzar són les següents:
- Realització i emissió d'informe amb resultats dels controls i assaigs realitzats, d'acord amb el que s'especifica a la taula d'assaigs i de quantificació dels mateixos.

CRITERIS DE PRESA DE MOSTRES:
Resistència d'aïllament: Es realitzarà a tots els circuits
Rigidesa dielèctrica: Es realitzarà a les línies principals
Caiguda de tensió: Es mesuraran els circuits més desfavorables i les línies que hagin sigut modificades el seu recorregut respecte projecte.
INTERPRETACIÓ DE RESULTATS I ACTUACIONS EN CAS D'INCOMPLIMENT:
En cas d'incompliment de la Normativa vigent, es procedirà a la seva substitució.
En cas de deficiències de material o execució, es procedirà d'acord amb el que determini la DF.

EG INSTAL·LACIONS ELÈCTRIQUES

EG3 CABLES ELÈCTRICS PER A TENSIÓ BAIXA I SISTEMES DE DISTRIBUCIÓ ELÈCTRICA

EG35 CABLES DE COURE PER A INSTAL·LACIONS SOLARS FOTOVOLTAIQUES

0.- ELEMENTS QUE CONTEMPLA EL PLEC

EG35A002.

1.- DEFINICIÓ I CONDICIONS DE LES PARTIDES D'OBRA EXECUTADES

Estesa i col·locació de cable elèctric destinat a sistemes de distribució en tensió baixa i instal·lacions en general, per a serveis fixes, amb conductor de coure unipolar, de tensió assignada 1,5/1,5 kV CC.
S'han considerat els tipus de col·locació següents:
- Col·locat en tub
- Col·locat en canal o safata
L'execució de la unitat d'obra inclou les operacions següents:
- Col·locació del cable a dintre de l'envoltant de protecció
- Marcat del cable
- Prova de servei
- Retirada de l'obra de les restes d'embalatges, retalls de cables, etc.

CONDICIONS GENERALS:
Els empalmaments i derivacions s'han de fer amb borns o regletes de connexió, prohibint-se expressament el fer-ho per simple recargolament o enrrotllament dels fils, de forma que es garanteixi tant la continuïtat elèctrica com la de l'aïllament.
El recorregut ha de ser l'indicat a la DT.
Els conductors han de quedar estesos de manera que les seves propietats no quedin danyades.
Els conductors han d'estar protegits contra els danys mecànics que puguin venir després de la seva instal·lació.
El conductor ha de penetrar dins les caixes de derivació, de connexió dels equips elèctrics.
Tots els materials que intervenen en la instal·lació han de ser compatibles entre si. Per aquest motiu, el muntatge i les connexions han d'estar fets amb els materials i accessoris subministrats pel fabricant, o expressament aprovats per aquest.
El cable ha de portar una identificació mitjançant anelles o brides del circuit al qual pertany, a la sortida del quadre de protecció.
No ha d'haver-hi empalmaments entre les caixes de derivació.
No s'han de transmetre esforços entre els cables i les connexions elèctriques.
Penetració del conductor dins les caixes: >= 10 cm
Toleràncies d'instal·lació:
- Penetració del conductor dins les caixes: ± 10 mm

COL·LOCAT EN TUBS:
El diàmetre interior dels tubs serà superior a dues vegades el diàmetre del conductor.
Si en un mateix tub hi ha més d'un cable, aleshores el diàmetre del tub ha de ser suficientment gran per evitar embussaments dels cables.

COL·LOCACIÓ EN CANAL O SAFATA:
En el cas de que per cada compartiment discorrin més de vuit cables, aquests han d'estar encintats en grups de vuit com a màxim, identificant-los convenientment. La canalització principal s'instal·larà, sempre que l'edificació ho permeti, en espais previstos per als passos d'instal·lacions d'aquests tipus, com galeries de servei o passos registrables en les zones comunes de l'edificació.
Quan en la mateixa canal o safata discorrin altres instal·lacions, estaran separades mitjançant elements separadors, de manera que no puguin entrar en contacte les diferents instal·lacions.

2.- CONDICIONS DEL PROCÉS D'EXECUCIÓ

CONDICIONS GENERALS:
L'instal·lador prendrà cura que no pateixi torsions ni danys a la seva coberta en treure'l de la bobina.
Es tindrà cura al treure el cable de la bobina per tal de no causar-li retorçaments ni coques.
Temperatura del conductor durant la seva instal·lació: >= 0°C
No ha de tenir contacte amb superfícies calentes, ni que desprenguin irradiacions.
Si l'estesa del cable es amb tensió, es a dir estirant per un extrem del cable mentre es va desentrrotllant de la bobina, es disposaran politges als suports i en els canvis de direcció per tal de no sobrepassar la tensió màxima admissible pel cable. El cable s'ha d'extreure de la bobina estirant per la part superior. Durant l'operació es vigilarà permanentment la tensió del cable.
Un cop el cable a dalt dels suports es procedirà a la fixació i tibat amb els tensors que incorporen les peces de suport.

Durant l'estesa del cable i sempre que es prevegin interrupcions de l'obra, els extrems es protegiran per tal de que no hi entri aigua.
La força màxima de tracció durant el procés d'instal·lació serà tal que no provoqui allargaments superiors al 0,2%. Per a cables amb conductor de coure, la tensió màxima admissible durant l'estesa serà de 50 N/mm2.
En el traçat de l'estesa del cable es disposaran rodets en els canvis de direcció i en general allí on es consideri necessari per tal de no provocar tensions massa grans al conductor.
Radi de curvatura mínim admissible durant l'estesa:
- Radi mínim de curvatura (D=Diàmetre del cable en mm)
    - D <= 12 mm: 3 x D
    - D > 12 mm: 4 x D

CABLE COL.LOCAT EN TUB:
El tub de protecció ha d'estar instal·lat abans d'introduir els conductors.
El conductor s'ha d'introduir dins el tub de protecció mitjançant un cable guia prenent cura que no pateixi torsions ni danys a la seva coberta.

3.- UNITAT I CRITERIS D'AMIDAMENT

m de llargària instal·lada, amidada segons les especificacions del projecte, entre els eixos dels elements per connectar.
Aquest criteri inclou les pèrdues de material corresponents a retalls, així com l'excés previst per a les connexions.

4.- NORMATIVA DE COMPLIMENT OBLIGATORI

Real Decreto 842/2002 de 2 de agosto, por el que se aprueba el Reglamento Electrotécnico de Baja Tensión. REBT 2002.

5.- CONDICIONS DE CONTROL D'EXECUCIÓ I DE L'OBRA ACABADA

CONTROL D'EXECUCIÓ. OPERACIONS DE CONTROL:
Les tasques de control a realitzar són les següents:
- Comprovació de la correcta instal·lació dels conductors
- Verificar que els tipus i seccions dels conductors s'adeqüen a l'especificat al projecte
- Verificar la no existència d'empalmaments fora de les caixes
- Verificar a caixes la correcta execució dels empalmaments i l'ús de borns de connexió adequats
- Verificar l'ús adequat dels codis de colors
- Verificar les distàncies de seguretat respecte altres conduccions (aigua, gas, gasos cremats i senyals febles) segons cadascun dels reglaments d'aplicació.
- Assaigs segons REBT.

CONTROL DE L'OBRA ACABADA. OPERACIONS DE CONTROL:
Les tasques de control a realitzar són les següents:
- Realització i emissió d'informe amb resultats dels controls i assaigs realitzats, d'acord amb el que s'especifica a la taula d'assaigs i de quantificació dels mateixos.

CRITERIS DE PRESA DE MOSTRES:
Resistència d'aïllament: Es realitzarà a tots els circuits
Rigidesa dielèctrica: Es realitzarà a les línies principals
Caiguda de tensió: Es mesuraran els circuits més desfavorables i les línies que hagin sigut modificades el seu recorregut respecte projecte.

INTERPRETACIÓ DE RESULTATS I ACTUACIONS EN CAS D'INCOMPLIMENT:
En cas d'incompliment de la Normativa vigent, es procedirà a la seva substitució.
En cas de deficiències de material o execució, es procedirà d'acord amb el que determini la DF.

EG INSTAL·LACIONS ELÈCTRIQUES

EG3 CABLES ELÈCTRICS PER A TENSIÓ BAIXA I SISTEMES DE DISTRIBUCIÓ ELÈCTRICA

EG38 CONDUCTORS DE COURE NUS

0.- ELEMENTS QUE CONTEMPLA EL PLEC

EG380707.

1.- DEFINICIÓ I CONDICIONS DE LES PARTIDES D'OBRA EXECUTADES

Conductor de coure nu, unipolar de fins a 240 mm2 de secció, muntat.
S'han considerat els tipus de col·locació següents:
- Muntat superficialment
- En malla de connexió a terra

L'execució de la unitat d'obra inclou les operacions següents:
- L'estesa i empalmament
- Connexionat a presa de terra

CONDICIONS GENERALS:
Les connexions del conductor s'han de fer per soldadura sense la utilització d'àcids, o amb peces de connexió de material inoxidable, per pressió de cargol, aquest últim mètode sempre en llocs visitables.
El cargol ha de portar un dispositiu per tal d'evitar que s'afluixi.
Les connexions entre metalls diferents no han de produir deterioament per causes electroquímiques.
El circuit de terra no serà interromput per la col·locació de seccionadors, interruptors o fusibles.
El pas del conductor pel paviment, murs o d'altres elements constructius s'ha de fer dins d'un tub rígid d'acer galvanitzat.
El conductor no ha d'estar en contacte amb elements combustibles.
El recorregut ha de ser l'indicat a la DT.
COL·LOCAT SUPERFICIALMENT:
El conductor ha de quedar fixat mitjançant grapes al parament o sostre, o bé mitjançant brides en el cas de canals i safates.
Distància entre fixacions: <= 75 cm
EN MALLA DE CONNEXIÓ A TERRA:
El conductor ha de quedar instal·lat al fons de rases reblertes posteriorment amb terra garbellada i compactada.
El radi de curvatura mínim admès ha de ser 10 vegades el diàmetre exterior del cable en mm.

2.- CONDICIONS DEL PROCÉS D'EXECUCIÓ

L'instal·lador prendrà cura que el conductor no pateixi torsions ni danys en treure'l de la bobina.

3.- UNITAT I CRITERIS D'AMIDAMENT

m de llargària instal·lada, amidada segons les especificacions de la DT, entre els eixos dels elements o dels punts per connectar.
Aquest criteri inclou les pèrdues de material com a conseqüència dels retalls.

4.- NORMATIVA DE COMPLIMENT OBLIGATORI

Real Decreto 842/2002 de 2 de agosto, por el que se aprueba el Reglamento Electrotécnico de Baja Tensión. REBT 2002.

5.- CONDICIONS DE CONTROL D'EXECUCIÓ I DE L'OBRA ACABADA

CONTROL D'EXECUCIÓ. OPERACIONS DE CONTROL:
Les tasques de control a realitzar són les següents:
- Verificar la correcta ubicació dels punts de posada a terra.
- Verificar l'execució de pous de terra, col·locació d'elèctrodes, tubs de manteniment (si existeix), ús dels connectors adequats i acabat de l'arqueta.
- Verificar la continuïtat d'entre els conductors de protecció i dels elèctrodes de posada a terra.
- Verificar la posada a terra de les conduccions metàl·liques de l'edifici.
- Mesures de resistència de terra.

CONTROL DE L'OBRA ACABADA. OPERACIONS DE CONTROL:
Les tasques de control a realitzar són les següents:
- Realització i emissió d'informe amb resultats dels controls i mesures realitzades.

CRITERIS DE PRESA DE MOSTRES:
Es comprovarà globalment
INTERPRETACIÓ DE RESULTATS I ACTUACIONS EN CAS D'INCOMPLIMENT:
En cas de valors de resistència de terra superiors a l'especificat a REBT, es procedirà a la construcció de nous pous de terra o tractament del terreny, fins que s'arribi a obtenir la resistència adequada.

Els defectes d'instal·lació hauran de ser corregits.

_____

EG INSTAL·LACIONS ELÈCTRIQUES

EG4 APARELLS DE PROTECCIÓ I COMANDAMENT

EG41 INTERRUPTORS MAGNETOTÈRMICS

0.- ELEMENTS QUE CONTEMPLA EL PLEC

EG415A4B,EG41G7QP,EG415F9B.

1.- DEFINICIÓ I CONDICIONS DE LES PARTIDES D'OBRA EXECUTADES

Interruptor automàtic magnetotèrmic unipolar amb 1 pol protegit, bipolar amb 1 pol protegit, bipolar amb 2 pols protegits, tripolar amb 3 pols protegits, tetrapolar amb 3 pols protegits, tetrapolar amb tres pols protegits i protecció parcial del neutre i tetrapolar amb 4 pols protegits.
S'han considerat els tipus següents:
- Per a control de potència (ICP)
- Per a protecció de línies elèctriques d'alimentació a receptors (PIA)
- Interruptors automàtics magnetotèrmics de caixa emmotllada
L'execució de la unitat d'obra inclou les operacions següents:
- Col·locació i anivellació
- Connexionat
- Regulació dels paràmetres de funcionament, si és el cas
CONDICIONS GENERALS:
La subjecció de cables ha d'estar feta mitjançant la pressió de visos.
Tots els conductors han de quedar connectats als borns corresponents.
Cap part accessible de l'element instal·lat no ha d'estar en tensió, fora dels punts de connexió.
Quan es col·loca a pressió ha d'anar muntat sobre un perfil DIN simètric a l'interior d'una caixa o armari. En aquest cas, l'interruptor s'ha de subjectar pel mecanisme de fixació disposat per a tal fi.
Quan es col·loca amb cargols, ha d'estar muntat sobre una placa base aïllant a l'interior d'una caixa també aïllant. En aquest cas l'interruptor s'ha de subjectar pels punts disposats a tal fi pel fabricant.
Els interruptors han de ser capaços de funcionar correctament en les condicions normals exigides en les normes.
Els interruptors que admetin la regulació d'algun paràmetre han d'estar ajustats a les condicions del paràmetre exigides en la DT.
Resistència a la tracció de les connexions: >= 30 N
ICP:
Ha d'estar muntat dins d'una caixa precintable.
Ha d'estar localitzat el més aprop possible de l'entrada de la derivació individual.
PIA:
En el cas de vivendes ha de quedar muntat un interruptor magnetotèrmic per a cada circuit.

2.- CONDICIONS DEL PROCÉS D'EXECUCIÓ

Els interruptors han de muntar-se segons les indicacions del fabricant, i atenent a les especificacions dels reglaments.
No s'ha de treballar amb tensió a la xarxa. Abans de procedir a la connexió es verificarà que els conductors estan sense tensió.
S'han d'identificar els conductors de cada fase i neutre per a la seva correcta connexió als borns de l'interruptor.
S'ha de comprovar que les característiques de l'aparell corresponen a les especificades a la DT
S'ha de verificar que els conductors quedin aprestats de forma segura.
Quan la secció dels conductors o requereixi es faran servir terminals per a fer les connexions.

3.- UNITAT I CRITERIS D'AMIDAMENT

Unitat de quantitat instal·lada, mesurada segons les especificacions de la DT.
La instal·lació inclou la part proporcional de connexionats i accessoris dins dels quadres elèctrics.

4.- NORMATIVA DE COMPLIMENT OBLIGATORI

NORMATIVA GENERAL:
Real Decreto 842/2002 de 2 de agosto, por el que se aprueba el Reglamento Electrotécnico de Baja Tensión. REBT 2002.
ICP:
UNE 20317:1988 Interruptores automáticos magnetotérmicos, para control de potencia, de 1,5 a 63 A.
UNE 20317/1M:1993 Interruptores automáticos magnetotérmicos, para control de potencia, de 1,5 a 63 A.
PIA:
UNE-EN 60898:1992 Interruptores automáticos para instalaciones domésticas y análogas para la protección contra sobreintensidades.
UNE-EN 60898/A1:1993 Interruptores automáticos para instalaciones domésticas y análogas para la protección contra sobreintensidades.
UNE-EN 60898/A1:1993 ERRATUM Interruptores automáticos para instalaciones domésticas y análogas para la protección contra sobreintensidades.
UNE-EN 60947-1:2002 Aparamenta de baja tensión. Parte 1: Reglas generales.
UNE-EN 60947-2:1998 Aparamenta de baja tensión. Parte 2: Interruptores automáticos.
INTERRUPTORS AUTOMÀTICS DE CAIXA EMMOTLLADA:
UNE-EN 60947-1:2002 Aparamenta de baja tensión. Parte 1: Reglas generales.
UNE-EN 60947-2:1998 Aparamenta de baja tensión. Parte 2: Interruptores automáticos.

5.- CONDICIONS DE CONTROL D'EXECUCIÓ I DE L'OBRA ACABADA

OPERACIONS DE CONTROL:
Les tasques de control a realitzar són les següents:
- Verificació de que els mecanismes instal·lats a cada lloc són el que es corresponen als especificats a la DT.
- Verificar que el sistema de fixació es correcte
- Verificar el funcionament de la instal·lació que comanden
- Verificar la connexió dels conductors i l'absència de derivacions no permeses en contactes dels mecanismes.
- Verificar en preses de corrent l'existència de la línia de terra i mesura de la tensió de contacte.

CRITERIS DE PRESA DE MOSTRES:
Es comprovarà per mostreig diferents punts de la instal·lació segons criteri de la DF.
Es mesurarà la tensió de contacte a un punt com a mínim de cada circuit.
INTERPRETACIÓ DE RESULTATS I ACTUACIONS EN CAS D'INCOMPLIMENT:
En cas d'incompliment de la Normativa vigent, es procedirà a la seva adequació.
En cas de deficiències de material o execució, es procedirà d'acord amb el que determini la DF.
CONTROL D'EXECUCIÓ. OPERACIONS DE CONTROL EN QUADRES GENERALS I SUBQUADRES:
Les tasques de control de qualitat de Quadres Generals, són les següents:
- Comprovació de la correcta implantació dels equips a l'obra.
- Comprovar la correcta identificació de fases, segons codi de colors
- Verificar el marcatge dels conductors a la sortida de línies de manera que s'identifiquin correctament tots els circuits.
- Verificar el marcatge amb materials adients, de tot el cablejat de comandament.
- Verificar la coherència entre la documentació escrita referent a la identificació de circuits i l'execució real.
- Verificar que les seccions dels conductors s'adeqüen a les proteccions i als requisits de projecte
- Verificar la connexió dels diferents circuits, comprovant la no existència de contactes fluixos, enllaços i unions no previstes.
- Comprovar que les longituds dels conductors siguin prou folgades per poder fer arranjaments futurs -sense necessitats d'enllaços.
- Verificar la correcta posada a terra de totes les parts metàl·liques del quadre.
- Verificar la correcta connexió dels conductors d'alimentació i sortides del quadre.
- Verificar la regulació de les proteccions (Intensitat, temps de retard) sigui d'acord a l'especificat.
- Assaigs a efectuar a l'obra en quadres generals segons les normes aplicables en cada cas:
  - Dispar de diferencials amb intensitat de defecte igual al nominal segons UNE-EN 61008 R.E.B.T
  - Mesura de tensions de contacte segons R.E.T.B
  - Mesura de resistència de bucle segons R.E.T.B

Aquests assaigs es realitzaran una vegada connectats tots els circuits de sortida i finalitzada la xarxa de terres.
CONTROL DE L'OBRA ACABADA. OPERACIONS DE CONTROL EN QUADRES GENERALS I SUBQUADRES:

Les tasques de control a realitzar són les següents:
- Realització i emissió d'informe amb resultats dels controls i assaigs realitzats, d'acord amb el que s'especifica a la taula d'assaigs i de quantificació dels mateixos.

CRITERIS DE PRESA DE MOSTRES EN QUADRES GENERALS I SUBQUADRES:
S'ha de comprovar la totalitat de la instal·lació.
INTERPRETACIÓ DE RESULTATS I ACTUACIONS EN CAS D'INCOMPLIMENT EN QUADRES GENERALS I SUBQUADRES:
Es cas de deficiències de material o execució, si es pot esmenar sense canviar materials, es procedirà a fer-ho. En cas contrari es procedirà a canviar tot el material afectat.
En cas de manca d'elements o discrepàncies amb el projecte, es procedirà a l'adequació, d'acord amb el determini la DF.

EG INSTAL·LACIONS ELÈCTRIQUES

EG4 APARELLS DE PROTECCIÓ I COMANDAMENT

EG42 INTERRUPTORS DIFERENCIALS

0.- ELEMENTS QUE CONTEMPLA EL PLEC

EG42429D,EG42529D.

1.- DEFINICIÓ I CONDICIONS DE LES PARTIDES D'OBRA EXECUTADES

Interruptors automàtics per a actuar per corrent diferencial residual.
S'han contemplat els següents tipus:
- Interruptors automàtics diferencials per a muntar en perfil DIN
- Blocs diferencials per a muntar en perfil DIN per a treballar conjuntament amb interruptors automàtics magnetotèrmics
- Blocs diferencials de caixa emmotllada per a muntar en perfil DIN o per a muntar adossats a interruptors automàtics magnetotèrmics, i per a treballar conjuntament amb interruptors automàtics magnetotèrmics

L'execució de la unitat d'obra inclou les operacions següents:
- Col·locació i anivellació
- Connexionat
- Regulació dels paràmetres de funcionament, si és el cas

CONDICIONS GENERALS:
Tots els conductors han de quedar connectats als borns corresponents.
Cap part accessible de l'element instal·lat no ha d'estar en tensió, fora dels punts de connexió.
Els interruptors han de ser capaços de funcionar correctament en les condicions normals exigides en les normes.
Els interruptors que admetin la regulació d'algun paràmetre han d'estar ajustats a les condicions del paràmetre exigides en la DT.
Resistència a la tracció de les connexions: >= 30 N
INTERRUPTORS AUTOMÀTICS DIFERENCIALS PER A MUNTAR EN PERFIL DIN:
La subjecció de cables ha d'estar feta mitjançant la pressió de visos.
Ha d'anar muntat sobre un perfil DIN simètric a l'interior d'una caixa o armari. L'interruptor s'ha de subjectar pel mecanisme de fixació disposat per a tal fi.
BLOCS DIFERENCIALS PER A MUNTAR EN PERFIL DIN I PER A TREBALLAR CONJUNTAMENT AMB INTERRUPTORS AUTOMÀTICS MAGNETOTÈRMICS:
El bloc diferencial ha de quedar connectat a l'interruptor automàtic amb els conductors que formen part del mateix bloc. Queda expressament prohibit modificar aquests conductors per a fer les connexions.
Ha d'anar muntat sobre un perfil DIN simètric a l'interior d'una caixa o armari. L'interruptor s'ha de subjectar pel mecanisme de fixació disposat per a tal fi.
BLOCS DIFERENCIALS DE CAIXA EMMOTLLADA PER A MUNTAR EN PERFIL DIN O PER A MUNTAR ADOSSATS A INTERRUPTORS AUTOMÀTICS MAGNETOTÈRMICS, I PER A TREBALLAR CONJUNTAMENT AMB INTERRUPTORS AUTOMÀTICS MAGNETOTÈRMICS:
El bloc diferencial ha de quedar connectat a l'interruptor automàtic amb els conductors que formen part del mateix bloc. Queda expressament prohibit modificar aquests conductors per a fer les connexions.
Quan es col·loca a pressió ha d'anar muntat sobre un perfil DIN simètric a l'interior d'una caixa o armari. En aquest cas, l'interruptor s'ha de subjectar pel mecanisme de fixació

disposat per a tal fi.
Quan es col·loca adossat a l'interruptor automàtic, la unió entre ambdós ha d'estar feta amb els borns de connexió que incorpora el mateix bloc diferencial.

2.- CONDICIONS DEL PROCÉS D'EXECUCIÓ

Els interruptors han de muntar-se segons les indicacions del fabricant, i atenent a les especificacions dels reglaments.
No s'ha de treballar amb tensió a la xarxa. Abans de procedir a la connexió es verificarà que els conductors estan sense tensió.
S'han d'identificar els conductors de cada fase i neutre per a la seva correcta connexió als borns de l'interruptor.
S'ha de comprovar que les característiques de l'aparell corresponen a les especificades a la DT
S'ha de verificar que els conductors quedin aprestats de forma segura.
Quan la secció dels conductors o requereixi es faran servir terminals per a fer les connexions.

3.- UNITAT I CRITERIS D'AMIDAMENT

Unitat de quantitat instal·lada, mesurada segons les especificacions de la DT.
La instal·lació inclou la part proporcional de connexionats i accessoris dins dels quadres elèctrics.

4.- NORMATIVA DE COMPLIMENT OBLIGATORI

NORMATIVA GENERAL:
Real Decreto 842/2002 de 2 de agosto, por el que se aprueba el Reglamento Electrotécnico de Baja Tensión. REBT 2002.
INTERRUPTORS AUTOMÀTICS DIFERENCIALS PER A MUNTAR EN PERFIL DIN:
UNE-EN 61008-1:1996 Interruptores automáticos para actuar por corriente diferencial residual, sin dispositivo de protección contra sobreintensidades, para usos domésticos y análogos (ID). Parte 1: Reglas generales.
BLOCS DIFERENCIALS PER A MUNTAR EN PERFIL DIN I PER A TREBALLAR CONJUNTAMENT AMB INTERRUPTORS AUTOMÀTICS MAGNETOTÈRMICS:
UNE-EN 61008-1:1996 Interruptores automáticos para actuar por corriente diferencial residual, sin dispositivo de protección contra sobreintensidades, para usos domésticos y análogos (ID). Parte 1: Reglas generales.
UNE-EN 60947-2:1998 Aparamenta de baja tensión. Parte 2: Interruptores automáticos.
BLOCS DIFERENCIALS DE CAIXA EMMOTLLADA PER A MUNTAR EN PERFIL DIN O PER A MUNTAR ADOSSATS A INTERRUPTORS AUTOMÀTICS MAGNETOTÈRMICS, I PER A TREBALLAR CONJUNTAMENT AMB INTERRUPTORS AUTOMÀTICS MAGNETOTÈRMICS:
UNE-EN 60947-2:1998 Aparamenta de baja tensión. Parte 2: Interruptores automáticos.

5.- CONDICIONS DE CONTROL D'EXECUCIÓ I DE L'OBRA ACABADA

CONTROL D'EXECUCIÓ. OPERACIONS DE CONTROL:
Les tasques de control a realitzar són les següents:
- Verificació de que els mecanismes instal·lats a cada lloc són el que es corresponen als especificats a la DT.
- Verificar que el sistema de fixació es correcte
- Verificar el funcionament de la instal·lació que comanden
- Verificar la connexió dels conductors i l'absència de derivacions no permeses en contactes dels mecanismes.
- Verificar en preses de corrent l'existència de la línia de terra i mesura de la tensió de contacte.

CONTROL DE L'OBRA ACABADA. OPERACIONS DE CONTROL:
Les tasques de control a realitzar són les següents:
- Realització i emissió d'informe amb resultats dels controls i mesures realitzades.

CRITERIS DE PRESA DE MOSTRES:
Es comprovarà per mostreig diferents punts de la instal·lació segons criteri de la DF.
Es mesurarà la tensió de contacte a un punt com a mínim de cada circuit.
INTERPRETACIÓ DE RESULTATS I ACTUACIONS EN CAS D'INCOMPLIMENT:
En cas d'incompliment de la Normativa vigent, es procedirà a la seva adequació.
En cas de deficiències de material o execució, es procedirà d'acord amb el que determini la DF.
CONTROL D'EXECUCIÓ. OPERACIONS DE CONTROL EN QUADRES GENERALS I SUBQUADRES:
Les tasques de control de qualitat de Quadres Generals, són les següents:
- Comprovació de la correcta implantació dels equips a l'obra.
- Comprovar la correcta identificació de fases, segons codi de colors
- Verificar el marcatge dels conductors a la sortida de línies de manera que s'identifiquin correctament tots els circuits.
- Verificar el marcatge amb materials adients, de tot el cablejat de comandament.

- Verificar la coherència entre la documentació escrita referent a la identificació de circuits i l'execució real.
- Verificar que les seccions dels conductors s'adeqüen a les proteccions i als requisits de projecte
- Verificar la connexió dels diferents circuits, comprovant la no existència de contactes fluixos, enllaços i unions no previstes.
- Comprovar que les longituds dels conductors siguin prou folgades per poder fer arranjaments futurs -sense necessitats d'enllaços.
- Verificar la correcta posada a terra de totes les parts metàl·liques del quadre.
- Verificar la correcta connexió dels conductors d'alimentació i sortides del quadre.
- Verificar la regulació de les proteccions (Intensitat, temps de retard) sigui d'acord a l'especificat.
- Assaigs a efectuar a l'obra en quadres generals segons les normes aplicables en cada cas:
  - Dispar de diferencials amb intensitat de defecte igual al nominal segons UNE-EN 61008 R.E.B.T
  - Mesura de tensions de contacte segons R.E.T.B
  - Mesura de resistència de bucle segons R.E.T.B

Aquests assaigs es realitzaran una vegada connectats tots els circuits de sortida i finalitzada la xarxa de terres.
CONTROL DE L'OBRA ACABADA. OPERACIONS DE CONTROL EN QUADRES GENERALS I SUBQUADRES:
Les tasques de control a realitzar són les següents:
- Realització i emissió d'informe amb resultats dels controls i assaigs realitzats, d'acord amb el que s'especifica a la taula d'assaigs i de quantificació dels mateixos.

CRITERIS DE PRESA DE MOSTRES EN QUADRES GENERALS I SUBQUADRES:
S'ha de comprovar la totalitat de la instal·lació.
INTERPRETACIÓ DE RESULTATS I ACTUACIONS EN CAS D'INCOMPLIMENT EN QUADRES GENERALS I SUBQUADRES:
Es cas de deficiències de material o execució, si es pot esmenar sense canviar materials, es procedirà a fer-ho. En cas contrari es procedirà a canviar tot el material afectat.
En cas de manca d'elements o discrepàncies amb el projecte, es procedirà a l'adequació, d'acord amb el determini la DF.

EG INSTAL·LACIONS ELÈCTRIQUES

EG4 APARELLS DE PROTECCIÓ I COMANDAMENT

EG48 PROTECTORS CONTRA SOBRETENSIONS

0.- ELEMENTS QUE CONTEMPLA EL PLEC

EG48A444,EG48A224.

1.- DEFINICIÓ I CONDICIONS DE LES PARTIDES D'OBRA EXECUTADES

Sistema de protecció contra sobretensions transitòries i permanents.
S'han contemplat els següents tipus:
-Protector de sobretensions transitòries i permanents per a muntar en perfil DIN
-Quadre de protecció de sobretensions transitòries per a muntar superficialment
L'execució de la unitat d'obra inclou les operacions següents:
- Col·locació i anivellació
- Connexionat
- Regulació dels paràmetres de funcionament, si és el cas

CONDICIONS GENERALS:
Tots els conductors han de quedar connectats als borns corresponents.
Cap part accessible de l'element instal·lat no ha d'estar en tensió, fora dels punts de connexió.
PROTECTOR PER A SOBRETENSIONS TRANSITÒRIES I PERMANENTS PER A MUNTAR EN PERFIL DIN:
La subjecció de cables ha d'estar feta mitjançant la pressió de visos.
Ha d'anar muntat sobre un perfil DIN simètric a l'interior d'una caixa o armari. L'interruptor s'ha de subjectar pel mecanisme de fixació disposat per a tal fi.
QUADRE DE PROTECCIÓ DE SOBRETENSIONS TRANSITÒRIES PER A MUNTAR SUPERFICIALMENT:
El quadre ha de quedar fixat sòlidament al parament.
El quadre ha de quedar en un lloc de fàcil i lliure accés.
La posició ha de ser la fixada a la DT.

Els tubs i els conductors han d'entrar i sortir del quadre pels punts de trencament especialment preparats que aquesta incorpora. No s'admeten modificacions al quadre per a aquests propòsits.
Les unions entre quadres han d'estar fetes amb els accessoris disposats pel fabricant.
No s'han de transmetre esforços entre els tubs i els conductors, i els quadres.
Toleràncies d'instal·lació:
- Posició: ± 20 mm
- Aplomat: ± 2%

2.- CONDICIONS DEL PROCÉS D'EXECUCIÓ

Els protectors de sobretensions han de muntar-se segons les indicacions del fabricant, i atenent a les especificacions dels reglaments.
No s'ha de treballar amb tensió a la xarxa. Abans de procedir a la connexió es verificarà que els conductors estan sense tensió.
S'ha de comprovar que les característiques de l'aparell corresponen a les especificades a la DT
S'ha de verificar que els conductors quedin aprestats de forma segura.
Quan la secció dels conductors o requereixi es faran servir terminals per a fer les connexions.

3.- UNITAT I CRITERIS D'AMIDAMENT

Unitat de quantitat instal·lada, mesurada segons les especificacions de la DT.
La instal·lació inclou la part proporcional de connexionats i accessoris dins dels quadres elèctrics.

4.- NORMATIVA DE COMPLIMENT OBLIGATORI

Real Decreto 842/2002 de 2 de agosto, por el que se aprueba el Reglamento Electrotécnico de Baja Tensión. REBT 2002.

5.- CONDICIONS DE CONTROL D'EXECUCIÓ I DE L'OBRA ACABADA

CONTROL D'EXECUCIÓ. OPERACIONS DE CONTROL:
Les tasques de control a realitzar són les següents:
- Verificació de que els mecanismes instal·lats a cada lloc són el que es corresponen als especificats a la DT.
- Verificar que el sistema de fixació es correcte
- Verificar el funcionament de la instal·lació que comanden
- Verificar la connexió dels conductors i l'absència de derivacions no permeses en contactes dels mecanismes.
- Verificar en preses de corrent l'existència de la línia de terra i mesura de la tensió de contacte.

CONTROL DE L'OBRA ACABADA. OPERACIONS DE CONTROL:
Les tasques de control a realitzar són les següents:
- Realització i emissió d'informe amb resultats dels controls i mesures realitzades.

CRITERIS DE PRESA DE MOSTRES:
Es comprovarà per mostreig diferents punts de la instal·lació segons criteri de la DF.
Es mesurarà la tensió de contacte a un punt com a mínim de cada circuit.
INTERPRETACIÓ DE RESULTATS I ACTUACIONS EN CAS D'INCOMPLIMENT:
En cas d'incompliment de la Normativa vigent, es procedirà a la seva adequació.
En cas de deficiències de material o execució, es procedirà d'acord amb el que determini la DF.
CONTROL D'EXECUCIÓ. OPERACIONS DE CONTROL EN QUADRES GENERALS I SUBQUADRES:
Les tasques de control de qualitat de Quadres Generals, són les següents:
- Comprovació de la correcta implantació dels equips a l'obra.
- Comprovar la correcta identificació de fases, segons codi de colors
- Verificar el marcatge dels conductors a la sortida de línies de manera que s'identifiquin correctament tots els circuits.
- Verificar el marcatge amb materials adients, de tot el cablejat de comandament.
- Verificar la coherència entre la documentació escrita referent a la identificació de circuits i l'execució real.
- Verificar que les seccions dels conductors s'adeqüen a les proteccions i als requisits de projecte
- Verificar la connexió dels diferents circuits, comprovant la no existència de contactes fluixos, enllaços i unions no previstes.
- Comprovar que les longituds dels conductors siguin prou folgades per poder fer arranjaments futurs -sense necessitats d'enllaços.
- Verificar la correcta posada a terra de totes les parts metàl·liques del quadre.
- Verificar la correcta connexió dels conductors d'alimentació i sortides del quadre.
- Verificar la regulació de les proteccions (Intensitat, temps de retard) sigui d'acord a l'especificat.

- Assaigs a efectuar a l'obra en quadres generals segons les normes aplicables en cada cas:
  - Dispar de diferencials amb intensitat de defecte igual al nominal segons UNE-EN 61008 R.E.B.T
  - Mesura de tensions de contacte segons R.E.T.B
  - Mesura de resistència de bucle segons R.E.T.B

Aquests assaigs es realitzaran una vegada connectats tots els circuits de sortida i finalitzada la xarxa de terres.
CONTROL DE L'OBRA ACABADA. OPERACIONS DE CONTROL EN QUADRES GENERALS I SUBQUADRES:
Les tasques de control a realitzar són les següents:
- Realització i emissió d'informe amb resultats dels controls i assaigs realitzats, d'acord amb el que s'especifica a la taula d'assaigs i de quantificació dels mateixos.

CRITERIS DE PRESA DE MOSTRES EN QUADRES GENERALS I SUBQUADRES:
S'ha de comprovar la totalitat de la instal·lació.
INTERPRETACIÓ DE RESULTATS I ACTUACIONS EN CAS D'INCOMPLIMENT EN QUADRES GENERALS I SUBQUADRES:
Es cas de deficiències de material o execució, si es pot esmenar sense canviar materials, es procedirà a fer-ho. En cas contrari es procedirà a canviar tot el material afectat.
En cas de manca d'elements o discrepàncies amb el projecte, es procedirà a l'adequació, d'acord amb el determini la DF.

EG INSTAL·LACIONS ELÈCTRIQUES

EG5 APARELLS DE MESURA

0.- ELEMENTS QUE CONTEMPLA EL PLEC

EG5AA160,EG510001.

1.- DEFINICIÓ I CONDICIONS DE LES PARTIDES D'OBRA EXECUTADES

Aparells de mesura col·locats superficialment o instal·lats en un armari.
S'han considerat les unitats d'obra següents:
- Comptadors monofàsics o trifàsics muntats superficialment.
- Transformador d'intensitat per a aparells de mesura muntat superficialment.
- Amperímetre de ferro mòbil de corrent altern, muntat en un armari.
- Fasímetre d'inducció o electrònic, muntat en un armari.
- Freqüencímetre de làmina vibrant o d'agulla d'escala, encastat a l'armari.
- Rellotge per a tarifes horàries, amb dos contactes per canvi a triple tarifa, muntat superficialment.
- Vatímetre electrodinàmic monofàsic o trifàsic d'energia activa o reactiva, encastat en un armari.
- Voltímetre de ferro mòbil o de valor nominal, de corrent altern, muntat en un armari.

L'execució de la unitat d'obra inclou les operacions següents:
- Replanteig de la unitat d'obra
- Muntatge, fixació i anivellació
- Connexionat
- Retirada de l'obra de les restes d'embalatges, retalls de tubs, cables, etc.

CONDICIONS GENERALS:
El transformador ha de quedar fixat sòlidament per dos punts a la placa de la base del quadre mitjançant visos.
L'aparell instal·lat en un armari, ha de quedar subjectat sòlidament per mitjà de la seva fixació posterior a l'orifici de l'armari.
El transformador d'intensitat, ha d'anar connectat a un aparell de mesura adecuat segons les especificacions del projecte.
Ha de quedar connectat als borns de manera que s'asseguri un contacte eficaç i durable.
La seva situació dins del circuit elèctric ha de ser la indicada a DT tant pel que fa referència a l'esquema com al lay-out.
Toleràncies d'execució:
- Verticalitat: ± 2 mm

COMPTADOR:
S'han considerat els tipus de col·locació següents:
- Individual
- Concentrada

Ha de quedar fixat sòlidament per tres punts a la placa base de la caixa o armari mitjançant

visos.
Els comptadors han d'estar protegits mitjançant dispositius (tapes, etc.) que impedeixin la seva manipulació.
En cas de col·locació de forma individual el comptador ha de quedar muntat a una alçària mínima de 150 cm i una màxima de 180 cm.
En cas de col·locació de forma concentrada el comptador ha de quedar muntat a una alçària mínima de 50 cm i una màxima de 180 cm.
Davant del comptador ha de quedar un espai lliure de 110 cm com a mínim.
RELLOTGE PER A TARIFES HORARIES:
Ha de quedar fixat sòlidament per tres punts a la placa base de la caixa o armari mitjançant visos.
Els rellotges han d'estar protegits mitjançant dispositius (tapes, etc.) que impedeixen la seva manipulació.
Els rellotges per a tarifes horàries han d'estar situats junt al comptador sobre el qual actuen.
TRANSFORMADOR:
Resistència a la tracció de les connexions: >= 30 N

2.- CONDICIONS DEL PROCÉS D'EXECUCIÓ

CONDICIONS GENERALS:
Abans de començar els treballs de muntatge, s'ha de fer un replanteig que ha de ser aprovat per la DF.
S'ha de comprovar que les característiques del producte corresponen a les especificades al projecte.
Els materials s'han d'inspeccionar abans de la seva col·locació.
La seva instal·lació no ha d'alterar les característiques dels elements.
La manipulació dels transformadors s'ha de fer sense tensió.
Un cop instal·lat, s'ha de procedir a la retirada de l'obra de tots els materials sobrants (embalatges, retalls de cables, etc.).
AMPERÍMETRE, FASÍMETRE, FREQÜENCÍMETRE, VATÍMETRE O VOLTÍMETRE:
Durant el muntatge s'ha de tenir especial cura amb el vidre de l'instrument i que la seva col·locació no alteri les característiques de l'element indicador.

3.- UNITAT I CRITERIS D'AMIDAMENT

Unitat de quantitat instal·lada, mesurada segons les especificacions de la DT.
La instal·lació inclou la part proporcional de connexionats i accessoris dins dels quadres elèctrics.

4.- NORMATIVA DE COMPLIMENT OBLIGATORI

NORMATIVA GENERAL:
Real Decreto 842/2002 de 2 de agosto, por el que se aprueba el Reglamento Electrotécnico de Baja Tensión. REBT 2002.
TRANSFORMADOR:
UNE-EN 60044-1:2000 Transformadores de medida. Parte 1: Transformadores de intensidad.

5.- CONDICIONS DE CONTROL D'EXECUCIÓ I DE L'OBRA ACABADA

CONTROL D'EXECUCIÓ. OPERACIONS DE CONTROL EN COMPTADORS:
Les tasques de control a realitzar són les següents:
- Verificar la correcta ubicació i instal·lació de l'escomesa segons prescripcions de la companyia subministradora.
- Verificar la correcta ubicació i fixació de la CGP
- Verificar els següents elements de la línia general d'alimentació :
  - Secció dels conductors
  - Tipus de conductors (coure amb aïllament 0,6/1 kV)
  - Calibre i naturalesa dels conductes
  - Resistència al foc dels conductes o safates emprats en la canalització
- Verificar (si existeix) la correcta instal·lació de la línia repartidora
- Verificar la correcta ubicació, fixació i acoblament dels mòduls de protecció i mesura.
- Verificar les seccions dels conductors i embarrats.
- Verificar la correcta execució de les connexions dels circuits.

CONTROL DE L'OBRA ACABADA. OPERACIONS DE CONTROL EN COMPTADORS:
Les tasques de control a realitzar són les següents:
- Realització i emissió d'informe amb resultats dels controls i dels assaigs realitzats d'acord amb el que s'especifica a continuació i de quantificació dels mateixos.
- Assaigs:
  - Resistència d'aïllament (REBT)
  - Rigidesa dielèctrica (REBT)
  - Funcionament interruptor automàtic (REBT-COMPANYIA)
  - Funcionament interruptor diferencial (si existeix en aquest quadre) (REBT, UNE-EN

61008-1)
CRITERIS DE PRESA DE MOSTRES EN COMPTADORS:
S'ha de comprovar la totalitat de la instal·lació.
INTERPRETACIÓ DE RESULTATS I ACTUACIONS EN CAS D'INCOMPLIMENT EN COMPTADORS:
Es cas de deficiències de material o execució, si es pot esmenar sense canviar materials, es procedirà a fer-ho. En cas contrari es procedirà a canviar tot el material afectat.
En cas de manca d'elements o discrepàncies amb el projecte, es procedirà a l'adequació, d'acord amb el determini la DF.

EG INSTAL·LACIONS ELÈCTRIQUES

EG6 MECANISMES

0.- ELEMENTS QUE CONTEMPLA EL PLEC

EG638158.

1.- DEFINICIÓ I CONDICIONS DE LES PARTIDES D'OBRA EXECUTADES

Mecanismes per a instal·lacions elèctriques, encastats o muntats superficialment i els elements necessaris per a la seva col·locació encastada, caixes, plaques i marcs.
S'han considerat les unitats d'obra següents:
- Caixes per a 1,2 o 3 mecanismes encastades en paraments
- Caixes per a mecanismes, amb tapa, encastades a terra
- Caixes per a mecanismes amb tapa, col·locades en terra tècnic
- Interruptors i commutadors encastats o muntats superficialment.
- Endolls bipolars o tripolars amb terra o sense connexió a terra, encastats o muntats superficialment.
- Polsador per encastar o per muntar superficialment a l'interior o a la intempèrie.
- Mecanisme portafusibles amb fusible per encastar o muntar superficialment a l'intempèrie o a l'interior.
- Sortida de fils, encastada
- Placa i marc per a un o varis elements, col·locada a mecanismes encastats
- Regulador d'intensitat encastat o muntat superficialment.
- Tapa cega col·locada sobre caixa o bastidor.

L'execució de la unitat d'obra inclou les operacions següents:
Caixes per a mecanismes, interruptors, commutadors, endolls, polsadors, portafusibles o reguladors d'intensitat:
- Replanteig de la unitat d'obra
- Muntatge, fixació i anivellació
- Connexionat
- Retirada de l'obra de les restes d'embalatges, retalls de tubs, cables, etc.

Sortides de fils:
- Muntatge, fixació i nivellació
- Acondicionament dels fils

Placa, marc o tapa cega:
- Replanteig de la unitat d'obra
- Fixació i nivellació

CONDICIONS GENERALS:
La posició ha de ser la reflectida a la DT o, en el seu defecte, la indicada per la DF.
Toleràncies d'instal·lació:
- Posició: ± 20 mm

INTERRUPTORS, COMMUTADORS, ENDOLLS, POLSADORS, PORTAFUSIBLES O REGULADORS D'INTENSITAT:
Un cop instal·lat i connectat a la xarxa no han de ser accessibles les parts que hagin d'estar en tensió.
Les fases (o fase i neutre) i el conductor de protecció, si n'hi ha, han d'estar connectats als borns de la base per pressió de cargols.
Ha de quedar amb els costats aplomats i en el mateix pla que el parament.
Quan es col·loca muntat superficialment, l'element ha de quedar fixat sòlidament al suport.
Quan es col·loca encastat, l'element ha de quedar fixat sòlidament a la caixa de mecanismes, la qual ha de complir les especificacions fixades en el seu plec de condicions.
L'endoll instal·lat ha de complir les especificacions de la MI-BT-024.
El regulador d'intensitat ha de quedar fixat sòlidament al suport (muntatge superficial) o a la caixa de mecanismes (muntatge encastat), al menys per dos punts mitjançant visos.

Resistència a la tracció de les connexions: >= 30 N
Toleràncies d'instal·lació:
- Aplomat: ± 2%
SORTIDES DE FILS:
La sortida de fils ha de quedar fixada sòlidament a la caixa de mecanismes, la qual ha de complir les especificacions fixades en el seu plec de condicions.
Ha de quedar amb els costats aplomats i en el mateix pla que el parament.
Ha de disposar d'un sistema de fixació dels fils per pressió. Aquest sistema no ha de produir danys als fils.
Resistència del sistema de fixació: >= 3 kg
Toleràncies d'instal·lació:
- Aplomat: ± 2%
PLACA, MARC O TAPA CEGA:
El mecanisme ha de quedar immobilitzat fins i tot quan s'accioni, acció que cal fer sense cap dificultat.
La placa o tapa, ha de quedar ben adossada al parament.
El marc ha de quedar sòlidament fixat sobre la caixa per mitjà dels cargols o de les grapes que porta.
La placa ha de quedar subjectada a pressió sobre el marc i el mecanisme ha de quedar entre tots dos.
CAIXES PER A MECANISMES:
S'han de complir les especificacions de la ITC-MIE-BT-019
Els tubs han d'entrar a dintre de les caixes per les finestres previstes pel fabricant.
No s'han de transmetre esforços entre les caixes i les altres parts de la instal·lació elèctrica.
Els tubs han d'entrar perpendicularment a les parets de les caixes.
En les caixes amb tapa, la tapa s'ha de poder obrir i tancar correctament.
CAIXES PER A MECANISMES ENCASTADES EN PARAMENTS:
La caixa ha de quedar encastada al parament. Ha d'anar collada amb guix i ha de quedar al mateix pla que el parament acabat.
Ha de quedar amb els costats aplomats.
Toleràncies d'instal·lació:
- Aplomat: ± 2%
CAIXES PER A MECANISMES ENCASTADES A TERRA:
La caixa ha de quedar encastada al parament. Ha d'anar collada amb morter i ha de quedar a la cota prevista per tal de que la tapa quedi al mateix pla que el paviment.
CAIXES PER A MECANISMES COL·LOCADES EN TERRA TÈCNIC:
La caixa ha de quedar fixada al paviment per un mínim de quatre punts.
Ha de quedar fixada pels punts de subjecció disposats pel fabricant.
Ha de quedar a la cota prevista per tal que la tapa quedi al mateix pla que el paviment.

2.- CONDICIONS DEL PROCÉS D'EXECUCIÓ

Abans de començar els treballs de muntatge, s'ha de fer un replanteig que ha de ser aprovat per la DF.
S'ha de comprovar que les característiques del producte corresponen a les especificades al projecte.
Els materials s'han d'inspeccionar abans de la seva col·locació.
La seva instal·lació no ha d'alterar les característiques dels elements.
La col·locació de l'element s'ha de fer seguint les indicacions del fabricant.
En les caixes encastades, s'ha de tenir cura de que no entri material de reblert a l'interior de la caixa. Per aquest motiu, s'han d'ajustar els tubs a les finestres de les caixes.
Un cop instal·lat, s'ha de procedir a la retirada de l'obra de tots els materials sobrants (embalatges, retalls de cables, etc.).

3.- UNITAT I CRITERIS D'AMIDAMENT

Unitat de quantitat instal·lada, mesurada segons les especificacions de la DT.

4.- NORMATIVA DE COMPLIMENT OBLIGATORI

NORMATIVA GENERAL:
Real Decreto 842/2002 de 2 de agosto, por el que se aprueba el Reglamento Electrotécnico de Baja Tensión. REBT 2002.
INTERRUPTORS, COMMUTADORS, ENDOLLS, POLSADORS, PORTAFUSIBLES O REGULADORS D'INTENSITAT:
UNE-EN 60669-1:1996 Interruptores para instalaciones eléctricas fijas, domésticas y análogas. Parte 1: Prescripciones generales.

5.- CONDICIONS DE CONTROL D'EXECUCIÓ I DE L'OBRA ACABADA

CONTROL D'EXECUCIÓ. OPERACIONS DE CONTROL:
Les tasques de control a realitzar són les següents:
- Verificació de que els mecanismes instal·lats a cada lloc són el que es corresponen als

especificats a la DT.
- Verificar que el sistema de fixació es correcte
- Verificar el funcionament de la instal·lació que comanden
- Verificar la connexió dels conductors i l'absència de derivacions no permeses en contactes dels mecanismes.
- Verificar en preses de corrent l'existència de la línia de terra i mesura de la tensió de contacte.

CONTROL DE L'OBRA ACABADA. OPERACIONS DE CONTROL:
Les tasques de control a realitzar són les següents:
- Realització i emissió d'informe amb resultats dels controls i mesures realitzades.

CRITERIS DE PRESA DE MOSTRES:
Es comprovarà per mostreig diferents punts de la instal·lació segons criteri de la DF.
Es mesurarà la tensió de contacte a un punt com a mínim de cada circuit.
INTERPRETACIÓ DE RESULTATS I ACTUACIONS EN CAS D'INCOMPLIMENT:
En cas d'incompliment de la Normativa vigent, es procedirà a la seva adequació.
En cas de deficiències de material o execució, es procedirà d'acord amb el que determini la DF.

EG INSTAL·LACIONS ELÈCTRIQUES

EGD ELEMENTS DE CONNEXIÓ A TERRA I PROTECCIÓ CATÒDICA

EGDZ ELEMENTS ESPECIALS DE CONNEXIÓ A TERRA

0.- ELEMENTS QUE CONTEMPLA EL PLEC

EGDZ1102.

1.- DEFINICIÓ I CONDICIONS DE LES PARTIDES D'OBRA EXECUTADES

Punt de connexió a terra, amb pont seccionador de platina de coure, muntat en caixa estanca, col·locat superficialment i connectat.
L'execució de la unitat d'obra inclou les operacions següents:
- Replanteig
- Col·locació, instal·lació i anivellament
- Connexionat

CONDICIONS GENERALS:
La platina ha de portar un dispositiu de fixació a la base.
Han d'estar dissenyats de manera que en l'ús normal han de funcionar de forma segura i no han de suposar perill per a les persones i el seu entorn.
Un cop instal·lat i connectat a la xarxa no han de ser accessibles les parts que hagin d'estar en tensió.
Ha de quedar amb els costats aplomats i en el mateix pla que el parament.
La posició i quantitat han de ser les fixades per la DF i han de constar a la DT.
Quan es col·loca muntat superficialment, l'element ha de quedar fixat sòlidament al suport.
Ha d'estar connectat sobre els conductors de terra.
Ha d'estar situat en un lloc accessible. Ha de permetre mesurar la resistència de la presa de terra corresponent.
Ha de ser combinat amb el born principal de terra.
Ha de ser mecànicament segur.
Ha d'assegurar la continuïtat elèctrica.
Ha d'estar situat a prop de la presa de terra.
Les instal·lacions que ho necessitin han de disposar d'un nombre suficient de punt de posada a terra, convenientment distribuïts, que estiguin connectats al mateix elèctrode o conjunt d'elèctrodes.
Resistència a la tracció de les connexions: >= 30 N
Toleràncies d'execució:
- Posició: ± 20 mm
- Aplomat: ± 2%

2.- CONDICIONS DEL PROCÉS D'EXECUCIÓ

Abans de començar els treballs de muntatge, s'ha de fer un replanteig que ha de ser aprovat per la DF.

S'ha de comprovar que les característiques del producte corresponen a les especificades al projecte.
Els materials s'han d'inspeccionar abans de la seva col·locació.
Un cop instal·lat, s'ha de procedir a la retirada de l'obra de tots els materials sobrants (embalatges, retalls de cables, etc.).

3.- UNITAT I CRITERIS D'AMIDAMENT

Unitat de quantitat instal·lada, mesurada segons les especificacions de la DT.

4.- NORMATIVA DE COMPLIMENT OBLIGATORI

Real Decreto 842/2002 de 2 de agosto, por el que se aprueba el Reglamento Electrotécnico de Baja Tensión. REBT 2002.

5.- CONDICIONS DE CONTROL D'EXECUCIÓ I DE L'OBRA ACABADA

CONTROL D'EXECUCIÓ. OPERACIONS DE CONTROL:
Les tasques de control a realitzar són les següents:
- Verificar la correcta ubicació dels punts de posada a terra.
- Verificar l'execució de pous de terra, col·locació d'elèctrodes, tubs de manteniment (si existeix), ús dels connectors adequats i acabat de l'arqueta.
- Verificar la continuïtat d'entre els conductors de protecció i dels elèctrodes de posada a terra.
- Verificar la posada a terra de les conduccions metàl·liques de l'edifici.
- Mesures de resistència de terra.

CONTROL DE L'OBRA ACABADA. OPERACIONS DE CONTROL:
Les tasques de control a realitzar són les següents:
- Realització i emissió d'informe amb resultats dels controls i mesures realitzades.

CRITERIS DE PRESA DE MOSTRES:
Es comprovarà globalment
INTERPRETACIÓ DE RESULTATS I ACTUACIONS EN CAS D'INCOMPLIMENT:
En cas de valors de resistència de terra superiors a l'especificat a REBT, es procedirà a la construcció de nous pous de terra o tractament del terreny, fins que s'arribi a obtenir la resistència adequada.
Els defectes d'instal·lació hauran de ser corregits.

EG INSTAL·LACIONS ELÈCTRIQUES

EGE ENERGIA SOLAR FOTOVOLTAICA

EGE1 MÒDULS FOTOVOLTAICS

0.- ELEMENTS QUE CONTEMPLA EL PLEC

EGE1P650.

1.- DEFINICIÓ I CONDICIONS DE LES PARTIDES D'OBRA EXECUTADES

Mòduls fotovoltaics per a la generació d'energia elèctrica muntats sobre estructures de suport.
S'han considerat les unitats d'obra següents:
- Mòduls muntats sobre estructures de suport en superfícies planes
- Mòduls muntats sobre estructures de suport en superfícies inclinades

L'execució de la unitat d'obra inclou les operacions següents:
- Preparació de la zona de treball
- Replanteig de la unitat d'obra
- Muntatge dels suports
- Col·locació dels mòduls fotovoltaics
- Execució de les connexions elèctriques
- Prova de servei
- Retirada de l'obra de les restes d'embalatges, retalls de tubs, cables, etc.

CONDICIONS GENERALS:
La posició i l'orientació dels mòduls ha de ser la reflectida a la DT o, en el seu defecte, la indicada per la DF.
Tot el conjunt ha d'estar muntat segons les indicacions de la DT del fabricant i dels reglaments vigents.
La instal·lació ha d'estar construïda en la seva totalitat amb materials i procediments d'execució que garanteixin les exigències del servei, la durabiliat, salubritat i manteniment.

Tots els materials utilitzats han de ser compatibles entre ells.
Els captadors muntats en els seus suports han de quedar sòlidament fixats a l'estructura de l'edifici.
L'estructura de suport ha de resistir el pes propi dels elements de captació així com les sobrecàrregues de vent i neu indicades en la normativa vigent.
L'estructura de suport ha de poder dilatar lliurement sense provocar tensions a l'estructura de l'edifici ni als mòduls de captació solar.
Els mòduls han de quedar subjectats als suports pels punts previstos, i amb els accessoris de fixació acceptats pel fabricant. Els punts de subjecció dels mòduls seran els suficients per tal de no provocar flexions superiors a les permeses pel fabricant.
Un cop col·locat, cap element de l'estructura de suport o del sistema de fixació ha de donar ombra sobre els captadors.
Els elements de la instal·lació que necessitin un manteniment o bé s'hagin de manipular han de ser accessibles.
Ha de ser possible desmuntar elements concrets de la instal·lació amb un nombre mínim d'actuacions sobre els altres elements.
Ha de tenir instal·lades les proteccions necessàries contra les descàrregues elèctriques d'acord amb la reglamentació vigent.
Cap part accessible de l'element instal·lat no ha d'estar en tensió, fora dels punts de connexió.
Han d'estar fetes totes les connexions elèctriques dels mòduls fotovoltaics i les d'aquests amb la part fixa de la instal·lació.
Les connexions han d'estar fetes a dintre de les caixes de connexió i no han de provocar esforços recíprocs.
L'estructura de suport ha d'estar connectada la xarxa de terra.
Ha d'estar feta la prova de servei.

2.- CONDICIONS DEL PROCÉS D'EXECUCIÓ

Abans de començar els treballs de muntatge, s'ha de fer un replanteig que ha de ser aprovat per la DF.
S'ha de comprovar que l'estructura de l'edifici reuneixi les condicions necessàries per a suportar el pes i les accions de la instal·lació.
El muntatge s'ha de fer seguint les instruccions de la documentació tècnica del fabricant.
S'ha de seguir la seqüència de muntatge proposada pel fabricant.
Tots els elements s'han d'inspeccionar abans de la seva col·locació.
S'ha de comprovar que les característiques tècniques dels elements que conformen la instal·lació es corresponen a les especificades al projecte.
S'han d'aturar els treballs quan la velocitat del vent sigui superior a 50 km/h o plogui. Si un cop realitzats els treballs es donen aquestes condicions, s'han de revisar i assegurar les parts fetes.
Si s'han d'interrompre les feines de muntatge, s'han de protegir els elements que ja estan col·locats.
S'ha d'evitar que els elements captadors quedin exposats al sol durant el muntatge
S'ha de treballar sense tensió a la xarxa.
Un cop acabades les feines de muntatge es procedirà a la retirada de l'obra de tot el material sobrant (restes d'embalatges, retalls de tubs, etc.).

3.- UNITAT I CRITERIS D'AMIDAMENT

Unitat de quantitat instal·lada, mesurada segons les especificacions de la DT.

4.- NORMATIVA DE COMPLIMENT OBLIGATORI

Documento Básico de Ahorro de energía. DB-HE, parte II del CTE, aprobado por el Real Decreto 314/2006.
Real Decreto 842/2002 de 2 de agosto, por el que se aprueba el Reglamento Electrotécnico de Baja Tensión. REBT 2002.
Real Decreto 1699/2011, de 18 de noviembre, por el que se regula la conexión a red de instalaciones de producción de energía eléctrica de pequeña potencia.

EG INSTAL·LACIONS ELÈCTRIQUES

EGE ENERGIA SOLAR FOTOVOLTAICA

EGE2 INVERSORS

0.- ELEMENTS QUE CONTEMPLA EL PLEC

EGE2T100.

1.- DEFINICIÓ I CONDICIONS DE LES PARTIDES D'OBRA EXECUTADES

Equips inversors per a l'adaptació de la corrent de la central de captació a la de la xarxa elèctrica, col·locats
L'execució de la unitat d'obra inclou les operacions següents:
- Preparació de la zona de treball
- Replanteig de la unitat d'obra
- Execució de les connexions elèctriques
- Prova de servei
- Retirada de l'obra de les restes d'embalatges, retalls de tubs, cables, etc.

CONDICIONS GENERALS:
La posició ha de ser la reflectida a la DT o, en el seu defecte, la indicada per la DF.
Tot el conjunt ha d'estar muntat segons les indicacions de la DT del fabricant i dels reglaments vigents.
La instal·lació ha d'estar construïda en la seva totalitat amb materials i procediments d'execució que garanteixin les exigències del servei, la durabiliat, salubritat i manteniment.

Tots els materials utilitzats han de ser compatibles entre ells.
L'equip ha de quedar sòlidament fixat en la seva posició definitiva. No s'han de transmetre sorolls ni vibracions a l'estuctura de l'edifici, sigui quina sigui la condició de treball.
Els elements de la instal·lació que necessitin un manteniment o bé s'hagin de manipular han de ser accessibles.
Ha de tenir instal·lades les proteccions necessàries contra les descàrregues elèctriques d'acord amb la reglamentació vigent.
Cap part accessible de l'element instal·lat no ha d'estar en tensió, fora dels punts de connexió.
Les connexions han d'estar fetes a dintre de les caixes de connexió i no han de provocar esforços recíprocs.
L'estructura de suport ha d'estar connectada la xarxa de terra.
Ha d'estar feta la prova de servei.

2.- CONDICIONS DEL PROCÉS D'EXECUCIÓ

Abans de començar els treballs de muntatge, s'ha de fer un replanteig que ha de ser aprovat per la DF.
El muntatge s'ha de fer seguint les instruccions de la documentació tècnica del fabricant.
S'ha de seguir la seqüència de muntatge proposada pel fabricant.
Tots els elements s'han d'inspeccionar abans de la seva col·locació.
S'ha de comprovar que les característiques tècniques dels elements que conformen la instal·lació es corresponen a les especificades al projecte.
S'ha de treballar sense tensió a la xarxa.
Un cop acabades les feines de muntatge es procedirà a la retirada de l'obra de tot el material sobrant (restes d'embalatges, retalls de tubs, etc.).

3.- UNITAT I CRITERIS D'AMIDAMENT

Unitat de quantitat instal·lada, mesurada segons les especificacions de la DT.

4.- NORMATIVA DE COMPLIMENT OBLIGATORI

Documento Básico de Ahorro de energía. DB-HE, parte II del CTE, aprobado por el Real Decreto

314/2006.
Real Decreto 842/2002 de 2 de agosto, por el que se aprueba el Reglamento Electrotécnico de Baja Tensión. REBT 2002.
Real Decreto 1699/2011, de 18 de noviembre, por el que se regula la conexión a red de instalaciones de producción de energía eléctrica de pequeña potencia.

EG INSTAL·LACIONS ELÈCTRIQUES

EGE ENERGIA SOLAR FOTOVOLTAICA

EGEE ELEMENTS DE CONTROL D'INSTAL·LACIONS FOTOVOLTAIQUES

0.- ELEMENTS QUE CONTEMPLA EL PLEC

EGEEU010.

1.- DEFINICIÓ I CONDICIONS DE LES PARTIDES D'OBRA EXECUTADES

Elements per a la regulació, control, supervisió i gestió d'instal·lacions, elèctriques fotovoltaiques, col·locats.
L'execució de la unitat d'obra inclou les operacions següents:
- Preparació de la zona de treball
- Replanteig de la unitat d'obra
- Col·locació dels equips en la seva posició definitiva i connexió de l'equip al bus de control, al de comandament i a l'alimentació elèctrica si s'escau
- Ajust de paràmetres, calibratges i programació necessària
- Retirada de l'obra dels embalatges, retalls de cables, etc.
- Prova de servei

CARACTERÍSTIQUES GENERALS:
La posició ha de ser la reflectida a la DT o, en el seu defecte la indicada per la DF.
Ha de quedar fixat sòlidament al suport pels punts previstos a les instruccions d'instal·lació del fabricant.
Ha d'estar connectat al bus de control i a l'alimentació elèctrica si ho requereix.
Les connexions s'han de fer per mitjà cables i dels connectors adequats en cada cas.
Els controls només han de ser accessibles al personal tècnic.
Els equips han de quedar instal·lats i en condicions de funcionament.
Els equips que requereixin calibratges o la regulació d'algun paràmetre, estaran ajustats a les condicions de funcionament especificades al projecte. Aquestes tasques estaran fetes per personal especialitzat i qualificat.
Ha d'estar feta la prova de servei.

2.- CONDICIONS DEL PROCÉS D'EXECUCIÓ

Abans de començar els treballs de muntatge, es farà un replanteig previ que ha de ser aprovat per la DF.
El muntatge s'ha de fer seguint les instruccions de la documentació tècnica del fabricant.
S'ha de seguir la seqüència de muntatge proposada pel fabricant.
Tots els elements s'han d'inspeccionar abans de la seva col·locació.
S'ha de comprovar que les característiques tècniques dels aparells corresponen a les especificades al projecte.
S'ha de comprovar la idoneïtat de la tensió disponible amb la dels aparells.
Les connexions a les diferents xarxes de servei es faran un cop tallats els corresponents subministraments.
Les proves i ajustos sobre els equips han de ser fetes per personal especialitzat.
Un cop instal·lat l'equip, es procedirà a la retirada de l'obra de tots els materials sobrants com ara embalatges, retalls de cables, tubs, etc.

3.- UNITAT I CRITERI D'AMIDAMENT

Unitat de quantitat instal·lada, mesurada segons les especificacions de la DT.

4.- NORMATIVA DE COMPLIMENT OBLIGATORI

No hi ha normativa de compliment obligatori.

5.- CONDICIONS DE CONTROL D'EXECUCIÓ I DE L'OBRA ACABADA

CONTROL D'EXECUCIÓ. OPERACIONS DE CONTROL:
Les tasques de control a realitzar són les següents:
- Comprovació de la correcta implantació dels equips a l'obra.
- Verificació de la instal·lació de tots els aparells previstos en projecte.
- Verificació del cablejat, aïllament de la coberta, aïllament de pertorbacions elèctriques, apantallament, distàncies respecte senyals forts.

CONTROL DE L'OBRA ACABADA. OPERACIONS DE CONTROL:
Les tasques de control a realitzar són les següents:
- Proves finals globals a tota la instal·lació:
- Prova de funcionament. S'ha de realitzar al fer les proves de funcionament dels equips als que estan instal·lats els elements de regulació
- En instal·lacions amb control centralitzat (PLC o PC) es comprovarà:
- Lectures
- Actuacions dels elements
- Actuació del sistema de control que realitza la regulació (funcionament per paràmetres de funcionament).

CRITERIS DE PRESA DE MOSTRES:
S'ha de comprovar el funcionament i l'execució de la instal·lació de forma global. En qualsevol altre cas la DF ha de determinar la intensitat de la presa de mostres.

INTERPRETACIÓ DE RESULTATS I ACTUACIONS EN CAS D'INCOMPLIMENT:
En cas de resultats negatius i anomalies, s'han de corregir els defectes sempre que sigui possible, en cas contrari s'ha de substituir el material afectat.

EG INSTAL·LACIONS ELÈCTRIQUES

EGS SISTEMES DE MESURA I SENSÒRICA

EGSR ROUTER

0.- ELEMENTS QUE CONTEMPLA EL PLEC

EGSRE4GE.

1.- DEFINICIÓ I CONDICIONS DE LES PARTIDES D'OBRA EXECUTADES

Equips electrònics per a transmissió de dades, col·locats.
S'han contemplat les partides d'obra següents:
- Router col·locat en armari rack de 19" o superficialment
- Punt de connexió inalàmbrica muntada superficialment
- Antena de connexió inalàmbrica muntada superficialment

L'execució de la unitat d'obra inclou les operacions següents:
En elements col·locats superficialment:
- Replanteig del element
- Execució i fixació del element
- Execució de les connexions elèctriques i de senyal
- Prova de funcionament
- Retirada de l'obra de les restes d'embalatges i disposició d'aquests per a la correcta gestió de residus

En elements col·locats dins de l'armari rack de 19":
- Col·locació dins de l'armari
- Execució de les connexions elèctriques i de senyal
- Prova de funcionament
- Retirada de l'obra de les restes d'embalatges i disposició d'aquests per a la correcta gestió de residus

ELEMENTS COL·LOCATS SUPERFICIALMENT:

La posició ha de ser la reflectida a la DT o, en el seu defecte, la indicada per la DF.
Ha de quedar fixat sòlidament pels punts previstos a la documentació tècnica del fabricant i amb el sistema de fixació disposat pel fabricant. Les fixacions no han de transmetre esforços a l'element.
Tots els materials que intervenen en la instal·lació han de ser compatibles entre si. Per aquest motiu, el muntatge i les connexions dels mecanismes han d'estar fets amb els materials i accessoris subministrats pel fabricant, o expressament aprovats per aquest.
L'element ha de quedar connectat a la xarxa d'alimentació elèctrica i en condicions de funcionament.
Els terminals de connexió de dades han de quedar accessibles.
En les instal·lacions amb cables metàl·lics apantallats, l'apantallament no es pot perdre en el connector, per tant, la pantalla del cable s'ha de connectar amb la pantalla del propi connector.
La prova de servei ha d'estar feta.
ELEMENTS COL·LOCATS DINS DE L'ARMARI RACK DE 19":
La posició ha de ser la reflectida a la DT o, en el seu defecte, la indicada per la DF.
Ha de quedar fixat sòlidament a l'armari pels punts previstos a la documentació tècnica del fabricant i amb el sistema de fixació disposat pel fabricant. No s'han de transmetre esforços entre el plafó i l'armari.
Tots els materials que intervenen en la instal·lació han de ser compatibles entre si. Per aquest motiu, el muntatge i les connexions dels mecanismes han d'estar fets amb els materials i accessoris subministrats pel fabricant, o expressament aprovats per aquest.
L'element ha de quedar connectat a la xarxa d'alimentació elèctrica i en condicions de funcionament.
Els terminals de connexió de dades de la part frontal han de quedar accessibles.
La porta de l'armari ha de poder obrir i tancar correctament, fins i tot quan hi hagi connectats els cables de la instal·lació de dades.
En les instal·lacions amb cables metàl·lics apantallats, l'apantallament no es pot perdre en el connector, per tant, la pantalla del cable s'ha de connectar amb la pantalla del propi connector.
En les instal·lacions amb cables de fibra òptica, la qualitat i característiques del senyal òptic no poden alterar-se en el punt de connexió entre la fibra i el connector.
Així mateix, no es pot perdre la qualitat i les característiques del senyal òptic per radis de curvatura excessivament petits en el traçat del cable de fibra òptica.
La prova de servei ha d'estar feta.

2.- CONDICIONS DEL PROCÉS D'EXECUCIÓ

Abans de començar els treballs de muntatge, s'ha de fer un replanteig que ha de ser aprovat per la DF.
Tots els elements s'han d'inspeccionar, abans de la seva col·locació, per comprovar que no tenen desperfectes.
S'ha de comprovar que les característiques tècniques de l'element corresponen a les especificades a la DT del projecte i la compatibilitat amb la resta d'elements que formin part del sistema.
Les connexions dels cables amb els connectors s'han de fer amb l'utillatge adequat.
Les connexions s'han de fer seguint les instruccions de la documentació tècnica del fabricant.

La seva instal·lació no ha d'alterar les característiques dels elements.
Les proves i ajustos sobre els equips, si son necessaris, han de ser fetes per personal especialitzat segons les instruccions de la DT del fabricant o de la DT del projecte.
Un cop finalitzat el muntatge cal realitzar les proves de servei i funcionament previstes en la DT del projecte o DT del fabricant. Els resultats de les proves s'han de lliurar a la DF.
Un cop instal·lat l'equip, es procedirà a la retirada de l'obra de tots els materials sobrants com ara embalatges, retalls de tubs, etc. i disposició d'aquests per a la correcta gestió de residus.
Els elements instal·lats, en cas necessari, s'han de protegir per evitar malmetre'ls durant el muntatge d'altres elements o d'acord amb la DT del fabricant o de la DT del projecte.

3.- UNITAT I CRITERIS D'AMIDAMENT

Unitat de quantitat necessària amidada segons les especificacions de la DT.

4.- NORMATIVA DE COMPLIMENT OBLIGATORI

Real Decreto 842/2002 de 2 de agosto, por el que se aprueba el Reglamento Electrotécnico de Baja Tensión. REBT 2002.
* UNE-EN 50173:1997 Tecnologías de la información. Sistemas de cableado genéricos.
* UNE-EN 50173/A1:2000 Tecnologías de la información. Sistemas de cableado genéricos.
* UNE-EN 50173-1:2002 Tecnología de la información. Sistemas de cableado genérico. Parte 1:

Requisitos generales y áreas de oficina (Ratificada por AENOR en enero de 2004).

_____

EG INSTAL·LACIONS ELÈCTRIQUES

EGS SISTEMES DE MESURA I SENSÒRICA

EGSS SENSÒRICA

0.- ELEMENTS QUE CONTEMPLA EL PLEC

EGSSM01.

1.- DEFINICIÓ I CONDICIONS DE LES PARTIDES D'OBRA EXECUTADES

Elements de camp per a la presa de dades en instal·lacions fotovoltaiques.
S'han considerat els elements següents:
- Sensors per a la mesura de valors ambientals (irradiància i temperatura)
- Sensors de velocitat

L'execució de la unitat d'obra inclou les operacions següents:
- Preparació de la zona de treball
- Replanteig de la unitat d'obra
- Col·locació de l'element a la seva posició definitiva
- Connexió amb el circuit elèctric de control
- Prova de servei
- Retirada de l'obra de les restes d'embalatges, retalls de tubs, cables, etc.

CONDICIONS GENERALS:
La posició ha de ser la reflectida a la DT o, en el seu defecte, la indicada per la DF.
Tots els materials que intervenen en la instal·lació han de ser compatibles entre si. Per aquest motiu, el muntatge i les connexions dels equips han d'estar fets amb els materials i accessoris subministrats pel fabricant, o expressament aprovats per aquest.
La distància entre els equips i els elements que l'envolten ha de ser suficient per permetre'n el desmuntatge i manteniment i no ha d'afectar la presa de dades. S'han de respectar les distàncies d'instal·lació i les recomanacions d'ubicació especificades a la DT del fabricant.
Les connexions elèctriques i de dades han d'estar fetes. Les connexions s'han de fer d'acord amb el sistema de connexió de l'equip.
SENSORS:
La part sensible de l'equip de mesura ha de quedar exposada a l'element del que es volen pendre les lectures, de la manera especificada pel fabricant.

2.- CONDICIONS DEL PROCÉS D'EXECUCIÓ

Abans de començar els treballs de muntatge, s'ha de fer un replanteig que ha de ser aprovat per la DF.
El muntatge s'ha de fer seguint les instruccions de la documentació tècnica del fabricant.
S'ha de seguir la seqüència de muntatge proposada pel fabricant.
Tots els elements s'han d'inspeccionar abans de la seva col·locació.
S'ha de comprovar que les característiques tècniques de l'aparell corresponguin a les especificades al projecte.
S'ha de comprovar la idoneïtat de la tensió disponible amb la dels aparells.
La seva instal·lació no ha d'alterar les característiques dels elements.
Les connexions a la xarxa de servei s'han de fer un cop tallat el subministrament.
Les proves i ajustos sobre els equips han de ser fetes per personal especialitzat.
Un cop instal·lat l'equip, es procedirà a la retirada de l'obra de tots els materials sobrant com ara embalatges, retalls de tubs, etc.

3.- UNITAT I CRITERIS D'AMIDAMENT

Unitat de quantitat realment instal·lada, amidada segons les especificacions de la DT.

4.- NORMATIVA DE COMPLIMENT OBLIGATORI

La normativa ha de ser l'específica a l'ús a què es destini.

EG INSTAL·LACIONS ELÈCTRIQUES

EGS SISTEMES DE MESURA I SENSÒRICA

EGSZ CABLES DE COMUNICACIONS

0.- ELEMENTS QUE CONTEMPLA EL PLEC

EGSZU001.

1.- DEFINICIÓ I CONDICIONS DE LES PARTIDES D'OBRA EXECUTADES

Estesa i col·locació de cable bus de comunicacions destinat a sistemes de distribució i instal·lacions en general, per a serveis fixes, amb conductor Modbus.
S'han considerat els tipus de col·locació següents:
- Col·locat en tub
- Col·locat en canal o safata
L'execució de la unitat d'obra inclou les operacions següents:
- Col·locació del cable a dintre de l'envoltant de protecció
- Marcat del cable
- Prova de servei
- Retirada de l'obra de les restes d'embalatges, retalls de cables, etc.

CONDICIONS GENERALS:
Els empalmaments i derivacions s'han de fer amb borns o regletes de connexió, prohibint-se expressament el fer-ho per simple recargolament o enrrotllament dels fils, de forma que es garanteixi tant la continuïtat elèctrica com la de l'aïllament.
El recorregut ha de ser l'indicat a la DT.
Els conductors han de quedar estesos de manera que les seves propietats no quedin danyades.
Els conductors han d'estar protegits contra els danys mecànics que puguin venir després de la seva instal·lació.
El conductor ha de penetrar dins les caixes de derivació, de connexió dels equips elèctrics.
Tots els materials que intervenen en la instal·lació han de ser compatibles entre si. Per aquest motiu, el muntatge i les connexions han d'estar fets amb els materials i accessoris subministrats pel fabricant, o expressament aprovats per aquest.
El cable ha de portar una identificació mitjançant anelles o brides del circuit al qual pertany, a la sortida del quadre de protecció.
No ha d'haver-hi empalmaments entre les caixes de derivació.
No s'han de transmetre esforços entre els cables i les connexions elèctriques.
Penetració del conductor dins les caixes: >= 10 cm
Toleràncies d'instal·lació:
- Penetració del conductor dins les caixes: ± 10 mm

COL·LOCAT EN TUBS:
El diàmetre interior dels tubs serà superior a dues vegades el diàmetre del conductor.
Si en un mateix tub hi ha més d'un cable, aleshores el diàmetre del tub ha de ser suficientment gran per evitar embussaments dels cables.

COL·LOCACIÓ EN CANAL O SAFATA:
En el cas de que per cada compartiment discorrin més de vuit cables, aquests han d'estar encintats en grups de vuit com a màxim, identificant-los convenientment. La canalització principal s'instal·larà, sempre que l'edificació ho permeti, en espais previstos per als passos d'instal·lacions d'aquests tipus, com galeries de servei o passos registrables en les zones comunes de l'edificació.
Quan en la mateixa canal o safata discorrin altres instal·lacions, estaran separades mitjançant elements separadors, de manera que no puguin entrar en contacte les diferents instal·lacions.

2.- CONDICIONS DEL PROCÉS D'EXECUCIÓ

CONDICIONS GENERALS:

L'instal·lador prendrà cura que no pateixi torsions ni danys a la seva coberta en treure'l de la bobina.
Es tindrà cura al treure el cable de la bobina per tal de no causar-li retorçaments ni coques.
Temperatura del conductor durant la seva instal·lació: >= 0°C
No ha de tenir contacte amb superfícies calentes, ni que desprenguin irradiacions.
Si l'estesa del cable es amb tensió, es a dir estirant per un extrem del cable mentre es va desentrrotllant de la bobina, es disposaran politges als suports i en els canvis de direcció per tal de no sobrepassar la tensió màxima admissible pel cable. El cable s'ha d'extreure de la bobina estirant per la part superior. Durant l'operació es vigilarà permanentment la tensió del cable.
Un cop el cable a dalt dels suports es procedirà a la fixació i tibat amb els tensors que incorporen les peces de suport.
Durant l'estesa del cable i sempre que es prevegin interrupcions de l'obra, els extrems es protegiran per tal de que no hi entri aigua.
La força màxima de tracció durant el procés d'instal·lació serà tal que no provoqui allargaments superiors al 0,2%. Per a cables amb conductor de coure, la tensió màxima admissible durant l'estesa serà de 50 N/mm2.
En el traçat de l'estesa del cable es disposaran rodets en els canvis de direcció i en general allí on es consideri necessari per tal de no provocar tensions massa grans al conductor.
Radi de curvatura mínim admissible durant l'estesa:
- Radi mínim de curvatura (D=Diàmetre del cable en mm)
    - D <= 12 mm: 3 x D
    - D > 12 mm: 4 x D

CABLE COL.LOCAT EN TUB:
El tub de protecció ha d'estar instal·lat abans d'introduir els conductors.
El conductor s'ha d'introduir dins el tub de protecció mitjançant un cable guia prenent cura que no pateixi torsions ni danys a la seva coberta.

3.- UNITAT I CRITERIS D'AMIDAMENT

m de llargària instal·lada, amidada segons les especificacions del projecte, entre els eixos dels elements per connectar.
Aquest criteri inclou les pèrdues de material corresponents a retalls, així com l'excés previst per a les connexions.

4.- NORMATIVA DE COMPLIMENT OBLIGATORI

Real Decreto 842/2002 de 2 de agosto, por el que se aprueba el Reglamento Electrotécnico de Baja Tensión. REBT 2002.

5.- CONDICIONS DE CONTROL D'EXECUCIÓ I DE L'OBRA ACABADA

CONTROL D'EXECUCIÓ. OPERACIONS DE CONTROL:
Les tasques de control a realitzar són les següents:
- Comprovació de la correcta instal·lació dels conductors
- Verificar que els tipus i seccions dels conductors s'adeqüen a l'especificat al projecte
- Verificar la no existència d'empalmaments fora de les caixes
- Verificar a caixes la correcta execució dels empalmaments i l'ús de borns de connexió adequats
- Verificar l'ús adequat dels codis de colors
- Verificar les distàncies de seguretat respecte altres conduccions (aigua, gas, gasos cremats i senyals febles) segons cadascun dels reglaments d'aplicació.
- Assaigs segons REBT.

CONTROL DE L'OBRA ACABADA. OPERACIONS DE CONTROL:
Les tasques de control a realitzar són les següents:
- Realització i emissió d'informe amb resultats dels controls i assaigs realitzats, d'acord amb el que s'especifica a la taula d'assaigs i de quantificació dels mateixos.

CRITERIS DE PRESA DE MOSTRES:
Resistència d'aïllament: Es realitzarà a tots els circuits
Rigidesa dielèctrica: Es realitzarà a les línies principals
Caiguda de tensió: Es mesuraran els circuits més desfavorables i les línies que hagin sigut modificades el seu recorregut respecte projecte.

INTERPRETACIÓ DE RESULTATS I ACTUACIONS EN CAS D'INCOMPLIMENT:
En cas d'incompliment de la Normativa vigent, es procedirà a la seva substitució.
En cas de deficiències de material o execució, es procedirà d'acord amb el que determini la DF.

EG INSTAL·LACIONS ELÈCTRIQUES

EGW PARTS PROPORCIONALS D'ACCESSORIS PER A INSTAL·LACIONS ELÈCTRIQUES

EGWE ARMARIS INVERSORS I QUADRES

0.- ELEMENTS QUE CONTEMPLA EL PLEC

EGWE9007.

1.- DEFINICIÓ I CARACTERÍSTIQUES DELS ELEMENTS

Part proporcional d'accessoris per a panells, per a inversors, sistema de control, cablejat i tancaments metàl·lics per a inversors.
CARACTERÍSTIQUES GENERALS:
El material i les seves característiques han de ser els adequats per als equips/materials i no han de disminuir, en cap cas, la seva qualitat i el bon funcionament.

2.- CONDICIONS DE SUBMINISTRAMENT I EMMAGATZEMATGE

Subministrament: A l'albarà de lliurament han de constar les característiques d'identificació següents:
- Material
- Tipus
- Diàmetre o d'altres dimensions

Emmagatzematge: En llocs protegits contra els impactes, la pluja, les humitats i dels raigs del sol.

3.- UNITAT I CRITERIS D'AMIDAMENT

Unitat composada pel conjunt d'accessoris necessàris per al muntatge d'un equip o material.

4.- NORMATIVA DE COMPLIMENT OBLIGATORI

No hi ha normativa de compliment obligatori.

EM INSTAL·LACIONS CONTRA INCENDIS, PROTECCIÓ CONTRA DESCÀRREGUES ATMOSFÈRIQUES I SEGURETAT

EM3 EXTINTORS

0.- ELEMENTS QUE CONTEMPLA EL PLEC

EM31351J.

1.- DEFINICIÓ I CONDICIONS DE LES PARTIDES D'OBRA EXECUTADES

Extintors de pols seca polivalent o anhídrid carbònic, pintats o cromats.
S'han considerat els tipus de col·locació següents:
- Amb armari muntat superficialment
- Amb suport a la paret
- Sobre rodes

L'execució de la unitat d'obra inclou les operacions següents:
Col·locat dins d'armari i muntat superficialment:

- Fixació de l'armari al parament.
- Co.locació de l'extintor dins de l'armari.

Col·locat amb suport a la paret:
- Col·locació del suport al parament.
- Col·locació de l'extintor al suport.

Col·locat sobre rodes:
- Subministrament de l'extintor muntat sobre carro amb rodes

CARACTERÍSTIQUES GENERALS:
La posició ha de ser la reflectida a la DT o, en el seu defecte, la indicada per la DF.
S'ha de situar prop dels accessos a la zona protegida i cal que sigui visible i accessible.
Alçària sobre el paviment de la part superior de l'extintor: <= 1700 mm
Toleràncies d'instal·lació:
- Posició: ± 50 mm
- Horitzontalitat i aplomat: ± 3 mm

COL·LOCAT AMB SUPORT A LA PARET:
El suport ha de quedar fixat sòlidament, pla i aplomat sobre el parament.
COL·LOCAT DINS D'ARMARI I MUNTAT SUPERFICIALMENT:
L'armari ha de quedar fixat sòlidament, plà, aplomat i anivellat sobre el paviment.
COL·LOCAT SOBRE RODES:
L'extintor ha d'anar col·locat sobre el seu suport mòbil de forma estable i segura, de tal manera que permeti el seu transport sense perill de despendre's.

2.- CONDICIONS DEL PROCÉS D'EXECUCIÓ

No hi han condicions específiques del procés d'instal·lació.

3.- UNITAT I CRITERIS D'AMIDAMENT

Unitat de quantitat instal·lada, mesurada segons les especificacions de la DT.

4.- NORMATIVA DE COMPLIMENT OBLIGATORI

Real Decreto 513/2017, de 22 de mayo, por el que se aprueba el Reglamento de instalaciones de protección contra incendios.
Corrección de errores del Real Decreto 513/2017, de 22 de mayo, por el que se aprueba el Reglamento de instalaciones de protección contra incendios.
Resolució de 22 de març de 1995, de designació del laboratori general d'assaigs i investigacions com a organisme de control per la certificació de productes, d'acord amb el Reial Decret 1942/1993, que aprova el reglament CPI.

5.- CONDICIONS DE CONTROL D'EXECUCIÓ I DE L'OBRA ACABADA

CONTROL D'EXECUCIÓ. OPERACIONS DE CONTROL:
Les tasques de control a realitzar són les següents:
- Comprovació que l'empresa instal·ladora es troba inscrita en el registre d'empreses instal·ladores/mantenidores de sistemes de protecció contra incendis.
- Comprovació de la correcta implantació de la instal·lació d'extintors mòbils
- Control de la correcta situació dels extintors segons especificacions del projecte, verificar:
  - Col·locació d'extintors a una alçada de <= 1,7 m.
  - Accessibilitat i situació propera a una sortida
  - Situació a les zones amb més risc d'incendis
  - Distància a recórrer fins a arribar a un extintor <= 15 m.
  - Senyalització dels extintors

CONTROL DE L'OBRA ACABADA. OPERACIONS DE CONTROL:
Les tasques de control a realitzar són les següents:
- Elaborar informe amb les comprovacions i mesures realitzades

CRITERIS DE PRESA DE MOSTRES:
S'ha de comprovar un nombre determinat d'extintors, fixat en cada cas per la DF. S'ha de procurar mostrejar les diferents zones, especialment aquelles amb un risc més elevat. Zones amb transformadors, motors, calderes, quadres elèctrics, sales de màquines, locals d'emmagatzematge de combustible i productes inflamables, etc.
INTERPRETACIÓ DE RESULTATS I ACTUACIONS EN CAS D'INCOMPLIMENT:
En cas de resultats negatius i anomalies, s'han de corregir els defectes sempre que sigui possible, en cas contrari s'ha de substituir el material afectat.

EM INSTAL·LACIONS CONTRA INCENDIS, PROTECCIÓ CONTRA DESCÀRREGUES ATMOSFÈRIQUES I SEGURETAT

EMS SENYALITZACIÓ D'INSTAL·LACIONS CONTRA INCENDIS I DE SEGURETAT

0.- ELEMENTS QUE CONTEMPLA EL PLEC

EMSB32P1.

1.- DEFINICIÓ I CONDICIONS DE LES PARTIDES D'OBRA EXECUTADES

Plaques de senyalització de vies d'evacuació d'interior d'edificis, col·locades en la seva posició definitiva amb fixacions mecàniques o adherides al parament vertical.
L'execució de la unitat d'obra inclou les operacions següents:
- Replanteig
- Neteja superficial del parament
- Fixació de l'element
- Neteja

CONDICIONS GENERALS:
L'element de senyalització ha d'estar fixat al suport a la posició indicada a la DT, amb les modificacions introduïdes al replanteig previ, aprovades per la DF.
Quan es col·loqui amb fixacions mecàniques, ha de tenir col·locats i cargolats tots els visos previstos per la seva fixació.
La cara exterior de la placa ha d'estar en un pla vertical, amb l'aresta superior horitzontal.

El caràcter numèric ha d'estar en un pla vertical i correctament orientat.
Toleràncies d'execució:
- Nivell: ± 5 mm
- Aplomat: ± 1 mm/15 cm

2.- CONDICIONS DEL PROCÉS D'EXECUCIÓ

CONDICIONS GENERALS:
El parament on s'ha de col·locar ha d'estar totalment acabat.
No s'han de produir danys a la pintura ni bonys a la planxa durant la col·locació.
En el cas de plaques de senyalització metàl·liques,no s'ha de foradar la placa per fixar-la. S'han d'utilitzar els forats existents.

3.- UNITAT I CRITERIS D'AMIDAMENT

Unitat de quantitat col·locada, mesurada segons les especificacions de la DT.

4.- NORMATIVA DE COMPLIMENT OBLIGATORI

UNE 23033-1:1981 Seguridad contra incendios. Señalización.
UNE 23034:1988 Seguridad contra incendios. Señalización de seguridad. Vías de evacuación.

EP INSTAL·LACIONS AUDIOVISUALS, COMUNICACIÓ I SISTEMES DE GESTIÓ I INTEGRACIÓ

EP4 CABLES PER A TRANSMISSIÓ DE SENYAL

EP43 CABLES MÚLTIPLES AMB CONDUCTORS METÀL·LICS

0.- ELEMENTS QUE CONTEMPLA EL PLEC

EP434650.

1.- DEFINICIÓ I CONDICIONS DE LES PARTIDES D'OBRA EXECUTADES

Cables metàl·lics multiconductors per a la transmissió i el control de senyals analògiques i digitals, col·locats.
S'han contemplat els tipus de cables següents:
- Cables per a instal·lacions verticals i horitzontals en edificis

- Cables per a instal·lacions a l'àrea de treball i cables per a connexionat
S'han contemplat els tipus de col·locació següents:
- Cables col·locats sota canals, safates o tubs
- Cables amb connectors als extrems, col·locats
L'execució de la unitat d'obra inclou les operacions següents:
En cables col·locats sota canals, safates o tubs:
- Col·locació del cable a dintre de l'envoltant de protecció
- Marcat del cable
- Prova de servei
- Retirada de l'obra de les restes d'embalatges, retalls de cables, etc.
En cables amb connectors als extrems:
- Connexió del cable per ambdós extrems amb els equips o preses de senyals
- Comprovació i verificació de la partida d'obra executada
- Retirada de l'obra de les restes d'embalatges, etc.
CONDICIONS GENERALS:
La prova de servei ha d'estar feta.
S'han de verificar totes les connexions que conformen la instal·lació.
L'instal·lador ha d'aportar un certificat de la categoria de la instal·lació.
CABLES COL·LOCATS SOTA CANALS, SAFATES O TUBS:
El cable ha de portar una identificació del circuit al qual pertany.
No es poden transmetre esforços entre el cable i la resta d'elements de la instal·lació.
No hi poden haver empalmaments a dintre del recorregut de la canal, safata o tub.
Els tubs que allotgen cables de comunicacions no poden tenir al seu interior elements d'altres instal·lacions. La secció interior del tub protector ha de ser >= 1,3 vegades la secció del cercle circumscrit al feix dels conductors.
Les canals i safates que allotgen cables de comunicacions no poden tenir en el mateix compartiment del cable de comunicacions elements d'altres instal·lacions.
CABLES AMB CONNECTORS ALS EXTREMS:
La connexió d'ambdós extrems del cable amb els equips i amb les presses de senyal han d'estar fetes. La continuïtat del senyal ha de quedar garantida en els punts de connexió.

2.- CONDICIONS DEL PROCÉS D'EXECUCIÓ

CONDICIONS GENERALS:
Abans de començar els treballs de muntatge, s'ha de fer un replanteig que ha de ser aprovat per la DF.
La estesa del cable s'han de fer seguint les instruccions de la documentació tècnica del fabricant. Les connexions s'han de dur a terme amb l'utillatge adequat i respectant les recomanacions del fabricant del cable.
Tots els elements s'han d'inspeccionar abans de la seva col·locació.
La seva instal·lació no ha d'alterar les característiques dels elements.
S'ha de comprovar que les característiques tècniques del cable corresponen a les especificades al projecte.
Un cop acabades les tasques d'estesa i connexió del cable, es procedirà a la retirada de l'obra de tots els materials sobrants com ara embalatges, retalls de cables, etc.
CABLES PER A INSTAL·LACIONS VERTICALS I HORITZONTALS EN EDIFICIS:
Durant les operacions d'estesa es tindrà cura de que el cable no pateixi tensions excessives. S'ha de vigilar que el cable no es malmeti per radis de curvatura massa petits, ni per contacte amb arestes, etc.

3.- UNITAT I CRITERIS D'AMIDAMENT

CABLES COL·LOCATS SOTA CANALS, SAFATES O TUBS:
m de llargària amidada segons les especificacions de la DT.
CABLES AMB CONNECTORS ALS EXTREMS:
Unitat de quantitat necessària amidada segons les especificacions de la DT.

4.- NORMATIVA DE COMPLIMENT OBLIGATORI

NORMATIVA GENERAL:
UNE-EN 50173-1:2018 Tecnología de la información. Sistemas de cableado genérico. Parte 1: Requisitos generales. (Ratificada por AENOR en julio de 2018).
UNE-EN 50173-2:2018 Tecnología de la información. Sistemas de cableado genérico. Parte 2: Edificios de oficina. (Ratificada por AENOR en julio de 2018).
UNE-EN 50173-3:2018 Tecnología de la información. Sistemas de cableado genérico. Parte 3: Instalaciones industriales. (Ratificada por AENOR en julio de 2018).
UNE-EN 50173-4:2018 Tecnología de la información. Sistemas de cableado genérico. Parte 4: Hogares. (Ratificada por AENOR en julio de 2018).
UNE-EN 50173-5:2018 Tecnología de la información. Sistemas de cableado genérico. Parte 5: Centros de datos. (Ratificada por AENOR en julio de 2018).
UNE-EN 50174-1:2018 Tecnología de la información. Instalación del cableado. Parte 1: Especificación de la instalación y aseguramiento de la calidad.
UNE-EN 50174-2:2018 Tecnología de la información. Instalación del cableado. Parte 2: Métodos y

planificación de la instalación en el interior de los edificios. (Ratificada por AENOR en agosto de 2018).
UNE-EN 50174-3:2013/A1:2017 Tecnología de la información. Instalación del cableado. Parte 3: Métodos y planificación de la instalación en el exterior de edificios (Ratificada por AENOR en junio de 2017).
UNE-EN 50310:2016 Redes de enlace de telecomunicaciones para edificios y otras estructuras.
UNE-EN 50346:2004 Tecnologías de la información. Instalación de cableado. Ensayo de cableados instalados.
UNE-EN 50346:2004/A1:2008 Tecnologías de la información. Instalación de cableado. Ensayo de cableados instalados
UNE-EN 50346:2004/A2:2011 Tecnologías de la información. Instalación de cableado. Ensayo de cableados instalados.
SISTEMES DE CABLEJAT EN INFRAESTRUCTURES COMUNES DE TELECOMUNICACIONS (ICT)
Real Decreto 346/2011, de 11 de marzo, por el que se aprueba el Reglamento regulador de las infraestructuras comunes de telecomunicaciones para el acceso a los servicios de telecomunicación en el interior de las edificaciones.

H PARTIDES D'OBRA DE SEGURETAT I SALUT

H6 TANCAMENTS I DIVISÒRIES

H6A TANCAMENTS DE MALLES METÀL·LIQUES

H6AA TANCAMENTS DE MALLA D'ACER

0.- ELEMENTS QUE CONTEMPLA EL PLEC

H6AA2111.

1.- DEFINICIÓ I CONDICIONS DE LES PARTIDES D'OBRA EXECUTADES

Col·locació de tanca mòbil de 2 m d'alçària, de malla d'acer, fixada a peus prefabricats de formigó i amb el desmuntatge inclòs.
L'execució de la unitat d'obra inclou les operacions següents:
- Replanteig
- Col·locació dels peus prefabricats de formigó
- Col·locació dels bastidors que formen la tanca
- Desmuntatge del conjunt

CONDICIONS GENERALS:
La tanca ha de quedar ben fixada al suport. Ha d'estar aplomada i amb els angles i els nivells previstos.
Els muntants han de quedar verticals, independentment del pendent del terreny.
Toleràncies d'execució:
- Distància entre els suports: ± 5 mm
- Replanteig: ± 10 mm
- Nivell: ± 5 mm
- Aplomat: ± 5 mm

2.- CONDICIONS DEL PROCÉS D'EXECUCIÓ

Durant tot el procés constructiu, s'ha de garantir la protecció contra les empentes i els impactes i s'ha de mantenir l'aplomat amb l'ajuda d'elements auxiliars.

3.- UNITAT I CRITERIS D'AMIDAMENT

m de llargària amidada segons les especificacions de la DT.

4.- NORMATIVA DE COMPLIMENT OBLIGATORI

No hi ha normativa de compliment obligatori.

K PARTIDES D'OBRA DE REHABILITACIÓ-RESTAURACIÓ D'EDI

KY AJUDES DE RAM DE PALETA

KY3 PASSAMURS

0.- ELEMENTS QUE CONTEMPLA EL PLEC

KY311620.

1.- DEFINICIÓ I CONDICIONS DE LES PARTIDES D'OBRA EXECUTADES

Col·locació de tubs en parets o murs en construcció, per a fer passos d'instal·lacions.
L'execució de la unitat d'obra inclou les operacions següents:
- Replanteig de la posició dels tubs
- Tall a mida dels tubs, i protecció dels extrems
- Fixació del tub a l'encofrat o a la paret en construcció

CONDICIONS GENERALS:
Ha d'estar col·locat al lloc indicat a la DT, amb les modificacions introduïdes al replanteig previ, aprovades per la DF.
L'element que travessa la paret o el sostre ha de quedar col·locat a la posició correcta en condicions de ser utilitzat, de rebre els mecanismes que li pertoquin (si és el cas), etc.
El forat al voltant de l'element ha d'estar completament reblert, i enrasat amb el parament de la paret.
Separació als brancals: >= 20 cm
Toleràncies d'execució:
- Replanteig: ± 10 mm

2.- CONDICIONS DEL PROCÉS D'EXECUCIÓ

Si el tub està dins d'un mur de formigó, s'ha de fixar per tal que no es desplaci en el procés de formigonament i els extrems han d'estar tapats perquè no entri formigó.
Si la paret es de maons, s'ha de reblir tot el contorn del tub amb morter.

3.- UNITAT I CRITERIS D'AMIDAMENT

m de llargària realment executat segons les especificacions de la DT.

4.- NORMATIVA DE COMPLIMENT OBLIGATORI

No hi ha normativa de compliment obligatori.

P TIPOLOGIA P

P2 DEMOLICIONS, ENDERROCS, MOVIMENTS DE TERRES I GESTIÓ DE RESIDUS

P21 ENDERROCS, DEMOLICIONS, ARRENCADES, REPICATS I DESMUNTATGES

P214 DESMUNTATGES O ENDERROCS D'ELEMENTS DE CONSTRUCCIÓ

P2145- ARRENCADA I ENDERROC D'ELEMENTS DE SEGURETAT I PROTECCIÓ

0.- ELEMENTS QUE CONTEMPLA EL PLEC

P2145-4RRY.

1.- DEFINICIÓ I CONDICIONS DE LES PARTIDES D'OBRA EXECUTADES
Demolició o desmuntatge d'elements de seguretat, protecció i senyalització, amb mitjans mecànics i càrrega sobre camió.
S'han considerat els tipus següents:
- Desmuntatge de barrera de seguretat flexible i demolició d'ancoratges clavats a terra
- Desmuntatge de barrera de seguretat flexible i demolició d'ancoratges amb base de formigó
- Demolició de barrera de seguretat rígida de formigó
- Desmuntatge de barana metàl·lica
- Desmuntatge de reixa i ancoratges
L'execució de la unitat d'obra inclou les operacions següents:
- Preparació de la zona de treball
- Arrencada o desmuntatge de l'element amb els mitjans adients
- Trossejament i apilada de l'element arrencat
- Aplec dels elements desmuntats
- Càrrega dels elements arrencats sobre el camió
CONDICIONS GENERALS:
Les restes de la demolició han de quedar suficientment trossejades i apilades per tal de facilitar-ne la càrrega, en funció dels mitjans de què es disposi i de les condicions de transport.
Els elements desmuntats han de quedar apilats per tal de facilitar-ne la càrrega.
Els materials han de quedar apilats i emmagatzemats en funció de l'ús a que es destinin (transport a abocador, reutilització, eliminació en obra, etc.).
Un cop acabats els treballs, la base ha de quedar neta de restes de material i en condicions d'ús.
2.- CONDICIONS DEL PROCÉS D'EXECUCIÓ
No s'ha de treballar amb pluja, neu o vent superior als 60 km/h.
S'ha de seguir l'ordre de treballs previst a la DT.
S'han de separar les bandes i els terminals, treient primer els elements d'unió, perns i femelles, i després les peces separadores.
S'han de protegir els elements de servei públic que puguin resultar afectats per les obres.
La zona afectada per les obres ha de quedar convenientment senyalitzada.
L'execució dels treballs no han de produir desperfectes, molèsties o perjudicar les construccions, bens o persones de l'entorn.
S'ha d'evitar la formació de pols, pel que cal regar les parts que s'hagin de demolir i carregar.
En cas d'imprevistos (terrenys inundats, olors de gas, etc.) o quan l'enderrocament pugui afectar les construccions veïnes, s'han de suspendre les obres i avisar a la DF.
L'operació de càrrega de runa s'ha de fer amb les precaucions necessàries, per tal d'aconseguir les condicions de seguretat suficients.
S'han d'eliminar els elements que puguin entorpir els treballs de retirada i càrrega de runa.
S'ha de complir la normativa vigent en matèria mediambiental, de seguretat i salut i d'emmagatzematge i transport de productes de construcció.
3.- UNITAT I CRITERI D'AMIDAMENT
m de llargària realment enderrocada, segons les especificacions de la DT.
DESMUNTATGE O DEMOLICIÓ DE BARRERA DE SEGURETAT, BARANA O BALAUSTRADA:
m de llargària realment desmuntada o enderrocada, segons les especificacions de la DT.
DESMUNTATGE DE REIXA:
m2 realment executat, amidat segons les especificacions de la DT.
DESMUNTATGE DE SENYAL DE TRÀNSIT O ARRENCADA D'ESCALA DE GAT:
Unitat de quantitat realment executada segons les especificacions de la DT.
4.- NORMATIVA DE COMPLIMENT OBLIGATORI
DESMUNTATGE O ENDERROC EN OBRA CIVIL:
* Orden de 6 de febrero de 1976 por la que se aprueba el Pliego de Prescripciones Técnicas

Generales para Obras de Carreteras y Puentes (PG-3).
* Orden FOM/1382/2002 de 16 de mayo, por la que se actualizan determinados artículos del pliego de prescripciones técnicas generales para obras de carreteras y puentes relativos a la construcción de explanaciones, drenajes y cimentaciones (PG-3).

PB PROTECCIONS I SENYALITZACIÓ

PB7 PROTECCIONS PER A OPERACIONS DE MANTENIMENT

PB70- ELEMENTS PER A LÍNIA DE VIDA FIXA (D)

0.- ELEMENTS QUE CONTEMPLA EL PLEC

PB70-HC74,PB70-HC70,PB70-HC77.

1.- DEFINICIÓ I CONDICIONS DE LES PARTIDES D'OBRA EXECUTADES
Sistemes anticaigudes, instal·lats de forma permanent a l'edifici, per tal de garantir que les feines de manteniment en llocs sense proteccions col·lectives front a caigudes, es puguin dur a terme sense riscs per als treballadors.
L'execució de la unitat d'obra inclou les operacions següents:
- Replanteig del traçat de la línia i dels punts d'ancoratge
- Fixació dels elements d'ancoratge
- Col·locació del cable o cables, fixats als extrems i enfilats als ancoratges intermedis, i tesat final
- Realització de les proves de càrrega i comprovació de les distàncies en cas de caiguda
CONDICIONS GENERALS:
Totes les peces que integren la línia de vida han de pertànyer a un sistema homologat, i no es poden barrejar peces de sistemes diferents.
La col·locació dels suports (pilars, plaques de fixació, etc) dels elements d'ancoratge i les distàncies entre suports, han de ser els indicats a la DT.
Cal que hi hagi un rètol amb indicació del nombre màxim de persones lligades a la línia de vida o punt d'ancoratge, al punt d'accés a la zona que cal protegir.
Toleràncies d'execució:
- Replanteig: ± 10 mm
2.- CONDICIONS DEL PROCÉS D'EXECUCIÓ
La instal·lació de la línia de vida o d'elements d'ancoratge puntuals cal que la faci una empresa homologada pel fabricant del sistema.
Abans de col·locar els suports s'ha de fer un replanteig del conjunt i cal verificar que no hi hagin elements de l'edifici que puguin ser obstacles no previstos al disseny, i representin un perill en cas de caiguda.
Si cal fer modificacions al traçat de la línia o als llocs de fixació dels ancoratges, cal que es refaci el càlcul de distàncies en cas de caiguda i dels esforços als elements d'ancoratge per verificar que son admissibles.
Si el sistema de fixació dels ancoratges ha de travessar una coberta o una impermeabilització, s'han d'utilitzar elements auxiliars que garanteixin l'estanquitat del sistema.
3.- UNITAT I CRITERI D'AMIDAMENT
PLACA AMB ANELLA, CONJUNT D'ELEMENTS PER ALS DOS EXTREMS DE LA LÍNIA DE VIDA, ANCORATGE INTERMEDI I COLUMNA PER A SUPORT D'ANCORATGE:
Unitat d'element realment col·locat a l'obra segons les especificacions de la DT.
CABLE PER A LÍNIA DE VIDA HORITZONTAL:
m de llargària realment col·locat d'acord amb les especificacions de la DT.
4.- NORMATIVA DE COMPLIMENT OBLIGATORI
UNE-EN 354:2002 Equipos de protección individual contra caídas de altura. Elementos de amarre.

PG INSTAL·LACIONS ELÈCTRIQUES, DOMÓTICA, FOTOVOLTAICA I MINIEÒLICA

PG1 CAIXES I ARMARIS

PG1B- CAIXA PER A QUADRE DE DISTRIBUCIÓ, COL·LOCADA

0.- ELEMENTS QUE CONTEMPLA EL PLEC

PG1B-J169,PG1B-J15C.

1.- DEFINICIÓ I CONDICIONS DE LES PARTIDES D'OBRA EXECUTADES
Caixes de plàstic o metàl·liques, amb grau de protecció normal, estanca, antihumitat o antideflagrant, encastades o muntades superficialment.
L'execució de la unitat d'obra inclou les operacions següents:
- Col·locació i anivellament
CONDICIONS GENERALS:
La caixa ha de quedar fixada sòlidament al parament per un mínim de quatre punts.
La posició ha de ser la fixada a la DT.
Si la caixa és metàl·lica, ha de quedar connectada a la connexió a terra.
Toleràncies d'instal·lació:
- Posició: ± 20 mm
- Aplomat: ± 2%
2.- CONDICIONS DEL PROCÉS D'EXECUCIÓ
No hi han condicions específiques del procés d'instal·lació.
3.- UNITAT I CRITERI D'AMIDAMENT
Unitat de quantitat instal·lada, mesurada segons les especificacions de la DT.
4.- NORMATIVA DE COMPLIMENT OBLIGATORI
Real Decreto 842/2002 de 2 de agosto, por el que se aprueba el Reglamento Electrotécnico de Baja Tensión. REBT 2002.

PG INSTAL·LACIONS ELÈCTRIQUES, DOMÓTICA, FOTOVOLTAICA I MINIEÒLICA

PG2 TUBS, CANALS, SAFATES I COLUMNES PER A MECANISMES

PG25- CANAL AÏLLANT PER A DISTRIBUCIÓ ELÈCTRICA, COL·LOCADA

0.- ELEMENTS QUE CONTEMPLA EL PLEC

PG25-MEBM.

1.- DEFINICIÓ I CONDICIONS DE LES PARTIDES D'OBRA EXECUTADES
Canal aïllant de PVC o material termoplàstic sense halògens, per a distribució elèctrica, col·locada.
L'execució de la unitat d'obra inclou les operacions següents:
- Replanteig del traçat i de la col·locació dels suports
- Fixació i anivellació
- Tall en els canvis de direcció i cantonades
CONDICIONS GENERALS:
La posició ha de ser la reflectida a la DT o, en el seu defecte, la indicada per la DF.
El muntatge s'ha de fer seguint les instruccions del fabricant.
La distància entre suports, així com la posició de les unions entre trams respecte dels suports esmentats han de complir les especificacions de la DT documentació tècnica del fabricant per a cada mesura de safata.
Per a la fixació mecànica dels suports s'han d'utilitzar ancoratges metàl·lics de la mida recomanada pel fabricant i adequats al tipus de parament que es tracti.
Les unions dels trams rectes, derivacions, cantons, etc., de les safates es faran mitjançant peça d'unió fixada per cargols o reblons.
En cas de proximitat de canalitzacions elèctriques amb altres de no elèctriques, es disposaran de manera que entre les superfícies exteriors de totes dues es mantingui una distància de, almenys, tres centímetres.
Les canalitzacions elèctriques no se situaran paral·lelament per sota d'un altre tipus d'instal·lacions que puguin produir condensacions, llevat que es prenguin les disposicions

necessàries per protegir les canalitzacions elèctriques contra els efectes de les condensacions esmentades.
Els finals de canalització estaran coberts sempre amb una tapa de final de tram.
Toleràncies d'instal·lació:
- Posició: ±20 mm
- Aplomat: ±2%
2.- CONDICIONS DEL PROCÉS D'EXECUCIÓ
Abans de començar els treballs de muntatge, s'ha de fer un replanteig que ha de ser aprovat per la DF.
Es comprovarà si les característiques del producte corresponen a les especificades al projecte.
Els materials s'inspeccionaran abans de col·locar-los.
La instal·lació no alterarà les característiques dels elements.
El muntatge s'ha de fer seguint les instruccions de la documentació tècnica del fabricant, i s'han d'utilitzar els accessoris del fabricant o els expressament aprovats per aquest.
Un cop instal·lat es procedirà a la retirada de l'obra de tots els materials sobrants com embalatges, retallades, etc.
3.- UNITAT I CRITERI D'AMIDAMENT
m de llargària instal·lada, amidada segons les especificacions de la DT, entre els eixos dels elements o dels punts per connectar.
Aquest criteri inclou les pèrdues de material com a conseqüència dels retalls.
4.- NORMATIVA DE COMPLIMENT OBLIGATORI
Real Decreto 842/2002 de 2 de agosto, por el que se aprueba el Reglamento Electrotécnico de Baja Tensión. REBT 2002.

PG INSTAL·LACIONS ELÈCTRIQUES, DOMÓTICA, FOTOVOLTAICA I MINIEÒLICA

PG2 TUBS, CANALS, SAFATES I COLUMNES PER A MECANISMES

PG2G- MINICANAL I CANAL DE SÒCOL, COL·LOCADA

0.- ELEMENTS QUE CONTEMPLA EL PLEC

PG2G-AZKL.

1.- DEFINICIÓ I CONDICIONS DE LES PARTIDES D'OBRA EXECUTADES
Minicanal i canal de sòcol aïllant de PVC o material termoplàstic sense halògens, amb sistema de fixació mecànica o autoadhesiva, muntada sobre paraments.
L'execució de la unitat d'obra inclou les operacions següents:
- Replanteig del traçat i de la col·locació dels suports
- Fixació i anivellació
- Tall en els canvis de direcció i cantonades
CONDICIONS GENERALS:
La posició ha de ser la reflectida a la DT o, en el seu defecte, la indicada per la DF.
El muntatge s'ha de fer seguint les instruccions del fabricant.
La distància entre suports, així com la posició de les unions entre trams respecte dels suports esmentats han de complir les especificacions de la DT documentació tècnica del fabricant per a cada mesura de safata.
Per a la fixació mecànica dels suports s'han d'utilitzar ancoratges metàl·lics de la mida recomanada pel fabricant i adequats al tipus de parament que es tracti.
Les unions dels trams rectes, derivacions, cantons, etc., de les safates es faran mitjançant peça d'unió fixada per cargols o reblons.
En cas de proximitat de canalitzacions elèctriques amb altres de no elèctriques, es disposaran de manera que entre les superfícies exteriors de totes dues es mantingui una distància de, almenys, tres centímetres.
Les canalitzacions elèctriques no se situaran paral·lelament per sota d'un altre tipus d'instal·lacions que puguin produir condensacions, llevat que es prenguin les disposicions necessàries per protegir les canalitzacions elèctriques contra els efectes de les condensacions esmentades.
Els finals de canalització estaran coberts sempre amb una tapa de final de tram.
Toleràncies d'instal·lació:
- Posició: ±20 mm
- Aplomat: ±2%

2.- CONDICIONS DEL PROCÉS D'EXECUCIÓ
Abans de començar els treballs de muntatge, s'ha de fer un replanteig que ha de ser aprovat per la DF.
Es comprovarà si les característiques del producte corresponen a les especificades al projecte.
Els materials s'inspeccionaran abans de col·locar-los.
La instal·lació no alterarà les característiques dels elements.
El muntatge s'ha de fer seguint les instruccions de la documentació tècnica del fabricant, i s'han d'utilitzar els accessoris del fabricant o els expressament aprovats per aquest.
Un cop instal·lat es procedirà a la retirada de l'obra de tots els materials sobrants com embalatges, retallades, etc.
3.- UNITAT I CRITERI D'AMIDAMENT
m de llargària instal·lada, amidada segons les especificacions de la DT, entre els eixos dels elements o dels punts per connectar.
Aquest criteri inclou les pèrdues de material com a conseqüència dels retalls.
4.- NORMATIVA DE COMPLIMENT OBLIGATORI
Real Decreto 842/2002 de 2 de agosto, por el que se aprueba el Reglamento Electrotécnico de Baja Tensión. REBT 2002.

PG INSTAL·LACIONS ELÈCTRIQUES, DOMÓTICA, FOTOVOLTAICA I MINIEÒLICA

PG2 TUBS, CANALS, SAFATES I COLUMNES PER A MECANISMES

PG2J- SAFATA METÀL·LICA PER A INSTAL·LACIONS ELÈCTRIQUES, COL·LOCADA

0.- ELEMENTS QUE CONTEMPLA EL PLEC

PG2J-4CHQ.

1.- DEFINICIÓ I CONDICIONS DE LES PARTIDES D'OBRA EXECUTADES
Safata metàl·lica d'amplària fins a 600 mm i muntada superficialment o fixada amb suports.
S'han considerat els tipus següents:
- Xapa d'acer, cega o perforada
- Reixa d'acer
- Escala de perfil d'acer
L'execució de la unitat d'obra inclou les operacions següents:
- Fixació i nivellació
- Talls finals en corbes i cantonades
CONDICIONS GENERALS:
El muntatge s'ha de fer amb peces de suport, separades en funció de la càrrega admissible de la safata i fixades al parament o al sostre mitjançant perns d'ancoratge o tacs i visos.
Els conductors s'instal·laran a les safates de manera que no es superi la càrrega de treball admissible declarada pel fabricant.
Les unions, derivacions, canvis de direcció, etc., s'han de fer amb peces que assegurin la unió dels diferents trams de la safata, fixades amb cargols o reblons.
Han de tenir continuïtat elèctrica segons les especificacions de la norma UNE-EN 61537 i el REBT. La connexió a terra es farà utilitzant els borns de connexió a terra facilitats pel fabricant.
Si la instal·lació consta simultàniament de cables de potència i cables de dades, els cables mantindran sempre una distància de separació adequada, i en el cas que cohabitin a la mateixa safata es col·locaran perfils separadors.
El final de les safates ha d'estar cobert amb tapetes de final de tram.
Les unions han d'estar a 1/5 de la distància entre dos recolzaments.
XAPA D'ACER:
Els canvis de direcció i corbes s'han de fer amb una peça d'unió fixada amb cargols i reblons.
Distància entre fixacions: <= 1,5 m
REIXA O PERFIL:
Els canvis de direcció i corbes s'han de fer mitjançant talls a la seva secció per tal de poder doblegar-la.
Distància entre fixacions: <= 1,5 m
2.- CONDICIONS DEL PROCÉS D'EXECUCIÓ
No hi han condicions específiques del procés d'execució.
3.- UNITAT I CRITERI D'AMIDAMENT

m de llargària instal·lada, amidada segons les especificacions de la DT, entre els eixos dels elements o dels punts per connectar.
4.- NORMATIVA DE COMPLIMENT OBLIGATORI
Real Decreto 842/2002 de 2 de agosto, por el que se aprueba el Reglamento Electrotécnico de Baja Tensión. REBT 2002.
UNE-EN 61537:2002 Sistemas de bandejas y de bandejas de escalera para la conducción de cables.
5.- CONDICIONS DE CONTROL D'EXECUCIÓ I DE L'OBRA ACABADA
CONTROL D'EXECUCIÓ. OPERACIONS DE CONTROL:
Les tasques de control a realitzar són les següents:
- Comprovació de la correcta implantació de les canalitzacions segons el traçat previst.
- Verificar que les dimensions de les canalitzacions s'adeqüen a l'especificat i al que li correspon segons el R.E.B.T., en funció dels conductors instal·lats.
- Verificar la correcta suportació i l'ús dels accessoris adequats.
- Verificar el grau de protecció IP
- Verificar els radis de curvatura, comprovant que no es provoquen reduccions de secció.
- Verificar la continuïtat elèctrica a canalitzacions metàl·liques i la seva posada a terra.
- Verificar la no existència d'encreuaments i paral·lelismes amb d'altres canalitzacions a distàncies inferiors a l'indicat al R.E.B.T.
- Verificar el correcte dimensionament de les caixes de connexió i l'ús dels accessoris adequats.
- Verificar la correcta implantació de registres per a un manteniment correcte.
CONTROL DE L'OBRA ACABADA. OPERACIONS DE CONTROL:
- Informe amb els resultats dels controls efectuats.
CRITERIS DE PRESA DE MOSTRES:
Es verificarà per mostreig diferents punts de la instal·lació.
INTERPRETACIÓ DE RESULTATS I ACTUACIONS EN CAS D'INCOMPLIMENT:
En cas d'incompliment de la Normativa vigent, es procedirà a la seva adequació.
En cas de deficiències de material o execució, es procedirà d'acord amb el que determini la DF.

PG INSTAL·LACIONS ELÈCTRIQUES, DOMÓTICA, FOTOVOLTAICA I MINIEÒLICA

PG2 TUBS, CANALS, SAFATES I COLUMNES PER A MECANISMES

PG2N- TUB FLEXIBLE DE MATERIAL PLÀSTIC PER A LA PROTECCIÓ DE CONDUCTORS ELÈCTRICS, COL·LOCAT

0.- ELEMENTS QUE CONTEMPLA EL PLEC

PG2N-EUG0.

1.- DEFINICIÓ I CONDICIONS DE LES PARTIDES D'OBRA EXECUTADES
Tub flexible no metàl·lic, de fins a 250 mm de diàmetre nominal, col·locat.
S'han considerat els tipus de tubs següents:
- Tubs de PVC corrugats
- Tubs de PVC folrats, de dues capes, semillisa l'exterior i corrugada la interior
- Tubs de material lliure d'halògens
- Tubs de polipropilè
- Tubs de polietilè de dues capes, corrugada l'exterior i llisa la interior
S'han considerat els tipus de col·locació següents:
- Tubs col·locats encastats
- Tubs col·locats sota paviment
- Tubs col·locats sobre sostremort
- Tubs col·locats al fons de la rasa
L'execució de la unitat d'obra inclou les operacions següents:
- Replanteig del traçat del tub
- L'estesa, fixació o col·locació del tub
- Retirada de l'obra de les restes d'embalatges, retalls de tubs, etc.
CONDICIONS GENERALS:
El tub no pot tenir empalmaments entre els registres (caixes de derivació, pericons, etc.), ni entre aquests i les caixes de mecanismes.
S'ha de comprovar la regularitat superficial i l'estat de la superfície sobre la què s'ha d'efectuar el tractament superficial.
Toleràncies d'instal·lació:

- Penetració dels tubs dintre les caixes: ± 2 mm
ENCASTAT:
El tub s'ha de fixar al fons d'una regata oberta al parament, coberta amb guix.
Recobriment de guix: >= 1 cm
SOBRE SOSTREMORT:
El tub ha de quedar fixat al sostre o recolzat en el cel ras.
MUNTAT A SOTA D'UN PAVIMENT
El tub ha de quedar recolzat sobre el paviment base.
Ha de quedar fixat al paviment base amb tocs de morter cada metre, com a mínim.
CANALITZACIÓ SOTERRADA:
El tub ha de quedar instal·lat al fons de rases reblertes posteriorment.
El tub no pot tenir empalmaments entre els registres (caixes de derivació, pericons, etc.), ni entre aquests i les caixes de mecanismes.
Nombre de corbes de 90° entre dos registres consecutius: <= 3
Distància entre el tub i la capa de protecció: >= 10 cm
Fondària de les rases: >= 40 cm
Penetració del tub dins dels pericons: 10 cm
Toleràncies d'execució:
- Penetració del tub dins dels pericons: ± 10 mm
2.- CONDICIONS DEL PROCÉS D'EXECUCIÓ
CONDICIONS GENERALS:
Abans de començar els treballs de muntatge es farà un replanteig previ que serà aprovat per la DF
Les unions s'han de fer amb els accessoris subministrats pel fabricant o expressament aprovats per aquest. Els accessoris d'unió i en general tots els accessoris que intervenen en la canalització han de ser els adequats al tipus i característiques del tub a col·locar.
S'ha de comprovar que les característiques del producte a col·locar corresponen a les especificades a la DT del projecte.
Els tubs s'han d'inspeccionar abans de la seva col·locació.
La seva instal·lació no n'ha d'alterar les característiques.
Un cop acabades les tasques de muntatge, es procedirà a la retirada de l'obra de les restes d'embalatges, retalls de tubs, etc.
CANALITZACIÓ SOTERRADA:
El tub ha de quedar alineat en el fons de la rasa nivellant-lo amb una capa de sorra garbejada i netejant-la de possibles obstacles (pedra, runa, etc.)
Sobre la canalització s'ha de col·locar una capa o coberta d'avís i protecció mecànica (maons, plaques de formigó, etc.).
3.- UNITAT I CRITERI D'AMIDAMENT
m de llargària instal·lada, amidada segons les especificacions del projecte, entre els eixos dels elements o dels punts per connectar.
La instal·lació inclou les fixacions, provisionals quan el muntatge és encastat i definitives en la resta de muntatges.
Aquest criteri inclou les pèrdues de material corresponents a retalls.
4.- NORMATIVA DE COMPLIMENT OBLIGATORI
NORMATIVA GENERAL:
Real Decreto 842/2002 de 2 de agosto, por el que se aprueba el Reglamento Electrotécnico de Baja Tensión. REBT 2002.
UNE-EN 61386-1:2008 Sistemas de tubos para la conducción de cables. Parte 1: Requisitos generales.
UNE-EN IEC 61386-22:2022 Sistemas de tubos para la conducción de cables. Parte 22: Requisitos particulares. Sistemas de tubos curvables.
UNE-EN IEC 61386-23:2022 Sistemas de tubos para la conducción de cables. Parte 23: Requisitos particulares. Sistemas de tubos flexibles.
CANALITZACIÓ SOTERRADA:
UNE-EN 61386-24:2011 Sistemas de tubos para la conducción de cables. Parte 24: Requisitos particulares. Sistemas de tubos enterrados bajo tierra.
5.- CONDICIONS DE CONTROL D'EXECUCIÓ I DE L'OBRA ACABADA
CONTROL D'EXECUCIÓ. OPERACIONS DE CONTROL:
Les tasques de control a realitzar són les següents:
- Comprovació de la correcta implantació de les canalitzacions segons el traçat previst.
- Verificar que les dimensions de les canalitzacions s'adeqüen a l'especificat i al que li correspon segons el R.E.B.T., en funció dels conductors instal·lats.
- Verificar la correcta suportació i l'ús dels accessoris adequats.
- Verificar el grau de protecció IP
- Verificar els radis de curvatura, comprovant que no es provoquen reduccions de secció.
- Verificar la continuïtat elèctrica a canalitzacions metàl·liques i la seva posada a terra.
- Verificar la no existència d'encreuaments i paral·lelismes amb d'altres canalitzacions a distàncies inferiors a l'indicat al R.E.B.T.
- Verificar el correcte dimensionament de les caixes de connexió i l'ús dels accessoris adequats.
- Verificar la correcta implantació de registres per a un manteniment correcte.
CONTROL DE L'OBRA ACABADA. OPERACIONS DE CONTROL:
- Informe amb els resultats dels controls efectuats.

CRITERIS DE PRESA DE MOSTRES:
Es verificarà per mostreig diferents punts de la instal·lació.
INTERPRETACIÓ DE RESULTATS I ACTUACIONS EN CAS D'INCOMPLIMENT:
En cas d'incompliment de la Normativa vigent, es procedirà a la seva adequació.
En cas de deficiències de material o execució, es procedirà d'acord amb el que determini la DF.

_____

PG INSTAL·LACIONS ELÈCTRIQUES, DOMÓTICA, FOTOVOLTAICA I MINIEÒLICA

PG3 CABLES ELÈCTRICS PER A TENSIÓ BAIXA I SISTEMES DE DISTRIBUCIÓ ELÈCTRICA

PG33- CABLE DE COURE DE 0,6/1 KV, COL·LOCAT

0.- ELEMENTS QUE CONTEMPLA EL PLEC

PG33-E4OK,PG33-E4L2,PG33-E4KW,PG33-E4L6.

1.- DEFINICIÓ I CONDICIONS DE LES PARTIDES D'OBRA EXECUTADES
Estesa i col·locació de cable elèctric destinat a sistemes de distribució en tensió baixa i instal·lacions en general, per a serveis fixes, amb conductor de coure, de tensió assignada 0,6/1kV.
S'han considerat els tipus següents:
- Cable flexible de designació RZ1-K (AS), amb aïllament de barreja de polietilè reticulat (XLPE) i coberta de poliolefines termoplàstiques , UNE 21123-4
- Cable flexible de designació RV-K amb aïllament de barreja de polietilè reticulat (XLPE) i coberta de barreja de policlorur de vinil (PVC), UNE 21123-2
- Cable flexible de designació RZ1-K (AS+), amb aïllament de barreja de polietilè reticulat (XLPE) + mica i coberta de poliolefines termoplàstiques , UNE 21123-4
- Cable flexible de designació SZ1-K (AS+), amb aïllament d'elastòmers vulcanitzats i coberta de poliolefines termoplàstiques , UNE 21123-4
- Cable rígid de designació RV, amb aïllament de barreja de polietilè reticulat (XLPE) i coberta de barreja de policlorur de vinil (PVC), UNE 21123-2
- Cable rígid de designació RZ, amb aïllament de barreja de polietilè reticulat (XLPE), UNE 21030
- Cable rígid de designació RVFV, amb armadura de fleix d'acer, aïllament de barreja de polietilè reticulat (XLPE) i coberta de barreja de policlorur de vinil (PVC), UNE 21123-2
- Cable flexible de designació ZZ-F (AS), amb aïllament i coberta d'elastòmers termoestables.
S'han considerat els tipus de col·locació següents:
- Col·locat superficialment
- Col·locat en tub
- Col·locat en canal o safata
- Col·locat aeri
L'execució de la unitat d'obra inclou les operacions següents:
- Estesa, col·locació i tibat del cable si es el cas
CONDICIONS GENERALS:
Els empalmaments i derivacions s'han de fer amb borns o regletes de connexió, prohibint-se expressament el fer-ho per simple recargolament o enrrotllament dels fils, de forma que es garanteixi tant la continuïtat elèctrica com la de l'aïllament.
El recorregut ha de ser l'indicat a la DT.
Els conductors han de quedar estesos de manera que les seves propietats no quedin danyades.
Els conductors han d'estar protegits contra els danys mecànics que puguin venir després de la seva instal·lació.
El conductor ha de penetrar dins les caixes de derivació, de connexió dels equips i dels mecanismos elèctrics.
Tots els materials que intervenen en la instal·lació han de ser compatibles entre si. Per aquest motiu, el muntatge i les connexions han d'estar fets amb els materials i accessoris subministrats pel fabricant, o expressament aprovats per aquest.
El cable ha de portar una identificació mitjançant anelles o brides del circuit al qual pertany, a la sortida del quadre de protecció.
No ha d'haver-hi empalmaments entre les caixes de derivació, ni entre aquestes i els mecanismes.
No s'han de transmetre esforços entre els cables i les connexions elèctriques.
Penetració del conductor dins les caixes: >= 10 cm

Toleràncies d'instal·lació:
- Penetració del conductor dins les caixes: ± 10 mm
Distància mínima al terra en creuaments de vials públics:
- Sense transit rodat: >= 4 m
- Amb transit rodat: >= 6 m
COL·LOCAT SUPERFICIALMENT:
El cable ha de quedar fixat als paraments o al sostre mitjançant brides, collarins o abraçadores de forma que no en surti perjudicada la coberta.
Quan es col·loca muntat superficialment, la seva fixació al parament ha de quedar alineada paral·lelament al sostre o al paviment i la seva posició ha de ser la fixada al projecte.
Distància horitzontal entre fixacions: <= 80cm
Distància vertical entre fixacions: <= 150cm
En cables col·locats amb grapes sobre façanes s'aprofitarà, en la mesura del possible, les possibilitats d'ocultació que ofereixi aquesta.
El cable es subjectarà a la paret o sostre amb les grapes adequades. Les grapes han de ser resistents a la intempèrie i en cap cas han de malmetre el cable. Han d'estar fermament subjectes al suport amb tacs i cargols.
Quan el cable ha de recórrer un tram sense suports, com per exemple passar d'un edifici a un altre, es penjarà d'un cable fiador d'acer galvanitzat sòlidament subjectat pels extrems.
En els creuaments amb altres canalitzacions, elèctriques o no, es deixarà una distància mínima de 3 cm entre els cables i aquestes canalitzacions o be es disposarà un aïllament suplementari. Si l'encreuament es fa practicant un pont amb el mateix cable, els punts de fixació immediats han d'estar el suficientment propers per tal d'evitar que la distància indicada pugui deixar d'existir.
COL·LOCACIÓ AÈRIA:
El cable quedarà unit als suports pel neutre fiador que es el que aguantarà tot l'esforç de tracció. En cap cas està permes fer servir un conductor de fase per a subjectar el cable.
La unió del cable amb el suport es durà a terme amb una peça adient que empresoni el neutre fiador per la seva coberta aïllant sense malmètrela. Aquesta peça ha d'incorporar un sistema de tesat per tal de donar-li al cable la seva tensió de treball un cop estesa la línia. Ha de ser d'acer galvanitzat hi no ha de provocar cap retorciment al conductor neutre fiador en les operacions de tesat.
Tant les derivacions com els empalmaments es faran coincidir sempre amb un punt de fixació, ja sigui en xarxes sobre suports o en xarxes sobre façanes o be en combinacions d'aquestes.
COL·LOCAT EN TUBS:
Quan el cable passi de subterrani a aèri, es protegirà el cable soterrat des de 0,5 m per sota del paviment fins a 2,5 m per sobre amb un tub d'acer galvanitzat.
La connexió entre el cable soterrat i el que transcorre per la façana o suport es farà dintre d'una caixa de doble aïllament, situada a l'extrem del tub d'acer, resistent a la intempèrie i amb premsaestopes per a l'entrada i sortida de cables.
Els empalmaments i connexions es faran a l'interior de pericons o be en les caixes dels mecanismes.
Es duran a terme de manera que quedi garantida la continuitat tant elèctrica com de l'aïllament.
A la vegada ha de quedar assegurada la seva estanquitat i resistència a la corrossió.
El diàmetre interior dels tubs serà superior a dues vegades el diàmetre del conductor.
Si en un mateix tub hi ha més d'un cable, aleshores el diàmetre del tub ha de ser suficientment gran per evitar embussaments dels cables.
2.- CONDICIONS DEL PROCÉS D'EXECUCIÓ
CONDICIONS GENERALS:
L'instal·lador prendrà cura que no pateixi torsions ni danys a la seva coberta en treure'l de la bobina.
Es tindrà cura al treure el cable de la bobina per tal de no causar-li retorçaments ni coques.
Temperatura del conductor durant la seva instal·lació: >= 0°C
No ha de tenir contacte amb superfícies calentes, ni que desprenguin irradiacions.
Si l'estesa del cable es amb tensió, es a dir estirant per un extrem del cable mentre es va desentrrotllant de la bobina, es disposaran politges als suports i en els canvis de direcció per tal de no sobrepassar la tensió màxima admissible pel cable. El cable s'ha d'extreure de la bobina estirant per la part superior. Durant l'operació es vigilarà permanentment la tensió del cable.
Un cop el cable a dalt dels suports es procedirà a la fixació i tibat amb els tensors que incorporen les peces de suport.
Durant l'estesa del cable i sempre que es prevegin interrupcions de l'obra, els extrems es protegiran per tal de que no hi entri aigua.
La força màxima de tracció durant el procés d'instal·lació serà tal que no provoqui allargaments superiors al 0,2%. Per a cables amb conductor de coure, la tensió màxima admissible durant l'estesa serà de 50 N/mm2.
En el traçat de l'estesa del cable es disposaran rodets en els canvis de direcció i en general allí on es consideri necessari per tal de no provocar tensions massa grans al conductor.
Radi de curvatura mínim admissible durant l'estesa:
- Cables unipolars: Radi mínim de quinze vegades el diàmetre del cable.
- Cables multiconductors: Radi mínim de dotze vegades el diàmetre del cable.
CABLE COL.LOCAT EN TUB:

El tub de protecció ha d'estar instal·lat abans d'introduir els conductors.
El conductor s'ha d'introduir dins el tub de protecció mitjançant un cable guia prenent cura que no pateixi torsions ni danys a la seva coberta.
3.- UNITAT I CRITERI D'AMIDAMENT
m de llargària instal·lada, amidada segons les especificacions del projecte, entre els eixos dels elements per connectar.
Aquest criteri inclou les pèrdues de material corresponents a retalls, així com l'excés previst per a les connexions.
4.- NORMATIVA DE COMPLIMENT OBLIGATORI
Real Decreto 842/2002 de 2 de agosto, por el que se aprueba el Reglamento Electrotécnico de Baja Tensión. REBT 2002.
5.- CONDICIONS DE CONTROL D'EXECUCIÓ I DE L'OBRA ACABADA
CONTROL D'EXECUCIÓ. OPERACIONS DE CONTROL:
Les tasques de control a realitzar són les següents:
- Comprovació de la correcta instal·lació dels conductors
- Verificar que els tipus i seccions dels conductors s'adeqüen a l'especificat al projecte
- Verificar la no existència d'empalmaments fora de les caixes
- Verificar a caixes la correcta execució dels empalmaments i l'ús de borns de connexió adequats
- Verificar l'ús adequat dels codis de colors
- Verificar les distàncies de seguretat respecte altres conduccions (aigua, gas, gasos cremats i senyals febles) segons cadascun dels reglaments d'aplicació.
- Assaigs segons REBT.
CONTROL DE L'OBRA ACABADA. OPERACIONS DE CONTROL:
Les tasques de control a realitzar són les següents:
- Realització i emissió d'informe amb resultats dels controls i assaigs realitzats, d'acord amb el que s'especifica a la taula d'assaigs i de quantificació dels mateixos.
CRITERIS DE PRESA DE MOSTRES:
Resistència d'aïllament: Es realitzarà a tots els circuits
Rigidesa dielèctrica: Es realitzarà a les línies principals
Caiguda de tensió: Es mesuraran els circuits més desfavorables i les línies que hagin sigut modificades el seu recorregut respecte projecte.
INTERPRETACIÓ DE RESULTATS I ACTUACIONS EN CAS D'INCOMPLIMENT:
En cas d'incompliment de la Normativa vigent, es procedirà a la seva substitució.
En cas de deficiències de material o execució, es procedirà d'acord amb el que determini la DF.

PG INSTAL·LACIONS ELÈCTRIQUES, DOMÓTICA, FOTOVOLTAICA I MINIEÒLICA

PG4 APARELLS DE PROTECCIÓ

PG41- BLOC DIFERENCIAL DE CAIXA EMMOTLLADA, COL·LOCAT

0.- ELEMENTS QUE CONTEMPLA EL PLEC

PG41-EQV9.

1.- DEFINICIÓ I CONDICIONS DE LES PARTIDES D'OBRA EXECUTADES
Interruptors automàtics per a actuar per corrent diferencial residual.
S'han contemplat els següents tipus:
- Interruptors automàtics diferencials per a muntar en perfil DIN
- Blocs diferencials per a muntar en perfil DIN per a treballar conjuntament amb interruptors automàtics magnetotèrmics
- Blocs diferencials de caixa emmotllada per a muntar en perfil DIN o per a muntar adossats a interruptors automàtics magnetotèrmics, i per a treballar conjuntament amb interruptors automàtics magnetotèrmics
L'execució de la unitat d'obra inclou les operacions següents:
- Col·locació i anivellació
- Connexionat
- Regulació dels paràmetres de funcionament, si és el cas
CONDICIONS GENERALS:
Tots els conductors han de quedar connectats als borns corresponents.
Cap part accessible de l'element instal·lat no ha d'estar en tensió, fora dels punts de

connexió.
Els interruptors han de ser capaços de funcionar correctament en les condicions normals exigides en les normes.
Els interruptors que admetin la regulació d'algun paràmetre han d'estar ajustats a les condicions del paràmetre exigides en la DT.
Resistència a la tracció de les connexions: >= 30 N
INTERRUPTORS AUTOMÀTICS DIFERENCIALS PER A MUNTAR EN PERFIL DIN:
La subjecció de cables ha d'estar feta mitjançant la pressió de visos.
Ha d'anar muntat sobre un perfil DIN simètric a l'interior d'una caixa o armari. L'interruptor s'ha de subjectar pel mecanisme de fixació disposat per a tal fi.
BLOCS DIFERENCIALS PER A MUNTAR EN PERFIL DIN I PER A TREBALLAR CONJUNTAMENT AMB INTERRUPTORS AUTOMÀTICS MAGNETOTÈRMICS:
El bloc diferencial ha de quedar connectat a l'interruptor automàtic amb els conductors que formen part del mateix bloc. Queda expressament prohibit modificar aquests conductors per a fer les connexions.
Ha d'anar muntat sobre un perfil DIN simètric a l'interior d'una caixa o armari. L'interruptor s'ha de subjectar pel mecanisme de fixació disposat per a tal fi.
BLOCS DIFERENCIALS DE CAIXA EMMOTLLADA PER A MUNTAR EN PERFIL DIN O PER A MUNTAR ADOSSATS A INTERRUPTORS AUTOMÀTICS MAGNETOTÈRMICS, I PER A TREBALLAR CONJUNTAMENT AMB INTERRUPTORS AUTOMÀTICS MAGNETOTÈRMICS:
El bloc diferencial ha de quedar connectat a l'interruptor automàtic amb els conductors que formen part del mateix bloc. Queda expressament prohibit modificar aquests conductors per a fer les connexions.
Quan es col·loca a pressió ha d'anar muntat sobre un perfil DIN simètric a l'interior d'una caixa o armari. En aquest cas, l'interruptor s'ha de subjectar pel mecanisme de fixació disposat per a tal fi.
Quan es col·loca adossat a l'interruptor automàtic, la unió entre ambdós ha d'estar feta amb els borns de connexió que incorpora el mateix bloc diferencial.
2.- CONDICIONS DEL PROCÉS D'EXECUCIÓ
Els interruptors han de muntar-se segons les indicacions del fabricant, i atenent a les especificacions dels reglaments.
No s'ha de treballar amb tensió a la xarxa. Abans de procedir a la connexió es verificarà que els conductors estan sense tensió.
S'han d'identificar els conductors de cada fase i neutre per a la seva correcta connexió als borns de l'interruptor.
S'ha de comprovar que les característiques de l'aparell corresponen a les especificades a la DT
S'ha de verificar que els conductors quedin aprestats de forma segura.
Quan la secció dels conductors o requereixi es faran servir terminals per a fer les connexions.
3.- UNITAT I CRITERI D'AMIDAMENT
Unitat de quantitat instal·lada, mesurada segons les especificacions de la DT.
La instal·lació inclou la part proporcional de connexionats i accessoris dins dels quadres elèctrics.
4.- NORMATIVA DE COMPLIMENT OBLIGATORI
NORMATIVA GENERAL:
Real Decreto 842/2002 de 2 de agosto, por el que se aprueba el Reglamento Electrotécnico de Baja Tensión. REBT 2002.
INTERRUPTORS AUTOMÀTICS DIFERENCIALS PER A MUNTAR EN PERFIL DIN:
UNE-EN 61008-1:1996 Interruptores automáticos para actuar por corriente diferencial residual, sin dispositivo de protección contra sobreintensidades, para usos domésticos y análogos (ID). Parte 1: Reglas generales.
BLOCS DIFERENCIALS PER A MUNTAR EN PERFIL DIN I PER A TREBALLAR CONJUNTAMENT AMB INTERRUPTORS AUTOMÀTICS MAGNETOTÈRMICS:
UNE-EN 61008-1:1996 Interruptores automáticos para actuar por corriente diferencial residual, sin dispositivo de protección contra sobreintensidades, para usos domésticos y análogos (ID). Parte 1: Reglas generales.
UNE-EN 60947-2:1998 Aparamenta de baja tensión. Parte 2: Interruptores automáticos.
BLOCS DIFERENCIALS DE CAIXA EMMOTLLADA PER A MUNTAR EN PERFIL DIN O PER A MUNTAR ADOSSATS A INTERRUPTORS AUTOMÀTICS MAGNETOTÈRMICS, I PER A TREBALLAR CONJUNTAMENT AMB INTERRUPTORS AUTOMÀTICS MAGNETOTÈRMICS:
UNE-EN 60947-2:1998 Aparamenta de baja tensión. Parte 2: Interruptores automáticos.
5.- CONDICIONS DE CONTROL D'EXECUCIÓ I DE L'OBRA ACABADA
CONTROL D'EXECUCIÓ. OPERACIONS DE CONTROL:
Les tasques de control a realitzar són les següents:
- Verificació de que els mecanismes instal·lats a cada lloc són el que es corresponen als especificats a la DT.
- Verificar que el sistema de fixació es correcte
- Verificar el funcionament de la instal·lació que comanden
- Verificar la connexió dels conductors i l'absència de derivacions no permeses en contactes dels mecanismes.
- Verificar en preses de corrent l'existència de la línia de terra i mesura de la tensió de contacte.

CONTROL DE L'OBRA ACABADA. OPERACIONS DE CONTROL:
Les tasques de control a realitzar són les següents:
- Realització i emissió d'informe amb resultats dels controls i mesures realitzades.
CRITERIS DE PRESA DE MOSTRES:
Es comprovarà per mostreig diferents punts de la instal·lació segons criteri de la DF.
Es mesurarà la tensió de contacte a un punt com a mínim de cada circuit.
INTERPRETACIÓ DE RESULTATS I ACTUACIONS EN CAS D'INCOMPLIMENT:
En cas d'incompliment de la Normativa vigent, es procedirà a la seva adequació.
En cas de deficiències de material o execució, es procedirà d'acord amb el que determini la DF.
CONTROL D'EXECUCIÓ. OPERACIONS DE CONTROL EN QUADRES GENERALS I SUBQUADRES:
Les tasques de control de qualitat de Quadres Generals, són les següents:
- Comprovació de la correcta implantació dels equips a l'obra.
- Comprovar la correcta identificació de fases, segons codi de colors
- Verificar el marcatge dels conductors a la sortida de línies de manera que s'identifiquin correctament tots els circuits.
- Verificar el marcatge amb materials adients, de tot el cablejat de comandament.
- Verificar la coherència entre la documentació escrita referent a la identificació de circuits i l'execució real.
- Verificar que les seccions dels conductors s'adeqüen a les proteccions i als requisits de projecte
- Verificar la connexió dels diferents circuits, comprovant la no existència de contactes fluixos, enllaços i unions no previstes.
- Comprovar que les longituds dels conductors siguin prou folgades per poder fer arranjaments futurs -sense necessitats d'enllaços.
- Verificar la correcta posada a terra de totes les parts metàl·liques del quadre.
- Verificar la correcta connexió dels conductors d'alimentació i sortides del quadre.
- Verificar la regulació de les proteccions (Intensitat, temps de retard) sigui d'acord a l'especificat.
- Assaigs a efectuar a l'obra en quadres generals segons les normes aplicables en cada cas:
 - Dispar de diferencials amb intensitat de defecte igual al nominal segons UNE-EN 61008 R.E.B.T - Mesura de tensions de contacte segons R.E.T.B - Mesura de resistència de bucle segons R.E.T.B
Aquests assaigs es realitzaran una vegada connectats tots els circuits de sortida i finalitzada la xarxa de terres.
CONTROL DE L'OBRA ACABADA. OPERACIONS DE CONTROL EN QUADRES GENERALS I SUBQUADRES:
Les tasques de control a realitzar són les següents:
- Realització i emissió d'informe amb resultats dels controls i assaigs realitzats, d'acord amb el que s'especifica a la taula d'assaigs i de quantificació dels mateixos.
CRITERIS DE PRESA DE MOSTRES EN QUADRES GENERALS I SUBQUADRES:
S'ha de comprovar la totalitat de la instal·lació.
INTERPRETACIÓ DE RESULTATS I ACTUACIONS EN CAS D'INCOMPLIMENT EN QUADRES GENERALS I SUBQUADRES:
Es cas de deficiències de material o execució, si es pot esmenar sense canviar materials, es procedirà a fer-ho. En cas contrari es procedirà a canviar tot el material afectat.
En cas de manca d'elements o discrepàncies amb el projecte, es procedirà a l'adequació, d'acord amb el determini la DF.

PG INSTAL·LACIONS ELÈCTRIQUES, DOMÓTICA, FOTOVOLTAICA I MINIEÒLICA

PG4 APARELLS DE PROTECCIÓ

PG47- INTERRUPTOR AUTOMÀTIC MAGNETOTÈRMIC, COL·LOCAT

0.- ELEMENTS QUE CONTEMPLA EL PLEC

PG47-EOHY.

1.- DEFINICIÓ I CONDICIONS DE LES PARTIDES D'OBRA EXECUTADES
Interruptor automàtic magnetotèrmic unipolar amb 1 pol protegit, bipolar amb 1 pol protegit, bipolar amb 2 pols protegits, tripolar amb 3 pols protegits, tetrapolar amb 3 pols protegits, tetrapolar amb tres pols protegits i protecció parcial del neutre i tetrapolar amb 4 pols protegits.

S'han considerat els tipus següents:
- Per a control de potència (ICP)
- Per a protecció de línies elèctriques d'alimentació a receptors (PIA)
- Interruptors automàtics magnetotèrmics de caixa emmotllada
L'execució de la unitat d'obra inclou les operacions següents:
- Col·locació i anivellació
- Connexionat
- Regulació dels paràmetres de funcionament, si és el cas
CONDICIONS GENERALS:
La subjecció de cables ha d'estar feta mitjançant la pressió de visos.
Tots els conductors han de quedar connectats als borns corresponents.
Cap part accessible de l'element instal·lat no ha d'estar en tensió, fora dels punts de connexió.
Quan es col·loca a pressió ha d'anar muntat sobre un perfil DIN simètric a l'interior d'una caixa o armari. En aquest cas, l'interruptor s'ha de subjectar pel mecanisme de fixació disposat per a tal fi.
Quan es col·loca amb cargols, ha d'estar muntat sobre una placa base aïllant a l'interior d'una caixa també aïllant. En aquest cas l'interruptor s'ha de subjectar pels punts disposats a tal fi pel fabricant.
Els interruptors han de ser capaços de funcionar correctament en les condicions normals exigides en les normes.
Els interruptors que admetin la regulació d'algun paràmetre han d'estar ajustats a les condicions del paràmetre exigides en la DT.
Resistència a la tracció de les connexions: >= 30 N
ICP:
Ha d'estar muntat dins d'una caixa precintable.
Ha d'estar localitzat el més aprop possible de l'entrada de la derivació individual.
PIA:
En el cas de vivendes ha de quedar muntat un interruptor magnetotèrmic per a cada circuit.
2.- CONDICIONS DEL PROCÉS D'EXECUCIÓ
Els interruptors han de muntar-se segons les indicacions del fabricant, i atenent a les especificacions dels reglaments.
No s'ha de treballar amb tensió a la xarxa. Abans de procedir a la connexió es verificarà que els conductors estan sense tensió.
S'han d'identificar els conductors de cada fase i neutre per a la seva correcta connexió als borns de l'interruptor.
S'ha de comprovar que les característiques de l'aparell corresponen a les especificades a la DT
S'ha de verificar que els conductors quedin aprestats de forma segura.
Quan la secció dels conductors o requereixi es faran servir terminals per a fer les connexions.
3.- UNITAT I CRITERI D'AMIDAMENT
Unitat de quantitat instal·lada, mesurada segons les especificacions de la DT.
La instal·lació inclou la part proporcional de connexionats i accessoris dins dels quadres elèctrics.
4.- NORMATIVA DE COMPLIMENT OBLIGATORI
NORMATIVA GENERAL:
Real Decreto 842/2002 de 2 de agosto, por el que se aprueba el Reglamento Electrotécnico de Baja Tensión. REBT 2002.
ICP:
UNE 20317:1988 Interruptores automáticos magnetotérmicos, para control de potencia, de 1,5 a 63 A.
UNE 20317/1M:1993 Interruptores automáticos magnetotérmicos, para control de potencia, de 1,5 a 63 A.
PIA:
UNE-EN 60898:1992 Interruptores automáticos para instalaciones domésticas y análogas para la protección contra sobreintensidades.
UNE-EN 60898/A1:1993 Interruptores automáticos para instalaciones domésticas y análogas para la protección contra sobreintensidades.
UNE-EN 60898/A1:1993 ERRATUM Interruptores automáticos para instalaciones domésticas y análogas para la protección contra sobreintensidades.
UNE-EN 60947-1:2002 Aparamenta de baja tensión. Parte 1: Reglas generales.
UNE-EN 60947-2:1998 Aparamenta de baja tensión. Parte 2: Interruptores automáticos.
INTERRUPTORS AUTOMÀTICS DE CAIXA EMMOTLLADA:
UNE-EN 60947-1:2002 Aparamenta de baja tensión. Parte 1: Reglas generales.
UNE-EN 60947-2:1998 Aparamenta de baja tensión. Parte 2: Interruptores automáticos.
5.- CONDICIONS DE CONTROL D'EXECUCIÓ I DE L'OBRA ACABADA
OPERACIONS DE CONTROL:
Les tasques de control a realitzar són les següents:
- Verificació de que els mecanismes instal·lats a cada lloc són el que es corresponen als especificats a la DT.
- Verificar que el sistema de fixació es correcte
- Verificar el funcionament de la instal·lació que comanden

- Verificar la connexió dels conductors i l'absència de derivacions no permeses en contactes dels mecanismes.
- Verificar en preses de corrent l'existència de la línia de terra i mesura de la tensió de contacte.
CRITERIS DE PRESA DE MOSTRES:
Es comprovarà per mostreig diferents punts de la instal·lació segons criteri de la DF.
Es mesurarà la tensió de contacte a un punt com a mínim de cada circuit.
INTERPRETACIÓ DE RESULTATS I ACTUACIONS EN CAS D'INCOMPLIMENT:
En cas d'incompliment de la Normativa vigent, es procedirà a la seva adequació.
En cas de deficiències de material o execució, es procedirà d'acord amb el que determini la DF.
CONTROL D'EXECUCIÓ. OPERACIONS DE CONTROL EN QUADRES GENERALS I SUBQUADRES:
Les tasques de control de qualitat de Quadres Generals, són les següents:
- Comprovació de la correcta implantació dels equips a l'obra.
- Comprovar la correcta identificació de fases, segons codi de colors
- Verificar el marcatge dels conductors a la sortida de línies de manera que s'identifiquin correctament tots els circuits.
- Verificar el marcatge amb materials adients, de tot el cablejat de comandament.
- Verificar la coherència entre la documentació escrita referent a la identificació de circuits i l'execució real.
- Verificar que les seccions dels conductors s'adeqüen a les proteccions i als requisits de projecte
- Verificar la connexió dels diferents circuits, comprovant la no existència de contactes fluixos, enllaços i unions no previstes.
- Comprovar que les longituds dels conductors siguin prou folgades per poder fer arranjaments futurs -sense necessitats d'enllaços.
- Verificar la correcta posada a terra de totes les parts metàl·liques del quadre.
- Verificar la correcta connexió dels conductors d'alimentació i sortides del quadre.
- Verificar la regulació de les proteccions (Intensitat, temps de retard) sigui d'acord a l'especificat.
- Assaigs a efectuar a l'obra en quadres generals segons les normes aplicables en cada cas:
 - Dispar de diferencials amb intensitat de defecte igual al nominal segons UNE-EN 61008 R.E.B.T - Mesura de tensions de contacte segons R.E.T.B - Mesura de resistència de bucle segons R.E.T.B
Aquests assaigs es realitzaran una vegada connectats tots els circuits de sortida i finalitzada la xarxa de terres.
CONTROL DE L'OBRA ACABADA. OPERACIONS DE CONTROL EN QUADRES GENERALS I SUBQUADRES:
Les tasques de control a realitzar són les següents:
- Realització i emissió d'informe amb resultats dels controls i assaigs realitzats, d'acord amb el que s'especifica a la taula d'assaigs i de quantificació dels mateixos.
CRITERIS DE PRESA DE MOSTRES EN QUADRES GENERALS I SUBQUADRES:
S'ha de comprovar la totalitat de la instal·lació.
INTERPRETACIÓ DE RESULTATS I ACTUACIONS EN CAS D'INCOMPLIMENT EN QUADRES GENERALS I SUBQUADRES:
Es cas de deficiències de material o execució, si es pot esmenar sense canviar materials, es procedirà a fer-ho. En cas contrari es procedirà a canviar tot el material afectat.
En cas de manca d'elements o discrepàncies amb el projecte, es procedirà a l'adequació, d'acord amb el determini la DF.

PG INSTAL·LACIONS ELÈCTRIQUES, DOMÓTICA, FOTOVOLTAICA I MINIEÒLICA

PG4 APARELLS DE PROTECCIÓ

PG4C- INTERRUPTOR EN CÀRREGA MODULAR, COL·LOCAT

0.- ELEMENTS QUE CONTEMPLA EL PLEC

PG4C-0001.

1.- DEFINICIÓ I CONDICIONS DE LES PARTIDES D'OBRA EXECUTADES
Interruptor en càrrega amb o sense indicador lluminós.
L'execució de la unitat d'obra inclou les operacions següents:
- Col·locació i anivellació

- Connexionat
- Regulació dels paràmetres de funcionament, si és el cas
CONDICIONS GENERALS:
L'interruptor instal·lat ha de reunir les mateixes condicions exigides a l'element simple.
Ha de quedar anivellat i a la posició i l'alçària previstes al projecte o especificades per la DF
Cap part accessible de l'element instal·lat no ha d'estar en tensió, fora dels punts de connexió.
Quan es col·loca a pressió ha d'anar muntat sobre un perfil DIN simètric a l'interior d'una caixa o armari. En aquest cas, l'interruptor s'ha de subjectar pel mecanisme de fixació disposat per a tal fi.
Ha de quedar connectat correctament als conductors de fase i al neutre de la derivació.
Les connexions s'han de fer per pressió de vis.
Ha d'estar feta la prova d'instal·lació.
Els interruptors han de ser capaços de funcionar correctament en les condicions normals exigides en les normes.
Resistència a la tracció de les connexions: >= 30 N
Toleràncies d'instal·lació:
- Posició: La mateixa que l'exigida al quadre
2.- CONDICIONS DEL PROCÉS D'EXECUCIÓ
Els interruptors han de muntar-se segons les indicacions del fabricant, i atenent a les especificacions dels reglaments.
No s'ha de treballar amb tensió a la xarxa. Abans de procedir a la connexió es verificarà que els conductors estan sense tensió.
S'han d'identificar els conductors de cada fase i neutre per a la seva correcta connexió als borns de l'interruptor.
S'ha de comprovar que les característiques de l'aparell corresponen a les especificades a la DT
S'ha de verificar que els conductors quedin aprestats de forma segura.
Quan la secció dels conductors o requereixi es faran servir terminals per a fer les connexions.
3.- UNITAT I CRITERI D'AMIDAMENT
Unitat de quantitat instal·lada, mesurada segons les especificacions de la DT.
La instal·lació inclou la part proporcional de connexionats i accessoris dins dels quadres elèctrics.
4.- NORMATIVA DE COMPLIMENT OBLIGATORI
Real Decreto 842/2002 de 2 de agosto, por el que se aprueba el Reglamento Electrotécnico de Baja Tensión. REBT 2002.
UNE-EN 60947-3:2009 Aparamenta de baja tensión. Parte 3: Interruptores, seccionadores, interruptores-seccionadores y combinados fusibles.
5.- CONDICIONS DE CONTROL D'EXECUCIÓ I DE L'OBRA ACABADA
CONTROL D'EXECUCIÓ. OPERACIONS DE CONTROL:
Les tasques de control a realitzar són les següents:
- Verificació de que els mecanismes instal·lats a cada lloc són el que es corresponen als especificats a la DT.
- Verificar que el sistema de fixació es correcte
- Verificar el funcionament de la instal·lació que comanden
- Verificar la connexió dels conductors i l'absència de derivacions no permeses en contactes dels mecanismes.
- Verificar en preses de corrent l'existència de la línia de terra i mesura de la tensió de contacte.
CONTROL DE L'OBRA ACABADA. OPERACIONS DE CONTROL:
Les tasques de control a realitzar són les següents:
- Realització i emissió d'informe amb resultats dels controls i mesures realitzades.
CRITERIS DE PRESA DE MOSTRES:
Es comprovarà per mostreig diferents punts de la instal·lació segons criteri de la DF.
Es mesurarà la tensió de contacte a un punt com a mínim de cada circuit.
INTERPRETACIÓ DE RESULTATS I ACTUACIONS EN CAS D'INCOMPLIMENT:
En cas d'incompliment de la Normativa vigent, es procedirà a la seva adequació.
En cas de deficiències de material o execució, es procedirà d'acord amb el que determini la DF.
CONTROL D'EXECUCIÓ. OPERACIONS DE CONTROL EN QUADRES GENERALS I SUBQUADRES:
Les tasques de control de qualitat de Quadres Generals, són les següents:
- Comprovació de la correcta implantació dels equips a l'obra.
- Comprovar la correcta identificació de fases, segons codi de colors
- Verificar el marcatge dels conductors a la sortida de línies de manera que s'identifiquin correctament tots els circuits.
- Verificar el marcatge amb materials adients, de tot el cablejat de comandament.
- Verificar la coherència entre la documentació escrita referent a la identificació de circuits i l'execució real.
- Verificar que les seccions dels conductors s'adeqüen a les proteccions i als requisits de projecte
- Verificar la connexió dels diferents circuits, comprovant la no existència de contactes

fluixos, enllaços i unions no previstes.
- Comprovar que les longituds dels conductors siguin prou folgades per poder fer arranjaments futurs -sense necessitats d'enllaços.
- Verificar la correcta posada a terra de totes les parts metàl·liques del quadre.
- Verificar la correcta connexió dels conductors d'alimentació i sortides del quadre.
- Verificar la regulació de les proteccions (Intensitat, temps de retard) sigui d'acord a l'especificat.
CONTROL DE L'OBRA ACABADA. OPERACIONS DE CONTROL EN QUADRES GENERALS I SUBQUADRES:
Les tasques de control a realitzar són les següents:
- Realització i emissió d'informe amb resultats dels controls i assaigs realitzats, d'acord amb el que s'especifica a la taula d'assaigs i de quantificació dels mateixos.
CRITERIS DE PRESA DE MOSTRES EN QUADRES GENERALS I SUBQUADRES:
S'ha de comprovar la totalitat de la instal·lació.
INTERPRETACIÓ DE RESULTATS I ACTUACIONS EN CAS D'INCOMPLIMENT EN QUADRES GENERALS I SUBQUADRES:
Es cas de deficiències de material o execució, si es pot esmenar sense canviar materials, es procedirà a fer-ho. En cas contrari es procedirà a canviar tot el material afectat.
En cas de manca d'elements o discrepàncies amb el projecte, es procedirà a l'adequació, d'acord amb el determini la DF.

PG INSTAL·LACIONS ELÈCTRIQUES, DOMÓTICA, FOTOVOLTAICA I MINIEÒLICA

PG4 APARELLS DE PROTECCIÓ

PG4N- TALLACIRCUIT AMB FUSIBLE CILÍNDRIC, COL·LOCAT

0.- ELEMENTS QUE CONTEMPLA EL PLEC

PG4N-DQO6.

1.- DEFINICIÓ I CONDICIONS DE LES PARTIDES D'OBRA EXECUTADES
Tallacircuit unipolar amb fusible cilíndric de fins a 100 A, o per a fusible cilíndric amb tub per a neutre, amb portafusibles de fins a 22 x 58 mm.
S'han considerat els tipus de col·locació següents:
- Muntat superficialment
- Fixat a pressió
L'execució de la unitat d'obra inclou les operacions següents:
- Replanteig de la unitat d'obra
- Muntatge, fixació i anivellació
- Connexionat
- Retirada de l'obra de les restes d'embalatges, retalls de tubs, cables, etc.
CONDICIONS GENERALS:
Ha de quedar connectat als borns de manera que s'asseguri un contacte eficaç i durable.
La seva situació dins del circuit elèctric ha de ser la indicada a DT tant pel que fa referència a l'esquema com al lay-out.
Els fusibles han de quedar rígidament fixats a la base.
Quan es col·loca muntat superficialment, ha de quedar fixat sòlidament per dos punts a la placa de la base del quadre mitjançant visos.
Quan es col·loca fixat a pressió, ha de quedar muntat sobre el perfil simètric instal·lat a l'interior d'un quadre.
Resistència a la tracció de les connexions: >= 30 N
Toleràncies d'execució:
- Verticalitat: ± 2 mm
2.- CONDICIONS DEL PROCÉS D'EXECUCIÓ
La manipulació dels fusibles s'ha de fer sense tensió.
3.- UNITAT I CRITERI D'AMIDAMENT
Unitat de quantitat instal·lada, mesurada segons les especificacions de la DT.
La instal·lació inclou la part proporcional de connexionats i accessoris dins dels quadres elèctrics.
4.- NORMATIVA DE COMPLIMENT OBLIGATORI
Real Decreto 842/2002 de 2 de agosto, por el que se aprueba el Reglamento Electrotécnico de Baja Tensión. REBT 2002.
5.- CONDICIONS DE CONTROL D'EXECUCIÓ I DE L'OBRA ACABADA

CONTROL D'EXECUCIÓ. OPERACIONS DE CONTROL:
Les tasques de control a realitzar són les següents:
- Verificació de que els mecanismes instal·lats a cada lloc són el que es corresponen als especificats a la DT.
- Verificar que el sistema de fixació es correcte
- Verificar el funcionament de la instal·lació que comanden
- Verificar la connexió dels conductors i l'absència de derivacions no permeses en contactes dels mecanismes.
- Verificar en preses de corrent l'existència de la línia de terra i mesura de la tensió de contacte.
CONTROL DE L'OBRA ACABADA. OPERACIONS DE CONTROL:
Les tasques de control a realitzar són les següents:
- Realització i emissió d'informe amb resultats dels controls i mesures realitzades.
CRITERIS DE PRESA DE MOSTRES:
Es comprovarà per mostreig diferents punts de la instal·lació segons criteri de la DF.
Es mesurarà la tensió de contacte a un punt com a mínim de cada circuit.
INTERPRETACIÓ DE RESULTATS I ACTUACIONS EN CAS D'INCOMPLIMENT:
En cas d'incompliment de la Normativa vigent, es procedirà a la seva adequació.
En cas de deficiències de material o execució, es procedirà d'acord amb el que determini la DF.
CONTROL D'EXECUCIÓ. OPERACIONS DE CONTROL EN QUADRES GENERALS I SUBQUADRES:
Les tasques de control de qualitat de Quadres Generals, són les següents:
- Comprovació de la correcta implantació dels equips a l'obra.
- Comprovar la correcta identificació de fases, segons codi de colors
- Verificar el marcatge dels conductors a la sortida de línies de manera que s'identifiquin correctament tots els circuits.
- Verificar el marcatge amb materials adients, de tot el cablejat de comandament.
- Verificar la coherència entre la documentació escrita referent a la identificació de circuits i l'execució real.
- Verificar que les seccions dels conductors s'adeqüen a les proteccions i als requisits de projecte
- Verificar la connexió dels diferents circuits, comprovant la no existència de contactes fluixos, enllaços i unions no previstes.
- Comprovar que les longituds dels conductors siguin prou folgades per poder fer arranjaments futurs -sense necessitats d'enllaços.
- Verificar la correcta posada a terra de totes les parts metàl·liques del quadre.
- Verificar la correcta connexió dels conductors d'alimentació i sortides del quadre.
- Verificar la regulació de les proteccions (Intensitat, temps de retard) sigui d'acord a l'especificat.
- Assaigs a efectuar a l'obra en quadres generals segons les normes aplicables en cada cas:
 - Dispar de diferencials amb intensitat de defecte igual al nominal segons UNE-EN 61008 R.E.B.T - Mesura de tensions de contacte segons R.E.T.B - Mesura de resistència de bucle segons R.E.T.B
Aquests assaigs es realitzaran una vegada connectats tots els circuits de sortida i finalitzada la xarxa de terres.
CONTROL DE L'OBRA ACABADA. OPERACIONS DE CONTROL EN QUADRES GENERALS I SUBQUADRES:
Les tasques de control a realitzar són les següents:
- Realització i emissió d'informe amb resultats dels controls i assaigs realitzats, d'acord amb el que s'especifica a la taula d'assaigs i de quantificació dels mateixos.
CRITERIS DE PRESA DE MOSTRES EN QUADRES GENERALS I SUBQUADRES:
S'ha de comprovar la totalitat de la instal·lació.
INTERPRETACIÓ DE RESULTATS I ACTUACIONS EN CAS D'INCOMPLIMENT EN QUADRES GENERALS I SUBQUADRES:
Es cas de deficiències de material o execució, si es pot esmenar sense canviar materials, es procedirà a fer-ho. En cas contrari es procedirà a canviar tot el material afectat.
En cas de manca d'elements o discrepàncies amb el projecte, es procedirà a l'adequació, d'acord amb el determini la DF.

PG INSTAL·LACIONS ELÈCTRIQUES, DOMÓTICA, FOTOVOLTAICA I MINIEÒLICA

PGD ELEMENTS DE CONNEXIÓ A TERRA I PROTECCIÓ CATÒDICA

PGD1- PIQUETA DE CONNEXIÓ A TERRA, COL·LOCADA

0.- ELEMENTS QUE CONTEMPLA EL PLEC

PGD1-E3B9.

1.- DEFINICIÓ I CONDICIONS DE LES PARTIDES D'OBRA EXECUTADES
Elements per a formar una connexió a terra, col·locats soterrats en el terreny.
S'han considerat els elements següents:
- Piqueta de connexió a terra, d'acer i recobriment de coure, clavada a terra.
L'execució de la unitat d'obra inclou les operacions següents:
- Col·locació i connexionat
CONDICIONS GENERALS:
Ha d'estar col·locat en posició vertical, enterrat dins del terreny.
La situació en el terreny ha de quedar fàcilment localitzable per a la realització periòdica de proves d'inspecció i control.
Han de quedar unides rígidament, assegurant un bon contacte elèctric amb els conductors dels circuits de terra mitjançant cargols, elements de compressió, soldadura d'alt punt de fusió, etc.
El contacte amb el conductor del circuit de terra ha d'estar net, sense humitat i fet de tal forma que s'evitin els efectes electroquímics.
Han d'estar clavades de tal forma que el punt superior quedi a 50 cm de profunditat.
En el cas d'enterrar dues piquetes en paral·lel, la distància entre ambdues ha de ser, com a mínim, igual a la seva longitud.
2.- CONDICIONS DEL PROCÉS D'EXECUCIÓ
Abans de començar els treballs de muntatge, s'ha de fer un replanteig que ha de ser aprovat per la DF.
S'ha de comprovar que les característiques del producte corresponen a les especificades al projecte.
Els materials s'han d'inspeccionar abans de la seva col·locació.
Un cop instal·lat, s'ha de procedir a la retirada de l'obra de tots els materials sobrants (embalatges, retalls de cables, etc.).
3.- UNITAT I CRITERI D'AMIDAMENT
Unitat de quantitat instal·lada, mesurada segons les especificacions de la DT.
4.- NORMATIVA DE COMPLIMENT OBLIGATORI
Real Decreto 842/2002 de 2 de agosto, por el que se aprueba el Reglamento Electrotécnico de Baja Tensión. REBT 2002.
5.- CONDICIONS DE CONTROL D'EXECUCIÓ I DE L'OBRA ACABADA
CONTROL D'EXECUCIÓ. OPERACIONS DE CONTROL:
Les tasques de control a realitzar són les següents:
- Verificar la correcta ubicació dels punts de posada a terra.
- Verificar l'execució de pous de terra, col·locació d'elèctrodes, tubs de manteniment (si existeix), ús dels connectors adequats i acabat de l'arqueta.
- Verificar la continuïtat d'entre els conductors de protecció i dels elèctrodes de posada a terra.
- Verificar la posada a terra de les conduccions metàl·liques de l'edifici.
- Mesures de resistència de terra.
CONTROL DE L'OBRA ACABADA. OPERACIONS DE CONTROL:
Les tasques de control a realitzar són les següents:
- Realització i emissió d'informe amb resultats dels controls i mesures realitzades.
CRITERIS DE PRESA DE MOSTRES:
Es comprovarà globalment
INTERPRETACIÓ DE RESULTATS I ACTUACIONS EN CAS D'INCOMPLIMENT:
En cas de valors de resistència de terra superiors a l'especificat a REBT, es procedirà a la construcció de nous pous de terra o tractament del terreny, fins que s'arribi a obtenir la resistència adequada.
Els defectes d'instal·lació hauran de ser corregits.

DOC 4. GESTIÓ DE RESIDUS

IDENTIFICACIÓ DE L'EDIFICI

Obra:	Instal·lació fotovoltaica de 100 kW a L'Institut Domènech I Montaner		
Situació:	Carrer Francesc Cambó, 08360		
Municipi :	Canet de Mar	**Comarca :**	Barcelona

AVALUACIÓ I CARACTERÍSTIQUES DELS RESIDUS

Materials d'excavació (es considerin o no residus, mesurats sense esponjament)

	Codificació residus LER Ordre MAM/304/2002	Pes	Volum
grava i sorra compacta		0,00	0,00
grava i sorra solta		0,00	0,00
argiles		0,00	0,00
terra vegetal		0,00	0,00
pedraplè		0,00	0,00
terres contaminades	170503	0,00	0,00
altres		0,00	0,00
totals d'excavació		**0,00 t**	**0,00 m³**

Destí de les terres i materials d'excavació

Els materials d'excavació que es reutilitzin a la mateixa obra o en una altra d'autoritzada, no es consideren residu sempre que el seu nou ús pugui ser acreditat. En una mateixa obra poden coexistir terres reutilitzades i terres portades a abocador	**no es considera residu reutilització**				**és residu abocador**	
	mateixa obra		altra obra			
	no		**no**		**si**	

Residus d'enderroc

	Codificació res Ordre MAM/304/2	Pes/m² (tones/m²)	Pes (tones)	Volum aparent/m² (m³/m²)	Volum aparent (m³)
obra de fàbrica	170102	0,542	0,00	0,512	0,00
formigó	170101	0,084	0,00	0,062	0,00
petris	170107	0,052	0,00	0,082	0,00
metalls	170407	0,004	0,00	0,0009	0,00
fustes	170201	0,023	0,00	0,0663	0,00
vidre	170202	0,0006	0,00	0,004	0,00
plàstics	170203	0,004	0,00	0,004	0,00
guixos	170802	0,027	0,00	0,004	0,00
betums	170302	0,009	0,00	0,0012	0,00
fibrociment	170605	0,01	0,00	0,018	0,00
definir altres:		-	0,00	-	0,00
Embalatges cartró		0,01	0,20	0,01	0,25
Retalls alumini i petit material elèctric		0,01	0,10	0,01	0,05
totals d'enderroc		0,7556	**0,300 t**	0,7744	**0,30 m³**

Residus de construcció

	Codificació res Ordre MAM/304/2	Pes/m² (tones/m²)	Pes (tones)	Volum aparent/m² (m³/m²)	Volum aparent (m³)
sobrants d'execució		0,05	0,000	0,045	0,00
obra de fàbrica	170102	0,015	0,000	0,018	0,00
formigó	170101	0,032	0,000	0,0244	0,00
petris	170107	0,002	0,000	0,0018	0,00
guixos	170802	0,003927	0,000	0,00972	0,00
altres		0,001	0,000	0,0013	0,00
embalatges		0,038	0,000	0,08	0,00
fustes	170201	0,0285	0,000	0,067	0,00
plàstics	170203	0,00608	0,000	0,008	0,00
paper i cartró	170904	0,00304	0,000	0,004	0,00
metalls	170407	0,00038	0,000	0,001	0,00
totals de construcció			**0,000 t**		**0,00 m³**

INVENTARI DE RESIDUS PERILLOSOS.

Dins l'obra s'han detectat aquests residus perillosos, els quals es separaran i gestionaran per separat per evitar que contaminin altres residus

Materials de construcció que contenen amiant	-	altres	especificar	-
Residus que contenen hidrocarburs	-		especificar	-
Residus que contenen PCB	-		especificar	-
Terres contaminades	-		especificar	-

MINIMITZACIÓ

PROJECTE. durant l'elaboració del projecte s'han près les següents mesures per tal de minimitzar els residus

1.- S'ha previst reutilitzar en obra parts dels materials que es retiren	-
2.- S'han optimitzat les seccions resistents de pilars, jàsseres, parets, fonaments, etc.	-
3.- L'adequació de l'edifici al terreny, genera un equilibri de moviments de terres	-
4.- El sistema constructiu és industrialitzat i prefabricat, es munta en obra sense generar gairebé residus	si
5.-	-
6.-	-

OBRA. a l'obra es duran a terme les accions següents

1.- Emmagatzematge adient de materials i productes	si
2.- Conservació de materials i productes dins el seu embalatge original fins al moment de la seva utilització	si
3.- Els materials granulars (graves, sorres, etc.) es dipositaran en contenidors rígids o sobre superfícies dures	-
4.-	-
5.-	-
6.-	-

ELEMENTS DE CONSTRUCCIÓ REUTILITZABLES

fusta en bigues reutilitzables	0,00 t		0,00 m^3
fusta en llates, tarimes, parquets reutilitzables o reciclables	0,00 t		0,00 m^3
acer en perfils reutilitzables	0,00 t		0,00 m^3
altres :	0,00 t		0,00 m^3
Total d'elements reutilitzables	0,00 t		**0,00 m^3**

GESTIÓ (obra)

Terres

Excavació / Mov. terres	Volum m^3 (+20%)	reutilització: a la mateixa obra	reutilització: a altra autoritzada	Terres per a l'abocador (m^3)
terra vegetal	0	0,00	0,00	0,00
graves/ sorres/ pearapie	0	0,00	0,00	0,00
argiles	0	0,00	0,00	0,00
altres	0	0,00	0,00	0,00
terres contaminades	0			0,00
Total	**0**	**0,00**	**0,00**	**0,00**

SEPARACIÓ DE RESIDUS A OBRA. Cal separar individualitzadament en les fraccions seguents si la generació per cadascú d'ells a l'obra supera les quantitats de ...

R.D. 105/2008	tones	Projecte	cal separar	tipus de residu
Formigó	80	0,00	no	inert
Maons, teules i ceràmics	40	0,00	no	inert
Metalls	2	0,00	no	no especial
Fusta	1	0,00	no	no especial
Vidres	1	0,00	no	no especial
Plàstics	0,50	0,00	no	no especial
Paper i cartró	0,50	0,00	no	no especial
Especials*	inapreciable	inapreciable	si	especial

* Dins els residus especials hi ha inclosos els envasos que contenen restes de matèries perilloses, vernissos, pintures, disolvents, desencofrants, etc... i els materials que hagin estat contaminats per aquests. Tot i ser difícilment quantificables, estan presents a l'obra i es separaran i tractaran a part de la resta de residus

Malgrat no ser obligada per tots els tipus de residus, s'han previst operacions de destria i recollida selectiva dels residus a l'obra en contenidors o espais reservats pels següents residus

		R.D. 105/2008	projecte*
Inerts	Contenidor per Formigó	no	no
	Contenidor per Ceràmics (maons,teules...)	no	no
No especials	Contenidor per Metalls	no	no
	Contenidor per Fustes	no	no
	Contenidor per Plàstics	no	no
	Contenidor per Vidre	no	no
	Contenidor per Paper i cartró	no	no
	Contenidor per Guixos i altres no especials	no	no
Especials	Perillosos (un contenidor per cada tipus de residu esp	si	si

* A la cel·la **projecte** apareixen per defecte les dades del R.D. 105/2008. Es permet la posibilitat d'incrementar les fraccions que se separen, per poder-ne millorar la gestió, però **en cap cas es permet no separar si el R.D. ho obliga.**

GESTIÓ (fora obra) els residus es gestionaran fora d'obra a:

Degut a la manca d'espai, les operacions de separació de residus les realitzarà fora de l'obra un gestor autoritzat	si
Instal·lacions de reciclatge i/o valorització	si
Dipòsit autoritzat de terres,enderrocs i runes de la construcció	-

Tipus de residu i Nom, adreça i codi de gestor del residu (decret 161/2001)

tipus de residu	gestor	adreça	codi del gestor
Residu 1	Pdt. Definir	Pdt. Definir	Pdt. Definir

PRESSUPOST

S'ha considerat pel càlcul del pressupost estimatiu :	Costos*	
Les previsions de separació de l'apartat de **gestió** i :	Classificació a obra: entre **12-16 €/m³**	**12,00**
Un esponjament mig de tot tipus de residu del 35%	Transport: entre 5-8 **€/m³** (mínim 100 €)	**5,00**
La distància mitjana al abocador : 15 Km	Abocador: runa neta (separada): entre **4-10 €/m³**	**0,00**
Els residus especials i perillosos en bidons de 200 l.	Abocador: runa bruta (barrejat): entre **15-25 €/m³**	**0,00**
Contenidors de 5 m³ per cada tipus de residu	Especials**: **num. transports** a 200 €/ transport	**0**
Lloguer de contenidors inclòs en el preu	Gestor terres: entre **5-15 €/m³**	**0,00**
La gestió de terres inclou la seva caracterització***	Gestor terres contaminades: entre **70-90 €/m³**	**0,00**

* Els preus recollits per l'OCT s'han obtingut dels abocadors i valoritzadors de Catalunya, que han subministrat dades (2008-2009)
** Malgrat ser de difícil quantificació, sempre hi haurà residus especials a obra, per tant sempre caldrà una previsió de **nombre de transports** per la seva correcta gestió
*** La caracterització de terres o de qualsevol residu, permet saber amb exactitut quins elements contaminants o no, i amb quines proporcions hi són presents (dins el cost s'ha previst una caracterització, independentment del volum de terres. Cost de cada caracterització 1.000 euros)

RESIDU Excavació	Volum m³ (+20%)	Classificació 12,00 €/m³	Transport 5,00 €/m³	Valoritzador / Abocador 0,00 €/m³	 0,00 €/m³
Terres	0,00	-	-	0,00	
Terres contaminades	0,00	-	-		0,00
Construcció	**m³ (+35%)**			**runa neta** **0,00 €/m³**	**runa bruta** **0,00 €/m³**
Formigó	0,00	-	-	-	0,00
Maons i ceràmics	0,00	-	-	-	0,00
Petris barrejats	0,00	-	-	-	0,00
Metalls	0,00	-	-	-	0,00
Fusta	0,00	-	-	-	0,00
Vidres	0,00	-	-	-	0,00
Plàstics	0,00	-	-	-	0,00
Paper i cartró	0,00	-	-	-	0,00
Guixos i no especials	0,00	-	-	-	0,00
Altres	0,41	4,86	2,03	-	0,00
Perillosos Especials	0,00	0,00			0,00
		4,86	100,00	0,00	0,00

Elements Auxiliars

Casetes d'emmagatzematge	0,00
Compactadores	0,00
Matxucadora de petris	0,00
Altres tipus de contenidors (per contenir liquids, beurades de formigó, etc.)	0,00
	0,00
	0,00

El pressupost estimatiu de la gestió de residus és de : 104,86 €

El volum dels residus és de : **0,30 m³**

El pressupost de la gestió de residus és de :	**108,01**	**euros**

DOCUMENTACIÓ GRÀFICA. INSTAL.LACIONS PREVISTES : TIPUS I DIMENSIONS DE CONTENIDORS DE RESIDUS PER OBRES

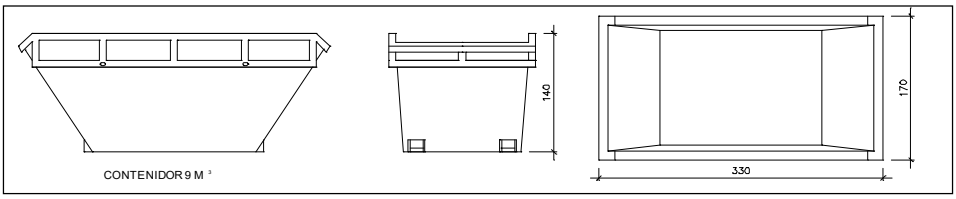

Contenidor 9 m^3. Apte per a formigó, ceràmics, petris i fust

unitats	-

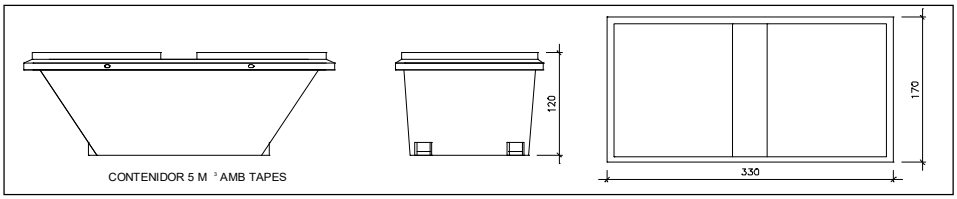

Contenidor 5 m^3. Apte per a plàstics, paper i cartró, metalls i fusta

unitats	-

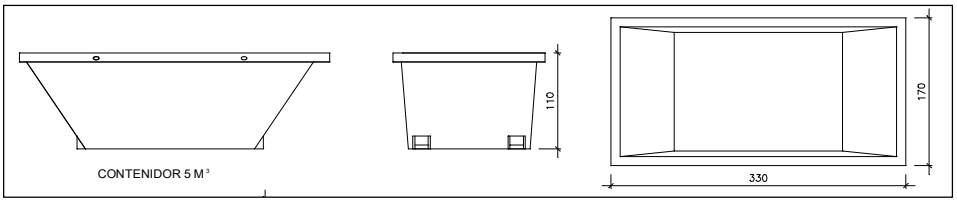

Contenidor 5 m^3. Apte per a formigó, ceràmics, petris, fusta i metalls

unitats	-

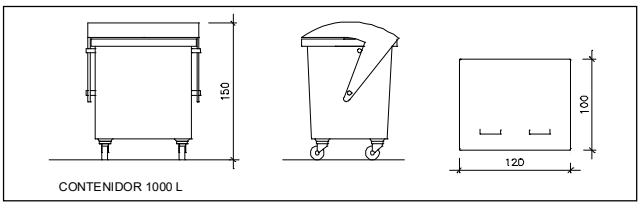

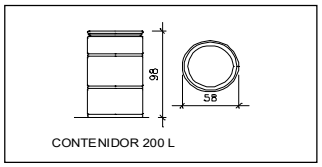

Contenidor 1000 L . Apte per a paper i cartró, plàstics

unitats	1

Bidó 200 L .Apte per a residus especials

unitats	-

El **Reial Decret 105/2008**, estableix que cal facilitar plànols de les instal·lacions previstes per a emmagatzematge, maneig, separació i altres operacions de gestió dels residus dins l'obra, si s'escau.

Donada la tipologia del projecte i per tal de no duplicar informació, aquests plànols d'instal·lacions previstes són a:

Estudi de Seguretat i Salut	-
Annex 1 d'aquest Estudi de Gestió de Residus	-

Posteriorment aquests plànols poden ser objecte d'adaptació a les característiques particulars de l'obra i els seus sistemes d'execució, previ acord de la direcció facultativa.

A més dels elements descrits, tal i com consta al pressupost, a l'obra hi haurà altres instal·lacions com :

Casetes d'emmagatzematge	-
Compactadores	-
Matxucadora de petris	-
Altres tipus de contenidors (per contenir liquids, beurades de formigó, etc..)	-
	-
	-

Les operacions destinades a la tria, classificació, transport i disposició dels residus generats a obra, s'ajustaran al que determina el Pla de Gestió de Residus elaborat per el Contractista, aprovat per la Direcció Facultativa i acceptat per la Propietat.
Aquest Pla ha estat elaborat en base a l'Estudi de Gestió de Residus, que s'inclou al projecte.
Si degut a modificacions en l'execució de l'obra o d'altres, cal fer modificacions a la gestió en obra dels residus, aquestes modificacions es documentaran per escrit i seran aprovades si s'escau per la Direcció Facultativa i se'n donarà comunicació per a la seva acceptació a la Propietat.

FIANÇA

FIANÇA MUNICIPAL

Per les característiques del projecte, de com s'executarà l'obra i donades les operacions de minimització abans descrites, el càlcul inicial de generació de residus, a efectes del càlcul de la fiança, s'estima que es podrà reduir en un percentatge del:

Previsió inicial de l'Estudi		Percentatge de reducció per minimització	Previsió final de l'Estudi
Total excavació (tones)	0,00 T		**0,00 T**
Total construcció i enderroc (tones)	0,30 T	%	**0,30 T**

Si per les previsions del Pla de gestió de residus (que ha d'elaborar el contractista), es modifiquen les previsions de generació de residus, per causa de modificació dels procediments de treball o en l'execució de les obres, aquest document s'actualitzarà i les noves dades es faran arribar a :

L'Ajuntament d'/de **Canet de Mar**

Càlcul de la fiança			
Residus de excavació *	0 T	11 euros/T	0,00 euros
Residus de construcció *	0 T	11 euros/T	0,00 euros
Residus d'enderroc*	0 T	11 euros/T	0,00 euros
		PES TOTAL DELS RESIDUS	**0 Tones**
		Total fiança	**150,00 euros**

* Trasvassar les dades dels totals d' excavació i construcció de la Previssió final de L'Estudi (apartat superior)

DOC 5. AMIDAMENTS I PRESSUPOST

AMIDAMENTS

AMIDAMENTS

Obra 01 PRESSUPOST ENE-26019
Capítol 00 ACTUACIONS PRÈVIES
Títol 01 DELIMITACIÓ OBRA I ACCÉS

NUM.	CODI	UA	DESCRIPCIÓ

1 H6AA2111 u Tanca mòbil, de 2 m d'alçària, d'acer galvanitzat, amb malla electrosoldada de 90x150 mm i de 4,5 i 3,5 mm de D, bastidor de 3,5x2 m de tub de 40 mm de D, fixat a peus prefabricats de formigó, i amb el desmuntatge inclòs

Num.	Text	Tipus	[C]	[D]	[E]	[F]	TOTAL	Fórmula
1		C	Unitats	Longitud	Ample	Alçada		
2	Delimitació zona de treball		10,000				10,000	C#*D#*E#*F#

TOTAL AMIDAMENT **10,000**

Obra 01 PRESSUPOST ENE-26019
Capítol 01 MITJANS AUXILIARS
Títol 01 TRANSPORT I GRUA

NUM.	CODI	UA	DESCRIPCIÓ

1 C150G999 h Grua autopropulsada 20 t

Num.	Text	Tipus	[C]	[D]	[E]	[F]	TOTAL	Fórmula
1		C	Dies	Hores	Ample	Alçada		
2	Pujada de material a coberta		1,000	12,000			12,000	C#*D#*E#*F#

TOTAL AMIDAMENT **12,000**

2 C1503999 h Transport material fotovoltaic i material auxiliar

Num.	Text	Tipus	[C]	[D]	[E]	[F]	TOTAL	Fórmula
1		C	Unitats	Longitud	Ample	Alçada	Total	
2	Transport de tot el material		8,000				8,000	C#*D#*E#*F#

TOTAL AMIDAMENT **8,000**

Obra 01 PRESSUPOST ENE-26019
Capítol 01 MITJANS AUXILIARS
Títol 02 PROTECCIONS COL·LECTIVES DEFINITIVES

NUM.	CODI	UA	DESCRIPCIÓ

1 EB7B3903 m Barana definitiva en aplic lateral desplaçada, conforme a normes EN ISO 14122-3 i NFE 85-015 i fabricada amb alumini natural. Components d'Ancoratge a inox.
S'utilitza per a la instal·lació contra un ampit l'alçada del qual és d'entre 160 mm i 570 mm.
-Configuració en aplic lateral.
-Alçada total 1,1m.
-Ancorada a parament vertical d´obra mitjançant fixacions químiques.
Inclou subministrament, descàrrega, petit material muntatge (ancoratge i tac químics, esparrècs INOX, arandeles, etc.) i muntatge, així com certificació i informe.

Num.	Text	Tipus	[C]	[D]	[E]	[F]	TOTAL	Fórmula
1			6,500				6,500	C#*D#*E#*F#

TOTAL AMIDAMENT **6,500**

2 PB70-HC74 u Conjunt d'elements per als dos extrems d'una línia de vida horitzontal fixa, formats per dos terminals d'acer inoxidable, un d'ells amb element amortidor de caigudes, fixats amb cargols d'acer inoxidable, un tensor de forqueta per a regulació del cable i dos terminals de cable amb elements protectors, segons UNE_EN 795/A1

Num.	Text	Tipus	[C]	[D]	[E]	[F]	TOTAL	Fórmula
1			1,000				1,000	C#*D#*E#*F#

TOTAL AMIDAMENT **1,000**

3 PB70-HC70 m Cable d'acer inoxidable 316, de 10 mm de diàmetre i composició 7x19+0, homologat per a línia de vida horitzontal segons UNE_EN 795/A1, fixat als terminals i als elements de suport intermig (separació < 15 m) i tesat

Num.	Text	Tipus	[C]	[D]	[E]	[F]	TOTAL	Fórmula
1			55,000				55,000	C#*D#*E#*F#
2	Mermes	P	10,000				5,500	PERORIGEN(

TOTAL AMIDAMENT **60,500**

4 PB70-HC77 u Element de suport intermedi per a línia de vida horitzontal fixa, d'acer inoxidable, fixat amb cargols d'acer inoxidable, segons UNE_EN 795/A1

Num.	Text	Tipus	[C]	[D]	[E]	[F]	TOTAL	Fórmula
1			3,000				3,000	C#*D#*E#*F#

TOTAL AMIDAMENT **3,000**

5 EB7G001 u Porta seguretat per a escala fixa per impedir accés a personal no autoritzat d'acer galvanitzat amb tancament automàtica mitjançant resortes segons UNE EN ISO 14.122-4.
Inclou subministrament i muntatge.

Num.	Text	Tipus	[C]	[D]	[E]	[F]	TOTAL	Fórmula
1			1,000				1,000	C#*D#*E#*F#

TOTAL AMIDAMENT **1,000**

6 EB7G012 u Retràctil d'acer de protecció contra caigudes verticals segons normes EN360 i EN795. Inclou:
- Punt d'anclatge de gran obertura i alta visibilitat per a sostre i paret amb una resistència de trencament de 25 kN.
- Extensió per a muntatge en escala d'accés a la coberta.
- Mosquetó oval d'acer amb tancament de rosca segons EN362 amb una resistència de 23 kN.
- Anticaigudes carter de fins a 7 metres d'alçada segons EN360.
- Funda per anticaiguda.
Inclou subministrament i muntatge.

Num.	Text	Tipus	[C]	[D]	[E]	[F]	TOTAL	Fórmula
1			1,000				1,000	C#*D#*E#*F#

TOTAL AMIDAMENT **1,000**

7 P2145-4RRY u Arrencada d'escala de gat metàl·lica amb mitjans manuals i càrrega manual sobre camió o contenidor

Num.	Text	Tipus	[C]	[D]	[E]	[F]	TOTAL	Fórmula

	1			1,000			1,000	C#*D#*E#*F#

TOTAL AMIDAMENT 1,000

8 EB7G002 u

Complement d'acer galvanitzat per a escaleres amb protecció de l'esquena. És un complement de seguretat per impedir els accesos no autoritzats que s'utilitza a les escales d'accés verticals per a la subida a les façanes, els teixits i els azotes d'edificis. Bloquea l'accés no autoritzat a aquest tipus d'escales. Disposa de cadenat amb 2 claus.
Inclou subministrament i muntatge.

Num.	Text	Tipus	[C]	[D]	[E]	[F]	TOTAL	Fórmula
1			1,000				1,000	C#*D#*E#*F#

TOTAL AMIDAMENT 1,000

9 EB7GU180 u

Escala fixa per a parets on cal disposar d'un mitjà per a pujades verticals per a treballs de manteniment, emergències o com a escala d'accés a màquines. S'empra freqüentment com a escala de servei per pujar de forma segura a façanes, terrats o teulades.
Alçada d'edifici 7,0 m.
Alçada d'escala: 8,1 m, amb el cèrcol superior.
Material: alumini natural
Número de trams: 1
Inclou subministrament i muntatge.

Num.	Text	Tipus	[C]	[D]	[E]	[F]	TOTAL	Fórmula
1			1,000				1,000	C#*D#*E#*F#

TOTAL AMIDAMENT 1,000

Obra 01 PRESSUPOST ENE-26019
Capítol 02 INSTAL·LACIÓ FOTOVOLTAICA
Títol 00 SUPORTACIÓ

NUM.	CODI	UA	DESCRIPCIÓ

1 EGESE107 u

Estructura autoportant de perfils d'alumini per a suport i subjecció de mòduls fotovoltaicse més de 2.000 mm d'allargada ancorats per costat llarg del mòdul, disposició biorentada Est-Oest amb inclinació <=15°, per a col·locar sense perforació de la coberta, disposició dels mòduls en 1 filera, apte per a col·locar 1 mòdul fotovoltaic en posició horitzontal de 1350x2400 mm com a màxim, amb perfils continus d'alumini anoditzat de designació EN AW 6005A segons norma UNE-EN 573-3 i cargols d'acer inoxidable A2-70, garantia mínima 10 anys, compliment de càrrega de vent segons CTE, col·locada sobre coberta plana no perforable i subjectada amb llasts de formigó

Num.	Text	Tipus	[C]	[D]	[E]	[F]	TOTAL	Fórmula
1	Inversor	C	Unitats	Longitud	Ample	Alçada		
2	String		11,000				11,000	C#*D#*E#*F#
3	String		11,000				11,000	C#*D#*E#*F#
4	String		11,000				11,000	C#*D#*E#*F#
5	String		11,000				11,000	C#*D#*E#*F#
6	String		11,000				11,000	C#*D#*E#*F#
7	String		11,000				11,000	C#*D#*E#*F#
8	String		11,000				11,000	C#*D#*E#*F#
9	String		11,000				11,000	C#*D#*E#*F#
10	String		11,000				11,000	C#*D#*E#*F#
11	String		11,000				11,000	C#*D#*E#*F#
12	String		11,000				11,000	C#*D#*E#*F#
13	String		11,000				11,000	C#*D#*E#*F#

14	String	11,000	11,000	C#*D#*E#*F#
15	String	11,000	11,000	C#*D#*E#*F#
16	String	11,000	11,000	C#*D#*E#*F#
17	String	11,000	11,000	C#*D#*E#*F#

TOTAL AMIDAMENT 176,000

Obra 01 PRESSUPOST ENE-26019
Capítol 02 INSTAL·LACIÓ FOTOVOLTAICA
Títol 01 EQUIPS

NUM.	CODI	UA	DESCRIPCIÓ

1 EGEEU010 u

Sistema de control d'inversor(s) fotovoltaic(s), amb comunicació Modbus TCP/IP compatible amb concentrador de dades i alimentació elèctrica, instal·lat i configurat

Num.	Text	Tipus	[C]	[D]	[E]	[F]	TOTAL	Fórmula
1		C	Unitats	Longitud	Ample	Alçada	Total	
2	Smartlogger		1,000				1,000	C#*D#*E#*F#

TOTAL AMIDAMENT 1,000

2 EGWE9007 u

Subministrament i instal·lació d'estructura metàl·lica de suport amb coberta de xapa grecada, del tipus autoportant llastrada, preparada per a la col·locació d'un o dos inversors, fins a una potència total de 100 kW, i dels quadres de protecció corresponents en corrent continu (CC) i corrent altern (CA).

De dimensions aproximades de 4 x 1,8 x 0,8 metres (amplada x alçada x profunditat), adaptades per col·locar-hi tots els equips previstos i garantir les distàncies mínimes establertes pel fabricant en cada cas.

L'acabat dels materials haurà de ser apte per a condicions d'intempèrie, galvanitzat en calent o equivalent, i el conjunt haurà d'estar certificat per garantir l'estabilitat davant la combinació d'accions de vent i càrrega de neu, d'acord amb la ubicació de la instal·lació.

El subministrament inclou tota la tornilleria d'acer inoxidable A2-70, les fixacions d'alumini 6005A T6, les safates portacables, així com tot el material auxiliar necessari per al muntatge complet.

Inclou els treballs necessaris per proporcionar un acabat a l'estructura que s'adapti estèticament i funcionalment a l'entorn on s'instal·li, garantint la seva integració i durabilitat.

Num.	Text	Tipus	[C]	[D]	[E]	[F]	TOTAL	Fórmula
1			1,000				1,000	C#*D#*E#*F#

TOTAL AMIDAMENT 1,000

3 EGE2T100 u

Inversor mural per instal·lació fotovoltaica d'autoconsum, tensió trifàsica, >= 100 kW nominals, rendiment europeu >98%, Protecció IP mínima IP66. Inclosa garantia ampliada per una cobertura total de 10 anys. Col·locat. Inclou accessori homologat per connectar cadena de mòduls.
Inclou, subministrament, muntatge, connexió de les cadenes i configuració de l'inversor.

Num.	Text	Tipus	[C]	[D]	[E]	[F]	TOTAL	Fórmula
1			1,000				1,000	C#*D#*E#*F#

TOTAL AMIDAMENT 1,000

4 EGE1P650 u

Mòdul fotovoltaic monocristal·lí, potència pic >=650 Wp, eficiència >=22%, IP68 o major, precablejat amb connectors especials, generació a 30 anys > 87% respecte l'inicial, garantia de producte >=15 anys. Inclou accessori de connexió. Inclou subministrament, muntatge, connexió i posada en servei de la instal·lació.

La marca de mòdul fotovoltaic haurà de complir amb els següents requeriments:
- Llista TIER I

- Producció anual mínim de 50 GW.
- Haver estat certificat i/o aprovat en tests de laboratoris independents com RETC, PVEL, etc. en 4 dels últims 5 anys.

Num.	Text	Tipus	[C]	[D]	[E]	[F]	TOTAL	Fórmula
1		C	Unitats	Longitud	Ample	Alçada		
2	Inversor	C	Unitats	Longitud	Ample	Alçada		
3	String		11,000				11,000	C#*D#*E#*F#
4	String		11,000				11,000	C#*D#*E#*F#
5	String		11,000				11,000	C#*D#*E#*F#
6	String		11,000				11,000	C#*D#*E#*F#
7	String		11,000				11,000	C#*D#*E#*F#
8	String		11,000				11,000	C#*D#*E#*F#
9	String		11,000				11,000	C#*D#*E#*F#
10	String		11,000				11,000	C#*D#*E#*F#
11	String		11,000				11,000	C#*D#*E#*F#
12	String		11,000				11,000	C#*D#*E#*F#
13	String		11,000				11,000	C#*D#*E#*F#
14	String		11,000				11,000	C#*D#*E#*F#
15	String		11,000				11,000	C#*D#*E#*F#
16	String		11,000				11,000	C#*D#*E#*F#
17	String		11,000				11,000	C#*D#*E#*F#
18	String		11,000				11,000	C#*D#*E#*F#

TOTAL AMIDAMENT **176,000**

Obra 01 PRESSUPOST ENE-26019
Capítol 02 INSTAL·LACIÓ FOTOVOLTAICA
Títol 02 INSTAL·LACIÓ CC

NUM.	CODI	UA	DESCRIPCIÓ

1 EG48A224 u Protector per a sobretensions transitòries, bipolar (1P+N), de 40kA d'intensitat màxima transitòria, de 2 mòduls DIN de 18 mm d'amplària, col·locat

Num.	Text	Tipus	[C]	[D]	[E]	[F]	TOTAL	Fórmula
1	Inversor	C	Unitats	Longitud	Ample	Alçada		
2	String		1,000				1,000	C#*D#*E#*F#
3	String		1,000				1,000	C#*D#*E#*F#
4	String		1,000				1,000	C#*D#*E#*F#
5	String		1,000				1,000	C#*D#*E#*F#
6	String		1,000				1,000	C#*D#*E#*F#
7	String		1,000				1,000	C#*D#*E#*F#
8	String		1,000				1,000	C#*D#*E#*F#
9	String		1,000				1,000	C#*D#*E#*F#
10	String		1,000				1,000	C#*D#*E#*F#
11	String		1,000				1,000	C#*D#*E#*F#
12	String		1,000				1,000	C#*D#*E#*F#
13	String		1,000				1,000	C#*D#*E#*F#
14	String		1,000				1,000	C#*D#*E#*F#
15	String		1,000				1,000	C#*D#*E#*F#
16	String		1,000				1,000	C#*D#*E#*F#
17	String		1,000				1,000	C#*D#*E#*F#

TOTAL AMIDAMENT **16,000**

2 EG2DF6D8 m Safata metàl·lica reixa amb coberta d'acer galvanitzat en calent, d'alçària 50 mm i amplària 100 mm, col·locada suspesa de paraments horitzontals amb elements de suport

Num.	Text	Tipus	[C]	[D]	[E]	[F]	TOTAL	Fórmula
1		C	Unitats	Longitud	Ample	Alçada		
2	Longitud total			140,000			140,000	C#*D#*E#*F#
3	Percentatge parcial	%	10,000				14,000	PERPARCIAL(

TOTAL AMIDAMENT **154,000**

3 EG225815 m Tub flexible corrugat de PVC folrat exteriorment, de 25 mm de diàmetre nominal, aïllant i no propagador de la flama, resistència a l'impacte de 2 J, resistència a compressió de 320 N i una rigidesa dielèctrica de 2000 V, muntat sobre sostremort

Num.	Text	Tipus	[C]	[D]	[E]	[F]	TOTAL	Fórmula
1		C	Unitats	Longitud	Ample	Alçada		
2	Nombre de salts		10,000	4,000	2,000		80,000	C#*D#*E#*F#

TOTAL AMIDAMENT **80,000**

4 EG35A002 m Cable amb conductor de coure de 1,5 kVdc | 1,8 kVdc max de tensió assignada, amb designació H1Z2Z2-K (AS), unipolar, de secció 1x6 mm2, amb coberta del cable de poliolefines termoestables amb baixa emissió fums, construcció segons norma UNE 50618, amb una classe de reacció al foc Cca-s1b,d1,a1 segons norma UNE-EN 60332-1-2, col·locat en canal o safata, color vermell/negre, inclou subministrament i instal·lació

Num.	Text	Tipus	[C]	[D]	[E]	[F]	TOTAL	Fórmula
1	Inversor	C	Longitud					C#*D#*E#*F#
2	String		25,000				25,000	C#*D#*E#*F#
3	String		30,000				30,000	C#*D#*E#*F#
4	String		55,000				55,000	C#*D#*E#*F#
5	String		95,000				95,000	C#*D#*E#*F#
6	String		100,000				100,000	C#*D#*E#*F#
7	String		70,000				70,000	C#*D#*E#*F#
8	String		45,000				45,000	C#*D#*E#*F#
9	String		65,000				65,000	C#*D#*E#*F#
10	String		25,000				25,000	C#*D#*E#*F#
11	String		30,000				30,000	C#*D#*E#*F#
12	String		55,000				55,000	C#*D#*E#*F#
13	String		95,000				95,000	C#*D#*E#*F#
14	String		100,000				100,000	C#*D#*E#*F#
15	String		70,000				70,000	C#*D#*E#*F#
16	String		45,000				45,000	C#*D#*E#*F#
17	String		65,000				65,000	C#*D#*E#*F#
18	Percentatge "A origen"	P	10,000				97,000	

TOTAL AMIDAMENT **1.067,000**

5 PG1B-J15C u Caixa per a quadre de distribució elèctrica, de cos de material d'acer acabat pintat al forn, per a una intensitat màxima de 160 A, capacitat total de 72 mòduls (18 mm) repartits en 3 filera de 24 mòduls cadascuna, aïllament elèctric classe II i grau de protecció en IP65 i IK07, muntada superficialment i apta per intempèrie

Num.	Text	Tipus	[C]	[D]	[E]	[F]	TOTAL	Fórmula
1		C	Unitats	Longitud	Ample	Alçada	Total	
2			1,000				1,000	C#*D#*E#*F#

TOTAL AMIDAMENT 1,000

Obra 01 PRESSUPOST ENE-26019
Capítol 02 INSTAL·LACIÓ FOTOVOLTAICA
Títol 03 SUBQUADRE FV CA

NUM.	CODI	UA	DESCRIPCIÓ

1 EG48A444 u Protector per a sobretensions transitòries, tetrapolar (3P+N), de 40kA d'intensitat màxima transitòria, de 4 mòduls DIN de 18 mm d'amplària, col·locat

Num.	Text	Tipus	[C]	[D]	[E]	[F]	TOTAL	Fórmula
1		C	Unitats	Longitud	Ample	Alçada	Total	
2	Sobretensions Inv		1,000				1,000	C#*D#*E#*F#

TOTAL AMIDAMENT 1,000

2 EG638158 u Presa de corrent de tipus modular de 2 mòduls estrets, bipolar amb presa de terra lateral (2P+T), 16 A 250 V, amb tapa protegida, preu superior, muntada sobre caixa o bastidor

Num.	Text	Tipus	[C]	[D]	[E]	[F]	TOTAL	Fórmula
1		C	Unitats	Longitud	Ample	Alçada		
2	IXON		1,000				1,000	C#*D#*E#*F#
3	Datalogger		1,000				1,000	C#*D#*E#*F#
4	Serveix Auxiliars		1,000				1,000	C#*D#*E#*F#

TOTAL AMIDAMENT 3,000

3 EG415A4B u Interruptor automàtic magnetotèrmic de 16 A d'intensitat nominal, tipus PIA corba C, bipolar (1P+N), de 6000 A de poder de tall segons UNE-EN 60898, d'1 mòdul DIN de 18 mm d'amplària, muntat en perfil DIN

Num.	Text	Tipus	[C]	[D]	[E]	[F]	TOTAL	Fórmula
1		C	Unitats	Longitud	Ample	Alçada		
2			1,000				1,000	C#*D#*E#*F#

TOTAL AMIDAMENT 1,000

4 EG42429D u Interruptor diferencial de la classe AC, gamma terciari, de 25 A d'intensitat nominal, bipolar (2P), de sensibilitat 0,03 A, de desconnexió fix instantani, amb botó de test incorporat i indicador mecànic de defecte, construït segons les especificacions de la norma UNE-EN 61008-1, de 2 mòduls DIN de 18 mm d'amplària, muntat en perfil DIN

Num.	Text	Tipus	[C]	[D]	[E]	[F]	TOTAL	Fórmula
1		C	Unitats	Longitud	Ample	Alçada		
2	Serveix Auxiliars		1,000				1,000	C#*D#*E#*F#

TOTAL AMIDAMENT 1,000

5 EG41G7QP u Interruptor automàtic magnetotèrmic de caixa emmotllada, de 160 A d'intensitat màxima i calibrat a 160 A, amb 4 pols i 4 relès i bloc de relès magnetotèrmic estàndard integrat, de 30 kA de poder de tall segons UNE-EN 60947-2, de 7 mòduls DIN de 18 mm d'amplària, muntat en perfil DIN

Num.	Text	Tipus	[C]	[D]	[E]	[F]	TOTAL	Fórmula
1		C	Unitats	Longitud	Ample	Alçada	Total	
2	Inv		1,000				1,000	C#*D#*E#*F#

TOTAL AMIDAMENT 1,000

6 PG41-EQV9 u Bloc diferencial de caixa emmotllada de la classe A, gamma industrial, de fins a 250 A d'intensitat nominal, tetrapolar (4P), de sensibilitat entre 0,03 i 10 A, de desconnexió regulable entre les posicions fixe instantani, fixe selectiu i retardat, amb temps de retard de 0 ms, 60 ms i 150 o 310 ms respectivament, amb botó de test incorporat i indicador mecànic de defecte, construït segons les especificacions de la norma UNE-EN 60947-2, muntat directament adossat a l'interruptor

Num.	Text	Tipus	[C]	[D]	[E]	[F]	TOTAL	Fórmula
1		C	Unitats	Longitud	Ample	Alçada	Total	
2	Inv		1,000				1,000	C#*D#*E#*F#

TOTAL AMIDAMENT 1,000

7 PG4C-0001 u Interruptor en càrrega modular de 200 A d'intensitat nominal i 400V de tensió assignada d'aïllament (Ui), tetrapolar (4P), tall completament aparent amb indicador mecànic de senyalització de l' estat dels contactes, sense indicador lluminós, categoria d'ús AC-22A segons UNE-EN 60947-3, de 4 mòduls d'amplària (18mm p/ mòdul), fixat a pressió

Num.	Text	Tipus	[C]	[D]	[E]	[F]	TOTAL	Fórmula
1		C	Unitats	Longitud	Ample	Alçada	Total	
2	Seccionador QPCA		1,000				1,000	C#*D#*E#*F#

TOTAL AMIDAMENT 1,000

8 PG47-EOHY u Interruptor automàtic magnetotèrmic de 63 A d'intensitat nominal, tipus PIA corba C, tetrapolar (4P), de 6000 A de poder de tall segons UNE-EN 60898 i de 10 kA de poder de tall segons UNE-EN 60947-2, de 4 mòduls DIN de 18 mm d'amplària, muntat en perfil DIN

Num.	Text	Tipus	[C]	[D]	[E]	[F]	TOTAL	Fórmula
1		C	Unitats	Longitud	Ample	Alçada	Total	
2	Sobretensions		1,000				1,000	C#*D#*E#*F#

TOTAL AMIDAMENT 1,000

9 PG1B-J169 u Caixa per a quadre de distribució elèctrica, de cos de material d'acer acabat pintat al forn amb revestiment intern de material aïllant i porta metàl·lica amb pany i clau de serreta, per a una intensitat màxima de 160 A, capacitat total de 96 mòduls (18 mm) repartits en 4 filera de 24 mòduls cadascuna, aïllament elèctric classe II i grau de protecció en IP65 i IK08, superficial i apta per intempèrie

Num.	Text	Tipus	[C]	[D]	[E]	[F]	TOTAL	Fórmula
1		C	Unitats	Longitud	Ample	Alçada		
2	QGFV		1,000				1,000	C#*D#*E#*F#

TOTAL AMIDAMENT 1,000

Obra 01 PRESSUPOST ENE-26019
Capítol 02 INSTAL·LACIÓ FOTOVOLTAICA
Títol 04 INSTAL·LACIÓ CA

NUM.	CODI	UA	DESCRIPCIÓ

1 PG2J-4CHQ m Safata metàl·lica de xapa perforada amb coberta d'acer galvanitzat en calent, d'alçària 60 mm i amplària 150 mm, col·locada en terra tècnic amb elements de suport

Num.	Text	Tipus	[C]	[D]	[E]	[F]	TOTAL	Fórmula
1		C	Unitats	Longitud	Ample	Alçada		
2	Cablejat CA		1,000	40,000			40,000	C#*D#*E#*F#

TOTAL AMIDAMENT **40,000**

2 PG2N-EUG0 m Tub corbable corrugat de PVC, de 80 mm de diàmetre nominal, aïllant i no propagador de la flama, resistència a l'impacte de 6 J, resistència a compressió de 250 N, muntat com a canalització soterrada

Num.	Text	Tipus	[C]	[D]	[E]	[F]	TOTAL	Fórmula
1			25,000				25,000	C#*D#*E#*F#

TOTAL AMIDAMENT **25,000**

3 PG25-MEBM m Canal aïllant de PVC, amb 1 tapa per a distribució, de 55x160 mm, amb 1 compartiment, de color blanc, resistència a la penetració d'objectes sòlids IP4X, protecció mecànica contra impactes IK10, no propagador de la flama, obertura de la tapa amb eina especial, de temperatura de servei de -5ºC a +60 °C, d'acord amb la norma UNE-EN 50085-2-1, en façana

Num.	Text	Tipus	[C]	[D]	[E]	[F]	TOTAL	Fórmula
1			12,000				12,000	C#*D#*E#*F#

TOTAL AMIDAMENT **12,000**

4 PG33-E4OK m Cable amb conductor de coure de tensió assignada 0,6/1 kV, de designació RZ1-K (AS), construcció segons norma UNE 21123-4, tripolar, de secció 3x2,5 mm2, amb coberta del cable de poliolefines, classe de reacció al foc Cca-s1b, d1, a1 segons la norma UNE-EN 50575 amb baixa emissió fums, col·locat en canal o safata

Num.	Text	Tipus	[C]	[D]	[E]	[F]	TOTAL	Fórmula
1			5,000				5,000	C#*D#*E#*F#

TOTAL AMIDAMENT **5,000**

5 PG33-E4L2 m Cable amb conductor de coure de tensió assignada 0,6/1 kV, de designació RZ1-K (AS), construcció segons norma UNE 21123-4, unipolar, de secció 1x95 mm2, amb coberta del cable de poliolefines, classe de reacció al foc Cca-s1b, d1, a1 segons la norma UNE-EN 50575 amb baixa emissió fums, col·locat en canal o safata

Num.	Text	Tipus	[C]	[D]	[E]	[F]	TOTAL	Fórmula
1	Tram inversor - QGFV		5,000	4,000			20,000	C#*D#*E#*F#
2	Tram QGFV - TMF-10-G		40,000	4,000			160,000	C#*D#*E#*F#
3	Tram terra TMF-10-G - CDM		5,000	1,000			5,000	C#*D#*E#*F#
4	Tram terra TMF-10-C - CDM		10,000	1,000			10,000	C#*D#*E#*F#
5	Tram terra CGP - CDM		10,000	1,000			10,000	C#*D#*E#*F#

TOTAL AMIDAMENT **205,000**

6 PG33-E4KW m Cable amb conductor de coure de tensió assignada 0,6/1 kV, de designació RZ1-K (AS), construcció segons norma UNE 21123-4, unipolar, de secció 1x50 mm2, amb coberta del cable de poliolefines, classe de reacció al foc Cca-s1b, d1, a1 segons la norma UNE-EN 50575 amb baixa emissió fums, col·locat en canal o safata

Num.	Text	Tipus	[C]	[D]	[E]	[F]	TOTAL	Fórmula
1	Tram terra inversor - QGFV		5,000				5,000	C#*D#*E#*F#
2	Tram terra QGFV - TMF-10-G:		40,000				40,000	C#*D#*E#*F#

TOTAL AMIDAMENT **45,000**

7 PG33-E4L6 m Cable amb conductor de coure de tensió assignada 0,6/1 kV, de designació RZ1-K (AS), construcció segons norma UNE 21123-4, unipolar, de secció 1x150 mm2, amb coberta del cable de poliolefines, classe de reacció al foc Cca-s1b, d1, a1 segons la norma UNE-EN 50575 amb baixa emissió fums, col·locat en canal o safata

Num.	Text	Tipus	[C]	[D]	[E]	[F]	TOTAL	Fórmula
1	Tram TMF-10-G - CDM		5,000	4,000			20,000	C#*D#*E#*F#
2	Tram TMF-10-C - CDM:		10,000	4,000			40,000	C#*D#*E#*F#
3	Tram CGP - CDM		10,000	4,000			40,000	C#*D#*E#*F#

TOTAL AMIDAMENT **100,000**

Obra 01 PRESSUPOST ENE-26019
Capítol 02 INSTAL·LACIÓ FOTOVOLTAICA
Títol 06 XARXA DE TERRA

NUM.	CODI	UA	DESCRIPCIÓ

1 EG380707 m Conductor de coure nu, unipolar de secció 1x16 mm2, muntat en malla de connexió a terra

Num.	Text	Tipus	[C]	[D]	[E]	[F]	TOTAL	Fórmula
1			40,000				40,000	C#*D#*E#*F#

TOTAL AMIDAMENT **40,000**

2 EGDZ1102 u Punt de connexió a terra amb pont seccionador de platina de coure, muntat en caixa estanca i col·locat superficialment

Num.	Text	Tipus	[C]	[D]	[E]	[F]	TOTAL	Fórmula
1			1,000				1,000	C#*D#*E#*F#

TOTAL AMIDAMENT **1,000**

3 EG35A002 m Cable amb conductor de coure de 1,5 kVdc | 1,8 kVdc max de tensió assignada, amb designació H1Z2Z2-K (AS), unipolar, de secció 1x6 mm2, amb coberta del cable de poliolefines termoestables amb baixa emissió fums, construcció segons norma UNE 50618, amb una classe de reacció al foc Cca-s1b,d1,a1 segons norma UNE-EN 60332-1-2, col·locat en canal o safata, color vermell/negre, inclou subministrament i instal·lació

Num.	Text	Tipus	[C]	[D]	[E]	[F]	TOTAL	Fórmula
1	String		25,000	0,500			12,500	C#*D#*E#*F#
2	String		30,000	0,500			15,000	C#*D#*E#*F#
3	String		55,000	0,500			27,500	C#*D#*E#*F#
4	String		95,000	0,500			47,500	C#*D#*E#*F#
5	String		100,000	0,500			50,000	C#*D#*E#*F#
6	String		70,000	0,500			35,000	C#*D#*E#*F#
7	String		45,000	0,500			22,500	C#*D#*E#*F#
8	String		65,000	0,500			32,500	C#*D#*E#*F#
9	String		25,000	0,500			12,500	C#*D#*E#*F#
10	String		30,000	0,500			15,000	C#*D#*E#*F#
11	String		55,000	0,500			27,500	C#*D#*E#*F#
12	String		95,000	0,500			47,500	C#*D#*E#*F#
13	String		100,000	0,500			50,000	C#*D#*E#*F#
14	String		70,000	0,500			35,000	C#*D#*E#*F#
15	String		45,000	0,500			22,500	C#*D#*E#*F#
16	String		65,000	0,500			32,500	C#*D#*E#*F#
17	Conexió entre moduls		40,000				40,000	C#*D#*E#*F#
18	Percentatge "A origen"	P	10,000				52,500	

TOTAL AMIDAMENT 577,500

Obra 01 PRESSUPOST ENE-26019
Capítol 02 INSTAL·LACIÓ FOTOVOLTAICA
Títol 07 INSTAL·LACIÓ RECEPTORA BT FV COL·LECTIU

NUM.	CODI	UA	DESCRIPCIÓ

1 EG1PUB16 u

Conjunt de protecció i mesura del tipus TMF10 per a subministrament trifàsic individual superior a 15 kW, per a mesura indirecta, potència entre 55 i 111 kW, tensió de 400 V, format per conjunt de caixes modulars de doble aïllament de polièster reforçat amb fibra de vidre de mides totals 630x1260x171 mm, amb base de fusibles (sense incloure els fusibles), sense equip de comptage, amb IGA tetrapolar (4P) de 160 A regulable entre 80 i 160 A i poder de tall de 10 kA, sense protecció diferencial, col·locat superficialment

Num.	Text	Tipus	[C]	[D]	[E]	[F]	TOTAL	Fórmula
1		C	Unitats	Longitud	Ample	Alçada	Total	
2	TMF-10 160A		1,000				1,000	C#*D#*E#*F#

TOTAL AMIDAMENT 1,000

2 EG1PUD16 u

Protecció diferencial per a conjunt de protecció i mesura TMF10 de 80 a 160 A (55 a 111 kW), amb toroidal de 70 mm de diàmetre, sortida superior o lateral, muntat en caixa modular de poliéster reforçat amb fibra de vidre, col·locat adossat al conjunt de protecció i mesura

Num.	Text	Tipus	[C]	[D]	[E]	[F]	TOTAL	Fórmula
1		C	Unitats	Longitud	Ample	Alçada	Total	
2	Diferencial TMF 200A		1,000				1,000	C#*D#*E#*F#

TOTAL AMIDAMENT 1,000

3 EGW5F400 u

Fusible NH 01- NH 02 de 250-400A a 500V AC, classe gG/gL i 120kA de poder de tall. Construïts amb cos ceràmic d'alta resistència a la pressió interna i als xocs tèrmics, cosa que permet un alt poder de tall.

Fusible de fulla vàlid per a protecció d'ús general tant davant de sobrecàrregues com a curtcircuits, indicats com a protecció de línies o equips en tensions nominals fins a 500V. Especificacions:

Corrent assignat: 250-4000A
Grandària: 01 o 02
Tipus NH (de fulla)
Tensió assignada: 500V AC
Poder de tall assignat: 120kA
Construït segons les normes IEC60269-1, EN60269-1, IEC60269-2, EN60269-2, DIN43620 i VDE0636.
Dimensions: 83x29x45,5 mm

Num.	Text	Tipus	[C]	[D]	[E]	[F]	TOTAL	Fórmula
1		C	Unitats	Longitud	Ample	Alçada		
2	TMF-10 Producció		3,000				3,000	C#*D#*E#*F#
3	CDM		6,000				6,000	C#*D#*E#*F#

TOTAL AMIDAMENT 9,000

4 EG22TP1K m

Tub corbable corrugat de polietilè, de doble capa, llisa la interior i corrugada l'exterior, de 200 mm de diàmetre nominal, aïllant i no propagador de la flama, resistència a l'impacte de 40 J, resistència a compressió de 450 N, muntat com a canalització soterrada

Num.	Text	Tipus	[C]	[D]	[E]	[F]	TOTAL	Fórmula
1		C	Unitats	Longitud	Ample	Alçada		

2	Tram interior		10,000	10,000	C#*D#*E#*F#
3	Mermes	P	10,000	1,000	PERORIGEN(

TOTAL AMIDAMENT 11,000

5 EG1CDM1 U

Caixa derivació de maniobra de polièster reforçat amb fibra de vidre , de 250 A, segons esquema Unesa número 12 , seccionable en càrrega (BUC) , inclosa base portafusibles trifàsica (sense fusibles), neutre seccionable, borns de connexió i grau de protecció IP-43, IK09, muntada superficialment

Inclou subministrament, muntatge, instal·lació i posada en servei.

Tensió assignada: 500 V.
Intensitat assignada: 400 A.

Ús autoconsum col·lectiu:
- Protecció de la línia genral d'alimentació en una instal·lació d'enllaç.
- Instal·lació en façana exterior o murs de tancament

Num.	Text	Tipus	[C]	[D]	[E]	[F]	TOTAL	Fórmula
1		C	Unitats	Longitud	Ample	Alçada	Total	
2	CDM		1,000				1,000	C#*D#*E#*F#

TOTAL AMIDAMENT 1,000

6 EG42529D u

Interruptor diferencial de la classe A, gamma terciari, de 25 A d'intensitat nominal, bipolar (2P), de sensibilitat 0,03 A, de desconnexió fix instantani, amb botó de test incorporat i indicador mecànic de defecte, construït segons les especificacions de la norma UNE-EN 61008-1, de 2 mòduls DIN de 18 mm d'amplària, muntat en perfil DIN

Num.	Text	Tipus	[C]	[D]	[E]	[F]	TOTAL	Fórmula
1		C	Unitats	Longitud	Ample	Alçada	Total	
2	Serveix auxiliars		1,000				1,000	C#*D#*E#*F#

TOTAL AMIDAMENT 1,000

7 EG415F9B u

Interruptor automàtic magnetotèrmic de 16 A d'intensitat nominal, tipus PIA corba C, bipolar (2P), de 10000 A de poder de tall segons UNE-EN 60898 i de 15 kA de poder de tall segons UNE-EN 60947-2, de 2 mòduls DIN de 18 mm d'amplària, muntat en perfil DIN

Num.	Text	Tipus	[C]	[D]	[E]	[F]	TOTAL	Fórmula
1		C	Unitats	Longitud	Ample	Alçada	Total	
2	Serveix auxiliars		1,000				1,000	C#*D#*E#*F#

TOTAL AMIDAMENT 1,000

8 EG638158 u

Presa de corrent de tipus modular de 2 mòduls estrets, bipolar amb presa de terra lateral (2P+T), 16 A 250 V, amb tapa protegida, preu superior, muntada sobre caixa o bastidor

Num.	Text	Tipus	[C]	[D]	[E]	[F]	TOTAL	Fórmula
1		C	Unitats	Longitud	Ample	Alçada	Total	
2	Serveis auxiliars		1,000				1,000	C#*D#*E#*F#

TOTAL AMIDAMENT 1,000

9 EG380707 m

Conductor de coure nu, unipolar de secció 1x16 mm2, muntat en malla de connexió a terra

Num.	Text	Tipus	[C]	[D]	[E]	[F]	TOTAL	Fórmula
1		C	Unitats	Longitud	Ample	Alçada		C#*D#*E#*F#
2	Provisional			10,000			10,000	C#*D#*E#*F#

TOTAL AMIDAMENT 10,000

10 PGD1-E3B9 u Piqueta de connexió a terra d'acer, amb recobriment de coure de gruix estàndard, de 2500 mm de llargària de 18,3 mm de diàmetre, clavada a terra

Num.	Text	Tipus	[C]	[D]	[E]	[F]	TOTAL	Fórmula
1		C	Unitats	Longitud	Ample	Alçada	Total	
2			1,000				1,000	C#*D#*E#*F#

TOTAL AMIDAMENT 1,000

11 EGDZ1102 u Punt de connexió a terra amb pont seccionador de platina de coure, muntat en caixa estanca i col·locat superficialment

Num.	Text	Tipus	[C]	[D]	[E]	[F]	TOTAL	Fórmula
1		C	Unitats	Longitud	Ample	Alçada	Total	
2	Connexió a terra		1,000				1,000	C#*D#*E#*F#

TOTAL AMIDAMENT 1,000

12 EG2A3R15 m Canal aïllant de PVC, amb 1 tapa per a distribució, de 60x 230 mm, amb 1 compartiment, de color blanc, muntada sobre paraments

Num.	Text	Tipus	[C]	[D]	[E]	[F]	TOTAL	Fórmula
1		C	Unitats	Longitud	Ample	Alçada		
2	Pas de cablejat als armaris			15,000			15,000	C#*D#*E#*F#

TOTAL AMIDAMENT 15,000

13 EGW5B400 u Base portafusible tipus BUC, format per fusible de ganivetes NH00, intensitat nominal fins a 160 A, poder de tall 120 kA i base per a fusible de ganivetes, unipolar (1P), intensitat nominal fins a 400 A.

Tipus BUC
Tensió I nominal 250-400A
Per fusible mida NH01-NH02
Sòcol de polièster reforçat amb fibra de vidre, autoextingible.
Peces termoplàstiques: Policarbonat i poliamides, autoextingibles.
Pinces de contacte: Coure electrolític platejat.
Anells de pressió: Acer inoxidable.
Elements de connexió: Mitjançant cargols d'acer dicromatat fixats a la platina
Construït segons les normes UNE 21 103, RU 6303 B, CEI 269 i EN 60.269

Num.	Text	Tipus	[C]	[D]	[E]	[F]	TOTAL	Fórmula
1		C	Unitats	Longitud	Ample	Alçada		
2	TMF-Generació		3,000				3,000	C#*D#*E#*F#
3	CDM		6,000				6,000	C#*D#*E#*F#

TOTAL AMIDAMENT 9,000

14 PPAUU301 u Partida alçada d'abonament íntegre per a demolició de mur per a ubicació del nou armari en sala tècnica per a la nova TMF-10 de generació i CdM.
Inclou la reposició del mur un cop construït l'armari i l'adequació de la sala tècnica per a que quedi estètic amb el disseny del centre.

Num.	Text	Tipus	[C]	[D]	[E]	[F]	TOTAL	Fórmula
1		C	Unitats	Longitud	Ample	Alçada	Total	
2			1,000				1,000	C#*D#*E#*F#

TOTAL AMIDAMENT 1,000

15 EGLA200 u Armari d'obra amb bloc de formigó amb porta metàl·lica. Per les seves dismensions podeu allotjar equips com: Conjunt de Protecció i Mesura TMF-10 (igual o superior a 160 A, 111 kW) i CDM d'acord amb les especificacions de FECSA ENDESA.

Inclou subministrament, llosa de formigó i col·locació.

Inclou els treballs necessaris per proporcionar un acabat a l'armari elèctric que s'adapti estèticament i funcionalment a l'entorn on s'instal·li, garantint la seva integració i durabilitat.

Num.	Text	Tipus	[C]	[D]	[E]	[F]	TOTAL	Fórmula
1	Armari CDM+TMF generació		1,000				1,000	C#*D#*E#*F#

TOTAL AMIDAMENT 1,000

Obra 01 PRESSUPOST ENE-26019
Capítol 02 INSTAL·LACIÓ FOTOVOLTAICA
Títol 08 ACTUALITZACIÓ TMF CONSUM

NUM. CODI UA DESCRIPCIÓ

1 EGW5F400 u Fusible NH 01- NH 02 de 250-400A a 500V AC, classe gG/gL i 120kA de poder de tall. Construïts amb cos ceràmic d'alta resistència a la pressió interna i als xocs tèrmics, cosa que permet un alt poder de tall.

Fusible de fulla vàlid per a protecció d'ús general tant davant de sobrecàrregues com a curtcircuits, indicats com a protecció de línies o equips en tensions nominals fins a 500V. Especificacions:

Corrent assignat: 250-4000A
Grandària: 01 o 02
Tipus NH (de fulla)
Tensió assignada: 500V AC
Poder de tall assignat: 120kA
Construït segons les normes IEC60269-1, EN60269-1, IEC60269-2, EN60269-2, DIN43620 i VDE0636.
Dimensions: 83x29x45,5 mm

Num.	Text	Tipus	[C]	[D]	[E]	[F]	TOTAL	Fórmula
1		C	Unitats	Longitud	Ample	Alçada	Total	
2	TMF-10 Consum		3,000				3,000	C#*D#*E#*F#

TOTAL AMIDAMENT 3,000

2 EGW5B400 u Base portafusible tipus BUC, format per fusible de ganivetes NH00, intensitat nominal fins a 160 A, poder de tall 120 kA i base per a fusible de ganivetes, unipolar (1P), intensitat nominal fins a 400 A.

Tipus BUC
Tensió I nominal 250-400A
Per fusible mida NH01-NH02
Sòcol de polièster reforçat amb fibra de vidre, autoextingible.
Peces termoplàstiques: Policarbonat i poliamides, autoextingibles.
Pinces de contacte: Coure electrolític platejat.
Anells de pressió: Acer inoxidable.
Elements de connexió: Mitjançant cargols d'acer dicromatat fixats a la platina
Construït segons les normes UNE 21 103, RU 6303 B, CEI 269 i EN 60.269

Num.	Text	Tipus	[C]	[D]	[E]	[F]	TOTAL	Fórmula
1		C	Unitats	Longitud	Ample	Alçada	Total	
2	TMF-Consum		3,000				3,000	C#*D#*E#*F#

TOTAL AMIDAMENT 3,000

3 EG42429D u Interruptor diferencial de la classe AC, gamma terciari, de 25 A d'intensitat nominal, bipolar (2P), de sensibilitat 0,03 A, de desconnexió fix instantani, amb botó de test incorporat i indicador mecànic de defecte, construït segons les especificacions de la norma UNE-EN 61008-1, de 2 mòduls DIN de 18 mm d'amplària, muntat en perfil DIN

Num.	Text	Tipus	[C]	[D]	[E]	[F]	TOTAL	Fórmula
1		C	Unitats	Longitud	Ample	Alçada	Total	
2	Serveix auxiliars		1,000				1,000	C#*D#*E#*F#

TOTAL AMIDAMENT 1,000

4 EG415F9B u Interruptor automàtic magnetotèrmic de 16 A d'intensitat nominal, tipus PIA corba C, bipolar (2P), de 10000 A de poder de tall segons UNE-EN 60898 i de 15 kA de poder de tall segons UNE-EN 60947-2, de 2 mòduls DIN de 18 mm d'amplària, muntat en perfil DIN

Num.	Text	Tipus	[C]	[D]	[E]	[F]	TOTAL	Fórmula
1		C	Unitats	Longitud	Ample	Alçada	Total	
2	Serveis auxiliars		1,000				1,000	C#*D#*E#*F#

TOTAL AMIDAMENT 1,000

5 EG638158 u Presa de corrent de tipus modular de 2 mòduls estrets, bipolar amb presa de terra lateral (2P+T), 16 A 250 V, amb tapa protegida, preu superior, muntada sobre caixa o bastidor

Num.	Text	Tipus	[C]	[D]	[E]	[F]	TOTAL	Fórmula
1		C	Unitats	Longitud	Ample	Alçada	Total	
2	Serveix auxiliars		1,000				1,000	C#*D#*E#*F#

TOTAL AMIDAMENT 1,000

Obra 01 PRESSUPOST ENE-26019
Capítol 03 AJUDES DE RAM DE PALETA

NUM.	CODI	UA	DESCRIPCIÓ

1 KY311620 m Formació de passamurs amb tub de PVC de diàmetre 90 mm i d'1 m de llargària, com a màxim

Num.	Text	Tipus	[C]	[D]	[E]	[F]	TOTAL	Fórmula
1			3,000				3,000	C#*D#*E#*F#

TOTAL AMIDAMENT 3,000

2 E7J513AA m Segellat de junt entre materials d'obra de 30 mm d'amplària i 20 mm de fondària, amb massilla de poliuretà bicomponent, aplicada amb pistola manual, prèvia imprimació específica

Num.	Text	Tipus	[C]	[D]	[E]	[F]	TOTAL	Fórmula
1			3,000				3,000	C#*D#*E#*F#

TOTAL AMIDAMENT 3,000

Obra 01 PRESSUPOST ENE-26019

Capítol 04 MONITORATGE I CONTROL

NUM.	CODI	UA	DESCRIPCIÓ

1 EGSRE4GE u Subministrament, muntatge i configuració de Router M2M IX6015 SecureEdge Pro 4G/LT , amb antena 4G de 3m o equivalent

Num.	Text	Tipus	[C]	[D]	[E]	[F]	TOTAL	Fórmula
1		C	Unitats	Longitud	Ample	Alçada	Total	
2	Ixon		1,000				1,000	C#*D#*E#*F#

TOTAL AMIDAMENT 1,000

2 EGSSM01 u Sonda meteorològica digital per a instal·lacions fotovoltaiques composada per:
- Sonda de temperatura exterior d'ambient. Rang de -40ºC a 90ºC.
- Sonda de temperatura exterior de mòdul. Rang de mesura de -40ºC a 90ºC.
- Sonda de temperatura interior cel·la d'irradiància.
- Sensor irradiància de cel·la monocristal·lina. Rang de mesura de 0 W/m2 a 1.500 W/m2.

Sortida RS-485 de 2 fils i protocol Modbus RTU. Grau de protecció IP65.
Alimentació en 12-24 V corrent continu.
Inclou subministrament, muntatge i configuració.

Num.	Text	Tipus	[C]	[D]	[E]	[F]	TOTAL	Fórmula
1		C	Unitats	Longitud	Ample	Alçada	Total	
2	Sonda meteorològica		1,000				1,000	C#*D#*E#*F#

TOTAL AMIDAMENT 1,000

3 EG5AA160 u Transformador d'intensitat de nucli obert amb una relació de transformació de 160/5 A, una potència de 5 VA, de classe 0,5 de precisió segons UNE-EN 60044, i muntat superficialment.

Inclou subministrament i muntatge.

Num.	Text	Tipus	[C]	[D]	[E]	[F]	TOTAL	Fórmula
1		C	Unitats	Longitud	Ample	Alçada	Total	
2	Transformadors d'intensitat		3,000				3,000	C#*D#*E#*F#

TOTAL AMIDAMENT 3,000

4 EG32B136 m Cable amb conductor de coure de tensió assignada inferior o igual a 450/750 V, de designació H07Z-K, construcció segons norma UNE-EN 50525-3-41, unipolar, de secció 1x2,5 mm2, amb aïllament de poliolefines, classe de reacció al foc Dca-s2,d2,a2 segons norma UNE-EN 50575, col·locat en canal

Num.	Text	Tipus	[C]	[D]	[E]	[F]	TOTAL	Fórmula
1		C	Unitats	Longitud	Ample	Alçada		
2	Transformadors d'intesitat		30,000	1,000			30,000	C#*D#*E#*F#
11								C#*D#*E#*F#

TOTAL AMIDAMENT 30,000

5 EP434650 m Cable per a transmissió de dades amb conductors de coure, de 4 parells, categoria 6 F/UTP, aïllament de poliolefina i coberta de poliolefina, de baixa emissió de fums i opacitat reduïda, no propagador de la flama segons UNE-EN 60332-1-2, amb una classe de reacció al foc Dca-s2,d2,a2 segons norma UNE-EN 50575, col·locat sota tub o canal

Num.	Text	Tipus	[C]	[D]	[E]	[F]	TOTAL	Fórmula
1		C	Unitats	Longitud	Ample	Alçada		

2	IXON - Datalogger						5,000	C#*D#*E#*F#

TOTAL AMIDAMENT 5,000

6 PG2G-AZKL m Minicanal de PVC, de 20x30 mm, d'1 tapa, amb 1 compartiment, amb sistema de fixació mecànica, resistència a la penetració d'objectes sòlids IP4X, protecció mecànica contra impactes IK07, no propagador de la flama, obertura de la tapa amb eina especial, d'acord amb la norma UNE-EN 50085-2-1, muntada sobre paraments

Num.	Text	Tipus	[C]	[D]	[E]	[F]	TOTAL	Fórmula
1		C	Unitats	Longitud	Ample	Alçada		
2			40,000				40,000	C#*D#*E#*F#

TOTAL AMIDAMENT 40,000

7 EGSZU001 m Cable bus de comunicacions, apantallat, de 2 fils, de 1,5 mm² de secció per fil

Num.	Text	Tipus	[C]	[D]	[E]	[F]	TOTAL	Fórmula
1		C	Unitats	Longitud	Ample	Alçada		
2			60,000				60,000	C#*D#*E#*F#

TOTAL AMIDAMENT 60,000

8 EG1B0652 u Armari de polièster de 600x400x200 mm, amb tapa fixa, muntat superficialment

Num.	Text	Tipus	[C]	[D]	[E]	[F]	TOTAL	Fórmula
1		C	Unitats	Longitud	Ample	Alçada	Total	
2	Armari Monitoratge		1,000				1,000	C#*D#*E#*F#

TOTAL AMIDAMENT 1,000

9 EG510001 u Equip de comptatge per a subministre BT, amb comptador trifàsic digital multifució de 4 quadrants, precisió 1 en activa i 2 en reactiva, comunicació amb port COM1 (RS-232, RS-484, Ethernet), per a mesura indirecta.
Comptador amb certificat MID EN504070.
Inclou subministrament, muntatge i configuració de la instal·lació.

Num.	Text	Tipus	[C]	[D]	[E]	[F]	TOTAL	Fórmula
1			1,000				1,000	C#*D#*E#*F#

TOTAL AMIDAMENT 1,000

10 PG4N-DQO6 u Tallacircuit amb fusible cilíndric de 16 A, unipolar, amb portafusible separable de 22x58 mm i muntat superficialment

Num.	Text	Tipus	[C]	[D]	[E]	[F]	TOTAL	Fórmula
1		C	Unitats	Longitud	Ample	Alçada	Total	
2			4,000				4,000	C#*D#*E#*F#

TOTAL AMIDAMENT 4,000

Obra 01 PRESSUPOST ENE-26019
Capítol 05 FONTANERIA

NUM.	CODI	UA	DESCRIPCIÓ

1 PPAUU001 pa Partida alçada d'abonament íntegre en concepte d'ajuts del ram de paleta, de material necessari per a instal·lació d'aigua a la coberta.

Num.	Text	Tipus	[C]	[D]	[E]	[F]	TOTAL	Fórmula
1			1,000				1,000	C#*D#*E#*F#

TOTAL AMIDAMENT 1,000

Obra 01 PRESSUPOST ENE-26019
Capítol 06 PROTECCIÓ CONTRA INCENDIS

NUM.	CODI	UA	DESCRIPCIÓ

1 EM31351J u Extintor manual de diòxid de carboni, de càrrega 5 kg, amb pressió incorporada, pintat, amb suport a paret

Num.	Text	Tipus	[C]	[D]	[E]	[F]	TOTAL	Fórmula
1			1,000				1,000	C#*D#*E#*F#

TOTAL AMIDAMENT 1,000

2 EMSB32P1 u Rètol senyalització instal·lació de protecció contra incendis, quadrat, de 420x420 mm2 de panell de PVC d'1 mm de gruix, fotoluminiscent categoria A segons UNE 23035-4, col·locat adherit sobre parament vertical

Num.	Text	Tipus	[C]	[D]	[E]	[F]	TOTAL	Fórmula
1			1,000				1,000	C#*D#*E#*F#

TOTAL AMIDAMENT 1,000

Obra 01 PRESSUPOST ENE-26019
Capítol 07 TREBALLS COMPLEMENTARIS

NUM.	CODI	UA	DESCRIPCIÓ

1 EZ2030 u Subministrament, muntatge i instal·lació de placa identificativa interior de la instal·lació fotovoltaica en teulada protegida de les inclemències meteorològiques directes, però amb resistència a l'abrasió i fàcil neteja, a zones visibles per al públic, preferiblement a prop de l'entrada principal.

Les característiques tècniques han de ser:

- Material Base: Planxa d'alumini lacada blanca amb cantells blancs.
- Dimensions i Gruix: 30x30 cm amb un gruix de 3 mm.
- Impressió:
o Impressió digital directa d'alta resolució, resistent a la llum i la humitat ambiental.
o Protecció: Acabat amb vernís de protecció per garantir la durabilitat del color i facilitar la neteja.
- Sistema: Fixació a paret mitjançant una contraplaca d'alumini de 24x24 cm i 2 mm de gruix.
- Elements de Fixació:
o La contraplaca es fixarà a la paret amb cargols enrasats de cap pla, evitant protuberàncies.
o La unió final entre la placa principal i la contraplaca es realitzarà amb cinta adhesiva de dues cares d'alta resistència a la tracció o bé amb silicona d'alta adherència per a interiors.

Num.	Text	Tipus	[C]	[D]	[E]	[F]	TOTAL	Fórmula
1		C	Unitats	Longitud	Ample	Alçada	Total	
2	Sala tècnica inversor		1,000				1,000	C#*D#*E#*F#

TOTAL AMIDAMENT 1,000

2 EZ3001 u Reportatge fotogràfic professional de la instal·lació per a instal·lacions fotovoltaiques de fins a 100 kW.

S'inclou com a mínim:
- 25 fotografies editades i en alta resolució, realitzades un cop finalitzada l'obra i amb la instal·lació neta i lliure d'elements sobrants.
- Contingut: Vistes generals de la instal·lació (integració arquitectònica/paisatgística) i vistes de detall (mòduls, inversors, cablejat, quadres de protecció).
- Format: Arxius digitals en format JPG (mínim 20 MP) i els corresponents arxius RAW/TIFF.
- Estil: Fotografia d'arquitectura industrial, amb correcció de perspectives i il·luminació equilibrada.

Num.	Text	Tipus	[C]	[D]	[E]	[F]	TOTAL	Fórmula
1		C	Unitats	Longitud	Ample	Alçada	Total	
2			1,000				1,000	C#*D#*E#*F#

TOTAL AMIDAMENT **1,000**

Obra 01 PRESSUPOST ENE-26019
Capítol 08 LEGALITZACIÓ, POSADA EN SERVEI I DOC. FINAL OBRA

NUM.	CODI	UA	DESCRIPCIÓ

1 EZ2004 u Realització de la inspecció inicial reglamentària per part d'un Organisme de Control Autoritzat (OCA) per una instal·lació solar fotovoltaica de potència superior a 25 kW, d'acord amb el Reglament Electrotècnic de Baixa Tensió (REBT) i normatives d'aplicació.

Num.	Text	Tipus	[C]	[D]	[E]	[F]	TOTAL	Fórmula
1			1,000				1,000	C#*D#*E#*F#

TOTAL AMIDAMENT **1,000**

2 EZ2005 u Gestió administrativa per la inscripció al Registre d'Instal·lacions Tècniques de Seguretat Industrial de Catalunya (RITSIC) d'una nova instal·lació solar fotovoltaica incloent aportació documental, gestió telemàtica i el seguiment de la tramitació.

Num.	Text	Tipus	[C]	[D]	[E]	[F]	TOTAL	Fórmula
1			1,000				1,000	C#*D#*E#*F#

TOTAL AMIDAMENT **1,000**

3 EZ2007 u Realització de tots els tràmits administratius i tècnics necessaris per a la inscripció definitiva de la instal·lació de producció d'energia elèctrica mitjançant tecnologia fotovoltaica al Registre d'Instal·lacions de Producció d'Energia Elèctrica (RIPRE) per a instal·lacions de potència nominal <= 100 kW
En els casos d'autoconsum col·lectiu, posada en marxa i servei de la instal·lació FV i de monitorització. A nivell local i a nivell de software.

Num.	Text	Tipus	[C]	[D]	[E]	[F]	TOTAL	Fórmula
1			1,000				1,000	C#*D#*E#*F#

TOTAL AMIDAMENT **1,000**

4 EZ2010 u Etiquetatge i/o retulació de strings, canalitzacions, equips, quadres, armaris, inst. enllaç, etc.
Treballs i gestions necessaris per a la identificació de:
- Inicis i finals de strings - rotular o marcar en panell l'inici o final de string. Objectiu: trobar ràpidament la connexió.
- Identificar strings adientment segons plànols unifilars (documentació obra executada). Es seguirà la codificació XX.YY.ZZ (sent XX: identificació inversors, YY: identificació de l'MPPT, ZZ: identificació de l'string)
- Identificar armari segons inversor o tipus de tensió (CA/CC).
- Col·locar senyals de risc elèctric a: a armaris que continguin instal·lacions d'enllaç (TMF, CGP, CDM, etc.) i

quadres elèctrics relacionats amb la instal·lació fotovoltaica.
- Senyalització de canalitzacions elèctriques de corrent continua amb avisos de perill (en tensió). Exemple: cartell Ajuntament Barcelona.
- Senyalització de presència d'instal·lació fotovoltaica a la coberta a col·locar a la porta o a escala d'accés.
- Senyalització de risc de caiguda.
- Col·locació de porta-plànols i plànols de la instal·lació fotovoltaica a l'anterior de quadres elèctrics.

Les característiques físiques de la senyalització ha de permetre la seva durabilitat en condicions ambientals externes.Les etiquetes seran de materials resistents als raigs UV, a la humitat i a les condicions ambientals extremes.
Les senyals hauran d'estar en català.

Num.	Text	Tipus	[C]	[D]	[E]	[F]	TOTAL	Fórmula
1			1,000				1,000	C#*D#*E#*F#

TOTAL AMIDAMENT **1,000**

5 EZ2009 u Treballs i gestions necessaris per a la tramitació del Certificat d'Instal·lació Elèctrica (CIE) i ELEC-4 un cop finalitzades les obres de la instal·lació fotovoltaica. Inclou:
- Revisió i comprovació de la correcta execució de la instal·lació segons projecte i normativa vigent (REBT).
- Verificació dels elements de seguretat (interruptors de protecció, posada a terra, sistemes de desconnexió, etc.).
- Mesures d'aïllamet, continuitat de terres i comprovació de polaritat.
- Redacció de la memòria tècnica o projecte final d'obra, si s'escau.
- Emissió del CIE per part del tècnic instal·lador autoritzat i ELEC-4.
- Tramitació davant l'organisme de control autoritzat (OCA), si s'escau.

Num.	Text	Tipus	[C]	[D]	[E]	[F]	TOTAL	Fórmula
1			1,000				1,000	C#*D#*E#*F#

TOTAL AMIDAMENT **1,000**

6 EZ2020 u Treballs i gestions necessàriess per a la configuració i el correcte funcionament de la instal·lació fotovoltaica. Inclou les següents tasques (no limitatives):
- Configuració del sistema control de la instal·lació fotovoltaica i dels equips/dispositius instal·lats.
- Configuració de la comunicació de la instal·lació fotovoltaica a la plataforma fabricant inversor.
- Configuració de la comunicacio de la instal·lació fotovoltaica a la plataforma SIE d'Infraestructures o similar. ICAT s'encarrega de configurar les dades a la plataforma SIE.
- Alta de la instal·lació a la plataforma d'inversor (Fusion Solar, ISolarCloud, Sunny Portal, etc.) segons configuració donada.
- Verificació correcta instal·lació de corrent alterna.
- Verificació de correcte muntatge i instal·lació de strings (part CC).
- Verificació/lectura de tensions de circuit obert dels strings, tensions i intensitat en funcionament de la instal·lació fotovoltaica.
- Verificació/lectura de paràmetres elèctrics de corrent continua, corrent alterna i terra.
- Emplenar el checklist final d'obra, facilitat per Infraestructures.cat.

Num.	Text	Tipus	[C]	[D]	[E]	[F]	TOTAL	Fórmula
1			1,000				1,000	C#*D#*E#*F#

TOTAL AMIDAMENT **1,000**

7 PPAU0020 pa Actualització Etiqueta d'Eficiència Energètica

Num.	Text	Tipus	[C]	[D]	[E]	[F]	TOTAL	Fórmula
1			1,000				1,000	C#*D#*E#*F#

TOTAL AMIDAMENT **1,000**

8 EZ2001 u Redacció del projecte ´´As-Built´´ per instal·lació solar fotovoltaica de potència inferior a 100 kW, incloent:
-Memòria tècnica
-Plànols actualitzats
-Plec de condicions

-Pressupost
Cal seguir l'estructura del projecte i les condicions establertes e el Plec d'Execució d'Obres d'Infraestructures.cat

Num.	Text	Tipus	[C]	[D]	[E]	[F]	TOTAL	Fórmula
1			1,000				1,000	C#*D#*E#*F#

TOTAL AMIDAMENT **1,000**

Obra 01 PRESSUPOST ENE-26019
Capítol 09 OPERACIÓ I MANTENIMENT

NUM.	CODI	UA	DESCRIPCIÓ
1	OP0001	PA	Contracte d'un any que inclou totes les actuacions de manteniment preventiu necessàries per garantir la seguretat, fiabilitat i màxim rendiment de la instal·lació fotovoltaica, així com la protecció dels treballadors mitjançant la línia de vida. Els treballs inclouen: - Verificació del correcte funcionament i absència de llums d'alarma de l'inversor. - Revisió de l'estat de les connexions AC i DC de l'inversor. - Control de la temperatura ambient de la sala (si és interior) on hi ha els inversors. - Neteja del filtre i neteja amb aire a pressió del quadre AC de l'inversor. - Revisió de connexions dels mòduls (extrem i intermedis). - Inspecció de l'estat del cablejat DC i traçats. - Revisió del cablejat general d'obra: DC en safates, AC i comunicacions. - Verificació in situ de tensions i intensitats de strings per comprovar coherència. - Revisió de canalitzacions, tapes i quadres exteriors (estanqueïtat). - Inspecció d'estructura i cargoleria (signes d'oxidació o corrosió). - Revisió de mòduls FV (vidre, marc i esquerdes). - Detecció de punts calents mitjançant càmera termogràfica (mòduls, estructures, inversors i proteccions). - Revisió general de proteccions AC i DC. - Test de funcionament (salt per prova) i verificació de resposta. - Verificació de les connexions de les proteccions. - Verificació de la correcta posta a terra i de la continuïtat entre elements. - Revisió del parell de cargoleria de l'estructura i la seva unió amb els mòduls. - Verificació d'estabilitat d'estructures FV i de la ubicació dels contrapesos (llastrades o fixades). - Revisió d'estabilitat de tapes en safates. - Neteja dels mòduls FV. - Neteja amb aire a pressió dels quadres i proteccions. - Neteja del filtre de l'inversor - Revisió, verificació i certificació de l'estat general de la línia de vida. - Comprovació de la fixació i ancoratges de la línia de vida. - Verificació de la continuïtat i estat del cable de la línia de vida - Test de seguretat i certificació anual d'ús segons normativa vigent de la línia de vida Preu segons potència.

Num.	Text	Tipus	[C]	[D]	[E]	[F]	TOTAL	Fórmula
1			1,000				1,000	C#*D#*E#*F#

TOTAL AMIDAMENT **1,000**

Obra 01 PRESSUPOST ENE-26019
Capítol 10 GESTIÓ DE RESIDUS

NUM.	CODI	UA	DESCRIPCIÓ
1	E2RA6960	m3	Deposició controlada a centre de reciclatge de residus de paper i cartró no perillosos amb una densitat 0,04 t/m3, procedents de construcció o demolició, amb codi 150101 segons la Llista Europea de Residus (ORDEN MAM/304/2002)

Num.	Text	Tipus	[C]	[D]	[E]	[F]	TOTAL	Fórmula
1			0,405				0,405	C#*D#*E#*F#

TOTAL AMIDAMENT **0,405**

NUM.	CODI	UA	DESCRIPCIÓ
2	E2R64900	m3	Transport de residus inerts o no especials a instal·lació autoritzada de gestió de residus, amb camió per a transport de 7 t, amb un recorregut de fins a 2 km

Num.	Text	Tipus	[C]	[D]	[E]	[F]	TOTAL	Fórmula
1		C	Unitats	Longitud	Ample	Alçada		
2			20,000				20,000	C#*D#*E#*F#

TOTAL AMIDAMENT **20,000**

JUSTIFICACIÓ DE PREUS

JUSTIFICACIÓ DE PREUS

MA D'OBRA

CODI	UA	DESCRIPCIÓ	PREU	
A01-FEP3	h	Ajudant col·locador	27,23000	€
A01-FEPD	h	Ajudant electricista	27,19000	€
A010T000	h	Tècnic mig o superior	45,12000	€
A0122000	h	Oficial 1a paleta	27,76000	€
A0127000	h	Oficial 1a col·locador	30,67000	€
A012H000	h	Oficial 1a electricista	28,69000	€
A012M000	h	Oficial 1a muntador	28,69000	€
A0132000	h	Ajudant paleta	24,65000	€
A013H000	h	Ajudant electricista	24,61000	€
A013H001	h	Ajudant electricista	25,36000	€
A013M000	h	Ajudant muntador	24,61000	€
A0150000	h	Manobre especialista	24,61000	€
A01H2000	h	Oficial 1a per a seguretat i salut	30,67000	€
A01H4000	h	Manobre per a seguretat i salut	25,59000	€
A0D-0007	h	Manobre	25,59000	€
A0F-000E	h	Oficial 1a electricista	31,70000	€
A0F-000R	h	Oficial 1a muntador	31,70000	€
A0F-000Y	h	Oficial 1a soldador	31,17000	€

Projecte FV a l´Institut Lluís Domenech i Montaner

JUSTIFICACIÓ DE PREUS

MAQUINÀRIA

CODI	UA	DESCRIPCIÓ	PREU	
C1501700	h	Camió per a transport de 7 t	5,00000	€
C1503000	h	Camió grua	78,54000	€
C150G900	h	Grua autopropulsada de 20 t	78,61000	€
C207-00E1	h	Equip i elements auxiliars per a tall oxiacetilènic	10,14000	€

JUSTIFICACIÓ DE PREUS

MATERIALS

CODI	UA	DESCRIPCIÓ	PREU	
B09VAA00	m	Cinta adhesiva doble cara de 25 mm d'amplària , resistent a la humitat, productes químics i temperatures extremes	2,65000	€
B0AN-07J2	u	Tac químic de diàmetre 12 mm, amb cargol, volandera i femella	8,35000	€
B0Y15501	dies	Amort. tanca mòbil h=2m acer galv.malla 90x150mmxd4,5/3,5mm+bast.3,5x2mtub+peus form.	1,91000	€
B147W-H5IY	u	Element de suport intermedi per a línia de vida horitzontal fixa, d'acer inoxidable, per a fixar amb cargols d'acer inoxidable, segons UNE_EN 795/A1	76,84000	€
B147W-H5J3	m	Cable d'acer inoxidable 316, de 10 mm de diàmetre i composició 7x19+0, homologat per a línia de vida segons UNE_EN 795/A1	6,09000	€
B147W-H5J5	u	Conjunt d'elements per als dos extrems d'una línia de vida horitzontal fixa, formats per dos terminals d'acer inoxidable, un d'ells amb element amortidor de caigudes, per a fixar amb cargols d'acer inoxidable, un tensor de forqueta per a regulació del cable i dos terminals de cable amb elements protector, segons UNE_EN 795/A1	460,39000	€
B1520012	u	Retràctil d'acer de protecció contra caigudes verticals segons normes EN360 i EN795. Inclou: - Punt d'anclatge de gran obertura i alta visibilitat per a sostre i paret amb una resistència de trencament de 25 kN. - Extensió per a muntatge en escala d'accés a la coberta. - Mosquetó oval d'acer amb tancament de rosca segons EN362 amb una resistència de 23 kN. - Anticaigudes carter de fins a 7 metres d'alçada segons EN360. - Funda per anticaiguda. Inclou subministrament i muntatge.	227,23000	€
B1520015	m	Barana definitiva en aplic lateral desplaçada, conforme a normes EN ISO 14122-3 i NFE 85-015 i fabricada amb alumini natural. Components d'Ancoratge a inox. S'utilitza per a la instal·lació contra un ampit l'alçada del qual és d'entre 160 mm i 570 mm. -Configuració en aplic lateral. -Alçada total 1,1m. -Ancorada a parament vertical d´obra mitjançant fixacions químiques. Accessoris muntatge inclosos.	38,43000	€
B1Z6211A	u	Tanca mòbil, de 2 m d'alçària, d'acer galvanitzat, amb malla electrosoldada de 90x150 mm i de 4,5 i 3,5 mm de diàmetre, bastidor de 3,5x2 m de tub de 40 mm de diàmetre per a fixar a peus prefabricats de formigó, per a 20 usos, per a seguretat i salut	0,64000	€
B1Z6AF0A	u	Dau de formigó de 38 kg per a peu de tanca mòbil de malla d'acer i per a 20 usos, per a seguretat i salut	0,31000	€
B2RA6960	t	Deposició controlada a centre de reciclatge de residus de paper i cartró no perillosos amb una densitat 0,04 t/m3, procedents de construcció o demolició, amb codi 150101 segons la Llista Europea de Residus (ORDEN MAM/304/2002)	12,23000	€
B7J500A0	dm3	Massilla per a segellats, d'aplicació amb pistola, de base poliuretà bicomponent	12,91000	€
B7JZ10A0	dm3	Imprimació prèvia per a segellats de massilla de poliuretà bicomponent	30,94000	€
BB7GU180	u	Escala fixa per a parets on cal disposar d'un mitjà per a pujades verticals per a treballs de manteniment, emergències o com a escala d'accés a màquines. S'empra freqüentment com a escala de servei per pujar de forma segura a façanes, terrats o teulades. Alçada d'edifici 7,0 m. Alçada d'escala: 8,1 m, amb el cèrcol superior. Material: alumini natural Número de trams: 1	2.716,98000	€
BD13162B	m	Tub de PVC-U de paret massissa, Ã rea d'aplicaciÃ³ B segons norma UNE-EN 1329-1, de DN 90 mm i de llargÃ ria 1 m, classe de reacciÃ³ al foc B-s1, d0 segons norma UNE-EN 13501-1, per a encolar	14,50000	€
BG1CDM1	u	Caixa derivació de maniobra de polièster reforçat amb fibra de vidre , de 250 A, segons esquema Unesa número 12 , seccionable en càrrega (BUC) , inclosa base portafusibles trifàsica (sense fusibles), neutre seccionable, borns de connexió i grau de protecció IP-43, IK09, muntada superficialment Tensió assignada: 500 V. Intensitat assignada: 400 A.	625,00000	€

Projecte FV a l´Institut Lluís Domenech i Montaner

JUSTIFICACIÓ DE PREUS

MATERIALS

CODI	UA	DESCRIPCIÓ	PREU	
		Ús autoconsum col·lectiu: - Protecció de la línia genral d'alimentació en una instal·lació d'enllaç. - Instal·lació en façana exterior o murs de tancament.		
BG1B0650	u	Armari de polièster de 600x400x200 mm, amb tapa fixa	215,05000	€
BG1C-J0ZS	u	Caixa per a quadre de distribució elèctrica, de cos de material d'acer acabat pintat al forn, per a una intensitat màxima de 160 A, capacitat total de 72 mòduls (18 mm) repartits en 3 filera de 24 mòduls cadascuna, aïllament elèctric classe II i grau de protecció IP30 i IK07, per a per a muntar superficialment	438,19000	€
BG1C-J10P	u	Caixa per a quadre de distribució elèctrica, de cos de material d'acer acabat pintat al forn amb revestiment intern de material aïllant i porta metàl·lica amb pany i clau de serreta, per a una intensitat màxima de 160 A, capacitat total de 96 mòduls (18 mm) repartits en 4 filera de 24 mòduls cadascuna, aïllament elèctric classe II i grau de protecció IP65 i IK08, superficial per a intempèrie	886,71000	€
BG1PUB16	u	Conjunt de protecció i mesura del tipus TMF10 per a subministrament trifàsic individual superior a 15 kW, per a mesura indirecta, potència entre 55 i 111 kW, tensió de 400 V, format per conjunt de caixes modulars de doble aïllament de polièster reforçat amb fibra de vidre de mides totals 630x1260x171 mm, amb base de fusibles (inclosos), sense equip de comptage, amb IGA tetrapolar (4P) de 160 A regulable entre 80 i 160 A i poder de tall de 10 kA, protecció diferencial i magneto-tèrmica per a endoll de modem de companyia.	1.100,06000	€
BG1PUD16	u	Protecció diferencial per a equip de protecció i mesura TMF10 de 160 A (55 a 111 kW), amb toroidal de 70 mm de diàmetre, sortida superior o lateral, muntat en caixa modular de poliéster reforçat amb fibra de vidre	366,29000	€
BG225810	m	Tub flexible corrugat de PVC folrat exteriorment, de 25 mm de diàmetre nominal, aïllant i no propagador de la flama, resistència a l'impacte de 2 J, resistència a compressió de 320 N i una rigidesa dielèctrica de 2000 V	0,83000	€
BG22TP10	m	Tub corbable corrugat de polietilè, de doble capa, llisa la interior i corrugada l'exterior, de 200 mm de diàmetre nominal, aïllant i no propagador de la flama , resistència a l'impacte de 40 J, resistència a compressió de 450 N, per a canalitzacions soterrades	6,37000	€
BG23-2IXY	m	Canal aïllant de PVC, amb 1 tapa per a distribució, de 55x160 mm, amb 4 compartiments com a màxim, de color blanc, protecció mecànica contra impactes IK10, no propagador de la flama, obertura de la tapa amb eina especial, de temperatura de servei de -5ºC a +60 °C, d'acord amb la norma UNE-EN 50085-2-1	14,96000	€
BG29-1ZSK	m	Coberta per a safata metàl·lica de xapa, d'acer galvanitzat en calent, de 150 mm d'amplària	8,35000	€
BG2A3RC5	m	Canal aïllant de PVC, amb 1 tapa per a distribució, de 60x230 mm, amb 6 compartiments com a màxim, de color blanc	30,68000	€
BG2DF6D0	m	Safata metàl·lica reixa d'acer galvanitzat en calent, d'alçària 50 mm i amplària 100 mm	21,16000	€
BG2E-2IZN	m	Minicanal de PVC, de 20x30 mm, d'1 tapa, amb 1 compartiment, amb sistema de fixació mecànica, resistència a la penetració d'objectes sòlids IP4X, protecció mecànica contra impactes IK07, no propagador de la flama, obertura de la tapa amb eina especial, d'acord amb la norma UNE-EN 50085-2-1	2,60000	€
BG2J-0BBF	m	Safata metàl·lica de xapa perforada d'acer galvanitzat en calent, d'alçària 60 mm i amplària 150 mm	36,05000	€
BG2Q-1KTJ	m	Tub corbable corrugat de PVC, de 80 mm de diàmetre nominal, aïllant i no propagador de la flama, resistència a l'impacte de 6 J, resistència a compressió de 250 N, per a canalitzacions soterrades	1,91000	€
BG2ZBAD0	m	Coberta per a safata metàl·lica reixa, d'acer galvanitzat en calent, de 100 mm d'amplària	10,71000	€
BG32B130	m	Cable amb conductor de coure de tensió assignada inferior o igual a 450/750 V, de designació H07Z-K, construcció segons norma UNE-EN 50525-3-41, unipolar, de secció 1x2,5 mm2, amb aïllament de poliolefines, classe de reacció al foc Dca-s2,d2,a2 segons norma UNE-EN 50575	0,85000	€
BG33-G2S2	m	Cable amb conductor de coure de tensió assignada 0,6/1 kV, de designació RZ1-K (AS), construcció segons norma UNE 21123-4, unipolar, de secció 1x150 mm2, amb coberta del cable de poliolefines, classe de reacció al foc Cca-s1b, d1, a1 segons la norma UNE-EN 50575 amb baixa emissió fums	36,64000	€
BG33-G2S8	m	Cable amb conductor de coure de tensió assignada 0,6/1 kV, de designació RZ1-K (AS), construcció segons norma UNE 21123-4, unipolar, de secció 1x95 mm2, amb coberta del cable de poliolefines, classe de reacció al foc Cca-s1b, d1, a1 segons la norma UNE-EN 50575 amb baixa emissió fums	22,51000	€

JUSTIFICACIÓ DE PREUS

MATERIALS

CODI	UA	DESCRIPCIÓ	PREU	
BG33-G2SE	m	Cable amb conductor de coure de tensió assignada 0,6/1 kV, de designació RZ1-K (AS), construcció segons norma UNE 21123-4, unipolar, de secció 1x50 mm2, amb coberta del cable de poliolefines, classe de reacció al foc Cca-s1b, d1, a1 segons la norma UNE-EN 50575 amb baixa emissió fums	12,01000	€
BG33-G2VO	m	Cable amb conductor de coure de tensió assignada 0,6/1 kV, de designació RZ1-K (AS), construcció segons norma UNE 21123-4, tripolar, de secció 3x2,5 mm2, amb coberta del cable de poliolefines, classe de reacció al foc Cca-s1b, d1, a1 segons la norma UNE-EN 50575 amb baixa emissió fums	3,08000	€
BG35A002	m	Cable amb conductor de coure de 1,5 kVdc | 1,8 kVdc max de tensió assignada, amb designació H1Z2Z2-K (AS), unipolar, de secció 1x6 mm2, amb coberta del cable de poliolefines termoestables amb baixa emissió fums, construcció segons norma UNE 50618, amb una classe de reacció al foc Cca-s1b,d1,a1 segons norma UNE-EN 60332-1-2	0,98000	€
BG380700	m	Conductor de coure nu, unipolar de secció 1x16 mm2	1,84000	€
BG40-1BKD	u	Bloc diferencial de caixa emmotllada de la classe A, gamma industrial, de fins a 250 A d'intensitat nominal, tetrapolar (4P), d'entre 0,03 i 10 A de sensibilitat, de desconnexió regulable entre les posicions fixe instantani, fixe selectiu i retardat amb temps de retard de 0 ms, 60 ms i 150 o 310 ms respectivament amb botó de test incorporat i indicador mecànic de defecte, construït segons les especificacions de la norma UNE-EN 60947-2, per a muntar directament adossat a l'interruptor automàtic	1.619,40000	€
BG415A4B	u	Interruptor automàtic magnetotèrmic de 16 A d'intensitat nominal, tipus PIA corba C, bipolar (1P+N), de 6000 A de poder de tall segons UNE-EN 60898, d'1 mòdul DIN de 18 mm d'amplària, per a muntar en perfil DIN	30,57000	€
BG415F9B	u	Interruptor automàtic magnetotèrmic de 16 A d'intensitat nominal, tipus PIA corba C, bipolar (2P), de 10000 A de poder de tall segons UNE-EN 60898 i de 15 kA de poder de tall segons UNE-EN 60947-2, de 2 mòduls DIN de 18 mm d'amplària, per a muntar en perfil DIN	53,75000	€
BG41G7QP	u	Interruptor automàtic magnetotèrmic de caixa emmotllada, de 160 A d'intensitat màxima i calibrat a 160 A, amb 4 pols i 4 relès i bloc de relès magnetotèrmic estàndard integrat, de 30 kA de poder de tall segons UNE-EN 60947-2, de 7 mòduls DIN de 18 mm d'amplària, per a muntar en perfil DIN	976,98000	€
BG42429D	u	Interruptor diferencial de la classe AC, gamma terciari, de 25 A d'intensitat nominal, bipolar (2P), de 0,03 A de sensibilitat, de desconnexió fix instantani, amb botó de test incorporat i indicador mecànic de defecte, construït segons les especificacions de la norma UNE-EN 61008-1, de 2 mòduls DIN de 18 mm d'amplària, per a muntar en perfil DIN	140,94000	€
BG42529D	u	Interruptor diferencial de la classe A, gamma terciari, de 25 A d'intensitat nominal, bipolar (2P), de 0,03 A de sensibilitat, de desconnexió fix instantani, amb botó de test incorporat i indicador mecànic de defecte, construït segons les especificacions de la norma UNE-EN 61008-1, de 2 mòduls DIN de 18 mm d'amplària, per a muntar en perfil DIN	204,95000	€
BG48A224	u	Protector per a sobretensions transitòries, bipolar (1P+N), de 40 kA d'intensitat màxima transitòria, de 2 mòduls DIN de 18 mm d'amplària, per a muntar sobre carril DIN	143,58000	€
BG48A444	u	Protector per a sobretensions transitòries, tetrapolar (3P+N), de 40 kA d'intensitat màxima transitòria, de 4 mòduls DIN de 18 mm d'amplària, per a muntar sobre carril DIN	280,62000	€
BG49-192I	u	Interruptor automàtic magnetotèrmic de 63 A d'intensitat nominal, tipus PIA corba C, tetrapolar (4P), de 6000 A de poder de tall segons UNE-EN 60898 i de 10 kA de poder de tall segons UNE-EN 60947-2, de 4 mòduls DIN de 18 mm d'amplària, per a muntar en perfil DIN	279,95000	€
BG4A-0200	u	Interruptor en càrrega modular de 200 A d'intensitat nominal i 400V de tensió assignada d'aïllament (Ui), tetrapolar (4P), tall completament aparent amb indicador mecànic de senyalització de l' estat dels contactes, sense indicador lluminós, categoria d'ús AC-22A segons UNE-EN 60947-3, de 4 mòduls d'amplària (18mm p/ mòdul), fixat a pressió	590,55000	€
BG4J-0A9V	u	Tallacircuit amb fusible cilíndric de 16 A, unipolar, amb portafusible separable de dimensions 22x58 mm	7,54000	€
BG51C002	u	Equip de comptatge per a subministre BT, amb comptador trifàsic digital multifució de 4 quadrants, precisió 1 en activa i 2 en reactiva, comunicació amb port COM1 (RS-232, RS-484, Ethernet), per a mesura indirecta. Comptador amb certificat MID EN504070.	190,00000	€
BG5AA160	u	Transformador d'intensitat amb una relació de transformació de 160/5 A de nucli obert, una potència de 1 VA, de classe 1 de precisió segons UNE-EN 60044, i muntat superficialment	67,36000	€
BG638158	u	Presa de corrent de tipus modular de 2 mòduls estrets, bipolar amb presa de terra lateral (2P+T), 16 A 250 V, amb tapa protegida, preu superior, per a muntar sobre bastidor o caixa	7,74000	€

Projecte FV a l´Institut Lluís Domenech i Montaner

JUSTIFICACIÓ DE PREUS

MATERIALS

CODI	UA	DESCRIPCIÓ	PREU	
BGD5-06SP	u	Piqueta de connexió a terra d'acer i recobriment de coure, de 2500 mm de llargària, de 18,3 mm de diàmetre, estàndard	21,65000	€
BGDZ1102	u	Punt de connexió a terra amb pont seccionador de platina de coure, muntat en caixa estanca i per muntar superficialment	49,62000	€
BGE1P650	u	Mòdul fotovoltaic monocristal·lí, potència pic >=650 Wp, eficiència >=22%, IP68 o major, precablejat amb connectors especials, generació a 30 anys > 87% respecte l'inicial, garantia de producte >=15 anys. Inclou accessori de connexió. La marca de mòdul fotovoltaic haurà de complir amb els següents requeriments: - Llista TIER I - Producció anual mínim de 50 GW. - Haver estat certificat i/o aprovat en tests de laboratoris independents com RETC, PVEL, etc. en 4 dels últims 5 anys.	97,50000	€
BGE2T100	u	Inversor mural per instal·lació fotovoltaica d'autoconsum, tensió trifàsica, >= 100 kW nominals, rendiment europeu >98%, Protecció IP mínima IP66. Inclosa garantia ampliada per una cobertura total de 10 anys. Col·locat. Inclou accessori homologat per connectar cadena de mòduls.	4.902,00000	€
BGEEU010	u	Sistema de control d'inversor(s) fotovoltaic(s), amb comunicació Modbus TCP/IP compatible amb concentrador de dades i alimentació elèctrica, instal·lat i configurat	448,04000	€
BGESE107	u	Estructura autoportant de perfils d'alumini per a suport i subjecció de mòduls fotovoltaics, disposició biorentada Est-Oest amb inclinació <=15° amb allargada de mòdul major a 2.000 mm (ancoratge per cantó llarg), per a col·locar sense perforació de la coberta, disposició dels mòduls en 1 filera, apte per a col·locar 1 mòdul fotovoltaic en posició horitzontal de 1350x2400 mm com a màxim, amb perfils continus d'alumini anoditzat de designació EN AW 6005A segons norma UNE-EN 573-3 i cargols d'acer inoxidable A2-70, garantia mínima 10 anys, compliment de càrrega de vent segons CTE, per a col·locar sobre coberta plana no perforable i subjectar amb llasts de formigó	93,02000	€
BGEY1010	u	Part proporcional d'accessoris per a mòdul fotovoltaic	0,75000	€
BGEY4010	u	Part proporcional d'accessoris per a monitorització fotovoltaica	22,53000	€
BGLA160	u	Protecció i mesura – Descripció: Armari amb porta metàl·lica, amb capacitat per albergar un TMF10 de fins a 111 Kw. Es pot subministrar totalment EQUIPAT. Característiques Tècniques: Estructura monobloc de formigó reforçat amb fibra de vidre. Composició GRC segons UNE-EN 1169. Resistència Flexió GRC /8 N/mm2 (Mpa) segons UNE-EN 1170-4. Tipus de ciment: CEM I 52,5 R. Porta en xapa galvanitzada de /1,2 mm, plec perfil en forma Obertura de la porta /150º amb antitancament fixat. Maneta amb tancament d'ancoratge 3 punts i bombí tipus JIS CFE, segons especificacions de la Companyia (per a altres tipus de pany, consultar). Marc en xapa galvanitzada RAL 7035/1,5 mm en engonal.	2.100,00000	€
BGW1B000	u	Part proporcional d'accessoris per a armaris de polièster	6,90000	€
BGW3-0AHL	u	Part proporcional d'accessoris per a minicanal plàstica, d'amplària entre 17 i 45 mm	0,46000	€
BGW41000	u	Part proporcional d'accessoris per a interruptors magnetotèrmics	0,57000	€
BGW42000	u	Part proporcional d'accessoris per a interruptors diferencials	0,52000	€
BGW48000	u	Part proporcional d'accessoris per a protectors de sobretensions	0,57000	€
BGW5B400	u	Base portafusible tipus BUC, format per fusible de ganivetes NH01, intensitat nominal fins a 400 A, poder de tall 120 kA i base per a fusible de ganivetes, unipolar (1P), intensitat nominal fins a 400 A. Tipus BUC-00 Tensió I nominal 250A-400A Per fusible mida NH01-NH02 Sòcol de polièster reforçat amb fibra de vidre, autoextingible. Peces termoplàstiques: Policarbonat i poliamides, autoextingibles. Pinces de contacte: Coure electrolític platejat. Anells de pressió: Acer inoxidable. Elements de connexió: Mitjançant cargols d'acer dicromatat fixats a la platina Construït segons les normes UNE 21 103, RU 6303 B, CEI 269 i EN 60.269	18,80000	€

JUSTIFICACIÓ DE PREUS

MATERIALS

CODI	UA	DESCRIPCIÓ	PREU	
BGW5F400	u	Fusible NH 1-2 de 250-400A-500V AC, classe gG/gL i 120kA de poder de tall. Construïts amb cos ceràmic d'alta resistència a la pressió interna i als xocs tèrmics, cosa que permet un alt poder de tall. Fusible de fulla vàlid per a protecció d'ús general tant davant de sobrecàrregues com a curtcircuits, indicats com a protecció de línies o equips en tensions nominals fins a 500V. Especificacions: Corrent assignat: 250-400A Grandària: 2 Tipus NH (de fulla) Tensió assignada: 500V AC Poder de tall assignat: 120kA Construït segons les normes IEC60269-1, EN60269-1, IEC60269-2, EN60269-2, DIN43620 i VDE0636. Dimensions: 149x58x60,5 mm (veure foto 2)	9,50000	€
BGWA-0ALQ	u	Part proporcional d'accessoris i elements d'acabat per a safates metàl·liques d'acer galvanitzat en calent, de 60 mm d'alçària i 150 mm d'amplària	6,57000	€
BGWD-0AS2	u	Part proporcional d'accessoris per a interruptors magnetotèrmics	0,57000	€
BGWD-0AS3	u	Part proporcional d'accessoris per a interruptors diferencials	0,52000	€
BGWD-0AS5	u	Part proporcional d'accessoris per a tallacircuits amb fusible cilíndric	0,39000	€
BGWD-0AS7	u	Part proporcional d'accessoris per a interruptors manuals	0,63000	€
BGWE9002	u	Etiquetes identificatives, en català, per als principals equips de la instal·lació fotovoltaica, d'acord amb la normativa vigent (REBT i altres normatives aplicables). Les etiquetes seran de material resistent als raigs UV, a la humitat i a les condicions ambientals extremes. Inclouran informació clara i llegible, com ara: identificació de l'equip, característiques principals (potència, tensió, corrent nominal), advertiments de seguretat, i codificació segons el plànol unifilar.	150,00000	€
BGWE9007	u	Estructura metàl·lica de suport amb coberta de xapa grecada, del tipus autoportant llastrada, preparada per a la col·locació d'un o dos inversors, fins a una potència total de 100 kW, i dels quadres de protecció corresponents en corrent continu (CC) i corrent altern (CA). De dimensions aproximades de 4 x 1,8 x 0,8 metres (amplada x alçada x profunditat), adaptades per col·locar-hi tots els equips previstos i garantir les distàncies mínimes establertes pel fabricant en cada cas. L'acabat dels materials haurà de ser apte per a condicions d'intempèrie, galvanitzat en calent o equivalent, i el conjunt haurà d'estar certificat per garantir l'estabilitat davant la combinació d'accions de vent i càrrega de neu, d'acord amb la ubicació de la instal·lació. El subministrament inclou tota la tornilleria d'acer inoxidable A2-70, les fixacions d'alumini 6005A T6, les safates portacables, així com tot el material auxiliar necessari per al muntatge complet.	1.152,00000	€
BGWE9015	u	Conjunt de llasts de formigó d'alta densitat amb resistència als agents químics i atmosfèrics per a estructura inversor de fins a 100 kW. Dissenyats per augmentar el pes i garantir l'estabilitat del conjunt de l'estructura.	360,00000	€
BGWE9016	u	Certificat justificatiu de càrregues i càlcul de llastre necessari emès per un tècnic competent.	455,00000	€
BGWG-MA2C	m	Part proporcional d'accessoris de canal de PVC de 230 mm d'amplària, de 60 mm d'alçària, de color blanc	7,67000	€
BGWG-MACY	m	Part proporcional d'accessoris de canal de PVC de 160 mm d'amplària, de 55 mm d'alçària, de color blanc	3,74000	€
BGY1-1OYE	u	Part proporcional d'elements de suport per a safates metàl·liques d'acer d'acer galvanitzat en calent de 150 mm d'amplària, per a instal·lació en terra tècnic	8,34000	€
BGY2ABD2	u	Part proporcional d'elements de suport per a safates metàl·liques d'acer galvanitzat en calent de 100 mm d'amplària, per a instal·lació suspesa de paraments horitzontals	9,23000	€
BGY38000	u	Part proporcional d'elements especials per a conductors de coure nus	0,38000	€

Projecte FV a l´Institut Lluís Domenech i Montaner

JUSTIFICACIÓ DE PREUS

MATERIALS

CODI	UA	DESCRIPCIÓ	PREU	
BGYD-0B2W	u	Part proporcional d'elements especials per a piquetes de connexió a terra	6,10000	€
BM313511	u	Extintor de diòxid de carboni, de càrrega 5 kg, amb pressió incorporada, pintat	106,36000	€
BMSB32P0	u	Rètol senyalització instal·lació de protecció contra incendis, quadrat, de 420x420 mm2 de panell de PVC d'1 mm de gruix, fotoluminiscent categoria A segons UNE 23035-4	18,18000	€
BMY31000	u	Part proporcional d'elements especials per a extintors	0,43000	€
BP434650	m	Cable per a transmissió de dades amb conductors de coure, de 4 parells, categoria 6 F/UTP, aïllament de poliolefina i coberta de poliolefina, de baixa emissió de fums i opacitat reduïda, no propagador de la flama segons UNE-EN 60332-1-2, amb una classe de reacció al foc Dca-s2,d2,a2 segons norma UNE-EN 50575	1,22000	€
BQE9001	u	Porta seguretat per a escala fixa per impedir accés a personal no autoritzat d'acer galvanitzat amb tancament automàtica mitjançant resortes segons UNE EN ISO 14.122-4. Inclou subministrament i muntatge.	366,58000	€
BQE9002	u	Complement d'acer galvanitzat per a escaleres amb protecció de l'esquena. És un complement de seguretat per impedir els accesos no autoritzats que s'utilitza a les escales d'accés verticals per a la subida a les façanes, els teixits i els azotes d'edificis. Bloquea l'accés no autoritzat a aquest tipus d'escales. Disposa de cadenat amb 2 claus. Inclou subministrament i muntatge.	112,46000	€
BSRE4GW	u	Router M2M IXON IX6015 SecureEdge Pro 4G/LTe WFi, amb antena 4G de 3m o equivalent muntat en caixa-armari amb porta transparent. Inclou: - Protecció magnetotèrmica bipolar - Protecció diferencial bipolar - Caixa amb carril DIN Subministrament en caixa pre-muntada.	1.240,00000	€
BSSFV1	u	Sonda meteorològica digital per a instal·lacions fotovoltaiques composada per: - Sonda de temperatura ambient. Rang de 40ºC a 90ºC. - Sonda de temperatura de mòdul. Rang de mesura de 40ºC a 90ºC. - Sensor irradiància de cel·la monocristal·lina. Rang de mesura de 0 W/m2 a 1.500 W/m2. Sortida RS-485 de 2 fils i protocol Modbus RTU. Grau de protecció IP65. Alimentació en 12-24 V corrent continu.	629,05000	€
BSZU001	m	Cable bus de comunicacions, apantallat, de 2 fils, de 1,5 mm² de secció per fil.	1,91000	€

PARTIDES D'OBRA

NÚM	CODI	UA	DESCRIPCIÓ					PREU
P-1	C1503999	h	Transport material fotovoltaic i material auxiliar	Rend.: 1,000				80,90 €
				Unitats		Preu	Parcial	Import
Maquinària								
	C1503000	h	Camió grua	1,000	/R x	78,54000	= 78,54000	
					Subtotal:		78,54000	78,54000
						COST DIRECTE		78,54000
						DESPESES INDIRECTES	3,00 %	2,35620
						COST EXECUCIÓ MATERIAL		**80,89620**
P-2	C150G999	h	Grua autopropulsada 20 t	Rend.: 1,000				80,97 €
				Unitats		Preu	Parcial	Import
Maquinària								
	C150G900	h	Grua autopropulsada de 20 t	1,000	/R x	78,61000	= 78,61000	
					Subtotal:		78,61000	78,61000
						COST DIRECTE		78,61000
						DESPESES INDIRECTES	3,00 %	2,35830
						COST EXECUCIÓ MATERIAL		**80,96830**
P-3	E2R64900	m3	Transport de residus inerts o no especials a instal·lació autoritzada de gestió de residus, amb camió per a transport de 7 t, amb un recorregut de fins a 2 km	Rend.: 1,000				5,15 €
				Unitats		Preu	Parcial	Import
Maquinària								
	C1501700	h	Camió per a transport de 7 t	1,000	/R x	5,00000	= 5,00000	
					Subtotal:		5,00000	5,00000
						COST DIRECTE		5,00000
						DESPESES INDIRECTES	3,00 %	0,15000
						COST EXECUCIÓ MATERIAL		**5,15000**
P-4	E2RA6960	m3	Deposició controlada a centre de reciclatge de residus de paper i cartró no perillosos amb una densitat 0,04 t/m3, procedents de construcció o demolició, amb codi 150101 segons la Llista Europea de Residus (ORDEN MAM/304/2002)	Rend.: 1,000				12,60 €
				Unitats		Preu	Parcial	Import
Materials								
	B2RA6960	t	Deposició controlada a centre de reciclatge de residus de paper i cartró no perillosos amb una densitat 0,04 t/m3, procedents de construcció o demolició, amb codi 150101 segons la Llista Europea de Residus (ORDEN MAM/304/2002)	1,000	x	12,23000	= 12,23000	

PARTIDES D'OBRA

NÚM	CODI	UA	DESCRIPCIÓ					PREU
					Subtotal:		12,23000	12,23000
						COST DIRECTE		12,23000
						DESPESES INDIRECTES	3,00 %	0,36690
						COST EXECUCIÓ MATERIAL		**12,59690**
P-5	E7J513AA	m	Segellat de junt entre materials d'obra de 30 mm d'amplària i 20 mm de fondària, amb massilla de poliuretà bicomponent, aplicada amb pistola manual, prèvia imprimació específica	Rend.: 1,000				14,34 €
				Unitats		Preu	Parcial	Import
Ma d'obra								
	A0127000	h	Oficial 1a col·locador	0,150	/R x	30,67000	= 4,60050	
					Subtotal:		4,60050	4,60050
Materials								
	B7JZ10A0	dm3	Imprimació prèvia per a segellats de massilla de poliuretà bicomponent	0,0252	x	30,94000	= 0,77969	
	B7J500A0	dm3	Massilla per a segellats, d'aplicació amb pistola, de base poliuretà bicomponent	0,6615	x	12,91000	= 8,53997	
					Subtotal:		9,31966	9,31966
						COST DIRECTE		13,92016
						DESPESES INDIRECTES	3,00 %	0,41760
						COST EXECUCIÓ MATERIAL		**14,33776**
P-6	EB7B3903	m	Barana definitiva en aplic lateral desplaçada, conforme a normes EN ISO 14122-3 i NFE 85-015 i fabricada amb alumini natural. Components d'Ancoratge a inox. S'utilitza per a la instal·lació contra un ampit l'alçada del qual és d'entre 160 mm i 570 mm. -Configuració en aplic lateral. -Alçada total 1,1m. -Ancorada a parament vertical d´obra mitjançant fixacions químiques. Inclou subministrament, descàrrega, petit material muntatge (ancoratge i tac químics, esparrècs INOX, arandeles, etc.) i muntatge, així com certificació i informe.	Rend.: 1,000				56,05 €
				Unitats		Preu	Parcial	Import
Ma d'obra								
	A012M000	h	Oficial 1a muntador	0,300	/R x	28,69000	= 8,60700	
	A013M000	h	Ajudant muntador	0,300	/R x	24,61000	= 7,38300	
					Subtotal:		15,99000	15,99000
Materials								
	B1520015	m	Barana definitiva en aplic lateral desplaçada, conforme a normes EN ISO 14122-3 i NFE 85-015 i fabricada amb alumini natural. Components d'Ancoratge a inox. S'utilitza per a la instal·lació contra un ampit l'alçada	1,000	x	38,43000	= 38,43000	

PARTIDES D'OBRA

NÚM	CODI	UA	DESCRIPCIÓ	PREU
			del qual és d'entre 160 mm i 570 mm. -Configuració en aplic lateral. -Alçada total 1,1m. -Ancorada a parament vertical d´obra mitjançant fixacions químiques. Accessoris muntatge inclosos.	

					Subtotal:		38,43000	38,43000
					COST DIRECTE			54,42000
					DESPESES INDIRECTES	3,00 %		1,63260
					COST EXECUCIÓ MATERIAL			**56,05260**

P-7 **EB7G001** u Porta seguretat per a escala fixa per impedir accés a personal no autoritzat d'acer galvanitzat amb tancament automàtica mitjançant resortes segons UNE EN ISO 14.122-4.
Inclou subministrament i muntatge. **Rend.: 1,000** **392,06** €

				Unitats		Preu		Parcial	Import
Ma d'obra									
	A01H2000	h	Oficial 1a per a seguretat i salut	0,250	/R x	30,67000	=	7,66750	
	A01H4000	h	Manobre per a seguretat i salut	0,250	/R x	25,59000	=	6,39750	
						Subtotal:		14,06500	14,06500
Materials									
	BQE9001	u	Porta seguretat per a escala fixa per impedir accés a personal no autoritzat d'acer galvanitzat amb tancament automàtica mitjançant resortes segons UNE EN ISO 14.122-4. Inclou subministrament i muntatge.	1,000	x	366,58000	=	366,58000	
						Subtotal:		366,58000	366,58000
						COST DIRECTE			380,64500
						DESPESES INDIRECTES	3,00 %		11,41935
						COST EXECUCIÓ MATERIAL			**392,06435**

P-8 **EB7G002** u Complement d'acer galvanitzat per a escaleres amb protecció de l'esquena. És un complement de seguretat per impedir els accesos no autoritzats que s'utilitza a les escales d'accés verticals per a la subida a les façanes, els teixits i els azotes d'edificis. Bloquea l'accés no autoritzat a aquest tipus d'escales. Disposa de cadenat amb 2 claus.
Inclou subministrament i muntatge. **Rend.: 1,000** **130,32** €

				Unitats		Preu		Parcial	Import
Ma d'obra									
	A01H2000	h	Oficial 1a per a seguretat i salut	0,250	/R x	30,67000	=	7,66750	
	A01H4000	h	Manobre per a seguretat i salut	0,250	/R x	25,59000	=	6,39750	

PARTIDES D'OBRA

NÚM	CODI	UA	DESCRIPCIÓ	PREU

					Subtotal:		14,06500	14,06500
Materials								
	BQE9002	u	Complement d'acer galvanitzat per a escaleres amb protecció de l'esquena. És un complement de seguretat per impedir els accesos no autoritzats que s'utilitza a les escales d'accés verticals per a la subida a les façanes, els teixits i els azotes d'edificis. Bloquea l'accés no autoritzat a aquest tipus d'escales. Disposa de cadenat amb 2 claus. Inclou subministrament i muntatge.	1,000	x 112,46000 =	112,46000	
					Subtotal:		112,46000	112,46000
					COST DIRECTE			126,52500
					DESPESES INDIRECTES	3,00 %		3,79575
					COST EXECUCIÓ MATERIAL			**130,32075**

P-9 **EB7G012** u Retràctil d'acer de protecció contra caigudes verticals segons normes EN360 i EN795. Inclou:
- Punt d'anclatge de gran obertura i alta visibilitat per a sostre i paret amb una resistència de trencament de 25 kN.
- Extensió per a muntatge en escala d'accés a la coberta.
- Mosquetó oval d'acer amb tancament de rosca segons EN362 amb una resistència de 23 kN.
- Anticaigudes carter de fins a 7 metres d'alçada segons EN360.
- Funda per anticaiguda.
Inclou subministrament i muntatge. **Rend.: 1,000** **465,84** €

				Unitats		Preu		Parcial	Import
Ma d'obra									
	A01H4000	h	Manobre per a seguretat i salut	4,000	/R x	25,59000	=	102,36000	
	A01H2000	h	Oficial 1a per a seguretat i salut	4,000	/R x	30,67000	=	122,68000	
						Subtotal:		225,04000	225,04000
Materials									
	B1520012	u	Retràctil d'acer de protecció contra caigudes verticals segons normes EN360 i EN795. Inclou: - Punt d'anclatge de gran obertura i alta visibilitat per a sostre i paret amb una resistència de trencament de 25 kN. - Extensió per a muntatge en escala d'accés a la coberta. - Mosquetó oval d'acer amb tancament de rosca segons EN362 amb una resistència de 23 kN. - Anticaigudes carter de fins a 7 metres d'alçada segons EN360. - Funda per anticaiguda. Inclou subministrament i muntatge.	1,000	x	227,23000	=	227,23000	
						Subtotal:		227,23000	227,23000

PARTIDES D'OBRA

NÚM	CODI	UA	DESCRIPCIÓ	PREU

COST DIRECTE			452,27000
DESPESES INDIRECTES	3,00	%	13,56810
COST EXECUCIÓ MATERIAL			**465,83810**

P-10 **EB7GU180** u Escala fixa per a parets on cal disposar d'un mitjà per a pujades verticals per a treballs de manteniment, emergències o com a escala d'accés a màquines. S'empra freqüentment com a escala de servei per pujar de forma segura a façanes, terrats o teulades.
Alçada d'edifici 7,0 m.
Alçada d'escala: 8,1 m, amb el cèrcol superior.
Material: alumini natural
Número de trams: 1
Inclou subministrament i muntatge.

Rend.: 1,000 **3.237,68** €

				Unitats		Preu		Parcial	Import
Ma d'obra									
	A012M000	h	Oficial 1a muntador	8,000	/R x	28,69000	=	229,52000	
	A013M000	h	Ajudant muntador	8,000	/R x	24,61000	=	196,88000	
			Subtotal:					426,40000	426,40000
Materials									
	BB7GU180	u	Escala fixa per a parets on cal disposar d'un mitjà per a pujades verticals per a treballs de manteniment, emergències o com a escala d'accés a màquines. S'empra freqüentment com a escala de servei per pujar de forma segura a façanes, terrats o teulades. Alçada d'edifici 7,0 m. Alçada d'escala: 8,1 m, amb el cèrcol superior. Material: alumini natural Número de trams: 1	1,000	x	2.716,98000	=	2.716,98000	
			Subtotal:					2.716,98000	2.716,98000

COST DIRECTE			3.143,38000
DESPESES INDIRECTES	3,00	%	94,30140
COST EXECUCIÓ MATERIAL			**3.237,68140**

P-11 **EG1CDM1** U Caixa derivació de maniobra de polièster reforçat amb fibra de vidre , de 250 A, segons esquema Unesa número 12 , seccionable en càrrega (BUC) , inclosa base portafusibles trifàsica (sense fusibles), neutre seccionable, borns de connexió i grau de protecció IP-43, IK09, muntada superficialment

Inclou subministrament, muntatge, instal·lació i posada en servei.

Tensió assignada: 500 V.
Intensitat assignada: 400 A.

Ús autoconsum col·lectiu:
- Protecció de la línia genral d'alimentació en una instal·lació d'enllaç.
- Instal·lació en façana exterior o murs de tancament

Rend.: 1,000 **781,00** €

PARTIDES D'OBRA

NÚM	CODI	UA	DESCRIPCIÓ	PREU

				Unitats		Preu		Parcial	Import
Ma d'obra									
	A012H000	h	Oficial 1a electricista	2,500	/R x	28,69000	=	71,72500	
	A013H000	h	Ajudant electricista	2,500	/R x	24,61000	=	61,52500	
			Subtotal:					133,25000	133,25000
Materials									
	BG1CDM1	u	Caixa derivació de maniobra de polièster reforçat amb fibra de vidre , de 250 A, segons esquema Unesa número 12 , seccionable en càrrega (BUC) , inclosa base portafusibles trifàsica (sense fusibles), neutre seccionable, borns de connexió i grau de protecció IP-43, IK09, muntada superficialment Tensió assignada: 500 V. Intensitat assignada: 400 A. Ús autoconsum col·lectiu: - Protecció de la línia genral d'alimentació en una instal·lació d'enllaç. - Instal·lació en façana exterior o murs de tancament.	1,000	x	625,00000	=	625,00000	
			Subtotal:					625,00000	625,00000

COST DIRECTE			758,25000
DESPESES INDIRECTES	3,00	%	22,74750
COST EXECUCIÓ MATERIAL			**780,99750**

P-12 **EG1B0652** u Armari de polièster de 600x400x200 mm, amb tapa fixa, muntat superficialment

Rend.: 1,000 **245,08** €

				Unitats		Preu		Parcial	Import
Ma d'obra									
	A013H000	h	Ajudant electricista	0,300	/R x	24,61000	=	7,38300	
	A012H000	h	Oficial 1a electricista	0,300	/R x	28,69000	=	8,60700	
			Subtotal:					15,99000	15,99000
Materials									
	BG1B0650	u	Armari de polièster de 600x400x200 mm, amb tapa fixa	1,000	x	215,05000	=	215,05000	
	BGW1B000	u	Part proporcional d'accessoris per a armaris de polièster	1,000	x	6,90000	=	6,90000	
			Subtotal:					221,95000	221,95000

COST DIRECTE			237,94000
DESPESES INDIRECTES	3,00	%	7,13820
COST EXECUCIÓ MATERIAL			**245,07820**

PARTIDES D'OBRA

NÚM	CODI	UA	DESCRIPCIÓ		PREU
P-13	EG1PUB16	u	Conjunt de protecció i mesura del tipus TMF10 per a subministrament trifàsic individual superior a 15 kW, per a mesura indirecta, potència entre 55 i 111 kW, tensió de 400 V, format per conjunt de caixes modulars de doble aïllament de polièster reforçat amb fibra de vidre de mides totals 630x1260x171 mm, amb base de fusibles (sense incloure els fusibles), sense equip de comptage, amb IGA tetrapolar (4P) de 160 A regulable entre 80 i 160 A i poder de tall de 10 kA, sense protecció diferencial, col·locat superficialment	**Rend.: 1,000**	**1.242,86** €

				Unitats		Preu		Parcial	Import
Ma d'obra									
	A013H000	h	Ajudant electricista	2,000	/R x	24,61000	=	49,22000	
	A012H000	h	Oficial 1a electricista	2,000	/R x	28,69000	=	57,38000	
					Subtotal:			106,60000	106,60000
Materials									
	BG1PUB16	u	Conjunt de protecció i mesura del tipus TMF10 per a subministrament trifàsic individual superior a 15 kW, per a mesura indirecta, potència entre 55 i 111 kW, tensió de 400 V, format per conjunt de caixes modulars de doble aïllament de polièster reforçat amb fibra de vidre de mides totals 630x1260x171 mm, amb base de fusibles (inclosos), sense equip de comptage, amb IGA tetrapolar (4P) de 160 A regulable entre 80 i 160 A i poder de tall de 10 kA, protecció diferencial i magneto-tèrmica per a endoll de modem de companyia.	1,000	x	1.100,06000	=	1.100,06000	
					Subtotal:			1.100,06000	1.100,06000

COST DIRECTE			1.206,66000
DESPESES INDIRECTES	3,00	%	36,19980
COST EXECUCIÓ MATERIAL			**1.242,85980**

P-14	EG1PUD16	u	Protecció diferencial per a conjunt de protecció i mesura TMF10 de 80 a 160 A (55 a 111 kW), amb toroidal de 70 mm de diàmetre, sortida superior o lateral, muntat en caixa modular de poliéster reforçat amb fibra de vidre, col·locat adossat al conjunt de protecció i mesura	**Rend.: 1,000**				**404,73**	€

				Unitats		Preu		Parcial	Import
Ma d'obra									
	A013H000	h	Ajudant electricista	0,500	/R x	24,61000	=	12,30500	
	A012H000	h	Oficial 1a electricista	0,500	/R x	28,69000	=	14,34500	
					Subtotal:			26,65000	26,65000
Materials									
	BG1PUD16	u	Protecció diferencial per a equip de protecció i mesura TMF10 de 160 A (55 a 111 kW), amb toroidal de 70 mm de diàmetre, sortida superior o lateral, muntat en caixa modular de poliéster reforçat amb fibra de vidre	1,000	x	366,29000	=	366,29000	
					Subtotal:			366,29000	366,29000

COST DIRECTE			392,94000
DESPESES INDIRECTES	3,00	%	11,78820
COST EXECUCIÓ MATERIAL			**404,72820**

PARTIDES D'OBRA

NÚM	CODI	UA	DESCRIPCIÓ		PREU
P-15	EG225815	m	Tub flexible corrugat de PVC folrat exteriorment, de 25 mm de diàmetre nominal, aïllant i no propagador de la flama, resistència a l'impacte de 2 J, resistència a compressió de 320 N i una rigidesa dielèctrica de 2000 V, muntat sobre sostremort	**Rend.: 1,000**	**1,85** €

				Unitats		Preu		Parcial	Import
Ma d'obra									
	A013H000	h	Ajudant electricista	0,020	/R x	24,61000	=	0,49220	
	A012H000	h	Oficial 1a electricista	0,016	/R x	28,69000	=	0,45904	
					Subtotal:			0,95124	0,95124
Materials									
	BG225810	m	Tub flexible corrugat de PVC folrat exteriorment, de 25 mm de diàmetre nominal, aïllant i no propagador de la flama, resistència a l'impacte de 2 J, resistència a compressió de 320 N i una rigidesa dielèctrica de 2000 V	1,020	x	0,83000	=	0,84660	
					Subtotal:			0,84660	0,84660

COST DIRECTE			1,79784
DESPESES INDIRECTES	3,00	%	0,05394
COST EXECUCIÓ MATERIAL			**1,85178**

P-16	EG22TP1K	m	Tub corbable corrugat de polietilè, de doble capa, llisa la interior i corrugada l'exterior, de 200 mm de diàmetre nominal, aïllant i no propagador de la flama, resistència a l'impacte de 40 J, resistència a compressió de 450 N, muntat com a canalització soterrada	**Rend.: 1,000**				**8,44**	€

				Unitats		Preu		Parcial	Import
Ma d'obra									
	A013H000	h	Ajudant electricista	0,020	/R x	24,61000	=	0,49220	
	A012H000	h	Oficial 1a electricista	0,042	/R x	28,69000	=	1,20498	
					Subtotal:			1,69718	1,69718
Materials									
	BG22TP10	m	Tub corbable corrugat de polietilè, de doble capa, llisa la interior i corrugada l'exterior, de 200 mm de diàmetre nominal, aïllant i no propagador de la flama , resistència a l'impacte de 40 J, resistència a compressió de 450 N, per a canalitzacions soterrades	1,020	x	6,37000	=	6,49740	
					Subtotal:			6,49740	6,49740

PARTIDES D'OBRA

NÚM	CODI	UA	DESCRIPCIÓ	PREU

COST DIRECTE			8,19458
DESPESES INDIRECTES	3,00	%	0,24584
COST EXECUCIÓ MATERIAL			**8,44042**

P-17 **EG2A3R15** m Canal aïllant de PVC, amb 1 tapa per a distribució, de 60x 230 mm, amb 1 compartiment, de color blanc, muntada sobre paraments **Rend.: 1,000** **51,96** €

				Unitats		Preu		Parcial	Import
Ma d'obra									
	A013H000	h	Ajudant electricista	0,140	/R x	24,61000	=	3,44540	
	A012H000	h	Oficial 1a electricista	0,280	/R x	28,69000	=	8,03320	
			Subtotal:					11,47860	11,47860
Materials									
	BGWG-MA2	m	Part proporcional d'accessoris de canal de PVC de 230 mm d'amplària, de 60 mm d'alçària, de color blanc	1,000	x	7,67000	=	7,67000	
	BG2A3RC5	m	Canal aïllant de PVC, amb 1 tapa per a distribució, de 60x230 mm, amb 6 compartiments com a màxim, de color blanc	1,020	x	30,68000	=	31,29360	
			Subtotal:					38,96360	38,96360

COST DIRECTE			50,44220
DESPESES INDIRECTES	3,00	%	1,51327
COST EXECUCIÓ MATERIAL			**51,95547**

P-18 **EG2DF6D8** m Safata metàl·lica reixa amb coberta d'acer galvanitzat en calent, d'alçària 50 mm i amplària 100 mm, col·locada suspesa de paraments horitzontals amb elements de suport **Rend.: 1,000** **50,91** €

				Unitats		Preu		Parcial	Import
Ma d'obra									
	A013H000	h	Ajudant electricista	0,096	/R x	24,61000	=	2,36256	
	A012H000	h	Oficial 1a electricista	0,208	/R x	28,69000	=	5,96752	
			Subtotal:					8,33008	8,33008
Materials									
	BGY2ABD2	u	Part proporcional d'elements de suport per a safates metàl·liques d'acer galvanitzat en calent de 100 mm d'amplària, per a instal·lació suspesa de paraments horitzontals	1,000	x	9,23000	=	9,23000	
	BG2DF6D0	m	Safata metàl·lica reixa d'acer galvanitzat en calent, d'alçària 50 mm i amplària 100 mm	1,000	x	21,16000	=	21,16000	
	BG2ZBAD0	m	Coberta per a safata metàl·lica reixa, d'acer galvanitzat en calent, de 100 mm d'amplària	1,000	x	10,71000	=	10,71000	
			Subtotal:					41,10000	41,10000

Projecte FV a l´Institut Lluís Domenech i Montaner

PARTIDES D'OBRA

NÚM	CODI	UA	DESCRIPCIÓ	PREU

COST DIRECTE			49,43008
DESPESES INDIRECTES	3,00	%	1,48290
COST EXECUCIÓ MATERIAL			**50,91298**

P-19 **EG32B136** m Cable amb conductor de coure de tensió assignada inferior o igual a 450/750 V, de designació H07Z-K, construcció segons norma UNE-EN 50525-3-41, unipolar, de secció 1x2,5 mm2, amb aïllament de poliolefines, classe de reacció al foc Dca-s2,d2,a2 segons norma UNE-EN 50575, col·locat en canal **Rend.: 1,000** **1,55** €

				Unitats		Preu		Parcial	Import
Ma d'obra									
	A012H000	h	Oficial 1a electricista	0,012	/R x	28,69000	=	0,34428	
	A013H000	h	Ajudant electricista	0,012	/R x	24,61000	=	0,29532	
			Subtotal:					0,63960	0,63960
Materials									
	BG32B130	m	Cable amb conductor de coure de tensió assignada inferior o igual a 450/750 V, de designació H07Z-K, construcció segons norma UNE-EN 50525-3-41, unipolar, de secció 1x2,5 mm2, amb aïllament de poliolefines, classe de reacció al foc Dca-s2,d2,a2 segons norma UNE-EN 50575	1,020	x	0,85000	=	0,86700	
			Subtotal:					0,86700	0,86700

COST DIRECTE			1,50660
DESPESES INDIRECTES	3,00	%	0,04520
COST EXECUCIÓ MATERIAL			**1,55180**

P-20 **EG35A002** m Cable amb conductor de coure de 1,5 kVdc | 1,8 kVdc max de tensió assignada, amb designació H1Z2Z2-K (AS), unipolar, de secció 1x6 mm2, amb coberta del cable de poliolefines termoestables amb baixa emissió fums, construcció segons norma UNE 50618, amb una classe de reacció al foc Cca-s1b,d1,a1 segons norma UNE-EN 60332-1-2, col·locat en canal o safata, color vermell/negre, inclou subministrament i instal·lació **Rend.: 1,000** **2,70** €

				Unitats		Preu		Parcial	Import
Ma d'obra									
	A012H000	h	Oficial 1a electricista	0,030	/R x	28,69000	=	0,86070	
	A013H000	h	Ajudant electricista	0,030	/R x	24,61000	=	0,73830	
			Subtotal:					1,59900	1,59900
Materials									
	BG35A002	m	Cable amb conductor de coure de 1,5 kVdc	1,8 kVdc max de tensió assignada, amb designació H1Z2Z2-K (AS), unipolar, de secció 1x6 mm2, amb coberta del cable de poliolefines termoestables amb baixa emissió fums, construcció segons norma UNE 50618, amb una classe de reacció al foc Cca-s1b,d1,a1 segons norma UNE-EN 60332-1-2	1,020	x	0,98000	=	0,99960	

PARTIDES D'OBRA

NÚM	CODI	UA	DESCRIPCIÓ			PREU
			Subtotal:		0,99960	0,99960
			DESPESES AUXILIARS	1,50 %		0,02399
			COST DIRECTE			2,62259
			DESPESES INDIRECTES	3,00 %		0,07868
			COST EXECUCIÓ MATERIAL			**2,70126**

P-21 **EG380707** m Conductor de coure nu, unipolar de secció 1x16 mm2, muntat en malla de connexió a terra **Rend.: 1,000** **13,30** €

				Unitats		Preu		Parcial	Import
Ma d'obra									
	A012H000	h	Oficial 1a electricista	0,200	/R x	28,69000	=	5,73800	
	A013H000	h	Ajudant electricista	0,200	/R x	24,61000	=	4,92200	
			Subtotal:					10,66000	10,66000
Materials									
	BG380700	m	Conductor de coure nu, unipolar de secció 1x16 mm2	1,020	x	1,84000	=	1,87680	
	BGY38000	u	Part proporcional d'elements especials per a conductors de coure nus	1,000	x	0,38000	=	0,38000	
			Subtotal:					2,25680	2,25680
			COST DIRECTE						12,91680
			DESPESES INDIRECTES	3,00 %					0,38750
			COST EXECUCIÓ MATERIAL						**13,30430**

P-22 **EG415A4B** u Interruptor automàtic magnetotèrmic de 16 A d'intensitat nominal, tipus PIA corba C, bipolar (1P+N), de 6000 A de poder de tall segons UNE-EN 60898, d'1 mòdul DIN de 18 mm d'amplària, muntat en perfil DIN **Rend.: 1,000** **43,05** €

				Unitats		Preu		Parcial	Import
Ma d'obra									
	A012H000	h	Oficial 1a electricista	0,200	/R x	28,69000	=	5,73800	
	A013H000	h	Ajudant electricista	0,200	/R x	24,61000	=	4,92200	
			Subtotal:					10,66000	10,66000
Materials									
	BGW41000	u	Part proporcional d'accessoris per a interruptors magnetotèrmics	1,000	x	0,57000	=	0,57000	
	BG415A4B	u	Interruptor automàtic magnetotèrmic de 16 A d'intensitat nominal, tipus PIA corba C, bipolar (1P+N), de 6000 A de poder de tall segons UNE-EN 60898, d'1 mòdul DIN de 18 mm d'amplària, per a muntar en perfil DIN	1,000	x	30,57000	=	30,57000	
			Subtotal:					31,14000	31,14000

PARTIDES D'OBRA

NÚM	CODI	UA	DESCRIPCIÓ			PREU
			COST DIRECTE			41,80000
			DESPESES INDIRECTES	3,00 %		1,25400
			COST EXECUCIÓ MATERIAL			**43,05400**

P-23 **EG415F9B** u Interruptor automàtic magnetotèrmic de 16 A d'intensitat nominal, tipus PIA corba C, bipolar (2P), de 10000 A de poder de tall segons UNE-EN 60898 i de 15 kA de poder de tall segons UNE-EN 60947-2, de 2 mòduls DIN de 18 mm d'amplària, muntat en perfil DIN **Rend.: 1,000** **66,93** €

				Unitats		Preu		Parcial	Import
Ma d'obra									
	A012H000	h	Oficial 1a electricista	0,200	/R x	28,69000	=	5,73800	
	A013H000	h	Ajudant electricista	0,200	/R x	24,61000	=	4,92200	
			Subtotal:					10,66000	10,66000
Materials									
	BGW41000	u	Part proporcional d'accessoris per a interruptors magnetotèrmics	1,000	x	0,57000	=	0,57000	
	BG415F9B	u	Interruptor automàtic magnetotèrmic de 16 A d'intensitat nominal, tipus PIA corba C, bipolar (2P), de 10000 A de poder de tall segons UNE-EN 60898 i de 15 kA de poder de tall segons UNE-EN 60947-2, de 2 mòduls DIN de 18 mm d'amplària, per a muntar en perfil DIN	1,000	x	53,75000	=	53,75000	
			Subtotal:					54,32000	54,32000
			COST DIRECTE						64,98000
			DESPESES INDIRECTES	3,00 %					1,94940
			COST EXECUCIÓ MATERIAL						**66,92940**

P-24 **EG41G7QP** u Interruptor automàtic magnetotèrmic de caixa emmotllada, de 160 A d'intensitat màxima i calibrat a 160 A, amb 4 pols i 4 relès i bloc de relès magnetotèrmic estàndard integrat, de 30 kA de poder de tall segons UNE-EN 60947-2, de 7 mòduls DIN de 18 mm d'amplària, muntat en perfil DIN **Rend.: 1,000** **1.023,77** €

				Unitats		Preu		Parcial	Import
Ma d'obra									
	A013H000	h	Ajudant electricista	0,200	/R x	24,61000	=	4,92200	
	A012H000	h	Oficial 1a electricista	0,400	/R x	28,69000	=	11,47600	
			Subtotal:					16,39800	16,39800
Materials									
	BGW41000	u	Part proporcional d'accessoris per a interruptors magnetotèrmics	1,000	x	0,57000	=	0,57000	
	BG41G7QP	u	Interruptor automàtic magnetotèrmic de caixa emmotllada, de 160 A d'intensitat màxima i calibrat a 160 A, amb 4 pols i 4 relès i bloc de relès magnetotèrmic estàndard integrat, de 30 kA de poder de tall segons UNE-EN 60947-2, de 7 mòduls DIN de	1,000	x	976,98000	=	976,98000	

PARTIDES D'OBRA

NÚM	CODI	UA	DESCRIPCIÓ			PREU
			18 mm d'amplària, per a muntar en perfil DIN			
				Subtotal:	977,55000	977,55000
				COST DIRECTE		993,94800
				DESPESES INDIRECTES	3,00 %	29,81844
				COST EXECUCIÓ MATERIAL		**1.023,76644**

P-25 **EG42429D** u Interruptor diferencial de la classe AC, gamma terciari, de 25 A d'intensitat nominal, bipolar (2P), de sensibilitat 0,03 A, de desconnexió fix instantani, amb botó de test incorporat i indicador mecànic de defecte, construït segons les especificacions de la norma UNE-EN 61008-1, de 2 mòduls DIN de 18 mm d'amplària, muntat en perfil DIN **Rend.: 1,000** **161,12** €

				Unitats		Preu		Parcial	Import
Ma d'obra									
	A013H000	h	Ajudant electricista	0,200	/R x	24,61000	=	4,92200	
	A012H000	h	Oficial 1a electricista	0,350	/R x	28,69000	=	10,04150	
					Subtotal:			14,96350	14,96350
Materials									
	BG42429D	u	Interruptor diferencial de la classe AC, gamma terciari, de 25 A d'intensitat nominal, bipolar (2P), de 0,03 A de sensibilitat, de desconnexió fix instantani, amb botó de test incorporat i indicador mecànic de defecte, construït segons les especificacions de la norma UNE-EN 61008-1, de 2 mòduls DIN de 18 mm d'amplària, per a muntar en perfil DIN	1,000	x	140,94000	=	140,94000	
	BGW42000	u	Part proporcional d'accessoris per a interruptors diferencials	1,000	x	0,52000	=	0,52000	
					Subtotal:			141,46000	141,46000
					COST DIRECTE				156,42350
					DESPESES INDIRECTES	3,00 %			4,69271
					COST EXECUCIÓ MATERIAL				**161,11621**

P-26 **EG42529D** u Interruptor diferencial de la classe A, gamma terciari, de 25 A d'intensitat nominal, bipolar (2P), de sensibilitat 0,03 A, de desconnexió fix instantani, amb botó de test incorporat i indicador mecànic de defecte, construït segons les especificacions de la norma UNE-EN 61008-1, de 2 mòduls DIN de 18 mm d'amplària, muntat en perfil DIN **Rend.: 1,000** **227,05** €

				Unitats		Preu		Parcial	Import
Ma d'obra									
	A012H000	h	Oficial 1a electricista	0,350	/R x	28,69000	=	10,04150	
	A013H000	h	Ajudant electricista	0,200	/R x	24,61000	=	4,92200	
					Subtotal:			14,96350	14,96350
Materials									

PARTIDES D'OBRA

NÚM	CODI	UA	DESCRIPCIÓ						PREU
	BG42529D	u	Interruptor diferencial de la classe A, gamma terciari, de 25 A d'intensitat nominal, bipolar (2P), de 0,03 A de sensibilitat, de desconnexió fix instantani, amb botó de test incorporat i indicador mecànic de defecte, construït segons les especificacions de la norma UNE-EN 61008-1, de 2 mòduls DIN de 18 mm d'amplària, per a muntar en perfil DIN	1,000	x	204,95000	=	204,95000	
	BGW42000	u	Part proporcional d'accessoris per a interruptors diferencials	1,000	x	0,52000	=	0,52000	
						Subtotal:		205,47000	205,47000
						COST DIRECTE			220,43350
						DESPESES INDIRECTES	3,00 %		6,61301
						COST EXECUCIÓ MATERIAL			**227,04651**

P-27 **EG48A224** u Protector per a sobretensions transitòries, bipolar (1P+N), de 40kA d'intensitat màxima transitòria, de 2 mòduls DIN de 18 mm d'amplària, col·locat **Rend.: 1,000** **162,41** €

				Unitats		Preu		Parcial	Import
Ma d'obra									
	A012H000	h	Oficial 1a electricista	0,300	/R x	28,69000	=	8,60700	
	A013H000	h	Ajudant electricista	0,200	/R x	24,61000	=	4,92200	
					Subtotal:			13,52900	13,52900
Materials									
	BGW48000	u	Part proporcional d'accessoris per a protectors de sobretensions	1,000	x	0,57000	=	0,57000	
	BG48A224	u	Protector per a sobretensions transitòries, bipolar (1P+N), de 40 kA d'intensitat màxima transitòria, de 2 mòduls DIN de 18 mm d'amplària, per a muntar sobre carril DIN	1,000	x	143,58000	=	143,58000	
						Subtotal:		144,15000	144,15000
						COST DIRECTE			157,67900
						DESPESES INDIRECTES	3,00 %		4,73037
						COST EXECUCIÓ MATERIAL			**162,40937**

P-28 **EG48A444** u Protector per a sobretensions transitòries, tetrapolar (3P+N), de 40kA d'intensitat màxima transitòria, de 4 mòduls DIN de 18 mm d'amplària, col·locat **Rend.: 1,000** **303,56** €

				Unitats		Preu		Parcial	Import
Ma d'obra									
	A012H000	h	Oficial 1a electricista	0,300	/R x	28,69000	=	8,60700	
	A013H000	h	Ajudant electricista	0,200	/R x	24,61000	=	4,92200	
					Subtotal:			13,52900	13,52900
Materials									
	BG48A444	u	Protector per a sobretensions transitòries, tetrapolar (3P+N), de 40 kA d'intensitat màxima transitòria, de 4 mòduls DIN de 18 mm d'amplària, per a muntar sobre carril DIN	1,000	x	280,62000	=	280,62000	

PARTIDES D'OBRA

NÚM	CODI	UA	DESCRIPCIÓ					PREU
	BGW48000	u	Part proporcional d'accessoris per a protectors de sobretensions	1,000	x	0,57000 =	0,57000	
					Subtotal:		281,19000	281,19000
						COST DIRECTE		294,71900
						DESPESES INDIRECTES	3,00 %	8,84157
						COST EXECUCIÓ MATERIAL		**303,56057**

P-29 EG510001 u Equip de comptatge per a subministre BT, amb comptador trifàsic digital multifució de 4 quadrants, precisió 1 en activa i 2 en reactiva, comunicació amb port COM1 (RS-232, RS-484, Ethernet), per a mesura indirecta.
Comptador amb certificat MID EN504070.
Inclou subministrament, muntatge i configuració de la instal·lació. **Rend.: 1,000** **250,60** €

				Unitats		Preu		Parcial	Import
Ma d'obra									
	A012M000	h	Oficial 1a muntador	1,000	/R x	28,69000	=	28,69000	
	A013M000	h	Ajudant muntador	1,000	/R x	24,61000	=	24,61000	
						Subtotal:		53,30000	53,30000
Materials									
	BG51C002	u	Equip de comptatge per a subministre BT, amb comptador trifàsic digital multifució de 4 quadrants, precisió 1 en activa i 2 en reactiva, comunicació amb port COM1 (RS-232, RS-484, Ethernet), per a mesura indirecta. Comptador amb certificat MID EN504070.	1,000	x	190,00000	=	190,00000	
						Subtotal:		190,00000	190,00000
							COST DIRECTE		243,30000
							DESPESES INDIRECTES	3,00 %	7,29900
							COST EXECUCIÓ MATERIAL		**250,59900**

P-30 EG5AA160 u Transformador d'intensitat de nucli obert amb una relació de transformació de 160/5 A, una potència de 5 VA, de classe 0,5 de precisió segons UNE-EN 60044, i muntat superficialment.

Inclou subministrament i muntatge. **Rend.: 1,000** **77,62** €

				Unitats		Preu		Parcial	Import
Ma d'obra									
	A012M000	h	Oficial 1a muntador	0,150	/R x	28,69000	=	4,30350	
	A013M000	h	Ajudant muntador	0,150	/R x	24,61000	=	3,69150	
						Subtotal:		7,99500	7,99500
Materials									
	BG5AA160	u	Transformador d'intensitat amb una relació de transformació de 160/5 A de nucli obert, una potència de 1 VA, de classe 1 de precisió segons UNE-EN 60044, i muntat superficialment	1,000	x	67,36000	=	67,36000	

PARTIDES D'OBRA

NÚM	CODI	UA	DESCRIPCIÓ					PREU
						Subtotal:	67,36000	67,36000
						COST DIRECTE		75,35500
						DESPESES INDIRECTES	3,00 %	2,26065
						COST EXECUCIÓ MATERIAL		**77,61565**

P-31 EG638158 u Presa de corrent de tipus modular de 2 mòduls estrets, bipolar amb presa de terra lateral (2P+T), 16 A 250 V, amb tapa protegida, preu superior, muntada sobre caixa o bastidor **Rend.: 1,000** **15,78** €

				Unitats		Preu		Parcial	Import
Ma d'obra									
	A012H000	h	Oficial 1a electricista	0,150	/R x	28,69000	=	4,30350	
	A013H000	h	Ajudant electricista	0,133	/R x	24,61000	=	3,27313	
						Subtotal:		7,57663	7,57663
Materials									
	BG638158	u	Presa de corrent de tipus modular de 2 mòduls estrets, bipolar amb presa de terra lateral (2P+T), 16 A 250 V, amb tapa protegida, preu superior, per a muntar sobre bastidor o caixa	1,000	x	7,74000	=	7,74000	
						Subtotal:		7,74000	7,74000
							COST DIRECTE		15,31663
							DESPESES INDIRECTES	3,00 %	0,45950
							COST EXECUCIÓ MATERIAL		**15,77613**

P-32 EGDZ1102 u Punt de connexió a terra amb pont seccionador de platina de coure, muntat en caixa estanca i col·locat superficialment **Rend.: 1,000** **64,83** €

				Unitats		Preu		Parcial	Import
Ma d'obra									
	A012H000	h	Oficial 1a electricista	0,250	/R x	28,69000	=	7,17250	
	A013H000	h	Ajudant electricista	0,250	/R x	24,61000	=	6,15250	
						Subtotal:		13,32500	13,32500
Materials									
	BGDZ1102	u	Punt de connexió a terra amb pont seccionador de platina de coure, muntat en caixa estanca i per muntar superficialment	1,000	x	49,62000	=	49,62000	
						Subtotal:		49,62000	49,62000
							COST DIRECTE		62,94500
							DESPESES INDIRECTES	3,00 %	1,88835
							COST EXECUCIÓ MATERIAL		**64,83335**

JUSTIFICACIÓ DE PREUS

PARTIDES D'OBRA

NÚM	CODI	UA	DESCRIPCIÓ		PREU
P-33	EGE1P650	u	Mòdul fotovoltaic monocristal·lí, potència pic >=650 Wp, eficiència >=22%, IP68 o major, precablejat amb connectors especials, generació a 30 anys > 87% respecte l'inicial, garantia de producte >=15 anys. Inclou accessori de connexió. Inclou subministrament, muntatge, connexió i posada en servei de la instal·lació. La marca de mòdul fotovoltaic haurà de complir amb els següents requeriments: - Llista TIER I - Producció anual mínim de 50 GW. - Haver estat certificat i/o aprovat en tests de laboratoris independents com RETC, PVEL, etc. en 4 dels últims 5 anys.	**Rend.: 1,000**	109,98 €

				Unitats		Preu		Parcial	Import
Ma d'obra									
	A013H000	h	Ajudant electricista	0,160	/R x	24,61000	=	3,93760	
	A012H000	h	Oficial 1a electricista	0,160	/R x	28,69000	=	4,59040	
			Subtotal:					8,52800	8,52800
Materials									
	BGE1P650	u	Mòdul fotovoltaic monocristal·lí, potència pic >=650 Wp, eficiència >=22%, IP68 o major, precablejat amb connectors especials, generació a 30 anys > 87% respecte l'inicial, garantia de producte >=15 anys. Inclou accessori de connexió. La marca de mòdul fotovoltaic haurà de complir amb els següents requeriments: - Llista TIER I - Producció anual mínim de 50 GW. - Haver estat certificat i/o aprovat en tests de laboratoris independents com RETC, PVEL, etc. en 4 dels últims 5 anys.	1,000	x	97,50000	=	97,50000	
	BGEY1010	u	Part proporcional d'accessoris per a mòdul fotovoltaic	1,000	x	0,75000	=	0,75000	
			Subtotal:					98,25000	98,25000
			COST DIRECTE						106,77800
			DESPESES INDIRECTES		3,00 %				3,20334
			COST EXECUCIÓ MATERIAL						**109,98134**

P-34	EGE2T100	u	Inversor mural per instal·lació fotovoltaica d'autoconsum, tensió trifàsica, >= 100 kW nominals, rendiment europeu >98%, Protecció IP mínima IP66. Inclosa garantia ampliada per una cobertura total de 10 anys. Col·locat. Inclou accessori homologat per connectar cadena de mòduls. Inclou, subministrament, muntatge, connexió de les cadenes i configuració de l'inversor.	**Rend.: 1,000**	5.213,76 €

				Unitats		Preu		Parcial	Import
Ma d'obra									

JUSTIFICACIÓ DE PREUS

PARTIDES D'OBRA

NÚM	CODI	UA	DESCRIPCIÓ						PREU
	A012H000	h	Oficial 1a electricista	3,000	/R x	28,69000	=	86,07000	
	A013H000	h	Ajudant electricista	3,000	/R x	24,61000	=	73,83000	
			Subtotal:					159,90000	159,90000
Materials									
	BGE2T100	u	Inversor mural per instal·lació fotovoltaica d'autoconsum, tensió trifàsica, >= 100 kW nominals, rendiment europeu >98%, Protecció IP mínima IP66. Inclosa garantia ampliada per una cobertura total de 10 anys. Col·locat. Inclou accessori homologat per connectar cadena de mòduls.	1,000	x	4.902,00000	=	4.902,00000	
			Subtotal:					4.902,00000	4.902,00000
			COST DIRECTE						5.061,90000
			DESPESES INDIRECTES		3,00 %				151,85700
			COST EXECUCIÓ MATERIAL						**5.213,75700**

P-35	EGEEU010	u	Sistema de control d'inversor(s) fotovoltaic(s), amb comunicació Modbus TCP/IP compatible amb concentrador de dades i alimentació elèctrica, instal·lat i configurat	**Rend.: 1,000**	535,40 €

				Unitats		Preu		Parcial	Import
Ma d'obra									
	A013H000	h	Ajudant electricista	0,500	/R x	24,61000	=	12,30500	
	A010T000	h	Tècnic mig o superior	1,000	/R x	45,12000	=	45,12000	
	A012H000	h	Oficial 1a electricista	0,500	/R x	28,69000	=	14,34500	
			Subtotal:					71,77000	71,77000
Materials									
	BGEEU010	u	Sistema de control d'inversor(s) fotovoltaic(s), amb comunicació Modbus TCP/IP compatible amb concentrador de dades i alimentació elèctrica, instal·lat i configurat	1,000	x	448,04000	=	448,04000	
			Subtotal:					448,04000	448,04000
			COST DIRECTE						519,81000
			DESPESES INDIRECTES		3,00 %				15,59430
			COST EXECUCIÓ MATERIAL						**535,40430**

P-36	EGESE107	u	Estructura autoportant de perfils d'alumini per a suport i subjecció de mòduls fotovoltaicse més de 2.000 mm d'allargada ancorats per costat llarg del mòdul, disposició biorentada Est-Oest amb inclinació <=15°, per a col·locar sense perforació de la coberta, disposició dels mòduls en 1 filera, apte per a col·locar 1 mòdul fotovoltaic en posició horitzontal de 1350x2400 mm com a màxim, amb perfils continus d'alumini anoditzat de designació EN AW 6005A segons norma UNE-EN 573-3 i cargols d'acer inoxidable A2-70, garantia mínima 10 anys, compliment de càrrega de vent segons CTE, col·locada sobre coberta plana no perforable i subjectada amb llasts de formigó	**Rend.: 1,000**	115,03 €

PARTIDES D'OBRA

NÚM	CODI	UA	DESCRIPCIÓ						PREU
				Unitats		Preu		Parcial	Import
Ma d'obra									
	A012M000	h	Oficial 1a muntador	0,350	/R x	28,69000	=	10,04150	
	A013M000	h	Ajudant muntador	0,350	/R x	24,61000	=	8,61350	
					Subtotal:			18,65500	18,65500
Materials									
	BGESE107	u	Estructura autoportant de perfils d'alumini per a suport i subjecció de mòduls fotovoltaics, disposició biorentada Est-Oest amb inclinació <=15° amb allargada de mòdul major a 2.000 mm (ancoratge per cantó llarg), per a col·locar sense perforació de la coberta, disposició dels mòduls en 1 filera, apte per a col·locar 1 mòdul fotovoltaic en posició horitzontal de 1350x2400 mm com a màxim, amb perfils continus d'alumini anoditzat de designació EN AW 6005A segons norma UNE-EN 573-3 i cargols d'acer inoxidable A2-70, garantia mínima 10 anys, compliment de càrrega de vent segons CTE, per a col·locar sobre coberta plana no perforable i subjectar amb llasts de formigó	1,000	x	93,02000	=	93,02000	
					Subtotal:			93,02000	93,02000
						COST DIRECTE			111,67500
						DESPESES INDIRECTES	3,00	%	3,35025
						COST EXECUCIÓ MATERIAL			**115,02525**

P-37 **EGLA200** u Armari d'obra amb bloc de formigó amb porta metàl·lica. Per les seves dismensions podeu allotjar equips com: Conjunt de Protecció i Mesura TMF-10 (igual o superior a 160 A, 111 kW) i CDM d'acord amb les especificacions de FECSA ENDESA.

Inclou subministrament, llosa de formigó i col·locació.

Inclou els treballs necessaris per proporcionar un acabat a l'armari elèctric que s'adapti estèticament i funcionalment a l'entorn on s'instal·li, garantint la seva integració i durabilitat.

Rend.: 1,000 **3.246,31** €

				Unitats		Preu		Parcial	Import
Ma d'obra									
	A0122000	h	Oficial 1a paleta	16,000	/R x	27,76000	=	444,16000	
	A012H000	h	Oficial 1a electricista	4,000	/R x	28,69000	=	114,76000	
	A013H000	h	Ajudant electricista	4,000	/R x	24,61000	=	98,44000	
	A0132000	h	Ajudant paleta	16,000	/R x	24,65000	=	394,40000	
					Subtotal:			1.051,76000	1.051,76000
Materials									
	BGLA160	u	Protecció i mesura – Descripció: Armari amb porta metàl·lica, amb capacitat per albergar un TMF10 de fins a 111 Kw. Es pot subministrar totalment EQUIPAT. Característiques Tècniques: Estructura monobloc de formigó reforçat amb fibra de	1,000	x	2.100,00000	=	2.100,00000	

PARTIDES D'OBRA

NÚM	CODI	UA	DESCRIPCIÓ						PREU
			vidre. Composició GRC segons UNE-EN 1169. Resistència Flexió GRC /8 N/mm2 (Mpa) segons UNE-EN 1170-4. Tipus de ciment: CEM I 52,5 R. Porta en xapa galvanitzada de /1,2 mm, plec perfil en forma Obertura de la porta /150º amb antitancament fixat. Maneta amb tancament d'ancoratge 3 punts i bombí tipus JIS CFE, segons especificacions de la Companyia (per a altres tipus de pany, consultar). Marc en xapa galvanitzada RAL 7035/1,5 mm en engonal.						
					Subtotal:			2.100,00000	2.100,00000
						COST DIRECTE			3.151,76000
						DESPESES INDIRECTES	3,00	%	94,55280
						COST EXECUCIÓ MATERIAL			**3.246,31280**

P-38 **EGSRE4GE** u Subministrament, muntatge i configuració de Router M2M IX6015 SecureEdge Pro 4G/LT , amb antena 4G de 3m o equivalent

Rend.: 1,000 **1.572,89** €

				Unitats		Preu		Parcial	Import
Ma d'obra									
	A012H000	h	Oficial 1a electricista	2,000	/R x	28,69000	=	57,38000	
	A013H000	h	Ajudant electricista	2,000	/R x	24,61000	=	49,22000	
	A010T000	h	Tècnic mig o superior	4,000	/R x	45,12000	=	180,48000	
					Subtotal:			287,08000	287,08000
Materials									
	BSRE4GW	u	Router M2M IXON IX6015 SecureEdge Pro 4G/LTe WFi, amb antena 4G de 3m o equivalent muntat en caixa-armari amb porta transparent. Inclou: - Protecció magnetotèrmica bipolar - Protecció diferencial bipolar - Caixa amb carril DIN Subministrament en caixa pre-muntada.	1,000	x	1.240,00000	=	1.240,00000	
					Subtotal:			1.240,00000	1.240,00000
						COST DIRECTE			1.527,08000
						DESPESES INDIRECTES	3,00	%	45,81240
						COST EXECUCIÓ MATERIAL			**1.572,89240**

P-39 **EGSSM01** u Sonda meteorològica digital per a instal·lacions fotovoltaiques composada per:
- Sonda de temperatura exterior d'ambient. Rang de -40ºC a 90ºC.
- Sonda de temperatura exterior de mòdul. Rang de mesura de -40ºC a 90ºC.
- Sonda de temperatura interior cel·la d'irradiància.
- Sensor irradiància de cel·la monocristal·lina. Rang de mesura de 0 W/m2 a 1.500 W/m2.

Sortida RS-485 de 2 fils i protocol Modbus RTU.

Rend.: 1,000 **772,50** €

PARTIDES D'OBRA

NÚM	CODI	UA	DESCRIPCIÓ	PREU

Grau de protecció IP65.
Alimentació en 12-24 V corrent continu.
Inclou subministrament, muntatge i configuració.

				Unitats		Preu		Parcial	Import
Ma d'obra									
	A0150000	h	Manobre especialista	1,000	/R x	24,61000	=	24,61000	
	A012H000	h	Oficial 1a electricista	1,000	/R x	28,69000	=	28,69000	
	A010T000	h	Tècnic mig o superior	1,000	/R x	45,12000	=	45,12000	
					Subtotal:			98,42000	98,42000
Materials									
	BGEY4010	u	Part proporcional d'accessoris per a monitorització fotovoltaica	1,000	x	22,53000	=	22,53000	
	BSSFV1	u	Sonda meteorològica digital per a instal·lacions fotovoltaiques composada per: - Sonda de temperatura ambient. Rang de 40ºC a 90ºC. - Sonda de temperatura de mòdul. Rang de mesura de 40ºC a 90ºC. - Sensor irradiància de cel·la monocristal·lina. Rang de mesura de 0 W/m2 a 1.500 W/m2. Sortida RS-485 de 2 fils i protocol Modbus RTU. Grau de protecció IP65. Alimentació en 12-24 V corrent continu.	1,000	x	629,05000	=	629,05000	
					Subtotal:			651,58000	651,58000

COST DIRECTE		750,00000
DESPESES INDIRECTES	3,00 %	22,50000
COST EXECUCIÓ MATERIAL		**772,50000**

P-40 EGSZU001 m Cable bus de comunicacions, apantallat, de 2 fils, de 1,5 mm² de secció per fil **Rend.: 1,000** **2,52 €**

				Unitats		Preu		Parcial	Import
Ma d'obra									
	A013M000	h	Ajudant muntador	0,010	/R x	24,61000	=	0,24610	
	A012M000	h	Oficial 1a muntador	0,010	/R x	28,69000	=	0,28690	
					Subtotal:			0,53300	0,53300
Materials									
	BSZU001	m	Cable bus de comunicacions, apantallat, de 2 fils, de 1,5 mm² de secció per fil.	1,000	x	1,91000	=	1,91000	
					Subtotal:			1,91000	1,91000

PARTIDES D'OBRA

NÚM	CODI	UA	DESCRIPCIÓ	PREU

COST DIRECTE		2,44300
DESPESES INDIRECTES	3,00 %	0,07329
COST EXECUCIÓ MATERIAL		**2,51629**

P-41 EGW5B400 u Base portafusible tipus BUC, format per fusible de ganivetes NH00, intensitat nominal fins a 160 A, poder de tall 120 kA i base per a fusible de ganivetes, unipolar (1P), intensitat nominal fins a 400 A. **Rend.: 1,000** **33,09 €**

Tipus BUC
Tensió I nominal 250-400A
Per fusible mida NH01-NH02
Sòcol de polièster reforçat amb fibra de vidre, autoextingible.
Peces termoplàstiques: Policarbonat i poliamides, autoextingibles.
Pinces de contacte: Coure electrolític platejat.
Anells de pressió: Acer inoxidable.
Elements de connexió: Mitjançant cargols d'acer dicromatat fixats a la platina
Construït segons les normes UNE 21 103, RU 6303 B, CEI 269 i EN 60.269

				Unitats		Preu		Parcial	Import
Ma d'obra									
	A012H000	h	Oficial 1a electricista	0,250	/R x	28,69000	=	7,17250	
	A013H000	h	Ajudant electricista	0,250	/R x	24,61000	=	6,15250	
					Subtotal:			13,32500	13,32500
Materials									
	BGW5B400	u	Base portafusible tipus BUC, format per fusible de ganivetes NH01, intensitat nominal fins a 400 A, poder de tall 120 kA i base per a fusible de ganivetes, unipolar (1P), intensitat nominal fins a 400 A. Tipus BUC-00 Tensió I nominal 250A-400A Per fusible mida NH01-NH02 Sòcol de polièster reforçat amb fibra de vidre, autoextingible. Peces termoplàstiques: Policarbonat i poliamides, autoextingibles. Pinces de contacte: Coure electrolític platejat. Anells de pressió: Acer inoxidable. Elements de connexió: Mitjançant cargols d'acer dicromatat fixats a la platina Construït segons les normes UNE 21 103, RU 6303 B, CEI 269 i EN 60.269	1,000	x	18,80000	=	18,80000	
					Subtotal:			18,80000	18,80000

COST DIRECTE		32,12500
DESPESES INDIRECTES	3,00 %	0,96375
COST EXECUCIÓ MATERIAL		**33,08875**

PARTIDES D'OBRA

NÚM	CODI	UA	DESCRIPCIÓ		PREU
P-42	EGW5F400	u	Fusible NH 01- NH 02 de 250-400A a 500V AC, classe gG/gL i 120kA de poder de tall. Construïts amb cos ceràmic d'alta resistència a la pressió interna i als xocs tèrmics, cosa que permet un alt poder de tall. Fusible de fulla vàlid per a protecció d'ús general tant davant de sobrecàrregues com a curtcircuits, indicats com a protecció de línies o equips en tensions nominals fins a 500V. Especificacions: Corrent assignat: 250-4000A Grandària: 01 o 02 Tipus NH (de fulla) Tensió assignada: 500V AC Poder de tall assignat: 120kA Construït segons les normes IEC60269-1, EN60269-1, IEC60269-2, EN60269-2, DIN43620 i VDE0636. Dimensions: 83x29x45,5 mm	**Rend.: 1,000**	**23,51** €

				Unitats		Preu		Parcial	Import
Ma d'obra									
	A012H000	h	Oficial 1a electricista	0,250	/R x	28,69000	=	7,17250	
	A013H000	h	Ajudant electricista	0,250	/R x	24,61000	=	6,15250	
			Subtotal:					13,32500	13,32500
Materials									
	BGW5F400	u	Fusible NH 1-2 de 250-400A-500V AC, classe gG/gL i 120kA de poder de tall. Construïts amb cos ceràmic d'alta resistència a la pressió interna i als xocs tèrmics, cosa que permet un alt poder de tall. Fusible de fulla vàlid per a protecció d'ús general tant davant de sobrecàrregues com a curtcircuits, indicats com a protecció de línies o equips en tensions nominals fins a 500V. Especificacions: Corrent assignat: 250-400A Grandària: 2 Tipus NH (de fulla) Tensió assignada: 500V AC Poder de tall assignat: 120kA Construït segons les normes IEC60269-1, EN60269-1, IEC60269-2, EN60269-2, DIN43620 i VDE0636. Dimensions: 149x58x60,5 mm (veure foto 2)	1,000	x	9,50000	=	9,50000	
			Subtotal:					9,50000	9,50000
			COST DIRECTE						22,82500
			DESPESES INDIRECTES			3,00 %			0,68475
			COST EXECUCIÓ MATERIAL						**23,50975**

PARTIDES D'OBRA

NÚM	CODI	UA	DESCRIPCIÓ		PREU
P-43	EGWE9007	u	Subministrament i instal·lació d'estructura metàl·lica de suport amb coberta de xapa grecada, del tipus autoportant llastrada, preparada per a la col·locació d'un o dos inversors, fins a una potència total de 100 kW, i dels quadres de protecció corresponents en corrent continu (CC) i corrent altern (CA). De dimensions aproximades de 4 x 1,8 x 0,8 metres (amplada x alçada x profunditat), adaptades per col·locar-hi tots els equips previstos i garantir les distàncies mínimes establertes pel fabricant en cada cas. L'acabat dels materials haurà de ser apte per a condicions d'intempèrie, galvanitzat en calent o equivalent, i el conjunt haurà d'estar certificat per garantir l'estabilitat davant la combinació d'accions de vent i càrrega de neu, d'acord amb la ubicació de la instal·lació. El subministrament inclou tota la tornilleria d'acer inoxidable A2-70, les fixacions d'alumini 6005A T6, les safates portacables, així com tot el material auxiliar necessari per al muntatge complet. Inclou els treballs necessaris per proporcionar un acabat a l'estructura que s'adapti estèticament i funcionalment a l'entorn on s'instal·li, garantint la seva integració i durabilitat.	**Rend.: 1,000**	**2.684,80** €

				Unitats		Preu		Parcial	Import
Ma d'obra									
	A013M000	h	Ajudant muntador	12,000	/R x	24,61000	=	295,32000	
	A012M000	h	Oficial 1a muntador	12,000	/R x	28,69000	=	344,28000	
			Subtotal:					639,60000	639,60000
Materials									
	BGWE9016	u	Certificat justificatiu de càrregues i càlcul de llastre necessari emès per un tècnic competent.	1,000	x	455,00000	=	455,00000	
	BGWE9015	u	Conjunt de llasts de formigó d'alta densitat amb resistència als agents químics i atmosfèrics per a estructura inversor de fins a 100 kW. Dissenyats per augmentar el pes i garantir l'estabilitat del conjunt de l'estructura.	1,000	x	360,00000	=	360,00000	
	BGWE9007	u	Estructura metàl·lica de suport amb coberta de xapa grecada, del tipus autoportant llastrada, preparada per a la col·locació d'un o dos inversors, fins a una potència total de 100 kW, i dels quadres de protecció corresponents en corrent continu (CC) i corrent altern (CA). De dimensions aproximades de 4 x 1,8 x 0,8 metres (amplada x alçada x profunditat), adaptades per col·locar-hi tots els equips previstos i garantir les distàncies mínimes establertes pel fabricant en cada cas. L'acabat dels materials haurà de ser apte per a condicions d'intempèrie, galvanitzat en calent o equivalent, i el conjunt haurà d'estar certificat per garantir l'estabilitat davant la combinació d'accions de vent i càrrega de neu, d'acord amb la ubicació de la	1,000	x	1.152,00000	=	1.152,00000	

PARTIDES D'OBRA

NÚM	CODI	UA	DESCRIPCIÓ	PREU

instal·lació.

El subministrament inclou tota la tornilleria d'acer inoxidable A2-70, les fixacions d'alumini 6005A T6, les safates portacables, així com tot el material auxiliar necessari per al muntatge complet.

Subtotal:	1.967,00000	1.967,00000
COST DIRECTE		2.606,60000
DESPESES INDIRECTES	3,00 %	78,19800
COST EXECUCIÓ MATERIAL		**2.684,79800**

P-44 EM31351J u Extintor manual de diòxid de carboni, de càrrega 5 kg, amb pressió incorporada, pintat, amb suport a paret **Rend.: 1,000** **120,97** €

			Unitats		Preu		Parcial	Import
Ma d'obra								
A013M000	h	Ajudant muntador	0,200	/R x	24,61000	=	4,92200	
A012M000	h	Oficial 1a muntador	0,200	/R x	28,69000	=	5,73800	
		Subtotal:					10,66000	10,66000
Materials								
BMY31000	u	Part proporcional d'elements especials per a extintors	1,000	x	0,43000	=	0,43000	
BM313511	u	Extintor de diòxid de carboni, de càrrega 5 kg, amb pressió incorporada, pintat	1,000	x	106,36000	=	106,36000	
		Subtotal:					106,79000	106,79000
		COST DIRECTE						117,45000
		DESPESES INDIRECTES		3,00 %				3,52350
		COST EXECUCIÓ MATERIAL						**120,97350**

P-45 EMSB32P1 u Rètol senyalització instal·lació de protecció contra incendis, quadrat, de 420x420 mm2 de panell de PVC d'1 mm de gruix, fotoluminiscent categoria A segons UNE 23035-4, col·locat adherit sobre parament vertical **Rend.: 1,000** **30,37** €

			Unitats		Preu		Parcial	Import
Ma d'obra								
A012M000	h	Oficial 1a muntador	0,200	/R x	28,69000	=	5,73800	
		Subtotal:					5,73800	5,73800
Materials								
BMSB32P0	u	Rètol senyalització instal·lació de protecció contra incendis, quadrat, de 420x420 mm2 de panell de PVC d'1 mm de gruix, fotoluminiscent categoria A segons UNE 23035-4	1,000	x	18,18000	=	18,18000	
B09VAA00	m	Cinta adhesiva doble cara de 25 mm d'amplària , resistent a la humitat, productes químics i temperatures extremes	2,100	x	2,65000	=	5,56500	

PARTIDES D'OBRA

NÚM	CODI	UA	DESCRIPCIÓ	PREU

Subtotal:	23,74500	23,74500
COST DIRECTE		29,48300
DESPESES INDIRECTES	3,00 %	0,88449
COST EXECUCIÓ MATERIAL		**30,36749**

P-46 EP434650 m Cable per a transmissió de dades amb conductors de coure, de 4 parells, categoria 6 F/UTP, aïllament de poliolefina i coberta de poliolefina, de baixa emissió de fums i opacitat reduïda, no propagador de la flama segons UNE-EN 60332-1-2, amb una classe de reacció al foc Dca-s2,d2,a2 segons norma UNE-EN 50575, col·locat sota tub o canal **Rend.: 1,000** **2,14** €

			Unitats		Preu		Parcial	Import
Ma d'obra								
A013M000	h	Ajudant muntador	0,015	/R x	24,61000	=	0,36915	
A012M000	h	Oficial 1a muntador	0,015	/R x	28,69000	=	0,43035	
		Subtotal:					0,79950	0,79950
Materials								
BP434650	m	Cable per a transmissió de dades amb conductors de coure, de 4 parells, categoria 6 F/UTP, aïllament de poliolefina i coberta de poliolefina, de baixa emissió de fums i opacitat reduïda, no propagador de la flama segons UNE-EN 60332-1-2, amb una classe de reacció al foc Dca-s2,d2,a2 segons norma UNE-EN 50575	1,050	x	1,22000	=	1,28100	
		Subtotal:					1,28100	1,28100
		COST DIRECTE						2,08050
		DESPESES INDIRECTES		3,00 %				0,06242
		COST EXECUCIÓ MATERIAL						**2,14292**

P-47 EZ2001 u Redacció del projecte ´´As-Built´´ per instal·lació solar fotovoltaica de potència inferior a 100 kW, incloent:
-Memòria tècnica
-Plànols actualitzats
-Plec de condicions
-Pressupost
Cal seguir l'estructura del projecte i les condicions establertes e el Plec d'Execució d'Obres d'Infraestructures.cat **Rend.: 1,000** **1.200,00** €

COST DIRECTE		1.165,04854
DESPESES INDIRECTES	3,00 %	34,95146
COST EXECUCIÓ MATERIAL		**1.200,0000**

JUSTIFICACIÓ DE PREUS

PARTIDES D'OBRA

NÚM	CODI	UA	DESCRIPCIÓ		PREU
P-48	**EZ2004**	u	Realització de la inspecció inicial reglamentària per part d'un Organisme de Control Autoritzat (OCA) per una instal·lació solar fotovoltaica de potència superior a 25 kW, d'acord amb el Reglament Electrotècnic de Baixa Tensió (REBT) i normatives d'aplicació.	**Rend.: 1,000**	**325,00** **€**
				COST DIRECTE	315,53398
				DESPESES INDIRECTES 3,00 %	9,46602
				COST EXECUCIÓ MATERIAL	**325,0000**
P-49	**EZ2005**	u	Gestió administrativa per la inscripció al Registre d'Instal·lacions Tècniques de Seguretat Industrial de Catalunya (RITSIC) d'una nova instal·lació solar fotovoltaica incloent aportació documental, gestió telemàtica i el seguiment de la tramitació.	**Rend.: 1,000**	**34,15** **€**
				COST DIRECTE	33,15534
				DESPESES INDIRECTES 3,00 %	0,99466
				COST EXECUCIÓ MATERIAL	**34,1500**
P-50	**EZ2007**	u	Realització de tots els tràmits administratius i tècnics necessaris per a la inscripció definitiva de la instal·lació de producció d'energia elèctrica mitjançant tecnologia fotovoltaica al Registre d'Instal·lacions de Producció d'Energia Elèctrica (RIPRE) per a instal·lacions de potència nominal <= 100 kW En els casos d'autoconsum col·lectiu, posada en marxa i servei de la instal·lació FV i de monitorització. A nivell local i a nivell de software.	**Rend.: 1,000**	**313,45** **€**

				Unitats		Preu		Parcial	Import
Ma d'obra									
	A013H001	h	Ajudant electricista	12,000	/R x	25,36000	=	304,32000	
			Subtotal:					304,32000	304,32000
				COST DIRECTE					304,32000
				DESPESES INDIRECTES		3,00 %			9,12960
				COST EXECUCIÓ MATERIAL					**313,44960**

P-51	**EZ2009**	u	Treballs i gestions necessaris per a la tramitació del Certificat d'Instal·lació Elèctrica (CIE) i ELEC-4 un cop finalitzades les obres de la instal·lació fotovoltaica. Inclou: - Revisió i comprovació de la correcta execució de la instal·lació segons projecte i normativa vigent (REBT). - Verificació dels elements de seguretat (interruptors de protecció, posada a terra, sistemes de desconnexió, etc.). - Mesures d'aïllament, continuitat de terres i comprovació de polaritat. - Redacció de la memòria tècnica o projecte final d'obra, si s'escau. - Emissió del CIE per part del tècnic instal·lador autoritzat i ELEC-4. - Tramitació davant l'organisme de control autoritzat (OCA), si s'escau.	**Rend.: 1,000**	**200,00** **€**
				COST DIRECTE	194,17476
				DESPESES INDIRECTES 3,00 %	5,82524

COST EXECUCIÓ MATERIAL

200,0000

JUSTIFICACIÓ DE PREUS

PARTIDES D'OBRA

NÚM	CODI	UA	DESCRIPCIÓ		PREU	
P-52	**EZ2010**	u	Etiquetatge i/o retulació de strings, canalitzacions, equips, quadres, armaris, inst. enllaç, etc. Treballs i gestions necessaris per a la identificació de: - Inicis i finals de strings - rotular o marcar en panell l'inici o final de string. Objectiu: trobar ràpidament la connexió. - Identificar strings adientment segons plànols unifilars (documentació obra executada). Es seguirà la codificació XX.YY.ZZ (sent XX: identificació inversors, YY: identificació de l'MPPT, ZZ: identificació de l'string) - Identificar armari segons inversor o tipus de tensió (CA/CC). - Col·locar senyals de risc elèctric a: a armaris que continguin instal·lacions d'enllaç (TMF, CGP, CDM, etc.) i quadres elèctrics relacionats amb la instal·lació fotovoltaica. - Senyalització de canalitzacions elèctriques de corrent continua amb avisos de perill (en tensió). Exemple: cartell Ajuntament Barcelona. - Senyalització de presència d'instal·lació fotovoltaica a la coberta a col·locar a la porta o a escala d'accés. - Senyalització de risc de caiguda. - Col·locació de porta-plànols i plànols de la instal·lació fotovoltaica a l'anterior de quadres elèctrics. Les característiques físiques de la senyalització ha de permetre la seva durabilitat en condicions ambientals externes.Les etiquetes seran de materials resistents als raigs UV, a la humitat i a les condicions ambientals extremes. Les senyals hauran d'estar en català.	**Rend.: 1,000**	**270,67**	**€**

				Unitats		Preu		Parcial	Import
Ma d'obra									
	A012H000	h	Oficial 1a electricista	0,500	/R x	28,69000	=	14,34500	
	A013H000	h	Ajudant electricista	4,000	/R x	24,61000	=	98,44000	
			Subtotal:					112,78500	112,78500
Materials									
	BGWE9002	u	Etiquetes identificatives, en català, per als principals equips de la instal·lació fotovoltaica, d'acord amb la normativa vigent (REBT i altres normatives aplicables). Les etiquetes seran de material resistent als raigs UV, a la humitat i a les condicions ambientals extremes. Inclouran informació clara i llegible, com ara: identificació de l'equip, característiques principals (potència, tensió, corrent nominal), advertiments de seguretat, i codificació segons el plànol unifilar.	1,000	x	150,00000	=	150,00000	
			Subtotal:					150,00000	150,00000
			COST DIRECTE						262,78500
			DESPESES INDIRECTES			3,00	%		7,88355
			COST EXECUCIÓ MATERIAL						**270,66855**

PARTIDES D'OBRA

NÚM	CODI	UA	DESCRIPCIÓ		PREU
P-53	EZ2020	u	Treballs i gestions necessàriess per a la configuració i el correcte funcionament de la instal·lació fotovoltaica. Inclou les següents tasques (no limitatives): - Configuració del sistema control de la instal·lació fotovoltaica i dels equips/dispositius instal·lats. - Configuració de la comunicació de la instal·lació fotovoltaica a la plataforma fabricant inversor. - Configuració de la comunicacio de la instal·lació fotovoltaica a la plataforma SIE d'Infraestructures o similar. ICAT s'encarrega de configurar les dades a la plataforma SIE. - Alta de la instal·lació a la plataforma d'inversor (Fusion Solar, ISolarCloud, Sunny Portal, etc.) segons configuració donada. - Verificació correcta instal·lació de corrent alterna. - Verificació de correcte muntatge i instal·lació de strings (part CC). - Verificació/lectura de tensions de circuit obert dels strings, tensions i intensitat en funcionament de la instal·lació fotovoltaica. - Verificació/lectura de paràmetres elèctrics de corrent continua, corrent alterna i terra. - Emplenar el checklist final d'obra, facilitat per Infraestructures.cat.	**Rend.: 1,000**	**760,18** €

				Unitats		Preu		Parcial	Import
Ma d'obra									
	A013H000	h	Ajudant electricista	16,000	/R x	24,61000	=	393,76000	
	A012H000	h	Oficial 1a electricista	12,000	/R x	28,69000	=	344,28000	
					Subtotal:			738,04000	738,04000

COST DIRECTE			738,04000
DESPESES INDIRECTES	3,00	%	22,14120
COST EXECUCIÓ MATERIAL			**760,18120**

P-54	EZ2030	u	Subministrament, muntatge i instal·lació de placa identificativa interior de la instal·lació fotovoltaica en teulada protegida de les inclemències meteorològiques directes, però amb resistència a l'abrasió i fàcil neteja, a zones visibles per al públic, preferiblement a prop de l'entrada principal. Les característiques tècniques han de ser: - Material Base: Planxa d'alumini lacada blanca amb cantells blancs. - Dimensions i Gruix: 30x30 cm amb un gruix de 3 mm. - Impressió: o Impressió digital directa d'alta resolució, resistent a la llum i la humitat ambiental. o Protecció: Acabat amb vernís de protecció per garantir la durabilitat del color i facilitar la neteja. - Sistema: Fixació a paret mitjançant una contraplaca d'alumini de 24x24 cm i 2 mm de gruix. - Elements de Fixació: o La contraplaca es fixarà a la paret amb cargols enrasats de cap pla, evitant protuberàncies. o La unió final entre la placa principal i la contraplaca es realitzarà amb cinta adhesiva de dues	**Rend.: 1,000**	**200,00**	€

PARTIDES D'OBRA

NÚM	CODI	UA	DESCRIPCIÓ		PREU
			cares d'alta resistència a la tracció o bé amb silicona d'alta adherència per a interiors.		

COST DIRECTE			194,17476
DESPESES INDIRECTES	3,00	%	5,82524
COST EXECUCIÓ MATERIAL			**200,0000**

P-55	EZ3001	u	Reportatge fotogràfic professional de la instal·lació per a instal·lacions fotovoltaiques de fins a 100 kW. S'inclou com a mínim: - 25 fotografies editades i en alta resolució, realitzades un cop finalitzada l'obra i amb la instal·lació neta i lliure d'elements sobrants. - Contingut: Vistes generals de la instal·lació (integració arquitectònica/paisatgística) i vistes de detall (mòduls, inversors, cablejat, quadres de protecció). - Format: Arxius digitals en format JPG (mínim 20 MP) i els corresponents arxius RAW/TIFF. - Estil: Fotografia d'arquitectura industrial, amb correcció de perspectives i il·luminació equilibrada.	**Rend.: 1,000**	**180,00**	€

COST DIRECTE			174,75728
DESPESES INDIRECTES	3,00	%	5,24272
COST EXECUCIÓ MATERIAL			**180,0000**

P-56	H6AA2111	u	Tanca mòbil, de 2 m d'alçària, d'acer galvanitzat, amb malla electrosoldada de 90x150 mm i de 4,5 i 3,5 mm de D, bastidor de 3,5x2 m de tub de 40 mm de D, fixat a peus prefabricats de formigó, i amb el desmuntatge inclòs	**Rend.: 1,000**	**62,41**	€

				Unitats		Preu		Parcial	Import
Ma d'obra									
	A01H4000	h	Manobre per a seguretat i salut	0,100	/R x	25,59000	=	2,55900	
					Subtotal:			2,55900	2,55900
Materials									
	B0Y15501	dies	Amort. tanca mòbil h=2m acer galv.malla 90x150mmxd4,5/3,5mm+bast.3,5x2mtub+peus form.	30,000	x	1,91000	=	57,30000	
	B1Z6211A	u	Tanca mòbil, de 2 m d'alçària, d'acer galvanitzat, amb malla electrosoldada de 90x150 mm i de 4,5 i 3,5 mm de diàmetre, bastidor de 3,5x2 m de tub de 40 mm de diàmetre per a fixar a peus prefabricats de formigó, per a 20 usos, per a seguretat i salut	1,000	x	0,64000	=	0,64000	
	B1Z6AF0A	u	Dau de formigó de 38 kg per a peu de tanca mòbil de malla d'acer i per a 20 usos, per a seguretat i salut	0,300	x	0,31000	=	0,09300	
					Subtotal:			58,03300	58,03300

PARTIDES D'OBRA

NÚM	CODI	UA	DESCRIPCIÓ	PREU

COST DIRECTE			60,59200
DESPESES INDIRECTES	3,00	%	1,81776
COST EXECUCIÓ MATERIAL			**62,40976**

P-57 **KY311620** m Formació de passamurs amb tub de PVC de diàmetre 90 mm i d'1 m de llargària, com a màxim **Rend.: 1,000** **17,79** €

				Unitats		Preu		Parcial	Import
Ma d'obra									
	A0122000	h	Oficial 1a paleta	0,100	/R x	27,76000	=	2,77600	
			Subtotal:					2,77600	2,77600
Materials									
	BD13162B	m	Tub de PVC-U de paret massissa, Ã rea d'aplicaciÃ³ B segons norma UNE-EN 1329-1, de DN 90 mm i de llargÃ ria 1 m, classe de reacciÃ³ al foc B-s1, d0 segons norma UNE-EN 13501-1, per a encolar	1,000	x	14,50000	=	14,50000	
			Subtotal:					14,50000	14,50000

COST DIRECTE			17,27600
DESPESES INDIRECTES	3,00	%	0,51828
COST EXECUCIÓ MATERIAL			**17,79428**

P-58 **OP0001** PA Contracte d'un any que inclou totes les actuacions de manteniment preventiu necessàries per garantir la seguretat, fiabilitat i màxim rendiment de la instal·lació fotovoltaica, així com la protecció dels treballadors mitjançant la línia de vida. **Rend.: 1,000** **1.047,79** €

Els treballs inclouen:
- Verificació del correcte funcionament i absència de llums d'alarma de l'inversor.
- Revisió de l'estat de les connexions AC i DC de l'inversor.
- Control de la temperatura ambient de la sala (si és interior) on hi ha els inversors.
- Neteja del filtre i neteja amb aire a pressió del quadre AC de l'inversor.
- Revisió de connexions dels mòduls (extrem i intermedis).
- Inspecció de l'estat del cablejat DC i traçats.
- Revisió del cablejat general d'obra: DC en safates, AC i comunicacions.
- Verificació in situ de tensions i intensitats de strings per comprovar coherència.
- Revisió de canalitzacions, tapes i quadres exteriors (estanqueïtat).
- Inspecció d'estructura i cargoleria (signes d'oxidació o corrosió).
- Revisió de mòduls FV (vidre, marc i esquerdes).
- Detecció de punts calents mitjançant càmera termogràfica (mòduls, estructures, inversors i proteccions).
- Revisió general de proteccions AC i DC.
- Test de funcionament (salt per prova) i verificació de resposta.
- Verificació de les connexions de les proteccions.
- Verificació de la correcta posta a terra i de la continuïtat entre elements.
- Revisió del parell de cargoleria de l'estructura i la seva unió amb els mòduls.
- Verificació d'estabilitat d'estructures FV i de la ubicació dels contrapesos (llastrades o fixades).
- Revisió d'estabilitat de tapes en safates.
- Neteja dels mòduls FV.
- Neteja amb aire a pressió dels quadres i proteccions.
- Neteja del filtre de l'inversor
- Revisió, verificació i certificació de l'estat general de la línia de vida.
- Comprovació de la fixació i ancoratges de la línia de vida.
- Verificació de la continuïtat i estat del cable de la línia de vida
- Test de seguretat i certificació anual d'ús segons normativa vigent de la línia de vida

Preu segons potència.

PARTIDES D'OBRA

NÚM	CODI	UA	DESCRIPCIÓ	PREU

COST DIRECTE			1.017,27184
DESPESES INDIRECTES	3,00	%	30,51816
COST EXECUCIÓ MATERIAL			**1.047,7900**

P-59 **P2145-4RRY** u Arrencada d'escala de gat metàl·lica amb mitjans manuals i càrrega manual sobre camió o contenidor **Rend.: 0,205** **80,08** €

				Unitats		Preu		Parcial	Import
Ma d'obra									
	A0D-0007	h	Manobre	0,300	/R x	25,59000	=	37,44878	
	A0F-000Y	h	Oficial 1a soldador	0,200	/R x	31,17000	=	30,40976	
			Subtotal:					67,85854	67,85854
Maquinària									
	C207-00E1	h	Equip i elements auxiliars per a tall oxiacetilènic	0,200	/R x	10,14000	=	9,89268	
			Subtotal:					9,89268	9,89268

COST DIRECTE			77,75122
DESPESES INDIRECTES	3,00	%	2,33254
COST EXECUCIÓ MATERIAL			**80,08376**

P-60 **PB70-HC70** m Cable d'acer inoxidable 316, de 10 mm de diàmetre i composició 7x19+0, homologat per a línia de vida horitzontal segons UNE_EN 795/A1, fixat als terminals i als elements de suport intermig (separació < 15 m) i tesat **Rend.: 1,000** **7,57** €

				Unitats		Preu		Parcial	Import
Ma d'obra									
	A0F-000R	h	Oficial 1a muntador	0,030	/R x	31,70000	=	0,95100	
			Subtotal:					0,95100	0,95100

PARTIDES D'OBRA

NÚM	CODI	UA	DESCRIPCIÓ					PREU
Materials								
	B147W-H5J	m	Cable d'acer inoxidable 316, de 10 mm de diàmetre i composició 7x19+0, homologat per a línia de vida segons UNE_EN 795/A1	1,050	x	6,09000	= 6,39450	
					Subtotal:		6,39450	6,39450
						COST DIRECTE		7,34550
						DESPESES INDIRECTES	3,00 %	0,22037
						COST EXECUCIÓ MATERIAL		**7,56587**

P-61 PB70-HC74 u Conjunt d'elements per als dos extrems d'una línia de vida horitzontal fixa, formats per dos terminals d'acer inoxidable, un d'ells amb element amortidor de caigudes, fixats amb cargols d'acer inoxidable, un tensor de forqueta per a regulació del cable i dos terminals de cable amb elements protectors, segons UNE_EN 795/A1 **Rend.: 1,000** **559,33** €

				Unitats		Preu	Parcial	Import
Ma d'obra								
	A0F-000R	h	Oficial 1a muntador	0,500	/R x	31,70000	= 15,85000	
					Subtotal:		15,85000	15,85000
Materials								
	B0AN-07J2	u	Tac químic de diàmetre 12 mm, amb cargol, volandera i femella	8,000	x	8,35000	= 66,80000	
	B147W-H5J	u	Conjunt d'elements per als dos extrems d'una línia de vida horitzontal fixa, formats per dos terminals d'acer inoxidable, un d'ells amb element amortidor de caigudes, per a fixar amb cargols d'acer inoxidable, un tensor de forqueta per a regulació del cable i dos terminals de cable amb elements protector, segons UNE_EN 795/A1	1,000	x	460,39000	= 460,39000	
					Subtotal:		527,19000	527,19000
						COST DIRECTE		543,04000
						DESPESES INDIRECTES	3,00 %	16,29120
						COST EXECUCIÓ MATERIAL		**559,33120**

P-62 PB70-HC77 u Element de suport intermedi per a línia de vida horitzontal fixa, d'acer inoxidable, fixat amb cargols d'acer inoxidable, segons UNE_EN 795/A1 **Rend.: 1,000** **104,76** €

				Unitats		Preu	Parcial	Import
Ma d'obra								
	A01-FEP3	h	Ajudant col·locador	0,300	/R x	27,23000	= 8,16900	
					Subtotal:		8,16900	8,16900
Materials								
	B0AN-07J2	u	Tac químic de diàmetre 12 mm, amb cargol, volandera i femella	2,000	x	8,35000	= 16,70000	
	B147W-H5IY	u	Element de suport intermedi per a línia de vida horitzontal fixa, d'acer inoxidable, per a fixar amb	1,000	x	76,84000	= 76,84000	

PARTIDES D'OBRA

NÚM	CODI	UA	DESCRIPCIÓ					PREU
			cargols d'acer inoxidable, segons UNE_EN 795/A1					
					Subtotal:		93,54000	93,54000
						COST DIRECTE		101,70900
						DESPESES INDIRECTES	3,00 %	3,05127
						COST EXECUCIÓ MATERIAL		**104,76027**

P-63 PG1B-J15C u Caixa per a quadre de distribució elèctrica, de cos de material d'acer acabat pintat al forn, per a una intensitat màxima de 160 A, capacitat total de 72 mòduls (18 mm) repartits en 3 filera de 24 mòduls cadascuna, aïllament elèctric classe II i grau de protecció en IP65 i IK07, muntada superficialment i apta per intempèrie **Rend.: 1,000** **463,65** €

				Unitats		Preu	Parcial	Import
Ma d'obra								
	A01-FEPD	h	Ajudant electricista	0,200	/R x	27,19000	= 5,43800	
	A0F-000E	h	Oficial 1a electricista	0,200	/R x	31,70000	= 6,34000	
					Subtotal:		11,77800	11,77800
Materials								
	BG1C-J0ZS	u	Caixa per a quadre de distribució elèctrica, de cos de material d'acer acabat pintat al forn, per a una intensitat màxima de 160 A, capacitat total de 72 mòduls (18 mm) repartits en 3 filera de 24 mòduls cadascuna, aïllament elèctric classe II i grau de protecció IP30 i IK07, per a per a muntar superficialment	1,000	x	438,19000	= 438,19000	
					Subtotal:		438,19000	438,19000
						DESPESES AUXILIARS	1,50 %	0,17667
						COST DIRECTE		450,14467
						DESPESES INDIRECTES	3,00 %	13,50434
						COST EXECUCIÓ MATERIAL		**463,64901**

P-64 PG1B-J169 u Caixa per a quadre de distribució elèctrica, de cos de material d'acer acabat pintat al forn amb revestiment intern de material aïllant i porta metàl·lica amb pany i clau de serreta, per a una intensitat màxima de 160 A, capacitat total de 96 mòduls (18 mm) repartits en 4 filera de 24 mòduls cadascuna, aïllament elèctric classe II i grau de protecció en IP65 i IK08, superficial i apta per intempèrie **Rend.: 1,000** **939,85** €

				Unitats		Preu	Parcial	Import
Ma d'obra								
	A0F-000E	h	Oficial 1a electricista	0,4375	/R x	31,70000	= 13,86875	
	A01-FEPD	h	Ajudant electricista	0,4375	/R x	27,19000	= 11,89563	
					Subtotal:		25,76438	25,76438
Materials								

PARTIDES D'OBRA

NÚM	CODI	UA	DESCRIPCIÓ						PREU
	BG1C-J10P	u	Caixa per a quadre de distribució elèctrica, de cos de material d'acer acabat pintat al forn amb revestiment intern de material aïllant i porta metàl·lica amb pany i clau de serreta, per a una intensitat màxima de 160 A, capacitat total de 96 mòduls (18 mm) repartits en 4 filera de 24 mòduls cadascuna, aïllament elèctric classe II i grau de protecció IP65 i IK08, superficial per a intempèrie	1,000	x	886,71000	=	886,71000	
						Subtotal:		886,71000	886,71000
						COST DIRECTE			912,47438
						DESPESES INDIRECTES	3,00 %		27,37423
						COST EXECUCIÓ MATERIAL			**939,84861**

P-65	PG25-MEBM	m	Canal aïllant de PVC, amb 1 tapa per a distribució, de 55x160 mm, amb 1 compartiment, de color blanc, resistència a la penetració d'objectes sòlids IP4X, protecció mecànica contra impactes IK10, no propagador de la flama, obertura de la tapa amb eina especial, de temperatura de servei de -5ºC a +60 °C, d'acord amb la norma UNE-EN 50085-2-1, en façana	**Rend.:**	**1,000**	**31,23**	**€**

				Unitats		Preu		Parcial	Import
Ma d'obra									
	A01-FEPD	h	Ajudant electricista	0,125	/R x	27,19000	=	3,39875	
	A0F-000E	h	Oficial 1a electricista	0,250	/R x	31,70000	=	7,92500	
						Subtotal:		11,32375	11,32375
Materials									
	BGWG-MAC	m	Part proporcional d'accessoris de canal de PVC de 160 mm d'amplària, de 55 mm d'alçària, de color blanc	1,000	x	3,74000	=	3,74000	
	BG23-2IXY	m	Canal aïllant de PVC, amb 1 tapa per a distribució, de 55x160 mm, amb 4 compartiments com a màxim, de color blanc, protecció mecànica contra impactes IK10, no propagador de la flama, obertura de la tapa amb eina especial, de temperatura de servei de -5ºC a +60 °C, d'acord amb la norma UNE-EN 50085-2-1	1,020	x	14,96000	=	15,25920	
						Subtotal:		18,99920	18,99920
						COST DIRECTE			30,32295
						DESPESES INDIRECTES	3,00 %		0,90969
						COST EXECUCIÓ MATERIAL			**31,23264**

P-66	PG2G-AZKL	m	Minicanal de PVC, de 20x30 mm, d'1 tapa, amb 1 compartiment, amb sistema de fixació mecànica, resistència a la penetració d'objectes sòlids IP4X, protecció mecànica contra impactes IK07, no propagador de la flama, obertura de la tapa amb eina especial, d'acord amb la norma UNE-EN 50085-2-1, muntada sobre paraments	**Rend.:**	**1,000**	**7,82**	**€**

				Unitats		Preu		Parcial	Import
Ma d'obra									

PARTIDES D'OBRA

NÚM	CODI	UA	DESCRIPCIÓ						PREU
	A0F-000E	h	Oficial 1a electricista	0,100	/R x	31,70000	=	3,17000	
	A01-FEPD	h	Ajudant electricista	0,050	/R x	27,19000	=	1,35950	
						Subtotal:		4,52950	4,52950
Materials									
	BG2E-2IZN	m	Minicanal de PVC, de 20x30 mm, d'1 tapa, amb 1 compartiment, amb sistema de fixació mecànica, resistència a la penetració d'objectes sòlids IP4X, protecció mecànica contra impactes IK07, no propagador de la flama, obertura de la tapa amb eina especial, d'acord amb la norma UNE-EN 50085-2-1	1,000	x	2,60000	=	2,60000	
	BGW3-0AHL	u	Part proporcional d'accessoris per a minicanal plàstica, d'amplària entre 17 i 45 mm	1,000	x	0,46000	=	0,46000	
						Subtotal:		3,06000	3,06000
						COST DIRECTE			7,58950
						DESPESES INDIRECTES	3,00 %		0,22769
						COST EXECUCIÓ MATERIAL			**7,81719**

P-67	PG2J-4CHQ	m	Safata metàl·lica de xapa perforada amb coberta d'acer galvanitzat en calent, d'alçària 60 mm i amplària 150 mm, col·locada en terra tècnic amb elements de suport	**Rend.:**	**1,000**	**66,73**	**€**

				Unitats		Preu		Parcial	Import
Ma d'obra									
	A0F-000E	h	Oficial 1a electricista	0,130	/R x	31,70000	=	4,12100	
	A01-FEPD	h	Ajudant electricista	0,050	/R x	27,19000	=	1,35950	
						Subtotal:		5,48050	5,48050
Materials									
	BG29-1ZSK	m	Coberta per a safata metàl·lica de xapa, d'acer galvanitzat en calent, de 150 mm d'amplària	1,000	x	8,35000	=	8,35000	
	BG2J-0BBF	m	Safata metàl·lica de xapa perforada d'acer galvanitzat en calent, d'alçària 60 mm i amplària 150 mm	1,000	x	36,05000	=	36,05000	
	BGWA-0AL	u	Part proporcional d'accessoris i elements d'acabat per a safates metàl·liques d'acer galvanitzat en calent, de 60 mm d'alçària i 150 mm d'amplària	1,000	x	6,57000	=	6,57000	
	BGY1-1OYE	u	Part proporcional d'elements de suport per a safates metàl·liques d'acer d'acer galvanitzat en calent de 150 mm d'amplària, per a instal·lació en terra tècnic	1,000	x	8,34000	=	8,34000	
						Subtotal:		59,31000	59,31000
						COST DIRECTE			64,79050
						DESPESES INDIRECTES	3,00 %		1,94372
						COST EXECUCIÓ MATERIAL			**66,73422**

PARTIDES D'OBRA

NÚM	CODI	UA	DESCRIPCIÓ		PREU
P-68	PG2N-EUG0	m	Tub corbable corrugat de PVC, de 80 mm de diàmetre nominal, aïllant i no propagador de la flama, resistència a l'impacte de 6 J, resistència a compressió de 250 N, muntat com a canalització soterrada	Rend.: 1,000	3,64 €

				Unitats		Preu		Parcial	Import
Ma d'obra									
	A0F-000E	h	Oficial 1a electricista	0,033	/R x	31,70000	=	1,04610	
	A01-FEPD	h	Ajudant electricista	0,020	/R x	27,19000	=	0,54380	
			Subtotal:					1,58990	1,58990
Materials									
	BG2Q-1KTJ	m	Tub corbable corrugat de PVC, de 80 mm de diàmetre nominal, aïllant i no propagador de la flama, resistència a l'impacte de 6 J, resistència a compressió de 250 N, per a canalitzacions soterrades	1,020	x	1,91000	=	1,94820	
			Subtotal:					1,94820	1,94820
			COST DIRECTE						3,53810
			DESPESES INDIRECTES			3,00	%		0,10614
			COST EXECUCIÓ MATERIAL						**3,64424**

NÚM	CODI	UA	DESCRIPCIÓ		PREU
P-69	PG33-E4KW	m	Cable amb conductor de coure de tensió assignada 0,6/1 kV, de designació RZ1-K (AS), construcció segons norma UNE 21123-4, unipolar, de secció 1x50 mm2, amb coberta del cable de poliolefines, classe de reacció al foc Cca-s1b, d1, a1 segons la norma UNE-EN 50575 amb baixa emissió fums, col·locat en canal o safata	Rend.: 1,000	15,77 €

				Unitats		Preu		Parcial	Import
Ma d'obra									
	A01-FEPD	h	Ajudant electricista	0,052	/R x	27,19000	=	1,41388	
	A0F-000E	h	Oficial 1a electricista	0,052	/R x	31,70000	=	1,64840	
			Subtotal:					3,06228	3,06228
Materials									
	BG33-G2SE	m	Cable amb conductor de coure de tensió assignada 0,6/1 kV, de designació RZ1-K (AS), construcció segons norma UNE 21123-4, unipolar, de secció 1x50 mm2, amb coberta del cable de poliolefines, classe de reacció al foc Cca-s1b, d1, a1 segons la norma UNE-EN 50575 amb baixa emissió fums	1,020	x	12,01000	=	12,25020	
			Subtotal:					12,25020	12,25020
			COST DIRECTE						15,31248
			DESPESES INDIRECTES			3,00	%		0,45937
			COST EXECUCIÓ MATERIAL						**15,77185**

PARTIDES D'OBRA

NÚM	CODI	UA	DESCRIPCIÓ		PREU
P-70	PG33-E4L2	m	Cable amb conductor de coure de tensió assignada 0,6/1 kV, de designació RZ1-K (AS), construcció segons norma UNE 21123-4, unipolar, de secció 1x95 mm2, amb coberta del cable de poliolefines, classe de reacció al foc Cca-s1b, d1, a1 segons la norma UNE-EN 50575 amb baixa emissió fums, col·locat en canal o safata	Rend.: 1,000	28,02 €

				Unitats		Preu		Parcial	Import
Ma d'obra									
	A01-FEPD	h	Ajudant electricista	0,072	/R x	27,19000	=	1,95768	
	A0F-000E	h	Oficial 1a electricista	0,072	/R x	31,70000	=	2,28240	
			Subtotal:					4,24008	4,24008
Materials									
	BG33-G2S8	m	Cable amb conductor de coure de tensió assignada 0,6/1 kV, de designació RZ1-K (AS), construcció segons norma UNE 21123-4, unipolar, de secció 1x95 mm2, amb coberta del cable de poliolefines, classe de reacció al foc Cca-s1b, d1, a1 segons la norma UNE-EN 50575 amb baixa emissió fums	1,020	x	22,51000	=	22,96020	
			Subtotal:					22,96020	22,96020
			COST DIRECTE						27,20028
			DESPESES INDIRECTES			3,00	%		0,81601
			COST EXECUCIÓ MATERIAL						**28,01629**

NÚM	CODI	UA	DESCRIPCIÓ		PREU
P-71	PG33-E4L6	m	Cable amb conductor de coure de tensió assignada 0,6/1 kV, de designació RZ1-K (AS), construcció segons norma UNE 21123-4, unipolar, de secció 1x150 mm2, amb coberta del cable de poliolefines, classe de reacció al foc Cca-s1b, d1, a1 segons la norma UNE-EN 50575 amb baixa emissió fums, col·locat en canal o safata	Rend.: 1,000	44,07 €

				Unitats		Preu		Parcial	Import
Ma d'obra									
	A0F-000E	h	Oficial 1a electricista	0,092	/R x	31,70000	=	2,91640	
	A01-FEPD	h	Ajudant electricista	0,092	/R x	27,19000	=	2,50148	
			Subtotal:					5,41788	5,41788
Materials									
	BG33-G2S2	m	Cable amb conductor de coure de tensió assignada 0,6/1 kV, de designació RZ1-K (AS), construcció segons norma UNE 21123-4, unipolar, de secció 1x150 mm2, amb coberta del cable de poliolefines, classe de reacció al foc Cca-s1b, d1, a1 segons la norma UNE-EN 50575 amb baixa emissió fums	1,020	x	36,64000	=	37,37280	
			Subtotal:					37,37280	37,37280

PARTIDES D'OBRA

NÚM	CODI	UA	DESCRIPCIÓ			PREU
			COST DIRECTE			42,79068
			DESPESES INDIRECTES	3,00	%	1,28372
			COST EXECUCIÓ MATERIAL			**44,07440**

P-72 **PG33-E4OK** m Cable amb conductor de coure de tensió assignada 0,6/1 kV, de designació RZ1-K (AS), construcció segons norma UNE 21123-4, tripolar, de secció 3x2,5 mm2, amb coberta del cable de poliolefines, classe de reacció al foc Cca-s1b, d1, a1 segons la norma UNE-EN 50575 amb baixa emissió fums, col·locat en canal o safata **Rend.: 1,000** **3,96** €

				Unitats		Preu		Parcial	Import
Ma d'obra									
	A0F-000E	h	Oficial 1a electricista	0,012	/R x	31,70000	=	0,38040	
	A01-FEPD	h	Ajudant electricista	0,012	/R x	27,19000	=	0,32628	
					Subtotal:			0,70668	0,70668
Materials									
	BG33-G2VO	m	Cable amb conductor de coure de tensió assignada 0,6/1 kV, de designació RZ1-K (AS), construcció segons norma UNE 21123-4, tripolar, de secció 3x2,5 mm2, amb coberta del cable de poliolefines, classe de reacció al foc Cca-s1b, d1, a1 segons la norma UNE-EN 50575 amb baixa emissió fums	1,020	x	3,08000	=	3,14160	
					Subtotal:			3,14160	3,14160
			COST DIRECTE						3,84828
			DESPESES INDIRECTES	3,00	%				0,11545
			COST EXECUCIÓ MATERIAL						**3,96373**

P-73 **PG41-EQV9** u Bloc diferencial de caixa emmotllada de la classe A, gamma industrial, de fins a 250 A d'intensitat nominal, tetrapolar (4P), de sensibilitat entre 0,03 i 10 A, de desconnexió regulable entre les posicions fixe instantani, fixe selectiu i retardat, amb temps de retard de 0 ms, 60 ms i 150 o 310 ms respectivament, amb botó de test incorporat i indicador mecànic de defecte, construït segons les especificacions de la norma UNE-EN 60947-2, muntat directament adossat a l'interruptor **Rend.: 1,000** **1.687,18** €

				Unitats		Preu		Parcial	Import
Ma d'obra									
	A0F-000E	h	Oficial 1a electricista	0,400	/R x	31,70000	=	12,68000	
	A01-FEPD	h	Ajudant electricista	0,200	/R x	27,19000	=	5,43800	
					Subtotal:			18,11800	18,11800
Materials									
	BG40-1BKD	u	Bloc diferencial de caixa emmotllada de la classe A, gamma industrial, de fins a 250 A d'intensitat nominal, tetrapolar (4P), d'entre 0,03 i 10 A de sensibilitat, de desconnexió regulable entre les posicions fixe instantani, fixe selectiu i retardat amb temps de retard	1,000	x	1.619,40000	=	1.619,40000	

PARTIDES D'OBRA

NÚM	CODI	UA	DESCRIPCIÓ						PREU
			de 0 ms, 60 ms i 150 o 310 ms respectivament amb botó de test incorporat i indicador mecànic de defecte, construït segons les especificacions de la norma UNE-EN 60947-2, per a muntar directament adossat a l'interruptor automàtic						
	BGWD-0AS	u	Part proporcional d'accessoris per a interruptors diferencials	1,000	x	0,52000	=	0,52000	
						Subtotal:		1.619,92000	1.619,92000
			COST DIRECTE						1.638,03800
			DESPESES INDIRECTES	3,00	%				49,14114
			COST EXECUCIÓ MATERIAL						**1.687,17914**

P-74 **PG47-EOHY** u Interruptor automàtic magnetotèrmic de 63 A d'intensitat nominal, tipus PIA corba C, tetrapolar (4P), de 6000 A de poder de tall segons UNE-EN 60898 i de 10 kA de poder de tall segons UNE-EN 60947-2, de 4 mòduls DIN de 18 mm d'amplària, muntat en perfil DIN **Rend.: 1,000** **305,31** €

				Unitats		Preu		Parcial	Import
Ma d'obra									
	A01-FEPD	h	Ajudant electricista	0,200	/R x	27,19000	=	5,43800	
	A0F-000E	h	Oficial 1a electricista	0,330	/R x	31,70000	=	10,46100	
					Subtotal:			15,89900	15,89900
Materials									
	BG49-192I	u	Interruptor automàtic magnetotèrmic de 63 A d'intensitat nominal, tipus PIA corba C, tetrapolar (4P), de 6000 A de poder de tall segons UNE-EN 60898 i de 10 kA de poder de tall segons UNE-EN 60947-2, de 4 mòduls DIN de 18 mm d'amplària, per a muntar en perfil DIN	1,000	x	279,95000	=	279,95000	
	BGWD-0AS	u	Part proporcional d'accessoris per a interruptors magnetotèrmics	1,000	x	0,57000	=	0,57000	
					Subtotal:			280,52000	280,52000
			COST DIRECTE						296,41900
			DESPESES INDIRECTES	3,00	%				8,89257
			COST EXECUCIÓ MATERIAL						**305,31157**

P-75 **PG4C-0001** u Interruptor en càrrega modular de 200 A d'intensitat nominal i 400V de tensió assignada d'aïllament (Ui), tetrapolar (4P), tall completament aparent amb indicador mecànic de senyalització de l' estat dels contactes, sense indicador lluminós, categoria d'ús AC-22A segons UNE-EN 60947-3, de 4 mòduls d'amplària (18mm p/ mòdul), fixat a pressió **Rend.: 1,000** **625,29** €

				Unitats		Preu		Parcial	Import
Ma d'obra									
	A01-FEPD	h	Ajudant electricista	0,200	/R x	27,19000	=	5,43800	
	A0F-000E	h	Oficial 1a electricista	0,330	/R x	31,70000	=	10,46100	

PARTIDES D'OBRA

NÚM	CODI	UA	DESCRIPCIÓ						PREU
						Subtotal:		15,89900	15,89900
Materials									
	BG4A-0200	u	Interruptor en càrrega modular de 200 A d'intensitat nominal i 400V de tensió assignada d'aïllament (Ui), tetrapolar (4P), tall completament aparent amb indicador mecànic de senyalització de l' estat dels contactes, sense indicador lluminós, categoria d'ús AC-22A segons UNE-EN 60947-3, de 4 mòduls d'amplària (18mm p/ mòdul), fixat a pressió	1,000	x 590,55000	=	590,55000		
	BGWD-0AS	u	Part proporcional d'accessoris per a interruptors manuals	1,000	x 0,63000	=	0,63000		
						Subtotal:		591,18000	591,18000
						COST DIRECTE			607,07900
						DESPESES INDIRECTES	3,00 %		18,21237
						COST EXECUCIÓ MATERIAL			**625,29137**

P-76 **PG4N-DQO6** u Tallacircuit amb fusible cilíndric de 16 A, unipolar, amb portafusible separable de 22x58 mm i muntat superficialment **Rend.: 1,000** **14,76** €

				Unitats		Preu		Parcial	Import
Ma d'obra									
	A0F-000E	h	Oficial 1a electricista	0,116	/R x	31,70000	=	3,67720	
	A01-FEPD	h	Ajudant electricista	0,100	/R x	27,19000	=	2,71900	
						Subtotal:		6,39620	6,39620
Materials									
	BG4J-0A9V	u	Tallacircuit amb fusible cilíndric de 16 A, unipolar, amb portafusible separable de dimensions 22x58 mm	1,000	x	7,54000	=	7,54000	
	BGWD-0AS	u	Part proporcional d'accessoris per a tallacircuits amb fusible cilíndric	1,000	x	0,39000	=	0,39000	
						Subtotal:		7,93000	7,93000
						COST DIRECTE			14,32620
						DESPESES INDIRECTES	3,00 %		0,42979
						COST EXECUCIÓ MATERIAL			**14,75599**

P-77 **PGD1-E3B9** u Piqueta de connexió a terra d'acer, amb recobriment de coure de gruix estàndard, de 2500 mm de llargària de 18,3 mm de diàmetre, clavada a terra **Rend.: 1,000** **44,72** €

				Unitats		Preu		Parcial	Import
Ma d'obra									
	A01-FEPD	h	Ajudant electricista	0,266	/R x	27,19000	=	7,23254	
	A0F-000E	h	Oficial 1a electricista	0,266	/R x	31,70000	=	8,43220	
						Subtotal:		15,66474	15,66474
Materials									
	BGD5-06SP	u	Piqueta de connexió a terra d'acer i recobriment de coure, de 2500 mm de llargària, de 18,3 mm de diàmetre, estàndard	1,000	x	21,65000	=	21,65000	

PARTIDES D'OBRA

NÚM	CODI	UA	DESCRIPCIÓ						PREU
	BGYD-0B2	u	Part proporcional d'elements especials per a piquetes de connexió a terra	1,000	x 6,10000	=	6,10000		
						Subtotal:		27,75000	27,75000
						COST DIRECTE			43,41474
						DESPESES INDIRECTES	3,00 %		1,30244
						COST EXECUCIÓ MATERIAL			**44,71718**

P-78 **PPAU0020** pa Actualització Etiqueta d'Eficiència Energètica **Rend.: 1,000** **288,48** €

COST DIRECTE			280,07767
DESPESES INDIRECTES	3,00 %		8,40233
COST EXECUCIÓ MATERIAL			**288,4800**

JUSTIFICACIÓ DE PREUS

PARTIDES ALÇADES

NÚM	CODI	UA	DESCRIPCIÓ		PREU
	PPAUU001	pa	Partida alçada d'abonament íntegre en concepte d'ajuts del ram de paleta, de material necessari per a instal·lació d'aigua a la coberta.	**Rend.: 1,000**	**490,00** €
			COST DIRECTE		490,00000
			COST EXECUCIÓ MATERIAL		**490,0000**
	PPAUU301	u	Partida alçada d'abonament íntegre per a demolició de mur per a ubicació del nou armari en sala tècnica per a la nova TMF-10 de generació i CdM. Inclou la reposició del mur un cop construït l'armari i l'adequació de la sala tècnica per a que quedi estètic amb el disseny del centre.	**Rend.: 1,000**	**1.941,75** €
			COST DIRECTE		1.941,75000
			COST EXECUCIÓ MATERIAL		**1.941,7500**

QUADRE DE PREUS I

QUADRE DE PREUS NÚMERO 1

NÚMERO	CODI	UA	DESCRIPCIÓ	PREU
P-1	C1503999	h	Transport material fotovoltaic i material auxiliar (VUITANTA EUROS AMB NORANTA CÈNTIMS)	80,90 €
P-2	C150G999	h	Grua autopropulsada 20 t (VUITANTA EUROS AMB NORANTA-SET CÈNTIMS)	80,97 €
P-3	E2R64900	m3	Transport de residus inerts o no especials a instal·lació autoritzada de gestió de residus, amb camió per a transport de 7 t, amb un recorregut de fins a 2 km (CINC EUROS AMB QUINZE CÈNTIMS)	5,15 €
P-4	E2RA6960	m3	Deposició controlada a centre de reciclatge de residus de paper i cartró no perillosos amb una densitat 0,04 t/m3, procedents de construcció o demolició, amb codi 150101 segons la Llista Europea de Residus (ORDEN MAM/304/2002) (DOTZE EUROS AMB SEIXANTA CÈNTIMS)	12,60 €
P-5	E7J513AA	m	Segellat de junt entre materials d'obra de 30 mm d'amplària i 20 mm de fondària, amb massilla de poliuretà bicomponent, aplicada amb pistola manual, prèvia imprimació específica (CATORZE EUROS AMB TRENTA-QUATRE CÈNTIMS)	14,34 €
P-6	EB7B3903	m	Barana definitiva en aplic lateral desplaçada, conforme a normes EN ISO 14122-3 i NFE 85-015 i fabricada amb alumini natural. Components d'Ancoratge a inox. S'utilitza per a la instal·lació contra un ampit l'alçada del qual és d'entre 160 mm i 570 mm. -Configuració en aplic lateral. -Alçada total 1,1m. -Ancorada a parament vertical d´obra mitjançant fixacions químiques. Inclou subministrament, descàrrega, petit material muntatge (ancoratge i tac químics, esparrècs INOX, arandeles, etc.) i muntatge, així com certificació i informe. (CINQUANTA-SIS EUROS AMB CINC CÈNTIMS)	56,05 €
P-7	EB7G001	u	Porta seguretat per a escala fixa per impedir accés a personal no autoritzat d'acer galvanitzat amb tancament automàtica mitjançant resortes segons UNE EN ISO 14.122-4. Inclou subministrament i muntatge. (TRES-CENTS NORANTA-DOS EUROS AMB SIS CÈNTIMS)	392,06 €
P-8	EB7G002	u	Complement d'acer galvanitzat per a escaleres amb protecció de l'esquena. És un complement de seguretat per impedir els accesos no autoritzats que s'utilitza a les escales d'accés verticals per a la subida a les façanes, els teixits i els azotes d'edificis. Bloquea l'accés no autoritzat a aquest tipus d'escales. Disposa de cadenat amb 2 claus. Inclou subministrament i muntatge. (CENT TRENTA EUROS AMB TRENTA-DOS CÈNTIMS)	130,32 €
P-9	EB7G012	u	Retràctil d'acer de protecció contra caigudes verticals segons normes EN360 i EN795. Inclou: - Punt d'anclatge de gran obertura i alta visibilitat per a sostre i paret amb una resistència de trencament de 25 kN. - Extensió per a muntatge en escala d'accés a la coberta. - Mosquetó oval d'acer amb tancament de rosca segons EN362 amb una resistència de 23 kN. - Anticaigudes carter de fins a 7 metres d'alçada segons EN360. - Funda per anticaiguda. Inclou subministrament i muntatge. (QUATRE-CENTS SEIXANTA-CINC EUROS AMB VUITANTA-QUATRE CÈNTIMS)	465,84 €
P-10	EB7GU180	u	Escala fixa per a parets on cal disposar d'un mitjà per a pujades verticals per a treballs de manteniment, emergències o com a escala d'accés a màquines. S'empra freqüentment com a escala de servei per pujar de forma segura a façanes, terrats o teulades. Alçada d'edifici 7,0 m. Alçada d'escala: 8,1 m, amb el cèrcol superior. Material: alumini natural Número de trams: 1 Inclou subministrament i muntatge. (TRES MIL DOS-CENTS TRENTA-SET EUROS AMB SEIXANTA-VUIT CÈNTIMS)	3.237,68 €

Projecte FV a l´Institut Lluís Domenech i Montaner

QUADRE DE PREUS NÚMERO 1

NÚMERO	CODI	UA	DESCRIPCIÓ	PREU
P-11	EG1CDM1	U	Caixa derivació de maniobra de polièster reforçat amb fibra de vidre , de 250 A, segons esquema Unesa número 12 , seccionable en càrrega (BUC) , inclosa base portafusibles trifàsica (sense fusibles), neutre seccionable, borns de connexió i grau de protecció IP-43, IK09, muntada superficialment Inclou subministrament, muntatge, instal·lació i posada en servei. Tensió assignada: 500 V. Intensitat assignada: 400 A. Ús autoconsum col·lectiu: - Protecció de la línia genral d'alimentació en una instal·lació d'enllaç. - Instal·lació en façana exterior o murs de tancament (SET-CENTS VUITANTA-UN EUROS)	781,00 €
P-12	EG1B0652	u	Armari de polièster de 600x400x200 mm, amb tapa fixa, muntat superficialment (DOS-CENTS QUARANTA-CINC EUROS AMB VUIT CÈNTIMS)	245,08 €
P-13	EG1PUB16	u	Conjunt de protecció i mesura del tipus TMF10 per a subministrament trifàsic individual superior a 15 kW, per a mesura indirecta, potència entre 55 i 111 kW, tensió de 400 V, format per conjunt de caixes modulars de doble aïllament de polièster reforçat amb fibra de vidre de mides totals 630x1260x171 mm, amb base de fusibles (sense incloure els fusibles), sense equip de comptage, amb IGA tetrapolar (4P) de 160 A regulable entre 80 i 160 A i poder de tall de 10 kA, sense protecció diferencial, col·locat superficialment (MIL DOS-CENTS QUARANTA-DOS EUROS AMB VUITANTA-SIS CÈNTIMS)	1.242,86 €
P-14	EG1PUD16	u	Protecció diferencial per a conjunt de protecció i mesura TMF10 de 80 a 160 A (55 a 111 kW), amb toroidal de 70 mm de diàmetre, sortida superior o lateral, muntat en caixa modular de poliéster reforçat amb fibra de vidre, col·locat adossat al conjunt de protecció i mesura (QUATRE-CENTS QUATRE EUROS AMB SETANTA-TRES CÈNTIMS)	404,73 €
P-15	EG225815	m	Tub flexible corrugat de PVC folrat exteriorment, de 25 mm de diàmetre nominal, aïllant i no propagador de la flama, resistència a l'impacte de 2 J, resistència a compressió de 320 N i una rigidesa dielèctrica de 2000 V, muntat sobre sostremort (UN EUROS AMB VUITANTA-CINC CÈNTIMS)	1,85 €
P-16	EG22TP1K	m	Tub corbable corrugat de polietilè, de doble capa, llisa la interior i corrugada l'exterior, de 200 mm de diàmetre nominal, aïllant i no propagador de la flama, resistència a l'impacte de 40 J, resistència a compressió de 450 N, muntat com a canalització soterrada (VUIT EUROS AMB QUARANTA-QUATRE CÈNTIMS)	8,44 €
P-17	EG2A3R15	m	Canal aïllant de PVC, amb 1 tapa per a distribució, de 60x 230 mm, amb 1 compartiment, de color blanc, muntada sobre paraments (CINQUANTA-UN EUROS AMB NORANTA-SIS CÈNTIMS)	51,96 €
P-18	EG2DF6D8	m	Safata metàl·lica reixa amb coberta d'acer galvanitzat en calent, d'alçària 50 mm i amplària 100 mm, col·locada suspesa de paraments horitzontals amb elements de suport (CINQUANTA EUROS AMB NORANTA-UN CÈNTIMS)	50,91 €
P-19	EG32B136	m	Cable amb conductor de coure de tensió assignada inferior o igual a 450/750 V, de designació H07Z-K, construcció segons norma UNE-EN 50525-3-41, unipolar, de secció 1x2,5 mm2, amb aïllament de poliolefines, classe de reacció al foc Dca-s2,d2,a2 segons norma UNE-EN 50575, col·locat en canal (UN EUROS AMB CINQUANTA-CINC CÈNTIMS)	1,55 €
P-20	EG35A002	m	Cable amb conductor de coure de 1,5 kVdc | 1,8 kVdc max de tensió assignada, amb designació H1Z2Z2-K (AS), unipolar, de secció 1x6 mm2, amb coberta del cable de poliolefines termoestables amb baixa emissió fums, construcció segons norma UNE 50618, amb una classe de reacció al foc Cca-s1b,d1,a1 segons norma UNE-EN 60332-1-2, col·locat en canal o safata, color vermell/negre, inclou subministrament i instal·lació (DOS EUROS AMB SETANTA CÈNTIMS)	2,70 €

QUADRE DE PREUS NÚMERO 1

NÚMERO	CODI	UA	DESCRIPCIÓ	PREU
P-21	EG380707	m	Conductor de coure nu, unipolar de secció 1x16 mm2, muntat en malla de connexió a terra (TRETZE EUROS AMB TRENTA CÈNTIMS)	13,30 €
P-22	EG415A4B	u	Interruptor automàtic magnetotèrmic de 16 A d'intensitat nominal, tipus PIA corba C, bipolar (1P+N), de 6000 A de poder de tall segons UNE-EN 60898, d'1 mòdul DIN de 18 mm d'amplària, muntat en perfil DIN (QUARANTA-TRES EUROS AMB CINC CÈNTIMS)	43,05 €
P-23	EG415F9B	u	Interruptor automàtic magnetotèrmic de 16 A d'intensitat nominal, tipus PIA corba C, bipolar (2P), de 10000 A de poder de tall segons UNE-EN 60898 i de 15 kA de poder de tall segons UNE-EN 60947-2, de 2 mòduls DIN de 18 mm d'amplària, muntat en perfil DIN (SEIXANTA-SIS EUROS AMB NORANTA-TRES CÈNTIMS)	66,93 €
P-24	EG41G7QP	u	Interruptor automàtic magnetotèrmic de caixa emmotllada, de 160 A d'intensitat màxima i calibrat a 160 A, amb 4 pols i 4 relès i bloc de relès magnetotèrmic estàndard integrat, de 30 kA de poder de tall segons UNE-EN 60947-2, de 7 mòduls DIN de 18 mm d'amplària, muntat en perfil DIN (MIL VINT-I-TRES EUROS AMB SETANTA-SET CÈNTIMS)	1.023,77 €
P-25	EG42429D	u	Interruptor diferencial de la classe AC, gamma terciari, de 25 A d'intensitat nominal, bipolar (2P), de sensibilitat 0,03 A, de desconnexió fix instantani, amb botó de test incorporat i indicador mecànic de defecte, construït segons les especificacions de la norma UNE-EN 61008-1, de 2 mòduls DIN de 18 mm d'amplària, muntat en perfil DIN (CENT SEIXANTA-UN EUROS AMB DOTZE CÈNTIMS)	161,12 €
P-26	EG42529D	u	Interruptor diferencial de la classe A, gamma terciari, de 25 A d'intensitat nominal, bipolar (2P), de sensibilitat 0,03 A, de desconnexió fix instantani, amb botó de test incorporat i indicador mecànic de defecte, construït segons les especificacions de la norma UNE-EN 61008-1, de 2 mòduls DIN de 18 mm d'amplària, muntat en perfil DIN (DOS-CENTS VINT-I-SET EUROS AMB CINC CÈNTIMS)	227,05 €
P-27	EG48A224	u	Protector per a sobretensions transitòries, bipolar (1P+N), de 40kA d'intensitat màxima transitòria, de 2 mòduls DIN de 18 mm d'amplària, col·locat (CENT SEIXANTA-DOS EUROS AMB QUARANTA-UN CÈNTIMS)	162,41 €
P-28	EG48A444	u	Protector per a sobretensions transitòries, tetrapolar (3P+N), de 40kA d'intensitat màxima transitòria, de 4 mòduls DIN de 18 mm d'amplària, col·locat (TRES-CENTS TRES EUROS AMB CINQUANTA-SIS CÈNTIMS)	303,56 €
P-29	EG510001	u	Equip de comptatge per a subministre BT, amb comptador trifàsic digital multifució de 4 quadrants, precisió 1 en activa i 2 en reactiva, comunicació amb port COM1 (RS-232, RS-484, Ethernet), per a mesura indirecta. Comptador amb certificat MID EN504070. Inclou subministrament, muntatge i configuració de la instal·lació. (DOS-CENTS CINQUANTA EUROS AMB SEIXANTA CÈNTIMS)	250,60 €
P-30	EG5AA160	u	Transformador d'intensitat de nucli obert amb una relació de transformació de 160/5 A, una potència de 5 VA, de classe 0,5 de precisió segons UNE-EN 60044, i muntat superficialment. Inclou subministrament i muntatge. (SETANTA-SET EUROS AMB SEIXANTA-DOS CÈNTIMS)	77,62 €
P-31	EG638158	u	Presa de corrent de tipus modular de 2 mòduls estrets, bipolar amb presa de terra lateral (2P+T), 16 A 250 V, amb tapa protegida, preu superior, muntada sobre caixa o bastidor (QUINZE EUROS AMB SETANTA-VUIT CÈNTIMS)	15,78 €

Projecte FV a l´Institut Lluís Domenech i Montaner

QUADRE DE PREUS NÚMERO 1

NÚMERO	CODI	UA	DESCRIPCIÓ	PREU
P-32	EGDZ1102	u	Punt de connexió a terra amb pont seccionador de platina de coure, muntat en caixa estanca i col·locat superficialment (SEIXANTA-QUATRE EUROS AMB VUITANTA-TRES CÈNTIMS)	64,83 €
P-33	EGE1P650	u	Mòdul fotovoltaic monocristal·lí, potència pic >=650 Wp, eficiència >=22%, IP68 o major, precablejat amb connectors especials, generació a 30 anys > 87% respecte l'inicial, garantia de producte >=15 anys. Inclou accessori de connexió. Inclou subministrament, muntatge, connexió i posada en servei de la instal·lació. La marca de mòdul fotovoltaic haurà de complir amb els següents requeriments: - Llista TIER I - Producció anual mínim de 50 GW. - Haver estat certificat i/o aprovat en tests de laboratoris independents com RETC, PVEL, etc. en 4 dels últims 5 anys. (CENT NOU EUROS AMB NORANTA-VUIT CÈNTIMS)	109,98 €
P-34	EGE2T100	u	Inversor mural per instal·lació fotovoltaica d'autoconsum, tensió trifàsica, >= 100 kW nominals, rendiment europeu >98%, Protecció IP mínima IP66. Inclosa garantia ampliada per una cobertura total de 10 anys. Col·locat. Inclou accessori homologat per connectar cadena de mòduls. Inclou, subministrament, muntatge, connexió de les cadenes i configuració de l'inversor. (CINC MIL DOS-CENTS TRETZE EUROS AMB SETANTA-SIS CÈNTIMS)	5.213,76 €
P-35	EGEEU010	u	Sistema de control d'inversor(s) fotovoltaic(s), amb comunicació Modbus TCP/IP compatible amb concentrador de dades i alimentació elèctrica, instal·lat i configurat (CINC-CENTS TRENTA-CINC EUROS AMB QUARANTA CÈNTIMS)	535,40 €
P-36	EGESE107	u	Estructura autoportant de perfils d'alumini per a suport i subjecció de mòduls fotovoltaicse més de 2.000 mm d'allargada ancorats per costat llarg del mòdul, disposició biorentada Est-Oest amb inclinació <=15°, per a col·locar sense perforació de la coberta, disposició dels mòduls en 1 filera, apte per a col·locar 1 mòdul fotovoltaic en posició horitzontal de 1350x2400 mm com a màxim, amb perfils continus d'alumini anoditzat de designació EN AW 6005A segons norma UNE-EN 573-3 i cargols d'acer inoxidable A2-70, garantia mínima 10 anys, compliment de càrrega de vent segons CTE, col·locada sobre coberta plana no perforable i subjectada amb llasts de formigó (CENT QUINZE EUROS AMB TRES CÈNTIMS)	115,03 €
P-37	EGLA200	u	Armari d'obra amb bloc de formigó amb porta metàl·lica. Per les seves dismensions podeu allotjar equips com: Conjunt de Protecció i Mesura TMF-10 (igual o superior a 160 A, 111 kW) i CDM d'acord amb les especificacions de FECSA ENDESA. Inclou subministrament, llosa de formigó i col·locació. Inclou els treballs necessaris per proporcionar un acabat a l'armari elèctric que s'adapti estèticament i funcionalment a l'entorn on s'instal·li, garantint la seva integració i durabilitat. (TRES MIL DOS-CENTS QUARANTA-SIS EUROS AMB TRENTA-UN CÈNTIMS)	3.246,31 €
P-38	EGSRE4GE	u	Subministrament, muntatge i configuració de Router M2M IX6015 SecureEdge Pro 4G/LT , amb antena 4G de 3m o equivalent (MIL CINC-CENTS SETANTA-DOS EUROS AMB VUITANTA-NOU CÈNTIMS)	1.572,89 €
P-39	EGSSM01	u	Sonda meteorològica digital per a instal·lacions fotovoltaiques composada per: - Sonda de temperatura exterior d'ambient. Rang de -40ºC a 90ºC. - Sonda de temperatura exterior de mòdul. Rang de mesura de -40ºC a 90ºC. - Sonda de temperatura interior cel·la d'irradiància. - Sensor irradiància de cel·la monocristal·lina. Rang de mesura de 0 W/m2 a 1.500 W/m2. Sortida RS-485 de 2 fils i protocol Modbus RTU. Grau de protecció IP65. Alimentació en 12-24 V corrent continu. Inclou subministrament, muntatge i configuració. (SET-CENTS SETANTA-DOS EUROS AMB CINQUANTA CÈNTIMS)	772,50 €

QUADRE DE PREUS NÚMERO 1

NÚMERO	CODI	UA	DESCRIPCIÓ	PREU	
P-40	EGSZU001	m	Cable bus de comunicacions, apantallat, de 2 fils, de 1,5 mm² de secció per fil (DOS EUROS AMB CINQUANTA-DOS CÈNTIMS)	2,52	€
P-41	EGW5B400	u	Base portafusible tipus BUC, format per fusible de ganivetes NH00, intensitat nominal fins a 160 A, poder de tall 120 kA i base per a fusible de ganivetes, unipolar (1P), intensitat nominal fins a 400 A. Tipus BUC Tensió I nominal 250-400A Per fusible mida NH01-NH02 Sòcol de polièster reforçat amb fibra de vidre, autoextingible. Peces termoplàstiques: Policarbonat i poliamides, autoextingibles. Pinces de contacte: Coure electrolític platejat. Anells de pressió: Acer inoxidable. Elements de connexió: Mitjançant cargols d'acer dicromatat fixats a la platina Construït segons les normes UNE 21 103, RU 6303 B, CEI 269 i EN 60.269 (TRENTA-TRES EUROS AMB NOU CÈNTIMS)	33,09	€
P-42	EGW5F400	u	Fusible NH 01- NH 02 de 250-400A a 500V AC, classe gG/gL i 120kA de poder de tall. Construïts amb cos ceràmic d'alta resistència a la pressió interna i als xocs tèrmics, cosa que permet un alt poder de tall. Fusible de fulla vàlid per a protecció d'ús general tant davant de sobrecàrregues com a curtcircuits, indicats com a protecció de línies o equips en tensions nominals fins a 500V. Especificacions: Corrent assignat: 250-4000A Grandària: 01 o 02 Tipus NH (de fulla) Tensió assignada: 500V AC Poder de tall assignat: 120kA Construït segons les normes IEC60269-1, EN60269-1, IEC60269-2, EN60269-2, DIN43620 i VDE0636. Dimensions: 83x29x45,5 mm (VINT-I-TRES EUROS AMB CINQUANTA-UN CÈNTIMS)	23,51	€
P-43	EGWE9007	u	Subministrament i instal·lació d'estructura metàl·lica de suport amb coberta de xapa grecada, del tipus autoportant llastrada, preparada per a la col·locació d'un o dos inversors, fins a una potència total de 100 kW, i dels quadres de protecció corresponents en corrent continu (CC) i corrent altern (CA). De dimensions aproximades de 4 x 1,8 x 0,8 metres (amplada x alçada x profunditat), adaptades per col·locar-hi tots els equips previstos i garantir les distàncies mínimes establertes pel fabricant en cada cas. L'acabat dels materials haurà de ser apte per a condicions d'intempèrie, galvanitzat en calent o equivalent, i el conjunt haurà d'estar certificat per garantir l'estabilitat davant la combinació d'accions de vent i càrrega de neu, d'acord amb la ubicació de la instal·lació. El subministrament inclou tota la tornilleria d'acer inoxidable A2-70, les fixacions d'alumini 6005A T6, les safates portacables, així com tot el material auxiliar necessari per al muntatge complet. Inclou els treballs necessaris per proporcionar un acabat a l'estructura que s'adapti estèticament i funcionalment a l'entorn on s'instal·li, garantint la seva integració i durabilitat. (DOS MIL SIS-CENTS VUITANTA-QUATRE EUROS AMB VUITANTA CÈNTIMS)	2.684,80	€
P-44	EM31351J	u	Extintor manual de diòxid de carboni, de càrrega 5 kg, amb pressió incorporada, pintat, amb suport a paret (CENT VINT EUROS AMB NORANTA-SET CÈNTIMS)	120,97	€

Projecte FV a l´Institut Lluís Domenech i Montaner

QUADRE DE PREUS NÚMERO 1

NÚMERO	CODI	UA	DESCRIPCIÓ	PREU	
P-45	EMSB32P1	u	Rètol senyalització instal·lació de protecció contra incendis, quadrat, de 420x420 mm2 de panell de PVC d'1 mm de gruix, fotoluminiscent categoria A segons UNE 23035-4, col·locat adherit sobre parament vertical (TRENTA EUROS AMB TRENTA-SET CÈNTIMS)	30,37	€
P-46	EP434650	m	Cable per a transmissió de dades amb conductors de coure, de 4 parells, categoria 6 F/UTP, aïllament de poliolefina i coberta de poliolefina, de baixa emissió de fums i opacitat reduïda, no propagador de la flama segons UNE-EN 60332-1-2, amb una classe de reacció al foc Dca-s2,d2,a2 segons norma UNE-EN 50575, col·locat sota tub o canal (DOS EUROS AMB CATORZE CÈNTIMS)	2,14	€
P-47	EZ2001	u	Redacció del projecte ´´As-Built´´ per instal·lació solar fotovoltaica de potència inferior a 100 kW, incloent: -Memòria tècnica -Plànols actualitzats -Plec de condicions -Pressupost Cal seguir l'estructura del projecte i les condicions establertes e el Plec d'Execució d'Obres d'Infraestructures.cat (MIL DOS-CENTS EUROS)	1.200,00	€
P-48	EZ2004	u	Realització de la inspecció inicial reglamentària per part d'un Organisme de Control Autoritzat (OCA) per una instal·lació solar fotovoltaica de potència superior a 25 kW, d'acord amb el Reglament Electrotècnic de Baixa Tensió (REBT) i normatives d'aplicació. (TRES-CENTS VINT-I-CINC EUROS)	325,00	€
P-49	EZ2005	u	Gestió administrativa per la inscripció al Registre d'Instal·lacions Tècniques de Seguretat Industrial de Catalunya (RITSIC) d'una nova instal·lació solar fotovoltaica incloent aportació documental, gestió telemàtica i el seguiment de la tramitació. (TRENTA-QUATRE EUROS AMB QUINZE CÈNTIMS)	34,15	€
P-50	EZ2007	u	Realització de tots els tràmits administratius i tècnics necessaris per a la inscripció definitiva de la instal·lació de producció d'energia elèctrica mitjançant tecnologia fotovoltaica al Registre d'Instal·lacions de Producció d'Energia Elèctrica (RIPRE) per a instal·lacions de potència nominal <= 100 kW En els casos d'autoconsum col·lectiu, posada en marxa i servei de la instal·lació FV i de monitorització. A nivell local i a nivell de software. (TRES-CENTS TRETZE EUROS AMB QUARANTA-CINC CÈNTIMS)	313,45	€
P-51	EZ2009	u	Treballs i gestions necessaris per a la tramitació del Certificat d'Instal·lació Elèctrica (CIE) i ELEC-4 un cop finalitzades les obres de la instal·lació fotovoltaica. Inclou: - Revisió i comprovació de la correcta execució de la instal·lació segons projecte i normativa vigent (REBT). - Verificació dels elements de seguretat (interruptors de protecció, posada a terra, sistemes de desconnexió, etc.). - Mesures d'aïllamet, continuitat de terres i comprovació de polaritat. - Redacció de la memòria tècnica o projecte final d'obra, si s'escau. - Emissió del CIE per part del tècnic instal·lador autoritzat i ELEC-4. - Tramitació davant l'organisme de control autoritzat (OCA), si s'escau. (DOS-CENTS EUROS)	200,00	€
P-52	EZ2010	u	Etiquetatge i/o retulació de strings, canalitzacions, equips, quadres, armaris, inst. enllaç, etc. Treballs i gestions necessaris per a la identificació de: - Inicis i finals de strings - rotular o marcar en panell l'inici o final de string. Objectiu: trobar ràpidament la connexió. - Identificar strings adientment segons plànols unifilars (documentació obra executada). Es seguirà la codificació XX.YY.ZZ (sent XX: identificació inversors, YY: identificació de l'MPPT, ZZ: identificació de l'string) - Identificar armari segons inversor o tipus de tensió (CA/CC). - Col·locar senyals de risc elèctric a: a armaris que continguin instal·lacions d'enllaç (TMF, CGP, CDM, etc.) i quadres elèctrics relacionats amb la instal·lació fotovoltaica. - Senyalització de canalitzacions elèctriques de corrent continua amb avisos de perill (en	270,67	€

QUADRE DE PREUS NÚMERO 1

NÚMERO	CODI	UA	DESCRIPCIÓ	PREU	
			tensió). Exemple: cartell Ajuntament Barcelona. - Senyalització de presència d'instal·lació fotovoltaica a la coberta a col·locar a la porta o a escala d'accés. - Senyalització de risc de caiguda. - Col·locació de porta-plànols i plànols de la instal·lació fotovoltaica a l'anterior de quadres elèctrics. Les característiques físiques de la senyalització ha de permetre la seva durabilitat en condicions ambientals externes.Les etiquetes seran de materials resistents als raigs UV, a la humitat i a les condicions ambientals extremes. Les senyals hauran d'estar en català. (DOS-CENTS SETANTA EUROS AMB SEIXANTA-SET CÈNTIMS)		
P-53	EZ2020	u	Treballs i gestions necessàriess per a la configuració i el correcte funcionament de la instal·lació fotovoltaica. Inclou les següents tasques (no limitatives): - Configuració del sistema control de la instal·lació fotovoltaica i dels equips/dispositius instal·lats. - Configuració de la comunicació de la instal·lació fotovoltaica a la plataforma fabricant inversor. - Configuració de la comunicacio de la instal·lació fotovoltaica a la plataforma SIE d'Infraestructures o similar. ICAT s'encarrega de configurar les dades a la plataforma SIE. - Alta de la instal·lació a la plataforma d'inversor (Fusion Solar, ISolarCloud, Sunny Portal, etc.) segons configuració donada. - Verificació correcta instal·lació de corrent alterna. - Verificació de correcte muntatge i instal·lació de strings (part CC). - Verificació/lectura de tensions de circuit obert dels strings, tensions i intensitat en funcionament de la instal·lació fotovoltaica. - Verificació/lectura de paràmetres elèctrics de corrent continua, corrent alterna i terra. - Emplenar el checklist final d'obra, facilitat per Infraestructures.cat. (SET-CENTS SEIXANTA EUROS AMB DIVUIT CÈNTIMS)	760,18	€
P-54	EZ2030	u	Subministrament, muntatge i instal·lació de placa identificativa interior de la instal·lació fotovoltaica en teulada protegida de les inclemències meteorològiques directes, però amb resistència a l'abrasió i fàcil neteja, a zones visibles per al públic, preferiblement a prop de l'entrada principal. Les característiques tècniques han de ser: - Material Base: Planxa d'alumini lacada blanca amb cantells blancs. - Dimensions i Gruix: 30x30 cm amb un gruix de 3 mm. - Impressió: o Impressió digital directa d'alta resolució, resistent a la llum i la humitat ambiental. o Protecció: Acabat amb vernís de protecció per garantir la durabilitat del color i facilitar la neteja. - Sistema: Fixació a paret mitjançant una contraplaca d'alumini de 24x24 cm i 2 mm de gruix. - Elements de Fixació: o La contraplaca es fixarà a la paret amb cargols enrasats de cap pla, evitant protuberàncies. o La unió final entre la placa principal i la contraplaca es realitzarà amb cinta adhesiva de dues cares d'alta resistència a la tracció o bé amb silicona d'alta adherència per a interiors. (DOS-CENTS EUROS)	200,00	€
P-55	EZ3001	u	Reportatge fotogràfic professional de la instal·lació per a instal·lacions fotovoltaiques de fins a 100 kW. S'inclou com a mínim: - 25 fotografies editades i en alta resolució, realitzades un cop finalitzada l'obra i amb la instal·lació neta i lliure d'elements sobrants. - Contingut: Vistes generals de la instal·lació (integració arquitectònica/paisatgística) i vistes de detall (mòduls, inversors, cablejat, quadres de protecció). - Format: Arxius digitals en format JPG (mínim 20 MP) i els corresponents arxius RAW/TIFF. - Estil: Fotografia d'arquitectura industrial, amb correcció de perspectives i il·luminació equilibrada. (CENT VUITANTA EUROS)	180,00	€

Projecte FV a l´Institut Lluís Domenech i Montaner

QUADRE DE PREUS NÚMERO 1

NÚMERO	CODI	UA	DESCRIPCIÓ	PREU	
P-56	H6AA2111	u	Tanca mòbil, de 2 m d'alçària, d'acer galvanitzat, amb malla electrosoldada de 90x150 mm i de 4,5 i 3,5 mm de D, bastidor de 3,5x2 m de tub de 40 mm de D, fixat a peus prefabricats de formigó, i amb el desmuntatge inclòs (SEIXANTA-DOS EUROS AMB QUARANTA-UN CÈNTIMS)	62,41	€
P-57	KY311620	m	Formació de passamurs amb tub de PVC de diàmetre 90 mm i d'1 m de llargària, com a màxim (DISSET EUROS AMB SETANTA-NOU CÈNTIMS)	17,79	€
P-58	OP0001	PA	Contracte d'un any que inclou totes les actuacions de manteniment preventiu necessàries per garantir la seguretat, fiabilitat i màxim rendiment de la instal·lació fotovoltaica, així com la protecció dels treballadors mitjançant la línia de vida. Els treballs inclouen: - Verificació del correcte funcionament i absència de llums d'alarma de l'inversor. - Revisió de l'estat de les connexions AC i DC de l'inversor. - Control de la temperatura ambient de la sala (si és interior) on hi ha els inversors. - Neteja del filtre i neteja amb aire a pressió del quadre AC de l'inversor. - Revisió de connexions dels mòduls (extrem i intermedis). - Inspecció de l'estat del cablejat DC i traçats. - Revisió del cablejat general d'obra: DC en safates, AC i comunicacions. - Verificació in situ de tensions i intensitats de strings per comprovar coherència. - Revisió de canalitzacions, tapes i quadres exteriors (estanqueïtat). - Inspecció d'estructura i cargoleria (signes d'oxidació o corrosió). - Revisió de mòduls FV (vidre, marc i esquerdes). - Detecció de punts calents mitjançant càmera termogràfica (mòduls, estructures, inversors i proteccions). - Revisió general de proteccions AC i DC. - Test de funcionament (salt per prova) i verificació de resposta. - Verificació de les connexions de les proteccions. - Verificació de la correcta posta a terra i de la continuïtat entre elements. - Revisió del parell de cargoleria de l'estructura i la seva unió amb els mòduls. - Verificació d'estabilitat d'estructures FV i de la ubicació dels contrapesos (llastrades o fixades). - Revisió d'estabilitat de tapes en safates. - Neteja dels mòduls FV. - Neteja amb aire a pressió dels quadres i proteccions. - Neteja del filtre de l'inversor - Revisió, verificació i certificació de l'estat general de la línia de vida. - Comprovació de la fixació i ancoratges de la línia de vida. - Verificació de la continuïtat i estat del cable de la línia de vida - Test de seguretat i certificació anual d'ús segons normativa vigent de la línia de vida Preu segons potència. (MIL QUARANTA-SET EUROS AMB SETANTA-NOU CÈNTIMS)	1.047,79	€
P-59	P2145-4RRY	u	Arrencada d'escala de gat metàl·lica amb mitjans manuals i càrrega manual sobre camió o contenidor (VUITANTA EUROS AMB VUIT CÈNTIMS)	80,08	€
P-60	PB70-HC70	m	Cable d'acer inoxidable 316, de 10 mm de diàmetre i composició 7x19+0, homologat per a línia de vida horitzontal segons UNE_EN 795/A1, fixat als terminals i als elements de suport intermig (separació < 15 m) i tesat (SET EUROS AMB CINQUANTA-SET CÈNTIMS)	7,57	€
P-61	PB70-HC74	u	Conjunt d'elements per als dos extrems d'una línia de vida horitzontal fixa, formats per dos terminals d'acer inoxidable, un d'ells amb element amortidor de caigudes, fixats amb cargols d'acer inoxidable, un tensor de forqueta per a regulació del cable i dos terminals de cable amb elements protectors, segons UNE_EN 795/A1 (CINC-CENTS CINQUANTA-NOU EUROS AMB TRENTA-TRES CÈNTIMS)	559,33	€

QUADRE DE PREUS NÚMERO 1

NÚMERO	CODI	UA	DESCRIPCIÓ	PREU	
P-62	PB70-HC77	u	Element de suport intermedi per a línia de vida horitzontal fixa, d'acer inoxidable, fixat amb cargols d'acer inoxidable, segons UNE_EN 795/A1 (CENT QUATRE EUROS AMB SETANTA-SIS CÈNTIMS)	104,76	€
P-63	PG1B-J15C	u	Caixa per a quadre de distribució elèctrica, de cos de material d'acer acabat pintat al forn, per a una intensitat màxima de 160 A, capacitat total de 72 mòduls (18 mm) repartits en 3 filera de 24 mòduls cadascuna, aïllament elèctric classe II i grau de protecció en IP65 i IK07, muntada superficialment i apta per intempèrie (QUATRE-CENTS SEIXANTA-TRES EUROS AMB SEIXANTA-CINC CÈNTIMS)	463,65	€
P-64	PG1B-J169	u	Caixa per a quadre de distribució elèctrica, de cos de material d'acer acabat pintat al forn amb revestiment intern de material aïllant i porta metàl·lica amb pany i clau de serreta, per a una intensitat màxima de 160 A, capacitat total de 96 mòduls (18 mm) repartits en 4 filera de 24 mòduls cadascuna, aïllament elèctric classe II i grau de protecció en IP65 i IK08, superficial i apta per intempèrie (NOU-CENTS TRENTA-NOU EUROS AMB VUITANTA-CINC CÈNTIMS)	939,85	€
P-65	PG25-MEBM	m	Canal aïllant de PVC, amb 1 tapa per a distribució, de 55x160 mm, amb 1 compartiment, de color blanc, resistència a la penetració d'objectes sòlids IP4X, protecció mecànica contra impactes IK10, no propagador de la flama, obertura de la tapa amb eina especial, de temperatura de servei de -5ºC a +60 °C, d'acord amb la norma UNE-EN 50085-2-1, en façana (TRENTA-UN EUROS AMB VINT-I-TRES CÈNTIMS)	31,23	€
P-66	PG2G-AZKL	m	Minicanal de PVC, de 20x30 mm, d'1 tapa, amb 1 compartiment, amb sistema de fixació mecànica, resistència a la penetració d'objectes sòlids IP4X, protecció mecànica contra impactes IK07, no propagador de la flama, obertura de la tapa amb eina especial, d'acord amb la norma UNE-EN 50085-2-1, muntada sobre paraments (SET EUROS AMB VUITANTA-DOS CÈNTIMS)	7,82	€
P-67	PG2J-4CHQ	m	Safata metàl·lica de xapa perforada amb coberta d'acer galvanitzat en calent, d'alçària 60 mm i amplària 150 mm, col·locada en terra tècnic amb elements de suport (SEIXANTA-SIS EUROS AMB SETANTA-TRES CÈNTIMS)	66,73	€
P-68	PG2N-EUG0	m	Tub corbable corrugat de PVC, de 80 mm de diàmetre nominal, aïllant i no propagador de la flama, resistència a l'impacte de 6 J, resistència a compressió de 250 N, muntat com a canalització soterrada (TRES EUROS AMB SEIXANTA-QUATRE CÈNTIMS)	3,64	€
P-69	PG33-E4KW	m	Cable amb conductor de coure de tensió assignada 0,6/1 kV, de designació RZ1-K (AS), construcció segons norma UNE 21123-4, unipolar, de secció 1x50 mm2, amb coberta del cable de poliolefines, classe de reacció al foc Cca-s1b, d1, a1 segons la norma UNE-EN 50575 amb baixa emissió fums, col·locat en canal o safata (QUINZE EUROS AMB SETANTA-SET CÈNTIMS)	15,77	€
P-70	PG33-E4L2	m	Cable amb conductor de coure de tensió assignada 0,6/1 kV, de designació RZ1-K (AS), construcció segons norma UNE 21123-4, unipolar, de secció 1x95 mm2, amb coberta del cable de poliolefines, classe de reacció al foc Cca-s1b, d1, a1 segons la norma UNE-EN 50575 amb baixa emissió fums, col·locat en canal o safata (VINT-I-VUIT EUROS AMB DOS CÈNTIMS)	28,02	€
P-71	PG33-E4L6	m	Cable amb conductor de coure de tensió assignada 0,6/1 kV, de designació RZ1-K (AS), construcció segons norma UNE 21123-4, unipolar, de secció 1x150 mm2, amb coberta del cable de poliolefines, classe de reacció al foc Cca-s1b, d1, a1 segons la norma UNE-EN 50575 amb baixa emissió fums, col·locat en canal o safata (QUARANTA-QUATRE EUROS AMB SET CÈNTIMS)	44,07	€
P-72	PG33-E4OK	m	Cable amb conductor de coure de tensió assignada 0,6/1 kV, de designació RZ1-K (AS), construcció segons norma UNE 21123-4, tripolar, de secció 3x2,5 mm2, amb coberta del cable de poliolefines, classe de reacció al foc Cca-s1b, d1, a1 segons la norma UNE-EN 50575 amb baixa emissió fums, col·locat en canal o safata (TRES EUROS AMB NORANTA-SIS CÈNTIMS)	3,96	€

Projecte FV a l´Institut Lluís Domenech i Montaner

QUADRE DE PREUS NÚMERO 1

NÚMERO	CODI	UA	DESCRIPCIÓ	PREU	
P-73	PG41-EQV9	u	Bloc diferencial de caixa emmotllada de la classe A, gamma industrial, de fins a 250 A d'intensitat nominal, tetrapolar (4P), de sensibilitat entre 0,03 i 10 A, de desconnexió regulable entre les posicions fixe instantani, fixe selectiu i retardat, amb temps de retard de 0 ms, 60 ms i 150 o 310 ms respectivament, amb botó de test incorporat i indicador mecànic de defecte, construït segons les especificacions de la norma UNE-EN 60947-2, muntat directament adossat a l'interruptor (MIL SIS-CENTS VUITANTA-SET EUROS AMB DIVUIT CÈNTIMS)	1.687,18	€
P-74	PG47-EOHY	u	Interruptor automàtic magnetotèrmic de 63 A d'intensitat nominal, tipus PIA corba C, tetrapolar (4P), de 6000 A de poder de tall segons UNE-EN 60898 i de 10 kA de poder de tall segons UNE-EN 60947-2, de 4 mòduls DIN de 18 mm d'amplària, muntat en perfil DIN (TRES-CENTS CINC EUROS AMB TRENTA-UN CÈNTIMS)	305,31	€
P-75	PG4C-0001	u	Interruptor en càrrega modular de 200 A d'intensitat nominal i 400V de tensió assignada d'aïllament (Ui), tetrapolar (4P), tall completament aparent amb indicador mecànic de senyalització de l' estat dels contactes, sense indicador lluminós, categoria d'ús AC-22A segons UNE-EN 60947-3, de 4 mòduls d'amplària (18mm p/ mòdul), fixat a pressió (SIS-CENTS VINT-I-CINC EUROS AMB VINT-I-NOU CÈNTIMS)	625,29	€
P-76	PG4N-DQO6	u	Tallacircuit amb fusible cilíndric de 16 A, unipolar, amb portafusible separable de 22x58 mm i muntat superficialment (CATORZE EUROS AMB SETANTA-SIS CÈNTIMS)	14,76	€
P-77	PGD1-E3B9	u	Piqueta de connexió a terra d'acer, amb recobriment de coure de gruix estàndard, de 2500 mm de llargària de 18,3 mm de diàmetre, clavada a terra (QUARANTA-QUATRE EUROS AMB SETANTA-DOS CÈNTIMS)	44,72	€
P-78	PPAU0020	pa	Actualització Etiqueta d'Eficiència Energètica (DOS-CENTS VUITANTA-VUIT EUROS AMB QUARANTA-VUIT CÈNTIMS)	288,48	€

QUADRE DE PREUS II

QUADRE DE PREUS NÚMERO 2

NÚMERO	CODI	UA	DESCRIPCIÓ	PREU	
P-1	C1503999	h	Transport material fotovoltaic i material auxiliar	**80,90**	**€**
			Altres conceptes	80,90000	€
P-2	C150G999	h	Grua autopropulsada 20 t	**80,97**	**€**
			Altres conceptes	80,97000	€
P-3	E2R64900	m3	Transport de residus inerts o no especials a instal·lació autoritzada de gestió de residus, amb camió per a transport de 7 t, amb un recorregut de fins a 2 km	**5,15**	**€**
			Altres conceptes	5,15000	€
P-4	E2RA6960	m3	Deposició controlada a centre de reciclatge de residus de paper i cartró no perillosos amb una densitat 0,04 t/m3, procedents de construcció o demolició, amb codi 150101 segons la Llista Europea de Residus (ORDEN MAM/304/2002)	**12,60**	**€**
	B2RA6960	t	Deposició controlada a centre de reciclatge de residus de paper i cartró no perillosos a	12,23000	€
			Altres conceptes	0,37000	€
P-5	E7J513AA	m	Segellat de junt entre materials d'obra de 30 mm d'amplària i 20 mm de fondària, amb massilla de poliuretà bicomponent, aplicada amb pistola manual, prèvia imprimació específica	**14,34**	**€**
	B7JZ10A0	dm3	Imprimació prèvia per a segellats de massilla de poliuretà bicomponent	0,77969	€
	B7J500A0	dm3	Massilla per a segellats, d'aplicació amb pistola, de base poliuretà bicomponent	8,53997	€
			Altres conceptes	5,02034	€
P-6	EB7B3903	m	Barana definitiva en aplic lateral desplaçada, conforme a normes EN ISO 14122-3 i NFE 85-015 i fabricada amb alumini natural. Components d'Ancoratge a inox. S'utilitza per a la instal·lació contra un ampit l'alçada del qual és d'entre 160 mm i 570 mm. -Configuració en aplic lateral. -Alçada total 1,1m. -Ancorada a parament vertical d´obra mitjançant fixacions químiques. Inclou subministrament, descàrrega, petit material muntatge (ancoratge i tac químics, esparrècs INOX, arandeles, etc.) i muntatge, així com certificació i informe.	**56,05**	**€**
	B1520015	m	Barana definitiva en aplic lateral desplaçada, conforme a normes EN ISO 14122-3 i NF	38,43000	€
			Altres conceptes	17,62000	€
P-7	EB7G001	u	Porta seguretat per a escala fixa per impedir accés a personal no autoritzat d'acer galvanitzat amb tancament automàtica mitjançant resortes segons UNE EN ISO 14.122-4. Inclou subministrament i muntatge.	**392,06**	**€**
	BQE9001	u	Porta seguretat per a escala fixa per impedir accés a personal no autoritzat d'acer galv	366,58000	€
			Altres conceptes	25,48000	€
P-8	EB7G002	u	Complement d'acer galvanitzat per a escaleres amb protecció de l'esquena. És un complement de seguretat per impedir els accesos no autoritzats que s'utilitza a les escales d'accés verticals per a la subida a les façanes, els teixits i els azotes d'edificis. Bloquea l'accés no autoritzat a aquest tipus d'escales. Disposa de cadenat amb 2 claus. Inclou subministrament i muntatge.	**130,32**	**€**
	BQE9002	u	Complement d'acer galvanitzat per a escaleres amb protecció de l'esquena. És un com	112,46000	€
			Altres conceptes	17,86000	€
P-9	EB7G012	u	Retràctil d'acer de protecció contra caigudes verticals segons normes EN360 i EN795. Inclou: - Punt d'anclatge de gran obertura i alta visibilitat per a sostre i paret amb una resistència de trencament de 25 kN. - Extensió per a muntatge en escala d'accés a la coberta. - Mosquetó oval d'acer amb tancament de rosca segons EN362 amb una resistència de 23 kN. - Anticaigudes carter de fins a 7 metres d'alçada segons EN360. - Funda per anticaiguda. Inclou subministrament i muntatge.	**465,84**	**€**

Projecte FV a l´Institut Lluís Domenech i Montaner

QUADRE DE PREUS NÚMERO 2

NÚMERO	CODI	UA	DESCRIPCIÓ	PREU	
	B1520012	u	Retràctil d'acer de protecció contra caigudes verticals segons normes EN360 i EN795.	227,23000	€
			Altres conceptes	238,61000	€
P-10	EB7GU180	u	Escala fixa per a parets on cal disposar d'un mitjà per a pujades verticals per a treballs de manteniment, emergències o com a escala d'accés a màquines. S'empra freqüentment com a escala de servei per pujar de forma segura a façanes, terrats o teulades. Alçada d'edifici 7,0 m. Alçada d'escala: 8,1 m, amb el cèrcol superior. Material: alumini natural Número de trams: 1 Inclou subministrament i muntatge.	**3.237,68**	**€**
	BB7GU180	u	Escala fixa per a parets on cal disposar d'un mitjà per a pujades verticals per a treballs	2.716,98000	€
			Altres conceptes	520,70000	€
P-11	EG1CDM1	U	Caixa derivació de maniobra de polièster reforçat amb fibra de vidre , de 250 A, segons esquema Unesa número 12 , seccionable en càrrega (BUC) , inclosa base portafusibles trifàsica (sense fusibles), neutre seccionable, borns de connexió i grau de protecció IP-43, IK09, muntada superficialment Inclou subministrament, muntatge, instal·lació i posada en servei. Tensió assignada: 500 V. Intensitat assignada: 400 A. Ús autoconsum col·lectiu: - Protecció de la línia genral d'alimentació en una instal·lació d'enllaç. - Instal·lació en façana exterior o murs de tancament	**781,00**	**€**
	BG1CDM1	u	Caixa derivació de maniobra de polièster reforçat amb fibra de vidre , de 250 A, segon	625,00000	€
			Altres conceptes	156,00000	€
P-12	EG1B0652	u	Armari de polièster de 600x400x200 mm, amb tapa fixa, muntat superficialment	**245,08**	**€**
	BGW1B000	u	Part proporcional d'accessoris per a armaris de polièster	6,90000	€
	BG1B0650	u	Armari de polièster de 600x400x200 mm, amb tapa fixa	215,05000	€
			Altres conceptes	23,13000	€
P-13	EG1PUB16	u	Conjunt de protecció i mesura del tipus TMF10 per a subministrament trifàsic individual superior a 15 kW, per a mesura indirecta, potència entre 55 i 111 kW, tensió de 400 V, format per conjunt de caixes modulars de doble aïllament de polièster reforçat amb fibra de vidre de mides totals 630x1260x171 mm, amb base de fusibles (sense incloure els fusibles), sense equip de comptage, amb IGA tetrapolar (4P) de 160 A regulable entre 80 i 160 A i poder de tall de 10 kA, sense protecció diferencial, col·locat superficialment	**1.242,86**	**€**
	BG1PUB16	u	Conjunt de protecció i mesura del tipus TMF10 per a subministrament trifàsic individual	1.100,06000	€
			Altres conceptes	142,80000	€
P-14	EG1PUD16	u	Protecció diferencial per a conjunt de protecció i mesura TMF10 de 80 a 160 A (55 a 111 kW), amb toroidal de 70 mm de diàmetre, sortida superior o lateral, muntat en caixa modular de poliéster reforçat amb fibra de vidre, col·locat adossat al conjunt de protecció i mesura	**404,73**	**€**
	BG1PUD16	u	Protecció diferencial per a equip de protecció i mesura TMF10 de 160 A (55 a 111 kW)	366,29000	€
			Altres conceptes	38,44000	€
P-15	EG225815	m	Tub flexible corrugat de PVC folrat exteriorment, de 25 mm de diàmetre nominal, aïllant i no propagador de la flama, resistència a l'impacte de 2 J, resistència a compressió de 320 N i una rigidesa dielèctrica de 2000 V, muntat sobre sostremort	**1,85**	**€**
	BG225810	m	Tub flexible corrugat de PVC folrat exteriorment, de 25 mm de diàmetre nominal, aïllan	0,84660	€
			Altres conceptes	1,00340	€
P-16	EG22TP1K	m	Tub corbable corrugat de polietilè, de doble capa, llisa la interior i corrugada l'exterior, de 200 mm de diàmetre nominal, aïllant i no propagador de la flama, resistència a l'impacte de 40 J, resistència a compressió de 450 N, muntat com a canalització soterrada	**8,44**	**€**

QUADRE DE PREUS NÚMERO 2

NÚMERO	CODI	UA	DESCRIPCIÓ	PREU	
	BG22TP10	m	Tub corbable corrugat de polietilè, de doble capa, llisa la interior i corrugada l'exterior,	6,49740	€
			Altres conceptes	1,94260	€
P-17	EG2A3R15	m	Canal aïllant de PVC, amb 1 tapa per a distribució, de 60x 230 mm, amb 1 compartiment, de color blanc, muntada sobre paraments	**51,96**	**€**
	BG2A3RC5	m	Canal aïllant de PVC, amb 1 tapa per a distribució, de 60x230 mm, amb 6 compartime	31,29360	€
	BGWG-MA2C	m	Part proporcional d'accessoris de canal de PVC de 230 mm d'amplària, de 60 mm d'al	7,67000	€
			Altres conceptes	12,99640	€
P-18	EG2DF6D8	m	Safata metàl·lica reixa amb coberta d'acer galvanitzat en calent, d'alçària 50 mm i amplària 100 mm, col·locada suspesa de paraments horitzontals amb elements de suport	**50,91**	**€**
	BG2ZBAD0	m	Coberta per a safata metàl·lica reixa, d'acer galvanitzat en calent, de 100 mm d'amplàr	10,71000	€
	BG2DF6D0	m	Safata metàl·lica reixa d'acer galvanitzat en calent, d'alçària 50 mm i amplària 100 mm	21,16000	€
	BGY2ABD2	u	Part proporcional d'elements de suport per a safates metàl·liques d'acer galvanitzat en	9,23000	€
			Altres conceptes	9,81000	€
P-19	EG32B136	m	Cable amb conductor de coure de tensió assignada inferior o igual a 450/750 V, de designació H07Z-K, construcció segons norma UNE-EN 50525-3-41, unipolar, de secció 1x2,5 mm2, amb aïllament de poliolefines, classe de reacció al foc Dca-s2,d2,a2 segons norma UNE-EN 50575, col·locat en canal	**1,55**	**€**
	BG32B130	m	Cable amb conductor de coure de tensió assignada inferior o igual a 450/750 V, de des	0,86700	€
			Altres conceptes	0,68300	€
P-20	EG35A002	m	Cable amb conductor de coure de 1,5 kVdc | 1,8 kVdc max de tensió assignada, amb designació H1Z2Z2-K (AS), unipolar, de secció 1x6 mm2, amb coberta del cable de poliolefines termoestables amb baixa emissió fums, construcció segons norma UNE 50618, amb una classe de reacció al foc Cca-s1b,d1,a1 segons norma UNE-EN 60332-1-2, col·locat en canal o safata, color vermell/negre, inclou subministrament i instal·lació	**2,70**	**€**
	BG35A002	m	Cable amb conductor de coure de 1,5 kVdc | 1,8 kVdc max de tensió assignada, amb d	0,99960	€
			Altres conceptes	1,70040	€
P-21	EG380707	m	Conductor de coure nu, unipolar de secció 1x16 mm2, muntat en malla de connexió a terra	**13,30**	**€**
	BGY38000	u	Part proporcional d'elements especials per a conductors de coure nus	0,38000	€
	BG380700	m	Conductor de coure nu, unipolar de secció 1x16 mm2	1,87680	€
			Altres conceptes	11,04320	€
P-22	EG415A4B	u	Interruptor automàtic magnetotèrmic de 16 A d'intensitat nominal, tipus PIA corba C, bipolar (1P+N), de 6000 A de poder de tall segons UNE-EN 60898, d'1 mòdul DIN de 18 mm d'amplària, muntat en perfil DIN	**43,05**	**€**
	BGW41000	u	Part proporcional d'accessoris per a interruptors magnetotèrmics	0,57000	€
	BG415A4B	u	Interruptor automàtic magnetotèrmic de 16 A d'intensitat nominal, tipus PIA corba C, bi	30,57000	€
			Altres conceptes	11,91000	€
P-23	EG415F9B	u	Interruptor automàtic magnetotèrmic de 16 A d'intensitat nominal, tipus PIA corba C, bipolar (2P), de 10000 A de poder de tall segons UNE-EN 60898 i de 15 kA de poder de tall segons UNE-EN 60947-2, de 2 mòduls DIN de 18 mm d'amplària, muntat en perfil DIN	**66,93**	**€**
	BG415F9B	u	Interruptor automàtic magnetotèrmic de 16 A d'intensitat nominal, tipus PIA corba C, bi	53,75000	€
	BGW41000	u	Part proporcional d'accessoris per a interruptors magnetotèrmics	0,57000	€
			Altres conceptes	12,61000	€
P-24	EG41G7QP	u	Interruptor automàtic magnetotèrmic de caixa emmotllada, de 160 A d'intensitat màxima i calibrat a 160 A, amb 4 pols i 4 relès i bloc de relès magnetotèrmic estàndard integrat, de 30 kA de poder de tall segons UNE-EN 60947-2, de 7 mòduls DIN de 18 mm d'amplària, muntat en perfil DIN	**1.023,77**	**€**

Projecte FV a l´Institut Lluís Domenech i Montaner

QUADRE DE PREUS NÚMERO 2

NÚMERO	CODI	UA	DESCRIPCIÓ	PREU	
	BG41G7QP	u	Interruptor automàtic magnetotèrmic de caixa emmotllada, de 160 A d'intensitat màxim	976,98000	€
	BGW41000	u	Part proporcional d'accessoris per a interruptors magnetotèrmics	0,57000	€
			Altres conceptes	46,22000	€
P-25	EG42429D	u	Interruptor diferencial de la classe AC, gamma terciari, de 25 A d'intensitat nominal, bipolar (2P), de sensibilitat 0,03 A, de desconnexió fix instantani, amb botó de test incorporat i indicador mecànic de defecte, construït segons les especificacions de la norma UNE-EN 61008-1, de 2 mòduls DIN de 18 mm d'amplària, muntat en perfil DIN	**161,12**	**€**
	BG42429D	u	Interruptor diferencial de la classe AC, gamma terciari, de 25 A d'intensitat nominal, bi	140,94000	€
	BGW42000	u	Part proporcional d'accessoris per a interruptors diferencials	0,52000	€
			Altres conceptes	19,66000	€
P-26	EG42529D	u	Interruptor diferencial de la classe A, gamma terciari, de 25 A d'intensitat nominal, bipolar (2P), de sensibilitat 0,03 A, de desconnexió fix instantani, amb botó de test incorporat i indicador mecànic de defecte, construït segons les especificacions de la norma UNE-EN 61008-1, de 2 mòduls DIN de 18 mm d'amplària, muntat en perfil DIN	**227,05**	**€**
	BG42529D	u	Interruptor diferencial de la classe A, gamma terciari, de 25 A d'intensitat nominal, bipo	204,95000	€
	BGW42000	u	Part proporcional d'accessoris per a interruptors diferencials	0,52000	€
			Altres conceptes	21,58000	€
P-27	EG48A224	u	Protector per a sobretensions transitòries, bipolar (1P+N), de 40 kA d'intensitat màxim	**162,41**	**€**
	BG48A224	u	Protector per a sobretensions transitòries, bipolar (1P+N), de 40 kA d'intensitat màxim	143,58000	€
	BGW48000	u	Part proporcional d'accessoris per a protectors de sobretensions	0,57000	€
			Altres conceptes	18,26000	€
P-28	EG48A444	u	Protector per a sobretensions transitòries, tetrapolar (3P+N), de 40kA d'intensitat màxima transitòria, de 4 mòduls DIN de 18 mm d'amplària, col·locat	**303,56**	**€**
	BGW48000	u	Part proporcional d'accessoris per a protectors de sobretensions	0,57000	€
	BG48A444	u	Protector per a sobretensions transitòries, tetrapolar (3P+N), de 40 kA d'intensitat màxi	280,62000	€
			Altres conceptes	22,37000	€
P-29	EG510001	u	Equip de comptatge per a subministre BT, amb comptador trifàsic digital multifució de 4 quadrants, precisió 1 en activa i 2 en reactiva, comunicació amb port COM1 (RS-232, RS-484, Ethernet), per a mesura indirecta. Comptador amb certificat MID EN504070. Inclou subministrament, muntatge i configuració de la instal·lació.	**250,60**	**€**
	BG51C002	u	Equip de comptatge per a subministre BT, amb comptador trifàsic digital multifució de	190,00000	€
			Altres conceptes	60,60000	€
P-30	EG5AA160	u	Transformador d'intensitat de nucli obert amb una relació de transformació de 160/5 A, una potència de 5 VA, de classe 0,5 de precisió segons UNE-EN 60044, i muntat superficialment. Inclou subministrament i muntatge.	**77,62**	**€**
	BG5AA160	u	Transformador d'intensitat amb una relació de transformació de 160/5 A de nucli obert,	67,36000	€
			Altres conceptes	10,26000	€
P-31	EG638158	u	Presa de corrent de tipus modular de 2 mòduls estrets, bipolar amb presa de terra lateral (2P+T), 16 A 250 V, amb tapa protegida, preu superior, muntada sobre caixa o bastidor	**15,78**	**€**
	BG638158	u	Presa de corrent de tipus modular de 2 mòduls estrets, bipolar amb presa de terra later	7,74000	€
			Altres conceptes	8,04000	€
P-32	EGDZ1102	u	Punt de connexió a terra amb pont seccionador de platina de coure, muntat en caixa estanca i col·locat superficialment	**64,83**	**€**

QUADRE DE PREUS NÚMERO 2

NÚMERO	CODI	UA	DESCRIPCIÓ	PREU	
	BGDZ1102	u	Punt de connexió a terra amb pont seccionador de platina de coure, muntat en caixa e	49,62000	€
			Altres conceptes	15,21000	€
P-33	EGE1P650	u	Mòdul fotovoltaic monocristal·lí, potència pic >=650 Wp, eficiència >=22%, IP68 o major, precablejat amb connectors especials, generació a 30 anys > 87% respecte l'inicial, garantia de producte >=15 anys. Inclou accessori de connexió. Inclou subministrament, muntatge, connexió i posada en servei de la instal·lació. La marca de mòdul fotovoltaic haurà de complir amb els següents requeriments: - Llista TIER I - Producció anual mínim de 50 GW. - Haver estat certificat i/o aprovat en tests de laboratoris independents com RETC, PVEL, etc. en 4 dels últims 5 anys.	**109,98**	**€**
	BGE1P650	u	Mòdul fotovoltaic monocristal·lí, potència pic >=650 Wp, eficiència >=22%, IP68 o maj	97,50000	€
	BGEY1010	u	Part proporcional d'accessoris per a mòdul fotovoltaic	0,75000	€
			Altres conceptes	11,73000	€
P-34	EGE2T100	u	Inversor mural per instal·lació fotovoltaica d'autoconsum, tensió trifàsica, >= 100 kW nominals, rendiment europeu >98%, Protecció IP mínima IP66. Inclosa garantia ampliada per una cobertura total de 10 anys. Col·locat. Inclou accessori homologat per connectar cadena de mòduls. Inclou, subministrament, muntatge, connexió de les cadenes i configuració de l'inversor.	**5.213,76**	**€**
	BGE2T100	u	Inversor mural per instal·lació fotovoltaica d'autoconsum, tensió trifàsica, >= 100 kW n	4.902,00000	€
			Altres conceptes	311,76000	€
P-35	EGEEU010	u	Sistema de control d'inversor(s) fotovoltaic(s), amb comunicació Modbus TCP/IP compatible amb concentrador de dades i alimentació elèctrica, instal·lat i configurat	**535,40**	**€**
	BGEEU010	u	Sistema de control d'inversor(s) fotovoltaic(s), amb comunicació Modbus TCP/IP comp	448,04000	€
			Altres conceptes	87,36000	€
P-36	EGESE107	u	Estructura autoportant de perfils d'alumini per a suport i subjecció de mòduls fotovoltaicse més de 2.000 mm d'allargada ancorats per costat llarg del mòdul, disposició biorentada Est-Oest amb inclinació <=15°, per a col·locar sense perforació de la coberta, disposició dels mòduls en 1 filera, apte per a col·locar 1 mòdul fotovoltaic en posició horitzontal de 1350x2400 mm com a màxim, amb perfils continus d'alumini anoditzat de designació EN AW 6005A segons norma UNE-EN 573-3 i cargols d'acer inoxidable A2-70, garantia mínima 10 anys, compliment de càrrega de vent segons CTE, col·locada sobre coberta plana no perforable i subjectada amb llasts de formigó	**115,03**	**€**
	BGESE107	u	Estructura autoportant de perfils d'alumini per a suport i subjecció de mòduls fotovoltai	93,02000	€
			Altres conceptes	22,01000	€
P-37	EGLA200	u	Armari d'obra amb bloc de formigó amb porta metàl·lica. Per les seves dismensions podeu allotjar equips com: Conjunt de Protecció i Mesura TMF-10 (igual o superior a 160 A, 111 kW) i CDM d'acord amb les especificacions de FECSA ENDESA. Inclou subministrament, llosa de formigó i col·locació. Inclou els treballs necessaris per proporcionar un acabat a l'armari elèctric que s'adapti estèticament i funcionalment a l'entorn on s'instal·li, garantint la seva integració i durabilitat.	**3.246,31**	**€**
	BGLA160	u	Protecció i mesura – Descripció: Armari amb porta metàl·lica, amb capacitat per alberg	2.100,00000	€
			Altres conceptes	1.146,31000	€
P-38	EGSRE4GE	u	Subministrament, muntatge i configuració de Router M2M IX6015 SecureEdge Pro 4G/LT , amb antena 4G de 3m o equivalent	**1.572,89**	**€**
	BSRE4GW	u	Router M2M IXON IX6015 SecureEdge Pro 4G/LTe WFi, amb antena 4G de 3m o equi	1.240,00000	€
			Altres conceptes	332,89000	€

Projecte FV a l´Institut Lluís Domenech i Montaner

QUADRE DE PREUS NÚMERO 2

NÚMERO	CODI	UA	DESCRIPCIÓ	PREU	
P-39	EGSSM01	u	Sonda meteorològica digital per a instal·lacions fotovoltaiques composada per: - Sonda de temperatura exterior d'ambient. Rang de -40ºC a 90ºC. - Sonda de temperatura exterior de mòdul. Rang de mesura de -40ºC a 90ºC. - Sonda de temperatura interior cel·la d'irradiància. - Sensor irradiància de cel·la monocristal·lina. Rang de mesura de 0 W/m2 a 1.500 W/m2. Sortida RS-485 de 2 fils i protocol Modbus RTU. Grau de protecció IP65. Alimentació en 12-24 V corrent continu. Inclou subministrament, muntatge i configuració.	**772,50**	**€**
	BGEY4010	u	Part proporcional d'accessoris per a monitorització fotovoltaica	22,53000	€
	BSSFV1	u	Sonda meteorològica digital per a instal·lacions fotovoltaiques composada per:	629,05000	€
			Altres conceptes	120,92000	€
P-40	EGSZU001	m	Cable bus de comunicacions, apantallat, de 2 fils, de 1,5 mm² de secció per fil	**2,52**	**€**
	BSZU001	m	Cable bus de comunicacions, apantallat, de 2 fils, de 1,5 mm² de secció per fil.	1,91000	€
			Altres conceptes	0,61000	€
P-41	EGW5B400	u	Base portafusible tipus BUC, format per fusible de ganivetes NH00, intensitat nominal fins a 160 A, poder de tall 120 kA i base per a fusible de ganivetes, unipolar (1P), intensitat nominal fins a 400 A. Tipus BUC Tensió I nominal 250-400A Per fusible mida NH01-NH02 Sòcol de polièster reforçat amb fibra de vidre, autoextingible. Peces termoplàstiques: Policarbonat i poliamides, autoextingibles. Pinces de contacte: Coure electrolític platejat. Anells de pressió: Acer inoxidable. Elements de connexió: Mitjançant cargols d'acer dicromatat fixats a la platina Construït segons les normes UNE 21 103, RU 6303 B, CEI 269 i EN 60.269	**33,09**	**€**
	BGW5B400	u	Base portafusible tipus BUC, format per fusible de ganivetes NH01, intensitat nominal f	18,80000	€
			Altres conceptes	14,29000	€
P-42	EGW5F400	u	Fusible NH 01- NH 02 de 250-400A a 500V AC, classe gG/gL i 120kA de poder de tall. Construïts amb cos ceràmic d'alta resistència a la pressió interna i als xocs tèrmics, cosa que permet un alt poder de tall. Fusible de fulla vàlid per a protecció d'ús general tant davant de sobrecàrregues com a curtcircuits, indicats com a protecció de línies o equips en tensions nominals fins a 500V. Especificacions: Corrent assignat: 250-4000A Grandària: 01 o 02 Tipus NH (de fulla) Tensió assignada: 500V AC Poder de tall assignat: 120kA Construït segons les normes IEC60269-1, EN60269-1, IEC60269-2, EN60269-2, DIN43620 i VDE0636. Dimensions: 83x29x45,5 mm	**23,51**	**€**
	BGW5F400	u	Fusible NH 1-2 de 250-400A-500V AC, classe gG/gL i 120kA de poder de tall. Construï	9,50000	€
			Altres conceptes	14,01000	€
P-43	EGWE9007	u	Subministrament i instal·lació d'estructura metàl·lica de suport amb coberta de xapa grecada, del tipus autoportant llastrada, preparada per a la col·locació d'un o dos inversors, fins a una potència total de 100 kW, i dels quadres de protecció corresponents en corrent continu (CC) i corrent altern (CA). De dimensions aproximades de 4 x 1,8 x 0,8 metres (amplada x alçada x profunditat), adaptades per col·locar-hi tots els equips previstos i garantir les distàncies mínimes establertes pel fabricant en cada cas. L'acabat dels materials haurà de ser apte per a condicions d'intempèrie, galvanitzat en calent o equivalent, i el conjunt haurà d'estar certificat per garantir l'estabilitat davant la combinació	**2.684,80**	**€**

QUADRE DE PREUS NÚMERO 2

NÚMERO	CODI	UA	DESCRIPCIÓ	PREU	
			d'accions de vent i càrrega de neu, d'acord amb la ubicació de la instal·lació. El subministrament inclou tota la tornilleria d'acer inoxidable A2-70, les fixacions d'alumini 6005A T6, les safates portacables, així com tot el material auxiliar necessari per al muntatge complet. Inclou els treballs necessaris per proporcionar un acabat a l'estructura que s'adapti estèticament i funcionalment a l'entorn on s'instal·li, garantint la seva integració i durabilitat.		
	BGWE9007	u	Estructura metàl·lica de suport amb coberta de xapa grecada, del tipus autoportant llas	1.152,00000	€
	BGWE9015	u	Conjunt de llasts de formigó d'alta densitat amb resistència als agents químics i atmosf	360,00000	€
	BGWE9016	u	Certificat justificatiu de càrregues i càlcul de llastre necessari emès per un tècnic comp	455,00000	€
			Altres conceptes	717,80000	€
P-44	EM31351J	u	Extintor manual de diòxid de carboni, de càrrega 5 kg, amb pressió incorporada, pintat, amb suport a paret	**120,97**	**€**
	BM313511	u	Extintor de diòxid de carboni, de càrrega 5 kg, amb pressió incorporada, pintat	106,36000	€
	BMY31000	u	Part proporcional d'elements especials per a extintors	0,43000	€
			Altres conceptes	14,18000	€
P-45	EMSB32P1	u	Rètol senyalització instal·lació de protecció contra incendis, quadrat, de 420x420 mm2 de panell de PVC d'1 mm de gruix, fotoluminiscent categoria A segons UNE 23035-4, col·locat adherit sobre parament vertical	**30,37**	**€**
	B09VAA00	m	Cinta adhesiva doble cara de 25 mm d'amplària , resistent a la humitat, productes quí	5,56500	€
	BMSB32P0	u	Rètol senyalització instal·lació de protecció contra incendis, quadrat, de 420x420 mm2	18,18000	€
			Altres conceptes	6,62500	€
P-46	EP434650	m	Cable per a transmissió de dades amb conductors de coure, de 4 parells, categoria 6 F/UTP, aïllament de poliolefina i coberta de poliolefina, de baixa emissió de fums i opacitat reduïda, no propagador de la flama segons UNE-EN 60332-1-2, amb una classe de reacció al foc Dca-s2,d2,a2 segons norma UNE-EN 50575, col·locat sota tub o canal	**2,14**	**€**
	BP434650	m	Cable per a transmissió de dades amb conductors de coure, de 4 parells, categoria 6 F	1,28100	€
			Altres conceptes	0,85900	€
P-47	EZ2001	u	Redacció del projecte ´´As-Built´´ per instal·lació solar fotovoltaica de potència inferior a 100 kW, incloent: -Memòria tècnica -Plànols actualitzats -Plec de condicions -Pressupost Cal seguir l'estructura del projecte i les condicions establertes e el Plec d'Execució d'Obres d'Infraestructures.cat	**1.200,00**	**€**
			Sense descomposició	1.200,00000	€
P-48	EZ2004	u	Realització de la inspecció inicial reglamentària per part d'un Organisme de Control Autoritzat (OCA) per una instal·lació solar fotovoltaica de potència superior a 25 kW, d'acord amb el Reglament Electrotècnic de Baixa Tensió (REBT) i normatives d'aplicació.	**325,00**	**€**
			Sense descomposició	325,00000	€
P-49	EZ2005	u	Gestió administrativa per la inscripció al Registre d'Instal·lacions Tècniques de Seguretat Industrial de Catalunya (RITSIC) d'una nova instal·lació solar fotovoltaica incloent aportació documental, gestió telemàtica i el seguiment de la tramitació.	**34,15**	**€**
			Sense descomposició	34,15000	€
P-50	EZ2007	u	Realització de tots els tràmits administratius i tècnics necessaris per a la inscripció definitiva de la instal·lació de producció d'energia elèctrica mitjançant tecnologia fotovoltaica al Registre d'Instal·lacions de Producció d'Energia Elèctrica (RIPRE) per a instal·lacions de potència nominal <= 100 kW En els casos d'autoconsum col·lectiu, posada en marxa i servei de la instal·lació FV i de monitorització. A nivell local i a nivell de software.	**313,45**	**€**

Projecte FV a l´Institut Lluís Domenech i Montaner

QUADRE DE PREUS NÚMERO 2

NÚMERO	CODI	UA	DESCRIPCIÓ	PREU	
			Altres conceptes	313,45000	€
P-51	EZ2009	u	Treballs i gestions necessaris per a la tramitació del Certificat d'Instal·lació Elèctrica (CIE) i ELEC-4 un cop finalitzades les obres de la instal·lació fotovoltaica. Inclou: - Revisió i comprovació de la correcta execució de la instal·lació segons projecte i normativa vigent (REBT). - Verificació dels elements de seguretat (interruptors de protecció, posada a terra, sistemes de desconnexió, etc.). - Mesures d'aïllament, continuitat de terres i comprovació de polaritat. - Redacció de la memòria tècnica o projecte final d'obra, si s'escau. - Emissió del CIE per part del tècnic instal·lador autoritzat i ELEC-4. - Tramitació davant l'organisme de control autoritzat (OCA), si s'escau.	**200,00**	**€**
			Sense descomposició	200,00000	€
P-52	EZ2010	u	Etiquetatge i/o retulació de strings, canalitzacions, equips, quadres, armaris, inst. enllaç, etc. Treballs i gestions necessaris per a la identificació de: - Inicis i finals de strings - rotular o marcar en panell l'inici o final de string. Objectiu: trobar ràpidament la connexió. - Identificar strings adientment segons plànols unifilars (documentació obra executada). Es seguirà la codificació XX.YY.ZZ (sent XX: identificació inversors, YY: identificació de l'MPPT, ZZ: identificació de l'string) - Identificar armari segons inversor o tipus de tensió (CA/CC). - Col·locar senyals de risc elèctric a: a armaris que continguin instal·lacions d'enllaç (TMF, CGP, CDM, etc.) i quadres elèctrics relacionats amb la instal·lació fotovoltaica. - Senyalització de canalitzacions elèctriques de corrent continua amb avisos de perill (en tensió). Exemple: cartell Ajuntament Barcelona. - Senyalització de presència d'instal·lació fotovoltaica a la coberta a col·locar a la porta o a escala d'accés. - Senyalització de risc de caiguda. - Col·locació de porta-plànols i plànols de la instal·lació fotovoltaica a l'anterior de quadres elèctrics. Les característiques físiques de la senyalització ha de permetre la seva durabilitat en condicions ambientals externes.Les etiquetes seran de materials resistents als raigs UV, a la humitat i a les condicions ambientals extremes. Les senyals hauran d'estar en català.	**270,67**	**€**
	BGWE9002	u	Etiquetes identificatives, en català, per als principals equips de la instal·lació fotovoltai	150,00000	€
			Altres conceptes	120,67000	€
P-53	EZ2020	u	Treballs i gestions necessàriess per a la configuració i el correcte funcionament de la instal·lació fotovoltaica. Inclou les següents tasques (no limitatives): - Configuració del sistema control de la instal·lació fotovoltaica i dels equips/dispositius instal·lats. - Configuració de la comunicació de la instal·lació fotovoltaica a la plataforma fabricant inversor. - Configuració de la comunicacio de la instal·lació fotovoltaica a la plataforma SIE d'Infraestructures o similar. ICAT s'encarrega de configurar les dades a la plataforma SIE. - Alta de la instal·lació a la plataforma d'inversor (Fusion Solar, ISolarCloud, Sunny Portal, etc.) segons configuració donada. - Verificació correcta instal·lació de corrent alterna. - Verificació de correcte muntatge i instal·lació de strings (part CC). - Verificació/lectura de tensions de circuit obert dels strings, tensions i intensitat en funcionament de la instal·lació fotovoltaica. - Verificació/lectura de paràmetres elèctrics de corrent continua, corrent alterna i terra. - Emplenar el checklist final d'obra, facilitat per Infraestructures.cat.	**760,18**	**€**
			Altres conceptes	760,18000	€
P-54	EZ2030	u	Subministrament, muntatge i instal·lació de placa identificativa interior de la instal·lació fotovoltaica en teulada protegida de les inclemències meteorològiques directes, però amb resistència a l'abrasió i fàcil neteja, a zones visibles per al públic, preferiblement a prop de l'entrada principal. Les característiques tècniques han de ser: - Material Base: Planxa d'alumini lacada blanca amb cantells blancs. - Dimensions i Gruix: 30x30 cm amb un gruix de 3 mm.	**200,00**	**€**

QUADRE DE PREUS NÚMERO 2

NÚMERO	CODI	UA	DESCRIPCIÓ	PREU	
			- Impressió: o Impressió digital directa d'alta resolució, resistent a la llum i la humitat ambiental. o Protecció: Acabat amb vernís de protecció per garantir la durabilitat del color i facilitar la neteja. - Sistema: Fixació a paret mitjançant una contraplaca d'alumini de 24x24 cm i 2 mm de gruix. - Elements de Fixació: o La contraplaca es fixarà a la paret amb cargols enrasats de cap pla, evitant protuberàncies. o La unió final entre la placa principal i la contraplaca es realitzarà amb cinta adhesiva de dues cares d'alta resistència a la tracció o bé amb silicona d'alta adherència per a interiors.		
			Sense descomposició	200,00000	€
P-55	EZ3001	u	Reportatge fotogràfic professional de la instal·lació per a instal·lacions fotovoltaiques de fins a 100 kW. S'inclou com a mínim: - 25 fotografies editades i en alta resolució, realitzades un cop finalitzada l'obra i amb la instal·lació neta i lliure d'elements sobrants. - Contingut: Vistes generals de la instal·lació (integració arquitectònica/paisatgística) i vistes de detall (mòduls, inversors, cablejat, quadres de protecció). - Format: Arxius digitals en format JPG (mínim 20 MP) i els corresponents arxius RAW/TIFF. - Estil: Fotografia d'arquitectura industrial, amb correcció de perspectives i il·luminació equilibrada.	**180,00**	**€**
			Sense descomposició	180,00000	€
P-56	H6AA2111	u	Tanca mòbil, de 2 m d'alçària, d'acer galvanitzat, amb malla electrosoldada de 90x150 mm i de 4,5 i 3,5 mm de D, bastidor de 3,5x2 m de tub de 40 mm de D, fixat a peus prefabricats de formigó, i amb el desmuntatge inclòs	**62,41**	**€**
	B1Z6AF0A	u	Dau de formigó de 38 kg per a peu de tanca mòbil de malla d'acer i per a 20 usos, per	0,09300	€
	B1Z6211A	u	Tanca mòbil, de 2 m d'alçària, d'acer galvanitzat, amb malla electrosoldada de 90x150	0,64000	€
	B0Y15501	dies	Amort. tanca mòbil h=2m acer galv.malla 90x150mmxd4,5/3,5mm+bast.3,5x2mtub+pe	57,30000	€
			Altres conceptes	4,37700	€
P-57	KY311620	m	Formació de passamurs amb tub de PVC de diàmetre 90 mm i d'1 m de llargària, com a màxim	**17,79**	**€**
	BD13162B	m	Tub de PVC-U de paret massissa, Ã rea d'aplicaciÃ³ B segons norma UNE-EN 1329-1	14,50000	€
			Altres conceptes	3,29000	€
P-58	OP0001	PA	Contracte d'un any que inclou totes les actuacions de manteniment preventiu necessàries per garantir la seguretat, fiabilitat i màxim rendiment de la instal·lació fotovoltaica, així com la protecció dels treballadors mitjançant la línia de vida. Els treballs inclouen: - Verificació del correcte funcionament i absència de llums d'alarma de l'inversor. - Revisió de l'estat de les connexions AC i DC de l'inversor. - Control de la temperatura ambient de la sala (si és interior) on hi ha els inversors. - Neteja del filtre i neteja amb aire a pressió del quadre AC de l'inversor. - Revisió de connexions dels mòduls (extrem i intermedis). - Inspecció de l'estat del cablejat DC i traçats. - Revisió del cablejat general d'obra: DC en safates, AC i comunicacions. - Verificació in situ de tensions i intensitats de strings per comprovar coherència. - Revisió de canalitzacions, tapes i quadres exteriors (estanqueïtat). - Inspecció d'estructura i cargoleria (signes d'oxidació o corrosió). - Revisió de mòduls FV (vidre, marc i esquerdes). - Detecció de punts calents mitjançant càmera termogràfica (mòduls, estructures, inversors i proteccions). - Revisió general de proteccions AC i DC. - Test de funcionament (salt per prova) i verificació de resposta. - Verificació de les connexions de les proteccions. - Verificació de la correcta posta a terra i de la continuïtat entre elements. - Revisió del parell de cargoleria de l'estructura i la seva unió amb els mòduls. - Verificació d'estabilitat d'estructures FV i de la ubicació dels contrapesos (llastrades o	**1.047,79**	**€**

Projecte FV a l´Institut Lluís Domenech i Montaner

QUADRE DE PREUS NÚMERO 2

NÚMERO	CODI	UA	DESCRIPCIÓ	PREU	
			fixades). - Revisió d'estabilitat de tapes en safates. - Neteja dels mòduls FV. - Neteja amb aire a pressió dels quadres i proteccions. - Neteja del filtre de l'inversor - Revisió, verificació i certificació de l'estat general de la línia de vida. - Comprovació de la fixació i ancoratges de la línia de vida. - Verificació de la continuïtat i estat del cable de la línia de vida - Test de seguretat i certificació anual d'ús segons normativa vigent de la línia de vida Preu segons potència.		
			Sense descomposició	1.047,79000	€
P-59	P2145-4RR	u	Arrencada d'escala de gat metàl·lica amb mitjans manuals i càrrega manual sobre camió o contenidor	**80,08**	**€**
			Altres conceptes	80,08000	€
P-60	PB70-HC70	m	Cable d'acer inoxidable 316, de 10 mm de diàmetre i composició 7x19+0, homologat per a línia de vida horitzontal segons UNE_EN 795/A1, fixat als terminals i als elements de suport intermig (separació < 15 m) i tesat	**7,57**	**€**
	B147W-H5J3	m	Cable d'acer inoxidable 316, de 10 mm de diàmetre i composició 7x19+0, homologat p	6,39450	€
			Altres conceptes	1,17550	€
P-61	PB70-HC74	u	Conjunt d'elements per als dos extrems d'una línia de vida horitzontal fixa, formats per dos terminals d'acer inoxidable, un d'ells amb element amortidor de caigudes, fixats amb cargols d'acer inoxidable, un tensor de forqueta per a regulació del cable i dos terminals de cable amb elements protectors, segons UNE_EN 795/A1	**559,33**	**€**
	B147W-H5J5	u	Conjunt d'elements per als dos extrems d'una línia de vida horitzontal fixa, formats per	460,39000	€
	B0AN-07J2	u	Tac químic de diàmetre 12 mm, amb cargol, volandera i femella	66,80000	€
			Altres conceptes	32,14000	€
P-62	PB70-HC77	u	Element de suport intermedi per a línia de vida horitzontal fixa, d'acer inoxidable, fixat amb cargols d'acer inoxidable, segons UNE_EN 795/A1	**104,76**	**€**
	B147W-H5IY	u	Element de suport intermedi per a línia de vida horitzontal fixa, d'acer inoxidable, per a	76,84000	€
	B0AN-07J2	u	Tac químic de diàmetre 12 mm, amb cargol, volandera i femella	16,70000	€
			Altres conceptes	11,22000	€
P-63	PG1B-J15C	u	Caixa per a quadre de distribució elèctrica, de cos de material d'acer acabat pintat al forn, per a una intensitat màxima de 160 A, capacitat total de 72 mòduls (18 mm) repartits en 3 filera de 24 mòduls cadascuna, aïllament elèctric classe II i grau de protecció en IP65 i IK07, muntada superficialment i apta per intempèrie	**463,65**	**€**
	BG1C-J0ZS	u	Caixa per a quadre de distribució elèctrica, de cos de material d'acer acabat pintat al fo	438,19000	€
			Altres conceptes	25,46000	€
P-64	PG1B-J169	u	Caixa per a quadre de distribució elèctrica, de cos de material d'acer acabat pintat al forn amb revestiment intern de material aïllant i porta metàl·lica amb pany i clau de serreta, per a una intensitat màxima de 160 A, capacitat total de 96 mòduls (18 mm) repartits en 4 filera de 24 mòduls cadascuna, aïllament elèctric classe II i grau de protecció en IP65 i IK08, superficial i apta per intempèrie	**939,85**	**€**
	BG1C-J10P	u	Caixa per a quadre de distribució elèctrica, de cos de material d'acer acabat pintat al fo	886,71000	€
			Altres conceptes	53,14000	€
P-65	PG25-MEB	m	Canal aïllant de PVC, amb 1 tapa per a distribució, de 55x160 mm, amb 1 compartiment, de color blanc, resistència a la penetració d'objectes sòlids IP4X, protecció mecànica contra impactes IK10, no propagador de la flama, obertura de la tapa amb eina especial, de temperatura de servei de -5ºC a +60 °C, d'acord amb la norma UNE-EN 50085-2-1, en façana	**31,23**	**€**

QUADRE DE PREUS NÚMERO 2

NÚMERO	CODI	UA	DESCRIPCIÓ	PREU	
	BG23-2IXY	m	Canal aïllant de PVC, amb 1 tapa per a distribució, de 55x160 mm, amb 4 compartime	15,25920	€
	BGWG-MACY	m	Part proporcional d'accessoris de canal de PVC de 160 mm d'amplària, de 55 mm d'al	3,74000	€
			Altres conceptes	12,23080	€
P-66	PG2G-AZKL	m	Minicanal de PVC, de 20x30 mm, d'1 tapa, amb 1 compartiment, amb sistema de fixació mecànica, resistència a la penetració d'objectes sòlids IP4X, protecció mecànica contra impactes IK07, no propagador de la flama, obertura de la tapa amb eina especial, d'acord amb la norma UNE-EN 50085-2-1, muntada sobre paraments	**7,82**	**€**
	BGW3-0AHL	u	Part proporcional d'accessoris per a minicanal plàstica, d'amplària entre 17 i 45 mm	0,46000	€
	BG2E-2IZN	m	Minicanal de PVC, de 20x30 mm, d'1 tapa, amb 1 compartiment, amb sistema de fixaci	2,60000	€
			Altres conceptes	4,76000	€
P-67	PG2J-4CHQ	m	Safata metàl·lica de xapa perforada amb coberta d'acer galvanitzat en calent, d'alçària 60 mm i amplària 150 mm, col·locada en terra tècnic amb elements de suport	**66,73**	**€**
	BG29-1ZSK	m	Coberta per a safata metàl·lica de xapa, d'acer galvanitzat en calent, de 150 mm d'am	8,35000	€
	BG2J-0BBF	m	Safata metàl·lica de xapa perforada d'acer galvanitzat en calent, d'alçària 60 mm i amp	36,05000	€
	BGWA-0ALQ	u	Part proporcional d'accessoris i elements d'acabat per a safates metàl·liques d'acer gal	6,57000	€
	BGY1-1OYE	u	Part proporcional d'elements de suport per a safates metàl·liques d'acer d'acer galvanit	8,34000	€
			Altres conceptes	7,42000	€
P-68	PG2N-EUG0	m	Tub corbable corrugat de PVC, de 80 mm de diàmetre nominal, aïllant i no propagador de la flama, resistència a l'impacte de 6 J, resistència a compressió de 250 N, muntat com a canalització soterrada	**3,64**	**€**
	BG2Q-1KTJ	m	Tub corbable corrugat de PVC, de 80 mm de diàmetre nominal, aïllant i no propagador	1,94820	€
			Altres conceptes	1,69180	€
P-69	PG33-E4KW	m	Cable amb conductor de coure de tensió assignada 0,6/1 kV, de designació RZ1-K (AS), construcció segons norma UNE 21123-4, unipolar, de secció 1x50 mm2, amb coberta del cable de poliolefines, classe de reacció al foc Cca-s1b, d1, a1 segons la norma UNE-EN 50575 amb baixa emissió fums, col·locat en canal o safata	**15,77**	**€**
	BG33-G2SE	m	Cable amb conductor de coure de tensió assignada 0,6/1 kV, de designació RZ1-K (A	12,25020	€
			Altres conceptes	3,51980	€
P-70	PG33-E4L2	m	Cable amb conductor de coure de tensió assignada 0,6/1 kV, de designació RZ1-K (AS), construcció segons norma UNE 21123-4, unipolar, de secció 1x95 mm2, amb coberta del cable de poliolefines, classe de reacció al foc Cca-s1b, d1, a1 segons la norma UNE-EN 50575 amb baixa emissió fums, col·locat en canal o safata	**28,02**	**€**
	BG33-G2S8	m	Cable amb conductor de coure de tensió assignada 0,6/1 kV, de designació RZ1-K (A	22,96020	€
			Altres conceptes	5,05980	€
P-71	PG33-E4L6	m	Cable amb conductor de coure de tensió assignada 0,6/1 kV, de designació RZ1-K (AS), construcció segons norma UNE 21123-4, unipolar, de secció 1x150 mm2, amb coberta del cable de poliolefines, classe de reacció al foc Cca-s1b, d1, a1 segons la norma UNE-EN 50575 amb baixa emissió fums, col·locat en canal o safata	**44,07**	**€**
	BG33-G2S2	m	Cable amb conductor de coure de tensió assignada 0,6/1 kV, de designació RZ1-K (A	37,37280	€
			Altres conceptes	6,69720	€
P-72	PG33-E4OK	m	Cable amb conductor de coure de tensió assignada 0,6/1 kV, de designació RZ1-K (AS), construcció segons norma UNE 21123-4, tripolar, de secció 3x2,5 mm2, amb coberta del cable de poliolefines, classe de reacció al foc Cca-s1b, d1, a1 segons la norma UNE-EN 50575 amb baixa emissió fums, col·locat en canal o safata	**3,96**	**€**
	BG33-G2VO	m	Cable amb conductor de coure de tensió assignada 0,6/1 kV, de designació RZ1-K (A	3,14160	€
			Altres conceptes	0,81840	€
P-73	PG41-EQV9	u	Bloc diferencial de caixa emmotllada de la classe A, gamma industrial, de fins a 250 A d'intensitat nominal, tetrapolar (4P), de sensibilitat entre 0,03 i 10 A, de desconnexió	**1.687,18**	**€**

Projecte FV a l´Institut Lluís Domenech i Montaner

QUADRE DE PREUS NÚMERO 2

NÚMERO	CODI	UA	DESCRIPCIÓ	PREU	
			regulable entre les posicions fixe instantani, fixe selectiu i retardat, amb temps de retard de 0 ms, 60 ms i 150 o 310 ms respectivament, amb botó de test incorporat i indicador mecànic de defecte, construït segons les especificacions de la norma UNE-EN 60947-2, muntat directament adossat a l'interruptor		
	BG40-1BKD	u	Bloc diferencial de caixa emmotllada de la classe A, gamma industrial, de fins a 250 A	1.619,40000	€
	BGWD-0AS3	u	Part proporcional d'accessoris per a interruptors diferencials	0,52000	€
			Altres conceptes	67,26000	€
P-74	PG47-EOHY	u	Interruptor automàtic magnetotèrmic de 63 A d'intensitat nominal, tipus PIA corba C, tetrapolar (4P), de 6000 A de poder de tall segons UNE-EN 60898 i de 10 kA de poder de tall segons UNE-EN 60947-2, de 4 mòduls DIN de 18 mm d'amplària, muntat en perfil DIN	**305,31**	**€**
	BG49-192I	u	Interruptor automàtic magnetotèrmic de 63 A d'intensitat nominal, tipus PIA corba C, te	279,95000	€
	BGWD-0AS2	u	Part proporcional d'accessoris per a interruptors magnetotèrmics	0,57000	€
			Altres conceptes	24,79000	€
P-75	PG4C-0001	u	Interruptor en càrrega modular de 200 A d'intensitat nominal i 400V de tensió assignada d'aïllament (Ui), tetrapolar (4P), tall completament aparent amb indicador mecànic de senyalització de l' estat dels contactes, sense indicador lluminós, categoria d'ús AC-22A segons UNE-EN 60947-3, de 4 mòduls d'amplària (18mm p/ mòdul), fixat a pressió	**625,29**	**€**
	BGWD-0AS7	u	Part proporcional d'accessoris per a interruptors manuals	0,63000	€
	BG4A-0200	u	Interruptor en càrrega modular de 200 A d'intensitat nominal i 400V de tensió assignad	590,55000	€
			Altres conceptes	34,11000	€
P-76	PG4N-DQO	u	Tallacircuit amb fusible cilíndric de 16 A, unipolar, amb portafusible separable de 22x58 mm i muntat superficialment	**14,76**	**€**
	BG4J-0A9V	u	Tallacircuit amb fusible cilíndric de 16 A, unipolar, amb portafusible separable de dime	7,54000	€
	BGWD-0AS5	u	Part proporcional d'accessoris per a tallacircuits amb fusible cilíndric	0,39000	€
			Altres conceptes	6,83000	€
P-77	PGD1-E3B9	u	Piqueta de connexió a terra d'acer, amb recobriment de coure de gruix estàndard, de 2500 mm de llargària de 18,3 mm de diàmetre, clavada a terra	**44,72**	**€**
	BGD5-06SP	u	Piqueta de connexió a terra d'acer i recobriment de coure, de 2500 mm de llargària, de	21,65000	€
	BGYD-0B2W	u	Part proporcional d'elements especials per a piquetes de connexió a terra	6,10000	€
			Altres conceptes	16,97000	€
P-78	PPAU0020	pa	Actualització Etiqueta d'Eficiència Energètica	**288,48**	**€**
			Sense descomposició	288,48000	€

QUADRE DE PREUS NÚMERO 2

NÚMERO	CODI	UA	DESCRIPCIÓ	PREU

PRESSUPOST

Pressupost
Resum de Pressupost
Últim full

PRESSUPOST Data: 05/08/26 Pàg.: 1

Obra	01	Pressupost ENE-26019
Capítol	00	ACTUACIONS PRÈVIES
Títol	01	DELIMITACIÓ OBRA I ACCÉS

NUM.	CODI	UA	DESCRIPCIÓ	PREU	AMIDAMENT	IMPORT
1	H6AA2111	u	Tanca mòbil, de 2 m d'alçària, d'acer galvanitzat, amb malla electrosoldada de 90x150 mm i de 4,5 i 3,5 mm de D, bastidor de 3,5x2 m de tub de 40 mm de D, fixat a peus prefabricats de formigó, i amb el desmuntatge inclòs (P - 56)	62,41	10,000	624,10
TOTAL	**Títol**		**01.00.01**			**624,10**

Obra	01	Pressupost ENE-26019
Capítol	01	MITJANS AUXILIARS
Títol	01	TRANSPORT I GRUA

NUM.	CODI	UA	DESCRIPCIÓ	PREU	AMIDAMENT	IMPORT
1	C150G999	h	Grua autopropulsada 20 t (P - 2)	80,97	12,000	971,64
2	C1503999	h	Transport material fotovoltaic i material auxiliar (P - 1)	80,90	8,000	647,20
TOTAL	**Títol**		**01.01.01**			**1.618,84**

Obra	01	Pressupost ENE-26019
Capítol	01	MITJANS AUXILIARS
Títol	02	PROTECCIONS COL·LECTIVES DEFINITIVES

NUM.	CODI	UA	DESCRIPCIÓ	PREU	AMIDAMENT	IMPORT
1	EB7B3903	m	Barana definitiva en aplic lateral desplaçada, conforme a normes EN ISO 14122-3 i NFE 85-015 i fabricada amb alumini natural. Components d'Ancoratge a inox. S'utilitza per a la instal·lació contra un ampit l'alçada del qual és d'entre 160 mm i 570 mm. -Configuració en aplic lateral. -Alçada total 1,1m. -Ancorada a parament vertical d´obra mitjançant fixacions químiques. Inclou subministrament, descàrrega, petit material muntatge (ancoratge i tac químics, esparrècs INOX, arandeles, etc.) i muntatge, així com certificació i informe. (P - 6)	56,05	6,500	364,33
2	PB70-HC74	u	Conjunt d'elements per als dos extrems d'una línia de vida horitzontal fixa, formats per dos terminals d'acer inoxidable, un d'ells amb element amortidor de caigudes, fixats amb cargols d'acer inoxidable, un tensor de forqueta per a regulació del cable i dos terminals de cable amb elements protectors, segons UNE_EN 795/A1 (P - 61)	559,33	1,000	559,33
3	PB70-HC70	m	Cable d'acer inoxidable 316, de 10 mm de diàmetre i composició 7x19+0, homologat per a línia de vida horitzontal segons UNE_EN 795/A1, fixat als terminals i als elements de suport intermig (separació < 15 m) i tesat (P - 60)	7,57	60,500	457,99
4	PB70-HC77	u	Element de suport intermedi per a línia de vida horitzontal fixa, d'acer inoxidable, fixat amb cargols d'acer inoxidable, segons UNE_EN 795/A1 (P - 62)	104,76	3,000	314,28
5	EB7G001	u	Porta seguretat per a escala fixa per impedir accés a personal no autoritzat d'acer galvanitzat amb tancament automàtica mitjançant resortes segons UNE EN ISO 14.122-4. Inclou subministrament i muntatge. (P - 7)	392,06	1,000	392,06
6	EB7G012	u	Retràctil d'acer de protecció contra caigudes verticals segons normes EN360 i EN795. Inclou: - Punt d'anclatge de gran obertura i alta visibilitat per a sostre i paret	465,84	1,000	465,84

EUR

Projecte FV a l´Institut Lluís Domenech i Montaner

			amb una resistència de trencament de 25 kN. - Extensió per a muntatge en escala d'accés a la coberta. - Mosquetó oval d'acer amb tancament de rosca segons EN362 amb una resistència de 23 kN. - Anticaigudes carter de fins a 7 metres d'alçada segons EN360. - Funda per anticaiguda. Inclou subministrament i muntatge. (P - 9)			
7	P2145-4RRY	u	Arrencada d'escala de gat metàl·lica amb mitjans manuals i càrrega manual sobre camió o contenidor (P - 59)	80,08	1,000	80,08
8	EB7G002	u	Complement d'acer galvanitzat per a escaleres amb protecció de l'esquena. És un complement de seguretat per impedir els accesos no autoritzats que s'utilitza a les escales d'accés verticals per a la subida a les façanes, els teixits i els azotes d'edificis. Bloquea l'accés no autoritzat a aquest tipus d'escales. Disposa de cadenat amb 2 claus. Inclou subministrament i muntatge. (P - 8)	130,32	1,000	130,32
9	EB7GU180	u	Escala fixa per a parets on cal disposar d'un mitjà per a pujades verticals per a treballs de manteniment, emergències o com a escala d'accés a màquines. S'empra freqüentment com a escala de servei per pujar de forma segura a façanes, terrats o teulades. Alçada d'edifici 7,0 m. Alçada d'escala: 8,1 m, amb el cèrcol superior. Material: alumini natural Número de trams: 1 Inclou subministrament i muntatge. (P - 10)	3.237,68	1,000	3.237,68
TOTAL	**Títol**		**01.01.02**			**6.001,91**

Obra	01	Pressupost ENE-26019
Capítol	02	INSTAL·LACIÓ FOTOVOLTAICA
Títol	00	SUPORTACIÓ

NUM.	CODI	UA	DESCRIPCIÓ	PREU	AMIDAMENT	IMPORT
1	EGESE107	u	Estructura autoportant de perfils d'alumini per a suport i subjecció de mòduls fotovoltaicse més de 2.000 mm d'allargada ancorats per costat llarg del mòdul, disposició biorentada Est-Oest amb inclinació <=15°, per a col·locar sense perforació de la coberta, disposició dels mòduls en 1 filera, apte per a col·locar 1 mòdul fotovoltaic en posició horitzontal de 1350x2400 mm com a màxim, amb perfils continus d'alumini anoditzat de designació EN AW 6005A segons norma UNE-EN 573-3 i cargols d'acer inoxidable A2-70, garantia mínima 10 anys, compliment de càrrega de vent segons CTE, col·locada sobre coberta plana no perforable i subjectada amb llasts de formigó (P - 36)	115,03	176,000	20.245,28
TOTAL	**Títol**		**01.02.00**			**20.245,28**

Obra	01	Pressupost ENE-26019
Capítol	02	INSTAL·LACIÓ FOTOVOLTAICA
Títol	01	EQUIPS

NUM.	CODI	UA	DESCRIPCIÓ	PREU	AMIDAMENT	IMPORT
1	EGEEU010	u	Sistema de control d'inversor(s) fotovoltaic(s), amb comunicació Modbus TCP/IP compatible amb concentrador de dades i alimentació elèctrica, instal·lat i configurat (P - 35)	535,40	1,000	535,40
2	EGWE9007	u	Subministrament i instal·lació d'estructura metàl·lica de suport amb coberta de xapa grecada, del tipus autoportant llastrada, preparada per a la col·locació d'un o dos inversors, fins a una potència total de 100 kW, i dels quadres de protecció corresponents en corrent continu (CC) i corrent altern (CA). De dimensions aproximades de 4 x 1,8 x 0,8 metres (amplada x alçada x profunditat), adaptades per col·locar-hi tots els equips	2.684,80	1,000	2.684,80

EUR

previstos i garantir les distàncies mínimes establertes pel fabricant en cada cas.

L'acabat dels materials haurà de ser apte per a condicions d'intempèrie, galvanitzat en calent o equivalent, i el conjunt haurà d'estar certificat per garantir l'estabilitat davant la combinació d'accions de vent i càrrega de neu, d'acord amb la ubicació de la instal·lació.

El subministrament inclou tota la tornilleria d'acer inoxidable A2-70, les fixacions d'alumini 6005A T6, les safates portacables, així com tot el material auxiliar necessari per al muntatge complet.

Inclou els treballs necessaris per proporcionar un acabat a l'estructura que s'adapti estèticament i funcionalment a l'entorn on s'instal·li, garantint la seva integració i durabilitat. (P - 43)

3	EGE2T100	u	Inversor mural per instal·lació fotovoltaica d'autoconsum, tensió trifàsica, >= 100 kW nominals, rendiment europeu >98%, Protecció IP mínima IP66. Inclosa garantia ampliada per una cobertura total de 10 anys. Col·locat. Inclou accessori homologat per connectar cadena de mòduls. Inclou, subministrament, muntatge, connexió de les cadenes i configuració de l'inversor. (P - 34)	5.213,76	1,000	5.213,76
4	EGE1P650	u	Mòdul fotovoltaic monocristal·lí, potència pic >=650 Wp, eficiència >=22%, IP68 o major, precablejat amb connectors especials, generació a 30 anys > 87% respecte l'inicial, garantia de producte >=15 anys. Inclou accessori de connexió. Inclou subministrament, muntatge, connexió i posada en servei de la instal·lació. La marca de mòdul fotovoltaic haurà de complir amb els següents requeriments: - Llista TIER I - Producció anual mínim de 50 GW. - Haver estat certificat i/o aprovat en tests de laboratoris independents com RETC, PVEL, etc. en 4 dels últims 5 anys. (P - 33)	109,98	176,000	19.356,48

TOTAL Títol **01.02.01** **27.790,44**

Obra	01	Pressupost ENE-26019
Capítol	02	INSTAL·LACIÓ FOTOVOLTAICA
Títol	02	INSTAL·LACIÓ CC

NUM.	CODI	UA	DESCRIPCIÓ	PREU	AMIDAMENT	IMPORT
1	EG48A224	u	Protector per a sobretensions transitòries, bipolar (1P+N), de 40kA d'intensitat màxima transitòria, de 2 mòduls DIN de 18 mm d'amplària, col·locat (P - 27)	162,41	16,000	2.598,56
2	EG2DF6D8	m	Safata metàl·lica reixa amb coberta d'acer galvanitzat en calent, d'alçària 50 mm i amplària 100 mm, col·locada suspesa de paraments horitzontals amb elements de suport (P - 18)	50,91	154,000	7.840,14
3	EG225815	m	Tub flexible corrugat de PVC folrat exteriorment, de 25 mm de diàmetre nominal, aïllant i no propagador de la flama, resistència a l'impacte de 2 J, resistència a compressió de 320 N i una rigidesa dielèctrica de 2000 V, muntat sobre sostremort (P - 15)	1,85	80,000	148,00
4	EG35A002	m	Cable amb conductor de coure de 1,5 kVdc | 1,8 kVdc max de tensió assignada, amb designació H1Z2Z2-K (AS), unipolar, de secció 1x6 mm2, amb coberta del cable de poliolefines termoestables amb baixa emissió fums, construcció segons norma UNE 50618, amb una classe de reacció al foc Cca-s1b,d1,a1 segons norma UNE-EN 60332-1-2, col·locat en canal o safata, color vermell/negre, inclou subministrament i instal·lació (P - 20)	2,70	1.067,000	2.880,90
5	PG1B-J15C	u	Caixa per a quadre de distribució elèctrica, de cos de material d'acer acabat pintat al forn, per a una intensitat màxima de 160 A, capacitat total de 72 mòduls (18 mm) repartits en 3 filera de 24 mòduls	463,65	1,000	463,65

cadascuna, aïllament elèctric classe II i grau de protecció en IP65 i IK07, muntada superficialment i apta per intempèrie (P - 63)

TOTAL Títol **01.02.02** **13.931,25**

Obra	01	Pressupost ENE-26019
Capítol	02	INSTAL·LACIÓ FOTOVOLTAICA
Títol	03	SUBQUADRE FV CA

NUM.	CODI	UA	DESCRIPCIÓ	PREU	AMIDAMENT	IMPORT
1	EG48A444	u	Protector per a sobretensions transitòries, tetrapolar (3P+N), de 40kA d'intensitat màxima transitòria, de 4 mòduls DIN de 18 mm d'amplària, col·locat (P - 28)	303,56	1,000	303,56
2	EG638158	u	Presa de corrent de tipus modular de 2 mòduls estrets, bipolar amb presa de terra lateral (2P+T), 16 A 250 V, amb tapa protegida, preu superior, muntada sobre caixa o bastidor (P - 31)	15,78	3,000	47,34
3	EG415A4B	u	Interruptor automàtic magnetotèrmic de 16 A d'intensitat nominal, tipus PIA corba C, bipolar (1P+N), de 6000 A de poder de tall segons UNE-EN 60898, d'1 mòdul DIN de 18 mm d'amplària, muntat en perfil DIN (P - 22)	43,05	1,000	43,05
4	EG42429D	u	Interruptor diferencial de la classe AC, gamma terciari, de 25 A d'intensitat nominal, bipolar (2P), de sensibilitat 0,03 A, de desconnexió fix instantani, amb botó de test incorporat i indicador mecànic de defecte, construït segons les especificacions de la norma UNE-EN 61008-1, de 2 mòduls DIN de 18 mm d'amplària, muntat en perfil DIN (P - 25)	161,12	1,000	161,12
5	EG41G7QP	u	Interruptor automàtic magnetotèrmic de caixa emmotllada, de 160 A d'intensitat màxima i calibrat a 160 A, amb 4 pols i 4 relès i bloc de relès magnetotèrmic estàndard integrat, de 30 kA de poder de tall segons UNE-EN 60947-2, de 7 mòduls DIN de 18 mm d'amplària, muntat en perfil DIN (P - 24)	1.023,77	1,000	1.023,77
6	PG41-EQV9	u	Bloc diferencial de caixa emmotllada de la classe A, gamma industrial, de fins a 250 A d'intensitat nominal, tetrapolar (4P), de sensibilitat entre 0,03 i 10 A, de desconnexió regulable entre les posicions fixe instantani, fixe selectiu i retardat, amb temps de retard de 0 ms, 60 ms i 150 o 310 ms respectivament, amb botó de test incorporat i indicador mecànic de defecte, construït segons les especificacions de la norma UNE-EN 60947-2, muntat directament adossat a l'interruptor (P - 73)	1.687,18	1,000	1.687,18
7	PG4C-0001	u	Interruptor en càrrega modular de 200 A d'intensitat nominal i 400V de tensió assignada d'aïllament (Ui), tetrapolar (4P), tall completament aparent amb indicador mecànic de senyalització de l' estat dels contactes, sense indicador lluminós, categoria d'ús AC-22A segons UNE-EN 60947-3, de 4 mòduls d'amplària (18mm p/ mòdul), fixat a pressió (P - 75)	625,29	1,000	625,29
8	PG47-EOHY	u	Interruptor automàtic magnetotèrmic de 63 A d'intensitat nominal, tipus PIA corba C, tetrapolar (4P), de 6000 A de poder de tall segons UNE-EN 60898 i de 10 kA de poder de tall segons UNE-EN 60947-2, de 4 mòduls DIN de 18 mm d'amplària, muntat en perfil DIN (P - 74)	305,31	1,000	305,31
9	PG1B-J169	u	Caixa per a quadre de distribució elèctrica, de cos de material d'acer acabat pintat al forn amb revestiment intern de material aïllant i porta metàl·lica amb pany i clau de serreta, per a una intensitat màxima de 160 A, capacitat total de 96 mòduls (18 mm) repartits en 4 filera de 24 mòduls cadascuna, aïllament elèctric classe II i grau de protecció en IP65 i IK08, superficial i apta per intempèrie (P - 64)	939,85	1,000	939,85

TOTAL Títol **01.02.03** **5.136,47**

Obra	01	Pressupost ENE-26019
Capítol	02	INSTAL·LACIÓ FOTOVOLTAICA
Títol	04	INSTAL·LACIÓ CA

PRESSUPOST Data: 05/08/26 Pàg.: 5

NUM.	CODI	UA	DESCRIPCIÓ	PREU	AMIDAMENT	IMPORT
1	PG2J-4CHQ	m	Safata metàl·lica de xapa perforada amb coberta d'acer galvanitzat en calent, d'alçària 60 mm i amplària 150 mm, col·locada en terra tècnic amb elements de suport (P - 67)	66,73	40,000	2.669,20
2	PG2N-EUG0	m	Tub corbable corrugat de PVC, de 80 mm de diàmetre nominal, aïllant i no propagador de la flama, resistència a l'impacte de 6 J, resistència a compressió de 250 N, muntat com a canalització soterrada (P - 68)	3,64	25,000	91,00
3	PG25-MEBM	m	Canal aïllant de PVC, amb 1 tapa per a distribució, de 55x160 mm, amb 1 compartiment, de color blanc, resistència a la penetració d'objectes sòlids IP4X, protecció mecànica contra impactes IK10, no propagador de la flama, obertura de la tapa amb eina especial, de temperatura de servei de -5ºC a +60 °C, d'acord amb la norma UNE-EN 50085-2-1, en façana (P - 65)	31,23	12,000	374,76
4	PG33-E4OK	m	Cable amb conductor de coure de tensió assignada 0,6/1 kV, de designació RZ1-K (AS), construcció segons norma UNE 21123-4, tripolar, de secció 3x2,5 mm2, amb coberta del cable de poliolefines, classe de reacció al foc Cca-s1b, d1, a1 segons la norma UNE-EN 50575 amb baixa emissió fums, col·locat en canal o safata (P - 72)	3,96	5,000	19,80
5	PG33-E4L2	m	Cable amb conductor de coure de tensió assignada 0,6/1 kV, de designació RZ1-K (AS), construcció segons norma UNE 21123-4, unipolar, de secció 1x95 mm2, amb coberta del cable de poliolefines, classe de reacció al foc Cca-s1b, d1, a1 segons la norma UNE-EN 50575 amb baixa emissió fums, col·locat en canal o safata (P - 70)	28,02	205,000	5.744,10
6	PG33-E4KW	m	Cable amb conductor de coure de tensió assignada 0,6/1 kV, de designació RZ1-K (AS), construcció segons norma UNE 21123-4, unipolar, de secció 1x50 mm2, amb coberta del cable de poliolefines, classe de reacció al foc Cca-s1b, d1, a1 segons la norma UNE-EN 50575 amb baixa emissió fums, col·locat en canal o safata (P - 69)	15,77	45,000	709,65
7	PG33-E4L6	m	Cable amb conductor de coure de tensió assignada 0,6/1 kV, de designació RZ1-K (AS), construcció segons norma UNE 21123-4, unipolar, de secció 1x150 mm2, amb coberta del cable de poliolefines, classe de reacció al foc Cca-s1b, d1, a1 segons la norma UNE-EN 50575 amb baixa emissió fums, col·locat en canal o safata (P - 71)	44,07	100,000	4.407,00
TOTAL	**Títol**		**01.02.04**			**14.015,51**

Obra	01	Pressupost ENE-26019
Capítol	02	INSTAL·LACIÓ FOTOVOLTAICA
Títol	06	XARXA DE TERRA

NUM.	CODI	UA	DESCRIPCIÓ	PREU	AMIDAMENT	IMPORT
1	EG380707	m	Conductor de coure nu, unipolar de secció 1x16 mm2, muntat en malla de connexió a terra (P - 21)	13,30	40,000	532,00
2	EGDZ1102	u	Punt de connexió a terra amb pont seccionador de platina de coure, muntat en caixa estanca i col·locat superficialment (P - 32)	64,83	1,000	64,83
3	EG35A002	m	Cable amb conductor de coure de 1,5 kVdc | 1,8 kVdc max de tensió assignada, amb designació H1Z2Z2-K (AS), unipolar, de secció 1x6 mm2, amb coberta del cable de poliolefines termoestables amb baixa emissió fums, construcció segons norma UNE 50618, amb una classe de reacció al foc Cca-s1b,d1,a1 segons norma UNE-EN 60332-1-2, col·locat en canal o safata, color vermell/negre, inclou subministrament i instal·lació (P - 20)	2,70	577,500	1.559,25
TOTAL	**Títol**		**01.02.06**			**2.156,08**

Obra	01	Pressupost ENE-26019
Capítol	02	INSTAL·LACIÓ FOTOVOLTAICA

PRESSUPOST Data: 05/08/26 Pàg.: 6

Títol 07 INSTAL·LACIÓ RECEPTORA BT FV COL·LECTIU

NUM.	CODI	UA	DESCRIPCIÓ	PREU	AMIDAMENT	IMPORT
1	EG1PUB16	u	Conjunt de protecció i mesura del tipus TMF10 per a subministrament trifàsic individual superior a 15 kW, per a mesura indirecta, potència entre 55 i 111 kW, tensió de 400 V, format per conjunt de caixes modulars de doble aïllament de polièster reforçat amb fibra de vidre de mides totals 630x1260x171 mm, amb base de fusibles (sense incloure els fusibles), sense equip de comptage, amb IGA tetrapolar (4P) de 160 A regulable entre 80 i 160 A i poder de tall de 10 kA, sense protecció diferencial, col·locat superficialment (P - 13)	1.242,86	1,000	1.242,86
2	EG1PUD16	u	Protecció diferencial per a conjunt de protecció i mesura TMF10 de 80 a 160 A (55 a 111 kW), amb toroidal de 70 mm de diàmetre, sortida superior o lateral, muntat en caixa modular de poliéster reforçat amb fibra de vidre, col·locat adossat al conjunt de protecció i mesura (P - 14)	404,73	1,000	404,73
3	EGW5F400	u	Fusible NH 01- NH 02 de 250-400A a 500V AC, classe gG/gL i 120kA de poder de tall. Construïts amb cos ceràmic d'alta resistència a la pressió interna i als xocs tèrmics, cosa que permet un alt poder de tall. Fusible de fulla vàlid per a protecció d'ús general tant davant de sobrecàrregues com a curtcircuits, indicats com a protecció de línies o equips en tensions nominals fins a 500V. Especificacions: Corrent assignat: 250-4000A Grandària: 01 o 02 Tipus NH (de fulla) Tensió assignada: 500V AC Poder de tall assignat: 120kA Construït segons les normes IEC60269-1, EN60269-1, IEC60269-2, EN60269-2, DIN43620 i VDE0636. Dimensions: 83x29x45,5 mm (P - 42)	23,51	9,000	211,59
4	EG22TP1K	m	Tub corbable corrugat de polietilè, de doble capa, llisa la interior i corrugada l'exterior, de 200 mm de diàmetre nominal, aïllant i no propagador de la flama, resistència a l'impacte de 40 J, resistència a compressió de 450 N, muntat com a canalització soterrada (P - 16)	8,44	11,000	92,84
5	EG1CDM1	U	Caixa derivació de maniobra de polièster reforçat amb fibra de vidre , de 250 A, segons esquema Unesa número 12 , seccionable en càrrega (BUC) , inclosa base portafusibles trifàsica (sense fusibles), neutre seccionable, borns de connexió i grau de protecció IP-43, IK09, muntada superficialment Inclou subministrament, muntatge, instal·lació i posada en servei. Tensió assignada: 500 V. Intensitat assignada: 400 A. Ús autoconsum col·lectiu: - Protecció de la línia genral d'alimentació en una instal·lació d'enllaç. - Instal·lació en façana exterior o murs de tancament (P - 11)	781,00	1,000	781,00
6	EG42529D	u	Interruptor diferencial de la classe A, gamma terciari, de 25 A d'intensitat nominal, bipolar (2P), de sensibilitat 0,03 A, de desconnexió fix instantani, amb botó de test incorporat i indicador mecànic de defecte, construït segons les especificacions de la norma UNE-EN 61008-1, de 2 mòduls DIN de 18 mm d'amplària, muntat en perfil DIN (P - 26)	227,05	1,000	227,05
7	EG415F9B	u	Interruptor automàtic magnetotèrmic de 16 A d'intensitat nominal, tipus PIA corba C, bipolar (2P), de 10000 A de poder de tall segons UNE-EN 60898 i de 15 kA de poder de tall segons UNE-EN 60947-2, de 2 mòduls DIN de 18 mm d'amplària, muntat en perfil DIN (P - 23)	66,93	1,000	66,93
8	EG638158	u	Presa de corrent de tipus modular de 2 mòduls estrets, bipolar amb presa de terra lateral (2P+T), 16 A 250 V, amb tapa protegida, preu superior, muntada sobre caixa o bastidor (P - 31)	15,78	1,000	15,78

9	EG380707	m	Conductor de coure nu, unipolar de secció 1x16 mm2, muntat en malla de connexió a terra (P - 21)	13,30	10,000	133,00
10	PGD1-E3B9	u	Piqueta de connexió a terra d'acer, amb recobriment de coure de gruix estàndard, de 2500 mm de llargària de 18,3 mm de diàmetre, clavada a terra (P - 77)	44,72	1,000	44,72
11	EGDZ1102	u	Punt de connexió a terra amb pont seccionador de platina de coure, muntat en caixa estanca i col·locat superficialment (P - 32)	64,83	1,000	64,83
12	EG2A3R15	m	Canal aïllant de PVC, amb 1 tapa per a distribució, de 60x 230 mm, amb 1 compartiment, de color blanc, muntada sobre paraments (P - 17)	51,96	15,000	779,40
13	EGW5B400	u	Base portafusible tipus BUC, format per fusible de ganivetes NH00, intensitat nominal fins a 160 A, poder de tall 120 kA i base per a fusible de ganivetes, unipolar (1P), intensitat nominal fins a 400 A. Tipus BUC Tensió I nominal 250-400A Per fusible mida NH01-NH02 Sòcol de polièster reforçat amb fibra de vidre, autoextingible. Peces termoplàstiques: Policarbonat i poliamides, autoextingibles. Pinces de contacte: Coure electrolític platejat. Anells de pressió: Acer inoxidable. Elements de connexió: Mitjançant cargols d'acer dicromatat fixats a la platina Construït segons les normes UNE 21 103, RU 6303 B, CEI 269 i EN 60.269 (P - 41)	33,09	9,000	297,81
14	PPAUU301	u	Partida alçada d'abonament íntegre per a demolició de mur per a ubicació del nou armari en sala tècnica per a la nova TMF-10 de generació i CdM. Inclou la reposició del mur un cop construït l'armari i l'adequació de la sala tècnica per a que quedi estètic amb el disseny del centre. (P - 0)	1.941,75	1,000	1.941,75
15	EGLA200	u	Armari d'obra amb bloc de formigó amb porta metàl·lica. Per les seves dismensions podeu allotjar equips com: Conjunt de Protecció i Mesura TMF-10 (igual o superior a 160 A, 111 kW) i CDM d'acord amb les especificacions de FECSA ENDESA. Inclou subministrament, llosa de formigó i col·locació. Inclou els treballs necessaris per proporcionar un acabat a l'armari elèctric que s'adapti estèticament i funcionalment a l'entorn on s'instal·li, garantint la seva integració i durabilitat. (P - 37)	3.246,31	1,000	3.246,31

TOTAL Títol 01.02.07 **9.550,60**

Obra 01 Pressupost ENE-26019
Capítol 02 INSTAL·LACIÓ FOTOVOLTAICA
Títol 08 ACTUALITZACIÓ TMF CONSUM

NUM.	CODI	UA	DESCRIPCIÓ	PREU	AMIDAMENT	IMPORT
1	EGW5F400	u	Fusible NH 01- NH 02 de 250-400A a 500V AC, classe gG/gL i 120kA de poder de tall. Construïts amb cos ceràmic d'alta resistència a la pressió interna i als xocs tèrmics, cosa que permet un alt poder de tall. Fusible de fulla vàlid per a protecció d'ús general tant davant de sobrecàrregues com a curtcircuits, indicats com a protecció de línies o equips en tensions nominals fins a 500V. Especificacions: Corrent assignat: 250-4000A Grandària: 01 o 02 Tipus NH (de fulla) Tensió assignada: 500V AC Poder de tall assignat: 120kA Construït segons les normes IEC60269-1, EN60269-1, IEC60269-2, EN60269-2, DIN43620 i VDE0636.	23,51	3,000	70,53

			Dimensions: 83x29x45,5 mm (P - 42)			
2	EGW5B400	u	Base portafusible tipus BUC, format per fusible de ganivetes NH00, intensitat nominal fins a 160 A, poder de tall 120 kA i base per a fusible de ganivetes, unipolar (1P), intensitat nominal fins a 400 A. Tipus BUC Tensió I nominal 250-400A Per fusible mida NH01-NH02 Sòcol de polièster reforçat amb fibra de vidre, autoextingible. Peces termoplàstiques: Policarbonat i poliamides, autoextingibles. Pinces de contacte: Coure electrolític platejat. Anells de pressió: Acer inoxidable. Elements de connexió: Mitjançant cargols d'acer dicromatat fixats a la platina Construït segons les normes UNE 21 103, RU 6303 B, CEI 269 i EN 60.269 (P - 41)	33,09	3,000	99,27
3	EG42429D	u	Interruptor diferencial de la classe AC, gamma terciari, de 25 A d'intensitat nominal, bipolar (2P), de sensibilitat 0,03 A, de desconnexió fix instantani, amb botó de test incorporat i indicador mecànic de defecte, construït segons les especificacions de la norma UNE-EN 61008-1, de 2 mòduls DIN de 18 mm d'amplària, muntat en perfil DIN (P - 25)	161,12	1,000	161,12
4	EG415F9B	u	Interruptor automàtic magnetotèrmic de 16 A d'intensitat nominal, tipus PIA corba C, bipolar (2P), de 10000 A de poder de tall segons UNE-EN 60898 i de 15 kA de poder de tall segons UNE-EN 60947-2, de 2 mòduls DIN de 18 mm d'amplària, muntat en perfil DIN (P - 23)	66,93	1,000	66,93
5	EG638158	u	Presa de corrent de tipus modular de 2 mòduls estrets, bipolar amb presa de terra lateral (2P+T), 16 A 250 V, amb tapa protegida, preu superior, muntada sobre caixa o bastidor (P - 31)	15,78	1,000	15,78

TOTAL Títol 01.02.08 **413,63**

Obra 01 Pressupost ENE-26019
Capítol 03 AJUDES DE RAM DE PALETA

NUM.	CODI	UA	DESCRIPCIÓ	PREU	AMIDAMENT	IMPORT
1	KY311620	m	Formació de passamurs amb tub de PVC de diàmetre 90 mm i d'1 m de llargària, com a màxim (P - 57)	17,79	3,000	53,37
2	E7J513AA	m	Segellat de junt entre materials d'obra de 30 mm d'amplària i 20 mm de fondària, amb massilla de poliuretà bicomponent, aplicada amb pistola manual, prèvia imprimació específica (P - 5)	14,34	3,000	43,02

TOTAL Capítol 01.03 **96,39**

Obra 01 Pressupost ENE-26019
Capítol 04 MONITORATGE I CONTROL

NUM.	CODI	UA	DESCRIPCIÓ	PREU	AMIDAMENT	IMPORT
1	EGSRE4GE	u	Subministrament, muntatge i configuració de Router M2M IX6015 SecureEdge Pro 4G/LT , amb antena 4G de 3m o equivalent (P - 38)	1.572,89	1,000	1.572,89
2	EGSSM01	u	Sonda meteorològica digital per a instal·lacions fotovoltaiques composada per: - Sonda de temperatura exterior d'ambient. Rang de -40ºC a 90ºC. - Sonda de temperatura exterior de mòdul. Rang de mesura de -40ºC a 90ºC. - Sonda de temperatura interior cel·la d'irradiància. - Sensor irradiància de cel·la monocristal·lina. Rang de mesura de 0 W/m2 a 1.500 W/m2. Sortida RS-485 de 2 fils i protocol Modbus RTU. Grau de protecció IP65.	772,50	1,000	772,50

			Alimentació en 12-24 V corrent continu. Inclou subministrament, muntatge i configuració. (P - 39)			
3	EG5AA160	u	Transformador d'intensitat de nucli obert amb una relació de transformació de 160/5 A, una potència de 5 VA, de classe 0,5 de precisió segons UNE-EN 60044, i muntat superficialment. Inclou subministrament i muntatge. (P - 30)	77,62	3,000	232,86
4	EG32B136	m	Cable amb conductor de coure de tensió assignada inferior o igual a 450/750 V, de designació H07Z-K, construcció segons norma UNE-EN 50525-3-41, unipolar, de secció 1x2,5 mm2, amb aïllament de poliolefines, classe de reacció al foc Dca-s2,d2,a2 segons norma UNE-EN 50575, col·locat en canal (P - 19)	1,55	30,000	46,50
5	EP434650	m	Cable per a transmissió de dades amb conductors de coure, de 4 parells, categoria 6 F/UTP, aïllament de poliolefina i coberta de poliolefina, de baixa emissió de fums i opacitat reduïda, no propagador de la flama segons UNE-EN 60332-1-2, amb una classe de reacció al foc Dca-s2,d2,a2 segons norma UNE-EN 50575, col·locat sota tub o canal (P - 46)	2,14	5,000	10,70
6	PG2G-AZKL	m	Minicanal de PVC, de 20x30 mm, d'1 tapa, amb 1 compartiment, amb sistema de fixació mecànica, resistència a la penetració d'objectes sòlids IP4X, protecció mecànica contra impactes IK07, no propagador de la flama, obertura de la tapa amb eina especial, d'acord amb la norma UNE-EN 50085-2-1, muntada sobre paraments (P - 66)	7,82	40,000	312,80
7	EGSZU001	m	Cable bus de comunicacions, apantallat, de 2 fils, de 1,5 mm² de secció per fil (P - 40)	2,52	60,000	151,20
8	EG1B0652	u	Armari de polièster de 600x400x200 mm, amb tapa fixa, muntat superficialment (P - 12)	245,08	1,000	245,08
9	EG510001	u	Equip de comptatge per a subministre BT, amb comptador trifàsic digital multifució de 4 quadrants, precisió 1 en activa i 2 en reactiva, comunicació amb port COM1 (RS-232, RS-484, Ethernet), per a mesura indirecta. Comptador amb certificat MID EN504070. Inclou subministrament, muntatge i configuració de la instal·lació. (P - 29)	250,60	1,000	250,60
10	PG4N-DQO6	u	Tallacircuit amb fusible cilíndric de 16 A, unipolar, amb portafusible separable de 22x58 mm i muntat superficialment (P - 76)	14,76	4,000	59,04

TOTAL	**Capítol**	**01.04**	**3.654,17**

Obra	01	Pressupost ENE-26019
Capítol	05	FONTANERIA

NUM.	CODI	UA	DESCRIPCIÓ	PREU	AMIDAMENT	IMPORT
1	PPAUU001	pa	Partida alçada d'abonament íntegre en concepte d'ajuts del ram de paleta, de material necessari per a instal·lació d'aigua a la coberta. (P - 0)	490,00	1,000	490,00

TOTAL	**Capítol**	**01.05**	**490,00**

Obra	01	Pressupost ENE-26019
Capítol	06	PROTECCIÓ CONTRA INCENDIS

NUM.	CODI	UA	DESCRIPCIÓ	PREU	AMIDAMENT	IMPORT
1	EM31351J	u	Extintor manual de diòxid de carboni, de càrrega 5 kg, amb pressió incorporada, pintat, amb suport a paret (P - 44)	120,97	1,000	120,97
2	EMSB32P1	u	Rètol senyalització instal·lació de protecció contra incendis, quadrat, de 420x420 mm2 de panell de PVC d'1 mm de gruix, fotoluminiscent categoria A segons UNE 23035-4, col·locat adherit sobre parament vertical (P - 45)	30,37	1,000	30,37

TOTAL	**Capítol**	**01.06**	**151,34**

Obra	01	Pressupost ENE-26019
Capítol	07	TREBALLS COMPLEMENTARIS

NUM.	CODI	UA	DESCRIPCIÓ	PREU	AMIDAMENT	IMPORT
1	EZ2030	u	Subministrament, muntatge i instal·lació de placa identificativa interior de la instal·lació fotovoltaica en teulada protegida de les inclemències meteorològiques directes, però amb resistència a l'abrasió i fàcil neteja, a zones visibles per al públic, preferiblement a prop de l'entrada principal. Les característiques tècniques han de ser: - Material Base: Planxa d'alumini lacada blanca amb cantells blancs. - Dimensions i Gruix: 30x30 cm amb un gruix de 3 mm. - Impressió: o Impressió digital directa d'alta resolució, resistent a la llum i la humitat ambiental. o Protecció: Acabat amb vernís de protecció per garantir la durabilitat del color i facilitar la neteja. - Sistema: Fixació a paret mitjançant una contraplaca d'alumini de 24x24 cm i 2 mm de gruix. - Elements de Fixació: o La contraplaca es fixarà a la paret amb cargols enrasats de cap pla, evitant protuberàncies. o La unió final entre la placa principal i la contraplaca es realitzarà amb cinta adhesiva de dues cares d'alta resistència a la tracció o bé amb silicona d'alta adherència per a interiors. (P - 54)	200,00	1,000	200,00
2	EZ3001	u	Reportatge fotogràfic professional de la instal·lació per a instal·lacions fotovoltaiques de fins a 100 kW. S'inclou com a mínim: - 25 fotografies editades i en alta resolució, realitzades un cop finalitzada l'obra i amb la instal·lació neta i lliure d'elements sobrants. - Contingut: Vistes generals de la instal·lació (integració arquitectònica/paisatgística) i vistes de detall (mòduls, inversors, cablejat, quadres de protecció). - Format: Arxius digitals en format JPG (mínim 20 MP) i els corresponents arxius RAW/TIFF. - Estil: Fotografia d'arquitectura industrial, amb correcció de perspectives i il·luminació equilibrada. (P - 55)	180,00	1,000	180,00

TOTAL	**Capítol**	**01.07**	**380,00**

Obra	01	Pressupost ENE-26019
Capítol	08	LEGALITZACIÓ, POSADA EN SERVEI I DOC. FINAL OBRA

NUM.	CODI	UA	DESCRIPCIÓ	PREU	AMIDAMENT	IMPORT
1	EZ2004	u	Realització de la inspecció inicial reglamentària per part d'un Organisme de Control Autoritzat (OCA) per una instal·lació solar fotovoltaica de potència superior a 25 kW, d'acord amb el Reglament Electrotècnic de Baixa Tensió (REBT) i normatives d'aplicació. (P - 48)	325,00	1,000	325,00
2	EZ2005	u	Gestió administrativa per la inscripció al Registre d'Instal·lacions Tècniques de Seguretat Industrial de Catalunya (RITSIC) d'una nova instal·lació solar fotovoltaica incloent aportació documental, gestió telemàtica i el seguiment de la tramitació. (P - 49)	34,15	1,000	34,15
3	EZ2007	u	Realització de tots els tràmits administratius i tècnics necessaris per a la inscripció definitiva de la instal·lació de producció d'energia elèctrica	313,45	1,000	313,45

			mitjançant tecnologia fotovoltaica al Registre d'Instal·lacions de Producció d'Energia Elèctrica (RIPRE) per a instal·lacions de potència nominal <= 100 kW En els casos d'autoconsum col·lectiu, posada en marxa i servei de la instal·lació FV i de monitorització. A nivell local i a nivell de software. (P - 50)			
4	EZ2010	u	Etiquetatge i/o retulació de strings, canalitzacions, equips, quadres, armaris, inst. enllaç, etc. Treballs i gestions necessaris per a la identificació de: - Inicis i finals de strings - rotular o marcar en panell l'inici o final de string. Objectiu: trobar ràpidament la connexió. - Identificar strings adientment segons plànols unifilars (documentació obra executada). Es seguirà la codificació XX.YY.ZZ (sent XX: identificació inversors, YY: identificació de l'MPPT, ZZ: identificació de l'string) - Identificar armari segons inversor o tipus de tensió (CA/CC). - Col·locar senyals de risc elèctric a: a armaris que continguin instal·lacions d'enllaç (TMF, CGP, CDM, etc.) i quadres elèctrics relacionats amb la instal·lació fotovoltaica. - Senyalització de canalitzacions elèctriques de corrent continua amb avisos de perill (en tensió). Exemple: cartell Ajuntament Barcelona. - Senyalització de presència d'instal·lació fotovoltaica a la coberta a col·locar a la porta o a escala d'accés. - Senyalització de risc de caiguda. - Col·locació de porta-plànols i plànols de la instal·lació fotovoltaica a l'anterior de quadres elèctrics. Les característiques físiques de la senyalització ha de permetre la seva durabilitat en condicions ambientals externes.Les etiquetes seran de materials resistents als raigs UV, a la humitat i a les condicions ambientals extremes. Les senyals hauran d'estar en català. (P - 52)	270,67	1,000	270,67
5	EZ2009	u	Treballs i gestions necessaris per a la tramitació del Certificat d'Instal·lació Elèctrica (CIE) i ELEC-4 un cop finalitzades les obres de la instal·lació fotovoltaica. Inclou: - Revisió i comprovació de la correcta execució de la instal·lació segons projecte i normativa vigent (REBT). - Verificació dels elements de seguretat (interruptors de protecció, posada a terra, sistemes de desconnexió, etc.). - Mesures d'aïllamet, continuitat de terres i comprovació de polaritat. - Redacció de la memòria tècnica o projecte final d'obra, si s'escau. - Emissió del CIE per part del tècnic instal·lador autoritzat i ELEC-4. - Tramitació davant l'organisme de control autoritzat (OCA), si s'escau. (P - 51)	200,00	1,000	200,00
6	EZ2020	u	Treballs i gestions necessàriess per a la configuració i el correcte funcionament de la instal·lació fotovoltaica. Inclou les següents tasques (no limitatives): - Configuració del sistema control de la instal·lació fotovoltaica i dels equips/dispositius instal·lats. - Configuració de la comunicació de la instal·lació fotovoltaica a la plataforma fabricant inversor. - Configuració de la comunicacio de la instal·lació fotovoltaica a la plataforma SIE d'Infraestructures o similar. ICAT s'encarrega de configurar les dades a la plataforma SIE. - Alta de la instal·lació a la plataforma d'inversor (Fusion Solar, ISolarCloud, Sunny Portal, etc.) segons configuració donada. - Verificació correcta instal·lació de corrent alterna. - Verificació de correcte muntatge i instal·lació de strings (part CC). - Verificació/lectura de tensions de circuit obert dels strings, tensions i intensitat en funcionament de la instal·lació fotovoltaica. - Verificació/lectura de paràmetres elèctrics de corrent continua, corrent alterna i terra. - Emplenar el checklist final d'obra, facilitat per Infraestructures.cat. (P - 53)	760,18	1,000	760,18
7	PPAU0020	pa	Actualització Etiqueta d'Eficiència Energètica (P - 78)	288,48	1,000	288,48

8	EZ2001	u	Redacció del projecte ´´As-Built´´ per instal·lació solar fotovoltaica de potència inferior a 100 kW, incloent: -Memòria tècnica -Plànols actualitzats -Plec de condicions -Pressupost Cal seguir l'estructura del projecte i les condicions establertes e el Plec d'Execució d'Obres d'Infraestructures.cat (P - 47)	1.200,00	1,000	1.200,00

TOTAL Capítol 01.08 **3.391,93**

Obra 01 Pressupost ENE-26019
Capítol 09 OPERACIÓ I MANTENIMENT

NUM.	CODI	UA	DESCRIPCIÓ	PREU	AMIDAMENT	IMPORT
1	OP0001	PA	Contracte d'un any que inclou totes les actuacions de manteniment preventiu necessàries per garantir la seguretat, fiabilitat i màxim rendiment de la instal·lació fotovoltaica, així com la protecció dels treballadors mitjançant la línia de vida. Els treballs inclouen: - Verificació del correcte funcionament i absència de llums d'alarma de l'inversor. - Revisió de l'estat de les connexions AC i DC de l'inversor. - Control de la temperatura ambient de la sala (si és interior) on hi ha els inversors. - Neteja del filtre i neteja amb aire a pressió del quadre AC de l'inversor. - Revisió de connexions dels mòduls (extrem i intermedis). - Inspecció de l'estat del cablejat DC i traçats. - Revisió del cablejat general d'obra: DC en safates, AC i comunicacions. - Verificació in situ de tensions i intensitats de strings per comprovar coherència. - Revisió de canalitzacions, tapes i quadres exteriors (estanqueïtat). - Inspecció d'estructura i cargoleria (signes d'oxidació o corrosió). - Revisió de mòduls FV (vidre, marc i esquerdes). - Detecció de punts calents mitjançant càmera termogràfica (mòduls, estructures, inversors i proteccions). - Revisió general de proteccions AC i DC. - Test de funcionament (salt per prova) i verificació de resposta. - Verificació de les connexions de les proteccions. - Verificació de la correcta posta a terra i de la continuïtat entre elements. - Revisió del parell de cargoleria de l'estructura i la seva unió amb els mòduls. - Verificació d'estabilitat d'estructures FV i de la ubicació dels contrapesos (llastrades o fixades). - Revisió d'estabilitat de tapes en safates. - Neteja dels mòduls FV. - Neteja amb aire a pressió dels quadres i proteccions. - Neteja del filtre de l'inversor - Revisió, verificació i certificació de l'estat general de la línia de vida. - Comprovació de la fixació i ancoratges de la línia de vida. - Verificació de la continuïtat i estat del cable de la línia de vida - Test de seguretat i certificació anual d'ús segons normativa vigent de la línia de vida Preu segons potència. (P - 58)	1.047,79	1,000	1.047,79

TOTAL Capítol 01.09 **1.047,79**

Obra 01 Pressupost ENE-26019
Capítol 10 GESTIÓ DE RESIDUS

PRESSUPOST Data: 05/08/26 Pàg.: 13

NUM.	CODI	UA	DESCRIPCIÓ	PREU	AMIDAMENT	IMPORT
1	E2RA6960	m3	Deposició controlada a centre de reciclatge de residus de paper i cartró no perillosos amb una densitat 0,04 t/m3, procedents de construcció o demolició, amb codi 150101 segons la Llista Europea de Residus (ORDEN MAM/304/2002) (P - 4)	12,60	0,405	5,10
2	E2R64900	m3	Transport de residus inerts o no especials a instal·lació autoritzada de gestió de residus, amb camió per a transport de 7 t, amb un recorregut de fins a 2 km (P - 3)	5,15	20,000	103,00
TOTAL	**Capítol**		**01.10**			**108,10**

RESUM DE PRESSUPOST

Data: 05/08/26 Pàg.: 1

NIVELL 2: Capítol			Import
Capítol	01.00	ACTUACIONS PRÈVIES	624,10
Capítol	01.01	MITJANS AUXILIARS	7.620,75
Capítol	01.02	INSTAL·LACIÓ FOTOVOLTAICA	93.239,26
Capítol	01.03	AJUDES DE RAM DE PALETA	96,39
Capítol	01.04	MONITORATGE I CONTROL	3.654,17
Capítol	01.05	FONTANERIA	490,00
Capítol	01.06	PROTECCIÓ CONTRA INCENDIS	151,34
Capítol	01.07	TREBALLS COMPLEMENTARIS	380,00
Capítol	01.08	LEGALITZACIÓ, POSADA EN SERVEI I DOC. FINAL OBRA	3.391,93
Capítol	01.09	OPERACIÓ I MANTENIMENT	1.047,79
Capítol	01.10	GESTIÓ DE RESIDUS	108,10
Obra	**01**	**Pressupost ENE-26019**	**110.803,83**
			110.803,83

NIVELL 1: Obra			Import
Obra	01	Pressupost ENE-26019	110.803,83
			110.803,83

PRESSUPOST D'EXECUCIÓ PER CONTRACTE

PRESSUPOST D'EXECUCIÓ MATERIAL.....	110.803,83
13 % Despeses generals SOBRE 110.803,83.....	14.404,50
6 % Benefici industrial SOBRE 110.803,83.....	6.648,23

PRESSUPOST D'EXECUCIÓ PER CONTRACTE 131.856,56

21 % IVA SOBRE 131.856,56.....	27.689,88

TOTAL PRESSUPOST PER CONTRACTE AMB IVA INCLÒS 159.546,44

Aquest pressupost d'execució per contracte (IVA inclòs) puja a

cent cinquanta-nou mil cinc-cents quaranta-sis euros amb quaranta-quatre cèntims

DOC 6. PLÀNOLS I ESQUEMES

Índex de plànols i esquemes

Els plànols i esquemes pre-definits segueixen la següent codificació:

- 01.01 – Situació i Emplaçament
- 02.01 – Planta fotovoltaica
- 02.02 – Cotes
- 02.03 – Distribució del camp solar
- 02.04 – Canalitzacions elèctriques
- 02.05 – Detall inversors
- 02.06 – Detall estructura
- 02.07 – Esquema unifilar
- 03.01 – Plànol de monitoratge
- 03.02 – Esquema de monitoratge
- 04.01 – Recorregut Rasa
- 04.02 – Detall Rasa
- 04.03 – Detall punt de connexió
- 05.01 – PRL i accessos

SITUACIÓ I EMPLAÇAMENT



Situació. Escala: A3 1/2000

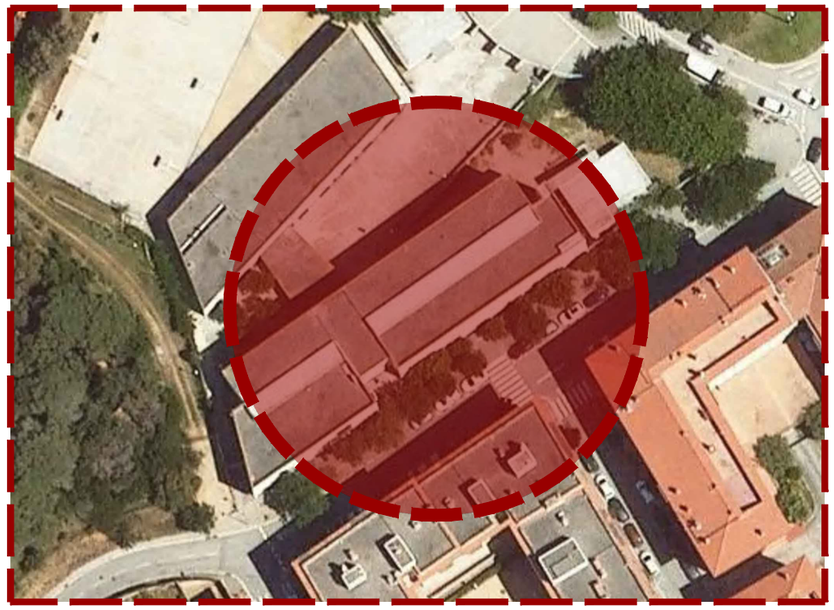

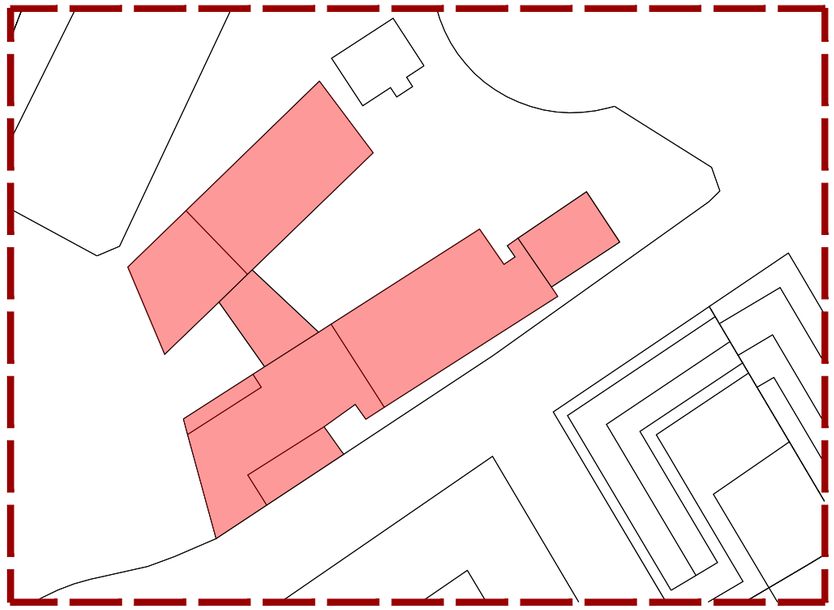

Emplaçament. Escala: A3 1/1000

Generalitat de Catalunya Departament de Territori	infraestructures.cat	esitec AV. DIAGONAL 421, 1ª 08008 BARCELONA www.esitec.cat 930 254 443 AUTOR PROJECTE Tècnic: Raimon Renau Permanyer Nº Col.legiat: 12.676	TÍTOL DEL PROJECTE PROJECTE EXECUTIU D'UNA INSTAL.LACIÓ FOTOVOLTAICA DE 176 MÒDULS (114,4 kWp) A LA COBERTA DE L'INSTITUT LLUÍS DOMÈNECH I MONTANER	CODI ENS ENE-26019	ESCALES 1:2000 ; 1:1000 ORIGINALS A-3	NOM DEL PLÀNOL DEFINICIÓ URBANÍSTICA SITUACIÓ I EMPLAÇAMENT	DATA JULIOL 2026 NOM FITXER	PLÀNOL NUM 00.01 FULL 1 DE 6

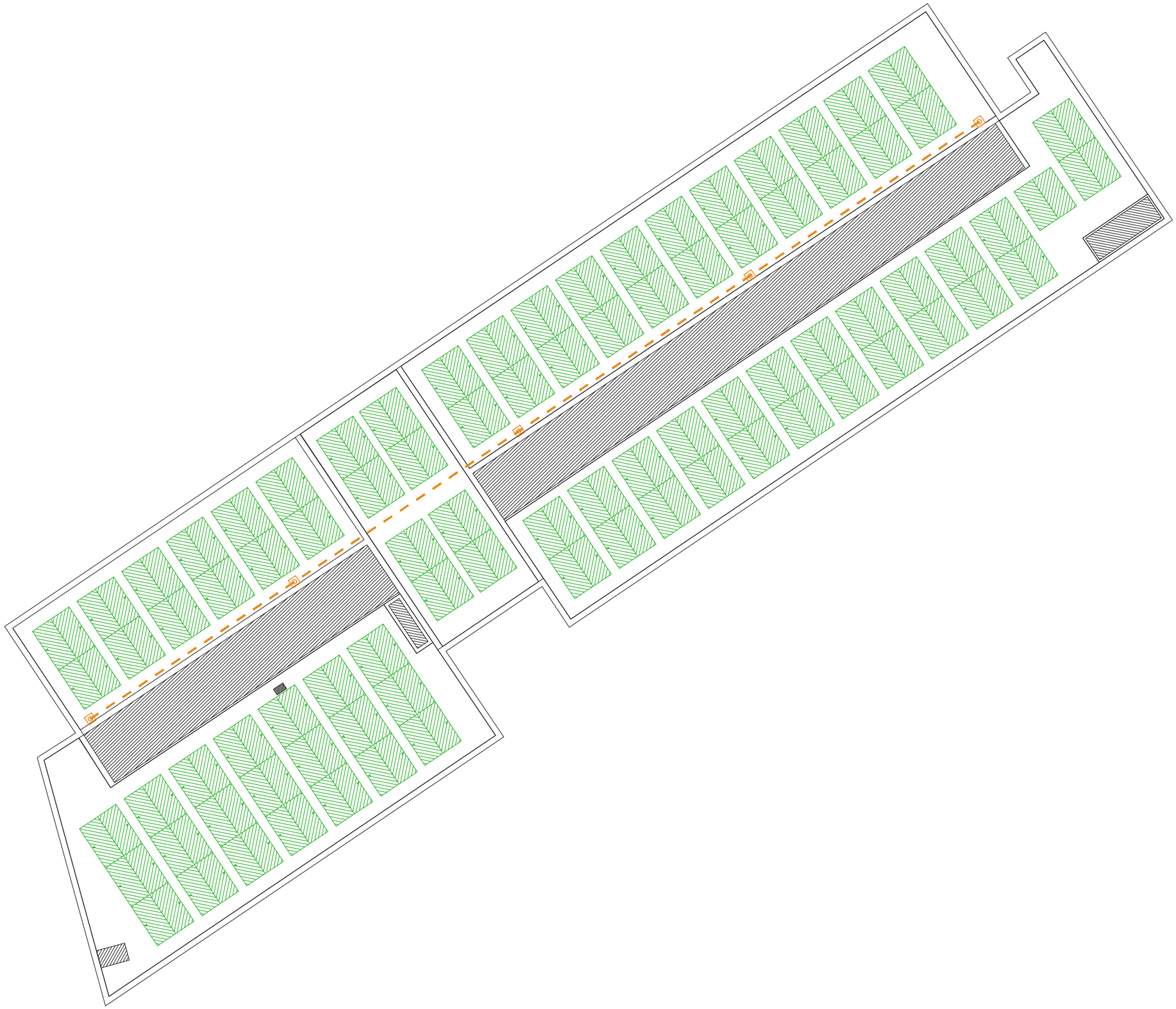

LLEGENDA

- Panell fotovoltaic
- Inversor
- Quadre de proteccions CC
- Quadre de proteccions CA
- Canal CC
- Canal CA
- Baixant vertical
- Traçat per rasa
- Arqueta
- CGP+CS
- TMF-C
- TMF-P
- CDM
- Línia de vida i ancoratges
- Escala de gat
- Barana
- Accés a coberta
- Zona reservada per acopi de material
- Zona reservada per màquina elevadora
- Màquina elevadora de material
- Embornals
- Ampit perimetral >90cm

Generalitat de Catalunya
Departament de Territori

infraestructures.cat

esitec
AV. DIAGONAL 421, 1ª
08008 BARCELONA
www.esitec.cat
930 256 443

AUTOR PROJECTE
Tècnic: Raimon Renau Permanyer Nº Col.legiat: 12.676

TÍTOL DEL PROJECTE
PROJECTE EXECUTIU D'UNA INSTAL.LACIÓ FOTOVOLTAICA DE 176 MÒDULS (114,4 kWp) A LA COBERTA DE L'INSTITUT LLUÍS DOMÈNECH I MONTANER

CODI ENS
ENE-26019

ESCALES
1/275
ORIGINALS A-3

NOM DEL PLÀNOL
INSTAL?LACIÓ FOTOVOLTAICA
PLANTA FOTOVOLTAICA

DATA
JULIOL 2026

PLÀNOL NUM
01.01

NOM FITXER

FULL 2 DE 6

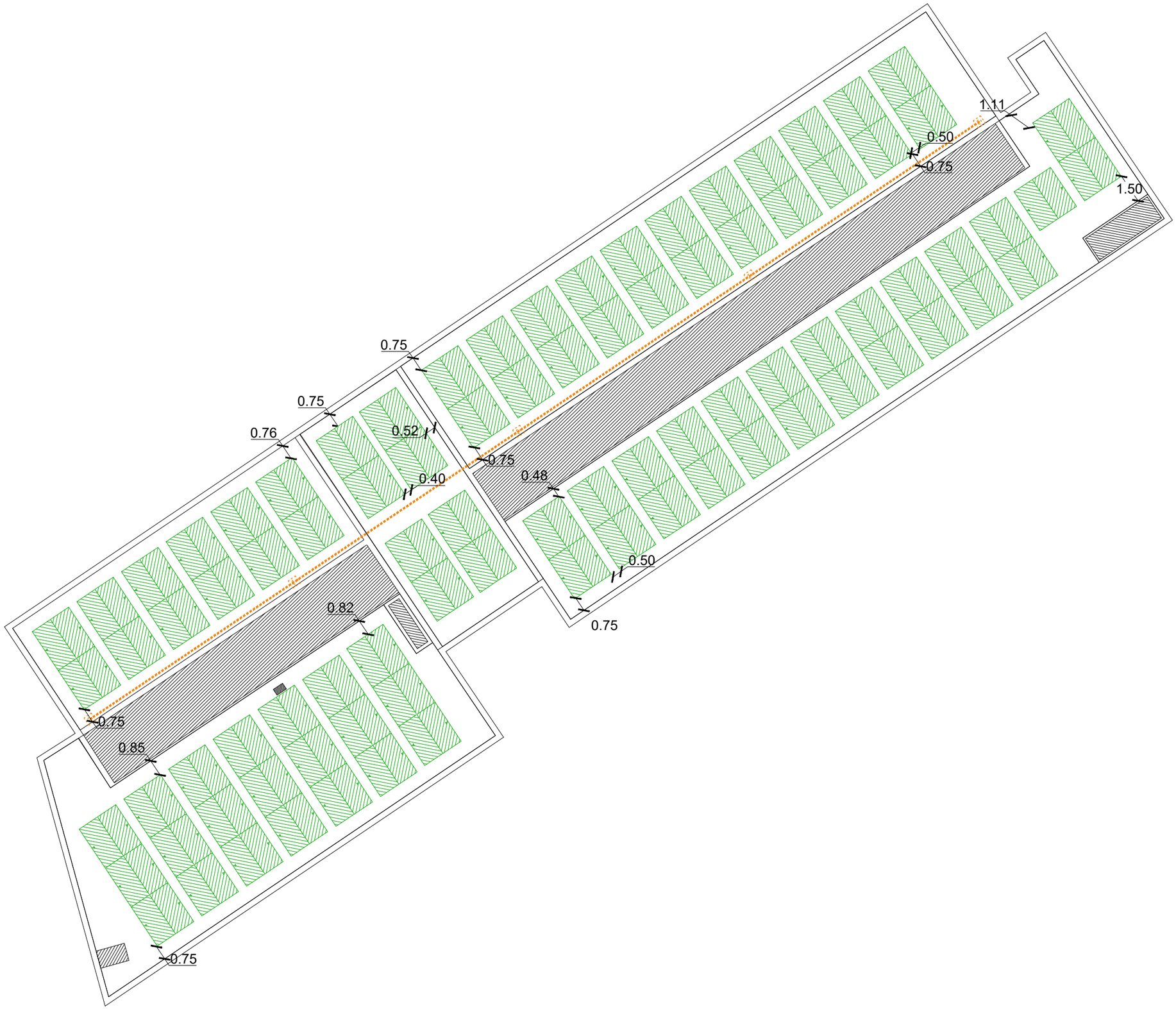

LLEGENDA

- Panell fotovoltaic
- Inversor
- Quadre de proteccions CC
- Quadre de proteccions CA
- Canal CC
- Canal CA
- Baixant vertical
- Traçat per rasa
- Arqueta
- CGP+CS
- TMF-C
- TMF-P
- CDM
- Línia de vida i ancoratges
- Escala de gat
- Barana
- Accés a coberta
- Zona reservada per acopi de material
- Zona reservada per màquina elevadora
- Màquina elevadora de material
- Embornals
- Ampit perimetral >90cm

Generalitat de Catalunya
Departament de Territori

infraestructures.cat

esitec
AV. DIAGONAL 421, 1ª
08008 BARCELONA
www.esitec.cat
930 256 443

AUTOR PROJECTE
Tècnic: Raimon Renau Permanyer Nº Col.legiat: 12.676

TÍTOL DEL PROJECTE
PROJECTE EXECUTIU D'UNA INSTAL.LACIÓ FOTOVOLTAICA DE 176 MÒDULS (114,4 kWp) A LA COBERTA DE L'INSTITUT LLUÍS DOMÈNECH I MONTANER

CODI ENS
ENE-26019

ESCALES
1/275
ORIGINALS A-3

NOM DEL PLÀNOL
INSTAL?LACIÓ FOTOVOLTAICA
COTES

DATA
JULIOL 2026

PLÀNOL NUM
01.02

NOM FITXER

FULL 3 DE 6

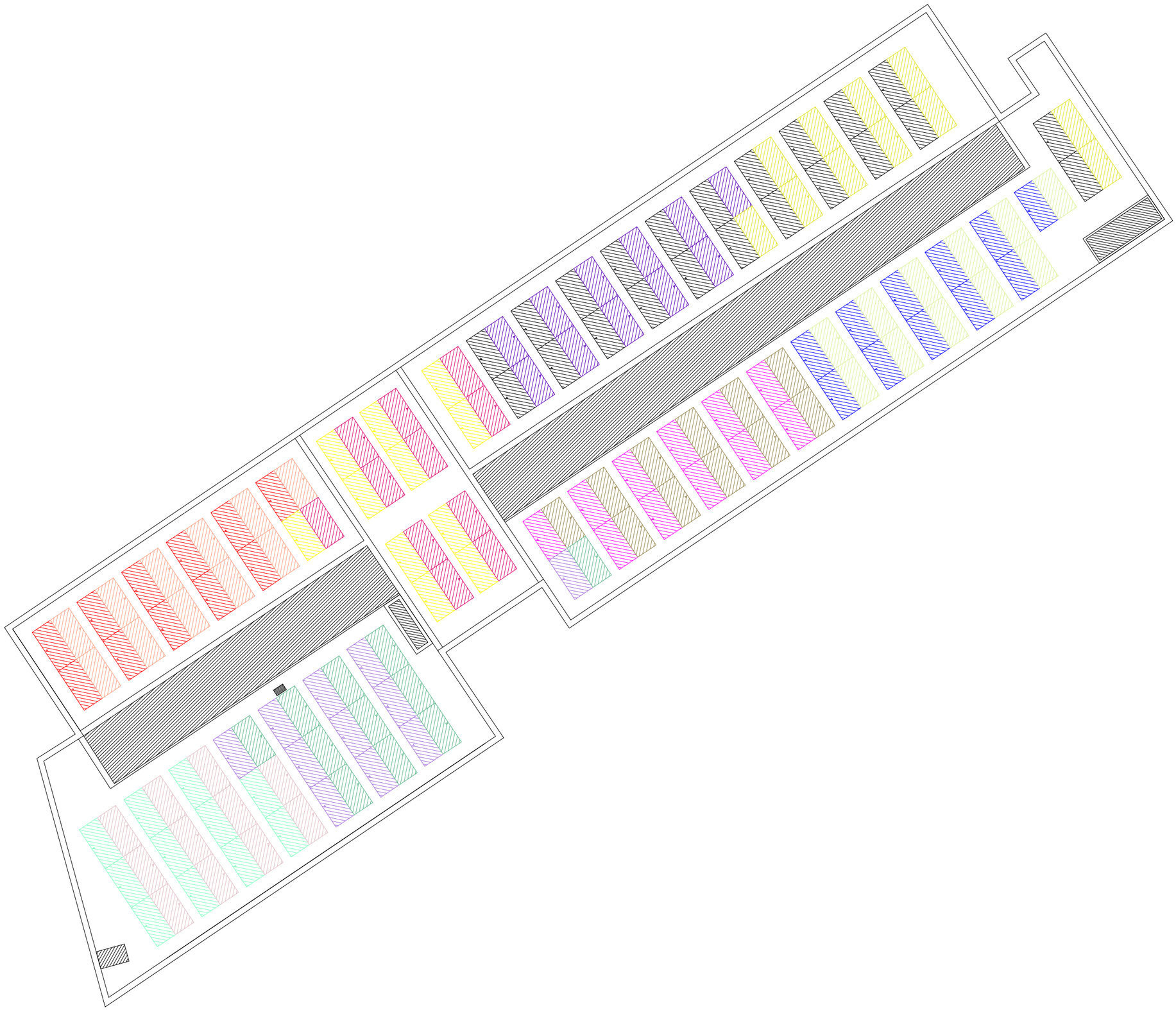

LLEGENDA STRINGS

- STRING 1 (MPPT 1.1.1)
- STRING 2 (MPPT 1.1.1)
- STRING 3 (MPPT 1.2.1)
- STRING 4 (MPPT 1.2.2)
- STRING 5 (MPPT 1.3.1)
- STRING 6 (MPPT 1.3.2)
- STRING 7 (MPPT 1.4.1)
- STRING 8 (MPPT 1.4.2)
- STRING 9 (MPPT 1.5.1)
- STRING 10 (MPPT 1.5.2)
- STRING 11 (MPPT 1.6.1)
- STRING 12 (MPPT 1.6.2)
- STRING 13 (MPPT 1.7.1)
- STRING 14 (MPPT 1.7.2)
- STRING 15 (MPPT 1.8.1)
- STRING 16 (MPPT 1.8.2)
- STRING 17 (MPPT 1.9.1)
- STRING 18 (MPPT 1.9.2)
- STRING 19 (MPPT 1.10.1)
- STRING 20 (MPPT 1.10.2)

NOMENCLATURA

Stringt N (MPPT X.Y.Z)

N: String
X: Inversor/Coberta
Y: MPPT
Z: Entrada

Generalitat de Catalunya
Departament de Territori

infraestructures.cat

esitec
AV. DIAGONAL 421, 1ª
08008 BARCELONA
www.esitec.cat
930 256 443
AUTOR PROJECTE
Tècnic: Raimon Renau Permanyer Nº Col.legiat: 12.676

TÍTOL DEL PROJECTE
PROJECTE EXECUTIU D'UNA INSTAL.LACIÓ FOTOVOLTAICA DE 176 MÒDULS
(114,4 kWp) A LA COBERTA DE L'INSTITUT LLUÍS DOMÈNECH I MONTANER

CODI ENS
ENE-26019

ESCALES
Value
ORIGINALS A-3

NOM DEL PLÀNOL
INSTAL?LACIÓ FOTOVOLTAICA
STRINGS

DATA
JULIOL 2026

NOM FITXER

PLÀNOL NUM
01.03

FULL Value DE 6



LLEGENDA

- Panell fotovoltaic
- Inversor
- Quadre de proteccions CC
- Quadre de proteccions CA
- Canal CC
- Canal CA
- Baixant vertical
- Traçat per rasa
- Arqueta
- CGP+CS
- TMF-C
- TMF-P
- CDM
- Línia de vida i ancoratges
- Escala de gat
- Barana
- Accés a coberta
- Zona reservada per acopi de material
- Zona reservada per màquina elevadora
- Màquina elevadora de material
- Embornals
- Ampit perimetral >90cm

Generalitat de Catalunya
Departament de Territori

infraestructures.cat

esitec
AV. DIAGONAL 421, 1ª
08008 BARCELONA
www.esitec.cat
930 256 443
AUTOR PROJECTE
Tècnic: Raimon Renau Permanyer Nº Col.legiat: 12.676

TÍTOL DEL PROJECTE
PROJECTE EXECUTIU D'UNA INSTAL·LACIÓ FOTOVOLTAICA DE 176 MÒDULS (114,4 kWp) A LA COBERTA DE L'INSTITUT LLUÍS DOMÈNECH I MONTANER

CODI ENS
ENE-26019

ESCALES
1/275
ORIGINALS A-3

NOM DEL PLÀNOL
INSTAL·LACIÓ FOTOVOLTAICA
CANALITZACIONS PLANTA COBERTA

DATA
JULIOL 2026

PLÀNOL NUM
01.04

NOM FITXER

FULL 4 DE 6

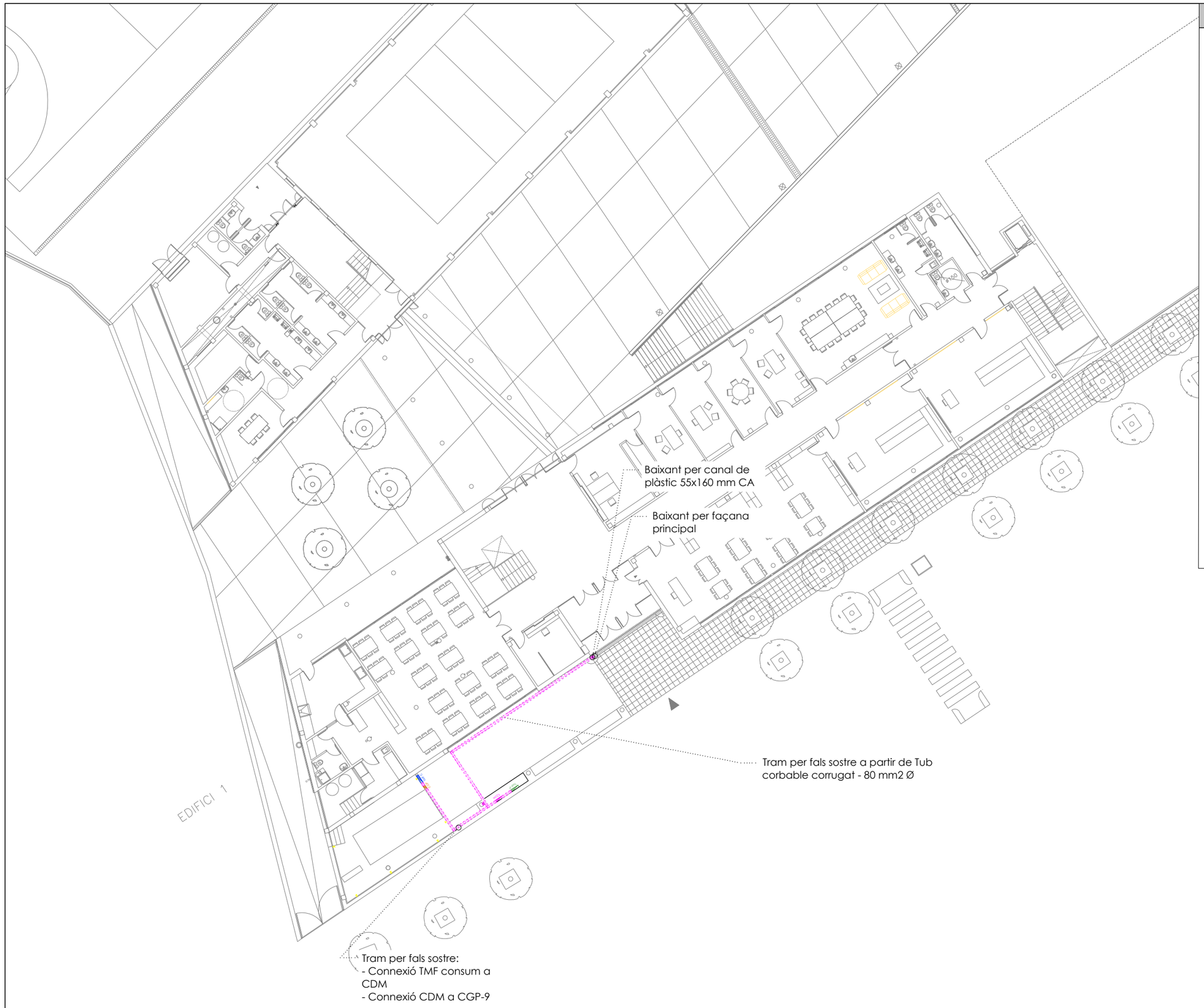

LLEGENDA

- Panell fotovoltaic
- Inversor
- Quadre de proteccions CC
- Quadre de proteccions CA
- Canal CC
- Canal CA
- Baixant vertical
- Traçat per rasa
- Arqueta
- CGP+CS
- TMF-C
- TMF-P
- CDM
- Línia de vida i ancoratges
- Escala de gat
- Barana
- Accés a coberta
- Zona reservada per acopi de material
- Zona reservada per màquina elevadora
- Màquina elevadora de material
- Embornals
- Ampit perimetral >90cm

Generalitat de Catalunya
Departament de Territori

infraestructures.cat

esitec
AV. DIAGONAL 421, 1º
08008 BARCELONA
www.esitec.cat
930 256 443
AUTOR PROJECTE
Tècnic: Raimon Renau Permanyer Nº Col.legiat: 12.676

TÍTOL DEL PROJECTE
PROJECTE EXECUTIU D'UNA INSTAL.LACIÓ FOTOVOLTAICA DE 176 MÒDULS (114,4 kWp) A LA COBERTA DE L'INSTITUT LLUÍS DOMÈNECH I MONTANER

CODI ENS: ENE-26019

ESCALES: 1/275
ORIGINALS A-3

NOM DEL PLÀNOL: INSTAL?LACIÓ FOTOVOLTAICA CANALITZACIONS PLANTA BAIXA

DATA: JULIOL 2026

PLÀNOL NUM: 01.05

NOM FITXER:

FULL 5 DE 6

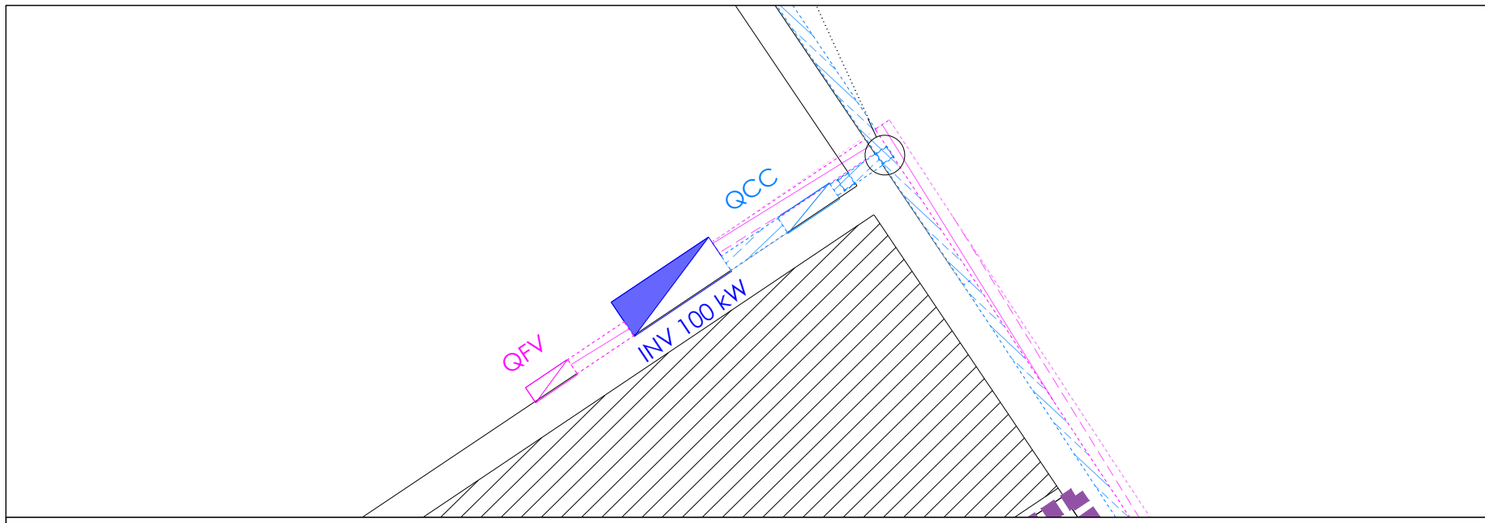



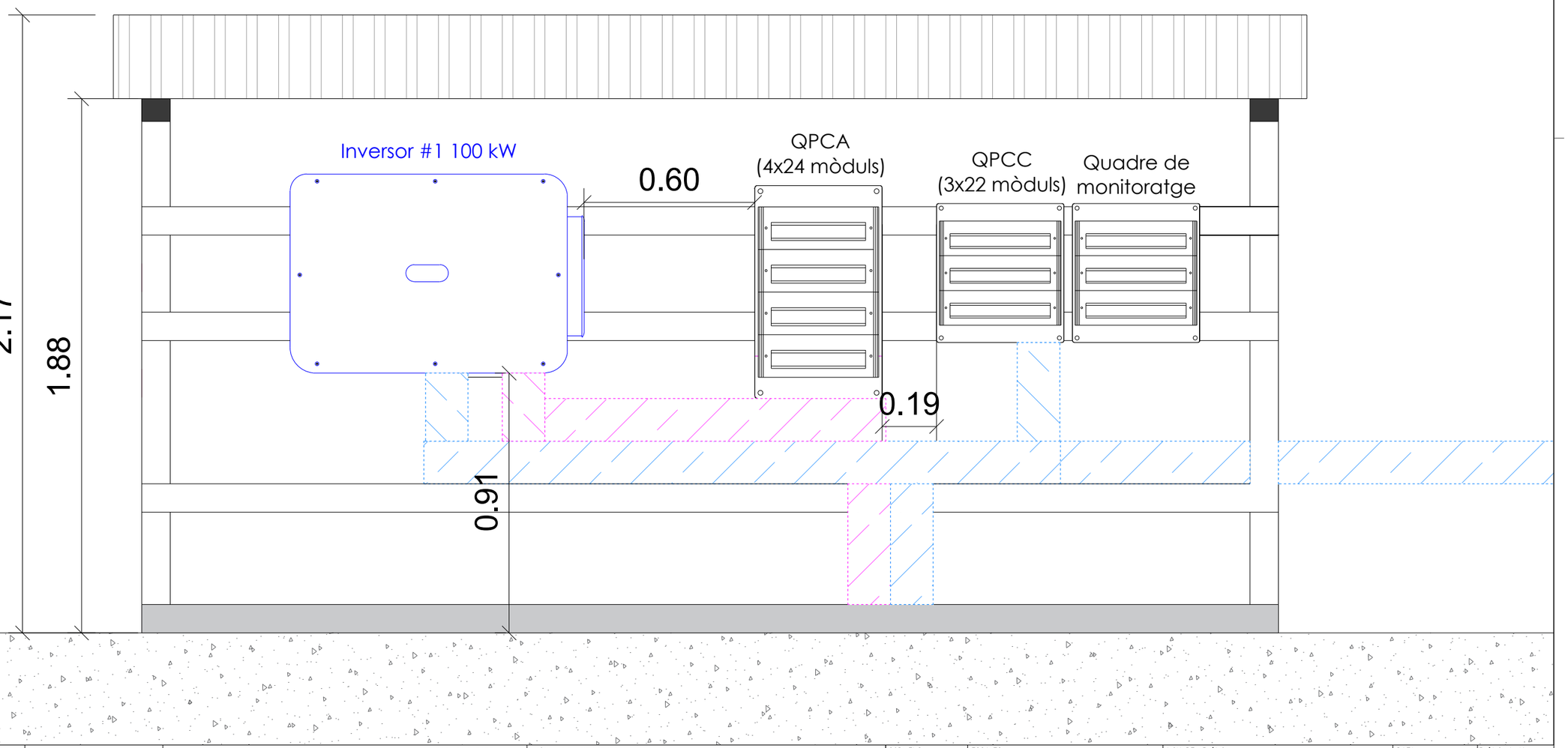

Generalitat de Catalunya
Departament de Territori

infraestructures.cat

esitec
AV. DIAGONAL 421, 1º
08008 BARCELONA
www.esitec.cat
930 256 443

AUTOR PROJECTE
Tècnic: Raimon Renau Permanyer Nº Col.legiat: 12.676

TÍTOL DEL PROJECTE
PROJECTE EXECUTIU D'UNA INSTAL.LACIÓ FOTOVOLTAICA DE 176 MÒDULS (114,4 kWp) A LA COBERTA DE L'INSTITUT LLUÍS DOMÈNECH I MONTANER

CODI ENS
ENE-26019

ESCALES
Value
ORIGINALS A-3

NOM DEL PLÀNOL
INSTAL?LACIÓ FOTOVOLTAICA
DETALL INVERSORS

DATA
JULIOL 2026

PLÀNOL NUM
01.06

NOM FITXER

FULL Value DE 6

K2 D-DOME 6.10 CLASSIC LS

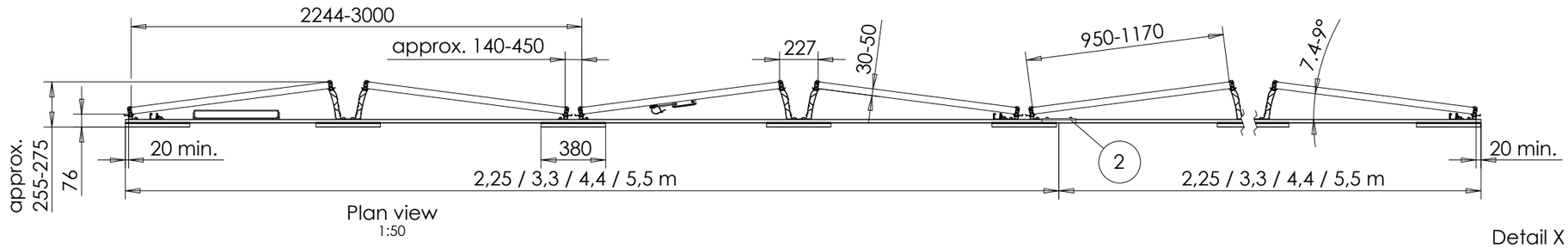

Plan view
1:50

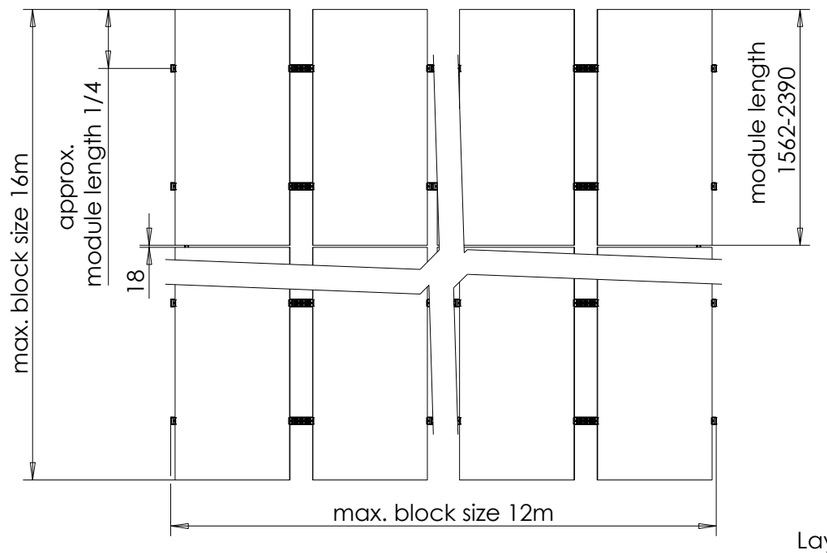

Detail X
1 : 10

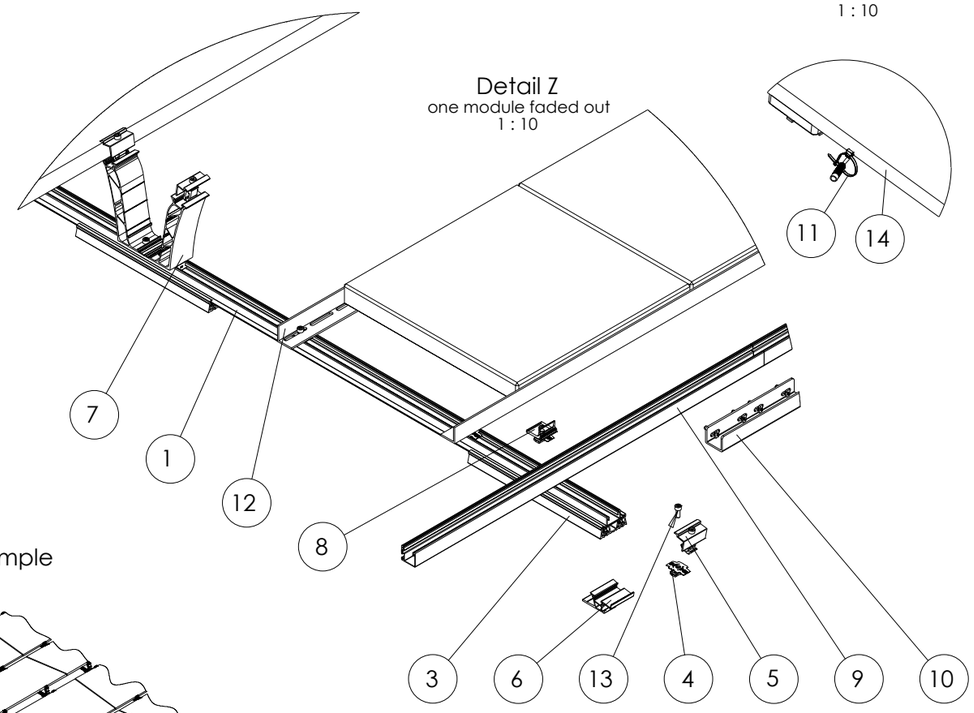

Layout sample
1:100

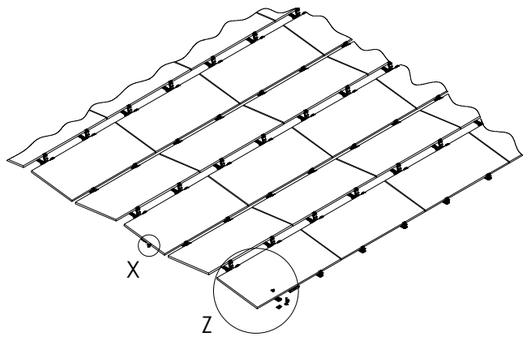

Pos.No.	Designation	optional
1	BasicRail 22	
2	Dome FlatConnector Set	
3	Dome Mat S 380	
4	DomeClamp EC Set	
5	DomeClamp EC Set	
6	Dome 6.10 SD	
7	Dome 6.10 Peak	
8	Climber Set	
9	SingleRail 36 light	
10	SingleRail 36 Connector Set	
11	Cable Manager	x
12	Dome Porter Flex	x
13	Socket head bolt serrated ISO 4762 - M8x20	
14	Module	

Generalitat de Catalunya
Departament de Territori

infraestructures.cat

esitec
AV. DIAGONAL 421, 1ª
08008 BARCELONA
www.esitec.cat
930 256 443
AUTOR PROJECTE
Tècnic: Raimon Renau Permanyer Nº Col.legiat: 12.676

TÍTOL DEL PROJECTE
PROJECTE EXECUTIU D'UNA INSTAL.LACIÓ FOTOVOLTAICA DE 176 MÒDULS (114,4 kWp) A LA COBERTA DE L'INSTITUT LLUÍS DOMÈNECH I MONTANER

CODI ENS
ENE-26019

ESCALES
Value
ORIGINALS A-3

NOM DEL PLÀNOL
INSTAL?LACIÓ FOTOVOLTAICA
DETALL ESTRUCTURA FV

DATA
JULIOL 2026

PLÀNOL NUM
01.07

NOM FITXER

FULL Value DE 6

LLEGENDA ESQUEMA UNIFILAR

- Cable corrent continua
- Cable corrent alterna
- Xarxa de terres
- String fotovoltaic
- Fusible cilíndric
- Prot. sobre tensions transitòries
- Connexió a terra
- Interruptor auto. magnetotèrmic
- Interruptor auto. diferencial
- Control i monitoratge

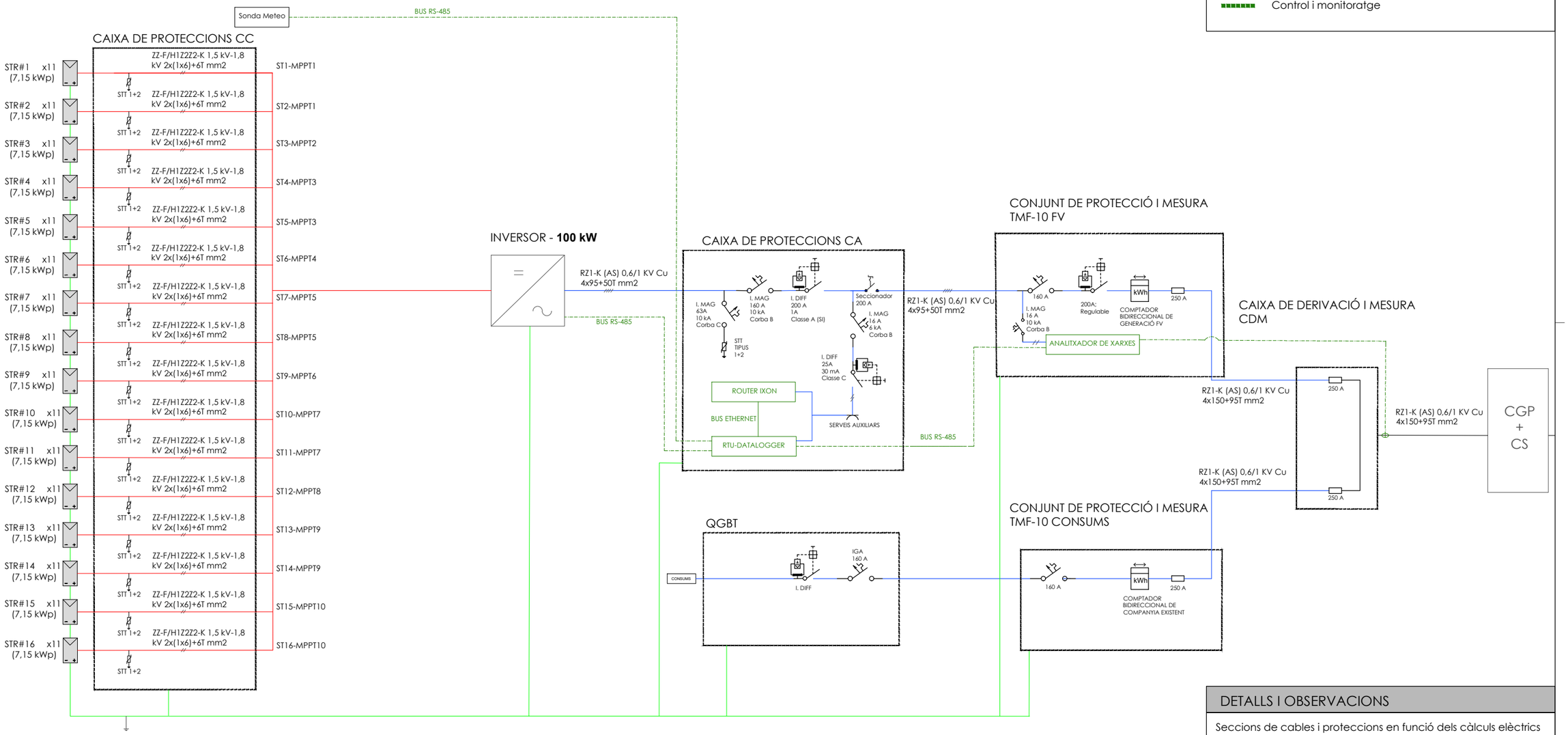

DETALLS I OBSERVACIONS

Seccions de cables i proteccions en funció dels càlculs elèctrics presents a la memòria del projecte.

Condicions d'instal·lació IXON
-Rack edifici:
-- IP IXON 10.10.10.1
-- IP Concentrador 10.10.10.230
-- IP Datalogger (Huawei) 10.10.10.50

Port WLAN: Connexió IXON - Edifici
Port LAN Datalogger - IXON

Generalitat de Catalunya
Departament de Territori

infraestructures.cat

esitec
AV. DIAGONAL 421, 1ª
08008 BARCELONA
www.esitec.cat
930 256 443

AUTOR PROJECTE
Tècnic: Raimon Renau Permanyer Nº Col.legiat: 12.676

TÍTOL DEL PROJECTE
PROJECTE EXECUTIU D'UNA INSTAL.LACIÓ FOTOVOLTAICA DE 176 MÒDULS (114,4 kWp) A LA COBERTA DE L'INSTITUT LLUÍS DOMÈNECH I MONTANER

CODI ENS
ENE-26019

ESCALES
-
ORIGINALS A-3

NOM DEL PLÀNOL
INSTAL?LACIÓ FOTOVOLTAICA
ESQUEMA UNIFILAR

DATA
JULIOL 2026

PLÀNOL NUM
01.08

NOM FITXER

FULL 6 DE 6

CLOUD

DESCRIPCIÓ DE SISTEMA DE COMUNICACIONS

Datalogger i inversors amb capa física RS485.
Aplicable a inversors de fabricants com Huawei i Sungrow.





NOTA sobre l'enviament de dades:
Contemplar cablejat necessari per connectar instal·lació fotovoltaica a la xarxa interior de l'edifici.
En el cas que no es pugui, s'utilitzarà la xarxa 4G per enviar dades i controlar el sistema fotovoltaic.

ROUTER IXON



Port LAN
Port WLAN
Ethernet

INVERSOR 2



INVERSOR 1



DATALOGGER



Port LAN (11)

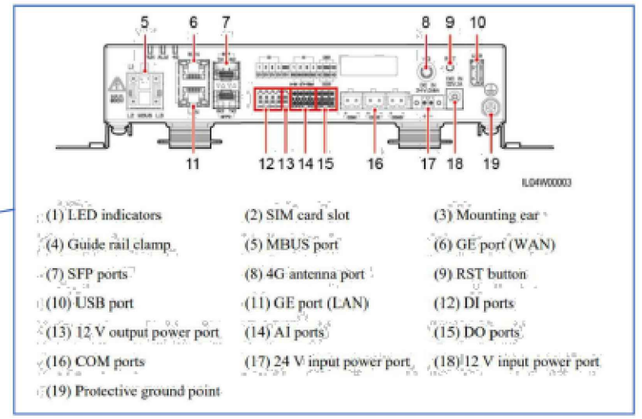

Port COM1 (16)
Port COM2 (16)
Port COM3 (16)

RS485AB-2 (2 fils)
RS485AB-2 (2 fils)
RS485AB-1 (2 fils)

RS485AB (2 fils)



SONDA METEO

RS485AB (2 fils)



COMPTADOR ENERGIA (consum)

NOTA:
El comptador/analitzador i la sonda meteorològica han de ser compatibles amb el sistema de control/comunicacions o datalogger.

*Per a la comunicació RS485 de l'equip Renesys Prisma es necessita un accessori

NOTA:
La connexió en sèrie dels inversors en un mateix port es realitza de la següent manera:

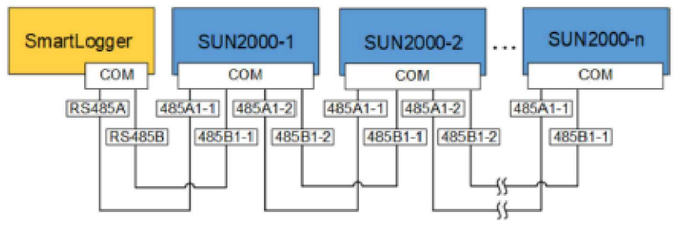

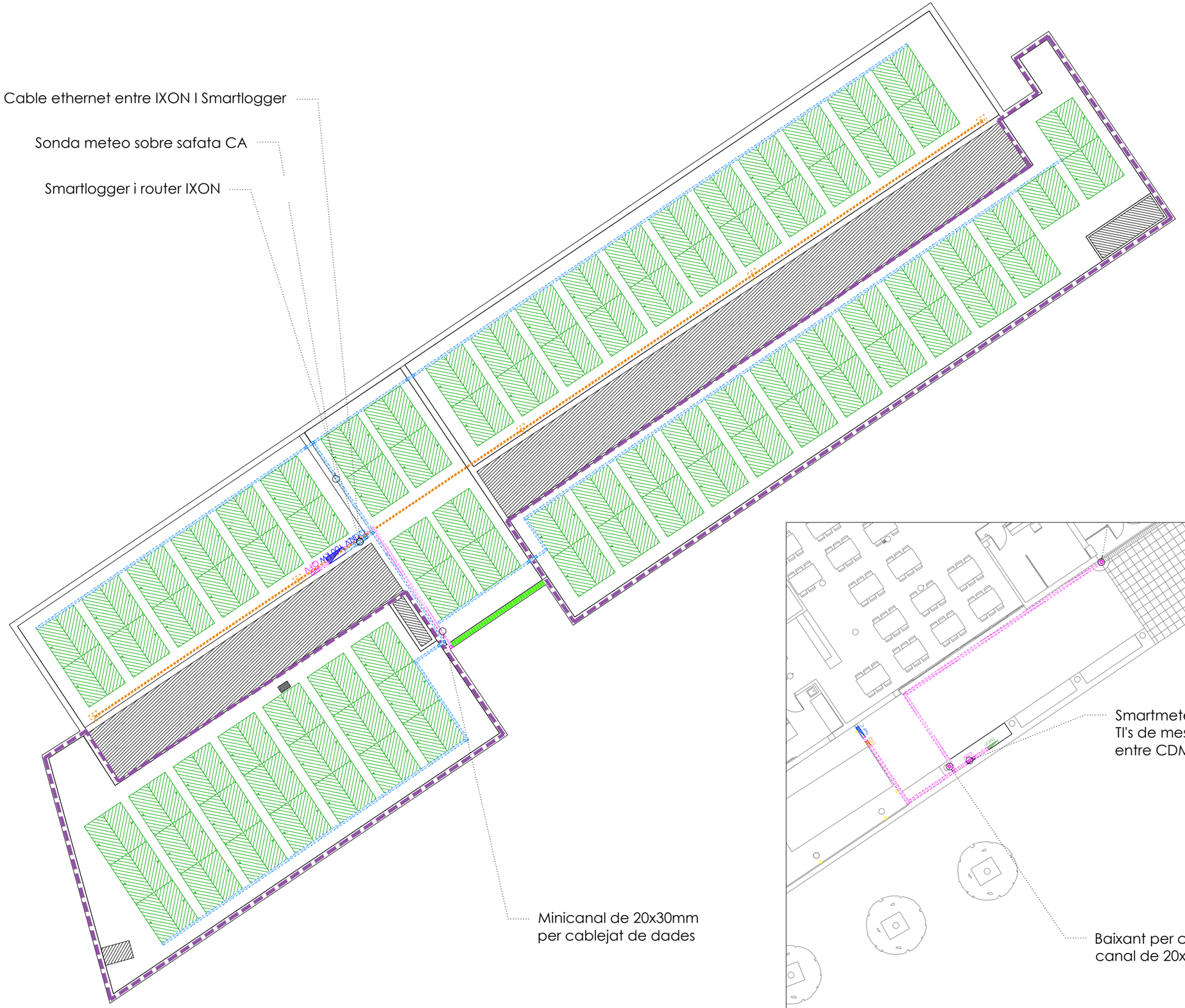

LLEGENDA

- Panell fotovoltaic
- Inversor
- Quadre de proteccions CC
- Quadre de proteccions CA
- Canal CC
- Canal CA
- Baixant vertical
- Traçat per rasa
- Arqueta
- CGP+CS
- TMF-C
- TMF-P
- CDM
- Línia de vida i ancoratges
- Escala de gat
- Barana
- Accés a coberta
- Zona reservada per acopi de material
- Zona reservada per màquina elevadora
- Màquina elevadora de material
- Embornals
- Ampit perimetral >90cm

Generalitat de Catalunya
Departament de Territori

infraestructures.cat

esitec
AV. DIAGONAL 421, 1º
08008 BARCELONA
www.esitec.cat
930 254 443
AUTOR PROJECTE
Tècnic: Raimon Renau Permanyer Nº Col.legiat: 12.676

TÍTOL DEL PROJECTE
PROJECTE EXECUTIU D'UNA INSTAL.LACIÓ FOTOVOLTAICA DE 176 MÒDULS (114,4 kWp) A LA COBERTA DE L'INSTITUT LLUÍS DOMÈNECH I MONTANER

CODI ENS: ENE-26019

ESCALES: Value
ORIGINALS A-3

NOM DEL PLÀNOL: INSTAL?LACIÓ DE CONTROL I MONITORATGE
PLÀNOL DE MONITORATGE

DATA: JULIOL 2026

PLÀNOL NUM: 02.02

NOM FITXER

FULL Value DE 6

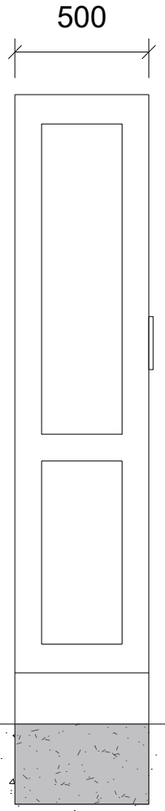

GRC Z20-2PTRI

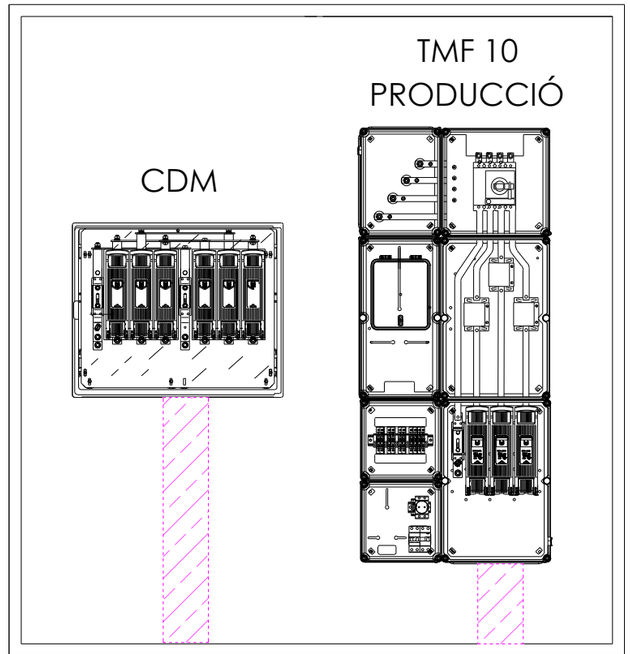

Generalitat de Catalunya
Departament de Territori

infraestructures.cat

esitec
AV. DIAGONAL 421, 1ª
08008 BARCELONA
www.esitec.cat
930 256 443

AUTOR PROJECTE
Tècnic: Raimon Renau Permanyer Nº Col.legiat: 12.676

TÍTOL DEL PROJECTE
PROJECTE EXECUTIU D'UNA INSTAL.LACIÓ FOTOVOLTAICA DE 176 MÒDULS (114,4 kWp) A LA COBERTA DE L'INSTITUT LLUÍS DOMÈNECH I MONTANER

CODI ENS
ENE-26019

ESCALES
Value
ORIGINALS A-3

NOM DEL PLÀNOL
OBRA CIVIL
DETALL NOU ARMARI

DATA
JULIOL 2026

NOM FITXER

PLÀNOL NUM
03.01

FULL Value DE 6



LLEGENDA

- Panell fotovoltaic
- Inversor
- Quadre de proteccions CC
- Quadre de proteccions CA
- Canal CC
- Canal CA
- Baixant vertical
- Traçat per rasa
- Arqueta
- CGP+CS
- TMF-C
- TMF-P
- CDM
- Línia de vida i ancoratges
- Escala de gat
- Barana
- Accés a coberta
- Zona reservada per acopi de material
- Zona reservada per màquina elevadora
- Màquina elevadora de material
- Embornals
- Ampit perimetral >90cm

Generalitat de Catalunya
Departament de Territori

infraestructures.cat

esitec
AV. DIAGONAL 421, 1ª
08008 BARCELONA
www.esitec.cat
930 256 443
AUTOR PROJECTE
Tècnic: Raimon Renau Permanyer Nº Col.legiat: 12.676

TÍTOL DEL PROJECTE
PROJECTE EXECUTIU D'UNA INSTAL.LACIÓ FOTOVOLTAICA DE 176 MÒDULS (114,4 kWp) A LA COBERTA DE L'INSTITUT LLUÍS DOMÈNECH I MONTANER

CODI ENS: ENE-26019

ESCALES: 1/275
ORIGINALS A-3

NOM DEL PLÀNOL: PROTECCIONS COL?LECTIVES I ACCESSOS PRL I ACCESSOS

DATA: JULIOL 2026

PLÀNOL NUM: 04.01

NOM FITXER

FULL 6 DE 6