GERMA CARULLA, Francesc (1 de 1)
Tècnic/a superior enginyer/a SITS 8
Data signatura :15/12/2025 13:01:10
HASH:16669855E58D38EC9F7FA4885D401B9360D6C1D7

AMB

Municipi
Sant Just Desvern

Tipus d'actuació
Urbanització

Expedient
904803/25

Data
Desembre 2025

Tipus de document
Projecte d'execució

Gestió
Direcció de Serveis de l'Espai Públic

Redacció de projecte
Direcció de Serveis de l'Espai Públic

Soterrament dels serveis del carrer Sant Josep

Relació de documents i volums

D1 Memòria i annexos
D2 Plànols
D3 Plec de prescripcions tècniques
D4 Pressupost

08/11 Volums

AREA METROPOLITANA DE BARCELONA - PROJECTE
Codi per a validació :WF9TD-32FCO-X3H20
Verificació :https://verificador.amb.cat/verificadorDocumento/home
Aquesta és una còpia impresa del document electrònic referènciat : 1/20.

APROVAT

GERMA CARULLA, Francesc (1 de 1)
Tècnic/a superior enginyer/a SITS 8
Data signatura :15/12/2025 13:01:10
HASH:16669855E58D38EC9F7FA4885D401B9360D6C1D7

Índex de volums

D1 Memòria i annexos	D2 Plànols	D3 Plec de prescripcions tècniques	D4 Pressupost
01-11	08-09	10	11

01
Memòria
Annex 01. Planejament

02
Annex 02. Serveis existents, serveis afectats i nous subministraments

03
Annex 02. Serveis existents, serveis afectats i nous subministraments (2)

04
Annex 02. Serveis existents, serveis afectats i nous subministraments (3)

05
Annex 03. Pla de control de qualitat
Annex 04. Estudi de seguretat i salut

06
Annex 05. Aspectes ambientals

07
Annex 06. Estudi de gestió de residus de construcció i demolició
Annex 07. Pla d'obra
Annex 08. Justificació de preus
Annex 09. Pla de consum i manteniment de l'obra acabada
Annex 10. Pressupost per al coneixement de l'Administració
Annex 11. Fitxa resum de les característiques del projecte

08
1.1. Situació
1.2. Emplaçament
2. 1. Enderrocs i reposició de paviments. Planta
2. 2. Enderrocs i reposició de paviments. Planta
2. 3. Enderrocs i reposició de paviments. Planta
2. 4. Obra civil. Reductors de velocitat. Planta
2. 5. Detalls obra civil.
2. 6. Serveis afectats. Baixa Tensió. Planta
2. 7. Serveis afectats. Baixa Tensió. Planta
2. 8. Serveis afectats. Baixa Tensió. Planta
2. 9. Detalls. Baixa Tensió.
2. 10. Detalls. Baixa Tensió.
2. 11. Detalls. Baixa Tensió.
2. 12. Detalls. Baixa Tensió.
2. 13. Detalls. Baixa Tensió.
2. 14. Detalls. Baixa Tensió.
2. 15. Detalls. Baixa Tensió.

09
2. 16. Serveis afectats. Telefònica. Planta
2. 17. Serveis afectats. Telefònica. Planta
2. 18. Serveis afectats. Telefònica. Planta
2. 19. Detalls. Telefònica.
2. 20. Detalls. Telefònica.
2. 21. Seccions. Estat Actual
2. 22. Seccions Estat Actual
2. 23. Seccions. Estat Actual
2. 24. Seccions Estat Actual
2. 25. Seccions. Proposta
2. 26. Seccions Proposta
2. 27. Seccions Proposta
3. 1. Serveis Existents. Planta
3. 2. Serveis Existents. Planta
3. 3. Serveis Existents. Planta
4. 1. Gestió de Residus

10
01. Plec de prescripcions tècniques particulars
02. Plec de prescripcions tècniques particulars de materials i partides

11
01. Amidaments
02. Estadística de partides
03. Quadre de preus
04. Pressupost
05. Resum de pressupost
06. Últim full

AREA METROPOLITANA DE BARCELONA - PROJECTE
Codi per a validació :WF9TD-32FCO-X3H20
Verificació :https://verificador.amb.cat/verificadorDocumento/home
Aquesta és una còpia impresa del document electrònic referènciat : 2/20.

APROVAT

GERMA CARULLA, Francesc (1 de 1)
Tècnic/a superior enginyer/a SITS 8
Data signatura :15/12/2025 13:01:10
HASH:16669855E58D38EC9F7FA4885D401B9360D6C1D7

D2 Plànols

AREA METROPOLITANA DE BARCELONA - PROJECTE
Codi per a validació :WF9TD-32FCO-X3H20
Verificació :https://verificador.amb.cat/verificadorDocumento/home
Aquesta és una còpia impresa del document electrònic referènciat : 3/20.

APROVAT

GERMA CARULLA, Francesc (1 de 1)
Tècnic/a superior enginyeria SITS B
Data signatura: 15/12/2025 13:01:10
HASH:16669855E58D38EC9F7FA4885D401B9360D6C1D7

Sant Just Desvern
Sant Feliu de Llobregat
Sant Joan Despí
Bell Soleig
la Miranda
el Mas Llui
Ciutat Diagonal
Can Caralleu
Can Falguera
Can Rigalt
Can Vidalet
Can Cervera
Can Coscoll
Can Roldan
Can Rosg
Can Solanes
Can Pedrosa
Can Vila
Can Baró
Can Serra
Can Fatjó
Can Carbonell
Can Merlès
Can Ferriol
Can Llevallol
Can Paellada
Can Messeguer
Can Paissa
Can Canaris
Can Cuyàs
Can Cuiàs
Can Cartro
Can Rei
Can Roldan
Can Candeler
Can Oliveres
Can Vila
Can Baró
Can Serra
Can Fatjó
Can Carbonell
Can Merlès
Can Llevallol
Can Ferriol
Can Paellada
Can Messeguer
Can Paissa
Can Canaris
Can Cuyàs
Can Cuiàs
Can Cartro
Can Rei
Can Falguera
Can Rigalt
Can Vidalet
Can Cervera
Can Coscoll
Can Roldan
Can Rosg
Can Solanes
Can Pedrosa

GERMA CARULLA, Francesc (1 de 1)
Tècnic/a superior enginyer/a SITS B
Data signatura :15/12/2025 13:01:10
HASH:16669855E58D38EC9F7FA4885D401B9360D6C1D7

\\grups02\GRP_EPU_AC1UACIONS\SJUS\JU_24_Carrers\Josep\P1\03_PE\01_EnProces\02_DocGrafical\01_Editable\1 Sant Josep_SJU Situació i emplaçament

AMB | Ajuntament de Sant Just Desvern

SAEP1	Autoria	Equip	Expedient		EMPLAÇAMENT	
Francesc Pla Ferrer	Francesc Germà	Carlos Utrillo	904803/25	Soterrament dels serveis del carrer Sant Josep entre els carrers Canigó i Arc		1.2
			PROJECTE D'EXECUCIÓ	SANT JUST DESVERN Desembre 2025		A3 E: 1/2.500

AREA METROPOLITANA DE BARCELONA - PROJECTE
Codi per a validació :WF9TD-32FCO-X3H20
Verificació :https://verificador.amb.cat/verificadorDocumento/home
Aquesta és una còpia impresa del document electrònic referènciat : 5/20.

APROVAT

GERMA CARULLA, Francesc (1 de 1)
Tècnic/a superior enginyer/a SITS 8
Data signatura: 15/12/2025 13:01:10
HASH:16669855E58D38EC9F7FA4885D401B9360D6C1D7

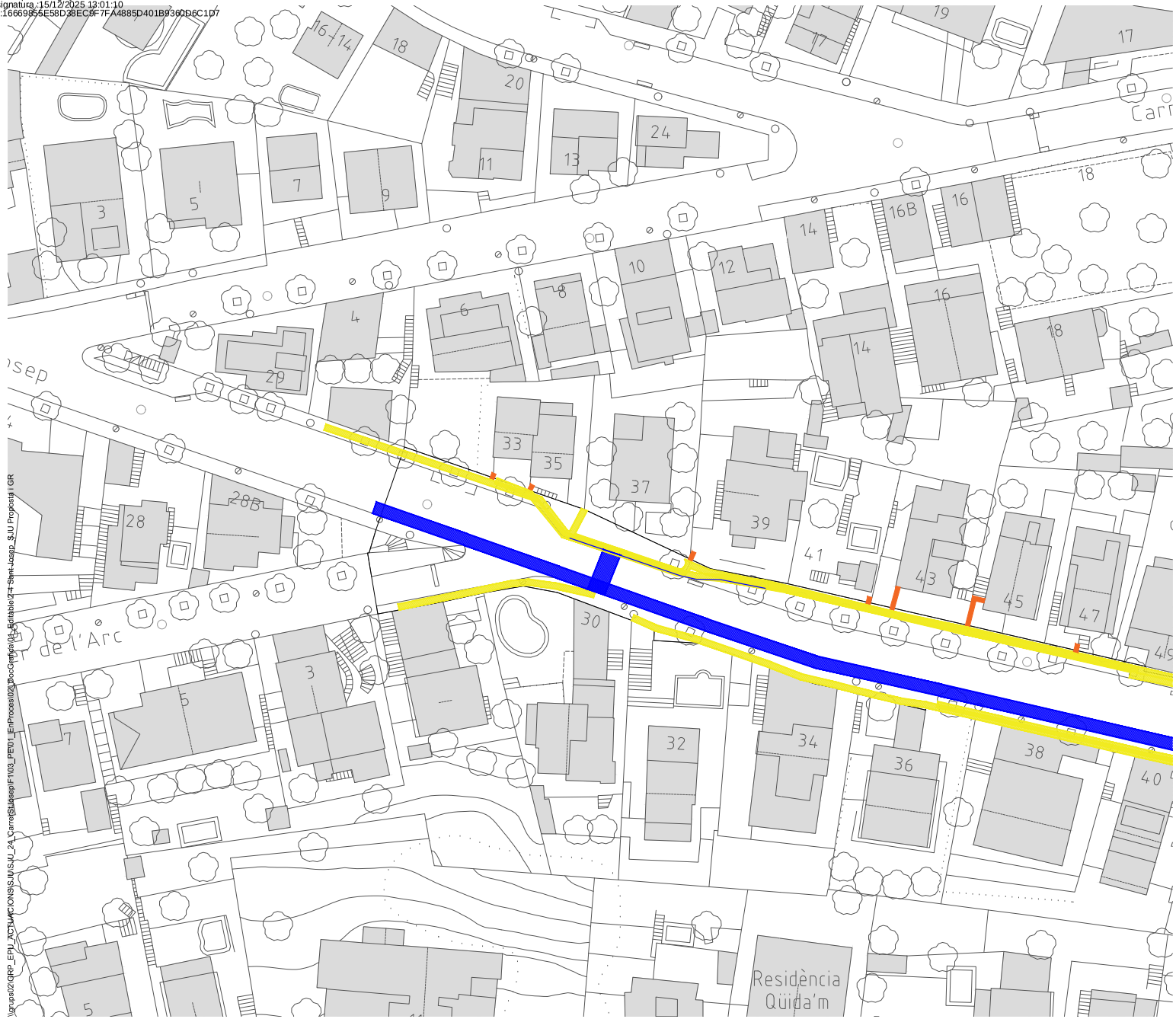

Enderroc i reposició de paviment en vorera

Enderroc i reposició de paviment en calçada

Canalització formigonada 4 PVC 63 formigonada

Canalització formigonada 2 PVC 110 formigonada

Canalització 1Ø63 enterrat dins finca

Canalització 1Ø20 Acer sobre mur veí

Cablejat aeri dins finca

Arqueta H

Arqueta M

Passamurs sota rasants

Conversió aeri soterrat

Retensar conductor

Línia BT existent

Línia BT retirar

Línia BT instal·lar

CDU

CS + CGP

ADU

Adaptar escomesa

CPM instal·lar / CPM o comptador existent façana

Seccionar línea i realitzar entroncaments

Suports de fusta

Suports de formigó

Conversió aeri soterrat

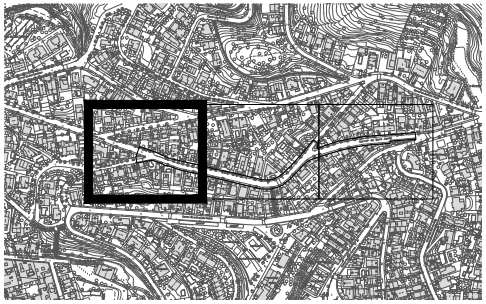

AMB

Ajuntament de Sant Just Desvern

SAEP1	Autoria	Equip	Expedient		
Francesc Pla Ferrer	Francesc Germà	Carlos Utrillo	904803/25 PROJECTE D'EXECUCIÓ	Soterrament dels serveis del carrer Sant Josep entre els carrers Canigó i Arc SANT JUST DESVERN	Desembre 2025

ENDERROC I REPOSICIÓ DE PAVIMENTS

PLANTA
1/3

2.1

A3 E: 1/500

AREA METROPOLITANA DE BARCELONA - PROJECTE
Codi per a validació :WF9TD-32FCO-X3H20
Verificació :https://verificador.amb.cat/verificadorDocumento/home
Aquesta és una còpia impresa del document electrònic referènciat : 6/20.

APROVAT

GERMA CARULLA, Francesc (1 de 1)
Tècnic/a superior enginyer/a SITS 8
Data signatura: 15/12/2025 13:01:10
HASH:16669855E58D38EC9E7EA4885D401B9360D6C1D7

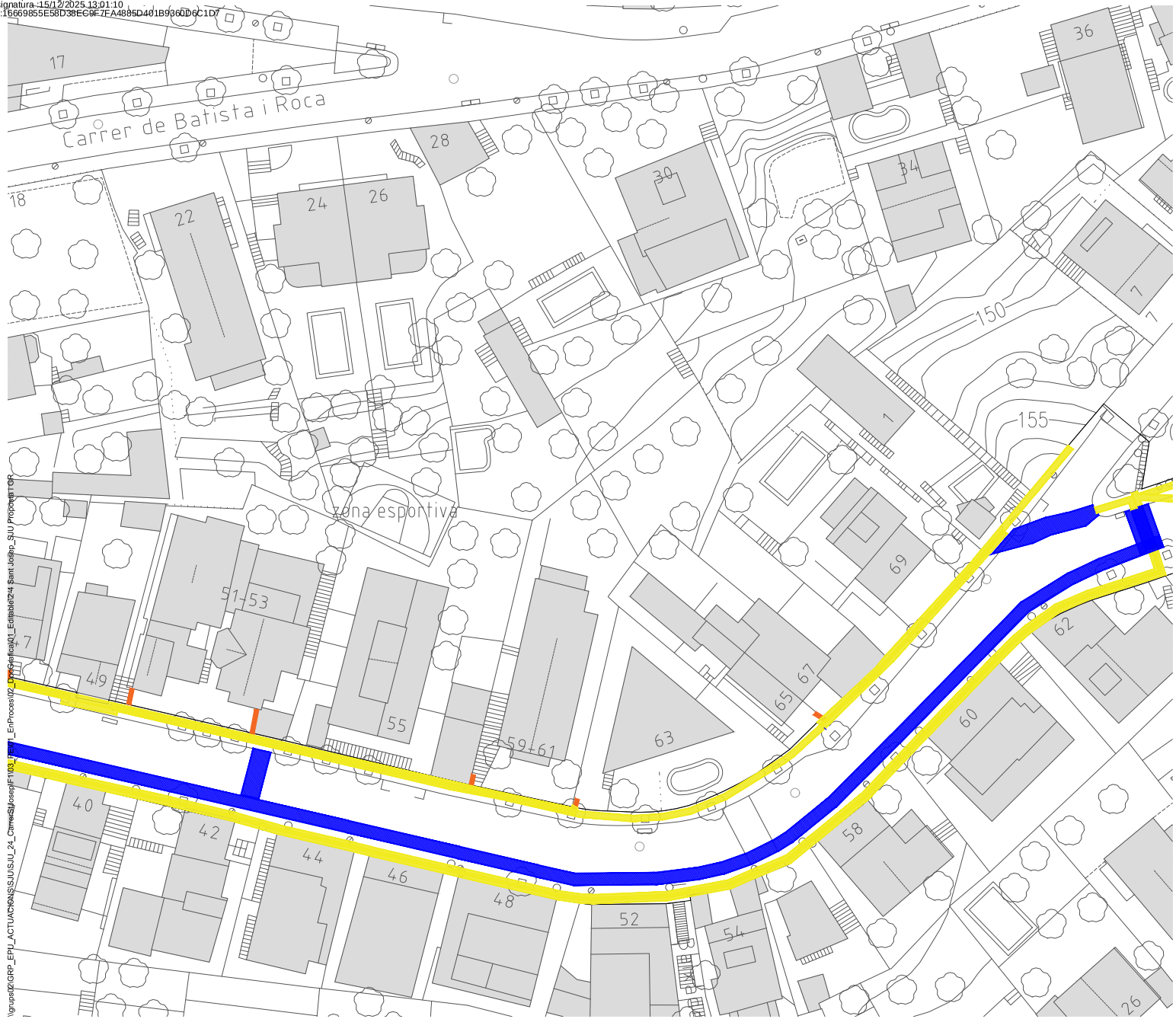

Enderroc i reposició de paviment en vorera

Enderroc i reposició de paviment en calçada

Canalització formigonada 4 PVC 63 formigonada

Canalització formigonada 2 PVC 110 formigonada

Canalització 1Ø63 enterrat dins finca

Canalització 1Ø20 Acer sobre mur veí

Cablejat aeri dins finca

Arqueta H

Arqueta M

Passamurs sota rasants

Conversió aeri soterrat

Retensar conductor

Línia BT existent

Línia BT retirar

Línia BT instal·lar

CDU

CS + CGP

ADU

Adaptar escomesa

CPM instal·lar / CPM o comptador existent façana

Seccionar línea i realitzar entroncaments

Suports de fusta

Suports de formigó

Conversió aeri soterrat

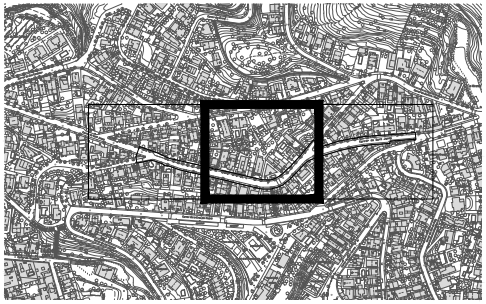

AMB

Ajuntament de Sant Just Desvern

SAEP1	Autoria	Equip
Francesc Pla Ferrer	Francesc Germà	Carlos Utrillo

Expedient 904803/25

PROJECTE D'EXECUCIÓ

Soterrament dels serveis del carrer Sant Josep entre els carrers Canigó i Arc

SANT JUST DESVERN

Desembre 2025

ENDERROC I REPOSICIÓ DE PAVIMENTS

PLANTA 2/3

2.2

A3 E: 1/500

AREA METROPOLITANA DE BARCELONA - PROJECTE
Codi per a validació :WF9TD-32FCO-X3H20
Verificació :https://verificador.amb.cat/verificadorDocumento/home
Aquesta és una còpia impresa del document electrònic referènciat : 7/20.

APROVAT

GERMA CARULLA, Francesc (1 de 1)
Tècnic/a superior enginyer/a SITS 8
Data signatura: 15/12/2025 13:01:10
HASH:16669855E59D38EC9F7FA4885D401B9360D6C1D7

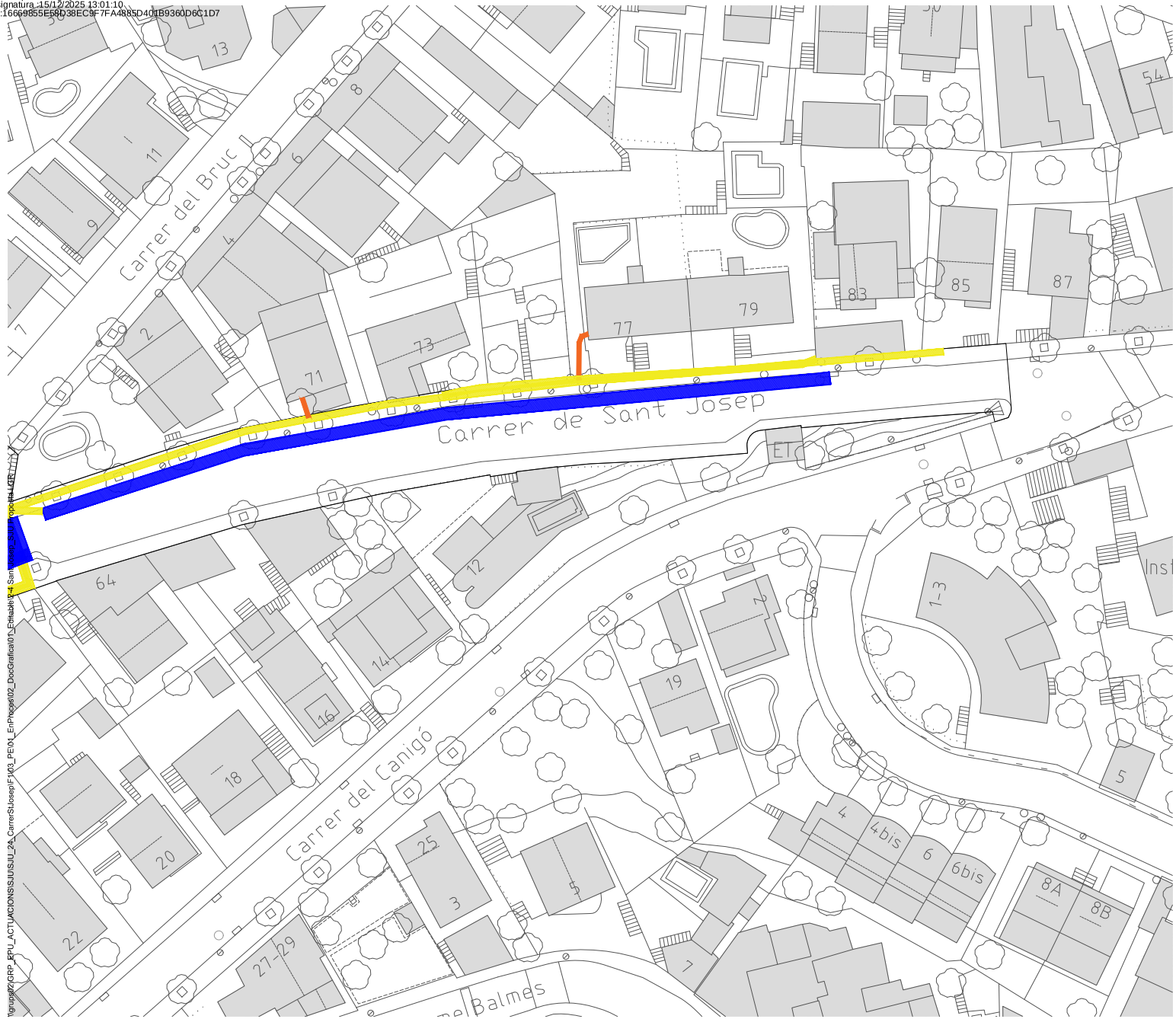

Enderroc i reposició de paviment en vorera

Enderroc i reposició de paviment en calçada

Canalització formigonada 4 PVC 63 formigonada

Canalització formigonada 2 PVC 110 formigonada

Canalització 1Ø63 enterrat dins finca

Canalització 1Ø20 Acer sobre mur veí

Cablejat aeri dins finca

Arqueta H

Arqueta M

Passamurs sota rasants

Conversió aeri soterrat

Retensar conductor

Línia BT existent

Línia BT retirar

Línia BT instal·lar

CDU

CS + CGP

ADU

Adaptar escomesa

CPM instal·lar / CPM o comptador existent façana

Seccionar línea i realitzar entroncaments

Suports de fusta

Suports de formigó

Conversió aeri soterrat

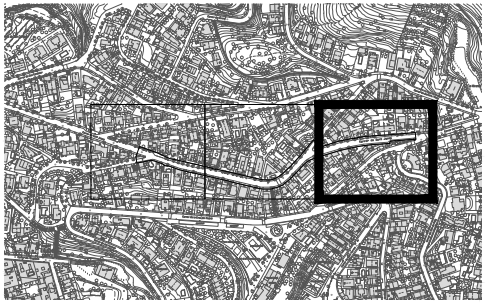

AMB

Ajuntament de Sant Just Desvern

SAEP1	Autoria	Equip
Francesc Pla Ferrer	Francesc Germà	Carlos Utrillo

Expedient 904803/25

PROJECTE D'EXECUCIÓ

Soterrament dels serveis del carrer Sant Josep entre els carrers Canigó i Arc

SANT JUST DESVERN

Desembre 2025

ENDERROC I REPOSICIÓ DE PAVIMENTS

PLANTA 3/3

2.3

A3 E: 1/500

AREA METROPOLITANA DE BARCELONA - PROJECTE
Codi per a validació :WF9TD-32FCO-X3H20
Verificació :https://verificador.amb.cat/verificadorDocumento/home
Aquesta és una còpia impresa del document electrònic referènciat : 8/20.

APROVAT

GERMA CARULLA, Francesc (1 de 1)
Tècnic/a superior enginyer/a SITS 8
Data signatura: 15/12/2025 13:01:10
HASH:16669855E58D38EC9F7FA4885D401B9360D6C1D7

Enderroc i reposició de paviment en vorera

Enderroc i reposició de paviment en calçada

Canalització formigonada 4 PVC 63 formigonada

Canalització formigonada 2 PVC 110 formigonada

Canalització 1Ø63 enterrat dins finca

Canalització 1Ø20 Acer sobre mur veí

Cablejat aeri dins finca

Arqueta H

Arqueta M

Passamurs sota rasants

Conversió aeri soterrat

Retensar conductor

Línia BT existent

Línia BT retirar

Línia BT instal·lar

CDU

CS + CGP

ADU

Adaptar escomesa

CPM instal·lar / CPM o comptador existent façana

Seccionar linea i realitzar entroncaments

Suports de fusta

Suports de formigó

Conversió aeri soterrat

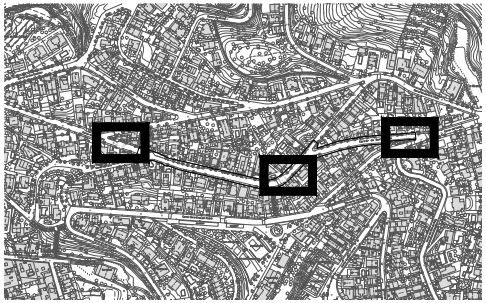

AMB

Ajuntament de Sant Just Desvern

SAEP1	Autoria	Equip	Expedient		
Francesc Pla Ferrer	Francesc Germà	Carlos Utrillo	904803/25	Soterrament dels serveis del carrer Sant Josep entre els carrers Canigó i Arc	
			PROJECTE D'EXECUCIÓ	SANT JUST DESVERN	Desembre 2025

OBRA CIVIL. REDUCTORS DE VELOCITAT

PLANTA 3/3

2.4

A3 E: 1/500

AREA METROPOLITANA DE BARCELONA - PROJECTE
Codi per a validació :WF9TD-32FCO-X3H20
Verificació :https://verificador.amb.cat/verificadorDocumento/home
Aquesta és una còpia impresa del document electrònic referènciat : 9/20.

APROVAT

GERMA CARULLA, Francesc (1 de 1)
Tècnic/a superior enginyer/a SITS 8
Data signatura :15/12/2025 13:01:10
HASH:16669855E58D38EC9F7FA4885D401B9360D6C1D7

Coixí berlinès

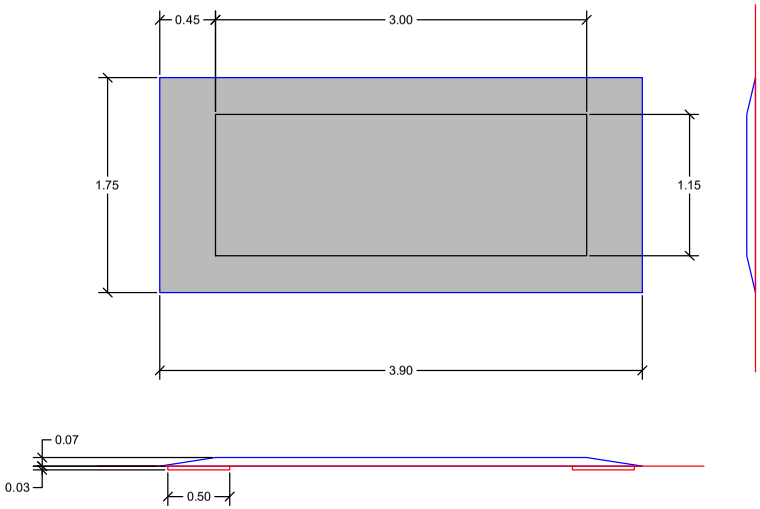

Senyalització horitzontal

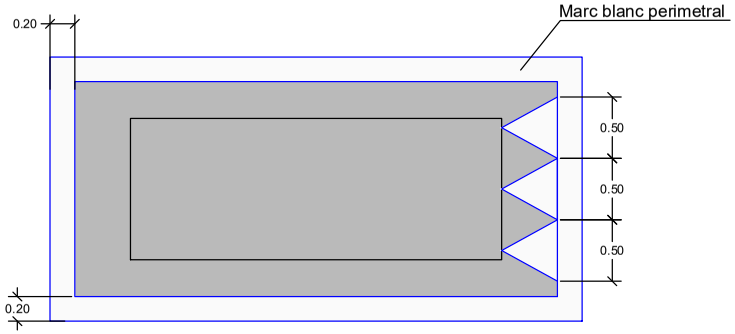

Enderrocs i reposició de paviments

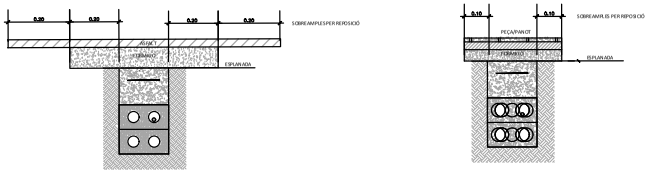

\\grups02\GRP_EPU_ACTUACIONS\SJUSJU_24_CarrerStJosep\F1\03_PE\01_EnProces\02_DocGrafica\01_Editable\2-4 Sant Josep_SJU Proposta i GR

AMB
Ajuntament de Sant Just Desvern

SAEP1	Autoria	Equip
Francesc Pla Ferrer	Francesc Germà	Carlos Utrillo

Expedient		
904803/25	Soterrament dels serveis del carrer Sant Josep entre els carrers Canigó i Arc	DETALLS. OBRA CIVIL
PROJECTE D'EXECUCIÓ	SANT JUST DESVERN Desembre 2025	REDUCTORS DE VELOCITAT

2.5
A3 E: S/E

AREA METROPOLITANA DE BARCELONA - PROJECTE
Codi per a validació :WF9TD-32FCO-X3H20
Verificació :https://verificador.amb.cat/verificadorDocumento/home
Aquesta és una còpia impresa del document electrònic referènciat : 10/20.

APROVAT

GERMA CARULLA, Francesc (1 de 1)
Tècnic/a superior enginyer/a SITS B
Data signatura: 15/12/2025 13:01:10
HASH:16669855E58D38EC9F7FAA885D401B9360D6C1D7

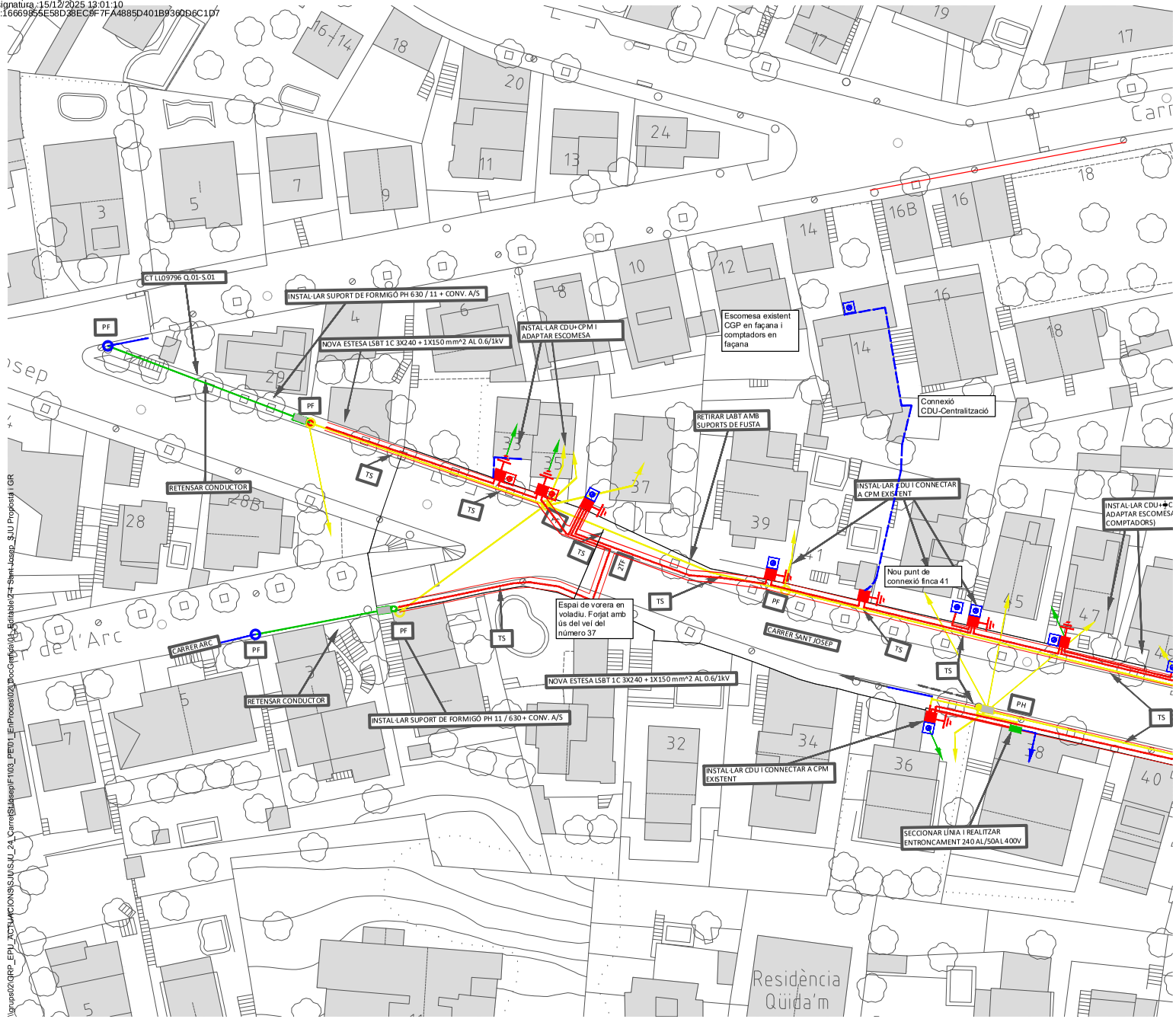

Enderroc i reposició de paviment en vorera

Enderroc i reposició de paviment en calçada

Canalització formigonada 4 PVC 63 formigonada

Canalització formigonada 2 PVC 110 formigonada

Canalització 1Ø63 enterrat dins finca

Canalització 1Ø20 Acer sobre mur vei

Cablejat aeri dins finca

Arqueta H

Arqueta M

Passamurs sota rasants

Conversió aeri soterrat

Retensar conductor

Línia BT existent

Línia BT retirar

Línia BT instal·lar

CDU

CS + CGP

ADU

Adaptar escomesa

CPM instal·lar / CPM o comptador existent façana

Seccionar linea i realitzar entroncaments

Suports de fusta

Suports de formigó

Conversió aeri soterrat

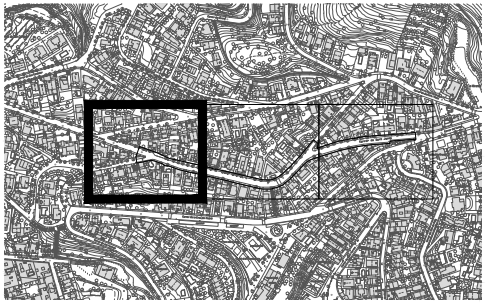

AMB

Ajuntament de Sant Just Desvern

SAEP1	Autoria	Equip	Expedient		
Francesc Pla Ferrer	Francesc Germà	Carlos Utrillo	904803/25	Soterrament dels serveis del carrer Sant Josep entre els carrers Canigó i Arc	
			PROJECTE D'EXECUCIÓ	SANT JUST DESVERN	Desembre 2025

SERVEIS AFECTATS. BAIXA TENSIÓ

PLANTA RETIRAR I INSTAL·LAR
1/3

2.6

A3 E: 1/500

AREA METROPOLITANA DE BARCELONA - PROJECTE
Codi per a validació :WF9TD-32FCO-X3H20
Verificació :https://verificador.amb.cat/verificadorDocumento/home
Aquesta és una còpia impresa del document electrònic referènciat : 11/20.

APROVAT

GERMA CARULLA, Francesc (1 de 1)
Tècnic/a superior enginyer/a SITS B
Data signatura :15/12/2025 13:01:10
HASH:16669855E58D38EC9E7FA4885D401B9360D6C1D7

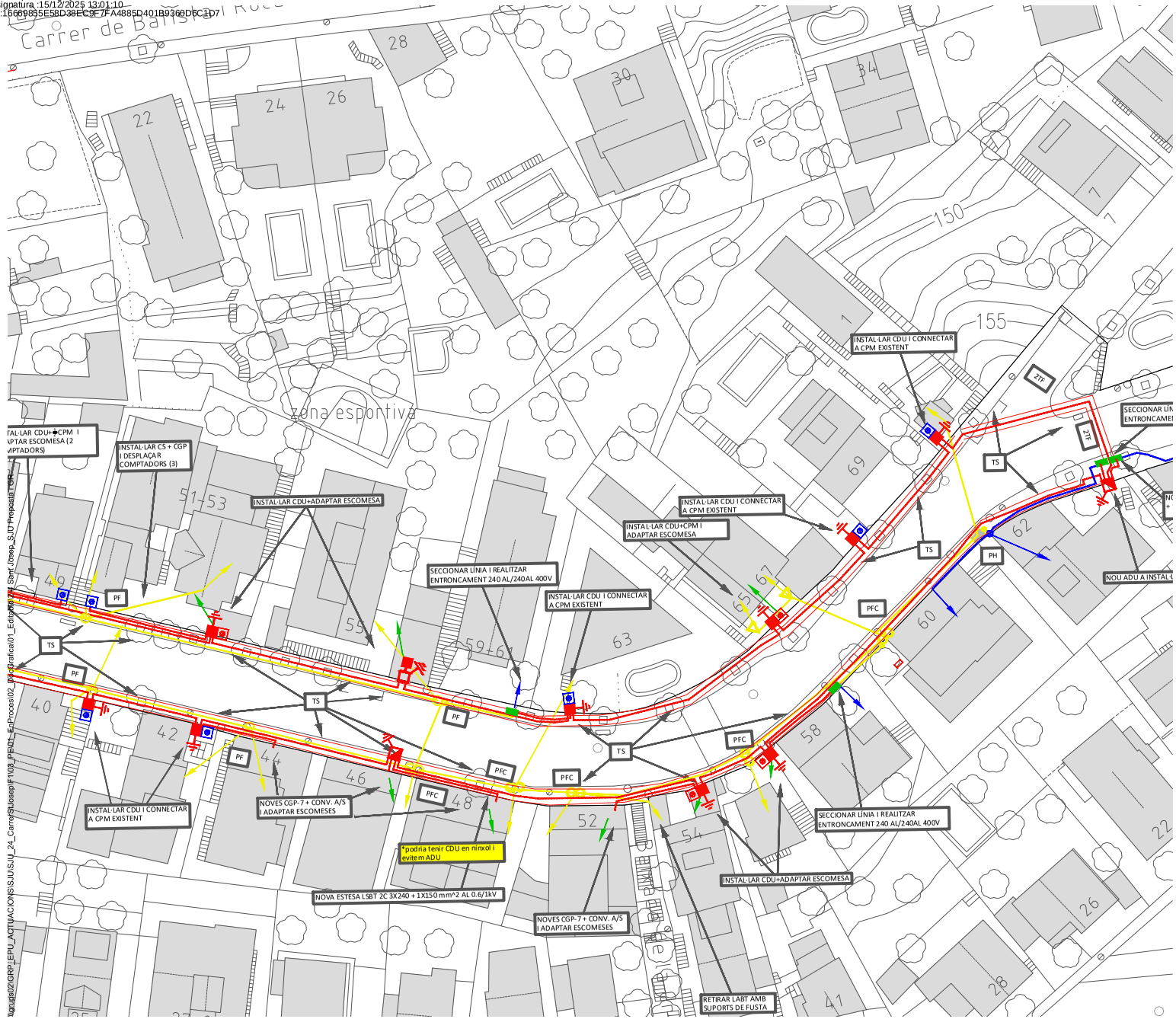

Enderroc i reposició de paviment en vorera
Enderroc i reposició de paviment en calçada

Canalització formigonada 4 PVC 63 formigonada
Canalització formigonada 2 PVC 110 formigonada
Canalització 1Ø63 enterrat dins finca
Canalització 1Ø20 Acer sobre mur veí
Cablejat aeri dins finca
Arqueta H
Arqueta M
Passamurs sota rasants
Conversió aeri soterrat

Retensar conductor
Línia BT existent
Línia BT retirar
Línia BT instal·lar
CDU
CS + CGP
ADU
Adaptar escomesa
CPM instal·lar / CPM o comptador existent façana
Seccionar linea i realitzar entroncaments
Suports de fusta
Suports de formigó
Conversió aeri soterrat

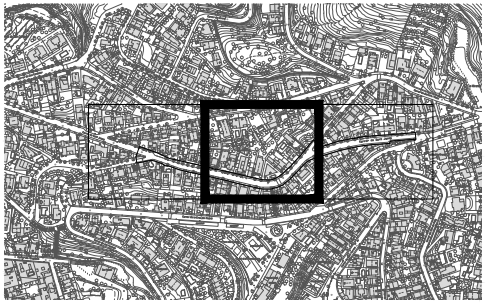

SAEP1	Autoria	Equip	Expedient			
Francesc Pla Ferrer	Francesc Germà	Carlos Utrillo	904803/25 PROJECTE D'EXECUCIÓ	Soterrament dels serveis del carrer Sant Josep entre els carrers Canigó i Arc SANT JUST DESVERN	Desembre 2025	

SERVEIS AFECTATS. BAIXA TENSIÓ

PLANTA RETIRAR I INSTAL·LAR
2/3

2.7

A3 E: 1/500

AREA METROPOLITANA DE BARCELONA - PROJECTE
Codi per a validació :WF9TD-32FCO-X3H20
Verificació :https://verificador.amb.cat/verificadorDocumento/home
Aquesta és una còpia impresa del document electrònic referènciat : 12/20.

APROVAT

GERMA CARULLA, Francesc (1 de 1)
Tècnic/a superior enginyer/a SITS B
Data signatura :15/12/2025 13:01:10
HASH:16669855E58D38EC9F7FAA385D401B9360D6C1D7

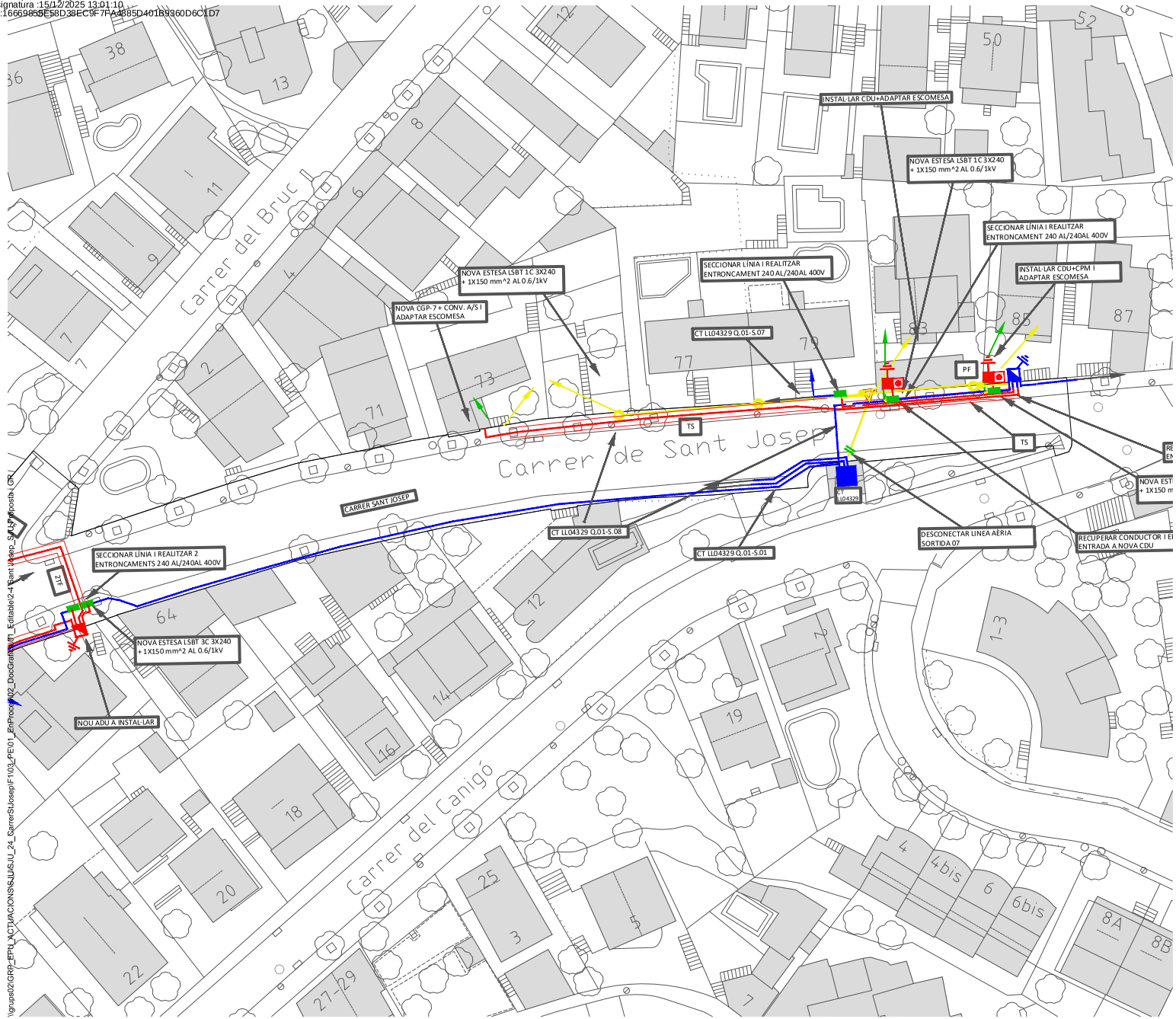

Enderroc i reposició de paviment en vorera

Enderroc i reposició de paviment en calçada

Canalització formigonada 4 PVC 63 formigonada

Canalització formigonada 2 PVC 110 formigonada

Canalització 1Ø63 enterrat dins finca

Canalització 1Ø20 Acer sobre mur veí

Cablejat aeri dins finca

Arqueta H

Arqueta M

Passamurs sota rasants

Conversió aeri soterrat

Retensar conductor

Línia BT existent

Línia BT retirar

Línia BT instal·lar

CDU

CS + CGP

ADU

Adaptar escomesa

CPM instal·lar / CPM o comptador existent façana

Seccionar linea i realitzar entroncaments

Suports de fusta

Suports de formigó

Conversió aeri soterrat

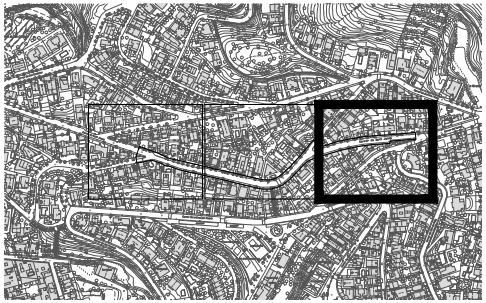

AMB

Ajuntament de Sant Just Desvern

SAEP1	Autoria	Equip	Expedient		
Francesc Pla Ferrer	Francesc Germà	Carlos Utrillo	904803/25 PROJECTE D'EXECUCIÓ	Soterrament dels serveis del carrer Sant Josep entre els carrers Canigó i Arc SANT JUST DESVERN Desembre 2025	**SERVEIS AFECTATS. BAIXA TENSIÓ** PLANTA RETIRAR I INSTAL·LAR 3/3

2.8

A3 E: 1/500

AREA METROPOLITANA DE BARCELONA - PROJECTE
Codi per a validació :WF9TD-32FCO-X3H20
Verificació :https://verificador.amb.cat/verificadorDocumento/home
Aquesta és una còpia impresa del document electrònic referènciat : 13/20.

APROVAT

GERMA CARULLA, Francesc (1 de 1)
Tècnic/a superior enginyer/a SITS 8
Data signatura :15/12/2025 13:01:10
HASH:16669855E58D38EC9F7FA4885D401B9360D6C1D7

1 CIRCUITO EN ACERA

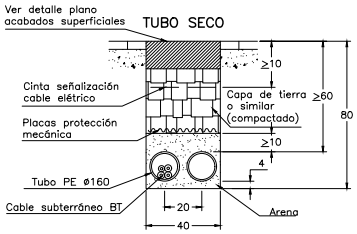

2 CIRCUITOS EN ACERA

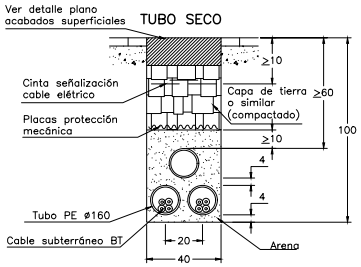

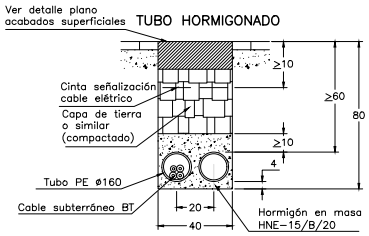

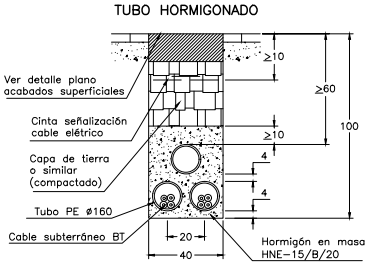

1 CIRCUITO EN CALZADA

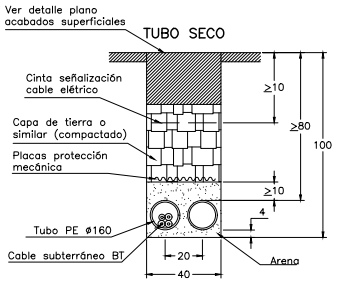

NOTA: A utilizar solo en canalizaciones a borde de acera

2 CIRCUITOS EN CALZADA

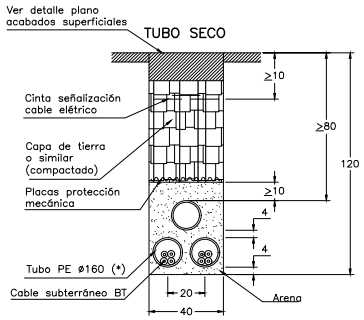

NOTA: A utilizar solo en canalizaciones a borde de acera

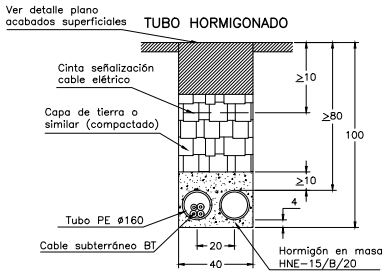

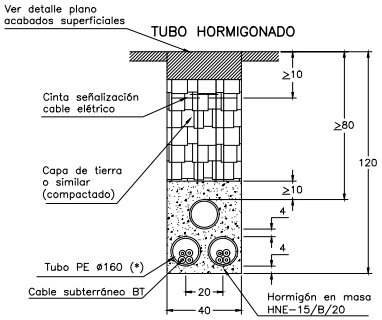

(*) En canalizaciones mixtas, el tubular para el cable de media tensión será de ø200 mm.

Cotas en cm.

\\grups02\GRP_EPU_ACTUACIONS\SJU\SJU_24_CarrerStJosep\F1\03_PE\01_EnProces\02_DocGrafica\01_Editable\2-4 Sant Josep_SJU Proposta i GR

AMB
Ajuntament de Sant Just Desvern

SAEP1	Autoria	Equip
Francesc Pla Ferrer	Francesc Germà	Carlos Utrillo

Expedient		
904803/25	Soterrament dels serveis del carrer Sant Josep entre els carrers Canigó i Arc	**DETALLS. BAIXA TENSIÓ**
PROJECTE D'EXECUCIÓ	SANT JUST DESVERN — Desembre 2025	CANALITZACIONS

2.9
A3 E: S/E

AREA METROPOLITANA DE BARCELONA - PROJECTE
Codi per a validació :WF9TD-32FCO-X3H20
Verificació :https://verificador.amb.cat/verificadorDocumento/home
Aquesta és una còpia impresa del document electrònic referènciat : 14/20.

APROVAT

GERMA CARULLA, Francesc (1 de 1)
Tècnic/a superior enginyer/a SITS 8
Data signatura :15/12/2025 13:01:10
HASH:16669855E58D38EC9F7FA4885D401B9360D6C1D7

MONTAJE VERTICAL

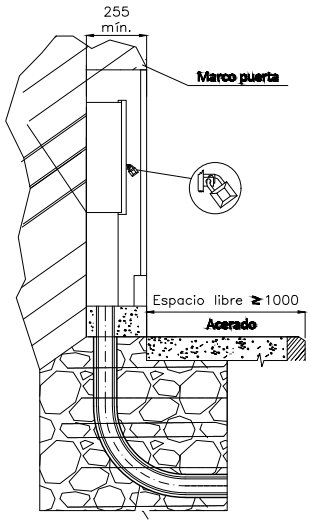

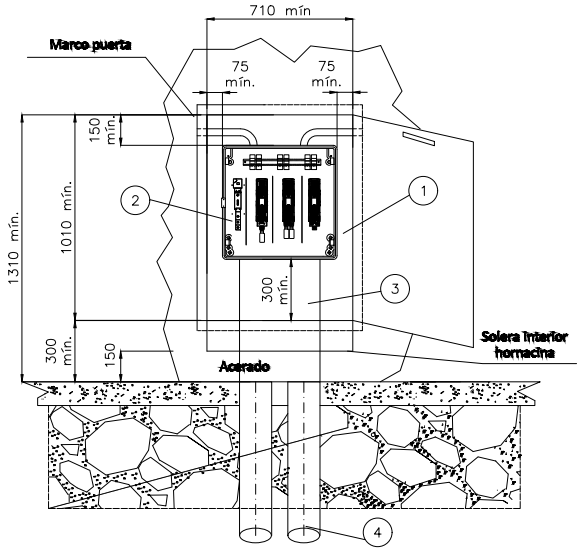

CAJA DISTRIBUCIÓN URBANA (CDU)
s/norma informativa CNL004

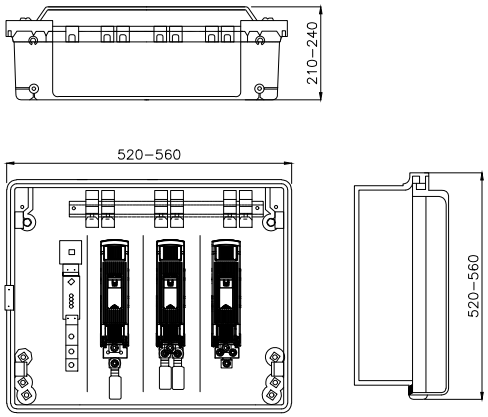

ESQUEMA UNIFILAR CAJA DE DISTRIBUCIÓN URBANA

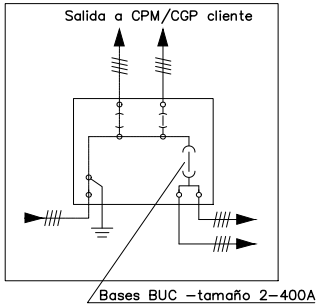

POSICIÓN	MATERIALES
1	Hornacina (de obra o prefabricada) + puerta preferentemente metálica
2	Caja de distribución urbana
3	Canal de protección aislante
4	Tubo PE Ø 160 mm (mínimo)

Cotas en milímetros.

NOTA 1: Las imágenes representadas son orientativas y no prejuzgan el diseño final de la aparamenta.
NOTA 2: En caso de hornacinas prefabricadas, su empotramiento deberá ser de al menos 700 mm y acorde a las indicaciones del fabricante.

\\grups02\GRP_EPU_ACTUACIONS\SJUSJU_24_CarrerStJosep\F1\03_PE\01_EnProces\02_DocGràfica\01_Editable\2-4 Sant Josep_SJU Proposta i GR

GERMA CARULLA, Francesc (1 de 1)
Tècnic/a superior enginyer/a SITS 8
Data signatura :15/12/2025 13:01:10
HASH:16669855E58D38EC9E7FAA885D401B9360D6C1D7

FRENTE

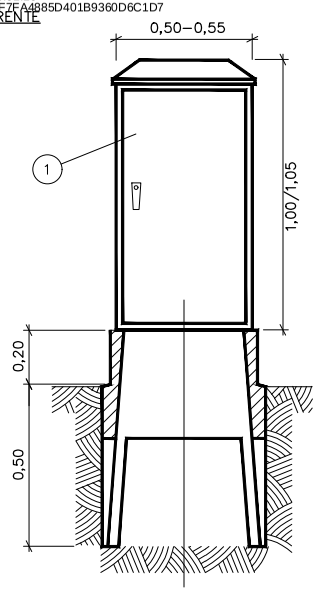

PERFIL

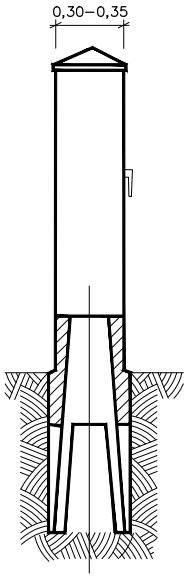

DETALLE ARMARIO DE DISTRIBUCIÓN URBANA

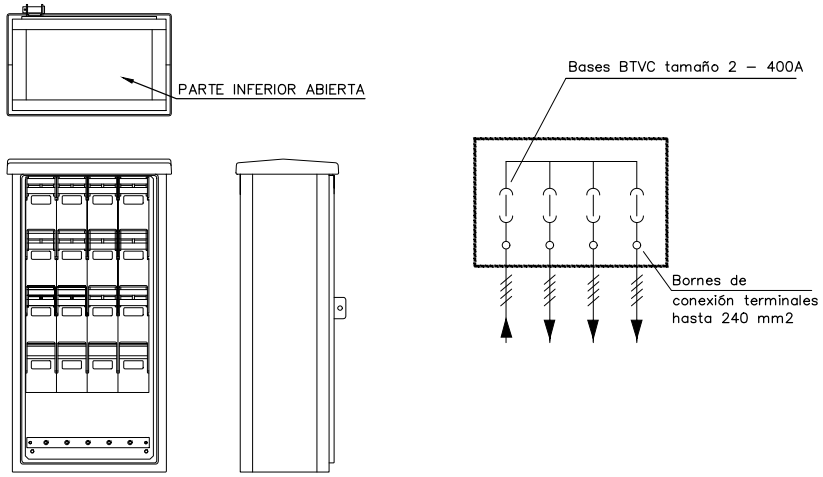

PLANTA PEANA

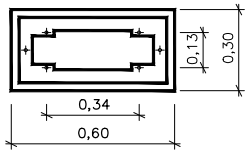

MARCO DE ANCLAJE

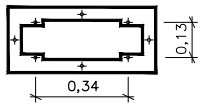

DETALLE C

SUJECION DEL ARMARIO A LA BASE

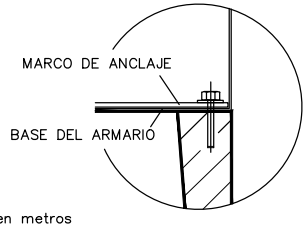

CONJUNTO MONTADO

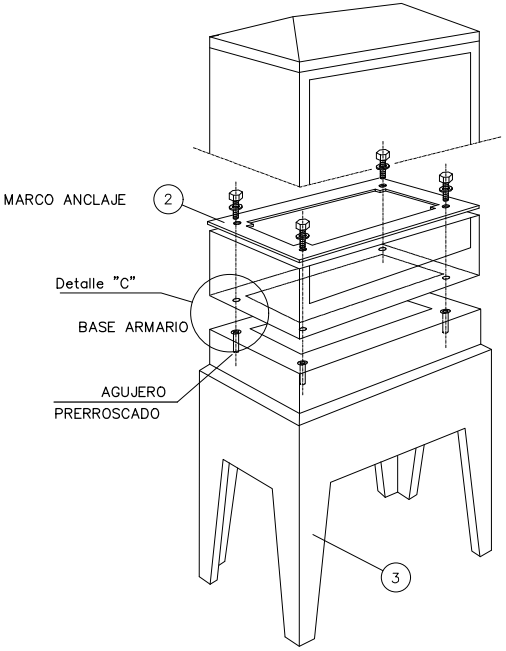

POSICIÓN	MATERIALES
1	Armario de distribución urbana – ADU
2	Herraje fijación armario distribución urbana
3	Zócalo prefabricado armario distribución urbana

NOTA 1: Las imágenes representadas son orientativas y no prejuzgan el diseño final de la aparamenta.

Cotas en metros

\\grups02\GRP_EPU_ACTUACIONS\SJUSJU_24_CarrerStJosep\F1\03_PE\01_EnProces\02_DocGrafica\01_Editable\2-4 Sant Josep_SJU Proposta i GR

AMB | Ajuntament de Sant Just Desvern

SAEP1	Autoria	Equip
Francesc Pla Ferrer	Francesc Germà	Carlos Utrillo

Expedient 904803/25 — PROJECTE D'EXECUCIÓ

Soterrament dels serveis del carrer Sant Josep entre els carrers Canigó i Arc — SANT JUST DESVERN — Desembre 2025

DETALLS. BAIXA TENSIÓ — ARMARI DE DISTRIBUCIÓ URBANA (ADU)

2.11 — A3 — E: S/E

AREA METROPOLITANA DE BARCELONA - PROJECTE
Codi per a validació :WF9TD-32FCO-X3H20
Verificació :https://verificador.amb.cat/verificadorDocumento/home
Aquesta és una còpia impresa del document electrònic referènciat : 16/20.

APROVAT

GERMA CARULLA, Francesc (1 de 1)
Tècnic/a superior enginyer/a SITS 8
Data signatura :15/12/2025 13:01:10
HASH:16669855E58D38EC9F7FA4885D401B9360D6C1D7

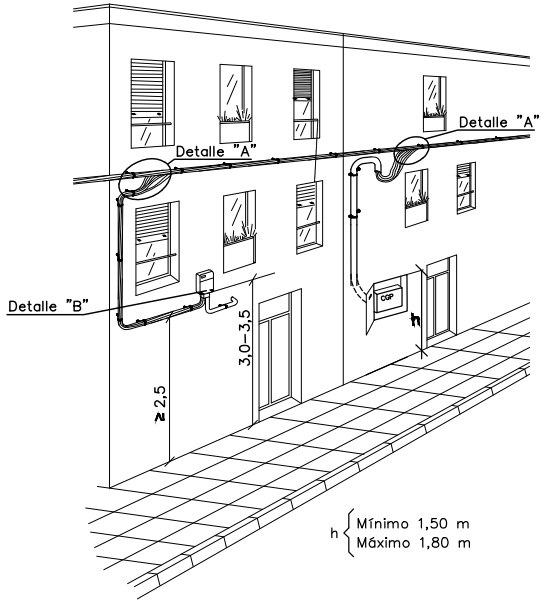

Cotas en metros

DETALLE "A"

Con red trenzada

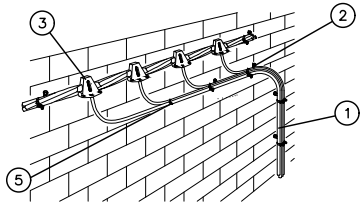

Con red convencional

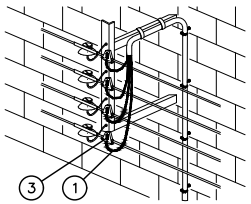

DETALLE "B"

Conexión a Caja General
de Protección

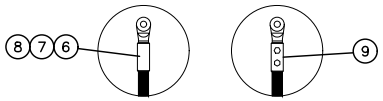

Fases punzonado profundo
Neutro compresión hexagonal

VISTA PERFIL

VISTA ALZADO

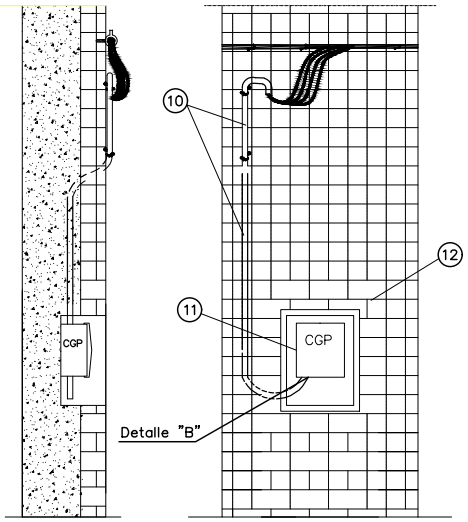

Canalización de la acometida bajo tubo (obligatoria su instalación en distancias inferiores a 2,50 m con respecto al nivel del suelo):

- Tubo de protección aislante de superficie ømín 63 mm.
- Tubo de protección aislante empotrado ømín 63 mm.

Longitud máxima acometida empotrada: 2 metros.

POSICIÓN	MATERIALES
1	Cable RZ 0,6/1kV (cualquier tipo, excepto en acometida empotrada: sección máxima RZ–50)
2	Soporte Ac+PVC ø 55 mm con tornillo red posada
	Taco plástico ø 12 mm
3	Conector bimetálico contacto
4	Conector bimetálico perforación de aislamiento (acometidas RZ 4x25Al)
5	Brida poliamida exterior longitud ≥ 195 mm
	Brida acero plastificado > 50 mm ø
6	Terminal bimetálico
7	Cinta aislante EPR autovulcanizable
8	Cinta adhesiva PVC color negro
9	Terminal bimetálico preaislado y apriete tornillería
10	Tubo de protección aislante de superficie. Resistencia al impacto media y resistencia a la compresión fuerte. Tubo de protección aislante empotrado. Resistencia al impacto media y resistencia a la compresión media. Diámetro exterior tubos: RZ–25: ø63mm | RZ–50: ø80mm
11	Caja General de Protección (CGP)
12	Hornacina + puerta preferentemente metálica

NOTA 1: Se podrán instalar terminales preaislados (9) o desnudos (6) con el correspondiente aislamiento (7) y (8)

\\grups02\GRP_EPU_ACTUACIONS\SJUSJU_24_CarrerStJosep\F1\03_PE\01_EnProces\02_DocGrafica\01_Editable\2-4 Sant Josep_SJU Proposta i GR

AMB
Ajuntament de Sant Just Desvern

SAEP1	Autoria	Equip	Expedient 904803/25	Soterrament dels serveis del carrer Sant Josep entre els carrers Canigó i Arc	DETALLS. BAIXA TENSIÓ	2.12
Francesc Pla Ferrer	Francesc Germà	Carlos Utrillo	PROJECTE D'EXECUCIÓ	SANT JUST DESVERN Desembre 2025	CAIXA GENERAL DE PROTECCIÓ (CGP) EN FAÇANA	A3 E: S/E

AREA METROPOLITANA DE BARCELONA - PROJECTE
Codi per a validació :WF9TD-32FCO-X3H20
Verificació :https://verificador.amb.cat/verificadorDocumento/home
Aquesta és una còpia impresa del document electrònic referènciat : 17/20.

APROVAT

GERMA CARULLA, Francesc (1 de 1)
Tècnic/a superior enginyer/a SITS 8
Data signatura :15/12/2025 13:01:10
HASH:16669855E58D38EC9F7FA4885D401B9360D6C1D7

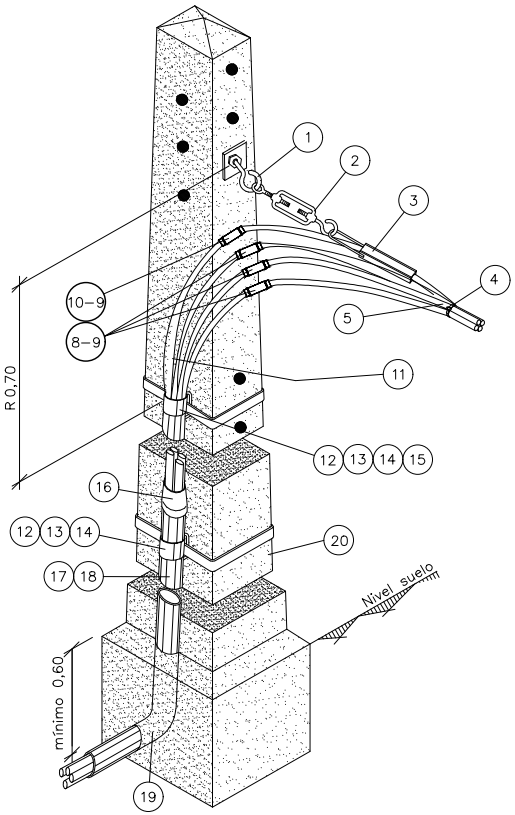

Cotas en metros

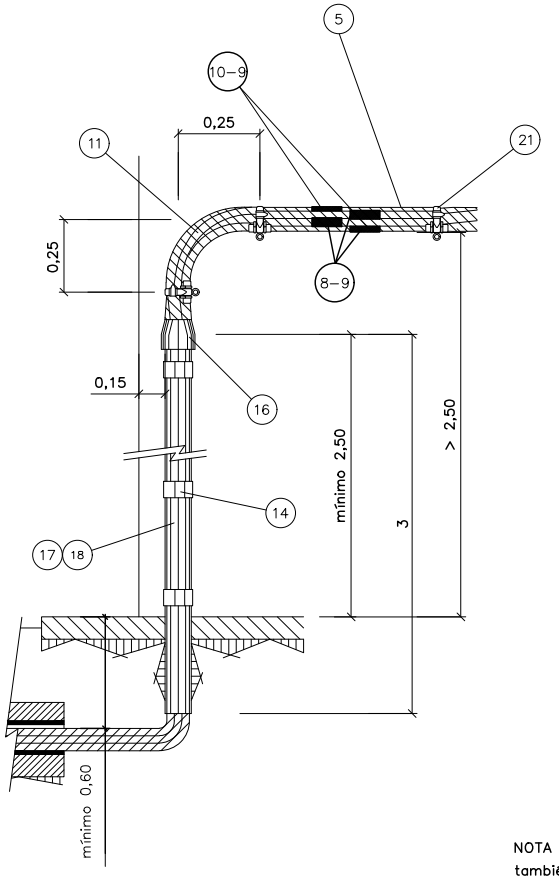

Distancia entre abrazaderas en función de la sección del cable RZ

Sección RZ	A(m)
50 mm²	0,70
95 mm²	0,80
150 mm²	0,80

POSICIÓN	MATERIALES
1	Gancho espiral acero (16x230 | 16x315 | 16x400)
2	Tensor M–10 con gancho y cáncamo 250 (RZ 4x25Al) Tensor M–16 con gancho y cáncamo 630 (3x50Al/54.6Alm | 3x95Al/54.6Alm | 3x150Al/80Alm)
3	Pinza amarre acometidas (4x25mm2) Pinza amarre PA–54/1500 (almelec 54,6 mm2) Pinza amarre PA 80–2000 (almelec 80 mm2)
4	Brida acero plastificado ≥ 50 mm ø
5	Cable RZ 0,6/1kV (cualquier tipo)
6	Retención anclaje preformado
7	Guardacabos abierto 13 mm
8	Manguito empalme /manguito reductor BT
9	Manguito reconstitución aislamiento cables BT
10	Manguito empalme /manguito reductor BT almelec
11	Cable Al XZ1 0,6/1kV (cualquier tipo)
12	Fleje de acero inoxidable 20 mm. ancho
13	Hebilla Inoxidable para fleje de 20 mm
14	Anilla 25x40mm
15	Banda protección de plástico
16	Capuchón protección cables XZ1 para tubo 100 mmø
17	Tubo PVC protección cables 90 mmø 3 m
18	Tubo acero protección cables 100 mmø 3 m
19	Codo PVC 45° para tubo 90 mmø
20	Apoyo (cualquier tipo)
21	Soporte Ac+PVC ø 55 mm con tornillo red posada Taco plástico ø 12 mm
22	Manguito preaislado empalme RZ
23	Manguito preaislado empalme RZ almelec

NOTA 1: Para empalmes de fase – posiciones (8) y (9) – y de neutro – posiciones (10) y (9) también podrán utilizarse los manguitos preaislados respectivos (22) y (23)

NOTA 2: Las abrazaderas (14) se situarán de forma equidistante, según la longitud del tubo asegurando su correcta fijación a la pared o al apoyo.

NOTA 3: En zonas de muy alta contaminación salina podrá sustituirse la pinza de amarre (3) por la retención preformada helicoidal para neutro fiador (6) con guardacabos (7)

\\grups02\GRP_EPU_ACTUACIONS\SJU\SJU_24_CarrerSt.Josep\F1\03_PE\01_EnProces\02_DocGràfica\01_Editable\2-4 Sant Josep_SJU Proposta i GR

AMB
Ajuntament de Sant Just Desvern

SAEP1	Autoria	Equip
Francesc Pla Ferrer	Francesc Germà	Carlos Utrillo

Expedient 904803/25
PROJECTE D'EXECUCIÓ

Soterrament dels serveis del carrer Sant Josep entre els carrers Canigó i Arc
SANT JUST DESVERN — Desembre 2025

DETALLS. BAIXA TENSIÓ
CONVERSIÓ AERI-SOTERRAT

2.13
A3 E: S/E

AREA METROPOLITANA DE BARCELONA - PROJECTE
Codi per a validació :WF9TD-32FCO-X3H20
Verificació :https://verificador.amb.cat/verificadorDocumento/home
Aquesta és una còpia impresa del document electrònic referènciat : 18/20.

APROVAT

GERMA CARULLA, Francesc (1 de 1)
Tècnic/a superior enginyer/a SITS 8
Data signatura :15/12/2025 13:01:10
HASH:16669855E58D38EC9F7FA4885D401B9360D6C1D7

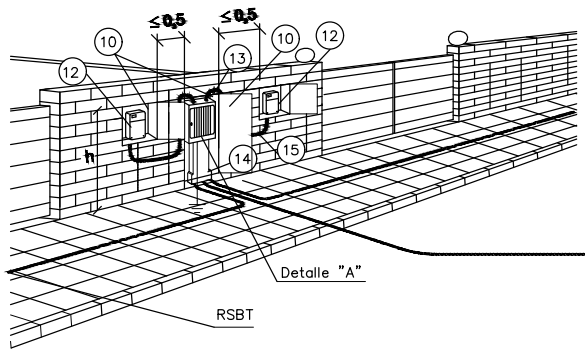

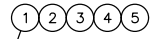

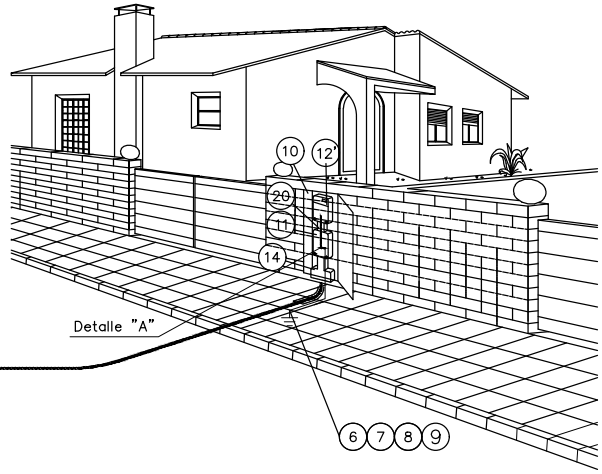

POSICIÓN	MATERIALES
1	Cable Al XZ1 0,6/1kV
2	Tubo polietileno 160 mmø
3	Cinta señalización cables
4	Hormigón HNE-15/B/20
5	Aglomerado asfáltico
6	Cable XZ1 0,6/1kV Cu 1x50 mm2
7	Grapa para pica p. a t. Ac – Cu de 14,6 a 18,3 mm ø
8	Pica cilíndrica Ac – Cu 14,6 mm ø 2 m longitud
9	Cinta protección anticorrosiva
10	Hornacina + puerta preferentemente metálica
11	Caja de seccionamiento 400 A (CS)
12	Caja general de protección y medida (CPM)
12'	Caja general de protección (CGP)
13	Caja de distribución urbana (CDU)
14	Canal de protección de cables
15	Tubo de protección aislante empotrado 80 mm ø . Resistencia al impacto media y resistencia a la compresión media.
16	**Terminal bimetálico** preaislado y apriete tornillería
17	Cinta aislante EPR autovulcanizable
18	Cinta adhesiva PVC color negro
19	Terminal bimetálico preaislado y apriete tornillería
20	Tubo o bandeja aislante

h { Mínimo 1,50 m
Máximo 1,80 m

Cotas en metros

NOTA: Dimensiones hornacinas según NRZ002020 y NRZ002021

DETALLE "A"

Conexión a caja de seccionamiento y distribución
y a caja general de protección y medida

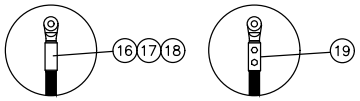

Fases punzonado profundo
Neutro compresión hexagonal

NOTA1: Se podrán instalar terminales preaislados 19 o desnudos 16 con el correspondiente aislamiento 17 y 18

\\grups02\GRP_EPU_ACTUACIONS\SJUSJU_24_CarrerStJosep\F1\03_PE\01_EnProces\02_DocGrafica\01_Editable\2-4 Sant Josep_SJU Proposta i GR

AMB
Ajuntament de Sant Just Desvern

SAEP1	Autoria	Equip
Francesc Pla Ferrer	Francesc Germà	Carlos Utrillo

Expedient 904803/25
PROJECTE D'EXECUCIÓ

Soterrament dels serveis del carrer Sant Josep entre els carrers Canigó i Arc
SANT JUST DESVERN — Desembre 2025

DETALLS. BAIXA TENSIÓ
CAIXA GENERAL DE PROTECCIÓ I MESURA EN NÍNXOL

2.14
A3 E: S/E

AREA METROPOLITANA DE BARCELONA - PROJECTE
Codi per a validació :WF9TD-32FCO-X3H20
Verificació :https://verificador.amb.cat/verificadorDocumento/home
Aquesta és una còpia impresa del document electrònic referènciat : 19/20.

APROVAT

GERMA CARULLA, Francesc (1 de 1)
Tècnic/a superior enginyer/a SITS 8
Data signatura :15/12/2025 13:01:10
HASH:16669855E58D38EC9F7FA4885D401B9360D6C1D7

\\grups02\GRP_EPU_ACTUACIONS\SJUSJU_24_CarrerStJosep\F1\03_PE\01_EnProces\02_DocGrafica\01_Editable\2-4 Sant Josep_SJU Proposta i GR

MONTAJE VERTICAL

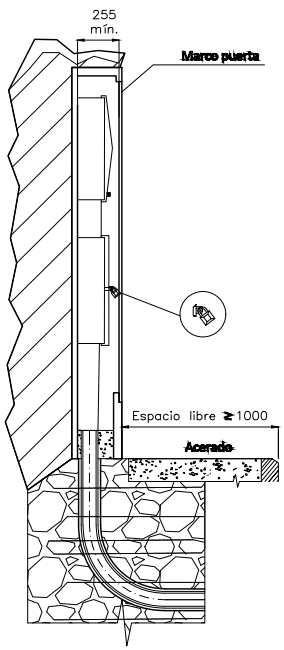

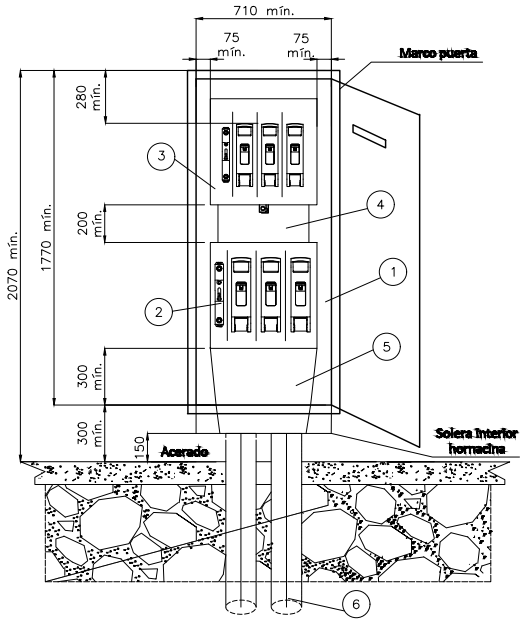

CAJA SECCIONAMIENTO TIPO ANCHA
s/norma informativa CNL003
(USO GENERAL)

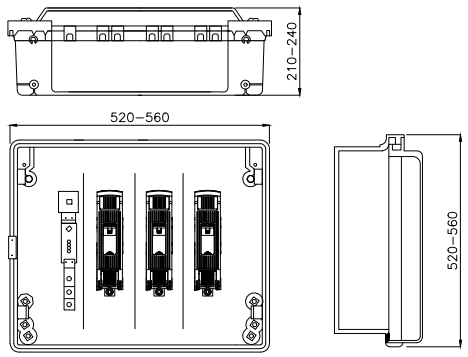

CAJA SECCIONAMIENTO TIPO ESTRECHA
s/norma informativa CNL003
(USO EXCEPCIONAL)

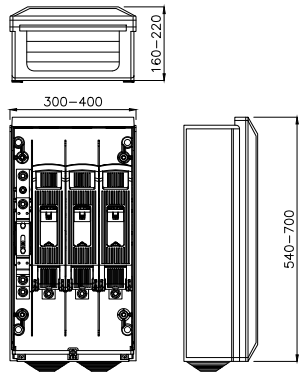

ESQUEMA CAJA SECCIONAMIENTO
CON ACOMETIDA PARTE SUPERIOR

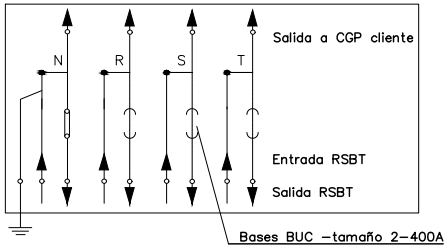

POSICIÓN	MATERIALES
1	Hornacina (de obra) + puerta preferentemente metálica
2	Caja de seccionamiento CS–400 acometida parte superior (tipo ancha)
3	Caja general de protección CGP–9
4	Canal de protección aislante
5	Canal de protección aislante
6	Tubo PE Ø 160 mm (mínimo)

Cotas en milímetros.

NOTA 1: Las imágenes representadas son orientativas y no prejuzgan el diseño final de la aparamenta.

AMB
Ajuntament de Sant Just Desvern

SAEP1	Autoria	Equip	Expedient		DETALLS. BAIXA TENSIÓ	2.15
Francesc Pla Ferrer	Francesc Germà	Carlos Utrillo	904803/25 PROJECTE D'EXECUCIÓ	Soterrament dels serveis del carrer Sant Josep entre els carrers Canigó i Arc SANT JUST DESVERN Desembre 2025	CAIXA GENERAL DE PROTECCIÓ I CAIXA SECCIONADORA	A3 E: S/E

AREA METROPOLITANA DE BARCELONA - PROJECTE
Codi per a validació :WF9TD-32FCO-X3H20
Verificació :https://verificador.amb.cat/verificadorDocumento/home
Aquesta és una còpia impresa del document electrònic referènciat : 20/20.

APROVAT