DOCUMENT
Doc_annexat Instància_e

ÒRGAN
URBANISME

REGISTRE D'ENTRADA
E2026008586

Codi Segur de Verificació:
ab48792b-4d1a-4ce3-aa2f-de155631c6e7
Origen: Administració
Identificador document: ES_L01171143_2026_71469611
Data d'impressió: 16/04/2026 12:13:15
Pàgina 1 de 11

SIGNATURES
1.- OT ANGLADA VINK / num:17572, 09/04/2026 09:22
2.- Enginyers Industrials de Catalunya, 09/04/2026 17:31

Ajuntament d'Olot

Colomer Rifà

Doc. núm.: 2 – PLÀNOLS

# Projecte executiu refós per a la millora de la coberta del pavelló poliesportiu d'Olot "Pavelló de la Pollancreda"

| | |
|---|---|
| DOCUMENT 1 | MEMÒRIA I ANNEXES |
| **DOCUMENT 2** | **PLANOLS** |
| DOCUMENT 3 | PLEC DE CONDICIONS |
| DOCUMENT 4 | AMIDAMENTS I PRESSUPOST |

Promotor: AJUNTAMENT D'OLOT
Situació: Av. República Argentina, 6
Població: 17800 OLOT
Referència: 250124-BE1

Olot, març del 2026

Autor:
Enginyer Industrial

OT ANGLADA VINK / num:17572

Firmado digitalmente por OT ANGLADA VINK / num:17572
Fecha: 2026.04.09 09:22:50 +02'00'

Ot Anglada Vink
Col·legiat núm. 17.572

Enginyers Industrials de Catalunya
M-43033
09/04/2026
VISAT
Servei Certificat ISO 9001:2015
17572 - Anglada Vink, O.
Projecte executiu refós per a la millora de la coberta del pavelló poliesportiu d'Olot
Pavelló de la Pollancreda



Document registrat al Col·legi Oficial d'Enginyers Industrials de Catalunya en data 09/04/2026, per Ot Anglada Vink (Col. 17572). Per validar la informació d'aquest document es pot accedir a https://visat-e.eic.cat/verificacio i utilitzar el codi FD676E0D1D891DF4

AJUNTAMENT D'OLOT
Aquest document és una còpia simple del document electrònic original.

DOCUMENT
Doc_annexat Instància_e
ÒRGAN
URBANISME
REGISTRE D'ENTRADA
E2026008586
Codi Segur de Verificació:
ab48792b-4d1a-4ce3-aa2f-de155631c6e7
Origen: Administració
Identificador document: ES_L01171143_2026_71469611
Data d'impressió: 16/04/2026 12:13:15
Pàgina 2 de 11
SIGNATURES
1.- OT ANGLADA VINK / num:17572, 09/04/2026 09:22
2.- Enginyers Industrals de Catalunya, 09/04/2026 17:31

Ajuntament d'Olot

Colomer Rifà

Doc. núm.: 2 – PLÀNOLS

Document registrat al Col·legi Oficial d'Enginyers Industrials de Catalunya en data 09/04/2026, per Ot Anglada Vink (Col. 17572). Per validar la informació d'aquest document es pot accedir a https://visat-e.eic.cat/verificacio i utilitzar el codi FD676E0D1D891DF4

## INDEX

01.- Emplaçament

02.- Planta baixa pavelló (sense actuacions)

03.- Planta coberta

04.- Seccions

05.- Planta coberta remats

06.- Seccions de detall CO1

07- Seccions de detall CO2

08- Seccions de detall CO2.1 – CO3

09- Detall remats

| DATA: març 2026 | | | | | REFERÈNCIA: 250124-BE1 |
|---|---|---|---|---|---|
| REDACTAT | REVISAT | APROVAT | EDICIÓ | DATA | OBSERVACIONS |
| C.C. | J.D. | O.A. | 1 | 11-03-2026 | |



AJUNTAMENT D'OLOT
Aquest document és una còpia simple del document electrònic original.

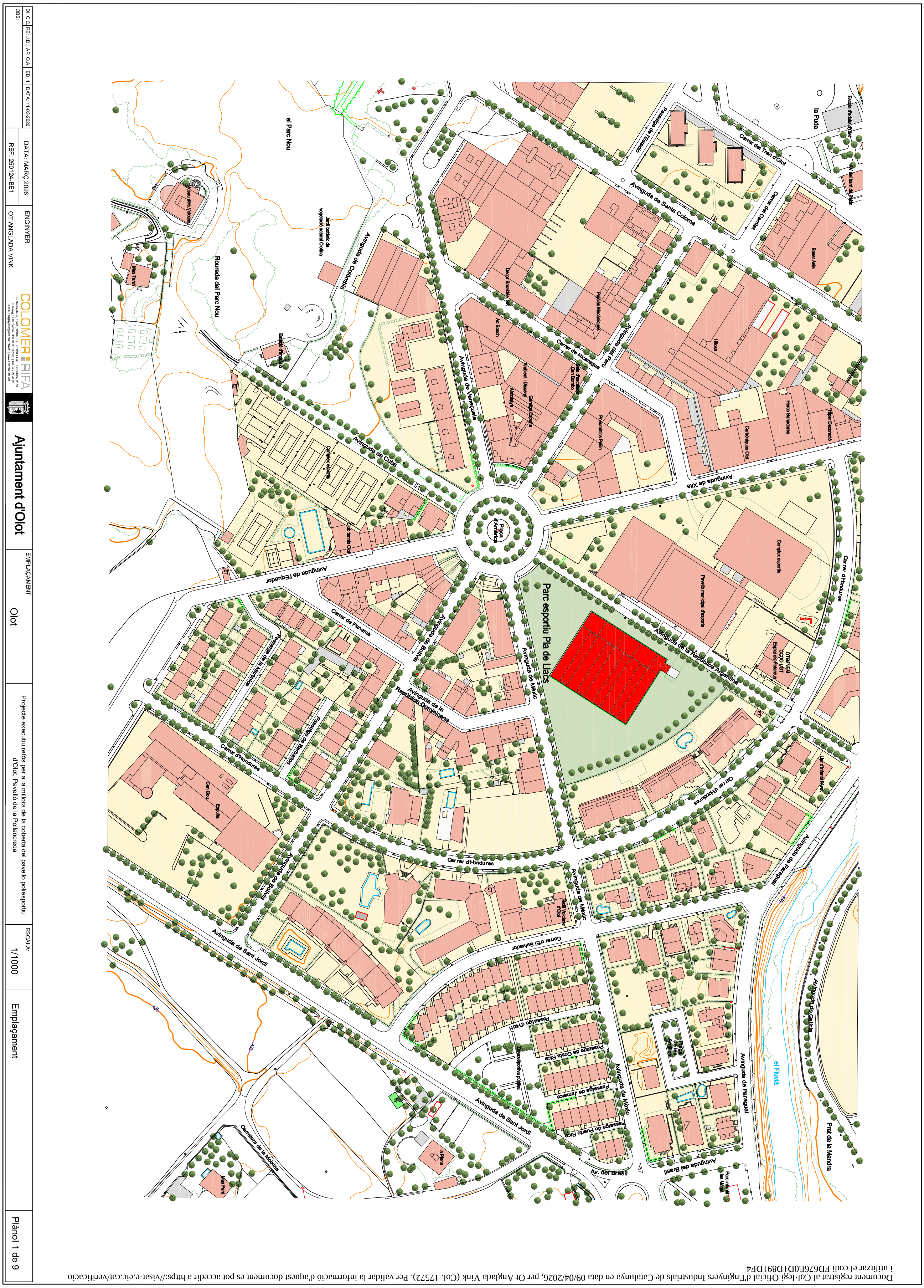


Document registrat al Col·legi Oficial d'Enginyers Industrials de Catalunya en data 09/04/2026, per Ot Anglada Vink (Col. 17572). Per validar la informació d'aquest document es pot accedir a https://visat-e.eic.cat/verificacio i utilitzar el codi FD676E0D1D891DF4

AJUNTAMENT D'OLOT
Aquest document és una còpia simple del document electrònic original.

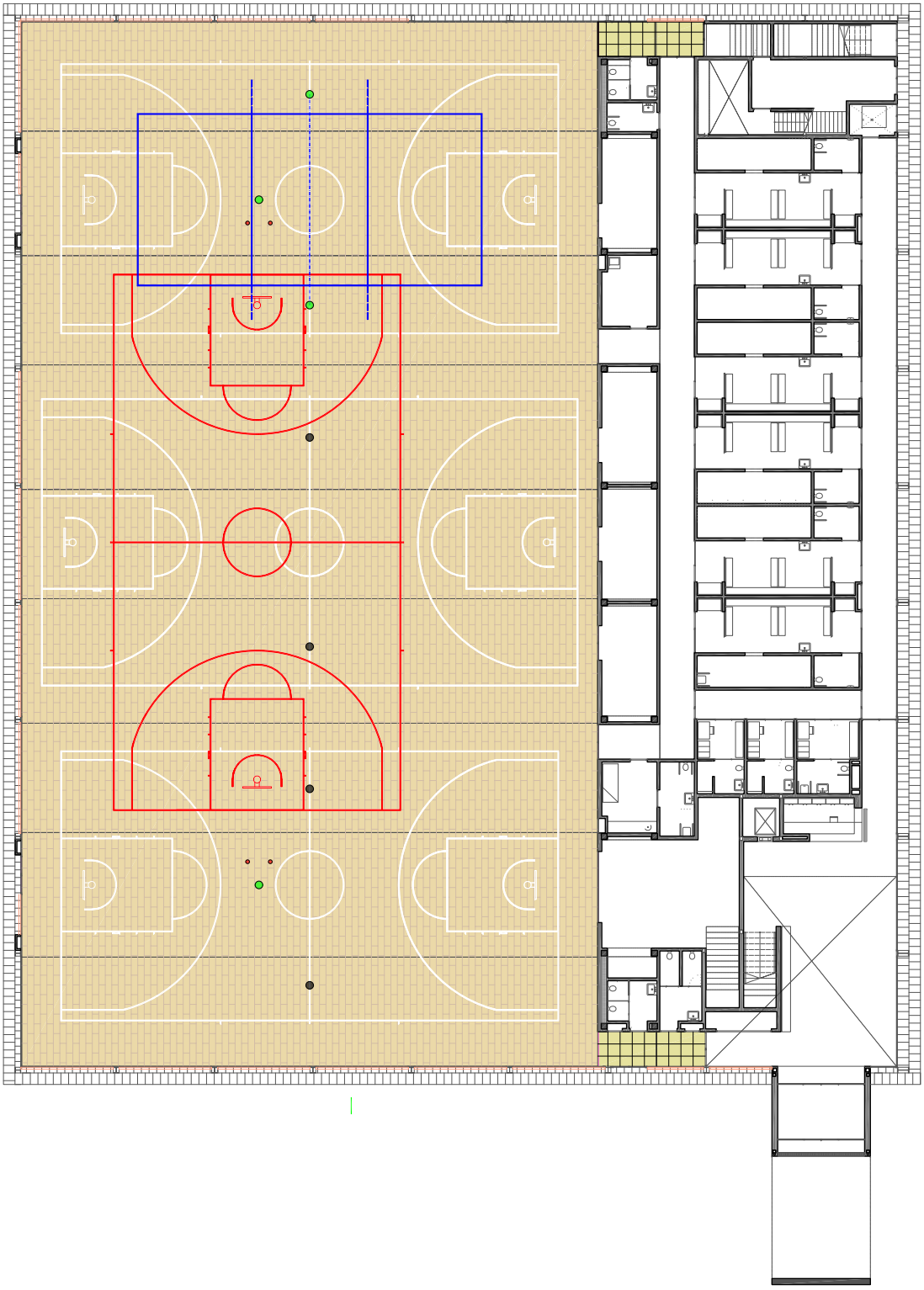

DI: C.C. | RE: J.D. | AP: O.A. | ED: 1 | DATA: 11-03-2026
OBS:

DATA: MARÇ 2026
REF: 250124-BE1

ENGINYER:
OT ANGLADA VINK

COLOMER RIFA

Ajuntament d'Olot

EMPLAÇAMENT
Olot

Projecte executiu refós per a la millora de la coberta del pavelló poliesportiu d'Olot, Pavelló de la Pollancreda

ESCALA:
1/200

Planta baixa pavelló (sense actuacions)

Plànol 2 de 9


Document registrat al Col·legi Oficial d'Enginyers Industrials de Catalunya en data 09/04/2026, per Ot Anglada Vink (Col. 17572). Per validar la informació d'aquest document es pot accedir a https://visat-e.eic.cat/verificacio i utilitzar el codi FD676E0D1D891DF4

AJUNTAMENT D'OLOT
Aquest document és una còpia simple del document electrònic original.

Document registrat al Col·legi Oficial d'Enginyers Industrials de Catalunya en data 09/04/2026, per Or. Anglada Vink (Col. 17572). Per validar la informació d'aquest document es pot accedir a https://visat.eic.cat/verificacio i utilitzar el codi FD67F6DD1C89DF4C

Fotografía coberta tela asfáltica C02.1

Fotografía coberta policarbonat C03

Fotografía canal lateral coberta panell C01

Fotografía general coberta

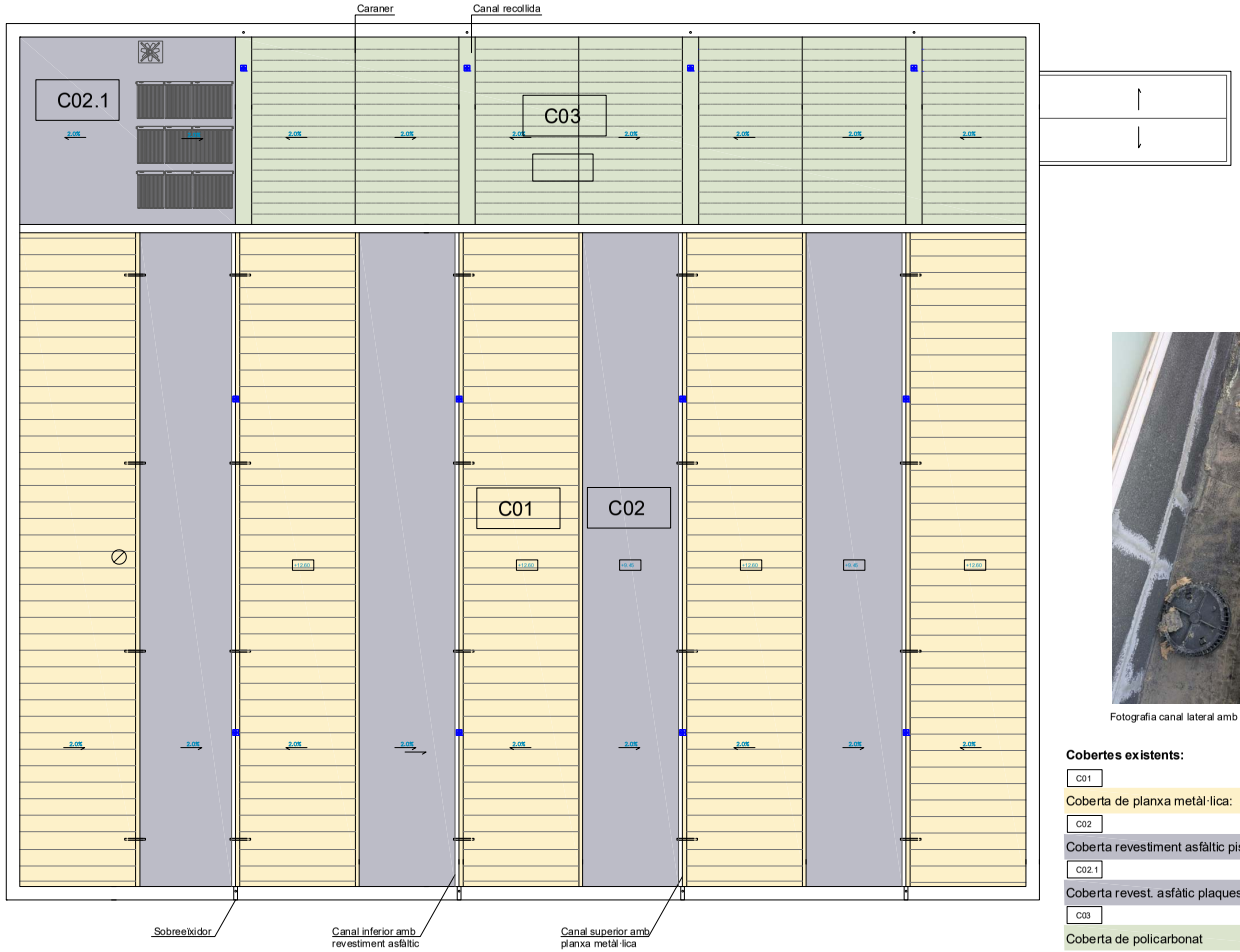


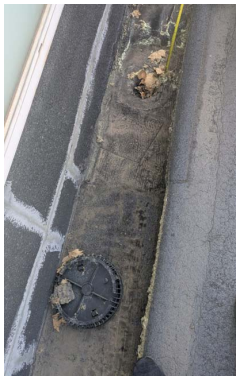

Fotografía canal lateral amb desaigua GEBERIT

**Cobertes existents:**

| | |
|---|---|
| C01 | |
| Coberta de planxa metàl·lica: | 1.210 m² |
| C02 | |
| Coberta revestiment asfàltic pistes | 750 m² |
| C02.1 | |
| Coberta revest. asfàtic plaques solars | 125 m² |
| C03 | |
| Coberta de policarbonat | 450 m² |

**Actuacions a realitzar:**

C01 **Muntatge sobre coberta de panell metàl·lic existent format per:**
Rastells en xapa d'acer galvanitzat d'alçària 80 mm, fixat mecànicament a panell existent, amb una separació entre rastells de 1250-1400 mm. La fixació es col·locarà a perfils estructurals (corretges) existents.
Fibra IBR 80mm (Euro classe A1).
Xapa perfil 40 d'acer prelacat color estàndard blanc 0,8 mm d'espessor (fixada a la la part superior de la greca), fixació de 6,3x60 amb EPDM de 25.

Inclou:
Muntatge de remateria perimetral en xapa d'acer prelacat color estàndard en 0,6 mm d'espessor i desenvolupament varis per deixar la coberta rematada a tot el seu perímetre.

C02 **Muntatge sobre coberta tela asfàltica existent format per:**
Lamina geotèxtil 200 g/m².
Impermeabilització amb lamina TPO de 1,8 mm color estàndard fixat mecànicament amb tulipa i fixació mecànica fins arribar a la xapa de coberta existent. Soldada a tota la seva superfície amb robot amb soldadura hermètica.
Fixada a la xapa de suport de la làmina bituminosa amb cargols d'acer roscat amb recobriment d'epoxi i plaques de fixació d'acer galvanitzat.

Inclou
Remat perimetral mitja canya en xapa d'acer galvanitzat de 0,7 mm d'espessor amb cola especial i impermeabilitzat igual a la coberta. Revestiment de canaló existent amb xapa d'acer colaminada per a la recollida de les aigües de pluja.

C02.01 Cal realitzar el desmuntat i muntatge de les plaques solars tèrmiques.

C03 **Desmuntatge coberta policarbonat i muntatge coberta formada per:**
Primera xapa perfil 40 d'acer prelacat color estàndard blanc en 0,8 mm d'espessor fixada a estructura existent. Omegues de 50x1 mm en xapa d'acer galvanitzat.
Fibra IBR 80mm (Euro classe A1).
Segona xapa perfil 40 d'acer prelacat color blanc en 0,8 mm d'espessor, (fixada a la la part superior de la greca), Fixacions de 6,3x60 amb EPDM de 25.

Inclou:
Formació de caraner en la trobada de les dues pendents i formació amb planxa d'alumini sense juntes, amb un gruix mínim de 0,8 mm i una amplada de 40 cm.
Rehabilitació de canal metàl·lica existent amb membrana liquida de poliuretà armada.

Remateria en xapa d'acer prelacat color estàndard en 0,6 mm d'espessor i desenvolupament varis, per deixar la coberta totalment acabada.
Desmuntatge de coberta existent de policarbonat, inclòs retirada i transport a abocador. Inclòs retirada de perfils, fixacions etc, per deixar l'estructura preparada per la nova coberta.

- Repas i adequació de desaigua de coberta existent de la marca: GEBERIT

| | | | | | | | | | | | | | | | | | |
|---|---|---|---|---|---|---|---|---|---|---|---|---|---|---|---|---|---|
| DI: C.C. | RE: J.D. | AP: O.A. | ED: 1 | DATA: 11-03-2026 | DATA: MARÇ 2026 | ENGINYER: | COLOMER RIFÀ | Ajuntament d'Olot | EMPLAÇAMENT | Projecte executiu refós per a la millora de la coberta del pavelló poliesportiu d'Olot, Pavelló de la Pollancreda | ESCALA: | Planta coberta | Plànol 3 de 9 |
| OBS: | | | | | REF: 250124-BE1 | OT ANGLADA VINK | C/ Sant Ramon, 6 - VIC | Olot | 1/250 | | | | |

AJUNTAMENT D'OLOT
Aquest document és una còpia simple del document electrònic original.

DOCUMENT
Doc_annexat Instància_e
ÒRGAN
URBANISME
REGISTRE D'ENTRADA
E2026008586
Codi Segur de Verificació:
ab48792b-4d1a-4ce3-aa2f-de155631c6e7
Origen: Administració
Identificador document: ES_L01171143_2026_71469611
Data d'impressió: 16/04/2026 12:13:15
Pàgina 5 de 11
SIGNATURES
1.- OT ANGLADA VINK / num:17572, 09/04/2026 09:22
2.- Enginyers Industrials de Catalunya, 09/04/2026 17:31

Document registrat al Col·legi Oficial d'Enginyers Industrials de Catalunya en data 09/04/2026, per Ot Anglada Vink (Col. 17572). Per validar la informació d'aquest document es pot accedir a https://visat-e.eic.cat/verificacio i utilitzar el codi ED676E0D1D891DF4

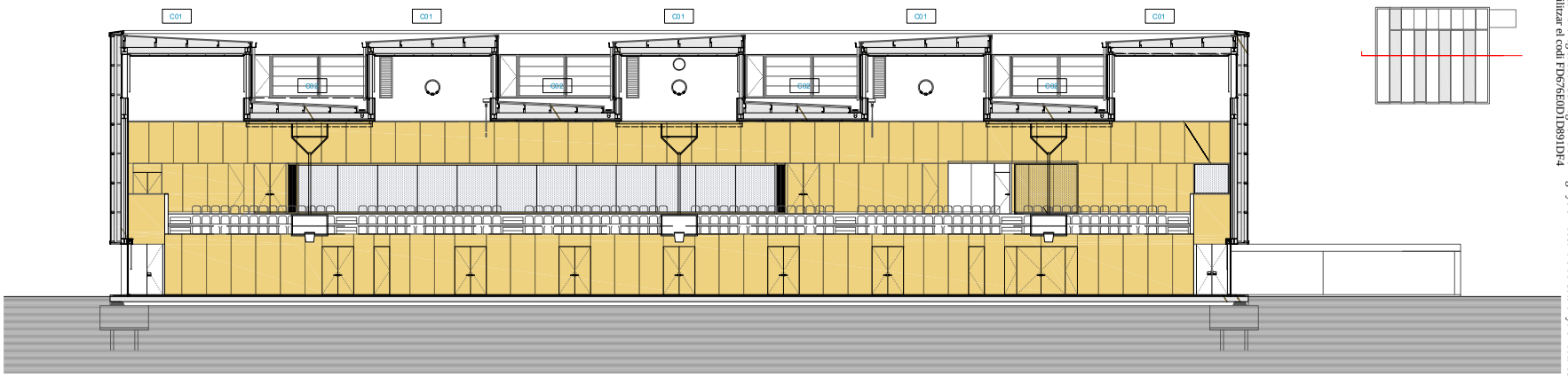


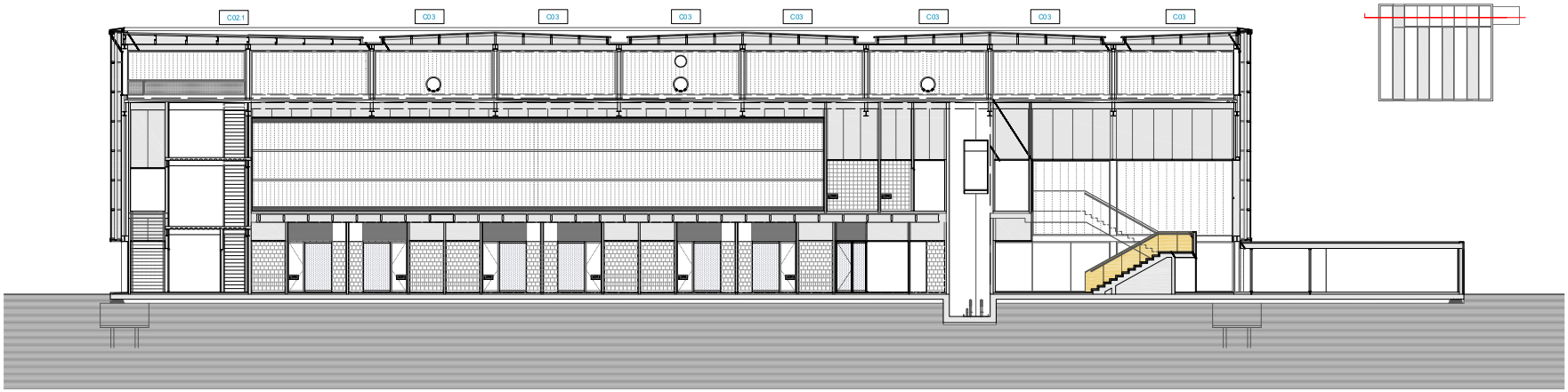


**Cobertes existents:**

| | | |
|---|---|---|
| C01 | Coberta de planxa metàl·lica: | 1.210 m² |
| C02 | Coberta revestiment asfàltic pistes | 750 m² |
| C02.1 | Coberta revestiment asfàtic plaques solars | 125 m² |
| C03 | Coberta de policarbonat | 450 m² |

| | | | | | | | | | |
|---|---|---|---|---|---|---|---|---|---|
| DI: C.C. RE: J.D. AP: O.A. ED: 1 DATA: 11-03-2026 OBS: | DATA: MARÇ 2026 REF: 250124-BE1 | ENGINYER: OT ANGLADA VINK | COLOMER RIFA C/ Sant Martí n. 8, VIC (08500) Tel. 93 886 44 46 - Fax 93 889 39 51 Passeig de Barcelona, 38a-3b,ET 1 (17800) Tel. 97 727 47 00 e-mail: enginy@colomer-rifa.com www.colomer-rifa.com | Ajuntament d'Olot | EMPLAÇAMENT Olot | Projecte executiu refós per a la millora de la coberta del pavelló poliesportiu d'Olot, Pavelló de la Pollancreda | ESCALA: 1/200 | Seccions | Plànol 4 de 9 |

DOCUMENT
Doc_annexat Instància_e

ÒRGAN
URBANISME

REGISTRE D'ENTRADA
E2026008586

Codi Segur de Verificació:
ab48792b-4d1a-4ce3-aa2f-de155631c6e7
Origen: Administració
Identificador document: ES_L01171143_2026_71469611
Data d'impressió: 16/04/2026 12:13:15
Pàgina 6 de 11

SIGNATURES
1.- OT ANGLADA VINK / num:17572, 09/04/2026 09:22
2.- Enginyers Industrials de Catalunya, 09/04/2026 17:31

AJUNTAMENT D'OLOT
Aquest document és una còpia simple del document electrònic original.

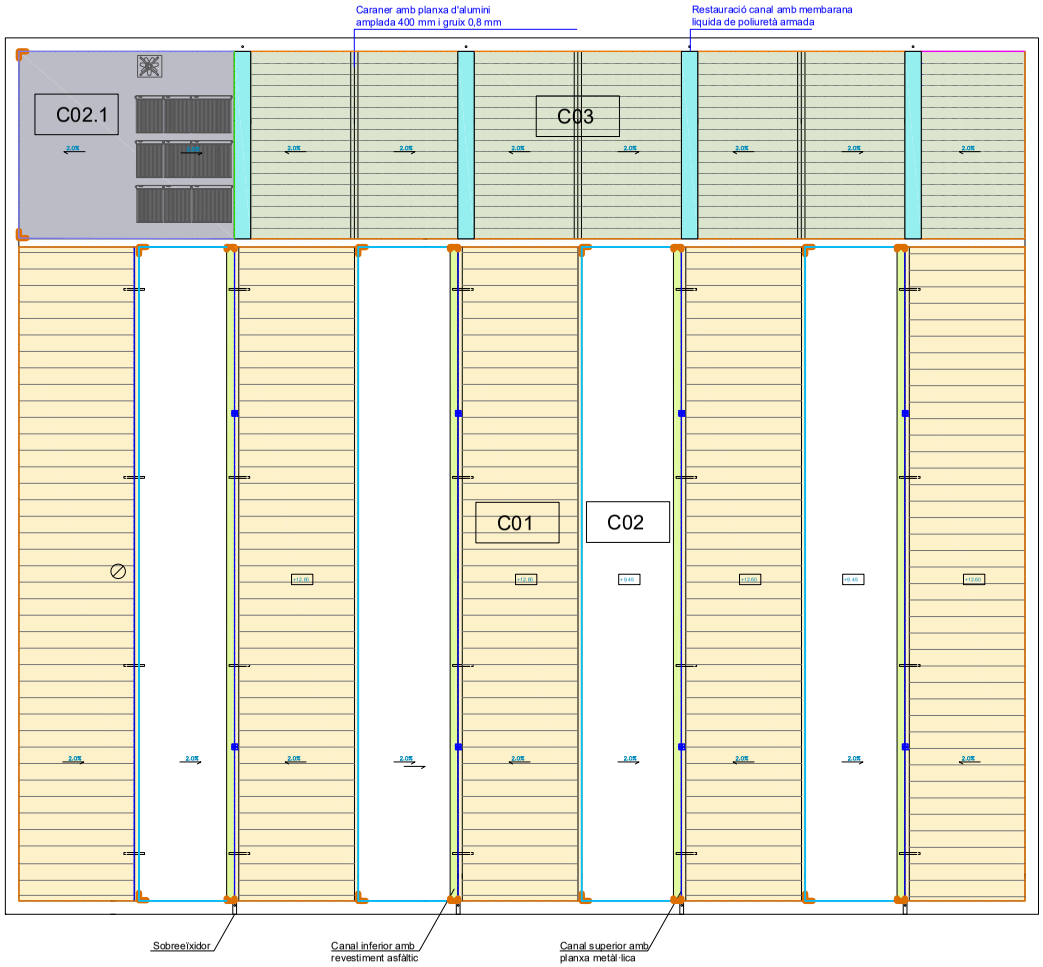


Detall remat tipus 1
Detall remat tipus 2
Detall remat tipus 3
Detall remat tipus 4
Detall remat tipus 5
Detall remat tipus 6
Detall làmina TPO cantonada interior

| DI: C.C | RE: J.D. | AP: O.A. | ED: 1 | DATA: 11-03-2026 | DATA: MARÇ 2026 | ENGINYER: | COLOMER RIFA | Ajuntament d'Olot | EMPLAÇAMENT | Projecte executiu refòs per a la millora de la coberta del pavelló poliesportiu d'Olot, Pavelló de la Pollancreda | ESCALA: | Planta coberta remats | Plànol 5 de 9 |
|---|---|---|---|---|---|---|---|---|---|---|---|---|---|
| OBS: | | | | | REF: 250124-BE1 | OT ANGLADA VINK | | | Olot | | 1/250 | | |


Document registrat al Col·legi Oficial d'Enginyers Industrials de Catalunya en data 09/04/2026, per Ot Anglada Vink (Col. 17572). Per validar la informació d'aquest document es pot accedir a https://visat-e.eic.cat/verificacio i utilitzar el codi FD676E0D1D891DF4

AJUNTAMENT D'OLOT
Aquest document és una còpia simple del document electrònic original.


**DOCUMENT**
Doc_annexat Instància_e

**ÒRGAN**
URBANISME

**REGISTRE D'ENTRADA**
E2026008586

**SIGNATURES**
1.- OT ANGLADA VINK / num:17572, 09/04/2026 09:22
2.- Enginyers Industrals de Catalunya, 09/04/2026 17:31

Codi Segur de Verificació:
ab48792b-4d1a-4ce3-aa2f-de155631c6e7
Origen: Administració
Identificador document: ES_L01171143_2026_71469611
Data d'impressió: 16/04/2026 12:13:15
Pàgina 7 de 11

Document registrat al Col·legi Oficial d'Enginyers Industrials de Catalunya en data 09/04/2026, per Ot Anglada Vink (Col. 17572). Per validar la informació d'aquest document es pot accedir a https://visat-e.eic.cat/verificacio i utilitzar el codi FD676E0D1D891DF4

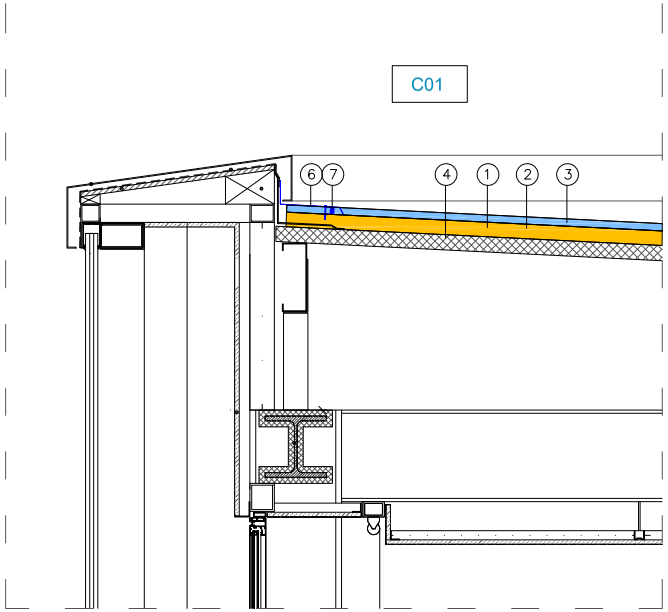


Detall remat tipus 1

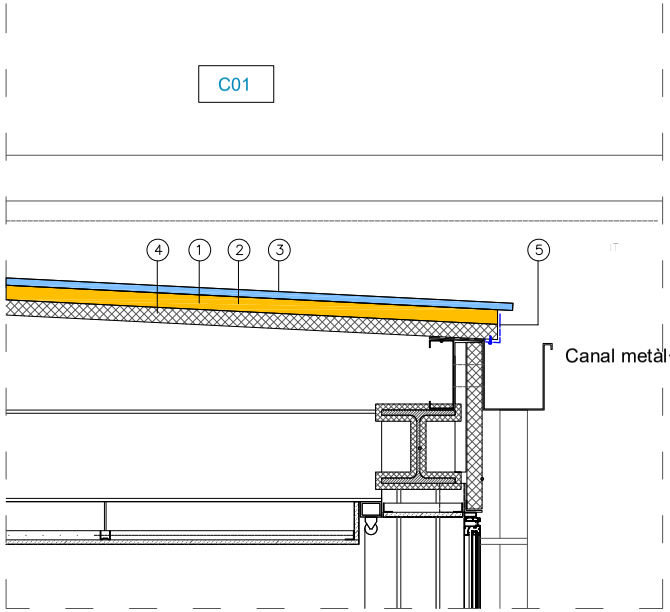


Detall remat tipus 2

C01

1. Rastrell acer galvanitzat 80 mm
2. Fibra IBR 80 mm
3. Xapa perfil 40 d'acer 0,8 mm de gruix
4. Panell existent
5. Tancament amb planxa troquelada
6. Cumbrera troquelada
7. Tancament sota cumbrera

**Cobertes existents:**

| | | |
|---|---|---|
| C01 | Coberta de planxa metàl·lica: | 1.210 m² |
| C02 | Coberta revestiment asfàltic pistes | 750 m² |
| C02.1 | Coberta revestiment asfàtic plaques solars | 125 m² |
| C03 | Coberta de policarbonat | 450 m² |

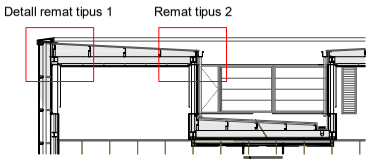


| DI: C.C | RE: J.D. | AP: O.A. | ED: 1 | DATA: 11-03-2026 | DATA: MARÇ 2026 | ENGINYER: | | | EMPLAÇAMENT | | ESCALA: | | |
|---|---|---|---|---|---|---|---|---|---|---|---|---|---|
| OBS: | | | | | REF: 250124-BE1 | OT ANGLADA VINK | COLOMER RIFA | Ajuntament d'Olot | Olot | Projecte executiu refós per a la millora de la coberta del pavelló poliesportiu d'Olot, Pavelló de la Pollancreda | - | Seccions de detall CO1 | Plànol 6 de 9 |

AJUNTAMENT D'OLOT
Aquest document és una còpia simple del document electrònic original.

DOCUMENT
Doc_annexat Instància_e

ÒRGAN
URBANISME

REGISTRE D'ENTRADA
E2026008586

Codi Segur de Verificació:
ab48792b-4d1a-4ce3-aa2f-de155631c6e7
Origen: Administració
Identificador document: ES_L01171143_2026_71469611
Data d'impressió: 16/04/2026 12:13:15
Pàgina 8 de 11

SIGNATURES
1.- OT ANGLADA VINK / num:17572, 09/04/2026 09:22
2.- Enginyers Industrials de Catalunya, 09/04/2026 17:31

Document registrat al Col·legi Oficial d'Enginyers Industrials de Catalunya en data 09/04/2026, per Ot Anglada Vink (Col. 17572). Per validar la informació d'aquest document es pot accedir a https://visat-e.eic.cat/verificacio i utilitzar el codi FD676E0D1D891DF4

C02

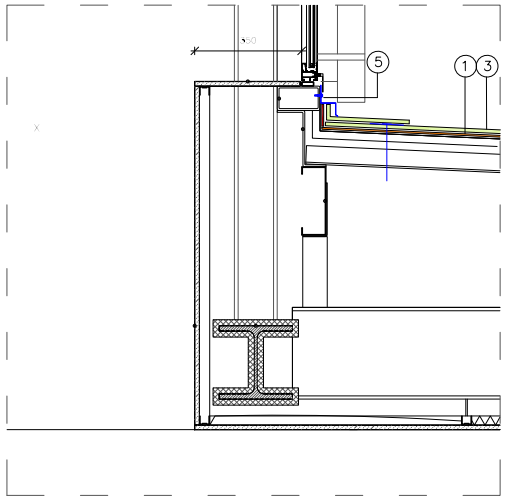


Detall remat tipus 3

C02

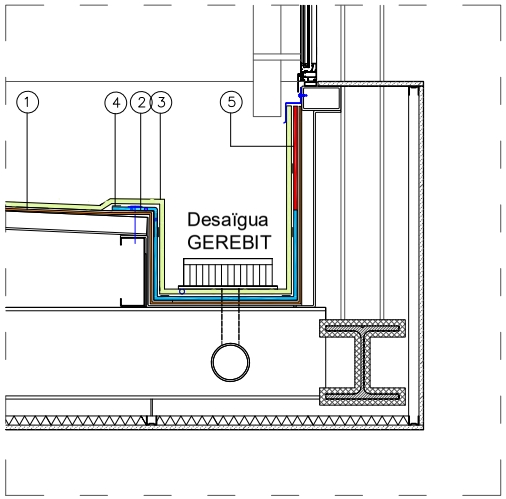


Remat tipus 5

**Cobertes existents:**

| | | |
|---|---|---|
| C01 | Coberta de planxa metàl·lica: | 1.210 m² |
| C02 | Coberta revestiment asfàltic pistes | 750 m² |
| C02.1 | Coberta revestiment asfàtic plaques solars | 125 m² |
| C03 | Coberta de policarbonat | 450 m² |

C02

1. Làmina geotèxtil
2. Xapa colaminada TPO
3. Làmina TPO
4. Soldadura per termofusió
5. TPO Adhesiu

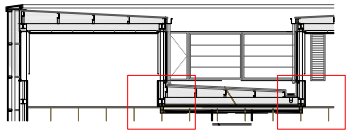

Detall remat tipus 3 Detall remat tipus 5

| | | | | | | | | | | | |
|---|---|---|---|---|---|---|---|---|---|---|---|
| DI: C.C. | RE: J.D. | AP: O.A. | ED: 1 | DATA: 11-03-2026 | DATA: MARÇ 2026 | ENGINYER: | COLOMER RIFA | Ajuntament d'Olot | EMPLAÇAMENT | Projecte executiu refòs per a la millora de la coberta del pavelló poliesportiu d'Olot, Pavelló de la Pollancreda | ESCALA: |
| OBS: | | | | | REF: 250124-BE1 | OT ANGLADA VINK | | | Olot | | - |

Seccions de detall C02

Plànol 7 de 9

AJUNTAMENT D'OLOT
Aquest document és una còpia simple del document electrònic original.

DOCUMENT
Doc_annexat Instància_e

ÒRGAN
URBANISME

REGISTRE D'ENTRADA
E2026008586

Codi Segur de Verificació:
ab48792b-4d1a-4ce3-aa2f-de155631c6e7
Origen: Administració
Identificador document: ES_L01171143_2026_71469611
Data d'impressió: 16/04/2026 12:13:15
Pàgina 9 de 11

SIGNATURES
1.- OT ANGLADA VINK / num:17572, 09/04/2026 09:22
2.- Enginyers Industrals de Catalunya, 09/04/2026 17:31

Document registrat al Col·legi Oficial d'Enginyers Industrials de Catalunya en data 09/04/2026, per Ot Anglada Vink (Col. 17572). Per validar la informació d'aquest document es pot accedir a https://visat-e.eic.cat/verificacio i utilitzar el codi ED676E0D1D891DF4

## CO3

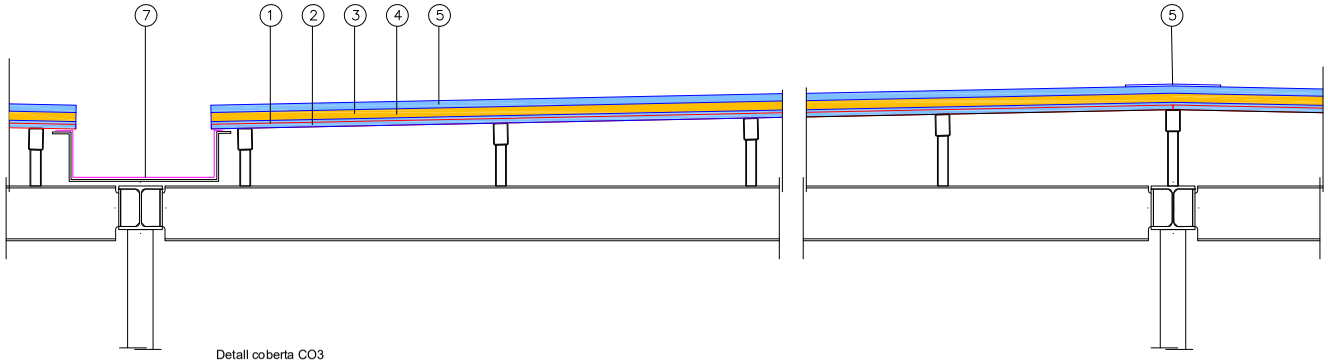


Detall coberta CO3

## CO3

1. Coberta policarbonat a retirar
2. Xapa perfil 40 gruix 0,8 mm
3. Omegues de 50x1
4. Fibra IBR 80 mm
5. Xapa perfil 40 gruix 0,8 mm
6. Caraner de planxa d'alumini 40 cm
7. Rehabilitació de canal metàl·lica amb membrana líquida de poliuretà armada

## CO2.1

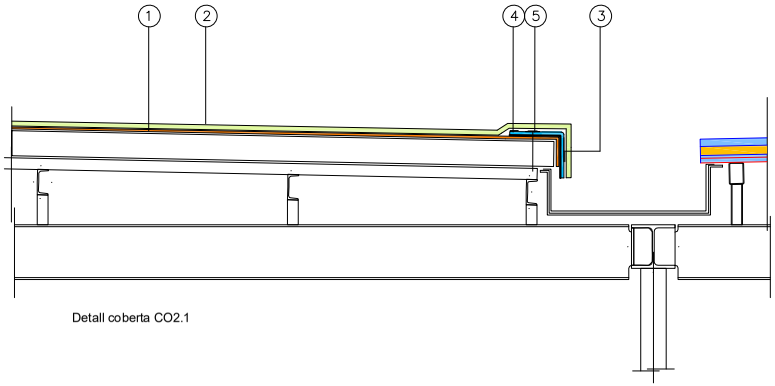


Detall coberta CO2.1

## CO2.1

1. Làmina geotèxtil
2. Làmina TPO
3. Xapa colaminada TPO
4. Soldadura per termofusió
5. Fixació mecànica

**Cobertes existents:**

| | | |
|---|---|---|
| C01 | Coberta de planxa metàl·lica: | 1.210 m² |
| C02 | Coberta revestiment asfàltic pistes | 750 m² |
| C02.1 | Coberta revestiment asfàtic plaques solars | 125 m² |
| C03 | Coberta de policarbonat | 450 m² |

| DI: C.C | RE: J.D. | AP: O.A. | ED: 1 | DATA: 11-03-2026 | DATA: MARÇ 2026 | ENGINYER: | COLOMER RIFÀ | Ajuntament d'Olot | EMPLAÇAMENT | Projecte executiu refós per a la millora de la coberta del pavelló poliesportiu d'Olot, Pavelló de la Pollancreda | ESCALA: | Seccions de detall CO2.1 - CO3 | Plànol 8 de 9 |
|---|---|---|---|---|---|---|---|---|---|---|---|---|---|
| OBS: | | | | | REF: 250124-BE1 | OT ANGLADA VINK | C/ Sant Ma·ria, 8 VIC | | Olot | | 1/50 | | |

C/ Sant Ma·ria, 8 VIC | 0800 Ed. | Tel. 93 886 44 46 - Fax 93 8 89 39 51
Passeig de Barcelona, 36a-3b,2,1 | 17001 | Tel. 972 27 47 00
e-mail : enginy.vic@colomer-rifa.cat | www.colomer-rifa.cat

**DOCUMENT**
Doc_annexat Instància_e

**ÒRGAN**
URBANISME

**REGISTRE D'ENTRADA**
E2026008586

Codi Segur de Verificació:
ab48792b-4d1a-4ce3-aa2f-de155631c6e7
Origen: Administració
Identificador document: ES_L01171143_2026_71469611
Data d'impressió: 16/04/2026 12:13:15
Pàgina 10 de 11

**SIGNATURES**
1.- OT ANGLADA VINK / num:17572, 09/04/2026 09:22
2.- Enginyers Industrials de Catalunya, 09/04/2026 17:31

AJUNTAMENT D'OLOT
Aquest document és una còpia simple del document electrònic original.

Document registrat al Col·legi Oficial d'Enginyers Industrials de Catalunya en data 09/04/2026, per Ot Anglada Vink (Col. 17572). Per validar la informació d'aquest document es pot accedir a https://visat-e.eic.cat/verificacio i utilitzar el codi ED676E0D1D891DF4

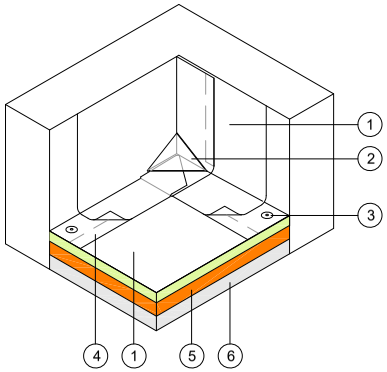


1. Làmina TPO
2. TPO cantonada interior
3. Fixació mecànica
4. Soldadura per termofusió
5. Làmina geotèxtil
6. Làmina bituminosa existent

**Detall làmina TPO cantonada interior**

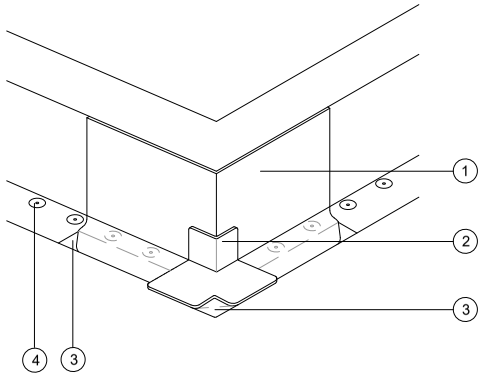


1. Làmina TPO
2. TPO cantonada exterior
3. Soldadura por termofusió
4. Fixació mecànica

**Detall làmina TPO cantonada exterior**

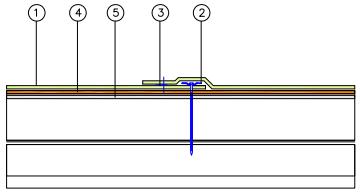


1. Làmina TPO
2. Fixació mecànica
3. Soldadura per termofusió
4. Làmina geotèxtil
5. Làmina bituminosa existent

Detall col·locació làmina TPO

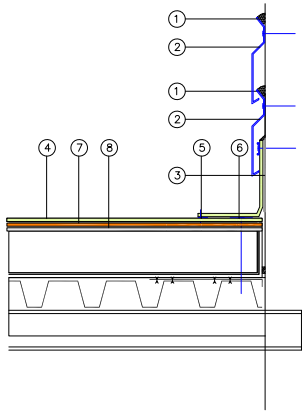


1. Adhesiu
2. Xapa metàl·lica. Llagrimer
3. TPO adhesiu
4. Làmina TPO
5. Soldadura per termofusió, mínim 40 mm
6. Fijación mecánica
7. Làmina geotèxtil
8. Làmina bituminosa existent

Detall remat tipus 6

| | | | | | | | | | | | |
|---|---|---|---|---|---|---|---|---|---|---|---|
| DI: C.C. | RE: J.D. | AP: O.A. | ED: 1 | DATA: 11-03-2026 | DATA: MARÇ 2026 | ENGINYER: | COLOMER RIFÀ | Ajuntament d'Olot | EMPLAÇAMENT | Projecte executiu refós per a la millora de la coberta del pavelló poliesportiu d'Olot, Pavelló de la Pollancreda | ESCALA: | Detall remats | Plànol 9 de 9 |
| OBS: | | | | | REF: 250124-BE1 | OT ANGLADA VINK | C/ Sta Mª de la N. 6 VIC | Olot | | | ---- | | |

DOCUMENT
Doc_annexat Instància_e

ÒRGAN
URBANISME

REGISTRE D'ENTRADA
E2026008586

Codi Segur de Verificació:
ab48792b-4d1a-4ce3-aa2f-de155631c6e7
Origen: Administració
Identificador document: ES_L01171143_2026_71469611
Data d'impressió: 16/04/2026 12:13:15
Pàgina 11 de 11

SIGNATURES
1.- OT ANGLADA VINK / num:17572, 09/04/2026 09:22
2.- Enginyers Industrials de Catalunya, 09/04/2026 17:31

AJUNTAMENT D'OLOT
Aquest document és una còpia simple del document electrònic original.