MANTA:
Dimensions: 110 x 210 cm

2.- CONDICIONS DE SUBMINISTRAMENT I EMMAGATZEMATGE
Subministrament: Per unitats, empaquetades en caixes.
Emmagatzematge: En el seu embalatge, en llocs protegits contra els impactes i la intempèrie.

3.- UNITAT I CRITERIS D'AMIDAMENT
Unitat d'amidament: la indicada a la descripció de l'element
Criteri d'amidament: quantitat necessària subministrada a l'obra

4.- NORMATIVA DE COMPLIMENT OBLIGATORI
Orden de 9 de marzo de 1971 por la que se aprueba la Ordenanza General de Seguridad e Higiene en el Trabajo.

BQ - MATERIALS PER A EQUIPAMENTS FIXOS

BQZ - MATERIALS ESPECIALS PER A EQUIPAMENTS FIXOS

BQZ1 - PENJADORS

0.- ELEMENTS QUE CONTEMPLA EL PLEC

BQZ1P000.

1.- DEFINICIÓ I CARACTERÍSTIQUES DELS ELEMENTS
Penjador per a roba, individual, d'acer inoxidable.

CONDICIONS GENERALS:
Ha de tenir un aspecte uniforme sense esquerdes ni defectes superficials.
La grandària, tipus i forma del penjador han de complir el que s'especifica a la documentació tècnica del projecte.
La disposició del suport de penjar ha de tenir a l'extrem un element amb volum suficient per evitar punxonament de la roba.
Càrrega admissible: 25 kg

2.- CONDICIONS DE SUBMINISTRAMENT I EMMAGATZEMATGE
Subministrament: Amb les proteccions necessàries perque arribi a l'obra en les condicions exigides.
Emmagatzematge: Protegit de les pluges, els focus d'humitat i les zones on pugui rebre impactes.
No ha d'estar en contacte amb el terra.

3.- UNITAT I CRITERIS D'AMIDAMENT
Unitat d'amidament: la indicada a la descripció de l'element
Criteri d'amidament: quantitat necessària subministrada a l'obra

4.- NORMATIVA DE COMPLIMENT OBLIGATORI
No hi ha normativa de compliment obligatori.

H - PARTIDES D'OBRA DE SEGURETAT I SALUT

H1 - PROTECCIONS INDIVIDUALS I COL·LECTIVES EN EL TREBALL

H14 - PROTECCIONS INDIVIDUALS

0.- ELEMENTS QUE CONTEMPLA EL PLEC
H1411111,H1411117,H1421110,H1431101,H1445003,H145C002,H145K397,H1465275,H1474600,H1487350,H1486241,H1485800,H1484110,H1483132,H1481131,H147N000,H147D102,H147L015,H147M007,H147K602,H1423230,H142CD70,H1459630,H1461110,H1465376,H1463253.

1.- DEFINICIÓ I CONDICIONS DE LES PARTIDES D'OBRA EXECUTADES
Equip destinat a ser dut o subjectat pel treballador perquè el protegeixi d'un o diversos riscos que puguin amenaçar la seva seguretat o la seva salut, així com qualsevol complement o accessori destinat a tal fi.
S'han considerat els tipus següents:
- Proteccions del cap
- Proteccions per a l'aparell ocular i la cara
- Proteccions per a l'aparell auditiu
- Proteccions per a l'aparell respirarori
- Proteccions de les extremitats superiors
- Proteccions de les extremitats inferiors
- Proteccions del cos
- Protecció del tronc
- Protecció per treball a la intempèrie
- Roba i peces de senyalització
- Protecció personal contra contactes elèctrics
Resten expressament exclosos:
- La roba de treball corrent i els uniformes que no estiguin específicament destinats a protegir la salut o la integritat física del treballador
- Es equips dels serveis de socors i salvament
- Els EPI dels militars, dels policies i de les persones dels serveis de manteniment de l'ordre
- Els EPI dels mitjans de transport per carretera
- El material d'esport
- El material d'autodefensa o de dissuasió
- Els aparells portàtils per a la detecció i senyalització dels riscos i dels factors de molèstia

CARACTERÍSTIQUES GENERALS:
Els EPI hauran de proporcionar una protecció eficaç davant els riscos que motiven el seu ús, sense suposar por si mateixos o ocasionar riscos addicionals ni molèsties innecessàries. A tal fi hauran de:
- Respondre a les condiciones existents en el lloc de treball.
- Tenir en compte les condicions anatòmiques i fisiològiques així com l'estat de salut del treballador.
- Adequar-se al portador, després dels ajustaments necessaris.
En cas de riscos múltiples que exigeixin la utilització simultània de diversos EPI, aquests hauran de ser compatibles entre si i mantenir la seva eficàcia en relació amb el risc o riscos corresponents.
Els EPI solament poden ser utilitzats per als usos previstos pel fabricant. El responsable de la contractació del treballadors resta obligat a informar i instruir del seu ús adequat als treballadors, organitzant, si és necessari, sessions d'entrenament, especialment quan es requereixi la utilització simultània de diversos EPI, amb els següents continguts:
- Coneixement de com posar-se i treure's l'EPI
- Condicions i requisits d'emmagatzematge i manteniment per part de l'usuari
- Referència als accessoris i peces que requereixin substitucions periódiques
- Interpretació dels pictogrames, nivell de prestacions i etiquetatge proporcionat pel fabricant
Les condicions en què l'EPI haurà de ser utilitzat es determinarà en funció de:
- La gravetat del risc
- El temps o freqüència d'exposició al risc
- Les condicions del lloc de treball
- Les prestacions del propi EPI
- Els riscos addicionals derivats de la pròpia utilització de l'EPI, que no hagin pogut evitar-se
L'ús dels EPI, en principi és personal, i solament són transferibles aquells en els que es pugui garantir la higiene i salut dels subsegüents usuaris. En aquest cas s'han de substituir les peces directament en contacte amb el cos de l'usuari i fer un tractament de rentat antisèptic.
L'EPI s'ha de col·locar i ajustar correctament, seguint les instruccions del fabricant i aplicant la formació i informació que al respecte haurà rebut l'usuari.
L'usuari amb antelació a la utilització de l'EPI haurà de comprovar l'entorn en el qual ho ha d'utilitzar.
L'EPI s'utilitzarà sense sobrepassar les limitacions previstes pel fabricant. No es permès fer modificacions i/o decoracions que redueixin les característiques físiques de l'EPI o anul·lin o redueixin la seva eficàcia.
L'EPI haurà de ser utilitzat correctament pel beneficiari mentre subsisteixi el risc.

PROTECCIONS DEL CAP:
Quan existeixi risc de caiguda o de projecció violenta d'objectes o topades sobre el cap, serà perceptiva la utilització de casc protector.
Comprendrà la defensa del crani, cara, coll i completarà el seu ús, la protecció específica d'ulls i oïdes.
Els mitjans de protecció del cap seran seleccionats en funció de les següents activitats:
- Obres de construcció, i especialment, activitats a sota o a prop de bastides i llocs de treball situats en altura, obres d'encofrat i desencofrat, muntatge i instal·lació de bastides i demolició

- Treballs en ponts metàl·lics, edificis i estructures metàl·liques de gran altura, pals, torres, obres i muntatges metàl·lics, de caldereria i conduccions tubulars
- Obres en foses, rases, pous i galeries
- Moviments de terra i obres en roca
- Treballs en explotacions de fons, en canteres, explotacions a cel obert i desplaçament de runes
- Utilització de pistoles per a fixar claus
- Treballs amb explosius
- Activitats en ascensors, mecanismes elevadors, grues i mitjans de transport
- Manteniment d'obres i instal·lacions industrials

Als llocs de treball on existeixi risc d'enganxada de cabells, per la seva proximitat a màquines, aparells o enginys en moviment, quan es produeixi acumulació permanent i ocasional de substàncies perilloses o brutes, serà obligatòria la cobertura dels cabells o altres mitjans adequats, eliminant-se els llaços, cintes i adorns sortints.
Sempre que el treball determini exposició constant al sol, pluja o neu, serà obligatori l'ús de cobriment de caps o passamuntanyes, tipus mànega elàstica de punt, adaptables sobre el casc (mai al seu interior).

PROTECCIONS PER A L'APARELL OCULAR I LA CARA:
La protecció de l'aparell ocular s'efectuarà mitjançant la utilització d'ulleres, pantalles transparents o viseres.
Els mitjans de protecció ocular seran seleccionats en funció de les activitats :
- Topades o impactes amb partícules o cossos sòlids.
- Acció de pols i fums.
- Projecció o esquitxada de líquids freds, calents, càustics o materials fosos.
- Substàncies perilloses per la seva intensitat o naturalesa.
- Radiacions perilloses per la seva intensitat o naturalesa.
- Enlluernament

S'han de tenir en compte els aspectes següents:
- Quan es treballi amb vapors, gasos o pols molt fina, hauran de ser completament tancades i ajustades a la cara, amb visor amb tractament anti-entelat
- En els casos d'ambients agressius de pols grossa i líquids, seran com els anteriors, però portaran incorporats botons de ventilació indirecta o tamís antiestàtic
- En els demés casos seran de muntura de tipus normal i amb proteccions laterals que podran ser perforades per a una millor ventilació.
- Quan no existeixi perill d'impactes per partícules dures, es podran fer servir ulleres de Protecció tipus panoràmiques, amb armadura de vinil flexible i amb el visor de policarbonat o acetat transparent.
- En ambients de pols fi, amb ambient xafogós o humit, el visor haurà de ser de reixeta metàl·lica (tipus picapedrer) per impedir entelament.

Les ulleres i altres elements de protecció ocular es conservaran sempre nets i s'adequaran protegits contra fregament. Seran d'ús individual i no podran ser utilitzats per diferents persones.
Els mitjans de protecció facial seran seleccionats en funció de les següents activitats:
- Treballs de soldadura, esmerilat, polit i/o tall
- Treballs de perforació i burinat
- Talla i tractament de pedres
- Manipulació de pistoles fixaclaus d'impacte
- Utilització de maquinària que generen encenalls curts
- Recollida i fragmentació de vidre, ceràmica
- Treball amb raig projector d'abrasius granulars
- Manipulació o utilització de productes àcids i alcalins, desinfectants i detergents corrosius
- Manipulació o utilització de dispositius amb raig líquid
- Activitats en un entorn de calor radiant
- Treballs que desprenen radiacions
- Treballs elèctrics en tensió, en baixa tensió

Als treballs elèctrics realitzats en proximitats de zones en tensió, l'aparell de la pantalla haurà d'estar construït amb material absolutament aïllant i el visor lleugerament enfosquit, en previsió de ceguesa per encebada intempestiva de l'arc elèctric.
Les utilitzades en previsió d'escalfor, hauran de ser de "Kevlar" o de teixit aluminitzat reflectant (l'amiant i teixits asbèstics estan totalment prohibits), amb un visor corresponent, equipat amb vidre resistent a la temperatura que haurà de suportar.
Als treballs de soldadura elèctrica es farà servir l'equip de pantalla de mà anomenada "Caixó de soldador" amb espiell de vidre fosc protegit per un altre vidre transparent, sent retràctil el fosc, per a facilitar la picada de l'escòria, i fàcilment recanviables ambdós.
No tindran cap part metàl·lica a l'exterior, amb la fi d'evitar els contactes accidentals amb la pinça de soldar.
Als llocs de soldadura elèctrica que es necessiti i als de soldadura amb gas inert (Nertal), es faran servir les pantalles de cap de tipus regulables.
Característiques dels vidres de protecció:
- Quan al treball a realitzar existeixi risc d'enlluernament, les ulleres seran de color o portaran un filtre per a garantir una absorció lumínica suficient

- En el sector de la construcció, per a la seva resistència i impossibilitat de rallat i entelament, el tipus de visor més polivalent i eficaç, acostuma a ser el de reixeta metàl·lica d'acer, tipus sedàs, tradicional de les ulleres de picapedrer

PROTECCIONS PER A L' APARELL AUDITIU:
Els mitjans de protecció auditiva seran seleccionats en funció de les següents activitats:
- Treballs amb utilització de dispositius d'aire comprimit
- Treballs de percussió
- Treballs d'arrancada i abrasió en recintes angostos o confinats

Quan el nivell de soroll a un lloc o àrea de treball sobrepassi el marge de seguretat establert i en tot cas, quan sigui superior a 80 Db-A, serà obligatori la utilització d'elements o aparells individuals de protecció auditiva, sense perjudici de les mides generals d'aïllament i insonorització que calgui adoptar.
Pels sorolls de molt elevada intensitat, es dotarà als treballadors que hagin de suportar-los, d'auriculars amb filtre, orelleres de coixinet, o dispositius similars.
Quan el soroll sobrepassi el llindar de seguretat normal serà obligatori l'ús de taps contra soroll, de goma, plàstic, cera mal·leable o cotó.
Les proteccions de l'aparell auditiu poden combinar-se amb les del cap i la cara, verificant la compatibilitat dels diferents elements.
Els elements de protecció auditiva, seran sempre d'ús individual.

PROTECCIONS PER A L'APARELL RESPIRATORI:
Els mitjans de protecció de l'aparell respiratori es seleccionaran en funció dels següents riscos:
- Pols, fums i boires
- Vapors metàl·lics i orgànics
- Gasos tòxics industrials
- Monòxid de carboni
- Baixa concentració d'oxigen respirable
- Treballs en contenidors, locals exigus i forns industrials alimentats amb gas, quan puguin existir riscos d'intoxicació per gas o d'insuficiència d'oxigen
- Treballs de revestiment de forns, cubilots o culleres i calderes, quan pugui desprendre's pols
- Pintura amb pistola sense ventilació suficient
- Treballs en pous, canals i altres obres subterrànies de la xarxa de clavegueram
- Treballs en instal·lacions frigorífiques o amb condicionadors, en les que existeixi un risc de fuites del fluid frigorífic

L'ús de caretes amb filtre s'autoritzarà sols quan estigui garantida a l'ambient una concentració mínima del 20% d'oxigen respirable, en aquells llocs de treball en els quals hi hagi poca ventilació i alta concentració de tòxics en suspensió.
Els filtres mecànics s'hauran de canviar amb la freqüència indicada pel fabricant, i sempre que el seu ús i nivell de saturació dificulti notablement la respiració. Els filtres químics seran reemplaçats després de cada ús, i si no s'arriben a fer-se servir, a intervals que no sobrepassin l'any.
Sota cap concepte se substituirà l'ús de la protecció respiratòria homologada adequada al risc, per la ingestió de llet o qualsevol altra solució "tradicional".

PROTECCIONS DE LES EXTREMITATS SUPERIORS:
Els mitjans de protecció de les extremitats superiors, es seleccionaran en funció de les següents activitats:
- Treballs de soldadura
- Manipulació d'objectes amb arestes tallants, superfícies, abrasives, etc.
- Manipulació o utilització de productes àcids i alcalins
- Treballs amb risc elèctric

La protecció de mans, avantbraç, i braç es farà mitjançant guants, mànegues, mitjons i maniguets seleccionats per prevenir els riscos existents i per evitar la dificultat de moviments al treballador.
Aquests elements de protecció seran de goma o cautxú, clorur de polivinil, cuir adobat al crom, teixit termoaïllant, punt, lona, pell flor, serratge, malla metàl·lica, làtex rugós antitallada, etc., segons les característiques o riscos del treball a realitzar.
Per a les maniobres amb electricitat s'hauran de fer servir guants de cautxú, neoprè o matèries plàstiques que portin marcat en forma indeleble el voltatge màxim per al qual han estat fabricats.
Com a complement, si procedeix, es faran servir cremes protectores i guants tipus cirurgià.

PROTECCIONS DE LES EXTREMITATS INFERIORS:
Per a la protecció dels peus, en els casos que s'indiquin seguidament, es dotarà al treballador de calçat de seguretat, adaptat als riscos a prevenir en funció de l'activitat:
- Calçat de protecció i de seguretat:
- Treballs d'obra grossa, enginyeria civil i construcció de carreteres.
- Treballs en bastides
- Obres de demolició d'obra grossa
- Obres de construcció de formigó i d'elements prefabricats que incloguin encofrat i desencofrat
- Activitats en obres de construcció o àrees d'emmagatzematge

- Construcció de sostres
- Treballs d'estructura metàl·lica
- Treballs de muntatge i instal·lacions metàl·lics
- Treballs en canteres, explotacions a cel obert i desplaçament de runes
- Treballs de transformació de materials lítics
- Manipulació i tractament de vidre
- Revestiment de materials termoaïllants
- Prefabricats per a la construcció.
- Sabates de seguretat amb taló o sola correguda i sola antiperforant:
- Construcció de sostres
- Calçat i cobriment de calçat de seguretat amb sola termoaïllant:
- Activitats sobre i amb masses ardents o fredes
- Polaines, calçat i cobriment de calçat per poder desfer-se'n ràpid en cas de penetració de masses en fusió:
- Soldadors

En treballs en risc d'accidents mecànics als peus, serà obligatori l'ús de botes de seguretat amb reforços metàl·lics a la puntera, que estarà tractada i fosfatada per evitar la corrosió.
Davant el risc derivat de l'ús de líquids corrosius, o davant riscos químics, es farà ús de calçat de sola de cautxú, neoprè o poliuretà, cuir especialment tractat i s'haurà de substituir el cosit per la vulcanització a la unió del cos al bloc del pis.
La protecció davant l'aigua i la humitat, s'efectuarà amb botes altes de PVC, que hauran de tenir la puntera metàl·lica de protecció mecànica per a la realització de treballs en moviments de terres i realització d'estructures o enderrocs.
Els treballadors ocupats en treballs amb perill de risc elèctric, faran servir calçat aïllant sense cap element metàl·lic.
En aquelles operacions que les espurnes resultin perilloses, la tanca permetrà desfer-se'n ràpidament del calçat, davant l'eventual introducció de partícules incandescents.
Sempre que les condicions de treball ho requereixin, les soles seran antilliscants. Als llocs que existeixi un alt grau de possibilitat de perforacions de les soles per claus, encenalls, vidres, etc. serà recomanable l'ús de plantilles d'acer flexible sobre el bloc del pis de la sola, simplement col·locades a l'interior o incorporades en el calçat des d'origen.
La protecció de les extremitats inferiors es completarà, quan sigui necessari, amb l'ús de polaines de cuir, cautxú o teixit ignífug.
En els casos de riscos concurrents, les botes de seguretat cobriran els requisits màxims de defensa davant d'aquestes.

PROTECCIONS DEL COS:
En tot treball en altura amb risc de caiguda eventual (superior a 2 m), serà perceptiu l'ús de cinturó de seguretat anticaigudes (tipus paracaigudista amb arnès).
Els mitjans de protecció personal anticaigudes d'alçada, seran seleccionats en funció de les següents activitats:
- Treballs en bastides
- Muntatge de peces prefabricades
- Treballs en pals i torres
- Treballs en cabines de grues situades en altura

Aquests cinturons compliran les següents condicions:
- Es revisaran sempre abans del seu ús, i es llençaran quan tinguin talls, esquerdes o filaments que comprometin la seva resistència, calculada per al cos humà en caiguda lliure des d'una alçada de 5 m. o quan la data de fabricació sigui superior als 4 anys
- Aniran previstos d'anelles per on passaran la corda salvacaigudes, que no podran anar subjectes mitjançant reblons
- La corda salvacaigudes serà de poliamida d'alta tenacitat, amb un diàmetre de 12 mm
- Queda prohibit per aquest fi el cable metàl·lic, tant pel risc de contacte amb línies elèctriques, com per la menor elasticitat per la tensió en cas de caiguda
- La sirga d'amarrador també serà de poliamida, però de 16 mm de diàmetre

Es vigilarà de manera especial, la seguretat de l'ancoratge i la seva resistència. La llargària de la corda salvacaigudes haurà de cobrir distàncies el més curtes possibles. El cinturó, si bé pot fer-se servir per diferents usuaris durant la seva vida útil, durant el temps que persisteixi el risc de caiguda d'alçada, estarà individualment assignat a cada usuari amb rebut signat per part del receptor.

PROTECCIÓ DEL TRONC:
Els mitjans de protecció del tronc seran seleccionats en funció dels riscos derivats de les activitats:
- Peces i equips de protecció:
- Manipulació o utilització de productes àcids i alcalins, desinfectants i detergents corrosius
- Treballs amb masses ardents o permanència a prop d'aquestes i en ambient calent
- Manipulació de vidre pla
- Treballs de rajat de sorra
- Treballs en cambres frigorífiques
- Roba de protecció anti-inflamable:
- Treballs de soldadura en locals exigus
- Davantals antiperforants:
- Manipulació de ferramentes de talls manuals, quan la fulla hagi d'orientar-se cap el cos.

- Davantals de cuiro i altres materials resistents a partícules i guspires incandescents:
- Treballs de soldadura.
- Treballs de forja.
- Treballs de fosa i emmotllament.

PROTECCIÓ PER A TREBALLS A LA INTEMPÈRIE:
Els equips protectors integral per al cos davant de les inclemències meteorològiques compliran les següents condicions:
- Què no obstaculitzin la llibertat de moviments
- Què tinguin poder de retenció/evacuació del calor
- Què la capacitat de transport de la suor sigui adequada
- Facilitat de ventilació

La superposició indiscriminada de roba d'abric entorpeix els moviments, per tal motiu és recomanable la utilització de pantalons amb pitrera i armilles, tèrmics.

ROBA I PECES DE SENYALITZACIÓ:
Els equips protectors destinats a la seguretat-senyalització de l'usuari compliran les següents característiques:
- Què no obstaculitzin la llibertat de moviments
- Què tinguin poder de retenció/evacuació del calor
- Què la capacitat de transport de la suor sigui adequada
- Facilitat de ventilació
- Que siguin visibles a temps pel destinatari

PROTECCIÓ PERSONAL CONTRA CONTACTES ELÈCTRICS:
Els mitjans de protecció personal a les immediacions de zones en tensió elèctrica, seran seleccionats en funció de les següents activitats:
- Treballs de muntatge elèctric
- Treballs de manteniment elèctric
- Treballs d'explotació i transport elèctric

Els operaris que hagin de treballar en circuits o equips elèctrics en tensió o al seu voltant, faran servir roba sense accessoris metàl·lics.
Faran servir pantalles facials dielèctriques, ulleres fosques de 3 DIN, casc aïllant, granota resistent al foc, guants dielèctrics adequats, sabates de seguretat aïllant, eines dielèctriques i bosses per al trasllat.

2.- CONDICIONS DEL PROCÉS D'EXECUCIÓ

Es seguiran les recomanacions d'emmagatzematge i atenció, fixats pel fabricant.
Es reemplaçaran els elements, es netejaran, desinfectaran i es col·locaran en el lloc assignat, seguint les instruccions del fabricant.
S'emmagatzemaran en compartiments amplis i secs, amb temperatures compreses entre 15 i 25ºC.
Els estocs i les entregues estaran documentades i custodiades, amb justificant de recepció i rebut, per un responsable delegat per l'emprador.
La vida útil dels EPI és limitada, podent ser deguda tant al seu desgast prematur per l'ús, com a la seva caducitat, que vindrà fixada pel termini de validesa establert pel fabricant, a partir de la seva data de fabricació (generalment estampillada a l'EPI), amb independència que hagi estat o no utilitzat.

3.- UNITAT I CRITERIS D'AMIDAMENT
Es mesurarà en les unitats indicades a cada partida d'obra amb els criteris següents:
Totes les unitats d'obra inclouen en el seu preu el seu muntatge, el manteniment en condicions d'us segures durant tot el temps que l'obra les necessiti, i el seu desmuntatge i transport al lloc d'aplec si son reutilitzables, o fins a l'abocador si no es poden tornar a utilitzar.

4.- NORMATIVA DE COMPLIMENT OBLIGATORI
Ley 31/1995, de 8 de noviembre, de prevención de riesgos laborales.
Real Decreto 773/1997, de 30 de mayo, sobre disposiciones mínimas de seguridad y salud relatives a la utilización por los trabajadores de equipos de protección individual.
Real Decreto 1407/1992, de 20 de noviembre, por el que se regulan las condiciones para la comercialización y libre circulación intracomunitaria de los equipos de protección individual.
Real Decreto 159/1995, de 3 de febrero, por el que se modifica el real decreto 1407/1992, de 20 de noviembre, por el que se regula las condiciones para la comercialización y libre circulación intracomunitaria de los equipos de protección individual.
Resolución de 29 de abril de 1999, de la Dirección General de Industria y Tecnología, por la que se actualiza el anexo IV de la Resolución de 18 de marzo de 1998, de la Dirección General de Tecnología y Seguridad Industrial.
Resolución de 28 de julio de 2000, de la Dirección General de Política Tecnológica, por la que se actualiza el anexo IV de la Resolución de 29 de abril de 1999, de la Dirección General de Industria y Tecnología.

H1 - PROTECCIONS INDIVIDUALS I COL·LECTIVES EN EL TREBALL

H15 - PROTECCIONS COL·LECTIVES

0.- ELEMENTS QUE CONTEMPLA EL PLEC

H152U000,H1523231,H151AJ01,H1512010,H15Z1001.

1.- DEFINICIÓ I CONDICIONS DE LES PARTIDES D'OBRA EXECUTADES

Sistemes de Protecció Col·lectiva (SPC) són un conjunt de peces o òrgans units entre si, associats de forma solidària, destinat a l'apantallament i interposició física, que s'oposa a una energia natural que es troba fora de control, amb la finalitat d'impedir o reduir les conseqüències delcontacte amb les persones o els béns materials circumdants, susceptibles de protecció.
S'han considerat els tipus de protecció següents:
- Proteccions superficials de caigudes de persones o objectes:
- Protecció de forats verticals amb vela de lona
- Protecció de perímetre de sostre amb xarxa i pescants
- Protecció de perímetre de sostre amb xarxa entre sostres
- Protecció de forats verticals o horitzontals amb xarxa, malla electrosoldada o taulers de fusta
- Protecció de bastides i muntacàrregues amb malla de polietilè
- Protecció de zones inferiors de la caiguda d'objectes amb suports amb mènsula i xarxes
- Protecció de zones inferiors de la caiguda d'objectes amb estructura i sostre de fusta
- Protecció front a projecció de partícules incandescents amb manta ignífuga i xarxa de seguretat
- Protecció de talús amb malla metàl·lica i làmina de polietilè
- Protecció de projeccions per voladures amb matalàs de xarxa ancorada perimetralment
- Proteccions lineals front a caigudes de persones o objectes:
- Baranes de protecció del perímetre del sostre, escales o buits a l'estructura
- Barana de protecció a la coronació d'una excavació
- Empara d'advertència amb xarxa de poliamida d'1 m d'alçada
- Plataforma de treball de fins a 1 m amplada amb baranes i sòcol
- Plataforma de treball en voladís de fins a 1 m amplada amb baranes i sòcol
- Línia per a subjecció de cinturons de seguretat
- Passadís de protecció front a caigudes d'objectes, amb sostre i laterals coberts
- Marquesines de protecció front a caigudes d'objectes, amb estructura i plataforma
- Protecció front a despreniments del terreny, a mitja vessant, amb estacada i malla
- Protecció de caigudes dins de rases amb terres deixades a la vora
- Proteccions puntual front a caigudes de persones o objectes
- Plataforma per a càrrega i descàrrega de materials ancorada als sostres
- Comporta basculant per a càrrega i descàrrega de materials ancorada als sostres
- Topall per a descàrrega de camions en zones d'excavació
- Anellat per a escales de ma
- Marquesina de protecció accés aparell elevadors
- Pont volant metàl·lic amb plataforma de treball en voladís
- Protecció de les zones de treball front els agents atmosfèrics
- Pantalla de protecció front al vent
- Cobert amb estructura i vela per a protegir del sol
- Elements de protecció en l'ús de maquinaria
- Proteccions per al treball en zones amb tensió elèctrica

CONDICIONS GENERALS:
Els SPC s'instal·laran, disposaran i utilitzaran de manera que es redueixin els riscos per als treballadors exposats a l'energia fora de control protegides pel SPC, i pels usuaris d'Equip, Màquines o Màquines Eines i/o per tercers, exposats a aquests.
Han d'instal·lar-se i utilitzar-se de forma que no puguin caure, bolcar o desplaçar-se incontroladament, posant en perill la seguretat de persones o bens.
Han d'estar muntats tenint en compte la necessitat d'espai lliure entre els elements mòbils dels SPC i els elements fixos o mòbils del seu entorn. Els treballadors hauran de poder accedir i romandre en condicions de seguretat en tots els llocs necessaris per a utilitzar, ajustar o mantenir els SPC.

Els SPC s'han d'utilitzar només per les operacions i a les condicions indicades pel projectista i el fabricant del mateix. Si les instruccions d'us del fabricant o projectista del SPC indiquen la necessitat d'utilitzar algun EPI per a la realització d'alguna operació relacionada amb aquest, es obligatori utilitzar-lo en fer aquestes operacions.
Quan s'emprin SPC amb elements perillosos accessibles que no puguin ser protegits totalment, s'hauran d'adoptar les precaucions i utilitzar proteccions individuals apropiades per a reduir els riscos als mínims possibles.
Els SPC deixaran d'utilitzar-se si es deterioren, trenquen o pateixen altres circumstàncies que comprometin l'eficàcia de la seva funció.
Quan durant la utilització d'un SPC sigui necessari netejar o retirar residus propers a un element perillós, l'operació haurà de realitzar-se amb els mitjans auxiliars adequats i que garanteixin una distància de seguretat suficient.

BARANES DE PROTECCIÓ:
Protecció provisional dels buits verticals i perímetre de plataformes de treball, susceptibles de permetre la caiguda de persones o objectes des d'una alçada superior a 2 m.
Ha d'estar constituïda per:
- Muntants d'1 m d'alçada sobre el paviment fixats a un element estructural
- Passamans superior horitzontal, a 1 m. d'alçada, sòlidament ancorat al muntant.
- Travesser horitzontal, barra intermitja, o pany de gelosia (tipus xarxa tenis o xarxa electrosoldada), rigiditzat perimetralment, amb una llum màxima de retícula 0,15 m.
- Entornpeu de 15 - 20 cm d'alçada.
El conjunt de la barana de protecció tindrà sòlidament ancorats tots els seus elements entre si i a un element estructural estable, i serà capaç de resistir en el seu conjunt una empenta frontal d'1,5 kN/m.

PROTECCIÓ AMB XARXES I PESCANTS:
El conjunt del sistema està constituït per panys de xarxa de seguretat segons norma EN 1263 - 1, col·locats amb el seu costat menor (7 m) en sentit vertical, suportats superiorment per pescants, i subjectats inferiorment al sostre de la planta per sota de la que està en construcció.
Lateralment les xarxes han d'estar unides amb cordó de poliamida de 6 mm de diàmetre.
La xarxa ha de fer una bossa per sota de la planta inferior, per tal que una persona u objecte que caigués no es dones un cop amb l'estructura.
Les cordes de fixació inferiors i superiors han de ser de poliamida d'alta tenacitat, de 12 mm de diàmetre.
La xarxa s'ha de fixar al sostre amb ancoratges encastats al mateix cada 50 cm.
La distància entre els pescants ha de ser la indicada pel fabricant, i de 2,5 m si no existís cap indicació. Han d'estar fixades verticalment a dues plantes inferiors, i a la planta que protegeix, amb peces d'acer encastades als sostres.

PROTECCIONS DE LA CAIGUDES D'OBJECTES DES DE ZONES SUPERIORS:
S'han de protegir els accessos o passos a l'obra, i les zones perimetrals de la mateixa de les possibles caigudes d'objectes des de les plantes superiors o la coberta.
L'estructura de protecció ha de ser adequada a la màxima alçada possible de caiguda d'objectes i al pes màxim previsible d'aquests objectes. L'impacte previst sobre la protecció no haurà de produir una deformació que pugui afectar a les persones que estiguin per sota de la protecció.

2.- CONDICIONS DEL PROCÉS D'EXECUCIÓ
Abans d'utilitzar un SPC es comprovarà que les seves proteccions i condicions d'ús són les adequades al risc que es vol prevenir, i que la seva instal·lació no representa un perill per a tercers.
El muntatge i desmuntatge dels SPC hauran de realitzar-se seguint les instruccions del projectista, fabricant i/o subministrador.
Les eines que es facin servir per al muntatge de SPC hauran de ser de característiques adequades a l'operació a realitzar. La seva utilització i transport no implicarà riscos per a la seguretat dels treballadors.
Les operacions de manteniment, ajustament, desbloqueig, revisió o reparació dels SPC que puguin suposar un perill per a la seguretat dels treballadors es realitzaran després d'haver aturat l'activitat.
Quan la parada no sigui possible, s'adoptaran les mesures necessàries perquè aquestes operacions es realitzin de forma segura o fora de les zones perilloses.
S'ha de portar control del nombre d'utilitzacions i del temps de col·locació dels SPC i dels seus components, per tal de no sobrepassar la seva vida útil, d'acord amb les instruccions del fabricant.
Els SPC que es retirin de servei hauran de romandre amb els seus components d'eficàcia preventiva o hauran de prendre's les mesures necessàries per a impossibilitar el seu ús.

BARANES DE PROTECCIÓ:
Durant el muntatge i desmuntatge, els operaris hauran d'estar protegits contra les caigudes d'alçada mitjançant proteccions individuals, quan a causa al procés, les baranes perdin la funció de protecció col·lectiva.

PROTECCIÓ AMB XARXES I PESCANTS:
No es pot instal·lar el sistema de xarxes i pescants fins que l'embossament de la xarxa resti a una alçada de terra suficient per tal que en cas de caiguda, la deformació de la xarxa no permeti que el cos caigut toqui al terra (normalment a partir del segon sostre en construcció per sobre del terra).

3.- UNITAT I CRITERIS D'AMIDAMENT
Es mesurarà en les unitats indicades a cada partida d'obra amb els criteris següents:
Totes les unitats d'obra inclouen en el seu preu el seu muntatge, el manteniment en condicions d'us segures durant tot el temps que l'obra les necessiti, i el seu desmuntatge i transport al lloc d'aplec si son reutilitzables, o fins a l'abocador si no es poden tornar a utilitzar.

4.- NORMATIVA DE COMPLIMENT OBLIGATORI
Real Decreto 1215/1997, de 18 de julio por el que se establecen las disposiciones mínimas de Seguridad y salud para la utilización por los trabajadores de los equipos de trabajo.
Real Decreto 1627/1997, de 24 de octubre, por el que se establecen disposiciones mínimas de Seguridad y de salud en las obras de construcción.
Real Decreto 486/1997, de 14 de abril, por el que se establecen las disposiciones mínimas de Seguridad y salud en los lugares de trabajo.
Orden de 9 de marzo de 1971 por la que se aprueba la Ordenanza General de Seguridad e Higiene en el Trabajo.
Orden de 28 de agosto de 1970 (trabajo) por la que se aprueba la Ordenanza de Trabajo de la Construcción, Vidrio y Cerámica.
Orden de 20 de mayo de 1952, por la que se aprueba el Reglamento de Seguridad e Higiene del Trabajo en la indústria de la construcción.
Convenio OIT número 62 de 23 de junio de 1937. Prescripciones de seguridad en la indústria de la edificación UNE-EN 1263-2:2004 Redes de seguridad. Parte 2: Requisitos de seguridad para los límites de instalación.

H6 - TANCAMENTS I DIVISÒRIES

H64 - TANCAMENTS DE PLANXES METÀL·LIQUES

H645 - TANCAMENTS DE PLANXES D'ACER

0.- ELEMENTS QUE CONTEMPLA EL PLEC

H6452131.

1.- DEFINICIÓ I CONDICIONS DE LES PARTIDES D'OBRA EXECUTADES
Col·locació de tanca provisional de 2 m d'alçària, de planxa grecada d'acer, fixada a peus d'acer conformat amb desmuntatge inclòs.
L'execució de la unitat d'obra inclou les operacions següents:
- Replanteig
- Col·locació dels peus
- Col·locació de les planxes entre els suports
- Desmuntatge del conjunt

CONDICIONS GENERALS:
La tanca ha de quedar ben fixada al suport. Ha d'estar aplomada i amb els angles i els nivells previstos.
Els muntants han de quedar verticals, independentment del pendent del terreny.
Toleràncies d'execució:
- Distància entre els suports: ± 5 mm
- Replanteig: ± 10 mm
- Nivell: ± 5 mm
- Aplomat: ± 5 mm

2.- CONDICIONS DEL PROCÉS D'EXECUCIÓ
Durant tot el procés constructiu, s'ha de garantir la protecció contra les empentes i els impactes i s'ha de mantenir l'aplomat amb l'ajuda d'elements auxiliars.

3.- UNITAT I CRITERIS D'AMIDAMENT
m de llargària amidada segons les especificacions de la DT.

4.- NORMATIVA DE COMPLIMENT OBLIGATORI
No hi ha normativa de compliment obligatori.

HB - SENYALITZACIÓ PROVISIONAL

HBB - SENYALITZACIÓ VERTICAL

0.- ELEMENTS QUE CONTEMPLA EL PLEC

HBBAF004,HBBAA003,HBBAA005,HBBAB115,HBBAC005,HBBAF007,HBB20005.

1.- DEFINICIÓ I CONDICIONS DE LES PARTIDES D'OBRA EXECUTADES
Senyalització que referida a un objecte, activitat o situació determinades, proporcioni una indicació o una obligació relativa a la seguretat o la salut en el treball mitjançant un senyal en forma de plafó o un color, segons procedeixi.

CONDICIONS D'UTILITZACIÓ:
Principis generals:
Per a la utilització de la senyalització de seguretat s'ha de partir dels següents principis generals:
- La senyalització mai no elimina el risc.
- Una correcta senyalització no dispensa de l'adopció de mesures de seguretat i protecció per part dels projectistes i responsables de la seguretat en cada tall.
- Els destinataris hauran de tenir un coneixement adequat del sistema de senyalització.
- La senyalització indiscriminada pot provocar confusió o despreocupació en qui ho rebi, eliminant la seva eficàcia preventiva.

CRITERIS DE SENYALITZACIÓ PROVISIONAL EN LES OBRES DE CONSTRUCCIÓ:
La seva forma, suport, colors, pictogrames i dimensions es correspondran amb els establerts en el RD 485/1997, de 14 d'abril, i estaran advertint, prohibint, obligant o informant en els llocs en què realment es necessiti, i solament en aquests.
En aquelles obres en les quals la intrusió de persones alienes hi sigui una possibilitat, hauran de col·locar-se els senyals de seguretat, amb llegendes al seu peu (senyal addicional), indicatives del seus respectius continguts.
S'instal·laran preferentment a una altura i posició adequades a l'angle visual dels seus destinataris, tenint en compte possibles obstacles, en la proximitat immediata del risc o objecte a senyalitzar o, quant es tracti d'un risc general, en l'accés a la zona de risc.
L'emplaçament del senyal serà accessible, estarà ben il·luminat i serà fàcilment visible.
No se situaran gaires senyals pròxims entre sí. Nota: Cal recordar que el rètol general enunciatiu dels senyals de seguretat, que acostuma a situar-se a l'entrada de l'obra, té únicament la consideració de plafó indicatiu.
Els senyals hauran de retirar-se quan deixi d'existir la situació que justificava el seu emplaçament.
No s'iniciaran obres que afectin a la lliure circulació sense haver col·locat la corresponent senyalització, abalisament i, en el seu cas, defenses. La seva forma, suport, colors, pictogrames i dimensions es correspondran amb l'establert en la Norma de Carreteres 8.3.- IC i catàleg d'Elements de Senyalització, Abalisament i Defensa per a circulació vial.
La part inferior dels senyals estaran a 1 m sobre la calçada. S'exceptua el cas dels senyals "SENTIT PROHIBIT" i "SENTIT OBLIGATORI" en calçades divergents, que podran col·locar-se sobre un pal solament, a la mínima altura.
Els senyals i plafons direccionals, es col·locaran sempre perpendiculars a l'eix de la via, mai inclinats.
El fons dels senyals provisionals d'obra serà de color groc.
Està prohibit posar cartells amb missatges escrits, diferents dels que figuren en el Codi de Circulació.
Tot senyal que impliqui una PROHIBICIÓ o OBLIGACIÓ haurà de ser repetida a intervals d'1 min. (s/velocitat limitada) i anul·lada en quant sigui possible.
Tota senyalització d'obres que exigeixi l'ocupació de part de l'esplanada de la carretera, es composarà, com a mínim, dels següents elements:
- Senyal de perill "OBRES" (Placa TP 18)
- Barrera que limiti frontalment la zona no utilitzable de l'esplanada
La placa "OBRES" haurà d'estar, com a mínim, a 150 m i, com a màxim, a 250 m de la barrera, en funció de la visibilitat del tram, de la velocitat del tràfic i del número de senyals complementaris, que es necessitin col·locar entre senyal i barrera.
Finalitzats els treballs hauran de retirar-se totalment, si no queda cap obstacle en la calçada.
Per a aclarir, completar o intensificar la senyalització mínima, podrà afegir-se, segons les circumstàncies, els següents elements:
- Limitació progressiva de la velocitat, en escalons màxims de 30 km/h, des de la màxima permesa a la carretera fins la detenció total si fos necessari (Placa TR 301). El primer senyal de limitació pot situar-se prèviament a la de perill "OBRES"
- Avís de règim de circulació a la zona afectada (Plaques TP 25, TR 400, TR 5, TR 6, TR 305)

- Orientació dels vehicles per les possibles desviacions (Placa TR 401).
- Delimitació longitudinal de la zona ocupada.
No s'ha de limitar la velocitat per sota de 60 km/h en autopista o autovies, ni a 50 km a la resta de les vies, llevat del cas d'ordenació en sentit únic alternatiu, que podrà rebaixar-se a 40 km/h.
L'ordenació en sentit únic "ALTERNATIU" es durà a terme per un dels següents sistemes:
- Establiment de la prioritat d'un dels sentits mitjançant senyals fixos. Circular, amb fletxa vermella i negra. Quadrada, amb fletxa vermella i blanca.
- Ordenació diürna mitjançant senyals manuals (paletes o discos), si els senyalitzadors es poden comunicar visualment o mitjançant radio telèfon. Nota: El sistema de "testimoni" està totalment proscrit.
- Mitjançant semàfor regulador.
Quan s'hagi de tallar totalment la carretera o s'estableixi sentit únic alternatiu, durant la nit, la detenció serà regulada mitjançant semàfors. Durant el dia, poden utilitzar-se senyalitzadors amb armilla fotoluminiscent.
Quan per la zona de calçada lliure puguin circular dues files de vehicles s'indicarà la desviació de l'obstacle amb una sèrie de senyals TR 401 (direcció obligatòria), inclinades a 45º i formant en planta una alineació recta, l'angle de la qual amb el cantell de la carretera sigui inferior quant major sigui la velocitat permesa en el tram.
Tots els senyals seran clarament visibles, i per la nit reflectors.

2.- CONDICIONS DEL PROCÉS D'EXECUCIÓ
Es seguiran les recomanacions d'emmagatzematge i atenció, fixats pel fabricant i la DGT.
Es reemplaçaran els elements, es netejaran, es farà un manteniment i es col·locaran en el lloc assignat, seguint les instruccions del fabricant i la DGT.
S'emmagatzemaran en compartiments amplis i secs, amb temperatures compreses entre 15 i 25 ºC.
Els estocs i les entregues estaran documentades i custodiades, amb justificant de recepció i rebut, per un responsable delegat per l'empresa.
La vida útil dels senyals i abalisaments és limitada, degut tant al seu desgast prematur per l'ús, com a actuacions de vandalisme o atemptat patrimonial, amb independència que hagin estat o no utilitzades.

3.- UNITAT I CRITERIS D'AMIDAMENT PLAQUES, SENYALS, SEMÀFORS I BASTIDOR PER A SUPORT DE SENYALITZACIÓ MÒBIL:

Unitat de quantitat instal·lada a l'obra d'acord amb la DT.

SUPORT RECTANGULAR D'ACER:
m de llargària mesurat segons especificacions de la DT.

4.- NORMATIVA DE COMPLIMENT OBLIGATORI

Ley 31/1995, de 8 de noviembre, de prevención de riesgos laborales.
Real Decreto 485/1997, de 14 de abril, sobre disposiciones mínimas en materia de señalización de seguridad y salud en el trabajo.
Real Decreto 363/1995, de 10 de marzo, por la que se aprueba el reglamento sobre notificación de sustancias nuevas y clasificación, envasado y etiquetado de sustancias peligrosas.
Orden de 31 de agosto de 1987 sobre señalización, balizamiento, defensa, limpieza y terminación de obras fijas en vías fuera de poblado.
UNE 23033-1:1981 Seguridad contra incendios. Señalización.
Real Decreto 842/2002 de 2 de agosto, por el que se aprueba el Reglamento Electrotécnico de Baja Tensión. REBT 2002.
UNE 1063:2000 Caracterización de tuberías según la materia de paso.
UNE 48103:1994 Pinturas y barnices. Colores normalizados.
DIN 2403:1984 Identification of pipelines according to the fluid conveyed.
UNE-EN 60073:1997 Principios básicos y de seguridad para interfaces hombre-máquina, el marcado y la identificación. Principios de codificación para dispositivos indicadores y actuadores.
UNE-EN 60204-1:1999 Seguridad de las máquinas. Equipo eléctrico de las máquinas. Parte 1: Requisitos generales.

HB - SENYALITZACIÓ PROVISIONAL

HBC - ABALISAMENT

0.- ELEMENTS QUE CONTEMPLA EL PLEC

HBC1KJ00,HBC12100,HBC19081,HBC1HGK1.

1.- DEFINICIÓ I CONDICIONS DE LES PARTIDES D'OBRA EXECUTADES

L'abalisament consisteix en la delimitació d'una zona a fi d'acotar uns límits que no es desitja que siguin ultrapassats.

CONDICIONS D'UTILITZACIÓ:
Per a la utilització de la senyalització de seguretat s'ha de partir dels següents principis generals:
- L'abalisament mai no elimina el risc
- Un correcte abalisament no dispensa de l'adopció de mesures de seguretat i protecció per part dels responsables de la seguretat
- Els destinataris hauran de tenir un coneixement adequat del sistema d'abalisament
- L' abalisament indiscriminat pot provocar confusió o despreocupació en qui ho rebi, eliminant la seva eficàcia preventiva

CRITERIS DE SENYALITZACIÓ PROVISIONAL EN LES OBRES DE CONSTRUCCIÓ:
- L'emplaçament de l'abalisament serà accessible, estarà ben il·luminat i serà fàcilment visible.
- L'abalisament hauran de retirar-se quan deixi d'existir la situació que justificava el seu emplaçament.

CRITERIS D' ABALISAMENT VIAL EN OBRES DE CARRETERES:
- No s'iniciaran obres que afectin a la lliure circulació sense haver col·locat la corresponent senyalització, abalisament i, en el seu cas, defenses. La seva forma, suport, colors, pictogrames i dimensions es correspondran amb l'establert a la Norma de Carreteres 8.3.- IC i catàleg d'Elements de Senyalització, Abalisament i Defensa per a circulació vial.
- Les barreres tubulars portàtils, solament poden utilitzar-se com element de defensa o abalisament, si disposen en el costat de circulació, de superfícies planes i reflectores. Els elements de defensa són els del tipus TD (barrera "Jersei" o barana metàl·lica).
- Tota senyalització d'obres que exigeixi l'ocupació de part de l'explanació de la carretera, es compondrà, com a mínim, dels següents elements:
- Senyal de perill "OBRES" (Placa TP 18).
- Barrera que limiti frontalment la zona no utilitzable de l'explanació.
- La placa "OBRES" haurà d'estar, com a mínim, a 150 m i, com a màxim, a 250 m de la barrera, en funció de la visibilitat del tram, de la velocitat del tràfic i del número de senyals complementaris, que es necessitin col·locar entre senyal i barrera. Finalitzats els treballs hauran de retirar-se absolutament, si no queda cap obstacle en la calçada.
- Per a l'abalisament de carrils provisionals s'adoptaran les següents precaucions:
- Col·locació de cons separats 5 10 m en corba i doble recta.
- Marca vial (pintura taronja) sobre el paviment.
- Captafars separats 5 10 m en corba i doble recta.
- Tots els abalisaments seran clarament visibles, i per la nit reflectors.
- Les barreres portàtils duran sempre en els seus extrems llums pròpies (vermelles fixes en el sentit de la marxa i grogues fixes o centellejants en el contrari). També duran llums grogues en ambdós extrems quan estiguin en el centre de la calçada, amb circulació per ambdós costats.
- En les carreteres el tràfic de les quals sigui d'intensitat diària superior a 500 vehicles, les
barreres portàtils tindran reflectors a les bandes vermelles. Quan la intensitat sigui inferior, podran emprar-se captallums o bandes reflectores verticals de 10 cm d'espessor, centrades sobre cadascuna de les bandes vermelles.

2.- CONDICIONS DEL PROCÉS D'EXECUCIÓ
Es seguiran les recomanacions d'emmagatzematge i atenció, fixats pel fabricant i la DGT.
Es reemplaçaran els elements, es netejaran, es farà un manteniment i es col·locaran en el lloc assignat, seguint les instruccions del fabricant i la DGT.
S'emmagatzemaran en compartiments amplis i secs, amb temperatures compreses entre 15 i 25 ºC.
Els estocs i les entregues estaran documentades i custodiades, amb justificant de recepció i rebut, per un responsable delegat per l'empresa.
La vida útil dels senyals i abalisaments és limitada, degut tant al seu desgast prematur per l'ús, com a actuacions de vandalisme o atemptat patrimonial, amb independència que hagin estat o no utilitzades.

3.- UNITAT I CRITERIS D'AMIDAMENT ELEMENTS AMIDATS PER UNITATS:

Unitat mesurada segons les especificacions de la DT.

ELEMENTS AMIDATS EN M:
m de llargària amidada segons les especificacions de la DT.

4.- NORMATIVA DE COMPLIMENT OBLIGATORI

Ley 31/1995, de 8 de noviembre, de prevención de riesgos laborales.
Real Decreto 485/1997, de 14 de abril, sobre disposiciones mínimas en materia de señalización de seguridad y salud en el trabajo.
Orden de 31 de agosto de 1987 sobre señalización, balizamiento, defensa, limpieza y terminación de obras fijas en vías fuera de poblado.
Real Decreto 842/2002 de 2 de agosto, por el que se aprueba el Reglamento Electrotécnico de Baja Tensión. REBT 2002.

HM - INSTAL·LACIONS CONTRA INCENDIS I DE SEGURETAT

HM3 - EXTINTORS

0.- ELEMENTS QUE CONTEMPLA EL PLEC

HM31161J.

1.- DEFINICIÓ I CONDICIONS DE LES PARTIDES D'OBRA EXECUTADES

Extintors de pols seca polivalent o anhídrid carbònic, pintats o cromats.
L'execució de la unitat d'obra inclou les operacions següents:
- Col·locació del suport al parament.
- Col·locació de l'extintor al suport.

CARACTERÍSTIQUES GENERALS:
La posició ha de ser la reflectida a la DT o, en el seu defecte, la indicada per la DF.
S'ha de situar prop dels accessos a la zona protegida i cal que sigui visible i accessible.
Alçària sobre el paviment de la part superior de l'extintor: <= 1700 mm
Tolerències d'instal·lació:
- Posició: ± 50 mm
- Horitzontalitat i aplomat: ± 3 mm

COL·LOCAT AMB SUPORT A LA PARET:
El suport ha de quedar fixat sòlidament, pla i aplomat sobre el parament.

2.- CONDICIONS DEL PROCÉS D'EXECUCIÓ

No hi han condicions específiques del procés d'instal·lació.

3.- UNITAT I CRITERIS D'AMIDAMENT

Unitat de quantitat instal·lada, mesurada segons les especificacions de la DT.

4.- NORMATIVA DE COMPLIMENT OBLIGATORI

Real Decreto 1942/1993, de 5 de noviembre, por el que se aprueba el Reglamento de Instalaciones de Protección contra Incendios.
Resolució de 22 de març de 1995, de designació del laboratori general d'assaigs i investigacions com a organisme de control per la certificació de productes, d'acord amb el Reial Decret 1942/1993, que aprova el reglament CPI.

5.- CONDICIONS DE CONTROL D'EXECUCIÓ I DE L'OBRA ACABADA CONTROL D'EXECUCIÓ. OPERACIONS DE CONTROL:

Les tasques de control a realitzar són les següents:
- Comprovació que l'empresa instal·ladora es troba inscrita en el registre d'empreses instal·ladores/mantenidores de sistemes de protecció contra incendis.
- Comprovació de la correcta implantació de la instal·lació d'extintors mòbils
- Control de la correcta situació dels extintors segons especificacions del projecte, verificar:
- Col·locació d'extintors a una alçada de <= 1,7 m.
- Accessibilitat i situació propera a una sortida
- Situació a les zones amb més risc d'incendis

- Distància a recórrer fins a arribar a un extintor <= 15 m.
- Senyalització dels extintors

CONTROL DE L'OBRA ACABADA. OPERACIONS DE CONTROL:
Les tasques de control a realitzar són les següents:
- Elaborar informe amb les comprovacions i mesures realitzades

CRITERIS DE PRESA DE MOSTRES:
S'ha de comprovar un nombre determinat d'extintors, fixat en cada cas per la DF. S'ha de procurar mostrejar les diferents zones, especialment aquelles amb un risc més elevat. Zones amb transformadors, motors, calderes, quadres elèctrics, sales de màquines, locals d'emmagatzematge de combustible i productes inflamables, etc.

INTERPRETACIÓ DE RESULTATS I ACTUACIONS EN CAS D'INCOMPLIMENT:
En cas de resultats negatius i anomalies, s'han de corregir els defectes sempre que sigui possible,
en cas contrari s'ha de substituir el material afectat.

HQ - EQUIPAMENTS

HQU - EQUIPAMENTS PER A PERSONAL D'OBRA

HQU1 - MÒDULS PREFABRICATS

0.- ELEMENTS QUE CONTEMPLA EL PLEC

HQU1E170,HQU1D190,HQU1D390,HQU1B130,HQU1E370,HQU1B330.

1.- DEFINICIÓ I CONDICIONS DE LES PARTIDES D'OBRA EXECUTADES

Casetes modulars prefabricades per a acollir les instal·lacions provisionals a utilitzar pel personal d'obra, durant el temps de la seva execució, en condicions de salubritat i confort.
Als efectes del present Estudi de Seguretat i Salut es contemplen únicament les casetes modulars prefabricades, per a la seva utilització majoritàriament assumida en el sector.
La seva instal·lació és obligatòria en obres en què es contracten a més de 20 treballadors (contractats + subcontractats + autònoms) per un temps igual o superior a 15 dies. Per tal motiu, respecte a les instal·lacions del personal, s'ha d'estudiar la possibilitat de poder incloure-hi al personal de subcontractada amb inferior número de treballadors, de manera que tot el personal que hi participi pugui gaudir d'aquests serveis, descomptant aquesta prestació del pressupost de Seguretat assignat al Subcontractista o mitjançant qualsevol altra fórmula econòmica de tal manera que no vagi en detriment de cap de les parts.
Si per les característiques i durada de l'obra, es necessités la construcció "in situ" d'aquest tipus d'implantació per al personal, les característiques, superfícies habilitades i qualitats, es correspondran amb les habituals i comunes a les restants partides d'una obra d'edificació, amb uns mínims de qualitat equivalent al de les edificacions socials de protecció oficial, havent-se de realitzar un projecte i pressupost específic a tal fi, que s'adjuntarà a l'Estudi de Seguretat i Salut de l'obra.

CONDICIONS D'UTILITZACIÓ:
El contractista està obligat a posar a disposició del personal contractat, les instal·lacions provisionals de salubritat i confort, en les condicions d'utilització, manteniment i amb l'equipament suficient, digne i adequat per a assegurar les mateixes prestacions que la llei estableix per a tot centre de treball industrial.
Els treballadors usuaris de les instal·lacions provisionals de salubritat i confort, estan obligats a utilitzar els esmentats serveis, sense menyspreu de la seva integritat patrimonial, i preservant en el seu àmbit personal d'utilització, les condicions d'ordre i neteja habituals del seu entorn quotidià.
Diàriament es destinarà un personal mínim, per a fer-se càrrec del buidat de recipients d'escombraries i la seva retirada, així com el manteniment d'ordre, neteja i equipament de les casetes provisionals del personal d'obra i el seu entorn d'implantació.
Es tractarà regularment amb productes bactericides i antiparasitaris els punts susceptibles de riscos higiènics o infeccions produïdes per bactèries, animals o paràsits.

2.- CONDICIONS DEL PROCÉS D'EXECUCIÓ

Es seguiran escrupulosament les recomanacions de manteniment, fixats pel fabricant o llogater.
Es reemplaçaran els elements deteriorats, es netejaran, engreixaran, pintaran, ajustaran i es col·locaran en el lloc assignat, seguint les instruccions del fabricant o llogater.

Per ordre d'importància, prevaldrà el "Manteniment Predictiu" sobre el "Manteniment Preventiu" i aquest sobre el "Manteniment Correctiu" (o reparació d'avaria).

3.- UNITAT I CRITERIS D'AMIDAMENT ELEMENTS AMIDATS PER MESOS:
Les casetes provisionals per a la salubritat i confort del personal d'obra es comptabilitzaran per amortització temporal, en forma de Lloguer Mensual (intern d'empresa si les casetes són propietat del contractista), en funció d'un criteri estimat de necessitats d'utilització durant l'execució de l'obra.
Aquesta repercussió de l'amortització temporal, serà ascendent i descendent en funció del volum de treballadors simultanis presents a cada fase d'obra.

ELEMENTS AMIDATS PER UNITATS:
Unitat de quantitat col·locada, mesurada segons les especificacions de la DT.

4.- NORMATIVA DE COMPLIMENT OBLIGATORI

Ley 31/1995, de 8 de noviembre, de prevención de riesgos laborales.
Real Decreto 486/1997, de 14 de abril, por el que se establecen las disposiciones mínimas de Seguridad y salud en los lugares de trabajo.
Real Decreto 1627/1997, de 24 de octubre, por el que se establecen disposiciones mínimas de Seguridad y de salud en las obras de construcción.
Real Decreto 1215/1997, de 18 de julio por el que se establecen las disposiciones mínimas de Seguridad y salud para la utilización por los trabajadores de los equipos de trabajo.
Real Decreto 664/1997, de 12 de mayo, sobre la protección de los trabajadores contra los riesgos relacionados con la exposición a agentes biológicos durante el trabajo.
Orden de 25 de marzo de 1998 por la que se adapta en función del progreso técnico el Real Decreto 664/1997, de 12 de mayo, sobre la protección de los trabajadores contra los riesgos relacionados con la exposición a agentes biológicos durante el trabajo.
Orden de 9 de marzo de 1971 por la que se aprueba la Ordenanza General de Seguridad e Higiene en el Trabajo.
Orden de 28 de agosto de 1970 (trabajo) por la que se aprueba la Ordenanza de Trabajo de la Construcción, Vidrio y Cerámica.
Real Decreto 842/2002 de 2 de agosto, por el que se aprueba el Reglamento Electrotécnico de Baja Tensión. REBT 2002.
Orden de 20 de mayo de 1952, por la que se aprueba el Reglamento de Seguridad e Higiene del Trabajo en la indústria de la construcción.
Convenio OIT número 62 de 23 de junio de 1937. Prescripciones de seguridad en la indústria de la edificación

---

HQ - EQUIPAMENTS

HQU - EQUIPAMENTS PER A PERSONAL D'OBRA

HQU2 - MOBILIARI I APARELLS PER A MÒDULS PREFABRICATS D'OBRA

0.- ELEMENTS QUE CONTEMPLA EL PLEC

HQU22301,HQU25201,HQU2AF02,HQU2GF01,HQU27902,HQU2E001,HQU2P001,HQU2QJ02.

1.- DEFINICIÓ I CONDICIONS DE LES PARTIDES D'OBRA EXECUTADES

Mobiliari i aparells per a mòduls prefabricats d'obra, col·locats.
S'han considerat els elements següents:
- Armari amb porta, pany i clau
- Banc
- Nevera
- Planxa elèctrica per escalfar menjars
- Recipient per a recollida d'escombraries
- Taula
- Mirall
- Forn microones
- Penja-robes
- Pica per a rentar plats

L'execució de la unitat d'obra inclou les operacions següents:
Armari o penja-robes:
- Replanteig
- Muntatge, fixació i anivellament
- Retirada de l'obra dels embalatges i restes de materials
Banc, recipient per a recollida d'escombraries o taula:
- Col·locació
- Retirada de l'obra dels embalatges i restes de materials
Nevera, planxa elèctrica o forn microones:
- Col·locació de l'aparell i anivellament
- Escomesa a la xarxa elèctrica
- Prova de servei
- Retirada de l'obra de les restes d'embalatges, retalls de tubs, cables, etc.
Mirall:
- Neteja i preparació del suport
- Aplicació de l'adhesiu i col·locació del mirall
- Neteja final
Pica per a rentar plats:
- Preparació de la zona de treball
- Col·locació de la pica a l'espai previst
- Connexió a la xarxa d'evacuació
- Connexió a la xarxa d'aigua
CONDICIONS GENERALS:
La posició ha de ser la reflectida a la DT o, en el seu defecte, la indicada per la DF.

ARMARI:
L'armari ha de quedar fixat sòlidament al parament per un mínim de quatre punts.
L'armari ha de quedar recolzat al paviment.
La porta ha d'obrir i tancar correctament.
El pany ha d'obrir i tancar correctament.
La posició ha de ser la fixada a la DT.
Toleràncies d'execució:
- Posició: ± 20 mm
- Aplomat: ± 2%

NEVERA, PLANXA ELÈCTRICA O FORN MICROONES:
L'aparell instal·lat ha de reunir les mateixes condicions exigides a l'element simple.
La posició i alçada ha de ser la indicada a la DT.
La presa elèctrica ha de complir tot l'especificat al "Reglamento Electrotécnico para Baja Tensión".
Ha de quedar fixat sòlidament al suport pels punts previstos d'acord amb les instruccions d'instal·lació del fabricant.

MIRALL:
Ha d'estar col·locat de manera que no quedi sotmès als esforços produïts per contraccions,dilatacions o deformacions del suport.
El suport ha de quedar pla i ha d'estar ben aplomat.
Ha de quedar ben fixat al suport.
No s'han d'utilitzar adhesius que continguin àcids lliures que puguin alterar la pintura de protecció del mirall.
Un cop col·locat no hi ha d'haver ratllades, escantonaments o d'altres defectes superficials a la cara vista ni a la posterior.

PICA PER A RENTAR PLATS:
L'aigüera instal·lada ha de reunir les mateixes condicions exigides a l'element simple.
Ha de quedar anivellada en totes dues direccions, a la posició prevista en el projecte.
L'alçària des del nivell del paviment fins al nivell frontal superior de l'aigüera ha de ser la reflectida en el projecte o, en el seu defecte, la indicada per la DF.
Ha d'estar fixat sòlidament al parament amb els suports murals, o bé recolzat sobre el moble de suport.
L'acord amb el revestiment i amb el taulell ha de quedar rejuntat amb silicona neutra.
S'ha de garantir l'estanquitat de la connexió amb el conducte d'evacuació.
Toleràncies d'instal·lació:
- Nivell: ± 10 mm
- Caiguda frontal respecte al pla horitzontal: <= 5 mm

2.- CONDICIONS DEL PROCÉS D'EXECUCIÓ CONDICIONS GENERALS:

S'ha de comprovar que les característiques del producte corresponen a les especificades al projecte.
Un cop col·locat l'element, es procedirà a la retirada de l'obra de tots els materials sobrants com ara embalatges, etc.

NEVERA, PLANXA ELÈCTRICA O FORN MICROONES:
Per al seu muntatge s'han de seguir les instruccions facilitades pel fabricant.
S'ha de comprovar que les característiques tècniques de l'aparell corresponguin a les especificades al projecte.
S'ha de comprovar la idoneitat de la tensió disponible amb l'aparell.
La seva instal·lació no ha d'alterar les característiques dels elements.
Les connexions a la xarxa de servei s'han de fer un cop tallat el subministrament.
S'ha de manipular a obra amb molta cura i ha de quedar protegit durant la construcció, abans i després del seu muntatge, contra impactes.

MIRALL:
En ambients humits la col·locació s'ha de realitzar de manera que no es puguin produir condensacions sobre la cara posterior, facilitant la circulació de l'aire.
La posada a l'obra no ha d'alterar les característiques de l'element.

3.- UNITAT I CRITERIS D'AMIDAMENT

Unitat de quantitat col·locada, mesurada segons les especificacions de la DT.

4.- NORMATIVA DE COMPLIMENT OBLIGATOR NEVERA, PLANXA ELÈCTRICA O FORN MICROONES:
Real Decreto 842/2002 de 2 de agosto, por el que se aprueba el Reglamento Electrotécnico de Baja Tensión. REBT 2002.

PER A LA RESTA D'ELEMENTS:
No hi ha normativa de compliment obligatori.

ÍNDEX

1. MEMÒRIA

2. FITXES D'ACTIVITATS

3. PLEC DE CONDICIONS GENERALS

4. PLEC DE CONDICIONS TÈCNIQUES

5. PRESSUPOST I ESTAT D'AMIDAMENTS

6. DETALLS GRÀFICS

7. PLÀNOLS

RESUM DE PRESSUPOST

Data: 24/01/24 Pàg.: 1

NIVELL 2 : Capítol			Import
Capítol	01.01	EQUIPS DE PROTECCIÓ INDIVIDUAL	2.026,24
Capítol	01.02	EQUIPS DE PROTECCIÓ COL.LECTIVA	8.474,62
Capítol	01.03	IMPLANTACIÓ PROVISIONAL DEL PERSONAL DE L'OBRA	5.755,59
Capítol	01.04	DESPESES DE FORMACIÓ SEGURETAT PERSONAL	3.269,20
Capítol	01.05	DESPESES CONTROL SALUT DEL PERSONAL	531,00
Obra	**01**	**Pressupost D464**	**20.056,65**
		20.056,65	

NIVELL 1 : Obra			Import
Obra	01	Pressupost D464	20.056,65
			20.056,65

PRESSUPOST

Data: 24/01/24 Pàg.: 1

Obra 01 Pressupost D464

Capítol 01 EQUIPS DE PROTECCIÓ INDIVIDUAL

NUM.	CODI	UA	DESCRIPCIÓ	PREU	AMIDAMENT	IMPORT
1	P1477-65LG	u	Casc de seguretat per a ús normal, contra cops, de polietilè amb un pes màxim de 400 g, homologat segons UNE-EN 812 (P - 8)	6,18	15,000	92,70
2	P1477-65LH	u	Casc de seguretat per a ús normal, contra cops, de polietilè amb un pes màxim de 400 g, amb protectors auditius, homologat segons UNE-EN 812/A1 i UNE-EN 352-3 (P - 9)	32,33	2,000	64,66
3	P147Z-FITH	u	Ulleres de seguretat antiimpactes estàndard, amb muntura universal, amb visor transparent i tractament contra l'entelament, homologades segons UNE-EN 167 i UNE-EN 168 (P - 16)	7,14	15,000	107,10
4	P147Y-EPWX	u	Protector auditiu de tap d'escuma, homologat segons UNE-EN 352-2 i UNE-EN 458 (P - 15)	0,23	30,000	6,90
5	H1445003	u	Mascareta de protecció respiratòria, homologada segons UNE-EN 140 (P - 1)	1,46	10,000	14,60
6	P1474-65MY	u	Parella de botes baixes de seguretat industrial per a treballs de construcció en general, resistents a la humitat, de pell rectificada, amb turmellera encoixinada, amb puntera metàl·lica, sola antilliscant, falca amortidora d'impactes al taló i sense plantilla metàl·lica, homologades segons UNE-EN ISO 20344, UNE-EN ISO 20345, UNE-EN ISO 20346 i UNE-EN ISO 20347 (P - 7)	18,35	15,000	275,25
7	P147L-EQDI	u	Parella de guants de protecció contra riscs mecànics comuns de construcció nivell 3, homologats segons UNE-EN 388 i UNE-EN 420 (P - 12)	7,99	10,000	79,90
8	P147K-EQDN	u	Parella de guants de material aïllant per a treballs elèctrics, classe 1, logotip color blanc, tensió màxima 7500 V, homologats segons UNE-EN 420 (P - 10)	38,54	2,000	77,08
9	P1488-EQEZ	u	Impermeable amb jaqueta, caputxa i pantalons, per a edificació, de PVC soldat de 0,3 mm de gruix, homologat segons UNE-EN 340 (P - 20)	5,18	3,000	15,54
10	P1484-EQER	u	Casaca tipus enginyer, de polièster embuatada amb material aïllant, butxaques exteriors (P - 19)	31,15	5,000	155,75
11	P1480-FK75	u	Armilla reflectant amb tires reflectants a la cintura, al pit i a l'esquena, homologada segons UNE-EN 471 (P - 18)	15,83	15,000	237,45
12	P148D-EQEQ	u	Samarreta de treball de cotó (P - 22)	2,76	15,000	41,40
13	P148B-EQEJ	u	Pantalons de treball de polièster i cotó, amb butxaques laterals (P - 21)	8,38	15,000	125,70
14	P147W-65NG	u	Sistema anticaiguda compost per un arnès anticaiguda amb tirants, bandes secundàries, bandes subglúties, bandes de cuixa, recolzament dorsal per a subjecció, elements d'ajust, element dorsal d'enganxament d'arnès anticaiguda i sivella, incorporat a un element d'amarrament composat per un terminal manufacturat, homologat segons UNE-EN 361, UNE-EN 362, UNE-EN 364/AC, UNE-EN 365 i UNE-EN 354 (P - 14)	43,53	4,000	174,12
15	P1471-65NK	u	Aparell d'ancoratge per a equip de protecció individual contra caiguda d'alçada, homologat segons UNE-EN 795, amb fixació amb tac mecànic (P - 2)	23,89	3,000	71,67
16	P1472-65NN	u	Arnès de seient solidari a equip de protecció individual per a prevenció de caigudes d'alçada, homologat segons UNE-EN 813 (P - 3)	113,35	2,000	226,70
17	P147Z-FITJ	u	Ulleres de seguretat per a tall oxiacetilènic, amb muntura universal de barnilla d'acer recoberta de PVC, amb visors circulars de 50 mm de D foscos de color DIN 5, homologades segons UNE-EN 175 i UNE-EN 169 (P - 17)	4,90	3,000	14,70
18	P147Q-65M4	u	Pantalla facial per a protecció de riscs mecànics, amb visor de malla de reixeta metàl·lica, per acoblar al casc amb arnès abatible, homologada segons UNE-EN 1731 (P - 13)	9,74	3,000	29,22
19	P147L-EQDB	u	Parella de guants per a soldador, amb palmell de pell, folre interior de cotó, i mànigа llarga de serratge folrada de dril fort, homologats segons UNE-EN 407 i UNE-EN 420 (P - 11)	9,61	2,000	19,22

PRESSUPOST

Data: 24/01/24 Pàg.: 2

20	P1474-65MR	u	Parella de botes d'aigua de PVC de canya alta, amb sola antilliscant i folrades de niló rentable, homologades segons UNE-EN ISO 20344, UNE-EN ISO 20345, UNE-EN ISO 20346 i UNE-EN ISO 20347 (P - 4)	9,08	2,000	18,16
21	P1474-65MX	u	Parella de botes baixes de seguretat industrial per a soldador, resistents a la humitat, de pell rectificada adobada al crom, amb turmellera encoixinada, amb llengüeta de manxa de despreniment ràpid, puntera metàl·lica, sola antilliscant, falca amortidora d'impactes al taló i sense plantilla metàl·lica, homologades segons UNE-EN ISO 20344, UNE-EN ISO 20345, UNE-EN ISO 20346 i UNE-EN ISO 20347 (P - 6)	21,20	2,000	42,40
22	P1474-65MT	u	Parella de botes dielèctriques resistents a la humitat, de pell rectificada, amb turmellera encoixinada sola antilliscant i antiestàtica, falca amortidora per al taló, llengüeta de manxa, de despreniment ràpid, sense ferramenta metàl·lica, amb puntera reforçada, homologades segons DIN 4843 (P - 5)	68,01	2,000	136,02

TOTAL Capítol 01.01 2.026,24

Obra 01 Pressupost D464

Capítol 02 EQUIPS DE PROTECCIÓ COL.LECTIVA

NUM.	CODI	UA	DESCRIPCIÓ	PREU	AMIDAMENT	IMPORT
1	PBB8-65KD	u	Senyal d'advertència, normalitzada amb pictograma negre sobre fons groc, de forma triangular amb el cantell negre, costat major 41 cm, amb cartell explicatiu rectangular, per ser vista fins 12 m de distància, fixada i amb el desmuntatge inclòs (P - 30)	49,01	6,000	294,06
2	P151N-H7X5	m	Tanca d'advertència o abalisament d'1 m d'alçada amb malla de polietilè taronja, fixada a 1 m del perímetre del sostre amb suports d'acer allotjats amb forats al sostre (P - 26)	2,54	51,000	129,54
3	PBBD-65KN	u	Senyal de prohibició, normalitzada amb pictograma negre sobre fons blanc, de forma circular amb cantells i banda transversal descendent d'esquerra a dreta a 45°, en color vermell, diàmetre 60 cm, amb cartell explicatiu rectangular, per ser vista fins 25 m, fixada i amb el desmuntatge inclòs (P - 36)	187,20	2,000	374,40
4	PBBD-65KL	u	Senyal de prohibició, normalitzada amb pictograma negre sobre fons blanc, de forma circular amb cantells i banda transversal descendent d'esquerra a dreta a 45°, en color vermell, diàmetre 29 cm, amb cartell explicatiu rectangular, per ser vista fins 12 m, fixada i amb el desmuntatge inclòs (P - 35)	40,20	2,000	80,40
5	PBBD-65KK	u	Senyal d'obligació, normalitzada amb pictograma blanc sobre fons blau, de forma circular amb cantells en color blanc, diàmetre 29 cm, amb cartell explicatiu rectangular, per ser vista fins 12 m, fixada i amb el desmuntatge inclòs (P - 34)	39,06	2,000	78,12
6	PBBA-EOJA	u	Senyal indicativa de la ubicació d'equips d'extinció d'incendis, normalitzada amb pictograma blanc sobre fons vermell, de forma rectangular o quadrada, costat major 29 cm, per ser vista fins 12 m de distància, fixada i amb el desmuntatge inclòs (P - 32)	32,32	2,000	64,64
7	PM33-5T8R	u	Extintor de pols seca, de 6 kg de càrrega, amb pressió incorporada, pintat, amb suport a la paret i amb el desmuntatge inclòs (P - 40)	45,51	4,000	182,04
8	PBB8-65KF	u	Senyal d'advertència, normalitzada amb pictograma negre sobre fons groc, de forma triangular amb el cantell negre, costat major 10 cm, amb cartell explicatiu rectangular, per ser vista fins 3 m de distància, fixada i amb el desmuntatge inclòs (P - 31)	36,25	2,000	72,50
9	PBCD-56H6	m	Tanca mòbil metàl·lica de 2,5 m de llargària i 1 m d'alçària i amb el desmuntatge inclòs (P - 39)	5,76	60,000	345,60
10	PBBC-65LC	u	Senyal manual per a senyalista (P - 33)	13,53	4,000	54,12
11	P641-423N	m	Tanca d'alçària 2 m, de planxa nervada d'acer galvanitzat, pals de tub d'acer galvanitzat col·locats cada 3 m sobre daus de formigó i amb el desmuntatge inclòs (P - 29)	36,08	150,004	5.412,14

PRESSUPOST

Data: 24/01/24 Pàg.: 3

12	PBC5-56GM	u	Con de plàstic reflector de 30 cm d'alçària (P - 38)	4,43	8,000	35,44
13	P151A-45RA	m	Barana de protecció per a escales, d'alçària 1 m, amb travesser de tauló de fusta fixada amb suports de muntant metàl·lic amb mordassa per al sostre i amb el desmuntatge inclòs (P - 24)	7,37	50,003	368,52
14	P151A-45RC	m	Barana de protecció en el perímetre del sostre, d'alçària 1 m amb travesser superior i intermedi de tub metàl·lic de 2,3´´, sòcol de post de fusta, fixada amb suports de muntant metàl·lic amb mordassa per al sostre i amb el desmuntatge inclòs (P - 25)	8,96	100,000	896,00
15	P1519-EQFC	m2	Protecció de projecció de partícules incandescents amb manta ignífuga, xarxa de seguretat normalitzada (UNE-EN 1263-1) poliamida no regenerada, de tenacitat alta, nuada amb corda perimetral de poliamida i corda de cosit de 12 mm de diàmetre i amb el desmuntatge inclòs (P - 23)	10,50	5,000	52,50
16	PBC4-56GX	m	Cinta d'abalisament estàndar d'amplària 50 mm, per a seguretat i salut, amb un suport cada 5 m i amb el desmuntatge inclòs (P - 37)	1,73	20,000	34,60

TOTAL Capítol 01.02 8.474,62

Obra 01 Pressupost D464

Capítol 03 IMPLANTACIÓ PROVISIONAL DEL PERSONAL DE L'OBRA

NUM.	CODI	UA	DESCRIPCIÓ	PREU	AMIDAMENT	IMPORT
1	P15Z0-67C7	h	Brigada de seguretat per a manteniment i reposició de les proteccions (P - 27)	51,44	30,000	1.543,20
2	PQU0-566V	u	Armari metàl·lic individual de doble compartiment interior, de 0.4x0.5x1,8 m, col·locat i amb el desmuntatge inclòs (P - 41)	61,32	15,000	919,80
3	PQU1-49TI	u	Banc de fusta amb capacitat per a 3 persones, col·locat i amb el desmuntatge inclòs (P - 42)	16,98	2,000	33,96
4	PQUI-566W	u	Nevera elèctrica, de 100 l de capacitat, col·locada i amb el desmuntatge inclòs (P - 53)	109,41	1,000	109,41
5	PQUM-566Y	u	Recipient per a recollida d'escombraries, de 100 l de capacitat, col·locat i amb el desmuntatge inclòs (P - 56)	45,56	2,000	91,12
6	PQUO-5671	u	Taula de fusta amb tauler de melamina, de 3,5 m de llargària i 0,8 m d'amplària, amb capacitat per a 10 persones, col·locada i amb el desmuntatge inclòs (P - 58)	31,70	1,000	31,70
7	PQU4-65LW	u	Forn microones per a escalfar menjars, col·locat i amb el desmuntatge inclòs (P - 45)	71,07	1,000	71,07
8	PQUJ-65LX	u	Penja-robes per a dutxa, col·locat i amb el desmuntatge inclòs (P - 54)	2,25	15,000	33,75
9	PQUK-65LY	u	Pica per a rentar plats amb desguàs i aixeta, col·locat i amb el desmuntatge inclòs (P - 55)	176,38	1,000	176,38
10	PQU3-0234	u	Farmaciola d'armari, amb el contingut establert a l'ordenança general de seguretat i salut en el treball (P - 44)	107,81	2,000	215,62
11	PQUH-65LZ	h	Mà d'obra per a neteja i conservació de les instal·lacions (P - 52)	23,40	25,000	585,00
12	PQUC-BIQL	mes	Lloguer de mòdul prefabricat per a equipament de menjador a obra de 6x2,4 m amb tancaments formats per placa de dues planxes d'acer prelacat i aïllament interior de 40mm de gruix i paviment format per tauler aglomarat hidròfug amb acabat de PVC sobre xapa galvanitzada i llana mineral de vidre, instal·lació elèctrica 1 punt de llum, interruptor, endolls i protecció diferencial, i equipat amb aigüera d'1 pica amb aixeta i taulell (P - 47)	63,75	7,000	446,25
13	PQUE-BIQT	mes	Lloguer de mòdul prefabricat per equipament de vestidors a obra de 8x2,4 m amb tancaments formats per placa de dues planxes d'acer prelacat i aïllament interior de 40mm de gruix i paviment format per tauler aglomarat hidròfug amb acabat de PVC sobre xapa galvanitzada i llana mineral de vidre, instal·lació elèctrica 2 punts de llum, interruptor, endolls i protecció diferencial (P - 50)	71,25	7,000	498,75
14	PQUE-BIQU	u	Transport, entrega, retirada, muntatge i desmuntatge de mòdul prefabricat per equipament de vestidors a obra de 8x2,4 m amb tancaments formats per placa de dues planxes d'acer prelacat i	205,91	1,000	205,91

PRESSUPOST Data: 24/01/24 Pàg.: 4

		aïllament interior de 40mm de gruix i paviment format per tauler aglomarat hidròfug amb acabat de PVC sobre xapa galvanitzada i llana mineral de vidre, instal·lació elèctrica 2 punts de llum, interruptor, endolls i protecció diferencial (P - 51)			
15 PQUD-BIQY	mes	Lloguer de mòdul prefabricat per a equipament sanitaris a obra de 2,4x2,6 m amb tancaments formats per placa de dues planxes d'acer prelacat i aïllament interior de 40mm de gruix i paviment format per tauler aglomarat hidròfug amb acabat de PVC sobre xapa galvanitzada i llana mineral de vidre, instal·lació elèctrica 1 punt de llum, interruptor, endolls i protecció diferencial, i equipat amb 1 inodor,2 dutxes,lavabo col·lectiu amb 1 aixeta i termos elèctric 50 litres (P - 48)	54,55	7,000	381,85
16 PQUC-BIQI	u	Transport, entrega, retirada, muntatge i desmuntatge de mòdul prefabricat per a equipament de menjador a obra de 6x2,4 m amb tancaments formats per placa de dues planxes d'acer prelacat i aïllament interior de 40mm de gruix i paviment format per tauler aglomarat hidròfug amb acabat de PVC sobre xapa galvanitzada i llana mineral de vidre, instal·lació elèctrica 1 punt de llum, interruptor, endolls i protecció diferencial, i equipat amb aigüera d'1 pica amb aixeta i taulell (P - 46)	205,91	1,000	205,91
17 PQUD-BIQZ	u	Transport, entrega, retirada, muntatge i desmuntatge de mòdul prefabricat per a equipament sanitaris a obra de 2,4x2,6 m amb tancaments formats per placa de dues planxes d'acer prelacat i aïllament interior de 40mm de gruix i paviment format per tauler aglomarat hidròfug amb acabat de PVC sobre xapa galvanitzada i llana mineral de vidre, instal·lació elèctrica 1 punt de llum, interruptor, endolls i protecció diferencial, i equipat amb 1 inodor,2 dutxes,lavabo col·lectiu amb 1 aixeta i termos elèctric 50 litres (P - 49)	205,91	1,000	205,91
TOTAL Capítol		**01.03**			**5.755,59**

Obra 01 Pressupost D464
Capítol 04 DESPESES DE FORMACIÓ SEGURETAT PERSONAL

NUM.	CODI	UA	DESCRIPCIÓ	PREU	AMIDAMENT	IMPORT
1	P169-67C9	h	Informació en Seguretat i Salut per als riscos específics de l'obra (P - 28)	23,17	10,000	231,70
2	PQU2-65LE	u	Curset de primers auxilis i socorrisme (P - 43)	202,50	15,000	3.037,50
TOTAL Capítol			**01.04**			**3.269,20**

Obra 01 Pressupost D464
Capítol 05 DESPESES CONTROL SALUT DEL PERSONAL

NUM.	CODI	UA	DESCRIPCIÓ	PREU	AMIDAMENT	IMPORT
1	PQUN-65LD	u	Reconeixement mèdic (P - 57)	35,40	15,000	531,00
TOTAL Capítol			**01.05**			**531,00**

EUR

ÍNDEX

1. MEMÒRIA

2. FITXES D'ACTIVITATS

3. PLEC DE CONDICIONS GENERALS

4. PLEC DE CONDICIONS TÈCNIQUES

5. PRESSUPOST I ESTAT D'AMIDAMENTS

6. DETALLS GRÀFICS

7. PLÀNOLS

Escales de mà
Detalls

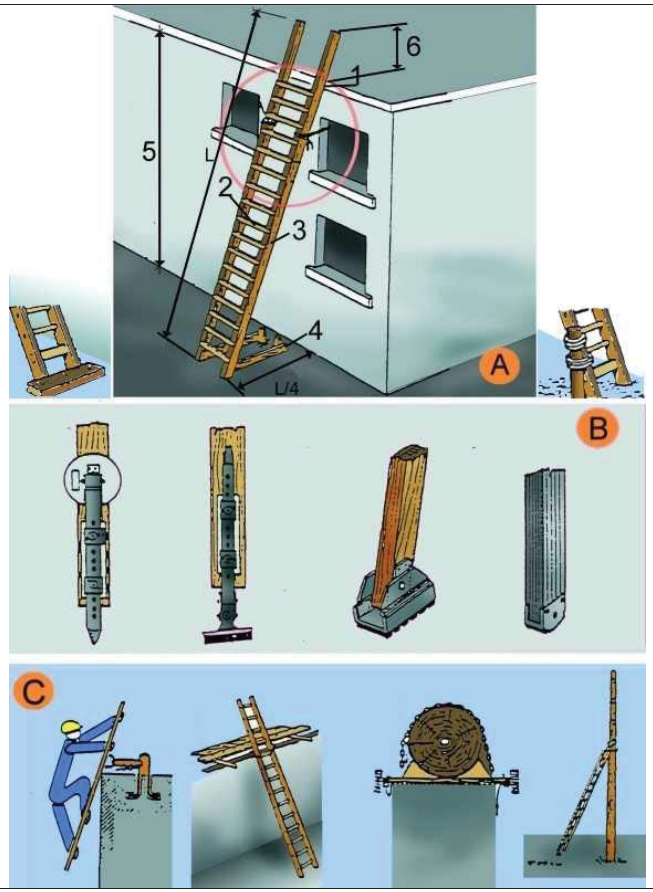

A. ESCALES DE MÀ
1. Punt de recolzament
2. Esglaons engalavernats
3. Travesser d'una sola peça
4. Base
5. Fins a 5 m. màxim per escales simples
   Fins a 7 m. per escales reforçades
6. Mínim 1 m.

B. MECANISMES ANTILLISCANTS
C. SUBJECCIÓ A LA PART SUPERIOR

Tanques
Tanca peatonal

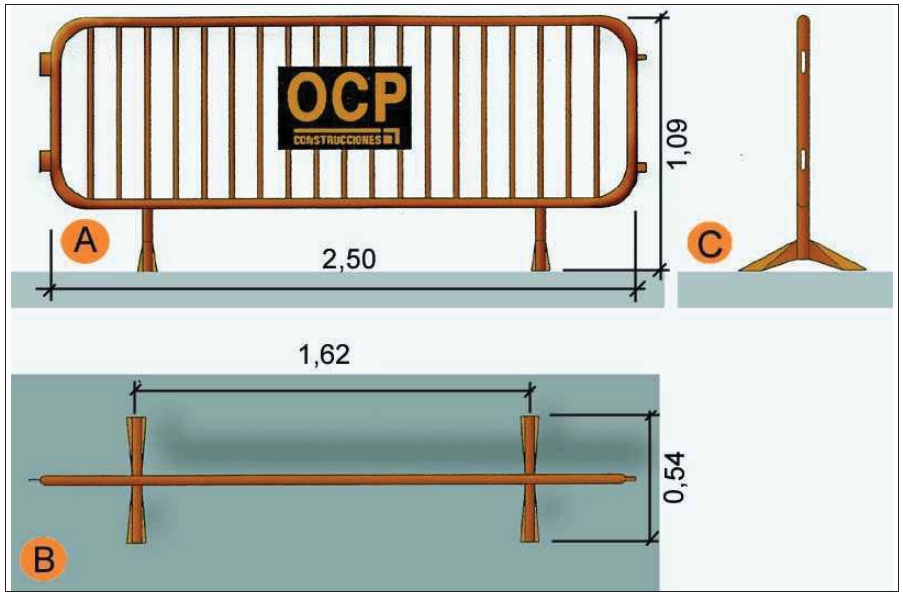

A. Planta
B. Alçat
C. Perfil

DALMAU + MORROS
Gestió i direcció d'obra

Instal·lacions elèctriques
Esquema tipus

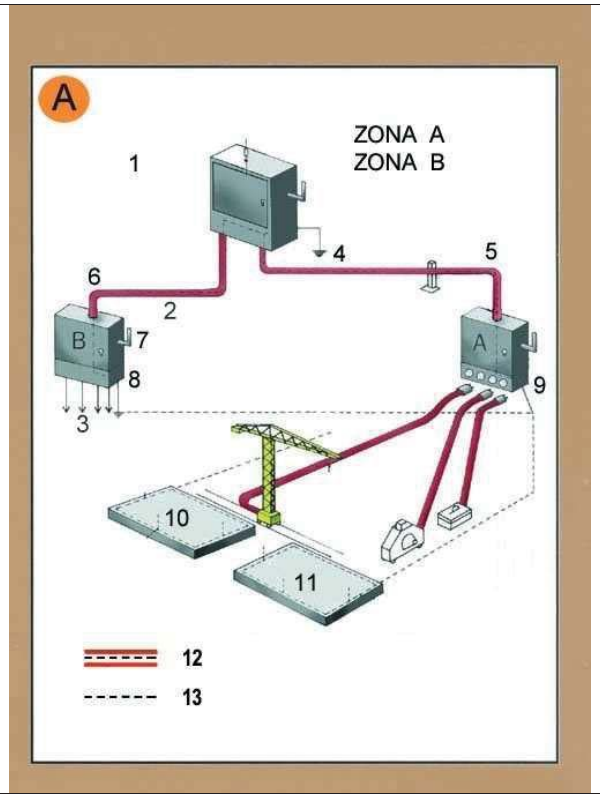

Zona A. Risc principal contacte indirecte.
Zona B. Risc principal contacte directe.

1. Armari de distribució general, fabricat en material aïllant.
2. Línia subterrània
3. Muntants
4. Presa de terra
5. Aïllament reforçat
6. Aïllament reforçat
7. Comandament de tall general, exterior
8. Armari interior a l´edifici (petita potència)
8. Armari exterior a l´edifici (gran potència)
10. Connexió terres de protecció en espera per a l´edifici definitiu.
11. Anell en el fons de l´excavació
12. Conductor de protecció incorporat a les canalitzacions i cables.
13. Circuit de posada a terra

A. Armari de distribució protegit en l´entrada per un dispositiu diferencial de mitja sensibilitat retadardat per a alimentar les diferents màquines de potència exteriors a l´edifici.
B. Armari de distribució protegit en l´entrada per un dispositiu diferencial de mitja sensibilitat retardat per a alimentar els diferents muntants.

Instal·lacions elèctriques
Instal·lació elèctrica

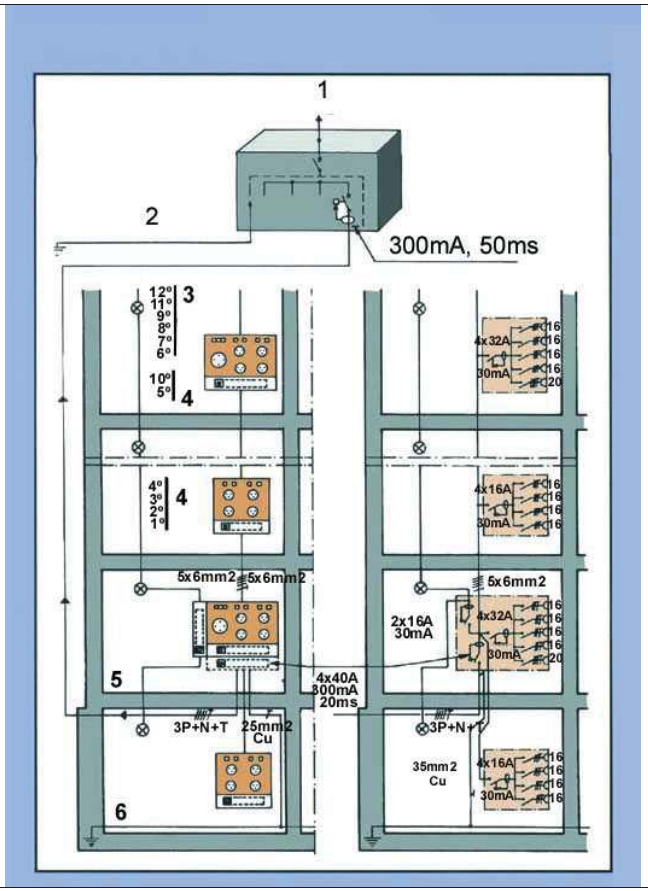

1. Connexió a l´armari de distribució general.
2. Connexió a terra o conjunt de connexions de terra interconnectades.
3. Pis.
4. Pis.
5. Planta baixa.
6. Anell protector soterrani.

DALMAU + MORROS
Gestió i direcció d'obra

Senyalització
Advertiment

Senyalització
Prohibició

Senyalització
Obligació

DALMAU MORROS
Gestió i direcció d'obra

ÍNDEX

1. MEMÒRIA

2. FITXES D'ACTIVITATS

3. PLEC DE CONDICIONS GENERALS

4. PLEC DE CONDICIONS TÈCNIQUES

5. PRESSUPOST I ESTAT D'AMIDAMENTS

6. DETALLS GRÀFICS

7. PLÀNOLS

DALMAU MORROS
Gestió i direcció d'obra

Carrer Copèrnic 9, porta 7A
08021 Barcelona
Tel 932 099 297
dm@dalmaumorros.com
www.dalmaumorros.com

ESTUDI DE SEGURETAT I SALUT

NOVA DEIXALLERIA AMB ESPAIS DESTINATS A LA REUTILITZACIÓ DE RIPOLLET. Carrer Bilbao - Carrer del Molí. Ripollet (Barcelona).

PROPIETAT
AJUNTAMENT DE RIPOLLET

PLÀNOL
ESS. Emplaçament

Nº PLÀNOL	CODI
ESS 01	D464
ESCALA	DATA
A3 S/E	Gener 2024

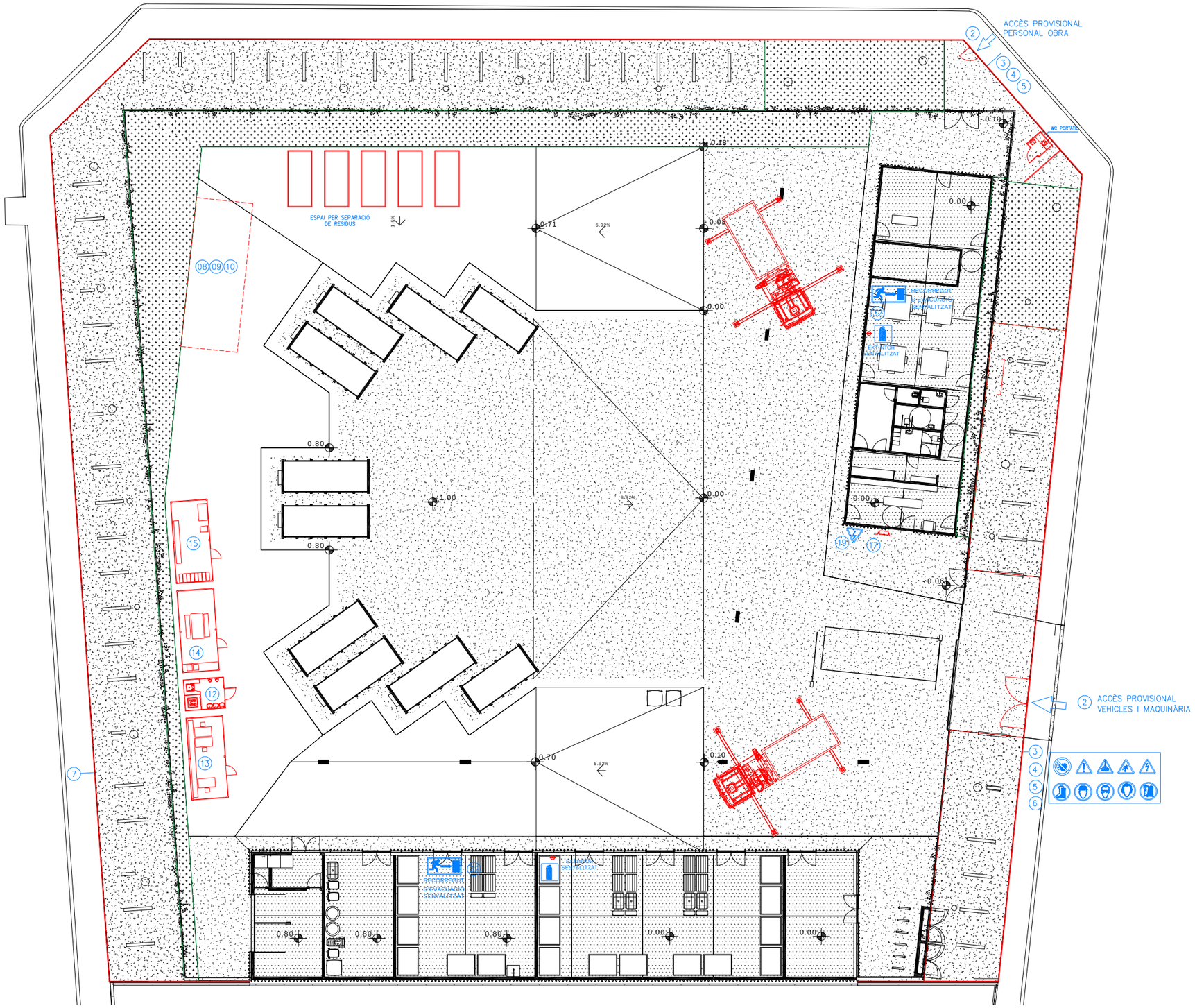

1. GRUA TORRE
2. ACCES PROVISIONAL PER L'OBRA
3. CARTELL INFORMATIU
4. CARTELL PROHIBIT ACCES ALIE
5. CARTELL DE PERILL
6. STOP
7. TANCA
8. ACOPI MATERIAL D'ESTRUCTURES
9. ACOPI D'ARIDS I MATERIAL CERAMIC
10. ACOPI DE MATERIALS D'ACABATS
11. MAGATZEM MATERIAL
12. VESTUARIS I SERVEIS
13. OFICINES
14. MENJADORS
15. INFERMERIA
16. QUADRE ELÈCTRIC GENERAL
17. SUBQUADRE ELÈCTRIC
18. BAIXANT RUNES
19. CARTELL INDICATIU DE RISC ELÈCTRIC
20. XARXA DE SEGURETAT VERTICAL
21. EN FASE D'ESTRUCTURA XARXA DE SEGURETAT HORITZONTAL EN FASE D'ESTRUCTURA
22. BARANA DE PROTECCIÓ PERIMETRAL D'EXCAVACIÓ
23. PROTECCIÓ FORATS HORITZONTALS AMB GRAELLAT RESISTENT
24. ANELLES DE SEGURETAT PER ENGANXAR-HI ELS CINTURONS I CORDES DE SEGURETAT PER CIRCULAR PER LA COBERTA
25. BARANA PROTECCIÓ PERIMETRAL DE FORJATS
26. BARANA PROTECCIÓ CAIXA D'ESCALA
27. PROTECCIÓ VERTICAL PORTA ASCENSOR. ROMANDRÀ FINS A LA COL.LOCACIÓ DE LA PORTA DEFINITIVA
28. BASTIDA TUBULAR METÀL.LICA DURANT LA REHABILITATCIÓ DE FAÇANES I COBERTES AMB BARANA DE PROTECCIÓ SUPERIOR
29. PROTECCIÓ FORATS HORITZONTALS AMB TAULERS DE FUSTA CLAVATS
30. PROTECCIÓ FORATS HORITZONTALS AMB EL PROPI TAULER D'ENCOFRAT DEL FORJAT A FORMIGONAR
31. SENYALITZACIÓ I ABALISAMENT AMB MALLA POLIETILE
32. SENYALITZACIÓ D'EMERGENCIA

DALMAU + MORROS
Gestió i direcció d'obra

Carrer Copèrnic 9, porta 7A
08021 Barcelona
Tel 932 099 297
dm@dalmaumorros.com
www.dalmaumorros.com

ESTUDI DE SEGURETAT I SALUT

NOVA DEIXALLERIA AMB ESPAIS DESTINATS A LA REUTILITZACIÓ DE RIPOLLET. Carrer Bilbao - Carrer del Molí. Ripollet (Barcelona).

PROPIETAT
AJUNTAMENT DE RIPOLLET

PLÀNOL
ESS. Planta Baixa

Nº PLÀNOL ESS 02	CODI D464
ESCALA A3 1/300	DATA Gener 2024

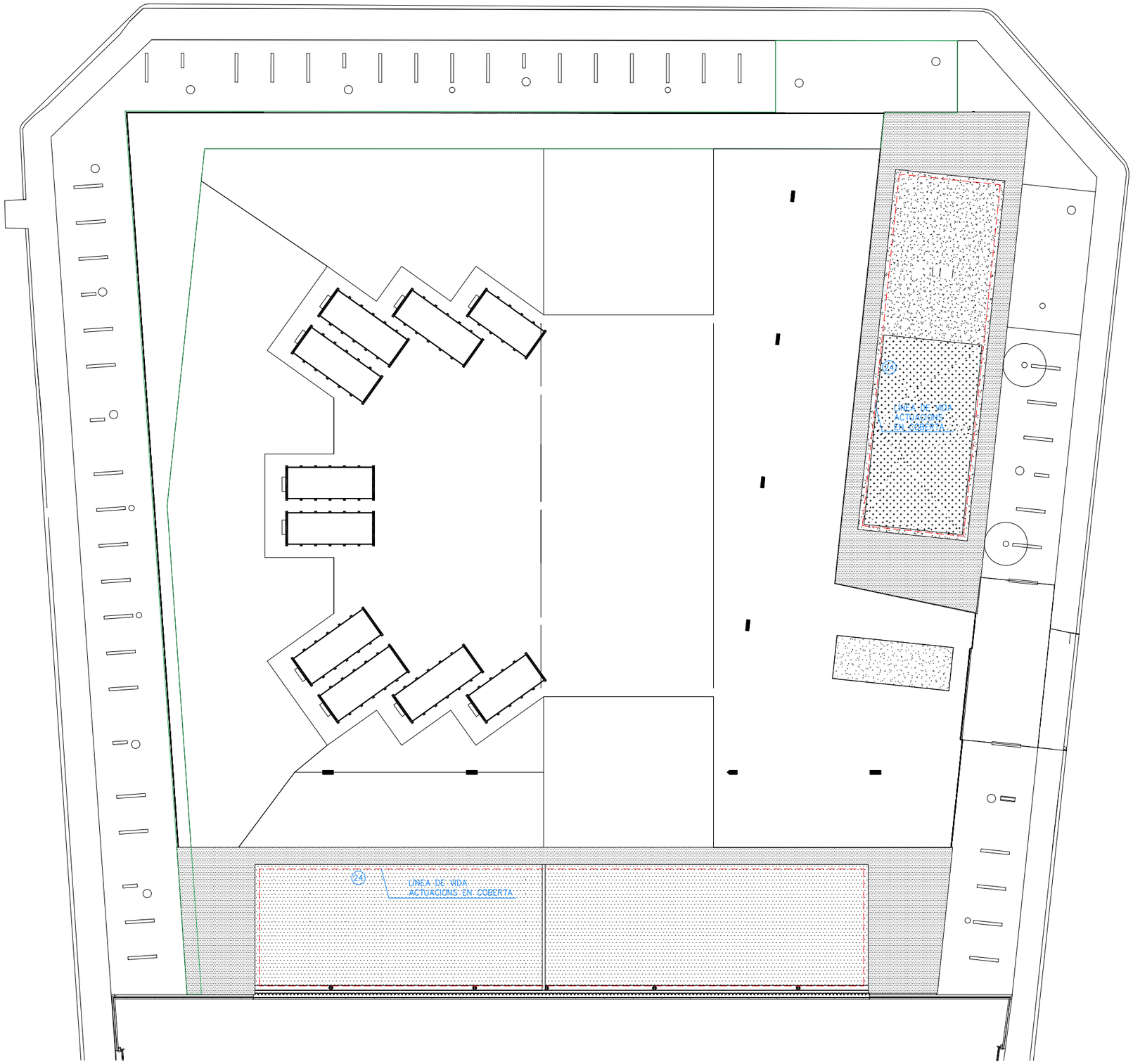

1. GRUA TORRE
2. ACCES PROVISIONAL PER L'OBRA
3. CARTELL INFORMATIU
4. CARTELL PROHIBIT ACCES ALIE
5. CARTELL DE PERILL
6. STOP
7. TANCA
8. ACOPI MATERIAL D'ESTRUCTURES
9. ACOPI D'ARIDS I MATERIAL CERAMIC
10. ACOPI DE MATERIALS D'ACABATS
11. MAGATZEM MATERIAL
12. VESTUARIS I SERVEIS
13. OFICINES
14. MENJADORS
15. INFERMERIA
16. QUADRE ELÈCTRIC GENERAL
17. SUBQUADRE ELÈCTRIC
18. BAIXANT RUNES
19. CARTELL INDICATIU DE RISC ELÈCTRIC
20. XARXA DE SEGURETAT VERTICAL
21. EN FASE D'ESTRUCTURA XARXA DE SEGURETAT HORITZONTAL EN FASE D'ESTRUCTURA
22. BARANA DE PROTECCIÓ PERIMETRAL D'EXCAVACIÓ
23. PROTECCIÓ FORATS HORITZONTALS AMB GRAELLAT RESISTENT
24. ANELLES DE SEGURETAT PER ENGANXAR-HI ELS CINTURONS I CORDES DE SEGURETAT PER CIRCULAR PER LA COBERTA
25. BARANA PROTECCIÓ PERIMETRAL DE FORJATS
26. BARANA PROTECCIÓ CAIXA D'ESCALA
27. PROTECCIÓ VERTICAL PORTA ASCENSOR. ROMANDRÀ FINS A LA COL.LOCACIÓ DE LA PORTA DEFINITIVA
28. BASTIDA TUBULAR METÀL.LICA DURANT LA REHABILITATCIÓ DE FAÇANES I COBERTES AMB BARANA DE PROTECCIÓ SUPERIOR
29. PROTECCIÓ FORATS HORITZONTALS AMB TAULERS DE FUSTA CLAVATS
30. PROTECCIÓ FORATS HORITZONTALS AMB EL PROPI TAULER D'ENCOFRAT DEL FORJAT A FORMIGONAR
31. SENYALITZACIÓ I ABALISAMENT AMB MALLA POLIETILE
32. SENYALITZACIÓ D'EMERGENCIA

DALMAU MORROS
Gestió i direcció d'obra

Carrer Copèrnic 9, porta 7A
08021 Barcelona
Tel 932 099 297
dm@dalmaumorros.com
www.dalmaumorros.com

ESTUDI DE SEGURETAT I SALUT

NOVA DEIXALLERIA AMB ESPAIS DESTINATS A LA REUTILITZACIÓ DE RIPOLLET. Carrer Bilbao - Carrer del Molí. Ripollet (Barcelona).

PROPIETAT
AJUNTAMENT DE RIPOLLET

PLÀNOL
ESS. Planta Coberta

Nº PLÀNOL ESS 03	CODI D464
ESCALA A3 1/300	DATA Gener 2024

ESCALERAS PROVISIONALES DE OBRA
(Peldaños metálicos. Detalle de piezas)

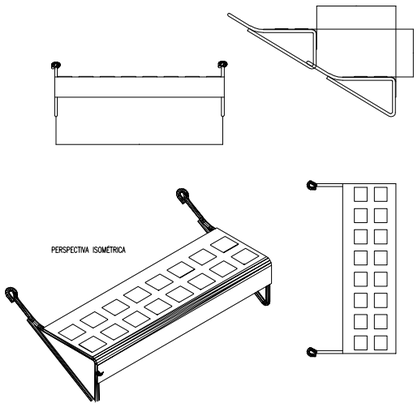

ESCALERAS PROVISIONALES DE OBRA
(Peldaños metálicos. Detalle de colocación)

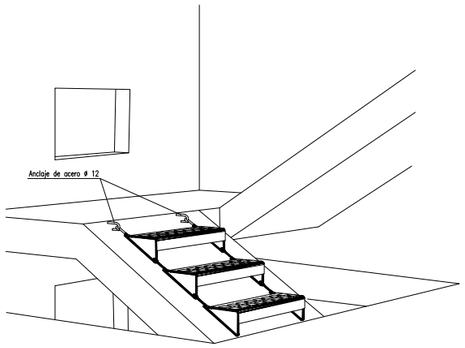

POSICIONES INCORRECTAS DE ESCALERAS DE MANO

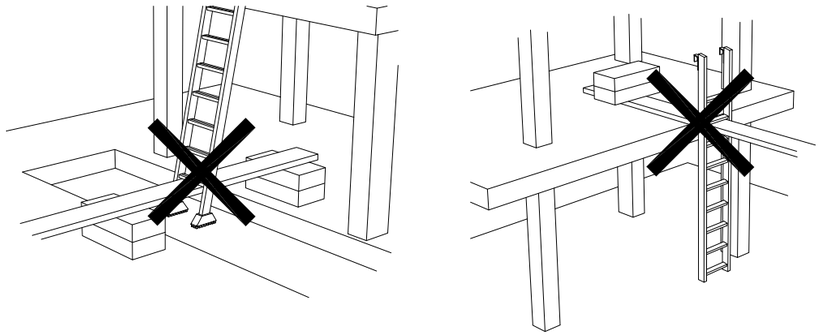

PRECAUCIONES EN EL USO DE ESCALERAS DE MANO

POSICION CORRECTA DE ESCALERAS DE MANO

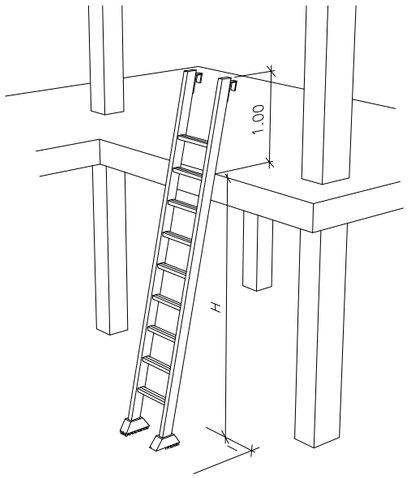

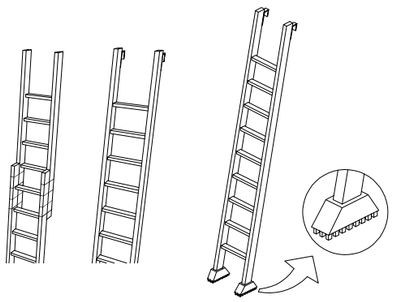

NO SE DEBE REALIZAR NUNCA EL EMPALME IMPROVISADO DE DOS ESCALERAS.

EQUIPAR LA S ESCALERAS PORTATILES CON BASES ANTIRRESBALADIZAS PARA UNA MEJOR ESTABILIDAD.

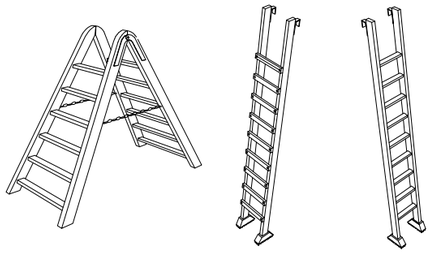

TOPE Y CADENA PARA IMPEDIR LA APERTURA.

LOS LARGEROS SERAN DE UNA SOLA PIEZA Y LOS PELDAÑOS ESTARAN BIEN ENSAMBLADOS Y NO CLAVADOS.

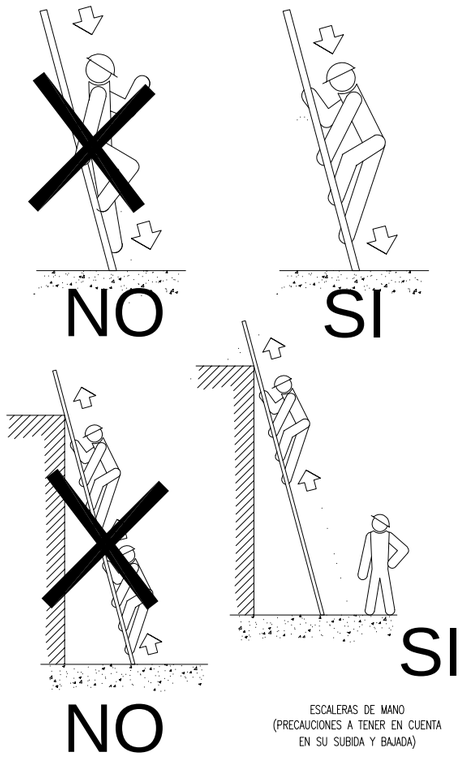

ESCALERAS DE MANO
(PRECAUCIONES A TENER EN CUENTA EN SU SUBIDA Y BAJADA)

DALMAU + MORROS
Gestió i direcció d'obra

Carrer Copèrnic 9, porta 7A
08021 Barcelona
Tel 932 099 297
dm@dalmaumorros.com
www.dalmaumorros.com

ESTUDI DE SEGURETAT I SALUT
NOVA DEIXALLERIA AMB ESPAIS DESTINATS A LA REUTILITZACIÓ DE RIPOLLET. Carrer Bilbao - Carrer del Molí. Ripollet (Barcelona).

PROPIETAT
AJUNTAMENT DE RIPOLLET

PLÀNOL
ESS. Detalls escales

Nº PLÀNOL	CODI
ESS 04	D464
ESCALA	DATA
A3 s/e	Gener 2024

VALLA DE POSTES Y MALLA GALVANIZADA

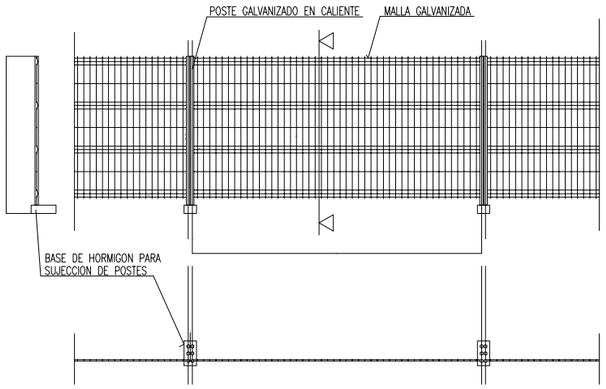

ALAMBRE HORIZONTAL ø 4'5 mm.
ALAMBRE VERTICAL ø 3'5 mm.
POSTES ø 40 mm.

LAS UNIONES ENTRE POSTES SE REALIZARA MEDIANTE ACCESORIOS DE FIJACION INCORPORADOS

VALLA CON POSTES Y CHAPA GALVANIZADA

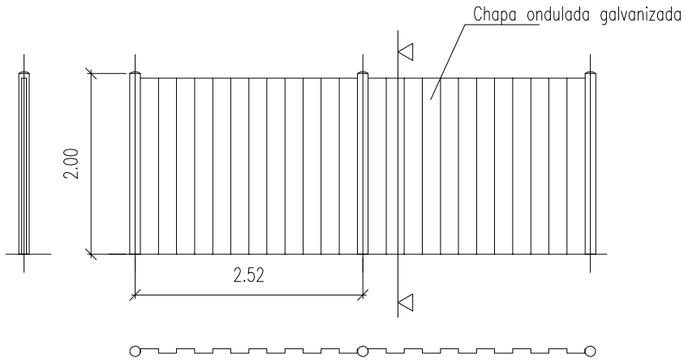

VALLA MÓVIL DE PROTECCIÓN Y PROHIBICIÓN DE PASO

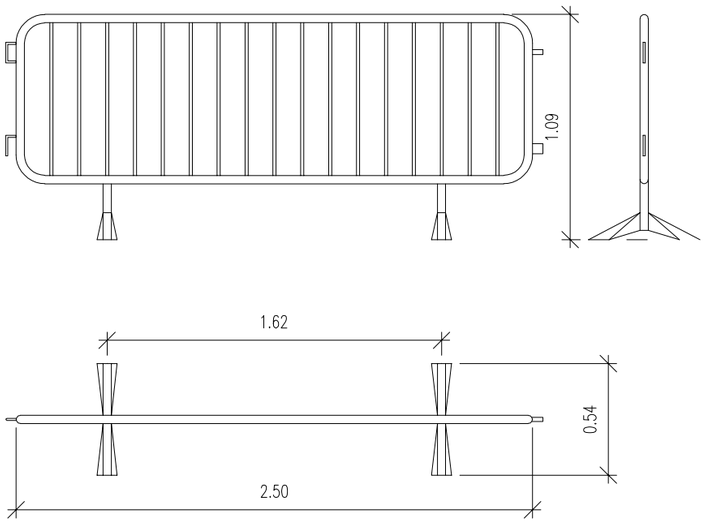

VALLA CON MALLAZO METALICO

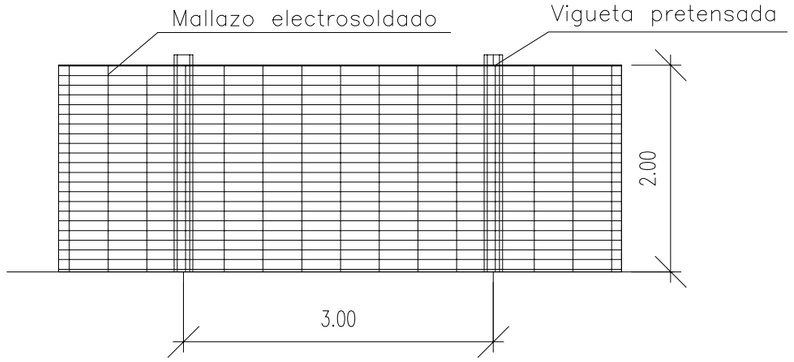

DALMAU + MORROS
Gestió i direcció d'obra

Carrer Copèrnic 9, porta 7A
08021 Barcelona
Tel 932 099 297
dm@dalmaumorros.com
www.dalmaumorros.com

ESTUDI DE SEGURETAT I SALUT
NOVA DEIXALLERIA AMB ESPAIS DESTINATS A LA REUTILITZACIÓ DE RIPOLLET. Carrer Bilbao - Carrer del Molí. Ripollet (Barcelona).

PROPIETAT
AJUNTAMENT DE RIPOLLET

PLÀNOL
ESS. Detalls vallats

Nº PLÀNOL	CODI
ESS 05	D464
ESCALA	DATA
A3 s/e	Gener 2024

SEÑALES DE SALVAMENTO

SIGNIFICADO DE LA SEÑAL	SIMBOLO	COLORES DEL SIMBOLO	COLORES DE SEGURIDAD	COLORES DE CONTRASTE	SEÑAL DE SEGURIDAD
EQUIPO DE PRIMEROS AUXILIOS		BLANCO	VERDE	BLANCO	
LOCALIZACION DE PRIMEROS AUXILIOS		BLANCO	VERDE	BLANCO	
DIRECCION HACIA PRIMEROS AUXILIOS		BLANCO	VERDE	BLANCO	
LOCALIZACION SALIDA DE SOCORRO		BLANCO	VERDE	BLANCO	
DIRECCION HACIA SALIDA DE SOCORRO		BLANCO	VERDE	BLANCO	
LOCALIZACION DUCHA DE SOCORRO		BLANCO	VERDE	BLANCO	

Establecimiento de las dimensiones de una se?al hasta una distancia de 50 metros:

$$S \geq \frac{l^2}{2000}$$

Siendo L la distancia en metrosd desde donde se puede ve la se?al y SD la superficie en metros de la se?al.

ELEMENTOS LUMINOSOS

SIGNIFICADO DE LA SEÑAL	SIMBOLO	COLORES DEL SIMBOLO	COLORES DE SEGURIDAD	COLORES DE CONTRASTE	ELEMENTO DE SEÑALIZACION
SEMAFORO (TRICOLOR)		ROJO AMBAR VERDE	ROJO AMBAR VERDE	NEGRO	
LUZ AMBAR INTERMITENTE		AMBAR	AMBAR	NEGRO	
LUZ AMBAR ALTERNATIVAMENTE INTERMITENTE		AMBAR	AMBAR	AMBAR	
TRIPE LUZ AMBAR INTERMITENTE		AMBAR	AMBAR	AMBAR	
DISCO LUMINOSO MANUAL DE PASO PERMITIDO		BLANCO	AZUL	BLANCO	
DISCO LUMINOSO MANUAL DE STOP O PASO PERMITIDO	STOP	BLANCO	ROJO	BLANCO	
LINEA DE LUCES AMARILLAS FIJAS		AMBAR	AMBAR	AMBAR	
CASCADA LUMINOSA		AMBAR	AMBAR	AMBAR	
LUZ AMARILLA FIJA		AMBAR	AMBAR	AMBAR	
LUZ ROJA FIJA		ROJO	ROJO	ROJO	

SEÑALES DE ADVERTENCIA (Hoja I)

SIGNIFICADO DE LA SEÑAL	SIMBOLO	COLORES DEL SIMBOLO	COLORES DE SEGURIDAD	COLORES DE CONTRASTE	SEÑAL DE SEGURIDAD
RIESGO DE INCENDIO MATERIAS INFLAMABLES		NEGRO	AMARILLO	NEGRO	
RIESGO DE INCENDIO MATERIAS EXPLOSIVAS		NEGRO	AMARILLO	NEGRO	
MAQUINARIA PESADA EN MOVIMIENTO		NEGRO	AMARILLO	NEGRO	
RIESGO DE RADIACION MATERIAL RADIOACTIVO		NEGRO	AMARILLO	NEGRO	
RIESGO DE CARGAS SUSPENDIDAS		NEGRO	AMARILLO	NEGRO	
RIESGO DE INTOXICACION SUSTANCIAS TOXICAS		NEGRO	AMARILLO	NEGRO	
RIESGO DE CORROSION SUSTANCIAS CORROSIVAS		NEGRO	AMARILLO	NEGRO	

Establecimiento de las dimensiones de una señal hasta una distancia de 50 metros:

$$S \geq \frac{l^2}{2000}$$

Siendo L la distancia en metros desde donde se puede ver la señal y S la superficie en metros de la señal.

SEÑALES DE ADVERTENCIA (Hoja II)

SIGNIFICADO DE LA SEÑAL	SIMBOLO	COLORES DEL SIMBOLO	COLORES DE SEGURIDAD	COLORES DE CONTRASTE	SEÑAL DE ADVERTENCIA
CAIDAS AL MISMO NIVEL		NEGRO	AMARILLO	NEGRO	
CAIDAS A DISTINTO NIVEL		NEGRO	AMARILLO	NEGRO	
ALTA PRESION		NEGRO	AMARILLO	NEGRO	
ALTA TEMPERATURA		NEGRO	AMARILLO	NEGRO	
BAJA TEMPERATURA		NEGRO	AMARILLO	NEGRO	
RADIACIONES LASER		NEGRO	AMARILLO	NEGRO	
CARRETILLAS DE MANUTENCION		NEGRO	AMARILLO	NEGRO	

Establecimiento de las dimensiones de una señal hasta una distancia de 50 metros:

$$S \geq \frac{l^2}{2000}$$

Siendo L la distancia en metros desde donde se puede ver la señal y S la superficie en metros de la se?al.

SEÑALES DE OBLIGACION (I)

SIGNIFICADO DE LA SEÑAL	SIMBOLO	COLORES DEL SIMBOLO	COLORES DE SEGURIDAD	COLORES DE CONTRASTE	SEÑAL DE SEGURIDAD
PROTECCION OBLIGATORIA DE VIAS RESPIRATORIAS		BLANCO	AZUL	BLANCO	
PROTECCION OBLIGATORIA DE LA CABEZA		BLANCO	AZUL	BLANCO	
PROTECCION OBLIGATORIA DEL OIDO		BLANCO	AZUL	BLANCO	
PROTECCION OBLIGATORIA DE LA VISTA		BLANCO	AZUL	BLANCO	
PROTECCION OBLIGATORIA DE LAS MANOS		BLANCO	AZUL	BLANCO	
PROTECCION OBLIGATORIA DE LOS PIES		BLANCO	AZUL	BLANCO	

Establecimiento de las dimensiones de una señal hasta una distancia de 50 metros:

$$S \geq \frac{l^2}{2000}$$

Siendo L la distancia en metros desde donde se puede ver la señal y S la superficie en metros de la señal

SEÑALES DE OBLIGACION (III)

SIGNIFICADO DE LA SEÑAL	SIMBOLO	COLORES DEL	COLORES DE	COLORES DE	SEÑAL DE SEGURIDAD
OBLIGACION DE LAVARSE LAS MANOS		BLANCO	AZUL	BLANCO	
USO OBLIGATORIO DE CALZADO ANTIESTATICO		BLANCO	AZUL	BLANCO	
EMPUJAR NO ARRASTRAR		BLANCO	AZUL	BLANCO	
USO OBLIGATORIO OBLIGATORIO DE PANTALLA		BLANCO	AZUL	BLANCO	
USO OBLIGATORIO DE PROTECTOR AJUSTABLE		BLANCO	AZUL	BLANCO	
OBLIGATORIO ELIMINAR CLAVOS		BLANCO	AZUL	BLANCO	

Establecimiento de las dimensiones de una señal hasta una distancia de 50 metros:

$$S \geq \frac{l^2}{2000}$$

Siendo L la distancia en metros desde donde se puede ver la señal y S la superficie en metros de la señal

SEÑALES DE SEGURIDAD (UNE 81.501)

SIGNIFICADO DE LA SEÑAL	SIMBOLO	COLORES DEL SIMBOLO	COLORES DE SEGURIDAD	COLORES DE CONTRASTE	SEÑAL DE SEGURIDAD
PROHIBIDO FUMAR		NEGRO	ROJO	BLANCO	
PROHIBIDO APAGAR CON AGUA		NEGRO	ROJO	BLANCO	
PROHIBIDO FUMAR Y LLAMAS DESNUDAS		NEGRO	ROJO	BLANCO	
AGUA NO POTABLE		NEGRO	ROJO	BLANCO	
PROHIBIDO PASARN A LOS PEATONES		NEGRO	ROJO	BLANCO	

Establecimiento de las dimensiones de una señal hasta una distancia de 50 metros:

$$S \geq \frac{l^2}{2000}$$

Siendo L la distancia en metros desde donde se puede ver la señal y S la superficie en metros de la señal.

DALMAU MORROS
Gestió i direcció d'obra

Carrer Copèrnic 9, porta 7A
08021 Barcelona
Tel 932 099 297
dm@dalmaumorros.com
www.dalmaumorros.com

ESTUDI DE SEGURETAT I SALUT

NOVA DEIXALLERIA AMB ESPAIS DESTINATS A LA REUTILITZACIÓ DE RIPOLLET. Carrer Bilbao - Carrer del Molí. Ripollet (Barcelona).

PROPIETAT
AJUNTAMENT DE RIPOLLET

PLÀNOL
ESS. Detalls senyalització

Nº PLÀNOL	CODI
ESS 06	D464
ESCALA	DATA
A3 s/e	Gener 2024

PROTECCIONES INDIVIDUALES (GAFAS DE SEGURIDAD II)

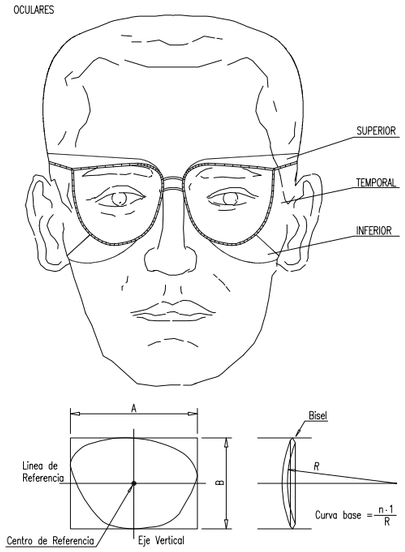

PROTECCIONES INDIVIDUALES (BOTAS DE SEGURIDAD –REFUERZOS –)

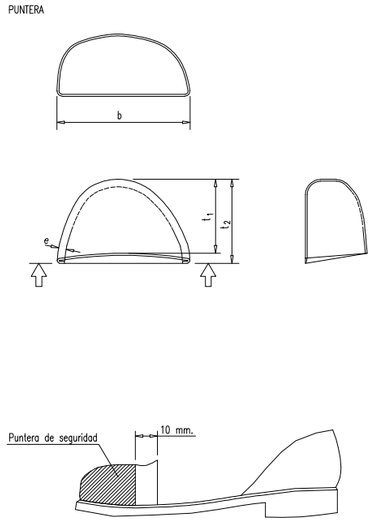

PROTECCIONES INDIVIDUALES (CASCO DE SEGURIDAD)

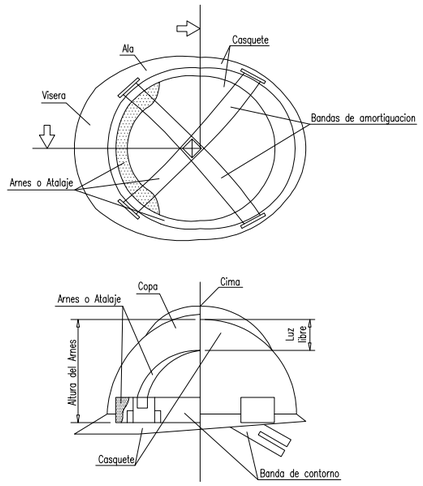

SOLDADURA AUTÓGENA
(Equipo de protección personal)

PROTECCIÓN PERSONAL

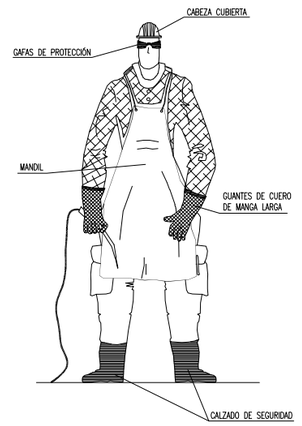

- El operador no deberá colocarse NUNCA frente a las válvulas o grifos cuando este manipulando las botellas. Se colocará a un lado de éstas.
- No trabajar con la ropa manchada de grasa, disolvente o cualquier otra sustancia que pudiera inflamarse.
- Cuando sea posible, se usarán pantallas o mamparas que aíslen el punto donde se está cortando o soldando.

SOLDADURA ELÉCTRICA AL ARCO
(Conexión del equipo de soldar de forma segura) (III)

MANIPULACIONES O INTERRUPCIONES DEL EQUIPO DE SOLDAR

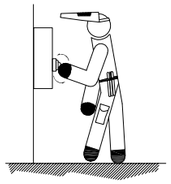

- Cortar la corriente antes de realizar cualquier manipulación de la máquina de soldar o para moverla.
- No dejar conectadas las máquinas de soldar o grupos electrógenos en los descansos o comidas.
- Desconectar en interrupciones largas o al realizar empalmes de cables.
- Evitar que los cables descansen sobre equipos calientes, charcos, bordes afilados o cualquier otro lugar que pudiera perjudicar al aislamiento.

PASO DE VEHÍCULOS SOBRE CABLES

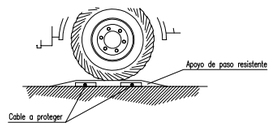

- Se evitará que pasen vehículos por encima de los cables, que sean golpeados, o que las chispas de soldadura caigan sobre ellos.
- Los cables no deberán cruzar una vía de transito, sin estar protegidos mediante apoyos de paso resistentes a la compresión.

SOLDADURA ELÉCTRICA AL ARCO
(Conexión del equipo de soldar de forma segura) (II)

CONEXIÓN DEL CABLE DE MASA DEL EQUIPO DE SOLDAR

- Durante las operaciones de soldadura debe estar, el cable de masa, correctamente conectado.
- Comprobar la conexión correcta del cable de masa.

CONEXIÓN DE LAS HERRAMIENTAS ELÉCTRICAS QUE ESTEN TRABAJANDO EN LA MISMA ZONA

- Conectar el cable de masa directamente sobre la pieza a soldar o lo más cerca posible utilizar herramientas eléctricas que tengan aislamiento protector o doble aislamiento.
- Cuando la pieza ha de soldarse colgada de un gancho de carga, intercalar un aislante (Ejemplo: cuerda de cáñamo).

SOLDADURA ELÉCTRICA AL ARCO
(Conexión del equipo de soldar de forma segura) (I)

CONEXIÓN DEL EQUIPO DE SOLDAR AL CIRCUITO

ESTADO DE LOS CABLES

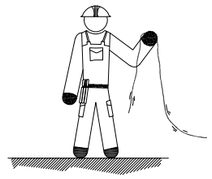

- El soldador revisará el estado de los cables al comienzo de la jornada laboral.
- Vigilar el estado de los cables, la tensión en vacío puede ser peligrosa.
- Solo se emplearán cables y empalmes en perfecto estado.

SOLDADURA ELÉCTRICA AL ARCO
(Manejo y transporte del equipo de soldar)

MANEJO Y TRANSPORTE DEL EQUIPO DE SOLDAR

- Desconectar siempre de la red antes de realizar traslados o transporte.
- Desconectar siempre de la red cuando el equipo se va a limpiar o reparar.
- Enrollar los cables de conexión a la red y los de soldadura para el transporte.
- En cables con resistencia a ser manejados, o para mover la máquina, no tirar de ellos.

DALMAU MORROS
Gestió i direcció d'obra

Carrer Copèrnic 9, porta 7A
08021 Barcelona
Tel 932 099 297
dm@dalmaumorros.com
www.dalmaumorros.com

ESTUDI DE SEGURETAT I SALUT

NOVA DEIXALLERIA AMB ESPAIS DESTINATS A LA REUTILITZACIÓ DE RIPOLLET. Carrer Bilbao - Carrer del Molí. Ripollet (Barcelona).

PROPIETAT
AJUNTAMENT DE RIPOLLET

PLÀNOL
ESS. Detalls EPIS

Nº PLÀNOL	CODI
ESS 07	D464
ESCALA	DATA
A3 s/e	Gener 2024

CAP RIPOLLET
Casanovas, 4
Tel. 935 94 64 20

CAP II Cerdanyola – Ripollet
Carrer Tarragona, s/n
Tel. 935 94 21 11

DALMAU MORROS
Gestió i direcció d'obra

Carrer Copèrnic 9, porta 7A
08021 Barcelona
Tel 932 099 297
dm@dalmaumorros.com
www.dalmaumorros.com

ESTUDI DE SEGURETAT I SALUT

NOVA DEIXALLERIA AMB ESPAIS DESTINATS A LA REUTILITZACIÓ DE RIPOLLET. Carrer Bilbao - Carrer del Molí. Ripollet (Barcelona).

PROPIETAT
AJUNTAMENT DE RIPOLLET

PLÀNOL
ESS. CENTRES ASSISTENCIALS

Nº PLÀNOL	CODI
ESS 08	D464
ESCALA	DATA
A3 s/e	Gener 2024

AN. 13 Instruccions d’ús i manteniment

Document I
Memòria i Annexes (M)

AN 13. Instruccions d'us i manteniment

Detall
Projecte: Nova deixalleria amb espais destinats a la reutilització de Ripollet

Emplaçament	
Adreça: Carrer Bilbao 5091	
Codi Postal: 08291	Municipi: Ripollet
Urbanització:	Parcel·la:

Copromotor	
Nom: Ajuntament de Ripollet	DNI/NIF: P0817900D
Representat per:	DNI/NIF:-
Adreça: Carrer Balmes, 2	
Codi Postal: 08291	Municipi: Ripollet
Copromotor	
Nom: Area Metropolitana de Barcelona	DNI/NIF: P0800258F
Representat per:	DNI/NIF: -
Adreça: Carrer 62, Zona Franca	
Codi Postal: 08040	Municipi: Barcelona

Visats oficials

Introducció

Amb la finalitat de garantir la seguretat de les persones, el benestar de la societat i la protecció del medi ambient, l'edificació ha de rebre un ús i un manteniment adequats per conservar i garantir les condicions inicials de seguretat, habitabilitat i funcionalitat exigides normativament. Cal per tant que els seus usuaris, siguin o no propietaris, respectin les instruccions d'ús i manteniment que s'especifiquen a continuació.

L'ús incorrecte i/o la no realització de les operacions de manteniment previst a l'edifici pot comportar:

- La pèrdua de les garanties i assegurances atorgades a l'edificació.
- L'envelliment prematur de l'edifici, amb la conseqüent depreciació del seu valor patrimonial, funcional i estètic.
- Aparicions de deficiències que poden generar situacions de risc als propis usuaris de l'edifici o a tercers amb la corresponent responsabilitat civil.
- La reducció de les despeses en reparacions en ser molt menys costosa la intervenció sobre una deficiència detectada a temps, mitjançant unes revisions periòdiques.
- Una davallada en el rendiment de les instal·lacions amb els conseqüents augments de consums d'energia i de contaminació atmosfèrica.
- La pèrdua de seguretat de les instal·lacions que pot comportar la seva interrupció o clausura.

L'obligatorietat de conservar i mantenir els edificis està reflectida en diverses normatives, entre les que es destaquen:

- Codi Civil.
- Codi Civil de Catalunya
- Llei d'Ordenació de l'edificació, Llei 38/1999 de 5 novembre.
- Codi Tècnic de l'Edificació, Reial Decret 314/2006 de 17 de març.
- Llei de l'Habitatge 24/1991 de 29 de novembre.
- Legislacions urbanístiques estatals i autonòmiques.
- Legislacions sobre els Règims de propietat.
- Ordenances municipals.
- Reglamentacions tècniques.

Sobre les instruccions d'ús i manteniment

Les instruccions d'ús i manteniment formaran part de la documentació de l'obra executada que, juntament amb el projecte – el qual incorporarà les modificacions degudament aprovades -, el Pla de manteniment, l'acta de recepció de l'obra i la relació dels agents que han intervingut en el procés edificatòri, conformaran el contingut bàsic del Llibre de l'Edifici. Aquest llibre serà lliurat pel promotor als propietaris i usuaris, els quals estaran obligats a rebre'l, conservar-lo i transmetre'l.

Instruccions d'ús:

Les instruccions d'ús inclouen totes aquelles normes que han de seguir els usuaris – siguin o no propietaris - per desenvolupar a l'edifici, o a les seves diverses zones, les activitats previstes per a les quals va ser projectat i construït.

Els usos previstos a l'edifici són els següents:

Ús principal:	Situació:
Industrial	Edifici B i Urbanització
Usos subsidiaris:	Situació:
Docent	Edifici A

Instruccions de manteniment:

Les instruccions de manteniment contenen les actuacions preventives bàsiques i genèriques que cal realitzar a l'edifici perquè conservi les seves prestacions inicials de seguretat, habitabilitat i funcionalitat.

L'adaptació a l'edifici en concret de les instruccions de manteniment quedaran recollides en el Pla de manteniment. Aquest formarà part del Llibre de l'edifici i incorporarà la corresponent programació i concreció de les operacions preventives a executar, la seva periodicitat i els subjectes que les han de realitzar, tot d'acord amb les disposicions legals aplicables i les prescripcions dels tècnics redactors del mateix. Els propietaris i usuaris de l'edifici deuran portar a terme el Pla de manteniment de l'edifici encarregant a un tècnic competent les operacions programades pel seu manteniment.

Al llarg de la vida útil de l'edifici s'anirà recollint tota la documentació relativa a les operacions efectuades pel seu manteniment així com totes les diferents intervencions realitzades, ja siguin de reparació, reforma o rehabilitació. Tota aquesta documentació esmentada s'anirà consignant al Llibre de l'Edifici.

A continuació es relacionen els diferents sistemes que composen l'edificació fent una relació de les seves instruccions d'ús i manteniment específiques.

Fonaments – Elements de contenció

I.- Instruccions d'ús:

Condicions d'ús:

La fonamentació de l'edifici pot transmetre al terreny una càrrega limitada. Per no alterar la seva seguretat estructural i la seva estanquitat cal que es mantinguin les condicions de càrrega i de salubritat previstes per a les quals s'ha construït l'edifici.

Intervencions durant la vida útil de l'edifici:

En el cas d'intervencions que impliquin la reforma, reparació o rehabilitació dels fonaments i/o dels elements de contenció de terres, caldrà el consentiment de la propietat o del seu representant, el projecte d'un tècnic competent, el compliment de les normatives vigents i la corresponent llicència municipal.

Incidències extraordinàries:

- Les fuites de la xarxa d'aigua o de la xarxa de clavegueram s'han de reparar immediatament. L'acció continuada de l'aigua pot lesionar la fonamentació i/o modificar les condicions resistents del subsòl.

- Les alteracions dels terrenys propis (plantació d'arbres, moviments de terres, entre d'altres) o de terrenys veïns (noves construccions, túnels i carreteres, entre d'altres) poden afectar les condicions de treball dels fonaments i dels elements de contenció de terres.
- Si es detecten lesions (oxidacions, despreniments, humitats, esquerdes, etc.) en algun element vist de la fonamentació, de contenció de terres, o element constructiu directament relacionat, s'ha d'avisar als responsables del manteniment de l'edifici perquè prenguin les mesures adients.

II.- Instruccions de manteniment:

Els diferents components de la fonamentació tindran un manteniment periòdic d'acord amb el Pla de manteniment.

De forma general, es tindran en consideració les següents operacions:

- Inspeccions tècniques dels fonaments i dels elements de contenció.
- Revisions del correcte funcionament dels murs de contenció enterrats d'acord amb el grau de impermeabilització exigit.

Estructura

I.- Instruccions d'ús:

Condicions d'ús:

L'estructura pot resistir una càrrega limitada d'acord amb el seu ús previst en el projecte. Per no alterar el seu comportament i les seves prestacions de seguretat cal que no es facin modificacions, canvis d'ús i que es mantinguin les condicions previstes de càrrega i de protecció al foc per a les quals s'ha construït l'edifici.

Aquesta prescripció inclou evitar, entre d'altres, la realització de regates o obertures de forats en parets de càrrega o en altres elements estructurals, la sobreposició de paviments pesants sobre els existents (augment de les càrregues permanents), la incorporació d'elements pesants (entre d'altres: caixes fortes, jardineres, piscines, dipòsits i escultures), i la creació d'altells o l'obertura de forats en sostres per intercomunicació entre plantes.

Les sobrecàrregues d'ús dels sostres s'han calculat en funció de l'ús previst a les diferents zones de l'edifici i no poden superar els valors següents:

Categoria d'ús		**Subcategoria d'ús**		Càrrega uniforme kN/m^2–(Kg/m^2)	Càrrega concentrada kN - (Kg)	Càrrega lineal kN/m-(Kg/m)
A	Zones residencials	A1	Habitatges i zones d'habitacions en hospitals i hotels	2 – (200)	2 – (200)	–
			Zones d'accés i evacuació (escales, replans i portals)	3 – (300)	–	–
			Baranes, força horitzontal aplicada a 1,20m d'alçada o sobre la vora superior de l'element si està a menys altura	–	–	0,8 – (80)
		A2	Trasters	3 – (300)	2 – (200)	–
			Zones d'accés i evacuació (escales, replans i portals)	4 – (400)	–	–
			Baranes, força horitzontal aplicada a 1,20m d'alçada o sobre la vora superior de l'element si està a menys altura	–	–	0,8 – (80)
B	Zones administratives		Zones administratives	2 – (200)	2 – (200)	–
			Zones d'accés i evacuació (escales, replans i portals)	3 – (300)	–	–
			Baranes, força horitzontal aplicada a 1,20m d'alçada o sobre la vora superior de l'element si està a menys altura	–	–	0,8 – (80)
C	Zones de reunió (llevat les superfícies corresponents als usos A,B i D)	C1	Zones amb taules i cadires	3– (300)	4– (400)	–
			Baranes, força horitzontal aplicada a 1,20m d'alçada o sobre la vora superior de l'element si està a menys altura	–	–	0,8 – (80)
		C2	Zones amb seients fixes	4 – (400)	4 – (400)	–
			Baranes, força horitzontal aplicada a 1,20m d'alçada o sobre la vora superior de l'element si està a menys altura	–	–	0,8 – (80)
		C3	Zones sense obstacles que impedeixin el lliure moviment de les persones com vestíbuls d'edificis públics, administratius, hotels, sales d'exposicions en museus, etc.	5 – (500)	4– (400)	–
			Baranes, força horitzontal aplicada a 1,20m d'alçada o sobre la vora superior de l'element si està a menys altura	–	–	1,6 - (160)
		C4	Zones destinades a gimnàs o activitats físiques	5– (500)	7– (700)	
			Baranes, força horitzontal aplicada a 1,20m d'alçada o sobre la vora superior de l'element si està a menys altura	–	–	1,6 - (160)
		C5	Zones d'aglomeració (sales de concert, estadis, etc.)	5– (500)	4 – (400)	
			Baranes, força horitzontal aplicada a 1,20m d'alçada o sobre la vora superior de l'element si està a menys altura	–	–	3 - (300)
D	Zones comercials	D1	Locals comercials	5– (500)	4 – (400)	–
		D2	Supermercats, hipermercats o grans superfícies	5– (700)	7 – (500)	–
E	Zones tràfic i aparcament per a vehicles lleugers (pes total <30kN –3.000Kg)			2 – (200)	20 – (2.000)	–
	Baranes, força horitzontal aplicada a 1,20m d'alçada o sobre la vora superior de l'element si està a menys altura			–	–	1,6 - (160)
F	Cobertes accessibles d'ús solament privadament			1– (100)	2 – (200)	
	Baranes, força horitzontal aplicada a 1,20m d'alçada o sobre la vora superior de l'element si està a menys altura			–	–	1,6 - (160)
G	Cobertes accessibles exclusives per conservació	G1	Cobertes amb inclinació inferior a 20º	1– (100)	2– (200)	–
		G2	Cobertes amb inclinació superior a 40º	0	2 – (200)	–
			Baranes, força horitzontal aplicada a 1,20m d'alçada o sobre la vora superior de l'element si està a menys altura	–	–	0,8 – (80)
Balcons volats per tots els usos (s'especificarà la sobrecàrrega d'ús corresponent a la categoria d'ús amb la que es comuniqui i la càrrega vertical a la vora)				.....	–	2 – (200)
Porxos, voreres i espais de trànsit sobre un element portant o un terreny que dona empentes sobre altres elements estructurals			zones privades	1– (100)	–	–
			zones públiques	3 – (300)	–	–
Magatzem (s'haurà d'especificar la sobrecàrrega mitjana i, si s'escau, la distribució de la càrrega de les diferents zones i col·locar una placa amb el valor adoptat)				.....	–	–
Biblioteca (s'haurà d'especificar la sobrecàrrega mitjana i, si s'escau, la distribució de la càrrega de les diferents zones i col·locar una placa amb el valor adoptat)				.....	–	–
S'han reduït sobrecàrregues d'acord amb els valors del Document Bàsic SE-AE del CTE ?					SI	NO

Característiques de vehicles especials: .....

Les accions permanents, les deformacions admeses - incloses, si s'escau, les del terreny - així com els coeficients de seguretat i, les reduccions de sobrecàrregues adoptades estan contemplades en la memòria d'estructures del projecte.

Intervencions durant la vida útil de l'edifici:

En el cas d'intervencions que impliquin la reforma, reparació o rehabilitació de l'estructura, caldrà el consentiment de la propietat o del seu representant, el projecte d'un tècnic competent, el compliment de les normatives vigents i la corresponent llicència municipal.

Per a les reposicions dels elements que tinguin una durada més curta que la pròpia estructura (recolzaments, juntes, drenatges, pintures, proteccions, etc.) i amb la finalitat de no alterar les prestacions inicials s'utilitzaran productes d'iguals o similars característiques als originals.

Neteja:

En cas de desenvolupar treballs de neteja o protecció, s'analitzarà l'efecte que puguin tenir els productes emprats sobre els elements estructurals afectats. En qualsevol cas, s'adoptaran les instruccions d'ús i manteniment donades pel fabricant.

Incidències extraordinàries:

- Els degoters de les cobertes, les fuites de la xarxa d'aigua o de la xarxa de desguàs s'han de reparar immediatament. L'acció continuada de l'aigua pot lesionar l'estructura.
- S'avisarà als responsables del manteniment de l'edifici si es detecten lesions (oxidacions, despreniments, humitats, esquerdes, etc.) en els elements estructurals, en les seves proteccions o en els components que suporta (envans, paviments, obertures, entre d'altres) perquè prenguin les mesures oportunes.

II.- Instruccions de manteniment:

Els diferents components de l'estructura tindran un manteniment periòdic d'acord amb el Pla de manteniment.

De forma general, es tindran en consideració les següents operacions:

- Inspeccions tècniques de l'estructura.
- Revisions i/o reposicions dels elements que tinguin una durada més curta que la pròpia estructura (recolzaments, juntes, drenatges, pintures, proteccions, etc.).

Cobertes

I.- Instruccions d'ús:

Condicions d'ús:

Tipus de coberta i ús :	Situació:
Coberta enjardinada accessible per manteniment	Edifici A
Coberta plana amb acabat de membrana pvc	Edifici B

Les cobertes s'utilitzaran exclusivament per a l'ús previst en el projecte, mantenint les prestacions de seguretat i salubritat especifiques per a les quals s'ha construït l'edifici.

A les cobertes en general no està permesa la col·locació d'elements aliens que puguin representar una alteració del seu sistema d'estanquitat vers l'aigua i del seu comportament tèrmic o acústic, o una disminució de la seva seguretat enfront les caigudes.

Als terrats, les terrasses o balcons - tant comuns com privatius - no està permesa la formació de coberts, emmagatzematge de materials, grans jardineres, mobles, etc., que puguin representar una sobrecàrrega excessiva per a l'estructura. Les jardineres i torretes tindran per sota un espai de ventilació que pugui facilitar la correcta evacuació de les aigües pluvials i evitar l'acumulació de brutícia i d'humitats. No es premés l'abocament als desguassos de productes químics agressius com olis, dissolvents, lleixius, benzines, etc.

Intervencions durant la vida útil de l'edifici:

En el cas d'intervencions que impliquin la reforma, reparació o rehabilitació de les cobertes, caldrà el consentiment de la propietat o del seu representant, la supervisió d'un tècnic competent, el compliment de les normatives vigents i la corresponent llicència municipal.

Si a la coberta s'instal·len noves antenes, equips d'aire condicionat, tendals, tanques o, en general, aparells que requereixen ser fixats, caldrà consultar a un tècnic competent per tal que la subjecció no afecti al sistema d'impermeabilització, a les baranes o les xemeneies. Sí, a més a més, aquestes noves instal·lacions necessiten un manteniment periòdic caldrà preveure, al seu voltant, els mitjans i les proteccions adequades per tal de garantir la seguretat i d'evitar desperfectes durant les operacions de manteniment.

Per a les reposicions dels elements que tinguin una durada més curta que la pròpia coberta (juntes, proteccions, etc.), s'utilitzaran productes idèntics als existents o d'equivalents característiques que no alterin les seves prestacions inicials.

Neteja:

Les cobertes s'han de mantenir netes i lliures d'herbes.

Incidències extraordinàries:

- Si s'observen lesions (degoters i humitats) en els sostres sotacoberta caldrà avisar als responsables del manteniment de l'edifici perquè prenguin ràpidament les mesures oportunes. Els degoters afecten a curt termini a l'habitabilitat de la zona afectada i a mig termini poden afectar a la seguretat de l'estructura.
- Desprès de grans xàfecs, vendavals, pedregades i nevades, etc. caldrà:
  - Comprovar que les ventilacions de la coberta no quedin obstruïdes i estiguin en bon estat.
  - Revisar i netejar la coberta i comprovar desguassos i morrions.
  - No llençar la neu de les cobertes al carrer.
  - Comprovar les fixacions dels elements ubicats a les cobertes (antena TV, tendals, xemeneies, etc.) i l'estat dels elements singulars de la coberta (lluernes, claraboies, entre d'altres).

II.- Instruccions de manteniment:

Els diferents components de les cobertes i els seus elements singulars (xemeneies, lluernes, badalots, etc.) tindran un manteniment periòdic d'acord amb el Pla de manteniment.

De forma general, es tindran en consideració les següents operacions:

- Inspeccions tècniques de la coberta.
- Revisions de l'estat de conservació de la teulada o de la protecció de la impermeabilització.
- Revisions de l'estat de conservació dels punts singulars (juntes de dilatació, trobades amb paraments verticals, buneres o canals, ràfecs, sobreexidors, ancoratges d'elements, elements passants, obertures i accessos, careners, aiguafons o claraboies, entre d'altres).

Façanes

I.- Instruccions d'ús:

Condicions d'ús:

Les façanes s'utilitzaran exclusivament per a l'ús previst en el projecte, mantenint les prestacions de seguretat i salubritat específiques per a les quals s'ha construït l'edifici. A aquest efecte les mitgeres i els tancaments dels patis tindran la mateixa consideració.

A les façanes no està permès realitzar modificacions o col·locar elements aliens que puguin representar l'alteració de la seva configuració arquitectònica, del seu sistema d'estanquitat vers l'aigua, del seu comportament tèrmic o acústic, o una disminució de la seva seguretat enfront les caigudes.

Així doncs no es poden efectuar noves obertures, ni col·locar elements aliens (tancaments de terrasses i porxos, tendals, aparells d'aire condicionat, rètols o antenes, etc.) o substituir elements de característiques diferents als originals (fusteries, reixes, tendals, etc.).

Les terrasses o balcons tindran les mateixes condicions d'ús que les cobertes. Les plantes s'han de regar vigilant no crear regalims d'aigua que caiguin al carrer i evitant d'embrutar els revestiments de la façana o bé malmetre els seus elements metàl·lics. No es pot estendre roba a les façanes exteriors a no ser que hi hagi un lloc específic per fer-ho.

Intervencions durant la vida útil de l'edifici:

En el cas d'intervencions que impliquin la reforma, reparació o rehabilitació de les façanes, caldrà el consentiment de la propietat o del seu representant, la supervisió d'un tècnic competent, el compliment de les normatives vigents i la corresponent llicència municipal.

Per a les reposicions dels elements que tinguin una durada més curta que la pròpia façana (juntes, proteccions, etc.) o dels tancaments de vidre, s'utilitzaran productes idèntics als existents o de característiques equivalents que no alterin les seves prestacions de seguretat i habitabilitat inicials.

Neteja:

Les fusteries, els bastiments i els vidres s'han de netejar amb aigua tèbia o amb productes específics, excloent els abrasius. Es cas de desenvolupar altres treballs de neteja i/o protecció, s'analitzarà l'efecte que puguin tenir els productes sobre els elements de la façana. En qualsevol cas sempre s'adoptaran les instruccions d'ús i manteniment donades pel fabricant.

Incidències extraordinàries:

- Els despreniments d'elements de la façana són un risc tant pels usuaris com pels vianants. És responsabilitat de l'usuari que quan hi hagi símptomes de degradacions, bufats i/o elements trencats a les façanes, avisar urgentment als responsables del manteniment de l'edifici perquè es prenguin les mesures oportunes. En cas de perill imminent cal avisar al Servei de Bombers.
- Abans de grans xàfecs, vendavals, pedregades i/o nevades caldrà:
  - Tancar portes i finestres.
  - Plegar i desmuntar els tendals.
  - Treure de llocs exposats les torretes i altres objectes que puguin caure al buit.
  - Si s'escau, subjectar les persianes.
- Després de grans xàfecs, vendavals, pedregades i/o nevades caldrà:
  - Inspeccionar i netejar les terrasses i comprovar desguassos i morrions.
  - Comprovar fixacions dels elements de les terrasses o balcons (torretes, tendals, persianes, entre d'altres).
  - No llençar la neu de les terrasses o dels balcons al carrer.

II.- Instruccions de manteniment:

Els diferents components de les façanes tindran un manteniment periòdic d'acord amb el Pla de manteniment.

De forma general, es tindran en consideració les següents operacions:

- Inspeccions tècniques de les façanes.
- Revisions de l'estat de conservació dels revestiments.
- Revisions de l'estat de conservació dels punts singulars (juntes de dilatació, trobades amb fonaments, forjats, pilars, cambres ventilades, fusteries, ampits, baranes, remats, ancoratges, ràfecs o cornises, entre d'altres).

Zones interiors d'ús comú

I.- Instruccions d'ús:

Condicions d'ús:

A les zones interiors d'ús comú es desenvoluparan els usos definits en el projecte i en l'apartat d'Introducció de les presents instruccions, mantenint les prestacions de funcionalitat, seguretat i salubritat específiques per a les quals s'ha construït l'edifici.

A les zones d'ús comú no estan permeses les modificacions o la col·locació d'elements aliens que puguin representar l'alteració del seu comportament tèrmic o acústic, de la seva seguretat en cas d'incendis, o una disminució de la seva accessibilitat i seguretat d'utilització (caigudes, impactes, enganxades, il·luminació inadequada, entre d'altres).

Les zones d'ús comú han d'estar netes, lliures d'objectes que puguin dificultar la correcte circulació i evacuació de l'edifici i, llevat de les zones previstes per aquest fi, no han de fer-se servir com a magatzems. Els magatzems, garatges, sales de màquines, cambres de comptadors o d'altres zones d'accés restringit, s'han de mantenir nets i no pot haver-hi o emmagatzemar-hi cap element aliè.

Intervencions durant la vida útil de l'edifici:

En el cas d' intervencions que impliquin la reforma, reparació o rehabilitació de les zones comuns, caldrà el consentiment de la propietat o del seu representant, la supervisió d'un tècnic competent, el compliment de les normatives vigents i la corresponent llicència municipal.

Per a les substitucions de paviments, tancaments de vidre, lluminàries i els seus mecanismes, o pintures de senyalització horitzontal, s'utilitzaran productes similars als existents que no alterin les prestacions de seguretat i habitabilitat inicials.

Neteja:

Els elements de les zones d'ús comú (parets, sostres, paviments, fusteries, etc.) s'han de netejar periòdicament per conservar el seu aspecte i assegurar les seves condicions de seguretat i salubritat. Sempre es vigilarà que els productes de neteja que ofereix el mercat siguin especialment indicats per al material que es vol netejar, tot seguint les instruccions donades pel seu fabricant.

Incidències extraordinàries:

- Si s'observen humitats, fissures, oxidacions, despreniments o altres lesions que puguin afectar a l'edifici o provocar situacions de risc s'haurà d'avisar als responsables del manteniment de l'edifici perquè facin les mesures correctores oportunes.
- En cas d'una emergència (incendi, inundació, explosions, accidents, etc.) cal mantenir la calma i actuar en funció de les possibilitats personals i no efectuar accions que puguin posar en perill la integritat física de propis i tercers, tot adoptant les mesures genèriques que es donen a continuació i, si s'escau, els protocols recollits en el Pla d'emergència de l'edifici:

  Accions:
  - Si es detecta una emergència en la seva zona avisi al personal responsable de la propietat de l'edifici i, si es possible, alerti a persones properes. En cas que ho consideri necessari avisi al Servei de Bombers.
  - Si s'intenta sortir d'un lloc, s'ha de temptejar les portes amb la mà per veure si són calentes. En cas afirmatiu no s'han d'obrir.
  - Si la sortida està bloquejada, s'ha de cobrir les escletxes de les portes amb roba mullada, obrir les finestres i donar senyals de presència. Mai s'ha de saltar per la finestra ni despenjar-se per les façanes.

  Evacuació:
  - Si es troba en el lloc de l'emergència i aquesta ja ha sigut convenientment avisada, no s'entretingui i abandoni la zona i, si s'escau, l'edifici tot seguint les instruccions dels responsables de l'evacuació, les de megafonia o, en el seu defecte, de la senyalització d'evacuació.
  - En el cas d'abandonar el seu lloc de treball desconnecti els equips, no s'entretingui recollint efectes personals i eviti deixar objectes que puguin dificultar la correcta evacuació. Si ha rebut una visita facis responsable de la mateixa fins que surti de l'edifici.
  - No utilitzi mai els ascensors.
  - Si en el recorregut d'evacuació hi ha fum cal ajupir-se, caminar a quatre grapes, retenir la respiració i tancar els ulls tant com es pugui.

II.- Instruccions de manteniment:

Els diferents components de les zones comuns tindran un manteniment periòdic d'acord amb el Pla de manteniment.

De forma general, es tindran en consideració les següents operacions:

- Inspeccions tècniques dels acabats dels diferents paviments, revestiments i tancaments interiors de les zones d'ús comú.
- Les ferramentes de les portes, de les balconeres i de les finestres s'han de greixar periòdicament perquè funcionin amb suavitat. Els canals i forats de recollida i sortida d'aigua dels marcs de les finestres i de les balconeres s'han de netejar.
- Les baranes i altres elements metàl·lics d'acer es sanejaran i repintaran quan presentin signes d'oxidació.

Instal·lació d'aigua

I.- Instruccions d'ús:

Condicions d'ús:

La instal·lació d'aigua s'utilitzarà exclusivament per a l'ús projectat, mantenint les prestacions de salubritat, de funcionalitat i d'estalvi específiques per a les quals s'ha dissenyat la instal·lació.

Tipus de subministrament:	
Xarxa pública	
Situació clau general de l'edifici:	
En els armaris d'instal·lacions del Carrer Bilbao – Armari de 800x480x800 (+400)mm	
Tipus comptadors:	**Situació:**
Comptador d'aigües amb emissor d'impulsos tipus REED	**Arnaris comptadors C/Bilbao**

Els armaris o cambres de comptadors o les sales de màquines no han de tenir cap element aliè a la instal·lació, s'han de netejar periòdicament i comprovar que no hi manqui aigua en els sifons dels desguassos. Aquests recintes estan tancats amb clau i són d'accés restringit al personal de la companyia de subministrament, a l'empresa que faci el manteniment i, en cas d'urgència, al responsable designat per la propietat.

Es recomana tancar la clau de pas del local, habitatge o zona en cas d'absència prolongada. Els tubs d'aigua vistos no s'han de fer servir com a connexió a terra dels aparells elèctrics ni tampoc per a penjar-hi objectes.

A fi d'aconseguir el màxim estalvi d'aigua possible cal:
- Evitar el degoteig de les aixetes, ja que poden suposar un malbaratament d'aigua diari de fins a 15 litres d'aigua per aixeta.
- Racionalitzar el consum de l'aigua fent un bon ús d'ella i aprofitant, mantenint i millorant, si s'escau, els mecanismes i sistemes instal·lats per el seu estalvi: limitadors de cabals en aixetes, mecanismes de doble descàrrega o descàrrega interrompible a les cisternes dels inodors o, si s'escau, aixetes de lavabos i dutxes temporitzades.

Intervencions durant la vida útil de l'edifici:

En el cas d'intervencions que impliquin la reforma, reparació o rehabilitació que afectin les instal·lacions comunes d'aigua, caldrà el consentiment de la propietat o del seu representant, el compliment de les normatives vigents, les prescripcions de la companyia de subministrament i l'execució d'un instal·lador especialitzat (o be una empresa autoritzada si la companyia d'aigües del municipi així ho especifica).

Neteja:

Si una xarxa d'aigua pel consum humà queda fora de servei més de 6 mesos es tancarà la seva connexió i es procedirà al seu buidat. Per posar-la de nou en servei s'haurà de netejar.

Incidències extraordinàries:

- Si es detecten fuites d'aigua a la xarxa comunitària d'aigua s'ha d'avisar ràpidament als responsables del manteniment de l'edifici perquè facin les mesures correctores adients. Les fuites d'aigua s'han de reparar immediatament per operaris competents, ja que l'acció continuada de l'aigua pot malmetre l'estructura. Si aquestes afecten al subsòl poden lesionar la fonamentació i/o modificar les condicions resistents del terreny.
- En cas d'una fuita d'aigua o d' una inundació caldrà:
  - Tancar la clau de pas de l'aigua de la zona afectada.
  - Desconnectar l'electricitat.
  - Recollir tota l'aigua.

- Comprovar l'abast de les possibles lesions causades tant al propi habitatge, local o zona com a les veïnes.
- Fer reparar l'avaria.
- Avisar a la companyia d'assegurances pels desperfectes ocasionats a propis i a tercers.

- En cas de temperatures sota zero, cal fer córrer l'aigua per les canonades per evitar que es glacin.

II.- Instruccions de manteniment:

Els diferents components de xarxa d'aigua tindran un manteniment periòdic d'acord amb el Pla de manteniment.

De forma general, es tindran en consideració les següents operacions:

- Revisió i neteja de cambres o armaris de comptadors i sales de màquines.
- Els grups de pressió dels sistemes de sobre-elevació d'aigua i/o els sistemes de tractament d'aigua es mantindran segons les instruccions d'ús i manteniment donades pel fabricant.
- Revisions, neteges i desinfeccions de les instal·lacions d'aigua freda pel consum humà i de l'aigua calenta sanitària.
- Revisions, neteges i desinfeccions de sistemes d'aigua climatitzada amb hidromassatge d'ús col·lectiu (piscines, jacuzzis, banyeres terapèutiques o d'hidromasatge i d'altres).

Instal·lació de reg i jardineria (Fase 2)

I.- Instruccions d'ús:

Condicions d'ús:

La instal·lació de reg s'utilitzarà exclusivament per a l'ús projectat, mantenint les prestacions per a les quals s'ha dissenyat la instal·lació.

Tipus de reg: Reg per degoteig arbrat i parterres
Programador: Tipus SAMCLABOX SBP06 o equivalent, alimentació amb corrent 24Vdc.

Els armaris destinats al control del reg no han de tenir cap element aliè a la instal·lació, estan tancats amb clau i són d'accés restringit al personal de la companyia de subministrament, a l'empresa que faci el manteniment o al responsable designat per la propietat.

Intervencions durant la vida útil de l'edifici:

En el cas d'intervencions que impliquin la reforma, reparació o rehabilitació que afectin les instal·lacions de reg, caldrà el consentiment de la propietat o del seu representant.

Incidències extraordinàries:

- Si es detecten fuites d'aigua de la xarxa de reg, caldrà avisar ràpidament als responsables del manteniment de l'edifici perquè facin les mesures correctores adients.
- En cas d'una fuita d'aigua o d' una inundació caldrà:
  - Tancar la clau de pas de l'aigua de la zona afectada.
  - Recollir tota l'aigua.
  - Fer reparar l'avaria.

II.- Instruccions de manteniment:

Els diferents components de la instal·lació de reg tindran un manteniment periòdic d'acord amb el Pla de manteniment.

Instal·lació d'electricitat

I.- Instruccions d'ús:

Condicions d'ús:

La instal·lació d'electricitat s'utilitzarà exclusivament per a l'ús projectat, mantenint-se les prestacions de seguretat i de funcionalitat específiques per a les quals s'ha dissenyat la instal·lació.

Situació caixa general de protecció de l'edifici:	
Armari d'instal·lacions del Carrer Bilbao	
Tipus comptadors:	**Situació:**
Armari prefabricat de formigó reforçat CGP+CS+TMF10 - 1830 x 480 x 2300 (+400) mm (LxPxH),	**Carrer Bilbao**

Pel correcte funcionament i manteniment de les condicions de seguretat de la instal·lació no es pot consumir una potència elèctrica superior a la contractada. Caldrà doncs considerar la potència de cada aparell instal·lat donada pel fabricant per no sobrepassar – de forma simultània - la potència màxima admesa per la instal·lació.

Els armaris o cambres de comptadors d'electricitat no han de tenir cap element aliè a la instal·lació. Aquests recintes estan tancats amb clau i són d'accés restringit al personal de la companyia de subministrament, a l'empresa que faci el manteniment i, en cas d'urgència, al responsable designat per la propietat. En el cas de l'existència a l'edifici d'un Centre de Transformació de l'empresa de subministrament, l'accés al local on estigui ubicat serà exclusiu del personal de la mateixa.

El quadre de dispositius de comandament i protecció de l'habitatge, local o zona es composa bàsicament pels dispositius de comandament i protecció següents :

- L'ICP (Interruptor de Control de Potència) és un dispositiu per controlar que la potència realment demandada pel consumidor no sobrepassi la contractada.
- L'IGA (Interruptor General Automàtic) es un mecanisme que permet el seu accionament manual i que està dotat d'elements de protecció contra sobrecàrregues i curtcircuïts.
- L'ID (Interruptor Diferencial) es un dispositiu destinat a la protecció contra contactes indirectes de tots els circuits (protegeix contra les fuites accidentals de corrent): Periòdicament s'ha de comprovar si l'interruptor diferencial desconnecta la instal·lació.
- Cada circuit de la distribució interior té assignat un petit interruptor automàtic o interruptor omnipolar magneto tèrmics que el protegeix contra els curt circuits i les sobrecàrregues.

Per a qualsevol manipulació de la instal·lació es desconnectarà el circuit corresponent.

Les males connexions originen sobre-escalfaments o espurnes que poden generar un incendi. La desconnexió d'aparells s'ha de fer estirant de l'endoll, mai del cable.

Intervencions durant la vida útil de l'edifici:

En el cas d'intervencions que impliquin la reforma, reparació o rehabilitació de les instal·lacions elèctriques comunes, caldrà el consentiment de la propietat o del seu representant, el compliment de les normatives vigents, les prescripcions de la companyia de subministrament i la seva execució per part d'un instal·lador autoritzat.

A les cambres de bany, vestuaris, etc., s'han de respectar els volums de protecció normatius respecte dutxes i banyeres i no instal·lar ni mecanismes ni d'altres aparells fixos que modifiquin les distàncies mínimes de seguretat.

Neteja:

Per a la neteja de làmpades i lluminàries es desconnectarà l'interruptor magneto tèrmic del circuit corresponent.

Incidències extraordinàries:

- Si s'observen deficiències en la xarxa (mecanismes i/o registres desprotegits, làmpades foses en zones d'ús comú, etc.) s'ha d'avisar als responsables de manteniment per tal de que es facin urgentment les mesures oportunes.
- Cal desconnectar immediatament la instal·lació elèctrica en cas de fuita d'aigua, gas o un altre tipus de combustible.

II.- Instruccions de manteniment:

Els diferents components de xarxa d'electricitat tindran un manteniment periòdic d'acord amb el Pla de manteniment.

De forma general, es tindran en consideració les següents operacions:

- Revisió i neteja de cambres o armaris de comptadors.
- Depenent de l'ús i de la potència instal·lada, s'haurà de revisar periòdicament la instal·lació.

Si no és fa el manteniment o la instal·lació presenta deficiències importants, l'empresa subministradora o la que desenvolupi les inspeccions de manteniment estan obligades a tallar el subministrament per la perillositat potencial de la instal·lació.

Tots els aparells connectats s'han d'utilitzar i revisar periòdicament seguint les instruccions de manteniment facilitades pels fabricants.

Instal·lació de desguàs

I.- Instruccions d'ús:

Condicions d'ús:

La instal·lació de desguàs s'utilitzarà exclusivament per a l'ús projectat, mantenint les prestacions de salubritat i de funcionalitat específiques per a les quals s'ha dissenyat la instal·lació.

L'inodor no es pot utilitzar com a abocador d'escombraries on llençar elements (bosses, plàstics, gomes, compreses, draps, fulles d'afaitar, bastonets, etc.) i líquids (greixos, olis, benzines, líquids inflamables, etc.) que puguin generar obstruccions i desperfectes en els tubs de la xarxa de desguàs.

En general per desobstruir inodors i desguassos, en general, no es poden utilitzar àcids o productes que els perjudiquin ni objectes punxeguts que poden perforar-los.

Intervencions durant la vida útil de l'edifici:

En el cas d'intervencions que impliquin la reforma, reparació o rehabilitació de la xarxa de desguàs, caldrà el consentiment de la propietat o del seu representant, el compliment de les normatives vigents, i l'execució d'una empresa especialitzada.

Neteja:

Els sifons dels aparells sanitaris o de les buneres sifòniques de les terrasses s'han de netejar i, per evitar mals olors, comprovar que no hi manca aigua.

Incidències extraordinàries:

- Si es detecten males olors (que no s'han pogut eliminar omplint d'aigua els sifons dels aparells sanitaris o de les buneres de les terrasses), o pèrdues en la xarxa de desguàs vertical i horitzontal, s'ha d'avisar als responsables del manteniment de l'edifici perquè prenguin les mesures correctores adients. Les fuites de la xarxa de desguàs s'han de reparar immediatament per operaris competents, ja que l'acció continuada de l'aigua pot malmetre l'estructura, la fonamentació i/o modificar les condicions resistents del subsòl.
- Quan s'observin obstruccions o una disminució apreciable del cabal d'evacuació es revisaran els sifons i les vàlvules.
- Les alteracions dels terrenys propis (plantació d'arbres, moviments de terres, entre d'altres) i/o veïns (noves construccions, túnels i carreteres, entre d'altres) poden afectar els escorrentius del terreny i per tant el sistema de desguàs.

II.- Instruccions de manteniment:

Els diferents components de xarxa de clavegueram tindran un manteniment periòdic d'acord amb el Pla de manteniment.

De forma general, es tindran en consideració les següents operacions:

- Revisió de la instal·lació.
- Neteja d'arquetes.
- Revisió i neteja d'elements especials: separadors de greix, separadors de fangs i/o pous i bombes d'elevació

Instal·lació de climatització

I.- Instruccions d'ús:

Condicions d'ús:

La instal·lació de climatització s'utilitzarà exclusivament per a l'ús projectat, mantenint les prestacions específiques de salubritat, de funcionalitat, de seguretat i d'estalvi energètic per a les quals s'han dissenyat les instal·lacions.

Tipus de climatització:
Bomba de calor d'aerotèrmia

Per optimitzar la despesa energètica de la instal·lació cal controlar amb programadors i termòstats les temperatures de l'ambient a climatitzar en funció de la seva ocupació, de l'ús previst i de la seva freqüència.

No es poden fixar aparells d'aire condicionat a les façanes. Es col·locaran preferentment a les cobertes tot seguint les ordenances municipals i l'autorització de la propietat o comunitat de propietaris.

Les sales de màquines no han de tenir cap element aliè a la instal·lació, s'han de netejar periòdicament i, si s'escau, comprovar que no hi manqui aigua en els sifons dels desguassos. Aquests recintes estan tancats amb clau i són d'accés restringit al personal de l'empresa que es fa càrrec del manteniment i, en cas d'urgència, al responsable designat per la propietat.

Intervencions durant la vida útil de l'edifici:

En el cas d'intervencions que impliquin la reforma, reparació o rehabilitació de la instal·lació comunitària de climatització, caldrà el consentiment de la propietat o del seu representant, el compliment de les normatives vigents i la seva execució per part d'una empresa autoritzada.

Incidències extraordinàries:

- Si s'observen fuites d'aigua als aparells o altres deficiències de funcionaments en la instal·lació comunitària s'ha d'avisar als responsables de manteniment de l'edifici perquè es facin urgentment les actuacions oportunes.

II.- Instruccions de manteniment:

Els diferents components de la instal·lació de climatització tindran un manteniment periòdic d'acord amb el Pla de manteniment.

De forma general, es tindran en consideració les següents operacions:

- Revisió i neteja de les sales de màquines.
- Inspecció de la instal·lació comunitària de l'edifici.
- Revisions, neteges i desinfeccions dels equips de climatització amb torres de refrigeració, condensadors evaporatius o, en general, dels equips de la instal·lació que puguin produir aerosols amb l'aigua que utilitzen pel seu funcionament.

Instal·lació de telecomunicacions

I.- Instruccions d'ús:

Condicions d'ús:

La instal·lació de telecomunicacions s'utilitzarà exclusivament per a l'ús projectat, mantenint les prestacions específiques de funcionalitat per a les quals s'ha dissenyat la instal·lació.

No es poden fixar les antenes a les façanes. Es col·locaran preferent a les cobertes tot seguint les ordenances municipals i l'autorització de la propietat o comunitat de propietaris.

Els armaris de les instal·lacions de telecomunicacions no han de tenir cap element aliè a la instal·lació i estan tancats amb clau i són d'accés restringit al personal de l'empresa que faci el manteniment o instal·ladors autoritzats.

Intervencions durant la vida útil de l'edifici:

En el cas d'intervencions que impliquin la reforma, reparació o rehabilitació de la instal·lació de telecomunicacions, caldrà el consentiment de la propietat o del seu representant, el compliment de les normatives vigents i la seva execució per part d'un instal·lador autoritzat.

Incidències extraordinàries:

Si s'observen deficiències en la qualitat de la imatge o so, o en la xarxa (mecanismes i/o registres desprotegits, antenes el mal estat, etc.), s'ha d'avisar als responsables del manteniment de l'edifici per tal de que es prenguin les actuacions oportunes.

II.- Instruccions de manteniment:

Es molt recomanable subscriure un contracte de manteniment de la instal·lació amb una empresa especialitzada que pugui actualitzar periòdicament la instal·lació i donar resposta d'una manera ràpida i eficaç a les deficiències que puguin sorgir.

A partir del registre d'enllaç situat al punt d'entrada general de l'edifici el manteniment de la instal·lació és a càrrec de la propietat. Abans d'aquest punt el manteniment va a càrrec de l'operadora contractada.

Instal·lació de seguretat

I.- Instruccions d'ús:

Condicions d'ús:

La instal·lació de seguretat s'utilitzarà exclusivament per a l'ús projectat, mantenint les prestacions específiques de funcionalitat per a les quals s'ha dissenyat la instal·lació.

Els dispositius de control de la seguretat no han de tenir cap element aliè a la instal·lació i estan tancats amb clau i són d'accés restringit al personal de l'empresa que faci el manteniment o instal·ladors autoritzats.

Intervencions durant la vida útil de l'edifici:

En el cas d'intervencions que impliquin la reforma, reparació o rehabilitació de la instal·lació de seguretat, caldrà el consentiment de la propietat o del seu representant, el compliment de les normatives vigents i la seva execució per part d'un instal·lador autoritzat.

Incidències extraordinàries:

Si s'observen deficiències en la qualitat de la imatges o so, o en la xarxa, s'ha d'avisar als responsables del manteniment de l'edifici per tal de que es prenguin les actuacions oportunes.

II.- Instruccions de manteniment:

Es molt recomanable subscriure un contracte de manteniment de la instal·lació de seguretat a empresa especialitzada que pugui actualitzar periòdicament la instal·lació i donar resposta d'una manera ràpida i eficaç a les deficiències que puguin sorgir.

Instal·lació de porter electrònic

I.- Instruccions d'ús:

Condicions d'ús:

La instal·lació de porter electrònic s'utilitzarà exclusivament per a l'ús projectat, mantenint les prestacions de funcionalitat per a les quals s'ha dissenyat la instal·lació.

Intervencions durant la vida útil de l'edifici:

En el cas d'intervencions que impliquin la reforma, reparació o rehabilitació de la instal·lació del porter electrònic, caldrà el consentiment de la propietat o del seu representant, el compliment de les normatives vigents i la seva execució per part d'una empresa especialitzada.

Incidències extraordinàries:

Si s'observen deficiències en la qualitat del so, en la imatge en cas de video-porter, o en la xarxa (mecanismes i/o registres desprotegits, etc.) s'ha d'avisar als responsables del manteniment de l'edifici perquè es facin les actuacions oportunes.

II.- Instruccions de manteniment:

Caldrà seguir les instruccions d'ús i manteniment de la instal·lació del porter electrònic proporcionades pels seus fabricants o instal·ladors.

Instal·lació de protecció contra incendis

I.- Instruccions d'ús:

Condicions d'ús:

Les instal·lacions i aparells de protecció contra incendis s'utilitzaran exclusivament per a l'ús projectat, mantenint les prestacions de seguretat específiques per a les quals s'ha dissenyat la instal·lació.

Sistema o aparells instal·lats:	Situació:
Extintors	Definits en el plànol de protecció contra incendis (SI.4.F1)
Detectors de fum	Definits en el plànol de protecció contra incendis (SI.4.F1)
Polsador d'alarma	Definits en el plànol de protecció contra incendis (SI.4.F1)
Sirenes	Definits en el plànol de protecció contra incendis (SI.4.F1)
Sistema d'enllumenat d'emergència	Definits en el plànol de protecció contra incendis (SI.4.F1)

No es pot modificar la situació dels elements de protecció d'incendis ni dificultar la seva accessibilitat i visibilitat. En els espais d'evacuació no es col·locaran objectes que puguin obstaculitzar la sortida.

En cas d'incendi – sempre que no posi en perill la seva integritat física i la de possibles tercers – es pot utilitzar els mitjans manuals de protecció contra incendis que estiguin a l'abast depenent del tipus d'edifici i l'ús previst . Aquests poden ser tant els d'alarma (polsadors d'alarma) com els d'extinció (extintors i manegues). Tots els extintors porten les seves instruccions d'ús impreses.

Intervencions durant la vida útil de l'edifici:

En el cas d'intervencions que impliquin la reforma, reparació o rehabilitació de la instal·lació de protecció contra incendis, caldrà el consentiment de la propietat o del seu representant, el compliment de les normatives vigents i la seva execució per part d'un instal·lador autoritzat.

Incidències extraordinàries:

- Després d'haver utilitzat els mitjans d'extinció caldrà avisar a l'empresa de manteniment perquè es facin les revisions corresponents als mitjans utilitzats i es restitueixin al seu correcte estat.
- En cas d'una emergència (incendi, inundació, explosions, accidents, etc.) cal mantenir la calma i actuar en funció de les possibilitats personals i no efectuar accions que puguin posar en perill la integritat física de propis i tercers, tot adoptant les mesures genèriques donades en el punt 6 "Zones d'ús comú " i, si s'escau, les dels protocols recollits en el Pla d'emergència de l'edifici.

II.- Instruccions de manteniment:

Els diferents components de la instal·lació de protecció contra incendis tindran un manteniment periòdic d'acord amb el Pla de manteniment.

De forma general, es tindran en consideració les següents operacions:

- Revisió dels aparells o sistemes instal·lats.

En cas d'incendi, la manca de manteniment de les instal·lacions de protecció contra incendis comportar tant la pèrdua de les garanties de l'assegurança així com la responsabilitat civil de la propietat pels possibles danys personals i materials causats pel sinistre.

Instal·lació de ventilació

I.- Instruccions d'ús:

Condicions d'ús:

La instal·lació de ventilació s'utilitzarà exclusivament per a l'ús projectat, mantenint les prestacions específiques de salubritat per a les quals s'ha dissenyat la instal·lació.

Sistema o aparells instal·lats:	Situació:
Fancoils	Els fancoils es muntaran al sostre de la sala tecnica
Recuperador de calor	El recuperador de calor es muntarà al fals sostre del bany adaptat

No és permès connectar en els conductes d'admissió o extracció de la instal·lació de ventilació les extraccions de fums d'altres aparells (calderes, cuines, etc.).
No es poden tapar les reixetes de ventilació de les portes i finestres.

Intervencions durant la vida útil de l'edifici:

En el cas d'intervencions que impliquin la reforma, reparació o rehabilitació de la instal·lació de ventilació, caldrà el consentiment de la propietat o del seu representant, el compliment de les normatives vigents i la seva execució per part d'un instal·lador especialitzat.

II.- Instruccions de manteniment:

Els diferents components de la instal·lació de ventilació tindran un manteniment periòdic d'acord amb el Pla de manteniment.

De forma general, es tindran en consideració les següents operacions:

- Neteges i revisions de conductes, aspiradors, extractors i filtres.
- Revisió sistemes de comandament i control.