Codi Segur de Verificació: d6c4a705-aacf-40f2-9a27-821a7ed2dc62
Origen: Administració
Identificador document original: ES_L01171557_2025_2949492
Data d'impressió: 29/09/2025 10:11:54
Pàgina 1 de 159
SIGNATURES
1.- ALTIMIR ALONSO JUAN, 22/05/2025 12:34

taga INGENIERÍA ESCÉNICA

PROJECTE EXECUTIU DE REFORMA DE LES NAUS 4, 5 I 6 DE LES NAUS GUIXERES DE LA FACTORIA CULTURAL COMA CROS PER A LA INSTAL·LACIÓ D'ELEMENTS TÈCNICS DESTINATS A LA PRÀCTICA DE CIRC

MEMÒRIA

Promotor: Ajuntament de Salt
Carrer Major 165
Salt (17190), Girona

Emplaçament: Carrer Sant Antoni 1 (naus Guixeres 4, 5 i 6)
Salt (17190), Girona

AJUNTAMENT DE SALT
Aquest document és una còpia simple del document electrònic original. Podeu comprovar-ne la validesa a
http://www.viladesalt.cat/validadordocuments.html

Codi Segur de Verificació: d6c4a705-aacf-40f2-9a27-821a7ed2dc62
Origen: Administració
Identificador document original: ES_L01171557_2025_2949492
Data d'impressió: 29/09/2025 10:11:54
Pàgina 2 de 159
SIGNATURES
1.- ALTIMIR ALONSO JUAN, 22/05/2025 12:34

PROJECTE EXECUTIU DE REFORMA DE LES NAUS 4, 5 I 6 DE LES NAUS GUIXERES DE LA FACTORIA CULTURAL COMA CROS PER A LA INSTAL·LACIÓ D'ELEMENTS TÈCNICS DESTINATS LA PRÀCTICA DE CIRC

MEMÒRIA

INDEX DE CONTINGUTS

I-MEMÒRIA DESCRIPTIVA 5
1. ANTECEDENTS 6
1.1. Organisme titular 6
1.2. Equip tècnic 6
1.3. Classificació orientativa del contractista 6
1.4. Objecte de l'encàrrec 7
1.5. Estat actual 7
1.6. Compliment Pla General d'Ordenació urbanística (PGOU) 8
1.7. Programa de necessitats 8
1.7.1. Condicions per l'inici 8
1.7.2. Topografia 9
1.8. Descripció de la zona d'intervenció a l'immoble 9
2. LLISTAT DELS TREBALLS A REALITZAR 10
2.1. Fase I lot 1 10
2.2. Fase I lot 2 10
2.3. Fase I lot 3 10
2.4. Fase II 11
3. INTERVENCIONS 12
3.1. Fase I lot 1 12
3.1.1. Característiques generals de les estructures 12
3.1.2. Característiques tècniques de les estructures 12
3.1.3. Sistemes de muntatge i fixació 13
3.1.4. Sistemes de rigidització i ancoratge lateral 14
3.1.5. Modulació i configuració per nau 15
3.1.6. Unions especials entre elements estructurals 16
3.2. Fase I lot 2 17
3.2.1. Superfície d'intervenció: 17

AJUNTAMENT DE SALT
Aquest document és una còpia simple del document electrònic original. Podeu comprovar-ne la validesa a
http://www.viladesalt.cat/validadordocuments.html

DOCUMENT
DOCUMENT ANEXAT
ÒRGAN
SERVEIS A LA CIUTAT I TERRITORIALS
REFERÈNCIA
GENE2025009810
Codi Segur de Verificació: d6c4a705-aacf-40f2-9a27-821a7ed2dc62
Origen: Administració
Identificador document original: ES_L01171557_2025_2949492
Data d'impressió: 29/09/2025 10:11:54
Pàgina 3 de 159
SIGNATURES
1.- ALTIMIR ALONSO JUAN, 22/05/2025 12:34

3.2.2. Procediment de muntatge: 17
3.3. Fase I lot 3 18
3.3.1. Serralleria 18
3.3.2. Enllumenat d'emergència 19
3.3.3. Enderroc de lavabo existent a la nau 4 19
3.3.4. Instal·lació d'un calefactor de gas a la nau 4 20
3.3.5. Canvi d'emplaçament de dos calefactors de gas a la nau 5 21
3.3.6. Instal·lació del comptador de gas i legalització de la instal·lació 22
3.3.7. Enllumenat per a les naus 4 i 5 23
3.3.8. Instal·lació ventiladors a les naus 4 i 5 24
3.3.9. Subquadre Armari elèctric modular 25
3.3.10. Dotació d'instal·lacions de protecció contra incendis a les naus 4, 5 i 6 28
3.4. Fase II 30
3.4.1. Subministrament instal·lació mòduls vestuaris 30
3.4.2. Enllumenat nau 6 32
3.4.3. Sistema extracció en moduls 33
3.5. Observacions 35
3.6. Durada de les intervencions 35
4. NORMATIVA D'APLICACIÓ 36
5. ESTUDI ECONÒMIC 37
5.1. Resum del quadre econòmic per capítols fase 1 37
II.- COMPLIMENT DEL CODI TÈCNIC DE L'EDIFICACIÓ I ALTRES 40
1. COMPLIMENT DEL CODI TÈCNIC DE L'EDIFICACIÓ 41
1.1. Àmbit d'aplicació 41
1.2. Document Bàsic SI "Seguridad en caso de incendio" 41
1.3. Document Bàsic SE "Seguridad estructural" 42
1.4. Document Bàsic SUA "Seguridad de utilización" 43

AJUNTAMENT DE SALT
Aquest document és una còpia simple del document electrònic original. Podeu comprovar-ne la validesa a
http://www.viladesalt.cat/validadordocuments.html

Codi Segur de Verificació: d6c4a705-aacf-40f2-9a27-821a7ed2dc62
Origen: Administració
Identificador document original: ES_L01171557_2025_2949492
Data d'impressió: 29/09/2025 10:11:54
Pàgina 4 de 159
SIGNATURES
1.- ALTIMIR ALONSO JUAN, 22/05/2025 12:34

1.5. Seguretat davant del risc d'impacte o d'atrapament 44
1.6. Secció SUA 4 Seguretat davant del risc causat per una il·luminació insuficient 44
1.7. Accessibilitat (DB SUA 9) 44
2. JUSTIFICACIÓ SEGONS CODI D'ACCESSIBILITAT DE CATALUNYA 48
2.1. Accessibilitat 48
2.2. Cambres higièniques 49
III.- COMPLIMENT D'ALTRES REGLAMENTS I DISPOSICIONS 50
1. JUSTIFICACIÓ COMPLIMENT REAL DECRET 486/1997, DE 14 D'ABRIL 51
1.1. Obligacions 51
1.2. Condicions constructives 51
1.3. Ordre, neteja i manteniment. Senyalització 51
1.4. Instal·lacions de servei i protecció 51
1.5. Condicions ambientals 51
1.6. Il·luminació 52
1.7. Serveis higiènics i locals de descans 52
1.8. Material i locals de primers auxilis 52
IV.- ESTUDI DE GESTIÓ DE RESIDUS 53
1. GESTIÓ DE RESIDUS 54
2. OBLIGACIONS DEL POSSEÏDOR 54
3. VALORIZACIÓ DE RESIDUS 55
V.- PLANIFICACIÓ DE FEINES 57
VI.- PRESSUPOST I AMIDAMENTS 59
VII.- PLANOLS 117
VIII.- ESTUDI DE SEGURETAT I SALUT 143

AJUNTAMENT DE SALT
Aquest document és una còpia simple del document electrònic original. Podeu comprovar-ne la validesa a
http://www.viladesalt.cat/validadordocuments.html

PROJECTE EXECUTIU DE REFORMA DE LES NAUS 4, 5 I 6 DE LES NAUS GUIXERES DE LA FACTORIA CULTURAL COMA CROS PER A LA INSTAL·LACIÓ D'ELEMENTS TÈCNICS DESTINATS LA PRÀCTICA DE CIRC

MEMÒRIA

I-MEMÒRIA DESCRIPTIVA

AJUNTAMENT DE SALT
Aquest document és una còpia simple del document electrònic original. Podeu comprovar-ne la validesa a
http://www.viladesalt.cat/validadordocuments.html

1. ANTECEDENTS

L'Ajuntament de Salt és propietari de diverses naus que formaven part de l'antiga fàbrica tèxtil Coma Cros, actualment destinades a usos culturals.

Aquest espai acull diferents entitats de caràcter cultural, les quals hi tenen la seva seu i hi desenvolupen activitats de formació i assaig. Entre aquestes entitats, n'hi ha algunes vinculades al món del circ i de l'acrobàcia. Com a resultat d'aquesta col·laboració, ha sorgit la necessitat d'habilitar dues de les naus com a sales d'assaig específicament destinades a artistes acròbates.

1.1. Organisme titular

Ajuntament de Salt
Carrer Major 16
Salt (17190), Girona.

1.2. Equip tècnic

Enginyer Tècnic Industrial, Joan Altimir Alonso
Col·legiat núm. 18175
Amb domicili professional a Girona (17001), al carrer Pau Casals 3

1.3. Classificació orientativa del contractista

D'acord amb l'article 77 de la Llei 9/2017, de 8 de novembre, de Contractes del Sector Públic, i el Reial decret 1098/2001, de 12 d'octubre, pel qual s'aprova el Reglament General de la Llei de Contractes de les Administracions Públiques, es fa constar el següent:

Tot i que, atesa la quantia del contracte, no resulta preceptiva l'exigència de classificació empresarial per a la contractació de les obres descrites en aquest projecte, s'indica, a títol orientatiu, la classificació recomanada per a les empreses licitadores, d'acord amb les característiques i naturalesa de les actuacions previstes.

La classificació orientativa seria la següent:
Grup: G; Subgrup: 6; Categoria: D

AJUNTAMENT DE SALT
Aquest document és una còpia simple del document electrònic original. Podeu comprovar-ne la validesa a
http://www.viladesalt.cat/validadordocuments.html

Aquesta classificació té un caràcter merament informatiu i no eximeix de l'obligació de disposar de la capacitat d'obrar i solvència econòmica, financera i tècnica exigida per a l'execució de les obres, d'acord amb el que estableixen la normativa vigent i els plecs de clàusules administratives particulars que regeixin la contractació.

1.4. Objecte de l'encàrrec

Redacció del projecte d'activitat i de reforma de les naus guixeres 4, 5 i 6 de la Factoria Cultural Coma Cros de titularitat municipal per a la instal·lació d'elements tècnics per a la pràctica de circ. Incloent:

- Projecte d'activitat d'assaig de les naus 4 i 5.
- Projecte d'obra:
  - Fase I lot 1: subministrament i instal·lació d'elements per exercicis aeris.
  - Fase I lot 2: subministrament i instal·lació de paviment tècnic a la nau 4 i nau 5.
  - Fase I lot 3: obres de reforma de la instal·lació de climatització, enllumenat, serralleria i altres per donar servei a l'activitat de la nau 4 i nau 5.
  - Fase II: obres per la construcció a la nau 6 serveis de banys i vestuaris.

1.5. Estat actual

El projecte afecta tres naus adossades que formen part d'un conjunt més ampli dins del recinte de la Factoria Cultural. Actualment, aquests espais es destinen principalment a l'emmagatzematge de material per part de diverses entitats culturals del municipi.

- Nau 4: s'utilitza per al pupil·latge de material d'entitats vinculades a la cavalcada de Reis i altres activitats relacionades amb les festes de Nadal.
- Nau 5: acull material de diverses entitats geganteres.
- Nau 6: actualment no té cap ús assignat.

Les tres naus són espais diàfans i comparteixen les següents característiques constructives:

- Estructura principal formada per pilars de formigó armat.
- Forjat superior amb estructura de formigó.
- Forjat inferior executat amb llosa de formigó.
- Tancaments verticals de façana formats per maó ceràmic i/o maó de formigó, amb

AJUNTAMENT DE SALT
Aquest document és una còpia simple del document electrònic original. Podeu comprovar-ne la validesa a
http://www.viladesalt.cat/validadordocuments.html

DOCUMENT
DOCUMENT ANEXAT
ÒRGAN
SERVEIS A LA CIUTAT I TERRITORIALS
REFERÈNCIA
GENE2025009810
Codi Segur de Verificació: d6c4a705-aacf-40f2-9a27-821a7ed2dc62
Origen: Administració
Identificador document original: ES_L01171557_2025_2949492
Data d'impressió: 29/09/2025 10:11:54
Pàgina 8 de 159
SIGNATURES
1.- ALTIMIR ALONSO JUAN, 22/05/2025 12:34

un gruix aproximat de 20 cm.

- Divisions interiors realitzades amb maó ceràmic o bé amb panells de guix sobre estructura metàl·lica (tipus pladur).
- Parets mitgeres construïdes amb maó de formigó i envà tipus trasdossat amb placa de guix i aïllament de llana de roca, amb un gruix total aproximat de 20 cm.
- Coberta resolta amb pòrtics metàl·lics i recobriment de morter ignífug.

La nau 4 és una nau diàfana, amb una porta d'accés per la façana principal, i un portal per facilitar les feines de càrrega i descàrrega amb una superfície útil de 194,60 m^2.

La nau 5 és una nau diàfana, amb dos portals a la façana, amb dos portes per a vianants i dos portals per facilitar la càrrega i descàrrega, amb una superfície útil de 294,95 m^2.

Les naus 4 i 5 estan comunicades per unes portes EI60 que donen a un inodor comú situat dins la nau 4.

La nau 6 és una nau diàfana totalment independent amb una porta d'accés per la façana principal, i un portal per facilitar les feines de càrrega i descàrrega amb una superfície útil de 95,22 m^2.

1.6. Compliment Pla General d'Ordenació urbanística (PGOU)

D'acord amb el Pla General d'Ordenació Urbanística (PGOU) del municipi, l'establiment es troba classificat dins dels sectors SMU-6 PMU i 16PMU (Pla de Millora Urbana). Segons el que estableix l'article 532 del Text Refós de la modificació puntual del PGOU 3/09, l'ús proposat —servei esportiu— és considerat compatible amb la classificació urbanística d'aquest àmbit.
Per tant, es conclou que l'activitat és compatible amb l'emplaçament proposat.

1.7. Programa de necessitats

1.7.1. Condicions per l'inici

Per tal de poder iniciar els treballs d'instal·lació previstos en aquest projecte, caldrà complir les següents condicions prèvies:

- Les naus 4, 5 i 6 hauran d'estar completament lliures i netes, tant de restes

AJUNTAMENT DE SALT
Aquest document és una còpia simple del document electrònic original. Podeu comprovar-ne la validesa a
http://www.viladesalt.cat/validadordocuments.html

d'execucions d'obra anteriors com de mobles, equipaments o altres elements emmagatzemats actualment.

- S'haurà de procedir al desmuntatge de les estructures tipus truss existents.

1.7.2. Topografia

El contractista haurà d'aixecar una topografia representativa o plànol fidedigne de l'espai on s'intervindrà (sense que suposi cap cost per l'ajuntament), per poder executar una fabricació correcta i ajustada a les necessitats del projecte. Realitzada aquesta topografia a criteri de les decisions preses per la Direcció d'Obra, ajustarà els plànols de fabricació basant-se en un replanteig fruit del treball realitzat sobre la topografia.

Els desajustos entre allò fabricat i les mesures reals d'obra i qualsevol modificació produïda com a conseqüència d'inadequacions entre els elements fabricats i l'obra com a conseqüència d'errors en l'aixecament topogràfic i/o els plànols, o la no previsió en el disseny de peces d'ajust, aniran a càrrec del contractista. En cap concepte serà eximent d'aquesta responsabilitat l'obtenció d'informació topogràfica o planimetria de tercers sigui quina sigui la font.

1.8. Descripció de la zona d'intervenció a l'immoble

La zona d'intervenció comprèn tres naus annexes (4, 5 i 6) situades dins el conjunt conegut com les naus Guixeres de la Factoria Cultural Coma Cros, al municipi de Salt.

Es tracta d'espais diàfans, de gran alçada i estructura industrial, adossats entre si, que actualment tenen un ús limitat o inexistent, i que formen part d'un edifici més ampli destinat a equipaments culturals. Les tres naus presenten característiques constructives similars, amb estructura de formigó armat, tancaments de maó i coberta amb pòrtics metàl·lics.

La seva ubicació i configuració permeten la implementació d'usos escènics i d'entrenament especialitzat, com ara la pràctica d'acrobàcies, en un entorn tècnicament adequat i separable funcionalment.

AJUNTAMENT DE SALT
Aquest document és una còpia simple del document electrònic original. Podeu comprovar-ne la validesa a
http://www.viladesalt.cat/validadordocuments.html

Codi Segur de Verificació: d6c4a705-aacf-40f2-9a27-821a7ed2dc62
Origen: Administració
Identificador document original: ES_L01171557_2025_2949492
Data d'impressió: 29/09/2025 10:11:54
Pàgina 10 de 159
SIGNATURES
1.- ALTIMIR ALONSO JUAN, 22/05/2025 12:34

La intervenció es farà amb les següents fases i lots:

Fase I

- Lot 1: subministrament i instal·lació d'elements per exercicis aeris.
- Lot 2: subministrament i instal·lació de paviment tècnic a les naus 4 i 5.
- Lot 3: obres de reforma de la instal·lació de climatització, enllumenat, serralleria i altres per donar servei a l'activitat de les naus 4 i 5.

Fase II

- Obres per la construcció de serveis de la nau 6.

2. LLISTAT DELS TREBALLS A REALITZAR

2.1. Fase I lot 1

- Muntatge d'estructures metàl·liques, anomenades pòrtics, a l'interior de les naus 4 i 5, consistents en:
  - Nau 4: instal·lació de quatre pòrtics tipus truss amb una alçada de 7,5 metres i una amplada de 9,51 metres cadascun.
  - Nau 5: instal·lació de quatre pòrtics amb les mateixes dimensions, 7,5 metres d'alçada per 14,37 metres d'amplada.

2.2. Fase I lot 2

La sala s'equiparà amb un paviment tècnic adequat a l'exercici d'acrobàcies i exercicis de circ. Es pot considerar que és un terra escènic format per :

- Tauler escairat MDF 2400x1200x22 hidrofugat.
- Llistó Flandes polit 50x25x3000.
- Goma autoadhesiva de neoprè 50 mm d'ample x 3 mm de gruix.

2.3. Fase I lot 3

- Serralleria: subministrament i instal·lació de portes a les naus 4 i 5 per donar compliment a la normativa vigent referent a l'evacuació de persones.
- Instal·lació d'il·luminació d'emergència a les naus 4 i 5.
- Enderroc de serveis a la nau 4.

AJUNTAMENT DE SALT
Aquest document és una còpia simple del document electrònic original. Podeu comprovar-ne la validesa a
http://www.viladesalt.cat/validadordocuments.html

Codi Segur de Verificació: d6c4a705-aacf-40f2-9a27-821a7ed2dc62
Origen: Administració
Identificador document original: ES_L01171557_2025_2949492
Data d'impressió: 29/09/2025 10:11:54
Pàgina 11 de 159
SIGNATURES
1.- ALTIMIR ALONSO JUAN, 22/05/2025 12:34

- Instal·lació d'un calefactor nou de gas a la nau 4.
- Canvi d'emplaçament de 2 calefactors de gas existents a la nau 5.
- Enllumenat a les naus 4 i 5.
- Ventiladors.

2.4. Fase II

- Subministrament i instal·lació de tres mòduls prefabricats a la nau 6:

Es preveu el subministrament i instal·lació de tres mòduls prefabricats per equipar la nau 6 amb lavabos i vestuaris destinats a donar servei a les activitats desenvolupades a les naus 4 i 5.

Característiques dels mòduls:

- Dos mòduls vestuari de dimensions 6,00 x 2,35 metres cadascun.
- Cadascun estarà equipat amb:
  - 2 dutxes.
  - 2 inodors.
  - 2 lavabos.
  - 2 bancs amb penjadors.
  - Instal·lació elèctrica amb escalfador d'aigua de 100 litres
  - Il·luminació general i enllumenat d'emergència.
  - Es contemplen vestuaris diferenciats per a homes i dones.

Accessibilitat i adaptació:

- Un mòdul vestuari adaptat de dimensions 2,76 x 2,35 metres, que inclourà:
  - 1 dutxa adaptada.
  - 1 lavabo adaptat.
  - 1 inodor adaptat.
  - Equipament adequat per complir amb la normativa d'accessibilitat i garantir l'ús per persones amb mobilitat reduïda.

Instal·lacions complementàries:

- Instal·lació d'un subquadre elèctric amb conjunt de protecció, incloent interruptors tèrmics i diferencials.
- Preinstal·lació del sistema de desguàs connectat al sistema de clavegueram existent de la nau.
- Instal·lació d'un equip de climatització tipus split a cada mòdul.

AJUNTAMENT DE SALT
Aquest document és una còpia simple del document electrònic original. Podeu comprovar-ne la validesa a
http://www.viladesalt.cat/validadordocuments.html

Codi Segur de Verificació: d6c4a705-aacf-40f2-9a27-821a7ed2dc62
Origen: Administració
Identificador document original: ES_L01171557_2025_2949492
Data d'impressió: 29/09/2025 10:11:54
Pàgina 12 de 159
SIGNATURES
1.- ALTIMIR ALONSO JUAN, 22/05/2025 12:34

3. INTERVENCIONS

3.1. Fase I lot 1

Intervenció a les naus 4 i 5: Subministrament i instal·lació d'estructures per a exercicis aeris

3.1.1. Característiques generals de les estructures

Cada estructura (pòrtic) es construirà amb perfils tipus truss, d'acord amb la norma UNE-EN 17115:2019, "Tecnologías del entretenimiento. Especificaciones para el diseño y la fabricación de trusses de acero y aluminio". Aquesta norma estableix els requisits de disseny i fabricació, i és el fabricant qui determina la capacitat de càrrega en funció de les dimensions i el tipus de muntatge.

Elements principals del pòrtic:

- Biga superior (trave principal): perfil truss de 40 cm de cantell.
- Pilars verticals: perfils truss de 30 cm de cantell.

3.1.2. Característiques tècniques de les estructures

Biga (trave superior):

- Ample del cantell: 400 mm
- Diàmetre del tub principal: 50×3 mm
- Diàmetre de les travesses: 25×3 mm
- Connectors: cons, bulons i passadors
- Aliatge: EN AW 6082 T6
- Acabat: lacat en pols color negre

AJUNTAMENT DE SALT
Aquest document és una còpia simple del document electrònic original. Podeu comprovar-ne la validesa a
http://www.viladesalt.cat/validadordocuments.html

Codi Segur de Verificació: d6c4a705-aacf-40f2-9a27-821a7ed2dc62
Origen: Administració
Identificador document original: ES_L01171557_2025_2949492
Data d'impressió: 29/09/2025 10:11:54
Pàgina 13 de 159
SIGNATURES
1.- ALTIMIR ALONSO JUAN, 22/05/2025 12:34

Pilars (elements verticals):

- Ample del cantell: 290 mm
- Diàmetre del tub principal: 50×2 mm
- Diàmetre de les travesses: 20×2 mm
- Connectors: cons, bulons i passadors
- Aliatge: EN AW 6082 T6
- Acabat: lacat en pols color negre

3.1.3. Sistemes de muntatge i fixació

Les estructures seran autoportants i s'instal·laran sobre bases i sistemes de fixació de fabricació especial, segons els plànols adjunts.

La fixació al paviment es farà mitjançant platines d'acer dissenyades específicament, també detallades als plànols.

Platina de fixació:

- Fixada mitjançant tacs químics amb vareta roscada M12, de qualitat 8.8.
- Cada platina tindrà vuit forats, dels quals s'utilitzaran almenys sis per a la fixació amb conjunts de vareta roscada i tac químic.

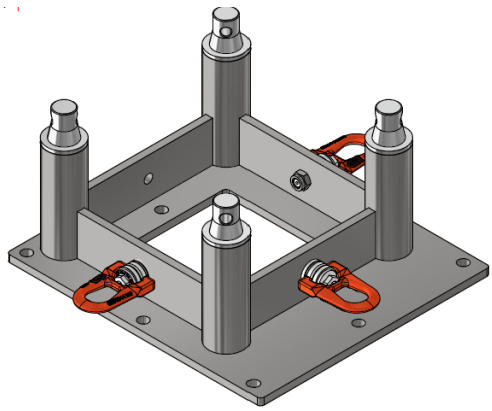

AJUNTAMENT DE SALT
Aquest document és una còpia simple del document electrònic original. Podeu comprovar-ne la validesa a
http://www.viladesalt.cat/validadordocuments.html

Codi Segur de Verificació: d6c4a705-aacf-40f2-9a27-821a7ed2dc62
Origen: Administració
Identificador document original: ES_L01171557_2025_2949492
Data d'impressió: 29/09/2025 10:11:54
Pàgina 14 de 159
SIGNATURES
1.- ALTIMIR ALONSO JUAN, 22/05/2025 12:34

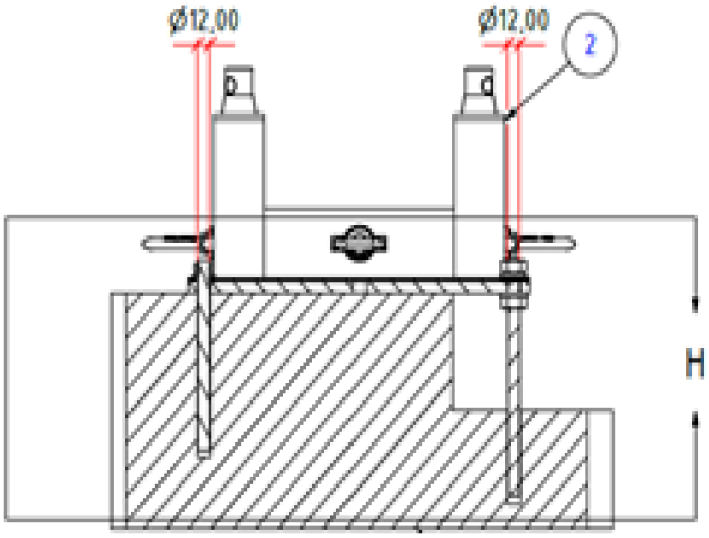

3.1.4. Sistemes de rigidització i ancoratge lateral

Les columnes s'ancoraran a les parets mitjançant brides metàl·liques, tal com s'indica a la imatge adjunta.

Cada columna es fixarà amb dues brides, a una alçada aproximada de 2 i 6 metres. La posició exacta es determinarà durant la instal·lació, evitant interferències amb altres elements o instal·lacions auxiliars.

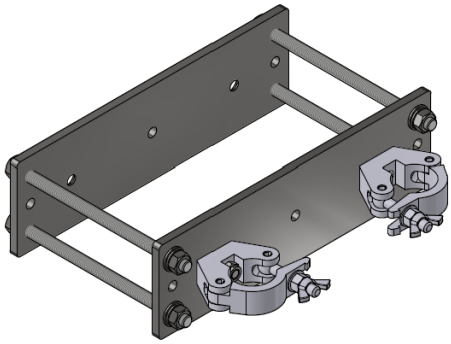

AJUNTAMENT DE SALT
Aquest document és una còpia simple del document electrònic original. Podeu comprovar-ne la validesa a
http://www.viladesalt.cat/validadordocuments.html

Codi Segur de Verificació: d6c4a705-aacf-40f2-9a27-821a7ed2dc62
Origen: Administració
Identificador document original: ES_L01171557_2025_2949492
Data d'impressió: 29/09/2025 10:11:54
Pàgina 15 de 159
SIGNATURES
1.- ALTIMIR ALONSO JUAN, 22/05/2025 12:34

3.1.5. Modulació i configuració per nau

- Nau 4: els quatre pòrtics es construiran amb un sistema de modulació de peces específic (vegeu plànol):

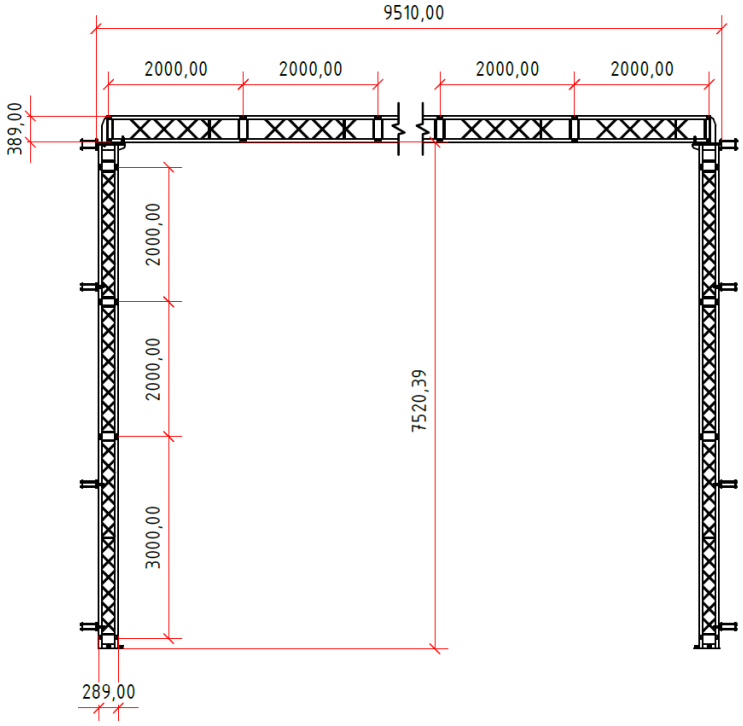

AJUNTAMENT DE SALT
Aquest document és una còpia simple del document electrònic original. Podeu comprovar-ne la validesa a
http://www.viladesalt.cat/validadordocuments.html

Codi Segur de Verificació: d6c4a705-aacf-40f2-9a27-821a7ed2dc62
Origen: Administració
Identificador document original: ES_L01171557_2025_2949492
Data d'impressió: 29/09/2025 10:11:54
Pàgina 16 de 159
SIGNATURES
1.- ALTIMIR ALONSO JUAN, 22/05/2025 12:34

- Nau 5: els quatre pòrtics seguiran un sistema de modulació diferenciat (vegeu plànol):

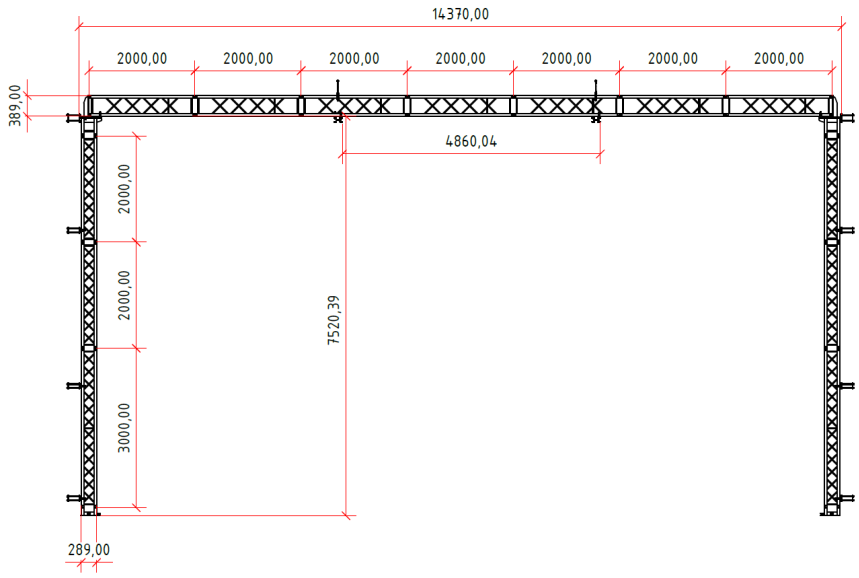

3.1.6. Unions especials entre elements estructurals

La unió entre la biga i els pilars es farà mitjançant una peça metàl·lica en forma d'escaire, amb sistema de fixació per boló cònic, adaptat per a perfils truss.

Aquestes peces són de fabricació específica, i s'adjunten plànols per a la seva construcció i muntatge.

Els bolons de fixació són compatibles amb el truss subministrat (veure imatge):

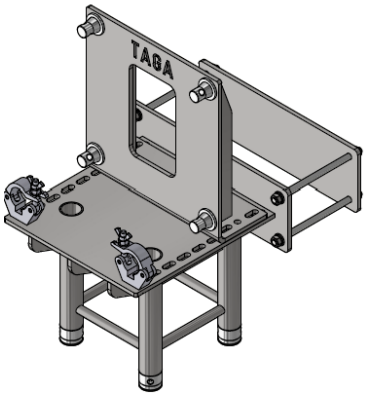

AJUNTAMENT DE SALT
Aquest document és una còpia simple del document electrònic original. Podeu comprovar-ne la validesa a
http://www.viladesalt.cat/validadordocuments.html

Codi Segur de Verificació: d6c4a705-aacf-40f2-9a27-821a7ed2dc62
Origen: Administració
Identificador document original: ES_L01171557_2025_2949492
Data d'impressió: 29/09/2025 10:11:54
Pàgina 17 de 159
SIGNATURES
1.- ALTIMIR ALONSO JUAN, 22/05/2025 12:34

3.2. Fase I lot 2

Intervenció a les naus 4 i 5: Subministrament i instal·lació paviment tècnic

L'actuació consisteix en la instal·lació d'un paviment tècnic a les naus 4 i 5. Abans de la seva col·locació, serà imprescindible assegurar que el terra estigui lliure d'humitats i que no presenti escalons o desnivells que en puguin comprometre la correcta anivellació.

Aquesta instal·lació s'ha de dur a terme un cop muntades les estructures de truss, per evitar cops, ratllades o danys al paviment ja col·locat. També s'haurà de fer una neteja prèvia exhaustiva per garantir que no hi hagi brutícia que interfereixi en la col·locació.

3.2.1. Superfície d'intervenció:

- Nau 5: espai diàfan amb una superfície útil de 294,95 m².
- Nau 4: espai que esdevindrà diàfan un cop s'hagin enderrocat uns serveis existents que ocupen 2,9 m². Finalitzat aquest enderroc, el paviment resultant haurà de quedar continu i al mateix nivell que la resta de la nau, amb una superfície útil de 194,60 m².

3.2.2. Procediment de muntatge:

El paviment tècnic es muntarà seguint el següent procediment:

1. Traçat de referència:

   Marcar el centre de cada nau mitjançant una línia escairada respecte la façana per definir la direcció de col·locació dels llistons i l'aïllament.

2. Col·locació de l'aïllament:

   Disposar tires de goma autoadhesiva de neoprè de 50 mm d'ample per 3 mm de gruix sobre el terra existent.

3. Instal·lació de rastrells:

   Sobre l'aïllament, col·locar rastrells de llistó de Flandes polit (50×25×3000 mm). Cal anivellar-los per evitar irregularitats (pendents, escalons o panxes).

   Els rastrells es fixaran al paviment amb tacs i cargols, disposats amb una separació màxima de 40 cm, reforçats amb travessers cada 60 cm, garantint solidesa i continuïtat.

4. Col·locació del tauler:

   Sobre els llistons es col·locarà tauler escairat MDF hidrofugat (2400×1200×22 mm), que s'haurà de fixar amb cargols i cola, assegurant un enllaç sòlid entre peces.

AJUNTAMENT DE SALT
Aquest document és una còpia simple del document electrònic original. Podeu comprovar-ne la validesa a
http://www.viladesalt.cat/validadordocuments.html

Codi Segur de Verificació: d6c4a705-aacf-40f2-9a27-821a7ed2dc62
Origen: Administració
Identificador document original: ES_L01171557_2025_2949492
Data d'impressió: 29/09/2025 10:11:54
Pàgina 18 de 159
SIGNATURES
1.- ALTIMIR ALONSO JUAN, 22/05/2025 12:34

L'acabat superficial serà amb pintura negra antilliscant i ignífuga (classe EFL o superior).

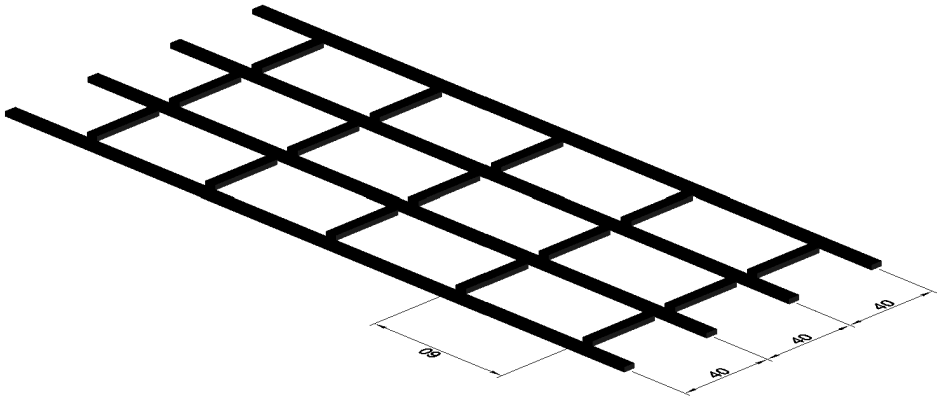

3.3. Fase I lot 3

Intervenció a les naus 4 i 5: Reforma instal·lació de climatització serralleria i altres per donar servei a l'activitat

3.3.1. Serralleria

Amb l'objectiu de facilitar el trànsit del personal i garantir una evacuació segura, s'instal·laran portes que compleixin amb els requisits de sectorització d'incendis.

Es preveu el subministrament i instal·lació dels següents elements:

- Quatre portes EI-60 aïllades de dues fulles, amb dimensions totals de 1,60 × 2,10m.

Amb la configuració constructiva següent:

- Marc perimetral format per tub d'acer galvanitzat en calent amb rigiditzadors interiors.
- Fulles folrades amb xapa galvanitzada i prelacada.
- Pany exterior encastat i joc de manetes inclosos.
- Dintell de HEB-100.

AJUNTAMENT DE SALT
Aquest document és una còpia simple del document electrònic original. Podeu comprovar-ne la validesa a
http://www.viladesalt.cat/validadordocuments.html

Codi Segur de Verificació: d6c4a705-aacf-40f2-9a27-821a7ed2dc62
Origen: Administració
Identificador document original: ES_L01171557_2025_2949492
Data d'impressió: 29/09/2025 10:11:54
Pàgina 19 de 159
SIGNATURES
1.- ALTIMIR ALONSO JUAN, 22/05/2025 12:34

3.3.2. Enllumenat d'emergència

L'activitat comptarà amb enllumenat d'emergència al llarg de tot el recorregut d'evacuació, garantint un nivell mínim d'il·luminació de 5 lux. La disposició d'aquest enllumenat queda reflectida en el plànol adjunt.

Il·luminació d'emergència planta activitat				
Dependència	Superfície (m²)	Unitats il·luminació	Lúmens	Lum/m²
Zona assaig acrobàcies aèries 1	171,82	6	180	6,29
Zona assaig acrobàcies aèries 2	97,76	4	180	7,36
Zones pas 1	123,78	6	180	8,73
Zones pas 2	96,83	4	180	7,44

3.3.3. Enderroc de lavabo existent a la nau 4

L'actuació es localitza a l'interior de la nau 4 (nau industrial), on es procedirà a:

- La retirada de peces sanitàries (lavabo i inodor).
- L'enderroc dels envans interiors i portes del nucli de serveis.
- La desconnexió i segellat de les instal·lacions d'aigua i sanejament existents.

Descripció dels elements a enderrocar:

- Sanitaris: un lavabo i un inodor.
- Envans: maons ceràmics.
- Porta interior: unitat de fusta.
- Paviment i revestiment ceràmic.

Processos d'execució:

- Desconnexió de subministraments (aigua, desaigües).
- Desinstal·lació manual de sanitaris i mobiliari.
- Enderroc mecànic controlat dels envans i porta.
- Gestió dels residus amb transport a gestor autoritzat.
- Neteja i desinfecció final de l'espai.

Posteriorment es farà tria i gestió dels residus.

AJUNTAMENT DE SALT
Aquest document és una còpia simple del document electrònic original. Podeu comprovar-ne la validesa a
http://www.viladesalt.cat/validadordocuments.html

Codi Segur de Verificació: d6c4a705-aacf-40f2-9a27-821a7ed2dc62
Origen: Administració
Identificador document original: ES_L01171557_2025_2949492
Data d'impressió: 29/09/2025 10:11:54
Pàgina 20 de 159
SIGNATURES
1.- ALTIMIR ALONSO JUAN, 22/05/2025 12:34

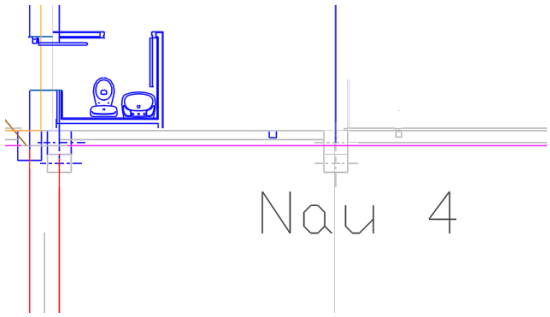

Es protegiran els elements existents que siguin susceptibles de patir algun desperfecte, i que suposin un increment del pressupost d'execució.

3.3.4. Instal·lació d'un calefactor de gas a la nau 4

Subministrar i instal·lar un calefactor suspès de gas per proporcionar calefacció eficient en un espai industrial. L'equip estarà controlat mitjançant termòstat mural i s'instal·larà suspès a l'estructura metàl·lica existent, per damunt del nivell dels pòrtics tipus truss.

Característiques de l'espai a calefactar:

- Superfície: 200 m²
- Alçada: 8 metres
- Volum total: 1.600 m³
- Ús: nau industrial
- Aïllament: mitjà/baix (parets lleugeres i coberta tipus sandvitx metàl·lica)

Sistema de calefacció proposat:

- Tipus: calefactor radiant a gas
- Potència estimada: 20 kW
- Alimentació: gas natural
- Control: termòstat mural

Càlcul de potència tèrmica:

- Temperatura exterior de càlcul: 0–5 °C (zona climàtica: Catalunya)
- Temperatura interior desitjada: 16–18 °C
- Diferència tèrmica aproximada: 12–15 °C
- Fórmula: Potència (W) = Volum (m³) × Coeficient tèrmic (W/m³)

AJUNTAMENT DE SALT
Aquest document és una còpia simple del document electrònic original. Podeu comprovar-ne la validesa a
http://www.viladesalt.cat/validadordocuments.html

Codi Segur de Verificació: d6c4a705-aacf-40f2-9a27-821a7ed2dc62
Origen: Administració
Identificador document original: ES_L01171557_2025_2949492
Data d'impressió: 29/09/2025 10:11:54
Pàgina 21 de 159
SIGNATURES
1.- ALTIMIR ALONSO JUAN, 22/05/2025 12:34

- Coeficient utilitzat: 25 W/m³
- Resultat: 1.600 m³ × 12,5 W/m³ = 20.000 W = 20 kW

Aquest valor es considera suficient per garantir una calefacció adequada amb un sistema radiant o bé mitjançant aeroterms industrials.

Requeriments tècnics d'instal·lació:

- Connexió a la línia de gas amb vàlvula de tall i segellat homologat.
- Presa elèctrica per al termòstat .
- Compliment del Reglament d'Instal·lacions Tèrmiques en els Edificis (RITE) i de la normativa de gas.
- Respecte de les distàncies de seguretat mínimes respecte parets i zones de circulació.
- Prova d'estanqueïtat i comprovació de combustió.

Condicions de manteniment i seguretat:

- Revisió anual per tècnic acreditat.
- Ús obligatori d'equips de protecció individual durant la instal·lació.
- Control de possibles fuites de gas.
- Senyalització visible de l'equip.
- Disponibilitat d'un manual de manteniment per a l'usuari.

Documentació tècnica requerida:

- Càlcul justificatiu de la potència tèrmica.
- Fitxa tècnica de l'equip.
- Croquis o plànol d'ubicació.
- Certificat d'instal·lació de gas i/o projecte de legalització (si escau).

3.3.5. Canvi d'emplaçament de dos calefactors de gas a la nau 5

Canvi d'emplaçament dels calefactors actuals per motius de seguretat i funcionalitat. Els aparells s'hauran de col·locar per damunt de l'estructura de pòrtics tipus truss instal·lada, amb l'objectiu d'evitar qualsevol contacte directe amb els acròbates durant la realització de les activitats.

AJUNTAMENT DE SALT
Aquest document és una còpia simple del document electrònic original. Podeu comprovar-ne la validesa a
http://www.viladesalt.cat/validadordocuments.html

Codi Segur de Verificació: d6c4a705-aacf-40f2-9a27-821a7ed2dc62
Origen: Administració
Identificador document original: ES_L01171557_2025_2949492
Data d'impressió: 29/09/2025 10:11:54
Pàgina 22 de 159
SIGNATURES
1.- ALTIMIR ALONSO JUAN, 22/05/2025 12:34

La nova ubicació garantirà tant la seguretat dels usuaris com el correcte funcionament del sistema de calefacció, assegurant una distribució eficient de la temperatura a l'espai.

Tasques a realitzar:

- Desconnexió dels calefactors existents de la instal·lació actual (gas i elèctrica).
- Nou ancoratge al sostre o a l'estructura metàl·lica existent.
- Connexió a la línia de gas (amb vàlvula de tall).
- Reposició de presa elèctrica.
- Prova d'estanqueïtat i comprovació de funcionament.

3.3.6. Instal·lació del comptador de gas i legalització de la instal·lació

Per legalitzar la instal·lació, cal presentar la documentació següent:

Si la potència és de fins a 70 kW:

- Memòria tècnica redactada per un instal·lador de gas autoritzat (categoria B o A).
- Plànol de la instal·lació amb el recorregut de les canonades i ubicació dels aparells.
- Esquema isomètric del sistema.
- Fitxes tècniques dels aparells de gas.
- Certificat d'instal·lació (CI-I) signat per l'instal·lador.
- Prova d'estanquitat i posada en servei.
- Si ho requereix l'empresa subministradora: informe de revisió inicial o inspecció.
- Si es tracta d'una instal·lació més complexa (per exemple, amb diverses pressions o sistemes automatitzats), pot ser necessari un projecte visat per un tècnic competent.
- Presentació de la documentació a l'òrgan competent en indústria de la comunitat autònoma (a Catalunya: Canal Empresa o mitjançant empresa col·laboradora).
- Pagament de les taxes administratives que pertoquin.
- Alta del subministrament amb l'empresa distribuïdora
- L'empresa distribuïdora pot requerir una inspecció inicial obligatòria abans de donar d'alta el subministrament.

AJUNTAMENT DE SALT
Aquest document és una còpia simple del document electrònic original. Podeu comprovar-ne la validesa a
http://www.viladesalt.cat/validadordocuments.html

Codi Segur de Verificació: d6c4a705-aacf-40f2-9a27-821a7ed2dc62
Origen: Administració
Identificador document original: ES_L01171557_2025_2949492
Data d'impressió: 29/09/2025 10:11:54
Pàgina 23 de 159
SIGNATURES
1.- ALTIMIR ALONSO JUAN, 22/05/2025 12:34

3.3.7. Enllumenat per a les naus 4 i 5

Enllumenat nau 4

Dades generals de l'espai:

- Superfície aproximada: 200 m².
- Alçada lliure: 8 metres.
- Color de les parets: blanques.
- Nivell d'il·luminació recomanat: 500 lux (segons UNE-EN 12464-1).

Tipus de lluminàries proposades: campanes LED industrials

- Potència: 150 W.
- Flux lluminós: 22.000 lúmens.
- Òptica: feix de 90º.
- IRC: >80.
- Temperatura de color: 4000 K o 5000 K.
- Protecció: IP65 per a entorns industrials.

Càlcul de necessitats lumíniques:

- Lúmens totals requerits: 500 lux × 204,25 m² = 102.125 lúmens.
- Amb lluminàries de 22.000 lúmens, es necessiten 102.125 / 22.000 ≈ 4,64 → s'instal·laran 6 unitats per garantir la uniformitat lumínica.

Les proteccions tèrmiques i diferencials s'instal·laran al quadre existent en nau 5.

AJUNTAMENT DE SALT
Aquest document és una còpia simple del document electrònic original. Podeu comprovar-ne la validesa a
http://www.viladesalt.cat/validadordocuments.html

Codi Segur de Verificació: d6c4a705-aacf-40f2-9a27-821a7ed2dc62
Origen: Administració
Identificador document original: ES_L01171557_2025_2949492
Data d'impressió: 29/09/2025 10:11:54
Pàgina 24 de 159
SIGNATURES
1.- ALTIMIR ALONSO JUAN, 22/05/2025 12:34

Enllumenat nau 5

Dades generals de l'espai:

- Superfície aproximada: 300 m²
- Alçada lliure: 8 metres
- Color de les parets: blanques
- Nivell d'il·luminació recomanat: 500 lux de mitjana (segons UNE-EN 12464-1)

Tipus de lluminàries proposades: campanes LED industrials

- Potència: 150 W
- Flux lluminós: 22.000 lúmens
- Òptica: feix de 90º
- IRC: >80
- Temperatura de color: 4000 K o 5000 K
- Protecció: IP65
- Vida útil estimada: >50.000 hores

Càlcul de necessitats lumíniques:

- Lúmens totals requerits: 500 lux × 310,3 m² = 155.150 lúmens.
- Amb lluminàries de 22.000 lúmens, es necessiten 155.150 / 22.000 ≈ 7,05 → es preveu la instal·lació de 8 unitats, amb un total de 176.000 lúmens, garantint així la cobertura i la uniformitat necessàries.

Les proteccions tèrmiques i diferencials s'instal·laran en quadre existent en nau 5.

3.3.8. Instal·lació ventiladors a les naus 4 i 5

Cal instal·lar ventiladors suspesos del sostre amb l'objectiu de renovar l'aire de les naus i millorar la sensació de confort ambiental.

En total, s'han d'instal·lar tres ventiladors:

- Dos ventiladors a la nau 5 (ventiladors 1 i 2).
- Un ventilador a la nau 4 (ventilador 3).

Requisits de ventilació:

- Volum d'aire: 1.600 m³

AJUNTAMENT DE SALT
Aquest document és una còpia simple del document electrònic original. Podeu comprovar-ne la validesa a
http://www.viladesalt.cat/validadordocuments.html

Codi Segur de Verificació: d6c4a705-aacf-40f2-9a27-821a7ed2dc62
Origen: Administració
Identificador document original: ES_L01171557_2025_2949492
Data d'impressió: 29/09/2025 10:11:54
Pàgina 25 de 159
SIGNATURES
1.- ALTIMIR ALONSO JUAN, 22/05/2025 12:34

- Renovacions d'aire recomanades: 3-6 per hora
- Cabal d'aire requerit: 4.800 – 9.600 m³/h

Característiques dels ventiladors

- Diàmetre: 4,3 m
- Potència: 0,745 kW
- Cobertura: fins a 5 vegades el diàmetre (~1.000 m²)
- Característiques: motor sense engranatges, baix manteniment, funcionament silenciós

En la seva instal·lació, cal tenir en compte:

- Estructura de suport: El ventilador s'ancorarà a l'estructura metàl·lica de la coberta mitjançant suports homologats, assegurant el compliment de càrregues dinàmiques i estàtiques.
- Connexió elèctrica: S'estendrà una línia trifàsica des del quadre de distribució existent, amb cablejat adequat (mínim 3x2,5 mm² + terra) i proteccions específiques.
- Control i regulació: Es preveu la instal·lació d'un quadre mural amb selector de velocitat, situat a una altura accessible (~1,4 m del terra).

Les proteccions tèrmiques i diferencials s'instal·laran en el quadre existent a la nau 5.

3.3.9. Subquadre Armari elèctric modular

Armari modular IP-65, de doble porta.

Característiques:

- Protecció IP-65: Protegeix contra la pols i l'aigua.
- Fabricat en material termoestable o metàl·lic pintat.
- Equipat amb carrils DIN i placa de bornes.
- Capacitat per a 12–18 circuits.
- Muntatge: Fixació mural amb ancoratges adequats.

AJUNTAMENT DE SALT
Aquest document és una còpia simple del document electrònic original. Podeu comprovar-ne la validesa a
http://www.viladesalt.cat/validadordocuments.html

Codi Segur de Verificació: d6c4a705-aacf-40f2-9a27-821a7ed2dc62
Origen: Administració
Identificador document original: ES_L01171557_2025_2949492
Data d'impressió: 29/09/2025 10:11:54
Pàgina 26 de 159
SIGNATURES
1.- ALTIMIR ALONSO JUAN, 22/05/2025 12:34

Protecció Diferencial:

- Tipus: Diferencials 2x40A/30mA, classe AC.
- Normativa: Segons REBT ITC-BT-24.
- Funció: Protecció de circuits finals contra fugues de corrent.
- Muntatge: Instal·lats sobre carril DIN dins de l'armari modular.

Interruptors Magnetotèrmics

- **Ti**pus: Interruptors automàtics magnetotèrmics.
- Característiques:
- 2P–10A i 2P–16A.
- Curva C: Adequada per protecció de línies d'il·luminació, climatització i emergències.
- Muntatge: Sobre carril DIN dins de l'armari modular.
- Funció: Protecció contra sobrecàrregues i curtcircuits.

Cablejat Intern

- Tipus de cable: Cable de coure flexible.
- 6 mm² per a circuits de baixa potència.
- 10 mm² per a circuits de major demanda.
- Cablejat ordenat amb etiquetatge de circuits.
- Fixació i embornament segons norma.
- Connexió segura i fiable.

Connexió del Subquadre

- Tipus de connexió: Connexió a línia d'alimentació principal.
- Cablejat: Trifàsic 4x16 mm² + PE (Protecció a Terra).
- Muntatge: Embornament i fixació amb canal o brida.
- Protecció: Compliment de les normes de seguretat elèctrica vigents.

Verificació i Comprovació

- Verificació de continuïtat dels circuits.
- Comprovació de polaritat.
- Prova de salt de diferencials amb comprovador específic.

AJUNTAMENT DE SALT
Aquest document és una còpia simple del document electrònic original. Podeu comprovar-ne la validesa a
http://www.viladesalt.cat/validadordocuments.html

Codi Segur de Verificació: d6c4a705-aacf-40f2-9a27-821a7ed2dc62
Origen: Administració
Identificador document original: ES_L01171557_2025_2949492
Data d'impressió: 29/09/2025 10:11:54
Pàgina 27 de 159
SIGNATURES
1.- ALTIMIR ALONSO JUAN, 22/05/2025 12:34

Documentació i Etiquetatge: Inclou documentació completa de la instal·lació i etiquetatge clar de circuits.

Muntatge i Instal·lació

- Personal: Oficial electricista instal·lador de 1a.
- Muntatge dels components dins del quadre.
- Connexions internes i externes.
- Proves i verificació segons REBT.
- Muntatge d'aparellatge i connexions dins del quadre.

9. Normativa Aplicable

- **REBT:** Reglament Electrotècnic de Baixa Tensió (ITC-BT-24 i altres).
- **Seguretat:** Compliment de les normatives de seguretat per a instal·lacions elèctriques.
- **Etiquetatge:** Identificació clara dels circuits i components.

AJUNTAMENT DE SALT
Aquest document és una còpia simple del document electrònic original. Podeu comprovar-ne la validesa a
http://www.viladesalt.cat/validadordocuments.html

Codi Segur de Verificació: d6c4a705-aacf-40f2-9a27-821a7ed2dc62
Origen: Administració
Identificador document original: ES_L01171557_2025_2949492
Data d'impressió: 29/09/2025 10:11:54
Pàgina 28 de 159
SIGNATURES
1.- ALTIMIR ALONSO JUAN, 22/05/2025 12:34

3.3.10. Dotació d'instal·lacions de protecció contra incendis a les naus 4, 5 i 6

L'edifici disposa dels equips i instal·lacions de protecció contra incendis requerits segons la taula mostrada en aquest apartat.

Dotació d'instal·lació de protecció contra incendis i condicions	Norma	Projecte
Hidrant d'incendis A menys de 100 metres del local s'hi troba instal·lat un hidrant H-100 el qual és d'ús exclusiu per a bombers: Pressió: 1 bar (mínim) Cabal: 1000 lts /min Autonomia: 1 hora (60 m3)	No	Sí
Extintors portàtils Els extintors previstos es reflecteixen al plànol adjunt, en planta, de manera que el recorregut real màxim fins al més proper sigui sempre inferior als 15 metres. Aquests estan situats sobre uns suports fixats, paraments verticals o pilars de forma que la seva part superior no quedi a una altura superior respecte el terra de 1,70 metres amb les següents característiques: Agent ext.: pols ABC / CO_2 Càrrega: 6 kgs / 5kgs Eficàcia: 21A -113B	Sí	Sí
Boques d'incendi equipada Si la superfície construïda excedeix de 500m^2.	Si	Si
Columna seca Si l'alçada d'evacuació de l'edifici és superior al 24 metres.	No	No

AJUNTAMENT DE SALT
Aquest document és una còpia simple del document electrònic original. Podeu comprovar-ne la validesa a
http://www.viladesalt.cat/validadordocuments.html

Sistema d'alarma Si la ocupació excedeix de 500 persones.	No	No
Sistema de detecció d'incendis Si la superfície construïda excedeix de 1.000m^2.	No	No
Instal·lació automàtica de extinció Per edificis amb alçada d'evacuació superior als 80 metres.	No	No

El disseny, execució, posta en funcionament i manteniment de les esmentades instal·lacions, així com els seus materials, components i equips, compliran l'establert, tant en l'article 3.1 del CTE, com en el Reglament d'Instal·lacions de Protecció contra Incendis (RD. 1942/1993, de 5 de novembre), en les seves disposicions complementàries i en qualsevol altra reglamentació específica que els sigui d'aplicació.

Els sistemes de protecció contra incendis d'utilització manual (com ara extintors, boques d'incendi, hidrants exteriors, polsadors manuals d'alarma i dispositius de dispar de sistemes d'extinció) estaran senyalitzats segons les especificacions de la norma UNE 23033-1.

Les dimensions de les senyals, en funció de la distància d'observació, seran les següents:

- 210 × 210 mm, quan la distància d'observació no sigui superior a 10 metres.
- 420 × 420 mm, quan la distància d'observació estigui compresa entre 10 i 20 metres.
- 594 × 594 mm, quan la distància d'observació estigui compresa entre 20 i 30 metres.

Les senyals hauran de ser plenament visibles, inclús en cas de fallida del subministrament elèctric d'enllumenat normal. Aquesta visibilitat quedarà garantida mitjançant enllumenat d'emergència o mitjançant senyals fotoluminescents, les quals compliran les característiques d'emissió lumínica establertes a la norma UNE 23035-4:2003.

AJUNTAMENT DE SALT
Aquest document és una còpia simple del document electrònic original. Podeu comprovar-ne la validesa a
http://www.viladesalt.cat/validadordocuments.html

Codi Segur de Verificació: d6c4a705-aacf-40f2-9a27-821a7ed2dc62
Origen: Administració
Identificador document original: ES_L01171557_2025_2949492
Data d'impressió: 29/09/2025 10:11:54
Pàgina 30 de 159
SIGNATURES
1.- ALTIMIR ALONSO JUAN, 22/05/2025 12:34

3.4. Fase II

Intervenció a la nau 6

Subministrament de tres mòduls prefabricats per equipar la nau 6 amb lavabos i vestuaris.

3.4.1. Subministrament instal·lació mòduls vestuaris

Subministrament de tres mòduls prefabricats destinats a vestuaris, un dels quals adaptat.

- Dos mòduls amb unes dimensions de 6,00 x 2,35 metres.

  Característiques de cada mòdul no adaptat:
  - 2 dutxes
  - 2 inodors
  - 2 lavabos
  - 2 bancs amb penjadors
  - Instal·lació elèctrica completa, incloent un escalfador d'aigua de 100 litres
  - Sistema d'il·luminació interior i enllumenat d'emergència
  - Diferenciació de vestuaris per homes i dones.

- Un mòdul adaptat amb unes dimensions de 2,76 x 2,35 metres.
  Habilitat segons la normativa d'accessibilitat vigent i comptarà amb:
  - 1 dutxa adaptada
  - 1 lavabo adaptat
  - 1 inodor adaptat

  Aquests espais estan pensats per complir tant la funció de lavabo com de vestuari adaptat, garantint l'accessibilitat i la comoditat per a persones amb mobilitat reduïda.

Els mòduls, un cop instal·lats, hauran de complir amb el que estableixen el DBSI i el DBSUA del Codi Tècnic de l'Edificació (CTE), especialment pel que fa als requisits d'accessibilitat i evacuació.

L'accés als mòduls no adaptats s'haurà de fer mitjançant un esglaó que compleixi amb els requisits del CTE, garantint així la seguretat i la funcionalitat d'ús.

AJUNTAMENT DE SALT
Aquest document és una còpia simple del document electrònic original. Podeu comprovar-ne la validesa a
http://www.viladesalt.cat/validadordocuments.html

Codi Segur de Verificació: d6c4a705-aacf-40f2-9a27-821a7ed2dc62
Origen: Administració
Identificador document original: ES_L01171557_2025_2949492
Data d'impressió: 29/09/2025 10:11:54
Pàgina 31 de 159
SIGNATURES
1.- ALTIMIR ALONSO JUAN, 22/05/2025 12:34

Per tal de garantir el correcte funcionament dels mòduls prefabricats, es realitzaran les següents instal·lacions complementàries:

- Instal·lació d'un subquadre elèctric de connexió, equipat amb els corresponents dispositius de protecció, incloent:
  - Interruptors tèrmics
  - Interruptors diferencials
- Es disposarà la preinstal·lació del sistema de desguàs, mitjançant la col·locació de tub per conducció d'aigües residuals, que quedarà connectat a la xarxa de clavegueram existent que dona servei a la nau.

La instal·lació es farà sobre una base anivellada i amb connexions mecàniques entre mòduls. Les connexions d'aigua, clavegueram i electricitat es realitzen amb connexions ràpides i sistemes segellats. S'inclou la posada en marxa i proves de funcionament.

Instal·lació elèctrica:

- Potència total estimada: 4.000 W
- Línia general: 3x6 mm² amb magnetotèrmic de 25 A
- Circuits interiors: llum 3x1,5 mm² / endolls 3x2,5 mm²
- Termo: línia dedicada 3x2,5 mm²
- Preses IP44 en zones humides
- Quadre de protecció amb diferencial i 3–4 magnetotèrmics

Instal·lació sanitària:

- Canonades multicapa: general ø20 mm, derivacions ø16 mm.
- Desguassos: lavabos i dutxes Ø40 mm, inodor Ø110 mm.
- Termo elèctric: mínim 50L – 1500W.
- Connexió a xarxa de clavegueram amb tub.
- Arqueta registre recollida aigües residuals de formigó o polipropilè reforçat amb sifó hidràulic.
- Tub connexió a clavegueram diàmetre mínim recomanat: Ø125 mm de PVC sanitari SN-4 o superior.
- Pendent mínim recomanat: 2% (2 cm per metre lineal).

AJUNTAMENT DE SALT
Aquest document és una còpia simple del document electrònic original. Podeu comprovar-ne la validesa a
http://www.viladesalt.cat/validadordocuments.html

Codi Segur de Verificació: d6c4a705-aacf-40f2-9a27-821a7ed2dc62
Origen: Administració
Identificador document original: ES_L01171557_2025_2949492
Data d'impressió: 29/09/2025 10:11:54
Pàgina 32 de 159
SIGNATURES
1.- ALTIMIR ALONSO JUAN, 22/05/2025 12:34

Aparells de climatització:
Es preveu la instal·lació d'un aparell de climatització tipus split per a cada mòdul, format per una unitat interior i una unitat exterior amb tecnologia inverter.

Cada equip de climatització tindrà una potència de 3.500 frigories i 3.500 kcal/h, amb funció de fred i calor. En total, s'instal·laran tres sistemes de climatització complets, corresponents a tres mòduls, és a dir, tres unitats interiors i tres exteriors.

Observacions:
En la seva instal·lació s'ha de deixar una distància entre la part posterior del mòdul i la paret divisòria de les naus 5 i 6, per poder passar instal·lacions i facilitar el seu manteniment.

3.4.2. Enllumenat nau 6

Dades generals de l'espai:

- Superfície: 95 m².
- Alçada lliure: 8 metres.
- Activitat prevista: ús industrial general (activitat acrobàtica o similar).
- Requisit d'il·luminació: 500 lux de mitjana (segons UNE-EN 12464-1).

Càlcul lumínic:
Per assolir el nivell requerit de 500 lux:

- Lúmens totals necessaris = 500 lux × 95 m² = 47.500 lúmens.
- Amb lluminàries tipus campana LED de 22.000 lúmens:· 47.500 / 22.000 ≈ 2,16.
- Es recomana la instal·lació de 3 unitats, per tal de garantir una uniformitat i cobertura adequades.

Característiques de les lluminàries proposades :

- Tipus: campana LED industrial.
- Potència: 150 W.
- Flux lluminós: 22.000 lúmens.
- Òptica: 90º.
- Índex de reproducció cromàtica (IRC): >80.
- Temperatura de color: 4.000 K o 5.000 K.

AJUNTAMENT DE SALT
Aquest document és una còpia simple del document electrònic original. Podeu comprovar-ne la validesa a
http://www.viladesalt.cat/validadordocuments.html

Codi Segur de Verificació: d6c4a705-aacf-40f2-9a27-821a7ed2dc62
Origen: Administració
Identificador document original: ES_L01171557_2025_2949492
Data d'impressió: 29/09/2025 10:11:54
Pàgina 33 de 159
SIGNATURES
1.- ALTIMIR ALONSO JUAN, 22/05/2025 12:34

- Protecció: IP65.
- Vida útil estimada: superior a 50.000 hores.

Detalls de la instal·lació:
Les lluminàries s'instal·laran suspeses o fixades al sostre de xapa, mitjançant estructura auxiliar o punts d'ancoratge existents. El cablejat es farà mitjançant canaleta o safata vista, amb connexió a un quadre elèctric equipat amb protecció adequada. Els elements de connexió elèctrica inclouran:

- Cable de secció 3x2,5 mm²
- Protecció mitjançant magnetotèrmic de 10 A.

Les proteccions tèrmiques i diferencials s'instal·laran en el quadre existent a la nau 5.

3.4.3. Sistema extracció en moduls

Característiques de la instal·lació:

- Tipus: Ventilador-extractor monofàsic.
- Alimentació: 230 V de tensió nominal.
- Cabal màxim: 100 m³/h.
- Pressió: Baixa.
- Material: Cos en plàstic.
- Muntatge: Encastat en sostre.
- Característiques addicionals:
- Baix consum energètic.
- Funcionament silenciós.
- Classe d'aïllament: II.
- Protecció: IPx4.
- Connexió elèctrica interior.
- Inclou connexió elèctrica des de punt proper i fixacions adequades.
- Boca d'extracció circular, diàmetre de connexió 100 mm. diàmetre exterior 140 mm.
- Material: Acer galvanitzat amb acabat pintat blanc.
- Característiques: Ajustable a cabal de sortida mitjançant clapeta.
- Muntatge: Fixació amb cargols al sostre.
- Connexió: Connexió a conducte de ventilació amb junta d'estanqueïtat.

AJUNTAMENT DE SALT
Aquest document és una còpia simple del document electrònic original. Podeu comprovar-ne la validesa a
http://www.viladesalt.cat/validadordocuments.html

Codi Segur de Verificació: d6c4a705-aacf-40f2-9a27-821a7ed2dc62
Origen: Administració
Identificador document original: ES_L01171557_2025_2949492
Data d'impressió: 29/09/2025 10:11:54
Pàgina 34 de 159
SIGNATURES
1.- ALTIMIR ALONSO JUAN, 22/05/2025 12:34

Conducte de Ventilació

- Tipus: Tub rígid de PVC Ø125 mm de paret llisa.
- Diàmetre nominal: 125 mm.
- Gruix: 2,2 mm.
- Propietats mecàniques:
- Resistència a l'impacte: ≥ 12 J.
- Resistència a la compressió: ≥ 250 N.
- Propietats addicionals: Material aïllant i no propagador de la flama.
- Unió: Connexió per unió encolada amb adhesiu específic.
- Muntatge: Fixació mural amb brides o grapes cada 80–100 cm.
- Aplicacions: Conducció d'aire per ventilació o extracció.

Colze de PVC Ø125 mm a 90°

- Tipus: Colze rígid per a conducció d'aire.
- Material: PVC.
- Unió: Per encaix i adhesiu específic.
- Aplicació: Canvi de direcció en el sistema de conductes.

Peca en T de PVC Ø125 mm:

- Tipus: Peca en T per bifurcació de línies de ventilació.
- Material: PVC rígid.
- Unió: Per encaix i adhesiu específic per PVC.
- Compatibilitat: Tubs i colzes de la mateixa sèrie.

Condicions de Muntatge:

- El ventilador-extractor serà fixat al sostre, amb connexió elèctrica a un punt proper.
- La boca d'extracció serà fixada fermament al sostre, amb ajust de cabal mitjançant la clapeta.
- Els conductes de PVC seran instal·lats visibles, fixats amb brides o grapes cada 80–100 cm.
- Les unions seran realitzades amb adhesiu específic per garantir l'estanquitat.
- Els accessoris com colzes i peces en T seran connectats de manera segura per garantir una correcta conducció de l'aire.

AJUNTAMENT DE SALT
Aquest document és una còpia simple del document electrònic original. Podeu comprovar-ne la validesa a
http://www.viladesalt.cat/validadordocuments.html

Codi Segur de Verificació: d6c4a705-aacf-40f2-9a27-821a7ed2dc62
Origen: Administració
Identificador document original: ES_L01171557_2025_2949492
Data d'impressió: 29/09/2025 10:11:54
Pàgina 35 de 159
SIGNATURES
1.- ALTIMIR ALONSO JUAN, 22/05/2025 12:34

3.5. Observacions

L'horari de treball serà de 8:00 a 18:00, per treballar fora d'aquests horaris s'haurà de comunicar a la direcció tècnica del espai.

Tots els elements construïts seran modulables, i el seu acoblament i acoblament ha de ser per mitjà de cargols qualitat 8,8, evitant treballs de soldadura sempre que sigui possible.

En cas de necessitar per a la instal·lació feines de soldadura o tall amb radial, es redactarà per part de la Direcció Facultativa un procediment de treball, per establir les mesures preventives contra el risc d'incendis.

3.6. Durada de les intervencions .

Fase I Lot 1 la durada de subministra i execució 4 setmanes. S'inicia a la setmana 1 i acaba setmana 4)
Fase I Lot 2 la durada de subministra i execució 3 setmanes.S'inicia a la setmana 4 i acaba setmana 6)
Fase I Lot 3 la durada de subministra i execució 4 setmanes.(s'inicia a la setmana 1 i acaba setmana 4).
Fase II la durada del subministra i execució ed de 6 setmanes.

AJUNTAMENT DE SALT
Aquest document és una còpia simple del document electrònic original. Podeu comprovar-ne la validesa a
http://www.viladesalt.cat/validadordocuments.html

Codi Segur de Verificació: d6c4a705-aacf-40f2-9a27-821a7ed2dc62
Origen: Administració
Identificador document original: ES_L01171557_2025_2949492
Data d'impressió: 29/09/2025 10:11:54
Pàgina 36 de 159
SIGNATURES
1.- ALTIMIR ALONSO JUAN, 22/05/2025 12:34

4. NORMATIVA D'APLICACIÓ

Per justificar la idoneïtat del disseny i l'ús correcte i segur de la instal·lació s'ha considerat la següent normativa:

- CTE Documento Básico SUA "Seguridad de utilización".
- CTE Documento Básico SE "Seguridad estructural".
- CTE Documento Básico SI "Seguridad en caso de incendio".
- Reglamento Electrotécnico de Baja Tensión (REBT). Real Decreto 842/2002, de 2 de agosto, por el que se aprueba el Reglamento electrotécnico para baja tensión.
- UNE-EN 17206:2021: Industria del entretenimiento. Maquinaria para escenarios y otras áreas de producción. Requisitos e inspecciones de seguridad.
- UNE-EN 17115:2019: Tecnologías del entretenimiento. Especificaciones para el diseño y la fabricación de trusses de acero y aluminio.

Aquest projecte no es troba subjecte a l'aplicació de la Llei 38/1999, d'Ordenació de l'Edificació (LOE), ja que, segons el seu article 2 (Àmbit d'aplicació) es tracta d'una intervenció d'identitat escassa que no comporta ni un canvi d'ús de l'edificació ni una modificació de la seva estructura.

AJUNTAMENT DE SALT
Aquest document és una còpia simple del document electrònic original. Podeu comprovar-ne la validesa a
http://www.viladesalt.cat/validadordocuments.html

5. ESTUDI ECONÒMIC

5.1. Resum del quadre econòmic per capítols fase 1

Capítol		Import (€)
FASE I LOT 1 Subministrament i instal·lació estructures d'elements per exercicis aeris.		
01.A1	LOT 1 Subministrament i instal·lació de trussos	72.927,24 €
01.GR	Gestió de residus	70,52 €
01.QQ	Control de Qualitat	165,00 €
01.SS	Seguretat i Salut	556,31 €
TOTAL PRESSUPOST D'EXECUCIÓ MATERIAL FASE I LOT 1		**73.719,07 €**
Aplicació despeses generals 13%		9.583,48 €
Aplicació benefici industrial 6%		4.423,14 €
TOTAL PRESUPOST D'EXECUCIÓ PER CONTRATA FASE I LOT 1		87.725,69 €
Iva aplicable vigent 21 %		18.422,40 €
PREU FINAL AMB IVA FASE I LOT 1 21%		106.148,08 €
<u>Valor total amb iva inclòs:</u> **Cent sis mil cent quaranta-vuit euros amb vuit cèntims (106.148,08 €).**		
FASE I LOT 2 Subministrament i instal·lació paviment tècnic.		
01.A2	LOT 2 Subministrament i instal·lació de paviment tècnic	27.314,47 €
01.GR	Gestió de residus	70,52 €
01.QQ	Control de Qualitat	55,00 €
01.SS	Seguretat i Salut	185,44 €
TOTAL PRESSUPOST D'EXECUCIÓ MATERIAL FASE I LOT 2		**27.625,43 €**
Aplicació despeses generals 13%		3.591,31 €
Aplicació benefici industrial 6%		1.657,53 €
TOTAL PRESUPOST D'EXECUCIÓ PER CONTRATA FASE I LOT 2		32.874,26 €

AJUNTAMENT DE SALT
Aquest document és una còpia simple del document electrònic original. Podeu comprovar-ne la validesa a
http://www.viladesalt.cat/validadordocuments.html

taga INGENIERÍA ESCÉNICA

PROJECTE EXECUTIU DE REFORMA DE LES NAUS 4, 5 I 6 DE LES NAUS GUIXERES DE LA FACTORIA CULTURAL COMA CROS PER A LA INSTAL·LACIÓ D'ELEMENTS TÈCNICS DESTINATS LA PRÀCTICA DE CIRC

MEMÒRIA

Iva aplicable vigent 21 %		
PREU FINAL AMB IVA FASE I LOT 2 21%		6.903,59 €
Trenta-nou mil set-cents setanta-set euros amb vuitanta-set cèntims (39.777,87 €).		39.777,87 €
FASE I LOT 3 Reforma nau 4-5		
01.A3	LOT 3 Reforma nau 4-5	37.781,46 €
01.GR	Gestió de residus	3.157,89 €
01.QQ	Control de Qualitat	165,00 €
01.SS	Seguretat i Salut	556,31 €
TOTAL PRESSUPOST D'EXECUCIÓ MATERIAL FASE I LOT 3		**41.660,66 €**
Aplicació despeses generals 13%		5.415,89 €
Aplicació benefici industrial 6%		2.499,64 €
TOTAL PRESUPOST D'EXECUCIÓ PER CONTRATA FASE I LOT 3		**49.576,19 €**
Iva aplicable vigent 21 %		10.411,00 €
PREU FINAL AMB IVA FASE I LOT 3 21%		
Cinquanta-nou mil nou-cents vuitanta-set euros amb divuit cèntims (59.987,18 €).		59.987,18 €

TOTAL PRESUPOST D'EXECUCIÓ CONTRATA PROJECTE FASE I	143.005,16 €
Aplicació despeses generals 13%	18.590,67 €
Aplicació benefici industrial 6%	8.580,31 €
TOTAL PRESUPOST D'EXECUCIÓ CONTRATA PROJECTE FASE I	170.176,14 €

Iva aplicable vigent 21 %	35.736,99 €
PREU FINAL AMB IVA FASE I 21%	205.913,14 €
Dos-cents cinc mil nou-cents tretze euros amb catorze cèntims (205.913,14 €).	

AJUNTAMENT DE SALT
Aquest document és una còpia simple del document electrònic original. Podeu comprovar-ne la validesa a
http://www.viladesalt.cat/validadordocuments.html

Codi Segur de Verificació: d6c4a705-aacf-40f2-9a27-821a7ed2dc62
Origen: Administració
Identificador document original: ES_L01171557_2025_2949492
Data d'impressió: 29/09/2025 10:11:54
Pàgina 39 de 159
SIGNATURES
1.- ALTIMIR ALONSO JUAN, 22/05/2025 12:34

FASE II	Refoma nau 6	
01.AB	Refoma nau 6	48.034,57 €
01.GR	Gestió de residus	61,71 €
01.QQ	Control de Qualitat	165,00 €
01.SS	Seguretat i Salut	556,31 €
TOTAL PRESSUPOST D'EXECUCIÓ MATERIAL FASE II		**48.817,59 €**

Aplicació despeses generals 13%	6.346,29 €
Aplicació benefici industrial 6%	2.929,06 €
TOTAL PRESUPOST D'EXECUCIÓ PER CONTRATA FASE II	58.092,93 €

Iva aplicable vigent 21 %	12.199,52 €
PREU FINAL AMB IVA FASE II 21%	70.292,46 €
Setanta mil dos-cents noranta-dos euros amb quaranta-sis cèntims (70.292,46 €).	

TOTAL PRESUPOST D'EXECUCIÓ PER CONTRATA PROJECTE	191.822,75 €
Aplicació despeses generals 13%	24.936,97 €
Aplicació benefici industrial 6%	11.509,37 €
TOTAL PRESUPOST D'EXECUCIÓ PER CONTRATA PROJECTE	228.269,08 €

Iva aplicable vigent 21 %	47.936,51 €
PREU FINAL AMB IVA PROJECTE 21%	276.205,60 €
Dues-centes setanta-sis mil dos-cents cinc euros amb seixanta cèntims (276.205,60 €).	

AJUNTAMENT DE SALT
Aquest document és una còpia simple del document electrònic original. Podeu comprovar-ne la validesa a
http://www.viladesalt.cat/validadordocuments.html

PROJECTE EXECUTIU DE REFORMA DE LES NAUS 4, 5 I 6 DE LES NAUS GUIXERES DE LA FACTORIA CULTURAL COMA CROS PER A LA INSTAL·LACIÓ D'ELEMENTS TÈCNICS DESTINATS LA PRÀCTICA DE CIRC

MEMÒRIA

II.- COMPLIMENT DEL CODI TÈCNIC DE L'EDIFICACIÓ I ALTRES

AJUNTAMENT DE SALT
Aquest document és una còpia simple del document electrònic original. Podeu comprovar-ne la validesa a
http://www.viladesalt.cat/validadordocuments.html

Codi Segur de Verificació: d6c4a705-aacf-40f2-9a27-821a7ed2dc62
Origen: Administració
Identificador document original: ES_L01171557_2025_2949492
Data d'impressió: 29/09/2025 10:11:54
Pàgina 41 de 159
SIGNATURES
1.- ALTIMIR ALONSO JUAN, 22/05/2025 12:34

1. COMPLIMENT DEL CODI TÈCNIC DE L'EDIFICACIÓ

1.1. Àmbit d'aplicació

La intervenció descrita en aquest projecte no afecta la volumetria, ni els espais l'edifici. Aquest projecte descriu l'equipament de l'edificació perquè aquest estigui utilitzat com a sala d'assaig per acròbates de circ.

1.2. Document Bàsic SI "Seguridad en caso de incendio"

No afecta la seguretat en cas d'incendis, ja que a l'edifici ja estan definits, i executades les mesures passives de seguretat en cas d'incendi. Les mesures actives es reflecteixen en el projecte d'activitat i contra incendis presentat juntament amb aquesta memòria.

SI 1 Propagació interior

Aquesta intervenció no afecta ni modifica els sectors d'incendi definits per complir amb el CTE DB SI.

Aquesta intervenció no afecta ni modifica els sectors de foc definits per complir el CTE DB SI. L'espai té sectoritzada les diferents zones de risc i zones considerades d'evacuació segura.

SI 2 Propagació exterior

La sinterització i les mesures contra la propagació a l'exterior o altres edificacions contigües no s'alteren ni modifiquen en aquesta intervenció.

SI 3 Evacuació

Està previst una ocupació de 78 persones. Els recorreguts i portes d'evacuació donen compliment a la reglamentació vigent , i donen sortida a un espai segur.

AJUNTAMENT DE SALT
Aquest document és una còpia simple del document electrònic original. Podeu comprovar-ne la validesa a
http://www.viladesalt.cat/validadordocuments.html

SI 4 Instal·lació de protecció contra incendis

El conjunt de superfície es de 618,11m^2 construïts, 582,45m^2 caldrà instal·lar BIEs. segons indica el projecte d'activitat i contra incendis.

SI 5 Intervenció dels bombers

La intervenció no interfereix en les condicions d'aproximació dels bombers, ni accessos a façanes.

SI 6 Resistència al foc de l'estructura

La intervenció no modifica ni manipula l'estructura de l'edifici. L'estructura metàl·lica que està degudament ignifugada, en compliment del punt 2 de la secció SI 6.

1.3. Document Bàsic SE "Seguridad estructural"

SE 1 Resistència i estabilitat

La resistència i l'estabilitat són les adequades perquè no es generin riscos indeguts, de manera que es mantingui la resistència i l'estabilitat davant les accions i les influències previsibles durant la construcció i els usos previstos dels edificis, i que un esdeveniment extraordinari no produeixi conseqüències desproporcionades respecte a la causa original i se'n faciliti el manteniment previst.
La intervenció descrita en aquest projecte està prevista a l'ús de l'edifici. Aquesta intervenció no varia el disseny inicial de l'estructura, i les càrregues que aquest projecte sol·liciten sobre l'estructura, està previstes i acotades pel projecte constructiu del l'espai.

SE 2 Aptitud al servei

L'aptitud al servei és conforme amb l'ús previst de l'edifici, de manera que no es produeixin deformacions inadmissibles, es limiti a un nivell acceptable la probabilitat d'un comportament dinàmic inadmissible i no es produeixin degradacions o anomalies inadmissibles.

AJUNTAMENT DE SALT
Aquest document és una còpia simple del document electrònic original. Podeu comprovar-ne la validesa a
http://www.viladesalt.cat/validadordocuments.html

Codi Segur de Verificació: d6c4a705-aacf-40f2-9a27-821a7ed2dc62
Origen: Administració
Identificador document original: ES_L01171557_2025_2949492
Data d'impressió: 29/09/2025 10:11:54
Pàgina 43 de 159
SIGNATURES
1.- ALTIMIR ALONSO JUAN, 22/05/2025 12:34

1.4. Document Bàsic SUA "Seguridad de utilización"

SUA 1 Seguretat davant el risc de caiguda

Lliscament del terreny

Es classifica el coeficient de lliscament de terres en 4 classes:

Coeficient de lliscament	Classe
Rd< 15	0
15<Rd< 35	1
35<Rd< 45	2
Rd< 45	3

Classe exigible en funció de la localització:

Localització	Classe
Zones interiors seques	
Pendent inferior al 6 %	1
Pendent igual o superior al 6 %	2
Zones humides	
Pendent inferior al 6 %	2
Pendent igual o superior al 6 %	3

Els terres compleixen amb allò exigit a classe 1.

Discontinuïtat als paviments

Els terres que no estigui restringit el seu ús han de complir:

No ha de presentar irregularitats més grans de 6 mm.

Desnivells inferiors als 50m es resoldran amb pendents inferiors al 25%. Les barreres delimitadores de zones de circulació tindran una alçada mínima de 800mm.

Rampes

En cas d'existir rampes, les rampes no sobrepassaran el 12% de pendent.

AJUNTAMENT DE SALT
Aquest document és una còpia simple del document electrònic original. Podeu comprovar-ne la validesa a
http://www.viladesalt.cat/validadordocuments.html

Codi Segur de Verificació: d6c4a705-aacf-40f2-9a27-821a7ed2dc62
Origen: Administració
Identificador document original: ES_L01171557_2025_2949492
Data d'impressió: 29/09/2025 10:11:54
Pàgina 44 de 159
SIGNATURES
1.- ALTIMIR ALONSO JUAN, 22/05/2025 12:34

1.5. Seguretat davant del risc d'impacte o d'atrapament

Impacte amb elements fixos

L'alçada de pas mínim és de 2100mm en ús restringit, 2200mm en altres usos, i 2000mm a les portes.

No hi ha elements sobresortints a una alçada inferior a 2200mm.

A les zones de circulació]no hi ha elements que sobresurtin més de 150 mm. en una alçada compresa entre 1000mm i 2200mm.

Impacte amb elements practicables

Excepte en zones d'ús restringit, no hi ha portes que envaeixin un passadís amb una amplada inferior a 2500mm.

1.6. Secció SUA 4 Seguretat davant del risc causat per una il·luminació insuficient

Enllumenat d'emergència

L'enllumenat d'emergència ha de garantir l'evacuació segura en cas de fallida del sistema d'il·luminació convencional.

Aquestes instal·lacions han de complir amb el que estableix la instrucció MI.BT.025, i han de reunir els següents requisits:

- Es distribuiran els aparells autònoms d'enllumenat d'emergència necessaris per assegurar un nivell mínim d'il·luminació, segons s'indica als plànols de planta adjunts.
- Aquests punts de llum s'activaran automàticament en cas de fallada del subministrament elèctric de les línies d'enllumenat, o si el nivell de tensió baixa al 70 % del valor nominal.
- Els equips han de disposar d'una autonomia mínima d'una hora, conforme als criteris establerts.

1.7. Accessibilitat (DB SUA 9)

Itinerari accessible

Desnivells

Existeix desnivell per accedir a la zona de serveis adaptats. La rampa projectada no supera

AJUNTAMENT DE SALT
Aquest document és una còpia simple del document electrònic original. Podeu comprovar-ne la validesa a
http://www.viladesalt.cat/validadordocuments.html

DOCUMENT
DOCUMENT ANEXAT
ÒRGAN
SERVEIS A LA CIUTAT I TERRITORIALS
REFERÈNCIA
GENE2025009810
Codi Segur de Verificació: d6c4a705-aacf-40f2-9a27-821a7ed2dc62
Origen: Administració
Identificador document original: ES_L01171557_2025_2949492
Data d'impressió: 29/09/2025 10:11:54
Pàgina 45 de 159
SIGNATURES
1.- ALTIMIR ALONSO JUAN, 22/05/2025 12:34

el 6% de desnivell amb una longitud que no es superior als 3 metres i un desnivell que no supera els 18 cm.

Espais de gir

Existiran espais amb un diàmetre de 1,20 metres lliures d'obstacles en zones prèvies a les portes d'accés a sales, rampes o serveis adaptats. A l'interior del servei adaptat hi haurà un espai lliure d'obstacles amb un diàmetre de 1,50 metres.

Passadissos i passos

L'amplada lliure de pas serà de 1,20 metres en itineraris adaptats. L'amplada dels passadissos i passos, puntualment podrà ser de 1,00 metres sempre i quan no superi una longitud de 0,50 metres i no estigui a menys de 0,65 metres de zones de circulació o canvis de direcció en la zona adaptada.

Portes

L'amplada lliure de pas mínima serà de 0,80 metres mesurada al marc de la porta i aportada per no més d'una fulla. En angle màxim d'obertura de la porta, l'amplada mínima lliure de pas reduïda pel gruix de la fulla de la porta ha de ser major o igual a 0,78 metres.

Tots els mecanismes d'obertura i tancament situats a una alçada d'entre 0,80 i 1,20 metres, a pressió o palanca i maniobrables amb una sola mà.

Serveis higiènics accessibles i vestidor accessible

Els serveis higiènics de l'activitat seran per ús exclusiu dels usuaris d'aquesta i s'ubiquen a la mateixa planta d'activitat.

Els serveis adaptats estaran comunicats amb un itinerari accessible. En el seu interior hi haurà un espai de gir de diàmetre 1,50 metres lliure d'obstacles i un espai de transferència de 80x80 centímetres en ambdós dels laterals de l'inodor. Les portes compleixen les condicions d'itinerari accessible, són batents cap a l'exterior o corredores. Disposen de barres de recolzament, mecanismes i accessoris diferenciats cromàticament del seu entorn.

AJUNTAMENT DE SALT
Aquest document és una còpia simple del document electrònic original. Podeu comprovar-ne la validesa a
http://www.viladesalt.cat/validadordocuments.html

Codi Segur de Verificació: d6c4a705-aacf-40f2-9a27-821a7ed2dc62
Origen: Administració
Identificador document original: ES_L01171557_2025_2949492
Data d'impressió: 29/09/2025 10:11:54
Pàgina 46 de 159
SIGNATURES
1.- ALTIMIR ALONSO JUAN, 22/05/2025 12:34

Rentamans

Espai lliure inferior mínim de 70 (alçada) x 50 (profunditat) centímetres. Sense pedestal. Alçada de la cara superior ≤ 85 cm.

Inodor

Espai de transferència lateral d'amplada major o igual a 80 centímetres i profunditat major o igual a 75 centímetres fins a l'extrem frontal de l'inodor. Si es tracta d'ús públic l'espai de transferència ha d'estar a ambos costats. L'alçada màxim del seient entre 45 – 50 centímetres.

Les barres de recolzament del lavabo adaptat reuniran les següents característiques:

- Seran fàcils d'agafar, amb secció circular de diàmetre 30-40 mil·límetres, separades del parament entre 45 i 55 mil·límetres.
- Fixació i suport aguanten una força de 1 kN en qualsevol direcció.
- Les barres horitzontals es col·locaran a una alçada d'entre 70 i 75 centímetres i tindran una longitud major o igual a 70 centímetres i les situades al costat de la transferència seran abatibles.
- Les barres horitzontals a banda i banda del lavabo estaran separades entre sí 65–70 centímetres

Mecanismes i accessoris

Mecanismes de descarrega a pressió o palanca amb polsadors de gran superfície. Aixetes automàtiques dotades d'un sistema de detecció de presencia o manual de tipus mono-comandament amb palanca allargada de tipus gerontològica.

Accés horitzontal des del seient ≤ 60 centímetres.

El marge inferior del mirall estarà a una alçada ≤0,90 m, o es orientable fins almenys 10º sobre la vertical.

L'alçada màxima d'us de mecanismes y accessoris entre 0,70 – 1,20 m.

Dutxes accessibles i vestuari accessible

Dimensions de la plaça d'usuaris de cadira de rodes de 0,80x1,20 metres.

AJUNTAMENT DE SALT
Aquest document és una còpia simple del document electrònic original. Podeu comprovar-ne la validesa a
http://www.viladesalt.cat/validadordocuments.html

DOCUMENT
DOCUMENT ANEXAT
ÒRGAN
SERVEIS A LA CIUTAT I TERRITORIALS
REFERÈNCIA
GENE2025009810
Codi Segur de Verificació: d6c4a705-aacf-40f2-9a27-821a7ed2dc62
Origen: Administració
Identificador document original: ES_L01171557_2025_2949492
Data d'impressió: 29/09/2025 10:11:54
Pàgina 47 de 159
SIGNATURES
1.- ALTIMIR ALONSO JUAN, 22/05/2025 12:34

Si és un recinte tancat, espai per a gir de diàmetre 1,50 metres lliure d'obstacles.

Ha de disposa de barres de recolzament, mecanismes i accessoris i seients de recolzament diferenciats cromàticament de l'entorn.

AJUNTAMENT DE SALT
Aquest document és una còpia simple del document electrònic original. Podeu comprovar-ne la validesa a
http://www.viladesalt.cat/validadordocuments.html

Codi Segur de Verificació: d6c4a705-aacf-40f2-9a27-821a7ed2dc62
Origen: Administració
Identificador document original: ES_L01171557_2025_2949492
Data d'impressió: 29/09/2025 10:11:54
Pàgina 48 de 159
SIGNATURES
1.- ALTIMIR ALONSO JUAN, 22/05/2025 12:34

2. JUSTIFICACIÓ SEGONS CODI D'ACCESSIBILITAT DE CATALUNYA

2.1. Accessibilitat

Taula 2.1.2 Ús pública concurrència i ús docent: accés directe des de la via pública

Aquesta taula s'aplica als *apartats 2* i *3* de l'annex 3a.

TIPUS D'INTERVENCIÓ (*1*)	CATEGORIA (*2*)	CONDICIONS QUE S'HAN DE COMPLIR		
	Superfície útil total de l'establiment i ocupació (*6*)	Les obres a l'accés comporten afectacions estructurals (*3*)	Es poden suprimir barreres sense afectacions estructurals (*3*)	
			R = h / Sup. R > 0,25 (*5*)	R = h / Sup. R ≤ 0,25 (*5*)
a) Canvi de titularitat (manté l'activitat)	Sup. < 100 m²	Condicions prèvies	Condicions prèvies	
	Sup. ≥ 100 m²	Condicions de l'*annex 3e* (*12*)	Condicions de l'*annex 3e* (*12*)	
b) Canvi d'activitat Legalització (*9*)	Sup. < 100 m² i ≤ 50 places	Condicions prèvies	Condicions prèvies	Accés practicable (*14*)
	100 ≤ Sup. < 250 m² o S<100 m² i >50 pl.	Accés practicable	Accés practicable	
	Sup. ≥ 250 m²	Accés practicable	Accés practicable	
c) Ampliació Obres que modifiquen la configuració de l'accés Obres que modifiquen la distribució general (*8*)	Sup. < 100 m² i ≤ 50 places	Condicions prèvies	Condicions prèvies	Accés practicable (*14*)
	100 ≤ Sup. < 250 m² o S<100 m² i >50 pl.	Accés practicable	Accés practicable	
	Sup. ≥ 250 m²	Accés accessible (*15*) (*16*)	Accés accessible (*15*) (*16*)	
d) Canvi d'ús	Sup. < 100 m² i ≤ 50 places	Condicions prèvies	Accés practicable (*14*)	
	100 ≤ Sup. < 250 m² o S<100 m² i >50 pl.	Accés accessible (*15*) (*16*) (*18*)	Accés accessible (*15*) (*16*) (*18*)	
	Sup. ≥ 250 m²	Accés accessible (*15*)	Accés accessible (*15*)	

AJUNTAMENT DE SALT
Aquest document és una còpia simple del document electrònic original. Podeu comprovar-ne la validesa a
http://www.viladesalt.cat/validadordocuments.html

D'acord amb la normativa vigent aplicable a activitats de pública concurrència en règim de canvi d'ús, i amb una superfície superior als 250 m², és obligatori disposar d'un accés accessible. En aquest projecte es compleixen les condicions mínimes exigides.

2.2. Cambres higièniques

Taula 4.2 Establiments d'ús pública concurrència o d'ús docent

Aquesta taula s'aplica als *apartats 2* i *3 de l'annex 3a*.

TIPUS D'INTERVENCIÓ (*1*)	CATEGORIA (*2*) Superfície útil total de l'establiment	CONDICIONS QUE S'HAN DE COMPLIR Cambra higiènica d'ús públic
a) Canvi de titularitat (manté l'activitat)	Sup. < 500 m²	Condicions prèvies
	Sup. ≥ 500 m²	Practicable (*14*)
b) Canvi d'activitat Legalització (*12*)	Sup. < 100 m²	Usable (*7*)
	100 ≤ Sup. < 250 m²	Practicable (*8*)
	Sup. ≥ 250 m²	Practicable
c) Canvi d'ús Ampliació Obres que modifiquen la distribució general Obres que modifiquen la configuració de les cambres higièniques	Sup. < 100 m²	Usable (*7*)
	100 ≤ Sup. < 250 m²	Practicable (*8*)
	Sup. ≥ 250 m²	Accessible (*6*)

Segons les condicions vigents per a una activitat de pública concurrència, en règim de canvi d'ús, i amb superfície superior a 250m2, caldrà disposar d'una cambra higiènica d'ús privat. Segons la proposta presentada en aquest projecte, es compleixen les condicions mínimes exigides.

EL FACULTATIU

Joan Altimir Alonso
ENGINYER TÈCNIC INDUSTRIAL
Col·legiat núm 18175 - G
Pau Casal nº3 - 17001 Girona
Tel. 650 74 00 44

Girona, 22 de maig del 2025

AJUNTAMENT DE SALT
Aquest document és una còpia simple del document electrònic original. Podeu comprovar-ne la validesa a
http://www.viladesalt.cat/validadordocuments.html

III.- COMPLIMENT D'ALTRES REGLAMENTS I DISPOSICIONS

AJUNTAMENT DE SALT
Aquest document és una còpia simple del document electrònic original. Podeu comprovar-ne la validesa a
http://www.viladesalt.cat/validadordocuments.html

1. JUSTIFICACIÓ COMPLIMENT REAL DECRET 486/1997, DE 14 D'ABRIL

Justificació del compliment del Real Decret 486/1997, de 14 d'abril pel qual s'estableixen les disposicions mínimes de seguretat i salut en els llocs de treball

1.1. Obligacions

L'empresari, promotor ha d'adoptar les mesures necessàries perquè la utilització dels llocs de treball no origini riscos per a la seguretat i la salut dels treballadors o, si això no fos possible, perquè aquests riscos es redueixin al mínim.

1.2. Condicions constructives

El disseny i les característiques constructives dels llocs de treball han d'oferir seguretat davant dels riscos de relliscades o caigudes, xocs o cops contra objectes i esfondraments o caigudes de materials sobre els treballadors.

El disseny i les característiques constructives dels llocs de treball també han de facilitar el control de les situacions d'emergència, especialment en cas d'incendi, i possibilitar, quan calgui, la ràpida i segura evacuació dels treballadors.

Els llocs de treball han de complir, en particular, els requisits mínims de seguretat indicats a l'annex I.

1.3. Ordre, neteja i manteniment. Senyalització

L'ordre, la neteja i el manteniment dels llocs de treball s'han d'ajustar al que disposa l'annex II.

1.4. Instal·lacions de servei i protecció

Les instal·lacions de servei i protecció dels llocs de treball a què fa referència l'apartat 2 de l'article 2 han de complir les disposicions mínimes que estableix aquest Reial decret, així com les que es derivin de les reglamentacions específiques de seguretat que siguin aplicables.

1.5. Condicions ambientals

L'exposició a les condicions ambientals dels llocs de treball no haurà de suposar un risc per a la seguretat i la salut dels treballadors. Amb aquesta finalitat, aquestes condicions ambientals i, en particular, les condicions termohigromètriques dels llocs de treball s'han d'ajustar al que estableix l'annex III.

AJUNTAMENT DE SALT
Aquest document és una còpia simple del document electrònic original. Podeu comprovar-ne la validesa a
http://www.viladesalt.cat/validadordocuments.html

1.6. Il·luminació

La il·luminació dels llocs de treball ha de permetre que els treballadors disposin de condicions de visibilitat adequades per poder circular-hi i desenvolupar-hi les seves activitats sense risc per a la seva seguretat i salut. La il·luminació dels llocs de treball ha de complir, en particular, les disposicions de l'annex IV.

1.7. Serveis higiènics i locals de descans

Els llocs de treball han de complir les disposicions de l'annex V quant a serveis higiènics i locals de descans.

1.8. Material i locals de primers auxilis

Els llocs de treball disposaran del material i, si escau, dels locals necessaris per a la prestació de primers auxilis als treballadors accidentats, ajustant-se al que estableix l'annex VI.

EL FACULTATIU

Joan Altimir Alonso
ENGINYER TÈCNIC INDUSTRIAL
Col·legiat núm 18175 - G
Pau Casal nº3 - 17001 Girona
Tel. 650 74 00 44

Girona, 22 de maig del 2025

AJUNTAMENT DE SALT
Aquest document és una còpia simple del document electrònic original. Podeu comprovar-ne la validesa a
http://www.viladesalt.cat/validadordocuments.html

Codi Segur de Verificació: d6c4a705-aacf-40f2-9a27-821a7ed2dc62
Origen: Administració
Identificador document original: ES_L01171557_2025_2949492
Data d'impressió: 29/09/2025 10:11:54
Pàgina 53 de 159
SIGNATURES
1.- ALTIMIR ALONSO JUAN, 22/05/2025 12:34

IV.- ESTUDI DE GESTIÓ DE RESIDUS

AJUNTAMENT DE SALT
Aquest document és una còpia simple del document electrònic original. Podeu comprovar-ne la validesa a
http://www.viladesalt.cat/validadordocuments.html

1. GESTIÓ DE RESIDUS

La gestió dels residus derivats de la instal·lació s'ajustarà a la normativa vigent aplicable en matèria de residus de construcció i demolició. En particular, es tindrà en compte el següent marc legal:

- Reial decret 105/2008, d'1 de febrer, pel qual es regula la producció i la gestió dels residus procedents de la construcció i la demolició.
- Ordre MAM/304/2002, de 8 de febrer, per la qual es publiquen les operacions de valorització i eliminació de residus, així com la Llista Europea de Residus (LER).
- Correcció d'errades de l'Ordre MAM/304/2002, referent a les operacions de valorització i eliminació i la LER.
- Decret 89/2010, de 29 de juny, pel qual s'aprova el Programa de gestió de residus de la construcció de Catalunya (PROGROC). Aquest decret regula la producció i la gestió dels residus de construcció i demolició i estableix el cànon sobre la deposició controlada d'aquests residus.

L'empresa instal·ladora haurà de garantir el compliment d'aquesta normativa, amb la traçabilitat adequada dels residus generats, la separació en origen, la destinació a gestors autoritzats i l'aportació de la documentació justificativa corresponent, incloent-hi els certificats de tractament i/o valorització.

2. OBLIGACIONS DEL POSSEÏDOR

El posseïdor dels residus (entès com la persona física o jurídica que genera o té en la seva possessió els residus derivats de les activitats de la instal·lació) haurà de complir amb les següents obligacions, d'acord amb la normativa vigent:

- Garantir que les operacions de valorització i eliminació dels residus es duen a terme segons el que estableix la legislació aplicable, a través de gestors autoritzats i amb la traçabilitat documental corresponent.
- Vetllar perquè les operacions de gestió dels residus in situ, si n'hi ha, compleixin els criteris tècnics, ambientals i de seguretat establerts per la normativa, i no suposin cap risc per a les persones ni per al medi ambient.

AJUNTAMENT DE SALT
Aquest document és una còpia simple del document electrònic original. Podeu comprovar-ne la validesa a
http://www.viladesalt.cat/validadordocuments.html

Codi Segur de Verificació: d6c4a705-aacf-40f2-9a27-821a7ed2dc62
Origen: Administració
Identificador document original: ES_L01171557_2025_2949492
Data d'impressió: 29/09/2025 10:11:54
Pàgina 55 de 159
SIGNATURES
1.- ALTIMIR ALONSO JUAN, 22/05/2025 12:34

- Assumir el cost econòmic de la gestió dels residus, incloent-hi la recollida, transport, tractament, valorització i/o eliminació, així com qualsevol taxa o cànon associat a la seva correcta disposició final.

3. VALORIZACIÓ DE RESIDUS

L'objectiu principal de la valorització de residus és garantir que tots els residus de construcció i demolició (RCD) generats en una obra concreta per l'empresa productora siguin gestionats conforme a la legislació aplicable.

Els residus originats es divideixen en dos grans grups, en funció del seu origen dins el procés constructiu:

- Els que provenen de la pròpia acció de construir: formigons, maons metàl·lics, etc.
- Els que provenen de l'embalatge: fusta, paper, cartó, plàstic.

Els residus generats seran classificats segons el Catàleg Europeu de Residus (CER):

Embalatges

Paper cartó	200101 segons el catàleg europeu de residus
Envàs paper cartó	150101 segons el catàleg europeu de residus
Envàs de plàstic	150102 segons el catàleg europeu de residus
Envàs metàl·lic	150104 segons el catàleg europeu de residus
Envàs de vidre	150.107 segons el catàleg europeu de residus

Residus construcció

Barreja formigó i maons	170106 segons el catàleg europeu de residus
Fusta	170201 segons el catàleg europeu de residus
Vidre	170202 segons el catàleg europeu de residus
Plàstic	170203 segons el catàleg europeu de residus
Acer / ferro	170405 segons el catàleg europeu de residus
Alumini	170402 segons el catàleg europeu de residus
Coure	170401 segons el catàleg europeu de residus

AJUNTAMENT DE SALT
Aquest document és una còpia simple del document electrònic original. Podeu comprovar-ne la validesa a
http://www.viladesalt.cat/validadordocuments.html

Avaluació dels residus de construcció:

Desglossament dels sobrants d'execució:

- Perfil metàl·lic acer 0,20 m3
- Barreja formigó i maons 2,20 m3
- Residus metàl·lics 3,25 m3
- Vidre 0,1 m3
- Fusta 0,5 m3

Total 6:25 m3 Pes aproximat 8 T

Desglossament residus embalatges:

- Plàstic 3:50 m3
- Paper 0:25 m3

Total 0:75 m3 Pes aproximat 0,4 T

Cost previst gestió:

	Cost general	Transport	Cànon abocament
Sobrants execució	280,00€	193,60€	60,00 €
Residus embalatges	40,00€	106,40	20,00 €
Total	**320,00€**	**300,00€**	**80,00 €**

Total cost de gestió previst:

Set-cents euros (700,00€)

EL FACULTATIU

Joan Altimir Alonso
ENGINYER TÈCNIC INDUSTRIAL
Col·legiat núm 18175 - G
Pau Casal nº3 - 17001 Girona
Tel. 650 74 00 44

Girona, 22 de maig del 2025

AJUNTAMENT DE SALT
Aquest document és una còpia simple del document electrònic original. Podeu comprovar-ne la validesa a
http://www.viladesalt.cat/validadordocuments.html

Codi Segur de Verificació: d6c4a705-aacf-40f2-9a27-821a7ed2dc62
Origen: Administració
Identificador document original: ES_L01171557_2025_2949492
Data d'impressió: 29/09/2025 10:11:54
Pàgina 57 de 159
SIGNATURES
1.- ALTIMIR ALONSO JUAN, 22/05/2025 12:34

V.- PLANIFICACIÓ DE FEINES

AJUNTAMENT DE SALT
Aquest document és una còpia simple del document electrònic original. Podeu comprovar-ne la validesa a
http://www.viladesalt.cat/validadordocuments.html

Codi Segur de Verificació: d6c4a705-aacf-40f2-9a27-821a7ed2dc62
Origen: Administració
Identificador document original: ES_L01171557_2025_2949492
Data d'impressió: 29/09/2025 10:11:54
Pàgina 58 de 159
SIGNATURES
1.- ALTIMIR ALONSO JUAN, 22/05/2025 12:34

FASE I

		Setmana 1	Setmana 2	Setmana 3	Setmana 4	Setmana 5	Setmana 6
FASE 1 LOT 1	Subministrament a la nau 4 de quatre pòrtics tipus truss amb una alçada de 7,5 metres i una amplada de 9,51 metres						
FASE 1 LOT 1	Subministrament a la nau 5 de quatre pòrtics tipus truss amb una alçada de 7,5 metres i una amplada de 14,37 metres						
FASE 1 LOT 2	Subministrament de paviment tècnic a les naus 4 i 5						
FASE 1 LOT 1	Instal·lació a la nau 4 de quatre pòrtics tipus truss amb una alçada de 7,5 metres i una amplada de 9,51 metres						
FASE 1 LOT 1	Instla·lació a la nau 5 de quatre pòrtics tipus truss amb una alçada de 7,5 metres i una amplada de 14,37 metres						
FASE 1 LOT 2	Instal·lació de paviment tècnic a la nau 4						
FASE 1 LOT 2	Instal·lació de paviment tècnic a la nau 5						
FASE 1 LOT 3	Enderroc de serveis a la nau 4						
FASE 1 LOT 3	Subministrament i instal·lació de portes a les naus 4 i 5						
FASE 1 LOT 3	Subministrament i instal·lació calefactor nou de gas a la nau 4 i instal·lació comptador de gas						
FASE 1 LOT 3	Canvi d'emplaçament de calefactors de gas existent a la nau 5						
FASE 1 LOT 3	Instal·lació elèctrica i iluminació naus 4, 5 i 6						
FASE 1 LOT 3	Dotació d'instal·lacions de protecció contra incendis naus 4, 5 i 6						

FASE II

	Setmana 1	Setmana 2	Setmana 3	Setmana 4	Setmana 5	Setmana 6
Subministrament i instal·lació mòduls serveis a nau 6						
Instalació elèctrica il·luminació nau 6						
Instalació xarxa aigua						
Instal·lació desaigües						
Subministrament instal·lació aparells de climatització inverter						

AJUNTAMENT DE SALT
Aquest document és una còpia simple del document electrònic original. Podeu comprovar-ne la validesa a
http://www.viladesalt.cat/validadordocuments.html

Codi Segur de Verificació: d6c4a705-aacf-40f2-9a27-821a7ed2dc62
Origen: Administració
Identificador document original: ES_L01171557_2025_2949492
Data d'impressió: 29/09/2025 10:11:54
Pàgina 59 de 159
SIGNATURES
1.- ALTIMIR ALONSO JUAN, 22/05/2025 12:34

VI.- PRESSUPOST I AMIDAMENTS

AJUNTAMENT DE SALT
Aquest document és una còpia simple del document electrònic original. Podeu comprovar-ne la validesa a
http://www.viladesalt.cat/validadordocuments.html

Codi Segur de Verificació: d6c4a705-aacf-40f2-9a27-821a7ed2dc62
Origen: Administració
Identificador document original: ES_L01171557_2025_2949492
Data d'impressió: 29/09/2025 10:11:54

SIGNATURES
1.- ALTIMIR ALONSO JUAN, 22/05/2025 12:34

AMIDAMENTS

Obra 01 PRESSUPOST A1 LOT 1 SUBMINISTRAMENT I INSTAL·LACIÓ DE TRUSSOS
Capítol A1 LOT 1 SUBMINISTRAMENT I INSTAL·LACIÓ DE TRUSSOS

NUM.	CODI	UA	PREU	DESCRIPCIÓ
1	EBE070	u	467,22	Subministrament i instal·lació de tram de truss de viga d'aliatge EN AW 6082 T6 pintat de color negre RAL 9005 de mides 40x40x200cm, diàmetre de tub principal 50x3mm i diàmetre de les diagonals 25x3mm. Inclou connectors, bulons, passadors i tacs químics M12x120 mm per a la fixació de bases estructurals segons plànols. El tac inclou vareta roscada d'acer galvanitzat, mànigа interior i resina epoxi-acrilat bicomponent, injectada prèviament a la perforació. L'ancoratge s'instal·larà mitjançant trepant rotatiu i neteja amb aire i raspall segons normativa del fabricant. Resistència a tracció i tall segons recomanacions estructurals.

Num.	Text	Tipus	[C]	[D]	[E]	[F]	TOTAL	Fórmula
1	Nau 4		4,000	5,000			20,000	C#*D#*E#*F#
2	Nau 5		4,000	7,000			28,000	C#*D#*E#*F#

TOTAL AMIDAMENT 48,000

NUM.	CODI	UA	PREU	DESCRIPCIÓ
2	EBE071	u	427,22	Subministrament i instal·lació de tram de truss pilar d'aliatge EN AW 6082 T6 pintat de color negre RAL 9005 de mides 29x29x200cm, diàmetre de tub principal 50x2mm i diàmetre de les diagonals 20x2mm. Inclou connectors, bulons, passadors i tacs químics M12x120 mm per a la fixació de bases estructurals segons plànols. El tac inclou vareta roscada d'acer galvanitzat, mànigа interior i resina epoxi-acrilat bicomponent, injectada prèviament a la perforació. L'ancoratge s'instal·larà mitjançant trepant rotatiu i neteja amb aire i raspall segons normativa del fabricant. Resistència a tracció i tall segons recomanacions estructurals.

Num.	Text	Tipus	[C]	[D]	[E]	[F]	TOTAL	Fórmula
1	Nau 4		4,000	4,000			16,000	C#*D#*E#*F#
2	Nau 5		4,000	4,000			16,000	C#*D#*E#*F#

TOTAL AMIDAMENT 32,000

NUM.	CODI	UA	PREU	DESCRIPCIÓ
3	EBE072	u	441,22	Subministrament i instal·lació de tram de truss pilar d'aliatge EN AW 6082 T6 pintat de color negre RAL 9005 de mides 29x29x300cm, diàmetre de tub principal 50x2mm i diàmetre de les diagonals 20x2mm. Inclou connectors, bulons, passadors i tacs químics M12x120 mm per a la fixació de bases estructurals segons plànols. El tac inclou vareta roscada d'acer galvanitzat, mànigа interior i resina epoxi-acrilat bicomponent, injectada prèviament a la perforació. L'ancoratge s'instal·larà mitjançant trepant rotatiu i neteja amb aire i raspall segons normativa del fabricant. Resistència a tracció i tall segons recomanacions estructurals.

Num.	Text	Tipus	[C]	[D]	[E]	[F]	TOTAL	Fórmula
1	Nau 4		4,000	2,000			8,000	C#*D#*E#*F#
2	Nau 5		4,000	2,000			8,000	C#*D#*E#*F#

TOTAL AMIDAMENT 16,000

NUM.	CODI	UA	PREU	DESCRIPCIÓ
4	EMC031	u	587,42	Subministrament i instal·lació de suport superior segons plànol 14/24 de planxa d'acer S355J2+N pintades lacat pols negre RAL 9005 amb protecció anticorrosiva. Inclou grapes de diàmetre 50 mm amb capacitat de càrrega 500 kg i fixades amb cargol mètric 12 amb arenadela d e retenció i femella tipus papallona. Tot col·locat segons projecte.Inclou mecanització a taller

Num.	Text	Tipus	[C]	[D]	[E]	[F]	TOTAL	Fórmula
1	Nau 4		4,000	2,000			8,000	C#*D#*E#*F#
2	Nau 5		4,000	2,000			8,000	C#*D#*E#*F#

TOTAL AMIDAMENT 16,000

NUM.	CODI	UA	PREU	DESCRIPCIÓ
5	EMC030	u	423,37	Subministrament i instal·lació de suport base inferior segons plànol 15/24 de planxa d'acer S355J2+N lacada pols negre RAL 9005 amb protecció anticorrosiva. Inclou càncams giratoris amb capacitat de càrrega de 1000kg Tot col·locat segons projecte.Inclou mecanització a taller

EUR

AJUNTAMENT DE SALT
Aquest document és una còpia simple del document electrònic original. Podeu comprovar-ne la validesa a
http://www.viladesalt.cat/validadordocuments.html

Lot 1 Subministrament i instal·lació de trussos

AMIDAMENTS

Num.	Text	Tipus	[C]	[D]	[E]	[F]	TOTAL	Fórmula
1	Nau 4		4,000	4,000			16,000	C#*D#*E#*F#
2	Nau 5		4,000	4,000			16,000	C#*D#*E#*F#

TOTAL AMIDAMENT 32,000

6 EMC032 u 212,97 Subministrament i instal·lació de suport LATERAL segons plànol 16/24 de planxa d'acer S355J2+N pintades lacat pols negre RAL 9005 amb protecció anticorrosiva. Inclou grapes de diàmetre 50 mm amb capacitat de càrrega 500 kg i fixades amb cargol mètric 12 amb arendela de retenció i femella tipus papallona i varilles roscades mètric 14 de longitud 500mm amb femelles DIN934. Tot col·locat segons projecte.Inclou mecanització a taller

Num.	Text	Tipus	[C]	[D]	[E]	[F]	TOTAL	Fórmula
1	Nau 4		4,000	1,000			4,000	C#*D#*E#*F#
2	Nau 5		4,000	2,000			8,000	C#*D#*E#*F#

TOTAL AMIDAMENT 12,000

7 EMC033 u 222,22 Subministrament i instal·lació de 2 perfils metàl·lic en U d'acer de 80mm fixat a estructura de truss mitjançant varilla roscada M12 i femella hexagonal DIn 934 amb grapes de subjecció per a tubs diàmetre 50 mm segons plànol 17/24
Acabat amb pintura negra RAL 9005 amb protecció anticorrosiva. Inclou mecanització i perforació Tot col·locat segons projecte.

Num.	Text	Tipus	[C]	[D]	[E]	[F]	TOTAL	Fórmula
1	Nau 4		4,000	1,000			4,000	C#*D#*E#*F#
2	Nau 5		4,000	2,000			8,000	C#*D#*E#*F#

TOTAL AMIDAMENT 12,000

8 EMC034 u 11,12 Subministrament i instal·lació de tacs químics M12x120 mm per a la fixació de bases estructurals del truss, segons planol tècnic 15/24. El tac inclou vareta roscada d'acer galvanitzat, màniga interior i resina epoxi-acrilat bicomponent, injectada prèviament a la perforació. L'ancoratge s'instal·larà mitjançant trepant rotatiu i neteja amb aire i raspall segons normativa del fabricant. Resistència a tracció i tall segons recomanacions estructurals.

Num.	Text	Tipus	[C]	[D]	[E]	[F]	TOTAL	Fórmula
1	Nau 4		4,000	18,000			72,000	C#*D#*E#*F#
2	Nau 5		4,000	18,000			72,000	C#*D#*E#*F#

TOTAL AMIDAMENT 144,000

Obra 01 PRESSUPOST A1 LOT 1 SUBMINISTRAMENT I INSTAL·LACIÓ DE TRUSSOS
Capítol GR GESTIÓ DE RESIDUS

NUM.	CODI	UA	PREU	DESCRIPCIÓ
1	P2R5-DT0L	m3	12,26	Transport de residus a instal·lació autoritzada de gestió de residus, amb camió de 7 t i temps d'espera per a la càrrega a màquina, amb un recorregut de més de 10 i fins a 15 km

Num.	Text	Tipus	[C]	[D]	[E]	[F]	TOTAL	Fórmula
1	Fase 1							
2	Embalatges		2,000	1,000			2,000	C#*D#*E#*F#

TOTAL AMIDAMENT 2,000

2 P2RA-EU6C m3 23,00 Disposició controlada en dipòsit autoritzat inclòs el cànon sobre la deposició controlada dels residus de la construcció, segons la LLEI 8/2008, de residus barrejats inerts amb una densitat 1 t/m3, procedents de construcció o demolició, amb codi 17 01 07 segons la Llista Europea de Residus

EUR

AJUNTAMENT DE SALT
Aquest document és una còpia simple del document electrònic original. Podeu comprovar-ne la validesa a
http://www.viladesalt.cat/validadordocuments.html

Codi Segur de Verificació: d6c4a705-aacf-40f2-9a27-821a7ed2dc62
Origen: Administració
Identificador document original: ES_L01171557_2025_2949492
Data d'impressió: 29/09/2025 10:11:54
Pàgina 62 de 159
SIGNATURES
1.- ALTIMIR ALONSO JUAN, 22/05/2025 12:34

AMIDAMENTS

Num.	Text	Tipus	[C]	[D]	[E]	[F]	TOTAL	Fórmula
1	Fase 1							
2	Embalatges		2,000	1,000			2,000	C#*D#*E#*F#

TOTAL AMIDAMENT 2,000

Obra 01 PRESSUPOST A1 LOT 1 SUBMINISTRAMENT I INSTAL·LACIÓ DE TRUSSOS
Capítol QQ CONTROL DE QUALITAT

NUM.	CODI	UA	PREU	DESCRIPCIÓ
1	BVPC001	u	550,00	Control de qualitat, assajos, recollida de dades i comprovació de resultats.

AMIDAMENT DIRECTE 0,300

Obra 01 PRESSUPOST A1 LOT 1 SUBMINISTRAMENT I INSTAL·LACIÓ DE TRUSSOS
Capítol SS SEGURETAT I SALUT

NUM.	CODI	UA	PREU	DESCRIPCIÓ
1	PA_SIS_2	u	1.854,37	Mesures de Seguretat i Salut en l'obra, entre les quals i no de manera restrictiva: - Mesures de protecció individual tals com: - Cascs. - Botes seguretat. - Armilles reflectants. - Ulleres de protecció. - Guants. - Arnessos de seguretat. - etc... - Mesures de protecció colectiva tals com: - Proteccions de caigudes en buits (baranes, xarxes, etc...) - Proteccions de caigudes en alçada (escales de mà, plataformes de treball i bastides etc...) - Tancament i protrecció de l'obra a tercers. - Protecció de forats i façanes per evitar la caiguda d'objectes (xarxes, lones). - Farmaciola, extintors i enllumenat adequat a l'obra tant nomral com d'emergència. I resta de riscos identificats en l'ESS o EBSS del projecte. Fins un 2% del PEM de l'obra.

Num.	Text	Tipus	[C]	[D]	[E]	[F]	TOTAL	Fórmula
1	Lot 1		0,300				0,300	C#*D#*E#*F#

TOTAL AMIDAMENT 0,300

EUR

AJUNTAMENT DE SALT
Aquest document és una còpia simple del document electrònic original. Podeu comprovar-ne la validesa a
http://www.viladesalt.cat/validadordocuments.html

Codi Segur de Verificació: d6c4a705-aacf-40f2-9a27-821a7ed2dc62
Origen: Administració
Identificador document original: ES_L01171557_2025_2949492
Data d'impressió: 29/09/2025 10:11:54

SIGNATURES
1.- ALTIMIR ALONSO JUAN, 22/05/2025 12:34

AMIDAMENTS

Obra 01 PRESSUPOST A2 LOT 2 SUBMINISTRAMENT I INSTAL·LACIÓ PAVIMENT
Capítol A2 LOT 2 SUBMINISTRAMENT I INSTAL·LACIÓ DE PAVIMENT TÈCNIC

NUM.	CODI	UA	PREU	DESCRIPCIÓ
1	P9Q11-H9DC	m2	54,44	Subministrament iinstal·lació de tauler escairat de fibres de fusta i resines sintètiques MDF hidrofugat, de dimensions 2400×1200×22 mm, per a ús interior,amb densitat mitjana (700–750 kg/m³), i tractament hidròfug classe E1. Cants mecanitzats i escairats per encaix, amb superfície polida per aplicacions en paviments. Compliment amb la norma UNE-EN 622-5 i classificació Bs2d0 per a reacció al foc. Col.locat sobre estructura de llistons de Flandes de secció 50×25 mm i llargada 3000 mm. Acabat polit per cara vista. Tractat amb autoclau clase 3. Amb certificació FSC. Subministrament en peces senceres, enfeixades i protecció per transport a obra. Compliment amb normes UNE-EN 1611. amb fixació al suport mitjançant cargols autorroscants zincats de 8×60 mm de cap avellanat amb tractament anticorrosiu.Fixat directament sobre paviment de formigó mitjançant cargols amb tac d'expansió metàl·lics cada 40 cm de centre a centre. Els cargols seran d'acer zincat o inoxidable, Ø 6 mm, longitud mínima 60 mm, inserits prèviament amb trepant percussor, neteja de forat i fixació ajustada Els tacs d'expansió s'aplicaran cada 40 cm de centre a centre assegurant una subjecció ferma, alineada i horitzontal. S'establirà una banda de goma del de neopré autoadhesiva de 50mm d'ample i 3mm de gruix de 10 mm entre els cantells dels taulers i qualsevol element vertical fix (parets, pilars..) per aús com làmina de separació, junta elàstica o base de desacoblament acústic entre superfícies El tauler anirà pintat amb dos capes de pintura acrílica de color negre RAL 9005 antilliscant amb aplicació prèvia d'una cap d'imprimació segelladora específica per MDF. El muntage es realitzarà mitjançant oficials muntadors de terra escènic, especialitzats en treballs escènics, estructurals o tècnics seguint plànols de muntatge i sota supervisió tècnica. Inclou ús d'eines manuals i elèctriques, control de qualitat, repàs i neteja previa i posterior de la zona. Inclou transport de tot el material a obra i apilament controlat.

Num.	Text	Tipus	[C]	[D]	[E]	[F]	TOTAL	Fórmula
1	Nau 5 (inclou rampes)		20,600	14,500	1,010		301,687	C#*D#*E#*F#
2	Nau 4		20,600	9,500			195,700	C#*D#*E#*F#
					TOTAL AMIDAMENT		497,387	

NUM.	CODI	UA	PREU	DESCRIPCIÓ
2	P9VZ-HBXN	u	17,56	Peça de remat o transició de paviment de parquet, de fusta de roure envernissat, de 3 cm d'amplària, per a porta d'una fulla, fixada mecànicament a la base

AMIDAMENT DIRECTE 4,000

NUM.	CODI	UA	PREU	DESCRIPCIÓ
3	P9Q11-PCH9D	m2	30,83	Formació de rampa de transició entre paviments. Inclou material i eines

Num.	Text	Tipus	[C]	[D]	[E]	[F]	TOTAL	Fórmula
1	Nau 5							
2	Rampa		2,000	1,500	1,800		5,400	C#*D#*E#*F#
					TOTAL AMIDAMENT		5,400	

Obra 01 PRESSUPOST A2 LOT 2 SUBMINISTRAMENT I INSTAL·LACIÓ PAVIMENT
Capítol GR GESTIÓ DE RESIDUS

NUM.	CODI	UA	PREU	DESCRIPCIÓ
1	P2R5-DT0L	m3	12,26	Transport de residus a instal·lació autoritzada de gestió de residus, amb camió de 7 t i temps d'espera per a la càrrega a màquina, amb un recorregut de més de 10 i fins a 15 km

Num.	Text	Tipus	[C]	[D]	[E]	[F]	TOTAL	Fórmula
1	Fase 1							
2	Embalatges		2,000	1,000			2,000	C#*D#*E#*F#
					TOTAL AMIDAMENT		2,000	

EUR

AJUNTAMENT DE SALT
Aquest document és una còpia simple del document electrònic original. Podeu comprovar-ne la validesa a
http://www.viladesalt.cat/validadordocuments.html

AMIDAMENTS

2	P2RA-EU6C	m3	23,00	Disposició controlada en dipòsit autoritzat inclòs el cànon sobre la deposició controlada dels residus de la construcció, segons la LLEI 8/2008, de residus barrejats inerts amb una densitat 1 t/m3, procedents de construcció o demolició, amb codi 17 01 07 segons la Llista Europea de Residus

Num.	Text	Tipus	[C]	[D]	[E]	[F]	TOTAL	Fórmula
1	Fase 1							
2	Embalatges		2,000	1,000			2,000	C#*D#*E#*F#

TOTAL AMIDAMENT **2,000**

Obra 01 PRESSUPOST A2 LOT 2 SUBMINISTRAMENT I INSTAL·LACIÓ PAVIMENT
Capítol QQ CONTROL DE QUALITAT

NUM.	CODI	UA	PREU	DESCRIPCIÓ
1	BVPC001	u	550,00	Control de qualitat, assajos, recollida de dades i comprovació de resultats.

AMIDAMENT DIRECTE **0,100**

Obra 01 PRESSUPOST A2 LOT 2 SUBMINISTRAMENT I INSTAL·LACIÓ PAVIMENT
Capítol SS SEGURETAT I SALUT

NUM.	CODI	UA	PREU	DESCRIPCIÓ
1	PA_SIS_2	u	1.854,37	Mesures de Seguretat i Salut en l'obra, entre les quals i no de manera restrictiva: - Mesures de protecció individual tals com: - Cascs. - Botes seguretat. - Armilles reflectants. - Ulleres de protecció. - Guants. - Arnessos de seguretat. - etc... - Mesures de protecció colectiva tals com: - Proteccions de caigudes en buits (baranes, xarxes, etc...) - Proteccions de caigudes en alçada (escales de mà, plataformes de treball i bastides etc...) - Tancament i protrecció de l'obra a tercers. - Protecció de forats i façanes per evitar la caiguda d'objectes (xarxes, lones). - Farmaciola, extintors i enllumenat adequat a l'obra tant nomral com d'emergència. I resta de riscos identificats en l'ESS o EBSS del projecte. Fins un 2% del PEM de l'obra.

Num.	Text	Tipus	[C]	[D]	[E]	[F]	TOTAL	Fórmula
1	Lot 2		0,100				0,100	C#*D#*E#*F#

TOTAL AMIDAMENT **0,100**

EUR

AJUNTAMENT DE SALT
Aquest document és una còpia simple del document electrònic original. Podeu comprovar-ne la validesa a
http://www.viladesalt.cat/validadordocuments.html

Reforma nau 4-5

AMIDAMENTS

Obra 01 PRESSUPOST A3 LOT 3
Capítol A3 LOT 3 REFORMA NAU 4-5
Titol 4 31 ENDERRROCS, ARRENCADES I DESMUNTATGES

NUM.	CODI	UA	PREU	DESCRIPCIÓ
1	P214C-AKVG	m3	13,00	Desmuntatge d'estuctura de fusta, amb mitjans manuals, neteja, eliminació de fixacions, aplec de material per a la seva reutilització i càrrega manual de runa sobre camió o contenidor

Num.	Text	Tipus	[C]	[D]	[E]	[F]	TOTAL	Fórmula
1	Estructura Nau 5		2,500	5,800	2,500		36,250	C#*D#*E#*F#

TOTAL AMIDAMENT 36,250

NUM.	CODI	UA	PREU	DESCRIPCIÓ
2	P2110-PCAKXN	m3	15,69	Enderroc de volum adossat a paret, de 3 m d'alçària, amb estructura d'obra de fàbrica, sense enderroc de fonaments, solera ni mitgeres, sense separació, transport ni gestió de residus ni residus perillosos, amb mitjans manuals i mecànics. Inclou desmuntatge de portes i accessoris,i fals sostre neteja de la zona i càrrega mecànica de runa sobre camió o contenidor

Num.	Text	Tipus	[C]	[D]	[E]	[F]	TOTAL	Fórmula
1	Lavabo nau 4		15,000	3,500			52,500	C#*D#*E#*F#

TOTAL AMIDAMENT 52,500

NUM.	CODI	UA	PREU	DESCRIPCIÓ
3	P21GS-4RVG	u	18,93	Arrencada de lavabo, suport, aixetes, sifó, desguassos i desconnexió de les xarxes de subministrament i d'evacuació, amb mitjans manuals i càrrega manual de runa sobre camió o contenidor

AMIDAMENT DIRECTE 1,000

NUM.	CODI	UA	PREU	DESCRIPCIÓ
4	P21GS-4RV9	u	17,14	Arrencada d'inodor, ancoratges, aixetes, mecanismes, desguassos i desconnexió de les xarxes de subministrament i d'evacuació, amb mitjans manuals i càrrega manual de runa sobre camió o contenidor

AMIDAMENT DIRECTE 1,000

NUM.	CODI	UA	PREU	DESCRIPCIÓ
5	P21GS-PC001	u	510,58	Desconnexió de calefactor existent, desmuntatge i trasllat a nova ubicació dins la mateixa nau, amb tapat provisional de punts de gas, retirada segura, manipulació amb mitjans manuals i apilat per remuntatge.

AMIDAMENT DIRECTE 2,000

NUM.	CODI	UA	PREU	DESCRIPCIÓ
6	P214W-PCFEM	m2	15,59	Formació de forat en tabic de bloc de formigó per portes amb mitjans manuals, inclou tall en tabic de formigó de 10 cm de fondària com a mínim amb màquina tallajunts amb disc de diamant, per a delimitar la zona a demolir. Inclou acopi de runa i càrrega sobre contenidor.

Num.	Text	Tipus	[C]	[D]	[E]	[F]	TOTAL	Fórmula
1	Porta		4,000	1,800	2,250		16,200	C#*D#*E#*F#

TOTAL AMIDAMENT 16,200

Obra 01 PRESSUPOST A3 LOT 3
Capítol A3 LOT 3 REFORMA NAU 4-5
Titol 4 32 INSTAL·LACIÓ D'ELECTRICITAT I D'ENLLUMENAT

NUM.	CODI	UA	PREU	DESCRIPCIÓ
1	PG2N-EUJK	m	9,93	Tub flexible corrugat de plàstic sense halògens, de 20 mm de diàmetre nominal, aïllant i no propagador de la flama, de baixa emissió de fums i sense emissió de gasos tòxics ni corrosius, resistència a l'impacte de 2 J, resistència a compressió de 320 N i una rigidesa dielèctrica de 2000 V, muntat encastat

Num.	Text	Tipus	[C]	[D]	[E]	[F]	TOTAL	Fórmula

AJUNTAMENT DE SALT
Aquest document és una còpia simple del document electrònic original. Podeu comprovar-ne la validesa a
http://www.viladesalt.cat/validadordocuments.html

Reforma nau 4-5

AMIDAMENTS

1	Enllumenat					
2	Nau 4					
3				18,000	18,000	C#*D#*E#*F#
4				12,500	12,500	C#*D#*E#*F#
5				7,000	7,000	C#*D#*E#*F#
6	Nau 5					
7			2,000	18,000	36,000	C#*D#*E#*F#
8			2,000	2,500	5,000	C#*D#*E#*F#
9			2,000	7,000	14,000	C#*D#*E#*F#
10	Subtotal	S			92,500	SUMSUBTOTAL(G1:G9)
11	Enllumenat d'emergència					
12	Nau 4			14,500	14,500	C#*D#*E#*F#
13			2,000	7,000	14,000	C#*D#*E#*F#
14				12,500	12,500	C#*D#*E#*F#
15				15,000	15,000	C#*D#*E#*F#
16	Nau 5					
17				7,800	7,800	C#*D#*E#*F#
18				2,000	2,000	C#*D#*E#*F#
19				1,000	1,000	C#*D#*E#*F#
20			2,000	7,000	14,000	C#*D#*E#*F#
21			2,000	15,000	30,000	C#*D#*E#*F#
22			2,000	2,500	5,000	C#*D#*E#*F#
23	Nau 4					C#*D#*E#*F#
24				10,000	10,000	C#*D#*E#*F#
25				12,500	12,500	C#*D#*E#*F#
26				7,000	7,000	C#*D#*E#*F#
27	Nau 5					C#*D#*E#*F#
28			2,000	10,000	20,000	C#*D#*E#*F#
29			2,000	2,500	5,000	C#*D#*E#*F#
30			2,000	7,000	14,000	C#*D#*E#*F#
31	Subtotal	S			184,300	SUMSUBTOTAL(G11:G30)
32	Ventiladors					C#*D#*E#*F#
33	Nau 4					C#*D#*E#*F#
34				10,000	10,000	C#*D#*E#*F#
35				12,500	12,500	C#*D#*E#*F#
36				7,000	7,000	C#*D#*E#*F#
37	Nau 5					C#*D#*E#*F#
38			2,000	10,000	20,000	C#*D#*E#*F#
39			2,000	5,000	10,000	C#*D#*E#*F#
40			2,000	7,000	14,000	C#*D#*E#*F#
41	Subtotal	S			73,500	SUMSUBTOTAL(G32:G40)
42	Calefactors					
43	Nau 4			10,000	10,000	C#*D#*E#*F#
44				12,500	12,500	C#*D#*E#*F#
45				7,000	7,000	C#*D#*E#*F#
46	Nau 5		2,000	3,000	6,000	C#*D#*E#*F#
47	Subtotal	S			35,500	SUMSUBTOTAL(G42:G46)
49						C#*D#*E#*F#

TOTAL AMIDAMENT **385,800**

2	PG35-PCDY1H	m	1,70	Subministrament i instal·lació de mànega elèctrica de 3 conductors de coure flexibles de 1,5 mm² (3G1,5 mm²), de tipus H07Z1-F o equivalent, amb aïllament i coberta lliures d'halògens (Z1), de baixa emissió de fums i gasos tòxics, per a una tensió assignada de 450/750 V. Cable trifilar amb aïllament de color marró (fase), blau (neutre) i verd/groc (terra). Instal·lació en superfície o encastada, dins canal o directament fixada amb grapes. Compliment amb el REBT i normes UNE-EN 50525-3-31 i UNE 21123.

EUR

AJUNTAMENT DE SALT
Aquest document és una còpia simple del document electrònic original. Podeu comprovar-ne la validesa a
http://www.viladesalt.cat/validadordocuments.html

Codi Segur de Verificació: d6c4a705-aacf-40f2-9a27-821a7ed2dc62
Origen: Administració
Identificador document original: ES_L01171557_2025_2949492
Data d'impressió: 29/09/2025 10:11:54
Pàgina 67 de 159
SIGNATURES
1.- ALTIMIR ALONSO JUAN, 22/05/2025 12:34

AMIDAMENTS

Num.	Text	Tipus	[C]	[D]	[E]	[F]	TOTAL	Fórmula
1	Enllumenat							
2	Nau 4							
3				18,000			18,000	C#*D#*E#*F#
4				12,500			12,500	C#*D#*E#*F#
5				7,000			7,000	C#*D#*E#*F#
6	Nau 5							
7			2,000	18,000			36,000	C#*D#*E#*F#
8			2,000	2,500			5,000	C#*D#*E#*F#
9			2,000	7,000			14,000	C#*D#*E#*F#
10	Subtotal	S					92,500	SUMSUBTOTAL(G1:G9)
11	Enllumenat d'emergència							
12	Nau 4			14,500			14,500	C#*D#*E#*F#
13			2,000	7,000			14,000	C#*D#*E#*F#
14				12,500			12,500	C#*D#*E#*F#
15				15,000			15,000	C#*D#*E#*F#
16	Nau 5							
17				7,800			7,800	C#*D#*E#*F#
18				2,000			2,000	C#*D#*E#*F#
19				1,000			1,000	C#*D#*E#*F#
20			2,000	7,000			14,000	C#*D#*E#*F#
21			2,000	15,000			30,000	C#*D#*E#*F#
22			2,000	2,500			5,000	C#*D#*E#*F#
23	Nau 4							C#*D#*E#*F#
24				10,000			10,000	C#*D#*E#*F#
25				12,500			12,500	C#*D#*E#*F#
26				7,000			7,000	C#*D#*E#*F#
27	Nau 5							C#*D#*E#*F#
28			2,000	10,000			20,000	C#*D#*E#*F#
29			2,000	2,500			5,000	C#*D#*E#*F#
30			2,000	7,000			14,000	C#*D#*E#*F#
31	Subtotal	S					184,300	SUMSUBTOTAL(G11:G30)
32	Ventiladors							C#*D#*E#*F#
33	Nau 4							C#*D#*E#*F#
34				10,000			10,000	C#*D#*E#*F#
35				12,500			12,500	C#*D#*E#*F#
36				7,000			7,000	C#*D#*E#*F#
37	Nau 5							C#*D#*E#*F#
38			2,000	10,000			20,000	C#*D#*E#*F#
39			2,000	5,000			10,000	C#*D#*E#*F#
40			2,000	7,000			14,000	C#*D#*E#*F#
41	Subtotal	S					73,500	SUMSUBTOTAL(G32:G40)
42	Calefactors							
43	Nau 4			10,000			10,000	C#*D#*E#*F#
44				12,500			12,500	C#*D#*E#*F#
45				7,000			7,000	C#*D#*E#*F#
46	Nau 5		2,000	3,000			6,000	C#*D#*E#*F#
47	Subtotal	S					35,500	SUMSUBTOTAL(G42:G46)
49								C#*D#*E#*F#

TOTAL AMIDAMENT 385,800

3	PG4B-DWYD	u	43,50	Interruptor diferencial de la classe AC, gamma residencial, de 40 A d'intensitat nominal, bipolar (2P), de sensibilitat 0,03 A, de desconnexió fix instantani, amb botó de test incorporat i indicador mecànic de defecte, construït segons les especificacions de la norma UNE-EN 61008-1, de 2 mòduls DIN de 18 mm d'amplària, EUR

AJUNTAMENT DE SALT
Aquest document és una còpia simple del document electrònic original. Podeu comprovar-ne la validesa a
http://www.viladesalt.cat/validadordocuments.html

muntat en perfil DIN

Num.	Text	Tipus	[C]	[D]	[E]	[F]	TOTAL	Fórmula
1	Nau 4		3,000				3,000	C#*D#*E#*F#
2	Nau 5		3,000				3,000	C#*D#*E#*F#

TOTAL AMIDAMENT 6,000

4 PG6E-7770 u 12,80 Interruptor, de tipus modular d'1 mòdul estret, unipolar (1P), 10 A/250 V, amb tecla i làmpada pilot, preu mitjà, muntat sobre bastidor o caixa

AMIDAMENT DIRECTE 8,000

5 PG47-EOH4 u 24,41 Interruptor automàtic magnetotèrmic de 16 A d'intensitat nominal, tipus PIA corba C, bipolar (2P), de 6000 A de poder de tall segons UNE-EN 60898, de 2 mòduls DIN de 18 mm d'amplària, muntat en perfil DIN

AMIDAMENT DIRECTE 2,000

6 PH57-PCB3A3 u 170,69 Subministrament i instal·lació de llum d'emergència autònoma amb làmpada led , amb una vida útil de 100000 h, no permanent i no estanca amb grau de protecció IP42 i IK04, aïllament classe II, amb un flux aproximat de 170 a 200 lm, 1 h d'autonomia, bateria Ni-Cd o LiFePO4 , i tensió nominal de 230 V – 50 Hde forma rectangular amb difusor opal i sistema d'autotest integrat i cos de policarbonat ignífug, preu alt, col·locat superficial S'inclou cable elèctric unipolar de 1,5 mm² H07Z1-K, canaleta de PVC blanc autoextingible (20×12 mm) per muntatge en superfície, i caixa de connexions estanca IP40 amb bornes. El subministrament cobreix la connexió des del punt de derivació o caixa de pas fins a la lluminària (fins a 5 m de distància per unitat).
Els treballs inclouen: marcatge, fixació mecànica amb tacs i cargols, connexió a xarxa elèctrica 230 V, verificació del funcionament i comprovació de la càrrega de la bateria.
S'inclouen el elements elevadors per a la instal·lació.

Num.	Text	Tipus	[C]	[D]	[E]	[F]	TOTAL	Fórmula
1	Nau 4		4,000				4,000	C#*D#*E#*F#
2	Nau 5		6,000				6,000	C#*D#*E#*F#

TOTAL AMIDAMENT 10,000

7 PHB3-PCHZ1E u 143,71 Subministrament i instal·lació de lluminària LED tipus campana de 150 W, 22.000 lm, IP65, òptica simètrica de gran eficiència, cos d'alumini fos amb dissipador integrat, driver integrat, temperatura de color 4.000 K, factor de potència = 0,95, i vida útil = 50.000 h (L80/B10). Apte per suspensió o fixació directa a sostre o estructura metàl·lica. Grau de protecció IP65 per ús en ambients industrials amb pols o humitat.
Compliment amb normativa UNE-EN 60598-1, marcat CE i RoHS

Inclou verificació del funcionament i proves de nivell lumínic mitjançant mesura amb luxòmetre digital, control de la uniformitat de la il·luminació sobre el pla útil (1 m sobre el sòl), i comprovació de l'adherència als valors de referència indicats per la norma UNE-EN 12464-1. Inclou revisió de connexions, comprovació de presència de parpelleig, i ajust de l'orientació o alçada de les lluminàries si cal. Informe visual o escrit per al tècnic.

Num.	Text	Tipus	[C]	[D]	[E]	[F]	TOTAL	Fórmula
1	Nau 4		6,000				6,000	C#*D#*E#*F#
2	Nau 5		2,000	4,000			8,000	C#*D#*E#*F#

TOTAL AMIDAMENT 14,000

8 PG35-PCDY2H m 14,17 Connexió del subquadro a línia d'alimentació principal, amb cablejat trifàsic 4x16 mm² + PE, embornament i fixació amb canal o brida

AMIDAMENT DIRECTE 10,000

9 PG11-DB8G u 234,11 Armari de polièster de 600x400x200 mm, amb tapa fixa, muntat superficialment

AMIDAMENT DIRECTE 1,000

EUR

AJUNTAMENT DE SALT
Aquest document és una còpia simple del document electrònic original. Podeu comprovar-ne la validesa a
http://www.viladesalt.cat/validadordocuments.html

Reforma nau 4-5

AMIDAMENTS

10	PG1A-DGN4	u	25,53	Caixa per a quadre de comandaments i protecció, de material autoextingible, amb porta, per a divuit mòduls i encastada

AMIDAMENT DIRECTE 1,000

Obra 01 PRESSUPOST A3 LOT 3
Capítol A3 LOT 3 REFORMA NAU 4-5
Titol 4 33 INSTAL·LACIÓ DE CALEFACCIÓ

NUM.	CODI	UA	PREU	DESCRIPCIÓ
1	P21GS-PC002	u	490,30	Reconnexió del calefactor a la nova línia de gas, ajust final, verificació d'estanqueïtat, revisió visual i proves de funcionament en calent, amb comprovació de flama, consum i seguretat segons instruccions del fabricant Inclou subministrament dels ancoratges i suports metàl·lics per a la fixació de calefactor de gas existent a l'estructura, incloent perfils d'acer galvanitzat o angulars.

AMIDAMENT DIRECTE 2,000

2	PE76-PCB01A	u	3.221,35	Subministrament i instal·lació de calefactor de tub radiant de 20 kW amb modulant, amb sistema de suport i difusor integrat. Apte per ús industrial amb marcatge CE i compliment de la normativa UNE-EN 416. muntat penjat del sostre. Inclou prova de funcionament, verificació de flama i revisió de connexions segons normativa UNE-EN 1020 i RITE

AMIDAMENT DIRECTE 1,000

3	PK20-613R	u	251,55	Caixa-armari per comptador individual de gas, tipus homologat i ventilat, amb marcat CE, per instal·lació a façana. Inclou suports, fixació, connexió d'entrada/sortida i placa d'identificació. segons normes de la companyia subministradora

AMIDAMENT DIRECTE 1,000

4	PNG1-H9JP	u	13,39	Vàlvula de pas de gas de 15 mm de DN, amb connexió rosca gas femella G 1/2" i junt pla mascle G 3/4", amb obturador esfèric, segons norma UNE 60.708

AMIDAMENT DIRECTE 1,000

5	PF21-EUMJ	m	17,53	Tub d'acer galvanitzat amb soldadura, fabricat amb acer S195 T, de 1/2´´ de mida de rosca (diàmetre exterior especificat=21,3 mm i DN= 15 mm), sèrie M segons UNE-EN 10255, roscat, amb grau de dificultat alt i col·locat superficialment

Num.	Text	Tipus	[C]	[D]	[E]	[F]	TOTAL	Fórmula
1	Nau 4		10,000				10,000	C#*D#*E#*F#
2			12,000				12,000	C#*D#*E#*F#
3			7,000				7,000	C#*D#*E#*F#
4	Nau 5							
5	Ampliació inst existent		2,000	4,000			8,000	C#*D#*E#*F#

TOTAL AMIDAMENT 37,000

6	PE42-48R7	m	33,17	Conducte helicoïdal circular de planxa d'acer galvanitzat de 100 mm de diàmetre (s/UNE-EN 1506), de gruix 0,5 mm, muntat superficialment

Num.	Text	Tipus	[C]	[D]	[E]	[F]	TOTAL	Fórmula
1	Nau 4							
2	Interior		3,000				3,000	C#*D#*E#*F#
3	Exterior		2,000				2,000	C#*D#*E#*F#
4	Nau 5							
5	Arranjament inst. existent		4,000				4,000	C#*D#*E#*F#

EUR

AJUNTAMENT DE SALT
Aquest document és una còpia simple del document electrònic original. Podeu comprovar-ne la validesa a
http://www.viladesalt.cat/validadordocuments.html

TOTAL AMIDAMENT 9,000

7	PE40-60ND	u	22,40	Barret de xemeneia de planxa d'acer galvanitzat, de 100 mm, col·locat amb fixacions mecàniques

Num.	Text	Tipus	[C]	[D]	[E]	[F]	TOTAL	Fórmula
1	Nau 4		1,000				1,000	C#*D#*E#*F#

TOTAL AMIDAMENT 1,000

8	PK20-PC613R	u	270,72	Redacció i tramitació de memòria tècnica de disseny i certificat d'instal·lador autoritzat, amb registre a l'òrgan competent per a la legalització de la instal·lació de gas canalitzat. Inclou taxes administratives.

AMIDAMENT DIRECTE 1,000

Obra 01 PRESSUPOST A3 LOT 3
Capítol A3 LOT 3 REFORMA NAU 4-5
Titol 4 34 INSTAL·LACIÓ DE VENTILACIÓ

NUM.	CODI	UA	PREU	DESCRIPCIÓ
1	PEM9-D471	u	2.974,06	Subministrament i instal·lació de ventilador industrial suspès de gran diàmetre (Ø 4,3 m), 0,56 kW, tipus HVLS, motor monofàsuc AC 1 PH 200-240 v 50/60hz, estructura d'alumini, comandament electrònic de velocitat i sistema de suspensió. Compliment CE. Subministrat amb joc de suports homologats per suspensió a estructura metàl·lica, vàlids per càrregues dinàmiques i estàtiques segons el fabricant. Inclou elements elevadors per la instal·lació

AMIDAMENT DIRECTE 3,000

Obra 01 PRESSUPOST A3 LOT 3
Capítol A3 LOT 3 REFORMA NAU 4-5
Titol 4 35 INSTAL·LACIÓ PROTECCIÓ CONTRA INCENDIS

NUM.	CODI	UA	PREU	DESCRIPCIÓ
1	PM32-DZ53	u	57,21	Extintor manual de pols seca polivalent, de càrrega 6 kg, amb pressió incorporada, pintat, amb suport a paret

AMIDAMENT DIRECTE 5,000

2	PM32-DZ5C	u	92,46	Extintor manual de diòxid de carboni, de càrrega 5 kg, amb pressió incorporada, pintat, amb suport a paret

AMIDAMENT DIRECTE 1,000

3	PM20-DGBL	u	624,29	Boca d'incendis equipada de 25 mm de diàmetre, BIE-25, formada per armari d'acer inoxidable i porta de vidre, inclosa BIE (debanadora d'alimentació axial abatible,mànega de 20 m i llança), per a col·locar superficialment, inclòs part proporcional d' accessoris i tot material auxiliar de connexió i muntatge

AMIDAMENT DIRECTE 2,000

4	PMS0-6Z5B	u	11,70	Rètol senyalització instal·lació de protecció contra incendis, quadrat, de 210x210 mm2 de panell de PVC d'1 mm de gruix, fotoluminiscent categoria A segons UNE 23035-4, col·locat adherit sobre parament vertical

Num.	Text	Tipus	[C]	[D]	[E]	[F]	TOTAL	Fórmula
1	Extintors		6,000				6,000	C#*D#*E#*F#
2	Sortides d'emergència		3,000				3,000	C#*D#*E#*F#
3	bies		2,000				2,000	C#*D#*E#*F#

TOTAL AMIDAMENT 11,000

EUR

AJUNTAMENT DE SALT
Aquest document és una còpia simple del document electrònic original. Podeu comprovar-ne la validesa a
http://www.viladesalt.cat/validadordocuments.html

Reforma nau 4-5

AMIDAMENTS

5	PJMZ-IRSO	u	702,46	Connexió a la xarxa general amb escomesa per a subministrament d'aigua de 10 m3/h, inclòs els drets de la companyia, del subministrament, fiança, import del comptador i quota anual de conservació

AMIDAMENT DIRECTE 1,000

Obra 01 PRESSUPOST A3 LOT 3
Capítol A3 LOT 3 REFORMA NAU 4-5
Titol 4 37 SERRALLERIA

NUM.	CODI	UA	PREU	DESCRIPCIÓ
1	P442-PCDG1Y	ml	35,92	Acer S275J0 segons UNE-EN 10025-2, per a bigues formades per peça simple, en perfils laminats en calent sèrie IPN, IPE, HEB, HEA, HEM i UPN, amb una capa d'imprimació antioxidant, col·locat a l'obra

Num.	Text	Tipus	[C]	[D]	[E]	[F]	TOTAL	Fórmula
1	Dintells		4,000	2,600			10,400	C#*D#*E#*F#

TOTAL AMIDAMENT 10,400

2	P4Z6-6YXK	u	6,54	Ancoratge d'acer amb tac d'expansió de diàmetre 10 mm, amb cargol, volandera i femella per a fixació de perfils metàl·lics a estructura de formigó

Num.	Text	Tipus	[C]	[D]	[E]	[F]	TOTAL	Fórmula
1	Portes		4,000	8,000			32,000	C#*D#*E#*F#

TOTAL AMIDAMENT 32,000

3	P4Z6-6YXL	u	22,79	Ancoratge amb tac químic de diàmetre 16 mm amb cargol, volandera i femella

Num.	Text	Tipus	[C]	[D]	[E]	[F]	TOTAL	Fórmula
1	Portes		4,000	6,000			24,000	C#*D#*E#*F#

TOTAL AMIDAMENT 24,000

4	P442-PCDGPC	u	189,20	Subministrament i instal·lació d'ancoratges i suports metàl·lics per a la fixació de calefactor mitjançant perfils d'acer galvanitzat o angulars segons necessitat de la ubicació. Inclou mitjans auxiliars d col·locació

Num.	Text	Tipus	[C]	[D]	[E]	[F]	TOTAL	Fórmula
1	Calefactors		3,000				3,000	C#*D#*E#*F#
2	Ventiladors		3,000				3,000	C#*D#*E#*F#

TOTAL AMIDAMENT 6,000

5	PAS2-PC5R92	u	729,46	Porta tallafocs metàl·lica, EI2-C 60, una fulla batent, per a una llum de 80x205 cm, preu alt, amb aïllament interior de llana de roca d'alta densitat i resistència al foc certificada mínim 60 minuts segons norma UNE-EN 1634-1. Fulles formades per bastidor d'acer galvanitzat i reforços interiors, revestides amb xapa galvanitzada i prelacada color gris RAL 7035. Segellat perimetral amb silicona ignífuga EI i escuma de poliuretà ignifuca(B1 o superior) per regularitzar buits i zones de muntatge Inclou marc perimetral de tub d'acer galvanitzat en calent, pany exterior encastat, joc de manetes d'alumini, tres frontisses per fulla i tancaportes hidràulic regulable.col·locada Compliment amb el CTE-DB SI, RD 513/2017 (RIPCI) i marcatge CE.

AMIDAMENT DIRECTE 4,000

Obra 01 PRESSUPOST A3 LOT 3
Capítol A3 LOT 3 REFORMA NAU 4-5
Titol 4 38 ACABATS

EUR

AJUNTAMENT DE SALT
Aquest document és una còpia simple del document electrònic original. Podeu comprovar-ne la validesa a
http://www.viladesalt.cat/validadordocuments.html

Codi Segur de Verificació: d6c4a705-aacf-40f2-9a27-821a7ed2dc62
Origen: Administració
Identificador document original: ES_L01171557_2025_2949492
Data d'impressió: 29/09/2025 10:11:54
Pàgina 72 de 159
SIGNATURES
1.- ALTIMIR ALONSO JUAN, 22/05/2025 12:34

AMIDAMENTS

NUM.	CODI	UA	PREU	DESCRIPCIÓ
1	P89H-4V7E	m2	13,07	Pintat de parament vertical interior de ciment a alçada superior a 3m, amb pintura plàstica amb acabat llis, amb una capa de fons diluïda i dues d'acabat

Num.	Text	Tipus	[C]	[D]	[E]	[F]	TOTAL	Fórmula
1	Zona obertura portes		8,000	2,600	0,300		6,240	C#*D#*E#*F#
2			16,000	2,000	0,400		12,800	C#*D#*E#*F#

TOTAL AMIDAMENT 19,040

NUM.	CODI	UA	PREU	DESCRIPCIÓ
2	P89I-4V8O	m2	11,16	Pintat de parament vertical de guix a més de 6 m d'alçada amb pintura a la cola amb acabat llis, amb una capa de fons diluïda i dues d'acabat

Num.	Text	Tipus	[C]	[D]	[E]	[F]	TOTAL	Fórmula
1	Nau 4							
2			2,000	20,600	2,500		103,000	C#*D#*E#*F#
3			2,000	9,500	2,500		47,500	C#*D#*E#*F#
4	Nau 5							
5			2,000	14,500	2,500		72,500	C#*D#*E#*F#
6			2,000	20,600	2,500		103,000	C#*D#*E#*F#

TOTAL AMIDAMENT 326,000

Obra 01 PRESSUPOST A3 LOT 3
Capítol GR GESTIÓ DE RESIDUS

NUM.	CODI	UA	PREU	DESCRIPCIÓ
1	P2R5-DT0L	m3	12,26	Transport de residus a instal·lació autoritzada de gestió de residus, amb camió de 7 t i temps d'espera per a la càrrega a màquina, amb un recorregut de més de 10 i fins a 15 km

Num.	Text	Tipus	[C]	[D]	[E]	[F]	TOTAL	Fórmula
1	Fase 1							
2	Estructura Nau 5		2,500	5,800	2,500		36,250	C#*D#*E#*F#
3	Lavabo nau 4		15,000	3,500			52,500	C#*D#*E#*F#
4	Enderroc portes			16,200	0,050		0,810	C#*D#*E#*F#

TOTAL AMIDAMENT 89,560

NUM.	CODI	UA	PREU	DESCRIPCIÓ
2	P2RA-EU6C	m3	23,00	Disposició controlada en dipòsit autoritzat inclòs el cànon sobre la deposició controlada dels residus de la construcció, segons la LLEI 8/2008, de residus barrejats inerts amb una densitat 1 t/m3, procedents de construcció o demolició, amb codi 17 01 07 segons la Llista Europea de Residus

Num.	Text	Tipus	[C]	[D]	[E]	[F]	TOTAL	Fórmula
1	Fase 1							
2	Estructura Nau 5		2,500	5,800	2,500		36,250	C#*D#*E#*F#
3	Lavabo nau 4		15,000	3,500			52,500	C#*D#*E#*F#
4	Enderroc portes			16,200	0,050		0,810	C#*D#*E#*F#

TOTAL AMIDAMENT 89,560

Obra 01 PRESSUPOST A3 LOT 3
Capítol QQ CONTROL DE QUALITAT

NUM.	CODI	UA	PREU	DESCRIPCIÓ

AJUNTAMENT DE SALT
Aquest document és una còpia simple del document electrònic original. Podeu comprovar-ne la validesa a
http://www.viladesalt.cat/validadordocuments.html

Codi Segur de Verificació: d6c4a705-aacf-40f2-9a27-821a7ed2dc62
Origen: Administració
Identificador document original: ES_L01171557_2025_2949492
Data d'impressió: 29/09/2025 10:11:54
Pàgina 73 de 159
SIGNATURES
1.- ALTIMIR ALONSO JUAN, 22/05/2025 12:34

AMIDAMENTS

1	BVPC001	u	550,00	Control de qualitat, assajos, recollida de dades i comprovació de resultats.

AMIDAMENT DIRECTE 0,300

Obra 01 PRESSUPOST A3 LOT 3
Capítol SS SEGURETAT I SALUT

NUM.	CODI	UA	PREU	DESCRIPCIÓ
1	PA_SIS_2	u	1.854,37	Mesures de Seguretat i Salut en l'obra, entre les quals i no de manera restrictiva: - Mesures de protecció individual tals com: - Cascs. - Botes seguretat. - Armilles reflectants. - Ulleres de protecció. - Guants. - Arnessos de seguretat. - etc... - Mesures de protecció colectiva tals com: - Proteccions de caigudes en buits (baranes, xarxes, etc...) - Proteccions de caigudes en alçada (escales de mà, plataformes de treball i bastides etc...) - Tancament i protrecció de l'obra a tercers. - Protecció de forats i façanes per evitar la caiguda d'objectes (xarxes, lones). - Farmaciola, extintors i enllumenat adequat a l'obra tant nomral com d'emergència. I resta de riscos identificats en l'ESS o EBSS del projecte. Fins un 2% del PEM de l'obra.

Num.	Text	Tipus	[C]	[D]	[E]	[F]	TOTAL	Fórmula
1	Lot 3		0,300				0,300	C#*D#*E#*F#

TOTAL AMIDAMENT 0,300

EUR

AJUNTAMENT DE SALT
Aquest document és una còpia simple del document electrònic original. Podeu comprovar-ne la validesa a
http://www.viladesalt.cat/validadordocuments.html

AMIDAMENTS

Obra 01 PRESSUPOST FASE 2 REFORMA NAU 6 FACTORIA CULTURAL COMA CROS
Capítol AB FASE 2 REFOMA NAU 6
Titol 3 B1 MÒDULS PREFABRICATS

NUM.	CODI	UA	PREU	DESCRIPCIÓ
1	PQUD-BIQX	U	11.839,27	Subministrament i instal·lació de mòdul d'equipament sanitarise no adaptat (6,00 × 2,35 m), amb tancaments formats per placa de dues planxes d'acer prelacat i aïllament interior de 40mm de gruix i paviment format per tauler aglomarat hidròfug amb acabat de PVC sobre xapa galvanitzada i llana mineral de vidre equipat amb 2 dutxes, 2 inodors, 2 lavabos amb aixetes, bancs, escalfador d'aigua 50 l, instal·lació elèctrica, enllumenat i quadre elèctric. Inclou transport i posicionament a dins de la nau segons projecte

AMIDAMENT DIRECTE 2,000

2	PQUD-PCBIQX	U	6.953,99	Subministrament i instal·lació de mòdul d'equipament sanitarise adaptat 2.76 × 2,35 m), amb tancaments formats per placa de dues planxes d'acer prelacat i aïllament interior de 40mm de gruix i paviment format per tauler aglomarat hidròfug amb acabat de PVC sobre xapa galvanitzada i llana mineral de vidre equipat amb 1 dutxa, 1 inodor, 1 lavabo amb aixetes, bancs, escalfador d'aigua 50 l, instal·lació elèctrica, enllumenat i quadre elèctric. Inclou transport i posicionament am dins de la nau segons projecte

AMIDAMENT DIRECTE 2,000

Obra 01 PRESSUPOST FASE 2 REFORMA NAU 6 FACTORIA CULTURAL COMA CROS
Capítol AB FASE 2 REFOMA NAU 6
Titol 3 B2 INSTAL·LACIÓ D'ENLLUMENAT

NUM.	CODI	UA	PREU	DESCRIPCIÓ
1	PG2N-EUJK	m	9,93	Tub flexible corrugat de plàstic sense halògens, de 20 mm de diàmetre nominal, aïllant i no propagador de la flama, de baixa emissió de fums i sense emissió de gasos tòxics ni corrosius, resistència a l'impacte de 2 J, resistència a compressió de 320 N i una rigidesa dielèctrica de 2000 V, muntat encastat

Num.	Text	Tipus	[C]	[D]	[E]	[F]	TOTAL	Fórmula
1	Nau 6							
2	Enllumenat nau		9,000				9,000	C#*D#*E#*F#
3			7,000				7,000	C#*D#*E#*F#
4			10,000				10,000	C#*D#*E#*F#
5	magatzem		20,000				20,000	C#*D#*E#*F#
6			10,000				10,000	C#*D#*E#*F#
7			2,500				2,500	C#*D#*E#*F#
8	Mòduls (enllumenat i clima)		2,000	20,000			40,000	C#*D#*E#*F#
9			2,000	10,000			20,000	C#*D#*E#*F#
10			2,000	2,500			5,000	C#*D#*E#*F#
11	Llums emergència		15,000				15,000	C#*D#*E#*F#
12			12,000				12,000	C#*D#*E#*F#
13			2,500				2,500	C#*D#*E#*F#

TOTAL AMIDAMENT 153,000

2	PG35-PCDY1H	m	1,70	Subministrament i instal·lació de mànega elèctrica de 3 conductors de coure flexibles de 1,5 mm² (3G1,5 mm²), de tipus H07Z1-F o equivalent, amb aïllament i coberta lliures d'halògens (Z1), de baixa emissió de fums i gasos tòxics, per a una tensió assignada de 450/750 V. Cable trifilar amb aïllament de color marró (fase), blau (neutre) i verd/groc (terra). Instal·lació en superfície o encastada, dins canal o directament fixada amb grapes. Compliment amb el REBT i normes UNE-EN 50525-3-31 i UNE 21123.

Num.	Text	Tipus	[C]	[D]	[E]	[F]	TOTAL	Fórmula
1	Nau 6							
2	Enllumenat nau		9,000				9,000	C#*D#*E#*F#
3			7,000				7,000	C#*D#*E#*F#
4			10,000				10,000	C#*D#*E#*F#

AJUNTAMENT DE SALT
Aquest document és una còpia simple del document electrònic original. Podeu comprovar-ne la validesa a
http://www.viladesalt.cat/validadordocuments.html

Codi Segur de Verificació: d6c4a705-aacf-40f2-9a27-821a7ed2dc62
Origen: Administració
Identificador document original: ES_L01171557_2025_2949492
Data d'impressió: 29/09/2025 10:11:54
Pàgina 75 de 159
SIGNATURES
1.- ALTIMIR ALONSO JUAN, 22/05/2025 12:34

5	magatzem	20,000		20,000	C#*D#*E#*F#
6		10,000		10,000	C#*D#*E#*F#
7		2,500		2,500	C#*D#*E#*F#
8	Mòduls (enllumenat i clima)	2,000	20,000	40,000	C#*D#*E#*F#
9		2,000	10,000	20,000	C#*D#*E#*F#
10		2,000	2,500	5,000	C#*D#*E#*F#
11	Llums emergència	15,000		15,000	C#*D#*E#*F#
12		12,000		12,000	C#*D#*E#*F#
13		2,500		2,500	C#*D#*E#*F#

TOTAL AMIDAMENT 153,000

3 PG6E-7770 u 12,80 Interruptor, de tipus modular d'1 mòdul estret, unipolar (1P), 10 A/250 V, amb tecla i làmpada pilot, preu mitjà, muntat sobre bastidor o caixa

AMIDAMENT DIRECTE 1,000

4 PHB3-PCHZ1E u 143,71 Subministrament i instal·lació de lluminària LED tipus campana de 150 W, 22.000 lm, IP65, òptica simètrica de gran eficiència, cos d'alumini fos amb dissipador integrat, driver integrat, temperatura de color 4.000 K, factor de potència = 0,95, i vida útil = 50.000 h (L80/B10). Apte per suspensió o fixació directa a sostre o estructura metàl·lica. Grau de protecció IP65 per ús en ambients industrials amb pols o humitat.
Compliment amb normativa UNE-EN 60598-1, marcat CE i RoHS

Inclou verificació del funcionament i proves de nivell lumínic mitjançant mesura amb luxòmetre digital, control de la uniformitat de la il·luminació sobre el pla útil (1 m sobre el sòl), i comprovació de l'adherència als valors de referència indicats per la norma UNE-EN 12464-1. Inclou revisió de connexions, comprovació de presència de parpelleig, i ajust de l'orientació o alçada de les lluminàries si cal. Informe visual o escrit per al tècnic.

AMIDAMENT DIRECTE 2,000

5 PH57-PCB3A3 u 170,69 Subministrament i instal·lació de llum d'emergència autònoma amb làmpada led , amb una vida útil de 100000 h, no permanent i no estanca amb grau de protecció IP42 i IK04, aïllament classe II, amb un flux aproximat de 170 a 200 lm, 1 h d'autonomia, bateria Ni-Cd o LiFePO4 , i tensió nominal de 230 V – 50 Hde forma rectangular amb difusor opal i sistema d'autotest integrat i cos de policarbonat ignífug, preu alt, col·locat superficial S'inclou cable elèctric unipolar de 1,5 mm² H07Z1-K, canaleta de PVC blanc autoextingible (20×12 mm) per muntatge en superfície, i caixa de connexions estanca IP40 amb bornes. El subministrament cobreix la connexió des del punt de derivació o caixa de pas fins a la lluminària (fins a 5 m de distància per unitat).
Els treballs inclouen: marcatge, fixació mecànica amb tacs i cargols, connexió a xarxa elèctrica 230 V, verificació del funcionament i comprovació de la càrrega de la bateria.
S'inclouen el elements elevadors per a la instal·lació.

AMIDAMENT DIRECTE 3,000

6 PHA2-3AAH u 30,08 Llumenera industrial sense difusor ni reflector i 1 tub fluorescent de 36 W, de forma rectangular, amb xassís polièster, muntada superficialment al sostre

Num.	Text	Tipus	[C]	[D]	[E]	[F]	TOTAL	Fórmula
1	Magatzem		1,000				1,000	C#*D#*E#*F#

TOTAL AMIDAMENT 1,000

Obra 01 PRESSUPOST FASE 2 REFORMA NAU 6 FACTORIA CULTURAL COMA CROS
Capítol AB FASE 2 REFOMA NAU 6
Titol 3 B3 INSTAL·LACIÓ SANEJAMENT I FONTANERIA

NUM.	CODI	UA	PREU	DESCRIPCIÓ
1	P214W-FEMJ	m	10,06	Tall en paviment de formigó de 10 cm de fondària com a mínim amb màquina tallajunts amb disc de diamant per a paviment, per a delimitar la zona a demolir

Num.	Text	Tipus	[C]	[D]	[E]	[F]	TOTAL	Fórmula

EUR

AJUNTAMENT DE SALT
Aquest document és una còpia simple del document electrònic original. Podeu comprovar-ne la validesa a
http://www.viladesalt.cat/validadordocuments.html

Codi Segur de Verificació: d6c4a705-aacf-40f2-9a27-821a7ed2dc62
Origen: Administració
Identificador document original: ES_L01171557_2025_2949492
Data d'impressió: 29/09/2025 10:11:54
Pàgina 76 de 159
SIGNATURES
1.- ALTIMIR ALONSO JUAN, 22/05/2025 12:34

1	Rasa			2,000	18,000		36,000	C#*D#*E#*F#
2				2,000	0,500		1,000	C#*D#*E#*F#
3	Perico			9,000	0,600		5,400	C#*D#*E#*F#

TOTAL AMIDAMENT 42,400

2 P221B-EL9B m3 22,46 Excavació de rasa i pou de fins a 2 m de fondària, en roca de resistència a la compressió baixa (< 25 MPa), realitzada amb miniexcavadora amb martell trencador de combustible i amb les terres deixades a la vora i minicarregadora de combustible

Num.	Text	Tipus	[C]	[D]	[E]	[F]	TOTAL	Fórmula
1	Rasa		18,000	0,400	0,800		5,760	C#*D#*E#*F#
2	Perico		3,000	0,600	0,600	0,750	0,810	C#*D#*E#*F#

TOTAL AMIDAMENT 6,570

3 P2253-5478 m3 20,99 Reblert de rasa o pou amb sorres de material reciclat mixt, en tongades de 25 cm com a màxim

Num.	Text	Tipus	[C]	[D]	[E]	[F]	TOTAL	Fórmula
1	Rasa		18,000	0,400	0,600	1,050	4,536	C#*D#*E#*F#

TOTAL AMIDAMENT 4,536

4 P2255-DPIQ m3 46,40 Rebliment i piconatge de rasa d'amplària fins a 0,6 m, amb sorra, en tongades de gruix de més de 25 i fins a 50 cm, utilitzant picó vibrant de combustible

Num.	Text	Tipus	[C]	[D]	[E]	[F]	TOTAL	Fórmula
1	Rasa		18,000	0,400	0,150	1,050	1,134	C#*D#*E#*F#

TOTAL AMIDAMENT 1,134

5 PD781-EUTK m 47,15 Clavegueró amb tub de PVC-U de paret sòlida per a sanejament soterrat sense pressió, superfícies interna llisa i externa llisa, diàmetre nominal DN 160, classe de rigidesa anular SN 4 (rigidesa anular >= 4kN/m2), codi d'àrea d'aplicació U (ús en l'exterior de l'estructura dels edificis), fabricació segons norma UNE-EN 1401-1, de color taronja-marró RAL 8023, per a unió elàstica amb anella elastomèrica d'estanquitat, col·locat al fons de la rasa sobre llit de sorra de 10 cm de gruix, inclòs el reblert del recolzament del tub, amb picó vibrant de combustible

AMIDAMENT DIRECTE 14,000

6 PD781-WBOB m 27,32 Clavegueró amb tub de PVC-U de paret sòlida per a sanejament soterrat sense pressió, superfícies interna llisa i externa llisa, diàmetre nominal DN 110, classe de rigidesa anular SN 4 (rigidesa anular >= 4kN/m2), codi d'àrea d'aplicació U (ús en l'exterior de l'estructura dels edificis), fabricació segons norma UNE-EN 1401-1, de color taronja-marró RAL 8023, per a unió elàstica amb anella elastomèrica d'estanquitat, col·locat al fons de la rasa sobre llit de sorra de 10 cm de gruix, inclòs el reblert del recolzament del tub, amb picó vibrant elèctric

AMIDAMENT DIRECTE 8,000

7 PD34-B299 u 126,66 Pericó sifònic (mitjançant placa) prefabricat de PVC de 550x550x550 mm, registrable, amb tapa cega de PVC reforçada, col·locat

AMIDAMENT DIRECTE 3,000

8 PJ211-3E9H u 65,86 Aixeta de pas, encastada, de llautó cromat, preu mitjà, amb sortida de 3/4 i entrada de 3/4

AMIDAMENT DIRECTE 4,000

9 PJ3I-PC3EHQ u 25,54 Sifó de PVC Ø125 mm, amb cos registrable, sortida horitzontal, tancament hidràulic integrat, junta de segellat i connexió estanca a baixant o xarxa general. Apte per xarxes de sanejament amb manteniment accessible.

AJUNTAMENT DE SALT
Aquest document és una còpia simple del document electrònic original. Podeu comprovar-ne la validesa a
http://www.viladesalt.cat/validadordocuments.html

AMIDAMENT DIRECTE 3,000

10 PF90-HPF6 m 21,71 Tubs per a distribució d'aigua en sales humides (banys, cuines etc) amb tub de polietilè multicapa 20x2 mm, amb capa interior de polietilè, ànima d'alumini i protecció exterior de polietilè, amb una pressió màxima de servei de 12 bar, muntat amb accessoris per a premsar

Num.	Text	Tipus	[C]	[D]	[E]	[F]	TOTAL	Fórmula
1	Mòduls							
2			20,000	1,100			22,000	C#*D#*E#*F#
3			15,000	1,100			16,500	C#*D#*E#*F#
4			8,000	1,100			8,800	C#*D#*E#*F#

TOTAL AMIDAMENT 47,300

11 PF90-HPF4 m 19,05 Tubs per a distribució d'aigua en sales humides (banys, cuines etc) amb tub de polietilè multicapa 16x2 mm, amb capa interior de polietilè, ànima d'alumini i protecció exterior de polietilè, amb una pressió màxima de servei de 12 bar, muntat amb accessoris per a premsar

AMIDAMENT DIRECTE 30,000

12 PFQ0-3KLR m 9,97 Aïllament tèrmic d'escuma elastomèrica per a canonades que transporten fluids a temperatura entre -50°C i 105°C, per a tub de diàmetre exterior 22 mm, de 25 mm de gruix, classe de reacció al foc BL-s2, d0 segons norma UNE-EN 13501-1, amb un factor de resistència a la difusió del vapor d'aigua >= 7000, col·locat superficialment amb grau de dificultat baix

Num.	Text	Tipus	[C]	[D]	[E]	[F]	TOTAL	Fórmula
1	Mòduls							
2			20,000	1,100			22,000	C#*D#*E#*F#
3			15,000	1,100			16,500	C#*D#*E#*F#
4			8,000	1,100			8,800	C#*D#*E#*F#

TOTAL AMIDAMENT 47,300

Obra 01 PRESSUPOST FASE 2 REFORMA NAU 6 FACTORIA CULTURAL COMA CROS
Capítol AB FASE 2 REFOMA NAU 6
Titol 3 B4 INSTAL·LACIÓ DE CLIMATITZACIÓ I EXTRACCIÓ DE FUMS

NUM.	CODI	UA	PREU	DESCRIPCIÓ
1	PEMA-FGZN	u	115,03	Ventilador-extractor monofàsic per a 230 V de tensió, de 250 m3/h de cabal màxim d'aire, de pressió baixa i muntat a la finestra

AMIDAMENT DIRECTE 3,000

2 PE44-PCI6TW m 16,22 Subministrament i instal·lació de tub rígid de PVC Ø125 mm de paret llisa, per a instal·lació visible, amb diàmetre nominal de 125 mm, gruix 2,2 mm, resistència a l'impacte = 12 J i resistència a compressió = 250 N, aïllant i no propagador de la flama. Connexió per unió encolada amb adhesiu específic i fixació mural amb brides o grapes cada 80–100 cm. Apte per a conducció d'aire, ventilació o extracció. Inclou colzes i peces en T per bifurcacions

Num.	Text	Tipus	[C]	[D]	[E]	[F]	TOTAL	Fórmula
1	Mòdul		18,000				18,000	C#*D#*E#*F#
2			2,000				2,000	C#*D#*E#*F#
3			2,000				2,000	C#*D#*E#*F#

TOTAL AMIDAMENT 22,000

3 PEP6-8FV3 u 63,98 Boca d'extracció de 100 mm de diàmetre de connexió i 140 mm de diàmetre exterior, d'acer galvanitzat amb acabat pintat, fixada amb cargols a paret o sostre i ajustada a cabals de sortida

AJUNTAMENT DE SALT
Aquest document és una còpia simple del document electrònic original. Podeu comprovar-ne la validesa a
http://www.viladesalt.cat/validadordocuments.html

AMIDAMENT DIRECTE 3,000

4 PEJ8-6SGJ u 584,02 Fan-coil del tipus mural, amb ventilador centrífug, per a treballar en sistemes de distribució d'aigua de 2 tubs, 2.5 a 2.8 kW de potència frigorífica màxima i 3.2 a 3.6 kW de potència calorífica màxima, amb alimentació monofàsica de 230 V, col·locat

AMIDAMENT DIRECTE 3,000

5 PF51-6RXG m 14,37 Tub de coure R220 (recuit) 3/8 ´´ de diàmetre nominal i de gruix 0,8 mm, segons norma UNE-EN 12735-1, soldat per capil·laritat amb soldadura forta (T>450ºC) amb grau de dificultat mitjà i col·locat superficialment

Num.	Text	Tipus	[C]	[D]	[E]	[F]	TOTAL	Fórmula
1	Mòdul		18,000				18,000	C#*D#*E#*F#
2			10,000				10,000	C#*D#*E#*F#
3			6,000				6,000	C#*D#*E#*F#
4			5,000				5,000	C#*D#*E#*F#
5			2,000				2,000	C#*D#*E#*F#

TOTAL AMIDAMENT 41,000

6 PF51-6RXJ m 11,98 Tub de coure R220 (recuit) 1/4 ´´ de diàmetre nominal i de gruix 0,8 mm, segons norma UNE-EN 12735-1, soldat per capil·laritat amb soldadura forta (T>450ºC) amb grau de dificultat mitjà i col·locat superficialment

AMIDAMENT DIRECTE 0,000

7 PFQ0-3KHW m 5,90 Aïllament tèrmic d'escuma elastomèrica per a canonades que transporten fluids a temperatura entre -50°C i 105°C, per a tub de diàmetre exterior 12 mm, de 13 mm de gruix, classe de reacció al foc BL-s2, d0 segons norma UNE-EN 13501-1, amb un factor de resistència a la difusió del vapor d'aigua >= 5000, col·locat superficialment amb grau de dificultat baix

Num.	Text	Tipus	[C]	[D]	[E]	[F]	TOTAL	Fórmula
1	Mòdul		18,000				18,000	C#*D#*E#*F#
2			10,000				10,000	C#*D#*E#*F#
3			6,000				6,000	C#*D#*E#*F#

TOTAL AMIDAMENT 34,000

Obra 01 PRESSUPOST FASE 2 REFORMA NAU 6 FACTORIA CULTURAL COMA CROS
Capítol GR GESTIÓ DE RESIDUS

NUM.	CODI	UA	PREU	DESCRIPCIÓ
1	P2R5-DT0L	m3	12,26	Transport de residus a instal·lació autoritzada de gestió de residus, amb camió de 7 t i temps d'espera per a la càrrega a màquina, amb un recorregut de més de 10 i fins a 15 km

Num.	Text	Tipus	[C]	[D]	[E]	[F]	TOTAL	Fórmula
1	Fase 2							
2	Enderroc paviment per rasa sanejament		0,500	10,000	0,050		0,250	C#*D#*E#*F#
3	Terres sobrants rasa		0,500	10,000	0,300		1,500	C#*D#*E#*F#

TOTAL AMIDAMENT 1,750

2 P2RA-EU6C m3 23,00 Disposició controlada en dipòsit autoritzat inclòs el cànon sobre la deposició controlada dels residus de la construcció, segons la LLEI 8/2008, de residus barrejats inerts amb una densitat 1 t/m3, procedents de construcció o demolició, amb codi 17 01 07 segons la Llista Europea de Residus

Num.	Text	Tipus	[C]	[D]	[E]	[F]	TOTAL	Fórmula

AJUNTAMENT DE SALT
Aquest document és una còpia simple del document electrònic original. Podeu comprovar-ne la validesa a
http://www.viladesalt.cat/validadordocuments.html

Codi Segur de Verificació: d6c4a705-aacf-40f2-9a27-821a7ed2dc62
Origen: Administració
Identificador document original: ES_L01171557_2025_2949492
Data d'impressió: 29/09/2025 10:11:54
Pàgina 79 de 159
SIGNATURES
1.- ALTIMIR ALONSO JUAN, 22/05/2025 12:34

1	Fase 2						
2	Enderroc paviment per rasa sanejament	0,500	10,000	0,050		0,250	C#*D#*E#*F#
3	Terres sobrants rasa	0,500	10,000	0,300		1,500	C#*D#*E#*F#

TOTAL AMIDAMENT 1,750

Obra 01 PRESSUPOST FASE 2 REFORMA NAU 6 FACTORIA CULTURAL COMA CROS
Capítol QQ CONTROL DE QUALITAT

NUM.	CODI	UA	PREU	DESCRIPCIÓ
1	BVPC001	u	550,00	Control de qualitat, assajos, recollida de dades i comprovació de resultats.

Num.	Text	Tipus	[C]	[D]	[E]	[F]	TOTAL	Fórmula
1			0,300				0,300	C#*D#*E#*F#

TOTAL AMIDAMENT 0,300

Obra 01 PRESSUPOST FASE 2 REFORMA NAU 6 FACTORIA CULTURAL COMA CROS
Capítol SS SEGURETAT I SALUT

NUM.	CODI	UA	PREU	DESCRIPCIÓ
1	PA_SIS_2	u	1.854,37	Mesures de Seguretat i Salut en l'obra, entre les quals i no de manera restrictiva: - Mesures de protecció individual tals com: - Cascs. - Botes seguretat. - Armilles reflectants. - Ulleres de protecció. - Guants. - Arnessos de seguretat. - etc... - Mesures de protecció colectiva tals com: - Proteccions de caigudes en buits (baranes, xarxes, etc...) - Proteccions de caigudes en alçada (escales de mà, plataformes de treball i bastides etc...) - Tancament i protrecció de l'obra a tercers. - Protecció de forats i façanes per evitar la caiguda d'objectes (xarxes, lones). - Farmaciola, extintors i enllumenat adequat a l'obra tant nomral com d'emergència. I resta de riscos identificats en l'ESS o EBSS del projecte. Fins un 2% del PEM de l'obra.

Num.	Text	Tipus	[C]	[D]	[E]	[F]	TOTAL	Fórmula
1	Fase 2		0,300				0,300	C#*D#*E#*F#

TOTAL AMIDAMENT 0,300

AJUNTAMENT DE SALT
Aquest document és una còpia simple del document electrònic original. Podeu comprovar-ne la validesa a
http://www.viladesalt.cat/validadordocuments.html

Codi Segur de Verificació: d6c4a705-aacf-40f2-9a27-821a7ed2dc62
Origen: Administració
Identificador document original: ES_L01171557_2025_2949492
Data d'impressió: 29/09/2025 10:11:54
Pàgina 80 de 159
SIGNATURES
1.- ALTIMIR ALONSO JUAN, 22/05/2025 12:34

Lot 1 Subministrament i instal·lació de trussos

PRESSUPOST

Obra	01	Pressupost A1 LOT 1 Subministrament i instal·lació de trussos
Capítol	A1	LOT 1 Subministrament i instal·lació de trussos

NUM.	CODI	UA	DESCRIPCIÓ	PREU	AMIDAMENT	IMPORT
1	EBE070	u	Subministrament i instal·lació de tram de truss de viga d'aliatge EN AW 6082 T6 pintat de color negre RAL 9005 de mides 40x40x200cm, diàmetre de tub principal 50x3mm i diàmetre de les diagonals 25x3mm. Inclou connectors, bulons, passadors i tacs químics M12x120 mm per a la fixació de bases estructurals segons plànols. El tac inclou vareta roscada d'acer galvanitzat, mànigа interior i resina epoxi-acrilat bicomponent, injectada prèviament a la perforació. L'ancoratge s'instal·larà mitjançant trepant rotatiu i neteja amb aire i raspall segons normativa del fabricant. Resistència a tracció i tall segons recomanacions estructurals. (P - 2)	467,22	48,000	22.426,56
2	EBE071	u	Subministrament i instal·lació de tram de truss pilar d'aliatge EN AW 6082 T6 pintat de color negre RAL 9005 de mides 29x29x200cm, diàmetre de tub principal 50x2mm i diàmetre de les diagonals 20x2mm. Inclou connectors, bulons, passadors i tacs químics M12x120 mm per a la fixació de bases estructurals segons plànols. El tac inclou vareta roscada d'acer galvanitzat, mànigа interior i resina epoxi-acrilat bicomponent, injectada prèviament a la perforació. L'ancoratge s'instal·larà mitjançant trepant rotatiu i neteja amb aire i raspall segons normativa del fabricant. Resistència a tracció i tall segons recomanacions estructurals. (P - 3)	427,22	32,000	13.671,04
3	EBE072	u	Subministrament i instal·lació de tram de truss pilar d'aliatge EN AW 6082 T6 pintat de color negre RAL 9005 de mides 29x29x300cm, diàmetre de tub principal 50x2mm i diàmetre de les diagonals 20x2mm. Inclou connectors, bulons, passadors i tacs químics M12x120 mm per a la fixació de bases estructurals segons plànols. El tac inclou vareta roscada d'acer galvanitzat, mànigа interior i resina epoxi-acrilat bicomponent, injectada prèviament a la perforació. L'ancoratge s'instal·larà mitjançant trepant rotatiu i neteja amb aire i raspall segons normativa del fabricant. Resistència a tracció i tall segons recomanacions estructurals. (P - 4)	441,22	16,000	7.059,52
4	EMC031	u	Subministrament i instal·lació de suport superior segons plànol 14/24 de planxa d'acer S355J2+N pintades lacat pols negre RAL 9005 amb protecció anticorrosiva. Inclou grapes de diàmetre 50 mm amb capacitat de càrrega 500 kg i fixades amb cargol mètric 12 amb arenadela d e retenció i femella tipus papallona. Tot col·locat segons projecte.Inclou mecanització a taller (P - 6)	587,42	16,000	9.398,72
5	EMC030	u	Subministrament i instal·lació de suport base inferior segons plànol 15/24 de planxa d'acer S355J2+N lacada pols negre RAL 9005 amb protecció anticorrosiva. Inclou càncams giratoris amb capacitat de càrrega de 1000kg Tot col·locat segons projecte.Inclou mecanització a taller (P - 5)	423,37	32,000	13.547,84
6	EMC032	u	Subministrament i instal·lació de suport LATERAL segons plànol 16/24 de planxa d'acer S355J2+N pintades lacat pols negre RAL 9005 amb protecció anticorrosiva. Inclou grapes de diàmetre 50 mm amb capacitat de càrrega 500 kg i fixades amb cargol mètric 12 amb arendela de retenció i femella tipus papallona i varilles roscades mètric 14 de longitud 500mm amb femelles DIN934. Tot col·locat segons projecte.Inclou mecanització a taller (P - 7)	212,97	12,000	2.555,64
7	EMC033	u	Subministrament i instal·lació de 2 perfils metàl·lic en U d'acer de 80mm fixat a estructura de truss mitjançant varilla roscada M12 i femella hexagonal DIn 934 amb grapes de subjecció per a tubs diàmetre 50 mm segons plànol 17/24 Acabat amb pintura negra RAL 9005 amb protecció anticorrosiva. Inclou mecanització i perforació Tot col·locat segons projecte. (P - 8)	222,22	12,000	2.666,64
8	EMC034	u	Subministrament i instal·lació de tacs químics M12x120 mm per a la fixació de bases estructurals del truss, segons planol tècnic 15/24. El	11,12	144,000	1.601,28

EUR

AJUNTAMENT DE SALT
Aquest document és una còpia simple del document electrònic original. Podeu comprovar-ne la validesa a
http://www.viladesalt.cat/validadordocuments.html

Codi Segur de Verificació: d6c4a705-aacf-40f2-9a27-821a7ed2dc62
Origen: Administració
Identificador document original: ES_L01171557_2025_2949492
Data d'impressió: 29/09/2025 10:11:54
Pàgina 81 de 159
SIGNATURES
1.- ALTIMIR ALONSO JUAN, 22/05/2025 12:34

tac inclou vareta roscada d'acer galvanitzat, mànigа interior i resina epoxi-acrilat bicomponent, injectada prèviament a la perforació. L'ancoratge s'instal·larà mitjançant trepant rotatiu i neteja amb aire i raspall segons normativa del fabricant. Resistència a tracció i tall segons recomanacions estructurals. (P - 9)

TOTAL Capítol 01.A1 72.927,24

Obra 01 Pressupost A1 LOT 1 Subministrament i instal·lació de trussos
Capítol GR Gestió de residus

NUM.	CODI	UA	DESCRIPCIÓ	PREU	AMIDAMENT	IMPORT
1	P2R5-DT0L	m3	Transport de residus a instal·lació autoritzada de gestió de residus, amb camió de 7 t i temps d'espera per a la càrrega a màquina, amb un recorregut de més de 10 i fins a 15 km (P - 10)	12,26	2,000	24,52
2	P2RA-EU6C	m3	Disposició controlada en dipòsit autoritzat inclòs el cànon sobre la deposició controlada dels residus de la construcció, segons la LLEI 8/2008, de residus barrejats inerts amb una densitat 1 t/m3, procedents de construcció o demolició, amb codi 17 01 07 segons la Llista Europea de Residus (P - 11)	23,00	2,000	46,00

TOTAL Capítol 01.GR 70,52

Obra 01 Pressupost A1 LOT 1 Subministrament i instal·lació de trussos
Capítol QQ Control de Qualitat

NUM.	CODI	UA	DESCRIPCIÓ	PREU	AMIDAMENT	IMPORT
1	BVPC001	u	Control de qualitat, assajos, recollida de dades i comprovació de resultats. (P - 1)	550,00	0,300	165,00

TOTAL Capítol 01.QQ 165,00

Obra 01 Pressupost A1 LOT 1 Subministrament i instal·lació de trussos
Capítol SS Seguretat i Salut

NUM.	CODI	UA	DESCRIPCIÓ	PREU	AMIDAMENT	IMPORT
1	PA_SIS_2	u	Mesures de Seguretat i Salut en l'obra, entre les quals i no de manera restrictiva: - Mesures de protecció individual tals com: - Cascs. - Botes seguretat. - Armilles reflectants. - Ulleres de protecció. - Guants. - Arnessos de seguretat. - etc... - Mesures de protecció colectiva tals com: - Proteccions de caigudes en buits (baranes, xarxes, etc...) - Proteccions de caigudes en alçada (escales de mà, plataformes de treball i bastides etc...) - Tancament i protrecció de l'obra a tercers. - Protecció de forats i façanes per evitar la caiguda d'objectes (xarxes, lones). - Farmaciola, extintors i enllumenat adequat a l'obra tant nomral com d'emergència. I resta de riscos identificats en l'ESS o EBSS del projecte. Fins un 2% del PEM de l'obra. (P - 12)	1.854,37	0,300	556,31

AJUNTAMENT DE SALT
Aquest document és una còpia simple del document electrònic original. Podeu comprovar-ne la validesa a
http://www.viladesalt.cat/validadordocuments.html

Codi Segur de Verificació: d6c4a705-aacf-40f2-9a27-821a7ed2dc62
Origen: Administració
Identificador document original: ES_L01171557_2025_2949492
Data d'impressió: 29/09/2025 10:11:54
Pàgina 82 de 159
SIGNATURES
1.- ALTIMIR ALONSO JUAN, 22/05/2025 12:34

Lot 1 Subministrament i instal·lació de trussos

PRESSUPOST

TOTAL	**Capítol**	**01.SS**	**556,31**

EUR

AJUNTAMENT DE SALT
Aquest document és una còpia simple del document electrònic original. Podeu comprovar-ne la validesa a
http://www.viladesalt.cat/validadordocuments.html

Codi Segur de Verificació: d6c4a705-aacf-40f2-9a27-821a7ed2dc62
Origen: Administració
Identificador document original: ES_L01171557_2025_2949492
Data d'impressió: 29/09/2025 10:11:54
Pàgina 83 de 159
SIGNATURES
1.- ALTIMIR ALONSO JUAN, 22/05/2025 12:34

PRESSUPOST

Obra 01 Pressupost A2 LOT 2 Subministrament i instal·lació paviment
Capítol A2 LOT 2 Subministrament i instal·lació de paviment tècnic

NUM.	CODI	UA	DESCRIPCIÓ	PREU	AMIDAMENT	IMPORT
1	P9Q11-H9DC	m2	Subministrament iinstal·lació de tauler escairat de fibres de fusta i resines sintètiques MDF hidrofugat, de dimensions 2400×1200×22 mm, per a ús interior,amb densitat mitjana (700–750 kg/m³), i tractament hidròfug classe E1. Cants mecanitzats i escairats per encaix, amb superfície polida per aplicacions en paviments. Compliment amb la norma UNE-EN 622-5 i classificació Bs2d0 per a reacció al foc. Col.locat sobre estructura de llistons de Flandes de secció 50×25 mm i llargada 3000 mm. Acabat polit per cara vista. Tractat amb autoclau clase 3. Amb certificació FSC. Subministrament en peces senceres, enfeixades i protecció per transport a obra. Compliment amb normes UNE-EN 1611. amb fixació al suport mitjançant cargols autorroscants zincats de 8×60 mm de cap avellanat amb tractament anticorrosiu.Fixat directament sobre paviment de formigó mitjançant cargols amb tac d'expansió metàl·lics cada 40 cm de centre a centre. Els cargols seran d'acer zincat o inoxidable, Ø 6 mm, longitud mínima 60 mm, inserits prèviament amb trepant percussor, neteja de forat i fixació ajustada Els tacs d'expansió s'aplicaran cada 40 cm de centre a centre assegurant una subjecció ferma, alineada i horitzontal. S'establirà una banda de goma del de neopré autoadhesiva de 50mm d'ample i 3mm de gruix de 10 mm entre els cantells dels taulers i qualsevol element vertical fix (parets, pilars..) per aús com làmina de separació, junta elàstica o base de desacoblament acústic entre superfícies El tauler anirà pintat amb dos capes de pintura acrílica de color negre RAL 9005 antilliscant amb aplicació prèvia d'una cap d'imprimació segelladora específica per MDF. El muntage es realitzarà mitjançant oficials muntadors de terra escènic, especialitzats en treballs escènics, estructurals o tècnics seguint plànols de muntatge i sota supervisió tècnica. Inclou ús d'eines manuals i elèctriques, control de qualitat, repàs i neteja previa i posterior de la zona. Inclou transport de tot el material a obra i apilament controlat. (P - 4)	54,44	497,387	27.077,75
2	P9VZ-HBXN	u	Peça de remat o transició de paviment de parquet, de fusta de roure envernissat, de 3 cm d'amplària, per a porta d'una fulla, fixada mecànicament a la base (P - 6)	17,56	4,000	70,24
3	P9Q11-PCH9D	m2	Formació de rampa de transició entre paviments. Inclou material i eines (P - 5)	30,83	5,400	166,48

TOTAL Capítol 01.A2 27.314,47

Obra 01 Pressupost A2 LOT 2 Subministrament i instal·lació paviment
Capítol GR Gestió de residus

NUM.	CODI	UA	DESCRIPCIÓ	PREU	AMIDAMENT	IMPORT
1	P2R5-DT0L	m3	Transport de residus a instal·lació autoritzada de gestió de residus, amb camió de 7 t i temps d'espera per a la càrrega a màquina, amb un recorregut de més de 10 i fins a 15 km (P - 2)	12,26	2,000	24,52
2	P2RA-EU6C	m3	Disposició controlada en dipòsit autoritzat inclòs el cànon sobre la deposició controlada dels residus de la construcció, segons la LLEI 8/2008, de residus barrejats inerts amb una densitat 1 t/m3, procedents de construcció o demolició, amb codi 17 01 07 segons la Llista Europea de Residus (P - 3)	23,00	2,000	46,00

AJUNTAMENT DE SALT
Aquest document és una còpia simple del document electrònic original. Podeu comprovar-ne la validesa a
http://www.viladesalt.cat/validadordocuments.html

Codi Segur de Verificació: d6c4a705-aacf-40f2-9a27-821a7ed2dc62
Origen: Administració
Identificador document original: ES_L01171557_2025_2949492
Data d'impressió: 29/09/2025 10:11:54
Pàgina 84 de 159
SIGNATURES
1.- ALTIMIR ALONSO JUAN, 22/05/2025 12:34

PRESSUPOST

TOTAL Capítol 01.GR 70,52

Obra 01 Pressupost A2 LOT 2 Subministrament i instal·lació paviment
Capítol QQ Control de Qualitat

NUM.	CODI	UA	DESCRIPCIÓ	PREU	AMIDAMENT	IMPORT
1	BVPC001	u	Control de qualitat, assajos, recollida de dades i comprovació de resultats. (P - 1)	550,00	0,100	55,00

TOTAL Capítol 01.QQ 55,00

Obra 01 Pressupost A2 LOT 2 Subministrament i instal·lació paviment
Capítol SS Seguretat i Salut

NUM.	CODI	UA	DESCRIPCIÓ	PREU	AMIDAMENT	IMPORT
1	PA_SIS_2	u	Mesures de Seguretat i Salut en l'obra, entre les quals i no de manera restrictiva: - Mesures de protecció individual tals com: - Cascs. - Botes seguretat. - Armilles reflectants. - Ulleres de protecció. - Guants. - Arnessos de seguretat. - etc... - Mesures de protecció colectiva tals com: - Proteccions de caigudes en buits (baranes, xarxes, etc...) - Proteccions de caigudes en alçada (escales de mà, plataformes de treball i bastides etc...) - Tancament i protrecció de l'obra a tercers. - Protecció de forats i façanes per evitar la caiguda d'objectes (xarxes, lones). - Farmaciola, extintors i enllumenat adequat a l'obra tant nomral com d'emergència. I resta de riscos identificats en l'ESS o EBSS del projecte. Fins un 2% del PEM de l'obra. (P - 7)	1.854,37	0,100	185,44

TOTAL Capítol 01.SS 185,44

EUR

AJUNTAMENT DE SALT
Aquest document és una còpia simple del document electrònic original. Podeu comprovar-ne la validesa a
http://www.viladesalt.cat/validadordocuments.html

Codi Segur de Verificació: d6c4a705-aacf-40f2-9a27-821a7ed2dc62
Origen: Administració
Identificador document original: ES_L01171557_2025_2949492
Data d'impressió: 29/09/2025 10:11:54
Pàgina 85 de 159
SIGNATURES
1.- ALTIMIR ALONSO JUAN, 22/05/2025 12:34

Reforma nau 4-5

PRESSUPOST

Obra	01	Pressupost A3 LOT 3
Capítol	A3	LOT 3 Reforma nau 4-5
Títol 4	31	Enderrrocs, arrencades i desmuntatges

NUM.	CODI	UA	DESCRIPCIÓ	PREU	AMIDAMENT	IMPORT
1	P214C-AKVG	m3	Desmuntatge d'estuctura de fusta, amb mitjans manuals, neteja, eliminació de fixacions, aplec de material per a la seva reutilització i càrrega manual de runa sobre camió o contenidor (P - 3)	13,00	36,250	471,25
2	P2110-PCAKXN	m3	Enderroc de volum adossat a paret, de 3 m d'alçària, amb estructura d'obra de fàbrica, sense enderroc de fonaments, solera ni mitgeres, sense separació, transport ni gestió de residus ni residus perillosos, amb mitjans manuals i mecànics. Inclou desmuntatge de portes i accessoris,i fals sostre neteja de la zona i càrrega mecànica de runa sobre camió o contenidor (P - 2)	15,69	52,500	823,73
3	P21GS-4RVG	u	Arrencada de lavabo, suport, aixetes, sifó, desguassos i desconnexió de les xarxes de subministrament i d'evacuació, amb mitjans manuals i càrrega manual de runa sobre camió o contenidor (P - 6)	18,93	1,000	18,93
4	P21GS-4RV9	u	Arrencada d'inodor, ancoratges, aixetes, mecanismes, desguassos i desconnexió de les xarxes de subministrament i d'evacuació, amb mitjans manuals i càrrega manual de runa sobre camió o contenidor (P - 5)	17,14	1,000	17,14
5	P21GS-PC001	u	Desconnexió de calefactor existent, desmuntatge i trasllat a nova ubicació dins la mateixa nau, amb tapat provisional de punts de gas, retirada segura, manipulació amb mitjans manuals i apilat per remuntatge. (P - 7)	510,58	2,000	1.021,16
6	P214W-PCFEM	m2	Formació de forat en tabic de bloc de formigó per portes amb mitjans manuals, inclou tall en tabic de formigó de 10 cm de fondària com a mínim amb màquina tallajunts amb disc de diamant, per a delimitar la zona a demolir. Inclou acopi de runa i càrrega sobre contenidor. (P - 4)	15,59	16,200	252,56

TOTAL Títol 4 01.A3.31 2.604,77

Obra	01	Pressupost A3 LOT 3
Capítol	A3	LOT 3 Reforma nau 4-5
Títol 4	32	Instal·lació d'electricitat i d'enllumenat

NUM.	CODI	UA	DESCRIPCIÓ	PREU	AMIDAMENT	IMPORT
1	PG2N-EUJK	m	Tub flexible corrugat de plàstic sense halògens, de 20 mm de diàmetre nominal, aïllant i no propagador de la flama, de baixa emissió de fums i sense emissió de gasos tòxics ni corrosius, resistència a l'impacte de 2 J, resistència a compressió de 320 N i una rigidesa dielèctrica de 2000 V, muntat encastat (P - 26)	9,93	385,800	3.830,99
2	PG35-PCDY1H	m	Subministrament i instal·lació de mànega elèctrica de 3 conductors de coure flexibles de 1,5 mm² (3G1,5 mm²), de tipus H07Z1-F o equivalent, amb aïllament i coberta lliures d'halògens (Z1), de baixa emissió de fums i gasos tòxics, per a una tensió assignada de 450/750 V. Cable trifilar amb aïllament de color marró (fase), blau (neutre) i verd/groc (terra). Instal·lació en superfície o encastada, dins canal o directament fixada amb grapes. Compliment amb el REBT i normes UNE-EN 50525-3-31 i UNE 21123. (P - 27)	1,70	385,800	655,86
3	PG4B-DWYD	u	Interruptor diferencial de la classe AC, gamma residencial, de 40 A d'intensitat nominal, bipolar (2P), de sensibilitat 0,03 A, de desconnexió fix instantani, amb botó de test incorporat i indicador mecànic de defecte, construït segons les especificacions de la norma UNE-EN 61008-1, de 2 mòduls DIN de 18 mm d'amplària, muntat en perfil DIN (P - 30)	43,50	6,000	261,00
4	PG6E-7770	u	Interruptor, de tipus modular d'1 mòdul estret, unipolar (1P), 10 A/250 V, amb tecla i làmpada pilot, preu mitjà, muntat sobre bastidor o caixa (P - 31)	12,80	8,000	102,40

AJUNTAMENT DE SALT
Aquest document és una còpia simple del document electrònic original. Podeu comprovar-ne la validesa a
http://www.viladesalt.cat/validadordocuments.html

Codi Segur de Verificació: d6c4a705-aacf-40f2-9a27-821a7ed2dc62
Origen: Administració
Identificador document original: ES_L01171557_2025_2949492
Data d'impressió: 29/09/2025 10:11:54
Pàgina 86 de 159
SIGNATURES
1.- ALTIMIR ALONSO JUAN, 22/05/2025 12:34

5	PG47-EOH4	u	Interruptor automàtic magnetotèrmic de 16 A d'intensitat nominal, tipus PIA corba C, bipolar (2P), de 6000 A de poder de tall segons UNE-EN 60898, de 2 mòduls DIN de 18 mm d'amplària, muntat en perfil DIN (P - 29)	24,41	2,000	48,82
6	PH57-PCB3A3	u	Subministrament i instal·lació de llum d'emergència autònoma amb làmpada led , amb una vida útil de 100000 h, no permanent i no estanca amb grau de protecció IP42 i IK04, aïllament classe II, amb un flux aproximat de 170 a 200 lm, 1 h d'autonomia, bateria Ni-Cd o LiFePO4 , i tensió nominal de 230 V – 50 Hde forma rectangular amb difusor opal i sistema d'autotest integrat i cos de policarbonat ignífug, preu alt, col·locat superficial S'inclou cable elèctric unipolar de 1,5 mm² H07Z1-K, canaleta de PVC blanc autoextingible (20×12 mm) per muntatge en superfície, i caixa de connexions estanca IP40 amb bornes. El subministrament cobreix la connexió des del punt de derivació o caixa de pas fins a la lluminària (fins a 5 m de distància per unitat). Els treballs inclouen: marcatge, fixació mecànica amb tacs i cargols, connexió a xarxa elèctrica 230 V, verificació del funcionament i comprovació de la càrrega de la bateria. S'inclouen el elements elevadors per a la instal·lació. (P - 32)	170,69	10,000	1.706,90
7	PHB3-PCHZ1E	u	Subministrament i instal·lació de lluminària LED tipus campana de 150 W, 22.000 lm, IP65, òptica simètrica de gran eficiència, cos d'alumini fos amb dissipador integrat, driver integrat, temperatura de color 4.000 K, factor de potència = 0,95, i vida útil = 50.000 h (L80/B10). Apte per suspensió o fixació directa a sostre o estructura metàl·lica. Grau de protecció IP65 per ús en ambients industrials amb pols o humitat. Compliment amb normativa UNE-EN 60598-1, marcat CE i RoHS Inclou verificació del funcionament i proves de nivell lumínic mitjançant mesura amb luxòmetre digital, control de la uniformitat de la il·luminació sobre el pla útil (1 m sobre el sòl), i comprovació de l'adherència als valors de referència indicats per la norma UNE-EN 12464-1. Inclou revisió de connexions, comprovació de presència de parpelleig, i ajust de l'orientació o alçada de les lluminàries si cal. Informe visual o escrit per al tècnic. (P - 33)	143,71	14,000	2.011,94
8	PG35-PCDY2H	m	Connexió del subquadro a línia d'alimentació principal, amb cablejat trifàsic 4x16 mm² + PE, embornament i fixació amb canal o brida (P - 28)	14,17	10,000	141,70
9	PG11-DB8G	u	Armari de polièster de 600x400x200 mm, amb tapa fixa, muntat superficialment (P - 24)	234,11	1,000	234,11
10	PG1A-DGN4	u	Caixa per a quadre de comandaments i protecció, de material autoextingible, amb porta, per a divuit mòduls i encastada (P - 25)	25,53	1,000	25,53

TOTAL Títol 4 01.A3.32 9.019,25

Obra	01	Pressupost A3 LOT 3
Capítol	A3	LOT 3 Reforma nau 4-5
Títol 4	33	Instal·lació de calefacció

NUM.	CODI	UA	DESCRIPCIÓ	PREU	AMIDAMENT	IMPORT
1	P21GS-PC002	u	Reconnexió del calefactor a la nova línia de gas, ajust final, verificació d'estanqueïtat, revisió visual i proves de funcionament en calent, amb comprovació de flama, consum i seguretat segons instruccions del fabricant Inclou subministrament dels ancoratges i suports metàl·lics per a la fixació de calefactor de gas existent a l'estructura, incloent perfils d'acer galvanitzat o angulars. (P - 8)	490,30	2,000	980,60
2	PE76-PCB01A	u	Subministrament i instal·lació de calefactor de tub radiant de 20 kW amb modulant, amb sistema de suport i difusor integrat. Apte per ús industrial amb marcatge CE i compliment de la normativa UNE-EN 416. muntat penjat del sostre. Inclou prova de funcionament, verificació de flama i revisió de connexions segons normativa UNE-EN 1020 i RITE (P - 21)	3.221,35	1,000	3.221,35

AJUNTAMENT DE SALT
Aquest document és una còpia simple del document electrònic original. Podeu comprovar-ne la validesa a
http://www.viladesalt.cat/validadordocuments.html

Reforma nau 4-5

PRESSUPOST

3	PK20-613R	u	Caixa-armari per comptador individual de gas, tipus homologat i ventilat, amb marcat CE, per instal·lació a façana. Inclou suports, fixació, connexió d'entrada/sortida i placa d'identificació. segons normes de la companyia subministradora (P - 35)	251,55	1,000	251,55
4	PNG1-H9JP	u	Vàlvula de pas de gas de 15 mm de DN, amb connexió rosca gas femella G 1/2" i junt pla mascle G 3/4", amb obturador esfèric, segons norma UNE 60.708 (P - 41)	13,39	1,000	13,39
5	PF21-EUMJ	m	Tub d'acer galvanitzat amb soldadura, fabricat amb acer S195 T, de 1/2´´ de mida de rosca (diàmetre exterior especificat=21,3 mm i DN= 15 mm), sèrie M segons UNE-EN 10255, roscat, amb grau de dificultat alt i col·locat superficialment (P - 23)	17,53	37,000	648,61
6	PE42-48R7	m	Conducte helicoïdal circular de planxa d'acer galvanitzat de 100 mm de diàmetre (s/UNE-EN 1506), de gruix 0,5 mm, muntat superficialment (P - 20)	33,17	9,000	298,53
7	PE40-60ND	u	Barret de xemeneia de planxa d'acer galvanitzat, de 100 mm, col·locat amb fixacions mecàniques (P - 19)	22,40	1,000	22,40
8	PK20-PC613R	u	Redacció i tramitació de memòria tècnica de disseny i certificat d'instal·lador autoritzat, amb registre a l'òrgan competent per a la legalització de la instal·lació de gas canalitzat. Inclou taxes administratives. (P - 36)	270,72	1,000	270,72

TOTAL Títol 4 01.A3.33 5.707,15

Obra	01	Pressupost A3 LOT 3
Capítol	A3	LOT 3 Reforma nau 4-5
Títol 4	34	Instal·lació de ventilació

NUM.	CODI	UA	DESCRIPCIÓ	PREU	AMIDAMENT	IMPORT
1	PEM9-D471	u	Subministrament i instal·lació de ventilador industrial suspès de gran diàmetre (Ø 4,3 m), 0,56 kW, tipus HVLS, motor monofàsuc AC 1 PH 200-240 v 50/60hz, estructura d'alumini, comandament electrònic de velocitat i sistema de suspensió. Compliment CE. Subministrat amb joc de suports homologats per suspensió a estructura metàl·lica, vàlids per càrregues dinàmiques i estàtiques segons el fabricant. Inclou elements elevadors per la instal·lació (P - 22)	2.974,06	3,000	8.922,18

TOTAL Títol 4 01.A3.34 8.922,18

Obra	01	Pressupost A3 LOT 3
Capítol	A3	LOT 3 Reforma nau 4-5
Títol 4	35	Instal·lació protecció contra incendis

NUM.	CODI	UA	DESCRIPCIÓ	PREU	AMIDAMENT	IMPORT
1	PM32-DZ53	u	Extintor manual de pols seca polivalent, de càrrega 6 kg, amb pressió incorporada, pintat, amb suport a paret (P - 38)	57,21	5,000	286,05
2	PM32-DZ5C	u	Extintor manual de diòxid de carboni, de càrrega 5 kg, amb pressió incorporada, pintat, amb suport a paret (P - 39)	92,46	1,000	92,46
3	PM20-DGBL	u	Boca d'incendis equipada de 25 mm de diàmetre, BIE-25, formada per armari d'acer inoxidable i porta de vidre, inclosa BIE (debanadora d'alimentació axial abatible,mànega de 20 m i llança), per a col·locar superficialment, inclòs part proporcional d' accessoris i tot material auxiliar de connexió i muntatge (P - 37)	624,29	2,000	1.248,58
4	PMS0-6Z5B	u	Rètol senyalització instal·lació de protecció contra incendis, quadrat, de 210x210 mm2 de panell de PVC d'1 mm de gruix, fotoluminiscent categoria A segons UNE 23035-4, col·locat adherit sobre parament vertical (P - 40)	11,70	11,000	128,70
5	PJMZ-IRSO	u	Connexió a la xarxa general amb escomesa per a subministrament d'aigua de 10 m3/h, inclòs els drets de la companyia, del subministrament, fiança, import del comptador i quota anual de	702,46	1,000	702,46

AJUNTAMENT DE SALT
Aquest document és una còpia simple del document electrònic original. Podeu comprovar-ne la validesa a
http://www.viladesalt.cat/validadordocuments.html

conservació (P - 34)

TOTAL Títol 4 01.A3.35 2.458,25

Obra	01	Pressupost A3 LOT 3
Capítol	A3	LOT 3 Reforma nau 4-5
Títol 4	37	Serralleria

NUM.	CODI	UA	DESCRIPCIÓ	PREU	AMIDAMENT	IMPORT
1	P442-PCDG1Y	ml	Acer S275J0 segons UNE-EN 10025-2, per a bigues formades per peça simple, en perfils laminats en calent sèrie IPN, IPE, HEB, HEA, HEM i UPN, amb una capa d'imprimació antioxidant, col·locat a l'obra (P - 11)	35,92	10,400	373,57
2	P4Z6-6YXK	u	Ancoratge d'acer amb tac d'expansió de diàmetre 10 mm, amb cargol, volandera i femella per a fixació de perfils metàl·lics a estructura de formigó (P - 13)	6,54	32,000	209,28
3	P4Z6-6YXL	u	Ancoratge amb tac químic de diàmetre 16 mm amb cargol, volandera i femella (P - 14)	22,79	24,000	546,96
4	P442-PCDGPC	u	Subministrament i instal·lació d'ancoratges i suports metàl·lics per a la fixació de calefactor mitjançant perfils d'acer galvanitzat o angulars segons necessitat de la ubicació. Inclou mitjans auxliars d col·locació (P - 12)	189,20	6,000	1.135,20
5	PAS2-PC5R92	u	Porta tallafocs metàl·lica, EI2-C 60, una fulla batent, per a una llum de 80x205 cm, preu alt, amb aïllament interior de llana de roca d'alta densitat i resistència al foc certificada mínim 60 minuts segons norma UNE-EN 1634-1. Fulles formades per bastidor d'acer galvanitzat i reforços interiors, revestides amb xapa galvanitzada i prelacada color gris RAL 7035. Segellat perimetral amb silicona ignífuga EI i escuma de poliuretà ignifuca(B1 o superior) per regularitzar buits i zones de muntatge Inclou marc perimetral de tub d'acer galvanitzat en calent, pany exterior encastat, joc de manetes d'alumini, tres frontisses per fulla i tancaportes hidràulic regulable.col·locada Compliment amb el CTE-DB SI, RD 513/2017 (RIPCI) i marcatge CE. (P - 18)	729,46	4,000	2.917,84

TOTAL Títol 4 01.A3.37 5.182,85

Obra	01	Pressupost A3 LOT 3
Capítol	A3	LOT 3 Reforma nau 4-5
Títol 4	38	Acabats

NUM.	CODI	UA	DESCRIPCIÓ	PREU	AMIDAMENT	IMPORT
1	P89H-4V7E	m2	Pintat de parament vertical interior de ciment a alçada superior a 3m, amb pintura plàstica amb acabat llis, amb una capa de fons diluïda i dues d'acabat (P - 15)	13,07	19,040	248,85
2	P89I-4V8O	m2	Pintat de parament vertical de guix a més de 6 m d'alçada amb pintura a la cola amb acabat llis, amb una capa de fons diluïda i dues d'acabat (P - 16)	11,16	326,000	3.638,16

TOTAL Títol 4 01.A3.38 3.887,01

Obra	01	Pressupost A3 LOT 3
Capítol	GR	Gestió de residus

NUM.	CODI	UA	DESCRIPCIÓ	PREU	AMIDAMENT	IMPORT
1	P2R5-DT0L	m3	Transport de residus a instal·lació autoritzada de gestió de residus, amb camió de 7 t i temps d'espera per a la càrrega a màquina, amb un recorregut de més de 10 i fins a 15 km (P - 9)	12,26	89,560	1.098,01

AJUNTAMENT DE SALT
Aquest document és una còpia simple del document electrònic original. Podeu comprovar-ne la validesa a
http://www.viladesalt.cat/validadordocuments.html

Reforma nau 4-5

PRESSUPOST

2	P2RA-EU6C	m3	Disposició controlada en dipòsit autoritzat inclòs el cànon sobre la deposició controlada dels residus de la construcció, segons la LLEI 8/2008, de residus barrejats inerts amb una densitat 1 t/m3, procedents de construcció o demolició, amb codi 17 01 07 segons la Llista Europea de Residus (P - 10)	23,00	89,560	2.059,88

TOTAL Capítol 01.GR 3.157,89

Obra 01 Pressupost A3 LOT 3
Capítol QQ Control de Qualitat

NUM.	CODI	UA	DESCRIPCIÓ	PREU	AMIDAMENT	IMPORT
1	BVPC001	u	Control de qualitat, assajos, recollida de dades i comprovació de resultats. (P - 1)	550,00	0,300	165,00

TOTAL Capítol 01.QQ 165,00

Obra 01 Pressupost A3 LOT 3
Capítol SS Seguretat i Salut

NUM.	CODI	UA	DESCRIPCIÓ	PREU	AMIDAMENT	IMPORT
1	PA_SIS_2	u	Mesures de Seguretat i Salut en l'obra, entre les quals i no de manera restrictiva: - Mesures de protecció individual tals com: - Cascs. - Botes seguretat. - Armilles reflectants. - Ulleres de protecció. - Guants. - Arnessos de seguretat. - etc... - Mesures de protecció colectiva tals com: - Proteccions de caigudes en buits (baranes, xarxes, etc...) - Proteccions de caigudes en alçada (escales de mà, plataformes de treball i bastides etc...) - Tancament i protrecció de l'obra a tercers. - Protecció de forats i façanes per evitar la caiguda d'objectes (xarxes, lones). - Farmaciola, extintors i enllumenat adequat a l'obra tant nomral com d'emergència. I resta de riscos identificats en l'ESS o EBSS del projecte. Fins un 2% del PEM de l'obra. (P - 17)	1.854,37	0,300	556,31

TOTAL Capítol 01.SS 556,31

EUR

AJUNTAMENT DE SALT
Aquest document és una còpia simple del document electrònic original. Podeu comprovar-ne la validesa a
http://www.viladesalt.cat/validadordocuments.html

Codi Segur de Verificació: d6c4a705-aacf-40f2-9a27-821a7ed2dc62
Origen: Administració
Identificador document original: ES_L01171557_2025_2949492
Data d'impressió: 29/09/2025 10:11:54
Pàgina 90 de 159
SIGNATURES
1.- ALTIMIR ALONSO JUAN, 22/05/2025 12:34

Fase 2 reforma Nau 4-5 -6 Factoria Cultural Coma Cros

PRESSUPOST

Obra	01	Pressupost FASE 2 Reforma Nau 6 Factoria Cultural Coma Cros
Capítol	AB	FASE 2 Refoma nau 6
Titol 3	B1	Mòduls prefabricats

NUM.	CODI	UA	DESCRIPCIÓ	PREU	AMIDAMENT	IMPORT
1	PQUD-BIQX	U	Subministrament i instal·lació de mòdul d'equipament sanitarise no adaptat (6,00 × 2,35 m), amb tancaments formats per placa de dues planxes d'acer prelacat i aïllament interior de 40mm de gruix i paviment format per tauler aglomarat hidròfug amb acabat de PVC sobre xapa galvanitzada i llana mineral de vidre equipat amb 2 dutxes, 2 inodors, 2 lavabos amb aixetes, bancs, escalfador d'aigua 50 l, instal·lació elèctrica, enllumenat i quadre elèctric. Inclou transport i posicionament a dins de la nau segons projecte (P - 30)	11.839,27	2,000	23.678,54
2	PQUD-PCBIQX	U	Subministrament i instal·lació de mòdul d'equipament sanitarise adaptat 2.76 × 2,35 m), amb tancaments formats per placa de dues planxes d'acer prelacat i aïllament interior de 40mm de gruix i paviment format per tauler aglomarat hidròfug amb acabat de PVC sobre xapa galvanitzada i llana mineral de vidre equipat amb 1 dutxa, 1 inodor, 1 lavabo amb aixetes, bancs, escalfador d'aigua 50 l, instal·lació elèctrica, enllumenat i quadre elèctric. Inclou transport i posicionament am dins de la nau segons projecte (P - 31)	6.953,99	2,000	13.907,98

TOTAL Titol 3 01.AB.B1 37.586,52

Obra	01	Pressupost FASE 2 Reforma Nau 6 Factoria Cultural Coma Cros
Capítol	AB	FASE 2 Refoma nau 6
Titol 3	B2	Instal·lació d'enllumenat

NUM.	CODI	UA	DESCRIPCIÓ	PREU	AMIDAMENT	IMPORT
1	PG2N-EUJK	m	Tub flexible corrugat de plàstic sense halògens, de 20 mm de diàmetre nominal, aïllant i no propagador de la flama, de baixa emissió de fums i sense emissió de gasos tòxics ni corrosius, resistència a l'impacte de 2 J, resistència a compressió de 320 N i una rigidesa dielèctrica de 2000 V, muntat encastat (P - 22)	9,93	153,000	1.519,29
2	PG35-PCDY1H	m	Subministrament i instal·lació de mànega elèctrica de 3 conductors de coure flexibles de 1,5 mm² (3G1,5 mm²), de tipus H07Z1-F o equivalent, amb aïllament i coberta lliures d'halògens (Z1), de baixa emissió de fums i gasos tòxics, per a una tensió assignada de 450/750 V. Cable trifilar amb aïllament de color marró (fase), blau (neutre) i verd/groc (terra). Instal·lació en superfície o encastada, dins canal o directament fixada amb grapes. Compliment amb el REBT i normes UNE-EN 50525-3-31 i UNE 21123. (P - 23)	1,70	153,000	260,10
3	PG6E-7770	u	Interruptor, de tipus modular d'1 mòdul estret, unipolar (1P), 10 A/250 V, amb tecla i làmpada pilot, preu mitjà, muntat sobre bastidor o caixa (P - 24)	12,80	1,000	12,80
4	PHB3-PCHZ1E	u	Subministrament i instal·lació de lluminària LED tipus campana de 150 W, 22.000 lm, IP65, òptica simètrica de gran eficiència, cos d'alumini fos amb dissipador integrat, driver integrat, temperatura de color 4.000 K, factor de potència = 0,95, i vida útil = 50.000 h (L80/B10). Apte per suspensió o fixació directa a sostre o estructura metàl·lica. Grau de protecció IP65 per ús en ambients industrials amb pols o humitat. Compliment amb normativa UNE-EN 60598-1, marcat CE i RoHS Inclou verificació del funcionament i proves de nivell lumínic mitjançant mesura amb luxòmetre digital, control de la uniformitat de la il·luminació sobre el pla útil (1 m sobre el sòl), i comprovació de l'adherència als valors de referència indicats per la norma UNE-EN 12464-1. Inclou revisió de connexions, comprovació de presència de parpelleig, i ajust de l'orientació o alçada de les lluminàries si cal. Informe visual o escrit per al tècnic. (P - 27)	143,71	2,000	287,42

EUR

AJUNTAMENT DE SALT
Aquest document és una còpia simple del document electrònic original. Podeu comprovar-ne la validesa a
http://www.viladesalt.cat/validadordocuments.html

Codi Segur de Verificació: d6c4a705-aacf-40f2-9a27-821a7ed2dc62
Origen: Administració
Identificador document original: ES_L01171557_2025_2949492
Data d'impressió: 29/09/2025 10:11:54
Pàgina 91 de 159
SIGNATURES
1.- ALTIMIR ALONSO JUAN, 22/05/2025 12:34

5	PH57-PCB3A3	u	Subministrament i instal·lació de llum d'emergència autònoma amb làmpada led , amb una vida útil de 100000 h, no permanent i no estanca amb grau de protecció IP42 i IK04, aïllament classe II, amb un flux aproximat de 170 a 200 lm, 1 h d'autonomia, bateria Ni-Cd o LiFePO4 , i tensió nominal de 230 V – 50 Hde forma rectangular amb difusor opal i sistema d'autotest integrat i cos de policarbonat ignífug, preu alt, col·locat superficial S'inclou cable elèctric unipolar de 1,5 mm² H07Z1-K, canaleta de PVC blanc autoextingible (20×12 mm) per muntatge en superfície, i caixa de connexions estanca IP40 amb bornes. El subministrament cobreix la connexió des del punt de derivació o caixa de pas fins a la lluminària (fins a 5 m de distància per unitat). Els treballs inclouen: marcatge, fixació mecànica amb tacs i cargols, connexió a xarxa elèctrica 230 V, verificació del funcionament i comprovació de la càrrega de la bateria. S'inclouen el elements elevadors per a la instal·lació. (P - 25)	170,69	3,000	512,07
6	PHA2-3AAH	u	Llumenera industrial sense difusor ni reflector i 1 tub fluorescent de 36 W, de forma rectangular, amb xassís polièster, muntada superficialment al sostre (P - 26)	30,08	1,000	30,08

TOTAL Títol 3 01.AB.B2 2.621,76

Obra	01	Pressupost FASE 2 Reforma Nau 6 Factoria Cultural Coma Cros
Capítol	AB	FASE 2 Refoma nau 6
Titol 3	B3	Instal·lació Sanejament i fontaneria

NUM.	CODI	UA	DESCRIPCIÓ	PREU	AMIDAMENT	IMPORT
1	P214W-FEMJ	m	Tall en paviment de formigó de 10 cm de fondària com a mínim amb màquina tallajunts amb disc de diamant per a paviment, per a delimitar la zona a demolir (P - 2)	10,06	42,400	426,54
2	P221B-EL9B	m3	Excavació de rasa i pou de fins a 2 m de fondària, en roca de resistència a la compressió baixa (< 25 MPa), realitzada amb miniexcavadora amb martell trencador de combustible i amb les terres deixades a la vora i minicarregadora de combustible (P - 3)	22,46	6,570	147,56
3	P2253-5478	m3	Reblert de rasa o pou amb sorres de material reciclat mixt, en tongades de 25 cm com a màxim (P - 4)	20,99	4,536	95,21
4	P2255-DPIQ	m3	Rebliment i piconatge de rasa d'amplària fins a 0,6 m, amb sorra, en tongades de gruix de més de 25 i fins a 50 cm, utilitzant picó vibrant de combustible (P - 5)	46,40	1,134	52,62
5	PD781-EUTK	m	Clavegueró amb tub de PVC-U de paret sòlida per a sanejament soterrat sense pressió, superfícies interna llisa i externa llisa, diàmetre nominal DN 160, classe de rigidesa anular SN 4 (rigidesa anular >= 4kN/m2), codi d'àrea d'aplicació U (ús en l'exterior de l'estructura dels edificis), fabricació segons norma UNE-EN 1401-1, de color taronja-marró RAL 8023, per a unió elàstica amb anella elastomèrica d'estanquitat, col·locat al fons de la rasa sobre llit de sorra de 10 cm de gruix, inclòs el reblert del recolzament del tub, amb picó vibrant de combustible (P - 10)	47,15	14,000	660,10
6	PD781-WBOB	m	Clavegueró amb tub de PVC-U de paret sòlida per a sanejament soterrat sense pressió, superfícies interna llisa i externa llisa, diàmetre nominal DN 110, classe de rigidesa anular SN 4 (rigidesa anular >= 4kN/m2), codi d'àrea d'aplicació U (ús en l'exterior de l'estructura dels edificis), fabricació segons norma UNE-EN 1401-1, de color taronja-marró RAL 8023, per a unió elàstica amb anella elastomèrica d'estanquitat, col·locat al fons de la rasa sobre llit de sorra de 10 cm de gruix, inclòs el reblert del recolzament del tub, amb picó vibrant elèctric (P - 11)	27,32	8,000	218,56
7	PD34-B299	u	Pericó sifònic (mitjançant placa) prefabricat de PVC de 550x550x550 mm, registrable, amb tapa cega de PVC reforçada, col·locat (P - 9)	126,66	3,000	379,98
8	PJ211-3E9H	u	Aixeta de pas, encastada, de llautó cromat, preu mitjà, amb sortida de 3/4 i entrada de 3/4 (P - 28)	65,86	4,000	263,44

AJUNTAMENT DE SALT
Aquest document és una còpia simple del document electrònic original. Podeu comprovar-ne la validesa a
http://www.viladesalt.cat/validadordocuments.html

Fase 2 reforma Nau 4-5 -6 Factoria Cultural Coma Cros

PRESSUPOST

9	PJ3I-PC3EHQ	u	Sifó de PVC Ø125 mm, amb cos registrable, sortida horitzontal, tancament hidràulic integrat, junta de segellat i connexió estanca a baixant o xarxa general. Apte per xarxes de sanejament amb manteniment accessible. (P - 29)	25,54	3,000	76,62
10	PF90-HPF6	m	Tubs per a distribució d'aigua en sales humides (banys, cuines etc) amb tub de polietilè multicapa 20x2 mm, amb capa interior de polietilè, ànima d'alumini i protecció exterior de polietilè, amb una pressió màxima de servei de 12 bar, muntat amb accessoris per a premsar (P - 19)	21,71	47,300	1.026,88
11	PF90-HPF4	m	Tubs per a distribució d'aigua en sales humides (banys, cuines etc) amb tub de polietilè multicapa 16x2 mm, amb capa interior de polietilè, ànima d'alumini i protecció exterior de polietilè, amb una pressió màxima de servei de 12 bar, muntat amb accessoris per a premsar (P - 18)	19,05	30,000	571,50
12	PFQ0-3KLR	m	Aïllament tèrmic d'escuma elastomèrica per a canonades que transporten fluids a temperatura entre -50°C i 105°C, per a tub de diàmetre exterior 22 mm, de 25 mm de gruix, classe de reacció al foc BL-s2, d0 segons norma UNE-EN 13501-1, amb un factor de resistència a la difusió del vapor d'aigua >= 7000, col·locat superficialment amb grau de dificultat baix (P - 21)	9,97	47,300	471,58

TOTAL Títol 3 01.AB.B3 4.390,59

Obra	01	Pressupost FASE 2 Reforma Nau 6 Factoria Cultural Coma Cros
Capítol	AB	FASE 2 Refoma nau 6
Titol 3	B4	Instal·lació de climatització i extracció de fums

NUM.	CODI	UA	DESCRIPCIÓ	PREU	AMIDAMENT	IMPORT
1	PEMA-FGZN	u	Ventilador-extractor monofàsic per a 230 V de tensió, de 250 m3/h de cabal màxim d'aire, de pressió baixa i muntat a la finestra (P - 14)	115,03	3,000	345,09
2	PE44-PCI6TW	m	Subministrament i instal·lació de tub rígid de PVC Ø125 mm de paret llisa, per a instal·lació visible, amb diàmetre nominal de 125 mm, gruix 2,2 mm, resistència a l'impacte = 12 J i resistència a compressió = 250 N, aïllant i no propagador de la flama. Connexió per unió encolada amb adhesiu específic i fixació mural amb brides o grapes cada 80–100 cm. Apte per a conducció d'aire, ventilació o extracció. Inclou colzes i peces en T per bifurcacions (P - 12)	16,22	22,000	356,84
3	PEP6-8FV3	u	Boca d'extracció de 100 mm de diàmetre de connexió i 140 mm de diàmetre exterior, d'acer galvanitzat amb acabat pintat, fixada amb cargols a paret o sostre i ajustada a cabals de sortida (P - 15)	63,98	3,000	191,94
4	PEJ8-6SGJ	u	Fan-coil del tipus mural, amb ventilador centrífug, per a treballar en sistemes de distribució d'aigua de 2 tubs, 2.5 a 2.8 kW de potència frigorífica màxima i 3.2 a 3.6 kW de potència calorífica màxima, amb alimentació monofàsica de 230 V, col·locat (P - 13)	584,02	3,000	1.752,06
5	PF51-6RXG	m	Tub de coure R220 (recuit) 3/8 ´´ de diàmetre nominal i de gruix 0,8 mm, segons norma UNE-EN 12735-1, soldat per capil·laritat amb soldadura forta (T>450ºC) amb grau de dificultat mitjà i col·locat superficialment (P - 16)	14,37	41,000	589,17
6	PF51-6RXJ	m	Tub de coure R220 (recuit) 1/4 ´´ de diàmetre nominal i de gruix 0,8 mm, segons norma UNE-EN 12735-1, soldat per capil·laritat amb soldadura forta (T>450ºC) amb grau de dificultat mitjà i col·locat superficialment (P - 17)	11,98	0,000	0,00
7	PFQ0-3KHW	m	Aïllament tèrmic d'escuma elastomèrica per a canonades que transporten fluids a temperatura entre -50°C i 105°C, per a tub de diàmetre exterior 12 mm, de 13 mm de gruix, classe de reacció al foc BL-s2, d0 segons norma UNE-EN 13501-1, amb un factor de resistència a la difusió del vapor d'aigua >= 5000, col·locat superficialment amb grau de dificultat baix (P - 20)	5,90	34,000	200,60

AJUNTAMENT DE SALT
Aquest document és una còpia simple del document electrònic original. Podeu comprovar-ne la validesa a
http://www.viladesalt.cat/validadordocuments.html

Codi Segur de Verificació: d6c4a705-aacf-40f2-9a27-821a7ed2dc62
Origen: Administració
Identificador document original: ES_L01171557_2025_2949492
Data d'impressió: 29/09/2025 10:11:54
Pàgina 93 de 159
SIGNATURES
1.- ALTIMIR ALONSO JUAN, 22/05/2025 12:34

Fase 2 reforma Nau 4-5 -6 Factoria Cultural Coma Cros

PRESSUPOST

TOTAL Títol 3 01.AB.B4 3.435,70

Obra 01 Pressupost FASE 2 Reforma Nau 6 Factoria Cultural Coma Cros
Capítol GR Gestió de residus

NUM.	CODI	UA	DESCRIPCIÓ	PREU	AMIDAMENT	IMPORT
1	P2R5-DT0L	m3	Transport de residus a instal·lació autoritzada de gestió de residus, amb camió de 7 t i temps d'espera per a la càrrega a màquina, amb un recorregut de més de 10 i fins a 15 km (P - 6)	12,26	1,750	21,46
2	P2RA-EU6C	m3	Disposició controlada en dipòsit autoritzat inclòs el cànon sobre la deposició controlada dels residus de la construcció, segons la LLEI 8/2008, de residus barrejats inerts amb una densitat 1 t/m3, procedents de construcció o demolició, amb codi 17 01 07 segons la Llista Europea de Residus (P - 7)	23,00	1,750	40,25

TOTAL Capítol 01.GR 61,71

Obra 01 Pressupost FASE 2 Reforma Nau 6 Factoria Cultural Coma Cros
Capítol QQ Control de Qualitat

NUM.	CODI	UA	DESCRIPCIÓ	PREU	AMIDAMENT	IMPORT
1	BVPC001	u	Control de qualitat, assajos, recollida de dades i comprovació de resultats. (P - 1)	550,00	0,300	165,00

TOTAL Capítol 01.QQ 165,00

Obra 01 Pressupost FASE 2 Reforma Nau 6 Factoria Cultural Coma Cros
Capítol SS Seguretat i Salut

NUM.	CODI	UA	DESCRIPCIÓ	PREU	AMIDAMENT	IMPORT
1	PA_SIS_2	u	Mesures de Seguretat i Salut en l'obra, entre les quals i no de manera restrictiva: - Mesures de protecció individual tals com: - Cascs. - Botes seguretat. - Armilles reflectants. - Ulleres de protecció. - Guants. - Arnessos de seguretat. - etc... - Mesures de protecció colectiva tals com: - Proteccions de caigudes en buits (baranes, xarxes, etc...) - Proteccions de caigudes en alçada (escales de mà, plataformes de treball i bastides etc...) - Tancament i protrecció de l'obra a tercers. - Protecció de forats i façanes per evitar la caiguda d'objectes (xarxes, lones). - Farmaciola, extintors i enllumenat adequat a l'obra tant nomral com d'emergència. I resta de riscos identificats en l'ESS o EBSS del projecte. Fins un 2% del PEM de l'obra. (P - 8)	1.854,37	0,300	556,31

TOTAL Capítol 01.SS 556,31

EUR

AJUNTAMENT DE SALT
Aquest document és una còpia simple del document electrònic original. Podeu comprovar-ne la validesa a
http://www.viladesalt.cat/validadordocuments.html

Codi Segur de Verificació: d6c4a705-aacf-40f2-9a27-821a7ed2dc62
Origen: Administració
Identificador document original: ES_L01171557_2025_2949492
Data d'impressió: 29/09/2025 10:11:54
Pàgina 94 de 159
SIGNATURES
1.- ALTIMIR ALONSO JUAN, 22/05/2025 12:34

PRESSUPOST

EUR

AJUNTAMENT DE SALT
Aquest document és una còpia simple del document electrònic original. Podeu comprovar-ne la validesa a
http://www.viladesalt.cat/validadordocuments.html

Codi Segur de Verificació: d6c4a705-aacf-40f2-9a27-821a7ed2dc62
Origen: Administració
Identificador document original: ES_L01171557_2025_2949492
Data d'impressió: 29/09/2025 10:11:54
Pàgina 95 de 159
SIGNATURES
1.- ALTIMIR ALONSO JUAN, 22/05/2025 12:34

RESUM DE PRESSUPOST

Data: 20/05/25 Pàg.: 26

NIVELL 2 : Capítol			Import
Capítol	01.A3	LOT 3 Reforma nau 4-5	37.781,46
Capítol	01.GR	Gestió de residus	3.157,89
Capítol	01.QQ	Control de Qualitat	165,00
Capítol	01.SS	Seguretat i Salut	556,31
Obra	**01**	**Pressupost A3 LOT 3**	**41.660,66**
		41.660,66	

NIVELL 1 : Obra			Import
Obra	01	Pressupost A3 LOT 3	41.660,66
			41.660,66

euros

AJUNTAMENT DE SALT
Aquest document és una còpia simple del document electrònic original. Podeu comprovar-ne la validesa a
http://www.viladesalt.cat/validadordocuments.html

Codi Segur de Verificació: d6c4a705-aacf-40f2-9a27-821a7ed2dc62
Origen: Administració
Identificador document original: ES_L01171557_2025_2949492
Data d'impressió: 29/09/2025 10:11:54
Pàgina 96 de 159
SIGNATURES
1.- ALTIMIR ALONSO JUAN, 22/05/2025 12:34

RESUM DE PRESSUPOST

NIVELL 2 : Capítol			Import
Capítol	01.A1	LOT 1 Subministrament i instal·lació de trussos	72.927,24
Capítol	01.GR	Gestió de residus	70,52
Capítol	01.QQ	Control de Qualitat	165,00
Capítol	01.SS	Seguretat i Salut	556,31
Obra	**01**	**Pressupost A1 LOT 1 Subministrament i instal·lació de trussos**	**73.719,07**
		73.719,07	

NIVELL 1 : Obra			Import
Obra	01	Pressupost A1 LOT 1 Subministrament i instal·lació de trussos	73.719,07
			73.719,07

euros

AJUNTAMENT DE SALT
Aquest document és una còpia simple del document electrònic original. Podeu comprovar-ne la validesa a
http://www.viladesalt.cat/validadordocuments.html

Codi Segur de Verificació: d6c4a705-aacf-40f2-9a27-821a7ed2dc62
Origen: Administració
Identificador document original: ES_L01171557_2025_2949492
Data d'impressió: 29/09/2025 10:11:54
Pàgina 97 de 159
SIGNATURES
1.- ALTIMIR ALONSO JUAN, 22/05/2025 12:34

RESUM DE PRESSUPOST

NIVELL 2 : Capítol			Import
Capítol	01.A2	LOT 2 Subministrament i instal·lació de paviment tècnic	27.314,47
Capítol	01.GR	Gestió de residus	70,52
Capítol	01.QQ	Control de Qualitat	55,00
Capítol	01.SS	Seguretat i Salut	185,44
Obra	**01**	**Pressupost A2 LOT 2 Subministrament i instal·lació paviment**	**27.625,43**
		27.625,43	

NIVELL 1 : Obra			Import
Obra	01	Pressupost A2 LOT 2 Subministrament i instal·lació paviment	27.625,43
			27.625,43

euros

AJUNTAMENT DE SALT
Aquest document és una còpia simple del document electrònic original. Podeu comprovar-ne la validesa a
http://www.viladesalt.cat/validadordocuments.html

Codi Segur de Verificació: d6c4a705-aacf-40f2-9a27-821a7ed2dc62
Origen: Administració
Identificador document original: ES_L01171557_2025_2949492
Data d'impressió: 29/09/2025 10:11:54
Pàgina 98 de 159
SIGNATURES
1.- ALTIMIR ALONSO JUAN, 22/05/2025 12:34

Fase 2 reforma Nau 4-5 -6 Factoria Cultural Coma Cros

RESUM DE PRESSUPOST

NIVELL 2 : Capítol			Import
Capítol	01.AB	FASE 2 Refoma nau 6	48.034,57
Capítol	01.GR	Gestió de residus	61,71
Capítol	01.QQ	Control de Qualitat	165,00
Capítol	01.SS	Seguretat i Salut	556,31
Obra	**01**	**Pressupost FASE 2 Reforma Nau 6 Factoria Cultural Coma Cros**	**48.817,59**
		48.817,59	

NIVELL 1 : Obra			Import
Obra	01	Pressupost FASE 2 Reforma Nau 6 Factoria Cultural Coma Cros	48.817,59
			48.817,59

euros

AJUNTAMENT DE SALT
Aquest document és una còpia simple del document electrònic original. Podeu comprovar-ne la validesa a
http://www.viladesalt.cat/validadordocuments.html

Codi Segur de Verificació: d6c4a705-aacf-40f2-9a27-821a7ed2dc62
Origen: Administració
Identificador document original: ES_L01171557_2025_2949492
Data d'impressió: 29/09/2025 10:11:54
Pàgina 99 de 159
SIGNATURES
1.- ALTIMIR ALONSO JUAN, 22/05/2025 12:34

QUADRE DE PREUS NÚMERO 1

Data: 20/05/25 Pàg.: 1

CODI	UA	DESCRIPCIÓ	PREU	
B	**MATERIALS I COMPOSTOS**			
B4	**ESTRUCTURES**			
B4P	**FAMÍLIA 4P**			
B4PC001	u	Tram de truss viga. Mides: ample 40cm, alçada 40cm, longitud 200cm. Diàmetre del tub principal: 50x3 mm. Diàmetre de les diagonals: 25x3 mm. Pintat lacat pols negre RAL 9005. Connectors inclosos: 4x cons, 8x bulons, 8x passadors. Material: aliatge EN AW 6082 T6. (TRES-CENTS NORANTA-CINC EUROS)	395,00	€
B4PC002	u	Tram de truss pilar. Mides: ample 29cm, alçada 29cm, longitud 200cm. Diàmetre del tub principal: 50x2 mm. Diàmetre de les diagonals: 20x2 mm. Pintat lacat pols negre RAL 9005. Connectors inclosos: 4x cons, 8x bulons, 8x passadors. Material: aliatge EN AW 6082 T6. (TRES-CENTS CINQUANTA-CINC EUROS)	355,00	€
B4PC004	u	Suport superior segons plànol 14/24. Construit amb planxa d'acer S355J2+N. Inclou 2 grapes amb capacitat de càrrega 500kg, diàmetre 50mm, pintades lacat pols negre RAL 9005, i fixades amb cargol de mètric 12 amb arandela de retenció i femella de papallona. (CINC-CENTS QUINZE EUROS AMB VINT CÈNTIMS)	515,20	€
B4PC005	u	Suport lateral segons plànol 16/24. Construit amb planxa d'acer S355J2+N. Inclou 2 grapes amb capacitat de càrrega 500kg, diàmetre 50mm, pintades lacat pols negre RAL 9005, i fixades amb cargol de mètric 12 amb arandela de retenció i femella de papallona. Inclou 4 varilles roscades mètric 14, de longitud 500mm amb 8 femelles DIN 934. (CENT QUARANTA EUROS AMB SETANTA-CINC CÈNTIMS)	140,75	€
B4PC006	u	Suport base inferior segons plànol 15/24. Construit amb planxa d'acer S355J2+N. Inclou 3 càncams giratoris amb capacitat de càrrega de 1000kg. (TRES-CENTS CINQUANTA-UN EUROS AMB QUINZE CÈNTIMS)	351,15	€
BP	**FAMÍLIA P**			
BPC003	u	Tram de truss pilar. Mides: ample 29cm, alçada 29cm, longitud 300cm. Diàmetre del tub principal: 50x2 mm. Diàmetre de les diagonals: 20x2 mm. Pintat lacat pols negre RAL 9005. Connectors inclosos: 4x cons, 8x bulons, 8x passadors. Material: aliatge EN AW 6082 T6. (TRES-CENTS SEIXANTA-NOU EUROS)	369,00	€

AJUNTAMENT DE SALT
Aquest document és una còpia simple del document electrònic original. Podeu comprovar-ne la validesa a
http://www.viladesalt.cat/validadordocuments.html

Codi Segur de Verificació: d6c4a705-aacf-40f2-9a27-821a7ed2dc62
Origen: Administració
Identificador document original: ES_L01171557_2025_2949492
Data d'impressió: 29/09/2025 10:11:54
Pàgina 100 de 159
SIGNATURES
1.- ALTIMIR ALONSO JUAN, 22/05/2025 12:34

Projecte de reforma de les naus 4-5-6 de les naus guixeres
per la instal·lació d´elements per a la pràctica de circ

QUADRE DE PREUS NÚMERO 1

Data: 20/05/25 Pàg.: 2

CODI	UA	DESCRIPCIÓ	PREU	
BVP	**Familia VP**			
BVPC001	u	Control de qualitat, assajos, recollida de dades i comprovació de resultats. (CINC-CENTS CINQUANTA EUROS)	550,00	€

AJUNTAMENT DE SALT
Aquest document és una còpia simple del document electrònic original. Podeu comprovar-ne la validesa a
http://www.viladesalt.cat/validadordocuments.html

Codi Segur de Verificació: d6c4a705-aacf-40f2-9a27-821a7ed2dc62
Origen: Administració
Identificador document original: ES_L01171557_2025_2949492
Data d'impressió: 29/09/2025 10:11:54

SIGNATURES
1.- ALTIMIR ALONSO JUAN, 22/05/2025 12:34

QUADRE DE PREUS NÚMERO 1

CODI	UA	DESCRIPCIÓ	PREU	
E	**TIPOLOGIA E**			
EB	**Familia B**			
EBE070	u	Subministrament i instal·lació de tram de truss de viga d'aliatge EN AW 6082 T6 pintat de color negre RAL 9005 de mides 40x40x200cm, diàmetre de tub principal 50x3mm i diàmetre de les diagonals 25x3mm. Inclou connectors, bulons, passadors i tacs químics M12x120 mm per a la fixació de bases estructurals segons plànols. El tac inclou vareta roscada d'acer galvanitzat, mànigа interior i resina epoxi-acrilat bicomponent, injectada prèviament a la perforació. L'ancoratge s'instal·larà mitjançant trepant rotatiu i neteja amb aire i raspall segons normativa del fabricant. Resistència a tracció i tall segons recomanacions estructurals. (QUATRE-CENTS SEIXANTA-SET EUROS AMB VINT-I-DOS CÈNTIMS)	467,22	€
EBE071	u	Subministrament i instal·lació de tram de truss pilar d'aliatge EN AW 6082 T6 pintat de color negre RAL 9005 de mides 29x29x200cm, diàmetre de tub principal 50x2mm i diàmetre de les diagonals 20x2mm. Inclou connectors, bulons, passadors i tacs químics M12x120 mm per a la fixació de bases estructurals segons plànols. El tac inclou vareta roscada d'acer galvanitzat, mànigа interior i resina epoxi-acrilat bicomponent, injectada prèviament a la perforació. L'ancoratge s'instal·larà mitjançant trepant rotatiu i neteja amb aire i raspall segons normativa del fabricant. Resistència a tracció i tall segons recomanacions estructurals. (QUATRE-CENTS VINT-I-SET EUROS AMB VINT-I-DOS CÈNTIMS)	427,22	€
EBE072	u	Subministrament i instal·lació de tram de truss pilar d'aliatge EN AW 6082 T6 pintat de color negre RAL 9005 de mides 29x29x300cm, diàmetre de tub principal 50x2mm i diàmetre de les diagonals 20x2mm. Inclou connectors, bulons, passadors i tacs químics M12x120 mm per a la fixació de bases estructurals segons plànols. El tac inclou vareta roscada d'acer galvanitzat, mànigа interior i resina epoxi-acrilat bicomponent, injectada prèviament a la perforació. L'ancoratge s'instal·larà mitjançant trepant rotatiu i neteja amb aire i raspall segons normativa del fabricant. Resistència a tracció i tall segons recomanacions estructurals. (QUATRE-CENTS QUARANTA-UN EUROS AMB VINT-I-DOS CÈNTIMS)	441,22	€
EM	**Familia M**			
EMC030	u	Subministrament i instal·lació de suport base inferior segons plànol 15/24 de planxa d'acer S355J2+N lacada pols negre RAL 9005 amb protecció anticorrosiva. Inclou càncams giratoris amb capacitat de càrrega de 1000kg Tot col·locat segons projecte.Inclou mecanització a taller (QUATRE-CENTS VINT-I-TRES EUROS AMB TRENTA-SET CÈNTIMS)	423,37	€
EMC031	u	Subministrament i instal·lació de suport superior segons plànol 14/24 de planxa d'acer S355J2+N pintades lacat pols negre RAL 9005 amb protecció anticorrosiva. Inclou grapes de diàmetre 50 mm amb capacitat de càrrega 500 kg i fixades amb cargol mètric 12 amb arenadela d e retenció i femella tipus papallona. Tot col·locat segons projecte.Inclou mecanització a taller (CINC-CENTS VUITANTA-SET EUROS AMB QUARANTA-DOS CÈNTIMS)	587,42	€
EMC032	u	Subministrament i instal·lació de suport LATERAL segons plànol 16/24 de planxa d'acer S355J2+N pintades lacat pols negre RAL 9005 amb protecció anticorrosiva. Inclou grapes de diàmetre 50 mm amb capacitat de càrrega 500 kg i fixades amb cargol mètric 12 amb arendela de retenció i femella tipus papallona i varilles roscades mètric 14 de longitud 500mm amb femelles DIN934. Tot col·locat segons projecte.Inclou mecanització a taller (DOS-CENTS DOTZE EUROS AMB NORANTA-SET CÈNTIMS)	212,97	€

AJUNTAMENT DE SALT
Aquest document és una còpia simple del document electrònic original. Podeu comprovar-ne la validesa a
http://www.viladesalt.cat/validadordocuments.html

Codi Segur de Verificació: d6c4a705-aacf-40f2-9a27-821a7ed2dc62
Origen: Administració
Identificador document original: ES_L01171557_2025_2949492
Data d'impressió: 29/09/2025 10:11:54
Pàgina 102 de 159
SIGNATURES
1.- ALTIMIR ALONSO JUAN, 22/05/2025 12:34

QUADRE DE PREUS NÚMERO 1

CODI	UA	DESCRIPCIÓ	PREU	
EMC033	u	Subministrament i instal·lació de 2 perfils metàl·lic en U d'acer de 80mm fixat a estructura de truss mitjançant varilla roscada M12 i femella hexagonal DIn 934 amb grapes de subjecció per a tubs diàmetre 50 mm segons plànol 17/24 Acabat amb pintura negra RAL 9005 amb protecció anticorrosiva. Inclou mecanització i perforació Tot col·locat segons projecte. (DOS-CENTS VINT-I-DOS EUROS AMB VINT-I-DOS CÈNTIMS)	222,22	€
EMC034	u	Subministrament i instal·lació de tacs químics M12x120 mm per a la fixació de bases estructurals del truss, segons planol tècnic 15/24. El tac inclou vareta roscada d'acer galvanitzat, mànigа interior i resina epoxi-acrilat bicomponent, injectada prèviament a la perforació. L'ancoratge s'instal·larà mitjançant trepant rotatiu i neteja amb aire i raspall segons normativa del fabricant. Resistència a tracció i tall segons recomanacions estructurals. (ONZE EUROS AMB DOTZE CÈNTIMS)	11,12	€

AJUNTAMENT DE SALT
Aquest document és una còpia simple del document electrònic original. Podeu comprovar-ne la validesa a
http://www.viladesalt.cat/validadordocuments.html

Codi Segur de Verificació: d6c4a705-aacf-40f2-9a27-821a7ed2dc62
Origen: Administració
Identificador document original: ES_L01171557_2025_2949492
Data d'impressió: 29/09/2025 10:11:54
Pàgina 103 de 159
SIGNATURES
1.- ALTIMIR ALONSO JUAN, 22/05/2025 12:34

QUADRE DE PREUS NÚMERO 1

CODI	UA	DESCRIPCIÓ	PREU	
P		**PARTIDES D'OBRA I CONJUNTS**		
P2		**DEMOLICIONS, ENDERROCS, MOVIMENTS DE TERRES I GESTIÓ DE RESIDUS**		
P21		**ENDERROCS, DEMOLICIONS, ARRENCADES, REPICATS I DESMUNTATGES**		
P211		**DESMUNTATGES O ENDERROCS D'EDIFICACIONS**		
P2110-		**ENDERROC D'EDIFICACIÓ**		
P2110-P		**ENDERROC D'EDIFICACIÓ**		
P2110-PCAKXN	m3	Enderroc de volum adossat a paret, de 3 m d'alçària, amb estructura d'obra de fàbrica, sense enderroc de fonaments, solera ni mitgeres, sense separació, transport ni gestió de residus ni residus perillosos, amb mitjans manuals i mecànics. Inclou desmuntatge de portes i accessoris,i fals sostre neteja de la zona i càrrega mecànica de runa sobre camió o contenidor (QUINZE EUROS AMB SEIXANTA-NOU CÈNTIMS)	15,69	€
P214		**DESMUNTATGES O ENDERROCS D'ELEMENTS DE CONSTRUCCIÓ**		
P214C-		**DESMUNTATGE D'ESTRUCTURES PER A REHABILITACIÓ**		
P214C-AKVG	m3	Desmuntatge d'estuctura de fusta, amb mitjans manuals, neteja, eliminació de fixacions, aplec de material per a la seva reutilització i càrrega manual de runa sobre camió o contenidor (TRETZE EUROS)	13,00	€
P214W-		**TALL AMB DISC EN PAVIMENT PER MARCAR LÍMIT DEMOLICIÓ**		
P214W-FEMJ	m	Tall en paviment de formigó de 10 cm de fondària com a mínim amb màquina tallajunts amb disc de diamant per a paviment, per a delimitar la zona a demolir (DEU EUROS AMB SIS CÈNTIMS)	10,06	€
P214W-		**TALL AMB DISC EN PAVIMENT PER MARCAR LÍMIT DEMOLICIÓ**		
P214W-PCFEMJ	m2	Formació de forat en tabic de bloc de formigó per portes amb mitjans manuals, inclou tall en tabic de formigó de 10 cm de fondària com a mínim amb màquina tallajunts amb disc de diamant, per a delimitar la zona a demolir. Inclou acopi de runa i càrrega sobre contenidor. (QUINZE EUROS AMB CINQUANTA-NOU CÈNTIMS)	15,59	€
P21G		**ENDERROCS D'ELEMENTS D'INSTAL·LACIONS**		
P21GS-		**ARRENCADA D'APARELLS SANITARIS**		
P21GS-4RV9	u	Arrencada d'inodor, ancoratges, aixetes, mecanismes, desguassos i desconnexió de les xarxes de subministrament i d'evacuació, amb mitjans manuals i càrrega manual de runa sobre camió o contenidor (DISSET EUROS AMB CATORZE CÈNTIMS)	17,14	€
P21GS-4RVG	u	Arrencada de lavabo, suport, aixetes, sifó, desguassos i desconnexió de les xarxes de subministrament i d'evacuació, amb mitjans manuals i càrrega manual de runa sobre camió o contenidor (DIVUIT EUROS AMB NORANTA-TRES CÈNTIMS)	18,93	€

AJUNTAMENT DE SALT
Aquest document és una còpia simple del document electrònic original. Podeu comprovar-ne la validesa a
http://www.viladesalt.cat/validadordocuments.html

Codi Segur de Verificació: d6c4a705-aacf-40f2-9a27-821a7ed2dc62
Origen: Administració
Identificador document original: ES_L01171557_2025_2949492
Data d'impressió: 29/09/2025 10:11:54
Pàgina 104 de 159
SIGNATURES
1.- ALTIMIR ALONSO JUAN, 22/05/2025 12:34

QUADRE DE PREUS NÚMERO 1

CODI	UA	DESCRIPCIÓ	PREU	
P21GS- Familia 21GS-P				
P21GS-PC001	u	Desconnexió de calefactor existent, desmuntatge i trasllat a nova ubicació dins la mateixa nau, amb tapat provisional de punts de gas, retirada segura, manipulació amb mitjans manuals i apilat per remuntatge. (CINC-CENTS DEU EUROS AMB CINQUANTA-VUIT CÈNTIMS)	510,58	€
P21GS-PC002	u	Reconnexió del calefactor a la nova línia de gas, ajust final, verificació d'estanqueïtat, revisió visual i proves de funcionament en calent, amb comprovació de flama, consum i seguretat segons instruccions del fabricant Inclou subministrament dels ancoratges i suports metàl·lics per a la fixació de calefactor de gas existent a l'estructura, incloent perfils d'acer galvanitzat o angulars. (QUATRE-CENTS NORANTA EUROS AMB TRENTA CÈNTIMS)	490,30	€
P22 MOVIMENTS DE TERRES				
P221 EXCAVACIONS				
P221B- EXCAVACIÓ DE RASA I POU				
P221B-EL9B	m3	Excavació de rasa i pou de fins a 2 m de fondària, en roca de resistència a la compressió baixa (< 25 MPa), realitzada amb miniexcavadora amb martell trencador de combustible i amb les terres deixades a la vora i minicarregadora de combustible (VINT-I-DOS EUROS AMB QUARANTA-SIS CÈNTIMS)	22,46	€
P225 REBLERT, ESTESA I PICONATGE DE TERRES				
P2253- REBLERT DE RASA O POU AMB GRAVES O RECICLATS				
P2253-5478	m3	Reblert de rasa o pou amb sorres de material reciclat mixt, en tongades de 25 cm com a màxim (VINT EUROS AMB NORANTA-NOU CÈNTIMS)	20,99	€
P2255- REBLIMENT I PICONATGE DE RASA				
P2255-DPIQ	m3	Rebliment i piconatge de rasa d'amplària fins a 0,6 m, amb sorra, en tongades de gruix de més de 25 i fins a 50 cm, utilitzant picó vibrant de combustible (QUARANTA-SIS EUROS AMB QUARANTA CÈNTIMS)	46,40	€
P2R GESTIÓ DE RESIDUS I MATERIAL D'EXCAVACIÓ				
P2R5- TRANSPORT DE RESIDUS A INSTAL·LACIÓ AUTORITZADA				
P2R5-DT0L	m3	Transport de residus a instal·lació autoritzada de gestió de residus, amb camió de 7 t i temps d'espera per a la càrrega a màquina, amb un recorregut de més de 10 i fins a 15 km (DOTZE EUROS AMB VINT-I-SIS CÈNTIMS)	12,26	€
P2RA- DISPOSICIÓ DE RESIDUS INSTAL·LACIÓ AUTORITZADA				
P2RA-EU6C	m3	Disposició controlada en dipòsit autoritzat inclòs el cànon sobre la deposició controlada dels residus de la construcció, segons la LLEI 8/2008, de residus barrejats inerts amb una densitat 1 t/m3, procedents de construcció o demolició, amb codi 17 01 07 segons la Llista Europea de Residus (VINT-I-TRES EUROS)	23,00	€

AJUNTAMENT DE SALT
Aquest document és una còpia simple del document electrònic original. Podeu comprovar-ne la validesa a
http://www.viladesalt.cat/validadordocuments.html

Projecte de reforma de les naus 4-5-6 de les naus guixeres
per la instal·lació d´elements per a la pràctica de circ

QUADRE DE PREUS NÚMERO 1

Data: 20/05/25 Pàg.: 7

CODI	UA	DESCRIPCIÓ	PREU	
P4		**ESTRUCTURES**		
P44		**ESTRUCTURES D'ACER**		
P442-		**BIGA D'ACER, COL·LOCADA**		
P442-PC		**BIGA D'ACER, COL·LOCADA**		
P442-PCDG1Y	ml	Acer S275J0 segons UNE-EN 10025-2, per a bigues formades per peça simple, en perfils laminats en calent sèrie IPN, IPE, HEB, HEA, HEM i UPN, amb una capa d'imprimació antioxidant, col·locat a l'obra (TRENTA-CINC EUROS AMB NORANTA-DOS CÈNTIMS)	35,92	€
P442-PCDGPC	u	Subministrament i instal·lació d'ancoratges i suports metàl·lics per a la fixació de calefactor mitjançant perfils d'acer galvanitzat o angulars segons necessitat de la ubicació. Inclou mitjans auxliars d col·locació (CENT VUITANTA-NOU EUROS AMB VINT CÈNTIMS)	189,20	€
P4P		**FAMÍLIA 4P**		
P4PC007	u	Suport metàl·lic per a estructura truss, fixat a l'estructura de la nau segons plànol 17/24, format per dos perfils en U d'acer de 80 mm, unió mitjançant varilla roscada M12 i femella hexagonal DIN 934, amb 4 grapes de subjecció per a tubs Ø50 mm. Acabat amb pintura negra RAL 9005 amb protecció anticorrosiva. Inclou mecanització, perforació i pintura. (CENT CINQUANTA EUROS)	150,00	€
P4PC008	u	Tacs químics M12x120 mm per a la fixació de bases estructurals del truss, segons planol tècnic 15/24. (SET EUROS AMB SEIXANTA-DOS CÈNTIMS)	7,62	€
P4Z		**ELEMENTS ESPECIALS PER A ESTRUCTURES**		
P4Z6-		**ELEMENTS D'ANCORATGE PER A ESTRUCTURES, COL·LOCATS**		
P4Z6-6YXK	u	Ancoratge d'acer amb tac d'expansió de diàmetre 10 mm, amb cargol, volandera i femella per a fixació de perfils metàl·lics a estructura de formigó (SIS EUROS AMB CINQUANTA-QUATRE CÈNTIMS)	6,54	€
P4Z6-6YXL	u	Ancoratge amb tac químic de diàmetre 16 mm amb cargol, volandera i femella (VINT-I-DOS EUROS AMB SETANTA-NOU CÈNTIMS)	22,79	€
P8		**REVESTIMENTS**		
P81		**ARREBOSSATS I ENGUIXATS**		
P81B-		**IMPRIMACIÓ PRÈVIA I PONT D'UNIÓ, APLICADA**		
P81B-B3XL	m2	Aplicació d'imprimació de resines per a posterior col·locació de recrescuda amb pasta autonivellant sobre suport de formigó i morter de ciment (TRES EUROS AMB CINQUANTA-SET CÈNTIMS)	3,57	€

AJUNTAMENT DE SALT
Aquest document és una còpia simple del document electrònic original. Podeu comprovar-ne la validesa a
http://www.viladesalt.cat/validadordocuments.html

Projecte de reforma de les naus 4-5-6 de les naus guixeres
per la instal·lació d´elements per a la pràctica de circ

QUADRE DE PREUS NÚMERO 1

Data: 20/05/25 Pàg.: 8

CODI	UA	DESCRIPCIÓ	PREU	
P89		**PINTATS**		
P89H-		**PINTAT DE PARAMENT DE CIMENT**		
P89H-4V7E	m2	Pintat de parament vertical interior de ciment a alçada superior a 3m, amb pintura plàstica amb acabat llis, amb una capa de fons diluïda i dues d'acabat (TRETZE EUROS AMB SET CÈNTIMS)	13,07	€
P89I-		**PINTAT DE PARAMENT DE GUIX**		
P89I-4V8O	m2	Pintat de parament vertical de guix a més de 6 m d'alçada amb pintura a la cola amb acabat llis, amb una capa de fons diluïda i dues d'acabat (ONZE EUROS AMB SETZE CÈNTIMS)	11,16	€
P9		**FERMS I PAVIMENTS**		
P93		**BASES, SOLERES I RECRESCUDES**		
P93G-		**RECRESCUDA DEL SUPORT DE PAVIMENT I CAPA DE MILLORA AMB MORTER**		
P93G-57Q1	m2	Recrescuda del suport de paviments, de 4 cm de gruix, amb morter de ciment 1:6 (NOU EUROS AMB NORANTA-DOS CÈNTIMS)	9,92	€
P9Q		**PARQUETS, PAVIMENTS DE FUSTA I DE COMPOSITES DE FUSTA**		
P9Q11		**ENTARIMAT**		
P9Q11-		**ENTARIMAT**		
P9Q11-H9DC	m2	Subministrament iinstal·lació de tauler escairat de fibres de fusta i resines sintètiques MDF hidrofugat, de dimensions 2400×1200×22 mm, per a ús interior,amb densitat mitjana (700–750 kg/m³), i tractament hidròfug classe E1. Cants mecanitzats i escairats per encaix, amb superfície polida per aplicacions en paviments. Compliment amb la norma UNE-EN 622-5 i classificació Bs2d0 per a reacció al foc. Col.locat sobre estructura de llistons de Flandes de secció 50×25 mm i llargada 3000 mm. Acabat polit per cara vista. Tractat amb autoclau clase 3. Amb certificació FSC. Subministrament en peces senceres, enfeixades i protecció per transport a obra. Compliment amb normes UNE-EN 1611. amb fixació al suport mitjançant cargols autorroscants zincats de 8×60 mm de cap avellanat amb tractament anticorrosiu.Fixat directament sobre paviment de formigó mitjançant cargols amb tac d'expansió metàl·lics cada 40 cm de centre a centre. Els cargols seran d'acer zincat o inoxidable, Ø 6 mm, longitud mínima 60 mm, inserits prèviament amb trepant percussor, neteja de forat i fixació ajustada Els tacs d'expansió s'aplicaran cada 40 cm de centre a centre assegurant una subjecció ferma, alineada i horitzontal. S'establirà una banda de goma del de neopré autoadhesiva de 50mm d'ample i 3mm de gruix de 10 mm entre els cantells dels taulers i qualsevol element vertical fix (parets, pilars..) per aús com làmina de separació, junta elàstica o base de desacoblament acústic entre superfícies El tauler anirà pintat amb dos capes de pintura acrílica de color negre RAL 9005 antilliscant amb aplicació prèvia d'una cap d'imprimació segelladora específica per MDF. El muntage es realitzarà mitjançant oficials muntadors de terra escènic, especialitzats en treballs escènics, estructurals o tècnics seguint plànols de muntatge i sota supervisió tècnica. Inclou ús d'eines manuals i elèctriques, control de qualitat, repàs i neteja previa i posterior de la zona. Inclou transport de tot el material a obra i apilament controlat. (CINQUANTA-QUATRE EUROS AMB QUARANTA-QUATRE CÈNTIMS)	54,44	€

AJUNTAMENT DE SALT
Aquest document és una còpia simple del document electrònic original. Podeu comprovar-ne la validesa a
http://www.viladesalt.cat/validadordocuments.html

Projecte de reforma de les naus 4-5-6 de les naus guixeres
per la instal·lació d´elements per a la pràctica de circ

QUADRE DE PREUS NÚMERO 1

Data: 20/05/25 Pàg.: 9

CODI	UA	DESCRIPCIÓ	PREU	
P9Q11- ENTARIMAT				
P9Q11-PCH9DC	m2	Formació de rampa de transició entre paviments. Inclou material i eines (TRENTA EUROS AMB VUITANTA-TRES CÈNTIMS)	30,83	€
P9V ESGLAONS				
P9VZ- ELEMENTS ESPECIALS PER A PAVIMENTS (D)				
P9VZ-HBXN	u	Peça de remat o transició de paviment de parquet, de fusta de roure envernissat, de 3 cm d'amplària, per a porta d'una fulla, fixada mecànicament a la base (DISSET EUROS AMB CINQUANTA-SIS CÈNTIMS)	17,56	€
PA TANCAMENTS I DIVISÒRIES PRACTICABLES				
PA_S Familia A_S				
PA_SIS_2	u	Mesures de Seguretat i Salut en l'obra, entre les quals i no de manera restrictiva: - Mesures de protecció individual tals com: - Cascs. - Botes seguretat. - Armilles reflectants. - Ulleres de protecció. - Guants. - Arnessos de seguretat. - etc... - Mesures de protecció colectiva tals com: - Proteccions de caigudes en buits (baranes, xarxes, etc...) - Proteccions de caigudes en alçada (escales de mà, plataformes de treball i bastides etc...) - Tancament i protrecció de l'obra a tercers. - Protecció de forats i façanes per evitar la caiguda d'objectes (xarxes, lones). - Farmaciola, extintors i enllumenat adequat a l'obra tant nomral com d'emergència. I resta de riscos identificats en l'ESS o EBSS del projecte. Fins un 2% del PEM de l'obra. (MIL VUIT-CENTS CINQUANTA-QUATRE EUROS AMB TRENTA-SET CÈNTIMS)	1.854,37	€
PA-PC FAMÍLIA A-PC				
PA-PCELEV	PA	Elements auxiliars mà d'obra i desmuntatge (DOS-CENTS EUROS)	200,00	€
PAS PORTES TALLAFOCS				
PAS2- PORTA TALLAFOCS DE FULLES BATENTS, COL·LOCADA				
PAS2-P PORTA TALLAFOCS DE FULLES BATENTS, COL·LOCADA				
PAS2-PC5R92	u	Porta tallafocs metàl·lica, EI2-C 60, una fulla batent, per a una llum de 80x205 cm, preu alt, amb aïllament interior de llana de roca d'alta densitat i resistència al foc certificada mínim 60 minuts segons norma UNE-EN 1634-1. Fulles formades per bastidor d'acer galvanitzat i reforços interiors, revestides amb xapa galvanitzada i prelacada color gris RAL 7035. Segellat perimetral amb silicona ignífuga EI i escuma de poliuretà ignifuca(B1 o superior) per regularitzar buits i zones de muntatge Inclou marc perimetral de tub d'acer galvanitzat en calent, pany exterior encastat, joc de manetes d'alumini, tres frontisses per fulla i tancaportes hidràulic regulable.col·locada Compliment amb el CTE-DB SI, RD 513/2017 (RIPCI) i marcatge CE. (SET-CENTS VINT-I-NOU EUROS AMB QUARANTA-SIS CÈNTIMS)	729,46	€

AJUNTAMENT DE SALT
Aquest document és una còpia simple del document electrònic original. Podeu comprovar-ne la validesa a
http://www.viladesalt.cat/validadordocuments.html

Projecte de reforma de les naus 4-5-6 de les naus guixeres
per la instal·lació d´elements per a la pràctica de circ

QUADRE DE PREUS NÚMERO 1

CODI	UA	DESCRIPCIÓ	PREU	
PD		**INSTAL·LACIONS D'EVACUACIÓ, CANALITZACIÓ I VENTILACIÓ ESTÀTICA**		
PD3		**CAIXES SIFÒNIQUES I PERICONS**		
PD34-		**PERICÓ PREFABRICAT DE PVC PER A SANEJAMENT, COL·LOCAT**		
PD34-B299	u	Pericó sifònic (mitjançant placa) prefabricat de PVC de 550x550x550 mm, registrable, amb tapa cega de PVC reforçada, col·locat (CENT VINT-I-SIS EUROS AMB SEIXANTA-SIS CÈNTIMS)	126,66	€
PD7		**CLAVEGUERES I COL·LECTORS**		
PD781-		**CLAVEGUERÓ AMB TUB DE PVC-U PER A SANEJAMENT SENSE PRESSIÓ, SOTERRAT**		
PD781-EUTK	m	Clavegueró amb tub de PVC-U de paret sòlida per a sanejament soterrat sense pressió, superfícies interna llisa i externa llisa, diàmetre nominal DN 160, classe de rigidesa anular SN 4 (rigidesa anular >= 4kN/m2), codi d'àrea d'aplicació U (ús en l'exterior de l'estructura dels edificis), fabricació segons norma UNE-EN 1401-1, de color taronja-marró RAL 8023, per a unió elàstica amb anella elastomèrica d'estanquitat, col·locat al fons de la rasa sobre llit de sorra de 10 cm de gruix, inclòs el reblert del recolzament del tub, amb picó vibrant de combustible (QUARANTA-SET EUROS AMB QUINZE CÈNTIMS)	47,15	€
PD781-WBOB	m	Clavegueró amb tub de PVC-U de paret sòlida per a sanejament soterrat sense pressió, superfícies interna llisa i externa llisa, diàmetre nominal DN 110, classe de rigidesa anular SN 4 (rigidesa anular >= 4kN/m2), codi d'àrea d'aplicació U (ús en l'exterior de l'estructura dels edificis), fabricació segons norma UNE-EN 1401-1, de color taronja-marró RAL 8023, per a unió elàstica amb anella elastomèrica d'estanquitat, col·locat al fons de la rasa sobre llit de sorra de 10 cm de gruix, inclòs el reblert del recolzament del tub, amb picó vibrant elèctric (VINT-I-SET EUROS AMB TRENTA-DOS CÈNTIMS)	27,32	€
PE		**INSTAL·LACIONS DE CLIMATITZACIÓ, CALEFACCIÓ I VENTILACIÓ MECÀNICA**		
PE4		**XEMENEIES I CONDUCTES CIRCULARS**		
PE40-		**BARRET DE XEMENEIA, COL·LOCAT**		
PE40-60ND	u	Barret de xemeneia de planxa d'acer galvanitzat, de 100 mm, col·locat amb fixacions mecàniques (VINT-I-DOS EUROS AMB QUARANTA CÈNTIMS)	22,40	€
PE42-		**CONDUCTE CIRCULAR METÀL·LIC, COL·LOCAT**		
PE42-48R7	m	Conducte helicoïdal circular de planxa d'acer galvanitzat de 100 mm de diàmetre (s/UNE-EN 1506), de gruix 0,5 mm, muntat superficialment (TRENTA-TRES EUROS AMB DISSET CÈNTIMS)	33,17	€
PE44-		**CONNEXIONS A MUNTANT**		
PE44-P		**CONNEXIONS A MUNTANT**		
PE44-PCI6TW	m	Subministrament i instal·lació de tub rígid de PVC Ø125 mm de paret llisa, per a instal·lació visible, amb diàmetre nominal de 125 mm, gruix 2,2 mm, resistència a l'impacte = 12 J i resistència a compressió = 250 N, aïllant i no propagador de la flama. Connexió per unió encolada amb adhesiu específic i fixació mural amb brides o grapes cada 80–100 cm. Apte per a conducció d'aire, ventilació o extracció. Inclou colzes i peces en T per bifurcacions (SETZE EUROS AMB VINT-I-DOS CÈNTIMS)	16,22	€

AJUNTAMENT DE SALT
Aquest document és una còpia simple del document electrònic original. Podeu comprovar-ne la validesa a
http://www.viladesalt.cat/validadordocuments.html

Codi Segur de Verificació: d6c4a705-aacf-40f2-9a27-821a7ed2dc62
Origen: Administració
Identificador document original: ES_L01171557_2025_2949492
Data d'impressió: 29/09/2025 10:11:54
Pàgina 109 de 159
SIGNATURES
1.- ALTIMIR ALONSO JUAN, 22/05/2025 12:34

QUADRE DE PREUS NÚMERO 1

CODI	UA	DESCRIPCIÓ	PREU	
PE7		**EMISSORS ELÈCTRICS I TERRA RADIANT ELÈCTRIC**		
PE76-		**RADIADOR TOVALLOLER ELÈCTRIC AMB FLUID CALOPORTADOR, COL·LOCAT**		
PE76-P		**RADIADOR TOVALLOLER ELÈCTRIC AMB FLUID CALOPORTADOR, COL·LOCAT**		
PE76-PCB01A	u	Subministrament i instal·lació de calefactor de tub radiant de 20 kW amb modulant, amb sistema de suport i difusor integrat. Apte per ús industrial amb marcatge CE i compliment de la normativa UNE-EN 416. muntat penjat del sostre. Inclou prova de funcionament, verificació de flama i revisió de connexions segons normativa UNE-EN 1020 i RITE (TRES MIL DOS-CENTS VINT-I-UN EUROS AMB TRENTA-CINC CÈNTIMS)	3.221,35	€
PEJ		**UNITATS CLIMATITZADORES EMISSORES I UNITATS D'INDUCCIÓ**		
PEJ8-		**FAN-COIL DEL TIPUS MURAL, COL·LOCAT**		
PEJ8-6SGJ	u	Fan-coil del tipus mural, amb ventilador centrífug, per a treballar en sistemes de distribució d'aigua de 2 tubs, 2.5 a 2.8 kW de potència frigorífica màxima i 3.2 a 3.6 kW de potència calorífica màxima, amb alimentació monofàsica de 230 V, col·locat (CINC-CENTS VUITANTA-QUATRE EUROS AMB DOS CÈNTIMS)	584,02	€
PEM		**VENTILACIÓ ARTIFICIAL**		
PEM9-		**VENTILADOR CENTRÍFUG, COL·LOCAT**		
PEM9-D471	u	Subministrament i instal·lació de ventilador industrial suspès de gran diàmetre (Ø 4,3 m), 0,56 kW, tipus HVLS, motor monofàsuc AC 1 PH 200-240 v 50/60hz, estructura d'alumini, comandament electrònic de velocitat i sistema de suspensió. Compliment CE. Subministrat amb joc de suports homologats per suspensió a estructura metàl·lica, vàlids per càrregues dinàmiques i estàtiques segons el fabricant. Inclou elements elevadors per la instal·lació (DOS MIL NOU-CENTS SETANTA-QUATRE EUROS AMB SIS CÈNTIMS)	2.974,06	€
PEMA-		**VENTILADOR-EXTRACTOR, COL·LOCAT**		
PEMA-FGZN	u	Ventilador-extractor monofàsic per a 230 V de tensió, de 250 m3/h de cabal màxim d'aire, de pressió baixa i muntat a la finestra (CENT QUINZE EUROS AMB TRES CÈNTIMS)	115,03	€
PEP		**ELEMENTS PER A INSTAL·LACIONS DE VENTILACIÓ ARTIFICIAL**		
PEP6-		**BOCA D'EXTRACCIÓ PER A VENTILACIÓ MECÀNICA, COL·LOCADA**		
PEP6-8FV3	u	Boca d'extracció de 100 mm de diàmetre de connexió i 140 mm de diàmetre exterior, d'acer galvanitzat amb acabat pintat, fixada amb cargols a paret o sostre i ajustada a cabals de sortida (SEIXANTA-TRES EUROS AMB NORANTA-VUIT CÈNTIMS)	63,98	€

AJUNTAMENT DE SALT
Aquest document és una còpia simple del document electrònic original. Podeu comprovar-ne la validesa a
http://www.viladesalt.cat/validadordocuments.html

Projecte de reforma de les naus 4-5-6 de les naus guixeres
per la instal·lació d´elements per a la pràctica de circ

QUADRE DE PREUS NÚMERO 1

Data: 20/05/25 Pàg.: 12

CODI	UA	DESCRIPCIÓ	PREU	
PF		**TUBS I ACCESSORIS PER A GASOS I FLUIDS**		
PF2		**TUBS D'ACER GALVANITZAT**		
PF21-		**TUB D'ACER GALVANITZAT AMB SOLDADURA, COL·LOCAT**		
PF21-EUMJ	m	Tub d'acer galvanitzat amb soldadura, fabricat amb acer S195 T, de 1/2´´ de mida de rosca (diàmetre exterior especificat=21,3 mm i DN= 15 mm), sèrie M segons UNE-EN 10255, roscat, amb grau de dificultat alt i col·locat superficialment (DISSET EUROS AMB CINQUANTA-TRES CÈNTIMS)	17,53	€
PF5		**TUBS I ACCESSORIS DE COURE**		
PF51-		**TUB DE COURE RECUIT PER A INSTAL·LACIONS FRIGORÍFIQUES, COL·LOCAT**		
PF51-6RXG	m	Tub de coure R220 (recuit) 3/8 ´´ de diàmetre nominal i de gruix 0,8 mm, segons norma UNE-EN 12735-1, soldat per capil·laritat amb soldadura forta (T>450ºC) amb grau de dificultat mitjà i col·locat superficialment (CATORZE EUROS AMB TRENTA-SET CÈNTIMS)	14,37	€
PF51-6RXJ	m	Tub de coure R220 (recuit) 1/4 ´´ de diàmetre nominal i de gruix 0,8 mm, segons norma UNE-EN 12735-1, soldat per capil·laritat amb soldadura forta (T>450ºC) amb grau de dificultat mitjà i col·locat superficialment (ONZE EUROS AMB NORANTA-VUIT CÈNTIMS)	11,98	€
PF9		**TUBS I ACCESSORIS MULTICAPA**		
PF90-		**TUB DE POLIETILÈ MULTICAPA, COL·LOCAT**		
PF90-HPF4	m	Tubs per a distribució d'aigua en sales humides (banys, cuines etc) amb tub de polietilè multicapa 16x2 mm, amb capa interior de polietilè, ànima d'alumini i protecció exterior de polietilè, amb una pressió màxima de servei de 12 bar, muntat amb accessoris per a premsar (DINOU EUROS AMB CINC CÈNTIMS)	19,05	€
PF90-HPF6	m	Tubs per a distribució d'aigua en sales humides (banys, cuines etc) amb tub de polietilè multicapa 20x2 mm, amb capa interior de polietilè, ànima d'alumini i protecció exterior de polietilè, amb una pressió màxima de servei de 12 bar, muntat amb accessoris per a premsar (VINT-I-UN EUROS AMB SETANTA-UN CÈNTIMS)	21,71	€
PFQ		**AÏLLAMENTS TÈRMICS PER A TUBS**		
PFQ0-		**AÏLLAMENT TÈRMIC PER A TUBS AMB ESCUMES ELASTOMÈRIQUES, COL·LOCAT**		
PFQ0-3KHW	m	Aïllament tèrmic d'escuma elastomèrica per a canonades que transporten fluids a temperatura entre -50°C i 105°C, per a tub de diàmetre exterior 12 mm, de 13 mm de gruix, classe de reacció al foc BL-s2, d0 segons norma UNE-EN 13501-1, amb un factor de resistència a la difusió del vapor d'aigua >= 5000, col·locat superficialment amb grau de dificultat baix (CINC EUROS AMB NORANTA CÈNTIMS)	5,90	€

AJUNTAMENT DE SALT
Aquest document és una còpia simple del document electrònic original. Podeu comprovar-ne la validesa a
http://www.viladesalt.cat/validadordocuments.html

Codi Segur de Verificació: d6c4a705-aacf-40f2-9a27-821a7ed2dc62
Origen: Administració
Identificador document original: ES_L01171557_2025_2949492
Data d'impressió: 29/09/2025 10:11:54
Pàgina 111 de 159
SIGNATURES
1.- ALTIMIR ALONSO JUAN, 22/05/2025 12:34

QUADRE DE PREUS NÚMERO 1

CODI	UA	DESCRIPCIÓ	PREU	
PFQ0-3KLR	m	Aïllament tèrmic d'escuma elastomèrica per a canonades que transporten fluids a temperatura entre -50°C i 105°C, per a tub de diàmetre exterior 22 mm, de 25 mm de gruix, classe de reacció al foc BL-s2, d0 segons norma UNE-EN 13501-1, amb un factor de resistència a la difusió del vapor d'aigua >= 7000, col·locat superficialment amb grau de dificultat baix (NOU EUROS AMB NORANTA-SET CÈNTIMS)	9,97	€
PG		**INSTAL·LACIONS ELÈCTRIQUES, DOMÓTICA, FOTOVOLTAICA I MINIEÒLICA**		
PG1		**CAIXES I ARMARIS**		
PG11-		**ARMARI DE POLIÈSTER PER A INSTAL·LACIONS ELÈCTRIQUES, COL·LOCAT**		
PG11-DB8G	u	Armari de polièster de 600x400x200 mm, amb tapa fixa, muntat superficialment (DOS-CENTS TRENTA-QUATRE EUROS AMB ONZE CÈNTIMS)	234,11	€
PG1A-		**CAIXA PER A QUADRE DE COMANDAMENT I PROTECCIÓ, COL·LOCADA**		
PG1A-DGN4	u	Caixa per a quadre de comandaments i protecció, de material autoextingible, amb porta, per a divuit mòduls i encastada (VINT-I-CINC EUROS AMB CINQUANTA-TRES CÈNTIMS)	25,53	€
PG2		**TUBS, CANALS, SAFATES I COLUMNES PER A MECANISMES**		
PG25-		**CANAL AÏLLANT PER A DISTRIBUCIÓ ELÈCTRICA, COL·LOCADA**		
PG25-AZDX	m	Canal aïllant de PVC, amb 1 tapa per a distribució, de 40x110 mm, amb 2 compartiments, de color blanc, resistència a la penetració d'objectes sòlids IP4X, protecció mecànica contra impactes IK10, no propagador de la flama, obertura de la tapa amb eina especial, de temperatura de servei de -5ºC a +60°C, d'acord amb la norma UNE-EN 50085-2-1, directament sobre paraments verticals (VINT-I-UN EUROS AMB SETANTA-TRES CÈNTIMS)	21,73	€
PG2N-		**TUB FLEXIBLE DE MATERIAL PLÀSTIC PER A LA PROTECCIÓ DE CONDUCTORS ELÈCTRICS, COL·LOCAT**		
PG2N-EUJK	m	Tub flexible corrugat de plàstic sense halògens, de 20 mm de diàmetre nominal, aïllant i no propagador de la flama, de baixa emissió de fums i sense emissió de gasos tòxics ni corrosius, resistència a l'impacte de 2 J, resistència a compressió de 320 N i una rigidesa dielèctrica de 2000 V, muntat encastat (NOU EUROS AMB NORANTA-TRES CÈNTIMS)	9,93	€
PG3		**CABLES ELÈCTRICS PER A TENSIÓ BAIXA I SISTEMES DE DISTRIBUCIÓ ELÈCTRICA**		
PG35-		**CABLE DE COURE DE 450/750, COL·LOCAT**		
PG35-P		**CABLE DE COURE DE 450/750, COL·LOCAT**		
PG35-PCDY1H	m	Subministrament i instal·lació de mànega elèctrica de 3 conductors de coure flexibles de 1,5 mm² (3G1,5 mm²), de tipus H07Z1-F o equivalent, amb aïllament i coberta lliures d'halògens (Z1), de baixa emissió de fums i gasos tòxics, per a una tensió assignada de 450/750 V. Cable trifilar amb aïllament de color marró (fase), blau (neutre) i verd/groc (terra). Instal·lació en superfície o encastada, dins canal o directament fixada amb grapes. Compliment amb el REBT i normes UNE-EN 50525-3-31 i UNE 21123. (UN EUROS AMB SETANTA CÈNTIMS)	1,70	€

AJUNTAMENT DE SALT
Aquest document és una còpia simple del document electrònic original. Podeu comprovar-ne la validesa a
http://www.viladesalt.cat/validadordocuments.html

Codi Segur de Verificació: d6c4a705-aacf-40f2-9a27-821a7ed2dc62
Origen: Administració
Identificador document original: ES_L01171557_2025_2949492
Data d'impressió: 29/09/2025 10:11:54
Pàgina 112 de 159
SIGNATURES
1.- ALTIMIR ALONSO JUAN, 22/05/2025 12:34

QUADRE DE PREUS NÚMERO 1

CODI	UA	DESCRIPCIÓ	PREU	
PG35-PCDY2H	m	Connexió del subquadro a línia d'alimentació principal, amb cablejat trifàsic 4x16 mm² + PE, embornament i fixació amb canal o brida (CATORZE EUROS AMB DISSET CÈNTIMS)	14,17	€
PG4		**APARELLS DE PROTECCIÓ**		
PG47-		**INTERRUPTOR AUTOMÀTIC MAGNETOTÈRMIC, COL·LOCAT**		
PG47-EOH4	u	Interruptor automàtic magnetotèrmic de 16 A d'intensitat nominal, tipus PIA corba C, bipolar (2P), de 6000 A de poder de tall segons UNE-EN 60898, de 2 mòduls DIN de 18 mm d'amplària, muntat en perfil DIN (VINT-I-QUATRE EUROS AMB QUARANTA-UN CÈNTIMS)	24,41	€
PG4B-		**INTERRUPTOR DIFERENCIAL, COL·LOCAT**		
PG4B-DWYD	u	Interruptor diferencial de la classe AC, gamma residencial, de 40 A d'intensitat nominal, bipolar (2P), de sensibilitat 0,03 A, de desconnexió fix instantani, amb botó de test incorporat i indicador mecànic de defecte, construït segons les especificacions de la norma UNE-EN 61008-1, de 2 mòduls DIN de 18 mm d'amplària, muntat en perfil DIN (QUARANTA-TRES EUROS AMB CINQUANTA CÈNTIMS)	43,50	€
PG6		**MECANISMES**		
PG6E-		**INTERRUPTORS I COMMUTADORS, COL·LOCATS**		
PG6E-7770	u	Interruptor, de tipus modular d'1 mòdul estret, unipolar (1P), 10 A/250 V, amb tecla i làmpada pilot, preu mitjà, muntat sobre bastidor o caixa (DOTZE EUROS AMB VUITANTA CÈNTIMS)	12,80	€
PH		**INSTAL·LACIONS D'ENLLUMENAT**		
PH5		**LLUMS D'EMERGÈNCIA I SENYALITZACIÓ**		
PH57-		**LLUM D'EMERGÈNCIA AMB LÀMPADA LED, COL·LOCAT**		
PH57-P		**LLUM D'EMERGÈNCIA AMB LÀMPADA LED, COL·LOCAT**		
PH57-PCB3A3	u	Subministrament i instal·lació de llum d'emergència autònoma amb làmpada led , amb una vida útil de 100000 h, no permanent i no estanca amb grau de protecció IP42 i IK04, aïllament classe II, amb un flux aproximat de 170 a 200 lm, 1 h d'autonomia, bateria Ni-Cd o LiFePO4 , i tensió nominal de 230 V – 50 Hde forma rectangular amb difusor opal i sistema d'autotest integrat i cos de policarbonat ignífug, preu alt, col·locat superficial S'inclou cable elèctric unipolar de 1,5 mm² H07Z1-K, canaleta de PVC blanc autoextingible (20×12 mm) per muntatge en superfície, i caixa de connexions estanca IP40 amb bornes. El subministrament cobreix la connexió des del punt de derivació o caixa de pas fins a la lluminària (fins a 5 m de distància per unitat). Els treballs inclouen: marcatge, fixació mecànica amb tacs i cargols, connexió a xarxa elèctrica 230 V, verificació del funcionament i comprovació de la càrrega de la bateria. S'inclouen el elements elevadors per a la instal·lació. (CENT SETANTA EUROS AMB SEIXANTA-NOU CÈNTIMS)	170,69	€

AJUNTAMENT DE SALT
Aquest document és una còpia simple del document electrònic original. Podeu comprovar-ne la validesa a
http://www.viladesalt.cat/validadordocuments.html

Projecte de reforma de les naus 4-5-6 de les naus guixeres
per la instal·lació d´elements per a la pràctica de circ

QUADRE DE PREUS NÚMERO 1

CODI	UA	DESCRIPCIÓ	PREU	
PHA		**LLUMS INDUSTRIALS**		
PHA2-		**LLUM INDUSTRIAL AMB TUBS FLUORESCENTS, MUNTAT**		
PHA2-3AAH	u	Llumenera industrial sense difusor ni reflector i 1 tub fluorescent de 36 W, de forma rectangular, amb xassís polièster, muntada superficialment al sostre (TRENTA EUROS AMB VUIT CÈNTIMS)	30,08	€
PHB		**LLUMS ESPECIALS**		
PHB3-		**LLUM ESTANC AMB LEDS, MUNTAT**		
PHB3-P		**LLUM ESTANC AMB LEDS, MUNTAT**		
PHB3-PCHZ1E	u	Subministrament i instal·lació de lluminària LED tipus campana de 150 W, 22.000 lm, IP65, òptica simètrica de gran eficiència, cos d'alumini fos amb dissipador integrat, driver integrat, temperatura de color 4.000 K, factor de potència = 0,95, i vida útil = 50.000 h (L80/B10). Apte per suspensió o fixació directa a sostre o estructura metàl·lica. Grau de protecció IP65 per ús en ambients industrials amb pols o humitat. Compliment amb normativa UNE-EN 60598-1, marcat CE i RoHS Inclou verificació del funcionament i proves de nivell lumínic mitjançant mesura amb luxòmetre digital, control de la uniformitat de la il·luminació sobre el pla útil (1 m sobre el sòl), i comprovació de l'adherència als valors de referència indicats per la norma UNE-EN 12464-1. Inclou revisió de connexions, comprovació de presència de parpelleig, i ajust de l'orientació o alçada de les lluminàries si cal. Informe visual o escrit per al tècnic. (CENT QUARANTA-TRES EUROS AMB SETANTA-UN CÈNTIMS)	143,71	€
PJ		**INSTAL·LACIONS DE LAMPISTERIA, REG, PISCINES, APARELLS SANITARIS I AIGUA CALENTA SANITÀRIA**		
PJ2		**AIXETES I ACCESSORIS PER A APARELLS SANITARIS**		
PJ21		**AIXETES PER A APARELLS SANITARIS**		
PJ211-		**AIXETA PER A APARELLS SANITARIS, COL·LOCADA**		
PJ211-3E9H	u	Aixeta de pas, encastada, de llautó cromat, preu mitjà, amb sortida de 3/4 i entrada de 3/4 (SEIXANTA-CINC EUROS AMB VUITANTA-SIS CÈNTIMS)	65,86	€
PJ3		**DESGUASSOS I ACCESSORIS PER A APARELLS SANITARIS**		
PJ3I-		**SIFÓ DE PVC O PLOM PER A LAVABO, COL·LOCAT**		
PJ3I-PC		**SIFÓ DE PVC O PLOM PER A LAVABO, COL·LOCAT**		
PJ3I-PC3EHQ	u	Sifó de PVC Ø125 mm, amb cos registrable, sortida horitzontal, tancament hidràulic integrat, junta de segellat i connexió estanca a baixant o xarxa general. Apte per xarxes de sanejament amb manteniment accessible. (VINT-I-CINC EUROS AMB CINQUANTA-QUATRE CÈNTIMS)	25,54	€
PJM		**ELEMENTS DE MESURA, CONTROL I REGULACIÓ**		
PJMZ-		**ESCOMESA PER A SUBMINISTRAMENT D'AIGUA**		
PJMZ-IRSO	u	Connexió a la xarxa general amb escomesa per a subministrament d'aigua de 10 m3/h, inclòs els drets de la companyia, del subministrament, fiança, import del comptador i quota anual de conservació (SET-CENTS DOS EUROS AMB QUARANTA-SIS CÈNTIMS)	702,46	€

AJUNTAMENT DE SALT
Aquest document és una còpia simple del document electrònic original. Podeu comprovar-ne la validesa a
http://www.viladesalt.cat/validadordocuments.html

Projecte de reforma de les naus 4-5-6 de les naus guixeres
per la instal·lació d´elements per a la pràctica de circ

QUADRE DE PREUS NÚMERO 1

Data: 20/05/25 Pàg.: 16

CODI	UA	DESCRIPCIÓ	PREU	
PK		**INSTAL·LACIONS DE GAS COMBUSTIBLE I ALTRES GASOS I FLUIDS**		
PK2		**ELEMENTS DE MESURA, SEGURETAT, CONTROL I REGULACIÓ**		
PK20-		**ARMARI DE XAPA D'ACER GALVANITZAT, COL·LOCAT**		
PK20-613R	u	Caixa-armari per comptador individual de gas, tipus homologat i ventilat, amb marcat CE, per instal·lació a façana. Inclou suports, fixació, connexió d'entrada/sortida i placa d'identificació. segons normes de la companyia subministradora (DOS-CENTS CINQUANTA-UN EUROS AMB CINQUANTA-CINC CÈNTIMS)	251,55	€
PK20-P		**ARMARI DE XAPA D'ACER GALVANITZAT, COL·LOCAT**		
PK20-PC613R	u	Redacció i tramitació de memòria tècnica de disseny i certificat d'instal·lador autoritzat, amb registre a l'òrgan competent per a la legalització de la instal·lació de gas canalitzat. Inclou taxes administratives. (DOS-CENTS SETANTA EUROS AMB SETANTA-DOS CÈNTIMS)	270,72	€
PM		**INSTAL·LACIONS CONTRA INCENDIS, DESCÀRREGUES ATMOSFÈRIQUES I DE SEGURETAT**		
PM2		**INSTAL·LACIONS D'EXTINCIÓ D'INCENDIS AMB AIGUA**		
PM20-		**BOCA D'INCENDIS, COL·LOCADA**		
PM20-DGBL	u	Boca d'incendis equipada de 25 mm de diàmetre, BIE-25, formada per armari d'acer inoxidable i porta de vidre, inclosa BIE (debanadora d'alimentació axial abatible,mànega de 20 m i llança), per a col·locar superficialment, inclòs part proporcional d' accessoris i tot material auxiliar de connexió i muntatge (SIS-CENTS VINT-I-QUATRE EUROS AMB VINT-I-NOU CÈNTIMS)	624,29	€
PM3		**EXTINTORS**		
PM32-		**EXTINTOR, COL·LOCAT**		
PM32-DZ53	u	Extintor manual de pols seca polivalent, de càrrega 6 kg, amb pressió incorporada, pintat, amb suport a paret (CINQUANTA-SET EUROS AMB VINT-I-UN CÈNTIMS)	57,21	€
PM32-DZ5C	u	Extintor manual de diòxid de carboni, de càrrega 5 kg, amb pressió incorporada, pintat, amb suport a paret (NORANTA-DOS EUROS AMB QUARANTA-SIS CÈNTIMS)	92,46	€
PMS		**SENYALITZACIÓ D'INSTAL·LACIONS CONTRA INCENDIS I DE SEGURETAT**		
PMS0-		**RÈTOLS PER A SENYALITZACIÓ, COL·LOCATS**		
PMS0-6Z5B	u	Rètol senyalització instal·lació de protecció contra incendis, quadrat, de 210x210 mm2 de panell de PVC d'1 mm de gruix, fotoluminiscent categoria A segons UNE 23035-4, col·locat adherit sobre parament vertical (ONZE EUROS AMB SETANTA CÈNTIMS)	11,70	€
PN		**VÀLVULES, FILTRES, BOMBES I GRUPS DE PRESSIÓ**		
PNG		**VÀLVULES PER A INSTAL·LACIONS DE GAS**		
PNG1-		**VÀLVULA DE TALL PER A GAS, COL·LOCADA (D)**		
PNG1-H9JP	u	Vàlvula de pas de gas de 15 mm de DN, amb connexió rosca gas femella G 1/2" i junt pla mascle G 3/4", amb obturador esfèric, segons norma UNE 60.708 (TRETZE EUROS AMB TRENTA-NOU CÈNTIMS)	13,39	€

AJUNTAMENT DE SALT
Aquest document és una còpia simple del document electrònic original. Podeu comprovar-ne la validesa a
http://www.viladesalt.cat/validadordocuments.html

Codi Segur de Verificació: d6c4a705-aacf-40f2-9a27-821a7ed2dc62
Origen: Administració
Identificador document original: ES_L01171557_2025_2949492
Data d'impressió: 29/09/2025 10:11:54
Pàgina 115 de 159
SIGNATURES
1.- ALTIMIR ALONSO JUAN, 22/05/2025 12:34

QUADRE DE PREUS NÚMERO 1

CODI	UA	DESCRIPCIÓ	PREU	
PQ		**EQUIPAMENTS, MOBILIARI I MOBILIARI URBÀ**		
PQU		**EQUIPAMENTS PER A PERSONAL D'OBRA**		
PQUD-		**MÒDUL PREFABRICAT PER A EQUIPAMENT DE SANITARIS D'OBRA, COL·LOCAT**		
PQUD-BIQX	U	Subministrament i instal·lació de mòdul d'equipament sanitarise no adaptat (6,00 × 2,35 m), amb tancaments formats per placa de dues planxes d'acer prelacat i aïllament interior de 40mm de gruix i paviment format per tauler aglomarat hidròfug amb acabat de PVC sobre xapa galvanitzada i llana mineral de vidre equipat amb 2 dutxes, 2 inodors, 2 lavabos amb aixetes, bancs, escalfador d'aigua 50 l, instal·lació elèctrica, enllumenat i quadre elèctric. Inclou transport i posicionament a dins de la nau segons projecte (ONZE MIL VUIT-CENTS TRENTA-NOU EUROS AMB VINT-I-SET CÈNTIMS)	11.839,27	€
PQUD-P		**MÒDUL PREFABRICAT PER A EQUIPAMENT DE SANITARIS D'OBRA, COL·LOCAT**		
PQUD-PCBIQX	U	Subministrament i instal·lació de mòdul d'equipament sanitarise adaptat 2.76 × 2,35 m), amb tancaments formats per placa de dues planxes d'acer prelacat i aïllament interior de 40mm de gruix i paviment format per tauler aglomarat hidròfug amb acabat de PVC sobre xapa galvanitzada i llana mineral de vidre equipat amb 1 dutxa, 1 inodor, 1 lavabo amb aixetes, bancs, escalfador d'aigua 50 l, instal·lació elèctrica, enllumenat i quadre elèctric. Inclou transport i posicionament am dins de la nau segons projecte (SIS MIL NOU-CENTS CINQUANTA-TRES EUROS AMB NORANTA-NOU CÈNTIMS)	6.953,99	€

AJUNTAMENT DE SALT
Aquest document és una còpia simple del document electrònic original. Podeu comprovar-ne la validesa a
http://www.viladesalt.cat/validadordocuments.html

Codi Segur de Verificació: d6c4a705-aacf-40f2-9a27-821a7ed2dc62
Origen: Administració
Identificador document original: ES_L01171557_2025_2949492
Data d'impressió: 29/09/2025 10:11:54

SIGNATURES
1.- ALTIMIR ALONSO JUAN, 22/05/2025 12:34

QUADRE DE PREUS NÚMERO 1

CODI	UA	DESCRIPCIÓ	PREU

AJUNTAMENT DE SALT
Aquest document és una còpia simple del document electrònic original. Podeu comprovar-ne la validesa a
http://www.viladesalt.cat/validadordocuments.html

Codi Segur de Verificació: d6c4a705-aacf-40f2-9a27-821a7ed2dc62
Origen: Administració
Identificador document original: ES_L01171557_2025_2949492
Data d'impressió: 29/09/2025 10:11:54
Pàgina 117 de 159
SIGNATURES
1.- ALTIMIR ALONSO JUAN, 22/05/2025 12:34

PROJECTE EXECUTIU DE REFORMA DE LES NAUS 4, 5 I 6 DE LES NAUS GUIXERES DE LA FACTORIA CULTURAL COMA CROS PER A LA INSTAL·LACIÓ D'ELEMENTS TÈCNICS DESTINATS LA PRÀCTICA DE CIRC

MEMÒRIA

VII.- PLANOLS

AJUNTAMENT DE SALT
Aquest document és una còpia simple del document electrònic original. Podeu comprovar-ne la validesa a
http://www.viladesalt.cat/validadordocuments.html

Codi Segur de Verificació: d6c4a705-aacf-40f2-9a27-821a7ed2dc62
Origen: Administració
Identificador document original: ES_L01171557_2025_2949492
Data d'impressió: 29/09/2025 10:11:54

SIGNATURES
1.- ALTIMIR ALONSO JUAN, 22/05/2025 12:34

LLISTA DE PLANOLS		
Nom plànol	Nº plànol	Títol plànol
0116-01		SITUACIÓ / EMPLAÇAMENT
0116-02		ESTAT ACTUAL
0116-03		DISTRIBUCIÓ NAUS
0116-04		FAÇANA
0116-05		DISTRIBUCIÓ NAU 6
0116-06		SECCION A-A´ NAU 6
0116-07		SECCION B-B´NAU 5
0116-08		SECCION C-C´ NAU 4
0116-09		ENDERROC LAVABO EXISTENT
0116-10		TRUSS CIRC NAUS 4 i 5
0116-11		PORTERIA
0116-12		PORTERIA NAU 5
0116-13		PORTERIA NAU 4
0116-14		COLUMNA SUPORT SUPERIOR
0116-15		COLUMNA SUPORT INFERIOR
0116-16		COLUMNA SUPORT LATERAL PARED
0116-17		DETALL SUPORT TRUSS A ESTRUCTURA
0116-18		SUPORT TRUSS A ESTRUCTURA
0116-19		DISTRIBUCIÓ SUPERFICIE PAVIMENT
0116-20		DETALL PAVIMENT
0116-21		SERRALLERIA PORTES
0116-22		INSTAL·LACIONS
0116-23		INSTAL·LACIONS
0116-24		ESQUEMA ELÈCTRIC

AJUNTAMENT DE SALT
Aquest document és una còpia simple del document electrònic original. Podeu comprovar-ne la validesa a
http://www.viladesalt.cat/validadordocuments.html

C:\Users\Public\Documents\Autodesk\Inventor 2023\Templates\es-ES\DLF_GEN.dwg

AJUNTAMENT DE SALT
Aquest document és una còpia simple del document electrònic original. Podeu comprovar-ne la validesa a
http://www.viladesalt.cat/validadordocuments.html

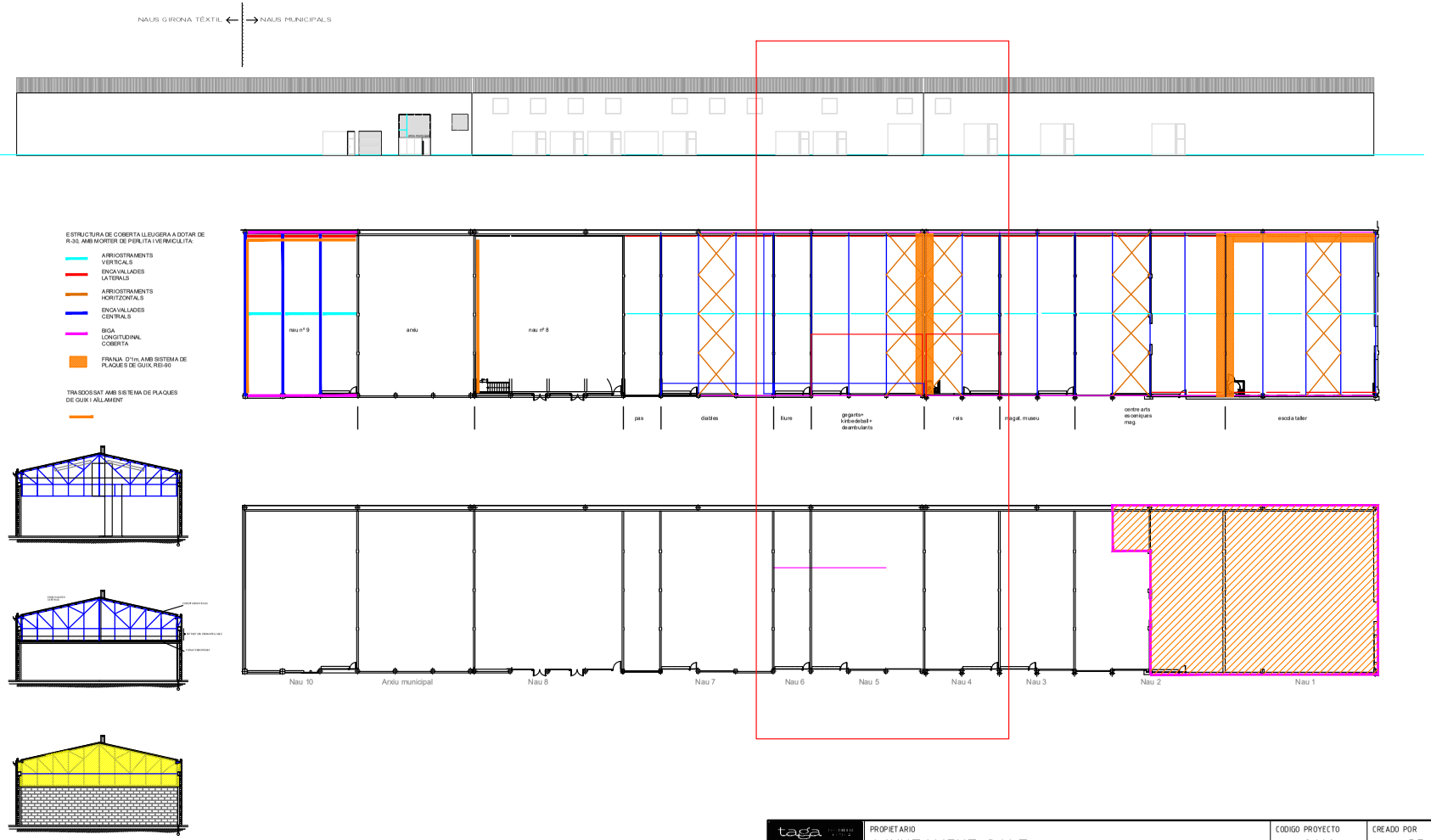

C:\Users\Public\Documents\Autodesk\Inventor 2023\Templates\es-ES\DLF_GEN.dwg

CAT A3	PROPIETARIO: AJUNTAMENT SALT	CODIGO PROYECTO: 0116	CREADO POR: CG
	PROYECTO: NAUS GUIXERES - EL CANAL	NOMBRE PLANO: 0116-02	APROBADO POR: J.ALTIMIR
ESCALA: 1/500	TITULO: ESTAT ACTUAL	Nº PLANO: 2/24	FECHA CREACION: 20/04/25
	FACHADA, PLANTA Y SECCION	TIPO DOCUMENTO	FECHA REVISION

AJUNTAMENT DE SALT
Aquest document és una còpia simple del document electrònic original. Podeu comprovar-ne la validesa a
http://www.viladesalt.cat/validadordocuments.html

DOCUMENT
DOCUMENT ANEXAT

ÒRGAN
SERVEIS A LA CIUTAT I TERRITORIALS

REFERÈNCIA
GENE2025009810

SIGNATURES
1.- ALTIMIR ALONSO JUAN, 22/05/2025 12:34

Codi Segur de Verificació: d6c4a705-aacf-40f2-9a27-821a7ed2dc62
Origen: Administració
Identificador document original: ES_L01171557_2025_2949492
Data d'impressió: 29/09/2025 10:11:54

Codi Segur de Verificació: d6c4a705-aacf-40f2-9a27-821a7ed2dc62
Origen: Administració
Identificador document original: ES_L01171557_2025_2949492
Data d'impressió: 29/09/2025 10:11:54
Pàgina 121 de 159

SIGNATURES
1.- ALTIMIR ALONSO JUAN, 22/05/2025 12:34

C:\Users\Public\Documents\Autodesk\Inventor 2023\Templates\es-ES\DLF_GEN.dwg

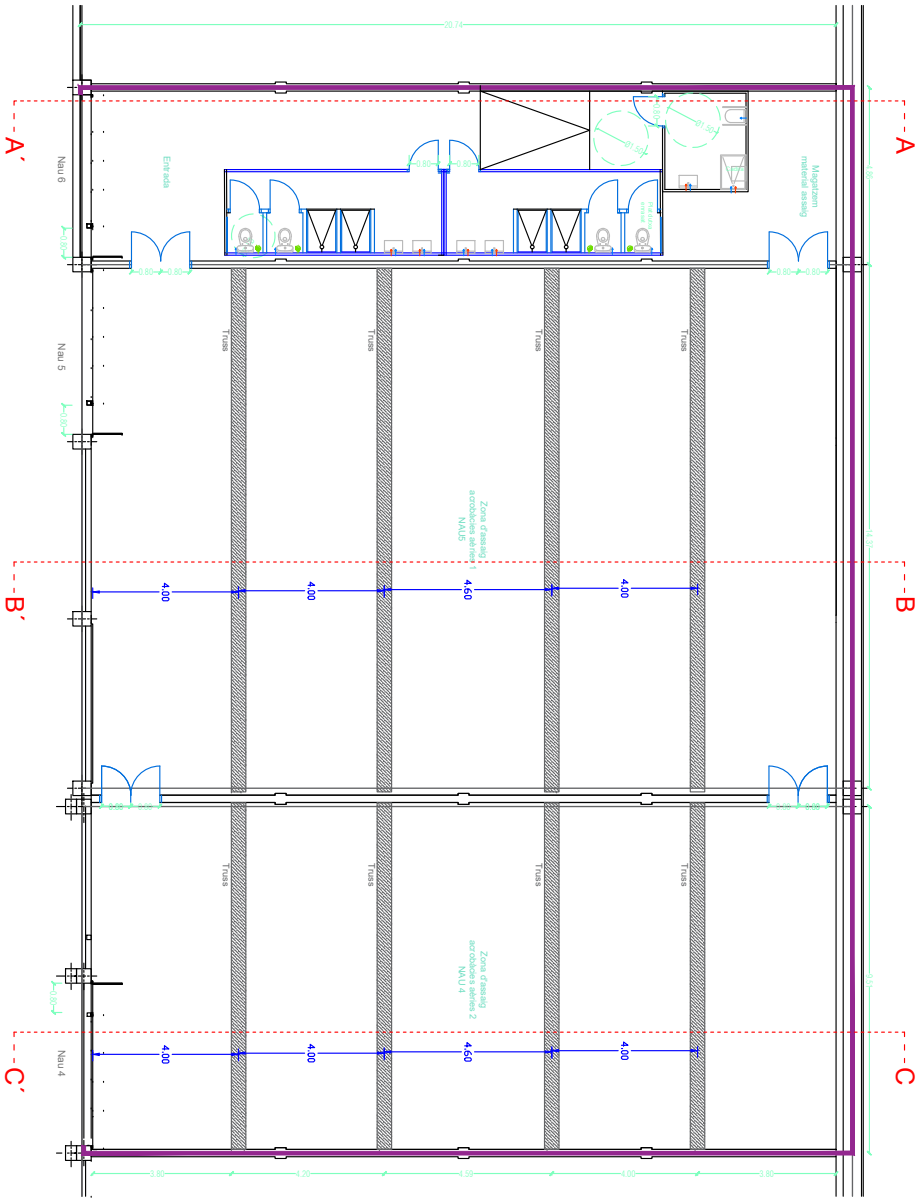

PROPIETARIO: TAGA PROYECTOS ESCENICOS SL	CODIGO PROYECTO: 0116	CREADO POR: CG
PROYECTO: NAUS GUIXERES - EL PASEO	NOMBRE PLANO: 0116-03	APROBADO POR: J.ALTIMIR
TITULO: DISTRIBUCIÓ NAUS	Nº PLANO: 3/24	FECHA CREACION: 20/04/25
	TIPO DOCUMENTO	FECHA REVISION

taga CAT

A3

ESCALA 1/125

AJUNTAMENT DE SALT
Aquest document és una còpia simple del document electrònic original. Podeu comprovar-ne la validesa a
http://www.viladesalt.cat/validadordocuments.html

Codi Segur de Verificació: d6c4a705-aacf-40f2-9a27-821a7ed2dc62
Origen: Administració
Identificador document original: ES_L01171557_2025_2949492
Data d'impressió: 29/09/2025 10:11:54
Pàgina 122 de 159

SIGNATURES
1.- ALTIMIR ALONSO JUAN, 22/05/2025 12:34

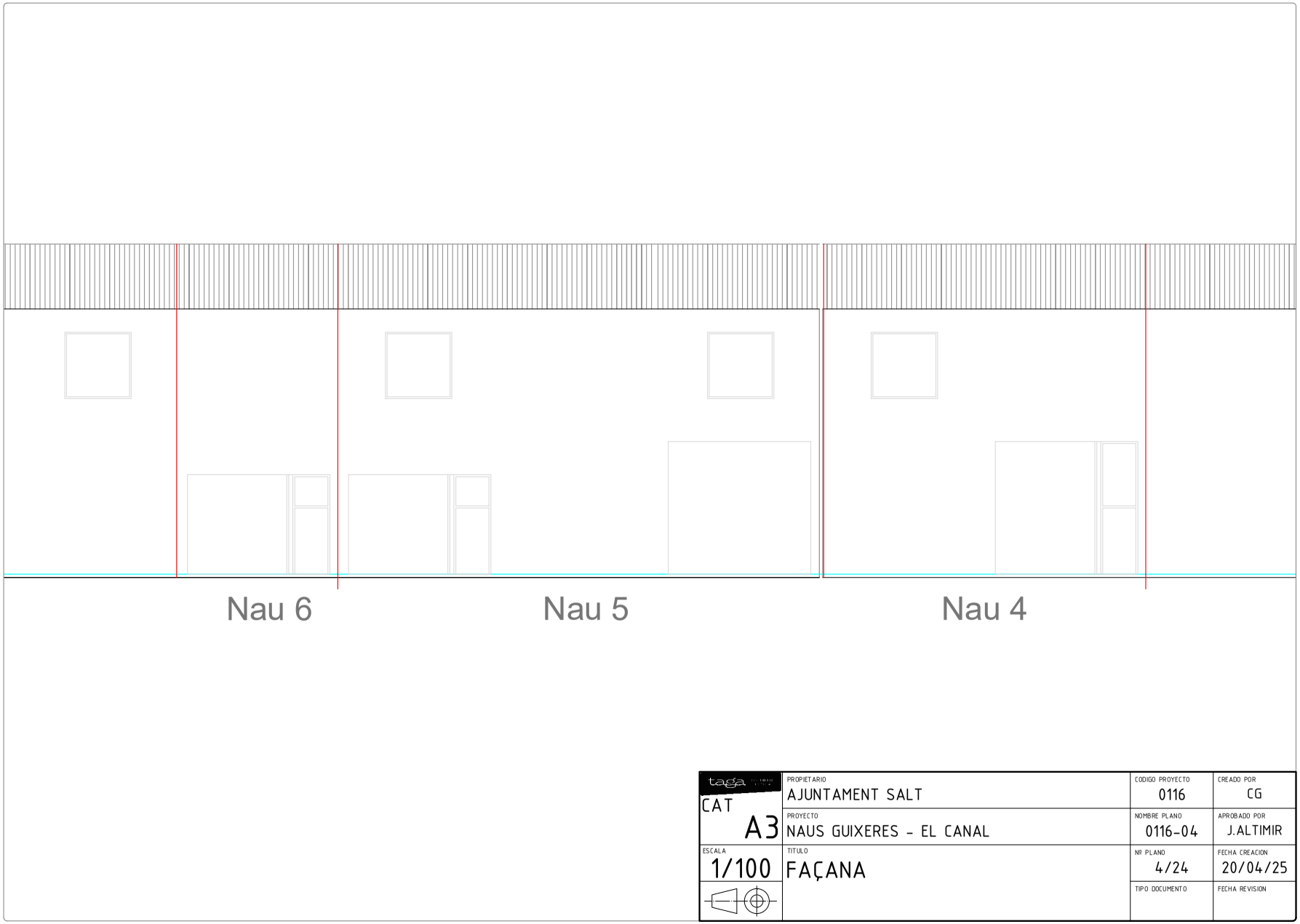

AJUNTAMENT DE SALT
Aquest document és una còpia simple del document electrònic original. Poden comprovar-ne la validesa a
http://www.viladesalt.cat/validadordocuments.html

C:\Users\Public\Documents\Autodesk\Inventor 2023\Templates\es-ES\DLF_GEN.dwg

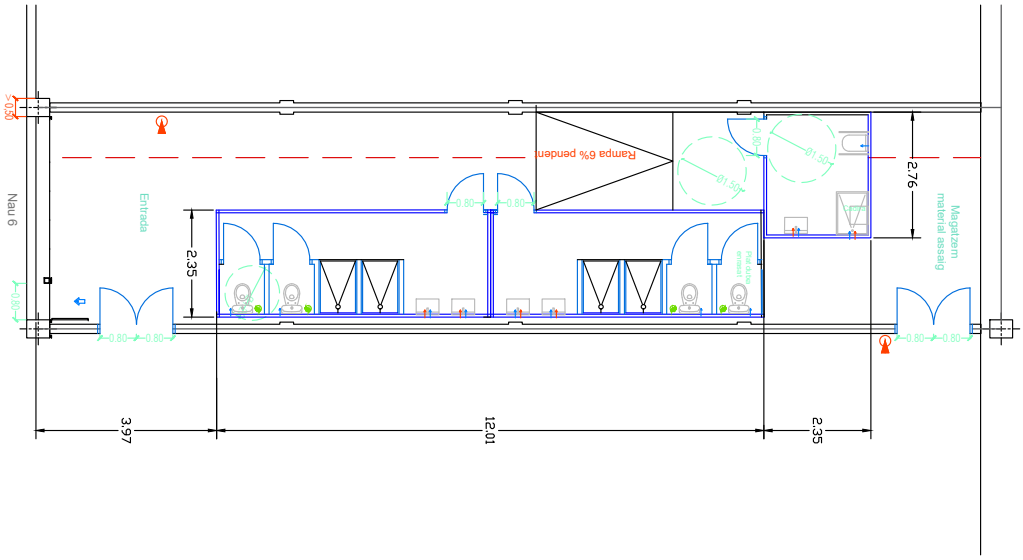

PROPIETARIO: TAGA PROYECTOS ESCENICOS SL	CODIGO PROYECTO: 0116	CREADO POR: CG
PROYECTO: NAUS GUIXERES - EL PASEO	NOMBRE PLANO: 0116-05	APROBADO POR: J.ALTIMIR
TITULO: DISTRIBUCIÓ NAU 6	Nº PLANO: 5/24	FECHA CREACION: 20/04/25
	TIPO DOCUMENTO	FECHA REVISION

CAT A3 — ESCALA 1/100

AJUNTAMENT DE SALT
Aquest document és una còpia simple del document electrònic original. Podeu comprovar-ne la validesa a
http://www.viladesalt.cat/validadordocuments.html

C:\Users\Public\Documents\Autodesk\Inventor 2023\Templates\es-ES\DLF_GEN.dwg

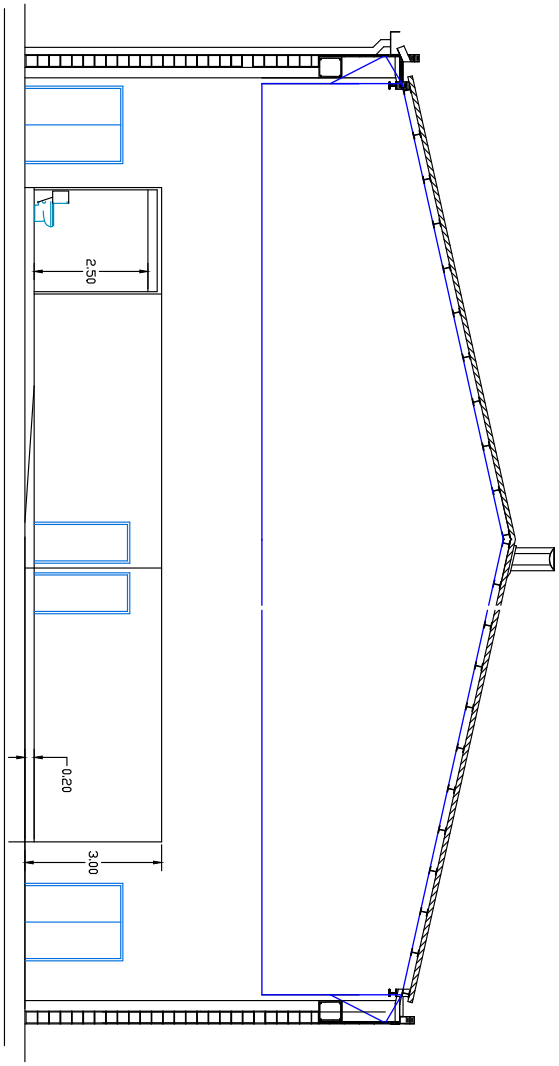

PROPIETARIO: TAGA PROYECTOS ESCENICOS SL		CODIGO PROYECTO: 0116	CREADO POR: CG
PROYECTO: NAUS GUIXERES - EL PASEO		NOMBRE PLANO: 0116-06	APROBADO POR: J.ALTIMIR
TITULO: SECCION A-A´ NAU 6		Nº PLANO: 06/24	FECHA CREACION: 20/04/25
		TIPO DOCUMENTO	FECHA REVISION

CAT A3 ESCALA 1/100

AJUNTAMENT DE SALT
Aquest document és una còpia simple del document electrònic original. Podeu comprovar-ne la validesa a
http://www.viladesalt.cat/validadordocuments.html

DOCUMENT
DOCUMENT ANEXAT

ÒRGAN
SERVEIS A LA CIUTAT I TERRITORIALS

REFERÈNCIA
GENE2025009810

Codi Segur de Verificació: d6c4a705-aacf-40f2-9a27-821a7ed2dc62
Origen: Administració
Identificador document original: ES_L01171557_2025_2949492
Data d'impressió: 29/09/2025 10:11:54
Pàgina 125 de 159

SIGNATURES
1.- ALTIMIR ALONSO JUAN, 22/05/2025 12:34

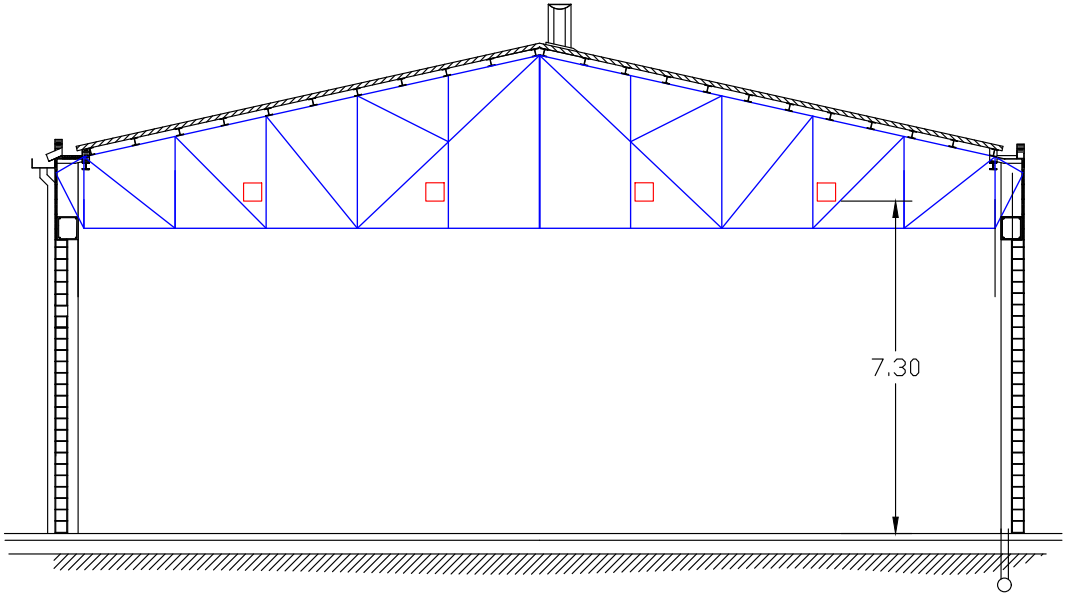

SECCION C-C´ NAU 4

C:\Users\Public\Documents\Autodesk\Inventor 2023\Templates\es-ES\DLF_GEN.dwg

taga CAT A3	PROPIETARIO AYUNTAMENT SALT	CODIGO PROYECTO 0116	CREADO POR CG
	PROYECTO NAUS GUIXERES - EL PASEO	NOMBRE PLANO 0116-08	APROBADO POR J.ALTIMIR
ESCALA 1/100	TITULO SECCION B-B´NAU 4	Nº PLANO 8/24	FECHA CREACION 20/04/25
		TIPO DOCUMENTO	FECHA REVISION

AJUNTAMENT DE SALT
Aquest document és una còpia simple del document electrònic original. Podeu comprovar-ne la validesa a
http://www.viladesalt.cat/validadordocuments.html

C:\Users\Public\Documents\Autodesk\Inventor 2023\Templates\es-ES\IDLF_GEN.dwg

SECCION B-B´ NAU 5

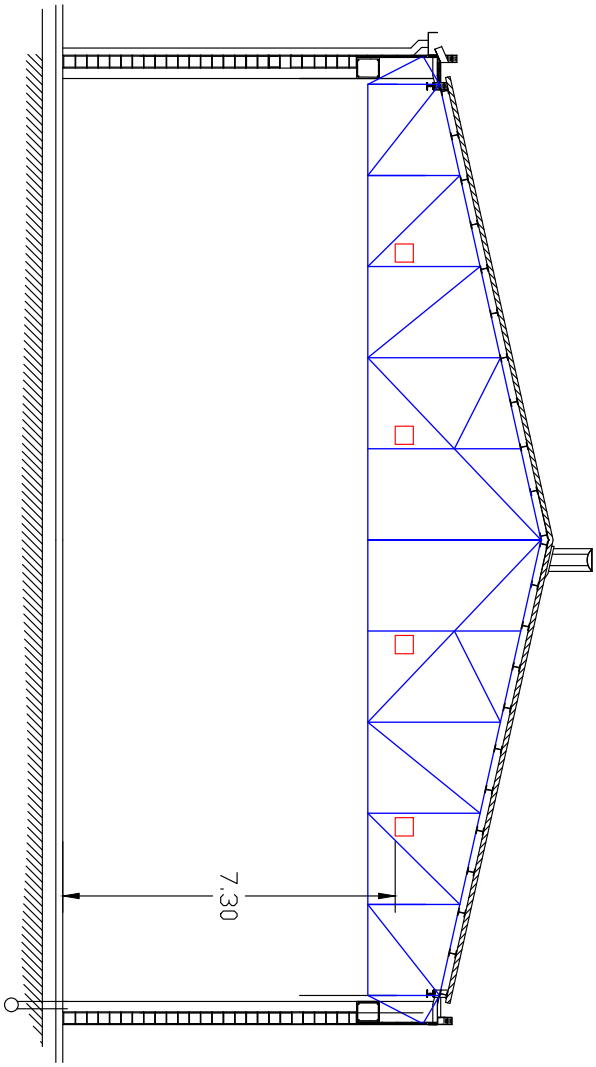

PROPIETARIO	AYUNTAMENT SALT
PROYECTO	NAUS GUIXERES - EL PASEO
TITULO	SECCION B-B´NAU 5
CODIGO PROYECTO	0116
NOMBRE PLANO	0116-07
Nº PLANO	7/24
TIPO DOCUMENTO	
CREADO POR	CG
APROBADO POR	J.ALTIMIR
FECHA CREACION	20/04/25
FECHA REVISION	
ESCALA	1/100
	A3
	CAT

AJUNTAMENT DE SALT
Aquest document és una còpia simple del document electrònic original. Podeu comprovar-ne la validesa a
http://www.viladesalt.cat/validadordocuments.html

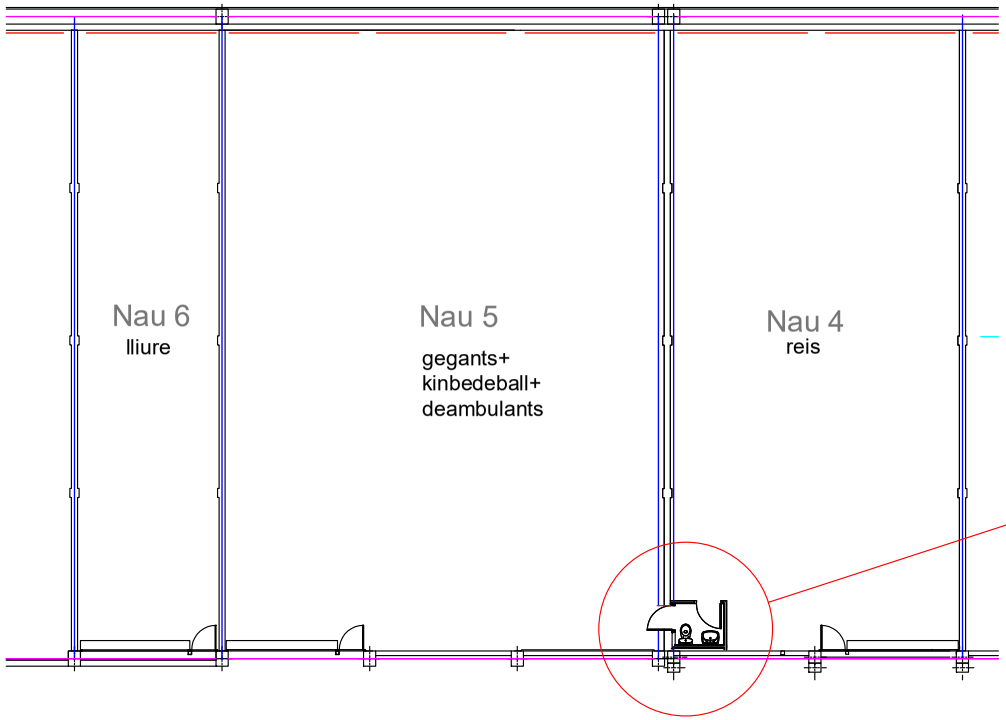

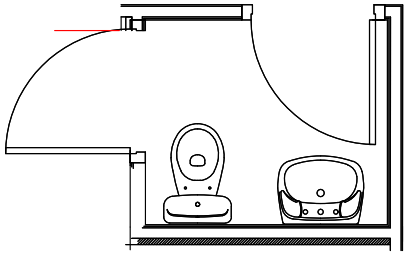

detall zona
enderrocada

C:\Users\Public\Documents\Autodesk\Inventor 2023\Templates\es-ES\DLF_GEN.dwg

taga CAT A3	PROPIETARIO AJUNTAMENT DE SALT	CODIGO PROYECTO 0116	CREADO POR CG
	PROYECTO NAUS GUIXERES - EL CANAL	NOMBRE PLANO 0116-09	APROBADO POR J.ALTIMIR
ESCALA 1/150	TITULO ENDERROC LAVABO EXISTENT	Nº PLANO 9/24	FECHA CREACION 20/04/25
		TIPO DOCUMENTO	FECHA REVISION

AJUNTAMENT DE SALT
Aquest document és una còpia simple del document electrònic original. Poden comprovar-ne la validesa a
http://www.viladesalt.cat/validador/documents.html

DOCUMENT
DOCUMENT ANEXAT
ÒRGAN
SERVEIS A LA CIUTAT I TERRITORIALS
REFERÈNCIA
GENE2025009810
SIGNATURES
1.- ALTIMIR ALONSO JUAN, 22/05/2025 12:34
Codi Segur de Verificació: d6c4a705-aacf-40f2-9a27-821a7ed2dc62
Origen: Administració
Identificador document original: ES_L01171557_2025_2949492
Data d'impressió: 29/09/2025 10:11:54
Pàgina 127 de 159

C:\Users\Public\Documents\Autodesk\Inventor 2023\Templates\es-ES\DLF_GEN.dwg

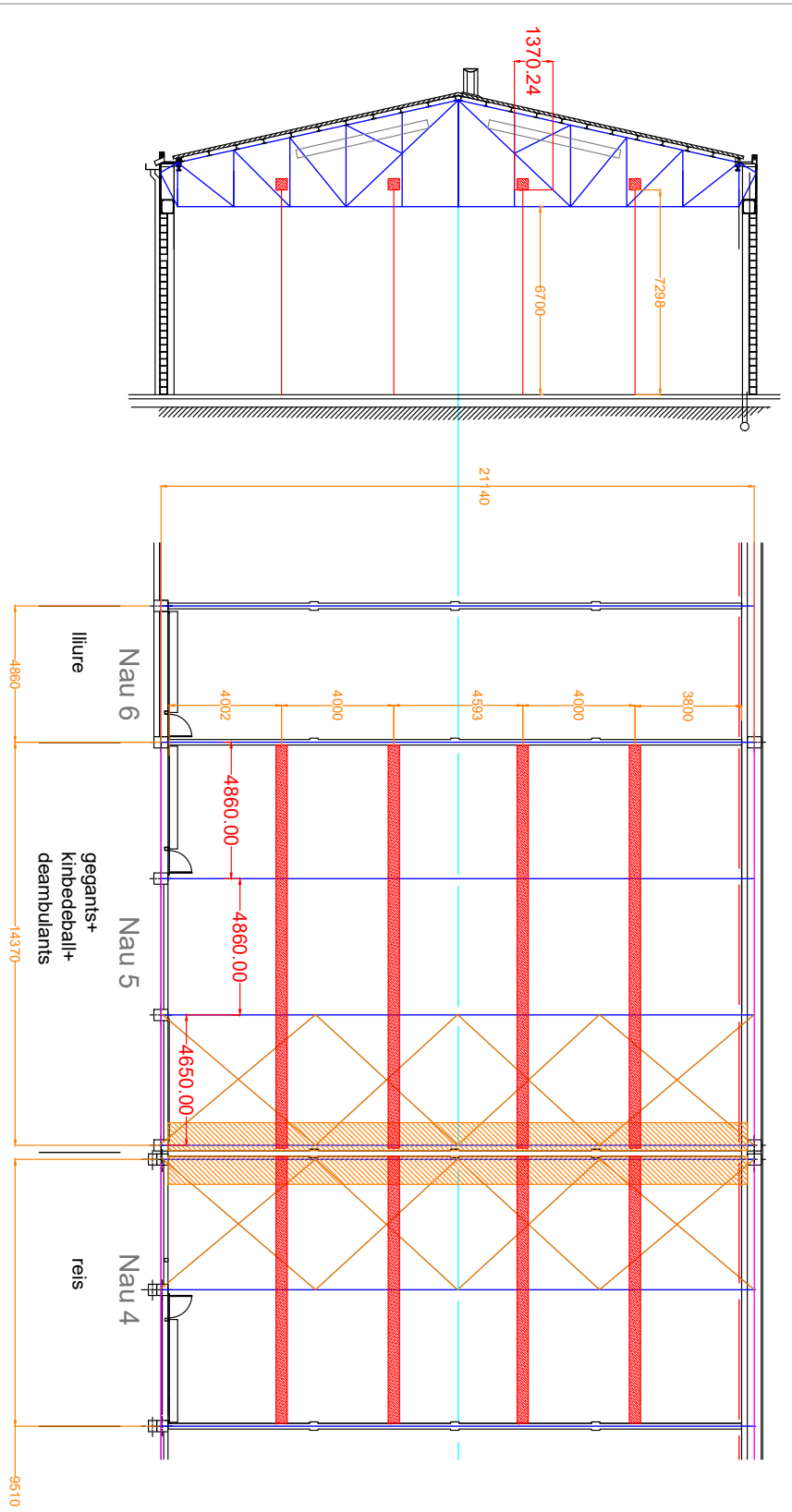

PROPIETARIO: AJUNTAMENT DE SALT		CODIGO PROYECTO: 0116	CREADO POR: CG
PROYECTO: NAUS GUIXERES - EL CANAL		NOMBRE PLANO: 0116-10	APROBADO POR: J.ALTIMIR
TITULO: TRUSS CIRC NAUS 4 i 5		Nº PLANO: 10/24	FECHA CREACION: 20/04/25
DISTRIBUCIÓ TRUSS		TIPO DOCUMENTO	FECHA REVISION

CAT A3 ESCALA 1/150

AJUNTAMENT DE SALT
Aquest document és una còpia simple del document electrònic original. Podeu comprovar-ne la validesa a
http://www.viladesalt.cat/validadordocuments.html

TAGA PROYECTOS ESCENICOS SL
info@taga.es - www.taga.es

E:\AUTODESK_TRMY\TRMY\PROYECTOS\000 ALMACEN\2025\20250123 EL CANAL Naus Guixeres\NAUS GUIXERES - EL CANAL.dwg

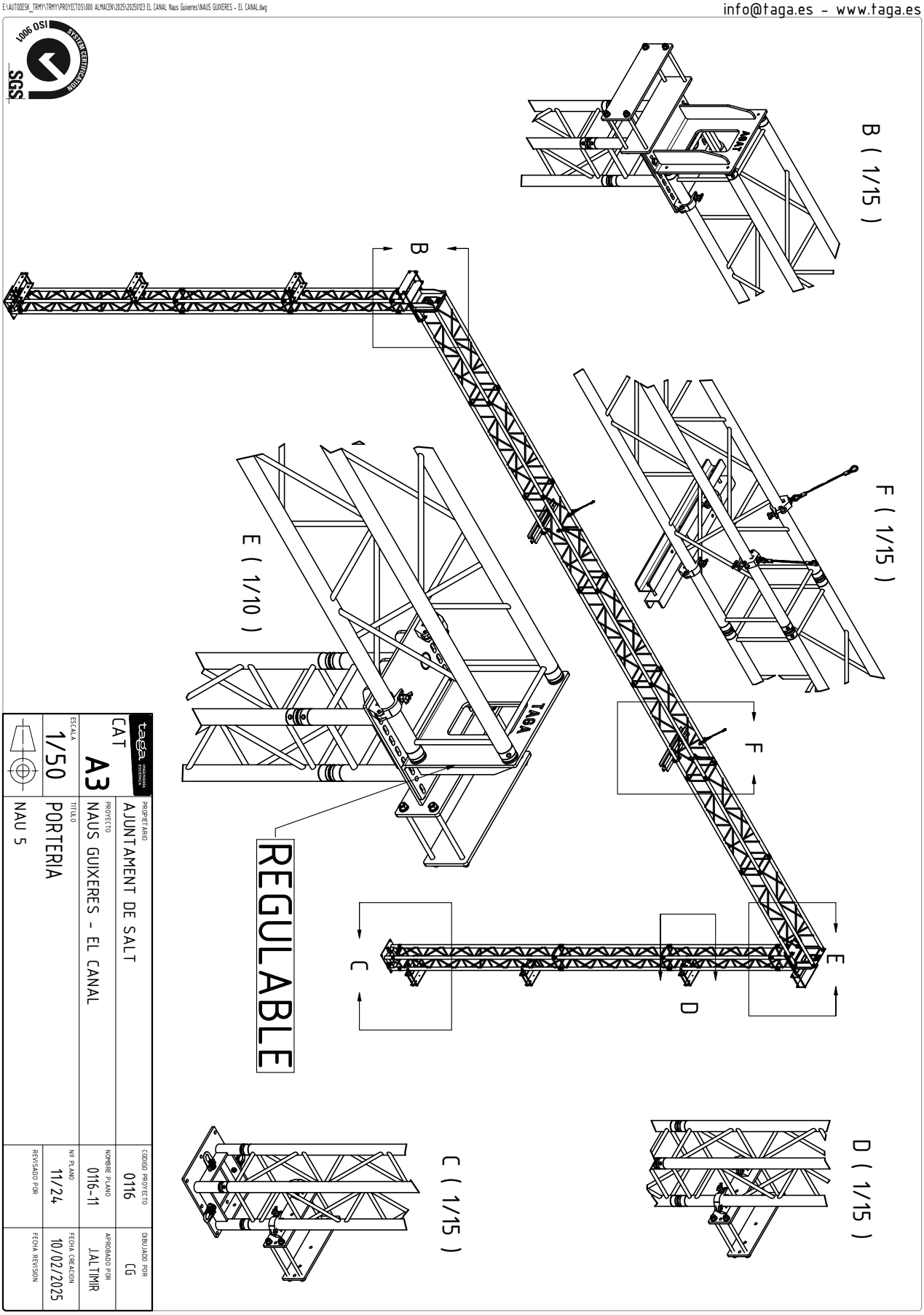

PROPIETARIO: AJUNTAMENT DE SALT		CODIGO PROYECTO: 0116	DIBUJADO POR: CG
PROYECTO: NAUS GUIXERES - EL CANAL		NOMBRE PLANO: 0116-11	APROBADO POR: J.ALTIMIR
TITULO: PORTERIA NAU 5	ESCALA: 1/50	Nº PLANO: 11/24	FECHA CREACION: 10/02/2025
		REVISADO POR:	FECHA REVISION:

CAT A3

AJUNTAMENT DE SALT
Aquest document és una còpia simple del document electrònic original. Podeu comprovar-ne la validesa a
http://www.viladesalt.cat/validadordocuments.html

TAGA PROYECTOS ESCENICOS SL
info@taga.es - www.taga.es

E:\AUTODESK_TRMY\TRMY\PROYECTOS\000 ALMACEN\2025\20250123 EL CANAL Naus Guixeres\NAUS GUIXERES - EL CANAL.dwg

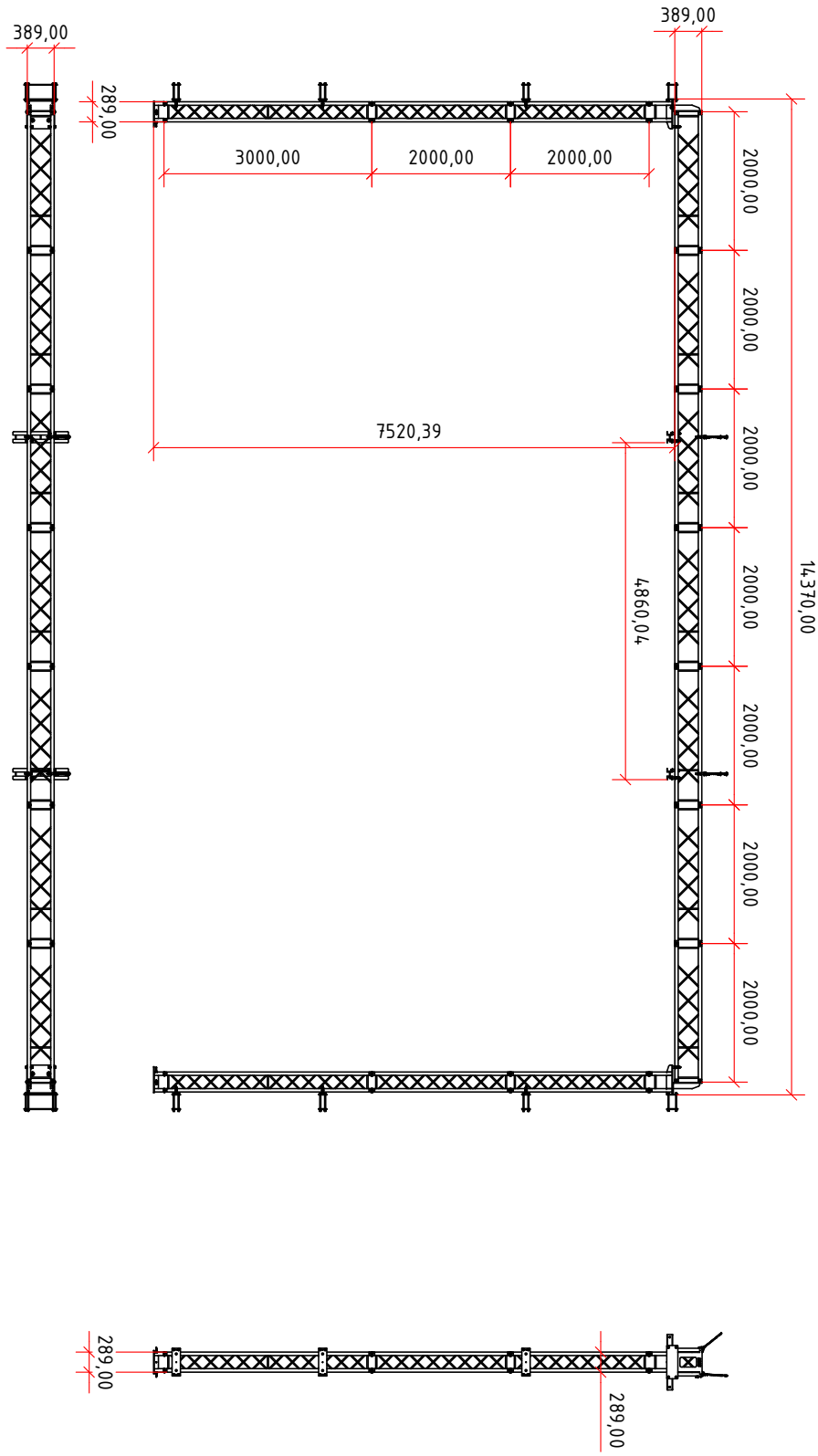

PROPIETARIO: AJUNTAMENT DE SALT			
PROYECTO: NAUS GUIXERES - EL CANAL		CODIGO PROYECTO: 0116	DIBUJADO POR: CG
TITULO: PORTERIA NAU 5	NOMBRE PLANO: 0116-12	APROBADO POR: J.ALTIMIR	
	Nº PLANO: 12/24	FECHA CREACION: 10/02/2025	
	REVISADO POR:	FECHA REVISION:	

CAT A3 — ESCALA 1/60

AJUNTAMENT DE SALT
Aquest document és una còpia simple del document electrònic original. Podeu comprovar-ne la validesa a
http://www.viladesalt.cat/validadordocuments.html

TAGA PROYECTOS ESCENICOS SL
info@taga.es - www.taga.es

E:\AUTODESK_TRMY\TRMY\PROYECTOS\000 ALMACEN\2025\20250123 EL CANAL Naus Guixeres\NAUS GUIXERES - EL CANAL.dwg

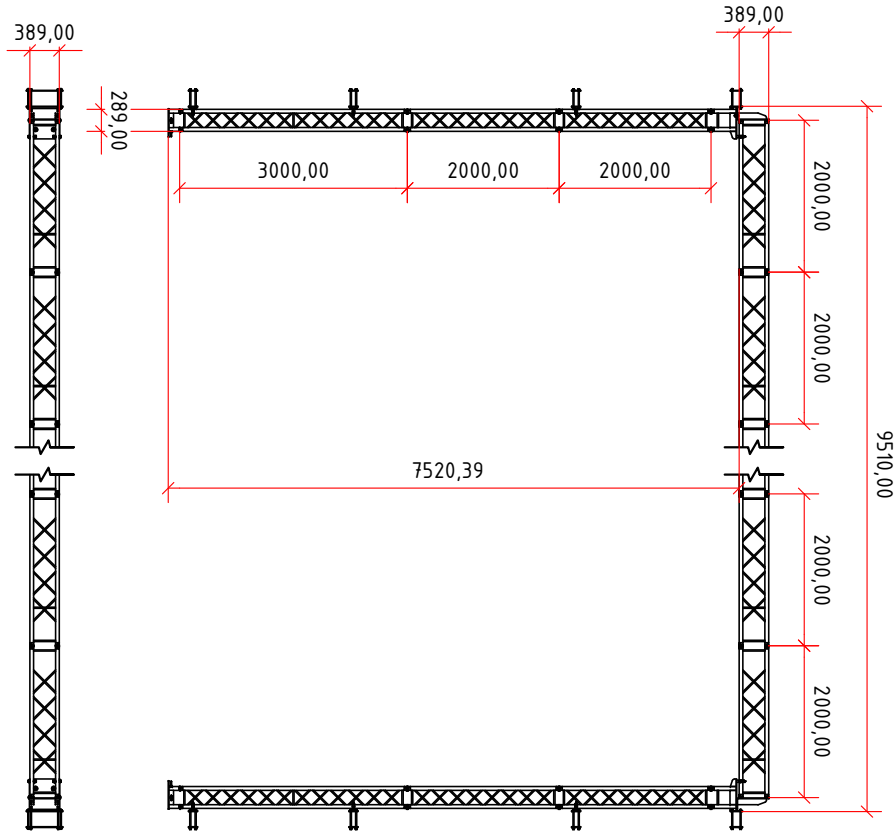

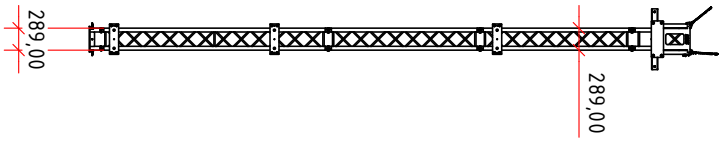

PROPIETARIO: AJUNTAMENT DE SALT			
PROYECTO: NAUS GUIXERES - EL CANAL			
TITULO: PORTERIA			
NAU 4			
CODIGO PROYECTO: 0116	NOMBRE PLANO: 0116-13	Nº PLANO: 13/24	REVISADO POR:
DIBUJADO POR: CG	APROBADO POR: J.ALTIMIR	FECHA CREACION: 10/02/2025	FECHA REVISION:

taga INGENIERIA ESCENICA
CAT A3
ESCALA 1/60

AJUNTAMENT DE SALT
Aquest document és una còpia simple del document electrònic original. Podeu comprovar-ne la validesa a
http://www.viladesalt.cat/validadordocuments.html

TAGA PROYECTOS ESCENICOS SL
info@taga.es - www.taga.es

E:\AUTODESK_TRMY\TRMY\PROYECTOS\000 ALMACEN\2025\20250123 EL CANAL Naus Guixeres\NAUS GUIXERES - EL CANAL.dwg

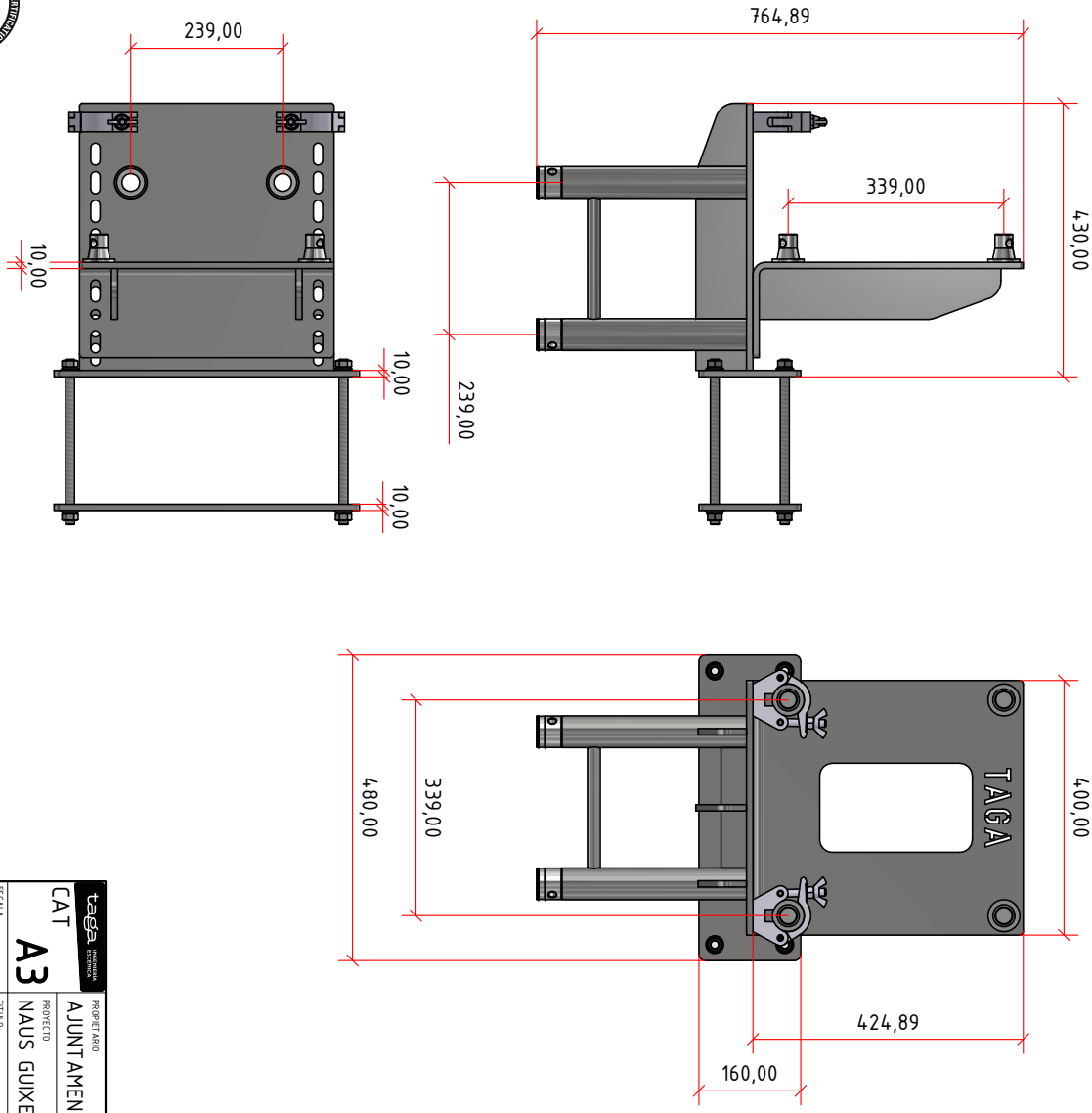

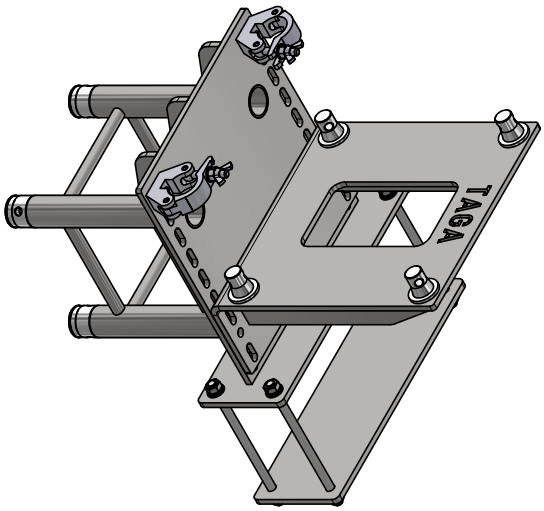

PROPIETARIO: AJUNTAMENT DE SALT			
PROYECTO: NAUS GUIXERES - EL CANAL		CODIGO PROYECTO: 0116	DIBUJADO POR: CG
TITULO: COLUMNA		NOMBRE PLANO: 0116-14	APROBADO POR: J.ALTIMIR
SUPORT SUPERIOR ACERO S355J2+N		Nº PLANO: 14/24	FECHA CREACION: 10/02/2025
		REVISADO POR:	FECHA REVISION:

CAT A3 — ESCALA 1/7

AJUNTAMENT DE SALT
Aquest document és una còpia simple del document electrònic original. Podeu comprovar-ne la validesa a
http://www.viladesalt.cat/validadordocuments.html

TAGA PROYECTOS ESCENICOS SL
info@taga.es - www.taga.es

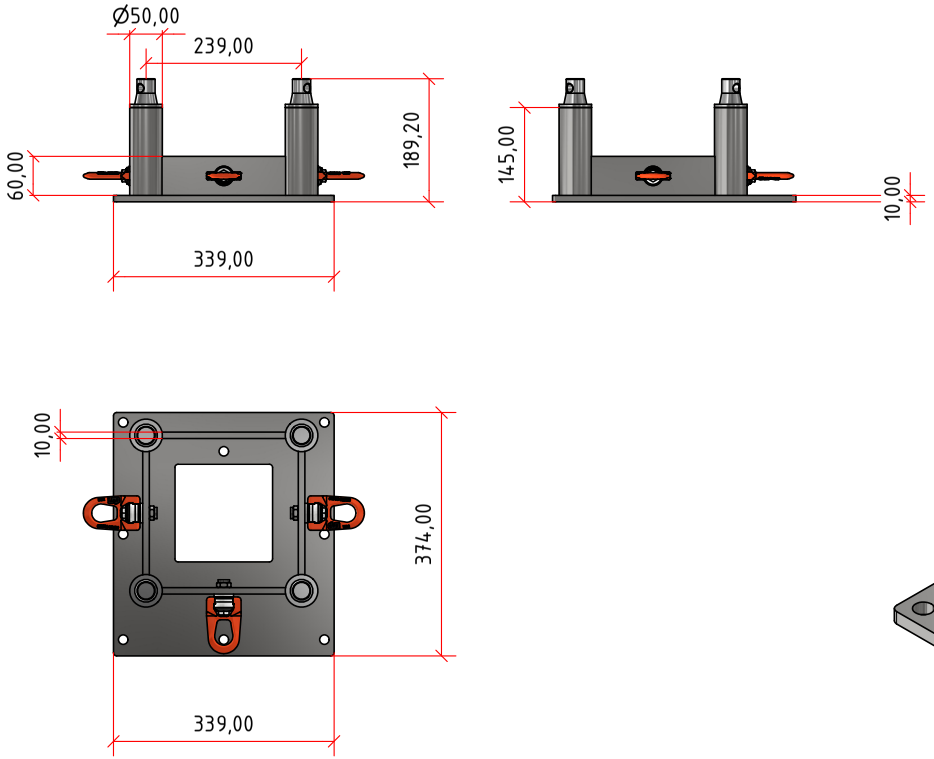

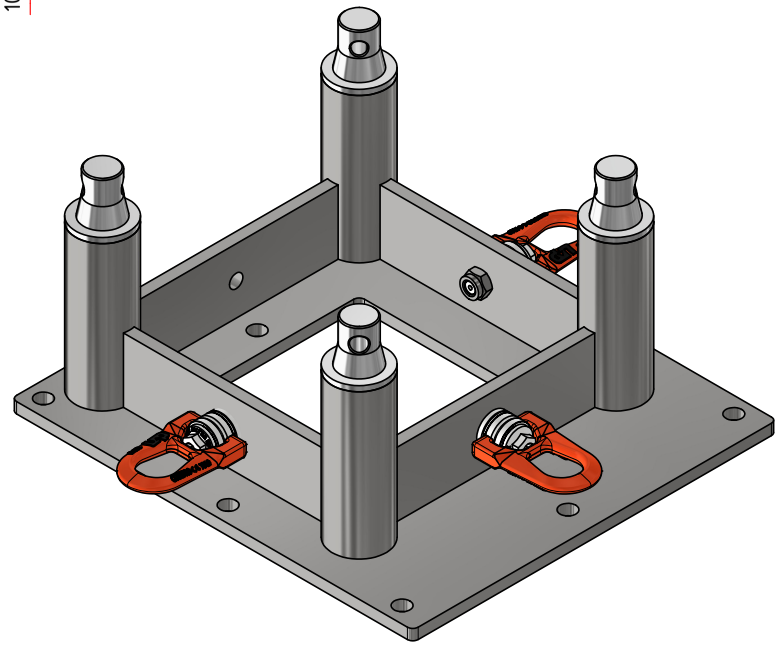

E:\AUTOCAD_TMP\TMP\PROYECTOS\NAUS ALMERIA\2025\2025\FG3 EL CANAL\Naus Guixeres\NAUS GUIXERES - EL CANAL.dwg

taga INGENIERÍA ESCÉNICA	PROPIETARIO AJUNTAMENT DE SALT	CODIGO PROYECTO 0116	DIBUJADO POR CG
CAT A3	PROYECTO NAUS GUIXERES - EL CANAL	NOMBRE PLANO 0116-15	APROBADO POR J.ALTIMIR
ESCALA 1/7	TITULO COLUMNA	Nº PLANO 15/24	FECHA CREACION 10/02/2025
	SUPORT INFERIOR ACERO S355J2+N	REVISADO POR	FECHA REVISION

ISO 9001 SYSTEM CERTIFICATION SGS

AJUNTAMENT DE SALT
Aquest document és una còpia simple del document electrònic original. Podeu comprovar-ne la validesa a
http://www.viladesalt.cat/validadordocuments.html

TAGA PROYECTOS ESCENICOS SL
info@taga.es - www.taga.es

E:\AUTODESK_TRMY\TRMY\PROYECTOS\000 ALMACEN\2025\20250123 EL CANAL Naus Guixeres\NAUS GUIXERES - EL CANAL.dwg

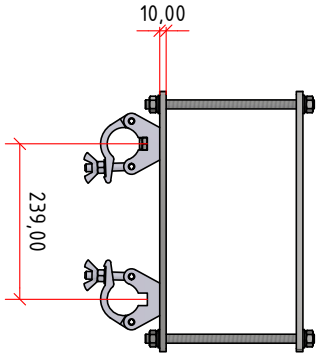

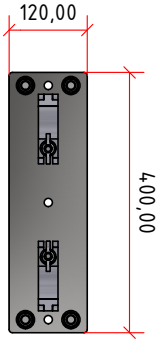

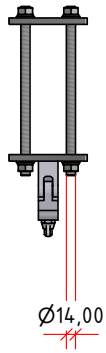

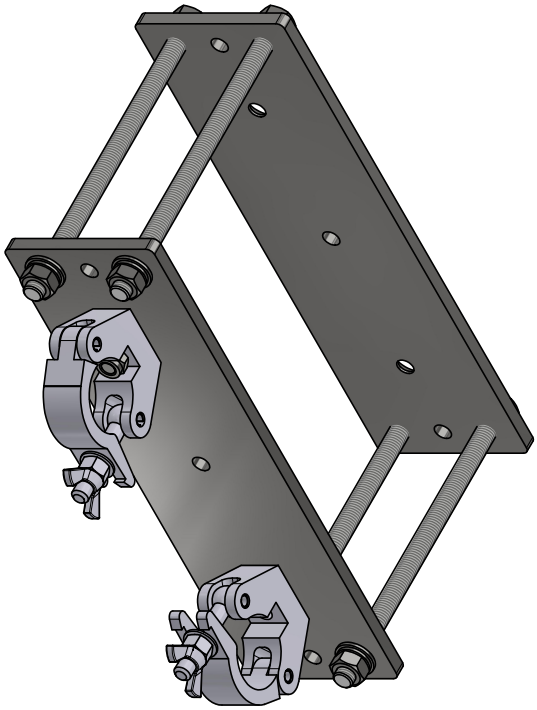

PROPIETARIO: AJUNTAMENT DE SALT		CODIGO PROYECTO: 0116	DIBUJADO POR: CG
PROYECTO: NAUS GUIXERES - EL CANAL		NOMBRE PLANO: 0116-16	APROBADO POR: JALTIMIR
TITULO: COLUMNA		Nº PLANO: 16/24	FECHA CREACION: 10/02/2025
SUPORT LATERAL PARED ACERO S355J2+N		REVISADO POR:	FECHA REVISION:

taga INGENIERIA ESCENICA
CAT A3
ESCALA 1/7

AJUNTAMENT DE SALT
Aquest document és una còpia simple del document electrònic original. Podeu comprovar-ne la validesa a
http://www.viladesalt.cat/validadordocuments.html

TAGA PROYECTOS ESCENICOS SL
info@taga.es - www.taga.es

E:\AUTODESK_TRMY\TRMY\PROYECTOS\000 ALMACEN\2025\2025\023 EL CANAL Naus Guixeres\NAUS GUIXERES - EL CANAL.dwg

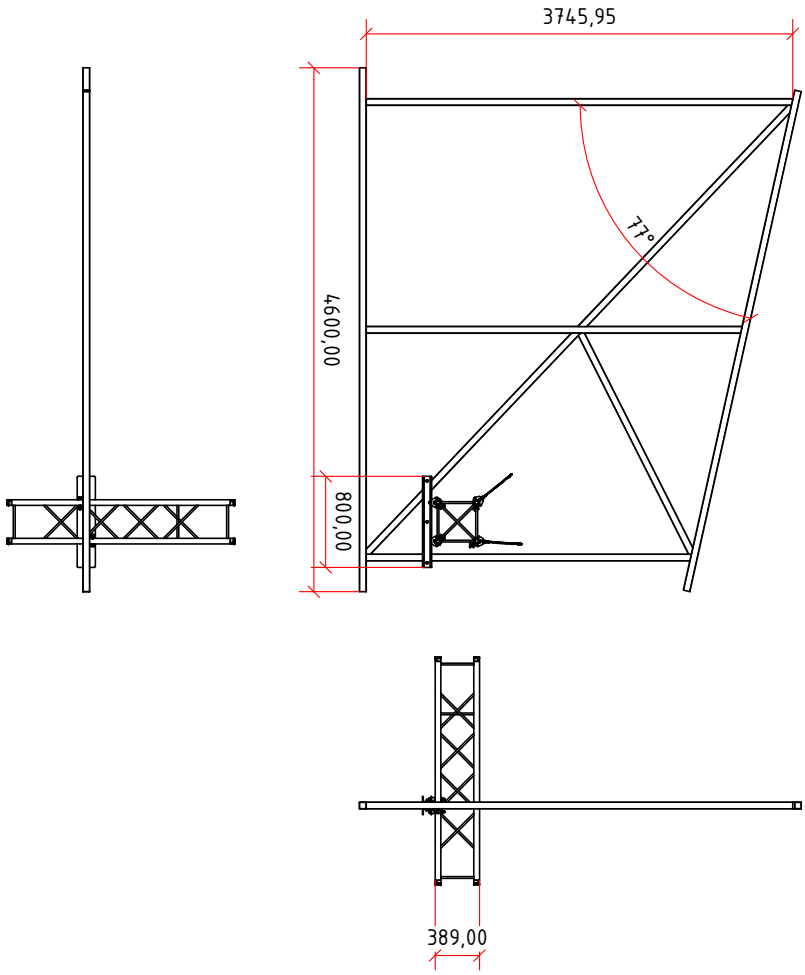

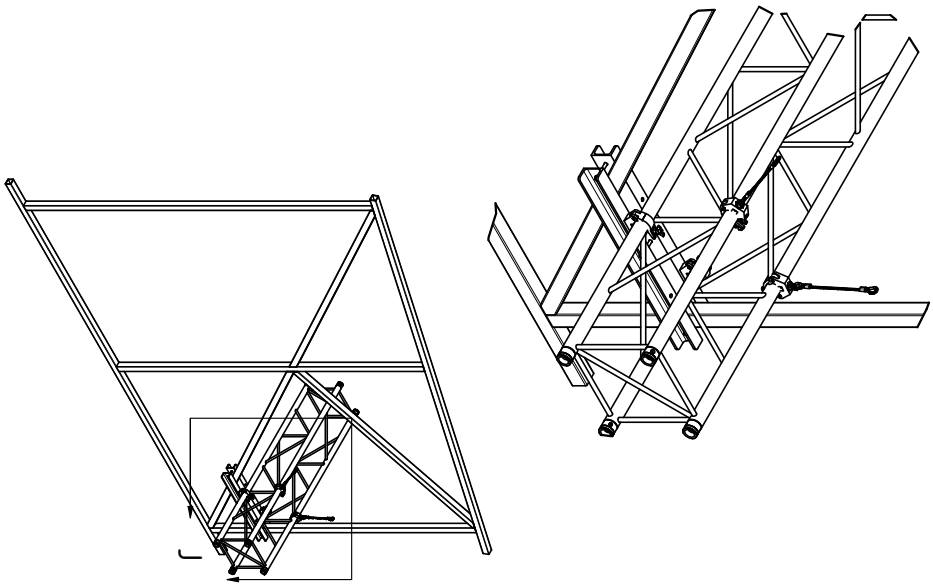

J (1/15)

PROPIETARIO: AJUNTAMENT DE SALT			
PROYECTO: NAUS GUIXERES - EL CANAL		CODIGO PROYECTO: 0116	DIBUJADO POR: CG
TITULO: DETALL SUPORT TRUSS A ESTRUCTURA		NOMBRE PLANO: 0116-17	APROBADO POR: J.ALTIMIR
	Nº PLANO: 17/24	FECHA CREACION: 10/02/2025	
	REVISADO POR:	FECHA REVISION:	

CAT A3 — ESCALA 1/40

AJUNTAMENT DE SALT
Aquest document és una còpia simple del document electrònic original. Podeu comprovar-ne la validesa a
http://www.viladesalt.cat/validadordocuments.html

TAGA PROYECTOS ESCENICOS SL
info@taga.es - www.taga.es

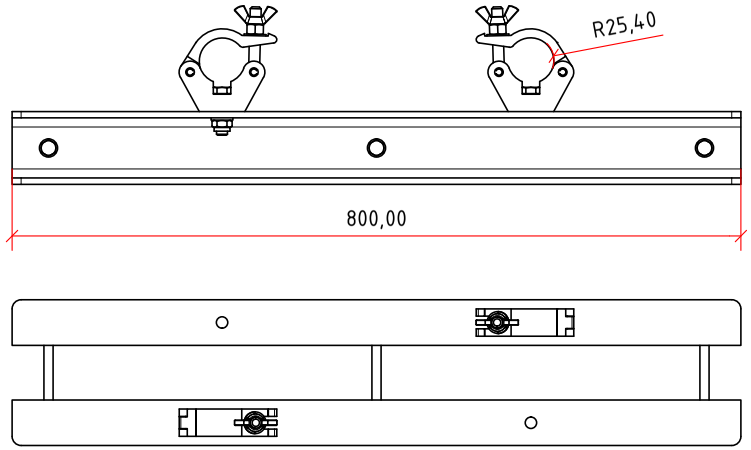

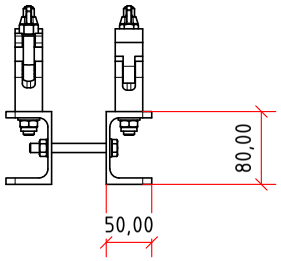

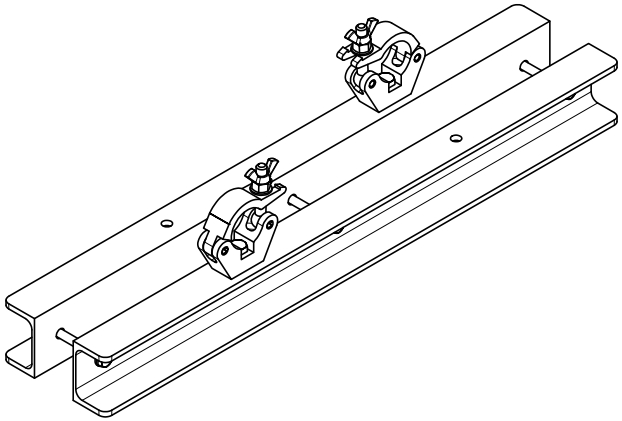

E:\AUTOCEX_TMP\TMPPROYECTOS\NAUS ALMERIA\2025\2025\02\EL CANAL Naus Guixeres\NAUS GUIXERES - EL CANAL.dwg

taga INGENIERÍA ESCENICA	PROPIETARIO AJUNTAMENT DE SALT	CODIGO PROYECTO 0116	DIBUJADO POR CG
CAT A3	PROYECTO NAUS GUIXERES - EL CANAL	NOMBRE PLANO 0116-18	APROBADO POR J.ALTIMIR
ESCALA 1/5	TITULO SUPORT TRUSS A ESTRUCTURA	Nº PLANO 18/24	FECHA CREACION 10/02/2025
	ABARCON CERCHA	REVISADO POR	FECHA REVISION

ISO 9001 SYSTEM CERTIFICATION SGS

DOCUMENT
DOCUMENT ANEXAT
ÒRGAN
SERVEIS A LA CIUTAT I TERRITORIALS
REFERÈNCIA
GENE2025009810
SIGNATURES
1.- ALTIMIR ALONSO JUAN, 22/05/2025 12:34
Codi Segur de Verificació: d6c4a705-aacf-40f2-9a27-821a7ed2dc62
Origen: Administració
Identificador document original: ES_L01171557_2025_2949492
Data d'impressió: 29/09/2025 10:11:54
Pàgina 136 de 159
AJUNTAMENT DE SALT
Aquest document és una còpia simple del document electrònic original. Podeu comprovar-ne la validesa a
http://www.viladesalt.cat/validadordocuments.html

C:\Users\Public\Documents\Autodesk\Inventor 2023\Templates\es-ES\DLF_GEN.dwg

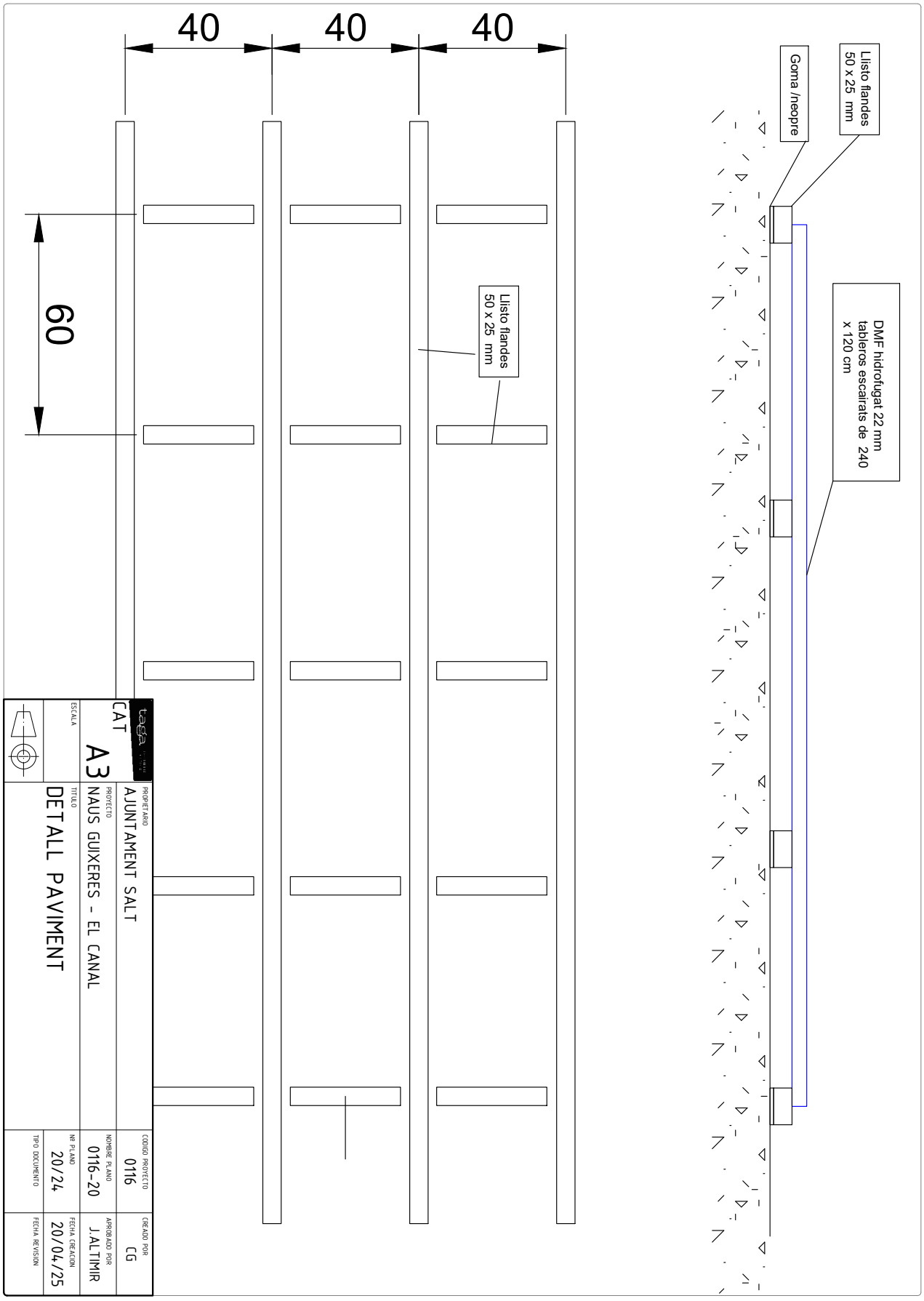

AJUNTAMENT DE SALT
Aquest document és una còpia simple del document electrònic original. Podeu comprovar-ne la validesa a
http://www.viladesalt.cat/validadordocuments.html

C:\Users\Public\Documents\Autodesk\Inventor 2023\Templates\es-ES\DLF_GEN.dwg

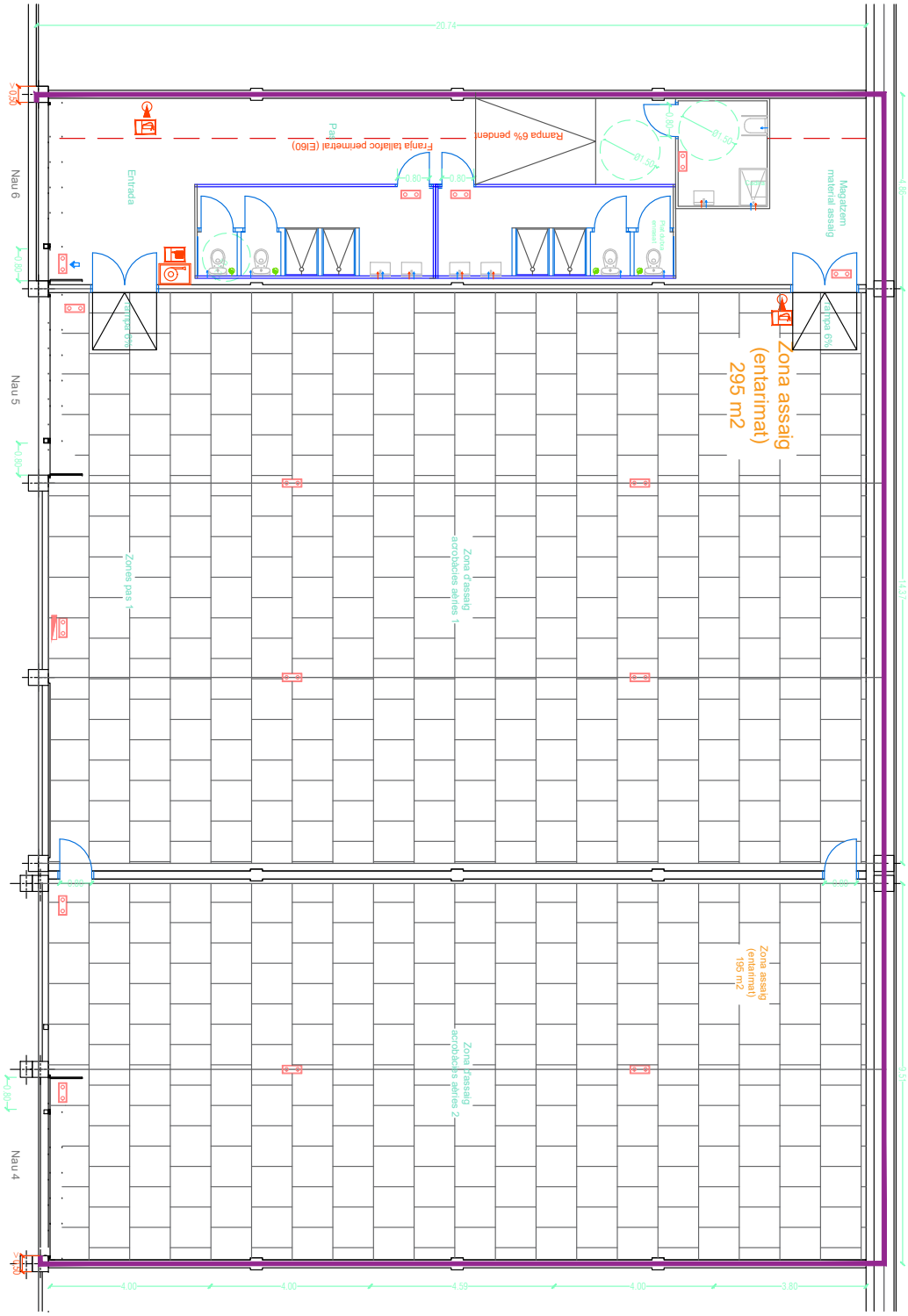

PROPIETARIO: AJUNTAMENT SALT			
PROYECTO: NAUS GUIXERES - EL CANAL			
TITULO: DISTRIBUCIÓ SUPRF. PAVIMENT			
CODIGO PROYECTO: 0116	NOMBRE PLANO: 0116-19	Nº PLANO: 19/24	TIPO DOCUMENTO:
CREADO POR: CG	APROBADO POR: J.ALTIMIR	FECHA CREACION: 20/04/25	FECHA REVISION:

ESCALA: 1/100 — A3 — CAT

AJUNTAMENT DE SALT
Aquest document és una còpia simple del document electrònic original. Podeu comprovar-ne la validesa a
http://www.viladesalt.cat/validadordocuments.html

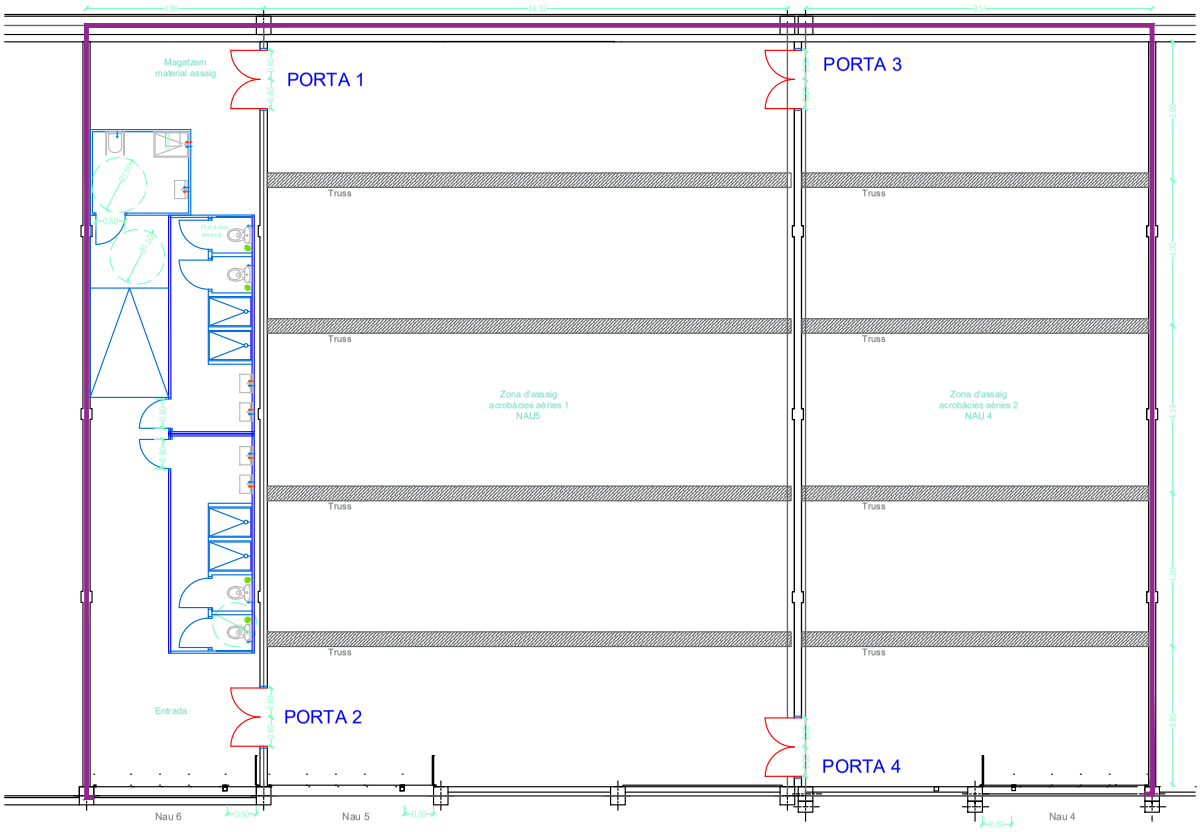

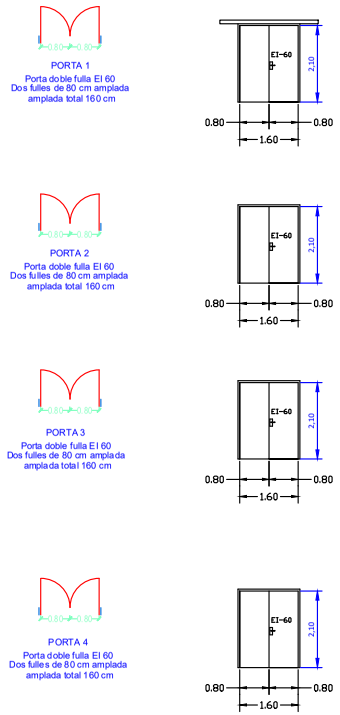

PLANOL SERRALLERIA PORTES SECTORITZACIÓ

C:\Users\Public\Documents\Autodesk\Inventor 2023\Templates\es-ES\DLF_GEN.dwg

CAT A3	PROPIETARIO TAGA PROYECTOS ESCENICOS SL	CODIGO PROYECTO 0116	CREADO POR CG
	PROYECTO NAUS GUIXERES - EL PASEO	NOMBRE PLANO 0116-21	APROBADO POR J.ALTIMIR
ESCALA 1/125	TITULO SERRALLERIA PORTES SECTORITZACIÓ	Nº PLANO 21/24	FECHA CREACION 20/04/25
		TIPO DOCUMENTO	FECHA REVISION

AJUNTAMENT DE SALT
Aquest document és una còpia simple del document electrònic original. Poden comprovar-ne la validesa a
http://www.viladesalt.cat/validadordocuments.html

DOCUMENT
DOCUMENT ANEXAT

ÒRGAN
SERVEIS A LA CIUTAT I TERRITORIALS

REFERÈNCIA
GENE2025009810

SIGNATURES
1.- ALTIMIR ALONSO JUAN, 22/05/2025 12:34

Codi Segur de Verificació: d6c4a705-aacf-40f2-9a27-821a7ed2dc62
Origen: Administració
Identificador document original: ES_L01171557_2025_2949492
Data d'impressió: 29/09/2025 10:11:54

C:\Users\Public\Documents\Autodesk\Inventor 2023\Templates\es-ES\DLF_GEN.dwg

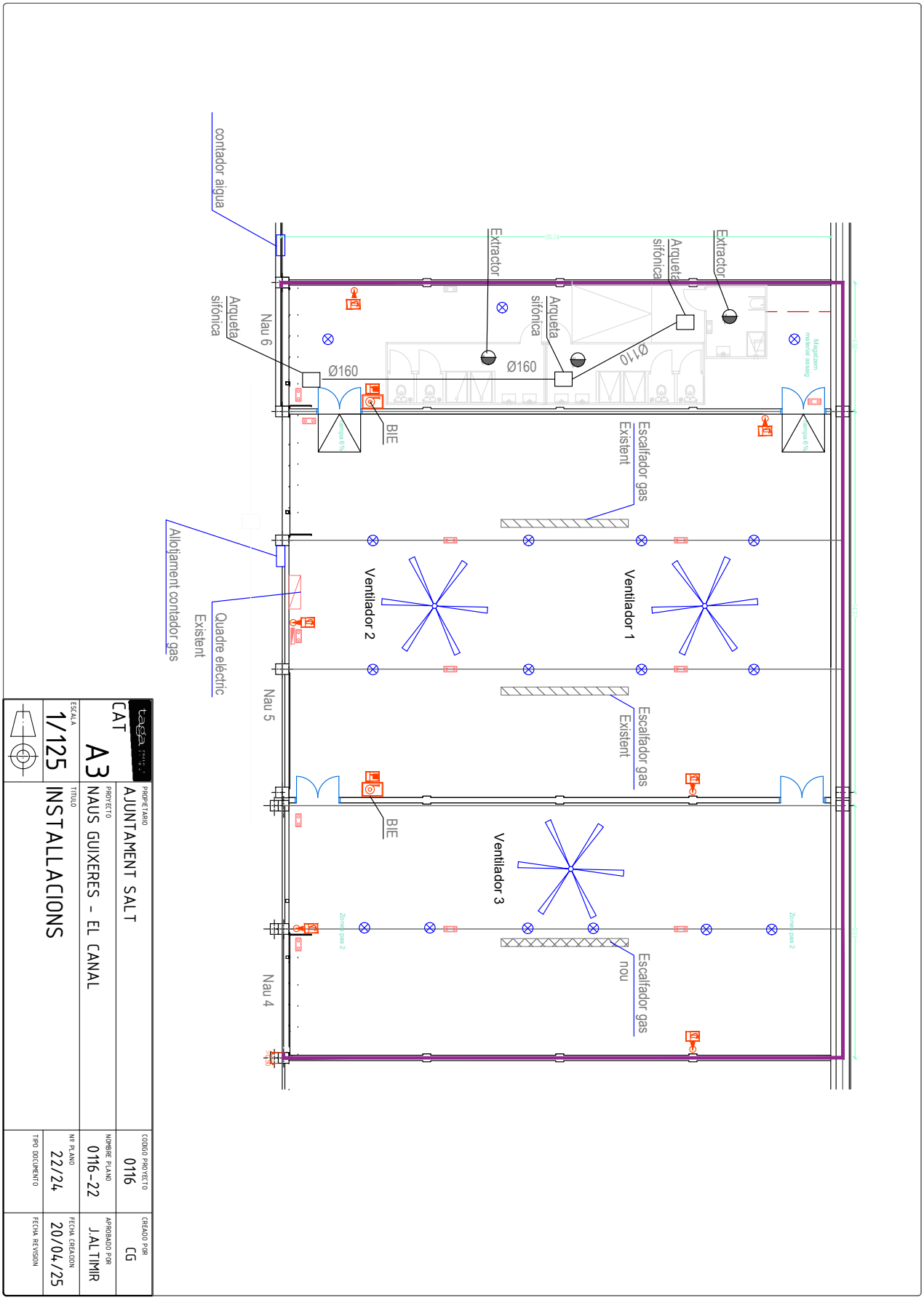

PROPIETARIO: AJUNTAMENT SALT		CODIGO PROYECTO: 0116	CREADO POR: CG
PROYECTO: NAUS GUIXERES - EL CANAL		NOMBRE PLANO: 0116-22	APROBADO POR: J.ALTIMIR
TITULO: INSTALLACIONS		Nº PLANO: 22/24	FECHA CREACION: 20/04/25
		TIPO DOCUMENTO	FECHA REVISION

CAT A3 ESCALA 1/125

AJUNTAMENT DE SALT
Aquest document és una còpia simple del document electrònic original. Podeu comprovar-ne la validesa a
http://www.viladesalt.cat/validadordocuments.html

C:\Users\Public\Documents\Autodesk\Inventor 2023\Templates\es-ES\DLF_GEN.dwg

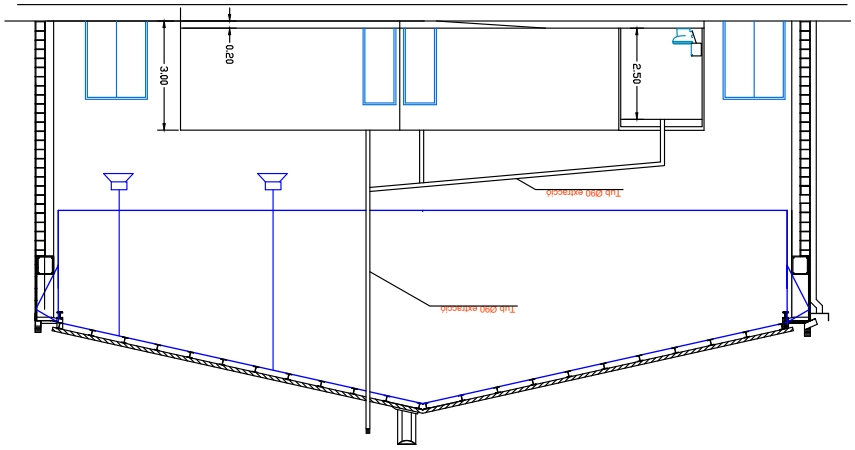

Nau 4

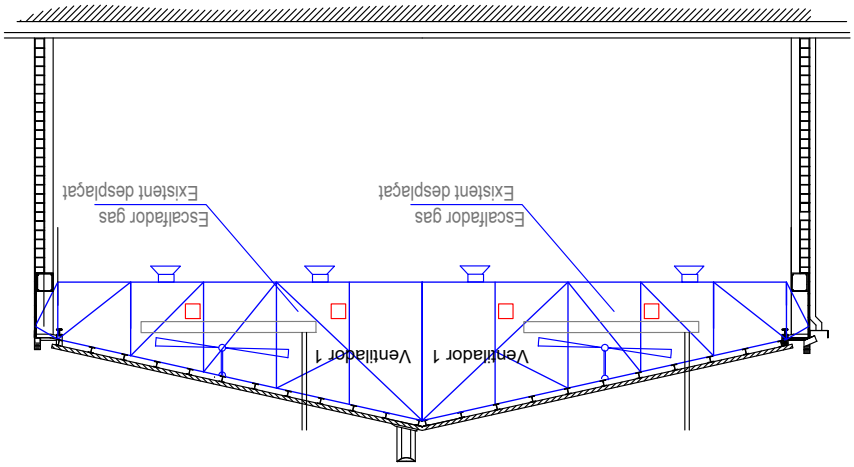

Nau 5

SECCIO A-A', NAU 6

PROPIETARIO: AJUNTAMENT SALT		CODIGO PROYECTO: 0116	CREADO POR: CG
PROYECTO: NAUS GUIXERES - EL CANAL		NOMBRE PLANO: 0116-23	APROBADO POR: J.ALTIMIR
TITULO: INSTALLACIONS		Nº PLANO: 23/24	FECHA CREACION: 20/04/25
		TIPO DOCUMENTO	FECHA REVISION

CAT A3 ESCALA 1/125

AJUNTAMENT DE SALT
Aquest document és una còpia simple del document electrònic original. Podeu comprovar-ne la validesa a
http://www.viladesalt.cat/validadordocuments.html

C:\Users\Public\Documents\Autodesk\Inventor 2023\Templates\es-ES\DLF_GEN.dwg

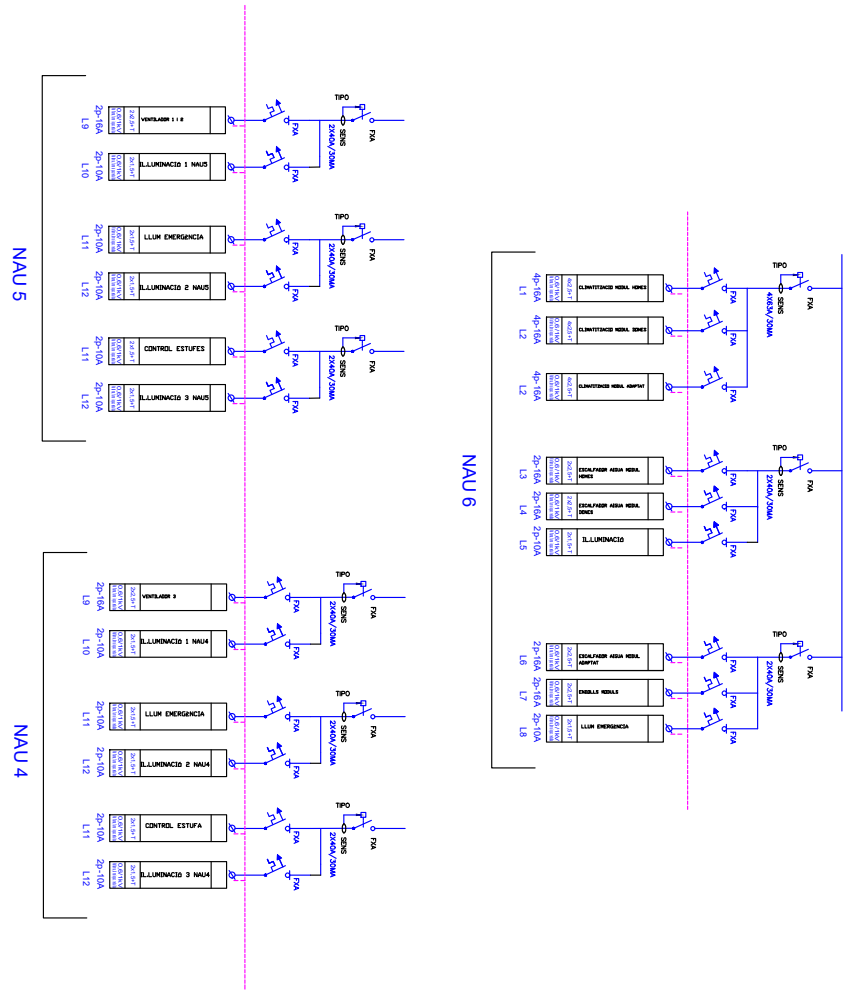

PROPIETARIO: AJUNTAMENT SALT		CODIGO PROYECTO: 0116	CREADO POR: CG
PROYECTO: NAUS GUIXERES - EL CANAL		NOMBRE PLANO: 0116-24	APROBADO POR: J.ALTIMIR
TITULO: ESQUEMA ELECTRIC		Nº PLANO: 24/24	FECHA CREACION: 20/04/25
ESCALA: A3		TIPO DOCUMENTO	FECHA REVISION

CAT

AJUNTAMENT DE SALT
Aquest document és una còpia simple del document electrònic original. Podeu comprovar-ne la validesa a
http://www.viladesalt.cat/validadordocuments.html

Codi Segur de Verificació: d6c4a705-aacf-40f2-9a27-821a7ed2dc62
Origen: Administració
Identificador document original: ES_L01171557_2025_2949492
Data d'impressió: 29/09/2025 10:11:54
Pàgina 143 de 159
SIGNATURES
1.- ALTIMIR ALONSO JUAN, 22/05/2025 12:34

PROJECTE EXECUTIU DE REFORMA DE LES NAUS 4, 5 I 6 DE LES NAUS GUIXERES DE LA FACTORIA CULTURAL COMA CROS PER A LA INSTAL·LACIÓ D'ELEMENTS TÈCNICS DESTINATS LA PRÀCTICA DE CIRC

MEMÒRIA

VIII.- ESTUDI DE SEGURETAT I SALUT

AJUNTAMENT DE SALT
Aquest document és una còpia simple del document electrònic original. Podeu comprovar-ne la validesa a
http://www.viladesalt.cat/validadordocuments.html

ESTUDI BÀSIC DE SEGURETAT I SALUT A LES OBRES DE CONSTRUCCIÓ

DADES DE L'OBRA

Projecte Tècnic Executiu per la instal·lació d'elements tècnics per a l'assaig de la pràctica de circ a la Coma Cros naus Guixeres.

Emplaçament: Carrer Sant Antoni núm. 1 (naus Guixeres 4 5 i 6) (17190) Salt

Promotor: Ajuntament de Salt, carrer Major 165 (17190), Salt

COMPLIMENT DEL RD 1627/97 SOBRE "DISPOSICIONS MÍNIMES DE SEGURETAT I SALUT A LES OBRES DE CONSTRUCCIÓ"

1. INTRODUCCIÓ

Aquest Estudi Bàsic de Seguretat i Salut estableix, durant l'execució d'aquesta obra, les previsions respecte a la prevenció de riscos d'accidents i malalties professionals, així com informació útil per efectuar en el seu dia, en les degudes condicions de seguretat i salut, els previsibles treballs de manteniment posteriors.

Permet donar unes directrius bàsiques a l'empresa constructora per dur a terme les seves obligacions en el terreny de la prevenció de riscos professionals, facilitant el seu desenvolupament i d'acord amb el Reial Decret 1627/1997 pel qual s'estableixen les "disposicions mínimes de seguretat i de salut a les obres de construcció".

En base a l'art. 7è d'aquest Reial Decret, i en aplicació d'aquest Estudi Bàsic de Seguretat i Salut, l'empresa contractista ha d'elaborar un Pla de Seguretat i Salut en el treball en el qual s'analitzin, estudiïn, desenvolupin i complementin les previsions contingudes en el present document.

El Pla de Seguretat i Salut haurà de ser aprovat abans de l'inici de l'obra pel Coordinador de Seguretat i Salut durant l'execució de l'obra o, quan no sigui necessari, per la Direcció Facultativa. En cas d'obres de les Administracions Públiques s'haurà de sotmetre a l'aprovació d'aquesta Administració.

AJUNTAMENT DE SALT
Aquest document és una còpia simple del document electrònic original. Podeu comprovar-ne la validesa a
http://www.viladesalt.cat/validadordocuments.html

Cal recordar l'obligatorietat de que a cada centre de treball hi hagi un Llibre d'Incidències pel seguiment del Pla de S i S. Les anotacions fetes al Llibre d'Incidències hauran de posar-se en coneixement de la Inspecció de Treball i Seguretat Social en el termini de 24 hores, quan es produeixin repeticions de la incidència.

Segons l'art. 15è del Reial Decret, les empreses contractistes i sots-contractistes hauran de garantir que les persones que treballen a l'obra rebin la informació adequada de totes les mesures de seguretat i salut a l'obra.

La comunicació d'obertura del centre de treball a l'autoritat laboral competent haurà d'incloure el Pla de Seguretat i Salut, s'haurà de fer prèviament a l'inici d'obra i la presentaran únicament les empreses que tinguin la consideració de contractistes.

El Coordinador de Seguretat i Salut durant l'execució de l'obra o qualsevol integrant de la Direcció Facultativa, en cas d'apreciar un risc greu imminent per a la seguretat de les persones que treballen a l'obra, podrà aturar l'obra parcialment o totalment, comunicant-ho a la Inspecció de Treball i Seguretat Social, a l'empresa contractista, sots-contractista i representants de les persones treballadores.

Les responsabilitats dels coordinadors, de la Direcció Facultativa i del promotor no eximiran de les seves responsabilitats a les empreses contractistes i sots-contractistes (art. 11è).

2. PRINCIPIS GENERALS APLICABLES DURANT L'EXECUCIÓ DE L'OBRA

En base als principis d'acció preventiva establerts a l'article 15è de la Llei 31/95 de "prevenció de riscos laborals", l'empresa aplicarà les mesures que integren el deure general de prevenció, d'acord amb els següents principis generals:

- Evitar riscos.

AJUNTAMENT DE SALT
Aquest document és una còpia simple del document electrònic original. Podeu comprovar-ne la validesa a
http://www.viladesalt.cat/validadordocuments.html

- Avaluar els riscos que no es puguin evitar.
- Combatre els riscos a l'origen.
- Adaptar el treball a la persona, en particular en el que respecta a la concepció dels llocs de treball, l'elecció dels equips i els mètodes de treball i de producció, per tal de reduir el treball monòton i repetitiu, i reduir els efectes del mateix a la salut.
- Tenir en compte l'evolució de la tècnica.
- Substituir allò que és perillós per allò que tingui poc o cap perill.
- Planificar la prevenció, buscant un conjunt coherent que integri la tècnica, l'organització i les condicions del treball, les relacions socials i la influència dels factors ambientals en el treball.
- Adoptar mesures que posin per davant la protecció col·lectiva a la individual.
- Donar les degudes instruccions a les persones que treballen a l'obra.

En conseqüència, i per tal de donar compliment a aquests principis generals, tal i com estableix l'article 10 del RD 1627/1997, durant l'execució de l'obra es vetllarà per:

- El manteniment de l'obra en bon estat d'ordre i neteja.
- L'elecció de l'emplaçament dels llocs i àrees de treball, tenint en compte les seves condicions d'accés i la determinació de les vies o zones de desplaçament o circulació.
- La manipulació dels diferents materials i la utilització dels mitjans auxiliars.
- El manteniment, el control previ a la posada en servei i el control periòdic de les instal·lacions i dispositius necessaris per a l'execució de l'obra, amb objecte de corregir els defectes que poguessin afectar a la seguretat i salut de les persones treballadores.
- La delimitació i condicionament de les zones d'emmagatzematge i dipòsit dels diferents materials, en particular si es tracta de matèries i substàncies perilloses.
- La recollida dels materials perillosos utilitzats.
- L'emmagatzematge i l'eliminació o evacuació de residus i runes.

AJUNTAMENT DE SALT
Aquest document és una còpia simple del document electrònic original. Podeu comprovar-ne la validesa a
http://www.viladesalt.cat/validadordocuments.html

- L'adaptació en funció de l'evolució de l'obra del període de temps efectiu que s'haurà de dedicar a les diferents feines o fases del treball.
- La cooperació entre les empreses contractistes, sots-contractistes i les persones que treballen a l'obra en règim d'autònoms.
- Les interaccions i incompatibilitats amb qualsevol altre tipus de feina o activitat que es realitzi a l'obra o prop de l'obra.

L'empresa tindrà en consideració les capacitats professionals de les persones treballadores en matèria de seguretat i salut en el moment d'encomanar les feines.

L'empresa adoptarà les mesures necessàries per garantir que només les persones treballadores que hagin rebut informació i formació suficient i adequada puguin accedir a les zones de risc greu i específic.

L'efectivitat de les mesures preventives haurà de preveure les distraccions i imprudències no temeràries que pogués cometre la persona que treballa a l'obra. Cal tenir en compte els riscos addicionals que poguessin implicar determinades mesures preventives, que només podran adoptar-se quan els riscos que generin siguin substancialment menors dels que es volen reduir i no existeixin alternatives preventives més segures

L'empresa podrà concertar operacions d'assegurances que tinguin com a finalitat garantir la previsió de riscos derivats tant del treball respecte del seu personal, com de les persones treballadores en règim d'autònoms. Les societats cooperatives també podran concertar operacions d'assegurances respecte de les seves persones associades, l'activitat de les quals consisteixi en la prestació del seu treball personal.

En compliment del deure de protecció de les persones treballadores, l'empresa garantirà que cada persona que treballa a l'obra rebi una formació teòrica i practica que sigui suficient i adequada en matèria preventiva. Aquesta formació cal centrar-la en el lloc de treball o funció concreta que dugui a terme la persona treballadora, i per tant, l'obliga a complir les mesures de prevenció adoptades.

AJUNTAMENT DE SALT
Aquest document és una còpia simple del document electrònic original. Podeu comprovar-ne la validesa a
http://www.viladesalt.cat/validadordocuments.html

En funció de la formació rebuda, i seguint la informació i instruccions de l'empresa contractista, les persones que treballen a l'obra han de:

- Fer servir adequadament les màquines, aparells, eines, equips de transport i tots els mitjans amb els que desenvolupin la seva activitat.
- Utilitzar adequadament els mitjans i equips de protecció facilitats per l'empresa contractista.
- No posar fora de funcionament i utilitzar correctament els dispositius de seguretat existents o que s'instal·lin als mitjans o als llocs de treball.
- Informar d'immediat a la persona jeràrquicament superior i a les persones treballadores designades per realitzar activitats de prevenció i protecció de qualsevol situació que, al seu entendre, porti un risc per la seguretat i salut de les persones que treballen a l'obra.
- Cooperar amb l'empresa contractista per que pugui garantir unes condicions de treball segures i que no comportin riscos per la seguretat i salut de les persones que treballen a l'obra.

3. IDENTIFICACIÓ DELS RISCOS

Sense perjudici de les disposicions mínimes de Seguretat i Salut aplicables a l'obra establertes a l'annex IV del RD 1627/1997, s'enumeren a continuació els riscos particulars de diferents treballs d'obra, tot i considerant que alguns d'ells es poden donar durant tot el procés d'execució de l'obra o bé ser aplicables a altres feines.

Mitjans i maquinària:

- Atropellaments, topades amb altres vehicles, atrapades.
- Interferències amb instal·lacions d'ús públic (aigua, llum, gas, clavegueram,...).
- Desplom i/o caiguda de maquinària d'obra (sitges, grues...).
- Riscos derivats del funcionament de grues.
- Caiguda de la càrrega transportada.

AJUNTAMENT DE SALT
Aquest document és una còpia simple del document electrònic original. Podeu comprovar-ne la validesa a
http://www.viladesalt.cat/validadordocuments.html

- Generació excessiva de pols o emanació de gasos tòxics.
- Caigudes des de punts alts i/o des d'elements provisionals d'accés (escales, plataformes).
- Cops i ensopegades.
- Caiguda de materials, rebots.
- Ambient excessivament sorollós.
- Contactes elèctrics directes o indirectes.
- Accidents derivats de condicions atmosfèriques.
- Altres.

Treballs previs:

- Interferències amb instal·lacions d'ús públic (aigua, llum, gas, clavegueram,...).
- Caigudes des de punts alts i/o des d'elements provisionals d'accés (escales, plataformes).
- Cops i ensopegades.
- Caiguda de materials, rebots.
- Sobre esforços per postures incorrectes.
- Bolcada de piles de materials.
- Riscos derivats de l'emmagatzematge de materials (temperatura, humitat, reaccions químiques).
- Altres.

Enderrocs:

- Interferències amb instal·lacions d'ús públic (aigua, llum, gas, clavegueram,...).
- Generació excessiva de pols o emanació de gasos tòxics.
- Projecció de partícules durant els treballs.

AJUNTAMENT DE SALT
Aquest document és una còpia simple del document electrònic original. Podeu comprovar-ne la validesa a
http://www.viladesalt.cat/validadordocuments.html

- Caigudes des de punts alts i/o des d'elements provisionals d'accés (escales, plataformes).
- Contactes amb materials agressius.
- Risc derivat de la utilització de soldadura i tall oxiacetilènic.
- Talls i punxades.
- Cops i ensopegades.
- Caiguda de materials, rebots.
- Ambient excessivament sorollós.
- Fallida de l'estructura.
- Sobre esforços per postures incorrectes.
- Acumulació i baixada de runes.
- Altres.

Moviments de terres i excavacions:

- Interferències amb instal·lacions d'ús públic (aigua, llum, gas, clavegueram,...).
- Generació excessiva de pols o emanació de gasos tòxics.
- Caigudes des de punts alts i/o des d'elements provisionals d'accés (escales, plataformes).
- Cops i ensopegades.
- Despreniment i/o esllavissament de terres i/o roques.
- Caiguda de materials, rebots.
- Ambient excessivament sorollós.
- Desplom i/o caiguda de les murs de contenció, pous i rases.
- Desplom i/o caiguda de les edificacions veïnes.
- Accidents derivats de condicions atmosfèriques.
- Sobre esforços per postures incorrectes.
- Riscos derivats del desconeixement del sòl a excavar.

AJUNTAMENT DE SALT
Aquest document és una còpia simple del document electrònic original. Podeu comprovar-ne la validesa a
http://www.viladesalt.cat/validadordocuments.html

Codi Segur de Verificació: d6c4a705-aacf-40f2-9a27-821a7ed2dc62
Origen: Administració
Identificador document original: ES_L01171557_2025_2949492
Data d'impressió: 29/09/2025 10:11:54

SIGNATURES
1.- ALTIMIR ALONSO JUAN, 22/05/2025 12:34

- Altres.

Estructura:

- Interferències amb instal·lacions d'ús públic (aigua, llum, gas, clavegueram,...).
- Projecció de partícules durant els treballs.
- Caigudes des de punts alts i/o des d'elements provisionals d'accés (escales, plataformes).
- Contactes amb materials agressius.
- Risc derivat de la utilització de soldadura i tall oxiacetilènic.
- Talls i punxades.
- Cops i ensopegades.
- Caiguda de materials, rebots.
- Ambient excessivament sorollós.
- Contactes elèctrics directes o indirectes.
- Sobre esforços per postures incorrectes.
- Fallides d'encofrats.
- Generació excessiva de pols o emanació de gasos tòxics.
- Bolcada de piles de material.
- Riscos derivats de l'emmagatzematge de materials (temperatura, humitat, reaccions químiques).
- Riscos derivats de l'accés a les plantes.
- Riscos derivats de la pujada i recepció dels materials.
- Altres.

Ram de paleta:

- Interferències amb instal·lacions d'ús públic (aigua, llum, gas, clavegueram,...).
- Generació excessiva de pols o emanació de gasos tòxics.

AJUNTAMENT DE SALT
Aquest document és una còpia simple del document electrònic original. Podeu comprovar-ne la validesa a
http://www.viladesalt.cat/validadordocuments.html

- Projecció de partícules durant els treballs.
- Caigudes des de punts alts i/o des d'elements provisionals d'accés (escales, plataformes).
- Contactes amb materials agressius.
- Risc derivat de la utilització de soldadura i tall oxiacetilènic.
- Talls i punxades.
- Cops i ensopegades.
- Caiguda de materials, rebots.
- Ambient excessivament sorollós.
- Sobre esforços per postures incorrectes.
- Bolcada de piles de material.
- Riscos derivats de l'emmagatzematge de materials (temperatura, humitat, reaccions químiques).
- Altres.

Revestiments i acabats:

- Generació excessiva de pols o emanació de gasos tòxics.
- Projecció de partícules durant els treballs.
- Caigudes des de punts alts i/o des d'elements provisionals d'accés (escales, plataformes).
- Contactes amb materials agressius.
- Talls i punxades.
- Cops i ensopegades.
- Caiguda de materials, rebots.
- Sobre esforços per postures incorrectes.
- Bolcada de piles de material.

AJUNTAMENT DE SALT
Aquest document és una còpia simple del document electrònic original. Podeu comprovar-ne la validesa a
http://www.viladesalt.cat/validadordocuments.html

- Riscos derivats de l'emmagatzematge de materials (temperatura, humitat, reaccions químiques).
- Riscos derivats per repassos d'obra realitzats amb equips i proteccions inadequades.
- Altres.

Instal·lacions:

- Interferències amb instal·lacions de subministrament públic (aigua, llum, gas...).
- Caigudes des de punts alts i/o des d'elements provisionals d'accés (escales, plataformes).
- Talls i punxades.
- Cops i ensopegades.
- Caiguda de materials, rebots.
- Emanacions de gasos en obertures de pous morts.
- Contactes elèctrics directes o indirectes.
- Sobre-esforços per postures incorrectes.
- Caigudes de pals i antenes.
- Riscos derivats per repassos d'obra realitzats amb equips i proteccions inadequades.
- Altres.

4. RELACIÓ DE TREBALLS MÉS HABITUALS QUE REPRESENTEN RISCOS ESPECIALS I QUE COMPORTEN L'ADOPCIÓ DE MESURES DE PREVENCIÓ I PROTECCIÓ ESPECÍFIQUES I PARTICULARS DURANT L'EXECUCIÓ DE L'OBRA

(Annex II del RD 1627/1997))

AJUNTAMENT DE SALT
Aquest document és una còpia simple del document electrònic original. Podeu comprovar-ne la validesa a
http://www.viladesalt.cat/validadordocuments.html

- Treballs amb riscos especialment greus de soterrament, enfonsament o caiguda d'altura, per les particulars característiques de l'activitat desenvolupada, els procediments aplicats o l'entorn del lloc de treball.
- Treballs en els quals l'exposició a agents químics o biològics suposi un risc d'especial gravetat, o pels quals la vigilància específica de la salut de les persones que treballen a l'obra sigui legalment exigible.
- Treballs amb exposició a radiacions ionitzants pels quals la normativa específica obligui a la delimitació de zones controlades o vigilades.
- Treballs en la proximitat de línies elèctriques d'alta tensió.
- Treballs que exposin a risc d'ofegament per immersió.
- Obres d'excavació de túnels, pous i altres treballs que suposin moviments de terres subterranis.
- Treballs realitzats en immersió amb equip subaquàtic.
- Treballs realitzats en cambres d'aire comprimit.
- Treballs que impliquin l'ús d'explosius.
- Treballs que requereixin muntar o desmuntar elements prefabricats pesats.

5. MESURES DE PREVENCIÓ I PROTECCIÓ

- Com a criteri general es prioritzaran les proteccions col·lectives en front de les individuals.
- S'hauran de mantenir en bon estat de conservació els medis auxiliars, la maquinària i les eines de treball.
- Els medis de protecció, tant col·lectiva com individual, hauran d'estar homologats segons la normativa vigent.
- Així mateix, les mesures relacionades s'hauran de tenir en compte per als previsibles treballs posteriors (reparació, manteniment, substitució, etc.)

Mesures de protecció col·lectiva:

AJUNTAMENT DE SALT
Aquest document és una còpia simple del document electrònic original. Podeu comprovar-ne la validesa a
http://www.viladesalt.cat/validadordocuments.html

- Organització i planificació dels treballs per evitar interferències entre les diferents feines i circulacions dins l'obra.
- Senyalització de les zones de perill
- Preveure el sistema de circulació de vehicles i la seva senyalització, tant a l'interior de l'obra com en relació amb els vials exteriors.
- Limitar una zona lliure a l'entorn de la zona excavada pel pas de maquinària.
- Immobilització de camions mitjançant falques i/o topalls durant les tasques de càrrega i descàrrega.
- Respectar les distàncies de seguretat amb les instal·lacions existents.
- Mantenir les instal·lacions amb les seves proteccions aïllants operatives.
- Fonamentar correctament la maquinària d'obra.
- Muntatge de grues fet per una empresa especialitzada, amb revisions periòdiques, control de la càrrega màxima, delimitació del radi d'acció, frenada, blocatge, etc.
- Revisió periòdica i manteniment de maquinària i equips d'obra.
- Establir un sistema de rec que impedeixi l'emissió de pols en gran quantitat.
- Comprovar l'adequació de les solucions d'execució a l'estat real dels elements existents (subsol, edificacions veïnes).
- Comprovació dels estintolaments, de les condicions dels estrebats i de les pantalles de protecció de les rases.
- Utilització de paviments antilliscants.
- Col·locació de baranes de protecció en llocs amb perill de caiguda.
- Diferenciació de les mesures de protecció contra caiguda utilitzades segons s'estigui protegint a les persones de la pròpia caiguda o de la caiguda d'objectes i materials.
- Col·locació de xarxes en forats horitzontals.
- Protecció de forats i façanes per evitar la caiguda d'objectes (xarxes, lones).
- Ús de canalitzacions d'evacuació de runes, correctament instal·lades.
- Ús d'escales de mà, plataformes de treball i bastides homologades.

AJUNTAMENT DE SALT
Aquest document és una còpia simple del document electrònic original. Podeu comprovar-ne la validesa a
http://www.viladesalt.cat/validadordocuments.html

- Col·locació de plataformes de recepció de materials en plantes altes.
- Instal·lació de serveis sanitaris.

Mesures de protecció individual:

- Utilització de caretes i ulleres homologades contra la pols i/o projecció de partícules.
- Utilització de calçat de seguretat.
- Utilització de casc homologat.
- A totes les zones elevades on no hi hagi sistemes fixes de protecció o de protecció col·lectiva, caldrà establir punts d'ancoratge segurs per poder subjectar-hi el cinturó de seguretat homologat, la utilització del qual serà obligatòria. L'accés a les zones descrites i als equips només està autoritzat a les persones treballadores amb formació i capacitació suficient.
- Utilització de guants homologats per evitar el contacte directe amb materials agressius i minimitzar el risc de talls i punxades.
- Utilització de protectors auditius homologats en ambients excessivament sorollosos.
- Utilització de mandils.
- Sistemes de subjecció permanent i de vigilància duta a terme per més d'una persona que treballa a l'obra pel que fa als treballs amb perill d'intoxicació. Utilització d'equips de subministrament d'aire.

Mesures de protecció a terceres persones:

- Previsió de la tanca, la senyalització i l'enllumenat de l'obra en funció del lloc on està situada l'obra (entorn urbà, urbanització, camp obert). En cas que el tancament envaeixi la calçada s'ha de preveure un sistema de protecció pel pas de vianants i / o vehicles. El tancament ha d'impedir que persones alienes a l'obra puguin accedir a la mateixa.
- Preveure el sistema de circulació de vehicles tant a l'interior de l'obra com en relació amb els vials exteriors.

AJUNTAMENT DE SALT
Aquest document és una còpia simple del document electrònic original. Podeu comprovar-ne la validesa a
http://www.viladesalt.cat/validadordocuments.html

- Immobilització de maquinaria rodada mitjançant falques i/o topalls durant les tasques de càrrega i descàrrega.
- Comprovació de l'adequació de les solucions d'execució i preventives a l'estat real dels elements (subsol, edificacions veïnes).
- Protecció de forats i façanes per evitar la caiguda d'objectes (xarxes, lones).

6. PRIMERS AUXILIS

Es disposarà d'una farmaciola amb el contingut de material especificat a la normativa vigent. S'informarà a l'inici de l'obra, de la situació dels diferents centres mèdics als quals s'hauran de traslladar les persones accidentades. És convenient disposar a l'obra i en lloc ben visible, d'una llista amb els telèfons i adreces dels centres assignats per a urgències, ambulàncies, taxis, etc. per garantir el ràpid trasllat de les possibles persones accidentades.

Els centres assistencials més propers, segons la situació de l'obra, amb els seus telèfons son:

- Hospital de Girona (Hospital Josep Trueta) Tel. 972 20 27 00
- Hospital Santa Caterina. Girona Tel. 972 20 14 50

7. NORMATIVA APLICABLE

Aquest Estudi Bàsic de Seguretat i Salut s'ha redactat conforme a la normativa vigent en matèria de seguretat i salut en el treball, d'acord amb el marc legal establert tant a nivell estatal, autonòmic (Catalunya) com europeu. L'objectiu és garantir la protecció efectiva dels treballadors durant l'execució de les obres i complir amb les disposicions legals aplicables en cada àmbit. A continuació es detalla la normativa de referència:

Normativa estatal:

- Reial decret 1627/1997, de 24 d'octubre, pel qual s'estableixen disposicions mínimes de seguretat i salut en les obres de construcció.
- Llei 31/1995, de 8 de novembre, de Prevenció de Riscos Laborals.

AJUNTAMENT DE SALT
Aquest document és una còpia simple del document electrònic original. Podeu comprovar-ne la validesa a
http://www.viladesalt.cat/validadordocuments.html

- Reial decret 171/2004, de 30 de gener, sobre coordinació d'activitats empresarials.
- Reial decret 486/1997, de 14 d'abril, sobre disposicions mínimes de seguretat i salut als llocs de treball.
- Reial decret 773/1997, de 30 de maig, relatiu a la utilització pels treballadors dels equips de protecció individual.
- Reial decret 1215/1997, de 18 de juliol, sobre disposicions mínimes de seguretat i salut per a la utilització per part dels treballadors dels equips de treball.
- Codi Tècnic de l'Edificació (CTE), especialment:
  - DB-SI: Seguretat en cas d'incendi
  - DB-SUA: Seguretat d'utilització i accessibilitat

Normativa autonòmica (Catalunya):

- Decret 82/2010, de 29 de juny, pel qual s'aprova el Reglament dels serveis de prevenció a Catalunya.
- Decret 30/2015, de 3 de març, sobre notificació d'accidents de treball i malalties professionals a Catalunya.
- Llei 20/2009, de 4 de desembre, de prevenció i control ambiental de les activitats.
- Normativa urbanística i tècnica municipal, aplicable segons el municipi on es dugui a terme l'obra.
- Directrius, instruccions tècniques i recomanacions de l'Institut Català de Seguretat i Salut Laboral (ICSSL).

Normativa europea sobre EPI i seguretat laboral:

- Reglament (UE) 2016/425 del Parlament Europeu i del Consell, de 9 de març de 2016, relatiu als equips de protecció individual.
- Directiva 89/391/CEE, relativa a l'aplicació de mesures per promoure la millora de la seguretat i salut dels treballadors.
- Directiva 92/57/CEE, sobre disposicions mínimes de seguretat i salut en les obres temporals o mòbils.
- Normes tècniques harmonitzades UNE-EN relacionades amb EPI, com ara:
  - UNE-EN 397: Cascos de protecció per a la indústria.
  - UNE-EN 166: Protecció ocular i facial.
  - UNE-EN ISO 20345: Calçat de seguretat.

AJUNTAMENT DE SALT
Aquest document és una còpia simple del document electrònic original. Podeu comprovar-ne la validesa a
http://www.viladesalt.cat/validadordocuments.html

- UNE-EN 361: Arnesos anticaigudes.

Aquest conjunt normatiu ha estat considerat per a la identificació dels riscos previsibles, la proposta de mesures preventives, la planificació de la seguretat, la selecció dels equips de protecció col·lectiva i individual, així com la definició de responsabilitats i procediments dins el marc legal aplicable.

EL FACULTATIU

Joan Altimir Alonso
ENGINYER TÈCNIC INDUSTRIAL
Col·legiat núm 18175 - G
Pau Casal nº3 - 17001 Girona
Tel. 650 74 00 44

Girona, 22 de maig del 2025

ALTIMIR ALONSO JUAN - 40316822F

Firmado digitalmente por ALTIMIR ALONSO JUAN - 40316822F
Fecha: 2025.05.22 12:34:14 +02'00'

AJUNTAMENT DE SALT
Aquest document és una còpia simple del document electrònic original. Podeu comprovar-ne la validesa a
http://www.viladesalt.cat/validadordocuments.html