PROJECTE CONSTRUCTIU D'ACTUACIONS DE MILLORA PER A LA DIGITALITZACIÓ DE LA XARXA D'ABASTAMENT D'AIGUA EN BAIXA AL MUNICIPI DELS TORMS (LES GARRIGUES)

Data: Febrer de 2025

Població: Els Torms (Les Garrigues)

Promotor: Ajuntament de Els Torms

ENGISIC SOLUCIONS I CONSULTING, S.L.
info@engisic.com
www.engisic.com

Índex

- **DOCUMENT Nº1: MEMÒRIA I ANNEXOS**
  - Memòria
  - Annex 1: Característiques principals
  - Annex 2: Reportatge fotogràfic
  - Annex 3: Recopilació i anàlisi de la informació existent
  - Annex 4: Pla d'Obra
  - Annex 5: Pla de control de qualitat
  - Annex 6: Automatització i telecontrol
  - Annex 7: Estudi Bàsic de seguretat i salut
  - Annex 8: Afeccions i serveis afectats
  - Annex 9: Estudi de gestió de residus
  - Annex 10: Especificació de materials i equips
  - Annex 11: Justificació de preus
- **DOCUMENT Nº2: PLÀNOLS**
- **DOCUMENT Nº3: PLEC DE PRESCRIPCIONS TÈCNIQUES**
- **DOCUMENT Nº4: PRESSUPOST**

DOCUMENT Nº1: MEMÒRIA I ANNEXOS

Índex

1 ANTECEDENTS 3
2 OBJECTE 3
3 DADES GENERALS 3
4 NORMATIVA APLICABLE 3
5 DESCRIPCIÓ DE LA SITUACIÓ ACTUAL 4
5.1 Captacions 5
5.2 Dipòsits 5
5.2.1 Dipòsit Vell 5
5.2.2 Dipòsit Nou 6
5.3 Escomeses 6
5.4 Necessitats a resoldre 6
6 JUSTIFICACIÓ DE LA SOLUCÓ ADOPTADA 7
6.1 Renovació dels comptadors 7
6.1.1 Nova escomesa 7
6.2 Nou comptador de control a la sortida del dipòsit Nou dels Torms 7
7 DESCRIPCIÓ DE LES OBRES 8
7.1 Renovació dels comptadors 8
7.1.1 Treballs previs 8
7.1.2 Renovació dels comptadors 8
7.1.3 Digitalització dels comptadors 8
7.1.4 Nova escomesa 8
7.2 Comptador de control al dipòsit Nou dels Torms 9
7.2.1 Treballs previs 9
7.2.2 Moviment de terres i obra civil 9
7.2.3 Obra mecànica 9
8 EXPROPIACIONS I SERVEIS AFECTATS 10
9 AFECTACIONS TERRITORIALS 10
10 AFECTACIONS AL TRÀNSIT 10
11 PLA DE TREBALL I TERMINIS D'EXECUCIÓ 10
12 TERMINI DE GARANTIA 11
13 LEGISLACIÓ VIGENT 11
14 INUNDABILITAT DE LES INSTAL·LACIONS 11
15 REVISIÓ DE PREUS 11
16 SEGURETAT I SALUT 11
17 RESUM DEL PRESSUPOST 11
18 DOCUMENTS QUE CONTÉ EL PROJECTE 11
19 CONCLUSIÓ 12

1 ANTECEDENTS

El municipi dels Torms està situat al sud-oest de la comarca de les Garrigues i té una superfície de 13,75 km^2. Es troba situat a una cota de 476 m.s.n.m., i consta d'una població total de 149 habitants (IDESCAT 2022). El terme municipal limita amb la Juncosa (Garrigues) al sud, amb el Soleràs (Garrigues) al nord i a l'oest, amb l'Albagés (Garrigues) al nord-est, i amb la Granadella (Garrigues) al sud-oest. Té una superfície de 13,8 km^2.

La població dels Torms està concentrada majoritàriament al nucli urbà i el creixement demogràfic observa un manteniment de la població actual, respecte a la població estacional i respecte a la població permanent.

Pel que fa a l'orografia, el relleu és irregular amb punts elevats com la Punta de la Clota (508 m.s.n.m.), la Punta de la Salagut (561 m.s.n.m.) i la Punta de Pinoset (565 m.s.n.m.). Aquests dos últims formen part de la Serra de l'Alzina Alta, al sud-est del nucli urbà. Aquest nucli urbà és el nucli principal del municipi dels Torms, i es troba a 476 m.s.n.m.

Actualment, el municipi dels Torms s'abasteix totalment mitjançant la compra en alta a la Mancomunitat d'Aigües de Les Garrigues. La xarxa de distribució d'aigua es troba en bon estat, amb un volum reduït de pèrdues d'aigua, atès que fa 10 anys es va renovar tota la xarxa amb canonades de diàmetres més favorables i tubs de polietilè. El relleu de la xarxa és descendent majoritàriament, amb alçades que es troben entre els 450 m.s.n.m. i els 480 m.s.n.m.

Per tant, els objectius de desenvolupament es centren en la millora de la digitalització al municipi amb la implantació d'un sistema de tele lectura que permeti l'obtenció d'informació amb la finalitat de assolir un servei més eficient, reduint els errors i detectant incidències de forma pràctica i ràpida. millorar la detecció i localització de fuites d'aigua a la xarxa.

Mitjançant la Resolució definitiva d'atorgament de les subvencions de la convocatòria per a la concessió de subvencions, en règim de concurrència competitiva, adreçades als ens locals per a la realització d'actuacions per a la millora i renovació de les xarxes de subministrament d'aigua en baixa i per a la millora de la digitalització dels sistemes de gestió de l'aigua urbana dels municipis de Catalunya, feta pública per Resolució ACC/2464/2023, de 4 de juliol; (DOGC 8952, DE 6.7.2023, REF.BDNS 706738) l'Ajuntament dels Torms proposa la resolució de les mancances mitjançant la renovació del parc de comptador existents al municipi.

2 OBJECTE

L'objectiu del present projecte, juntament amb els annexos i tots els documents que el conformen, és definir els diferents elements de la xarxa d'aigua potable del municipi dels Torms, per tal d'instal·lar nous comptadors amb tele lectura al municipi, i un comptador a la canonada de distribució cap al nucli urbà, que millorin el funcionament i control de la xarxa del municipi.

D'aquesta manera, el present projecte fa referència a la nova instal·lació de comptadors amb tele lectura als diferents usuaris de la xarxa. Les actuacions previstes en el present projecte són:

- Renovació de 143 comptadors
- Instal·lació de 1 nova escomesa a la granja
- Implementació del software de control de la xarxa READY MANAGER
- Integració del software LEAK DETECTOR per a la detecció de fuites
- Instal·lació del mòdul METER EXCHANGEE per a l'enregistrament dels canvis de comptadors
- Instal·lació d'antenes emissores i receptores de dades produïdes pels comptadors instal·lats pel projecte amb concentradors de senyals

3 DADES GENERALS

Taula 1: Ubicació de l'obra

Conceptes	Dades
POBLACIÓ	Els Torms (Les Garrigues)
CODI POSTAL	25164
LLOC	Xarxa de distribució municipi Els Torms
UBICACIÓ (Coordenades UTM31N ETRS89)	Diversos punts del municipi d'Els Torms

Taula 2: Tècnics autors del projecte

Conceptes	Dades
NOM	**Francesc Solé Duocastella**
DNI	47100981V
TITULACIÓ	Enginyer Tècnic Industrial
Nº COL·LEGIAT	20.657
NOM	**Albert Herrero Casas**
DNI	47684627S
TITULACIÓ	Enginyer de Camins, Canals i Ports
Nº COL·LEGIAT	25.493

4 NORMATIVA APLICABLE

- Orden ICT/155/2020, de 7 de febrero, por la que se regula el control metrológico del Estado de determinados instrumentos de medida.
- Plec de Prescripcions Tècniques Generals per Canonades d'Abastament d'Aigua aprovada per O.M. de 28 de juliol de 1974 (BOE 236 i 237)

- Decisió UE 2024/721 de la Comissió, de 27 de febrer de 2024, per la qual es fixen, en conformitat amb la Directiva 2000/60/CE del Parlament Europeu i del Consell, els valors de les classificacions dels sistemes de control dels Estats membres arrel a l'exercici d'intercalibració, i pel qual es deroga la Decisió (UE) 2018/229.
- Directiva (UE) 2020/2184 del Parlament Europeu i del Consell de 16 de desembre de 2020 relativa a la qualitat de les aigües destinades al consum humà (versió text refós).
- Real Decreto 902/2018, de 20 de julio, por el que se modifican el Real Decreto 140/2003, de 7 de febrero, por el que se establecen los criterios sanitarios de la calidad del agua de consumo humano, el Real Decreto 1798/2010, de 30 de diciembre, por el que se regula la explotación y comercialización de aguas minerales naturales y aguas de manantial envasadas para consumo humano, y el Real Decreto 1799/2010, de 30 de diciembre, por el que se regula el proceso de elaboración y comercialización de aguas preparadas envasadas para el consumo humano.
- Real Decreto 3/2023, de 10 de enero, por el que se establecen los criterios técnico-sanitarios de la calidad del agua de consumo, su control y suministro.
- Reglament electrotècnic de baixa tensió (REBT) segons RD 842/2003, de 2 d'agost.
- Llei 54/2003, de reforma del marc normatiu de la prevenció de Riscos Laborals.
- Llei 31/1995, de 8 de novembre, de Prevenció de Riscos Laborals.
- Reial decret 1627/1997 de 24 d'octubre de 1.997, sobre Disposicions mínimes de seguretat i salut en les obres.
- Reial decret 486/1997 de 14 d'abril de 1997, sobre Disposicions mínimes de seguretat i salut en els llocs de treball.
- Reial decret 105/2008, d'1 de febrer, pel qual es regula la producció i gestió dels residus de construcció i demolició.

5 DESCRIPCIÓ DE LA SITUACIÓ ACTUAL

La xarxa d'abastament del municipi dels Torms disposa de dos dipòsits, el dipòsit vell (1000 m^3 de capacitat i situat a 483 m.s.n.m) i el dipòsit nou (300 m^3 i situat a 500 m.s.n.m).

L'abastament del municipi es realitza mitjançant la compra en alta a la Mancomunitat d'Aigües de les Garrigues i es subministra al dipòsit vell, degut a la presència de nitrats en les seves captacions.

El dipòsit Vell s'utilitza com dipòsit d'emmagatzematge degut a que no disposa d'alçada suficient per abastir a les cases de la part més alta del poble. Degut a aquest fet, es va construir el dipòsit Nou, on es realitza la desinfecció i serveix com dipòsit de capçalera. Aquest dipòsit es troba connectat al dipòsit vell mitjançant una canonada de PEAD DN160 mm.

Actualment les escomeses existents al municipi son dobles, disposen del comptador d'aigua potable i del comptador d'aigua de reg de forma diferenciada. L'aigua no potable per a reg procedeix d'una mina que subministra el nucli a través d'una xarxa independent.

Actualment, la xarxa de subministrament en baixa és de polietilè i no es té constància de pèrdues importants en el seu traçat. El diàmetre de les canonades de la xara són variables, amb diàmetres nominals compresos entre 75 i 160 mm, essent el diàmetre DN75mm el més present a la xarxa.

La xarxa és mallada en el nucli a excepció de ramals que dirigeixen l'aigua a punts disseminats del nord-oest i el sud del nucli urbà. La gran majoria dels punts disseminats que reben l'aigua en ramals són granges.

A la següent taula es poden observar els principals elements de la xarxa d'Els Torms.

Taula 3: Elements de la xarxa d'aigua potable dels Torms

XARXA D'AIGUA POTABLE DELS TORMS	
ELEMENT	**UNITATS**
Captacions	0 (compra en alta a la Mancomunitat d'Aigües de les Garrigues)
Dipòsits	2
Nº abonats	143

A la següent figura es mostra un esquema de la xarxa d'abastament d'aigua potable en baixa del municipi dels Torms.

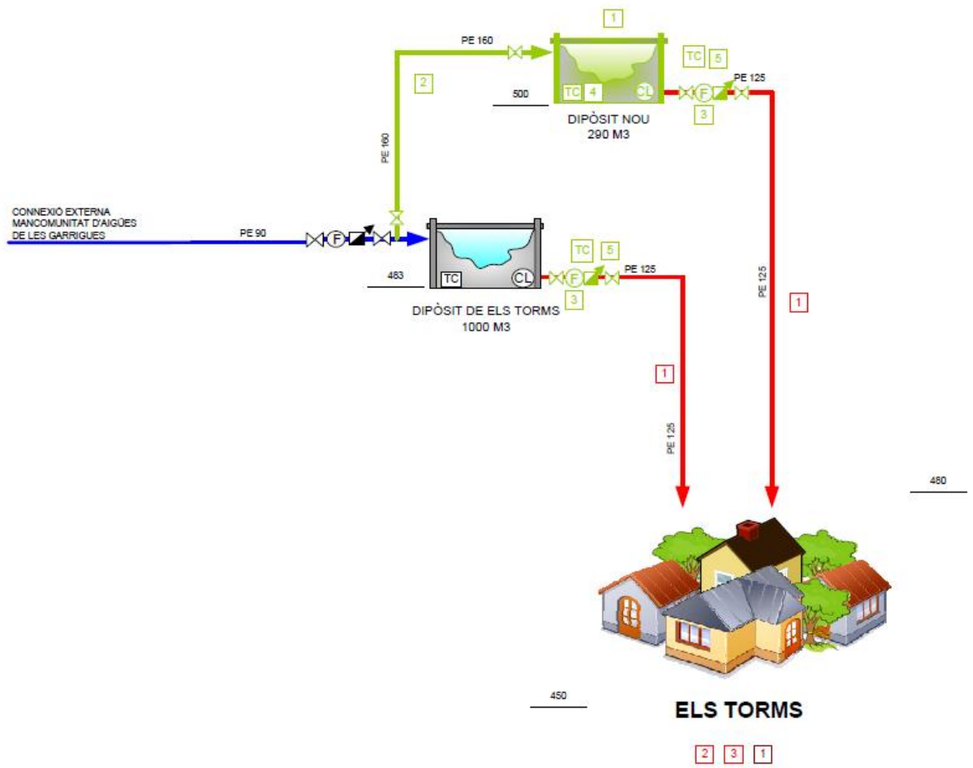

Figura 1: Esquema de la xarxa d'abastament d'aigua potable en baixa

5.1 Captacions

El municipi disposa de varis pous propis, tot ells però amb problemes de nitrats. Aquest fet implica la compra en alta a la Mancomunitat d'Aigües de les Garrigues de l'aigua per tal de poder abastir als abonats.

5.2 Dipòsits

Actualment, a la xarxa d'aigua potable del municipi dels Torms es disposa dels següents dipòsits:

- Dipòsit Vell
- Dipòsit Nou

A la següent taula, es pot veure les principals característiques dels dos dipòsits:

Taula 4: Característiques principals dels dipòsits del municipi d'Els Torms

DESCRIPCIÓ	Dipòsit Vell	Dipòsit Nou
Tipologia	Semisoterrat	Aeri
Capacitat (m3)	1.000	300
UBICACIÓ (Coordenades UTM31N ETRS89)	X: 309726,3 Y: 4585128,5	X: 309525,3 Y: 4584921,0
Cota (m.s.n.m)	483	502
Abasteix	Dipòsit Nou	Nucli poblacional
Tancat perimetral	Si	No
Cloració	No	Si

5.2.1 Dipòsit Vell

El dipòsit Vell està situat a l'est del nucli urbà del municipi i a una cota de 483 m.s.n.m. Aquest dipòsit es troba tancat perimetralment i disposa d'una caseta annexada on es troba l'estació de desinfecció, el telecontrol i el quadre elèctric. Té una capacitat de 1.000 m^3 d'emmagatzematge.

Aquest dipòsit no disposa de làmina d'impermeabilització i la seva conservació és millorable. Disposa de ventilacions protegides per tal d'evitar la possible entrada de brutícia o fauna de l'exterior.

A la següent figura trobem una imatge de l'estat actual del dipòsit.

Figura 2: vista exterior dipòsit Vell

Tal i com s'ha indicat anteriorment, Els Torms abasteix a la seva població a partir de la compra en alta a la Mancomunitat d'Aigües de Les Garrigues.

L'aigua que arriba al dipòsit Vell és impulsada des d'una planta potabilitzadora situada al terme municipal de Sarroca de Lleida, i arriba amb la canonada que es veu a la figura següent.

Figura 3: Entrada de la canonada de la Mancomunitat de Les Garrigues

5.2.2 Dipòsit Nou

El dipòsit Nou es troba a una cota 502 m.s.n.m. i actua com a dipòsit de capçalera. Està connectat al dipòsit Vell mitjançant una canonada de 160 mm de diàmetre. Es va construir per resoldre problemes de pressió que provocava inconvenients als usuaris, i té una capacitat de 300 m^3.

És un dipòsit circular de formigó amb un diàmetre de 10,28 metres. Està compost per 13 mòduls de tensat de 4 metres d'alçada i 2,40 metres d'amplada. Conté un sistema de cloració autocalibrant, amb una bomba dosificadora electromagnètica amb càbal ajustable. Els principals equips presents en la caseta de cloració del dipòsit son:

- Porta sondes
- Sonda amperimètrica autonetejable amb electrovàlvula per autocalibració
- Alarma per falta de fluid i equipament elèctric necessari
- Analitzador de clor lliure tipus SEKO control CL o similar
- Bomba centrífuga tipus RSM-3 o similar
- Dipòsit de 100 litres
- Filtres i cartutx filtrants

A la següent figura es pot veure una imatge de l'estat actual del dipòsit Nou.

Figura 4: Dipòsit Nou

5.3 Escomeses

Les escomeses de la xarxa en baixa del nucli urbà del municipi dels Torms són dobles. És a dir, que contenen un comptador per al reg i un comptador per a l'aigua potable. A la següent figura es pot veure una escomesa del nucli urbà dels Torms.

Figura 5: Escomesa doble amb els comptadors diferenciats del nucli urbà del municipi dels Torms

5.4 Necessitats a resoldre

La xarxa de distribució en baixa del municipi dels Torms, tot i estar en bon estat, presenta una sèrie de problemàtiques que no permeten en control i gestió adequada d'aquesta.

En l'estat actual de sequera l'Agència Catalana de l'Aigua ha posat en marxa un seguit de mesures per tal d'estalviar el màxim d'aigua possible mitjançant la limitació de la dotació màxima permesa. Actualment els abonats de la xarxa de subministrament d'aigua potable no disposen de comptadors que permetin realitzar tele lectura, no podent detectar fuites i avaries que originen un increment de pèrdues i una disminució del rendiment de la xarxa.

Aquest fet posa de manifest la necessitat de realitzar la digitalització del parc de comptadors de la xarxa de distribució en baixa al municipi dels Torms per tal de millorar la gestió de l'aigua.

6 JUSTIFICACIÓ DE LA SOLUCÓ ADOPTADA

Tenint en compte la situació actual de la xarxa d'abastament del municipi dels Torms, a continuació es justificaran les actuacions plantejades en el projecte.

6.1 Renovació dels comptadors

Es proposa la renovació del parc de comptadors del municipi dels Torms per tal de dotar a la xarxa d'abastament d'aigua potable d'un sistema de tele lectura fiable als comptadors, permetent la detecció de fuites de la xarxa domiciliaria dels abonats. Alhora, es facilita a l'equip tècnic gestor de la xarxa d'informació detallada d'aquesta per poder registrar el seu estat en temps real, per tal de realitzar la detecció de fuites o pèrdues a la xarxa de distribució.

Les actuacions proposades consisteixen en:

- Renovació dels 142 comptadors nous del model FLOWIQ 2200 MULTICAL ULTRASONIC DN15 i 1 comptador del model FLOWIQ 3200 de DN32mm, de la marca KAMSTRUP, o equivalents
- Instal·lació i configuració del software de control i gestió de dades READY MANAGER fins a 250 punts
- Instal·lació i configuració del software LEAK DETECTOR, per a la detecció de fuites.
- Instal·lació del mòdul METER EXCHANGEE per a l'enregistrament dels canvis de comptadors
- Instal·lació de concentradors de senyal i d'antenes emissores i receptores de dades

Durant l'execució de l'obra, es realitzarà un estudi de cobertura per verificar que l'abast del senyal obtingut és òptim i que les dues antenes proposades siguin suficients. Es tindrà en compte el radi de cobertura de les antenes per escollir la seva localització. L'adjudicatari haurà de sol·licitar un estudi previ de cobertura de la zona per assegurar aquesta ubicació de les antenes.

6.1.1 Nova escomesa

Es realitzarà una nova escomesa a la granja de Ramon Flix, degut a que la ubicació actual del comptador existent dificulta el seu seguiment i control al trobar-se dins de la parcel·la de titularitat privada

En la següent taula es mostren les principals característiques de la nova escomesa projectada:

Taula 5. Característiques principals nova escomesa projectada

Nova escomesa	Dades
UBICACIÓ (Coordenades UTM31N ETRS89)	X: 309929.0, Y: 458287.5
Comptador a renovar	FLOWIQ 3200 DN32
Tipus Armari	Armari de formigó (peana) amb accessoris hidràulics i ventosa

6.2 Nou comptador de control a la sortida del dipòsit Nou dels Torms

El coneixement dels consums d'un municipi a escala global o la quantitat total d'aigua subministrada no és suficient per dur a terme una anàlisi a escala més reduïda i avaluar quines zones tenen problemes de rendiment. La disponibilitat de dades en zones concretes de la xarxa pot ser d'utilitat a l'hora d'acotar els punts on es produeixen fuites i actuar sobre aquesta problemàtica.

Aquesta actuació es basa en la instal·lació d'un comptador de control a la sortida de la canonada de distribució del dipòsit Nou dels Torms mitjançant la instal·lació d'una arqueta prefabricada de formigó de mides 80x80x85 cm. L'objectiu de l'actuació és instal·lar el comptador per conèixer en exactitud la quantitat d'aigua que surt del dipòsit Nou per al subministrament al nucli del municipi, d'aquesta manera el control i la gestió de l'aigua potable, que surt del dipòsit Nou, serà més òptima que anteriorment.

La instal·lació del comptador proposat conté els següents elements:

Taula 6: Elements principals del nou comptador al dipòsit Nou dels Torms

Elements	Nº d'elements	Tipus
Filtres	1	Tipus Y amb DN125
Registrador de dades	1	Data logger
Cabalímetre	1	Wooltmann DN125 mm

La següent figura mostra l'emplaçament del comptador de la present actuació:

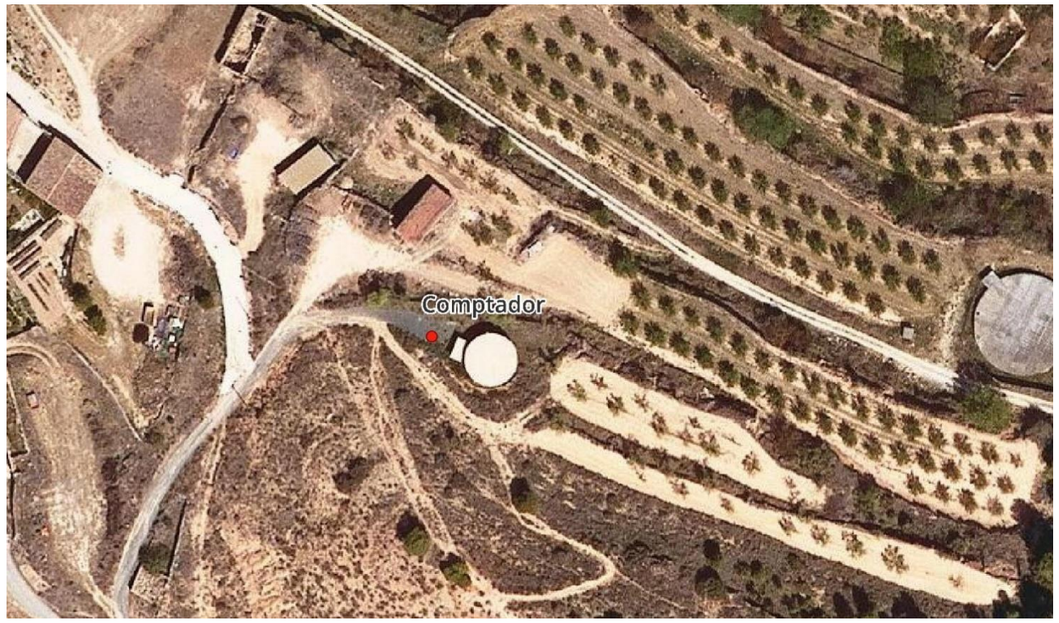

Figura 6: Ubicació del comptador a instal·lar al dipòsit Nou

7 DESCRIPCIÓ DE LES OBRES

En aquesta secció es descriu el detall de la solució que s'ha considerat més avantatjosa per assolir els objectius específics plantejats. Es descriuen les accions proposades i els aspectes tècnics més rellevants de les actuacions implicades.

7.1 Renovació dels comptadors

7.1.1 Treballs previs

En primer lloc, caldrà realitzar una sèrie d'actuacions prèvies a la renovació del parc de comptadors.

Per una banda, caldrà localitzar tots els comptadors a renovar, per a determinar la quantitat total de comptadors a renovar, les característiques d'aquests, i la necessitat o no d'executar alguna obra complementària.

Per una altra banda, caldrà notificar als usuaris de la xarxa la previsió d'actuacions del tall del servei d'aigua potable previst.

7.1.2 Renovació dels comptadors

Un cop que es procedeixi al tall del servei d'aigua potable, es procedirà a la substitució dels actuals comptadors mecànics pels comptadors digitals. S'instal·laran comptadors ultrasònics Kamstrup flowIQ 2200, o equivalents, de diàmetre nominal 15 mm per les escomeses domèstiques i DN32 mm per la granja indicada anteriorment..

Degut a deteriorat estat d'alguns armaris existents es pot preveure la necessitat de treballs addicionals, tals com, la renovació dels elements hidràulics dels armaris de comptador existents i/o l' adequació o substitució dels armaris, ja sigui per l'estat de l'armari o per falta d'espai per ubicar-hi el nou comptador.

Un cop realitzada l'adequació dels armaris i la substitució dels elements hidràulics que formen la pre-instal·lació del comptador es procedirà a la renovació dels comptadors. Finalment, es depositaran els comptadors retirats per al seu trasllat a una entitat gestora.

Addicionalment, els nous elements de mesura instal·lats hauran de comptar amb un sistema de detecció acústica de fuites integrat, que permeti controlar les escomeses amb l'objectiu d'identificar possibles fuites.

Aquest tipus de comptador permet que la xarxa actuï com una xarxa mallada registradora d'acústics, tots els comptadors hauran de controlar en tot moment el soroll a les línies de distribució.

7.1.3 Digitalització dels comptadors

Un cop realitzada la substitució dels comptadors, es configurarà el sistema de monitoratge previst per al control de la xarxa. Es duran a terme proves de control i de funcionalitat dels aspectes més rellevants del telecontrol, de tal manera que es pugui assegurar un correcte desenvolupament de la digitalització de la xarxa.

Finalment, s'hauran de configurar les alarmes intel·ligents que disposa per tal de detectar totes les possibles anomalies i actuar-ne en conseqüència.

El sistema previst per a la monitoratge del parc de comptadors és una solució del mateix fabricant, Kamstrup, amb el seu programari Ready Manager i el seu addicional Leak Detector. Amb aquest programari, es podrà mantenir un control extens de la xarxa així com indicis de fuita.

7.1.4 Nova escomesa

Com a treballs previs es realitzaran cales per a la detecció de la canonada existent. En cas de necessitat es realitzaran un total de tres cales per tal de trobar el recorregut de la canonada actual, degut a que el traçat actual es desconeix.

Un cop localitzada la canonada existent s'ubicarà un nou armari prefabricat de formigó, tipus peana, per a la ubicació del nou comptador DN32, juntament amb una ventosa .

A la següent figura s'observa la ubicació proposada per a la realització de les cales i la ubicació del nou comptador:

Figura 7: Ubicació de les cales per a la instal·lació d'un comptador

En la següent figura es mostra l'armari prefabricat de formigó proposat:

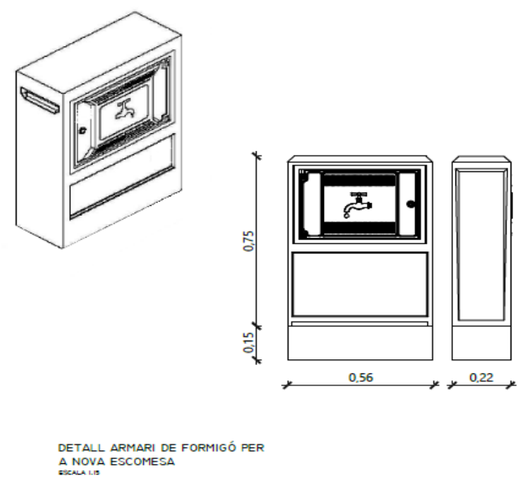

Figura 8: Detall armari comptador nova escomesa

7.2 Comptador de control al dipòsit Nou dels Torms

7.2.1 Treballs previs

En primer lloc, es realitzarà una cala per a la localització de la canonada que distribueix al nucli.

En segon lloc, es realitzarà un avís a la població per informar de les possibles afectacions.

Un cop acomplertes les actuacions esmentades es procedirà al moviment de terres.

7.2.2 Moviment de terres i obra civil

La fase d'obra s'iniciarà amb la demolició del paviment on es defineixi ubicar la nova arqueta, posteriorment es realitzarà l'excavació prevista amb mitjans mecànics tipus excavadores, amb mitjans manuals en les zones més compromeses. L'execució de l'excavació és preveu de dimensions suficient per ubicar el comptador i els elements hidràulics necessaris.

S'instal·larà una arqueta prefabricada de formigó, de mides xxx per a instal·lació de serveis. Col·locada sobre 15 cm de grava i reblert de terra de la mateixa excavació.

S'instal·larà una arqueta prefabricada de formigó sense fons, amb tapa de registre i sistema de tancament, per allotjar el comptador. Comptarà amb unes dimensions interiors de 70x70 cm.

No es realitzarà armari exterior, donat que la instal·lació del data logger es realitzarà dins de l'arqueta.

Un cop finalitzada tota l'execució del comptador, es procedirà a reomplir i compactar el seu perímetre amb material procedent de l'excavació lliure d'elements grossos compactat al 95% del P.M., i es reposarà amb el mateix tipus d'acabat existent inicialment, ja sigui terra, formigó, asfalt, etc.

7.2.3 Obra mecànica

Les característiques i especificacions s'indiquen en el Plec de Prescripcions Tècniques i a l'ANNEX Nº10 ESPECIFICACIONS TÈCNIQUES DELS EQUIPS.

Es realitzarà una configuració d'arqueta per a una canonada de 125 mm i tenint en compte que pròxima a l'arqueta projectada s'ubiquen les vàlvules, ventoses i elements hidràulics de la canonada de sortida a distribució. Els accessoris i els elements necessaris són els següents:

- filtre en forma Y
- 1 comptador tipus Woltmann
- 1 data logger

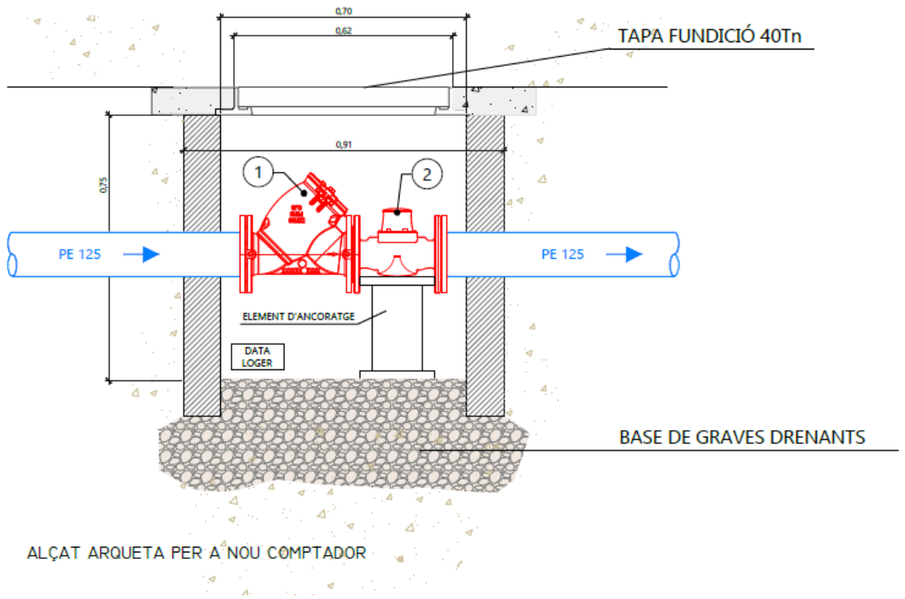

Figura 9: Exemple de disposició dels elements de l'actuació

8 EXPROPIACIONS I SERVEIS AFECTATS

En l'àmbit del projecte, a causa de la naturalesa de l'actuació proposada, no es contempla cap expropiació. En l'annex nº8 es defineixen els serveis afectats.

9 AFECTACIONS TERRITORIALS

Les actuacions projectades són una renovació dels comptadors existents d'aigua potable, per la qual cosa no es troben subjecte a cap afectació al medi. Però si cal tenir en compte la proximitat o si la zona plantejada en el present projecte s'inclou en un espai natural protegit.

En l'àrea projectada, les figures de protecció per a espais naturals com la Xarxa Natura 2000, el Pla d'Espais d'Interès Natural (PEIN) i els Espais Naturals de Protecció Especial (ENPE) són idèntics. Per aquest motiu, es representen conjuntament en la següent figura.

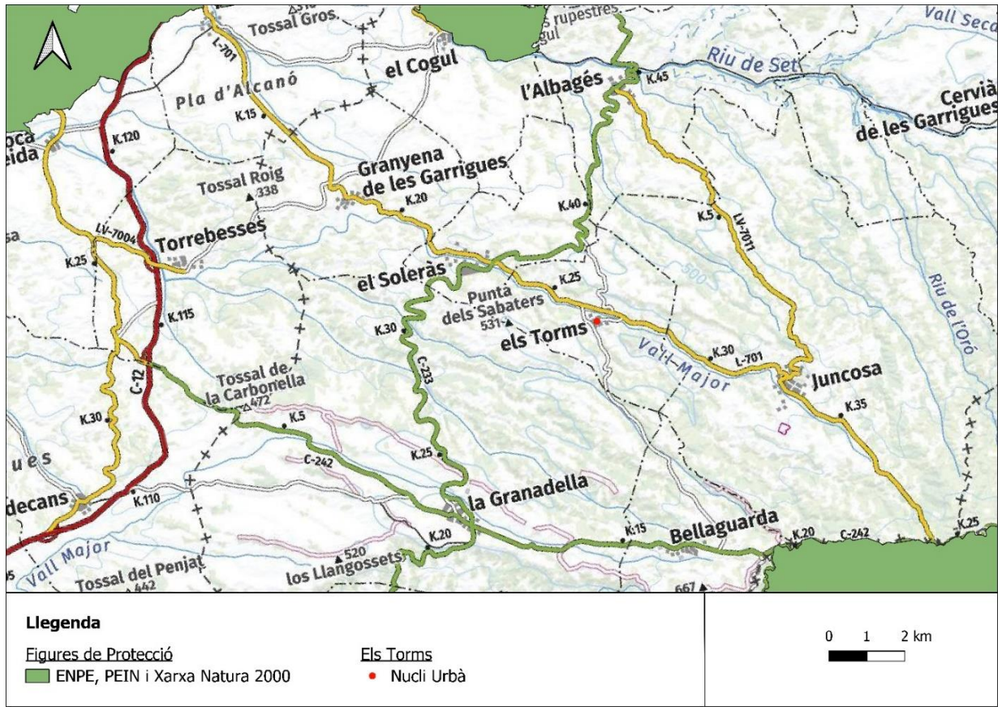

Figura 10: Mapa de les afectacions a espais naturals protegits

La figura ens mostra que el nucli urbà dels Torms es troba allunyat de qualsevol classe d'espai protegit. Això, indica que no hi haurà cap afectació a un espai natural amb un caràcter de protecció.

10 AFECTACIONS AL TRÀNSIT

Segons estableix l'article 41 del vigent Codi de Circulació, és necessari senyalitzar convenientment aquells obstacles deguts a les obres viàries durant el dia com durant les hores nocturnes, havent-ne de retirar l'esmentada senyalització tan aviat com desapareix el motiu d'aquesta.

Per solucionar els problemes generats durant el desenvolupament de les obres programades i minimitzar el seu efecte sobre els usuaris, s'ha previst una sèrie de senyalitzacions i desviaments de trànsit provisionals en aquelles zones en les quals l'execució de les obres afecta les calçades actualment en servei.

11 PLA DE TREBALL I TERMINIS D'EXECUCIÓ

El pla de treballs plantejat per l'execució de les obres descrites té una duració total d'1 mes. L'Annex nº4 presenta una descripció detallada de les tasques, les duracions assignades a cadascuna d'elles i els condicionants que afecten al seu desenvolupament a nivell de precedències i marges requerits.

12 TERMINI DE GARANTIA

El termini de garantia serà d'un any a partir de la recepció provisional de l'obra. Aquest període es considera suficient per poder observar el comportament de les obres i poder corregir qualsevol defecte que s'hi pugui detectar.

13 LEGISLACIÓ VIGENT

La contractació administrativa de les obres s'haurà de fer d'acord amb la Llei 9/2017, de 8 de novembre, de contractes del sector públic, per la qual es transposen a l'ordenament jurídic espanyol les directives del Parlament Europeu i del Consell 2014/23/UE i 2014/24/UE, de 26 de febrer de 2014.

14 INUNDABILITAT DE LES INSTAL·LACIONS

Les instal·lacions projectades no són susceptibles de ser inundades.

Com es pot veure en la següent figura les actuacions del projecte es troben fora de les zones inundables que es troben properes al nucli urbà del municipi dels Torms.

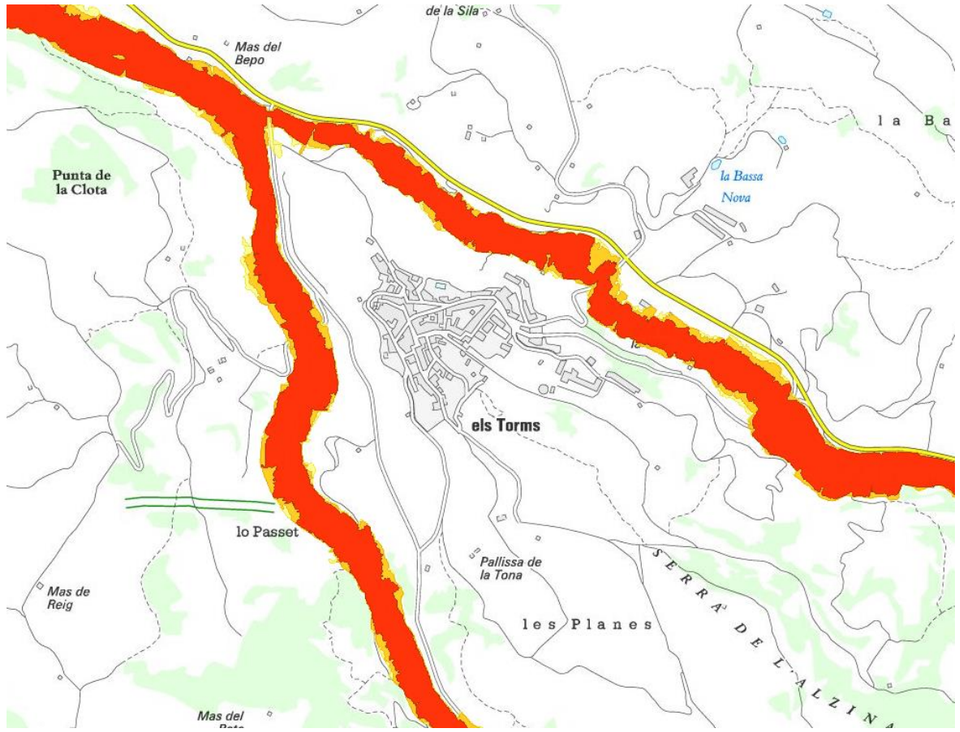

Figura 11: Mapa de les zones inundables del municipi dels Torms

15 REVISIÓ DE PREUS

Donat que el pla d'execució de les obres és d'1 mes, no es preveu cap revisió de preus.

16 SEGURETAT I SALUT

En compliment del 1627/1997, de 24 d'octubre, per la qual cosa s'implanta l'obligatorietat de la inclusió d'un Estudi de Seguretat i Salut en els projectes d'edificació i obra pública, s'ha redactat l'annex nº7. Estudi Bàsic de Seguretat i Salut que recull les mesures preventives adequades als riscos que suposen la realització de les obres projectades.

17 RESUM DEL PRESSUPOST

La valoració de les obres s'ha efectuat tenint en compte els costos actuals de mà d'obra, dels materials i de la maquinària, per poder formar els preus de les diverses unitats d'obra. Els preus unitaris esmentats inclouen la part proporcional de les despeses d'assaigs corresponents. Aplicant aquests preus als amidaments realitzats a partir dels plànols del projecte, s'ha elaborat la valoració de les obres, inclosa en l'esmentat Document nº4 del present projecte constructiu.

Taula 7: Resum del pressupost

RESUM DEL PRESSUPOST	
Pressupost d'execució de material PEM	75.580,36 €
6% Benefici industrial	4.534,82 €
13% Despeses Generals	9.825,45 €
Pressupost d'execució per contracte PEC sense IVA	**89.940,63 €**
21% IVA	18.887,53 €
Pressupost d'execució per contracte PEC amb IVA	**108.828,16 €**

18 DOCUMENTS QUE CONTÉ EL PROJECTE

Els documents que formen part d'aquest projecte són:

- DOCUMENT Nº1: MEMÒRIA I ANNEXOS
  - Memòria
  - Annex 1: Característiques principals
  - Annex 2: Reportatge fotogràfic
  - Annex 3: Recopilació i anàlisi de la informació existent
  - Annex 4: Pla d'Obra
  - Annex 5: Pla de control de qualitat
  - Annex 6: Automatització i control
  - Annex 7: Estudi bàsic de seguretat i salut
  - Annex 8: Afeccions i serveis afectats
  - Annex 9: Pla de gestió de residus

- Annex 10: Especificacions tècniques dels equips i dels materials
- Annex 11: Justificació de preus

- DOCUMENT Nº2: PLÀNOLS
- DOCUMENT Nº3: PLEC DE CONDICIONS TÈCNIQUES
- DOCUMENT Nº4: PRESSUPOPST

19 CONCLUSIÓ

En base al contingut d'aquesta memòria i amb la resta de documents que constitueixen aquest projecte, es considera que les obres estan suficientment definides per poder-les executar correctament i es sotmet la seva aprovació als òrgans de l'administració.

Els Torms, febrer de 2025

Els enginyers autors del projecte,

Francesc Solé Duocastella	Albert Herrero Casas
Enginyer Tècnic Industrial	Enginyer de Canals, Camins i Ports

ANNEX 1. CARACTERÍSITIQUES PRINCIPALS

Índex

1 INTRODUCCIÓ 3

2 XARXA D'AIGUA POTABLE 3

3 ACTUACIONS PROPOSADES 3

3.1 Comptador de control al dipòsit Nou d'Els Torms 3

3.2 Renovació de comptadors d'abonats 3

APÈNDIX 1. PLÀNOLS D'ACTUACIONS 5

1 INTRODUCCIÓ

En el present annex es descriu la xarxa d'aigua potable del municipi dels Torms on hi afecta el PROJECTE CONSTRUCTIU D'ACTUACIONS DE MILLORA PER A LA DIGITALITZACIÓ DE LA XARXA D'ABASTAMENT D'AIGUA EN BAIXA AL MUNICIPI DELS TORMS (LES GARRIGUES).

2 XARXA D'AIGUA POTABLE

La xarxa d'abastament en baixa d'aigua potable del municipi dels Torms és de polietilè en la seva totalitat i no es té constància de l'existència de pèrdues importants. Però, existeix la dificultat del seguiment dels consums domiciliaris. Aquest fet es deu als següents motius:

- Falta d'un comptador a la sortida del dipòsit nou
- Necessitat de millora de la digitalització de la xarxa

A continuació es mostren les principals característiques de la xarxa d'aigua potable del municipi del projecte:

Taula 1: Elements de la xarxa d'aigua potable dels Torms

XARXA D'AIGUA POTABLE DELS TORMS	
ELEMENT	**UNITATS**
Captacions	0 (compra en alta)
Dipòsits	2
Nº abonats	143

3 ACTUACIONS PROPOSADES

3.1 Comptador de control al dipòsit Nou dels Torms

Es proposa la instal·lació d'un comptador a la canonada de distribució del dipòsit nou per tal de permetre un millor control i registre de l'aigua que es distribueix al municipi

La instal·lació del comptador es realitzarà mitjançant l'execució d'una arqueta prefabricada de formigó per tal d'allotjar-hi els elements descrits en la següent taula:

Taula 2: Elements principals del nou comptador al dipòsit Nou dels Torms

Elements	Nº d'elements	Tipus
Comptador	1	Woltmann DN125
Filtre	1	Tipus Y amb DN125
Gravador a temps real	1	Data logger

3.2 Renovació de comptadors d'abonats

Es proposa la instal·lació d'una xarxa fixa de comptadors ultrasònics digitals per tal de dotar al municipi dels Torms d'un sistema de telelectura fiable als comptadors domiciliaris abonats a la xarxa. Alhora, es facilita a l'equip tècnic gestor de la xarxa d'informació detallada d'aquesta per poder registrar el seu estat en temps real, per tal de realitzar la detecció de fuites o pèrdues a la xarxa de distribució.

L'abast d'aquest sistema de telelectura proposat es mostra a continuació:

- Renovació dels 142 comptadors per comptadors ultrasònics FLOWIQ 2200 MULTICAL ULTRASONIC de Kamstrup, o equivalent, i 1 comptador FLOWIQ 3200 de Kamstrup, o equivalent.
- Instal·lació del software de control READY MANAGER, de fins a 250 punts de mesura
- Instal·lació del software addicional LEAK DETECTOR per a la detecció de fuites
- Instal·lació del mòdul METER EXCHANGEE per a l'enregistrament dels canvis de comptadors
- Instal·lació d'antenes emissores i receptores de dades, juntament amb concentradors de senyal

Es proposa la realització d'una nova escomesa a la granja de Ramón Flix per tal de facilitar a l'emrpesa gestora l'accés al comptador degut a que en l'actualitat aquest es troba ubicat dins del recinte de l'abonat.

En la següent taula es mostra un resum de l'actuació proposada:

Renovació comptadors	Unitats
Noves escomeses	1
Comptadors ultrasònics Kamstrup, model FLOWIQ 2200, DN15	142
Comptadors ultrasònics Kamstrup, model FLOWIQ 3200, DN32	1
Software de control Ready Manager	1
Software addicional Leak Detector	1
Mòdul Meter Exchange	1
Antenes emissores i receptores	2
Concentradors de senyal	2

Per a la instal·lació dels nous comptadors, es realitzaran treballs d'adequació que inclouran la preparació i instal·lació d'armaris específics, així com la col·locació dels elements hidràulics necessaris per al correcte funcionament del sistema.

Els comptadors s'instal·laran a tots els usuaris previstos a la xarxa d'aigua, fet que permetrà un registre dels consums reals del conjunt del municipi dels Torms. D'aquesta manera, es facilitarà la lectura a l'entitat gestora i es podrà disposar d'una major fiabilitat en aquestes.

APÈNDIX 1. PLÀNOLS D'ACTUACIONS

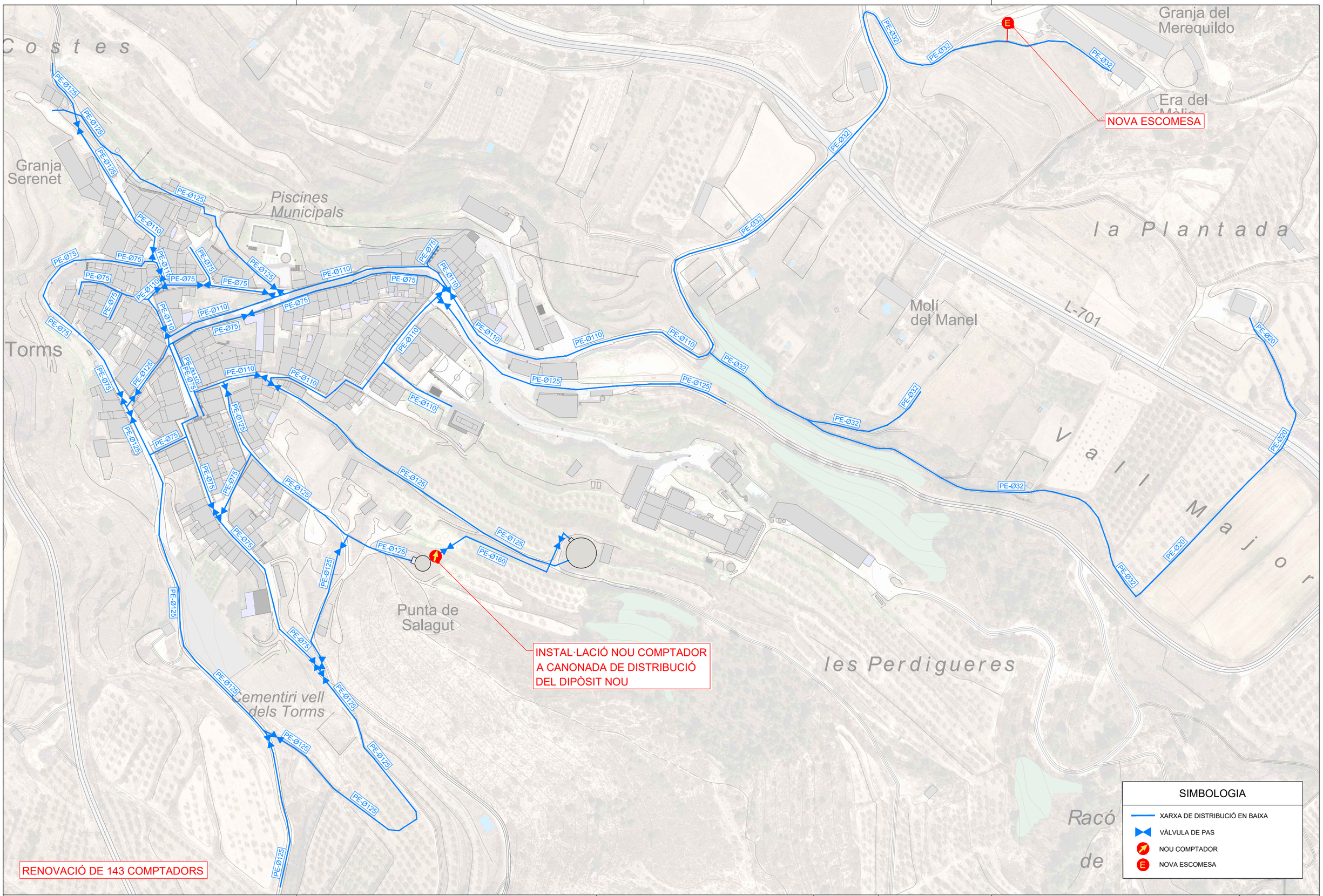

PROMOTOR:	EMPRESA CONSULTORA:	TÈCNIC AUTOR DEL PROJECTE:	TÍTOL DEL PROJECTE:	DATA:	ESCALA:	TÍTOL DEL PLÀNOL:	NÚM. PLÀNOL:
AJUNTAMENT ELS TORMS	engisic	Francesc Solé Duocastella, Enginyer Tècnic Industrial Albert Herrero Casas, Enginyer de Camins	PROJECTE CONSTRUCTIU D'ACTUACIONS DE MILLORA PER A LA DIGITALITZACIÓ DE LA XARXA D'ABASTAMENT D'AIGUA EN BAIXA AL MUNICIPI DELS TORMS (LES GARRIGUES)	FEBRER 2025	0m – 67,50m 1/2250 *Originals DIN A3*	PLANTA GENERAL ACTUACIONS PROJECTADES	P2.2
							FULL: 02 de 02
							REVISIÓ:

ANNEX 2. REPORTATGE FOTOFRÀFIC

Índex

1 INTRODUCCIÓ 3

2 RECULL FOTOGRÀFIC 3

2.1 Nou comptador de control a dipòsit Nou 3

2.2 Ubicació nova escomesa 3

2.3 Element de la xarxa d'abastament del municipi dels Torms 4

1 INTRODUCCIÓ

En el present annex es realitza un recull fotogràfic els elements més rellevants del projecte, que fa referència al PROJECTE CONSTRUCTIU D'ACTUACIONS DE MILLORA PER A LA DIGITALITZACIÓ DE LA XARXA D'ABASTAMENT D'AIGUA EN BAIXA AL MUNICIPI DELS TORMS (LES GARRIGUES).

2 RECULL FOTOGRÀFIC

2.1 Nou comptador de control a dipòsit Nou

Figura 1. Ubicació proposada nova arqueta amb comptador de control

2.2 Ubicació nova escomesa

Figura 2. Ubicació proposada per a la ubicació del nou armari de comptador a granja

2.3 Element de la xarxa d'abastament del municipi dels Torms

Figura 3. Vista exterior dipòsit Vell

Figura 4. Vista exterior i interior arqueta compra en alta

Figura 5. Vista exterior dipòsit Nou

Figura 6. Vista interior caseta cloració dipòsit Nou

Figura 7. Vista interior caseta cloració dipòsit Nou (2)

Figura 8. Vista interior armari amb les dues xarxes, aigua potable i reg

ANNEX 3. RECOPILACIÓ I ANÀLISI DE LA INFORMACIÓ EXISTENT

Índex

1 INTRODUCCIÓ 3

2 FONTS D'INFORMACIÓ 3

APÈNDIX 1. PLA DIRECTOR 4

APÈNDIX 2. MEMÒRIA VALORADA 6

1 INTRODUCCIÓ

El present annex té com a objectiu la recopilació i anàlisi de tots els documents que s'han pogut consultar per a la redacció del present projecte.

2 FONTS D'INFORMACIÓ

La informació que s'ha pogut consultar al present projecte és la següent:

- Pla Director d'Abastament d'Aigua Potable
- Memòria Valorada d'actuacions de millora de la digitalització de la xarxa d'abastament d'aigua en baixa al municipi dels Torms
- Llistat de comptadors de la xarxa d'aigua del municipi dels Torms

A més, també s'ha pogut disposar de mapes cartogràfics:

- Visor Vissir de l'ICGC
- Visor Streetview de Google Maps

APÈNDIX 1. PLA DIRECTOR

SOCADE
ELS TORMS
PLA DIRECTOR D'ABASTAMENT
D'AIGUA POTABLE
VOLUM I
MEMÒRIA
ANNEXES
- Annex 1: Normes constructives
- Annex 2: Pressupostos
CONSELL COMARCAL
DE LES GARRIGUES

APÈNDIX 2. MEMÒRIA VALORADA

Agència Catalana de l'Aigua

MEMÒRIA VALORADA D'ACTUACIONS DE MILLORA DE LA DIGITALITZACIÓ DE LA XARXA D'ABASTAMENT D'AIGUA EN BAIXA AL MUNICIPI DELS TORMS

Data: Setembre de 2023

Població: Els Torms

Promotor: Ajuntament d'Els Torms

ENGISIC SOLUCIONS I CONSULTING, S. L.
info@engisic.com
www.engisic.com
T. 646438992 / 606068085

ANNEX 4. PLA D'OBRA

Índex

1 INTRODUCCIÓ 3
2 TERMINI D'EXECUCIÓ DE LES OBRES 3
3 JUSTIFICACIÓ DEL PLA 3
4 CRITERIS I ASPECTES GENERALS APLICATS A LA PLANIFICACIÓ DE L'OBRA 3
APÈNDIX 1. DIAGRAMA DE GANTT 4

1 INTRODUCCIÓ

En el pla d'obra s'estableix l'ordre de prioritats de les obres per al correcte desenvolupament de l'execució del PROJECTE CONSTRUCTIU D'ACTUACIONS DE MILLORA PER A LA DIGITALITZACIÓ DE LA XARXA D'ABASTAMENT D'AIGUA EN BAIXA AL MUNICIPI DELS TORMS (LES GARRIGUES). Les característiques d'aquesta obra permeten l'execució de les obres de manera coordinada i sense interferències entre les diferents unitats d'obra.

2 TERMINI D'EXECUCIÓ DE LES OBRES

Per a dur a terme la construcció del projecte s'ha realitzat un programa de treballs, per tal d'establir l'ordre de prioritats per al correcte desenvolupament de l'execució de les diferents activitats. El Contractista haurà de preveure els recursos necessaris de manera que es puguin acabar els treballs dins del termini fixat per l'execució de les obres. Aquest pla s'ha realitzat tenint en compte la forma en que s'executaran les obres, de manera similar a l'estructuració del pressupost. El temps previst per a cada activitat ha estat calculat en funció dels amidaments i dels rendiments dels equips constructius.

El termini d'execució de les obres es **d'1 mes.**

3 JUSTIFICACIÓ DEL PLA

Els temps previstos per a cada activitat han estat calculats en funció dels amidaments i dels rendiments dels equips constructius que, per a cada unitat, s'han tingut en compte en les justificacions de preus corresponents, dintre de la flexibilitat que ha de tenir tota planificació de treballs.

Les activitats de l'obra, la seva durada i les precedències entre les activitats es poden observar en diagrama de Gantt.

4 CRITERIS I ASPECTES GENERALS APLICATS A LA PLANIFICACIÓ DE L'OBRA

Per elaborar el Pla d'Obra han estat adoptats una sèrie de criteris i supòsits. El seguiment i adopció dels mateixos, durant l'execució de l'obra, hauran de ser aprovades per la Direcció de l'Obra específicament en cada cas. La informació descrita en el present annex no és prescriptiva, únicament pretén demostrar que l'obra es pot executar en el termini definit en el present document.

Per tot això, serà responsabilitat del contractista elaborar un Pla d'Obra ajustar a la realitat dels mitjans disponibles i amb les condicions tècniques i econòmiques que determini la Direcció de l'Obra independentment de les durades, condicions i criteris de precedència reflectides al diagrama de Gantt.

APÈNDIX 1. DIAGRAMA DE GANTT

	Nombre	Duracion
1	Replanteig i oficina tècnica	1 day
2	**OBRA**	**19 days**
3	**COMPTADORDIPÒSITNOU**	**5 days**
4	Obra civil	3 days
5	Obra mecànica	2 days
6	**TELELECTURA**	**18 days**
7	Treballs previs	1 day
8	Obra civil	8 days
9	Instal·lació comptadors	13 days
10	Instal·lació antenes i softwares	2 days
11	**ALTRES**	**19 days**
12	Proves de funcionament	1 day
13	Neteja i acabats	1 day
14	Seguretat i Salut	19 days
15	Imprevistos	19 days
16	FI	0 days

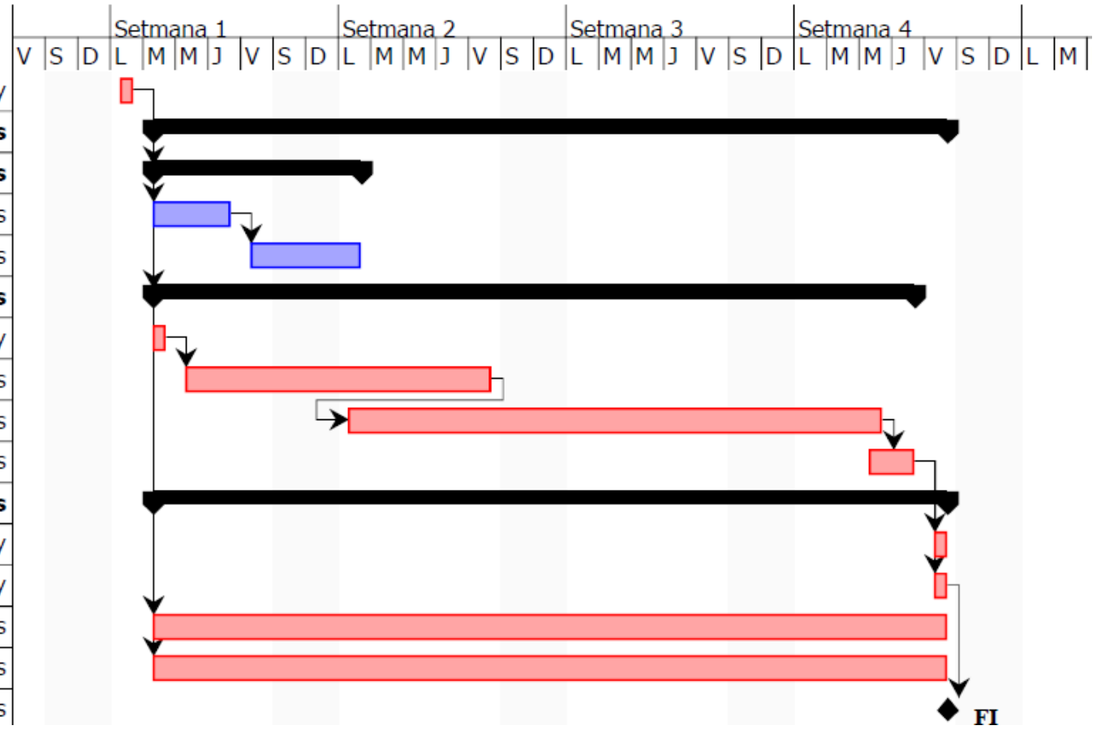

Figura 1. Diagrama de Gantt

ANNEX 5. PLA DE CONTROL DE QUALITAT

Índex

1 CONDICIONS GENERALS 3
2 PRESSUPOST DE CONTROL DE QUALITAT 3
3 INSTRUCCIONS, NORMES I DISPOSICIONS APLICABLES 4
4 PLA DE CONTROL DE QUALITAT DE LES OBRES 4
4.1 Excavacions de rases 4
4.2 Reblerts de rases 4
4.3 Conduccions i accessoris hidràulics 5
4.4 Vàlvules i bombes per aigües residuals 6
4.5 Demolicions de paviments i edificacions 6
4.6 Control de materials subministrats 6
4.7 Control d'equips subministrats 6
4.8 Construcció d'edificacions d'obra de peces prefabricades de formigó 6
4.9 Construcció d'edificacions d'obra de fàbrica 7
5 NORMATIVA I INSTRUCCIONS DE REFERÈNCIA 7

1 INTRODUCCIÓ

Per tal de poder realitzar les obres del PROJECTE CONSTRUCTIU D'ACTUACIONS DE MILLORA PER A LA DIGITALITZACIÓ DE LA XARXA D'ABASTAMENT D'AIGUA EN BAIXA AL MUNICIPI DE ELS TORMS (LES GARRIGUES), s'ha procedit a confeccionar el present programa de control de qualitat, a fi i efecte d'assegurar que els materials i processos constructius emprats en la realització d'aquestes obres gaudeixin d'unes mínimes garanties de qualitat.

Independentment dels controls especificats en aquests programa, s'haurà de demanar certificats de qualitat a tots els proveïdors, dels productes que subministrin a la obra. Opcionalment si els materials disposen del segell de qualitat INCE o altres homologats degudament actualitzats, es podrà reduir, si cal, el nivell de control.

2 CONDICIONS GENERALS

Les actuacions relacionades amb el control de qualitat dels treballs i materials projectats quedaran sotmeses amb caràcter general a les condicions generals i/o particulars que el ***Plec de prescripcions tècniques general*** (PPTG) del present projecte i de les que l'Agència Catalana de l'Aigua (ACA) determinin al respecte, sense perjudici del que les disposicions legals i altres normes d'aplicació disposin.

L'Adjudicatari de les obres presentarà per a la seva aprovació, tenint present les especificacions de l'annex de Control de Qualitat del present projecte, un Pla d'Autocontrol de la Qualitat (PAQ) amb un programa de Punts d'Inspecció. Aprovat aquest pel Director d'Obra, passarà a ser contractual. Aquest PAQ. haurà de garantir el compliment de les condicions establertes en el PPTG, i en qualsevol cas sempre haurà de complir totes les normatives vigents i d'aplicació a l'obra executada. El PAQ. l'haurà de dur a terme l'Adjudicatari sota la seva responsabilitat i al seu càrrec, quedant el seu cost repercutit als preus unitaris del pressupost general d'aquest projecte.

Mensualment el Contractista haurà de presentar a la D.O. un informe on es recullin tots el assajos i els seus resultats.

Tots els assajos necessaris seran realitzats en un Laboratori Oficial acceptat per la Direcció d'Obra i a càrrec del Contractista.

El Director d'Obra (DO) podrà, durant el curs de les obres o prèviament a la recepció d'aquestes, realitzar quantes proves cregui adients per a comprovar el compliment de condicions i l'adequat comportament de l'obra executada.

Aquestes proves es realitzaran sempre en presència de l'Adjudicatari que, per la seva part, estarà obligat a donar quantes facilitats es necessitin per a la seva correcta realització i a posar a disposició els mitjans auxiliars i personal necessaris a tal objecte, al seu càrrec. De les proves que es realitzin s'aixecarà Acta, la qual es tindrà present per a la recepció de l'obra.

Qualsevol modificació de PAQ que requereixi el Contractista per modificació de l'obra executada prevista o qualsevol altre motiu, s'haurà d'avisar amb 15 dies d'antelació a la DO i aquesta podrà aprovar-ho o comunicar al Contractista el motiu de la denegació.

Quan l'Adjudicatari executés obres que resultessin defectuoses en geometria i/o qualitat, segons els materials o mètodes de treball utilitzats, el Director d'Obra apreciarà la possibilitat o no de corregir-les i en funció d'això disposarà:

- Les mesures a adoptar per a procedir a la correcció de les corregibles, dins del termini que s'assenyali.
- Les incorregibles, on la discrepància entre característiques obtingudes i especificades no comprometin els requisits tècnics, de funcionalitat i estètics de les obres, seran tractades a criteri del Supervisor d'Obra o del Director d'Obra, com a defectuoses acceptades previ acord amb l'Adjudicatari, amb una penalització econòmica.
- Les incorregibles en que quedin compromesos els requisits tècnics, de funcionalitat i estètics de les obres, seran enderrocades i reconstruïdes a càrrec de l'Adjudicatari, dins del termini que s'assenyali.

Totes aquestes obres no seran d'abonament fins a trobar-se en les condicions especificades, i en cas de no ser reconstruïdes en el termini concedit, la Promotor podrà encarregar el seu arranjament a tercers, a càrrec de l'Adjudicatari.

Els assaigs complementaris que s'efectuïn seran a càrrec del Promotor si els resultats són satisfactoris. En cas contrari seran a càrrec de l'Adjudicatari.

Els resultats dels assaigs de control de qualitat s'han de lliurar amb la màxima promptitud. En el cas que els resultats no compleixin les prescripcions fixades, aquesta promptitud ha de tenir caràcter d'urgent per tal que la Direcció d'Obra purgui prendre les mesures més adients.

Les despeses derivades dels controls d'acceptació d'elements prefabricats, de canonada, accessoris i mecanismes realitzats a fàbrica seran a càrrec de l'Adjudicatari quan aquest n'efectuï el subministrament, considerant-se implícitament inclosos als preus unitaris dels esmentats elements.

L'Enginyer Director de l'Obra podrà retenir, en concepte de garantia del pagament del control de qualitat a l'empresa designada, fins a un 5% de l'import de les certificacions fins a que l'Adjudicatari hagi justificat degudament l'abonament dels assaigs, anàlisi i proves a qui correspongui, podent successivament incrementar-se l'esmentada retenció fins a un 20% de l'import de la certificació si, a judici de l'Enginyer Director, l'Adjudicatari no compleix les obligacions contretes amb el laboratori designat.

3 PRESSUPOST DE CONTROL DE QUALITAT

Segons "Anejo I de la Parte I del Código Técnico de la Edificación", el Pla de Control de Qualitat ha de formar part d'un annex de la memòria i ha d'estar inclòs en el pressupost detallat del projecte. Els dos sistemes de contracció més habituals pel control de qualitat d'una obra són els següents:·

- Contractació independent dels contractes d'obra i de control de qualitat (pressupostos independents).·
- Contractació conjunta dels contractes d'obra i de control de qualitat. (pressupost conjunt).

En el cas del present projecte l'opció és l'execució d'un pressupost o contractació conjunta, les partides d'obra de control de qualitat seran com qualsevol altre partida del projecte i, per tant, estan afectades per les mateixes despeses indirectes, despeses generals d'empresa, benefici industrial i l'IVA corresponent. El pressupost d'aquest projecte es detalla una partida alçada a justificar per l'execució del PAQ

dels treballs i materials projectats de **fins a un u per cent (1 %) del Pressupost d'Execució Material (PEM).**

Els costos dels assaigs i proves no contemplats al PAQ aniran a càrrec dels contractista, excepte en el cas en que els resultats dels assajos del control posin de manifest un treball defectuós de disseny original de l'obra, cas en què serà l'Adjudicatari podrà sol·licitar el rescabalament del cost.

La Justificació de Preus que figura en el projecte recull la descomposició en mà d'obra, materials i maquinària dels preus que figuren en els Quadres de Preus. Aquesta s'ha realitzat en base a unes hipòtesis pel que fa referència a l'execució de les unitats d'obra. S'entenen incloses en aquesta les despeses de subministrament, manipulació, col·locació, ús, proves i assaigs de tots els materials precisos per a l'execució de les unitats d'obra corresponents fins al correcte acabament de les mateixes, llevat que expressament se n'exclogui alguna a l'apartat corresponent

4 INSTRUCCIONS, NORMES I DISPOSICIONS APLICABLES

Seran d'aplicació en l'àmbit del control de qualitat, en el seu cas, com a supletòries i complementàries de les contingudes en el PPTG del projecte, les disposicions que s'adjunten al final d'aquest annex, amb caràcter no limitatiu, es relacionen, o les que les substitueixin o completin en un futur.

En cas que aquestes modifiquin i/o s'oposin a allò especificat en l'àmbit del control de qualitat en el PPTG, la direcció d'Obra amb la conformitat de la Supervisió d'Obra tindrà la facultat de determinar quina és la d'obligat compliment, sense que l'aplicació de la condició més restrictiva pugui donar lloc a cap tipus de reclamació.

En l'execució del control de qualitat les obres s'han d'observar les normes vigents aplicables sobre construcció. Amb aquesta finalitat indiquem la següent relació no exhaustiva, relació més extensa que ja s'inclou al final d'aquets annex, de la principal normativa tècnica aplicable:

- Ley 38/1999, de 5 de noviembre, de Ordenación de la Edificación (LOE)
- Parte I del Real Decreto 314/2006, de 17 de marzo, por el que se aprueba el Código Técnico de la Edificación (CTE)
- Decret 375/1988, d'1 de desembre, sobre control de qualitat de l'edificació
- EHE-08, Instrucción de Hormigón Estructural (capítols XIV, XV, XVI i XVII)

5 PLA DE CONTROL DE QUALITAT DE LES OBRES

Les principals actuacions i materials sotmesos al control de qualitat serien els següents:

- Excavacions i reblert de rases (instal·lació de noves canonades)
- Conduccions i accessoris hidràulics (tubs, vàlvules i accessoris de connexió)
- Demolició de paviments i edificacions
- Control de materials subministrats
- Control d'equips subministrats (comptadors telelectura i equips de telecontrol)
- Construcció d'edificacions d'obra i de peces prefabricades de formigó (arquetes)

Les principals característiques de les proves de control de qualitat dels treballs i materials es descriuen amb caràcter general a continuació, i de forma més detallada i precisa al ***Plec de prescripcions tècniques general*** (PPTG) del present projecte.

5.1 Excavacions de rases

No es podrà realitzar cap tipus d'excavació fins que no s'hagin pres les referències topogràfiques precises per tal de confeccionar els perfils del terreny original.

Les excavacions s'executaran de forma que la superfície acabada sigui anàloga a la considerada als plànols. Les superfícies vistes, com talussos, cunetes, etc., hauran de tenir una forma sensiblement plana, refinant-se quantes vegades siguin necessàries fins aconseguir-ho.

Mentre es realitzin les diverses etapes de construcció, i fins el reblert definitiu de les excavacions, es faran actuacions i controls de les obres perquè es mantinguin en perfectes condicions de drenatge, realitzant el sistema d'evacuació d'aigua més convenient segons criteri del Director d'Obra (rases drenants, well-points, etc.) i utilitzant els medis auxiliars necessaris (grups electrògens, bombes. mànegues flexibles, etc.) a fi que la presència d'aigua no perjudiqui les unitats d'obra a realitzar.

Quan el nivell freàtic es trobi per sobre de la línia d'excavació, es tindrà especial cura tant en l'elecció i en la intensitat dels sistemes d'evacuació d'aigua així com en els medis auxiliars necessaris. Tots els sanejaments hauran de estar documentats pel Contractista al Director d'Obra, que els contrastarà, verificarà i aprovarà expressament si així s'escau.

En general, el Contractista prendrà les mesures adients encaminades a no disminuir la resistència del terreny no excavat. En especial s'hauran d'adoptar les precaucions necessàries per evitar els següents fenòmens: inestabilitat de talussos en roca degut a voladures inadequades, esllavissades produïdes pel descalçament del peu de l'excavació, erosions locals i entollaments deguts a un drenatge defectuós de l'obra.

Les rases que no estiguin excavades amb talussos estables de forma natural, hauran de protegir-se contra els possibles despreniments mitjançant estintolament. En qualsevol cas, aquestes proteccions hauran de ser disposades de forma immediata quan apareguin símptomes d'inestabilitat a la rasa. Especial atenció mereixen aquells casos en que la profunditat de la rasa superi el metre i mig o els dos metres.

El disseny, dimensionament i càlcul de l'estintolament són d'exclusiva responsabilitat del contractista, qui haurà de lliurar a la Direcció d'Obra, si aquesta ho requereix, els plànols i càlculs justificatius de la mateixos. També serà responsabilitat del contractista l'execució del controls de qualitat de l'estat i l'efectivitat dels mateixos mentrestant estigui en servei.

5.2 Reblerts de rases

No es rebutjarà cap material excavat si segons criteri del Director d'Obra pot emprar-se en altres unitats d'obra en especials les de terraplenats i reblerts de rases.

Atenent la seva posterior utilització en terraplens o reblerts de rases, les terres excavades es classificaran en els tipus següents:

- Terres adequades: Seran les que s'utilitzin per a les coronacions dels terraplens o rases, en els seus ciments i nuclis i en aquelles zones en les quals hagin d'estar sotmesos a fortes càrregues o variacions d'humitat.
- Terres tolerables: S'utilitzaran en ciments i nuclis de terraplens o rases, en aquelles zones en les quals no hagin d'estar sotmesos a fortes càrregues ni a variacions d'humitat. No podran utilitzar-se en la coronació de terraplens.
- Terres inadequades: No podran utilitzar-se en cap cas.

Les terres tolerables no contindran més d'un vint-i-cinc per cent en pes de pedres la mida de les quals excedeixi de quinze centímetres.

Les terres adequades no tindran pedres amb mida superior a deu centímetres i el seu cernit pel tamís 200 ASTM serà inferior a trenta-cinc per cent en pes.

L'execució de les obres es comprovarà mitjançant la realització d'assaigs el tipus de freqüència dels quals s'assenyalen a continuació, entenent-se que aquests són mínims i és refereixen a cadascuna de les procedències escollides i per àmbits de terraplenat independents.

Per cada mil cinc-cents metres cúbics o fracció de terra emprat:

- Un assaig Pròctor normal.
- Un assaig granulomètric.
- Un assaig de límits d'Atterberg.
- Un assaig de contingut d'humitat.

En la coronació dels terraplens o rases, la densitat que s'aconsegueixi no serà inferior a la màxima obtinguda en l'assaig normal de compactació.

En els ciments i nuclis de terraplens o rases de menys de deu metres d'alçada, la densitat que s'aconsegueixi no serà inferior al noranta-cinc per cent o al noranta-dos per cent de la màxima obtinguda en l'assaig normal de compactació, segons que els materials emprats siguin adequats o tolerables, respectivament. En aquest últim cas, s'efectuaran les proves necessàries per a forçar la densitat per sobre del noranta-dos per cent.

Pel reblert de rases de canonades l'article 332.5.3 del plec PG-3 (ORDEN FOM/1382/2002, de 16 de maig. BOE 11-6-02), estableix que en la part alta del reblert es poden utilitzar materials que no produeixin danys a les canonades. La grandària màxima admissible de les partícules serà de 10 centímetres i es col·locarà en tongades fins arribar a un grau de compactació no inferior al 95% del Pròctor Modificat.

El material adequat que es col•loqui haurà de ser caracteritzat com:

- Contingut en matèria orgànica inferior a l'un per cent (MO < 1%).
- Contingut en sals solubles en aigua, incloent el guix, inferior al zero amb dos per cent (SS < 0,2%).
- Grandària màxima no superior a cent mil•límetres (D.máx ≤ 100 mm)

5.3 Conduccions i accessoris hidràulics

El Director d'Obra establirà les proves a realitzar pel Contractista una vegada muntada les canonades amb totes les seves peces especials, connexions de servei, vàlvules, ventoses i demés accessoris. Les proves obligatòries seran dels dos següents tipus i hauran de complir la norma UNE-EN 805:2000 :

- Proves de pressió.
- Proves d'estanquitat.

La finalitat de les proves de pressió és la verificació de que tant els tubs com els seus junts i els demés accessoris de la canonada resisteixen mecànicament la pressió de treball majorada amb un determinat coeficient multiplicador.

La finalitat de les proves d'estanquitat és la comprovació de que la pèrdua d'aigua per fuites no supera un límit preestablert.

En determinats casos de canonades de pressió, la verificació de l'estanquitat pot fer-se durant la prova de pressió, amidant el descens de la pressió en l'interior de la canonada. Generalment, aquest procediment s'aplica en les canonades amb una pressió de servei més gran de 0,1 Mpa (1kp/cm^2).

En canonades sense pressió o amb pressió de servei inferior a 0,1 Mpa (1 kp/cm2), és obligatori realitzar separadament la prova d'estanquitat, després d'haver estat superada satisfactòriament la prova de pressió.

El Contractista proporcionarà tots els mitjans que siguin necessaris per a l'execució de les proves abans esmentades, així com el personal necessari; el Promotor podrà subministrar els manòmetres o equips de mesura, si ho creu convenient, o comprovar els subministrats pel Contractista.

<u>Canonades de polietilè</u>

El control de qualitat comprendrà els següents aspectes fonamentals:

- Control de recepció amb cada expedició que es rebi es realitzarà una inspecció segons els següents apartats:
  - Identificació dels tubs
  - Comprovació de l'estat del revestiment exterior
  - Comprovació dimensional dels tubs
- Control de qualitat de totes les instal·lacions, equips i medis de muntatge.
- Control general del replanteig de la canonada i de la posició de tots els seus elements auxiliars, de conformitat amb els plànols.
- Control de qualitat de tots els processos de muntatge que es corresponguin amb els processos propis de fabricació, i en particular el control de les soldadures.
- Inspecció exterior complerta del subministrament ja muntat, i en particular verificació del correcte recolzament de la canonada, plena i buida, sobre els seus suports.

Tot el control de qualitat del muntatge ha d'estar documentat. El Contractista confeccionarà un informe o protocol amb còpia de tota la documentació resultant del control de qualitat del muntatge, que lliurarà el Director i que formarà part de la documentació contractual.

El Director haurà de ser notificat, pel Contractista, de totes les inspeccions i proves significatives del control de qualitat del muntatge, per que ell mateix o persona en qui delegui poguí presenciar-les.

Quan es rebin del taller elements desmuntats que hagin de ser acoblats abans del seu muntatge, els controls durant el muntatge hauran de ser idèntics als efectuats sobre els elements executats i acoblats en el taller del fabricant.

5.4 Vàlvules i bombes per aigües residuals

Vàlvules i altres accessoris hidràulics

El control de qualitat comprendrà els següents aspectes fonamentals:

- Control de recepció amb cada expedició que es rebi es realitzarà una inspecció segons els següents apartats:
  - Identificació de la peça d'acord amb normativa
  - Comprovació de l'estat del revestiment exterior i interior
  - Comprovació dimensional
- Control de qualitat de totes les instal·lacions, equips i medis de muntatge.
- Control general del replanteig dels accessoris i de la posició de tots els seus elements auxiliars, de conformitat amb els plànols.
- Control de qualitat de tots els processos de muntatge que es corresponguin amb els processos propis de fabricació, i en particular el control de les unions amb tubs o amb d'altres accessoris.
- Inspecció exterior complerta del subministrament ja muntat, i en particular verificació de les tolerències d'alineació i d'anivellament, així com les de llisor de les superfícies continues i de les unions entre peces contigües.
- Comprovació del correcte funcionament de cadascun dels equips en els seus moviments d'obertura i tancament.

Tot el control de qualitat del muntatge ha d'estar documentat. El Contractista confeccionarà un informe o protocol amb còpia de tota la documentació resultant del control de qualitat del muntatge, que lliurarà al Director i que formarà part de la documentació contractual.

El Director haurà de ser notificat, pel Contractista, de totes les inspeccions i proves significatives del control de qualitat del muntatge, per que ell mateix o persona en qui delegui poguí presenciar-les.

5.5 Demolicions de paviments i edificacions

El contractista ha d'elaborar un programa de treball que ha de ser aprovat per la DO abans d'iniciar els treballs, on s'ha d'especificar, com a mínim:

- Control general del replanteig dels elements a demolir de conformitat amb els plànols.
- Control de qualitat de tots els processos de demolició que es corresponguin amb els processos propis de de les demolicions previstes, i en particular de les següents qüestions
  - Mètode d'enderroc i fases
  - Estabilitat de les construccions en cada fase, apuntalaments necessaris
  - Estabilitat i protecció de les construccions i elements de l'entorn i els que s'han de conservar
  - Manteniment i substitució provisional dels serveis afectats pels treballs
  - Mitjans d'evacuació i especificació de les zones d'abocament dels productes d'enderroc
  - Mesures de seguretat i salut

S'ha de demolir en general, en ordre invers al que es va seguir per a la seva construcció.

Els elements no estructurals (revestiments, divisions, tancaments, etc.), s'han de demolir abans que els elements resistents als que estiguin units, sense afectar la seva estabilitat.

Les parts que estiguin en contacte amb elements que no s'hagin de demolir, s'han d'enderrocar abans element a element, deixant aïllat el tros que ha de demolir la màquina.

S'han de senyalar els elements que hagin de conservar-se intactes, segons s'indiqui en la Documentació Tècnica o, en el seu defecte, la DO.

S'ha de complir la normativa vigent en matèria mediambiental, de seguretat i salut i d'emmagatzematge i transport de productes de construcció.

5.6 Control de materials subministrats

Es farà entrega dels certificats de subministraments, fitxes tècniques dels materials, certificats de control de qualitat, segells de qualitat vigents i garanties del fabricant de tots els materials que composen la instal·lació.

5.7 Control d'equips subministrats

Es farà entrega dels certificats de subministraments, fitxes tècniques dels equips, certificats de control de qualitat, segells de qualitat vigents i garanties del fabricant de tots els equips que composen la instal·lació.

5.8 Construcció d'edificacions d'obra de peces prefabricades de formigó

Les tasques de control a realitzar són les següents:

Parets:

- Comprovació de la superfície de recolzament
- Seguiment del procés de col·locació.
- Comprovació de l'estanquitat

En el bastiment i tapa:

- Comprovació de la superfície de recolzament
- Inspecció de les condicions d'assentament del bastiment
- Comprovació de les toleràncies d'ajust i de nivell respecte al paviment

Tot el control de qualitat del muntatge ha d'estar documentat. El Contractista confeccionarà un informe o protocol amb còpia de tota la documentació resultant del control de qualitat del muntatge, que lliurarà al Director i que formarà part de la documentació contractual.

El Director haurà de ser notificat, pel Contractista, de totes les inspeccions i proves significatives del control de qualitat del muntatge, per que ell mateix o persona en qui delegui poguí presenciar-les.

5.9 Construcció d'edificacions d'obra de fàbrica

Pels controls de qualitat a realitzar es tindran en compte les recomanacions corresponents a un control a nivell normal segons el "Código Técnico de la Edificación Parte 2. Documento Básico de Seguridad estructural Fábrica DB-SE-F".

El control de qualitat comprendrà els següents aspectes fonamentals:

- Control de recepció amb cada expedició de material que es rebi es realitzarà una inspecció segons els següents apartats:
  - Identificació del material conforme s'ajusta a normativa de qualitat homologada
  - Comprovació de l'estat exterior i interior dels materials
  - Comprovació dimensional del materials
- Control general del replanteig de la planta i de l'alçat de tota les edificacions de conformitat amb els plànols.
- Control de qualitat de tots els processos de construcció que es corresponguin amb els processos propis de les obres previstes, i en particular de l'execució de la llosa, alçament de parets i formació de la coberta de l'edificació.
- Inspecció visual d'obra executada, i en particular verificació de les cotes d'alineació i d'anivellament, així com les dimensions de les superfícies i d'acabats de l'obra.
- Correcció per part del contractista de les irregularitats observades.

Tot el control de qualitat de construcció d'edificacions ha d'estar documentat. El Contractista confeccionarà un informe o protocol amb còpia de tota la documentació resultant del control de qualitat que lliurarà al Director i que formarà part de la documentació contractual.

El Director haurà de ser notificat, pel Contractista, de totes les inspeccions i proves significatives del control de qualitat de construccions d'edificacions, per que ell mateix o persona en qui delegui poguí presenciar-les.

6 NORMATIVA I INSTRUCCIONS DE REFERÈNCIA

Normativa i instruccions de la Unió Europea

- Directiva (UE) 2015/1787 de la Comisión, de 6 de octubre de 2015, por la que se modifican los anexos II y III de la Directiva 98/83/CE del Consejo, relativa a la calidad de las aguas destinadas al consumo humano.
- Directiva 98/83/CE del Consejo, de 3 de noviembre de 1998, relativa a la calidad de las aguas destinadas al consumo humano.
- Reglamento Delegado (UE) nº 574/2014 de la Comisión, de 21 de febrero de 2014, que modifica el anexo III del Reglamento (UE) nº 305/2011 del Parlamento Europeo y del Consejo en lo relativo al modelo que debe utilizarse para emitir una declaración de prestaciones de productos de construcción.
- Reglamento Delegado (UE) nº 568/2014 de la Comisión, de 18 de febrero de 2014, por el que se modifica el anexo V del Reglamento (UE) nº 305/2011 del Parlamento Europeo y del Consejo en lo relativo a la evaluación y verificación de la constancia de las prestaciones de los productos de construcción.
- Reglamento Delegado (UE) nº 157/2014 de la Comisión, de 30 de octubre de 2013, relativo a las condiciones para publicar en una página web una declaración de prestaciones sobre productos de construcción.
- Reglamento de Ejecución (UE) nº 1062/2013 de la Comisión, de 30 de octubre de 2013, relativo al formato de la evaluación técnica europea de los productos de construcción.
- Decisión Delegada (UE) 2015/1959 de la Comisión, de 1 de julio de 2015, sobre los sistemas aplicables para evaluar y verificar la constancia de las prestaciones de los productos para instalaciones de evacuación de aguas residuales con arreglo al Reglamento (UE) nº 305/2011 del Parlamento Europeo y del Consejo.
- Decisión Delegada (UE) 2015/1958 de la Comisión, de 1 de julio de 2015, sobre los sistemas aplicables para evaluar y verificar la constancia de las prestaciones de geosintéticos y productos afines, de conformidad con el Reglamento (UE) nº 305/2011 del Parlamento Europeo y del Consejo.

Normativa i instruccions de l'Estat espanyol

- Real Decreto 542/2020, de 26 de mayo, por el que se modifican y derogan diferentes disposiciones en materia de calidad y seguridad industrial.
- Real Decreto 1072/2015, de 27 de noviembre, por el que se modifica el Real Decreto 2200/1995, de 28 de diciembre, por el que se aprueba el Reglamento de la Infraestructura para la Calidad y la Seguridad Industrial.
- Real Decreto 842/2013, de 31 de octubre, por el que se aprueba la clasificación de los productos de construcción y de los elementos constructivos en función de sus propiedades de reacción y de resistencia frente al fuego.
- Real Decreto 1339/2011, de 3 de octubre, por el que se deroga el Real Decreto 1630/1980, de 18 de julio, sobre fabricación y empleo de elementos resistentes para pisos y cubiertas.
- Resolución de 20 de diciembre de 2010, de la Dirección General de Arquitectura y Política de Vivienda, por la que se publica extracto de las Resoluciones por las que se conceden las autorizaciones de uso, para elementos resistentes de pisos y cubiertas.
- Real Decreto 1715/2010, de 17 de diciembre, por el que se designa a la Entidad Nacional de Acreditación (ENAC) como organismo nacional de acreditación de acuerdo con lo establecido en el Reglamento (CE) nº 765/2008 del Parlamento Europeo y el Consejo, de 9 de julio de 2008, por el que se establecen los requisitos de acreditación y vigilancia del mercado relativos a la comercialización de los productos y por el que se deroga el Reglamento (CEE) nº 339/93.
- Real Decreto 338/2010, de 19 de marzo, por el que se modifica el Reglamento de la Infraestructura para la calidad y seguridad industrial, aprobado por el Real Decreto 2200/1995, de 28 de diciembre.
- Real Decreto 1220/2009, de 17 de julio, por el que se derogan diferentes disposiciones en materia de normalización y homologación de productos industriales.

- Real Decreto 442/2007, de 3 de abril, por el que se derogan diferentes disposiciones en materia de normalización y homologación de productos industriales
- Real Decreto 846/2006, de 7 de julio por el que se derogan diferentes disposiciones en materia de normalización y homologación de productos industriales
- Real Decreto 605/2006, de 19 de mayo, por el que se aprueban los procedimientos para la aplicación de la norma UNE-EN 197-2:2000 a los cementos no sujetos al marcado CE y a los centros de distribución de cualquier tipo de cemento.
- Real Decreto 315/2006, de 17 de marzo por el que se crea el Consejo para la sosteniblidad, Innovación y Calidad de la Edificación.
- Pleno. Sentencia 33/2005, de 17 de febrero de 2005. Conflicto positivo de competencia 2231/1996. Promovido por el Consejo Ejecutivo de la Generalidad de Cataluña frente al Real Decreto 2200/1995, de 28 de diciembre, por el que se aprueba el Reglamento de la infraestructura para la calidad y la seguridad industrial, y frente al Real Decreto 85/1996, de 26 de enero, por el que se establecen normas para la aplicación del Reglamento (CEE) 1836/93, del Consejo, de 29 de junio, por el que se permite que las empresas del sector industrial se adhieran con carácter voluntario a un sistema comunitario d
- Resolución de 21 de septiembre de 2004, de la Dirección General de Desarrollo Industrial, por la que se autoriza a la Asociación Española de Normalización y Certificación (AENOR), para asumir funciones de normalización en el ámbito del control técnico de riesgos en la edificación.
- Real Decreto 1801/2003, de 26 de diciembre, sobre seguridad general de los productos.
- Resolución de 12 de septiembre de 2003, de la Secretaría General Técnica, por la que se renueva el reconocimiento de la marca "AENOR" para cementos, a los efectos de la instrucción de hormigón estructural.
- Resolución de 12 de septiembre de 2003, de la Secretaría General Técnica, por la que se renueva el reconocimiento de la marca "AENOR" para productos de acero para hormigón, a los efectos de la Instrucción de Hormigón Estructural.
- Resolución de 29 de julio de 2003, de la Secretaría General Técnica por la que se reconoce la marca "CV" para cementos, concedida por Aidico, entidad de certificación a los efectos de la instrucción de hormigón estructural.
- Real Decreto 683/2003, de 12 de junio, por el que se derogan diferentes disposiciones en materia de normalización y homologación de productos industriales de la construcción.
- Resolución de 23 de enero de 2003, de la Secretaría General Técnica, por la que se reconoce la marca "CV" para hormigón preparado, a los efectos de la instrucción de hormigón estructural.
- Real Decreto 140/2003, de 7 de febrero, por el que se establecen los criterios sanitarios de la calidad del agua de consumo humano.
- Resolución de 6 de noviembre de 2002, de la Dirección General de la Vivienda, la Arquitectura y el Urbanismo, por la que se actualiza el contenido de las fichas técnicas y del sistema de autocontrol de la calidad de la producción a los que se refiere el Real Decreto 1630/1980, de 18 de julio, sobre la autorización de uso para la fabricación y empleo de elementos resistentes para pisos y cubiertas.
- Resolución de 23 de julio de 2002, de la Dirección General de Política Tecnológica, por la que se autoriza a la Asociación Española de Normalización y Certificación (AENOR), para asumir funciones de normalización en el ámbito de la calidad ambiental de interiores.
- Resolución de 29 de julio de 1999, de la Dirección General de la Vivienda, la Arquitectura y el Urbanismo, por las que se aprueban las disposiciones reguladoras del sello INCE para hormigón preparado adaptadas a la Instrucción de Hormigón Estructural (EHE).
- Real Decreto 411/1997, de 21 de marzo, por el que se modifica el Real Decreto 2200/1995, de 28 de diciembre, por el que se aprueba el Reglamento de la Infraestructura para la Calidad y Seguridad Industrial.
- Resolución de 30 de enero de 1997, de la Dirección General de la Vivienda, la Arquitectura y el Urbanismo, por la que se actualizan las fichas de autorización de uso de sistemas de forjados.
- Real Decreto 2200/1995 de 28 de diciembre por el que se aprueba el Reglamento de la Infraestructura para la Calidad y Seguridad Industrial.
- Orden de 29 de noviembre de 1989, sobre los modelos de fichas técnicas a que se refiere al Real Decreto 1630/1980, sobre la autorización de uso para la fabricación y empleo de elementos resistentes para pisos y cubiertas.
- Real Decreto 1313/1988, de 28 de octubre, por el se declara obligatoria la homologación de los cementos para la fabricación de hormigones y morteros para todo tipo de obras y productos prefabricados.
- Orden de 5 de diciembre de 1975 por la que se aprueban como oficiales los métodos de análisis de suelos y aguas.
- Decreto 3652/1963, de 26 de diciembre, por el que se faculta al Instituto Eduardo Torroja de la Construcción y del Cemento, para extender el documento de idoneidad técnica de los materiales no tradicionales utilizados en la construcción y obras públicas.
- Orden ICT/155/2020, de 7 de febrero, por la que se regula el control metrológico

<u>Normativa catalana</u>

- Decret 149/2017, de 17 d'octubre, de les entitats de control de qualitat de l'edificació i dels laboratoris d'assaigs per al control de qualitat de l'edificació.
- Ordre de 12 de juliol de 1996, sobre control de qualitat dels poliuretans produïts "in situ".
- Ordre de 26 de juny de 1996, sobre l'ús del registre de materials de l'ITEC en relació amb el programa de control de qualitat en l'edificació.
- Resolució de 22 de març de 1995, de designació del laboratori general d'assaigs i investigacions com a organisme de control per la certificació de productes, d'acord amb el Reial Decret 1942/1993, que aprova el reglament CPI.
- Resolució de 18 de novembre de 1991, d'acreditació d'un laboratori d'assaigs de l'edificació.
- Decret 375/1988, d'1 de desembre, sobre control de qualitat en l'edificació.
- ORDRE de 19 de gener de 1988, per la qual es regulen amb caràcter general les tarifes que han d'aplicar les entitats d'inspecció i control concessionàries de la Generalitat de Catalunya i, específicament, les corresponents al camp de l'avaluació dels sistemes d'assegurament de la qualitat.
- Ordre de 21 de març de 1984, per la qual s'aprova el plec d'assaigs tipus per a obra civil i per a edificacions per al control de qualitat a què fa referència el Decret 77/1984, de 4 de març.
- Decret 77/1984, de 4 de març, sobre control de qualitat dels materials i unitat d'obra.

<u>Normes UNE i ISO</u>

- UNE-EN ISO 17892-9:2019 Investigación y ensayos geotécnicos. Ensayos de laboratorio de suelos. Parte 9: Ensayos de compresión triaxial consolidados en suelos saturados de agua. (ISO 17892-9:2018).
- UNE-EN ISO 17892-1:2015 Investigación y ensayos geotécnicos. Ensayos de laboratorio de suelos. Parte 1: Determinación de la humedad. (ISO 17892-1:2014).
- UNE-EN ISO 9001:2015 Sistemas de gestión de la calidad. Requisitos (ISO 9001:2015).
- UNE-EN ISO/IEC 17021-1:2015 Evaluación de la conformidad. Requisitos para los organismos que realizan la auditoría y la certificación de sistemas de gestión. Parte 1: Requisitos. (ISO/IEC 17021-1:2015).
- UNE-ISO/IEC TS 17021-5:2015 Evaluación de la conformidad. Requisitos para los organismos que realizan la auditoría y la certificación de sistemas de gestión. Parte 5: Requisitos de competencia para la auditoría y la certificación de sistemas de gestión de activos.
- UNE-ISO/IEC TS 17021-4:2015 Evaluación de la conformidad. Requisitos para los organismos que realizan la auditoría y la certificación de sistemas de gestión. Parte 4: Requisitos de competencia para la auditoría y la certificación de sistemas de gestión de la sostenibilidad de eventos.
- UNE-EN 196-2:2014 Métodos de ensayo de cementos. Parte 2: Análisis químico de cementos.
- UNE-EN ISO/IEC 17065:2012 Evaluación de la conformidad. Requisitos para organismos que certifican productos, procesos y servicios. (ISO/IEC 17065:2012).
- UNE-EN ISO/IEC 17020:2012 Evaluación de la conformidad. Requisitos para el funcionamiento de diferentes tipos de organismos que realizan la inspección. (ISO/IEC 17020:2012).
- UNE-EN 196-5:2011 Métodos de ensayo de cementos. Parte 5: Ensayo de puzolanicidad para los cementos puzolánicos.
- UNE-EN 196-9:2011 Métodos de ensayo de cementos. Parte 9: Determinación del calor de hidratación. Método semiadiabático.
- UNE-EN ISO 286-2:2011 Especificación geométrica de productos (GPS). Sistema de codificación ISO para las tolerancias en dimensiones lineales. Parte 2: Tablas de las clases de tolerancia normalizadas y de las desviaciones límite para agujeros y ejes. (ISO 286-2:2010)
- UNE-EN 196-8:2010 Métodos de ensayo de cementos. Parte 8: Determinación del calor de hidratación. Método por disolución.
- UNE-EN ISO 22476-12:2010 Investigación y ensayos geotécnicos. Ensayos de campo. Parte 12: Ensayo de penetración con el cono mecánico (CPTM). (ISO 22476-12:2009).
- UNE 80216:2010 Métodos de ensayo de cementos. Determinación cuantitativa de los componentes.
- UNE-EN ISO 15792-1:2009 Consumibles para el soldeo. Métodos de ensayo. Parte 1: Método de ensayo para probetas de ensayo de metal de soldadura en acero, níquel y aleaciones de níquel (ISO 15792-1:2000).
- UNE-EN 196-7:2008 Métodos de ensayo de cementos. Parte 7: Métodos de toma y preparación de muestras de cemento.
- UNE-EN ISO 22476-2:2008 Investigación y ensayos geotécnicos. Ensayos de campo. Parte 2: Ensayo de penetración dinámica. (ISO 22476-2: 2005).
- UNE-EN ISO 22476-3:2006 Investigación y ensayos geotécnicos. Ensayos de campo. Parte 3: Ensayo de penetración estándar (ISO 22476-3:2005).
- UNE-EN ISO 3834-1:2006 Requisitos de calidad para el soldeo por fusión de materiales metálicos. Parte 1: Criterios para la selección del nivel apropiado de los requisitos de calidad. (ISO 3834-1:2005).
- UNE-EN ISO 13920:1997 Soldeo. Tolerancias generales en construcciones soldadas. Dimensiones de longitudes y ángulos. Forma y posición. (ISO 13920:1996).

ANNEX 6. AUTOMATITZACIÓ I TELECONTROL

Índex

1 OBJECTE 3
2 REQUERIMENTS DEL SISTEMA 3
2.1 Comunicacions 3
2.2 Alimentació elèctrica 3
3 SOLUCIÓ PROPOSADA 3
4 ESPECIFICACIONS TÈCNIQUES DEL SISTEMA PROPOSAT 4
4.1 Construcció del comptador 4
4.2 Mesures 4
4.3 Display 4
4.4 Registre de dades 4
4.5 Informació del sensor 4
4.6 Higiene 5
4.7 Comunicació 5
4.8 Seguretat de les dades 5
4.9 Aprovacions i qualificacions 5
4.10 Instal·lacions 5
4.11 Concentrador per a bateries de comptadors 5
5 ESTUDI DE COBERTURA 5

1 OBJECTE

L'objecte d'aquest annex, juntament amb la documentació aportada, és concretar els aspectes indispensables per dotar d'un sistema de tele lectura fiable als comptadors domiciliaris del municipi d'Els Torms i facilitar que l'equip tècnic implicat en el servei d'abastament d'aigua potable pugui disposar d'una informació detallada i a temps real dels consums registrats i amb la capacitat de detectar pèrdues al voltant de les escomeses.

L'abast del sistema de tele lectura proposat inclou:

- Instal·lació de 141 comptadors domiciliaris existent per comptadors ultrasònics FLOWIQ 2200 MULTICAL ULTRASONIC de Kamstrup, i FLOW IQ3200 de Kamstrup,o equivalent
- Implementació del software de control READY MANAGER, de fins a 250 punts de mesura
- Integració del software LEAK DETECTOR per a la detecció de fuites
- Instal·lació del mòdul METER EXCHANGEE per a l'enregistrament dels canvis de comptadors
- Col·locació d'antenes emissores i receptores de dades
- Instal·lació de concentradors de senyal.

2 REQUERIMENTS DEL SISTEMA

Les instal·lacions de la xarxa municipal del municipi dels Torms, requereixen d'un sistema de telelectura capaç de controlar de formar automàtica i fiable la gestió dels cabals registrats. Per tant, els requeriments a complir, són els següents:

- Adquisició de les senyals dels comptadors (lectures volum consumit)
- Control, detecció i localització de fuites per ultrasò
- Adquisició de senyals per consums extraordinaris, nuls o pèrdues detectades
- Gestió de dades emmagatzemades
- Software central de gestió i control cabal registrat/escomesa
- Software central de gestió i control de fuites
- Generació de gràfics, base de dades, resums de comptadors, processament de dades
- Gestió i enviament d'alarmes a dispositius vinculats
- Control i connectivitat software detecció fuites via dispositiu mòbil
- Sistema de comunicació fiable i robust
- Control d'intrusisme
- Fiabilitat i robustesa
- Equips i instal·lació ampliable

2.1 Comunicacions

En l'actualitat existeix un ampli ventall de sistemes de comunicació per tal d'assegurar un enviament de la informació fiable i segur entre instal·lacions. Cal tenir en compte que les instal·lacions destinades a l'abastament d'aigua, solen estar ubicades en àrees allunyades, forestals i a vegades amb accessibilitat limitada, però també, en aquest cas es té gran part de les instal·lacions situades a l'àmbit urbà. Per tant els sistemes més utilitzats per fer la transmissió de informació dels comptadors, són els següents:

- Wireless M-Bus xifrat de conformitat amb la norma AES 128
  - Drive by
  - Xarxa fixa
- **LinkIQ,** protocol de comunicació desenvolupat per Kamstrup
- LoRaWan tecnologia oberta d'àmplia adaptació
- NB-IoT "Internet de les coses"

Cada un d'ells presenta un seguit d'avantatges/inconvenients, que fan que s'adaptin millor o pitjor a determinades situacions dins d'una xarxa d'abastament i a la zona geogràfica on s'ubiquen.

Els principals requisits que ha d'acomplir en el supòsit que ens ocupa, són els següents:

- Garantia de funcionament 365 dies / 24h
- Sistema a temps real (temps màxim de transmissió: 1h)*
- Cobertura total
- Robustesa davant inclemències meteorològiques/atmosfèriques

2.2 Alimentació elèctrica

Un altre aspecte important a considerar, és la disponibilitat de corrent elèctrica per tal d'alimentar els equips de transmissió de dades. Tant les antenes per a comunicació GSM/GPRS/WiFi com els concentradors de senyal tipus antena OMNI amb tecnologia M-bus necessiten d'energia elèctrica. Per tant, hauran d'estar connectades/associades a punt de llum (escomesa elèctrica). Aquests punts de llum no tindran cap requeriment extraordinari que el d'una escomesa elèctrica regular.

La ubicació del concentradors de senyals serà definida en el moment d'execució del projecte, degut a la necessitat prèvia d'instal·lar les antenes per tal de conèixer la cobertura de la zona.

3 SOLUCIÓ PROPOSADA

Es proposa la instal·lació d'un sistema de telelectura flow IQ 2200 i flow IQ3200, de Kamstrup amb detecció acústica de fuites a les connexions del servei amb canal nominal des de 1,6 m^3/h fins 10 m^3/h. La configuració de comunicació proposada es basa en el sistema LinkIQ, una solució avançada de Kamstrup per la lectura dels comptadors. Els comptadors envien dades de consum en intervals regulars mitjançant senyals de radiofreqüència (RF), utilitzant una xarxa de comunicació de baixa potència i llarg abast, que pugui ser un sistema tipus LPWAN (Low Power Wide Area Network) permetent una cobertura àmplia i eficient.

A els emplaçaments allunyats, les dades poden ser recopilades utilitzant una xarxa de dispositius receptors (concentradors) ubicats estratègicament per maximitzar la recepció de les senyals dels comptadors. Les dades recopilades s'envien a un servidor central mitjançant una antena receptora per després emmagatzemar-se i processar-se.

La solució adoptada té diverses característiques claus com: un baix consum d'energia prolongant la vida de la bateria fins els 20 anys, una alta fiabilitat i precisió assegurant una transmissió de dades confiable inclòs als entorns més difícils. A més, aquest sistema escollit és altament escalable permetent l'expansió de la xarxa de comptadors i concentradors com sigui necessari. Addicionalment, Kamstrup

implementa mesures de seguretat robustes per protegir les dades de consum durant la transmissió i emmagatzematge, comptant amb autentificació dels usuaris i encriptació de la informació.

La solució proposada garanteix el correcte funcionament del sistema de telelectura, essent una tecnologia àmpliament provada donant les garanties necessàries, la seva implementació a la xarxa del municipi permetrà assolir els objectius plantejats per la gestió i control del cabal registrat.

Figura 1. Funcionament esquemàtic d'una xarxa de comptadors Kamstrup

4 ESPECIFICACIONS TÈCNIQUES DEL SISTEMA PROPOSAT

4.1 Construcció del comptador

Els comptadors hauran de ser electrònics estàtics (sense parts mòbils en contacte amb l'aigua al seu interior) basat en el principi d'ultrasons. Tant el comptador com les rosques o canonada del propi comptador hauran d'estar fabricats en PPS amb un 40% de fibra de vidre per evitar corrosions internes i externes, mantenint les seves propietats sense introduir alteracions en les característiques de les aigües subministrades pel Servei d'Aigües.

La durada de la bateria ha de ser mínima de 16 anys, quan la temperatura d'instal·lació estigui dins dels límits especificats pel fabricant. La vida útil de la bateria no s'ha de veure afectada per la configuració del comptador.

El comptador d'aigua haurà de comptar amb un port òptic infraroig per a la lectura i configuració del mateix. Aquest port ha d'estar protegit mitjançant un vidre que no debiliti el grau de protecció IP68. El comptador haurà de protegir el port òptic amb un vidre de 5 mm de gruix com a mínim. El comptador d'aigua tindrà transmissió electrònica, sense engranatges, en la part del fluid. Possibilitat de muntatge "in situ" d'una antena externa sobre el propi comptador d'aigua.

4.2 Mesures

El valor de cabal de tall mínim (caudal d'arrencada) ha de ser de 2 litres/hora quan Q3 sigui menor o igual a 2,5 m^3/h per al calibre DN15, i de 40 litres/hora quan Q3 sigui menor o igual a 10 m^3/h per al calibre DN32 Els comptadors d'aigua han de ser capaços de mesurar, registrar i transmetre la temperatura de l'aigua. Els comptadors d'aigua han de ser capaços de mesurar, registrar i transmetre la temperatura ambient.

4.3 Display

La pantalla haurà de tenir 9 dígits de registre en la mesura de volum, amb selecció configurable de punts decimals. La pantalla haurà de tenir 4 dígits per al mesurament de cabal instantani en L/h. Cada comptador ha de tenir un número de sèrie únic i tant numèricament com amb un codi de barres.

La informació de fuga, trencament de la canonada, intent de manipulació no autoritzada, cabal en sentit contrari, comptador sec, mode transport, durada de la bateria ha d'estar visible a la pantalla quan l'alarma estigui activa al comptador. A més de ser possible configurar els nivells de les alarmes de fuga i trencament de canonada.

Cada comptador d'aigua ha de tenir en el display un indicador visual cabal instantani. A l'exterior haurà d'anar gravat de forma fàcilment llegible i indeleble, la marca, la mida Q3 i el número de sèrie. Ha de ser possible marcar el display de cada comptador d'aigua amb el nom o logo de l'empresa gestora d'aigua amb una mida adequada per a la seva visualització (14x38 mm).

4.4 Registre de dades

El comptador d'aigua haurà de disposar d'un registrador de dades internes (logger) que permeti obtenir informació del volum acumulat i els codis d'informació per a cadascun dels últims 20 anys, 36 mesos, 460 dies, i 1440 hores.

4.5 Informació del sensor

El comptador haurà de tenir integrat un sensor acústic de soroll per a la detecció de fuites que li permeti controlar les escomeses per identificar possibles fuites que hi hagi abans del comptador. El comptador haurà de mesurar tant la temperatura de l'aigua com la temperatura ambient, gràcies a això advertirà la gestora d'aigua sobre possibles danys per gelades o problemes sobre la qualitat de l'aigua per altes temperatures.

El comptador haurà de registrar informació sobre el consum per sobre del cabal màxim (Q4), per determinar si el comptador s'ha dimensionat correctament. El comptador haurà de ser capaç de realitzar un patró de consum de dades reals no estimades, en diferents intervals de cabal. El comptador haurà

d'informar quan no es miri cap consum durant 15 dies, avisant que el consum d'un client concret és inusual.

4.6 Higiene

El comptador s'haurà de subministrar desinfectat, sec i embalat en embalatge hermètic de manera que no estiguin exposats a influències mediambientals abans del seu ús. Tot això permet garantir que la seguretat i la higiene són aspectes d' alta qualitat en la fabricació i desenvolupament del comptador.

4.7 Comunicació

La comunicació de dades des del comptador ha de ser protocol obert M-Bus sense fil. Mode C1, 868 MHz, segons EN 13757-4. Tecnologia estàtica de sistema d'ultrasons i comunicació via ràdio sense fil integrada en el comptador formant un conjunt complet i integral. Els comptadors d'aigua estaran equipats amb els elements necessaris per poder integrar-se en sistemes de Tele-lectura o lectura remota.

La comunicació de ràdio ha d'estar integrada en el cos del comptador sense utilitzar cables o mòduls externs per evitar manipulacions i mal funcionament a causa d'incidències. El comptador d'aigua ha d'oferir la possibilitat de poder passar a lectura en xarxa-fixa, sense haver de canviar cap component o element integrat. El comptador d'aigua s'ha de configurar de tal manera que la comunicació sense fil estigui deshabilitada fins immediatament després de la instal·lació del comptador.

El comptador d'aigua s'ha de configurar de tal manera que la comunicació sense fil de dades comenci automàticament després de passar el primer litre d'aigua a través del comptador. Ha de ser possible llegir les dades del logger del comptador d'aigua a través del port òptic mitjançant comunicació infraroja. Ha de ser possible sincronitzar les dades del logger del comptador d'aigua amb els servidors del sistema de lectura.

4.8 Seguretat de les dades

La comunicació de les dades des dels comptadors han d'estar encriptats individualment i s'ha de realitzar seguint l'estàndard AES 128.

4.9 Aprovacions i qualificacions

El sistema de comunicació ha d'estar integrat en el comptador d'aigua formant un conjunt complet IP68 perquè puguin ser submergits en algunes instal·lacions tipus pou. El grau de protecció IP68 ha d'estar basat en una cambra de buit (comptador totalment estanc). El comptador d'aigua ha de ser aprovat almenys amb una pressió nominal PN16. Posseiran etiquetatge CE segons directiva MID (2014/32/UE, RD 244/2016), sobre la base d'OIML R49 i hauran de marcar zero passos en el moment del subministrament.

4.10 Instal·lacions

El comptador d'aigua haurà de tenir esfera seca i s'han de poder instal·lar en qualsevol angle sense perdre precisió.

4.11 Concentrador per a bateries de comptadors

El concentrador ha de recollir les dades dels comptadors amb comunicació Wireless M-bus, i reenviar-les al programa de gestió de dades mitjançant qualsevol de les següents vies: Ethernet, Wi-Fi o GSM. El concentrador ha de tenir la possibilitat de configurar-se per enviar la informació al programa de gestió de dades en qualsevol dels següents intervals: Diaris, horaris o cada 5 minuts. El tipus de targeta que s'ha d'instal·lar al concentrador ha de ser micro SIM

El concentrador s'haurà d'instal·lar a l'interior (indoor), sent el seu grau de protecció IP20. La font d'alimentació del concentrador serà a pila o amb adaptació de corrent extern de 9 V CC, 1,2 A o 230V. El concentrador ha d'usar una freqüència lliure a UE, 868-870 MHz, seguint l'estàndard EN13757-4:2013. Finalment, el concentrador ha de ser capaç de registrar i emmagatzemar les dades durant mínim 14 dies en cas de pèrdua de connexió a internet.

5 ESTUDI DE COBERTURA

L'estudi de cobertura no es realitzarà prèviament a causa de que el municipi és petit. En cas de necessitat, durant l'execució de l'obra l'empresa adjudicatària haurà de sol·licitar-lo, per tal d'instal·lar tots els elements necessaris en ubicacions òptimes.

ANNEX 7. ESTUDI BÀSIC DE SEGURETAT I SALUT

Índex

1 OBJECTE DE L'ESTUDI BÀSIC DE SEGURETATI SALUT 4
1.1 Identificació de les obres 4
1.2 Objecte 4
2 PROMOTOR – PROPIETARI 4
3 AUTOR/S DE L'ESTUDI BÀSIC DE SEGURETATI SALUT 4
4 DADES DEL PROJECTE 4
4.1 Autor/s del projecte 4
4.2 Coordinador de Seguretat durant l'elaboració del projecte 4
4.3 Tipologia de l'obra 4
4.4 Situació 5
4.5 Comunicacions 5
4.6 Subministrament i serveis 5
4.7 Localització de serveis assistencials, salvament i seguretat i mitjans d'evacuació 5
4.8 Pressupost d'execució material del projecte 5
4.9 Termini d'execució 5
4.10 Mà d'obra prevista 5
4.11 Oficis que intervenen en el desenvolupament de l'obra 5
4.12 Tipologia dels materials a utilitzar a l'obra 5
5 INSTAL·LACIONS PROVISIONALS 5
5.1 Instal·lació d'aigua provisional d'obra 5
5.2 Altres instal·lacions. Prevenció i protecció contra incendis 5
Emplaçament i distribució dels extintors a l'obra 6
6 SERVEIS DE SALUBRITAT I CONFORT DEL PERSONAL 6
6.1 Serveis higiènics 6
6.1.1 Lavabos 6
6.1.2 Cabines d'evacuació 6
6.1.3 Local de dutxes 6
6.2 Vestuaris 7
6.3 Menjador 7
6.4 Local de descans 7
6.5 Local d'assistència a accidentats 7
7 ÀREES AUXILIARS 7
7.1 Centrals i plantes 7
7.2 Tallers 8
7.3 Zones d'apilament. Magatzems 8
8 TRACTAMENT DE RESIDUS 8
9 TRACTAMENT DE MATERIALS I/O SUBSTÀNCIES PERILLOSES 8
9.1 Manipulació 9
9.2 Delimitació / condicionament de zones d'apilament 9
10 CONDICIONS DE L'ENTORN 9
10.1 Ocupació del tancament de l'obra 9
10.2 Situació de casetes i contenidors 10
11 UNITATS CONSTRUCTIVES 10
12 DETERMINACIÓ DEL PROCÈS CONSTRUCTIU 10
12.1 Determinació del temps efectiu de duració 10
13 SISTEMES I/O ELEMENTS DE SEGURETAT I SALUT INHERENTS O INCORPORATS AL MATEIX PROCÉS CONSTRUCTIU 10
14 MEDIAMBIENT LABORAL 10
14.1 Agents atmosfèrics 10
14.2 Il·luminació 10
14.3 Soroll 11
14.4 Pols 12
14.5 Ordre i neteja 13
14.6 Radiacions no ionitzants 13
14.7 Radiacions ionitzants 15
15 MANIPULACIÓ DE MATERIALS 16
16 MITJANS AUXILIARS D'UTILITAT PREVENTIVA (MAUP) 17
17 SISTEMES DE PROTECCIÓ COL·LECTIVA (SPC) 17
18 CONDICIONS DELS EQUIPS DE PROTECCIÓ INDIVIDUAL (EPI) 18
19 RECURSOS PREVENTIUS 18
20 SENYALITZACIÓ I ABALISAMENT 18

21 CONDICIONS D'ACCÉS I AFECTACIONS DE LA VIA PÚBLICA 19
21.1 Normes de Policia 19
21.2 Àmbit d'ocupació de la via pública 20
21.3 Tancaments de l'obra que afecten l'àmbit públic 20
21.4 Operacions que afecten l'àmbit públic 21
21.5 Neteja i incidència sobre l'ambient que afecten l'àmbit públic 22
21.6 Residus que afecten a l'àmbit públic 22
21.7 Circulació de vehicles i vianants que afecten l'àmbit públic 22
21.8 Protecció i trasllat d'elements emplaçats a la via pública 23
22 RISCOS DE DANYS A TERCERS I MESURES DE PROTECCIÓ 24
22.1 Riscos de danys a tercers 24
22.2 Mesures de protecció a tercers 24
23 PREVENCIÓ DE RISCOS CATASTRÒFICS 24
24 MESURES ASSISTENCIALS EN CAS D'ACCIDENT 24
24.1 Prevenció assistencial en cas d'accident laboral 24
25 PREVISIONS DE SEGURETAT PELS TREBALLS POSTERIORS 25
26 SIGNATURES 25
APÈNDIX 1. FITXES D'ACTIVITAT-RISC-AVALUACIO-MESURES 26
APÈNIDX 2. PLÀNOLS 46

1 OBJECTE DE L'ESTUDI BÀSIC DE SEGURETATI SALUT

1.1 Identificació de les obres

El present projecte planteja les actuacions destinades al PROJECTE CONSTRUCTIU D'ACTUACIONS DE MILLORA PER A LA DIGITALITZACIÓ DE LA XARXA D'ABASTAMENT D'AIGUA EN BAIXA AL MUNICIPI DELS TORMS (LES GARRIGUES).

1.2 Objecte

El present E.S.S. té com a objectiu establir les bases tècniques, per fixar els paràmetres de la prevenció de riscos professionals durant la realització dels treballs d'execució de les obres del Projecte objecte d'aquest estudi, així com complir amb les obligacions que es desprenen de la Llei 31 / 1995 i del RD 1627 / 1997, amb la finalitat de facilitar el control i el seguiment dels compromisos adquirits al respecte per part del/s Contractista/es. En el present Estudi Bàsic de seguretati Salut s'ha dut a terme un estudi aprofundit dels riscos inherents a l'execució de l'obra i de les mesures preventives i cautelars consegüents per garantir la seguretat de les persones en l'execució de les obres en compliment del que determina la Llei 3/2007 del 4 de juliol de l'obra pública en el seu article 18.3.h).

D'aquesta manera, s'integra en el Projecte Executiu/Constructiu, les premisses bàsiques per a les quals el/s Contractista/es constructor/s pugui/n preveure i planificar, els recursos tècnics i humans necessaris per a l'acompliment de les obligacions preventives en aquest centre de treball, de conformitat al seu Pla d'Acció Preventiva propi d'empresa, la seva organització funcional i els mitjans a utilitzar, havent de quedar tot allò recollit al Pla de Seguretat i Salut, que haurà/n de presentar-se al Coordinador de Seguretat i Salut en fase d'Execució, amb antelació a l'inici de les obres, per a la seva aprovació i l'inici dels tràmits de Declaració d'Obertura davant l'Autoritat Laboral. En cas de què sigui necessari implementar mesures de seguretat no previstes en el present Estudi, a petició expressa del coordinador de seguretat i salut en fase d'execució de l'obra, el contractista elaborarà el corresponent annex al Pla de Seguretat i Salut de l'obra que desenvoluparà i determinarà les mesures de seguretat a dur a terme amb la memòria, plec de condicions, amidaments, preus i pressupost que li siguin d'aplicació si n'és el cas.

2 PROMOTOR – PROPIETARI

Taula 1. Dades Promotor obra projectada

Concepte	Dades
Promotor	Ajuntament dels Torms
NIF	P2528100G
Adreça	Pl. Major, 4, Les Garrigues, Lleida
Població	25164 Els Torms
Representant	Josep Guiu Masip

3 AUTOR/S DE L'ESTUDI BÀSIC DE SEGURETATI SALUT

Taula 2. Tècnic autor de l'Estudi Bàsic de seguretati salut

Concepte	Dades
Redactor E.S.S.	Francesc Solé Duocastella
Titulació/ns	Enginyer Tècnic Industrial
Col·legiat núm.	20.657
Despatx professional	ENGISIC Solucions i Consulting SL
Població	Copons

4 DADES DEL PROJECTE

4.1 Autor/s del projecte

Taula 3.Tècnic autor del projecte

Concepte	Dades
Autor del projecte	Francesc Solé Duocastella
Titulació/ns	Enginyer Tècnic Industrial
Col·legiat núm.	20.657

4.2 Coordinador de Seguretat durant l'elaboració del projecte

Taula 4. Dades tècnic coordinador S & S

Concepte	Dades
Coordinador de S & S designat pel promotor	Francesc Solé Duocastella
Titulació/ns	Enginyer Tècnic Industrial
Col·legiat núm.	20.657

4.3 Tipologia de l'obra

L'objectiu general que persegueix la redacció del present projecte s'emmarca en l'actuació de renovació del parc de comptadors del municipi dels Torms, mitjançant la instal·lació de comptadors digitals. Per altra banda s'instal·larà un comptador de control a la canonada de sortida del dipòsit Nou del municipi.

4.4 Situació

Taula 5. Dades Situació

Concepte	Dades
Emplaçament	Nucli Els Torms
Codi Postal	25164
Població	Els Torms

4.5 Comunicacions

Taula 6. Dades comunicació

Concepte	Dades
Carretera	L-701, Camí des de la C-242

4.6 Subministrament i serveis

Taula 7. Dades Subministraments i Serveis

Subministrament i Serveis	Dades
Aigua	Canalitzacions de la xarxa en baixa i Alta
Electricitat	Canalitzacions elèctriques
Sanejament	Xarxa de sanejament urbà
Telefonia	Canalitzacions de telefonia i fibra òptica

4.7 Localització de serveis assistencials, salvament i seguretat i mitjans d'evacuació

- Hospital Base SEM Borges Blanques: Raval del Carme, 147, 25400 Les Borges Blanques, Lleida, 061.
- Hospital Universitari Arnau de Vilanova: Av. Alcalde Rovira Roure, 80, 25198 Lleida, 973.24.81.00.
- Bombers voluntaris de La Granadella: Carrer La Pobla, s/n, 25177 La Granadella, Lleida, 973.13.30.80.
- Policia Local de les Borges Blanques: Carrer del Carme, 21, 25400 Les Borges Blanques, Lleida, 973.14.28.54.
- Mossos d'Esquadra – Les Borges Blanques: Avinguda de Francesc Macià, S/N, 25400 Les Borges Blanques, Lleida, 973.70.00.00.
- Emergències: 112.

4.8 Pressupost d'execució material del projecte

El Pressupost d'Execució Material (PEM) estimat de referència per aquest projecte, exclosa la Seguretat i Salut complementària, Despeses Generals i Benefici Industrial, està inclòs al Document Nº4. Pressupost.

4.9 Termini d'execució

El termini estimat de duració dels treballs d'execució de l'obra és d'1 mes.

4.10 Mà d'obra prevista

L'estimació de mà d'obra en punta d'execució és de 6 persones.

4.11 Oficis que intervenen en el desenvolupament de l'obra

- Ajudant lampista
- Ajudant muntador
- Oficial 1a lampista

4.12 Tipologia dels materials a utilitzar a l'obra

- COMPTADOR D'AIGUA
- DEPOSICIÓ CONTROLADA DE RESIDUS
- DISPOSICIÓ DE RESIDUS
- MESURADORS DE CABAL
- VENTOSES

5 INSTAL·LACIONS PROVISIONALS

5.1 Instal·lació d'aigua provisional d'obra

Per part del Contractista Principal, es realitzaran les gestions adients davant de la companyia subministradora d'aigua, perquè instal·lin una derivació des de la canonada general al punt on s'ha de col·locar el corresponent comptador i puguin continuar la resta de la canalització provisional per l'interior de l'obra.

La distribució interior d'obra podrà realitzar-se amb canonada de PVC flexible amb els ronsals de distribució i amb canya galvanitzada o coure, dimensionat segons el Codi Tècnic de l'Edificació relatives a fontaneria en els punts de consum, tot allò garantit en una total estanquitat i aïllament dialèctric en les zones necessàries.

5.2 Altres instal·lacions. Prevenció i protecció contra incendis

Per als treballs que comportin la introducció de flama o d'equip productor d'espurnes a zones amb risc d'incendi o d'explosió, caldrà tenir un permís de forma explícita, fet per una persona responsable, on al costat de les dates inicial i final, la naturalesa i la localització del treball, i l'equip a usar, s'indicaran les

precaucions a adoptar respecte als combustibles presents (sòlids, líquids, gasos, vapors, pols), neteja prèvia de la zona i els mitjans addicionals d'extinció, vigilància i ventilació adequats.

Les precaucions generals per la prevenció i la protecció contra incendis seran les següents

- La instal·lació elèctrica haurà d'estar d'acord amb allò establert a la Instrucció M.I.B.T. 026 del vigent Reglament Electrotècnic de Baixa Tensió per a locals amb risc d'incendis o explosions.
- Es limitarà la presència de productes inflamables en els llocs de treball a les quantitats estrictament necessàries perquè el procés productiu no s'aturi. La resta es guardarà en locals diferents al de treball, i en el cas que això no fos possible es farà en recintes aïllats i condicionats. En tot cas, els locals i els recintes aïllats compliran allò especificat a la Norma Tècnica „MIE-APQ-001 Almacenamiento de líquidos inflamables y combustibles" del Reglament sobre Emmagatzematge de Productes Químics.
- S'instal·laran recipients contenidors hermètics i incombustibles en què s'hauran de dipositar els residus inflamables, retalls, etc.
- Es col·locaran vàlvules antirretorn de flama al bufador o a les mànegues de l'equip de soldadura oxiacetilènica.
- L'emmagatzematge i ús de gasos liquats compliran amb tot allò establert a la instrucció MIE-AP7 del vigent Reglament d'Aparells a pressió en la norma 9, apartats 3 i 4 en allò referent a l'emmagatzematge, la utilització, l'inici del servei i les condicions particulars de gasos inflamables.
- Els camins d'evacuació estaran lliures d'obstacles. Existirà una senyalització indicant els llocs de prohibició de fumar, situació d'extintors, camins d'evacuació, etc.
- Han de separar-se clarament els materials combustibles els uns dels altres, i tots ells han d'evitar qualsevol tipus de contacte amb equips i canalitzacions elèctriques.
- La maquinària, tant fixa com mòbil, accionada per energia elèctrica, ha de tenir les connexions de corrent ben realitzades, i en els emplaçaments fixos, se l'haurà de proveir d'aïllament al terra. Tots els devessalls, ensegellats i deixalles que es produeixin pel treball han de ser retirats amb regularitat, deixant nets diàriament els voltants de les màquines.
- Les operacions de transvasament de combustible han d'efectuar-se amb bona ventilació, fora de la influencia d'espurnes i fonts d'ignició. Han de preveure's també les conseqüències de possibles vessaments durant l'operació, pel que caldrà tenir a mà, terra o sorra.
- La prohibició de fumar o encendre qualsevol tipus de flama ha de formar part de la conducta a seguir en aquests treballs.
- Quan es transvasin líquids combustibles o s'omplin dipòsits hauran de parar-se els motors accionats amb el combustible que s'està transvasant.
- Quan es fan regates o forats per permetre el pas de canalitzacions, han d'obturar-se ràpidament per evitar el pas de fum o flama d'un recinte de l'edifici a un altre, evitant-se així la propagació de l'incendi. Si aquests forats s'han practicat en parets tallafocs o en sostres, la mencionada obturació haurà de realitzar-se de forma immediata i amb productes que assegurin l'estanquitat contra fum, calor i flames.
- En les situacions descrites anteriorment (magatzems, maquinària fixa o mòbil, transvasament de combustible, muntatge d'instal·lacions energètiques) i en aquelles, altres en què es manipuli una font d'ignició, cal col·locar extintors, la càrrega i capacitat dels quals estigui en consonància amb la naturalesa del material combustible i amb el seu volum, així com sorra i terra a on es maneguin líquids inflamables, amb l'eina pròpia per estendre-la. En el cas de grans quantitats d'aplecs, emmagatzement o concentració d'embalatges o devessalls, han de completar-se els mitjans de protecció amb mànegues de rec que proporcionin aigua abundant.

Emplaçament i distribució dels extintors a l'obra

Els principis bàsics per l'emplaçament dels extintors, són:

- Els extintors manuals es col·locaran, senyalitzats, sobre suports fixats a paraments verticals o pilars, de forma que la part superior de l'extintor quedi com a màxim a 1,70 m del sòl.
- En àrees amb possibilitats de focs „A", la distància a recórrer horitzontalment, des de qualsevol punt de l'àrea protegida fins a aconseguir l'extintor adequat més pròxim, no excedirà de 25 m.
- En àrees amb possibilitats de focs „B", la distància a recórrer horitzontalment, des de qualsevol punt de l'àrea protegida fins a aconseguir l'extintor adequat més pròxim, no excedirà de 15 m.
- Els extintors mòbils hauran de col·locar-se en aquells punts on s'estimi que existeix una major probabilitat d'originar-se un incendi, a ser possible, pròxims a les sortides i sempre en llocs de fàcil visibilitat i accés. En locals grans o quan existeixin obstacles que dificultin la seva localització, s'assenyalarà convenientment la seva ubicació.

6 SERVEIS DE SALUBRITAT I CONFORT DEL PERSONAL

Les instal·lacions provisionals d'obra s'adaptaran a les característiques especificades als articles 15 i ss del R.D. 1627/97, de 24 d'octubre, relatiu a les DISPOSICIONS MÍNIMES DE SEGURETAT I SALUT A LES OBRES DE CONSTRUCCIÓ. Per al servei de neteja d'aquestes instal·lacions higièniques, es responsabilitzarà a una persona o un equip, els quals podran alternar aquest treball amb altres propis de l'obra.

En situació de risc sanitari caldrà preveure un increment de la desinfecció i neteja del espais destinats a quest serveis (1 neteja/desinfecció diària), d'acord amb les instruccions de les autoritats sanitàries.

Per l'execució d'aquesta obra, es disposarà de les instal·lacions del personal que es defineixen i detallen tot seguit:

6.1 Serveis higiènics

6.1.1 Lavabos

Com a mínim un per a cada 10 persones Com a mínim un per a cada 10 persones.
En situació de risc sanitari Covid-19 cal que estiguin dotats d'ampolles amb hidrogel desinfectant amb dosificadors automàtics, i tovalloles de paper, i un cubell específic per recollir el material de protecció d'un sol ús.

6.1.2 Cabines d'evacuació

S'ha d'instal·lar una cabina d'1,5 m^2 x 2,3 m d'altura, dotada de placa turca, com a mínim, per a cada 25 persones.

6.1.3 Local de dutxes

Cada 10 treballadors, disposaran d'una cabina de dutxa de dimensions mínimes d'1,5 m^2 x 2,3 m d'altura, dotada d'aigua freda-calenta, amb terra antilliscant.

6.2 Vestuaris

Superfície aconsellable 2 m^2 per treballador contractat.
En situació de risc sanitari Covid-19 es recomana una superfície per treballador de 4 m2 per garantir les distàncies entre usuaris de 2 m.

6.3 Menjador

Diferent del local de vestuari. A efectes de càlcul haurà de considerar-se entre 1,5 i 2 m^2 per treballador que mengi a l'obra.
En situació de risc sanitari Covid-19 es recomana una superfície per treballador de 4 m2 per garantir les distàncies entre usuaris de 2 m.

Equipat amb banc allargat o cadires, proper a un punt de subministrament d'aigua (1 aixeta i pica rentaplats per a cada 10 comensals), mitjans per a escalfar menjars (1 microones per a cada 10 comensals), i cubell hermètic (60 l de capacitat, amb tapa) per a dipositar les escombraries.

6.4 Local de descans

En aquelles obres que s'ocupen simultàniament més de 50 treballadors durant més de 3 mesos, és recomanable que s'estableixi un recinte destinat exclusivament al descans del personal, situat el més pròxim possible al menjador i serveis.

A efectes de càlcul haurà de considerar-se 3 m^2 per usuari habitual.
En situació de risc sanitari Covid-19 es recomana una superfície per treballador de 6 m2 per garantir les distàncies entre usuaris de 2 m.

6.5 Local d'assistència a accidentats

En aquells centres de treball que ocupin simultàniament més de 50 treballadors durant més d'un mes, s'establirà un recinte destinat exclusivament a les cures del personal d'obra. Els locals de primers auxilis disposaran, com a mínim, de:

- una farmaciola,
- una llitera,
- una font d'aigua potable.

El material i els locals de primers auxilis hauran d'estar senyalitzats clarament i situats a prop dels llocs de treball.

El terra i les parets del local d'assistència a accidentats, han de ser impermeables, pintats preferiblement en colors clars. Lluminós, caldejat a l'estació freda, ventilat si fos necessari de manera forçada en cas de dependències subterrànies. Haurà de tenir a la vista el quadre d'adreces i telèfons dels centres assistencials més pròxims, ambulàncies i bombers.

En obres a les quals el nivell d'ocupació simultani estigui entre els 25 i els 50 treballadors, el local d'assistència a accidentats podrà ser substituït per un armari farmaciola emplaçat a l'oficina d'obra. L'armari farmaciola, custodiat pel socorrista de l'obra, haurà d'estar dotat com a mínim de: alcohol, aigua oxigenada, pomada antisèptica, gases, benes sanitàries de diferents grandàries, benes elàstiques compressives auto adherents, esparadrap, tiretes, mercurocrom o antisèptic equivalent, analgèsics, bicarbonat, pomada per a picades d'insectes, pomada per a cremades, tisores, pinces, dutxa portàtil per a ulls, termòmetre clínic, caixa de guants esterilitzats i torniquet.

Per a contractacions inferiors, podrà ser suficient disposar d'una farmaciola de butxaca o portàtil, custodiada per l'encarregat.

El Servei de Prevenció de l'empresa contractista establirà els medis materials i humans addicionals per tal d'efectuar la Vigilància de la Salut d'acord al que estableix la llei 31/95.

A més, es disposarà d'una farmaciola portàtil amb el contingut següent:

- desinfectants i antisèptics autoritzats,
- gases estèrils,
- cotó hidròfil,
- benes,
- esparadrap,
- apòsits adhesius,
- estisores,
- pinces,
- guants d'un sol ús
- *en situació de risc sanitari Covid-19 termòmetre sense contacte*

El material de primers auxilis es revisarà periòdicament, i es reposarà de manera immediata el material utilitzat o caducat.

7 ÀREES AUXILIARS

7.1 Centrals i plantes

Estaran ubicades estratègicament en funció de les necessitats de l'obra. En el trànsit de vehicles als seus accessos es tindrà molta cura pel que fa a l'ordre, abalisament i senyalització, amb una amplada mínima de la zona de rodadura de 6 m i pòrtic de gàlib de limitació en altura, mínima de 4 m.

L'accés a la instal·lació resta restringida exclusivament al personal necessari per a la seva explotació, restant expressament abalisada, senyalitzada i prohibida la presència de tota persona en el radi de gir de la dragalina. Tots els accessos o passarel·les situats a altures superiors a 2 m sobre el sòl o plataforma de nivell inferior, disposarà de barana reglamentària d'1 m d'altura.

Els elements mòbils i transmissions estaran apantallats a les zones de treball o de pas susceptibles de possibilitar atrapaments o en el seu defecte es trobaran degudament senyalitzats. Els buits horitzontals estaran condemnats i, si no fos possible com en el cas de la fossa del skip, es disposarà de baranes laterals reglamentàries d'1 m d'altura i topall per a rodadura de vehicles.

La construcció de l'estacada destinada a la contenció i separació d'àrids, serà ferma i arriostrada en previsió de bolcades.

Les sitges de ciment no seran hermètiques, per evitar l'efecte de la pressió. La boca de recepció de la sitja estarà condemnada amb un sòlid engraellat o relliga metàl·lica. La tapa disposarà de barana

perimetral reglamentària d'1 m d'altura. L'accés mitjançant escala „de gat" estarà protegida mitjançant argolles metàl·liques (Ø 0,80 m) a partir de 2 m de l'arrancada.

La instal·lació elèctrica complirà amb les especificacions del Reglament Electrotècnic de Baixa Tensió.

Les operacions de manteniment preventiu es realitzaran de conformitat a les instruccions del fabricant o importador.

7.2 Tallers

Estaran ubicats estratègicament en funció de les necessitats de l'obra.

De forma general els locals destinats a tallers, tindran les següents dimensions mínimes (descomptats els espais ocupats per màquines, aparells, instal·lacions i/o materials): 3 m d'altura de pis a sostre, 2 m2 de superfície i 10 m3 de volum per treballador.

La circulació del personal i els materials estarà ordenada amb molta cura, abalisada i senyalitzada, amb una amplada mínima de la zona de pas de personal (sense càrrega) d'1,20 m2 per a passadissos principals (1 m en passadissos secundaris) independent de les vies de manutenció mecànica de materials. En zones de pas, la separació entre màquines i/o equips mai no serà inferior a 0,80 m (comptat des del punt més sortint del recorregut de l'òrgan mòbil més pròxim). Al voltant dels equips que generin calor radiant, es mantindrà un espai lliure no inferior a 1,50 m, estaran apantallats i disposaran de mitjans portàtils d'extinció adequats. Les instal·lacions provisionals suspeses sobre zones de pas estaran canalitzades a una altura mínima d'1,90 m sobre el nivell del paviment.

La intensitat mínima d'il·luminació, en els llocs d'operació de les màquines i equips, serà de 200 lux. La il·luminació d'emergència serà capaç de mantenir, al menys durant una hora, una intensitat de 5 lux, i la seva font d'energia serà independent del sistema normal d'il·luminació.

L'accés, als diferents tallers provisionals d'obra, ha de restar restringit exclusivament al personal adscrit a cada un d'ells, restant expressament abalisada, senyalitzada i prohibida la presència de tota persona en el radi d'actuació de càrregues suspeses, així com en els de desplaçament i servituds de màquines i/o equips. Tots els accessos o passarel·les situades a altures superiors a 2 m sobre el sòl o plataforma de nivell inferior, disposarà de barana reglamentària d'1 m d'altura.

Els elements mòbils i transmissions estaran apantallats a les zones de treball o de pas susceptibles de possibilitar atrapaments o en el seu defecte es trobaran degudament senyalitzats. Els buits horitzontals seran condemnats.

La instal·lació elèctrica complirà amb les especificacions del Reglament Electrotècnic de Baixa Tensió.

Les operacions de manteniment preventiu de la maquinària es realitzaran de conformitat a les instruccions del fabricant o importador.

Les emanacions de pols, fibres, fums, gasos, vapors o boirines disposaran d'extracció localitzada, en la mesura del possible, evitant la seva difusió per l'atmosfera. En els tallers tancats, el subministrament d'aire fresc i net per hora i ocupant serà, al menys, de 30 a 50 m3, llevat que s'efectuï una renovació total d'aire diversos cops per hora (no inferior a 10 cops).

7.3 Zones d'apilament. Magatzems

Els materials emmagatzemats a l'obra, hauran de ser els compresos entre els valors „mínims-màxims", segons una adequada planificació, que impedeixi estacionaments de materials i/o equips inactius que puguin ésser causa d'accident.

Els Mitjans Auxiliars d'Utilitat Preventiva, necessaris per a complementar la manipulació manual o mecànica dels materials apilats, hauran estat previstos en la planificació dels treballs.

Les zones d'apilament provisional estaran abalisades, senyalitzades i il·luminades adequadament.

De forma general el personal d'obra (tant propi com subcontractat) haurà rebut la formació adequada respecte als principis de manipulació manual de materials. De forma més singularitzada, els treballadors responsables de la realització de maniobres amb mitjans mecànics, tindran una formació qualificada de les seves comeses i responsabilitats durant les maniobres.

8 TRACTAMENT DE RESIDUS

El Contractista és responsable de gestionar els sobrants de l'obra de conformitat amb les directrius del Decret 89/2010 de 29 de juny pel que s'aprova el Programa de gestió de residus de la construcció de Catalunya (PROGROC), i del R.D. 105/2008, d'1 de febrer, regulador dels enderrocs i d'altres residus de construcció, a fi i efecte de minimitzar la producció de residus de construcció com a resultat de la previsió de determinats aspectes del procés, que cal considerar tant en la fase de projecte com en la d'execució material de l'obra i/o l'enderroc o desconstrucció.

Al projecte s'ha avaluat el volum i les característiques dels residus que previsiblement s'originaran i les instal·lacions de reciclatge més properes per tal que el Contractista triï el lloc on portarà els seus residus de construcció.

Els residus es lliuraran a un gestor autoritzat, finançant el contractista, els costos que això comporti.

Si a les excavacions i buidats de terres apareixen antics dipòsits o canonades, no detectades prèviament, que continguin o hagin pogut contenir productes tòxics i contaminants, es buidaran prèviament i s'aïllaran els productes corresponents de l'excavació per ser evacuats independentment de la resta i es lliuraran a un gestor autoritzat.

En situació de risc sanitari Covid-19, cal gestionar de forma separada de la resta, els residus dels cubells on es recullen els EPIs d'un sol ús, i les tovalloles de paper del rentat de mans i aparells

9 TRACTAMENT DE MATERIALS I/O SUBSTÀNCIES PERILLOSES

El Contractista es responsable d'assegurar-se per mediació de l'Àrea d'Higiene Industrial del seu Servei de Prevenció, la gestió del control dels possibles efectes contaminants dels residus o materials emprats a l'obra, que puguin generar potencialment malalties o patologies professionals als treballadors i/o tercers exposats al seu contacte i/o manipulació.

L'assessoria d'Higiene Industrial comprendrà la identificació, quantificació, valoració i propostes de correcció dels factors ambientals, físics, químics i biològics, dels materials i/o substàncies perilloses, per a fer-los compatibles amb les possibilitats d'adaptació de la majoria (gairebé totalitat) dels

treballadors i/o tercers aliens exposats. Als efectes d'aquest projecte, els paràmetres de mesura s'establirà mitjançant la fixació dels valors límit TLV (Threshold Límits Values) que fan referència als nivells de contaminació d'agents físics o químics, per sota dels quals els treballadors poden estar exposats sense perill per a la seva salut. El TLV s'expressa amb un nivell de contaminació mitjana en el temps, per a 8 h/dia i 40 h/setmana.

9.1 Manipulació

En funció de l'agent contaminant, del seu TLV, dels nivells d'exposició i de les possibles vies d'entrada a l'organisme humà, el Contractista haurà de reflectir en el seu Pla de Seguretat i Salut les mesures correctores pertinents per a establir unes condicions de treball acceptables per als treballadors i el personal exposat, de forma singular a:

- Amiant.
- Plom. Crom, Mercuri, Níquel.
- Sílice.
- Vinil.
- Urea formol.
- Ciment.
- Soroll.
- Radiacions.
- Productes tixotròpics (bentonita)
- Pintures, dissolvents, hidrocarburs, coles, resines epoxi, greixos, olis.
- Gasos liquats del petroli.
- Baixos nivells d'oxigen respirable.
- Animals.
- Entorn de drogodependència habitual.

9.2 Delimitació / condicionament de zones d'apilament

Les substàncies i/o els preparats es rebran a l'obra etiquetats de forma clara, indeleble i com a mínim amb el text en idioma espanyol.

L'etiqueta ha de contenir:

- Denominació de la substància d'acord amb la legislació vigent o en el seu defecte nomenclatura de la IUPAC. Si és un preparat, la denominació o nom comercial.
- Nom comú, si és el cas.
- Concentració de la substància, si és el cas. Si és tracta d'un preparat, el nom químic de les substàncies presents.
- Nom, direcció i telèfon del fabricant, importador o distribuïdor de la substància o preparat perillós.
- Pictogrames i indicadors de perill, d'acord amb la legislació vigent.
- Riscos específics, d'acord amb la legislació vigent.
- Consells de prudència, d'acord amb la legislació vigent.
- El número CEE, si en té.
- La quantitat nominal del contingut (per preparats).

El fabricant, l'importador o el distribuïdor haurà de facilitar al Contractista destinatari, la fitxa de seguretat del material i/o la substància perillosa, abans o en el moment del primer lliurament.

Les condicions bàsiques d'emmagatzematge, apilament i manipulació d'aquests materials i/o substàncies perilloses, estaran adequadament desenvolupades en el Pla de Seguretat del Contractista, partint de les següents premisses:

<u>Explosius:</u>

L'emmagatzematge es realitzarà en polvorins/mini polvorins que s'ajustin als requeriments de les normes legals i reglaments vigents. Estarà adequadament senyalitzada la presència d'explosius i la prohibició de fumar.

<u>Comburents, extremadament inflamables i fàcilment inflamables</u>

Emmagatzematge en lloc ben ventilat. Estarà adequadament senyalitzada la presència de comburents i la prohibició de fumar.

Estaran separats els productes inflamables dels comburents.

El possible punt d'ignició més pròxim estarà suficientment allunyat de la zona d'apilament.

<u>Tòxics. molt tòxics, nocius, carcinògens, mutagènics, tòxics per a la reproducció</u>

<u>Es</u>tarà adequadament senyalitzada la seva presència i disposarà de ventilació eficaç.

Es manipularà amb Equips de Protecció Individual adequats que assegurin l'estanquitat de l'usuari, en previsió de contactes amb la pell.

<u>Corrosius, irritants, sensibilitzants</u>

Estarà adequadament senyalitzada la seva presència. Es manipularan amb Equips de Protecció Individual adequats (especialment guants, ulleres i màscara de respiració) que assegurin l'estanquitat de l'usuari, en previsió de contactes amb la pell i les mucoses de les vies respiratòries.

10 CONDICIONS DE L'ENTORN

10.1 Ocupació del tancament de l'obra

S'entén per àmbit d'ocupació el realment afectat, incloent tanques, elements de protecció, baranes, bastides, contenidors, casetes, etc.

Cal tenir en compte que, en aquest tipus d'obres, l'àmbit pot ser permanent al llarg de tota l'obra o que pot ser necessari distingir entre l'àmbit de l'obra (el de projecte) i l'àmbit dels treballs en les seves diferents fases, a fi de permetre la circulació de vehicles i vianants o l'accés a edificis i guals.

En el PLA DE SEGURETAT I SALUT EN EL TREBALL s'especificarà la delimitació de l'àmbit d'ocupació de l'obra i es diferenciarà clarament si aquest canvia en les diferents fases de l'obra. L'àmbit o els àmbits d'ocupació quedaran clarament dibuixats en plànols per fases i interrelacionats amb el procés constructiu.

10.2 Situació de casetes i contenidors

Es col·locaran, preferentment, a l'interior de l'àmbit delimitat pel tancament de l'obra.

Si per les especials característiques de l'obra no és possible la ubicació de les casetes a l'interior de l'àmbit delimitat pel tancament de l'obra, ni és possible el seu trasllat dins d'aquest àmbit, ja sigui durant tota l'obra o durant alguna de les seves fases, s'indicaran al PLA DE SEGURETAT I SALUT les àrees previstes per aquest fi.

Les casetes, els contenidors, els tallers provisionals i l'aparcament de vehicles d'obra, es situaran segons s'indica en l'apartat "Àmbit d'ocupació de la via pública".

11 UNITATS CONSTRUCTIVES

MOVIMENTS DE TERRES

CÀRREGA I TRANSPORT DE TERRES O RUNES

TANCAMENTS I DIVISÒRIES

TANCAMENTS EXTERIORS (OBRA)

PROTECCIONS I SENYALITZACIÓ

COL.LOCACIÓ DE BARANES I SENYALS AMB SUPORTS METÀL.LICS

VÀLVULES, BOMBES I GRUPS DE PRESSIÓ

VÀLVULES, BOMBES I GRUPS DE PRESSIÓ

12 DETERMINACIÓ DEL PROCÈS CONSTRUCTIU

El Contractista amb antelació suficient a l'inici de les activitats constructives n'haurà de perfilar l'anàlisi de cada una d'acord amb els „Principios de la Acción Preventiva" (Art. 15 L. 31/1995 de 8 de novembre) i els „Principios Aplicables durante la Ejecución de las Obras" (Art. 10 RD. 1627/1997 de 24 d'octubre).

12.1 Determinació del temps efectiu de duració

Per a la programació del temps material, necessari per al desenvolupament dels distints talls de l'obra, s'han tingut en compte els següents aspectes:

LLISTA D'ACTIVITATS	:	Relació d'unitats d'obra.
RELACIONS DE DEPENDÈNCIA	:	Prelació temporal de realització material d'unes unitats respecte a altres.
DURADA DE LES ACTIVITATS	:	Mitjançant la fixació de terminis temporals per a l'execució de cadascuna de les unitats d'obra.

De les dades així obtingudes, s'ha establert, en fase de projecte, un programa general orientatiu, en el qual s'ha tingut en compte, en principi, tan sols les grans unitats (activitats significatives), i un cop encaixat el termini de durada, s'ha realitzat la programació previsible, reflectida en un cronograma de desenvolupament.

El Contractista en el seu Pla de Seguretat i Salut haurà de reflectir, les variacions introduïdes respecte, al procés constructiu inicialment previst en el Projecte Executiu/Constructiu i en el present Estudi Bàsic de seguretati Salut.

13 SISTEMES I/O ELEMENTS DE SEGURETAT I SALUT INHERENTS O INCORPORATS AL MATEIX PROCÉS CONSTRUCTIU

Tot projecte constructiu o disseny d'equip, mitjà auxiliar, màquina o ferramenta a utilitzar a l'obra, objecte del present Estudi Bàsic de seguretati Salut, s'integrarà en el procés constructiu, sempre d'acord amb els „Principios de la Acción Preventiva" (Art. 15 L. 31/1995 de 8 de novembre), els „Principios Aplicables durante la Ejecución de las Obras" (Art. 10 RD. 1627/1997 de 24 d'octubre) „Reglas generales de seguridad para máquinas" (Art.18 RD. 1495/1986 de 26 de maig de 1986), i Normes Bàsiques de l'Edificació, entre altres reglaments connexos, i atenent les Normes Tecnològiques de l'Edificació, Instruccions Tècniques Complementàries i Normes UNE o Normes Europees, d'aplicació obligatòria i/o aconsellada.

14 MEDIAMBIENT LABORAL

14.1 Agents atmosfèrics

Caldrà indicar quins són els possibles agents atmosfèrics que poden afectar a l'obra i quines condicions s'hauran de tenir en compte per prevenir els riscos que se'n derivin.

14.2 Il·luminació

Encara que la generalitat dels treballs de construcció es realitzen amb llum natural, hauran de tenir-se presents en el Pla de Seguretat i Salut algunes consideracions respecte a la utilització d'il·luminació artificial, necessària en talls, tallers, treballs nocturns o sota rasant.

Es procurarà que la intensitat lluminosa en cada zona de treball sigui uniforme, evitant els reflexos i enlluernaments al treballador així com les variacions brusques d'intensitat.

En els locals amb risc d'explosió pel gènere de les seves activitats, substàncies emmagatzemades o ambients perillosos, la il·luminació elèctrica serà antideflagrant.

En els llocs de treball en els que una fallida de l'enllumenat normal suposi un risc per als treballadors, es disposarà d'un enllumenat d'emergència d'evacuació i de seguretat.

Les intensitats mínimes d'il·luminació artificial, segons els distints treballs relacionats amb la construcció, seran els següents:

25-50 lux	:	En patis de llums, galeries i altres llocs de pas en funció de l'ús ocasional - habitual.
100 lux	:	Operacions en les quals la distinció de detalls no sigui essencial, tals com la manipulació de mercaderies a granel, l'apilament de materials o l'amassat i lligat de conglomerats hidràulics. Baixes exigències visuals.
100 lux	:	Quan sigui necessària una petita distinció de detalls, com en sales de màquines i calderes, ascensors, magatzems i dipòsits, vestuaris i banys petits del personal. Baixes exigències visuals.
200 lux	:	Si és essencial una distinció moderada de detalls com en els muntatges mitjans, en treballs senzills en bancs de taller, treballs en màquines, fratasat de paviments i tancament mecànic. Moderades exigències visuals.
300 lux	:	Sempre que sigui essencial la distinció mitjana de detalls, com treballs mitjans en bancs de taller o en màquines i treballs d'oficina en general.
500 lux	:	Operacions en les que sigui necessària una distinció mitja de detalls, tals com treballs d'ordre mitjà en bancs de taller o en màquines i treballs d'oficina en general. Altes exigències visuals.
1000 lux	:	En treballs on sigui indispensable una fina distinció de detalls sota condicions de constant contrast, durant llargs períodes de temps, tals com muntatges delicats, treballs fins en banc de taller o màquina, màquines d'oficina i dibuix artístic lineal. Exigències visuals molt altes.

Els serveis de prevenció seran els encarregats d'estimar la magnitud o nivells del risc, les situacions en les que aquest es produeix, així com controlar periòdicament les condicions, l'organització dels mètodes de treball i la salut dels treballadors amb la finalitat de prendre les decisions per a eliminar, controlar o reduir el risc mitjançant mesures de prevenció a l'origen, organitzatives, de prevenció col·lectiva, de protecció individual, formatives i informatives.

14.3 Soroll

Per a facilitar el seu desenvolupament al Pla de Seguretat i Salut del contractista, es reprodueix un quadre sobre els nivells sonors generats habitualment en la indústria de la construcció:

Compressor	.....	82-94 dB
Equip de clavar pilots (a 15 m de distància)	.....	82 dB
Formigonera petita < 500 lts.	.....	72 dB
Formigonera mitjana > 500 lts.	.....	60 dB
Martell pneumàtic (en recinte angost)	.....	103 dB
Martell pneumàtic (a l'aire lliure)	.....	94 dB
Esmeriladora de peu	.....	60-75 dB
Camions i dúmpers	.....	80 dB
Excavadora	.....	95 dB
Grua autoportant	.....	90 dB
Martell perforador	.....	110 dB
Mototrailla	.....	105 dB
Tractor d'erugues	.....	100 dB
Pala carregadora d'erugues	.....	95-100 dB
Pala carregadora de pneumàtics	.....	84-90 dB
Pistoles fixa claus d'impacte	.....	150 dB
Esmeriladora radial portàtil	.....	105 dB
Tronçadora de taula per a fusta	.....	105 dB

Les mesures a adoptar, que hauran de ser adequadament tractades al Pla de Seguretat i Salut pel contractista, per a la prevenció dels riscos produïts pel soroll seran, en ordre d'eficàcia:

1er.- Supressió del risc en origen.

2on.- Aïllament de la part sonora.

3er.- Equip de Protecció Individual (EPI) mitjançant taps o orelleres.

Els serveis de prevenció seran els encarregats d'estimar la magnitud o els nivells de risc, les situacions en les que aquest es produeix, així com controlar periòdicament les condicions, l'organització dels mètodes de treball i la salut dels treballadors amb la finalitat de prendre les decisions per a eliminar, controlar o reduir el risc mitjançant mesures de prevenció a l'origen, organitzatives, de prevenció col·lectiva, de protecció individual, formatives i informatives

14.4 Pols

La permanència d'operaris en ambients polserígens, pot donar lloc a les següents afeccions:

- Rinitis
- Asma bronquial
- Bronquitis destructiva
- Bronquitis crònica
- Emfisemes pulmonars
- Pneumoconiosis
- Asbestosis (asbest – fibrociment - amiant)
- Càncer de pulmó (asbest – fibrociment - amiant)
- Mesotelioma (asbest – fibrociment - amiant)

La patologia serà d'un o d'altre tipus, segons la naturalesa de la pols, la seva concentració i el temps d'exposició.

En la construcció és freqüent l'existència de pols amb contingut de sílice lliure (Si O_2) que és el component que ho fa especialment nociu, com a causant de la pneumoconiosis. El problema de presència massiva de fibres d'amiant en suspensió, necessitarà d'un Pla específic de desamiantat que excedeix a les competències del present Estudi Bàsic de seguretat Salut, i que haurà de ser realitzat per empreses especialitzades.

La concentració de pols màxima admissible en un ambient al qual els operaris es trobin exposats durant 8 hores diàries, 5 dies a la setmana, és en funció del contingut de sílice en suspensió, el que ve donat per la fórmula:

$$C = \frac{10}{\% \, Si\,O_2 + 2} \quad mg / m^3$$

Tenint en compte que la mostra recollida haurà de respondre a la denominada "fracció respirable", que correspon a la pols realment inhalada, ja que, de l'existent en l'ambient, les partícules més grosses són retingudes per la pituïtària i les més fines són expeses amb l'aire respirat, sense haver-se fixat en els pulmons.

Els treballs en els quals és habitual la producció de pols, són fonamentalment els següents:

- Escombrat i neteja de locals
- Manutenció de runes
- Demolicions
- Treballs de perforació
- Manipulació de ciment
- Raig de sorra
- Tall de materials ceràmics i lítics amb serra mecànica
- Pols i serradures per tronçat mecànic de fusta
- Esmerilat de materials
- Pols i fums amb partícules metàl·liques en suspensió, en treballs de soldadura
- Plantes de matxuqueix i classificació
- Moviments de terres
- Circulació de vehicles
- Polit de paraments
- Plantes asfàltiques

A més a més dels Equips de Protecció Individual necessaris, com màscares i ulleres contra la pols, convé adoptar les següents mesures preventives:

Taula 8. Mesures preventives

ACTIVITAT	MESURA PREVENTIVA
Neteja de locals	Ús d'aspiradora i regat previ
Manutenció de runes	Regat previ
Demolicions	Regat previ
Treballs de perforació	Captació localitzada en carros perforadors o injecció d'aigua
Manipulació de ciment	Filtres en sitges o instal·lacions confinades
Raig de sorra o granalla	Equips semi autònoms de respiració
Tall o polit de materials ceràmics o lítics	Addició d'aigua micronitzada sobre la zona de tall
Treballs de la fusta, desbarbat i soldadura elèctrica	Aspiració localitzada
Circulació de vehicles	Regat de pistes
Plantes de matxuqueig i plantes asfàltiques	Aspiració localitzada

Els serveis de prevenció seran els encarregats d'estimar la magnitud o nivells del risc, les situacions en les que aquest es produeix, així com controlar periòdicament les condicions, l'organització dels mètodes de treball i la salut dels treballadors amb la finalitat de prendre les decisions per a eliminar, controlar o reduir el risc mitjançant mesures de prevenció a l'origen, organitzatives, de prevenció col·lectiva, de protecció individual, formatives i informatives.

14.5 Ordre i neteja

El Pla de Seguretat i Salut del contractista haurà d'indicar com pensa fer front a les actuacions bàsiques d'ordre i neteja en la materialització d'aquest projecte, especialment pel que fa a:

1er.- Retirada dels objectes i coses innecessàries.
2on.- Emplaçament de les coses necessàries en el seu respectiu lloc d'apilament.
3er.- Normalització interna d'obra dels tipus de recipients i plataformes de transport de materials a granel. Pla de manutenció intern d'obra.
4art.- Ubicació dels baixants de runes i recipients per a apilament de residus i la seva utilització. Pla d'evacuació de residus.
5è.- Neteja de claus i restes de material d'encofrat.
6è.- Desallotjament de les zones de pas, de cables, mànegues, fleixos i restes de matèria. Il·luminació suficient.
7è.- Retirada d'equips i ferramentes, descansant simplement sobre superfícies de suport provisionals.
8è.- Drenatge de vessaments en forma de tolls de carburants o greixos.
9è.- Senyalització dels riscos puntuals per falta d'ordre i neteja.
10è.- Manteniment diari de les condicions d'ordre i neteja. Brigada de neteja.
11è.- Informació i formació exigible als gremis o als diferents participants en els treballs directes i indirectes de cada partida inclosa en el projecte en el que és relatiu al manteniment de l'ordre i neteja inherents a l'operació realitzada.

En situació de risc sanitari Covid-19, cal garantir una vegada al dia la neteja i desinfecció de les eines de treball, els vehicles utilitzats pels treballadors, els locals sanitaris, vestidors, menjadors i espais de descans.

En els punts de radiacions el consultor hauria d'identificar els possibles treballs on es poden donar aquest tipus de radiacions i indicar les mesures protectores a prendre.

14.6 Radiacions no ionitzants

Són les radiacions amb la longitud d'ona compresa entre 10-6 cm i 10 cm, aproximadament.

Normalment, no provoquen la separació dels electrons dels àtoms dels que formen part, però no per això deixen de ser perilloses. Comprenen: Radiació ultraviolada (UV), infraroja (IR), làser, microones, ultrasònica i de freqüència de ràdio.

Les radiacions no ionitzants són aquelles regions de l'espectre electromagnètic on l'energia dels fotons emesos és insuficient. Es considera que el límit més baix de longitud d'ona per a aquestes radiacions no ionitzants és de 100 nm (nanòmetre) inclosos en aquesta categoria estan les regions comunament conegudes com bandes infraroja, visible i ultraviolada.

Els treballadors més freqüents i intensament sotmesos a aquests riscos són els soldadors, especialment els de soldadura elèctrica.

Radiacions infraroges

Aquest tipus de radiació és ràpidament absorbida per els teixits superficials, produint un efecte d'escalfament. En el cas dels ulls, a l'absorbir-se la calor pel cristal·lí i no dispersar-se ràpidament, pot produir cataractes. Aquest tipus de lesió s'ha considerat la malaltia professional més probable en ferrers, bufadors de vidre i operaris de forns.

Totes les fonts de radiació IR intensa hauran d'estar dotades de sistemes de protecció tant propers a la font com sigui possible, per aconseguir la màxima absorció de calor i prevenir que la radiació penetri als ulls dels operaris. En cas d'utilització d'ulleres normalitzades, haurà d'incrementar-se adequadament la il·luminació del recinte, de manera que s'eviti la dilatació de la pupil·la de l'ull.

A les obres de construcció, els treballadors que estan més freqüentment exposats a aquestes radiacions són els soldadors, especialment quan realitzen soldadures elèctriques. Així mateix, s'ha de considerar l'entorn de l'obra, com a possible font de les radiacions.

La resposta primària a aquestes absorcions d'energia és de tipus tèrmic, afectant principalment a la pell en forma de: cremades agudes, augment de la dilatació dels vasos capil·lars i un increment de la pigmentació que pot ser persistent.

De forma general, tots aquells processos industrials realitzats en calent fins a l'extrem de desprendre llum, generen aquest tipus de radiació.

Radiacions visibles

L'òrgan afectat més important és l'ull, sent transmeses aquestes longituds d'ona, a través dels mitjans oculars sense apreciable absorció abans d'aconseguir la retina.

Radiacions ultraviolades

La radiació UV és aquella que té una longitud d'ona entre els 400 nm (nanòmetres) i els 10 nm. Queda inclosa dins de la radiació solar, i es genera artificialment per a molts propòsits en indústries, laboratoris i hospitals. Es divideix convencionalment en tres regions:

UVA: 315 - 400 nm de longitud d'ona.

UVB: 280 - 315 nm de longitud d'ona.

UVC: 200 - 280 nm de longitud d'ona.

La radiació a la regió UVA, la més propera a l'espectre UV, és emprada àmpliament a la indústria i representa poc risc, pel contrari les radiacions UVB i UVC, són més perilloses. La norma més completa és nord americana i està, acceptada per la WHO (World Health Organization).

Les radiacions a les regions UVB i UVC tenen efectes biològics que varien marcadament amb la longitud d'ona, sent màxims entorn als 270 nm (la llàntia de quars amb vapor de mercuri a baixa pressió té una emissió a 254 nm aproximadament). També varien amb el temps d'exposició i amb la intensitat de la radiació. La exposició radiant d'ulls o pell no protegits, per a un període de vuit hores haurà d'estar limitada.

La protecció contra la sobreexposició de fonts potents que poden constituir riscos, haurà de dur-se a terme mitjançant la combinació de mesures organitzatives, d'apantallaments o resguards i de protecció personal. Sense oblidar que s'ha d'intentar substituir el que és perillós pel que comporta poc o cap risc, d'acord a la llei de prevenció de riscos laborals.

S'haurà de posar especial èmfasi en els apantallaments i en les mesures de substitució, per a minimitzar el tercer, que implica la necessitat de protecció personal. Tots els usuaris de l'equip

generador de radiació UV han de conèixer perfectament la naturalesa dels riscos involucrats. En l'equip, o prop d'ell, s'han de disposar senyals d'advertència adequades al cas. La limitació d'accés a la instal·lació, la distància de l'usuari respecte a la font i la limitació del temps d'exposició, constitueixen mesures organitzatives a tenir en compte.

No es poden emetre de forma indiscriminada radiacions UV en l'espai de treball, per exemple realitzant l'operació en un recinte confinat o en una àrea adequadament protegida. Dins de l'àrea de protecció, s'ha de reduir la intensitat de la radiació reflectida, emprant pintures de color negre mate. En el cas de fonts potents, on se sospiti que sigui possible una exposició per sobre del valor límit admissible, haurà de disposar-se de mitjans de protecció que dificultin i facin impossible el flux radiant lliure, directe i reflectit. Quant la naturalesa del treball requereixi que l'usuari operi junt a una font de radiació UV no protegida, haurà de fer-se ús dels mitjans de protecció personal. Els ulls estaran protegits amb ulleres o màscara de protecció facial, de manera que s'absorbeixin les radiacions que sobre ells incideixin. Anàlogament, hauran de protegir-se les mans, utilitzant guants de cotó, i la cara, emprant qualsevol tipus de protecció facial.

L'exposició dels ulls i pell no protegits a la radiació UV pot conduir a una inflamació dels teixits, temporal o prolongada, amb riscos variables. En el cas de la pell, pot donar lloc a un eritema similar a una cremada solar i, en el cas dels ulls, a una conjuntivitis i queratitis (o inflamació de la còrnia), de resultats imprevisibles.

La font és bàsicament el sol però també es troben en les activitats industrials de la construcció: llums fluorescents, incandescents i de descàrrega gasosa, operacions de soldadura (TIG-MIG), bufador d'arc elèctric i làsers.

Les mesures de control per a prevenir exposicions indegudes a les radiacions no ionitzants se centren en l'emprament de pantalles, blindatges i Equips de Protecció Individual (per exemple pantalla de soldadura amb visor de cèl·lula fotosensible), procurant mantenir distàncies adequades per a reduir, tenint en compte l'efecte de proporcionalitat inversa al quadrat de la distància, la intensitat de l'energia radiant emesa des de fonts que es propaguen en diferent longitud d'ona.

Làser

La missió d'un làser és la de produir un raig d'alta densitat i s'ha emprat en camps tan diversos com cirurgia, topografia o comunicació. Es construeixen unitats amb força polsant o continua de radiació, tant visible com invisible. Aquestes unitats, si són suficientment potents, poden danyar la pell i, en particular, els ulls si estan exposats a la radiació. La unitat polsant d'alta energia és particularment perillosa quan el polze curt de radiació impacte en el teixit causant una amplia lesió al voltant del mateix. Els làsers d'ona continua també poden causar danys en els ulls i la pell. Els de radiació IR i V presentaran perill per a la retina, en forma de cremades; els de radiació UV e IR poden suposar un risc per a la còrnia i el cristal·lí. D'una manera general, la pell és menys sensible a la radiació làser i en el cas d'unitats de radiació V i IR de grans potències, poden ocasionar cremades.

Els làsers s'han classificat, d'acord amb els riscos associats al seu ús, en els dos grups i quatre classes següents:

Grup A: unitats intrínsecament segures i aquelles que cauen dins de les classes I y II.

- Classe I: els nivells d'exposició màxima permissible no poden ser excedits.
- Classe II: de risc baix; emissió limitada a 1 mW en menys de 0,25 s, entre 400 nm i 700 nml; es preveuen els riscos per desviament de la radiació reflectida incloent la resposta de centelles.

Grup B: tots els làsers presents o de ona continua amb potencia major d'1 mW, com es defineix a les classes IIIa, IIIb i IV respectivament.

- Classe IIIa: risc baix; emissió limitada a 5 vegades la corresponent a la classe II; l'ús d'instruments òptics pot resultar perillós.
- Classe IIIb: risc mitjà; major límit d'emissió; l'impacte sobre l'ull pot resultar perillós, però no respecte a la reflexió difusa.
- Classe IV: risc alt; major límit d'emissió; l'impacte per reflexió difusa pot ser perillós; poden causar foc i cremar la pell. El grau de protecció necessari depèn de la longitud d'ona i de l'energia emesa per la radiació. Qualsevol equip base s'ha de dissenyar d'acord amb mesures de seguretat apropiades, com per exemple, encaixonament protector, obturador d'emissió, senyal automàtica de emissió, etc.

Els làsers poden produir llum visible (400-700 nm), alguna radiació UV (200-400 nm), o comunament radiació IR (700 nm – 1 m).

A continuació, es presenta una guia de riscos associats amb unitats concretes de raigs làser:

a) Amb làsers de la classe IIIa (< 5 mW), s'ha de prevenir únicament la visió directa del raig.
b) Amb els de la classe IIIb i potències compreses entre 5 mW y 500 mW, s'ha de prevenir l'impacte de la radiació directa i de reflexió especular, en els ulls no protegits, que pot resultar perillós.
c) Amb làsers de la classe IV i potències majors de 500 mW, s'ha de prevenir l'impacte de la radiació directa, de les reflexions secundaries i de les reflexions difuses, que pot resultar perillós.
   A més dels riscos associats a aquest tipus de radiació, s'ha de tenir en compte els deguts a les unitats d'energia elèctrica emprats per a subministrar energia a l'equip làser. A continuació, es dóna un codi de pràctica que cobreix personal, àrea de treball, equip i operació, respectivament, en l'ús de làsers.
   Tots els usuaris s'han de sotmetre a un examen oftalmològic periòdicament, fent èmfasi especial en les condicions de la retina. Les persones que treballen amb la classe IIIb i IV, tindran al mateix temps un examen mèdic d'inspecció de danys a la pell.
d) Amb prioritat a qualsevol autorització, el contractista s'assegurarà que els operaris autoritzats estan degudament entrenats tant en procediment de treball segur com en el coneixement dels riscos potencials associats amb la radiació i equip que la genera.
e) Qualsevol exposició accidental que suposi impacte en els ulls, haurà de ser registrada i comunicada al departament mèdic.
f) La pràctica amb làser del grup B requereix la mesura general de protecció ocular, però que mai serà utilitzada per visió directa del raig.

- Àrea de treball:

a) L'equip làser s'instal·larà en una àrea o recinte degudament controlats. La il·luminació del recinte haurà de ser tal manera que eviti la dilatació de la pupil·la de l'ull i així disminuir la possibilitat de lesió.
b) Els raigs làser reflectits poden ser tant perillosos com els directes, i per tant, hauran d'eliminar-se les superfícies reflectants i polides.
c) A l'àrea de treball s'haurà d'investigar periòdicament la presència de qualsevol gas tòxic

que pugui generar-se durant el treball, per exemple, l'ozó.

d) S'han de col·locar senyals lluminoses d'advertència en totes les zones d'entrada als recintes en els que els làsers funcionin. Quant la senyal estigui en acció, haurà de prohibir-se l'accés al mateix. L'equip de subministrament de potència al làser ha de disposar de protecció especial.

e) Allà on sigui necessari, s'ha de prevenir la possibilitat de desviament del raig fora de l'àrea de control, mitjançant proteccions i blindatges. En el cas de radiació IR, ha d'emprar-se materials no inflamables per a proporcionar aquestes barreres físiques al voltant del làser. En aquests casos, s'ha d'evitar la proximitat de materials inflamables o explosius.

- Equip:

a) Qualsevol operació de manteniment haurà de dur-se solament si la força està desconnectada.

b) Tots els làsers, hauran de disposar de rètols d'advertència que tindran en compte la classe de làser a que correspon i el tipus de radiació visible o invisible que genera l'aparell.

c) Quan els aparells que pertanyen al grup B no s'utilitzin, s'hauran de treure les claus de control d'engegada, així com la de control de força, que quedaran custodiades per la persona responsable autoritzada per el treball amb làser en el laboratori.

d) Les ulleres protectores normalitzats, hauran de comprovar-se regularment i han de seleccionar-se d'acord amb la longitud d'ona de la radiació emesa per el làser en ús.

e) Qualsevol protector de pantalla que s'utilitzi, haurà de ser de material absorbent que previngui la reflexió especular.

- Operació:

a) Únicament el mínim nombre de persones requerides en l'operació es trobaran dins de l'àrea de control; no obstant, en el cas de làser de la classe IV, al menys dos persones estaran sempre presents durant l'operació.

b) Únicament personal autoritzat tindrà permís per a muntar, ajustar i operar l'equip de làser.

c) L'equip de làser haurà d'operar el temps mínim requerit per a la realització dels treballs, no es deixarà en funcionament sense estar vigilat.

d) Com a procediment de protecció general, hauran d'utilitzar-se ulleres que previnguin el risc de dany ocular.

e) L'equip de làser haurà de ser muntat a una alçada que mai superi la corresponent al pit de l'operador.

f) S'ha de tenir especial cura en la radiació làser invisible, essent essencial la utilització d'un escut protector al llarg de tota la trajectòria.

g) Donat que els làsers polsants presenten un risc incrementat per l'operador, com a guia d'alineació del raig, han d'emprar-se làsers de baixa potència d'heli o neó que pertanyin a la classe II, i no conformar-se amb una indicació somera de la direcció que adoptarà el raig. En aquests casos, sempre s'ha d'utilitzar la protecció ocular.

h) Els serveis de prevenció seran els encarregats d'estimar la magnitud o nivells del risc, les situacions en les que aquest es produeix, així com controlar periòdicament les condicions, l'organització dels mètodes de treball i la salut dels treballadors amb la finalitat de prendre les decisions per a eliminar, controlar o reduir el risc mitjançant mesures de prevenció en l'origen, organitzatives, de prevenció col·lectiva, de protecció individual, formatives i informatives.

En construcció acostuma a emprar-se monogràficament en l'establiment d'alineacions i nivells topogràfics.

Per la seva extrema perillositat, quan el làser estigui enfocat paral·lel al sòl, l'àrea de perill s'haurà d'acordonar. L'Equip de Protecció Individual contra el làser són les ulleres de protecció completa, amb el visor dotat del filtre adequat al tipus de làser que es tracti.

14.7 Radiacions ionitzants

Dins de l'àmbit de la construcció existeixen pocs treballs propis en els que es generen aquests tipus de riscos, malgrat que si existeixen situacions on es puguin donar aquest tipus de radiació, com són:

- Detecció de defectes de soldadura o esquerdes en canonades, estructures i edificis.
- Control de densitats "in situ" pel mètode nuclear.
- Control d'irregularitats en el nivell d'omplerta de recipients o grans dipòsits.
- Identificació de trajectòries, emprant traçadors en corrents hidràuliques, sediments, moviment de granels, etcètera.

Serà obligació del contractista amb la col·laboració del seu servei de prevenció determinar un procediment de treball segur per a realitzar les esmentades operacions.

També es pot considerar una possible generació de riscos en treballs realitzats dintre d'un entorn o en proximitat de determinades instal·lacions, com poden ser:

- Les instal·lacions on es realitzin exàmens de maletes i embalums en els aeroports; detecció de cartes bomba.
- Les instal·lacions mèdiques on es realitzin pràctiques de teràpia, mitjançant radiacions ionitzants.
- Les instal·lacions mèdiques on es realitzen pràctiques de diagnòstic amb raigs X amb equips amb un potencial d'operació per disseny, sigui major de 70 Kilovolts.
- Les instal·lacions mèdiques on es manipula o es tracti material radioactiu, en forma de fonts no segellades, per a ús en teràpia o diagnòstic amb tècniques "in vivo".
- Les instal·lacions d'ús industrial on es tracti o manipuli material radioactiu.
- Els acceleradors de partícules o d'investigació o d'ús industrial.
- Les instal·lacions i equips per a gammagrafia o radiografia industrial, sigui mitjançant l'ús de fonts radioactius o equips emissors de raig X.
- Els dipòsits de residus radioactius, tant transitoris com definitius.
- Les instal·lacions on es produeixin, fabriqui, repari o es faci manutenció de fonts o equips generadors de radiacions ionitzants.
- Control d'irregularitats en l'espessor de blocs de paper, làmines de plàstic i fulles de metall o en el nivell d'omplerta de recipients o grans dipòsits.
- Estimació de l'antiguitat de substàncies, emprant el carboni-14 o altres isòtops, com l'argó-40 o el fòsfor-32.
- Il·luminació passiva de rellotges o de sortides d'emergència.

Les funcions de protecció radiològica són responsabilitat del titular de la instal·lació, essent el Consell de Seguretat Nuclear el qui decidirà si han de ser encomanades a un Servei de Protecció Radiològica propi del titular o a una Unitat Tècnica de Protecció Radiològica contractada a l'efecte.

La reacció d'un individu a l'exposició a les radiacions depèn de la dosi, del volum i del tipus dels teixits irradiats.

Encara que poden ocórrer en combinació, correntment es fa una distinció entre dues classes fonamentals d'accidents per radiació, és dir: a) Irradiació externa accidental (per exemple en treballs de radiografiat de soldadura). b) Contaminació radioactiva accidental.

Els nivells màxims de dosi permesa han estat fixats tenint en compte que el cos humà pot tolerar una certa quantitat de radiació sense perjudicar el funcionament del seu organisme en general. Aquests nivells són, per a persones que treballen en Zones Controlades (per exemple edifici de contenció de central nuclear) i tenint en compte l'efecte acumulatiu de les radiacions sobre l'organisme, 5 rems per any ó 300 milirems per setmana. Per a detectar i amidar els nivells de radiació, s'empren els comptadors Geiger.

Per al control de la dosi rebuda, s'ha de tenir en compte tres factors: a) temps de treball. b) distància de la font de radiació. c) Apantallament. El temps de treball permès s'obté dividint la dosi màxima autoritzada per la dosi rebuda en un moment donat. La dosi rebuda és inversament proporcional al quadrat de la distància a la font de radiació. Els materials que s'empren habitualment com barreres d'apantallament són el formigó i el plom, encara que també se n'usen d'altres com l'acer, totxos massissos de fang, granit, calcària, etc., en general, l'espessor necessari està en funció inversa de la densitat del material.

Per a verificar les dosis de radiació rebudes s'utilitzen dosímetres individuals, que poden consistir en una pel·lícula dosimètrica o un estildosímetre integrador de butxaca. Sempre que no s'especifiqui el contrari, el dosímetre individual es durà a la butxaca o davanter de la roba de treball, tenint especial cura en no col·locar els dosímetres sobre cap objecte que absorbeixi radiació (per exemple objectes metàl·lics).

Haurà de dur-se un Llibre de registre, on figurarà les dosis rebudes per cadascun dels treballadors professionalment exposats a radiacions.

15 MANIPULACIÓ DE MATERIALS

Tota manutenció de material comporta un risc, per tant, des del punt de vista preventiu, s'ha de tendir a evitar tota manipulació que no sigui estrictament necessària, en virtut del conegut axioma de seguretat que diu que "el treball més segur és aquell que no es realitza".

Per a manipular materials és preceptiu prendre les següents precaucions elementals:

- Començar per la càrrega o material que apareix més superficialment, és dir el primer i més accessible.
- Lliurar el material, no tirar-lo.
- Col·locar el material ordenat i en cas d'apilat estratificat, que aquest es realitzi en piles estables, lluny de passadissos o llocs on pugui rebre cops o desgastar-se.
- Utilitzar guants de treball i calçat de seguretat amb puntera metàl·lica i embuatada en empenya i turmells.
- En el manejament de càrregues llargues entre dues o més persones, la càrrega pot mantenir-se en la mà, amb el braç estirat al llarg del cos, o bé sobre l'espatlla.
- S'utilitzaran les ferramentes i mitjans auxiliars adequats per al transport de cada tipus de material.
- En les operacions de càrrega i descàrrega, es prohibirà col·locar-se entre la part posterior del camió i una plataforma, pal, pilar o estructura vertical fixa.
- Si durant la descàrrega s'utilitzen ferramentes, com braços de palanca, ungles, potes de cabra o similar, disposar la maniobra de tal manera que es garanteixi el que no es vingui la càrrega damunt i que no rellisqui.

En el relatiu a la manipulació de materials el contractista en l'elaboració del Pla de Seguretat i Salut haurà de tenir en comte les següents premisses:

Intentar evitar la manipulació manual de càrregues mitjançant:

- Automatització i mecanització dels processos.
- Mesures organitzatives que eliminin o minimitzin el transport.

Adoptar Mesures preventives quan no es pugui evitar la manipulació com:

- Utilització d'ajudes mecàniques.
- Reducció o redisseny de la càrrega.
- Actuació sobre l'organització del treball.
- Millora de l'entorn de treball.

Dotar als treballadors de la formació i informació en temes que incloguin:

- Ús correcte de les ajudes mecàniques.
- Ús correcte dels equips de protecció individual.
- Tècniques segures per a la manipulació de càrregues.
- Informació sobre el pes i centre de gravetat.

<u>Els principis bàsics de la manutenció de materials</u>

1er.- El temps dedicat a la manipulació de materials és directament proporcional a l'exposició al risc d'accident derivat de dita activitat.

2on.- Procurar que els diferents materials, així com la plataforma de suport i de treball de l'operari, estiguin a la mateixa alçada en què s'ha de treballar amb ells.

3er.- Evitar el dipositar els materials directament sobre el terra, fer-ho sempre sobre catúfols o contenidors que permetin el seu trasllat a dojo.

4art.- Escurçar tant com sigui possible les distàncies a recórrer pel material manipulat, evitant estacionaments intermedis entre el lloc de partida del material manipulat evitant estacionaments intermedis entre el lloc de partida del material i l'emplaçament definitiu de la seva posada en obra.

5è- Traginar sempre els materials a dojo, mitjançant palonniers, catúfols, contenidors o palets, en lloc de portar-los d'un en un.

6è.- No tractar de reduir el nombre d'ajudants que recullin i traginin els materials, si això comporta ocupar els oficials o caps d'equip en operacions de manutenció, coincidint en franges de temps perfectament aprofitables per l'avanç de la producció.

7è.- Mantenir esclarits, senyalitzats i enllumenats, els llocs de pas dels materials a manipular.

Manejament de càrregues sense mitjans mecànics

Per a l'hissat manual de càrregues la totalitat del personal d'obra haurà rebut la formació bàsica necessària, comprometent-se a seguir els següents passos:

1er.- Apropar-se el més possible a la càrrega.

2on.- Assentar els peus fermament.

3er.- Ajupir-se doblegant els genolls.

4art.- Mantenir l'esquena dreta.

5è.- Subjectar l'objecte fermament.

6è.- L'esforç d'aixecar l'han de realitzar els músculs de les cames.

7è.- Durant el transport, la càrrega haurà de romandre el més a prop possible del cos.

8è.- Per al manejament de peces llargues per una sola persona s'actuarà segons els següents criteris preventius:

- Durà la càrrega inclinada per un dels seus extrems, fins l'altura de l'espatlla.
- Avançarà desplaçant les mans al llarg de l'objecte, fins arribar al centre de gravetat de la càrrega.
- Es col·locarà la càrrega en equilibri sobre l'espatlla.
- Durant el transport, mantindrà la càrrega en posició inclinada, amb l'extrem davanter aixecat.

9è.- És obligatòria la inspecció visual de l'objecte pesat a aixecar, per a eliminar arestes afilades.

10è.- Està prohibit aixecar més de 50 kg de forma individual. El valor límit de 30 Kg per homes, pot superar-se puntualment a 50 Kg quan es tracti de descarregar un material per a col·locar-lo sobre un mitjà mecànic de manutenció. En el cas de tractar-se de dones, es redueixen aquests valors a 15 i 25 Kg respectivament.

11è.- És obligatori la utilització d'un codi de senyals quan s'ha d'aixecar un objecte entre uns quants, per a suportar l'esforç al mateix temps. Pot ser qualsevol sistema a condició que sigui conegut o convingut per l'equip.

16 MITJANS AUXILIARS D'UTILITAT PREVENTIVA (MAUP)

Als efectes del present Estudi Bàsic de seguretati Salut, tindran la consideració de MAUP, tot Mitjà Auxiliar dotat de Protecció, Resguard, Dispositiu de Seguretat, Operació seqüencial, Seguretat positiva o Sistema de Protecció Col·lectiva, que originàriament ve integrat, de fàbrica, en l'equip, màquina o sistema, de forma solidària i indissociable, de tal manera que s'interposi, o apantalli els riscos d'abast o simultaneïtat de l'energia fora de control, i els treballadors, personal aliè a l'obra i/o materials, màquines, equips o ferramentes pròximes a la seva àrea d'influència, anul·lant o reduint les conseqüències d'accident.

La seva operativitat resta garantida pel fabricant o distribuïdor de cadascun dels components, en les condicions d'utilització i manteniment per ell prescrites. El contractista resta obligat a la seva adequada elecció, seguiment i control d'ús.

Els MAUP més rellevants, previstos per a l'execució del present projecte són els indicats a continuació:

Codi	UA	Descripció
HX11X003	u	Bastida modular amb estructura tubular i sistema de seguretat amb tots els requisits reglamentaris en previsió de caigudes per a la realització d'estructures, tancaments, cobertes, i altres treballs en alçada
HX11X004	u	Barana definitiva, prevista en projecte, per a protecció de caigudes a diferent nivell
HX11X005	u	Escala modular d'estructura porticada, per accedir a cotes de diferent nivell, superiors a 7 m amb sistema de seguretat integrat
HX11X019	m	Marquesina de protecció en voladiu en bastida tubular amb sistema de seguretat amb tots els requisits reglamentaris, normalitzada i incorporada UNE-EN 12810-1 (HD-1000)
HX11X021	u	Passadís de protecció prefabricat metàl·lic amb sistema de seguretat amb tots els requisits reglamentaris, de llargària 2,5 m, d'amplària 1,1 m, amb paviment de entramat de platines metàl·liques i rampes articulades, baranes metàl·liques reglamentàries, muntants de 2 m d'alçada, sostre de xapa d'acer de 3 mm de gruix

17 SISTEMES DE PROTECCIÓ COL·LECTIVA (SPC)

Als efectes del present Estudi Bàsic de seguretati Salut, tindran la consideració de Sistemes de Protecció Col·lectiva, el conjunt d'elements associats, incorporats al sistema constructiu, de forma provisional i adaptada a l'absència de protecció integrada de major eficàcia (MAUP), destinats a apantallar o condonar la possibilitat de coincidència temporal de qualsevol tipus d'energia fora de control, present en l'ambient laboral, amb els treballadors, personal aliè a l'obra i/o materials, màquines, equips o ferramentes pròximes a la seva àrea d'influència, anul·lant o reduint les conseqüències d'accident. La seva operativitat garanteix la integritat de les persones o objectes protegits, sense necessitat d'una participació per a assegurar la seva eficàcia. Aquest últim aspecte és el que estableix la seva diferència amb un Equip de Protecció Individual (EPI).

En absència d'homologació o certificació d'eficàcia preventiva del conjunt d'aquests Sistemes instal·lats, el contractista fixarà en el seu Pla de Seguretat i Salut, referència i relació dels Protocols

d'Assaig, Certificats o Homologacions adoptades i/o requerits als instal·ladors, fabricants i/o proveïdors, per al conjunt dels esmentats Sistemes de Protecció Col·lectiva.

Els SPC més rellevants previstos per a l'execució del present projecte són els indicats en l'annex d'aquesta memòria que contindrà les fitxes amb RISC-AVALUACIÓ-MESURES.

18 CONDICIONS DELS EQUIPS DE PROTECCIÓ INDIVIDUAL (EPI)

Als efectes del present Estudi Bàsic de seguretati Salut, tindran la consideració d'Equips de Protecció Individual, aquelles peces de treball que actuen a mode de coberta o pantalla portàtil, individualitzada per a cada usuari, destinats a reduir les conseqüències derivades del contacte de la zona del cos protegida, amb una energia fora de control, d'intensitat inferior a la previsible resistència física de l'EPI.

La seva utilització haurà de quedar restringida a l'absència de garanties preventives adequades, per inexistència de MAUP, o en el seu defecte SPC d'eficàcia equivalent.

Tots els equips de protecció individual estaran degudament certificats, segons normes harmonitzades CE. Sempre de conformitat als R.D. 1407/92, R.D.159/95 i R.D. 773/97.

El Contractista Principal portarà un control documental del seu lliurament individualitzat al personal (propi o subcontractat), amb el corresponent avís de recepció signat pel beneficiari.

En els casos en què no existeixin normes d'homologació oficial, els equips de protecció individual seran normalitzats pel constructor, per al seu ús en aquesta obra, triats d'entre els que existeixin en el mercat i que reuneixin una qualitat adequada a les respectives prestacions. Per aquesta normalització interna s'haurà de comptar amb el vistiplau del tècnic que supervisa el compliment del Pla de Seguretat i Salut per part de la Direcció d'Obra o Direcció Facultativa/Direcció d'Execució.

Al magatzem d'obra hi haurà permanentment una reserva d'aquests equips de protecció, de manera que pugui garantir el subministrament a tot el personal sense que se'n produeixi, raonablement, la seva carència.

En aquesta previsió cal tenir en compte la rotació del personal, la vida útil dels equips i la data de caducitat, la necessitat de facilitar-los a les visites d'obra, etc.

Els EPI més rellevants, previstos per a l'execució material del present projecte són els indicats en l'annex d'aquesta memòria que contindrà les fitxes amb RISC-AVALUACIÓ-MESURES.

19 RECURSOS PREVENTIUS

La legislació que s'ha de complir respecte a la presència de recursos preventius a les obres de construcció està contemplada a la llei 54/2003. D'acord amb aquesta llei, la presència dels recursos preventius a les obres de construcció serà preceptiva en els següents casos:

- Quan els riscos es puguin veure agreujats o modificats en el desenvolupament del procés o l'activitat, per la concurrència d'operacions diverses que es desenvolupen successivament o simultàniament i que facin precís el control de la correcta aplicació dels mètodes de treball. La presència de recursos preventius de cada contractista serà necessari quan, durant l'obra, es desenvolupin treballs amb riscos especials, com es defineixen en el real decret 1627/97.
- Quan es realitzin activitats o processos que reglamentàriament es considerin perillosos o amb riscos especials.
- Quan la necessitat d'aquesta presència sigui requerida per la Inspecció de Treball i Seguretat Social, si les circumstàncies del cas ho exigissin degut a les condicions de treball detectades.
- Quan a les obres de construcció coexisteixen contractistes i subcontractistes que, de forma successiva o simultània, puguin constituir un risc especial per interferència d'activitats, la presència dels "Recursos preventius" és, en aquests casos, necessària.

En situació de risc sanitari Covid-19 es recomana preveure un equip de neteja i desinfecció dels equips i eines de l'obra per tant es recomana incrementar les hores previstes de recurs preventiu.

Els recursos preventius són necessaris quan es desenvolupin treballs amb riscos especials, definits a l'annex II del RD 1627/97:

1. *Treballs amb riscos especialment greus d'enterrament, enfonsament o caiguda d'altura, per les particulars característiques de l'activitat desenvolupada, els procediments aplicats, o l'entorn del lloc de treball.*
2. *Treballs en els quals l'exposició a agents químics o biològics suposi un risc d'especial gravetat, o pels que la vigilància específica de la salut dels treballadors sigui legalment exigible.*
3. *Treballs amb exposició a radiacions ionitzants pels que la normativa específica obliga a la delimitació de zones controlades o vigilades.*
4. *Treballs a la proximitat de línies elèctriques d'alta tensió.*
5. *Treballs que exposin a risc d'ofegament per immersió.*
6. *Obres d'excavació de túnels, pous i altres treballs que suposin moviments de terra subterranis.*
7. *Treballs realitzats en immersió amb equip subaquàtic.*
8. *Treballs realitzats en caixons d'aire comprimit.*
9. *Treballs que impliquin l'ús d'explosius.*
10. *Treballs que requereixin muntar o desmuntar elements prefabricats pesats.*

20 SENYALITZACIÓ I ABALISAMENT

Quant a la senyalització de l'obra, és necessari distingir entre la que es refereix a la que demanda de l'atenció per part dels treballadors i aquella que correspon al tràfic exterior afectat per l'obra. En el primer cas són d'aplicació les prescripcions establertes per el Reial Decret 485/1997, de 14 d'abril. La senyalització i el abalisament de tràfic estan regulats, entre altra normativa, per la Norma 8.3-I.C. de la Direcció General de Carreteres i no és objecte de l'Estudi Bàsic de seguretati Salut. Aquesta distinció no exclou la possible complementació de la senyalització de tràfic durant l'obra quan aquesta mateixa es faci exigible per a la seguretat dels treballadors que treballin a la immediació d'aquest tràfic.

S'ha de tenir en compte que la senyalització per si mateixa no elimina els riscos, malgrat això la seva observació quan és l'apropiada i està ben col·locada, fa que l'individu adopti conductes segures. No és suficient amb col·locar un plafó a les entrades de les obres, si després en la pròpia obra

no se senyalitza l'obligatorietat d'utilitzar cinturó de seguretat al col·locar les mires per a realitzar el tancament de façana. La senyalització abundant no garanteix una bona senyalització, ja que el treballador acaba fent cas omís de qualsevol tipus de senyal.

El R.D.485/97 estableix que la senyalització de seguretat i salut en el treball haurà d'utilitzar-se sempre que l'anàlisi dels riscos existents, les situacions d'emergència previsibles i les mesures preventives adoptades, posin de manifest la necessitat de:

- Cridar l'atenció dels treballadors sobre l'existència de determinats riscos, prohibicions o obligacions.
- Alertar als treballadors quan es produeixi una determinada situació d'emergència que requereixi mesures urgents de protecció o evacuació.
- Facilitar als treballadors la localització i identificació de determinats mitjans o instal·lacions de protecció, evacuació, emergència o primers auxilis.
- Orientar o guiar als treballadors que realitzin determinades maniobres perilloses.

La senyalització no haurà de considerar-se una mesura substitutiva de les mesures tècniques i organitzatives de protecció col·lectiva i haurà d'utilitzar-se quan, mitjançant aquestes últimes, no hagi estat possible eliminar els riscos o reduir-los suficientment.

Tampoc haurà de considerar-se una mesura substitutiva de la formació i informació dels treballadors en matèria de seguretat i salut en el treball.

Així mateix, segons s'estableix en el R.D. 1627/97, s'haurà de complir que:

- Les vies i sortides específiques d'emergència hauran de senyalitzar-se conforme al R.D. 485/97, tenint en compte que aquesta senyalització haurà de fixar-se en els llocs adequats i tenir la resistència suficient.
- Els dispositius no automàtics de lluita contra incendis hauran d'estar senyalitzats conforme al R.D. 485/97, tenint en compte que aquesta senyalització haurà de fixar-se en els llocs adequats i tenir la resistència suficient.
- El color utilitzat per a la il·luminació artificial no podrà alterar o influir en la percepció de les senyals o panells de senyalització.
- Les portes transparents hauran de tenir una senyalització a l'altura de la vista.
- Quan existeixin línies d'estesa elèctrica àrees, en el cas que vehicles l'obra haguessin de circular sota l'estesa elèctrica s'utilitzarà una senyalització d'advertència.

La implantació de la senyalització i abalisament s'ha de definir en els plànols de l'Estudi Bàsic de seguretati Salut i s'ha de tenir en compte en les fitxes d'activitats, al menys respecte els riscos que no s'hagin pogut eliminar.

21 CONDICIONS D'ACCÉS I AFECTACIONS DE LA VIA PÚBLICA

En el PLA DE SEGURETAT I SALUT el Contractista definirà les desviacions i passos provisionals per a vehicles i vianants, els circuits i trams de senyalització, la senyalització, les mesures de protecció i detecció, els paviments provisionals, les modificacions que comporti la implantació de l'obra i la seva execució, diferenciant, si és cas, les diferents fases d'execució. A aquests efectes, es tindrà en compte el que determina la Normativa per a la informació i senyalització d'obres al municipi i la Instrucció Municipal sobre la instal·lació d'elements urbans a l'espai públic de la ciutat que correspongui.

Quan correspongui, d'acord amb les previsions d'execució de les obres, es diferenciarà amb claredat i per cadascuna de les distintes fases de l'obra, els àmbits de treball i els àmbits destinats a la circulació de vehicles i vianants, d'accés a edificis i guals, etc.., i es definiran les mesures de senyalització i protecció que corresponguin a cadascuna de les fases.

És obligatori comunicar l'inici, l'extensió, la naturalesa dels treballs i les modificacions de la circulació de vehicles provocades per les obres, a la Guàrdia Municipal i als Bombers o a l'Autoritat que correspongui.

Quan calgui prohibir l'estacionament en zones on habitualment és permès, es col·locarà el cartell de "SENYALITZACIÓ EXCEPCIONAL" (1050 X 600 mm), amb 10 dies d'antelació a l'inici dels treballs, tot comunicant-ho a la Guàrdia Municipal o l'Autoritat que correspongui.

En la desviació o estrenyiment de passos per a vianants es col·locarà la senyalització corresponent.

No es podrà començar l'execució de les obres sense haver procedit a la implantació dels elements de senyalització i protecció que corresponguin, definits al PLA DE SEGURETAT aprovat.

El contractista de l'obra serà responsable del manteniment de la senyalització i elements de protecció implantats.

Els accessos de vianants i vehicles, estaran clarament definits, senyalitzats i separats.

21.1 Normes de Policia

- **Control d'accessos**

Una vegada establerta la delimitació del perímetre de l'obra, conformats els tancaments i accessos per els vianants i de vehicles, el contractista amb la col·laboració del seu servei de prevenció definirà, dins del Pla de Seguretat i Salut, el procés per al control d'entrada i sortida de vehicles en general (inclosa la maquinària com grues mòbils, retroexcavadores) i de personal de manera que garanteixi l'accés únicament a persones autoritzades.

Quan la delimitació de l'obra no es pugui portar a terme, per les pròpies circumstàncies de l'obra, el contractista, al menys haurà de garantir, l'accés controlat a les instal·lacions d'ús comú de l'obra, i haurà d'assegurar que les entrades a l'obra estiguin senyalitzades, i que quedin tancades les zones que puguin presentar riscos

- **Coordinació d'interferències i seguretat a peu d'obra**

El contractista, quan sigui necessari, donat el volum d'obra, el valor dels materials emmagatzemats i altres circumstàncies que així ho aconsellin, definirà un procés per garantir l'accés controlat a les instal·lacions que suposin risc personal i/o comú per a l'obra i l'intrusisme a l'interior de l'obra en tallers, magatzems, vestuaris i d'altres instal·lacions d'ús comú o particular.

21.2 Àmbit d'ocupació de la via pública

- **Ocupació del tancament de l'obra**

S'entén per àmbit d'ocupació el realment ocupat, incloent tanques, elements de protecció, baranes, bastides, contenidors, casetes, etc.

En el PLA DE SEGURETAT I SALUT EN EL TREBALL s'especificarà la delimitació de l'àmbit d'ocupació de l'obra i es diferenciarà clarament si aquest canvia en les diferents fases de l'obra. L'àmbit o els àmbits d'ocupació quedaran clarament dibuixats en plànols per fases i interrelacionats amb el procés constructiu.

L'amplada màxima a ocupar serà proporcional a l'amplada de la vorera. L'espai lliure per a pas de vianants no serà inferior a un terç (1/3) de l'amplada de la vorera existent.

En cap cas es podrà ocupar una amplada superior a tres (3) metres mesurats des de la línia de façana, ni més de dos terços (2/3) de l'amplada de la vorera, si no queda al menys una franja d'amplada mínima d'un metre i quaranta centímetres (1,40 m) per a pas de vianants.

Quan, per l'amplada de la vorera, no sigui possible deixar un pas per a vianants d'un metre i quaranta centímetres (1,40 m) es permetrà, durant l'execució dels treballs a planta baixa, la col·locació de tanques amb un sortint màxim de seixanta centímetres (60 cm) deixant un pas mínim per a vianants d'un metre (1 m). Per a l'enderrocament de les plantes superiors a la planta baixa, es col·locarà una tanca a la línia de façana i es farà una protecció volada per la retenció d'objectes despresos de les cotes superiors. Si la vorera és inferior a un metre seixanta centímetres (1,60 cm) durant els treballs a la planta baixa, el pas per a vianants d'un metre (1 m) d'amplada podrà ocupar part de la calçada en la mesura que calgui. En aquest cas, s'haurà de delimitar i protegir amb tanques l'àmbit del pas de vianants.

- **Situació de casetes i contenidors**

S'indicaran en el PLA DE SEGURETAT I SALUT les àrees previstes per aquest fi.
Les casetes, contenidors, tallers provisionals i aparcament de vehicles d'obra, se situaran en una zona propera a l'obra que permeti aplicar els següents criteris:
Preferentment, a la vorera, deixant un pas mínim d'un metre i quaranta centímetres (1,40 m) per a pas de vianants per la vorera.
A la vorera, deixant un pas mínim d'un metre i quaranta centímetres (1,40 m) per a pas de vianants per la zona d'aparcament de la calçada sense envair cap carril de circulació.
Si no hi ha prou espai a la vorera, es col·locaran a la zona d'aparcament de la calçada procurant no envair cap carril de circulació i deixant sempre com a mínim un metre (1m) per a pas de vianants a la vorera.

Es protegirà el pas de vianants i es col·locarà la senyalització corresponent.

- **Situació de grues-torre i muntacàrregues**

Només podran estar emplaçats a l'àmbit de l'obra.

- **Canvis de Zona Ocupada**

Qualsevol canvi en la zona ocupada que afecti l'àmbit de domini públic es considerarà una modificació del PLA DE SEGURETAT I SALUT EN EL TREBALL i s'haurà de documentar i tramitar d'acord amb el R.D. 1627/97.

21.3 Tancaments de l'obra que afecten l'àmbit públic

- **Tanques**

Situació	Delimitaran el perímetre de l'àmbit de l'obra o, en ordenació entre mitgeres, tancaran el front de l'obra o solar i els laterals de la part de vorera ocupada.
Tipus de tanques	Es formaran amb xapa metàl·lica opaca o a base de plafons prefabricats o d'obra de fàbrica arrebossada i pintada. Les empreses promotores podran presentar a l'Ajuntament per a la seva homologació, si s'escau, el seu propi model de tanca per tal d'emprar-lo en totes les obres que facin. Les tanques metàl·liques de 200 x 100 cm només s'admeten per a proteccions provisionals en operacions de càrrega, desviacions momentànies de trànsit o similars. En cap cas s'admet com a tanca el simple abalisat amb cinta de PVC, malla electrosoldada de ferrallista, xarxa tipus tenis de polipropilè (habitualment de color taronja), o elements tradicionals de delimitacions provisionals de zones de risc.
Complements	Totes les tanques tindran abalisament lluminós i elements reflectants en tot el seu perímetre.
Manteniment	El Contractista vetllarà pel correcte estat de la tanca, eliminant grafittis, publicitat il·legal i qualsevol altre element que deteriori el seu estat original.

- **Accés a l' Obra**

Portes	Les tanques estaran dotades de portes d'accés independent per a vehicles i per al personal de l'obra. No s'admet com a solució permanent d'accés la retirada parcial del tancament

21.4 Operacions que afecten l'àmbit públic

- **Entrades i sortides de vehicles i maquinària**

Vigilància	Personal responsable de l'obra s'encarregarà de dirigir les operacions d'entrada i sortida, avisant els vianants a fi d'evitar accidents.
Aparcament	Fora de l'àmbit del tancament de l'obra no podran estacionar-se vehicles ni maquinària de l'obra, excepte a la reserva de càrrega i descàrrega de l'obra quan existeixi zona d'aparcament a la calçada.
Camions en espera	Si no hi ha espai suficient dins de l'àmbit del tancament de l'obra per acollir els camions en espera, caldrà preveure i habilitar un espai adequat a aquest fi fora de l'obra. El PLA DE SEGURETAT preveurà aquesta necessitat, d'acord amb la programació dels treballs i els mitjans de càrrega, descàrrega i transport interior de l'obra.

- **Càrrega i descàrrega**

Les operacions de càrrega i descàrrega s'executaran dintre l'àmbit del tancament de l'obra. Quan això no sigui possible, s'estacionarà el vehicle en el punt més proper a la tanca de l'obra, es desviaran els vianants fora de l'àmbit d'actuació, s'ampliarà el perímetre tancat de l'obra i es prendran les següents mesures:

- S'habilitarà un pas per als vianants. Es deixarà un pas mínim d'un metre i quaranta centímetres (1,40 m) d'ample per a la vorera o per a la zona d'aparcament de la calçada, sense envair cap carril de circulació. Si no és suficient i/o si cal envair el carril de circulació que correspongui i contactar prèviament amb la Guàrdia Urbana.
- Es protegirà el pas de vianants amb tanques metàl·liques de 200 x 100 cm, delimitant el camí pels dos costats i es col·locarà la senyalització que correspongui.
- La separació entre les tanques metàl·liques i l'àmbit d'operacions o el vehicle, formarà una franja de protecció l'amplada de la qual dependrà del tipus de productes a carregar o descarregar i que establirà el Cap d'Obra prèvia consulta al Coordinador de Seguretat de l'obra.
- Acabades les operacions de càrrega i descàrrega, es retiraran les tanques metàl·liques es netejarà el paviment.
- Es controlarà la descàrrega dels camions formigonera a fi d'evitar abocaments sobre la calçada.

- **Descàrrega, apilament i evacuació de terres i runa**

Descàrrega	La descàrrega de runa des dels diferents nivells de l'obra, aprofitant la força de la gravetat, serà per canonades (cotes superiors) o mecànicament (cotes sota rasant), fins els contenidors o tremuges, que hauran de ser cobertes amb lones o plàstics opacs a fi d'evitar pols. Les canonades o cintes d'elevació i transport de material es col·locaran sempre per l'interior del recinte de l'obra.
Apilament.	No es poden acumular terres, runa i deixalles en l'àmbit de domini públic, excepte si és per a un termini curt i si s'ha obtingut un permís especial de l'Ajuntament, i sempre s'ha de dipositar en tremuges o en contenidors homologats. Si no es disposa d'aquesta autorització ni d'espais adequats, les terres es carregaran directament sobre camions per a la seva evacuació immediata. A manca d'espai per a col·locar els contenidors en l'àmbit del tancament de l'obra, es col·locaran sobre la vorera en el punt més proper a la tanca, deixant un pas per als vianants d'un metre i quaranta centímetres (1,40 m) d'amplada com a mínim. S'evitarà que hi hagi productes que sobresurtin del contenidor. Es netejarà diàriament la zona afectada i després de retirat el contenidor. Els contenidors, quan no s'utilitzin, hauran de ser retirats.
Evacuació	Si la runa es carrega sobre camions, aquests hauran de portar la caixa tapada amb una lona o un plàstic opac a fi d'evitar la producció de pols, i el seu transport ho serà a un abocador autoritzat. El mateix es farà en els transports dels contenidors.

- **Proteccions per a evitar la caiguda d'objectes a la via pública**

Al PLA DE SEGURETAT s'especificaran, per cada fase d'obra, les mesures i proteccions previstes per a garantir la seguretat de vianants i vehicles i evitar la caiguda d'objectes a la via pública, tenint en compte les distàncies, en projecció vertical, entre els treballs en altura, el tancament de l'obra i la vorera o zona de pas de vianants o vehicles.

Bastides	Es col·locaran bastides perimetrals a tots els paraments exteriors a la construcció a realitzar. Les bastides seran metàl·liques i modulars. Tindran una protecció de la caiguda de materials i elements formant un entarimat horitzontal a 2,80 m d'alçada, preferentment de peces metàl·liques, fixat a l'estructura vertical i horitzontal de la bastida, així com una marquesina inclinada en voladís que sobresurti 1,50 m, com a mínim, del pla de la bastida. Les bastides seran tapades perimetralment i a tota l'alçada de l'obra, des de l'entarimat de visera, amb una xarxa o lones opaques que eviti la caiguda d'objectes i la propagació de pols.

Xarxes	Sempre que s'executin treballs que comportin perill per als vianants, pel risc de caiguda de materials o elements, es col·locaran xarxes de protecció entre les plantes, amb sistemes homologats, de forjat, perimetrals a totes les façanes.
Grues Torre	En el PLA DE SEGURETAT s'indicarà l'àrea de funcionament del braç i les mesures que es prendran en el cas de superar els límits del solar o del tancament de l'obra. El carro del qual penja el ganxo de la grua no podrà sobrepassar aquests límits. Si calgués fer-ho, en algun moment, es prendran les mesures indicades per a càrregues i descàrregues.

21.5 Neteja i incidència sobre l'ambient que afecten l'àmbit públic

- **Neteja**

Els contractistes netejaran i regaran diàriament l'espai públic afectat per l'activitat de l'obra i especialment després d'haver efectuat càrregues i descàrregues o operacions productores de pols o deixalles.

Es vigilarà especialment l'emissió de partícules sòlides (pols, ciment, etc.).

Caldrà prendre les mesures pertinents per evitar les roderes de fang sobre la xarxa viària a la sortida dels camions de l'obra. A tal fi, es disposarà, abans de la sortida del tancament de l'obra, una solera de formigó o planxes de „relliga" de 2 x 1 m, com a mínim, sobre la qual s'aturaran els camions i es netejaran per reg amb mànega cada parella de rodes.

Està prohibit efectuar la neteja de formigoneres al clavegueram públic.

- **Sorolls. Horari de treball**

Les obres es realitzaran entre les 8,00 i les 20,00 hores dels dies feiners.

Fora d'aquest horari, només es permet realitzar activitats que no produeixin sorolls més enllà d'allò que estableixen les OCAF. Les obres realitzades fora d'aquest horari hauran de ser específicament autoritzades per l'Ajuntament.

Excepcionalment i amb l'objecte de minimitzar les molèsties que determinades operacions poden produir sobre l'àmbit públic i la circulació o per motius de seguretat, l'Ajuntament podrà obligar que alguns treballs s'executin en dies no feiners o en un horari específic.

- **Pols**

Es regaran les pistes de circulació de vehicles.

Es regaran els elements a enderrocar, la runa i tots els materials que puguin produir pols.

En el tall de peces amb disc s'hi afegirà aigua.

Les sitges de ciment estaran dotades de filtre.

21.6 Residus que afecten a l'àmbit públic

El contractista, dins del Pla de Seguretat i Salut, definirà amb la col·laboració del seu servei de prevenció, els procediments de treball per a l'emmagatzematge i retirada de cadascun dels diferents tipus de residus que es puguin generar a l'obra.

El contractista haurà de donar les oportunes instruccions als treballadors i subcontractistes, comprovant que ho comprenen i ho compleixen.

21.7 Circulació de vehicles i vianants que afecten l'àmbit públic

- **Senyalització i protecció**

Si el pla d'implantació de l'obra comporta la desviació del trànsit rodat o la reducció de vials de circulació, s'aplicaran les mesures definides a la Norma de Senyalització d'Obres 8.3-. Està prohibida la col·locació de senyals no autoritzades pels Serveis Municipals.

- **Dimensions mínimes d'itineraris i passos per a vianants**

Es respectaran les següents dimensions mínimes:

- En cas de restricció de la vorera, l'amplada de pas per a vianants no serà inferior a un terç (1/3) de l'amplada de la vorera existent.
- L'amplada mínima d'itineraris o de passos per a vianants serà d'un metre i quaranta centímetres (1,40 m).

- **Elements de protecció**

Pas vianants	Tots els passos de vianants que s'hagin d'habilitar es protegiran, pels dos costats, amb tanques o baranes resistents, ancorades o enganxades a terra, d'una alçada mínima d'un metre (1 m) amb travesser intermedi i entornpeus de vint centímetres (0,20 m) a la base. L'alçada de la passarel·la no sobrepassarà els quinze centímetres (0,15 m). Els elements que formin les tanques o baranes seran preferentment continus. Si són calats, les separacions mínimes no podran ser superiors a quinze centímetres (015 m).
Forats i rases	Si els vianants han de passar per sobre els forats o les rases, es col·locaran xapes metàl·liques fixades, de resistència suficient, totalment planes i sense ressalts. Si els forats o les rases han de ser evitats, les baranes o tanques de protecció del pas es col·locaran a 45º en el sentit de la marxa.

- **Enllumenat i abalisament lluminós**

Els senyals i els elements d'abalisament aniran degudament il·luminats encara que hi hagi enllumenat públic.

S'utilitzarà pintura i material reflectant o fotoluminiscent, tant per a la senyalització vertical i horitzontal, com per als elements d'abalisament.

Els itineraris i passos de vianants estaran convenientment il·luminats al llarg de tot el tram (intensitat mínima 20 lux).

Les bastides de paraments verticals que ocupin vorera o calçada tindran abalisament lluminós i elements reflectants a totes les potes en tot el seu perímetre exterior.

La delimitació d'itineraris o passos per a vianants formada amb tanques metàl·liques de 200 x 100 cm, tindran abalisament lluminós en tot el seu perímetre.

- **Abalisament i defensa**

Els elements d'abalisament i defensa a emprar per passos per a vehicles seran els designats com tipus TB, TL i TD a la Norma de carreteres 8.3 – IC. amb el següent criteri d'ubicació d'elements d'abalisament i defensa:

- En la delimitació de la vora del carril de circulació de vehicles contigu al tancament de l'obra.
- En la delimitació de vores de passos provisionals de circulació de vehicles contigus a passos provisionals per a vianants.
- Per impedir la circulació de vehicles per una part d'un carril, per tot un carril o per diversos carrils, en estrenyiments de pas i/o disminució del número de carrils.
- En la delimitació de vores en la desviació de carrils en el sentit de circulació, per salvar l'obstacle de les obres.
- En la delimitació de vores de nous carrils de circulació per a passos provisionals o per a establir una nova ordenació de la circulació, diferent de la que hi havia abans de les obres.

Es col·locaran elements de defensa TD – 1 quan, en vies d'alta densitat de circulació, en vies ràpides, en corbes pronunciades, etc.., la possible desviació d'un vehicle de l'itinerari assenyalat pugui produir accidents a vianants o a treballadors (desplaçament o enderroc del tancament de l'obra o de baranes de protecció de pas de vianants, xoc contra objectes rígids, bolcar el vehicle per l'existència de desnivells, etc..,).

Quan l'espai disponible sigui mínim, s'admetrà la col·locació d'elements de defensa TD – 2.

- **Paviments provisionals**

El paviment serà dur, no lliscant i sense regruixos diferents dels propis del gravat de les peces. Si és de terres, tindrà una compactació del 90% PM (Pròctor Modificat).

Si cal ampliar la vorera per a pas de vianants per la calçada, es col·locarà un entarimat sobre la part ocupada de la calçada formant un pla horitzontal amb la vorera i una barana fixa de protecció.

- **Accessibilitat de persones amb mobilitat reduïda**

Si la via o vies de l'entorn de l'obra estan adaptades d'acord amb el que disposa el Decret 135/1995 de 24 de març, i no hi ha itinerari alternatiu, els passos o itineraris provisionals compliran les següents condicions mínimes:

- Alçada lliure d'obstacles de 2,10 m.
- En els canvis de direcció, l'amplada mínima de pas haurà de permetre inscriure un cercle d'1,5 m de diàmetre.
- No podran haver-hi escales ni graons aïllats.
- El pendent longitudinal serà com a màxim del 8% i el pendent transversal del 2%.

El paviment serà dur, no lliscant i sense regruixos diferents als propis del gravat de peces. Si és de terres tindrà una compactació del 90% PM (Pròctor Modificat). Els guals tindran una amplada mínima d'un metre i vint centímetres (1,20 m) i un pendent màxim del 12%. Si hi ha itinerari alternatiu, s'indicarà, en els punts de desviació cap a l'itinerari alternatiu, col·locant un senyal tipus D amb el símbol internacional d'accessibilitat I una fletxa de senyalització.

- **Manteniment**

La senyalització i els elements d'abalisament es fixaran de tal manera que impedeixi el seu desplaçament i dificulti la seva subtracció.

La senyalització, l'abalisament, els paviments, l'enllumenat i totes les proteccions dels itineraris, desviacions i passos per a vehicles i vianants es conservaran en perfecte estat durant la seva vigència, evitant la pèrdua de condicions perceptives o de seguretat.

Els passos i itineraris es mantindran nets.

- **Retirada de senyalització i abalisament**

Acabada l'obra es retiraran tots els senyals, elements, dispositius i abalisament implantats.

El termini màxim per a l'execució d'aquestes operacions serà d'una setmana, un cop acabada l'obra o la part d'obra que exigís la seva implantació.

21.8 Protecció i trasllat d'elements emplaçats a la via pública

- **Arbres i jardins**

Al PLA DE SEGURETAT s'assenyalaran tots els elements vegetals i l'arbrat existent a la via pública que estiguin a la zona de les obres i al seu llindar. L'Entitat Municipal responsable de Parcs i Jardins emetrà un informe previ preceptiu.

Mentre durin les obres es protegirà l'arbrat, els jardins i les espècies vegetals que puguin quedar afectades, deixant al seu voltant una franja d'un (1) metre de zona no ocupada. El contractista vetllarà, perquè els escossells i les zones enjardinades estiguin sempre lliures d'elements estranys, deixalles, escombraries i runa. S'hauran de regar periòdicament, sempre que això no es pugui fer normalment des de l'exterior de la zona d'obres.

Els escossells que quedin inclosos dins l'àmbit d'estrenyiment de pas per a vianants s'hauran de tapar de manera que la superfície sigui contínua i sense ressalts.

- **Parades d'autobús, quioscos, bústies**

A causa de la implantació del tancament de l'obra, ja sigui, perquè queden al seu interior o per quedar en zona de pas restringit, caldrà preveure el trasllat provisional de parades d'autobús, quioscos, bústies de Correus o elements similars emplaçats a l'espai públic.

En aquest cas, caldrà indicar-ho en el PLA DE SEGURETAT, preveure el seu emplaçament durant el temps que durin les obres i contactar amb els serveis corresponents per tal de coordinar les operacions.

22 RISCOS DE DANYS A TERCERS I MESURES DE PROTECCIÓ

22.1 Riscos de danys a tercers

Els riscs que durant les successives fases d'execució de l'obra podrien afectar persones o objectes annexos que en depenguin són els següents:

- Caiguda al mateix nivell.
- Atropellaments.
- Col·lisions amb obstacles a la vorera.
- Caiguda d'objectes.

22.2 Mesures de protecció a tercers

Es consideraran les següents mesures de protecció per a cobrir el risc de les persones que transiten pels voltants de l'obra:

- Muntatge de tanca metàl·lica a base d'elements prefabricats de 2 m. d'alçada, separant el perímetre de l'obra, de les zones de trànsit exterior.
- Per a la protecció de persones i vehicles que transitin pels carrers limítrofs, s'instal·larà un passadís d'estructura consistent en l'assenyalament, que haurà de ser òptic i lluminós a la nit, per a indicar el gàlib de les proteccions al tràfic rodat. Ocasionalment es podrà instal·lar en el perímetre de la façana una marquesina en voladís de material resistent.
- Si fos necessari ocupar la vorera durant l'aplec de materials a l'obra, mentre duri la maniobra de descàrrega, es canalitzarà el trànsit de vianants per l'interior del passadís de vianants i el de vehicles fora de les zones d'afectació de la maniobra, amb protecció a base de reixes metàl·liques de separació d'àrees i es col·locaran llums de gàlib nocturns i senyals de trànsit que avisin als vehicles de la situació de perill.
- En funció del nivell d'intromissió de tercers a l'obra, es pot considerar la conveniència de contractar un servei de control d'accessos a l'obra, a càrrec d'un Servei de Vigilància patrimonial, expressament per a aquesta funció.
-

23 PREVENCIÓ DE RISCOS CATASTRÒFICS

Els principals riscos catastròfics considerats com remotament previsibles per aquesta obra són:

- Incendi, explosió i/o deflagració.
- Inundació.
- Col·lapse estructural per maniobres fallides.
- Atemptat patrimonial contra la Propietat i/o contractistes.
- Enfonsament de càrregues o aparells d'elevació.

Per a cobrir las eventualitats pertinents, el Contractista redactarà i inclourà com annex al seu Pla de Seguretat i Salut un „Pla d'Emergència Interior", cobrin les següents mesures mínimes:

1.- Ordre i neteja general.

2.- Accessos i vies de circulació interna de l'obra.

3.- Ubicació d'extintors i d'altres agents extintors.

4.- Nomenament i formació de la Brigada de Primera Intervenció.

5.- Punts de trobada.

6.- Assistència Primers Auxilis.

24 MESURES ASSISTENCIALS EN CAS D'ACCIDENT

En cas d'accident s'aplicaran els protocols explicats en les accions formatives als treballadors, que hauran de constar per escrit al Pla de Seguretat i Salut de l'obra.

El responsable present en el moment de l'accident serà l'encarregat de trucar al telèfon d'emergències i segons les indicacions rebudes actuar en conseqüència. Caldrà que el responsable conegui la ubicació dels serveis assistencials i de salvament (hi haurà anat al menys 1 vegada abans de l'inici dels treballs des de la pròpia obra), així com els mitjans d'evacuació disponibles a l'obra.

- Telèfon Emergències: 112
- Mossos Esquadra: 93 875 98 40
- Ambulàncies: 900 100 825.

A tots els treballadors de l'obra se'ls haurà d'informar de l'emplaçament dels diferents Centres Mèdics on hauran de traslladar-se els accidentats per un tractament més ràpid i efectiu. És molt convenient disposar a l'obra, i en un lloc ben visible, d'una llista de telèfons i direccions dels centres assignats per a urgències, ambulàncies, taxis, etc., per garantir un ràpid transport dels accidentats als centres d'assistència.

En el apartat 4.7 del present Annex es presenta la localització de serveis assistencials, salvament i seguretat i mitjans d' evacuació.

24.1 Prevenció assistencial en cas d'accident laboral

<u>Medicina Preventiva</u>

El Contractista adjudicatari, en compliment de la legislació laboral vigent, realitzarà els reconeixements mèdics previstos a la contractació dels treballadors d'aquesta obra i els preceptius de ser realitzats a l'any de la seva contractació. I així mateix, exigirà puntualment aquest compliment, a la resta de les empreses que sigui subcontractades per ell a aquesta obra.

Evacuació d'accidentats

L'evacuació d'accidentats, que per les seves lesions així ho requereixin, està prevista mitjançant la contractació d'un servei d'ambulàncies, que el Contractista adjudicatari definirà exactament, a través del seu Pla de Seguretat i Salut, tal i com es conté al Plec de Condicions Tècniques i Particulars.

25 PREVISIONS DE SEGURETAT PELS TREBALLS POSTERIORS

Previsions i informacions útils per efectuar al seu dia, en les degudes condicions de seguretat i salut, els previsibles treballs posteriors (manteniment) segons art. 5.6 RD.1627/97

26 SIGNATURES

Els Torms, febrer de 2025

Albert Herrero Casas
Enginyer de Camins, Canals i Ports

Francesc Solé Duocastella
Enginyer Tècnic Industrial

APÈNDIX 1. FITXES D'ACTIVITAT-RISC-AVALUACIO-MESURES

G02 MOVIMENTS DE TERRES
G02.G03 EXCAVACIÓ DE RASES I POUS

EXCAVACIÓ DE RASES I POUS MITJANÇANT MITJANS MANUALS I/O MECÀNICS AMB O SENSE ENTIBACIÓ

Avaluació de riscos

Id	Risc	P	G	A
1	CAIGUDA DE PERSONES A DIFERENT NIVELL Situació: ACCÉS FONS D'EXCAVACIÓ CIRCULACIÓ PERIMETRAL DE LA RASA	2	3	4
2	CAIGUDA DE PERSONES AL MATEIX NIVELL Situació: IRREGULARITAT DE LA ZONA DE TREBALL APLEC DE MATERIAL	2	2	3
3	CAIGUDA D'OBJECTES PER DESPLOM, ESFONDRAMENT O ENSORRAMENT Situació: ESTABILITAT DE L'EXCAVACIÓ COL·LOCACIÓ DE L'ESTINTOLAMENT	2	3	4
6	TREPITJADES SOBRE OBJECTES Situació: IRREGULARITAT SUPERFÍCIE DE TREBALL	2	1	2
9	COPS AMB OBJECTES O EINES (TALLS) Situació: EINES MANUALS I/O MECÀNIQUES	2	2	3
12	ATRAPAMENT PER BOLCADA DE MÀQUINES, TRACTORS O VEHICLES Situació: ESTABILITAT DE LA MAQUINÀRIA RECOLZAMENTS HIDRÀULICS ZONES DE PAS DELIMITADES	1	3	3
13	SOBREESFORÇOS Situació: TREBALLS MANUALS D'EXCAVACIÓ I EXTRACCIÓ DE TERRES	1	2	2
14	EXPOSICIÓ A CONDICIONS AMBIENTALS EXTREMES Situació: TREBALLS A L'EXTERIOR	1	2	2
16	EXPOSICIÓ A CONTACTES ELÈCTRICS Situació: EXISTÈNCIA D'INSTAL·LACIONS ELÈCTRIQUES SOTERRADES	1	3	3
17	INHALACIÓ O INGESTIÓ DE SUBSTANCIES NOCIVES Situació: POLS TERRES	2	1	2
25	ATROPELLAMENTS O COPS AMB VEHICLES Situació: CIRCULACIÓ INTERIOR D'OBRA	1	3	3
26	EXPOSICIÓ A SOROLLS Situació: MAQUINÀRIA	2	1	2
27	EXPOSICIÓ A VIBRACIONS Situació: MAQUINÀRIA	2	1	2

P: Probabilitat (1,2,3) / G: Gravetat (1,2,3) / A: Avaluació (1,2,3,4,5)

EQUIPS PROTECCIÓ INDIVIDUAL

Codi	UA	Descripció	Riscos
H1411111	u	Casc de seguretat per a ús normal, contra cops, de polietilè amb un pes màxim de 400 g, homologat segons UNE-EN 812	1 /2 /3 /6 /9 /12 /14 /16 /25 /26
H1431101	u	Protector auditiu de tap d'escuma, homologat segons UNE-EN 352-2 i UNE-EN 458	26
H1432012	u	Protector auditiu d'auricular, acoblat al cap amb arnès i orelleres antisoroll, homologat segons UNE-EN 352-1 i UNE-EN 458	26
H1445003	u	Mascareta de protecció respiratòria, homologada segons UNE-EN 140	17
H145C002	u	Parella de guants de protecció contra riscs mecànics comuns de construcció nivell 3, homologats segons UNE-EN 388 i UNE-EN 420	1 /2 /3 /6 /9 /14
H145F004	u	Parella de guants d'alta visibilitat pigmentats en color fosforescent per a estibadors de càrregues amb grua i/o senyalistes, homologats segons UNE-EN 471 i UNE-EN 420	3 /9 /25
H145K153	u	Parella de guants de material aïllant per a treballs elèctrics, classe 00, logotip color beix, tensió màxima 500 V, homologats segons UNE-EN 420	16
H1463253	u	Parella de botes dielèctriques resistents a la humitat, de pell rectificada, amb turmellera encoixinada sola antilliscant i antiestàtica, falca amortidora per al taló, llengüeta de manxa, de despreniment ràpid, sense ferramenta metàl·lica, amb puntera reforçada, homologades segons DIN 4843	16
H1465275	u	Parella de botes baixes de seguretat industrial per a treballs de construcció en general, resistents a la humitat, de pell rectificada, amb turmellera encoixinada, amb puntera metàl·lica, sola antilliscant, falca amortidora d'impactes al taló i sense plantilla metàl·lica, homologades segons UNE-EN ISO 20344, UNE-EN ISO 20345, UNE-EN ISO 20346 i UNE-EN ISO 20347	1 /2 /3 /6 /9 /12 /14 /25
H1474600	u	Cinturó antivibració, ajustable i de teixit transpirable	27
H147D405	u	Sistema anticaiguda compost per un arnès anticaiguda amb tirants, bandes secundàries, bandes subglúties, bandes de cuixa, recolzament dorsal per a subjecció, elements d'ajust, element dorsal d'enganxament d'arnès anticaiguda i sivella, incorporat a un subsistema anticaiguda de tipus lliscant sobre línia d'ancoratge flexible de llargaria 10 m, homologat segons UNE-EN 361, UNE-EN 362, UNE-EN 364/AC, UNE-EN 365 i UNE-EN 353-2	1
H147L015	u	Aparell d'ancoratge per a equip de protecció individual contra caiguda d'alçada, homologat segons UNE-EN 795, amb fixació amb tac mecànic	1 /3
H147N000	u	Faixa de protecció dorslumbar	13
H1481242	u	Granota de treball per a construcció, de polièster i cotó (65%-35%), color beix, trama 240, amb butxaques interiors, homologada segons UNE-EN 340	1 /2 /3 /6 /9 /12 /14 /16 /25
H1485800	u	Armilla reflectant amb tires reflectants a la cintura, al pit i a l'esquena, homologada segons UNE-EN 471	3 /9 /14 /25

MITJANS AUXILIARS D'UTILITAT PREVENTIVA

Codi	UA	Descripció	Riscos
HX11X022	u	Passadís de protecció prefabricat metàl·lic amb sistema de seguretat amb tots els requisits reglamentaris, de llargària 2,5 m, d'amplària 1,1 m, amb paviment de entramat de platines metàl·liques i rampes articulades, baranes metàl·liques reglamentàries	1

SISTEMES DE PROTECCIÓ COL·LECTIVA

Codi	UA	Descripció	Riscos
H1522111	m	Barana de protecció en el perímetre de la coronació d'excavacions, d'alçària 1 m, amb travesser superior, travesser intermedi i muntants de tub metàl·lic de 2,3", sòcol de post de fusta, ancorada al terreny clavant els muntants i amb el desmuntatge inclòs	1 /3
H152U000	m	Tanca d'advertència o abalisament d'1 m d'alçada amb malla de polietilè taronja, fixada a 1 m del perímetre del sostre amb suports d'acer allotjats amb forats al sostre	9 /12 /25
HBBAA005	u	Senyal de prohibició, normalitzada amb pictograma negre sobre fons blanc, de forma circular amb cantells i banda transversal descendent d'esquerra a dreta a 45°, en color vermell, diàmetre 29 cm, amb cartell explicatiu rectangular, per ser vista fins 12 m, fixada i amb el desmuntatge inclòs	1 /2 /3 /6 /9 /12 /17 /25 /26 /27
HBBAB115	u	Senyal d'obligació, normalitzada amb pictograma blanc sobre fons blau, de forma circular amb cantells en color blanc, diàmetre 29 cm, amb cartell explicatiu rectangular, per ser vista fins 12 m, fixada i amb el desmuntatge inclòs	1 /2 /3 /6 /9 /12 /17 /25 /26 /27
HBBAF004	u	Senyal d'advertència, normalitzada amb pictograma negre sobre fons groc, de forma triangular amb el cantell negre, costat major 41 cm, amb cartell explicatiu rectangular, per ser vista fins 12 m de distància, fixada i amb el desmuntatge inclòs	1 /2 /3 /6 /9 /12 /17 /25 /26 /27

MESURES PREVENTIVES

Codi	Descripció	Riscos
I0000002	Planificar els treballs per a mantenir el màxim de temps possible les proteccions	1
I0000003	Itineraris preestablerts i balissats per al personal	1
I0000004	Revisió i manteniment periòdic de SPC	1
I0000012	Assegurar les escales de mà	1

I0000013	Ordre i neteja	2 /6 /17
I0000014	Preparació i manteniment de les superfícies de treball	2 /6
I0000015	Organització de les zones de pas i emmagatzematge	2 /6
I0000020	No realitzar treballs a la mateixa vertical	3
I0000021	Establir punts de referència per a controlar els moviments de l'estructura	3
I0000023	Solicitar dades de les característiques físiques de les terres	3
I0000024	Execució de treballs a l'interior de rases per equips	3
I0000026	Planificació de recorreguts i maniobres per a màquines i camions	12
I0000038	Substituir lo manual per lo mecànic	9
I0000039	Planificació de compra i programa de manteniment d'eines	9
I0000040	Formació de l'operari en l'ús i manteniment d'eines	9 /12 /13
I0000051	Adequació dels recorreguts de la maquinària	12
I0000053	Procediment d'utilització de la maquinària	12
I0000055	Elecció dels equips de manteniment	13
I0000056	Paletització i eines ergonòmiques	13
I0000060	Suspensió de les feines en condicions extremes	14
I0000061	Rotació dels llocs de treball	27
I0000062	Planificar els treballs per a realitzar-los en zones protegides	26
I0000067	No treballar al costat de linies elèctriques amb cables nusos	16
I0000074	Reg de les zones de treball	17
I0000083	Dispositius d'alarma	16
I0000103	Planificació de les àrees de treball	25
I0000104	Accessos i circulació independents per a personal i maquinària	25
I0000105	Anivellar la maquinària per a la realització de l'activitat	25
I0000106	El personal no ha de descansar al costat de màquines aturades	25
I0000107	Limitació de la velocitat dels vehicles	25
I0000108	Eliminar el soroll en origen	26
I0000110	Eliminar vibracions en origen	27
I0000111	Revisar entibacions en començar jornada treball. Precaució per interrupcions >1día, pluges o gelada	3
I0000154	Verificar nivell lumínic mínim (250 lux) a itineraris i llocs de treball	2 /6 /12 /25
I0000155	Controlar la temperatura i velocitat del vent als llocs de treball	14
I0000156	Detecció xarxes instal·lacions encastades o soterrades	16
I0000157	Control del nivell sonor amb sonómetre portàtil	26
I0000168	Mantenir lliure d'aigua, fang i llots excavació i rases	2

G02.G04 REBLIMENTS SUPERFICIALS, TERRAPLENS / PEDRAPLENS

FORMACIÓ DE REBLERTS I TERRAPLENS AMB TERRES O PEDRES (PRÒPIES DE L'OBRA O NO) AMB MITJANS MECÀNICS

Avaluació de riscos

Id	Risc	P	G	A
1	CAIGUDA DE PERSONES A DIFERENT NIVELL Situació: CIRCULACIÓ EN VORES DE TERRAPLENAT ACCÉS A ZONES DE TREBALL	1	2	2
2	CAIGUDA DE PERSONES AL MATEIX NIVELL Situació: IRREGULARITAT SUPERFÍCIE DE TREBALL ACCÉS A ZONES DE TREBALL APLEC DE TERRES	2	1	2
3	CAIGUDA D'OBJECTES PER DESPLOM, ESFONDRAMENT O ENSORRAMENT Situació: INESTABILITAT DE TALUSSOS	1	2	2
4	CAIGUDA D'OBJECTES PER MANIPULACIÓ O DE MATERIALS TRANSPORTATS Situació: MANUTENCIÓ DE TERRES O BLOCS DE PEDRA AL TALL NO RESPECTAR DISTÀNCIA DE SEGURETAT	1	3	3
6	TREPITJADES SOBRE OBJECTES Situació: IRREGULARITAT SUPERFÍCIE DE TREBALL	2	1	2
12	ATRAPAMENT PER BOLCADA DE MÀQUINES, TRACTORS O VEHICLES Situació: INESTABILITAT DEL VEHICLE: RECOLZAMENTS HIDRÀULICS	1	3	3
	ZONES DE CIRCULACIÓ EN CONDICIONS			
13	SOBREESFORÇOS Situació: TREBALLS MANUALS	1	2	2
14	EXPOSICIÓ A CONDICIONS AMBIENTALS EXTREMES Situació: TREBALLS A L'EXTERIOR	1	2	2
17	INHALACIÓ O INGESTIÓ DE SUBSTANCIES NOCIVES Situació: POLS	2	1	2
25	ATROPELLAMENTS O COPS AMB VEHICLES Situació: CIRCULACIÓ INTERIOR DE VEHICLES	2	2	3
26	EXPOSICIÓ A SOROLLS Situació: MAQUINÀRIA	2	1	2
27	EXPOSICIÓ A VIBRACIONS Situació: MAQUINÀRIA	2	1	2

P: Probabilitat (1,2,3) / G: Gravetat (1,2,3) / A: Avaluació (1,2,3,4,5)

EQUIPS PROTECCIÓ INDIVIDUAL

Codi	UA	Descripció	Riscos
H1411111	u	Casc de seguretat per a ús normal, contra cops, de polietilè amb un pes màxim de 400 g, homologat segons UNE-EN 812	1 /2 /3 /4 /6 /12 /14 /25 /26
H1431101	u	Protector auditiu de tap d'escuma, homologat segons UNE-EN 352-2 i UNE-EN 458	26
H1432012	u	Protector auditiu d'auricular, acoblat al cap amb arnès i orelleres antisoroll, homologat segons UNE-EN 352-1 i UNE-EN 458	26
H1445003	u	Mascareta de protecció respiratòria, homologada segons UNE-EN 140	17
H145C002	u	Parella de guants de protecció contra riscs mecànics comuns de construcció nivell 3, homologats segons UNE-EN 388 i UNE-EN 420	1 /2 /3 /4 /6 /12 /14 /25
H1465275	u	Parella de botes baixes de seguretat industrial per a treballs de construcció en general, resistents a la humitat, de pell rectificada, amb turmellera encoixinada, amb puntera metàl·lica, sola antilliscant, falca amortidora d'impactes al taló i sense plantilla metàl·lica, homologades segons UNE-EN ISO 20344, UNE-EN ISO 20345, UNE-EN ISO 20346 i UNE-EN ISO 20347	1 /2 /3 /4 /6 /12 /14 /25
H1474600	u	Cinturó antivibració, ajustable i de teixit transpirable	27
H147N000	u	Faixa de protecció dorslumbar	13
H1481343	u	Granota de treball per a construcció d'obres lineals en servei, de polièster i cotó (65%-35%), color groc, trama 240, amb butxaques interiors i tires reflectants, homologada segons UNE-EN 340	1 /2 /3 /4 /6 /12 /14 /25
H1485800	u	Armilla reflectant amb tires reflectants a la cintura, al pit i a l'esquena, homologada segons UNE-EN 471	14 /25

SISTEMES DE PROTECCIÓ COL·LECTIVA

Codi	UA	Descripció	Riscos
H1522111	m	Barana de protecció en el perímetre de la coronació d'excavacions, d'alçària 1 m, amb travesser superior, travesser intermedi i muntants de tub metàl·lic de 2,3", sòcol de post de fusta, ancorada al terreny clavant els muntants i amb el desmuntatge inclòs	1 /3
H152U000	m	Tanca d'advertència o abalisament d'1 m d'alçada amb malla de polietilè taronja, fixada a 1 m del perímetre del sostre amb suports d'acer allotjats amb forats al sostre	3 /4 /12 /25
H153A9F1	u	Topall per a descàrrega de camions en excavacions, de 4 m d'amplada amb tauló de fusta i perfils IPN 100 clavat al terreny i amb el desmuntatge inclòs	4 /12 /25
HBBAA005	u	Senyal de prohibició, normalitzada amb pictograma negre sobre fons blanc, de forma circular amb cantells i banda transversal descendent d'esquerra a dreta a 45°, en color vermell, diàmetre 29 cm, amb cartell explicatiu rectangular, per ser vista fins 12 m, fixada i amb el desmuntatge inclòs	1 /2 /3 /4 /6 /12 /25 /26 /27
HBBAB115	u	Senyal d'obligació, normalitzada amb pictograma blanc sobre fons blau, de forma circular amb cantells en color blanc, diàmetre 29 cm, amb cartell explicatiu rectangular, per ser vista fins 12 m, fixada i amb el desmuntatge inclòs	1 /2 /3 /4 /6 /12 /25 /26 /27

HBBAF004	u	Senyal d'advertència, normalitzada amb pictograma negre sobre fons groc, de forma triangular amb el cantell negre, costat major 41 cm, amb cartell explicatiu rectangular, per ser vista fins 12 m de distància, fixada i amb el desmuntatge inclòs	1 /2 /3 /4 /6 /12 /25 /26 /27

MESURES PREVENTIVES

Codi	Descripció	Riscos
I0000002	Planificar els treballs per a mantenir el màxim de temps possible les proteccions	1
I0000003	Itineraris preestablerts i balissats per al personal	1 /4
I0000013	Ordre i neteja	2 /6 /17
I0000014	Preparació i manteniment de les superfícies de treball	2 /6
I0000015	Organització de les zones de pas i emmagatzematge	2
I0000020	No realitzar treballs a la mateixa vertical	3
I0000023	Solicitar dades de les característiques físiques de les terres	3
I0000025	Planificació d'àrees i llocs de treball	4
I0000026	Planificació de recorreguts i maniobres per a màquines i camions	4
I0000027	Elecció dels mitjans auxiliars de manteniment	4
I0000028	Impedir l'accés de personal dins del radi d'acció de càrregues suspeses	4
I0000040	Formació de l'operari en l'ús i manteniment d'eines	12 /13
I0000051	Adequació dels recorreguts de la maquinària	12
I0000053	Procediment d'utilització de la maquinària	12
I0000054	Ús de recolzaments hidràulics	12
I0000055	Elecció dels equips de manteniment	13
I0000060	Suspensió de les feines en condicions extremes	14
I0000061	Rotació dels llocs de treball	27
I0000062	Planificar els treballs per a realitzar-los en zones protegides	26
I0000074	Reg de les zones de treball	17
I0000103	Planificació de les àrees de treball	25
I0000104	Accessos i circulació independents per a personal i maquinària	25
I0000105	Anivellar la maquinària per a la realització de l'activitat	25
I0000106	El personal no ha de descansar al costat de màquines aturades	25
I0000107	Limitació de la velocitat dels vehicles	25
I0000108	Eliminar el soroll en origen	26
I0000110	Eliminar vibracions en origen	27
I0000154	Verificar nivell lumínic mínim (250 lux) a itineraris i llocs de treball	1 /2 /6 /12 /25
I0000155	Controlar la temperatura i velocitat del vent als llocs de treball	14
I0000157	Control del nivell sonor amb sonómetre portàtil	26
I0000168	Mantenir lliure d'aigua, fang i llots excavació i rases	2

G02.G05 CÀRREGA I TRANSPORT DE TERRES O RUNES

CÀRREGA MECÀNICA SOBRE CAMIÓ DE TERRES, PEDRES O RUNA PROCEDENTS DE L'EXCAVACIÓ EN OBRA PER A TRANSPORT POSTERIOR A LA MATEIXA OBRA O A ABOCADOR

Avaluació de riscos

Id	Risc	P	G	A
2	CAIGUDA DE PERSONES AL MATEIX NIVELL Situació: IRREGULARITAT ZONA DE TREBALL ACCÉS AL TALL	2	1	2
4	CAIGUDA D'OBJECTES PER MANIPULACIÓ O DE MATERIALS TRANSPORTATS Situació: FEINES DE CÀRREGA DE CAMIONS CAMIONS SOBRECÀRREGATS MAQUINÀRIA NO ADIENT	2	2	3
11	ATRAPAMENT PER O ENTRE OBJECTES Situació: MAQUINÀRIA NO ADIENT	2	3	4
12	ATRAPAMENT PER BOLCADA DE MÀQUINES, TRACTORS O VEHICLES Situació: IRREGULARITAT DE SUPERFÍCIE DE TREBALL I ITINERARIS OBRA ESTABILITAT DELS RECOLZAMENTS HIDRÀULICS	2	3	4
13	SOBREESFORÇOS Situació: TREBALLS MANUALS	1	2	2
14	EXPOSICIÓ A CONDICIONS AMBIENTALS EXTREMES Situació: TREBALLS A L'EXTERIOR	2	1	2
17	INHALACIÓ O INGESTIÓ DE SUBSTANCIES NOCIVES Situació: POLS DE L'EXCAVACIÓ, CÀRREGA I TRANSPORT DE TERRES	2	2	3
25	ATROPELLAMENTS O COPS AMB VEHICLES Situació: CIRCULACIÓ INTERIOR D'OBRA	2	3	4
26	EXPOSICIÓ A SOROLLS Situació: MAQUINÀRIA	2	1	2
27	EXPOSICIÓ A VIBRACIONS Situació: MAQUINÀRIA	2	1	2

P: Probabilitat (1,2,3) / G: Gravetat (1,2,3) / A: Avaluació (1,2,3,4,5)

EQUIPS PROTECCIÓ INDIVIDUAL

Codi	UA	Descripció	Riscos
H1411111	u	Casc de seguretat per a ús normal, contra cops, de polietilè amb un pes màxim de 400 g, homologat segons UNE-EN 812	2 /4 /11 /12 /14 /25 /26
H1431101	u	Protector auditiu de tap d'escuma, homologat segons UNE-EN 352-2 i UNE-EN 458	26
H1432012	u	Protector auditiu d'auricular, acoblat al cap amb arnès i orelleres antisoroll, homologat segons UNE-EN 352-1 i UNE-EN 458	26
H1445003	u	Mascareta de protecció respiratòria, homologada segons UNE-EN 140	17
H145C002	u	Parella de guants de protecció contra riscs mecànics comuns de construcció nivell 3, homologats segons UNE-EN 388 i UNE-EN 420	2 /4 /11 /12 /14 /25
H1465275	u	Parella de botes baixes de seguretat industrial per a treballs de construcció en general, resistents a la humitat, de pell rectificada, amb turmellera encoixinada, amb puntera metàl·lica, sola antilliscant, falca amortidora d'impactes al taló i sense plantilla metàl·lica, homologades segons UNE-EN ISO 20344, UNE-EN ISO 20345, UNE-EN ISO 20346 i UNE-EN ISO 20347	2 /4 /11 /12 /14 /25
H1474600	u	Cinturó antivibració, ajustable i de teixit transpirable	27
H147N000	u	Faixa de protecció dorslumbar	13
H1481242	u	Granota de treball per a construcció, de polièster i cotó (65%-35%), color beix, trama 240, amb butxaques interiors, homologada segons UNE-EN 340	2 /4 /11 /12 /14 /25
H1485800	u	Armilla reflectant amb tires reflectants a la cintura, al pit i a l'esquena, homologada segons UNE-EN 471	14 /25

SISTEMES DE PROTECCIÓ COL·LECTIVA

Codi	UA	Descripció	Riscos
H1522111	m	Barana de protecció en el perímetre de la coronació d'excavacions, d'alçària 1 m, amb travesser superior, travesser intermedi i muntants de tub metàl·lic de 2,3", sòcol de post de fusta, ancorada al terreny clavant els muntants i amb el desmuntatge inclòs	2 /4 /11 /25
H153A9F1	u	Topall per a descàrrega de camions en excavacions, de 4 m d'amplada amb tauló de fusta i perfils IPN 100 clavat al terreny i amb el desmuntatge inclòs	12 /25
HBBAA005	u	Senyal de prohibició, normalitzada amb pictograma negre sobre fons blanc, de forma circular amb cantells i banda transversal descendent d'esquerra a dreta a 45°, en color vermell, diàmetre 29 cm, amb cartell explicatiu rectangular, per ser vista fins 12 m, fixada i amb el desmuntatge inclòs	2 /4 /11 /12 /25 /26 /27
HBBAB115	u	Senyal d'obligació, normalitzada amb pictograma blanc sobre fons blau, de forma circular amb cantells en color blanc, diàmetre 29 cm, amb cartell explicatiu rectangular, per ser vista fins 12 m, fixada i amb el desmuntatge inclòs	2 /4 /11 /12 /25 /26 /27
HBBAF004	u	Senyal d'advertència, normalitzada amb pictograma negre sobre fons groc, de forma triangular amb el cantell negre, costat major 41 cm, amb cartell explicatiu rectangular, per ser vista fins 12 m de distància, fixada i amb el desmuntatge inclòs	2 /4 /11 /12 /25 /26 /27

MESURES PREVENTIVES

Codi	Descripció	Riscos
I0000002	Planificar els treballs per a mantenir el màxim de temps possible les proteccions	2
I0000003	Itineraris preestablerts i balissats per al personal	2
I0000004	Revisió i manteniment periòdic de SPC	2
I0000025	Planificació d'àrees i llocs de treball	4
I0000026	Planificació de recorreguts i maniobres per a màquines i camions	4
I0000029	No balancejar les càrregues suspeses	4
I0000040	Formació de l'operari en l'ús i manteniment d'eines	12 /13
I0000047	Planificació i procediments per a la càrrega i descàrrega de materials	11
I0000048	No treballar al costat de paraments acabats de fer (< 48 h)	11
I0000050	No treballar ni estar al radi d'acció de les càrregues suspesses	11
I0000051	Adequació dels recorreguts de la maquinària	12
I0000053	Procediment d'utilització de la maquinària	12
I0000054	Ús de recolzaments hidràulics	12
I0000060	Suspensió de les feines en condicions extremes	14
I0000061	Rotació dels llocs de treball	27
I0000062	Planificar els treballs per a realitzar-los en zones protegides	26
I0000074	Reg de les zones de treball	17
I0000103	Planificació de les àrees de treball	25
I0000104	Accessos i circulació independents per a personal i maquinària	25
I0000105	Anivellar la maquinària per a la realització de l'activitat	25
I0000106	El personal no ha de descansar al costat de màquines aturades	25
I0000107	Limitació de la velocitat dels vehicles	25
I0000108	Eliminar el soroll en origen	26
I0000110	Eliminar vibracions en origen	27
I0000154	Verificar nivell lumínic mínim (250 lux) a itineraris i llocs de treball	2 /12 /25
I0000155	Controlar la temperatura i velocitat del vent als llocs de treball	14
I0000157	Control del nivell sonor amb sonómetre portàtil	26
I0000168	Mantenir lliure d'aigua, fang i llots excavació i rases	14

G03 FONAMENTS
G03.G01 SUPERFICIALS (RASES - POUS - LLOSES - ENCEPS - BIGUES DE LLIGAT - MURS GUIA)

EXECUCIÓ DE FONAMENTS SUPERFICIALS (EXCAVACIÓ, ARMAT, FORMIGONAT, CURAT) AMB MITJANS MECÀNICS I/O MANUALS

Avaluació de riscos

Id	Risc	P	G	A
1	CAIGUDA DE PERSONES A DIFERENT NIVELL **Situació:** CAIGUDES DINS DE RASES, POUS	1	1	1
2	CAIGUDA DE PERSONES AL MATEIX NIVELL **Situació:** CIRCULACIÓ INTERIOR OBRA MUNTATGE D'ENCOFRATS, ARMADURES, FORMIGONAT	2	1	2
4	CAIGUDA D'OBJECTES PER MANIPULACIÓ O DE MATERIALS TRANSPORTATS **Situació:** CAIGUDA D'ELEMENTS EN L'EXECUCIÓ D'ENCOFRAT , ARMAT , FORMIGONAT	2	2	3
6	TREPITJADES SOBRE OBJECTES **Situació:** COL·LOCACIÓ D'ARMADURES	2	2	3
9	COPS AMB OBJECTES O EINES (TALLS) **Situació:** TALLS AMB SERRA CIRCULAR: ENCOFRAT, ARMAT	2	2	3
10	PROJECCIÓ DE FRAGMENTS O PARTÍCULES **Situació:** MUNTATGE ENCOFRAT, ARMADURES ESCAPÇAT DE PILOTIS: UTILITZACIÓ DEL MARTELL PNEUMÀTIC	2	2	3
11	ATRAPAMENT PER O ENTRE OBJECTES **Situació:** MUNTATGE D'ENCOFRAT FORMIGONERA FEINES DE FORMIGONAT	1	2	2
13	SOBREESFORÇOS **Situació:** CARETEIG DE MATERIAL PER AL SEU TRACTAMENT: TALLERS FERRALLA, ENCOFRADORS	2	2	3
14	EXPOSICIÓ A CONDICIONS AMBIENTALS EXTREMES **Situació:** TREBALLS A L'EXTERIOR	1	2	2
16	EXPOSICIÓ A CONTACTES ELÈCTRICS **Situació:** ÚS DE MAQUINÀRIA CONTACTES DIRECTES I INDIRECTES	1	3	3
17	INHALACIÓ O INGESTIÓ DE SUBSTANCIES NOCIVES **Situació:** POLS (CENTRAL FORMIGONERA PRÒPIA A OBRA) POLS TERRA	2	1	2
18	CONTACTES AMB SUBSTANCIES NOCIVES (CÀUSTIQUES, CORROSIVES, IRRITANTS O AL·LERGÈNIQUES) **Situació:** CONTACTES AMB CIMENT (FORMIGÓ)	2	1	2
25	ATROPELLAMENTS O COPS AMB VEHICLES **Situació:** CIRCULACIÓ INTERIOR OBRA DE CAMIONS EN OPERACIONS DE COL·LOCACIÓ D'ARMADURES, FORMIGONAT, SUBMINISTRAMENT DE MATERIALS	1	3	3
26	EXPOSICIÓ A SOROLLS **Situació:** MAQUINÀRIA TALLERS (FERRALLA, ENCOFRATS...)	2	1	2
27	EXPOSICIÓ A VIBRACIONS **Situació:** MAQUINÀRIA	2	1	2

P: Probabilitat (1,2,3) / G: Gravetat (1,2,3) / A: Avaluació (1,2,3,4,5)

EQUIPS PROTECCIÓ INDIVIDUAL

Codi	UA	Descripció	Riscos
H1411111	u	Casc de seguretat per a ús normal, contra cops, de polietilè amb un pes màxim de 400 g, homologat segons UNE-EN 812	1 /2 /4 /6 /9 /10 /11 /14 /16 /18 /25 /26
H1431101	u	Protector auditiu de tap d'escuma, homologat segons UNE-EN 352-2 i UNE-EN 458	26
H1432012	u	Protector auditiu d'auricular, acoblat al cap amb arnès i orelleres antisoroll, homologat segons UNE-EN 352-1 i UNE-EN 458	26
H1445003	u	Mascareta de protecció respiratòria, homologada segons UNE-EN 140	17
H145C002	u	Parella de guants de protecció contra riscs mecànics comuns de construcció nivell 3, homologats segons UNE-EN 388 i UNE-EN 420	1 /2 /4 /6 /9 /10 /11 /14 /18 /25
H145K153	u	Parella de guants de material aïllant per a treballs elèctrics, classe 00, logotip color beix, tensió màxima 500 V, homologats segons UNE-EN 420	16
H1463253	u	Parella de botes dielèctriques resistents a la humitat, de pell rectificada, amb turmellera encoixinada sola antilliscant i antiestàtica, falca amortidora per al taló, llengüeta de manxa, de despreniment ràpid, sense ferramenta metàl·lica, amb puntera reforçada, homologades segons DIN 4843	16
H1465275	u	Parella de botes baixes de seguretat industrial per a treballs de construcció en general, resistents a la humitat, de pell rectificada, amb turmellera encoixinada, amb puntera metàl·lica, sola antilliscant, falca amortidora d'impactes al taló i sense plantilla metàl·lica, homologades segons UNE-EN ISO 20344, UNE-EN ISO 20345, UNE-EN ISO 20346 i UNE-EN ISO 20347	1 /2 /4 /6 /9 /10 /11 /14 /18 /25
H1474600	u	Cinturó antivibració, ajustable i de teixit transpirable	27
H147N000	u	Faixa de protecció dorslumbar	13
H1481343	u	Granota de treball per a construcció d'obres lineals en servei, de polièster i cotó (65%-35%), color groc, trama 240, amb butxaques interiors i tires reflectants, homologada segons UNE-EN 340	1 /2 /4 /6 /9 /10 /11 /14 /16 /18 /25
H1485140	u	Armilla de treball, de polièster embuatada amb material aïllant	14

MITJANS AUXILIARS D'UTILITAT PREVENTIVA

Codi	UA	Descripció	Riscos

HX11X022	u	Passadís de protecció prefabricat metàl·lic amb sistema de seguretat amb tots els requisits reglamentaris, de llargària 2,5 m, d'amplària 1,1 m, amb paviment de entramat de platines metàl·liques i rampes articulades, baranes metàl·liques reglamentàries	1

SISTEMES DE PROTECCIÓ COL·LECTIVA

Codi	UA	Descripció	Riscos
H1522111	m	Barana de protecció en el perímetre de la coronació d'excavacions, d'alçària 1 m, amb travesser superior, travesser intermedi i muntants de tub metàl·lic de 2,3", sòcol de post de fusta, ancorada al terreny clavant els muntants i amb el desmuntatge inclòs	1
H152U000	m	Tanca d'advertència o abalisament d'1 m d'alçada amb malla de polietilè taronja, fixada a 1 m del perímetre del sostre amb suports d'acer allotjats amb forats al sostre	1 /2 /4 /6
H1534001	u	Peça de plàstic en forma de bolet, de color vermell, per a protecció dels extrems de les armadures per a qualsevol diàmetre, amb desmuntatge inclòs	1 /2 /6
HBBAA005	u	Senyal de prohibició, normalitzada amb pictograma negre sobre fons blanc, de forma circular amb cantells i banda transversal descendent d'esquerra a dreta a 45°, en color vermell, diàmetre 29 cm, amb cartell explicatiu rectangular, per ser vista fins 12 m, fixada i amb el desmuntatge inclòs	1 /2 /4 /6 /9 /10 /11 /13 /14 /16 /17 /18 /25 /26 /27
HBBAB115	u	Senyal d'obligació, normalitzada amb pictograma blanc sobre fons blau, de forma circular amb cantells en color blanc, diàmetre 29 cm, amb cartell explicatiu rectangular, per ser vista fins 12 m, fixada i amb el desmuntatge inclòs	1 /2 /4 /6 /9 /10 /11 /13 /14 /16 /17 /18 /25 /26 /27
HBBAF004	u	Senyal d'advertència, normalitzada amb pictograma negre sobre fons groc, de forma triangular amb el cantell negre, costat major 41 cm, amb cartell explicatiu rectangular, per ser vista fins 12 m de distància, fixada i amb el desmuntatge inclòs	1 /2 /4 /6 /9 /10 /11 /13 /14 /16 /17 /18 /25 /26 /27

MESURES PREVENTIVES

Codi	Descripció	Riscos
I0000002	Planificar els treballs per a mantenir el màxim de temps possible les proteccions	1 /2
I0000003	Itineraris preestablerts i balissats per al personal	1 /2
I0000004	Revisió i manteniment periòdic de SPC	1
I0000012	Assegurar les escales de mà	1 /2
I0000013	Ordre i neteja	1 /2 /6 /17
I0000014	Preparació i manteniment de les superfícies de treball	6
I0000015	Organització de les zones de pas i emmagatzematge	1 /2 /6
I0000025	Planificació d'àrees i llocs de treball	4
I0000026	Planificació de recorreguts i maniobres per a màquines i camions	4
I0000027	Elecció dels mitjans auxiliars de manteniment	4
I0000028	Impedir l'accés de personal dins del radi d'acció de càrregues suspeses	4
I0000029	No balancejar les càrregues suspeses	4
I0000030	Suspendre i aixecar les càrregues dins de l'envolcall o fleixos originals	4
I0000031	Per a la manipulació de materials voluminosos i/o pesats, solicitar un procediment de treball específic	4
I0000038	Substituir lo manual per lo mecànic	9 /10
I0000039	Planificació de compra i programa de manteniment d'eines	9
I0000040	Formació de l'operari en l'ús i manteniment d'eines	9 /13
I0000041	Substituir la fabricació a obra per la prefabricació a taller	9
I0000042	Evitar processos de manipulació de materials a obra	9
I0000044	Evitar processos de tallat de materials a l'obra	10
I0000045	Formació	10 /18
I0000046	Evitar processos d'ajust en obra	10
I0000047	Planificació i procediments per a la càrrega i descàrrega de materials	11
I0000048	No treballar al costat de paraments acabats de fer (< 48 h)	11
I0000055	Elecció dels equips de manteniment	13
I0000056	Paletització i eines ergonòmiques	13
I0000058	Adaptar la feina a les característiques individuals de la persona que la realitza	13
I0000060	Suspensió de les feines en condicions extremes	14
I0000061	Rotació dels llocs de treball	14 /27
I0000062	Planificar els treballs per a realitzar-los en zones protegides	14 /26
I0000068	Elecció i manteniment de les eines elèctriques	16
I0000069	Formació i habilitació específica per a cada eina	16
I0000070	Compliment del REBT pel que fa a equips de protecció	16
I0000071	Revisió de la posta a terra	16
I0000073	Disposar de quadres elèctrics secundaris	16
I0000074	Reg de les zones de treball	17
I0000103	Planificació de les àrees de treball	25
I0000104	Accessos i circulació independents per a personal i maquinària	25
I0000105	Anivellar la maquinària per a la realització de l'activitat	25
I0000106	El personal no ha de descansar al costat de màquines aturades	25
I0000107	Limitació de la velocitat dels vehicles	25
I0000108	Eliminar el soroll en origen	26
I0000110	Eliminar vibracions en origen	27
I0000154	Verificar nivell lumínic mínim (250 lux) a itineraris i llocs de treball	1 /2 /6 /25
I0000155	Controlar la temperatura i velocitat del vent als llocs de treball	14
I0000156	Detecció xarxes instal·lacions encastades o soterrades	16
I0000157	Control del nivell sonor amb sonómetre portàtil	26
I0000160	Traslladar materials amb la grua dins d'una caixa o sarcòfeg	4
I0000161	Verificar que les connexions de les màquines es facin amb endolls reglamentaris	16
I0000168	Mantenir lliure d'aigua, fang i llots excavació i rases	2

G04 ESTRUCTURES
G04.G03 TRANSPORT I MUNTATGE D'ESTRUCTURES PREFABRICADES

TRANSPORT I MUNTATGE D'ESTRUCTURES AMB ELEMENTS PREFABRICATS

Avaluació de riscos

Id	Risc	P	G	A
1	CAIGUDA DE PERSONES A DIFERENT NIVELL **Situació:** CAIGUDES EN EL PROCÉS DE MUNTATGE DE L'ESTRUCTURA	2	3	4
2	CAIGUDA DE PERSONES AL MATEIX NIVELL **Situació:** SUPERFÍCIES IRREGULARS DE TREBALL	1	1	1
4	CAIGUDA D'OBJECTES PER MANIPULACIÓ O DE MATERIALS TRANSPORTATS **Situació:** CAIGUDA D'ELEMENTS PREFABRICATS AL PROCÉS DE COL·LOCACIÓ EN OBRA CAIGUDA D'ELEMENTS DURANT EL TRANSPORT INTERIOR	2	3	4
6	TREPITJADES SOBRE OBJECTES **Situació:** TREPITJADES A SOBRE D'OBJECTES PUNXANTS TREPITJADES SOBRE MATERIALS MAL APLEGATS	1	1	1
9	COPS AMB OBJECTES O EINES (TALLS) **Situació:** COPS EN L'UTILITZACIÓ D'EINES MANUALS COPS EN PROCÉS D'AJUST DE PECES	2	1	2
10	PROJECCIÓ DE FRAGMENTS O PARTÍCULES **Situació:** EN PROCÉS DE REPAS, ADAPTACIÓ DE PECES	1	2	2
11	ATRAPAMENT PER O ENTRE OBJECTES **Situació:** EN LA COL·LOCACIÓ D'ELEMENTS. TREBALLS DE GUIATGE	2	2	3
12	ATRAPAMENT PER BOLCADA DE MÀQUINES, TRACTORS O VEHICLES **Situació:** VOLCADA DE LA MAQUINÀRIA EN EL PROCÉS DE COL·LOCACIÓ D'ELEMENTS	2	3	4
13	SOBREESFORÇOS **Situació:** MANIPULACIÓ MANUAL D'ELEMENTS PESATS	2	2	3
14	EXPOSICIÓ A CONDICIONS AMBIENTALS EXTREMES **Situació:** TREBALLS A L'EXTERIOR BUFADES DE VENT FORTES	1	2	2

25 ATROPELLAMENTS O COPS AMB VEHICLES 2 3 4
Situació: ATROPELLAMENTS AMB VEHICLES PROPIS DE L'OBRA (VEH. PESANTS)

P: Probabilitat (1,2,3) / G: Gravetat (1,2,3) / A: Avaluació (1,2,3,4,5)

EQUIPS PROTECCIÓ INDIVIDUAL

Codi	UA	Descripció	Riscos
H1411111	u	Casc de seguretat per a ús normal, contra cops, de polietilè amb un pes màxim de 400 g, homologat segons UNE-EN 812	2 /4 /6 /9 /10 /11 /12 /14 /25
H141300F	u	Casc de seguretat de protecció per a la indústria, tipus escalador sense visera, homologat segons UNE-EN 397	1
H1421110	u	Ulleres de seguretat antiimpactes estàndard, amb muntura universal, amb visor transparent i tractament contra l'entelament, homologades segons UNE-EN 167 i UNE-EN 168	10 /14
H1432012	u	Protector auditiu d'auricular, acoblat al cap amb arnès i orelleres antisoroll, homologat segons UNE-EN 352-1 i UNE-EN 458	14
H14462N4	u	Semimàscara filtrant de protecció contra partícules d'eficacia mitja, tipus FFP, classe 2, (FFP2), no reutilitzable (NR), segons norma UNE-EN 149, sense vàlvula	10
H145C002	u	Parella de guants de protecció contra riscs mecànics comuns de construcció nivell 3, homologats segons UNE-EN 388 i UNE-EN 420	2 /4 /6 /9 /10 /11 /12 /14
H1465275	u	Parella de botes baixes de seguretat industrial per a treballs de construcció en general, resistents a la humitat, de pell rectificada, amb turmellera encoixinada, amb puntera metàl·lica, sola antilliscant, falca amortidora d'impactes al taló i sense plantilla metàl·lica, homologades segons UNE-EN ISO 20344, UNE-EN ISO 20345, UNE-EN ISO 20346 i UNE-EN ISO 20347	1 /2 /4 /6 /9 /10 /11 /12 /14 /25
H146J364	u	Parella de plantilles anticlaus de fleix d'acer de 0,4 mm de gruix, de 120 kg de resistència a la perforació, pintades amb pintures epoxi i folrades, homologades segons UNE-EN ISO 20344 i UNE-EN 12568	6
H147D405	u	Sistema anticaiguda compost per un arnès anticaiguda amb tirants, bandes secundàries, bandes subglúties, bandes de cuixa, recolzament dorsal per a subjecció, elements d'ajust, element dorsal d'enganxament d'arnès anticaiguda i sivella, incorporat a un subsistema anticaiguda de tipus lliscant sobre línia d'ancoratge flexible de llargaria 10 m, homologat segons UNE-EN 361, UNE-EN 362, UNE-EN 364/AC, UNE-EN 365 i UNE-EN 353-2	1
H147L015	u	Aparell d'ancoratge per a equip de protecció individual contra caiguda d'alçada, homologat segons UNE-EN 795, amb fixació amb tac mecànic	1
H147M007	u	Arnès de seient solidari a equip de protecció individual per a prevenció de caigudes d'alçada, homologat segons UNE-EN 813	1
H147N000	u	Faixa de protecció dorslumbar	13
H1481242	u	Granota de treball per a construcció, de polièster i cotó (65%-35%), color beix, trama 240, amb butxaques interiors, homologada segons UNE-EN 340	1 /2 /4 /6 /9 /10 /11 /12 /14 /25
H1482222	u	Camisa de treball per a construcció, de polièster i cotó (65%-35%), color beix amb butxaques interiors, trama 240, homologada segons UNE-EN 340	14
H1485800	u	Armilla reflectant amb tires reflectants a la cintura, al pit i a l'esquena, homologada segons UNE-EN 471	4 /12 /25
H1486241	u	Casaca tipus enginyer, de polièster embuatada amb material aïllant, butxaques exteriors	14
H1487460	u	Impermeable amb jaqueta, caputxa i pantalons, per a obres públiques, de PVC soldat de 0,4 mm de gruix, de color viu, homologat segons UNE-EN 340	14

MITJANS AUXILIARS D'UTILITAT PREVENTIVA

Codi	UA	Descripció	Riscos
HX11X003	u	Bastida modular amb estructura tubular i sistema de seguretat amb tots els requisits reglamentaris en previsió de caigudes per a la realització d'estructures, tancaments, cobertes, i altres treballs en alçada	1
HX11X005	u	Escala modular d'estructura porticada, per accedir a cotes de diferent nivell, superiors a 7 m amb sistema de seguretat integrat	1
HX11X019	m	Marquesina de protecció en voladiu en bastida tubular amb sistema de seguretat amb tots els requisits reglamentaris, normalitzada i incorporada UNE-EN 12810-1 (HD-1000)	4
HX11X021	u	Passadís de protecció prefabricat metàl·lic amb sistema de seguretat amb tots els requisits reglamentaris, de llargària 2,5 m, d'amplària 1,1 m, amb paviment de entramat de platines metàl·liques i rampes articulades, baranes metàl·liques reglamentàries, muntants de 2 m d'alçada, sostre de xapa d'acer de 3 mm de gruix	2 /4

SISTEMES DE PROTECCIÓ COL·LECTIVA

Codi	UA	Descripció	Riscos
H1512013	m2	Protecció col·lectiva vertical dels laterals dels forats de les escales en tota l'alçada amb xarxa-teló normalitzada (UNE-EN 1263-1) de poliamida no regenerada, de tenacitat alta nuada amb corda perimetral de poliamida, ancoratge de fleix perforat i clau d'impacte d'acer i corda de cosit de 6 mm de diàmetre i amb el desmuntatge inclòs	1
H1512212	m	Protecció col·lectiva vertical del perímetre del sostre amb xarxa per a proteccions superficials contra caigudes, de fil trenat de poliamida no regenerada, de tenacitat alta, de 4 mm de diàmetre, 80x80 mm de pas de malla, corda perimetral de poliamida de 12 mm de diàmetre nuada a la xarxa, d'alçària 5 m, amb ancoratges d'emborsament inferior, fixada al sostre cada 0.5 amb ganxos embeguts en el formigó, cordes d'hissat i subjecció de 12 mm de diàmetre, pescant metàl·lic de forca fixats al sostre cada 4,5 m amb ganxos embeguts en el formigó, en 1a col·locació i amb el desmuntatge inclòs	1
H151A1K1	m2	Protecció col·lectiva horitzontal d'obertures amb xarxa per a proteccions superficials contra caigudes, de fil trenat de poliamida no regenerada, de tenacitat alta, de 4 mm de diàmetre, 80x80 mm de pas de malla, corda perimetral de poliamida de 12 mm de diàmetre nuada a la xarxa, fixada amb fleix i tacs d'expansió i amb el desmuntatge inclòs	1
H151AJ01	m2	Protecció horitzontal d'obertures d'1 m de diàmetre com a màxim, en sostres, amb fusta i amb el desmuntatge inclòs	1
H152J105	m	Cable fiador per al cinturó de seguretat, fixat en ancoratges de servei i amb el desmuntatge inclòs	1
H152N681	m	Barana de protecció sobre sostre o llosa, d'alçària 1 m, enjovada en cèrcol perimetral de formigó cada 2,5 m i amb el desmuntatge inclòs	1
H152PB21	m	Marquesina de protecció en voladiu de 3 m amb perfils d'acer IPN 140 fixats al sostre o llosa amb cargols passants i taulons de fusta, inclinació en l'extrem de 30 °, desmuntatge inclòs	4
H152U000	m	Tanca d'advertència o abalisament d'1 m d'alçada amb malla de polietilè taronja, fixada a 1 m del perímetre del sostre amb suports d'acer allotjats amb forats al sostre	2 /4 /6 /25
H153A9F1	u	Topall per a descàrrega de camions en excavacions, de 4 m d'amplada amb tauló de fusta i perfils IPN 100 clavat al terreny i amb el desmuntatge inclòs	12 /25
HBBAA005	u	Senyal de prohibició, normalitzada amb pictograma negre sobre fons blanc, de forma circular amb cantells i banda transversal descendent d'esquerra a dreta a 45°, en color vermell, diàmetre 29 cm, amb cartell explicatiu rectangular, per ser vista fins 12 m, fixada i amb el desmuntatge inclòs	1 /2 /4 /6 /9 /10 /11 /12 /13 /14 /25
HBBAB115	u	Senyal d'obligació, normalitzada amb pictograma blanc sobre fons blau, de forma circular amb cantells en color blanc, diàmetre 29 cm, amb cartell explicatiu rectangular, per ser vista fins 12 m, fixada i amb el desmuntatge inclòs	1 /2 /4 /6 /9 /10 /11 /12 /13 /14 /25
HBBAF004	u	Senyal d'advertència, normalitzada amb pictograma negre sobre fons groc, de forma triangular amb el cantell negre, costat major 41 cm, amb cartell explicatiu rectangular, per ser vista fins 12 m de distància, fixada i amb el desmuntatge inclòs	1 /2 /4 /6 /9 /10 /11 /12 /13 /14 /25

MESURES PREVENTIVES

Codi	Descripció	Riscos
I0000002	Planificar els treballs per a mantenir el màxim de temps possible les proteccions	1
I0000004	Revisió i manteniment periòdic de SPC	1
I0000005	Integrar la seguretat al disseny arquitectònic	1
I0000006	Disseny i estudi de les mesures preventives en fase de projecte	1
I0000007	Adoptar les mesures preventives necessàries per al manteniment correcte posterior	1
I0000008	Personal qualificat per a treballs en alçada	1
I0000013	Ordre i neteja	2 /6
I0000014	Preparació i manteniment de les superfícies de treball	2 /6
I0000015	Organització de les zones de pas i emmagatzematge	2 /6
I0000020	No realitzar treballs a la mateixa vertical	4
I0000025	Planificació d'àrees i llocs de treball	4
I0000026	Planificació de recorreguts i maniobres per a màquines i camions	4
I0000028	Impedir l'accés de personal dins del radi d'acció de càrregues suspeses	4 /11
I0000029	No balancejar les càrregues suspeses	4
I0000030	Suspendre i aixecar les càrregues dins de l'envolcall o fleixos originals	4
I0000031	Per a la manipulació de materials voluminosos i/o pesats, solicitar un procediment de treball específic	4
I0000033	Solicitar habilitació professional del personal encarregat del manteniment de l'obra	11
I0000038	Substituir lo manual per lo mecànic	9 /10
I0000039	Planificació de compra i programa de manteniment d'eines	9 /11
I0000040	Formació de l'operari en l'ús i manteniment d'eines	9 /10 /12
I0000041	Substituir la fabricació a obra per la prefabricació a taller	9
I0000042	Evitar processos de manipulació de materials a obra	9
I0000045	Formació	10 /13
I0000046	Evitar processos d'ajust en obra	10
I0000047	Planificació i procediments per a la càrrega i descàrrega de materials	11
I0000051	Adequació dels recorreguts de la maquinària	12
I0000053	Procediment d'utilització de la maquinària	12
I0000054	Ús de recolzaments hidràulics	12
I0000060	Suspensió de les feines en condicions extremes	14
I0000063	En cas de vent, apuntalament i fixació de tots els elements inestables	14
I0000103	Planificació de les àrees de treball	25
I0000104	Accessos i circulació independents per a personal i maquinària	25
I0000105	Anivellar la maquinària per a la realització de l'activitat	25
I0000106	El personal no ha de descansar al costat de màquines aturades	25
I0000107	Limitació de la velocitat dels vehicles	25
I0000152	Utilitzar mitjans mecànics(grues, transpalets, plataformes elevadores) per manipular càrregues	1
I0000154	Verificar nivell lumínic mínim (250 lux) a itineraris i llocs de treball	2 /6 /9
I0000155	Controlar la temperatura i velocitat del vent als llocs de treball	14
I0000159	Per manipular càrregues llargues amb grua, utilitzar biga de repartiment	4 /11

G05 TANCAMENTS I DIVISÒRIES
G05.G01 TANCAMENTS EXTERIORS (OBRA)

PARET EN TANCAMENT EXTERIOR FINS A 30 CM DE GRUIX AMB PEÇES DE DIMENSIONS MÀXIMES DE 60x40x20 CM COL.LOCADES AMB MORTER ELABORAT A L'OBRA

Avaluació de riscos

Id	Risc	P	G	A
1	CAIGUDA DE PERSONES A DIFERENT NIVELL **Situació:** ITINERARIS A OBRA TANCAMENTS EN PERÍMETROS I VORES DE FORATS TANCAMENTS EN ALÇADA	2	3	4
2	CAIGUDA DE PERSONES AL MATEIX NIVELL **Situació:** ÀREA DE TREBALL CERRAMIENTO A > 1,20M ITINERARIS A OBRA MANCA D'IL·LUMINACIÓ	1	2	2
4	CAIGUDA D'OBJECTES PER MANIPULACIÓ O DE MATERIALS TRANSPORTATS **Situació:** MANIPULACIÓ D'APLECS	1	3	3
6	TREPITJADES SOBRE OBJECTES **Situació:** ITINERARIS A OBRA ÀREA DE TREBALL AMB BAIXA IL.LUMINACIÓ	2	2	3
9	COPS AMB OBJECTES O EINES (TALLS) **Situació:** EINES	2	2	3
10	PROJECCIÓ DE FRAGMENTS O PARTÍCULES **Situació:** TALLS EN SEC MANIPULACIÓ MATERIALS RETIRADA DE RUNA	2	1	2
11	ATRAPAMENT PER O ENTRE OBJECTES **Situació:** PER MATERIALS PER FORMIGONERA	1	3	3
13	SOBREESFORÇOS **Situació:** MANIPULACIÓ MANUAL	2	2	3
14	EXPOSICIÓ A CONDICIONS AMBIENTALS EXTREMES **Situació:** TREBALLS A L'EXTERIOR	1	2	2
16	EXPOSICIÓ A CONTACTES ELÈCTRICS **Situació:** CONTACTES DIRECTES I INDIRECTES	1	2	2
17	INHALACIÓ O INGESTIÓ DE SUBSTANCIES NOCIVES **Situació:** TALLS DE MATERIALS EN SEC RETIRADA DE RUNA	2	1	2
18	CONTACTES AMB SUBSTANCIES NOCIVES (CÀUSTIQUES, CORROSIVES, IRRITANTS O AL·LERGÈNIQUES) **Situació:** AGLOMERANTS I ADDITIUS	1	2	2

P: Probabilitat (1,2,3) / G: Gravetat (1,2,3) / A: Avaluació (1,2,3,4,5)

EQUIPS PROTECCIÓ INDIVIDUAL

Codi	UA	Descripció	Riscos
H1411111	u	Casc de seguretat per a ús normal, contra cops, de polietilè amb un pes màxim de 400 g, homologat segons UNE-EN 812	1 /2 /4 /6 /9 /10 /11 /14 /16 /17 /18
H1421110	u	Ulleres de seguretat antiimpactes estàndard, amb muntura universal, amb visor transparent i tractament contra l'entelament, homologades segons UNE-EN 167 i UNE-EN 168	10 /14 /18
H1431101	u	Protector auditiu de tap d'escuma, homologat segons UNE-EN 352-2 i UNE-EN 458	14
H14462N4	u	Semimàscara filtrant de protecció contra partícules d'eficacia mitja, tipus FFP, classe 2, (FFP2), no reutilitzable (NR), segons norma UNE-EN 149, sense vàlvula	17
H145C002	u	Parella de guants de protecció contra riscs mecànics comuns de construcció nivell 3, homologats segons UNE-EN 388 i UNE-EN 420	9 /10 /11 /14
H145E003	u	Parella de guants contra agents químics i microorganismes, homologats segons UNE-EN 374-1, UNE-EN ISO 11298-2, UNE-EN 1998-3 i UNE-EN 420	18
H145K153	u	Parella de guants de material aïllant per a treballs elèctrics, classe 00, logotip color beix, tensió màxima 500 V, homologats segons UNE-EN 420	16
H1463253	u	Parella de botes dielèctriques resistents a la humitat, de pell rectificada, amb turmellera encoixinada sola antilliscant i antiestàtica, falca amortidora per al taló, llengüeta de manxa, de despreniment ràpid, sense ferramenta metàl·lica, amb puntera reforçada, homologades segons DIN 4843	16
H1465275	u	Parella de botes baixes de seguretat industrial per a treballs de construcció en general, resistents a la humitat, de pell rectificada, amb turmellera encoixinada, amb puntera metàl·lica, sola antilliscant, falca amortidora d'impactes al taló i sense plantilla metàl·lica, homologades segons UNE-EN ISO	1 /2 /4 /6 /9 /10 /11 /14 /17 /18

		20344, UNE-EN ISO 20345, UNE-EN ISO 20346 i UNE-EN ISO 20347	
H147D102	u	Sistema anticaiguda compost per un arnès anticaiguda amb tirants, bandes secundàries, bandes subglúties, bandes de cuixa, recolzament dorsal per a subjecció, elements d'ajust, element dorsal d'enganxament d'arnès anticaiguda i sivella, incorporat a un element d'amarrament composat per un terminal manufacturat, homologat segons UNE-EN 361, UNE-EN 362, UNE-EN 364/AC, UNE-EN 365 i UNE-EN 354	1
H147L015	u	Aparell d'ancoratge per a equip de protecció individual contra caiguda d'alçada, homologat segons UNE-EN 795, amb fixació amb tac mecànic	1
H147N000	u	Faixa de protecció dorslumbar	13
H1481242	u	Granota de treball per a construcció, de polièster i cotó (65%-35%), color beix, trama 240, amb butxaques interiors, homologada segons UNE-EN 340	1 /2 /4 /6 /9 /10 /11 /14 /16 /17 /18
H1482422	u	Camisa de treball per a muntatges i/o treballs mecànics, soldadors i/o treballadors de tubs, de polièster i cotó (65%-35%), color blavenc amb butxaques interiors, trama 240, homologada segons UNE-EN 340	14
H1485800	u	Armilla reflectant amb tires reflectants a la cintura, al pit i a l'esquena, homologada segons UNE-EN 471	4
H1486241	u	Casaca tipus enginyer, de polièster embuatada amb material aïllant, butxaques exteriors	14
H1487460	u	Impermeable amb jaqueta, caputxa i pantalons, per a obres públiques, de PVC soldat de 0,4 mm de gruix, de color viu, homologat segons UNE-EN 340	14

MITJANS AUXILIARS D'UTILITAT PREVENTIVA

Codi	UA	Descripció	Riscos
HX11X003	u	Bastida modular amb estructura tubular i sistema de seguretat amb tots els requisits reglamentaris en previsió de caigudes per a la realització d'estructures, tancaments, cobertes, i altres treballs en alçada	1
HX11X004	u	Barana definitiva, prevista en projecte, per a protecció de caigudes a diferent nivell	1
HX11X019	m	Marquesina de protecció en voladiu en bastida tubular amb sistema de seguretat amb tots els requisits reglamentaris, normalitzada i incorporada UNE-EN 12810-1 (HD-1000)	4
HX11X021	u	Passadís de protecció prefabricat metàl·lic amb sistema de seguretat amb tots els requisits reglamentaris, de llargària 2,5 m, d'amplària 1,1 m, amb paviment de entramat de platines metàl·liques i rampes articulades, baranes metàl·liques reglamentàries, muntants de 2 m d'alçada, sostre de xapa d'acer de 3 mm de gruix	4

SISTEMES DE PROTECCIÓ COL·LECTIVA

Codi	UA	Descripció	Riscos
H1512007	m	Protecció col·lectiva vertical del perímetre de les façanes contra caigudes de persones u objectes, amb suport metàl·lic tipus mènsula, de llargària 2,5 m, barra porta xarxes horitzontal, serjant d'ancoratge al sostre, xarxa de seguretat horitzontal i amb el desmuntatge inclòs	1
H1512013	m2	Protecció col·lectiva vertical dels laterals dels forats de les escales en tota l'alçada amb xarxa-teló normalitzada (UNE-EN 1263-1) de poliamida no regenerada, de tenacitat alta nuada amb corda perimetral de poliamida, ancoratge de fleix perforat i clau d'impacte d'acer i corda de cosit de 6 mm de diàmetre i amb el desmuntatge inclòs	1
H1512212	m	Protecció col·lectiva vertical del perímetre del sostre amb xarxa per a proteccions superficials contra caigudes, de fil trenat de poliamida no regenerada, de tenacitat alta, de 4 mm de diàmetre, 80x80 mm de pas de malla, corda perimetral de poliamida de 12 mm de diàmetre nuada a la xarxa, d'alçària 5 m, amb ancoratges d'emborsament inferior, fixada al sostre cada 0.5 amb ganxos embeguts en el formigó, cordes d'hissat i subjecció de 12 mm de diàmetre, pescant metàl·lic de forca fixats al sostre cada 4,5 m amb ganxos embeguts en el formigó, en 1a col·locació i amb el desmuntatge inclòs	1
H151A1K1	m2	Protecció col·lectiva horitzontal d'obertures amb xarxa per a proteccions superficials contra caigudes, de fil trenat de poliamida no regenerada, de tenacitat alta, de 4 mm de diàmetre, 80x80 mm de pas de malla, corda perimetral de poliamida de 12 mm de diàmetre nuada a la xarxa, fixada amb fleix i tacs d'expansió i amb el desmuntatge inclòs	1
H151AEL1	m2	Protecció horitzontal d'obertures amb malla electrosoldada de barres corrugades d'acer 10x 10 cm i de 3 - 3 mm de diàmetre embegut en el formigó i amb el desmuntatge inclòs	1
H151AJ01	m2	Protecció horitzontal d'obertures d'1 m de diàmetre com a màxim, en sostres, amb fusta i amb el desmuntatge inclòs	1
H152J105	m	Cable fiador per al cinturó de seguretat, fixat en ancoratges de servei i amb el desmuntatge inclòs	1
H152U000	m	Tanca d'advertència o abalisament d'1 m d'alçada amb malla de polietilè taronja, fixada a 1 m del perímetre del sostre amb suports d'acer allotjats amb forats al sostre	1 /2 /6
HBBAA005	u	Senyal de prohibició, normalitzada amb pictograma negre sobre fons blanc, de forma circular amb cantells i banda transversal descendent d'esquerra a dreta a 45°, en color vermell, diàmetre 29 cm, amb cartell explicatiu rectangular, per ser vista fins 12 m, fixada i amb el desmuntatge inclòs	1 /2 /4 /6 /9 /10 /11 /13 /16 /17 /18
HBBAB115	u	Senyal d'obligació, normalitzada amb pictograma blanc sobre fons blau, de forma circular amb cantells en color blanc, diàmetre 29 cm, amb cartell explicatiu rectangular, per ser vista fins 12 m, fixada i amb el desmuntatge inclòs	1 /2 /4 /6 /9 /10 /11 /13 /16 /17 /18
HBBAF004	u	Senyal d'advertència, normalitzada amb pictograma negre sobre fons groc, de forma triangular amb el cantell negre, costat major 41 cm, amb cartell explicatiu rectangular, per ser vista fins 12 m de distància, fixada i amb el desmuntatge inclòs	1 /2 /4 /6 /9 /10 /11 /13 /16 /17 /18
HDS11411	m	Baixant de runes de tub de PVC, de 40 cm de diàmetre, amb boques de descàrrega, brides i acoblament, col·locat i amb el desmuntatge inclòs	10 /17

MESURES PREVENTIVES

Codi	Descripció	Riscos
I0000002	Planificar els treballs per a mantenir el màxim de temps possible les proteccions	1
I0000003	Itineraris preestablerts i balissats per al personal	1
I0000004	Revisió i manteniment periòdic de SPC	1
I0000005	Integrar la seguretat al disseny arquitectònic	1
I0000006	Disseny i estudi de les mesures preventives en fase de projecte	1
I0000008	Personal qualificat per a treballs en alçada	1
I0000013	Ordre i neteja	2 /6 /17
I0000014	Preparació i manteniment de les superfícies de treball	2 /6
I0000015	Organització de les zones de pas i emmagatzematge	2 /6
I0000025	Planificació d'àrees i llocs de treball	4
I0000026	Planificació de recorreguts i maniobres per a màquines i camions	4
I0000027	Elecció dels mitjans auxiliars de manteniment	4
I0000030	Suspendre i aixecar les càrregues dins de l'envolcall o fleixos originals	4
I0000031	Per a la manipulació de materials voluminosos i/o pesats, solicitar un procediment de treball específic	4
I0000038	Substituir lo manual per lo mecànic	9
I0000039	Planificació de compra i programa de manteniment d'eines	9
I0000040	Formació de l'operari en l'ús i manteniment d'eines	9
I0000044	Evitar processos de tallat de materials a l'obra	10
I0000045	Formació	10 /11 /13 /18
I0000055	Elecció dels equips de manteniment	13
I0000056	Paletització i eines ergonòmiques	13
I0000058	Adaptar la feina a les característiques individuals de la persona que la realitza	13
I0000060	Suspensió de les feines en condicions extremes	14
I0000061	Rotació dels llocs de treball	14
I0000062	Planificar els treballs per a realitzar-los en zones protegides	14

I0000063	En cas de vent, apuntalament i fixació de tots els elements inestables	14
I0000067	No treballar al costat de linies elèctriques amb cables nusos	16
I0000068	Elecció i manteniment de les eines elèctriques	16
I0000069	Formació i habilitació específica per a cada eina	16
I0000070	Compliment del REBT pel que fa a equips de protecció	16
I0000071	Revisió de la posta a terra	16
I0000072	Realitzar els treballs sobre superfícies seques	16
I0000073	Disposar de quadres elèctrics secundaris	16
I0000078	Evitar processos de divissió de material en sec	17
I0000079	Realitzar els treballs a l´aire lliure, sempre a sotavent	17
I0000084	Talls amb serra de trepar per via humida, amb protecciónes integrades	10 /17
I0000086	Substituir els materials amb substàncies nocives	18
I0000151	Per treballs en alçada utilitzar plataformes elevadores mecàniques o hidràuliques	13
I0000152	Utilitzar mitjans mecànics(grues, transpalets, plataformes elevadores) per manipular càrregues	4 /13
I0000153	Utilitzar pinça manual ergonómica per manipular blocs o maons	4 /13
I0000154	Verificar nivell lumínic mínim (250 lux) a itineraris i llocs de treball	2 /6
I0000155	Controlar la temperatura i velocitat del vent als llocs de treball	14
I0000160	Traslladar materials amb la grua dins d'una caixa o sarcòfeg	4
I0000161	Verificar que les connexions de les màquines es facin amb endolls reglamentaris	16

G08 PAVIMENTS

G08.G01 PAVIMENTS AMORFS (FORMIGÓ, SUBBASES, TERRA, SAULO, BITUMINOSOS I REGS)

EXECUCIÓ I MANTENIMENT DE PAVIMENTS CONTINUS

Avaluació de riscos

Id	Risc	P	G	A
1	CAIGUDA DE PERSONES A DIFERENT NIVELL **Situació:** TREBALLS EN VORES DE TALÚS	1	3	3
2	CAIGUDA DE PERSONES AL MATEIX NIVELL **Situació:** ITINERARI OBRA APLECS DE MATERIAL	2	2	3
4	CAIGUDA D'OBJECTES PER MANIPULACIÓ O DE MATERIALS TRANSPORTATS **Situació:** TRANSPORT DE BETUMS, TERRES, QUITRANS...	1	2	2
6	TREPITJADES SOBRE OBJECTES **Situació:** TREPITJADES SOBRE ELEMENTS CALENTS. BETUMS, QUITRANS...	2	1	2
9	COPS AMB OBJECTES O EINES (TALLS) **Situació:** ÚS D'EINES MANUALS COPS AMB MAQUINÀRIA	1	2	2
10	PROJECCIÓ DE FRAGMENTS O PARTÍCULES **Situació:** TREBALLS DE COL·LOCACIÓ I ESTESA DE BETUMS, QUITRANS...	2	1	2
11	ATRAPAMENT PER O ENTRE OBJECTES **Situació:** MAQUINÀRIA PRÒPIA DE L'OBRA	1	2	2
12	ATRAPAMENT PER BOLCADA DE MÀQUINES, TRACTORS O VEHICLES **Situació:** MAQUINÀRIA DE COMPACTACIÓ EN LA PROXIMITAT DE LES VORES DEL TALÚS	1	3	3
13	SOBREESFORÇOS **Situació:** ÚS D'EINES MANUALS	2	2	3
14	EXPOSICIÓ A CONDICIONS AMBIENTALS EXTREMES **Situació:** TREBALLS A L'EXTERIOR	1	2	2
15	CONTACTES TÈRMICS **Situació:** COL·LOCACIÓ DE BETUMS	2	2	3
16	EXPOSICIÓ A CONTACTES ELÈCTRICS **Situació:** CONTACTES DIRECTES I INDIRECTES CONTACTES AMB INSTAL·LACIONS EXISTENTS	1	2	2
17	INHALACIÓ O INGESTIÓ DE SUBSTANCIES NOCIVES **Situació:** POLS DE LA CIRCULACIÓ DE VEHICLES POLS DE SITGES DE CIMENT	2	1	2
25	ATROPELLAMENTS O COPS AMB VEHICLES **Situació:** CIRCULACIÓ ALIENA I PRÒPIA DE L'OBRA	1	3	3
27	EXPOSICIÓ A VIBRACIONS **Situació:** MAQUINÀRIA	1	2	2

P: Probabilitat (1,2,3) / G: Gravetat (1,2,3) / A: Avaluació (1,2,3,4,5)

EQUIPS PROTECCIÓ INDIVIDUAL

Codi	UA	Descripció	Riscos
H1411111	u	Casc de seguretat per a ús normal, contra cops, de polietilè amb un pes màxim de 400 g, homologat segons UNE-EN 812	1 /2 /4 /6 /9 /10 /11 /12 /14 /15 /16 /25
H1421110	u	Ulleres de seguretat antiimpactes estàndard, amb muntura universal, amb visor transparent i tractament contra l'entelament, homologades segons UNE-EN 167 i UNE-EN 168	10 /14
H1432012	u	Protector auditiu d'auricular, acoblat al cap amb arnès i orelleres antisoroll, homologat segons UNE-EN 352-1 i UNE-EN 458	14
H1445003	u	Mascareta de protecció respiratòria, homologada segons UNE-EN 140	17
H1459630	u	Parella de guants per a soldador, amb palmell de pell, folre interior de cotó, i mànigа llarga de serratge folrada de dril fort, homologats segons UNE-EN 407 i UNE-EN 420	15
H145C002	u	Parella de guants de protecció contra riscs mecànics comuns de construcció nivell 3, homologats segons UNE-EN 388 i UNE-EN 420	1 /2 /4 /6 /9 /10 /11 /12 /14 /25
H145K153	u	Parella de guants de material aïllant per a treballs elèctrics, classe 00, logotip color beix, tensió màxima 500 V, homologats segons UNE-EN 420	16
H1463253	u	Parella de botes dielèctriques resistents a la humitat, de pell rectificada, amb turmellera encoixinada sola antilliscant i antiestàtica, falca amortidora per al taló, llengüeta de manxa, de despreniment ràpid, sense ferramenta metàl·lica, amb puntera reforçada, homologades segons DIN 4843	16
H1465275	u	Parella de botes baixes de seguretat industrial per a treballs de construcció en general, resistents a la humitat, de pell rectificada, amb turmellera encoixinada, amb puntera metàl·lica, sola antilliscant, falca amortidora d'impactes al taló i sense plantilla metàl·lica, homologades segons UNE-EN ISO 20344, UNE-EN ISO 20345, UNE-EN ISO 20346 i UNE-EN ISO 20347	1 /2 /4 /6 /9 /10 /11 /12 /14 /15 /25
H1474600	u	Cinturó antivibració, ajustable i de teixit transpirable	27
H147D102	u	Sistema anticaiguda compost per un arnès anticaiguda amb tirants, bandes secundàries, bandes subglúties, bandes de cuixa, recolzament dorsal per a subjecció, elements d'ajust, element dorsal d'enganxament d'arnès anticaiguda i sivella, incorporat a un element d'amarrament composat per un terminal manufacturat, homologat segons UNE-EN 361, UNE-EN 362, UNE-EN 364/AC, UNE-EN 365 i UNE-EN 354	1
H147L015	u	Aparell d'ancoratge per a equip de protecció individual contra caiguda d'alçada, homologat segons UNE-EN 795, amb fixació amb tac mecànic	1
H147N000	u	Faixa de protecció dorslumbar	13
H1481343	u	Granota de treball per a construcció d'obres lineals en servei, de polièster i cotó (65%-35%), color groc, trama 240, amb butxaques interiors i tires reflectants, homologada segons UNE-EN 340	1 /2 /4 /6 /9 /10 /11 /12 /14 /15 /16 /25
H1482320	u	Camisa de treball per a construcció d'obres lineals en servei, de polièster i cotó (65%-35%), color groc, homologada segons UNE-EN 340	14
H1485800	u	Armilla reflectant amb tires reflectants a la cintura, al pit i a l'esquena, homologada segons UNE-EN 471	12 /25
H1486241	u	Casaca tipus enginyer, de polièster embuatada amb material aïllant, butxaques exteriors	14
H1487460	u	Impermeable amb jaqueta, caputxa i pantalons, per a obres públiques, de PVC soldat de 0,4 mm de gruix, de color viu, homologat segons UNE-EN 340	14
H1489790	u	Jaqueta de treball per a construcció d'obres lineals en servei, de polièster i cotó (65%-35%), color groc, trama 240, amb butxaques interiors i tires reflectants, homologada segons UNE-EN 340	14

MITJANS AUXILIARS D'UTILITAT PREVENTIVA

Codi	UA	Descripció	Riscos
HX11X004	u	Barana definitiva, prevista en projecte, per a protecció de caigudes a diferent nivell	1

SISTEMES DE PROTECCIÓ COL·LECTIVA

Codi	UA	Descripció	Riscos
H1511015	m2	Protecció amb xarxa de seguretat horitzontal sota bigues en viaductes o ponts, ancorada a suports metàl·lics, i amb el desmuntatge inclòs	1
H1511017	m2	Protecció amb xarxa de seguretat horitzontal en trams laterals en viaductes o ponts, ancorada a suports metàl·lics, en voladiu, i amb el desmuntatge inclòs	1
H1512013	m2	Protecció col·lectiva vertical dels laterals dels forats de les escales en tota l'alçada amb xarxa-teló normalitzada (UNE-EN 1263-1) de poliamida no regenerada, de tenacitat alta nuada amb corda perimetral de poliamida, ancoratge de fleix perforat i clau d'impacte d'acer i corda de cosit de 6 mm de diàmetre i amb el desmuntatge inclòs	1
H1512212	m	Protecció col·lectiva vertical del perímetre del sostre amb xarxa per a proteccions superficials contra caigudes, de fil trenat de poliamida no regenerada, de tenacitat alta, de 4 mm de diàmetre, 80x80 mm de pas de malla, corda perimetral de poliamida de 12 mm de diàmetre nuada a la xarxa, d'alçària 5 m, amb ancoratges d'emborsament inferior, fixada al sostre cada 0.5 amb ganxos embeguts en el formigó, cordes d'hissat i subjecció de 12 mm de diàmetre, pescant metàl·lic de forca fixats al sostre cada 4,5 m amb ganxos embeguts en el formigó, en 1a col·locació i amb el desmuntatge inclòs	1
H151A1K1	m2	Protecció col·lectiva horitzontal d'obertures amb xarxa per a proteccions superficials contra caigudes, de fil trenat de poliamida no regenerada, de tenacitat alta, de 4 mm de diàmetre, 80x80 mm de pas de malla, corda perimetral de poliamida de 12 mm de diàmetre nuada a la xarxa, fixada amb fleix i tacs d'expansió i amb el desmuntatge inclòs	1
H152J105	m	Cable fiador per al cinturó de seguretat, fixat en ancoratges de servei i amb el desmuntatge inclòs	1
H152U000	m	Tanca d'advertència o abalisament d'1 m d'alçada amb malla de polietilè taronja, fixada a 1 m del perímetre del sostre amb suports d'acer allotjats amb forats al sostre	1 /2 /4 /6 /11 /15
H153A9F1	u	Topall per a descàrrega de camions en excavacions, de 4 m d'amplada amb tauló de fusta i perfils IPN 100 clavat al terreny i amb el desmuntatge inclòs	12 /25
HBBAA005	u	Senyal de prohibició, normalitzada amb pictograma negre sobre fons blanc, de forma circular amb cantells i banda transversal descendent d'esquerra a dreta a 45°, en color vermell, diàmetre 29 cm, amb cartell explicatiu rectangular, per ser vista fins 12 m, fixada i amb el desmuntatge inclòs	1 /2 /4 /6 /9 /10 /11 /12 /13 /14 /15 /16 /17 /27
HBBAB115	u	Senyal d'obligació, normalitzada amb pictograma blanc sobre fons blau, de forma circular amb cantells en color blanc, diàmetre 29 cm, amb cartell explicatiu rectangular, per ser vista fins 12 m, fixada i amb el desmuntatge inclòs	1 /2 /4 /6 /9 /10 /11 /12 /13 /14 /15 /16 /17 /27
HBBAF004	u	Senyal d'advertència, normalitzada amb pictograma negre sobre fons groc, de forma triangular amb el cantell negre, costat major 41 cm, amb cartell explicatiu rectangular, per ser vista fins 12 m de distància, fixada i amb el desmuntatge inclòs	1 /2 /4 /6 /9 /10 /11 /12 /13 /14 /15 /16 /17 /27

MESURES PREVENTIVES

Codi	Descripció	Riscos
I0000002	Planificar els treballs per a mantenir el màxim de temps possible les proteccions	1
I0000003	Itineraris preestablerts i balissats per al personal	1
I0000004	Revisió i manteniment periòdic de SPC	1
I0000013	Ordre i neteja	2 /6 /17
I0000014	Preparació i manteniment de les superfícies de treball	2 /6
I0000015	Organització de les zones de pas i emmagatzematge	2 /6
I0000026	Planificació de recorreguts i maniobres per a màquines i camions	4
I0000027	Elecció dels mitjans auxiliars de manteniment	4
I0000028	Impedir l'accés de personal dins del radi d'acció de càrregues suspeses	4
I0000031	Per a la manipulació de materials voluminosos i/o pesats, solicitar un procediment de treball específic	4
I0000038	Substituir lo manual per lo mecànic	9 /10 /15
I0000039	Planificació de compra i programa de manteniment d'eines	9
I0000040	Formació de l'operari en l'ús i manteniment d'eines	9 /11 /12
I0000042	Evitar processos de manipulació de materials a obra	9
I0000045	Formació	10 /13
I0000051	Adequació dels recorreguts de la maquinària	12
I0000053	Procediment d'utilització de la maquinària	12 /15
I0000055	Elecció dels equips de manteniment	13
I0000060	Suspensió de les feines en condicions extremes	14
I0000061	Rotació dels llocs de treball	27
I0000067	No treballar al costat de linies elèctriques amb cables nusos	16
I0000068	Elecció i manteniment de les eines elèctriques	16
I0000069	Formació i habilitació específica per a cada eina	16
I0000070	Compliment del REBT pel que fa a equips de protecció	16
I0000071	Revisió de la posta a terra	16
I0000073	Disposar de quadres elèctrics secundaris	16
I0000074	Reg de les zones de treball	17
I0000084	Talls amb serra de trepar per via humida, amb proteccións integrades	10
I0000086	Substituir els materials amb substàncies nocives	17
I0000103	Planificació de les àrees de treball	25
I0000104	Accessos i circulació independents per a personal i maquinària	25
I0000105	Anivellar la maquinària per a la realització de l'activitat	25
I0000106	El personal no ha de descansar al costat de màquines aturades	25
I0000107	Limitació de la velocitat dels vehicles	25
I0000110	Eliminar vibracions en origen	27
I0000152	Utilitzar mitjans mecànics(grues, transpalets, plataformes elevadores) per manipular càrregues	13
I0000154	Verificar nivell lumínic mínim (250 lux) a itineraris i llocs de treball	2 /6 /9 /25
I0000155	Controlar la temperatura i velocitat del vent als llocs de treball	14
I0000161	Verificar que les connexions de les màquines es facin amb endolls reglamentaris	16

G12 CANONADES PER A GASOS I FLUIDS
G12.G01 TUBS MUNTATS SUPERFICIALMENT

TUBS MUNTATS SUPERFICIALMENT

Avaluació de riscos

Id	Risc	P	G	A
1	CAIGUDA DE PERSONES A DIFERENT NIVELL **Situació:** TREBALLS EN ALÇADA PER AL MUNTATGE D'EQUIPS (DIPÒSITS, VÀLVULES,ETC.)	2	3	4
2	CAIGUDA DE PERSONES AL MATEIX NIVELL **Situació:** ITINERARIS A OBRA	1	2	2
4	CAIGUDA D'OBJECTES PER MANIPULACIÓ O DE MATERIALS TRANSPORTATS **Situació:** EN MANIPULACIÓ D'EINES I EQUIPS EN MANTENIMENT DE MATERIAL	1	3	3
6	TREPITJADES SOBRE OBJECTES **Situació:** EN ITINERARIS A OBRA	2	1	2
9	COPS AMB OBJECTES O EINES (TALLS) **Situació:** AMB EQUIPS, EINES EN PROCÉS DE DESEMBALATGE D'EQUIPS	3	1	3
10	PROJECCIÓ DE FRAGMENTS O PARTÍCULES	3	2	4

	Situació: PER ÚS DE RADIAL EN PROVES DE CÀRREGA FIXACIÓ DE SUPORTS SOLDADURA ELÈCTRICA			
11	ATRAPAMENT PER O ENTRE OBJECTES **Situació:** EN LA COL.LOCACIÓ D'ELEMENTS PESANTS (DIPÒSITS)	2	2	3
12	ATRAPAMENT PER BOLCADA DE MÀQUINES, TRACTORS O VEHICLES **Situació:** EN LA COL.LOCACIÓ D'ELEMENTS PESANTS (DIPÒSITS)	1	3	3
13	SOBREESFORÇOS **Situació:** MANIPULACIÓ MANUAL	2	2	3
14	EXPOSICIÓ A CONDICIONS AMBIENTALS EXTREMES **Situació:** TREBALLS A L'EXTERIOR I LLOCS TANCATS	2	2	3
15	CONTACTES TÈRMICS **Situació:** SOLDADURES PER FLUIDS CALENTS	2	2	3
16	EXPOSICIÓ A CONTACTES ELÈCTRICS **Situació:** CONTACTES DIRECTES I INDIRECTES	1	3	3
17	INHALACIÓ O INGESTIÓ DE SUBSTANCIES NOCIVES **Situació:** GASOS SOLDADURA ELÈCTRICA FUITES DE GAS GASOS DE COMBUSTIÓ EN LLOCS TANCATS ÚS DE RADIAL	2	3	4
18	CONTACTES AMB SUBSTANCIES NOCIVES (CÀUSTIQUES, CORROSIVES, IRRITANTS O AL·LERGÈNIQUES) **Situació:** COLES LIQUATS DEL PETROLI	1	2	2
20	EXPLOSIONS **Situació:** OXIACETILÈ PROVES DE CÀRREGA RECIPIENTS A PRESSIÓ	1	3	3
21	INCENDIS **Situació:** PER ESPURNES EN PROCÉS DE PURGATGE PER FUITES DE COMBUSTIBLE PER TREBALLS DE SOLDADURA	1	3	3

P: Probabilitat (1,2,3) / G: Gravetat (1,2,3) / A: Avaluació (1,2,3,4,5)

EQUIPS PROTECCIÓ INDIVIDUAL

Codi	UA	Descripció	Riscos
H1411111	u	Casc de seguretat per a ús normal, contra cops, de polietilè amb un pes màxim de 400 g, homologat segons UNE-EN 812	1 /2 /4 /6 /9 /10 /11 /12 /14 /15 /16 /18 /20 /21
H1421110	u	Ulleres de seguretat antiimpactes estàndard, amb muntura universal, amb visor transparent i tractament contra l'entelament, homologades segons UNE-EN 167 i UNE-EN 168	10 /14 /18
H142AC60	u	Pantalla facial per a soldadura elèctrica, amb marc abatible de mà i suport de polièster reforçat amb fibra de vidre vulcanitzada d'1,35 mm de gruix, amb visor inactínic semifosc amb protecció DIN 12, homologada segons UNE-EN 175	10
H1431101	u	Protector auditiu de tap d'escuma, homologat segons UNE-EN 352-2 i UNE-EN 458	14
H1445003	u	Mascareta de protecció respiratòria, homologada segons UNE-EN 140	17
H1459630	u	Parella de guants per a soldador, amb palmell de pell, folre interior de cotó, i mànigа llarga de serratge folrada de dril fort, homologats segons UNE-EN 407 i UNE-EN 420	10 /15
H145C002	u	Parella de guants de protecció contra riscs mecànics comuns de construcció nivell 3, homologats segons UNE-EN 388 i UNE-EN 420	1 /2 /4 /6 /9 /10 /11 /12 /14 /20 /21
H145E003	u	Parella de guants contra agents químics i microorganismes, homologats segons UNE-EN 374-1, UNE-EN ISO 11298-2, UNE-EN 1998-3 i UNE-EN 420	18
H145K153	u	Parella de guants de material aïllant per a treballs elèctrics, classe 00, logotip color beix, tensió màxima 500 V, homologats segons UNE-EN 420	16
H1463253	u	Parella de botes dielèctriques resistents a la humitat, de pell rectificada, amb turmellera encoixinada sola antilliscant i antiestàtica, falca amortidora per al taló, llengüeta de manxa, de despreniment ràpid, sense ferramenta metàl·lica, amb puntera reforçada, homologades segons DIN 4843	16
H1465275	u	Parella de botes baixes de seguretat industrial per a treballs de construcció en general, resistents a la humitat, de pell rectificada, amb turmellera encoixinada, amb puntera metàl·lica, sola antilliscant, falca amortidora d'impactes al taló i sense plantilla metàl·lica, homologades segons UNE-EN ISO 20344, UNE-EN ISO 20345, UNE-EN ISO 20346 i UNE-EN ISO 20347	1 /2 /4 /6 /9 /10 /11 /14 /15 /18 /20 /21
H147D405	u	Sistema anticaiguda compost per un arnès anticaiguda amb tirants, bandes secundàries, bandes subglúties, bandes de cuixa, recolzament dorsal per a subjecció, elements d'ajust, element dorsal d'enganxament d'arnès anticaiguda i sivella, incorporat a un subsistema anticaiguda de tipus lliscant sobre línia d'ancoratge flexible de llargaria 10 m, homologat segons UNE-EN 361, UNE-EN 362, UNE-EN 364/AC, UNE-EN 365 i UNE-EN 353-2	1
H147K602	u	Sistema de subjecció en posició de treball i prevenció de pèrdua d'equilibri, compost d'una banda de cintura, sivella, recolzament dorsal, elements d'enganxament, connector, element d'amarrament del sistema d'ajust de longitud, homologat segons UNE-EN 358, UNE-EN 362, UNE-EN 354 i UNE-EN 364/AC	1
H147N000	u	Faixa de protecció dorslumbar	13
H1481442	u	Granota de treball per a muntatges i/o treballs mecànics, de polièster i cotó (65%-35%), color blau vergara, trama 240, amb butxaques interiors, homologada segons UNE-EN 340	1 /2 /4 /6 /9 /10 /11 /14 /15 /18 /20 /21
H1482422	u	Camisa de treball per a muntatges i/o treballs mecànics, soldadors i/o treballadors de tubs, de polièster i cotó (65%-35%), color blavenc amb butxaques interiors, trama 240, homologada segons UNE-EN 340	14
H1485800	u	Armilla reflectant amb tires reflectants a la cintura, al pit i a l'esquena, homologada segons UNE-EN 471	4 /11 /12
H1486241	u	Casaca tipus enginyer, de polièster embuatada amb material aïllant, butxaques exteriors	14
H1487460	u	Impermeable amb jaqueta, caputxa i pantalons, per a obres públiques, de PVC soldat de 0,4 mm de gruix, de color viu, homologat segons UNE-EN 340	14
H1488580	u	Davantal per a soldador, de serratge, homologat segons UNE-EN 340, UNE-EN 470-1/A1 i UNE-EN 348	10

MITJANS AUXILIARS D'UTILITAT PREVENTIVA

Codi	UA	Descripció	Riscos
HX11X003	u	Bastida modular amb estructura tubular i sistema de seguretat amb tots els requisits reglamentaris en previsió de caigudes per a la realització d'estructures, tancaments, cobertes, i altres treballs en alçada	1
HX11X004	u	Barana definitiva, prevista en projecte, per a protecció de caigudes a diferent nivell	1

SISTEMES DE PROTECCIÓ COL·LECTIVA

Codi	UA	Descripció	Riscos
H1512010	m2	Protecció de projecció de partícules incandescents amb manta ignífuga, xarxa de seguretat normalitzada (UNE-EN 1263-1) poliamida no regenerada, de tenacitat alta, nuada amb corda perimetral de poliamida i corda de cosit de 12 mm de diàmetre i amb el desmuntatge inclòs	10 /15 /21
H1512013	m2	Protecció col·lectiva vertical dels laterals dels forats de les escales en tota l'alçada amb xarxa-teló normalitzada (UNE-EN 1263-1) de poliamida no regenerada, de tenacitat alta nuada amb corda perimetral de poliamida, ancoratge de fleix perforat i clau d'impacte d'acer i corda de cosit de 6 mm de diàmetre i amb el desmuntatge inclòs	1
H151A1K1	m2	Protecció col·lectiva horitzontal d'obertures amb xarxa per a proteccions	1

		superficials contra caigudes, de fil trenat de poliamida no regenerada, de tenacitat alta, de 4 mm de diàmetre, 80x80 mm de pas de malla, corda perimetral de poliamida de 12 mm de diàmetre nuada a la xarxa, fixada amb fleix i tacs d'expansió i amb el desmuntatge inclòs	
H151AJ01	m2	Protecció horitzontal d'obertures d'1 m de diàmetre com a màxim, en sostres, amb fusta i amb el desmuntatge inclòs	1
H1521431	m	Barana de protecció per a escales, d'alçària 1 m, amb travesser de tauló de fusta fixada amb suports de muntant metàl·lic amb mordassa per al sostre i amb el desmuntatge inclòs	1
H152J105	m	Cable fiador per al cinturó de seguretat, fixat en ancoratges de servei i amb el desmuntatge inclòs	1
H152M671	m	Barana de protecció prefabricada per a forats d'ascensor, d'alçària 1 m, fixada amb cargols d'ataconat als brancals de fàbrica i amb el desmuntatge inclòs	1
H152N681	m	Barana de protecció sobre sostre o llosa, d'alçària 1 m, enjovada en cèrcol perimetral de formigó cada 2,5 m i amb el desmuntatge inclòs	1
H152U000	m	Tanca d'advertència o abalisament d'1 m d'alçada amb malla de polietilè taronja, fixada a 1 m del perímetre del sostre amb suports d'acer allotjats amb forats al sostre	18
H153A9F1	u	Topall per a descàrrega de camions en excavacions, de 4 m d'amplada amb tauló de fusta i perfils IPN 100 clavat al terreny i amb el desmuntatge inclòs	12
H15A2017	u	Extractor localitzat de gasos contaminants en treballs de soldadura amb velocitat de captura de 0.5 a 1 m/s, col·locat	17
H15B0007	u	Pantalla aïllant per a treballs en zones d'influència de línies elèctriques en tensió	16
H15B6006	u	Aïllant de cautxú per a conductor de línia elèctrica en tensió, de llargària 3 m	16
HBBAA005	u	Senyal de prohibició, normalitzada amb pictograma negre sobre fons blanc, de forma circular amb cantells i banda transversal descendent d'esquerra a dreta a 45°, en color vermell, diàmetre 29 cm, amb cartell explicatiu rectangular, per ser vista fins 12 m, fixada i amb el desmuntatge inclòs	1 /2 /4 /6 /9 /10 /11 /12 /13 /14 /15 /16 /17 /18 /20 /21
HBBAA007	u	Senyal de prohibició, normalitzada amb pictograma negre sobre fons blanc, de forma circular amb cantells i banda transversal descendent d'esquerra a dreta a 45°, en color vermell, diàmetre 10 cm, amb cartell explicatiu rectangular, per ser vista fins 3 m, fixada i amb el desmuntatge inclòs	1
HBBAB115	u	Senyal d'obligació, normalitzada amb pictograma blanc sobre fons blau, de forma circular amb cantells en color blanc, diàmetre 29 cm, amb cartell explicatiu rectangular, per ser vista fins 12 m, fixada i amb el desmuntatge inclòs	1 /2 /4 /6 /9 /10 /11 /12 /13 /14 /15 /16 /17 /18 /20 /21
HBBAC005	u	Senyal indicativa de la ubicació d'equips d'extinció d'incendis, normalitzada amb pictograma blanc sobre fons vermell, de forma rectangular o quadrada, costat major 29 cm, per ser vista fins 12 m de distància, fixada i amb el desmuntatge inclòs	20 /21
HBBAE001	u	Rètol adhesiu (MIE-RAT.10) de maniobra per a quadre o pupitre de control elèctric, adherit	16
HBBAF004	u	Senyal d'advertència, normalitzada amb pictograma negre sobre fons groc, de forma triangular amb el cantell negre, costat major 41 cm, amb cartell explicatiu rectangular, per ser vista fins 12 m de distància, fixada i amb el desmuntatge inclòs	1 /2 /4 /6 /9 /10 /11 /12 /13 /14 /15 /16 /17 /18 /20 /21
HM31161J	u	Extintor de pols seca, de 6 kg de càrrega, amb pressió incorporada, pintat, amb suport a la paret i amb el desmuntatge inclòs	10 /20 /21

MESURES PREVENTIVES

Codi	Descripció	Riscos
I0000003	Itineraris preestablerts i balissats per al personal	1
I0000004	Revisió i manteniment periòdic de SPC	1
I0000006	Disseny i estudi de les mesures preventives en fase de projecte	1
I0000007	Adoptar les mesures preventives necessàries per al manteniment correcte posterior	1
I0000012	Assegurar les escales de mà	1
I0000013	Ordre i neteja	2 /6 /17
I0000014	Preparació i manteniment de les superfícies de treball	2 /6
I0000015	Organització de les zones de pas i emmagatzematge	2 /6
I0000020	No realitzar treballs a la mateixa vertical	4
I0000025	Planificació d'àrees i llocs de treball	4
I0000026	Planificació de recorreguts i maniobres per a màquines i camions	4
I0000027	Elecció dels mitjans auxiliars de manteniment	4
I0000028	Impedir l'accés de personal dins del radi d'acció de càrregues suspeses	4
I0000029	No balancejar les càrregues suspeses	4
I0000030	Suspendre i aixecar les càrregues dins de l'envolcall o fleixos originals	4 /11
I0000031	Per a la manipulació de materials voluminosos i/o pesats, solicitar un procediment de treball específic	4
I0000033	Solicitar habilitació professional del personal encarregat del manteniment de l'obra	4
I0000038	Substituir lo manual per lo mecànic	9
I0000039	Planificació de compra i programa de manteniment d'eines	9 /11
I0000040	Formació de l'operari en l'ús i manteniment d'eines	9
I0000042	Evitar processos de manipulació de materials a obra	9
I0000044	Evitar processos de tallat de materials a l'obra	10
I0000045	Formació	10 /12 /13 /18 /21
I0000046	Evitar processos d'ajust en obra	10
I0000047	Planificació i procediments per a la càrrega i descàrrega de materials	11
I0000050	No treballar ni estar al radi d'acció de les càrregues suspesses	11
I0000051	Adequació dels recorreguts de la maquinària	12
I0000053	Procediment d'utilització de la maquinària	12
I0000054	Ús de recolzaments hidràulics	12
I0000055	Elecció dels equips de manteniment	13
I0000056	Paletització i eines ergonòmiques	13
I0000058	Adaptar la feina a les característiques individuals de la persona que la realitza	13
I0000059	Elecció dels materials alternatius poc pessats i més manegables	13
I0000060	Suspensió de les feines en condicions extremes	14
I0000061	Rotació dels llocs de treball	14 /17
I0000062	Planificar els treballs per a realitzar-los en zones protegides	14
I0000065	Evitar procés de soldadura a l'obra	15
I0000067	No treballar al costat de linies elèctriques amb cables nusos	16
I0000068	Elecció i manteniment de les eines elèctriques	16
I0000069	Formació i habilitació específica per a cada eina	16
I0000070	Compliment del REBT pel que fa a equips de protecció	16
I0000071	Revisió de la posta a terra	16
I0000072	Realitzar els treballs sobre superfícies seques	16
I0000073	Disposar de quadres elèctrics secundaris	16
I0000078	Evitar processos de divissió de material en sec	17
I0000079	Realitzar els treballs a l´aire lliure, sempre a sotavent	17
I0000080	Elecció dels materials al disseny del projecte	17
I0000082	Aïllament del procés	17
I0000083	Dispositius d'alarma	17
I0000085	Ventilació de les zones de treball	17
I0000086	Substituir els materials amb substàncies nocives	17 /18
I0000091	No soldar sobre contenidors de materials inflamables o explosius (pintures, dissolvents, etc)	20
I0000092	Utilitzar aigua sabonosa per a detectar fuites de gas	20
I0000093	Evitar unions de mangueres amb filferros	20
I0000094	Revisió periòdica dels equips de treball	20
I0000095	Impedir el contacte de l'acetilè amb el coure	20
I0000096	No fumar	20
I0000099	Establir una zona de protecció de radi 10 m, en treballs de soldadura i tall amb serra radial	20 /21

I0000151	Per treballs en alçada utilitzar plataformes elevadores mecàniques o hidràuliques	1 /4 /13
I0000152	Utilitzar mitjans mecànics(grues, transpalets, plataformes elevadores) per manipular càrregues	4 /13
I0000154	Verificar nivell lumínic mínim (250 lux) a itineraris i llocs de treball	2 /6 /9
I0000155	Controlar la temperatura i velocitat del vent als llocs de treball	14
I0000161	Verificar que les connexions de les màquines es facin amb endolls reglamentaris	16
I0000165	En manipular sistemes elèctrics, connexions, etc, verificar que les linies no estan en tensió	21

G12.G02 TUBS MUNTATS SOTERRATS

TUBS MUNTATS SOTERRATS

Avaluació de riscos

Id	Risc	P	G	A
1	CAIGUDA DE PERSONES A DIFERENT NIVELL **Situació:** TREBALLS EN ALÇADA PER AL MUNTATGE D'EQUIPS (DIPÒSITS, VÀLVULES,ETC.)	2	3	4
2	CAIGUDA DE PERSONES AL MATEIX NIVELL **Situació:** ITINERARIS A OBRA	1	2	2
4	CAIGUDA D'OBJECTES PER MANIPULACIÓ O DE MATERIALS TRANSPORTATS **Situació:** EN MANIPULACIÓ D'EINES I EQUIPS EN MANTENIMENT DE MATERIAL	1	3	3
6	TREPITJADES SOBRE OBJECTES **Situació:** EN ITINERARIS A OBRA	2	1	2
9	COPS AMB OBJECTES O EINES (TALLS) **Situació:** AMB EQUIPS, EINES EN PROCÉS DE DESEMBALATGE D'EQUIPS	3	1	3
10	PROJECCIÓ DE FRAGMENTS O PARTÍCULES **Situació:** PER ÚS DE RADIAL EN PROVES DE CÀRREGA FIXACIÓ DE SUPORTS SOLDADURA ELÈCTRICA	3	2	4
11	ATRAPAMENT PER O ENTRE OBJECTES **Situació:** EN LA COL.LOCACIÓ D'ELEMENTS PESANTS (DIPÒSITS)	2	2	3
12	ATRAPAMENT PER BOLCADA DE MÀQUINES, TRACTORS O VEHICLES **Situació:** EN LA COL.LOCACIÓ D'ELEMENTS PESANTS (DIPÒSITS)	1	3	3
13	SOBREESFORÇOS **Situació:** MANIPULACIÓ MANUAL	2	2	3
14	EXPOSICIÓ A CONDICIONS AMBIENTALS EXTREMES **Situació:** TREBALLS A L'EXTERIOR I LLOCS TANCATS	2	2	3
15	CONTACTES TÈRMICS **Situació:** SOLDADURES PER FLUIDS CALENTS	2	2	3
16	EXPOSICIÓ A CONTACTES ELÈCTRICS **Situació:** CONTACTES DIRECTES I INDIRECTES	1	3	3
17	INHALACIÓ O INGESTIÓ DE SUBSTANCIES NOCIVES **Situació:** GASOS SOLDADURA ELÈCTRICA FUITES DE GAS GASOS DE COMBUSTIÓ EN LLOCS TANCATS ÚS DE RADIAL	2	3	4
18	CONTACTES AMB SUBSTANCIES NOCIVES (CÀUSTIQUES, CORROSIVES, IRRITANTS O AL·LERGÈNIQUES) **Situació:** COLES LIQUATS DEL PETROLI	1	2	2
20	EXPLOSIONS **Situació:** OXIACETILÈ PROVES DE CÀRREGA RECIPIENTS A PRESSIÓ	1	3	3
21	INCENDIS **Situació:** PER ESPURNES EN PROCÉS DE PURGATGE PER FUITES DE COMBUSTIBLE PER TREBALLS DE SOLDADURA	1	3	3

P: Probabilitat (1,2,3) / G: Gravetat (1,2,3) / A: Avaluació (1,2,3,4,5)

EQUIPS PROTECCIÓ INDIVIDUAL

Codi	UA	Descripció	Riscos
H1411111	u	Casc de seguretat per a ús normal, contra cops, de polietilè amb un pes màxim de 400 g, homologat segons UNE-EN 812	1 /2 /4 /6 /9 /10 /11 /12 /14 /15 /16 /18 /20 /21
H1421110	u	Ulleres de seguretat antiimpactes estàndard, amb muntura universal, amb visor transparent i tractament contra l'entelament, homologades segons UNE-EN 167 i UNE-EN 168	10 /14 /18
H142AC60	u	Pantalla facial per a soldadura elèctrica, amb marc abatible de mà i suport de polièster reforçat amb fibra de vidre vulcanitzada d'1,35 mm de gruix, amb visor inactínic semifosc amb protecció DIN 12, homologada segons UNE-EN 175	10
H1431101	u	Protector auditiu de tap d'escuma, homologat segons UNE-EN 352-2 i UNE-EN 458	14
H1445003	u	Mascareta de protecció respiratòria, homologada segons UNE-EN 140	17
H1459630	u	Parella de guants per a soldador, amb palmell de pell, folre interior de cotó, i mànigа llarga de serratge folrada de dril fort, homologats segons UNE-EN 407 i UNE-EN 420	10 /15
H145C002	u	Parella de guants de protecció contra riscs mecànics comuns de construcció nivell 3, homologats segons UNE-EN 388 i UNE-EN 420	1 /2 /4 /6 /9 /10 /11 /12 /14 /20 /21
H145E003	u	Parella de guants contra agents químics i microorganismes, homologats segons UNE-EN 374-1, UNE-EN ISO 11298-2, UNE-EN 1998-3 i UNE-EN 420	18
H145K153	u	Parella de guants de material aïllant per a treballs elèctrics, classe 00, logotip color beix, tensió màxima 500 V, homologats segons UNE-EN 420	16
H1463253	u	Parella de botes dielèctriques resistents a la humitat, de pell rectificada, amb turmellera encoixinada sola antilliscant i antiestàtica, falca amortidora per al taló, llengüeta de manxa, de despreniment ràpid, sense ferramenta metàl·lica, amb puntera reforçada, homologades segons DIN 4843	16
H1465275	u	Parella de botes baixes de seguretat industrial per a treballs de construcció en general, resistents a la humitat, de pell rectificada, amb turmellera encoixinada, amb puntera metàl·lica, sola antilliscant, falca amortidora d'impactes al taló i sense plantilla metàl·lica, homologades segons UNE-EN ISO 20344, UNE-EN ISO 20345, UNE-EN ISO 20346 i UNE-EN ISO 20347	1 /2 /4 /6 /9 /10 /11 /14 /15 /18 /20 /21
H147D405	u	Sistema anticaiguda compost per un arnès anticaiguda amb tirants, bandes secundàries, bandes subglúties, bandes de cuixa, recolzament dorsal per a subjecció, elements d'ajust, element dorsal d'enganxament d'arnès anticaiguda i sivella, incorporat a un subsistema anticaiguda de tipus lliscant sobre línia d'ancoratge flexible de llargaria 10 m, homologat segons UNE-EN 361, UNE-EN 362, UNE-EN 364/AC, UNE-EN 365 i UNE-EN 353-2	1
H147K602	u	Sistema de subjecció en posició de treball i prevenció de pèrdua d'equilibri, compost d'una banda de cintura, sivella, recolzament dorsal, elements d'enganxament, connector, element d'amarrament del sistema d'ajust de longitud, homologat segons UNE-EN 358, UNE-EN 362, UNE-EN 354 i UNE-EN 364/AC	1
H147N000	u	Faixa de protecció dorslumbar	13
H1481442	u	Granota de treball per a muntatges i/o treballs mecànics, de polièster i cotó (65%-35%), color blau vergara, trama 240, amb butxaques interiors, homologada segons UNE-EN 340	1 /2 /4 /6 /9 /10 /11 /14 /15 /18 /20 /21
H1482422	u	Camisa de treball per a muntatges i/o treballs mecànics, soldadors i/o treballadors de tubs, de polièster i cotó (65%-35%), color blavenc amb butxaques interiors, trama 240, homologada segons UNE-EN 340	14
H1485800	u	Armilla reflectant amb tires reflectants a la cintura, al pit i a l'esquena, homologada segons UNE-EN 471	4 /11 /12

H1486241	u	Casaca tipus enginyer, de polièster embuatada amb material aïllant, butxaques exteriors	14
H1487460	u	Impermeable amb jaqueta, caputxa i pantalons, per a obres públiques, de PVC soldat de 0,4 mm de gruix, de color viu, homologat segons UNE-EN 340	14
H1488580	u	Davantal per a soldador, de serratge, homologat segons UNE-EN 340, UNE-EN 470-1/A1 i UNE-EN 348	10

SISTEMES DE PROTECCIÓ COL·LECTIVA

Codi	UA	Descripció	Riscos
H1511212	m2	Protecció de talús amb malla metàl·lica i làmina de polietilè ancorada amb barres d'acer amb cables, amb una malla de triple torsió, de 80 mm de pas de malla i 2,4 mm de diàmetre i làmina de polietilè d'alta densitat de 2 mm de gruix	1
H1512010	m2	Protecció de projecció de partícules incandescents amb manta ignífuga, xarxa de seguretat normalitzada (UNE-EN 1263-1) poliamida no regenerada, de tenacitat alta, nuada amb corda perimetral de poliamida i corda de cosit de 12 mm de diàmetre i amb el desmuntatge inclòs	10 /15 /21
H151A1K1	m2	Protecció col·lectiva horitzontal d'obertures amb xarxa per a proteccions superficials contra caigudes, de fil trenat de poliamida no regenerada, de tenacitat alta, de 4 mm de diàmetre, 80x80 mm de pas de malla, corda perimetral de poliamida de 12 mm de diàmetre nuada a la xarxa, fixada amb fleix i tacs d'expansió i amb el desmuntatge inclòs	1
H151AJ01	m2	Protecció horitzontal d'obertures d'1 m de diàmetre com a màxim, en sostres, amb fusta i amb el desmuntatge inclòs	1
H152J105	m	Cable fiador per al cinturó de seguretat, fixat en ancoratges de servei i amb el desmuntatge inclòs	1
H152N681	m	Barana de protecció sobre sostre o llosa, d'alçària 1 m, enjovada en cèrcol perimetral de formigó cada 2,5 m i amb el desmuntatge inclòs	1
H152U000	m	Tanca d'advertència o abalisament d'1 m d'alçada amb malla de polietilè taronja, fixada a 1 m del perímetre del sostre amb suports d'acer allotjats amb forats al sostre	18
H153A9F1	u	Topall per a descàrrega de camions en excavacions, de 4 m d'amplada amb tauló de fusta i perfils IPN 100 clavat al terreny i amb el desmuntatge inclòs	12
H15A2017	u	Extractor localitzat de gasos contaminants en treballs de soldadura amb velocitat de captura de 0.5 a 1 m/s, col·locat	17
H15B0007	u	Pantalla aïllant per a treballs en zones d'influència de línies elèctriques en tensió	16
H15B6006	u	Aïllant de cautxú per a conductor de línia elèctrica en tensió, de llargària 3 m	16
HBBAA005	u	Senyal de prohibició, normalitzada amb pictograma negre sobre fons blanc, de forma circular amb cantells i banda transversal descendent d'esquerra a dreta a 45°, en color vermell, diàmetre 29 cm, amb cartell explicatiu rectangular, per ser vista fins 12 m, fixada i amb el desmuntatge inclòs	1 /2 /4 /6 /9 /10 /11 /12 /13 /14 /15 /16 /17 /18 /20 /21
HBBAA007	u	Senyal de prohibició, normalitzada amb pictograma negre sobre fons blanc, de forma circular amb cantells i banda transversal descendent d'esquerra a dreta a 45°, en color vermell, diàmetre 10 cm, amb cartell explicatiu rectangular, per ser vista fins 3 m, fixada i amb el desmuntatge inclòs	1
HBBAB115	u	Senyal d'obligació, normalitzada amb pictograma blanc sobre fons blau, de forma circular amb cantells en color blanc, diàmetre 29 cm, amb cartell explicatiu rectangular, per ser vista fins 12 m, fixada i amb el desmuntatge inclòs	1 /2 /4 /6 /9 /10 /11 /12 /13 /14 /15 /16 /17 /18 /20 /21
HBBAC005	u	Senyal indicativa de la ubicació d'equips d'extinció d'incendis, normalitzada amb pictograma blanc sobre fons vermell, de forma rectangular o quadrada, costat major 29 cm, per ser vista fins 12 m de distància, fixada i amb el desmuntatge inclòs	20 /21
HBBAE001	u	Rètol adhesiu (MIE-RAT.10) de maniobra per a quadre o pupitre de control elèctric, adherit	16
HBBAF004	u	Senyal d'advertència, normalitzada amb pictograma negre sobre fons groc, de forma triangular amb el cantell negre, costat major 41 cm, amb cartell explicatiu rectangular, per ser vista fins 12 m de distància, fixada i amb el desmuntatge inclòs	1 /2 /4 /6 /9 /10 /11 /12 /13 /14 /15 /16 /17 /18 /20 /21
HM31161J	u	Extintor de pols seca, de 6 kg de càrrega, amb pressió incorporada, pintat, amb suport a la paret i amb el desmuntatge inclòs	10 /20 /21

MESURES PREVENTIVES

Codi	Descripció	Riscos
I0000003	Itineraris preestablerts i balissats per al personal	1
I0000004	Revisió i manteniment periòdic de SPC	1
I0000006	Disseny i estudi de les mesures preventives en fase de projecte	1
I0000007	Adoptar les mesures preventives necessàries per al manteniment correcte posterior	1
I0000012	Assegurar les escales de mà	1
I0000013	Ordre i neteja	2 /6 /17
I0000014	Preparació i manteniment de les superfícies de treball	2 /6
I0000015	Organització de les zones de pas i emmagatzematge	2 /6
I0000020	No realitzar treballs a la mateixa vertical	4
I0000025	Planificació d'àrees i llocs de treball	4
I0000026	Planificació de recorreguts i maniobres per a màquines i camions	4
I0000027	Elecció dels mitjans auxiliars de manteniment	4
I0000028	Impedir l'accés de personal dins del radi d'acció de càrregues suspeses	4
I0000029	No balancejar les càrregues suspeses	4
I0000030	Suspendre i aixecar les càrregues dins de l'envolcall o fleixos originals	4 /11
I0000031	Per a la manipulació de materials voluminosos i/o pesats, solicitar un procediment de treball específic	4
I0000033	Solicitar habilitació professional del personal encarregat del manteniment de l'obra	4
I0000038	Substituir lo manual per lo mecànic	9
I0000039	Planificació de compra i programa de manteniment d'eines	9 /11
I0000040	Formació de l'operari en l'ús i manteniment d'eines	9
I0000042	Evitar processos de manipulació de materials a obra	9
I0000044	Evitar processos de tallat de materials a l'obra	10
I0000045	Formació	10 /12 /13 /18 /21
I0000046	Evitar processos d'ajust en obra	10
I0000047	Planificació i procediments per a la càrrega i descàrrega de materials	11
I0000050	No treballar ni estar al radi d'acció de les càrregues suspesses	11
I0000051	Adequació dels recorreguts de la maquinària	12
I0000053	Procediment d'utilització de la maquinària	12
I0000054	Ús de recolzaments hidràulics	12
I0000055	Elecció dels equips de manteniment	13
I0000056	Paletització i eines ergonòmiques	13
I0000058	Adaptar la feina a les característiques individuals de la persona que la realitza	13
I0000059	Elecció dels materials alternatius poc pessats i més manegables	13
I0000060	Suspensió de les feines en condicions extremes	14
I0000061	Rotació dels llocs de treball	14 /17
I0000062	Planificar els treballs per a realitzar-los en zones protegides	14
I0000065	Evitar procés de soldadura a l'obra	15
I0000067	No treballar al costat de linies elèctriques amb cables nusos	16
I0000068	Elecció i manteniment de les eines elèctriques	16
I0000069	Formació i habilitació específica per a cada eina	16
I0000070	Compliment del REBT pel que fa a equips de protecció	16
I0000071	Revisió de la posta a terra	16
I0000072	Realitzar els treballs sobre superfícies seques	16
I0000073	Disposar de quadres elèctrics secundaris	16
I0000078	Evitar processos de divissió de material en sec	17
I0000079	Realitzar els treballs a l´aire lliure, sempre a sotavent	17
I0000080	Elecció dels materials al disseny del projecte	17

I0000082	Aïllament del procés	17
I0000083	Dispositius d'alarma	17
I0000085	Ventilació de les zones de treball	17
I0000086	Substituir els materials amb substàncies nocives	17 /18
I0000091	No soldar sobre contenidors de materials inflamables o explosius (pintures, dissolvents, etc)	20
I0000092	Utilitzar aigua sabonosa per a detectar fuites de gas	20
I0000093	Evitar unions de mangueres amb filferros	20
I0000094	Revisió periòdica dels equips de treball	20
I0000095	Impedir el contacte de l'acetilè amb el coure	20
I0000096	No fumar	20
I0000099	Establir una zona de protecció de radi 10 m, en treballs de soldadura i tall amb serra radial	20 /21
I0000152	Utilitzar mitjans mecànics(grues, transpalets, plataformes elevadores) per manipular càrregues	4 /11 /13
I0000154	Verificar nivell lumínic mínim (250 lux) a itineraris i llocs de treball	2 /6 /9
I0000155	Controlar la temperatura i velocitat del vent als llocs de treball	14
I0000156	Detecció xarxes instal·lacions encastades o soterrades	16
I0000161	Verificar que les connexions de les màquines es facin amb endolls reglamentaris	16
I0000165	En manipular sistemes elèctrics, connexions, etc, verificar que les linies no estan en tensió	21

G15 INSTAL.LACIONS DE GAS COMBUSTIBLE I ALTRES GASOS I FLUIDS
G15.G01 INSTAL.LACIONS DE GAS COMBUSTIBLE I ALTRES GASOS I FLUIDS

OPERACIONS DE MUNTATGE, MOVIMENT D'EQUIPS, CONNEXIONS DE CANONADES, CONNEXIÓ ELÈCTRICA, PROVES DE PRESSIÓ I POSTA EN FUNCIONAMENT D'INSTAL.LACIONS DE GAS COMBUSTIBLE I ALTRES GASOS I FLUÏDS

Avaluació de riscos

Id	Risc	P	G	A
1	CAIGUDA DE PERSONES A DIFERENT NIVELL **Situació:** TREBALLS EN ALÇADA PER AL MUNTATGE D'EQUIPS (DIPÒSITS, VÀLVULES,ETC.)	2	3	4
2	CAIGUDA DE PERSONES AL MATEIX NIVELL **Situació:** ITINERARIS A OBRA	1	2	2
4	CAIGUDA D'OBJECTES PER MANIPULACIÓ O DE MATERIALS TRANSPORTATS **Situació:** EN MANIPULACIÓ D'EINES I EQUIPS EN MANTENIMENT DE MATERIAL	1	3	3
6	TREPITJADES SOBRE OBJECTES **Situació:** EN ITINERARIS A OBRA	2	1	2
9	COPS AMB OBJECTES O EINES (TALLS) **Situació:** AMB EQUIPS, EINES EN PROCÉS DE DESEMBALATGE D'EQUIPS	3	1	3
10	PROJECCIÓ DE FRAGMENTS O PARTÍCULES **Situació:** PER ÚS DE RADIAL EN PROVES DE CÀRREGA FIXACIÓ DE SUPORTS SOLDADURA ELÈCTRICA	3	2	4
11	ATRAPAMENT PER O ENTRE OBJECTES **Situació:** EN LA COL.LOCACIÓ D'ELEMENTS PESANTS (DIPÒSITS)	2	2	3
12	ATRAPAMENT PER BOLCADA DE MÀQUINES, TRACTORS O VEHICLES **Situació:** EN LA COL.LOCACIÓ D'ELEMENTS PESANTS (DIPÒSITS)	1	3	3
13	SOBREESFORÇOS **Situació:** MANIPULACIÓ MANUAL	2	2	3
14	EXPOSICIÓ A CONDICIONS AMBIENTALS EXTREMES **Situació:** TREBALLS A L'EXTERIOR I LLOCS TANCATS	2	2	3
15	CONTACTES TÈRMICS **Situació:** SOLDADURES PER FLUIDS CALENTS	2	2	3
16	EXPOSICIÓ A CONTACTES ELÈCTRICS **Situació:** CONTACTES DIRECTES I INDIRECTES	1	3	3
17	INHALACIÓ O INGESTIÓ DE SUBSTANCIES NOCIVES **Situació:** GASOS SOLDADURA ELÈCTRICA FUITES DE GAS GASOS DE COMBUSTIÓ EN LLOCS TANCATS ÚS DE RADIAL	2	3	4
18	CONTACTES AMB SUBSTANCIES NOCIVES (CÀUSTIQUES, CORROSIVES, IRRITANTS O AL·LERGÈNIQUES) **Situació:** COLES LIQUATS DEL PETROLI	1	2	2
20	EXPLOSIONS **Situació:** OXIACETILÈ PROVES DE CÀRREGA RECIPIENTS A PRESSIÓ	1	3	3
21	INCENDIS **Situació:** PER ESPURNES EN PROCÉS DE PURGATGE PER FUITES DE COMBUSTIBLE PER TREBALLS DE SOLDADURA	1	3	3

P: Probabilitat (1,2,3) / G: Gravetat (1,2,3) / A: Avaluació (1,2,3,4,5)

EQUIPS PROTECCIÓ INDIVIDUAL

Codi	UA	Descripció	Riscos
H1411111	u	Casc de seguretat per a ús normal, contra cops, de polietilè amb un pes màxim de 400 g, homologat segons UNE-EN 812	1 /2 /4 /6 /9 /10 /11 /12 /14 /15 /16 /18 /20 /21
H1421110	u	Ulleres de seguretat antiimpactes estàndard, amb muntura universal, amb visor transparent i tractament contra l'entelament, homologades segons UNE-EN 167 i UNE-EN 168	10 /14 /18
H142AC60	u	Pantalla facial per a soldadura elèctrica, amb marc abatible de mà i suport de polièster reforçat amb fibra de vidre vulcanitzada d'1,35 mm de gruix, amb visor inactínic semifosc amb protecció DIN 12, homologada segons UNE-EN 175	10
H1431101	u	Protector auditiu de tap d'escuma, homologat segons UNE-EN 352-2 i UNE-EN 458	14
H1445003	u	Mascareta de protecció respiratòria, homologada segons UNE-EN 140	17
H1459630	u	Parella de guants per a soldador, amb palmell de pell, folre interior de cotó, i mànigа llarga de serratge folrada de dril fort, homologats segons UNE-EN 407 i UNE-EN 420	10 /15
H145C002	u	Parella de guants de protecció contra riscs mecànics comuns de construcció nivell 3, homologats segons UNE-EN 388 i UNE-EN 420	1 /2 /4 /6 /9 /10 /11 /12 /14 /20 /21
H145E003	u	Parella de guants contra agents químics i microorganismes, homologats segons UNE-EN 374-1, UNE-EN ISO 11298-2, UNE-EN 1998-3 i UNE-EN 420	18
H145K153	u	Parella de guants de material aïllant per a treballs elèctrics, classe 00, logotip color beix, tensió màxima 500 V, homologats segons UNE-EN 420	16
H1463253	u	Parella de botes dielèctriques resistents a la humitat, de pell rectificada, amb turmellera encoixinada sola antilliscant i antiestàtica, falca amortidora per al taló, llengüeta de manxa, de despreniment ràpid, sense ferramenta metàl·lica, amb puntera reforçada, homologades segons DIN 4843	16
H1465275	u	Parella de botes baixes de seguretat industrial per a treballs de construcció en general, resistents a la humitat, de pell rectificada, amb turmellera encoixinada, amb puntera metàl·lica, sola antilliscant, falca amortidora d'impactes al taló i sense plantilla metàl·lica, homologades segons UNE-EN ISO 20344, UNE-EN ISO 20345, UNE-EN ISO 20346 i UNE-EN ISO 20347	1 /2 /4 /6 /9 /10 /11 /14 /15 /18 /20 /21
H147D405	u	Sistema anticaiguda compost per un arnès anticaiguda amb tirants, bandes secundàries, bandes subglúties, bandes de cuixa, recolzament dorsal per a subjecció, elements d'ajust, element dorsal d'enganxament d'arnès	1

		anticaiguda i sivella, incorporat a un subsistema anticaiguda de tipus lliscant sobre línia d'ancoratge flexible de llargaria 10 m, homologat segons UNE-EN 361, UNE-EN 362, UNE-EN 364/AC, UNE-EN 365 i UNE-EN 353-2	
H147K602	u	Sistema de subjecció en posició de treball i prevenció de pèrdua d'equilibri, compost d'una banda de cintura, sivella, recolzament dorsal, elements d'enganxament, connector, element d'amarrament del sistema d'ajust de longitud, homologat segons UNE-EN 358, UNE-EN 362, UNE-EN 354 i UNE-EN 364/AC	1
H147N000	u	Faixa de protecció dorslumbar	13
H1481442	u	Granota de treball per a muntatges i/o treballs mecànics, de polièster i cotó (65%-35%), color blau vergara, trama 240, amb butxaques interiors, homologada segons UNE-EN 340	1 /2 /4 /6 /9 /11 /14 /15 /18 /20 /21
H1481654	u	Granota de treball per a soldadors i/o treballadors de tubs, de cotó sanforitzat (100%), color blau vergara, trama 320, amb butxaques interiors dotades de cremalleres metàl·liques, homologada segons UNE-EN 340, UNE-EN 470-1/A1 i UNE-EN 348	10
H1482422	u	Camisa de treball per a muntatges i/o treballs mecànics, soldadors i/o treballadors de tubs, de polièster i cotó (65%-35%), color blavenc amb butxaques interiors, trama 240, homologada segons UNE-EN 340	14
H1485800	u	Armilla reflectant amb tires reflectants a la cintura, al pit i a l'esquena, homologada segons UNE-EN 471	4 /11 /12
H1486241	u	Casaca tipus enginyer, de polièster embuatada amb material aïllant, butxaques exteriors	14
H1487460	u	Impermeable amb jaqueta, caputxa i pantalons, per a obres públiques, de PVC soldat de 0,4 mm de gruix, de color viu, homologat segons UNE-EN 340	14
H1488580	u	Davantal per a soldador, de serratge, homologat segons UNE-EN 340, UNE-EN 470-1/A1 i UNE-EN 348	10

MITJANS AUXILIARS D'UTILITAT PREVENTIVA

Codi	UA	Descripció	Riscos
HX11X003	u	Bastida modular amb estructura tubular i sistema de seguretat amb tots els requisits reglamentaris en previsió de caigudes per a la realització d'estructures, tancaments, cobertes, i altres treballs en alçada	1
HX11X004	u	Barana definitiva, prevista en projecte, per a protecció de caigudes a diferent nivell	1
HX11X019	m	Marquesina de protecció en voladiu en bastida tubular amb sistema de seguretat amb tots els requisits reglamentaris, normalitzada i incorporada UNE-EN 12810-1 (HD-1000)	4
HX11X021	u	Passadís de protecció prefabricat metàl·lic amb sistema de seguretat amb tots els requisits reglamentaris, de llargària 2,5 m, d'amplària 1,1 m, amb paviment de entramat de platines metàl·liques i rampes articulades, baranes metàl·liques reglamentàries, muntants de 2 m d'alçada, sostre de xapa d'acer de 3 mm de gruix	4

SISTEMES DE PROTECCIÓ COL·LECTIVA

Codi	UA	Descripció	Riscos
H1512010	m2	Protecció de projecció de partícules incandescents amb manta ignífuga, xarxa de seguretat normalitzada (UNE-EN 1263-1) poliamida no regenerada, de tenacitat alta, nuada amb corda perimetral de poliamida i corda de cosit de 12 mm de diàmetre i amb el desmuntatge inclòs	10 /15 /21
H1512013	m2	Protecció col·lectiva vertical dels laterals dels forats de les escales en tota l'alçada amb xarxa-teló normalitzada (UNE-EN 1263-1) de poliamida no regenerada, de tenacitat alta nuada amb corda perimetral de poliamida, ancoratge de fleix perforat i clau d'impacte d'acer i corda de cosit de 6 mm de diàmetre i amb el desmuntatge inclòs	1
H151A1K1	m2	Protecció col·lectiva horitzontal d'obertures amb xarxa per a proteccions superficials contra caigudes, de fil trenat de poliamida no regenerada, de tenacitat alta, de 4 mm de diàmetre, 80x80 mm de pas de malla, corda perimetral de poliamida de 12 mm de diàmetre nuada a la xarxa, fixada amb fleix i tacs d'expansió i amb el desmuntatge inclòs	1
H151AJ01	m2	Protecció horitzontal d'obertures d'1 m de diàmetre com a màxim, en sostres, amb fusta i amb el desmuntatge inclòs	1
H1521431	m	Barana de protecció per a escales, d'alçària 1 m, amb travesser de tauló de fusta fixada amb suports de muntant metàl·lic amb mordassa per al sostre i amb el desmuntatge inclòs	1
H152J105	m	Cable fiador per al cinturó de seguretat, fixat en ancoratges de servei i amb el desmuntatge inclòs	1
H152M671	m	Barana de protecció prefabricada per a forats d'ascensor, d'alçària 1 m, fixada amb cargols d'ataconat als brancals de fàbrica i amb el desmuntatge inclòs	1
H152N681	m	Barana de protecció sobre sostre o llosa, d'alçària 1 m, enjovada en cèrcol perimetral de formigó cada 2,5 m i amb el desmuntatge inclòs	1
H152U000	m	Tanca d'advertència o abalisament d'1 m d'alçada amb malla de polietilè taronja, fixada a 1 m del perímetre del sostre amb suports d'acer allotjats amb forats al sostre	18
H153A9F1	u	Topall per a descàrrega de camions en excavacions, de 4 m d'amplada amb tauló de fusta i perfils IPN 100 clavat al terreny i amb el desmuntatge inclòs	12
H15A2017	u	Extractor localitzat de gasos contaminants en treballs de soldadura amb velocitat de captura de 0.5 a 1 m/s, col·locat	17
H15B0007	u	Pantalla aïllant per a treballs en zones d'influència de línies elèctriques en tensió	16
H15B6006	u	Aïllant de cautxú per a conductor de línia elèctrica en tensió, de llargària 3 m	16
HBBAA005	u	Senyal de prohibició, normalitzada amb pictograma negre sobre fons blanc, de forma circular amb cantells i banda transversal descendent d'esquerra a dreta a 45°, en color vermell, diàmetre 29 cm, amb cartell explicatiu rectangular, per ser vista fins 12 m, fixada i amb el desmuntatge inclòs	1 /2 /4 /6 /9 /10 /11 /12 /13 /14 /15 /16 /17 /18 /20 /21
HBBAA007	u	Senyal de prohibició, normalitzada amb pictograma negre sobre fons blanc, de forma circular amb cantells i banda transversal descendent d'esquerra a dreta a 45°, en color vermell, diàmetre 10 cm, amb cartell explicatiu rectangular, per ser vista fins 3 m, fixada i amb el desmuntatge inclòs	1
HBBAB115	u	Senyal d'obligació, normalitzada amb pictograma blanc sobre fons blau, de forma circular amb cantells en color blanc, diàmetre 29 cm, amb cartell explicatiu rectangular, per ser vista fins 12 m, fixada i amb el desmuntatge inclòs	1 /2 /4 /6 /9 /10 /11 /12 /13 /14 /15 /16 /17 /18 /20 /21
HBBAC005	u	Senyal indicativa de la ubicació d'equips d'extinció d'incendis, normalitzada amb pictograma blanc sobre fons vermell, de forma rectangular o quadrada, costat major 29 cm, per ser vista fins 12 m de distància, fixada i amb el desmuntatge inclòs	20 /21
HBBAE001	u	Rètol adhesiu (MIE-RAT.10) de maniobra per a quadre o pupitre de control elèctric, adherit	16
HBBAF004	u	Senyal d'advertència, normalitzada amb pictograma negre sobre fons groc, de forma triangular amb el cantell negre, costat major 41 cm, amb cartell explicatiu rectangular, per ser vista fins 12 m de distància, fixada i amb el desmuntatge inclòs	1 /2 /4 /6 /9 /10 /11 /12 /13 /14 /15 /16 /17 /18 /20 /21
HM31161J	u	Extintor de pols seca, de 6 kg de càrrega, amb pressió incorporada, pintat, amb suport a la paret i amb el desmuntatge inclòs	10 /20 /21

MESURES PREVENTIVES

Codi	Descripció	Riscos
I0000003	Itineraris preestablerts i balissats per al personal	1
I0000004	Revisió i manteniment periòdic de SPC	1
I0000006	Disseny i estudi de les mesures preventives en fase de projecte	1
I0000007	Adoptar les mesures preventives necessàries per al manteniment correcte posterior	1
I0000012	Assegurar les escales de mà	1
I0000013	Ordre i neteja	2 /6 /17

I0000014	Preparació i manteniment de les superfícies de treball	2 /6
I0000015	Organització de les zones de pas i emmagatzematge	2 /6
I0000020	No realitzar treballs a la mateixa vertical	4
I0000025	Planificació d'àrees i llocs de treball	4
I0000026	Planificació de recorreguts i maniobres per a màquines i camions	4
I0000027	Elecció dels mitjans auxiliars de manteniment	4
I0000028	Impedir l'accés de personal dins del radi d'acció de càrregues suspeses	4
I0000029	No balancejar les càrregues suspeses	4
I0000030	Suspendre i aixecar les càrregues dins de l'envolcall o fleixos originals	4 /11
I0000031	Per a la manipulació de materials voluminosos i/o pesats, solicitar un procedi-ment de treball específic	4
I0000033	Solicitar habilitació professional del personal encarregat del manteniment de l'o-bra	4
I0000038	Substituir lo manual per lo mecànic	9
I0000039	Planificació de compra i programa de manteniment d'eines	9 /11
I0000040	Formació de l'operari en l'ús i manteniment d'eines	9
I0000042	Evitar processos de manipulació de materials a obra	9
I0000044	Evitar processos de tallat de materials a l'obra	10
I0000045	Formació	10 /12 /13 /18 /21
I0000046	Evitar processos d'ajust en obra	10
I0000047	Planificació i procediments per a la càrrega i descàrrega de materials	11
I0000050	No treballar ni estar al radi d'acció de les càrregues suspesses	11
I0000051	Adequació dels recorreguts de la maquinària	12
I0000053	Procediment d'utilització de la maquinària	12
I0000054	Ús de recolzaments hidràulics	12
I0000055	Elecció dels equips de manteniment	13
I0000056	Paletització i eines ergonòmiques	13
I0000058	Adaptar la feina a les característiques individuals de la persona que la realitza	13
I0000059	Elecció dels materials alternatius poc pessats i més manegables	13
I0000060	Suspensió de les feines en condicions extremes	14
I0000061	Rotació dels llocs de treball	14 /17
I0000062	Planificar els treballs per a realitzar-los en zones protegides	14
I0000065	Evitar procés de soldadura a l'obra	15
I0000067	No treballar al costat de linies elèctriques amb cables nusos	16
I0000068	Elecció i manteniment de les eines elèctriques	16
I0000069	Formació i habilitació específica per a cada eina	16
I0000070	Compliment del REBT pel que fa a equips de protecció	16
I0000071	Revisió de la posta a terra	16
I0000072	Realitzar els treballs sobre superfícies seques	16
I0000073	Disposar de quadres elèctrics secundaris	16
I0000078	Evitar processos de divissió de material en sec	17
I0000079	Realitzar els treballs a l´aire lliure, sempre a sotavent	17
I0000080	Elecció dels materials al disseny del projecte	17
I0000082	Aïllament del procés	17
I0000083	Dispositius d'alarma	17
I0000085	Ventilació de les zones de treball	17
I0000086	Substituir els materials amb substàncies nocives	17 /18
I0000091	No soldar sobre contenidors de materials inflamables o explosius (pintures, dis-solvents, etc)	20
I0000092	Utilitzar aigua sabonosa per a detectar fuites de gas	20
I0000093	Evitar unions de mangueres amb filferros	20
I0000094	Revisió periòdica dels equips de treball	20
I0000095	Impedir el contacte de l'acetilè amb el coure	20
I0000096	No fumar	20
I0000099	Establir una zona de protecció de radi 10 m, en treballs de soldadura i tall amb serra radial	20 /21
I0000151	Per treballs en alçada utilitzar plataformes elevadores mecàniques o hidràuliques	1
I0000152	Utilitzar mitjans mecànics(grues, transpalets, plataformes elevadores) per manipular càrregues	4 /11 /13
I0000154	Verificar nivell lumínic mínim (250 lux) a itineraris i llocs de treball	2 /6 /9
I0000155	Controlar la temperatura i velocitat del vent als llocs de treball	14
I0000158	Accessoris dielectrics (escala, banqueta, bastida, perxa de terra) si hi ha risc contacte elèctric	16
I0000159	Per manipular càrregues llargues amb grua, utilitzar biga de repartiment	4
I0000160	Traslladar materials amb la grua dins d'una caixa o sarcòfeg	4
I0000161	Verificar que les connexions de les màquines es facin amb endolls reglamentaris	16
I0000165	En manipular sistemes elèctrics, connexions, etc, verificar que les linies no estan en tensió	16 /21

G17 VÀLVULES, BOMBES I GRUPS DE PRESSIÓ
G17.G01 VÀLVULES, BOMBES I GRUPS DE PRESSIÓ

INSTAL.LACIÓ DE VÀLVULES, BOMBES I GRUPS DE PRESSIÓ

Avaluació de riscos

Id	Risc	P	G	A
1	CAIGUDA DE PERSONES A DIFERENT NIVELL **Situació:** ITINERARIS A OBRA TREBALLS EN ALÇADA	1	3	3
2	CAIGUDA DE PERSONES AL MATEIX NIVELL **Situació:** ITINERARIS A OBRA ÀREA DE TREBALL MANCA D'IL.LUMINACIÓ	1	2	2
4	CAIGUDA D'OBJECTES PER MANIPULACIÓ O DE MATERIALS TRANSPORTATS **Situació:** MANIPULACIÓ I APLECS	1	3	3
6	TREPITJADES SOBRE OBJECTES **Situació:** ITINERARIS A OBRA ÀREA DE TREBALL MANCA D'IL.LUMINACIÓ	2	1	2
9	COPS AMB OBJECTES O EINES (TALLS) **Situació:** EINES	2	1	2
10	PROJECCIÓ DE FRAGMENTS O PARTÍCULES **Situació:** A L´AJUSTAR, COL.LOCAR, FIXAR ELEMENTS	2	1	2
13	SOBREESFORÇOS **Situació:** MANIPULACIÓ MANUAL	2	1	2
14	EXPOSICIÓ A CONDICIONS AMBIENTALS EXTREMES **Situació:** TREBALLS A L'EXTERIOR TREBALLS EN LOCALS TANCATS	1	1	1
16	EXPOSICIÓ A CONTACTES ELÈCTRICS **Situació:** CONTACTES DIRECTES I INDIRECTES	1	2	2

P: Probabilitat (1,2,3) / G: Gravetat (1,2,3) / A: Avaluació (1,2,3,4,5)

EQUIPS PROTECCIÓ INDIVIDUAL

Codi	UA	Descripció	Riscos
H1411111	u	Casc de seguretat per a ús normal, contra cops, de polietilè amb un pes màxim de 400 g, homologat segons UNE-EN 812	1 /2 /4 /6 /9 /10 /14 /16
H1421110	u	Ulleres de seguretat antiimpactes estàndard, amb muntura universal, amb visor transparent i tractament contra l'entelament, homologades segons UNE-EN 167 i UNE-EN 168	16
H145C002	u	Parella de guants de protecció contra riscs mecànics comuns de construc-ció nivell 3, homologats segons UNE-EN 388 i UNE-EN 420	1 /2 /4 /6 /9 /10 /14
H145K153	u	Parella de guants de material aïllant per a treballs elèctrics, classe 00, lo-gotip color beix, tensió màxima 500 V, homologats segons UNE-EN 420	16
H1463253	u	Parella de botes dielèctriques resistents a la humitat, de pell rectificada, amb turmellera encoixinada sola antilliscant i antiestàtica, falca amortidora per al taló, llengüeta de manxa, de despreniment ràpid, sense ferramenta metàl·lica, amb puntera reforçada, homologades segons DIN 4843	16

H1465275	u	Parella de botes baixes de seguretat industrial per a treballs de construcció en general, resistents a la humitat, de pell rectificada, amb turmellera encoixinada, amb puntera metàl·lica, sola antilliscant, falca amortidora d'impactes al taló i sense plantilla metàl·lica, homologades segons UNE-EN ISO 20344, UNE-EN ISO 20345, UNE-EN ISO 20346 i UNE-EN ISO 20347	1 /2 /4 /6 /9 /10 /14
H147D405	u	Sistema anticaiguda compost per un arnès anticaiguda amb tirants, bandes secundàries, bandes subglúties, bandes de cuixa, recolzament dorsal per a subjecció, elements d'ajust, element dorsal d'enganxament d'arnès anticaiguda i sivella, incorporat a un subsistema anticaiguda de tipus lliscant sobre línia d'ancoratge flexible de llargaria 10 m, homologat segons UNE-EN 361, UNE-EN 362, UNE-EN 364/AC, UNE-EN 365 i UNE-EN 353-2	1
H147L015	u	Aparell d'ancoratge per a equip de protecció individual contra caiguda d'alçada, homologat segons UNE-EN 795, amb fixació amb tac mecànic	1
H147N000	u	Faixa de protecció dorslumbar	13
H1481442	u	Granota de treball per a muntatges i/o treballs mecànics, de polièster i cotó (65%-35%), color blau vergara, trama 240, amb butxaques interiors, homologada segons UNE-EN 340	1 /2 /4 /6 /9 /10 /14 /16
H1485800	u	Armilla reflectant amb tires reflectants a la cintura, al pit i a l'esquena, homologada segons UNE-EN 471	4 /14
H1487460	u	Impermeable amb jaqueta, caputxa i pantalons, per a obres públiques, de PVC soldat de 0,4 mm de gruix, de color viu, homologat segons UNE-EN 340	14
H1489890	u	Jaqueta de treball per a muntatges i/o treballs mecànics, de polièster i cotó (65%-35%), color blau vergara, trama 240, amb butxaques, homologada segons UNE-EN 340	14

MITJANS AUXILIARS D'UTILITAT PREVENTIVA

Codi	UA	Descripció	Riscos
HX11X004	u	Barana definitiva, prevista en projecte, per a protecció de caigudes a diferent nivell	1
HX11X005	u	Escala modular d'estructura porticada, per accedir a cotes de diferent nivell, superiors a 7 m amb sistema de seguretat integrat	1
HX11X019	m	Marquesina de protecció en voladiu en bastida tubular amb sistema de seguretat amb tots els requisits reglamentaris, normalitzada i incorporada UNE-EN 12810-1 (HD-1000)	4
HX11X021	u	Passadís de protecció prefabricat metàl·lic amb sistema de seguretat amb tots els requisits reglamentaris, de llargària 2,5 m, d'amplària 1,1 m, amb paviment de entramat de platines metàl·liques i rampes articulades, baranes metàl·liques reglamentàries, muntants de 2 m d'alçada, sostre de xapa d'acer de 3 mm de gruix	4

SISTEMES DE PROTECCIÓ COL·LECTIVA

Codi	UA	Descripció	Riscos
H1512013	m2	Protecció col·lectiva vertical dels laterals dels forats de les escales en tota l'alçada amb xarxa-teló normalitzada (UNE-EN 1263-1) de poliamida no regenerada, de tenacitat alta nuada amb corda perimetral de poliamida, ancoratge de fleix perforat i clau d'impacte d'acer i corda de cosit de 6 mm de diàmetre i amb el desmuntatge inclòs	1
H15151A1	m2	Protecció col·lectiva vertical de bastida tubular amb xarxa per a proteccions superficials contra caigudes, de fil trenat de poliamida no regenerada, de tenacitat alta, de 4 mm de diàmetre, 80x80 mm de pas de malla, corda perimetral de poliamida de 12 mm de diàmetre nuada a la xarxa, corda de subjecció de 6 mm de diàmetre i amb el desmuntatge inclòs	1
H151A1K1	m2	Protecció col·lectiva horitzontal d'obertures amb xarxa per a proteccions superficials contra caigudes, de fil trenat de poliamida no regenerada, de tenacitat alta, de 4 mm de diàmetre, 80x80 mm de pas de malla, corda perimetral de poliamida de 12 mm de diàmetre nuada a la xarxa, fixada amb fleix i tacs d'expansió i amb el desmuntatge inclòs	1
H151AJ01	m2	Protecció horitzontal d'obertures d'1 m de diàmetre com a màxim, en sostres, amb fusta i amb el desmuntatge inclòs	1
H152J105	m	Cable fiador per al cinturó de seguretat, fixat en ancoratges de servei i amb el desmuntatge inclòs	1
H152U000	m	Tanca d'advertència o abalisament d'1 m d'alçada amb malla de polietilè taronja, fixada a 1 m del perímetre del sostre amb suports d'acer allotjats amb forats al sostre	4
HBBAA005	u	Senyal de prohibició, normalitzada amb pictograma negre sobre fons blanc, de forma circular amb cantells i banda transversal descendent d'esquerra a dreta a 45°, en color vermell, diàmetre 29 cm, amb cartell explicatiu rectangular, per ser vista fins 12 m, fixada i amb el desmuntatge inclòs	1 /2 /4 /6 /9 /10 /13 /16
HBBAB115	u	Senyal d'obligació, normalitzada amb pictograma blanc sobre fons blau, de forma circular amb cantells en color blanc, diàmetre 29 cm, amb cartell explicatiu rectangular, per ser vista fins 12 m, fixada i amb el desmuntatge inclòs	1 /2 /4 /6 /9 /10 /13 /16
HBBAE001	u	Rètol adhesiu (MIE-RAT.10) de maniobra per a quadre o pupitre de control elèctric, adherit	16
HBBAF004	u	Senyal d'advertència, normalitzada amb pictograma negre sobre fons groc, de forma triangular amb el cantell negre, costat major 41 cm, amb cartell explicatiu rectangular, per ser vista fins 12 m de distància, fixada i amb el desmuntatge inclòs	1 /2 /4 /6 /9 /10 /13 /16

MESURES PREVENTIVES

Codi	Descripció	Riscos
I0000002	Planificar els treballs per a mantenir el màxim de temps possible les proteccions	1
I0000003	Itineraris preestablerts i balissats per al personal	1
I0000004	Revisió i manteniment periòdic de SPC	1
I0000007	Adoptar les mesures preventives necessàries per al manteniment correcte posterior	1
I0000013	Ordre i neteja	2 /6
I0000014	Preparació i manteniment de les superfícies de treball	2 /6
I0000015	Organització de les zones de pas i emmagatzematge	2 /6
I0000017	Als plans inclinats, treballar sobre superfícies rugoses i no lliscants	2
I0000025	Planificació d'àrees i llocs de treball	4
I0000026	Planificació de recorreguts i maniobres per a màquines i camions	4
I0000027	Elecció dels mitjans auxiliars de manteniment	4
I0000028	Impedir l'accés de personal dins del radi d'acció de càrregues suspeses	4
I0000029	No balancejar les càrregues suspeses	4
I0000030	Suspendre i aixecar les càrregues dins de l'envolcall o fleixos originals	4
I0000031	Per a la manipulació de materials voluminosos i/o pesats, solicitar un procediment de treball específic	4
I0000038	Substituir lo manual per lo mecànic	9 /10
I0000039	Planificació de compra i programa de manteniment d'eines	9
I0000040	Formació de l'operari en l'ús i manteniment d'eines	9
I0000041	Substituir la fabricació a obra per la prefabricació a taller	9
I0000044	Evitar processos de tallat de materials a l'obra	10
I0000045	Formació	10 /13
I0000046	Evitar processos d'ajust en obra	10
I0000055	Elecció dels equips de manteniment	13
I0000056	Paletització i eines ergonòmiques	13
I0000058	Adaptar la feina a les característiques individuals de la persona que la realitza	13
I0000059	Elecció dels materials alternatius poc pessats i més manegables	13
I0000060	Suspensió de les feines en condicions extremes	14
I0000061	Rotació dels llocs de treball	14
I0000062	Planificar els treballs per a realitzar-los en zones protegides	14
I0000063	En cas de vent, apuntalament i fixació de tots els elements inestables	14
I0000064	Suspensió de les feines a cobertes inclinades amb vent superior a 40 km/h	14
I0000067	No treballar al costat de linies elèctriques amb cables nusos	16
I0000068	Elecció i manteniment de les eines elèctriques	16
I0000069	Formació i habilitació específica per a cada eina	16
I0000070	Compliment del REBT pel que fa a equips de protecció	16
I0000071	Revisió de la posta a terra	16
I0000072	Realitzar els treballs sobre superfícies seques	16
I0000073	Disposar de quadres elèctrics secundaris	16
I0000151	Per treballs en alçada utilitzar plataformes elevadores mecàniques o hidràuliques	1

I0000152	Utilitzar mitjans mecànics(grues, transpalets, plataformes elevadores) per manipular càrregues	4
I0000154	Verificar nivell lumínic mínim (250 lux) a itineraris i llocs de treball	2 /6 /13
I0000155	Controlar la temperatura i velocitat del vent als llocs de treball	14
I0000158	Accessoris dielectrics (escala, banqueta, bastida, perxa de terra) si hi ha risc contacte elèctric	16
I0000159	Per manipular càrregues llargues amb grua, utilitzar biga de repartiment	4
I0000160	Traslladar materials amb la grua dins d'una caixa o sarcòfeg	4
I0000161	Verificar que les connexions de les màquines es facin amb endolls reglamentaris	16
I0000165	En manipular sistemes elèctrics, connexions, etc, verificar que les linies no estan en tensió	16

APÈNIDX 2. PLÀNOLS

MESURES DE SEGURETAT

MESURES SEGONS LA CRONOLOGIA D'UN SINISTRE LABORAL

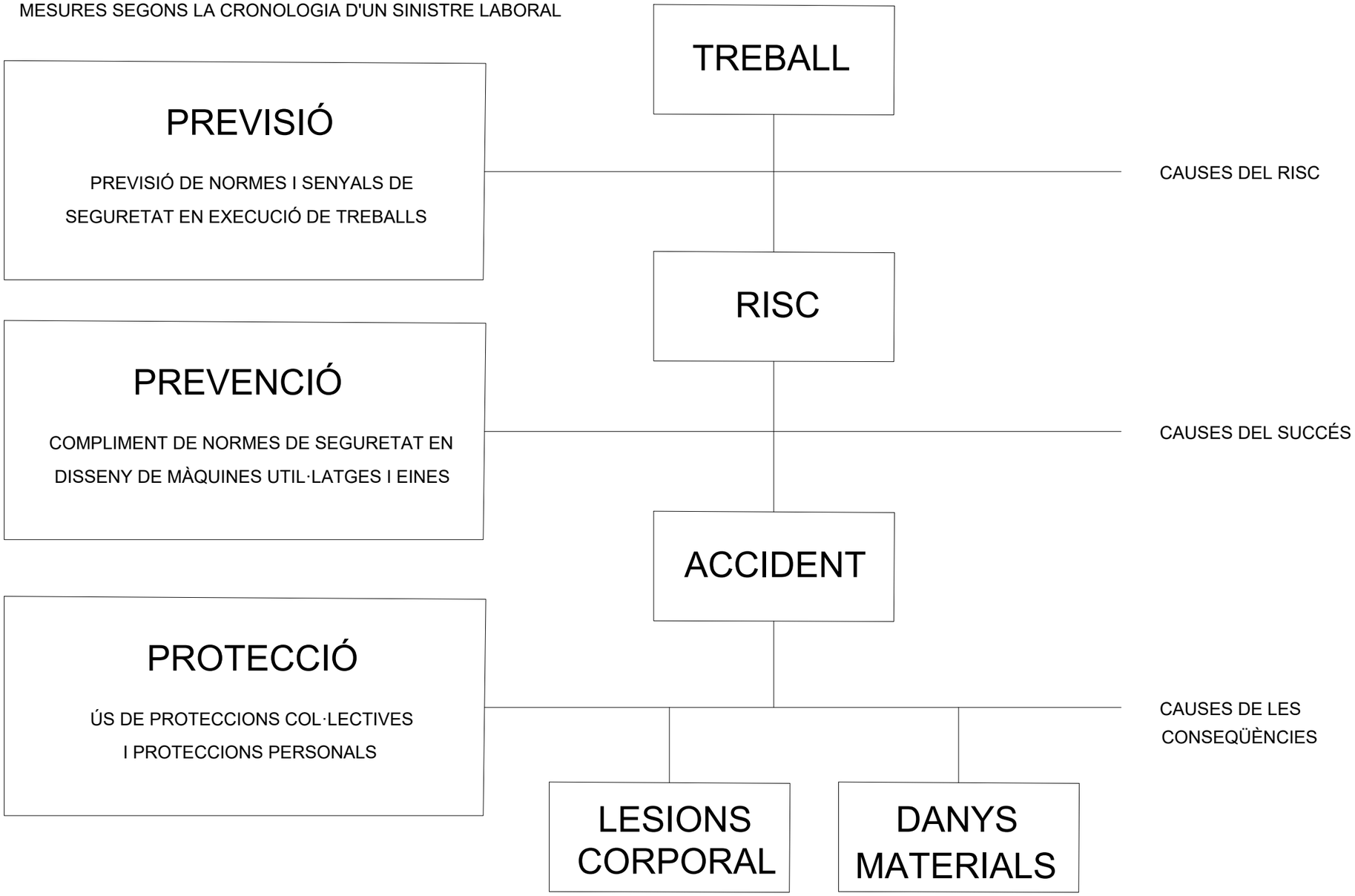

PROMOTOR:	EMPRESA CONSULTORA:	TÈCNIC AUTOR DEL PROJECTE:	TÍTOL DEL PROJECTE:	DATA:	ESCALA:	TÍTOL DEL PLÀNOL:	NÚM. PLÀNOL:
AJUNTAMENT ELS TORMS	engisic	Francesc Solé Duocastella, Enginyer Tècnic Industrial Albert Herrero Casas, Enginyer de Camins	PROJECTE CONSTRUCTIU D'ACTUACIONS DE MILLORA PER A LA DIGITALITZACIÓ DE LA XARXA D'ABASTAMENT D'AIGUA EN BAIXA AL MUNICIPI DELS TORMS (LES GARRIGUES)	FEBRER 2025	0m s/e S/E *Originals DIN A3*	ESTUDI DE SEGURETAT I SALUT ESQUEMA DE SEGURETAT	EBSS.01 FULL: 01 de 11 REVISIÓ:

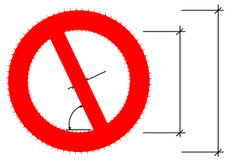

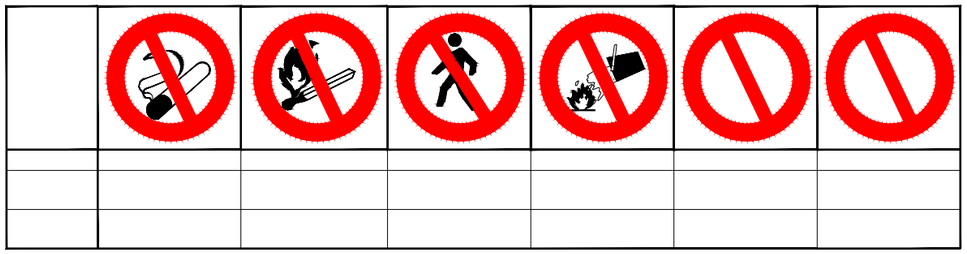

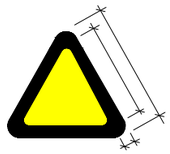

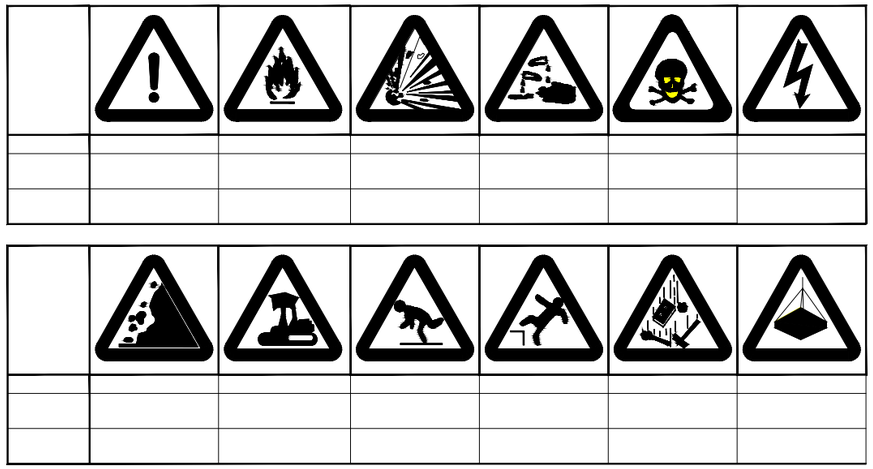

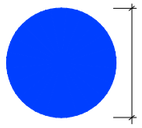

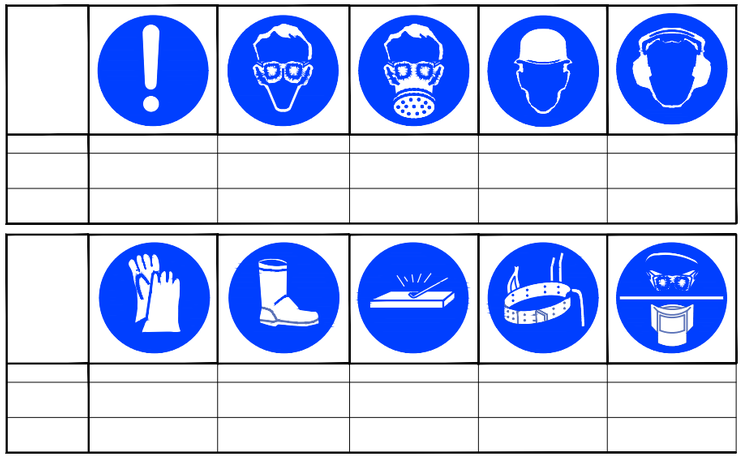

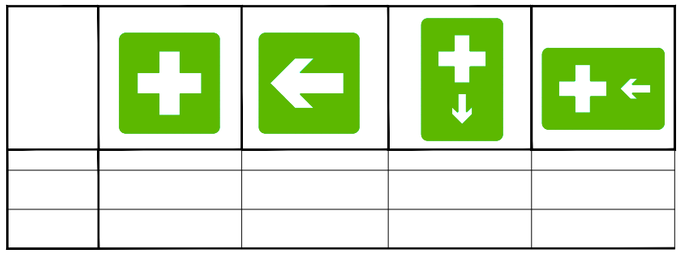

PROMOTOR:	AJUNTAMENT ELS TORMS	EMPRESA CONSULTORA: engisic	TÈCNIC AUTOR DEL PROJECTE: Francesc Solé Duocastella, Enginyer Tècnic Industrial; Albert Herrero Casas, Enginyer de Camins
TÍTOL DEL PROJECTE:	PROJECTE CONSTRUCTIU D'ACTUACIONS DE MILLORA PER A LA DIGITALITZACIÓ DE LA XARXA D'ABASTAMENT D'AIGUA EN BAIXA AL MUNICIPI DELS TORMS (LES GARRIGUES)	DATA:	FEBRER 2025
ESCALA:	0m — s/e; S/E; *Originals DIN A3*	TÍTOL DEL PLÀNOL:	ESTUDI DE SEGURETAT I SALUT SENYALITZACIÓ DE TRÀFIC
NÚM. PLÀNOL:	EBSS.02	FULL:	02 de 11
REVISIÓ:			

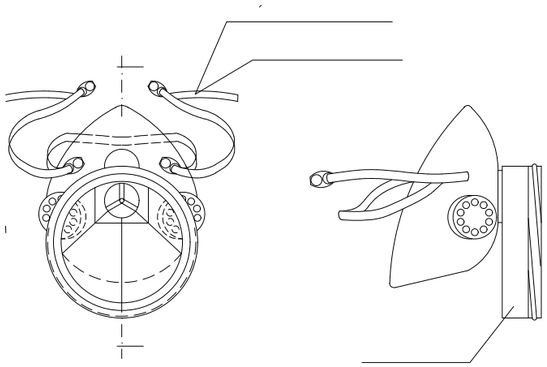

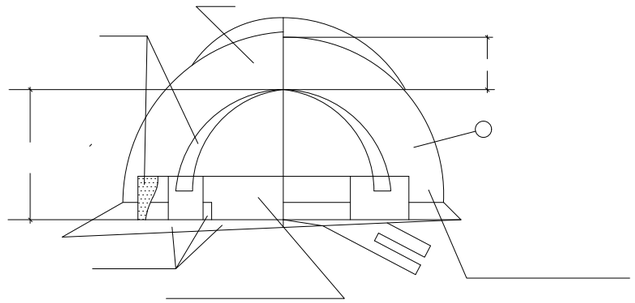

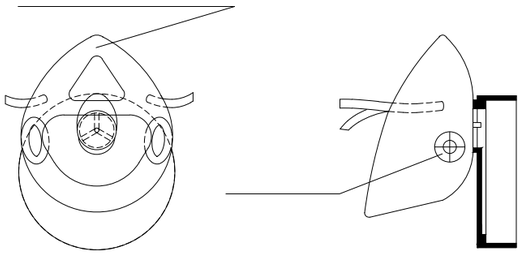

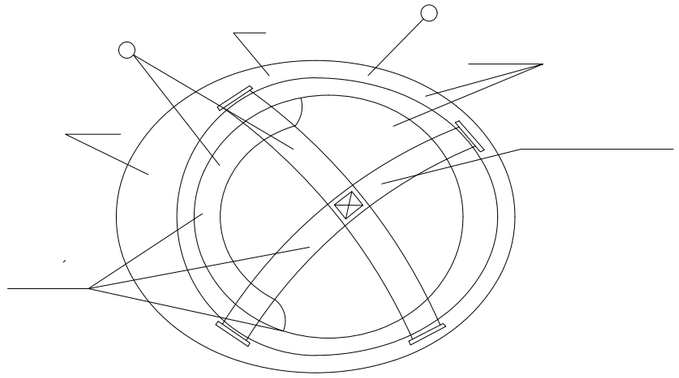

BOTA DE SEGURETAT CLASE III

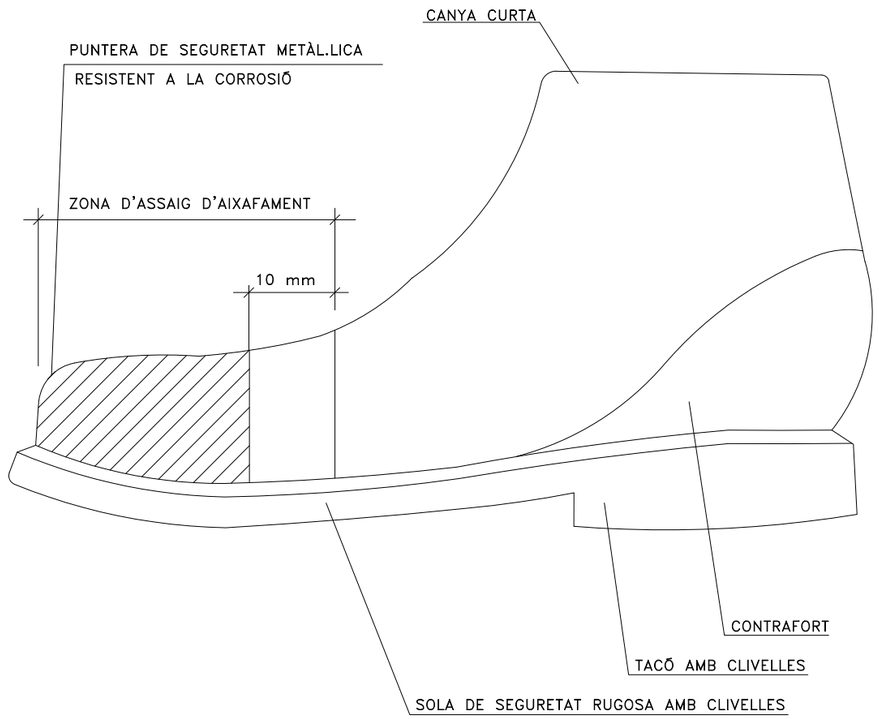

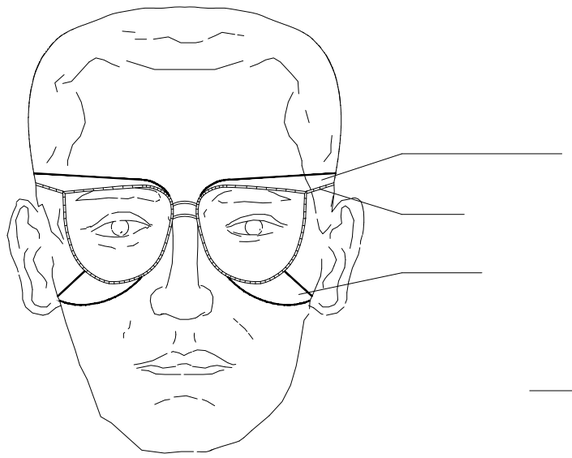

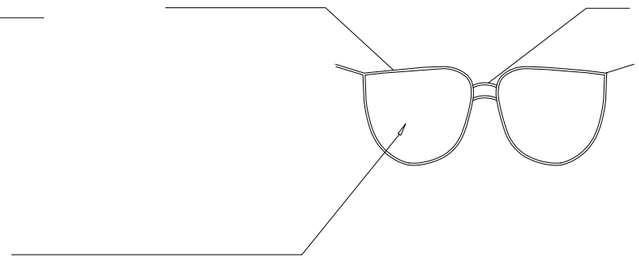

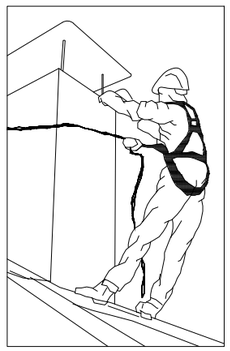

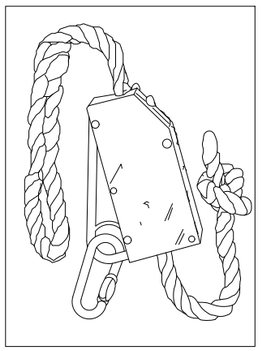

PROMOTOR: AJUNTAMENT ELS TORMS	EMPRESA CONSULTORA: engisic	TÈCNIC AUTOR DEL PROJECTE: Francesc Solé Duocastella, Enginyer Tècnic Industrial; Albert Herrero Casas, Enginyer de Camins	TÍTOL DEL PROJECTE: PROJECTE CONSTRUCTIU D'ACTUACIONS DE MILLORA PER A LA DIGITALITZACIÓ DE LA XARXA D'ABASTAMENT D'AIGUA EN BAIXA AL MUNICIPI DELS TORMS (LES GARRIGUES)	DATA: FEBRER 2025	ESCALA: 0m S/E s/e; *Originals DIN A3*	TÍTOL DEL PLÀNOL: ESTUDI DE SEGURETAT I SALUT PROTECCIONS INDIVIDUALS	NÚM. PLÀNOL: EBSS.03; FULL: 03 de 11; REVISIÓ:

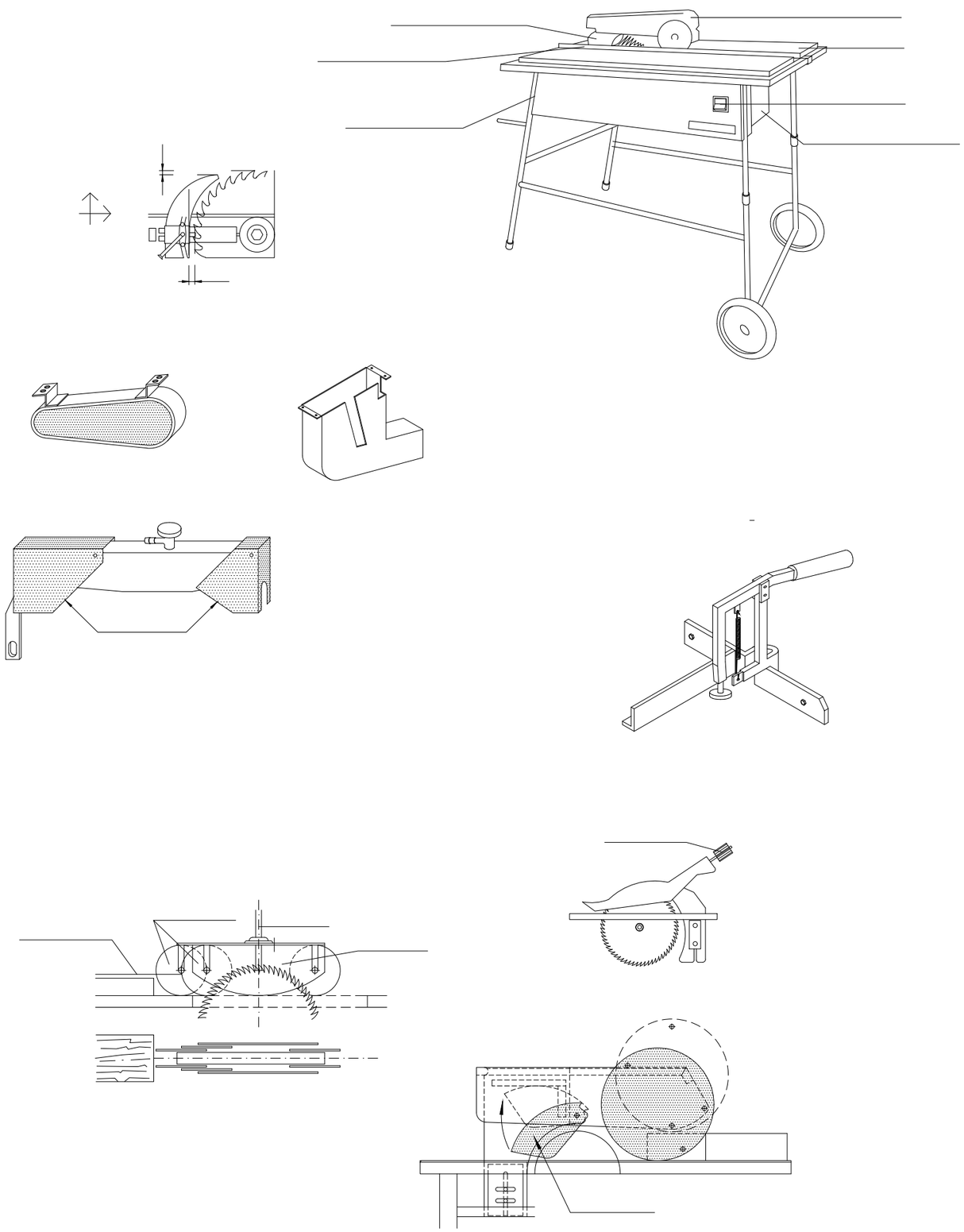

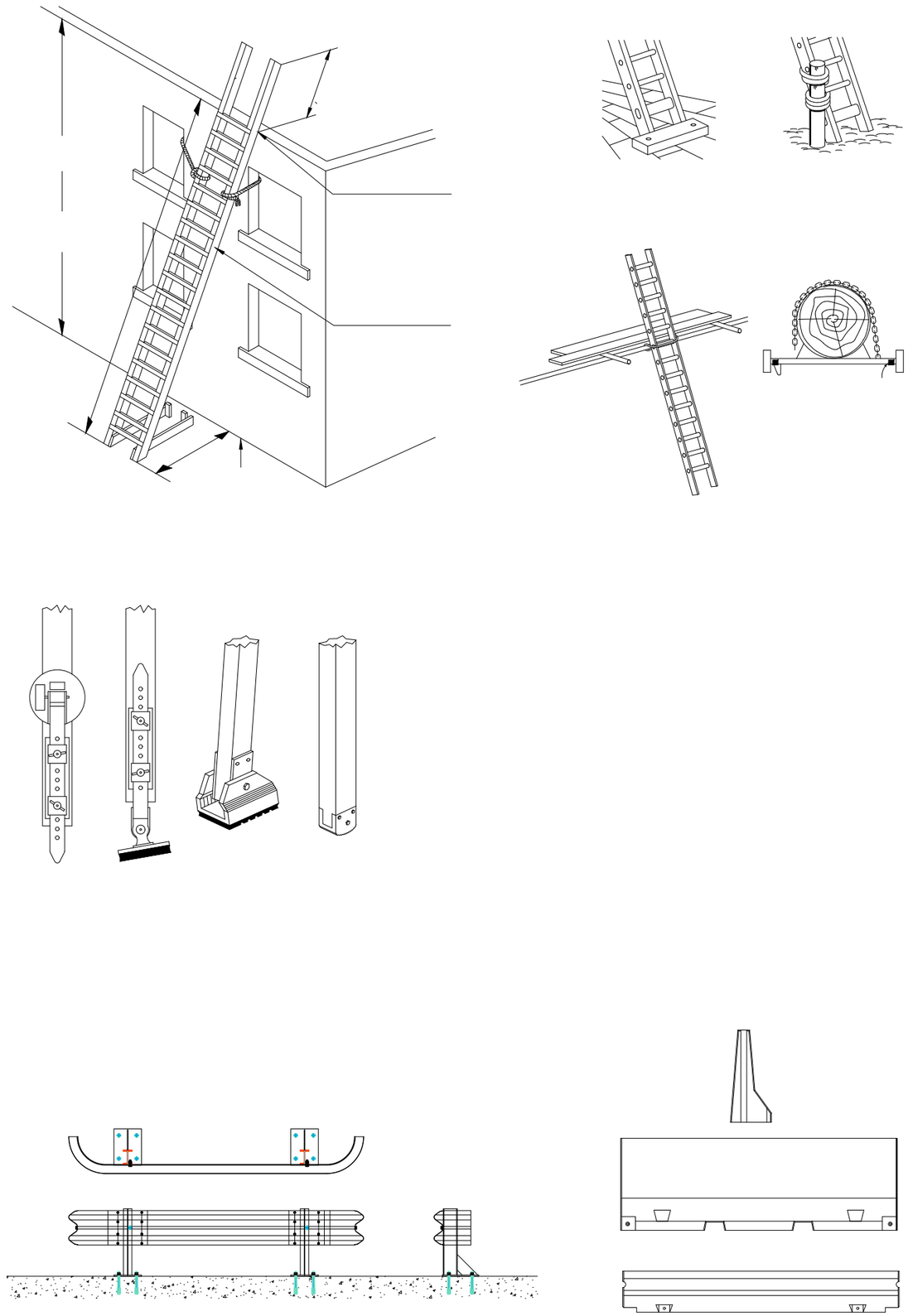

PROMOTOR:	EMPRESA CONSULTORA:	TÈCNIC AUTOR DEL PROJECTE:	TÍTOL DEL PROJECTE:	DATA:	ESCALA:	TÍTOL DEL PLÀNOL:	NÚM. PLÀNOL:
AJUNTAMENT ELS TORMS	ENGISIC	Francesc Solé Duocastella, Enginyer Tècnic Industrial Albert Herrero Casas, Enginyer de Camins	PROJECTE CONSTRUCTIU D'ACTUACIONS DE MILLORA PER A LA DIGITALITZACIÓ DE LA XARXA D'ABASTAMENT D'AIGUA EN BAIXA AL MUNICIPI DELS TORMS (LES GARRIGUES)	**FEBRER 2025**	0m — s/e S/E *Originals DIN A3*	ESTUDI DE SEGURETAT I SALUT PROTECCIONS INDIVIDUALS, SEGURETAT AMB EINES	EBSS.04 FULL: 04 de 11 REVISIÓ:

ATENCIÓ AL BASCULANT

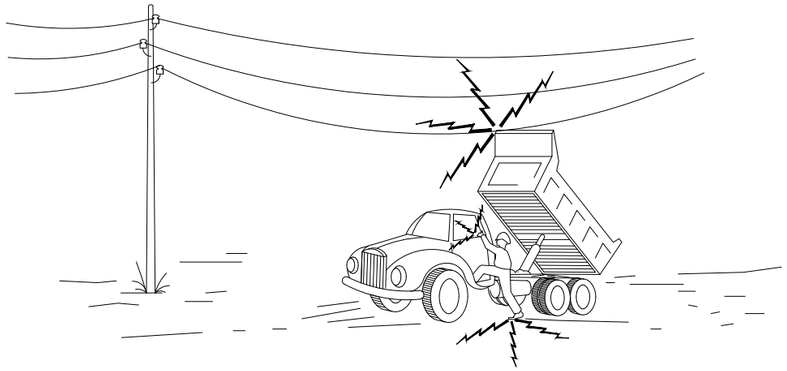

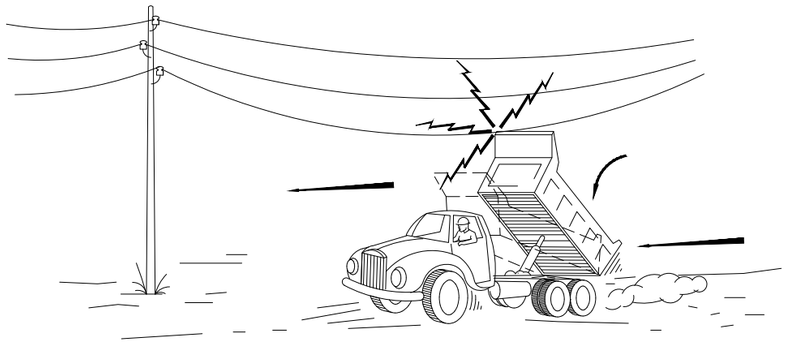

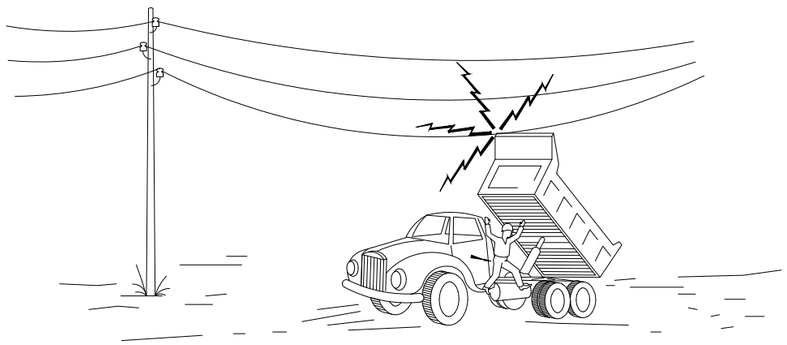

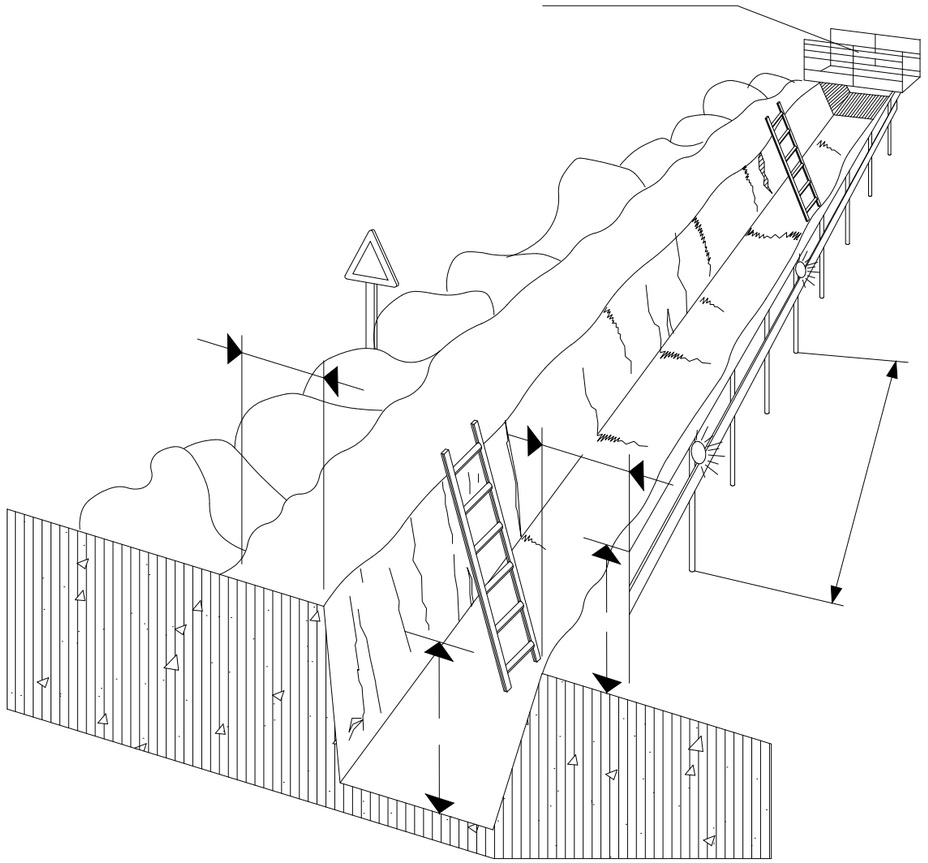

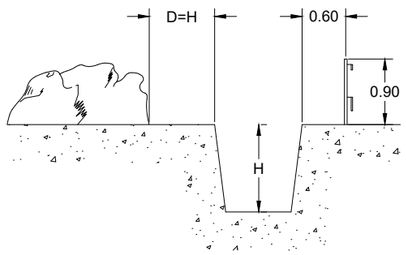

PROMOTOR: AJUNTAMENT ELS TORMS	EMPRESA CONSULTORA: engisic	TÈCNIC AUTOR DEL PROJECTE: Francesc Solé Duocastella, Enginyer Tècnic Industrial; Albert Herrero Casas, Enginyer de Camins	TÍTOL DEL PROJECTE: PROJECTE CONSTRUCTIU D'ACTUACIONS DE MILLORA PER A LA DIGITALITZACIÓ DE LA XARXA D'ABASTAMENT D'AIGUA EN BAIXA AL MUNICIPI DELS TORMS (LES GARRIGUES)	DATA: FEBRER 2025	ESCALA: 0m S/E s/e; Originals DIN A3	TÍTOL DEL PLÀNOL: ESTUDI DE SEGURETAT I SALUT PROTECCIONS COL·LECTIVES MESURES CONTRA CAIGUDES	NÚM. PLÀNOL: EBSS.05; FULL: 05 de 11; REVISIÓ:

FORMES MÉS USUALS DE SENYALITZACIÓ INTERIOR I PROTECCIÓ
UTILITZADES EN CONSTRUCCIONS ELÈCTRIQUES

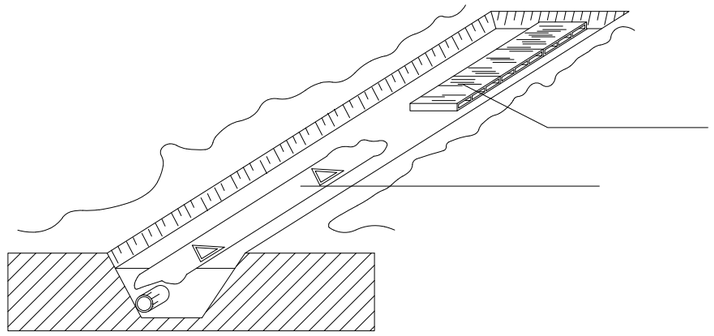

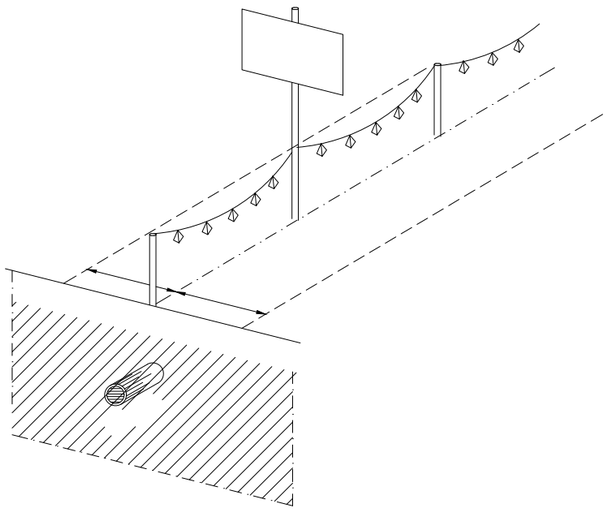

DISTÀNCIES MÀXIMES DE SEGURETAT RECOMENADES EN TREBALLS
D'EXCAVACIÓ SOBRE CONDUCCIONS DE GAS Y ELECTRICITAT

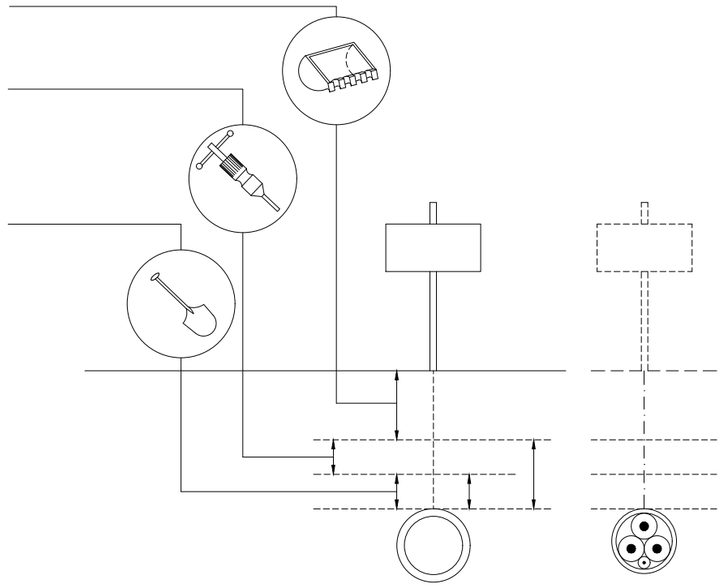

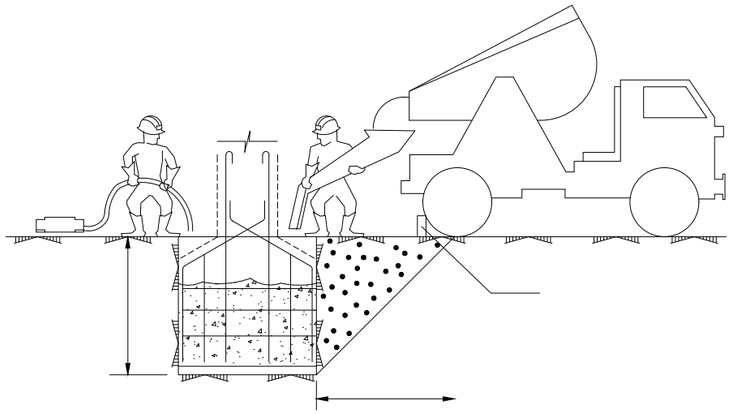

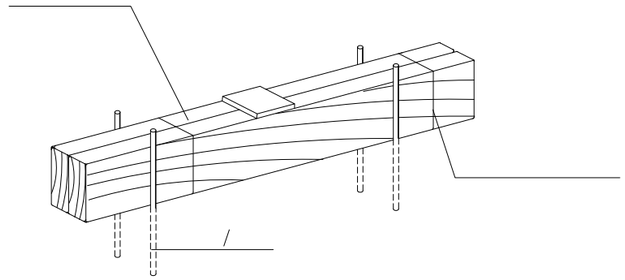

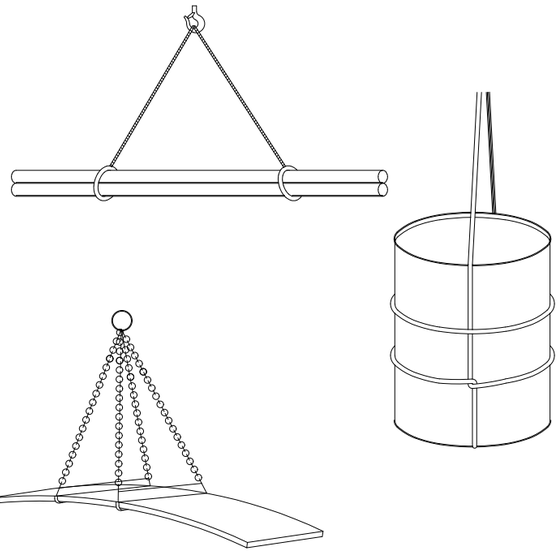

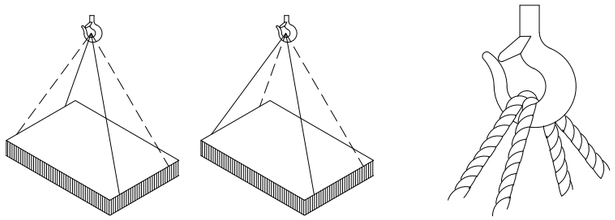

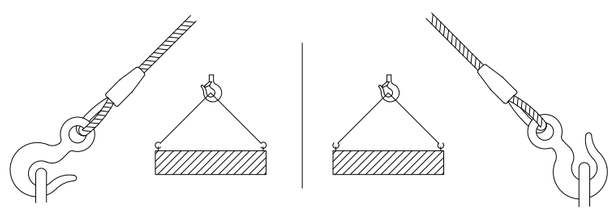

PROMOTOR:	EMPRESA CONSULTORA:	TÈCNIC AUTOR DEL PROJECTE:	TÍTOL DEL PROJECTE:	DATA:	ESCALA:	TÍTOL DEL PLÀNOL:	NÚM. PLÀNOL:
AJUNTAMENT ELS TORMS	engisic	Francesc Solé Duocastella, Enginyer Tècnic Industrial Albert Herrero Casas, Enginyer de Camins	PROJECTE CONSTRUCTIU D'ACTUACIONS DE MILLORA PER A LA DIGITALITZACIÓ DE LA XARXA D'ABASTAMENT D'AIGUA EN BAIXA AL MUNICIPI DELS TORMS (LES GARRIGUES)	**FEBRER 2025**	0m — s/e S/E *Originals DIN A3*	ESTUDI DE SEGURETAT I SALUT PROTECCIONS COL·LECTIVES SEGURETAT MAQUINÀRIA	EBSS.06 FULL: 06 de 11 REVISIÓ:

DISTÀNCIES MÍNIMES DE SEGURETAT RESPECTE LES LÍNIES AÈREES ELÈCTRIQUES DE ALTA TENSIÓ.

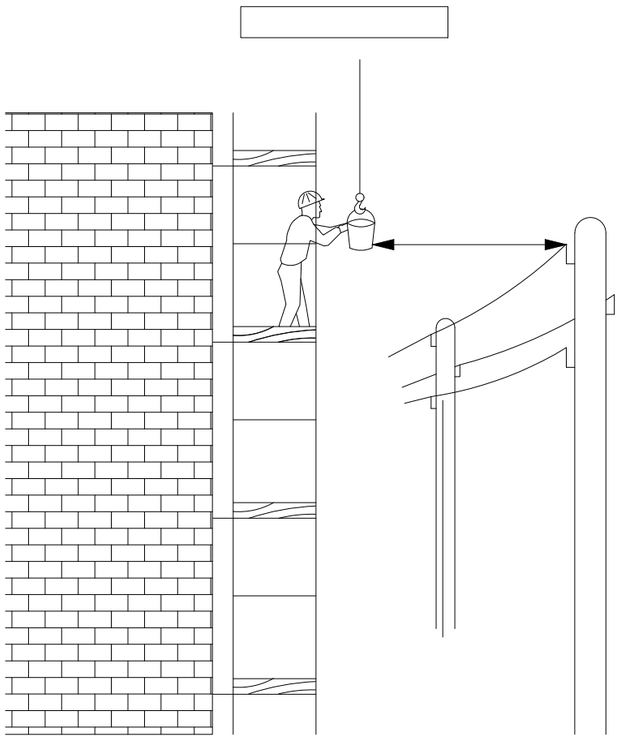

PÒRTIC DE ABALISAMENT DE LÍNIES ELÈCTRIQUES AÈREES

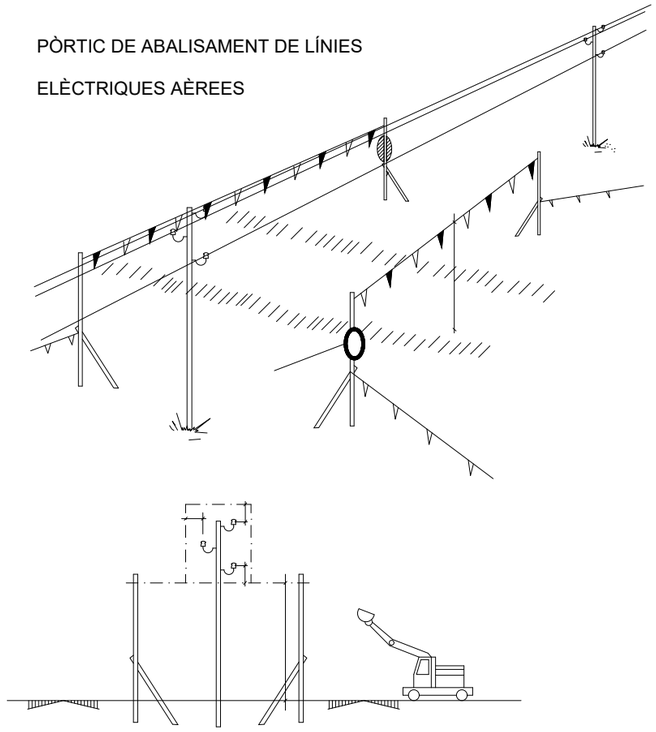

BANDES DE ABALISAMENT DE GÀLIB D'OBRA

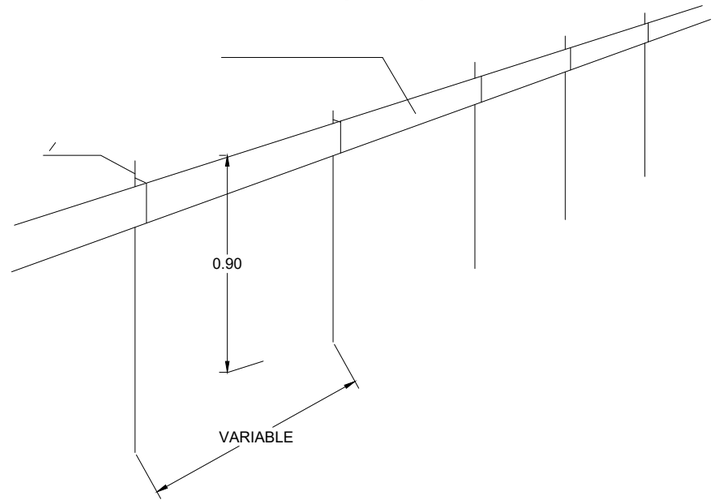

ABALISAMENT DE GÀLIB D'OBRA

SEMPRE S'HA DE TENIR EN COMPTE LA SITUACIÓ MÉS DESFAVORABLE

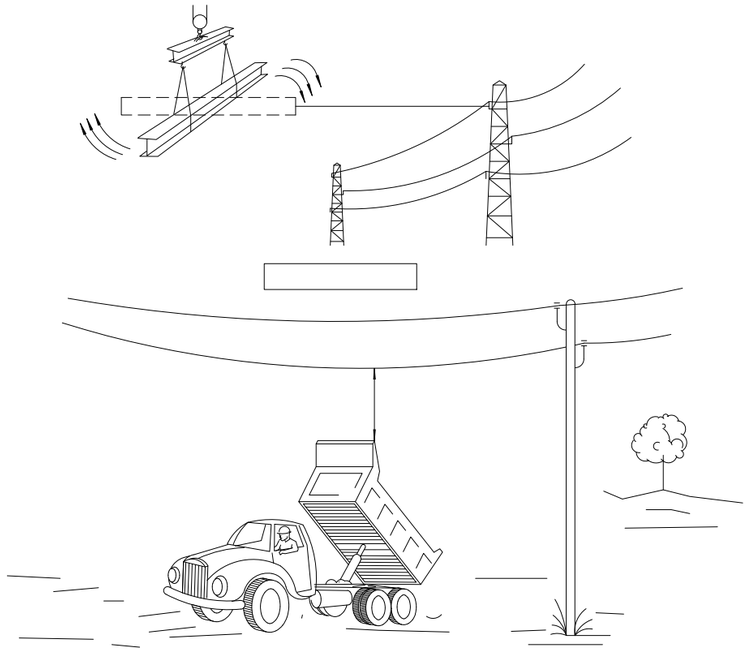

CORDÓ ABALISAMENT

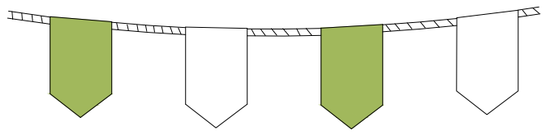

CINTA ABALISAMENT

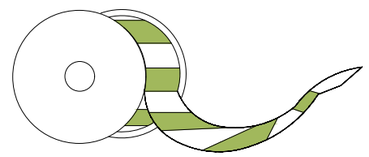

AMB ABALISAMENT

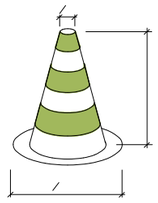

VALLES DE DESVIACIÓ DEL TRÀFIC

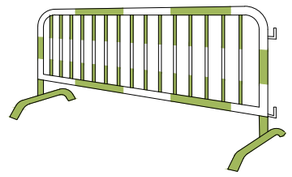

PROMOTOR: AJUNTAMENT ELS TORMS	EMPRESA CONSULTORA: engisic	TÈCNIC AUTOR DEL PROJECTE: Francesc Solé Duocastella, Enginyer Tècnic Industrial; Albert Herrero Casas, Enginyer de Camins	TÍTOL DEL PROJECTE: PROJECTE CONSTRUCTIU D'ACTUACIONS DE MILLORA PER A LA DIGITALITZACIÓ DE LA XARXA D'ABASTAMENT D'AIGUA EN BAIXA AL MUNICIPI DELS TORMS (LES GARRIGUES)	DATA: FEBRER 2025	ESCALA: 0m s/e S/E Originals DIN A3	TÍTOL DEL PLÀNOL: ESTUDI DE SEGURETAT I SALUT SENYALITZACIÓ DE TRÀFIC DISTÀNCIES EN PRESÈNCIA DE SERVEIS	NÚM. PLÀNOL: EBSS.07 FULL: 07 de 11 REVISIÓ:

DETALL DE BARRERA MÒBIL:

PLANTA

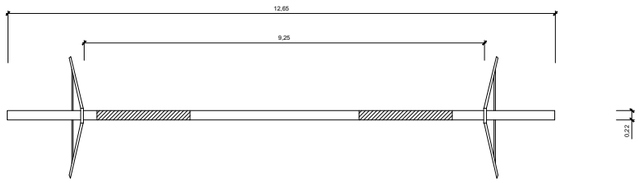

ALÇAT

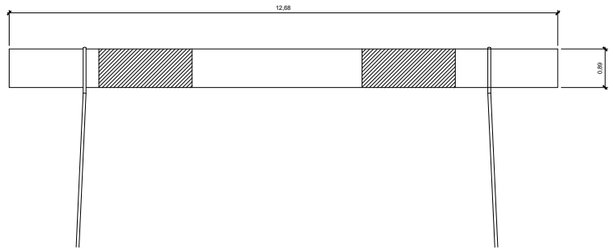

PERFIL

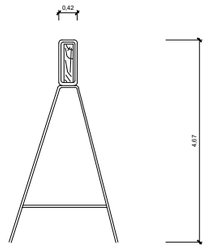

VALLA MÒBIL DE TIPUS PEATONAL PER SENYALITZACIÓ

PLANTA

ALÇAT

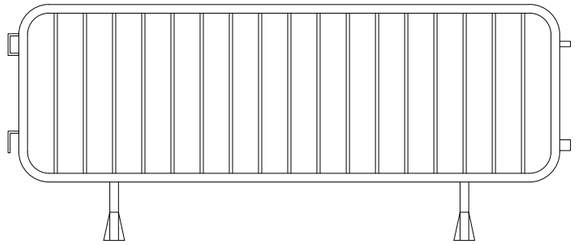

PERFIL

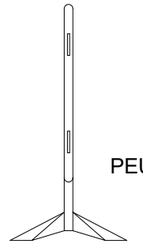

PEUS

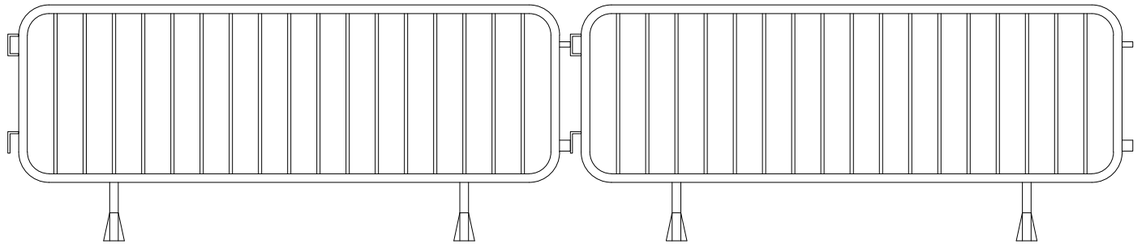

RESIDUS DE RUNA CONTENIDOR

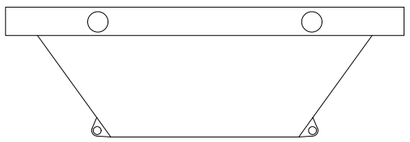

AMDAMI DE BORRIQUETA

Altura de treball inferior a 2 metres

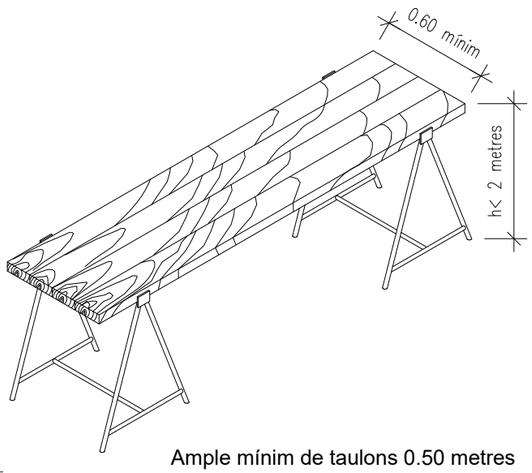

Ample mínim de taulons 0.50 metres

XARXA TARONJA P.V.C

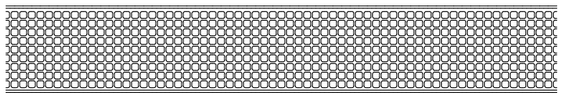

DETALLS LLUMINOSES

PLANTA

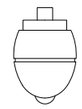

ALÇAT

BALISES CÒNIQUES

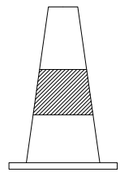

ALÇAT

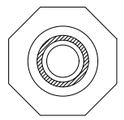

PLANTA

PROMOTOR:	EMPRESA CONSULTORA:	TÈCNIC AUTOR DEL PROJECTE:	TÍTOL DEL PROJECTE:	DATA:	ESCALA:	TÍTOL DEL PLÀNOL:	NÚM. PLÀNOL:
AJUNTAMENT ELS TORMS	engisic	Francesc Solé Duocastella, Enginyer Tècnic Industrial Albert Herrero Casas, Enginyer de Camins	PROJECTE CONSTRUCTIU D'ACTUACIONS DE MILLORA PER A LA DIGITALITZACIÓ DE LA XARXA D'ABASTAMENT D'AIGUA EN BAIXA AL MUNICIPI DELS TORMS (LES GARRIGUES)	FEBRER 2025	0m s/e S/E *Originals DIN A3*	ESTUDI DE SEGURETAT I SALUT SENYALITZACIÓ VERTICAL	EBSS.08 FULL: 08 de 11 REVISIÓ:

PROMOTOR:	EMPRESA CONSULTORA:	TÈCNIC AUTOR DEL PROJECTE:	TÍTOL DEL PROJECTE:	DATA:	ESCALA:	TÍTOL DEL PLÀNOL:	NÚM. PLÀNOL:
AJUNTAMENT ELS TORMS	engisic	Francesc Solé Duocastella Enginyer Tècnic Industrial Albert Herrero Casas Enginyer de Camins	PROJECTE CONSTRUCTIU D'ACTUACIONS DE MILLORA PER A LA DIGITALITZACIÓ DE LA XARXA D'ABASTAMENT D'AIGUA EN BAIXA AL MUNICIPI DELS TORMS (LES GARRIGUES)	**FEBRER 2025**	0m s/e S/E *Originals DIN A3*	ESTUDI DE SEGURETAT I SALUT SENYALS DE PROTECCIÓ	EBSS.09 FULL: 09 de 11 REVISIÓ:

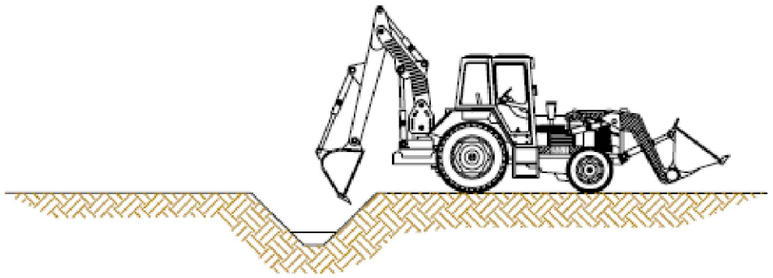

1.Realització de cates amb mitjans mecànics.

Seran per trobar serveis afectats, bàsicament s'efectuarà amb màquina.
Es requerirà la presència del recurs preventiu per fer el seguiment de les cates a executar conforme el plànol de previsió de situació de serveis.

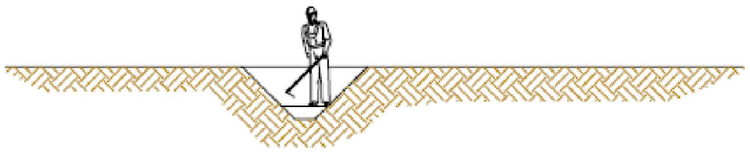

2.Realització de cates amb mitjans manuals.

Seran per trobar serveis afectats. Abans d'arribar als serveis afectats a fi d'evitar malmetre els serveis.

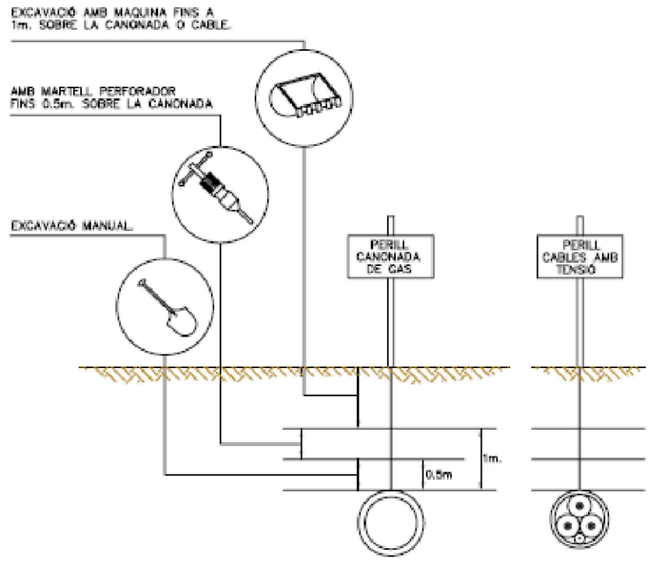

3.Distàncies màximes de seguretat recomanables als treballs d'excavació sobre conduccions de serveis afectats (gas i electricitat)

PROMOTOR:	EMPRESA CONSULTORA:	TÈCNIC AUTOR DEL PROJECTE:	TÍTOL DEL PROJECTE:	DATA:	ESCALA:	TÍTOL DEL PLÀNOL:	NÚM. PLÀNOL:
AJUNTAMENT ELS TORMS	engisic	Francesc Solé Duocastella, Enginyer Tècnic Industrial Albert Herrero Casas, Enginyer de Camins	PROJECTE CONSTRUCTIU D'ACTUACIONS DE MILLORA PER A LA DIGITALITZACIÓ DE LA XARXA D'ABASTAMENT D'AIGUA EN BAIXA AL MUNICIPI DELS TORMS (LES GARRIGUES)	FEBRER 2025	0m — s/e S/E *Originals DIN A3*	ESTUDI DE SEGURETAT I SALUT DETECCIÓ DE SERVEIS AFECTATS SOTERRATS	EBSS.10 FULL: 10 de 11 REVISIÓ:

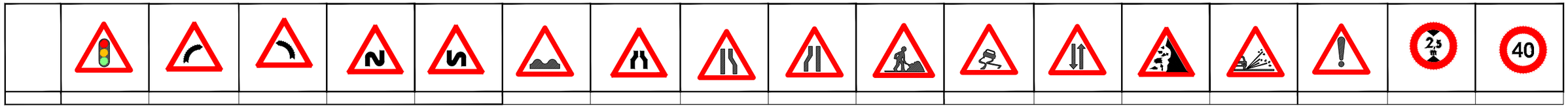

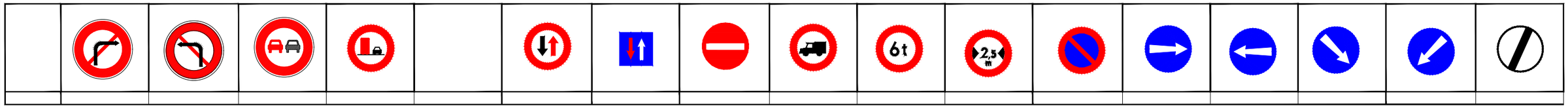

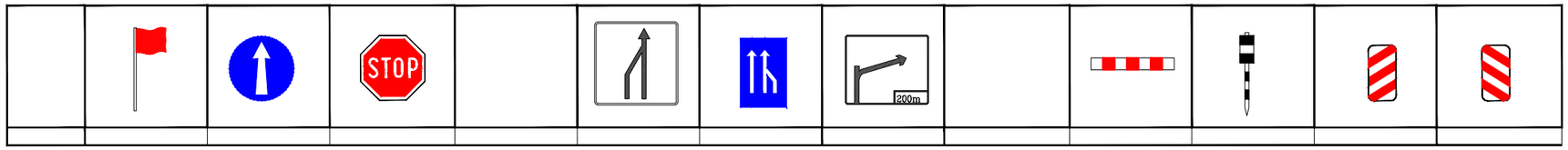

PROMOTOR:	EMPRESA CONSULTORA:	TÈCNIC AUTOR DEL PROJECTE:	TÍTOL DEL PROJECTE:	DATA:	ESCALA:	TÍTOL DEL PLÀNOL:	NÚM. PLÀNOL:
AJUNTAMENT ELS TORMS	engisic	Francesc Solé Duocastella, Enginyer Tècnic Industrial Albert Herrero Casas, Enginyer de Camins	PROJECTE CONSTRUCTIU D'ACTUACIONS DE MILLORA PER A LA DIGITALITZACIÓ DE LA XARXA D'ABASTAMENT D'AIGUA EN BAIXA AL MUNICIPI DELS TORMS (LES GARRIGUES)	**FEBRER 2025**	0m — s/e S/E *Originals DIN A3*	ESTUDI DE SEGURETAT I SALUT SENYALITZACIÓ DE TRÀFIC	EBSS.11
							FULL: 11 de 11
							REVISIÓ:

ANNEX 8. AFECCIONS I SERVEIS AFECTATS

Índex

1 INTRODUCCIÓ 3
2 SERVEIS AFECTATS 3
3 AFECCIONS 3

1 INTRODUCCIÓ

El present annex té per objectiu valorar l'afectació de les actuacions de les obres del PROJECTE CONSTRUCTIU D'ACTUACIONS DE MILLORA PER A LA DIGITALITZACIÓ DE LA XARXA D'ABASTAMENT D'AIGUA EN BAIXA AL MUNICIPI DELS TORMS (LES GARRIGUES) sobre els serveis existents.

2 SERVEIS AFECTATS

En l'àmbit del projecte, degut a la naturalesa de les actuacions proposades, només s'afectarà per les obres el següent:

- Abastament d'aigua:
  - Xarxa d'abastament d'aigua en baixa gestionada per l'Ajuntament dels Torms

El projecte es basa en la substitució de comptadors, per tant no hi haurà un efecte directe en la xarxa d'abastament. És en l'actuació d'instal·lació del comptador a la sortida del dipòsit nou i també la substitució d'un comptador d'una granja que poden afectar el servei d'abastament d'aigua del municipi.

3 AFECCIONS

El projecte no presenta afeccions en cap d'aquestes zones o infraestructures:

- Pla d'Espais d'Interès Natural (PEIN)
- Espais Naturals de Protecció Especial (ENPE)
- Xarxa Natura 2000

ANNEX 9. PLA DE GESTIÓ DE RESIDUS

Índex

1 OBJECTIU 3
1.1 Marc legal 3
1.2 Esquema del pla 3
2 DEFINICIÓ I CONCEPTES 3
3 MESURES DE MINIMITZACIÓ I PREVENCIO DE RESIDUS 4
4 ESTIMACIÓ DE LA GENERACIÓ 4
4.1 Tipologia de residus 4
4.1.1 Residus Principals 4
4.1.2 Altres residus 5
4.2 Estimació del volum generat 5
5 OPERACIONS DE GESTIÓ DE RESIDUS 6
5.1 Seguiment 6
5.2 Procés de desconstrucció 6
5.3 Gestió dels residus tòxics i/o perillosos 7
5.4 Gestors de residus 8
6 PLEC DE PRESCRIPCIONS TÈCNIQUES 9
7 PRESSUPOST 9

1 OBJECTIU

L'objectiu de l'annex és fomentar la prevenció, reutilització, la valorització i l'adequat tractament dels residus generats durant l'execució de les obres PROJECTE CONSTRUCTIU D'ACTUACIONS DE MILLORA PER A LA DIGITALITZACIÓ DE LA XARXA D'ABASTAMENT D'AIGUA EN BAIXA AL MUNICIPI DELS TORMS (LES GARRIGUES). El present Pla de Gestió de residus respecte el Real Dec ret 105/2008 de regulació de la producció i la gestió de residus de la construcció i la demolició. El productor de residus està obligat a disposar de la documentació per la gestió dels residus generats a la seva obra.

Aquesta obra no contempla l'execució de treballs d'obra civil, com ara demolicions o excavacions, per tant no es disposaran de grans volums de residus. Només es valora com a quantitat fixa justificar el possible tractament dels residus generats a les operacions de fontaneria, bé pel tall de tubs (extrems sobrants) o per la retirada de algunes peces especials.

1.1 Marc legal

Les normatives de referència en la gestió de residus del projecte són:

- Real Decreto 209/2018, de 6 de abril, por el que se aprueba el Plan Territorial Sectorial de Infraestructuras de Gestión de Residuos Municipales de Cataluña (PINFRECAT20).
- Real Decreto 210/2018, de 6 de abril, por el que se aprueba el Programa de Prevención y Gestión de Residuos y Recursos de Cataluña (PRECAT20).
- Decret 152/2017, de 17 d'octubre, sobre la classificació, la codificació i les vies de gestió dels residus a Catalunya.
- Decret 89/2010, de 29 de juny, pel qual s'aprova el Programa de gestió de residus de la construcció de Catalunya (PROGROC), es regula la producció i gestió dels residus de la construcció i demolició, i el cànon sobre la deposició controlada dels residus de la construcció.
- Decret Legislatiu 1/2009, de 21 de juliol, pel qual s'aprova el Text refós de la Llei reguladora dels residus.
- Reial Decret 105/2008, de 1 de febrer, per el que se regula la producció i gestió dels residus de construcció i enderroc
- Reial Decret 396/2006, de 31 de Març, pel qual s'estableixen les disposicions mínimes de seguretat i salut aplicables als treballs amb risc d'exposició a l'amiant. («BOE» 86, d'11-4-2006.)
- Decret 21/2006, de 14 de febrer, modificat pel Decret 111/2009, de 14 de juliol, pel qual es regula l'adopció de criteris ambientals i d'ecoeficiència en els edificis
- Ordre MAM/304/2002, de 8 de febrer, per la qual es publiquen les operacions de valorització i eliminació de residus i la llista europea de residus.
- Decret 34/1996, de 9 de gener, pel qual s'aprova el Catàleg de residus de Catalunya.
- Decret 201/1994, de 26 de juliol, modificat pel Decret 161/2001, de 12 de juny, regulador dels enderrocs i altres residus de la construcció.
- Reial Decret 833/1988, pel que s'aprova el Reglament per a l'execució de la Llei 20/1986, Bàsica de Residus Tòxics i Perillosos.(text consolidat vigent 2021)
- Llei 15/2003, de modificació de la Llei 6/199, reguladora dels residus.
- Llei 10/98, de 21 de abril, de residus (Modificada per la Llei 62/2003)
- Llei 6/1993, de 15 de juliol, reguladora dels residus (Modificada per la Llei 15/2003, de 13 de juny i la Llei 08/2008, de 10 de juliol)

1.2 Esquema del pla

El present annex estableix un pla de gestió de residus amb la finalitat de fomentar, per aquest ordre, la seva prevenció, reutilització i reciclat, o altres formes de valorització, i l'adequat tractament d'aquells destinats a eliminació.

En primer lloc s'exposen les mesures per poder minimitzar i prevenir la quantitat de residus que es generen habitualment a les obres de construcció. A continuació s'estimen i tipifiquen els residus que s'ha considerat al projecte, i posteriorment es descriuen les operacions i instal·lacions mínimes previstes destinades a la gestió de residus.

L'esquema a seguir del pla de gestió de residus és el següent:

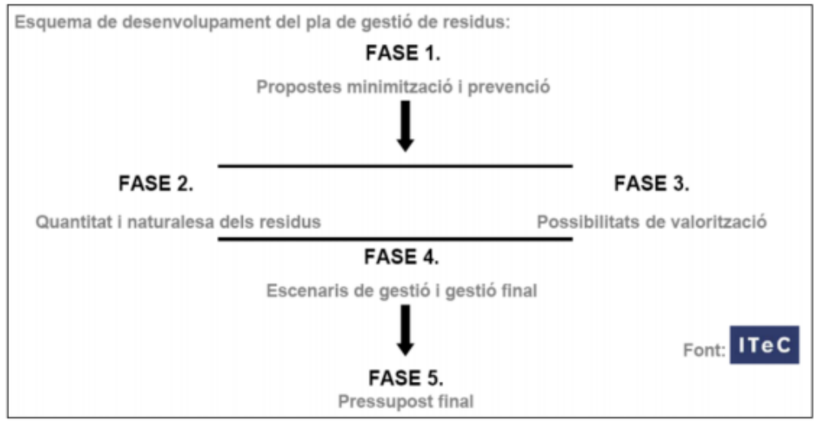

Figura 1. Esquema a seguir del pla de gestió de residus

2 DEFINICIÓ I CONCEPTES

Residus de construcció i demolició: Qualsevol substància o objecte que contempli la definició de Residus inclosa en l'article 3.a de la Llei 22/2011, de 28 de juliol, i es generi en una obra de construcció o demolició.

Residu perillós o especial: Tots aquells residus que per la seva naturalesa potencialment contaminant requereixin un tractament específic i un control periòdic i que es trobin inclosos dins de l'àmbit d'aplicació de la Directiva 91/689/CE, de 12 de desembre.

Residu no perillós i no especial: Tots els residus que no es classifiquen com residus inerts o especials.

Residu inert: Residu no perillós que no experimenta transformacions físiques, químiques o biològiques significatives, no és soluble ni combustible, ni reacciona física ni químicament ni de cap manera, no és

biodegradable, no afecta negativament a altres matèries que poden entrar en contacte de forma que pugui donar lloc a contaminació ambiental o perjudicial per a la salut humana. La lixiviabilitat total i la seva ecotoxicitat, així com el contingut de contaminants dels residus hauran de ser insignificants. En cap cas ha de suposar un risc per als éssers vius ni per a la qualitat de les aigües superficials o subterrànies.

Productor de residus de construcció o demolició:

- La persona física o jurídica titular de la llicència urbanística en una obra de construcció o demolició: a les obres que no siguin necessàries llicències urbanístiques, es considerarà productor de residus la persona física o jurídica titular dels béns immobles objecte d'una obra de construcció o demolició.
- La persona física o jurídica que realitzi operacions de tractament, mescla o d'una altra tipologia, que ocasioni un canvi de naturalesa o de composició dels residus.
- L'importador o adquiridor en qualsevol estat de la Unió Europea de residus de construcció o demolició.

Posseïdor de residus de la construcció i demolició: La persona física o jurídica que tingui al seu poder els residus de la construcció i demolició i ostenti la condició de gestor de residus. Tindrà la consideració de posseïdor de residus la persona física o jurídica que executi l'obra de la construcció o demolició, com a constructor, els subcontractistes, els treballadors autònoms. No tindrà la consideració de posseïdor de residus de construcció i demolició els treballadors per compte aliè.

3 MESURES DE MINIMITZACIÓ I PREVENCIÓ DE RESIDUS

Per poder reutilitzar o reciclar, es recomana que la gestió mínima de separació selectiva per a les obres de construcció i demolició estigui formada per la segregació dels residus Inerts, dels residus No Especials i dels residus Especials (aquests sempre han d'anar separats de la resta). Cal tenir en compte, però, que aquesta gestió mínima pot anar-se ampliant en funció de les possibilitats de valorització (internes i externes) que existeixin a la mateixa obra i a l'entorn proper d'aquesta. En el primer cas ens referim a la capacitat que pugi tenir una determinada obra de construcció d'absorbir part dels residus inerts que genera; en el segon cas ens referim a la viabilitat de comptar amb empreses valoritzadores de residus (per exemple, si tenim a l'abast dels recicladors de plàstic, de fusta, de metall, de paper i cartró, etc.).

La classificació en origen (a la mateixa obra) dels residus de construcció i demolició és el factor que més influeix en el seu destí final. Un contenidor que surt de l'obra amb residus heterogenis té menys opcions de ser valoritzat que un de net, carregat amb un residu homogeni que pot ser transportat directament cap a una central de reciclatge o, fins i tot, si compleix amb les característiques fisicoquímiques exigides, reutilitzat (en els cas de la runa neta) a mateixa obra on s'ha produït.

Es a dir, qualsevol operació de reciclatge o de reutilització ha d'estar sotmesa a una destria inicial que permeti disposar d'una matèria primera uniforme i d'un material resultant de qualitat. Quan no sigui viable la classificació selectiva en origen (a la mateixa obra) és obligatori derivar els residus barrejats (inerts i no especials) cap a instal·lacions on es faci un tractament previ i des d'on el residu pugi ser finalment tramés a un gestor autoritzat per la seva valorització o, en el cas més desfavorable, cap a l'abocament a dipòsit controlat.

A la següent fitxa s'identifiquen les mesures de minimització de residus que s'han considerat al projecte, per tal de prevenir la generació de residus de la construcció durant la fase d'obra i poder reduir-ne la seva producció.

Taula 1: Accions de minimització i prevenció de residus

ACCIONS DE MINIMITZACIO I PREVENCIO DE RESIDUS	
1	S'ha programat el volum de terres excavades per minimitzar el sobrants de terra
2	Es reutilitza gran part de la terra excavada pel mateix reblert de les rases
3	Alguns sistemes constructius són sistemes industrialitzat i prefabricats que es munten a obra sense gairebé generar residus
4	S'han detectat aquelles partides que poden admetre materials reutilitzat de la pròpia obra.

4 ESTIMACIÓ DE LA GENERACIÓ

4.1 Tipologia de residus

A continuació es presenta un llistat dels residus que es poden produir durant l'obra i la seva classificació segons el Catàleg Europeu de Residus (CER), que està en vigor des de l'1 de gener de 2002. Amb el nou catàleg, mitjançant un sistema de llista única s'estableix quins residus han d'ésser considerats com a perillosos (especials). Al Catàleg, els residus adopten una codificació de sis xifres, essent el format de la codificació el mateix que en el Catàleg de Residus de Catalunya (CRC), tot i que aquests no tenen per què coincidir.

El CRC continua essent vigent per a determinar la correcta gestió que ha de tenir cadascun dels residus (valorització, tractament o disposició), sempre que no entri en contradicció del nou Catàleg Europeu de Residus, com és el cas de la seva classificació.

4.1.1 Residus Principals

Els principals residus generats durant l'execució del projecte són:

- Terres i roques: Procedents dels moviments de terra d'excavació de desmunts, rases i altres infraestructures.
- Formigó: Derivat de l'execució de les arquetes i la restitució de paviments. La posada en obra del formigó comporta sistemàticament abocaments incontrolats derivats de la neteja de cisternes pels voltants de les infraestructures o camins d'accés.
- Mescles de formigó, maons, teules i materials ceràmics, diferents de les especificades en el codi 170106: Procedent de la demolició de construccions i de paviments, per a l'execució de les noves connexions contemplades al projecte.
- Mescla asfàltica: derivat de demolicions de paviment.
- Trams de canonada: Canonada procedent de la canonada actual que quedi afectada per les obres previstes al projectes.

- Mescles de metalls: Procedents de les armadures.
- Trams de canonada de fibrociment procedent de la canonada actual que quedi afectada per les obres previstes al projectes.
- Olis de motor: Derivats de l'ús de maquinària.
- Altres: envasos, plàstic, cables elèctrics, residus municipals...

Segons el Catàleg Europeu de Residus s'inclouen en els següents grups:

Taula 2 Residus principals

CODI I DESCRIPCIÓ		CONSIDERACIÓ
17. RESIDUS DE LA CONSTRUCCIÓ I DEMOLICIÓ	17 01 Formigó, maons, teules i materials ceràmics • 17 01 01 Formigó • 17 01 07 Mescles de formigó, maons, teules i materials ceràmics, diferents de les especificades en el codi 170106	Aquests residus es consideren com NO PERILLOSOS
	17 03 Mescles bituminoses, quitrà d'hulla i altres productes enquitranats • 17 03 02 Mescles bituminoses diferents de les especificades en el codi 170301	
	17 04 Metalls • 17 04 05 Ferro i acer • 17 04 07 Metalls mesclats	
	17 05 Terra (inclosa l'excavada de zones contaminades), pedres i llots de drenatge • 17 05 04 Terra i pedres diferents de les especificades en el codi 170503	
	17 06 Material d'aïllament i materials de construcció que contenen amiant • 17 06 05 Materials de construcció que contenen amiant	Aquests residus es consideren com RESIDUS PERILLOSOS, i com a tal hauran de tenir un tractament específic

4.1.2 Altres residus

Els altres residus generats en menor quantitat durant l'execució del projecte són:

- Olis de motor: Derivats de l'ús de maquinària.
- Envasos de paper i cartró
- Envasos de plàstics
- Vasos, draps de neteja i roba de treball

Segons el Catàleg Europeu de Residus s'inclouen en els següents grups:

Taula 3 Altres residus

CODI I DESCRIPCIÓ		CONSIDERACIÓ
13. RESIDUS D'OLIS I DE COMBUSTIBLES LÍQUIDS, EXCEPTE OLIS COMESTIBLES I ELS DELS CAPÍTOLS 05.12 I 19	13 02 Residus d'olis de motor, de transmissió mecànica i lubricants • 13 02 06 Olis sintètics de motor, de transmissió mecànica i lubricants	Aquests residus es consideren com RESIDUS PERILLOSOS, i com a tal hauran de tenir un tractament específic
15. RESIDUS D'ENVASOS; ABSORBENTS, DRAPS DE NETEJA; MATERIALS DE FILTRACIÓ I ROBA DE PROTECCIÓ NO ESPECIFICATS EN CAP ALTRA CATEGORIA	15 01 Envasos (inclosos els residus d'envasos de la recollida selectiva municipal) • 15 01 01 Envasos de paper i cartró • 15 01 02 Envasos de plàstic	Aquests residus es consideren com RESIDUS NO PERILLOSOS
	15 02 Absorbents, materials de filtració, draps de neteja i roba protectora • 15 02 03 Absorbents, materials de filtració, draps de neteja i roba protectora diferents dels especificats en el codi 150202	

4.2 Estimació del volum generat

Els volums dels principals residus generats en l'obra els trobem en els amidaments. Els més importants, detallats per cada actuació, i per al total del projecte, es mostren a les següents taules:

Taula 4 Volum de residus generats

Procedència obra	Codi CER	Total Volum (m^3)
Diversos	**15 01 01**	
	Envasos de paper i cartró	0,5
Diversos	**15 01 02**	
	Envasos i embalatges de plàstic	0,5
Terra i pedres	**17 05 04**	
	Terra i pedres	1,2
Retirada de comptadors	**17 04 07**	
	Residus inorgànics (metàl·lics)	1,0
	Total general	**3,2**

No s'han tingut en compte el volum de residus les quantitats dels mateixos considerats durant l'execució de les obres no són representatius per a la seva gestió (restes vegetals i residus equiparables a residus municipals).

Els residus hauran de lliurar-se a un gestor autoritzat, ja que cap d'ells poden ser reutilitzats a la pròpia obra. Per altra banda, és necessari considerar també el transport i gestió dels equipaments actuals que s'han de substituir.

5 OPERACIONS DE GESTIÓ DE RESIDUS

Els objectius generals de l'aplicació d'un Pla de Gestió de Residus són els següents:

- Incidir en la comportament del personal de l'obra amb l'objectiu de millorar en la gestió dels residus
- Planificar i minimitzar el possible impacte ambiental dels residus de l'obra. En aquest cas els objectius es centraran en la classificació en origen i la correcta gestió externa dels residus

A partir del "Catàleg de Residus de Catalunya" els residus generats en la present obra es gestionen mitjançant els següents processos:

Operacions d'eliminació

D0502 – Dipòsit controlat de residus no perillosos

Terra i pedres diferents de les especificades en el codi 170503

Envasos i embalatges de paper i cartró

Envasos i embalatges de plàstic

Absorbents, materials de filtració, draps de neteja i roba protectora diferents dels especificats en el codi 150202

Residus inorgànics diferents dels especificats en el codi 160303 (comptadors)

Opcions de valorització

R 0305 - Us de residus de paper en l'obtenció de pasta per a la fabricació de paper

Paper i cartó

R 0306 - Reciclatge d'altres residus orgànics per a la posterior fabricació o producció de nous productes

Envasos de plàstic

R 0306 - Reciclatge d'altres residus orgànics per a la posterior fabricació o producció de nous productes

Absorbents, materials de filtració, draps de neteja i roba protectora diferents dels especificats en el codi 150202

R 0505 – Reciclatge d'altres residus inorgànics en substitució de matèries primeres

Terra i pedres diferents a les especificades al codi 170503

5.1 Seguiment

El seguiment es realitzarà documentalment i visualment tal i com indiquen les normes del Catàleg de Residus de Catalunya. Documentalment es comprovarà mitjançant:

- Fitxa d'acceptació (FA): acord normalitzat que, per a cada tipus de residu, s'ha de subscriure entre el productor o posseïdor del mateix i l'empresa gestora escollida.
- Full de seguiment (FS): document que ha d'acompanyar cada transport individual de residus al llarg del seu recorregut
- Full de seguiment itinerant (FI): document de transport de residus que permet la recollida amb un mateix vehicle i de forma itinerant de fins a un màxim de vint productors o posseïdors de residus
- Fitxa de destinació: document normalitzat que ha de subscriure el productor o posseïdor d'un residu i el destinatari d'aquest i que té com a objecte el reconeixement de l'aptitud del residu per a ser aplicat a un determinat sòl, per ús agrícola o en profit de l'ecologia
- Justificant de recepció (JRR): albarà que lliura el gestor de residus a la recepció del residu, al productor o posseïdor del residu

Una obra té dos tipus de gestió, la gestió dins de l'obra i fora de l'obra

- L'espai disponible per realitzar la separació selectiva dels residus a l'obra.
- La possibilitat de reutilització i reciclatge in situ.
- La proximitat d'empreses valoritzadores de residus de la construcció i demolició i la distància als dipòsits controlats, els costos econòmics associats a cada opció de gestió, etc.

En qualsevol cas, s'ha de considerar sempre l'abocament en dipòsits controlats com a última opció en la gestió dels residus de construcció i demolició i, s'ha de tendir, per aquest ordre, a la reutilització, al reciclatge o a qualsevol altre tipus de valorització.

5.2 Procés de desconstrucció

Per a una correcta gestió dels residus generats cal tenir en compte el procés de generació dels mateixos, és a dir, la tècnica de desconstrucció. Com a procés de desconstrucció s'entén els conjunt d'accions de desmantellament d'una construcció que fa possible un alt grau de recuperació i aprofitament dels materials, per tal de poder-los valoritzar. Així, amb l'objectiu de facilitar els processos de reciclatge i gestió dels residus, cal disposar de materials de naturalesa homogènia i exempts de materials perillosos.

Per tal de facilitar el tractament posterior dels materials i residus obtinguts durant l'enderroc de paviments i altres elements i la desinstal·lació de xarxes en estesa aèria, en cas d'haver-hi, majoritàriament

mitjançant disposició, la desconstrucció es realitzarà de tal manera que els diversos components puguin separar-se fàcilment en l'origen, i ser disposats segons la seva naturalesa. Amb aquest objectiu es disposaran diverses superfícies degudament impermeabilitzades per acollir els materials obtinguts segons la seva naturalesa, especialment per segregar correctament els residus especial, no especial i inerts. Les accions que es duran a terme per aconseguir aquesta separació són les següents:

- Adequació de diferents superfícies o recipients per a la segregació correcta dels residus
    - Mescles de formigó, maons, teules i materials ceràmics
    - Terra i pedres que no contenen substàncies perilloses
    - Mescles asfàltiques
    - Material de la construcció que contenen amiant
    - Restes vegetals
- Identificació mitjançant cartells de la ubicació dels diferents residus
    - Codi d'identificació segons el Catàleg Europeu de Residus
    - Nom, direcció i telèfon del titular dels residus
    - Naturalesa dels riscs

5.3 Gestió dels residus tòxics i/o perillosos

Els residus perillosos contenen substàncies tòxiques, inflamables, irritants, cancerígenes o que provoquen reaccions nocives en contacte amb altres materials. El tractament d'aquests consisteix en la recuperació selectiva, a fi d'aïllar-los i facilitar el seu tractament específic o la deposició controlada en abocadors especials, mitjançant el transport i tractament adequat per part d'un gestor autoritzat.

Entre els possibles residus generats a l'obra es consideraran inclosos en aquesta categoria els següents:

- Residus de productes utilitzats com dissolvents, així com els recipients que els contenen
- Olis usats, restes d'olis i fungibles usats en la posta a punt de la maquinària, així com els envasos que els contenen
- Barreges d'olis amb aigua i de hidrocarburs amb aigua com a resultat dels treballs de manteniment de maquinària i equips
- Restes de tints, colorants, pigments, pintures, laques i vernissos, així com els recipients que els contenen.
- Restes de resines, làtex, plastificants i coles, així com els envasos que els contenen
- Residus biosanitaris procedents de cures i tractament mèdics a la zona d'obres
- Residus fitosanitaris i herbicides, així com els recipients que els contenen.
- Residus de materials de la construcció que contenen amiant.

A continuació s'indiquen les diverses possibilitats de gestió segons l'origen del residu:

- Els olis i greixos procedents de les operacions de manteniment de maquinària es disposaran en bidons adequats i etiquetats segons es contempla en la legislació sobre residus tòxics i perillosos i es concertarà amb una empresa gestora de residus degudament autoritzada i homologada, la correcta gestió de la recollida, transport i tractament de residus. La Generalitat de Catalunya ha assumit la titularitat en la gestió d'olis residuals. La Junta de Residus, després del corresponent concurs públic, ha fet concessionària l'empresa CATOR S.A., que és l'encarregada en l'actualitat de la recollida, transport i tractament dels olis usats que es generen a Catalunya.
- Es farà especial atenció a restes de pintures, dissolvents i vernissos, que han de ser gestionats de forma especial segons el CRC. S'hauran d'emmagatzemar en bidons adequats per aquest ús, donant especial atenció a evitar qualsevol abocament en transvasaments de recipients
- Els residus biosanitaris i els fitosanitaris i herbicides es recolliran específicament i seran lliurats a gestor i transportista autoritzat i degudament acreditat. S'utilitzaran envasos clarament identificables, diferents per a cada tipus de residu, amb tancament hermètic i resistent a fi d'evitar fugues durant la seva manipulació.
- En cas de que es produeixi l'abocament accidental d'aquests tipus de residus durant la fase d'execució, l'empresa licitadora notificarà d'immediat del que s'ha produït als organismes competents, executant les actuacions pertinents per tal de retirar els residus i elements contaminats i procedir a la seva restitució.
- Donada l'existència de tasques de retirada de Fibrociment amb fibres d'amiant, la retirada de la canonada existent s'haurà d'executar amb mitjans especialitzats per tractar-se de materials friables amb alt risc per a la salut. L'empresa encarregada de la retirada d'aquest material per obligació ha d'estar inscrita en el RERA i haurà d'acomplir els requisits i protocols establerts per la normativa vigent. Les tasques considerades al projecte son:

    - Desmuntatge i retirada de la canonada i elements de fixació.
    - Extracció, plastificat, etiquetatge i paletització manual dels residus.
    - Càrrega de residus en camió per a transport emprant mitjans mecànics.
    - Transport de residus de fibrociment a instal·lació de gestió autoritzada.
    - Cànon per a l'abocament dels residus de fibrociment.
    - Equipament i mesures de seguretat i salut adequades per a la gestió del fibrociment en obra.
    - Pla específic de gestió del fibrociment.
    - Presa de 1 mostra mediambiental i 1 mostra del personal

En l'aplicació de la legislació vigent en l'etiqueta dels envasos o contenidors que contenen residus perillosos figurarà:

- El codi d'identificació de residus
- El nom, direcció i telèfon del titular dels residus
- La data d'envasament
- La naturalesa dels riscs que presenten els residus

Respecte als olis usats, hi ha una prohibició de realitzar qualsevol abocament en aigües superficials, subterrànies, xarxes de clavegueram o sistemes d'evacuació d'aigües residuals, prohibició que es fa extensible als residus derivats del tractament d'aquests olis usats.

5.4 Gestors de residus

A continuació es proposen gestors de residus propers a l'àmbit d'actuació per tal de gestionar els residus generats al llarg de l'obra.

JAUME ORO, SL

Codi gestor
E-506.98

Codi NIMA
2500015446

Adreça física
CAMARDÈVOL
25400 LES BORGES BLANQUES

Adreça de correspondència
AV. LES GARRIGUES, 15
25250 BELLPUIG

Telèfon
973320620

E-mail
jaumeoro@retemail.es

Web
-

LOCALITZACIÓ

Veure localització

Coordenades UTM ETRS89
X: 323438 // Y: 4597107

DADES DE L'ACTIVITAT

Activitat

DEPOSICIÓ CONTROLADA DE RUNES.

Operacions autoritzades

T15 Deposició en dipòsit de terres i runes

JAUME ORO, SL

Codi gestor
E-506.98

Codi NIMA
2500015446

Adreça física
CAMARDÈVOL
25400 LES BORGES BLANQUES

Adreça de correspondència
AV. LES GARRIGUES, 15
25250 BELLPUIG

Telèfon
973320620

E-mail
jaumeoro@retemail.es

Web
-

LOCALITZACIÓ

Veure localització

Coordenades UTM ETRS89
X: 323438 // Y: 4597107

DADES DE L'ACTIVITAT

Activitat

DEPOSICIÓ CONTROLADA DE RUNES.

Operacions autoritzades

T15 Deposició en dipòsit de terres i runes

RECICLAJE DE VEHÍCULOS Y MAQUINARIA LA COMETA, SL

Codi gestor
E-1368.13

Codi NIMA
4300071070

Adreça física
POL. IND. LA COMETA - C/ CARBONERES, 39
43700 EL VENDRELL

Adreça de correspondència
POL. IND. LA COMETA - C/ CARBONERES, 39
43700 EL VENDRELL

Telèfon
977667819

E-mail
reciclajelacometa@gmail.com

LOCALITZACIÓ

Veure localització

Coordenades UTM ETRS89
X: 377049 // Y: 4565666

DADES DE L'ACTIVITAT

Activitat

RECUPERACIÓ DE FERRALLA MITJANÇANT CLASSIFICACIÓ, PELAT DE CABLE I TRITURACIÓ DE LA FRACCIÓ METALL, I TRANSFERENCIA DE BATERIES.

Operacions autoritzades

T62 Gestió per un Centre de Recollida i Transferència

V41 Recicl.i recup.de metalls o compostos metàl·lics

V45 Recuperació de cables

6 PLEC DE PRESCRIPCIONS TÈCNIQUES

Les condicions tècniques pel correcte desenvolupament de les actuacions per la gestió de residus han estat incorporades al plec de prescripcions tècniques del projecte.

7 PRESSUPOST

El pressupost de les actuacions per la gestió de residus ha estat incorporat al pressupost del projecte.

ANNEX 10. ESPECIFICACIONS TÈCNIQUES DELS EQUIPS I DELS MATERIALS

Índex

1 INTRODUCCIÓ 3
2 EQUIPS I MATERIALS 3
3 DADES TÈCNIQUES TUB POLIETILÈ 3
4 DADES TÈCNIQUES TE EMBRIDADA 4
5 DADES TÈCNIQUES VÀLVULES DE COMPORTA 5
6 DADES TÈCNIQUES VENTOSA 5
7 DADES TÈCNIQUES BRIDA UNIVERSAL 6
8 DADES TÈCNIQUES COMPTADOR D'AIGUA KAMSTRUP 6
9 DADES TÈCNIQUES COMPTADOR WOLTMANN 7

1 INTRODUCCIÓ

L'objectiu d'aquest annex és la definició i informació orientativa dels principals equips previstos a les obres d'aquest projecte. En tot cas per l'execució de les obres el contractista de l'obra podrà oferir d'altres de similars característiques sempre i quan aquest siguin sotmesos a l'estudi i supervisió de la direcció facultativa de l'obra.

Tots els materials i equips en contacte amb l'aigua potable seran aptes per a la utilització dels mateixos en superfícies en contacte amb aigua per a consum humà segons la normativa vigent (RD 3/2023).

2 EQUIPS I MATERIALS

- TUB POLIETILÉ
- TE EMBRIDADA
- VÀLVULES DE COMPORTA
- VENTOSES
- BRIDA UNIVERSAL
- COMPTADOR KAMSTRUP
- COMPTADOR WOLTMANN

3 DADES TÈCNIQUES TUB POLIETILÈ

FITXA: TUB POLIETILÉ

DATOS GENERALES	
Tubos de Polietileno PE100 para conducción de agua y saneamiento con presión	

ESPECIFICACIONES	
Características Mecánicas	
Resistencia hidrostática a 20ºC, (σ= 12,0 MPa)	> 100 h.
Resistencia hidrostática a 80ºC, (σ= 5,4 MPa)	> 165 h.
Alargamiento en la rotura	≥ 350 %
Características Físicas	
Índice de fluidez MFR (Pesa de 5 Kg)	Variación respecto MP utilizada: ≤ 20%
Tiempo de inducción a la oxidación (200ºC)	≥ 20 min.

IMAGEN i CARACTERÍSTICAS GEOMÈTRICAS

Declaración de cumplimiento Hessel con la PAS 1075 disponible.

Norma aplicable: UNE-EN 12201

Certificación de Producto: AENOR

Color:
- Negro con bandas azules: Agua Potable
- Negro/Negro con bandas marrones: Agua No Potable
- Negro con bandas moradas: Agua Reciclada

Materia Prima utilizada:
PE100 Negro con Certificado de Producto AENOR

Gama de productos: Desde ϕ 20 hasta ϕ 1000 mm.

Suministro:
Hasta ϕ 90: Rollos de 100 m.
ϕ 110: Rollos de 50 m. y 100 m.
Desde ϕ 20 hasta ϕ 110: Barras de 6 m.
Desde ϕ 90 hasta ϕ 280: Barras de 12 m.
Desde ϕ 315 hasta ϕ 1000: Barras de 13 m.
Otros formatos: Consultar.

Sistema de unión:
Soldadura a tope, Electrofusión, Accesorios Mecánicos

FLEXIPOL
TUBOS DE POLIETILENO PE100

PN16 / SDR 11 Barras

Ref.	Ø Ext.	Espesor
060063016	63	5,8
060075016	75	6,8
060090016	90	8,2
060110016	110	10,0
060125016	125	11,4
060140016	140	12,7
060160016	160	14,6
060180016	180	16,4
060200016	200	18,2
060225016	225	20,5
060250016	250	22,7
060280016	280	25,4
060315016	315	28,6
060355016	355	32,2
060400016	400	36,3
060450016	450	40,9
060500016	500	45,4
060560016	560	50,8
060630016	630	57,2

4 DADES TÈCNIQUES TE EMBRIDADA

FITXA: TE EMBRIDADA

DATOS GENERALES

Descripción del producto:
Te con bridas orientables DN40-600 (PECB)

Normas:
- En conformidad con las normas EN 545:2010 y ISO 2531:2009

Características:
- Para redes de abastecimiento de agua potable.
- Revestimiento exterior e interior: empolvado de epoxi color azul de espesor medio 250 µm, de forma que el espesor mínimo medio de la capa no sea inferior a 200 µm., de acuerdo con la norma EN 14901-1 (PECB).

Esquema y especificaciones:

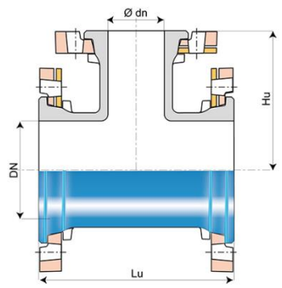

IMAGEN

5 DADES TÈCNIQUES VÀLVULES DE COMPORTA

FITXA: VÀLVULA DE COMPUERTA

DATOS GENERALES

Descripción del producto:
Válvula de compuerta embridada EN 558 S.15 (F5) con juntas tóricas substituibles, CTO. Para agua potable y líquidos neutros a un máximo de 70º C

Ensayos:
- Asiento: 1.1 x PN (en bar), Cuerpo: 1.5 x PN (en bar). Ensayo del par de cierre.
- Certificado según ACS-Francia

Normas:
- Distancia entre caras según EN 558 Tabla 2 Serie Básica 15
- Bridas y orificios según EN1092-2 (ISO 7005-2), PN10/16
- Diseñado según EN 1074 parte 1 y 2, Diseñado según EN 1171

Características:
- Tuerca fija, integrada en la compuerta, evita vibraciones y asegura durabilidad
- Compuerta completamente vulcanizada con EPDM certificado agua potable y con zapatas integradas que facilitan una suave operación
- Gran orificio cónico en el hueco del eje en la compuerta que previene el estancamiento del agua
- Compuerta y cuerpo con guías que garantizan un funcionamiento estable
- Eje de acero inoxidable con anillo de paro de la compuerta y rosca laminada para una alta resistència
- Collarín de empuje que proporciona la fijación del eje y bajos pares de funcionamiento
- Empaquetadura de triple seguridad con un sellado superior de NBR y con cuatro juntas tóricas de NBR en la tuerca del eje de latón resistente a la deszincificación reemplazables bajo presión. Con un manguito de caucho como sistema de estanqueidad del flujo
- Junta de EPDM alojada entre cuerpo y tapa
- Tornillos de acero inoxidable sellados con silicona y protegidos por la junta de la tapa
- Paso total
- Bajo para de maniobra
- Revestimiento de epoxi según EN14901 y DIN 3476-1, certificado GSK

IMAGEN

6 DADES TÈCNIQUES VENTOSA

FITXA: VENTOSA

DATOS GENERALES

Descripción del producto:
Ventosa trifuncional para agua potable y líquidos neutros max. 60°C (temporalmente hasta 90°C)

Ensayos/certificados:
- Certificada según DIN-DVGW. Certificado NW-6215BS5030
- Certificado Belgaqua

Normas:
- Bridas y orificios según EN1092-2 (ISO 7005-2), PN16
- Diseño según norma EN 1074-4-

Características:
- Tamaño orificios: Cinética DN 50: 794 mm² – automática 12 mm². Cinética DN 80: 1809 mm² - automática 12 mm². Cinética DN 150: 7850 mm² – automática 12 mm².
- El orificio de mayor tamaño está menos expuesto a la obstrucción por residuos
- El orificio en la ventosa automática libera grandes volúmenes de aire a elevados caudales cuando la tubería se encuentra bajo presión
- El diseño de la junta de cierre de la ventosa automática es menos sensible a diferentes presiones que un sellado flotante, permitiendo así un orificio de un único tamaño para un amplio rango de presiones
- La función de descarga reduce los accidentes por golpe de ariete
- El diseño dinámico permite la descarga de aire a altas velocidades a la vez que previene el cierre prematuro
- Diseño especial del asiento del orificio con una combinación de bronce y EPDM que garantiza un funcionamiento libre de mantenimiento a largo plazo
- La salida de descarga habilita la eliminación del exceso de fluido
- Ventosa cinética con cuerpo y tapa de fundición dúctil revestido de epoxi según DIN3476-1 y EN14901, 250 µm
- Ventosa automática de poliamida reforzada con el cuerpo protector de fundición dúctil
- Con conexión embridada o roscada BSP
- Rango de presión de trabajo: 0.2 – 16 bar

IMAGEN

7 DADES TÈCNIQUES BRIDA UNIVERSAL

FITXA: BRIDA UNIVERSAL

DATOS GENERALES

Descripción del producto:
AVK Supa® es una gama de bridas y uniones universales para tubos de fundición gris, fundición dúctil, acero, PVCu y fibrocemento. Los accesorios Supa® son fáciles de montar por el revestimiento antifricción de los tornillos y tuercas y la posibilidad de una desviación angular de los tubos hasta ±4°. La alta calidad del revestimiento de epoxi garantiza una protección contra la corrosión de larga duración.
Brida universal Supa® - Tornillos en inoxidable A2/ tuercas en A4. Uso en agua potable y líquidos neutros máx. 70°C

Ensayos/certificados:
- Certificado según ACS-Francia
- Certificada según Belaqua

Normas:
- Bridas y orificios según EN1092-2 (ISO 7005-2), PN 10/16

Características:
- Desviación angular ±4°
- Junta de EPDM certificado para agua potable
- Los tornillos de acero inoxidable A2 y las tuercas de acero resistente al ácido A4 con revestimiento anti-fricción para un fácil apriete y prevención de la corrosión
- Los extremos de los tornillos están protegidos con tapones de plástico
- La junta perfilada absorbe las mínimas imperfecciones de la tubería
- Versátil diseño con tolerancias típicas de 26 mm para cubrir todos los tipos de tubería
- Fundición dúctil con revestimiento de epoxi según EN 14901 y DIN 3476-1 y certificado GSK

IMAGEN

8 DADES TÈCNIQUES COMPTADOR D'AIGUA KAMSTRUP

FITXA: COMPTADOR AMB DETECCIÓ DE FUITES PER ULTRASÓ

DATOS GENERALES

Contador domiciliario para agua fría y caliente potable; DN 15 ... 32 mm

CARACTERÍSTICAS PRINCIPALES
- Detección acústica de fugas en conexiones de servicio
- Caudal nominal desde 1,6 m^3/h hasta 16 m^3/h
- Aprobado con rango dinámico de hasta R1600
- Precisión excepcional
- Comunicación integrada Wireless M-Bus C1, T1 y linkIIQ
- Antena externa opcional
- Los códigos de información inteligentes le asisten durante sus operaciones, la gestión de activos y el servicio de atención al cliente
- Medición de temperatura del agua y ambiente
- Hasta 20 años de vida útil de la batería

Aplicación:
- Medición residencial y comercial con exactitud debido a su configuración
- Gestión de redes de distribución de agua
- Detección de fugas con su tecnología de ultrasonido y capacidad de detectar flujos bajos
- Monitorización en tiempo real y gestión remota
- Contribución a la sostenibilidad económica/financiera y ambiental de la red

Opciones de lectura:
- Sistemas AMR (Automatic Meter Reading) con lectura móvil o walk-by
- Sistemas AMI (Advanced Metering Infraestructure) mediante redes inalámbricas de área local o LPWAN (Low Power Wide Area Network)
- Integración IoT (Internet of Things)
- Infraestructura cableada usando M-Bus y Wireless M-Bus

IMAGEN

9 DADES TÈCNIQUES COMPTADOR WOLTMANN

FITXA: COMPTADOR

DATOS GENERALES

Contador industrial para agua fría potable hasta 50 ºC; DN 40 ... 300

CARACTERÍSTICAS PRINCIPALES

- Contador con certificado de conformidad MID, de acuerdo a anexo MI001
- Comercializado en R100 según MID (prestaciones mejoradas respecto a la antigua clase B)
- Conjunto de inserción intercambiable con aprobación MID según anexo MI001
- Rango de medición excepcional; Q3/Q1 ≥ 100
- Gran capacidad de sobrecarga
- Sin necesidad de longitud recta aguas arriba del contador (U0D0 según OIML R49:2013 y ISO 4064-1:2017)
- Instalación en posición horizontal y vertical
- Cuerpos disponibles en longitud corta (WP) y larga (WS) según DIN 19625 y ISO 4064-1:2017
- El contador se puede sumergir; protección IP68
- Utilización de materiales resistentes a temperaturas de hasta 70 ºC
- Totalizador preparado para tecnología HRI-Mei
- Compatible con el emisor tipo opto OD

APLICACIÓN

- Medición para facturación de agua fría potable hasta 50 ºC
- Medición de caudales medios y altos
- Medición de caudales bajos ej. en periodos de carga mínima
- Ideal para control de fugas

Opciones

- Totalizador encoder con diferentes protocolos de datos (M-Bus, Sensus, IEC 1107)
- Versión con aleación libre de cobre para aguas agresivas
- Totalizador con 7 dígitos sin multiplicador (DN 150 … 300)
- Versión para alta presión hasta PN 40 (DN 50 ... 150)
- Versión para uso en áreas peligrosas
- HRI-Mei instalado en fabrica
- Conexión de 1/4" para sensor de presión

IMAGEN

ANNEX 11. JUSTIFICACIÓ DE PREUS

Justificació d'elements

JUSTIFICACIÓ DE PREUS

MA D'OBRA

CODI	UA	DESCRIPCIÓ	PREU	
A01-FEPE	h	Ajudant lampista	21,56000	€
A01-FEPH	h	Ajudant muntador	22,74000	€
A0112000	h	Cap de colla	25,76000	€
A0121000	h	Oficial 1a	21,89000	€
A0124000	h	Oficial 1a ferrallista	24,32000	€
A012M000	h	Oficial 1a muntador	25,13000	€
A0134000	h	Ajudant ferrallista	21,59000	€
A013M000	h	Ajudant muntador	15,98000	€
A013U001	h	Ajudant	24,20000	€
A0140000	h	Manobre	20,30000	€
A0150000	h	Manobre especialista	22,77000	€
A0D-0007	h	Manobre	20,30000	€
A0E-000A	h	Manobre especialista	22,77000	€
A0F-000E	h	Oficial 1a electricista	24,26000	€
A0F-000N	h	Oficial 1a lampista	24,26000	€
A0F-000R	h	Oficial 1a muntador	26,46000	€
A0F-000S	h	Oficial 1a d'obra pública	24,32000	€
A0F-000T	h	Oficial 1a paleta	26,38000	€

PROJECTE CONSTRUCTIU D´ACTUACIONS DE MILLORA PER A LA DIGITALITZACIÓ DE LA XARXA D´ABASTAMENT
D´AIGUA EN BAIXA AL MUNICIPI DE ELS TORMS (LES GARRIGUES)

JUSTIFICACIÓ DE PREUS

MAQUINÀRIA

CODI	UA	DESCRIPCIÓ	PREU	
C1101200	h	Compressor amb dos martells pneumàtics	14,32000	€
C1313330	h	Retroexcavadora sobre pneumàtics de 8 a 10 t	58,96000	€
C1317430	h	Miniexcavadora sobre cadenes de 2 a 5,9 t	53,57000	€
C131U020	h	Retroexcavadora de 50 hp, tipus CAT-416 o equivalent	41,24000	€
C1335080	h	Corró vibratori autopropulsat, de 8 a 10 t	63,52000	€
C133A030	h	Compactador duplex manual de 700 kg	8,71000	€
C133A0J0	h	Picó vibrant amb placa de 30x30 cm	5,57000	€
C133U080	h	Picó vibrant amb placa de 60 cm d'amplària	5,89000	€
C138-00KQ	h	Pala carregadora sobre pneumàtics de 15 a 20 t	102,96000	€
C13A-00FQ	h	Safata vibrant amb placa de 60 cm	6,16000	€
C13C-00LP	h	Retroexcavadora sobre pneumàtics de 8 a 10 t	58,96000	€
C1503000	h	Camió grua	57,86000	€
C150U004	h	Furgoneta de 3500 kg	8,13000	€
C152-003B	h	Camió grua	57,86000	€
C154-003K	h	Camió per a transport de 20 t	64,83000	€
C154-003M	h	Camió per a transport de 12 t	51,08000	€
C1705600	h	Formigonera de 165 l	2,10000	€
C1RA1100	m3	Subministrament de sac d'1 m3 de capacitat i recollida amb residus inerts o no especials	48,12000	€
C200U005	h	Radiodetector per a localització d'instal·lacions	5,41000	€
CZ111000	h	Grup electrògen d'1 a 5 kVA	2,54000	€

MATERIALS

CODI	UA	DESCRIPCIÓ	PREU	
B0111000	m3	Aigua	1,62000	€
B032U200	m3	Sauló garbellat, subministrat en sacs de 0,8 m3	29,01000	€
B032UR40	m3	Material reciclat de formigó de 0 a 8 mm (MR 0/8), subministrat en sacs de 0,8 m3	25,13000	€
B033R005	m3	Grava de pedrera de pedra calcària, de 5 a 15 mm	12,46000	€
B03C-05NM	m3	Sauló sense garbellar	18,24000	€
B03J-0K8V	t	Grava de pedrera, per a drens	23,01000	€
B065960B	m3	Formigó HA-25/B/20/IIa de consistència tova, grandària màxima del granulat 20 mm, amb >= 275 kg/m3 de ciment, apte per a classe d'exposició IIa	75,67000	€
B06F1-I4QZ	m3	Formigó en massa amb additiu hidròfug HM - 20 / B / 20 / X0 amb una quantitat de ciment de 200 kg/m3 i relació aigua ciment =< 0.6	107,96000	€
B06NS210	t	Formigó premesclat en sec, de grandària màxima del granulat 12 mm i un contingut de ciment >= 300 kg/m3	71,60000	€
B07L-1PY6	t	Morter per a ram de paleta, classe M 5 (5 N/mm2), en sacs, de designació (G) segons norma UNE-EN 998-2	54,84000	€
B0A14200	kg	Filferro recuit de diàmetre 1,3 mm	1,95000	€
B0B2A000	kg	Acer en barres corrugades B500S de límit elàstic >= 500 N/mm2	0,73000	€
B0DZU010	u	Placa de composite reforçada amb fibra de vidre, de 1200x800x30 mm, superfície antilliscant i cantells aixamfranats, apta per a una càrrega puntual de 500 kg, per a pas de persones per sobre de rases d'amplada <= 70 cm, per a 20 usos	5,19000	€
B125U005	m	Part proporcional de material per a senyalització del serveis in situ	0,35000	€
B2RA61H0	t	Deposició controlada a centre de reciclatge de residus de formigó inerts amb una densitat 1,45 t/m3, procedents de construcció o demolició, amb codi 170101 segons la Llista Europea de Residus	9,00000	€
B2RA-28UG	t	Disposició controlada en centre de reciclatge de residus de metalls barrejats no perillosos amb una densitat 0,2 t/m3, procedents de construcció o demolició, amb codi 17 04 07 segons la Llista Europea de Residus	26,00000	€
B2RA-28V5	m3	Deposició controlada en dipòsit autoritzat inclòs el cànon sobre la deposició controlada dels residus de la construcció, segons la LLEI 8/2008, de residus de terra inerts amb una densitat 1,6 t/m3, procedents d'excavació, amb codi 170504 segons la Llista Europea de Residus (ORDEN MAM/304/2002)	8,99000	€
B9G3-0HRV	t	Pols de quars color gris	108,55000	€
BBC1U010	m	Tanca mòbil de plàstic amb peus metàl·lics, d' 1 m de llargària i 1 m d'alçària, per a 10 usos, per a seguretat i salut	6,18000	€
BDGZZ040	u	Placa de cel·lulosa-ciment per a protecció entre serveis soterrats, de 600x300x10 mm	5,60000	€
BDK2U110	u	Pericó prefabricat de formigó de 30x30 cm	24,62000	€
BDK2-1KNC	u	Pericó de registre de formigó prefabricat sense fons de 80x80x85 cm, per a instal·lacions de serveis	71,65000	€
BDK2-1KND	u	Pericó de registre de formigó prefabricat sense fons de 100x100x100 cm, per a instal·lacions de serveis	171,95000	€
BDK5-1KHP	u	Bastiment quadrat i tapa quadrat de fosa dúctil per a pericó de serveis, recolzada, pas lliure de 700x700 mm i classe B125 segons norma UNE-EN 124	170,38000	€
BDKZU13B	u	Bastiment i tapa quadrats de fosa dúctil per a pericó de serveis, recolzada, pas lliure de 300x300 mm i classe B125 segons norma UNE-EN 124	19,58000	€
BF3DU1MC	u	Brida universal de fosa dúctil, DN125/150, rang 132-157, cargols d'acer 8.8 con revestiment Sheraplex, cautxú EPDM, certificat WRAS, resvestiment d'epoxi segons EN 14901 i DIN 3476-1, certificat GSK.	132,00000	€
BFB1U240	m	Tub de polietilè tipus PE 100 SDR 11 (PN16) segons UNE-EN 12201-2, DN32, subministrat en barres de 3 m	1,34000	€
BFB3-095M	m	Tub de polietilè de designació PE 100, de 125 mm de diàmetre nominal, de 16 bar de pressió nominal, sèrie SDR 11, segons la norma UNE-EN 12201-2, soldat	9,63000	€
BFBBUA14	u	Colze de 90° de llautó CW617N per a tub de polietilè tipus PE 100 SDR 11 (PN16), DN32, amb dues unions mecàniques	21,50000	€

MATERIALS

CODI	UA	DESCRIPCIÓ	PREU	
BFLJU64A	u	Collarí de presa electrosoldable amb banda flexible segons UNE-EN 12201-3, per a connexió en càrrega per a tub de polietilè DN110 tipus PE 100 SDR 11 (PN16), amb sortida contratracció per a tub de polietilè DN32	103,39000	€
BFWCU450	u	Armari de polièster reforçat amb fibra de vidre de 500x350x170 mm, amb porta, grau de protecció IK09, per a muntar superficialment	87,50000	€
BFWCU500	u	Preinstal·lació de comptador general d'aigua 1/2´´ DN 15 mm, col·locat en armari prefabricat	72,00000	€
BJA00X003	u	Armari prefabricat formigó 750x560x220mm	202,00000	€
BJM1-H690	u	Armari metàl·lic amb tanca normalitzada, per a instal·lació de comptador d´aigua, de 800x600x300 mm, per a encastar	145,04000	€
BJM1-H697	u	Armari metàl·lic amb tanca normalitzada, per a instal·lació de comptador d´aigua, de 800x600x300 mm, per a encastar	145,04000	€
BJM3RR01	u	Ventosa trifuncional roscada 1´´ PN 16 amb cos de nylon reforçat, base i rosca de plàstic tipus Ari Minibarak o equivalent	59,97000	€
BJM3-00E3	u	EMISOR REED per WMAP EVO	95,50000	€
BJMBR0001	u	Subministrament i muntatge de comptador d'aigua domèstic, ultrasònic DN=15mm, marca Kamstrup model flowIQ 2200 Multical Ultrasonic o equivalent, q3=2,5m3/h, 110mm, R1600, comunicació integrada Wireless M-Bus C1, T1, linkIQ, bateria inclosa, segons directiva 2014/32/UE. Inclosos accessoris de muntatge.	167,00000	€
BJMBR0006	u	Comptador d'aigua domèstic, ultrasònic DN=32mm, marca Kamstrup model flowIQ 3200 Multical Ultrasonic o equivalent, q3=10 m3/h, PN16, R250.Comunicació integrada Wireless M-Bus C1, T1, linkIQ, bateria inclosa, segons directiva 2014/32/UE. Inclosos accessoris de muntatge.	384,00000	€
BJMBRM005	u	Comptador d'aigua embridat tipus WOLTMANN o equivalent DN=125mm, amb rati R>=100, q3=250m3/h, segons directiva 2014/32/UE, pre-equipat per emissor d'impulsos.	585,00000	€
BN31R005	u	Vàlvula esfera roscada 1´´, PN 16, metàl·lica antigelada tipus TMM C-501 o equivalent	25,71000	€
BNBAU110	u	Vàlvula registre 20, E-E, DN32	38,64000	€
BNE1-1N07	u	Filtre colador en forma de Y amb brides, 125 mm de diàmetre nominal, 25 bar de pressió nominal, distancia entre cares segons EN558. Fosa dúctil, cautxú EPDM, revestiment estàndard AVK o similar.	497,00000	€
BNE1-1N4V	u	Filtre colador en forma de Y amb brides, 125 mm de diàmetre nominal, 16 bar de pressió nominal, fosa grisa EN-GJL-250 (GG25), malla d'acer inoxidable 1.4301 (AISI 304) amb perforacions d'1,5 mm de diàmetre	251,05000	€
BNE1-1N55	u	Filtre Cistella DN125 Fundició Dúctil	523,00000	€
BP80-CC07	u	Paquet Software SCADA Control maestro Runtime CM-SR-300. Mòdul avançat d'alarmes ALERT per 50 alarmes, software SG4000 SErvidor VPN per 5 remotes, Servidor Sofrel OPC UA.	7.963,43000	€
BPT0001	u	Software de control de xarxa fixe de comptadors tipus Kamstrup READY Manager Software, de fins a 250 punts de mesura.	2.026,79000	€
BPT0010	u	Cost anual de la llicència de dades per al software de control de xarxa fixe de comptadors tipus Kamstrup READY Manager Software, de fins a 250 punts de mesura.	364,48000	€
BPT0013	u	Software de control de xarxa mòbil de comptadors tipus Kamstrup READY Manager Software, de fins a 250 punts de mesura.	1.013,39000	€
BPT0020	u	Cost anual de la llicència de servei de suport i allotjament tipus Kamstrup READY Manager Software, de fins a 250 punts de mesura.	2.442,28000	€
BPT0030	u	Mòdul de canvi massiu de comptadors tipus Kamstrup Meter Exchange i posada en servei del programa de gestió, <250 punt de mesura	602,50000	€
BPT0040	u	Mòdul de detecció de fuites tipus Kamstrup Leak Detector (ALD) i posada en servei del programa de gestió, <250 punts de mesura. Inclou llicència anual (abonament anual)	692,16000	€
BPT0060	u	Concentrador M-Bus inalàmbric intel·ligent de la marca Kamstrup model READY Concentrator o equivalent, amb envolvent plàstic. Inclou: - Mini antena per a comunicació GSM/GPRS/WiFI amb cable 2,5m - 2ut. Antena OMNI exterior per a lectura de senyal dels comptadors, amb tecnologia Wireless	7.115,00000	€

MATERIALS

CODI	UA	DESCRIPCIÓ	PREU
		M-Bus, amb cable de 20m	

ELEMENTS COMPOSTOS

CODI	UA	DESCRIPCIÓ	PREU
D0B2A100	kg	Acer en barres corrugades elaborat a l'obra i manipulat a taller B500S, de límit elàstic >= 500 N/mm2 **Rend.: 1,000**	**1,02000** €

			Unitats		Preu		Parcial	Import
Ma d'obra								
A0124000	h	Oficial 1a ferrallista	0,005	/R x	24,32000	=	0,12160	
A0134000	h	Ajudant ferrallista	0,005	/R x	21,59000	=	0,10795	
				Subtotal:			0,22955	0,22955
Materials								
B0A14200	kg	Filferro recuit de diàmetre 1,3 mm	0,0102	x	1,95000	=	0,01989	
B0B2A000	kg	Acer en barres corrugades B500S de límit elàstic >= 500 N/mm2	1,050	x	0,73000	=	0,76650	
				Subtotal:			0,78639	0,78639
			DESPESES AUXILIARS		1,00	%		0,00230
			COST DIRECTE					1,01824
			COST EXECUCIÓ MATERIAL					**1,01824**

JUSTIFICACIÓ DE PREUS

PARTIDES D'OBRA

NÚM	CODI	UA	DESCRIPCIÓ		PREU
	F125U005	m	Detecció d'instal·lacions amb radiodetector per a localització d'instal·lacions, en recorreguts de 6 m d'amplària i senyalització del serveis in situ	**Rend.: 1,000**	**1,14** €

			Unitats		Preu		Parcial	Import
Ma d'obra								
	A0121000	h Oficial 1a	0,0286	/R x	21,89000	=	0,62605	
				Subtotal:			0,62605	0,62605
Maquinària								
	C200U005	h Radiodetector per a localització d'instal·lacions	0,0286	/R x	5,41000	=	0,15473	
				Subtotal:			0,15473	0,15473
Materials								
	B125U005	m Part proporcional de material per a senyalització del serveis in situ	1,000	x	0,35000	=	0,35000	
				Subtotal:			0,35000	0,35000
			DESPESES AUXILIARS		1,50	%		0,00939
			COST DIRECTE					1,14017
			DESPESES INDIRECTES		0,00	%		0,00000
			COST EXECUCIÓ MATERIAL					**1,14017**

P-1	**F169U010**	u	Cala d'1x1 m per a localització de serveis a l'inici de l'obra, amb enderroc de paviment, excavació de terres fins a localització de serveis a una fondària màxima de 1,30 m, amb càrrega de materials sobre camió o contenidor	**Rend.: 1,000**	**117,25** €

			Unitats		Preu		Parcial	Import
Ma d'obra								
	A0140000	h Manobre	1,000	/R x	20,30000	=	20,30000	
	A0121000	h Oficial 1a	1,000	/R x	21,89000	=	21,89000	
	A0112000	h Cap de colla	0,250	/R x	25,76000	=	6,44000	
				Subtotal:			48,63000	48,63000
Maquinària								
	C1317430	h Miniexcavadora sobre cadenes de 2 a 5,9 t	1,000	/R x	53,57000	=	53,57000	
	C1101200	h Compressor amb dos martells pneumàtics	1,000	/R x	14,32000	=	14,32000	
				Subtotal:			67,89000	67,89000
			DESPESES AUXILIARS		1,50	%		0,72945
			COST DIRECTE					117,24945
			DESPESES INDIRECTES		0,00	%		0,00000
			COST EXECUCIÓ MATERIAL					**117,24945**

JUSTIFICACIÓ DE PREUS

PARTIDES D'OBRA

NÚM	CODI	UA	DESCRIPCIÓ		PREU
	F1BZX010	u	Retirada de materials i elements per a protecció de rases en treballs d'obra civil, amb plataformes per a pas de persones per sobre de rases, tanques mòbils i resta de materials sobrants	**Rend.: 1,000**	**78,46** €

			Unitats		Preu		Parcial	Import
Ma d'obra								
	A0140000	h Manobre	1,000	/R x	20,30000	=	20,30000	
				Subtotal:			20,30000	20,30000
Maquinària								
	C1503000	h Camió grua	1,000	/R x	57,86000	=	57,86000	
				Subtotal:			57,86000	57,86000
			DESPESES AUXILIARS		1,50	%		0,30450
			COST DIRECTE					78,46450
			DESPESES INDIRECTES		0,00	%		0,00000
			COST EXECUCIÓ MATERIAL					**78,46450**

	F222U112	m3	Excavació de rasa en terreny compacte (20<SPT<50), a una fondària inferior a 1,3 m, amb mitjans mecànics i càrrega sobre camió o contenidor, mesurat sobre perfil, en zones urbanes, sense afectació per serveis	**Rend.: 1,000**	**14,43** €

			Unitats		Preu		Parcial	Import
Ma d'obra								
	A0140000	h Manobre	0,1788	/R x	20,30000	=	3,62964	
	A0112000	h Cap de colla	0,0447	/R x	25,76000	=	1,15147	
				Subtotal:			4,78111	4,78111
Maquinària								
	C1317430	h Miniexcavadora sobre cadenes de 2 a 5,9 t	0,1788	/R x	53,57000	=	9,57832	
				Subtotal:			9,57832	9,57832
			DESPESES AUXILIARS		1,50	%		0,07172
			COST DIRECTE					14,43115
			DESPESES INDIRECTES		0,00	%		0,00000
			COST EXECUCIÓ MATERIAL					**14,43115**

P-2	**F227F00F**	m2	Repàs i piconatge de sòl de rasa de més d'1,5 i menys de 2 m d'amplària, amb compactació del 95% PM	**Rend.: 1,000**	**2,13** €

			Unitats		Preu		Parcial	Import
Ma d'obra								
	A0140000	h Manobre	0,060	/R x	20,30000	=	1,21800	
				Subtotal:			1,21800	1,21800
Maquinària								

PARTIDES D'OBRA

NÚM	CODI	UA	DESCRIPCIÓ						PREU
	C1335080	h	Corró vibratori autopropulsat, de 8 a 10 t	0,014	/R x	63,52000	=	0,88928	
					Subtotal:			0,88928	0,88928
			DESPESES AUXILIARS			1,50	%		0,01827
			COST DIRECTE						2,12555
			DESPESES INDIRECTES			0,00	%		0,00000
			COST EXECUCIÓ MATERIAL						**2,12555**

P-3 **F228U205** m3 Rebliment, estesa i compactació de rasa amb material adequat de la pròpia excavació, amb mitjans mecànics lleugers i fins al 95% PM, segons Plec de Prescripcions Tècniques, mesurat sobre perfil, en zones urbanes, amb afectació de serveis i sense presència d'estrebada **Rend.: 1,000** **26,30** €

			Unitats		Preu		Parcial	Import
Ma d'obra								
A0112000	h	Cap de colla	0,0375	/R x	25,76000	=	0,96600	
A0150000	h	Manobre especialista	0,3752	/R x	22,77000	=	8,54330	
				Subtotal:			9,50930	9,50930
Maquinària								
C133A030	h	Compactador duplex manual de 700 kg	0,3752	/R x	8,71000	=	3,26799	
C1313330	h	Retroexcavadora sobre pneumàtics de 8 a 10 t	0,227	/R x	58,96000	=	13,38392	
				Subtotal:			16,65191	16,65191
		DESPESES AUXILIARS			1,50	%		0,14264
		COST DIRECTE						26,30385
		DESPESES INDIRECTES			0,00	%		0,00000
		COST EXECUCIÓ MATERIAL						**26,30385**

F2R540C0 m3 Transport de residus inerts o no especials a instal·lació autoritzada de gestió de residus, amb contenidor d'1 m3 de capacitat **Rend.: 1,000** **48,12** €

			Unitats		Preu		Parcial	Import
Maquinària								
C1RA1100	m3	Subministrament de sac d'1 m3 de capacitat i recollida amb residus inerts o no especials	1,000	/R x	48,12000	=	48,12000	
				Subtotal:			48,12000	48,12000
		COST DIRECTE						48,12000
		DESPESES INDIRECTES			0,00	%		0,00000
		COST EXECUCIÓ MATERIAL						**48,12000**

PARTIDES D'OBRA

NÚM	CODI	UA	DESCRIPCIÓ						PREU
	F2RA61H0	m3	Deposició controlada a centre de reciclatge de residus de formigó inerts amb una densitat 1,45 t/m3, procedents de construcció o demolició, amb codi 170101 segons la Llista Europea de Residus	**Rend.: 1,000**				**13,05**	€

			Unitats		Preu		Parcial	Import
Materials								
B2RA61H0	t	Deposició controlada a centre de reciclatge de residus de formigó inerts amb una densitat 1,45 t/m3, procedents de construcció o demolició, amb codi 170101 segons la Llista Europea de Residus	1,450	x	9,00000	=	13,05000	
				Subtotal:			13,05000	13,05000
		COST DIRECTE						13,05000
		DESPESES INDIRECTES			0,00	%		0,00000
		COST EXECUCIÓ MATERIAL						**13,05000**

P-4 **F2RA73G1** m3 Disposició controlada en centre de reciclatge de residus de metalls barrejats no perillosos amb una densitat 0,2 t/m3, procedents de construcció o demolició, amb codi 17 04 07 segons la Llista Europea de Residus **Rend.: 1,000** **26,00** €

			Unitats		Preu		Parcial	Import
Materials								
B2RA-28UG	t	Disposició controlada en centre de reciclatge de residus de metalls barrejats no perillosos amb una densitat 0,2 t/m3, procedents de construcció o demolició, amb codi 17 04 07 segons la Llista Europea de Residus	1,000	x	26,00000	=	26,00000	
				Subtotal:			26,00000	26,00000
		COST DIRECTE						26,00000
		DESPESES INDIRECTES			0,00	%		0,00000
		COST EXECUCIÓ MATERIAL						**26,00000**

P-5 **F315-JTKI** m3 Formigonament de rases i pous, amb formigó en massa amb additiu hidròfug HM - 20 / B / 20 / X0 amb una quantitat de ciment de 200 kg/m3 i relació aigua ciment =< 0.6, abocat amb cubilot **Rend.: 1,000** **122,13** €

			Unitats		Preu		Parcial	Import
Ma d'obra								
A0D-0007	h	Manobre	0,440	/R x	20,30000	=	8,93200	
A0F-000T	h	Oficial 1a paleta	0,110	/R x	26,38000	=	2,90180	
				Subtotal:			11,83380	11,83380
Materials								
B06F1-I4QZ	m3	Formigó en massa amb additiu hidròfug HM - 20 / B / 20 / X0 amb una quantitat de ciment de 200 kg/m3 i relació aigua ciment =< 0.6	1,020	x	107,96000	=	110,11920	

PARTIDES D'OBRA

NÚM	CODI	UA	DESCRIPCIÓ	PREU

Subtotal:			110,11920	110,11920
DESPESES AUXILIARS	1,50	%		0,17751
COST DIRECTE				122,13051
DESPESES INDIRECTES	0,00	%		0,00000
COST EXECUCIÓ MATERIAL				**122,13051**

P-6 **FFN1U115** u Obra civil per a muntatge de tram 1 d'escomesa DN20, DN30 o DN40, sobre tub existent de fosa dúctil o polietilè fins a DN300 amb collarí, de fins a 4 m de llargària, amb detecció de serveis existents, enderroc de paviment, excavació de terres fins a localització de tub i fins a deixar el tub descobert amb mitjans manuals i/o mecànics, reblert de rasa amb sauló al voltant del tub, col·locació de malla senyalitzadora i de placa de protecció entre serveis, reblert de rasa amb sauló i/o reciclat de formigó segons Ordenances Municipals, formació de base de formigó de 10 cm de gruix, càrrega de runa sobre contenidor, transport a abocador i gestió de residus, inclòs col·locació de pericó prefabricat i registre, sense incloure la reposició del paviment, en zones urbanes, amb afectació de serveis i sense presència d'estrebada **Rend.: 1,000** **324,31** **€**

			Unitats		Preu		Parcial	Import
Ma d'obra								
A0112000	h	Cap de colla	0,2818	/R x	25,76000	=	7,25917	
A0140000	h	Manobre	2,2548	/R x	20,30000	=	45,77244	
A0121000	h	Oficial 1a	1,1274	/R x	21,89000	=	24,67879	
				Subtotal:			77,71040	77,71040
Maquinària								
C1503000	h	Camió grua	0,2818	/R x	57,86000	=	16,30495	
C1101200	h	Compressor amb dos martells pneumàtics	1,1275	/R x	14,32000	=	16,14580	
C150U004	h	Furgoneta de 3500 kg	1,1275	/R x	8,13000	=	9,16658	
C133A0J0	h	Picó vibrant amb placa de 30x30 cm	1,1275	/R x	5,57000	=	6,28018	
C1705600	h	Formigonera de 165 l	1,1275	/R x	2,10000	=	2,36775	
CZ111000	h	Grup electrògen d'1 a 5 kVA	1,1275	/R x	2,54000	=	2,86385	
				Subtotal:			53,12911	53,12911
Materials								
B0111000	m3	Aigua	0,025	x	1,62000	=	0,04050	
BBC1U010	m	Tanca mòbil de plàstic amb peus metàl·lics, d' 1 m de llargària i 1 m d'alçària, per a 10 usos, per a seguretat i salut	2,000	x	6,18000	=	12,36000	
BDGZZ040	u	Placa de cel·lulosa-ciment per a protecció entre serveis soterrats, de 600x300x10 mm	2,000	x	5,60000	=	11,20000	
B06NS210	t	Formigó premesclat en sec, de grandària màxima del granulat 12 mm i un contingut de ciment >= 300 kg/m3	0,250	x	71,60000	=	17,90000	
B032UR40	m3	Material reciclat de formigó de 0 a 8 mm (MR 0/8), subministrat en sacs de 0,8 m3	0,260	x	25,13000	=	6,53380	
B032U200	m3	Sauló garbellat, subministrat en sacs de 0,8 m3	0,260	x	29,01000	=	7,54260	
B0DZU010	u	Placa de composite reforçada amb fibra de vidre, de 1200x800x30 mm, superfície antilliscant i cantells	1,000	x	5,19000	=	5,19000	

PARTIDES D'OBRA

NÚM	CODI	UA	DESCRIPCIÓ	PREU

			aixamfranats, apta per a una càrrega puntual de 500 kg, per a pas de persones per sobre de rases d'amplada <= 70 cm, per a 20 usos					
			Subtotal:				60,76690	60,76690
Partides d'obra								
F2R540C0	m3		Transport de residus inerts o no especials a instal·lació autoritzada de gestió de residus, amb contenidor d'1 m3 de capacitat	0,8303	x	48,12000	=	39,95404
F125U005	m		Detecció d'instal·lacions amb radiodetector per a localització d'instal·lacions, en recorreguts de 6 m d'amplària i senyalització del serveis in situ	2,000	x	1,14017	=	2,28034
F2RA61H0	m3		Deposició controlada a centre de reciclatge de residus de formigó inerts amb una densitat 1,45 t/m3, procedents de construcció o demolició, amb codi 170101 segons la Llista Europea de Residus	0,8303	x	13,05000	=	10,83542
F1BZX010	u		Retirada de materials i elements per a protecció de rases en treballs d'obra civil, amb plataformes per a pas de persones per sobre de rases, tanques mòbils i resta de materials sobrants	1,000	x	78,46450	=	78,46450
			Subtotal:				131,53430	131,53430
			DESPESES AUXILIARS	1,50	%			1,16566
			COST DIRECTE					324,30637
			DESPESES INDIRECTES	0,00	%			0,00000
			COST EXECUCIÓ MATERIAL					**324,30637**

P-7 **FFNJ2A05** u Subministrament i muntatge de tram 1 d'escomesa DN20, sobre tub existent de polietilè PE 100 SDR 11 (PN16), per a unió en càrrega mitjançant collarí de presa electrosoldable amb banda flexible amb sortida contratracció per a unió amb el tub de l'escomesa, vàlvula de registre DN20 (E-E) per a tub PE 63-160 SDR 11, DN32, pericó prefabricat de 300x300 mm i registre de fosa de 300x300 mm i classe de càrrega B125 segons norma UNE-EN 124 **Rend.: 1,000** **275,69** **€**

			Unitats		Preu		Parcial	Import
Ma d'obra								
A0121000	h	Oficial 1a	2,000	/R x	21,89000	=	43,78000	
				Subtotal:			43,78000	43,78000
Materials								
BFB1U240	m	Tub de polietilè tipus PE 100 SDR 11 (PN16) segons UNE-EN 12201-2, DN32, subministrat en barres de 3 m	2,000	x	1,34000	=	2,68000	
BDK2U110	u	Pericó prefabricat de formigó de 30x30 cm	1,000	x	24,62000	=	24,62000	
BDKZU13B	u	Bastiment i tapa quadrats de fosa dúctil per a pericó de serveis, recolzada, pas lliure de 300x300 mm i classe B125 segons norma UNE-EN 124	1,000	x	19,58000	=	19,58000	
BFBBUA14	u	Colze de 90° de llautó CW617N per a tub de polietilè tipus PE 100 SDR 11 (PN16), DN32, amb dues unions mecàniques	2,000	x	21,50000	=	43,00000	
BNBAU110	u	Vàlvula registre 20, E-E, DN32	1,000	x	38,64000	=	38,64000	
BFLJU64A	u	Collarí de presa electrosoldable amb banda flexible segons UNE-EN 12201-3, per a connexió en càrrega	1,000	x	103,39000	=	103,39000	

PARTIDES D'OBRA

NÚM	CODI	UA	DESCRIPCIÓ	PREU

per a tub de polietilè DN110 tipus PE 100 SDR 11 (PN16), amb sortida contratracció per a tub de polietilè DN32

Subtotal: 231,91000 231,91000

COST DIRECTE 275,69000
DESPESES INDIRECTES 0,00 % 0,00000
COST EXECUCIÓ MATERIAL 275,69000

P-8 FFWCU450 u Armari per comptador d'aigua de polièster reforçat amb fibra de vidre de 530x430x200 mm, amb porta, grau de protecció IP66 IK10, per a muntar superficialment col·locat **Rend.: 1,000** **135,44** €

			Unitats		Preu		Parcial	Import
Ma d'obra								
A013M000	h	Ajudant muntador	3,000	/R x	15,98000	=	47,94000	
				Subtotal:			47,94000	47,94000
Materials								
BFWCU450	u	Armari de polièster reforçat amb fibra de vidre de 500x350x170 mm, amb porta, grau de protecció IK09, per a muntar superficialment	1,000	x	87,50000	=	87,50000	
				Subtotal:			87,50000	87,50000

COST DIRECTE 135,44000
DESPESES INDIRECTES 0,00 % 0,00000
COST EXECUCIÓ MATERIAL 135,44000

P-9 FFWCU500 u Preinstal·lació de comptador general d'aigua 1/2´´ DN 15 mm, col·locat en armari prefabricat, connectat al ramal de connexió i al tub d'alimentació, formada per clau de tall general de comporta de llautó fos; aixeta de comprovació; filtre retenidor de residus; vàlvula de retenció de llautó i clau de sortida de comporta de llautó fos. **Rend.: 1,000** **79,99** €

			Unitats		Preu		Parcial	Import
Ma d'obra								
A013M000	h	Ajudant muntador	0,500	/R x	15,98000	=	7,99000	
				Subtotal:			7,99000	7,99000
Materials								
BFWCU500	u	Preinstal·lació de comptador general d'aigua 1/2´´ DN 15 mm, col·locat en armari prefabricat	1,000	x	72,00000	=	72,00000	
				Subtotal:			72,00000	72,00000

PARTIDES D'OBRA

NÚM	CODI	UA	DESCRIPCIÓ	PREU

COST DIRECTE 79,99000
DESPESES INDIRECTES 0,00 % 0,00000
COST EXECUCIÓ MATERIAL 79,99000

P-10 G22NX055 m3 Reblert amb grava de pedrera de 5 a 15 mm en formació de soleres de pericons, estesa i compactació al 70% de la seva densitat relativa, mesurat sobre perfil teòric **Rend.: 20,000** **16,28** €

			Unitats		Preu		Parcial	Import
Ma d'obra								
A0150000	h	Manobre especialista	1,000	/R x	22,77000	=	1,13850	
A0112000	h	Cap de colla	0,250	/R x	25,76000	=	0,32200	
				Subtotal:			1,46050	1,46050
Maquinària								
C133U080	h	Picó vibrant amb placa de 60 cm d'amplària	1,000	/R x	5,89000	=	0,29450	
C131U020	h	Retroexcavadora de 50 hp, tipus CAT-416 o equivalent	1,000	/R x	41,24000	=	2,06200	
				Subtotal:			2,35650	2,35650
Materials								
B033R005	m3	Grava de pedrera de pedra calcària, de 5 a 15 mm	1,000	x	12,46000	=	12,46000	
				Subtotal:			12,46000	12,46000

COST DIRECTE 16,27700
DESPESES INDIRECTES 0,00 % 0,00000
COST EXECUCIÓ MATERIAL 16,27700

G45C18H3 m3 Formigó per a lloses, HA-25/B/20/IIa, de consistència tova i grandària màxima del granulat 20 mm, abocat amb cubilot **Rend.: 1,000** **107,35** €

			Unitats		Preu		Parcial	Import
Ma d'obra								
A0140000	h	Manobre	1,450	/R x	20,30000	=	29,43500	
				Subtotal:			29,43500	29,43500
Materials								
B065960B	m3	Formigó HA-25/B/20/IIa de consistència tova, grandària màxima del granulat 20 mm, amb >= 275 kg/m3 de ciment, apte per a classe d'exposició IIa	1,020	x	75,67000	=	77,18340	
				Subtotal:			77,18340	77,18340

DESPESES AUXILIARS 2,50 % 0,73588
COST DIRECTE 107,35428
DESPESES INDIRECTES 0,00 % 0,00000
COST EXECUCIÓ MATERIAL 107,35428

PARTIDES D'OBRA

NÚM	CODI	UA	DESCRIPCIÓ		PREU
	G4BC3100	kg	Armadura per a lloses d'estructura AP500 S en barres de diàmetre com a màxim 16 mm, d'acer en barres corrugades B500S de límit elàstic >= 500 N/mm2	**Rend.: 0,646**	**1,84** €

			Unitats		Preu		Parcial	Import
Ma d'obra								
A0134000	h	Ajudant ferrallista	0,010	/R x	21,59000	=	0,33421	
A0124000	h	Oficial 1a ferrallista	0,012	/R x	24,32000	=	0,45176	
				Subtotal:			0,78597	0,78597
Materials								
B0A14200	kg	Filferro recuit de diàmetre 1,3 mm	0,012	x	1,95000	=	0,02340	
D0B2A100	kg	Acer en barres corrugades elaborat a l'obra i manipulat a taller B500S, de límit elàstic >= 500 N/mm2	1,000	x	1,01824	=	1,01824	
				Subtotal:			1,04164	1,04164
			DESPESES AUXILIARS		1,50	%		0,01179
			COST DIRECTE					1,83940
			DESPESES INDIRECTES		0,00	%		0,00000
			COST EXECUCIÓ MATERIAL					**1,83940**

P-11	**GS9G0001**	u	Comptador d'aigua domèstic, ultrasònic DN=15mm, marca Kamstrup model flowIQ 2200 Multical Ultrasonic o equivalent, q3=2,5m3/h, 110mm, R1600, comunicació integrada Wireless M-Bus C1, T1, linkIQ, bateria inclosa, segons directiva 2014/32/UE. Inclosos accessoris de muntatge.	**Rend.: 0,487**	**167,00** €

			Unitats		Preu		Parcial	Import
Materials								
BJMBR0001	u	Subministrament i muntatge de comptador d'aigua domèstic, ultrasònic DN=15mm, marca Kamstrup model flowIQ 2200 Multical Ultrasonic o equivalent, q3=2,5m3/h, 110mm, R1600, comunicació integrada Wireless M-Bus C1, T1, linkIQ, bateria inclosa, segons directiva 2014/32/UE. Inclosos accessoris de muntatge.	1,000	x	167,00000	=	167,00000	
				Subtotal:			167,00000	167,00000
			COST DIRECTE					167,00000
			DESPESES INDIRECTES		0,00	%		0,00000
			COST EXECUCIÓ MATERIAL					**167,00000**

P-12	**GS9G0006**	u	Subministrament i muntatge comptador d'aigua domèstic, ultrasònic DN=32mm, marca Kamstrup model flowIQ 3200 Multical Ultrasonic o equivalent, q3=10 m3/h, PN16, R250.Comunicació integrada Wireless M-Bus C1, T1, linkIQ, bateria inclosa, segons directiva 2014/32/UE. Inclosos accessoris de muntatge.	**Rend.: 1,000**	**384,00** €

PARTIDES D'OBRA

NÚM	CODI	UA	DESCRIPCIÓ	PREU

			Unitats		Preu		Parcial	Import
Materials								
BJMBR0006	u	Comptador d'aigua domèstic, ultrasònic DN=32mm, marca Kamstrup model flowIQ 3200 Multical Ultrasonic o equivalent, q3=10 m3/h, PN16, R250.Comunicació integrada Wireless M-Bus C1, T1, linkIQ, bateria inclosa, segons directiva 2014/32/UE. Inclosos accessoris de muntatge.	1,000	x	384,00000	=	384,00000	
				Subtotal:			384,00000	384,00000
			COST DIRECTE					384,00000
			DESPESES INDIRECTES		0,00	%		0,00000
			COST EXECUCIÓ MATERIAL					**384,00000**

P-13	**GS9G0010**	u	Software de control de xarxa fixe de comptadors tipus Kamstrup READY Manager Software, de fins a 250 punts de mesura.	**Rend.: 1,000**	**2.026,79** €

			Unitats		Preu		Parcial	Import
Materials								
BPT0001	u	Software de control de xarxa fixe de comptadors tipus Kamstrup READY Manager Software, de fins a 250 punts de mesura.	1,000	x	2.026,79000	=	2.026,79000	
				Subtotal:			2.026,79000	2.026,79000
			COST DIRECTE					2.026,79000
			DESPESES INDIRECTES		0,00	%		0,00000
			COST EXECUCIÓ MATERIAL					**2.026,79000**

P-14	**GS9G0011**	u	Cost anual de la llicència de dades per al software de control de xarxa fixe de comptadors tipus Kamstrup READY Manager Software, de fins a 800 punts de mesura.	**Rend.: 1,000**	**364,48** €

			Unitats		Preu		Parcial	Import
Materials								
BPT0010	u	Cost anual de la llicència de dades per al software de control de xarxa fixe de comptadors tipus Kamstrup READY Manager Software, de fins a 250 punts de mesura.	1,000	x	364,48000	=	364,48000	
				Subtotal:			364,48000	364,48000
			COST DIRECTE					364,48000
			DESPESES INDIRECTES		0,00	%		0,00000
			COST EXECUCIÓ MATERIAL					**364,48000**

JUSTIFICACIÓ DE PREUS

PARTIDES D'OBRA

NÚM	CODI	UA	DESCRIPCIÓ		PREU	
P-15	**GS9G0012**	u	Cost anual de la llicència de servei de suport i allotjament tipus Kamstrup READY Manager Software, de fins a 1600 punts de mesura.	**Rend.: 1,000**	**2.442,28**	**€**

		Unitats		Preu		Parcial	Import
Materials							
BPT0020	u Cost anual de la llicència de servei de suport i allotjament tipus Kamstrup READY Manager Software, de fins a 250 punts de mesura.	1,000	x	2.442,28000	=	2.442,28000	
	Subtotal:					2.442,28000	2.442,28000

COST DIRECTE		2.442,28000
DESPESES INDIRECTES	0,00 %	0,00000
COST EXECUCIÓ MATERIAL		**2.442,28000**

GS9G0013	u	Software de control de xarxa mòbil de comptadors tipus Kamstrup READY Manager Software, de fins a 250 punts de mesura.	**Rend.: 1,000**	**1.013,39**	**€**

		Unitats		Preu		Parcial	Import
Materials							
BPT0013	u Software de control de xarxa mòbil de comptadors tipus Kamstrup READY Manager Software, de fins a 250 punts de mesura.	1,000	x	1.013,39000	=	1.013,39000	
	Subtotal:					1.013,39000	1.013,39000

COST DIRECTE		1.013,39000
DESPESES INDIRECTES	0,00 %	0,00000
COST EXECUCIÓ MATERIAL		**1.013,39000**

P-16	**GS9G0020**	u	Mòdul de canvi massiu de comptadors tipus Kamstrup Meter Exchange i posada en servei del programa de gestió, <1600 punts de mesura	**Rend.: 1,000**	**602,50**	**€**

		Unitats		Preu		Parcial	Import
Materials							
BPT0030	u Mòdul de canvi massiu de comptadors tipus Kamstrup Meter Exchange i posada en servei del programa de gestió, <250 punt de mesura	1,000	x	602,50000	=	602,50000	
	Subtotal:					602,50000	602,50000

COST DIRECTE		602,50000
DESPESES INDIRECTES	0,00 %	0,00000
COST EXECUCIÓ MATERIAL		**602,50000**

JUSTIFICACIÓ DE PREUS

PARTIDES D'OBRA

NÚM	CODI	UA	DESCRIPCIÓ		PREU	
P-17	**GS9G0021**	u	Mòdul de detecció de fuites tipus Kamstrup Leak Detector (ALD) i posada en servei del programa de gestió<1600 punts de mostra. Inclosa Llicència anual Water Intelligence Leak <1600 punts (1 cop a l'any - xarxa fixe)	**Rend.: 1,000**	**692,16**	**€**

		Unitats		Preu		Parcial	Import
Materials							
BPT0040	u Mòdul de detecció de fuites tipus Kamstrup Leak Detector (ALD) i posada en servei del programa de gestió, <250 punts de mesura. Inclou llicència anual (abonament anual)	1,000	x	692,16000	=	692,16000	
	Subtotal:					692,16000	692,16000

COST DIRECTE		692,16000
DESPESES INDIRECTES	0,00 %	0,00000
COST EXECUCIÓ MATERIAL		**692,16000**

P-18	**GS9G0030**	u	Concentrador M-Bus inalàmbric intel·ligent de la marca Kamstrup model READY Concentrator o equivalent, amb envolvent plàstic. Inclou: - Mini antena per a comunicació GSM/GPRS/WiFI amb cable 2,5m - 2ut. Antena OMNI exterior per a lectura de senyal dels comptadors, amb tecnologia Wireless M-Bus, amb cable de 20m	**Rend.: 1,000**	**7.115,00**	**€**

		Unitats		Preu		Parcial	Import
Materials							
BPT0060	u Concentrador M-Bus inalàmbric intel·ligent de la marca Kamstrup model READY Concentrator o equivalent, amb envolvent plàstic. Inclou: - Mini antena per a comunicació GSM/GPRS/WiFI amb cable 2,5m - 2ut. Antena OMNI exterior per a lectura de senyal dels comptadors, amb tecnologia Wireless M-Bus, amb cable de 20m	1,000	x	7.115,00000	=	7.115,00000	
	Subtotal:					7.115,00000	7.115,00000

COST DIRECTE		7.115,00000
DESPESES INDIRECTES	0,00 %	0,00000
COST EXECUCIÓ MATERIAL		**7.115,00000**

P-19	**GS9G0040**	pa	Partida per a la col·locació i muntatge d'antena de comunicació	**Rend.: 1,000**	**811,50**	**€**

COST DIRECTE		811,50000
DESPESES INDIRECTES	0,00 %	0,00000
COST EXECUCIÓ MATERIAL		**811,5000**

PARTIDES D'OBRA

NÚM	CODI	UA	DESCRIPCIÓ		PREU	
P-20	GS9GXXXX	pa	Partida alçada a justificar per a l'execució de l'obra civil i paleteria associada a la reposició de caixes de comptador en façana i terra, a determininar en obra.	Rend.: 1,000	8.000,00	€

COST DIRECTE		8.000,00000
DESPESES INDIRECTES	0,00 %	0,00000
COST EXECUCIÓ MATERIAL		**8.000,0000**

P-21	GTXAR002	u	Ordinador Portàtil tipus HP 250 G6 15,6´´ Core I5 7200U 4 GB RAM 500 GB HDD	Rend.: 1,000	865,30	€

COST DIRECTE		865,30000
DESPESES INDIRECTES	0,00 %	0,00000
COST EXECUCIÓ MATERIAL		**865,3000**

	P2218-566E	m3	Excavació de pous fins a 2 m de fondària, en terreny de trànsit, amb mitjans mecànics, i càrrega sobre camió	Rend.: 1,000	16,77	€

	Unitats		Preu		Parcial	Import
Ma d'obra						
A0D-0007 h Manobre	0,050	/R x	20,30000	=	1,01500	
Subtotal:					1,01500	1,01500
Maquinària						
C13C-00LP h Retroexcavadora sobre pneumàtics de 8 a 10 t	0,2669	/R x	58,96000	=	15,73642	
Subtotal:					15,73642	15,73642

DESPESES AUXILIARS	1,50 %	0,01523
COST DIRECTE		16,76665
DESPESES INDIRECTES	0,00 %	0,00000
COST EXECUCIÓ MATERIAL		**16,76665**

P-22	P221B-EL6W	m3	Excavació de rasa i pou de fins a 2 m de fondària, en terreny compacte (SPT 20-50), realitzada amb mitjans manuals i càrrega manual sobre contenidor	Rend.: 1,000	83,65	€

	Unitats		Preu		Parcial	Import
Ma d'obra						
A0D-0007 h Manobre	4,060	/R x	20,30000	=	82,41800	
Subtotal:					82,41800	82,41800

DESPESES AUXILIARS	1,50 %	1,23627
COST DIRECTE		83,65427
DESPESES INDIRECTES	0,00 %	0,00000
COST EXECUCIÓ MATERIAL		**83,65427**

PARTIDES D'OBRA

NÚM	CODI	UA	DESCRIPCIÓ		PREU	
	P221B-EL73	m3	Excavació de rasa i pou de fins a 2 m de fondària, en terreny compacte (SPT 20-50), realitzada amb retroexcavadora i amb les terres deixades a la vora	Rend.: 1,000	6,25	€

	Unitats		Preu		Parcial	Import
Maquinària						
C13C-00LP h Retroexcavadora sobre pneumàtics de 8 a 10 t	0,106	/R x	58,96000	=	6,24976	
Subtotal:					6,24976	6,24976

COST DIRECTE		6,24976
DESPESES INDIRECTES	0,00 %	0,00000
COST EXECUCIÓ MATERIAL		**6,24976**

	P2255-DPHU	m3	Rebliment i piconatge de rasa d'amplària fins a 0,6 m, amb material adequat de la pròpia excavació, en tongades de gruix de fins a 25 cm, utilitzant picó vibrant de combustible, amb compactació del 95% PM	Rend.: 1,000	23,18	€

	Unitats		Preu		Parcial	Import
Ma d'obra						
A0E-000A h Manobre especialista	0,500	/R x	22,77000	=	11,38500	
Subtotal:					11,38500	11,38500
Maquinària						
C13C-00LP h Retroexcavadora sobre pneumàtics de 8 a 10 t	0,145	/R x	58,96000	=	8,54920	
C13A-00FQ h Safata vibrant amb placa de 60 cm	0,500	/R x	6,16000	=	3,08000	
Subtotal:					11,62920	11,62920

DESPESES AUXILIARS	1,50 %	0,17078
COST DIRECTE		23,18498
DESPESES INDIRECTES	0,00 %	0,00000
COST EXECUCIÓ MATERIAL		**23,18498**

	P2255-H870	m3	Rebliment i piconatge de rasa de 0,60 m d'amplària, com a màxim, amb sauló sense garbellar per a protecció de conduccions, en tongades de 25 cm, com a màxim	Rend.: 1,000	33,95	€

	Unitats		Preu		Parcial	Import
Ma d'obra						
A0E-000A h Manobre especialista	0,200	/R x	22,77000	=	4,55400	
Subtotal:					4,55400	4,55400
Maquinària						
C13C-00LP h Retroexcavadora sobre pneumàtics de 8 a 10 t	0,1208	/R x	58,96000	=	7,12237	
C13A-00FQ h Safata vibrant amb placa de 60 cm	0,200	/R x	6,16000	=	1,23200	
Subtotal:					8,35437	8,35437
Materials						
B03C-05NM m3 Sauló sense garbellar	1,150	x	18,24000	=	20,97600	

PARTIDES D'OBRA

NÚM	CODI	UA	DESCRIPCIÓ					PREU
			Subtotal:			20,97600		20,97600
			DESPESES AUXILIARS	1,50	%			0,06831
			COST DIRECTE					33,95268
			DESPESES INDIRECTES	0,00	%			0,00000
			COST EXECUCIÓ MATERIAL					**33,95268**

P-23 P2R2-EU2T m3 Deposició controlada en dipòsit autoritzat inclòs el cànon sobre la deposició controlada dels residus de la construcció, segons la LLEI 8/2008, de residus de terra inerts amb una densitat 1,6 t/m3, procedents d'excavació, amb codi 170504 segons la Llista Europea de Residus (ORDEN MAM/304/2002) **Rend.: 1,000** **8,99** €

			Unitats		Preu		Parcial	Import
Materials								
B2RA-28V5	m3	Deposició controlada en dipòsit autoritzat inclòs el cànon sobre la deposició controlada dels residus de la construcció, segons la LLEI 8/2008, de residus de terra inerts amb una densitat 1,6 t/m3, procedents d'excavació, amb codi 170504 segons la Llista Europea de Residus (ORDEN MAM/304/2002)	1,000	x	8,99000	=	8,99000	
		Subtotal:					8,99000	8,99000
		COST DIRECTE						8,99000
		DESPESES INDIRECTES	0,00	%				0,00000
		COST EXECUCIÓ MATERIAL						**8,99000**

P-24 P2R5-DT0G m3 Transport de residus a instal·lació autoritzada de gestió de residus, amb camió de 12 t i temps d'espera per a la càrrega a màquina, amb un recorregut de més de 5 i fins a 10 km **Rend.: 1,000** **6,69** €

			Unitats		Preu		Parcial	Import
Maquinària								
C154-003M	h	Camió per a transport de 12 t	0,131	/R x	51,08000	=	6,69148	
		Subtotal:					6,69148	6,69148
		COST DIRECTE						6,69148
		DESPESES INDIRECTES	0,00	%				0,00000
		COST EXECUCIÓ MATERIAL						**6,69148**

P-25 P2R6-4I48 m3 Càrrega amb mitjans mecànics i transport de residus inerts o no especials a instal·lació autoritzada de gestió de residus, amb camió per a transport de 20 t, amb un recorregut de més de 10 i fins a 15 km **Rend.: 1,000** **8,44** €

			Unitats		Preu		Parcial	Import
Maquinària								
C138-00KQ	h	Pala carregadora sobre pneumàtics de 15 a 20 t	0,007	/R x	102,96000	=	0,72072	

PARTIDES D'OBRA

NÚM	CODI	UA	DESCRIPCIÓ					PREU
	C154-003K	h	Camió per a transport de 20 t	0,119	/R x	64,83000	= 7,71477	
			Subtotal:				8,43549	8,43549
			COST DIRECTE					8,43549
			DESPESES INDIRECTES	0,00	%			0,00000
			COST EXECUCIÓ MATERIAL					**8,43549**

P9G0-51BK m2 Lliscat manual de paviments de formigó, afegint 4 kg/m2 de pols de quars gris **Rend.: 1,000** **1,77** €

			Unitats		Preu		Parcial	Import
Ma d'obra								
A0F-000T	h	Oficial 1a paleta	0,050	/R x	26,38000	=	1,31900	
		Subtotal:					1,31900	1,31900
Materials								
B9G3-0HRV	t	Pols de quars color gris	0,004	x	108,55000	=	0,43420	
		Subtotal:					0,43420	0,43420
		DESPESES AUXILIARS	1,50	%				0,01979
		COST DIRECTE						1,77299
		DESPESES INDIRECTES	0,00	%				0,00000
		COST EXECUCIÓ MATERIAL						**1,77299**

P-26 PC0002 u Subministre i instal·lació del control remot Multilog 2 de la marca Mejoras Energéticas o similar, per a lectura del cabalímetre, que inclou els següents equips:
- Plataforma multicanal autònoma amb registre i enviament de dades i capacitat fins a 4 entrades digitals, 2 de pressió, 1 Modbus i sortida digital. Configuració P+2Q. Sistema compost per:
- Carcassa metàl·lica IP68
- 2x canal digital (cabal, estada o event)
- 1x transductor de pressió intern d'altes prestacions 25Hz
- Emmagatzematge de 2.000.000 de dades i doble valor de registre
- Funcionalitat lògica i programable de l'interval de registre i enviament de dades
- Funcionalitat monitorització de transitoris de pressió amb enviament de dades/alarmes
- Mòdem intern estàndard SMS/GSM/GPRS/M2M
- Transmissió automàtica de dades al servidor web i alarmes a mòbil i SMS
- Bateria de liti amb autonomia típica superior a 5 anys
- Entrada auxiliar d'alimentació externa
- Antena V-Torch 2G/3G FME (cable 2.5m)
- Connector militar doble entrada cabal+cable
- Endoll ràpid de pressió femella
- Mànega espiral amb endoll ràpid de pressa de pressió
- Display contador de pulsos amb bateria interna
- Duplicador de senyal de pulsos

Rend.: 1,000 **2.508,25** €

PARTIDES D'OBRA

NÚM	CODI	UA	DESCRIPCIÓ	PREU

Inclou assistència tècnica i servei post-venda de l'empresa, transport, manipulació i embalatge. Totalment instal·lat i provat.

COST DIRECTE			2.508,25000
DESPESES INDIRECTES	0,00	%	0,00000
COST EXECUCIÓ MATERIAL			**2.508,2500**

P-27 PDK1-DXAC u Bastiment quadrat i tapa quadrat de fosa dúctil per a pericó de serveis, recolzada, pas lliure de 700x700 mm i classe B125 segons norma UNE-EN 124, col·locada amb morter per a ram de paleta,col.mort. **Rend.: 1,000** **191,11** €

			Unitats		Preu		Parcial	Import
Ma d'obra								
A0D-0007	h	Manobre	0,450	/R x	20,30000	=	9,13500	
A0F-000S	h	Oficial 1a d'obra pública	0,450	/R x	24,32000	=	10,94400	
				Subtotal:			20,07900	20,07900
Materials								
BDK5-1KHP	u	Bastiment quadrat i tapa quadrat de fosa dúctil per a pericó de serveis, recolzada, pas lliure de 700x700 mm i classe B125 segons norma UNE-EN 124	1,000	x	170,38000	=	170,38000	
B07L-1PY6	t	Morter per a ram de paleta, classe M 5 (5 N/mm2), en sacs, de designació (G) segons norma UNE-EN 998-2	0,0063	x	54,84000	=	0,34549	
				Subtotal:			170,72549	170,72549

DESPESES AUXILIARS	1,50	%	0,30119
COST DIRECTE			191,10568
DESPESES INDIRECTES	0,00	%	0,00000
COST EXECUCIÓ MATERIAL			**191,10568**

P-28 PDK4-AJS0 u Pericó de registre de formigó prefabricat sense fons de 80x80x85 cm, per a instal·lacions de serveis, col·locat sobre llit de grava de 15 cm de gruix i reblert lateral amb terra de la mateixa excavació **Rend.: 1,000** **153,61** €

			Unitats		Preu		Parcial	Import
Ma d'obra								
A0D-0007	h	Manobre	1,400	/R x	20,30000	=	28,42000	
A0F-000S	h	Oficial 1a d'obra pública	0,700	/R x	24,32000	=	17,02400	
				Subtotal:			45,44400	45,44400
Maquinària								
C152-003B	h	Camió grua	0,500	/R x	57,86000	=	28,93000	
				Subtotal:			28,93000	28,93000
Materials								
B03J-0K8V	t	Grava de pedrera, per a drens	0,300	x	23,01000	=	6,90300	
BDK2-1KNC	u	Pericó de registre de formigó prefabricat sense fons de 80x80x85 cm, per a instal·lacions de serveis	1,000	x	71,65000	=	71,65000	

PARTIDES D'OBRA

NÚM	CODI	UA	DESCRIPCIÓ	PREU

Subtotal:			78,55300	78,55300
DESPESES AUXILIARS	1,50	%		0,68166
COST DIRECTE				153,60866
DESPESES INDIRECTES	0,00	%		0,00000
COST EXECUCIÓ MATERIAL				**153,60866**

PDK4-AJSC u Pericó de registre de formigó prefabricat sense fons de 100x100x100 cm, per a instal·lacions de serveis, col·locat sobre llit de grava de 15 cm de gruix i reblert lateral amb terra de la mateixa excavació **Rend.: 1,000** **278,74** €

			Unitats		Preu		Parcial	Import
Ma d'obra								
A0D-0007	h	Manobre	2,000	/R x	20,30000	=	40,60000	
A0F-000S	h	Oficial 1a d'obra pública	1,000	/R x	24,32000	=	24,32000	
				Subtotal:			64,92000	64,92000
Maquinària								
C152-003B	h	Camió grua	0,500	/R x	57,86000	=	28,93000	
				Subtotal:			28,93000	28,93000
Materials								
BDK2-1KND	u	Pericó de registre de formigó prefabricat sense fons de 100x100x100 cm, per a instal·lacions de serveis	1,000	x	171,95000	=	171,95000	
B03J-0K8V	t	Grava de pedrera, per a drens	0,520	x	23,01000	=	11,96520	
				Subtotal:			183,91520	183,91520

DESPESES AUXILIARS	1,50	%	0,97380
COST DIRECTE			278,73900
DESPESES INDIRECTES	0,00	%	0,00000
COST EXECUCIÓ MATERIAL			**278,73900**

P-29 PF370054 u Brida universal de fosa dúctil, DN125/150, rang 132-157, cargols d'acer 8.8 con revestiment Sheraplex, cautxú EPDM, certificat WRAS, resvestiment d'epoxi segons EN 14901 i DIN 3476-1, certificat GSK. **Rend.: 1,000** **181,94** €

			Unitats		Preu		Parcial	Import
Ma d'obra								
A0F-000R	h	Oficial 1a muntador	1,000	/R x	26,46000	=	26,46000	
A01-FEPH	h	Ajudant muntador	1,000	/R x	22,74000	=	22,74000	
				Subtotal:			49,20000	49,20000
Materials								
BF3DU1MC	u	Brida universal de fosa dúctil, DN125/150, rang 132-157, cargols d'acer 8.8 con revestiment Sheraplex, cautxú EPDM, certificat WRAS, resvestiment d'epoxi segons EN 14901 i DIN 3476-1, certificat GSK.	1,000	x	132,00000	=	132,00000	

PARTIDES D'OBRA

NÚM	CODI	UA	DESCRIPCIÓ	PREU

Subtotal:			132,00000	132,00000
DESPESES AUXILIARS	1,50	%		0,73800
COST DIRECTE				181,93800
DESPESES INDIRECTES	0,00	%		0,00000
COST EXECUCIÓ MATERIAL				**181,93800**

P-30 PFB3-DVXF m Tub de polietilè de designació PE 100, de 125 mm de diàmetre nominal, de 16 bar de pressió nominal, sèrie SDR 11, UNE-EN 12201-2, soldat i col·locat al fons de la rasa **Rend.: 1,000** **27,80** €

			Unitats		Preu		Parcial	Import
Ma d'obra								
A0F-000R	h	Oficial 1a muntador	0,360	/R x	26,46000	=	9,52560	
A01-FEPH	h	Ajudant muntador	0,360	/R x	22,74000	=	8,18640	
		Subtotal:					17,71200	17,71200
Materials								
BFB3-095M	m	Tub de polietilè de designació PE 100, de 125 mm de diàmetre nominal, de 16 bar de pressió nominal, sèrie SDR 11, segons la norma UNE-EN 12201-2, soldat	1,020	x	9,63000	=	9,82260	
		Subtotal:					9,82260	9,82260

DESPESES AUXILIARS	1,50	%	0,26568
COST DIRECTE			27,80028
DESPESES INDIRECTES	0,00	%	0,00000
COST EXECUCIÓ MATERIAL			**27,80028**

PJM1-H9XR u Subministrament i muntatge d'armari metàl·lic reforçat amb fibra de vidre, amb porta de poliester de 250 x 350mm i tanca normalitzada, instal·lat en mur. **Rend.: 1,000** **182,49** €

			Unitats		Preu		Parcial	Import
Ma d'obra								
A0F-000R	h	Oficial 1a muntador	0,750	/R x	26,46000	=	19,84500	
A01-FEPH	h	Ajudant muntador	0,750	/R x	22,74000	=	17,05500	
		Subtotal:					36,90000	36,90000
Materials								
BJM1-H697	u	Armari metàl·lic amb tanca normalitzada, per a instal·lació de comptador d´aigua, de 800x600x300 mm, per a encastar	1,000	x	145,04000	=	145,04000	
		Subtotal:					145,04000	145,04000

PARTIDES D'OBRA

NÚM	CODI	UA	DESCRIPCIÓ	PREU

DESPESES AUXILIARS	1,50	%	0,55350
COST DIRECTE			182,49350
DESPESES INDIRECTES	0,00	%	0,00000
COST EXECUCIÓ MATERIAL			**182,49350**

P-31 PJM1-X003 u Armari prefabricat de formigó per allotjar comptador d'aigua d'abonat i altres elements complementaris i necessaris, de 750x560x220 de dimensions exteriors, formada per ciment, àrid fibres d'acer i polipropilè, amb porta metàl·lica de seguretat, totalment instal·lat. **Rend.: 0,139** **283,16** €

			Unitats		Preu		Parcial	Import
Ma d'obra								
A012M000	h	Oficial 1a muntador	0,250	/R x	25,13000	=	45,19784	
A013M000	h	Ajudant muntador	0,250	/R x	15,98000	=	28,74101	
		Subtotal:					73,93885	73,93885
Materials								
BJA00X003	u	Armari prefabricat formigó 750x560x220mm	1,000	x	202,00000	=	202,00000	
		Subtotal:					202,00000	202,00000
Partides d'obra								
G45C18H3	m3	Formigó per a lloses, HA-25/B/20/IIa, de consistència tova i grandària màxima del granulat 20 mm, abocat amb cubilot	0,033	x	107,35428	=	3,54269	
G4BC3100	kg	Armadura per a lloses d'estructura AP500 S en barres de diàmetre com a màxim 16 mm, d'acer en barres corrugades B500S de límit elàstic >= 500 N/mm2	2,000	x	1,83940	=	3,67880	
		Subtotal:					7,22149	7,22149

COST DIRECTE			283,16034
DESPESES INDIRECTES	0,00	%	0,00000
COST EXECUCIÓ MATERIAL			**283,16034**

P-32 PJM45-05 u Comptador d'aigua embridat tipus WOLTMANN o equivalent DN=125mm, amb rati R>=100, q3=250,0m3/h, segons directiva 2014/32/UE, pre-equipat per emissor d'impulsos. Inclosos accessoris de muntatge. **Rend.: 1,000** **612,49** €

			Unitats		Preu		Parcial	Import
Ma d'obra								
A01-FEPE	h	Ajudant lampista	0,600	/R x	21,56000	=	12,93600	
A0F-000N	h	Oficial 1a lampista	0,600	/R x	24,26000	=	14,55600	
		Subtotal:					27,49200	27,49200
Materials								
BJMBRM00	u	Comptador d'aigua embridat tipus WOLTMANN o equivalent DN=125mm, amb rati R>=100, q3=250m3/h, segons directiva 2014/32/UE, pre-equipat per emissor d'impulsos.	1,000	x	585,00000	=	585,00000	

PARTIDES D'OBRA

NÚM	CODI	UA	DESCRIPCIÓ	PREU

Subtotal:		585,00000	585,00000
COST DIRECTE			612,49200
DESPESES INDIRECTES	0,00	%	0,00000
COST EXECUCIÓ MATERIAL			**612,49200**

P-33 **PJM45-E3** u Emissor d'impulsos tipus REED per comptador WOLTMANN rati R>=100 **Rend.: 1,000** **100,15** €

			Unitats		Preu		Parcial	Import
Ma d'obra								
A0F-000N	h	Oficial 1a lampista	0,100	/R x	24,26000	=	2,42600	
A01-FEPE	h	Ajudant lampista	0,100	/R x	21,56000	=	2,15600	
		Subtotal:					4,58200	4,58200
Materials								
BJM3-00E3	u	EMISOR REED per WMAP EVO	1,000	x	95,50000	=	95,50000	
		Subtotal:					95,50000	95,50000

DESPESES AUXILIARS	1,50	%	0,06873
COST DIRECTE			100,15073
DESPESES INDIRECTES	0,00	%	0,00000
COST EXECUCIÓ MATERIAL			**100,15073**

P-34 **PJM9RR01** u Subministrament i instal·lació de conjunt ventosa roscada DN 25-1´´; PN 1,6 Mpa muntada sobre canonada composat per ventosa trifuncional tipus ARI o equivalent roscada amb cos de nylon reforçat, base i rosca de llautó i vàlvula esfera roscada metàlica, amb tots els seus accessoris i complemetents per al seu muntatge, completament instal·lat i provat. **Rend.: 1,033** **99,07** €

			Unitats		Preu		Parcial	Import
Ma d'obra								
A013U001	h	Ajudant	0,300	/R x	24,20000	=	7,02807	
A0121000	h	Oficial 1a	0,300	/R x	21,89000	=	6,35721	
		Subtotal:					13,38528	13,38528
Materials								
BJM3RR01	u	Ventosa trifuncional roscada 1´´ PN 16 amb cos de nylon reforçat, base i rosca de plàstic tipus Ari Minibarak o equivalent	1,000	x	59,97000	=	59,97000	
BN31R005	u	Vàlvula esfera roscada 1´´, PN 16, metàl·lica antigelada tipus TMM C-501 o equivalent	1,000	x	25,71000	=	25,71000	
		Subtotal:					85,68000	85,68000

PARTIDES D'OBRA

NÚM	CODI	UA	DESCRIPCIÓ	PREU

COST DIRECTE		99,06528
DESPESES INDIRECTES	0,00 %	0,00000
COST EXECUCIÓ MATERIAL		**99,06528**

PNE1-7605 u Filtre colador en forma de Y amb brides, 125 mm de diàmetre nominal, 25 bar de pressió nominal, malla d'acer inoxidable, distancia entre cares segons EN558, fundició dúctil, cautxú EPDM, reventiment estàndard AVK o similar, muntat en pericó de canalització soterrada **Rend.: 1,000** **523,97** €

			Unitats		Preu		Parcial	Import
Ma d'obra								
A0F-000R	h	Oficial 1a muntador	0,540	/R x	26,46000	=	14,28840	
A01-FEPH	h	Ajudant muntador	0,540	/R x	22,74000	=	12,27960	
		Subtotal:					26,56800	26,56800
Materials								
BNE1-1N07	u	Filtre colador en forma de Y amb brides, 125 mm de diàmetre nominal, 25 bar de pressió nominal, distancia entre cares segons EN558. Fosa dúctil, cautxú EPDM, revestiment estàndard AVK o similar.	1,000	x	497,00000	=	497,00000	
		Subtotal:					497,00000	497,00000

DESPESES AUXILIARS	1,50	%	0,39852
COST DIRECTE			523,96652
DESPESES INDIRECTES	0,00	%	0,00000
COST EXECUCIÓ MATERIAL			**523,96652**

P-35 **PNE1-762N** u Filtre colador en forma de Y amb brides, 125 mm de diàmetre nominal, 16 bar de pressió nominal, fosa grisa EN-GJL-250 (GG25), malla d'acer inoxidable 1.4301 (AISI 304) amb perforacions d'1,5 mm de diàmetre, muntat en pericó de canalització soterrada **Rend.: 1,000** **306,70** €

			Unitats		Preu		Parcial	Import
Ma d'obra								
A0F-000R	h	Oficial 1a muntador	0,680	/R x	26,46000	=	17,99280	
A01-FEPH	h	Ajudant muntador	1,620	/R x	22,74000	=	36,83880	
		Subtotal:					54,83160	54,83160
Materials								
BNE1-1N4V	u	Filtre colador en forma de Y amb brides, 125 mm de diàmetre nominal, 16 bar de pressió nominal, fosa grisa EN-GJL-250 (GG25), malla d'acer inoxidable 1.4301 (AISI 304) amb perforacions d'1,5 mm de diàmetre	1,000	x	251,05000	=	251,05000	
		Subtotal:					251,05000	251,05000

JUSTIFICACIÓ DE PREUS

PARTIDES D'OBRA

NÚM	CODI	UA	DESCRIPCIÓ	PREU

DESPESES AUXILIARS	1,50 %	0,82247
COST DIRECTE		306,70407
DESPESES INDIRECTES	0,00 %	0,00000
COST EXECUCIÓ MATERIAL		**306,70407**

PNE1-7644 u Filtre cistella amb brides, 125 mm de diàmetre nominal, 16 bar de pressió nominal, fosa grisa EN-GJL-250 (GG25), malla d'acer inoxidable 1.4301 (AISI 304) amb perforacions d'1,5 mm de diàmetre, muntat en pericó de canalització soterrada **Rend.: 1,000** **603,90** €

			Unitats		Preu		Parcial	Import
Ma d'obra								
A0F-000R	h	Oficial 1a muntador	1,620	/R x	26,46000	=	42,86520	
A01-FEPH	h	Ajudant muntador	1,620	/R x	22,74000	=	36,83880	
				Subtotal:			79,70400	79,70400
Materials								
BNE1-1N55	u	Filtre Cistella DN125 Fundició Dúctil	1,000	x	523,00000	=	523,00000	
				Subtotal:			523,00000	523,00000

DESPESES AUXILIARS	1,50 %	1,19556
COST DIRECTE		603,89956
DESPESES INDIRECTES	0,00 %	0,00000
COST EXECUCIÓ MATERIAL		**603,89956**

PP80-CC07 u Software SCADA per a la monitorització dels equips. Inclou paquet software Scada Wizcon Control Maestro, mòdul Runtime CM-SR-100, mòdul avançat d'alarmes per Wizcon WIZ-AAM, desenvolupament d'aplicació amb creació de pantalles i parametrització del sistema. **Rend.: 1,000** **8.084,73** €

			Unitats		Preu		Parcial	Import
Ma d'obra								
A0F-000E	h	Oficial 1a electricista	5,000	/R x	24,26000	=	121,30000	
				Subtotal:			121,30000	121,30000
Materials								
BP80-CC07	u	Paquet Software SCADA Control maestro Runtime CM-SR-300. Mòdul avançat d'alarmes ALERT per 50 alarmes, software SG4000 SErvidor VPN per 5 remotes, Servidor Sofrel OPC UA.	1,000	x	7.963,43000	=	7.963,43000	
				Subtotal:			7.963,43000	7.963,43000

COST DIRECTE		8.084,73000
DESPESES INDIRECTES	0,00 %	0,00000
COST EXECUCIÓ MATERIAL		**8.084,73000**

JUSTIFICACIÓ DE PREUS

PARTIDES ALÇADES

NÚM	CODI	UA	DESCRIPCIÓ	PREU

XPA000SS pa Partida alçada a justificar per la Seguretat i Salut a l'obra, en base a l'Estudi i el Pla de Seguretat i Salut **Rend.: 1,000** **1.100,00** €

COST DIRECTE	1.100,00000
COST EXECUCIÓ MATERIAL	**1.100,0000**

XPAI0001 pa Partida alçada a justificar en concepte d'imprevistos a justificar per la Direcció Facultativa de l'obra **Rend.: 1,000** **3.500,00** €

COST DIRECTE	3.500,00000
COST EXECUCIÓ MATERIAL	**3.500,0000**

XPASSA03 pa Partida alçada a justificar per a la reposició de les afectacions de serveis **Rend.: 1,000** **1.500,00** €

COST DIRECTE	1.500,00000
COST EXECUCIÓ MATERIAL	**1.500,0000**

DOCUMENT Nº2: PLÀNOLS

ENGISIC SOLUCIONS I CONSULTING, S.L.
info@engisic.com
www.engisic.com

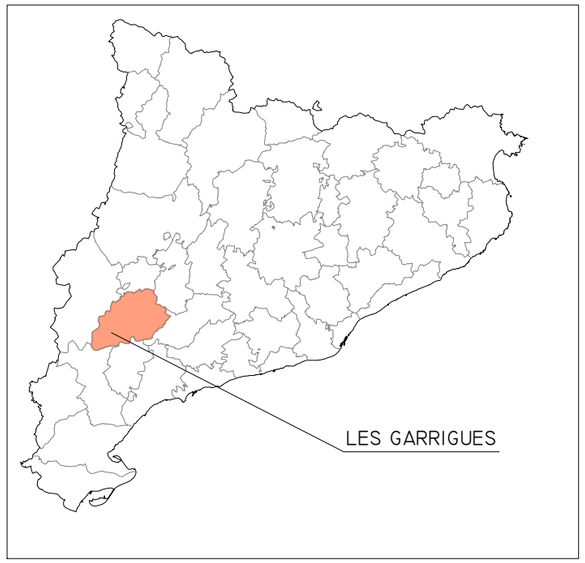

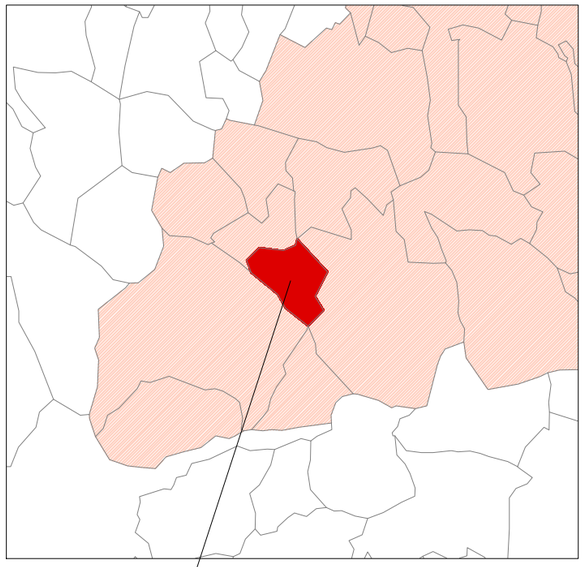

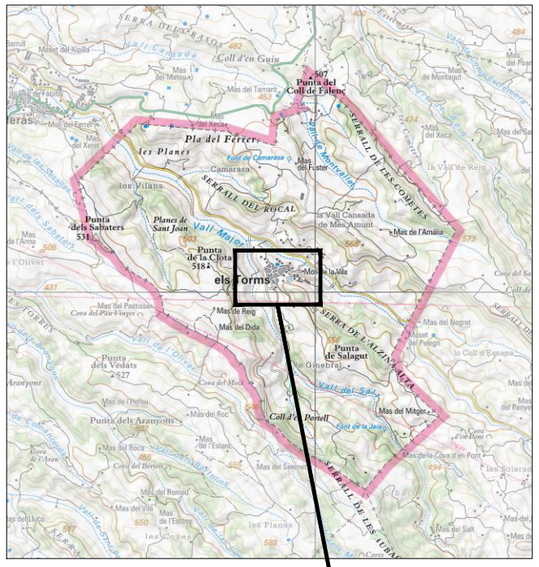

SITUACIÓ

ZONA D'ACTUACIÓ

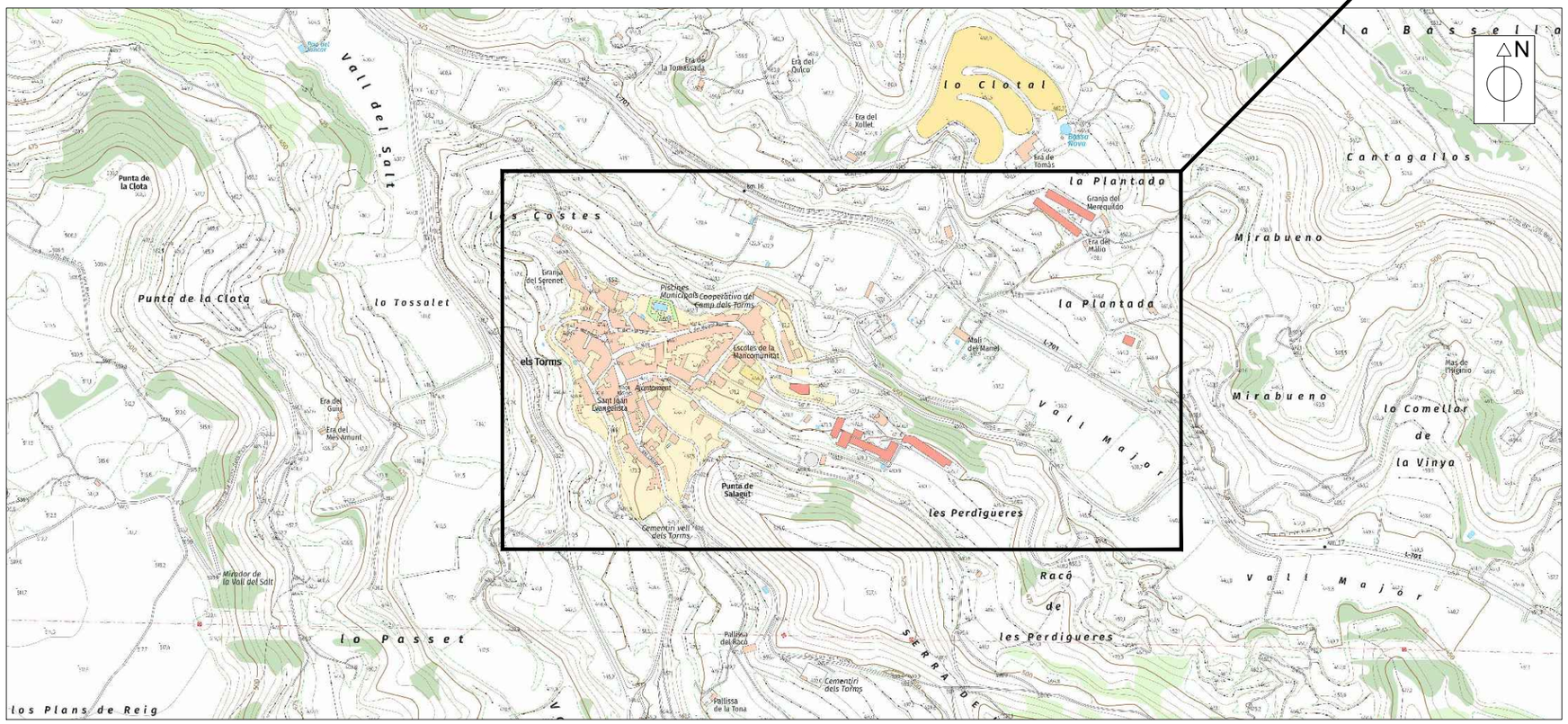

EMPLAÇAMENT

ESCALA 1/25.000

ÍNDEX DE PLÀNOLS

NÚM. DE PLÀNOL		TÍTOL	NÚM. DE FULLS
1		SITUACIÓ, EMPLAÇAMENT I ÍNDEX DE PLÀNOLS	01 de 01
2	2.1	PLANTA GENERAL: ESTAT ACTUAL	01 de 02
	2.2	PLANTA GENERAL: ACTUACIONS PROJECTADES	02 de 02
3		DETALLS CONSTRUCTIUS: ARQUETA PER A NOU COMPTADOR + ARMARI DE FORMIGÓ PER NOVA ESCOMESA	01 de 01

PROMOTOR:	EMPRESA CONSULTORA:	TÈCNIC AUTOR DEL PROJECTE:	TÍTOL DEL PROJECTE:	DATA:	ESCALA:	TÍTOL DEL PLÀNOL:	NÚM. PLÀNOL:
AJUNTAMENT ELS TORMS	engisic	Francesc Solé Duocastella, Enginyer Tècnic Industrial Albert Herrero Casas, Enginyer de Camins	PROJECTE CONSTRUCTIU D'ACTUACIONS DE MILLORA PER A LA DIGITALITZACIÓ DE LA XARXA D'ABASTAMENT D'AIGUA EN BAIXA AL MUNICIPI DELS TORMS (LES GARRIGUES)	FEBRER 2025	0m – 750m, 1/25.000 Originals DIN A3	SITUACIÓ, EMPLAÇAMENT I ÍNDEX DE PLÀNOLS	P1 FULL: 01 de 01 REVISIÓ:

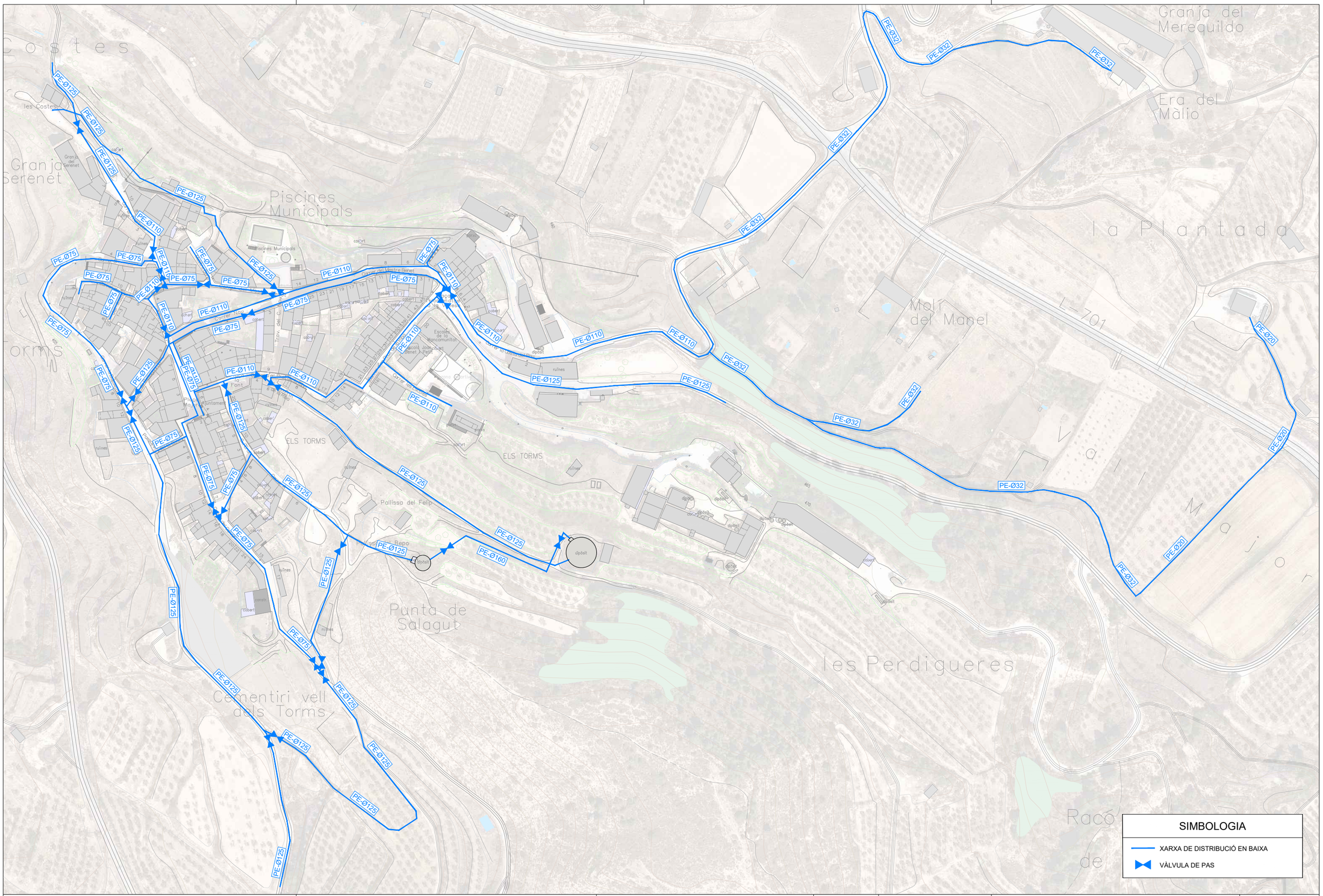

PROMOTOR:	EMPRESA CONSULTORA:	TÈCNIC AUTOR DEL PROJECTE:	TÍTOL DEL PROJECTE:	DATA:	ESCALA:	TÍTOL DEL PLÀNOL:	NÚM. PLÀNOL:
AJUNTAMENT ELS TORMS	engisic	Francesc Solé Duocastella, Enginyer Tècnic Industrial Albert Herrero Casas, Enginyer de Camins	PROJECTE CONSTRUCTIU D'ACTUACIONS DE MILLORA PER A LA DIGITALITZACIÓ DE LA XARXA D'ABASTAMENT D'AIGUA EN BAIXA AL MUNICIPI DELS TORMS (LES GARRIGUES)	FEBRER 2025	0m – 67,50m 1/2250 *Originals DIN A3*	PLANTA GENERAL ESTAT ACTUAL	P2.1 FULL: 01 de 02 REVISIÓ:

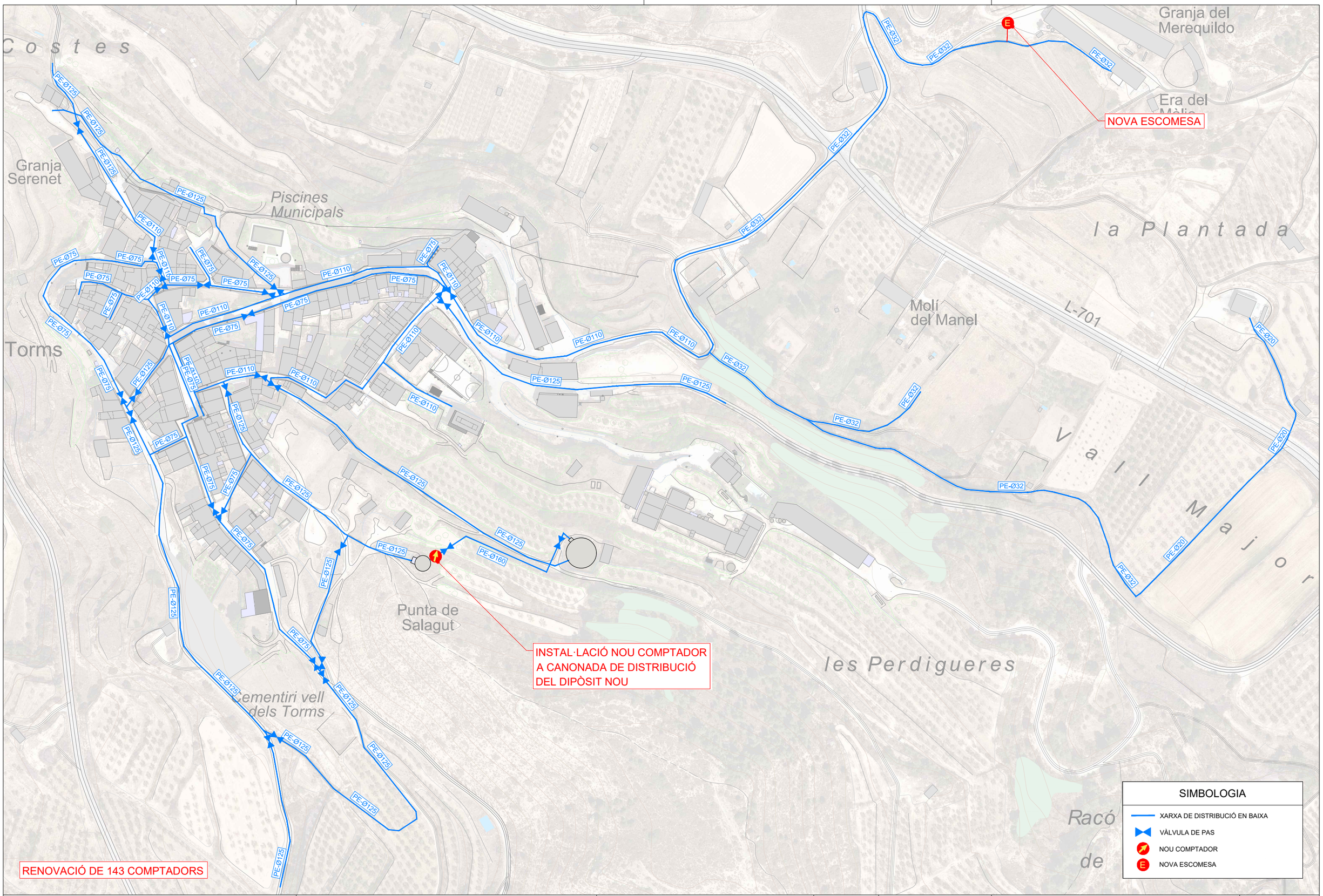

PROMOTOR:	EMPRESA CONSULTORA:	TÈCNIC AUTOR DEL PROJECTE:	TÍTOL DEL PROJECTE:	DATA:	ESCALA:	TÍTOL DEL PLÀNOL:	NÚM. PLÀNOL:
AJUNTAMENT ELS TORMS	engisic	Francesc Solé Duocastella, Enginyer Tècnic Industrial Albert Herrero Casas, Enginyer de Camins	PROJECTE CONSTRUCTIU D'ACTUACIONS DE MILLORA PER A LA DIGITALITZACIÓ DE LA XARXA D'ABASTAMENT D'AIGUA EN BAIXA AL MUNICIPI DELS TORMS (LES GARRIGUES)	FEBRER 2025	0m – 67,50m 1/2250 *Originals DIN A3*	PLANTA GENERAL ACTUACIONS PROJECTADES	P2.2
							FULL: 02 de 02
							REVISIÓ:

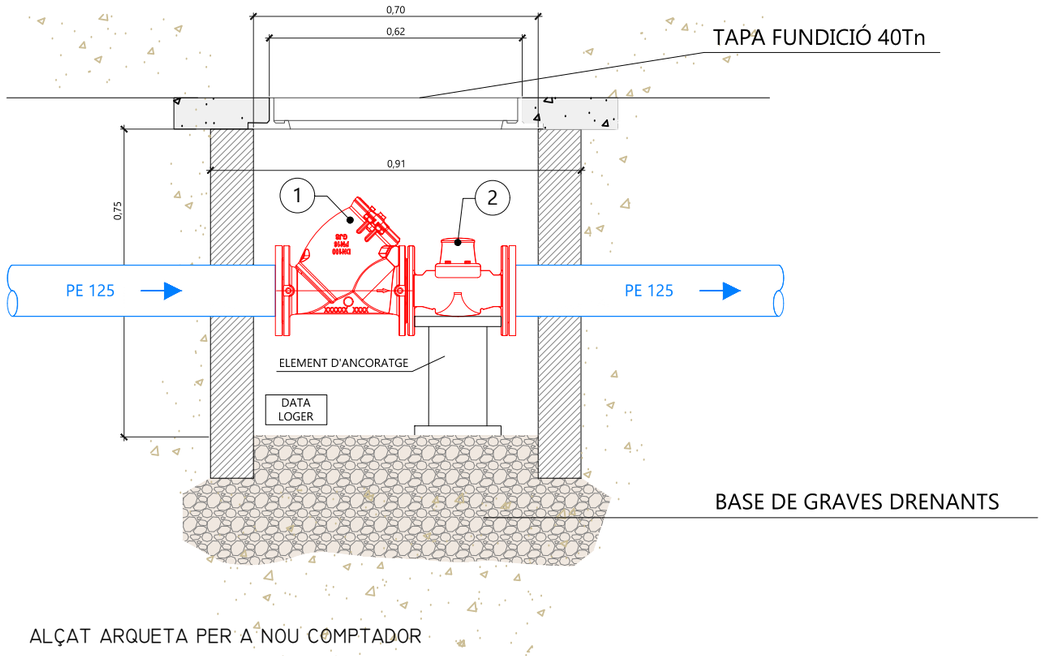

ALÇAT ARQUETA PER A NOU COMPTADOR

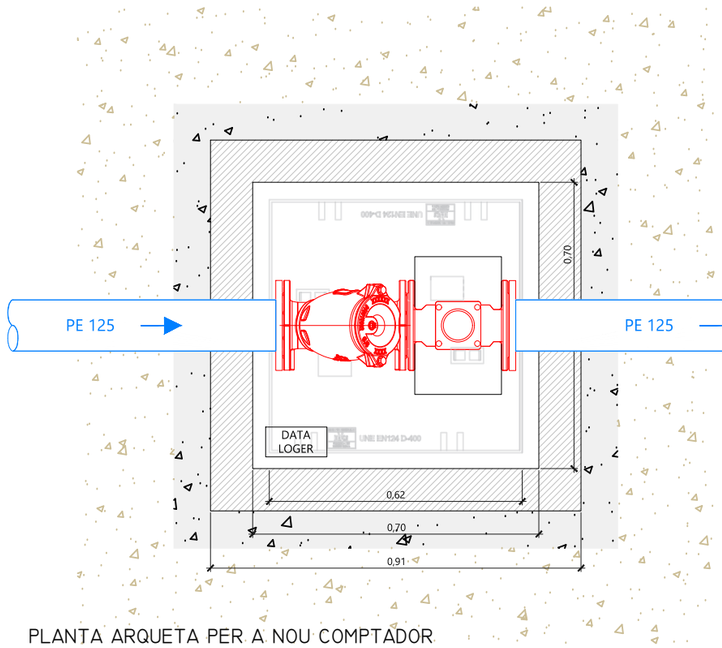

PLANTA ARQUETA PER A NOU COMPTADOR

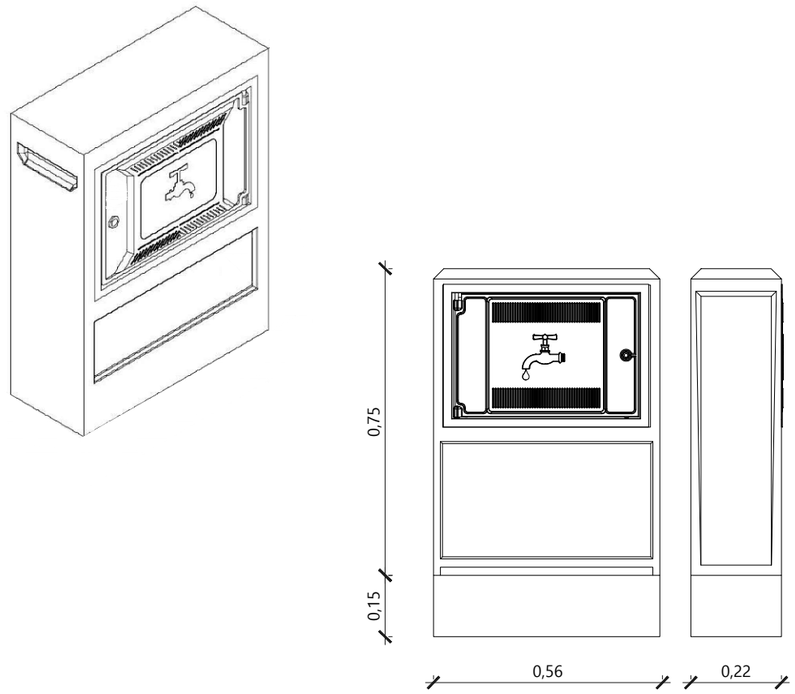

DETALL ARMARI DE FORMIGÓ PER A NOVA ESCOMESA

SIMBOLOGIA

ACTUACIONS PROJECTADES

LLEGENDA

1	FILTRE Y DN125
2	COMPTADOR TIPUS WOLTMAN DN125 + DATALOGER

PROMOTOR: AJUNTAMENT ELS TORMS	EMPRESA CONSULTORA: engisic	TÈCNIC AUTOR DEL PROJECTE: Francesc Solé Duocastella, Enginyer Tècnic Industrial; Albert Herrero Casas, Enginyer de Camins	TÍTOL DEL PROJECTE: PROJECTE CONSTRUCTIU D'ACTUACIONS DE MILLORA PER A LA DIGITALITZACIÓ DE LA XARXA D'ABASTAMENT D'AIGUA EN BAIXA AL MUNICIPI DELS TORMS (LES GARRIGUES)	DATA: FEBRER 2025	ESCALA: 0m – 0,45m, 1/15; Originals DIN A3	TÍTOL DEL PLÀNOL: DETALLS CONSTRUCTIUS ARQUETA PER A NOU COMPTADOR + ARMARI DE FORMIGÓ PER NOVA ESCOMESA	NÚM. PLÀNOL: P3; FULL: 01 de 01; REVISIÓ:

DOCUMENT Nº3: PLEC DE PRESCRIPCIONS TÈCNIQUES

Índex

1 DEFINICIÓ I ÀMBIT DEL PLEC 4
1.1 Objecte 4
1.2 Àmbit d'aplicació 4
1.3 Senyalització de les obres 4
1.4 Documents del projecte 4
1.5 Relació entre documents del projecte 4
1.6 Disposicions tècniques legals 4
1.7 Condicions generals 6
2 INTRODUCCIÓ 6
2.1 Aspectes generals 6
2.2 Execució i control 6
2.3 Amidament i abonament 7
3 PLEC DE PRESCRIPCIONS TÈCNIQUES 8
3.1 Condicions que han de complir els materials 8
Additius per a formigons i morters 8
Ciment per a formigons i morters 8
Fàbrica de maó i bloc 8
Canonades interiors 8
Canonada de polietilè 8
Unions de canonades 10
Accessoris per a canonades de polietilè 10
Accessoris electrosoldables 10
Vàlvules de pas 10
Altres accessoris 10
Altres materials 10
4 PRESCRIPCIONS QUANT A L'EXECUCIÓ PER UNITATS 10
4.1 Separacions amb d'altres serveis 10
4.2 Requeriments addicionals en xarxes d'aigua 11
4.3 Pericons per a xarxes d'aigua 11
4.4 Formigons 11
4.5 Control del formigó 13
4.6 Elements estructurals prefabricats 13
4.7 Estructures d'acer 13
4.8 Ram de paleta 14
4.9 Proves de càrrega xarxa d'aigua 16
4.10 Prova d'estanqueïtat en xarxes d'aigua 17
4.11 Desinfecció de xarxes d'aigua 17
5 DISPOSICIONS GENERALS 17
5.1 Règim jurídic 17
5.2 Coneixement dels documents contractuals 18
5.3 Contradiccions i omissions del projecte 18
5.4 Classificació del contractista 18
5.5 Autoritat del director de les obres 18
5.6 Representació de l'administració 18
5.7 Representació personal i oficina d'obra del contractista 18
5.8 Comunicacions amb l'administració 18
5.9 Disposicions legals complementàries 19
5.10 Subcontractes 19
5.11 Programa de treball 19
5.12 Replanteig de les obres 19
5.13 Iniciació i avanç de les obres 19
5.14 Suspensió de les obres 19
5.15 Rescissió 19
5.16 Plànols de detall de les obres 19
5.17 Protecció d'encreuament amb altres serveis 20
5.18 Modificacions del projecte d'obra 20
5.19 Obligació de redactar els plànols de final d'obra 20
5.20 Permisos i llicències 20
5.21 Senyalització de les obres i protecció del trànsit 20
5.22 Construcció i conservació dels desviaments 20
5.23 Precaució contra incendis 20

5.24 Amuntegament, amidament i aprofitament de materials 20
5.25 Responsabilitat del contractista durant l'execució d'obres 20
5.26 Conservació del paisatge.....21
5.27 Conservació de les obres executades 21
5.28 Neteja final de les obres 21
5.29 Despeses de caràcter general a càrrec del Contractista.....21
5.30 Assaigs de control 21
5.31 Recepció de l'obra.....21
5.32 Obligacions generals i compliment de la legislació vigent.....22
5.33 Facilitats per a la inspecció.....22
5.34 Termini d'execució.....22
5.35 Termini de garantia.....22
5.36 Penalitzacions 22
5.37 Control de qualitat.....22
6 PLEC DE PRESCIPCIONS TÈCNIQUES PER AL SUBMINISTRAMENT I INSTAL·LACIÓ DE SISTEMA DE COMPTADORS AMB TELECONTROL I DETECCIÓ DE FUITES PER ULTRASO 23
6.1 Mitjans humans i materials.....23
6.2 Organització.....23
6.3 Durada del contracte.....23
6.4 Tasques a realitzar.....23
6.4.1 Desmuntatge comptadors actuals 23
6.4.2 Muntatge comptadors nous.....23
6.4.3 Procediment d'instal·lació 24
6.4.4 Tasques complementaris 24
6.5 Materials a subministrar 24
6.5.1 Característiques generals 24
6.5.2 Materials i control metrològic.....24
6.5.3 Garantia 25
6.6 Construcció del comptador.....25
6.7 Mesures 25
6.8 Display 25
6.9 Registre de dades 25
6.10 Informació del sensor..... 25
6.11 Higiene 25
6.12 Comunicació 25
6.13 Seguretat de les dades 26
6.14 Aprovacions i qualificacions 26
6.15 Instal·lacions..... 26

1 DEFINICIÓ I ÀMBIT DEL PLEC

1.1 Objecte

El Plec de Prescripcions Tècniques i la Llei de Contractes de l'Estat, així com en el Plec de Clàusules Administratives Generals per la contractació d'obres de l'Estat, regiran la realització de les obres del:

PROJECTE CONSTRUCTIU D'ACTUACIONS DE MILLORA PER A LA DIGITALITZACIÓ DE LA XARXA D'ABASTAMENT D'AIGUA EN BAIXA AL MUNICIPI DELS TORMS (LES GARRIGUES).

El contractista està obligat al compliment de totes les instruccions i normativa de tota índole promulgades per les diferents administracions públiques competents que siguin d'aplicació als treballs previstos al present projecte, tan si figuren o no a la relació anterior.

1.2 Àmbit d'aplicació

Les prescripcions d'aquest Plec de prescripcions tècniques, seran d'aplicació a totes les obres del projecte. A tots els articles del present Plec de Condicions Tècniques s'entendrà que el seu contingut regeix per a les matèries que expressen els seus títols en quant no s'oposin a allò establert a la Llei de Bases de la Administració Local, al Reglament General de Contractació i en el Plec de Clàusules Administratives Generals. En cas contrari sempre serà primer el contingut d'aquestes disposicions.

1.3 Senyalització de les obres

Les obres del projecte seran senyalitzades seguint les indicacions de la Direcció d'Obra. Aquestes senyalitzacions hauran d'ésser conformes amb els models oficials de la Generalitat de Catalunya.

1.4 Documents del projecte

Els documents que formen part del projecte són:

- **DOCUMENT Nº1: MEMÒRIA I ANNEXOS**
  - Memòria
  - Annex 1: Característiques principals
  - Annex 2: Reportatge fotogràfic
  - Annex 3: Recopilació i anàlisi de la informació existent
  - Annex 4: Pla d'Obra
  - Annex 5: Pla de control de qualitat
  - Annex 6: Automatització i control
  - Annex 7: Estudi bàsic de seguretat i salut
  - Annex 8: Afeccions i serveis afectats
  - Annex 9: Pla de gestió de residus
  - Annex 10: Especificacions tècniques dels equips i dels materials
  - Annex 11: Justificació de preus
- **DOCUMENT Nº2: PLÀNOLS**
- **DOCUMENT Nº3: PLEC DE CONDICIONS TÈCNIQUES**
- **DOCUMENT Nº4: PRESSUPOPST**

1.5 Relació entre documents del projecte

Si apareixen contradiccions entre els documents del projecte, la interpretació correspondrà a la Direcció de l'Obra, establint el criteri que preval el que consta en el Plec de Prescripcions Tècniques. El contractista estarà obligat a posar en coneixement de la Direcció d'Obra, amb la major rapidesa possible, qualsevol dubte que observi durant l'execució del treballs entre els documents del projecte.

1.6 Disposicions tècniques legals

La contractista complirà el que especifica el Plec de Prescripcions Tècniques Particulars i totes les normatives que s'exposen a continuació:

- Normes d'Assaig del Laboratori del Transport i Mecànica del Sòl.
- Mètodes d'Assaig del Laboratori Central (M.O.P.).
- Reglament Nacional del Treball a la Construcció i Obres Públiques i Disposicions Complementàries (ordre del 11.4.1946 i 8.2.1951).
- Reial Decret 773/2015 de 28 d'agost, pel qual es modifiquen determinats preceptes del Reglament general de la Llei de contractes de les administracions públiques, aprovat per Reial Decret 1098/2001 de 12 d'octubre.
- Text refós de la Llei de Contractes del Sector Públic aprovat per Reial Decret 3/2011, de 14 de novembre.
- Plec de Clàusules Administratives Generals per la Contractació d'Obres a l'Estat aprovat pel Decret 3854/1970 de 31 de desembre.
- Reial Decret 1359/2011 de 7 d'octubre pel que s'aprova la relació de materials bàsics i les fórmules tipus generals de revisió de preus dels contractes d'obra i de contractes de subministrament i fabricació d'armament i equipament de les Administracions Públiques.
- Llei 3/2007, de 4 de juliol, d'Obra pública.
- Llei 13/2014, del 30 d'octubre de 2014, d'accessibilitat.

Medi Ambient

- Llei 21/2013 de 9 de desembre, d'avaluació ambiental.
- Llei 34/2007, de 15 de novembre, de qualitat de l'aire i protecció de l'atmosfera.
- Reial Decret 100/2011, de 28 de gener, d'ampliació del catàleg d'activitats potencialment contaminants.

Aigües

- Decisió UE 2024/721 de la Comissió, de 27 de febrer de 2024, per la qual es fixen, en conformitat amb la Directiva 2000/60/CE del Parlament Europeu i del Consell, els valors de les classificacions dels sistemes de control dels Estats membres arrel a l'exercici d'intercalibració, i pel qual es deroga la Decisió (UE) 2018/229.
- Reial Decret 670/2013, de 6 de setembre, pel que es modifica el Reglament del Domini Públic Hidràulic aprovat per Reial Decret 849/1986, d'11 d'abril, en matèria de registre d'aigües i criteris de valoració de danys al domini públic hidràulic.

- Reial Decret 1290/2012, de 7 de setembre, pel qual es modifica el Reglament del Domini Públic Hidràulic, aprovat pel Reial Decret 849/1986, d'11 d'abril, i el Reial Decret 509/1996, de 15 de març, de desenvolupament del Reial Decret-llei 11/1995, de 28 de desembre, pel qual s'estableixen les normes aplicables al tractament de les aigües residuals urbanes.
- Directiva 2008/32/CE del Parlament Europeu i del Consell d'11 de març de 2008 que modifica la Directiva 2000/60/CE per la qual s'estableix un marc comunitari d'actuació en l'àmbit de la política d'aigües, pel que fa a les competències d'execució atribuïdes a la Comissió.
- Reial Decret 9/2008, d'11 de gener, pel qual es modifica el Reglament del Domini Públic Hidràulic, aprovat pel Reial Decret 849/1986, d'11 d'abril.
- Reial Decret-Llei 4/2007, de 13 d'abril, pel qual es modifica el text refós de la Llei d'Aigües, aprovat pel Reial Decret Legislatiu 1/2001, de 20 de juliol.
- Directiva 2006/118/CE del Parlament Europeu i del Consell, de 12 de desembre de 2006, relativa a la protecció de les aigües subterrànies contra la contaminació i el deteriorament.
- Decret legislatiu 2/2003, de 4 de novembre, pel que s'aprova el text refós de la legislació en matèria d'aigües de Catalunya.
- Reial Decret 849/1986, d'11 d'abril, pel qual s'aprova el Reglament de Domini Públic Hidràulic.
- Reial Decret legislatiu 1/2001, de 20 de juliol, pel qual s'aprova el text refós de la Llei d'Aigües.
- Reial Decret 1620/2007 de 7 de desembre, pel qual s'estableix el règim jurídic de la reutilització de les aigües depurades.
- Reial Decret-Llei 11/1995, de 28 de desembre, pel qual s'estableixen les normes aplicables al tractament de les aigües residuals urbanes.
- Reial Decret 2116/1998, de 2 d'octubre, pel qual es modifica el Reial Decret 509/1996, de 15 de març, de desenvolupament del Reial Decret-Llei 11/1995, de 28 de desembre pel qual s'estableixen les normes aplicables al tractament de els aigües residuals urbanes.
- Llei 22/1988, de 28 de juliol, de Costes i les seves modificacions posteriors.
- Reial Decret 3/2023, de 10 de gener, pel qual s'estableixen els criteris sanitaris de la qualitat de l'aigua de consum humà, el seu control i el seu subministrament.

Estructures i edificació

- Reial Decret 997/2002 de 27 de setembre, pel que s'aprova la norma de construcció sismorresistent: part general i edificació (NSRC-02)
- Reial Decret 314/2006 de 17 de març, pel que s'aprova el Código Técnico de la Edificació i els seus documents bàsics. Correció d'errades del Reial Decret 314/2006, de 17 de març, pel qual s'aprova el Codi Tècnic de l'Edificació (BOE núm. 22, de 25 de gener de 2008).
- Reial Decret 637/2007 de 18 de maig, pel qual s'aprova la norma de construcció sismoresistent:ponts (NCSP-07).
- Reial Decret 1371/2007, de 19 d'octubre, pel qual s'aprova el document bàsic DB HR de "protecció enfront el soroll" del Codi Tècnic de l'Edificació i es modifica Reial Decret 314/2006, de 17 de març.
- Llei 13/2014, de 30 d'octubre, d'accessibilitat.
- Reial Decret 256/2016, de 10 de juny, pel qual s'aprova la Instrucció per a la recepció de ciments (RC-16).
- Reial Decret 253/2024, de 12 de març, pel qual es desenvolupa l'estructura orgànica bàsica del Ministeri de Transports i Mobilitat Sostenible, i que modifica el Reial Decret 1009/2023, de 5 de desembre, pel qual s'estableix l'estructura orgànica bàsica dels departaments ministerials.

Carreteres:

- Llei 25/1988, de 29 de juliol, de carreteres, i les seves modificacions posteriors.
- Decret Legislatiu 2/2009, de 25 d'agost, pel qual s'aprova el Text refós de la Llei de Carreteres.
- Decret 293/2003, de 18 de novembre, pel qual s'aprova el Reglament General de Carreteres.
- Norma 6.1 - IC "Secciones de firme" aprovada per Ordre FOM/3460/2003, de 28 de novembre.
- Norma 6.3 - IC "Rehabilitación de firmes" aprovada per Ordre FOM/3459/2003, de 28 de novembre.
- Plec de prescripcions tècniques generals per a les obres de carreteres i ponts PG-3.
- Plec de prescripcions tècniques generals per les obres de carretera i ponts PG-4.

Electricitat

- Reial Decret 842/2002 de 2 d'agost, pel que s'aprova el Reglament electrotècnic de Baixa Tensió i les seves instruccions tècniques complementàries.
- Reial Decret 223/2008, de 15 de febrer, pel qual s'aprova el reglament sobre condicions tècniques de seguretat en línies elèctriques d'alta tensió i les seves instruccions tècniques complementàries ITC-LAT.
- Reial Decret 337/2014, del 9 de maig, pel que s'aprova el Reglament sobre condicions tècniques i garanties de seguretat en instal·lacions elèctriques d'alta tensió i les seves Instruccions Tècniques Complementàries ITC-RAT 01 a 23.

Residus

- Reial Decret 105/2008, d'1 de febrer, pel qual es regula la producció i gestió dels residus de construcció i d'enderrocs.

Seguretat i Salut

- Reial Decret 1627/1997, de 24 d'octubre, pel qual s'estableixen les disposicions mínimes de Seguretat i Salut en les obres de construcció.
- Reial Decret 1215/1997, de 18 de juliol, pel qual s'estableixen les disposicions mínimes de seguretat i salut per a la utilització pels treballadors dels equips de treball.

1.7 Condicions generals

Tots els materials que s'utilitzin a les obres hauran d'acomplir les condicions que s'estableixen en aquest Plec. La descripció tècnica i la procedència dels materials que seran entregats a la Direcció d'Obra. Tots els materials que es preveuen utilitzar a les obres, hauran de ser examinats i assajats abans de la seva acceptació.

2 INTRODUCCIÓ

2.1 Aspectes generals

PRESCRIPCIONS GENERALS

Seran vàlides i aplicables totes les prescripcions que han de complir els materials i la seva mà d'obra que apareixen en les instruccions, Plecs de Condicions Generals o Normes oficials vigents seran vàlides i aplicables per la recepció, el transport, la manipulació o l'ús i control de qualitat dels materials utilitzats a les obres del projecte. Les activitats relacionades amb l'obra (recepció, transport, manipulació...) és necessari que no alterin les seves característiques o impliquin risc per la salut dels treballadors de l'obra.

L'empresa contractista estarà obligada a notificar a la Direcció d'Obra i obtenir la seva autorització sobre la procedència dels diferents materials que hagin d'ésser utilitzats amb la suficient antelació, per a que es puguin efectuar els assaigs oportuns.

MATERIALS D'ÚS GENERAL

En cas que la procedència dels materials no es sigui descrita en el present projecte, l'empresa contractista haurà de tenir en compte les recomanacions sobre la procedència dels materials descrites en els documents del projecte i les aportacions realitzades per la Direcció d'Obra. El Contractista informarà a la Direcció d'Obra, amb antelació suficient, la procedència dels materials que preveu utilitzar, les mostres i la informació necessària per demostrar la seva acceptabilitat. Si la procedència dels materials és explícitament descrita en el projecte, l'empresa contractista utilitzarà obligatòriament aquestes procedències i, en tot cas, si hi hagués algun problema per abastir-se dels materials, la Direcció d'Obra fixarà nous materials.

MATERIALS NO INCLOSOS EN EL PLEC

Els materials no inclosos en el present Plec seran de suficient qualitat, havent de presentar l'empresa contractista, per aconseguir l'aprovació de la Direcció d'Obra, tots les fitxes tècniques, mostres i certificats dels fabricants. Si la informació no es considera suficient, es podran exigir els assaigs oportuns dels materials, i la Direcció d'Obra té dret a rebutjar els materials si no compleixen les condicions tècniques necessàries.

MATERIALS INADEQUATS

Si els materials de l'obra no tenen la qualitat suficient, l'empresa contractista estarà obligat a complir les ordres de la Direcció d'Obra pel compliment de les característiques del projecte. En general, l'empresa contractista retirarà en el termini de cinc dies un cop efectuada la recepció, els materials que la Direcció d'Obra hagi rebutjat i seran substituïts per materials amb característiques adequades.

MÀ D'OBRA

La Direcció d'Obra podrà determinar la manera com s'han de preparar els materials i executar els procediments de l'obra.

2.2 Execució i control

CONDICIONS GENERALS

Les obres seran executades amb les dimensions i instruccions del projecte i les ordres de la Direcció d'Obra que resoldrà els dubtes referents a la interpretació o a la falta de definició.

L'empresa contractista presentarà a la Direcció d'Obra el pla d'obra per la seva aprovació, incloent els plans parcials d'execució de l'obra. Els plans parcials d'obra hauran d'incloure informació del sistema constructiu, la maquinaria, els mitjans auxiliars d'obra i de prevenció d'accidents. Els plans parcials d'obra podran ser objecte de revisió, a proposta de l'empresa contractista o la Direcció d'Obra. L'ordre d'execució dels treballs serà proposat per l'empresa contractista en el seu pla d'obra, redactat d'acord amb el Reglament General de Contractació, i compatible amb els terminis programats. L'empresa contractista informarà la Direcció de l'Obra de la finalització dels plans parcials d'obra per tal de facilitar la seva inspecció i aprovació.

La Direcció d'Obra donarà a l'empresa contractista tota la informació necessària per executar les obres. Els equips hauran d'estar disponibles amb suficient antelació perquè puguin ésser examinats i aprovats, si així ho demana per la Direcció d'Obra. Quan hagi sigut aprovades per la Direcció d'Obra, les condicions de treball hauran de seguir sent satisfactòries, fent les substitucions o reparacions necessàries, i si no és així la Direcció d'Obra pot exigir la seva substitució. Les unitats d'obra no incloses en el plec es realitzaran respectant les normes de bona construcció i les indicacions de la Direcció d'Obra.

REPLANTEIG

El replanteig servirà per la comprovació general del projecte i s'efectuarà d'acord amb el disposat al reglament General de Contractació i al Plec de Clàusules Administratives Generals. A l'Acta de replanteig, la Direcció d'Obra farà constar la comprovació que l'obra executada es correspon completament amb l'obra projectada Si els resultats d'alguna part de l'obra no tenen una qualitat acceptable, es repararan o tornaran a construir les parts d'obra necessàries per l'aprovació de l'acta de replanteig. Totes les despeses del replanteig i la seva comprovació, així com les que s'ocasionin en verificar els replantejaments parcials, seran assumides per l'empresa contractista i es regiran pel Plec de Clàusules Administratives Generals. La Direcció d'Obra podrà realitzar directament, o delegant en una altra persona, tants replanteigs parcials com cregui convenient perquè les obres es realitzin d'acord amb el projecte. Les operacions de replanteig es faran en presència de la Direcció d'Obra i l'empresa contractista i serà aixecada acta.

ACCÉS A LES OBRES

Les obres de les vies d'accés i instal·lacions auxiliars per transport, tals com carreteres, camins, sendes, passarel·les, muntacàrregues per al accés de persones, transports de materials a l'obra, entre d'altres, seran assumides per l'empresa contractista. Les vies de comunicació i instal·lacions auxiliars seran executades, mantingudes i desmuntades per l'empresa contractista.

INSTAL·LACIONS AUXILIARS D'OBRA I OBRES AUXILIARS

Les instal·lacions auxiliars d'obra, sense caràcter limitador, són les següents:

- Oficines del contractista
- Instal·lacions per servei del personal
- Instal·lacions per al servei de seguretat i vigilància
- Laboratoris, magatzems, tallers i parc del contractista
- Instal·lacions d'àrids; fabricació, transport i col·locació del formigó, fabricació de mescles bituminoses.
- Instal·lacions de subministrament d'energia elèctrica i enllumenat per a les obres
- Instal·lacions de subministrament d'aigua

Les obres auxiliars per a l'execució de les obres, sense caràcter limitador, són les següents:

- Obres per al desviament de corrents d'aigües superficials
- Obres de drenatge, recollida i evacuació de les aigües en les zones de treball
- Obres de protecció i defensa contra inundacions
- Obres per esgotaments o per rebaixar el nivell freàtic
- Estrebades, sosteniments i consolidació del terreny en obres a cel obert i subterrànies
- Obres provisionals de desviament de la circulació de persones o vehicles, requerits per a l'execució de les obres del contracte.

Durant la vigència del contracte, les instal·lacions auxiliars d'obra i obres auxiliars seran executades, mantingudes i desmuntades per l'empresa contractista..

MAQUINARIA I MITJANS AUXILIARS

L'empresa contractista està obligada a disposar, mantenir i utilitzar de forma adequada totes les màquines, equips i mitjans auxiliars necessaris per a l'execució de les obres. La maquinària i els mitjans auxiliars hauran d'estar disponibles amb suficient antelació al començament del treball corresponent per ser autoritzats per la Direcció d'Obra. Si durant l'execució de l'obra, la Direcció d'Obra pot ordenar la substitució de la maquinaria i els mitjans auxiliars, per garantir les condicions de treball. El contractista estarà obligat a substituir la maquinària i mitjans auxiliars per complir la capacitat de construcció prevista. Totes les despeses que s'originin pel compliment d'aquest article, es consideren incloses en els preus de les unitats d'obra corresponents i, en conseqüència, no seran abonades separadament, tret d'aquelles que per la Direcció d'Obra consideri per expressa indicació o que consti en algun document contractual.

2.3 Amidament i abonament

UNITATS D'OBRA NO INCLOSES EN AQUEST PROJECTE

Les obres no previstes en el projecte i que calgui realitzar a judici de la Direcció d'Obra, es pagaran aplicant els preus unitaris del Quadre de Preus i caldrà generar un preu nou que haurà de ser aprovat per la Direcció d'Obra per ser incorporat a l'expedient contractual.

RESERVA PER A MATERIALS, ELEMENTS I INSTAL·LACIONS ESPECIALS

L'administració que contracta l'obra es reserva el dret d'adquirir els materials que per la seva naturalesa especial no es puguin adquirir en el moment de l'execució, sense que l'empresa contractista tingui dret a cap reclamació. Si aquest fos el cas, l'empresa contractista facilitarà la instal·lació i realització de proves per part de l'empresa instal·ladora.

OBRES QUE NO SÓN D'ABONAMENT

Les obres que no respectin les característiques del projecte o que l'empresa contractista hagi executat per error no s'abonaran.

CERTIFICACIONS

Les obres executades seran pagades a l'empresa contractista per mitjà de certificacions periòdiques on seran descrites relacions valorades de les obres i entenent-se compreses les valoracions descrites en el Plec. Els imports de les certificacions seran considerats a compte de la liquidació final, fet que no implica l'acceptació de les obres certificades, que queda suspesa fins a la recepció de l'obra, i per tant susceptible a realitzar canvis sol·licitats per l'administració.

OBRES I MATERIALS DE PAGAMENT EN CAS DE RESCISSIÓ DE LA CONTRACTA

En cas de rescissió del contracte, amb independència de la causa, no seran de pagament les obres incompletes a part de les que constitueixin unitats completes definides en el Quadre de Preus, sense que es pugui demanar la valoració d'unitats d'obra fraccionades. Qualsevol altra operació realitzada, material utilitzat o unitats que no estiguin totalment acabades, no seran objecte de pagament.

OBRES INCOMPLETES

En cas de rescissió del contracte, s'aplicaran els preus i descomposicions que figuren en el Quadre de Preus II, sense que es pugui pretendre la valoració de qualsevol descompte de forma diferent. L'empresa contractista té dret a reclamació fonamentada en insuficiència o omissió dels elements que componen al preu contingut en el quadre esmentat. En el cas que durant l'obligat reconeixement es trobessin defectes o danys, deguts a deficiències en l'execució de l'obra i no a l'ús del que s'ha construït, durant el termini de garantia, la Direcció d'Obra donarà les instruccions oportunes a l'empresa contractista per a la reparació del que s'ha construït en un termini realista, durant el que serà responsable de la conservació de les obres, sense dret a percebre cap quantitat per l'ampliació del termini de garantia.

PROVES I ASSAIGS

Les despeses de les proves i assaigs dels materials o altres obres acabades, seran assumides per l'empresa contractista, estant inclosos en els preus de les unitats d'obra. Si l'assaig no dona un resultat acceptable, haurà de ser repetit i assumit per l'empresa contractista.

CONDICIONS GENERALS D'AMIDAMENT I ABONAMENT

En cas de contradicció amb la informació exposada en aquest capítol del Plec, seran d'aplicació les disposicions contingudes al vigent Plec de Clàusules Administratives Generals per a la Contractació d'Obres de l'Estat.

3 PLEC DE PRESCRIPCIONS TÈCNIQUES

3.1 Condicions que han de complir els materials

Additius per a formigons i morters

Els additius que s'utilitzin per a millorar les característiques d'adormiment, enduriment, plasticitat i inclusió de l'aire del formigó o del morter hauran de complir amb els límits fixats en l'EHE i, a més:

- si s'utilitza clorur càlcic com a accelerador, la seva dosificació serà igual o inferior del 2% del pes del ciment i si es tracta de formigonar amb temperatures molt baixes, del 3,5% del pes del ciment

- si s'utilitzen airejants per a formigons normals, la seva proporció serà tal que la disminució de la resistència a compressió produïda per la inclusió de l'airejant sigui inferior al 20%. En cap cas la proporció d'airejant serà superior del 4% del pes del ciment

- si s'utilitzen colorants, la proporció serà inferior al 10% del pes del ciment. No s'empraran colorants orgànics

Ciment per a formigons i morters

El ciment per a formigons i morters es podrà emmagatzemar en sacs o a granel. En el primer cas, el magatzem protegirà contra la intempèrie i la humitat, tant del sòl com de les parets. Si s'emmagatzema a granel, no es podran barrejar en un mateix lloc ciments de diferents qualitats i procedències.

S'exigirà al Contractista la realització d'assaigs, d'acord amb la normativa vigent i en laboratoris oficials, que demostrin que els ciments compleixen amb les condicions exigides.

Fàbrica de maó i bloc

Les peces utilitzades en la construcció de fàbriques de maó o bloc s'ajustaran a allò estipulat en el DB SE-F Seguretat Estructural Fàbrica apartat 4 del CTE.

La resistència normalitzada a compressió mínima de les peces serà de 5 N/mm².

Les peces se subministraran a l'obra amb una declaració del subministrador sobre la seva resistència i la categoria de fabricació. La resistència a la compressió es determinarà amb la norma UNE 772-1:2011+A1:2016, a partir de peces mostrejades segons la norma UNE 771-1:2011+A1:2016.

Canonades interiors

Les canonades de qualsevol tipus (ferro galvanitzat, ciment, acer, coure, etc.) seran perfectament llisos, de secció circular i ben calibrada. No s'admetran els que presentin ondulacions o desigualtats a 5 mm, ni rugositats de més de 2 mm de gruix.

La tolerància admesa per als diàmetres superiors ha de ser inferior a l'1,5%. Les mesures han de coincidir amb les que consten als Plànols del Projecte.

Els trams de canonades es tallaran a les dimensions exactes i s'utilitzaran els accessoris corresponents per als canvis de direcció i acoblament.

Les peces d'unió de les canonades de ferro galvanitzat seran de ferro mal·leable galvanitzat amb junta esmerilada.

Les canonades de fibrociment o de ciment galvanitzat no tindran cap soldadura, prèvia verificació a fàbrica, i a l'igual que les juntes i la resta de peces, han de resistir 10 atm de pressió, sotmeses a la prova de 15 atm pel cap baix.

Canonada de polietilè

S'instal·larà una canonada de polietilè tipus PE 100 per a PN10 o PN16, segons necessitat de la xarxa. Serà de color negre amb bandes blaves longitudinals de poca amplada (amb un mínim de 3 bandes amb una canonada de diàmetre 63 mm i d'un mínim de 4 bandes amb un diàmetre superior. Es complirà amb la normativa UNE-EN 12201-1:2024, sobre canonades de polietilè. Es subministraran les canonades en rotllos o en barres, segons si aquestes són 63 ≤ DN ≤ 75 mm. En rotllos de 50 ó 100 metres o en barres de 6 metres 90 ≤ DN ≤ 110 mm. En rotllos de 25 ó 50 metres o en barres de 6 metres DN ≥ 110 mm.

En barres de 6 metres en els tubs de polietilè PE100, la relació que hauran de complir les dimensions nominal són:

Designació tub	Pressió de prova a 20°C (bar)
PE 40	7,0 MPa
PE 100	12,4 MPa

Gruix de la paret i les seves tolerències:

	SÈRIE							
	SDR 7,4		SDR 11		SDR 17		SDR 26	
	Pressió nominal, PN (bar)							
PE 40	PN 10		PN 6		-		PN 4	
PE 100	-		PN 16		PN 10		PN 6	
	Gruix de paret, e (mm)							
DN (mm)	mín.	màx.	mín.	màx.	mín.	màx.	mín.	màx.

16	2,3	2,7	-	-	-	-	-	-
20	3,0	3,4	2,0	2,3	-	-	-	-
25	3,5	4,0	2,3	2,7	-	-	-	-
32	4,4	5,0	3,0	3,4	2,0	2,3	-	-
40	5,5	6,2	3,7	4,2	2,4	2,8	-	-
50	6,9	7,7	4,6	5,2	3,0	3,4	2,0	2,3
63	8,6	9,6	5,8	6,5	3,8	4,3	2,5	2,9
75	10,3	11,5	6,8	7,6	4,5	5,1	2,9	3,3
90	12,3	13,7	8,2	9,2	5,4	6,1	3,5	4,0
110	15,1	16,8	10,0	11,1	6,6	7,4	4,2	4,8
125	17,1	19,0	11,4	12,7	7,4	8,3	4,8	5,4
140	19,2	21,3	12,7	14,1	8,3	9,3	5,4	6,1
160	21,9	24,2	14,6	16,2	9,5	10,6	6,2	7,0
180	24,6	27,2	16,4	18,2	10,7	11,9	6,9	7,7
200	27,4	30,3	18,2	20,2	11,9	13,2	7,7	8,6
225	30,8	34,0	20,5	22,7	13,4	14,9	8,6	9,6
250	34,2	37,8	22,7	25,1	14,8	16,4	9,6	10,7
280	38,3	42,3	25,4	28,1	16,6	18,4	10,7	11,9
315	43,1	47,6	28,6	31,6	18,7	20,7	12,1	13,5
355	48,5	53,5	32,2	35,6	21,1	23,4	13,6	15,1
400	54,7	60,3	36,3	40,1	23,7	26,2	15,3	17,0
450	61,5	67,8	40,9	45,1	26,7	29,5	17,2	19,1
500	-	-	45,4	50,1	29,7	32,8	19,1	21,2
560	-	-	50,8	56,0	33,2	36,7	21,4	23,7
630	-	-	57,2	63,1	37,4	41,3	24,1	26,7
710	-	-	-	-	42,2	46,5	27,2	30,1
800	-	-	-	-	47,4	52,3	30,6	33,8
900	-	-	-	-	53,3	58,8	34,4	38,3
1000	-	-	-	-	59,3	65,4	38,2	42,2

Diàmetre exterior mig i ovalització absoluta:

DN (mm)	Diàmetre exterior mig		Ovalització màxima
	mín.	màx.	
16	16,0	16,3	1,2
20	20,0	20,3	1,2
25	25,0	25,3	1,2
32	32,0	32,3	1,3
40	40,0	40,4	1,4
50	50,0	50,4	1,4
63	63,0	63,4	1,5
75	75,0	75,5	1,6
90	90,0	90,6	1,8
110	110,0	110,7	2,2
125	125,0	125,8	2,5
140	140,0	140,9	2,8
160	160,0	161,0	3,2
180	180,0	181,1	3,6
200	200,0	201,2	4,0
225	225,0	226,4	4,5
250	250,0	251,5	5,0
280	280,0	281,7	9,8
315	315,0	316,9	11,1
355	355,0	357,2	12,5
400	400,0	402,4	14,0
450	450,0	452,7	15,6
500	500,0	503,0	17,5
560	560,0	563,4	19,6
630	630,0	633,8	22,1
710	710,0	716,4	-
800	800,0	807,2	-
900	900,0	908,1	-
1000	1000,0	1009,0	-

La verificació de les mesures s'ha de fer d'acord amb l'UNE-EN 12201-2.

A més del marcat especificat per la normativa, haurà de portar la inscripció "Apte per a ús alimentari" i/o el símbol que s'hi correspon. Totes les canonades aniran marcades amb la marca de qualitat AENOR per a certificar que han estat sotmeses als controls i assaigs d'assegurament de qualitat especificats en les normes anteriorment citades. Les canonades de polietilè poden ser emmagatzemades sota sostre o al descobert, ja que estan degudament protegides de l'acció solar per l'addició de negre de carboni, segons s'especifica en la norma UNE-EN 12201-1:2024. De totes maneres, és important que no estiguin gaire temps al descobert i sota l'acció solar, sobretot en aquells períodes de l'any amb major irradiació.

Els rodets poden estar emmagatzemats en posició horitzontal els uns sobre els altres i en el cas d'emmagatzemar-los verticalment se'n posarà un de sol. Les barres poden ser emmagatzemades sobre estants horitzontals, disposant el recolzament necessari per a evitar la seva deformació. L'alçada màxima apilada dels tubs, no haurà d'excedir de 1,5 m per tal que no hi hagi deformació, tant en el cas de rodets com en el de les barres. El polietilè és un material flexible i resistent. No obstant s'han d'evitar pràctiques com les d'arrossegar els rodets sobre el terra aspre o el contacte amb objectes de fil tallant. Si degut a la manipulació o emmagatzematge defectuosos, una canonada resulta malmesa o amb doblecs, el tram afectat haurà de ser suprimit completament.

Els vehicles han d'estar equipats d'una superfície horitzontal, lliure de claus i altres elements que puguin malmetre les canonades. La càrrega es condiciona sobre els vehicles sense utilitzar cables metàl·lics ni cadenes a no ser que el material no estigui en contacte directe amb les mateixes. De la mateixa manera que en l'apartat d'emmagatzematge, no es col·locaran rodets els uns sobre els altres en posició vertical. Durant el transport no s'han de situar altres càrregues sobre els tubs per a que no es produeixin deformacions. La tirada de la conducció es realitzarà de forma sinuosa, per reduir en part les tensions produïdes per variacions tèrmiques.

Les canonades de polietilè són considerades com a conduccions flexibles, susceptibles de deformar-se permanentment en raó de la càrrega i del temps d'aplicació de la citada càrrega. És necessari limitar aquesta deformació d'acord amb les normes establertes, mitjançant els càlculs necessaris per l'enterrament d'aquest tipus de canonades (veure la norma UNE-EN 12201-1:2024).

Unions de canonades

Les unions de canonades de polietilè es faran amb maniguets electrosoldables o soldadura a testa.

Els maniguets seran de polietilè d'alta densitat PE 100 segons UNE-EN 12201-1:2024. La pressió nominal serà de 16 bar. Les dimensions i toleràncies venen especificades a la EN 12201-3:2012+A1:2013 (Compatible amb les dimensions dels tubs segons UNE-EN 12201-1:2024) i seran de color negre. La tensió d'alimentació de les màquines d'electrofusió haurà de ser entre 8 i 48 Vac. Les dimensions del connector serà de diàmetre 4 mm al Sistema Continental o 4,7 mm al Sistema Americà o Anglès.

Haurà de portar inscrit el tipus de resina, PN, fabricant, DN, tensió de fusió, temps de fusió i refredament i codi de barres amb la informació necessària per la fusió.

Les peces seran injectades, no manipulades. Les peces disposaran d'indicadors de soldadura correcta. En el seu defecte, la màquina per soldar ha de detectar l'error en la soldadura (resistència trencada).

Les peces es subministraran de manera individual en bosses de plàstic. El fabricant presentarà la documentació oficial que acrediti que s'han realitzat els assaigs especificats en la norma UNE-EN 12201-1:2024.

En el cas de soldadura a testa:

S'utilitza en la unió de canonada de polietilè d'alta densitat, no requerint l'ús d'accessoris. La unió es produirà per l'escalfament dels extrems dels tubs i es realitza mitjançant una placa prèviament escalfada, la qual, és normalment protegida amb politetrafluoroetilè (PTFE). Els extrems es mantindran posteriorment units sota pressió controlada. És necessari l'equip convenient (prèviament acceptat pel tècnic responsable de projecte per assegurar el correcte alineament i l'aplicació controlada.

La unió es realitzarà en tres fases:

a) *Preparació de les superfícies*

Les superfícies d'acoblament que aniran unides estaran alineades i lliures d'imperfeccions.

b) *Escalfament de superfícies*

S'ha d'assegurar que les superfícies de la placa escalfada estiguin netes i mantenir-les tot seguit a una temperatura de 210 ºC +/- 10 ºC. Es mantenen les superfícies d'acoblament contra la placa pressionant fins que es formi una rebava de material fos. A continuació s'anul·la la pressió mantenint el contacte dels tubs amb la placa.

c) *Soldadura:*

Es retirarà la placa calenta i s'uneixen les cares escalfades, sota pressió de 1,5 a 2 Kg/cm2. Es mantindrà la pressió fins que l'àrea d'unió s'hagi refredat suficientment. Aquest mètode produeix una rebava dins i fora de la canonada, i no s'acceptarà que excedeixi d'un terç del gruix de la paret.

Accessoris per a canonades de polietilè

S'empraran, sempre i amb l'aprovació de la Direcció d'Obra, accessoris de polietilè electrosoldables o per soldadura de maneguets electrosoldables. En alguns casos, també es podrà fer ús d'accessoris de fossa dúctil.

Accessoris electrosoldables

Els accessoris electrosoldables compliran les mateixes especificacions que els maniguets electrosoldables. La longitud de les Tes iguals o reduïdes, així com les reduccions tindran unes dimensions el més aproximades possibles als seus homòlegs en fosa dúctil i es subministraran, si així es requereix, amb una brida ja muntada. La brida serà d'acer RSt 37-2 foradada a PN 16 (ISO 7005-1)

Vàlvules de pas

Les vàlvules fins a diàmetre 300 mm seran de comporta amb tancament elàstic. És imprescindible que el fabricant asseguri la prova hidràulica segons la norma DIN-3230. Les vàlvules de més de 300 mm de diàmetre seran de papallona. En referència a brides, longituds, materials, revestiments, etc., depenen del tipus de vàlvula escollida. Les normes sota les quals estan construïdes i provades seran entregades pel contractista a la direcció d'obra que serà qui aprovarà la utilització d'aquestes.

Altres accessoris

En referència a reguladors de pressió, ventoses, tapes per arquetes i demés peces, el contractista haurà de presentar al tècnic responsable de projecte una proposta amb totes les característiques tècniques del material que pretén instal·lar per a la seva aprovació.

Altres materials

La resta de materials que s'usin en l'obra i dels que no es detallen les condicions, han de ser de primera qualitat, i abans de la seva col·locació han de ser reconeguts per la Direcció Facultativa, clàusula que es fa extensible als inclosos i detallats, la qual dictarà la idoneïtat o per defecte, els rebutjarà.

4 PRESCRIPCIONS QUANT A L'EXECUCIÓ PER UNITATS

4.1 Separacions amb d'altres serveis

Les separacions mínimes en planta i alçat respecte a altres serveis seran les recollides en la NTE IFA d'abastament d'aigua

Instalación	Separación horizontal en cm	Separación vertical en cm
Alcantarillado	60	50
Gas	50	50
Electricidad-alta	30	30
Electricidad-baja	20	20
Telefonía	30	—

Quan no sigui possible mantenir aquestes distàncies mínimes de separació, caldrà disposar de protecions especials segons els casos, les quals hauran de ser específicament aprovades per l'entitat subministradora i la Direcció Facultativa corresponent.

4.2 Requeriments addicionals en xarxes d'aigua

En zones on el trànsit rodat pugui provocar càrregues que no sigui absorbides per les pròpies terres, degut a poca profunditat o a que la influència de la seva magnitud és elevada, sempre que sigui possible s'instal·larà canonada de fosa dúctil. Si s'instal·la canonada de polietilè, és convenient protegir-la; en general aquesta protecció pot realitzar-se col·locant la canonada dins un tub o baina de formigó o PVC.

En els carrers de les poblacions, la canonada es col·locarà preferentment sota vorera.

4.3 Pericons per a xarxes d'aigua

L'execució de la unitat d'obra inclou les operacions següents:

- Preparació del llit amb sorra compactada.

- Col·locació de la solera de maons calats

- Formació de les parets de formigó, encofrat i desencofrat, previsió de passos de tubs, etc.

- Preparació per a la col·locació del marc de la tapa

La solera ha de quedar plana, anivellada i a la fondària prevista a la DT. Les parets han de quedar planes, aplomades i a escaire. Els orificis d'entrada i sortida de la conducció han de quedar preparats.

El nivell del coronament ha de permetre la col·locació del bastiment i la tapa enrasats amb el paviment. Resistència característica estimada del formigó (Fest): >= 0,9 Fck

(Fck = Resistència de projecte del formigó a compressió)

El procés de col·locació no ha de produir desperfectes, ni ha de modificar les condicions exigides per al material.

La temperatura ambient per a formigonar ha d'estar entre 5°C i 40°C.

El formigó s'ha de posar a l'obra abans que s'iniciï el seu adormiment. L'abocada s'ha de fer de manera que no es produeixin disgregacions.

La normativa de compliment obligatori és el Reial Decret 470/2021, de 29 de juny, pel qual s'aprova el Codi Estructural.

- *Amidament i pagament*

L'amidament del cable elèctric s'efectuarà per m lineal de cable instal·lat. La resta d'aparells elèctrics es mesuraran per unitats instal·lades. El preu que s'aplicarà serà el que figura en el Quadre de Preus número 1 del Pressupost. Profunditat de rasa.

La profunditat de les rases és funció de les càrregues fixes i mòbils, si existeixen, de la protecció de les canonades davant de les temperatures ambientals i de les condicions particulars de l'obra.

En el cas de no existir càrregues mòbils i en condicions tèrmiques favorables, pot ser suficient una cobertura de 600 mm sobre la generatriu superior del tub.

En terrenys agrícoles la profunditat de soterrament haurà de ser, com a mínim, de 750 mm per sobre de la generatriu superior per evitar el trencament al realitzar les tasques habituals.

En cas d'existir càrregues mòbils, i sempre que no s'inclogui cap precaució en el projecte, s'ha de tenir en compte les especificacions que recull la norma UNE-53-331.

En aquest últim cas, la profunditat de la rasa serà, com a mínim, d'un metre.

4.4 Formigons

- *Dosificació de formigons*

El Contractista ha d'efectuar l'estudi granulomètric dels àrids, dosificació d'aigua i consistència del formigó d'acord amb els mitjans i posada en obra que s'utilitzin en cada cas, i sempre complint allò prescrit en l'EHE.

- *Fabricació de formigons*

En la confecció i posada en obra dels formigons es compliran les prescripcions generals de l'EHE.

Els àrids, l'aigua i el ciment es dosificaran automàticament en pes. Les instal·lacions de dosificació, a l'igual que la resta per a la fabricació i posada en obra del formigó s'hauran de sotmetre al que indiqui la normativa vigent.

Les toleràncies admissibles en la dosificació seran del 2% per a l'aigua i el ciment, 5% per a les diferents grandàries d'àrids i 2% per a l'àrid total. En la consistència del formigó s'admetrà una tolerància de 20 mm mesurada amb el amb d'Abrams.

La planta formigonera haurà de realitzar una mescla regular i íntima dels components proporcionant un formigó de color i consistència uniforme.

En la formigonera s'haurà de col·locar una placa en la que es faci constar la capacitat i la velocitat en revolucions per minut recomanades pel fabricant, les quals mai s'hauran de sobrepassar.

Abans d'introduir el ciment i els àrids en el mesclador, aquest s'haurà carregat d'una part de la quantitat d'aigua requerida per la massa completant-se la dosificació d'aquest element en un període de temps no inferior a 5 segons ni superior a la tercera part del temps de mescla, comptats a partir del moment en què el ciment i els àrids s'hagin introduït en el mesclador. Abans de tornar-la a carregar, la formigonera es buidarà completament.

No es permetrà tornar a amassar en cap cas formigons que s'hagin adormit parcialment, encara que s'afegeixin noves quantitats de ciment, àrids i aigua.

- *Mescla en obra*

L'execució de la mescla en obra es farà de la mateixa forma que la indicada per a la mescla en planta formigonera.

Transport de formigó

El transport des de la planta formigonera es farà tan ràpidament com sigui possible.

En cap cas s'admetrà que es col·loquin en obra formigons que tinguin un principi d'adormiment o que presentin qualsevol altra alteració.

Al carregar els elements de transport no s'han de formar amb les masses pilons cònics, els quals afavoririen la segregació.

Quan la fabricació de la mescla s'hagi realitzat en una instal·lació central, el seu transport a obra s'haurà de realitzar utilitzant camions previstos d'agitadors.

- *Posada en obra del formigó*

Com a norma general, no ha de transcorre més d'una hora entre la fabricació del formigó, la seva posada en obra i la seva compactació.

No es permetrà l'abocament lliure del formigó des d'alçades superiores a 1 m, quedant prohibit tirar-lo amb pales a gran distància, distribuir-lo amb rasclet, o fer-lo avançar més de 0,5 m dels encofrats.

Quan s'aboqui el formigó es remourà enèrgicament i eficaçment perquè les armadures quedin perfectament envoltades, cuidant especialment els llocs on hi ha gran quantitat d'acer, i procurant que es mantinguin els recobriments i la separació entre les armadures.

En les lloses, l'estesa del formigó s'executarà de manera que l'avanç es realitzi en tot el seu gruix.

En les bigues, el formigonat es farà avançant des dels extrems, emplenant-les en tota la seva alçada i procurant que el front vagi recollit, perquè no es produeixin segregacions i la beurada escorri al llarg de l'encofrat.

- *Compactació del formigó*

La compactació de formigons es farà per vibració. Els vibradors s'aplicaran sempre de manera que el seu efecte s'estengui a tota la massa, sense que es produeixin segregacions. Si s'utilitzen vibradors interns, s'hauran de submergir longitudinalment en la tongada subjacent i s'hauran de retirar també longitudinalment sense desplaçar-los transversalment mentre estiguin submergits en el formigó. L'agulla s'introduirà i enretirarà lentament, i a velocitat constant, per a la qual cosa es recomana que no se superin los 10 cm/s, vigilant que l'agulla no toqui les armadures. La distància entre els punts successius d'immersió no serà superior a 75 cm, i serà la convenient per a produir en tota la superfície de la massa vibrada una humectació brillant, essent preferible vibrar en pocs punts prolongadament. No s'introduirà el vibrador a menys de 10 cm de la paret de l'encofrat.

- *Curació del formigó*

Durant el primer període d'enduriment, el formigó se sotmetrà a un procés de curació segons el tipus de ciment utilitzat i les condicions climatològiques del lloc.

En qualsevol cas, s'haurà de mantenir la humitat del formigó i evitar totes les causes ja siguin externes, sobrecàrrega o vibracions que puguin provocar la fissuració de l'element formigonat. Una vegada humitejat el formigó, es mantindran humides les seves superfícies, mitjançant xarpelleres, estoretes de palla o altres teixits anàlegs durant 3 dies si el conglomerant utilitzat fos ciment Pòrtland I-35, augmentant aquest termini en el cas de que el ciment utilitzat fos d'enduriment més lent.

- *Juntes en el formigonat*

Les juntes podran ser de formigonat, contracció o dilatació, i hauran de complir el que s'especifiqui en els plànols.

Es procurarà que les juntes creades per les interrupcions en el formigonat quedin normals a la direcció dels esforços de compressió màxims, o on els seus efectes siguin menys perjudicials.

Quan es puguin produir els efectes deguts a la retracció, es deixaran juntes obertes durant algun temps perquè les masses contigües puguin deformar-se lliurement. L'ample d'aquestes juntes haurà de ser el necessari perquè, quan correspongui, es puguin formigonar correctament.

Quan es reprenguin els treballs es netejarà la junta de qualsevol brutícia, beurada o àrid que hagi quedat solt, i s'humitejarà la seva superfície sense excés d'aigua, aplicant en tota la seva superfície beurada de ciment abans d'abocar el nou formigó. Es procurarà allunyar les juntes de formigonat de les zones en les l'armadura està sotmesa a fortes traccions.

- *Acabament dels paraments vistos*

Si no es prescriu res en sentit contrari, la màxima fletxa o irregularitat que poden presentar els paraments plans, mesurada respecte un regle de 2 m de longitud aplicada en qualsevol direcció serà de 6 mm per a les superfícies vistes i de 25 mm per a les superfícies ocultes.

- *Limitacions d'execució*

El formigonant se suspendrà, com a norma general, en cas de pluges, prenent-se les mesures necessàries per a impedir l'entrada de l'aigua de pluja a les masses de formigó fresc que provoqui el rentatge de superfícies. Si aquest fet arribés a ocórrer, caldrà picar la superfície rentada, regar-la i continuar el formigonant després d'aplicar beurada de ciment.

Abans de formigonar caldrà efectuar:

- el replantejament d'eixos i cotes d'acabament

- la col·locació de les armadures

- la neteja i humitejament dels encofrats

Durant el formigonant caldrà tenir en compte que:

- l'abocament es realitzarà des d'una alçada màxima d'1 m, excepte que s'utilitzin mètodes de bombament a distància que impedeixin la segregació dels components del formigó. Es realitzarà per tongades de 30 cm. Es vibrarà sense que ni armadures ni encofrats experimentin moviments bruscos o sacsejades, procurant que no queden barraques i que es mantingui el recobriment adequat

- se suspendrà el formigonant quan la temperatura baixi dels 0ºC, o es prevegi que ho faci en les properes 48 h. Es podran utilitzar mitjans especials en aquestes circumstàncies, però amb l'autorització de la Direcció Facultativa

- no es deixaran juntes horitzontals, però si a malgrat tot se'n produïssin, es procedirà a la neteja, rascada o piconatge de superfícies de contacte, abocant a continuació morter ric en ciment, i formigonant seguidament. Si haguessin transcorregut més de 48 h es tractarà la junta amb resines epoxi.

- no es barrejaran formigones de diferents tipus de ciment

Després del formigonant caldrà considerar que:

- la curació es farà mantenint humides les superfícies de les peces fins que s'assoleixi un 70% de la seva resistència

- es procedirà al desencoframent de les superfícies verticals un cop transcorreguts 7 dies, i de les horitzontals com a mínim als 21 dies. El desencoframent es realitzarà seguint les indicacions de la Direcció Facultativa.

- *Amidament i pagament*

El formigó es mesurarà i pagarà per m³ realment abocat en obra, mesurant entre cares interiors de encofrat de superfícies vistes. En les obres de fonamentació que no necessitin encofrat es mesurarà entre cares de terreny excavat. En el cas de que en el Quadre de Preus la unitat de formigó s'expressi en m², com és el cas de soleres i forjats, es mesurarà d'aquesta forma per m² realment executat, incloent en els amidaments totes les desigualtats i augments de gruix deguts a les diferències de la capa inferior. Si en el Quadre de Preus s'indiqués que està inclòs l'encofrat, l'acer o altres elements, sempre es considerarà el mateix amidament del formigó per m³ o per m². En el preu hi van inclosos sempre els serveis i costos de curació del formigó.

4.5 Control del formigó

A més dels controls indicats en els apartats anteriors i dels que pugui ordenar en diferents moments la Direcció Facultativa, es realitzaran tots els controls del formigó que prescriu l'EHE:

- resistència característica f_{ck} =25 N/mm²

- consistència plàstica i acer B-500S

El control de la obra serà el que s'indiqui en els Plànols del Projecte.

- Morters
- *Dosificació de morters*

Es fabricaran els tipus de morters especificats en les unitats d'obra, indicant-ne quin s'ha d'utilitzar en cada cas per a l'execució de les diferents unitats d'obra.

- *Fabricació de morters*

Els morters es fabricaran en sec, i es continuarà el batement després d'abocar l'aigua en la forma i quantitat fixada, fins a obtenir una pasta homogènia de color i consistència uniforme sense grumolls.

- *Amidament i pagament*

El morter acostuma a ser una unitat auxiliar i, per tant, el seu amidament va inclòs en les unitats a les que serveix: fàbrica de maons, arrebossats i paviments, entre d'altres. En algun cas excepcional s'amidarà i pagarà per m³, per a la qual cosa s'obtindrà el seu preu del Quadre de Preus, si hi és, o bé obtenint un nou preu contradictori.

4.6 Elements estructurals prefabricats

- *Definició*

Els elements estructurals prefabricats són les diferents peces (pilars, jàsseres, bigues triangulars i escales) col·locades a l'obra.

L'execució de la unitat d'obra inclou les operacions de

- preparació de la zona de treball

- preparació de la superfície de recolzament, neteja i anivellament

- replantejament i marcatge dels eixos

- col·locació i fixació provisional de les peces

- col·locació a plom i anivellament definitius de les peces

- *Condicions generals*

Les peces han de quedar recolzades sobre la seva estructura de suport, i hi ha de quedar a nivell.

El pilar ha de quedar encastat al seu allotjament.

El fabricant ha de garantir que la peça compleix les característiques exigides en l'EHE.

Les peces no han de tenir superfícies brutes, arestes escantonades, discontinuïtats en el formigó o armadures visibles.

La longitud de recolzament de les peces i la llargària de l'encastament han de ser, com a mínim, la especificada en el Projecte. a la DT.

Les peces s'han de col·locar en la posició i nivell previstos en el Projecte.

S'admet una tolerància d'execució quant el nivell de ± 20 mm

- *Execució*

La col·locació de les peces s'ha de realitzar de manera que no rebin cops que les puguin afectar.

Per a la col·locació s'ha de suspendre cada peça pels punts preparats a aquest efecte.

El contractista ha de sotmetre a l'aprovació de la Direcció Facultativa el pla de muntatge, en el que s'ha d'indicar el mètode i mitjans auxiliars previstos.

Si el muntatge afectés el trànsit de vianants o vehicles, el contractista ha de presentar, amb la suficient antelació, perquè ho aprovi la Direcció Facultativa, el programa d'interrupció, restricció o desviament del trànsit.

- *Amidament i pagament*

Les jàsseres i escales es mesuraran per m lineal col·locat. Per als pilar i bigues es mesuraran les unitats col·lades. Les diferents peces seran valorades amb el preu consignat en el Quadre de Preus número 1.

4.7 Estructures d'acer

- *Descripció*

El sistema estructural d'acer s'executa amb elements d'acer laminat.

- *Condicions prèvies*

Les condicions prèvies per a l'execució de les estructures d'acer són que:

- es disposarà de zones d'aplec i manipulació apropiades

- les peces seran de les característiques descrites en el projecte d'execució

- es comprovarà el treball de soldadura de les peces compostes realitzades al taller

- les peces estaran protegides contra la corrosió amb pintures adequades

- *Components*

Els components de l'estructura d'acer són:

- perfils d'acer laminat

- perfils conformats

- xapes i platines

- cargols calibrats

- cargols d'alta resistència

- cargols ordinaris

- reblons

- *Execució*

En primer lloc, es netejaran les restes de formigó o d'altres substàncies de les superfícies en les que s'ha de fer el replantejament i la soldadura de les arrancades. En segon lloc, es marcaran els eixos de replantejament.

S'utilitzaran falques, estintolaments, perns, serjants i qualsevol altre mitjà que asseguri l'estabilitat durant el muntatge.

Les peces es tallaran amb oxitall o amb serra radial. S'accepta l'ús de cisalles per a tallar xapes.

Els talls no presentaran ni irregularitats ni rebaves.

No es realitzaran les unions definitives fins haver comprovat la perfecta posició de les peces.

Els eixos de totes les peces estaran en el mateix pla. Totes les peces tindran el mateix eix de gravetat.

Per a les unions mitjançant cargols d'alta resistència:

- es col·locarà una volandera, amb bisell cònic, sota el cap i sota femella

- la part roscada de l'espiga sobresortirà de la femella com a mínim un filet

- els cargols es premeran en un 80% en la primera volta, començant pels del centre

- els forats tindran un diàmetre 2 mm major que el diàmetre nominal del cargol

Per a les unions mitjançant soldadura s'admeten els següents procediments:

- soldadura elèctrica manual, per arc descobert amb elèctrode revestit

- soldadura elèctrica automàtica, per arc en atmosfera gasosa

- soldadura elèctrica automàtica, per arc submergit

- soldadura elèctrica per resistència

i es tindrà en compte que:

- es prepararan les superfícies a soldar realitzant exactament els gruixos de gorja, les longituds de soldadura i la separació entre els eixos de soldadura en unions discontínues

- els cordons es realitzaran uniformement, sense mossegades ni interrupcions. Després de cada cordó s'eliminarà l'escòria amb piqueta i raspall

- es prohibeix qualsevol refredament anormal de les soldadures per ser excessivament ràpid

- els elements soldats per a la fixació provisional de les peces s'eliminaran curosament amb bufador, però mai a cops. Les restes de soldadures s'eliminaran amb radial o llima

- una vegada inspeccionada i acceptada l'estructura es procedirà a la seva neteja i protecció antioxidant, abans de, per últim, pintar-la

- *Control*

Es controlarà que les peces rebudes es corresponen amb les especificades i que disposen de l'homologació corresponent, quan calgui.

S'haurà de controlar també la correcta disposició dels nusos i dels nivells de plaques d'ancoratge.

- *Amidament i pagament*

Es pagaran els kg d'acer elaborats i muntats en obra, inclosos els despuntaments, per a la qual cosa s'hauran d'amidar en obra. En qualsevol cas se seguiran els criteris establerts en els amidaments.

- *Manteniment*

Cada 3 anys s'inspeccionarà l'estructura per a comprovar el seu estat de conservació i la seva protecció antioxidant i contra el foc.

4.8 Ram de paleta

- *Fàbrica de maó*

Els maons se col·loquen segons els aparells presentats en el Projecte. Abans de col·locar-los, els maons s'humitejaran amb aigua. Aquest humitejament s'ha de fer immediatament abans del seu ús, havent d'estar submergits en aigua 10 minuts com a mínim. Si no s'especifica res en contra, l'estesa ha de tenir un gruix de 10 mm.

Totes les filades han de quedar perfectament horitzontals i amb la cara bona perfectament plana, vertical i en el mateix pla que la resta d'elements amb els que hagi de coincidir. Per aconseguir-ho, s'utilitzaran les mires necessàries, col·locant la corda en les divisions o marques fetes en les mires.

Si no s'especifica el contrari, s'utilitzarà un morter de 250 kg de ciment I-35 per m³ de pasta.

Quan s'interrompi el treball, el mur es quedarà en represa per a travar al dia següent la fàbrica amb l'anterior. Quan es reprengui la feina es regarà la fàbrica antiga netejant-la de pols i repicant el morter.

Les unitats en angle es faran de manera que se deixi mig maó d'un mur contigu, alternant les fileres.

L'amidament es farà per m², segons s'indica en el Quadre de Preus. Es mesuraran les unitats realment executades, descomptant-hi els buits.

Els maons es col·locaran sempre per refregament.

Els tancaments de més de 3,5 m d'alçada estaran ancorats en les seves 4 cares. Els que superin l'alçada de 3,5 m estaran rematats per un congreny de formigó armat.

Los murs tindran juntes de dilatació, les quals quedaran travades i se segellaran amb productes segelladors adequats.

En l'arrencada del tancament es col·locarà una capa de morter d'1 cm de gruix en tota l'amplada del mur. Si l'arrencada no fos sobre forjat, es col·locarà una làmina de barrera antihumitat.

En la trobada del tancament amb el forjat superior es deixarà una junta de 2 cm que s'emplenarà posteriorment amb morter de ciment, preferiblement al rematar tot el tancament.

Els suports de qualsevol element estructural es realitzaran mitjançant una sabata i/o una placa de suport.

Els murs conservaran durant la seva construcció els ploms i nivells de les degollades, i seran estancs al vent i a la pluja.

Tots els buits practicats en los murs aniran disposaran de la seva corresponent llinda.

En acabar la jornada de treball, o quan s'hagi de suspendre-la per les inclemències del temps, es travaran els panys realitzats i sense acabar.

Es protegirà de la pluja la fàbrica acabada d'executar.

Si ha gelat durant la nit es revisarà l'obra del dia anterior. No es treballarà mentre estigui gelant.

El morter s'estendrà sobre la superfície de seient en quantitat suficient perquè la llinda i l'estesa vessin.

No s'utilitzaran peces més petites de ½ maó.

Les trobades de murs i cantonades s'executaran en tot el seu gruix i en totes les seves filades.

- *Envà de maó buit doble*

Per a la construcció d'envans s'utilitzaran maons buits que es col·locaran de cantell, amb els seus costats més grans formant els paraments de l'envà. Es mullaran immediatament abans del seu ús. Es prendran amb morter de ciment. La seva construcció es farà amb l'ajuda de mires i cordes i s'emplenaran les filades perfectament horitzontals. Quan en l'envà hi hagi buits es col·locaran prèviament els bastiments que quedaran perfectament a plom i anivellats. El seu amidament es farà per m² d'envà realment executat.

- *Envans de maó buit senzill*

Els envans de maó buit senzill es prendran amb morter de ciment i amb condicions d'execució i amidament anàlogues a allò indicat el paràgraf 46.2.

- *Revestiment i reglejat de guix negre*

Per a executar els revestiments es construiran prèviament unes mostres de guix que serviran de guia a la resta del revestiment. Per això, es col·locaran regles de fusta ben rectes, espaiats a 1 m aproximadament, que se subjectaran amb dos punts de guix en ambdós extrems.

Els regles han d'estar perfectament a plom i guardaran una distància de 1,5 a 2 cm aproximadament del parament a revestir. Les cares interiors dels regles estaran situades en un mateix pla, per a lo qual cosa s'estendrà una corda per als punts superiors i inferiors de guix, havent de quedar a plom en els seus extrems. Una vegada fixos els regles es regarà el parament i s'abocarà el guix entre cada regle i el parament, procurant que el buit quedi ben ple. Per això, se seguirà llançant, amb la pala plana, guix al parament passant un regle ben recte sobre les mestres, quedant enrasat l'arrebossat amb les mestres.

Les masses de guix s'hauran de fer en quantitats petites per a ser utilitzades immediatament i evitar la seva aplicació quan s'hagi mort. Es prohibirà la preparació del guix en grans pasteres i amb gran quantitat d'aigua perquè vagi espessint segons es vagi utilitzant.

Si el revestiment rebrà un revestit posterior, quedarà amb la seva superfície rugosa per a facilitar l'adherència del revestiment lliscat. En totes les cantonades es col·locaran cantoneres metàl·liques de 2 m d'alçada mitjançant un regle a plom que servirà, al mateix temps, per a fer la mestra de la cantonada.

L'amidament se farà per m² de revestiment realment executat, deduint buits i incloent en el preu tots els mitjans auxiliars emprats. En el preu s'inclouran, a més, les cantoneres i la seva col·locació.

- *Revestiment lliscat de guix blanc*

Per als revestiments lliscats s'utilitzaran únicament guixos blancs de primera qualitat. Immediatament després d'amassat, s'estendrà sobre el revestiment de guix fet prèviament, estenent-lo amb la llana i prement fort fins que la superfície quedi completament llisa i fina. El gruix del revestiment lliscat serà de 2 a 3 mm. És fonamental que la mà de guix s'apliqui immediatament després de ser amassat per a evitar que el guix estigui mort.

El seu amidament i pagament serà per m² de superfície realment executada. Si en el Quadre de Preus figurés l'arrebossat i l'enguixat en la mateixa unitat, l'amidament i pagament corresponent comprendrà totes les operacions i mitjans auxiliars necessaris per a deixar ben acabat i rematat tant l'arrebossat com l'enguixat, amb tots els requisits prescrits en aquest Plec de Condicions.

- *Arrebossats de ciment.*

Els arrebossats de ciment es faran amb ciment de 550 kg de ciment per m³ de pasta en paraments exteriors, i de 500 kg de ciment per m³ en paraments interiors, utilitzant sorra de riu o de barranc, rentada per a la seva confecció.

Abans d'estendre el morter es prepararà el parament sobre el que s'hagi d'aplicar.

En tots els casos es netejaran bé els paraments, havent d'estar humida la superfície de la fàbrica abans d'estendre el morter. La fàbrica ha de tenir l'interior perfectament sec. Les superfícies de formigó es picaran, regant-les abans de procedir a l'arrebossat.

Una vegada preparada així la superfície, s'aplicarà amb força el morter sobre una part del parament per mitjà de la llana, evitant tirar una porció de morter sobre una altra ja aplicada. D'aquesta manera s'estendrà una capa que s'anirà regularitzant al mateix temps que es col·loca per a la qual cosa es recollirà amb el cantell de la llana el morter. Sobre el revestiment tou es tornarà a estendre una segona capa, continuant així fins que la part sobre la que s'hagi operat tingui una adequada homogeneïtat. En emprendre una nova operació s'haurà adormit la part aplicada anteriorment. Serà necessari, doncs, humitejar sobre la junta d'unió abans de tirar-hi les primeres llanes del morter.

La superfície dels arrebossats ha de quedar aspra per a facilitar l'adherència de l'estucat que s'hi tira al damunt. En el cas de que la superfície hagi de quedar remolinada es donarà una segona capa de morter fi amb el remolinador.

Si les condicions de temperatura i humitat ho requereixen, a criteri de la Direcció Facultativa, s'humitejaran diàriament els arrebossats, ja sigui durant l'execució o bé després d'acabada, perquè l'adormiment es realitzi en bones condicions.

- Preparació del morter:

Les quantitats dels diversos components necessaris per a confeccionar el morter vindran especificades en la documentació tècnica.

No es confeccionarà morter quan la temperatura de l'aigua d'amassat excedeixi de la banda compresa entre 5ºC i 40ºC.

El morter es batrà fins obtenir una mescla homogènia. Els morters de ciment i mixtos s'aplicaran després de la seva amassada, però els de cal no es podran utilitzar fins 5 h després.

Es netejaran els estris d'amassada cada vegada que es vagi a confeccionar un nou morter.

- Condicions generals de execució:

Abans de l'execució de l'arrebossat es comprovarà que:

- les superfícies a revestir no es veuran afectades, abans de l'adormiment del morter, per l'acció lesiva d'agents atmosfèrics de qualsevol tipus o per les pròpies obres que s'executen simultàniament

- els elements fixos com reixes, ganxos, cèrcols, etc. han estat rebuts prèviament quan l'arrebossat ha de quedar vist

- s'han reparat els desperfectes que pogués tenir el suport i aquest està adormit quan es tracti de morter o formigó

- Durant l'execució:

S'amassarà la quantitat de morter que s'estimi que es pot aplicar en òptimes condicions abans de que s'iniciï l'adormiment. No s'admetrà l'addició d'aigua una vegada amassat.

Abans d'aplicar morter sobre el suport, aquest s'humitejarà lleugerament perquè no absorbeixi aigua necessària per a l'adormiment.

En los arrebossats exteriors vistos, mestrejats o no, i per a evitar esquerdes irregulars, caldrà fer un especejament del revestiment en requadres de costat no major de 3 m, mitjançant degollades de 5 mm de profunditat.

En les trobades entre un parament vertical i un sostre, en primer lloc s'arrebossarà el sostre.

Quan el gruix de l'arrebossat sigui superior a 15 mm es realitzarà per capes successives, sense que cap d'elles superi aquest gruix.

Es reforçaran, amb tela metàl·lica o malla de fibra de vidre indesmallable i resistent a l'alcalinitat del ciment, les trobades entre materials diferents, particularment, entre elements estructurals i tancaments o particions, susceptibles de produir fissures en l'arrebossat. La tela es col·locarà tensa i fixada al suport amb un encavalcament mínim de 10 cm a ambdós costats de la línia de discontinuïtat.

Quan hi hagi gelades o quan no quedi garantida la protecció de les superfícies se suspendrà l'execució. Quan es reprenguin els treballs es comprovarà l'estat d'aquelles superfícies que haguessin estat revestides.

Quan plogui, se suspendran els treballs quan el parament no estigui protegit i les zones aplicades es protegiran amb lones o plàstics.

Quan faci un temps extremadament sec i calorós i/o en superfícies molt exposades al sol i/o a vents molt secs i càlids, se suspendrà l'execució.

- Després de l'execució:

Transcorregudes 24 h des de l'aplicació del morter es mantindrà humida la superfície arrebossada, fins que el morter s'hagi adormit.

No es fixaran elements en l'arrebossat fins que s'hagi adormit completament i no abans de 7 dies.

- *Formació de graons*

Els graons es construiran amb maó buit doble pres amb morter de ciment.

4.9 Proves de càrrega xarxa d'aigua

És indispensable per a la recepció de la xarxa haver obtingut els resultats satisfactoris en la realització de les proves.

Els costos derivats de les mateixes aniran a càrrec del contractista.

La prova de pressió hidrostàtica interior per a la prova en rasa, no ha de sobrepassar mai 1,4 vegades la pressió màxima de treball de la canonada, en el punt més baix del traçat. Abans de començar la prova hauran d'estar instal·lats tots els accessoris en la seva posició definitiva i la canonada estarà convenientment ancorada en tots els canvis de direcció, així com en els punts fixos. L' ancorada ha d'ésser dissenyada per resistir la màxima empenta desenvolupada durant la prova hidrostàtica. A causa de les característiques pròpies del material el disseny de tal ancorada pot requerir consideració especial pel que s`han de seguir els consells del fabricant i/o projectista. La rasa ha d`ésser per petits traçats parcialment farcida, amb la fi d' evitar moviments de la canonada, deixant sempre al descobert les unions.

Els extrems del traçat que es desitja provar es tancaran convenientment amb peces que s'apuntalaran per evitar fugues d' aigua i han de ser fàcilment desmuntables per poder continuar posteriorment el muntatge de canonada.

Totes les vàlvules entremig del traçat han d'estar obertes durant la prova. Les ventoses situades en punts alts han d´ésser obertes durant l'ompliment de la canonada i en el punt més alt del traçat a provar, es col·locarà una aixeta de purga per l'expulsió de l'aire i per comprovar que tot el sistema es trobi comunicat.

Es començarà a omplir lentament amb aigua el traçat a provar, tancant de sota cap a amunt tots els elements que estaven oberts, conforme s'hagi comprovat que no existeix aire aigües avall.

Una vegada omplert en la seva totalitat el traçat, es realitzarà una inspecció inicial fins a comprovar que totes les unions estan estanques.

Les proves de pressió i estancament es realitzaran a una pressió nominal de 10 Kg/cm2, per el PN 10 i de 16 Kg/cm2 per el PN 16.

L'equip de pressió per donar la pressió de prova podrà ser manual o mecànica, però en aquest cas haurà d'estar proveïda de claus de descàrrega per poder regular de forma lenta els augments de pressió. Els increments de pressió no superaran la xifra d'un quilogram per centímetre quadrat i minut. La situació de l'equip de pressió en tots els casos serà en el punt més baix del traçat objecte de la prova.

Una vegada obtinguda la pressió definida en l'apartat de pressió hidrostàtica, es passarà durant trenta minuts i es considerarà satisfactòria la prova quan durant aquest temps el manòmetre no acusi un descens superior a rel quadrada de P cinquè (√ p/5) ésser p la pressió de prova en rasa en quilograms per centímetre quadrat. Quan el descens del manòmetre sigui superior, es corregiran les fugues i es procedirà a una nova prova, fins a obtenir un resultat satisfactori.

4.10 Prova d'estanqueïtat en xarxes d'aigua

Després d'haver completat satisfactòriament la prova de pressió interior, s'ha de realitzar la d'estancament.

La pressió de prova d'estancament serà la màxima estàtica que existeixi en el traçat de la canonada objecte de la prova.

La pèrdua es defineix com la quantitat d'aigua que s'ha de subministrar al traçat de canonada en prova mitjançant un bombí tarat, de manera que es mantingui la pressió de prova d'estancament després d'haver omplert la canonada d'aigua i haver expulsat l'aire.

La durada de la prova d'estancament serà de dues hores i la pèrdua en aquest temps serà inferior al valor donat per la fórmula:

$V = K\ L\ D$

En la qual:

V = pèrdua total en la prova en litres.

L = longitud del tram objecte de la prova, en metres.

D = diàmetre interior, en metres. K = coeficient depenent del material.

Segons la següent taula:

Fundició…… K = 0,300

Plàstic…… K = 0,350

De totes maneres, qualsevol que siguin les pèrdues fixades, sí aquestes són sobrepassades, el contractista, a les seves despeses, repassarà totes les juntes i tubs defectuosos; així mateix està obligat a reparar qualsevol pèrdua d' aigua apreciades, encara quan el total sigui inferior al admissible.

4.11 Desinfecció de xarxes d'aigua

Després de la instal·lació de la canonada i abans de la posada en funcionament, la canonada ha de ser desinfectada mitjançant un rentant i/o utilitzant desinfectants.

La utilització del desinfectant ha d'efectuar-se respectant les directives de la UE i els reglaments AELC, així mateix han d'observar-se les reglamentacions nacionals i locals.

Estan permesos els següents mètodes de desinfecció:

- Mètode per rentat amb aigua potable sense adició de desinfectant, amb o sense injecció d'aire.
- Mètode estàtic per impregnació utilitzant aigua potable, amb adició de desinfectant.
- Mètode dinàmic per circulació d'aigua potable amb adició de desinfectant.

Després de l'operació de desinfecció, s'ha de rentar el tram de conducció tantes vegades com sigui necessari per garantir que el contingut residual de desinfectant de l'aigua en la conducció no sobrepassi les especificacions de les directives de la UE o dels reglaments AELC on sigui aplicable.

Quan el tram de conducció s'ompli amb l'aigua potable de la xarxa, s'haurà de prendre mostres en punts del tram i en intervals de temps especificats pel projectista, en conformitat amb el reglament sanitari si son d'aplicació. S'haurà d'analitzar les mostres per comprovar que es respecten els criteris de conformitat microbiològics prescrits. Mentre la direcció facultativa no digui el contrari, el procediment de presa de mostres i anàlisis d'aquestes, no necessitarà aplicar se en trams curts de conducció principal i per escomeses de DN<=80.

5 DISPOSICIONS GENERALS

5.1 Règim jurídic

El contracte corresponent al present Projecte es regirà per la Llei i Reglament de contractes de les administracions públiques i per les prescripcions del plec de clàusules administratives per la contractació d'obres.

El Contractista renuncia al fur del seu domicili social en totes les qüestions que sorgeixin amb motiu de les obres.

5.2 Coneixement dels documents contractuals

El desconeixement del contracte en qualsevol dels seus termes, dels documents annexos que formen el mateix de les Instruccions, Plecs o Normes de tota classe promulgats per l'Administració que puguin tenir aplicació a l'execució del pactat, i especialment dels enumerats en el Capítol I del Plec, no eximirà al Contractista de l'obligació del seu compliment.

El Contractista haurà de revisar, immediatament després d'haver-los rebut, tots els plànols que li hagin estat facilitats i informar, en el termini màxim de trenta (30) dies, per escrit al Director d'Obra, sobre qualsevol error o omissió que aprecia en ells. En el cas que no trobi cap contradicció haurà d'establir-ho, en el mateix termini i de la mateixa forma.

5.3 Contradiccions i omissions del projecte

Els treballs mencionats en el Plec de Condicions i omesos en els Plànols o viceversa, hauran d'ésser executats com si fossin exposats en els dos documents. En cas de contradicció entre els Plànols i el Plec de Condicions, prevaldrà allò prescrit en aquest últim.

Les omissions en els Plànols i Plecs de Condicions i les descripcions errònies dels detalls de l'Obra que siguin indispensables per portar a terme l'esperit o intenció exposats en els esmentats documents i que, per ús o costum, hauran de ser realitzats, no només no eximiran el Contractista de l'obligació d'executar aquests detalls d'obra omesos o erròniament descrits, sinó que, al contrari, hauran de ser executats com si haguessin estat completament i correcta especificats en els Plànols i Plec de Condicions.

5.4 Classificació del contractista

Si s'escau, la classificació del Contractista s'indica a la Memòria del Projecte.

5.5 Autoritat del director de les obres

L'enginyer Director de les obres (o enginyer encarregat) resoldrà qualsevol qüestió que sorgeixi referent a la qualitat dels materials emprats de les diferents unitats d'obra contractades, interpretació de Plànols i especificacions i, en general, tots els problemes que es plantegin durant l'execució dels treballs encomanats, sempre que estiguin dins de les atribucions que li concedeixi la Legislació vigent sobre el particular.

5.6 Representació de l'administració

L'Administració designarà un tècnic competent com a Director d'Obra, que serà responsable de la comprovació i vigilància de la correcta realització de l'obra contractada.

Com a delegat d'aquest per supervisar directament les Obres podrà nomenar-se un altre tècnic competent, que ostentarà la representació del Director d'Obra a tots els efectes Previstos en el Plec.

5.7 Representació personal i oficina d'obra del contractista

El Contractista haurà de designar un representant, anomenat Delegat del Contractista en el Plec, amb plens poders per responsabilitzar-se directament de l'execució de les obres. És condició "sine qua non" que aquest Delegat sigui titulat superior o mig, especialista en construcció d'obres civils. D'ell dependran un encarregat general, també titulat superior o mig, i un topògraf. Les seves experiències professionals hauran d'ésser acceptades per l'Administració.

El Delegat del Contractista haurà de residir en un punt proper a l'obra i no podrà absentar-se mes de sis (6) dies hàbils al mes amb un màxim de quinze (15) dies al trimestre, a més a més sempre ho tindrà que posar en coneixement de l'Administració. Haurà d'estar assabentat del projecte per poder actuar davant l'Administració com a Delegat del Contractista.

L'encarregat general haurà de tenir autoritat suficient i experiència provada per executar les obres que dicti la Direcció de l'Obra, relatives a compliment de Contracte. Haurà d'estar de forma permanent a peu d'obra totes les hores laborals i amb dedicació exclusiva per aquestes obres.

Excepte per a aquells casos en els que el Reglament General de Contractació o el Plec de Clàusules Administratives Generals estableixin els terminis precisos, el Delegat està obligat a prendre la decisió que estimi pertinent, quan sigui requerit per l'Administració, en un termini màxim de tres (3) dies, incloent-hi el temps emprat en realitzar totes les consultes que precisi.

El Contractista entregarà al Director d'Obra, per a la seva aprovació si procedeix i amb la periodicitat que aquest determina, la relació de tot el personal que hagi de treballar en les obres. Qualsevol persona emprada pel Contractista que, a judici del Director d'Obra, observi mala conducta, sigui negligent o incompetent en les seves labors haurà d'ésser separada de l'obra, havent-se de substituir el més ràpid possible i mai en un termini superior a deu (10) dies.

El Contractista haurà d'instal·lar, abans del començament de les obres i mantenir-la mentre durin, una oficina d'obra en el lloc que considera més apropiat, prèvia conformitat del Director d'Obra. El Contractista haurà de conservar en ella, necessàriament, almenys una copia autoritzada dels documents contractuals del Projecte i Llibre d'Ordres. L'Administració li subministrarà una copia dels esmentats documents abans de la data en que tingui lloc la comprovació del replanteig. El Contractista no podrà procedir al canvi o trasllat de l'oficina d'obra sense autorització del Director d'Obra.

5.8 Comunicacions amb l'administració

El Llibre d'Ordres s'obrirà en la data de comprovació de replanteig i es tancarà en la recepció definitiva.

Durant aquest període de temps estarà a disposició del Director d'Obra que, quan procedent, anotarà en ell les ordres, instruccions i comunicacions que estimi oportunes, autoritzant-les amb la seva signatura.

El Contractista estarà també obligat a transcriure en l'esmentat Llibre totes les ordres o instruccions que rebi per escrit del Director d'Obra i a signar, als efectes procedents, l'oportú justificant de rebut, sense perjudici de la necessitat d'una posterior autorització de tals transcripcions per aquell, amb la seva signatura, en el Llibre indicat.

Efectuada la recepció definitiva, el Llibre d'Ordres passarà a poder de l'Administració, si bé podrà ser consultat en tot moment pel Contractista.

Totes les comunicacions entre el Director d'Obra i el Contractista s'enviaran amb una copia a l'objecte de que el destinatari la signi, posant en el seu acabament "assabentat", i la retorni en el termini màxim de cinc (5) dies fent constar la data del retorn.

5.9 Disposicions legals complementàries

El Contractista vindrà obligat al compliment de totes les disposicions que s'estableixin en el Plec de Clàusules Administratives Generals pel que es refereix a les disposicions legals en matèria laboral, seguretat social, seguretat i salut en el treball, propietat industrial i comercial, protecció a la industria nacional, etc., que estiguin vigents durant el període d'execució de les obres.

5.10 Subcontractes

Cap part de les Obres podrà ser subcontractada sense consentiment previ del Director de les obres.

Les sol·licituds per cedir qualsevol part del contracte s'hauran de formular per escrit i s'acompanyaran amb un testimoni que acrediti que l'organització que s'ha d'encarregar dels treballs que han de ser objecte de subcontracte està particularment capacitada i equipada per a la seva execució. L'acceptació del subcontracte no eximirà al Contractista de la seva responsabilitat contractual.

A més de les prescripcions que estableix el Reglament General de Contractació, es tindran en compte les següents especificacions:

- El Contractista no subcontractarà cap part del contracte sense permís escrit de l'Administració.
- Les sol·licituds per cedir qualsevol part del Contracte s'hauran de formular per escrit. El Director d'Obra podrà demanar qualsevol informació addicional abans de decidir si procedeix concedir la subcontractació.
- El Contractista no podrà conferir en els subcontractes cap dret o concessió que ell no tingui adjudicat a través del Contracte.

5.11 Programa de treball

Abans del començament de les Obres, el Contractista sotmetrà a l'aprovació de l'Administració un programa de treball, amb especificacions dels terminis parcials i data d'acabament de les diferents unitats d'obra, compatible amb el termini total d'execució. Aquest pla, una vegada aprovat pel Director de les obres i per l'Administració, s'incorporarà a aquest Plec i adquirirà, per tant, caràcter contractual.

El Contractista presentarà, tanmateix, una relació completa dels serveis, equips i maquinària que es compromet a utilitzar en cada una de les etapes del Pla. Els mitjans proposats quedaran adscrits a l'Obra sense que, en cap cas, el Contractista pugui retirar-los sense autorització de l'Administració.

L'acceptació del Pla i de la relació de mitjans auxiliars proposats no implicarà l'exempció d'alguna responsabilitat pel Contractista en cas d'incompliment dels terminis parcials o totals convinguts.

5.12 Replanteig de les obres

L'Enginyer Director de les Obres serà responsable dels replanteigs necessaris per a la seva execució i subministrarà al Contractista tota la informació que es precisi perquè les Obres puguin ser realitzades.

El Contractista haurà de proveir, al seu càrrec, tots els materials, equips i mà d'obra necessaris per efectuar els esmentats replanteigs i determinar els punts de control o de referència que es requereixin.

Per a la realització del replanteig, redacció de l'acta corresponent i execució de les obres replantejades es complirà allò disposat en la Llei de Contractes de l'Estat i en el Reglament per a la seva aplicació.

5.13 Iniciació i avanç de les obres

El Contractista iniciarà les Obres tan aviat com rebi l'ordre del Director, i començarà els treballs en els punts que s'assenyalin. La seva realització s'efectuarà de manera que pugui garantir-se el seu acabament, d'acord amb el Projecte que va servir de base al Contracte, en els terminis programats.

5.14 Suspensió de les obres

En cas que fos necessari realitzar suspensions temporals, parcials o totals, o suspensió definitiva de les obres, s'aplicarà el que dicta al respecte el Reglament General de la llei de contractes de les administracions públiques i el Plec de clàusules administratives generals per la contractació d'obres.

5.15 Rescissió

La resolució del contracte es regirà per allò establert en el Reglament General de Contractació i en les Clàusules del Capítol cinquè (V) del Plec de Clàusules Administratives Generals. A més a més es tindrà en compte el següent:

En cas de rescissió es donarà al Contractista un termini, a determinar per l'Administració, per a que utilitzi el material arreplegat i acabi aquelles unitats d'obres incompletes que decideixi el Director d'Obra. En cas de que s'hi negui, l'Administració podrà confiscar mitjançant un acta i en presencia del Contractista o del seu representant, dels materials i mitjans auxiliars precisos per realitzar aquella terminació; si no existissin a l'obra tals materials i equips en la mesura de les obres realitzades, es prescindirà d'aquelles parts que el Director d'Obra estimi que es deterioraran com a conseqüència de la paralització, resultant obres inútils.

Si la rescissió és deguda a incompliment del Contracte per part del Contractista, els mitjans auxiliars d'aquests podran ésser utilitzats per l'Administració per a l'acabament de les obres mitjançant l'abonament d'un preu contradictori. En el cas que el Director d'Obra i el Contractista no es posessin d'acord sobre el preu, en el termina de quinze (15) dies decidirà, inapel·lable, l'Administració.

Si alguna part de les obres inacabades resulten no sols inútils sinó perjudicials i perilloses per a terceres persones, el Contractista estarà obligat a acabar-les segons les condicions del paràgraf anterior, o restituir les condicions del terreny anteriors a la seva intervenció. En cas de que s'hi negui, l'Administració realitzarà els treballs que estimi necessaris per eliminar aquests perills, deduint el seu valor de la liquidació de les obres realitzades pel Contractista. Qualsevol que sigui la causa que motivi la rescissió del Contracte, les despeses de liquidació, així com les originades per la retirada dels mitjans auxiliars, seran de compte del Contractista.

5.16 Plànols de detall de les obres

A petició del Director, el Contractista prepararà tots els Plànols de detall que s'estimin necessaris per a l'execució de les obres contractades. Els Plànols esmentats es sotmetran a l'aprovació del Director de les Obres, acompanyats si cal per les Memòries i Càlculs justificatius que es requereixin per a la seva major comprensió.

5.17 Protecció d'encreuament amb altres serveis

Aquest article es refereix a la realització de l'obra necessària per a protecció de l'encreuament de qualsevol de les obres d'aquest projecte amb qualsevol altre servei (línia elèctrica, línia telefònica, canonada d'aigua potable, etc.).

Aquestes obres es realitzaran d'acord a allò perpetuat a les Normes, Instruccions o Plecs oficials corresponents i es subjectaran al que prescrigui l'Empresa propietària del servei, estant tots els materials, instal·lacions i operacions necessàries compreses en el preu corresponent.

5.18 Modificacions del projecte d'obra

Si l'execució de les Obres implica la necessitat ineludible d'introduir certes modificacions en el Projecte, durant el seu desenvolupament, l'Enginyer Director podrà ordenar o proposar les modificacions que consideri necessàries d'acord amb aquest Plec i la Legislació vigent sobre la matèria.

5.19 Obligació de redactar els plànols de final d'obra

El Contractista està obligat a redactar, al seu càrrec, els Plànols finals d'Obra (Plànols "as built") a mida que es vagin executant les diferents unitats d'obra.

L'Enginyer Director podrà exigir-los sempre que ho consideri oportú i en particular en el moment de la certificació de la unitat corresponent.

5.20 Permisos i llicències

El Contractista haurà d'obtenir, al seu càrrec, tots els permisos o llicències necessàries per a l'execució de les Obres, exceptuant els corresponents a l'expropiació de les zones definides en el Projecte.

5.21 Senyalització de les obres i protecció del trànsit

La senyalització de les Obres durant la seva execució es fa d'acord amb l'Ordre Ministerial del 14 de març de 1960, els aclariments complementaris que es recullen a l'O.M. nº 67/1960 de la Direcció General de Carreteres i altres disposicions actualment vigents al respecte, o que poguessin fer-se executives abans de la finalització de les Obres.

L'execució de les Obres es programarà i realitzarà de manera que les molèsties que es derivin pel trànsit siguin mínimes. La part de plataforma per la que es canalitzi el trànsit ha de mantenir-se en perfectes condicions de rodolada. En iguals condicions s'hauran de mantenir els desviaments precisos.

5.22 Construcció i conservació dels desviaments

Si l'execució de les Obres exigís la construcció de desviaments provisionals o rampes d'accés a trams parcials o totalment acabats, aquests es construiran d'acord a les característiques que figuren en els corresponents Plànols de detall i documents que es redactin durant l'Obra i s'abonaran d'igual manera que les restants obres contractades. La seva conservació durant el termini d'utilització estarà a càrrec del Contractista.

En tot cas, l'execució de les Obres es programarà i realitzarà de manera que les molèsties que es derivin pel trànsit siguin mínimes i el Contractista adoptarà les mesures necessàries per a la seva perfecta regulació.

Si les circumstàncies ho requereixen, l'Enginyer Director de les Obres podrà exigir la col·locació de semàfors.

5.23 Precaució contra incendis

El Contractista s'haurà d'atendre a les disposicions vigents per a la prevenció i control d'incendis, així com a les que dicti l'Enginyer Director.

En tot cas, adoptarà les mesures necessàries per evitar que s'encenguin focs innecessaris, i serà responsable de la propagació dels que es requereixin per a l'execució de les Obres, així com dels mals i perjudicis que per aquest motiu es produeixin.

5.24 Amuntegament, amidament i aprofitament de materials

Queda completament prohibit efectuar amuntegaments de materials, de qualsevol naturalesa, sobre la plataforma de la carretera i en aquelles zones marginals que defineixi l'Enginyer Director de les Obres.

Els materials s'emmagatzemaran de manera que s'asseguri la preservació de la seva qualitat i per tant l'acceptació per a la utilització a l'Obra, requisits que hauran de ser comprovats en el moment de la seva utilització.

Les superfícies emprades com a zones d'amuntegament hauran de ser condicionades una vegada acabada la utilització dels materials amuntegats en elles, de manera que puguin recuperar el seu aspecte original. Totes les despeses requerides per això aniran a càrrec del Contractista.

El Contractista haurà de situar, en els punts que designi l'Enginyer Director de les Obres, les balances o instal·lacions necessàries per efectuar els amidaments per pes requerides i la seva utilització haurà d'anar precedida de la corresponent aprovació del Director.

Els materials que hagin d'abonar-se per unitat de volum seran mesurats en principi, sobre vehicles adequats, en els punts en que hagin d'utilitzar-se. Aquests vehicles hauran de ser prèviament aprovats per l'Enginyer Director de les Obres i, a no ser que tots ells tinguin una capacitat uniforme, cada vehicle autoritzat portarà una marca, clarament llegible, que indiqui la seva capacitat en les condicions utilitzades per a la seva aprovació. Quan s'autoritzi la conversió de pes a volum, o viceversa, els factors de conversió seran definits per l'Enginyer Director de les Obres qui, per escrit, justificarà al Contractista els valors adoptats.

5.25 Responsabilitat del contractista durant l'execució d'obres

El Contractista podrà utilitzar en les obres de contracte, la pedra, grava, sorres o el material seleccionat que trobi en les excavacions, materials que s'abonaran d'acord amb els preus que per a ells s'hagin establert en el Contracte. En qualsevol cas, el Contractista haurà de proveir els materials necessaris per executar aquelles parts de l'Obra, la realització de les quals s'hagi previst executar amb materials utilitzats en altres unitats.

Els serveis públics o privats que resultin afectats hauran de ser reparats a càrrec del Contractista, de manera immediata. Les persones que resultin perjudicades hauran de ser compensades adequadament, a càrrec del Contractista.

Les propietats públiques o privades que resultin afectades hauran de ser reparades a càrrec del Contractista, restablint les primitives condicions o compensant els danys i perjudicis causats de qualsevol altre manera acceptable. De la mateixa manera, el Contractista serà responsable de tots els objectes que es trobin o descobreixin durant l'execució de les Obres, havent de donar noticia immediata de les troballes al Director de l'obra i col·locar-los sota custòdia.

Especialment adoptarà les mesures necessàries per tal d'evitar la contaminació de rius, llacs i dipòsits d'aigua per efecte dels combustibles, olis, lligants o qualsevol altre material que pugui ésser perjudicial, durant l'execució de les Obres.

5.26 Conservació del paisatge

El Contractista posarà especial atenció a l'efecte que puguin tenir les diferents operacions i instal·lacions que necessiti realitzar per a la consecució del Contracte sobre l'estètica i el paisatge de les zones en que es trobin situades les Obres.

En aquest sentit, es tindrà cura que els arbres, fites, tanques, petris i altres elements que puguin ser perjudicats durant les Obres, siguin degudament protegits per evitar possibles destrosses que, en cas de produir-se, seran restaurades a càrrec seu.

De la mateixa manera, tindrà cura el seu emplaçament i el sentit estètic de les seves instal·lacions, construccions, dipòsits i amuntegaments que, en tot cas, hauran de ser prèviament autoritzats per l'Enginyer Director de les Obres.

5.27 Conservació de les obres executades

El Contractista queda compromès a conservar, al seu càrrec, i fins que siguin rebudes, totes les obres que integrin el Projecte.

De la mateixa manera queda obligat a la conservació de les obres durant un termini de garantia, a partir de la data de la recepció, havent de substituir, al seu càrrec, qualsevol part d'aquestes que hagi experimentat desplaçament o sofert deteriorament per negligència o altres motius que li siguin imputables o com a conseqüència dels agents atmosfèrics previsibles o qualsevol altra causa que no es pugui considerar com inevitable.

El Contractista no rebrà cap partida per la conservació de les Obres durant el termini de garantia, ja que les despeses corresponents es consideren incloses en els preus unitaris contractats.

5.28 Neteja final de les obres

Una vegada que les Obres s'hagin acabat, totes les instal·lacions de dipòsits i edificis, de caràcter temporal i pel servei de l'Obra, hauran de ser remoguts i els llocs del seu emplaçament restaurats a la seva forma original.

De la mateixa manera hauran de tractar-se els camins provisionals, inclosos els accessos a préstecs o pedreres, els quals s'abandonaran tan aviat com no sigui necessària la seva utilització. Tanmateix, es condicionaran, de la millor manera que sigui possible, procurant que quedin en condicions acceptables.

Tot això s'executarà de manera que les zones afectades quedin completament netes i en condicions estètiques d'acord amb el paisatge circumdant.

Aquests treballs es consideraran inclosos en el contracte i, per tant, no seran objecte d'abonaments directes per la seva realització.

5.29 Despeses de caràcter general a càrrec del Contractista

Queden a càrrec del Contractista les despeses que origini el replanteig general de les Obres o la seva comprovació, i els replanteigs parcials d'aquestes, així com el dret d'inspecció que legalment estigui autoritzat al personal facultatiu, els de construcció, remoguda i retirada de tota classe de construccions auxiliars; els de lloguer o adquisició de terrenys per a dipòsits de maquinària i materials; els de protecció d'amuntegaments o de les pròpies Obres contra tot deteriorament, mal o incendi, acomplint els requisits vigents per a l'emmagatzematge d'explosius i carburants; els de neteja i evacuació de deixalles i escombraries; els de construcció i conservació durant el termini de la seva utilització de petites rampes provisionals d'accés a trams parcials o totalment acabats; els de conservació durant el mateix termini de tota classe de desviaments que no es facin aprofitant carreteres existents; els de conservació de desguassos; els de subministrament, col·locació i conservació de senyals de trànsit i altres recursos necessaris per proporcionar seguretat dins de les Obres; els de remoguda de les instal·lacions, eines materials i neteja general de l'Obra a l'acabament dels muntatges, conservació i retirada d'instal·lacions pel subministrament d'aigua i energia elèctrica necessària per a les Obres, així com l'adquisició de les esmentades aigües i energia; els de les instal·lacions provisionals; els de retirada de materials refusats i correcció de les deficiències observades i posades de manifest pels corresponents assaigs i proves.

En els casos de resolució de Contracte qualsevulla que sigui la causa que la motivi, estaran a càrrec del Contractista les despeses originades per liquidació, així com les de retirada dels mitjans auxiliars emprats o no en l'execució de les Obres.

5.30 Assaigs de control

Els assaigs i reconeixements verificats durant l'execució dels treballs no tenen altre caràcter que el de simples antecedents per a la recepció. En conseqüència, l'admissió de materials o de peces, en qualsevol forma que es realitzi abans de la recepció definitiva, no atenua les obligacions de solucionar o reposar que el Contractista contreu si les obres i instal·lacions resulten inacceptables, parcial o totalment en l'acte de reconeixement final i prova de recepció.

Els assaigs es realitzaran d'acord amb la normativa actual.

5.31 Recepció de l'obra

La recepció de l'obra es realitzarà si estan completament finalitzats tots els treballs encomanats al contractista com a conseqüència del contracte, i de conformitat amb el que aquest s'especifiqui.

La recepció de l'obra s'haurà de dur a terme en el mes següent a la data de signatura de l'Acta d'inspecció Conjunta amb caràcter positiu, la qual llevat de disposició contraria dels plecs contractuals, estableix el moment concret de la finalització de les obres.

A la recepció de les obres al seu acabament haurà de concórrer un facultatiu designat per part de l'Administració representant d'aquesta, el facultatiu encarregat per la direcció de les obres i el contractista assistit, si ho desitja, pel seu facultatiu.

Si es troben les obres en bon estat i segons les prescripcions previstes, un funcionari tècnic designat per part de l'Administració contractant i representant d'aquesta les donarà per rebudes, aixecant-se la corresponent acta, i començant aleshores el termini de garantia. Si les obres no es trobessin en estat de ser rebudes es farà constar a l'acta i el director de les mateixes senyalarà els detectes observats i detallarà les instruccions precises, establint un termini per remeiar-los.

Si esgotat aquest termini el contractista no ho hagués efectuat, se li podrà concedir un nou termini improrrogable o declarar resolt el contracte.

El Contractista haurà d'assistir a la recepció o perdrà la possibilitat de fer constar reclamacions en Acta.

S'aixecarà per triplicat un Acta de la recepció que firmaran el Representant de l'Administració, l'Enginyer Encarregat i el Contractista.

Amb una antelació de 15 dies a la data de finalització del termini de garantia de l'obra que s'hagi establert, el Director de l'Obra redactarà un informe sobre l'estat de la mateixa, que comunicarà al Responsable del Contracte. Si l'informe és favorable, el contractista quedarà alliberat de tota responsabilitat, llevat de la que pugui sorgir posteriorment per vicis ocults. Si l'informe constata defectes observats són conseqüència de deficiències en l'execució de l'obra i no a l'ús durant el termini de garantia, el Director de l'Obra procedirà a dictar les oportunes instruccions al contractista per la seva reparació, concedint-li un termini durant el qual el contractista haurà de continuar encarregat de la conservació de les obres al seu risc i ventura sense dret a percebre quantitat alguna per l'ampliació del termini de garantia.

5.32 Obligacions generals i compliment de la legislació vigent

El Contractista, sota la seva responsabilitat, està obligat a complir totes les disposicions de caràcter social contingudes en el Reglament General de Treball en la Indústria de la Construcció i aplicables en torn del règim local del treball, o que posteriorment es dictin. El Contractista queda obligat també a complir tot allò que disposi la Llei de Protecció a la Indústria Nacional i el Reglament que la desenvolupa, així com les restants que siguin aplicables o que es puguin dictar.

5.33 Facilitats per a la inspecció

El Contractista proporcionarà al Director d'Obra i als seus Delegats o subalterns tota classe de facilitats per als replantejaments, així com per a la inspecció de la mà d'obra en tots els treballs, amb l'objecte de comprovar el compliment de les condicions establertes en el Plec, permetent l'accés a qualsevol part de l'obra, àdhuc als tallers o fabriques on es produeixin els materials o es realitzin treballs per a les obres.

5.34 Termini d'execució

L'execució del contracte d'obres començarà amb l'acta de comprovació del replanteig. El servei de l'Administració encarregada de les obres procedirà, en presencia del contractista, a efectuar la comprovació del replanteig fet prèviament a la licitació, realitzant-se acta del resultat firmada per ambdues parts interessades, enviant un exemplar de la mateixa al òrgan que va celebrar el contracte.

Previ a l'inici de les obres i signatura de l'acta de comprovació de replanteig el contractista lliurarà el programa de treball segons condicions indicades al punt 5.11 del present plec.

Excepte si es modifica en el Plec de Clàusules Administratives Particulars, el termini d'execució de les obres serà el que s'indica a la memòria i aquests estaran comptats des del moment que fixa el Reglament General de Contractació.

Dins dels quinze (15) dies següents a la data en que se li notifiqui l'autorització per iniciar les obres, el Contractista haurà de presentar al Director d'Obra un programa de treball ajustat a les anyades contractuals, i en el que s'especificaran els terminis parcials i data d'acabament de les diferents obres.

D'incompliment del termini d'execució dels terminis parcials del programa per causes imputades al Contractista, donarà lloc a l'aplicació de sancions conforme al previst pel que s'esmenta al Reglament.

5.35 Termini de garantia

El termini de garantia començarà a comptar des de la data de l'Acta de Recepció.

5.36 Penalitzacions

En allò que correspon a penalitzacions per incompliment dels terminis s'estarà al que al respecte determini la Llei de Contractes de l'Estat i legislació posterior aplicable.

Quan el contractista, per causes imputables a ell mateix, hagi incorregut en demora respecte al compliment del termini total, l'Administració pot optar indistintament per la resolució del contracte o per la imposició de les penalitats diàries en la proporció de 0,20 euros per cada 1.000 euros del preu del contracte.

5.37 Control de qualitat

El Pla de Control de Qualitat té per objecte organitzar i valorar els assaigs a realitzar per les diferents unitats d'obra i materials utilitzats en les obres.

Aquest Pla de Control de Qualitat és independent del Pla d'Autocontrol de Qualitat que fixi el contractista.

La Direcció d'Obra té facultat de realitzar els reconeixements, comprovacions i assaigs que cregui adients en qualsevol moment, havent el Contractista d'oferir-li assistència humana i material que necessiti. Les despeses que això produiria no seran d'abonament al Contractista.

En fase de licitació, el contractista presentarà un Pla d'Autocontrol de Qualitat de les obres. A l'inici de l'obra s'actualitzarà aquest Pla d'acord entre Contractista i Direcció d'Obra. El Contractista executarà al seu càrrec aquest Pla d'Autocontrol de Qualitat actualitzat.

La Direcció de l'Obra supervisarà l'execució per part del Contractista del Pla d'Autocontrol de Qualitat, analitzant-ne i validant-ne els resultats.

Independentment dels assaigs inclosos en el Pla d'Autocontrol de Qualitat esmentat en el paràgraf anterior, l'Administració executarà els assaigs que fixi el Director de les obres en el marc del Pla de Control de Qualitat de l'Obra i a partir del nivell mínim exigit en l'annex de Control de Qualitat del projecte base de la licitació. Aquesta execució es realitzarà en els laboratoris dels seus serveis tècnics o en els laboratoris que consideri adients i que a aquests efectes haguessin estat homologats. El cost d'aquests assaigs es repercutiran sobre el contractista de l'obra, essent al seu càrrec fins l'ú per cent (1%) del pressupost de licitació, d'acord amb el Decret 77/1984 de 4 de març (DOG núm. 428, 25.04.1984), i la resta abonable mitjançant la partida alçada a justificar establerta al pressupost per aquest concepte.

En fase de replanteig de l'obra el Contractista presentarà per a la seva aprovació per part de la Direcció d'Obra, una proposta de laboratori de control de qualitat homologat per realitzar el Pla de Control de Qualitat de les obres i on es fixi un termini per a la realització i lliurament de com a mínim, tots els assaigs inclosos en l'annex de Control de Qualitat del projecte base de la licitació.

El Contractista serà el responsable dels endarreriments i les conseqüències que aquests produeixin, produïts pels incompliments dels terminis fixats pel lliurament dels assaigs de control de qualitat del Pla de Control de Qualitat de les Obres i que es repercuteixin sobre el contractista d'acord amb el Decret 77/1984 de 4 de març (DOG núm. 428, 25.04.1984).

Quan el Contractista executés obres que resultessin defectuoses en geometria i/o qualitat, segons els materials o mètodes de treball utilitzats, el Director de les obres apreciarà la possibilitat o no de corregir-les i en funció d'això disposarà:

- Les mesures a adoptar per a procedir a la correcció de les corregibles, dins del termini que s'assenyali.
- Les incorregibles, on la separació entre característiques obtingudes i especificades no comprometi la funcionalitat ni la capacitat de servei, seran tractades a elecció del Director de les obres, com a incorregibles en que quedi compromesa la seva funcionalitat i capacitat de servei o acceptades previ acord amb el Contractista, amb una penalització econòmica.
- Les incorregibles en què quedin compromeses la funcionalitat i la capacitat del servei, seran enderrocades i reconstruïdes a càrrec del Contractista, dins del termini que s'assenyali.

Totes aquestes obres no seran d'abonament fins a trobar-se en les condicions especificades, i en cas de no ser reconstruïdes en el termini concedit, el Director de les obres podrà encarregar el seu arreglament a tercers, per compte del Contractista.

El Director de les obres podrà, durant el curs de les obres o prèviament a la recepció d'aquestes, realitzar quantes proves cregui adients per a comprovar el compliment de condicions i l'adequat comportament de l'obra executada. Aquestes proves es realitzaran sempre en presència del Contractista que, per la seva part, està obligat a donar quantes facilitats es necessitin per a la seva correcta realització i a posar a disposició els mitjans auxiliars i personal que faci falta a tal objecte. De les proves que es realitzin s'aixecarà Acta, que es tindrà present per a la recepció de l'obra.

En cas que el Contractista de les bores no disposi de marcat CE o en cas que s'hagi d'augmentar la freqüència d'assaigs prevista inicialment al Pla de Control de Qualitat del projecte per causa de les no conformitats, serà a càrrec seu l'increment que això comporti en el cost dels assaigs de control de qualitat de l'obra.

6 PLEC DE PRESCIPCIONS TÈCNIQUES PER AL SUBMINISTRAMENT I INSTAL·LACIÓ DE SISTEMA DE COMPTADORS AMB TELECONTROL I DETECCIÓ DE FUITES PER ULTRASÓ

En el següent apartat es descriuen les prescripcions tècniques relacionades amb el sistema de telelectura i detecció de fuites dels comptadors.

6.1 Mitjans humans i materials

Les empreses licitadores hauran de disposar del personal i dels medis materials necessaris per garantir, el 100% del subministrament, instal·lació i la prestació dels serveis complementaris que es requereixen (assessorament, tècnic, resolució d'incidències, etc.), en els termes establerts en el present projecte.

6.2 Organització

El contractista s'haurà d'encarregar de la retirada i la lectura dels comptadors actuals i la instal·lació dels nous comptadors estàtics d'ultrasò.

S'haurà de disposar dels equips de treball necessaris per realitzar el canvi massiu segons la durada del contracte.

Els equips de treball hauran d'estar formats per personal qualificat per tal de realitzar totes les tasques associades de manera individual i autònoma.

6.3 Durada del contracte

La durada de les tasques de retirada i instal·lació dels nous comptadors amb tots els seus elements i equips necessaris haurà de ser de set (5) setmanes des de la data d'inici del projecte.

6.4 Tasques a realitzar

6.4.1 Desmuntatge comptadors actuals

El contractista serà l'encarregat de desmuntar els comptadors actuals. Disposarà del personal qualificat, material i de les eines per fer-ho.

6.4.2 Muntatge comptadors nous

El contractista serà l'encarregat del subministrament i instal·lació dels nous comptadors. Disposarà de l'estoc de comptadors disponible per fer-ho, del personal qualificat, material i de les eines per fer-ho.

6.4.3 Procediment d'instal·lació

Es procedirà al tancament de les claus de pas previ i post (opcional) comptador, i el desmuntatge mecànic de les connexions.

S'instal·larà el nou comptador seguint les instruccions del fabricant, segons el parell d'apretada corresponent.

S'obriran lentament les claus de pas i es verificarà que no hi ha cap mena de fuita en l'escomesa. Si hi hagués algun tipus de fuita degut a una falta de parell de força, o mala ubicació de les juntes noves, l'adjudicatari ha d'afrontar el solucionar-la, en cas de no solucionar-se la fuita, es passarà a considerar com a tasca complementaria.

6.4.4 Tasques complementaris

Si durant el procediment de la retirada i nova instal·lació, apareixen tasques complementaries necessàries per la correcta posta en marxa del nou comptador, com poder ser; solució de fuites, canvi de claus de pas, adequació caixetí escomesa, etc... s'aplicaran els temps i preus unitaris establerts.

Per la verificació prèvia i certificació d'aquestes tasques complementaris, caldrà comunicar-ho prèviament al responsable assignat.

En cas de la no immediata solució de la problemàtica que impedeix la correcta instal·lació del nou comptador, i un cop validat aquest fet per el responsable assignats es deixarà instal·lat l'antic comptador i a posteriori es decidirà quina actuació efectuar.

6.5 Materials a subministrar

Els especificats al present projecte

6.5.1 Característiques generals

Per poder subministrar els articles i productes especificats en el present contracte, el fabricant ha de tenir establert un sistema de gestió de qualitat per al seu procés de producció i gestió d'acord amb la normativa EN ISO 9001 o equivalent, verificat i auditat periòdicament per una empresa acreditada com a entitat de certificació.

Per part dels serveis tècnics es valorarà la qualitat i traçabilitat dels productes que s'ofereixen mitjançant:

- Les fitxes de materials
- Marcatge CE
- Declaració de prestacions
- Altres certificats o documentació relacionada amb els productes a subministrar

En els supòsits en que, excepcionalment, per a descriure un article o material les prescripcions tècniques facin referencia a una fabricació o procedència determinada, marca, patent i/o tipus exemplificatiu, per no ser possible fer una descripció bastant precisa i intel·ligible de l'objecte del contracte en aplicació de l'apartat 5 de l'article 45 del RDLCSE, és possible oferir productes equivalent amb les mateixes prestacions, funcionalitats, estètiques, etc. que el indicats als plecs. El licitador haurà de justificar l'equivalència de les funcionalitats i prestacions del producte que ofereix amb els sol·licitants en aquest plec, de conformitat amb el paràgraf segon de l'apartat de l'article 45 del RD llei 3/2020, de 4 de febrer de Sectors Especials (en endavant, RDLCSE).

Tots el productes seran de primera qualitat, de fabricació pròpia i hauran de complir les especificacions tècniques de les normes UNE que els hi siguin d'aplicació o de les previstes a la Normativa Europea (EN), així com les que es derivin de qualsevol altra, havent-se de justificar aquest compliment en qualsevol moment a petició de l'Ajuntament.

Els contractistes hauran de garantir que els productes subministrats acompleixin les condicions següents:

- Tots els productes subministrats han de ser fabricats o en el cas de ser distribuïdor oficial, disposar d'un certificat per part del fabricant, del compromís per al subministrament del 100% dels materials, respecte al producte ofert
- Els béns seran de primera qualitat i de fabricant qualificat. Seran nous i amb marcatge CE
- No s'admetran materials sense certificat actualitzat de qualitat i seguiment de la norma UNE que correspongui
- No s'admetran materials que no compleixin estricament amb els requisits tècnics obligatoris tan genèrics com específics recollits en aquest projecte
- L'emmagatzematge i la manipulació es farà seguint les recomanacions del fabricant

El subministrament inclou l'adquisició, la càrrega, el transport i el lliurament dels productes.

6.5.2 Materials i control metrològic

Els comptadors oferts hauran d'estar fabricat amb material que garanteixin una resistència i estabilitat adequada pel seu ús amb aigua apta pel consum humà, així com de no introduir alteracions en les característiques de les aigües subministrades per l'Ajuntament.

Els materials hauran de resistir corrosions internes i externes normals, protegint-se en cas de necessitat mitjançant l'aplicació de tractament superficials adequats. Les variacions de temperatura de l'aigua no haurà d'alterar les propietats dels materials de fabricació, sempre i quan es produeixi dins del camp de les temperatures de servei establertes.

En qualsevol cas, tots els elements que integren els comptadors compliran amb les normes relatives a materials susceptibles d'entrar en contacte amb productes aptes per al consum humà establert al RD 3/2023, pel qual s'estableixen els criteris sanitaris de la qualitat de l'aigua de consum humà.

Alhora hauran de complir amb:

- RD 244/2016, de 3 de juny, pel qual es desenvolupa la Llei 32/2014, de 22 de desembre, de metrologia
- L'ordre del ministeri d'Industria, Comerç i Turisme ICT 155/2020, de 7 de febrer, per la qual es regula el control metrològic de l'estat en determinats instruments de mesura
- La norma UNE-EN ISO 4064-1:2018 relativa a comptadors d'aigua per aigua freda potable i aigua calent. Part 1: Requisits metrològics i tècnics (ISO 4064 1:2014)

Tots els dispositius han de tenir marcat CE i complir els requisits legals exigits que siguin d'aplicació. Així mateix s'adaptarà a qualsevol canvi que es produeixi en la normativa que li és pròpia.

6.5.3 Garantia

Es fixa un termini de garantia a comptar des de la data en que sigui formalitzada la recepció del contracte de:

- Garantia dels articles a subministrar serà de tres (3) anys
- Garantia per la mà d'obra serà d'un (1) any per part de l'empresa instal·ladora

6.6 Construcció del comptador

Els comptadors hauran de ser electrònics estàtics (sense parts mòbils en contacte amb l'aigua al seu interior) basat en el principi d 'ultrasons. Els materials en contacte amb l'aigua, és a dir, tant el comptador com les rosques o canonada del propi comptador hauran d'estar fabricats en PPS amb un 40% de fibra de vidre per evitar corrosions internes i externes, mantenint les seves propietats sense introduir alteracions en les característiques de les aigües subministrades pel Servei d'Aigües.

La durada de la bateria ha de ser mínima de 16 anys, quan la temperatura d'instal·lació estigui dins dels límits especificats pel fabricant. La vida útil de la bateria no s' ha de veure afectada per la configuració del comptador.

El comptador d'aigua haurà de:

- Comptar amb un port òptic infraroig per a la lectura i configuració del mateix. Aquest port ha d'estar protegit mitjançant un vidre que no debiliti el grau de protecció IP68.
- El comptador haurà de protegir el port òptic amb un vidre de 5 mm de gruix com a mínim.
- El comptador d'aigua posseirà transmissió electrònica, sense engranatges, en la part del fluid. Possibilitat de muntatge "in situ" d'una antena externa sobre el propi comptador d'aigua.

6.7 Mesures

El valor de cabal de tall mínim (caudal d'arrencada) ha de ser de 2 litres/hora quan Q3 sigui menor o igual a 2,5 m3/h per al calibre DN15. Els comptadors d'aigua han de ser capaços de mesurar, registrar i transmetre la temperatura de l'aigua. Els comptadors d'aigua han de ser capaços de mesurar, registrar i transmetre la temperatura ambient. L'alçada màxima del comptador ha de ser de 6 cm al calibre DN15.

6.8 Display

La pantalla haurà de tenir 9 dígits de registre en la mesura de volum, amb selecció ajustable de punts decimals. La pantalla haurà de tenir 4 dígits per al mesurament de cabal instantani en L/h. Cada comptador ha de tenir un número de sèrie únic i tant numèricament com amb un codi de barres.

La informació de fuga, trencament de la canonada, intent de manipulació no autoritzada, cabal en sentit contrari, comptador sec, mode transport, durada de la bateria ha d'estar visible a la pantalla quan l'alarma estigui activa al comptador. A més de ser possible configurar els nivells de les alarmes de fuga i trencament de canonada.

Cada comptador d'aigua ha de tenir en el display un indicador visual cabal instantani. A l'exterior haurà d'anar gravat de forma fàcilment llegible i indeleble, la marca, la mida Q3 i el número de sèrie. Ha de ser possible marcar el display de cada comptador d'aigua amb el nom o logo de l'empresa gestora d'aigua amb una mida adequada per a la seva visualització (14x38 mm).

6.9 Registre de dades

El comptador d'aigua haurà de disposar d'un registrador de dades internes (logger) que permeti obtenir informació del volum acumulat i els codis d'informació per a cadascun dels últims 20 anys, 36 mesos, 460 dies, i 1440 hores.

6.10 Informació del sensor

El comptador haurà de tenir integrat un sensor acústic de soroll per a la detecció de fuites que li permeti controlar les escomeses per identificar possibles fuites que hi hagi abans del comptador. El comptador haurà de mesurar tant la temperatura de l'aigua com la temperatura ambient, gràcies a això advertirà la gestora d'aigua sobre possibles danys per gelades o problemes sobre la qualitat de l'aigua per altes temperatures.

El comptador haurà de registrar informació sobre el consum per sobre del cabal màxim (Q4), per determinar si el comptador s'ha dimensionat correctament. El comptador haurà de ser capaç de realitzar un patró de consum de dades reals no estimades, en diferents intervals de cabal. El comptador haurà d'informar quan no es miri cap consum durant 15 dies, avisant que el consum d'un client concret és inusual.

6.11 Higiene

El comptador s'haurà de subministrar desinfectat, sec i embalat en embalatge hermètic de manera que no estiguin exposats a influències mediambientals abans del seu ús. Tot això permet garantir que la seguretat i la higiene són aspectes d'alta qualitat en la fabricació i desenvolupament del comptador.

6.12 Comunicació

La comunicació de dades des del comptador ha de ser protocol obert M-Bus sense fil. Mode C1, 868 MHz, segons EN 13757-4. Tecnologia estàtica de sistema d'ultrasons i comunicació via ràdio sense fil integrada en el comptador formant un conjunt complet i integral. Els comptadors d'aigua estaran equipats amb els elements necessaris per poder integrar-se en sistemes de Tele-lectura o lectura remota.

La comunicació de ràdio ha d'estar integrada en el cos del comptador sense utilitzar cables o mòduls externs per evitar manipulacions i mal funcionament a causa d'incidències. El comptador d'aigua ha d'oferir la possibilitat de poder passar a lectura en xarxa-fixa, sense haver de canviar cap component o element integrat. El comptador d'aigua s'ha de configurar de tal manera que la comunicació sense fil estigui deshabilitada fins immediatament després de la instal·lació del comptador.

El comptador d'aigua s'ha de configurar de tal manera que la comunicació sense fil de dades comenci automàticament després de passar el primer litre d'aigua a través del comptador. Ha de ser possible llegir les dades del logger del comptador d'aigua a través del port òptic mitjançant comunicació

infraroja. Ha de ser possible sincronitzar les dades del logger del comptador d'aigua amb els servidors del sistema de lectura.

6.13 Seguretat de les dades

La comunicació de les dades des dels comptadors han d'estar encriptats individualment i s'ha de realitzar seguint l'estàndard AES 128.

6.14 Aprovacions i qualificacions

El sistema de comunicació ha d'estar integrat en el comptador d'aigua formant un conjunt complet IP68 perquè puguin ser submergits en algunes instal·lacions tipus pou. El grau de protecció IP68 ha d'estar basat en una cambra de buit (comptador totalment estanc). El comptador d'aigua ha de ser aprovat almenys amb una pressió nominal PN16. Posseiran etiquetatge CE segons directiva MID (2014/32/UE, RD 244/2016), sobre la base d'OIML R49 i hauran de marcar zero passos en el moment del subministrament.

6.15 Instal·lacions

El comptador d'aigua haurà de tenir esfera seca i s'han de poder instal·lar en qualsevol angle sense perdre precisió.

Els Torms, febrer de 2025

Els enginyers autors del projecte,

Francesc Solé Duocastella	Albert Herrero Casas
Enginyer Tècnic Industrial	Enginyer de Canals, Camins i Ports

DOCUMENT Nº4: PRESSUPOST

ENGISIC SOLUCIONS I CONSULTING, S.L.
info@engisic.com
www.engisic.com

Amidaments

AMIDAMENTS

Data: 20/02/25 Pàg.: 1

Obra 01 PRESSUPOST DIGITALITZACIÓ ELS TOMRS
Capítol 01 COMPTADOR DE CONTROL DIPÒSIT NOU
Titol 3 01 MOVIMENT DE TERRES

NUM.	CODI	UA	DESCRIPCIÓ

1 P221B-EL6W m3 Excavació de rasa i pou de fins a 2 m de fondària, en terreny compacte (SPT 20-50), realitzada amb mitjans manuals i càrrega manual sobre contenidor

Num.	Text	Tipus	[C]	[D]	[E]	[F]	TOTAL	Fórmula
1		C	Longitud	Amplada	Profunditat			
2	Sobreexcavacióv arquetes comptador control		1,000	1,000	1,000		1,000	C#*D#*E#*F#

TOTAL AMIDAMENT **1,000**

2 F227F00F m2 Repàs i piconatge de sòl de rasa de més d'1,5 i menys de 2 m d'amplària, amb compactació del 95% PM

Num.	Text	Tipus	[C]	[D]	[E]	[F]	TOTAL	Fórmula
1		C	Longitud	Amplada				
2	Sobreexcavació arqueta		1,000	1,000			1,000	C#*D#*E#*F#

TOTAL AMIDAMENT **1,000**

3 F228U205 m3 Rebliment, estesa i compactació de rasa amb material adequat de la pròpia excavació, amb mitjans mecànics lleugers i fins al 95% PM, segons Plec de Prescripcions Tècniques, mesurat sobre perfil, en zones urbanes, amb afectació de serveis i sense presència d'estrebada

Num.	Text	Tipus	[C]	[D]	[E]	[F]	TOTAL	Fórmula
1		C	Longitud	Amplada	Fons			
2	Sobreexcavació arqueta		1,000	1,000	1,000		1,000	C#*D#*E#*F#
3	Volum arqueta		0,800	0,800	-0,850		-0,544	C#*D#*E#*F#

TOTAL AMIDAMENT **0,456**

4 F315-JTKI m3 Formigonament de rases i pous, amb formigó en massa amb additiu hidròfug HM - 20 / B / 20 / X0 amb una quantitat de ciment de 200 kg/m3 i relació aigua ciment =< 0.6, abocat amb cubilot

Num.	Text	Tipus	[C]	[D]	[E]	[F]	TOTAL	Fórmula
1	Reposició de formigó	C	Longitud	Amplada	Fons			
2	Sobreexcavació arqueta		1,000	1,000	0,200		0,200	C#*D#*E#*F#
3	Tapa		0,700	0,700	-0,200		-0,098	C#*D#*E#*F#

TOTAL AMIDAMENT **0,102**

5 G22NX055 m3 Reblert amb grava de pedrera de 5 a 15 mm en formació de soleres de pericons, estesa i compactació al 70% de la seva densitat relativa, mesurat sobre perfil teòric

Num.	Text	Tipus	[C]	[D]	[E]	[F]	TOTAL	Fórmula
1		C	Longitud	Ample	Gruix			
2	Base fonamentació arqueta		0,800	0,800	0,100		0,064	C#*D#*E#*F#

TOTAL AMIDAMENT **0,064**

AMIDAMENTS

Data: 20/02/25 Pàg.: 2

Capítol 01 COMPTADOR DE CONTROL DIPÒSIT NOU
Titol 3 02 OBRA CIVIL

NUM.	CODI	UA	DESCRIPCIÓ

1 PDK4-AJS0 u Pericó de registre de formigó prefabricat sense fons de 80x80x85 cm, per a instal·lacions de serveis, col·locat sobre llit de grava de 15 cm de gruix i reblert lateral amb terra de la mateixa excavació

Num.	Text	Tipus	[C]	[D]	[E]	[F]	TOTAL	Fórmula
1		C	Unitats				Total	
2	Bastiment arqueta comptador dipòsit Nou		1,000				1,000	C#*D#*E#*F#

TOTAL AMIDAMENT **1,000**

2 PDK1-DXAC u Bastiment quadrat i tapa quadrat de fosa dúctil per a pericó de serveis, recolzada, pas lliure de 700x700 mm i classe B125 segons norma UNE-EN 124, col·locada amb morter per a ram de paleta,col.mort.

Num.	Text	Tipus	[C]	[D]	[E]	[F]	TOTAL	Fórmula
1		C	Unitats					
2	Bastiment arqueta comptador dipòsit Nou		1,000				1,000	C#*D#*E#*F#

TOTAL AMIDAMENT **1,000**

Obra 01 PRESSUPOST DIGITALITZACIÓ ELS TOMRS
Capítol 01 COMPTADOR DE CONTROL DIPÒSIT NOU
Titol 3 03 OBRA MECÀNICA

NUM.	CODI	UA	DESCRIPCIÓ

1 PJM45-05 u Comptador d'aigua embridat tipus WOLTMANN o equivalent DN=125mm, amb rati R>=100, q3=250,0m3/h, segons directiva 2014/32/UE, pre-equipat per emissor d'impulsos. Inclosos accessoris de muntatge.

Num.	Text	Tipus	[C]	[D]	[E]	[F]	TOTAL	Fórmula
1		C	Unitats	Longitud	Ample	Alçada	Total	
2	Comptador control dipòsit Nou		1,000				1,000	C#*D#*E#*F#

TOTAL AMIDAMENT **1,000**

2 PJM45-E3 u Emissor d'impulsos tipus REED per comptador WOLTMANN rati R>=100

Num.	Text	Tipus	[C]	[D]	[E]	[F]	TOTAL	Fórmula
1			1,000				1,000	C#*D#*E#*F#

TOTAL AMIDAMENT **1,000**

3 PNE1-762N u Filtre colador en forma de Y amb brides, 125 mm de diàmetre nominal, 16 bar de pressió nominal, fosa grisa EN-GJL-250 (GG25), malla d'acer inoxidable 1.4301 (AISI 304) amb perforacions d'1,5 mm de diàmetre, muntat en pericó de canalització soterrada

Num.	Text	Tipus	[C]	[D]	[E]	[F]	TOTAL	Fórmula
1			1,000				1,000	C#*D#*E#*F#

TOTAL AMIDAMENT 1,000

4 PFB3-DVXF m Tub de polietilè de designació PE 100, de 125 mm de diàmetre nominal, de 16 bar de pressió nominal, sèrie SDR 11, UNE-EN 12201-2, soldat i col·locat al fons de la rasa

Num.	Text	Tipus	[C]	[D]	[E]	[F]	TOTAL	Fórmula
1			1,000				1,000	C#*D#*E#*F#

TOTAL AMIDAMENT 1,000

5 PF370054 u Brida universal de fosa dúctil, DN125/150, rang 132-157, cargols d'acer 8.8 con revestiment Sheraplex, cautxú EPDM, certificat WRAS, resvestiment d'epoxi segons EN 14901 i DIN 3476-1, certificat GSK.

Num.	Text	Tipus	[C]	[D]	[E]	[F]	TOTAL	Fórmula
1			2,000				2,000	C#*D#*E#*F#

TOTAL AMIDAMENT 2,000

Obra 01 PRESSUPOST DIGITALITZACIÓ ELS TOMRS
Capítol 01 COMPTADOR DE CONTROL DIPÒSIT NOU
Titol 3 04 TELECONTROL

NUM.	CODI	UA	DESCRIPCIÓ

1 PC0002 u Subministre i instal·lació del control remot Multilog 2 de la marca Mejoras Energéticas o similar, per a lectura del cabalímetre, que inclou els següents equips:
- Plataforma multicanal autònoma amb registre i enviament de dades i capacitat fins a 4 entrades digitals, 2 de pressió, 1 Modbus i sortida digital. Configuració P+2Q. Sistema compost per:
- Carcassa metàl·lica IP68
- 2x canal digital (cabal, estada o event)
- 1x transductor de pressió intern d'altes prestacions 25Hz
- Emmagatzematge de 2.000.000 de dades i doble valor de registre
- Funcionalitat lògica i programable de l'interval de registre i enviament de dades
- Funcionalitat monitorització de transitoris de pressió amb enviament de dades/alarmes
- Mòdem intern estàndard SMS/GSM/GPRS/M2M
- Transmissió automàtica de dades al servidor web i alarmes a mòbil i SMS
- Bateria de liti amb autonomia típica superior a 5 anys
- Entrada auxiliar d'alimentació externa
- Antena V-Torch 2G/3G FME (cable 2.5m)
- Connector militar doble entrada cabal+cable
- Endoll ràpid de pressió femella
- Mànega espiral amb endoll ràpid de pressa de pressió
- Display contador de pulsos amb bateria interna
- Duplicador de senyal de pulsos

Inclou assistència tècnica i servei post-venda de l'empresa, transport, manipulació i embalatge. Totalment instal·lat i provat.

Num.	Text	Tipus	[C]	[D]	[E]	[F]	TOTAL	Fórmula
1			1,000				1,000	C#*D#*E#*F#

TOTAL AMIDAMENT 1,000

2 GTXAR002 u Ordinador Portàtil tipus HP 250 G6 15,6´´ Core I5 7200U 4 GB RAM 500 GB HDD

Num.	Text	Tipus	[C]	[D]	[E]	[F]	TOTAL	Fórmula
1		C	Unitats				Total	

2	Ordinador		1,000				1,000	C#*D#*E#*F#

TOTAL AMIDAMENT 1,000

Obra 01 PRESSUPOST DIGITALITZACIÓ ELS TOMRS
Capítol 02 TELELECTURA
Titol 3 00 TREBALLS PREVIS

NUM.	CODI	UA	DESCRIPCIÓ

1 F169U010 u Cala d'1x1 m per a localització de serveis a l'inici de l'obra, amb enderroc de paviment, excavació de terres fins a localització de serveis a una fondària màxima de 1,30 m, amb càrrega de materials sobre camió o contenidor

Num.	Text	Tipus	[C]	[D]	[E]	[F]	TOTAL	Fórmula
1		C	Unitats				Total	
2	Cales nova escomesa		3,000				3,000	C#*D#*E#*F#

TOTAL AMIDAMENT 3,000

Obra 01 PRESSUPOST DIGITALITZACIÓ ELS TOMRS
Capítol 02 TELELECTURA
Titol 3 01 OBRA CIVIL

NUM.	CODI	UA	DESCRIPCIÓ

1 FFN1U115 u Obra civil per a muntatge de tram 1 d'escomesa DN20, DN30 o DN40, sobre tub existent de fosa dúctil o polietilè fins a DN300 amb collarí, de fins a 4 m de llargària, amb detecció de serveis existents, enderroc de paviment, excavació de terres fins a localització de tub i fins a deixar el tub descobert amb mitjans manuals i/o mecànics, reblert de rasa amb sauló al voltant del tub, col·locació de malla senyalitzadora i de placa de protecció entre serveis, reblert de rasa amb sauló i/o reciclat de formigó segons Ordenances Municipals, formació de base de formigó de 10 cm de gruix, càrrega de runa sobre contenidor, transport a abocador i gestió de residus, inclòs col·locació de pericó prefabricat i registre, sense incloure la reposició del paviment, en zones urbanes, amb afectació de serveis i sense presència d'estrebada

Num.	Text	Tipus	[C]	[D]	[E]	[F]	TOTAL	Fórmula
1		C	Unitats					
2	Nova escomesa granja		1,000				1,000	C#*D#*E#*F#

TOTAL AMIDAMENT 1,000

2 FFNJ2A05 u Subministrament i muntatge de tram 1 d'escomesa DN20, sobre tub existent de polietilè PE 100 SDR 11 (PN16), per a unió en càrrega mitjançant collarí de presa electrosoldable amb banda flexible amb sortida contratracció per a unió amb el tub de l'escomesa, vàlvula de registre DN20 (E-E) per a tub PE 63-160 SDR 11, DN32, pericó prefabricat de 300x300 mm i registre de fosa de 300x300 mm i classe de càrrega B125 segons norma UNE-EN 124

Num.	Text	Tipus	[C]	[D]	[E]	[F]	TOTAL	Fórmula
1		C	Unitats					
2	Nova Escomesa granja		1,000				1,000	C#*D#*E#*F#

TOTAL AMIDAMENT 1,000

3 PJM1-X003 u Armari prefabricat de formigó per allotjar comptador d'aigua d'abonat i altres elements complementaris i necessaris, de 750x560x220 de dimensions exteriors, formada per ciment, àrid fibres d'acer i polipropilè, amb porta metàl·lica de seguretat, totalment instal·lat.

Num.	Text	Tipus	[C]	[D]	[E]	[F]	TOTAL	Fórmula
1		C	Unitats					
2	Nova escomesa granja		1,000				1,000	C#*D#*E#*F#

TOTAL AMIDAMENT **1,000**

4 FFWCU450 u Armari per comptador d'aigua de polièster reforçat amb fibra de vidre de 530x430x200 mm, amb porta, grau de protecció IP66 IK10, per a muntar superficialment col·locat

Num.	Text	Tipus	[C]	[D]	[E]	[F]	TOTAL	Fórmula
1		C	Unitats	Factor quantita				
2	Caixes		140,000	0,500			70,000	C#*D#*E#*F#

TOTAL AMIDAMENT **70,000**

5 GS9G0040 pa Partida per a la col·locació i muntatge d'antena de comunicació

Num.	Text	Tipus	[C]	[D]	[E]	[F]	TOTAL	Fórmula
1		C	Unitats					
2	Col·locació antena		2,000				2,000	C#*D#*E#*F#

TOTAL AMIDAMENT **2,000**

6 GS9GXXXX pa Partida alçada a justificar per a l'execució de l'obra civil i paleteria associada a la reposició de caixes de comptador en façana i terra, a determininar en obra.

Num.	Text	Tipus	[C]	[D]	[E]	[F]	TOTAL	Fórmula
1		C	Unitats					
2	Obra civil		1,000				1,000	C#*D#*E#*F#

TOTAL AMIDAMENT **1,000**

Obra 01 PRESSUPOST DIGITALITZACIÓ ELS TOMRS
Capítol 02 TELELECTURA
Titol 3 02 OBRA MECÀNICA

NUM.	CODI	UA	DESCRIPCIÓ

1 GS9G0001 u Comptador d'aigua domèstic, ultrasònic DN=15mm, marca Kamstrup model flowIQ 2200 Multical Ultrasonic o equivalent, q3=2,5m3/h, 110mm, R1600, comunicació integrada Wireless M-Bus C1, T1, linkIQ, bateria inclosa, segons directiva 2014/32/UE. Inclosos accessoris de muntatge.

Num.	Text	Tipus	[C]	[D]	[E]	[F]	TOTAL	Fórmula
1		C	Unitats					
2	Renovació comptadors existents		140,000				140,000	C#*D#*E#*F#

TOTAL AMIDAMENT **140,000**

2 GS9G0006 u Subministrament i muntatge comptador d'aigua domèstic, ultrasònic DN=32mm, marca Kamstrup model flowIQ 3200 Multical Ultrasonic o equivalent, q3=10 m3/h, PN16, R250.Comunicació integrada Wireless M-Bus C1, T1, linkIQ, bateria inclosa, segons directiva 2014/32/UE. Inclosos accessoris de muntatge.

Num.	Text	Tipus	[C]	[D]	[E]	[F]	TOTAL	Fórmula

1		C	Unitats					
2	Comptador granja		1,000				1,000	C#*D#*E#*F#

TOTAL AMIDAMENT **1,000**

3 FFWCU500 u Preinstal·lació de comptador general d'aigua 1/2´´ DN 15 mm, col·locat en armari prefabricat, connectat al ramal de connexió i al tub d'alimentació, formada per clau de tall general de comporta de llautó fos; aixeta de comprovació; filtre retenidor de residus; vàlvula de retenció de llautó i clau de sortida de comporta de llautó fos.

Num.	Text	Tipus	[C]	[D]	[E]	[F]	TOTAL	Fórmula
1		C	Unitats	Factor quantita				
2	Pre-instal·lacions		140,000	0,100			14,000	C#*D#*E#*F#

TOTAL AMIDAMENT **14,000**

4 PJM9RR01 u Subministrament i instal·lació de conjunt ventosa roscada DN 25-1´´; PN 1,6 Mpa muntada sobre canonada composat per ventosa trifuncional tipus ARI o equivalent roscada amb cos de nylon reforçat, base i rosca de llautó i vàlvula esfera roscada metàlica, amb tots els seus accessoris i complemetents per al seu muntatge, completament instal·lat i provat.

Num.	Text	Tipus	[C]	[D]	[E]	[F]	TOTAL	Fórmula
1	Ventosa		1,000				1,000	C#*D#*E#*F#

TOTAL AMIDAMENT **1,000**

Obra 01 PRESSUPOST DIGITALITZACIÓ ELS TOMRS
Capítol 02 TELELECTURA
Titol 3 03 SOFTWARE CONTROL XARXA FIXE

NUM.	CODI	UA	DESCRIPCIÓ

1 GS9G0010 u Software de control de xarxa fixe de comptadors tipus Kamstrup READY Manager Software, de fins a 250 punts de mesura.

Num.	Text	Tipus	[C]	[D]	[E]	[F]	TOTAL	Fórmula
1		C	Unitats				Total	
2	Software READY MANAGER		1,000				1,000	C#*D#*E#*F#

TOTAL AMIDAMENT **1,000**

2 GS9G0011 u Cost anual de la llicència de dades per al software de control de xarxa fixe de comptadors tipus Kamstrup READY Manager Software, de fins a 800 punts de mesura.

Num.	Text	Tipus	[C]	[D]	[E]	[F]	TOTAL	Fórmula
1		C	Unitats					
2	Llicència anual Software		1,000				1,000	C#*D#*E#*F#

TOTAL AMIDAMENT **1,000**

3 GS9G0012 u Cost anual de la llicència de servei de suport i allotjament tipus Kamstrup READY Manager Software, de fins a 1600 punts de mesura.

Num.	Text	Tipus	[C]	[D]	[E]	[F]	TOTAL	Fórmula
1		C	Unitats					
2	Quota anual xarxa fixa		1,000				1,000	C#*D#*E#*F#

TOTAL AMIDAMENT 1,000

Obra 01 PRESSUPOST DIGITALITZACIÓ ELS TOMRS
Capítol 02 TELELECTURA
Titol 3 04 SOFTWARE DE DETECCIÓ DE FUÏTES

NUM.	CODI	UA	DESCRIPCIÓ

1 GS9G0021 u Mòdul de detecció de fuites tipus Kamstrup Leak Detector (ALD) i posada en servei del programa de gestió<1600 punts de mostra. Inclosa Llicència anual Water Intelligence Leak <1600 punts (1 cop a l'any - xarxa fixe)

Num.	Text	Tipus	[C]	[D]	[E]	[F]	TOTAL	Fórmula
1		C	Unitats	Longitud	Ample	Alçada	Total	
2	Modul detecció fuites		1,000				1,000	C#*D#*E#*F#

TOTAL AMIDAMENT 1,000

2 GS9G0020 u Mòdul de canvi massiu de comptadors tipus Kamstrup Meter Exchange i posada en servei del programa de gestió, <1600 punts de mesura

Num.	Text	Tipus	[C]	[D]	[E]	[F]	TOTAL	Fórmula
1		C	Unitats	Longitud	Ample	Alçada		
2	Mòdul canvi massiu comptadors		1,000				1,000	C#*D#*E#*F#

TOTAL AMIDAMENT 1,000

3 GS9G0030 u Concentrador M-Bus inalàmbric intel·ligent de la marca Kamstrup model READY Concentrator o equivalent, amb envolvent plàstic. Inclou:
- Mini antena per a comunicació GSM/GPRS/WiFI amb cable 2,5m
- 2ut. Antena OMNI exterior per a lectura de senyal dels comptadors, amb tecnologia Wireless M-Bus, amb cable de 20m

Num.	Text	Tipus	[C]	[D]	[E]	[F]	TOTAL	Fórmula
1		C	Unitats	Longitud	Ample	Alçada		
2	Concentradors M-Bus		2,000				2,000	C#*D#*E#*F#

TOTAL AMIDAMENT 2,000

Obra 01 PRESSUPOST DIGITALITZACIÓ ELS TOMRS
Capítol 03 GESTIÓ DE RESIDUS

NUM.	CODI	UA	DESCRIPCIÓ

1 P2R6-4I48 m3 Càrrega amb mitjans mecànics i transport de residus inerts o no especials a instal·lació autoritzada de gestió de residus, amb camió per a transport de 20 t, amb un recorregut de més de 10 i fins a 15 km

Num.	Text	Tipus	[C]	[D]	[E]	[F]	TOTAL	Fórmula
1		C	volum					
2	Comptadors		1,000				1,000	C#*D#*E#*F#

TOTAL AMIDAMENT 1,000

2 P2R5-DT0G m3 Transport de residus a instal·lació autoritzada de gestió de residus, amb camió de 12 t i temps d'espera per a la càrrega a màquina, amb un recorregut de més de 5 i fins a 10 km

Num.	Text	Tipus	[C]	[D]	[E]	[F]	TOTAL	Fórmula
1		C	Unitats					
2	170504 Terra i pedres diferents codi 170503	C	Longitud	Amplada	Profunditat	Esponjament		
3	Arqueta		1,000	1,000	1,000	1,200	1,200	C#*D#*E#*F#
4	Comptadors		1,000				1,000	C#*D#*E#*F#

TOTAL AMIDAMENT 2,200

3 F2RA73G1 m3 Disposició controlada en centre de reciclatge de residus de metalls barrejats no perillosos amb una densitat 0,2 t/m3, procedents de construcció o demolició, amb codi 17 04 07 segons la Llista Europea de Residus

Num.	Text	Tipus	[C]	[D]	[E]	[F]	TOTAL	Fórmula
1		C	Unitats					
2	Comptadors		1,000				1,000	C#*D#*E#*F#

TOTAL AMIDAMENT 1,000

4 P2R2-EU2T m3 Deposició controlada en dipòsit autoritzat inclòs el cànon sobre la deposició controlada dels residus de la construcció, segons la LLEI 8/2008, de residus de terra inerts amb una densitat 1,6 t/m3, procedents d'excavació, amb codi 170504 segons la Llista Europea de Residus (ORDEN MAM/304/2002)

Num.	Text	Tipus	[C]	[D]	[E]	[F]	TOTAL	Fórmula
1	170504 Terra i pedres diferents codi 170503	C	Longitud	Amplada	Profunditat	Esponjament		
2	Arqueta		1,000	1,000	1,000	1,200	1,200	C#*D#*E#*F#
3								C#*D#*E#*F#
4								C#*D#*E#*F#
5								C#*D#*E#*F#
6								C#*D#*E#*F#
7								C#*D#*E#*F#
8								C#*D#*E#*F#

TOTAL AMIDAMENT 1,200

Obra 01 PRESSUPOST DIGITALITZACIÓ ELS TOMRS
Capítol 04 ALTRES

NUM.	CODI	UA	DESCRIPCIÓ

1 XPAI0001 pa Partida alçada a justificar en concepte d'imprevistos a justificar per la Direcció Facultativa de l'obra

Num.	Text	Tipus	[C]	[D]	[E]	[F]	TOTAL	Fórmula
1		C	Unitats					
2	Imprevistos		1,000				1,000	C#*D#*E#*F#

TOTAL AMIDAMENT 1,000

2 XPA000SS pa Partida alçada a justificar per la Seguretat i Salut a l'obra, en base a l'Estudi i el Pla de Seguretat i Salut

AMIDAMENTS

Data: 20/02/25

Num.	Text	Tipus	[C]	[D]	[E]	[F]	TOTAL	Fórmula
1		C	Unitats					
2	Seguretat i Salut		1,000				1,000	C#*D#*E#*F#
					TOTAL AMIDAMENT		1,000	

Quadre de preus I

QUADRE DE PREUS NÚMERO 1

NÚMERO	CODI	UA	DESCRIPCIÓ	PREU	
P-1	F169U010	u	Cala d'1x1 m per a localització de serveis a l'inici de l'obra, amb enderroc de paviment, excavació de terres fins a localització de serveis a una fondària màxima de 1,30 m, amb càrrega de materials sobre camió o contenidor (CENT DISSET EUROS AMB VINT-I-CINC CÈNTIMS)	117,25	€
P-2	F227F00F	m2	Repàs i piconatge de sòl de rasa de més d'1,5 i menys de 2 m d'amplària, amb compactació del 95% PM (DOS EUROS AMB TRETZE CÈNTIMS)	2,13	€
P-3	F228U205	m3	Rebliment, estesa i compactació de rasa amb material adequat de la pròpia excavació, amb mitjans mecànics lleugers i fins al 95% PM, segons Plec de Prescripcions Tècniques, mesurat sobre perfil, en zones urbanes, amb afectació de serveis i sense presència d'estrebada (VINT-I-SIS EUROS AMB TRENTA CÈNTIMS)	26,30	€
P-4	F2RA73G1	m3	Disposició controlada en centre de reciclatge de residus de metalls barrejats no perillosos amb una densitat 0,2 t/m3, procedents de construcció o demolició, amb codi 17 04 07 segons la Llista Europea de Residus (VINT-I-SIS EUROS)	26,00	€
P-5	F315-JTKI	m3	Formigonament de rases i pous, amb formigó en massa amb additiu hidròfug HM - 20 / B / 20 / X0 amb una quantitat de ciment de 200 kg/m3 i relació aigua ciment =< 0.6, abocat amb cubilot (CENT VINT-I-DOS EUROS AMB TRETZE CÈNTIMS)	122,13	€
P-6	FFN1U115	u	Obra civil per a muntatge de tram 1 d'escomesa DN20, DN30 o DN40, sobre tub existent de fosa dúctil o polietilè fins a DN300 amb collarí, de fins a 4 m de llargària, amb detecció de serveis existents, enderroc de paviment, excavació de terres fins a localització de tub i fins a deixar el tub descobert amb mitjans manuals i/o mecànics, reblert de rasa amb sauló al voltant del tub, col·locació de malla senyalitzadora i de placa de protecció entre serveis, reblert de rasa amb sauló i/o reciclat de formigó segons Ordenances Municipals, formació de base de formigó de 10 cm de gruix, càrrega de runa sobre contenidor, transport a abocador i gestió de residus, inclòs col·locació de pericó prefabricat i registre, sense incloure la reposició del paviment, en zones urbanes, amb afectació de serveis i sense presència d'estrebada (TRES-CENTS VINT-I-QUATRE EUROS AMB TRENTA-UN CÈNTIMS)	324,31	€
P-7	FFNJ2A05	u	Subministrament i muntatge de tram 1 d'escomesa DN20, sobre tub existent de polietilè PE 100 SDR 11 (PN16), per a unió en càrrega mitjançant collarí de presa electrosoldable amb banda flexible amb sortida contratracció per a unió amb el tub de l'escomesa, vàlvula de registre DN20 (E-E) per a tub PE 63-160 SDR 11, DN32, pericó prefabricat de 300x300 mm i registre de fosa de 300x300 mm i classe de càrrega B125 segons norma UNE-EN 124 (DOS-CENTS SETANTA-CINC EUROS AMB SEIXANTA-NOU CÈNTIMS)	275,69	€
P-8	FFWCU450	u	Armari per comptador d'aigua de polièster reforçat amb fibra de vidre de 530x430x200 mm, amb porta, grau de protecció IP66 IK10, per a muntar superficialment col·locat (CENT TRENTA-CINC EUROS AMB QUARANTA-QUATRE CÈNTIMS)	135,44	€
P-9	FFWCU500	u	Preinstal·lació de comptador general d'aigua 1/2´´ DN 15 mm, col·locat en armari prefabricat, connectat al ramal de connexió i al tub d'alimentació, formada per clau de tall general de comporta de llautó fos; aixeta de comprovació; filtre retenidor de residus; vàlvula de retenció de llautó i clau de sortida de comporta de llautó fos. (SETANTA-NOU EUROS AMB NORANTA-NOU CÈNTIMS)	79,99	€
P-10	G22NX055	m3	Reblert amb grava de pedrera de 5 a 15 mm en formació de soleres de pericons, estesa i compactació al 70% de la seva densitat relativa, mesurat sobre perfil teòric (SETZE EUROS AMB VINT-I-VUIT CÈNTIMS)	16,28	€

QUADRE DE PREUS NÚMERO 1

NÚMERO	CODI	UA	DESCRIPCIÓ	PREU	
P-11	GS9G0001	u	Comptador d'aigua domèstic, ultrasònic DN=15mm, marca Kamstrup model flowIQ 2200 Multical Ultrasonic o equivalent, q3=2,5m3/h, 110mm, R1600, comunicació integrada Wireless M-Bus C1, T1, linkIQ, bateria inclosa, segons directiva 2014/32/UE. Inclosos accessoris de muntatge. (CENT SEIXANTA-SET EUROS)	167,00	€
P-12	GS9G0006	u	Subministrament i muntatge comptador d'aigua domèstic, ultrasònic DN=32mm, marca Kamstrup model flowIQ 3200 Multical Ultrasonic o equivalent, q3=10 m3/h, PN16, R250.Comunicació integrada Wireless M-Bus C1, T1, linkIQ, bateria inclosa, segons directiva 2014/32/UE. Inclosos accessoris de muntatge. (TRES-CENTS VUITANTA-QUATRE EUROS)	384,00	€
P-13	GS9G0010	u	Software de control de xarxa fixe de comptadors tipus Kamstrup READY Manager Software, de fins a 250 punts de mesura. (DOS MIL VINT-I-SIS EUROS AMB SETANTA-NOU CÈNTIMS)	2.026,79	€
P-14	GS9G0011	u	Cost anual de la llicència de dades per al software de control de xarxa fixe de comptadors tipus Kamstrup READY Manager Software, de fins a 800 punts de mesura. (TRES-CENTS SEIXANTA-QUATRE EUROS AMB QUARANTA-VUIT CÈNTIMS)	364,48	€
P-15	GS9G0012	u	Cost anual de la llicència de servei de suport i allotjament tipus Kamstrup READY Manager Software, de fins a 1600 punts de mesura. (DOS MIL QUATRE-CENTS QUARANTA-DOS EUROS AMB VINT-I-VUIT CÈNTIMS)	2.442,28	€
P-16	GS9G0020	u	Mòdul de canvi massiu de comptadors tipus Kamstrup Meter Exchange i posada en servei del programa de gestió, <1600 punts de mesura (SIS-CENTS DOS EUROS AMB CINQUANTA CÈNTIMS)	602,50	€
P-17	GS9G0021	u	Mòdul de detecció de fuites tipus Kamstrup Leak Detector (ALD) i posada en servei del programa de gestió<1600 punts de mostra. Inclosa Llicència anual Water Intelligence Leak <1600 punts (1 cop a l'any - xarxa fixe) (SIS-CENTS NORANTA-DOS EUROS AMB SETZE CÈNTIMS)	692,16	€
P-18	GS9G0030	u	Concentrador M-Bus inalàmbric intel·ligent de la marca Kamstrup model READY Concentrator o equivalent, amb envolvent plàstic. Inclou: - Mini antena per a comunicació GSM/GPRS/WiFI amb cable 2,5m - 2ut. Antena OMNI exterior per a lectura de senyal dels comptadors, amb tecnologia Wireless M-Bus, amb cable de 20m (SET MIL CENT QUINZE EUROS)	7.115,00	€
P-19	GS9G0040	pa	Partida per a la col·locació i muntatge d'antena de comunicació (VUIT-CENTS ONZE EUROS AMB CINQUANTA CÈNTIMS)	811,50	€
P-20	GS9GXXXX	pa	Partida alçada a justificar per a l'execució de l'obra civil i paleteria associada a la reposició de caixes de comptador en façana i terra, a determininar en obra. (VUIT MIL EUROS)	8.000,00	€
P-21	GTXAR002	u	Ordinador Portàtil tipus HP 250 G6 15,6´´ Core I5 7200U 4 GB RAM 500 GB HDD (VUIT-CENTS SEIXANTA-CINC EUROS AMB TRENTA CÈNTIMS)	865,30	€
P-22	P221B-EL6W	m3	Excavació de rasa i pou de fins a 2 m de fondària, en terreny compacte (SPT 20-50), realitzada amb mitjans manuals i càrrega manual sobre contenidor (VUITANTA-TRES EUROS AMB SEIXANTA-CINC CÈNTIMS)	83,65	€

QUADRE DE PREUS NÚMERO 1

NÚMERO	CODI	UA	DESCRIPCIÓ	PREU	
P-23	P2R2-EU2T	m3	Deposició controlada en dipòsit autoritzat inclòs el cànon sobre la deposició controlada dels residus de la construcció, segons la LLEI 8/2008, de residus de terra inerts amb una densitat 1,6 t/m3, procedents d'excavació, amb codi 170504 segons la Llista Europea de Residus (ORDEN MAM/304/2002) (VUIT EUROS AMB NORANTA-NOU CÈNTIMS)	8,99	€
P-24	P2R5-DT0G	m3	Transport de residus a instal·lació autoritzada de gestió de residus, amb camió de 12 t i temps d'espera per a la càrrega a màquina, amb un recorregut de més de 5 i fins a 10 km (SIS EUROS AMB SEIXANTA-NOU CÈNTIMS)	6,69	€
P-25	P2R6-4I48	m3	Càrrega amb mitjans mecànics i transport de residus inerts o no especials a instal·lació autoritzada de gestió de residus, amb camió per a transport de 20 t, amb un recorregut de més de 10 i fins a 15 km (VUIT EUROS AMB QUARANTA-QUATRE CÈNTIMS)	8,44	€
P-26	PC0002	u	Subministre i instal·lació del control remot Multilog 2 de la marca Mejoras Energéticas o similar, per a lectura del cabalímetre, que inclou els següents equips: - Plataforma multicanal autònoma amb registre i enviament de dades i capacitat fins a 4 entrades digitals, 2 de pressió, 1 Modbus i sortida digital. Configuració P+2Q. Sistema compost per: - Carcassa metàl·lica IP68 - 2x canal digital (cabal, estada o event) - 1x transductor de pressió intern d'altes prestacions 25Hz - Emmagatzematge de 2.000.000 de dades i doble valor de registre - Funcionalitat lògica i programable de l'interval de registre i enviament de dades - Funcionalitat monitorització de transitoris de pressió amb enviament de dades/alarmes - Mòdem intern estàndard SMS/GSM/GPRS/M2M - Transmissió automàtica de dades al servidor web i alarmes a mòbil i SMS - Bateria de liti amb autonomia típica superior a 5 anys - Entrada auxiliar d'alimentació externa - Antena V-Torch 2G/3G FME (cable 2.5m) - Connector militar doble entrada cabal+cable - Endoll ràpid de pressió femella - Mànega espiral amb endoll ràpid de pressa de pressió - Display contador de pulsos amb bateria interna - Duplicador de senyal de pulsos Inclou assistència tècnica i servei post-venda de l'empresa, transport, manipulació i embalatge. Totalment instal·lat i provat. (DOS MIL CINC-CENTS VUIT EUROS AMB VINT-I-CINC CÈNTIMS)	2.508,25	€
P-27	PDK1-DXAC	u	Bastiment quadrat i tapa quadrat de fosa dúctil per a pericó de serveis, recolzada, pas lliure de 700x700 mm i classe B125 segons norma UNE-EN 124, col·locada amb morter per a ram de paleta,col.mort. (CENT NORANTA-UN EUROS AMB ONZE CÈNTIMS)	191,11	€
P-28	PDK4-AJS0	u	Pericó de registre de formigó prefabricat sense fons de 80x80x85 cm, per a instal·lacions de serveis, col·locat sobre llit de grava de 15 cm de gruix i reblert lateral amb terra de la mateixa excavació (CENT CINQUANTA-TRES EUROS AMB SEIXANTA-UN CÈNTIMS)	153,61	€
P-29	PF370054	u	Brida universal de fosa dúctil, DN125/150, rang 132-157, cargols d'acer 8.8 con revestiment Sheraplex, cautxú EPDM, certificat WRAS, resvestiment d'epoxi segons EN 14901 i DIN 3476-1, certificat GSK. (CENT VUITANTA-UN EUROS AMB NORANTA-QUATRE CÈNTIMS)	181,94	€
P-30	PFB3-DVXF	m	Tub de polietilè de designació PE 100, de 125 mm de diàmetre nominal, de 16 bar de pressió nominal, sèrie SDR 11, UNE-EN 12201-2, soldat i col·locat al fons de la rasa (VINT-I-SET EUROS AMB VUITANTA CÈNTIMS)	27,80	€

PROJECTE CONSTRUCTIU D´ACTUACIONS DE MILLORA PER A LA DIGITALITZACIÓ DE LA XARXA D´ABASTAMENT
D´AIGUA EN BAIXA AL MUNICIPI DE ELS TORMS (LES GARRIGUES)

QUADRE DE PREUS NÚMERO 1

NÚMERO	CODI	UA	DESCRIPCIÓ	PREU	
P-31	PJM1-X003	u	Armari prefabricat de formigó per allotjar comptador d'aigua d'abonat i altres elements complementaris i necessaris, de 750x560x220 de dimensions exteriors, formada per ciment, àrid fibres d'acer i polipropilè, amb porta metàl·lica de seguretat, totalment instal·lat. (DOS-CENTS VUITANTA-TRES EUROS AMB SETZE CÈNTIMS)	283,16	€
P-32	PJM45-05	u	Comptador d'aigua embridat tipus WOLTMANN o equivalent DN=125mm, amb rati R>=100, q3=250,0m3/h, segons directiva 2014/32/UE, pre-equipat per emissor d'impulsos. Inclosos accessoris de muntatge. (SIS-CENTS DOTZE EUROS AMB QUARANTA-NOU CÈNTIMS)	612,49	€
P-33	PJM45-E3	u	Emissor d'impulsos tipus REED per comptador WOLTMANN rati R>=100 (CENT EUROS AMB QUINZE CÈNTIMS)	100,15	€
P-34	PJM9RR01	u	Subministrament i instal·lació de conjunt ventosa roscada DN 25-1´´; PN 1,6 Mpa muntada sobre canonada composat per ventosa trifuncional tipus ARI o equivalent roscada amb cos de nylon reforçat, base i rosca de llautó i vàlvula esfera roscada metàlica, amb tots els seus accessoris i complemetents per al seu muntatge, completament instal·lat i provat. (NORANTA-NOU EUROS AMB SET CÈNTIMS)	99,07	€
P-35	PNE1-762N	u	Filtre colador en forma de Y amb brides, 125 mm de diàmetre nominal, 16 bar de pressió nominal, fosa grisa EN-GJL-250 (GG25), malla d'acer inoxidable 1.4301 (AISI 304) amb perforacions d'1,5 mm de diàmetre, muntat en pericó de canalització soterrada (TRES-CENTS SIS EUROS AMB SETANTA CÈNTIMS)	306,70	€

Quadre de preus II

QUADRE DE PREUS NÚMERO 2

NÚMERO	CODI	UA	DESCRIPCIÓ	PREU	
P-1	F169U010	u	Cala d'1x1 m per a localització de serveis a l'inici de l'obra, amb enderroc de paviment, excavació de terres fins a localització de serveis a una fondària màxima de 1,30 m, amb càrrega de materials sobre camió o contenidor	**117,25**	€
			Altres conceptes	117,25000	€
P-2	F227F00F	m2	Repàs i piconatge de sòl de rasa de més d'1,5 i menys de 2 m d'amplària, amb compactació del 95% PM	**2,13**	€
			Altres conceptes	2,13000	€
P-3	F228U205	m3	Rebliment, estesa i compactació de rasa amb material adequat de la pròpia excavació, amb mitjans mecànics lleugers i fins al 95% PM, segons Plec de Prescripcions Tècniques, mesurat sobre perfil, en zones urbanes, amb afectació de serveis i sense presència d'estrebada	**26,30**	€
			Altres conceptes	26,30000	€
P-4	F2RA73G1	m3	Disposició controlada en centre de reciclatge de residus de metalls barrejats no perillosos amb una densitat 0,2 t/m3, procedents de construcció o demolició, amb codi 17 04 07 segons la Llista Europea de Residus	**26,00**	€
	B2RA-28UG	t	Disposició controlada en centre de reciclatge de residus de metalls barrejats no perillo	26,00000	€
			Altres conceptes	0,00000	€
P-5	F315-JTKI	m3	Formigonament de rases i pous, amb formigó en massa amb additiu hidròfug HM - 20 / B / 20 / X0 amb una quantitat de ciment de 200 kg/m3 i relació aigua ciment =< 0.6, abocat amb cubilot	**122,13**	€
	B06F1-I4QZ	m3	Formigó en massa amb additiu hidròfug HM - 20 / B / 20 / X0 amb una quantitat de cim	110,11920	€
			Altres conceptes	12,01080	€
P-6	FFN1U115	u	Obra civil per a muntatge de tram 1 d'escomesa DN20, DN30 o DN40, sobre tub existent de fosa dúctil o polietilè fins a DN300 amb collarí, de fins a 4 m de llargària, amb detecció de serveis existents, enderroc de paviment, excavació de terres fins a localització de tub i fins a deixar el tub descobert amb mitjans manuals i/o mecànics, reblert de rasa amb sauló al voltant del tub, col·locació de malla senyalitzadora i de placa de protecció entre serveis, reblert de rasa amb sauló i/o reciclat de formigó segons Ordenances Municipals, formació de base de formigó de 10 cm de gruix, càrrega de runa sobre contenidor, transport a abocador i gestió de residus, inclòs col·locació de pericó prefabricat i registre, sense incloure la reposició del paviment, en zones urbanes, amb afectació de serveis i sense presència d'estrebada	**324,31**	€
	F125U005	m	Detecció d'instal·lacions amb radiodetector per a localització d'instal·lacions, en recorr	2,28034	€
	F2RA61H0	m3	Deposició controlada a centre de reciclatge de residus de formigó inerts amb una dens	10,83542	€
	F1BZX010	u	Retirada de materials i elements per a protecció de rases en treballs d'obra civil, amb p	78,46450	€
	B0111000	m3	Aigua	0,04050	€
	B0DZU010	u	Placa de composite reforçada amb fibra de vidre, de 1200x800x30 mm, superfície antil	5,19000	€
	B06NS210	t	Formigó premesclat en sec, de grandària màxima del granulat 12 mm i un contingut de	17,90000	€
	B032UR40	m3	Material reciclat de formigó de 0 a 8 mm (MR 0/8), subministrat en sacs de 0,8 m3	6,53380	€
	B032U200	m3	Sauló garbellat, subministrat en sacs de 0,8 m3	7,54260	€
	BBC1U010	m	Tanca mòbil de plàstic amb peus metàl·lics, d' 1 m de llargària i 1 m d'alçària, per a 10	12,36000	€
	BDGZZ040	u	Placa de cel·lulosa-ciment per a protecció entre serveis soterrats, de 600x300x10 mm	11,20000	€
	F2R540C0	m3	Transport de residus inerts o no especials a instal·lació autoritzada de gestió de residu	39,95404	€
			Altres conceptes	132,00880	€
P-7	FFNJ2A05	u	Subministrament i muntatge de tram 1 d'escomesa DN20, sobre tub existent de polietilè PE 100 SDR 11 (PN16), per a unió en càrrega mitjançant collarí de presa electrosoldable amb banda flexible amb sortida contratracció per a unió amb el tub de l'escomesa, vàlvula de registre DN20 (E-E) per a tub PE 63-160 SDR 11, DN32, pericó prefabricat de 300x300 mm i registre de fosa de 300x300 mm i classe de càrrega B125 segons norma UNE-EN 124	**275,69**	€

QUADRE DE PREUS NÚMERO 2

NÚMERO	CODI	UA	DESCRIPCIÓ	PREU	
	BDKZU13B	u	Bastiment i tapa quadrats de fosa dúctil per a pericó de serveis, recolzada, pas lliure d	19,58000	€
	BFB1U240	m	Tub de polietilè tipus PE 100 SDR 11 (PN16) segons UNE-EN 12201-2, DN32, submin	2,68000	€
	BFLJU64A	u	Collarí de presa electrosoldable amb banda flexible segons UNE-EN 12201-3, per a co	103,39000	€
	BFBBUA14	u	Colze de 90° de llautó CW617N per a tub de polietilè tipus PE 100 SDR 11 (PN16), D	43,00000	€
	BDK2U110	u	Pericó prefabricat de formigó de 30x30 cm	24,62000	€
	BNBAU110	u	Vàlvula registre 20, E-E, DN32	38,64000	€
			Altres conceptes	43,78000	€
P-8	FFWCU450	u	Armari per comptador d'aigua de polièster reforçat amb fibra de vidre de 530x430x200 mm, amb porta, grau de protecció IP66 IK10, per a muntar superficialment col·locat	**135,44**	€
	BFWCU450	u	Armari de polièster reforçat amb fibra de vidre de 500x350x170 mm, amb porta, grau d	87,50000	€
			Altres conceptes	47,94000	€
P-9	FFWCU500	u	Preinstal·lació de comptador general d'aigua 1/2´´ DN 15 mm, col·locat en armari prefabricat, connectat al ramal de connexió i al tub d'alimentació, formada per clau de tall general de comporta de llautó fos; aixeta de comprovació; filtre retenidor de residus; vàlvula de retenció de llautó i clau de sortida de comporta de llautó fos.	**79,99**	€
	BFWCU500	u	Preinstal·lació de comptador general d'aigua 1/2´´ DN 15 mm, col·locat en armari prefa	72,00000	€
			Altres conceptes	7,99000	€
P-10	G22NX055	m3	Reblert amb grava de pedrera de 5 a 15 mm en formació de soleres de pericons, estesa i compactació al 70% de la seva densitat relativa, mesurat sobre perfil teòric	**16,28**	€
	B033R005	m3	Grava de pedrera de pedra calcària, de 5 a 15 mm	12,46000	€
			Altres conceptes	3,82000	€
P-11	GS9G0001	u	Comptador d'aigua domèstic, ultrasònic DN=15mm, marca Kamstrup model flowIQ 2200 Multical Ultrasonic o equivalent, q3=2,5m3/h, 110mm, R1600, comunicació integrada Wireless M-Bus C1, T1, linkIQ, bateria inclosa, segons directiva 2014/32/UE. Inclosos accessoris de muntatge.	**167,00**	€
	BJMBR0001	u	Subministrament i muntatge de comptador d'aigua domèstic, ultrasònic DN=15mm, ma	167,00000	€
			Altres conceptes	0,00000	€
P-12	GS9G0006	u	Subministrament i muntatge comptador d'aigua domèstic, ultrasònic DN=32mm, marca Kamstrup model flowIQ 3200 Multical Ultrasonic o equivalent, q3=10 m3/h, PN16, R250.Comunicació integrada Wireless M-Bus C1, T1, linkIQ, bateria inclosa, segons directiva 2014/32/UE. Inclosos accessoris de muntatge.	**384,00**	€
	BJMBR0006	u	Comptador d'aigua domèstic, ultrasònic DN=32mm, marca Kamstrup model flowIQ 32	384,00000	€
			Altres conceptes	0,00000	€
P-13	GS9G0010	u	Software de control de xarxa fixe de comptadors tipus Kamstrup READY Manager Software, de fins a 250 punts de mesura.	**2.026,79**	€
	BPT0001	u	Software de control de xarxa fixe de comptadors tipus Kamstrup READY Manager Soft	2.026,79000	€
			Altres conceptes	0,00000	€
P-14	GS9G0011	u	Cost anual de la llicència de dades per al software de control de xarxa fixe de comptadors tipus Kamstrup READY Manager Software, de fins a 800 punts de mesura.	**364,48**	€
	BPT0010	u	Cost anual de la llicència de dades per al software de control de xarxa fixe de comptad	364,48000	€
			Altres conceptes	0,00000	€
P-15	GS9G0012	u	Cost anual de la llicència de servei de suport i allotjament tipus Kamstrup READY Manager Software, de fins a 1600 punts de mesura.	**2.442,28**	€

QUADRE DE PREUS NÚMERO 2

NÚMERO	CODI	UA	DESCRIPCIÓ	PREU	
	BPT0020	u	Cost anual de la llicència de servei de suport i allotjament tipus Kamstrup READY Man	2.442,28000	€
			Altres conceptes	0,00000	€
P-16	GS9G0020	u	Mòdul de canvi massiu de comptadors tipus Kamstrup Meter Exchange i posada en servei del programa de gestió, <1600 punts de mesura	**602,50**	**€**
	BPT0030	u	Mòdul de canvi massiu de comptadors tipus Kamstrup Meter Exchange i posada en se	602,50000	€
			Altres conceptes	0,00000	€
P-17	GS9G0021	u	Mòdul de detecció de fuites tipus Kamstrup Leak Detector (ALD) i posada en servei del programa de gestió<1600 punts de mostra. Inclosa Llicència anual Water Intelligence Leak <1600 punts (1 cop a l'any - xarxa fixe)	**692,16**	**€**
	BPT0040	u	Mòdul de detecció de fuites tipus Kamstrup Leak Detector (ALD) i posada en servei del	692,16000	€
			Altres conceptes	0,00000	€
P-18	GS9G0030	u	Concentrador M-Bus inalàmbric intel·ligent de la marca Kamstrup model READY Concentrator o equivalent, amb envolvent plàstic. Inclou: - Mini antena per a comunicació GSM/GPRS/WiFI amb cable 2,5m - 2ut. Antena OMNI exterior per a lectura de senyal dels comptadors, amb tecnologia Wireless M-Bus, amb cable de 20m	**7.115,00**	**€**
	BPT0060	u	Concentrador M-Bus inalàmbric intel·ligent de la marca Kamstrup model READY Conc	7.115,00000	€
			Altres conceptes	0,00000	€
P-19	GS9G0040	pa	Partida per a la col·locació i muntatge d'antena de comunicació	**811,50**	**€**
			Sense descomposició	811,50000	€
P-20	GS9GXXXX	pa	Partida alçada a justificar per a l'execució de l'obra civil i paleteria associada a la reposició de caixes de comptador en façana i terra, a determininar en obra.	**8.000,00**	**€**
			Sense descomposició	8.000,00000	€
P-21	GTXAR002	u	Ordinador Portàtil tipus HP 250 G6 15,6´´ Core I5 7200U 4 GB RAM 500 GB HDD	**865,30**	**€**
			Sense descomposició	865,30000	€
P-22	P221B-EL6	m3	Excavació de rasa i pou de fins a 2 m de fondària, en terreny compacte (SPT 20-50), realitzada amb mitjans manuals i càrrega manual sobre contenidor	**83,65**	**€**
			Altres conceptes	83,65000	€
P-23	P2R2-EU2T	m3	Deposició controlada en dipòsit autoritzat inclòs el cànon sobre la deposició controlada dels residus de la construcció, segons la LLEI 8/2008, de residus de terra inerts amb una densitat 1,6 t/m3, procedents d'excavació, amb codi 170504 segons la Llista Europea de Residus (ORDEN MAM/304/2002)	**8,99**	**€**
	B2RA-28V5	m3	Deposició controlada en dipòsit autoritzat inclòs el cànon sobre la deposició controlada	8,99000	€
			Altres conceptes	0,00000	€
P-24	P2R5-DT0G	m3	Transport de residus a instal·lació autoritzada de gestió de residus, amb camió de 12 t i temps d'espera per a la càrrega a màquina, amb un recorregut de més de 5 i fins a 10 km	**6,69**	**€**
			Altres conceptes	6,69000	€
P-25	P2R6-4I48	m3	Càrrega amb mitjans mecànics i transport de residus inerts o no especials a instal·lació autoritzada de gestió de residus, amb camió per a transport de 20 t, amb un recorregut de més de 10 i fins a 15 km	**8,44**	**€**
			Altres conceptes	8,44000	€
P-26	PC0002	u	Subministre i instal·lació del control remot Multilog 2 de la marca Mejoras Energéticas o similar, per a lectura del cabalímetre, que inclou els següents equips: - Plataforma multicanal autònoma amb registre i enviament de dades i capacitat fins a 4 entrades digitals, 2 de pressió, 1 Modbus i sortida digital. Configuració P+2Q. Sistema compost per: - Carcassa metàl·lica IP68	**2.508,25**	**€**

QUADRE DE PREUS NÚMERO 2

NÚMERO	CODI	UA	DESCRIPCIÓ	PREU	
			- 2x canal digital (cabal, estada o event) - 1x transductor de pressió intern d'altes prestacions 25Hz - Emmagatzematge de 2.000.000 de dades i doble valor de registre - Funcionalitat lògica i programable de l'interval de registre i enviament de dades - Funcionalitat monitorització de transitoris de pressió amb enviament de dades/alarmes - Mòdem intern estàndard SMS/GSM/GPRS/M2M - Transmissió automàtica de dades al servidor web i alarmes a mòbil i SMS - Bateria de liti amb autonomia típica superior a 5 anys - Entrada auxiliar d'alimentació externa - Antena V-Torch 2G/3G FME (cable 2.5m) - Connector militar doble entrada cabal+cable - Endoll ràpid de pressió femella - Mànega espiral amb endoll ràpid de pressa de pressió - Display contador de pulsos amb bateria interna - Duplicador de senyal de pulsos Inclou assistència tècnica i servei post-venda de l'empresa, transport, manipulació i embalatge. Totalment instal·lat i provat.		
			Sense descomposició	2.508,25000	€
P-27	PDK1-DXAC	u	Bastiment quadrat i tapa quadrat de fosa dúctil per a pericó de serveis, recolzada, pas lliure de 700x700 mm i classe B125 segons norma UNE-EN 124, col·locada amb morter per a ram de paleta,col.mort.	**191,11**	**€**
	B07L-1PY6	t	Morter per a ram de paleta, classe M 5 (5 N/mm2), en sacs, de designació (G) segons	0,34549	€
	BDK5-1KHP	u	Bastiment quadrat i tapa quadrat de fosa dúctil per a pericó de serveis, recolzada, pas	170,38000	€
			Altres conceptes	20,38451	€
P-28	PDK4-AJS0	u	Pericó de registre de formigó prefabricat sense fons de 80x80x85 cm, per a instal·lacions de serveis, col·locat sobre llit de grava de 15 cm de gruix i reblert lateral amb terra de la mateixa excavació	**153,61**	**€**
	BDK2-1KNC	u	Pericó de registre de formigó prefabricat sense fons de 80x80x85 cm, per a instal·lacio	71,65000	€
	B03J-0K8V	t	Grava de pedrera, per a drens	6,90300	€
			Altres conceptes	75,05700	€
P-29	PF370054	u	Brida universal de fosa dúctil, DN125/150, rang 132-157, cargols d'acer 8.8 con revestiment Sheraplex, cautxú EPDM, certificat WRAS, resvestiment d'epoxi segons EN 14901 i DIN 3476-1, certificat GSK.	**181,94**	**€**
	BF3DU1MC	u	Brida universal de fosa dúctil, DN125/150, rang 132-157, cargols d'acer 8.8 con revesti	132,00000	€
			Altres conceptes	49,94000	€
P-30	PFB3-DVXF	m	Tub de polietilè de designació PE 100, de 125 mm de diàmetre nominal, de 16 bar de pressió nominal, sèrie SDR 11, UNE-EN 12201-2, soldat i col·locat al fons de la rasa	**27,80**	**€**
	BFB3-095M	m	Tub de polietilè de designació PE 100, de 125 mm de diàmetre nominal, de 16 bar de	9,82260	€
			Altres conceptes	17,97740	€
P-31	PJM1-X003	u	Armari prefabricat de formigó per allotjar comptador d'aigua d'abonat i altres elements complementaris i necessaris, de 750x560x220 de dimensions exteriors, formada per ciment, àrid fibres d'acer i polipropilè, amb porta metàl·lica de seguretat, totalment instal·lat.	**283,16**	**€**
	BJA00X003	u	Armari prefabricat formigó 750x560x220mm	202,00000	€
	G45C18H3	m3	Formigó per a lloses, HA-25/B/20/IIa, de consistència tova i grandària màxima del gran	3,54269	€
	G4BC3100	kg	Armadura per a lloses d'estructura AP500 S en barres de diàmetre com a màxim 16 m	3,67880	€
			Altres conceptes	73,93851	€
P-32	PJM45-05	u	Comptador d'aigua embridat tipus WOLTMANN o equivalent DN=125mm, amb rati R>=100, q3=250,0m3/h, segons directiva 2014/32/UE, pre-equipat per emissor d'impulsos. Inclosos accessoris de muntatge.	**612,49**	**€**

QUADRE DE PREUS NÚMERO 2

NÚMERO	CODI	UA	DESCRIPCIÓ	PREU	
	BJMBRM005	u	Comptador d'aigua embridat tipus WOLTMANN o equivalent DN=125mm, amb rati R>	585,00000	€
			Altres conceptes	27,49000	€
P-33	PJM45-E3	u	Emissor d'impulsos tipus REED per comptador WOLTMANN rati R>=100	**100,15**	**€**
	BJM3-00E3	u	EMISOR REED per WMAP EVO	95,50000	€
			Altres conceptes	4,65000	€
P-34	PJM9RR01	u	Subministrament i instal·lació de conjunt ventosa roscada DN 25-1´´; PN 1,6 Mpa muntada sobre canonada composat per ventosa trifuncional tipus ARI o equivalent roscada amb cos de nylon reforçat, base i rosca de llautó i vàlvula esfera roscada metàlica, amb tots els seus accessoris i complemetents per al seu muntatge, completament instal·lat i provat.	**99,07**	**€**
	BN31R005	u	Vàlvula esfera roscada 1´´, PN 16, metàl·lica antigelada tipus TMM C-501 o equivalen	25,71000	€
	BJM3RR01	u	Ventosa trifuncional roscada 1´´ PN 16 amb cos de nylon reforçat, base i rosca de plà	59,97000	€
			Altres conceptes	13,39000	€
P-35	PNE1-762N	u	Filtre colador en forma de Y amb brides, 125 mm de diàmetre nominal, 16 bar de pressió nominal, fosa grisa EN-GJL-250 (GG25), malla d'acer inoxidable 1.4301 (AISI 304) amb perforacions d'1,5 mm de diàmetre, muntat en pericó de canalització soterrada	**306,70**	**€**
	BNE1-1N4V	u	Filtre colador en forma de Y amb brides, 125 mm de diàmetre nominal, 16 bar de pres	251,05000	€
			Altres conceptes	55,65000	€

Pressupost

PRESSUPOST

Data: 20/02/25 Pàg.: 1

Obra	01	Pressupost DIGITALITZACIÓ ELS TOMRS
Capítol	01	COMPTADOR DE CONTROL DIPÒSIT NOU
Titol 3	01	MOVIMENT DE TERRES

NUM.	CODI	UA	DESCRIPCIÓ	PREU	AMIDAMENT	IMPORT
1	P221B-EL6W	m3	Excavació de rasa i pou de fins a 2 m de fondària, en terreny compacte (SPT 20-50), realitzada amb mitjans manuals i càrrega manual sobre contenidor (P - 22)	83,65	1,000	83,65
2	F227F00F	m2	Repàs i piconatge de sòl de rasa de més d'1,5 i menys de 2 m d'amplària, amb compactació del 95% PM (P - 2)	2,13	1,000	2,13
3	F228U205	m3	Rebliment, estesa i compactació de rasa amb material adequat de la pròpia excavació, amb mitjans mecànics lleugers i fins al 95% PM, segons Plec de Prescripcions Tècniques, mesurat sobre perfil, en zones urbanes, amb afectació de serveis i sense presència d'estrebada (P - 3)	26,30	0,456	11,99
4	F315-JTKI	m3	Formigonament de rases i pous, amb formigó en massa amb additiu hidròfug HM - 20 / B / 20 / X0 amb una quantitat de ciment de 200 kg/m3 i relació aigua ciment =< 0.6, abocat amb cubilot (P - 5)	122,13	0,102	12,46
5	G22NX055	m3	Reblert amb grava de pedrera de 5 a 15 mm en formació de soleres de pericons, estesa i compactació al 70% de la seva densitat relativa, mesurat sobre perfil teòric (P - 10)	16,28	0,064	1,04

TOTAL Titol 3 01.01.01 111,27

Obra	01	Pressupost DIGITALITZACIÓ ELS TOMRS
Capítol	01	COMPTADOR DE CONTROL DIPÒSIT NOU
Titol 3	02	OBRA CIVIL

NUM.	CODI	UA	DESCRIPCIÓ	PREU	AMIDAMENT	IMPORT
1	PDK4-AJS0	u	Pericó de registre de formigó prefabricat sense fons de 80x80x85 cm, per a instal·lacions de serveis, col·locat sobre llit de grava de 15 cm de gruix i reblert lateral amb terra de la mateixa excavació (P - 28)	153,61	1,000	153,61
2	PDK1-DXAC	u	Bastiment quadrat i tapa quadrat de fosa dúctil per a pericó de serveis, recolzada, pas lliure de 700x700 mm i classe B125 segons norma UNE-EN 124, col·locada amb morter per a ram de paleta,col.mort. (P - 27)	191,11	1,000	191,11

TOTAL Titol 3 01.01.02 344,72

Obra	01	Pressupost DIGITALITZACIÓ ELS TOMRS
Capítol	01	COMPTADOR DE CONTROL DIPÒSIT NOU
Titol 3	03	OBRA MECÀNICA

NUM.	CODI	UA	DESCRIPCIÓ	PREU	AMIDAMENT	IMPORT
1	PJM45-05	u	Comptador d'aigua embridat tipus WOLTMANN o equivalent DN=125mm, amb rati R>=100, q3=250,0m3/h, segons directiva 2014/32/UE, pre-equipat per emissor d'impulsos. Inclosos accessoris de muntatge. (P - 32)	612,49	1,000	612,49
2	PJM45-E3	u	Emissor d'impulsos tipus REED per comptador WOLTMANN rati R>=100 (P - 33)	100,15	1,000	100,15
3	PNE1-762N	u	Filtre colador en forma de Y amb brides, 125 mm de diàmetre nominal, 16 bar de pressió nominal, fosa grisa EN-GJL-250 (GG25), malla d'acer inoxidable 1.4301 (AISI 304) amb perforacions d'1,5 mm de diàmetre, muntat en pericó de canalització soterrada (P - 35)	306,70	1,000	306,70
4	PFB3-DVXF	m	Tub de polietilè de designació PE 100, de 125 mm de diàmetre nominal, de 16 bar de pressió nominal, sèrie SDR 11, UNE-EN	27,80	1,000	27,80

PRESSUPOST

Data: 20/02/25 Pàg.: 2

			12201-2, soldat i col·locat al fons de la rasa (P - 30)		
5	PF370054	u	Brida universal de fosa dúctil, DN125/150, rang 132-157, cargols d'acer 8.8 con revestiment Sheraplex, cautxú EPDM, certificat WRAS, resvestiment d'epoxi segons EN 14901 i DIN 3476-1, certificat GSK. (P - 29)	181,94	2,000	363,88

TOTAL Titol 3 01.01.03 1.411,02

Obra	01	Pressupost DIGITALITZACIÓ ELS TOMRS
Capítol	01	COMPTADOR DE CONTROL DIPÒSIT NOU
Titol 3	04	TELECONTROL

NUM.	CODI	UA	DESCRIPCIÓ	PREU	AMIDAMENT	IMPORT
1	PC0002	u	Subministre i instal·lació del control remot Multilog 2 de la marca Mejoras Energéticas o similar, per a lectura del cabalímetre, que inclou els següents equips: - Plataforma multicanal autònoma amb registre i enviament de dades i capacitat fins a 4 entrades digitals, 2 de pressió, 1 Modbus i sortida digital. Configuració P+2Q. Sistema compost per: - Carcassa metàl·lica IP68 - 2x canal digital (cabal, estada o event) - 1x transductor de pressió intern d'altes prestacions 25Hz - Emmagatzematge de 2.000.000 de dades i doble valor de registre - Funcionalitat lògica i programable de l'interval de registre i enviament de dades - Funcionalitat monitorització de transitoris de pressió amb enviament de dades/alarmes - Mòdem intern estàndard SMS/GSM/GPRS/M2M - Transmissió automàtica de dades al servidor web i alarmes a mòbil i SMS - Bateria de liti amb autonomia típica superior a 5 anys - Entrada auxiliar d'alimentació externa - Antena V-Torch 2G/3G FME (cable 2.5m) - Connector militar doble entrada cabal+cable - Endoll ràpid de pressió femella - Mànega espiral amb endoll ràpid de pressa de pressió - Display contador de pulsos amb bateria interna - Duplicador de senyal de pulsos Inclou assistència tècnica i servei post-venda de l'empresa, transport, manipulació i embalatge. Totalment instal·lat i provat. (P - 26)	2.508,25	1,000	2.508,25
2	GTXAR002	u	Ordinador Portàtil tipus HP 250 G6 15,6´´ Core I5 7200U 4 GB RAM 500 GB HDD (P - 21)	865,30	1,000	865,30

TOTAL Titol 3 01.01.04 3.373,55

Obra	01	Pressupost DIGITALITZACIÓ ELS TOMRS
Capítol	02	TELELECTURA
Titol 3	00	TREBALLS PREVIS

NUM.	CODI	UA	DESCRIPCIÓ	PREU	AMIDAMENT	IMPORT
1	F169U010	u	Cala d'1x1 m per a localització de serveis a l'inici de l'obra, amb enderroc de paviment, excavació de terres fins a localització de serveis a una fondària màxima de 1,30 m, amb càrrega de materials sobre camió o contenidor (P - 1)	117,25	3,000	351,75

TOTAL Titol 3 01.02.00 351,75

Obra	01	Pressupost DIGITALITZACIÓ ELS TOMRS
Capítol	02	TELELECTURA

PRESSUPOST

Titol 3 01 OBRA CIVIL

NUM.	CODI	UA	DESCRIPCIÓ	PREU	AMIDAMENT	IMPORT
1	FFN1U115	u	Obra civil per a muntatge de tram 1 d'escomesa DN20, DN30 o DN40, sobre tub existent de fosa dúctil o polietilè fins a DN300 amb collarí, de fins a 4 m de llargària, amb detecció de serveis existents, enderroc de paviment, excavació de terres fins a localització de tub i fins a deixar el tub descobert amb mitjans manuals i/o mecànics, reblert de rasa amb sauló al voltant del tub, col·locació de malla senyalitzadora i de placa de protecció entre serveis, reblert de rasa amb sauló i/o reciclat de formigó segons Ordenances Municipals, formació de base de formigó de 10 cm de gruix, càrrega de runa sobre contenidor, transport a abocador i gestió de residus, inclòs col·locació de pericó prefabricat i registre, sense incloure la reposició del paviment, en zones urbanes, amb afectació de serveis i sense presència d'estrebada (P - 6)	324,31	1,000	324,31
2	FFNJ2A05	u	Subministrament i muntatge de tram 1 d'escomesa DN20, sobre tub existent de polietilè PE 100 SDR 11 (PN16), per a unió en càrrega mitjançant collarí de presa electrosoldable amb banda flexible amb sortida contratracció per a unió amb el tub de l'escomesa, vàlvula de registre DN20 (E-E) per a tub PE 63-160 SDR 11, DN32, pericó prefabricat de 300x300 mm i registre de fosa de 300x300 mm i classe de càrrega B125 segons norma UNE-EN 124 (P - 7)	275,69	1,000	275,69
3	PJM1-X003	u	Armari prefabricat de formigó per allotjar comptador d'aigua d'abonat i altres elements complementaris i necessaris, de 750x560x220 de dimensions exteriors, formada per ciment, àrid fibres d'acer i polipropilè, amb porta metàl·lica de seguretat, totalment instal·lat. (P - 31)	283,16	1,000	283,16
4	FFWCU450	u	Armari per comptador d'aigua de polièster reforçat amb fibra de vidre de 530x430x200 mm, amb porta, grau de protecció IP66 IK10, per a muntar superficialment col·locat (P - 8)	135,44	70,000	9.480,80
5	GS9G0040	pa	Partida per a la col·locació i muntatge d'antena de comunicació (P - 19)	811,50	2,000	1.623,00
6	GS9GXXXX	pa	Partida alçada a justificar per a l'execució de l'obra civil i paleteria associada a la reposició de caixes de comptador en façana i terra, a determininar en obra. (P - 20)	8.000,00	1,000	8.000,00

TOTAL Titol 3 01.02.01 19.986,96

Obra 01 Pressupost DIGITALITZACIÓ ELS TOMRS
Capítol 02 TELELECTURA
Titol 3 02 OBRA MECÀNICA

NUM.	CODI	UA	DESCRIPCIÓ	PREU	AMIDAMENT	IMPORT
1	GS9G0001	u	Comptador d'aigua domèstic, ultrasònic DN=15mm, marca Kamstrup model flowIQ 2200 Multical Ultrasonic o equivalent, q3=2,5m3/h, 110mm, R1600, comunicació integrada Wireless M-Bus C1, T1, linkIQ, bateria inclosa, segons directiva 2014/32/UE. Inclosos accessoris de muntatge. (P - 11)	167,00	140,000	23.380,00
2	GS9G0006	u	Subministrament i muntatge comptador d'aigua domèstic, ultrasònic DN=32mm, marca Kamstrup model flowIQ 3200 Multical Ultrasonic o equivalent, q3=10 m3/h, PN16, R250.Comunicació integrada Wireless M-Bus C1, T1, linkIQ, bateria inclosa, segons directiva 2014/32/UE. Inclosos accessoris de muntatge. (P - 12)	384,00	1,000	384,00
3	FFWCU500	u	Preinstal·lació de comptador general d'aigua 1/2´´ DN 15 mm, col·locat en armari prefabricat, connectat al ramal de connexió i al tub d'alimentació, formada per clau de tall general de comporta de llautó fos; aixeta de comprovació; filtre retenidor de residus; vàlvula de retenció de llautó i clau de sortida de comporta de llautó fos. (P - 9)	79,99	14,000	1.119,86

PRESSUPOST

4	PJM9RR01	u	Subministrament i instal·lació de conjunt ventosa roscada DN 25-1´´; PN 1,6 Mpa muntada sobre canonada composat per ventosa trifuncional tipus ARI o equivalent roscada amb cos de nylon reforçat, base i rosca de llautó i vàlvula esfera roscada metàlica, amb tots els seus accessoris i complemetents per al seu muntatge, completament instal·lat i provat. (P - 34)	99,07	1,000	99,07

TOTAL Titol 3 01.02.02 24.982,93

Obra 01 Pressupost DIGITALITZACIÓ ELS TOMRS
Capítol 02 TELELECTURA
Titol 3 03 SOFTWARE CONTROL XARXA FIXE

NUM.	CODI	UA	DESCRIPCIÓ	PREU	AMIDAMENT	IMPORT
1	GS9G0010	u	Software de control de xarxa fixe de comptadors tipus Kamstrup READY Manager Software, de fins a 250 punts de mesura. (P - 13)	2.026,79	1,000	2.026,79
2	GS9G0011	u	Cost anual de la llicència de dades per al software de control de xarxa fixe de comptadors tipus Kamstrup READY Manager Software, de fins a 800 punts de mesura. (P - 14)	364,48	1,000	364,48
3	GS9G0012	u	Cost anual de la llicència de servei de suport i allotjament tipus Kamstrup READY Manager Software, de fins a 1600 punts de mesura. (P - 15)	2.442,28	1,000	2.442,28

TOTAL Titol 3 01.02.03 4.833,55

Obra 01 Pressupost DIGITALITZACIÓ ELS TOMRS
Capítol 02 TELELECTURA
Titol 3 04 SOFTWARE DE DETECCIÓ DE FUÏTES

NUM.	CODI	UA	DESCRIPCIÓ	PREU	AMIDAMENT	IMPORT
1	GS9G0021	u	Mòdul de detecció de fuites tipus Kamstrup Leak Detector (ALD) i posada en servei del programa de gestió<1600 punts de mostra. Inclosa Llicència anual Water Intelligence Leak <1600 punts (1 cop a l'any - xarxa fixe) (P - 17)	692,16	1,000	692,16
2	GS9G0020	u	Mòdul de canvi massiu de comptadors tipus Kamstrup Meter Exchange i posada en servei del programa de gestió, <1600 punts de mesura (P - 16)	602,50	1,000	602,50
3	GS9G0030	u	Concentrador M-Bus inalàmbric intel·ligent de la marca Kamstrup model READY Concentrator o equivalent, amb envolvent plàstic. Inclou: - Mini antena per a comunicació GSM/GPRS/WiFI amb cable 2,5m - 2ut. Antena OMNI exterior per a lectura de senyal dels comptadors, amb tecnologia Wireless M-Bus, amb cable de 20m (P - 18)	7.115,00	2,000	14.230,00

TOTAL Titol 3 01.02.04 15.524,66

Obra 01 Pressupost DIGITALITZACIÓ ELS TOMRS
Capítol 03 GESTIÓ DE RESIDUS

NUM.	CODI	UA	DESCRIPCIÓ	PREU	AMIDAMENT	IMPORT
1	P2R6-4I48	m3	Càrrega amb mitjans mecànics i transport de residus inerts o no especials a instal·lació autoritzada de gestió de residus, amb camió per a transport de 20 t, amb un recorregut de més de 10 i fins a 15 km (P - 25)	8,44	1,000	8,44
2	P2R5-DT0G	m3	Transport de residus a instal·lació autoritzada de gestió de residus, amb camió de 12 t i temps d'espera per a la càrrega a màquina, amb un recorregut de més de 5 i fins a 10 km (P - 24)	6,69	2,200	14,72

3	F2RA73G1	m3	Disposició controlada en centre de reciclatge de residus de metalls barrejats no perillosos amb una densitat 0,2 t/m3, procedents de construcció o demolició, amb codi 17 04 07 segons la Llista Europea de Residus (P - 4)	26,00	1,000	26,00
4	P2R2-EU2T	m3	Deposició controlada en dipòsit autoritzat inclòs el cànon sobre la deposició controlada dels residus de la construcció, segons la LLEI 8/2008, de residus de terra inerts amb una densitat 1,6 t/m3, procedents d'excavació, amb codi 170504 segons la Llista Europea de Residus (ORDEN MAM/304/2002) (P - 23)	8,99	1,200	10,79

TOTAL Capítol 01.03 **59,95**

Obra 01 Pressupost DIGITALITZACIÓ ELS TOMRS
Capítol 04 ALTRES

NUM.	CODI	UA	DESCRIPCIÓ	PREU	AMIDAMENT	IMPORT
1	XPAI0001	pa	Partida alçada a justificar en concepte d'imprevistos a justificar per la Direcció Facultativa de l'obra (P - 0)	3.500,00	1,000	3.500,00
2	XPA000SS	pa	Partida alçada a justificar per la Seguretat i Salut a l'obra, en base a l'Estudi i el Pla de Seguretat i Salut (P - 0)	1.100,00	1,000	1.100,00

TOTAL Capítol 01.04 **4.600,00**

Resum de pressupost

RESUM DE PRESSUPOST

Data: 20/02/25 Pàg.: 1

NIVELL 3: Titol 3			Import
Titol 3	01.01.01	MOVIMENT DE TERRES	111,27
Titol 3	01.01.02	OBRA CIVIL	344,72
Titol 3	01.01.03	OBRA MECÀNICA	1.411,02
Titol 3	01.01.04	TELECONTROL	3.373,55
Capítol	**01.01**	**COMPTADOR DE CONTROL DIPÒSIT NOU**	**5.240,56**
Titol 3	01.02.00	TREBALLS PREVIS	351,75
Titol 3	01.02.01	OBRA CIVIL	19.986,96
Titol 3	01.02.02	OBRA MECÀNICA	24.982,93
Titol 3	01.02.03	SOFTWARE CONTROL XARXA FIXE	4.833,55
Titol 3	01.02.04	SOFTWARE DE DETECCIÓ DE FUÏTES	15.524,66
Capítol	**01.02**	**TELELECTURA**	**65.679,85**
			70.920,41

NIVELL 2: Capítol			Import
Capítol	01.01	COMPTADOR DE CONTROL DIPÒSIT NOU	5.240,56
Capítol	01.02	TELELECTURA	65.679,85
Capítol	01.03	GESTIÓ DE RESIDUS	59,95
Capítol	01.04	ALTRES	4.600,00
Obra	**01**	**Pressupost DIGITALITZACIÓ ELS TOMRS**	**75.580,36**
			75.580,36

NIVELL 1: Obra			Import
Obra	01	Pressupost DIGITALITZACIÓ ELS TOMRS	75.580,36
			75.580,36

EUR

PRESSUPOST D'EXECUCIÓ PER CONTRACTE

PRESSUPOST D'EXECUCIÓ MATERIAL	75.580,36
13 % Despeses Generals SOBRE 75.580,36	9.825,45
6 % Benefici industrial SOBRE 75.580,36	4.534,82

PRESSUPOST D'EXECUCIÓ PER CONTRACTE 89.940,63

21 % IVA SOBRE 89.940,63	18.887,53

TOTAL PRESSUPOST PER CONTRACTE AMB IVA INCLÒS 108.828,16

Aquest pressupost d'execució per contracte (IVA inclòs) puja a

cent vuit mil vuit-cents vint-i-vuit euros amb setze cèntims

Francesc Solé Duocastella
Enginyer Tècnic Industrial

Albert Herrero Casas
Enginyer de Canals, Camins i Ports