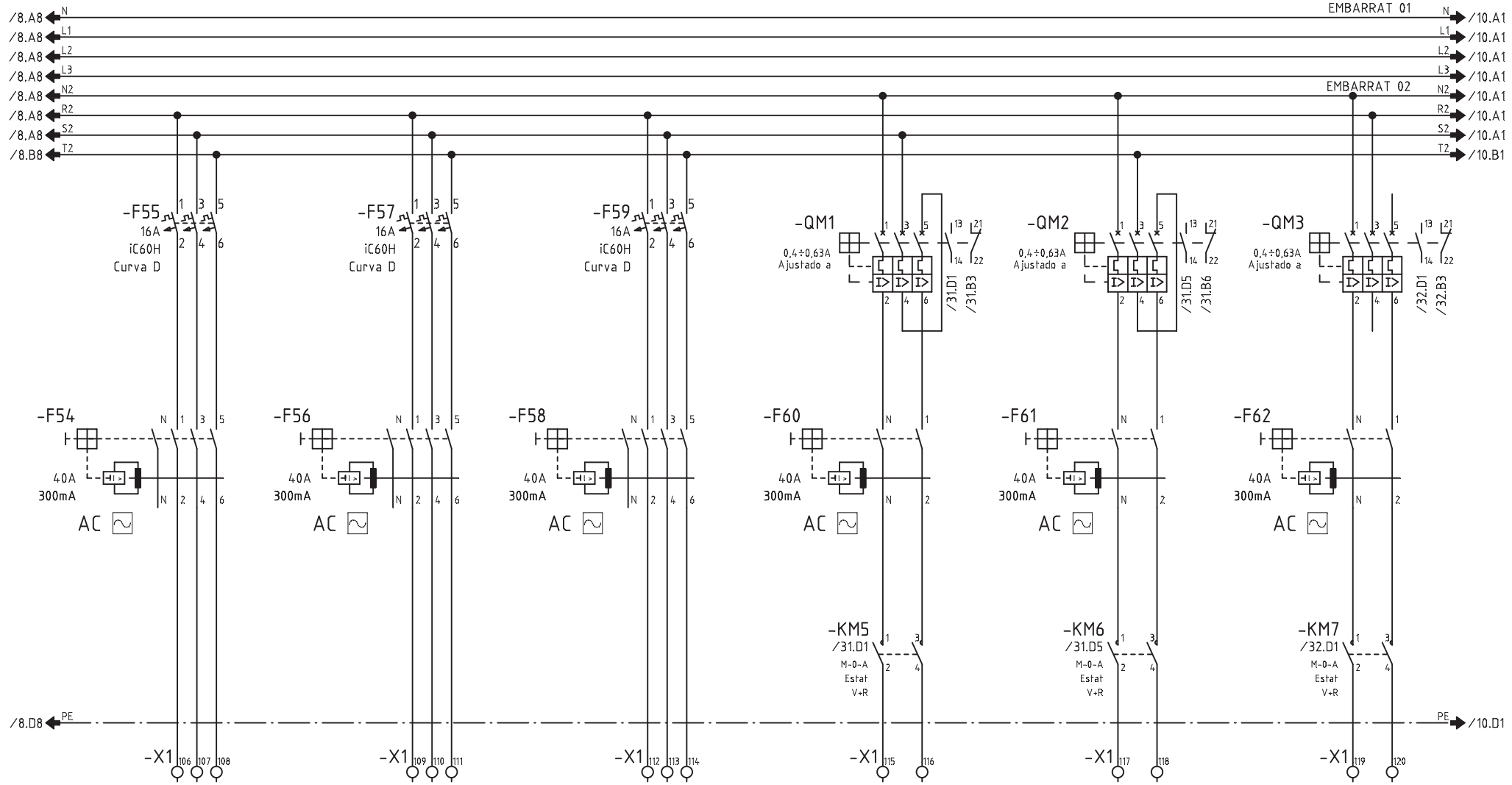

CIRCUITO	214	215	216	217	218	219
DENOMINACION	CLIMATITZADOR BM03 ENCANTS ESQUERRA - VE	CLIMATITZADOR BM04 ENCANTS ESQUERRA - VI	CLIMATITZADOR BM04 ENCANTS ESQUERRA - VE	RECUPERADOR ENTALPIC BM01	RECUPERADOR ENTALPIC BM02	RECUPERADOR ENTALPIC BM03
POTENCIA (W)	5400	4800	5400	100	100	100
INTENSIDAD (A)	9.7	8.6	9.7	0.43	0.43	0.43
SECCION (mm^2)	3x2.5+2.5	3x2.5+2.5	3x2.5+2.5	2x2.5+2.5	2x2.5+2.5	2x2.5+2.5

Nº ECN Fecha Nombre

alainsa elecnor

ATENCION: ESTE DOCUMENTO CONTIENE DATOS PROPIEDAD ALAINSA-ELECNOR

NINGUNA PARTE DE ESTE DOCUMENTO PUEDE COPIARSE, REPRODUCIRSE O USARSE SIN UN PERMISO POR ESCRITO.

A3

Escala FULL

INDICE PRODUCTO

Dibujado J.M.G.

Fecha 12.04.2016

Comprobado

Fecha

TITULO Y MAQUINA

QUADRE QM20
ESQUEMA ELECTRIC DE POTENCIA

Instalación:

Proyecto QM20 Fecha impr. 18.09.2017

Nº PLANO ALAINSA-ELECNOR

Hoja 9 de 42 Rev

SF_IEC_A3

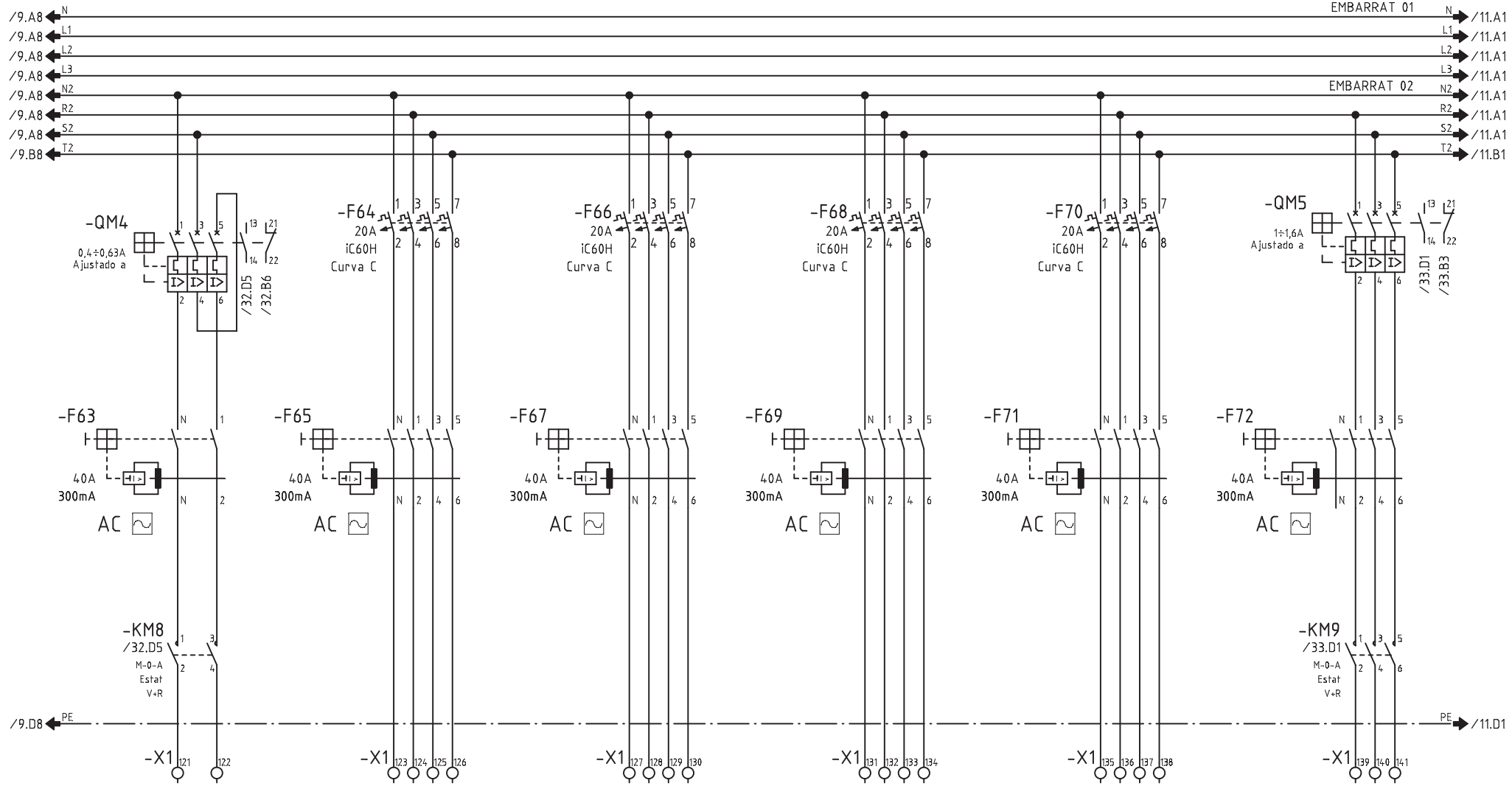

CIRCUITO	220	221	222	223	224	225
DENOMINACION	RECUPERADOR ENTALPIC BM04	HUMIDIFICADOR BM01 ENCANTS ESQUERRA	HUMIDIFICADOR BM02 FRESC 01	HUMIDIFICADOR BM03 FRESC 02	HUMIDIFICADOR BM04 ENCANTS DRETA	EXTRACCIO SERVEIS BMS
POTENCIA (W)	100	6700	6700	6700	6700	700
INTENSIDAD (A)	0.43	12	12	12	12	1.26
SECCION (mm^2)	2x2.5+2.5	4x4+4	4x4+4	4x4+4	4x4+4	3x2.5+2.5

Nº ECN Fecha Nombre

alainsa elecnor

ATENCION: ESTE DOCUMENTO CONTIENE DATOS PROPIEDAD ALAINSA-ELECNOR

NINGUNA PARTE DE ESTE DOCUMENTO PUEDE COPIARSE, REPRODUCIRSE O USARSE SIN UN PERMISO POR ESCRITO.

A3

Escala FULL

INDICE PRODUCTO

Dibujado J.M.G.

Fecha 12.04.2016

Comprobado

Fecha

TITULO Y MAQUINA

QUADRE QM20
ESQUEMA ELECTRIC DE POTENCIA

Instalación:

Proyecto QM20 Fecha impr. 18.09.2017

Nº PLANO ALAINSA-ELECNOR

Hoja 10 de 42 Rev

SF_IEC_A3

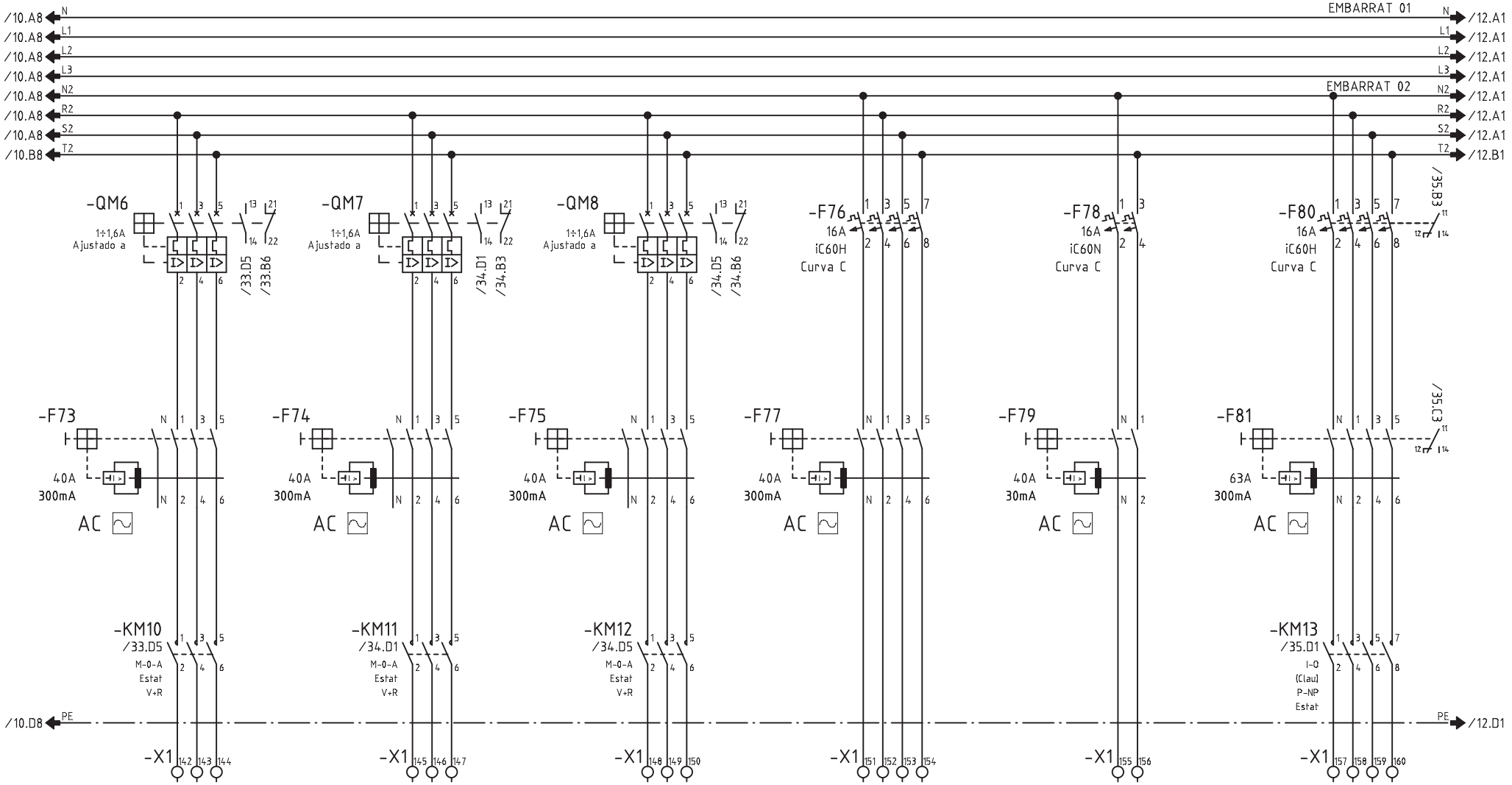

CIRCUITO	226	227	228	229	230	231
DENOMINACION	EXTRACCIO SERVEIS BMB	EXTRACCIO 01 CORONA SERVEIS PS1	EXTRACCIO 02 CORONA SERVEIS PS1	K. RESERVA 01	K. RESERVA 02	CORTINES D'AIRE ACCES 01 PORTA TESTA
POTENCIA (W)	700	800	800	1000	500	4500
INTENSIDAD (A)	1.26	1.4	1.4	-	-	6.8
SECCION (mm^2)	3x2.5+2.5	3x2.5+2.5	3x2.5+2.5	-	-	4x2.5+2.5

Nº ECN Fecha Nombre

alainsa elecnor

ATENCION: ESTE DOCUMENTO CONTIENE DATOS PROPIEDAD ALAINSA-ELECNOR

NINGUNA PARTE DE ESTE DOCUMENTO PUEDE COPIARSE, REPRODUCIRSE O USARSE SIN UN PERMISO POR ESCRITO.

A3

Escala FULL

INDICE PRODUCTO

Dibujado J.M.G.

Fecha 12.04.2016

Comprobado

Fecha

TITULO Y MAQUINA

QUADRE QM20
ESQUEMA ELECTRIC DE POTENCIA

Instalación:

Proyecto QM20 Fecha impr. 18.09.2017

Nº PLANO ALAINSA-ELECNOR

Hoja 11 de 42 Rev

SF_IEC_A3

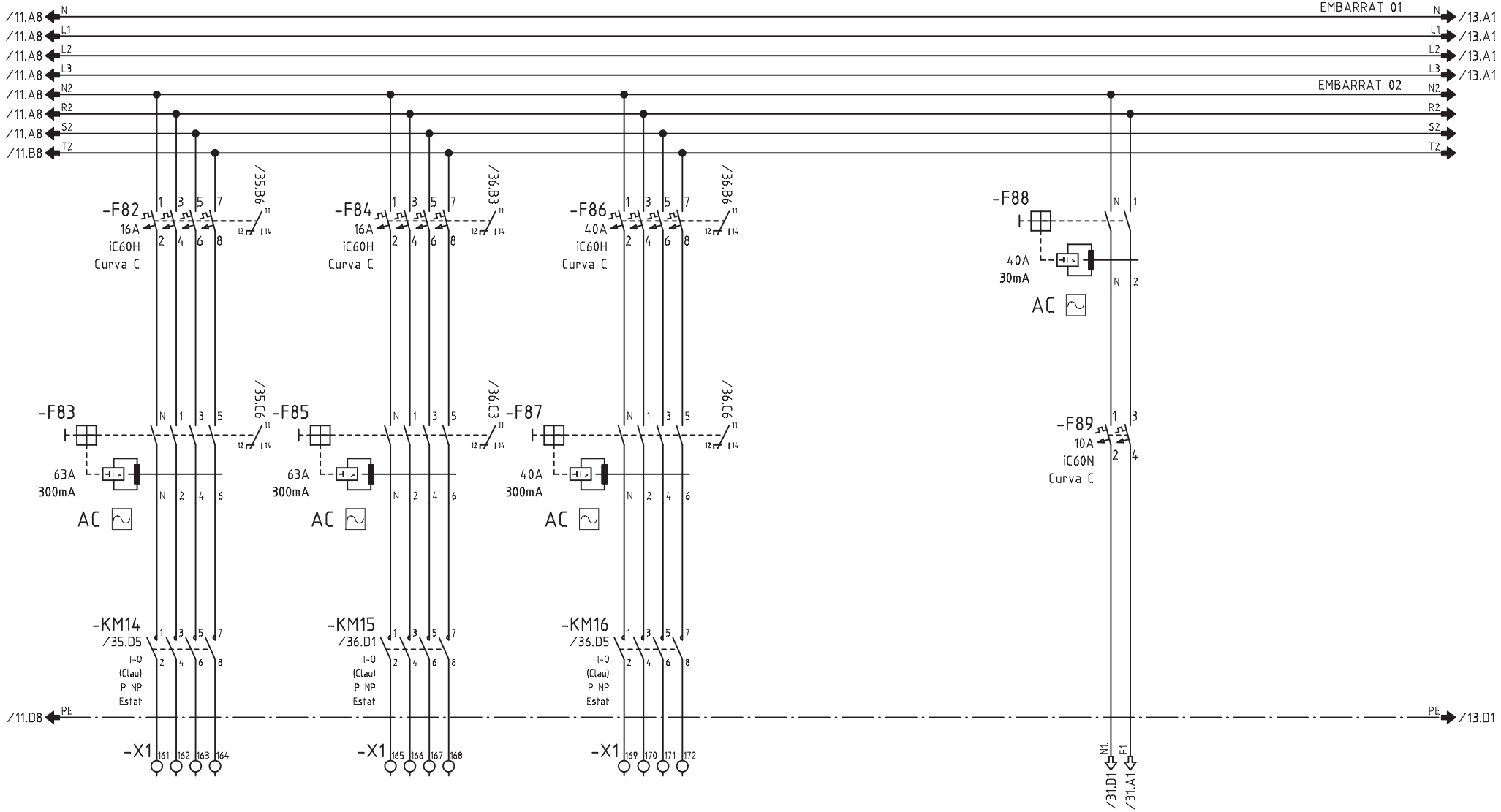

CIRCUITO	232	233	234			
DENOMINACION	CORTINES D'AIRE ACCES 02 PORTA LAT.	CORTINES D'AIRE ACCES 03 PORTES CARRER	K. RESERVA 03		MANIOBRA CLIMA	
POTENCIA (W)	4500	4500	-			
INTENSIDAD (A)	6.8	6.8	-			
SECCION (mm^2)	4x2.5+2.5	4x2.5+2.5	-			

Nº ECN Fecha Nombre

alainsa elecnor

ATENCION: ESTE DOCUMENTO CONTIENE DATOS PROPIEDAD ALAINSA-ELECNOR

NINGUNA PARTE DE ESTE DOCUMENTO PUEDE COPIARSE, REPRODUCIRSE O USARSE SIN UN PERMISO POR ESCRITO.

A3

Escala FULL

INDICE PRODUCTO

Dibujado J.M.G.

Fecha 12.04.2016

Comprobado

Fecha

TITULO Y MAQUINA

QUADRE QM20
ESQUEMA ELECTRIC DE POTENCIA

Instalación:

Proyecto QM20 Fecha impr. 18.09.2017

Nº PLANO ALAINSA-ELECNOR

Hoja 12 de 42 Rev

SF_IEC_A3

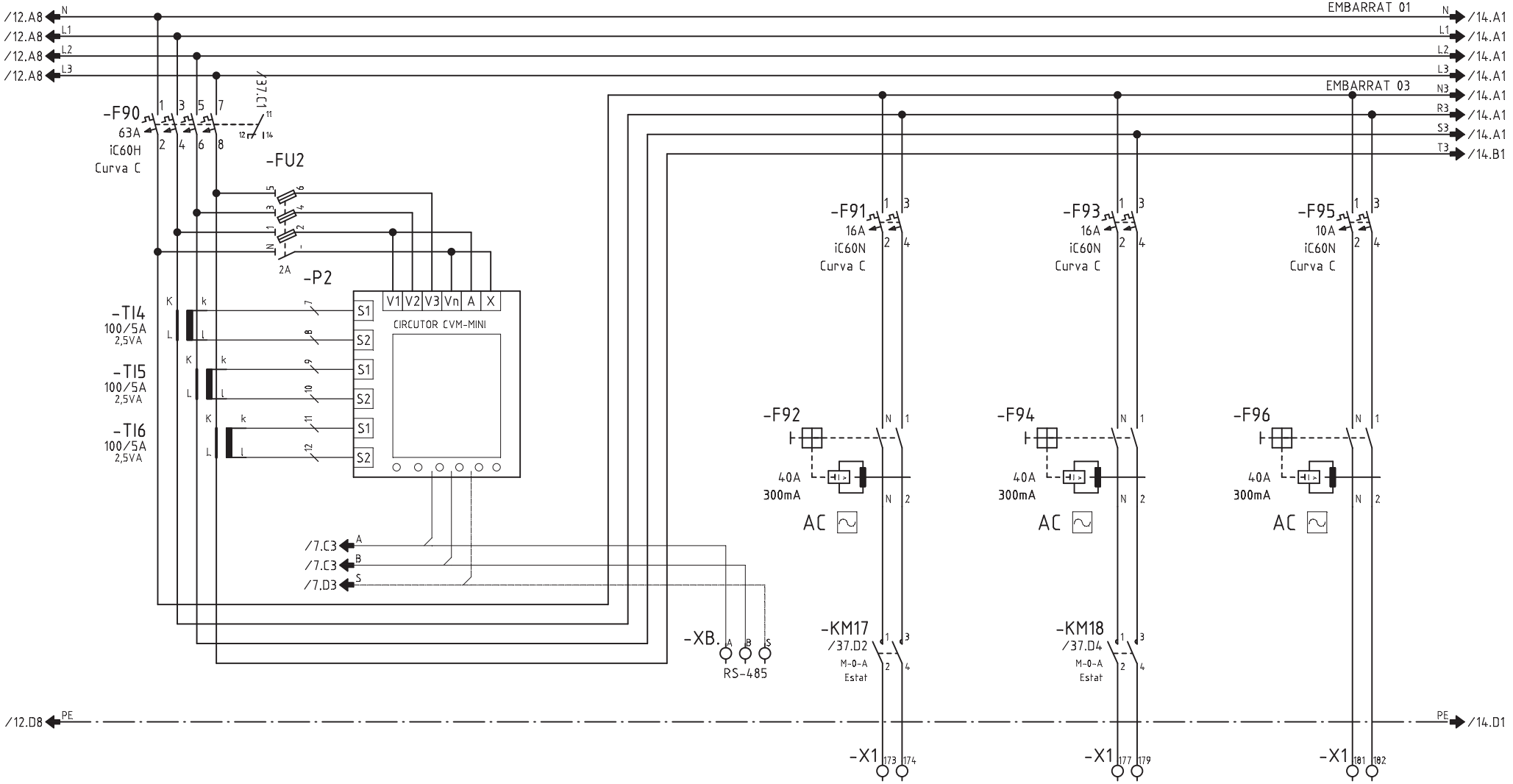

CIRCUITO	300			301	302	303
DENOMINACION	ENLLUMENAT			E. GENERAL ZONA ENCANTS ESQ. (2/3)	E. VIGILANCIA ZONA ENCANTS ESQ. (1/3)	E. EMERGENCIA Z. ENCANTS ESQUERRA
POTENCIA (W)	30030			1880	940	100
INTENSIDAD (A)	45.7			8	4	0.4
SECCION (mm^2)	-			2x2.5+2.5	2x2.5+2.5	2x1.5+1.5

Nº ECN Fecha Nombre

alainsa elecnor

ATENCION: ESTE DOCUMENTO CONTIENE DATOS PROPIEDAD ALAINSA-ELECNOR

NINGUNA PARTE DE ESTE DOCUMENTO PUEDE COPIARSE, REPRODUCIRSE O USARSE SIN UN PERMISO POR ESCRITO.

A3
Escala FULL

INDICE PRODUCTO
Dibujado J.M.G.
Fecha 12.04.2016
Comprobado
Fecha

TITULO Y MAQUINA

QUADRE QM20
ESQUEMA ELECTRIC DE POTENCIA

Instalación:
Proyecto QM20 Fecha impr. 18.09.2017
Nº PLANO ALAINSA-ELECNOR
Hoja 13 de 42 Rev

SF_IEC_A3

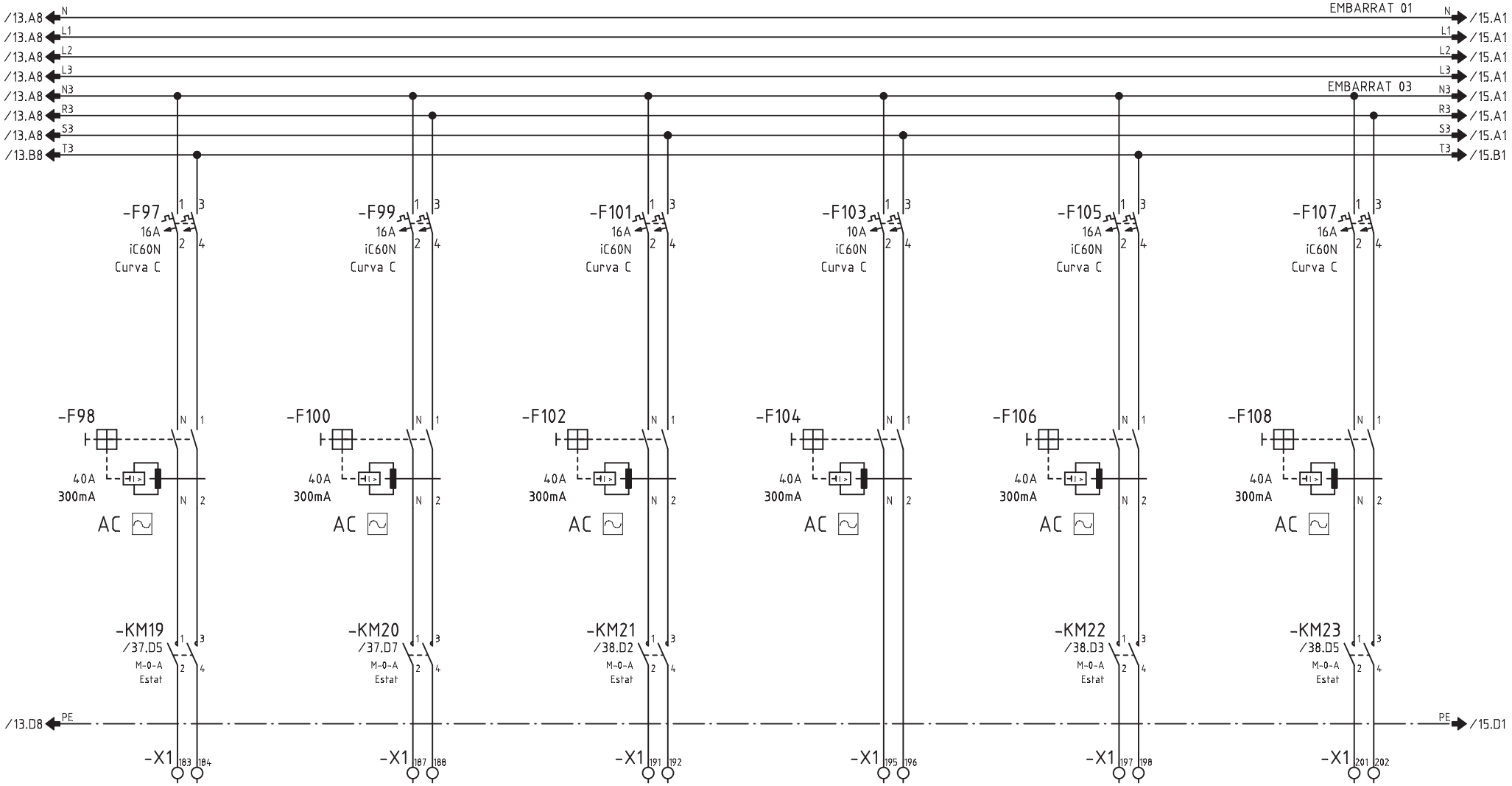

CIRCUITO	304.1	304.2	305	306	307	308
DENOMINACION	E. GENERAL ZONA FRESC L1	E. GENERAL ZONA FRESC L2	E. VIGILANCIA ZONA FRESC	E. EMERGENCIA Z. FRESC	E. GENERAL ZONA ENCANTS DRETA (2/3)	E. VIGILANCIA ZONA ENCANTS DRETA (1/3)
POTENCIA (W)	2100	2100	2000	100	1550	800
INTENSIDAD (A)	8	9	8.7	0.4	6.7	3.4
SECCION (mm^2)	2x4+4	2x4+4	2x2.5+2.5	2x2.5+2.5	2x4+4	2x2.5+2.5

Nº ECN Fecha Nombre

alainsa elecnor

ATENCION: ESTE DOCUMENTO CONTIENE DATOS PROPIEDAD ALAINSA-ELECNOR

NINGUNA PARTE DE ESTE DOCUMENTO PUEDE COPIARSE, REPRODUCIRSE O USARSE SIN UN PERMISO POR ESCRITO.

A3

Escala FULL

INDICE PRODUCTO

Dibujado J.M.G.

Fecha 12.04.2016

Comprobado

Fecha

TITULO Y MAQUINA

QUADRE QM20
ESQUEMA ELECTRIC DE POTENCIA

Instalación:

Proyecto QM20 Fecha impr. 18.09.2017

Nº PLANO ALAINSA-ELECNOR

Hoja 14 de 42 Rev

SF_IEC_A3

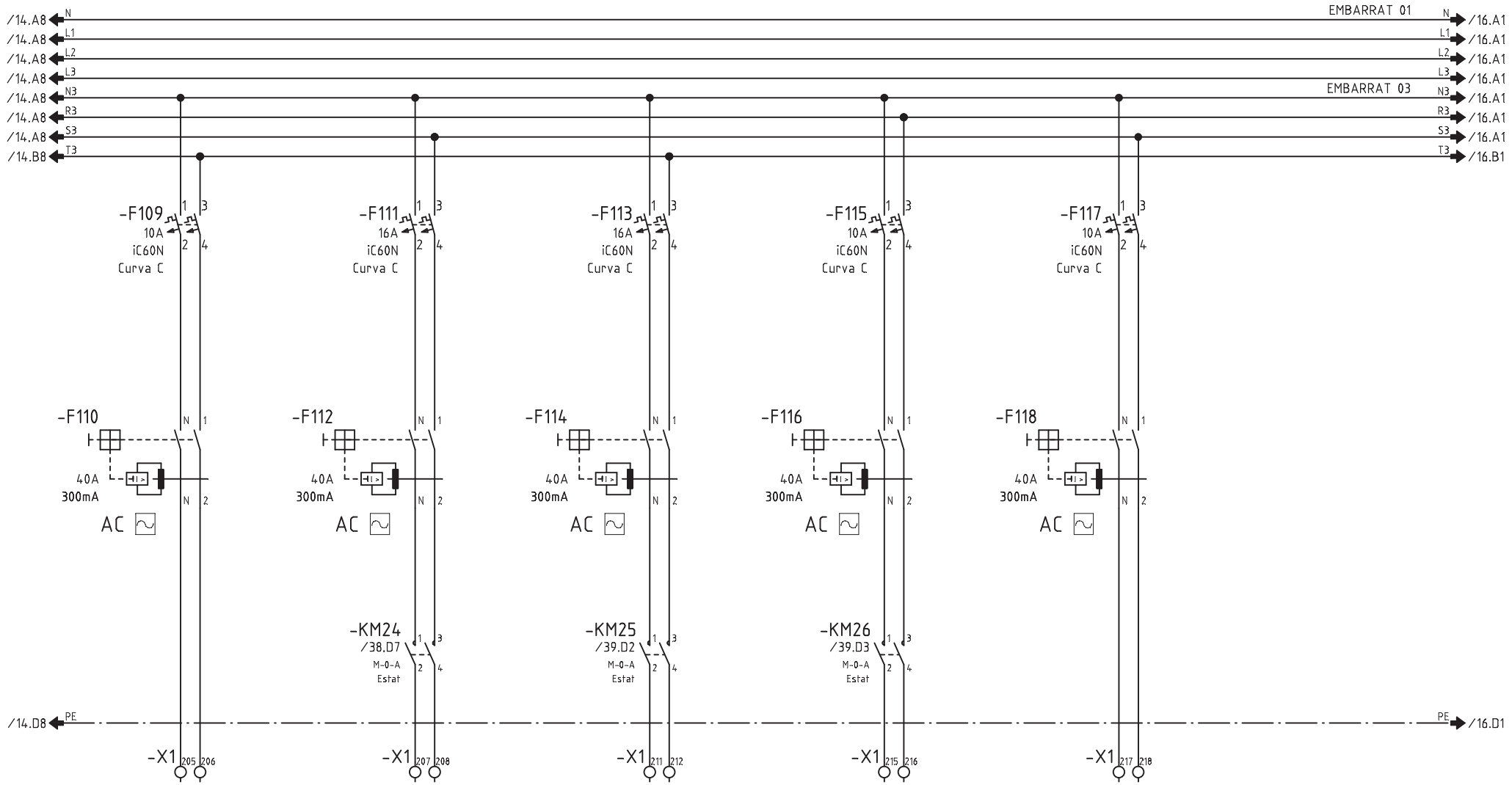

CIRCUITO	309	310	311	312	313	
DENOMINACION	E. EMERGENCIA ZONA ENCANTS DRETA	E. CONDUCTES D'AIRE	E. ACCESOS	E. ACCES TESTA	E. EMERGENCIA ACCESOS	
POTENCIA (W)	100	120	120	120	150	
INTENSIDAD (A)	0.4	0.52	0.52	0.52	0.6	
SECCION (mm^2)	2x2.5+2.5	2x2.5+2.5	2x2.5+2.5	2x1.5+1.5	2x2.5+2.5	

Nº ECN Fecha Nombre

alainsa elecnor

ATENCION: ESTE DOCUMENTO CONTIENE DATOS PROPIEDAD ALAINSA-ELECNOR

NINGUNA PARTE DE ESTE DOCUMENTO PUEDE COPIARSE, REPRODUCIRSE O USARSE SIN UN PERMISO POR ESCRITO.

A3

Escala FULL

INDICE PRODUCTO

Dibujado J.M.G.

Fecha 12.04.2016

Comprobado

Fecha

TITULO Y MAQUINA

QUADRE QM20

ESQUEMA ELECTRIC DE POTENCIA

Instalación:

Proyecto QM20 Fecha impr. 18.09.2017

Nº PLANO ALAINSA-ELECNOR

Hoja 15 de 42 Rev

SF_IEC_A3

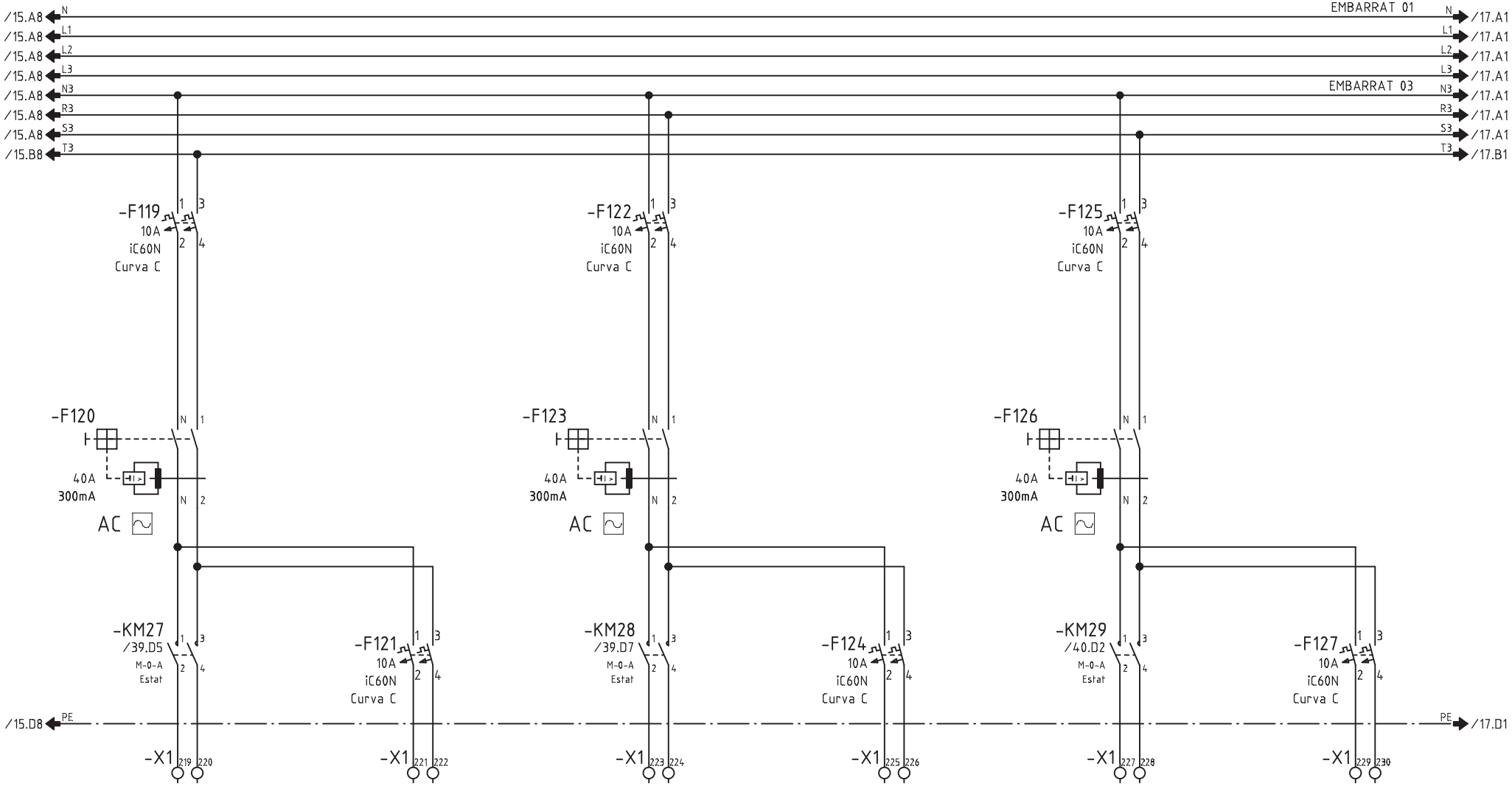

CIRCUITO	314	315	316	317	318	319
DENOMINACION	E. ESCALA BM01	E. EMERGENCIA ESCALA BM01	E. ESCALA BM02	E. EMERGENCIA ESCALA BM02	E. ESCALA BM03	E. EMERGENCIA ESCALA BM03
POTENCIA (W)	1700	100	1700	100	1700	100
INTENSIDAD (A)	7	0.4	7	0.4	7	0.4
SECCION (mm^2)	2x1.5+1.5	2x1.5+1.5	2x1.5+1.5	2x1.5+1.5	2x1.5+1.5	2x1.5+1.5

Nº ECN Fecha Nombre

alainsa elecnor

ATENCION: ESTE DOCUMENTO CONTIENE DATOS PROPIEDAD ALAINSA-ELECNOR

NINGUNA PARTE DE ESTE DOCUMENTO PUEDE COPIARSE, REPRODUCIRSE O USARSE SIN UN PERMISO POR ESCRITO.

A3

Escala FULL

INDICE PRODUCTO	
Dibujado	J.M.G.
Fecha	12.04.2016
Comprobado	
Fecha	

TITULO Y MAQUINA

QUADRE QM20
ESQUEMA ELECTRIC DE POTENCIA

Instalación:		
Proyecto QM20	Fecha impr. 18.09.2017	
Nº PLANO ALAINSA-ELECNOR		
	Hoja 16 de 42	Rev

SF_IEC_A3

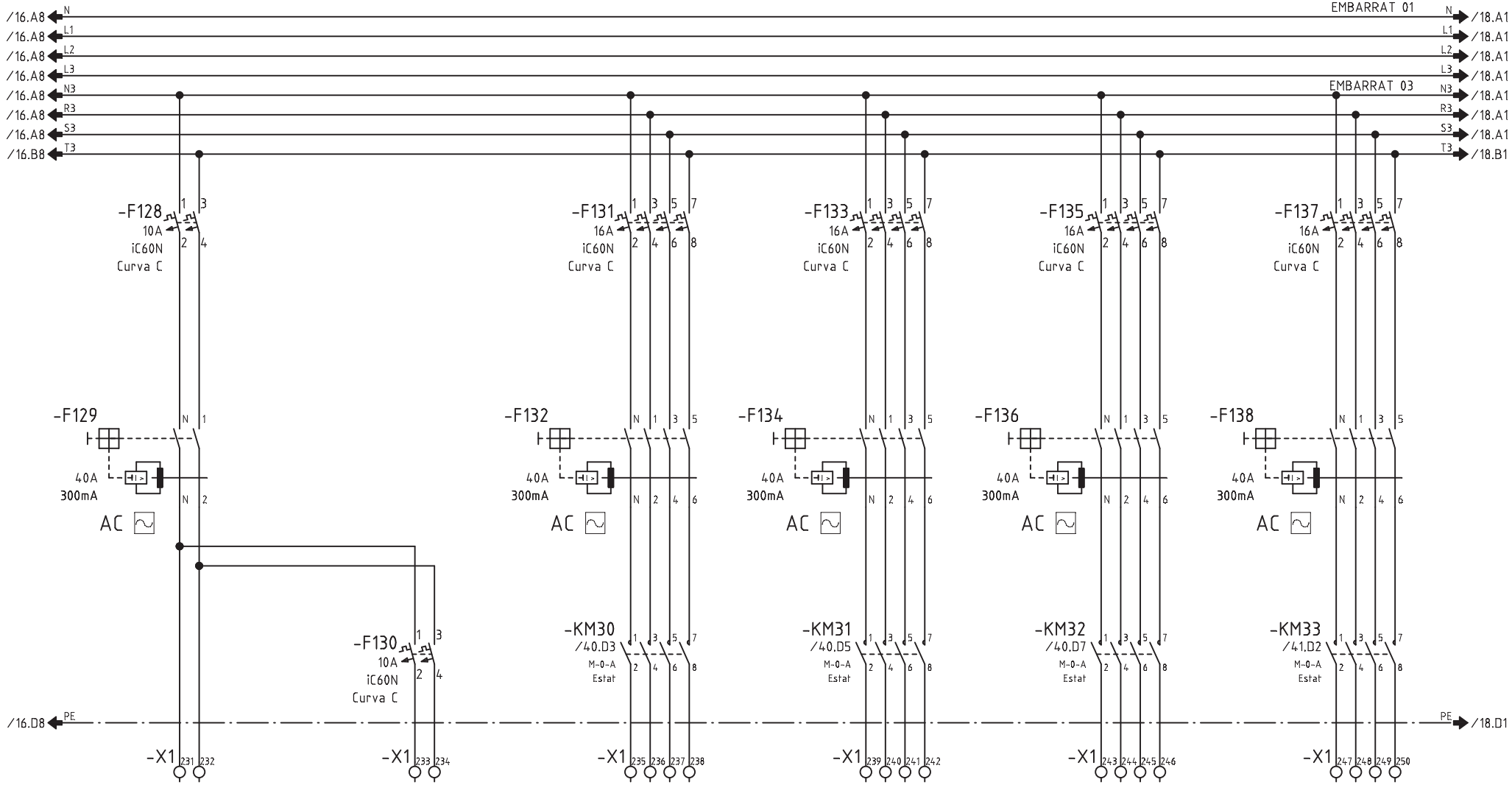

CIRCUITO	320	321	322	323	324	325
DENOMINACION	E. LOCALS TECNICS BM	E. EMERGENCIA LOCALS TECNICS	RESERVA	RESERVA	RESERVA	RESERVA
POTENCIA (W)	1200	100	-	-	-	-
INTENSIDAD (A)	5.2	0.4	-	-	-	-
SECCION (mm^2)	2x2.5+2.5	2x1.5+1.5	-	-	-	-

Nº ECN Fecha Nombre

alainsa elecnor

ATENCION: ESTE DOCUMENTO CONTIENE DATOS PROPIEDAD ALAINSA-ELECNOR

NINGUNA PARTE DE ESTE DOCUMENTO PUEDE COPIARSE, REPRODUCIRSE O USARSE SIN UN PERMISO POR ESCRITO.

A3

Escala FULL

INDICE PRODUCTO

Dibujado J.M.G.

Fecha 12.04.2016

Comprobado

Fecha

TITULO Y MAQUINA

QUADRE QM20
ESQUEMA ELECTRIC DE POTENCIA

Instalación:

Proyecto QM20 Fecha impr. 18.09.2017

Nº PLANO ALAINSA-ELECNOR

Hoja 17 de 42 Rev

SF_IEC_A3

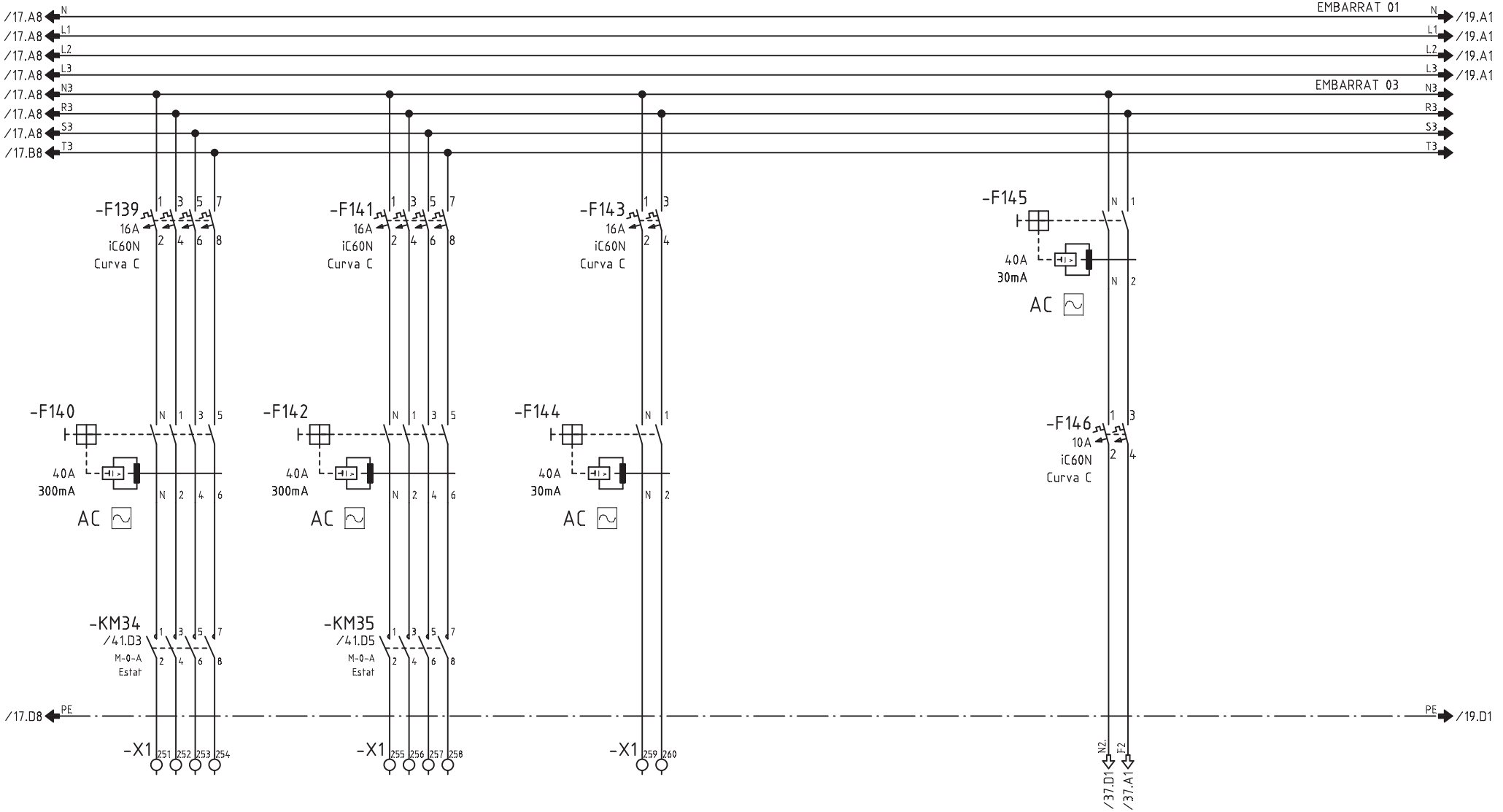

CIRCUITO	326	327	328			
DENOMINACION	RESERVA	RESERVA	E. RESERVA 01		MANIOBRA ENLLUMENAT	
POTENCIA (W)	-	-	500			
INTENSIDAD (A)	-	-	-			
SECCION (mm^2)	-	-	-			

Nº ECN | Fecha | Nombre

alainsa elecnor

ATENCION: ESTE DOCUMENTO CONTIENE DATOS PROPIEDAD ALAINSA-ELECNOR

NINGUNA PARTE DE ESTE DOCUMENTO PUEDE COPIARSE, REPRODUCIRSE O USARSE SIN UN PERMISO POR ESCRITO.

A3

Escala FULL

INDICE PRODUCTO	
Dibujado	J.M.G.
Fecha	12.04.2016
Comprobado	
Fecha	

TITULO Y MAQUINA

QUADRE QM20
ESQUEMA ELECTRIC DE POTENCIA

Instalación:		
Proyecto QM20	Fecha impr. 18.09.2017	
Nº PLANO ALAINSA-ELECNOR		
	Hoja 18 de 42	Rev

SF_IEC_A3

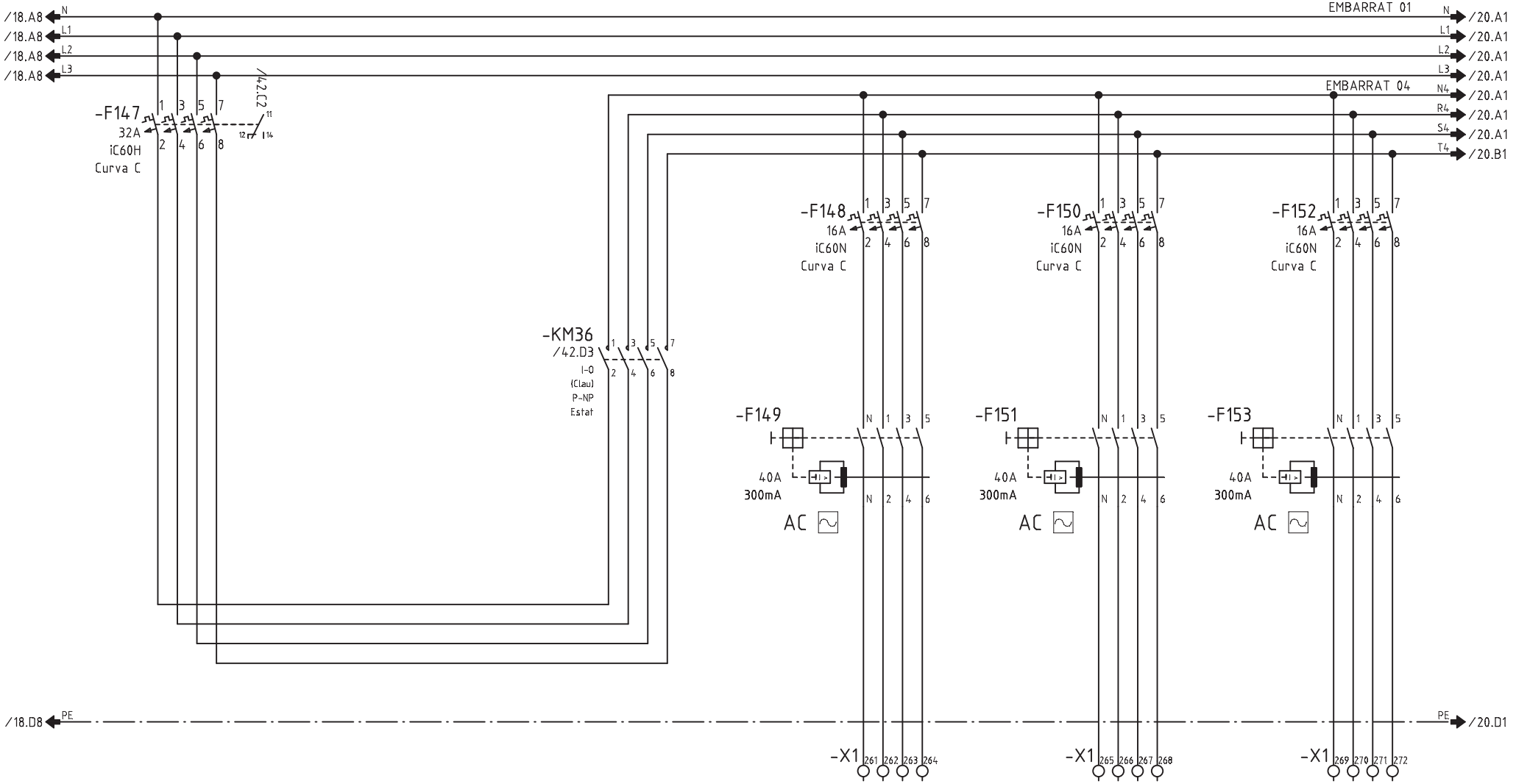

CIRCUITO	400			401	402	403
DENOMINACION	PRESES DE CORRENT			P. GENERAL ZONA ENCANTS ESQUERRA	P. GENERAL ZONA FRESC	P. GENERAL ZONA ENCANTS DRETA
POTENCIA (W)	9450			2000	2000	2000
INTENSIDAD (A)	14.4			3.6	3.6	3.6
SECCION (mm^2)	-			4x10+10	4x10+10	4x10+10

Nº ECN Fecha Nombre

alainsa elecnor

ATENCION: ESTE DOCUMENTO CONTIENE DATOS PROPIEDAD ALAINSA-ELECNOR

NINGUNA PARTE DE ESTE DOCUMENTO PUEDE COPIARSE, REPRODUCIRSE O USARSE SIN UN PERMISO POR ESCRITO.

A3

Escala FULL

INDICE PRODUCTO

Dibujado J.M.G.

Fecha 12.04.2016

Comprobado

Fecha

TITULO Y MAQUINA

QUADRE QM20

ESQUEMA ELECTRIC DE POTENCIA

Instalación:

Proyecto QM20 Fecha impr. 18.09.2017

Nº PLANO ALAINSA-ELECNOR

Hoja 19 de 42 Rev

SF_IEC_A3

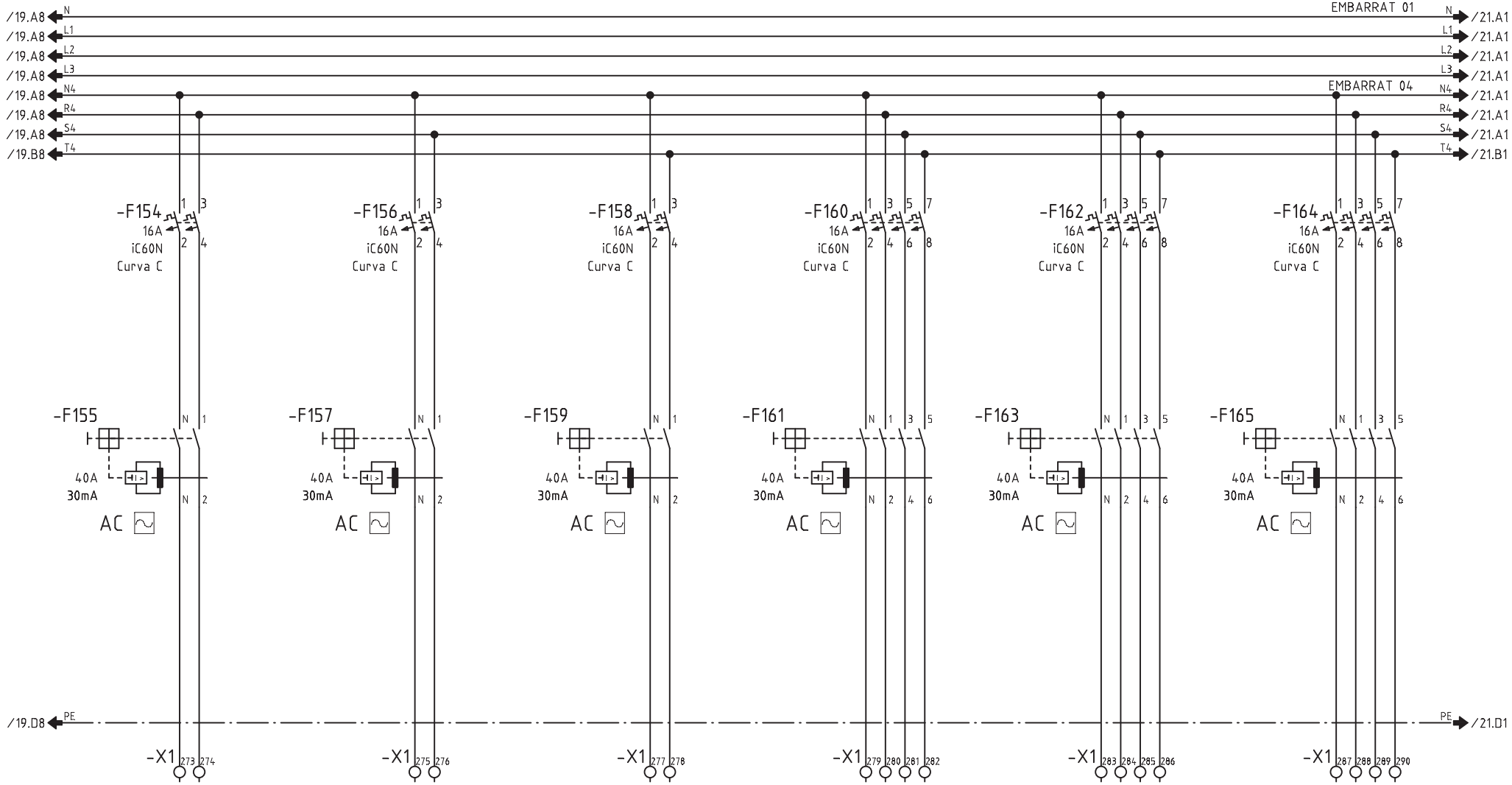

CIRCUITO	404	405	406	407	408	409
DENOMINACION	P. ACCESOS ESQUERRA	P. ACCESOS DRETA	P. ACCES TESTA	P. LOCALS TECNICS BM	P. EXTERIOR LINIA 01 M	P. EXTERIOR LINIA 02 B
POTENCIA (W)	500	500	500	2000	2000	2000
INTENSIDAD (A)	2.2	2.2	2.2	3.6	3.6	3.6
SECCION (mm^2)	2x4+4	2x4+4	2x4+4	4x4+4	4x4+4	4x4+4

Nº ECN Fecha Nombre

alainsa elecnor

ATENCION: ESTE DOCUMENTO CONTIENE DATOS PROPIEDAD ALAINSA-ELECNOR

NINGUNA PARTE DE ESTE DOCUMENTO PUEDE COPIARSE, REPRODUCIRSE O USARSE SIN UN PERMISO POR ESCRITO.

A3

Escala FULL

INDICE PRODUCTO

Dibujado J.M.G.

Fecha 12.04.2016

Comprobado

Fecha

TITULO Y MAQUINA

QUADRE QM20
ESQUEMA ELECTRIC DE POTENCIA

Instalación:

Proyecto QM20 Fecha impr. 18.09.2017

Nº PLANO ALAINSA-ELECNOR

Hoja 20 de 42 Rev

SF_IEC_A3

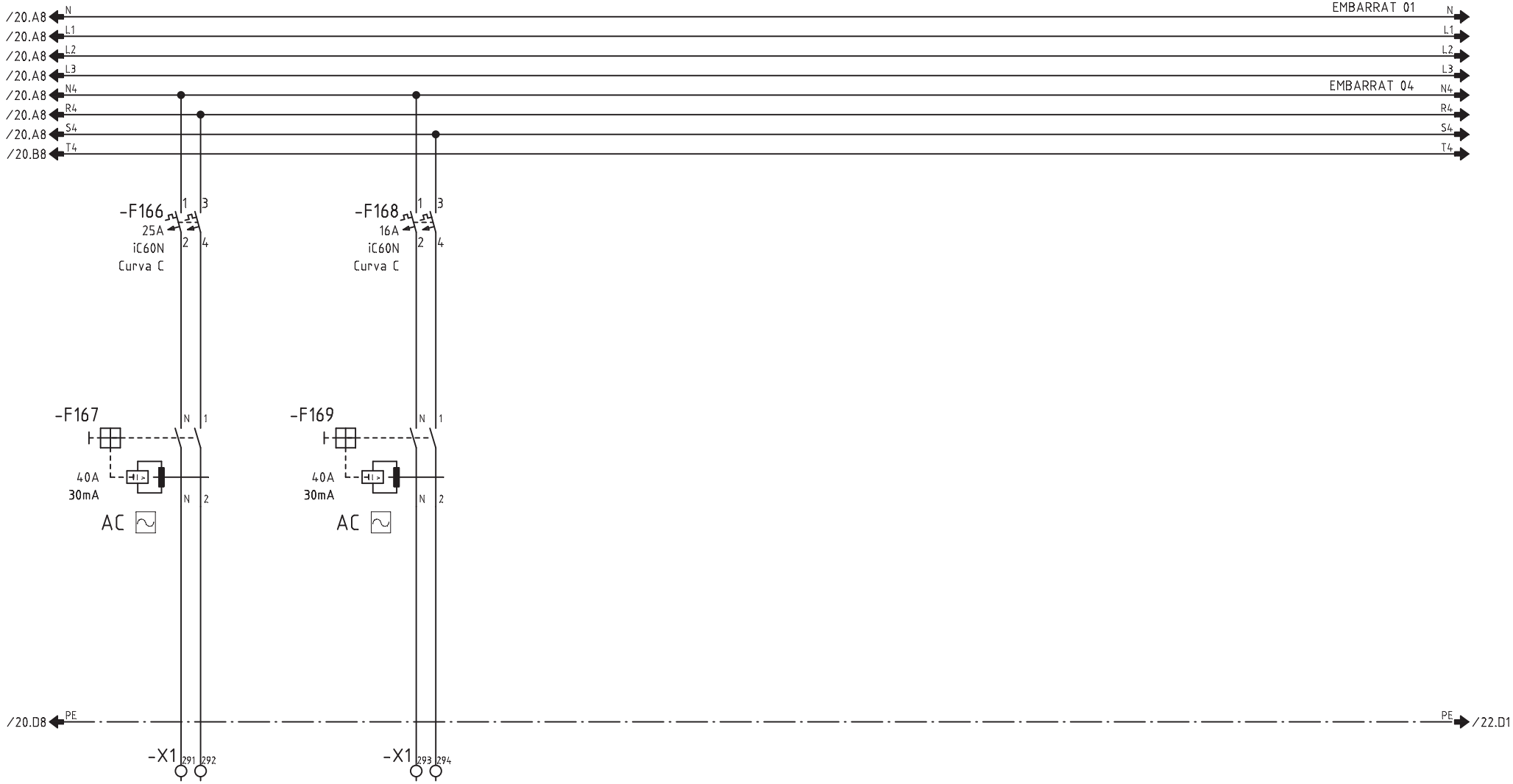

CIRCUITO	410	411				
DENOMINACION	P. RESERVA 01	P. RESERVA 02				
POTENCIA (W)	500	500				
INTENSIDAD (A)	-	-				
SECCION (mm^2)	-	-				

Nº ECN Fecha Nombre	alainsa elecnor	ATENCION: ESTE DOCUMENTO CONTIENE DATOS PROPIEDAD ALAINSA-ELECNOR NINGUNA PARTE DE ESTE DOCUMENTO PUEDE COPIARSE, REPRODUCIRSE O USARSE SIN UN PERMISO POR ESCRITO.	A3 Escala FULL	INDICE PRODUCTO Dibujado J.M.G. Fecha 12.04.2016 Comprobado Fecha	TITULO Y MAQUINA QUADRE QM20 ESQUEMA ELECTRIC DE POTENCIA	Instalación: Proyecto QM20 Fecha impr. 18.09.2017 Nº PLANO ALAINSA-ELECNOR Hoja 21 de 42 Rev

SF_IEC_A3

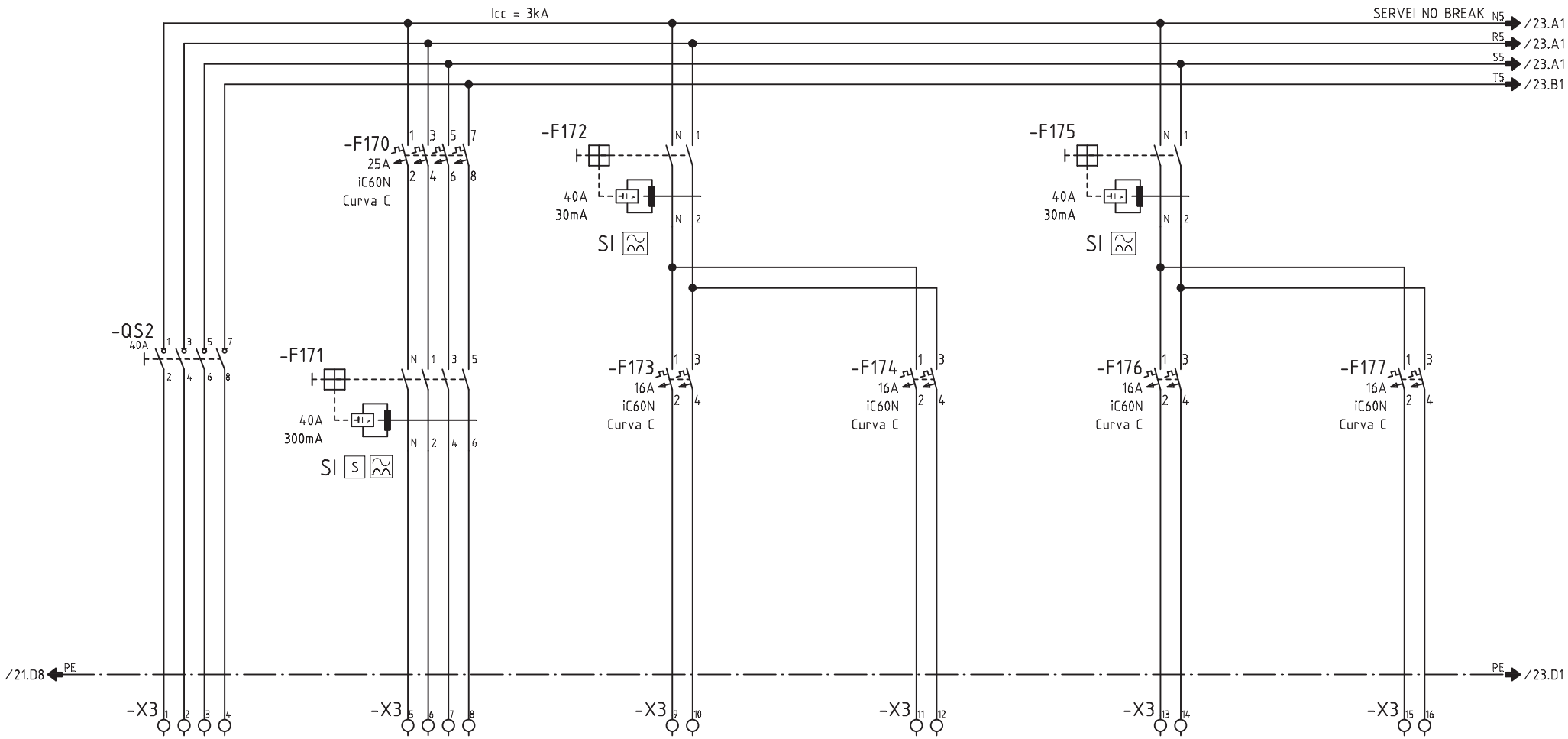

CIRCUITO	500	501	502	503	503	504
DENOMINACION	DE QUADRE QM16 SERVEI NO BREAK	NB. ALIMENTACIO A QUADRES INFERIORS	NB. SEGURETAT	NB. COMUNICACIO	NB. MEGAFONIA	NB. CONTROLADOR
POTENCIA (W)	4575	3750	300	300	300	250
INTENSIDAD (A)	6.9	5.7	1.3	1.3	1.3	1
SECCION (mm^2)	4x6+6	4x6+6	2x2.5+2.5	2x2.5+2.5	2x2.5+2.5	2x2.5+2.5

Nº ECN Fecha Nombre

alainsa elecnor

ATENCION: ESTE DOCUMENTO CONTIENE DATOS PROPIEDAD ALAINSA-ELECNOR

NINGUNA PARTE DE ESTE DOCUMENTO PUEDE COPIARSE, REPRODUCIRSE O USARSE SIN UN PERMISO POR ESCRITO.

A3

Escala FULL

INDICE PRODUCTO

Dibujado J.M.G.

Fecha 12.04.2016

Comprobado

Fecha

TITULO Y MAQUINA

QUADRE QM20
ESQUEMA ELECTRIC DE POTENCIA

Instalación:

Proyecto QM20 Fecha impr. 18.09.2017

Nº PLANO ALAINSA-ELECNOR

Hoja 22 de 42 Rev

SF_IEC_A3

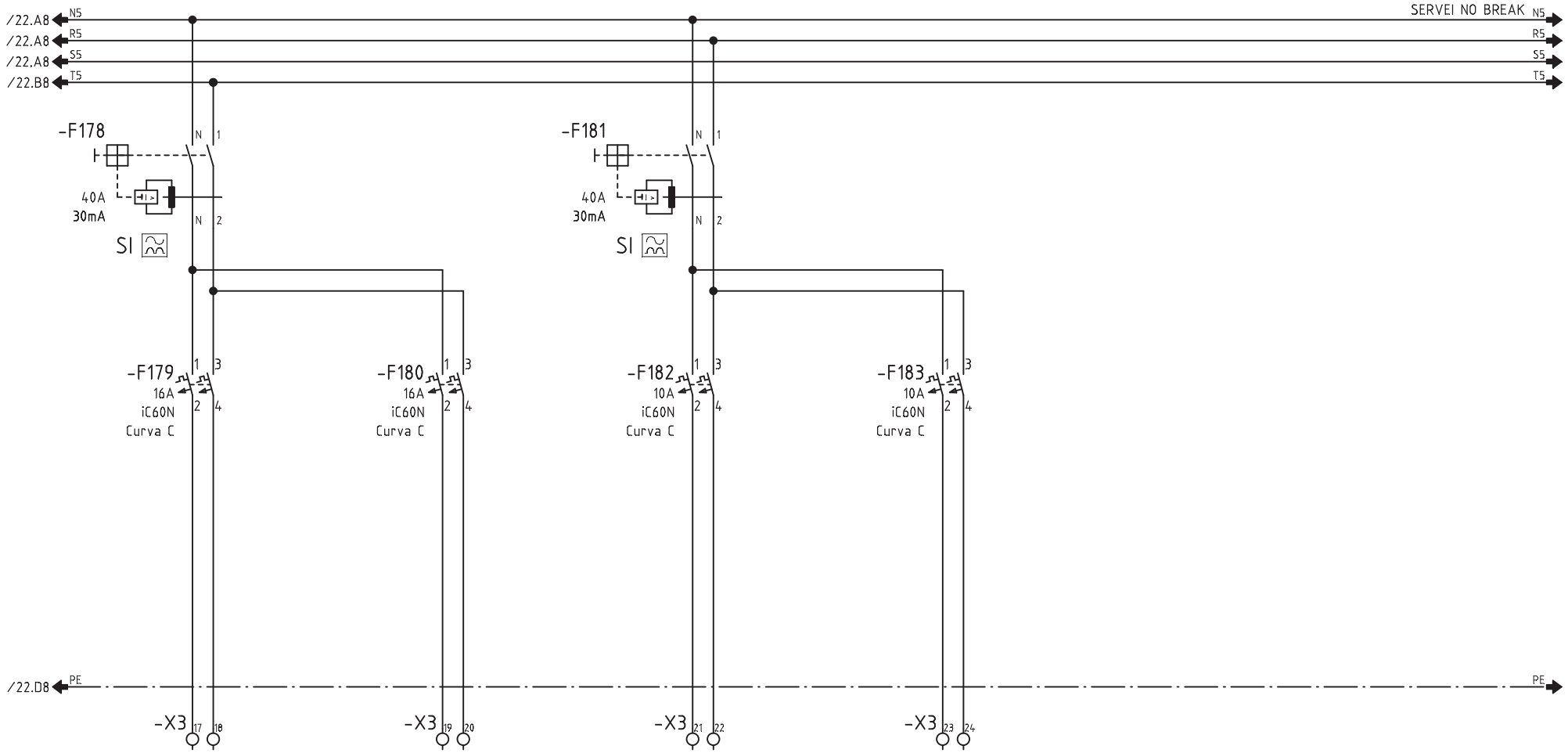

CIRCUITO	505	506	505	506		
DENOMINACION	NB. RESERVA 01	NB. RESERVA 02	NB. MANIOBRA 1/230VCA	NB. MANIOBRA 1/230VCA		
POTENCIA (W)	200	200	250	250		
INTENSIDAD (A)	0.9	0.9	-	-		
SECCION (mm^2)	-	-	-	-		

Nº ECN Fecha Nombre

alainsa elecnor

ATENCION: ESTE DOCUMENTO CONTIENE DATOS PROPIEDAD ALAINSA-ELECNOR

NINGUNA PARTE DE ESTE DOCUMENTO PUEDE COPIARSE, REPRODUCIRSE O USARSE SIN UN PERMISO POR ESCRITO.

A3

Escala FULL

INDICE PRODUCTO

Dibujado J.M.G.

Fecha 12.04.2016

Comprobado

Fecha

TITULO Y MAQUINA

QUADRE QM20

ESQUEMA ELECTRIC DE POTENCIA

Instalación:

Proyecto QM20 Fecha impr. 18.09.2017

Nº PLANO ALAINSA-ELECNOR

Hoja 23 de 42 Rev

SF_IEC_A3

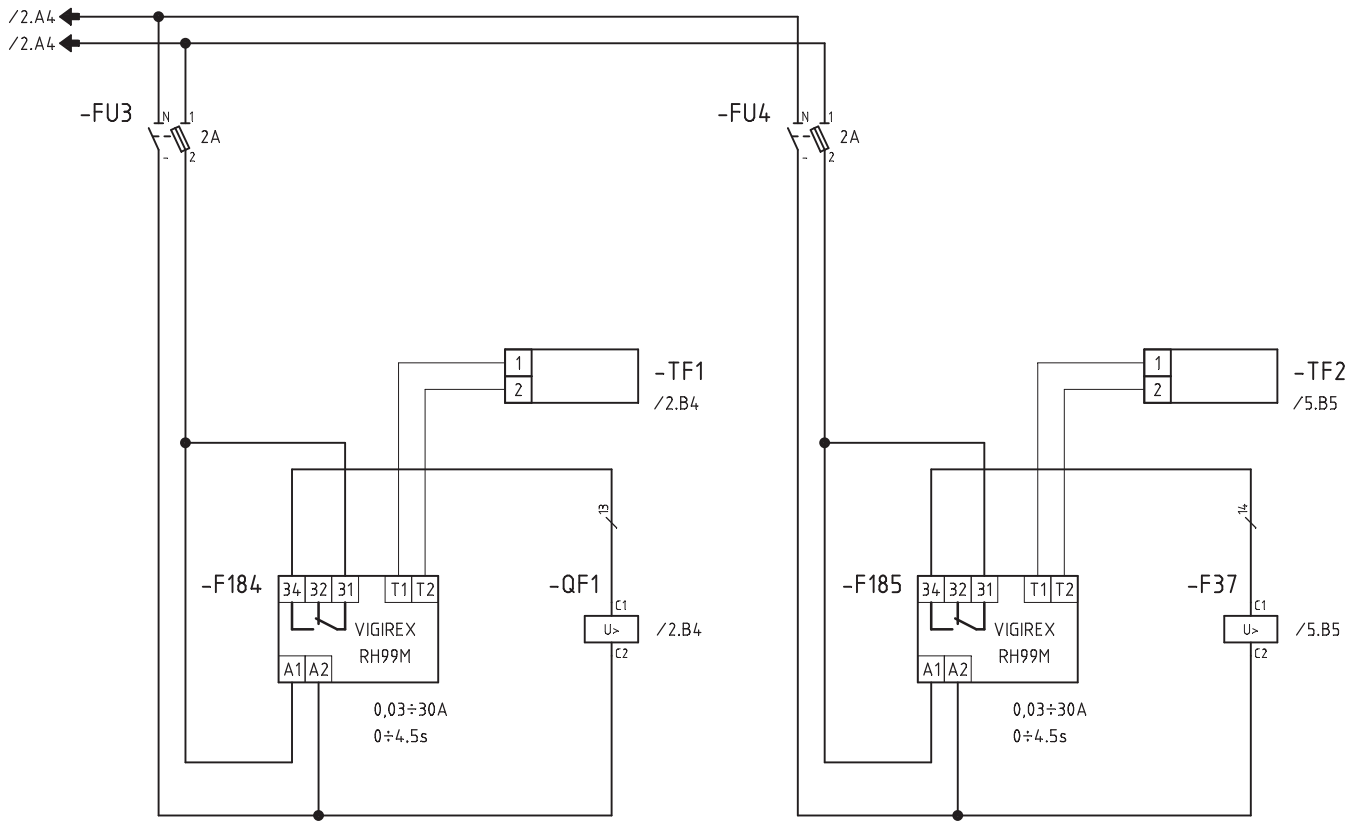

ALIMENTACIO
A QUADRES INFERIORS

ALIMENTACIO
A QUADRE QM22

Nº ECN Fecha Nombre	alainsa elecnor	ATENCION: ESTE DOCUMENTO CONTIENE DATOS PROPIEDAD ALAINSA-ELECNOR NINGUNA PARTE DE ESTE DOCUMENTO PUEDE COPIARSE, REPRODUCIRSE O USARSE SIN UN PERMISO POR ESCRITO.	A3 Escala FULL	INDICE PRODUCTO Dibujado J.M.G. Fecha 12.04.2016 Comprobado Fecha	TITULO Y MAQUINA QUADRE QM20 ESQUEMA UNIFILAR DE MANIOBRA	Instalación: Proyecto QM20 Fecha impr. 18.09.2017 Nº PLANO ALAINSA-ELECNOR Hoja 24 de 42 Rev	

SF_IEC_A3

Realizado por M.E.M. ROCHE, S.L. (R)

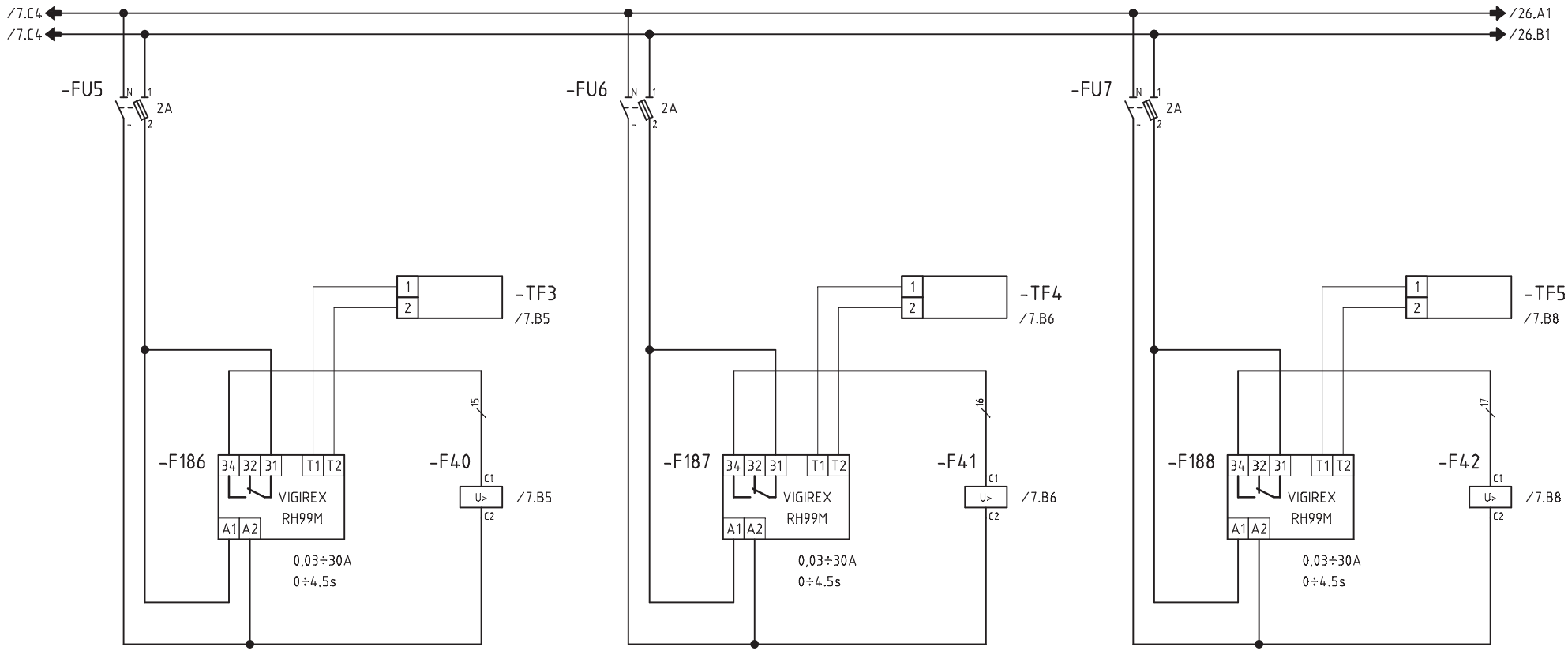

BOMBA TERMICA BM01
ENCANTS ESQUERRA [302]

BOMBA TERMICA BM02
FRESC 01 [252]

BOMBA TERMICA BM03
FRESC 02 [222]

Nº ECN Fecha Nombre	alainsa elecnor	ATENCION: ESTE DOCUMENTO CONTIENE DATOS PROPIEDAD ALAINSA-ELECNOR NINGUNA PARTE DE ESTE DOCUMENTO PUEDE COPIARSE, REPRODUCIRSE O USARSE SIN UN PERMISO POR ESCRITO.	A3 Escala FULL	INDICE PRODUCTO Dibujado J.M.G. Fecha 12.04.2016 Comprobado Fecha	TITULO Y MAQUINA QUADRE QM20 ESQUEMA UNIFILAR DE MANIOBRA	Instalación: Proyecto QM20 Fecha impr. 18.09.2017 Nº PLANO ALAINSA-ELECNOR Hoja 25 de 42 Rev	

SF_IEC_A3

Realizado por M.E.M. ROCHE, S.L. (R)

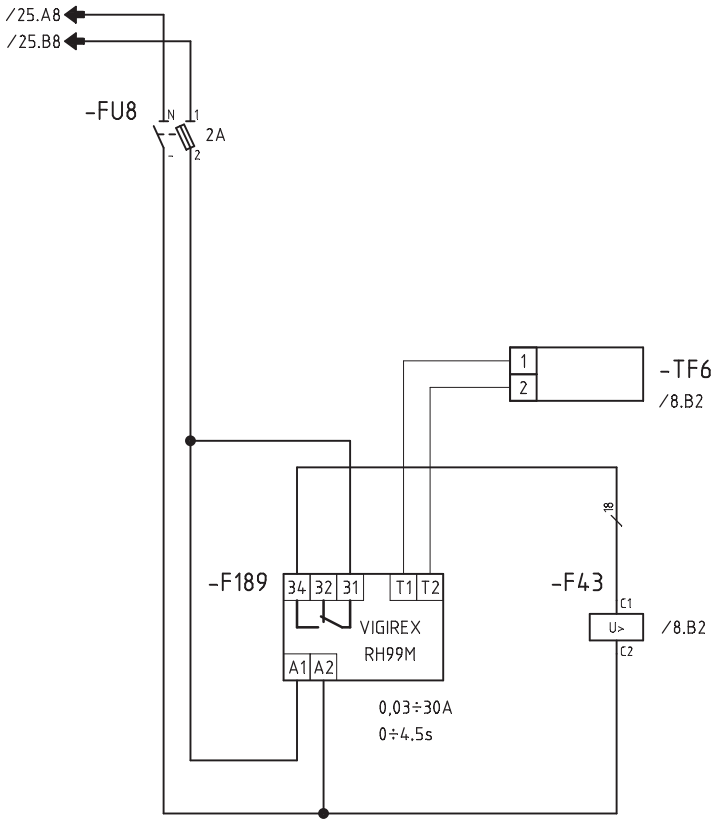

BOMBA TERMICA BM04
ENCANTS DRETA [302]

Nº ECN Fecha Nombre	alainsa elecnor	ATENCION: ESTE DOCUMENTO CONTIENE DATOS PROPIEDAD ALAINSA-ELECNOR NINGUNA PARTE DE ESTE DOCUMENTO PUEDE COPIARSE, REPRODUCIRSE O USARSE SIN UN PERMISO POR ESCRITO.	A3 Escala FULL	INDICE PRODUCTO Dibujado J.M.G. Fecha 12.04.2016 Comprobado Fecha	TITULO Y MAQUINA QUADRE QM20 ESQUEMA UNIFILAR DE MANIOBRA	Instalación: Proyecto QM20 Fecha impr. 18.09.2017 Nº PLANO ALAINSA-ELECNOR Hoja 26 de 42 Rev	

SF_IEC_A3

Realizado por M.E.M. ROCHE, S.L. (R)

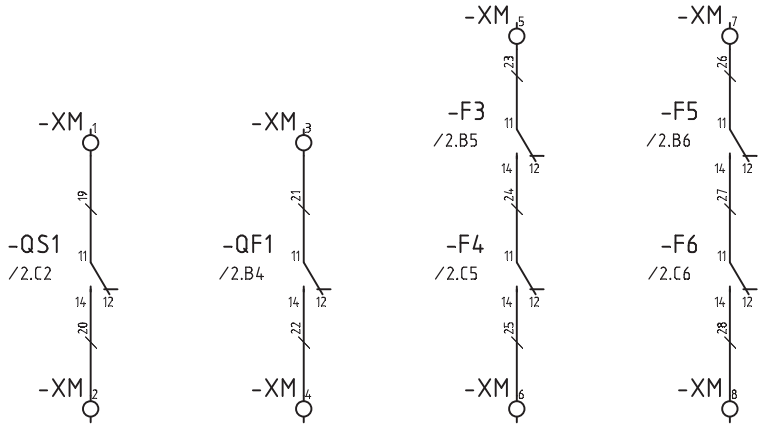

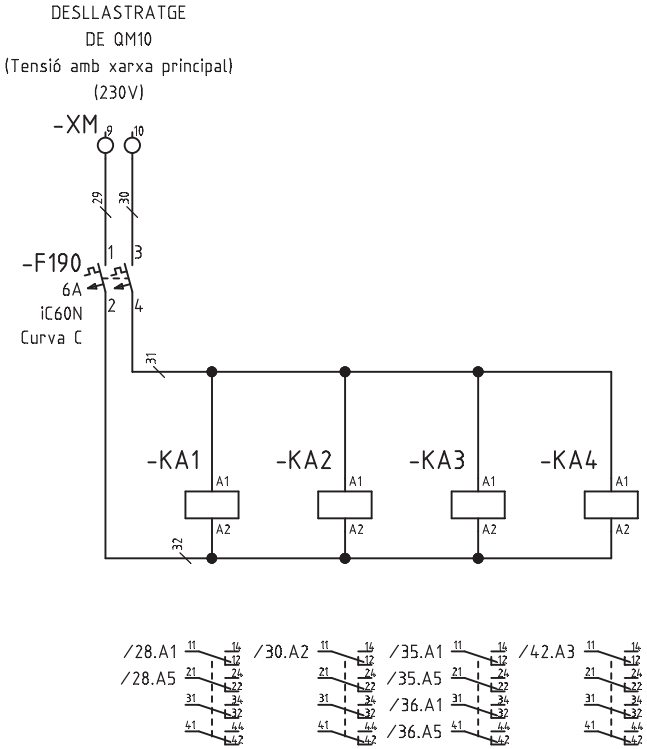

Nº ECN	Fecha	Nombre	ATENCION: ESTE DOCUMENTO CONTIENE DATOS PROPIEDAD ALAINSA-ELECNOR NINGUNA PARTE DE ESTE DOCUMENTO PUEDE COPIARSE, REPRODUCIRSE O USARSE SIN UN PERMISO POR ESCRITO.	A3 Escala FULL	INDICE PRODUCTO Dibujado J.M.G. Fecha 12.04.2016 Comprobado Fecha	TITULO Y MAQUINA QUADRE QM20 ESQUEMA UNIFILAR DE MANIOBRA	Instalación: Proyecto QM20 Fecha impr. 18.09.2017 Nº PLANO ALAINSA-ELECNOR Hoja 27 de 42 Rev

SF_IEC_A3

Realizado por M.E.M. ROCHE, S.L. (R)

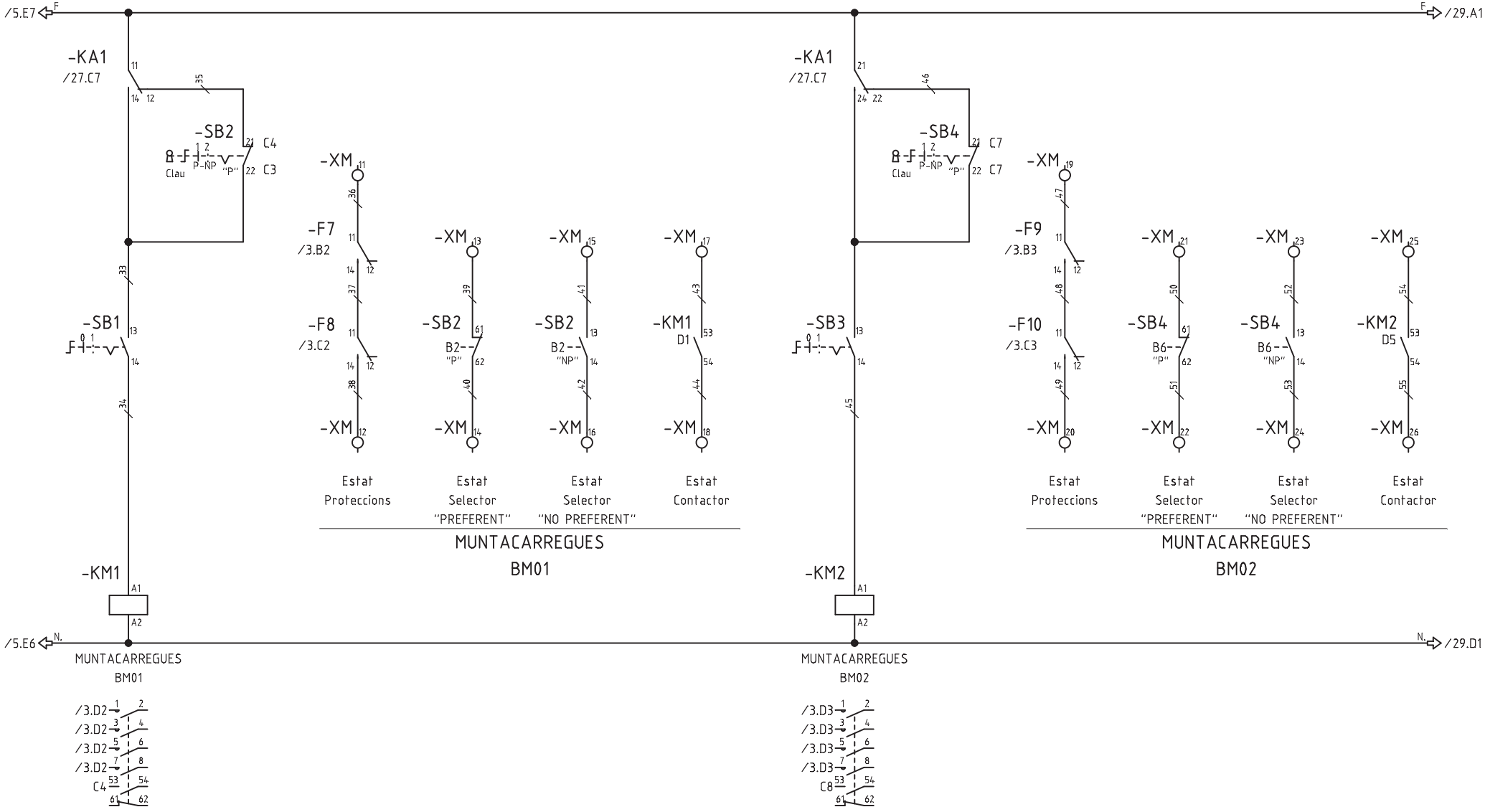

Nº ECN	Fecha	Nombre	ATENCION: ESTE DOCUMENTO CONTIENE DATOS PROPIEDAD ALAINSA-ELECNOR NINGUNA PARTE DE ESTE DOCUMENTO PUEDE COPIARSE, REPRODUCIRSE O USARSE SIN UN PERMISO POR ESCRITO.	A3 Escala FULL	INDICE PRODUCTO Dibujado J.M.G. Fecha 12.04.2016 Comprobado Fecha	TITULO Y MAQUINA QUADRE QM20 ESQUEMA UNIFILAR DE MANIOBRA	Instalación: Proyecto QM20 Fecha impr. 18.09.2017 Nº PLANO ALAINSA-ELECNOR Hoja 28 de 42 Rev

SF_IEC_A3

Realizado por M.E.M. ROCHE, S.L. (R)

/28.A8 F.

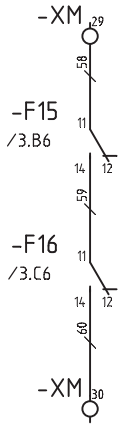

Estat
Proteccions

ESCALA
EXTERIOR 01

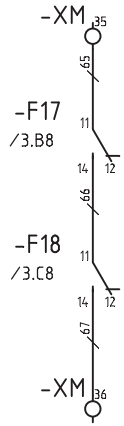

Estat
Proteccions

ESCALA
EXTERIOR 02
(RESERVA)

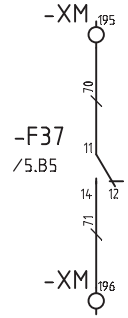

Estat
Protecció

ALIMENTACIO
A QUADRE QM22

/28.D8 N.

N. /30.D1

F. /30.A1

Nº ECN Fecha Nombre

alainsa elecnor

ATENCION: ESTE DOCUMENTO CONTIENE DATOS PROPIEDAD ALAINSA-ELECNOR

NINGUNA PARTE DE ESTE DOCUMENTO PUEDE COPIARSE, REPRODUCIRSE O USARSE SIN UN PERMISO POR ESCRITO.

A3

Escala FULL

INDICE PRODUCTO	
Dibujado	J.M.G.
Fecha	12.04.2016
Comprobado	
Fecha	

TITULO Y MAQUINA

QUADRE QM20
ESQUEMA UNIFILAR DE MANIOBRA

Instalación:		
Proyecto QM20	Fecha impr. 18.09.2017	
Nº PLANO ALAINSA-ELECNOR		
	Hoja 29 de 42	Rev

SF_IEC_A3

Realizado por M.E.M. ROCHE, S.L. (R)

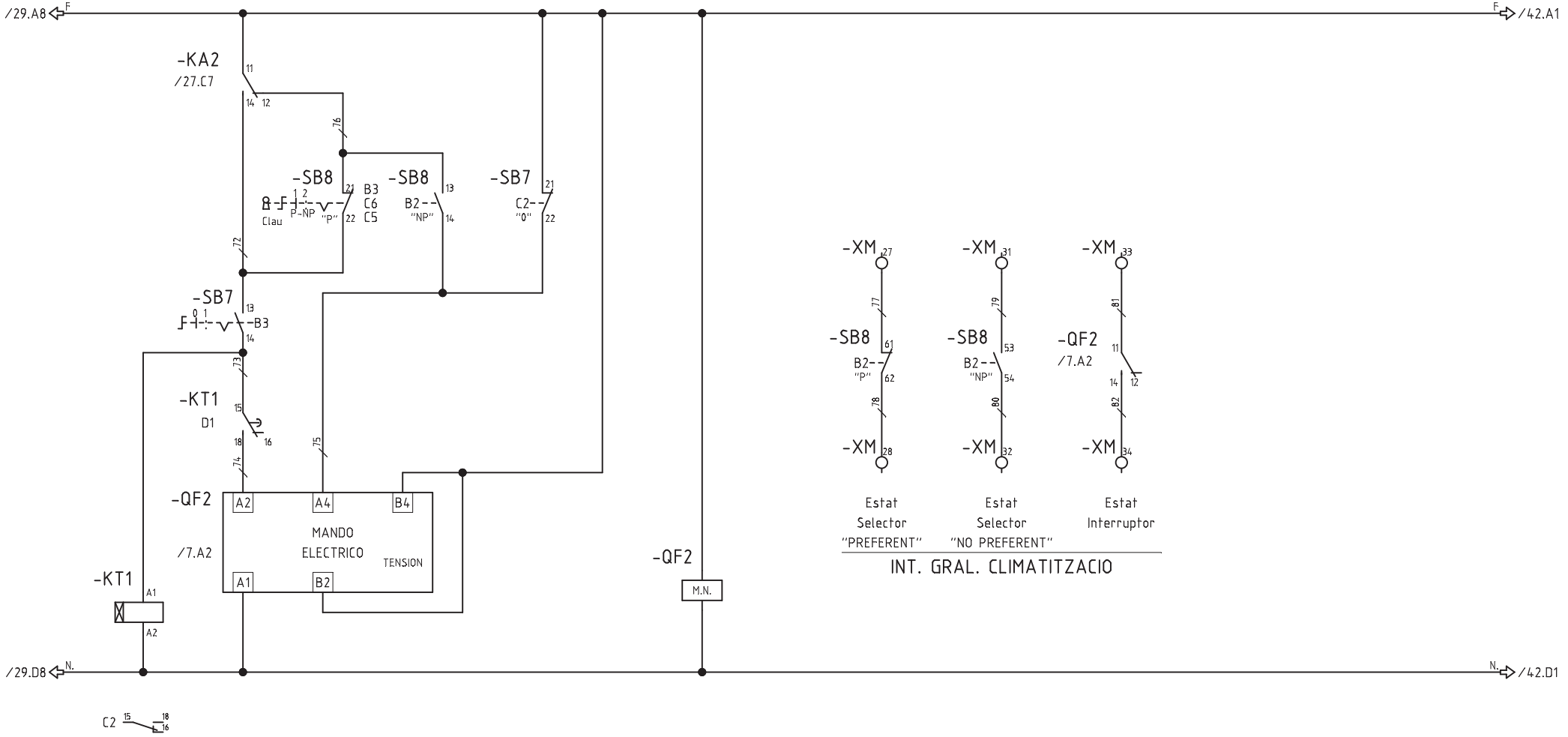

Nº ECN	Fecha	Nombre	alainsa elecnor	ATENCION: ESTE DOCUMENTO CONTIENE DATOS PROPIEDAD ALAINSA-ELECNOR NINGUNA PARTE DE ESTE DOCUMENTO PUEDE COPIARSE, REPRODUCIRSE O USARSE SIN UN PERMISO POR ESCRITO.	A3 Escala FULL	INDICE PRODUCTO Dibujado J.M.G. Fecha 12.04.2016 Comprobado Fecha	TITULO Y MAQUINA QUADRE QM20 ESQUEMA UNIFILAR DE MANIOBRA	Instalación: Proyecto QM20 Fecha impr. 18.09.2017 Nº PLANO ALAINSA-ELECNOR Hoja 30 de 42 Rev

SF_IEC_A3

Realizado por M.E.M. ROCHE, S.L. (R)

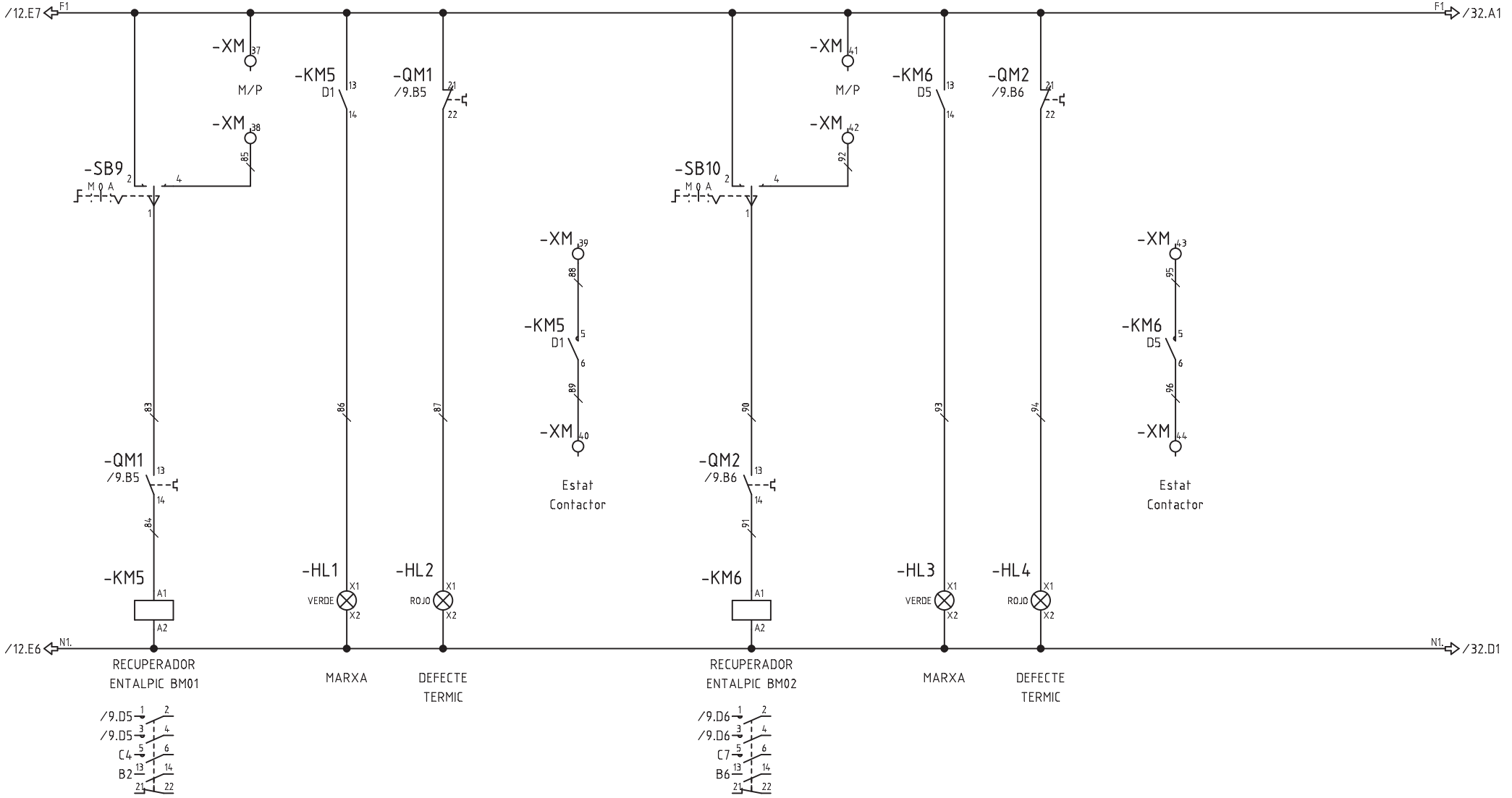

Nº ECN	Fecha	Nombre	alainsa elecnor	ATENCION: ESTE DOCUMENTO CONTIENE DATOS PROPIEDAD ALAINSA-ELECNOR NINGUNA PARTE DE ESTE DOCUMENTO PUEDE COPIARSE, REPRODUCIRSE O USARSE SIN UN PERMISO POR ESCRITO.	A3 Escala FULL	INDICE PRODUCTO Dibujado J.M.G. Fecha 12.04.2016 Comprobado Fecha	TITULO Y MAQUINA QUADRE QM20 ESQUEMA UNIFILAR DE MANIOBRA	Instalación: Proyecto QM20 Fecha impr. 18.09.2017 Nº PLANO ALAINSA-ELECNOR Hoja 31 de 42 Rev

SF_IEC_A3

Realizado por M.E.M. ROCHE, S.L. (R)

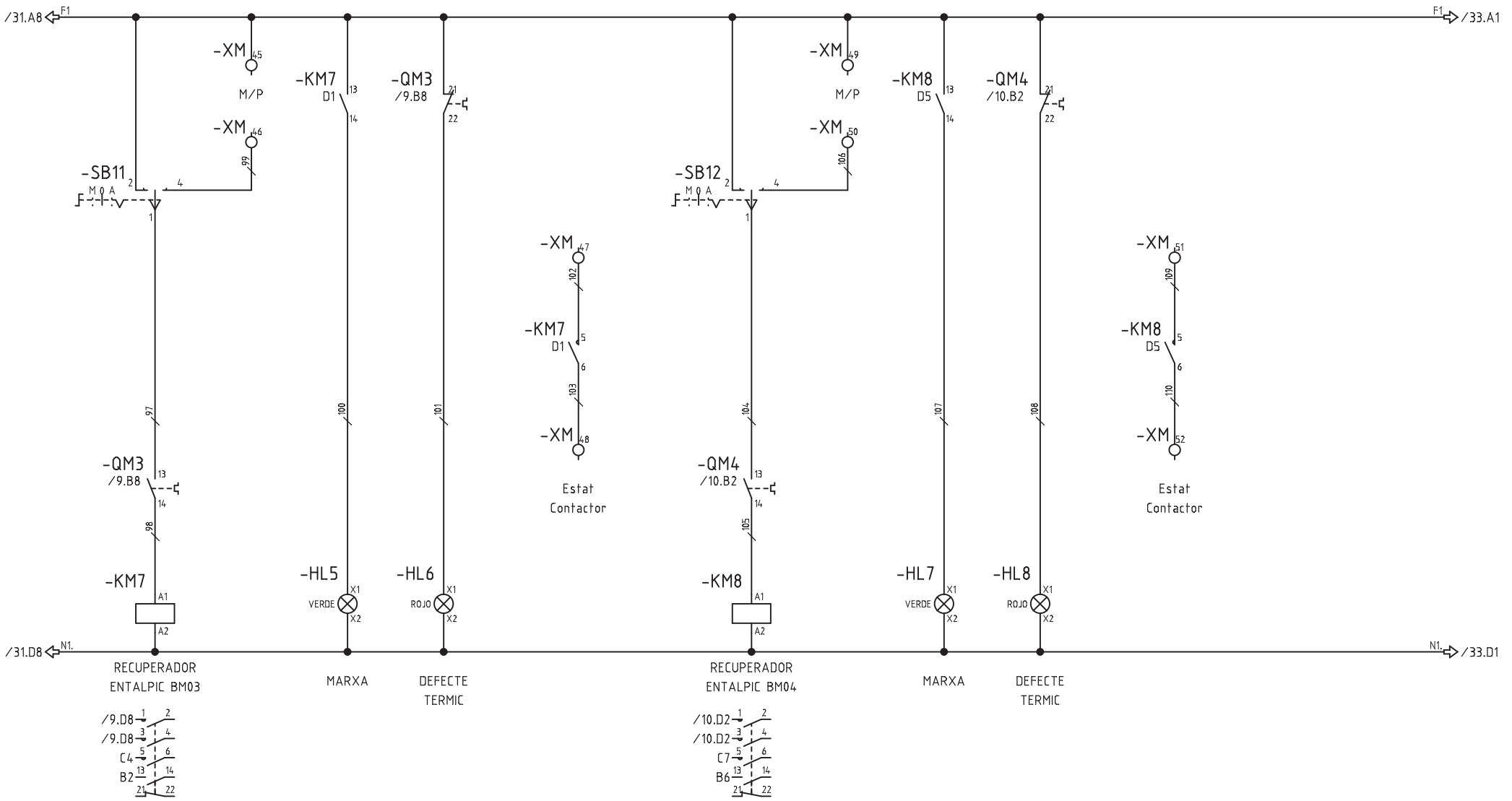

Nº ECN	Fecha	Nombre	alainsa elecnor	ATENCION: ESTE DOCUMENTO CONTIENE DATOS PROPIEDAD ALAINSA-ELECNOR NINGUNA PARTE DE ESTE DOCUMENTO PUEDE COPIARSE, REPRODUCIRSE O USARSE SIN UN PERMISO POR ESCRITO.	A3 Escala FULL	INDICE PRODUCTO Dibujado J.M.G. Fecha 12.04.2016 Comprobado Fecha	TITULO Y MAQUINA QUADRE QM20 ESQUEMA UNIFILAR DE MANIOBRA	Instalación: Proyecto QM20 Fecha impr. 18.09.2017 Nº PLANO ALAINSA-ELECNOR Hoja 32 de 42 Rev

SF_IEC_A3

Realizado por M.E.M. ROCHE, S.L. (R)

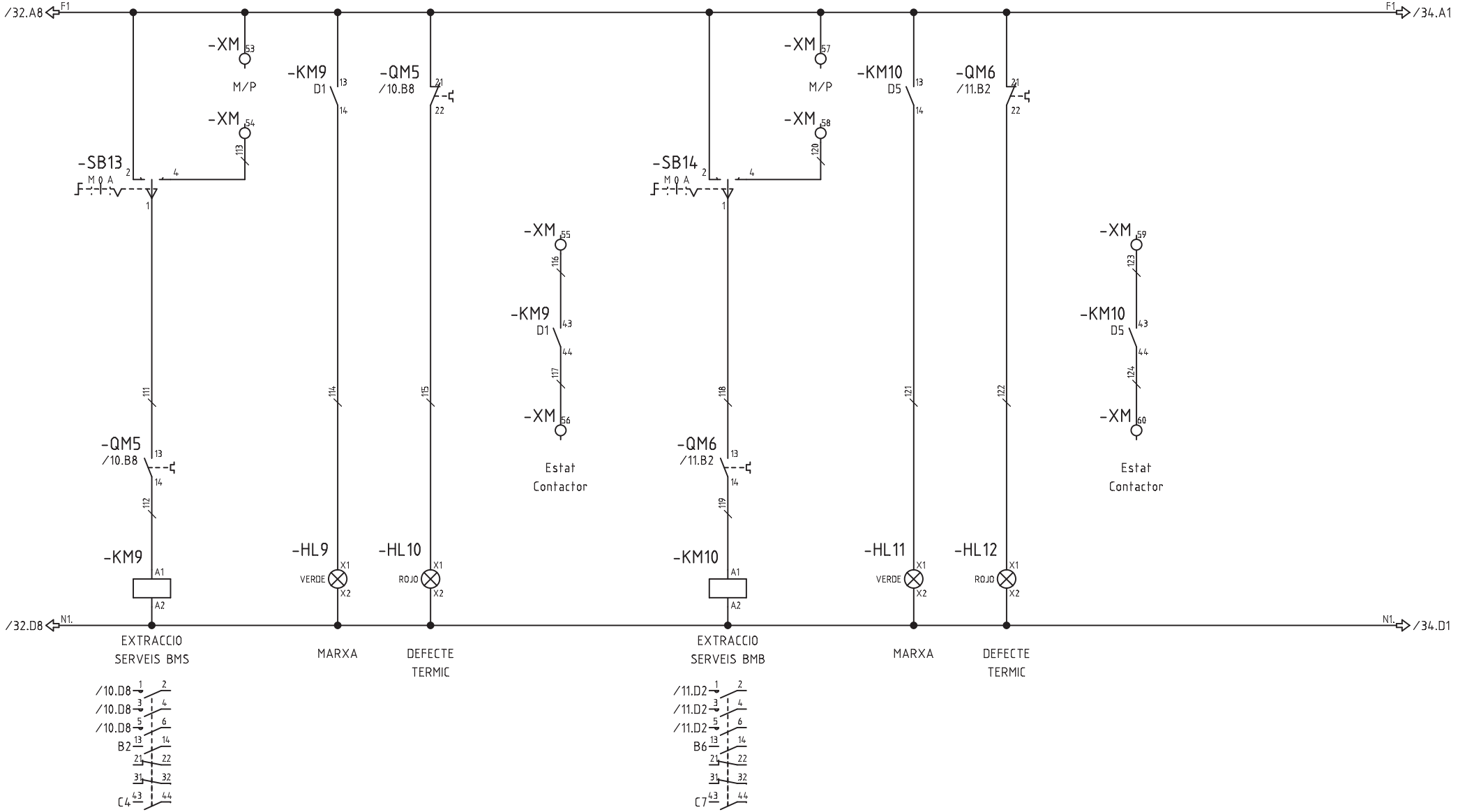

Nº ECN	Fecha	Nombre	ATENCION: ESTE DOCUMENTO CONTIENE DATOS PROPIEDAD ALAINSA-ELECNOR NINGUNA PARTE DE ESTE DOCUMENTO PUEDE COPIARSE, REPRODUCIRSE O USARSE SIN UN PERMISO POR ESCRITO.	A3 Escala FULL	INDICE PRODUCTO Dibujado J.M.G. Fecha 12.04.2016 Comprobado Fecha	TITULO Y MAQUINA QUADRE QM20 ESQUEMA UNIFILAR DE MANIOBRA	Instalación: Proyecto QM20 Fecha impr. 18.09.2017 Nº PLANO ALAINSA-ELECNOR Hoja 33 de 42 Rev

SF_IEC_A3

Realizado por M.E.M. ROCHE, S.L. (R)

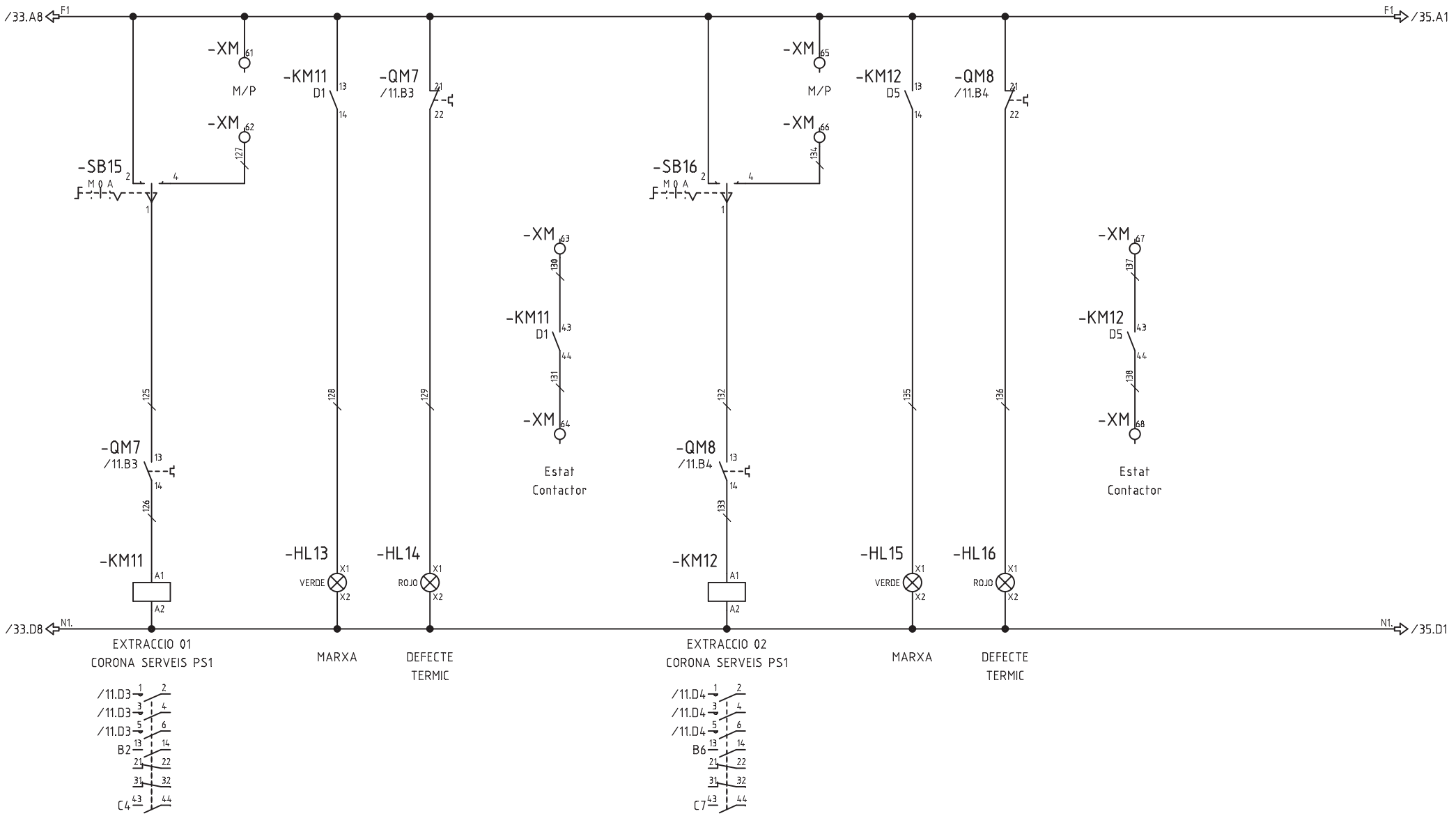

Nº ECN	Fecha	Nombre	alainsa elecnor	ATENCION: ESTE DOCUMENTO CONTIENE DATOS PROPIEDAD ALAINSA-ELECNOR NINGUNA PARTE DE ESTE DOCUMENTO PUEDE COPIARSE, REPRODUCIRSE O USARSE SIN UN PERMISO POR ESCRITO.	A3 Escala FULL	INDICE PRODUCTO Dibujado J.M.G. Fecha 12.04.2016 Comprobado Fecha	TITULO Y MAQUINA QUADRE QM20 ESQUEMA UNIFILAR DE MANIOBRA	Instalación: Proyecto QM20 Fecha impr. 18.09.2017 Nº PLANO ALAINSA-ELECNOR Hoja 34 de 42 Rev

SF_IEC_A3

Realizado por M.E.M. ROCHE, S.L. (R)

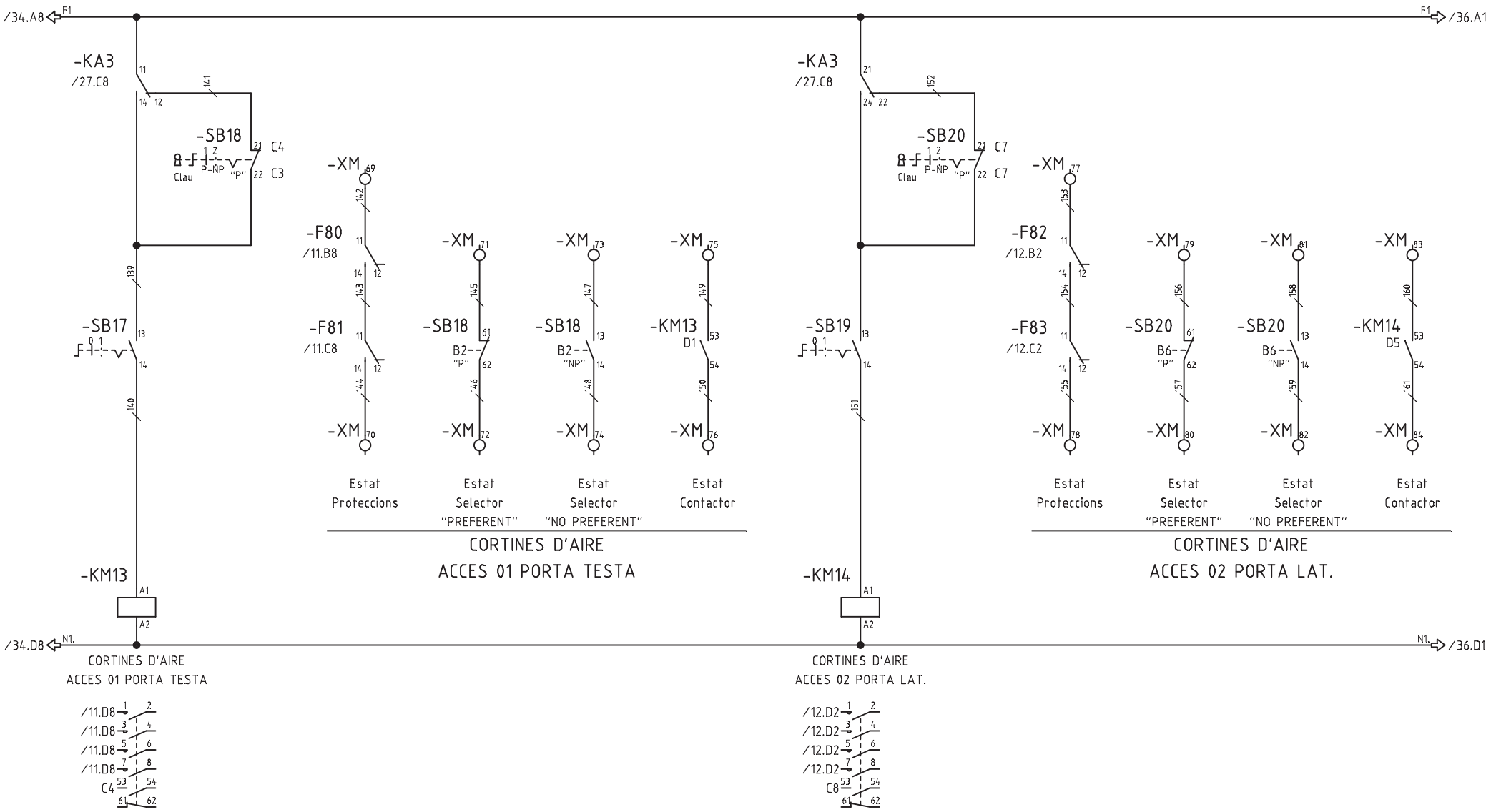

Nº ECN	Fecha	Nombre	alainsa elecnor	ATENCION: ESTE DOCUMENTO CONTIENE DATOS PROPIEDAD ALAINSA-ELECNOR NINGUNA PARTE DE ESTE DOCUMENTO PUEDE COPIARSE, REPRODUCIRSE O USARSE SIN UN PERMISO POR ESCRITO.	A3 Escala FULL	INDICE PRODUCTO Dibujado J.M.G. Fecha 12.04.2016 Comprobado Fecha	TITULO Y MAQUINA QUADRE QM20 ESQUEMA UNIFILAR DE MANIOBRA	Instalación: Proyecto QM20 Fecha impr. 18.09.2017 Nº PLANO ALAINSA-ELECNOR Hoja 35 de 42 Rev

SF_IEC_A3

Realizado por M.E.M. ROCHE, S.L. (R)

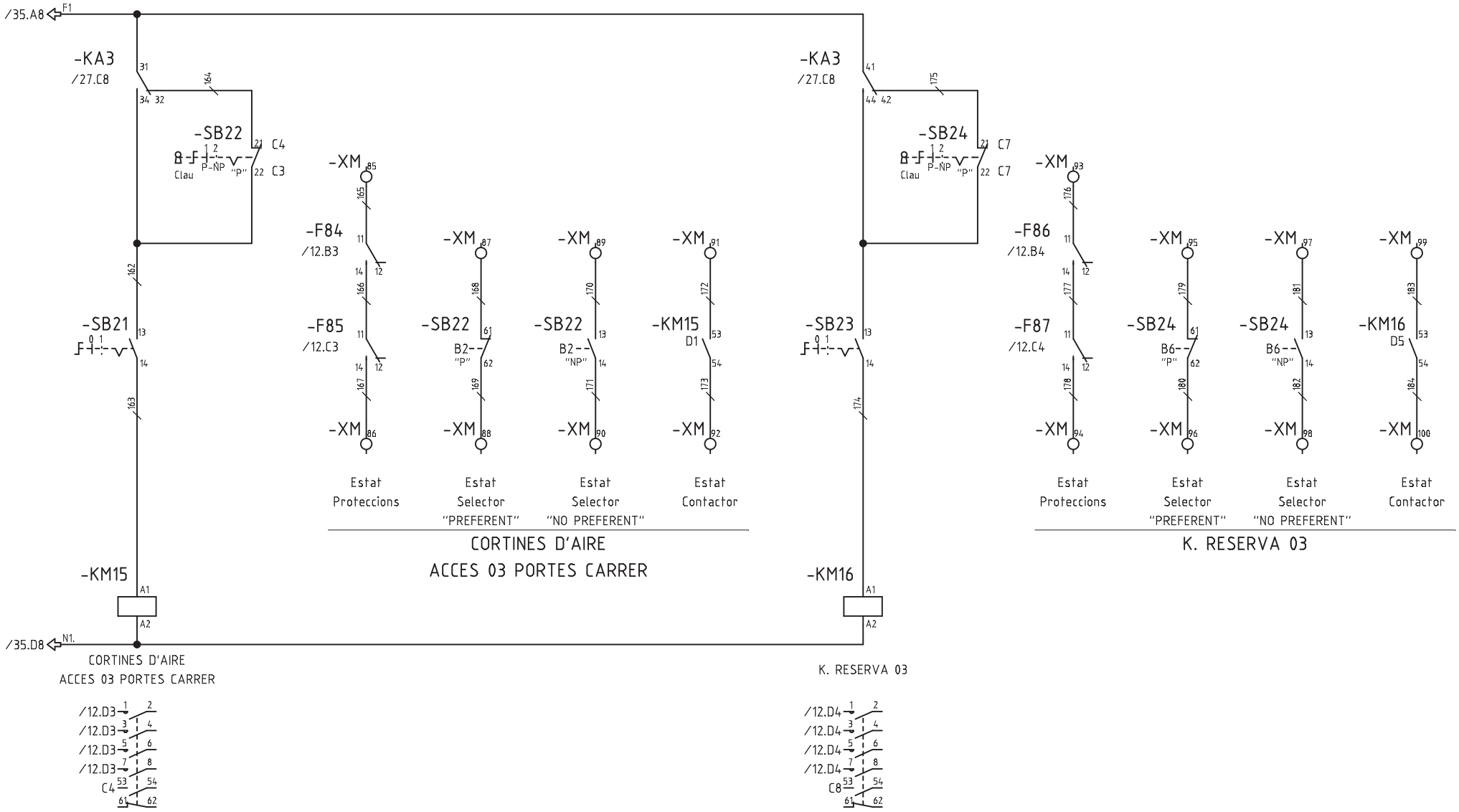

Nº ECN	Fecha	Nombre	ATENCION: ESTE DOCUMENTO CONTIENE DATOS PROPIEDAD ALAINSA-ELECNOR NINGUNA PARTE DE ESTE DOCUMENTO PUEDE COPIARSE, REPRODUCIRSE O USARSE SIN UN PERMISO POR ESCRITO.	A3 Escala FULL	INDICE PRODUCTO Dibujado J.M.G. Fecha 12.04.2016 Comprobado Fecha	TITULO Y MAQUINA QUADRE QM20 ESQUEMA UNIFILAR DE MANIOBRA	Instalación: Proyecto QM20 Fecha impr. 18.09.2017 Nº PLANO ALAINSA-ELECNOR Hoja 36 de 42 Rev

SF_IEC_A3

Realizado por M.E.M. ROCHE, S.L. (R)

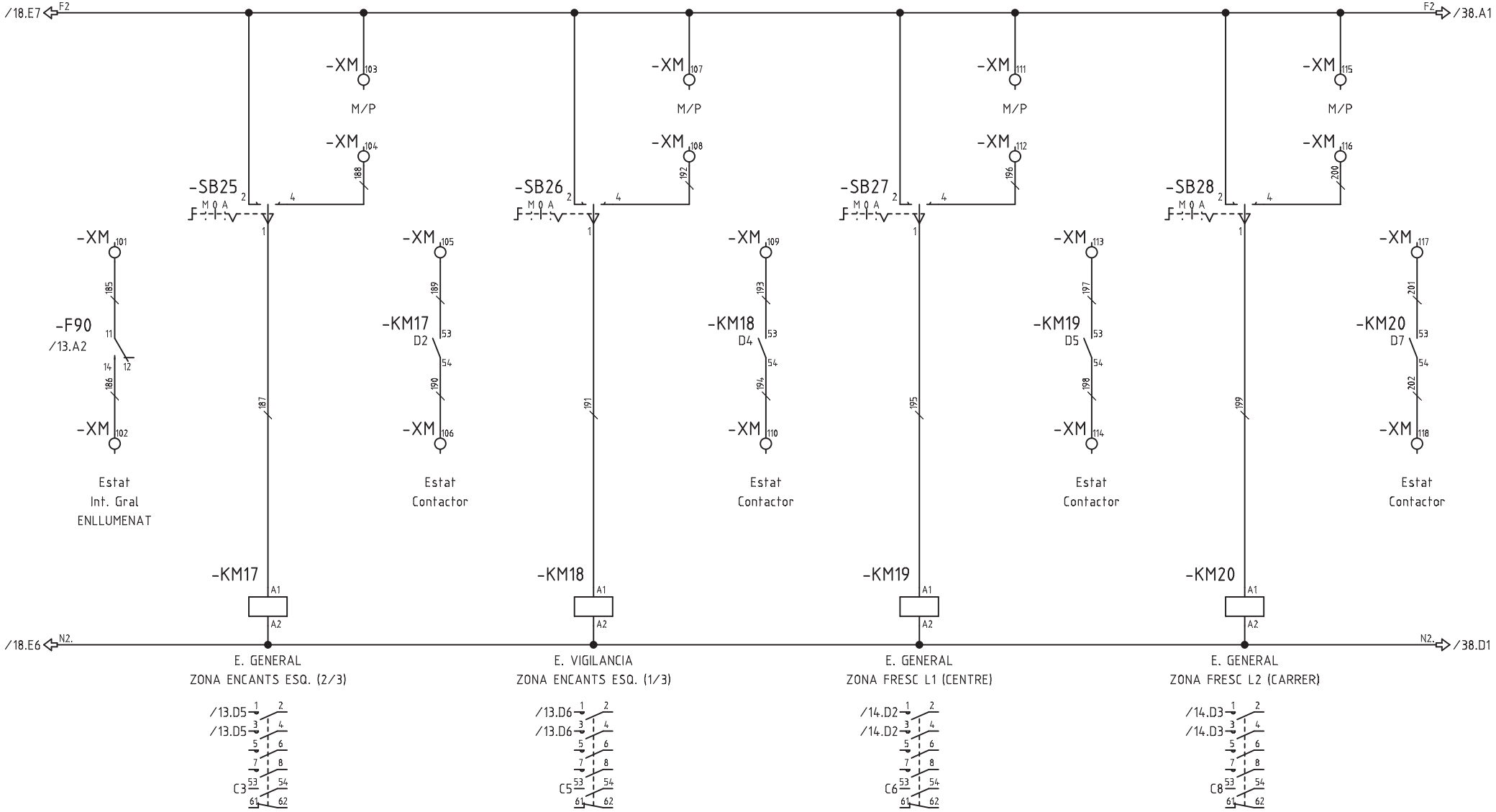

Nº ECN	Fecha	Nombre	alainsa elecnor	ATENCION: ESTE DOCUMENTO CONTIENE DATOS PROPIEDAD ALAINSA-ELECNOR NINGUNA PARTE DE ESTE DOCUMENTO PUEDE COPIARSE, REPRODUCIRSE O USARSE SIN UN PERMISO POR ESCRITO.	A3 Escala FULL	INDICE PRODUCTO Dibujado J.M.G. Fecha 12.04.2016 Comprobado Fecha	TITULO Y MAQUINA QUADRE QM20 ESQUEMA UNIFILAR DE MANIOBRA	Instalación: Proyecto QM20 Fecha impr. 18.09.2017 Nº PLANO ALAINSA-ELECNOR Hoja 37 de 42 Rev

SF_IEC_A3

Realizado por M.E.M. ROCHE, S.L. (R)

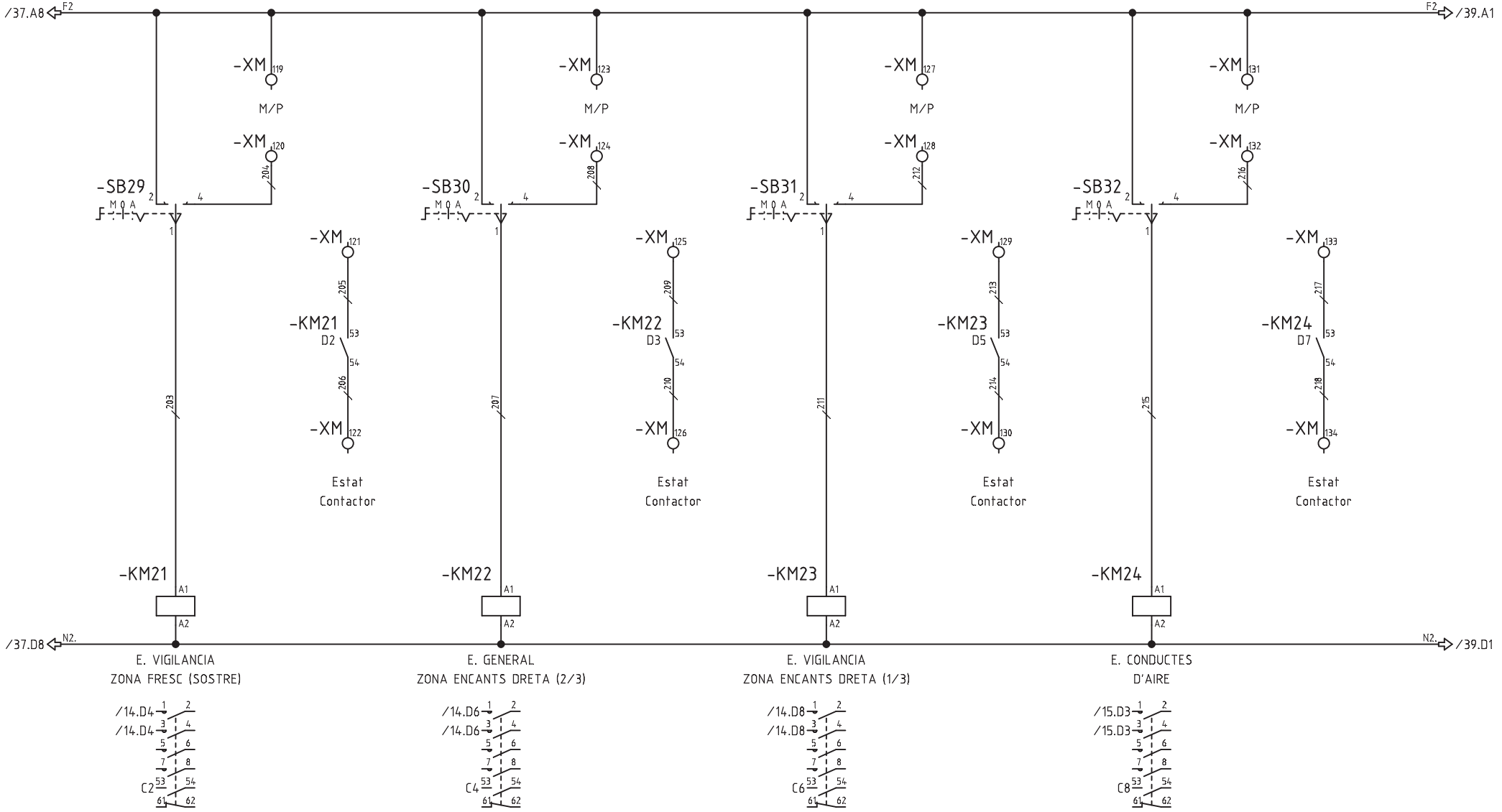

Nº ECN	Fecha	Nombre	ATENCION: ESTE DOCUMENTO CONTIENE DATOS PROPIEDAD ALAINSA-ELECNOR NINGUNA PARTE DE ESTE DOCUMENTO PUEDE COPIARSE, REPRODUCIRSE O USARSE SIN UN PERMISO POR ESCRITO.	A3 Escala FULL	INDICE PRODUCTO Dibujado J.M.G. Fecha 12.04.2016 Comprobado Fecha	TITULO Y MAQUINA QUADRE QM20 ESQUEMA UNIFILAR DE MANIOBRA	Instalación: Proyecto QM20 Fecha impr. 18.09.2017 Nº PLANO ALAINSA-ELECNOR Hoja 38 de 42 Rev

SF_IEC_A3

Realizado por M.E.M. ROCHE, S.L. (R)

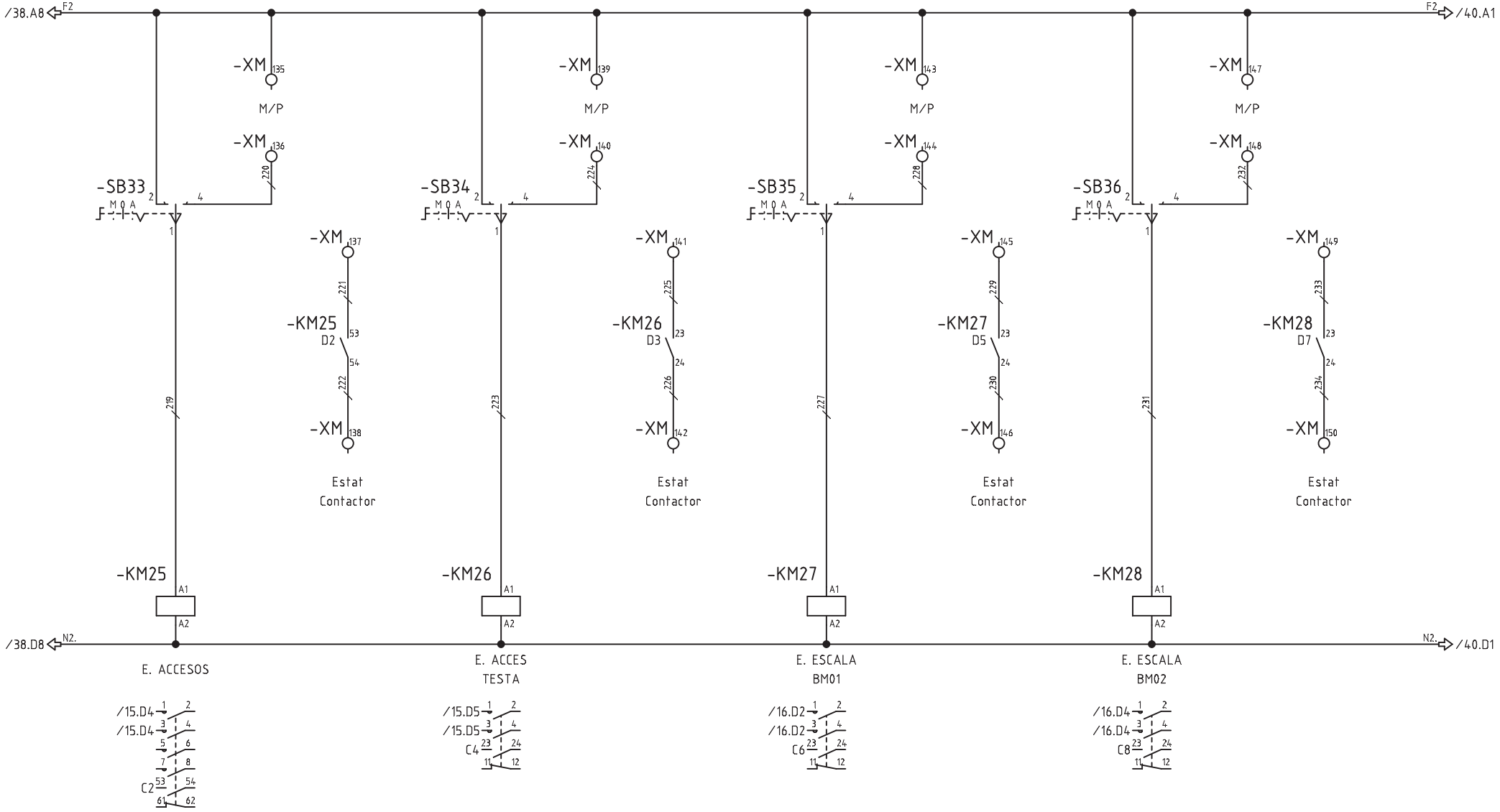

Nº ECN	Fecha	Nombre	ATENCION: ESTE DOCUMENTO CONTIENE DATOS PROPIEDAD ALAINSA-ELECNOR NINGUNA PARTE DE ESTE DOCUMENTO PUEDE COPIARSE, REPRODUCIRSE O USARSE SIN UN PERMISO POR ESCRITO.	A3 Escala FULL	INDICE PRODUCTO Dibujado J.M.G. Fecha 12.04.2016 Comprobado Fecha	TITULO Y MAQUINA QUADRE QM20 ESQUEMA UNIFILAR DE MANIOBRA	Instalación: Proyecto QM20 Fecha impr. 18.09.2017 Nº PLANO ALAINSA-ELECNOR Hoja 39 de 42 Rev

SF_IEC_A3

Realizado por M.E.M. ROCHE, S.L. (R)

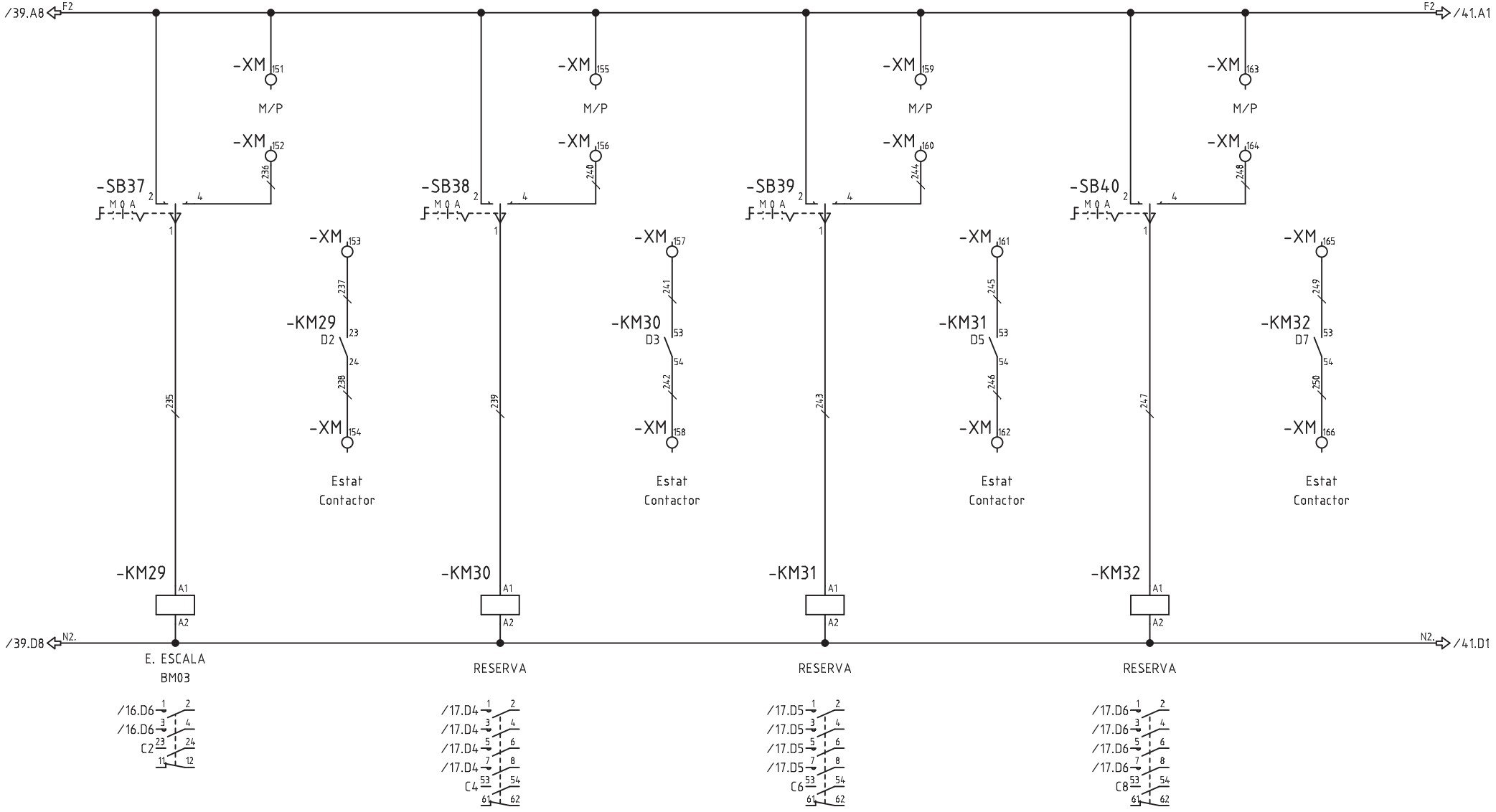

Nº ECN	Fecha	Nombre	alainsa elecnor	ATENCION: ESTE DOCUMENTO CONTIENE DATOS PROPIEDAD ALAINSA-ELECNOR NINGUNA PARTE DE ESTE DOCUMENTO PUEDE COPIARSE, REPRODUCIRSE O USARSE SIN UN PERMISO POR ESCRITO.	A3 Escala FULL	INDICE PRODUCTO Dibujado J.M.G. Fecha 12.04.2016 Comprobado Fecha	TITULO Y MAQUINA QUADRE QM20 ESQUEMA UNIFILAR DE MANIOBRA	Instalación: Proyecto QM20 Fecha impr. 18.09.2017 Nº PLANO ALAINSA-ELECNOR Hoja 40 de 42 Rev

SF_IEC_A3

Realizado por M.E.M. ROCHE, S.L. (R)

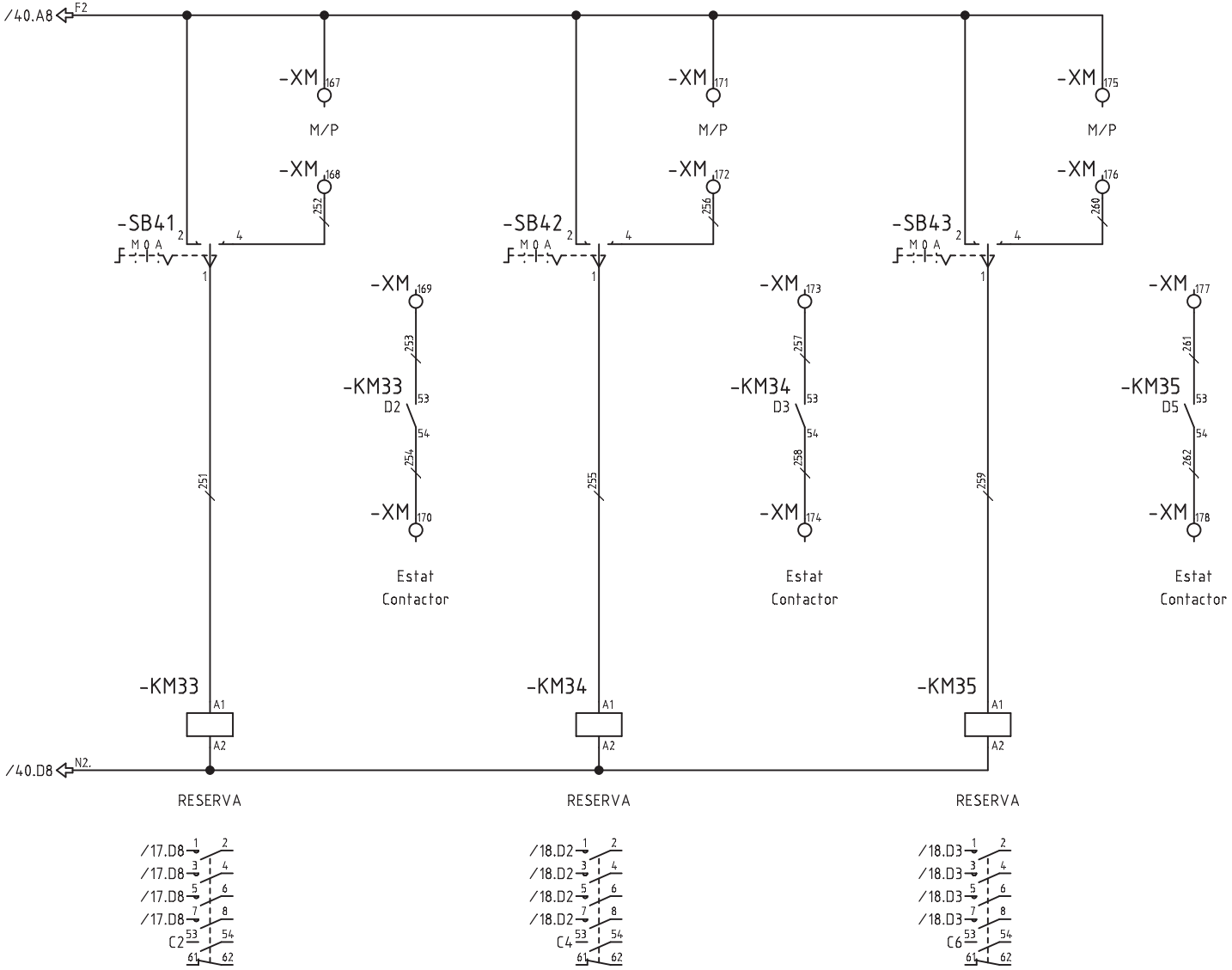

Nº ECN	Fecha	Nombre	ATENCION: ESTE DOCUMENTO CONTIENE DATOS PROPIEDAD ALAINSA-ELECNOR NINGUNA PARTE DE ESTE DOCUMENTO PUEDE COPIARSE, REPRODUCIRSE O USARSE SIN UN PERMISO POR ESCRITO.	A3 Escala FULL	INDICE PRODUCTO Dibujado J.M.G. Fecha 12.04.2016 Comprobado Fecha	TITULO Y MAQUINA QUADRE QM20 ESQUEMA UNIFILAR DE MANIOBRA	Instalación: Proyecto QM20 Fecha impr. 18.09.2017 Nº PLANO ALAINSA-ELECNOR Hoja 41 de 42 Rev

SF_IEC_A3

Realizado por M.E.M. ROCHE, S.L. (R)

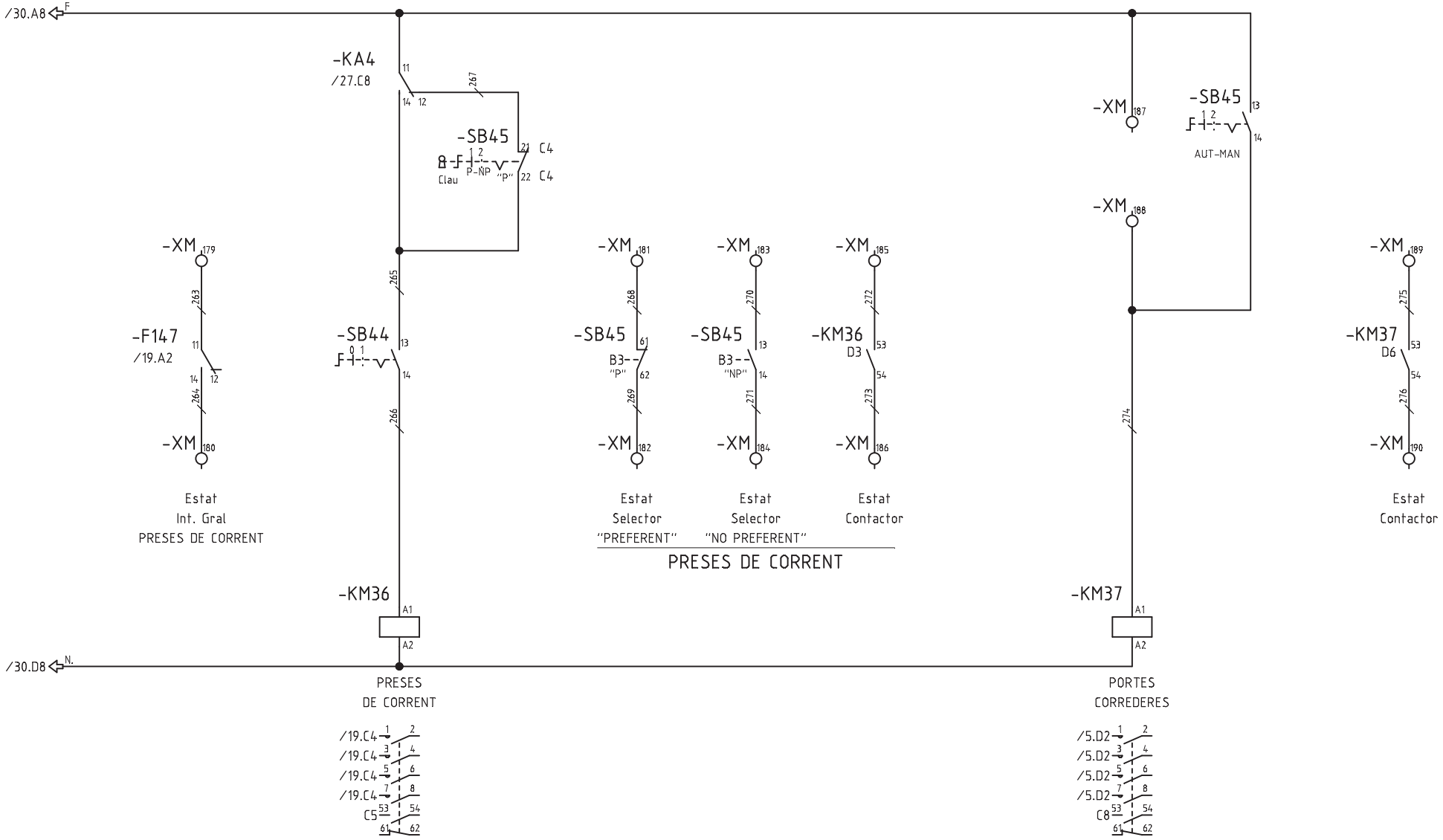

Nº ECN	Fecha	Nombre	alainsa elecnor	ATENCION: ESTE DOCUMENTO CONTIENE DATOS PROPIEDAD ALAINSA-ELECNOR NINGUNA PARTE DE ESTE DOCUMENTO PUEDE COPIARSE, REPRODUCIRSE O USARSE SIN UN PERMISO POR ESCRITO.	A3 Escala FULL	INDICE PRODUCTO Dibujado J.M.G. Fecha 12.04.2016 Comprobado Fecha	TITULO Y MAQUINA QUADRE QM20 ESQUEMA UNIFILAR DE MANIOBRA	Instalación: Proyecto QM20 Fecha impr. 18.09.2017 Nº PLANO ALAINSA-ELECNOR Hoja 42 de 42 Rev

SF_IEC_A3

Realizado por M.E.M. ROCHE, S.L. (R)

Mercats de Barcelona

Institut Municipal de Mercats de Barcelona

QUADRE QM21 MERCAT PS1
BORRELL-MANSO

Cliente:	
Nº de referencia:	
Realizado por:	ALAINSA-ELECNOR
Producto:	QM21 - QUADRE MERCAT PS1 BORRELL-MANSO
Tipo:	DISTRIBUCIO I MANIOBRA
Instalación:	MERCAT DE SANT ANTONI
Lugar:	BARCELONA

Tensión alimentación:	400/230V
Intensidad embarrado:	160A
Intensidad cortocircuito:	10kA (UNE EN 60947-2)
Sección acometida:	–
Año de construcción:	2016
Tipo de armario:	–

Modificación	Fecha	Dibujado	Técnico	Descripción modificación
01	06.06.2016			Revisio esquema
02	09.11.2016			Afegida maniobra
03	20.06.2017			Modificació GEB's
04	13.09.2017	J.M.G.		REVISIÓ ESQUEMA

Proyecto:	QM21
Fecha inicio:	14.04.2016
Técnico:	
Dibujado:	J.M.G.
Librería:	
Revisado:	

SF_IEC_A3_P

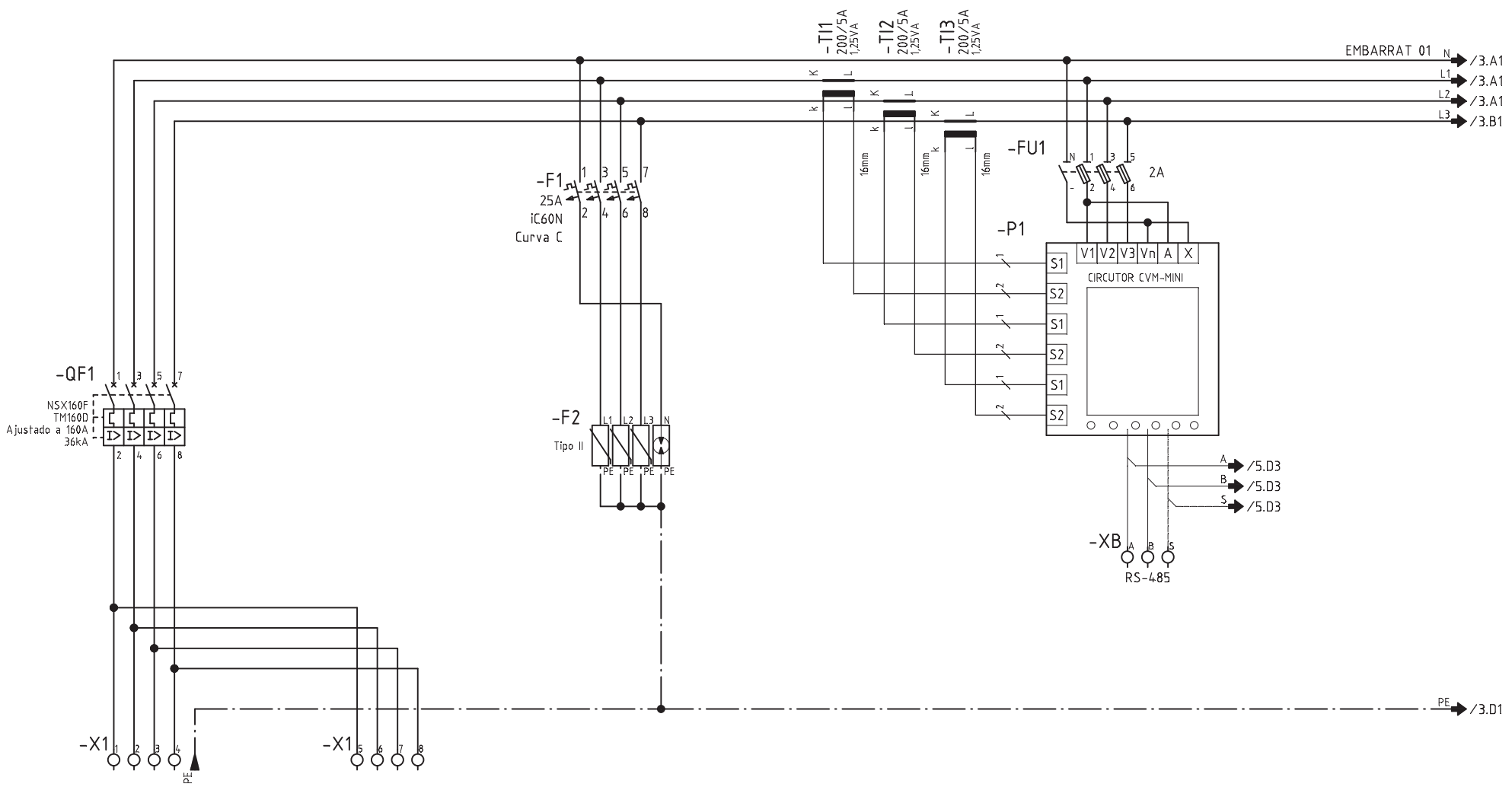

CIRCUITO	101/QM20	-				
DENOMINACION	DE QUADRE QM20 SERVEI NORMAL	A QUADRE QM23 SERVEI NORMAL	PROTECCIO SOBRETENSIONS TRANSITORIES			
POTENCIA (W)	57993	-				
INTENSIDAD (A)	88.27	-				
SECCION (mm^2)	3x1x150+1x95N+95T	3x1x950+1x95N+95T Al				

Nº ECN Fecha Nombre

alainsa elecnor

ATENCION: ESTE DOCUMENTO CONTIENE DATOS PROPIEDAD ALAINSA-ELECNOR

NINGUNA PARTE DE ESTE DOCUMENTO PUEDE COPIARSE, REPRODUCIRSE O USARSE SIN UN PERMISO POR ESCRITO.

A3

Escala FULL

INDICE PRODUCTO

Dibujado J.M.G.

Fecha 14.04.2016

Comprobado

Fecha

TITULO Y MAQUINA

QUADRE QM21
ESQUEMA ELECTRIC DE POTENCIA

Instalación:

Proyecto QM21 | Fecha impr. 18.09.2017

Nº PLANO ALAINSA-ELECNOR

Hoja 2 de 19 | Rev

SF_IEC_A3

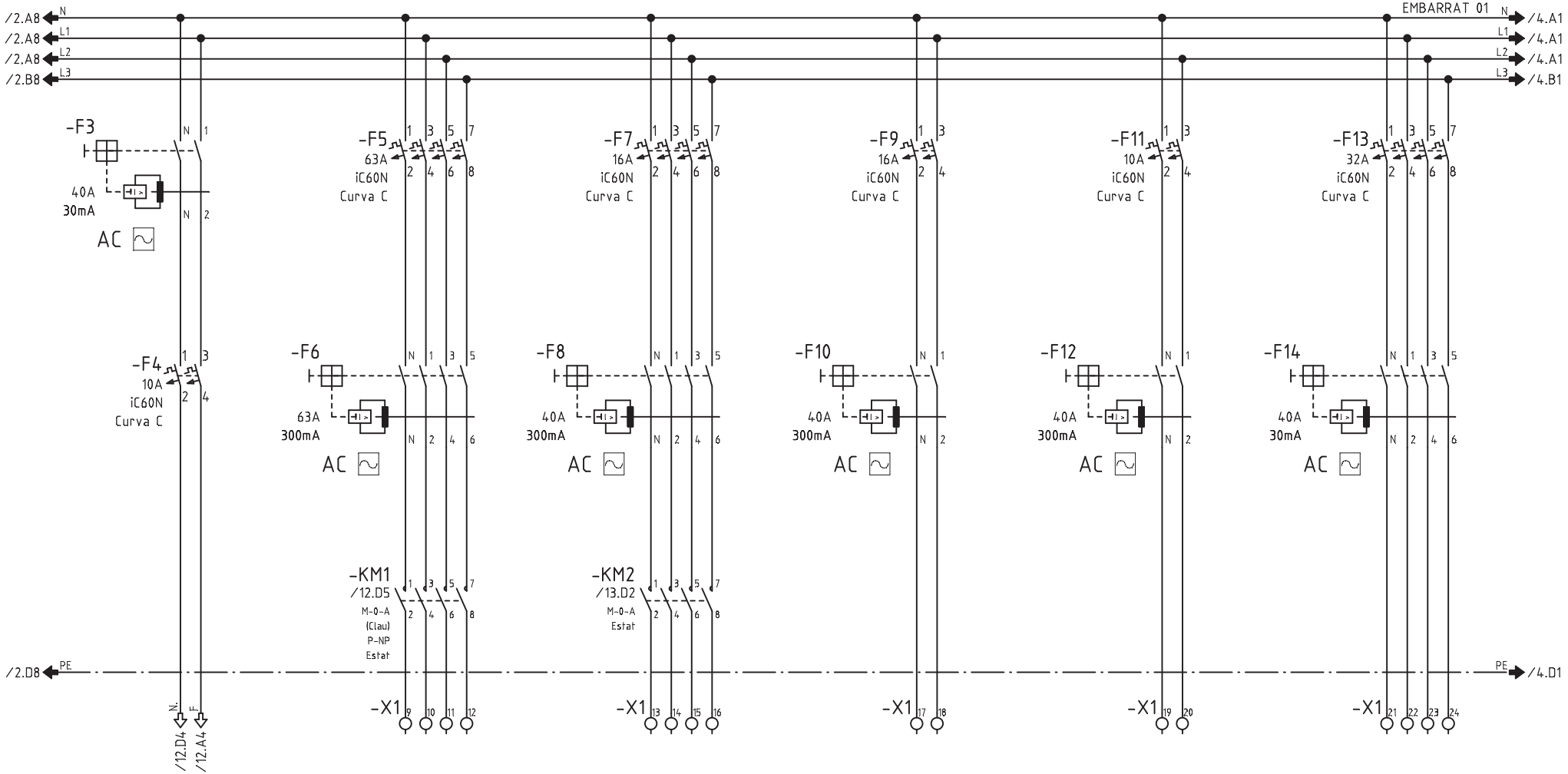

CIRCUITO		101	102	103	104	105
DENOMINACION	MANIOBRA	LINIA EXTERIOR EVENTS	E. PATI TESTA BM	E. LOCALS TECNICS I NUCLI	E. EMERGENCIA	PRESES SERVEI
POTENCIA (W)		15000	2400	600	150	1500
INTENSIDAD (A)		27	4.3	2.6	0.65	2.7
SECCION (mm^2)		4x50+25	4x2.5+2.5	2x2.5+2.5	2x1.5+1.5	4x6+6

Nº ECN Fecha Nombre

alainsa elecnor

ATENCION: ESTE DOCUMENTO CONTIENE DATOS PROPIEDAD ALAINSA-ELECNOR

NINGUNA PARTE DE ESTE DOCUMENTO PUEDE COPIARSE, REPRODUCIRSE O USARSE SIN UN PERMISO POR ESCRITO.

A3

Escala FULL

INDICE PRODUCTO

Dibujado J.M.G.

Fecha 14.04.2016

Comprobado

Fecha

TITULO Y MAQUINA

QUADRE QM21
ESQUEMA ELECTRIC DE POTENCIA

Instalación:

Proyecto QM21 Fecha impr. 18.09.2017

Nº PLANO ALAINSA-ELECNOR

Hoja 3 de 19 Rev

SF_IEC_A3

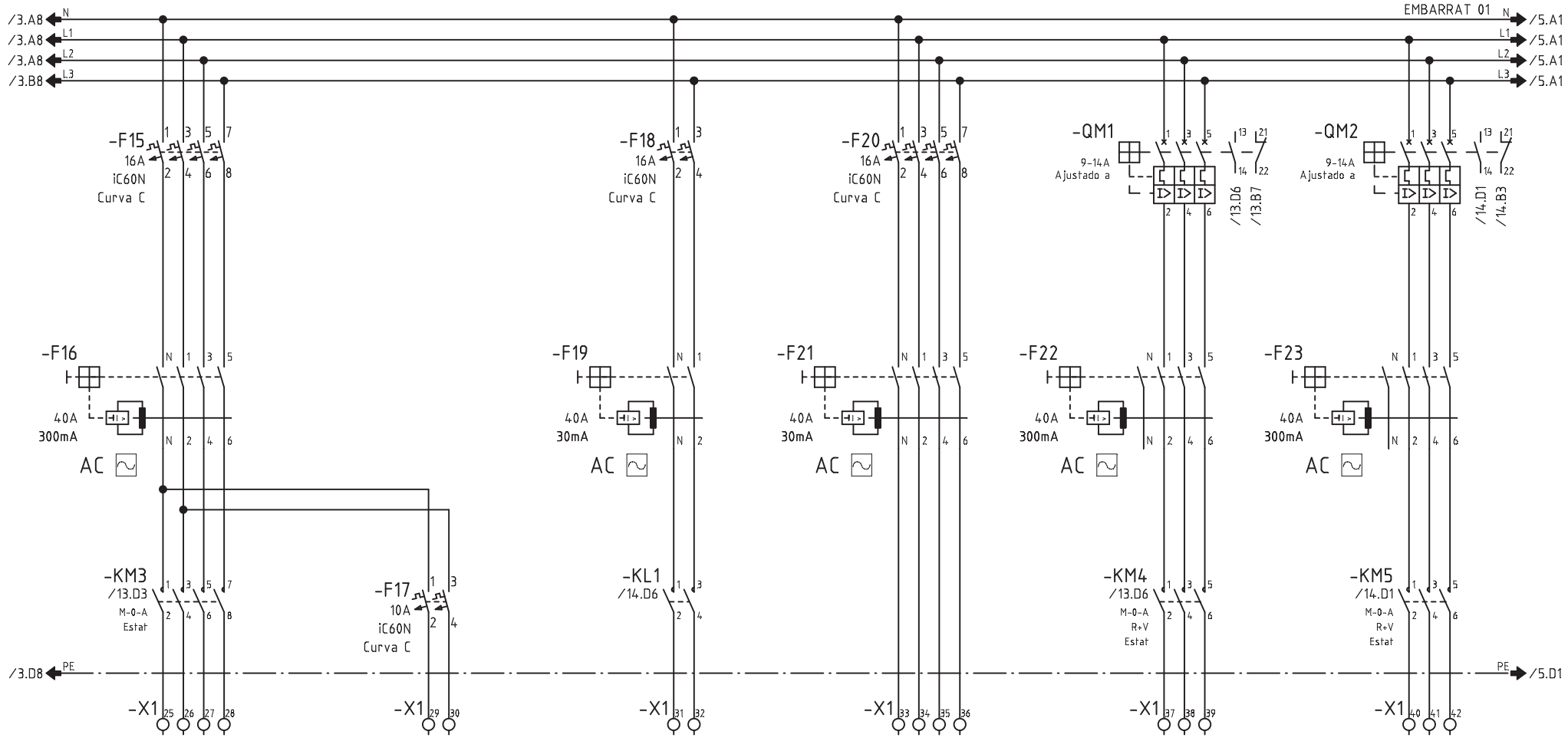

CIRCUITO	106	107	108	109+110	111	112
DENOMINACION	E. CORONA BM	E. EMERGENCIA CORONA BM	E. GALERIA	PRESES CORRENT 3P+T + 2P+T	DESENFUMATGE VPS1 VENT 01	DESENFUMATGE VPS1 VENT 02
POTENCIA (W)	700	150	250	3000	5500	5500
INTENSIDAD (A)	3	0.65	1	4.5	9.9	9.9
SECCION (mm^2)	4x2.5+2.5	2x1.5+1.5	2x4+4	-	3x4+4	3x4+4

Nº ECN Fecha Nombre

alainsa elecnor

ATENCION: ESTE DOCUMENTO CONTIENE DATOS PROPIEDAD ALAINSA-ELECNOR

NINGUNA PARTE DE ESTE DOCUMENTO PUEDE COPIARSE, REPRODUCIRSE O USARSE SIN UN PERMISO POR ESCRITO.

A3

Escala FULL

INDICE PRODUCTO

Dibujado J.M.G.

Fecha 14.04.2016

Comprobado

Fecha

TITULO Y MAQUINA

QUADRE QM21
ESQUEMA ELECTRIC DE POTENCIA

Instalación:

Proyecto QM21 | Fecha impr. 18.09.2017

Nº PLANO ALAINSA-ELECNOR

Hoja 4 de 19 | Rev

SF_IEC_A3

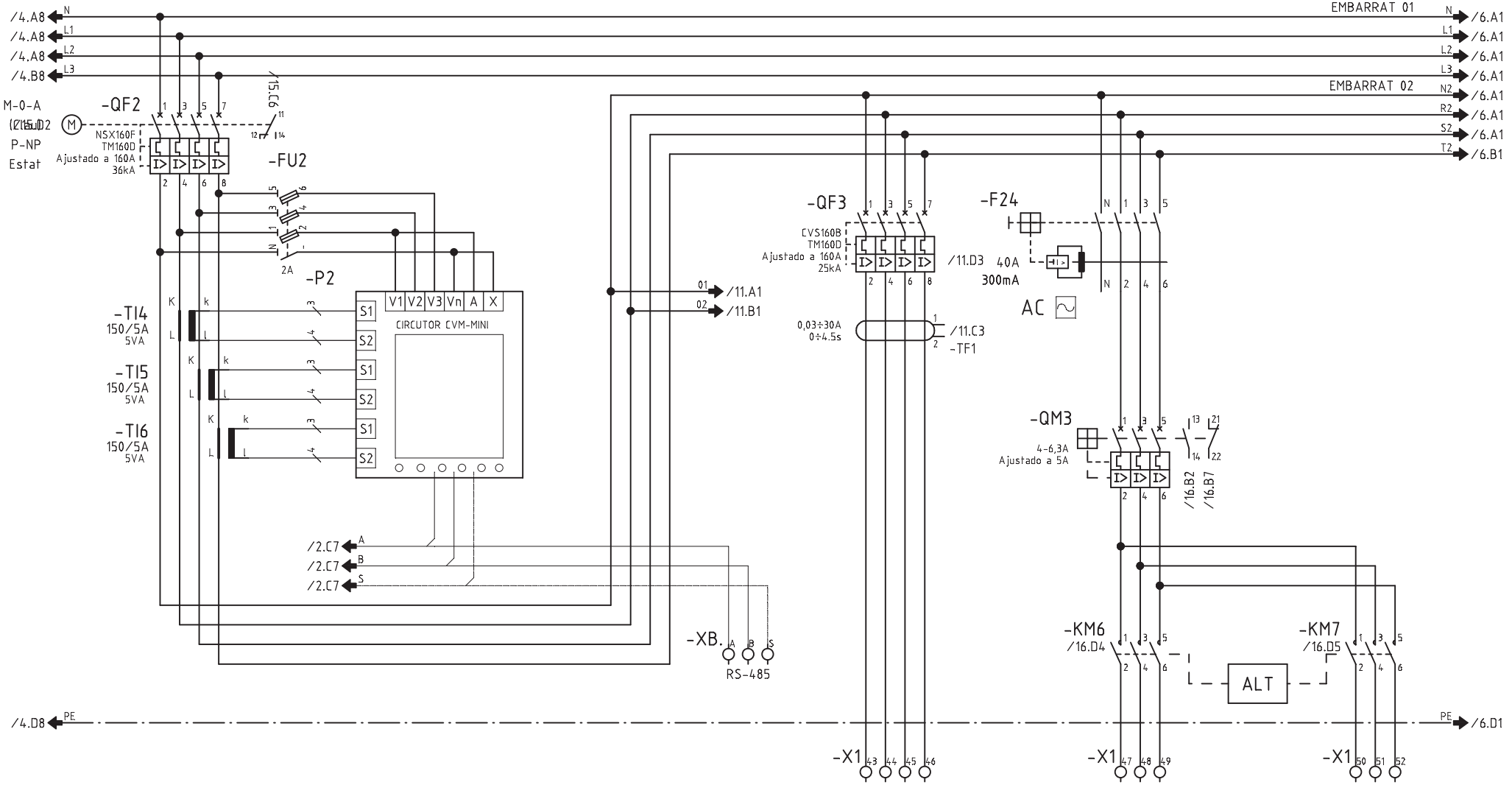

CIRCUITO	200			201	202	203
DENOMINACION	CLIMATITZACIO			BOMBA TERMICA BT6T	GEB3 GEB CONDENSACIÓ TERRENY	GEB3 GEB CONDENSACIÓ TERRENY
POTENCIA (W)	61250			54800	2200	2200
INTENSIDAD (A)	93.2			98.9	5	5
SECCION (mm²)	-			4x70+35	3x2.5+2.5	3x2.5+2.5

Nº ECN | Fecha | Nombre

alainsa | elecnor

ATENCION: ESTE DOCUMENTO CONTIENE DATOS PROPIEDAD ALAINSA-ELECNOR

NINGUNA PARTE DE ESTE DOCUMENTO PUEDE COPIARSE, REPRODUCIRSE O USARSE SIN UN PERMISO POR ESCRITO.

A3

Escala FULL

INDICE PRODUCTO
Dibujado J.M.G.
Fecha 14.04.2016
Comprobado
Fecha

TITULO Y MAQUINA

QUADRE QM21
ESQUEMA ELECTRIC DE POTENCIA

Instalación:
Proyecto QM21 | Fecha impr. 18.09.2017
Nº PLANO ALAINSA-ELECNOR
Hoja 5 de 19 | Rev

SF_IEC_A3

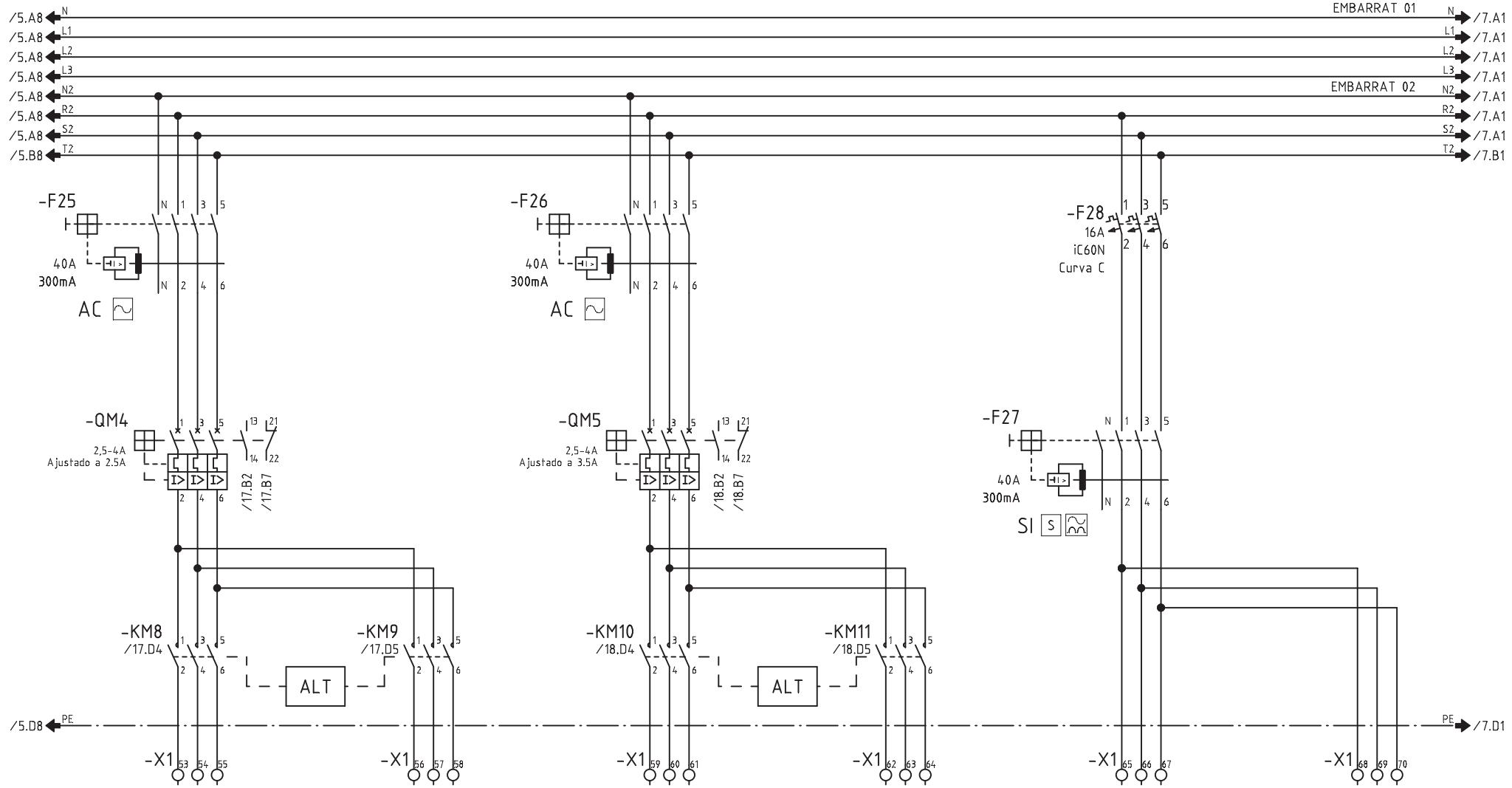

CIRCUITO	204	205	206	207	208	209
DENOMINACION	GEB1 GEB GEOTERMIA FRED	GEB1 GEB GEOTERMIA FRED	GEB2 GEB GEOTERMIA CALOR	GEB2 GEB GEOTERMIA CALOR	GEB4 GEB SECUNDARI UTA AF (VF)	GEB4 GEB SECUNDARI UTA AF (VF)
POTENCIA (W)	1100	1100	1500	1500	1100	1100
INTENSIDAD (A)	2.5	2.5	3.5	3.5	2.5	2.5
SECCION (mm^2)	3x2.5+2.5	3x2.5+2.5	3x2.5+2.5	3x2.5+2.5	3x2.5+2.5	3x2.5+2.5

Nº ECN Fecha Nombre

alainsa elecnor

ATENCION: ESTE DOCUMENTO CONTIENE DATOS PROPIEDAD ALAINSA-ELECNOR

NINGUNA PARTE DE ESTE DOCUMENTO PUEDE COPIARSE, REPRODUCIRSE O USARSE SIN UN PERMISO POR ESCRITO.

A3

Escala FULL

INDICE PRODUCTO

Dibujado J.M.G.

Fecha 14.04.2016

Comprobado

Fecha

TITULO Y MAQUINA

QUADRE QM21
ESQUEMA ELECTRIC DE POTENCIA

Instalación:

Proyecto QM21 | Fecha impr. 18.09.2017

Nº PLANO ALAINSA-ELECNOR

Hoja 6 de 19 | Rev

SF_IEC_A3

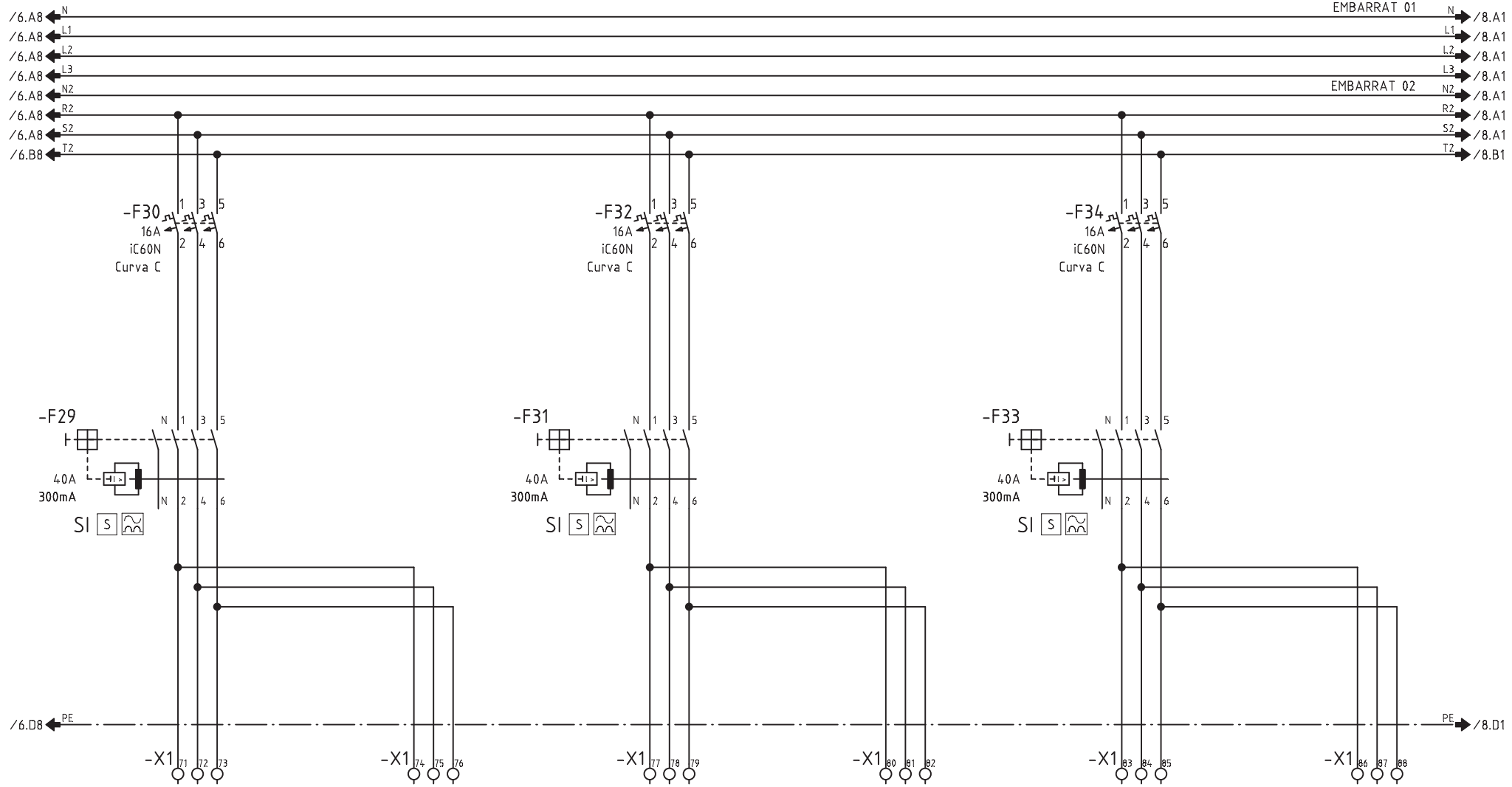

CIRCUITO	210	211	212	213	214	215
DENOMINACION	GEB 6 GEB SECUNDARI AF ANELL GEOTERMIC (VF)	GEB 6 GEB SECUNDARI AF ANELL GEOTERMIC (VF)	GEB 5 GEB SECUNDARI UTA AC (VF)	GEB 5 GEB SECUNDARI UTA AC (VF)	GEB 7 GEB SECUNDARI AC ANELL GEOTERMIC	GEB 7 GEB SECUNDARI AC ANELL GEOTERMIC
POTENCIA (W)	750	750	1100	1100	550	550
INTENSIDAD (A)	2	2	2.5	2.5	1.5	1.5
SECCION (mm^2)	3x2.5+2.5	3x2.5+2.5	3x2.5+2.5	3x2.5+2.5	3x2.5+2.5	3x2.5+2.5

Nº ECN Fecha Nombre

alainsa elecnor

ATENCION: ESTE DOCUMENTO CONTIENE DATOS PROPIEDAD ALAINSA-ELECNOR

NINGUNA PARTE DE ESTE DOCUMENTO PUEDE COPIARSE, REPRODUCIRSE O USARSE SIN UN PERMISO POR ESCRITO.

A3

Escala FULL

INDICE PRODUCTO

Dibujado J.M.G.

Fecha 14.04.2016

Comprobado

Fecha

TITULO Y MAQUINA

QUADRE QM21
ESQUEMA ELECTRIC DE POTENCIA

Instalación:

Proyecto QM21 | Fecha impr. 18.09.2017

Nº PLANO ALAINSA-ELECNOR

Hoja 7 de 19 | Rev

SF_IEC_A3

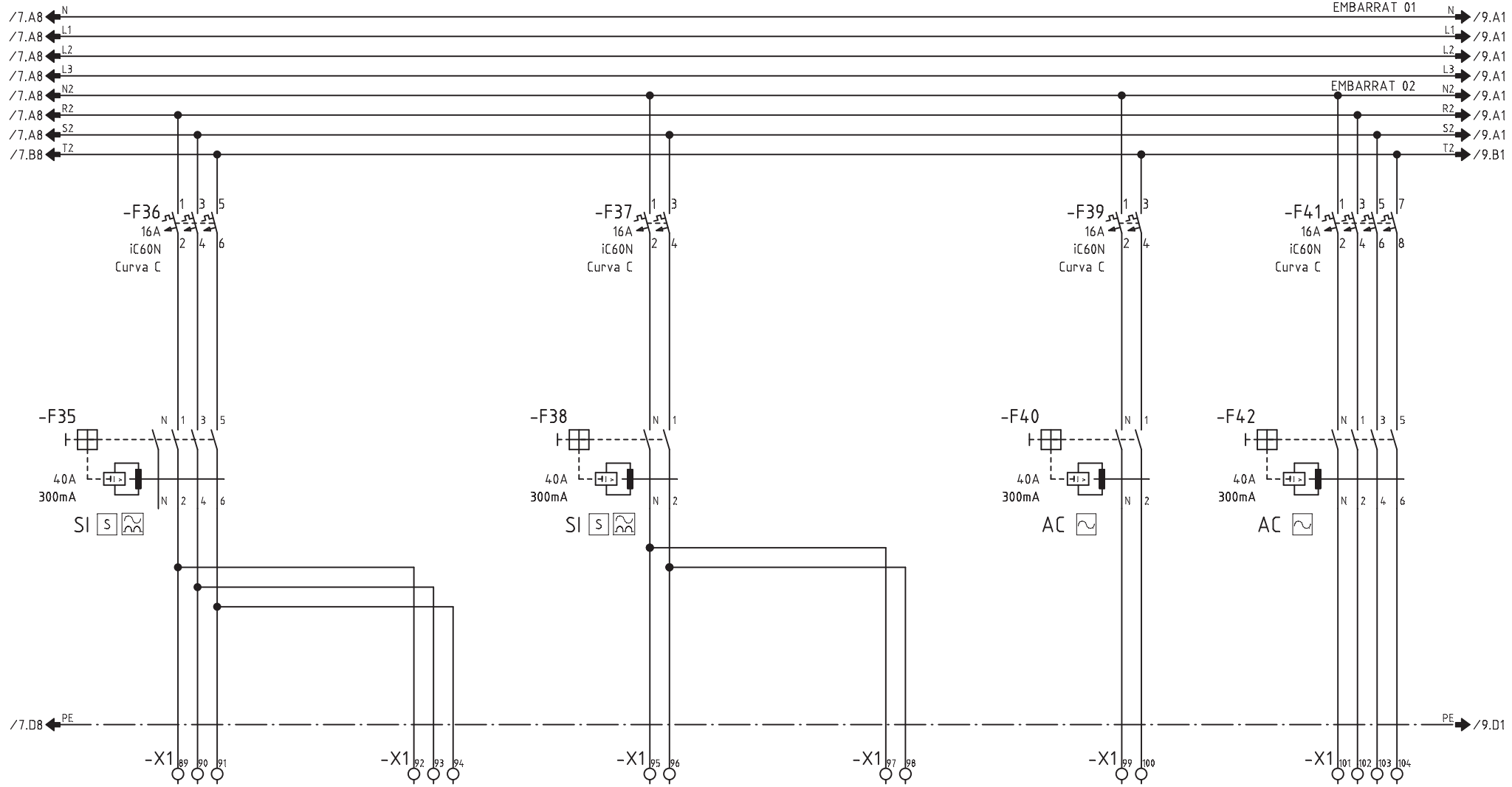

CIRCUITO	216	217	218	219	220	221
DENOMINACION	GEB 8 GEB SECUNDARI ACS MERCAT	GEB 8 GEB SECUNDARI ACS MERCAT	GEB 9 GEB SECUNDARI ACS INFERIOR	GEB 9 GEB SECUNDARI ACS INFERIOR	RESERVA 01	RESERVA 02
POTENCIA (W)	1100	1100	160	160	200	500
INTENSIDAD (A)	2.5	2.5	1.3	1.3	-	-
SECCION (mm^2)	3x2.5+2.5	3x2.5+2.5	2x2.5+2.5	2x2.5+2.5	-	-

Nº ECN Fecha Nombre

alainsa elecnor

ATENCION: ESTE DOCUMENTO CONTIENE DATOS PROPIEDAD ALAINSA-ELECNOR

NINGUNA PARTE DE ESTE DOCUMENTO PUEDE COPIARSE, REPRODUCIRSE O USARSE SIN UN PERMISO POR ESCRITO.

A3

Escala FULL

INDICE PRODUCTO

Dibujado J.M.G.

Fecha 14.04.2016

Comprobado

Fecha

TITULO Y MAQUINA

QUADRE QM21
ESQUEMA ELECTRIC DE POTENCIA

Instalación:

Proyecto QM21 Fecha impr. 18.09.2017

Nº PLANO ALAINSA-ELECNOR

Hoja 8 de 19 Rev

SF_IEC_A3

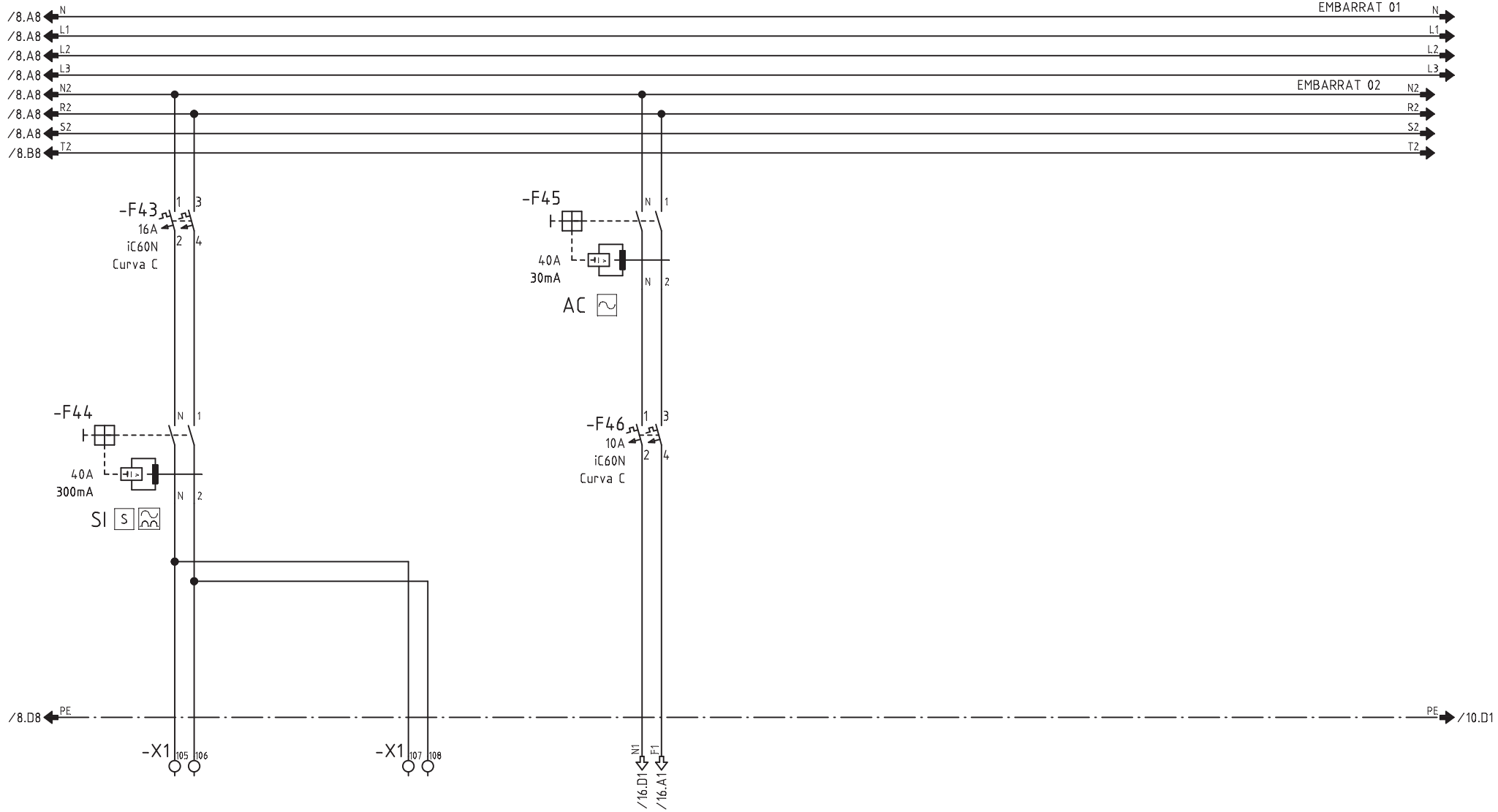

CIRCUITO	222	223				
DENOMINACION	RESERVA 03	RESERVA 04	MANIOBRA CLIMA			
POTENCIA (W)	500	500				
INTENSIDAD (A)	-	-				
SECCION (mm^2)	-	-				

Nº ECN Fecha Nombre

alainsa elecnor

ATENCION: ESTE DOCUMENTO CONTIENE DATOS PROPIEDAD ALAINSA-ELECNOR

NINGUNA PARTE DE ESTE DOCUMENTO PUEDE COPIARSE, REPRODUCIRSE O USARSE SIN UN PERMISO POR ESCRITO.

A3

Escala FULL

INDICE PRODUCTO

Dibujado J.M.G.

Fecha 14.04.2016

Comprobado

Fecha

TITULO Y MAQUINA

QUADRE QM21

ESQUEMA ELECTRIC DE POTENCIA

Instalación:

Proyecto QM21 Fecha impr. 18.09.2017

Nº PLANO ALAINSA-ELECNOR

Hoja 9 de 19 Rev

SF_IEC_A3

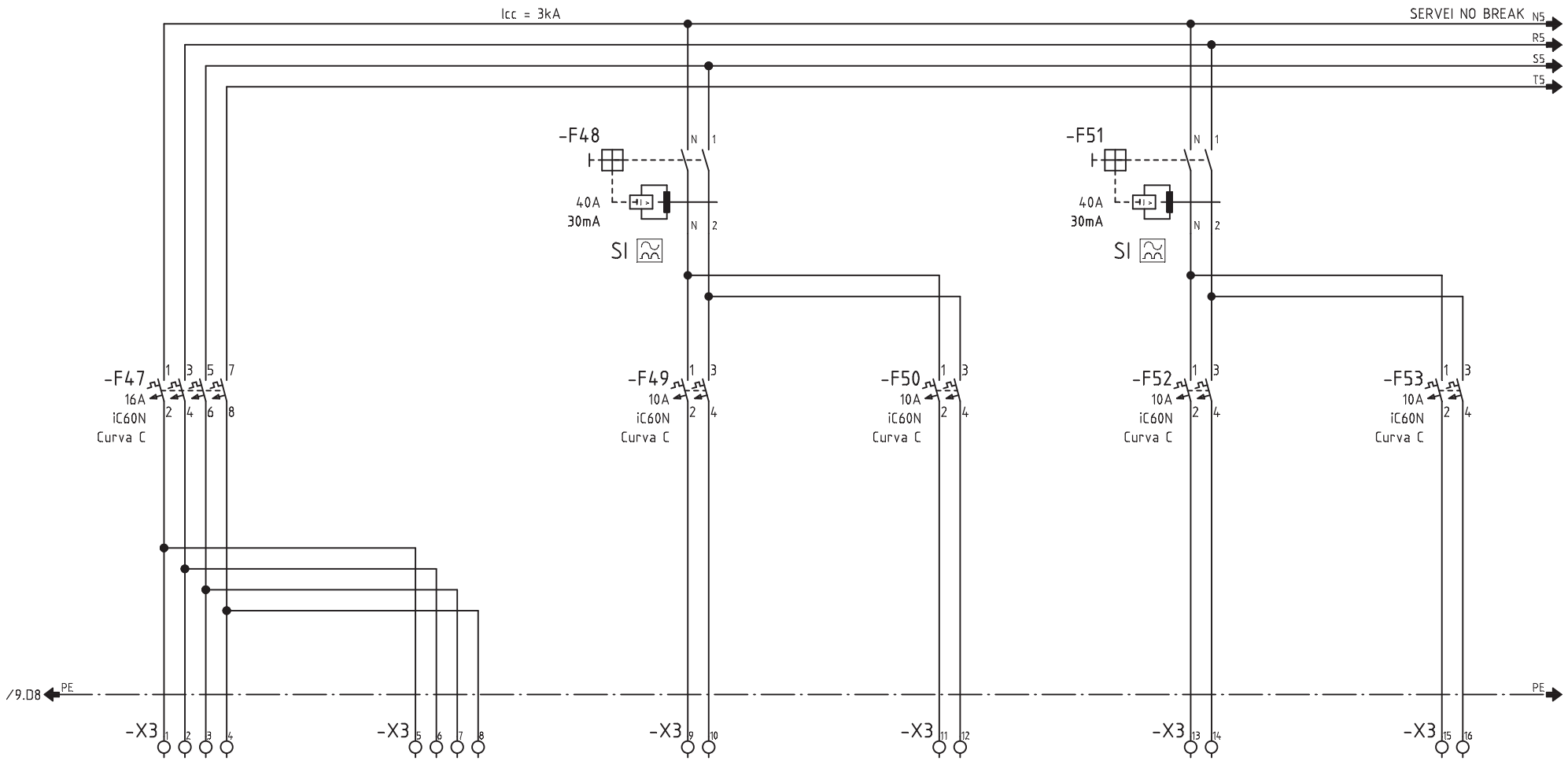

CIRCUITO	501/QM20	-	301	302	303	304
DENOMINACION	DE QUADRE QM20 SERVEI NO BREAK	A QM22 SERVEI NO BREAK	NB. CONTROLADOR	NB. RESERVA	NB. MANIOBRA 1/230VCA	NB. MANIOBRA 1/230VCA
POTENCIA (W)	750	-	250	200	250	250
INTENSIDAD (A)	1.14	-	1	0.9	1	1
SECCION (mm^2)	4x6+6	4x6+6	2x2.5+2.5	-	2x2.5+2.5	2x2.5+2.5

Nº ECN Fecha Nombre

alainsa elecnor

ATENCION: ESTE DOCUMENTO CONTIENE DATOS PROPIEDAD ALAINSA-ELECNOR

NINGUNA PARTE DE ESTE DOCUMENTO PUEDE COPIARSE, REPRODUCIRSE O USARSE SIN UN PERMISO POR ESCRITO.

A3

Escala FULL

INDICE PRODUCTO

Dibujado J.M.G.

Fecha 14.04.2016

Comprobado

Fecha

TITULO Y MAQUINA

QUADRE QM21
ESQUEMA ELECTRIC DE POTENCIA

Instalación:

Proyecto QM21 | Fecha impr. 18.09.2017

Nº PLANO ALAINSA-ELECNOR

Hoja 10 de 19 | Rev

SF_IEC_A3

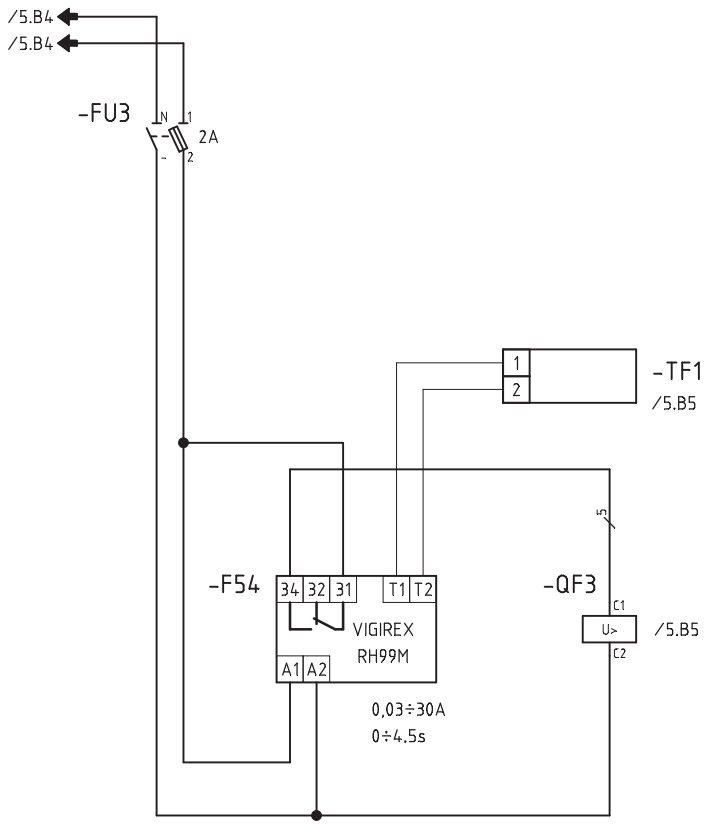

BOMBA TERMICA BT6T

Nº ECN Fecha Nombre	alainsa elecnor	ATENCION: ESTE DOCUMENTO CONTIENE DATOS PROPIEDAD ALAINSA-ELECNOR NINGUNA PARTE DE ESTE DOCUMENTO PUEDE COPIARSE, REPRODUCIRSE O USARSE SIN UN PERMISO POR ESCRITO.	A3 Escala FULL	INDICE PRODUCTO Dibujado J.M.G. Fecha 11.11.2016 Comprobado Fecha	TITULO Y MAQUINA QUADRE QM21 ESQUEMA UNIFILAR DE MANIOBRA	Instalación: Proyecto QM21 Fecha impr. 18.09.2017 Nº PLANO ALAINSA-ELECNOR Hoja 11 de 19 Rev	

SF_IEC_A3

Realizado por M.E.M. ROCHE, S.L. (R)

DESLLASTRATGE
DE QM10
(Tensió amb xarxa principal)
(230V)

-XM 1 2

-F55
6A
iC60N
Curva C

-KA1 A1 A2

A5 /15.A2

/3.E2 F. F. /13.A1

-KA1
C2

-SB2
Clau
P-NP "P"
C7
C6

-SB1

-KM1 A1 A2

-XM 3 -SB2 61 B6 "P" 62 -XM 4
Estat Selector "PREFERENT"

-XM 5 -SB2 13 B6 "NP" 14 -XM 6
Estat Selector "NO PREFERENT"

-XM 7 -KM1 53 D5 54 -XM 8
Estat Contactor

LINIA EXTERIOR
EVENTS

/3.E2 N. N. /13.D1

LINIA EXTERIOR
EVENTS

/3.D3 1 2
/3.D3 3 4
/3.D3 5 6
/3.D3 7 8
C8 53 54 61 62

Nº ECN	Fecha	Nombre	ATENCION: ESTE DOCUMENTO CONTIENE DATOS PROPIEDAD ALAINSA-ELECNOR NINGUNA PARTE DE ESTE DOCUMENTO PUEDE COPIARSE, REPRODUCIRSE O USARSE SIN UN PERMISO POR ESCRITO.	A3 Escala FULL	INDICE PRODUCTO Dibujado J.M.G. Fecha 11.11.2016 Comprobado Fecha	TITULO Y MAQUINA QUADRE QM21 ESQUEMA UNIFILAR DE MANIOBRA	Instalación: Proyecto QM21 Fecha impr. 18.09.2017 Nº PLANO ALAINSA-ELECNOR Hoja 12 de 19 Rev

SF_IEC_A3

Realizado por M.E.M. ROCHE, S.L. (R)

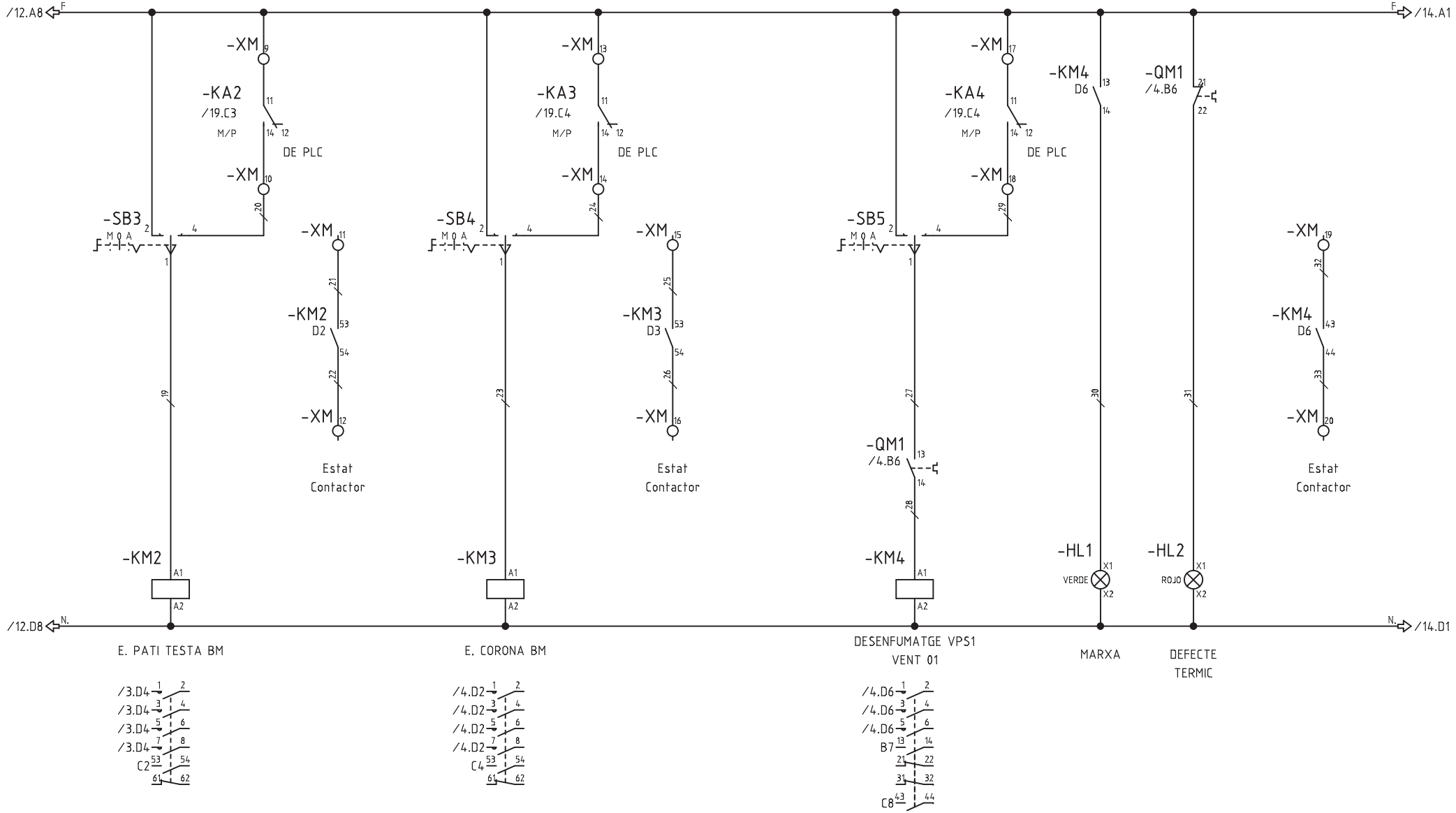

Nº ECN	Fecha	Nombre	alainsa elecnor	ATENCION: ESTE DOCUMENTO CONTIENE DATOS PROPIEDAD ALAINSA-ELECNOR NINGUNA PARTE DE ESTE DOCUMENTO PUEDE COPIARSE, REPRODUCIRSE O USARSE SIN UN PERMISO POR ESCRITO.	A3 Escala FULL	INDICE PRODUCTO Dibujado J.M.G. Fecha 11.11.2016 Comprobado Fecha	TITULO Y MAQUINA QUADRE QM21 ESQUEMA UNIFILAR DE MANIOBRA	Instalación: Proyecto QM21 Fecha impr. 18.09.2017 Nº PLANO ALAINSA-ELECNOR Hoja 13 de 19 Rev

SF_IEC_A3

Realizado por M.E.M. ROCHE, S.L. (R)

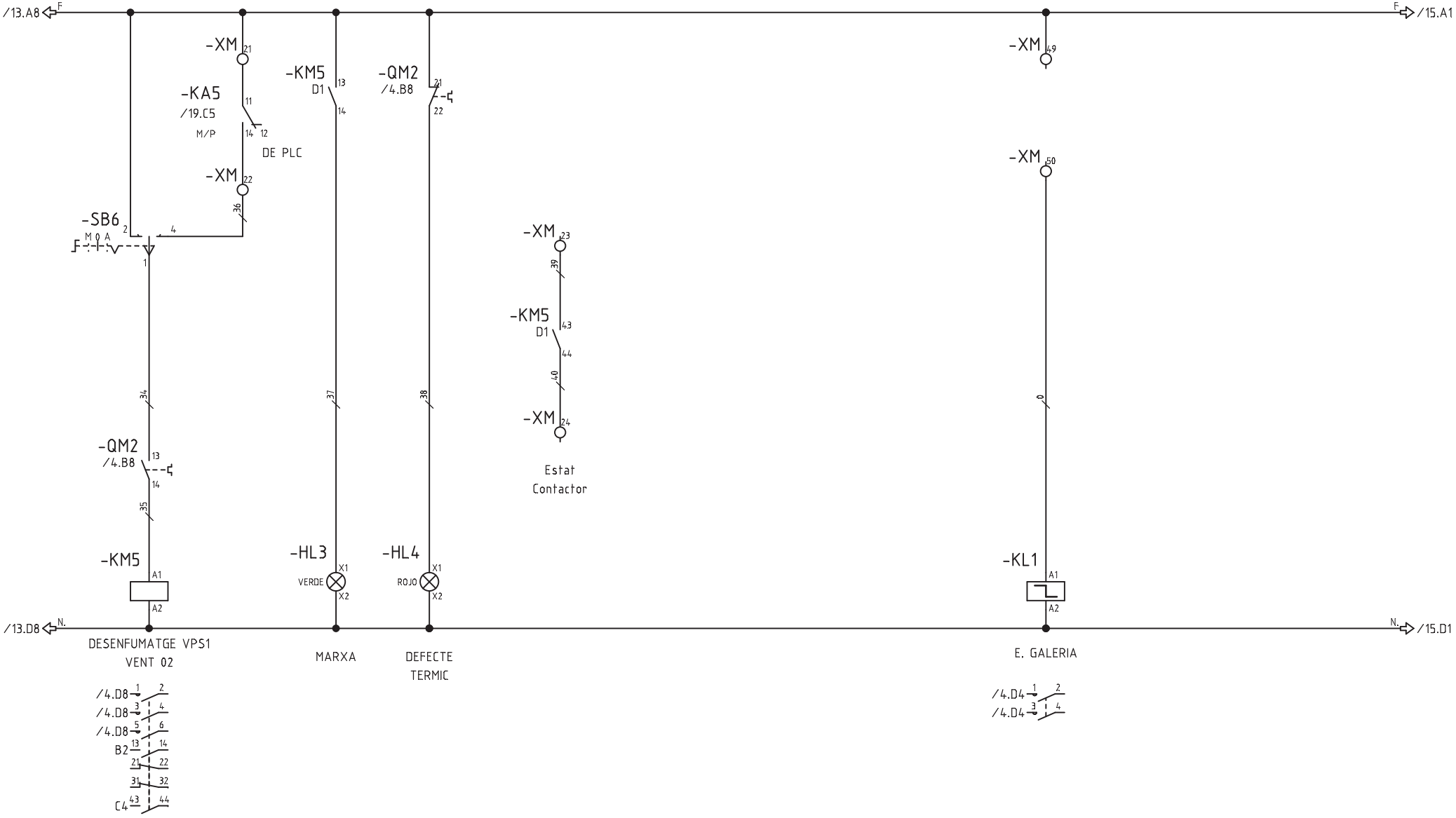

Nº ECN	Fecha	Nombre	ATENCION: ESTE DOCUMENTO CONTIENE DATOS PROPIEDAD ALAINSA-ELECNOR NINGUNA PARTE DE ESTE DOCUMENTO PUEDE COPIARSE, REPRODUCIRSE O USARSE SIN UN PERMISO POR ESCRITO.	A3 Escala FULL	INDICE PRODUCTO Dibujado J.M.G. Fecha 11.11.2016 Comprobado Fecha	TITULO Y MAQUINA QUADRE QM21 ESQUEMA UNIFILAR DE MANIOBRA	Instalación: Proyecto QM21 Fecha impr. 18.09.2017 Nº PLANO ALAINSA-ELECNOR Hoja 14 de 19 Rev

SF_IEC_A3

Realizado por M.E.M. ROCHE, S.L. (R)

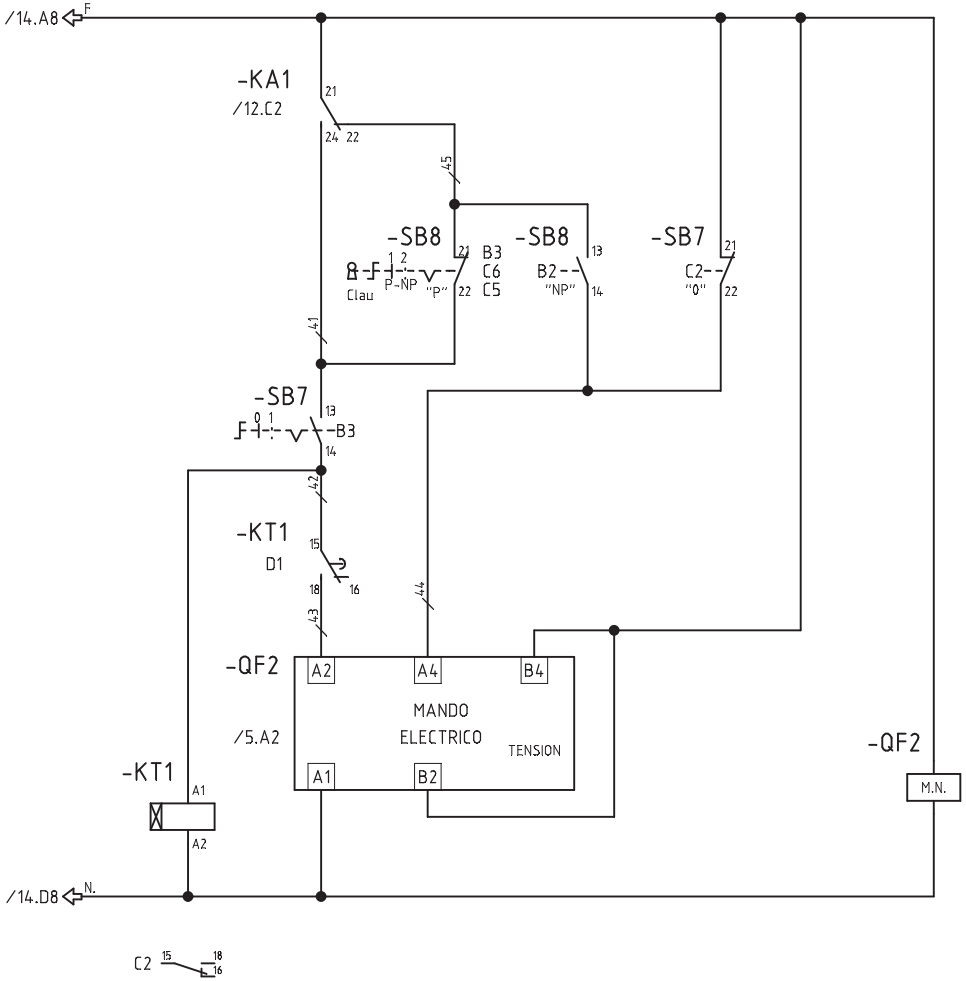

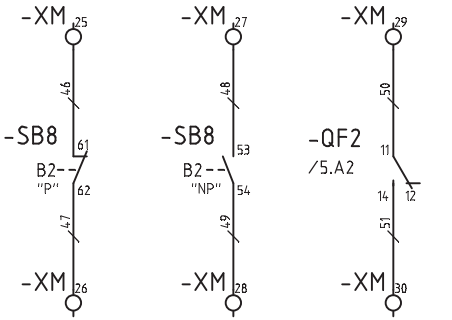

INT. GRAL. CLIMATITZACIO

Nº ECN	Fecha	Nombre	alainsa elecnor	ATENCION: ESTE DOCUMENTO CONTIENE DATOS PROPIEDAD ALAINSA-ELECNOR NINGUNA PARTE DE ESTE DOCUMENTO PUEDE COPIARSE, REPRODUCIRSE O USARSE SIN UN PERMISO POR ESCRITO.	A3 Escala FULL	INDICE PRODUCTO Dibujado J.M.G. Fecha 11.11.2016 Comprobado Fecha	TITULO Y MAQUINA QUADRE QM21 ESQUEMA UNIFILAR DE MANIOBRA	Instalación: Proyecto QM21 Fecha impr. 18.09.2017 Nº PLANO ALAINSA-ELECNOR Hoja 15 de 19 Rev

SF_IEC_A3

Realizado por M.E.M. ROCHE, S.L. (R)

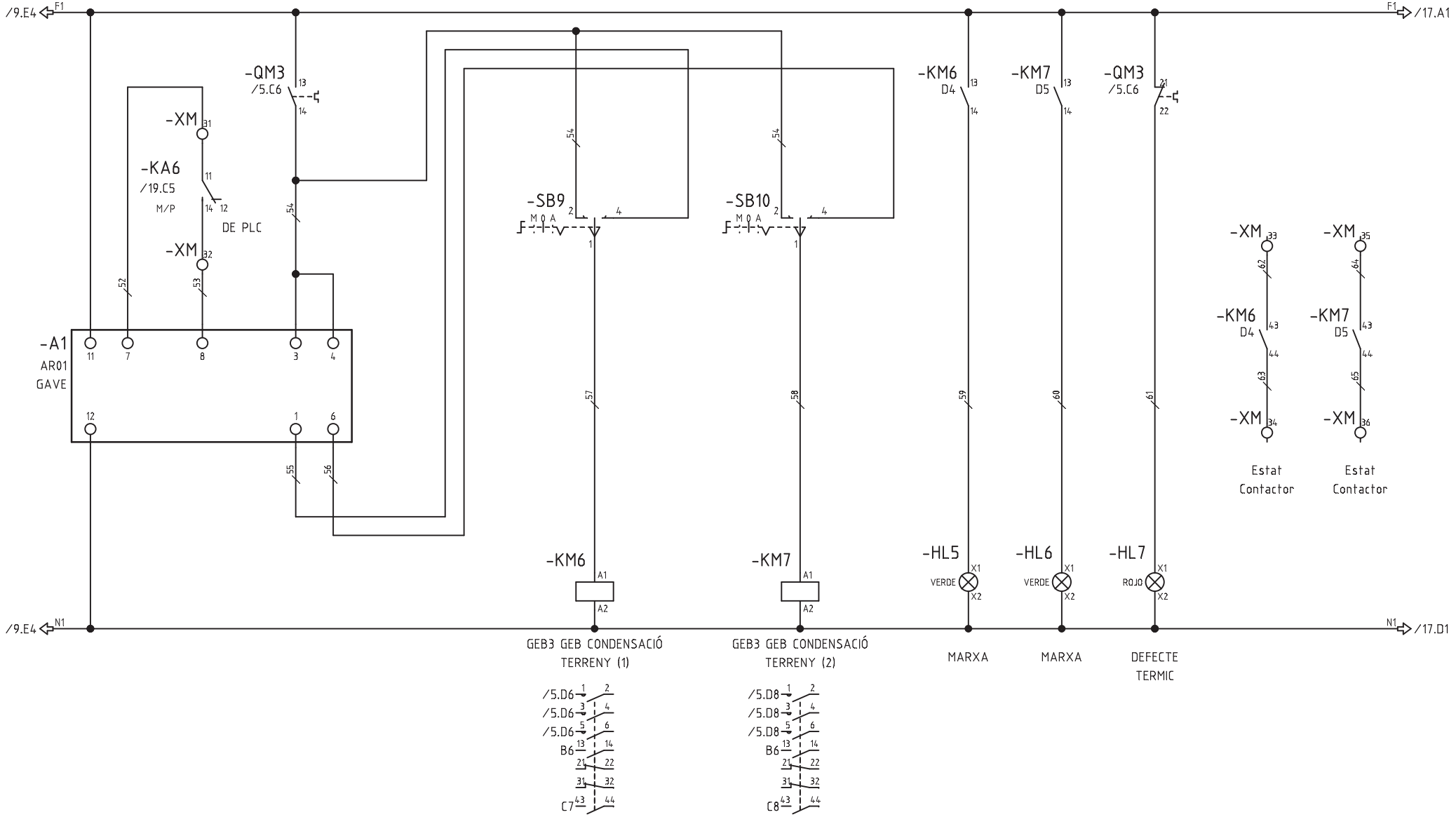

Nº ECN Fecha Nombre	alainsa elecnor	ATENCION: ESTE DOCUMENTO CONTIENE DATOS PROPIEDAD ALAINSA-ELECNOR NINGUNA PARTE DE ESTE DOCUMENTO PUEDE COPIARSE, REPRODUCIRSE O USARSE SIN UN PERMISO POR ESCRITO.	A3 Escala FULL	INDICE PRODUCTO Dibujado J.M.G. Fecha 20.06.2017 Comprobado Fecha	TITULO Y MAQUINA QUADRE QM21 ESQUEMA UNIFILAR DE MANIOBRA	Instalación: Proyecto QM21 Fecha impr. 18.09.2017 Nº PLANO ALAINSA-ELECNOR Hoja 16 de 19 Rev	

SF_IEC_A3

Realizado por M.E.M. ROCHE, S.L. (R)

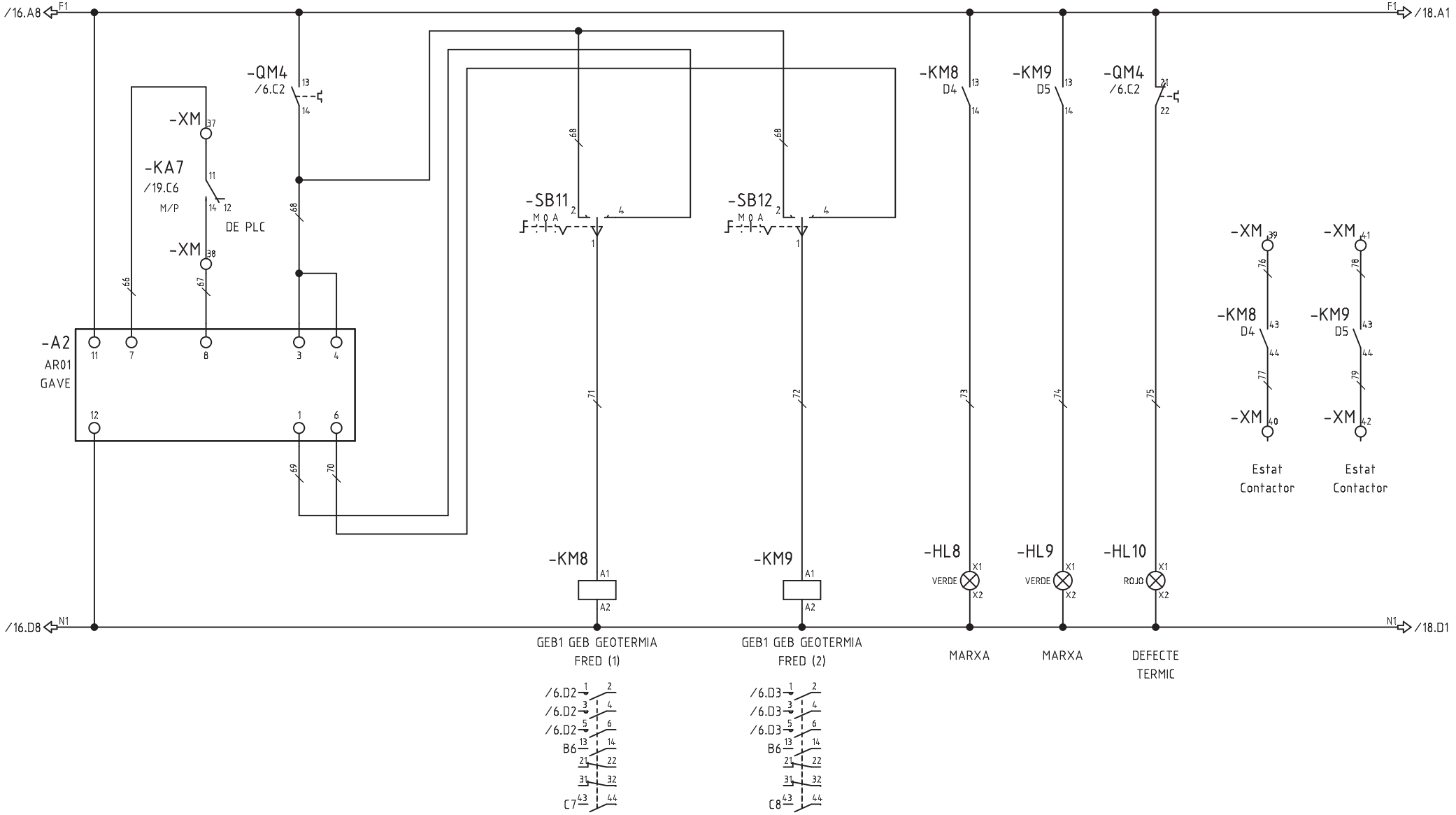

Nº ECN	Fecha	Nombre	ATENCION: ESTE DOCUMENTO CONTIENE DATOS PROPIEDAD ALAINSA-ELECNOR NINGUNA PARTE DE ESTE DOCUMENTO PUEDE COPIARSE, REPRODUCIRSE O USARSE SIN UN PERMISO POR ESCRITO.	A3 Escala FULL	INDICE PRODUCTO Dibujado J.M.G. Fecha 20.06.2017 Comprobado Fecha	TITULO Y MAQUINA QUADRE QM21 ESQUEMA UNIFILAR DE MANIOBRA	Instalación: Proyecto QM21 Fecha impr. 18.09.2017 Nº PLANO ALAINSA-ELECNOR Hoja 17 de 19 Rev

SF_IEC_A3

Realizado por M.E.M. ROCHE, S.L. (R)

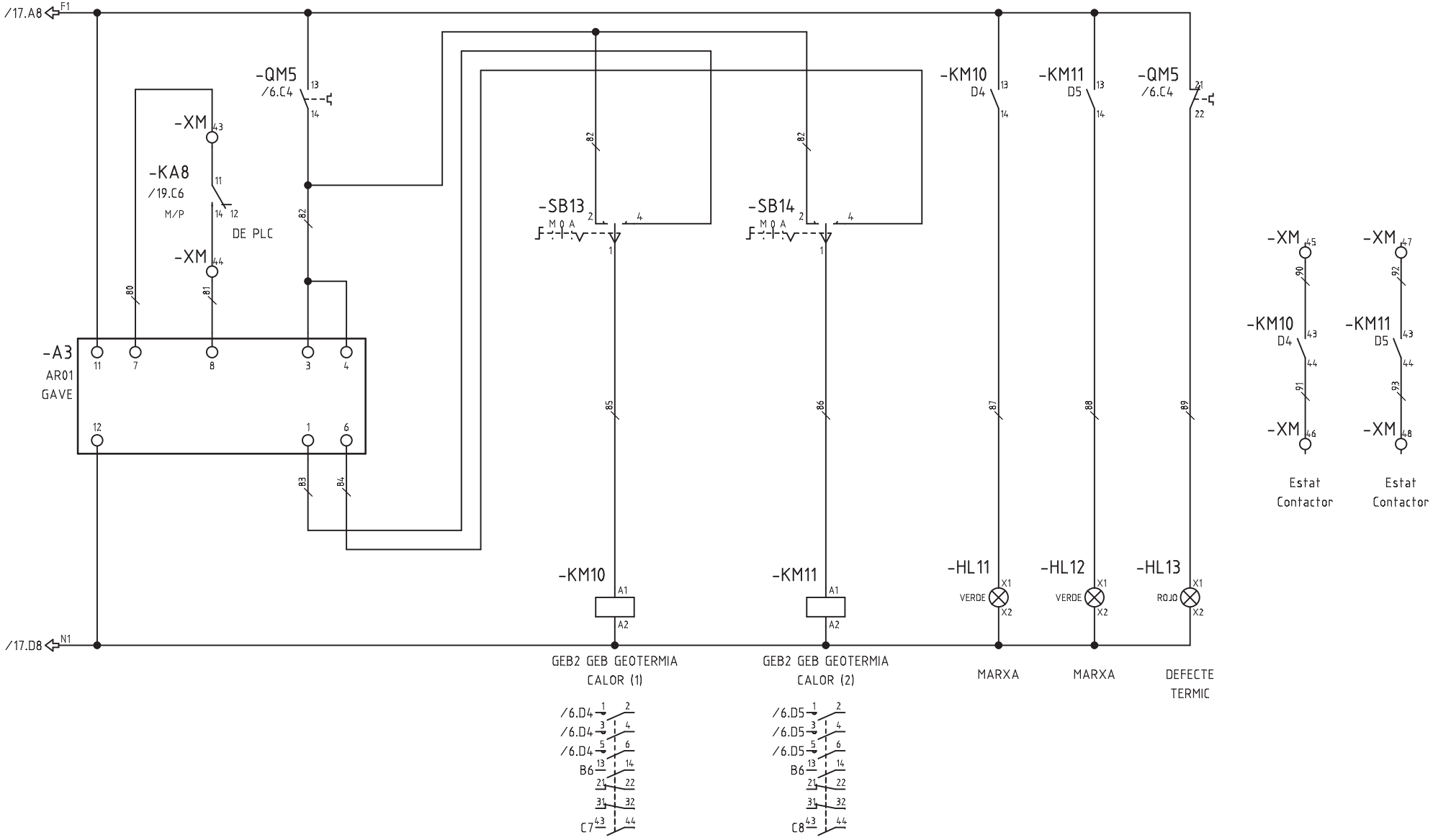

Nº ECN	Fecha	Nombre	alainsa elecnor	ATENCION: ESTE DOCUMENTO CONTIENE DATOS PROPIEDAD ALAINSA-ELECNOR NINGUNA PARTE DE ESTE DOCUMENTO PUEDE COPIARSE, REPRODUCIRSE O USARSE SIN UN PERMISO POR ESCRITO.	A3 Escala FULL	INDICE PRODUCTO Dibujado J.M.G. Fecha 20.06.2017 Comprobado Fecha	TITULO Y MAQUINA QUADRE QM21 ESQUEMA UNIFILAR DE MANIOBRA	Instalación: Proyecto QM21 Fecha impr. 18.09.2017 Nº PLANO ALAINSA-ELECNOR Hoja 18 de 19 Rev

SF_IEC_A3

Realizado por M.E.M. ROCHE, S.L. (R)

DE PLC

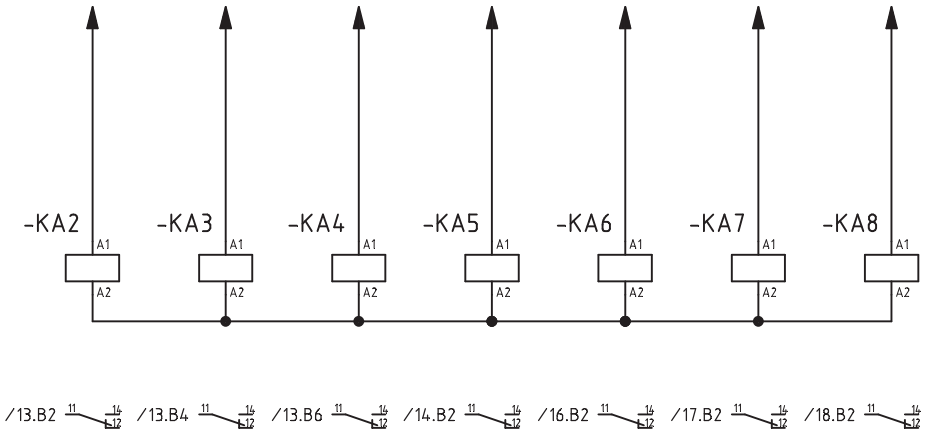

Nº ECN Fecha Nombre	alainsa elecnor	ATENCION: ESTE DOCUMENTO CONTIENE DATOS PROPIEDAD ALAINSA-ELECNOR NINGUNA PARTE DE ESTE DOCUMENTO PUEDE COPIARSE, REPRODUCIRSE O USARSE SIN UN PERMISO POR ESCRITO.	A3 Escala FULL	INDICE PRODUCTO Dibujado J.M.G. Fecha 28.12.2016 Comprobado Fecha	TITULO Y MAQUINA QUADRE QM21 ESQUEMA UNIFILAR DE MANIOBRA	Instalación: Proyecto QM21 Fecha impr. 18.09.2017 Nº PLANO ALAINSA-ELECNOR Hoja 19 de 19 Rev	

SF_IEC_A3

Realizado por M.E.M. ROCHE, S.L. (R)

Mercats de Barcelona

Institut Municipal de Mercats de Barcelona

QUADRE QM23 MERCAT PS3 BORRELL-MANSO

Cliente:	
Nº de referencia:	
Realizado por:	ALAINSA-ELECNOR
Producto:	QM23 - QUADRE MERCAT PS3 BORRELL-MANSO
Tipo:	DISTRIBUCIO I MANIOBRA
Instalación:	MERCAT DE SANT ANTONI
Lugar:	BARCELONA

Tensión alimentación:	400/230V
Intensidad embarrado:	100A
Intensidad cortocircuito:	6kA (UNE EN 60947-2)
Sección acometida:	–
Año de construcción:	2016
Tipo de armario:	–

Modificación	Fecha	Dibujado	Técnico	Descripción modificación
01	06.06.2016			Revisio esquema
02	05.11.2016			Revisio esquema
03	09.11.2016			Revisio esquema + afegida maniobra
04	13.09.2017	J.M.G.		REVISIÓ ESQUEMA

Proyecto:	QM23
Fecha inicio:	14.04.2016
Técnico:	
Dibujado:	J.M.G.
Librería:	
Revisado:	

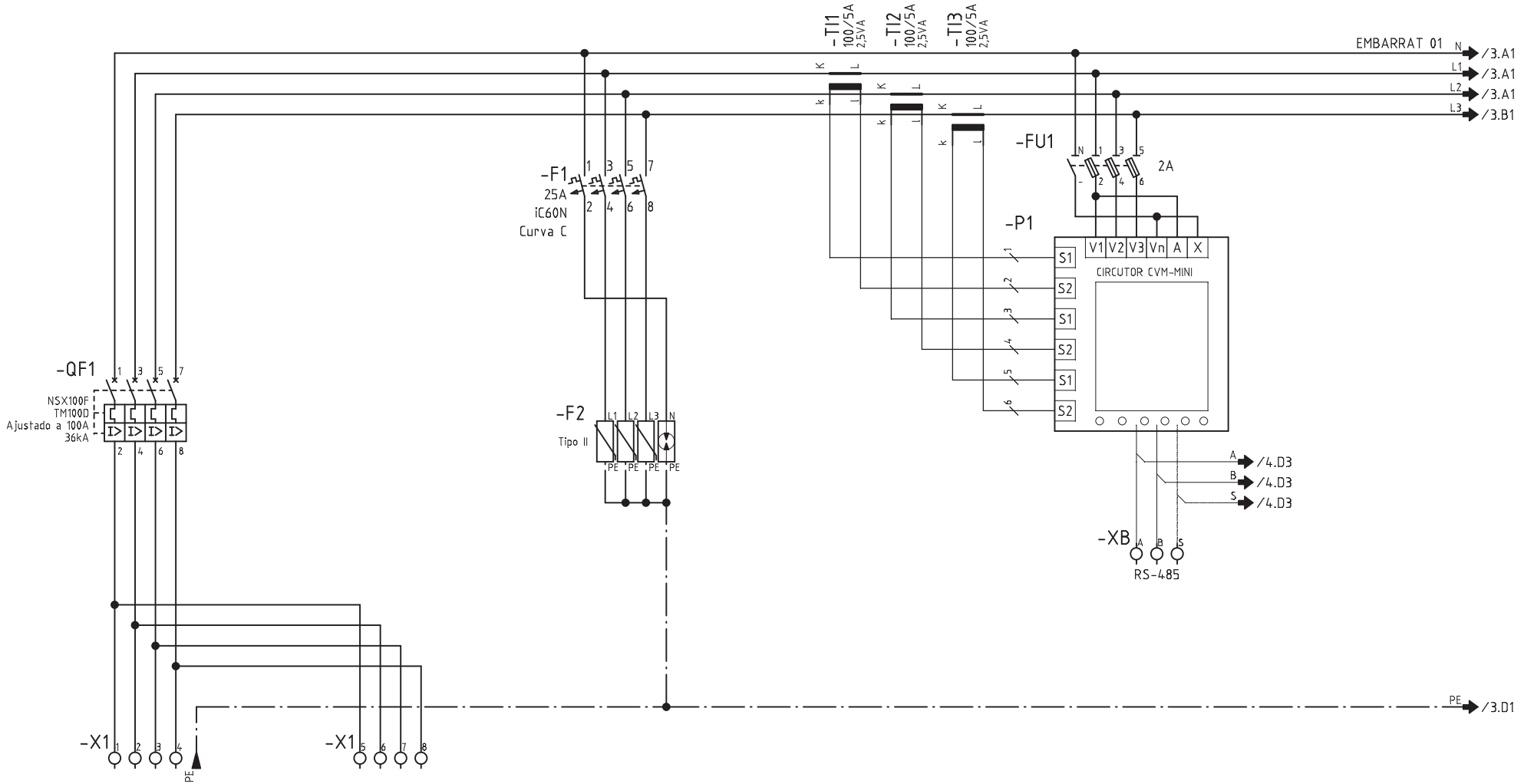

CIRCUITO	101/QM20	-				
DENOMINACION	DE QUADRE QM20 SERVEI NORMAL	A QUADRE QM24 SERVEI NORMAL	PROTECCIO SOBRETENSIONS TRANSITORIES			
POTENCIA (W)	34358	-				
INTENSIDAD (A)	51.91	-				
SECCION (mm^2)	3x95+1x95N+95T Al	3x95+1x95N+95T Al				

Nº ECN Fecha Nombre

alainsa elecnor

ATENCION: ESTE DOCUMENTO CONTIENE DATOS PROPIEDAD ALAINSA-ELECNOR

NINGUNA PARTE DE ESTE DOCUMENTO PUEDE COPIARSE, REPRODUCIRSE O USARSE SIN UN PERMISO POR ESCRITO.

A3

Escala FULL

INDICE PRODUCTO

Dibujado J.M.G.

Fecha 14.04.2016

Comprobado

Fecha

TITULO Y MAQUINA

QUADRE QM23
ESQUEMA ELECTRIC DE POTENCIA

Instalación:

Proyecto QM23 Fecha impr. 20.09.2017

Nº PLANO ALAINSA-ELECNOR

Hoja 2 de 25 Rev

SF_IEC_A3

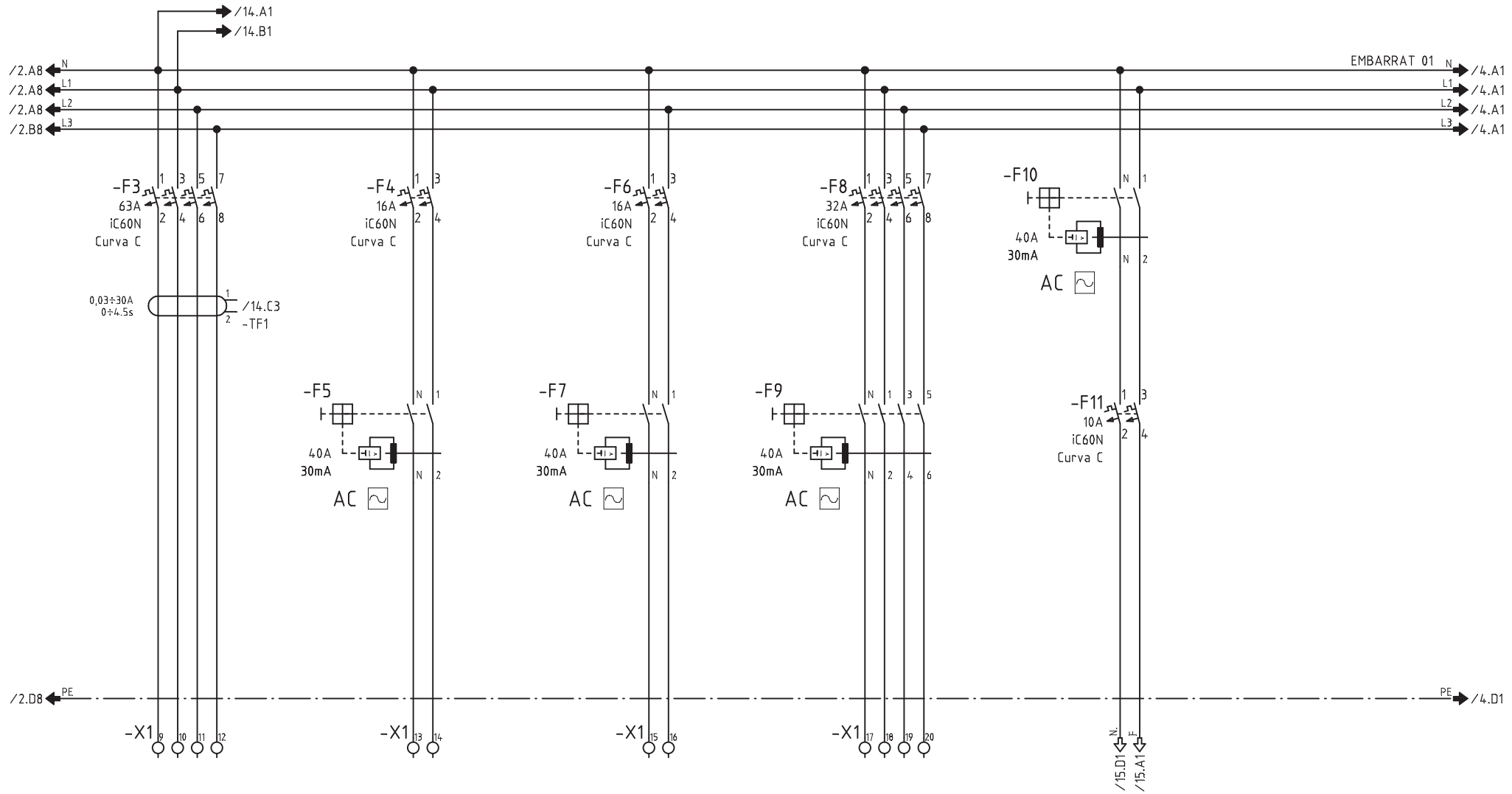

CIRCUITO	101	102	103	104+105		
DENOMINACION	A QUADRE QM231	PRESES DE CORRENT 24 HORES	G. RESERVA 01	PRESES CORRENT 3P+T + 2P+T	MANIOBRA	
POTENCIA (W)	19031	500	1000	3000		
INTENSIDAD (A)	29	2.2	-	4.4		
SECCION (mm^2)	4x25+16	2x2.5+2.5	-	4x6+6		

Nº ECN Fecha Nombre

alainsa elecnor

ATENCION: ESTE DOCUMENTO CONTIENE DATOS PROPIEDAD ALAINSA-ELECNOR

NINGUNA PARTE DE ESTE DOCUMENTO PUEDE COPIARSE, REPRODUCIRSE O USARSE SIN UN PERMISO POR ESCRITO.

A3

Escala FULL

INDICE PRODUCTO

Dibujado J.M.G.

Fecha 14.04.2016

Comprobado

Fecha

TITULO Y MAQUINA

QUADRE QM23
ESQUEMA ELECTRIC DE POTENCIA

Instalación:

Proyecto QM23 Fecha impr. 20.09.2017

Nº PLANO ALAINSA-ELECNOR

Hoja 3 de 25 Rev

SF_IEC_A3

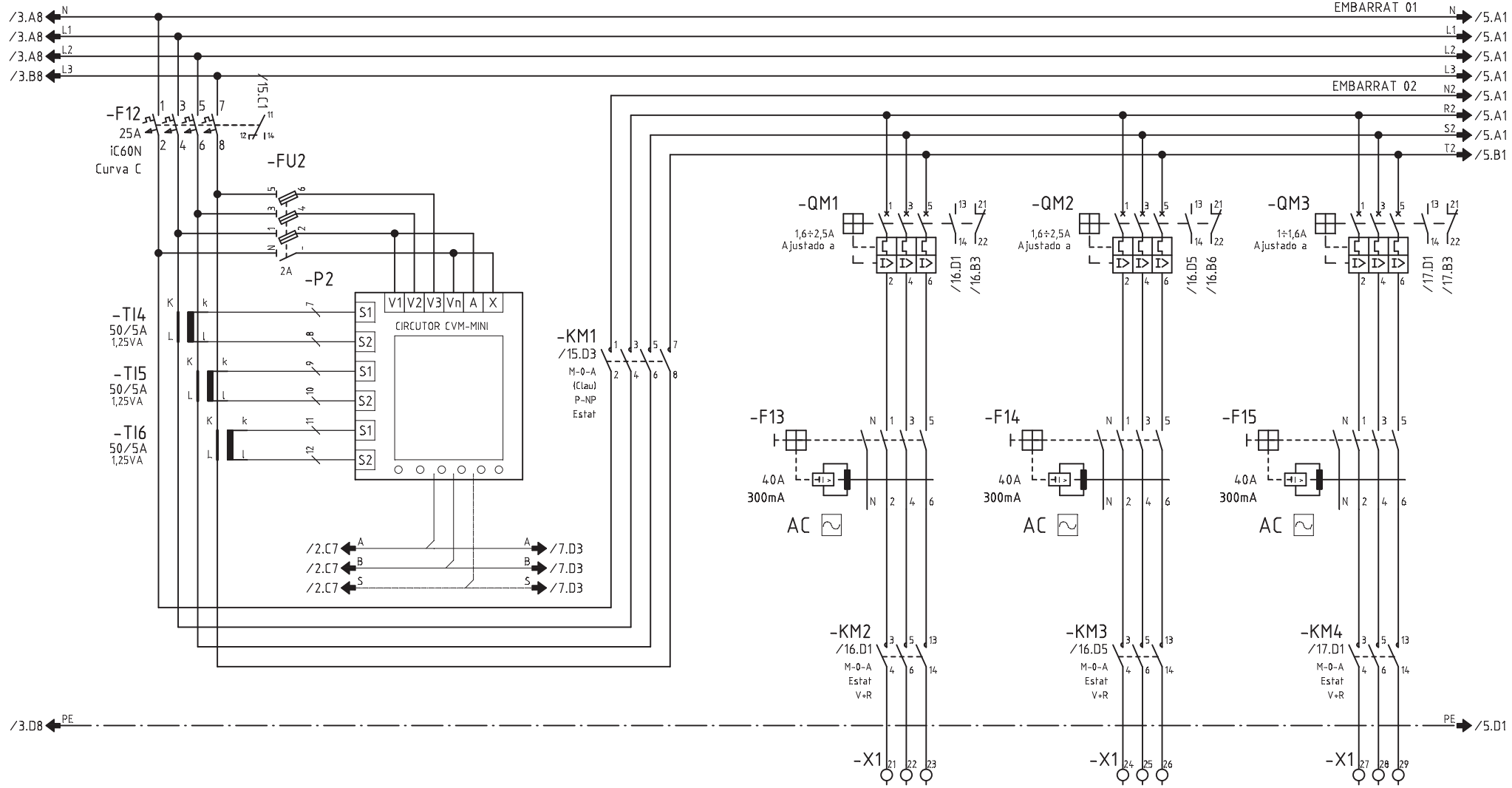

CIRCUITO	200			201	202	203
DENOMINACION	CLIMATITZACIO VENTILACIO			VENTILADOR IMPULSIO 23.01-BMM CHGT/4-630-6/14	VENTILADOR IMPULSIO 23.02-BMM CHGT/4-630-6/14	VENTILADOR IMPULSIO 23.03-BMB CHGT/4-560-6/12
POTENCIA (W)	4000			600	750	550
INTENSIDAD (A)	6			1.08	1.08	1.08
SECCION (mm^2)	-			3x2.5+2.5 SZ1	3x2.5+2.5 SZ1	3x2.5+2.5 SZ1

Nº ECN Fecha Nombre

alainsa elecnor

ATENCION: ESTE DOCUMENTO CONTIENE DATOS PROPIEDAD ALAINSA-ELECNOR

NINGUNA PARTE DE ESTE DOCUMENTO PUEDE COPIARSE, REPRODUCIRSE O USARSE SIN UN PERMISO POR ESCRITO.

A3

Escala FULL

INDICE PRODUCTO

Dibujado J.M.G.

Fecha 14.04.2016

Comprobado

Fecha

TITULO Y MAQUINA

QUADRE QM23

ESQUEMA ELECTRIC DE POTENCIA

Instalación:

Proyecto QM23 Fecha impr. 20.09.2017

Nº PLANO ALAINSA-ELECNOR

Hoja 4 de 25 Rev

SF_IEC_A3

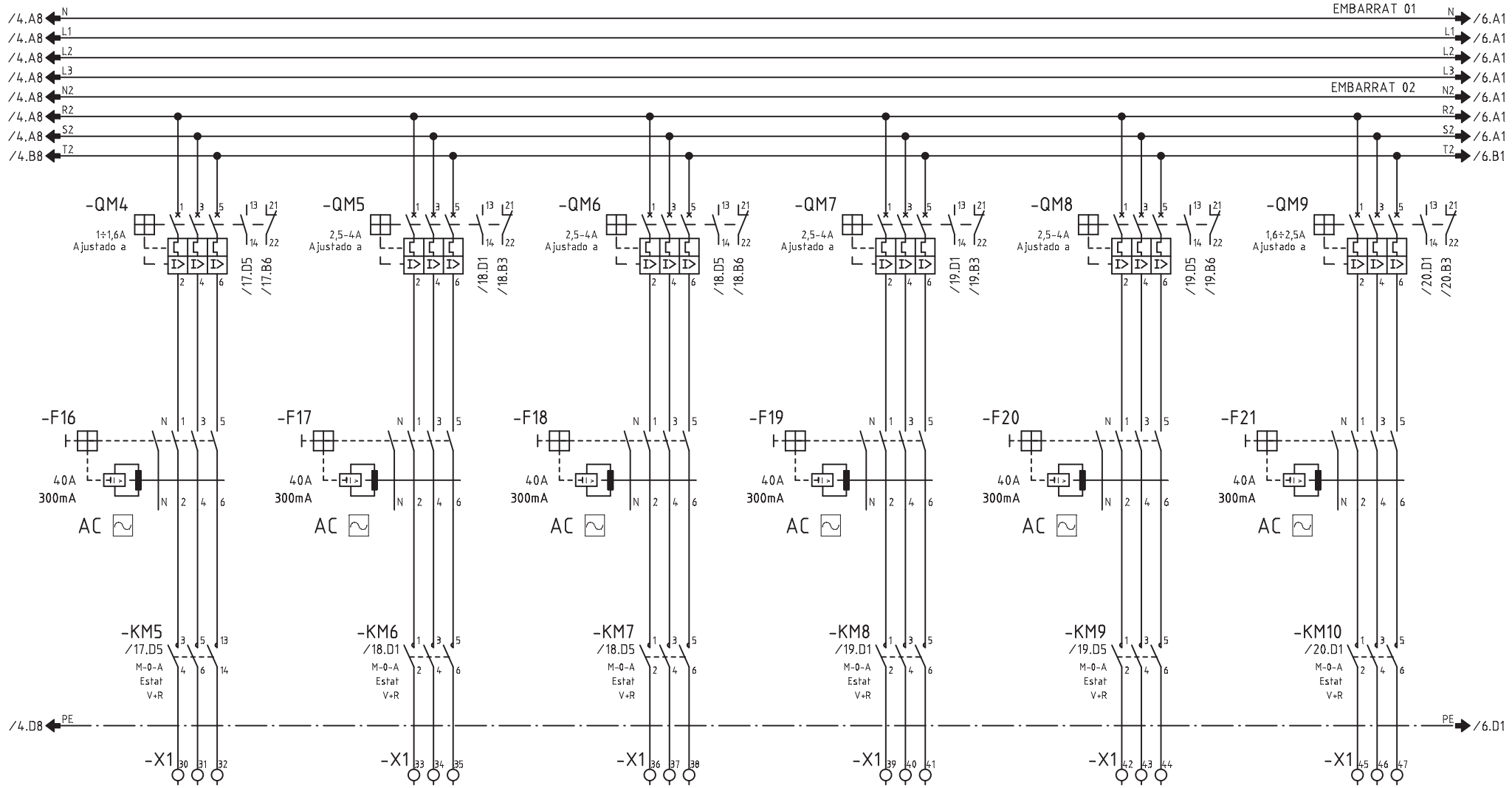

CIRCUITO	204	205	206	207	208	209
DENOMINACION	VENTILADOR IMPULSIO 23.04-BMB (RESERVA) CHGT/4-560-6/12	VENTILADOR EXTRACCIO 23.01-BMM CHGT/4-710-5/12	VENTILADOR EXTRACCIO 23.02-BMM (RESERVA) CHGT/4-710-5/12	VENTILADOR EXTRACCIO 23.03-BMB CHGT/4-710-5/18	VENTILADOR EXTRACCIO 23.04-BMB (RESERVA) CHGT/4-710-5/18	K. RESERVA 01
POTENCIA (W)	550	1100	1100	1100	1100	-
INTENSIDAD (A)	1.08	2.1	2.1	2.1	2.1	-
SECCION (mm^2)	3x2.5+2.5 SZ1	3x2.5+2.5 SZ1	3x2.5+2.5 SZ1	3x2.5+2.5 SZ1	3x2.5+2.5 SZ1	-

Nº ECN Fecha Nombre

alainsa elecnor

ATENCION: ESTE DOCUMENTO CONTIENE DATOS PROPIEDAD ALAINSA-ELECNOR

NINGUNA PARTE DE ESTE DOCUMENTO PUEDE COPIARSE, REPRODUCIRSE O USARSE SIN UN PERMISO POR ESCRITO.

A3

Escala FULL

INDICE PRODUCTO

Dibujado J.M.G.

Fecha 14.04.2016

Comprobado

Fecha

TITULO Y MAQUINA

QUADRE QM23
ESQUEMA ELECTRIC DE POTENCIA

Instalación:

Proyecto QM23 Fecha impr. 20.09.2017

Nº PLANO ALAINSA-ELECNOR

Hoja 5 de 25 Rev

SF_IEC_A3

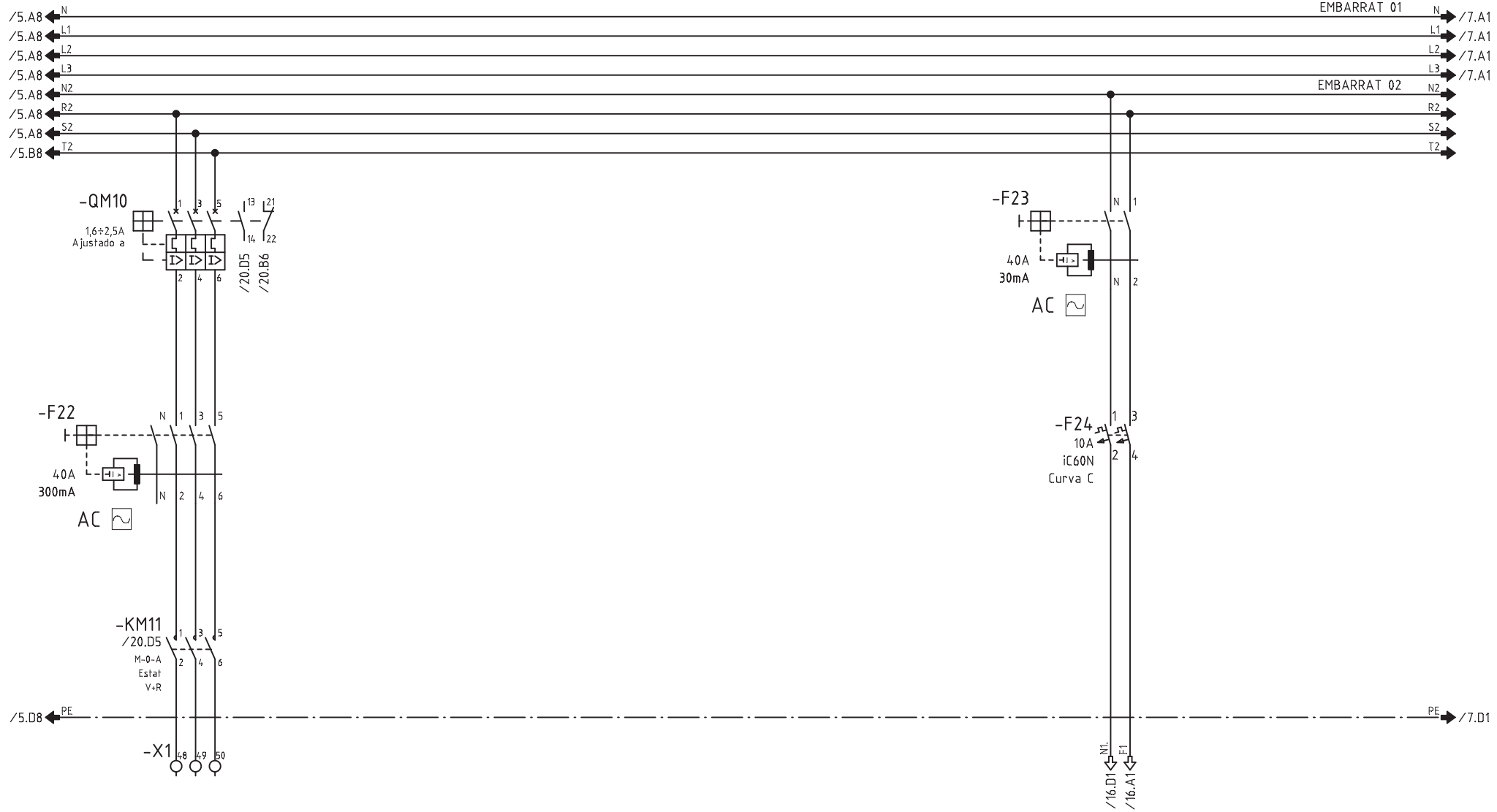

CIRCUITO	210					
DENOMINACION	K. RESERVA 02				MANIOBRA CLIMA	
POTENCIA (W)	-					
INTENSIDAD (A)	-					
SECCION (mm^2)	-					

Nº ECN Fecha Nombre

alainsa elecnor

ATENCION: ESTE DOCUMENTO CONTIENE DATOS PROPIEDAD ALAINSA-ELECNOR

NINGUNA PARTE DE ESTE DOCUMENTO PUEDE COPIARSE, REPRODUCIRSE O USARSE SIN UN PERMISO POR ESCRITO.

A3

Escala FULL

INDICE PRODUCTO	
Dibujado	J.M.G.
Fecha	14.04.2016
Comprobado	
Fecha	

TITULO Y MAQUINA

QUADRE QM23

ESQUEMA ELECTRIC DE POTENCIA

Instalación:

Proyecto QM23 | Fecha impr. 20.09.2017

Nº PLANO ALAINSA-ELECNOR

Hoja 6 de 25 | Rev

SF_IEC_A3

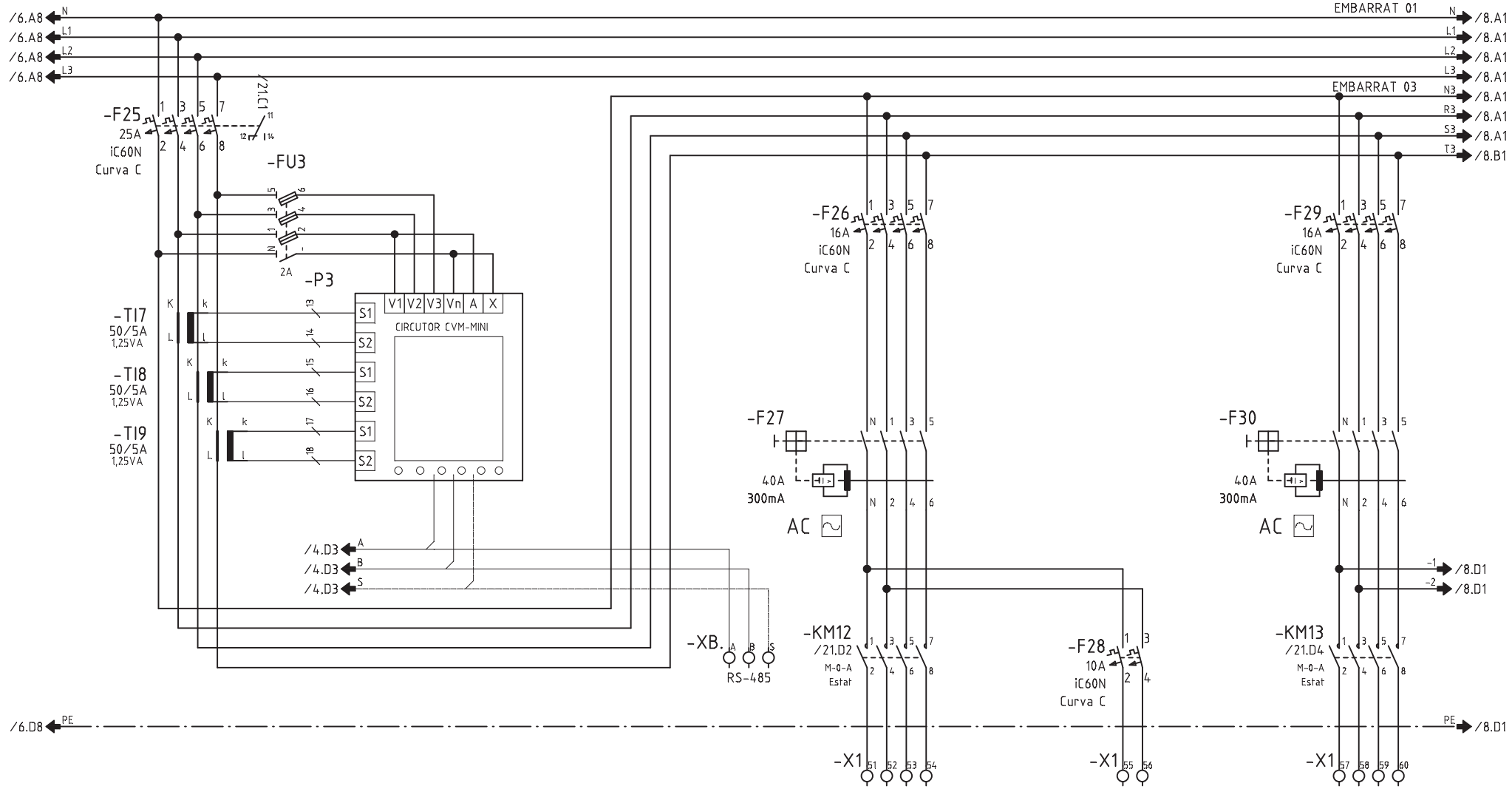

CIRCUITO	300			301	302.1	303.1
DENOMINACION	ENLLUMENAT			E. VIGILANCIA PASSADÍS CENTRAL	E. EMERGENCIA VIGILÀNCIA	E. GENERAL CENTRAL-LATERALS
POTENCIA (W)	6100			1000	100	1100
INTENSIDAD (A)	9.28			1.8	0.4	1.9
SECCION (mm^2)	-			4x2.5+2.5	2x1.5+1.5	4x2.5+2.5

Nº ECN Fecha Nombre

alainsa elecnor

ATENCION: ESTE DOCUMENTO CONTIENE DATOS PROPIEDAD ALAINSA-ELECNOR

NINGUNA PARTE DE ESTE DOCUMENTO PUEDE COPIARSE, REPRODUCIRSE O USARSE SIN UN PERMISO POR ESCRITO.

A3

Escala FULL

INDICE PRODUCTO

Dibujado J.M.G.

Fecha 14.04.2016

Comprobado

Fecha

TITULO Y MAQUINA

QUADRE QM23

ESQUEMA ELECTRIC DE POTENCIA

Instalación:

Proyecto QM23 Fecha impr. 20.09.2017

Nº PLANO ALAINSA-ELECNOR

Hoja 7 de 25 Rev

SF_IEC_A3

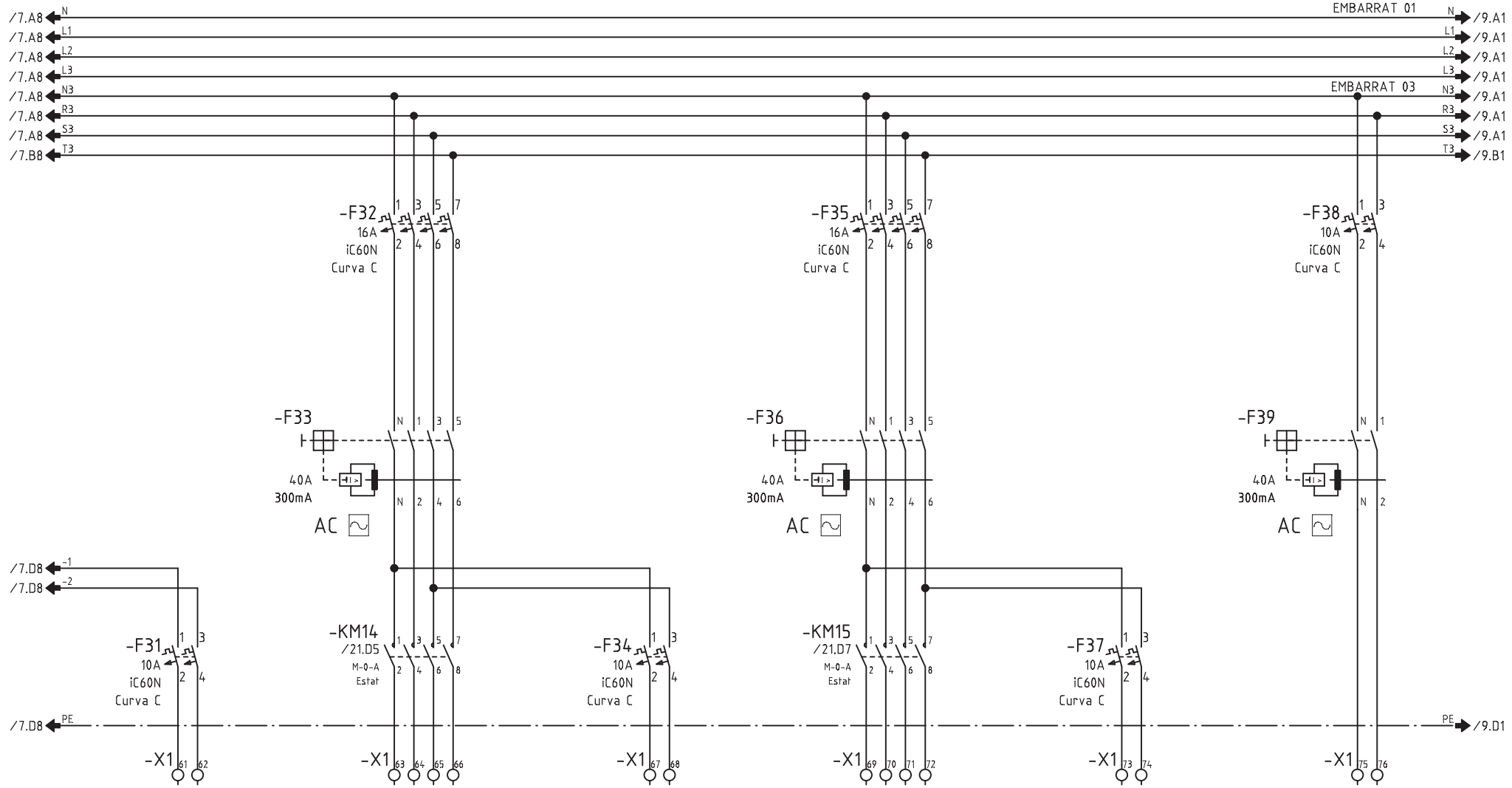

CIRCUITO	302.2	303	304	305	306	307
DENOMINACION	E. EMERGENCIA GENERAL CENTRAL-LATERALS	E. ACCESSOS I PASSADÍS	E. EMERGENCIA ACCESSOS I PASSADÍS	E. RESIDUS	E. EMERGENCIA RESIDUS	E. LOCALS TECNICS /SERVEIS
POTENCIA (W)	100	1100	100	1500	50	700
INTENSIDAD (A)	0.4	1.9	0.4	2.7	0.2	3
SECCION (mm^2)	2x1.5+1.5	4x2.5+2.5	2x1.5+1.5	4x2.5+2.5	2x1.5+1.5	2x4+4

Nº ECN Fecha Nombre

alainsa elecnor

ATENCION: ESTE DOCUMENTO CONTIENE DATOS PROPIEDAD ALAINSA-ELECNOR

NINGUNA PARTE DE ESTE DOCUMENTO PUEDE COPIARSE, REPRODUCIRSE O USARSE SIN UN PERMISO POR ESCRITO.

A3

Escala FULL

INDICE PRODUCTO

Dibujado J.M.G.

Fecha 14.04.2016

Comprobado

Fecha

TITULO Y MAQUINA

QUADRE QM23
ESQUEMA ELECTRIC DE POTENCIA

Instalación:

Proyecto QM23 Fecha impr. 20.09.2017

Nº PLANO ALAINSA-ELECNOR

Hoja 8 de 25 Rev

SF_IEC_A3

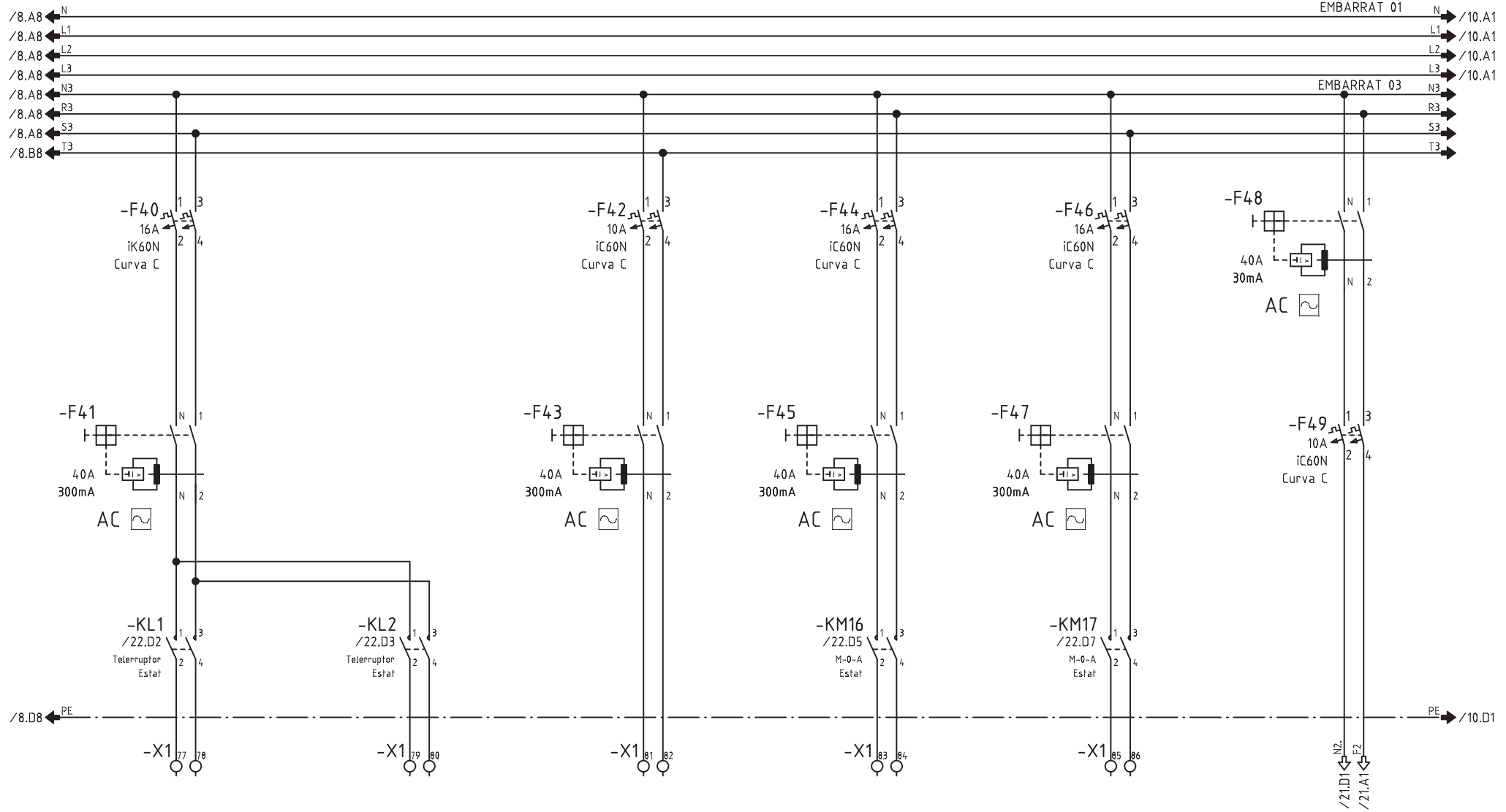

CIRCUITO	308/1	308/2	309	310	311	
DENOMINACION	E. CAMBRES TECNIQUES 1	E. CAMBRES TECNIQUES 2	E. EMERGENCIA LINIA 04	E. RESERVA 01	E. RESERVA 02	MANIOBRA ENLLUMENAT
POTENCIA (W)	350	350	50	500	500	
INTENSIDAD (A)	1.5	1.5	0.2	-	-	
SECCION (mm^2)	2x2.5+2.5	2x2.5+2.5	2x1.5+1.5	-	-	

Nº ECN Fecha Nombre

alainsa elecnor

ATENCION: ESTE DOCUMENTO CONTIENE DATOS PROPIEDAD ALAINSA-ELECNOR

NINGUNA PARTE DE ESTE DOCUMENTO PUEDE COPIARSE, REPRODUCIRSE O USARSE SIN UN PERMISO POR ESCRITO.

A3

Escala FULL

INDICE PRODUCTO

Dibujado J.M.G.

Fecha 14.04.2016

Comprobado

Fecha

TITULO Y MAQUINA

QUADRE QM23

ESQUEMA ELECTRIC DE POTENCIA

Instalación:

Proyecto QM23 Fecha impr. 20.09.2017

Nº PLANO ALAINSA-ELECNOR

Hoja 9 de 25 Rev

SF_IEC_A3

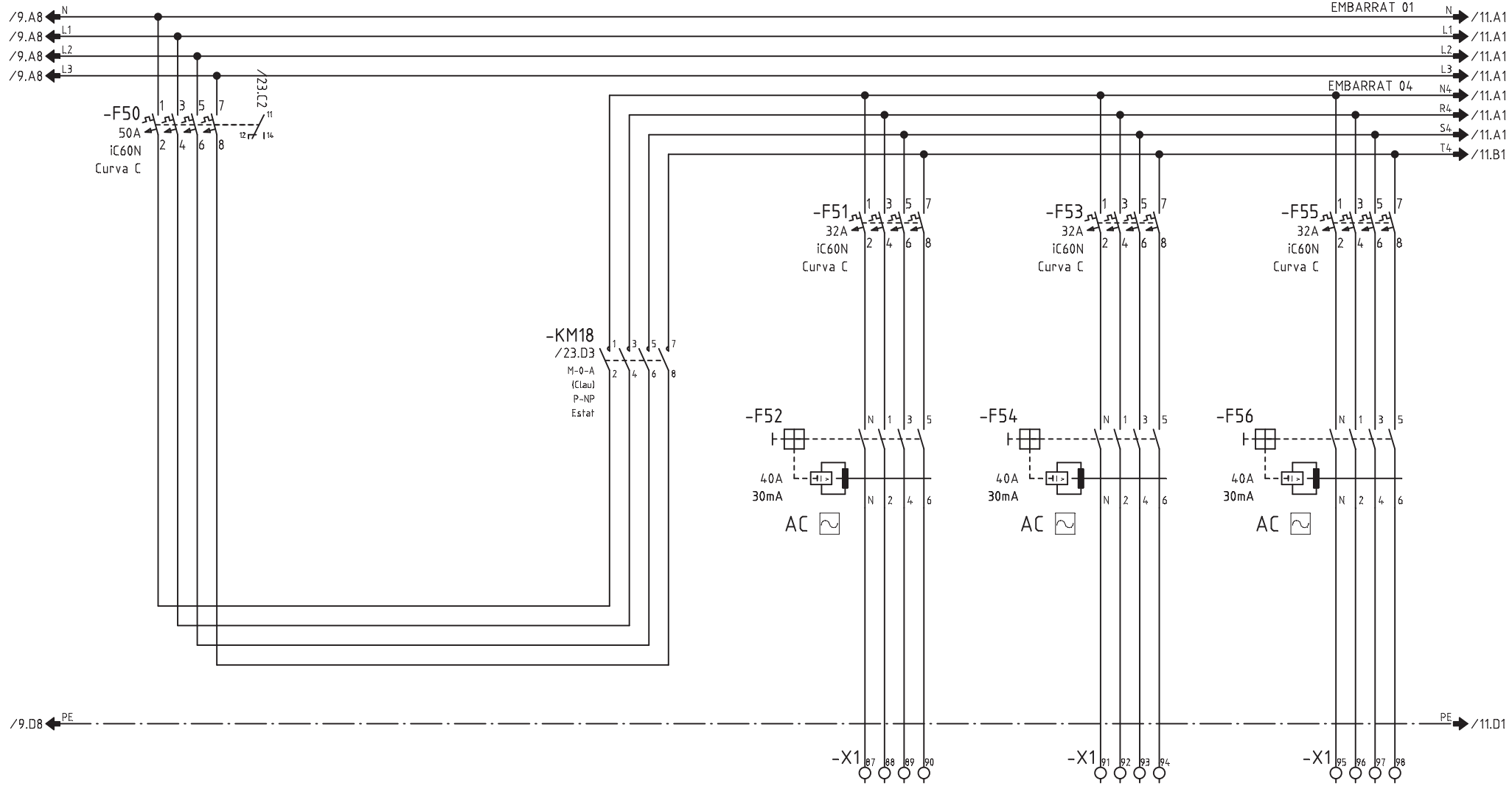

CIRCUITO	400			401	402	403
DENOMINACION	PRESES DE CORRENT			P. SERVEI LINIA 01	P. SERVEI LINIA 02	P. SERVEI LINIA 03
POTENCIA (W)	15950			6000	6000	6000
INTENSIDAD (A)	24.3			10.8	10.8	10.8
SECCION (mm^2)	-			4x10+10	4x10+10	4x10+10

Nº ECN Fecha Nombre

alainsa elecnor

ATENCION: ESTE DOCUMENTO CONTIENE DATOS PROPIEDAD ALAINSA-ELECNOR

NINGUNA PARTE DE ESTE DOCUMENTO PUEDE COPIARSE, REPRODUCIRSE O USARSE SIN UN PERMISO POR ESCRITO.

A3

Escala FULL

INDICE PRODUCTO

Dibujado J.M.G.

Fecha 14.04.2016

Comprobado

Fecha

TITULO Y MAQUINA

QUADRE QM23

ESQUEMA ELECTRIC DE POTENCIA

Instalación:

Proyecto QM23 Fecha impr. 20.09.2017

Nº PLANO ALAINSA-ELECNOR

Hoja 10 de 25 Rev

SF_IEC_A3

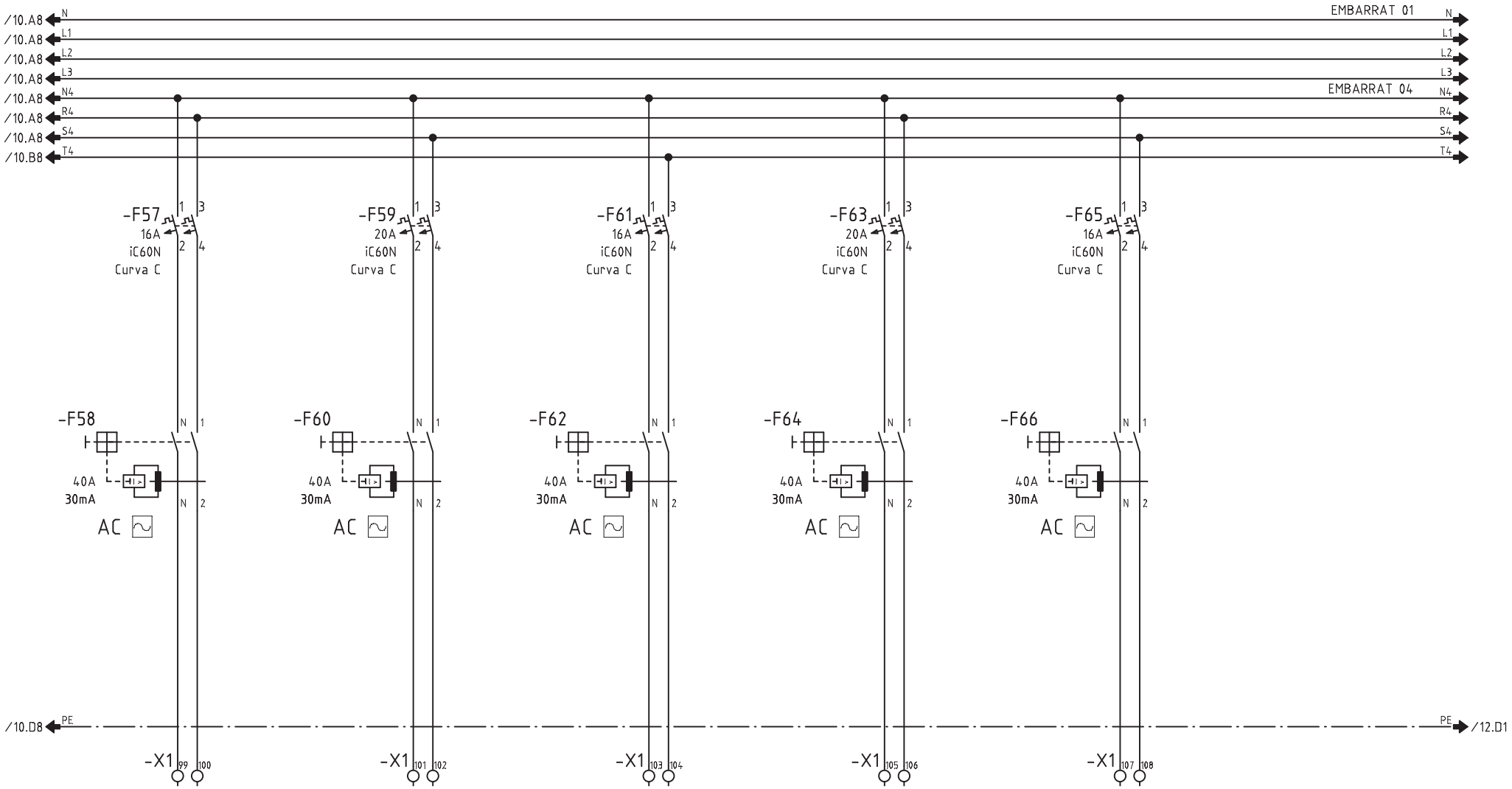

CIRCUITO	404	405	406	407	408	
DENOMINACION	P. LOCALS TECNICS/MAGATZEM	P. SERVEIS (EIXUGAMANS)	P. ACS	P. RESERVA 01	P. RESERVA 02	
POTENCIA (W)	500	2000	1000	500	500	
INTENSIDAD (A)	0.9	8.7	4.3	-	-	
SECCION (mm^2)	2x2.5+2.5	2x4+4	2x2.5+2.5	-	-	

Nº ECN Fecha Nombre

alainsa elecnor

ATENCION: ESTE DOCUMENTO CONTIENE DATOS PROPIEDAD ALAINSA-ELECNOR

NINGUNA PARTE DE ESTE DOCUMENTO PUEDE COPIARSE, REPRODUCIRSE O USARSE SIN UN PERMISO POR ESCRITO.

A3

Escala FULL

INDICE PRODUCTO

Dibujado J.M.G.

Fecha 14.04.2016

Comprobado

Fecha

TITULO Y MAQUINA

QUADRE QM23
ESQUEMA ELECTRIC DE POTENCIA

Instalación:

Proyecto QM23 | Fecha impr. 20.09.2017

Nº PLANO ALAINSA-ELECNOR

Hoja 11 de 25 | Rev

SF_IEC_A3

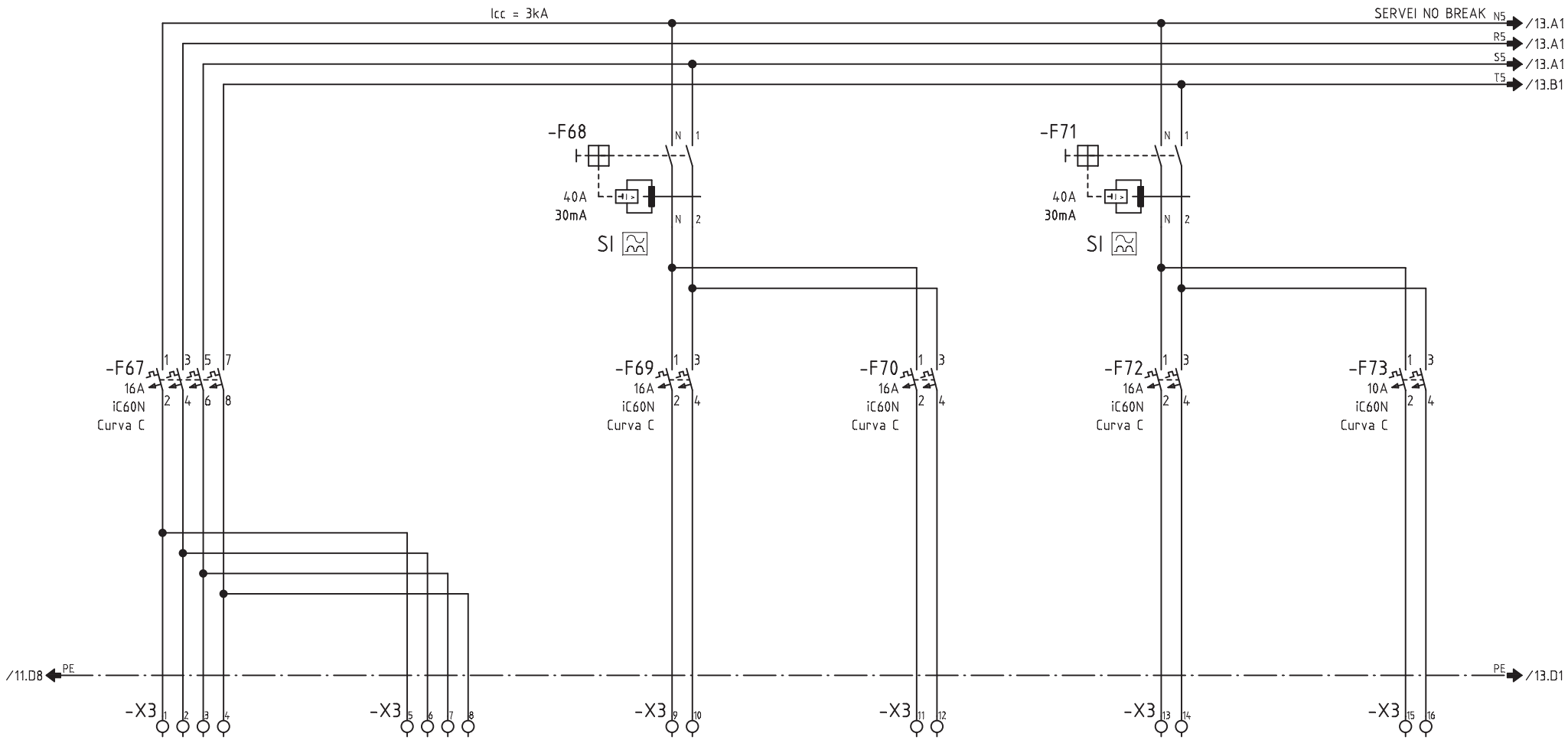

CIRCUITO	500	-	502	503	503	504
DENOMINACION	DE QUADRE QM22 SERVEI NO BREAK	A QM24 SERVEI NO BREAK	NB. LINIA 01	NB. LINIA 02	NB. LINIA 03	NB. CONTROLADOR
POTENCIA (W)	2250	750	250	250	250	250
INTENSIDAD (A)	3.42	1.14	1	1	1	1
SECCION (mm^2)	4x6+6	4x6+6	2x2.5+2.5	2x2.5+2.5	2x2.5+2.5	2x2.5+2.5

Nº ECN Fecha Nombre

alainsa elecnor

ATENCION: ESTE DOCUMENTO CONTIENE DATOS PROPIEDAD ALAINSA-ELECNOR

NINGUNA PARTE DE ESTE DOCUMENTO PUEDE COPIARSE, REPRODUCIRSE O USARSE SIN UN PERMISO POR ESCRITO.

A3

Escala FULL

INDICE PRODUCTO

Dibujado J.M.G.

Fecha 14.04.2016

Comprobado

Fecha

TITULO Y MAQUINA

QUADRE QM23
ESQUEMA ELECTRIC DE POTENCIA

Instalación:

Proyecto QM23 Fecha impr. 20.09.2017

Nº PLANO ALAINSA-ELECNOR

Hoja 12 de 25 Rev

SF_IEC_A3

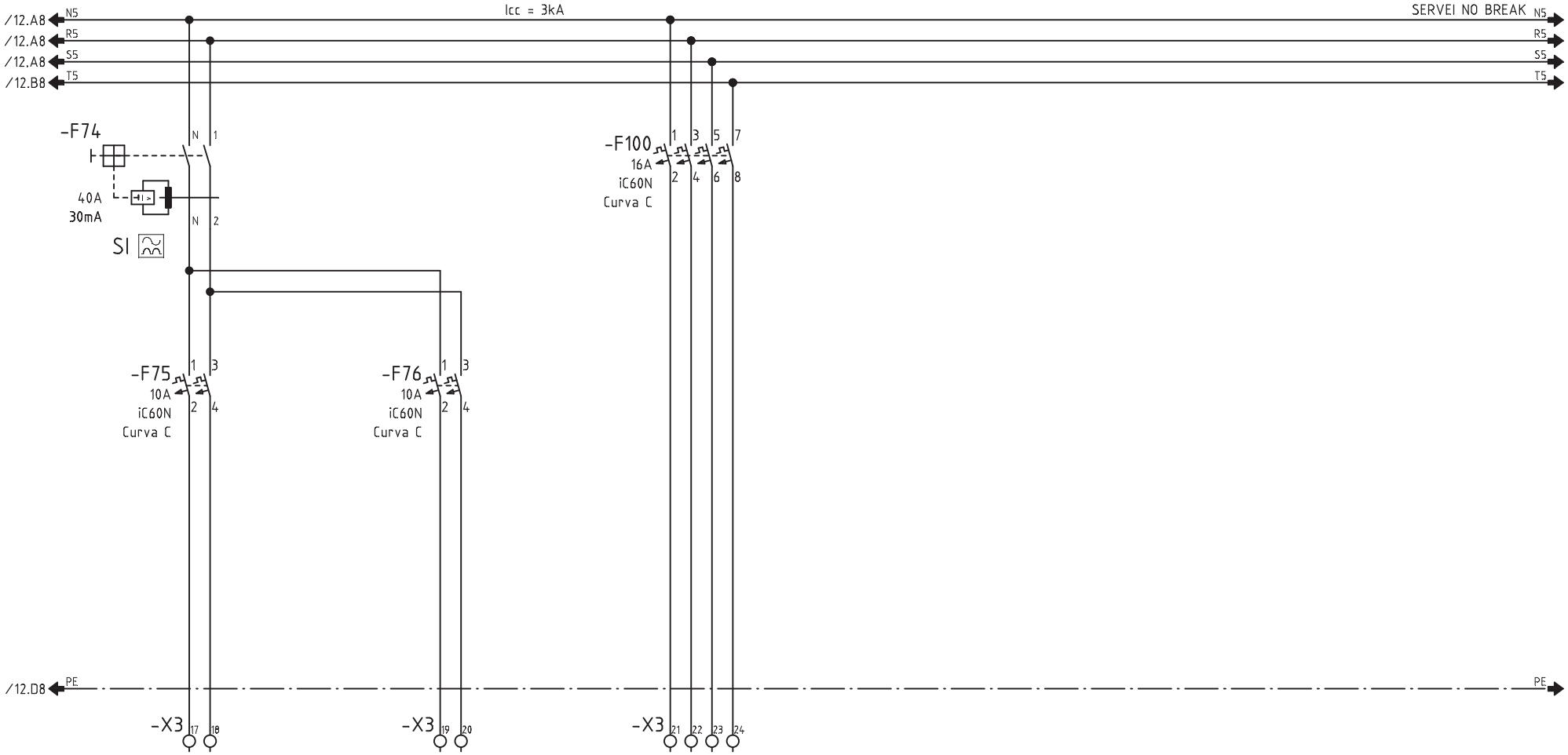

CIRCUITO	203	204	-			
DENOMINACION	NB. MANIOBRA 1/230VCA	NB. MANIOBRA 1/230VCA	A QM231 SERVEI NO BREAK			
POTENCIA (W)	250	250	750			
INTENSIDAD (A)	1	1	1.14			
SECCION (mm^2)	2x1.5+1.5	2x1.5+1.5	4x4+4			

Nº ECN Fecha Nombre

alainsa elecnor

ATENCION: ESTE DOCUMENTO CONTIENE DATOS PROPIEDAD ALAINSA-ELECNOR

NINGUNA PARTE DE ESTE DOCUMENTO PUEDE COPIARSE, REPRODUCIRSE O USARSE SIN UN PERMISO POR ESCRITO.

A3

Escala FULL

INDICE PRODUCTO

Dibujado J.M.G.

Fecha 14.04.2016

Comprobado

Fecha

TITULO Y MAQUINA

QUADRE QM23

ESQUEMA ELECTRIC DE POTENCIA

Instalación:

Proyecto QM23 Fecha impr. 20.09.2017

Nº PLANO ALAINSA-ELECNOR

Hoja 13 de 25 Rev

SF_IEC_A3

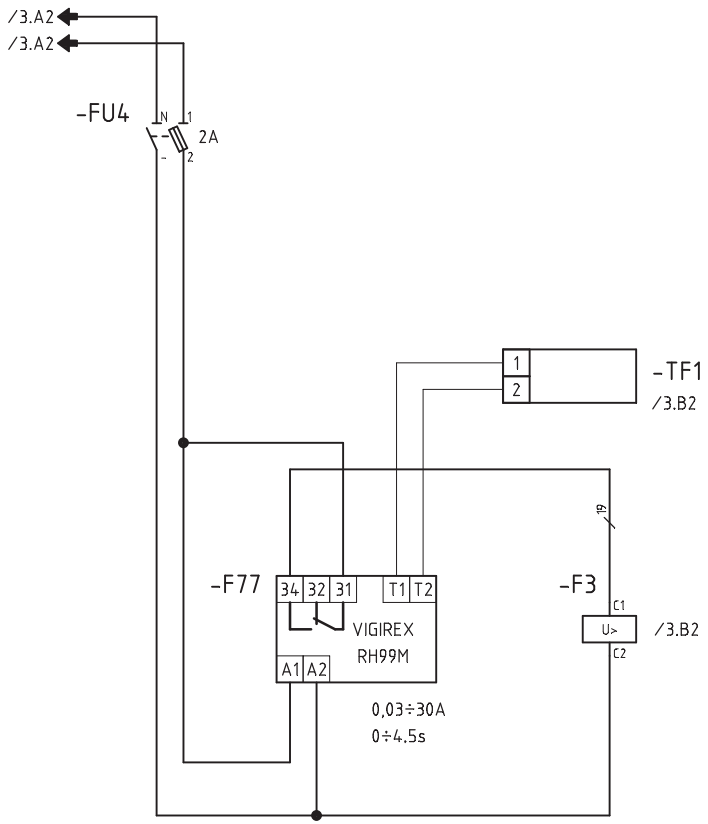

A QUADRE QM231

DESLLASTRATGE
DE QM10
(Tensió amb xarxa principal)
(230V)

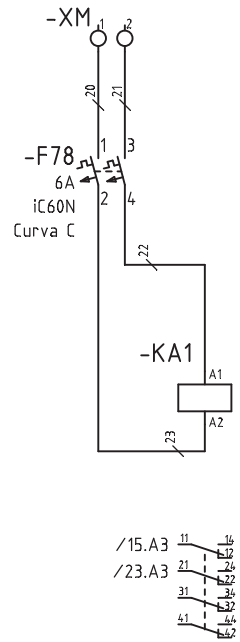

Nº ECN Fecha Nombre	alainsa elecnor	ATENCION: ESTE DOCUMENTO CONTIENE DATOS PROPIEDAD ALAINSA-ELECNOR NINGUNA PARTE DE ESTE DOCUMENTO PUEDE COPIARSE, REPRODUCIRSE O USARSE SIN UN PERMISO POR ESCRITO.	A3 Escala FULL	INDICE PRODUCTO Dibujado J.M.G. Fecha 12.11.2016 Comprobado Fecha	TITULO Y MAQUINA QUADRE QM23 ESQUEMA UNIFILAR DE MANIOBRA	Instalación: Proyecto QM23 Fecha impr. 20.09.2017 Nº PLANO ALAINSA-ELECNOR Hoja 14 de 25 Rev	

SF_IEC_A3

Realizado por M.E.M. ROCHE, S.L. (R)

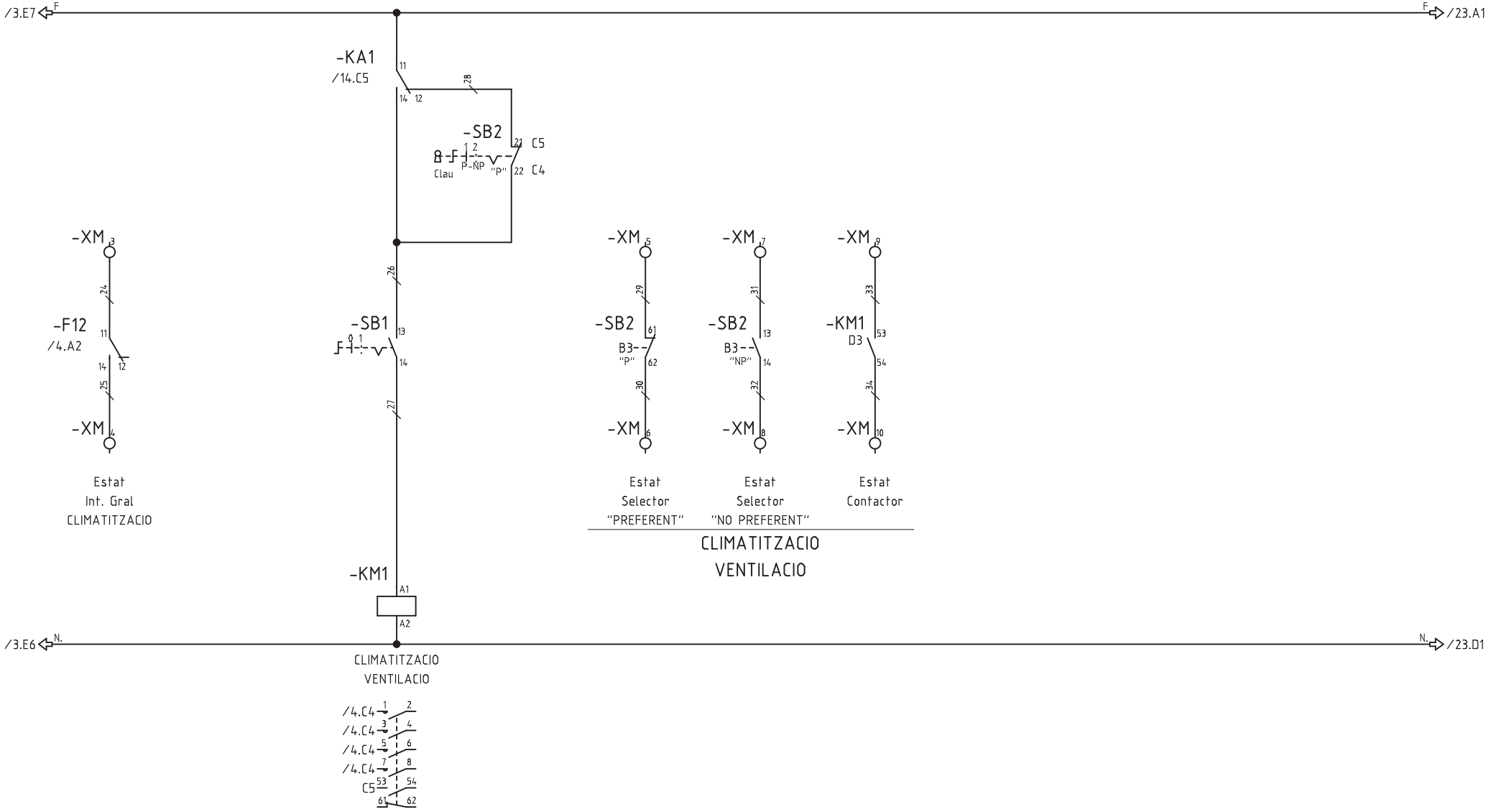

Nº ECN	Fecha	Nombre	alainsa elecnor	ATENCION: ESTE DOCUMENTO CONTIENE DATOS PROPIEDAD ALAINSA-ELECNOR NINGUNA PARTE DE ESTE DOCUMENTO PUEDE COPIARSE, REPRODUCIRSE O USARSE SIN UN PERMISO POR ESCRITO.	A3 Escala FULL	INDICE PRODUCTO Dibujado J.M.G. Fecha 12.11.2016 Comprobado Fecha	TITULO Y MAQUINA QUADRE QM23 ESQUEMA UNIFILAR DE MANIOBRA	Instalación: Proyecto QM23 Fecha impr. 20.09.2017 Nº PLANO ALAINSA-ELECNOR Hoja 15 de 25 Rev

SF_IEC_A3

Realizado por M.E.M. ROCHE, S.L. (R)

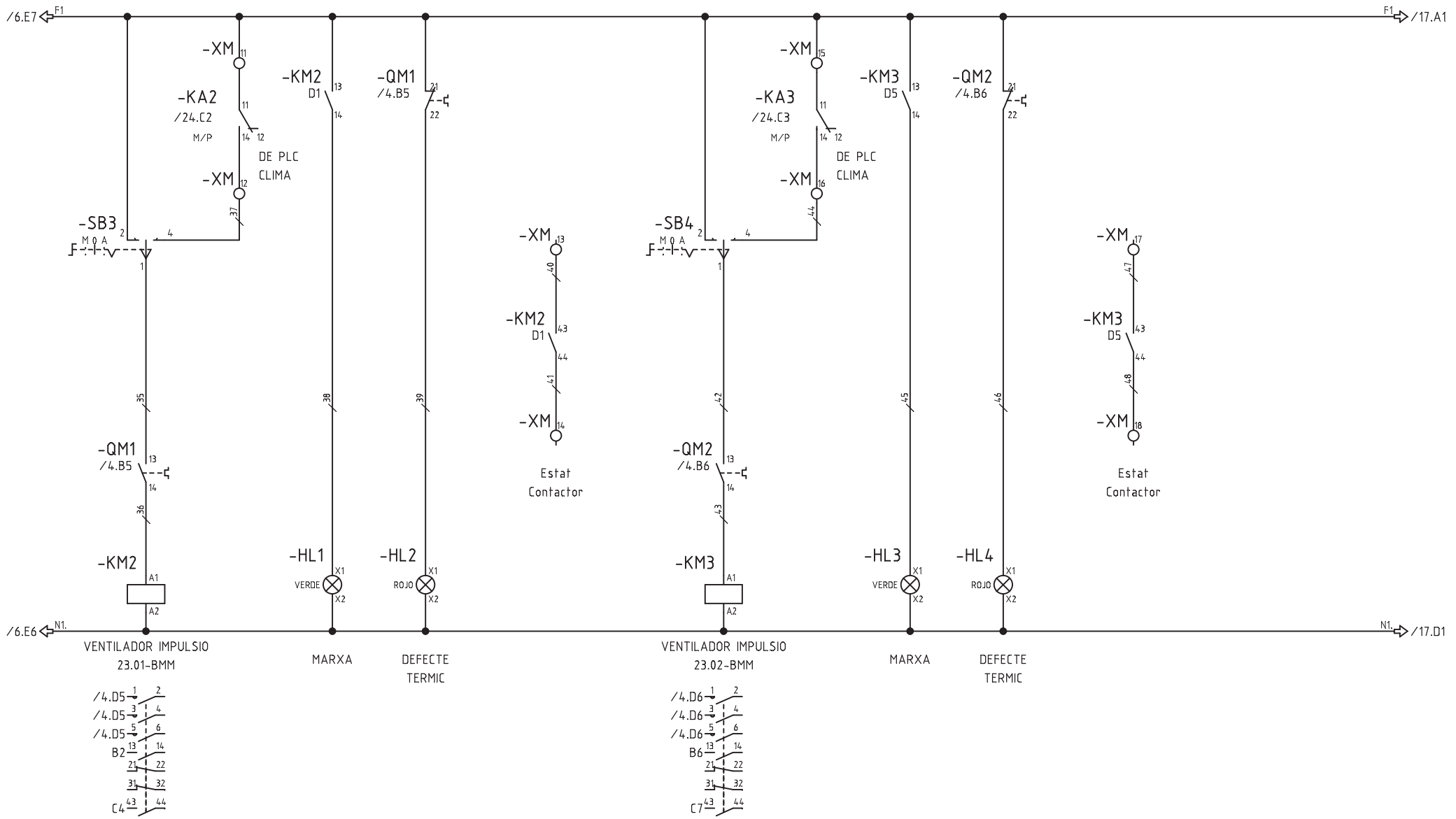

Nº ECN	Fecha	Nombre	ATENCION: ESTE DOCUMENTO CONTIENE DATOS PROPIEDAD ALAINSA-ELECNOR NINGUNA PARTE DE ESTE DOCUMENTO PUEDE COPIARSE, REPRODUCIRSE O USARSE SIN UN PERMISO POR ESCRITO.	A3 Escala FULL	INDICE PRODUCTO Dibujado J.M.G. Fecha 12.11.2016 Comprobado Fecha	TITULO Y MAQUINA QUADRE QM23 ESQUEMA UNIFILAR DE MANIOBRA	Instalación: Proyecto QM23 Fecha impr. 20.09.2017 Nº PLANO ALAINSA-ELECNOR Hoja 16 de 25 Rev

SF_IEC_A3

Realizado por M.E.M. ROCHE, S.L. (R)

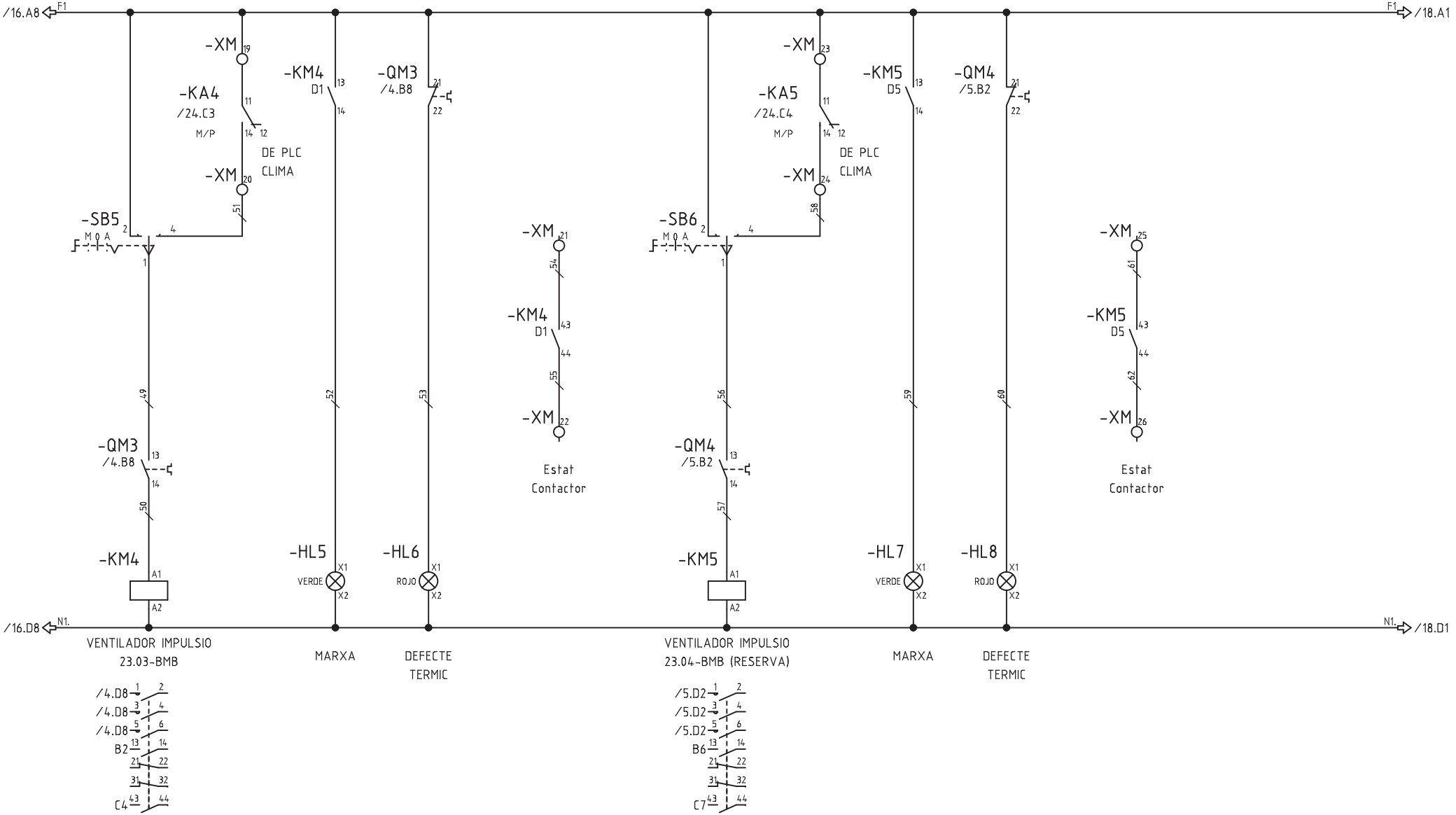

Nº ECN	Fecha	Nombre	alainsa elecnor	ATENCION: ESTE DOCUMENTO CONTIENE DATOS PROPIEDAD ALAINSA-ELECNOR NINGUNA PARTE DE ESTE DOCUMENTO PUEDE COPIARSE, REPRODUCIRSE O USARSE SIN UN PERMISO POR ESCRITO.	A3 Escala FULL	INDICE PRODUCTO Dibujado J.M.G. Fecha 12.11.2016 Comprobado Fecha	TITULO Y MAQUINA QUADRE QM23 ESQUEMA UNIFILAR DE MANIOBRA	Instalación: Proyecto QM23 Fecha impr. 20.09.2017 Nº PLANO ALAINSA-ELECNOR Hoja 17 de 25 Rev

SF_IEC_A3

Realizado por M.E.M. ROCHE, S.L. (R)

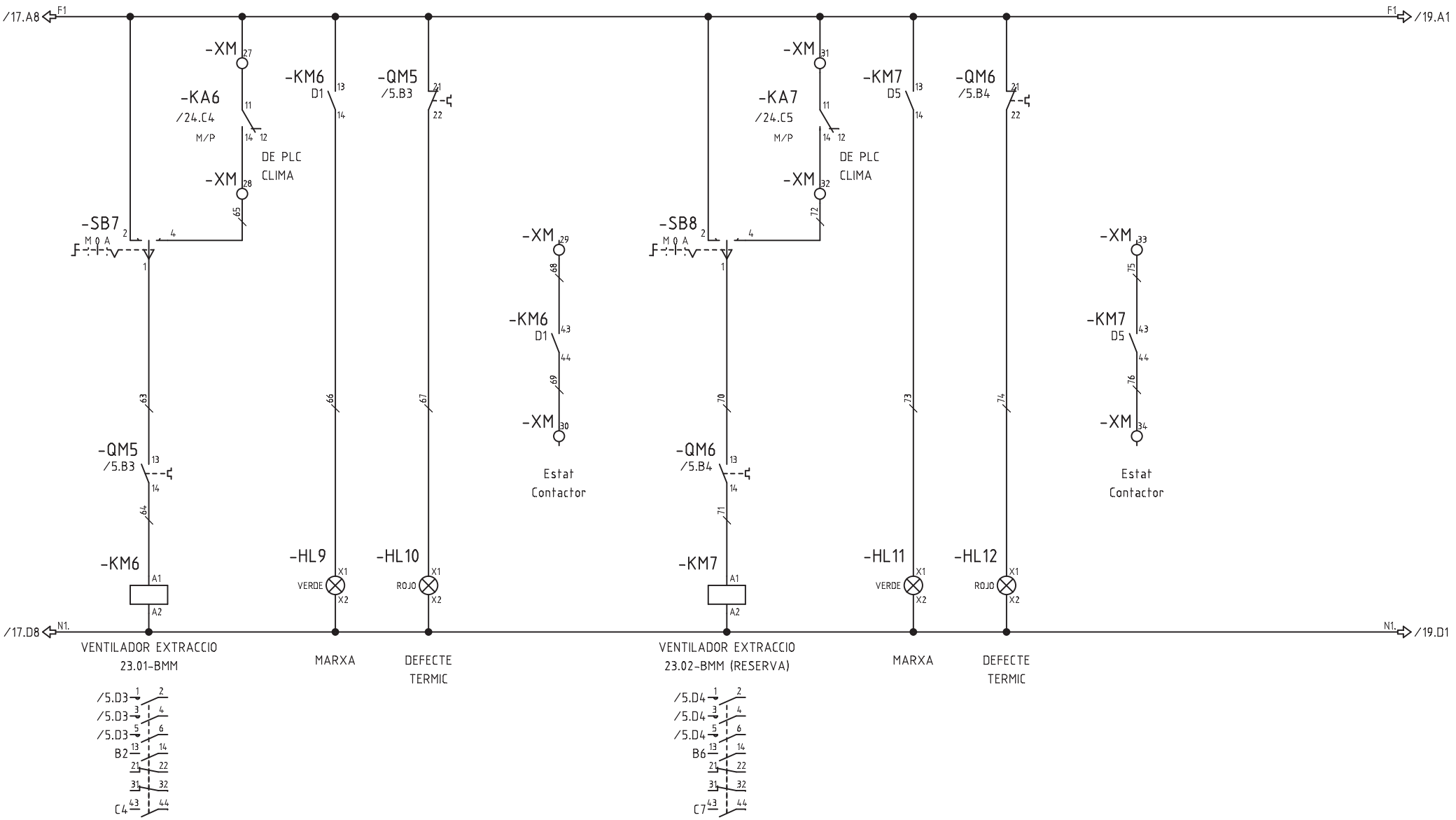

Nº ECN	Fecha	Nombre	alainsa elecnor	ATENCION: ESTE DOCUMENTO CONTIENE DATOS PROPIEDAD ALAINSA-ELECNOR NINGUNA PARTE DE ESTE DOCUMENTO PUEDE COPIARSE, REPRODUCIRSE O USARSE SIN UN PERMISO POR ESCRITO.	A3 Escala FULL	INDICE PRODUCTO Dibujado J.M.G. Fecha 12.11.2016 Comprobado Fecha	TITULO Y MAQUINA QUADRE QM23 ESQUEMA UNIFILAR DE MANIOBRA	Instalación: Proyecto QM23 Fecha impr. 20.09.2017 Nº PLANO ALAINSA-ELECNOR Hoja 18 de 25 Rev

SF_IEC_A3

Realizado por M.E.M. ROCHE, S.L. (R)

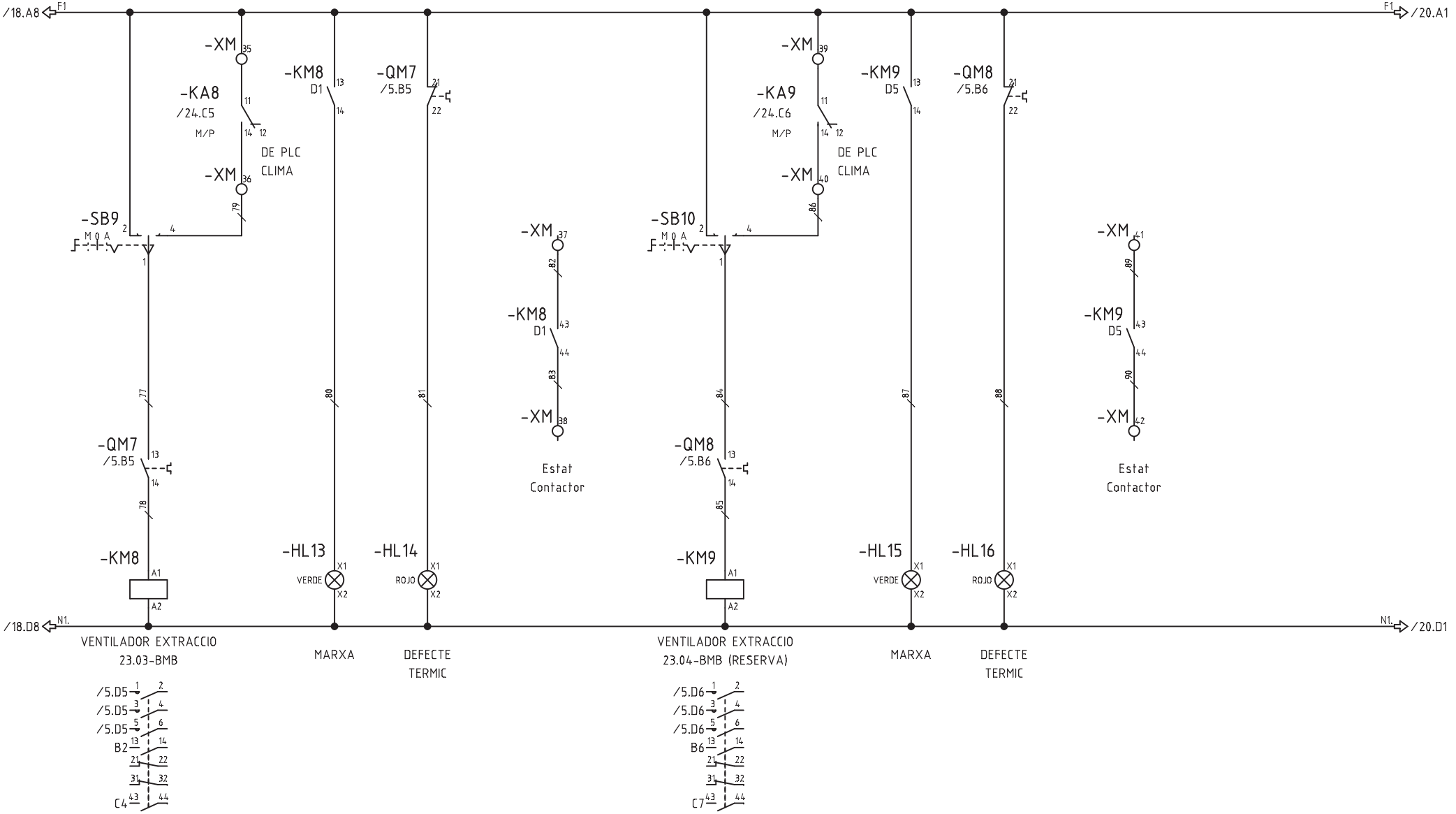

Nº ECN	Fecha	Nombre	alainsa elecnor	ATENCION: ESTE DOCUMENTO CONTIENE DATOS PROPIEDAD ALAINSA-ELECNOR NINGUNA PARTE DE ESTE DOCUMENTO PUEDE COPIARSE, REPRODUCIRSE O USARSE SIN UN PERMISO POR ESCRITO.	A3 Escala FULL	INDICE PRODUCTO Dibujado J.M.G. Fecha 12.11.2016 Comprobado Fecha	TITULO Y MAQUINA QUADRE QM23 ESQUEMA UNIFILAR DE MANIOBRA	Instalación: Proyecto QM23 Fecha impr. 20.09.2017 Nº PLANO ALAINSA-ELECNOR Hoja 19 de 25 Rev

SF_IEC_A3

Realizado por M.E.M. ROCHE, S.L. (R)

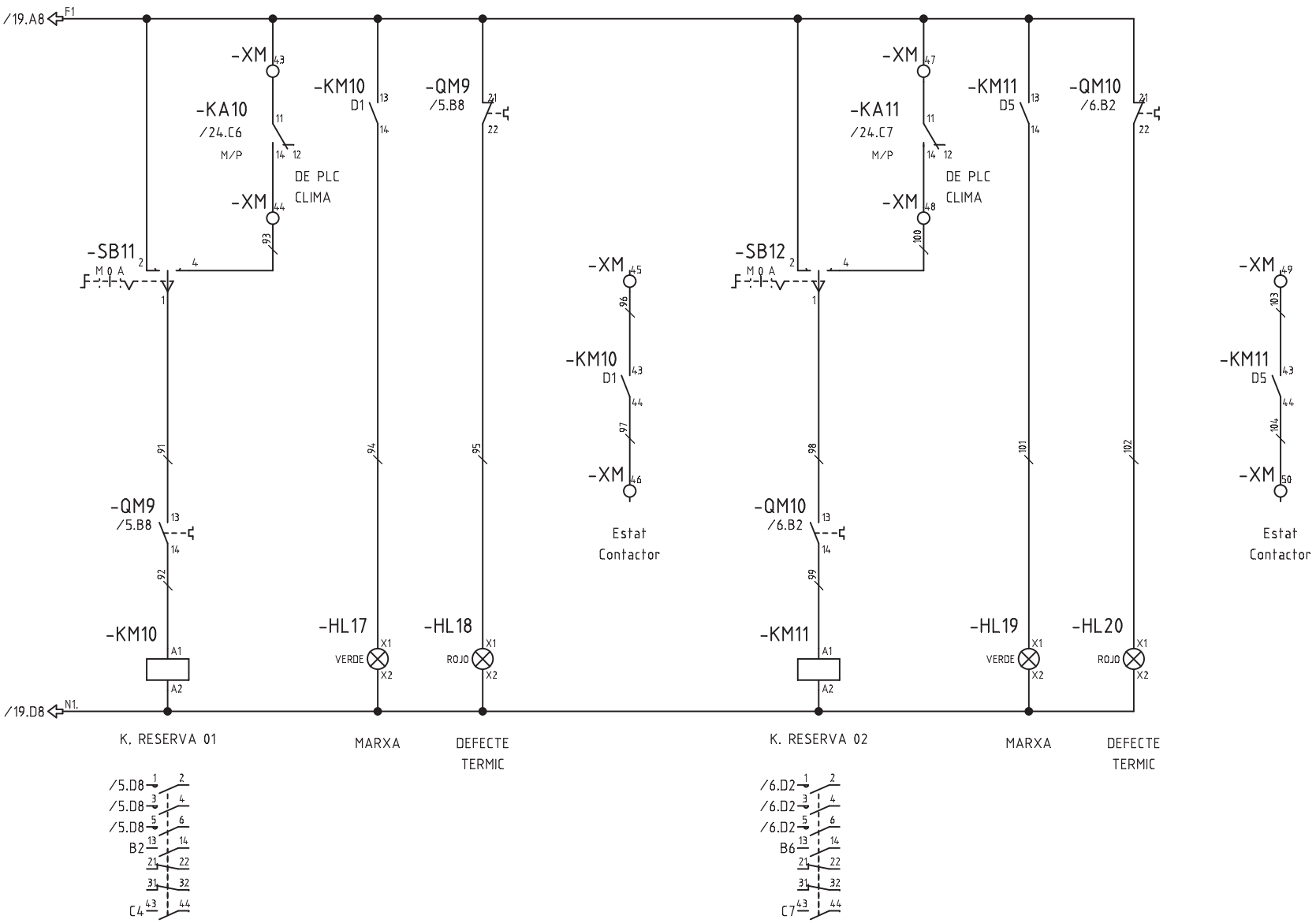

Nº ECN	Fecha	Nombre	alainsa elecnor	ATENCION: ESTE DOCUMENTO CONTIENE DATOS PROPIEDAD ALAINSA-ELECNOR NINGUNA PARTE DE ESTE DOCUMENTO PUEDE COPIARSE, REPRODUCIRSE O USARSE SIN UN PERMISO POR ESCRITO.	A3 Escala FULL	INDICE PRODUCTO Dibujado J.M.G. Fecha 12.11.2016 Comprobado Fecha	TITULO Y MAQUINA QUADRE QM23 ESQUEMA UNIFILAR DE MANIOBRA	Instalación: Proyecto QM23 Fecha impr. 20.09.2017 Nº PLANO ALAINSA-ELECNOR Hoja 20 de 25 Rev

SF_IEC_A3

Realizado por M.E.M. ROCHE, S.L. (R)

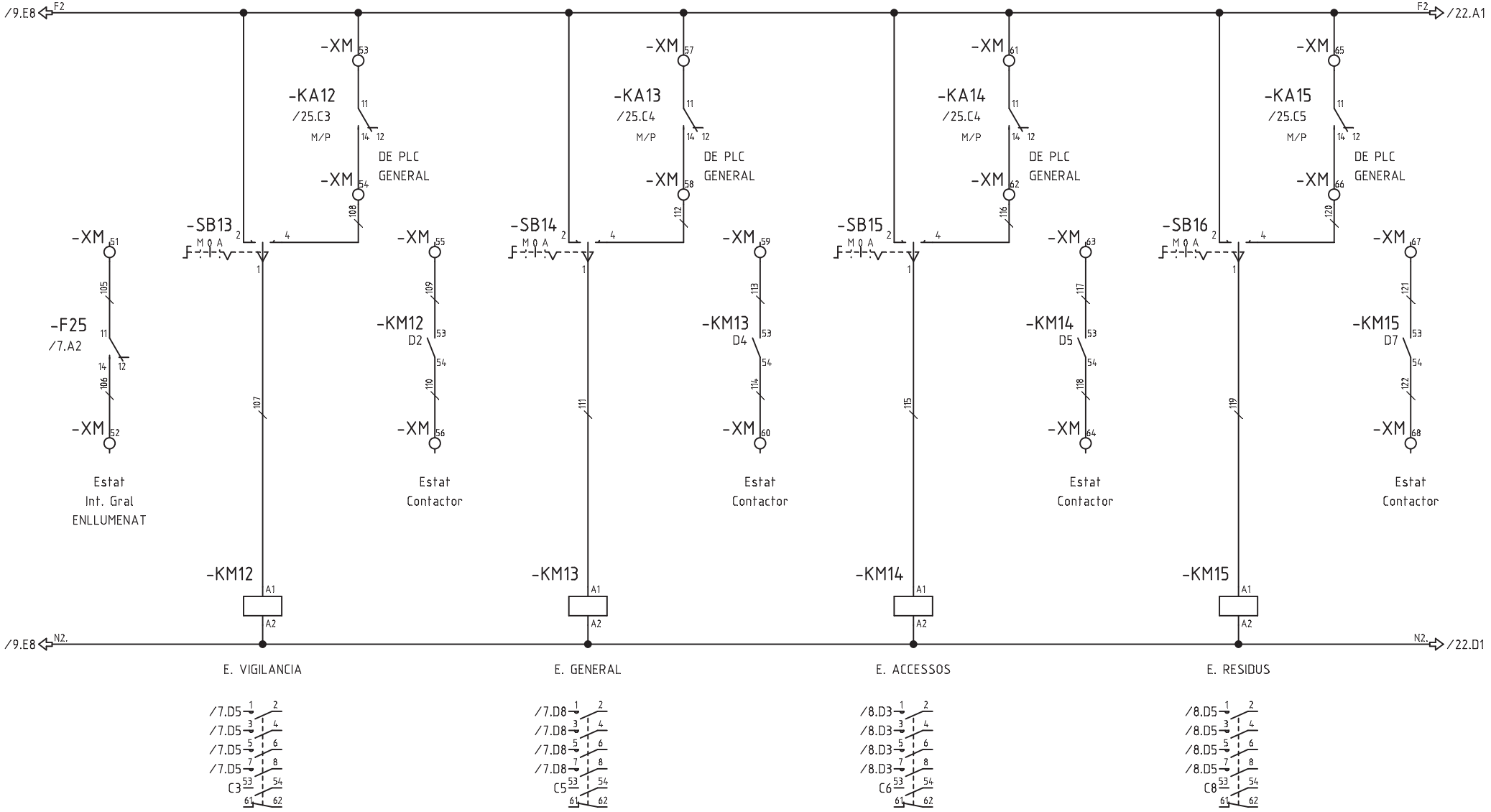

Nº ECN	Fecha	Nombre	alainsa elecnor	ATENCION: ESTE DOCUMENTO CONTIENE DATOS PROPIEDAD ALAINSA-ELECNOR NINGUNA PARTE DE ESTE DOCUMENTO PUEDE COPIARSE, REPRODUCIRSE O USARSE SIN UN PERMISO POR ESCRITO.	A3 Escala FULL	INDICE PRODUCTO Dibujado J.M.G. Fecha 12.11.2016 Comprobado Fecha	TITULO Y MAQUINA QUADRE QM23 ESQUEMA UNIFILAR DE MANIOBRA	Instalación: Proyecto QM23 Fecha impr. 20.09.2017 Nº PLANO ALAINSA-ELECNOR Hoja 21 de 25 Rev

SF_IEC_A3

Realizado por M.E.M. ROCHE, S.L. (R)

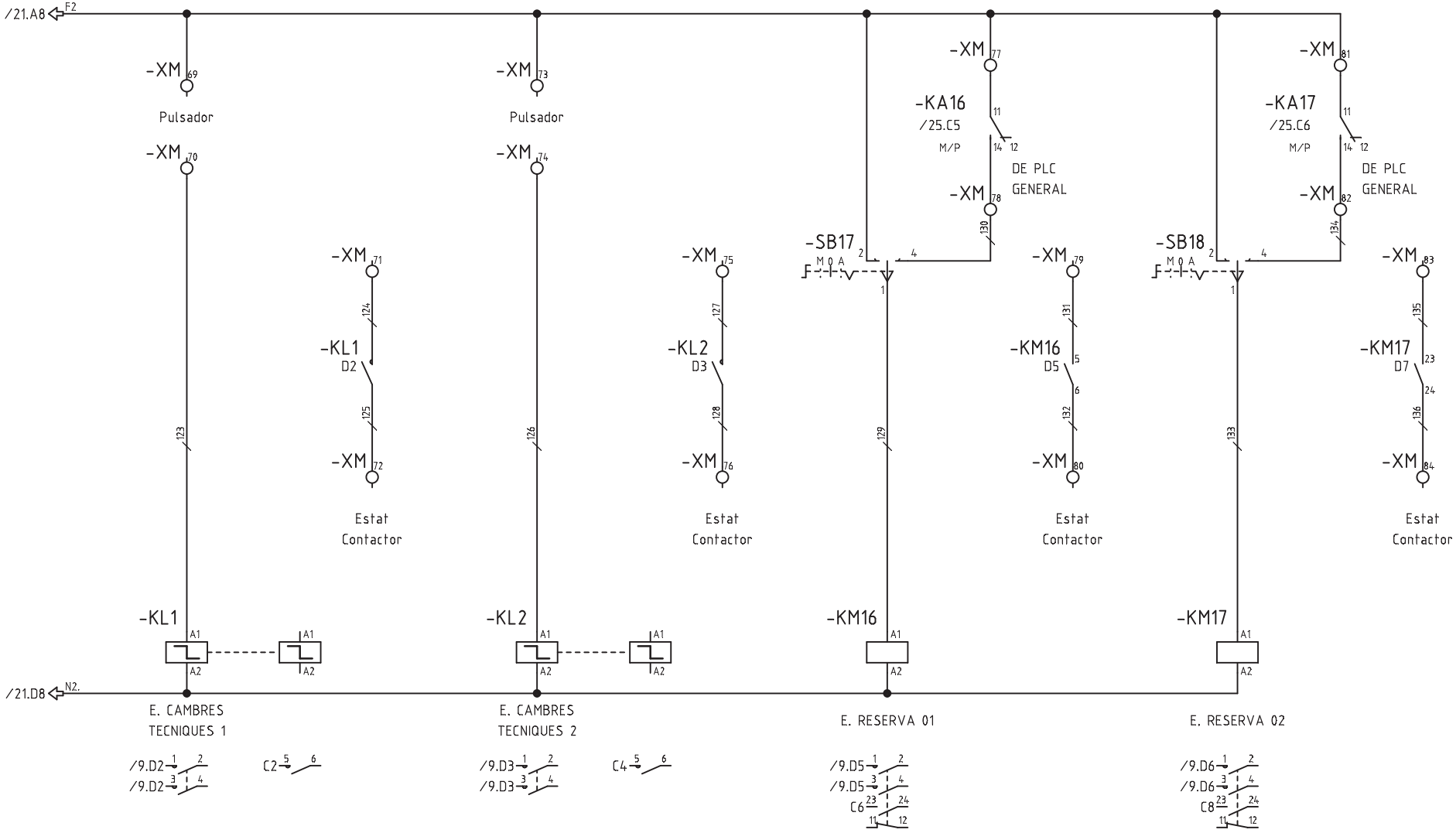

Nº ECN	Fecha	Nombre	ATENCION: ESTE DOCUMENTO CONTIENE DATOS PROPIEDAD ALAINSA-ELECNOR NINGUNA PARTE DE ESTE DOCUMENTO PUEDE COPIARSE, REPRODUCIRSE O USARSE SIN UN PERMISO POR ESCRITO.	A3 Escala FULL	INDICE PRODUCTO Dibujado J.M.G. Fecha 12.11.2016 Comprobado Fecha	TITULO Y MAQUINA QUADRE QM23 ESQUEMA UNIFILAR DE MANIOBRA	Instalación: Proyecto QM23 Fecha impr. 20.09.2017 Nº PLANO ALAINSA-ELECNOR Hoja 22 de 25 Rev

SF_IEC_A3

Realizado por M.E.M. ROCHE, S.L. (R)

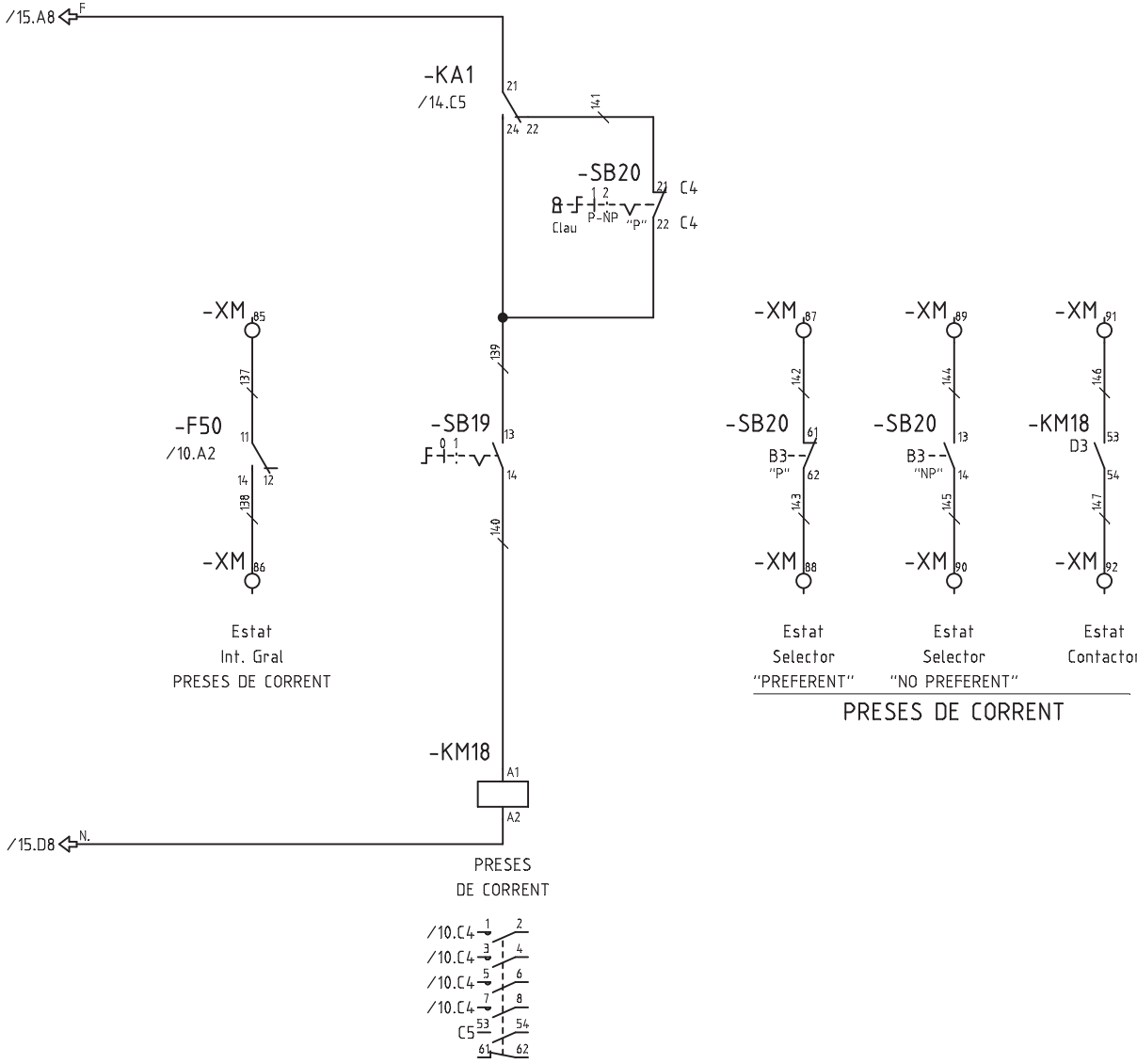

Nº ECN	Fecha	Nombre	alainsa elecnor	ATENCION: ESTE DOCUMENTO CONTIENE DATOS PROPIEDAD ALAINSA-ELECNOR NINGUNA PARTE DE ESTE DOCUMENTO PUEDE COPIARSE, REPRODUCIRSE O USARSE SIN UN PERMISO POR ESCRITO.	A3 Escala FULL	INDICE PRODUCTO Dibujado J.M.G. Fecha 12.11.2016 Comprobado Fecha	TITULO Y MAQUINA QUADRE QM23 ESQUEMA UNIFILAR DE MANIOBRA	Instalación: Proyecto QM23 Fecha impr. 20.09.2017 Nº PLANO ALAINSA-ELECNOR Hoja 23 de 25 Rev

SF_IEC_A3

Realizado por M.E.M. ROCHE, S.L. (R)

DE PLC CLIMA

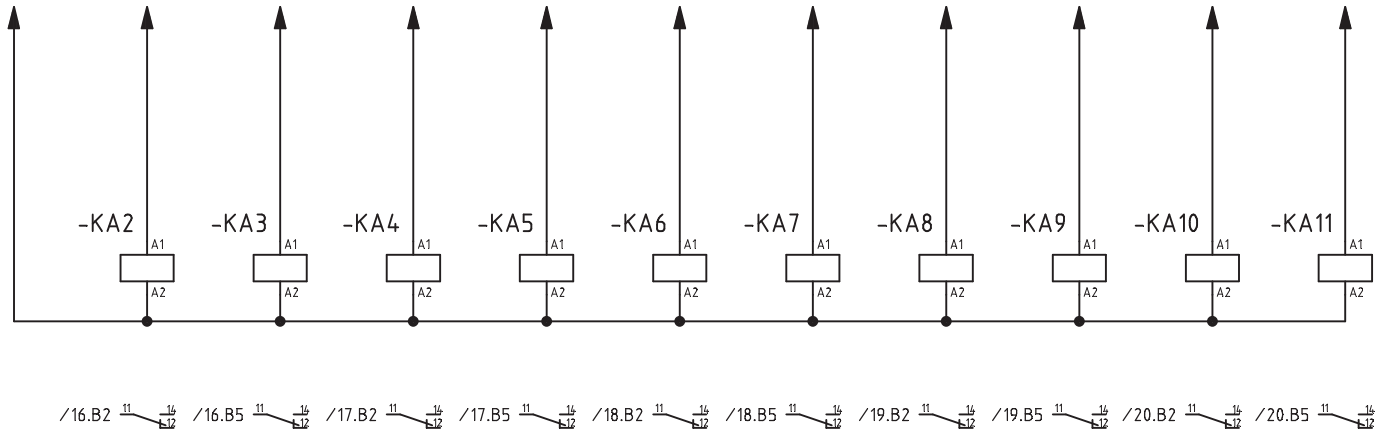

Nº ECN	Fecha	Nombre	alainsa elecnor	ATENCION: ESTE DOCUMENTO CONTIENE DATOS PROPIEDAD ALAINSA-ELECNOR NINGUNA PARTE DE ESTE DOCUMENTO PUEDE COPIARSE, REPRODUCIRSE O USARSE SIN UN PERMISO POR ESCRITO.	A3 Escala FULL	INDICE PRODUCTO Dibujado J.M.G. Fecha 28.12.2016 Comprobado Fecha	TITULO Y MAQUINA QUADRE QM23 ESQUEMA UNIFILAR DE MANIOBRA	Instalación: Proyecto QM23 Fecha impr. 20.09.2017 Nº PLANO ALAINSA-ELECNOR Hoja 24 de 25 Rev

SF_IEC_A3

Realizado por M.E.M. ROCHE, S.L. (R)

DE PLC GENERAL

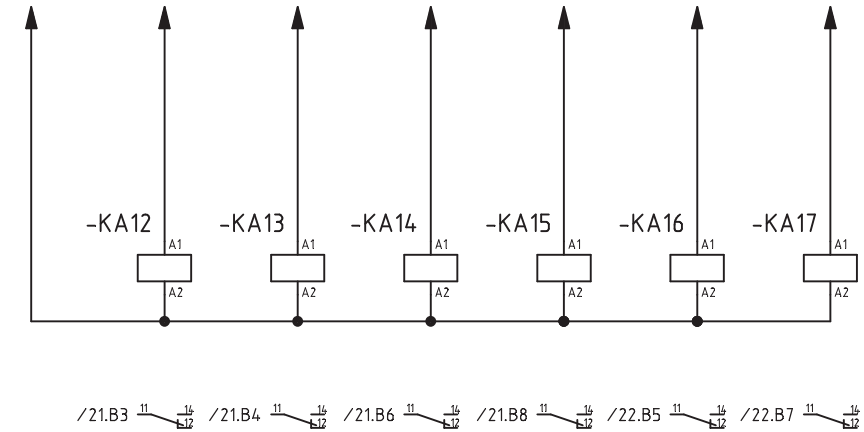

Nº ECN Fecha Nombre	alainsa elecnor	ATENCION: ESTE DOCUMENTO CONTIENE DATOS PROPIEDAD ALAINSA-ELECNOR NINGUNA PARTE DE ESTE DOCUMENTO PUEDE COPIARSE, REPRODUCIRSE O USARSE SIN UN PERMISO POR ESCRITO.	A3 Escala FULL	INDICE PRODUCTO Dibujado J.M.G. Fecha 28.12.2016 Comprobado Fecha	TITULO Y MAQUINA QUADRE QM23 ESQUEMA UNIFILAR DE MANIOBRA	Instalación: Proyecto QM23 Fecha impr. 20.09.2017 Nº PLANO ALAINSA-ELECNOR Hoja 25 de 25 Rev	

SF_IEC_A3

Realizado por M.E.M. ROCHE, S.L. (R)

Mercats de Barcelona

Institut Municipal de Mercats de Barcelona

QUADRE QM24 MERCAT PS4
BORRELL-MANSO

Cliente:	
Nº de referencia:	
Realizado por:	ALAINSA-ELECNOR
Producto:	QM24 - QUADRE MERCAT PS4 BORRELL-MANSO
Tipo:	DISTRIBUCIO I MANIOBRA
Instalación:	MERCAT DE SANT ANTONI
Lugar:	BARCELONA

Tensión alimentación:	400/230V
Intensidad embarrado:	50A
Intensidad cortocircuito:	5kA (UNE EN 60947-2)
Sección acometida:	–
Año de construcción:	2016
Tipo de armario:	–

Modificación	Fecha	Dibujado	Técnico	Descripción modificación
01	06.06.2016			Revisio esquema
02	15.09.2016			Revisio esquema
03	13.09.2017	J.M.G.		REVISIÓ ESQUEMA

Proyecto:	QM24
Fecha inicio:	18.04.2016
Técnico:	
Dibujado:	J.M.G.
Librería:	
Revisado:	

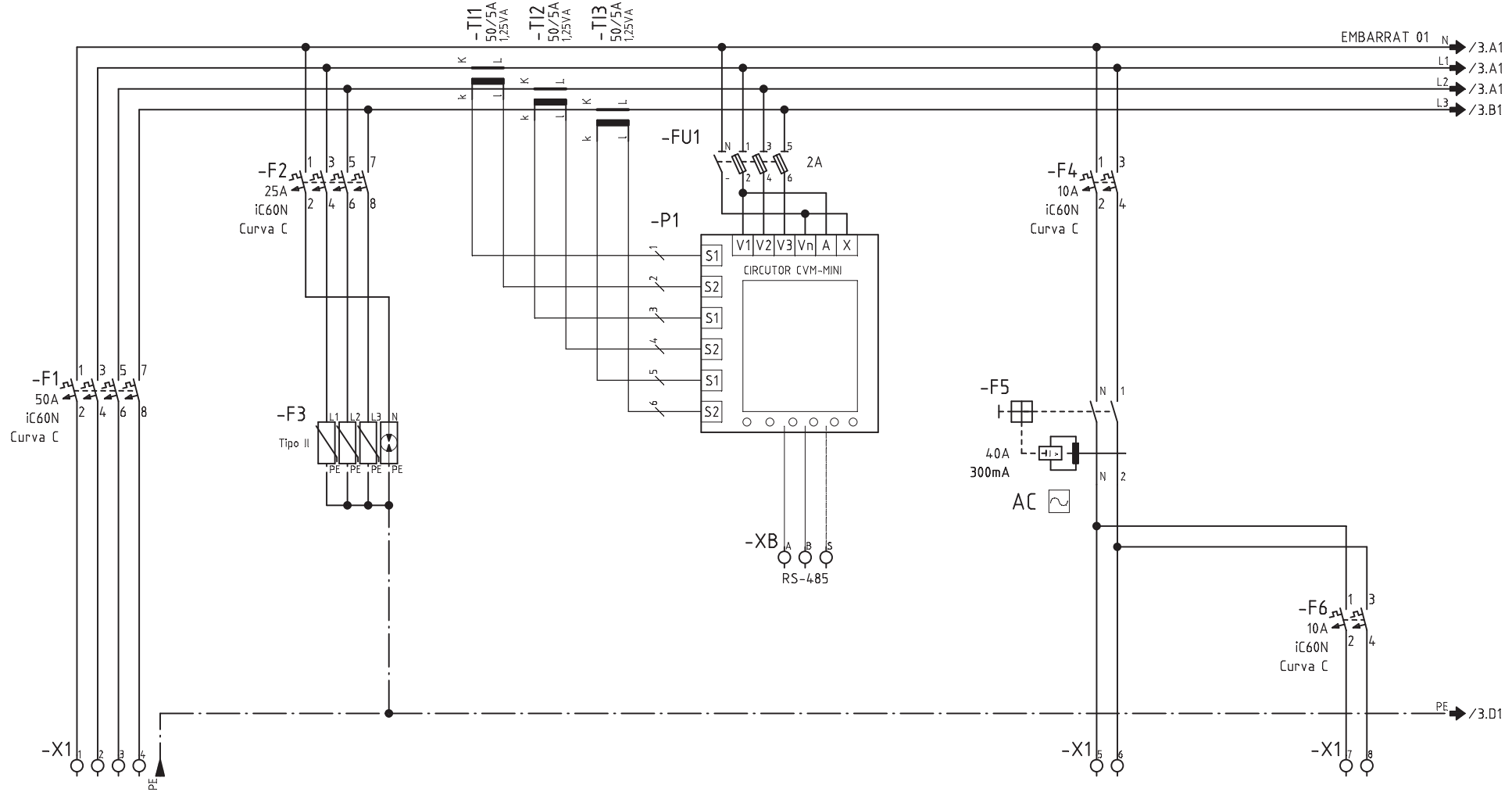

CIRCUITO	-				101	102
DENOMINACION	DE QUADRE QM23 SERVEI NORMAL	PROTECCIO SOBRETENSIONS TRANSITORIES			E. GENERAL	E. EMERGENCIA
POTENCIA (W)	11692				150	50
INTENSIDAD (A)	18.2				0.65	0.21
SECCION (mm^2)	3x95+1x95N+95T Al				2x2.5+2.5	2x1.5+1.5

Nº ECN Fecha Nombre

alainsa elecnor

ATENCION: ESTE DOCUMENTO CONTIENE DATOS PROPIEDAD ALAINSA-ELECNOR

NINGUNA PARTE DE ESTE DOCUMENTO PUEDE COPIARSE, REPRODUCIRSE O USARSE SIN UN PERMISO POR ESCRITO.

A3

Escala FULL

INDICE PRODUCTO	
Dibujado	J.M.G.
Fecha	18.04.2016
Comprobado	
Fecha	

TITULO Y MAQUINA

QUADRE QM24 MERCAT PS4
ESQUEMA ELECTRIC DE POTENCIA

Instalación:		
Proyecto QM24	Fecha impr. 18.09.2017	
Nº PLANO ALAINSA-ELECNOR		
	Hoja 2 de 5	Rev

SF_IEC_A3

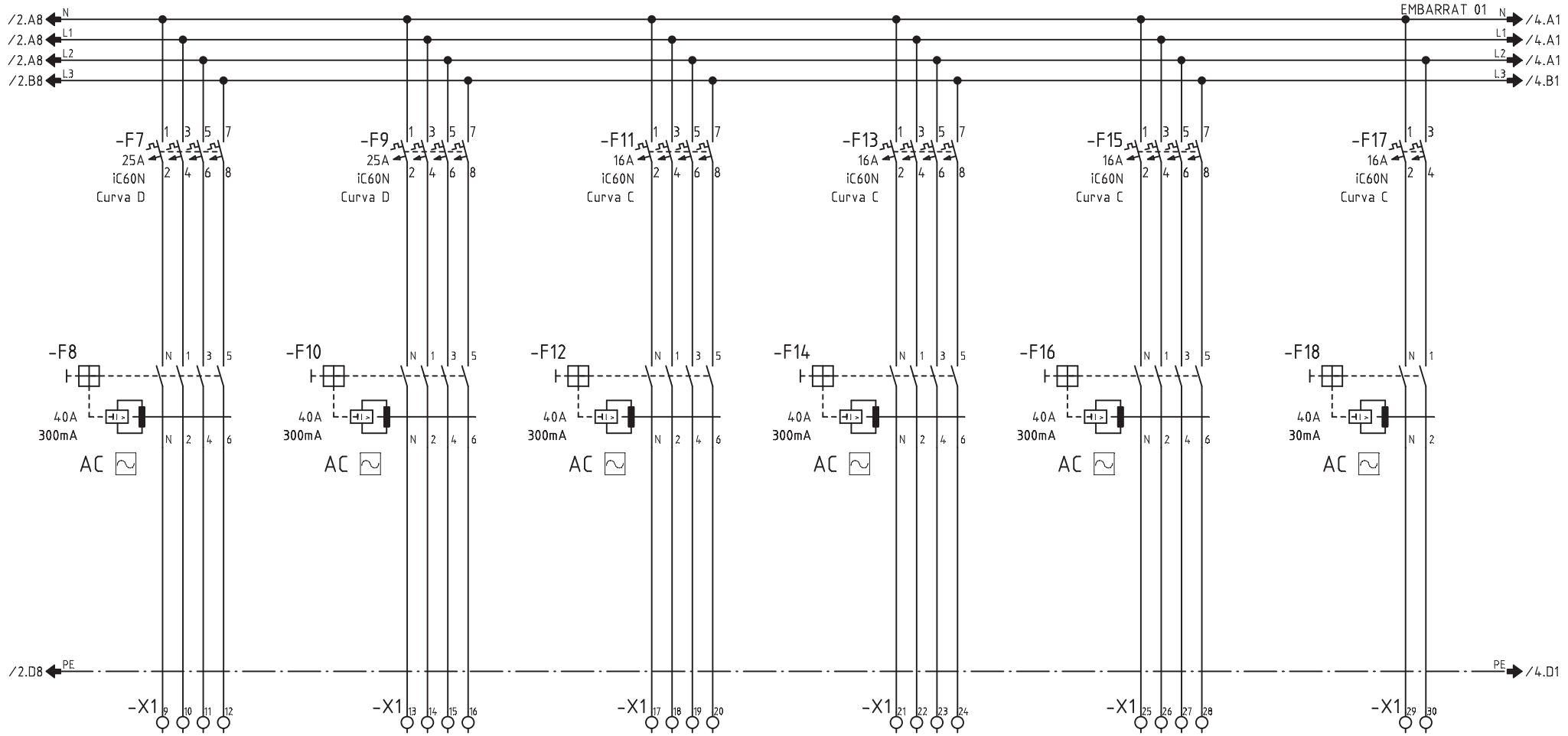

CIRCUITO	103	104	105	106	107	108
DENOMINACION	GEB EVACUACIO VF/24.1 BM	GEB EVACUACIO VF/24.2 BM	GEB DRENATGE VF/D24.1	GEB DRENATGE VF/D24.2	G. RESERVA 01	G. RESERVA 02
POTENCIA (W)	11000	11000	4800	4800	550	250
INTENSIDAD (A)	19.8	19.8	8.7	8.7	-	-
SECCION (mm^2)	4x6+6	4x6+6	4x2.5+2.5	4x2.5+2.5	-	-

Nº ECN Fecha Nombre

alainsa elecnor

ATENCION: ESTE DOCUMENTO CONTIENE DATOS PROPIEDAD ALAINSA-ELECNOR

NINGUNA PARTE DE ESTE DOCUMENTO PUEDE COPIARSE, REPRODUCIRSE O USARSE SIN UN PERMISO POR ESCRITO.

A3

Escala FULL

INDICE PRODUCTO

Dibujado J.M.G.

Fecha 18.04.2016

Comprobado

Fecha

TITULO Y MAQUINA

QUADRE QM24 MERCAT PS4

ESQUEMA ELECTRIC DE POTENCIA

Instalación:

Proyecto QM24 | Fecha impr. 18.09.2017

Nº PLANO ALAINSA-ELECNOR

Hoja 3 de 5 | Rev

SF_IEC_A3



CIRCUITO	109+110					
DENOMINACION	PRESES CORRENT 3P+T + 2P+T					
POTENCIA (W)	3000					
INTENSIDAD (A)	4.5					
SECCION (mm^2)	5x6					

Nº ECN Fecha Nombre

alainsa elecnor

ATENCION: ESTE DOCUMENTO CONTIENE DATOS PROPIEDAD ALAINSA-ELECNOR

NINGUNA PARTE DE ESTE DOCUMENTO PUEDE COPIARSE, REPRODUCIRSE O USARSE SIN UN PERMISO POR ESCRITO.

A3

Escala FULL

INDICE PRODUCTO

Dibujado J.M.G.

Fecha 18.04.2016

Comprobado

Fecha

TITULO Y MAQUINA

QUADRE QM24 MERCAT PS4

ESQUEMA ELECTRIC DE POTENCIA

Instalación:

Proyecto QM24 Fecha impr. 18.09.2017

Nº PLANO ALAINSA-ELECNOR

Hoja 4 de 5 Rev

SF_IEC_A3

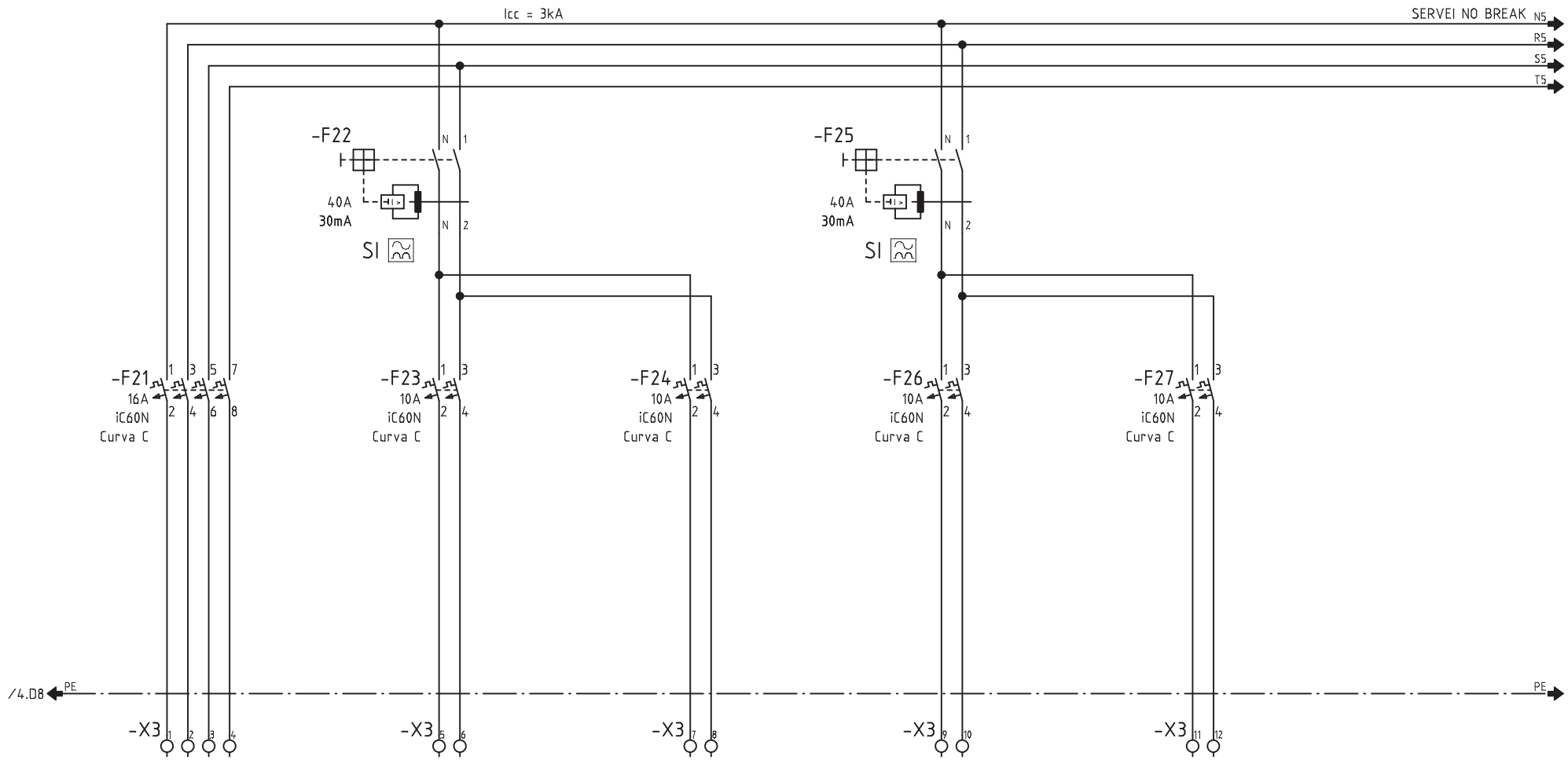

CIRCUITO	200	201	202	203	204	
DENOMINACION	DE QUADRE QM23 SERVEI NO BREAK	NB. CONTROLADOR	NB. RESERVA	NB. MANIOBRA 1/230VCA	NB. MANIOBRA 1/230VCA	
POTENCIA (W)	750	250	200	250	250	
INTENSIDAD (A)	1.14	1	0.9	1	1	
SECCION (mm^2)	4x6+6	2x1.5+1.5	-	2x1.5+1.5	2x1.5+1.5	

Nº ECN Fecha Nombre

alainsa elecnor

ATENCION: ESTE DOCUMENTO CONTIENE DATOS PROPIEDAD ALAINSA-ELECNOR

NINGUNA PARTE DE ESTE DOCUMENTO PUEDE COPIARSE, REPRODUCIRSE O USARSE SIN UN PERMISO POR ESCRITO.

A3

Escala FULL

INDICE PRODUCTO

Dibujado J.M.G.

Fecha 18.04.2016

Comprobado

Fecha

TITULO Y MAQUINA

QUADRE QM24 MERCAT PS4
ESQUEMA ELECTRIC DE POTENCIA

Instalación:

Proyecto QM24 | Fecha impr. 18.09.2017

Nº PLANO ALAINSA-ELECNOR

Hoja 5 de 5 | Rev

SF_IEC_A3

Mercats de Barcelona

Institut Municipal de Mercats de Barcelona

QUADRE QM30 MERCAT PB ALTELL BORRELL-TAMARIT

Cliente:	
Nº de referencia:	
Realizado por:	ALAINSA-ELECNOR
Producto:	QM30 - QUADRE MERCAT PB ALTELL BORRELL-TAMARIT
Tipo:	DISTRIBUCIO I MANIOBRA
Instalación:	MERCAT DE SANT ANTONI
Lugar:	BARCELONA

Tensión alimentación:	400/230V
Intensidad embarrado:	630A
Intensidad cortocircuito:	15kA (UNE EN 60947-2)
Sección acometida:	–
Año de construcción:	2016
Tipo de armario:	–

Modificación	Fecha	Dibujado	Técnico	Descripción modificación
01	06.06.2016			Revisio esquema
02	15.07.2016			Afegida maniobra
03	13.09.2017	J.M.G.		REVISIÓ ESQUEMA

Proyecto:	QM30
Fecha inicio:	18.04.2016
Técnico:	
Dibujado:	J.M.G.
Librería:	
Revisado:	

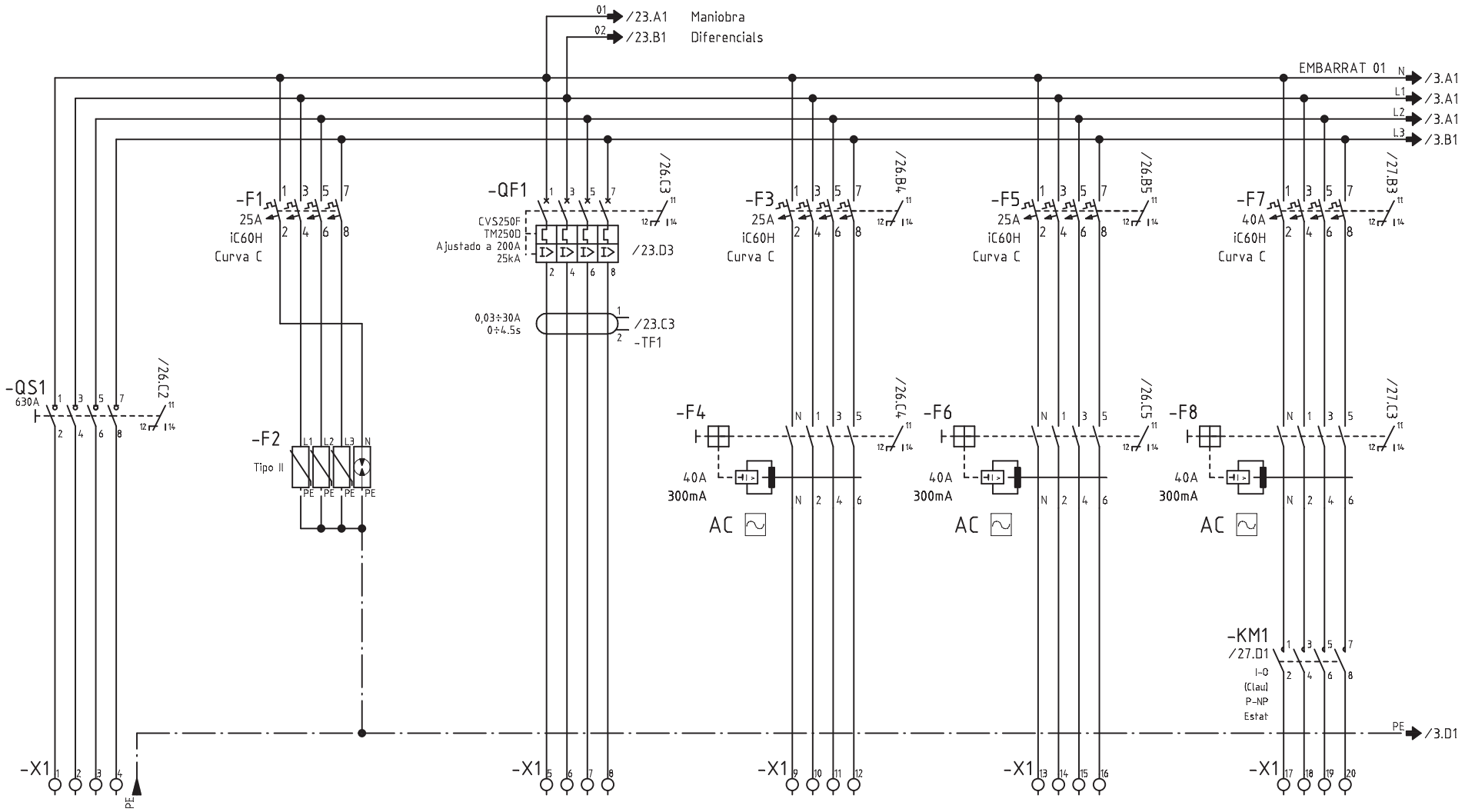

CIRCUITO	102/QM10		101	102	103	104
DENOMINACION	DE QM10 SERVEI NORMAL	PROTECCIO SOBRETENSIONS TRANSITORIES	ALIMENTACIO A QUADRES INFERIORS QM30+QM31+QM34	ASCENSOR 3 BTT	ASCENSOR BT02 (RESERVA)	MUNTACARREGUES 3 BTB
POTENCIA (W)	318203		102553	5700	-	13600
INTENSIDAD (A)	481.3		155	10.2	-	24.5
SECCION (mm^2)	3x(3x(1x240))+1x(2x240)+95T Al		3x1x150+1x95N+95T	4x10+10	-	4x10+10

Nº ECN Fecha Nombre

alainsa elecnor

ATENCION: ESTE DOCUMENTO CONTIENE DATOS PROPIEDAD ALAINSA-ELECNOR

NINGUNA PARTE DE ESTE DOCUMENTO PUEDE COPIARSE, REPRODUCIRSE O USARSE SIN UN PERMISO POR ESCRITO.

A3

Escala FULL

INDICE PRODUCTO

Dibujado J.M.G.

Fecha 18.04.2016

Comprobado

Fecha

TITULO Y MAQUINA

QUADRE QM30
ESQUEMA ELECTRIC DE POTENCIA

Instalación:

Proyecto QM30 Fecha impr. 18.09.2017

Nº PLANO ALAINSA-ELECNOR

Hoja 2 de 41 Rev

SF_IEC_A3

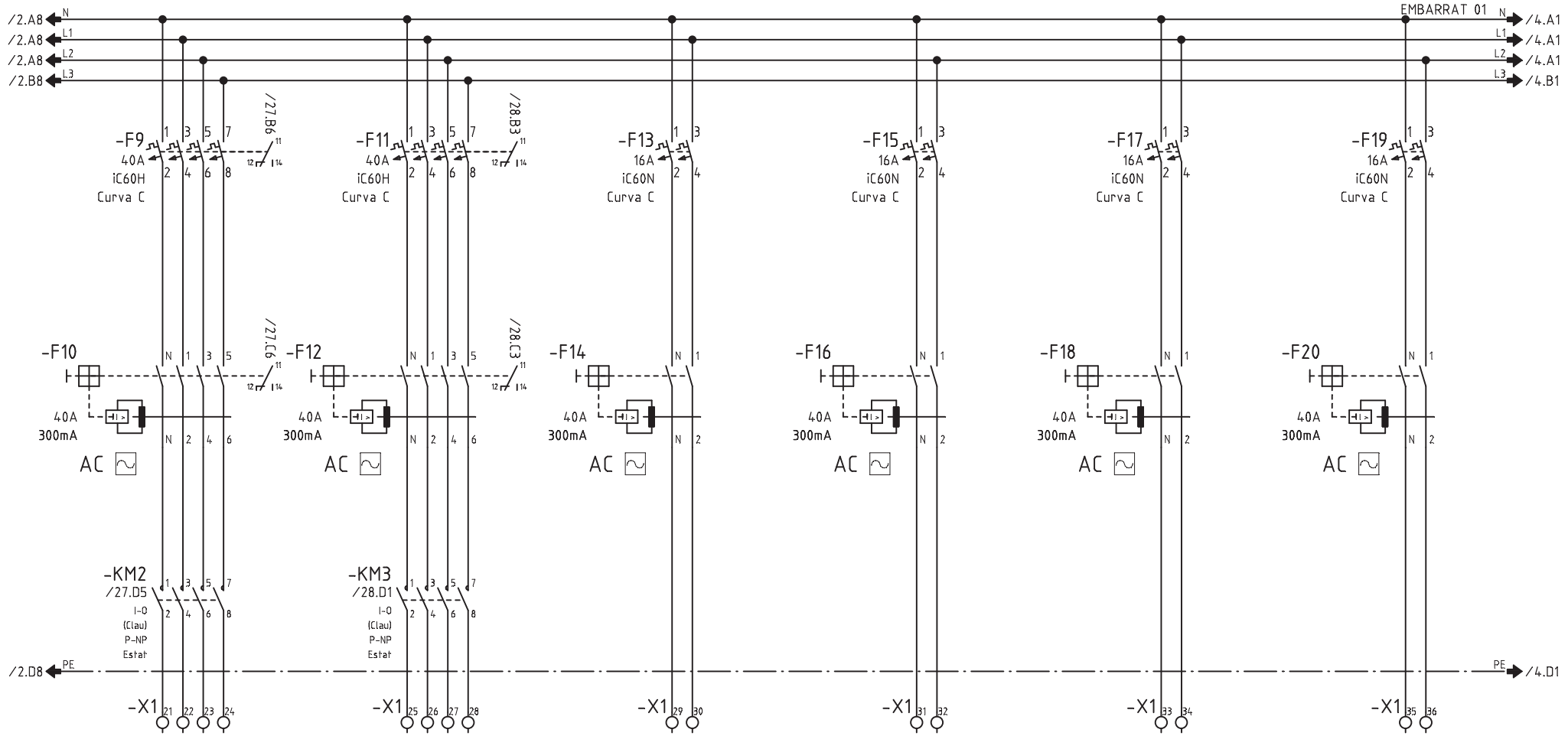

CIRCUITO	105	106	107	108	109	110
DENOMINACION	MUNTACARREGUES 4 BTB	MUNTACARREGUES 7 COMERCIAL T	E. PORTES ASCENSOR 3 BTT	E. EMERGENCIES	E. PORTES MUNTACARREGUES 3-4 BTB	E. PORTES MUNTACARREGUES 7 COMERCIAL T
POTENCIA (W)	13600	13600	200	-	200	200
INTENSIDAD (A)	24.5	24.5	0.87	-	0.87	0.87
SECCION (mm^2)	4x10+10	4x10+10	2x2.5+2.5	-	2x2.5+2.5	2x2.5+2.5

Nº ECN Fecha Nombre

alainsa elecnor

ATENCION: ESTE DOCUMENTO CONTIENE DATOS PROPIEDAD ALAINSA-ELECNOR

NINGUNA PARTE DE ESTE DOCUMENTO PUEDE COPIARSE, REPRODUCIRSE O USARSE SIN UN PERMISO POR ESCRITO.

A3

Escala FULL

INDICE PRODUCTO

Dibujado J.M.G.

Fecha 18.04.2016

Comprobado

Fecha

TITULO Y MAQUINA

QUADRE QM30
ESQUEMA ELECTRIC DE POTENCIA

Instalación:

Proyecto QM30 Fecha impr. 18.09.2017

Nº PLANO ALAINSA-ELECNOR

Hoja 3 de 41 Rev

SF_IEC_A3

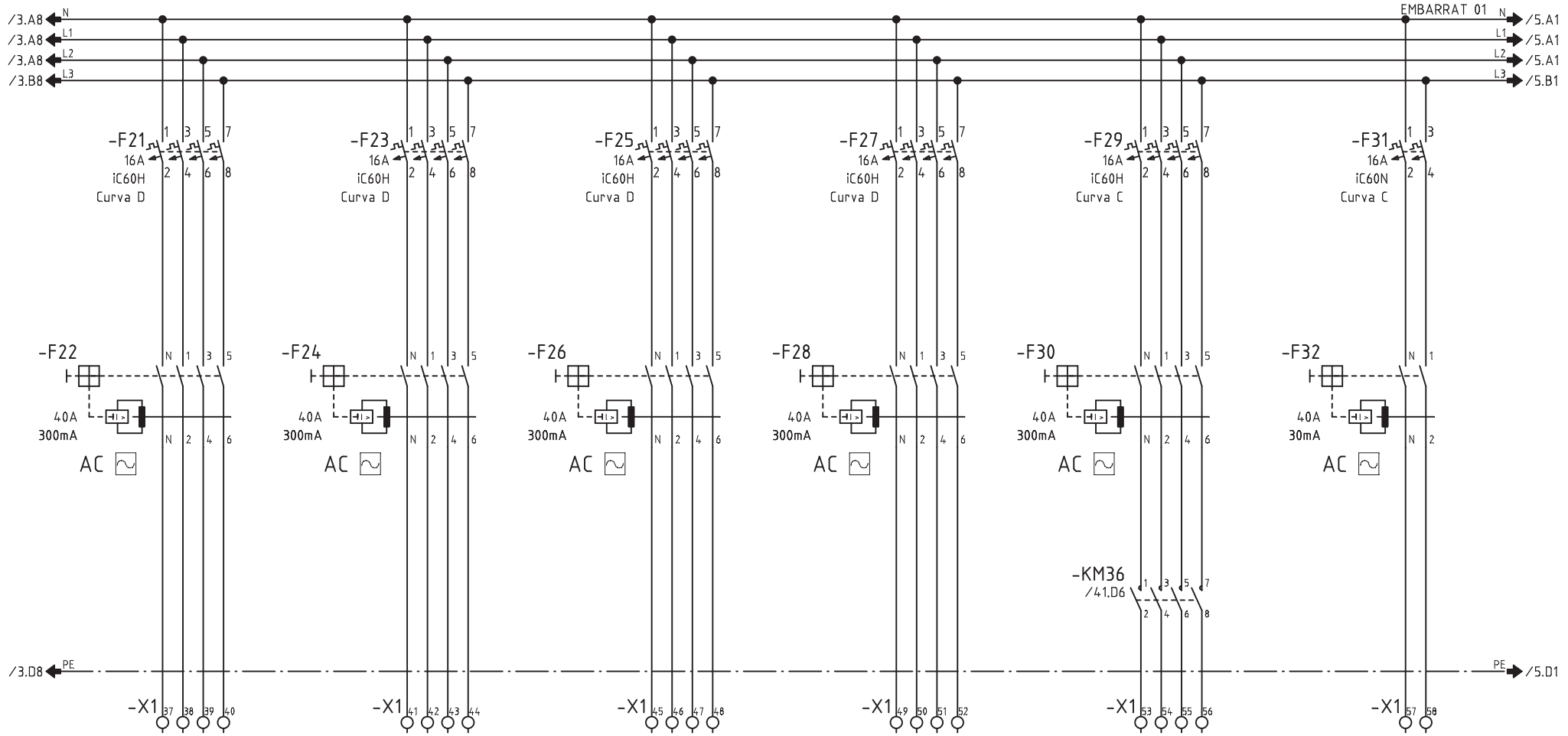

CIRCUITO	111	112	113	114	115	116
DENOMINACION	SOBREPRESIO ESCALA BT01. V01	SOBREPRESIO ESCALA BT01. V02	SOBREPRESIO ESCALA BT02. V01	SOBREPRESIO ESCALA BT02. V02	PORTES CORREDERES	GENERAL RESERVA
POTENCIA (W)	1000	120	1000	120	3000	500
INTENSIDAD (A)	1.8	0.21	1.8	0.21	5.4	-
SECCION (mm^2)	3x2.5+2.5 SZ1	3x2.5+2.5 SZ1	3x2.5+2.5 SZ1	3x2.5+2.5 SZ1	3x2.5+2.5 SZ1	-

Nº ECN Fecha Nombre

alainsa elecnor

ATENCION: ESTE DOCUMENTO CONTIENE DATOS PROPIEDAD ALAINSA-ELECNOR

NINGUNA PARTE DE ESTE DOCUMENTO PUEDE COPIARSE, REPRODUCIRSE O USARSE SIN UN PERMISO POR ESCRITO.

A3

Escala FULL

INDICE PRODUCTO	
Dibujado	J.M.G.
Fecha	18.04.2016
Comprobado	
Fecha	

TITULO Y MAQUINA

QUADRE QM30
ESQUEMA ELECTRIC DE POTENCIA

Instalación:		
Proyecto QM30	Fecha impr. 18.09.2017	
Nº PLANO ALAINSA-ELECNOR		
	Hoja 4 de 41	Rev

SF_IEC_A3

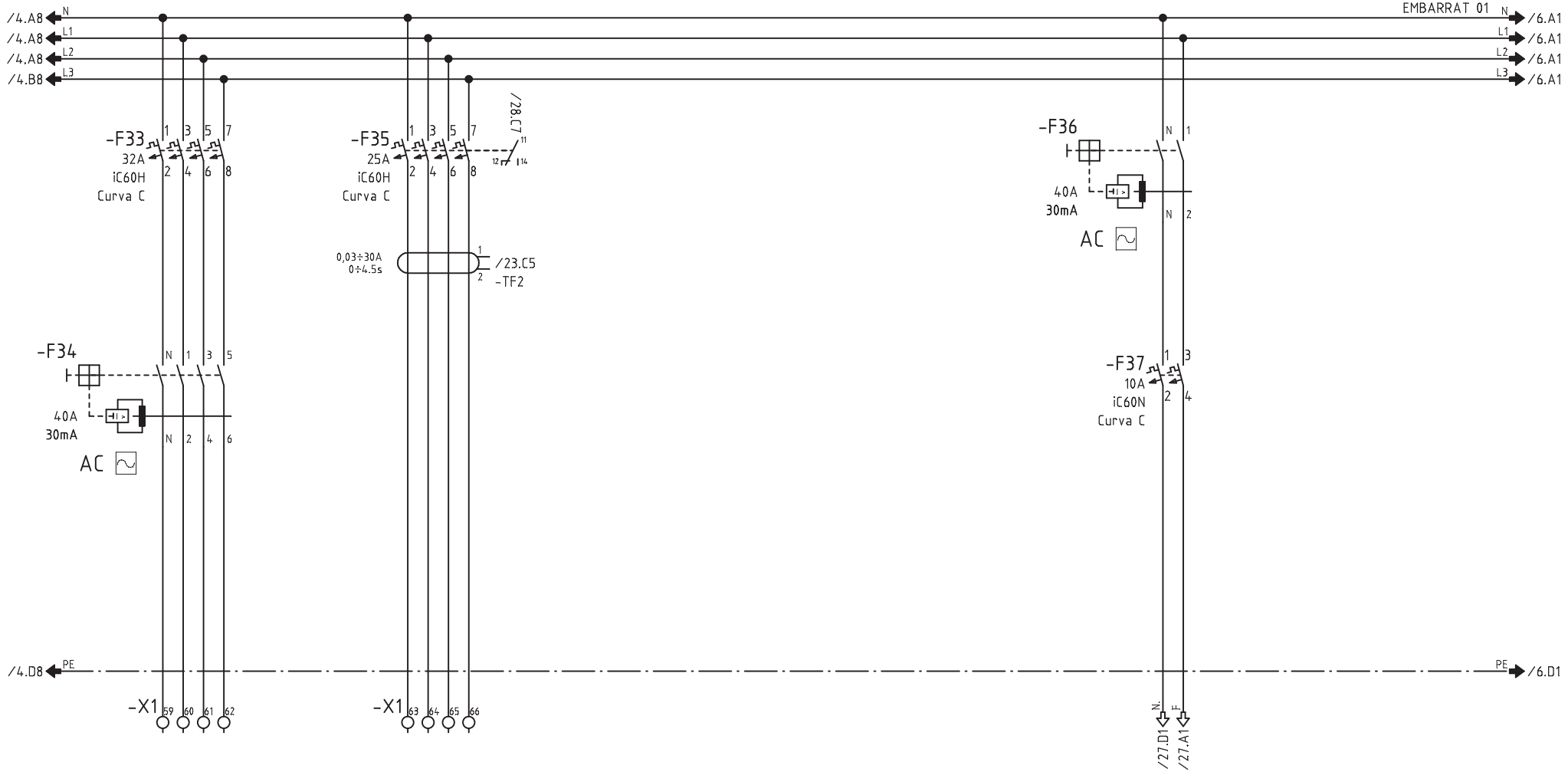

CIRCUITO	118+119	117				
DENOMINACION	PRESA CORRENT 3P+T + 2P+T	ALIMENTACIO A QUADRE QM32			MANIOBRA	
POTENCIA (W)	5000	800				
INTENSIDAD (A)	-	1.4				
SECCION (mm^2)	-	4x6+6				

Nº ECN Fecha Nombre

alainsa elecnor

ATENCION: ESTE DOCUMENTO CONTIENE DATOS PROPIEDAD ALAINSA-ELECNOR

NINGUNA PARTE DE ESTE DOCUMENTO PUEDE COPIARSE, REPRODUCIRSE O USARSE SIN UN PERMISO POR ESCRITO.

A3

Escala FULL

INDICE PRODUCTO	
Dibujado	J.M.G.
Fecha	18.04.2016
Comprobado	
Fecha	

TITULO Y MAQUINA

QUADRE QM30

ESQUEMA ELECTRIC DE POTENCIA

Instalación:		
Proyecto QM30	Fecha impr. 18.09.2017	
Nº PLANO ALAINSA-ELECNOR		
	Hoja 5 de 41	Rev

SF_IEC_A3

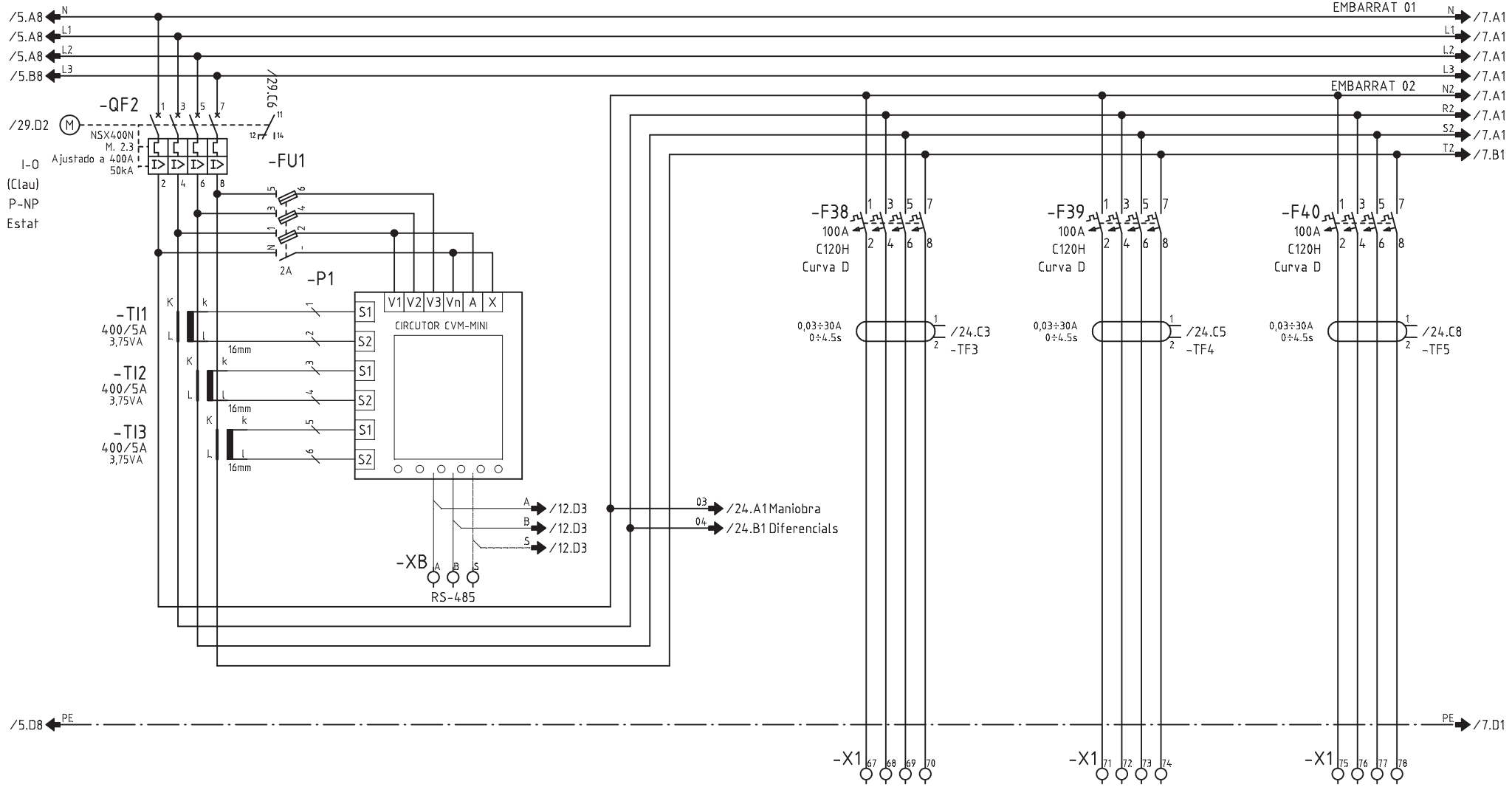

CIRCUITO	200			201	202	203
DENOMINACION	CLIMATITZACIO			BOMBA TERMICA BT01 ENCANTS ESQUERRA	BOMBA TERMICA BT02 FRESC 01	BOMBA TERMICA BT03 FRESC 02
POTENCIA (W)	197855			31200	31200	31200
INTENSIDAD (A)	300.6			47.5	47.5	47.5
SECCION (mm^2)	-			5x35	5x35	5x35

Nº ECN Fecha Nombre

alainsa elecnor

ATENCION: ESTE DOCUMENTO CONTIENE DATOS PROPIEDAD ALAINSA-ELECNOR

NINGUNA PARTE DE ESTE DOCUMENTO PUEDE COPIARSE, REPRODUCIRSE O USARSE SIN UN PERMISO POR ESCRITO.

A3

Escala FULL

INDICE PRODUCTO

Dibujado J.M.G.

Fecha 18.04.2016

Comprobado

Fecha

TITULO Y MAQUINA

QUADRE QM30
ESQUEMA ELECTRIC DE POTENCIA

Instalación:

Proyecto QM30 Fecha impr. 18.09.2017

Nº PLANO ALAINSA-ELECNOR

Hoja 6 de 41 Rev

SF_IEC_A3

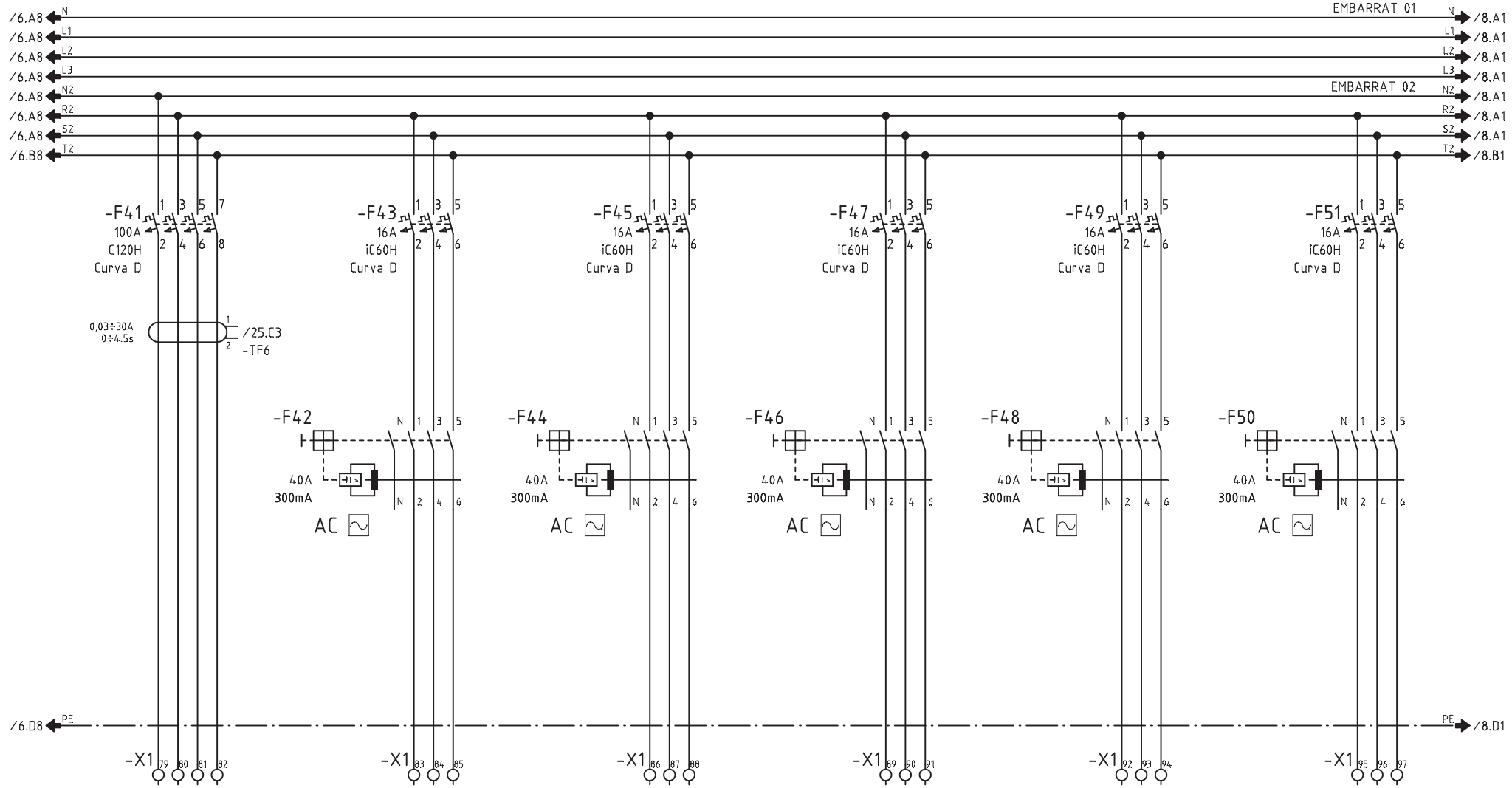

CIRCUITO	204	209	210	211	212	213
DENOMINACION	BOMBA TERMICA BT04 ENCANTS DRETA	CLIMATITZADOR BT01 ENCANTS ESQUERRA - W/VI	CLIMATITZADOR BT01 ENCANTS ESQUERRA - W/VE	CLIMATITZADOR BT02 FRESC 01 - W/VI	CLIMATITZADOR BT02 FRESC 01 - W/VE	CLIMATITZADOR BT03 FRESC 02 - W/VI
POTENCIA (W)	31200	4800	5400	4800	5400	4800
INTENSIDAD (A)	47.5	8.6	9.7	8.6	9.7	8.6
SECCION (mm^2)	5x35	3x2.5+2.5	3x2.5+2.5	3x2.5+2.5	3x2.5+2.5	3x2.5+2.5

Nº ECN | Fecha | Nombre

alainsa elecnor

ATENCION: ESTE DOCUMENTO CONTIENE DATOS PROPIEDAD ALAINSA-ELECNOR

NINGUNA PARTE DE ESTE DOCUMENTO PUEDE COPIARSE, REPRODUCIRSE O USARSE SIN UN PERMISO POR ESCRITO.

A3

Escala FULL

INDICE PRODUCTO

Dibujado J.M.G.

Fecha 18.04.2016

Comprobado

Fecha

TITULO Y MAQUINA

QUADRE QM30
ESQUEMA ELECTRIC DE POTENCIA

Instalación:

Proyecto QM30 | Fecha impr. 18.09.2017

Nº PLANO ALAINSA-ELECNOR

Hoja 7 de 41 | Rev

SF_IEC_A3

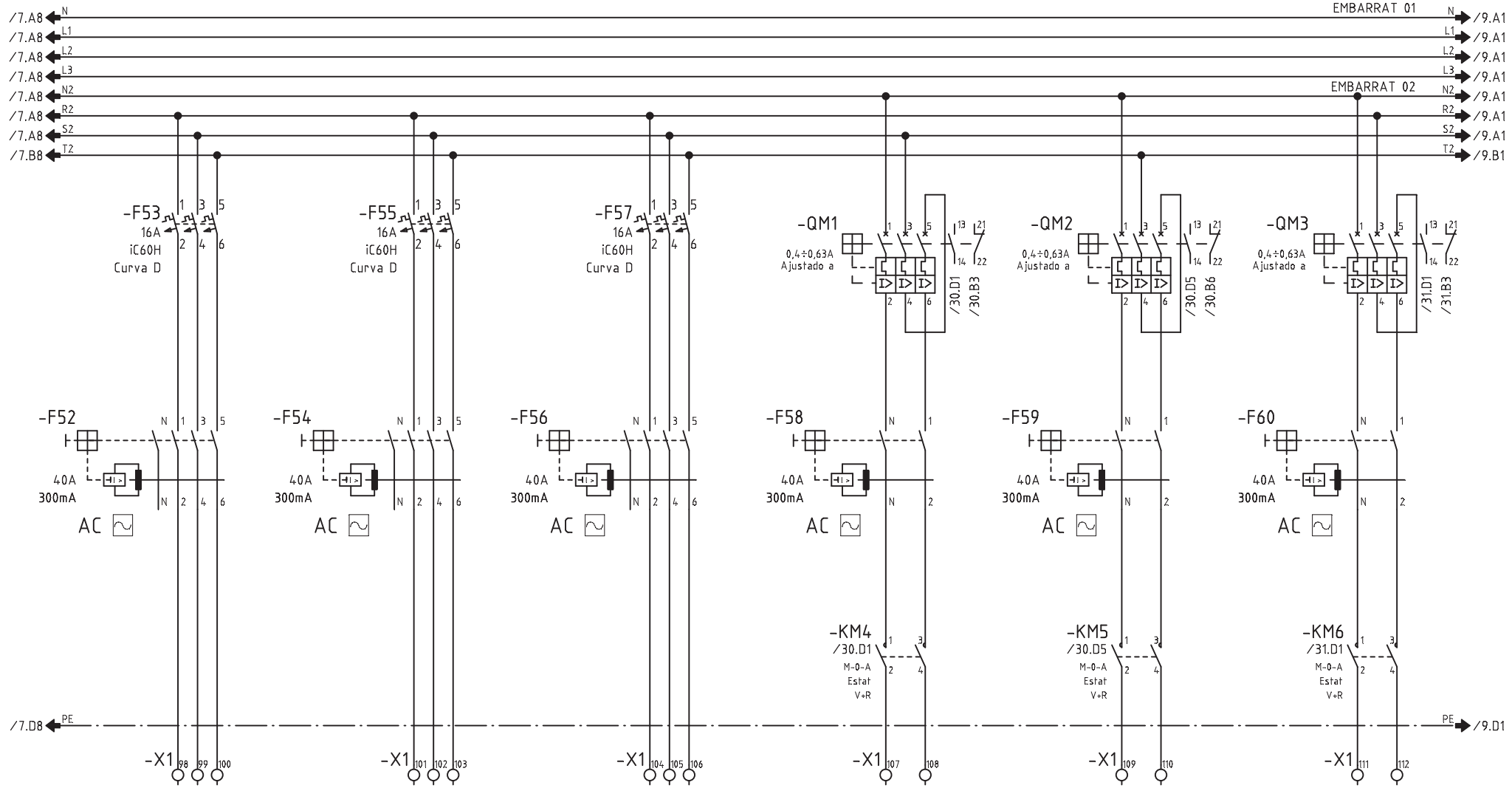

CIRCUITO	214	215	216	217	218	219
DENOMINACION	CLIMATITZADOR BT03 FRESC 02 - W/VE	CLIMATITZADOR BT04 ENCANTS DRETA - W/VI	CLIMATITZADOR BT04 ENCANTS DRETA - W/VE	RECUPERADOR ENTALPIC BT01	RECUPERADOR ENTALPIC BT02	RECUPERADOR ENTALPIC BT03
POTENCIA (W)	5400	4800	5400	100	100	100
INTENSIDAD (A)	9.7	8.6	9.7	0.43	0.43	0.43
SECCION (mm^2)	3x2.5+2.5	3x2.5+2.5	3x2.5+2.5	2x2.5+2.5	2x2.5+2.5	2x2.5+2.5

Nº ECN Fecha Nombre

alainsa elecnor

ATENCION: ESTE DOCUMENTO CONTIENE DATOS PROPIEDAD ALAINSA-ELECNOR

NINGUNA PARTE DE ESTE DOCUMENTO PUEDE COPIARSE, REPRODUCIRSE O USARSE SIN UN PERMISO POR ESCRITO.

A3

Escala FULL

INDICE PRODUCTO

Dibujado J.M.G.

Fecha 18.04.2016

Comprobado

Fecha

TITULO Y MAQUINA

QUADRE QM30
ESQUEMA ELECTRIC DE POTENCIA

Instalación:

Proyecto QM30 Fecha impr. 18.09.2017

Nº PLANO ALAINSA-ELECNOR

Hoja 8 de 41 Rev

SF_IEC_A3

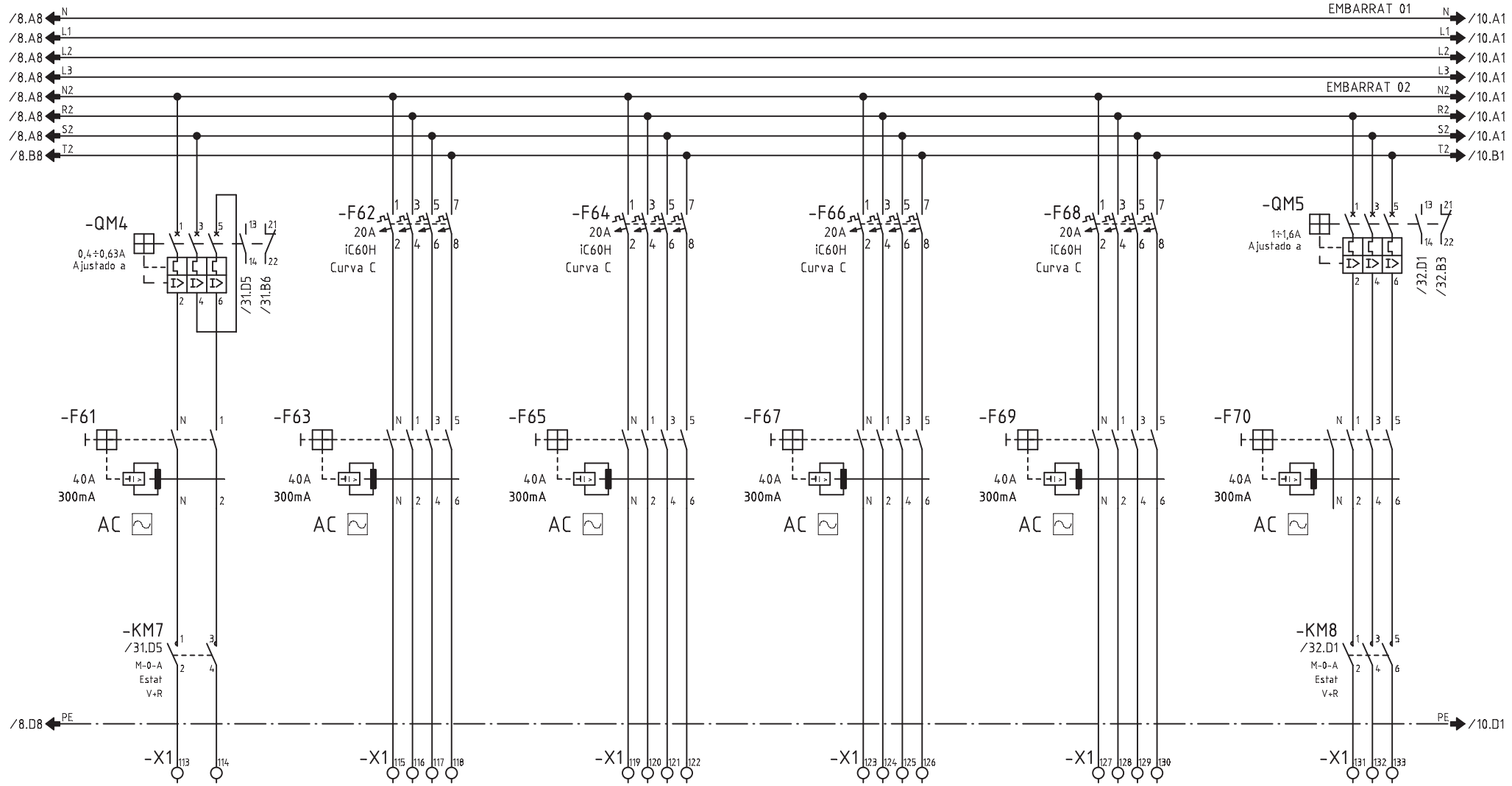

CIRCUITO	220	221	222	223	224	225
DENOMINACION	RECUPERADOR ENTALPIC BT04	HUMIDIFICADOR BT01 ENCANTS ESQUERRA	HUMIDIFICADOR BT02 FRESC 01	HUMIDIFICADOR BT03 FRESC 02	HUMIDIFICADOR BT04 ENCANTS DRETA	EXTRACCIO SERVEIS BTB
POTENCIA (W)	100	6700	6700	6700	6700	700
INTENSIDAD (A)	0.43	12	12	12	12	1.26
SECCION (mm^2)	2x2.5+2.5	4x4+4	4x4+4	4x4+4	4x4+4	3x2.5+2.5

Nº ECN Fecha Nombre

alainsa elecnor

ATENCION: ESTE DOCUMENTO CONTIENE DATOS PROPIEDAD ALAINSA-ELECNOR

NINGUNA PARTE DE ESTE DOCUMENTO PUEDE COPIARSE, REPRODUCIRSE O USARSE SIN UN PERMISO POR ESCRITO.

A3

Escala FULL

INDICE PRODUCTO

Dibujado J.M.G.

Fecha 18.04.2016

Comprobado

Fecha

TITULO Y MAQUINA

QUADRE QM30
ESQUEMA ELECTRIC DE POTENCIA

Instalación:

Proyecto QM30 Fecha impr. 18.09.2017

Nº PLANO ALAINSA-ELECNOR

Hoja 9 de 41 Rev

SF_IEC_A3

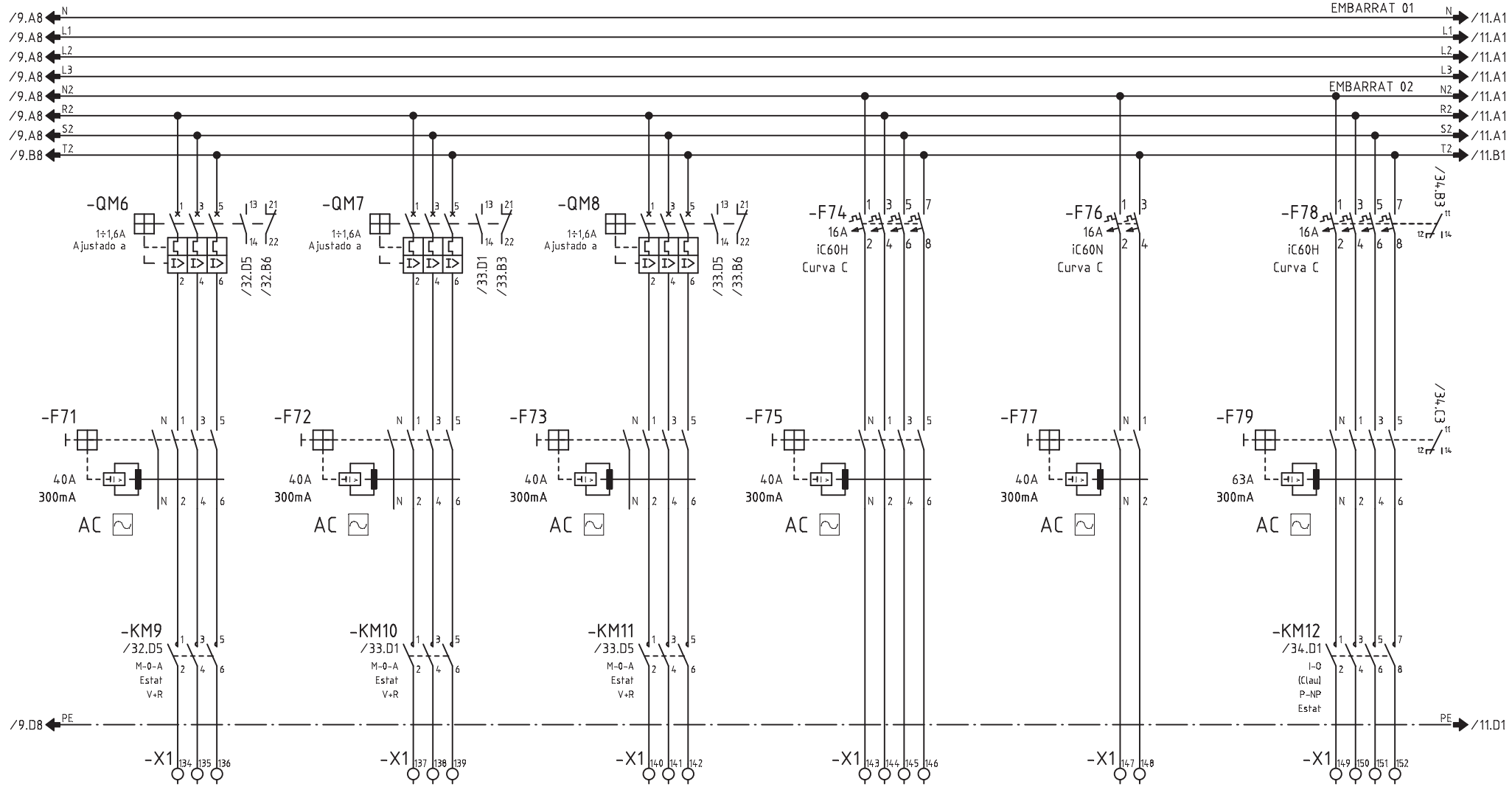

CIRCUITO	226	227	228	229	230	231
DENOMINACION	EXTRACCIO SERVEIS BTB	EXTRACCIO 01 CORONA SERVEIS PS1	EXTRACCIO 02 CORONA SERVEIS PS1	K. RESERVA 01	K. RESERVA 02	CORTINES D'AIRE ACCES 01 PORTA TESTA
POTENCIA (W)	700	800	800	1000	500	4500
INTENSIDAD (A)	1.26	1.4	1.4	-	-	6.8
SECCION (mm^2)	3x2.5+2.5	3x2.5+2.5	3x2.5+2.5	-	-	4x2.5+2.5

Nº ECN | Fecha | Nombre

alainsa elecnor

ATENCION: ESTE DOCUMENTO CONTIENE DATOS PROPIEDAD ALAINSA-ELECNOR

NINGUNA PARTE DE ESTE DOCUMENTO PUEDE COPIARSE, REPRODUCIRSE O USARSE SIN UN PERMISO POR ESCRITO.

A3

Escala FULL

INDICE PRODUCTO

Dibujado J.M.G.

Fecha 18.04.2016

Comprobado

Fecha

TITULO Y MAQUINA

QUADRE QM30
ESQUEMA ELECTRIC DE POTENCIA

Instalación:

Proyecto QM30 | Fecha impr. 18.09.2017

Nº PLANO ALAINSA-ELECNOR

Hoja 10 de 41 | Rev

SF_IEC_A3

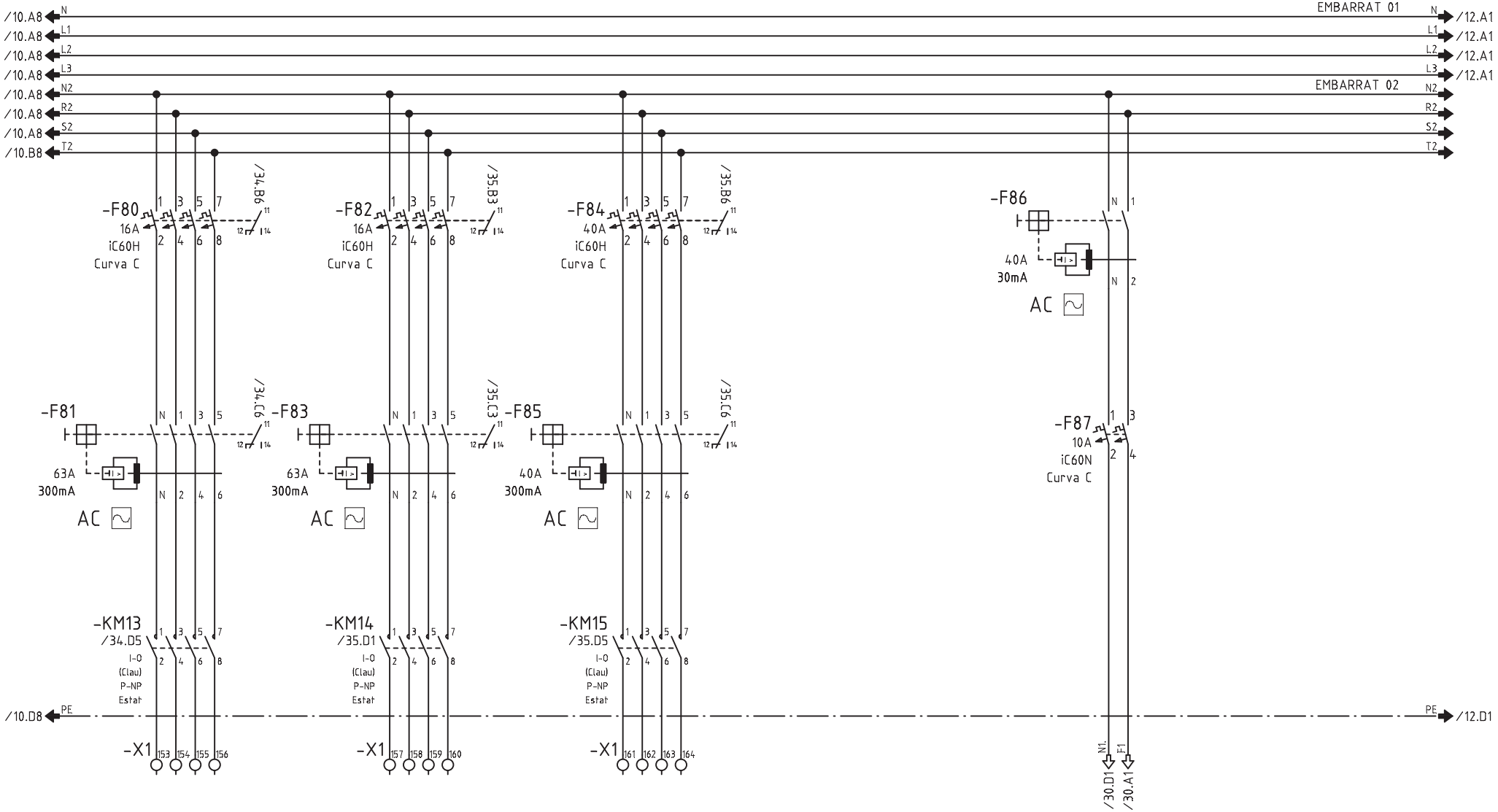

CIRCUITO	232	233	234			
DENOMINACION	CORTINES D'AIRE ACCES 02 PORTES LAT.	CORTINES D'AIRE ACCES 03 PORTES CARRER	K. RESERVA 03		MANIOBRA CLIMA	
POTENCIA (W)	4500	4500	-			
INTENSIDAD (A)	6.8	6.8	-			
SECCION (mm^2)	4x2.5+2.5	4x2.5+2.5	-			

Nº ECN | Fecha | Nombre

alainsa elecnor

ATENCION: ESTE DOCUMENTO CONTIENE DATOS PROPIEDAD ALAINSA-ELECNOR

NINGUNA PARTE DE ESTE DOCUMENTO PUEDE COPIARSE, REPRODUCIRSE O USARSE SIN UN PERMISO POR ESCRITO.

A3

Escala FULL

INDICE PRODUCTO

Dibujado J.M.G.

Fecha 18.04.2016

Comprobado

Fecha

TITULO Y MAQUINA

QUADRE QM30
ESQUEMA ELECTRIC DE POTENCIA

Instalación:

Proyecto QM30 | Fecha impr. 18.09.2017

Nº PLANO ALAINSA-ELECNOR

Hoja 11 de 41 | Rev

SF_IEC_A3

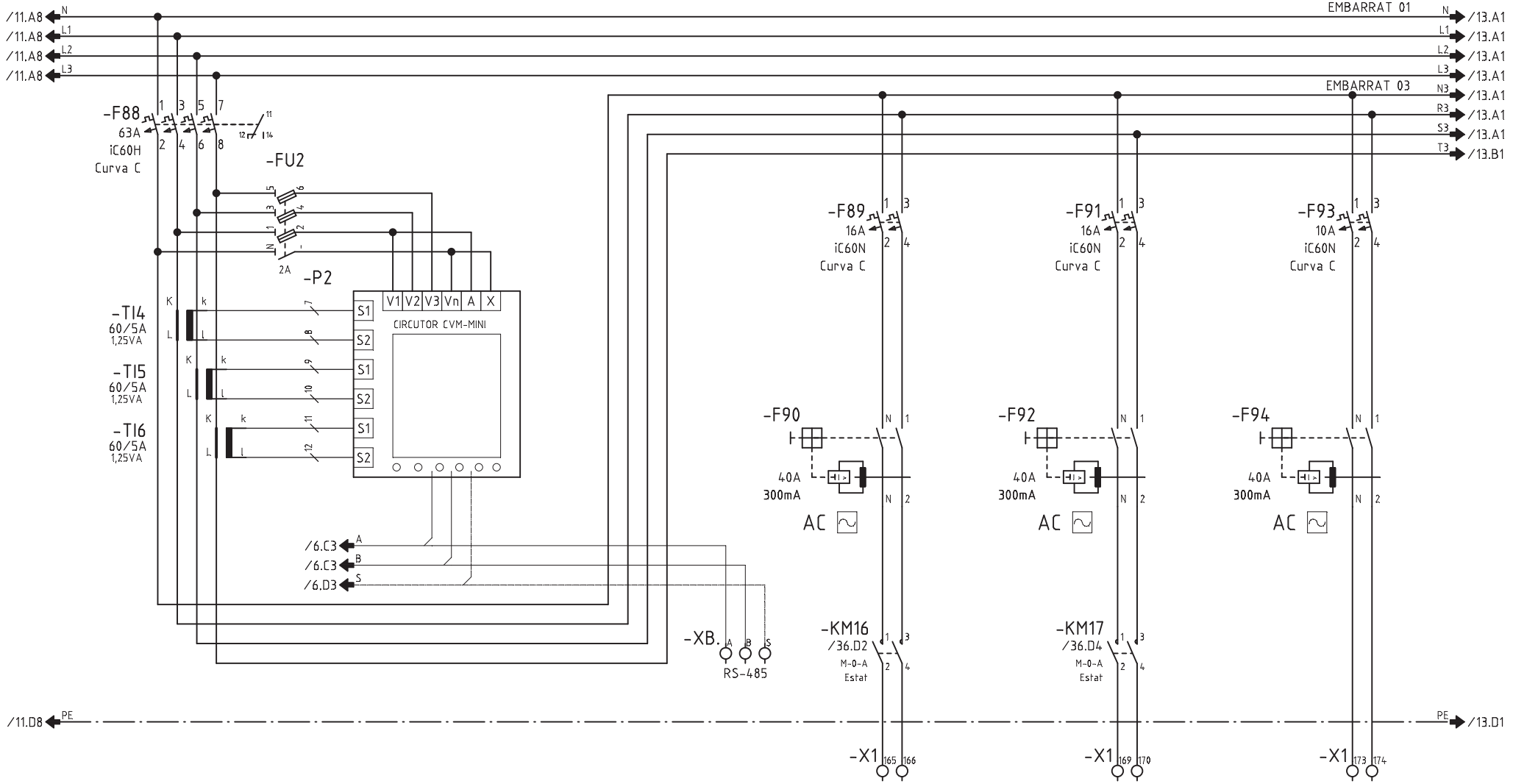

CIRCUITO	300			301	302	303
DENOMINACION	ENLLUMENAT			E. GENERAL ZONA ENCANTS ESQ. (2/3)	E. VIGILANCIA ZONA ENCANTS ESQ. (1/3)	E. EMERGENCIA Z. ENCANTS ESQUERRA
POTENCIA (W)	19530			1880	940	100
INTENSIDAD (A)	29			8	4	0.4
SECCION (mm^2)	-			2x4+4	2x2.5+2.5	2x1.5+1.5

Nº ECN Fecha Nombre

alainsa elecnor

ATENCION: ESTE DOCUMENTO CONTIENE DATOS PROPIEDAD ALAINSA-ELECNOR

NINGUNA PARTE DE ESTE DOCUMENTO PUEDE COPIARSE, REPRODUCIRSE O USARSE SIN UN PERMISO POR ESCRITO.

A3

Escala FULL

INDICE PRODUCTO

Dibujado J.M.G.

Fecha 18.04.2016

Comprobado

Fecha

TITULO Y MAQUINA

QUADRE QM30

ESQUEMA ELECTRIC DE POTENCIA

Instalación:

Proyecto QM30 Fecha impr. 18.09.2017

Nº PLANO ALAINSA-ELECNOR

Hoja 12 de 41 Rev

SF_IEC_A3

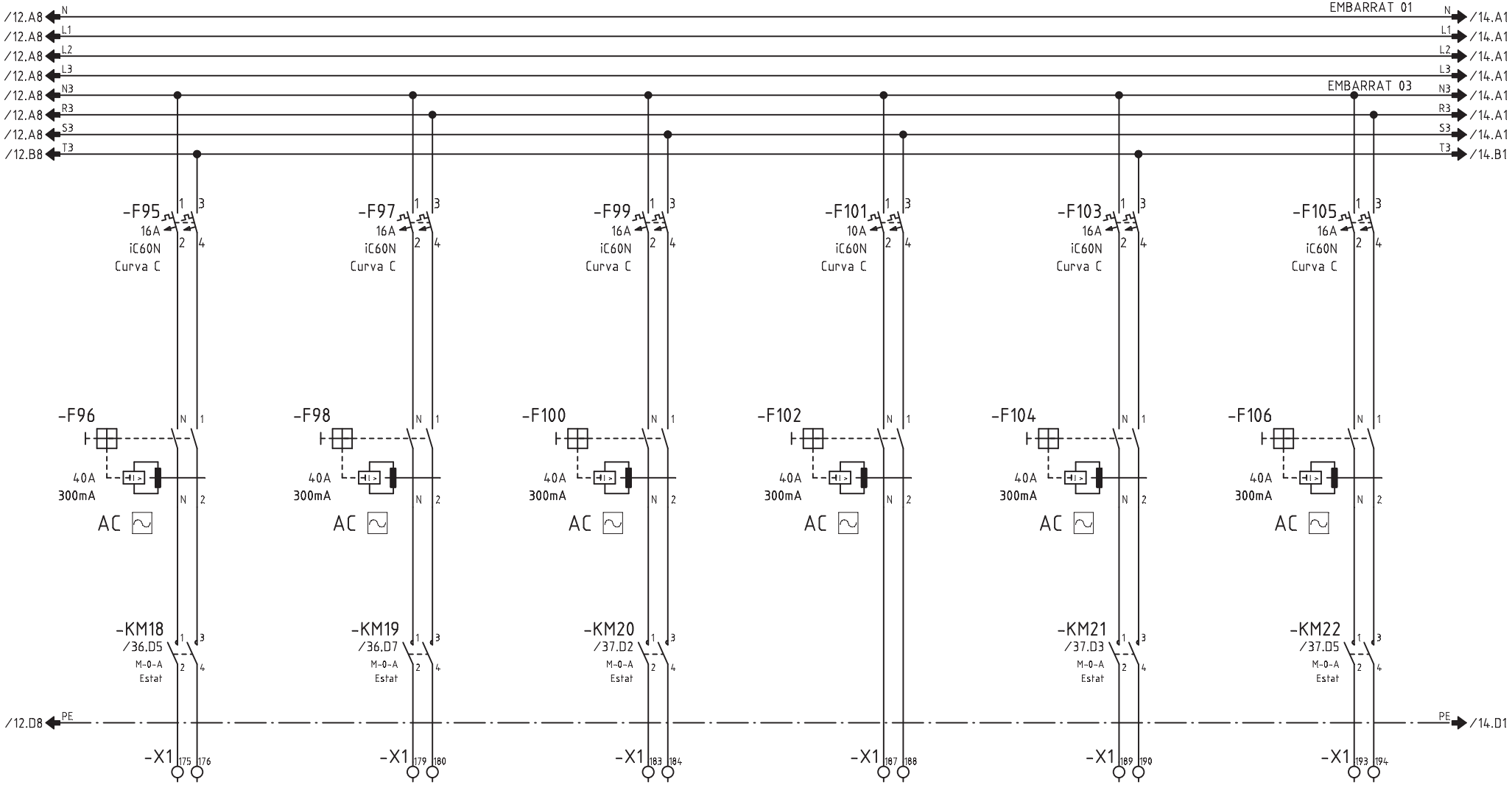

CIRCUITO	304.1	304.2	305	306	307	308
DENOMINACION	E. GENERAL ZONA FRESC L1 (1/3)	E. GENERAL ZONA FRESC L2 (1/3)	E. VIGILANCIA ZONA FRESC (1/3)	E. EMERGENCIA Z. FRESC	E. GENERAL ZONA ENCANTS DRETA (2/3)	E. VIGILANCIA ZONA ENCANTS DRETA (1/3)
POTENCIA (W)	2100	2100	3050	100	1550	800
INTENSIDAD (A)	8	9	13	0.4	6.7	3.4
SECCION (mm^2)	2x4+4	2x4+4	2x2.5+2.5	2x1.5+1.5	2x4+4	2x2.5+2.5

Nº ECN Fecha Nombre

alainsa elecnor

ATENCION: ESTE DOCUMENTO CONTIENE DATOS PROPIEDAD ALAINSA-ELECNOR

NINGUNA PARTE DE ESTE DOCUMENTO PUEDE COPIARSE, REPRODUCIRSE O USARSE SIN UN PERMISO POR ESCRITO.

A3

Escala FULL

INDICE PRODUCTO

Dibujado J.M.G.

Fecha 18.04.2016

Comprobado

Fecha

TITULO Y MAQUINA

QUADRE QM30

ESQUEMA ELECTRIC DE POTENCIA

Instalación:

Proyecto QM30 Fecha impr. 18.09.2017

Nº PLANO ALAINSA-ELECNOR

Hoja 13 de 41 Rev

SF_IEC_A3

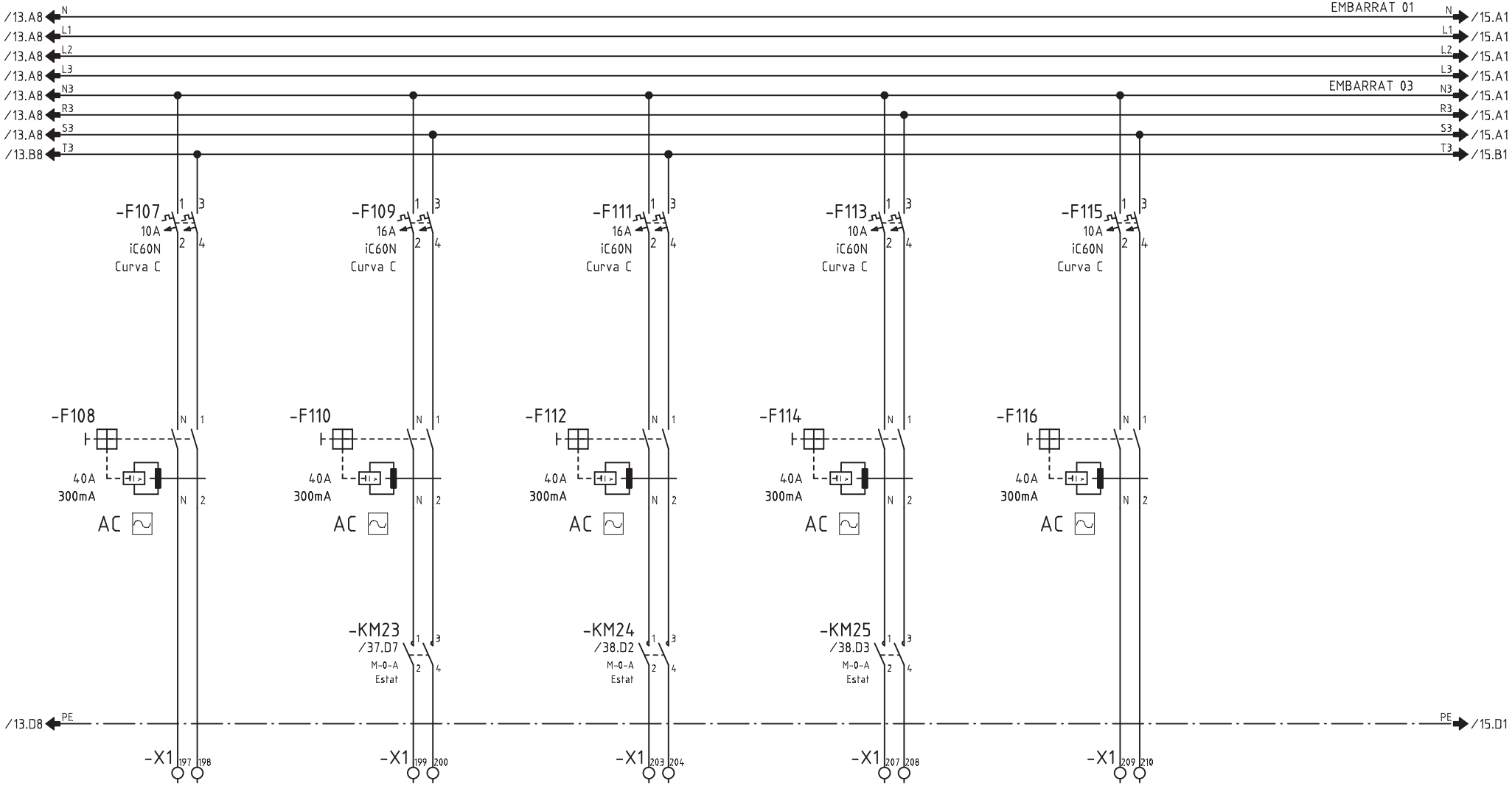

CIRCUITO	309	310	311	312	313	
DENOMINACION	E. EMERGENCIA ZONA ENCANTS DRETA	E. CONDUCTES D'AIRE	E. ACCESOS DRETA	E. ACCES TESTA	E. EMERGENCIA ACCESOS	
POTENCIA (W)	100	120	120	120	150	
INTENSIDAD (A)	0.4	0.52	0.52	0.52	0.6	
SECCION (mm^2)	2x2.5+2.5	2x2.5+2.5	2x2.5+2.5	2x1.5+1.5	2x2.5+2.5	

Nº ECN Fecha Nombre

alainsa elecnor

ATENCION: ESTE DOCUMENTO CONTIENE DATOS PROPIEDAD ALAINSA-ELECNOR

NINGUNA PARTE DE ESTE DOCUMENTO PUEDE COPIARSE, REPRODUCIRSE O USARSE SIN UN PERMISO POR ESCRITO.

A3

Escala FULL

INDICE PRODUCTO

Dibujado J.M.G.

Fecha 18.04.2016

Comprobado

Fecha

TITULO Y MAQUINA

QUADRE QM30

ESQUEMA ELECTRIC DE POTENCIA

Instalación:

Proyecto QM30 Fecha impr. 18.09.2017

Nº PLANO ALAINSA-ELECNOR

Hoja 14 de 41 Rev

SF_IEC_A3

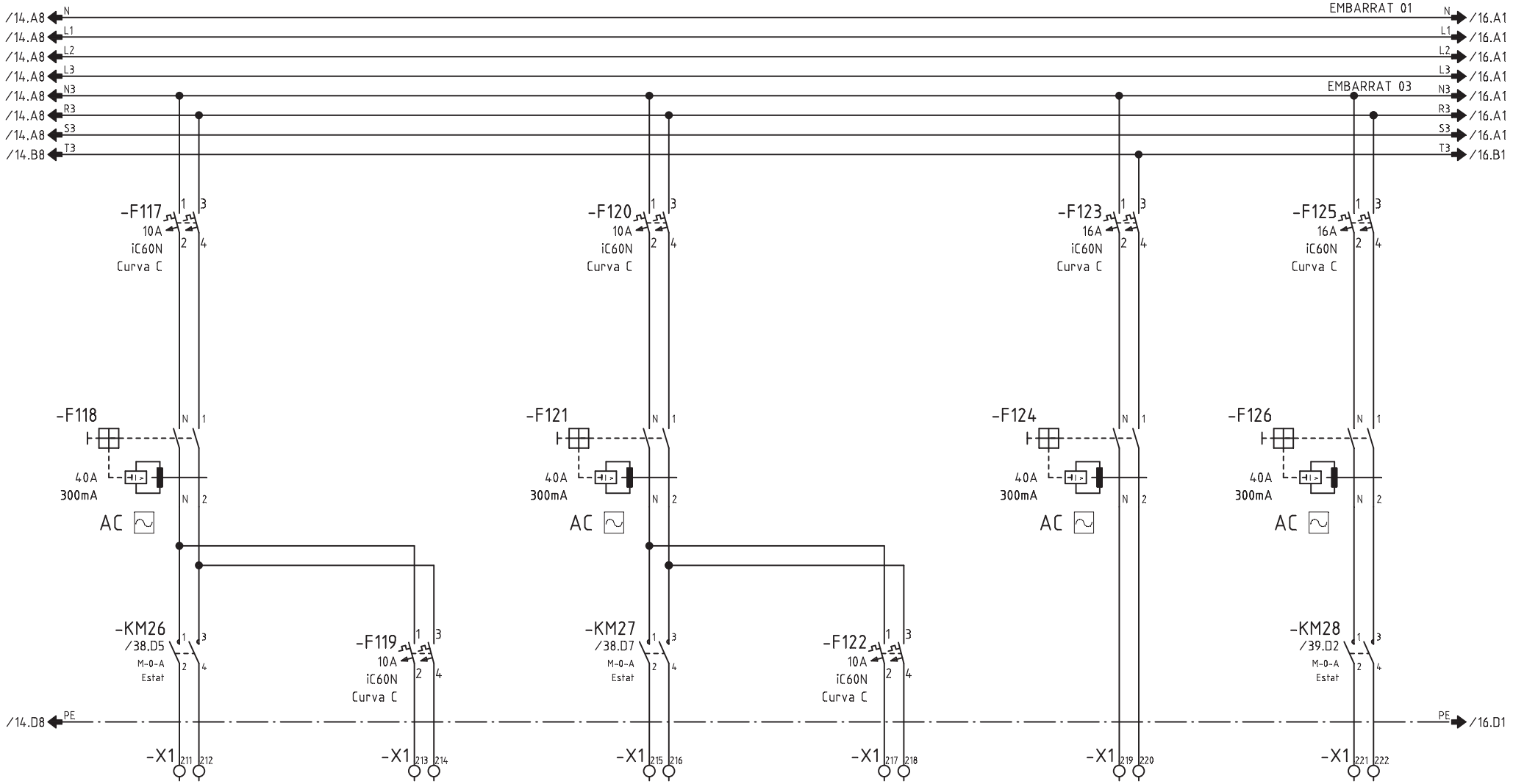

CIRCUITO	314	315	316	317	318	319
DENOMINACION	E. ESCALA BT01	E. EMERGENCIA ESCALA BT01	E. ESCALA BT02	E. EMERGENCIA ESCALA BT02	E. LOCALS TECNICS BT	E. SERVEIS BT
POTENCIA (W)	1700	100	1700	100	2500	800
INTENSIDAD (A)	7	0.4	7	0.4	10.8	3.5
SECCION (mm^2)	2x1.5+1.5	2x1.5+1.5	2x1.5+1.5	2x1.5+1.5	2x2.5+2.5	2x2.5+2.5

Nº ECN Fecha Nombre

alainsa elecnor

ATENCION: ESTE DOCUMENTO CONTIENE DATOS PROPIEDAD ALAINSA-ELECNOR

NINGUNA PARTE DE ESTE DOCUMENTO PUEDE COPIARSE, REPRODUCIRSE O USARSE SIN UN PERMISO POR ESCRITO.

A3

Escala FULL

INDICE PRODUCTO

Dibujado J.M.G.

Fecha 18.04.2016

Comprobado

Fecha

TITULO Y MAQUINA

QUADRE QM30
ESQUEMA ELECTRIC DE POTENCIA

Instalación:

Proyecto QM30 Fecha impr. 18.09.2017

Nº PLANO ALAINSA-ELECNOR

Hoja 15 de 41 Rev

SF_IEC_A3

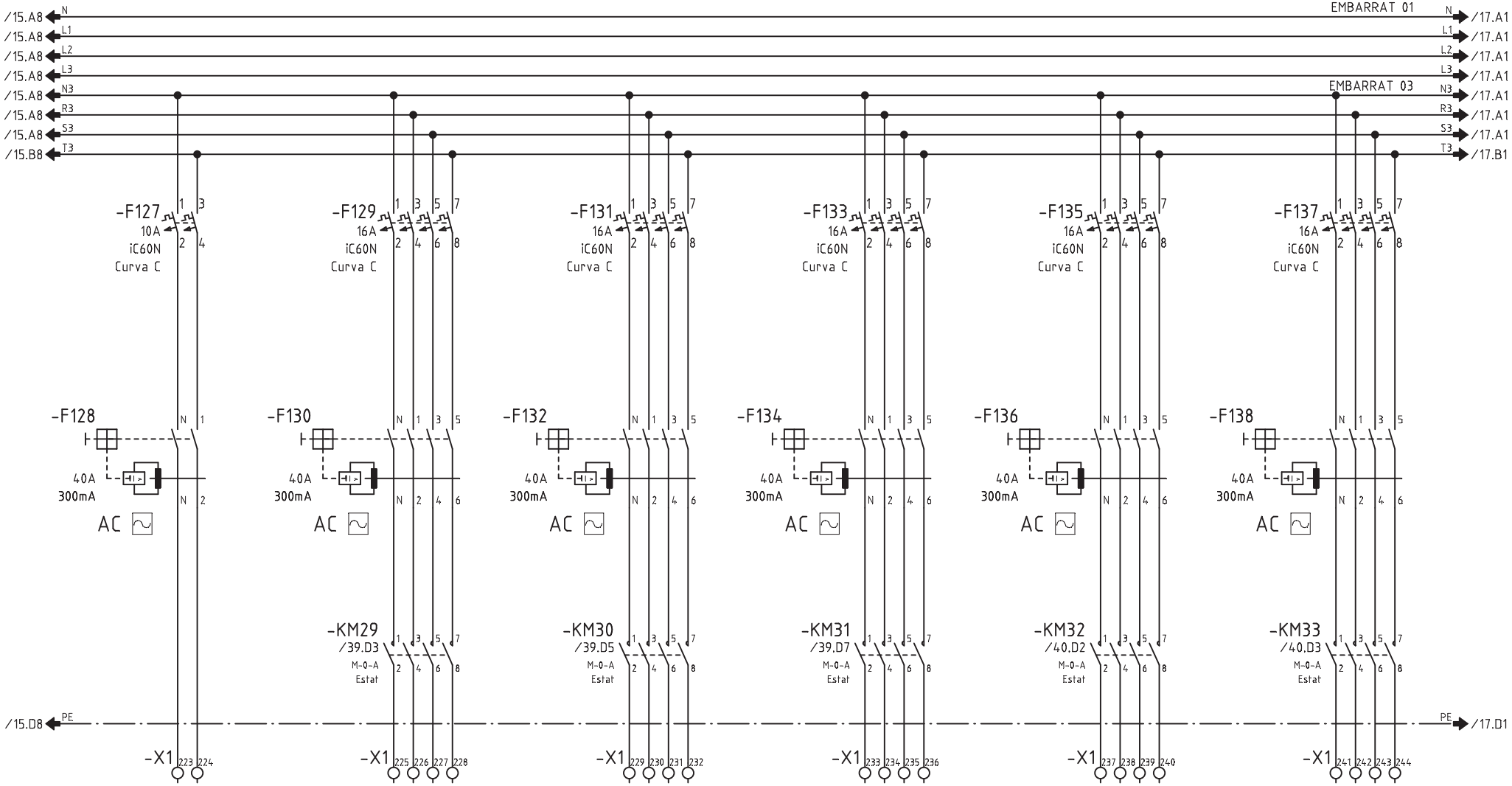

CIRCUITO	321	321	322	323	324	325
DENOMINACION	E. EMERGENCIA LTS	RESERVA	RESERVA	RESERVA	RESERVA	RESERVA
POTENCIA (W)	100	-	-	-	-	-
INTENSIDAD (A)	0.4	-	-	-	-	-
SECCION (mm^2)	2x1.5+1.5	-	-	-	-	-

Nº ECN Fecha Nombre

alainsa elecnor

ATENCION: ESTE DOCUMENTO CONTIENE DATOS PROPIEDAD ALAINSA-ELECNOR

NINGUNA PARTE DE ESTE DOCUMENTO PUEDE COPIARSE, REPRODUCIRSE O USARSE SIN UN PERMISO POR ESCRITO.

A3

Escala FULL

INDICE PRODUCTO

Dibujado J.M.G.

Fecha 18.04.2016

Comprobado

Fecha

TITULO Y MAQUINA

QUADRE QM30
ESQUEMA ELECTRIC DE POTENCIA

Instalación:

Proyecto QM30 Fecha impr. 18.09.2017

Nº PLANO ALAINSA-ELECNOR

Hoja 16 de 41 Rev

SF_IEC_A3

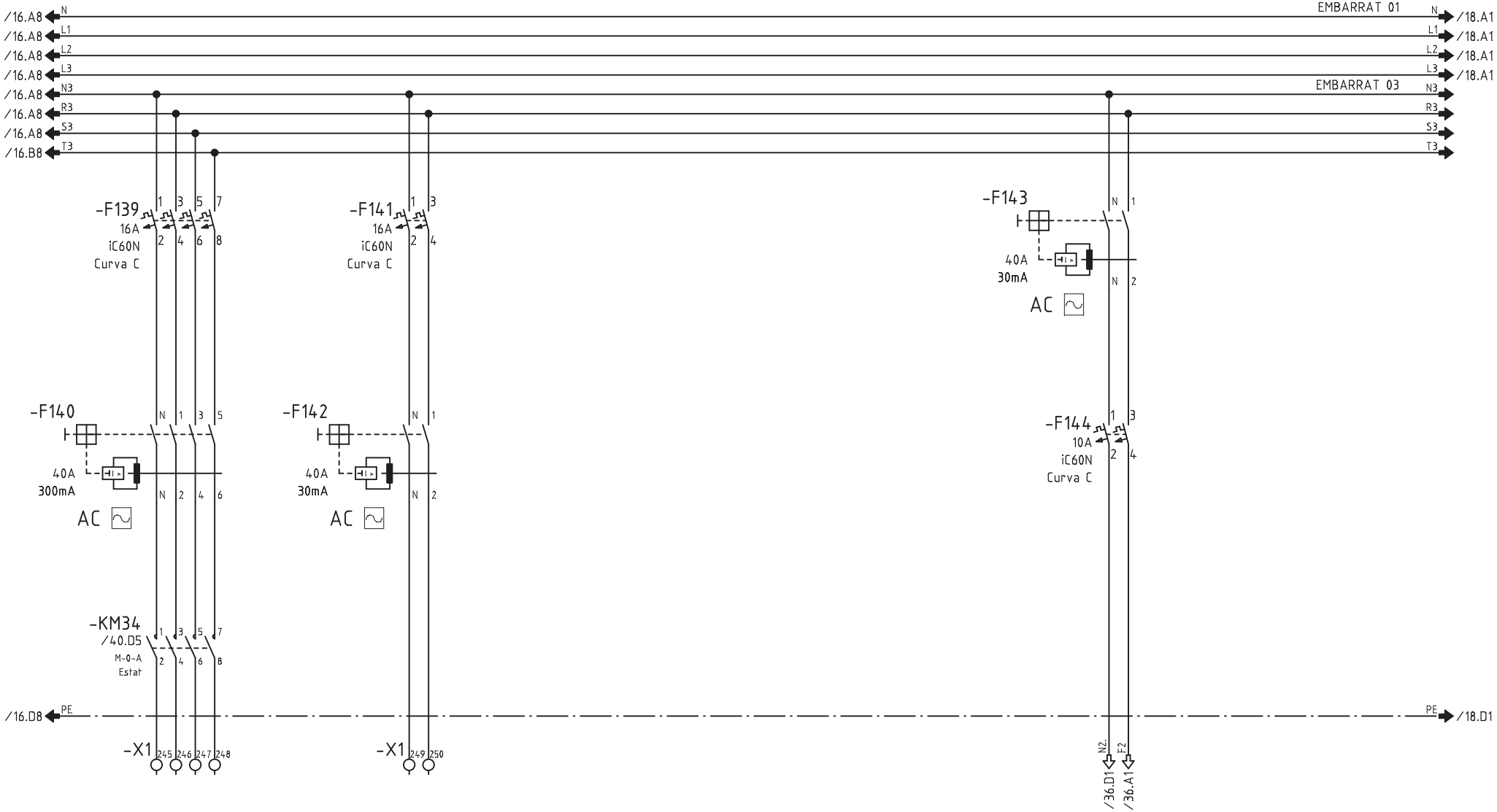

CIRCUITO	327	328				
DENOMINACION	RESERVA	E. RESERVA 01			MANIOBRA ENLLUMENAT	
POTENCIA (W)	-	500				
INTENSIDAD (A)	-	-				
SECCION (mm^2)	-	-				

Nº ECN Fecha Nombre

alainsa elecnor

ATENCION: ESTE DOCUMENTO CONTIENE DATOS PROPIEDAD ALAINSA-ELECNOR

NINGUNA PARTE DE ESTE DOCUMENTO PUEDE COPIARSE, REPRODUCIRSE O USARSE SIN UN PERMISO POR ESCRITO.

A3

Escala FULL

INDICE PRODUCTO	
Dibujado	J.M.G.
Fecha	18.04.2016
Comprobado	
Fecha	

TITULO Y MAQUINA

QUADRE QM30
ESQUEMA ELECTRIC DE POTENCIA

Instalación:		
Proyecto QM30	Fecha impr. 18.09.2017	
Nº PLANO ALAINSA-ELECNOR		
	Hoja 17 de 41	Rev

SF_IEC_A3

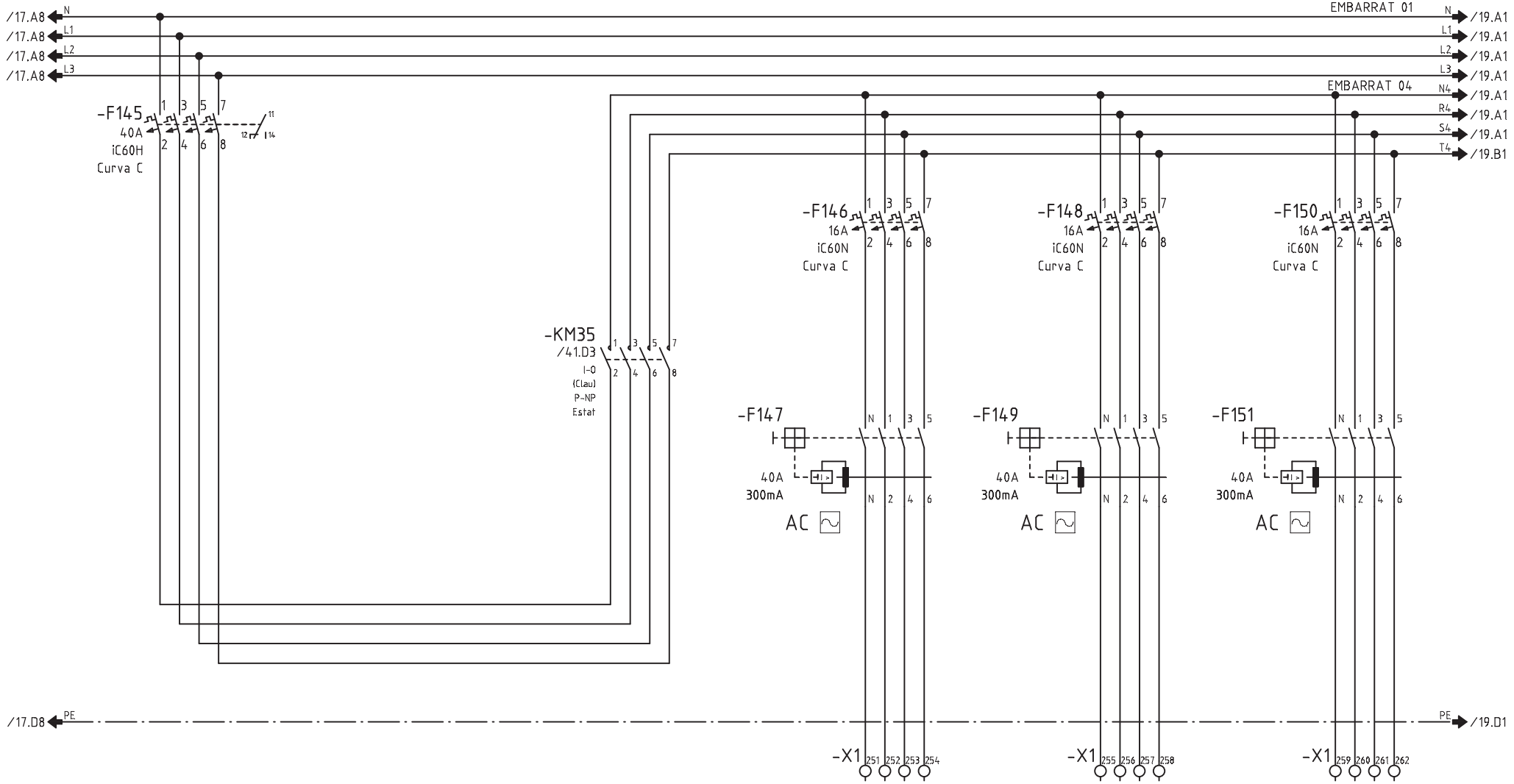

CIRCUITO	400			401	402	403
DENOMINACION	PRESES DE CORRENT			P. GENERAL ZONA ENCANTS ESQUERRA	P. GENERAL ZONA FRESC	P. GENERAL ZONA ENCANTS DRETA
POTENCIA (W)	9450			2000	2000	2000
INTENSIDAD (A)	14.38			3.6	3.6	3.6
SECCION (mm^2)	-			4x10+10	4x10+10	4x10+10

Nº ECN Fecha Nombre

alainsa elecnor

ATENCION: ESTE DOCUMENTO CONTIENE DATOS PROPIEDAD ALAINSA-ELECNOR

NINGUNA PARTE DE ESTE DOCUMENTO PUEDE COPIARSE, REPRODUCIRSE O USARSE SIN UN PERMISO POR ESCRITO.

A3

Escala FULL

INDICE PRODUCTO	
Dibujado	J.M.G.
Fecha	18.04.2016
Comprobado	
Fecha	

TITULO Y MAQUINA

QUADRE QM30

ESQUEMA ELECTRIC DE POTENCIA

Instalación:

Proyecto QM30 Fecha impr. 18.09.2017

Nº PLANO ALAINSA-ELECNOR

Hoja 18 de 41 Rev

SF_IEC_A3

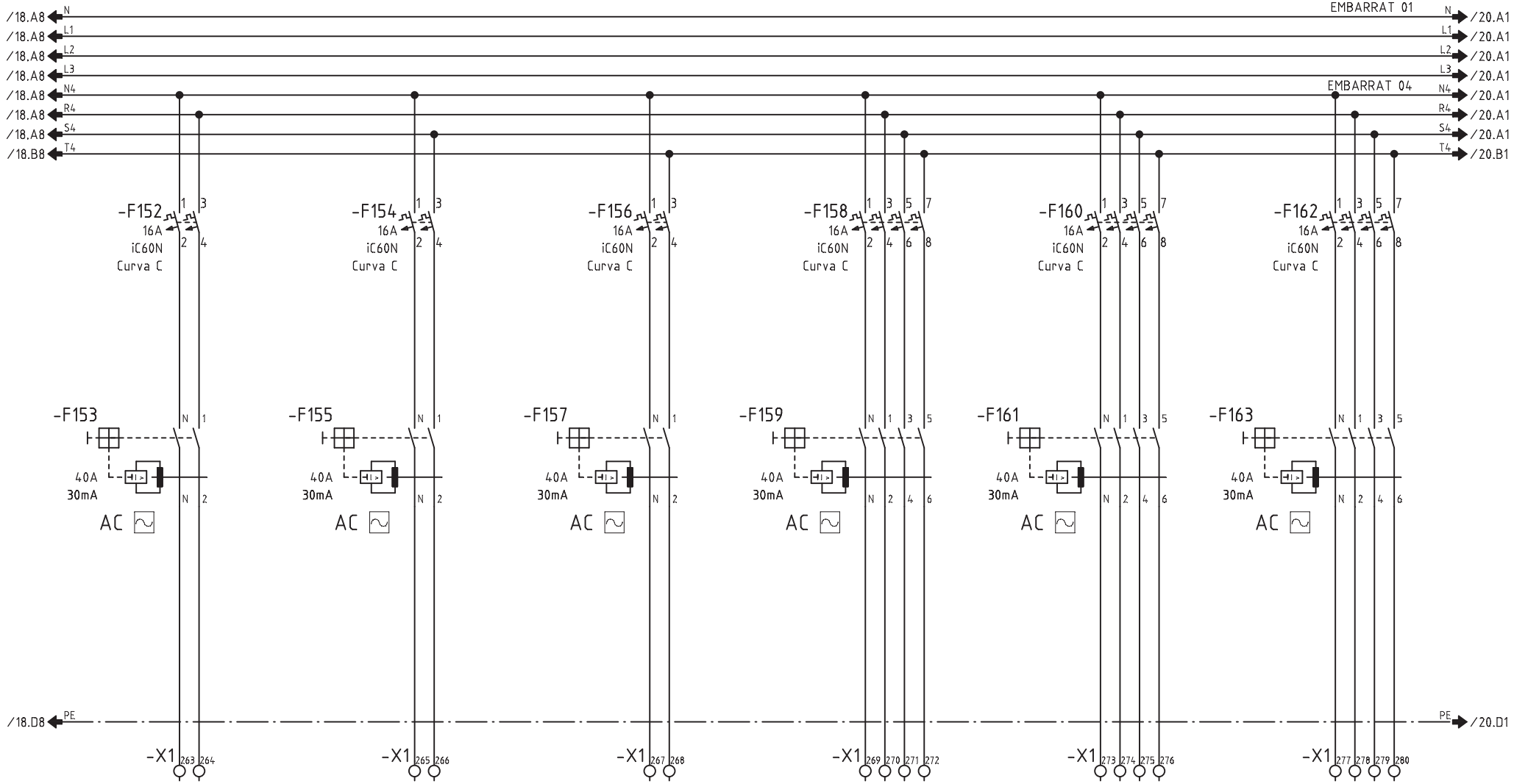

CIRCUITO	404	405	406	407	408	409
DENOMINACION	P. ACCESOS ESQUERRA	P. ACCESOS DRETA	P. ACCES TESTA	P. LOCALS TECNICS BM	P. EXTERIOR B LINIA 01	P. EXTERIOR T LINIA 02
POTENCIA (W)	500	500	500	2000	2000	2000
INTENSIDAD (A)	2.2	2.2	2.2	3.6	3.6	3.6
SECCION (mm^2)	2x4+4	2x4+4	2x4+4	4x4+4	4x4+4	4x4+4

Nº ECN | Fecha | Nombre

alainsa elecnor

ATENCION: ESTE DOCUMENTO CONTIENE DATOS PROPIEDAD ALAINSA-ELECNOR

NINGUNA PARTE DE ESTE DOCUMENTO PUEDE COPIARSE, REPRODUCIRSE O USARSE SIN UN PERMISO POR ESCRITO.

A3

Escala FULL

INDICE PRODUCTO

Dibujado J.M.G.

Fecha 18.04.2016

Comprobado

Fecha

TITULO Y MAQUINA

QUADRE QM30
ESQUEMA ELECTRIC DE POTENCIA

Instalación:

Proyecto QM30 | Fecha impr. 18.09.2017

Nº PLANO ALAINSA-ELECNOR

Hoja 19 de 41 | Rev

SF_IEC_A3

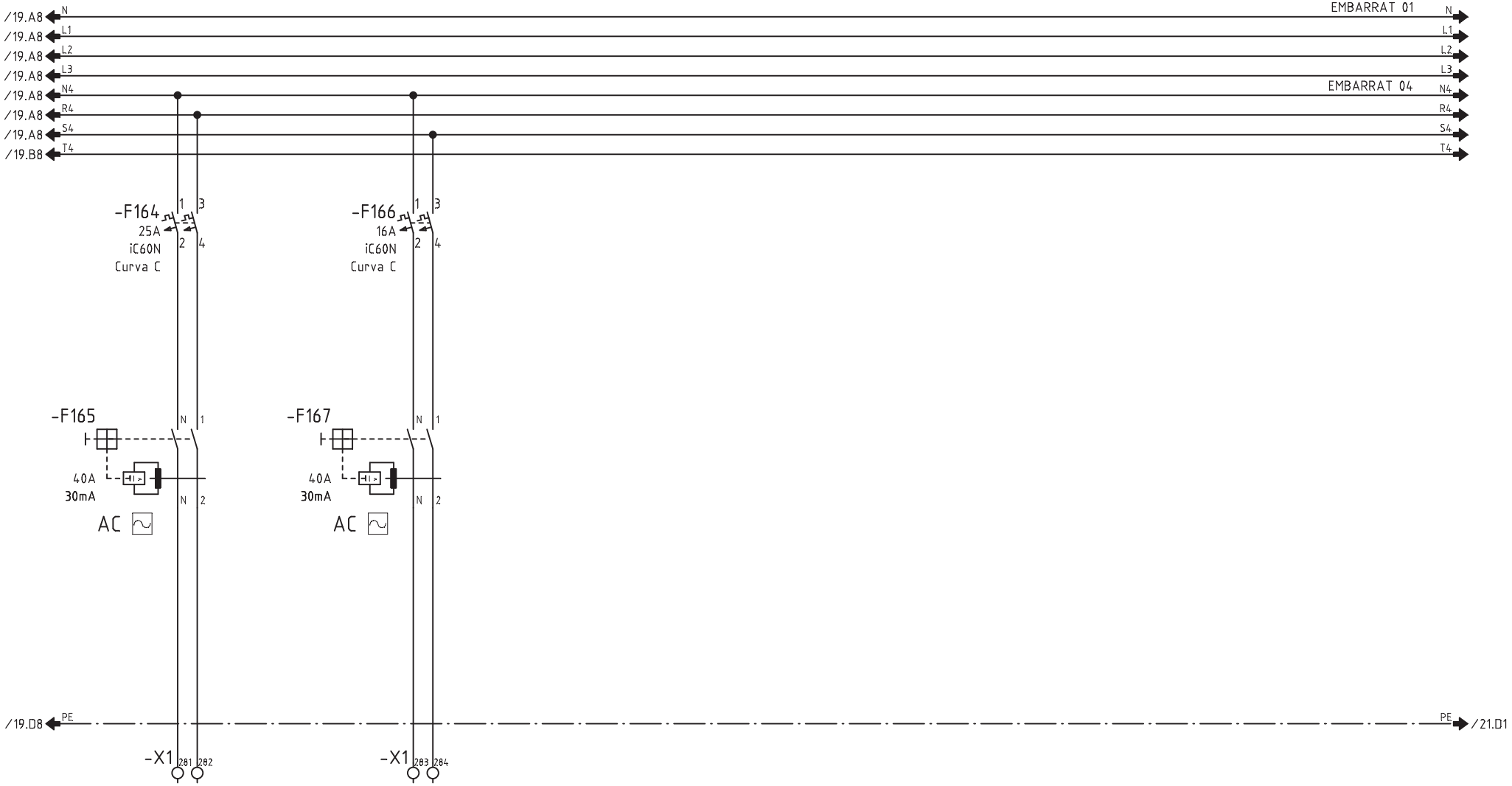

CIRCUITO	410	411				
DENOMINACION	P. RESERVA 01	P. RESERVA 02				
POTENCIA (W)	500	500				
INTENSIDAD (A)	-	-				
SECCION (mm^2)	-	-				

Nº ECN Fecha Nombre	alainsa elecnor	ATENCION: ESTE DOCUMENTO CONTIENE DATOS PROPIEDAD ALAINSA-ELECNOR NINGUNA PARTE DE ESTE DOCUMENTO PUEDE COPIARSE, REPRODUCIRSE O USARSE SIN UN PERMISO POR ESCRITO.	A3 Escala FULL	INDICE PRODUCTO Dibujado J.M.G. Fecha 18.04.2016 Comprobado Fecha	TITULO Y MAQUINA QUADRE QM30 ESQUEMA ELECTRIC DE POTENCIA	Instalación: Proyecto QM30 Fecha impr. 18.09.2017 Nº PLANO ALAINSA-ELECNOR Hoja 20 de 41 Rev

SF_IEC_A3

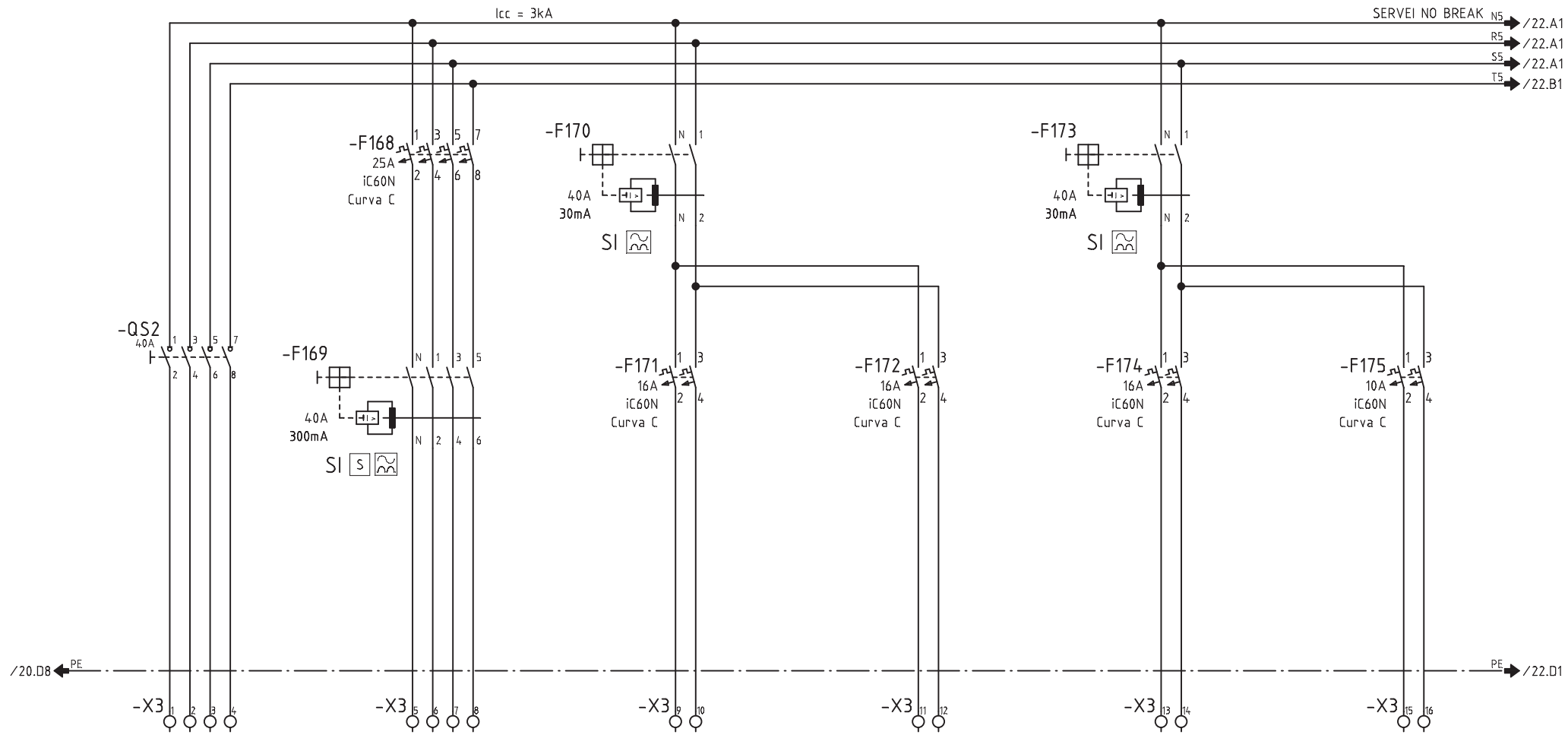

CIRCUITO	500	501	502	503	504	505
DENOMINACION	DE QUADRE QM16 SERVEI NO BREAK	NB. ALIMENTACIO A QUADRES INFERIORS	NB. SEGURETAT	NB. COMUNICACIO	NB. MEGAFONIA	NB. CONTROLADOR
POTENCIA (W)	3900	2250	300	300	300	250
INTENSIDAD (A)	5.9	3.4	1.3	1.3	1.3	1
SECCION (mm^2)	4x6+6	4x6+6	2x2.5+2.5	2x2.5+2.5	2x2.5+2.5	2x2.5+2.5

Nº ECN Fecha Nombre

alainsa elecnor

ATENCION: ESTE DOCUMENTO CONTIENE DATOS PROPIEDAD ALAINSA-ELECNOR

NINGUNA PARTE DE ESTE DOCUMENTO PUEDE COPIARSE, REPRODUCIRSE O USARSE SIN UN PERMISO POR ESCRITO.

A3

Escala FULL

INDICE PRODUCTO

Dibujado J.M.G.

Fecha 18.04.2016

Comprobado

Fecha

TITULO Y MAQUINA

QUADRE QM30
ESQUEMA ELECTRIC DE POTENCIA

Instalación:

Proyecto QM30 Fecha impr. 18.09.2017

Nº PLANO ALAINSA-ELECNOR

Hoja 21 de 41 Rev

SF_IEC_A3

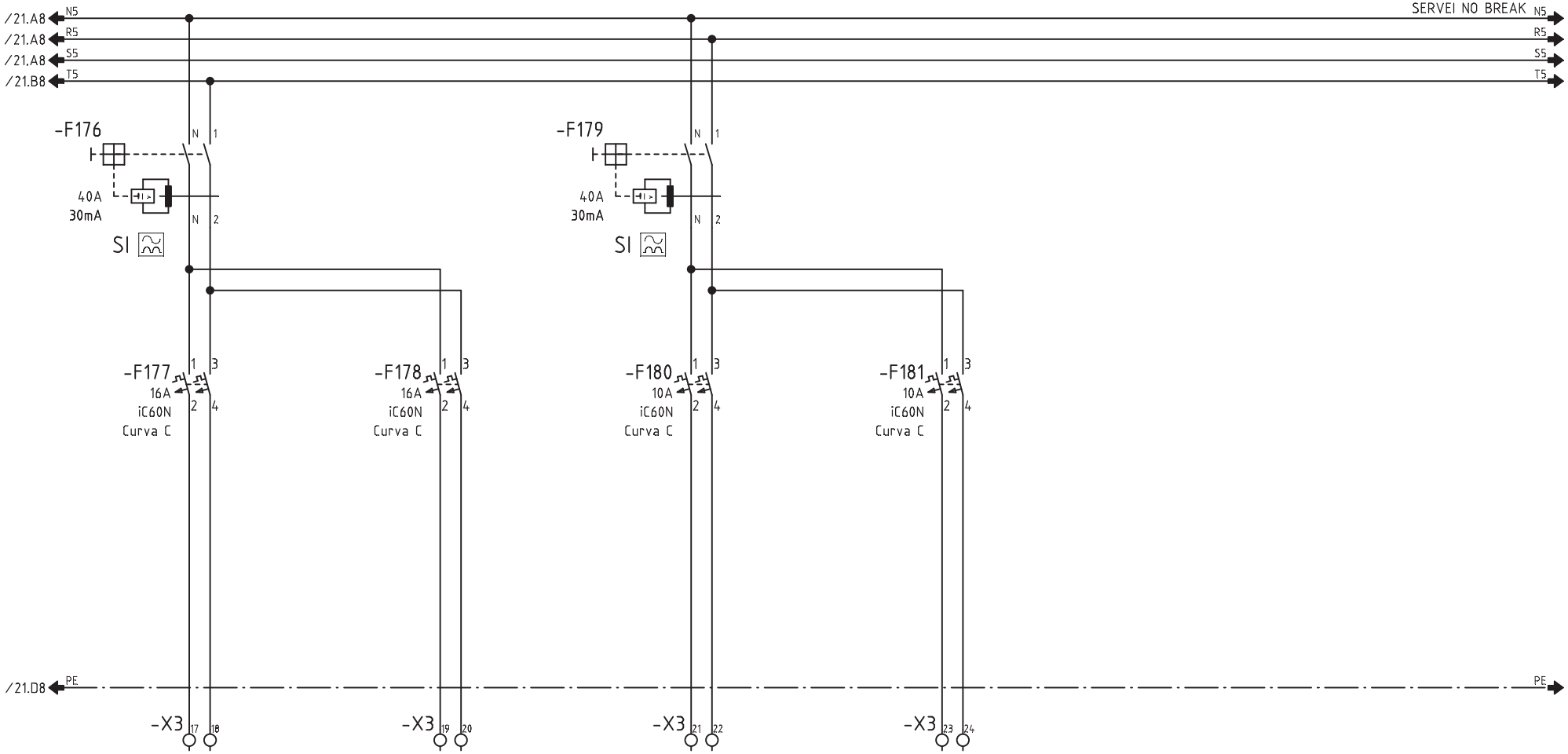

CIRCUITO	506	507	508	509		
DENOMINACION	NB. RESERVA 01	NB. RESERVA 02	NB. MANIOBRA 1/230VCA	NB. MANIOBRA 1/230VCA		
POTENCIA (W)	200	200	250	250		
INTENSIDAD (A)	0.9	0.9	1	1		
SECCION (mm^2)	-	-	2x1.5+1.5	2x1.5+1.5		

Nº ECN Fecha Nombre

alainsa elecnor

ATENCION: ESTE DOCUMENTO CONTIENE DATOS PROPIEDAD ALAINSA-ELECNOR

NINGUNA PARTE DE ESTE DOCUMENTO PUEDE COPIARSE, REPRODUCIRSE O USARSE SIN UN PERMISO POR ESCRITO.

A3

Escala FULL

INDICE PRODUCTO

Dibujado J.M.G.

Fecha 18.04.2016

Comprobado

Fecha

TITULO Y MAQUINA

QUADRE QM30

ESQUEMA ELECTRIC DE POTENCIA

Instalación:

Proyecto QM30 Fecha impr. 18.09.2017

Nº PLANO ALAINSA-ELECNOR

Hoja 22 de 41 Rev

SF_IEC_A3

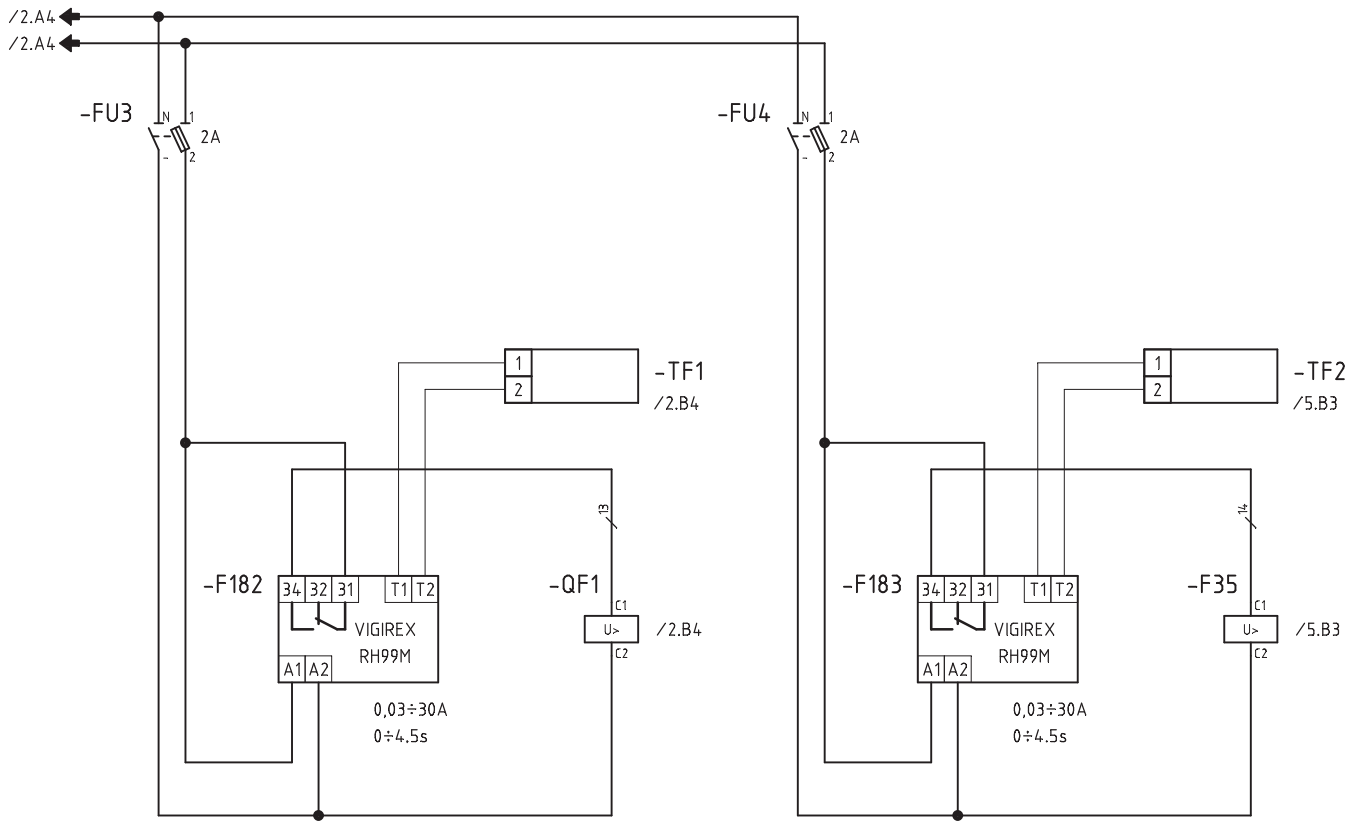

Nº ECN | Fecha | Nombre

alainsa elecnor

ATENCION: ESTE DOCUMENTO CONTIENE DATOS PROPIEDAD ALAINSA-ELECNOR

NINGUNA PARTE DE ESTE DOCUMENTO PUEDE COPIARSE, REPRODUCIRSE O USARSE SIN UN PERMISO POR ESCRITO.

A3

Escala FULL

INDICE PRODUCTO	
Dibujado	J.M.G.
Fecha	18.04.2016
Comprobado	
Fecha	

TITULO Y MAQUINA

QUADRE QM30
ESQUEMA UNIFILAR DE MANIOBRA

Instalación:		
Proyecto QM30	Fecha impr. 18.09.2017	
Nº PLANO ALAINSA-ELECNOR		
	Hoja 23 de 41	Rev

Realizado por M.E.M. ROCHE, S.L. (R)

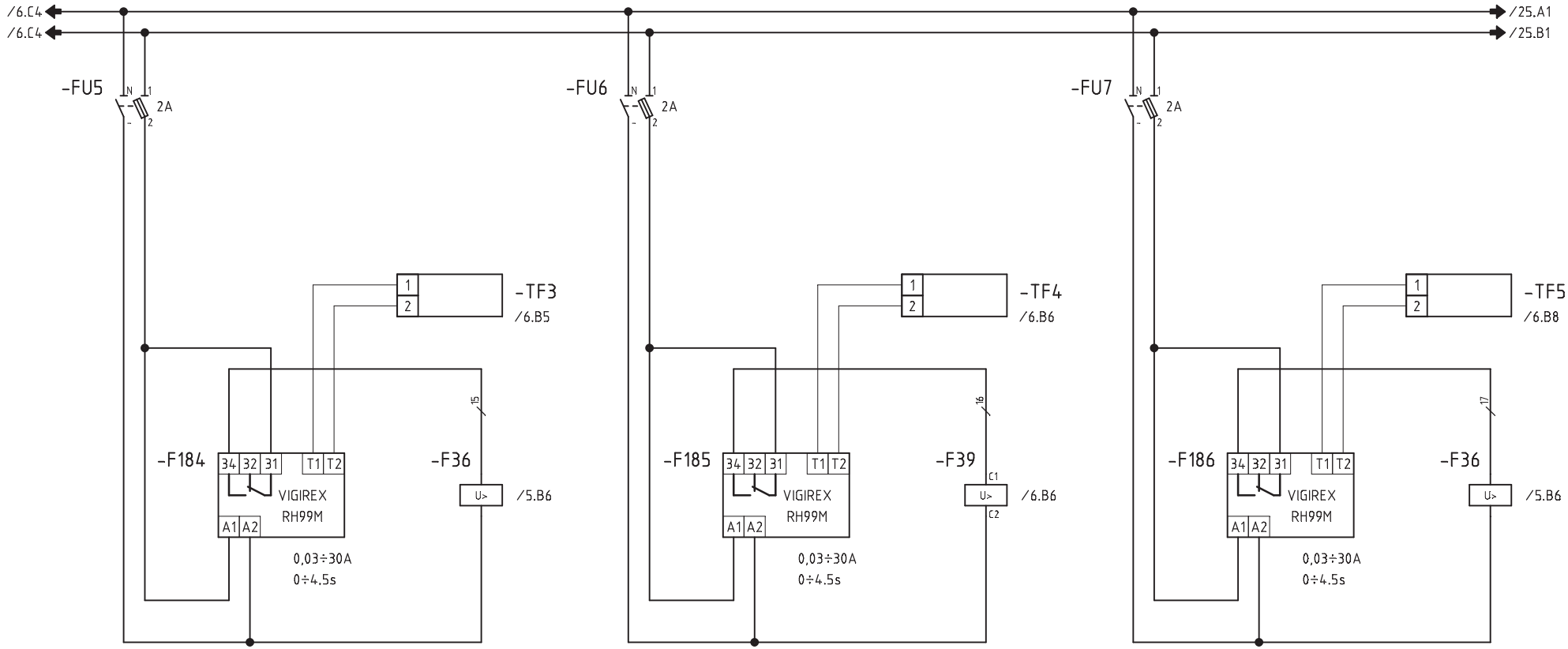

BOMBA TERMICA BT01
ENCANTS ESQUERRA

BOMBA TERMICA BT02
FRESC 01

BOMBA TERMICA BT03
FRESC 02

Nº ECN	Fecha	Nombre	alainsa elecnor	ATENCION: ESTE DOCUMENTO CONTIENE DATOS PROPIEDAD ALAINSA-ELECNOR. NINGUNA PARTE DE ESTE DOCUMENTO PUEDE COPIARSE, REPRODUCIRSE O USARSE SIN UN PERMISO POR ESCRITO.	A3 Escala FULL	INDICE PRODUCTO Dibujado J.M.G. Fecha 18.04.2016 Comprobado Fecha	TITULO Y MAQUINA QUADRE QM30 ESQUEMA UNIFILAR DE MANIOBRA	Instalación: Proyecto QM30 Fecha impr. 18.09.2017 Nº PLANO ALAINSA-ELECNOR Hoja 24 de 41 Rev

SF_IEC_A3

Realizado por M.E.M. ROCHE, S.L. (R)

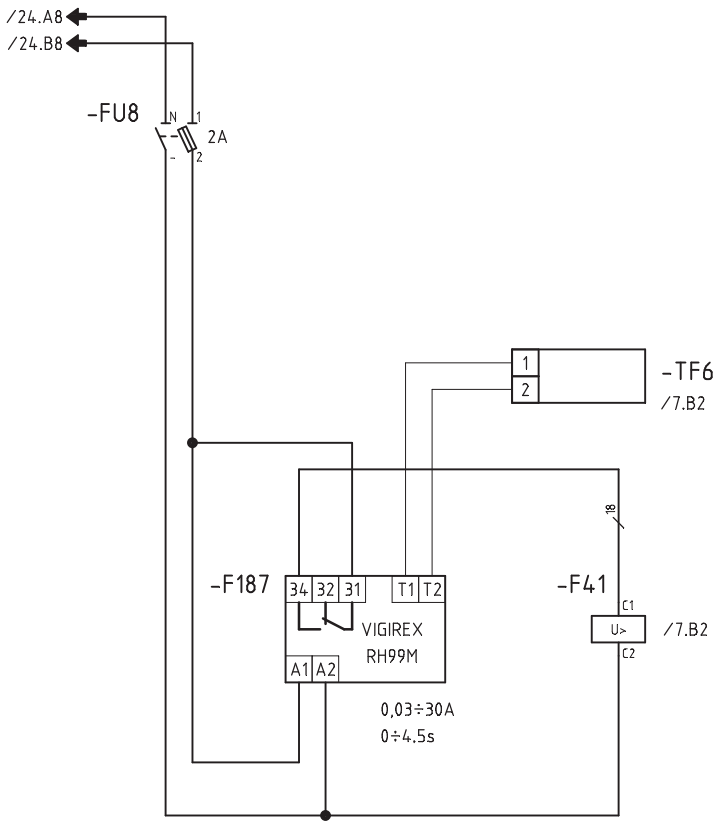

BOMBA TERMICA BT04
ENCANTS DRETA

Nº ECN Fecha Nombre	alainsa elecnor	ATENCION: ESTE DOCUMENTO CONTIENE DATOS PROPIEDAD ALAINSA-ELECNOR NINGUNA PARTE DE ESTE DOCUMENTO PUEDE COPIARSE, REPRODUCIRSE O USARSE SIN UN PERMISO POR ESCRITO.	A3 Escala FULL	INDICE PRODUCTO Dibujado J.M.G. Fecha 18.04.2016 Comprobado Fecha	TITULO Y MAQUINA QUADRE QM30 ESQUEMA UNIFILAR DE MANIOBRA	Instalación: Proyecto QM30 Fecha impr. 18.09.2017 Nº PLANO ALAINSA-ELECNOR Hoja 25 de 41 Rev	

SF_IEC_A3

Realizado por M.E.M. ROCHE, S.L. (R)

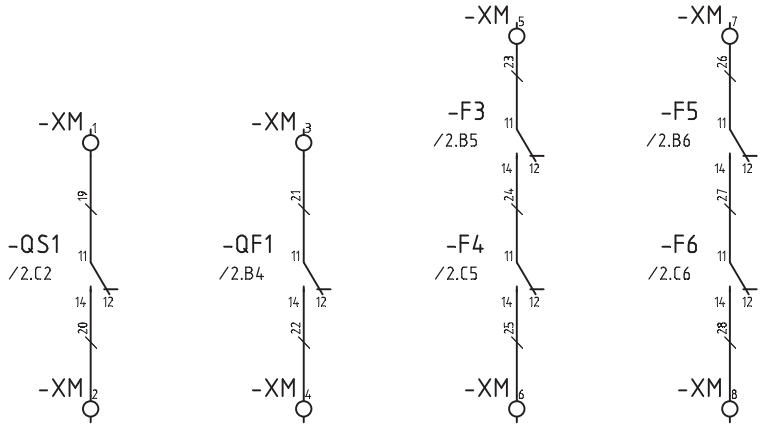

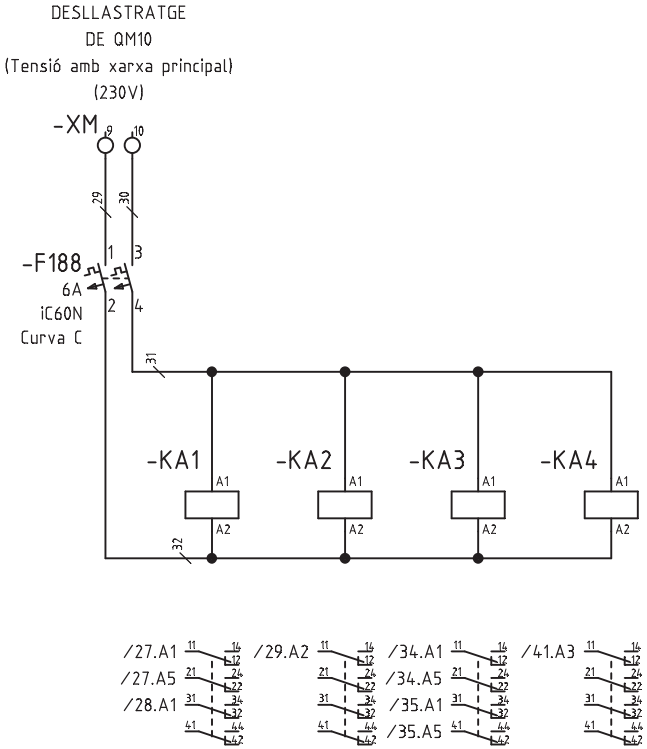

Nº ECN Fecha Nombre	alainsa elecnor	ATENCION: ESTE DOCUMENTO CONTIENE DATOS PROPIEDAD ALAINSA-ELECNOR NINGUNA PARTE DE ESTE DOCUMENTO PUEDE COPIARSE, REPRODUCIRSE O USARSE SIN UN PERMISO POR ESCRITO.	A3 Escala FULL	INDICE PRODUCTO Dibujado J.M.G. Fecha 18.04.2016 Comprobado Fecha	TITULO Y MAQUINA QUADRE QM30 ESQUEMA UNIFILAR DE MANIOBRA	Instalación: Proyecto QM30 Fecha impr. 18.09.2017 Nº PLANO ALAINSA-ELECNOR Hoja 26 de 41 Rev	

SF_IEC_A3

Realizado por M.E.M. ROCHE, S.L. (R)

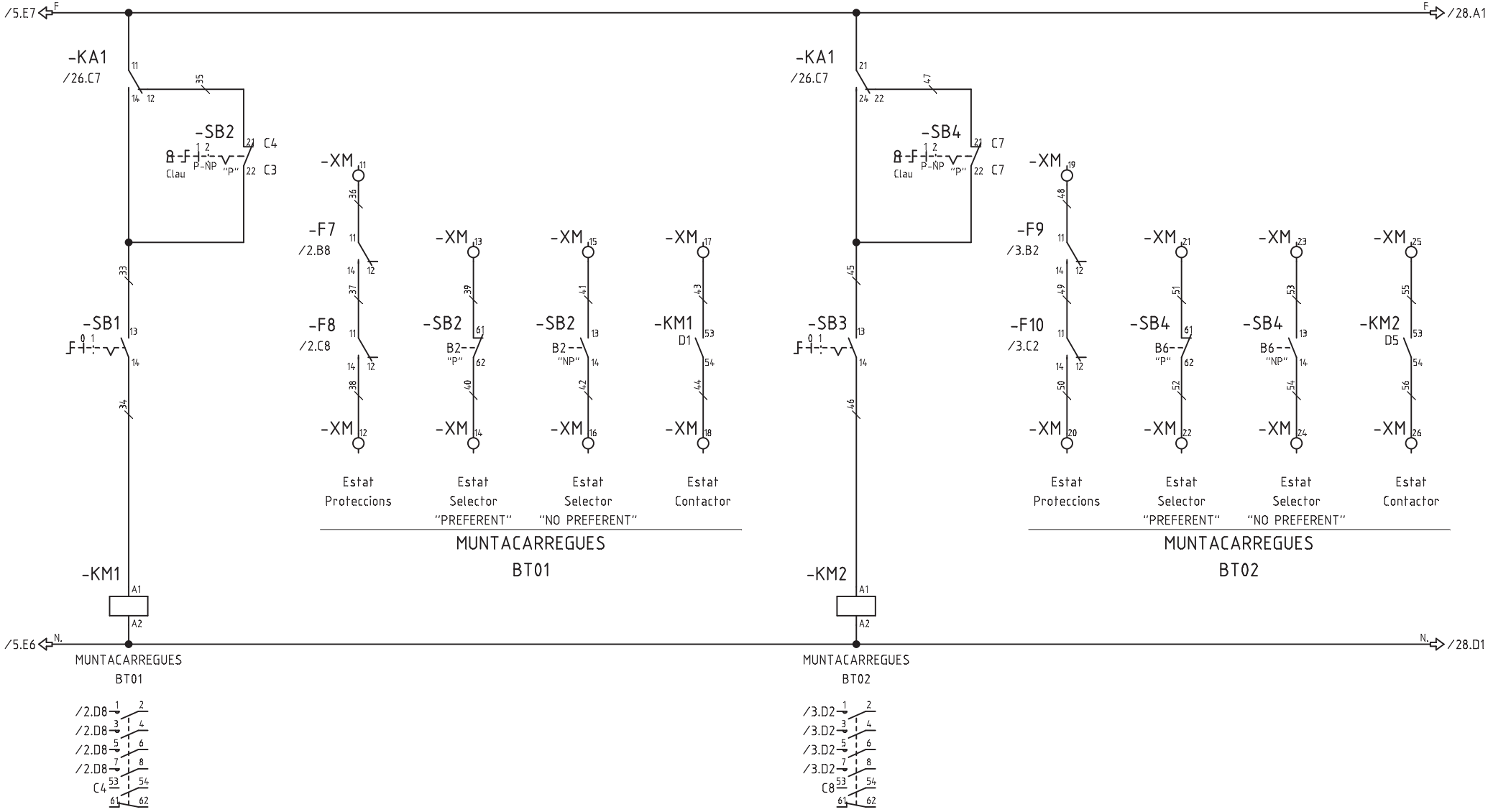

Nº ECN	Fecha	Nombre	ATENCION: ESTE DOCUMENTO CONTIENE DATOS PROPIEDAD ALAINSA-ELECNOR NINGUNA PARTE DE ESTE DOCUMENTO PUEDE COPIARSE, REPRODUCIRSE O USARSE SIN UN PERMISO POR ESCRITO.	A3 Escala FULL	INDICE PRODUCTO Dibujado J.M.G. Fecha 18.04.2016 Comprobado Fecha	TITULO Y MAQUINA QUADRE QM30 ESQUEMA UNIFILAR DE MANIOBRA	Instalación: Proyecto QM30 Fecha impr. 18.09.2017 Nº PLANO ALAINSA-ELECNOR Hoja 27 de 41 Rev

SF_IEC_A3

Realizado por M.E.M. ROCHE, S.L. (R)

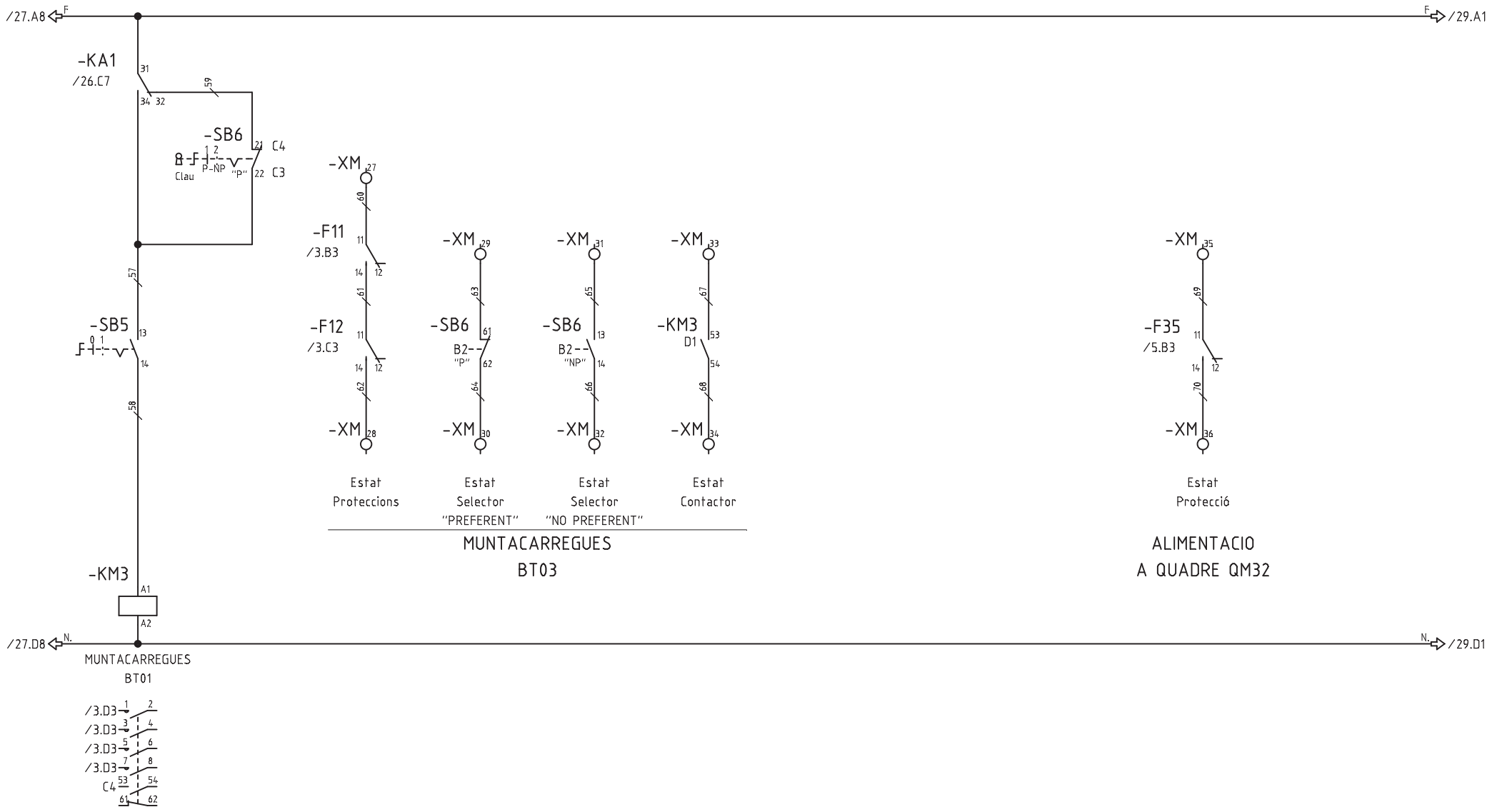

Nº ECN	Fecha	Nombre

alainsa elecnor

ATENCION: ESTE DOCUMENTO CONTIENE DATOS PROPIEDAD ALAINSA-ELECNOR

NINGUNA PARTE DE ESTE DOCUMENTO PUEDE COPIARSE, REPRODUCIRSE O USARSE SIN UN PERMISO POR ESCRITO.

A3

Escala FULL

INDICE PRODUCTO	
Dibujado	J.M.G.
Fecha	18.04.2016
Comprobado	
Fecha	

TITULO Y MAQUINA

QUADRE QM30

ESQUEMA UNIFILAR DE MANIOBRA

Instalación:	
Proyecto QM30	Fecha impr. 18.09.2017
Nº PLANO ALAINSA-ELECNOR	
Hoja 28 de 41	Rev

SF_IEC_A3

Realizado por M.E.M. ROCHE, S.L. (R)

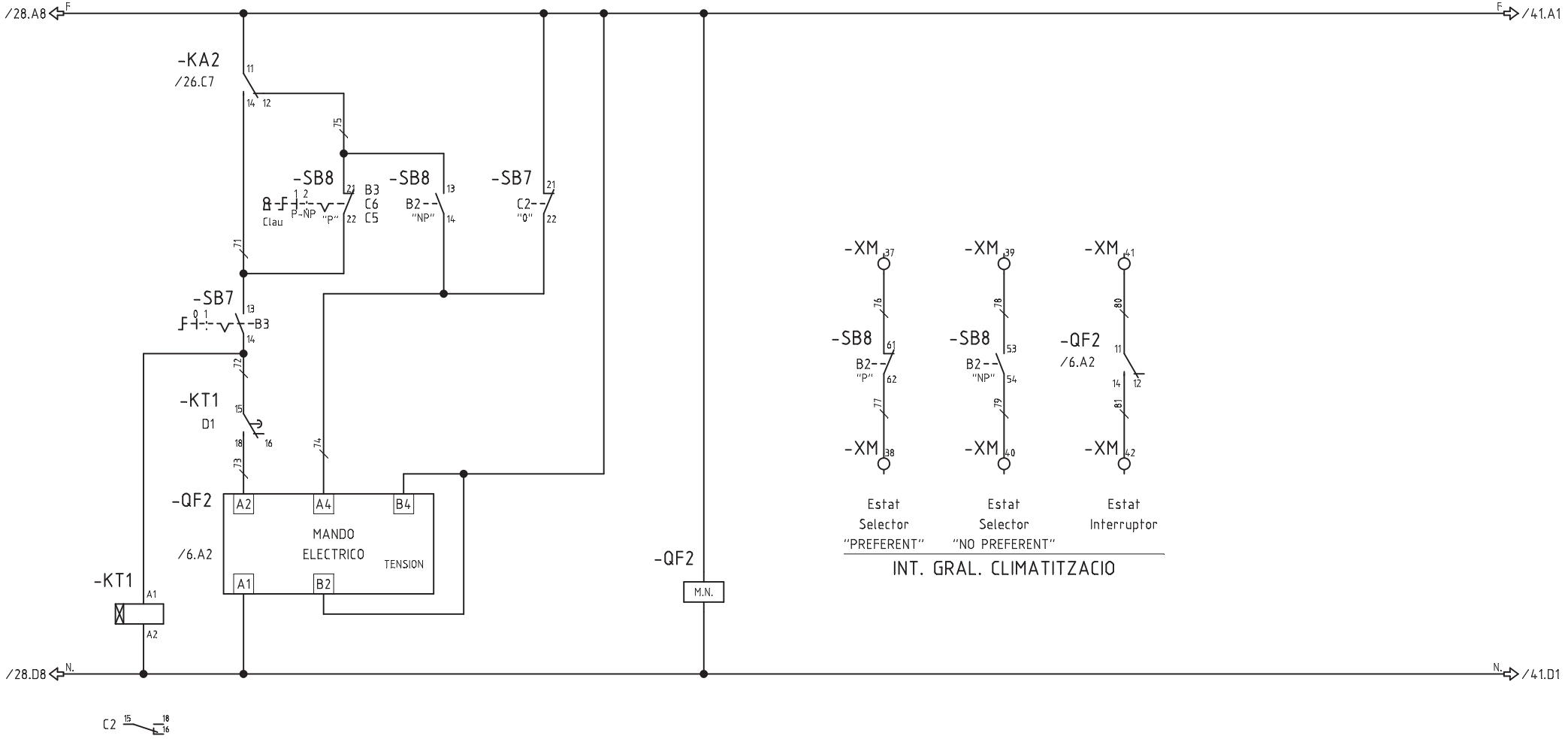

Nº ECN	Fecha	Nombre	ATENCION: ESTE DOCUMENTO CONTIENE DATOS PROPIEDAD ALAINSA-ELECNOR NINGUNA PARTE DE ESTE DOCUMENTO PUEDE COPIARSE, REPRODUCIRSE O USARSE SIN UN PERMISO POR ESCRITO.	A3 Escala FULL	INDICE PRODUCTO Dibujado J.M.G. Fecha 18.04.2016 Comprobado Fecha	TITULO Y MAQUINA QUADRE QM30 ESQUEMA UNIFILAR DE MANIOBRA	Instalación: Proyecto QM30 Fecha impr. 18.09.2017 Nº PLANO ALAINSA-ELECNOR Hoja 29 de 41 Rev

SF_IEC_A3

Realizado por M.E.M. ROCHE, S.L. (R)

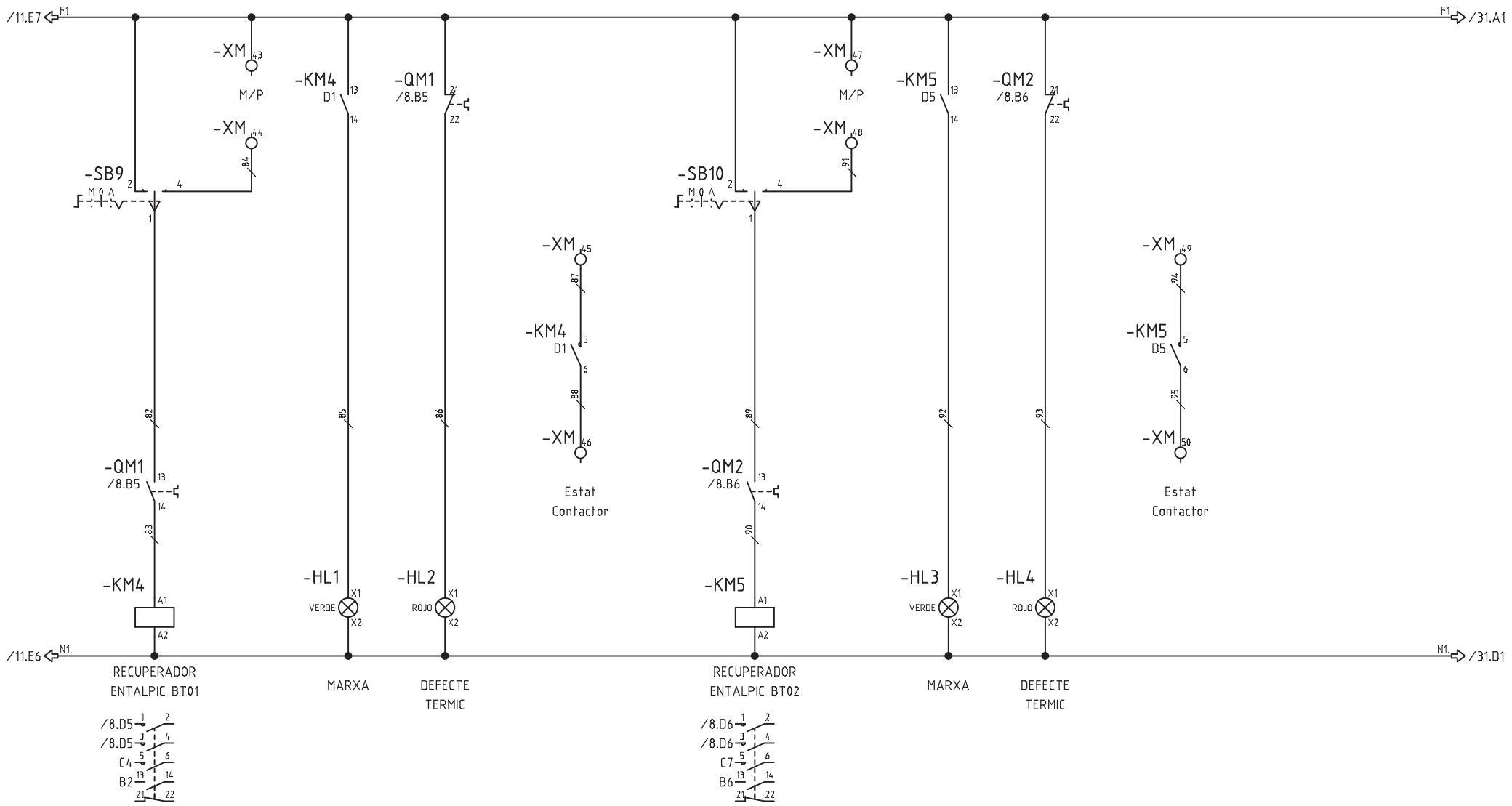

Nº ECN	Fecha	Nombre	ATENCION: ESTE DOCUMENTO CONTIENE DATOS PROPIEDAD ALAINSA-ELECNOR NINGUNA PARTE DE ESTE DOCUMENTO PUEDE COPIARSE, REPRODUCIRSE O USARSE SIN UN PERMISO POR ESCRITO.	A3 Escala FULL	INDICE PRODUCTO Dibujado J.M.G. Fecha 18.04.2016 Comprobado Fecha	TITULO Y MAQUINA QUADRE QM30 ESQUEMA UNIFILAR DE MANIOBRA	Instalación: Proyecto QM30 Fecha impr. 18.09.2017 Nº PLANO ALAINSA-ELECNOR Hoja 30 de 41 Rev

SF_IEC_A3

Realizado por M.E.M. ROCHE, S.L. (R)

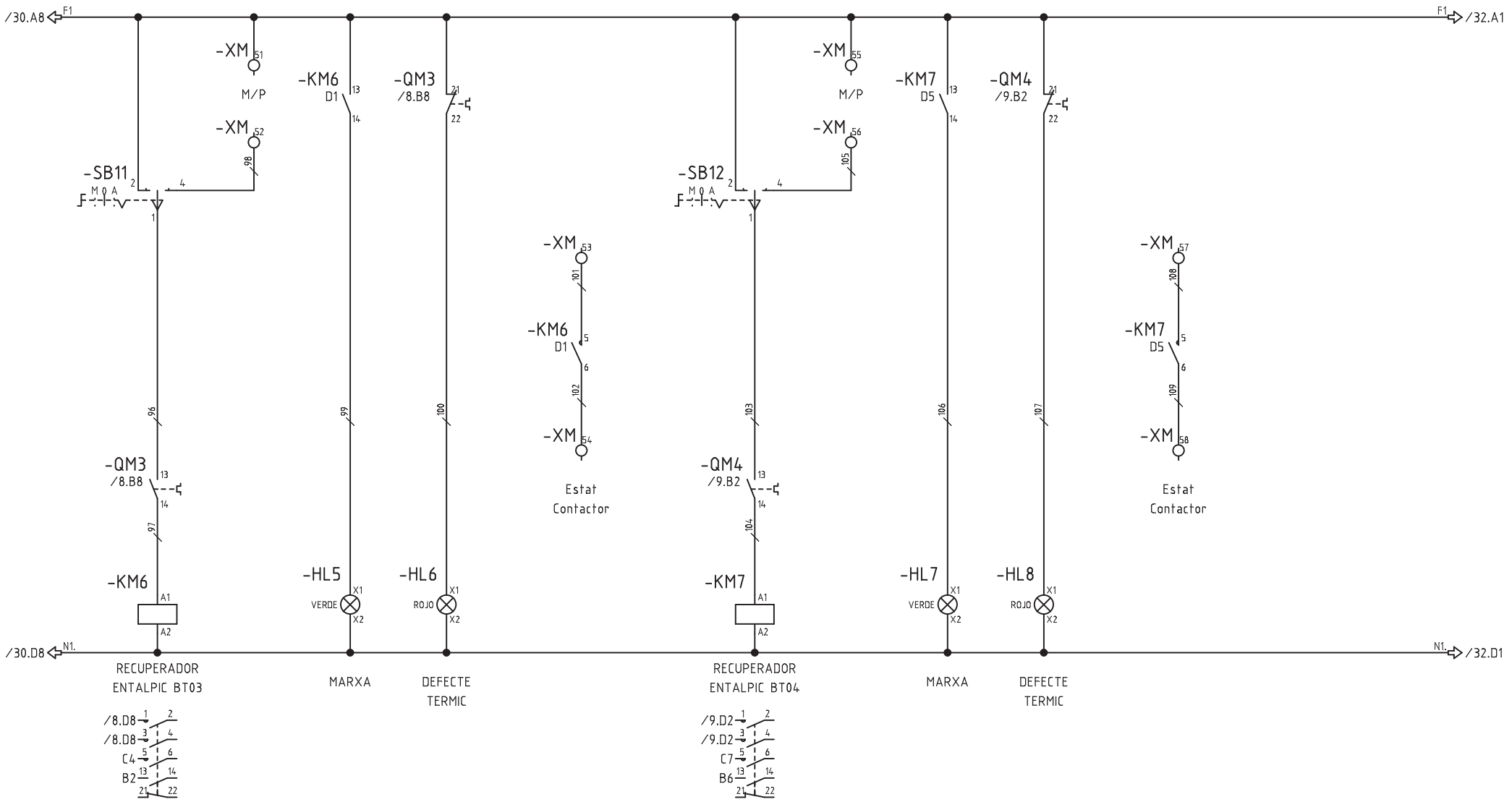

Nº ECN	Fecha	Nombre	alainsa elecnor	ATENCION: ESTE DOCUMENTO CONTIENE DATOS PROPIEDAD ALAINSA-ELECNOR NINGUNA PARTE DE ESTE DOCUMENTO PUEDE COPIARSE, REPRODUCIRSE O USARSE SIN UN PERMISO POR ESCRITO.	A3 Escala FULL	INDICE PRODUCTO Dibujado J.M.G. Fecha 18.04.2016 Comprobado Fecha	TITULO Y MAQUINA QUADRE QM30 ESQUEMA UNIFILAR DE MANIOBRA	Instalación: Proyecto QM30 Fecha impr. 18.09.2017 Nº PLANO ALAINSA-ELECNOR Hoja 31 de 41 Rev

SF_IEC_A3

Realizado por M.E.M. ROCHE, S.L. (R)

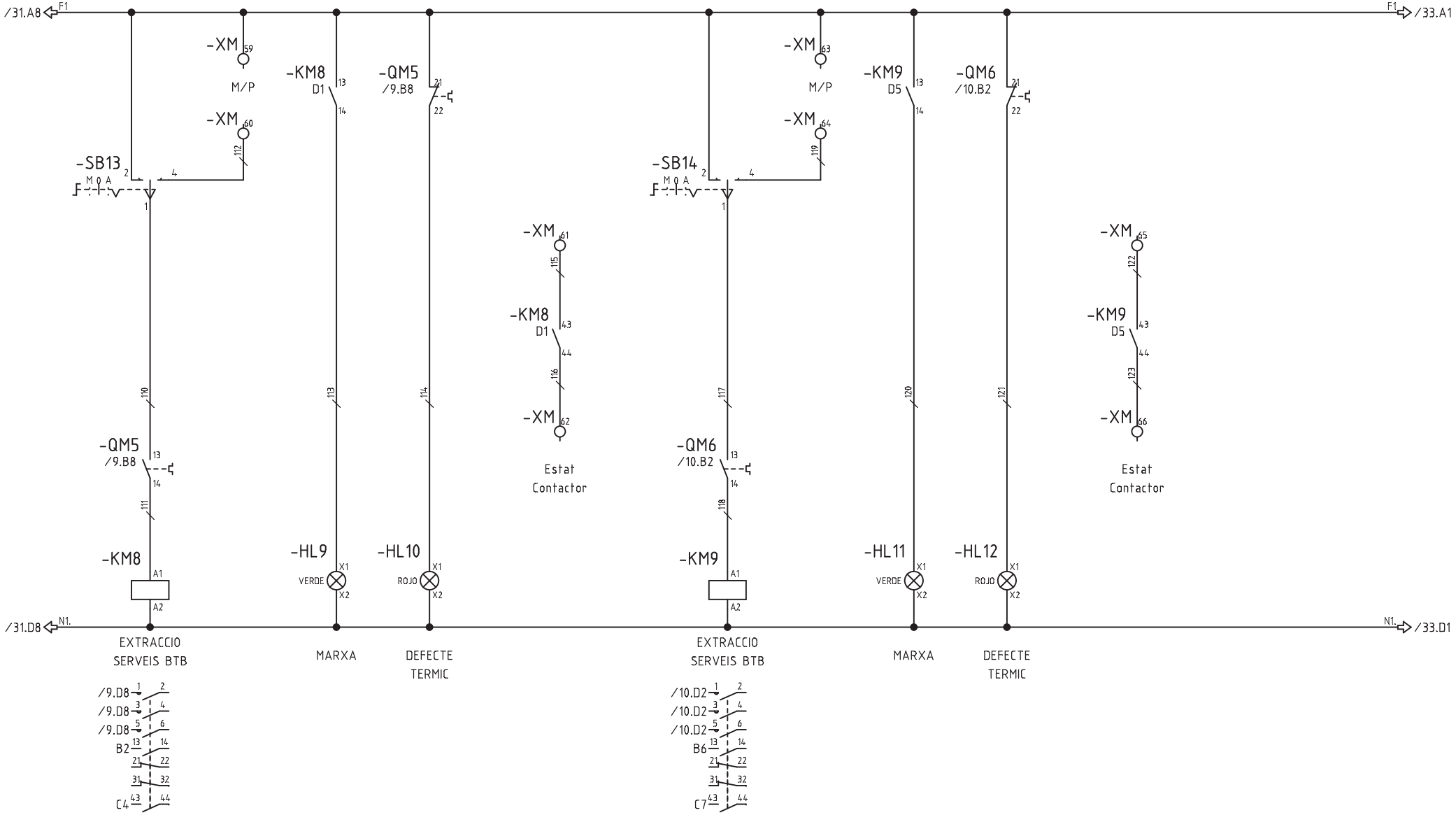

Nº ECN	Fecha	Nombre	alainsa elecnor	ATENCION: ESTE DOCUMENTO CONTIENE DATOS PROPIEDAD ALAINSA-ELECNOR NINGUNA PARTE DE ESTE DOCUMENTO PUEDE COPIARSE, REPRODUCIRSE O USARSE SIN UN PERMISO POR ESCRITO.	A3 Escala FULL	INDICE PRODUCTO Dibujado J.M.G. Fecha 18.04.2016 Comprobado Fecha	TITULO Y MAQUINA QUADRE QM30 ESQUEMA UNIFILAR DE MANIOBRA	Instalación: Proyecto QM30 Fecha impr. 18.09.2017 Nº PLANO ALAINSA-ELECNOR Hoja 32 de 41 Rev

SF_IEC_A3

Realizado por M.E.M. ROCHE, S.L. (R)

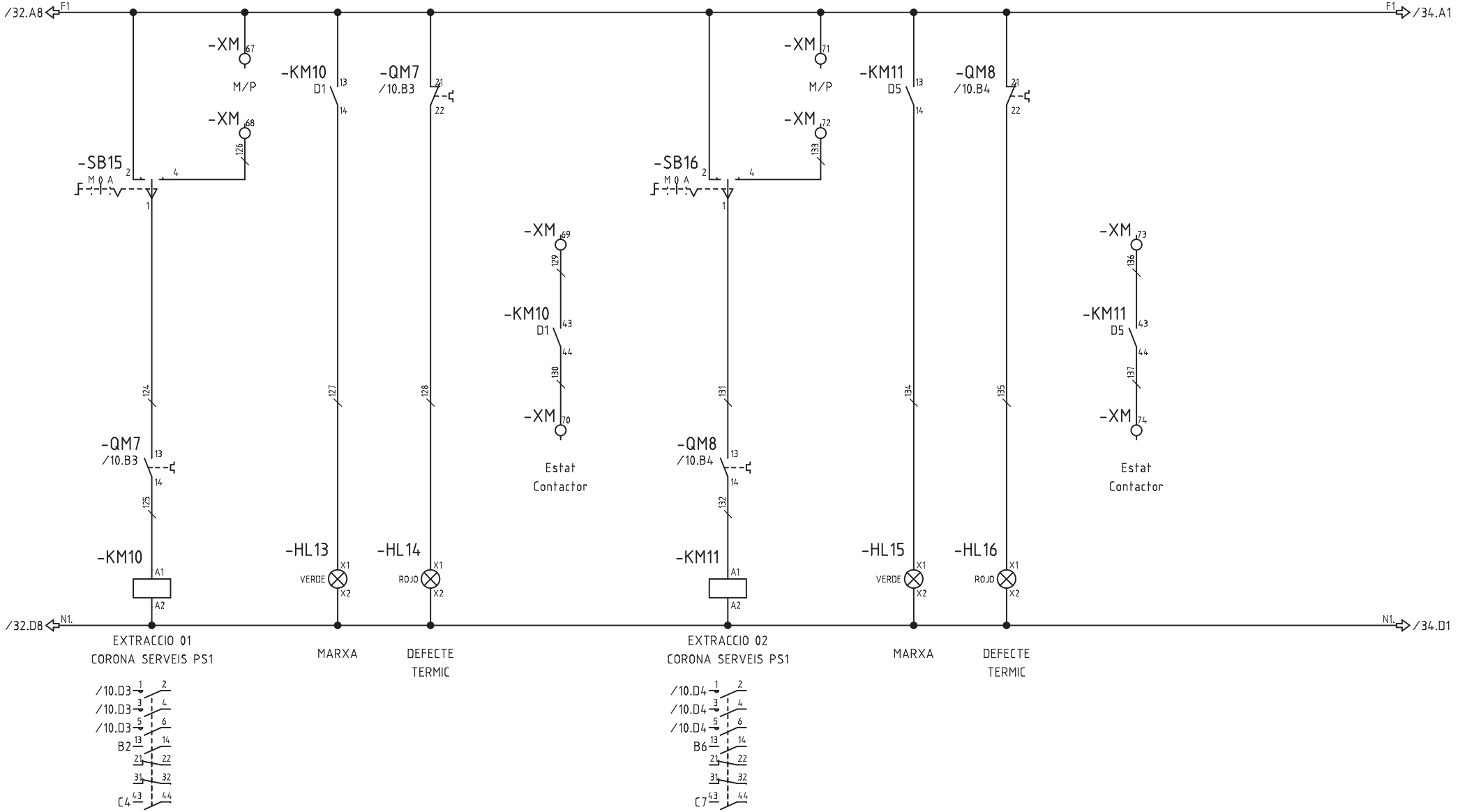

Nº ECN	Fecha	Nombre	alainsa elecnor	ATENCION: ESTE DOCUMENTO CONTIENE DATOS PROPIEDAD ALAINSA-ELECNOR NINGUNA PARTE DE ESTE DOCUMENTO PUEDE COPIARSE, REPRODUCIRSE O USARSE SIN UN PERMISO POR ESCRITO.	A3 Escala FULL	INDICE PRODUCTO Dibujado J.M.G. Fecha 18.04.2016 Comprobado Fecha	TITULO Y MAQUINA QUADRE QM30 ESQUEMA UNIFILAR DE MANIOBRA	Instalación: Proyecto QM30 Fecha impr. 18.09.2017 Nº PLANO ALAINSA-ELECNOR Hoja 33 de 41 Rev

SF_IEC_A3

Realizado por M.E.M. ROCHE, S.L. (R)

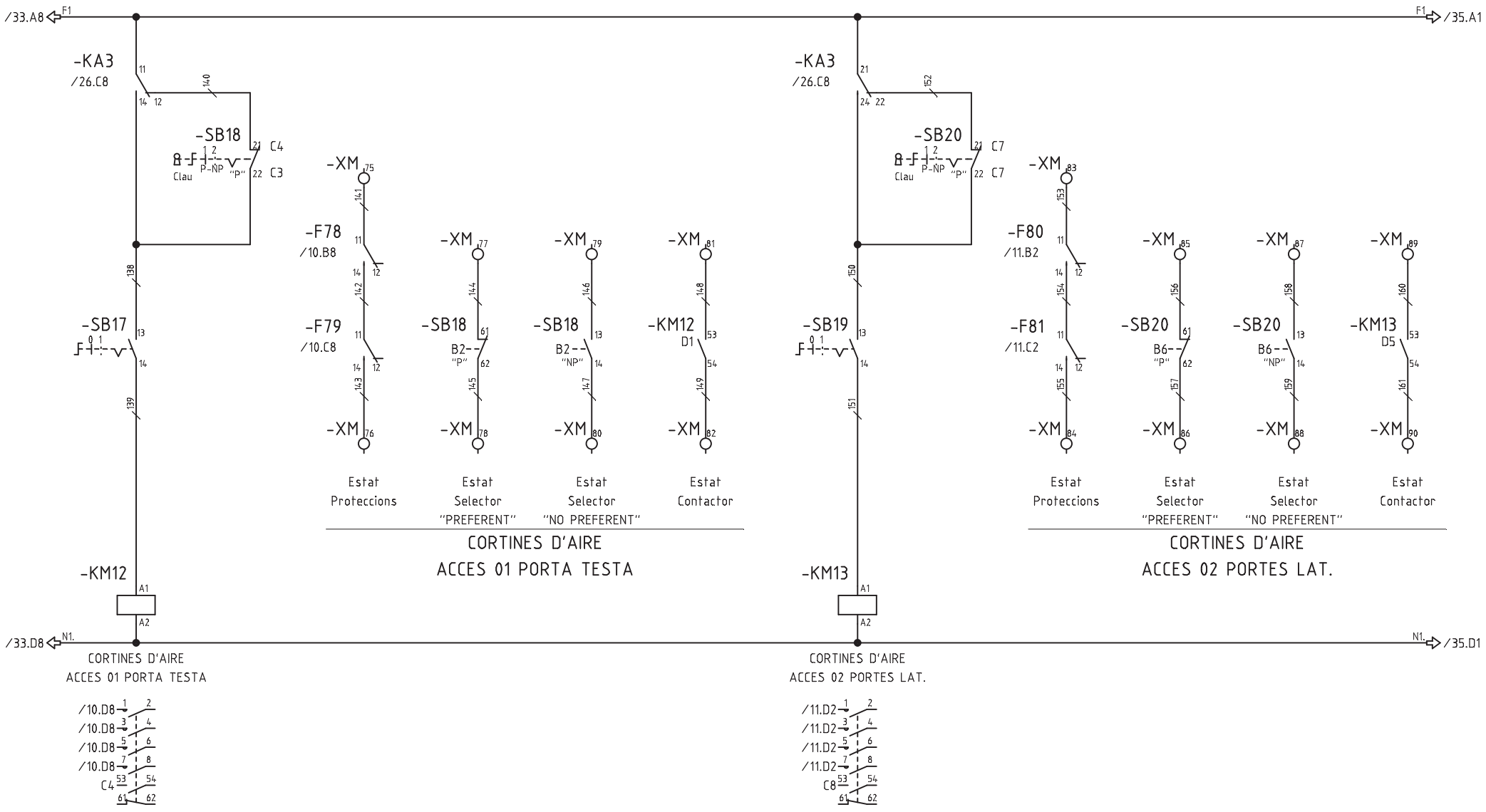

Nº ECN	Fecha	Nombre	alainsa elecnor	ATENCION: ESTE DOCUMENTO CONTIENE DATOS PROPIEDAD ALAINSA-ELECNOR NINGUNA PARTE DE ESTE DOCUMENTO PUEDE COPIARSE, REPRODUCIRSE O USARSE SIN UN PERMISO POR ESCRITO.	A3 Escala FULL	INDICE PRODUCTO Dibujado J.M.G. Fecha 18.04.2016 Comprobado Fecha	TITULO Y MAQUINA QUADRE QM30 ESQUEMA UNIFILAR DE MANIOBRA	Instalación: Proyecto QM30 Fecha impr. 18.09.2017 Nº PLANO ALAINSA-ELECNOR Hoja 34 de 41 Rev

SF_IEC_A3

Realizado por M.E.M. ROCHE, S.L. (R)

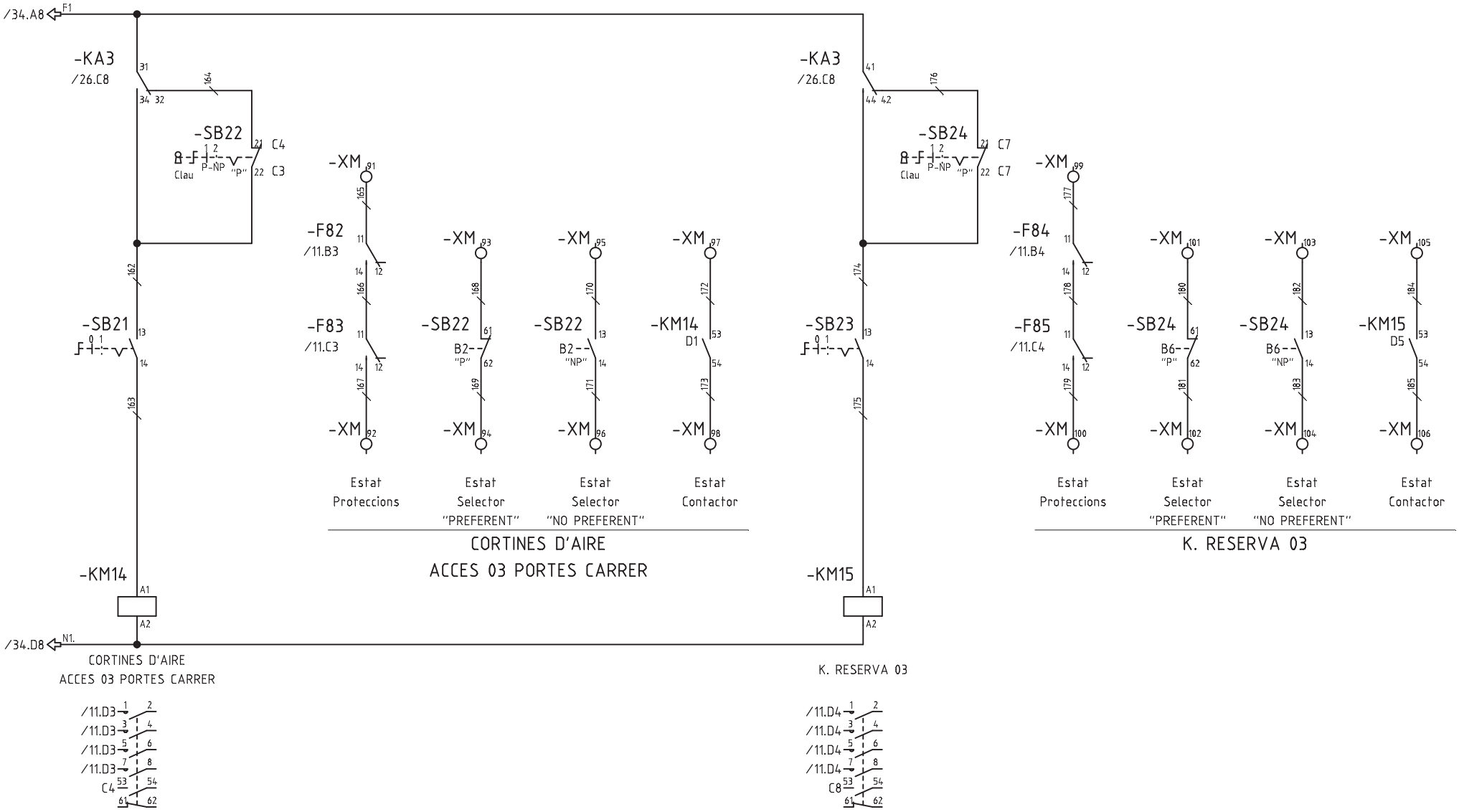

Nº ECN	Fecha	Nombre	ATENCION: ESTE DOCUMENTO CONTIENE DATOS PROPIEDAD ALAINSA-ELECNOR NINGUNA PARTE DE ESTE DOCUMENTO PUEDE COPIARSE, REPRODUCIRSE O USARSE SIN UN PERMISO POR ESCRITO.	A3 Escala FULL	INDICE PRODUCTO Dibujado J.M.G. Fecha 18.04.2016 Comprobado Fecha	TITULO Y MAQUINA QUADRE QM30 ESQUEMA UNIFILAR DE MANIOBRA	Instalación: Proyecto QM30 Fecha impr. 18.09.2017 Nº PLANO ALAINSA-ELECNOR Hoja 35 de 41 Rev

SF_IEC_A3

Realizado por M.E.M. ROCHE, S.L. (R)

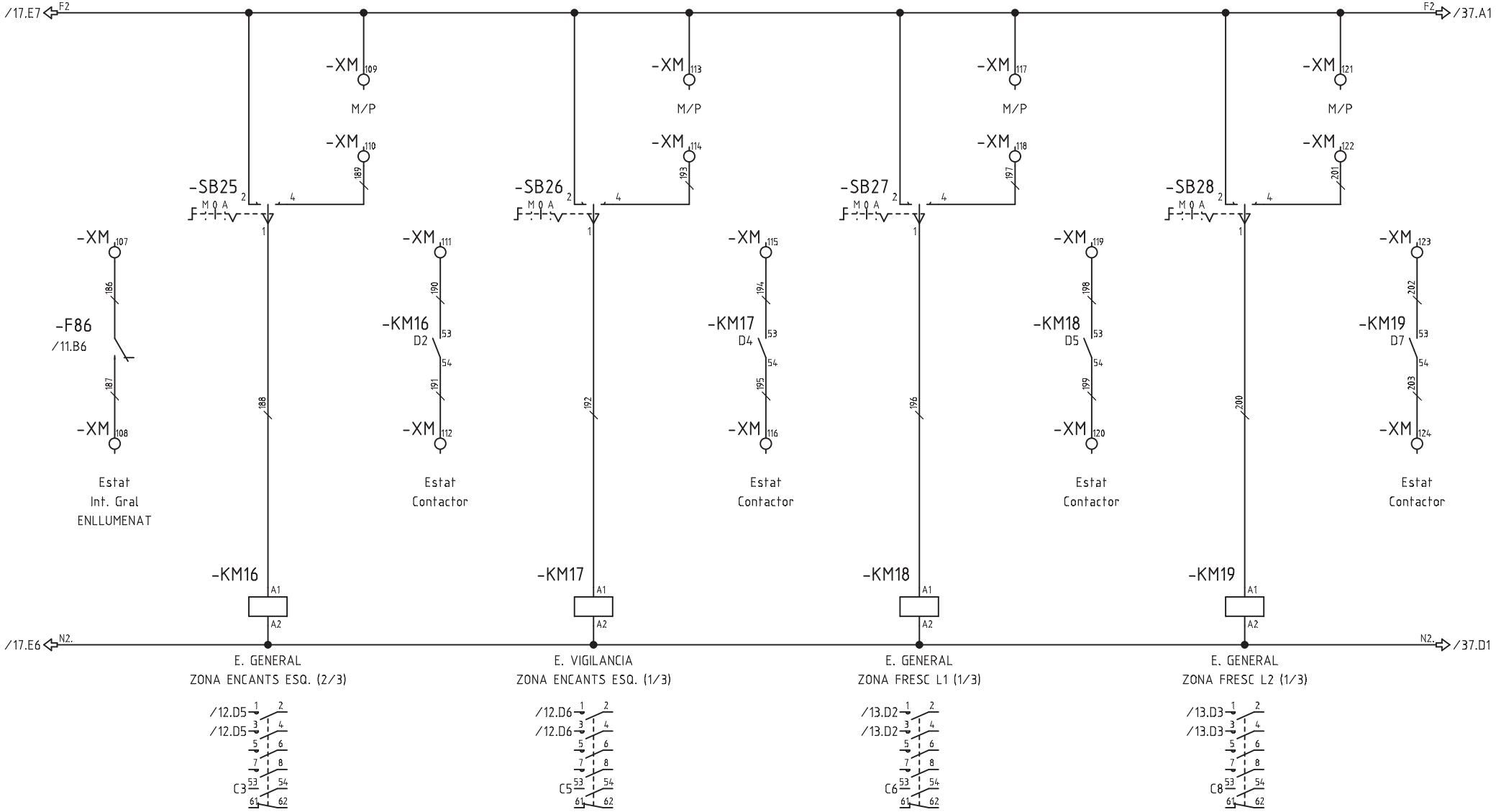

Nº ECN	Fecha	Nombre	ATENCION: ESTE DOCUMENTO CONTIENE DATOS PROPIEDAD ALAINSA-ELECNOR NINGUNA PARTE DE ESTE DOCUMENTO PUEDE COPIARSE, REPRODUCIRSE O USARSE SIN UN PERMISO POR ESCRITO.	A3 Escala FULL	INDICE PRODUCTO Dibujado J.M.G. Fecha 18.04.2016 Comprobado Fecha	TITULO Y MAQUINA QUADRE QM30 ESQUEMA UNIFILAR DE MANIOBRA	Instalación: Proyecto QM30 Fecha impr. 18.09.2017 Nº PLANO ALAINSA-ELECNOR Hoja 36 de 41 Rev

SF_IEC_A3

Realizado por M.E.M. ROCHE, S.L. (R)

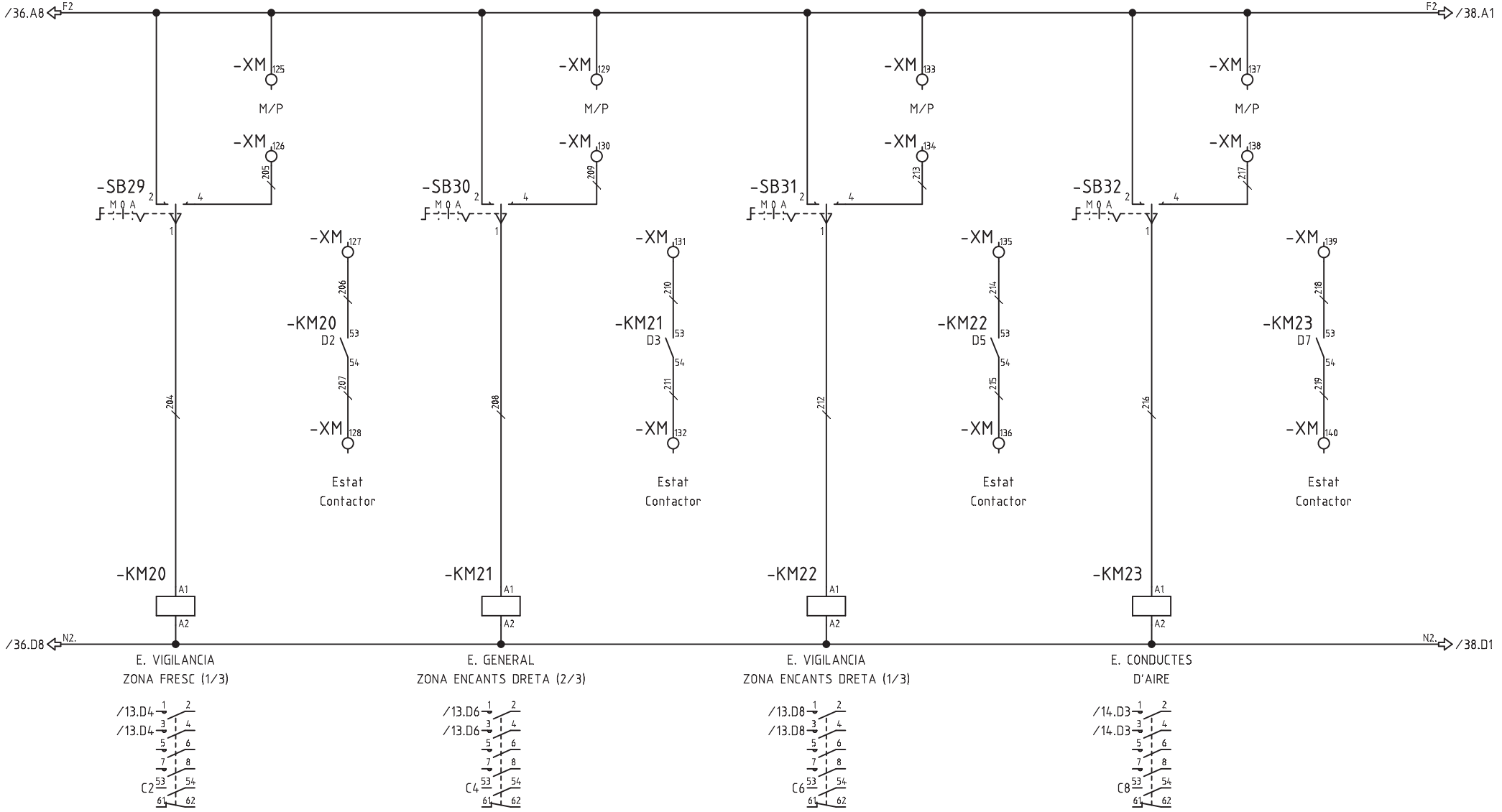

Nº ECN	Fecha	Nombre	alainsa elecnor	ATENCION: ESTE DOCUMENTO CONTIENE DATOS PROPIEDAD ALAINSA-ELECNOR NINGUNA PARTE DE ESTE DOCUMENTO PUEDE COPIARSE, REPRODUCIRSE O USARSE SIN UN PERMISO POR ESCRITO.	A3 Escala FULL	INDICE PRODUCTO Dibujado J.M.G. Fecha 18.04.2016 Comprobado Fecha	TITULO Y MAQUINA QUADRE QM30 ESQUEMA UNIFILAR DE MANIOBRA	Instalación: Proyecto QM30 Fecha impr. 18.09.2017 Nº PLANO ALAINSA-ELECNOR Hoja 37 de 41 Rev

SF_IEC_A3

Realizado por M.E.M. ROCHE, S.L. (R)

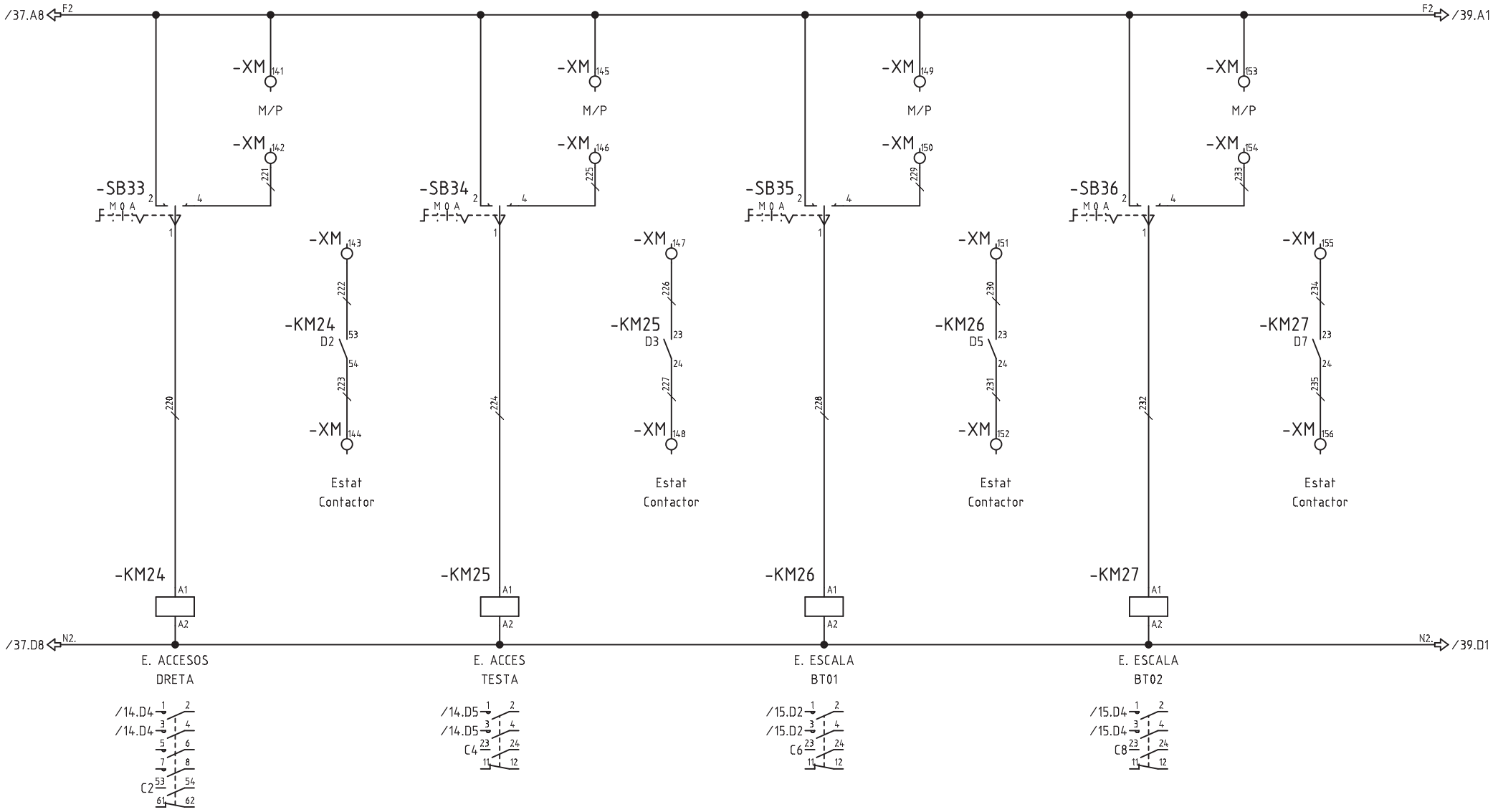

Nº ECN	Fecha	Nombre	ATENCION: ESTE DOCUMENTO CONTIENE DATOS PROPIEDAD ALAINSA-ELECNOR NINGUNA PARTE DE ESTE DOCUMENTO PUEDE COPIARSE, REPRODUCIRSE O USARSE SIN UN PERMISO POR ESCRITO.	A3 Escala FULL	INDICE PRODUCTO Dibujado J.M.G. Fecha 18.04.2016 Comprobado Fecha	TITULO Y MAQUINA QUADRE QM30 ESQUEMA UNIFILAR DE MANIOBRA	Instalación: Proyecto QM30 Fecha impr. 18.09.2017 Nº PLANO ALAINSA-ELECNOR Hoja 38 de 41 Rev

SF_IEC_A3

Realizado por M.E.M. ROCHE, S.L. (R)

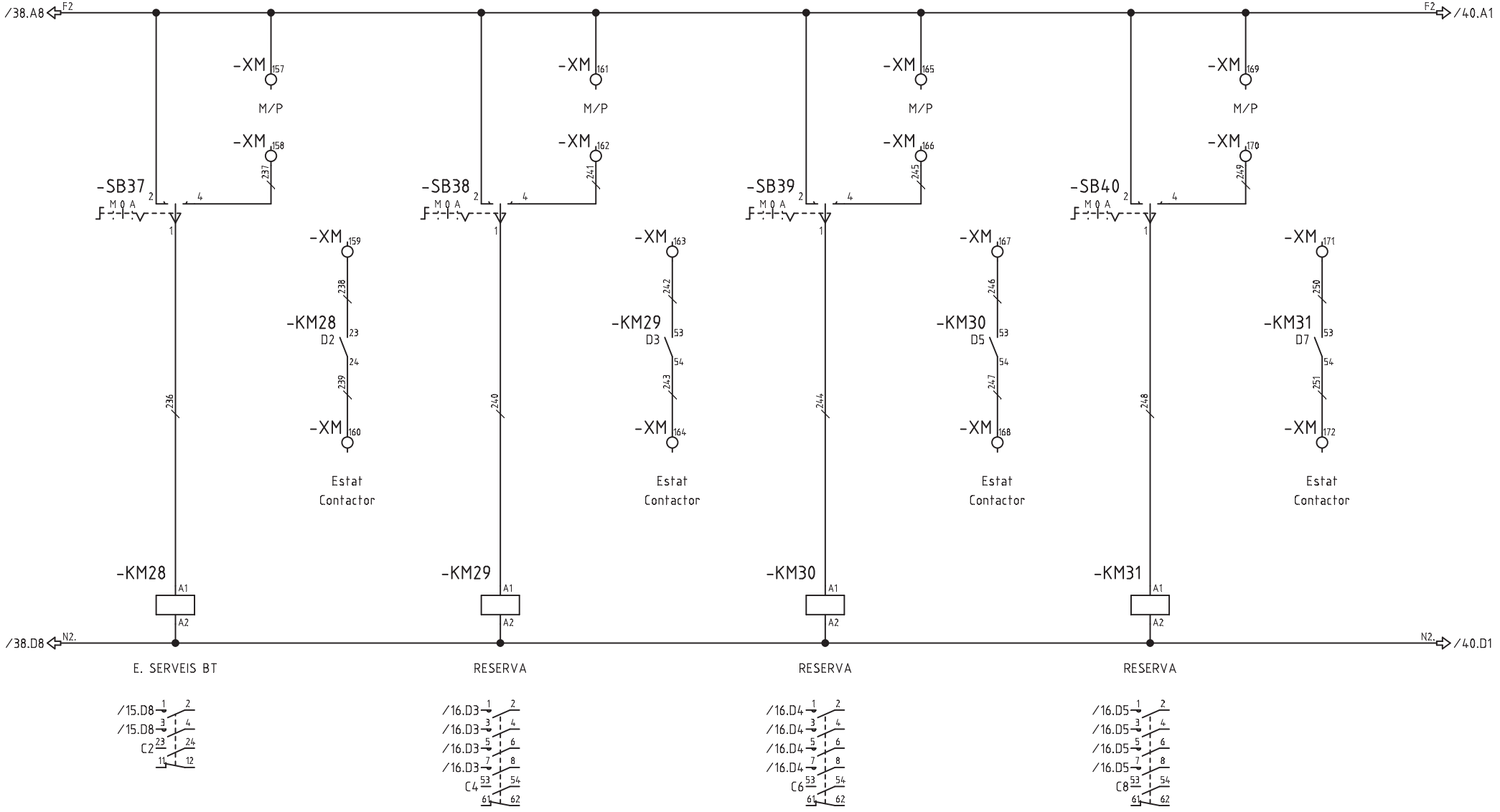

Nº ECN	Fecha	Nombre	alainsa elecnor	ATENCION: ESTE DOCUMENTO CONTIENE DATOS PROPIEDAD ALAINSA-ELECNOR NINGUNA PARTE DE ESTE DOCUMENTO PUEDE COPIARSE, REPRODUCIRSE O USARSE SIN UN PERMISO POR ESCRITO.	A3 Escala FULL	INDICE PRODUCTO Dibujado J.M.G. Fecha 18.04.2016 Comprobado Fecha	TITULO Y MAQUINA QUADRE QM30 ESQUEMA UNIFILAR DE MANIOBRA	Instalación: Proyecto QM30 Fecha impr. 18.09.2017 Nº PLANO ALAINSA-ELECNOR Hoja 39 de 41 Rev

SF_IEC_A3

Realizado por M.E.M. ROCHE, S.L. (R)

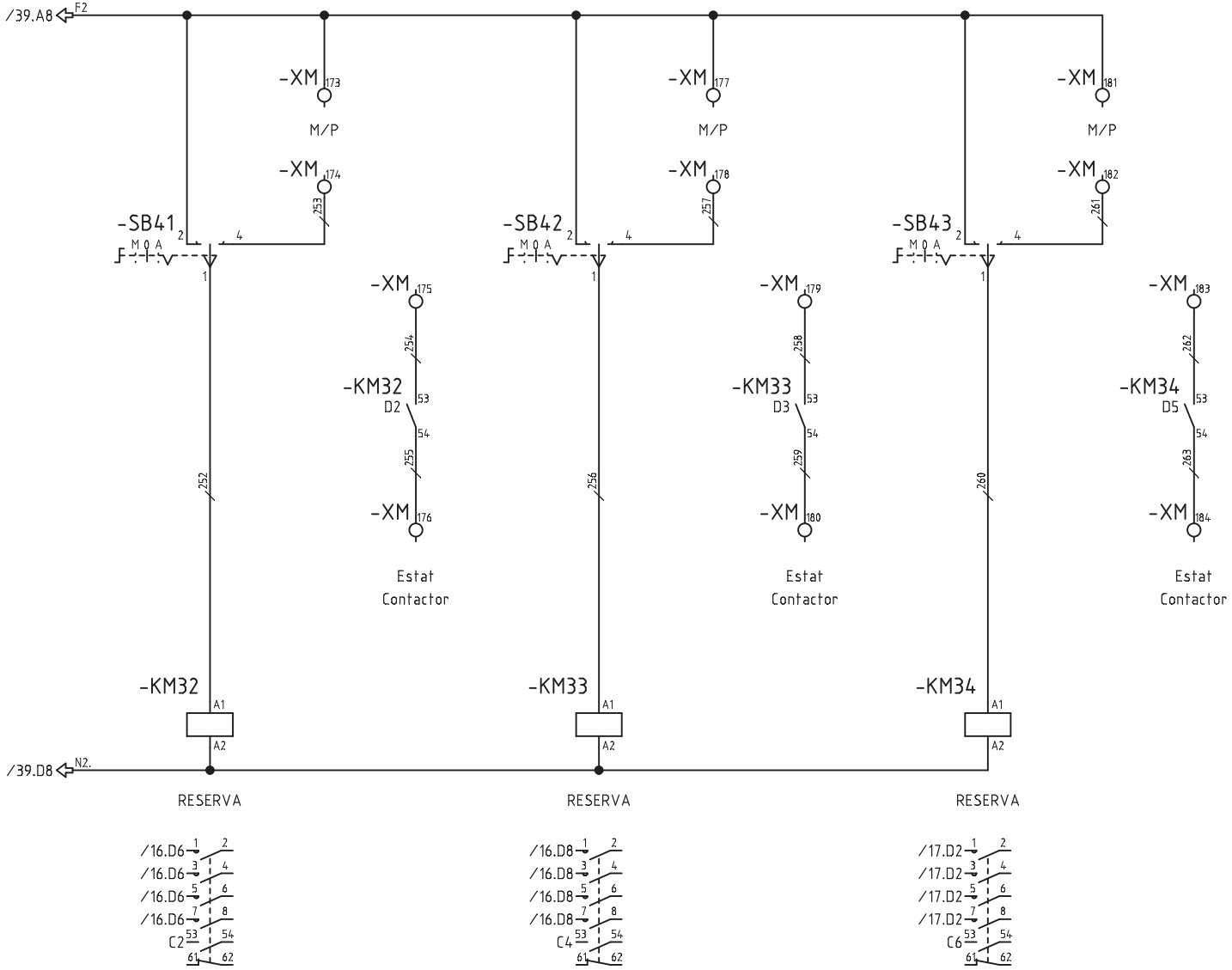

Nº ECN	Fecha	Nombre	alainsa elecnor	ATENCION: ESTE DOCUMENTO CONTIENE DATOS PROPIEDAD ALAINSA-ELECNOR NINGUNA PARTE DE ESTE DOCUMENTO PUEDE COPIARSE, REPRODUCIRSE O USARSE SIN UN PERMISO POR ESCRITO.	A3 Escala FULL	INDICE PRODUCTO Dibujado J.M.G. Fecha 18.04.2016 Comprobado Fecha

TITULO Y MAQUINA

QUADRE QM30
ESQUEMA UNIFILAR DE MANIOBRA

Instalación:		
Proyecto QM30	Fecha impr. 18.09.2017	
Nº PLANO ALAINSA-ELECNOR		
	Hoja 40 de 41	Rev

SF_IEC_A3

Realizado por M.E.M. ROCHE, S.L. (R)

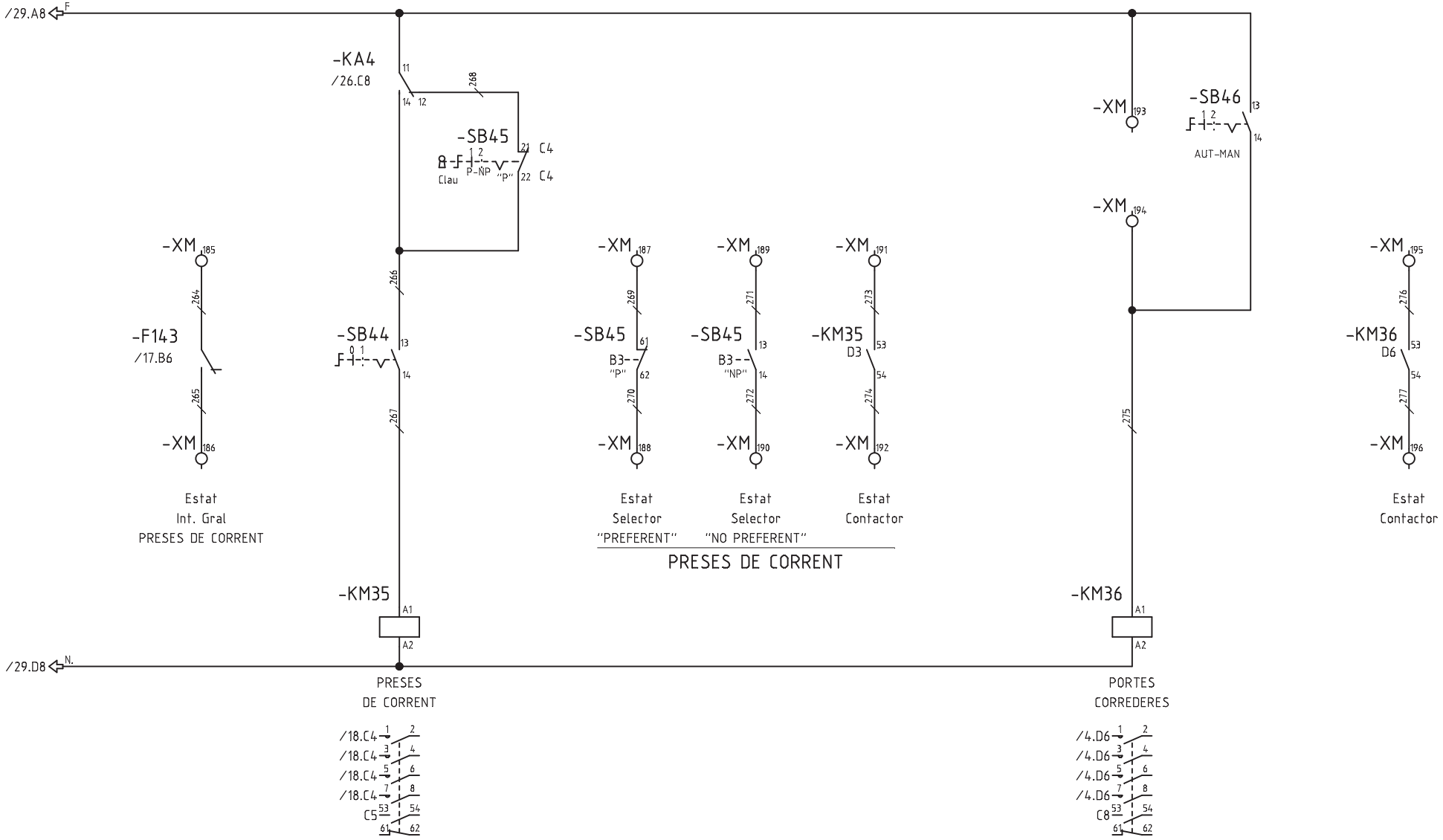

Nº ECN	Fecha	Nombre	ATENCION: ESTE DOCUMENTO CONTIENE DATOS PROPIEDAD ALAINSA-ELECNOR NINGUNA PARTE DE ESTE DOCUMENTO PUEDE COPIARSE, REPRODUCIRSE O USARSE SIN UN PERMISO POR ESCRITO.	A3 Escala FULL	INDICE PRODUCTO Dibujado J.M.G. Fecha 18.04.2016 Comprobado Fecha	TITULO Y MAQUINA QUADRE QM30 ESQUEMA UNIFILAR DE MANIOBRA	Instalación: Proyecto QM30 Fecha impr. 18.09.2017 Nº PLANO ALAINSA-ELECNOR Hoja 41 de 41 Rev

SF_IEC_A3

Realizado por M.E.M. ROCHE, S.L. (R)

Mercats de Barcelona

Institut Municipal de Mercats de Barcelona

QUADRE QM31 MERCAT PS1
BORRELL-TAMARIT

Cliente:	
Nº de referencia:	
Realizado por:	ALAINSA-ELECNOR
Producto:	QM31 - QUADRE MERCAT PS1 BORRELL-TAMARIT
Tipo:	DISTRIBUCIO I MANIOBRA
Instalación:	MERCAT DE SANT ANTONI
Lugar:	BARCELONA

Tensión alimentación:	400/230V
Intensidad embarrado:	160A
Intensidad cortocircuito:	10kA (UNE EN 60947-2)
Sección acometida:	–
Año de construcción:	2016
Tipo de armario:	–

Modificación	Fecha	Dibujado	Técnico	Descripción modificación
01	06.06.2016			Revisio esquema
02	09.11.2016			Afegida maniobra
03	20.06.2017			Modificació GEB's
04	13.09.2017	J.M.G.		REVISIÓ ESQUEMA

Proyecto:	QM31
Fecha inicio:	19.04.2016
Técnico:	
Dibujado:	J.M.G.
Librería:	
Revisado:	

SF_IEC_A3_P

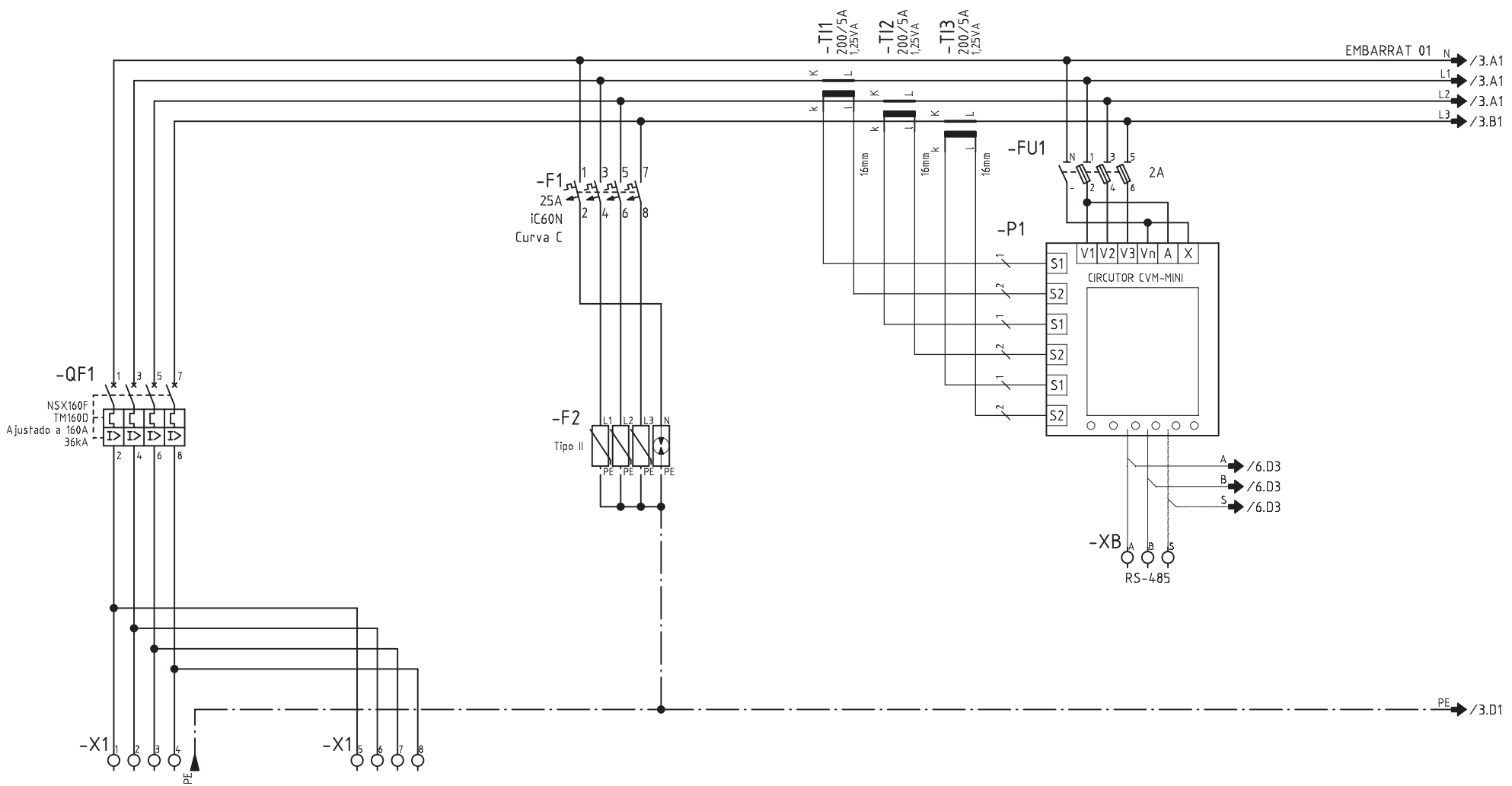

CIRCUITO	101/QM30	-				
DENOMINACION	DE QUADRE QM30 SERVEI NORMAL	A QUADRE QM33 SERVEI NORMAL	PROTECCIO SOBRETENSIONS TRANSITORIES			
POTENCIA (W)	58646	-				
INTENSIDAD (A)	89.2	-				
SECCION (mm²)	3x1x150+1x95N+95T Al	3x1x95+1x95N+95T Al				

Nº ECN	Fecha	Nombre

alainsa elecnor

ATENCION: ESTE DOCUMENTO CONTIENE DATOS PROPIEDAD ALAINSA-ELECNOR

NINGUNA PARTE DE ESTE DOCUMENTO PUEDE COPIARSE, REPRODUCIRSE O USARSE SIN UN PERMISO POR ESCRITO.

A3

Escala FULL

INDICE PRODUCTO	
Dibujado	J.M.G.
Fecha	19.04.2016
Comprobado	
Fecha	

TITULO Y MAQUINA

QUADRE QM31

ESQUEMA ELECTRIC DE POTENCIA

Instalación:

Proyecto QM31 | Fecha impr. 18.09.2017

Nº PLANO ALAINSA-ELECNOR

Hoja 2 de 21 | Rev

SF_IEC_A3

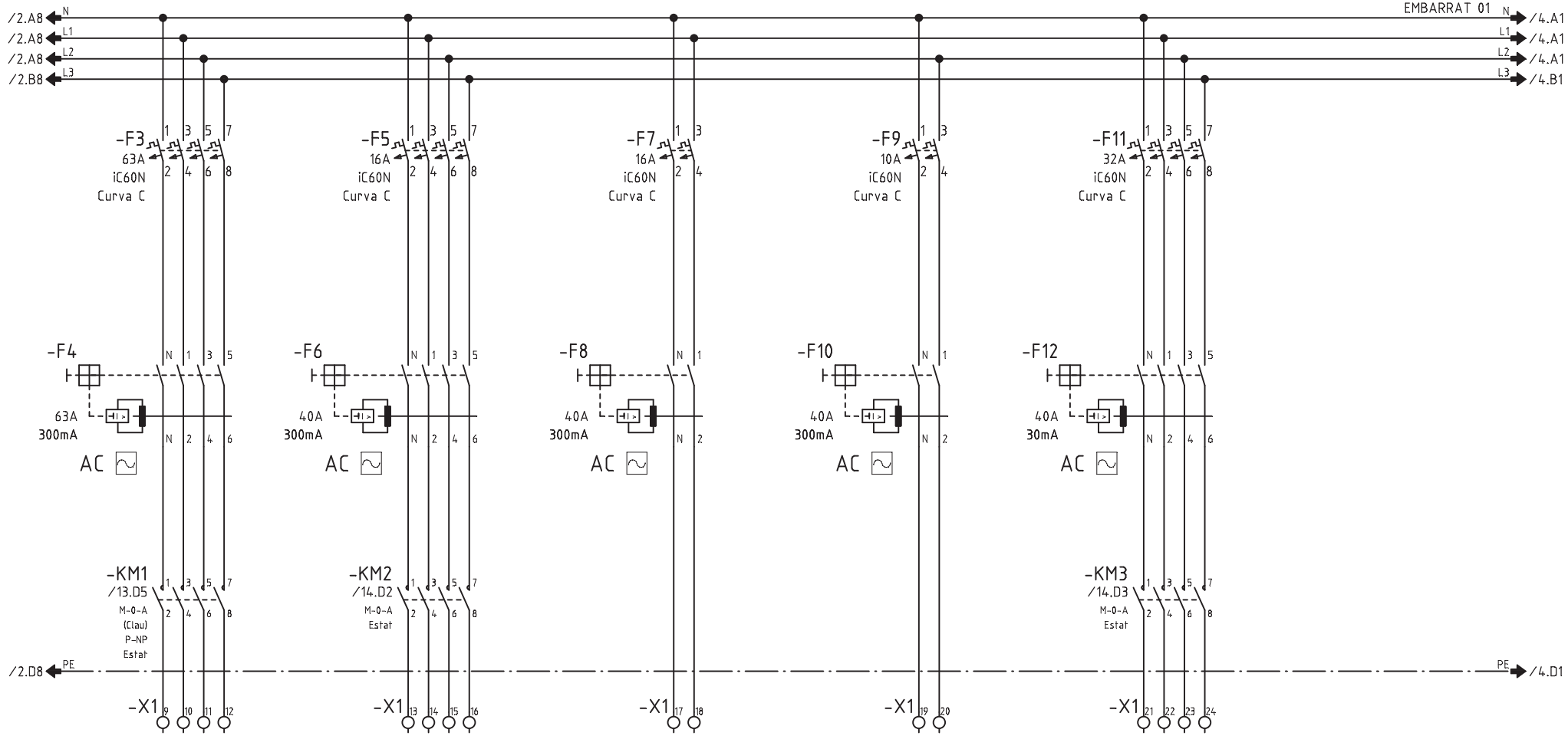

CIRCUITO	101	102	103	104	105	
DENOMINACION	LINIA EXTERIOR EVENTS	E. PATI TESTA BM	E. LOCALS TECNICS I NUCLI	E. EMERGENCIA	PRESES SERVEI	
POTENCIA (W)	15000	2400	600	150	1500	
INTENSIDAD (A)	27	4.3	2.6	0.65	2.7	
SECCION (mm^2)	4x50+25	4x2.5+2.5	2x2.5+2.5	2x1.5+1.5	4x6+6	

Nº ECN Fecha Nombre

alainsa elecnor

ATENCION: ESTE DOCUMENTO CONTIENE DATOS PROPIEDAD ALAINSA-ELECNOR

NINGUNA PARTE DE ESTE DOCUMENTO PUEDE COPIARSE, REPRODUCIRSE O USARSE SIN UN PERMISO POR ESCRITO.

A3

Escala FULL

INDICE PRODUCTO

Dibujado J.M.G.

Fecha 19.04.2016

Comprobado

Fecha

TITULO Y MAQUINA

QUADRE QM31
ESQUEMA ELECTRIC DE POTENCIA

Instalación:

Proyecto QM31 Fecha impr. 18.09.2017

Nº PLANO ALAINSA-ELECNOR

Hoja 3 de 21 Rev

SF_IEC_A3

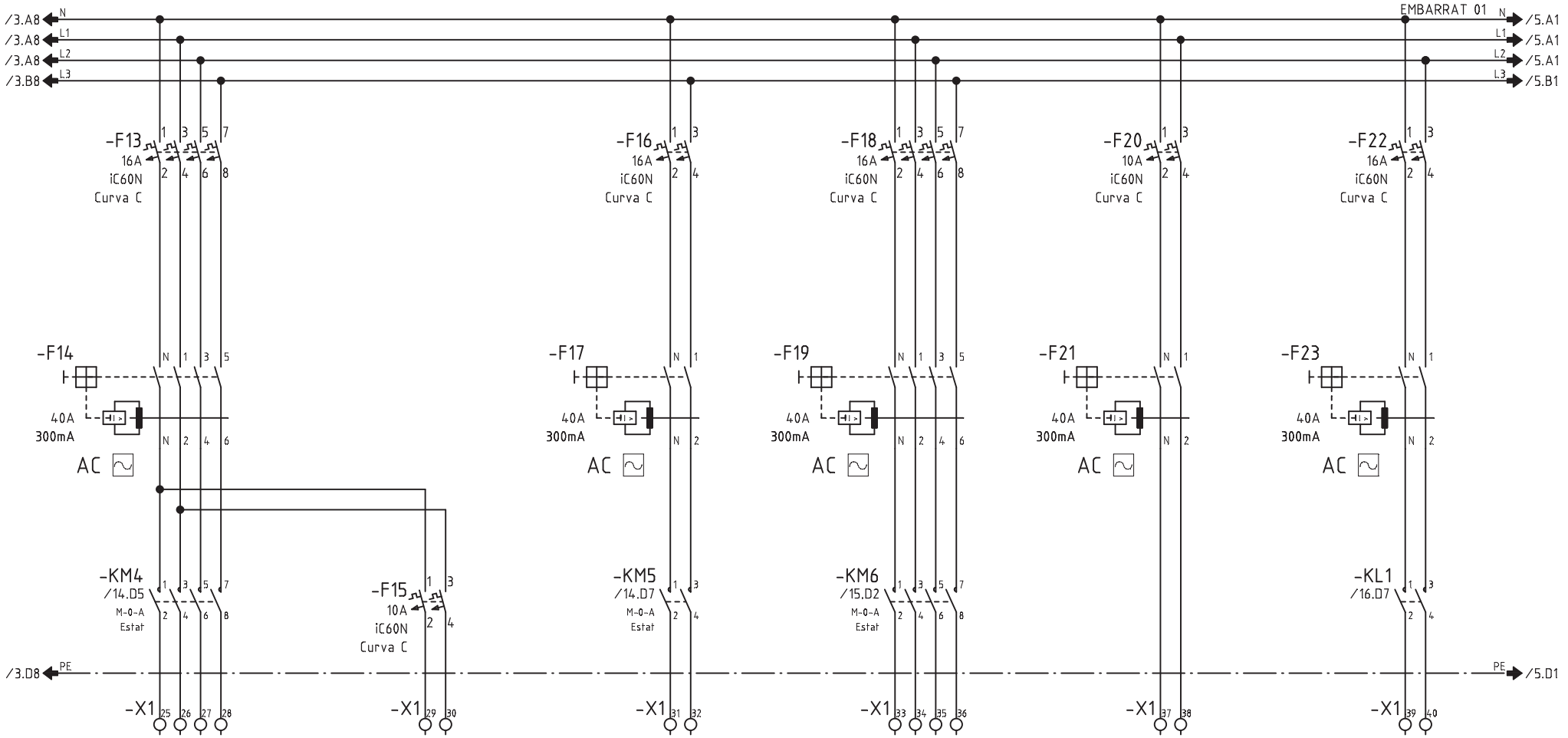

CIRCUITO	106	107	108	109	110	111
DENOMINACION	E. CORONA BT	E. EMERGENCIA CORONA BT	E. RAMPA C/D 01	E. RAMPA C/D 02	E. EMERGENCIA RAMPES	E. GALERIA
POTENCIA (W)	700	150	2450	2450	100	250
INTENSIDAD (A)	3	0.65	4.4	4.42	0.4	1
SECCION (mm^2)	4x2.5+2.5	2x1.5+1.5	2x2.5+2.5	4x2.5+2.5	2x1.5+1.5	2x4+4

Nº ECN Fecha Nombre

alainsa elecnor

ATENCION: ESTE DOCUMENTO CONTIENE DATOS PROPIEDAD ALAINSA-ELECNOR

NINGUNA PARTE DE ESTE DOCUMENTO PUEDE COPIARSE, REPRODUCIRSE O USARSE SIN UN PERMISO POR ESCRITO.

A3

Escala FULL

INDICE PRODUCTO

Dibujado J.M.G.

Fecha 19.04.2016

Comprobado

Fecha

TITULO Y MAQUINA

QUADRE QM31

ESQUEMA ELECTRIC DE POTENCIA

Instalación:

Proyecto QM31 Fecha impr. 18.09.2017

Nº PLANO ALAINSA-ELECNOR

Hoja 4 de 21 Rev

SF_IEC_A3

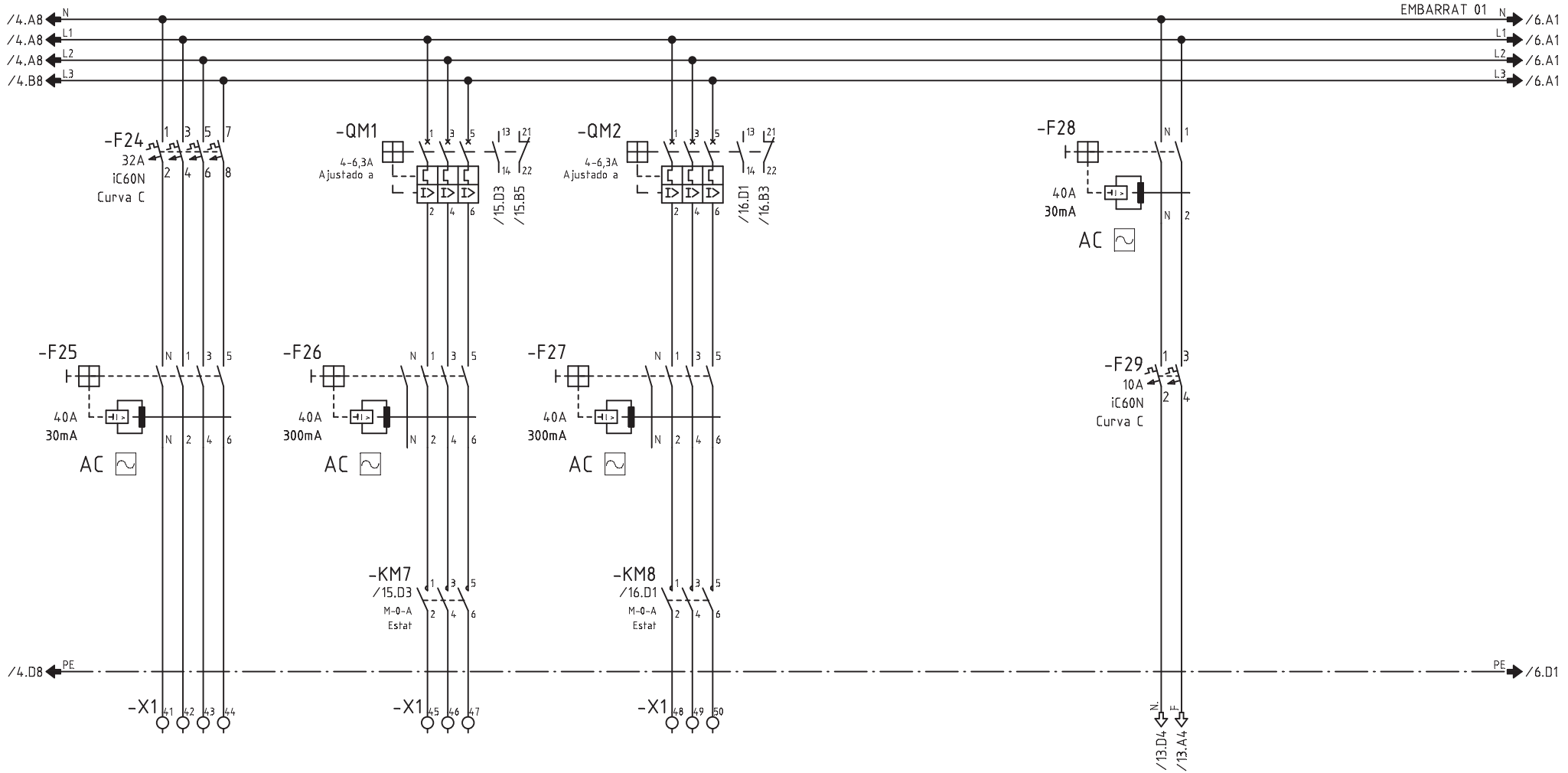

CIRCUITO	112+113	114	115			
DENOMINACION	PRESA CORRENT 3P+T + 2P+T	DESENFUMATGE VPS1	DESENFUMATGE VPS1		MANIOBRA	
POTENCIA (W)	3000	2200	2200			
INTENSIDAD (A)	4.5	3.6	3.6			
SECCION (mm^2)	4x6+6	3x2.5+2.5 SZ1	3x2.5+2.5 SZ1			

Nº ECN Fecha Nombre

alainsa elecnor

ATENCION: ESTE DOCUMENTO CONTIENE DATOS PROPIEDAD ALAINSA-ELECNOR

NINGUNA PARTE DE ESTE DOCUMENTO PUEDE COPIARSE, REPRODUCIRSE O USARSE SIN UN PERMISO POR ESCRITO.

A3

Escala FULL

INDICE PRODUCTO

Dibujado J.M.G.

Fecha 19.04.2016

Comprobado

Fecha

TITULO Y MAQUINA

QUADRE QM31
ESQUEMA ELECTRIC DE POTENCIA

Instalación:

Proyecto QM31 Fecha impr. 18.09.2017

Nº PLANO ALAINSA-ELECNOR

Hoja 5 de 21 Rev

SF_IEC_A3

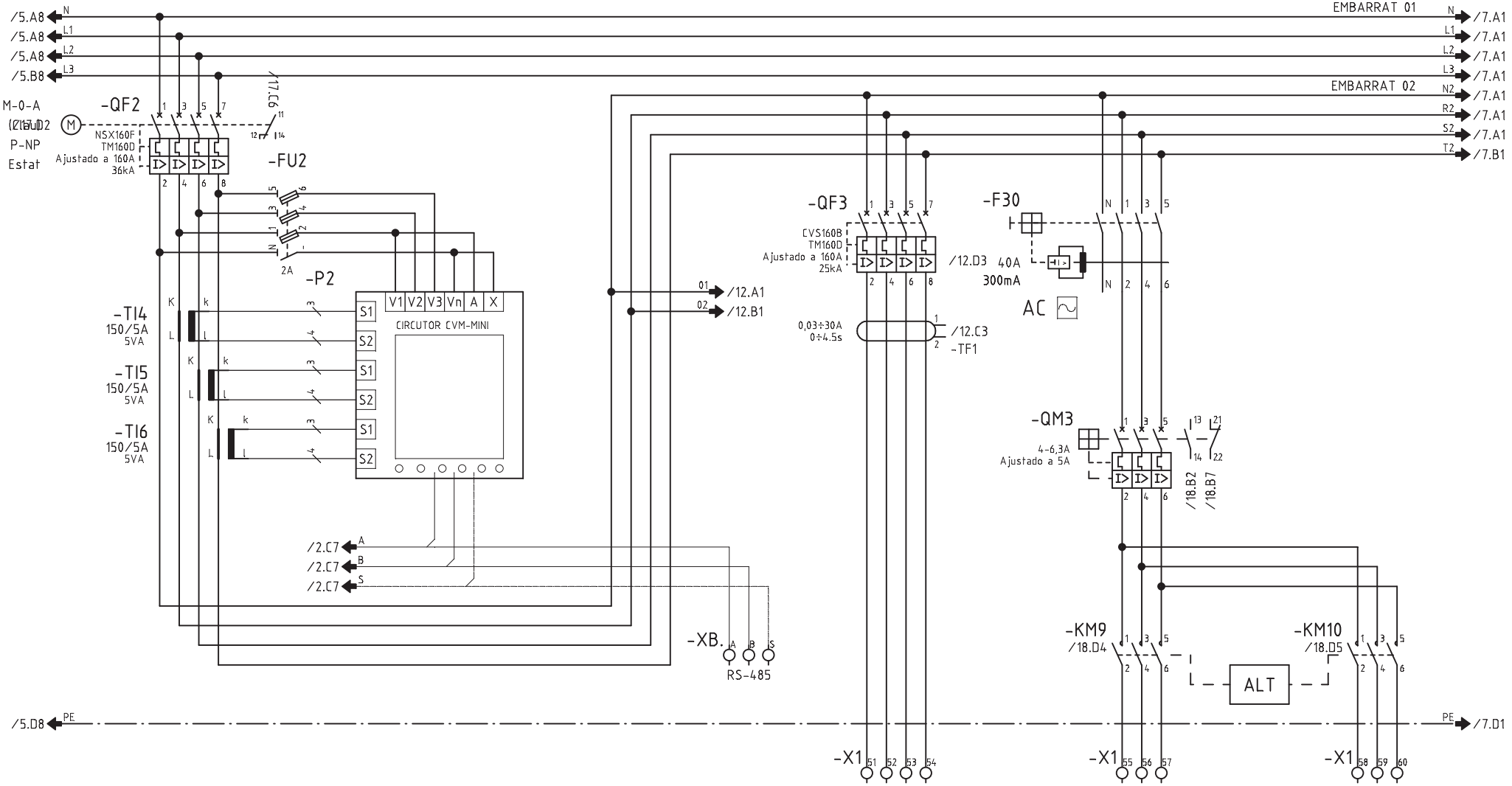

CIRCUITO	200			201	202	203
DENOMINACION	CLIMATITZACIO			BOMBA TERMICA BT6T	GEB3 GEB CONDENSACIÓ TERRENY	GEB3 GEB CONDENSACIÓ TERRENY
POTENCIA (W)	57295			54800	2200	2200
INTENSIDAD (A)	87.2			98.9	5	5
SECCION (mm^2)	-			4x70+35	3x2.5+2.5	3x2.5+2.5

Nº ECN | Fecha | Nombre

alainsa elecnor

ATENCION: ESTE DOCUMENTO CONTIENE DATOS PROPIEDAD ALAINSA-ELECNOR

NINGUNA PARTE DE ESTE DOCUMENTO PUEDE COPIARSE, REPRODUCIRSE O USARSE SIN UN PERMISO POR ESCRITO.

A3

Escala FULL

INDICE PRODUCTO

Dibujado J.M.G.

Fecha 19.04.2016

Comprobado

Fecha

TITULO Y MAQUINA

QUADRE QM31
ESQUEMA ELECTRIC DE POTENCIA

Instalación:

Proyecto QM31 | Fecha impr. 18.09.2017

Nº PLANO ALAINSA-ELECNOR

Hoja 6 de 21 | Rev

SF_IEC_A3

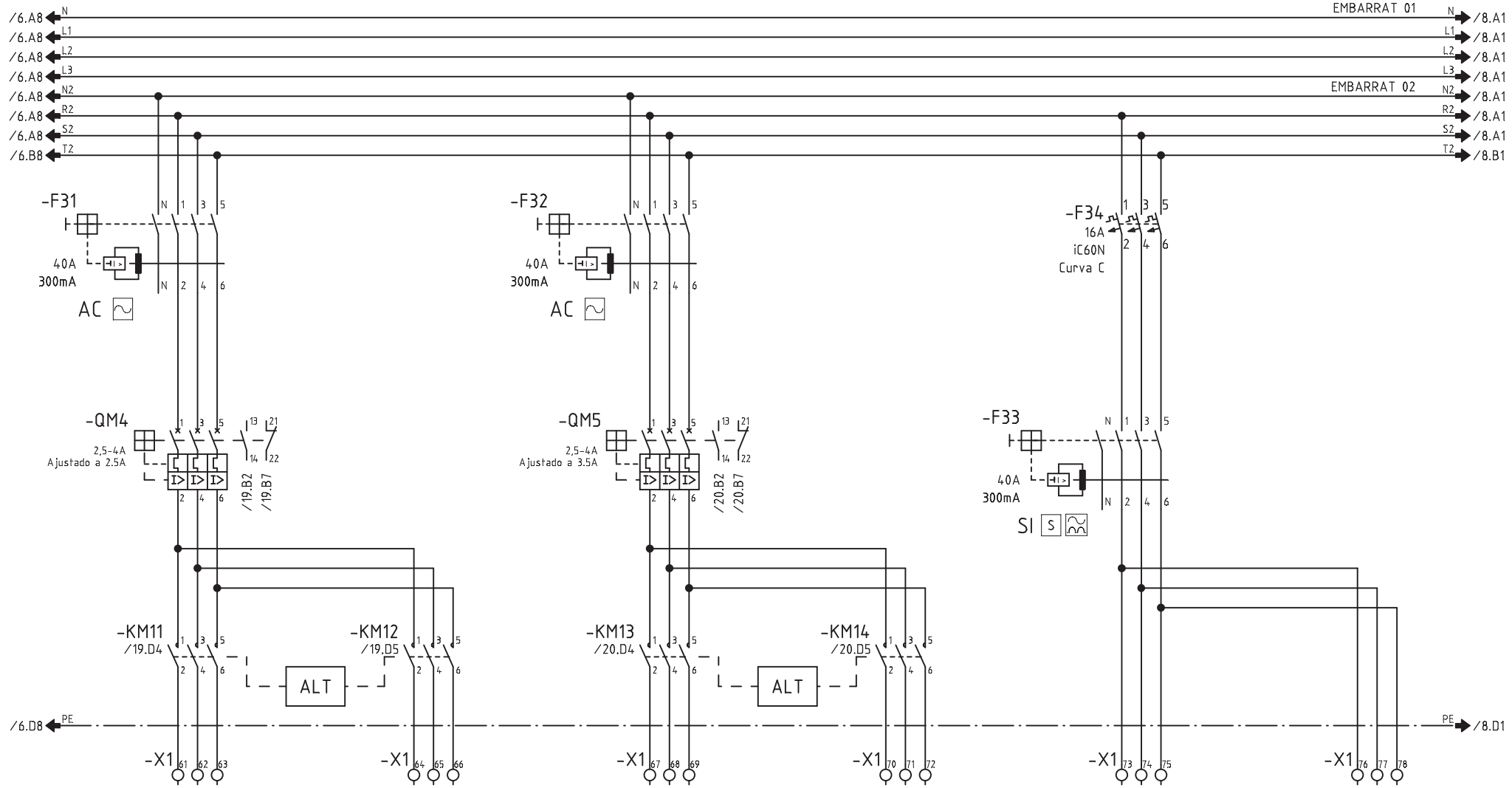

CIRCUITO	204	205	206	207	208	209
DENOMINACION	GEB1 GEB GEOTERMIA FRED	GEB1 GEB GEOTERMIA FRED	GEB2 GEB GEOTERMIA CALOR	GEB2 GEB GEOTERMIA CALOR	GEB4 GEB SECUNDARI UTA AF (VF)	GEB4 GEB SECUNDARI UTA AF (VF)
POTENCIA (W)	1100	1100	1500	1500	1100	1100
INTENSIDAD (A)	2.5	2.5	3.5	3.5	2.5	2.5
SECCION (mm^2)	3x2.5+2.5	3x2.5+2.5	3x2.5+2.5	3x2.5+2.5	3x2.5+2.5	3x2.5+2.5

Nº ECN Fecha Nombre

alainsa elecnor

ATENCION: ESTE DOCUMENTO CONTIENE DATOS PROPIEDAD ALAINSA-ELECNOR

NINGUNA PARTE DE ESTE DOCUMENTO PUEDE COPIARSE, REPRODUCIRSE O USARSE SIN UN PERMISO POR ESCRITO.

A3

Escala FULL

INDICE PRODUCTO	
Dibujado	J.M.G.
Fecha	19.04.2016
Comprobado	
Fecha	

TITULO Y MAQUINA

QUADRE QM31
ESQUEMA ELECTRIC DE POTENCIA

Instalación:		
Proyecto QM31	Fecha impr. 18.09.2017	
Nº PLANO ALAINSA-ELECNOR		
	Hoja 7 de 21	Rev

SF_IEC_A3

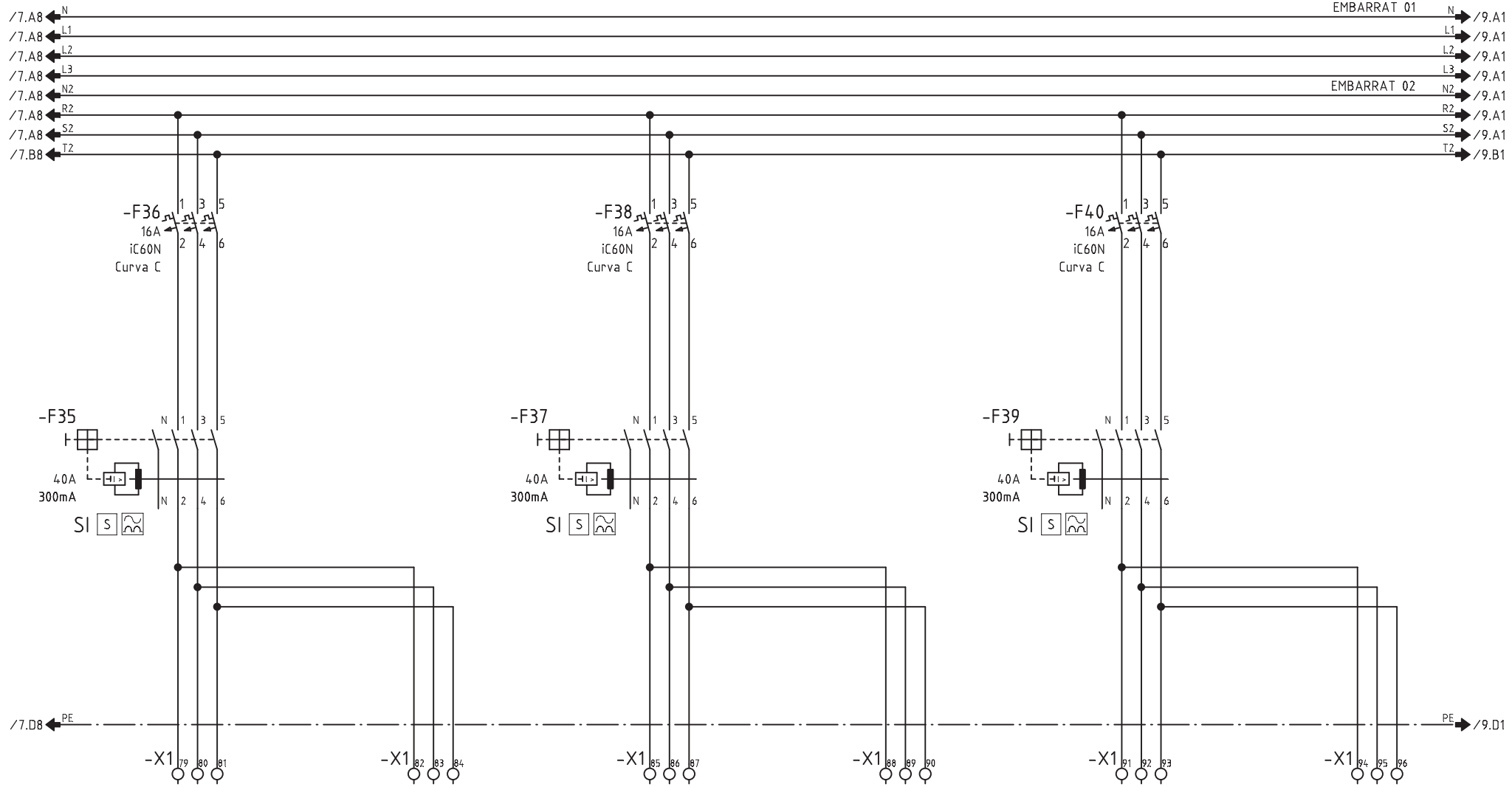

CIRCUITO	210	211	212	213	214	215
DENOMINACION	GEB 6 GEB SECUNDARI AF ANELL GEOTERMIC (VF)	GEB 6 GEB SECUNDARI AF ANELL GEOTERMIC (VF)	GEB 5 GEB SECUNDARI UTA AC (VF)	GEB 5 GEB SECUNDARI UTA AC (VF)	GEB 7 GEB SECUNDARI AC ANELL GEOTERMIC	GEB 7 GEB SECUNDARI AC ANELL GEOTERMIC
POTENCIA (W)	750	750	1100	1100	550	550
INTENSIDAD (A)	2	2	2.5	2.5	1.5	1.5
SECCION (mm^2)	3x2.5+2.5	3x2.5+2.5	3x2.5+2.5	3x2.5+2.5	3x2.5+2.5	3x2.5+2.5

Nº ECN Fecha Nombre

alainsa elecnor

ATENCION: ESTE DOCUMENTO CONTIENE DATOS PROPIEDAD ALAINSA-ELECNOR

NINGUNA PARTE DE ESTE DOCUMENTO PUEDE COPIARSE, REPRODUCIRSE O USARSE SIN UN PERMISO POR ESCRITO.

A3

Escala FULL

INDICE PRODUCTO

Dibujado J.M.G.

Fecha 19.04.2016

Comprobado

Fecha

TITULO Y MAQUINA

QUADRE QM31
ESQUEMA ELECTRIC DE POTENCIA

Instalación:

Proyecto QM31 Fecha impr. 18.09.2017

Nº PLANO ALAINSA-ELECNOR

Hoja 8 de 21 Rev

SF_IEC_A3

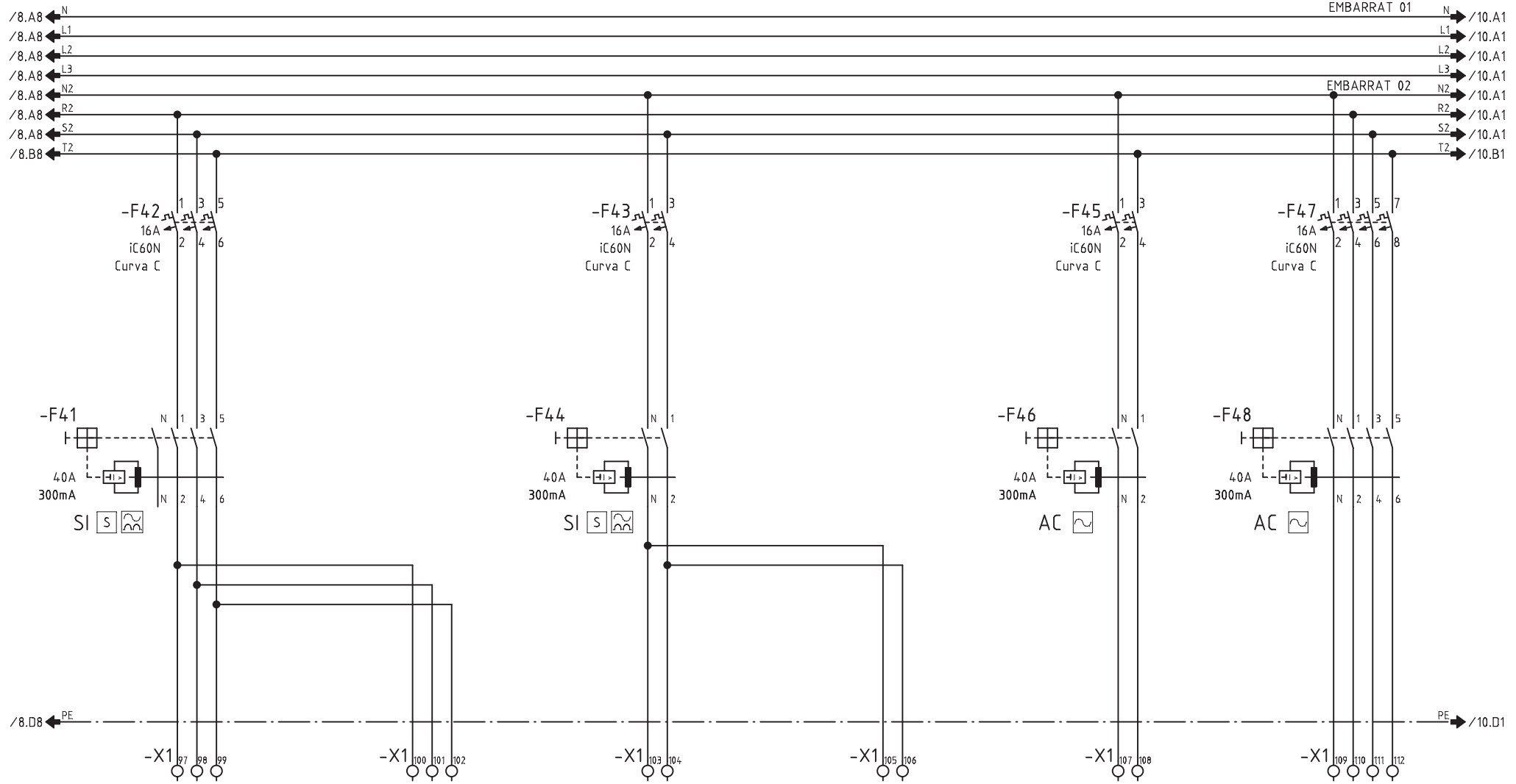

CIRCUITO	216	217	218	219	220	221
DENOMINACION	GEB 8 GEB SECUNDARI ACS MERCAT	GEB 8 GEB SECUNDARI ACS MERCAT	GEB 9 GEB SECUNDARI ACS INFERIOR	GEB 9 GEB SECUNDARI ACS INFERIOR	RESERVA 01	RESERVA 02
POTENCIA (W)	1100	1100	160	160	200	500
INTENSIDAD (A)	2.5	2.5	1.3	1.3	-	-
SECCION (mm^2)	3x2.5+2.5	3x2.5+2.5	2x2.5+2.5	2x2.5+2.5	-	-

Nº ECN Fecha Nombre

alainsa elecnor

ATENCION: ESTE DOCUMENTO CONTIENE DATOS PROPIEDAD ALAINSA-ELECNOR

NINGUNA PARTE DE ESTE DOCUMENTO PUEDE COPIARSE, REPRODUCIRSE O USARSE SIN UN PERMISO POR ESCRITO.

A3

Escala FULL

INDICE PRODUCTO

Dibujado J.M.G.

Fecha 19.04.2016

Comprobado

Fecha

TITULO Y MAQUINA

QUADRE QM31
ESQUEMA ELECTRIC DE POTENCIA

Instalación:

Proyecto QM31 Fecha impr. 18.09.2017

Nº PLANO ALAINSA-ELECNOR

Hoja 9 de 21 Rev

SF_IEC_A3

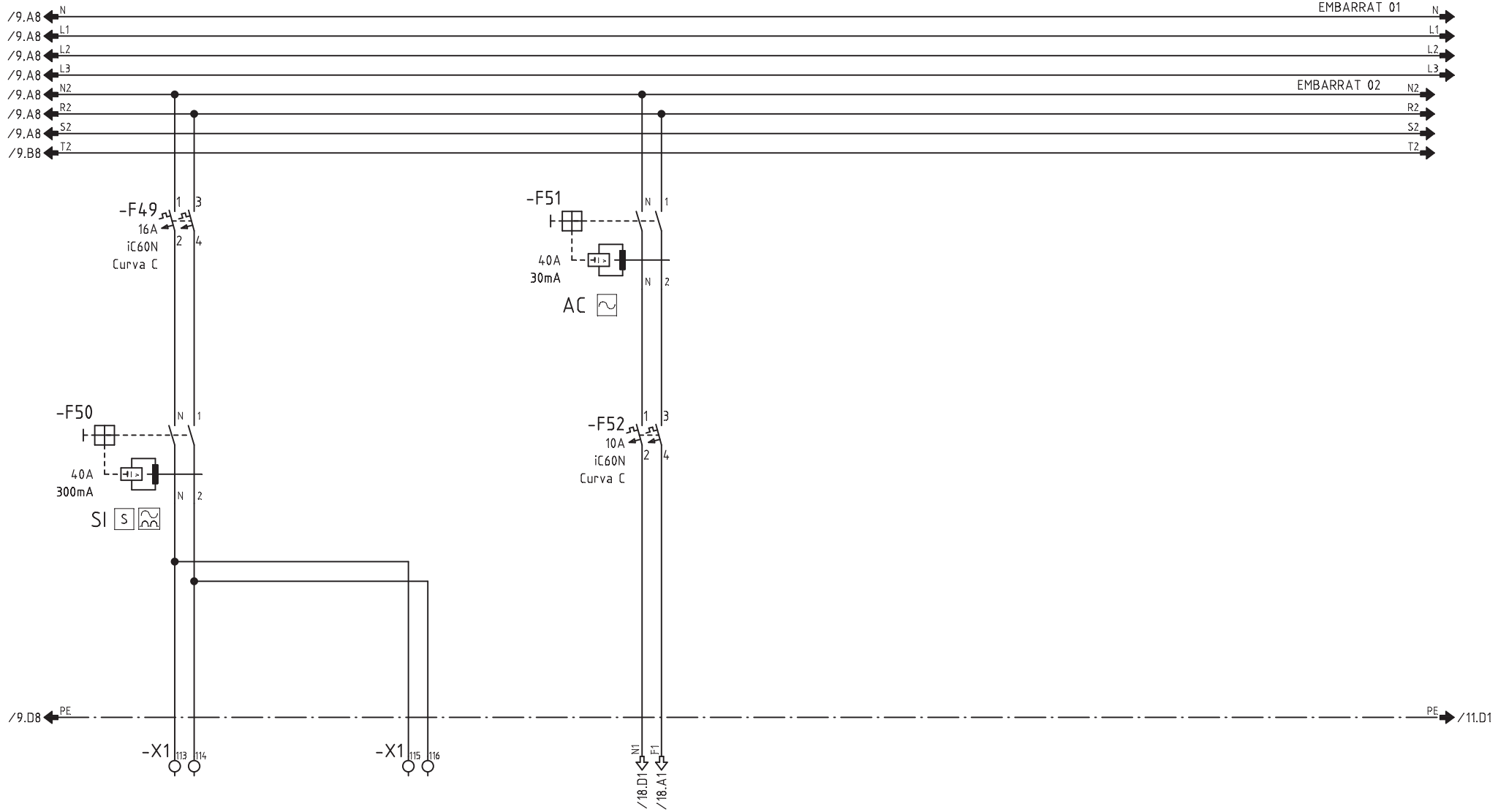

CIRCUITO	222	223				
DENOMINACION	GEB10 GEB CALOR VESTIDOR MERCAT (VF)	GEB10 GEB CALOR VESTIDOR MERCAT (VF)	MANIOBRA CLIMA			
POTENCIA (W)	160	160				
INTENSIDAD (A)	1.3	1.3				
SECCION (mm^2)	2x2.5+2.5T	2x2.5+2.5T				

Nº ECN Fecha Nombre

alainsa elecnor

ATENCION: ESTE DOCUMENTO CONTIENE DATOS PROPIEDAD ALAINSA-ELECNOR

NINGUNA PARTE DE ESTE DOCUMENTO PUEDE COPIARSE, REPRODUCIRSE O USARSE SIN UN PERMISO POR ESCRITO.

A3

Escala FULL

INDICE PRODUCTO

Dibujado J.M.G.

Fecha 19.04.2016

Comprobado

Fecha

TITULO Y MAQUINA

QUADRE QM31

ESQUEMA ELECTRIC DE POTENCIA

Instalación:

Proyecto QM31 Fecha impr. 18.09.2017

Nº PLANO ALAINSA-ELECNOR

Hoja 10 de 21 Rev

SF_IEC_A3

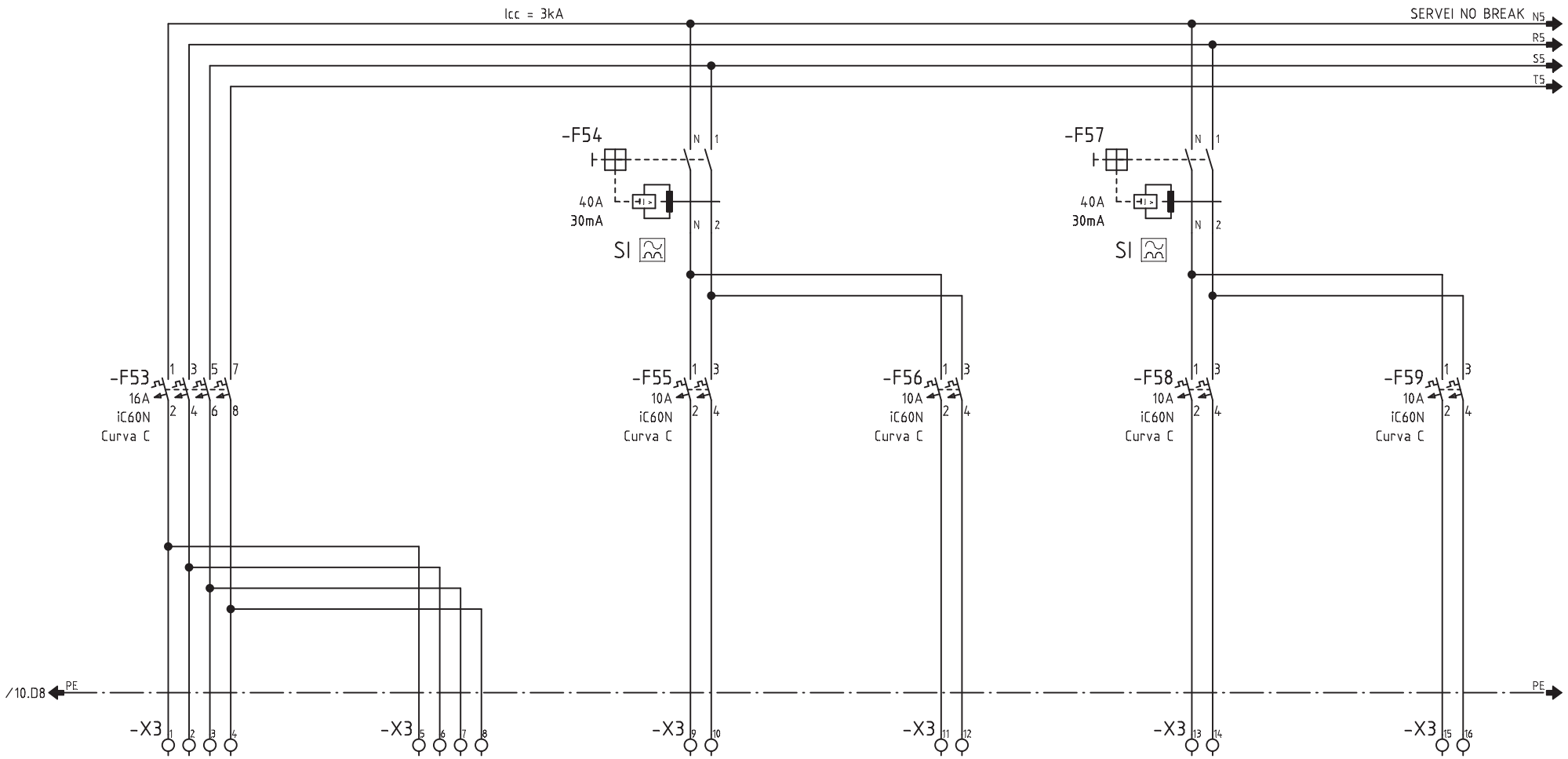

CIRCUITO	501/QM30	-	301	302	303	304
DENOMINACION	DE QUADRE QM20 SERVEI NO BREAK	A QM32 SERVEI NO BREAK	NB. CONTROLADOR	NB. RESERVA	NB. MANIOBRA 1/230VCA	NB. MANIOBRA 1/230VCA
POTENCIA (W)	750	-	250	200	250	250
INTENSIDAD (A)	1.14	-	1	0.9	1	1
SECCION (mm^2)	4x6+6	4x6+6	2x2.5+2.5	-	2x1.5+1.5	2x1.5+1.5

Nº ECN Fecha Nombre

alainsa elecnor

ATENCION: ESTE DOCUMENTO CONTIENE DATOS PROPIEDAD ALAINSA-ELECNOR

NINGUNA PARTE DE ESTE DOCUMENTO PUEDE COPIARSE, REPRODUCIRSE O USARSE SIN UN PERMISO POR ESCRITO.

A3

Escala FULL

INDICE PRODUCTO

Dibujado J.M.G.

Fecha 19.04.2016

Comprobado

Fecha

TITULO Y MAQUINA

QUADRE QM31
ESQUEMA ELECTRIC DE POTENCIA

Instalación:

Proyecto QM31 Fecha impr. 18.09.2017

Nº PLANO ALAINSA-ELECNOR

Hoja 11 de 21 Rev

SF_IEC_A3

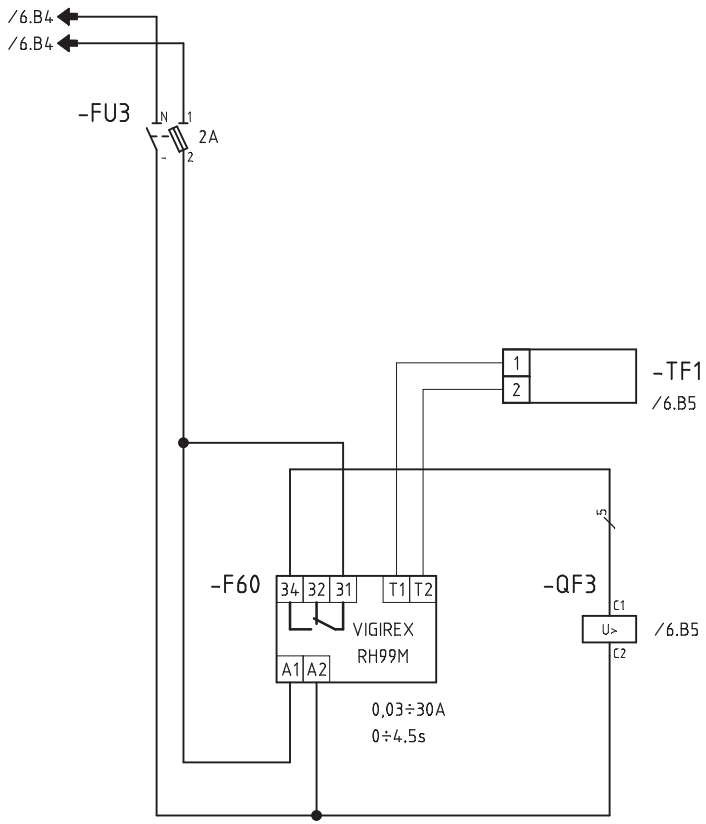

BOMBA TERMICA BT6T

Nº ECN	Fecha	Nombre	alainsa elecnor	ATENCION: ESTE DOCUMENTO CONTIENE DATOS PROPIEDAD ALAINSA-ELECNOR NINGUNA PARTE DE ESTE DOCUMENTO PUEDE COPIARSE, REPRODUCIRSE O USARSE SIN UN PERMISO POR ESCRITO.	A3 Escala FULL	INDICE PRODUCTO Dibujado J.M.G. Fecha 12.11.2016 Comprobado Fecha	TITULO Y MAQUINA QUADRE QM31 MERCAT PS1 ESQUEMA UNIFILAR DE MANIOBRA	Instalación: Proyecto QM31 Fecha impr. 18.09.2017 Nº PLANO ALAINSA-ELECNOR Hoja 12 de 21 Rev

SF_IEC_A3

Realizado por M.E.M. ROCHE, S.L. (R)

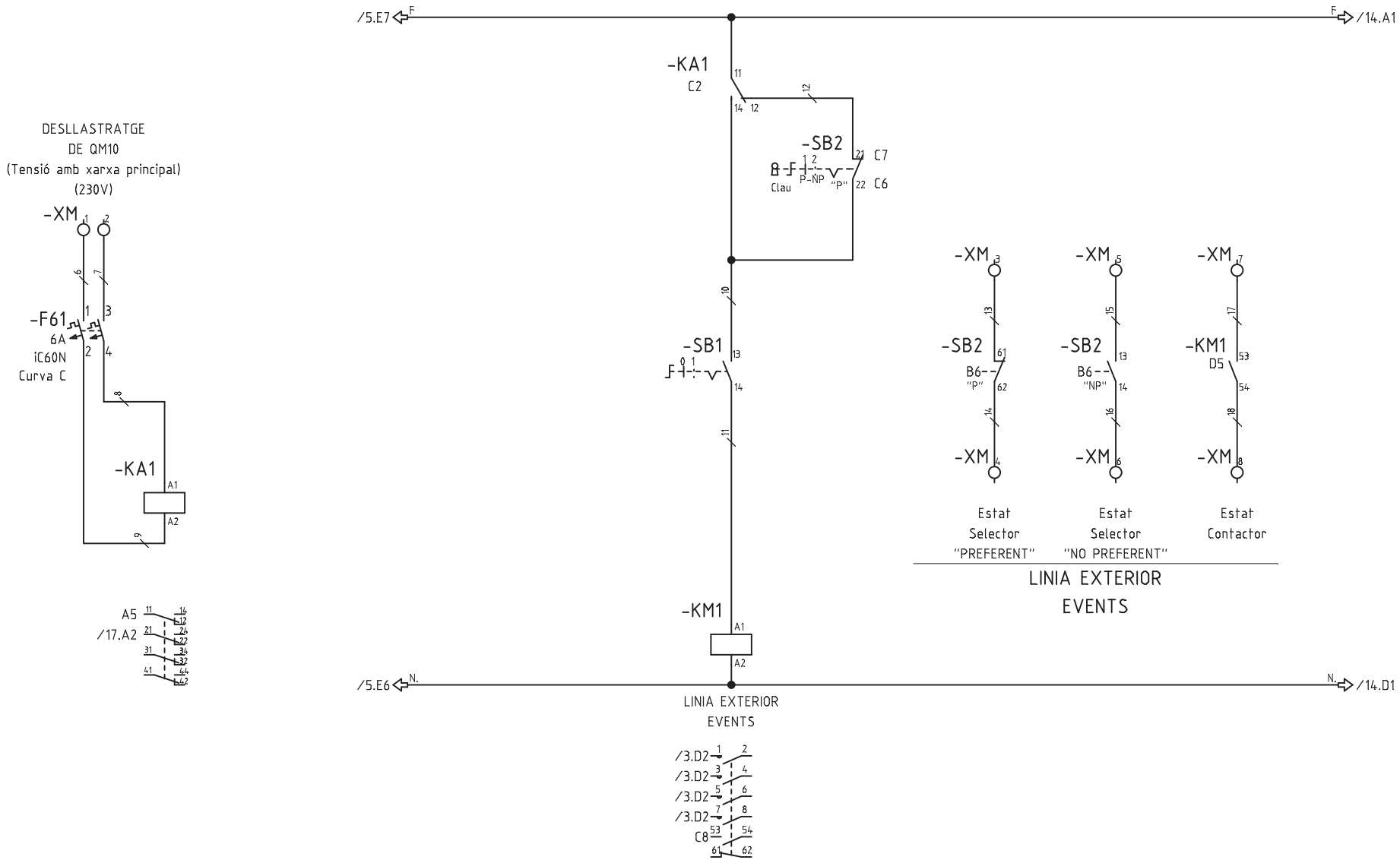

Nº ECN	Fecha	Nombre	alainsa / elecnor	ATENCION: ESTE DOCUMENTO CONTIENE DATOS PROPIEDAD ALAINSA-ELECNOR NINGUNA PARTE DE ESTE DOCUMENTO PUEDE COPIARSE, REPRODUCIRSE O USARSE SIN UN PERMISO POR ESCRITO.	A3 Escala FULL	INDICE PRODUCTO Dibujado J.M.G. Fecha 12.11.2016 Comprobado Fecha	TITULO Y MAQUINA QUADRE QM31 ESQUEMA UNIFILAR DE MANIOBRA	Instalación: Proyecto QM31 Fecha impr. 18.09.2017 Nº PLANO ALAINSA-ELECNOR Hoja 13 de 21 Rev

SF_IEC_A3

Realizado por M.E.M. ROCHE, S.L. (R)

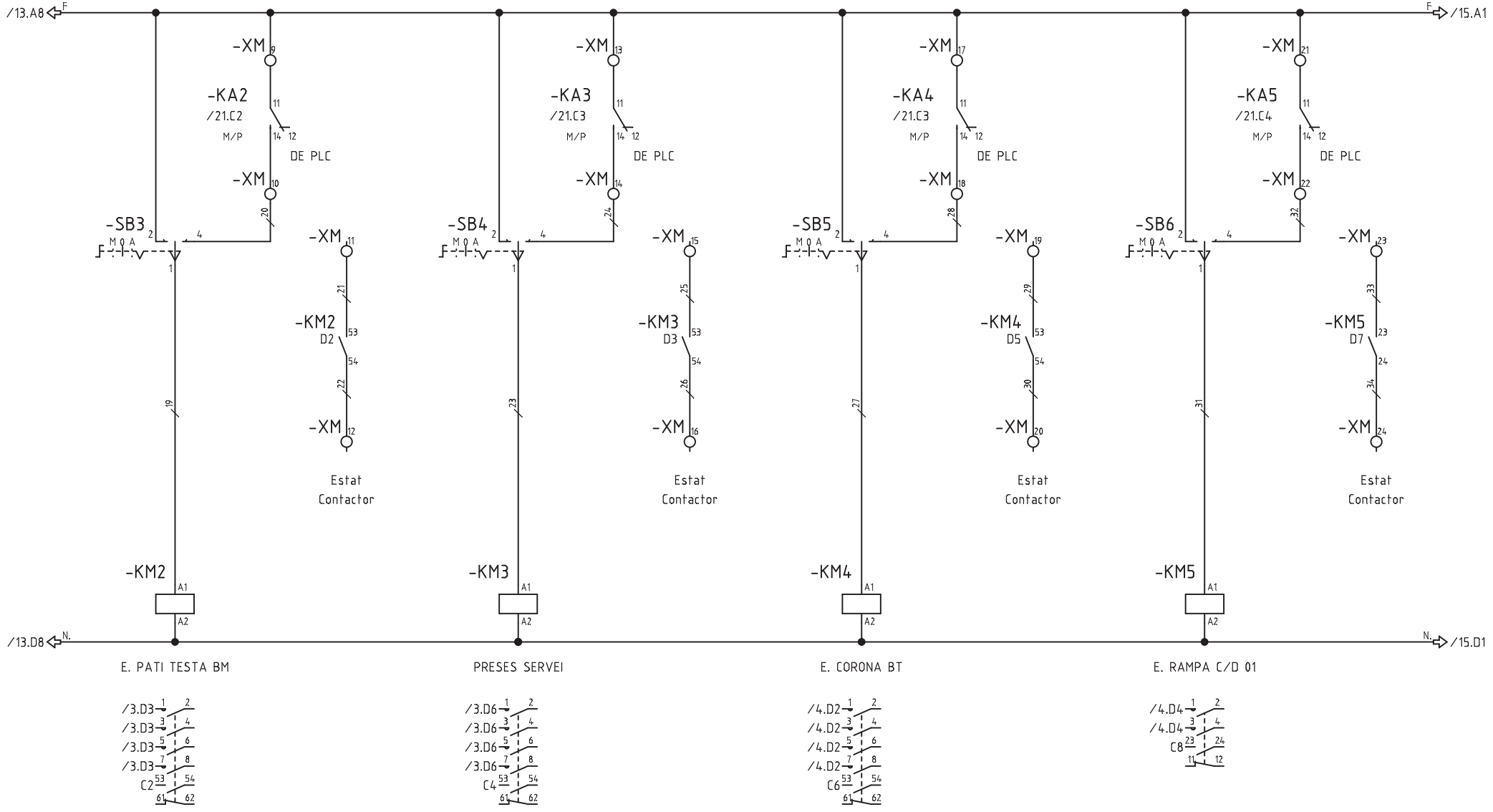

Nº ECN	Fecha	Nombre	alainsa elecnor	ATENCION: ESTE DOCUMENTO CONTIENE DATOS PROPIEDAD ALAINSA-ELECNOR NINGUNA PARTE DE ESTE DOCUMENTO PUEDE COPIARSE, REPRODUCIRSE O USARSE SIN UN PERMISO POR ESCRITO.	A3 Escala FULL	INDICE PRODUCTO Dibujado J.M.G. Fecha 12.11.2016 Comprobado Fecha	TITULO Y MAQUINA QUADRE QM31 ESQUEMA UNIFILAR DE MANIOBRA	Instalación: Proyecto QM31 Fecha impr. 18.09.2017 Nº PLANO ALAINSA-ELECNOR Hoja 14 de 21 Rev

SF_IEC_A3

Realizado por M.E.M. ROCHE, S.L. (R)

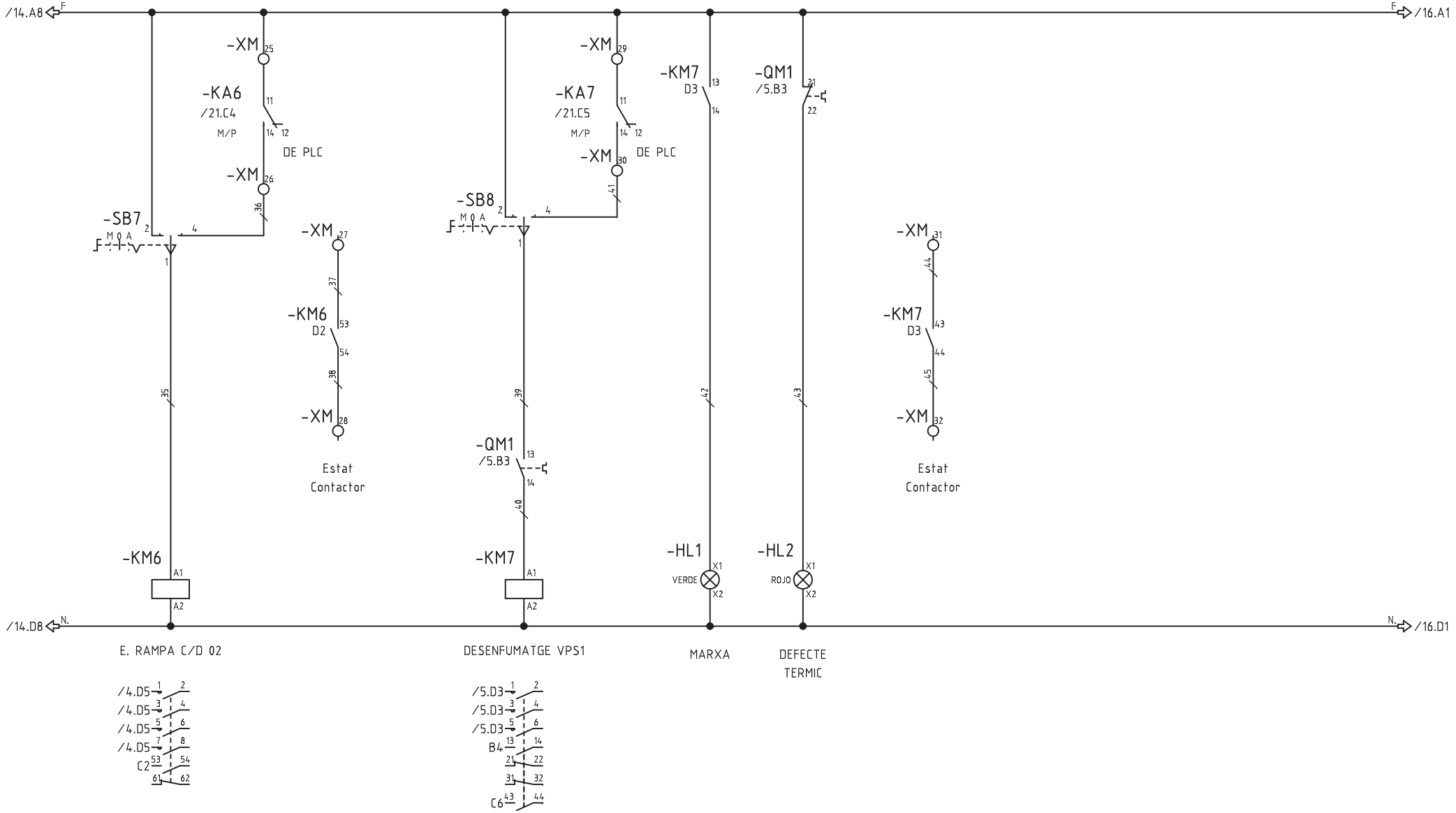

Nº ECN	Fecha	Nombre	alainsa elecnor	ATENCION: ESTE DOCUMENTO CONTIENE DATOS PROPIEDAD ALAINSA-ELECNOR NINGUNA PARTE DE ESTE DOCUMENTO PUEDE COPIARSE, REPRODUCIRSE O USARSE SIN UN PERMISO POR ESCRITO.	A3 Escala FULL	INDICE PRODUCTO Dibujado J.M.G. Fecha 12.11.2016 Comprobado Fecha	TITULO Y MAQUINA QUADRE QM31 ESQUEMA UNIFILAR DE MANIOBRA	Instalación: Proyecto QM31 Fecha impr. 18.09.2017 Nº PLANO ALAINSA-ELECNOR Hoja 15 de 21 Rev

SF_IEC_A3

Realizado por M.E.M. ROCHE, S.L. (R)

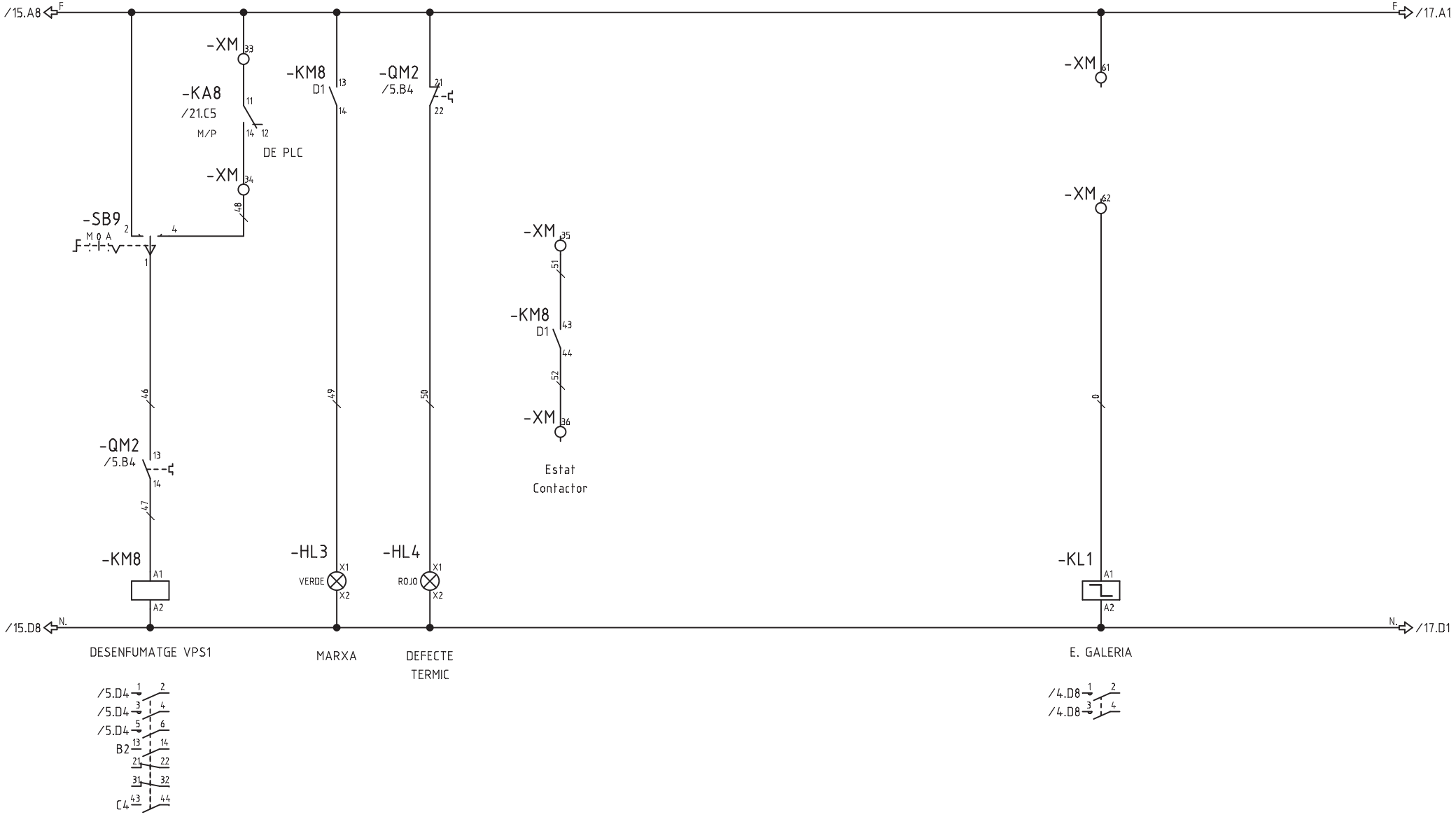

Nº ECN	Fecha	Nombre	ATENCION: ESTE DOCUMENTO CONTIENE DATOS PROPIEDAD ALAINSA-ELECNOR NINGUNA PARTE DE ESTE DOCUMENTO PUEDE COPIARSE, REPRODUCIRSE O USARSE SIN UN PERMISO POR ESCRITO.	A3 Escala FULL	INDICE PRODUCTO Dibujado J.M.G. Fecha 12.11.2016 Comprobado Fecha	TITULO Y MAQUINA QUADRE QM31 ESQUEMA UNIFILAR DE MANIOBRA	Instalación: Proyecto QM31 Fecha impr. 18.09.2017 Nº PLANO ALAINSA-ELECNOR Hoja 16 de 21 Rev

SF_IEC_A3

Realizado por M.E.M. ROCHE, S.L. (R)

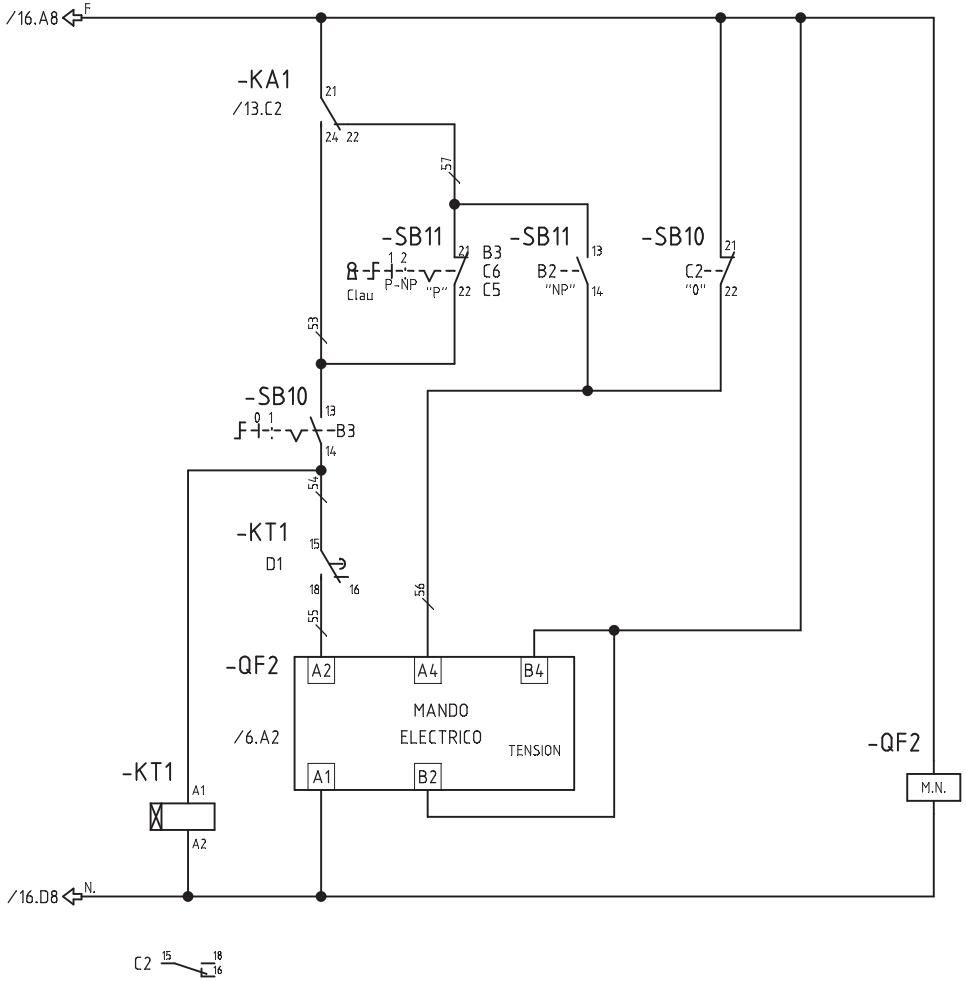

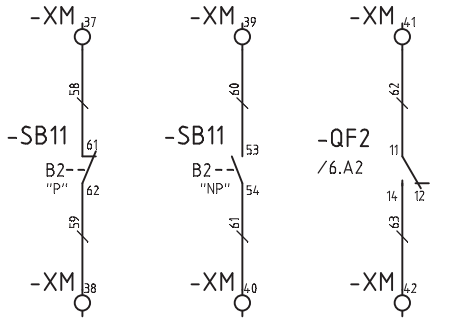

INT. GRAL. CLIMATITZACIO

Nº ECN	Fecha	Nombre	alainsa elecnor	ATENCION: ESTE DOCUMENTO CONTIENE DATOS PROPIEDAD ALAINSA-ELECNOR NINGUNA PARTE DE ESTE DOCUMENTO PUEDE COPIARSE, REPRODUCIRSE O USARSE SIN UN PERMISO POR ESCRITO.	A3 Escala FULL	INDICE PRODUCTO Dibujado J.M.G. Fecha 12.11.2016 Comprobado Fecha	TITULO Y MAQUINA QUADRE QM31 ESQUEMA UNIFILAR DE MANIOBRA	Instalación: Proyecto QM31 Fecha impr. 18.09.2017 Nº PLANO ALAINSA-ELECNOR Hoja 17 de 21 Rev

SF_IEC_A3

Realizado por M.E.M. ROCHE, S.L. (R)

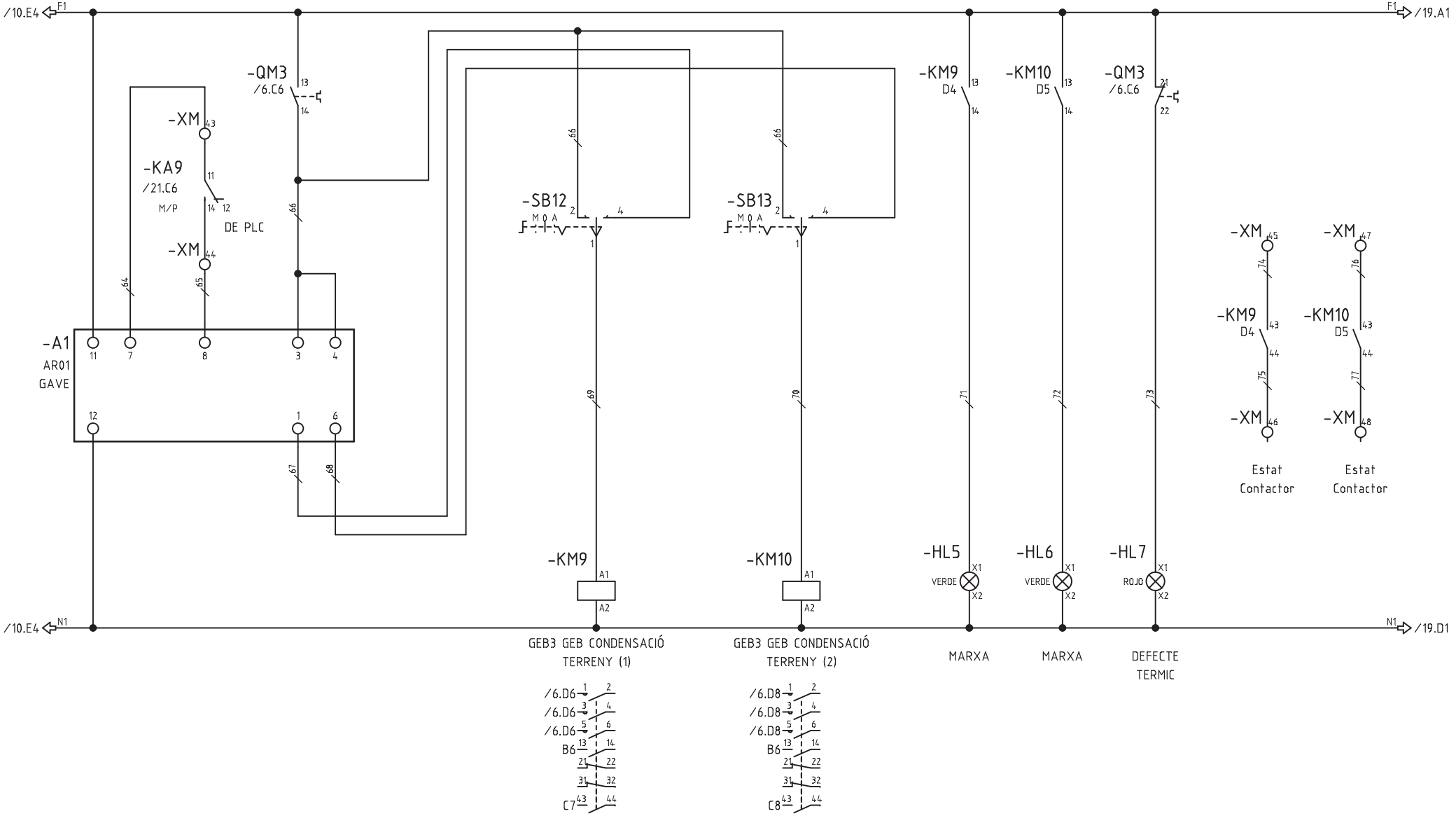

Nº ECN Fecha Nombre	alainsa elecnor	ATENCION: ESTE DOCUMENTO CONTIENE DATOS PROPIEDAD ALAINSA-ELECNOR NINGUNA PARTE DE ESTE DOCUMENTO PUEDE COPIARSE, REPRODUCIRSE O USARSE SIN UN PERMISO POR ESCRITO.	A3 Escala FULL	INDICE PRODUCTO Dibujado J.M.G. Fecha 20.06.2017 Comprobado Fecha	TITULO Y MAQUINA QUADRE QM31 ESQUEMA UNIFILAR DE MANIOBRA	Instalación: Proyecto QM31 Fecha impr. 18.09.2017 Nº PLANO ALAINSA-ELECNOR Hoja 18 de 21 Rev	

SF_IEC_A3

Realizado por M.E.M. ROCHE, S.L. (R)

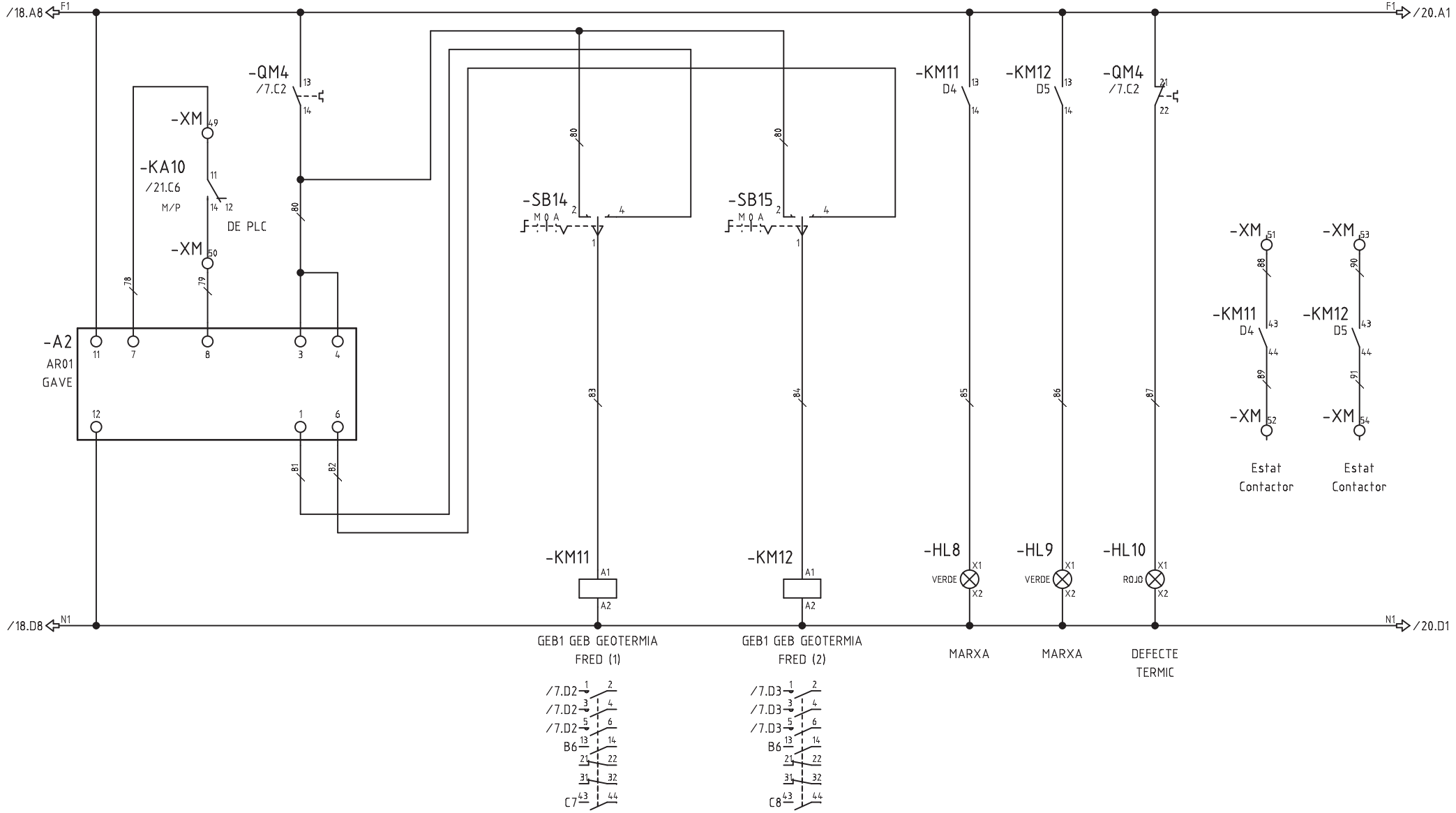

Nº ECN	Fecha	Nombre	ATENCION: ESTE DOCUMENTO CONTIENE DATOS PROPIEDAD ALAINSA-ELECNOR NINGUNA PARTE DE ESTE DOCUMENTO PUEDE COPIARSE, REPRODUCIRSE O USARSE SIN UN PERMISO POR ESCRITO.	A3 Escala FULL	INDICE PRODUCTO Dibujado J.M.G. Fecha 20.06.2017 Comprobado Fecha	TITULO Y MAQUINA QUADRE QM31 ESQUEMA UNIFILAR DE MANIOBRA	Instalación: Proyecto QM31 Fecha impr. 18.09.2017 Nº PLANO ALAINSA-ELECNOR Hoja 19 de 21 Rev

SF_IEC_A3

Realizado por M.E.M. ROCHE, S.L. (R)

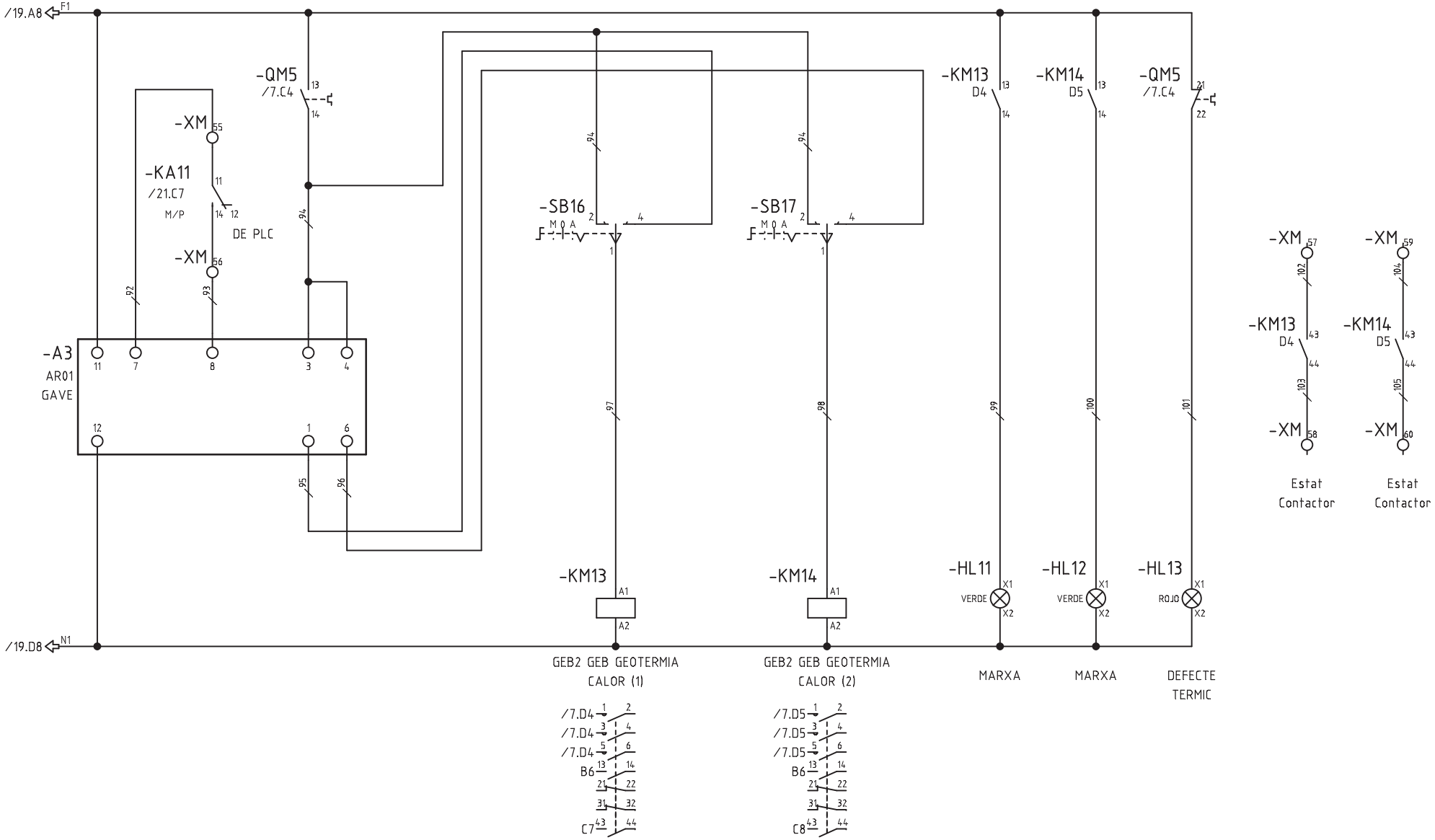

Nº ECN	Fecha	Nombre	ATENCION: ESTE DOCUMENTO CONTIENE DATOS PROPIEDAD ALAINSA-ELECNOR NINGUNA PARTE DE ESTE DOCUMENTO PUEDE COPIARSE, REPRODUCIRSE O USARSE SIN UN PERMISO POR ESCRITO.	A3 Escala FULL	INDICE PRODUCTO Dibujado J.M.G. Fecha 20.06.2017 Comprobado Fecha	TITULO Y MAQUINA QUADRE QM31 ESQUEMA UNIFILAR DE MANIOBRA	Instalación: Proyecto QM31 Fecha impr. 18.09.2017 Nº PLANO ALAINSA-ELECNOR Hoja 20 de 21 Rev

SF_IEC_A3

Realizado por M.E.M. ROCHE, S.L. (R)

DE PLC

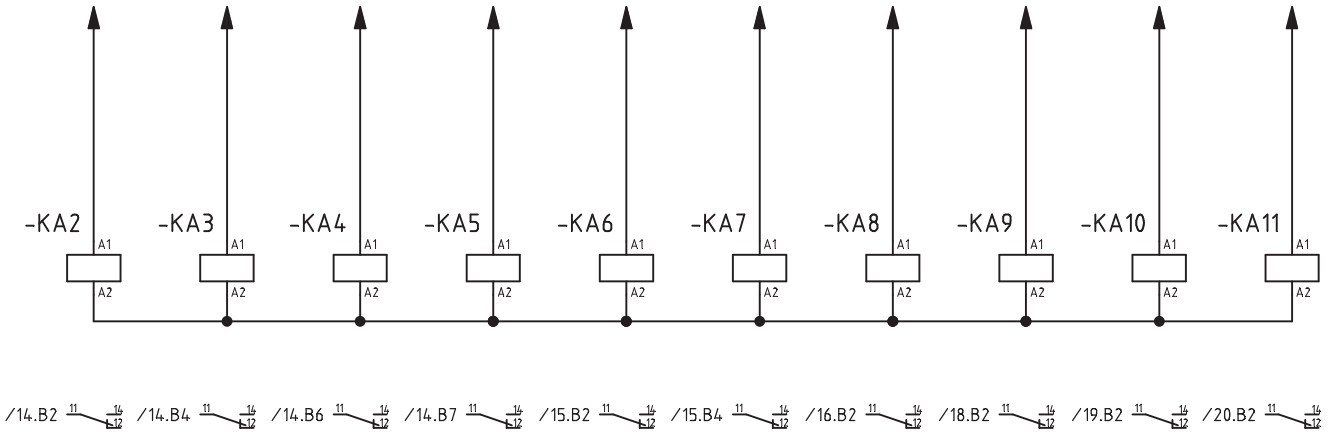

Nº ECN	Fecha	Nombre	ATENCION: ESTE DOCUMENTO CONTIENE DATOS PROPIEDAD ALAINSA-ELECNOR NINGUNA PARTE DE ESTE DOCUMENTO PUEDE COPIARSE, REPRODUCIRSE O USARSE SIN UN PERMISO POR ESCRITO.	A3 Escala FULL	INDICE PRODUCTO Dibujado J.M.G. Fecha 28.12.2016 Comprobado Fecha	TITULO Y MAQUINA QUADRE QM31 ESQUEMA UNIFILAR DE MANIOBRA	Instalación: Proyecto QM31 Fecha impr. 18.09.2017 Nº PLANO ALAINSA-ELECNOR Hoja 21 de 21 Rev

SF_IEC_A3

Realizado por M.E.M. ROCHE, S.L. (R)

Mercats de Barcelona

Institut Municipal de Mercats de Barcelona

QUADRE QM32 MERCAT PS2
BORRELL-TAMARIT

Cliente:	
Nº de referencia:	
Realizado por:	ALAINSA-ELECNOR
Producto:	QM32 - QUADRE MERCAT PS2 BORRELL-TAMARIT
Tipo:	DISTRIBUCIO I MANIOBRA
Instalación:	MERCAT DE SANT ANTONI
Lugar:	BARCELONA

Tensión alimentación:	400/230V
Intensidad embarrado:	25A
Intensidad cortocircuito:	5kA (UNE EN 60947-2)
Sección acometida:	-
Año de construcción:	2016
Tipo de armario:	-

Modificación	Fecha	Dibujado	Técnico	Descripción modificación
01	06.06.2016			Revisio esquema
02	15.09.2016			Revisio esquema
03	13.09.2017	J.M.G.		REVISIÓ ESQUEMA

Proyecto:	QM32
Fecha inicio:	19.04.2016
Técnico:	
Dibujado:	J.M.G.
Librería:	
Revisado:	

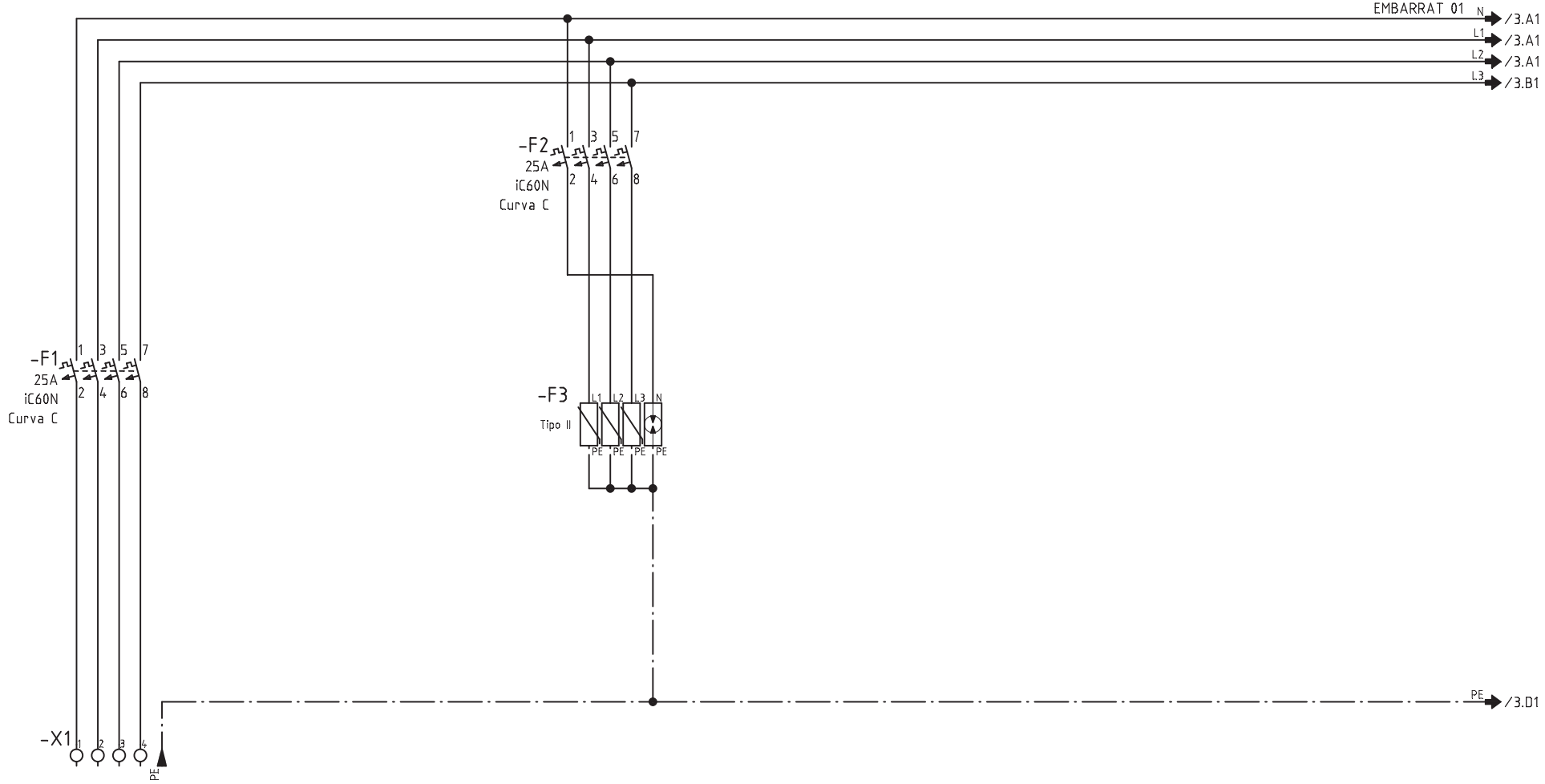

CIRCUITO	117/QM30					
DENOMINACION	DE QUADRE QM30 SERVEI NORMAL		PROTECCIO SOBRETENSIONS TRANSITORIES			
POTENCIA (W)	500					
INTENSIDAD (A)	0.76					
SECCION (mm^2)	4x6+6					

Nº ECN Fecha Nombre

alainsa elecnor

ATENCION: ESTE DOCUMENTO CONTIENE DATOS PROPIEDAD ALAINSA-ELECNOR

NINGUNA PARTE DE ESTE DOCUMENTO PUEDE COPIARSE, REPRODUCIRSE O USARSE SIN UN PERMISO POR ESCRITO.

A3

Escala FULL

INDICE PRODUCTO

Dibujado J.M.G.

Fecha 19.04.2016

Comprobado

Fecha

TITULO Y MAQUINA

QUADRE QM32

ESQUEMA ELECTRIC DE POTENCIA

Instalación:

Proyecto QM32 Fecha impr. 18.09.2017

Nº PLANO ALAINSA-ELECNOR

Hoja 2 de 4 Rev

SF_IEC_A3

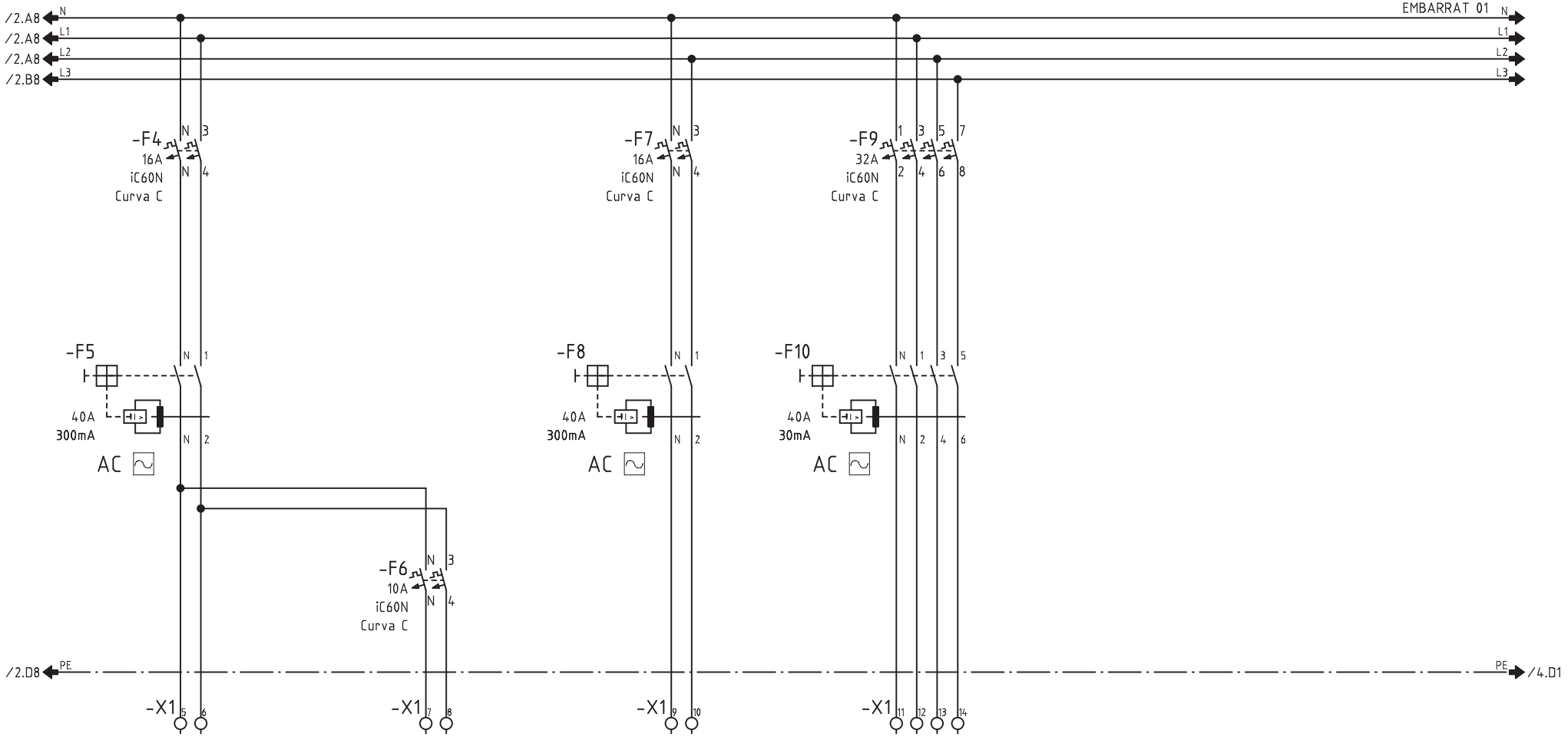

CIRCUITO	101	102	103	104+105		
DENOMINACION	E. LOCALS TECNICS	E. EMERGENCIA	G. RESERVA 01	PRESES CORRENT 3P+T + 2P+T		
POTENCIA (W)	500	50	250	3000		
INTENSIDAD (A)	2.17	0.21	-	4.5		
SECCION (mm^2)	2x2.5+2.5	2x1.5+1.5	-	5x6		

Nº ECN Fecha Nombre

alainsa elecnor

ATENCION: ESTE DOCUMENTO CONTIENE DATOS PROPIEDAD ALAINSA-ELECNOR

NINGUNA PARTE DE ESTE DOCUMENTO PUEDE COPIARSE, REPRODUCIRSE O USARSE SIN UN PERMISO POR ESCRITO.

A3

Escala FULL

INDICE PRODUCTO

Dibujado J.M.G.

Fecha 19.04.2016

Comprobado

Fecha

TITULO Y MAQUINA

QUADRE QM32

ESQUEMA ELECTRIC DE POTENCIA

Instalación:

Proyecto QM32 Fecha impr. 18.09.2017

Nº PLANO ALAINSA-ELECNOR

Hoja 3 de 4 Rev

SF_IEC_A3

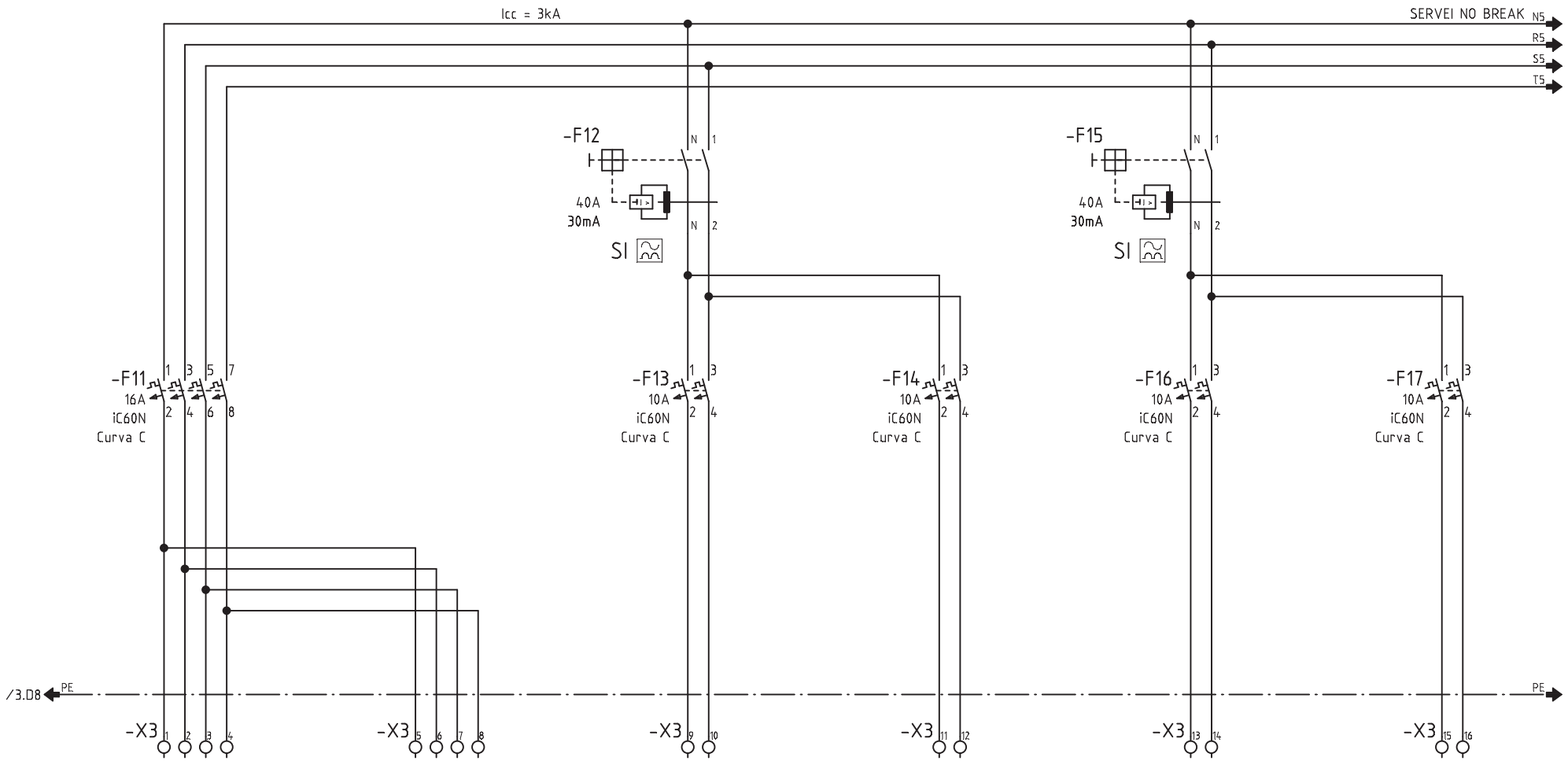

CIRCUITO	QM31	-	201	202	203	204
DENOMINACION	DE QUADRE QM31 SERVEI NO BREAK	A QM33 SERVEI NO BREAK	NB. CONTROLADOR	NB. RESERVA	NB. MANIOBRA 1/230VCA	NB. MANIOBRA 1/230VCA
POTENCIA (W)	750	-	250	200	250	250
INTENSIDAD (A)	1.14	-	1	0.9	1	1
SECCION (mm^2)	4x6+6	4x6+6	2x2.5+2.5	-	2x1.5+1.5	2x1.5+1.5

Nº ECN | Fecha | Nombre

alainsa elecnor

ATENCION: ESTE DOCUMENTO CONTIENE DATOS PROPIEDAD ALAINSA-ELECNOR

NINGUNA PARTE DE ESTE DOCUMENTO PUEDE COPIARSE, REPRODUCIRSE O USARSE SIN UN PERMISO POR ESCRITO.

A3

Escala FULL

INDICE PRODUCTO

Dibujado J.M.G.

Fecha 19.04.2016

Comprobado

Fecha

TITULO Y MAQUINA

QUADRE QM32
ESQUEMA ELECTRIC DE POTENCIA

Instalación:

Proyecto QM32 | Fecha impr. 18.09.2017

Nº PLANO ALAINSA-ELECNOR

Hoja 4 de 4 | Rev

SF_IEC_A3

Mercats de Barcelona

Institut Municipal de Mercats de Barcelona

QUADRE QM33 MERCAT PS3
BORRELL-TAMARIT

Cliente:	
Nº de referencia:	
Realizado por:	ALAINSA-ELECNOR
Producto:	QM33 - QUADRE MERCAT PS3 BORRELL-TAMARIT
Tipo:	DISTRIBUCIO I MANIOBRA
Instalación:	MERCAT DE SANT ANTONI
Lugar:	BARCELONA

Tensión alimentación:	400/230V
Intensidad embarrado:	100A
Intensidad cortocircuito:	6kA (UNE EN 60947-2)
Sección acometida:	–
Año de construcción:	2016
Tipo de armario:	–

Modificación	Fecha	Dibujado	Técnico	Descripción modificación
01	06.06.2016			Revisio esquema
02	05.11.2016			Revisio esquema
03	09.11.2016			Revisio esquema + afegida maniobra
04	13.09.2017	J.M.G.		REVISIÓ ESQUEMA

Proyecto:	QM33
Fecha inicio:	19.04.2016
Técnico:	
Dibujado:	J.M.G.
Librería:	
Revisado:	

SF_IEC_A3_P

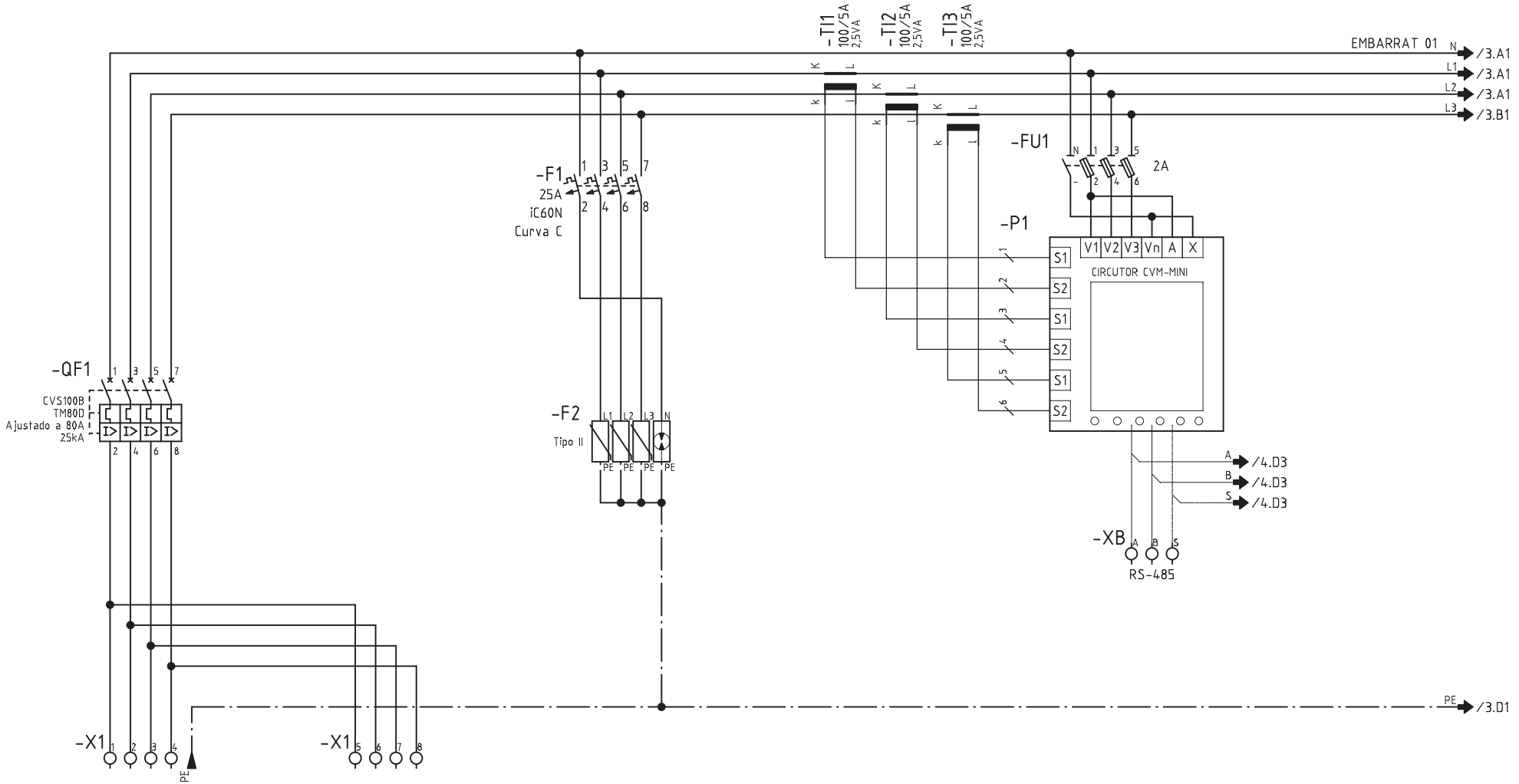

CIRCUITO	-	-				
DENOMINACION	DE QUADRE QM30 SERVEI NORMAL	A QUADRE QM34 SERVEI NORMAL	PROTECCIO SOBRETENSIONS TRANSITORIES			
POTENCIA (W)	32756	-				
INTENSIDAD (A)	49	-				
SECCION (mm²)	3x1x95+1x95N+95T Al	3x1x95+1x95N+95T Al				

Nº ECN	Fecha	Nombre

alainsa elecnor

ATENCION: ESTE DOCUMENTO CONTIENE DATOS PROPIEDAD ALAINSA-ELECNOR

NINGUNA PARTE DE ESTE DOCUMENTO PUEDE COPIARSE, REPRODUCIRSE O USARSE SIN UN PERMISO POR ESCRITO.

A3

Escala FULL

INDICE PRODUCTO
Dibujado J.M.G.
Fecha 19.04.2016
Comprobado
Fecha

TITULO Y MAQUINA

QUADRE QM33
ESQUEMA ELECTRIC DE POTENCIA

Instalación:
Proyecto QM33 | Fecha impr. 18.09.2017
Nº PLANO ALAINSA-ELECNOR
Hoja 2 de 24 | Rev

SF_IEC_A3

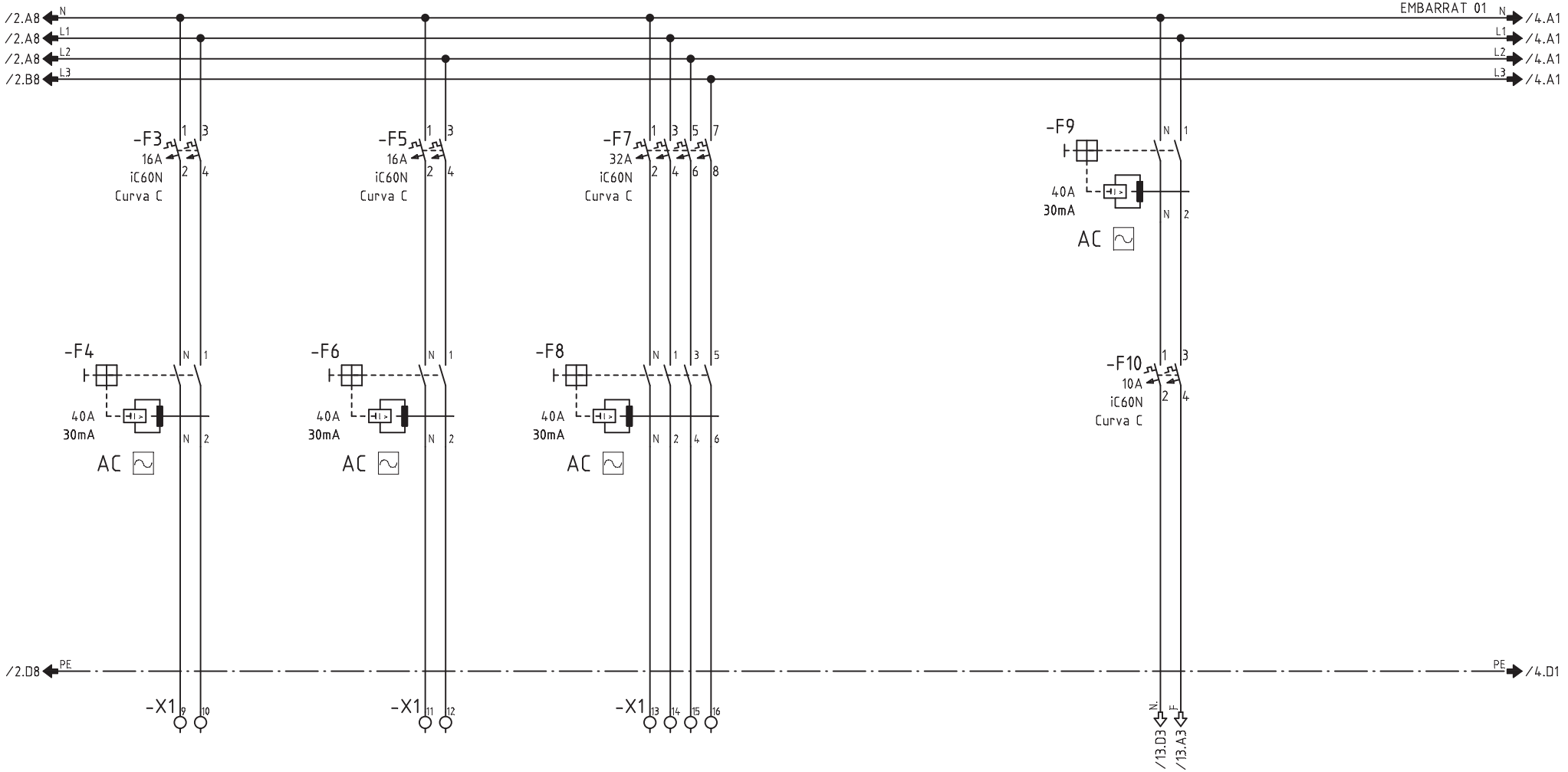

CIRCUITO	101	102	103+104			
DENOMINACION	PRESES DE CORRENT 24 HORES	G. RESERVA 01	PRESES CORRENT 3P+T + 2P+T		MANIOBRA	
POTENCIA (W)	500	1000	4000			
INTENSIDAD (A)	2.2	-	4.5			
SECCION (mm^2)	2x2.5+2.5	-	4x6+6			

Nº ECN Fecha Nombre

alainsa elecnor

ATENCION: ESTE DOCUMENTO CONTIENE DATOS PROPIEDAD ALAINSA-ELECNOR

NINGUNA PARTE DE ESTE DOCUMENTO PUEDE COPIARSE, REPRODUCIRSE O USARSE SIN UN PERMISO POR ESCRITO.

A3

Escala FULL

INDICE PRODUCTO

Dibujado J.M.G.

Fecha 19.04.2016

Comprobado

Fecha

TITULO Y MAQUINA

QUADRE QM33
ESQUEMA ELECTRIC DE POTENCIA

Instalación:

Proyecto QM33 Fecha impr. 18.09.2017

Nº PLANO ALAINSA-ELECNOR

Hoja 3 de 24 Rev

SF_IEC_A3

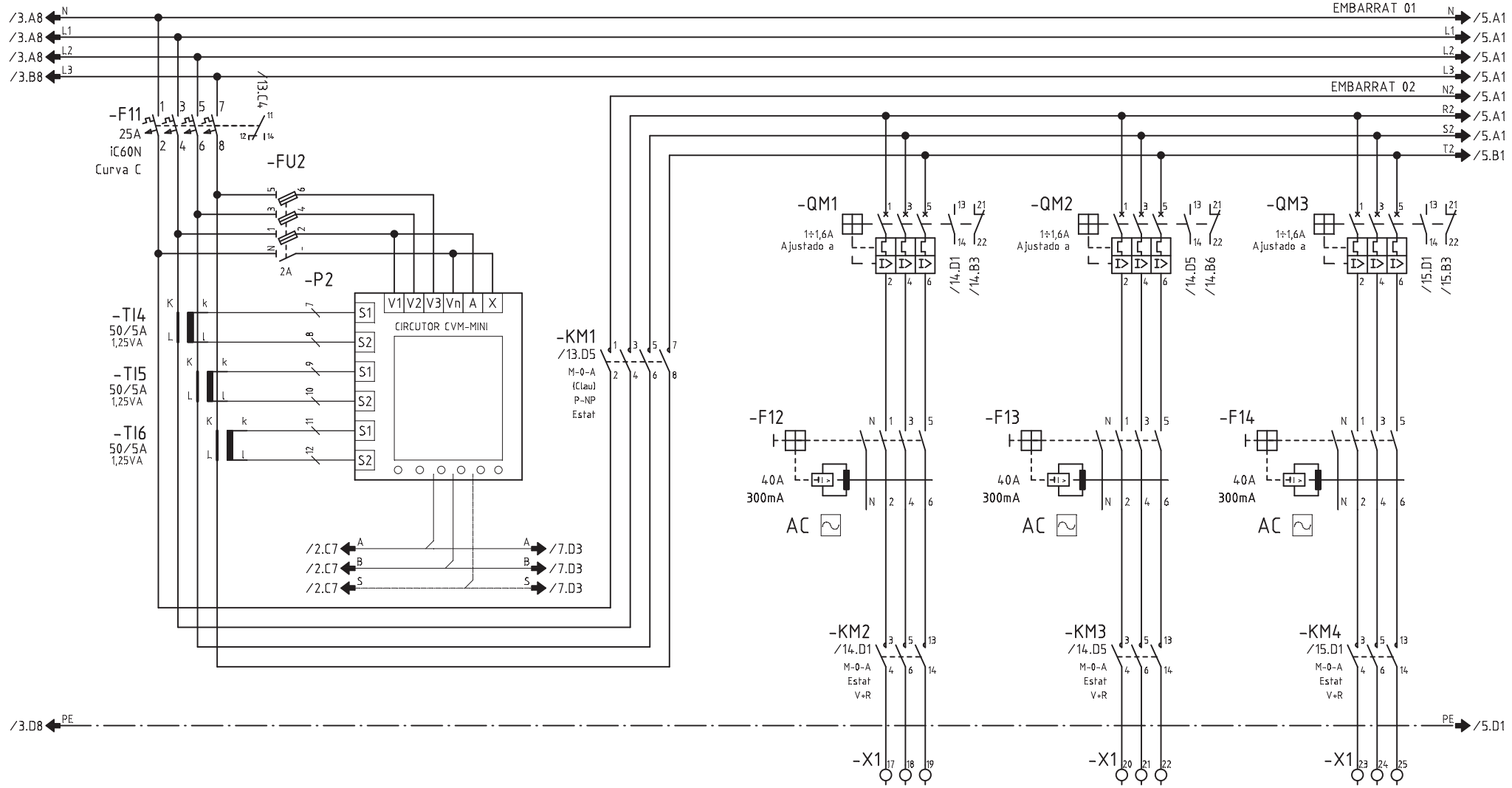

CIRCUITO	200			201	202	203
DENOMINACION	CLIMATITZACIO VENTILACIO			VENTILADOR IMPULSIO 33.01-BTB CHGT/4-630-6/10	VENTILADOR IMPULSIO 33.02-BTB (RESERVA) CHGT/4-630-6/10	VENTILADOR IMPULSIO 33.03-BTT CHGT/4-630-6/10
POTENCIA (W)	6650			750	750	750
INTENSIDAD (A)	10.2			1.08	1.08	1.08
SECCION (mm^2)	-			3x2.5+2.5 SZ1	3x2.5+2.5 SZ1	3x2.5+2.5 SZ1

Nº ECN Fecha Nombre

alainsa elecnor

ATENCION: ESTE DOCUMENTO CONTIENE DATOS PROPIEDAD ALAINSA-ELECNOR

NINGUNA PARTE DE ESTE DOCUMENTO PUEDE COPIARSE, REPRODUCIRSE O USARSE SIN UN PERMISO POR ESCRITO.

A3

Escala FULL

INDICE PRODUCTO

Dibujado J.M.G.

Fecha 19.04.2016

Comprobado

Fecha

TITULO Y MAQUINA

QUADRE QM33
ESQUEMA ELECTRIC DE POTENCIA

Instalación:

Proyecto QM33 Fecha impr. 18.09.2017

Nº PLANO ALAINSA-ELECNOR

Hoja 4 de 24 Rev

SF_IEC_A3

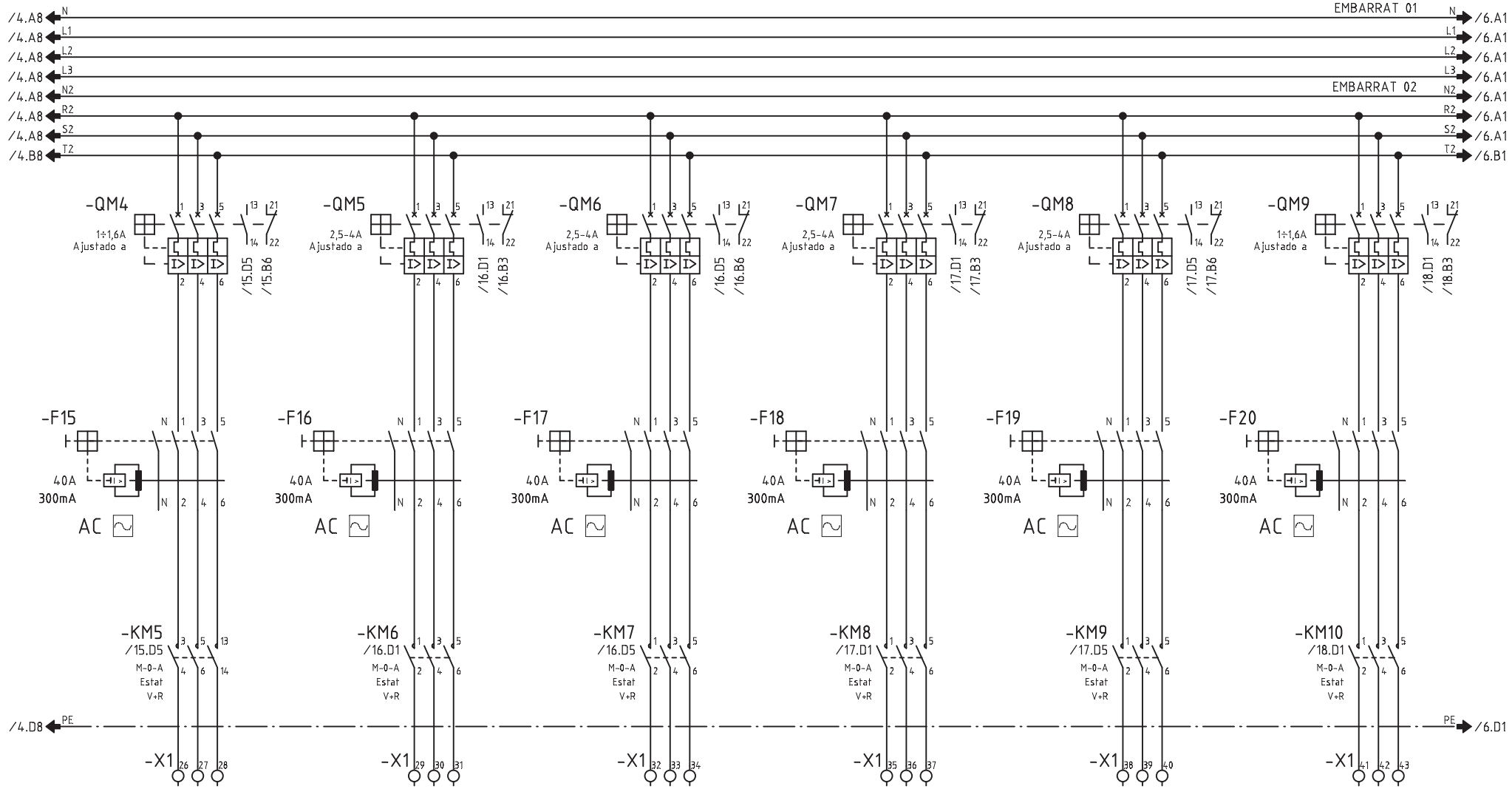

CIRCUITO	204	205	206	207	208	209
DENOMINACION	VENTILADOR IMPULSIO 33.04-BTT CHGT/4-630-6/10	VENTILADOR EXTRACCIO 33.01-BTB CHGT/4-710-5/16	VENTILADOR EXTRACCIO 33.02-BTB (RESERVA) CHGT/4-710-5/16	VENTILADOR EXTRACCIO 33.03-BTT CHGT/4-630-6/16	VENTILADOR EXTRACCIO 33.04-BTT CHGT/4-630-6/16	CLIMATITZACIO VESTIDOR MASCULI - VI
POTENCIA (W)	750	1500	1500	1100	1100	750
INTENSIDAD (A)	1.08	2.7	2.7	1.9	1.9	1.35
SECCION (mm^2)	3x2.5+2.5 SZ1	3x2.5+2.5 SZ1	3x2.5+2.5 SZ1	3x2.5+2.5 SZ1	3x2.5+2.5 SZ1	3x2.5+2.5

Nº ECN Fecha Nombre

alainsa elecnor

ATENCION: ESTE DOCUMENTO CONTIENE DATOS PROPIEDAD ALAINSA-ELECNOR

NINGUNA PARTE DE ESTE DOCUMENTO PUEDE COPIARSE, REPRODUCIRSE O USARSE SIN UN PERMISO POR ESCRITO.

A3

Escala FULL

INDICE PRODUCTO

Dibujado J.M.G.

Fecha 19.04.2016

Comprobado

Fecha

TITULO Y MAQUINA

QUADRE QM33
ESQUEMA ELECTRIC DE POTENCIA

Instalación:

Proyecto QM33 Fecha impr. 18.09.2017

Nº PLANO ALAINSA-ELECNOR

Hoja 5 de 24 Rev

SF_IEC_A3

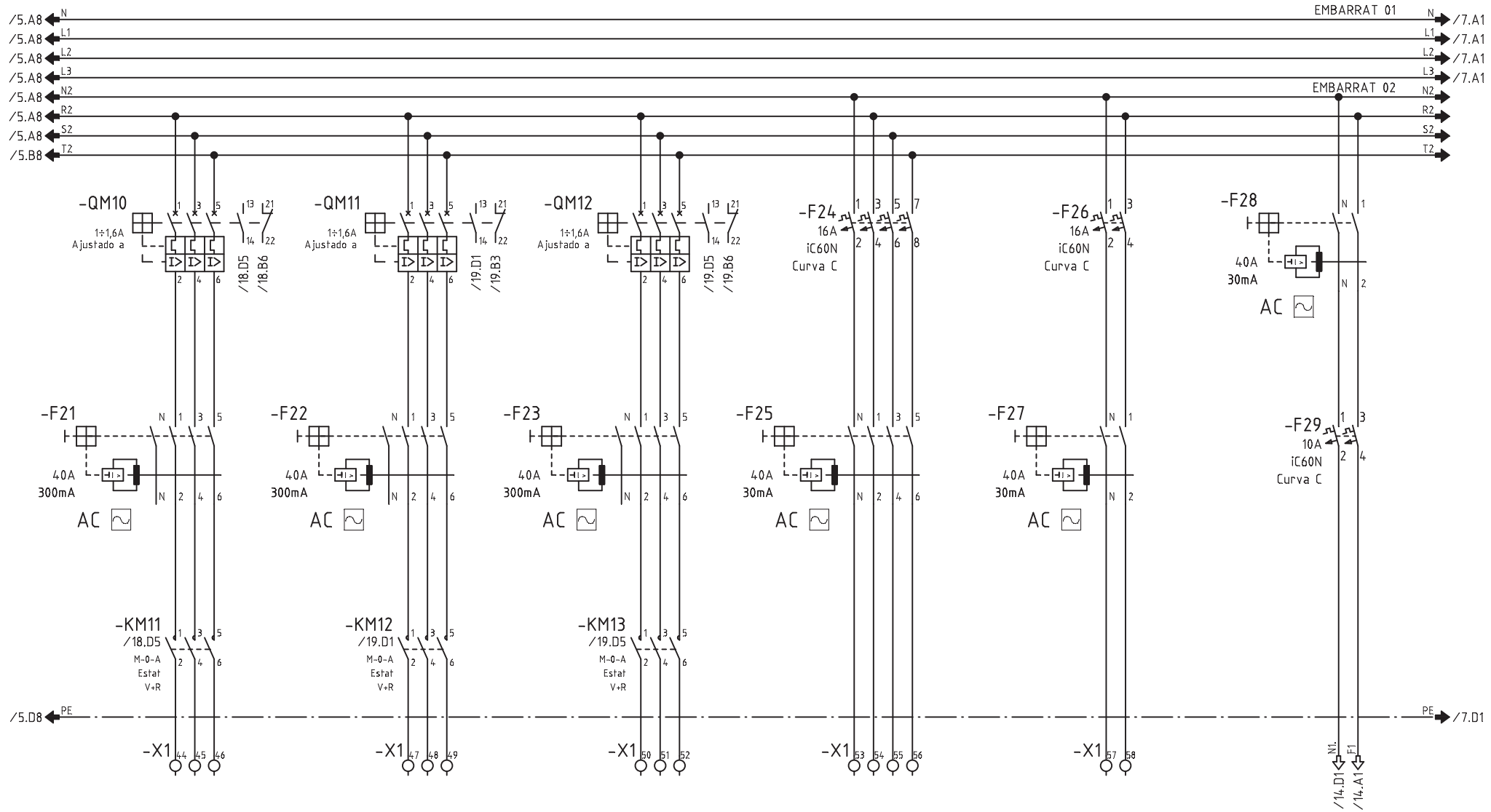

CIRCUITO	210	211	212	213	214	
DENOMINACION	CLIMATITZACIO VESTIDOR MASCULI - VE	CLIMATITZACIO VESTIDOR FEMENI - VI	CLIMATITZACIO VESTIDOR FEMENI - VE	K. RESERVA 01	K. RESERVA 02	MANIOBRA CLIMA
POTENCIA (W)	750	750	750	-	-	
INTENSIDAD (A)	1.35	1.35	1.35	-	-	
SECCION (mm^2)	3x2.5+2.5	3x2.5+2.5	3x2.5+2.5	-	-	

Nº ECN	Fecha	Nombre	

alainsa elecnor

ATENCION: ESTE DOCUMENTO CONTIENE DATOS PROPIEDAD ALAINSA-ELECNOR

NINGUNA PARTE DE ESTE DOCUMENTO PUEDE COPIARSE, REPRODUCIRSE O USARSE SIN UN PERMISO POR ESCRITO.

A3

Escala FULL

INDICE PRODUCTO	
Dibujado	J.M.G.
Fecha	19.04.2016
Comprobado	
Fecha	

TITULO Y MAQUINA

QUADRE QM33
ESQUEMA ELECTRIC DE POTENCIA

Instalación:		
Proyecto QM33	Fecha impr. 18.09.2017	
Nº PLANO ALAINSA-ELECNOR		
	Hoja 6 de 24	Rev

SF_IEC_A3

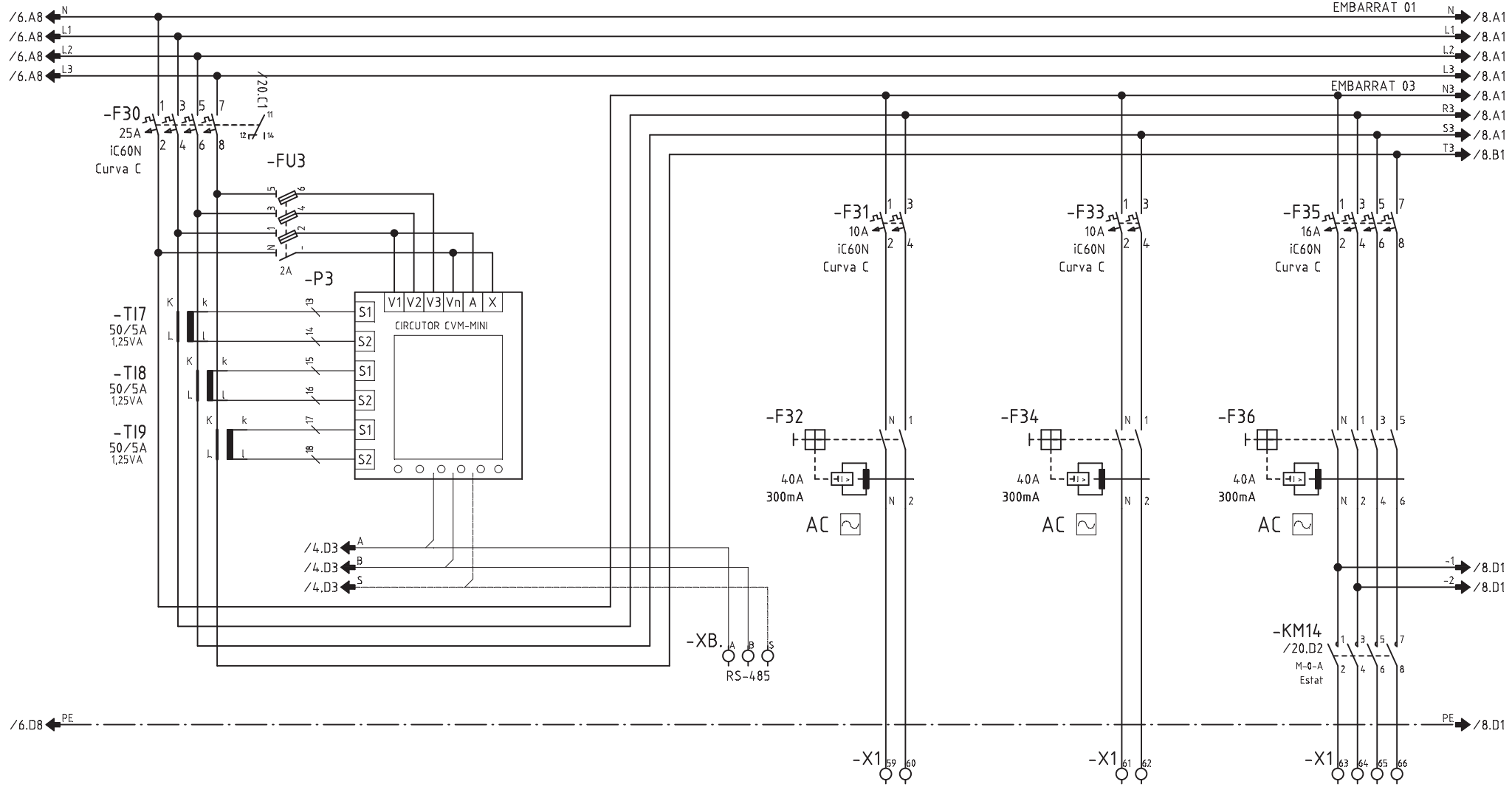

CIRCUITO	300			301	302	303
DENOMINACION	ENLLUMENAT			E. VESTIDOR 01	E. VESTIDOR 02	E. VIGILANCIA PASSADÍS CENTRAL
POTENCIA (W)	5850			550	550	1000
INTENSIDAD (A)	8.9			2.4	2.4	1.8
SECCION (mm^2)	-			2x2.5+2.5	2x2.5+2.5	4x2.5+2.5

Nº ECN | Fecha | Nombre

alainsa elecnor

ATENCION: ESTE DOCUMENTO CONTIENE DATOS PROPIEDAD ALAINSA-ELECNOR

NINGUNA PARTE DE ESTE DOCUMENTO PUEDE COPIARSE, REPRODUCIRSE O USARSE SIN UN PERMISO POR ESCRITO.

A3
Escala FULL

INDICE PRODUCTO
Dibujado J.M.G.
Fecha 19.04.2016
Comprobado
Fecha

TITULO Y MAQUINA

QUADRE QM33
ESQUEMA ELECTRIC DE POTENCIA

Instalación:
Proyecto QM33 | Fecha impr. 18.09.2017
Nº PLANO ALAINSA-ELECNOR
Hoja 7 de 24 | Rev

SF_IEC_A3

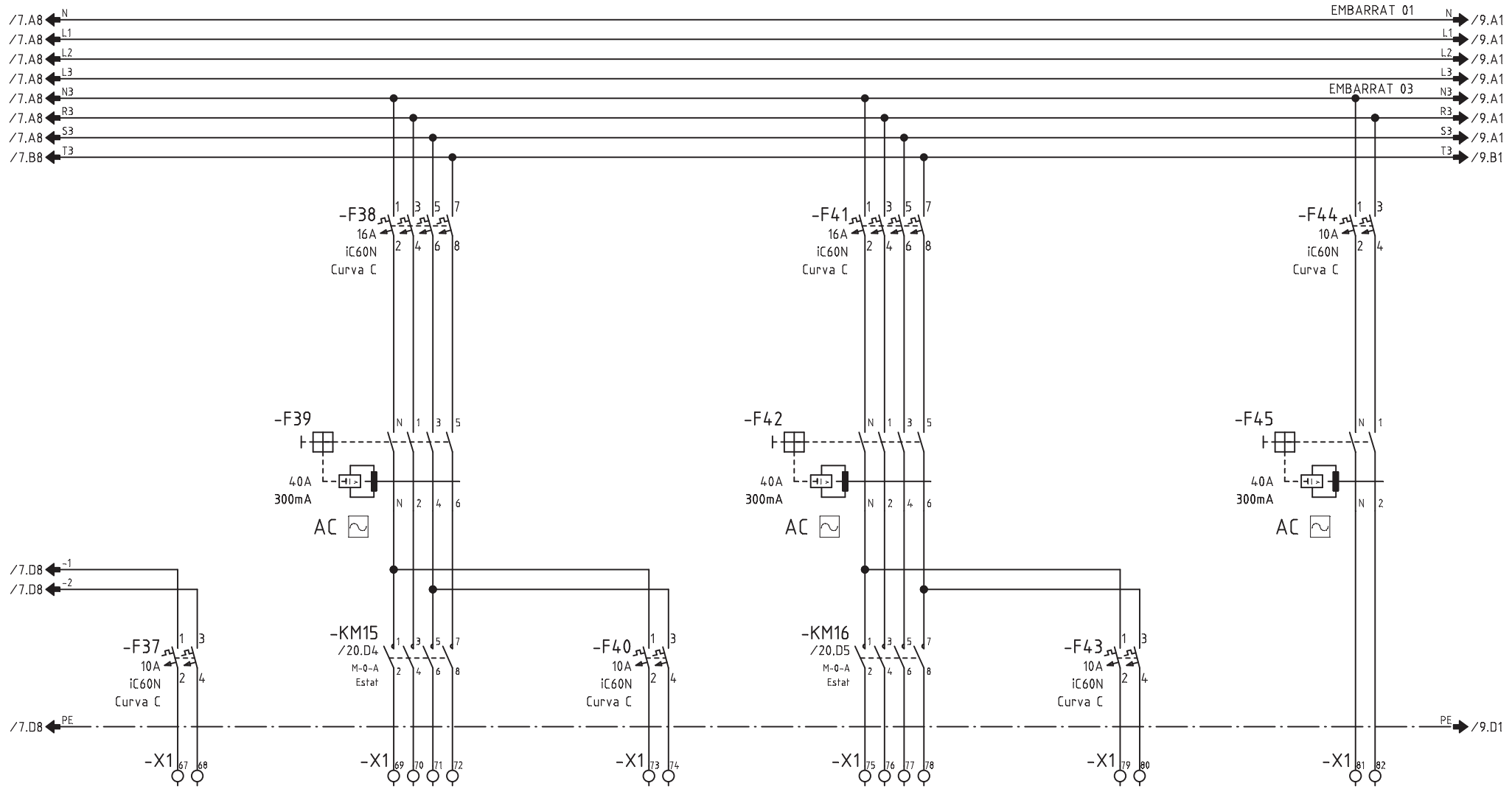

CIRCUITO	304	305	306	307	308	309
DENOMINACION	E. EMERGENCIA VIGILANCIA	E. GENERAL CENTRAL-LATERALS	E. EMERGENCIA GENERAL	E. ACCESSOS I PASSADÍS	E. EMERGENCIA ACCESSOS LINIA 03	E. LOCALS TECNICS /SERVEIS
POTENCIA (W)	100	1000	150	1000	50	1100
INTENSIDAD (A)	0.4	1.8	0.6	1.8	0.2	4.7
SECCION (mm^2)	2x1.5+1.5	4x2.5+2.5	2x1.5+1.5	4x2.5+2.5	2x1.5+1.5	2x2.5+2.5

Nº ECN Fecha Nombre

alainsa elecnor

ATENCION: ESTE DOCUMENTO CONTIENE DATOS PROPIEDAD ALAINSA-ELECNOR

NINGUNA PARTE DE ESTE DOCUMENTO PUEDE COPIARSE, REPRODUCIRSE O USARSE SIN UN PERMISO POR ESCRITO.

A3

Escala FULL

INDICE PRODUCTO

Dibujado J.M.G.

Fecha 19.04.2016

Comprobado

Fecha

TITULO Y MAQUINA

QUADRE QM33
ESQUEMA ELECTRIC DE POTENCIA

Instalación:

Proyecto QM33 Fecha impr. 18.09.2017

Nº PLANO ALAINSA-ELECNOR

Hoja 8 de 24 Rev

SF_IEC_A3

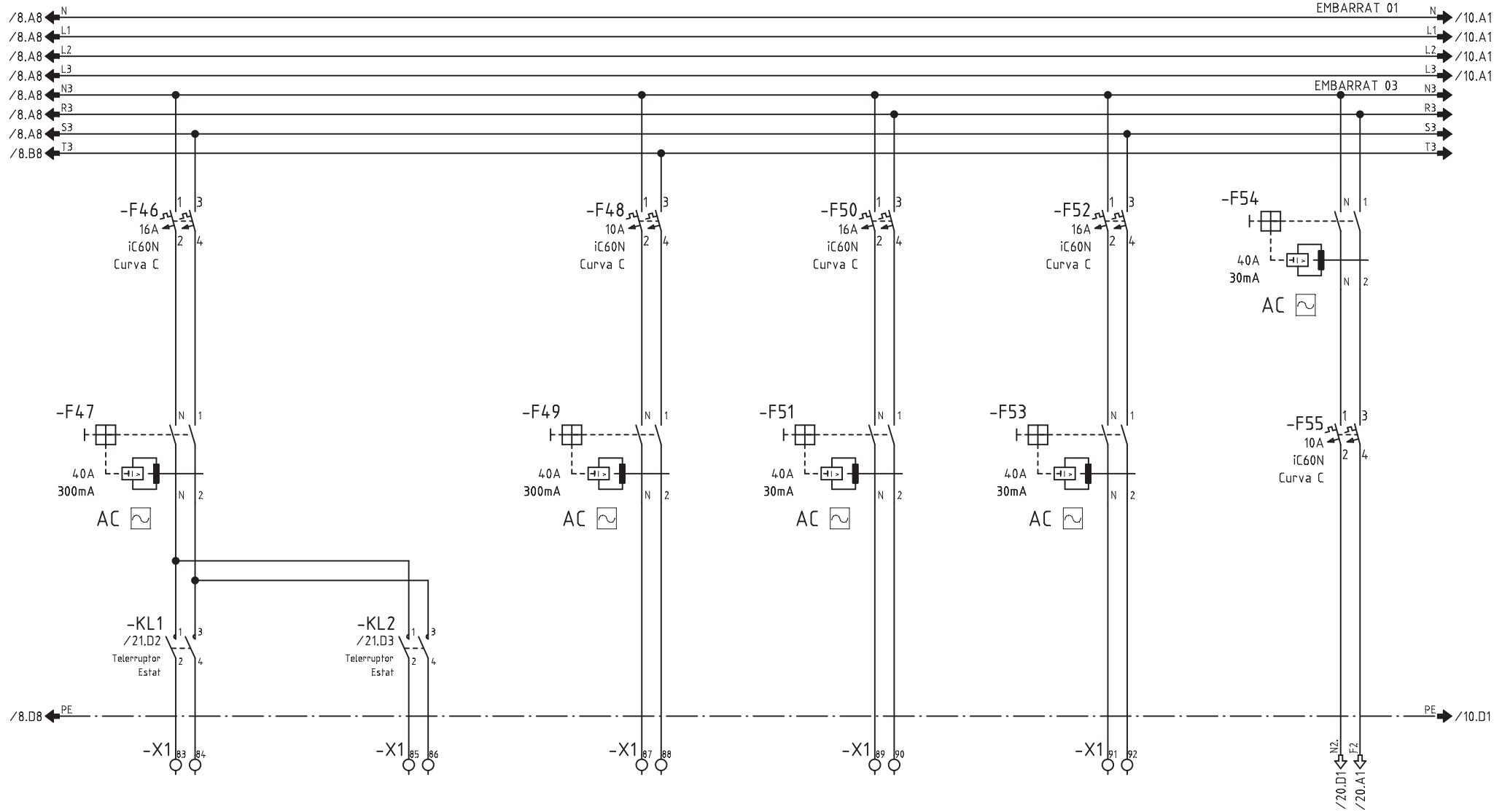

CIRCUITO	310/1	310/2	311	312	313	
DENOMINACION	E. CAMBRES TÈCNIQUES 1	E. CAMBRES TÈCNIQUES 2	E. EMERGENCIA LINIA 04	E. RESERVA 01	E. RESERVA 02	MANIOBRA ENLLUMENAT
POTENCIA (W)	300	300	50	500	500	
INTENSIDAD (A)	1.3	1.3	0.2	-	-	
SECCION (mm^2)	2x2.5+2.5	2x2.5+2.5	2x1.5+1.5	-	-	

Nº ECN Fecha Nombre

alainsa elecnor

ATENCION: ESTE DOCUMENTO CONTIENE DATOS PROPIEDAD ALAINSA-ELECNOR

NINGUNA PARTE DE ESTE DOCUMENTO PUEDE COPIARSE, REPRODUCIRSE O USARSE SIN UN PERMISO POR ESCRITO.

A3

Escala FULL

INDICE PRODUCTO

Dibujado J.M.G.

Fecha 19.04.2016

Comprobado

Fecha

TITULO Y MAQUINA

QUADRE QM33
ESQUEMA ELECTRIC DE POTENCIA

Instalación:

Proyecto QM33 Fecha impr. 18.09.2017

Nº PLANO ALAINSA-ELECNOR

Hoja 9 de 24 Rev

SF_IEC_A3

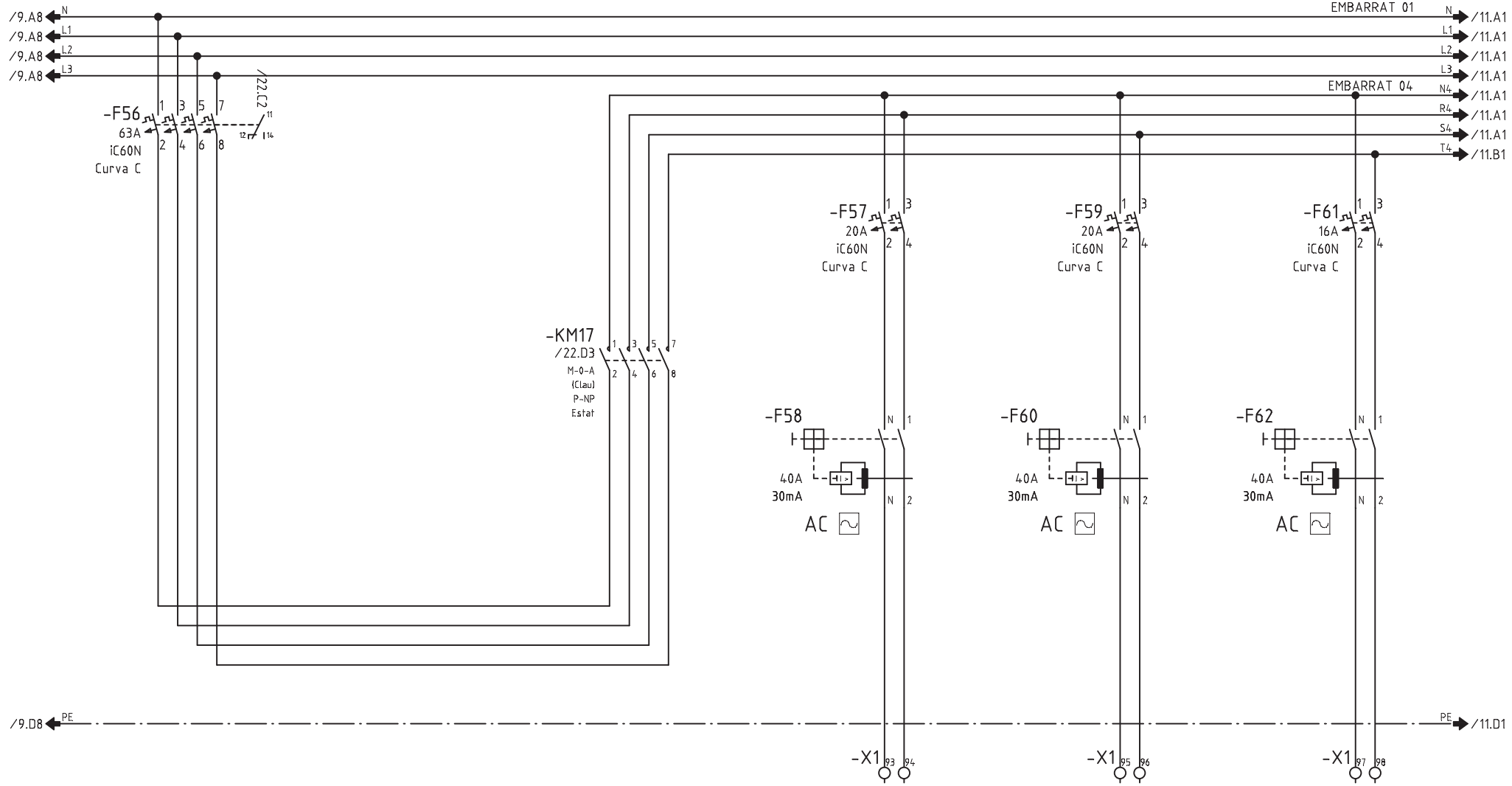

CIRCUITO	400			401	402	403
DENOMINACION	PRESES DE CORRENT			P. VESTIDOR 01	P. VESTIDOR 02	P. LOCALS TECNICS MAGATZEM
POTENCIA (W)	29950			4000	4000	500
INTENSIDAD (A)	45.6			17.3	17.3	2.2
SECCION (mm^2)	-			2x4+4	2x4+4	2x2.5+2.5

Nº ECN Fecha Nombre

alainsa elecnor

ATENCION: ESTE DOCUMENTO CONTIENE DATOS PROPIEDAD ALAINSA-ELECNOR

NINGUNA PARTE DE ESTE DOCUMENTO PUEDE COPIARSE, REPRODUCIRSE O USARSE SIN UN PERMISO POR ESCRITO.

A3

Escala FULL

INDICE PRODUCTO

Dibujado J.M.G.

Fecha 19.04.2016

Comprobado

Fecha

TITULO Y MAQUINA

QUADRE QM33

ESQUEMA ELECTRIC DE POTENCIA

Instalación:

Proyecto QM33 Fecha impr. 18.09.2017

Nº PLANO ALAINSA-ELECNOR

Hoja 10 de 24 Rev

SF_IEC_A3

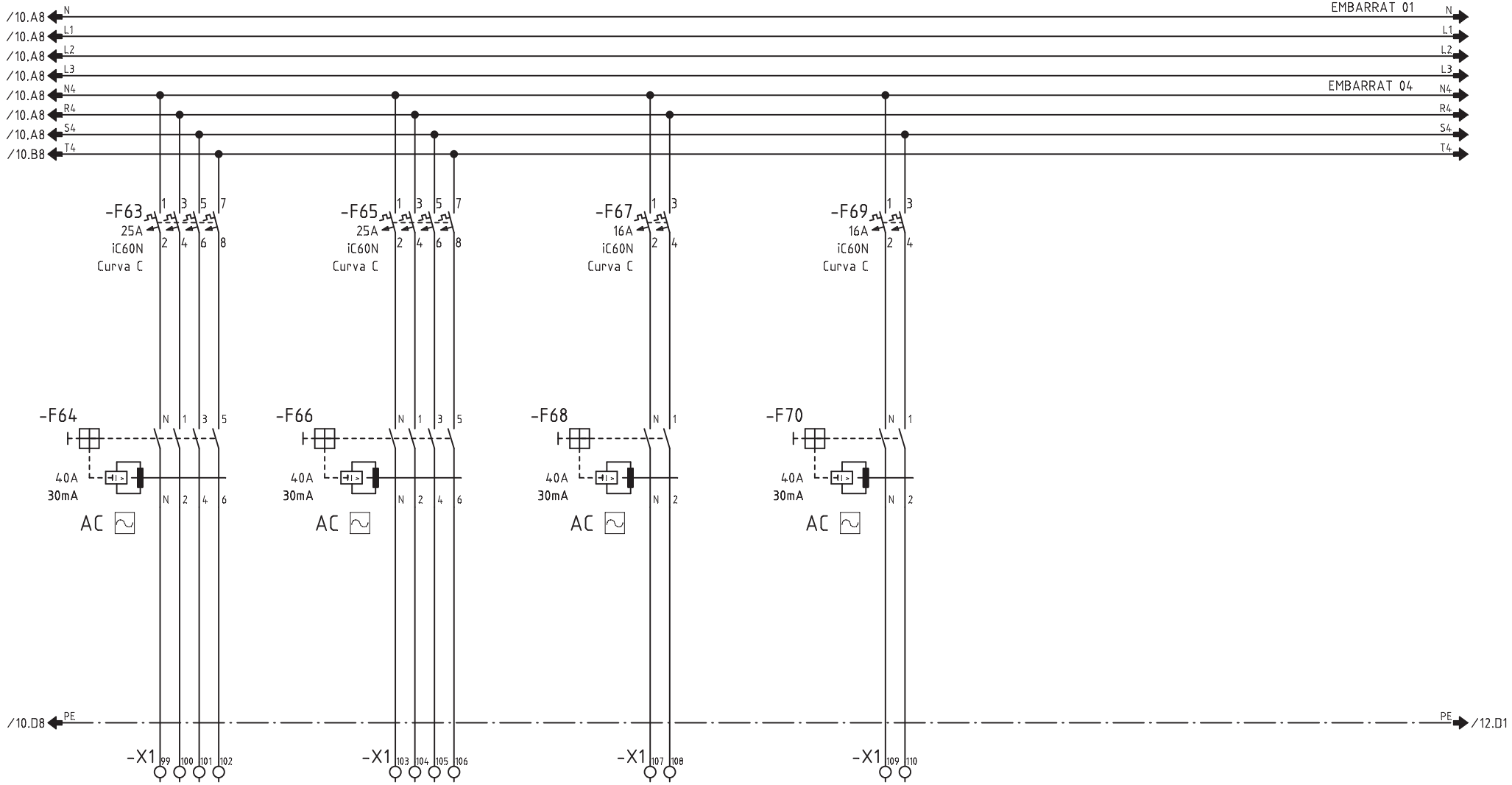

CIRCUITO	404	405	406	407		
DENOMINACION	P. ACS 01	P. ACS 02	P. RESERVA 01	P. RESERVA 02		
POTENCIA (W)	12000	12000	250	500		
INTENSIDAD (A)	21.6	21.6	-	-		
SECCION (mm^2)	4x6+6	4x6+6	-	-		

Nº ECN Fecha Nombre

alainsa elecnor

ATENCION: ESTE DOCUMENTO CONTIENE DATOS PROPIEDAD ALAINSA-ELECNOR

NINGUNA PARTE DE ESTE DOCUMENTO PUEDE COPIARSE, REPRODUCIRSE O USARSE SIN UN PERMISO POR ESCRITO.

A3

Escala FULL

INDICE PRODUCTO

Dibujado J.M.G.

Fecha 19.04.2016

Comprobado

Fecha

TITULO Y MAQUINA

QUADRE QM33
ESQUEMA ELECTRIC DE POTENCIA

Instalación:

Proyecto QM33 Fecha impr. 18.09.2017

Nº PLANO ALAINSA-ELECNOR

Hoja 11 de 24 Rev

SF_IEC_A3

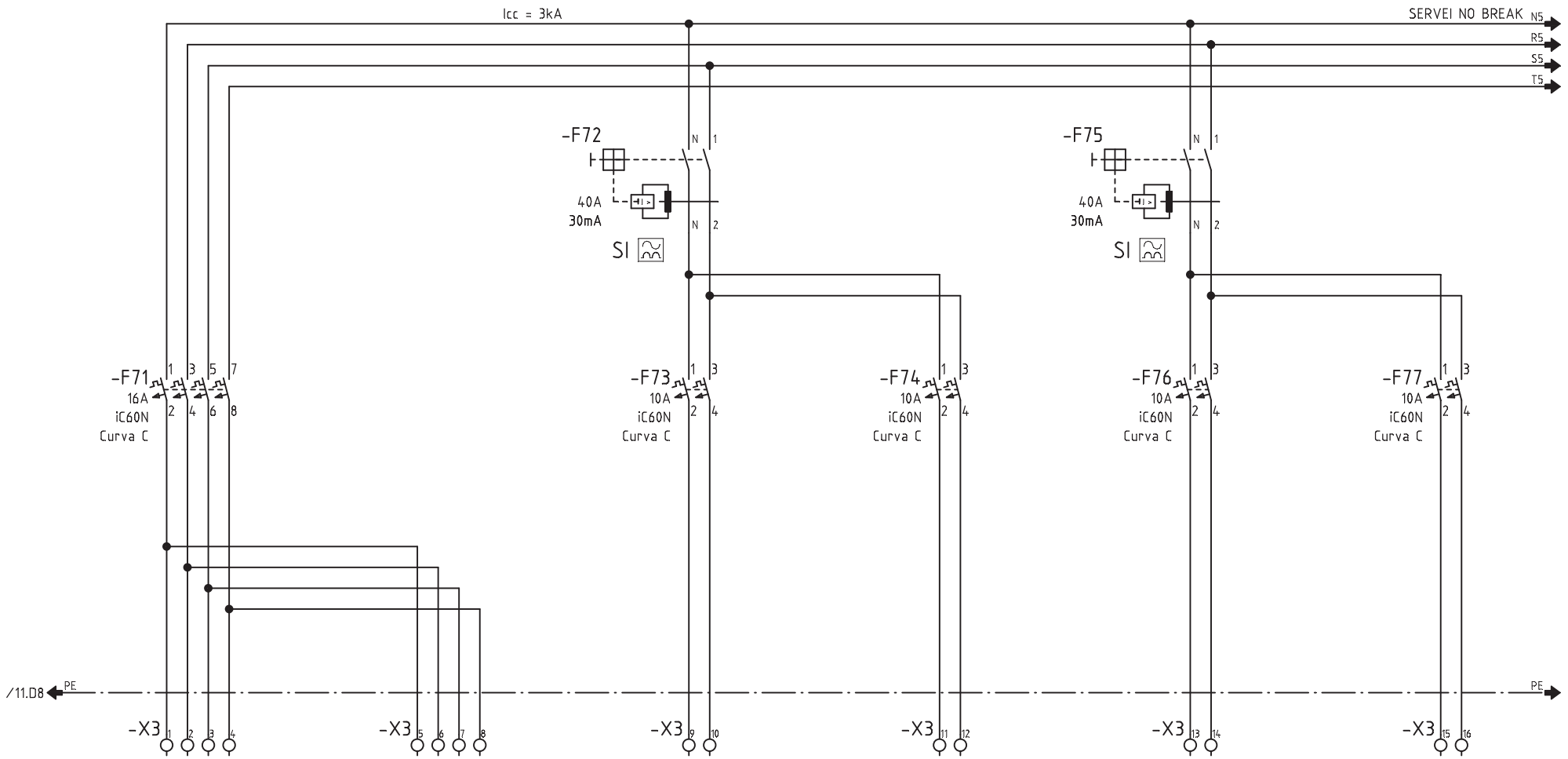

CIRCUITO	500	-	501	502	503	504
DENOMINACION	DE QUADRE QM32 SERVEI NO BREAK	A QM34 SERVEI NO BREAK	NB. CONTROLADOR	NB. RESERVA	NB. MANIOBRA 1/230VCA	NB. MANIOBRA 1/230VCA
POTENCIA (W)	750	-	250	200	250	250
INTENSIDAD (A)	1.14	-	1	-	1	1
SECCION (mm^2)	4x6+6	4x6+6	2x2.5+2.5	-	2x1.5+1.5	2x1.5+1.5

Nº ECN Fecha Nombre

alainsa elecnor

ATENCION: ESTE DOCUMENTO CONTIENE DATOS PROPIEDAD ALAINSA-ELECNOR

NINGUNA PARTE DE ESTE DOCUMENTO PUEDE COPIARSE, REPRODUCIRSE O USARSE SIN UN PERMISO POR ESCRITO.

A3

Escala FULL

INDICE PRODUCTO

Dibujado J.M.G.

Fecha 19.04.2016

Comprobado

Fecha

TITULO Y MAQUINA

QUADRE QM33
ESQUEMA ELECTRIC DE POTENCIA

Instalación:

Proyecto QM33 Fecha impr. 18.09.2017

Nº PLANO ALAINSA-ELECNOR

Hoja 12 de 24 Rev

SF_IEC_A3

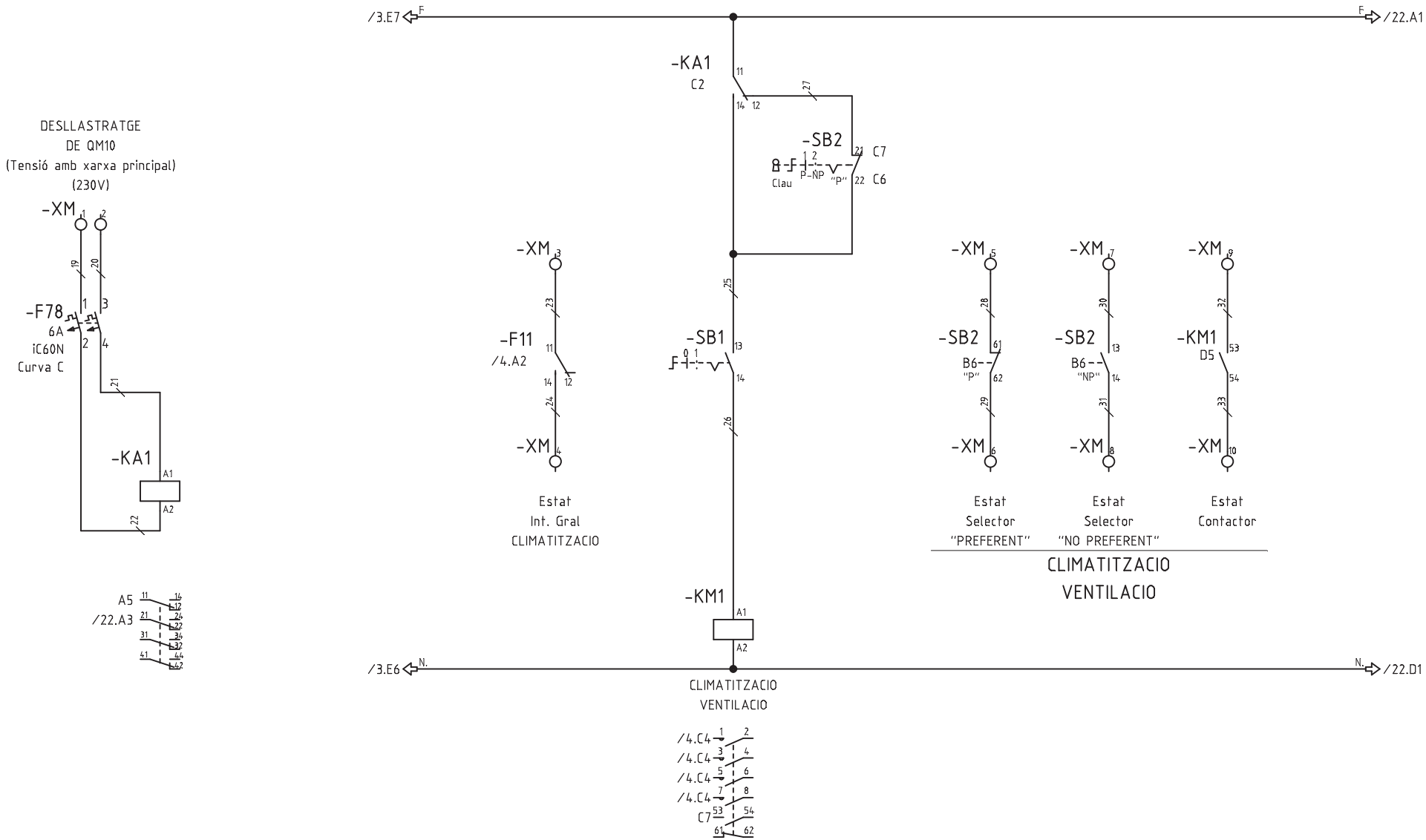

Nº ECN	Fecha	Nombre

alainsa elecnor

ATENCION: ESTE DOCUMENTO CONTIENE DATOS PROPIEDAD ALAINSA-ELECNOR

NINGUNA PARTE DE ESTE DOCUMENTO PUEDE COPIARSE, REPRODUCIRSE O USARSE SIN UN PERMISO POR ESCRITO.

A3

Escala FULL

INDICE PRODUCTO	
Dibujado	J.M.G.
Fecha	12.11.2016
Comprobado	
Fecha	

TITULO Y MAQUINA

QUADRE QM33

ESQUEMA UNIFILAR DE MANIOBRA

Instalación:	
Proyecto QM33	Fecha impr. 18.09.2017
Nº PLANO ALAINSA-ELECNOR	
Hoja 13 de 24	Rev

SF_IEC_A3

Realizado por M.E.M. ROCHE, S.L. (R)

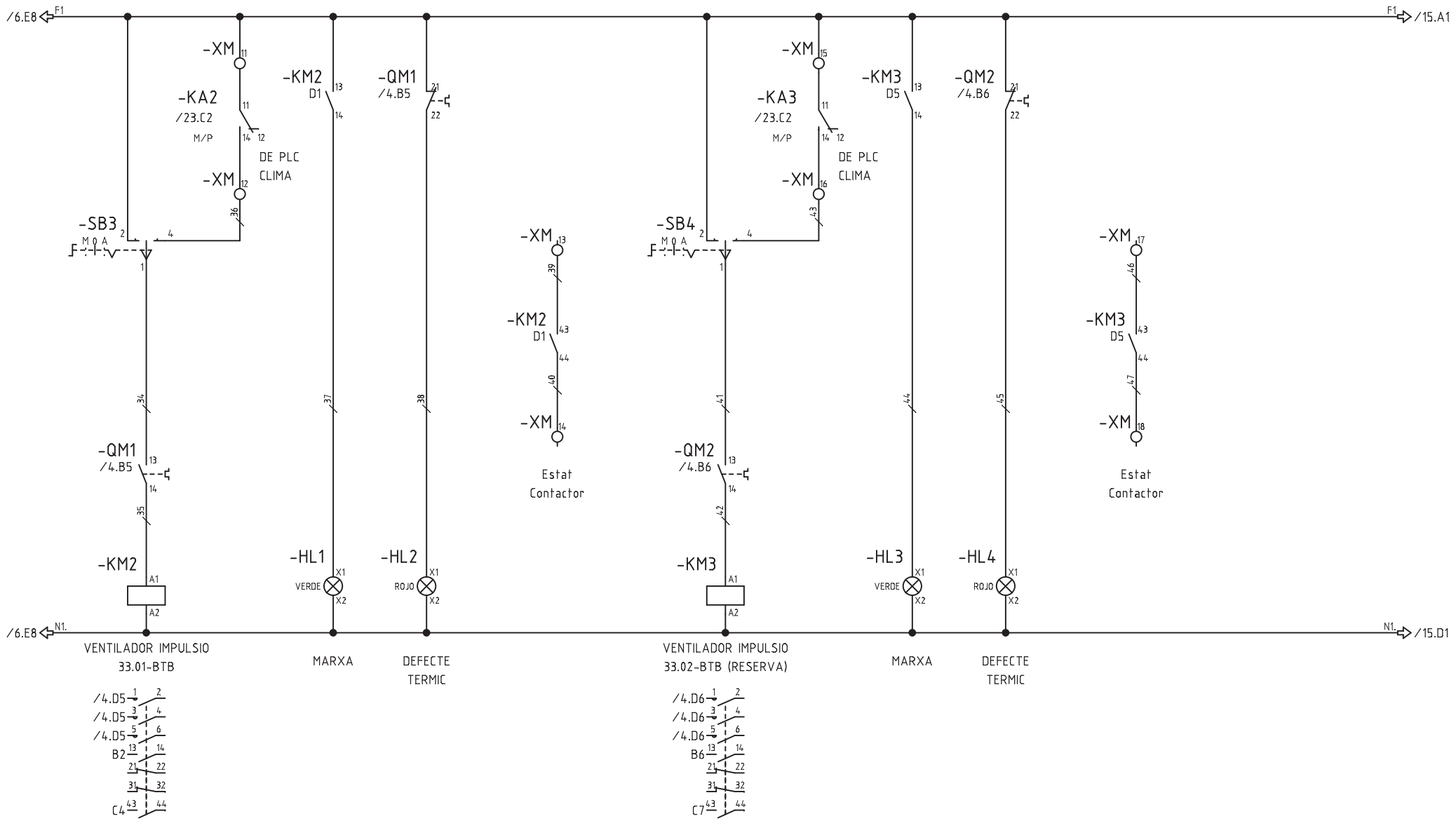

Nº ECN	Fecha	Nombre	alainsa elecnor	ATENCION: ESTE DOCUMENTO CONTIENE DATOS PROPIEDAD ALAINSA-ELECNOR NINGUNA PARTE DE ESTE DOCUMENTO PUEDE COPIARSE, REPRODUCIRSE O USARSE SIN UN PERMISO POR ESCRITO.	A3 Escala FULL	INDICE PRODUCTO Dibujado J.M.G. Fecha 12.11.2016 Comprobado Fecha	TITULO Y MAQUINA QUADRE QM33 ESQUEMA UNIFILAR DE MANIOBRA	Instalación: Proyecto QM33 Fecha impr. 18.09.2017 Nº PLANO ALAINSA-ELECNOR Hoja 14 de 24 Rev

SF_IEC_A3

Realizado por M.E.M. ROCHE, S.L. (R)

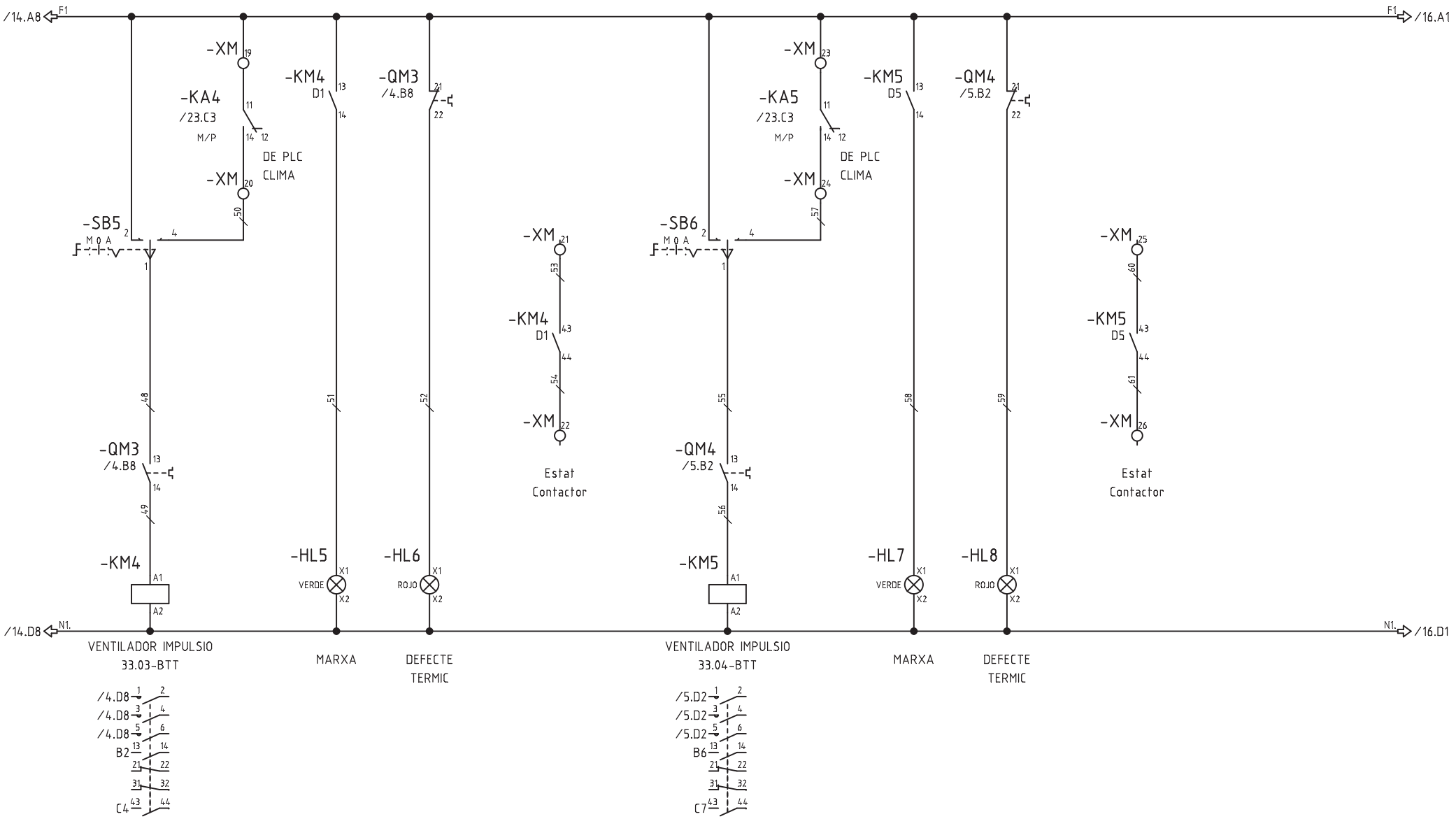

Nº ECN	Fecha	Nombre	alainsa elecnor	ATENCION: ESTE DOCUMENTO CONTIENE DATOS PROPIEDAD ALAINSA-ELECNOR NINGUNA PARTE DE ESTE DOCUMENTO PUEDE COPIARSE, REPRODUCIRSE O USARSE SIN UN PERMISO POR ESCRITO.	A3 Escala FULL	INDICE PRODUCTO Dibujado J.M.G. Fecha 12.11.2016 Comprobado Fecha	TITULO Y MAQUINA QUADRE QM33 ESQUEMA UNIFILAR DE MANIOBRA	Instalación: Proyecto QM33 Fecha impr. 18.09.2017 Nº PLANO ALAINSA-ELECNOR Hoja 15 de 24 Rev

SF_IEC_A3

Realizado por M.E.M. ROCHE, S.L. (R)

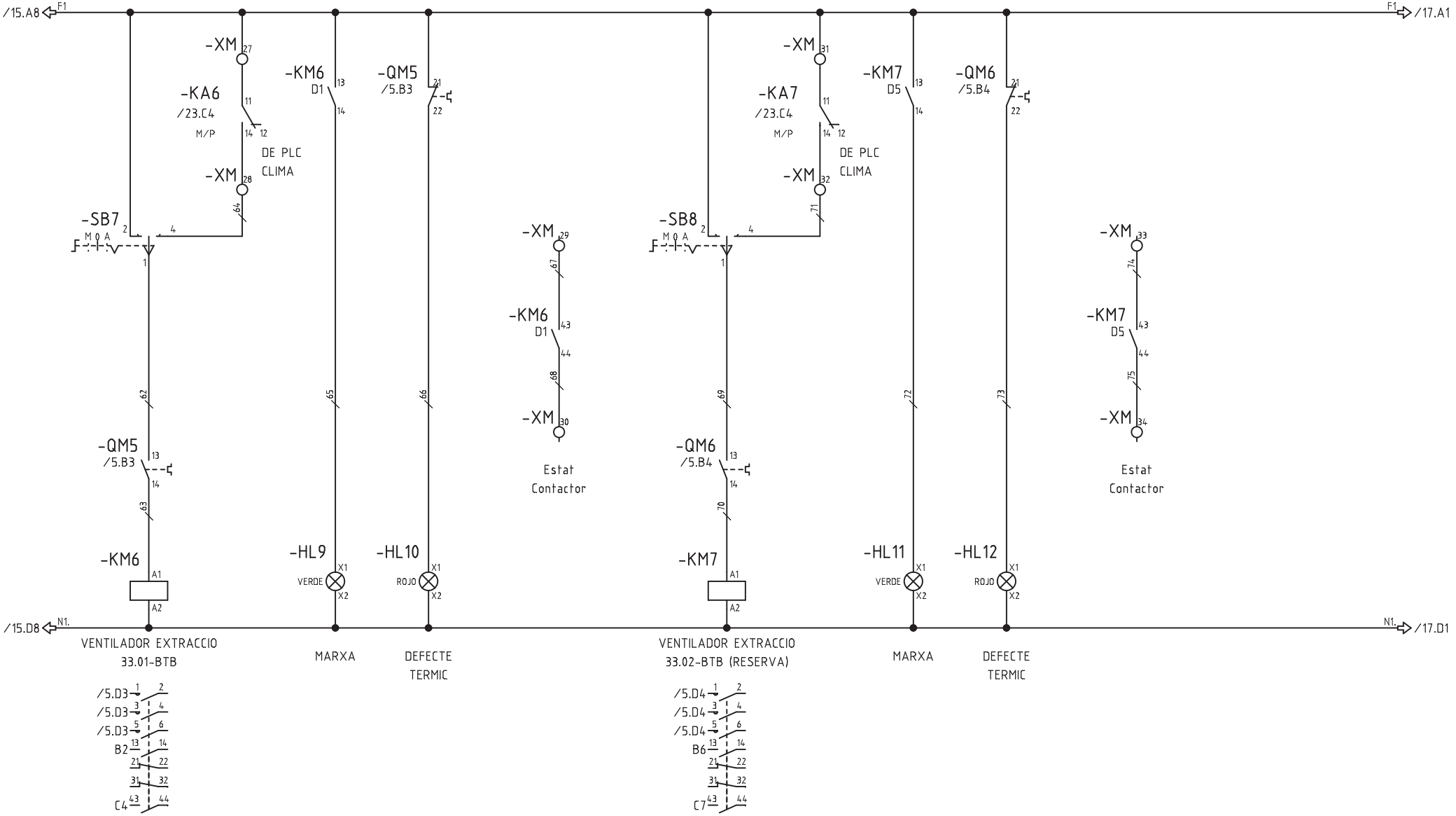

Nº ECN	Fecha	Nombre	alainsa elecnor	ATENCION: ESTE DOCUMENTO CONTIENE DATOS PROPIEDAD ALAINSA-ELECNOR NINGUNA PARTE DE ESTE DOCUMENTO PUEDE COPIARSE, REPRODUCIRSE O USARSE SIN UN PERMISO POR ESCRITO.	A3 Escala FULL	INDICE PRODUCTO Dibujado J.M.G. Fecha 12.11.2016 Comprobado Fecha	TITULO Y MAQUINA QUADRE QM33 ESQUEMA UNIFILAR DE MANIOBRA	Instalación: Proyecto QM33 Fecha impr. 18.09.2017 Nº PLANO ALAINSA-ELECNOR Hoja 16 de 24 Rev

SF_IEC_A3

Realizado por M.E.M. ROCHE, S.L. (R)

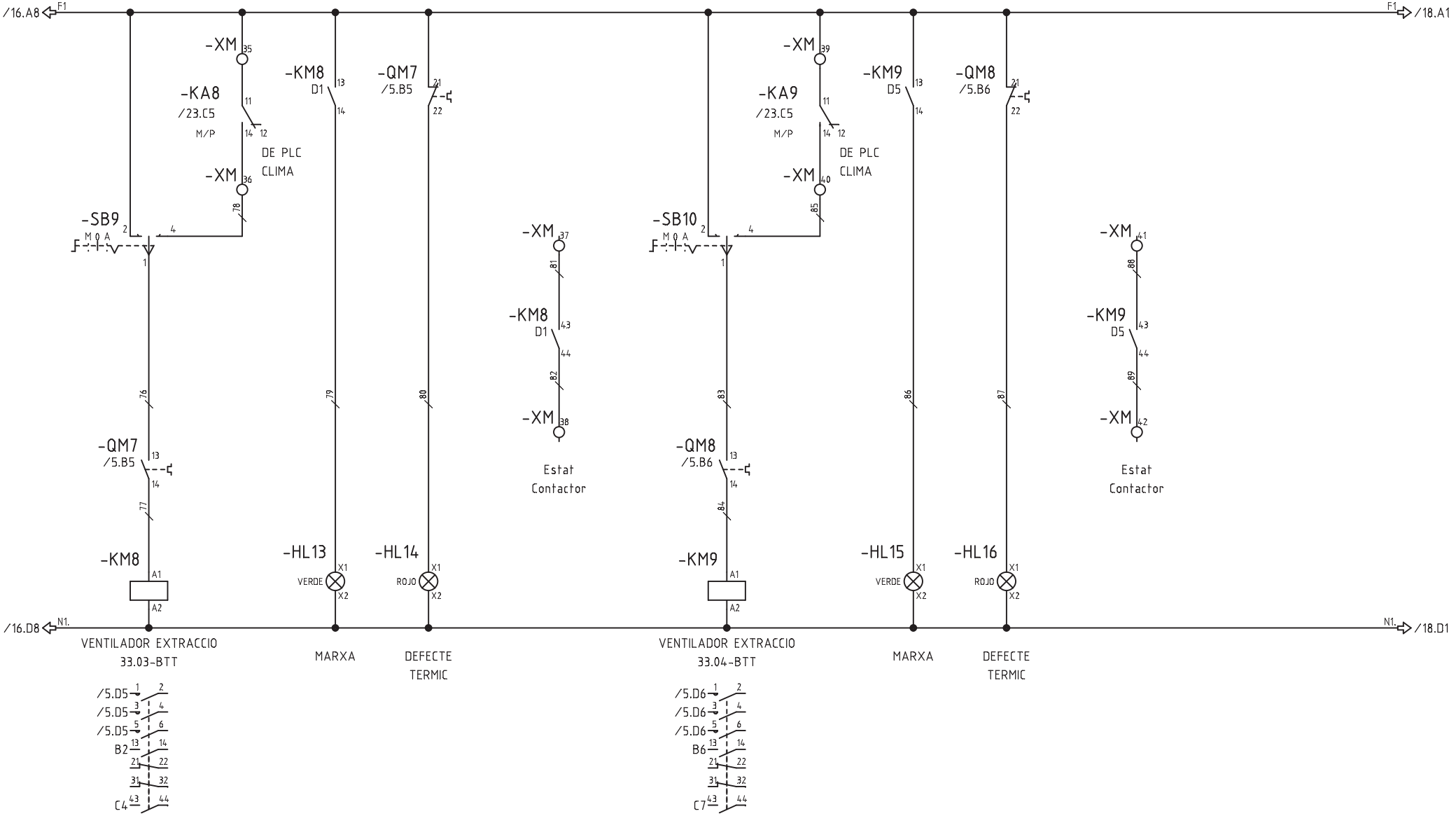

Nº ECN	Fecha	Nombre	alainsa elecnor	ATENCION: ESTE DOCUMENTO CONTIENE DATOS PROPIEDAD ALAINSA-ELECNOR NINGUNA PARTE DE ESTE DOCUMENTO PUEDE COPIARSE, REPRODUCIRSE O USARSE SIN UN PERMISO POR ESCRITO.	A3 Escala FULL	INDICE PRODUCTO Dibujado J.M.G. Fecha 12.11.2016 Comprobado Fecha	TITULO Y MAQUINA QUADRE QM33 ESQUEMA UNIFILAR DE MANIOBRA	Instalación: Proyecto QM33 Fecha impr. 18.09.2017 Nº PLANO ALAINSA-ELECNOR Hoja 17 de 24 Rev

SF_IEC_A3

Realizado por M.E.M. ROCHE, S.L. (R)

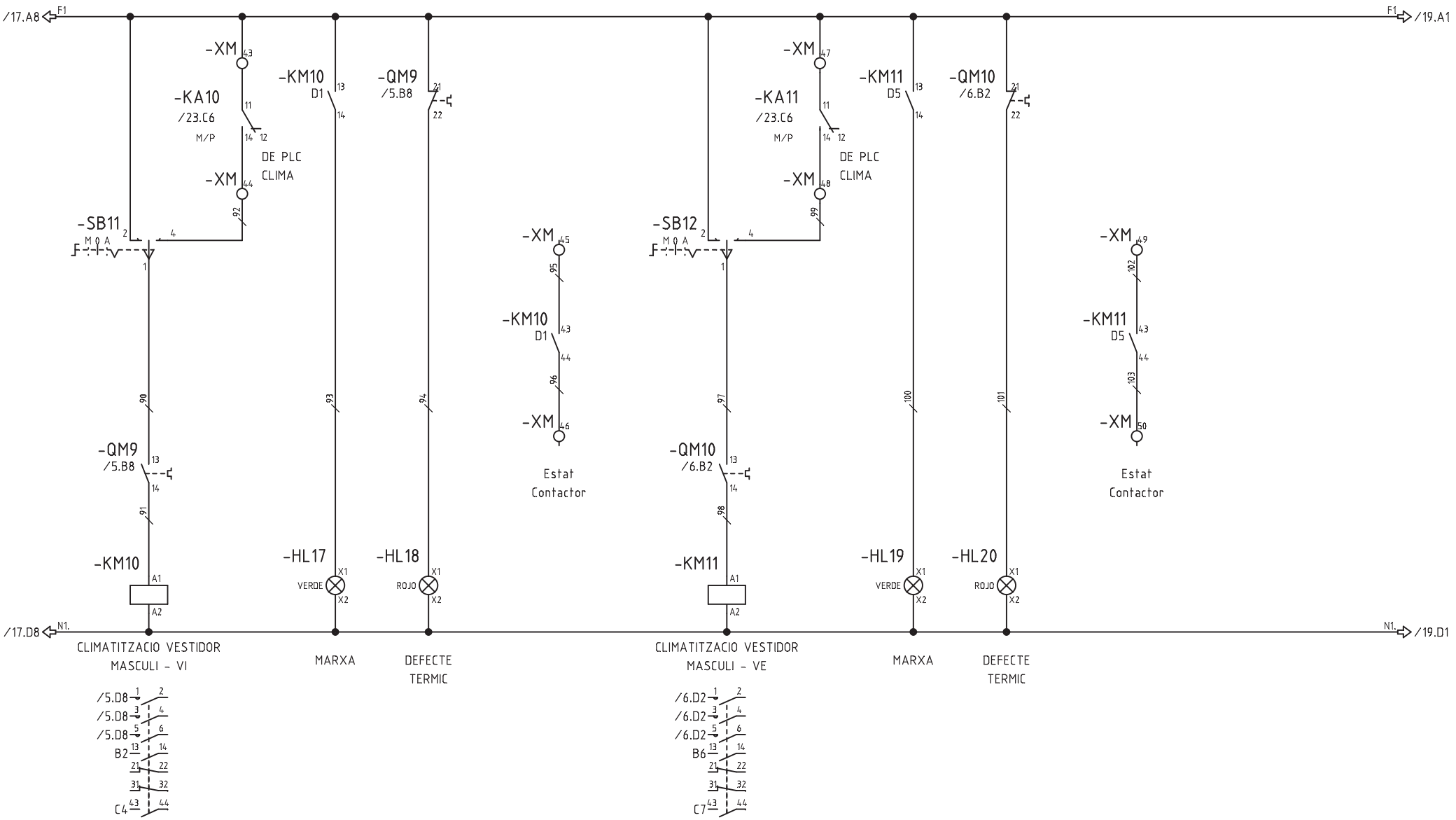

Nº ECN	Fecha	Nombre	alainsa elecnor	ATENCION: ESTE DOCUMENTO CONTIENE DATOS PROPIEDAD ALAINSA-ELECNOR NINGUNA PARTE DE ESTE DOCUMENTO PUEDE COPIARSE, REPRODUCIRSE O USARSE SIN UN PERMISO POR ESCRITO.	A3 Escala FULL	INDICE PRODUCTO Dibujado J.M.G. Fecha 12.11.2016 Comprobado Fecha	TITULO Y MAQUINA QUADRE QM33 ESQUEMA UNIFILAR DE MANIOBRA	Instalación: Proyecto QM33 Fecha impr. 18.09.2017 Nº PLANO ALAINSA-ELECNOR Hoja 18 de 24 Rev

SF_IEC_A3

Realizado por M.E.M. ROCHE, S.L. (R)

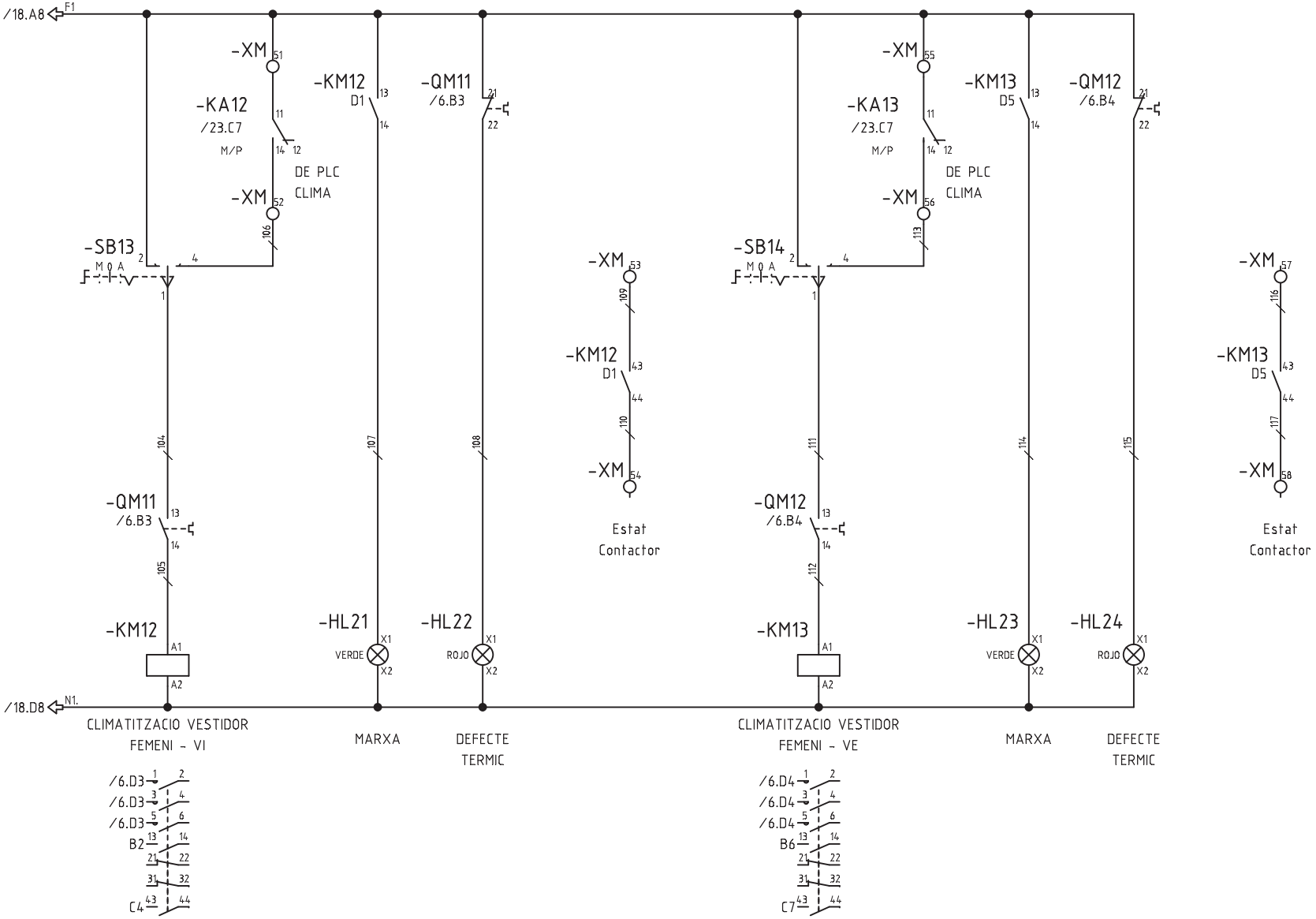

Nº ECN	Fecha	Nombre	alainsa elecnor	ATENCION: ESTE DOCUMENTO CONTIENE DATOS PROPIEDAD ALAINSA-ELECNOR NINGUNA PARTE DE ESTE DOCUMENTO PUEDE COPIARSE, REPRODUCIRSE O USARSE SIN UN PERMISO POR ESCRITO.	A3 Escala FULL	INDICE PRODUCTO Dibujado J.M.G. Fecha 12.11.2016 Comprobado Fecha	TITULO Y MAQUINA QUADRE QM33 ESQUEMA UNIFILAR DE MANIOBRA	Instalación: Proyecto QM33 Fecha impr. 18.09.2017 Nº PLANO ALAINSA-ELECNOR Hoja 19 de 24 Rev

SF_IEC_A3

Realizado por M.E.M. ROCHE, S.L. (R)

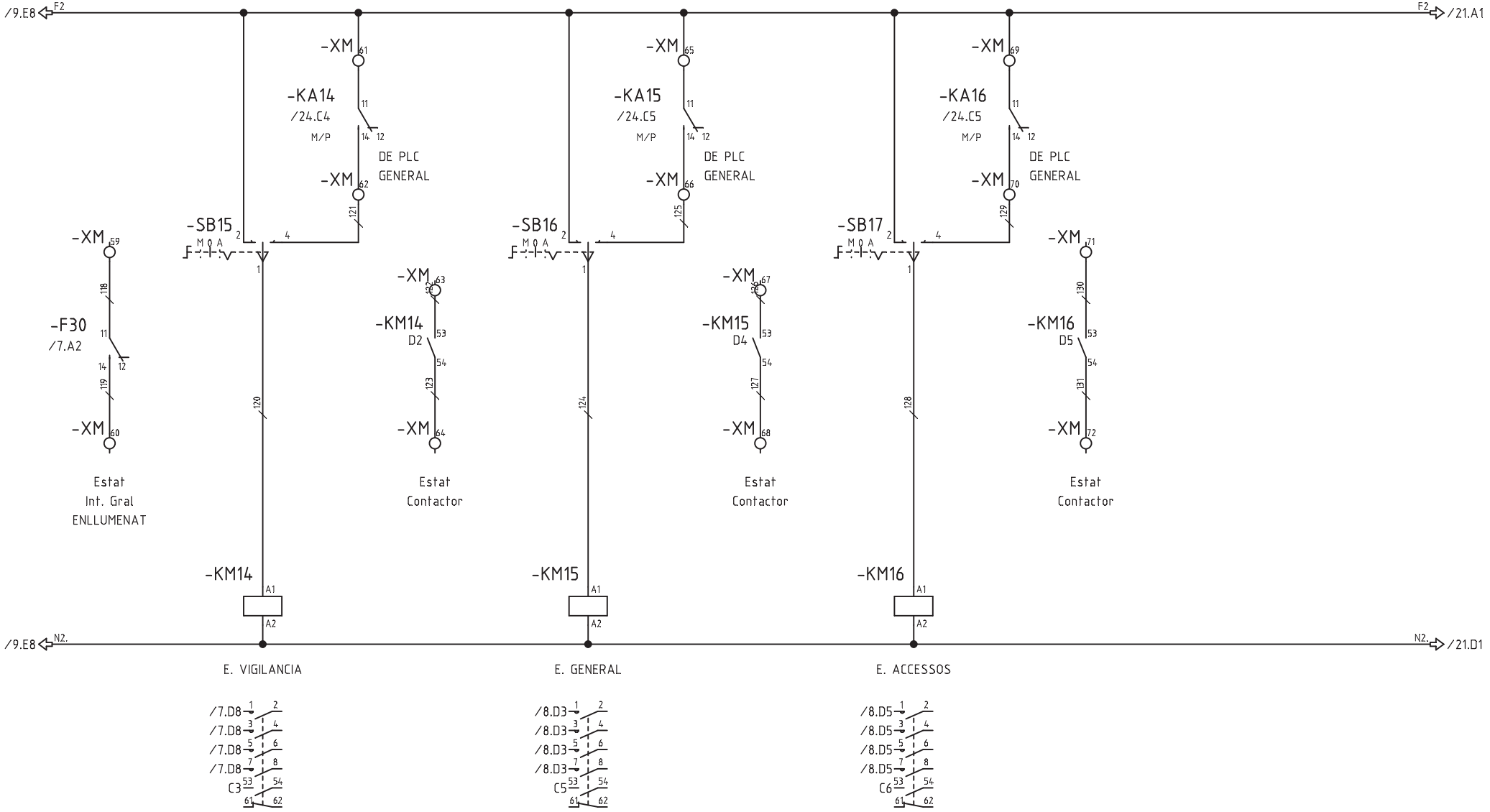

Nº ECN	Fecha	Nombre	alainsa elecnor	ATENCION: ESTE DOCUMENTO CONTIENE DATOS PROPIEDAD ALAINSA-ELECNOR NINGUNA PARTE DE ESTE DOCUMENTO PUEDE COPIARSE, REPRODUCIRSE O USARSE SIN UN PERMISO POR ESCRITO.	A3 Escala FULL	INDICE PRODUCTO Dibujado J.M.G. Fecha 12.11.2016 Comprobado Fecha	TITULO Y MAQUINA QUADRE QM33 ESQUEMA UNIFILAR DE MANIOBRA	Instalación: Proyecto QM33 Fecha impr. 18.09.2017 Nº PLANO ALAINSA-ELECNOR Hoja 20 de 24 Rev

SF_IEC_A3

Realizado por M.E.M. ROCHE, S.L. (R)

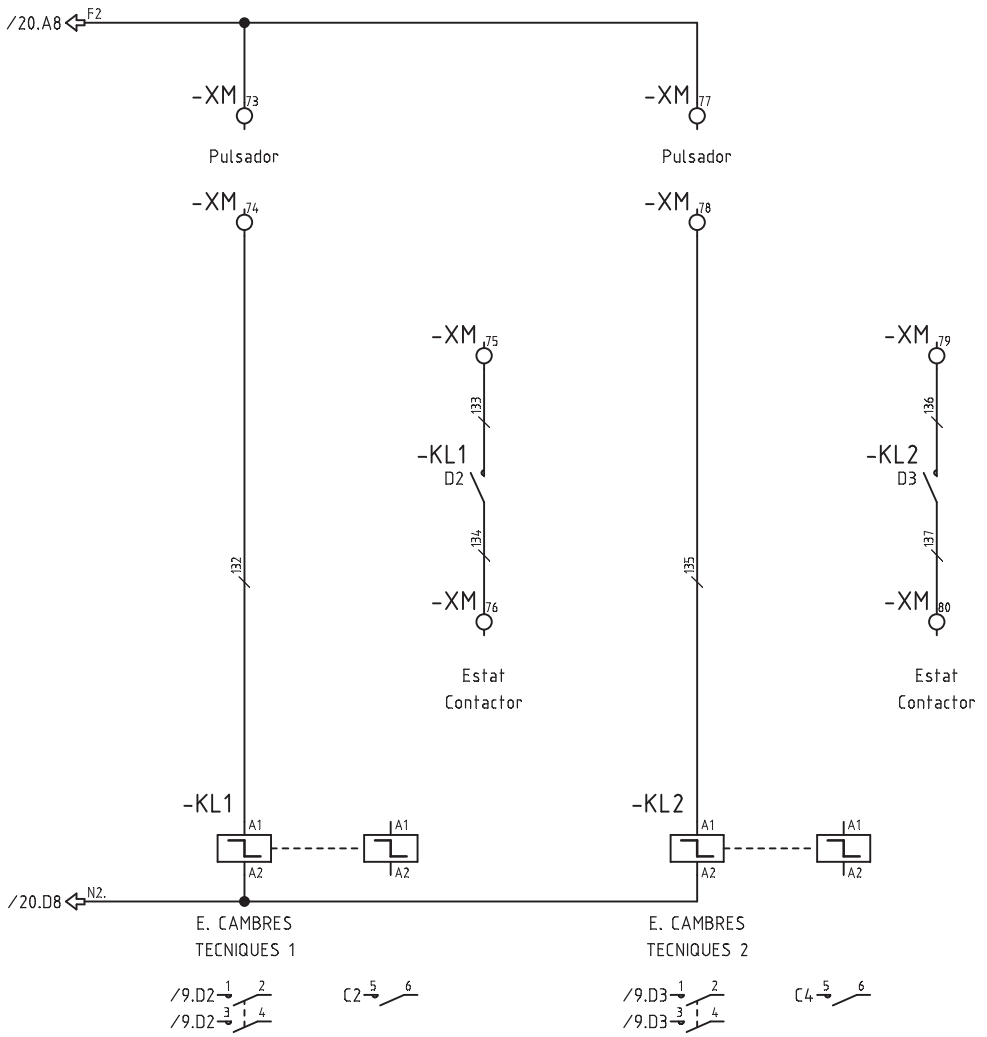

Nº ECN	Fecha	Nombre	ATENCION: ESTE DOCUMENTO CONTIENE DATOS PROPIEDAD ALAINSA-ELECNOR NINGUNA PARTE DE ESTE DOCUMENTO PUEDE COPIARSE, REPRODUCIRSE O USARSE SIN UN PERMISO POR ESCRITO.	A3 Escala FULL	INDICE PRODUCTO Dibujado J.M.G. Fecha 12.11.2016 Comprobado Fecha	TITULO Y MAQUINA QUADRE QM33 ESQUEMA UNIFILAR DE MANIOBRA	Instalación: Proyecto QM33 Fecha impr. 18.09.2017 Nº PLANO ALAINSA-ELECNOR Hoja 21 de 24 Rev

SF_IEC_A3

Realizado por M.E.M. ROCHE, S.L. (R)

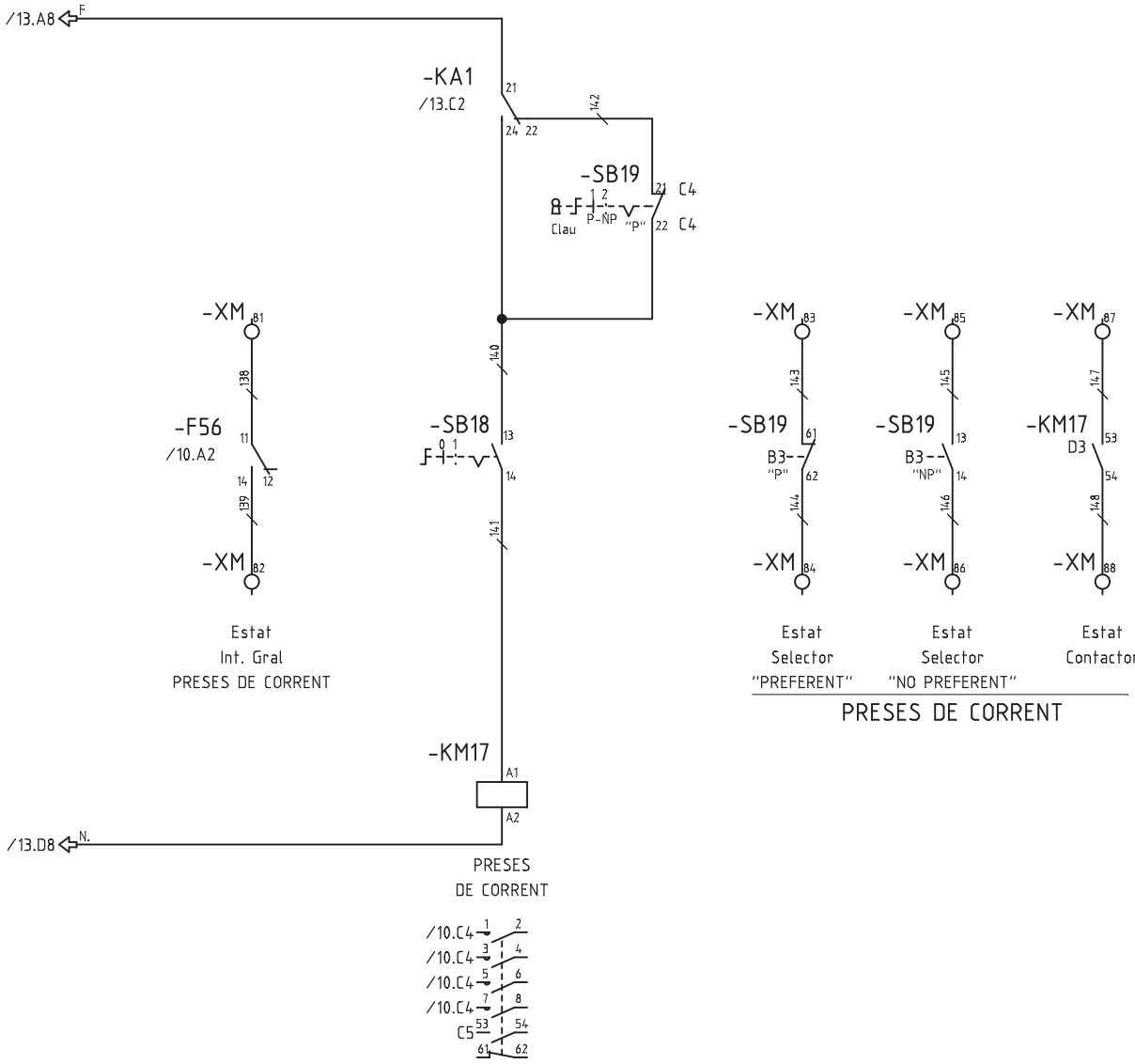

Nº ECN	Fecha	Nombre	alainsa elecnor	ATENCION: ESTE DOCUMENTO CONTIENE DATOS PROPIEDAD ALAINSA-ELECNOR NINGUNA PARTE DE ESTE DOCUMENTO PUEDE COPIARSE, REPRODUCIRSE O USARSE SIN UN PERMISO POR ESCRITO.	A3 Escala FULL	INDICE PRODUCTO Dibujado J.M.G. Fecha 12.11.2016 Comprobado Fecha	TITULO Y MAQUINA QUADRE QM33 ESQUEMA UNIFILAR DE MANIOBRA	Instalación: Proyecto QM33 Fecha impr. 18.09.2017 Nº PLANO ALAINSA-ELECNOR Hoja 22 de 24 Rev

SF_IEC_A3

Realizado por M.E.M. ROCHE, S.L. (R)

DE PLC CLIMA

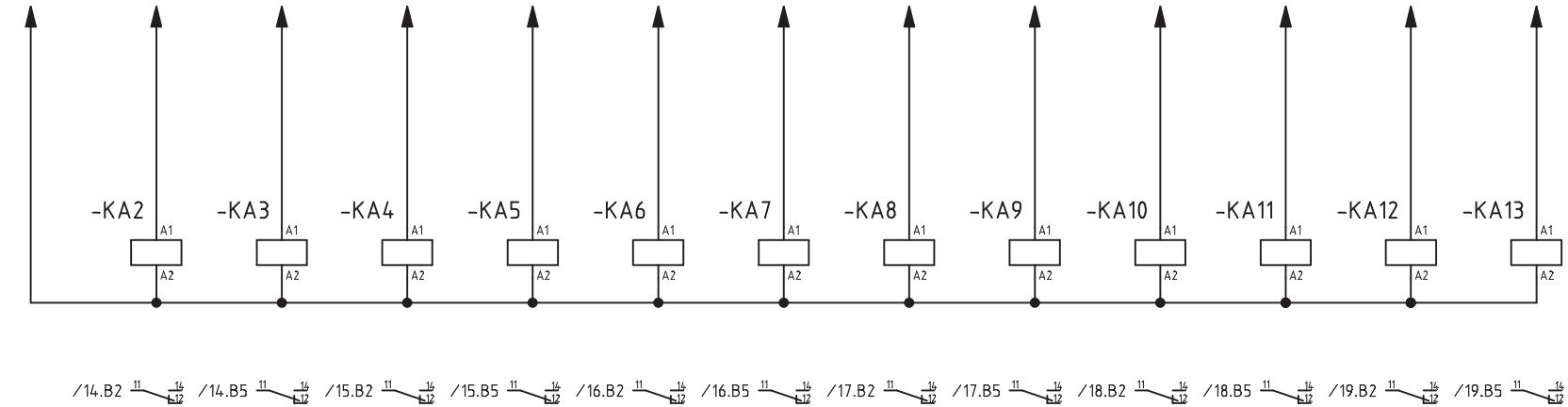

Nº ECN	Fecha	Nombre	ATENCION: ESTE DOCUMENTO CONTIENE DATOS PROPIEDAD ALAINSA-ELECNOR NINGUNA PARTE DE ESTE DOCUMENTO PUEDE COPIARSE, REPRODUCIRSE O USARSE SIN UN PERMISO POR ESCRITO.	A3 Escala FULL	INDICE PRODUCTO Dibujado J.M.G. Fecha 28.12.2016 Comprobado Fecha	TITULO Y MAQUINA QUADRE QM33 ESQUEMA UNIFILAR DE MANIOBRA	Instalación: Proyecto QM33 Fecha impr. 18.09.2017 Nº PLANO ALAINSA-ELECNOR Hoja 23 de 24 Rev

SF_IEC_A3

Realizado por M.E.M. ROCHE, S.L. (R)

DE PLC GENERAL

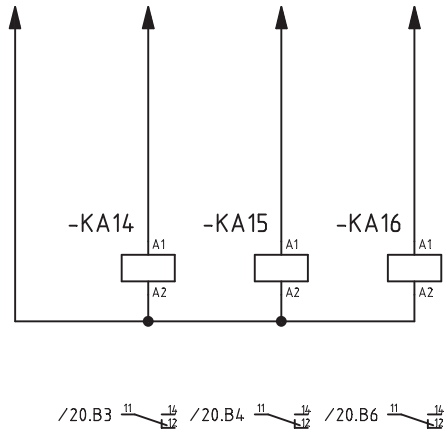

Nº ECN	Fecha	Nombre	ATENCION: ESTE DOCUMENTO CONTIENE DATOS PROPIEDAD ALAINSA-ELECNOR NINGUNA PARTE DE ESTE DOCUMENTO PUEDE COPIARSE, REPRODUCIRSE O USARSE SIN UN PERMISO POR ESCRITO.	A3 Escala FULL	INDICE PRODUCTO Dibujado J.M.G. Fecha 28.12.2016 Comprobado Fecha	TITULO Y MAQUINA QUADRE QM33 ESQUEMA UNIFILAR DE MANIOBRA	Instalación: Proyecto QM33 Fecha impr. 18.09.2017 Nº PLANO ALAINSA-ELECNOR Hoja 24 de 24 Rev

SF_IEC_A3

Realizado por M.E.M. ROCHE, S.L. (R)

Mercats de Barcelona

Institut Municipal de Mercats de Barcelona

QUADRE QM34 MERCAT PS4
BORRELL-TAMARIT

Cliente:	
Nº de referencia:	
Realizado por:	ALAINSA-ELECNOR
Producto:	QM34 - QUADRE MERCAT PS4 BORRELL-TAMARIT
Tipo:	DISTRIBUCIO I MANIOBRA
Instalación:	MERCAT DE SANT ANTONI
Lugar:	BARCELONA

Tensión alimentación:	400/230V
Intensidad embarrado:	50A
Intensidad cortocircuito:	6kA (UNE EN 60947-2)
Sección acometida:	–
Año de construcción:	2016
Tipo de armario:	–

Modificación	Fecha	Dibujado	Técnico	Descripción modificación
01	06.06.2016			Revisio esquema
02	15.09.2016			Revisio esquema
03	13.09.2017	J.M.G.		REVISIÓ ESQUEMA

Proyecto:	QM34
Fecha inicio:	19.04.2016
Técnico:	
Dibujado:	J.M.G.
Librería:	
Revisado:	

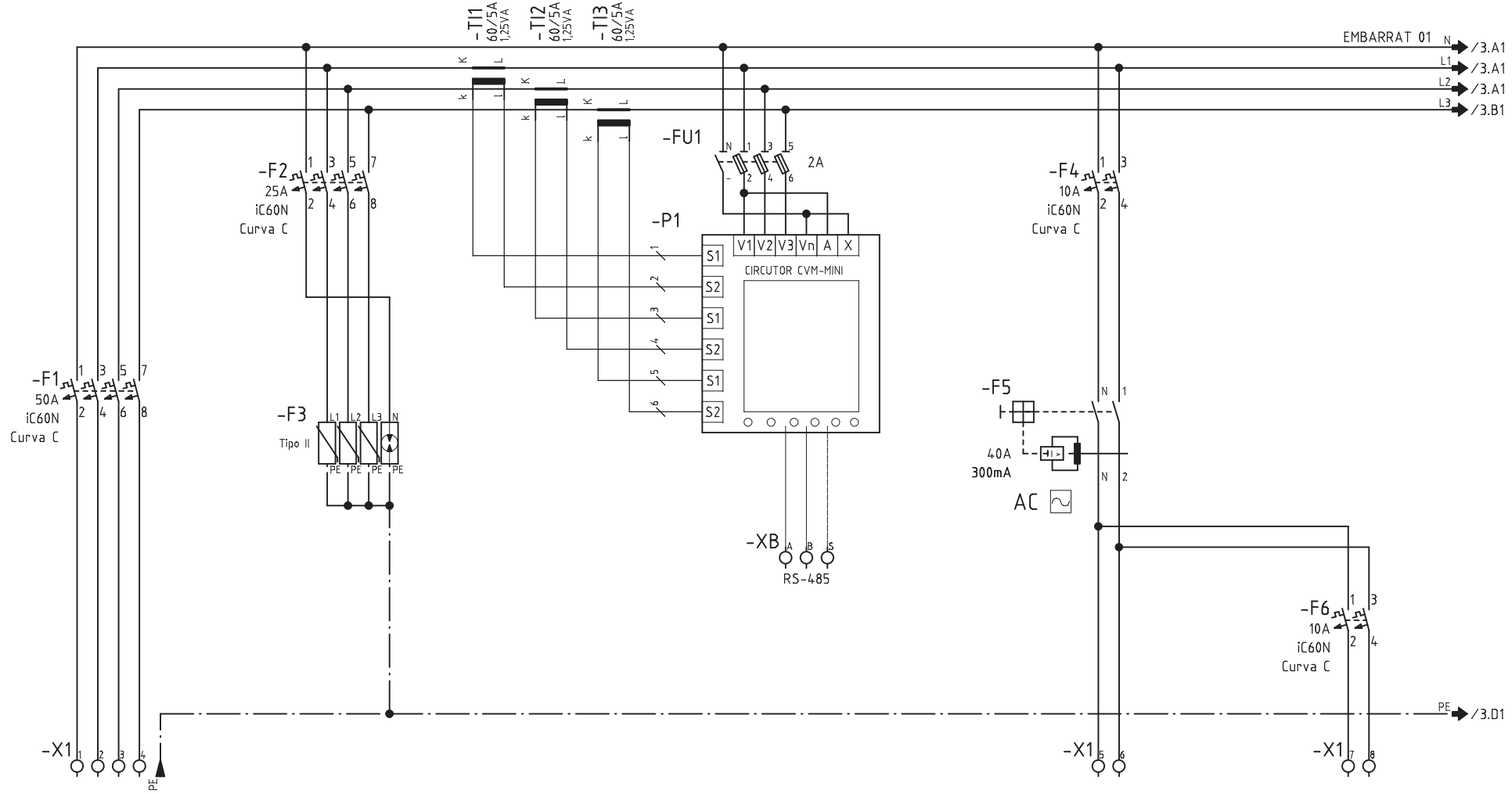

CIRCUITO	-				101	102
DENOMINACION	DE QUADRE QM33 SERVEI NORMAL	PROTECCIO SOBRETENSIONS TRANSITORIES			E. GENERAL	E. EMERGENCIA
POTENCIA (W)	11150				150	50
INTENSIDAD (A)	16.97				0.65	0.21
SECCION (mm^2)	3x1x95+95N+95T Al				2x2.5+2.5	2x1.5+1.5

Nº ECN Fecha Nombre	alainsa elecnor	ATENCION: ESTE DOCUMENTO CONTIENE DATOS PROPIEDAD ALAINSA-ELECNOR NINGUNA PARTE DE ESTE DOCUMENTO PUEDE COPIARSE, REPRODUCIRSE O USARSE SIN UN PERMISO POR ESCRITO.	A3 Escala FULL	INDICE PRODUCTO Dibujado J.M.G. Fecha 19.04.2016 Comprobado Fecha	TITULO Y MAQUINA QUADRE QM34 ESQUEMA ELECTRIC DE POTENCIA	Instalación: Proyecto QM34 Fecha impr. 19.09.2017 Nº PLANO ALAINSA-ELECNOR Hoja 2 de 4 Rev

SF_IEC_A3

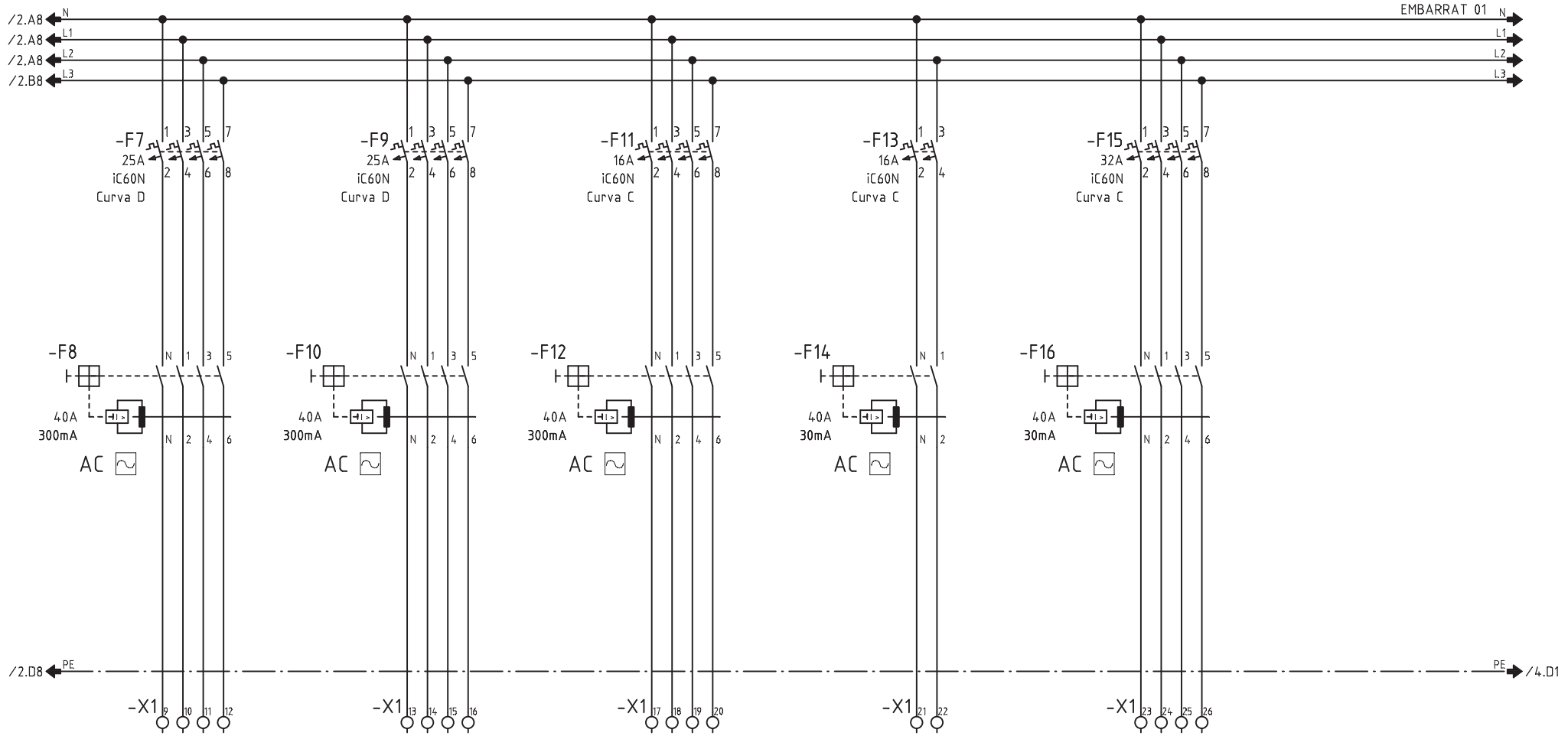

CIRCUITO	103	104	109	110	111+112	
DENOMINACION	GEB EVACUACIO W/24.1 BT	GEB EVACUACIO W/24.2 BT	G. RESERVA 01	G. RESERVA 02	PRESES CORRENT 3P+T + 2P+T	
POTENCIA (W)	11000	11000	550	250	3000	
INTENSIDAD (A)	19.8	19.8	-	-	4.5	
SECCION (mm^2)	4x6+6	4x6+6	-	-	5x6	

Nº ECN Fecha Nombre

alainsa elecnor

ATENCION: ESTE DOCUMENTO CONTIENE DATOS PROPIEDAD ALAINSA-ELECNOR

NINGUNA PARTE DE ESTE DOCUMENTO PUEDE COPIARSE, REPRODUCIRSE O USARSE SIN UN PERMISO POR ESCRITO.

A3

Escala FULL

INDICE PRODUCTO

Dibujado J.M.G.

Fecha 19.04.2016

Comprobado

Fecha

TITULO Y MAQUINA

QUADRE QM34

ESQUEMA ELECTRIC DE POTENCIA

Instalación:

Proyecto QM34 Fecha impr. 19.09.2017

Nº PLANO ALAINSA-ELECNOR

Hoja 3 de 4 Rev

SF_IEC_A3

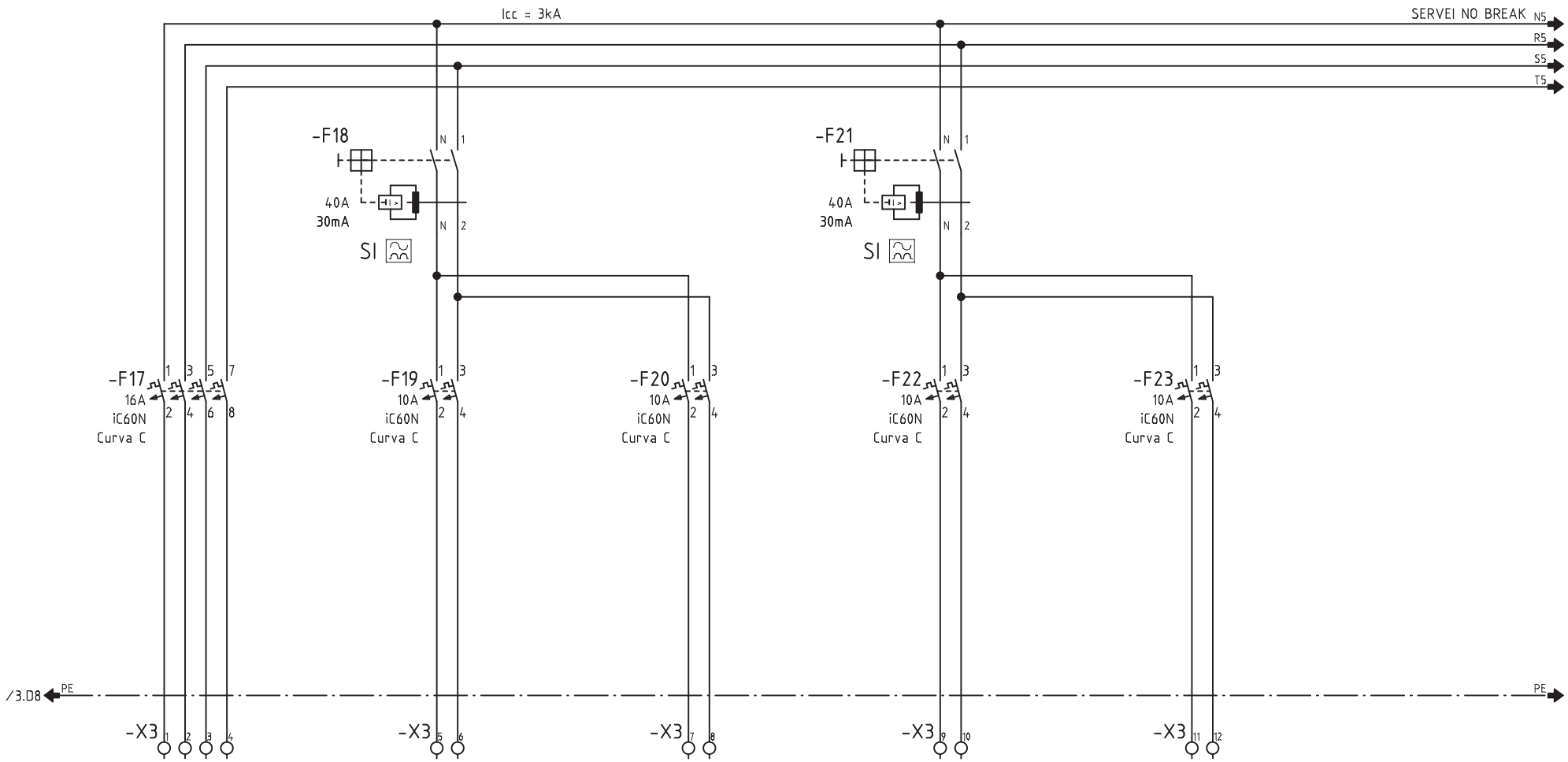

CIRCUITO	200	201	202	203	204	
DENOMINACION	DE QUADRE QM33 SERVEI NO BREAK	NB. CONTROLADOR	NB. RESERVA	NB. MANIOBRA 1/230VCA	NB. MANIOBRA 1/230VCA	
POTENCIA (W)	750	250	200	250	250	
INTENSIDAD (A)	1.14	1	0.9	1	1	
SECCION (mm^2)	4x6+6	2x1.5+1.5	-	2x1.5+1.5	2x1.5+1.5	

Nº ECN Fecha Nombre

alainsa elecnor

ATENCION: ESTE DOCUMENTO CONTIENE DATOS PROPIEDAD ALAINSA-ELECNOR

NINGUNA PARTE DE ESTE DOCUMENTO PUEDE COPIARSE, REPRODUCIRSE O USARSE SIN UN PERMISO POR ESCRITO.

A3

Escala FULL

INDICE PRODUCTO

Dibujado J.M.G.

Fecha 19.04.2016

Comprobado

Fecha

TITULO Y MAQUINA

QUADRE QM34
ESQUEMA ELECTRIC DE POTENCIA

Instalación:

Proyecto QM34 | Fecha impr. 19.09.2017

Nº PLANO ALAINSA-ELECNOR

Hoja 4 de 4 | Rev

SF_IEC_A3

Mercats de Barcelona

Institut Municipal de Mercats de Barcelona

QUADRE QM40 MERCAT PB-ALTELL URGELL-TAMARIT

Cliente:	
Nº de referencia:	
Realizado por:	ALAINSA-ELECNOR
Producto:	QM40 - QUADRE MERCAT PB ALTELL URGELL-TAMARIT
Tipo:	DISTRIBUCIO I MANIOBRA
Instalación:	MERCAT DE SANT ANTONI
Lugar:	BARCELONA

Tensión alimentación:	400/230V
Intensidad embarrado:	630A
Intensidad cortocircuito:	24kA (UNE EN 60947-2)
Sección acometida:	–
Año de construcción:	2016
Tipo de armario:	–

Modificación	Fecha	Dibujado	Técnico	Descripción modificación
01	06.06.2016			Revisio esquema
02	15.07.2016			Afegida maniobra
03	13.09.2017	J.M.G.		REVISIÓ ESQUEMA

Proyecto:	QM40
Fecha inicio:	19.04.2016
Técnico:	
Dibujado:	J.M.G.
Librería:	
Revisado:	

SF_IEC_A3_P

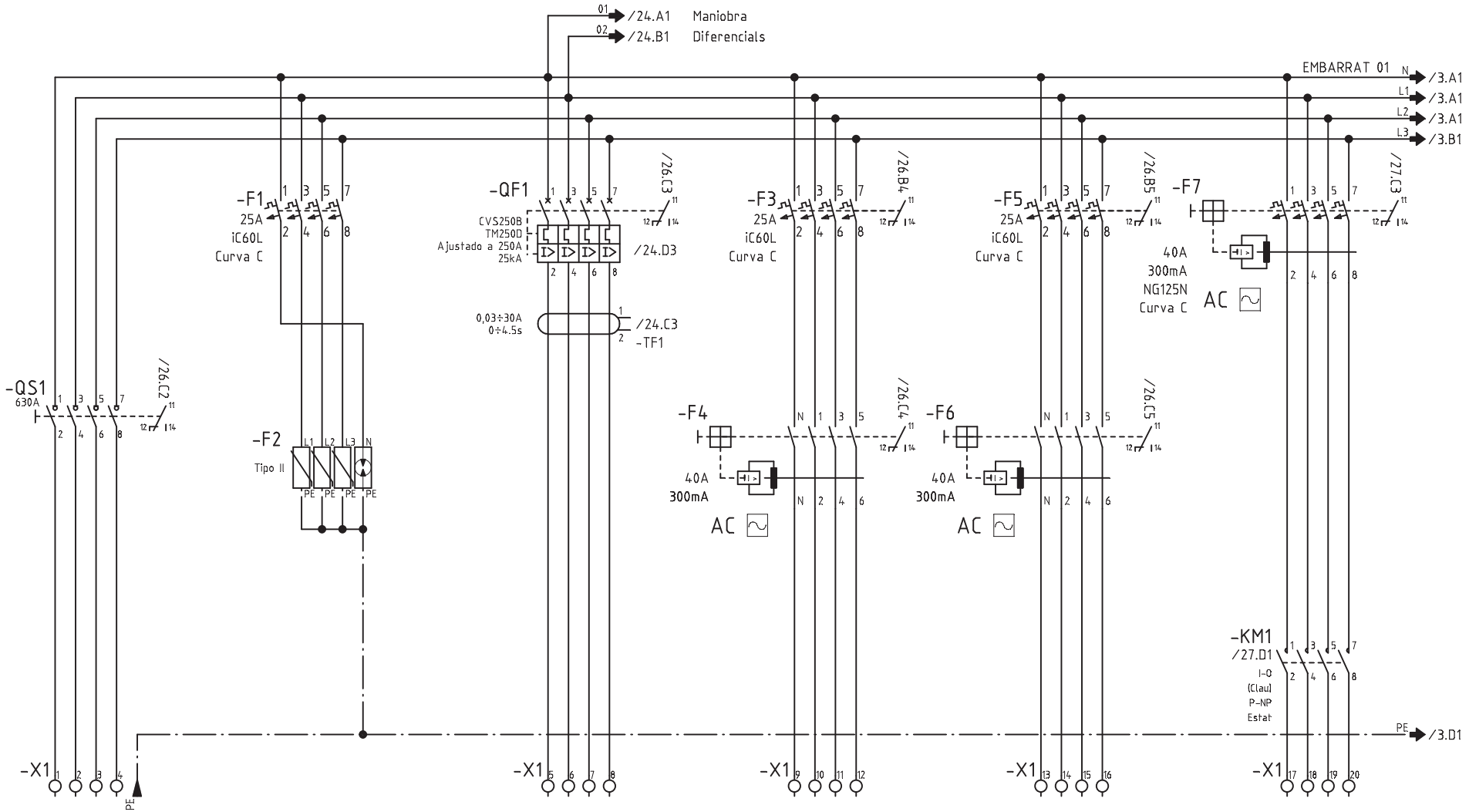

CIRCUITO	103/QM10		101	102	103	104
DENOMINACION	DE QM10 SERVEI NORMAL	PROTECCIO SOBRETENSIONS TRANSITORIES	ALIMENTACIO A QUADRES INFERIORS QM41+QM42+QM43+QM44	ASCENSOR 4 UTT	ASCENSOR 5 UTT	MUNTACARREGUES 5 UTU
POTENCIA (W)	341931		14359	5700	5700	13600
INTENSIDAD (A)	520		218	10.2	10.2	24.5
SECCION (mm^2)	3x(3x(1x240)+1x2x240+95T Al		3x1x240+1x150N+95T Al	4x10+10	4x10+10	4x10+10

Nº ECN Fecha Nombre

alainsa elecnor

ATENCION: ESTE DOCUMENTO CONTIENE DATOS PROPIEDAD ALAINSA-ELECNOR

NINGUNA PARTE DE ESTE DOCUMENTO PUEDE COPIARSE, REPRODUCIRSE O USARSE SIN UN PERMISO POR ESCRITO.

A3
Escala FULL

INDICE PRODUCTO
Dibujado J.M.G.
Fecha 19.04.2016
Comprobado
Fecha

TITULO Y MAQUINA

QUADRE QM40
ESQUEMA ELECTRIC DE POTENCIA

Instalación:
Proyecto QM40 Fecha impr. 18.09.2017
Nº PLANO ALAINSA-ELECNOR
Hoja 2 de 43 Rev

SF_IEC_A3

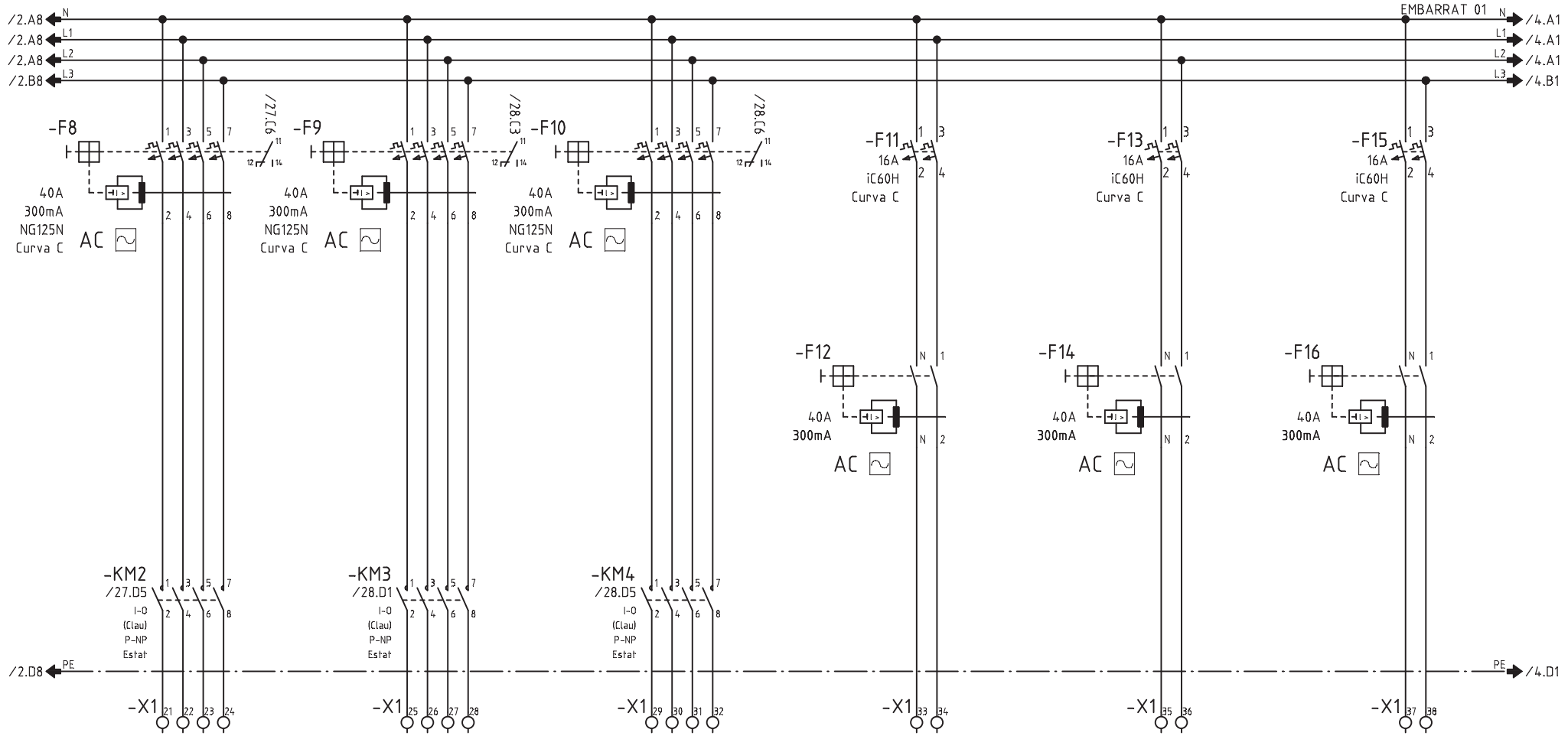

CIRCUITO	105	106	107	108	109	110
DENOMINACION	MUNTACARREGUES 6 UTU	MUNTACARREGUES 8 UTT	MUNTACARREGUES 9 UTT	E. PORTES ASCENSOR 4-5 UTT	E. PORTES MUNTACARREGUES 5-6 UTU	E. PORTES MUNTACARREGUES 8-9 UTT
POTENCIA (W)	13600	13600	13600	200	200	200
INTENSIDAD (A)	24.5	24.5	24.5	0.87	0.87	0.87
SECCION (mm^2)	4x10+10	4x10+10	4x10+10	2x2.5+2.5	2x2.5+2.5	2x2.5+2.5

Nº ECN Fecha Nombre

alainsa elecnor

ATENCION: ESTE DOCUMENTO CONTIENE DATOS PROPIEDAD ALAINSA-ELECNOR

NINGUNA PARTE DE ESTE DOCUMENTO PUEDE COPIARSE, REPRODUCIRSE O USARSE SIN UN PERMISO POR ESCRITO.

A3

Escala FULL

INDICE PRODUCTO

Dibujado J.M.G.

Fecha 19.04.2016

Comprobado

Fecha

TITULO Y MAQUINA

QUADRE QM40
ESQUEMA ELECTRIC DE POTENCIA

Instalación:

Proyecto QM40 Fecha impr. 18.09.2017

Nº PLANO ALAINSA-ELECNOR

Hoja 3 de 43 Rev

SF_IEC_A3

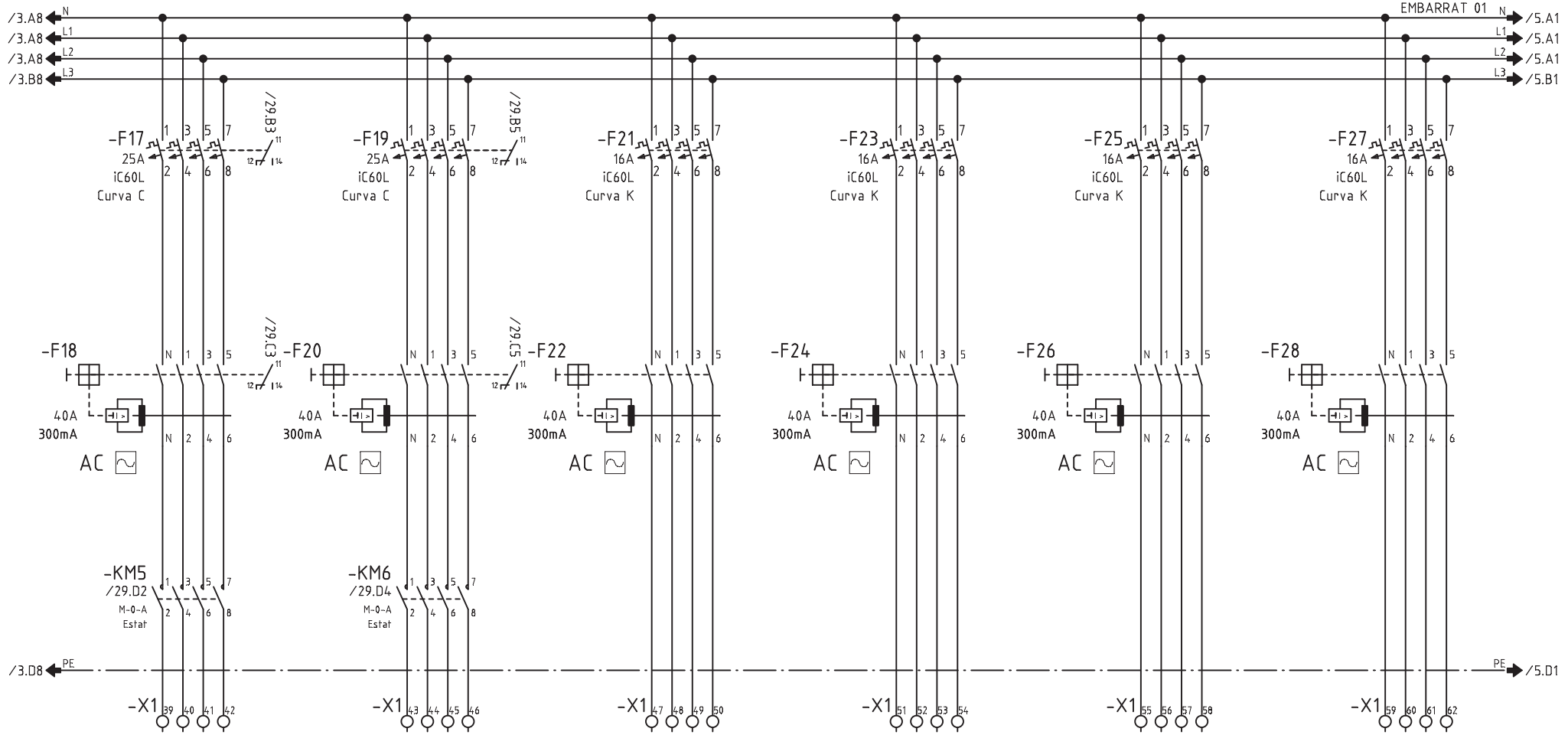

CIRCUITO	111	112	113	114	115	116
DENOMINACION	ESCALA EXTERIOR 01	ESCALA EXTERIOR 02	SOBREPRESIO ESCALA UT01. V01	SOBREPRESIO ESCALA UT01. V02	SOBREPRESIO ESCALA UT02. V01	SOBREPRESIO ESCALA UT02. V02
POTENCIA (W)	9200	9200	1000	120	1000	120
INTENSIDAD (A)	16.6	16.6	1.8	0.21	1.8	0.21
SECCION (mm^2)	4x10+10	4x10+10	3x2.5+2.5 SZ1	3x2.5+2.5 SZ1	3x2.5+2.5 SZ1	3x2.5+2.5 SZ1

Nº ECN Fecha Nombre

alainsa elecnor

ATENCION: ESTE DOCUMENTO CONTIENE DATOS PROPIEDAD ALAINSA-ELECNOR

NINGUNA PARTE DE ESTE DOCUMENTO PUEDE COPIARSE, REPRODUCIRSE O USARSE SIN UN PERMISO POR ESCRITO.

A3

Escala FULL

INDICE PRODUCTO

Dibujado J.M.G.

Fecha 19.04.2016

Comprobado

Fecha

TITULO Y MAQUINA

QUADRE QM40
ESQUEMA ELECTRIC DE POTENCIA

Instalación:

Proyecto QM40 Fecha impr. 18.09.2017

Nº PLANO ALAINSA-ELECNOR

Hoja 4 de 43 Rev

SF_IEC_A3

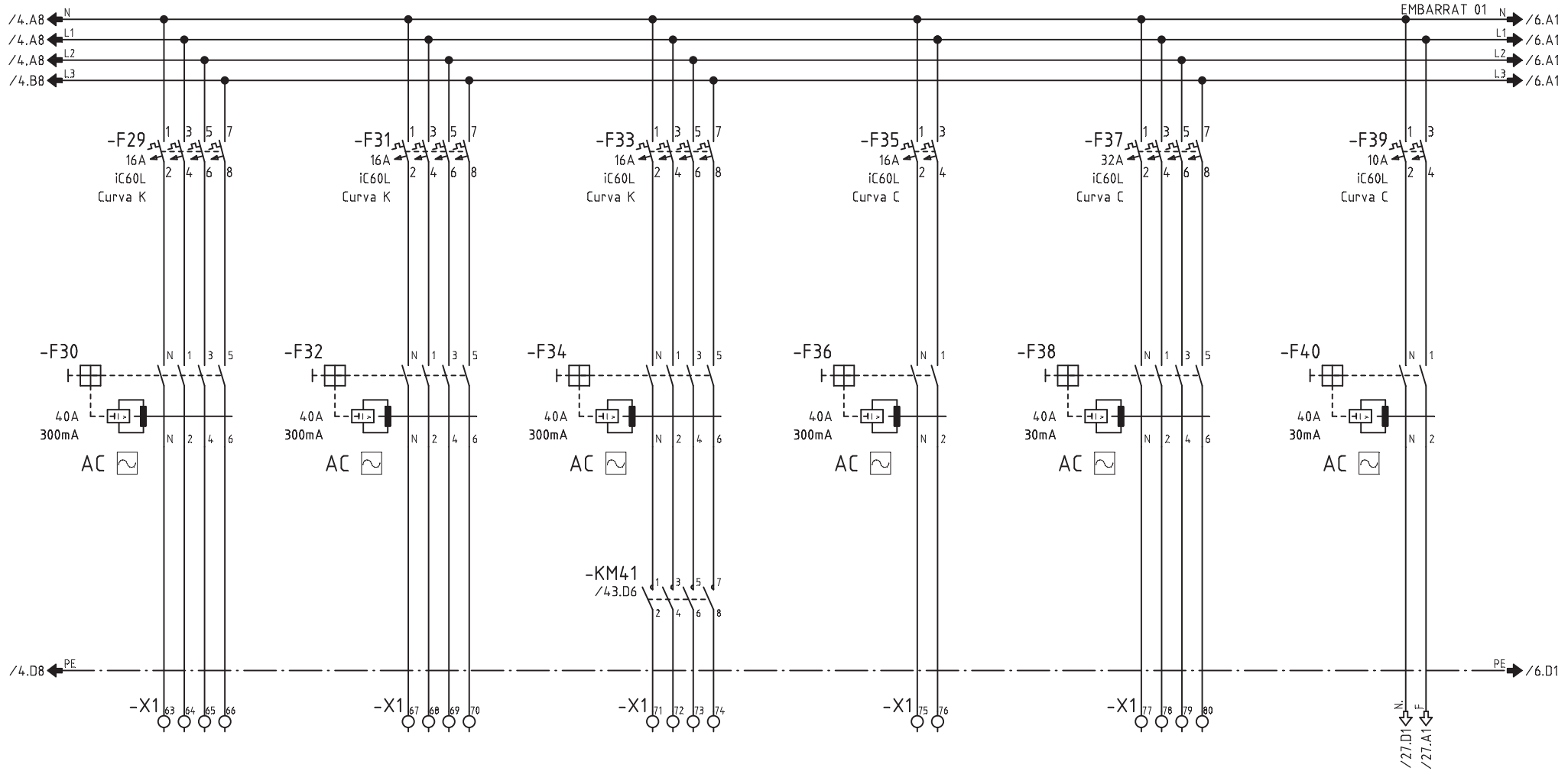

CIRCUITO	117	118	119	117	118+119	
DENOMINACION	SOBREPRESIO ESCALA UT03. V01	SOBREPRESIO ESCALA UT03. V02	PORTES CORREDERES	ENLLUMENAT EMERGENCIES	PRESA CORRENT 3P+T + 2P+T	MANIOBRA
POTENCIA (W)	1000	120	3000	500	3000	
INTENSIDAD (A)	1.8	0.21	5.4	2	4.5	
SECCION (mm^2)	3x2.5+2.5 SZ1	3x2.5+2.5 SZ1	4x2.5+2.5	2x1.5+1.5	4x6+6	

Nº ECN Fecha Nombre

alainsa elecnor

ATENCION: ESTE DOCUMENTO CONTIENE DATOS PROPIEDAD ALAINSA-ELECNOR

NINGUNA PARTE DE ESTE DOCUMENTO PUEDE COPIARSE, REPRODUCIRSE O USARSE SIN UN PERMISO POR ESCRITO.

A3

Escala FULL

INDICE PRODUCTO	
Dibujado	J.M.G.
Fecha	19.04.2016
Comprobado	
Fecha	

TITULO Y MAQUINA

QUADRE QM40
ESQUEMA ELECTRIC DE POTENCIA

Instalación:		
Proyecto QM40	Fecha impr. 18.09.2017	
Nº PLANO ALAINSA-ELECNOR		
	Hoja 5 de 43	Rev

SF_IEC_A3

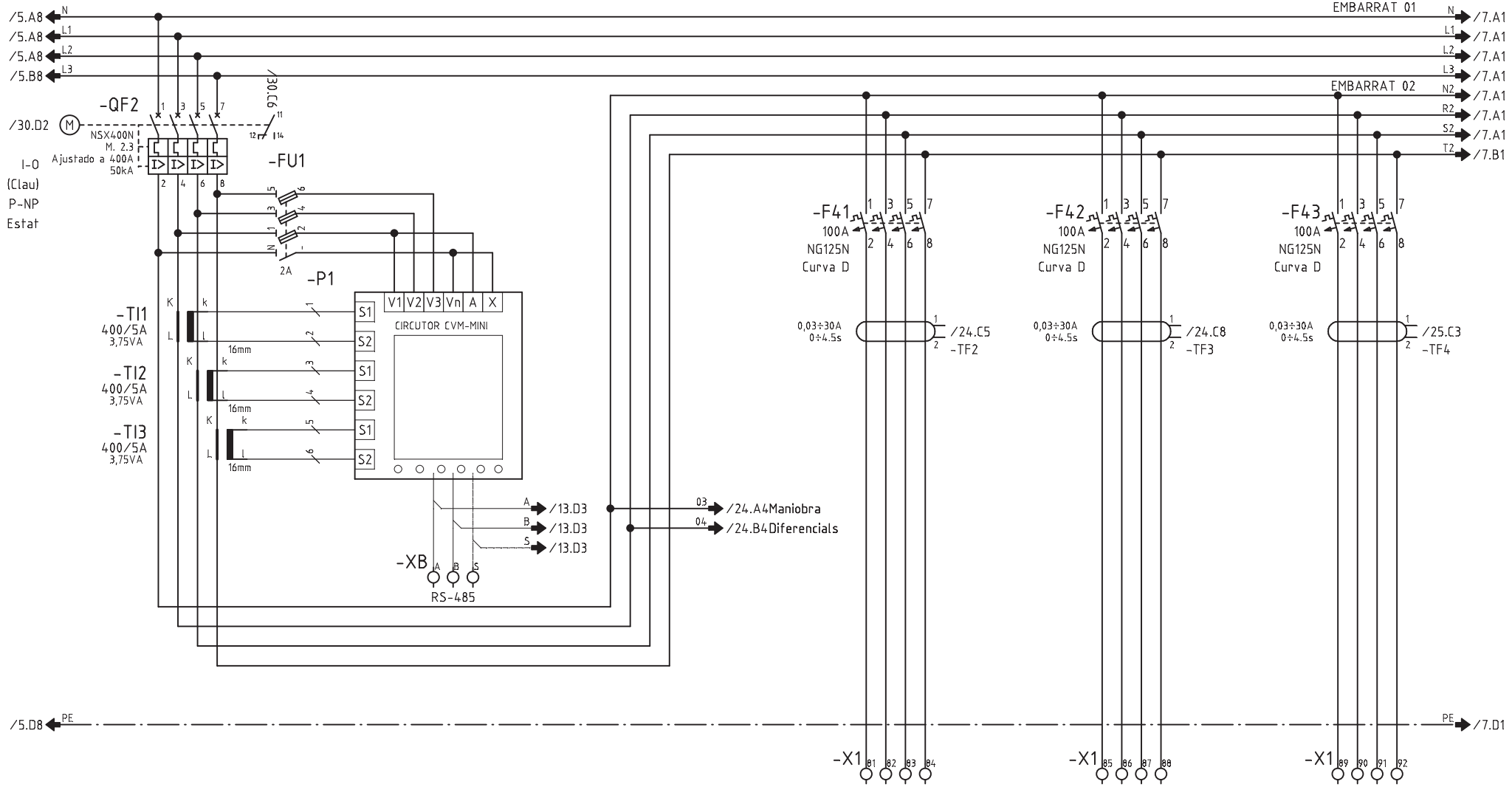

CIRCUITO	200			201	202	203
DENOMINACION	CLIMATITZACIO			BOMBA TERMICA UT01 ENCANTS ESQUERRA	BOMBA TERMICA UT02 FRESC 01	BOMBA TERMICA UT03 FRESC 02
POTENCIA (W)	198285			31200	31200	31200
INTENSIDAD (A)	301			47.5	47.5	47.5
SECCION (mm^2)	-			5x35	5x35	5x35

Nº ECN Fecha Nombre

alainsa elecnor

ATENCION: ESTE DOCUMENTO CONTIENE DATOS PROPIEDAD ALAINSA-ELECNOR

NINGUNA PARTE DE ESTE DOCUMENTO PUEDE COPIARSE, REPRODUCIRSE O USARSE SIN UN PERMISO POR ESCRITO.

A3

Escala FULL

INDICE PRODUCTO

Dibujado J.M.G.

Fecha 19.04.2016

Comprobado

Fecha

TITULO Y MAQUINA

QUADRE QM40
ESQUEMA ELECTRIC DE POTENCIA

Instalación:

Proyecto QM40 Fecha impr. 18.09.2017

Nº PLANO ALAINSA-ELECNOR

Hoja 6 de 43 Rev

SF_IEC_A3

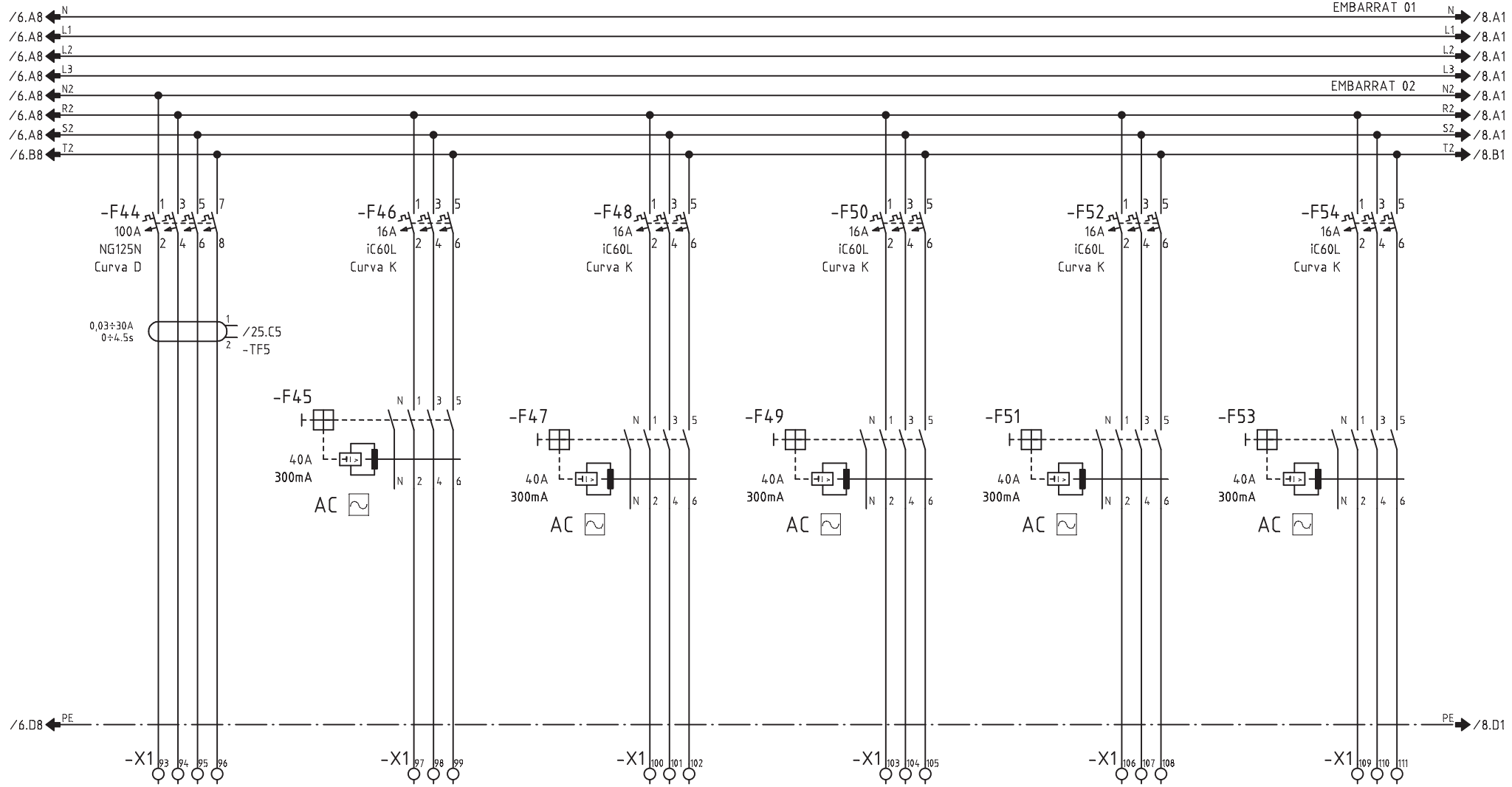

CIRCUITO	204	209	210	211	212	213
DENOMINACION	BOMBA TERMICA UT04 ENCANTS DRETA	CLIMATITZADOR UT01 ENCANTS ESQUERRA - W/VI	CLIMATITZADOR UT01 ENCANTS ESQUERRA - W/VE	CLIMATITZADOR UT02 FRESC 01 - W/VI	CLIMATITZADOR UT02 FRESC 02 - W/VE	CLIMATITZADOR UT03 FRESC 02 - W/VI
POTENCIA (W)	31200	4800	5400	4800	5400	4800
INTENSIDAD (A)	47.5	8.6	9.7	8.6	9.7	8.6
SECCION (mm^2)	5x35	3x2.5+2.5	3x2.5+2.5	3x2.5+2.5	3x2.5+2.5	3x2.5+2.5

Nº ECN | Fecha | Nombre

alainsa elecnor

ATENCION: ESTE DOCUMENTO CONTIENE DATOS PROPIEDAD ALAINSA-ELECNOR

NINGUNA PARTE DE ESTE DOCUMENTO PUEDE COPIARSE, REPRODUCIRSE O USARSE SIN UN PERMISO POR ESCRITO.

A3

Escala FULL

INDICE PRODUCTO

Dibujado J.M.G.

Fecha 19.04.2016

Comprobado

Fecha

TITULO Y MAQUINA

QUADRE QM40
ESQUEMA ELECTRIC DE POTENCIA

Instalación:

Proyecto QM40 | Fecha impr. 18.09.2017

Nº PLANO ALAINSA-ELECNOR

Hoja 7 de 43 | Rev

SF_IEC_A3

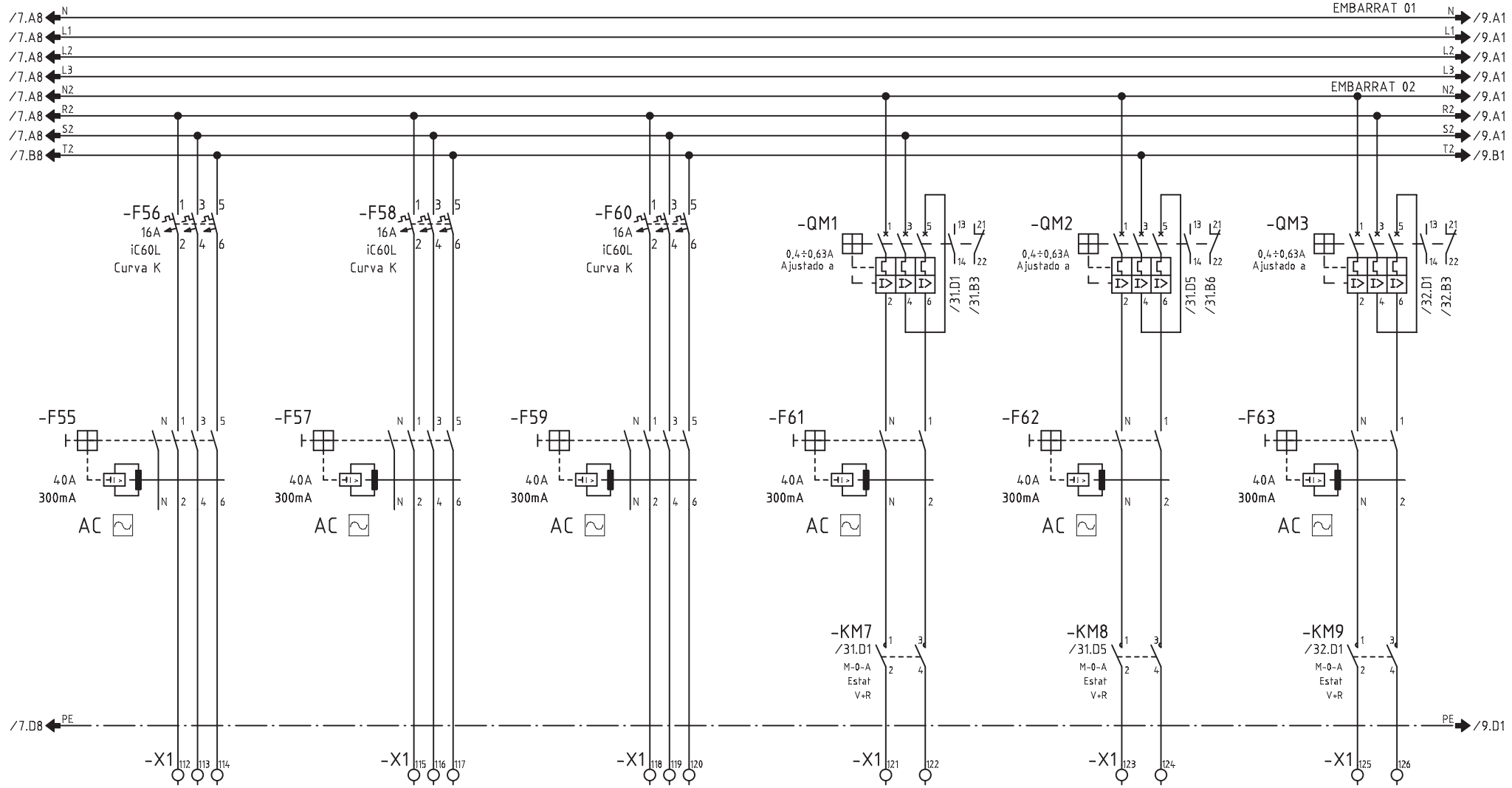

CIRCUITO	214	215	216	217	218	219
DENOMINACION	CLIMATITZADOR UT03 FRESC 02 - W/VE	CLIMATITZADOR UT04 ENCANTS DRETA - W/VI	CLIMATITZADOR UT04 ENCANTS DRETA - W/VE	RECUPERADOR ENTALPIC UT01	RECUPERADOR ENTALPIC UT02	RECUPERADOR ENTALPIC UT03
POTENCIA (W)	5400	4800	5400	100	100	100
INTENSIDAD (A)	9.7	8.6	9.7	0.43	0.43	0.43
SECCION (mm^2)	3x2.5+2.5	3x2.5+2.5	3x2.5+2.5	2x2.5+2.5	2x2.5+2.5	2x2.5+2.5

Nº ECN Fecha Nombre

alainsa elecnor

ATENCION: ESTE DOCUMENTO CONTIENE DATOS PROPIEDAD ALAINSA-ELECNOR

NINGUNA PARTE DE ESTE DOCUMENTO PUEDE COPIARSE, REPRODUCIRSE O USARSE SIN UN PERMISO POR ESCRITO.

A3

Escala FULL

INDICE PRODUCTO

Dibujado J.M.G.

Fecha 19.04.2016

Comprobado

Fecha

TITULO Y MAQUINA

QUADRE QM40
ESQUEMA ELECTRIC DE POTENCIA

Instalación:

Proyecto QM40 Fecha impr. 18.09.2017

Nº PLANO ALAINSA-ELECNOR

Hoja 8 de 43 Rev

SF_IEC_A3

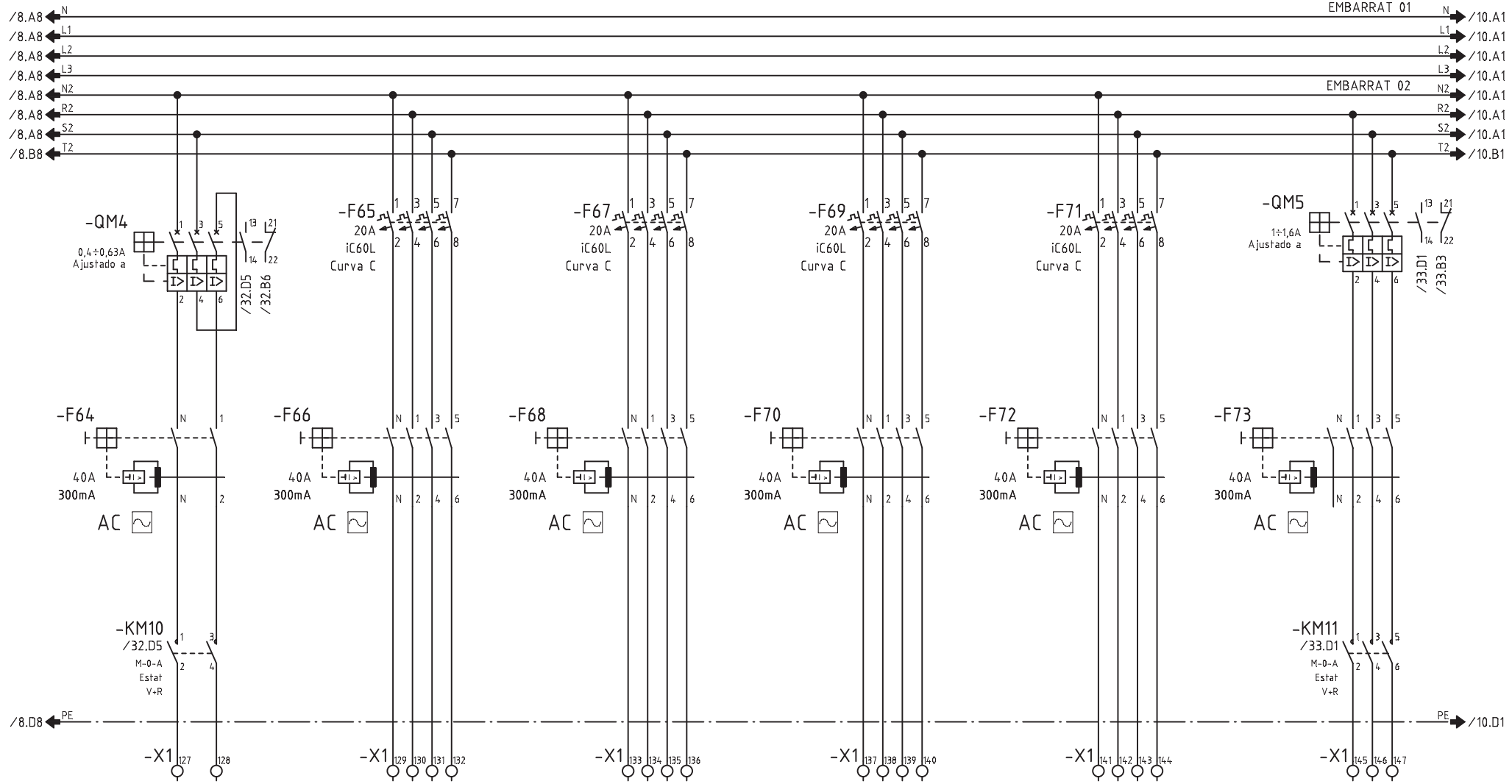

CIRCUITO	220	221	222	223	224	225
DENOMINACION	RECUPERADOR ENTALPIC UT04	HUMIDIFICADOR UT01 ENCANTS ESQUERRA	HUMIDIFICADOR UT02 FRESC 01	HUMIDIFICADOR UT03 FRESC 02	HUMIDIFICADOR UT04 ENCANTS DRETA	EXTRACCIO SERVEIS UTT
POTENCIA (W)	100	6700	6700	6700	6700	700
INTENSIDAD (A)	0.43	12	12	12	12	1.26
SECCION (mm^2)	2x2.5+2.5	4x4+4	4x4+4	4x4+4	4x4+4	3x2.5+2.5

Nº ECN Fecha Nombre

alainsa elecnor

ATENCION: ESTE DOCUMENTO CONTIENE DATOS PROPIEDAD ALAINSA-ELECNOR

NINGUNA PARTE DE ESTE DOCUMENTO PUEDE COPIARSE, REPRODUCIRSE O USARSE SIN UN PERMISO POR ESCRITO.

A3

Escala FULL

INDICE PRODUCTO

Dibujado J.M.G.

Fecha 19.04.2016

Comprobado

Fecha

TITULO Y MAQUINA

QUADRE QM40
ESQUEMA ELECTRIC DE POTENCIA

Instalación:

Proyecto QM40 Fecha impr. 18.09.2017

Nº PLANO ALAINSA-ELECNOR

Hoja 9 de 43 Rev

SF_IEC_A3

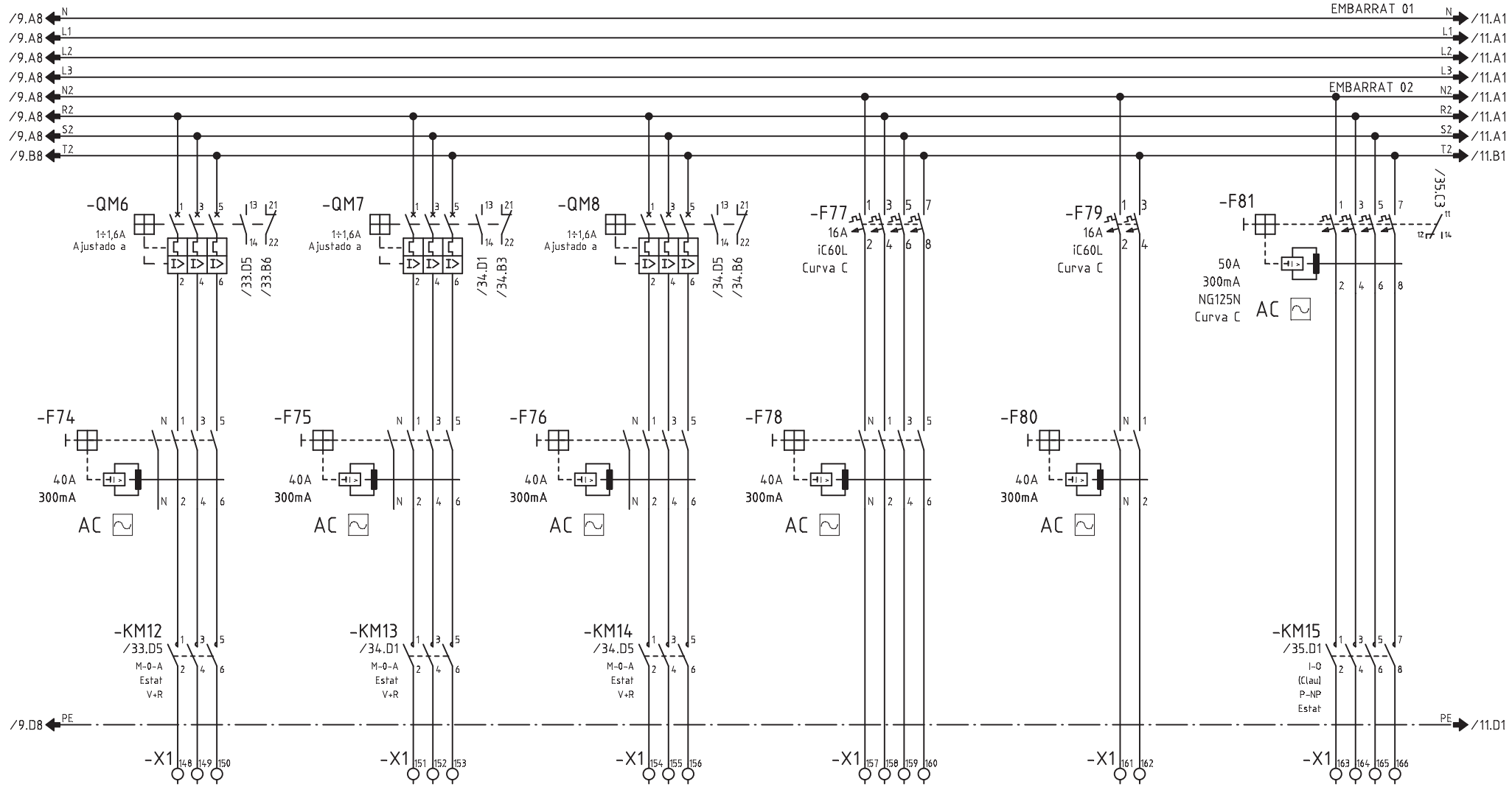

CIRCUITO	226	227	228	229	230	231
DENOMINACION	EXTRACCIO SERVEIS UTU	EXTRACCIO 01 CORONA SERVEIS PS1	EXTRACCIO 02 CORONA SERVEIS PS1	K. RESERVA 01	K. RESERVA 02	CORTINES D'AIRE ACCES 01 PORTA TESTA
POTENCIA (W)	700	800	800	1000	500	4500
INTENSIDAD (A)	1.26	1.4	1.4	-	-	6.8
SECCION (mm^2)	3x2.5+2.5	3x2.5+2.5	3x2.5+2.5	-	-	5x2.5

Nº ECN Fecha Nombre

alainsa elecnor

ATENCION: ESTE DOCUMENTO CONTIENE DATOS PROPIEDAD ALAINSA-ELECNOR

NINGUNA PARTE DE ESTE DOCUMENTO PUEDE COPIARSE, REPRODUCIRSE O USARSE SIN UN PERMISO POR ESCRITO.

A3

Escala FULL

INDICE PRODUCTO

Dibujado J.M.G.

Fecha 19.04.2016

Comprobado

Fecha

TITULO Y MAQUINA

QUADRE QM40

ESQUEMA ELECTRIC DE POTENCIA

Instalación:

Proyecto QM40 Fecha impr. 18.09.2017

Nº PLANO ALAINSA-ELECNOR

Hoja 10 de 43 Rev

SF_IEC_A3

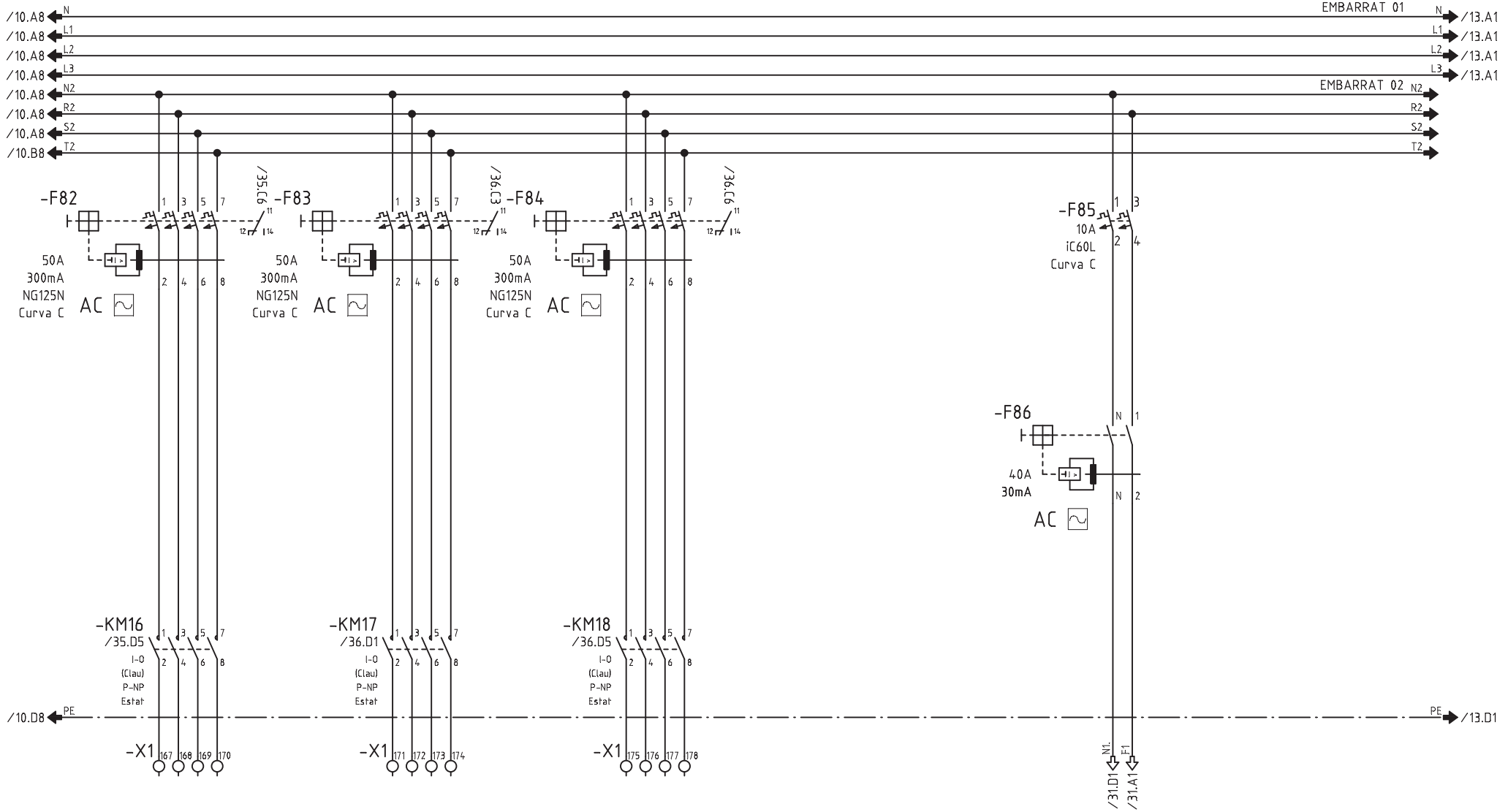

CIRCUITO	232	233	234			
DENOMINACION	CORTINES D'AIRE ACCES 02 PORTES LAT.	CORTINES D'AIRE ACCES 03 PORTES CARRER	K. RESERVA 03		MANIOBRA CLIMA	
POTENCIA (W)	4500	4500	-			
INTENSIDAD (A)	6.8	6.8	-			
SECCION (mm^2)	5x2.5	5x2.5	-			

Nº ECN Fecha Nombre

alainsa elecnor

ATENCION: ESTE DOCUMENTO CONTIENE DATOS PROPIEDAD ALAINSA-ELECNOR

NINGUNA PARTE DE ESTE DOCUMENTO PUEDE COPIARSE, REPRODUCIRSE O USARSE SIN UN PERMISO POR ESCRITO.

A3

Escala FULL

INDICE PRODUCTO	
Dibujado	J.M.G.
Fecha	19.04.2016
Comprobado	
Fecha	

TITULO Y MAQUINA

QUADRE QM40
ESQUEMA ELECTRIC DE POTENCIA

Instalación:		
Proyecto QM40	Fecha impr. 18.09.2017	
Nº PLANO ALAINSA-ELECNOR		
	Hoja 11 de 43	Rev

SF_IEC_A3

Nº ECN	Fecha	Nombre

alainsa elecnor

ATENCION: ESTE DOCUMENTO CONTIENE DATOS PROPIEDAD ALAINSA-ELECNOR

NINGUNA PARTE DE ESTE DOCUMENTO PUEDE COPIARSE, REPRODUCIRSE O USARSE SIN UN PERMISO POR ESCRITO.

A3

Escala FULL

INDICE PRODUCTO	
Dibujado	J.M.G.
Fecha	19.04.2016
Comprobado	
Fecha	

TITULO Y MAQUINA

QUADRE QM40
ESQUEMA ELECTRIC DE POTENCIA

Instalación:		
Proyecto QM40	Fecha impr. 18.09.2017	
Nº PLANO ALAINSA-ELECNOR		
	Hoja 12 de 43	Rev

SF_IEC_A3

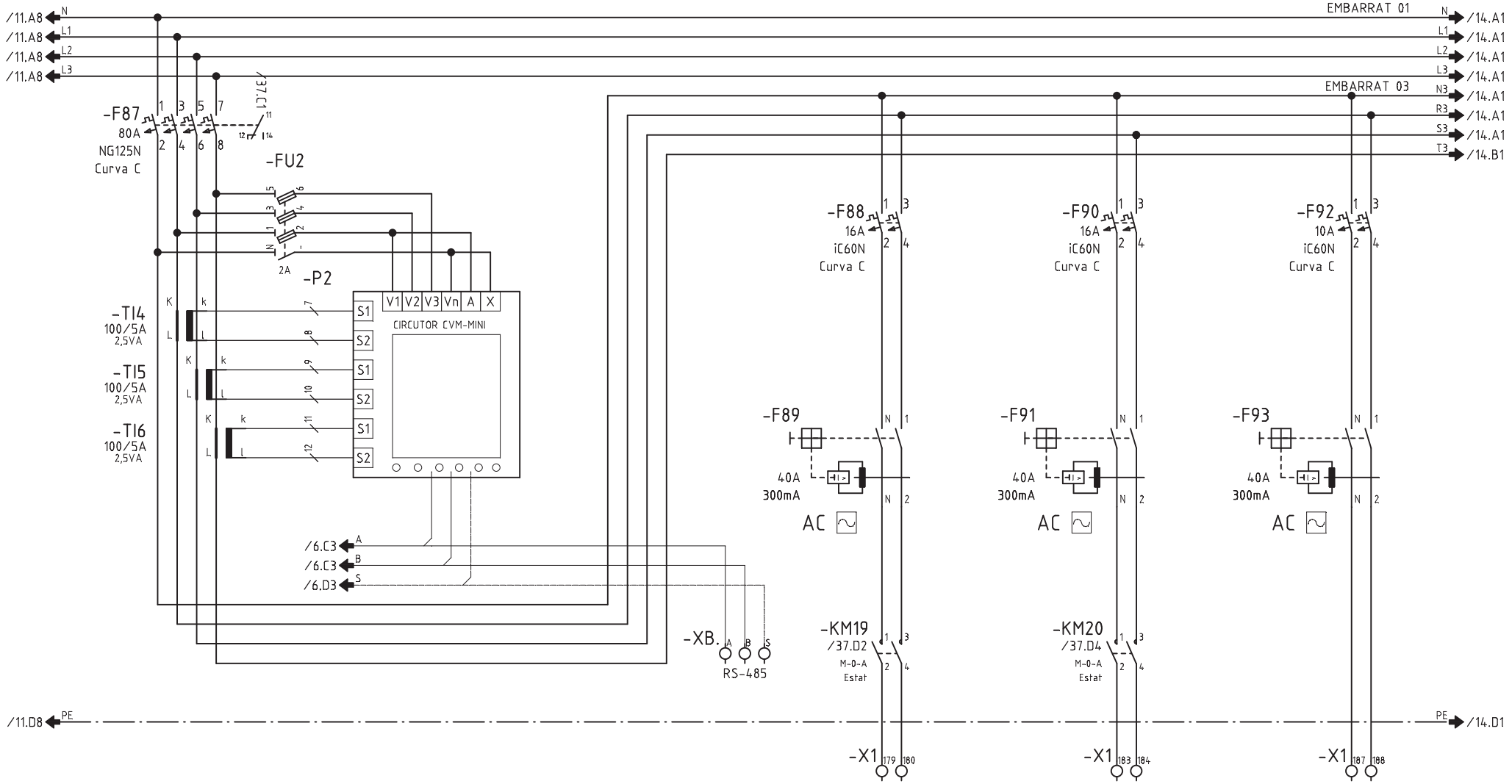

CIRCUITO	300			301	302	303
DENOMINACION	ENLLUMENAT			E. GENERAL ZONA ENCANTS ESQ. (2/3)	E. VIGILANCIA ZONA ENCANTS ESQ. (1/3)	E. EMERGENCIA Z. ENCANTS ESQUERRA
POTENCIA (W)	17350			1600	800	100
INTENSIDAD (A)	27			8	3.4	0.4
SECCION (mm^2)	-			2x4+4	2x2.5+2.5	2x1.5+1.5

Nº ECN Fecha Nombre

alainsa elecnor

ATENCION: ESTE DOCUMENTO CONTIENE DATOS PROPIEDAD ALAINSA-ELECNOR

NINGUNA PARTE DE ESTE DOCUMENTO PUEDE COPIARSE, REPRODUCIRSE O USARSE SIN UN PERMISO POR ESCRITO.

A3

Escala FULL

INDICE PRODUCTO	
Dibujado	J.M.G.
Fecha	19.04.2016
Comprobado	
Fecha	

TITULO Y MAQUINA

QUADRE QM40

ESQUEMA ELECTRIC DE POTENCIA

Instalación:		
Proyecto QM40	Fecha impr. 18.09.2017	
Nº PLANO ALAINSA-ELECNOR		
	Hoja 13 de 43	Rev

SF_IEC_A3

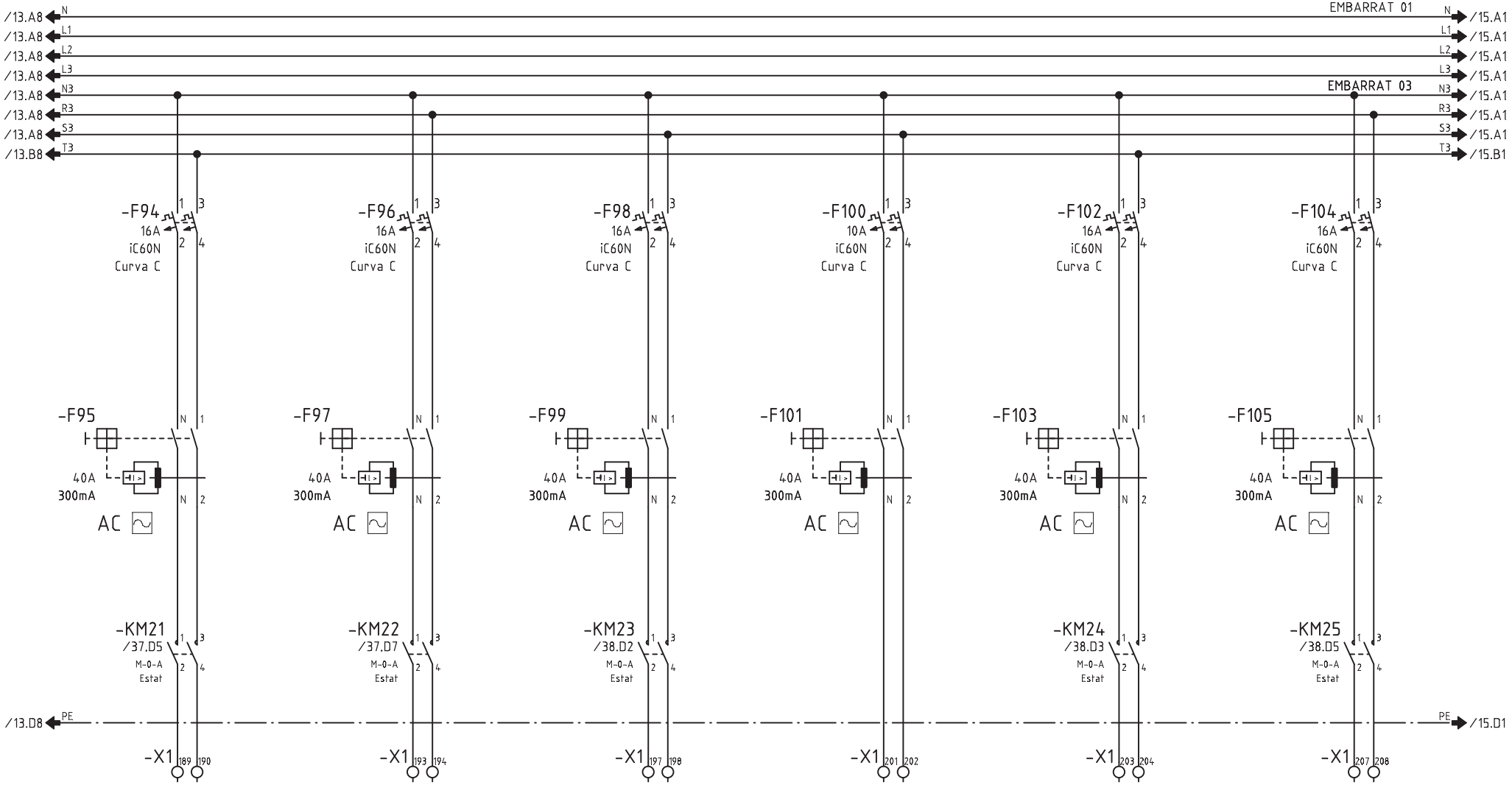

CIRCUITO	304.1	304.2	305	306	307	308
DENOMINACION	E. GENERAL ZONA FRESC L1 (1/3)	E. GENERAL ZONA FRESC L2 (1/3)	E. VIGILANCIA ZONA FRESC (1/3)	E. EMERGENCIA Z. FRESC	E. GENERAL ZONA ENCANTS DRETA (2/3)	E. VIGILANCIA ZONA ENCANTS DRETA (1/3)
POTENCIA (W)	2050	2150	2000	100	1850	950
INTENSIDAD (A)	8	9	8.7	0.4	7.7	4.4
SECCION (mm^2)	2x4+4	2x4+4	2x2.5+2.5	2x2.5+2.5	2x4+4	2x2.5+2.5

Nº ECN Fecha Nombre

alainsa elecnor

ATENCION: ESTE DOCUMENTO CONTIENE DATOS PROPIEDAD ALAINSA-ELECNOR

NINGUNA PARTE DE ESTE DOCUMENTO PUEDE COPIARSE, REPRODUCIRSE O USARSE SIN UN PERMISO POR ESCRITO.

A3

Escala FULL

INDICE PRODUCTO

Dibujado J.M.G.

Fecha 19.04.2016

Comprobado

Fecha

TITULO Y MAQUINA

QUADRE QM40
ESQUEMA ELECTRIC DE POTENCIA

Instalación:

Proyecto QM40 Fecha impr. 18.09.2017

Nº PLANO ALAINSA-ELECNOR

Hoja 14 de 43 Rev

SF_IEC_A3

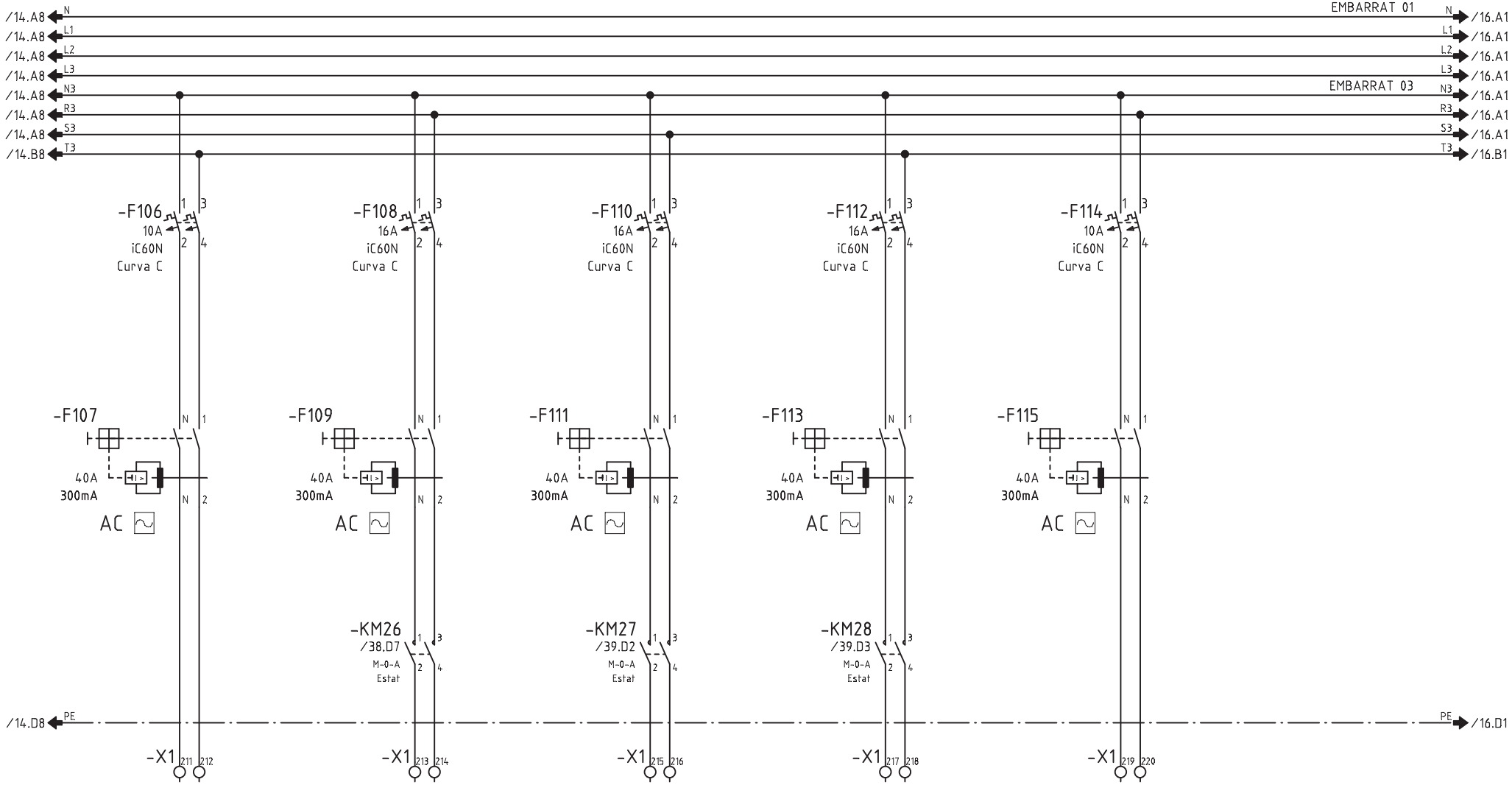

CIRCUITO	309	310	311	312	313	
DENOMINACION	E. EMERGENCIA ZONA ENCANTS DRETA	E. CONDUCTES D'AIRE	E. ACCESOS	E. ACCES TESTA	E. EMERGENCIA ACCESOS	
POTENCIA (W)	100	100	300	600	150	
INTENSIDAD (A)	0.4	0.4	1.3	2.6	0.65	
SECCION (mm^2)	2x2.5+2.5	2x2.5+2.5	2x2.5+2.5	2x1.5+1.5	2x2.5+2.5	

Nº ECN Fecha Nombre

alainsa elecnor

ATENCION: ESTE DOCUMENTO CONTIENE DATOS PROPIEDAD ALAINSA-ELECNOR

NINGUNA PARTE DE ESTE DOCUMENTO PUEDE COPIARSE, REPRODUCIRSE O USARSE SIN UN PERMISO POR ESCRITO.

A3

Escala FULL

INDICE PRODUCTO

Dibujado J.M.G.

Fecha 19.04.2016

Comprobado

Fecha

TITULO Y MAQUINA

QUADRE QM40
ESQUEMA ELECTRIC DE POTENCIA

Instalación:

Proyecto QM40 Fecha impr. 18.09.2017

Nº PLANO ALAINSA-ELECNOR

Hoja 15 de 43 Rev

SF_IEC_A3

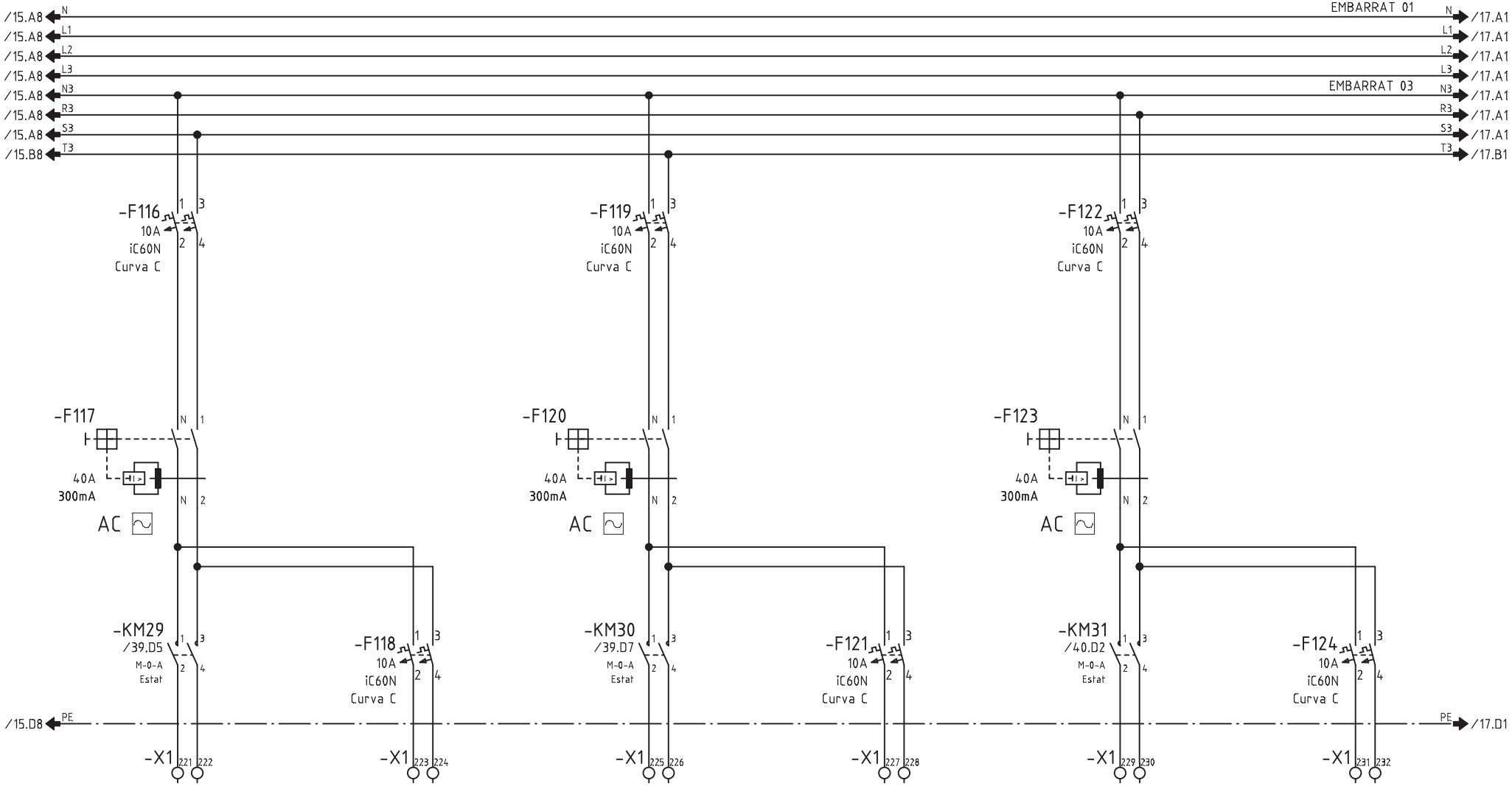

CIRCUITO	314	315	316	317	318	319
DENOMINACION	E. ESCALA UT01	E. EMERGENCIA ESCALA UT01	E. ESCALA UT02	E. EMERGENCIA ESCALA UT02	E. ESCALA UT03	E. EMERGENCIA ESCALA UT03
POTENCIA (W)	300	100	300	100	300	100
INTENSIDAD (A)	1.2	0.4	1.2	0.4	1.2	0.4
SECCION (mm^2)	2x1.5+1.5	2x1.5+1.5	2x1.5+1.5	2x1.5+1.5	2x1.5+1.5	2x1.5+1.5

Nº ECN Fecha Nombre

alainsa elecnor

ATENCION: ESTE DOCUMENTO CONTIENE DATOS PROPIEDAD ALAINSA-ELECNOR

NINGUNA PARTE DE ESTE DOCUMENTO PUEDE COPIARSE, REPRODUCIRSE O USARSE SIN UN PERMISO POR ESCRITO.

A3

Escala FULL

INDICE PRODUCTO	
Dibujado	J.M.G.
Fecha	19.04.2016
Comprobado	
Fecha	

TITULO Y MAQUINA

QUADRE QM40
ESQUEMA ELECTRIC DE POTENCIA

Instalación:		
Proyecto QM40	Fecha impr. 18.09.2017	
Nº PLANO ALAINSA-ELECNOR		
	Hoja 16 de 43	Rev

SF_IEC_A3

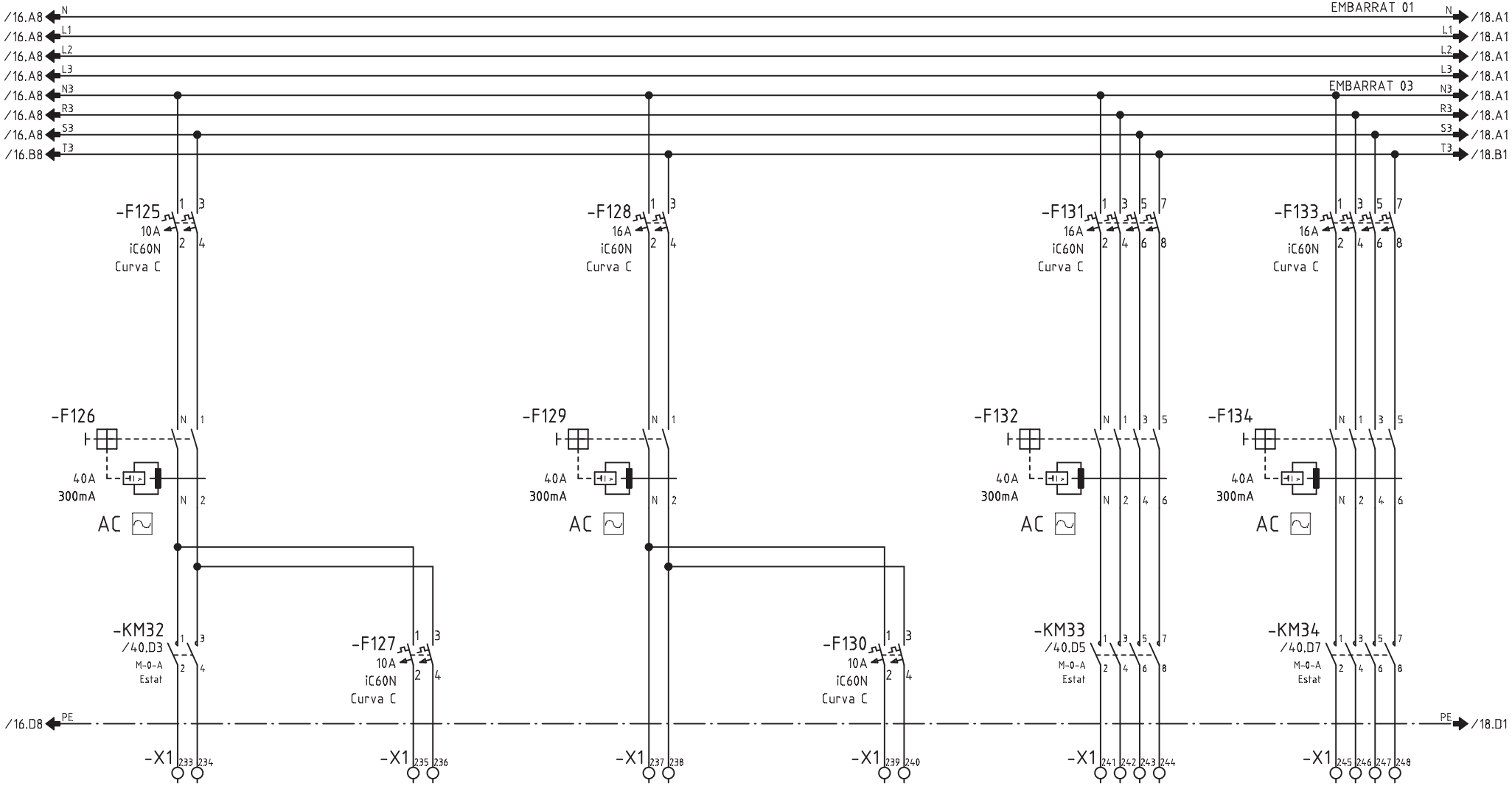

CIRCUITO	320	321	322	323	324	325
DENOMINACION	E. ESCALA UT04	E. EMERGENCIA ESCALA UT04	E. LOCALS TECNICS UT	E. EMERGENCIA LOCALS TECNICS	RESERVA	RESERVA
POTENCIA (W)	300	100	2500	100	-	-
INTENSIDAD (A)	-	0.4	10.8	0.4	-	-
SECCION (mm^2)	4x2.5+2.5	2x1.5+1.5	2x2.5+2.5	2x1.5+1.5	-	-

Nº ECN Fecha Nombre

alainsa elecnor

ATENCION: ESTE DOCUMENTO CONTIENE DATOS PROPIEDAD ALAINSA-ELECNOR

NINGUNA PARTE DE ESTE DOCUMENTO PUEDE COPIARSE, REPRODUCIRSE O USARSE SIN UN PERMISO POR ESCRITO.

A3

Escala FULL

INDICE PRODUCTO

Dibujado J.M.G.

Fecha 19.04.2016

Comprobado

Fecha

TITULO Y MAQUINA

QUADRE QM40
ESQUEMA ELECTRIC DE POTENCIA

Instalación:

Proyecto QM40 Fecha impr. 18.09.2017

Nº PLANO ALAINSA-ELECNOR

Hoja 17 de 43 Rev

SF_IEC_A3

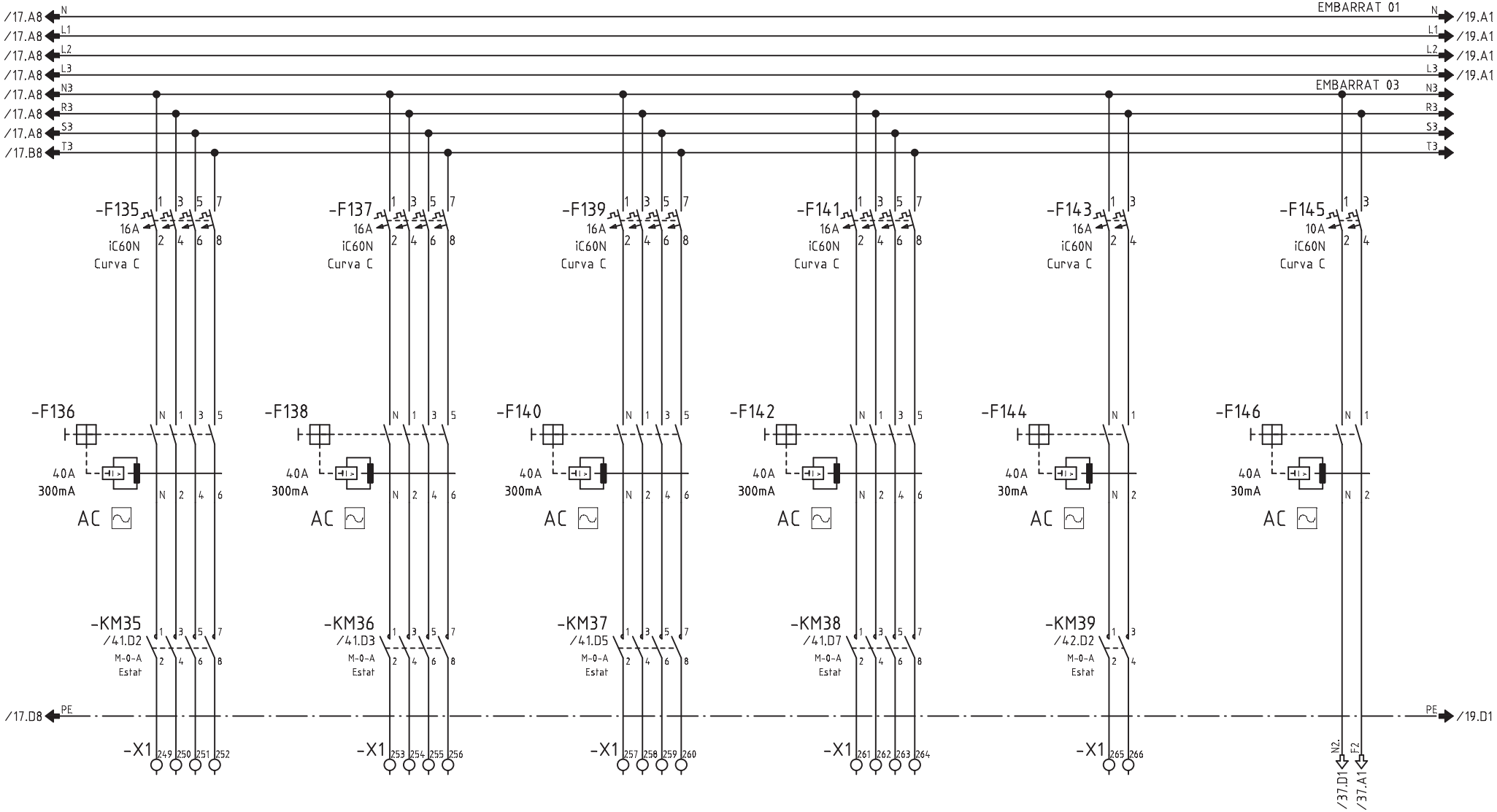

CIRCUITO	326	327	328	329	330	
DENOMINACION	RESERVA	RESERVA	RESERVA	RESERVA	E. RESERVA 01	MANIOBRA ENLLUMENAT
POTENCIA (W)	-	-	-	-	500	
INTENSIDAD (A)	-	-	-	-	-	
SECCION (mm^2)	-	-	-	-	-	

Nº ECN Fecha Nombre

alainsa elecnor

ATENCION: ESTE DOCUMENTO CONTIENE DATOS PROPIEDAD ALAINSA-ELECNOR

NINGUNA PARTE DE ESTE DOCUMENTO PUEDE COPIARSE, REPRODUCIRSE O USARSE SIN UN PERMISO POR ESCRITO.

A3

Escala FULL

INDICE PRODUCTO	
Dibujado	J.M.G.
Fecha	19.04.2016
Comprobado	
Fecha	

TITULO Y MAQUINA

QUADRE QM40
ESQUEMA ELECTRIC DE POTENCIA

Instalación:		
Proyecto QM40	Fecha impr. 18.09.2017	
Nº PLANO ALAINSA-ELECNOR		
	Hoja 18 de 43	Rev

SF_IEC_A3

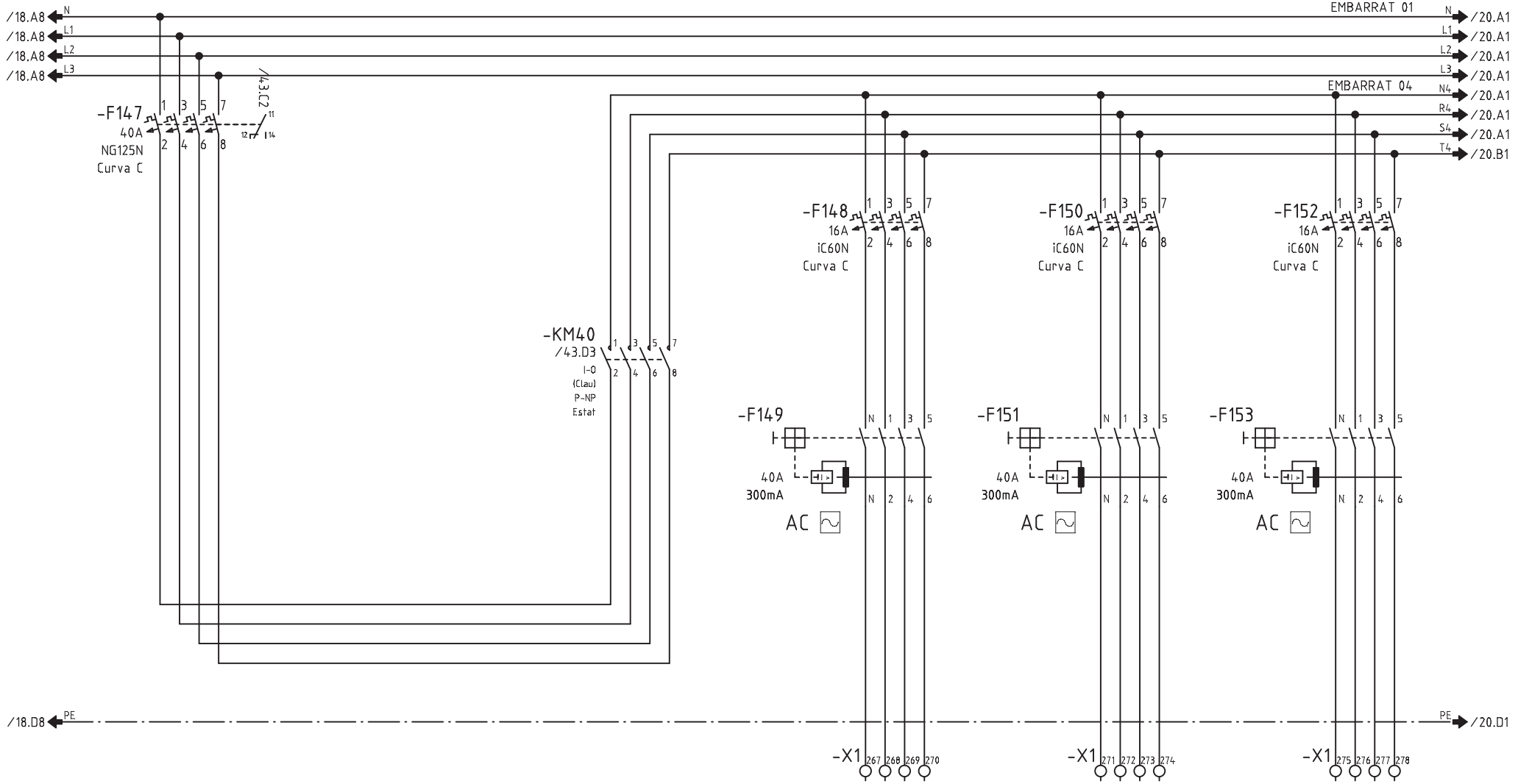

CIRCUITO	400			401	402	403
DENOMINACION	PRESES DE CORRENT			P. GENERAL ZONA ENCANTS ESQUERRA	P. GENERAL ZONA FRESC	P. GENERAL ZONA ENCANTS DRETA
POTENCIA (W)	9450			2000	2000	2000
INTENSIDAD (A)	14.3			3.6	3.6	3.6
SECCION (mm^2)	-			4x10+10	4x10+10	4x10+10

Nº ECN Fecha Nombre

alainsa elecnor

ATENCION: ESTE DOCUMENTO CONTIENE DATOS PROPIEDAD ALAINSA-ELECNOR

NINGUNA PARTE DE ESTE DOCUMENTO PUEDE COPIARSE, REPRODUCIRSE O USARSE SIN UN PERMISO POR ESCRITO.

A3

Escala FULL

INDICE PRODUCTO	
Dibujado	J.M.G.
Fecha	19.04.2016
Comprobado	
Fecha	

TITULO Y MAQUINA

QUADRE QM40

ESQUEMA ELECTRIC DE POTENCIA

Instalación:

Proyecto QM40 Fecha impr. 18.09.2017

Nº PLANO ALAINSA-ELECNOR

Hoja 19 de 43 Rev

SF_IEC_A3

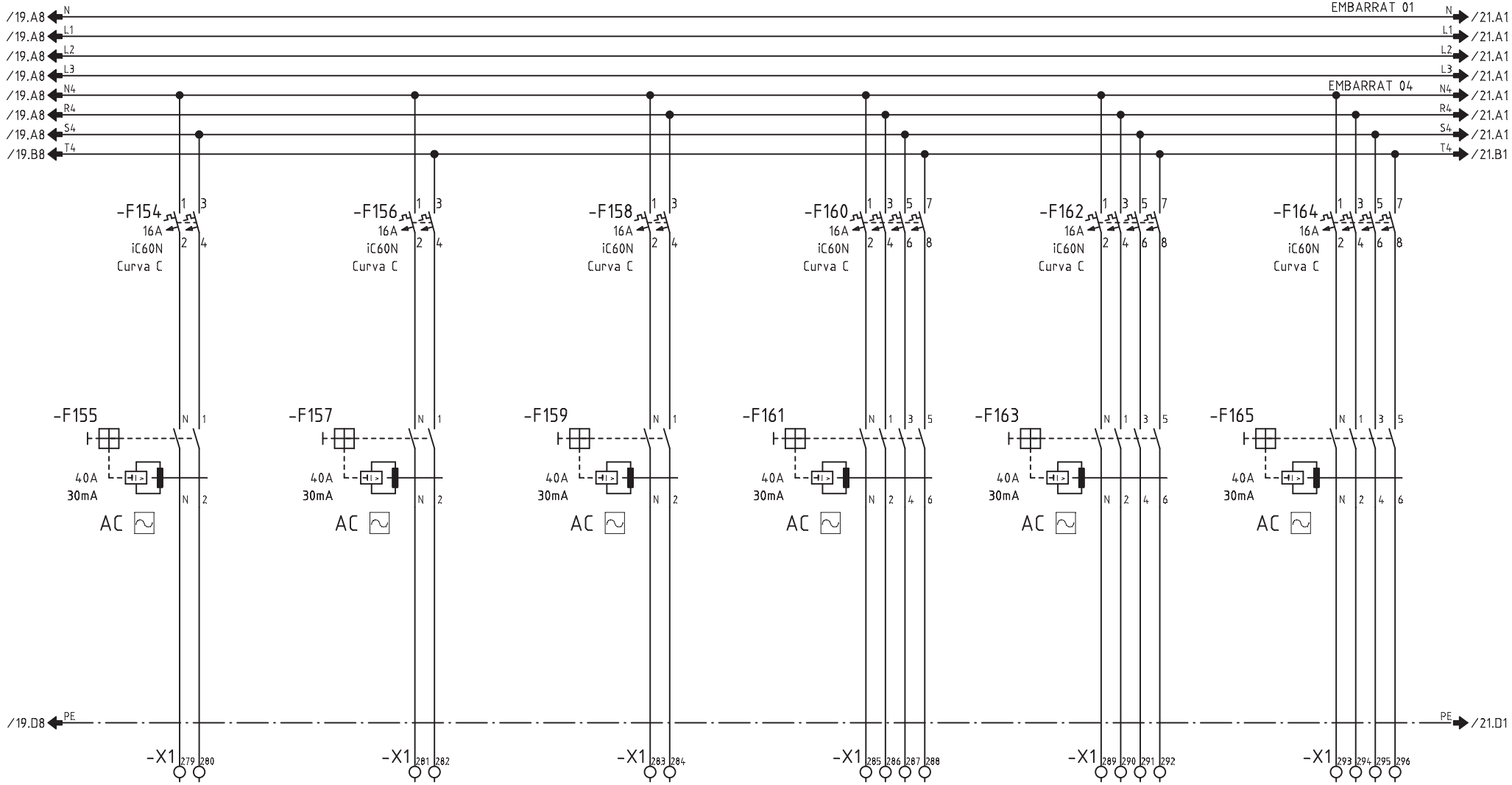

CIRCUITO	404	405	406	407	408	409
DENOMINACION	P. ACCESOS ESQUERRA	P. ACCESOS DRETA	P. ACCES TESTA	P. LOCALS TECNICS UT	P. EXTERIOR LINIA 01	P. EXTERIOR LINIA 02
POTENCIA (W)	500	500	500	2000	2000	2000
INTENSIDAD (A)	2.2	2.2	2.2	3.6	3.6	3.6
SECCION (mm^2)	2x4+4	2x4+4	2x4+4	4x4+4	4x4+4	4x4+4

Nº ECN | Fecha | Nombre

alainsa elecnor

ATENCION: ESTE DOCUMENTO CONTIENE DATOS PROPIEDAD ALAINSA-ELECNOR

NINGUNA PARTE DE ESTE DOCUMENTO PUEDE COPIARSE, REPRODUCIRSE O USARSE SIN UN PERMISO POR ESCRITO.

A3

Escala FULL

INDICE PRODUCTO

Dibujado J.M.G.

Fecha 19.04.2016

Comprobado

Fecha

TITULO Y MAQUINA

QUADRE QM40
ESQUEMA ELECTRIC DE POTENCIA

Instalación:

Proyecto QM40 | Fecha impr. 18.09.2017

Nº PLANO ALAINSA-ELECNOR

Hoja 20 de 43 | Rev

SF_IEC_A3

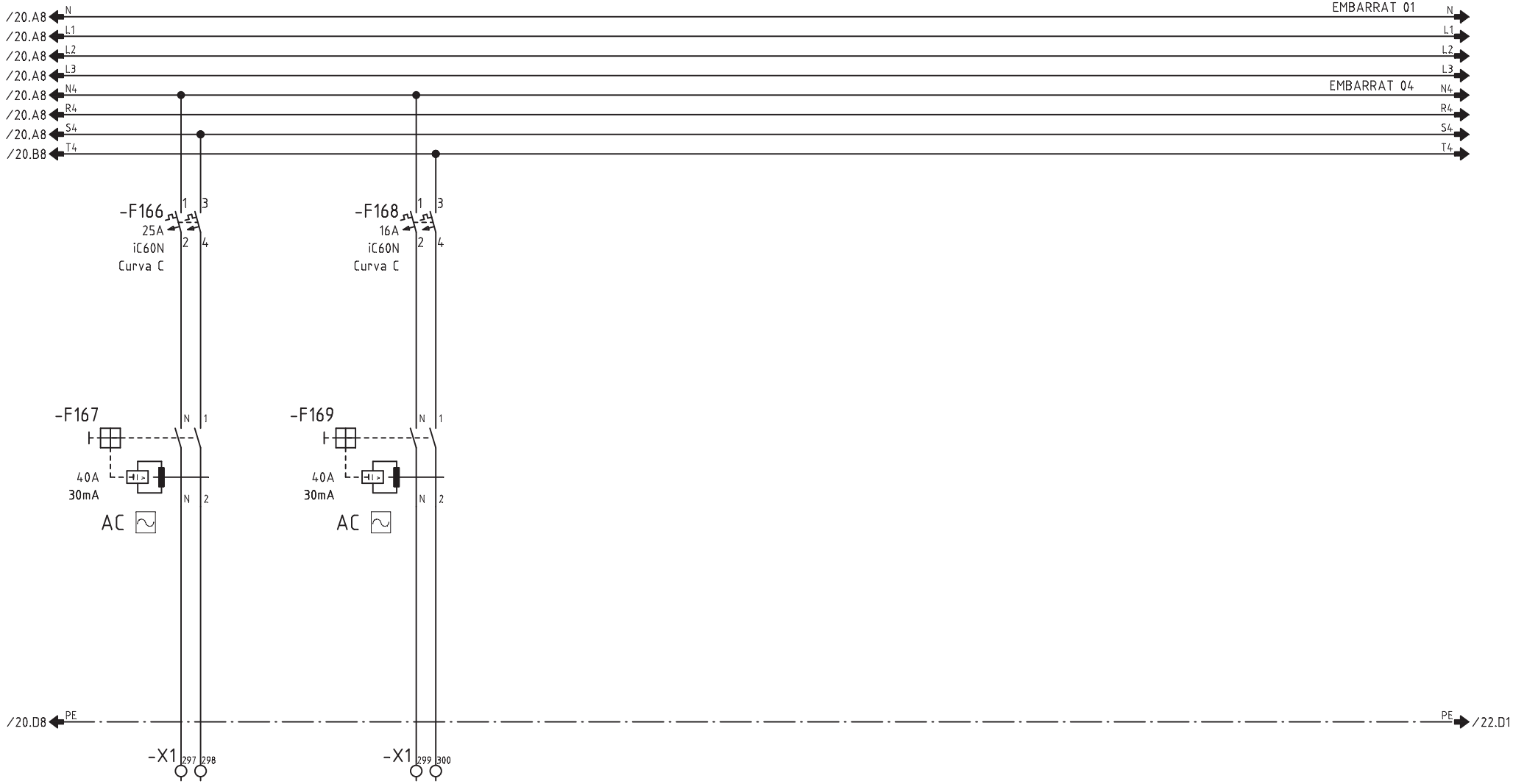

CIRCUITO	410	411				
DENOMINACION	P. RESERVA 01	P. RESERVA 02				
POTENCIA (W)	500	500				
INTENSIDAD (A)	-	-				
SECCION (mm^2)	-	-				

Nº ECN Fecha Nombre	alainsa elecnor	ATENCION: ESTE DOCUMENTO CONTIENE DATOS PROPIEDAD ALAINSA-ELECNOR NINGUNA PARTE DE ESTE DOCUMENTO PUEDE COPIARSE, REPRODUCIRSE O USARSE SIN UN PERMISO POR ESCRITO.	A3 Escala FULL	INDICE PRODUCTO Dibujado J.M.G. Fecha 19.04.2016 Comprobado Fecha	TITULO Y MAQUINA QUADRE QM40 ESQUEMA ELECTRIC DE POTENCIA	Instalación: Proyecto QM40 Fecha impr. 18.09.2017 Nº PLANO ALAINSA-ELECNOR Hoja 21 de 43 Rev

SF_IEC_A3

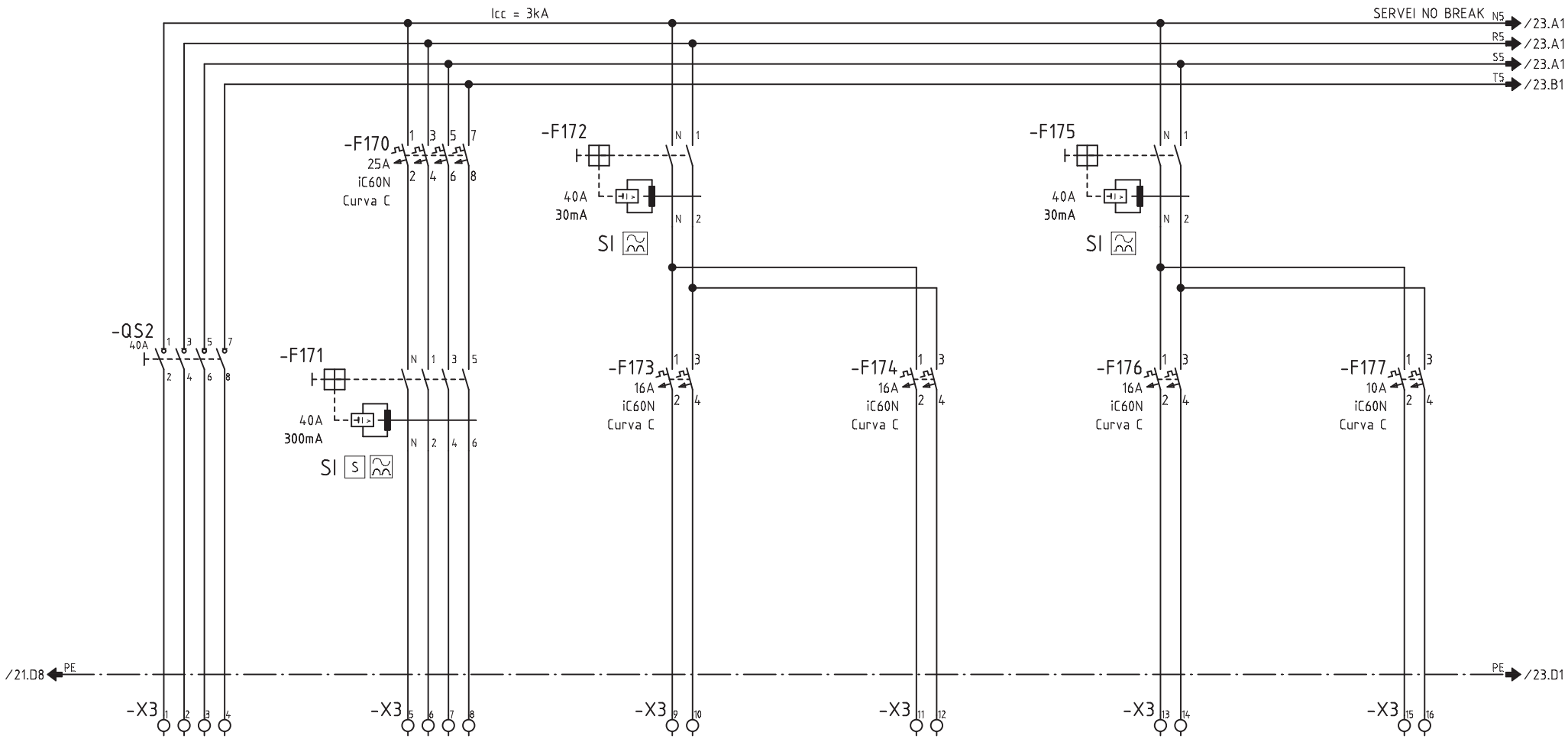

CIRCUITO	500	501	502	503	503	504
DENOMINACION	DE QUADRE QM16 SERVEI NO BREAK	NB. ALIMENTACIO A QUADRES INFERIORS	NB. SEGURETAT	NB. COMUNICACIO	NB. MEGAFONIA	NB. CONTROLADOR
POTENCIA (W)	5400	3750	300	300	300	250
INTENSIDAD (A)	8.2	5.7	1.3	1.3	1.3	1
SECCION (mm^2)	4x6+6	4x6+6	2x2.5+2.5	2x2.5+2.5	2x2.5+2.5	2x2.5+2.5

Nº ECN Fecha Nombre

alainsa elecnor

ATENCION: ESTE DOCUMENTO CONTIENE DATOS PROPIEDAD ALAINSA-ELECNOR

NINGUNA PARTE DE ESTE DOCUMENTO PUEDE COPIARSE, REPRODUCIRSE O USARSE SIN UN PERMISO POR ESCRITO.

A3

Escala FULL

INDICE PRODUCTO

Dibujado J.M.G.

Fecha 19.04.2016

Comprobado

Fecha

TITULO Y MAQUINA

QUADRE QM40
ESQUEMA ELECTRIC DE POTENCIA

Instalación:

Proyecto QM40 Fecha impr. 18.09.2017

Nº PLANO ALAINSA-ELECNOR

Hoja 22 de 43 Rev

SF_IEC_A3

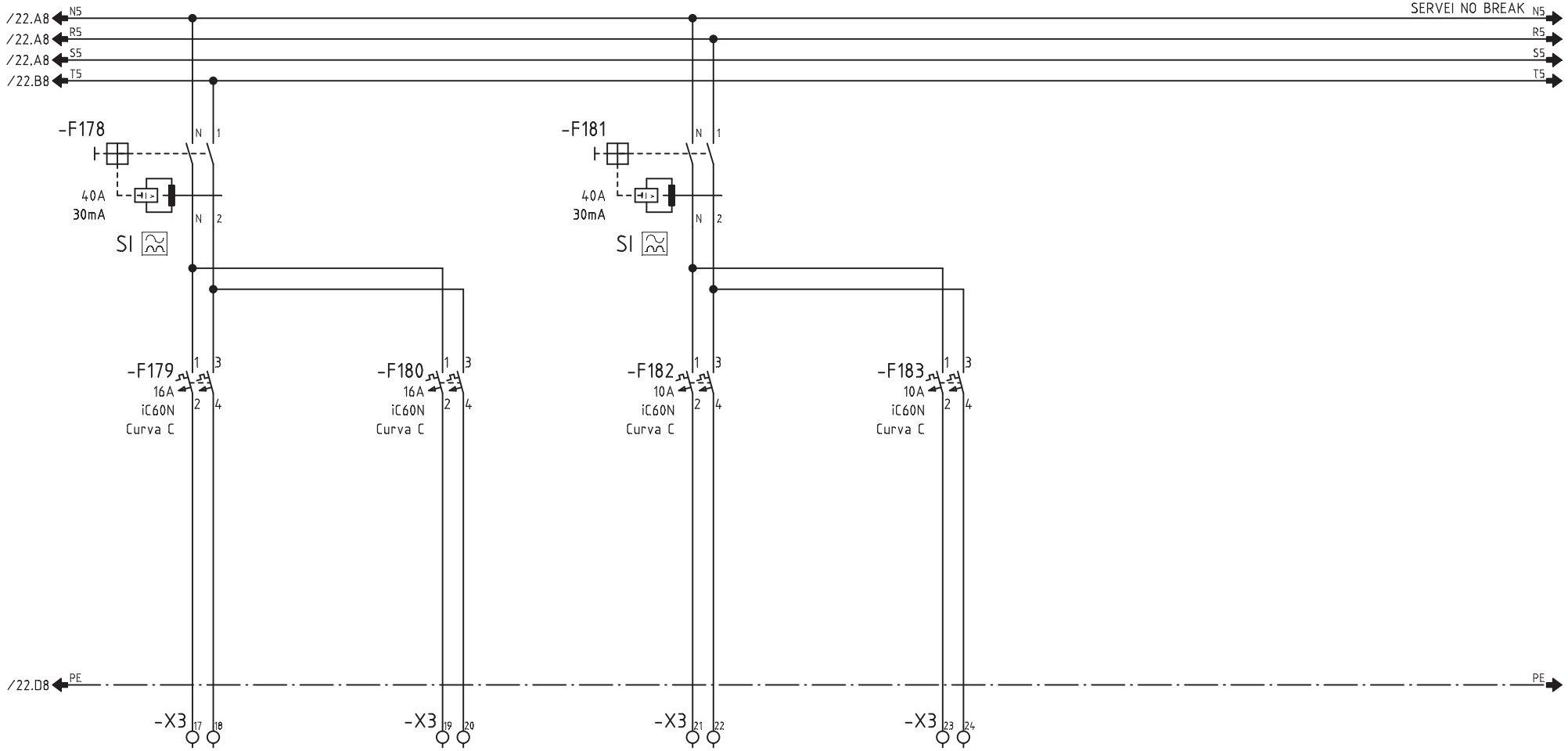

CIRCUITO	505	506	505	506		
DENOMINACION	NB. RESERVA 01	NB. RESERVA 02	NB. MANIOBRA 1/230VCA	NB. MANIOBRA 1/230VCA		
POTENCIA (W)	200	200	250	250		
INTENSIDAD (A)	0.9	0.9	1	1		
SECCION (mm^2)	-	-	2x1.5+1.5	2x1.5+1.5		

Nº ECN Fecha Nombre

alainsa elecnor

ATENCION: ESTE DOCUMENTO CONTIENE DATOS PROPIEDAD ALAINSA-ELECNOR

NINGUNA PARTE DE ESTE DOCUMENTO PUEDE COPIARSE, REPRODUCIRSE O USARSE SIN UN PERMISO POR ESCRITO.

A3

Escala FULL

INDICE PRODUCTO

Dibujado J.M.G.

Fecha 19.04.2016

Comprobado

Fecha

TITULO Y MAQUINA

QUADRE QM40

ESQUEMA ELECTRIC DE POTENCIA

Instalación:

Proyecto QM40 Fecha impr. 18.09.2017

Nº PLANO ALAINSA-ELECNOR

Hoja 23 de 43 Rev

SF_IEC_A3

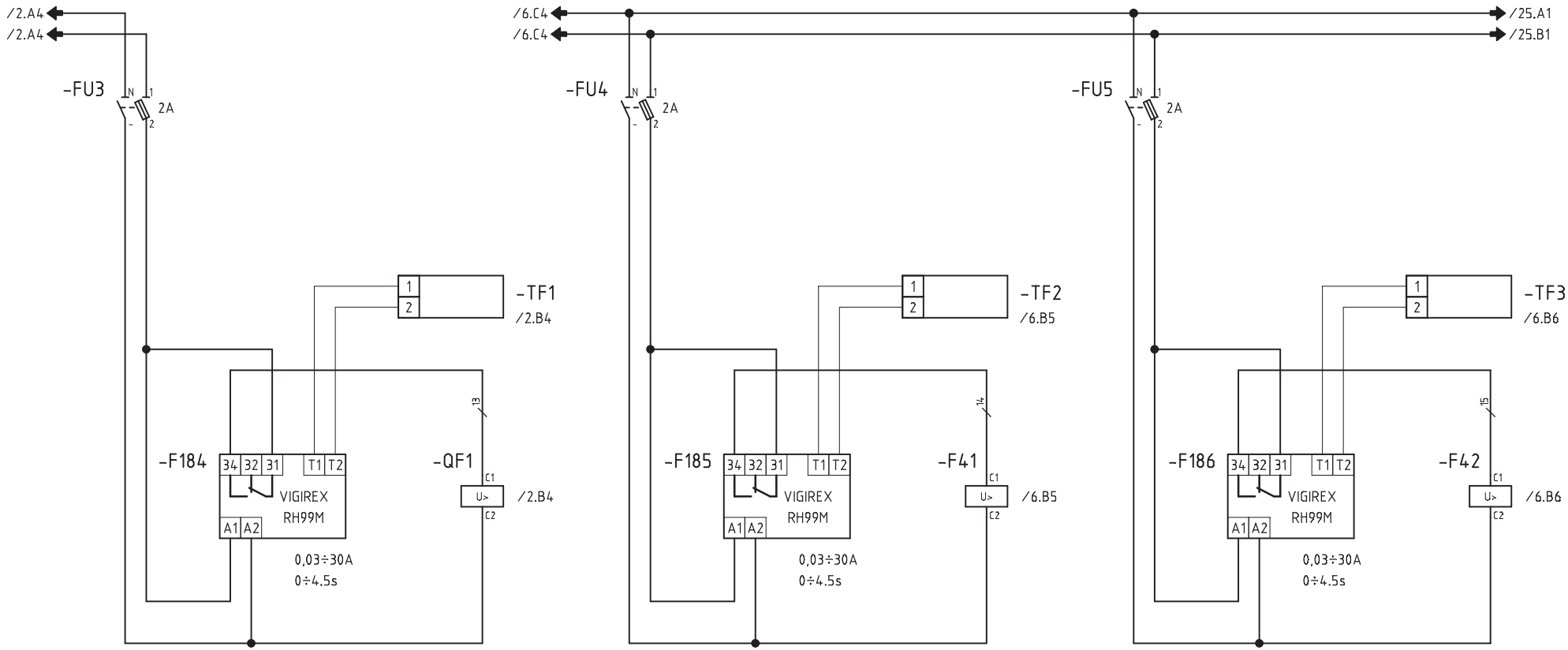

ALIMENTACIO
A QUADRES INFERIORS

BOMBA TERMICA UT01
ENCANTS ESQUERRA

BOMBA TERMICA UT02
FRESC 01

Nº ECN	Fecha	Nombre	ATENCION: ESTE DOCUMENTO CONTIENE DATOS PROPIEDAD ALAINSA-ELECNOR NINGUNA PARTE DE ESTE DOCUMENTO PUEDE COPIARSE, REPRODUCIRSE O USARSE SIN UN PERMISO POR ESCRITO.	A3 Escala FULL	INDICE PRODUCTO Dibujado J.M.G. Fecha 19.04.2016 Comprobado Fecha	TITULO Y MAQUINA QUADRE QM40 ESQUEMA UNIFILAR DE MANIOBRA	Instalación: Proyecto QM40 Fecha impr. 18.09.2017 Nº PLANO ALAINSA-ELECNOR Hoja 24 de 43 Rev

SF_IEC_A3

Realizado por M.E.M. ROCHE, S.L. (R)

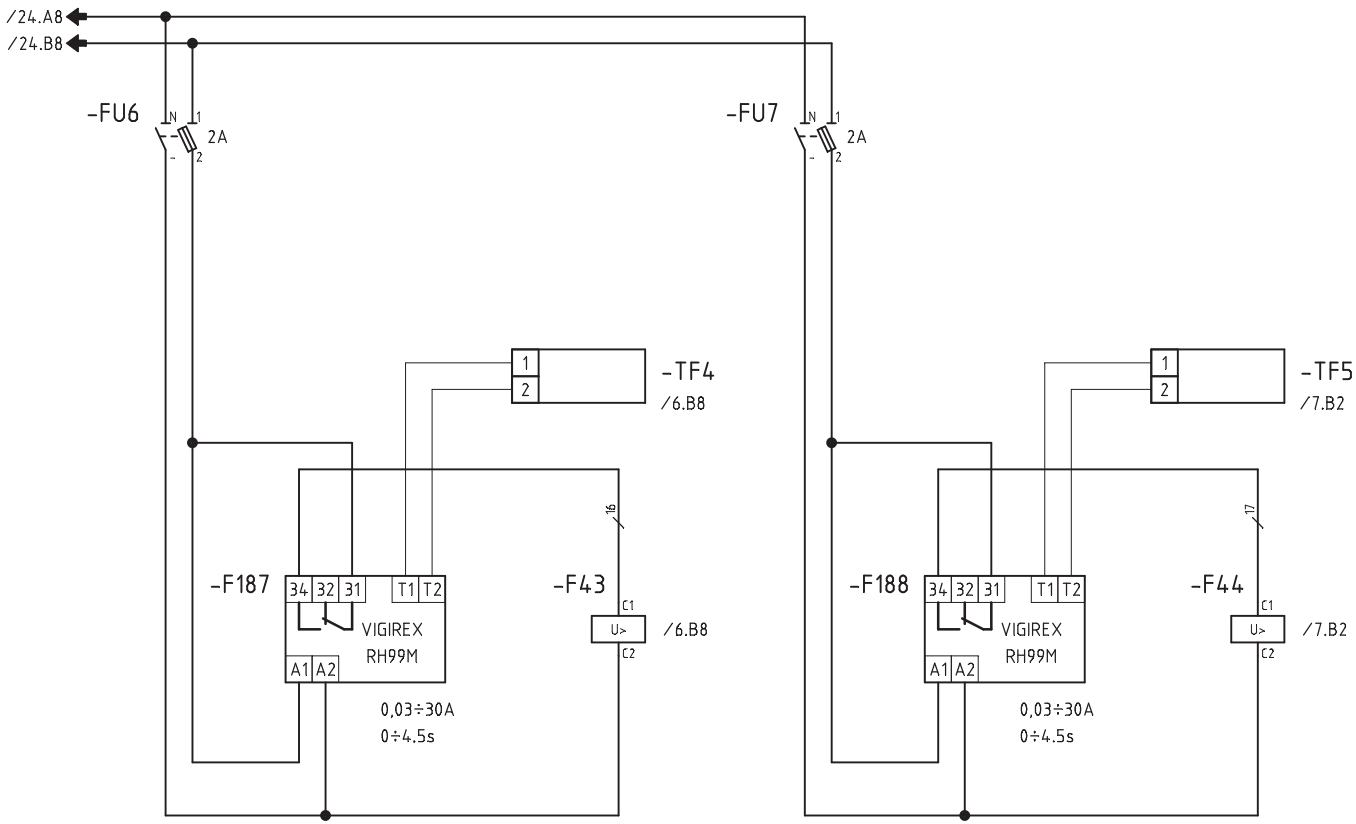

BOMBA TERMICA UT03
FRESC 02

BOMBA TERMICA UT04
ENCANTS DRETA

Nº ECN Fecha Nombre	alainsa elecnor	ATENCION: ESTE DOCUMENTO CONTIENE DATOS PROPIEDAD ALAINSA-ELECNOR NINGUNA PARTE DE ESTE DOCUMENTO PUEDE COPIARSE, REPRODUCIRSE O USARSE SIN UN PERMISO POR ESCRITO.	A3 Escala FULL	INDICE PRODUCTO Dibujado J.M.G. Fecha 19.04.2016 Comprobado Fecha	TITULO Y MAQUINA QUADRE QM40 ESQUEMA UNIFILAR DE MANIOBRA	Instalación: Proyecto QM40 Fecha impr. 18.09.2017 Nº PLANO ALAINSA-ELECNOR Hoja 25 de 43 Rev	

SF_IEC_A3

Realizado por M.E.M. ROCHE, S.L. (R)

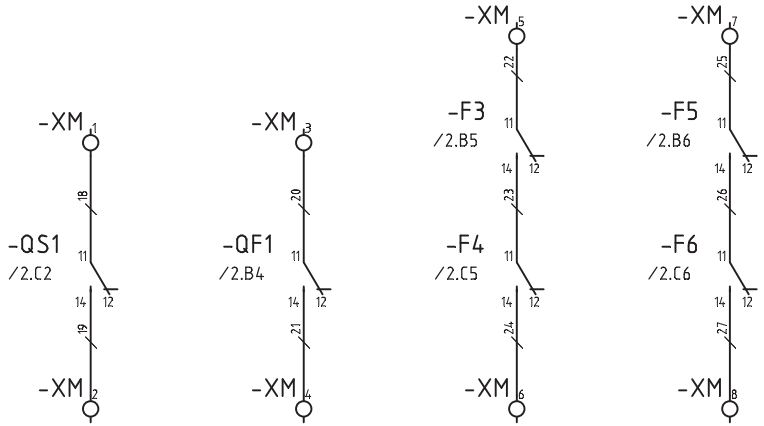

Estat INTERRUPTOR GENERAL

Estat Protecció ALIMENTACIO A QUADRES INFERIORS

Estat Proteccions ASCENSOR UT01

Estat Proteccions ASCENSOR UT02

DESLLASTRATGE
DE QM10
(Tensió amb xarxa principal)
(230V)

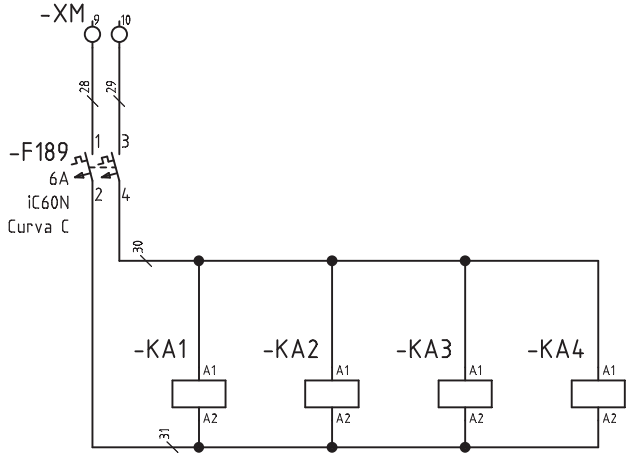

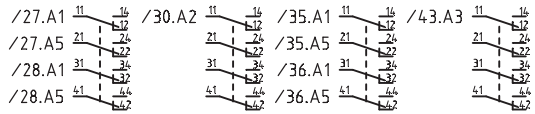

Nº ECN	Fecha	Nombre	ATENCION: ESTE DOCUMENTO CONTIENE DATOS PROPIEDAD ALAINSA-ELECNOR NINGUNA PARTE DE ESTE DOCUMENTO PUEDE COPIARSE, REPRODUCIRSE O USARSE SIN UN PERMISO POR ESCRITO.	A3 Escala FULL	INDICE PRODUCTO Dibujado J.M.G. Fecha 19.04.2016 Comprobado Fecha	TITULO Y MAQUINA QUADRE QM40 ESQUEMA UNIFILAR DE MANIOBRA	Instalación: Proyecto QM40 Fecha impr. 18.09.2017 Nº PLANO ALAINSA-ELECNOR Hoja 26 de 43 Rev

SF_IEC_A3

Realizado por M.E.M. ROCHE, S.L. (R)

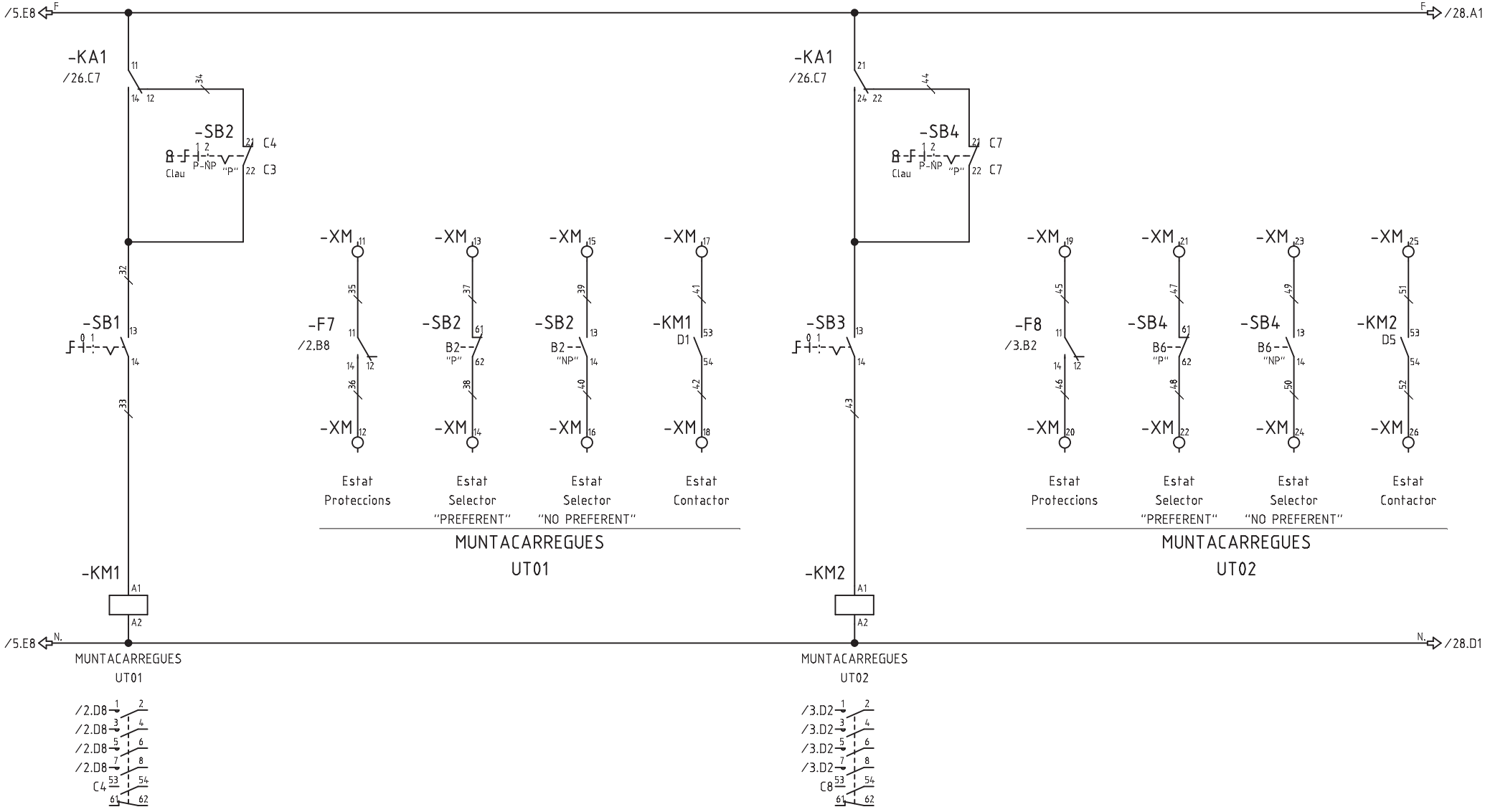

Nº ECN	Fecha	Nombre	alainsa elecnor	ATENCION: ESTE DOCUMENTO CONTIENE DATOS PROPIEDAD ALAINSA-ELECNOR NINGUNA PARTE DE ESTE DOCUMENTO PUEDE COPIARSE, REPRODUCIRSE O USARSE SIN UN PERMISO POR ESCRITO.	A3 Escala FULL	INDICE PRODUCTO Dibujado J.M.G. Fecha 19.04.2016 Comprobado Fecha	TITULO Y MAQUINA QUADRE QM40 ESQUEMA UNIFILAR DE MANIOBRA	Instalación: Proyecto QM40 Fecha impr. 18.09.2017 Nº PLANO ALAINSA-ELECNOR Hoja 27 de 43 Rev

SF_IEC_A3

Realizado por M.E.M. ROCHE, S.L. (R)

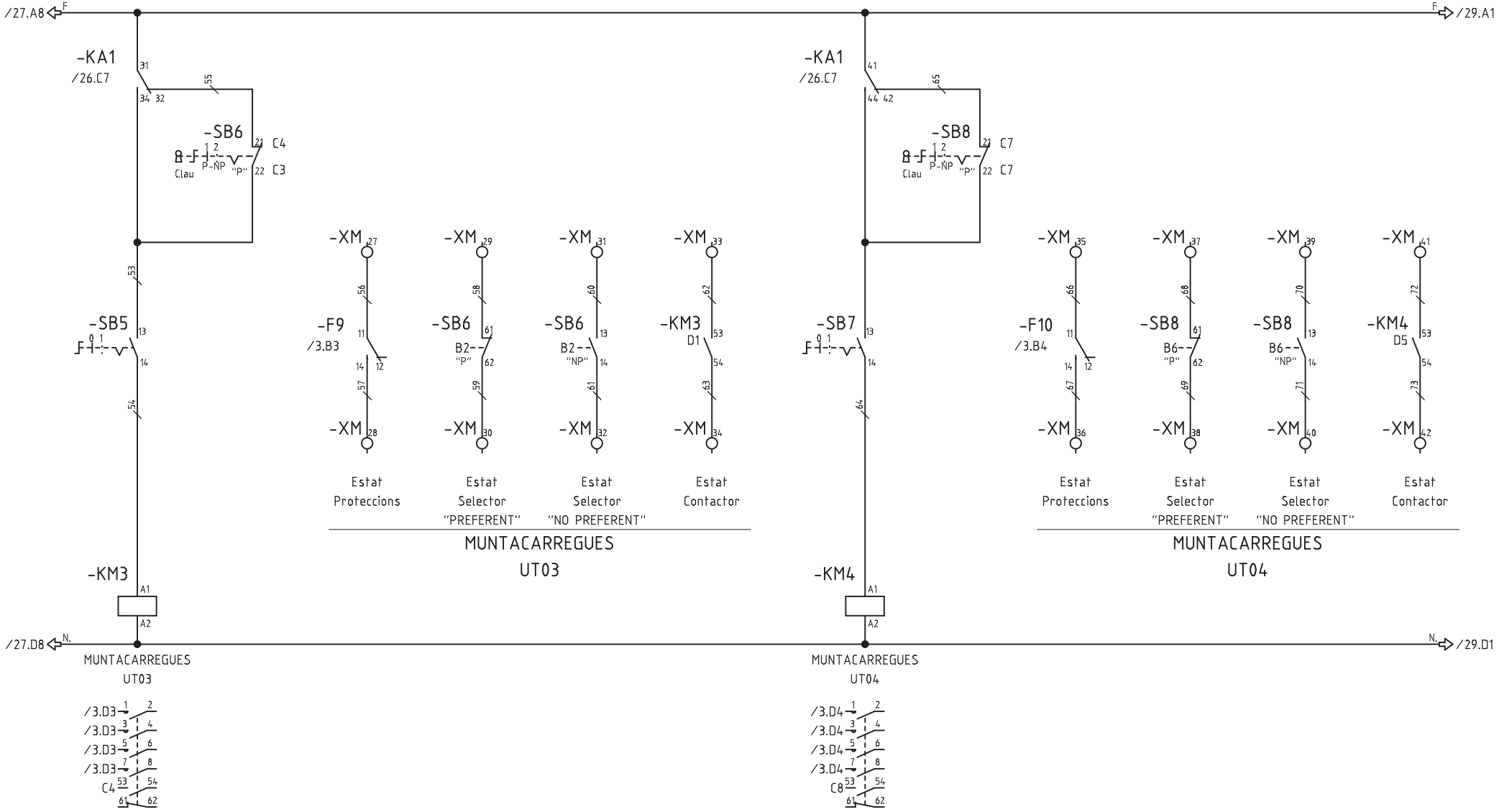

Nº ECN	Fecha	Nombre	alainsa elecnor	ATENCION: ESTE DOCUMENTO CONTIENE DATOS PROPIEDAD ALAINSA-ELECNOR NINGUNA PARTE DE ESTE DOCUMENTO PUEDE COPIARSE, REPRODUCIRSE O USARSE SIN UN PERMISO POR ESCRITO.	A3 Escala FULL	INDICE PRODUCTO Dibujado J.M.G. Fecha 19.04.2016 Comprobado Fecha	TITULO Y MAQUINA QUADRE QM40 ESQUEMA UNIFILAR DE MANIOBRA	Instalación: Proyecto QM40 Fecha impr. 18.09.2017 Nº PLANO ALAINSA-ELECNOR Hoja 28 de 43 Rev

SF_IEC_A3

Realizado por M.E.M. ROCHE, S.L. (R)

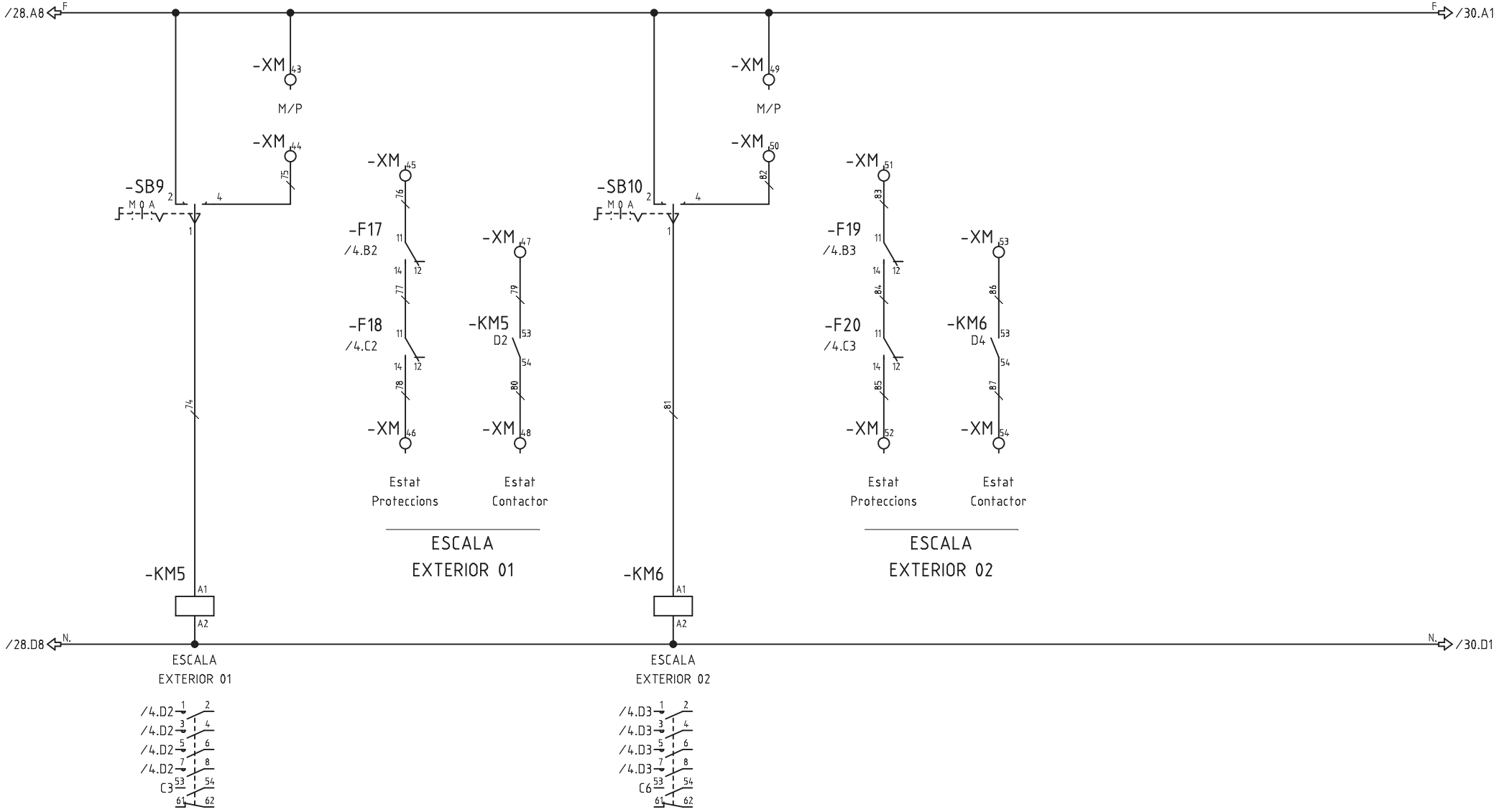

Nº ECN	Fecha	Nombre	ATENCION: ESTE DOCUMENTO CONTIENE DATOS PROPIEDAD ALAINSA-ELECNOR NINGUNA PARTE DE ESTE DOCUMENTO PUEDE COPIARSE, REPRODUCIRSE O USARSE SIN UN PERMISO POR ESCRITO.	A3 Escala FULL	INDICE PRODUCTO Dibujado J.M.G. Fecha 19.04.2016 Comprobado Fecha	TITULO Y MAQUINA QUADRE QM40 ESQUEMA UNIFILAR DE MANIOBRA	Instalación: Proyecto QM40 Fecha impr. 18.09.2017 Nº PLANO ALAINSA-ELECNOR Hoja 29 de 43 Rev

Realizado por M.E.M. ROCHE, S.L. (R)

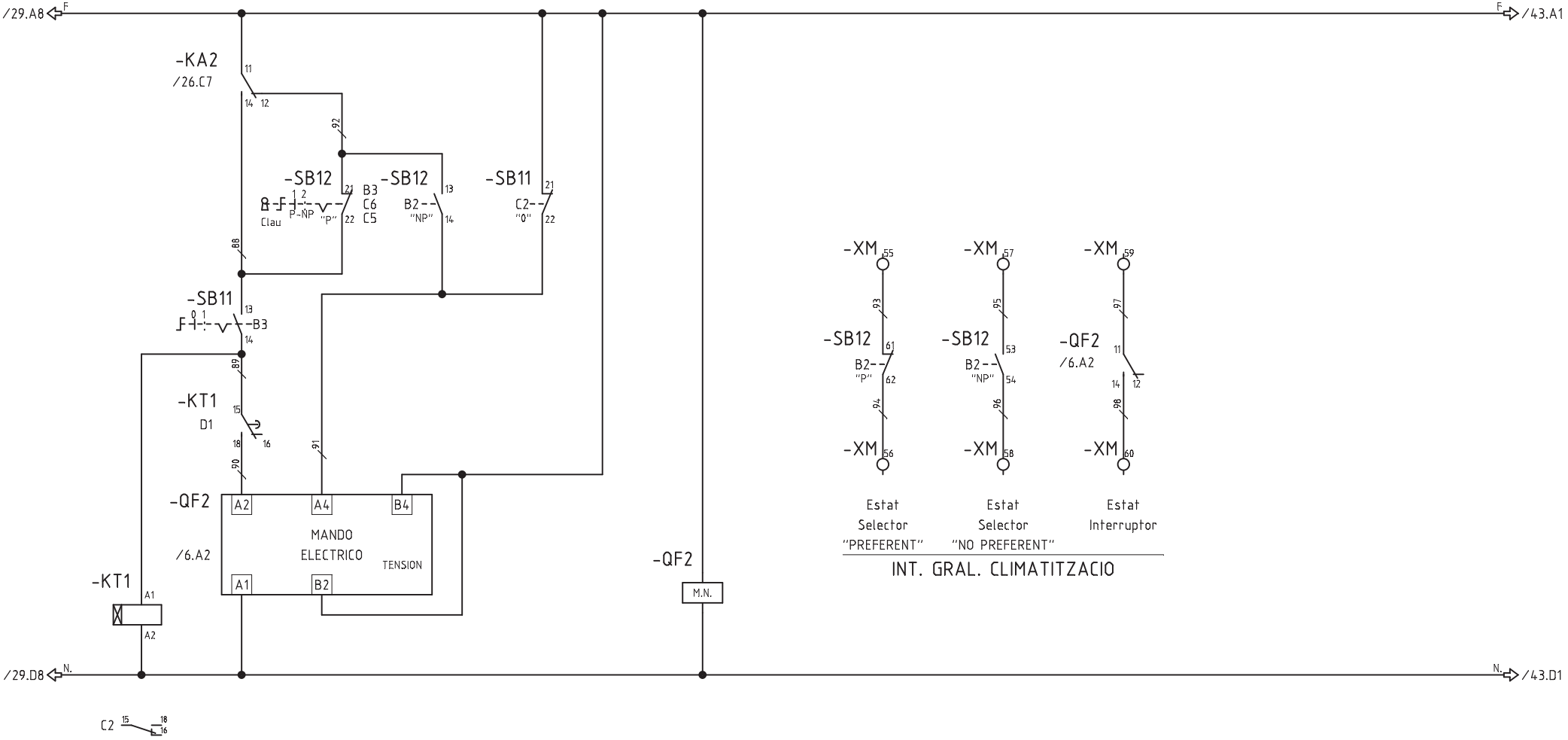

Nº ECN Fecha Nombre	alainsa elecnor	ATENCION: ESTE DOCUMENTO CONTIENE DATOS PROPIEDAD ALAINSA-ELECNOR NINGUNA PARTE DE ESTE DOCUMENTO PUEDE COPIARSE, REPRODUCIRSE O USARSE SIN UN PERMISO POR ESCRITO.	A3 Escala FULL	INDICE PRODUCTO Dibujado J.M.G. Fecha 19.04.2016 Comprobado Fecha	TITULO Y MAQUINA QUADRE QM40 ESQUEMA UNIFILAR DE MANIOBRA	Instalación: Proyecto QM40 Fecha impr. 18.09.2017 Nº PLANO ALAINSA-ELECNOR Hoja 30 de 43 Rev	

SF_IEC_A3

Realizado por M.E.M. ROCHE, S.L. (R)

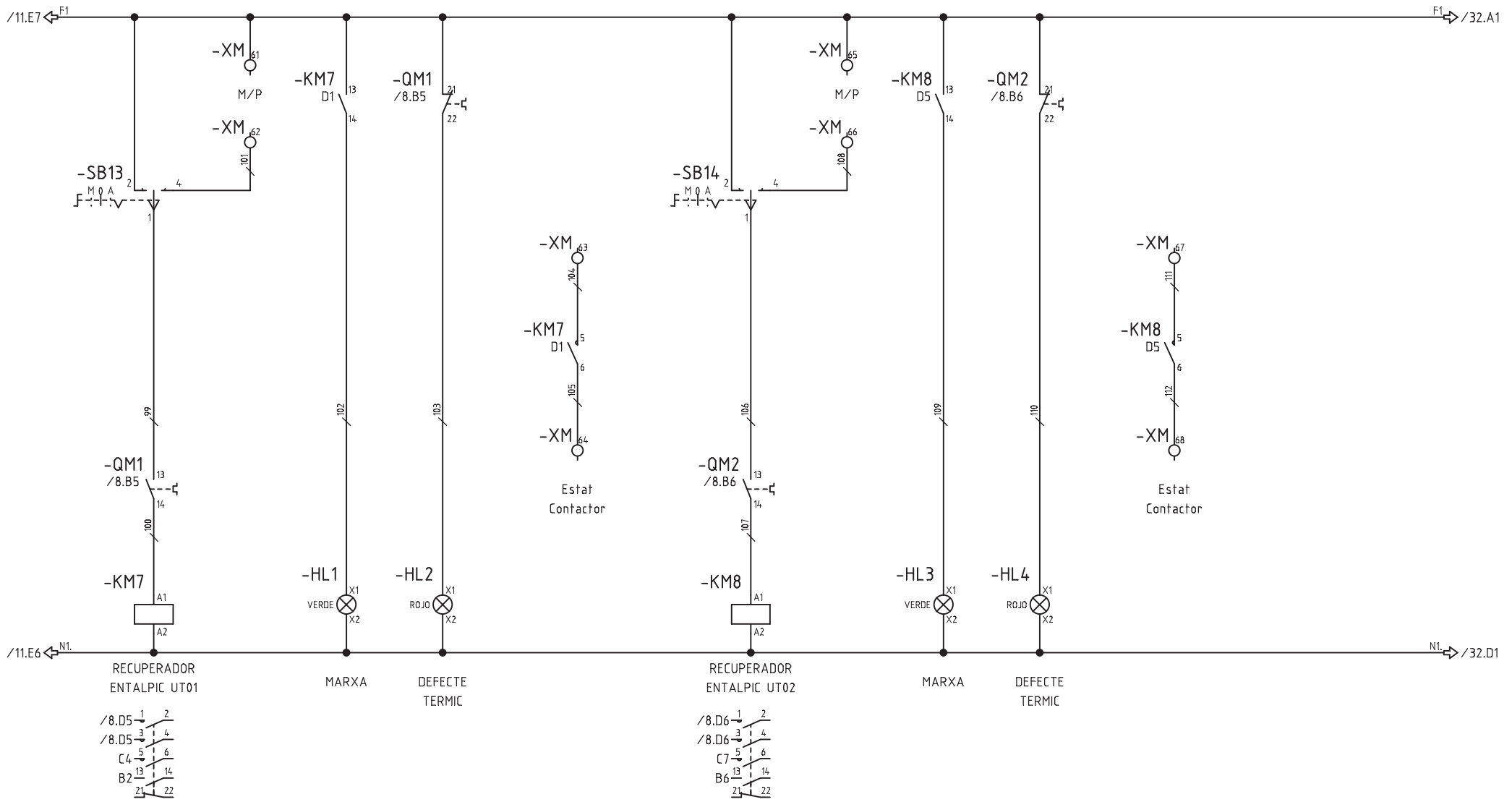

Nº ECN	Fecha	Nombre	ATENCION: ESTE DOCUMENTO CONTIENE DATOS PROPIEDAD ALAINSA-ELECNOR NINGUNA PARTE DE ESTE DOCUMENTO PUEDE COPIARSE, REPRODUCIRSE O USARSE SIN UN PERMISO POR ESCRITO.	A3 Escala FULL	INDICE PRODUCTO Dibujado J.M.G. Fecha 19.04.2016 Comprobado Fecha	TITULO Y MAQUINA QUADRE QM40 ESQUEMA UNIFILAR DE MANIOBRA	Instalación: Proyecto QM40 Fecha impr. 18.09.2017 Nº PLANO ALAINSA-ELECNOR Hoja 31 de 43 Rev

SF_IEC_A3

Realizado por M.E.M. ROCHE, S.L. (R)

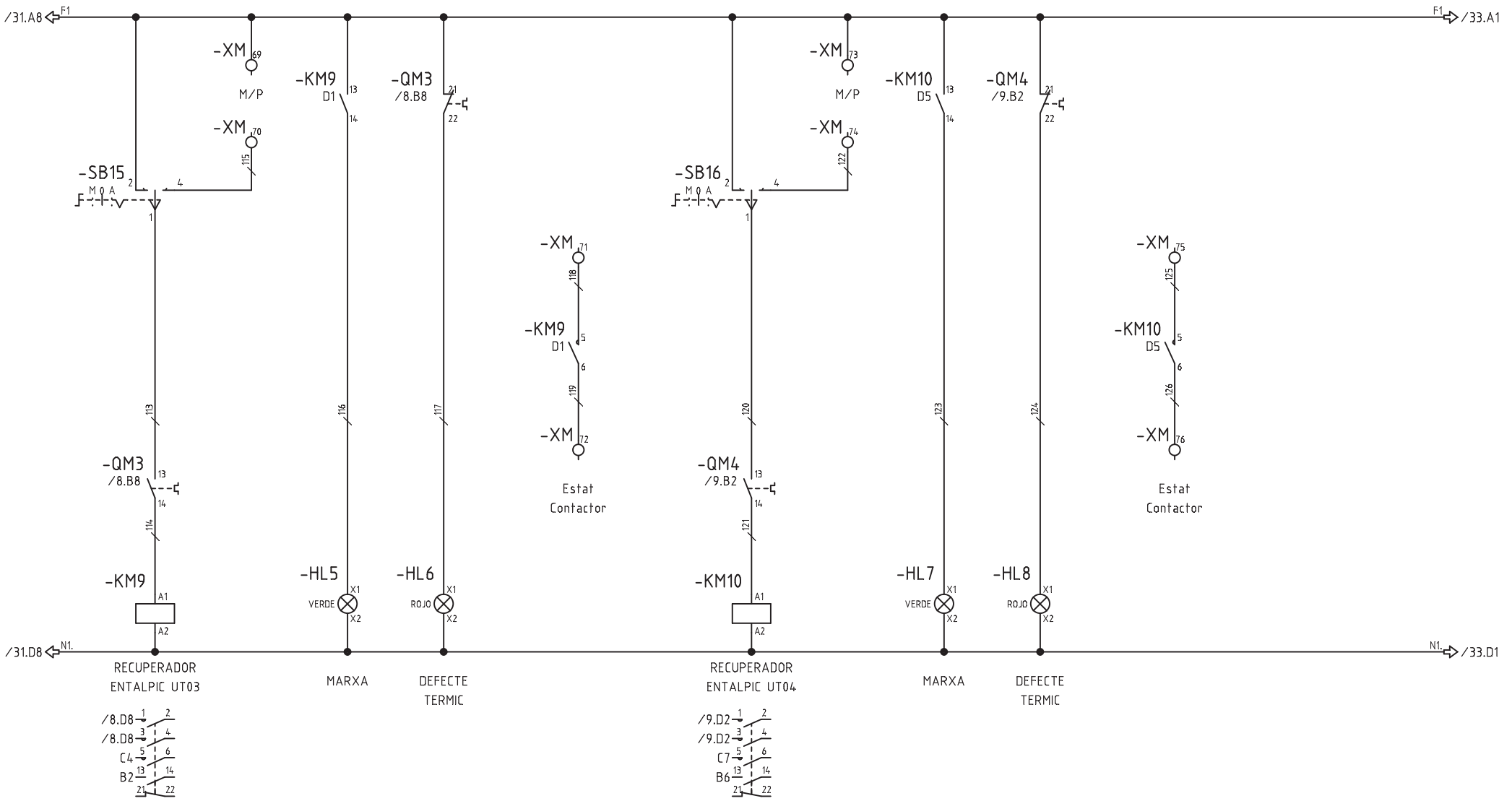

Nº ECN	Fecha	Nombre	ATENCION: ESTE DOCUMENTO CONTIENE DATOS PROPIEDAD ALAINSA-ELECNOR NINGUNA PARTE DE ESTE DOCUMENTO PUEDE COPIARSE, REPRODUCIRSE O USARSE SIN UN PERMISO POR ESCRITO.	A3 Escala FULL	INDICE PRODUCTO Dibujado J.M.G. Fecha 19.04.2016 Comprobado Fecha	TITULO Y MAQUINA QUADRE QM40 ESQUEMA UNIFILAR DE MANIOBRA	Instalación: Proyecto QM40 Fecha impr. 18.09.2017 Nº PLANO ALAINSA-ELECNOR Hoja 32 de 43 Rev

SF_IEC_A3

Realizado por M.E.M. ROCHE, S.L. (R)

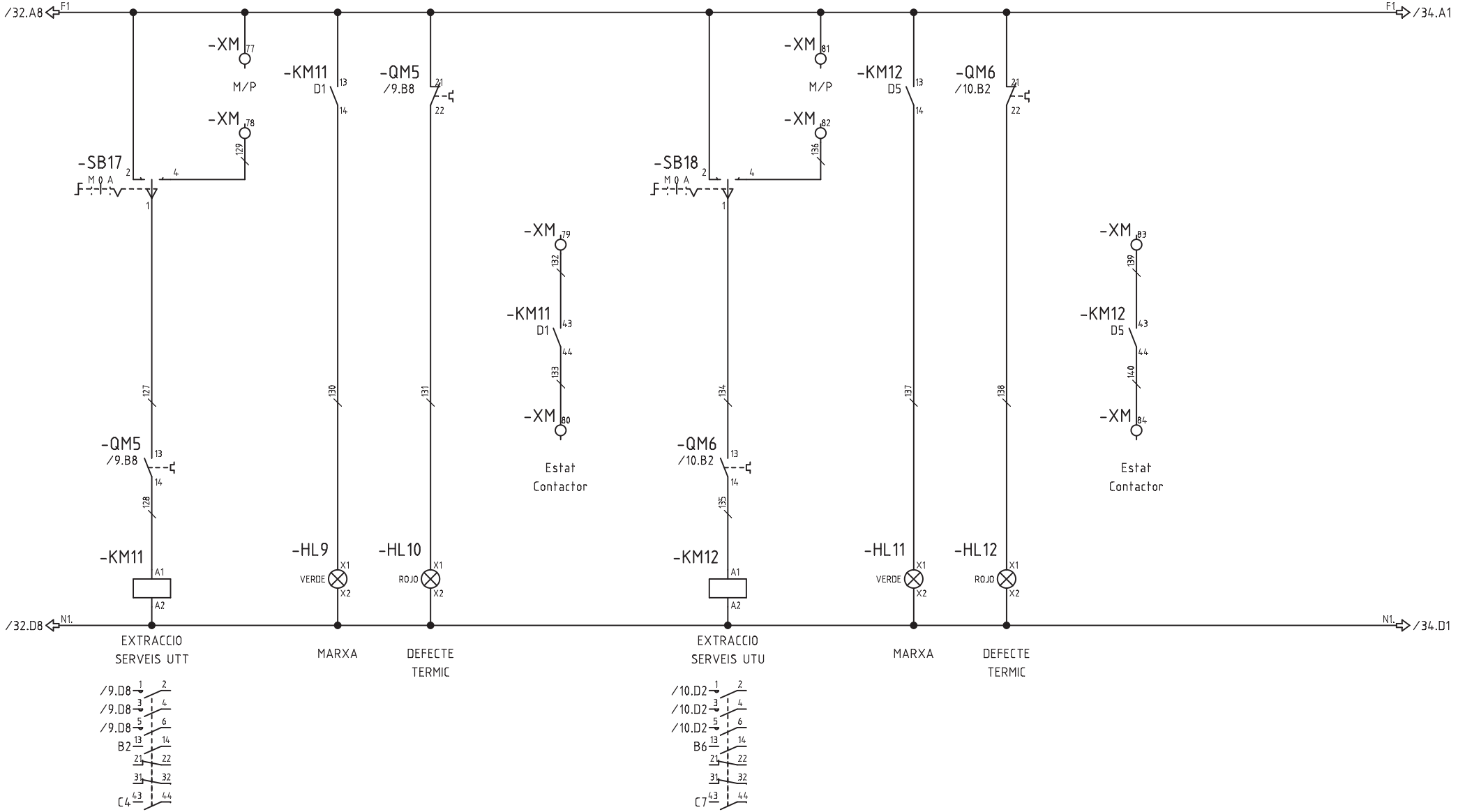

Nº ECN	Fecha	Nombre	ATENCION: ESTE DOCUMENTO CONTIENE DATOS PROPIEDAD ALAINSA-ELECNOR NINGUNA PARTE DE ESTE DOCUMENTO PUEDE COPIARSE, REPRODUCIRSE O USARSE SIN UN PERMISO POR ESCRITO.	A3 Escala FULL	INDICE PRODUCTO Dibujado J.M.G. Fecha 19.04.2016 Comprobado Fecha	TITULO Y MAQUINA QUADRE QM40 ESQUEMA UNIFILAR DE MANIOBRA	Instalación: Proyecto QM40 Fecha impr. 18.09.2017 Nº PLANO ALAINSA-ELECNOR Hoja 33 de 43 Rev

SF_IEC_A3

Realizado por M.E.M. ROCHE, S.L. (R)

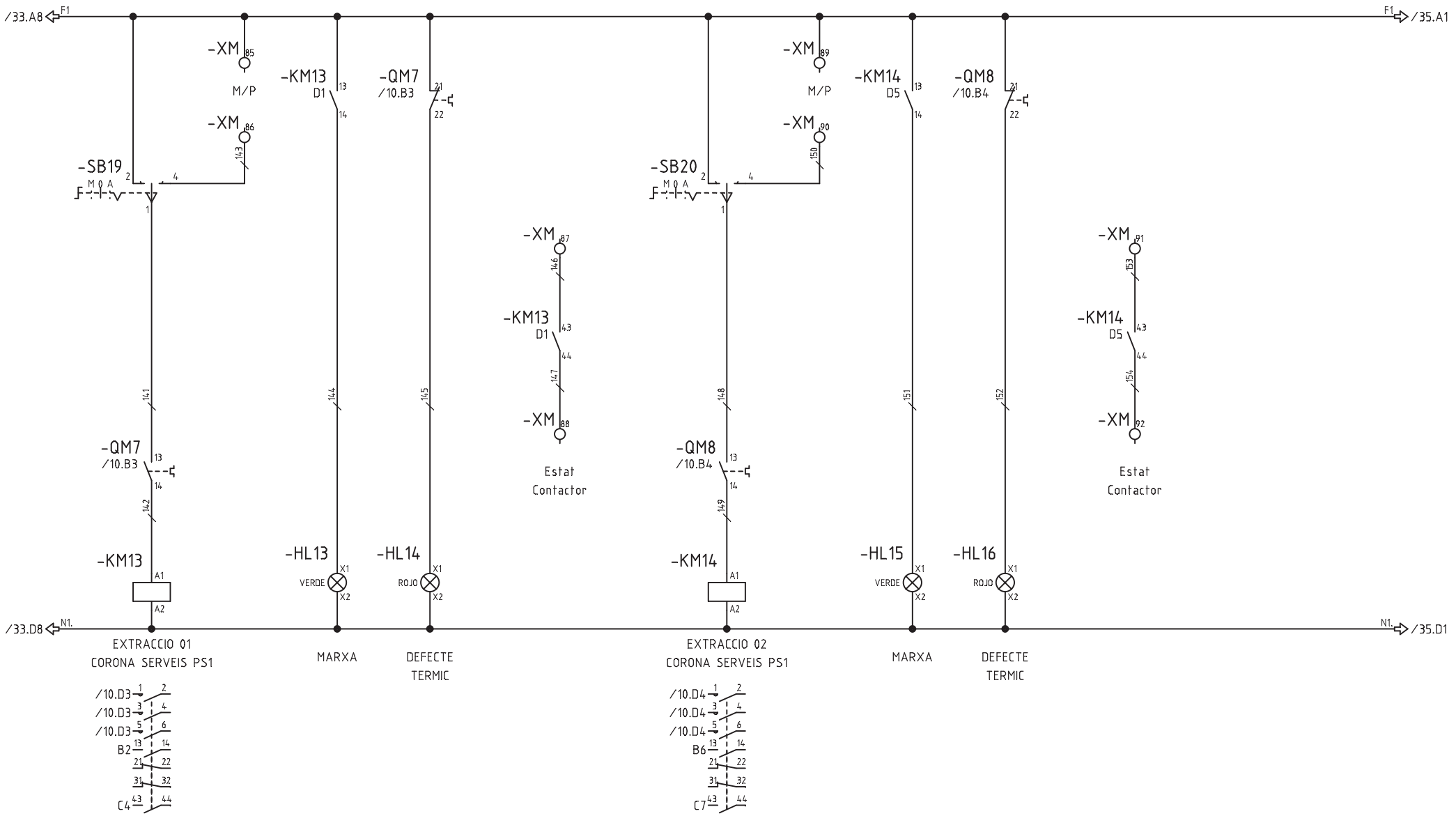

Nº ECN	Fecha	Nombre	ATENCION: ESTE DOCUMENTO CONTIENE DATOS PROPIEDAD ALAINSA-ELECNOR NINGUNA PARTE DE ESTE DOCUMENTO PUEDE COPIARSE, REPRODUCIRSE O USARSE SIN UN PERMISO POR ESCRITO.	A3 Escala FULL	INDICE PRODUCTO Dibujado J.M.G. Fecha 19.04.2016 Comprobado Fecha	TITULO Y MAQUINA QUADRE QM40 ESQUEMA UNIFILAR DE MANIOBRA	Instalación: Proyecto QM40 — Fecha impr. 18.09.2017 Nº PLANO ALAINSA-ELECNOR Hoja 34 de 43 — Rev

SF_IEC_A3

Realizado por M.E.M. ROCHE, S.L. (R)

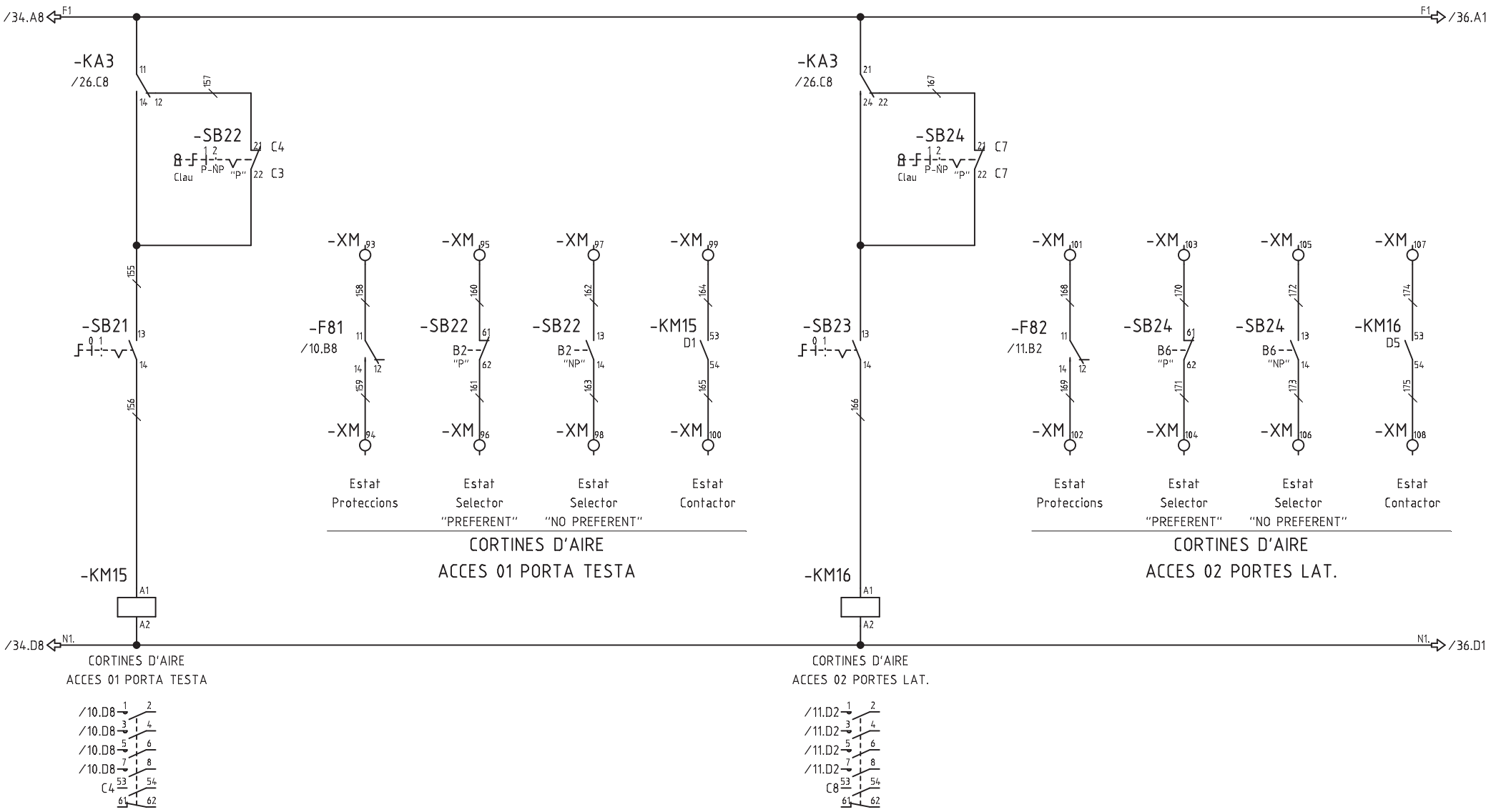

Nº ECN	Fecha	Nombre	alainsa elecnor	ATENCION: ESTE DOCUMENTO CONTIENE DATOS PROPIEDAD ALAINSA-ELECNOR NINGUNA PARTE DE ESTE DOCUMENTO PUEDE COPIARSE, REPRODUCIRSE O USARSE SIN UN PERMISO POR ESCRITO.	A3 Escala FULL	INDICE PRODUCTO Dibujado J.M.G. Fecha 19.04.2016 Comprobado Fecha	TITULO Y MAQUINA QUADRE QM40 ESQUEMA UNIFILAR DE MANIOBRA	Instalación: Proyecto QM40 Fecha impr. 18.09.2017 Nº PLANO ALAINSA-ELECNOR Hoja 35 de 43 Rev

SF_IEC_A3

Realizado por M.E.M. ROCHE, S.L. (R)

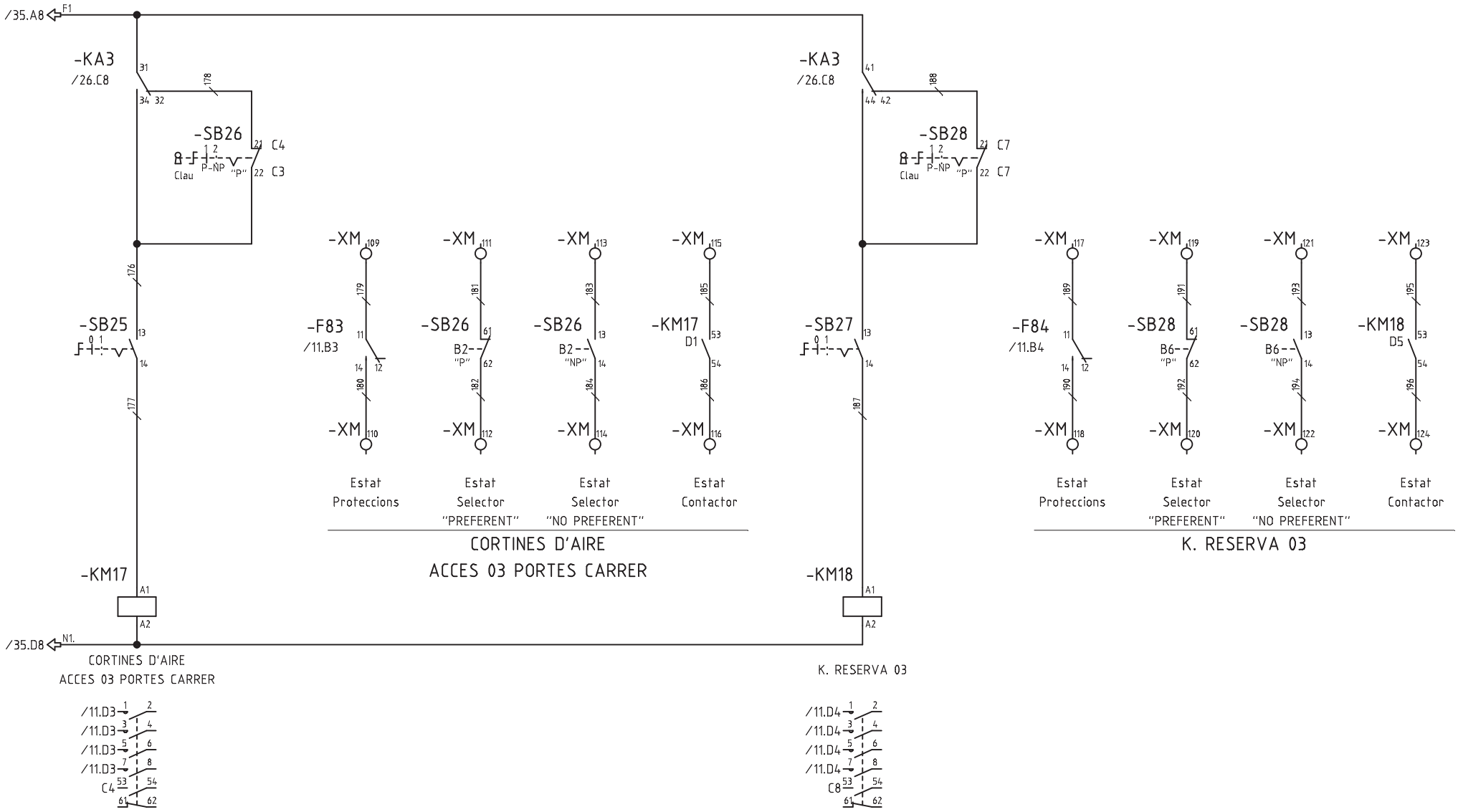

Nº ECN	Fecha	Nombre	ATENCION: ESTE DOCUMENTO CONTIENE DATOS PROPIEDAD ALAINSA-ELECNOR NINGUNA PARTE DE ESTE DOCUMENTO PUEDE COPIARSE, REPRODUCIRSE O USARSE SIN UN PERMISO POR ESCRITO.	A3 Escala FULL	INDICE PRODUCTO Dibujado J.M.G. Fecha 19.04.2016 Comprobado Fecha	TITULO Y MAQUINA QUADRE QM40 ESQUEMA UNIFILAR DE MANIOBRA	Instalación: Proyecto QM40 Fecha impr. 18.09.2017 Nº PLANO ALAINSA-ELECNOR Hoja 36 de 43 Rev

SF_IEC_A3

Realizado por M.E.M. ROCHE, S.L. (R)

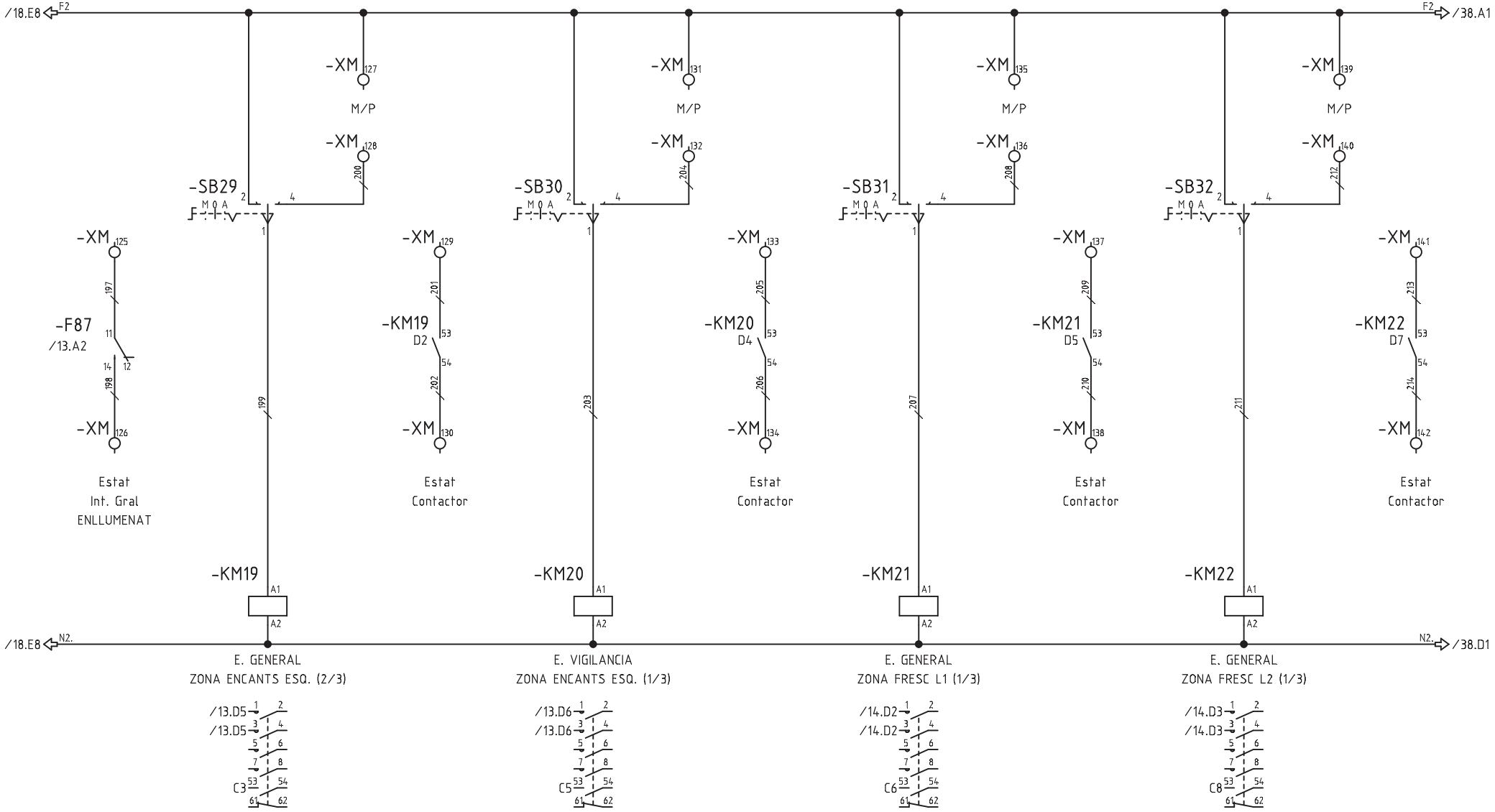

Nº ECN	Fecha	Nombre	alainsa elecnor	ATENCION: ESTE DOCUMENTO CONTIENE DATOS PROPIEDAD ALAINSA-ELECNOR NINGUNA PARTE DE ESTE DOCUMENTO PUEDE COPIARSE, REPRODUCIRSE O USARSE SIN UN PERMISO POR ESCRITO.	A3 Escala FULL	INDICE PRODUCTO Dibujado J.M.G. Fecha 19.04.2016 Comprobado Fecha	TITULO Y MAQUINA QUADRE QM40 ESQUEMA UNIFILAR DE MANIOBRA	Instalación: Proyecto QM40 Fecha impr. 18.09.2017 Nº PLANO ALAINSA-ELECNOR Hoja 37 de 43 Rev

SF_IEC_A3

Realizado por M.E.M. ROCHE, S.L. (R)

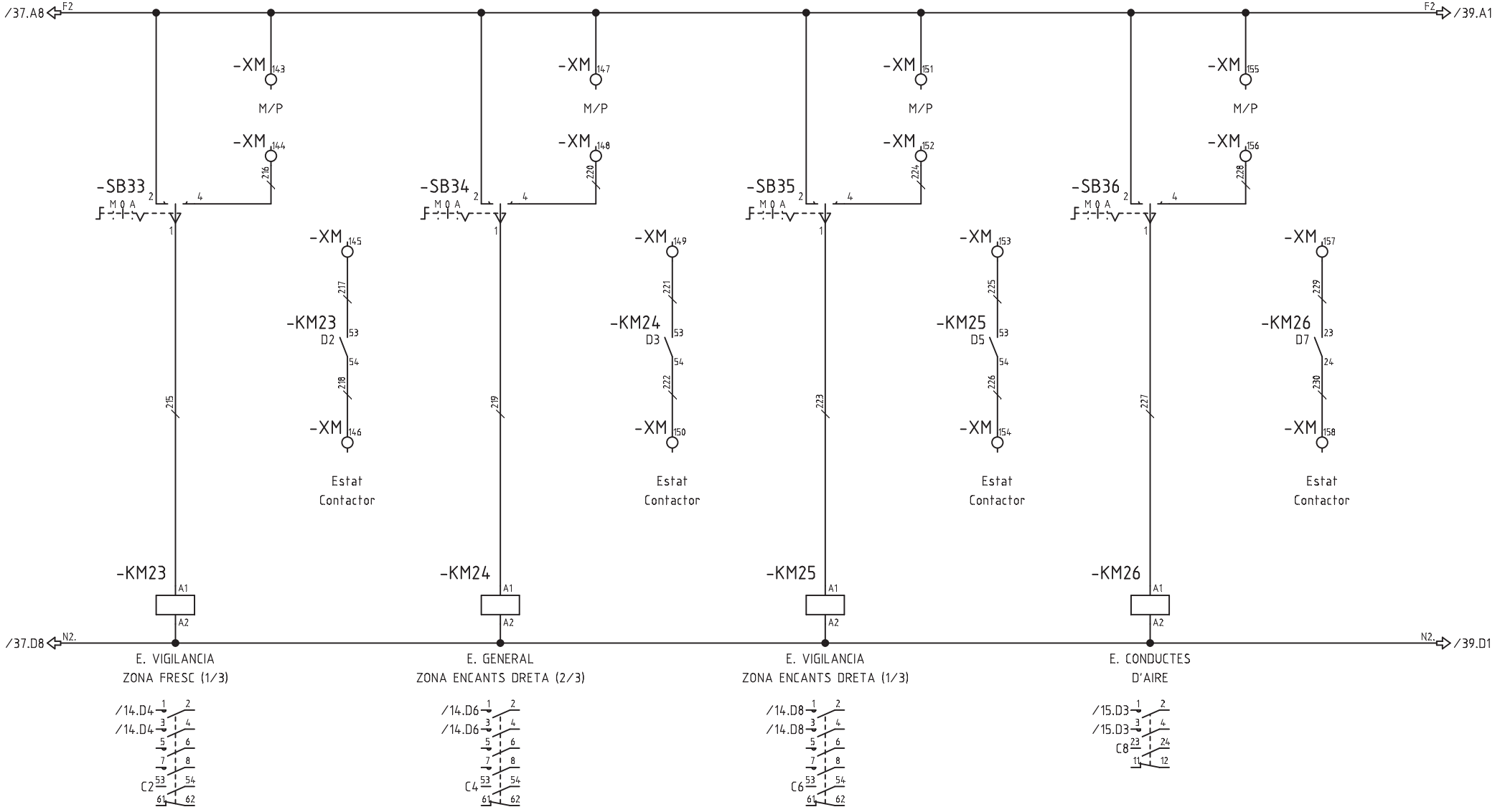

Nº ECN	Fecha	Nombre	ATENCION: ESTE DOCUMENTO CONTIENE DATOS PROPIEDAD ALAINSA-ELECNOR NINGUNA PARTE DE ESTE DOCUMENTO PUEDE COPIARSE, REPRODUCIRSE O USARSE SIN UN PERMISO POR ESCRITO.	A3 Escala FULL	INDICE PRODUCTO Dibujado J.M.G. Fecha 19.04.2016 Comprobado Fecha	TITULO Y MAQUINA QUADRE QM40 ESQUEMA UNIFILAR DE MANIOBRA	Instalación: Proyecto QM40 Fecha impr. 18.09.2017 Nº PLANO ALAINSA-ELECNOR Hoja 38 de 43 Rev

SF_IEC_A3

Realizado por M.E.M. ROCHE, S.L. (R)

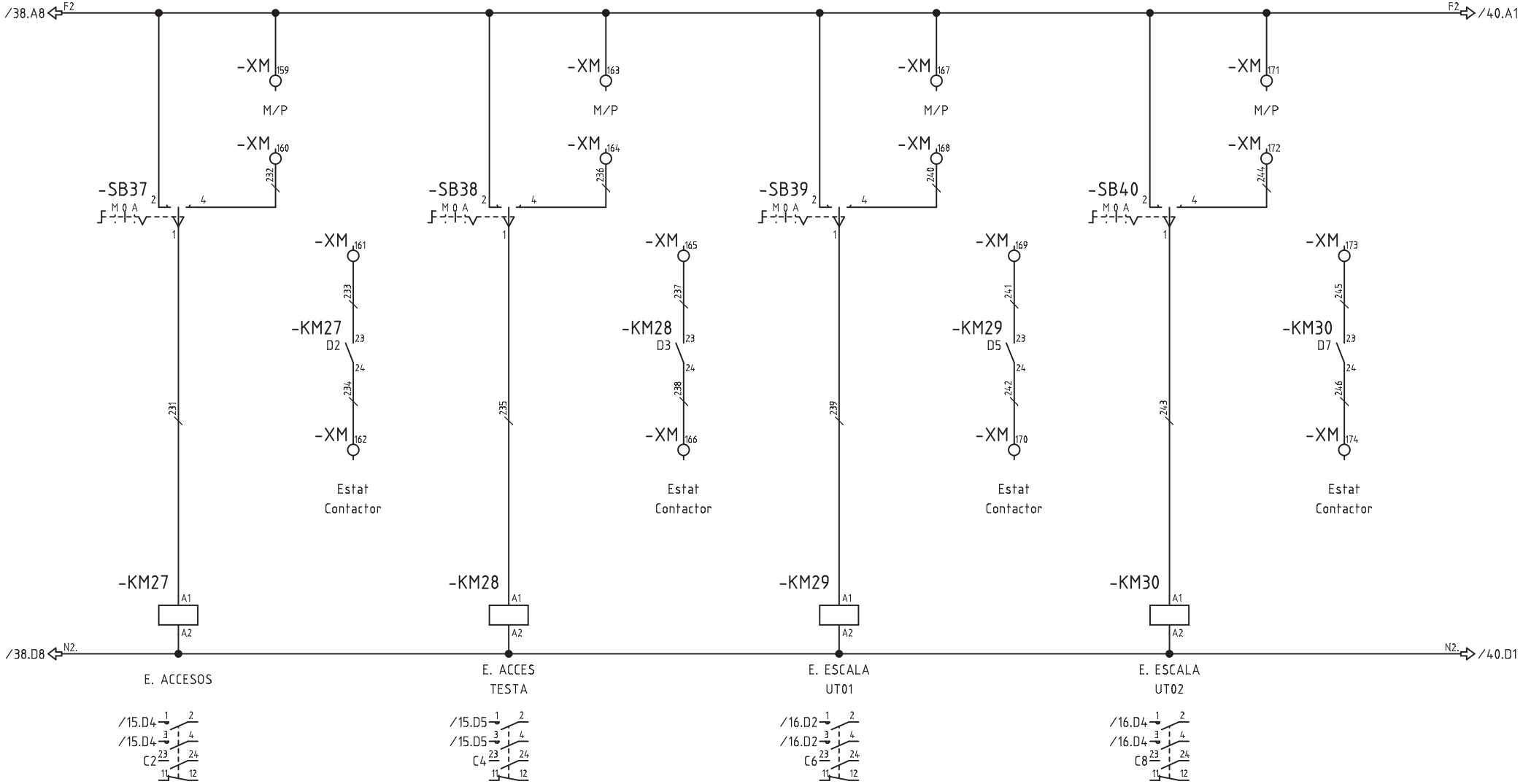

Nº ECN	Fecha	Nombre	ATENCION: ESTE DOCUMENTO CONTIENE DATOS PROPIEDAD ALAINSA-ELECNOR NINGUNA PARTE DE ESTE DOCUMENTO PUEDE COPIARSE, REPRODUCIRSE O USARSE SIN UN PERMISO POR ESCRITO.	A3 Escala FULL	INDICE PRODUCTO Dibujado J.M.G. Fecha 19.04.2016 Comprobado Fecha	TITULO Y MAQUINA QUADRE QM40 ESQUEMA UNIFILAR DE MANIOBRA	Instalación: Proyecto QM40 Fecha impr. 18.09.2017 Nº PLANO ALAINSA-ELECNOR Hoja 39 de 43 Rev

SF_IEC_A3

Realizado por M.E.M. ROCHE, S.L. (R)

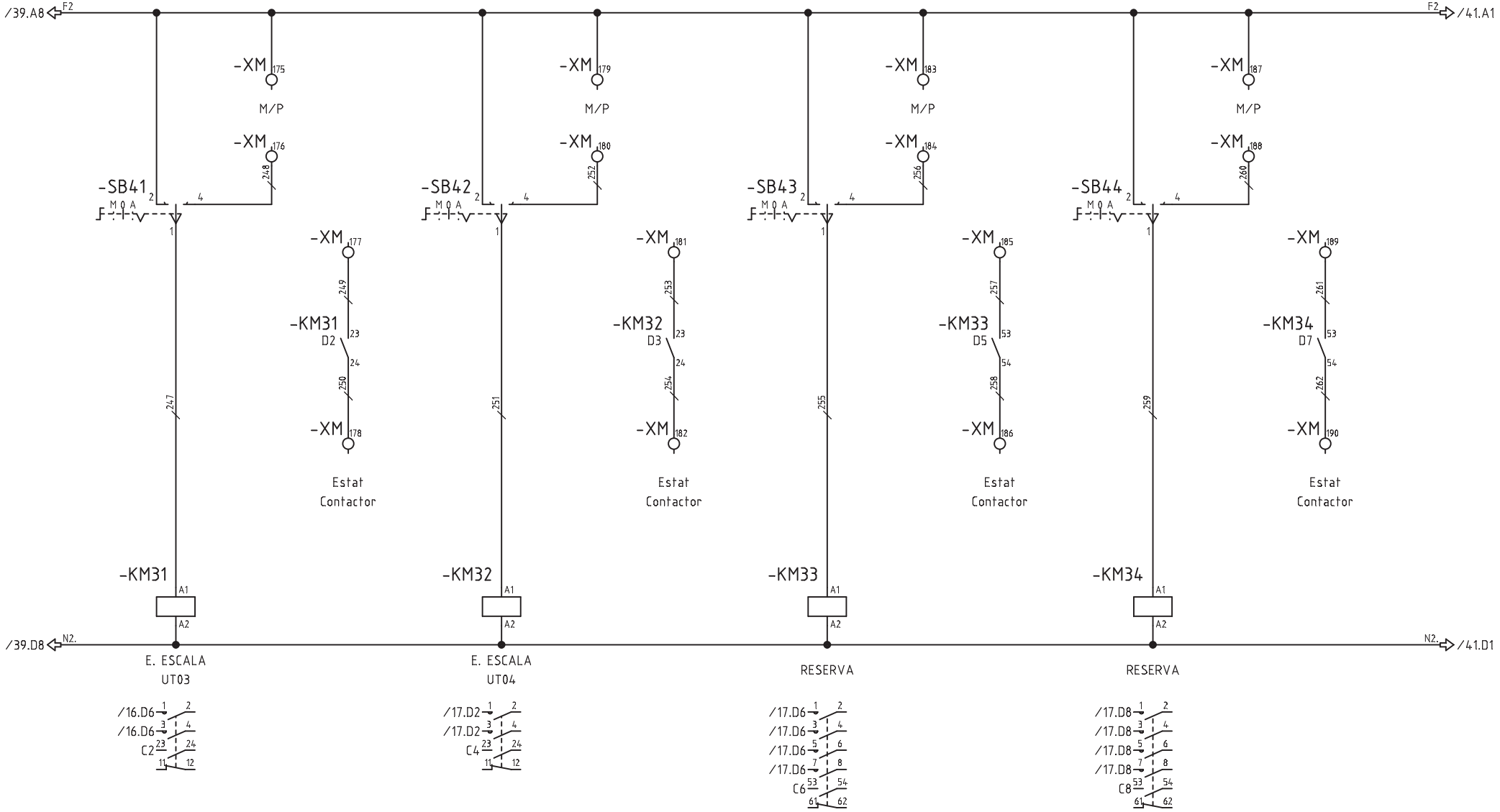

Nº ECN	Fecha	Nombre	ATENCION: ESTE DOCUMENTO CONTIENE DATOS PROPIEDAD ALAINSA-ELECNOR NINGUNA PARTE DE ESTE DOCUMENTO PUEDE COPIARSE, REPRODUCIRSE O USARSE SIN UN PERMISO POR ESCRITO.	A3 Escala FULL	INDICE PRODUCTO Dibujado J.M.G. Fecha 19.04.2016 Comprobado Fecha	TITULO Y MAQUINA QUADRE QM40 ESQUEMA UNIFILAR DE MANIOBRA	Instalación: Proyecto QM40 Fecha impr. 18.09.2017 Nº PLANO ALAINSA-ELECNOR Hoja 40 de 43 Rev

SF_IEC_A3

Realizado por M.E.M. ROCHE, S.L. (R)

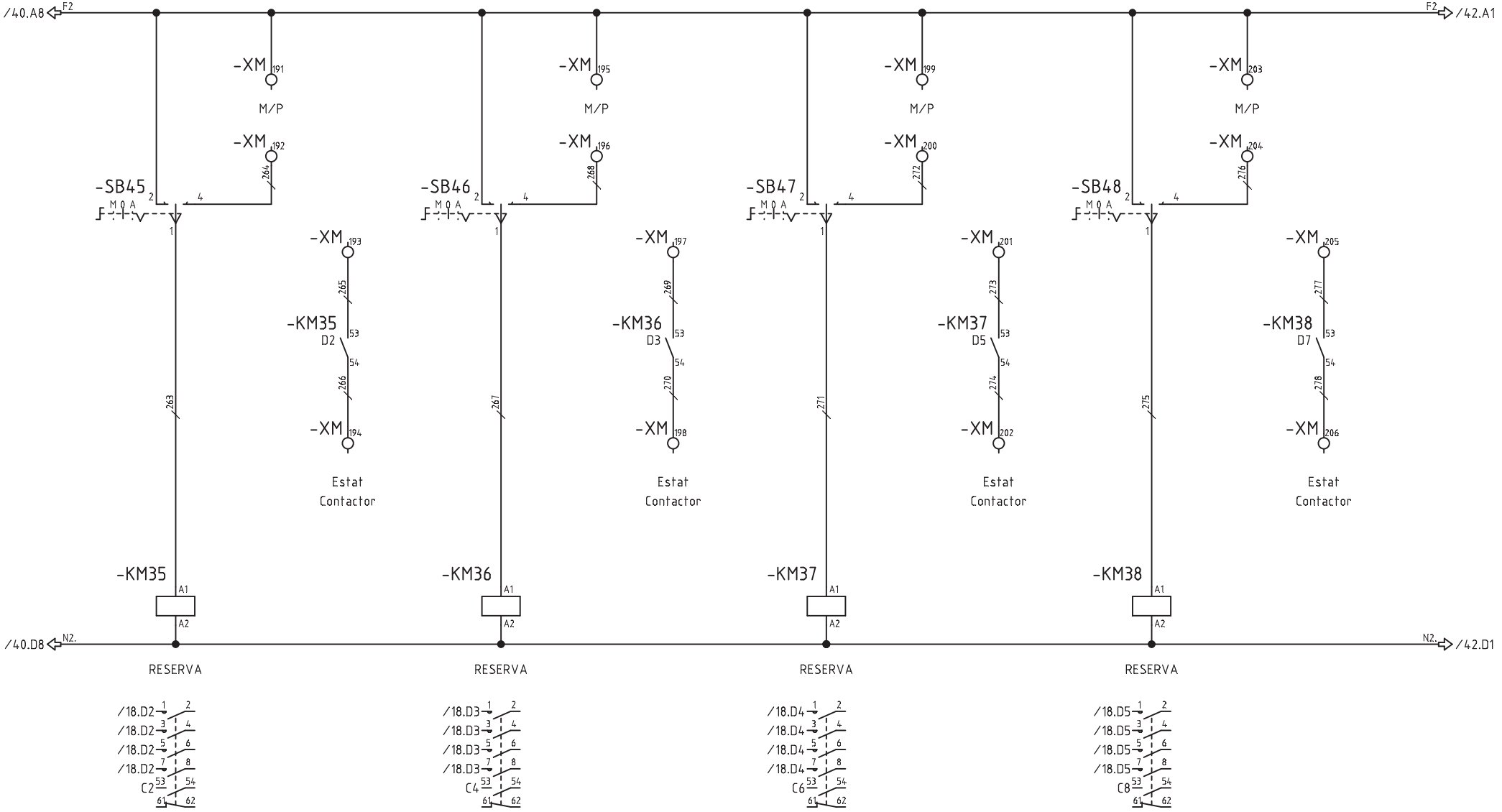

Nº ECN	Fecha	Nombre	alainsa elecnor	ATENCION: ESTE DOCUMENTO CONTIENE DATOS PROPIEDAD ALAINSA-ELECNOR NINGUNA PARTE DE ESTE DOCUMENTO PUEDE COPIARSE, REPRODUCIRSE O USARSE SIN UN PERMISO POR ESCRITO.	A3 Escala FULL	INDICE PRODUCTO Dibujado J.M.G. Fecha 19.04.2016 Comprobado Fecha	TITULO Y MAQUINA QUADRE QM40 ESQUEMA UNIFILAR DE MANIOBRA	Instalación: Proyecto QM40 Fecha impr. 18.09.2017 Nº PLANO ALAINSA-ELECNOR Hoja 41 de 43 Rev

SF_IEC_A3

Realizado por M.E.M. ROCHE, S.L. (R)

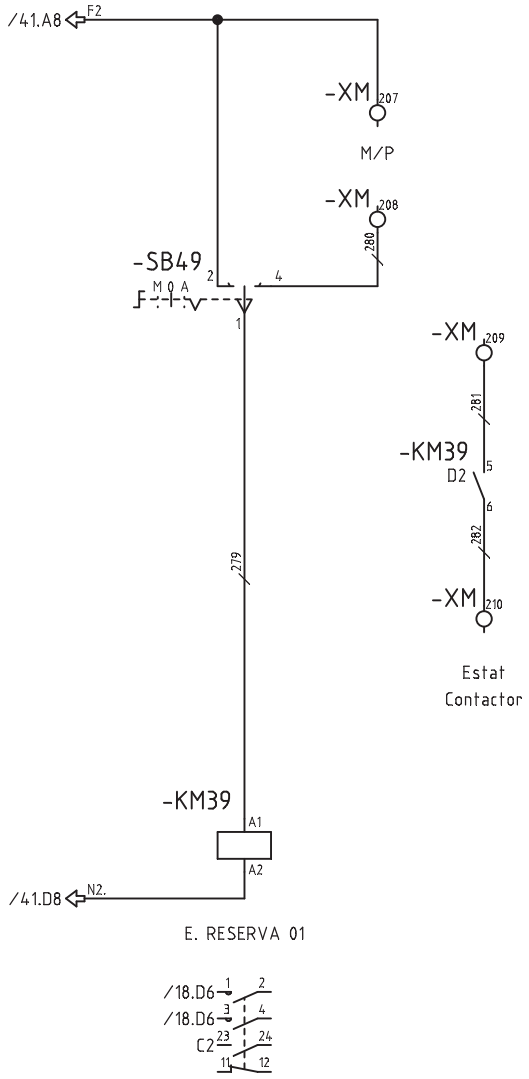

ATENCION: ESTE DOCUMENTO CONTIENE DATOS PROPIEDAD ALAINSA-ELECNOR

NINGUNA PARTE DE ESTE DOCUMENTO PUEDE COPIARSE, REPRODUCIRSE O USARSE SIN UN PERMISO POR ESCRITO.

Nº ECN	
Fecha	
Nombre	
A3	
Escala	FULL
INDICE PRODUCTO	
Dibujado	J.M.G.
Fecha	19.04.2016
Comprobado	
Fecha	

TITULO Y MAQUINA

QUADRE QM40
ESQUEMA UNIFILAR DE MANIOBRA

Instalación:	
Proyecto QM40	Fecha impr. 18.09.2017
Nº PLANO ALAINSA-ELECNOR	
Hoja 42 de 43	Rev

SF_IEC_A3

Realizado por M.E.M. ROCHE, S.L. (R)

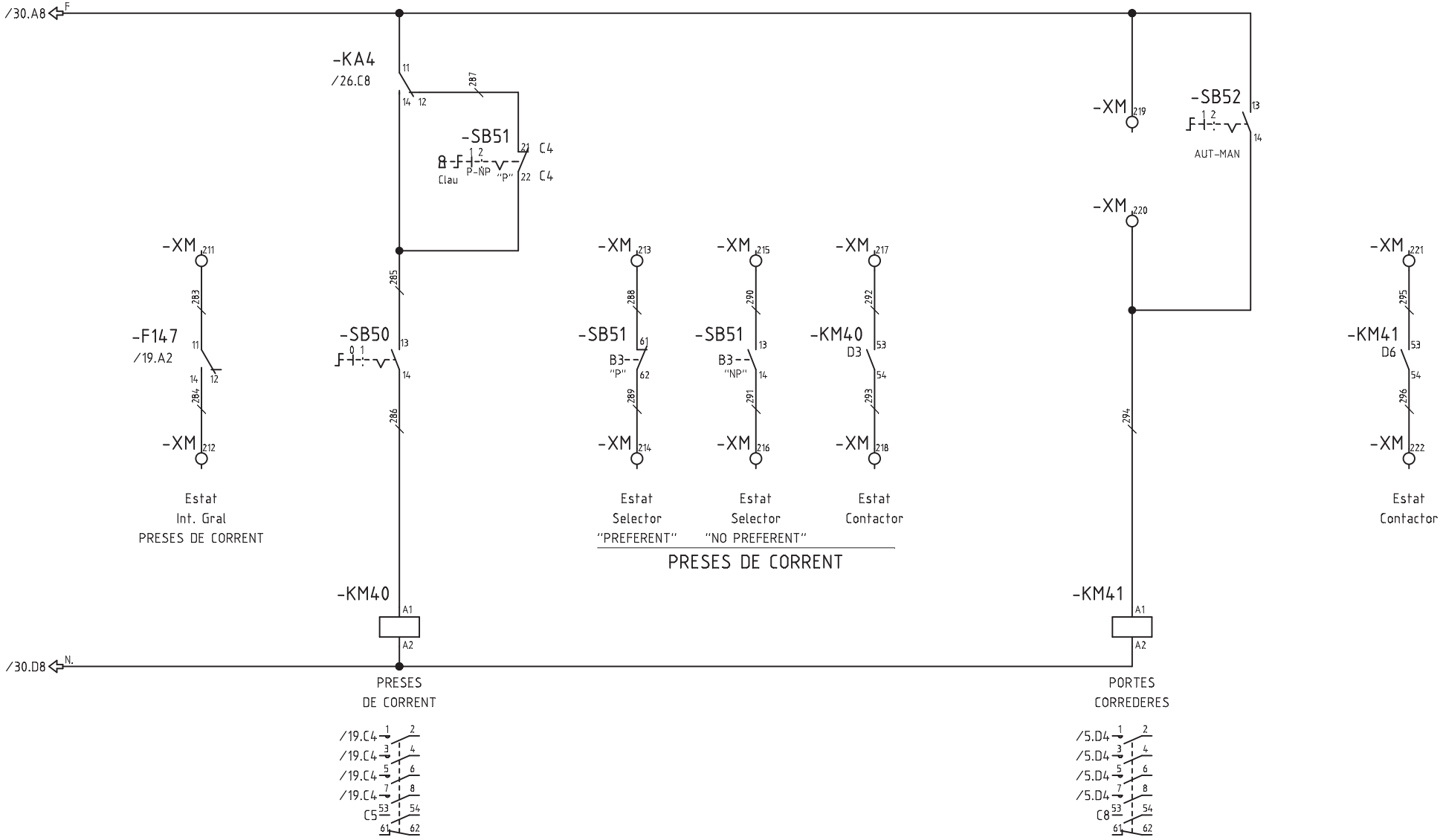

Nº ECN	Fecha	Nombre	alainsa elecnor	ATENCION: ESTE DOCUMENTO CONTIENE DATOS PROPIEDAD ALAINSA-ELECNOR NINGUNA PARTE DE ESTE DOCUMENTO PUEDE COPIARSE, REPRODUCIRSE O USARSE SIN UN PERMISO POR ESCRITO.	A3 Escala FULL	INDICE PRODUCTO Dibujado J.M.G. Fecha 19.04.2016 Comprobado Fecha	TITULO Y MAQUINA QUADRE QM40 ESQUEMA UNIFILAR DE MANIOBRA	Instalación: Proyecto QM40 Fecha impr. 18.09.2017 Nº PLANO ALAINSA-ELECNOR Hoja 43 de 43 Rev

SF_IEC_A3

Realizado por M.E.M. ROCHE, S.L. (R)

Mercats de Barcelona

Institut Municipal de Mercats de Barcelona

QUADRE QM41 MERCAT PS2
URGELL-TAMARIT

Cliente:	
Nº de referencia:	
Realizado por:	ALAINSA-ELECNOR
Producto:	QM41 - QUADRE MERCAT PS1 URGELL-TAMARIT
Tipo:	DISTRIBUCIO I MANIOBRA
Instalación:	MERCAT DE SANT ANTONI
Lugar:	BARCELONA

Tensión alimentación:	400/230V
Intensidad embarrado:	160A
Intensidad cortocircuito:	17kA (UNE EN 60947-2)
Sección acometida:	–
Año de construcción:	2016
Tipo de armario:	–

Modificación	Fecha	Dibujado	Técnico	Descripción modificación
01	06.06.2016			Revisio esquema
02	09.11.2016			Afegida maniobra
03	20.06.2017			Modificació GEB's
04	13.09.2017	J.M.G.		REVISIÓ ESQUEMA

Proyecto:	QM41
Fecha inicio:	20.04.2016
Técnico:	
Dibujado:	J.M.G.
Librería:	
Revisado:	

SF_IEC_A3_P

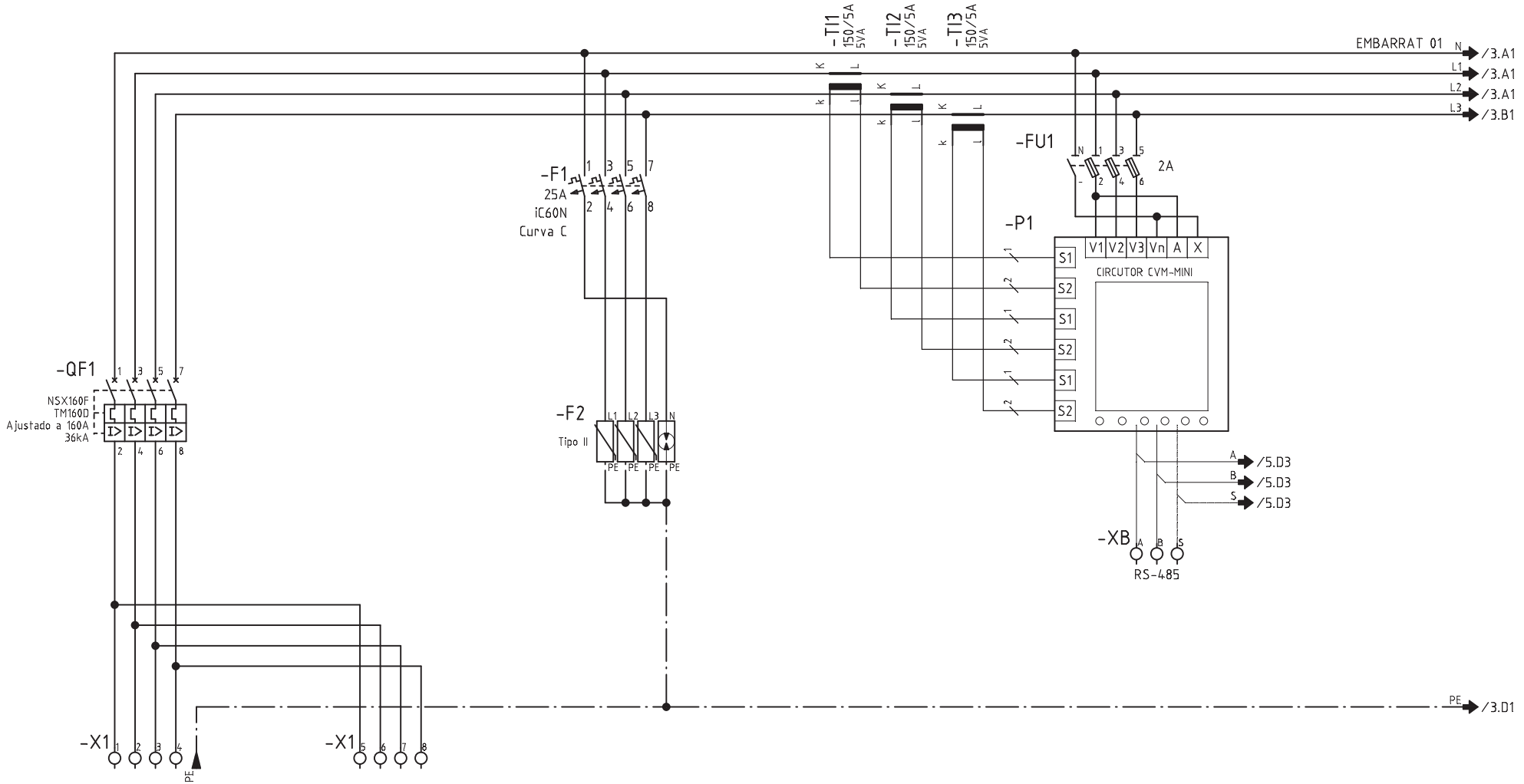

CIRCUITO	101/QM40	-				
DENOMINACION	DE QUADRE QM40 SERVEI NORMAL	A QUADRE QM33 SERVEI NORMAL	PROTECCIO SOBRETENSIONS TRANSITORIES			
POTENCIA (W)	60993	-				
INTENSIDAD (A)	93	-				
SECCION (mm^2)	3x1x240+1x150+95T Al	3x1x150+1x95+95T Al				

Nº ECN Fecha Nombre

alainsa elecnor

ATENCION: ESTE DOCUMENTO CONTIENE DATOS PROPIEDAD ALAINSA-ELECNOR

NINGUNA PARTE DE ESTE DOCUMENTO PUEDE COPIARSE, REPRODUCIRSE O USARSE SIN UN PERMISO POR ESCRITO.

A3

Escala FULL

INDICE PRODUCTO

Dibujado J.M.G.

Fecha 20.04.2016

Comprobado

Fecha

TITULO Y MAQUINA

QUADRE QM41
ESQUEMA ELECTRIC DE POTENCIA

Instalación:

Proyecto QM41 Fecha impr. 18.09.2017

Nº PLANO ALAINSA-ELECNOR

Hoja 2 de 18 Rev

SF_IEC_A3

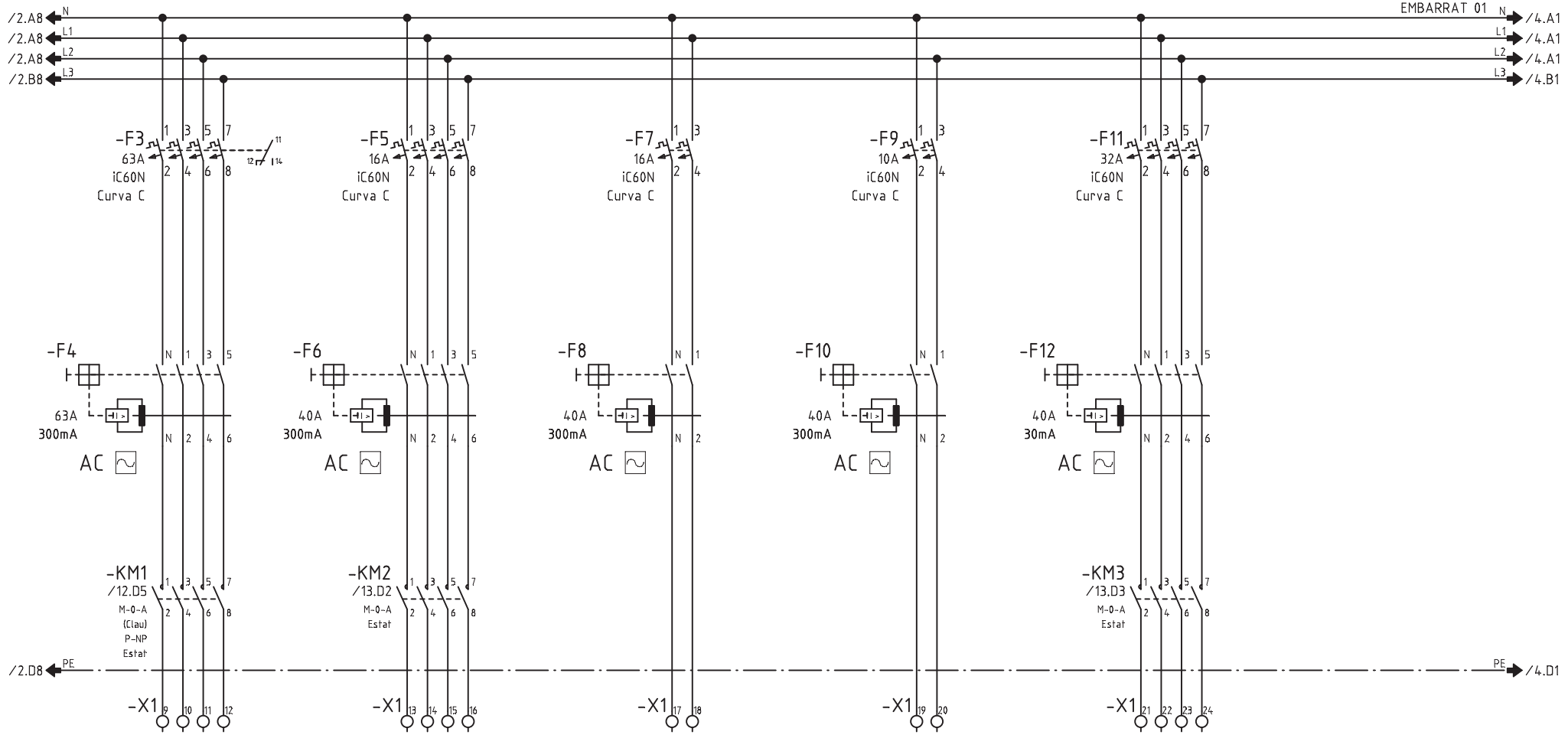

CIRCUITO	101	102	103	104	105	
DENOMINACION	LINIA EXTERIOR EVENTS	E. PATI TESTA BM	E. LOCALS TECNICS I NUCLI	E. EMERGENCIA	PRESES SERVEI	
POTENCIA (W)	15000	2400	600	150	1500	
INTENSIDAD (A)	27	4.3	2.6	0.65	2.7	
SECCION (mm^2)	4x50+25	4x2.5+2.5	2x2.5+2.5	2x1.5+1.5	4x6+6	

Nº ECN Fecha Nombre

alainsa elecnor

ATENCION: ESTE DOCUMENTO CONTIENE DATOS PROPIEDAD ALAINSA-ELECNOR

NINGUNA PARTE DE ESTE DOCUMENTO PUEDE COPIARSE, REPRODUCIRSE O USARSE SIN UN PERMISO POR ESCRITO.

A3

Escala FULL

INDICE PRODUCTO

Dibujado J.M.G.

Fecha 20.04.2016

Comprobado

Fecha

TITULO Y MAQUINA

QUADRE QM41
ESQUEMA ELECTRIC DE POTENCIA

Instalación:

Proyecto QM41 | Fecha impr. 18.09.2017

Nº PLANO ALAINSA-ELECNOR

Hoja 3 de 18 | Rev

SF_IEC_A3

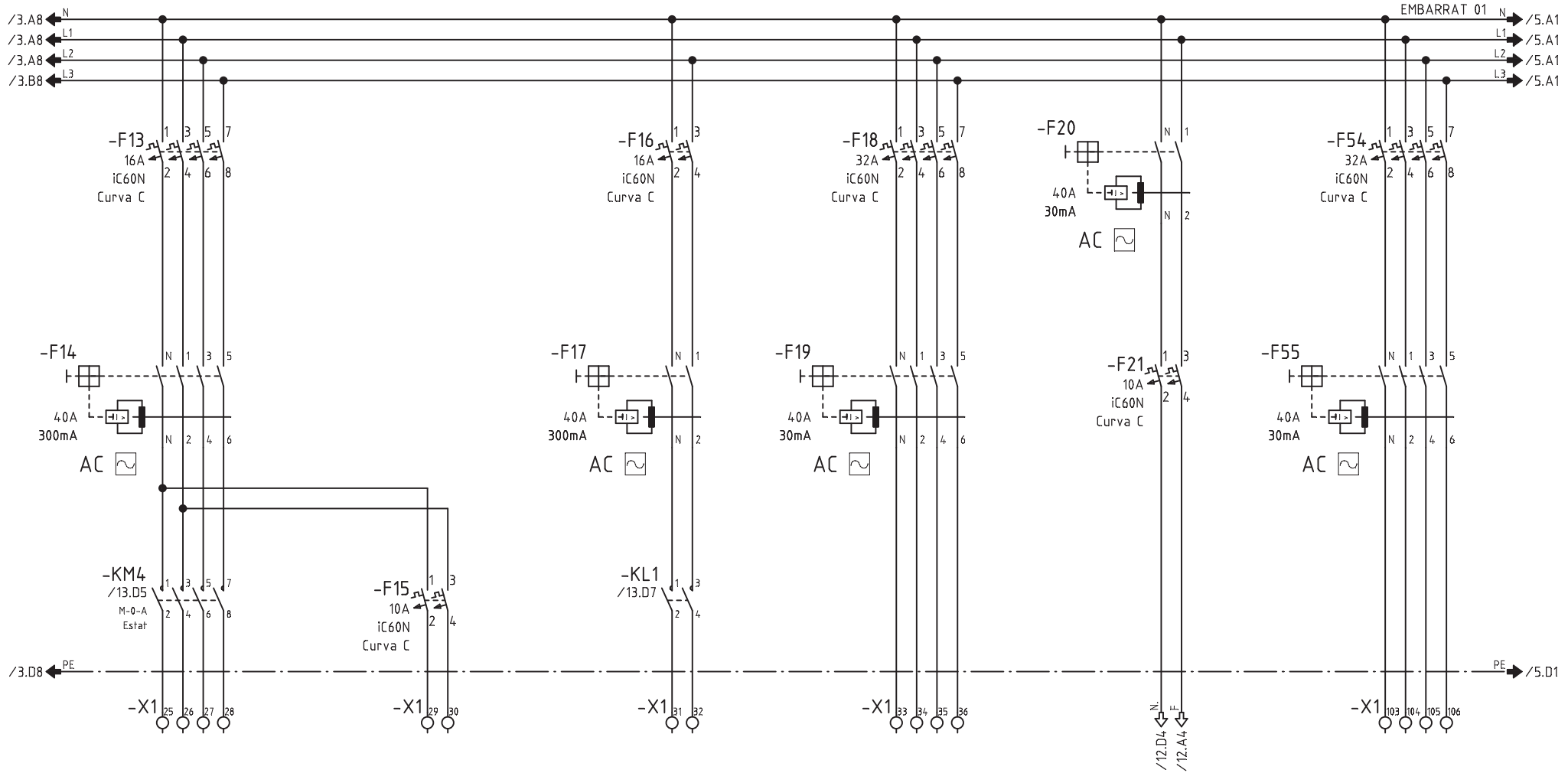

CIRCUITO	106	107	108	109+110		111
DENOMINACION	E. CORONA UT	E. EMERGENCIA CORONA UT	G. GALERIA	PRESA CORRENT 3P+T + 2P+T	MANIOBRA	ENDOLLS P. MANSO
POTENCIA (W)	700	150	250	3000		4000
INTENSIDAD (A)	3	0.65	1	4.5		6
SECCION (mm^2)	4x2.5+2.5	2x1.5+1.5	2x2.5+2.5	4x6+6		5x10

Nº ECN	Fecha	Nombre				

ATENCION: ESTE DOCUMENTO CONTIENE DATOS PROPIEDAD ALAINSA-ELECNOR

NINGUNA PARTE DE ESTE DOCUMENTO PUEDE COPIARSE, REPRODUCIRSE O USARSE SIN UN PERMISO POR ESCRITO.

A3

Escala FULL

INDICE PRODUCTO	
Dibujado	J.M.G.
Fecha	20.04.2016
Comprobado	
Fecha	

TITULO Y MAQUINA

QUADRE QM41
ESQUEMA ELECTRIC DE POTENCIA

Instalación:		
Proyecto QM41	Fecha impr. 18.09.2017	
Nº PLANO ALAINSA-ELECNOR		
	Hoja 4 de 18	Rev

SF_IEC_A3

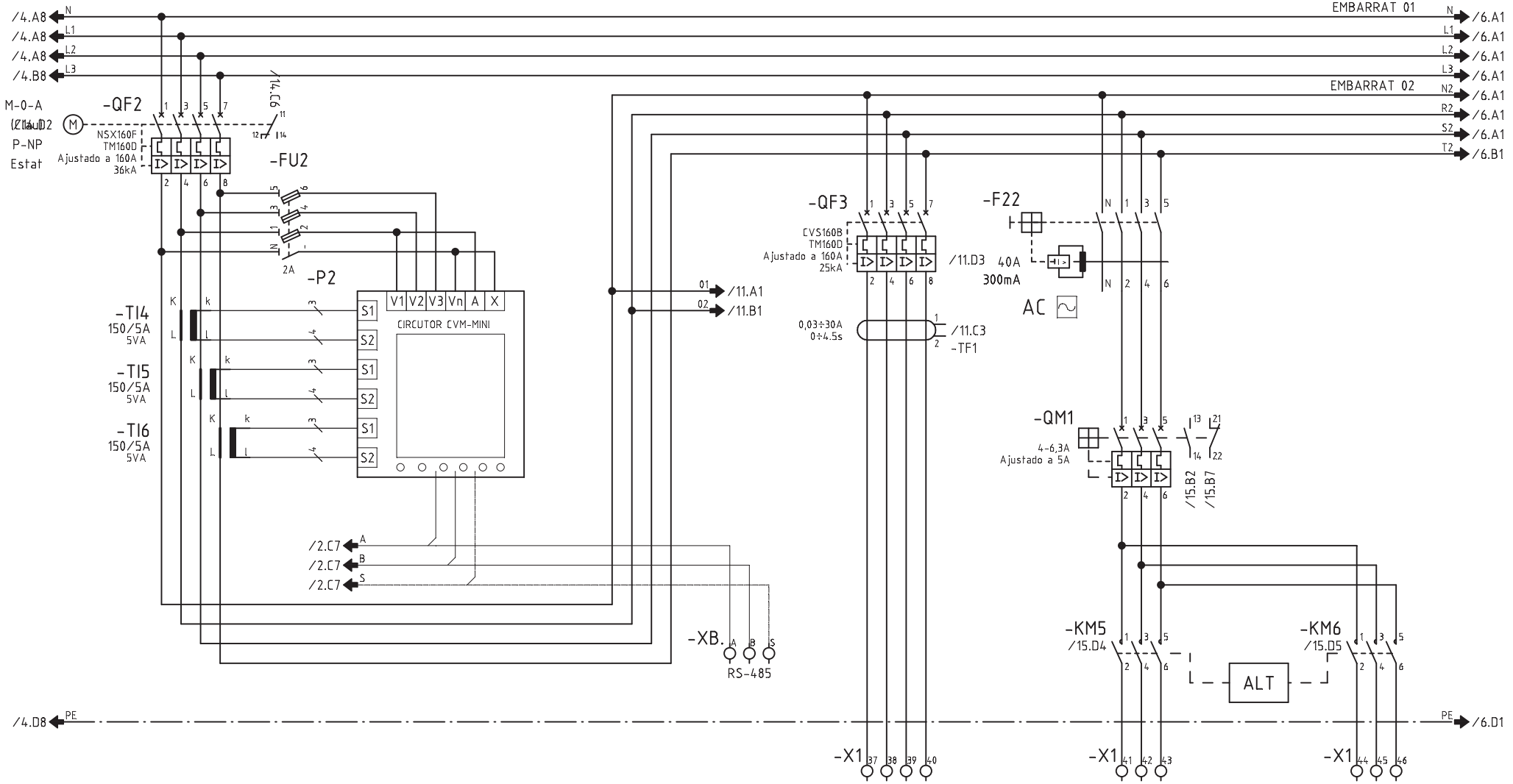

CIRCUITO	200			201	202	203
DENOMINACION	CLIMATITZACIO GEOTERMIA			BOMBA TERMICA BT6T	GEB3 GEB CONDENSACIÓ TERRENY	GEB3 GEB CONDENSACIÓ TERRENY
POTENCIA (W)	61075			54800	2200	2200
INTENSIDAD (A)	94			98.9	5	5
SECCION (mm^2)	-			4x70+35	3x2.5+2.5	3x2.5+2.5

Nº ECN	Fecha	Nombre	alainsa elecnor	ATENCION: ESTE DOCUMENTO CONTIENE DATOS PROPIEDAD ALAINSA-ELECNOR. NINGUNA PARTE DE ESTE DOCUMENTO PUEDE COPIARSE, REPRODUCIRSE O USARSE SIN UN PERMISO POR ESCRITO.	A3 Escala FULL	INDICE PRODUCTO Dibujado J.M.G. Fecha 20.04.2016 Comprobado Fecha

TITULO Y MAQUINA

QUADRE QM41

ESQUEMA ELECTRIC DE POTENCIA

Instalación:		
Proyecto QM41	Fecha impr. 18.09.2017	
Nº PLANO ALAINSA-ELECNOR		
	Hoja 5 de 18	Rev

SF_IEC_A3

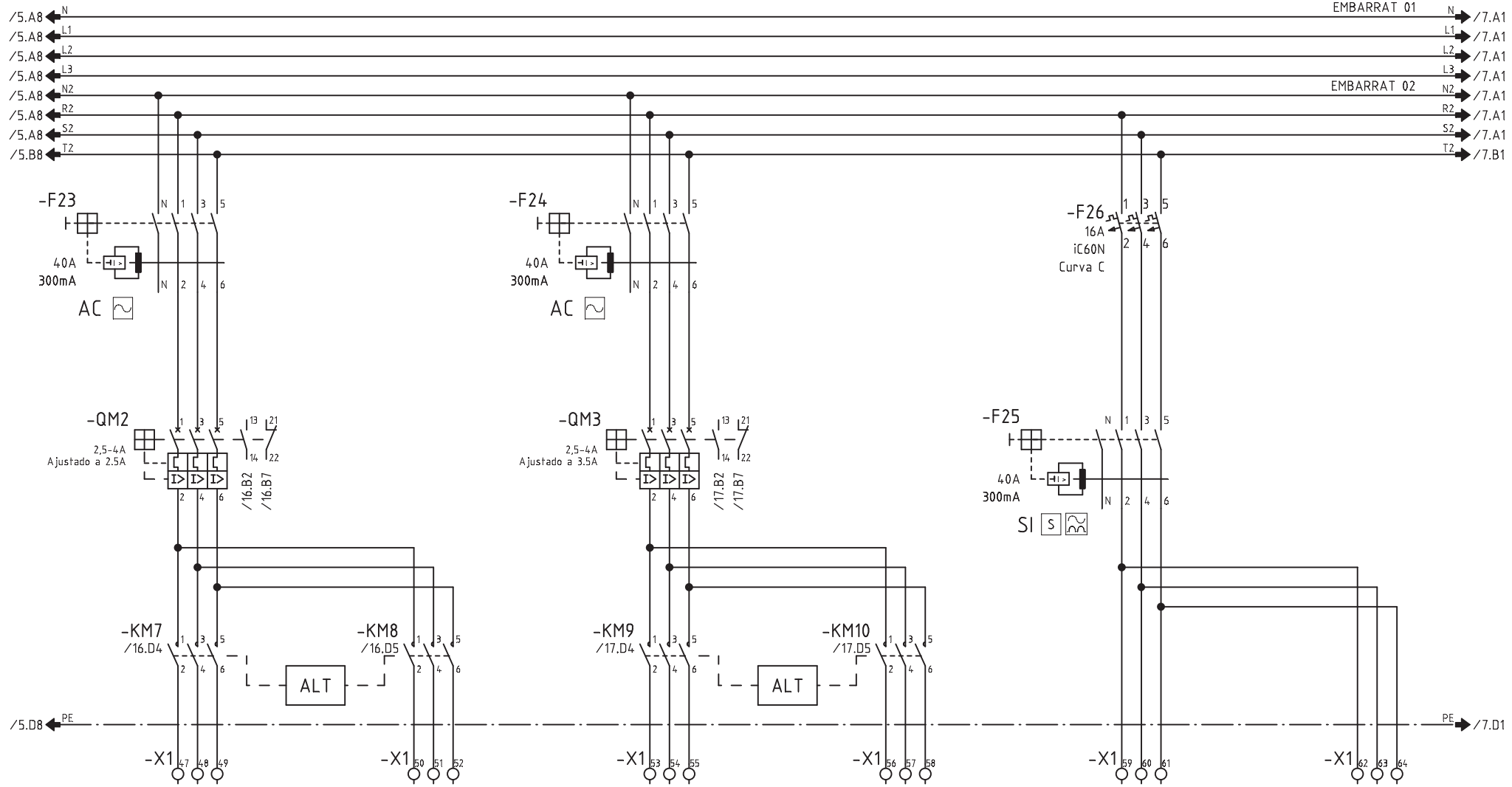

CIRCUITO	204	205	206	207	208	209
DENOMINACION	GEB1 GEB GEOTERMIA FRED	GEB1 GEB GEOTERMIA FRED	GEB2 GEB GEOTERMIA CALOR	GEB2 GEB GEOTERMIA CALOR	GEB4 GEB SECUNDARI UTA AF (VF)	GEB4 GEB SECUNDARI UTA AF (VF)
POTENCIA (W)	1100	1100	1500	1500	1100	1100
INTENSIDAD (A)	2.5	2.5	3.5	3.5	2.5	2.5
SECCION (mm^2)	3x2.5+2.5	3x2.5+2.5	3x2.5+2.5	3x2.5+2.5	3x2.5+2.5	3x2.5+2.5

Nº ECN | Fecha | Nombre

alainsa elecnor

ATENCION: ESTE DOCUMENTO CONTIENE DATOS PROPIEDAD ALAINSA-ELECNOR

NINGUNA PARTE DE ESTE DOCUMENTO PUEDE COPIARSE, REPRODUCIRSE O USARSE SIN UN PERMISO POR ESCRITO.

A3

Escala FULL

INDICE PRODUCTO

Dibujado J.M.G.

Fecha 20.04.2016

Comprobado

Fecha

TITULO Y MAQUINA

QUADRE QM41
ESQUEMA ELECTRIC DE POTENCIA

Instalación:

Proyecto QM41 | Fecha impr. 18.09.2017

Nº PLANO ALAINSA-ELECNOR

Hoja 6 de 18 | Rev

SF_IEC_A3

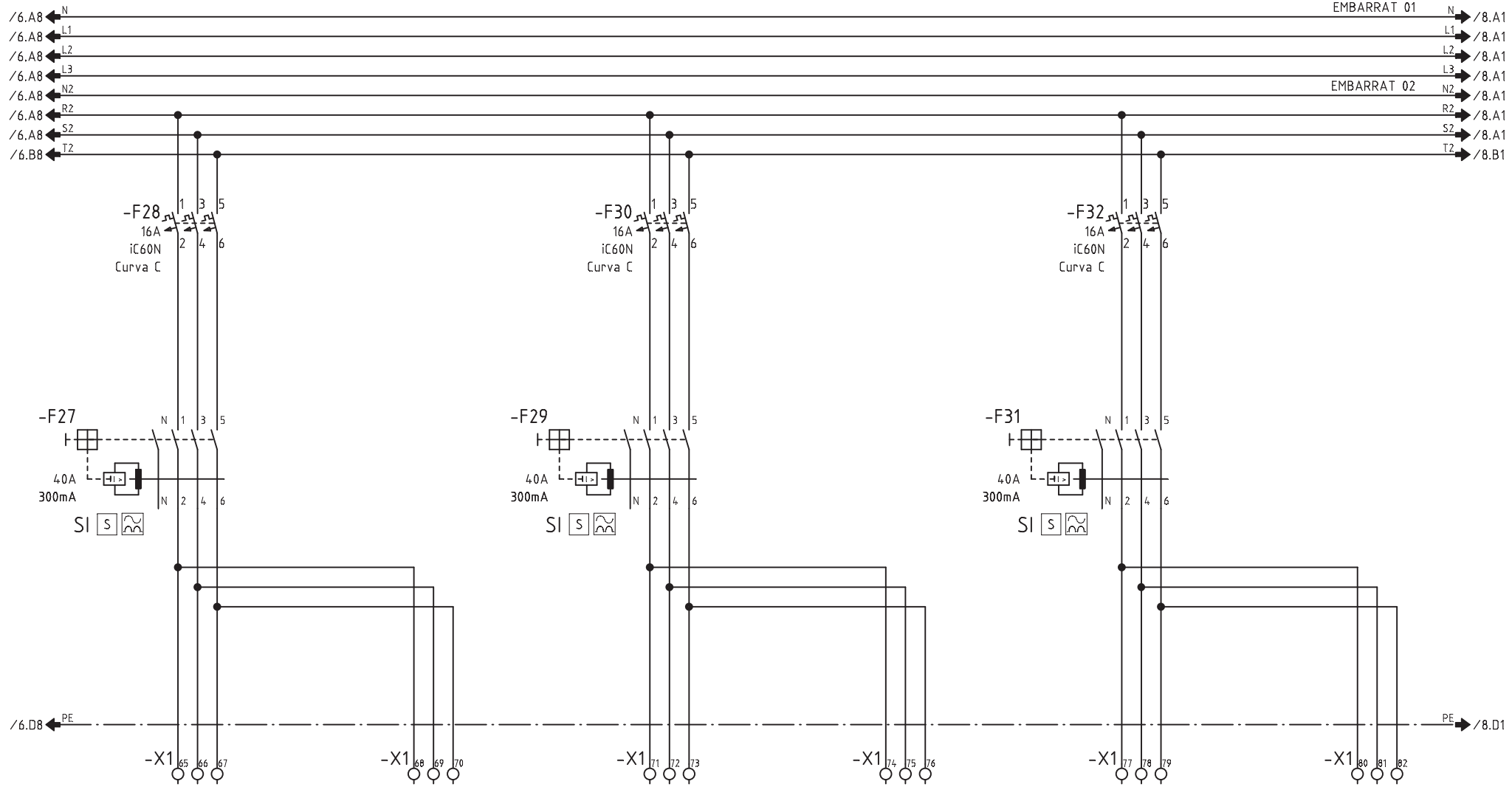

CIRCUITO	210	211	212	213	214	215
DENOMINACION	GEB 6 GEB SECUNDARI AF ANELL GEOTERMIC (VF)	GEB 6 GEB SECUNDARI AF ANELL GEOTERMIC (VF)	GEB 5 GEB SECUNDARI UTA AC (VF)	GEB 5 GEB SECUNDARI UTA AC (VF)	GEB 7 GEB SECUNDARI AC ANELL GEOTERMIC	GEB 7 GEB SECUNDARI AC ANELL GEOTERMIC
POTENCIA (W)	750	750	1100	1100	550	550
INTENSIDAD (A)	2	2	2.5	2.5	1.5	1.5
SECCION (mm^2)	3x2.5+2.5	3x2.5+2.5	3x2.5+2.5	3x2.5+2.5	3x2.5+2.5	3x2.5+2.5

Nº ECN Fecha Nombre

alainsa elecnor

ATENCION: ESTE DOCUMENTO CONTIENE DATOS PROPIEDAD ALAINSA-ELECNOR

NINGUNA PARTE DE ESTE DOCUMENTO PUEDE COPIARSE, REPRODUCIRSE O USARSE SIN UN PERMISO POR ESCRITO.

A3

Escala FULL

INDICE PRODUCTO

Dibujado J.M.G.

Fecha 20.04.2016

Comprobado

Fecha

TITULO Y MAQUINA

QUADRE QM41
ESQUEMA ELECTRIC DE POTENCIA

Instalación:

Proyecto QM41 Fecha impr. 18.09.2017

Nº PLANO ALAINSA-ELECNOR

Hoja 7 de 18 Rev

SF_IEC_A3

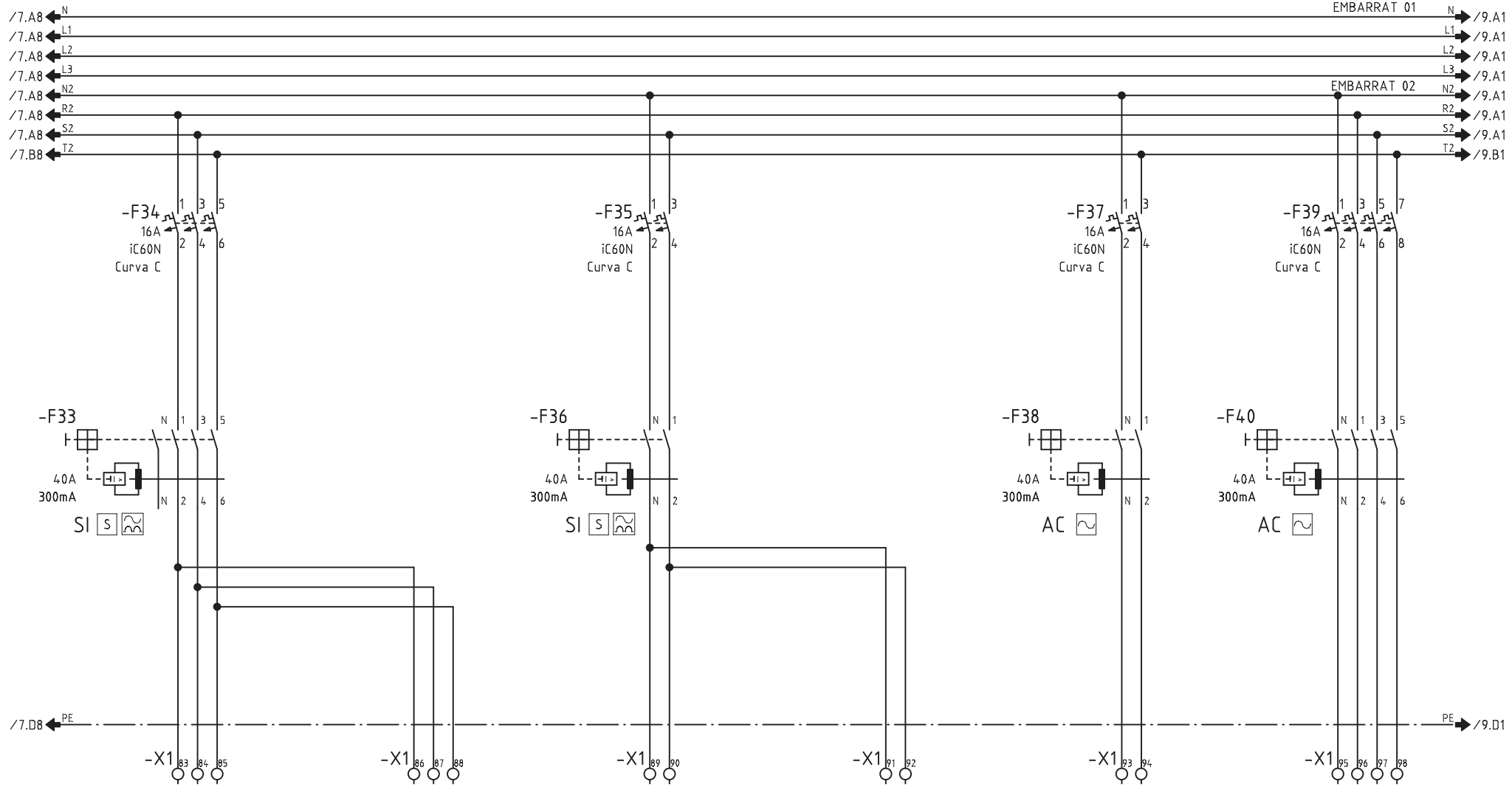

CIRCUITO	216	217	218	219	220	221
DENOMINACION	GEB 8 GEB SECUNDARI ACS MERCAT	GEB 8 GEB SECUNDARI ACS MERCAT	GEB 9 GEB SECUNDARI ACS INFERIOR	GEB 9 GEB SECUNDARI ACS INFERIOR	RESERVA 01	RESERVA 02
POTENCIA (W)	1100	1100	160	160	200	500
INTENSIDAD (A)	2.5	2.5	1.3	1.3	-	-
SECCION (mm^2)	3x2.5+2.5	3x2.5+2.5	2x2.5+2.5	2x2.5+2.5	-	-

Nº ECN | Fecha | Nombre

alainsa elecnor

ATENCION: ESTE DOCUMENTO CONTIENE DATOS PROPIEDAD ALAINSA-ELECNOR

NINGUNA PARTE DE ESTE DOCUMENTO PUEDE COPIARSE, REPRODUCIRSE O USARSE SIN UN PERMISO POR ESCRITO.

A3

Escala FULL

INDICE PRODUCTO

Dibujado J.M.G.

Fecha 20.04.2016

Comprobado

Fecha

TITULO Y MAQUINA

QUADRE QM41
ESQUEMA ELECTRIC DE POTENCIA

Instalación:

Proyecto QM41 | Fecha impr. 18.09.2017

Nº PLANO ALAINSA-ELECNOR

Hoja 8 de 18 | Rev

SF_IEC_A3

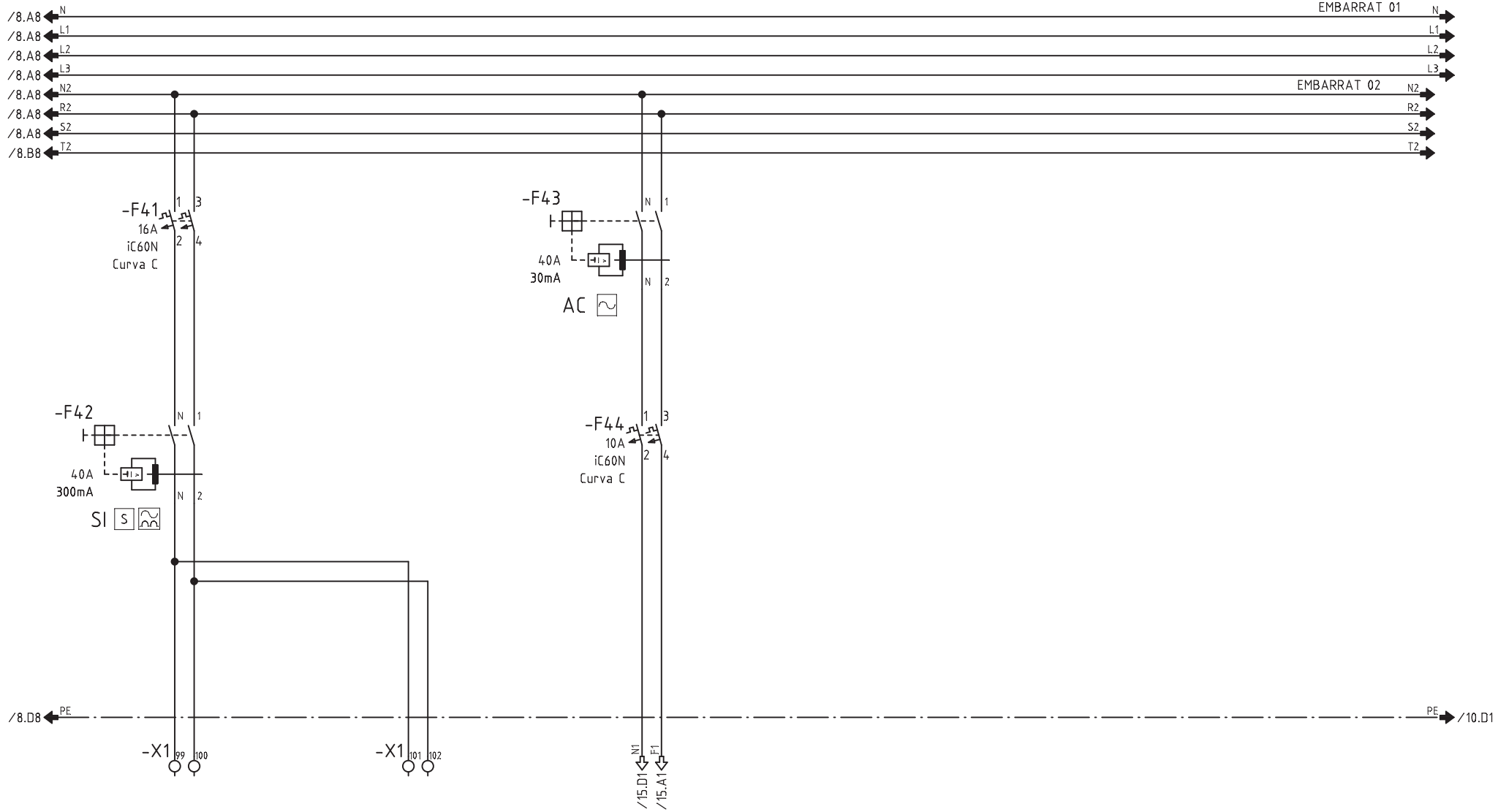

CIRCUITO	222	223				
DENOMINACION	RESERVA 03	RESERVA 04	MANIOBRA CLIMA			
POTENCIA (W)	500	500				
INTENSIDAD (A)	-	-				
SECCION (mm^2)	-	-				

Nº ECN Fecha Nombre	alainsa elecnor	ATENCION: ESTE DOCUMENTO CONTIENE DATOS PROPIEDAD ALAINSA-ELECNOR NINGUNA PARTE DE ESTE DOCUMENTO PUEDE COPIARSE, REPRODUCIRSE O USARSE SIN UN PERMISO POR ESCRITO.	A3 Escala FULL	INDICE PRODUCTO Dibujado J.M.G. Fecha 20.04.2016 Comprobado Fecha	TITULO Y MAQUINA QUADRE QM41 ESQUEMA ELECTRIC DE POTENCIA	Instalación: Proyecto QM41 Fecha impr. 18.09.2017 Nº PLANO ALAINSA-ELECNOR Hoja 9 de 18 Rev

SF_IEC_A3

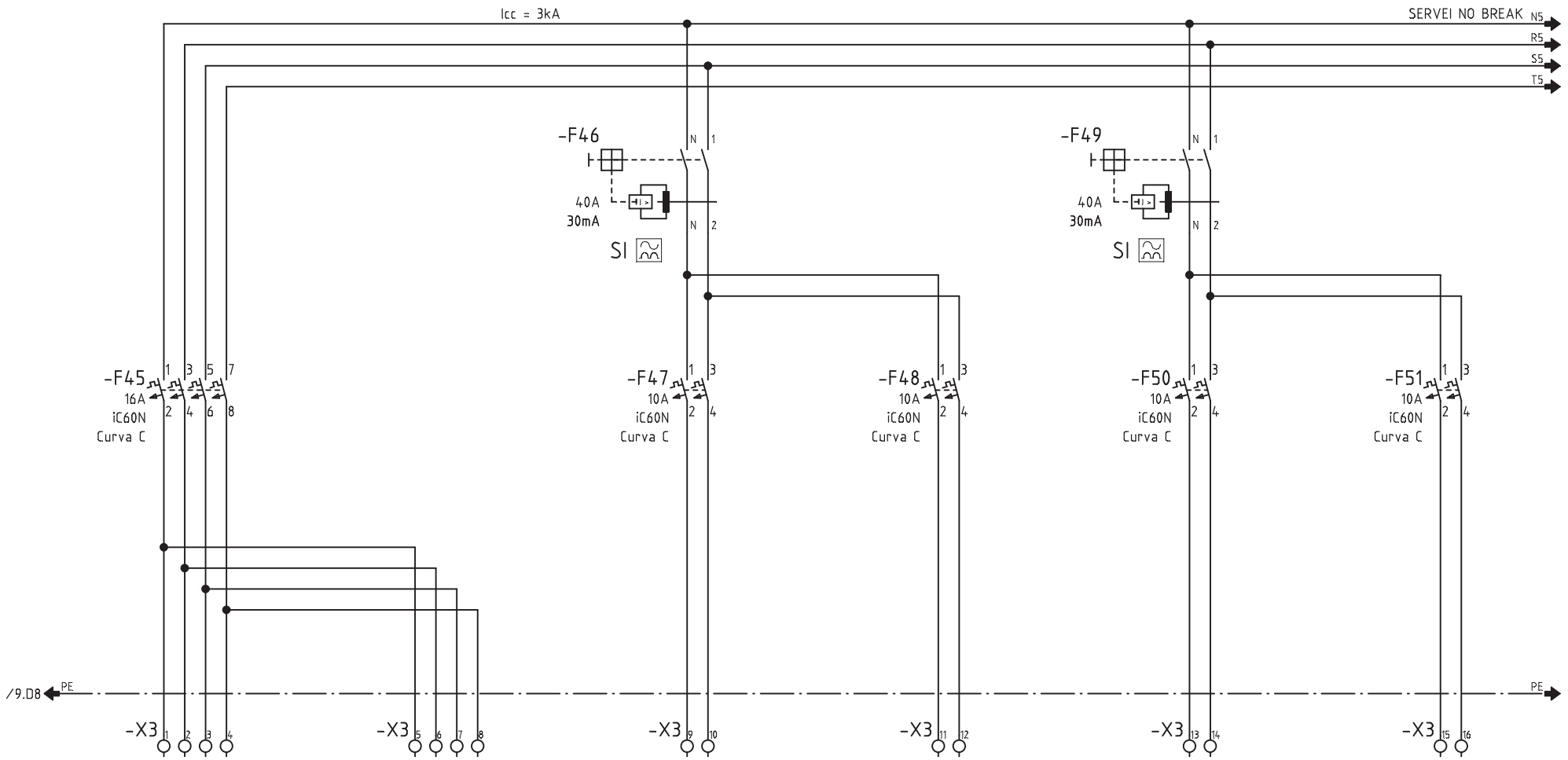

CIRCUITO	501/QM40	-	301	302	303	304
DENOMINACION	DE QUADRE QM40 SERVEI NO BREAK	A QM42 SERVEI NO BREAK	NB. CONTROLADOR	NB. RESERVA	NB. MANIOBRA 1/230VCA	NB. MANIOBRA 1/230VCA
POTENCIA (W)	750	-	250	200	250	250
INTENSIDAD (A)	1.1	-	1	0.9	1	1
SECCION (mm^2)	4x6+6	4x6+6	2x2.5+2.5	-	2x1.5+1.5	2x1.5+1.5

Nº ECN Fecha Nombre

alainsa elecnor

ATENCION: ESTE DOCUMENTO CONTIENE DATOS PROPIEDAD ALAINSA-ELECNOR

NINGUNA PARTE DE ESTE DOCUMENTO PUEDE COPIARSE, REPRODUCIRSE O USARSE SIN UN PERMISO POR ESCRITO.

A3

Escala FULL

INDICE PRODUCTO

Dibujado J.M.G.

Fecha 20.04.2016

Comprobado

Fecha

TITULO Y MAQUINA

QUADRE QM41
ESQUEMA ELECTRIC DE POTENCIA

Instalación:

Proyecto QM41 | Fecha impr. 18.09.2017

Nº PLANO ALAINSA-ELECNOR

Hoja 10 de 18 | Rev

SF_IEC_A3

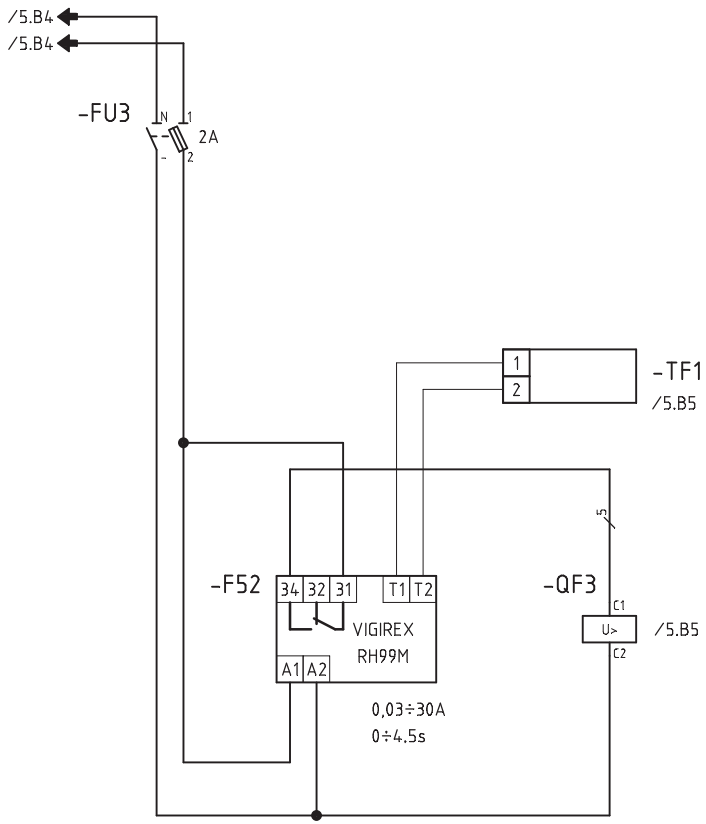

BOMBA TERMICA BT6T

Nº ECN	Fecha	Nombre	alainsa elecnor	ATENCION: ESTE DOCUMENTO CONTIENE DATOS PROPIEDAD ALAINSA-ELECNOR NINGUNA PARTE DE ESTE DOCUMENTO PUEDE COPIARSE, REPRODUCIRSE O USARSE SIN UN PERMISO POR ESCRITO.	A3 Escala FULL	INDICE PRODUCTO Dibujado J.M.G. Fecha 12.11.2016 Comprobado Fecha	TITULO Y MAQUINA QUADRE QM41 ESQUEMA UNIFILAR DE MANIOBRA	Instalación: Proyecto QM41 Fecha impr. 18.09.2017 Nº PLANO ALAINSA-ELECNOR Hoja 11 de 18 Rev

SF_IEC_A3

Realizado por M.E.M. ROCHE, S.L. (R)

DESLLASTRATGE
DE QM10
(Tensió amb xarxa principal)
(230V)

-XM 1 2

-F53
6A
iC60N
Curva C

-KA1 A1 A2

A5 /14.A2

/4.E7 F

/13.A1 F

-KA1
C2

-SB2
Clau
P-NP "P"
C7
C6

-SB1

-KM1 A1 A2

/4.E6 N.

/13.D1 N.

LINIA EXTERIOR
EVENTS

/3.D2
/3.D2
/3.D2
/3.D2
C8

-XM 3 -SB2 B6 "P" -XM 4
Estat Selector "PREFERENT"

-XM 5 -SB2 B6 "NP" -XM 6
Estat Selector "NO PREFERENT"

-XM 7 -KM1 D5 -XM 8
Estat Contactor

LINIA EXTERIOR
EVENTS

Nº ECN	Fecha	Nombre	alainsa / elecnor	ATENCION: ESTE DOCUMENTO CONTIENE DATOS PROPIEDAD ALAINSA-ELECNOR NINGUNA PARTE DE ESTE DOCUMENTO PUEDE COPIARSE, REPRODUCIRSE O USARSE SIN UN PERMISO POR ESCRITO.	A3 Escala FULL	INDICE PRODUCTO Dibujado J.M.G. Fecha 12.11.2016 Comprobado Fecha	TITULO Y MAQUINA QUADRE QM41 ESQUEMA UNIFILAR DE MANIOBRA	Instalación: Proyecto QM41 Fecha impr. 18.09.2017 Nº PLANO ALAINSA-ELECNOR Hoja 12 de 18 Rev

SF_IEC_A3

Realizado por M.E.M. ROCHE, S.L. (R)

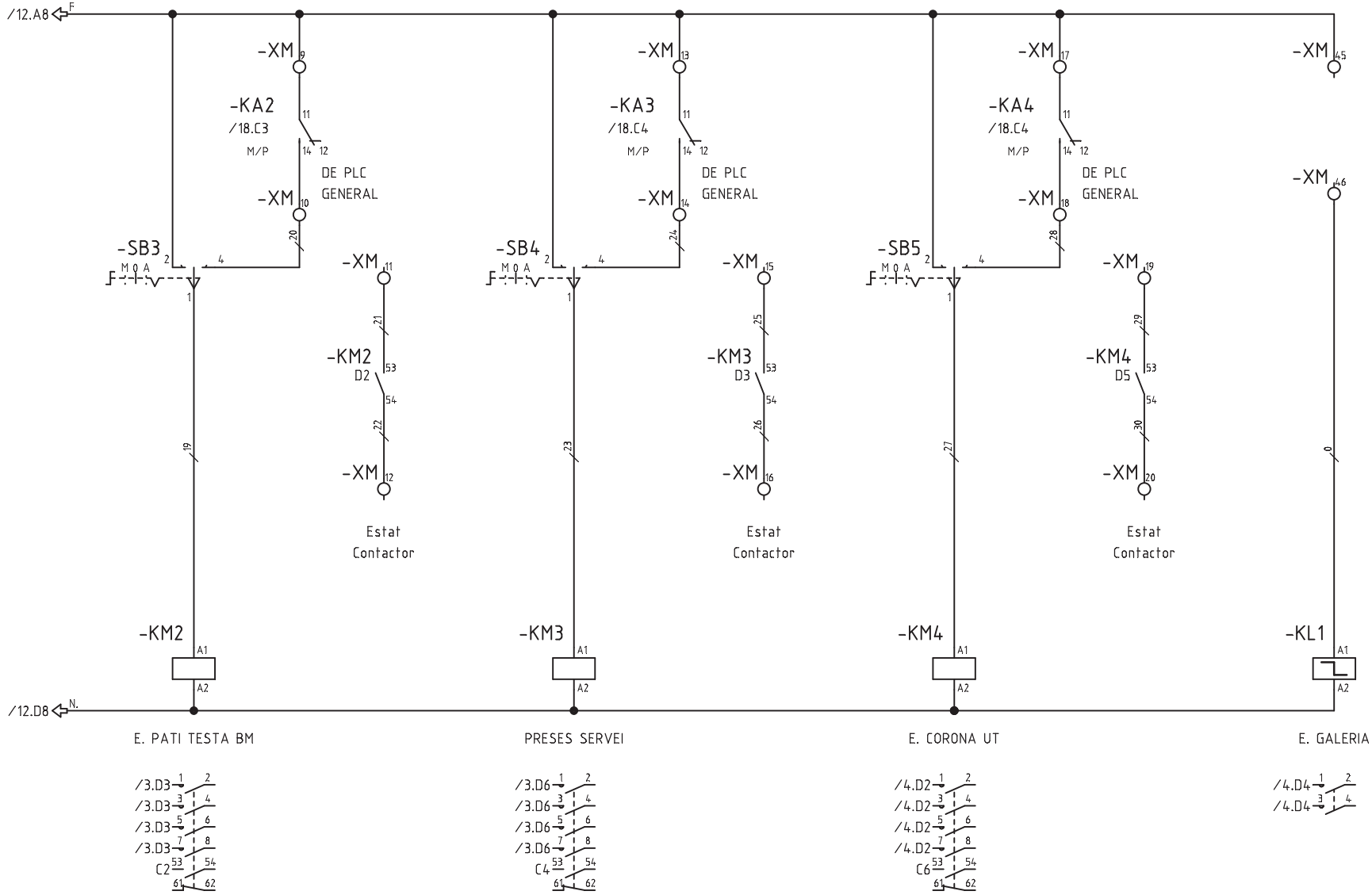

Estat Contactor

Estat Contactor

Estat Contactor

Nº ECN	Fecha	Nombre	

alainsa elecnor

ATENCION: ESTE DOCUMENTO CONTIENE DATOS PROPIEDAD ALAINSA-ELECNOR

NINGUNA PARTE DE ESTE DOCUMENTO PUEDE COPIARSE, REPRODUCIRSE O USARSE SIN UN PERMISO POR ESCRITO.

A3

Escala FULL

INDICE PRODUCTO	
Dibujado	J.M.G.
Fecha	12.11.2016
Comprobado	
Fecha	

TITULO Y MAQUINA

QUADRE QM41
ESQUEMA UNIFILAR DE MANIOBRA

Instalación:		
Proyecto QM41	Fecha impr. 18.09.2017	
Nº PLANO ALAINSA-ELECNOR		
	Hoja 13 de 18	Rev

SF_IEC_A3

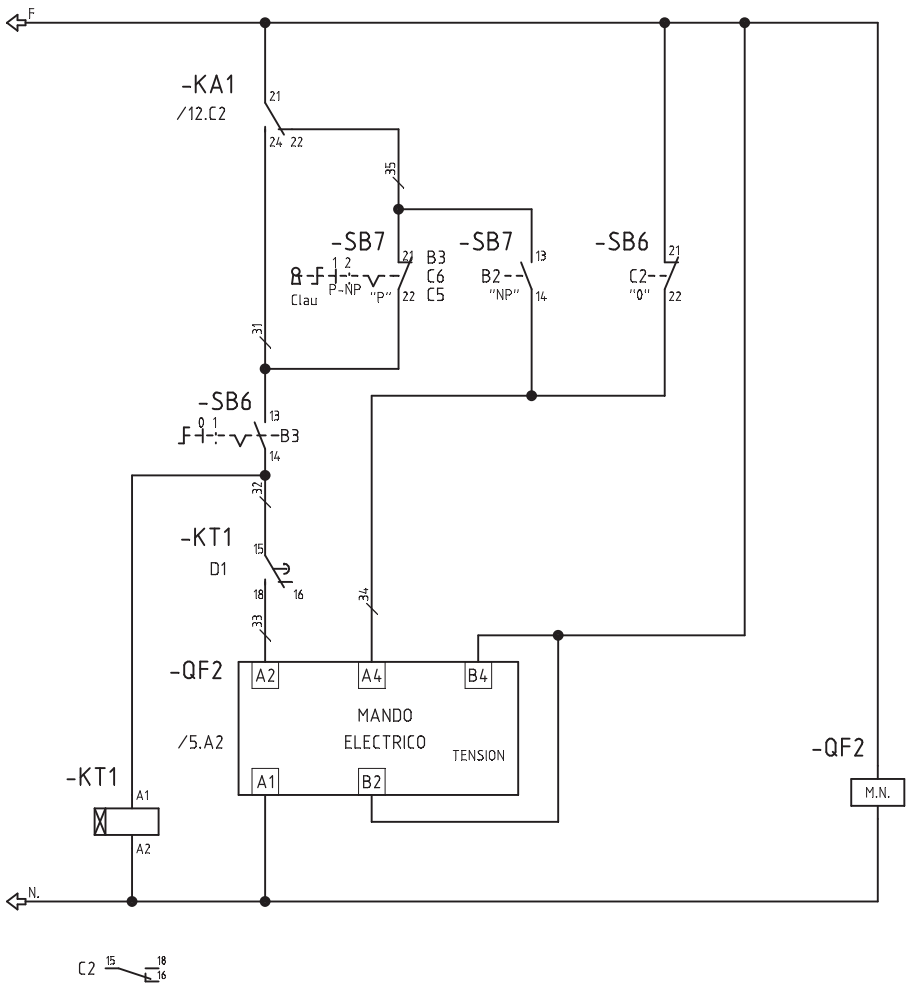

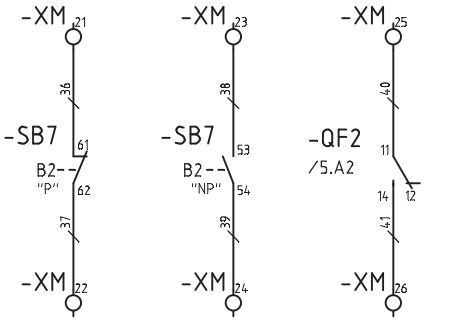

INT. GRAL. CLIMATITZACIO

Nº ECN	Fecha	Nombre	alainsa elecnor	ATENCION: ESTE DOCUMENTO CONTIENE DATOS PROPIEDAD ALAINSA-ELECNOR NINGUNA PARTE DE ESTE DOCUMENTO PUEDE COPIARSE, REPRODUCIRSE O USARSE SIN UN PERMISO POR ESCRITO.	A3 Escala FULL	INDICE PRODUCTO Dibujado J.M.G. Fecha 12.11.2016 Comprobado Fecha	TITULO Y MAQUINA QUADRE QM41 ESQUEMA UNIFILAR DE MANIOBRA	Instalación: Proyecto QM41 Fecha impr. 18.09.2017 Nº PLANO ALAINSA-ELECNOR Hoja 14 de 18 Rev

SF_IEC_A3

Realizado por M.E.M. ROCHE, S.L. (R)

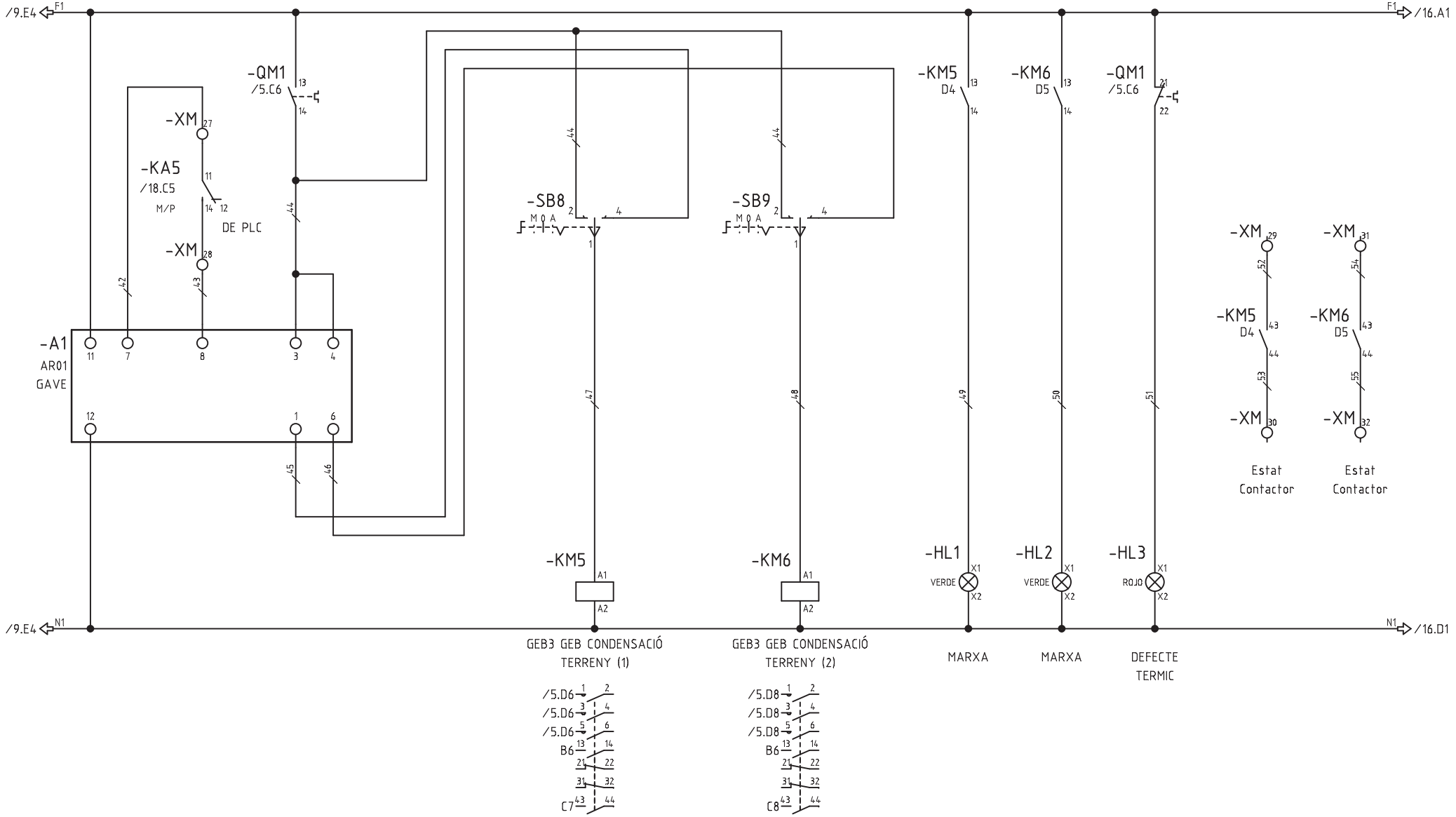

Nº ECN	Fecha	Nombre	ATENCION: ESTE DOCUMENTO CONTIENE DATOS PROPIEDAD ALAINSA-ELECNOR NINGUNA PARTE DE ESTE DOCUMENTO PUEDE COPIARSE, REPRODUCIRSE O USARSE SIN UN PERMISO POR ESCRITO.	A3 Escala FULL	INDICE PRODUCTO Dibujado J.M.G. Fecha 20.06.2017 Comprobado Fecha	TITULO Y MAQUINA QUADRE QM41 ESQUEMA UNIFILAR DE MANIOBRA	Instalación: Proyecto QM41 Fecha impr. 18.09.2017 Nº PLANO ALAINSA-ELECNOR Hoja 15 de 18 Rev

SF_IEC_A3

Realizado por M.E.M. ROCHE, S.L. (R)

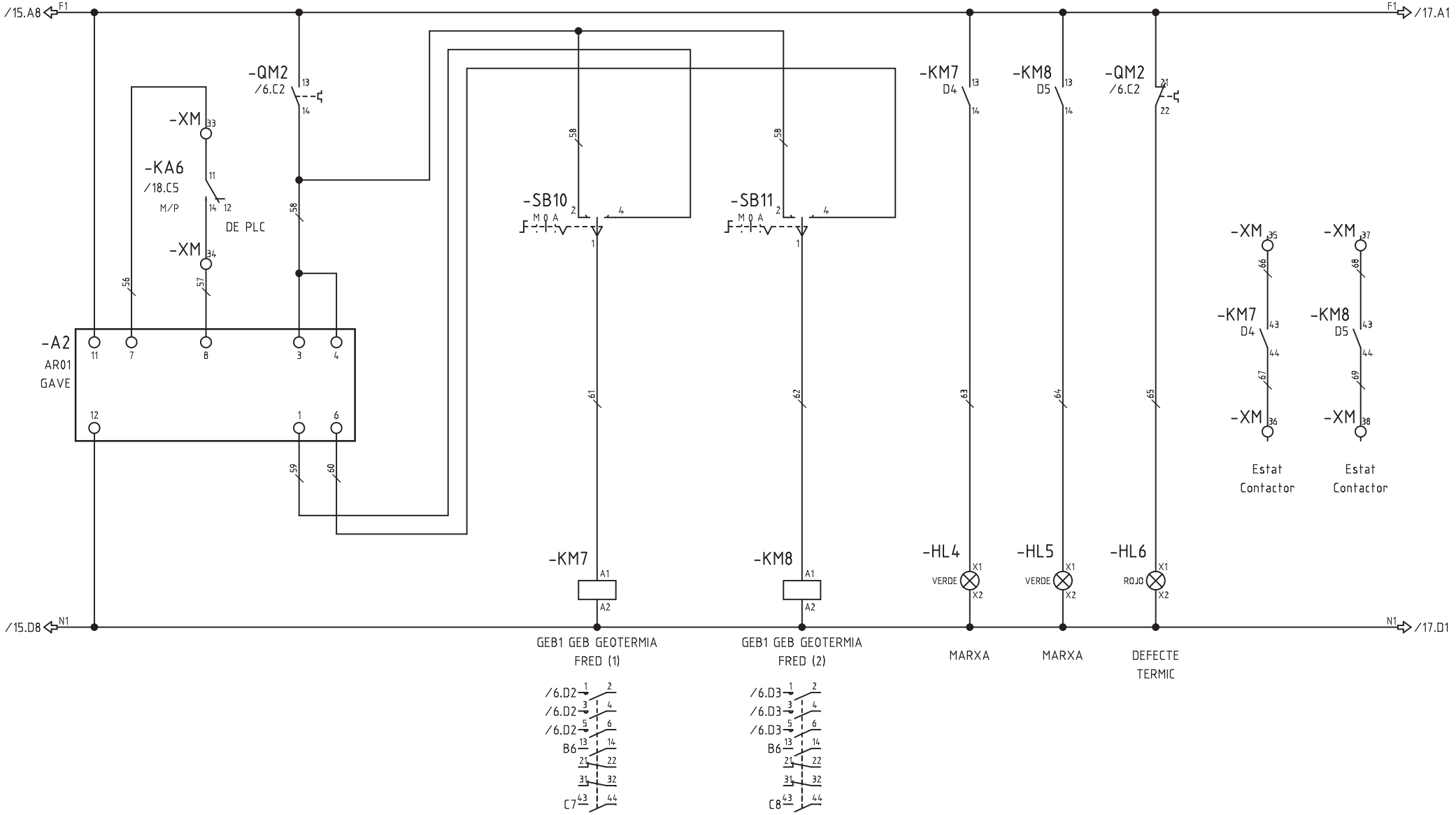

Nº ECN	Fecha	Nombre	ATENCION: ESTE DOCUMENTO CONTIENE DATOS PROPIEDAD ALAINSA-ELECNOR NINGUNA PARTE DE ESTE DOCUMENTO PUEDE COPIARSE, REPRODUCIRSE O USARSE SIN UN PERMISO POR ESCRITO.	A3 Escala FULL	INDICE PRODUCTO Dibujado J.M.G. Fecha 20.06.2017 Comprobado Fecha	TITULO Y MAQUINA QUADRE QM41 ESQUEMA UNIFILAR DE MANIOBRA	Instalación: Proyecto QM41 Fecha impr. 18.09.2017 Nº PLANO ALAINSA-ELECNOR Hoja 16 de 18 Rev

SF_IEC_A3

Realizado por M.E.M. ROCHE, S.L. (R)

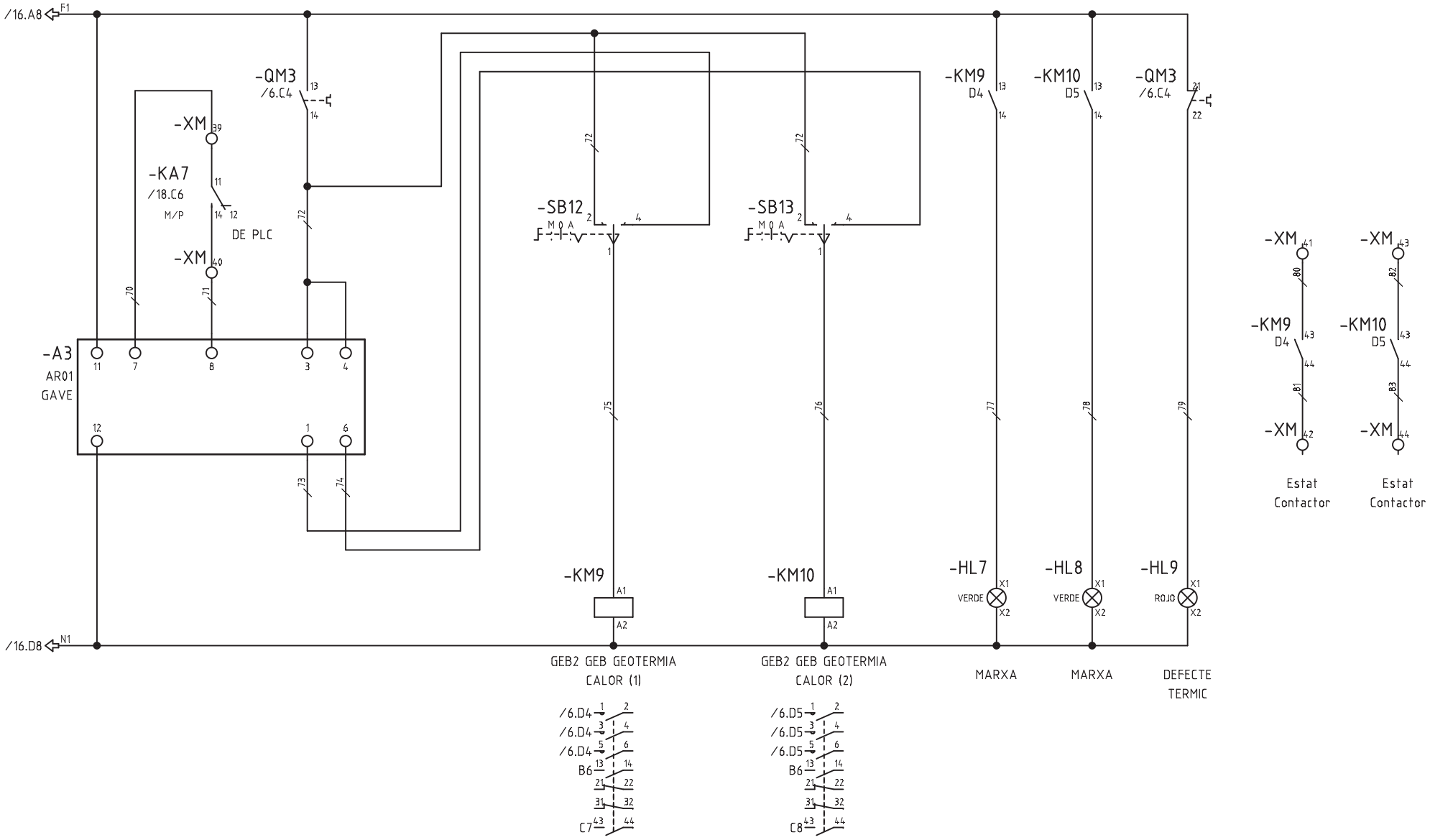

Nº ECN	Fecha	Nombre	ATENCION: ESTE DOCUMENTO CONTIENE DATOS PROPIEDAD ALAINSA-ELECNOR NINGUNA PARTE DE ESTE DOCUMENTO PUEDE COPIARSE, REPRODUCIRSE O USARSE SIN UN PERMISO POR ESCRITO.	A3 Escala FULL	INDICE PRODUCTO Dibujado J.M.G. Fecha 20.06.2017 Comprobado Fecha	TITULO Y MAQUINA QUADRE QM41 ESQUEMA UNIFILAR DE MANIOBRA	Instalación: Proyecto QM41 Fecha impr. 18.09.2017 Nº PLANO ALAINSA-ELECNOR Hoja 17 de 18 Rev

SF_IEC_A3

Realizado por M.E.M. ROCHE, S.L. (R)

DE PLC CLIMA

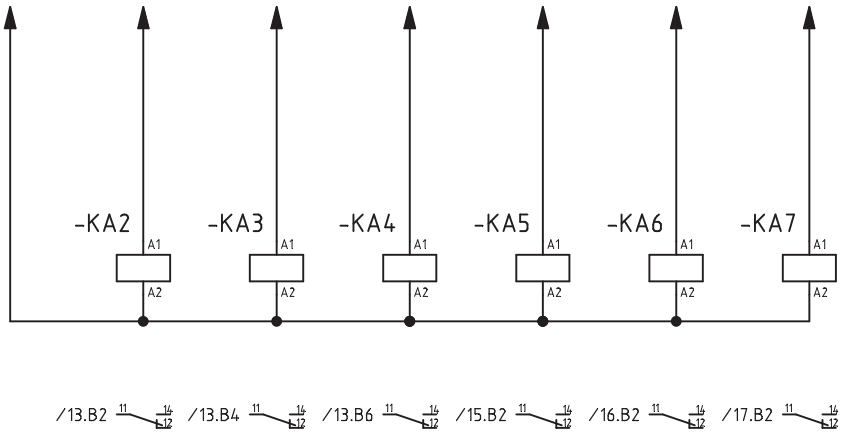

Nº ECN	Fecha	Nombre	ATENCION: ESTE DOCUMENTO CONTIENE DATOS PROPIEDAD ALAINSA-ELECNOR NINGUNA PARTE DE ESTE DOCUMENTO PUEDE COPIARSE, REPRODUCIRSE O USARSE SIN UN PERMISO POR ESCRITO.	A3 Escala FULL	INDICE PRODUCTO Dibujado J.M.G. Fecha 29.12.2016 Comprobado Fecha	TITULO Y MAQUINA QUADRE QM41 ESQUEMA UNIFILAR DE MANIOBRA	Instalación: Proyecto QM41 Fecha impr. 18.09.2017 Nº PLANO ALAINSA-ELECNOR Hoja 18 de 18 Rev

SF_IEC_A3

Realizado por M.E.M. ROCHE, S.L. (R)

Mercats de Barcelona

Institut Municipal de Mercats de Barcelona

QUADRE QM42 MERCAT PS2 URGELL-TAMARIT

Cliente:	
Nº de referencia:	
Realizado por:	ALAINSA-ELECNOR
Producto:	QM42 - QUADRE MERCAT PS2 URGELL-TAMARIT
Tipo:	DISTRIBUCIO I MANIOBRA
Instalación:	MERCAT DE SANT ANTONI
Lugar:	BARCELONA

Tensión alimentación:	400/230V
Intensidad embarrado:	80A
Intensidad cortocircuito:	12kA (UNE EN 60947-2)
Sección acometida:	–
Año de construcción:	2016
Tipo de armario:	–

Modificación	Fecha	Dibujado	Técnico	Descripción modificación
01	06.06.2016			Revisio esquema
02	05.10.2016			Revisio esquema, Afegida maniobra
03	13.09.2017	J.M.G.		REVISIÓ ESQUEMA

Proyecto:	QM42
Fecha inicio:	20.04.2016
Técnico:	
Dibujado:	J.M.G.
Librería:	
Revisado:	

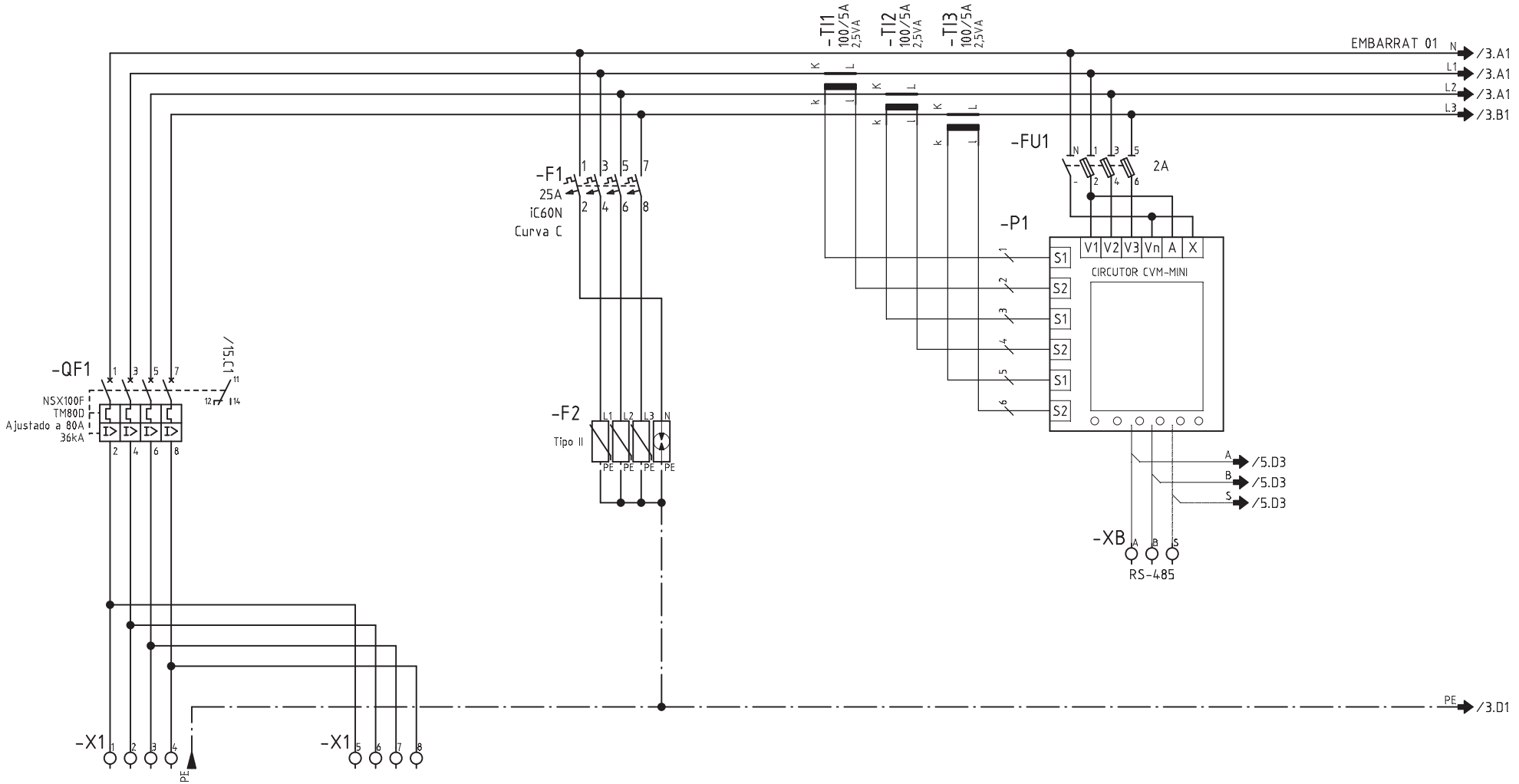

CIRCUITO	-	-				
DENOMINACION	DE QUADRE QM41 SERVEI NORMAL	A QUADRE QM43 SERVEI NORMAL	PROTECCIO SOBRETENSIONS TRANSITORIES			
POTENCIA (W)	35595	-				
INTENSIDAD (A)	54	-				
SECCION (mm^2)	3x150+1x95N+95T Al	3x95+1x95N+95T Al				

Nº ECN	Fecha	Nombre	ATENCION: ESTE DOCUMENTO CONTIENE DATOS PROPIEDAD ALAINSA-ELECNOR NINGUNA PARTE DE ESTE DOCUMENTO PUEDE COPIARSE, REPRODUCIRSE O USARSE SIN UN PERMISO POR ESCRITO.	A3 Escala FULL	INDICE PRODUCTO Dibujado J.M.G. Fecha 20.04.2016 Comprobado Fecha	TITULO Y MAQUINA QUADRE QM42 ESQUEMA ELECTRIC DE POTENCIA	Instalación: Proyecto QM42 Fecha impr. 18.09.2017 Nº PLANO ALAINSA-ELECNOR Hoja 2 de 24 Rev

SF_IEC_A3

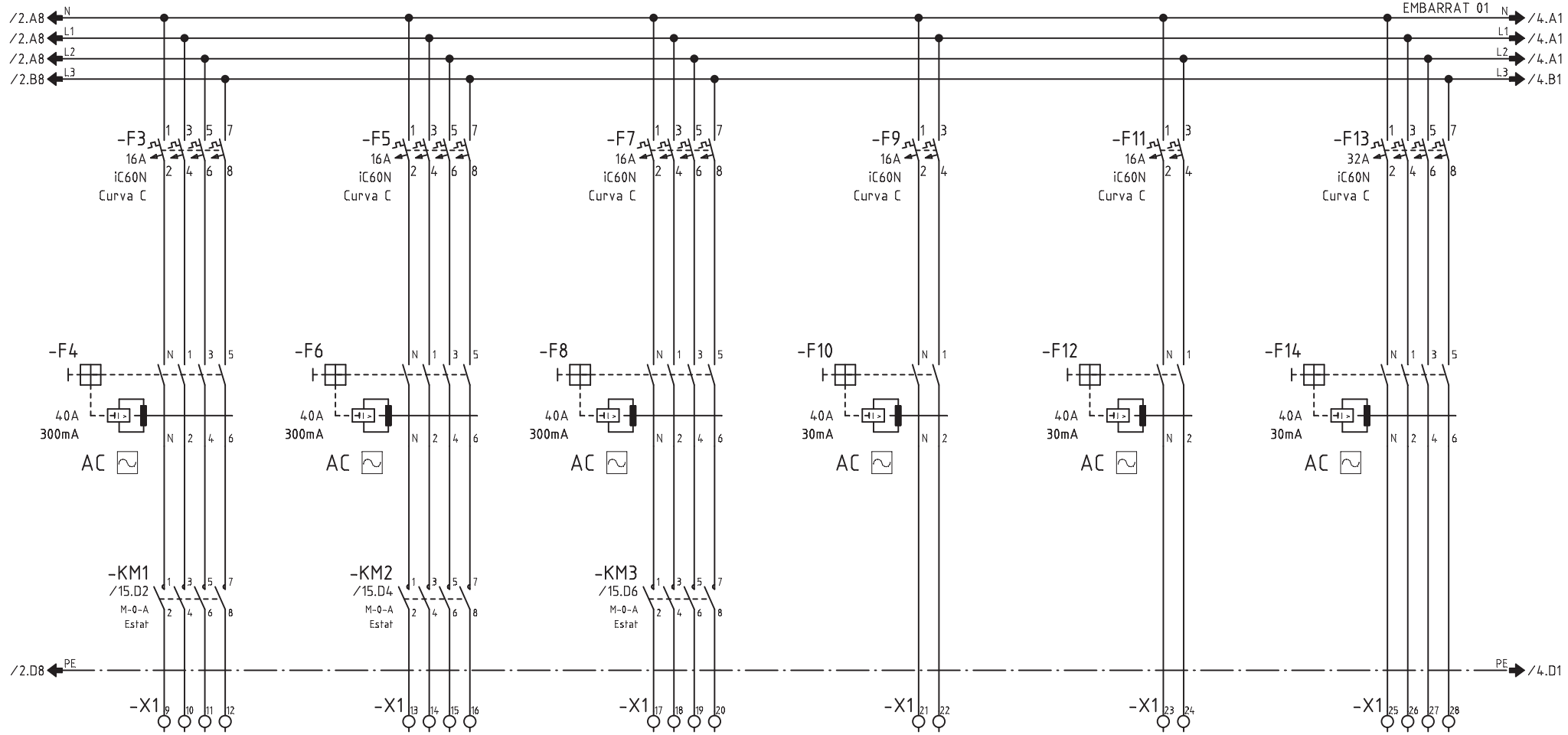

CIRCUITO	101	102	103	104	105	107+108
DENOMINACION	E. VIGILANCIA 01	E. VIGILANCIA 02	E. VIGILANCIA 03	PRESES DE CORRENT 24 HORES	G. RESERVA 01	PRESES CORRENT 3P+T + 2P+T
POTENCIA (W)	1800	1800	1800	500	1000	3000
INTENSIDAD (A)	3.3	3.3	3.3	2.2	-	4.5
SECCION (mm^2)	4x2.5+2.5	4x2.5+2.5	4x2.5+2.5	2x2.5+2.5	-	5x6

Nº ECN Fecha Nombre

alainsa elecnor

ATENCION: ESTE DOCUMENTO CONTIENE DATOS PROPIEDAD ALAINSA-ELECNOR

NINGUNA PARTE DE ESTE DOCUMENTO PUEDE COPIARSE, REPRODUCIRSE O USARSE SIN UN PERMISO POR ESCRITO.

A3

Escala FULL

INDICE PRODUCTO	
Dibujado	J.M.G.
Fecha	20.04.2016
Comprobado	
Fecha	

TITULO Y MAQUINA

QUADRE QM42
ESQUEMA ELECTRIC DE POTENCIA

Instalación:		
Proyecto QM42	Fecha impr. 18.09.2017	
Nº PLANO ALAINSA-ELECNOR		
	Hoja 3 de 24	Rev

SF_IEC_A3



CIRCUITO						
DENOMINACION	MANIOBRA					
POTENCIA (W)						
INTENSIDAD (A)						
SECCION (mm^2)						

Nº ECN Fecha Nombre

alainsa elecnor

ATENCION: ESTE DOCUMENTO CONTIENE DATOS PROPIEDAD ALAINSA-ELECNOR

NINGUNA PARTE DE ESTE DOCUMENTO PUEDE COPIARSE, REPRODUCIRSE O USARSE SIN UN PERMISO POR ESCRITO.

A3

Escala FULL

INDICE PRODUCTO

Dibujado J.M.G.

Fecha 20.04.2016

Comprobado

Fecha

TITULO Y MAQUINA

QUADRE QM42

ESQUEMA ELECTRIC DE POTENCIA

Instalación:

Proyecto QM42 Fecha impr. 18.09.2017

Nº PLANO ALAINSA-ELECNOR

Hoja 4 de 24 Rev

SF_IEC_A3

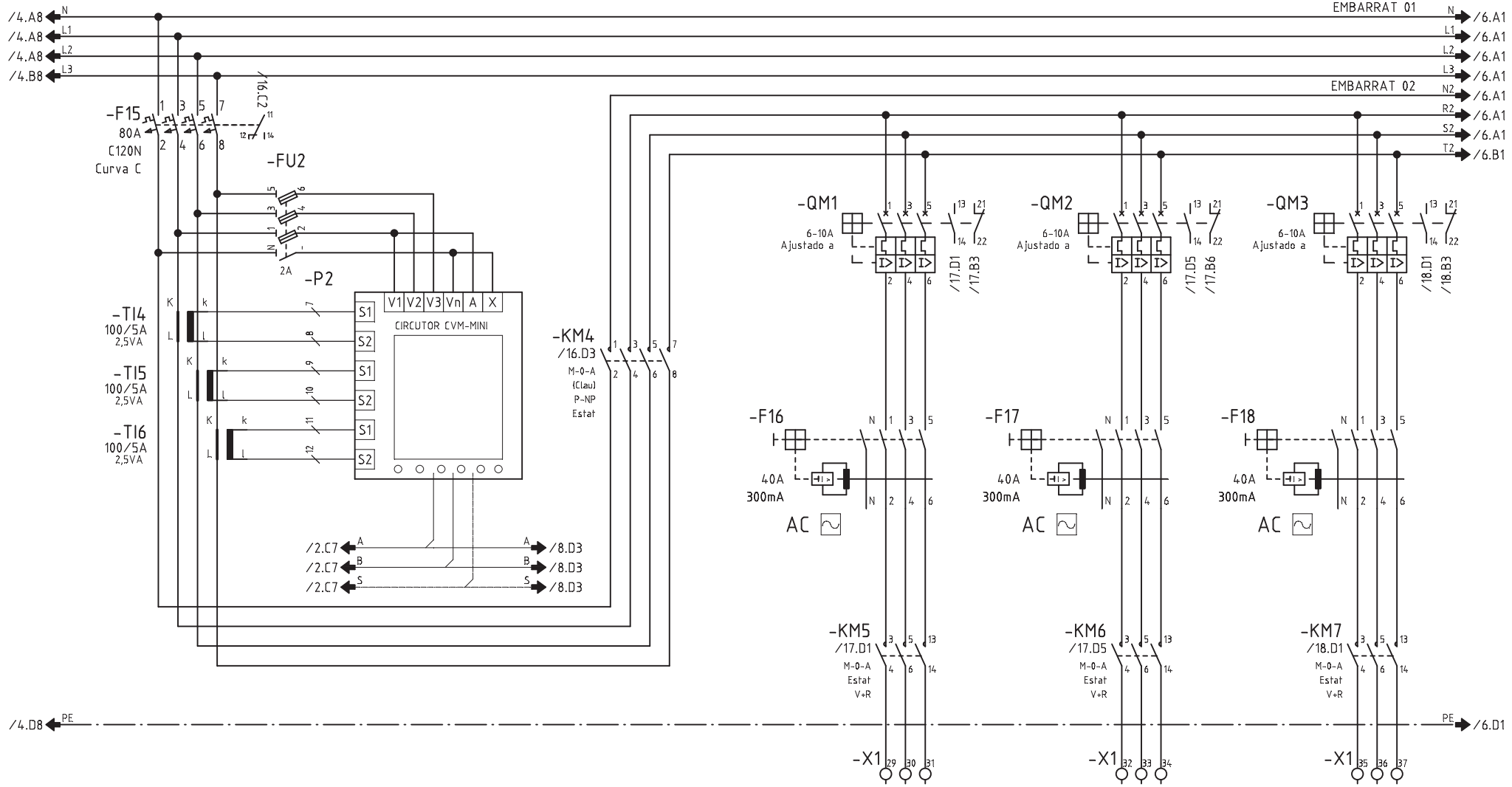

CIRCUITO	200			201	202	203
DENOMINACION	CLIMATITZACIO VENTILACIO			VENTILADOR EXTRACCIO 42.01-UTT CHGT/4-900-6/18	VENTILADOR EXTRACCIO 42.02-UTT CHGT/4-900-6/18	VENTILADOR EXTRACCIO 42.03-UTT CHGT/4-900-6/18
POTENCIA (W)	26000			5500	5500	5500
INTENSIDAD (A)	39.5			8.3	8.3	8.3
SECCION (mm^2)	-			SZ1 3x4+4	SZ1 3x4+4	SZ1 3x4+4

Nº ECN Fecha Nombre

alainsa elecnor

ATENCION: ESTE DOCUMENTO CONTIENE DATOS PROPIEDAD ALAINSA-ELECNOR

NINGUNA PARTE DE ESTE DOCUMENTO PUEDE COPIARSE, REPRODUCIRSE O USARSE SIN UN PERMISO POR ESCRITO.

A3

Escala FULL

INDICE PRODUCTO

Dibujado J.M.G.

Fecha 20.04.2016

Comprobado

Fecha

TITULO Y MAQUINA

QUADRE QM42
ESQUEMA ELECTRIC DE POTENCIA

Instalación:

Proyecto QM42 Fecha impr. 18.09.2017

Nº PLANO ALAINSA-ELECNOR

Hoja 5 de 24 Rev

SF_IEC_A3

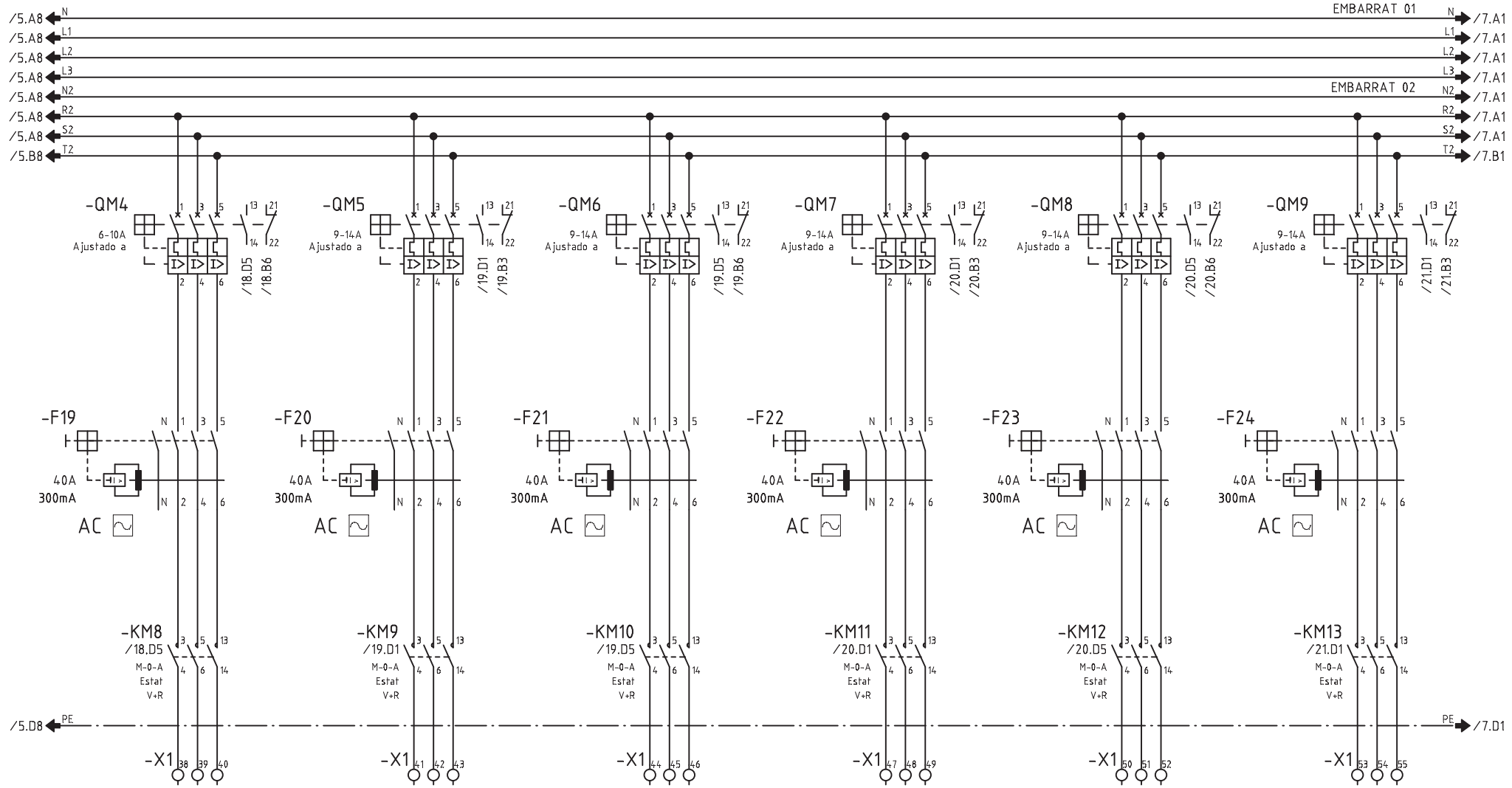

CIRCUITO	204	205	206	207	208	209
DENOMINACION	VENTILADOR EXTRACCIO 42.04-UTT CHGT/4-900-6/18	VENTILADOR EXTRACCIO 42.01-UTU CHGT/4-1000-9/18	VENTILADOR EXTRACCIO 42.02-UTU CHGT/4-1000-9/18	VENTILADOR EXTRACCIO 42.03-UTU CHGT/4-1000-9/18	VENTILADOR EXTRACCIO 42.04-UTU CHGT/4-1000-9/18	K. RESERVA 01
POTENCIA (W)	5500	7500	7500	7500	7500	-
INTENSIDAD (A)	8.3	11.4	11.4	11.4	11.4	-
SECCION (mm^2)	SZ1 3x4+4	SZ1 3x4+4	SZ1 3x4+4	SZ1 3x4+4	SZ1 3x4+4	-

Nº ECN Fecha Nombre

alainsa elecnor

ATENCION: ESTE DOCUMENTO CONTIENE DATOS PROPIEDAD ALAINSA-ELECNOR

NINGUNA PARTE DE ESTE DOCUMENTO PUEDE COPIARSE, REPRODUCIRSE O USARSE SIN UN PERMISO POR ESCRITO.

A3

Escala FULL

INDICE PRODUCTO

Dibujado J.M.G.

Fecha 20.04.2016

Comprobado

Fecha

TITULO Y MAQUINA

QUADRE QM42
ESQUEMA ELECTRIC DE POTENCIA

Instalación:

Proyecto QM42 Fecha impr. 18.09.2017

Nº PLANO ALAINSA-ELECNOR

Hoja 6 de 24 Rev

SF_IEC_A3

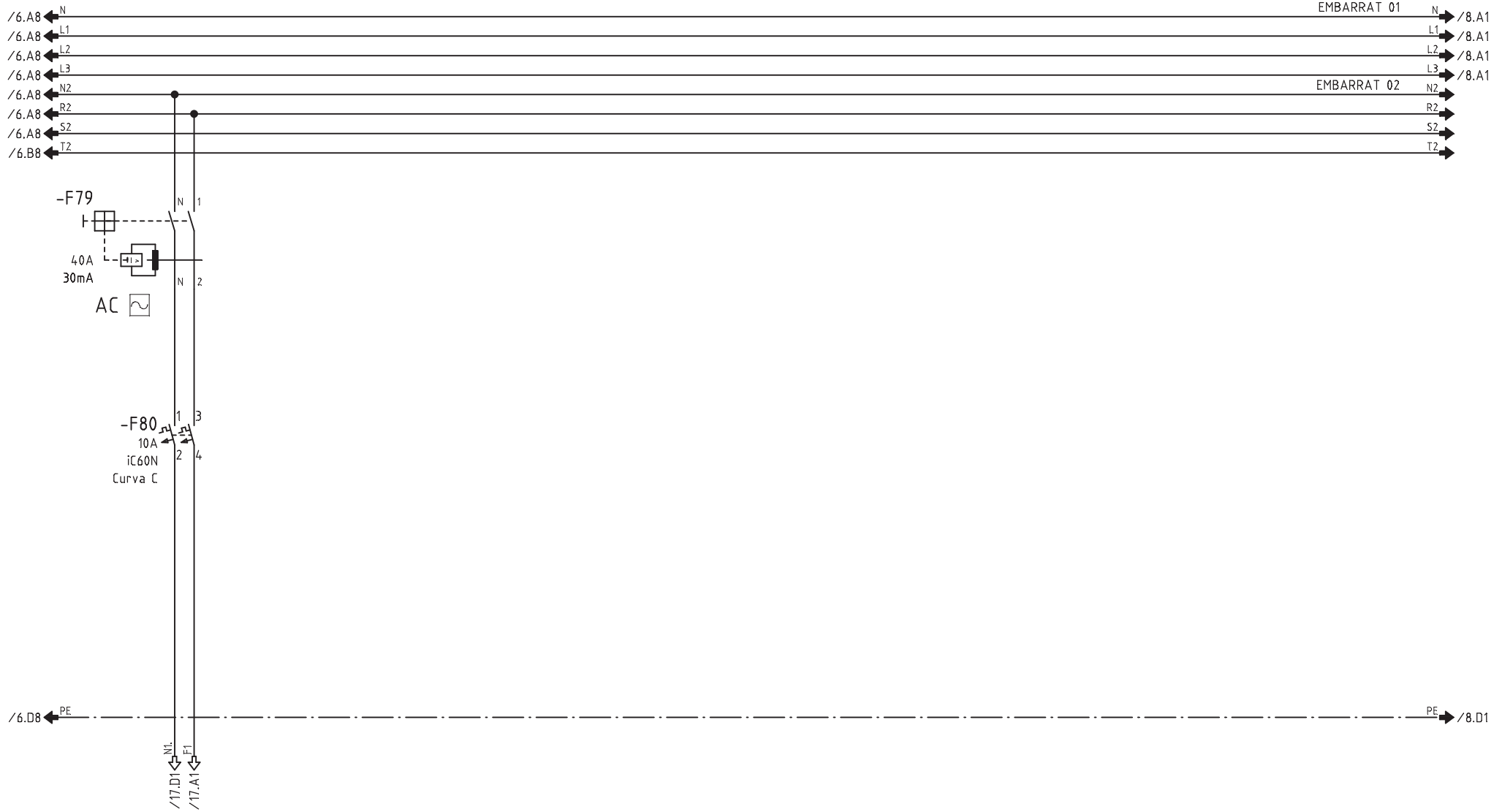

CIRCUITO						
DENOMINACION	MANIOBRA CLIMA					
POTENCIA (W)						
INTENSIDAD (A)						
SECCION (mm^2)						

Nº ECN Fecha Nombre

alainsa elecnor

ATENCION: ESTE DOCUMENTO CONTIENE DATOS PROPIEDAD ALAINSA-ELECNOR

NINGUNA PARTE DE ESTE DOCUMENTO PUEDE COPIARSE, REPRODUCIRSE O USARSE SIN UN PERMISO POR ESCRITO.

A3

Escala FULL

INDICE PRODUCTO	
Dibujado	J.M.G.
Fecha	20.04.2016
Comprobado	
Fecha	

TITULO Y MAQUINA

QUADRE QM42

ESQUEMA ELECTRIC DE POTENCIA

Instalación:

Proyecto QM42 Fecha impr. 18.09.2017

Nº PLANO ALAINSA-ELECNOR

Hoja 7 de 24 Rev

SF_IEC_A3

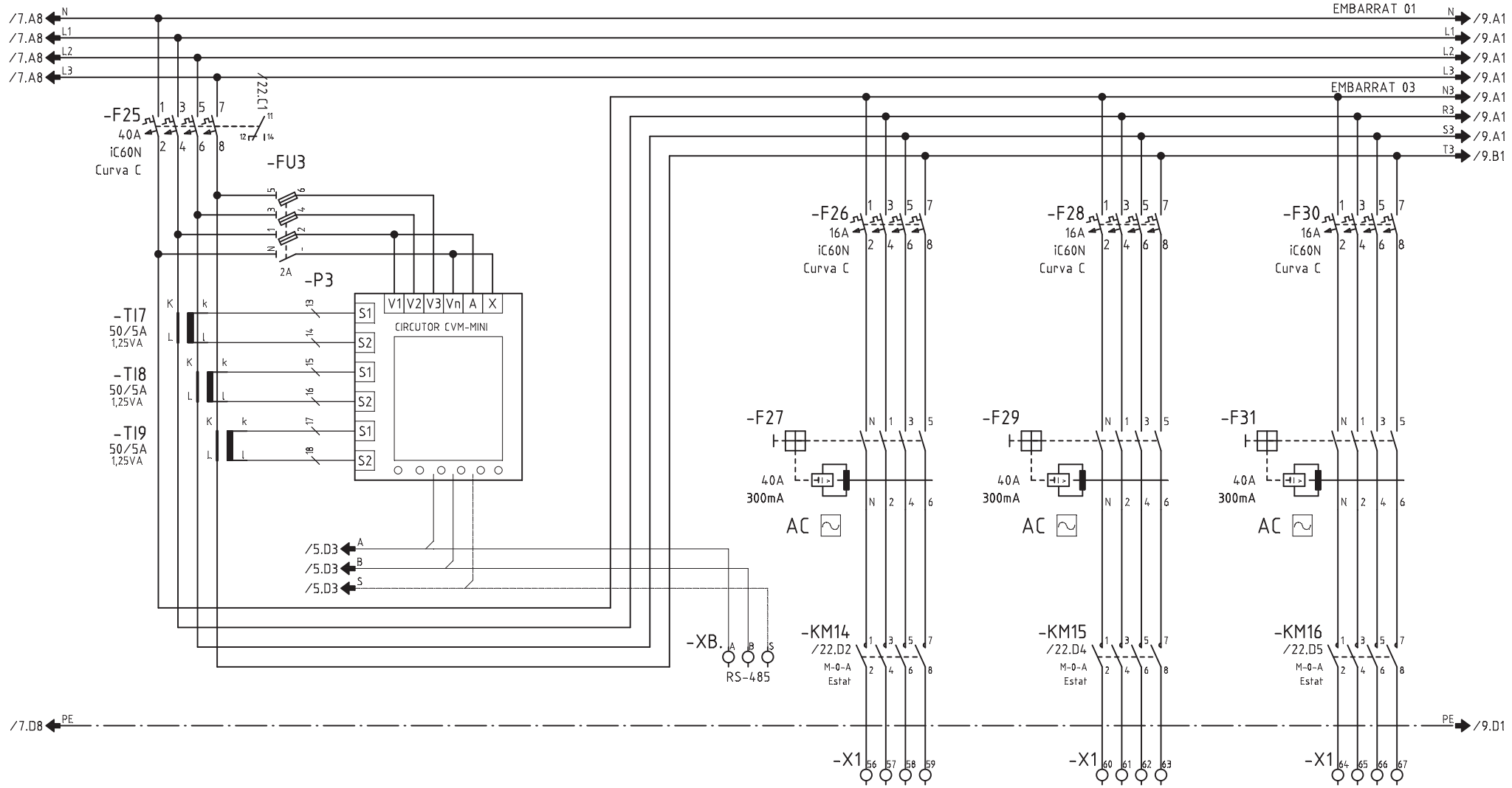

CIRCUITO	300			301	302	303
DENOMINACION	ENLLUMENAT			E. GENERAL LINIA 01	E. GENERAL LINIA 02	E. GENERAL LINIA 03
POTENCIA (W)	10750			1500	1500	1500
INTENSIDAD (A)	16.3			2.7	2.7	2.7
SECCION (mm^2)	-			4x2.5+2.5	4x2.5+2.5	4x2.5+2.5

Nº ECN | Fecha | Nombre

alainsa elecnor

ATENCION: ESTE DOCUMENTO CONTIENE DATOS PROPIEDAD ALAINSA-ELECNOR

NINGUNA PARTE DE ESTE DOCUMENTO PUEDE COPIARSE, REPRODUCIRSE O USARSE SIN UN PERMISO POR ESCRITO.

A3

Escala FULL

INDICE PRODUCTO

Dibujado J.M.G.

Fecha 20.04.2016

Comprobado

Fecha

TITULO Y MAQUINA

QUADRE QM42
ESQUEMA ELECTRIC DE POTENCIA

Instalación:

Proyecto QM42 | Fecha impr. 18.09.2017

Nº PLANO ALAINSA-ELECNOR

Hoja 8 de 24 | Rev

SF_IEC_A3

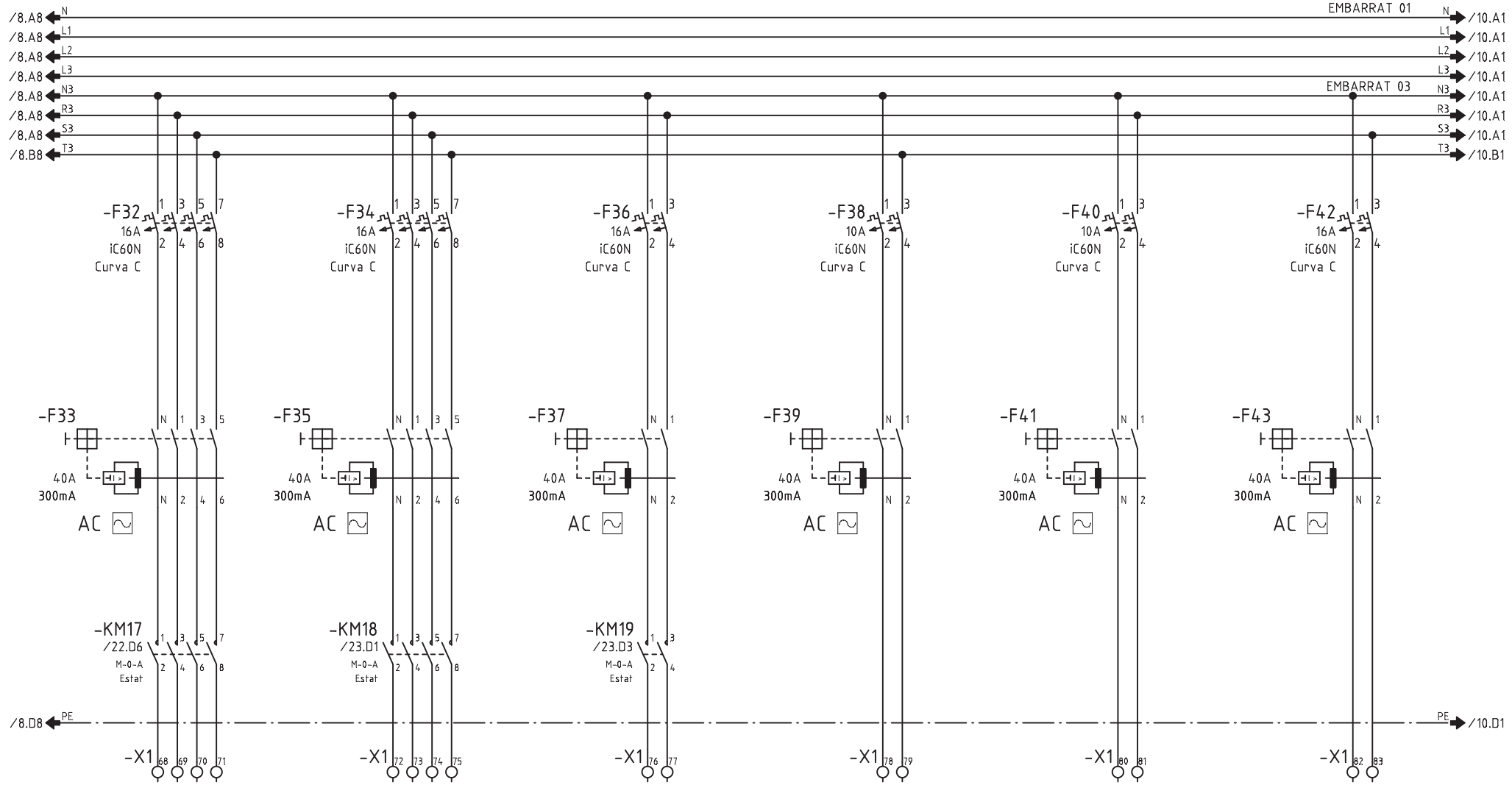

CIRCUITO	304	305	306	307	308	309
DENOMINACION	E. PERIMETRE 01	E. PERIMETRE 02	E. PERIMETRE 03	E. EMERGENCIA LINIA 01	E. EMERGENCIA LINIA 02	E. LOCALS TECNICS
POTENCIA (W)	1500	1500	1500	100	100	1200
INTENSIDAD (A)	2.7	2.7	6.5	0.43	0.43	2.16
SECCION (mm^2)	4x2.5+2.5	4x2.5+2.5	2x2.5+2.5	2x1.5+1.5	2x1.5+1.5	2x2.5+2.5

Nº ECN Fecha Nombre

alainsa elecnor

ATENCION: ESTE DOCUMENTO CONTIENE DATOS PROPIEDAD ALAINSA-ELECNOR

NINGUNA PARTE DE ESTE DOCUMENTO PUEDE COPIARSE, REPRODUCIRSE O USARSE SIN UN PERMISO POR ESCRITO.

A3

Escala FULL

INDICE PRODUCTO

Dibujado J.M.G.

Fecha 20.04.2016

Comprobado

Fecha

TITULO Y MAQUINA

QUADRE QM42

ESQUEMA ELECTRIC DE POTENCIA

Instalación:

Proyecto QM42 Fecha impr. 18.09.2017

Nº PLANO ALAINSA-ELECNOR

Hoja 9 de 24 Rev

SF_IEC_A3

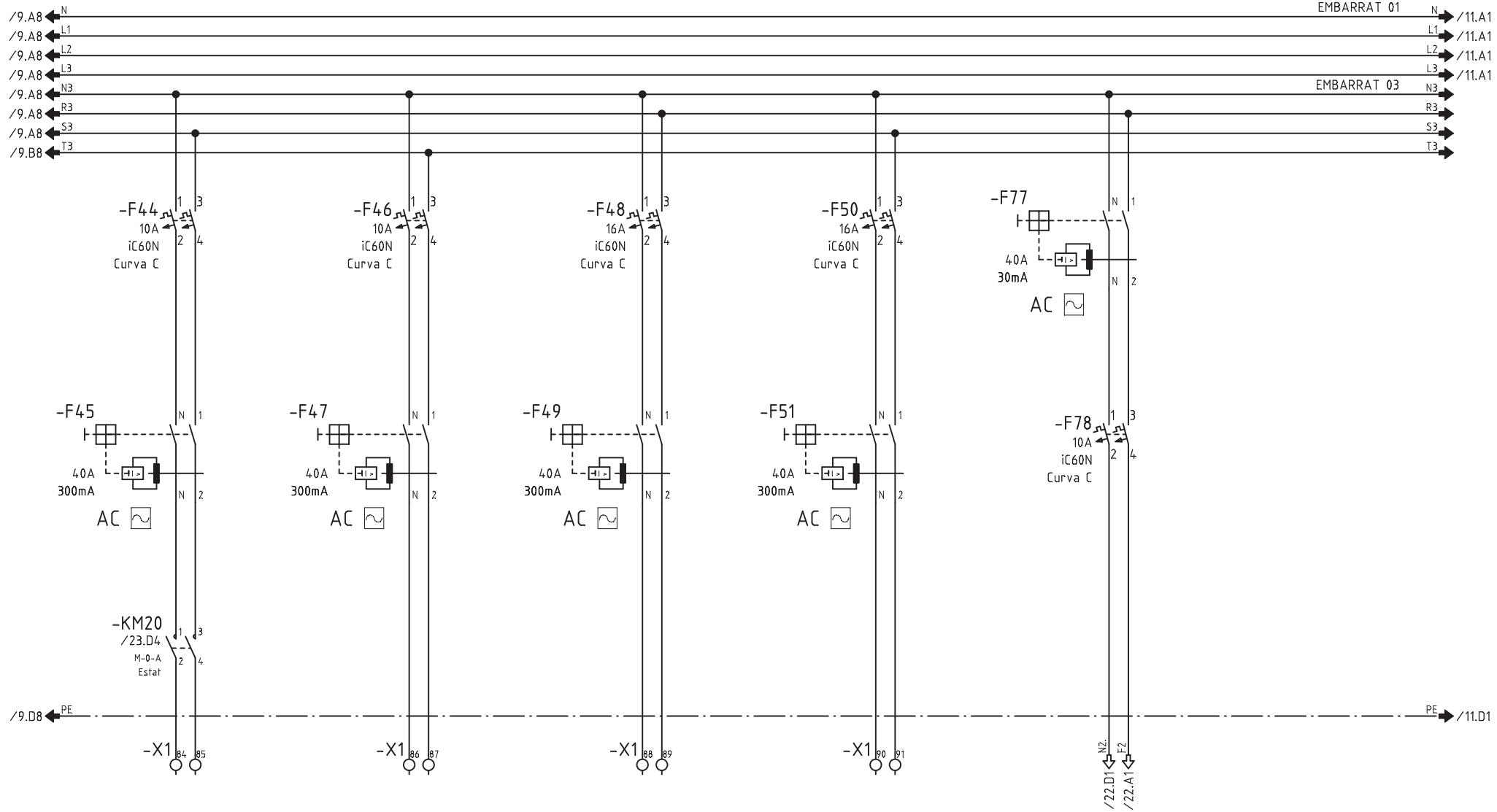

CIRCUITO	310	31	310	311		
DENOMINACION	E. CAMBRES TECNIQUES (GALERIA)	E. EMERGENCIA LOCALS TECNICS	E. RESERVA 01	E. RESERVA 02	MANIOBRA ENLLUMENAT	
POTENCIA (W)	550	100	500	500		
INTENSIDAD (A)	2.4	0.43	-	-		
SECCION (mm^2)	2x2.5+2.5	2x1.5+1.5	-	-		

Nº ECN	Fecha	Nombre	alainsa elecnor	ATENCION: ESTE DOCUMENTO CONTIENE DATOS PROPIEDAD ALAINSA-ELECNOR NINGUNA PARTE DE ESTE DOCUMENTO PUEDE COPIARSE, REPRODUCIRSE O USARSE SIN UN PERMISO POR ESCRITO.	A3 Escala FULL	INDICE PRODUCTO Dibujado J.M.G. Fecha 20.04.2016 Comprobado Fecha
TITULO Y MAQUINA QUADRE QM42 ESQUEMA ELECTRIC DE POTENCIA						
Instalación: Proyecto QM42 Fecha impr. 18.09.2017 Nº PLANO ALAINSA-ELECNOR Hoja 10 de 24 Rev						

SF_IEC_A3

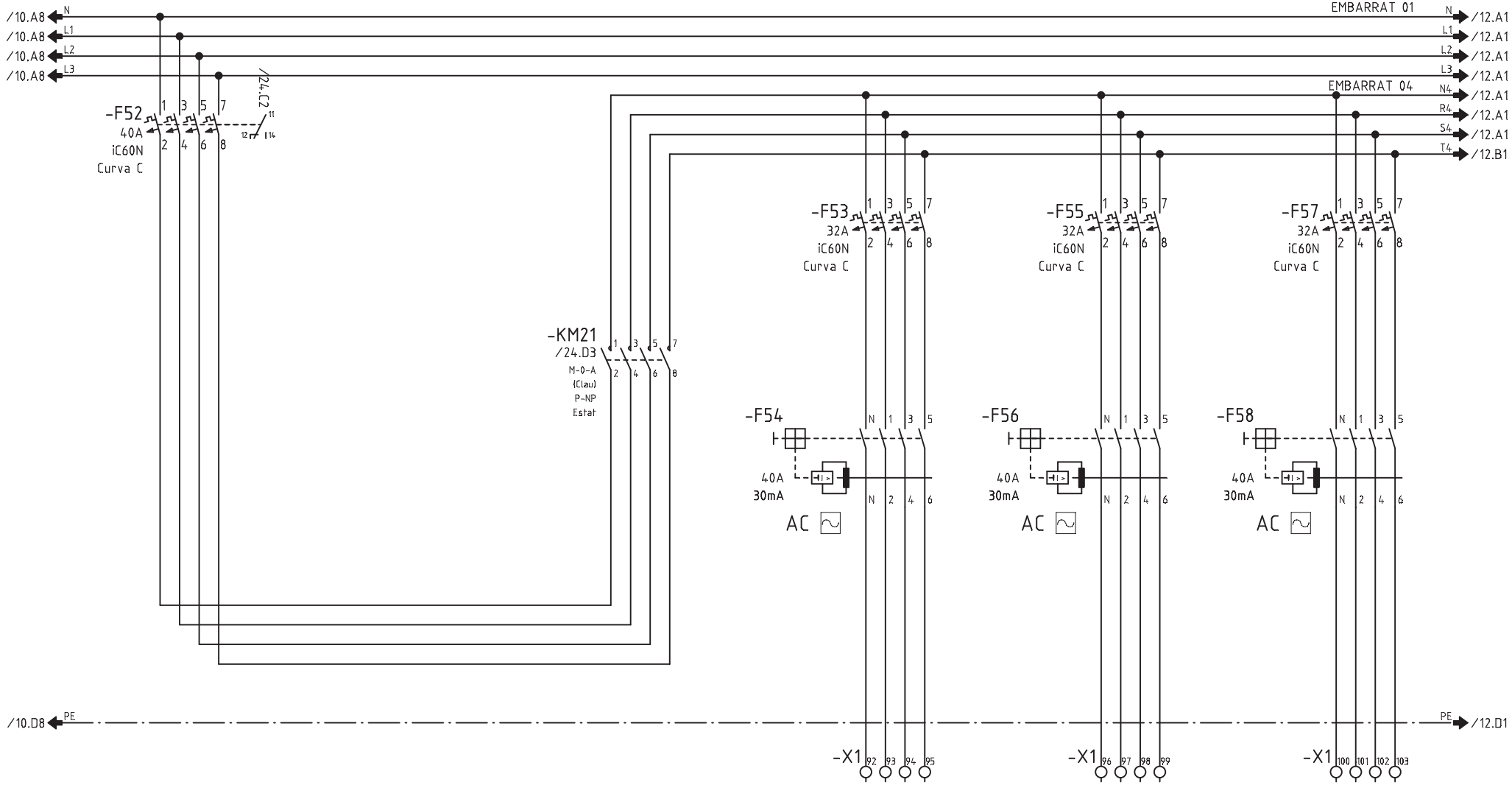

CIRCUITO	400			401	402	403
DENOMINACION	PRESES DE CORRENT			P. SERVEI LINIA 01	P. SERVEI LINIA 02	P. SERVEI LINIA 03
POTENCIA (W)	8350			4000	4000	4000
INTENSIDAD (A)	12.7			7.2	7.2	7.2
SECCION (mm^2)	-			4x16+16	4x16+16	4x16+16

Nº ECN Fecha Nombre

alainsa elecnor

ATENCION: ESTE DOCUMENTO CONTIENE DATOS PROPIEDAD ALAINSA-ELECNOR

NINGUNA PARTE DE ESTE DOCUMENTO PUEDE COPIARSE, REPRODUCIRSE O USARSE SIN UN PERMISO POR ESCRITO.

A3

Escala FULL

INDICE PRODUCTO

Dibujado J.M.G.

Fecha 20.04.2016

Comprobado

Fecha

TITULO Y MAQUINA

QUADRE QM42

ESQUEMA ELECTRIC DE POTENCIA

Instalación:

Proyecto QM42 Fecha impr. 18.09.2017

Nº PLANO ALAINSA-ELECNOR

Hoja 11 de 24 Rev

SF_IEC_A3

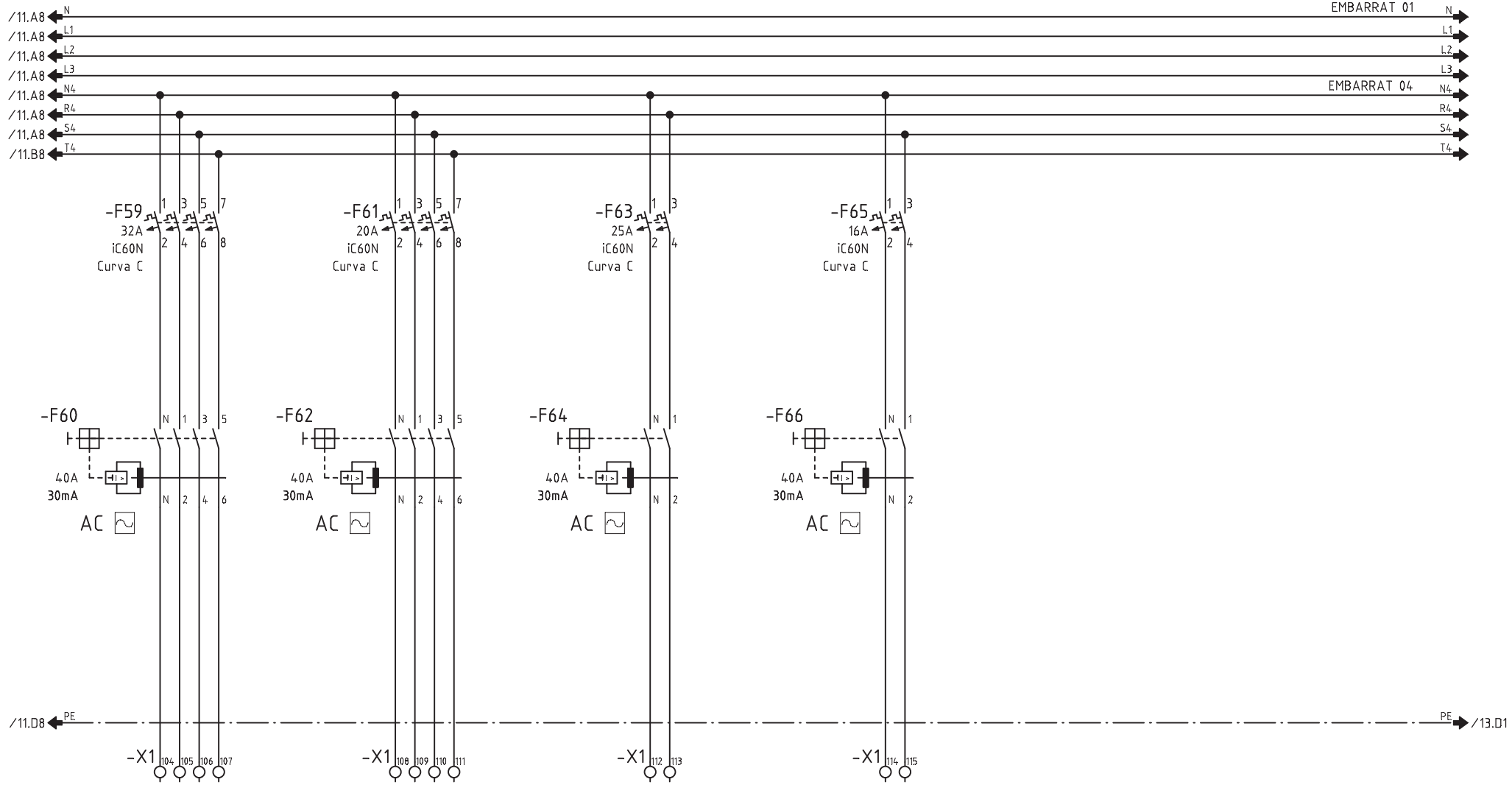

CIRCUITO	404	405	407	408		
DENOMINACION	P. SERVEI LINIA 04	P. LOCALS TECNICS	P. RESERVA 01	P. RESERVA 02		
POTENCIA (W)	4000	500	500	500		
INTENSIDAD (A)	7.2	0.9	-	-		
SECCION (mm^2)	4x16+16	4x4+4	-	-		

Nº ECN Fecha Nombre

alainsa elecnor

ATENCION: ESTE DOCUMENTO CONTIENE DATOS PROPIEDAD ALAINSA-ELECNOR

NINGUNA PARTE DE ESTE DOCUMENTO PUEDE COPIARSE, REPRODUCIRSE O USARSE SIN UN PERMISO POR ESCRITO.

A3

Escala FULL

INDICE PRODUCTO

Dibujado J.M.G.

Fecha 20.04.2016

Comprobado

Fecha

TITULO Y MAQUINA

QUADRE QM42
ESQUEMA ELECTRIC DE POTENCIA

Instalación:

Proyecto QM42 Fecha impr. 18.09.2017

Nº PLANO ALAINSA-ELECNOR

Hoja 12 de 24 Rev

SF_IEC_A3

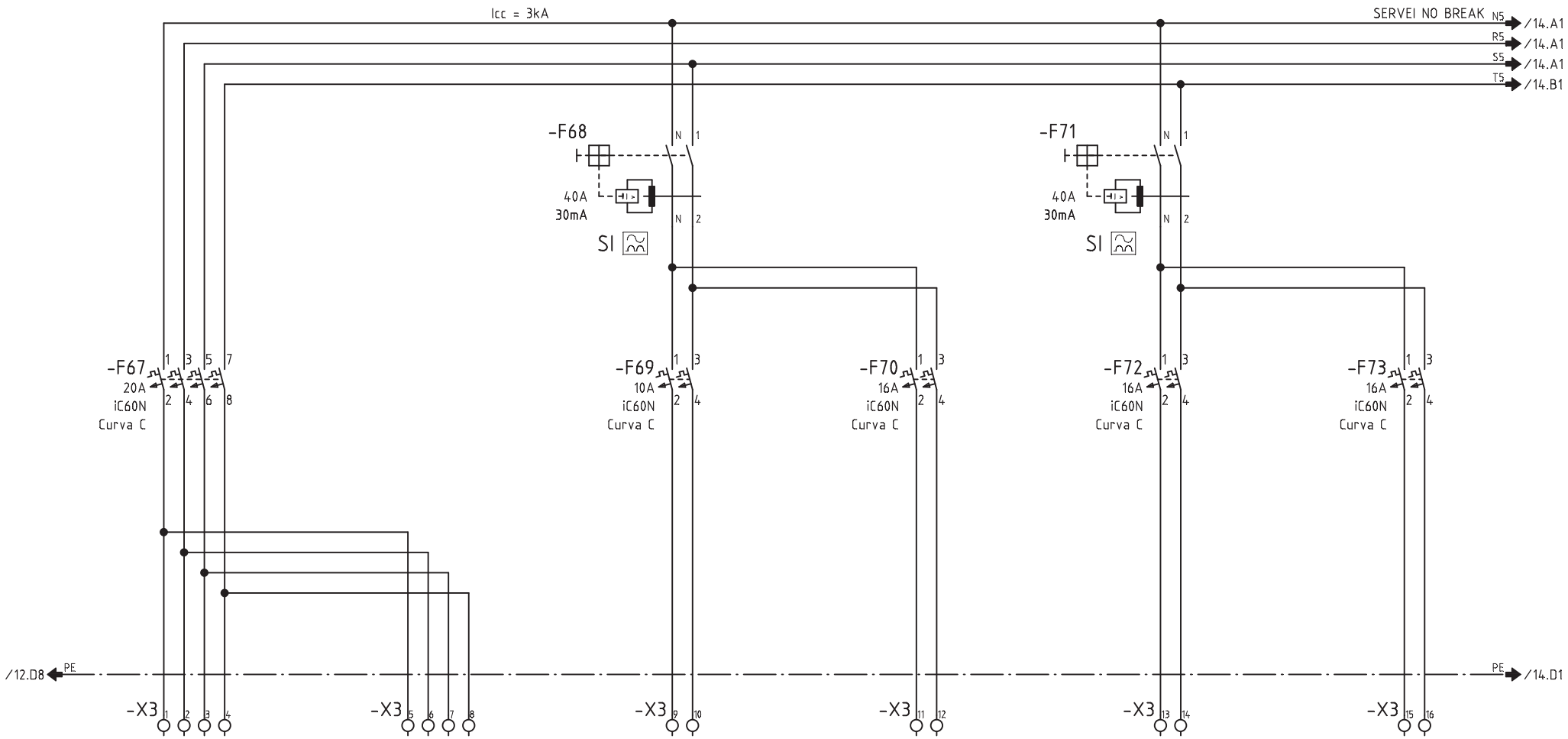

CIRCUITO	500	-	501	502	503	504
DENOMINACION	DE QUADRE QM41 SERVEI NO BREAK	A QM43 SERVEI NO BREAK	NB. CONTROLADOR	NB. RESERVA 01	NB. RESERVA 02	NB. RESERVA 03
POTENCIA (W)	750	-	250	250	250	250
INTENSIDAD (A)	1.1	-	1	-	-	-
SECCION (mm^2)	4x6+6	4x6+6	2x2.5+2.5	-	-	-

Nº ECN Fecha Nombre

alainsa elecnor

ATENCION: ESTE DOCUMENTO CONTIENE DATOS PROPIEDAD ALAINSA-ELECNOR

NINGUNA PARTE DE ESTE DOCUMENTO PUEDE COPIARSE, REPRODUCIRSE O USARSE SIN UN PERMISO POR ESCRITO.

A3

Escala FULL

INDICE PRODUCTO

Dibujado J.M.G.

Fecha 20.04.2016

Comprobado

Fecha

TITULO Y MAQUINA

QUADRE QM42
ESQUEMA ELECTRIC DE POTENCIA

Instalación:

Proyecto QM42 Fecha impr. 18.09.2017

Nº PLANO ALAINSA-ELECNOR

Hoja 13 de 24 Rev

SF_IEC_A3

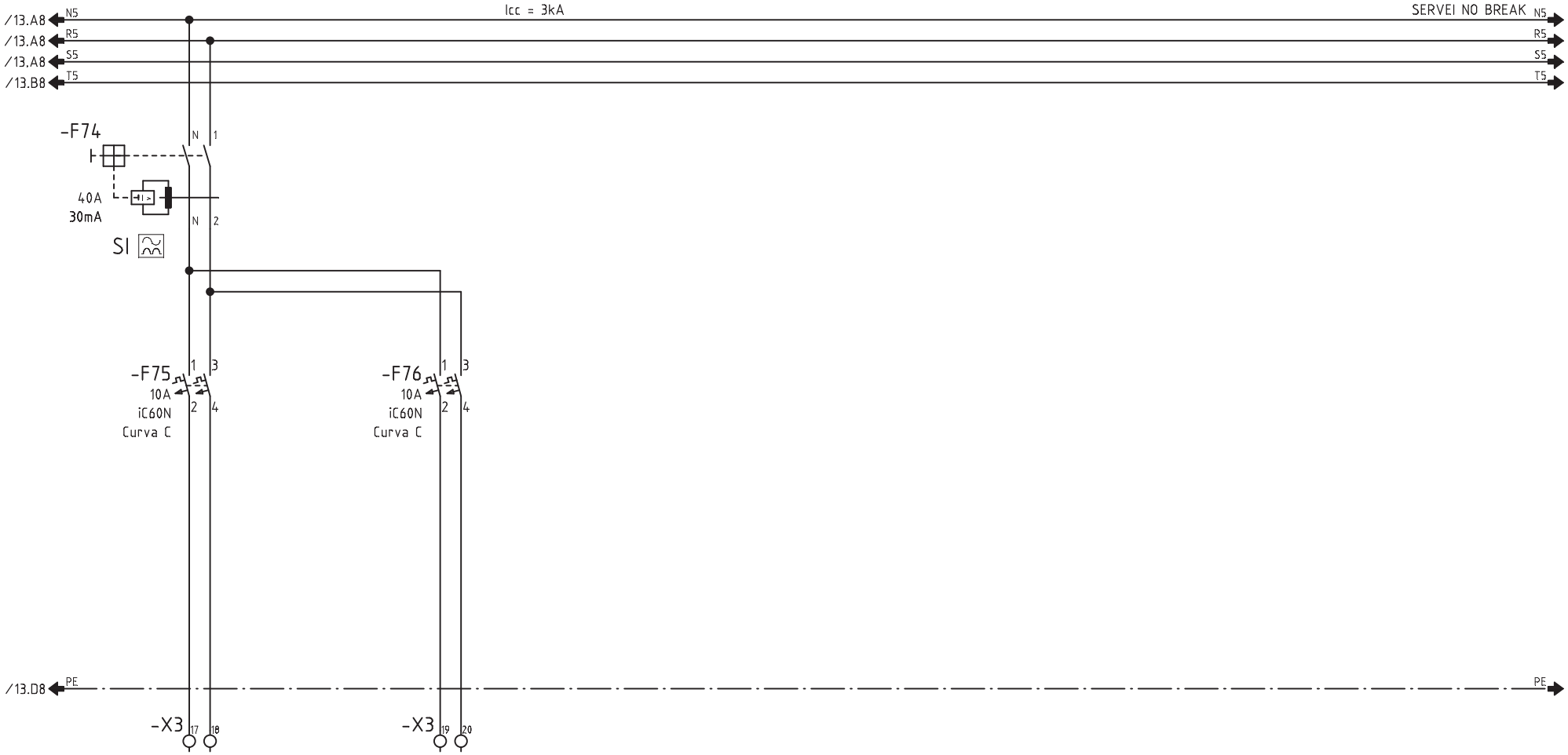

CIRCUITO	505	506				
DENOMINACION	NB. MANIOBRA 1/230VCA	NB. MANIOBRA 1/230VCA				
POTENCIA (W)	250	250				
INTENSIDAD (A)	1	1				
SECCION (mm^2)	2x1.5+1.5	2x1.5+1.5				

Nº ECN Fecha Nombre

alainsa elecnor

ATENCION: ESTE DOCUMENTO CONTIENE DATOS PROPIEDAD ALAINSA-ELECNOR

NINGUNA PARTE DE ESTE DOCUMENTO PUEDE COPIARSE, REPRODUCIRSE O USARSE SIN UN PERMISO POR ESCRITO.

A3

Escala FULL

INDICE PRODUCTO

Dibujado J.M.G.

Fecha 20.04.2016

Comprobado

Fecha

TITULO Y MAQUINA

QUADRE QM42

ESQUEMA ELECTRIC DE POTENCIA

Instalación:

Proyecto QM42 Fecha impr. 18.09.2017

Nº PLANO ALAINSA-ELECNOR

Hoja 14 de 24 Rev

SF_IEC_A3

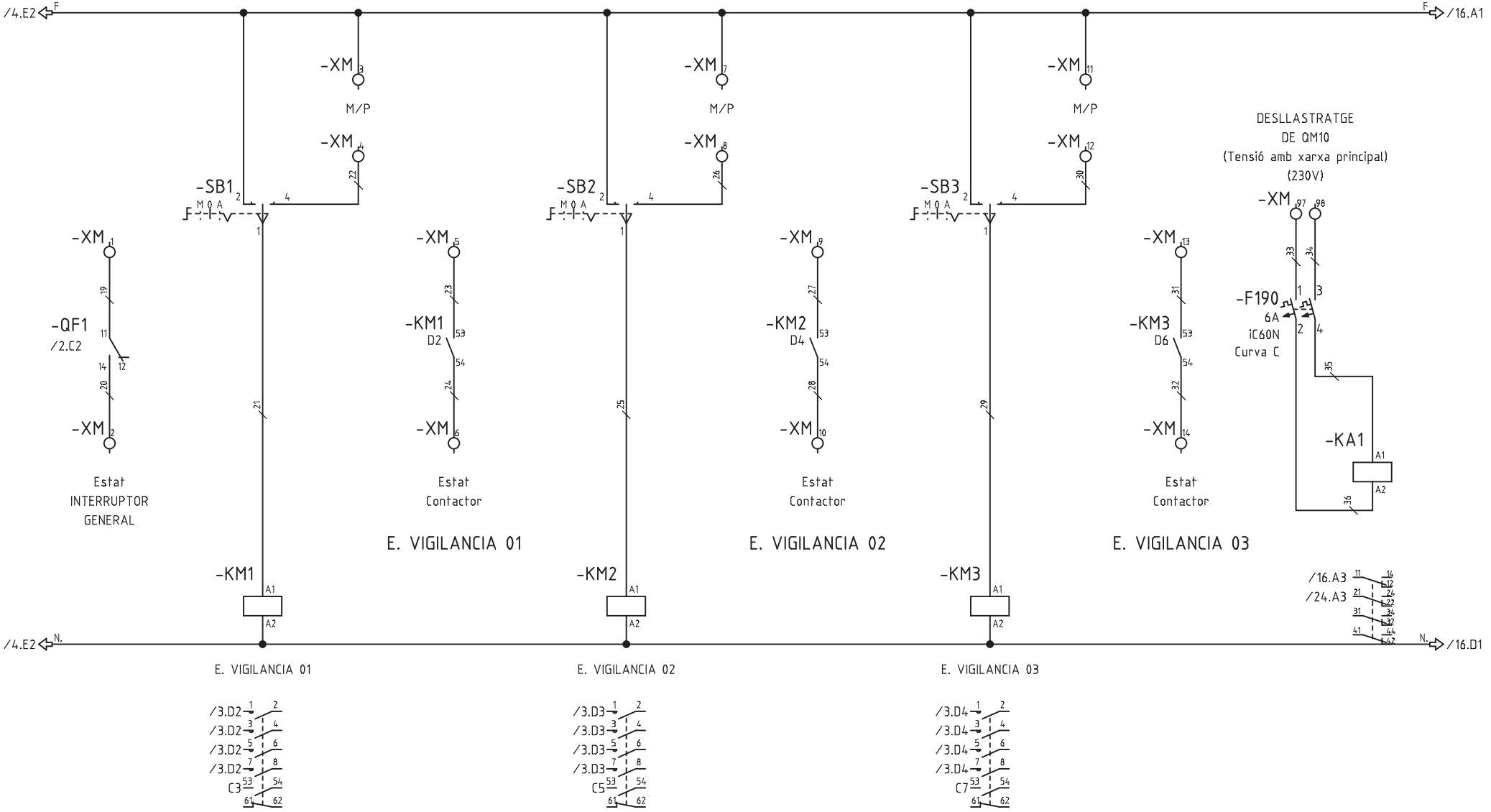

Nº ECN	Fecha	Nombre	alainsa elecnor	ATENCION: ESTE DOCUMENTO CONTIENE DATOS PROPIEDAD ALAINSA-ELECNOR NINGUNA PARTE DE ESTE DOCUMENTO PUEDE COPIARSE, REPRODUCIRSE O USARSE SIN UN PERMISO POR ESCRITO.	A3 Escala FULL	INDICE PRODUCTO Dibujado J.M.G. Fecha 20.04.2016 Comprobado Fecha	TITULO Y MAQUINA QUADRE QM42 ESQUEMA UNIFILAR DE MANIOBRA	Instalación: Proyecto QM42 Fecha impr. 18.09.2017 Nº PLANO ALAINSA-ELECNOR Hoja 15 de 24 Rev

SF_IEC_A3

Realizado por M.E.M. ROCHE, S.L. (R)

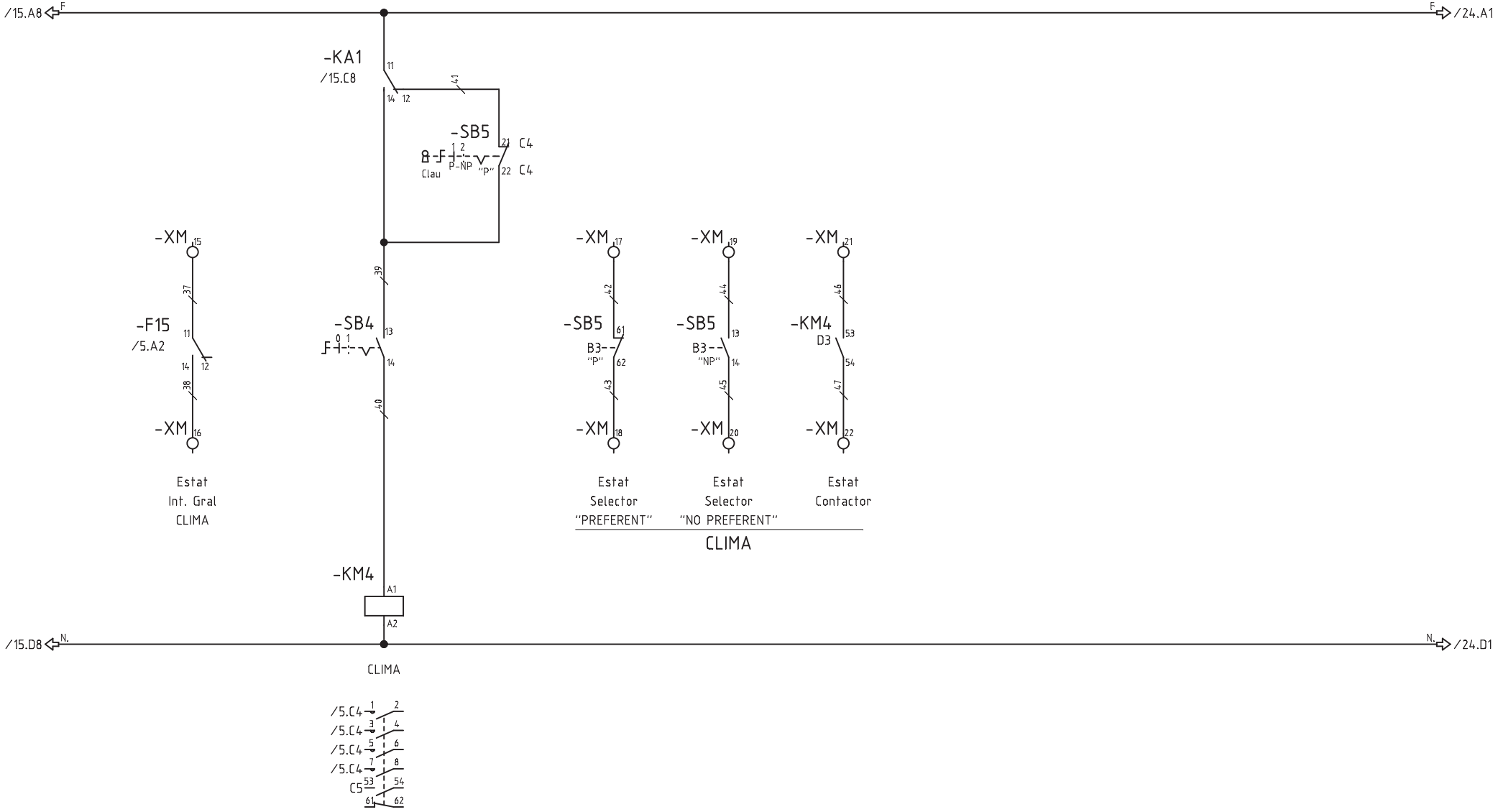

Nº ECN	Fecha	Nombre	alainsa elecnor	ATENCION: ESTE DOCUMENTO CONTIENE DATOS PROPIEDAD ALAINSA-ELECNOR NINGUNA PARTE DE ESTE DOCUMENTO PUEDE COPIARSE, REPRODUCIRSE O USARSE SIN UN PERMISO POR ESCRITO.	A3 Escala FULL	INDICE PRODUCTO Dibujado J.M.G. Fecha 20.04.2016 Comprobado Fecha	TITULO Y MAQUINA QUADRE QM42 ESQUEMA UNIFILAR DE MANIOBRA	Instalación: Proyecto QM42 Fecha impr. 18.09.2017 Nº PLANO ALAINSA-ELECNOR Hoja 16 de 24 Rev

SF_IEC_A3

Realizado por M.E.M. ROCHE, S.L. (R)

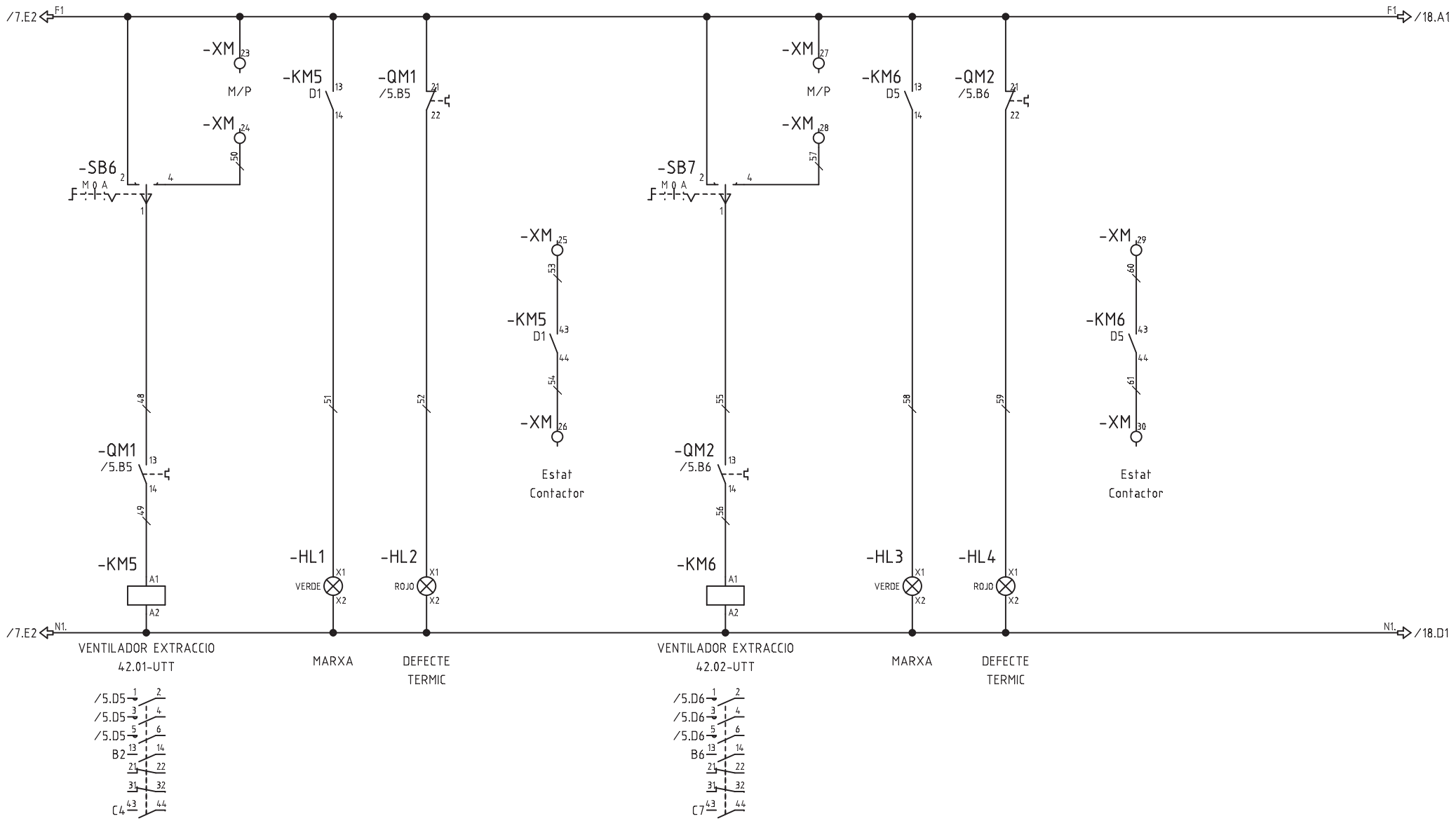

Nº ECN	Fecha	Nombre	ATENCION: ESTE DOCUMENTO CONTIENE DATOS PROPIEDAD ALAINSA-ELECNOR NINGUNA PARTE DE ESTE DOCUMENTO PUEDE COPIARSE, REPRODUCIRSE O USARSE SIN UN PERMISO POR ESCRITO.	A3 Escala FULL	INDICE PRODUCTO Dibujado J.M.G. Fecha 20.04.2016 Comprobado Fecha	TITULO Y MAQUINA QUADRE QM42 ESQUEMA UNIFILAR DE MANIOBRA	Instalación: Proyecto QM42 Fecha impr. 18.09.2017 Nº PLANO ALAINSA-ELECNOR Hoja 17 de 24 Rev

SF_IEC_A3

Realizado por M.E.M. ROCHE, S.L. (R)

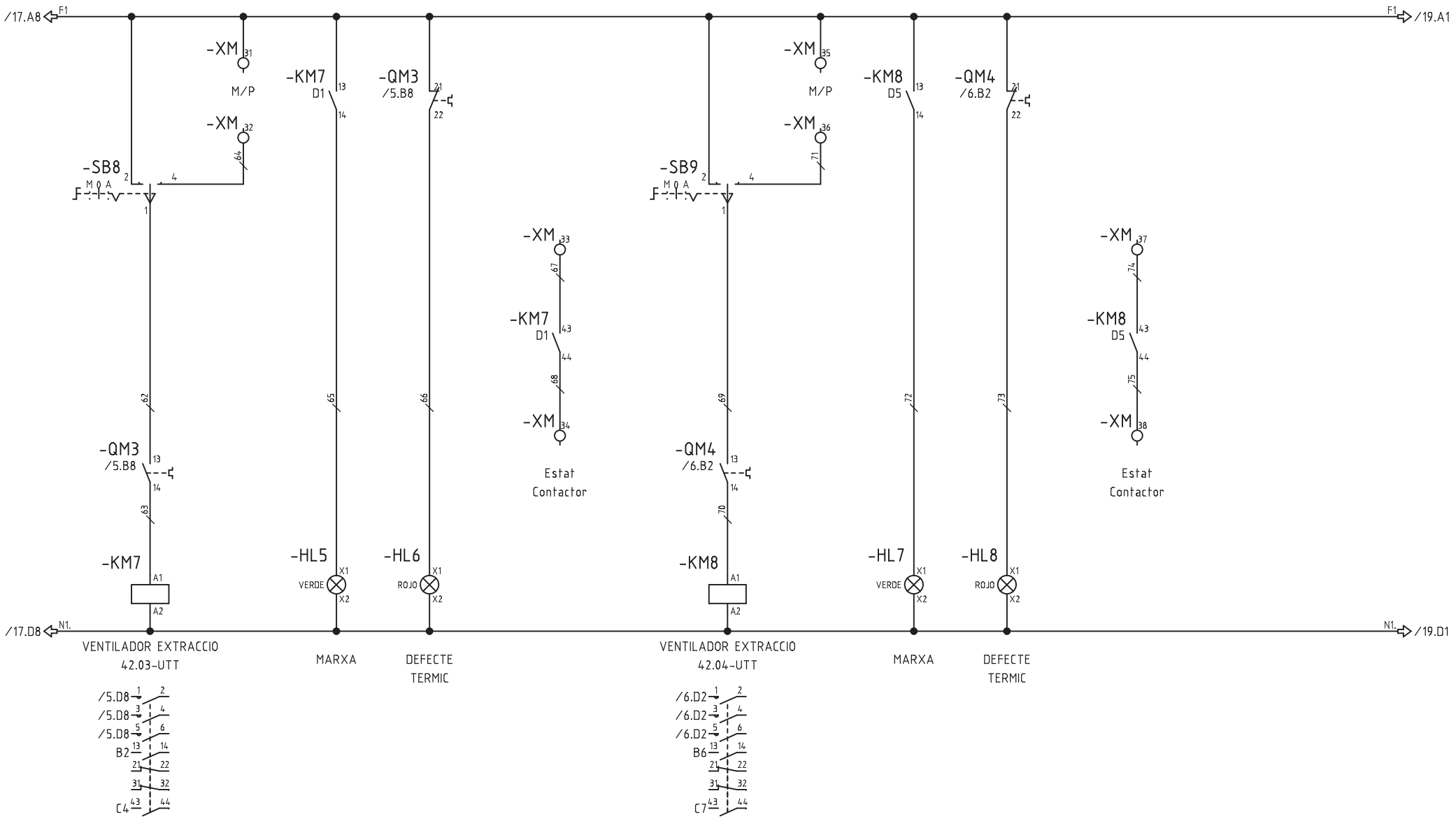

Nº ECN	Fecha	Nombre	ATENCION: ESTE DOCUMENTO CONTIENE DATOS PROPIEDAD ALAINSA-ELECNOR NINGUNA PARTE DE ESTE DOCUMENTO PUEDE COPIARSE, REPRODUCIRSE O USARSE SIN UN PERMISO POR ESCRITO.	A3 Escala FULL	INDICE PRODUCTO Dibujado J.M.G. Fecha 20.04.2016 Comprobado Fecha	TITULO Y MAQUINA QUADRE QM42 ESQUEMA UNIFILAR DE MANIOBRA	Instalación: Proyecto QM42 Fecha impr. 18.09.2017 Nº PLANO ALAINSA-ELECNOR Hoja 18 de 24 Rev

SF_IEC_A3

Realizado por M.E.M. ROCHE, S.L. (R)

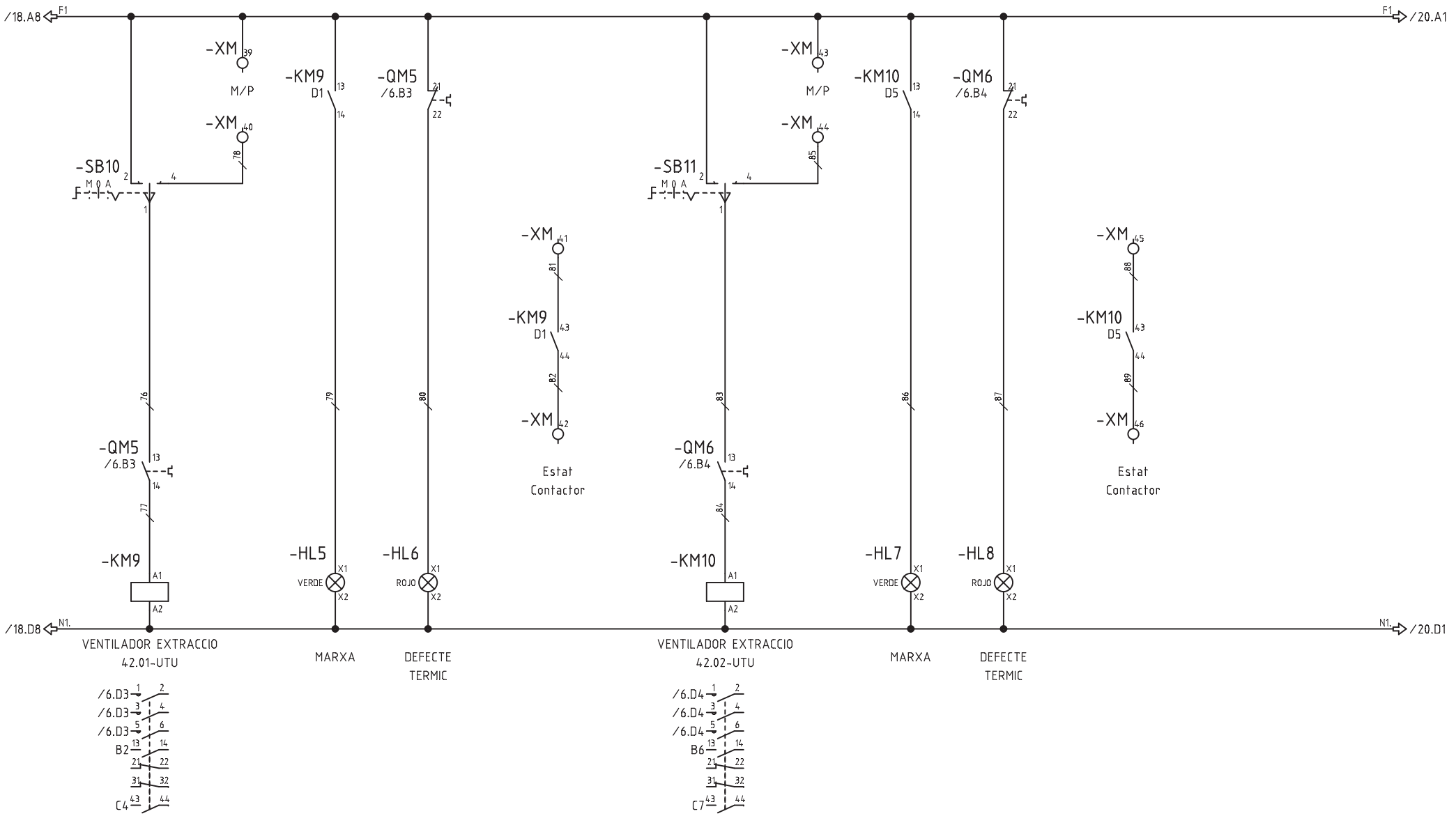

Nº ECN	Fecha	Nombre	alainsa elecnor	ATENCION: ESTE DOCUMENTO CONTIENE DATOS PROPIEDAD ALAINSA-ELECNOR NINGUNA PARTE DE ESTE DOCUMENTO PUEDE COPIARSE, REPRODUCIRSE O USARSE SIN UN PERMISO POR ESCRITO.	A3 Escala FULL	INDICE PRODUCTO Dibujado J.M.G. Fecha 20.04.2016 Comprobado Fecha	TITULO Y MAQUINA QUADRE QM42 ESQUEMA UNIFILAR DE MANIOBRA	Instalación: Proyecto QM42 Fecha impr. 18.09.2017 Nº PLANO ALAINSA-ELECNOR Hoja 19 de 24 Rev

SF_IEC_A3

Realizado por M.E.M. ROCHE, S.L. (R)

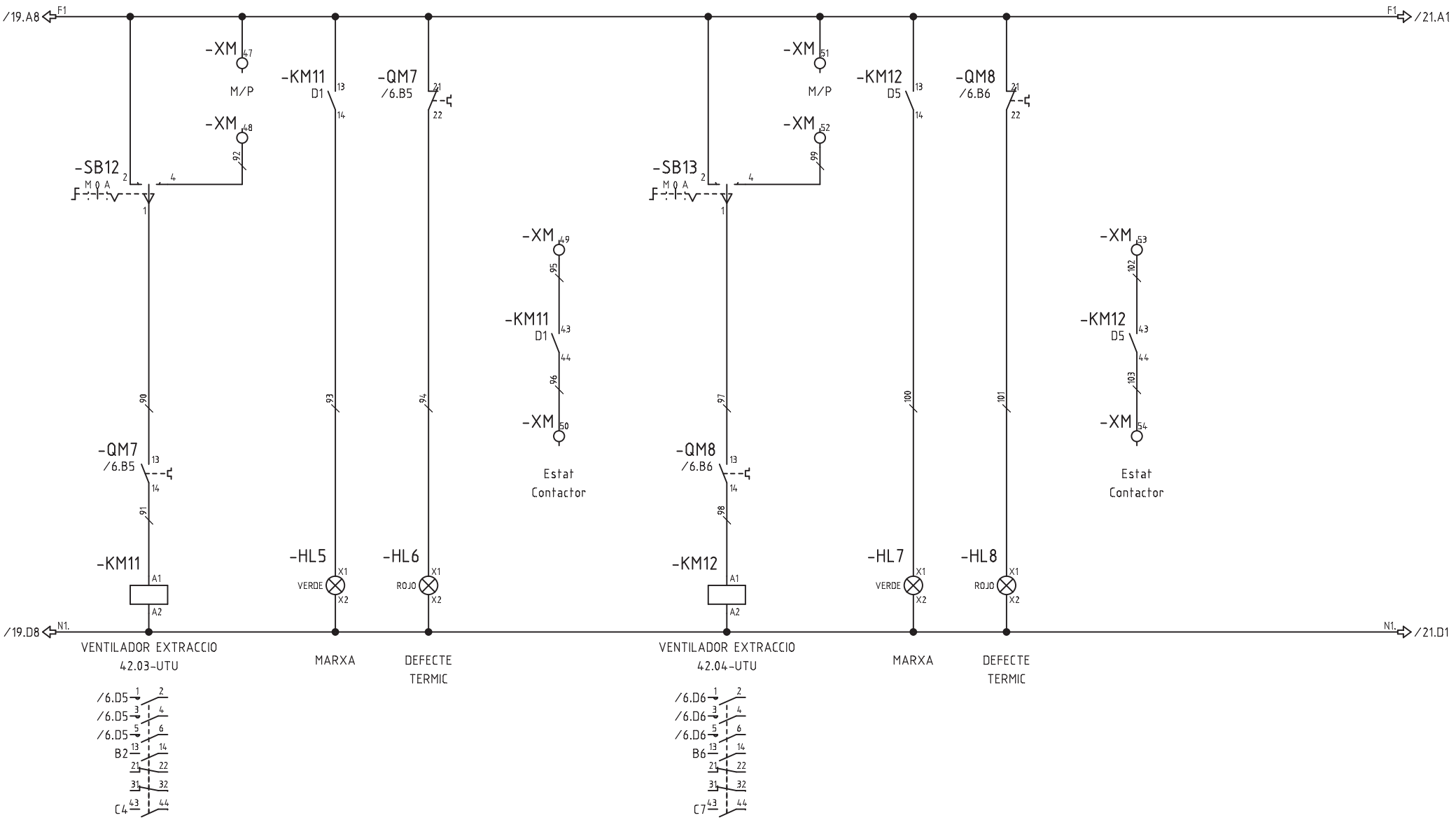

Nº ECN	Fecha	Nombre	alainsa elecnor	ATENCION: ESTE DOCUMENTO CONTIENE DATOS PROPIEDAD ALAINSA-ELECNOR NINGUNA PARTE DE ESTE DOCUMENTO PUEDE COPIARSE, REPRODUCIRSE O USARSE SIN UN PERMISO POR ESCRITO.	A3 Escala FULL	INDICE PRODUCTO Dibujado J.M.G. Fecha 20.04.2016 Comprobado Fecha	TITULO Y MAQUINA QUADRE QM42 ESQUEMA UNIFILAR DE MANIOBRA	Instalación: Proyecto QM42 Fecha impr. 18.09.2017 Nº PLANO ALAINSA-ELECNOR Hoja 20 de 24 Rev

SF_IEC_A3

Realizado por M.E.M. ROCHE, S.L. (R)

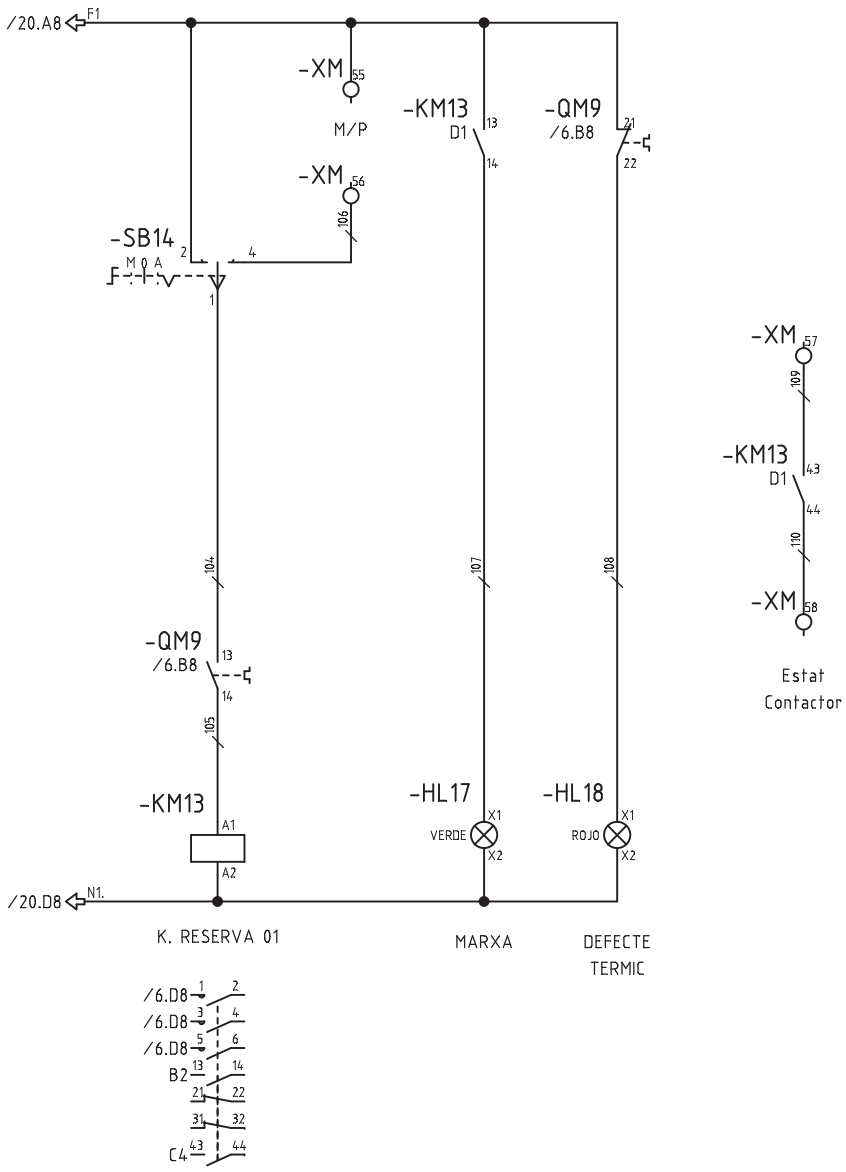

Nº ECN	Fecha	Nombre	alainsa elecnor	ATENCION: ESTE DOCUMENTO CONTIENE DATOS PROPIEDAD ALAINSA-ELECNOR NINGUNA PARTE DE ESTE DOCUMENTO PUEDE COPIARSE, REPRODUCIRSE O USARSE SIN UN PERMISO POR ESCRITO.	A3 Escala FULL	INDICE PRODUCTO Dibujado J.M.G. Fecha 20.04.2016 Comprobado Fecha	TITULO Y MAQUINA QUADRE QM42 ESQUEMA UNIFILAR DE MANIOBRA	Instalación: Proyecto QM42 Fecha impr. 18.09.2017 Nº PLANO ALAINSA-ELECNOR Hoja 21 de 24 Rev

SF_IEC_A3

Realizado por M.E.M. ROCHE, S.L. (R)

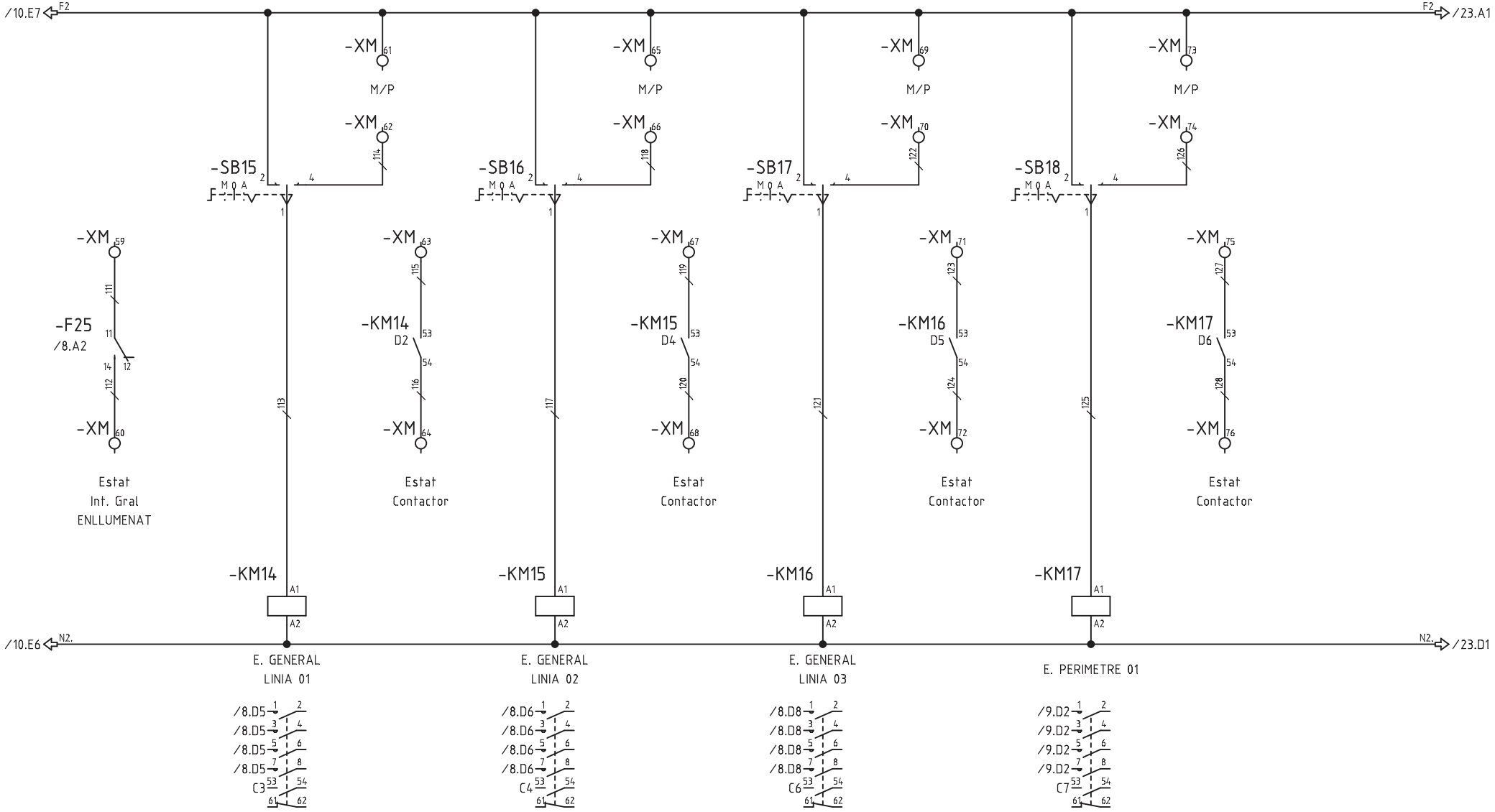

Nº ECN	Fecha	Nombre	

alainsa elecnor

ATENCION: ESTE DOCUMENTO CONTIENE DATOS PROPIEDAD ALAINSA-ELECNOR

NINGUNA PARTE DE ESTE DOCUMENTO PUEDE COPIARSE, REPRODUCIRSE O USARSE SIN UN PERMISO POR ESCRITO.

A3

Escala FULL

INDICE PRODUCTO	
Dibujado	J.M.G.
Fecha	20.04.2016
Comprobado	
Fecha	

TITULO Y MAQUINA

QUADRE QM42
ESQUEMA UNIFILAR DE MANIOBRA

Instalación:		
Proyecto QM42	Fecha impr. 18.09.2017	
Nº PLANO ALAINSA-ELECNOR		
	Hoja 22 de 24	Rev

SF_IEC_A3

Realizado por M.E.M. ROCHE, S.L. (R)

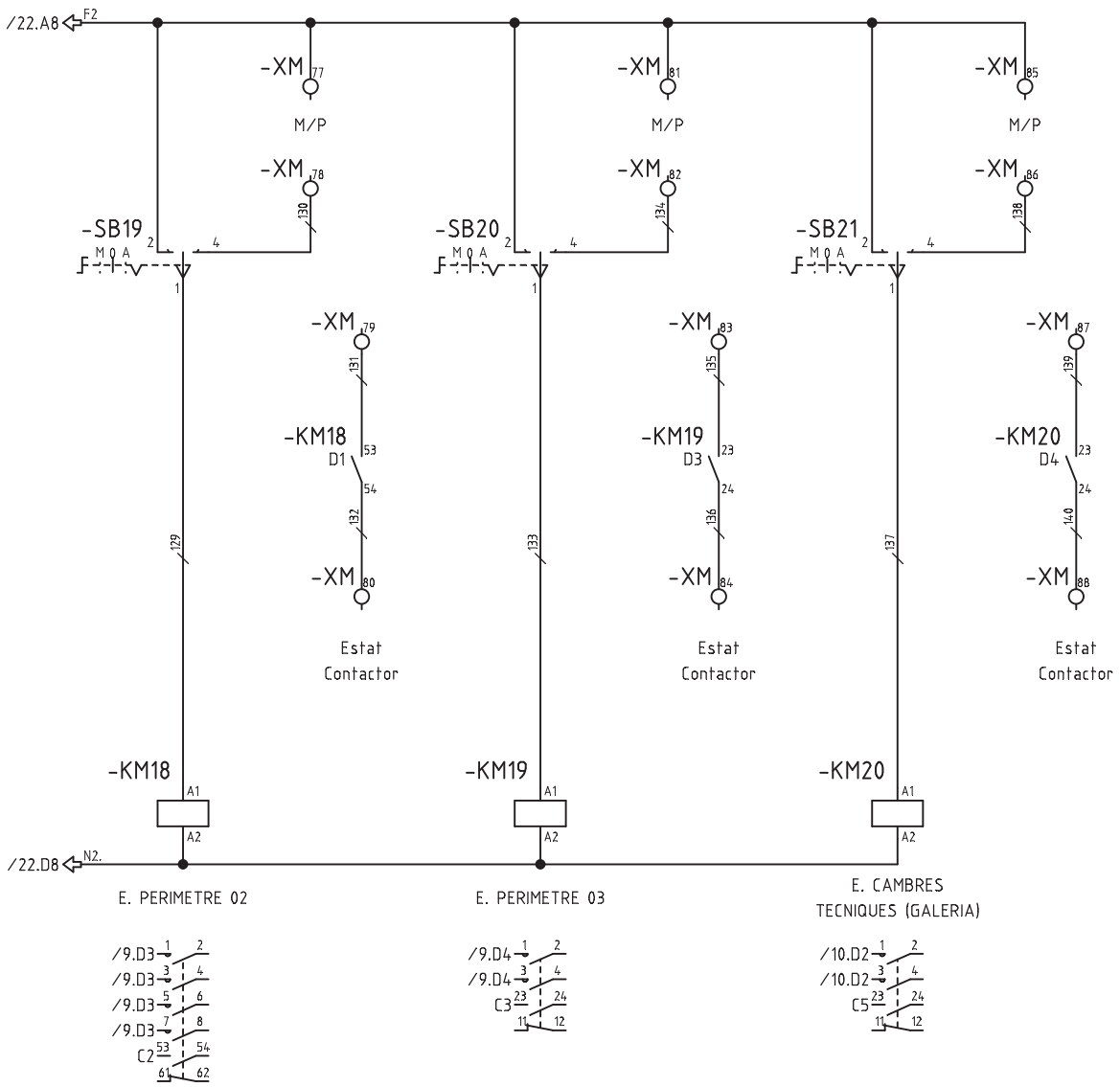

Nº ECN Fecha Nombre	alainsa elecnor	ATENCION: ESTE DOCUMENTO CONTIENE DATOS PROPIEDAD ALAINSA-ELECNOR NINGUNA PARTE DE ESTE DOCUMENTO PUEDE COPIARSE, REPRODUCIRSE O USARSE SIN UN PERMISO POR ESCRITO.	A3 Escala FULL	INDICE PRODUCTO Dibujado J.M.G. Fecha 20.04.2016 Comprobado Fecha	TITULO Y MAQUINA QUADRE QM42 ESQUEMA UNIFILAR DE MANIOBRA	Instalación: Proyecto QM42 Fecha impr. 18.09.2017 Nº PLANO ALAINSA-ELECNOR Hoja 23 de 24 Rev	

SF_IEC_A3

Realizado por M.E.M. ROCHE, S.L. (R)

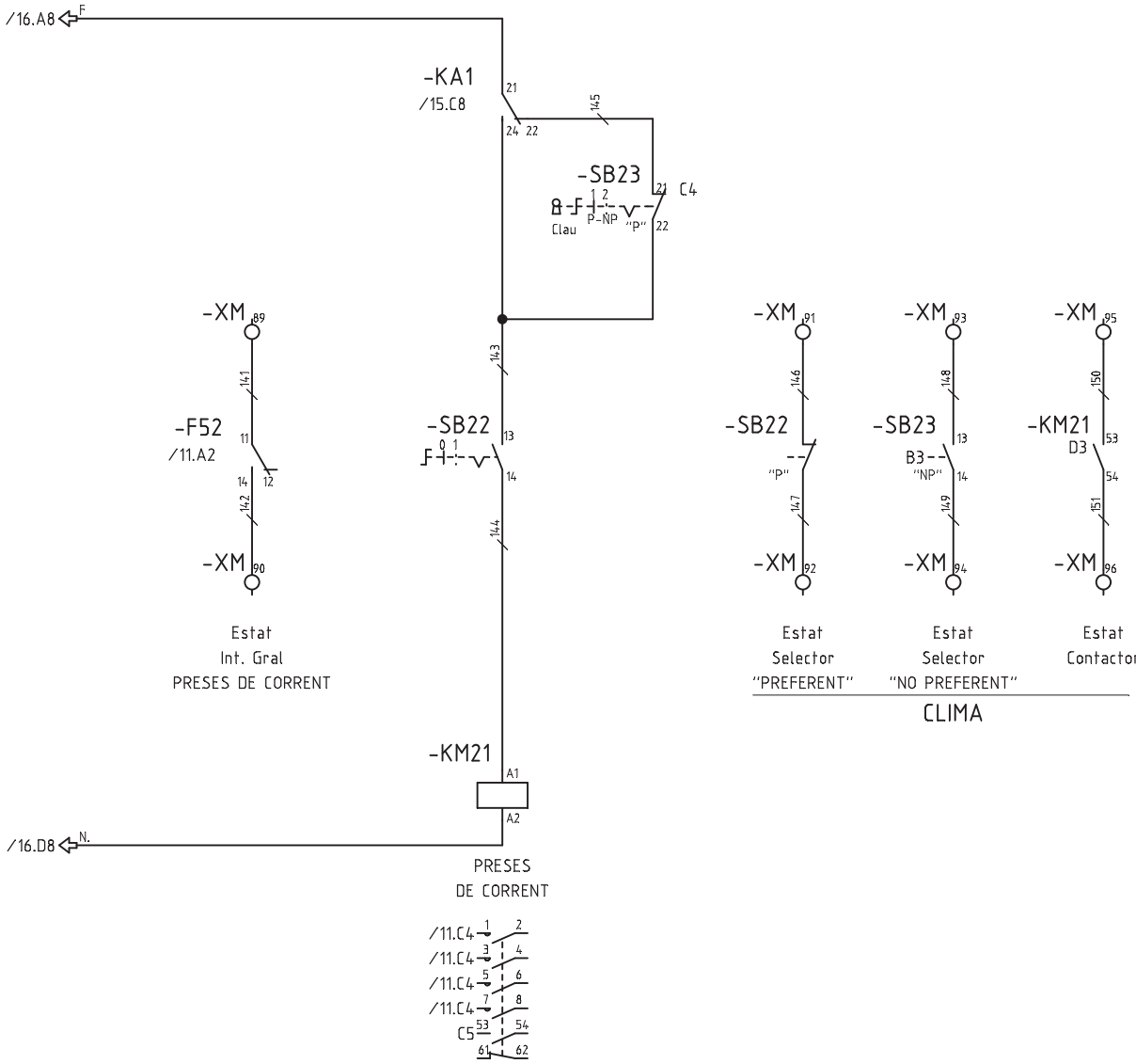

Nº ECN	Fecha	Nombre	alainsa elecnor	ATENCION: ESTE DOCUMENTO CONTIENE DATOS PROPIEDAD ALAINSA-ELECNOR NINGUNA PARTE DE ESTE DOCUMENTO PUEDE COPIARSE, REPRODUCIRSE O USARSE SIN UN PERMISO POR ESCRITO.	A3 Escala FULL	INDICE PRODUCTO Dibujado J.M.G. Fecha 20.04.2016 Comprobado Fecha	TITULO Y MAQUINA QUADRE QM42 ESQUEMA UNIFILAR DE MANIOBRA	Instalación: Proyecto QM42 Fecha impr. 18.09.2017 Nº PLANO ALAINSA-ELECNOR Hoja 24 de 24 Rev

SF_IEC_A3

Realizado por M.E.M. ROCHE, S.L. (R)

Mercats de Barcelona

Institut Municipal de Mercats de Barcelona

QUADRE QM43 MERCAT PS3 URGELL-TAMARIT

Cliente:	
Nº de referencia:	
Realizado por:	ALAINSA-ELECNOR
Producto:	QM43 - QUADRE MERCAT PS3 URGELL-TAMARIT
Tipo:	DISTRIBUCIO I MANIOBRA
Instalación:	MERCAT DE SANT ANTONI
Lugar:	BARCELONA

Tensión alimentación:	400/230V
Intensidad embarrado:	63A
Intensidad cortocircuito:	9kA (UNE EN 60947-2)
Sección acometida:	–
Año de construcción:	2016
Tipo de armario:	–

Modificación	Fecha	Dibujado	Técnico	Descripción modificación
01	06.06.2016			Revisio esquema
02	05.11.2016			Revisio esquema
03	09.11.2016			Revisio esquema + afegida maniobra
04	13.09.2017	J.M.G.		REVISIÓ ESQUEMA

Proyecto:	QM43
Fecha inicio:	20.04.2016
Técnico:	
Dibujado:	J.M.G.
Librería:	
Revisado:	

SF_IEC_A3_P

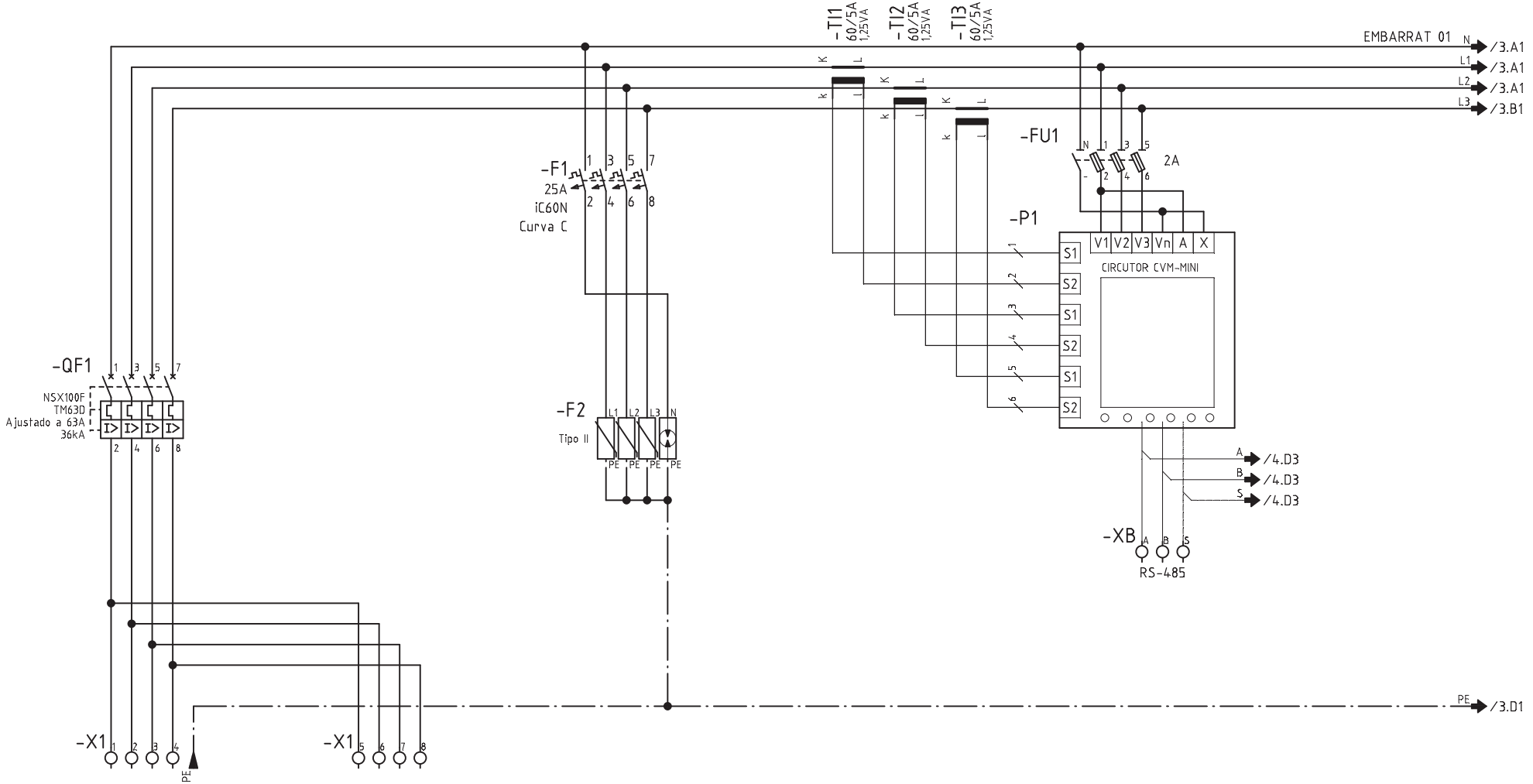

CIRCUITO		-				
DENOMINACION	DE QUADRE QM42 SERVEI NORMAL	A QUADRE QM44 SERVEI NORMAL	PROTECCIO SOBRETENSIONS TRANSITORIES			
POTENCIA (W)	31200	-				
INTENSIDAD (A)	47	-				
SECCION (mm^2)	3x1x95+1x95N+95T Al	3x1x95+1x95N+95T Al				

Nº ECN	Fecha	Nombre	ATENCION: ESTE DOCUMENTO CONTIENE DATOS PROPIEDAD ALAINSA-ELECNOR NINGUNA PARTE DE ESTE DOCUMENTO PUEDE COPIARSE, REPRODUCIRSE O USARSE SIN UN PERMISO POR ESCRITO.	A3 Escala FULL	INDICE PRODUCTO Dibujado J.M.G. Fecha 20.04.2016 Comprobado Fecha	TITULO Y MAQUINA QUADRE QM43 ESQUEMA ELECTRIC DE POTENCIA	Instalación: Proyecto QM43 Fecha impr. 18.09.2017 Nº PLANO ALAINSA-ELECNOR Hoja 2 de 25 Rev

SF_IEC_A3

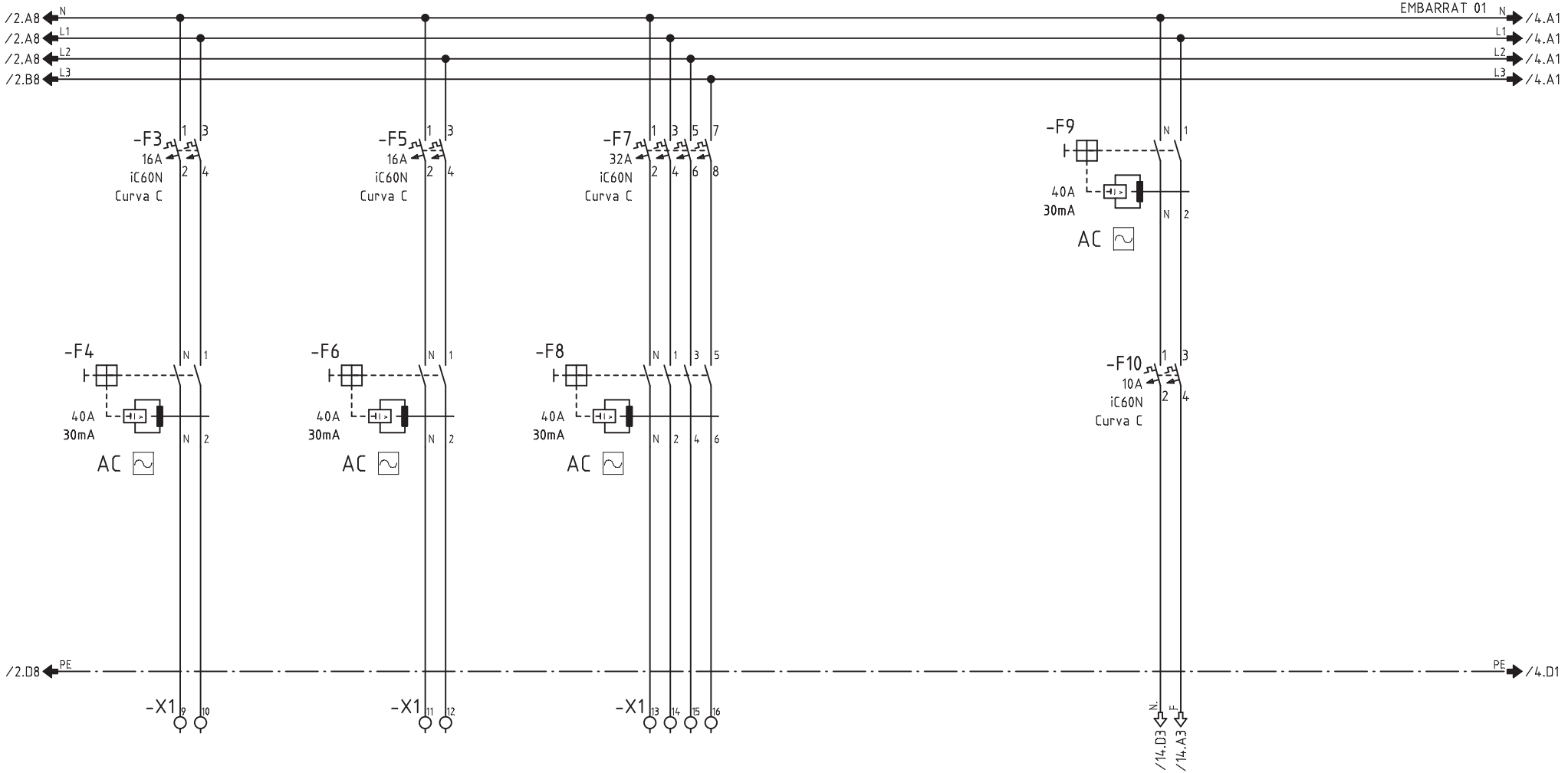

CIRCUITO	101	102	104+105			
DENOMINACION	PRESES DE CORRENT 24 HORES	G. RESERVA 01	PRESES CORRENT 3P+T + 2P+T		MANIOBRA	
POTENCIA (W)	500	1000	3000			
INTENSIDAD (A)	2.2	-	4.5			
SECCION (mm^2)	2x2.5+2.5	-	5x6			

Nº ECN Fecha Nombre

alainsa elecnor

ATENCION: ESTE DOCUMENTO CONTIENE DATOS PROPIEDAD ALAINSA-ELECNOR

NINGUNA PARTE DE ESTE DOCUMENTO PUEDE COPIARSE, REPRODUCIRSE O USARSE SIN UN PERMISO POR ESCRITO.

A3

Escala FULL

INDICE PRODUCTO

Dibujado J.M.G.

Fecha 20.04.2016

Comprobado

Fecha

TITULO Y MAQUINA

QUADRE QM43
ESQUEMA ELECTRIC DE POTENCIA

Instalación:

Proyecto QM43 Fecha impr. 18.09.2017

Nº PLANO ALAINSA-ELECNOR

Hoja 3 de 25 Rev

SF_IEC_A3

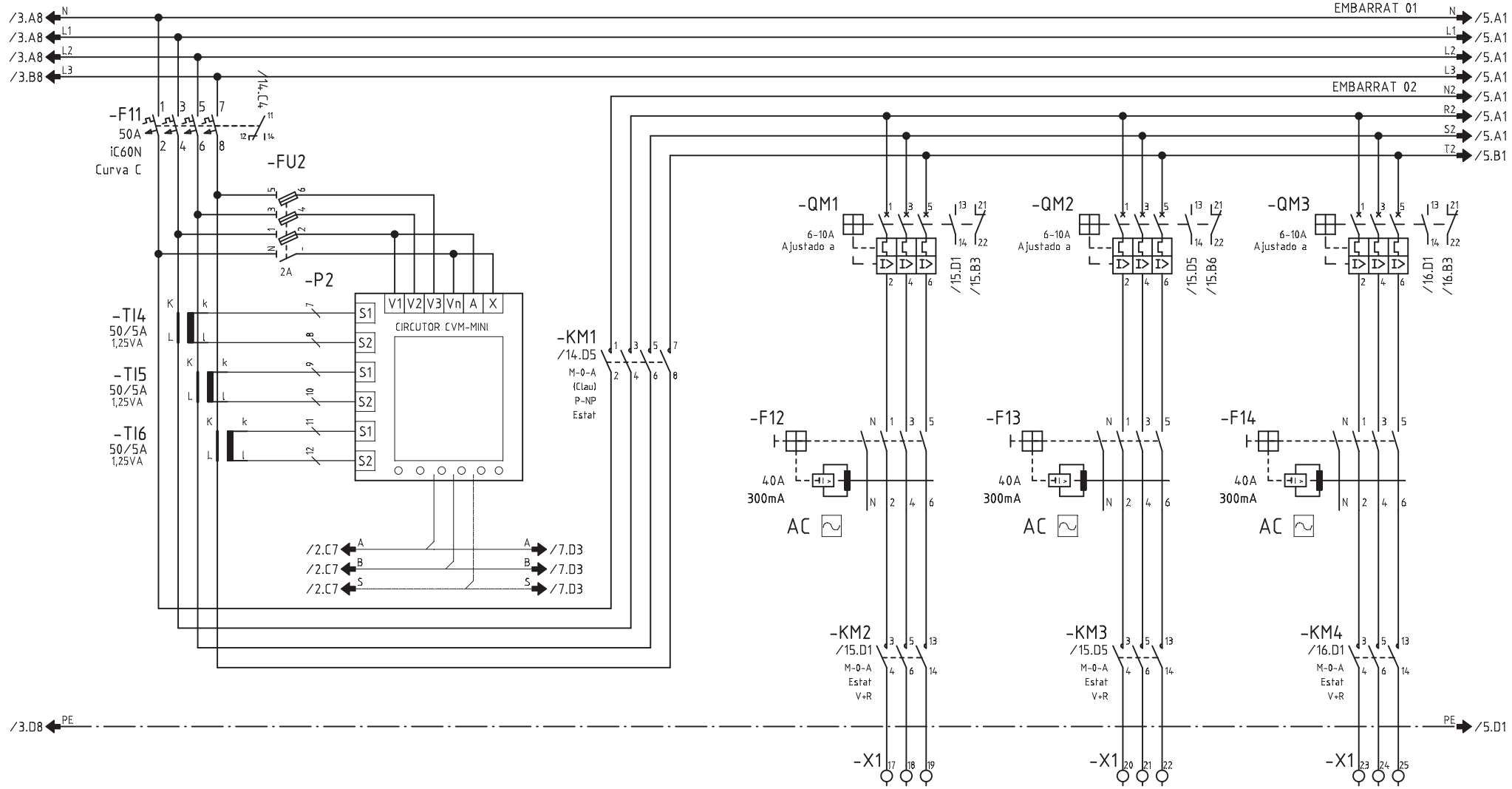

CIRCUITO	200			201	202	203
DENOMINACION	CLIMATITZACIO VENTILACIO			VENTILADOR IMPULSIO 43.01-UTT CHGT/4-900-6/18	VENTILADOR IMPULSIO 43.02-UTT CHGT/4-900-6/18	VENTILADOR IMPULSIO 43.03-UTT CHGT/4-900-6/18
POTENCIA (W)	27300			5500	5500	5500
INTENSIDAD (A)	41			7.9	7.9	7.9
SECCION (mm^2)	-			3x2.5+2.5 SZ1	3x2.5+2.5 SZ1	3x2.5+2.5 SZ1

Nº ECN Fecha Nombre

alainsa elecnor

ATENCION: ESTE DOCUMENTO CONTIENE DATOS PROPIEDAD ALAINSA-ELECNOR

NINGUNA PARTE DE ESTE DOCUMENTO PUEDE COPIARSE, REPRODUCIRSE O USARSE SIN UN PERMISO POR ESCRITO.

A3

Escala FULL

INDICE PRODUCTO

Dibujado J.M.G.

Fecha 20.04.2016

Comprobado

Fecha

TITULO Y MAQUINA

QUADRE QM43
ESQUEMA ELECTRIC DE POTENCIA

Instalación:

Proyecto QM43 Fecha impr. 18.09.2017

Nº PLANO ALAINSA-ELECNOR

Hoja 4 de 25 Rev

SF_IEC_A3

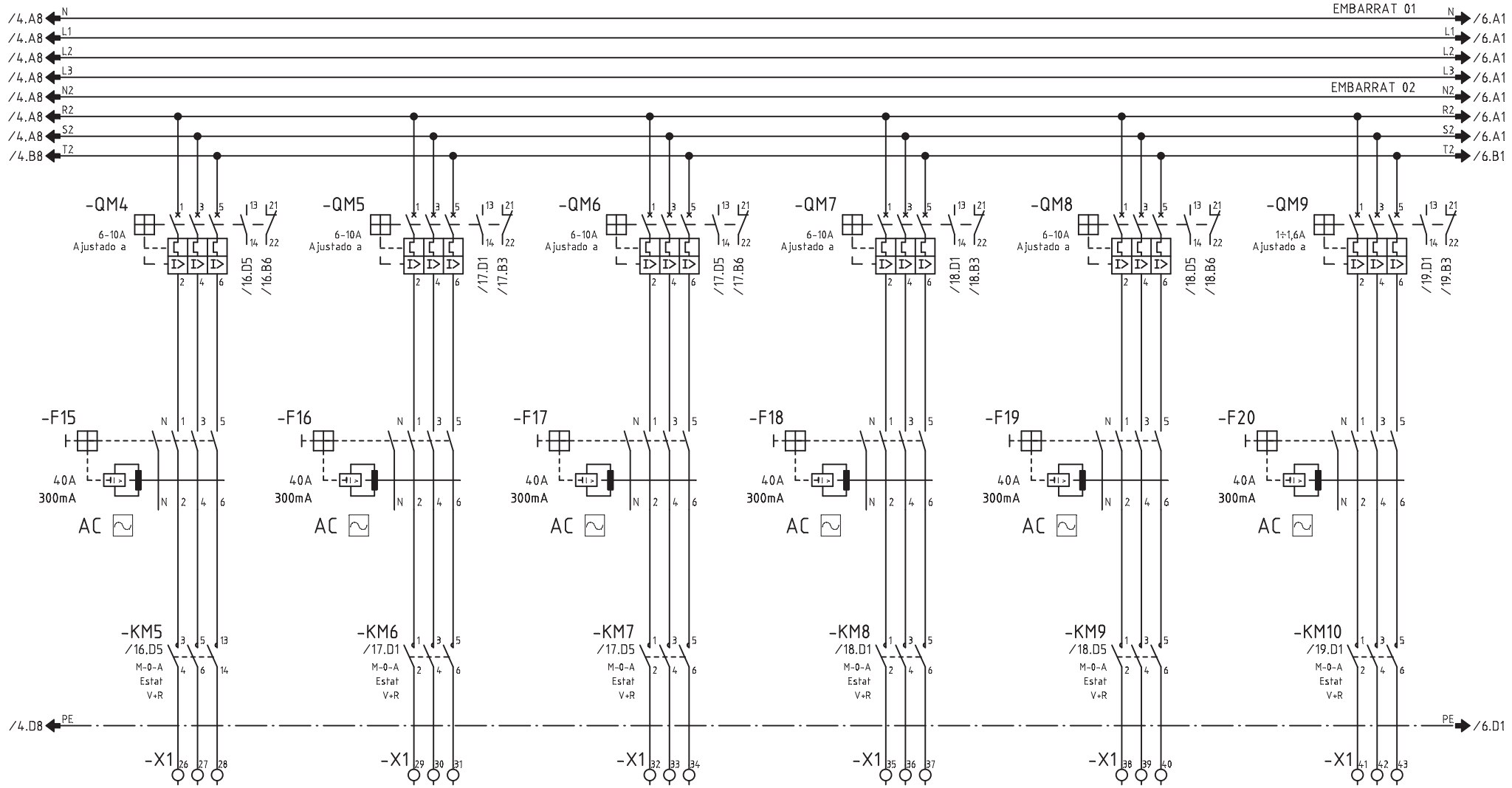

CIRCUITO	204	205	206	207	208	209
DENOMINACION	VENTILADOR IMPULSIO 43.04-UTT CHGT/4-900-6/18	VENTILADOR IMPULSIO 43.01-UTU CHGT/4-1000-9/12	VENTILADOR IMPULSIO 43.02-UTU CHGT/4-1000-9/12	VENTILADOR IMPULSIO 43.03-UTU CHGT/4-1000-9/12	VENTILADOR IMPULSIO 43.04-UTU CHGT/4-1000-9/12	V/ EXTRACCIO SERVEIS
POTENCIA (W)	5500	7500	7500	7500	7500	550
INTENSIDAD (A)	7.9	10	10	10	10	1
SECCION (mm^2)	3x2.5+2.5 SZ1	3x4+4 SZ1	3x4+4 SZ1	3x4+4 SZ1	3x4+4 SZ1	3x2.5+2.5

Nº ECN Fecha Nombre

alainsa elecnor

ATENCION: ESTE DOCUMENTO CONTIENE DATOS PROPIEDAD ALAINSA-ELECNOR

NINGUNA PARTE DE ESTE DOCUMENTO PUEDE COPIARSE, REPRODUCIRSE O USARSE SIN UN PERMISO POR ESCRITO.

A3

Escala FULL

INDICE PRODUCTO

Dibujado J.M.G.

Fecha 20.04.2016

Comprobado

Fecha

TITULO Y MAQUINA

QUADRE QM43
ESQUEMA ELECTRIC DE POTENCIA

Instalación:

Proyecto QM43 Fecha impr. 18.09.2017

Nº PLANO ALAINSA-ELECNOR

Hoja 5 de 25 Rev

SF_IEC_A3

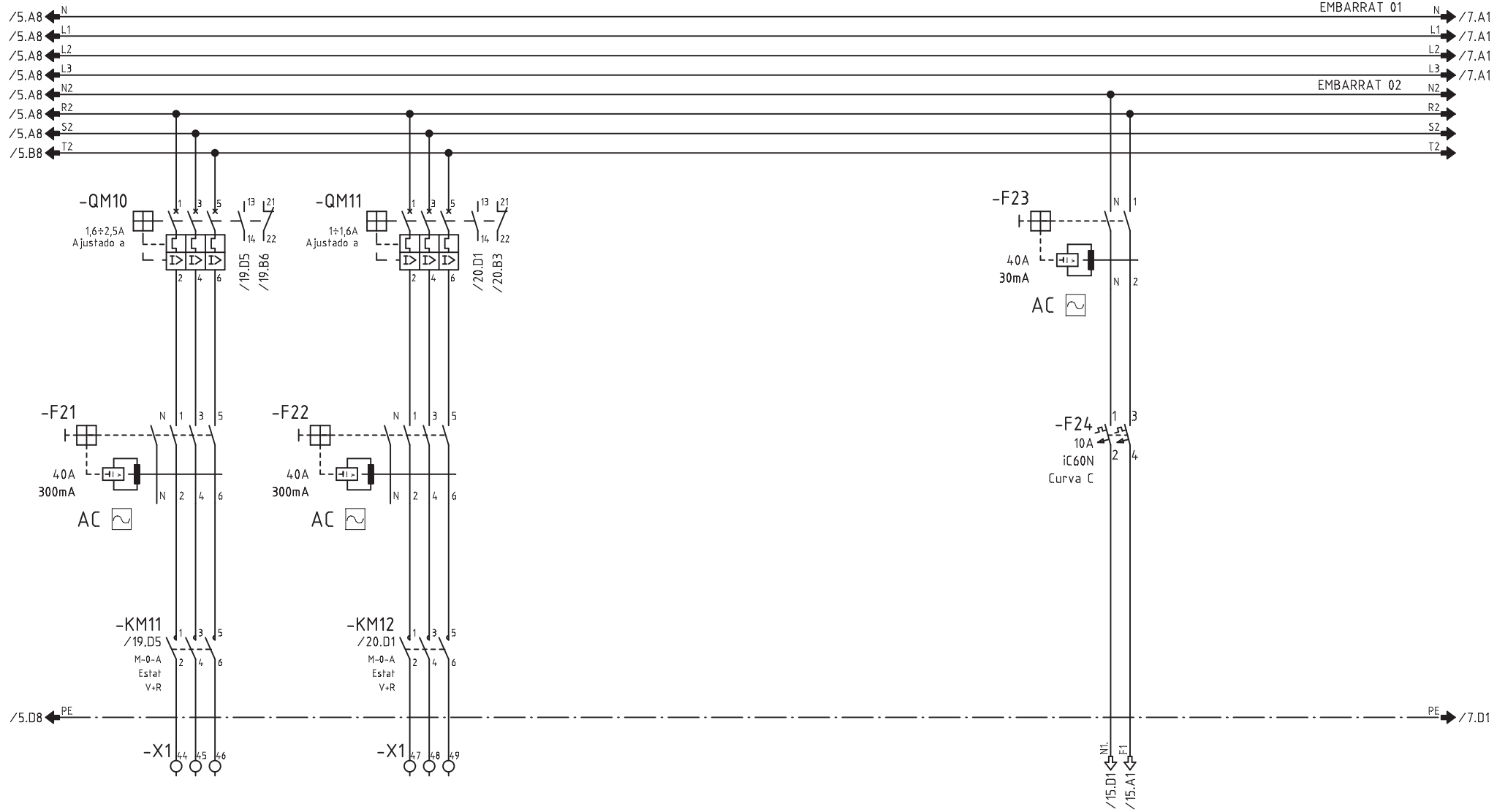

CIRCUITO	210	211				
DENOMINACION	V/EXTRACCIO UTU/E COMPLEMENTARIA	K. RESERVA 01			MANIOBRA CLIMA	
POTENCIA (W)	750	-				
INTENSIDAD (A)	1	-				
SECCION (mm^2)	3x2.5+2.5	-				

Nº ECN Fecha Nombre

alainsa elecnor

ATENCION: ESTE DOCUMENTO CONTIENE DATOS PROPIEDAD ALAINSA-ELECNOR

NINGUNA PARTE DE ESTE DOCUMENTO PUEDE COPIARSE, REPRODUCIRSE O USARSE SIN UN PERMISO POR ESCRITO.

A3

Escala FULL

INDICE PRODUCTO	
Dibujado	J.M.G.
Fecha	20.04.2016
Comprobado	
Fecha	

TITULO Y MAQUINA

QUADRE QM43
ESQUEMA ELECTRIC DE POTENCIA

Instalación:		
Proyecto QM43	Fecha impr. 18.09.2017	
Nº PLANO ALAINSA-ELECNOR		
	Hoja 6 de 25	Rev

SF_IEC_A3

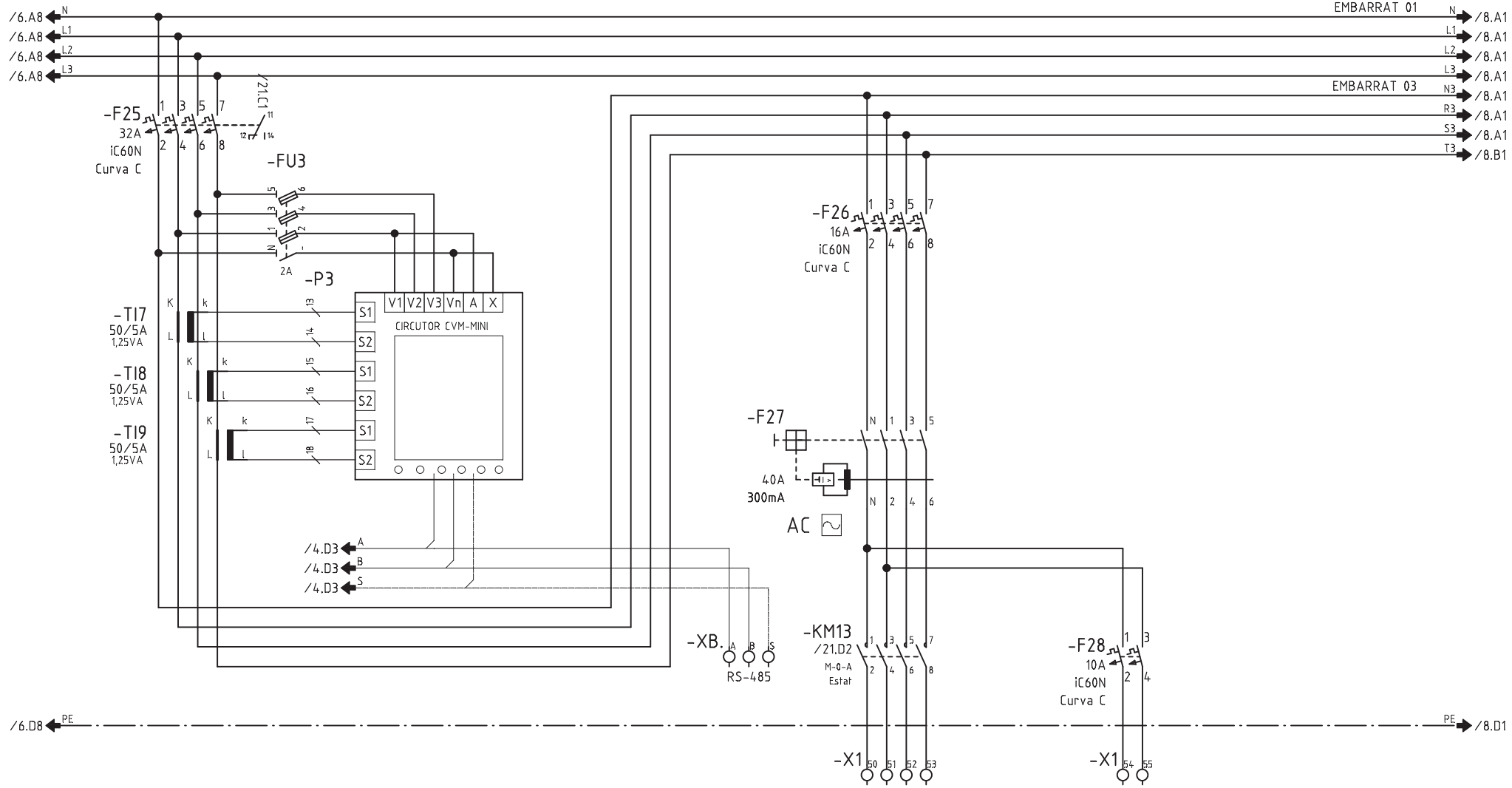

CIRCUITO	300			301	302	
DENOMINACION	ENLLUMENAT			E. GENERAL VIGILANCIA PASSADÍS CENTRAL	E. EMERGENCIA GENERAL VIGILANCIA	
POTENCIA (W)	6000			1100	100	
INTENSIDAD (A)	9.1			1.6	0.4	
SECCION (mm^2)	-			4x2.5+2.5	2x1.5+1.5	

Nº ECN Fecha Nombre

alainsa elecnor

ATENCION: ESTE DOCUMENTO CONTIENE DATOS PROPIEDAD ALAINSA-ELECNOR

NINGUNA PARTE DE ESTE DOCUMENTO PUEDE COPIARSE, REPRODUCIRSE O USARSE SIN UN PERMISO POR ESCRITO.

A3

Escala FULL

INDICE PRODUCTO

Dibujado J.M.G.

Fecha 20.04.2016

Comprobado

Fecha

TITULO Y MAQUINA

QUADRE QM43

ESQUEMA ELECTRIC DE POTENCIA

Instalación:

Proyecto QM43 Fecha impr. 18.09.2017

Nº PLANO ALAINSA-ELECNOR

Hoja 7 de 25 Rev

SF_IEC_A3

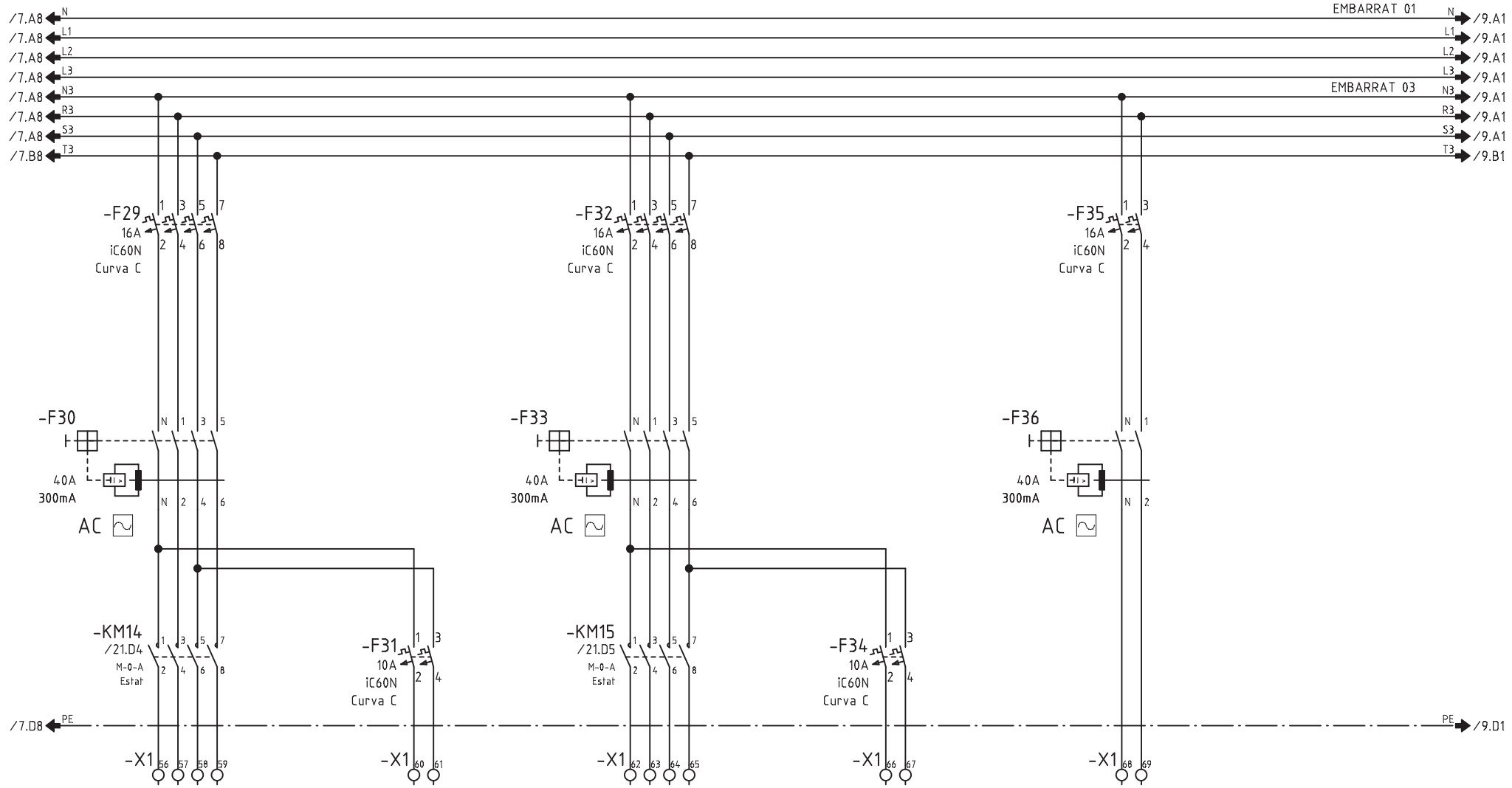

CIRCUITO	303	304	305	306	307	
DENOMINACION	E. GENERAL FOCOS	E. EMERGENCIA GENERAL FOCOS	E. ACCESSOS I PASSADÍS	E. EMERGENCIA ACCESSOS I PASSADÍS	E. SERVEIS LOCALS TECNICS 01	
POTENCIA (W)	1000	200	1000	50	1150	
INTENSIDAD (A)	1.8	-	1.8	0.2	0.2	
SECCION (mm^2)	4x2.5+2.5	2x1.5+1.5	4x2.5+2.5	2x1.5+1.5	2x2.5+2.5	

Nº ECN Fecha Nombre

alainsa elecnor

ATENCION: ESTE DOCUMENTO CONTIENE DATOS PROPIEDAD ALAINSA-ELECNOR

NINGUNA PARTE DE ESTE DOCUMENTO PUEDE COPIARSE, REPRODUCIRSE O USARSE SIN UN PERMISO POR ESCRITO.

A3

Escala FULL

INDICE PRODUCTO

Dibujado J.M.G.

Fecha 20.04.2016

Comprobado

Fecha

TITULO Y MAQUINA

QUADRE QM43

ESQUEMA ELECTRIC DE POTENCIA

Instalación:

Proyecto QM43 Fecha impr. 18.09.2017

Nº PLANO ALAINSA-ELECNOR

Hoja 8 de 25 Rev

SF_IEC_A3

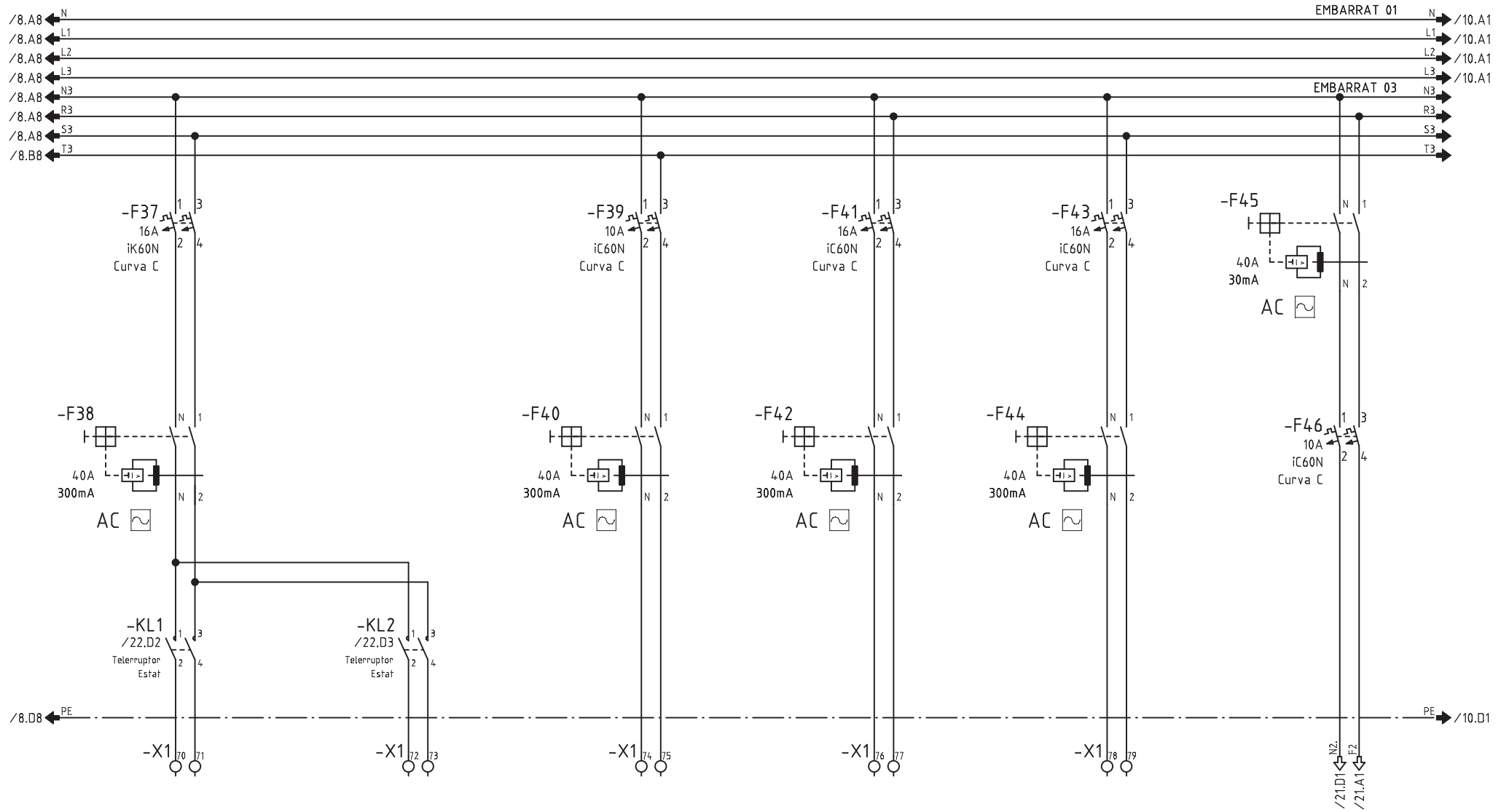

CIRCUITO	308/1	308/2	309	310	311	
DENOMINACION	E. CAMBRES TECNIQUES 1	E. CAMBRES TECNIQUES 2	E. EMERGENCIA LINIA 04	E. RESERVA 01	E. RESERVA 02	MANIOBRA ENLLUMENAT
POTENCIA (W)	350	350	50	500	500	
INTENSIDAD (A)	1.59	1.59	0.2	-	-	
SECCION (mm^2)	2x2.5+2.5	2x2.5+2.5	2x1.5+1.5	-	-	

Nº ECN Fecha Nombre

alainsa elecnor

ATENCION: ESTE DOCUMENTO CONTIENE DATOS PROPIEDAD ALAINSA-ELECNOR

NINGUNA PARTE DE ESTE DOCUMENTO PUEDE COPIARSE, REPRODUCIRSE O USARSE SIN UN PERMISO POR ESCRITO.

A3

Escala FULL

INDICE PRODUCTO

Dibujado J.M.G.

Fecha 20.04.2016

Comprobado

Fecha

TITULO Y MAQUINA

QUADRE QM43
ESQUEMA ELECTRIC DE POTENCIA

Instalación:

Proyecto QM43 | Fecha impr. 18.09.2017

Nº PLANO ALAINSA-ELECNOR

Hoja 9 de 25 | Rev

SF_IEC_A3

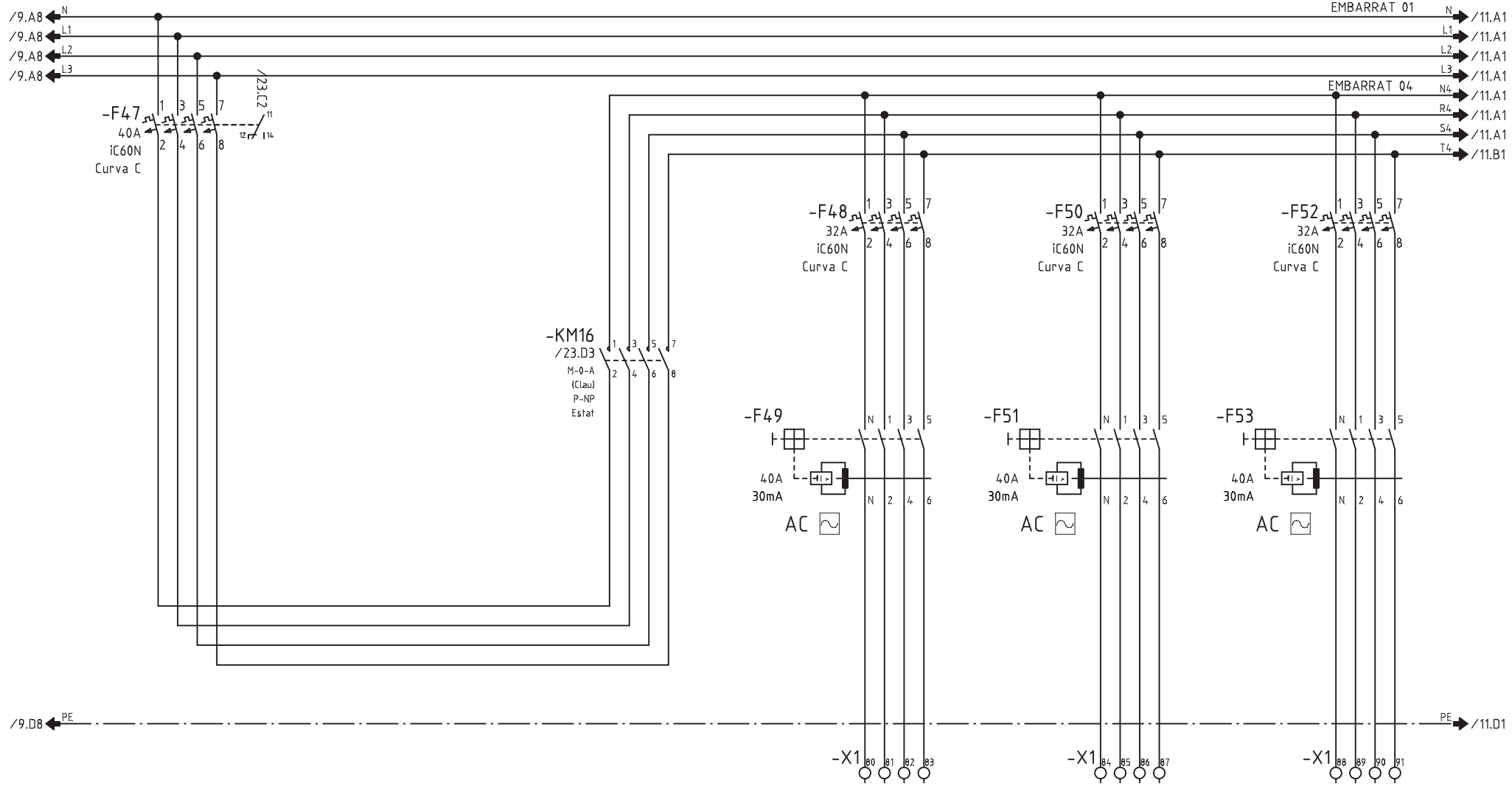

CIRCUITO	400			401	402	403
DENOMINACION	PRESES DE CORRENT			P. SERVEI LINIA 01	P. SERVEI LINIA 02	P. SERVEI LINIA 03
POTENCIA (W)	11350			4000	4000	4000
INTENSIDAD (A)	17.2			7.2	7.2	7.2
SECCION (mm^2)	-			4x16+16	4x16+16	4x16+16

Nº ECN	Fecha	Nombre	alainsa elecnor	ATENCION: ESTE DOCUMENTO CONTIENE DATOS PROPIEDAD ALAINSA-ELECNOR NINGUNA PARTE DE ESTE DOCUMENTO PUEDE COPIARSE, REPRODUCIRSE O USARSE SIN UN PERMISO POR ESCRITO.	A3 Escala FULL	INDICE PRODUCTO Dibujado J.M.G. Fecha 20.04.2016 Comprobado Fecha	TITULO Y MAQUINA QUADRE QM43 ESQUEMA ELECTRIC DE POTENCIA	Instalación: Proyecto QM43 Fecha impr. 18.09.2017 Nº PLANO ALAINSA-ELECNOR Hoja 10 de 25 Rev

SF_IEC_A3

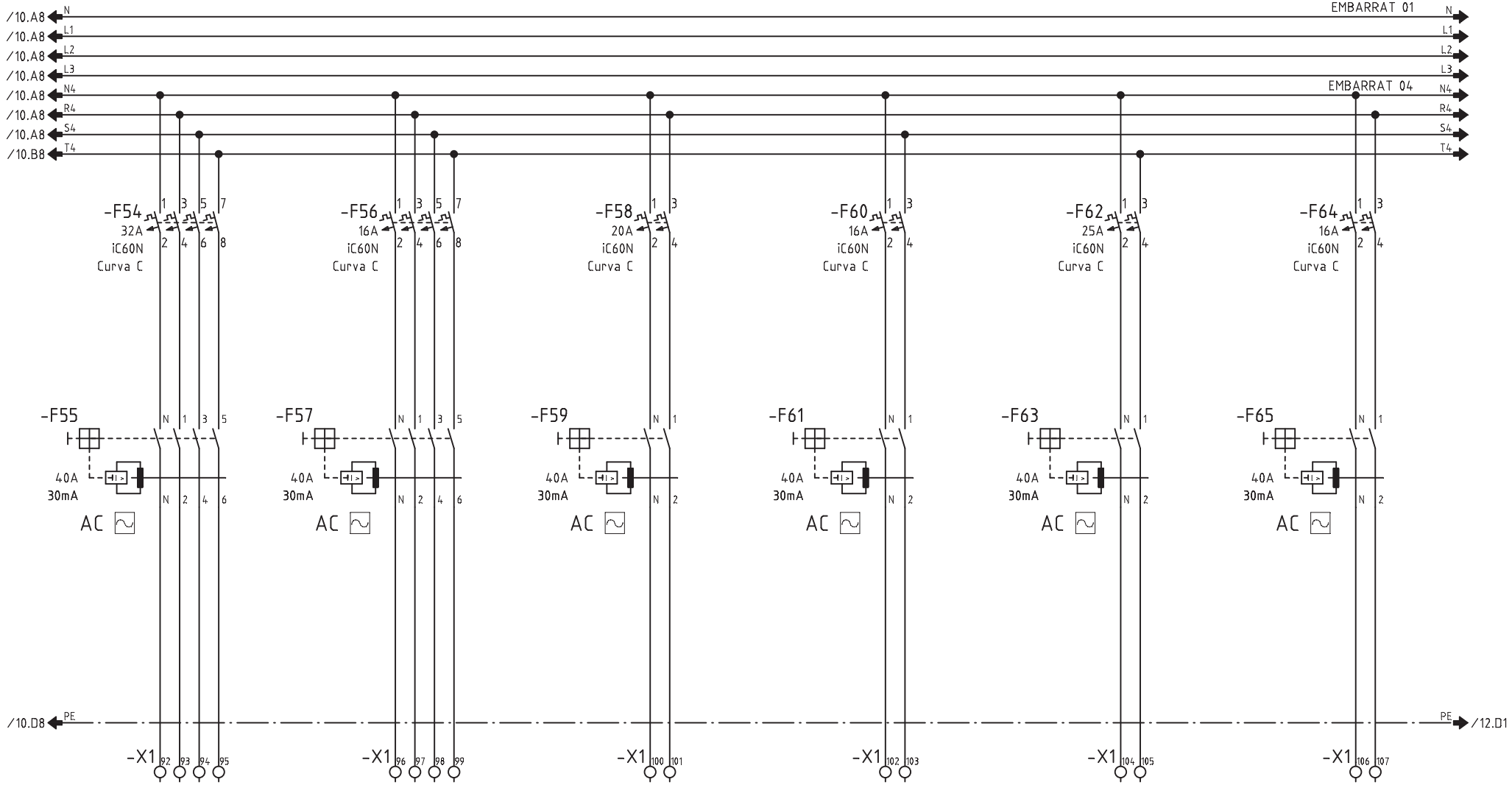

CIRCUITO	404	405	406	407	408	409
DENOMINACION	P. SERVEI LINIA 04	P. LOCALS TECNICS/MAGATZEM	P. SERVEIS (EIXUGAMANS)	P. ACS	P. RESERVA 01	P. RESERVA 02
POTENCIA (W)	4000	500	2000	1000	500	500
INTENSIDAD (A)	7.2	0.9	8.7	4.3	-	-
SECCION (mm^2)	4x16+16	4x2.5+2.5	2x4+4	2x2.5+2.5	-	-

Nº ECN Fecha Nombre

alainsa elecnor

ATENCION: ESTE DOCUMENTO CONTIENE DATOS PROPIEDAD ALAINSA-ELECNOR

NINGUNA PARTE DE ESTE DOCUMENTO PUEDE COPIARSE, REPRODUCIRSE O USARSE SIN UN PERMISO POR ESCRITO.

A3

Escala FULL

INDICE PRODUCTO

Dibujado J.M.G.

Fecha 20.04.2016

Comprobado

Fecha

TITULO Y MAQUINA

QUADRE QM43
ESQUEMA ELECTRIC DE POTENCIA

Instalación:

Proyecto QM43 Fecha impr. 18.09.2017

Nº PLANO ALAINSA-ELECNOR

Hoja 11 de 25 Rev

SF_IEC_A3

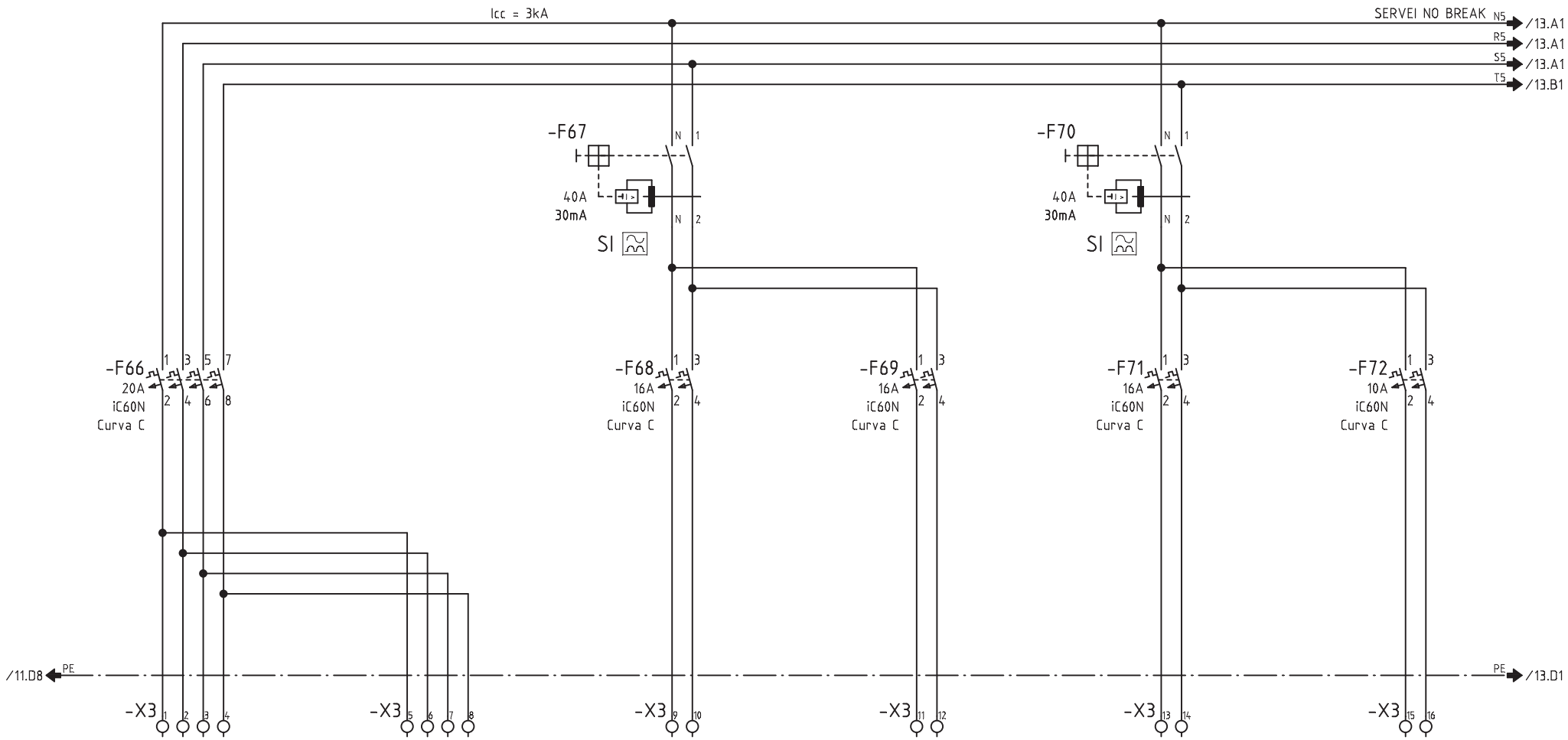

CIRCUITO	500	-	501	502	503	504
DENOMINACION	DE QUADRE QM42 SERVEI NO BREAK	A QM44 SERVEI NO BREAK	NB. LINIA 01	NB. LINIA 02	NB. LINIA 03	NB. CONTROLADOR
POTENCIA (W)	1500	-	250	250	250	250
INTENSIDAD (A)	2.2	-	1	1	1	1
SECCION (mm^2)	4x6+6	4x6+6	2x2.5+2.5	2x2.5+2.5	2x2.5+2.5	2x2.5+2.5

Nº ECN Fecha Nombre

alainsa elecnor

ATENCION: ESTE DOCUMENTO CONTIENE DATOS PROPIEDAD ALAINSA-ELECNOR

NINGUNA PARTE DE ESTE DOCUMENTO PUEDE COPIARSE, REPRODUCIRSE O USARSE SIN UN PERMISO POR ESCRITO.

A3

Escala FULL

INDICE PRODUCTO

Dibujado J.M.G.

Fecha 20.04.2016

Comprobado

Fecha

TITULO Y MAQUINA

QUADRE QM43

ESQUEMA ELECTRIC DE POTENCIA

Instalación:

Proyecto QM43 Fecha impr. 18.09.2017

Nº PLANO ALAINSA-ELECNOR

Hoja 12 de 25 Rev

SF_IEC_A3

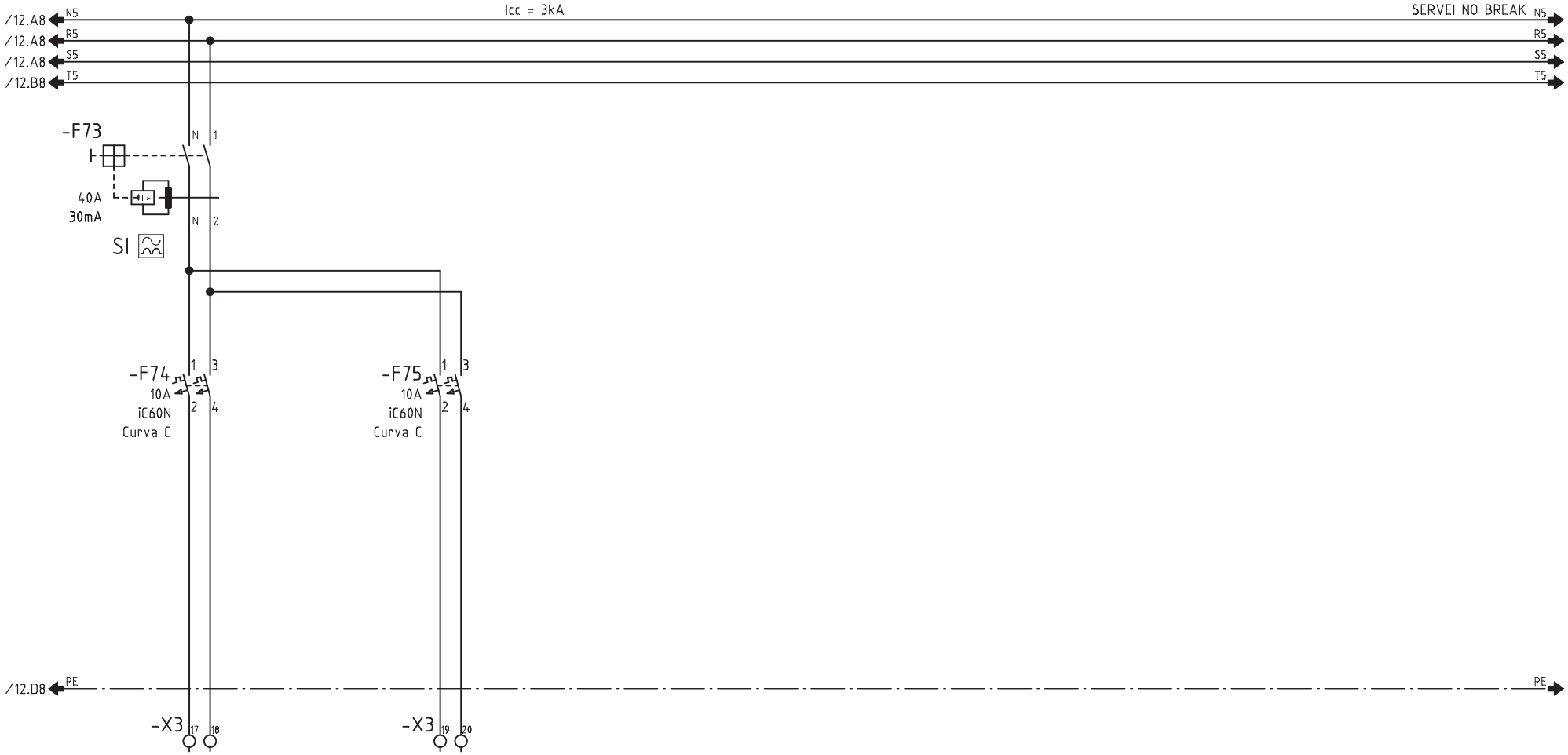

CIRCUITO	505	506				
DENOMINACION	NB. MANIOBRA 1/230VCA	NB. MANIOBRA 1/230VCA				
POTENCIA (W)	250	250				
INTENSIDAD (A)	1	1				
SECCION (mm^2)	2x1.5+1.5	2x1.5+1.5				

Nº ECN Fecha Nombre

alainsa elecnor

ATENCION: ESTE DOCUMENTO CONTIENE DATOS PROPIEDAD ALAINSA-ELECNOR

NINGUNA PARTE DE ESTE DOCUMENTO PUEDE COPIARSE, REPRODUCIRSE O USARSE SIN UN PERMISO POR ESCRITO.

A3

Escala FULL

INDICE PRODUCTO

Dibujado J.M.G.

Fecha 20.04.2016

Comprobado

Fecha

TITULO Y MAQUINA

QUADRE QM43

ESQUEMA ELECTRIC DE POTENCIA

Instalación:

Proyecto QM43 Fecha impr. 18.09.2017

Nº PLANO ALAINSA-ELECNOR

Hoja 13 de 25 Rev

SF_IEC_A3

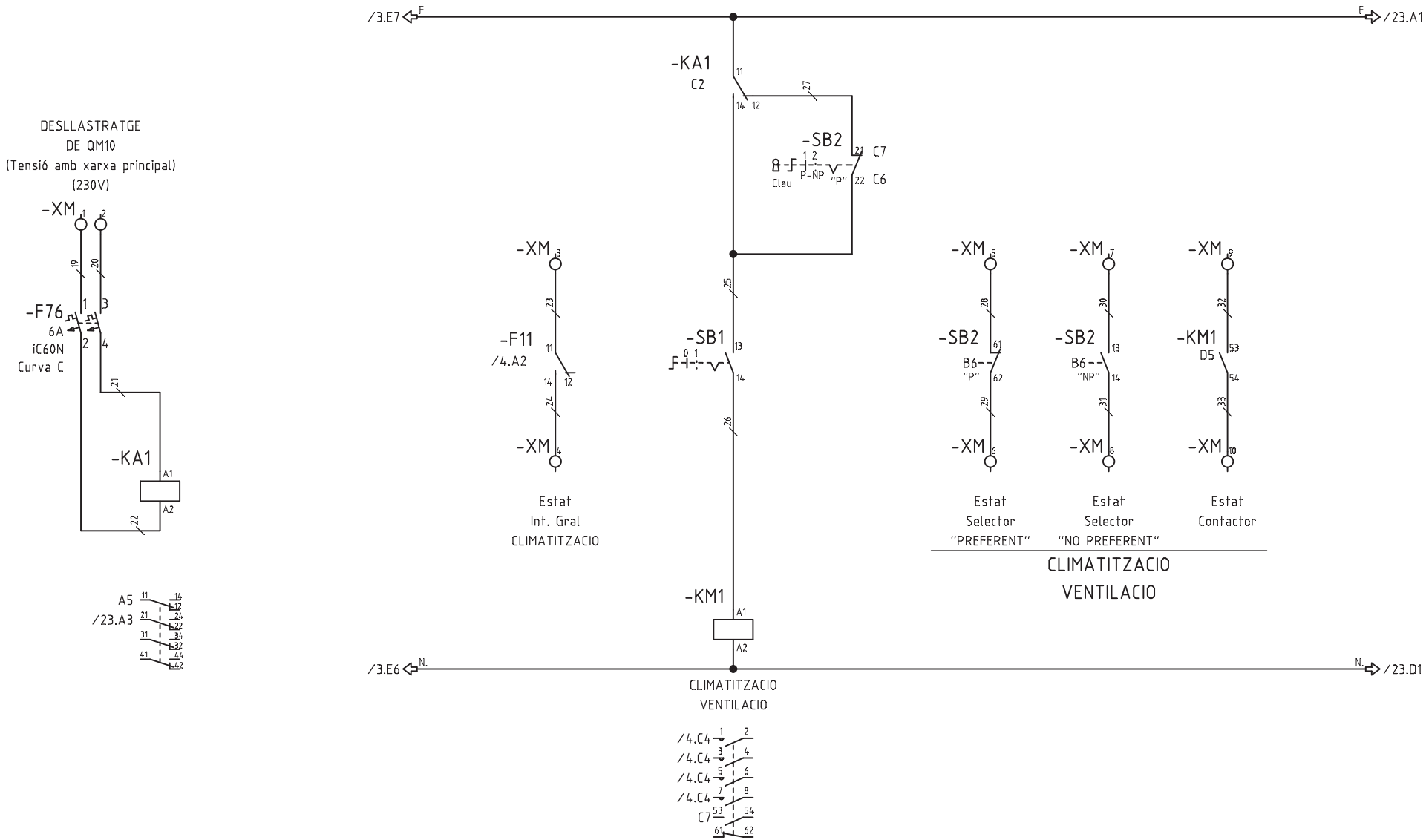

Nº ECN	Fecha	Nombre	alainsa / elecnor	ATENCION: ESTE DOCUMENTO CONTIENE DATOS PROPIEDAD ALAINSA-ELECNOR NINGUNA PARTE DE ESTE DOCUMENTO PUEDE COPIARSE, REPRODUCIRSE O USARSE SIN UN PERMISO POR ESCRITO.	A3 Escala FULL	INDICE PRODUCTO Dibujado J.M.G. Fecha 12.11.2016 Comprobado Fecha	TITULO Y MAQUINA QUADRE QM43 ESQUEMA UNIFILAR DE MANIOBRA	Instalación: Proyecto QM43 Fecha impr. 18.09.2017 Nº PLANO ALAINSA-ELECNOR Hoja 14 de 25 Rev

SF_IEC_A3

Realizado por M.E.M. ROCHE, S.L. (R)

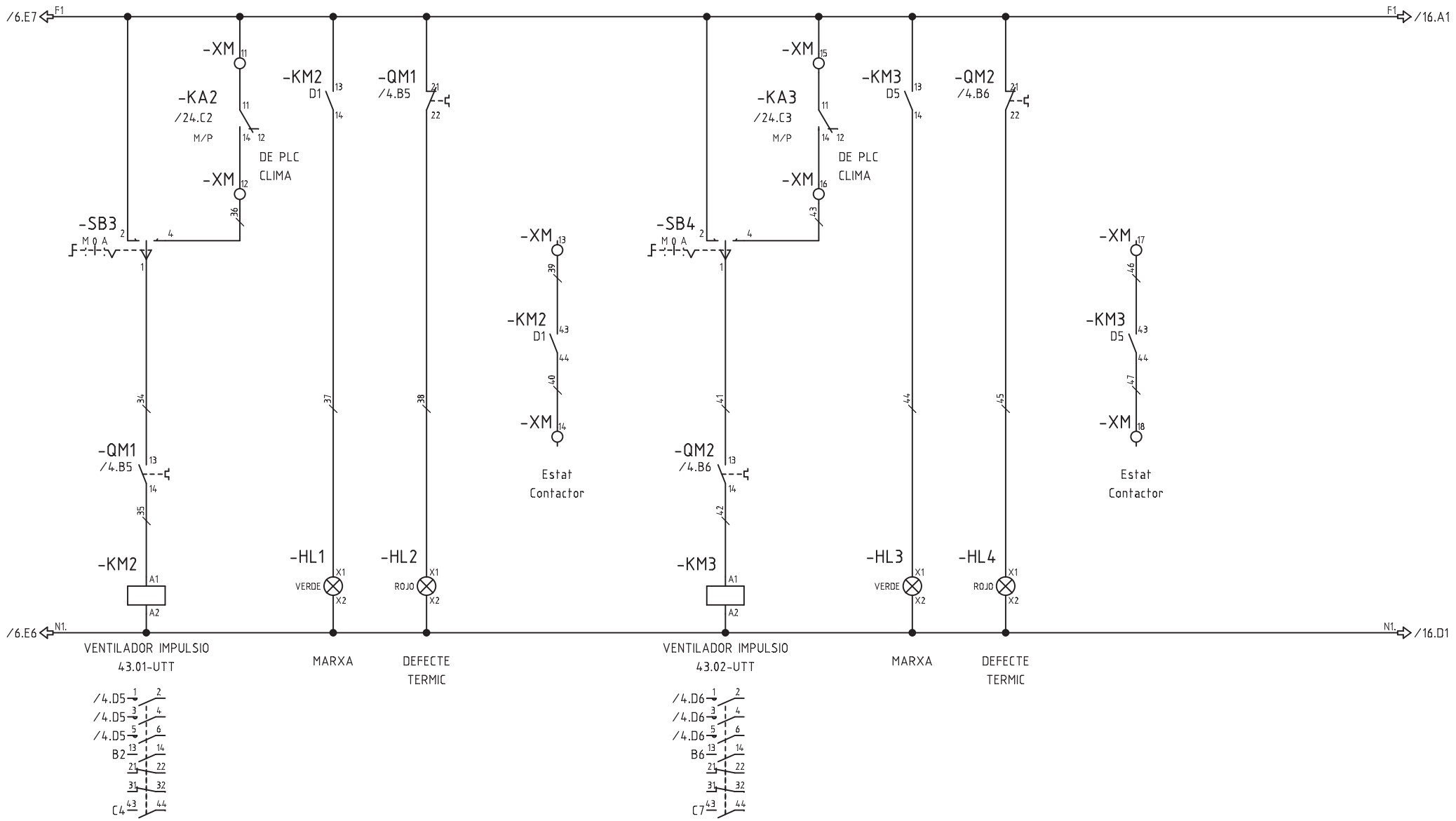

Nº ECN	Fecha	Nombre	alainsa elecnor	ATENCION: ESTE DOCUMENTO CONTIENE DATOS PROPIEDAD ALAINSA-ELECNOR NINGUNA PARTE DE ESTE DOCUMENTO PUEDE COPIARSE, REPRODUCIRSE O USARSE SIN UN PERMISO POR ESCRITO.	A3 Escala FULL	INDICE PRODUCTO Dibujado J.M.G. Fecha 12.11.2016 Comprobado Fecha	TITULO Y MAQUINA QUADRE QM43 ESQUEMA UNIFILAR DE MANIOBRA	Instalación: Proyecto QM43 Fecha impr. 18.09.2017 Nº PLANO ALAINSA-ELECNOR Hoja 15 de 25 Rev

SF_IEC_A3

Realizado por M.E.M. ROCHE, S.L. (R)

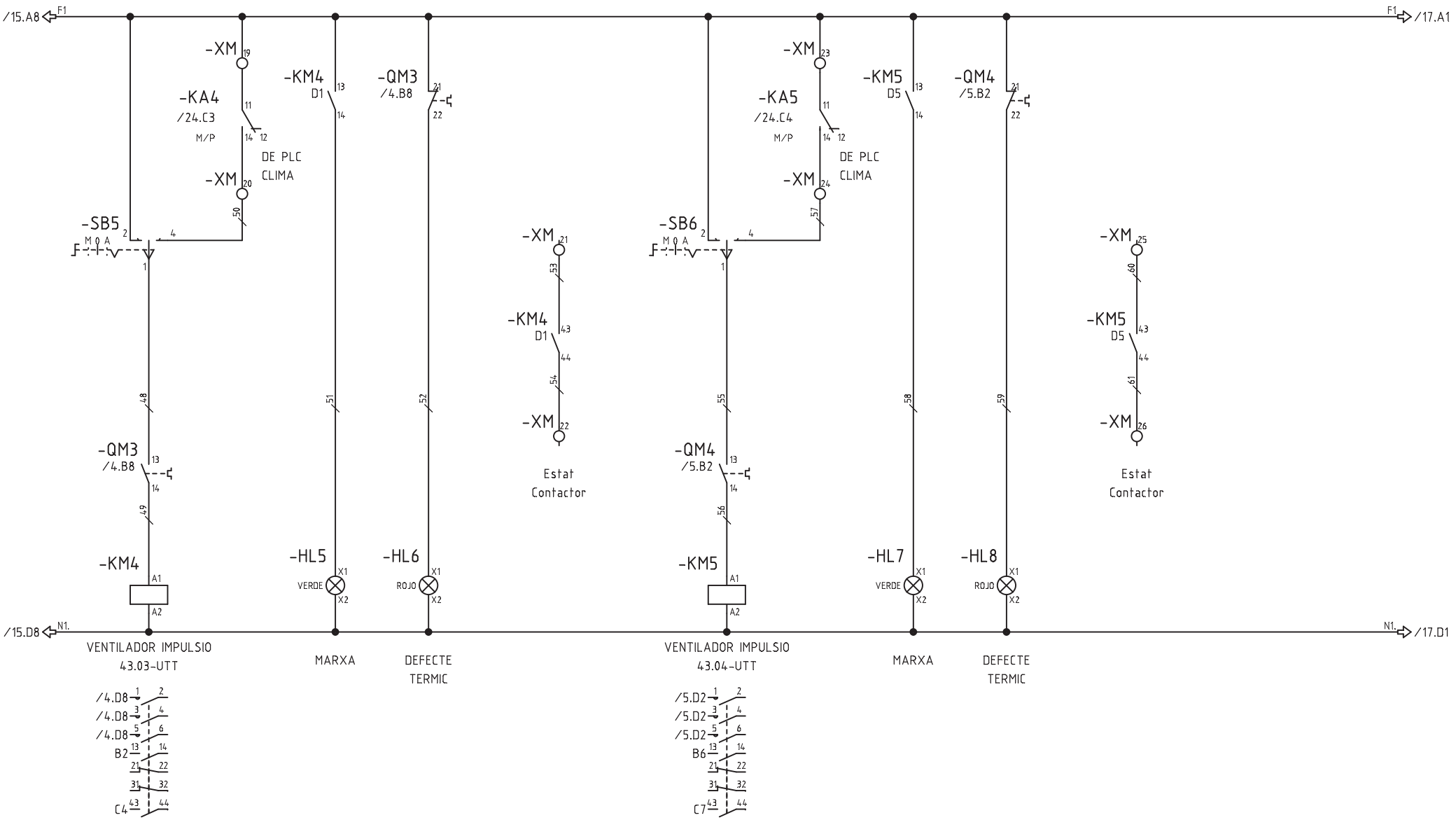

Nº ECN	Fecha	Nombre	alainsa elecnor	ATENCION: ESTE DOCUMENTO CONTIENE DATOS PROPIEDAD ALAINSA-ELECNOR NINGUNA PARTE DE ESTE DOCUMENTO PUEDE COPIARSE, REPRODUCIRSE O USARSE SIN UN PERMISO POR ESCRITO.	A3 Escala FULL	INDICE PRODUCTO Dibujado J.M.G. Fecha 12.11.2016 Comprobado Fecha	TITULO Y MAQUINA QUADRE QM43 ESQUEMA UNIFILAR DE MANIOBRA	Instalación: Proyecto QM43 Fecha impr. 18.09.2017 Nº PLANO ALAINSA-ELECNOR Hoja 16 de 25 Rev

SF_IEC_A3

Realizado por M.E.M. ROCHE, S.L. (R)

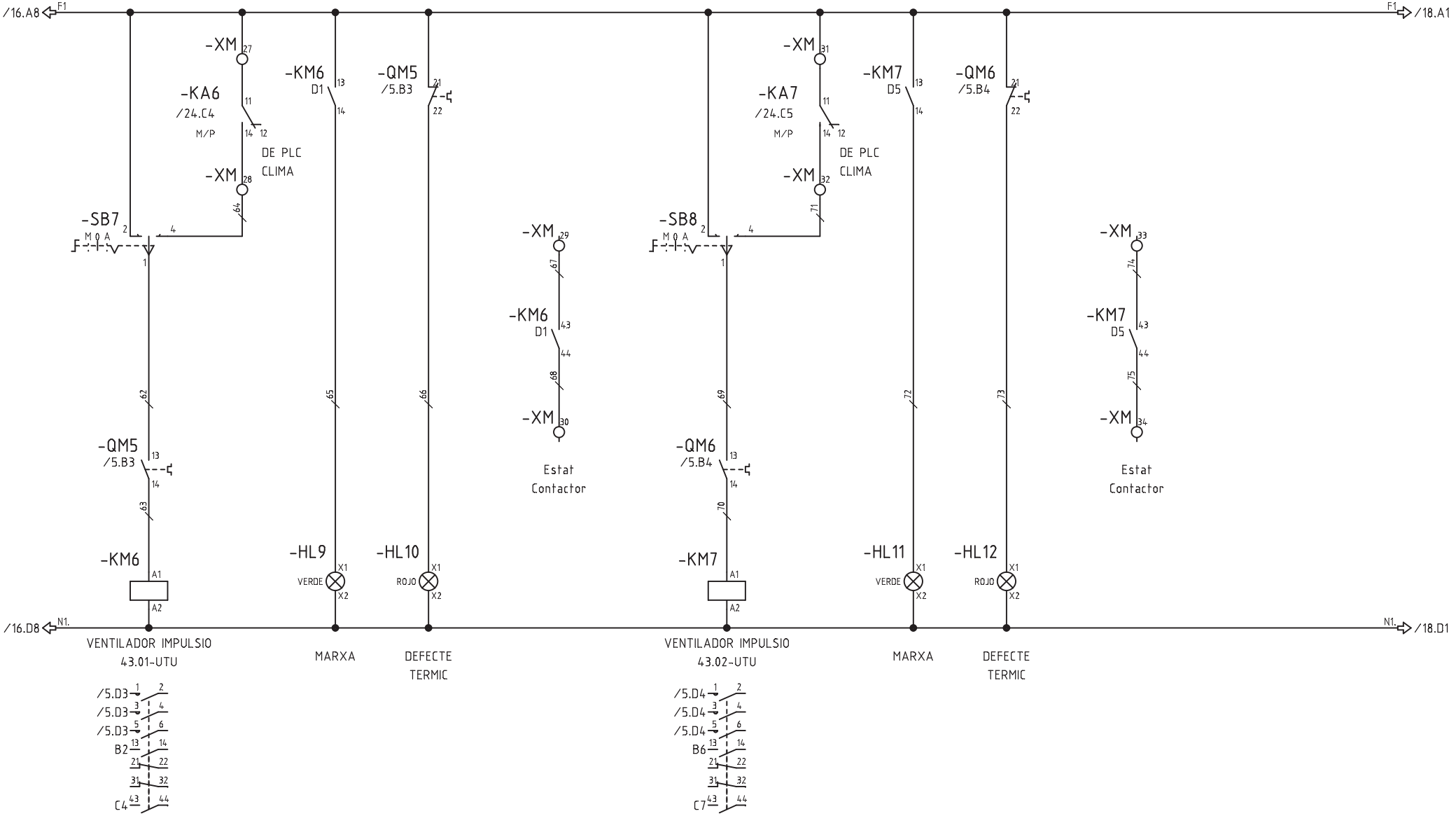

Nº ECN	Fecha	Nombre	alainsa elecnor	ATENCION: ESTE DOCUMENTO CONTIENE DATOS PROPIEDAD ALAINSA-ELECNOR NINGUNA PARTE DE ESTE DOCUMENTO PUEDE COPIARSE, REPRODUCIRSE O USARSE SIN UN PERMISO POR ESCRITO.	A3 Escala FULL	INDICE PRODUCTO Dibujado J.M.G. Fecha 12.11.2016 Comprobado Fecha	TITULO Y MAQUINA QUADRE QM43 ESQUEMA UNIFILAR DE MANIOBRA	Instalación: Proyecto QM43 Fecha impr. 18.09.2017 Nº PLANO ALAINSA-ELECNOR Hoja 17 de 25 Rev

SF_IEC_A3

Realizado por M.E.M. ROCHE, S.L. (R)

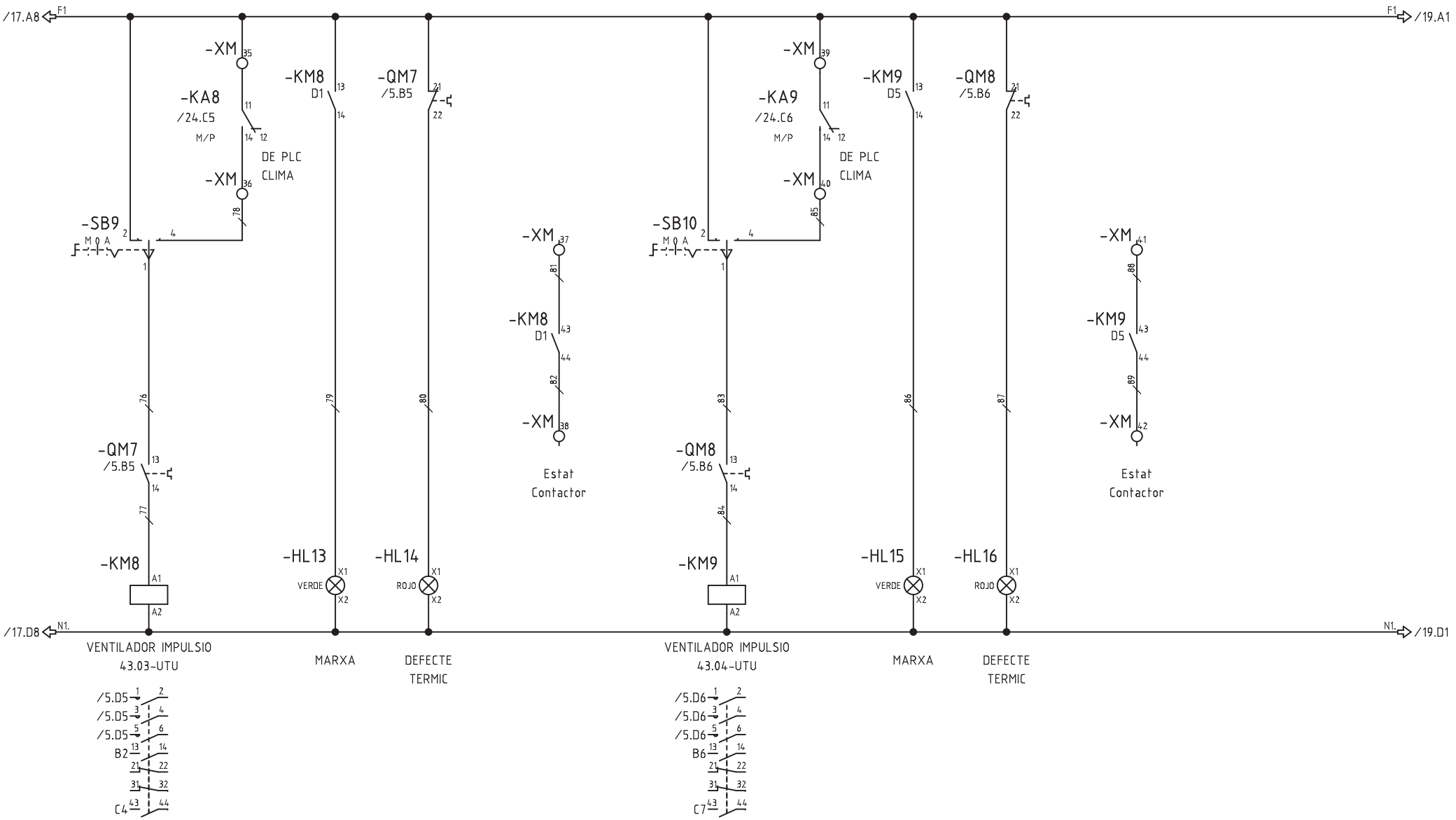

Nº ECN	Fecha	Nombre	alainsa elecnor	ATENCION: ESTE DOCUMENTO CONTIENE DATOS PROPIEDAD ALAINSA-ELECNOR NINGUNA PARTE DE ESTE DOCUMENTO PUEDE COPIARSE, REPRODUCIRSE O USARSE SIN UN PERMISO POR ESCRITO.	A3 Escala FULL	INDICE PRODUCTO Dibujado J.M.G. Fecha 12.11.2016 Comprobado Fecha	TITULO Y MAQUINA QUADRE QM43 ESQUEMA UNIFILAR DE MANIOBRA	Instalación: Proyecto QM43 Fecha impr. 18.09.2017 Nº PLANO ALAINSA-ELECNOR Hoja 18 de 25 Rev

SF_IEC_A3

Realizado por M.E.M. ROCHE, S.L. (R)

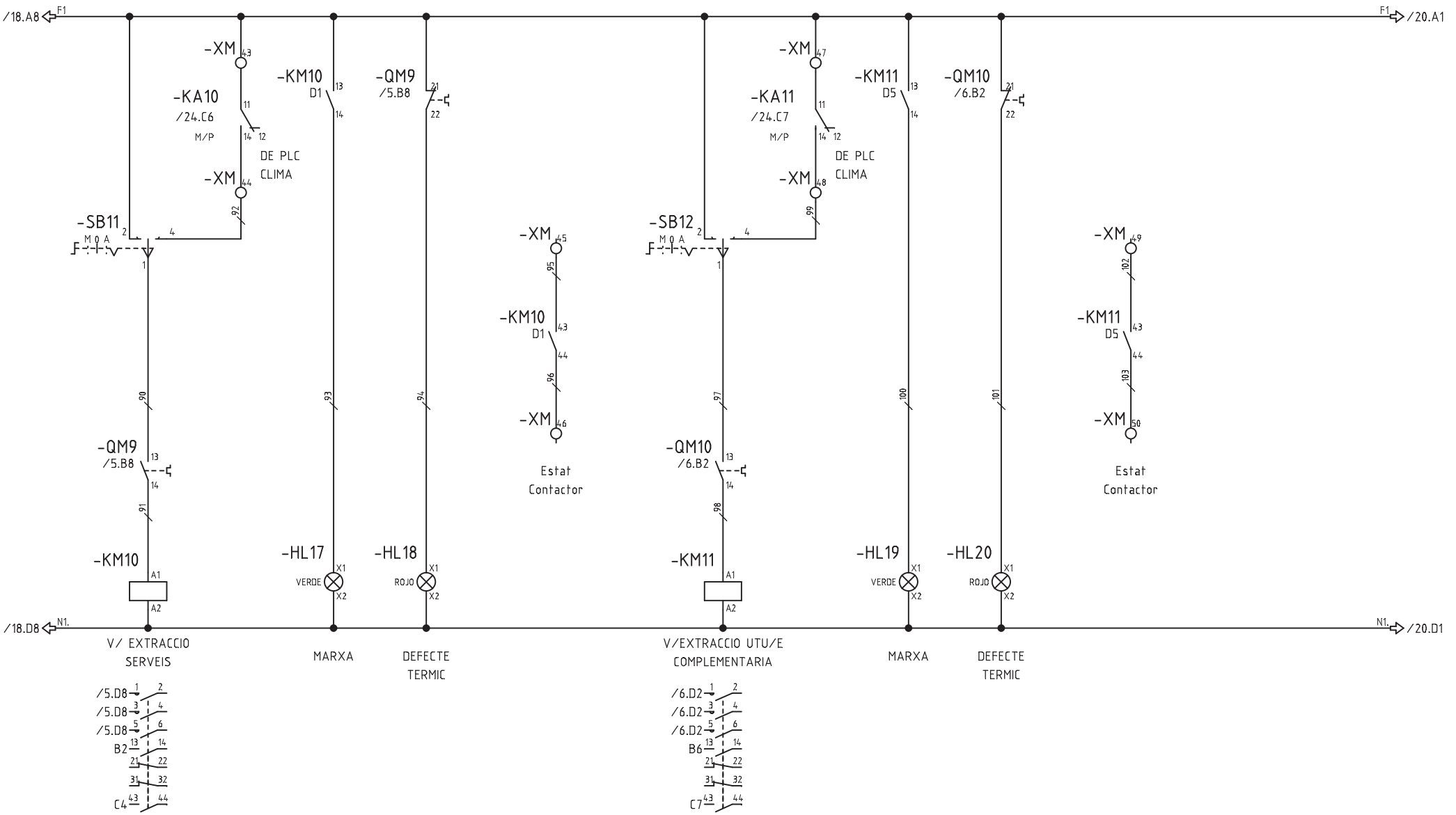

Nº ECN	Fecha	Nombre	ATENCION: ESTE DOCUMENTO CONTIENE DATOS PROPIEDAD ALAINSA-ELECNOR NINGUNA PARTE DE ESTE DOCUMENTO PUEDE COPIARSE, REPRODUCIRSE O USARSE SIN UN PERMISO POR ESCRITO.	A3 Escala FULL	INDICE PRODUCTO Dibujado J.M.G. Fecha 12.11.2016 Comprobado Fecha	TITULO Y MAQUINA QUADRE QM43 ESQUEMA UNIFILAR DE MANIOBRA	Instalación: Proyecto QM43 Fecha impr. 18.09.2017 Nº PLANO ALAINSA-ELECNOR Hoja 19 de 25 Rev

SF_IEC_A3

Realizado por M.E.M. ROCHE, S.L. (R)

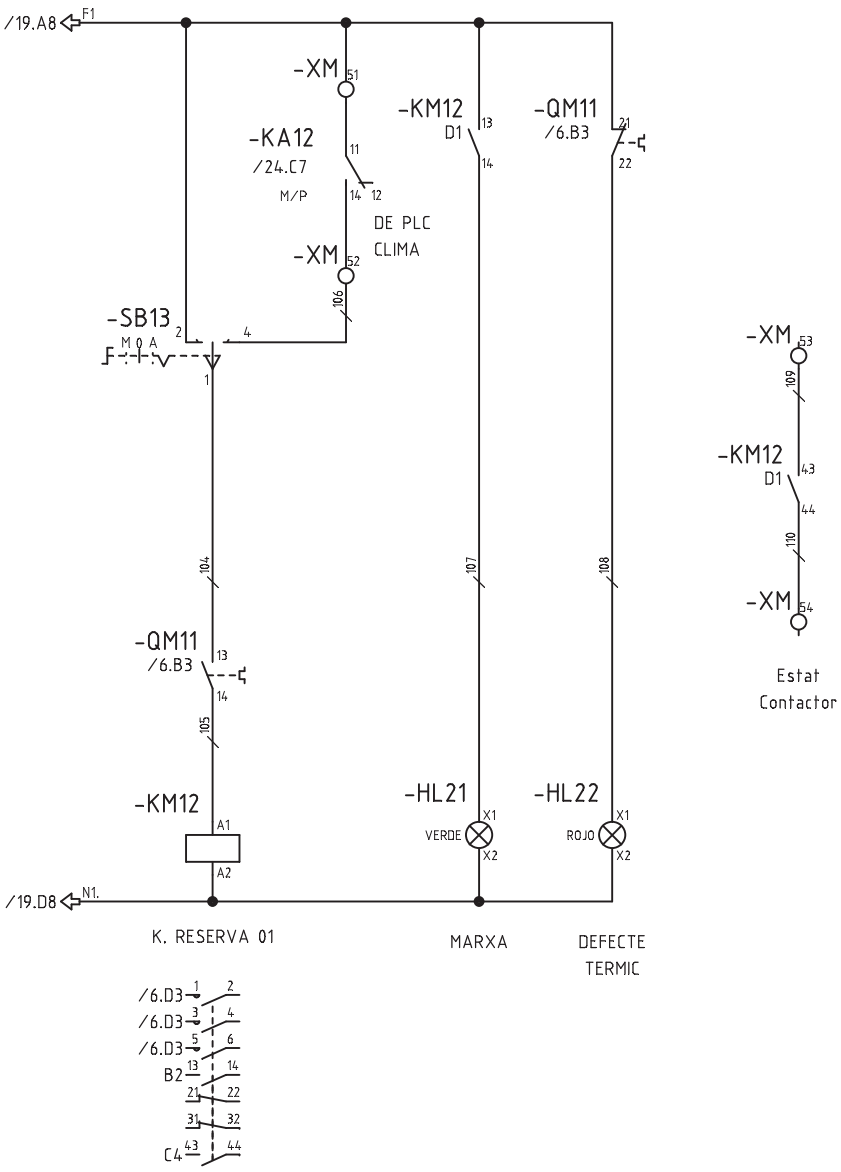

Estat
Contactor

Nº ECN	Fecha	Nombre	alainsa elecnor	ATENCION: ESTE DOCUMENTO CONTIENE DATOS PROPIEDAD ALAINSA-ELECNOR NINGUNA PARTE DE ESTE DOCUMENTO PUEDE COPIARSE, REPRODUCIRSE O USARSE SIN UN PERMISO POR ESCRITO.	A3 Escala FULL	INDICE PRODUCTO Dibujado J.M.G. Fecha 12.11.2016 Comprobado Fecha	TITULO Y MAQUINA QUADRE QM43 ESQUEMA UNIFILAR DE MANIOBRA	Instalación: Proyecto QM43 Fecha impr. 18.09.2017 Nº PLANO ALAINSA-ELECNOR Hoja 20 de 25 Rev

SF_IEC_A3

Realizado por M.E.M. ROCHE, S.L. (R)

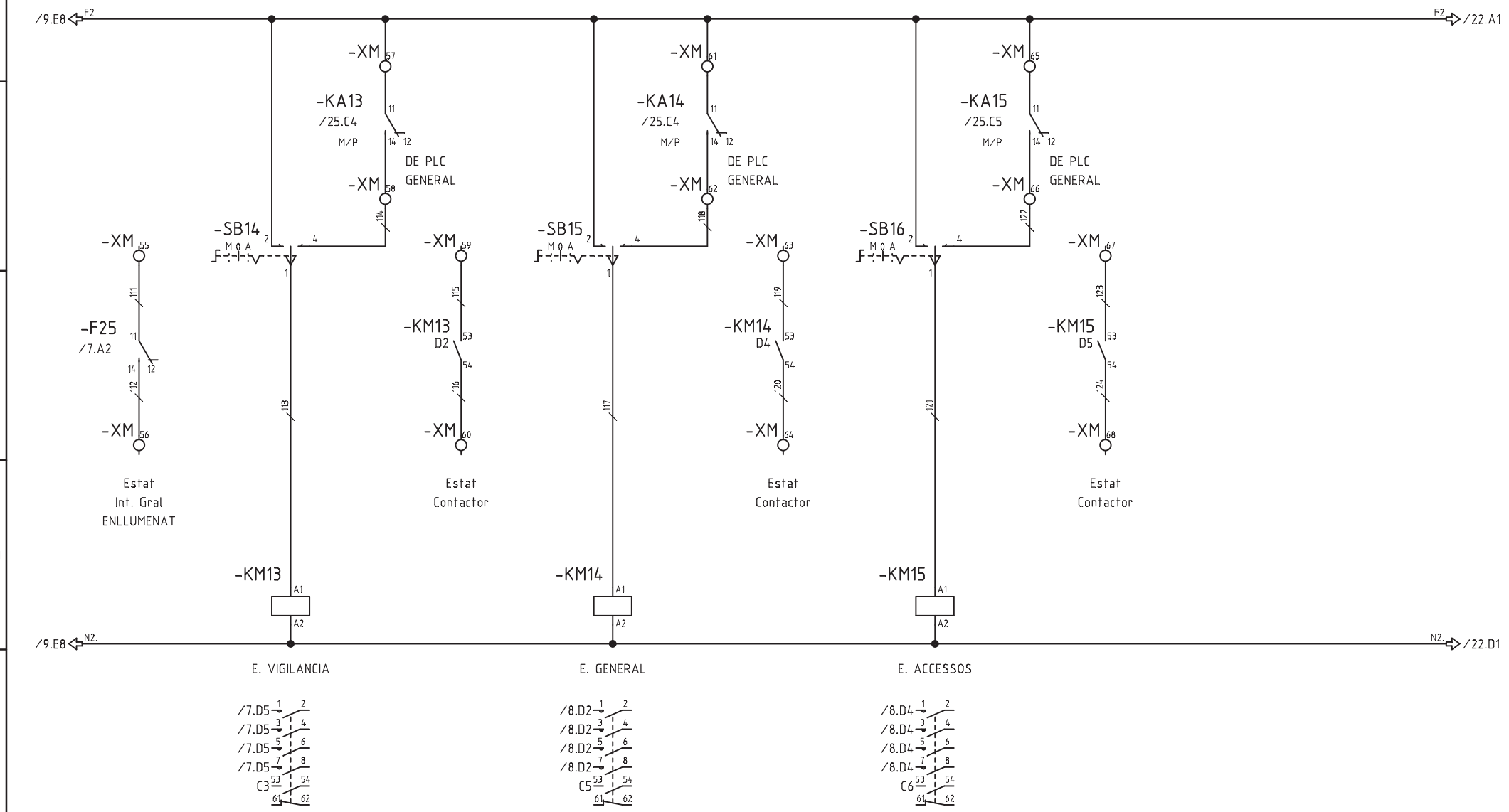

Nº ECN	Fecha	Nombre	ATENCION: ESTE DOCUMENTO CONTIENE DATOS PROPIEDAD ALAINSA-ELECNOR NINGUNA PARTE DE ESTE DOCUMENTO PUEDE COPIARSE, REPRODUCIRSE O USARSE SIN UN PERMISO POR ESCRITO.	A3 Escala FULL	INDICE PRODUCTO Dibujado J.M.G. Fecha 12.11.2016 Comprobado Fecha	TITULO Y MAQUINA QUADRE QM43 ESQUEMA UNIFILAR DE MANIOBRA	Instalación: Proyecto QM43 Fecha impr. 18.09.2017 Nº PLANO ALAINSA-ELECNOR Hoja 21 de 25 Rev

SF_IEC_A3

Realizado por M.E.M. ROCHE, S.L. (R)

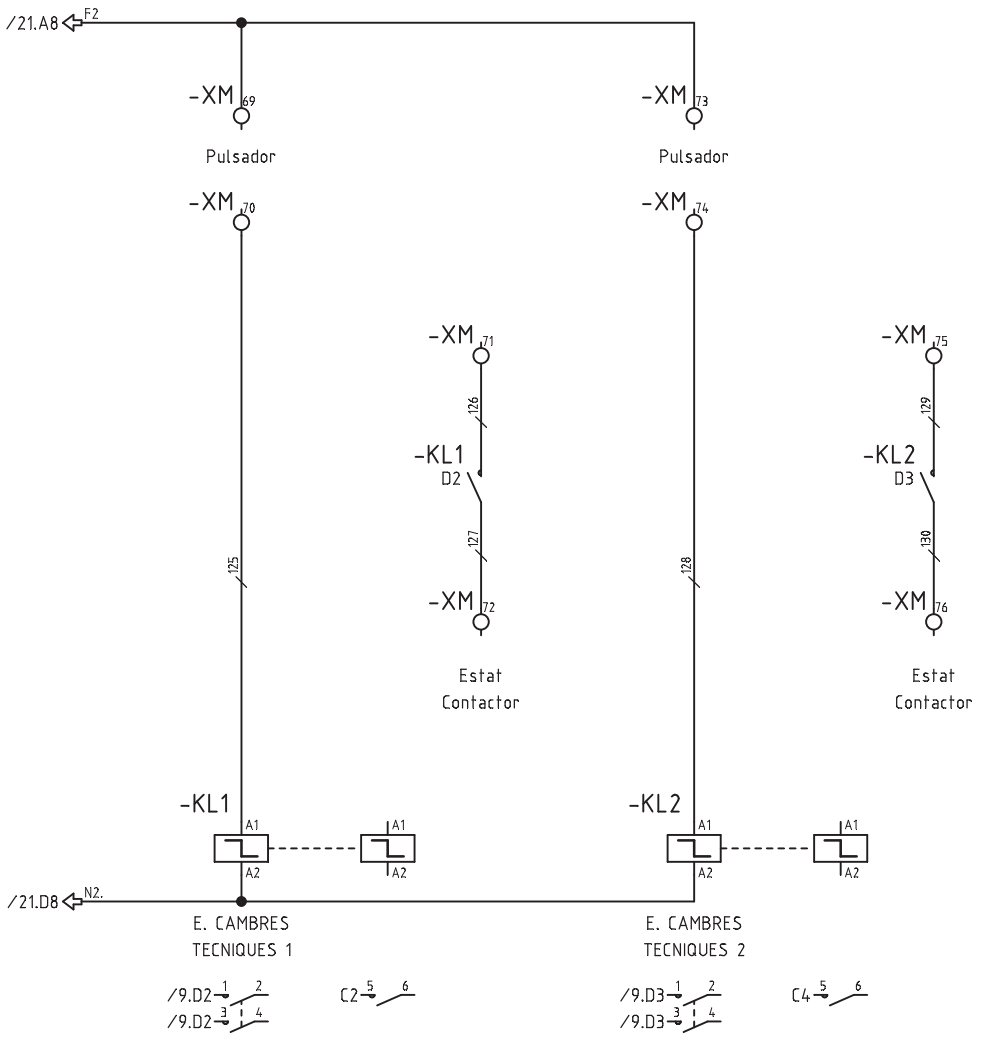

Nº ECN	Fecha	Nombre	alainsa elecnor	ATENCION: ESTE DOCUMENTO CONTIENE DATOS PROPIEDAD ALAINSA-ELECNOR NINGUNA PARTE DE ESTE DOCUMENTO PUEDE COPIARSE, REPRODUCIRSE O USARSE SIN UN PERMISO POR ESCRITO.	A3 Escala FULL	INDICE PRODUCTO Dibujado J.M.G. Fecha 12.11.2016 Comprobado Fecha	TITULO Y MAQUINA QUADRE QM43 ESQUEMA UNIFILAR DE MANIOBRA	Instalación: Proyecto QM43 Fecha impr. 18.09.2017 Nº PLANO ALAINSA-ELECNOR Hoja 22 de 25 Rev

SF_IEC_A3

Realizado por M.E.M. ROCHE, S.L. (R)

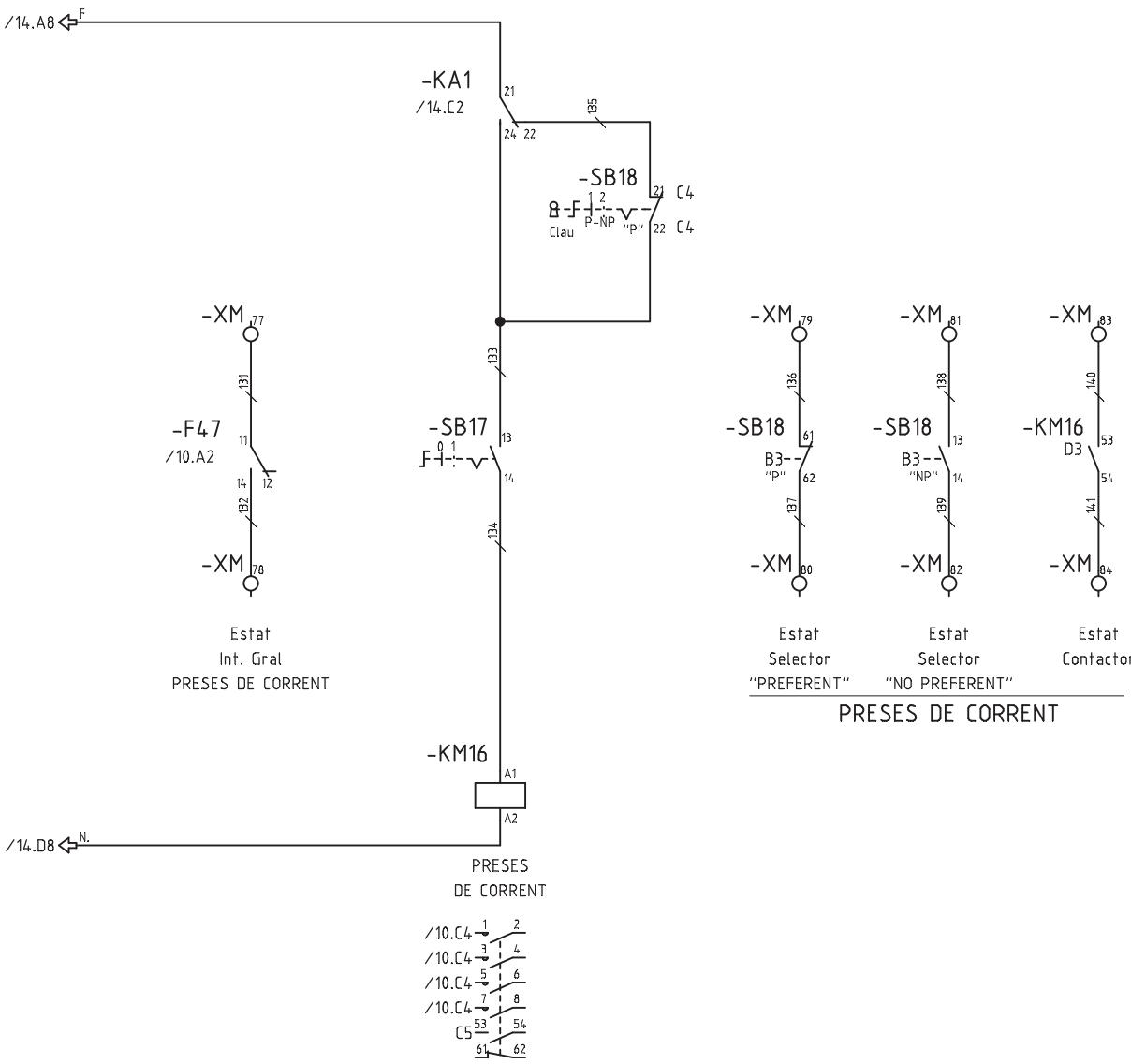

Nº ECN	Fecha	Nombre	alainsa elecnor	ATENCION: ESTE DOCUMENTO CONTIENE DATOS PROPIEDAD ALAINSA-ELECNOR NINGUNA PARTE DE ESTE DOCUMENTO PUEDE COPIARSE, REPRODUCIRSE O USARSE SIN UN PERMISO POR ESCRITO.	A3 Escala FULL	INDICE PRODUCTO Dibujado J.M.G. Fecha 12.11.2016 Comprobado Fecha	TITULO Y MAQUINA QUADRE QM43 ESQUEMA UNIFILAR DE MANIOBRA	Instalación: Proyecto QM43 Fecha impr. 18.09.2017 Nº PLANO ALAINSA-ELECNOR Hoja 23 de 25 Rev

SF_IEC_A3

Realizado por M.E.M. ROCHE, S.L. (R)

DE PLC CLIMA

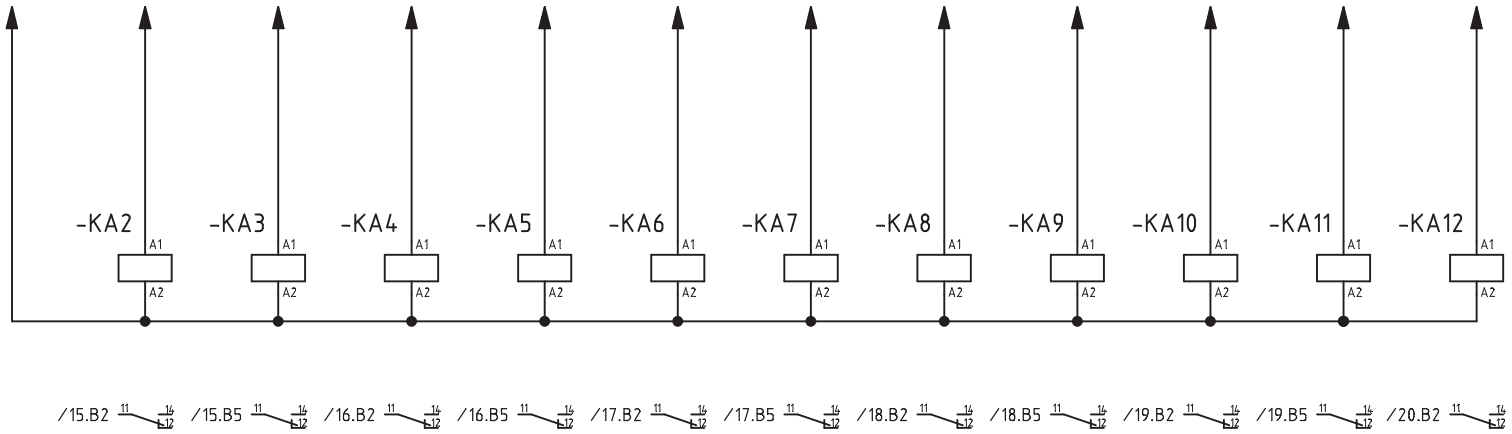

Nº ECN Fecha Nombre	alainsa elecnor	ATENCION: ESTE DOCUMENTO CONTIENE DATOS PROPIEDAD ALAINSA-ELECNOR NINGUNA PARTE DE ESTE DOCUMENTO PUEDE COPIARSE, REPRODUCIRSE O USARSE SIN UN PERMISO POR ESCRITO.	A3 Escala FULL	INDICE PRODUCTO Dibujado J.M.G. Fecha 28.12.2016 Comprobado Fecha	TITULO Y MAQUINA QUADRE QM43 ESQUEMA UNIFILAR DE MANIOBRA	Instalación: Proyecto QM43 Fecha impr. 18.09.2017 Nº PLANO ALAINSA-ELECNOR Hoja 24 de 25 Rev	

SF_IEC_A3

Realizado por M.E.M. ROCHE, S.L. (R)

DE PLC GENERAL

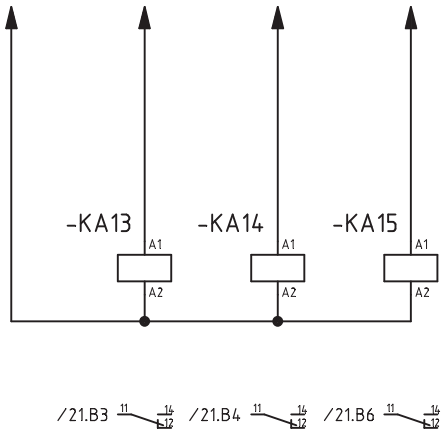

Nº ECN	Fecha	Nombre	ATENCION: ESTE DOCUMENTO CONTIENE DATOS PROPIEDAD ALAINSA-ELECNOR NINGUNA PARTE DE ESTE DOCUMENTO PUEDE COPIARSE, REPRODUCIRSE O USARSE SIN UN PERMISO POR ESCRITO.	A3 Escala FULL	INDICE PRODUCTO Dibujado J.M.G. Fecha 28.12.2016 Comprobado Fecha	TITULO Y MAQUINA QUADRE QM43 ESQUEMA UNIFILAR DE MANIOBRA	Instalación: Proyecto QM43 Fecha impr. 18.09.2017 Nº PLANO ALAINSA-ELECNOR Hoja 25 de 25 Rev

SF_IEC_A3

Realizado por M.E.M. ROCHE, S.L. (R)

Mercats de Barcelona

Institut Municipal de Mercats de Barcelona

QUADRE QM44 MERCAT PS4
URGELL-TAMARIT

Cliente:	
Nº de referencia:	
Realizado por:	ALAINSA-ELECNOR
Producto:	QM44 - QUADRE MERCAT PS4 URGELL-TAMARIT
Tipo:	DISTRIBUCIO I MANIOBRA
Instalación:	MERCAT DE SANT ANTONI
Lugar:	BARCELONA

Tensión alimentación:	400/230V
Intensidad embarrado:	63A
Intensidad cortocircuito:	6kA (UNE EN 60947-2)
Sección acometida:	–
Año de construcción:	2016
Tipo de armario:	–

Modificación	Fecha	Dibujado	Técnico	Descripción modificación
01	06.06.2016			Revisio esquema
02	15.09.2016			Revisio esquema
03	13.09.2017	J.M.G.		REVISIÓ ESQUEMA

Proyecto:	QM44
Fecha inicio:	20.04.2016
Técnico:	
Dibujado:	J.M.G.
Librería:	
Revisado:	

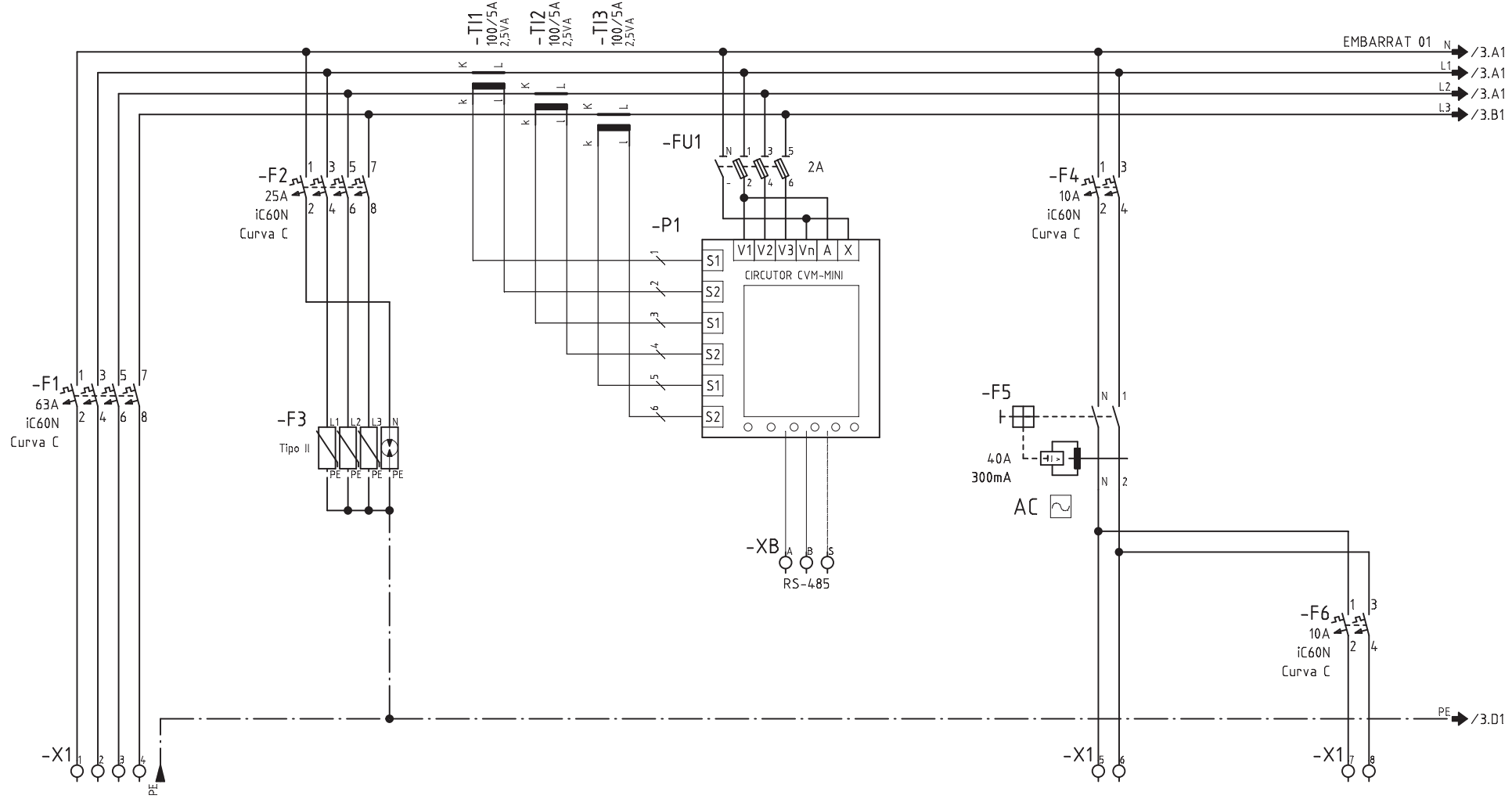

CIRCUITO	-				101	102
DENOMINACION	DE QUADRE QM43 SERVEI NORMAL	PROTECCIO SOBRETENSIONS TRANSITORIES			E. GENERAL	E. EMERGENCIA
POTENCIA (W)	15950				150	50
INTENSIDAD (A)	24.2				0.65	0.21
SECCION (mm^2)	3x1x95+1x95N+95T Al				2x2.5+2.5	2x1.5+1.5

Nº ECN Fecha Nombre	alainsa elecnor	ATENCION: ESTE DOCUMENTO CONTIENE DATOS PROPIEDAD ALAINSA-ELECNOR NINGUNA PARTE DE ESTE DOCUMENTO PUEDE COPIARSE, REPRODUCIRSE O USARSE SIN UN PERMISO POR ESCRITO.	A3 Escala FULL	INDICE PRODUCTO Dibujado J.M.G. Fecha 20.04.2016 Comprobado Fecha	TITULO Y MAQUINA QUADRE QM44 ESQUEMA ELECTRIC DE POTENCIA	Instalación: Proyecto QM44 Fecha impr. 18.09.2017 Nº PLANO ALAINSA-ELECNOR Hoja 2 de 5 Rev

SF_IEC_A3

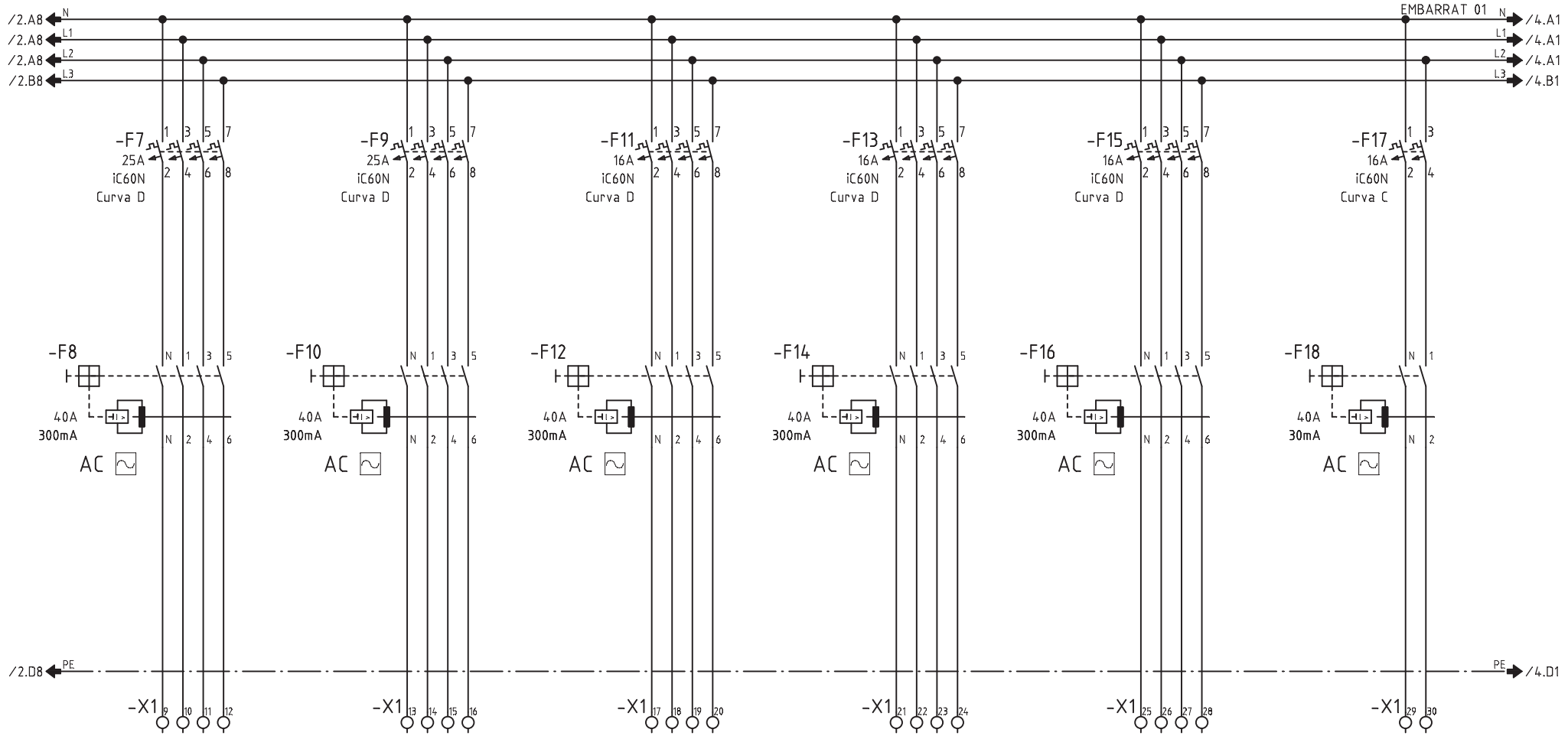

CIRCUITO	103	104	105	106	107	108
DENOMINACION	GEB EVACUACIO W/24.1 BT	GEB EVACUACIO W/24.2 BT	GEB DRENATGE VF/D44.1	GEB DRENATGE VF/D44.1	G. RESERVA 01	G. RESERVA 02
POTENCIA (W)	11000	11000	4800	4800	550	250
INTENSIDAD (A)	19.8	19.8	8.6	8.6	-	-
SECCION (mm^2)	4x6+6	4x6+6	3x2.5+2.5	3x2.5+2.5	-	-

Nº ECN Fecha Nombre	alainsa elecnor	ATENCION: ESTE DOCUMENTO CONTIENE DATOS PROPIEDAD ALAINSA-ELECNOR NINGUNA PARTE DE ESTE DOCUMENTO PUEDE COPIARSE, REPRODUCIRSE O USARSE SIN UN PERMISO POR ESCRITO.	A3 Escala FULL	INDICE PRODUCTO Dibujado J.M.G. Fecha 20.04.2016 Comprobado Fecha	TITULO Y MAQUINA QUADRE QM44 ESQUEMA ELECTRIC DE POTENCIA

Instalación:		
Proyecto QM44	Fecha impr. 18.09.2017	
Nº PLANO ALAINSA-ELECNOR		
	Hoja 3 de 5	Rev

SF_IEC_A3



CIRCUITO	109+110					
DENOMINACION	PRESES CORRENT 3P+T + 2P+T					
POTENCIA (W)	3000					
INTENSIDAD (A)	4.5					
SECCION (mm^2)	5x6					

Nº ECN Fecha Nombre

alainsa elecnor

ATENCION: ESTE DOCUMENTO CONTIENE DATOS PROPIEDAD ALAINSA-ELECNOR

NINGUNA PARTE DE ESTE DOCUMENTO PUEDE COPIARSE, REPRODUCIRSE O USARSE SIN UN PERMISO POR ESCRITO.

A3

Escala FULL

INDICE PRODUCTO

Dibujado J.M.G.

Fecha 20.04.2016

Comprobado

Fecha

TITULO Y MAQUINA

QUADRE QM44

ESQUEMA ELECTRIC DE POTENCIA

Instalación:

Proyecto QM44 Fecha impr. 18.09.2017

Nº PLANO ALAINSA-ELECNOR

Hoja 4 de 5 Rev

SF_IEC_A3

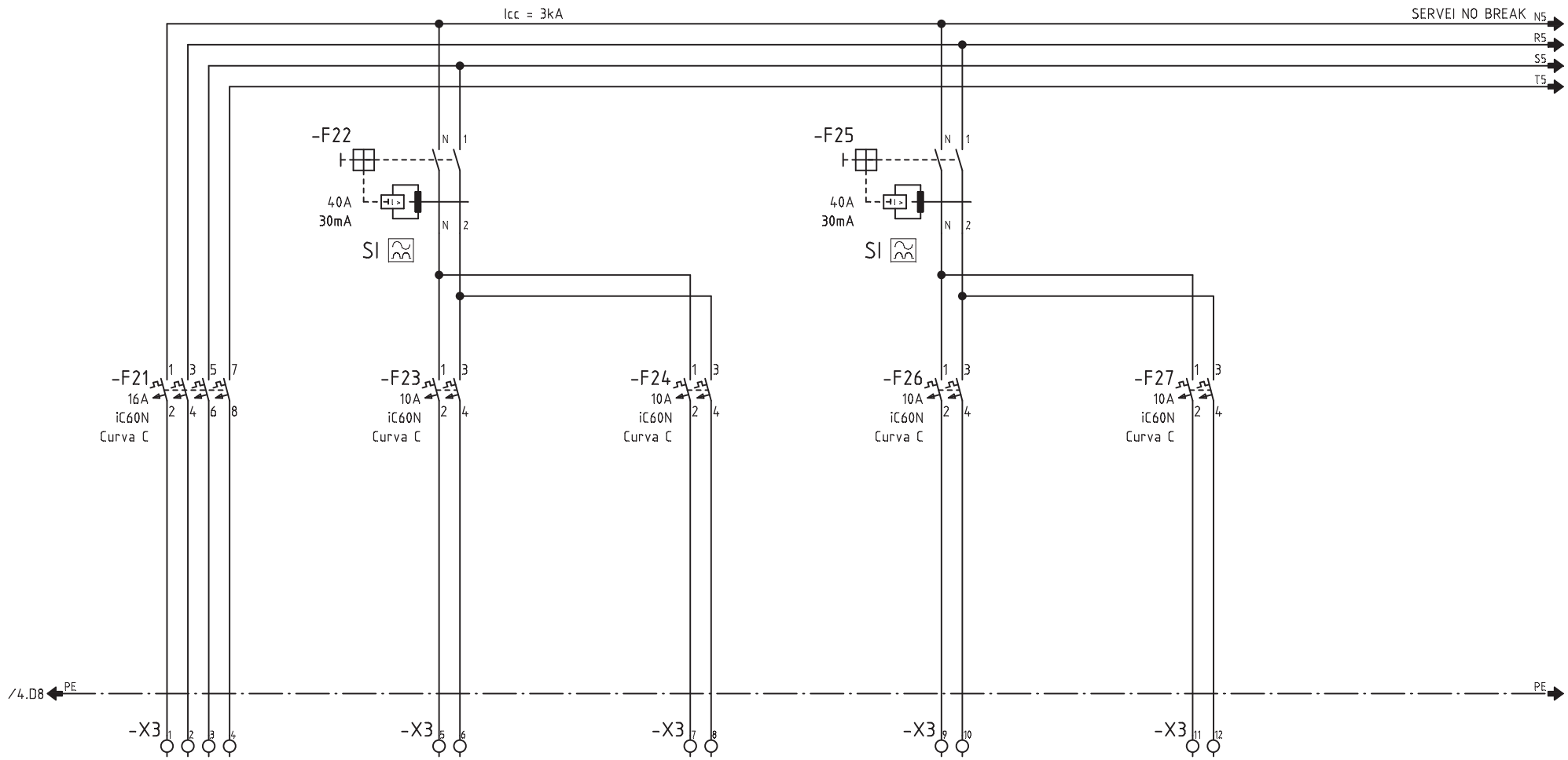

CIRCUITO	200	201	202	203	204	
DENOMINACION	DE QUADRE QM43 SERVEI NO BREAK	NB. CONTROLADOR	NB. RESERVA	NB. MANIOBRA 1/230VCA	NB. MANIOBRA 1/230VCA	
POTENCIA (W)	750	250	200	250	250	
INTENSIDAD (A)	1.14	1	0.9	1	1	
SECCION (mm^2)	4x6+6	2x1.5+1.5	-	2x1.5+1.5	2x1.5+1.5	

Nº ECN Fecha Nombre

alainsa elecnor

ATENCION: ESTE DOCUMENTO CONTIENE DATOS PROPIEDAD ALAINSA-ELECNOR

NINGUNA PARTE DE ESTE DOCUMENTO PUEDE COPIARSE, REPRODUCIRSE O USARSE SIN UN PERMISO POR ESCRITO.

A3

Escala FULL

INDICE PRODUCTO

Dibujado J.M.G.

Fecha 20.04.2016

Comprobado

Fecha

TITULO Y MAQUINA

QUADRE QM44
ESQUEMA ELECTRIC DE POTENCIA

Instalación:

Proyecto QM44 Fecha impr. 18.09.2017

Nº PLANO ALAINSA-ELECNOR

Hoja 5 de 5 Rev

SF_IEC_A3

Mercats de Barcelona

Institut Municipal de Mercats de Barcelona

QUADRE QM50 PB ALTELL URGELL-MANSO

Cliente:	
Nº de referencia:	
Realizado por:	ALAINSA-ELECNOR
Producto:	QM50 - QUADRE MERCAT PB ALTELL URGELL-MANSO
Tipo:	DISTRIBUCIO I MANIOBRA
Instalación:	MERCAT DE SANT ANTONI
Lugar:	BARCELONA

Tensión alimentación:	400/230V
Intensidad embarrado:	630A
Intensidad cortocircuito:	15kA (UNE EN 60947-2)
Sección acometida:	–
Año de construcción:	2016
Tipo de armario:	–

Modificación	Fecha	Dibujado	Técnico	Descripción modificación
01	06.06.2016			Revisio esquema
02	15.07.2016			Afegida maniobra
03	13.09.2017	J.M.G.		REVISIÓ ESQUEMA

Proyecto:	QM50
Fecha inicio:	20.04.2016
Técnico:	
Dibujado:	J.M.G.
Librería:	
Revisado:	

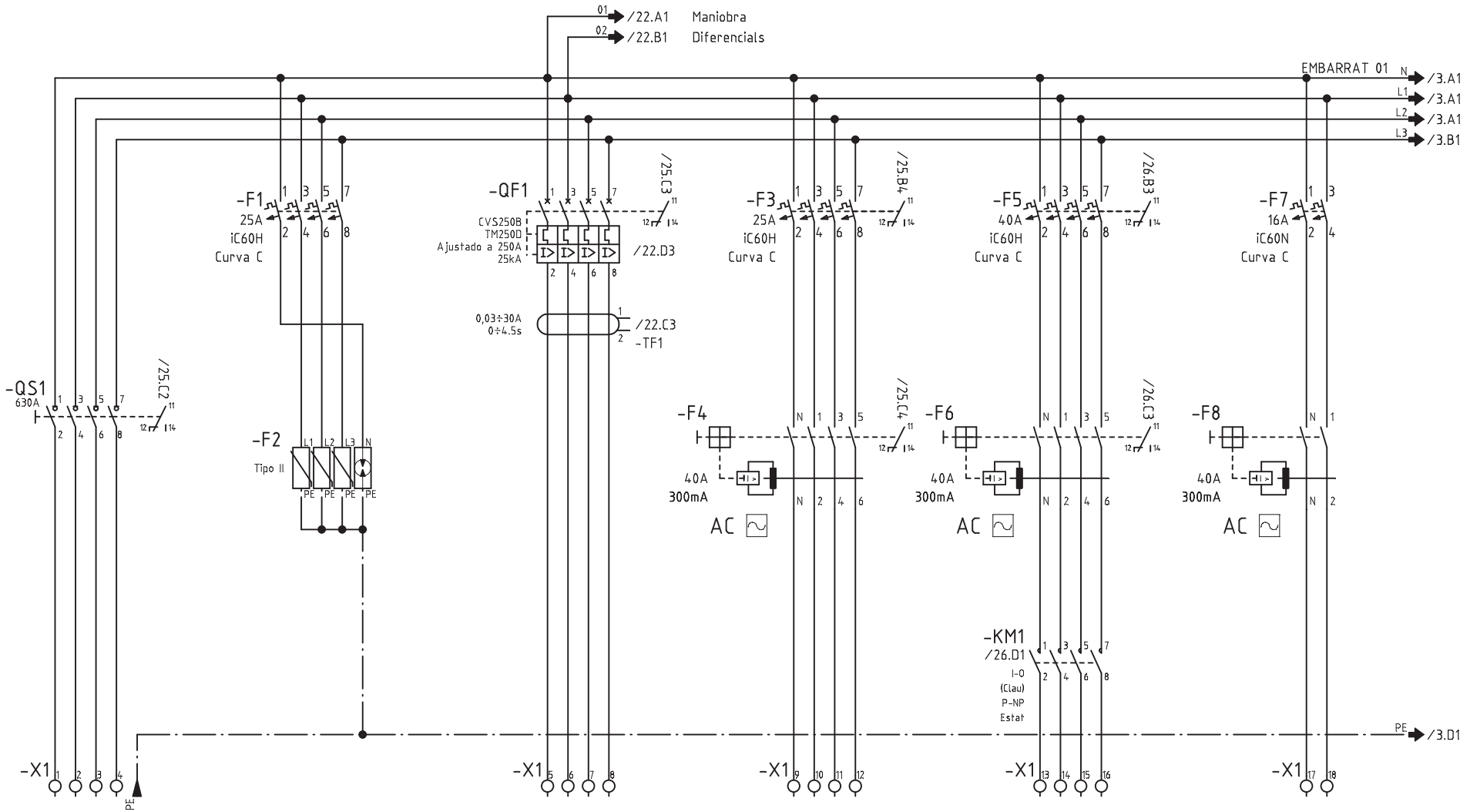

CIRCUITO	104/QM10		101	102	103	104
DENOMINACION	DE QM10 SERVEI NORMAL	PROTECCIO SOBRETENSIONS TRANSITORIES	ALIMENTACIO A QUADRES INFERIORS	ASCENSOR 7 UMU (DIRECCIO)	MUNTACARREGUES (RESERVA)	E. PORTES ASCENSOR 7 UMU
POTENCIA (W)	261737		110338	5700	-	200
INTENSIDAD (A)	397		167	10.2	-	0.87
SECCION (mm^2)	3x(3x(1x240))+1x2x240+95T Al		3x1x150+95N+95T Al	4x10+10	-	2x2.5+2.5

Nº ECN Fecha Nombre

alainsa elecnor

ATENCION: ESTE DOCUMENTO CONTIENE DATOS PROPIEDAD ALAINSA-ELECNOR

NINGUNA PARTE DE ESTE DOCUMENTO PUEDE COPIARSE, REPRODUCIRSE O USARSE SIN UN PERMISO POR ESCRITO.

A3

Escala FULL

INDICE PRODUCTO

Dibujado J.M.G.

Fecha 20.04.2016

Comprobado

Fecha

TITULO Y MAQUINA

QUADRE QM50
ESQUEMA ELECTRIC DE POTENCIA

Instalación:

Proyecto QM50 Fecha impr. 18.09.2017

Nº PLANO ALAINSA-ELECNOR

Hoja 2 de 40 Rev

SF_IEC_A3

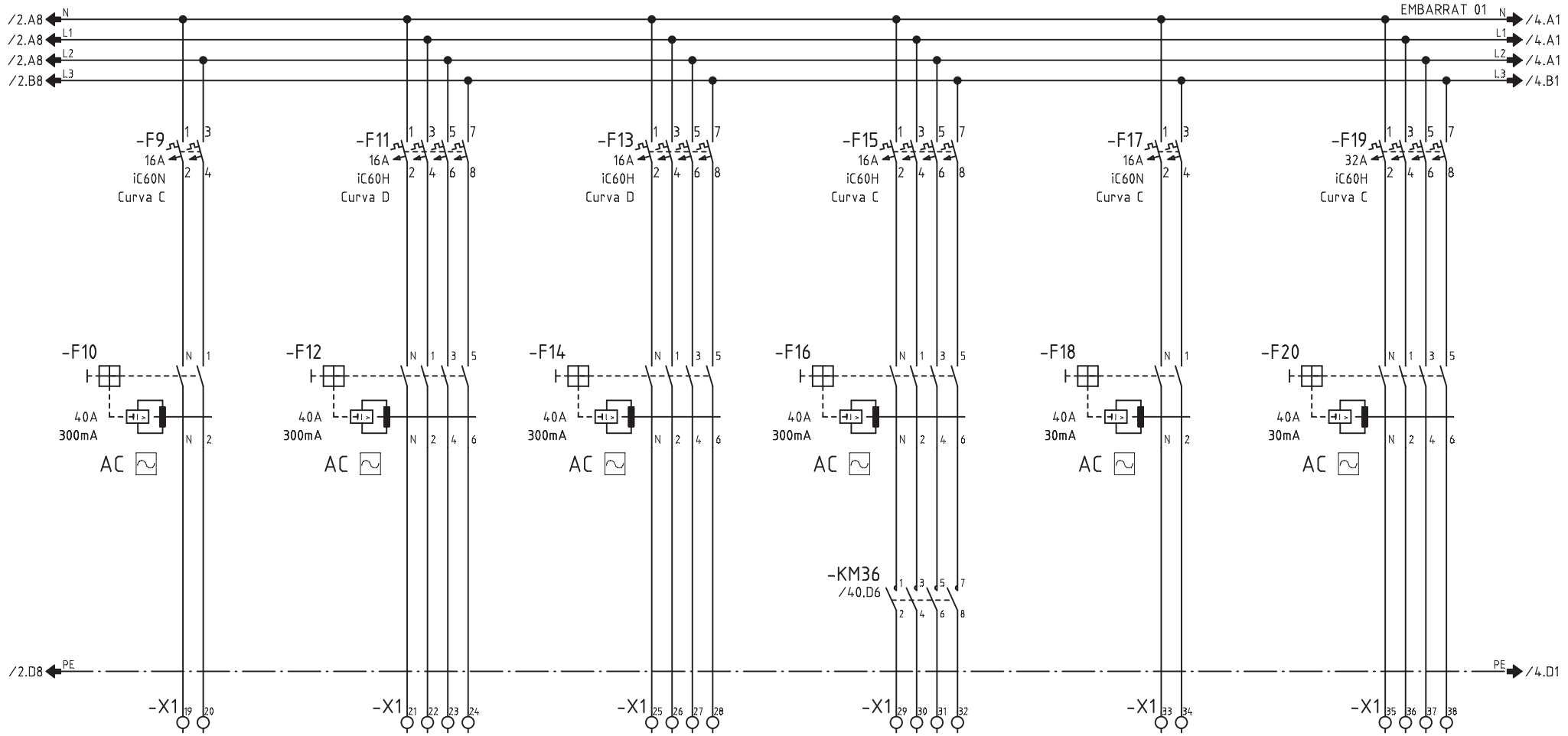

CIRCUITO	105	106	107	108	109	118+119
DENOMINACION	E. PORTES MUNTACARREGUES UM01 (RESERVA)	SOBREPRESIO TRAVELATOR V01	SOBREPRESIO TRAVELATOR V02	PORTES CORREDERES	ENLLUMENAT EMERGENCIA	PRESA CORRENT 3P+T + 2P+T
POTENCIA (W)	-	1000	1000	3000	500	3000
INTENSIDAD (A)	-	1.8	1.8	5.4	2	4.5
SECCION (mm^2)	-	3x2.5+2.5 SZ1	3x2.5+2.5 SZ	4x2.5+2.5	2x1.5+1.5	4x6+6

Nº ECN Fecha Nombre

alainsa elecnor

ATENCION: ESTE DOCUMENTO CONTIENE DATOS PROPIEDAD ALAINSA-ELECNOR

NINGUNA PARTE DE ESTE DOCUMENTO PUEDE COPIARSE, REPRODUCIRSE O USARSE SIN UN PERMISO POR ESCRITO.

A3

Escala FULL

INDICE PRODUCTO

Dibujado J.M.G.

Fecha 20.04.2016

Comprobado

Fecha

TITULO Y MAQUINA

QUADRE QM50
ESQUEMA ELECTRIC DE POTENCIA

Instalación:

Proyecto QM50 Fecha impr. 18.09.2017

Nº PLANO ALAINSA-ELECNOR

Hoja 3 de 40 Rev

SF_IEC_A3

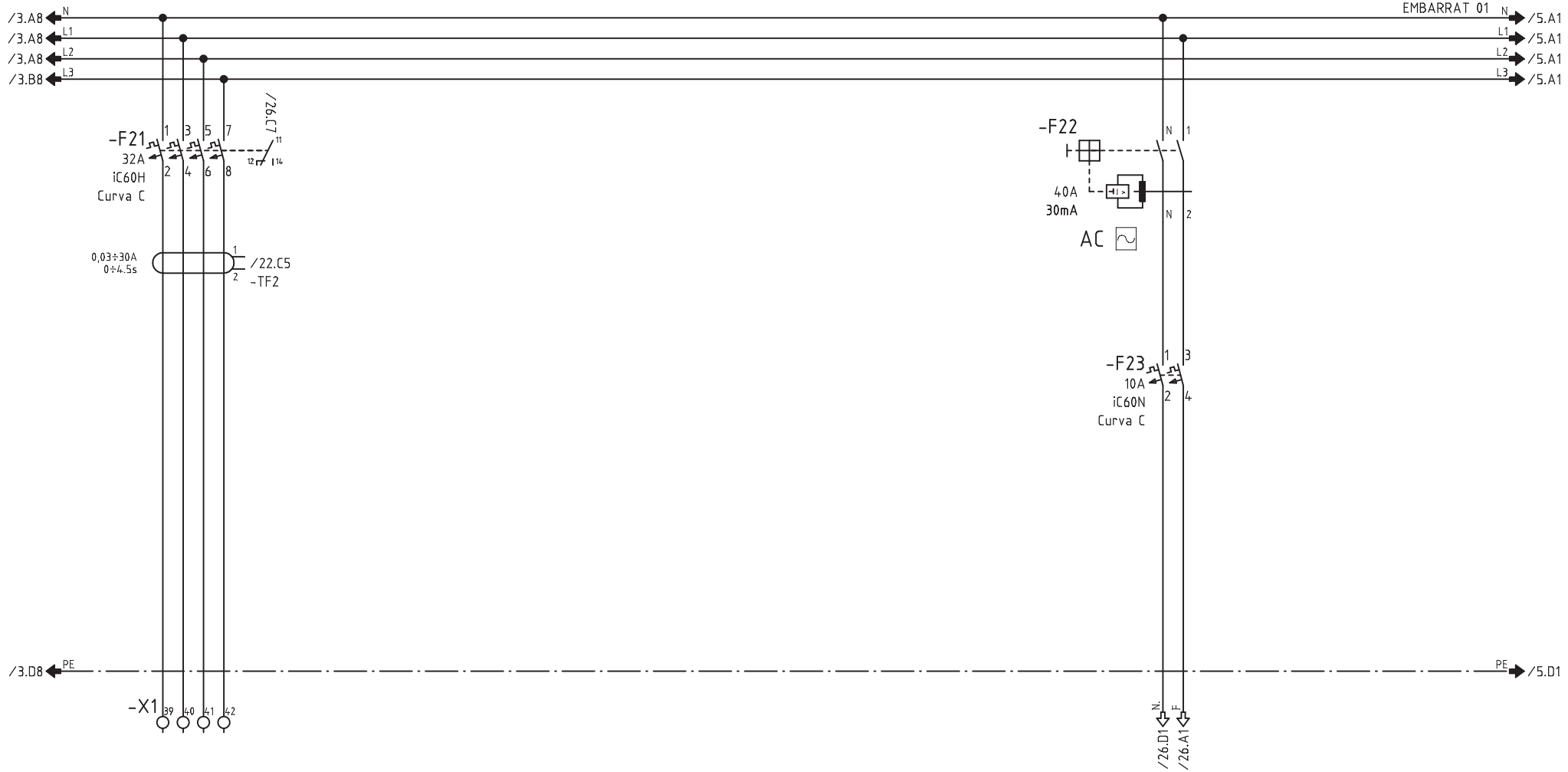

CIRCUITO	110					
DENOMINACION	ALIMENTACIO A QUADRE QM52				MANIOBRA	
POTENCIA (W)	500					
INTENSIDAD (A)	0.76					
SECCION (mm^2)	4x6+6					

Nº ECN Fecha Nombre

alainsa elecnor

ATENCION: ESTE DOCUMENTO CONTIENE DATOS PROPIEDAD ALAINSA-ELECNOR

NINGUNA PARTE DE ESTE DOCUMENTO PUEDE COPIARSE, REPRODUCIRSE O USARSE SIN UN PERMISO POR ESCRITO.

A3

Escala FULL

INDICE PRODUCTO

Dibujado J.M.G.

Fecha 20.04.2016

Comprobado

Fecha

TITULO Y MAQUINA

QUADRE QM50

ESQUEMA ELECTRIC DE POTENCIA

Instalación:

Proyecto QM50 Fecha impr. 18.09.2017

Nº PLANO ALAINSA-ELECNOR

Hoja 4 de 40 Rev

SF_IEC_A3

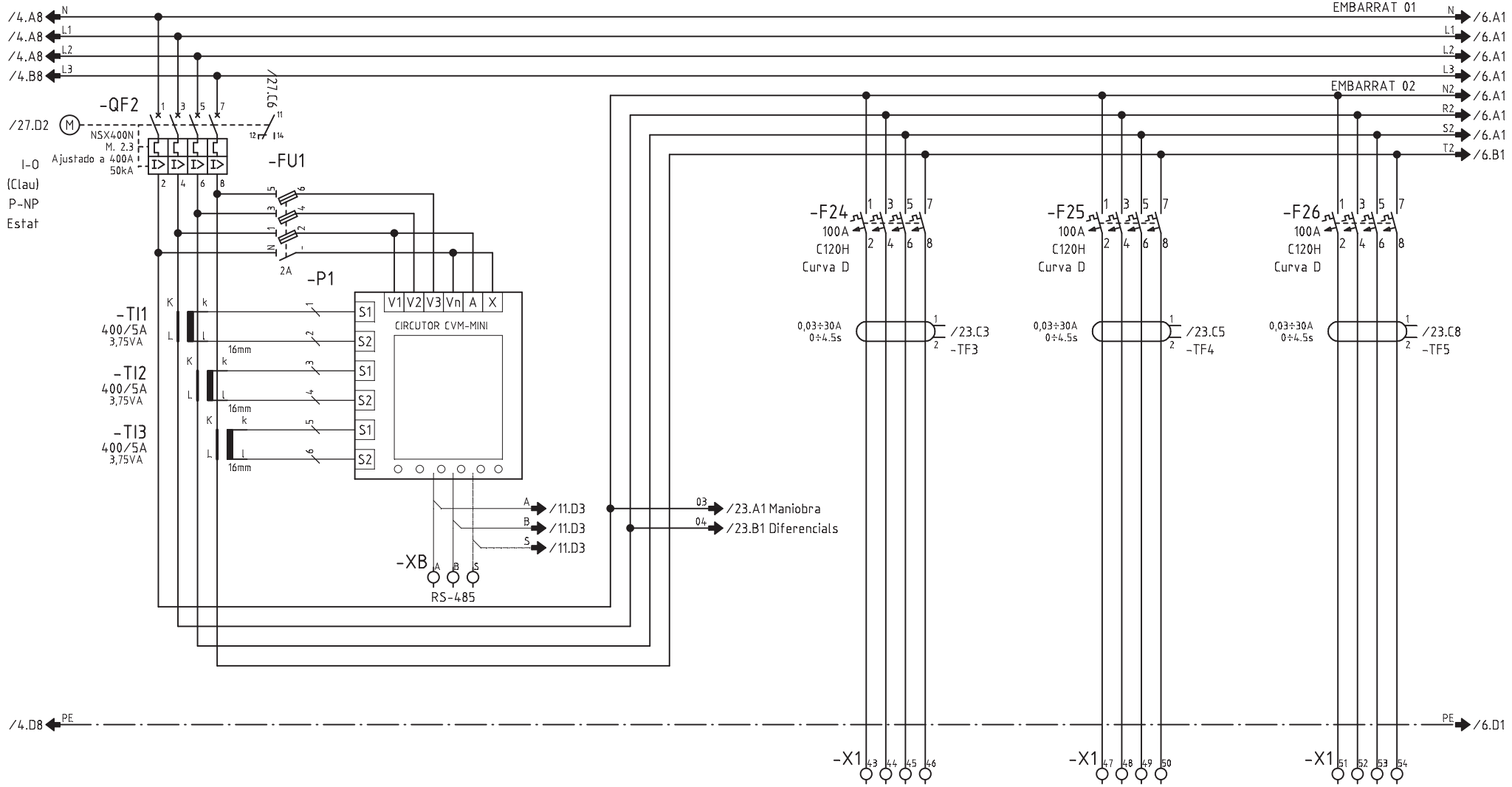

CIRCUITO	200			201	202	203
DENOMINACION	CLIMATITZACIO			BOMBA TERMICA UM01 ENCANTS ESQUERRA	BOMBA TERMICA UM02 FRESC 01	BOMBA TERMICA UM03 FRESC 02
POTENCIA (W)	198785			31200	31200	31200
INTENSIDAD (A)	290			47.5	47.5	47.5
SECCION (mm^2)	-			5x35	5x35	5x35

Nº ECN Fecha Nombre

alainsa elecnor

ATENCION: ESTE DOCUMENTO CONTIENE DATOS PROPIEDAD ALAINSA-ELECNOR

NINGUNA PARTE DE ESTE DOCUMENTO PUEDE COPIARSE, REPRODUCIRSE O USARSE SIN UN PERMISO POR ESCRITO.

A3

Escala FULL

INDICE PRODUCTO

Dibujado J.M.G.

Fecha 20.04.2016

Comprobado

Fecha

TITULO Y MAQUINA

QUADRE QM50

ESQUEMA ELECTRIC DE POTENCIA

Instalación:

Proyecto QM50 Fecha impr. 18.09.2017

Nº PLANO ALAINSA-ELECNOR

Hoja 5 de 40 Rev

SF_IEC_A3

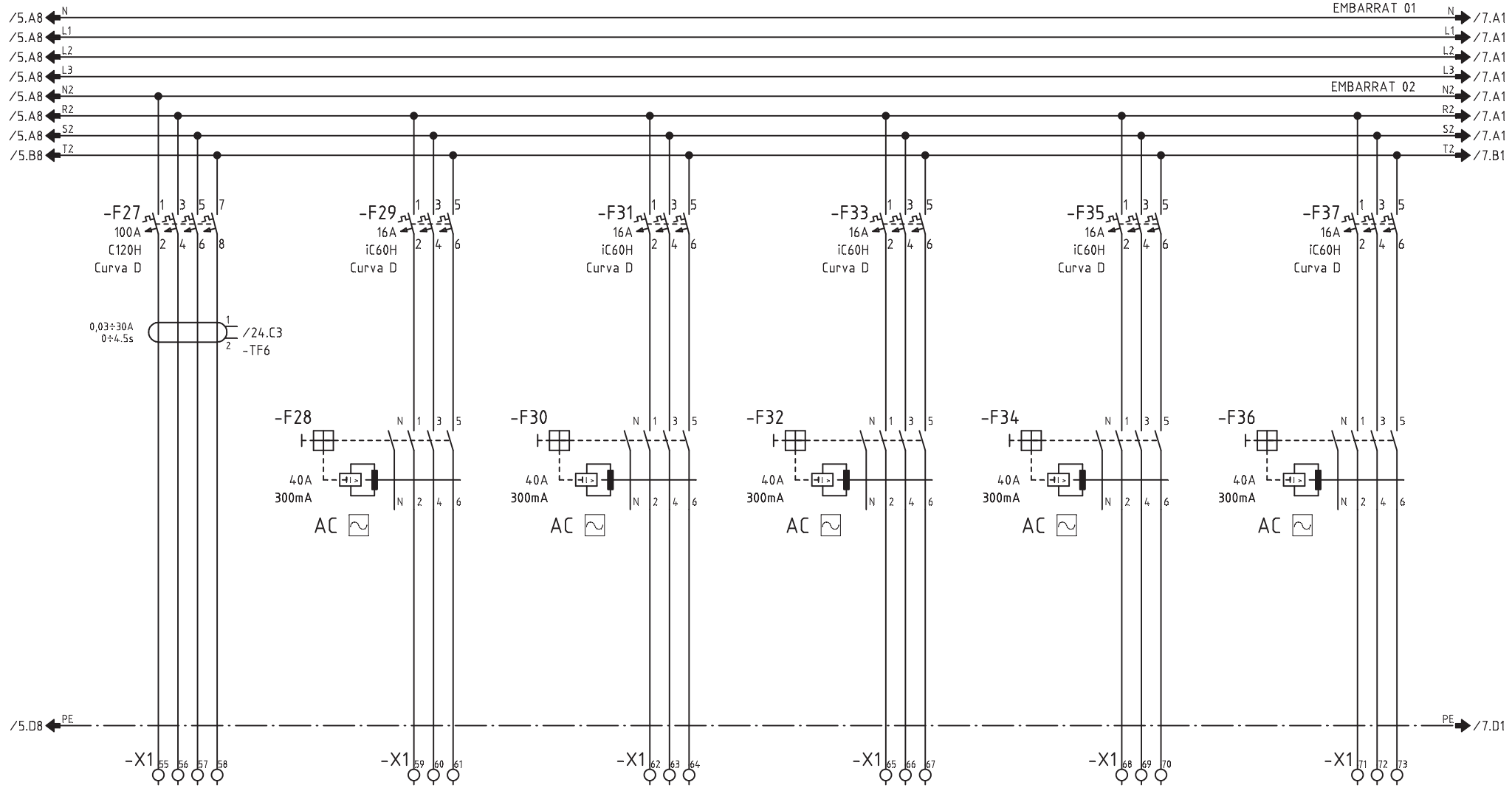

CIRCUITO	204	209	210	211	212	213
DENOMINACION	BOMBA TERMICA UM04 ENCANTS DRETA	CLIMATITZADOR UM01 ENCANTS ESQUERRA - W/VI	CLIMATITZADOR UM01 ENCANTS ESQUERRA - W/VE	CLIMATITZADOR UM02 FRESC 01 - W/VI	CLIMATITZADOR UM02 FRESC 01 - W/VE	CLIMATITZADOR UM03 FRESC 02 - W/VI
POTENCIA (W)	31200	4800	5400	4800	5400	3600
INTENSIDAD (A)	47.5	8.6	9.7	8.6	9.7	6.5
SECCION (mm^2)	5x35	3x2.5+2.5	3x2.5+2.5	3x2.5+2.5	3x2.5+2.5	3x2.5+2.5

Nº ECN Fecha Nombre

alainsa elecnor

ATENCION: ESTE DOCUMENTO CONTIENE DATOS PROPIEDAD ALAINSA-ELECNOR

NINGUNA PARTE DE ESTE DOCUMENTO PUEDE COPIARSE, REPRODUCIRSE O USARSE SIN UN PERMISO POR ESCRITO.

A3

Escala FULL

INDICE PRODUCTO

Dibujado J.M.G.

Fecha 20.04.2016

Comprobado

Fecha

TITULO Y MAQUINA

QUADRE QM50

ESQUEMA ELECTRIC DE POTENCIA

Instalación:

Proyecto QM50 Fecha impr. 18.09.2017

Nº PLANO ALAINSA-ELECNOR

Hoja 6 de 40 Rev

SF_IEC_A3

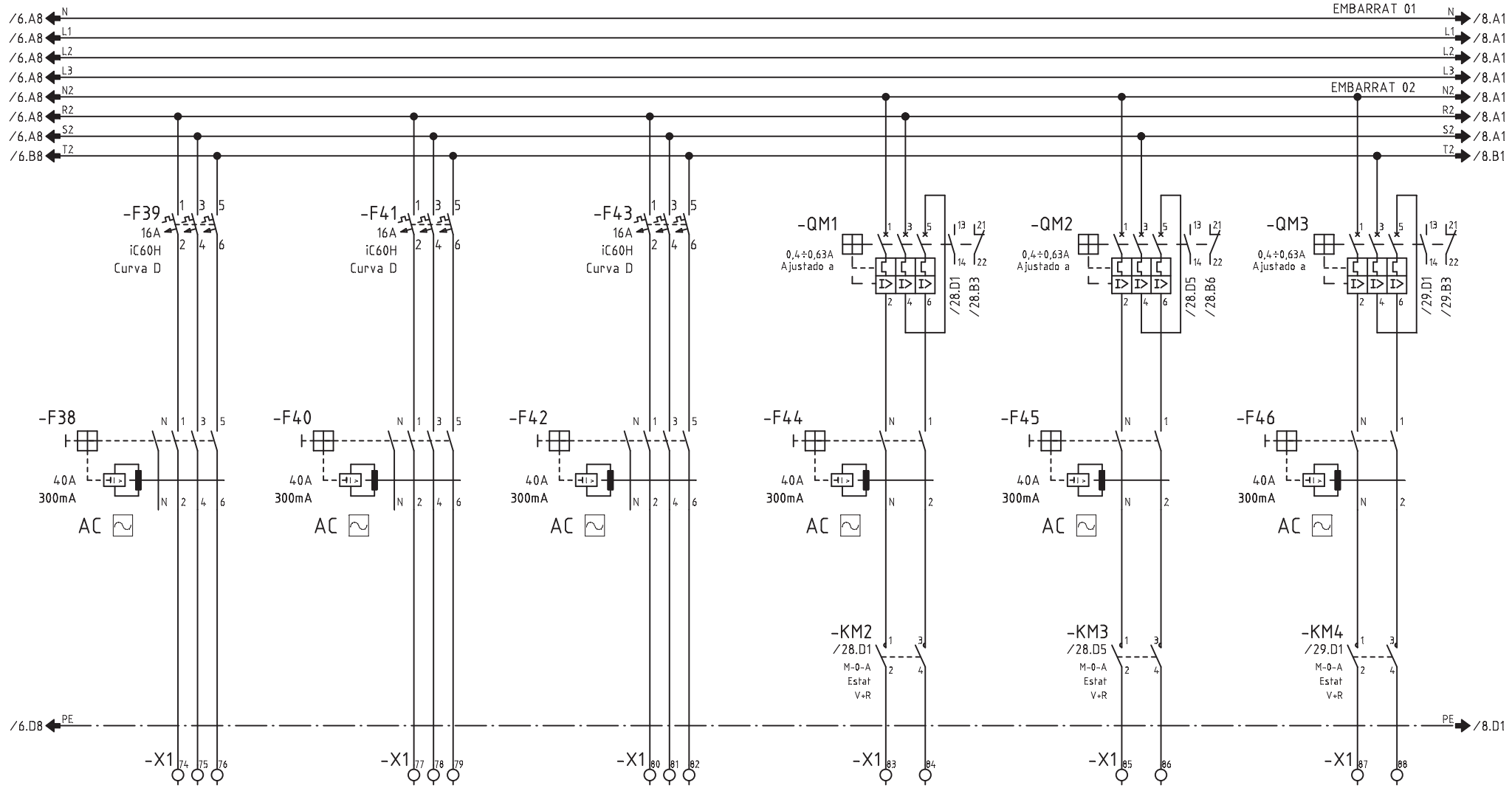

CIRCUITO	214	215	216	217	218	219
DENOMINACION	CLIMATITZADOR UM03 FRESC 02 - W/VE	CLIMATITZADOR UM04 ENCANTS DRETA - W/VI	CLIMATITZADOR UM04 ENCANTS DRETA - W/VE	RECUPERADOR ENTALPIC UM01	RECUPERADOR ENTALPIC UM02	RECUPERADOR ENTALPIC UM03
POTENCIA (W)	4400	4800	5400	100	100	100
INTENSIDAD (A)	7.9	8.6	9.7	0.43	0.43	0.43
SECCION (mm^2)	3x2.5+2.5	3x2.5+2.5	3x2.5+2.5	2x2.5+2.5	2x2.5+2.5	2x2.5+2.5

Nº ECN Fecha Nombre

alainsa elecnor

ATENCION: ESTE DOCUMENTO CONTIENE DATOS PROPIEDAD ALAINSA-ELECNOR

NINGUNA PARTE DE ESTE DOCUMENTO PUEDE COPIARSE, REPRODUCIRSE O USARSE SIN UN PERMISO POR ESCRITO.

A3

Escala FULL

INDICE PRODUCTO

Dibujado J.M.G.

Fecha 20.04.2016

Comprobado

Fecha

TITULO Y MAQUINA

QUADRE QM50
ESQUEMA ELECTRIC DE POTENCIA

Instalación:

Proyecto QM50 Fecha impr. 18.09.2017

Nº PLANO ALAINSA-ELECNOR

Hoja 7 de 40 Rev

SF_IEC_A3

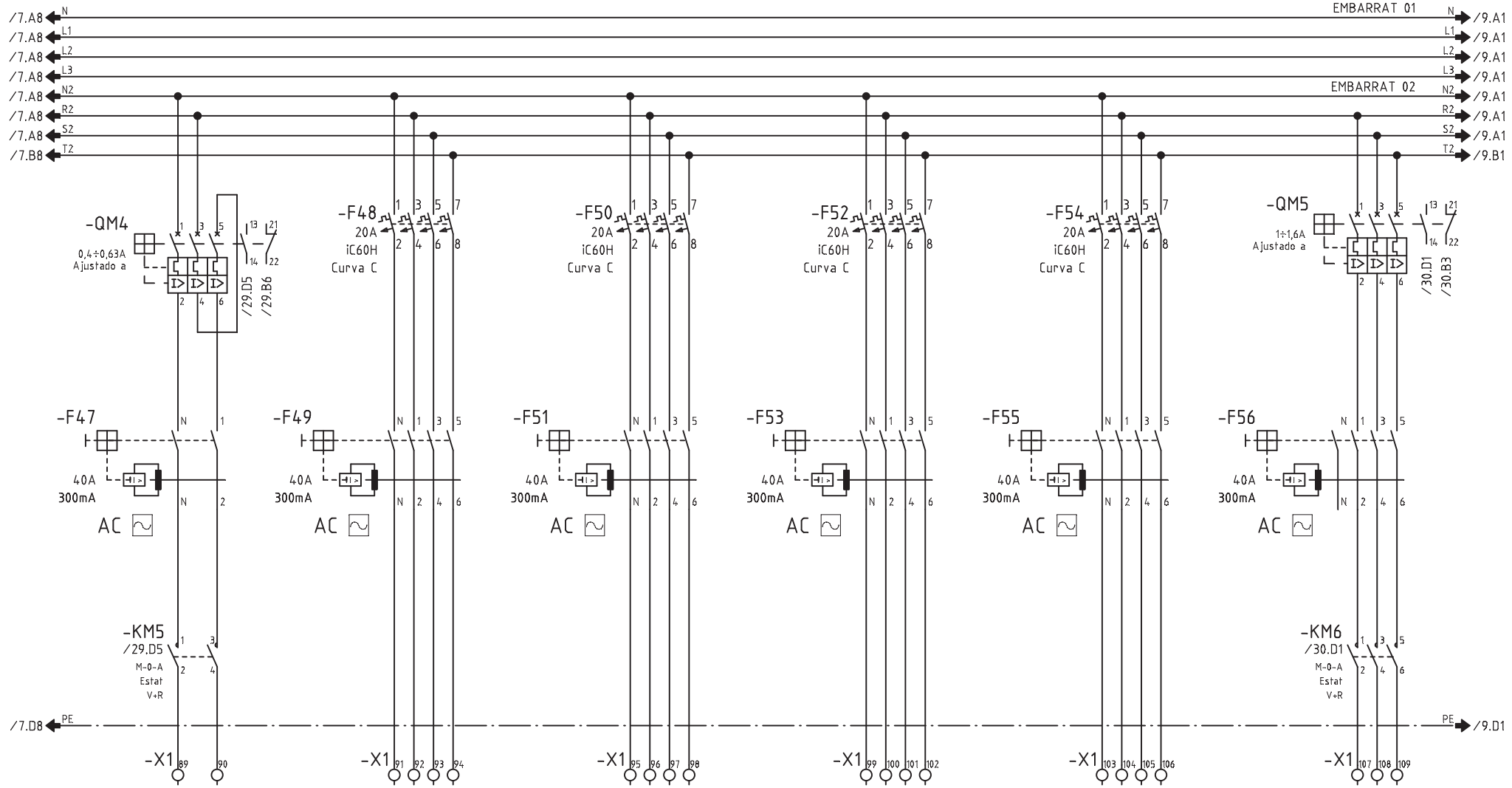

CIRCUITO	220	221	222	223	224	225
DENOMINACION	RECUPERADOR ENTALPIC UM04	HUMIDIFICADOR UM01 ENCANTS ESQUERRA	HUMIDIFICADOR UM02 FRESC 01	HUMIDIFICADOR UM03 FRESC 02	HUMIDIFICADOR UM04 ENCANTS DRETA	EXTRACCIO LOCALS TECNICS UM01
POTENCIA (W)	100	6700	6700	6700	6700	700
INTENSIDAD (A)	0.43	12	12	12	12	1.26
SECCION (mm^2)	2x2.5+2.5	4x4+4	4x4+4	4x4+4	4x4+4	3x2.5+2.5

Nº ECN Fecha Nombre

alainsa elecnor

ATENCION: ESTE DOCUMENTO CONTIENE DATOS PROPIEDAD ALAINSA-ELECNOR

NINGUNA PARTE DE ESTE DOCUMENTO PUEDE COPIARSE, REPRODUCIRSE O USARSE SIN UN PERMISO POR ESCRITO.

A3

Escala FULL

INDICE PRODUCTO

Dibujado J.M.G.

Fecha 20.04.2016

Comprobado

Fecha

TITULO Y MAQUINA

QUADRE QM50
ESQUEMA ELECTRIC DE POTENCIA

Instalación:

Proyecto QM50 Fecha impr. 18.09.2017

Nº PLANO ALAINSA-ELECNOR

Hoja 8 de 40 Rev

SF_IEC_A3

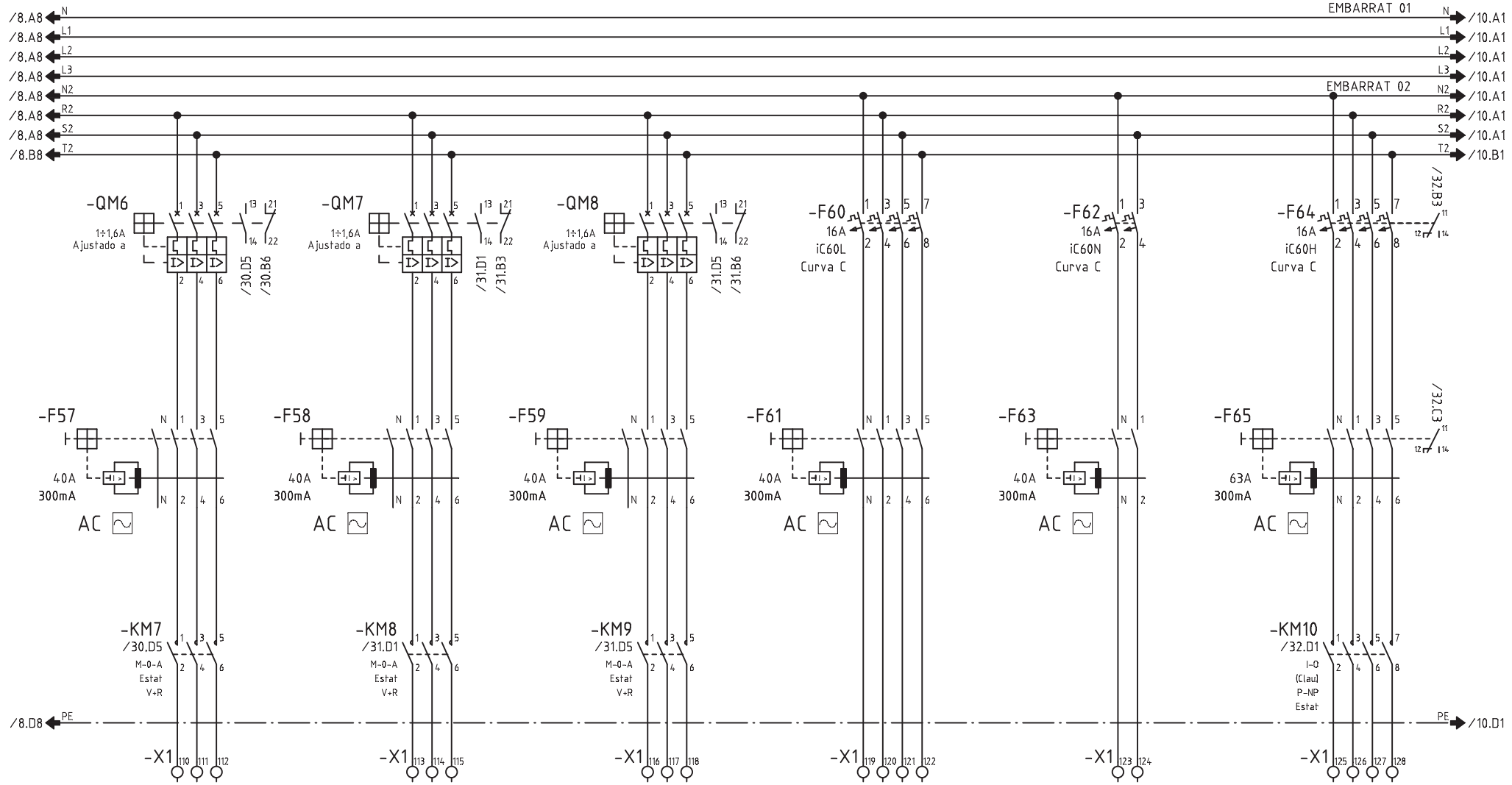

CIRCUITO	226	227	228	229	230	231
DENOMINACION	EXTRACCIO LOCALS TECNICS UM02	EXTRACCIO 01 CORONA SERVEIS PS1	EXTRACCIO 02 CORONA SERVEIS PS1	K. RESERVA 01	K. RESERVA 02	CORTINES D'AIRE ACCES 01 PORTA TESTA
POTENCIA (W)	700	800	800	1000	500	4500
INTENSIDAD (A)	1.26	1.4	1.4	-	-	6.5
SECCION (mm^2)	3x2.5+2.5	3x2.5+2.5	3x2.5+2.5	-	-	5x2.5

Nº ECN Fecha Nombre

alainsa elecnor

ATENCION: ESTE DOCUMENTO CONTIENE DATOS PROPIEDAD ALAINSA-ELECNOR

NINGUNA PARTE DE ESTE DOCUMENTO PUEDE COPIARSE, REPRODUCIRSE O USARSE SIN UN PERMISO POR ESCRITO.

A3

Escala FULL

INDICE PRODUCTO

Dibujado J.M.G.

Fecha 20.04.2016

Comprobado

Fecha

TITULO Y MAQUINA

QUADRE QM50
ESQUEMA ELECTRIC DE POTENCIA

Instalación:

Proyecto QM50 Fecha impr. 18.09.2017

Nº PLANO ALAINSA-ELECNOR

Hoja 9 de 40 Rev

SF_IEC_A3

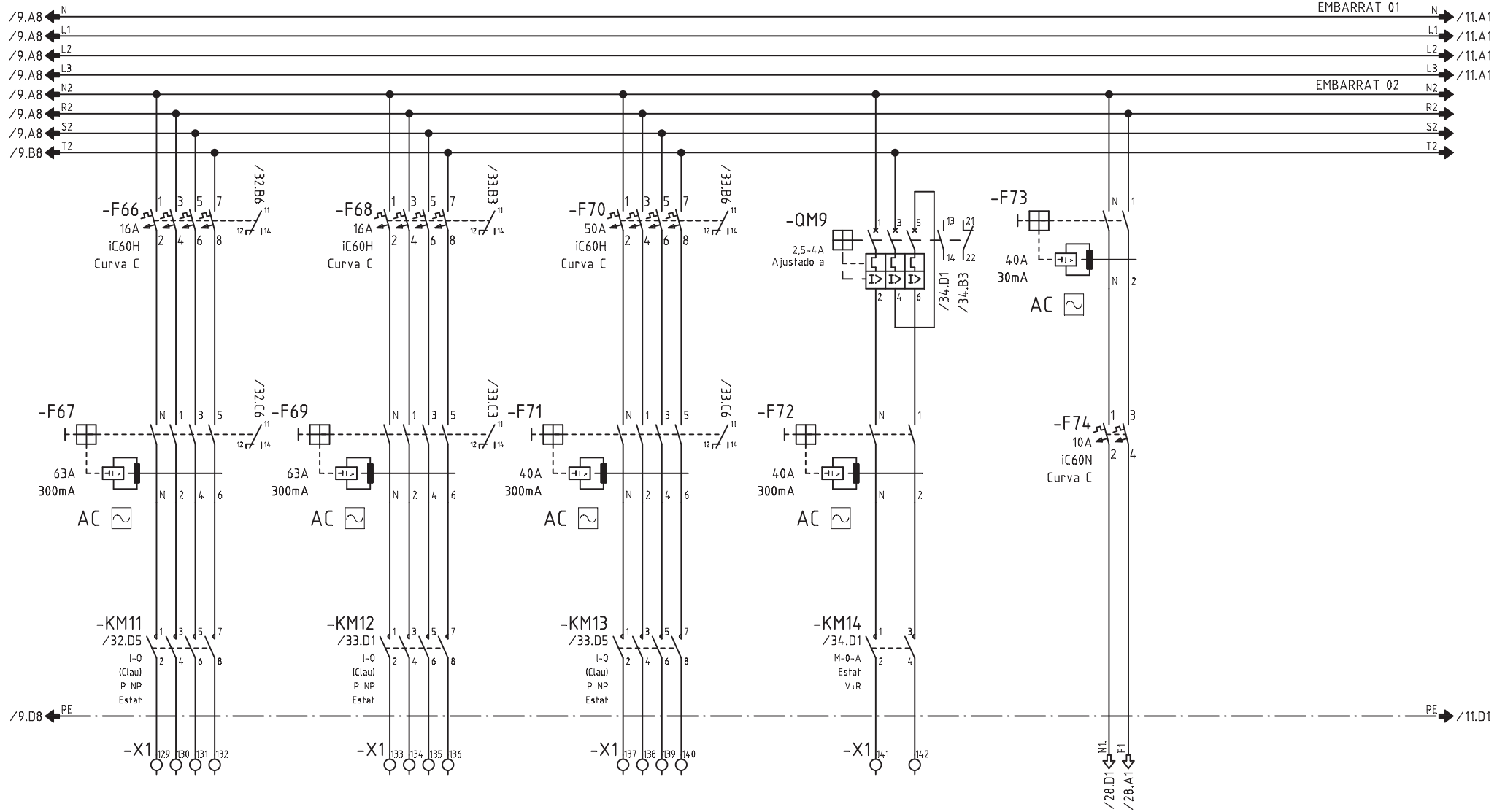

CIRCUITO	232	233	234	225		
DENOMINACION	CORTINES D'AIRE ACCES 02 PORTES LAT.	CORTINES D'AIRE ACCES 03 PORTES CARRER	K. RESERVA 03	EXTRACCIO LOCALS C/ELECTRICS	MANIOBRA CLIMA	
POTENCIA (W)	4500	4500	-	500		
INTENSIDAD (A)	6.5	6.5	-	2.1		
SECCION (mm^2)	5x2.5	5x2.5	-	2x2.5+2.5		

Nº ECN Fecha Nombre

alainsa elecnor

ATENCION: ESTE DOCUMENTO CONTIENE DATOS PROPIEDAD ALAINSA-ELECNOR

NINGUNA PARTE DE ESTE DOCUMENTO PUEDE COPIARSE, REPRODUCIRSE O USARSE SIN UN PERMISO POR ESCRITO.

A3

Escala FULL

INDICE PRODUCTO

Dibujado J.M.G.

Fecha 20.04.2016

Comprobado

Fecha

TITULO Y MAQUINA

QUADRE QM50
ESQUEMA ELECTRIC DE POTENCIA

Instalación:

Proyecto QM50 Fecha impr. 18.09.2017

Nº PLANO ALAINSA-ELECNOR

Hoja 10 de 40 Rev

SF_IEC_A3

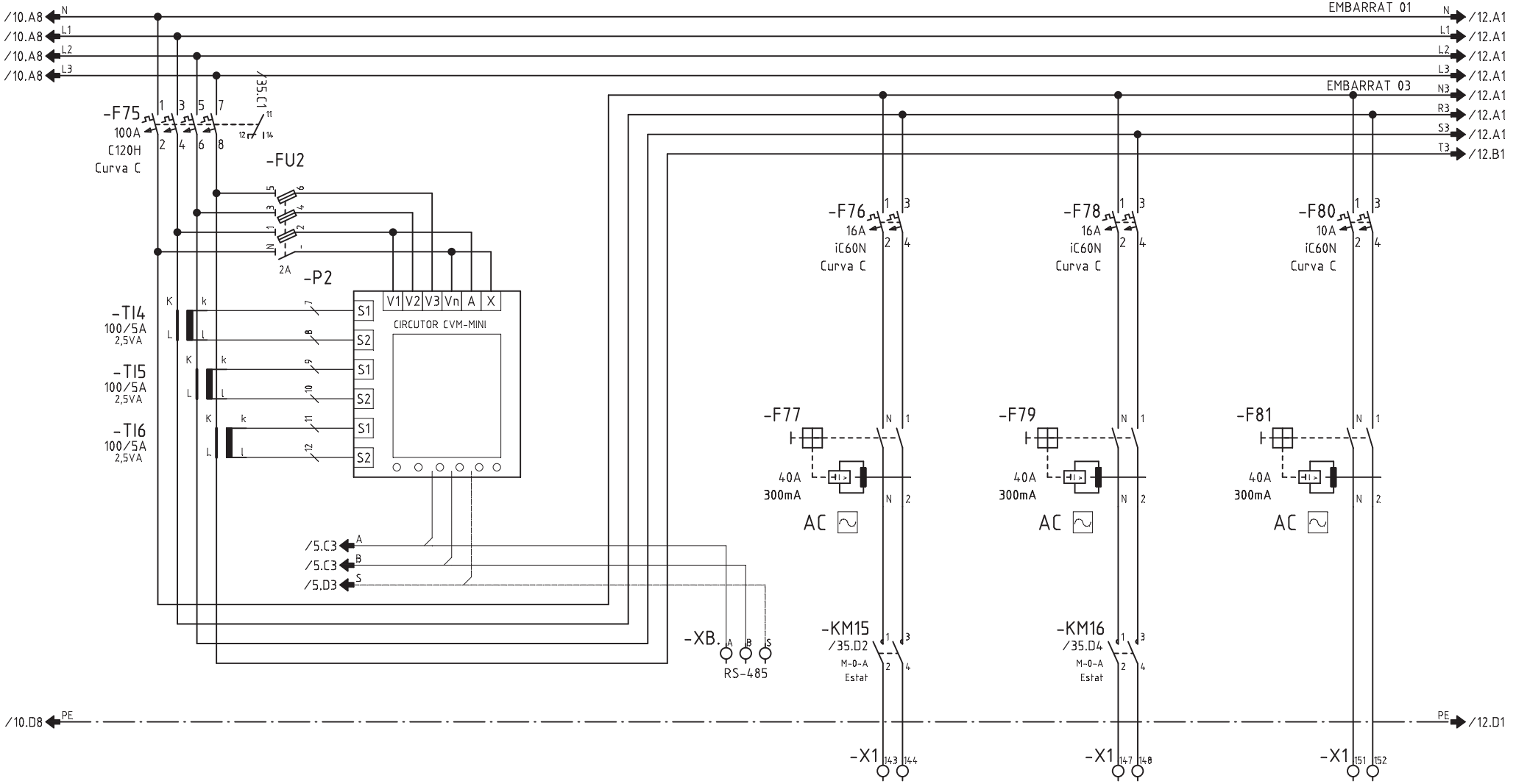

CIRCUITO	300			301	302	303
DENOMINACION	ENLLUMENAT			E. GENERAL ZONA ENCANTS ESQ. (2/3)	E. VIGILANCIA ZONA ENCANTS ESQ. (1/3)	E. EMERGENCIA Z. ENCANTS ESQUERRA
POTENCIA (W)	21760			1850	950	100
INTENSIDAD (A)	33			8	1.7	0.4
SECCION (mm^2)	-			2x4+4	2x2.5+2.5	2x2.5+2.5

Nº ECN Fecha Nombre

alainsa elecnor

ATENCION: ESTE DOCUMENTO CONTIENE DATOS PROPIEDAD ALAINSA-ELECNOR

NINGUNA PARTE DE ESTE DOCUMENTO PUEDE COPIARSE, REPRODUCIRSE O USARSE SIN UN PERMISO POR ESCRITO.

A3

Escala FULL

INDICE PRODUCTO

Dibujado J.M.G.

Fecha 20.04.2016

Comprobado

Fecha

TITULO Y MAQUINA

QUADRE QM50
ESQUEMA ELECTRIC DE POTENCIA

Instalación:

Proyecto QM50 Fecha impr. 18.09.2017

Nº PLANO ALAINSA-ELECNOR

Hoja 11 de 40 Rev

SF_IEC_A3

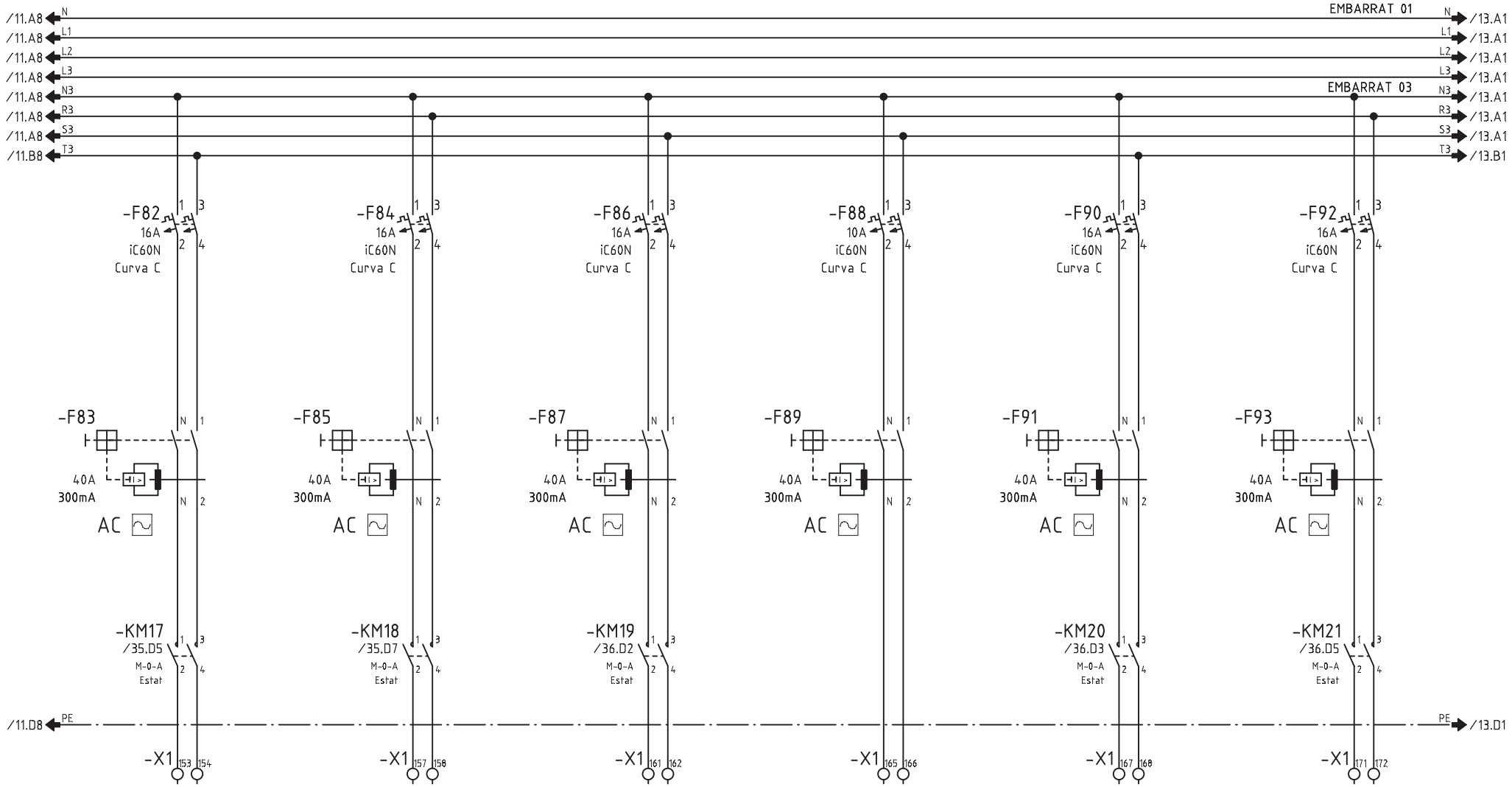

CIRCUITO	304.1	304.2	305	306	307	308
DENOMINACION	E. GENERAL ZONA FRESC L1 (1/3)	E. GENERAL ZONA FRESC L2 (1/3)	E. VIGILANCIA ZONA FRESC (1/3)	E. EMERGENCIA Z. FRESC	E. GENERAL ZONA ENCANTS DRETA (2/3)	E. VIGILANCIA ZONA ENCANTS DRETA (1/3)
POTENCIA (W)	2100	2200	2000	100	1550	800
INTENSIDAD (A)	8	9	8.7	0.4	6.7	3.4
SECCION (mm^2)	2x4+4	2x4+4	2x2.5+2.5	2x2.5+2.5	2x4+4	2x2.5+2.5

Nº ECN Fecha Nombre

alainsa elecnor

ATENCION: ESTE DOCUMENTO CONTIENE DATOS PROPIEDAD ALAINSA-ELECNOR

NINGUNA PARTE DE ESTE DOCUMENTO PUEDE COPIARSE, REPRODUCIRSE O USARSE SIN UN PERMISO POR ESCRITO.

A3

Escala FULL

INDICE PRODUCTO

Dibujado J.M.G.

Fecha 20.04.2016

Comprobado

Fecha

TITULO Y MAQUINA

QUADRE QM50

ESQUEMA ELECTRIC DE POTENCIA

Instalación:

Proyecto QM50 Fecha impr. 18.09.2017

Nº PLANO ALAINSA-ELECNOR

Hoja 12 de 40 Rev

SF_IEC_A3

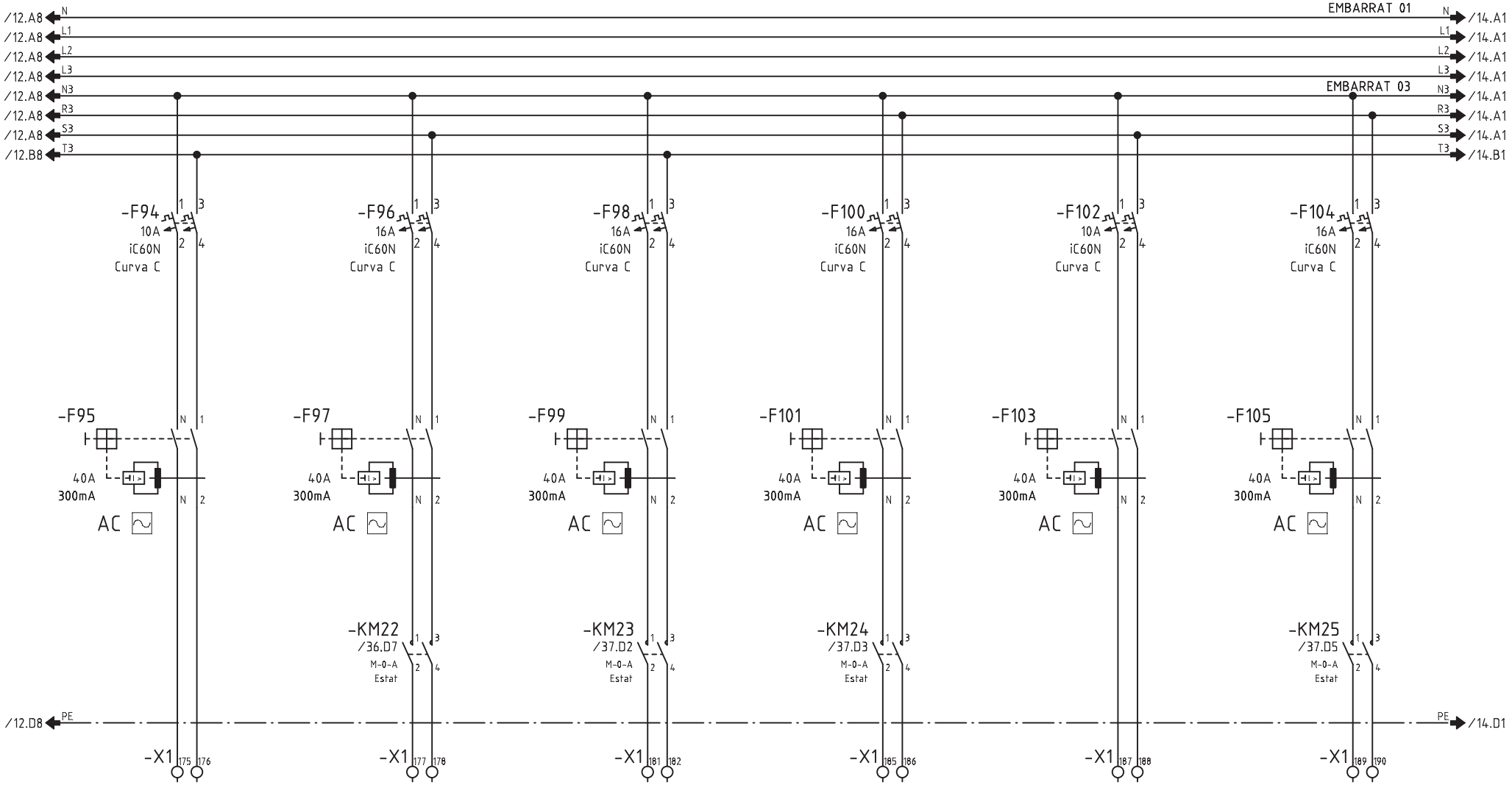

CIRCUITO	309	310	311	312	313	314
DENOMINACION	E. EMERGENCIA ZONA ENCANTS DRETA	E. CONDUCTES D'AIRE	E. ACCESOS	E. ACCES TESTA	E. EMERGENCIA ACCESOS	E. VIGILANCIA TRAVELATOR (1/3)
POTENCIA (W)	100	120	120	120	150	2200
INTENSIDAD (A)	0.4	0.52	0.52	0.52	0.6	9.5
SECCION (mm^2)	2x2.5+2.5	2x2.5+2.5	2x2.5+2.5	2x1.5+1.5	2x2.5+2.5	2x2.5+2.5

Nº ECN | Fecha | Nombre

alainsa elecnor

ATENCION: ESTE DOCUMENTO CONTIENE DATOS PROPIEDAD ALAINSA-ELECNOR

NINGUNA PARTE DE ESTE DOCUMENTO PUEDE COPIARSE, REPRODUCIRSE O USARSE SIN UN PERMISO POR ESCRITO.

A3

Escala FULL

INDICE PRODUCTO

Dibujado J.M.G.

Fecha 20.04.2016

Comprobado

Fecha

TITULO Y MAQUINA

QUADRE QM50

ESQUEMA ELECTRIC DE POTENCIA

Instalación:

Proyecto QM50 | Fecha impr. 18.09.2017

Nº PLANO ALAINSA-ELECNOR

Hoja 13 de 40 | Rev

SF_IEC_A3

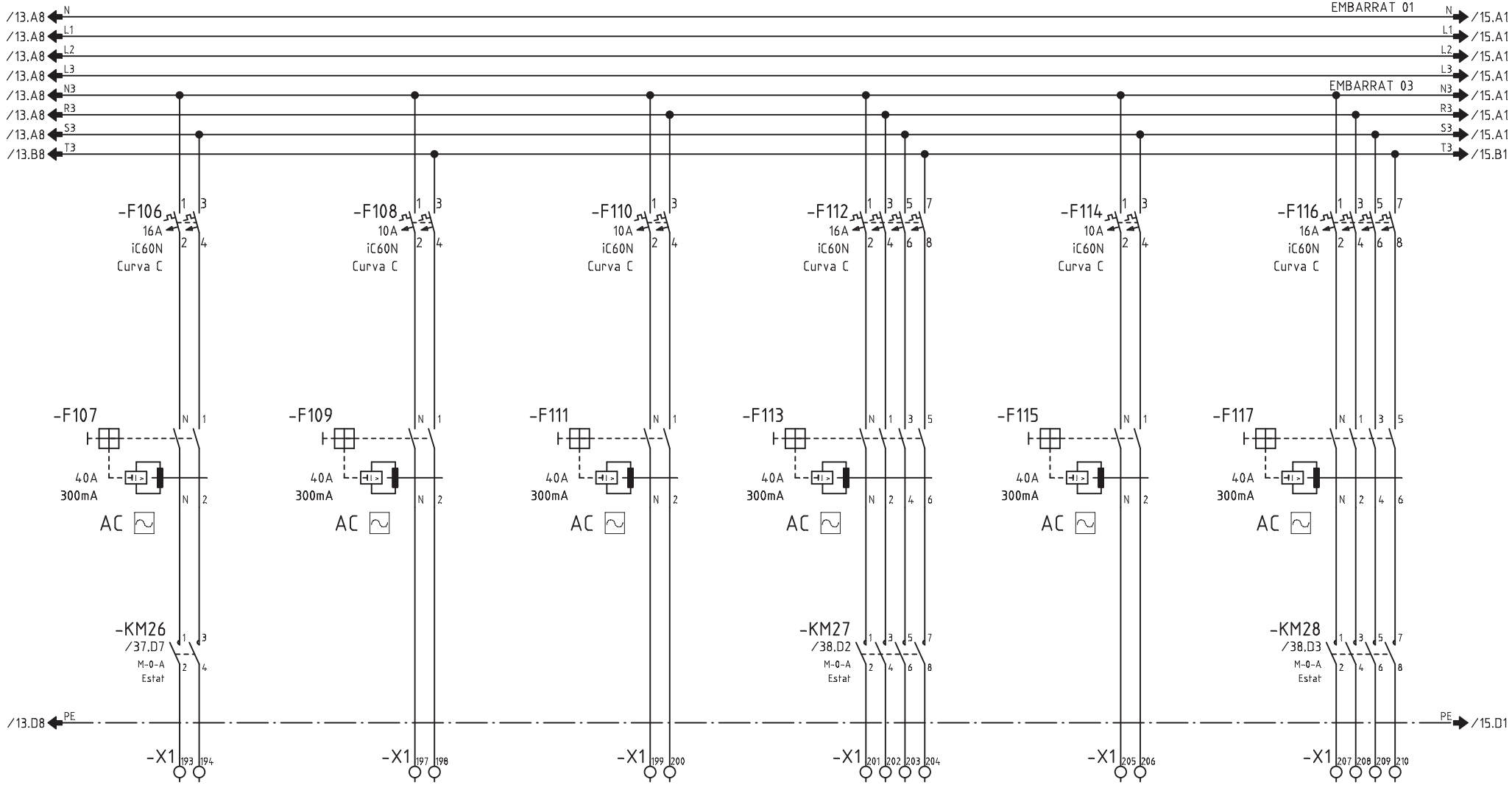

CIRCUITO	315	316	317	318	319	320
DENOMINACION	E. GENERAL TRAVELATOR (2/3)	E. EMERGENCIA TRAVELATOR	E. LOCALS TECNICS UM	E. SERVEIS UM	E. EMERGENCIA LTS	RESERVA
POTENCIA (W)	2200	150	1250	600	100	-
INTENSIDAD (A)	9.5	0.65	5.4	1	0.43	-
SECCION (mm^2)	2x2.5+2.5	2x1.5+1.5	2x2.5+2.5	4x2.5+2.5	2x2.5+2.5	-

Nº ECN Fecha Nombre

alainsa elecnor

ATENCION: ESTE DOCUMENTO CONTIENE DATOS PROPIEDAD ALAINSA-ELECNOR

NINGUNA PARTE DE ESTE DOCUMENTO PUEDE COPIARSE, REPRODUCIRSE O USARSE SIN UN PERMISO POR ESCRITO.

A3

Escala FULL

INDICE PRODUCTO

Dibujado J.M.G.

Fecha 20.04.2016

Comprobado

Fecha

TITULO Y MAQUINA

QUADRE QM50

ESQUEMA ELECTRIC DE POTENCIA

Instalación:

Proyecto QM50 Fecha impr. 18.09.2017

Nº PLANO ALAINSA-ELECNOR

Hoja 14 de 40 Rev

SF_IEC_A3

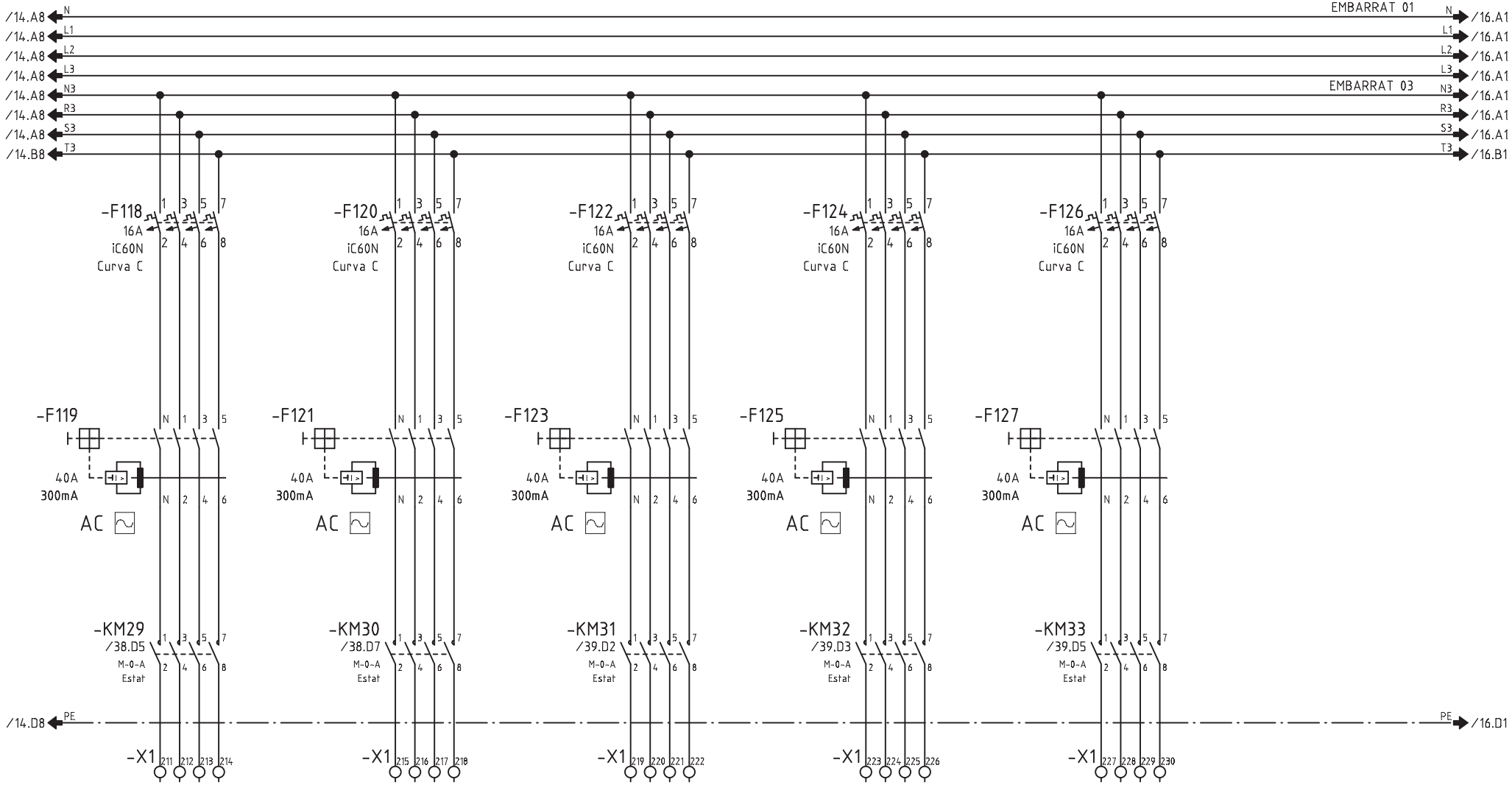

CIRCUITO	321	322	323	324	325	
DENOMINACION	RESERVA	RESERVA	RESERVA	RESERVA	RESERVA	
POTENCIA (W)	-	-	-	-	-	
INTENSIDAD (A)	-	-	-	-	-	
SECCION (mm^2)	-	-	-	-	-	

Nº ECN | Fecha | Nombre

alainsa elecnor

ATENCION: ESTE DOCUMENTO CONTIENE DATOS PROPIEDAD ALAINSA-ELECNOR

NINGUNA PARTE DE ESTE DOCUMENTO PUEDE COPIARSE, REPRODUCIRSE O USARSE SIN UN PERMISO POR ESCRITO.

A3

Escala FULL

INDICE PRODUCTO

Dibujado J.M.G.

Fecha 20.04.2016

Comprobado

Fecha

TITULO Y MAQUINA

QUADRE QM50

ESQUEMA ELECTRIC DE POTENCIA

Instalación:

Proyecto QM50 | Fecha impr. 18.09.2017

Nº PLANO ALAINSA-ELECNOR

Hoja 15 de 40 | Rev

SF_IEC_A3

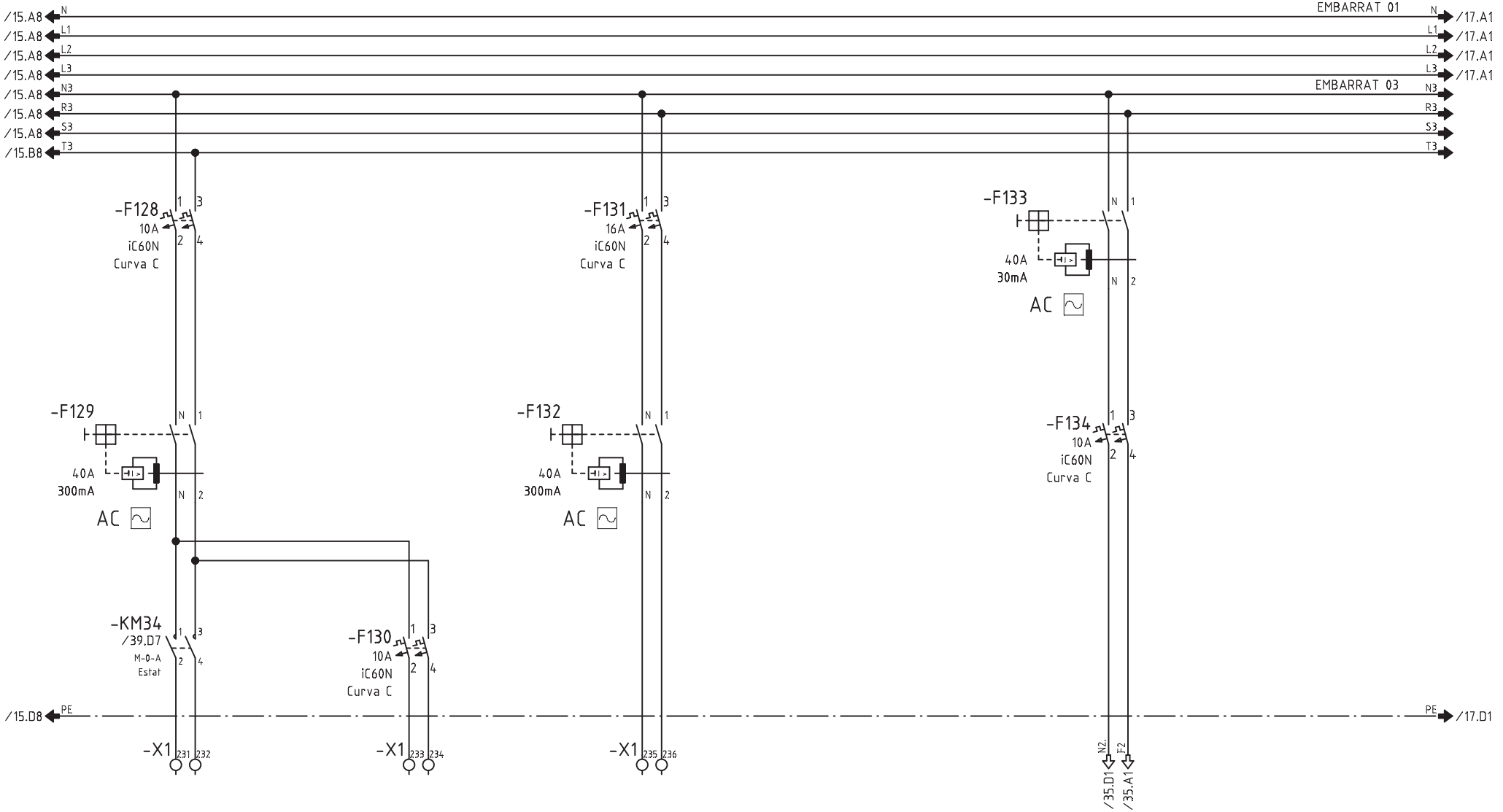

CIRCUITO	326	327	328			
DENOMINACION	E. ESCALA URGELL	E. EMERGENCIA ESCALA URGELL	E. RESERVA 01		MANIOBRA ENLLUMENAT	
POTENCIA (W)	400	100	500			
INTENSIDAD (A)	0.72	0.43	-			
SECCION (mm^2)	2x2.5+2.5	2x1.5+1.5	-			

Nº ECN Fecha Nombre

alainsa elecnor

ATENCION: ESTE DOCUMENTO CONTIENE DATOS PROPIEDAD ALAINSA-ELECNOR

NINGUNA PARTE DE ESTE DOCUMENTO PUEDE COPIARSE, REPRODUCIRSE O USARSE SIN UN PERMISO POR ESCRITO.

A3

Escala FULL

INDICE PRODUCTO	
Dibujado	J.M.G.
Fecha	20.04.2016
Comprobado	
Fecha	

TITULO Y MAQUINA

QUADRE QM50
ESQUEMA ELECTRIC DE POTENCIA

Instalación:

Proyecto QM50 Fecha impr. 18.09.2017

Nº PLANO ALAINSA-ELECNOR

Hoja 16 de 40 Rev

SF_IEC_A3

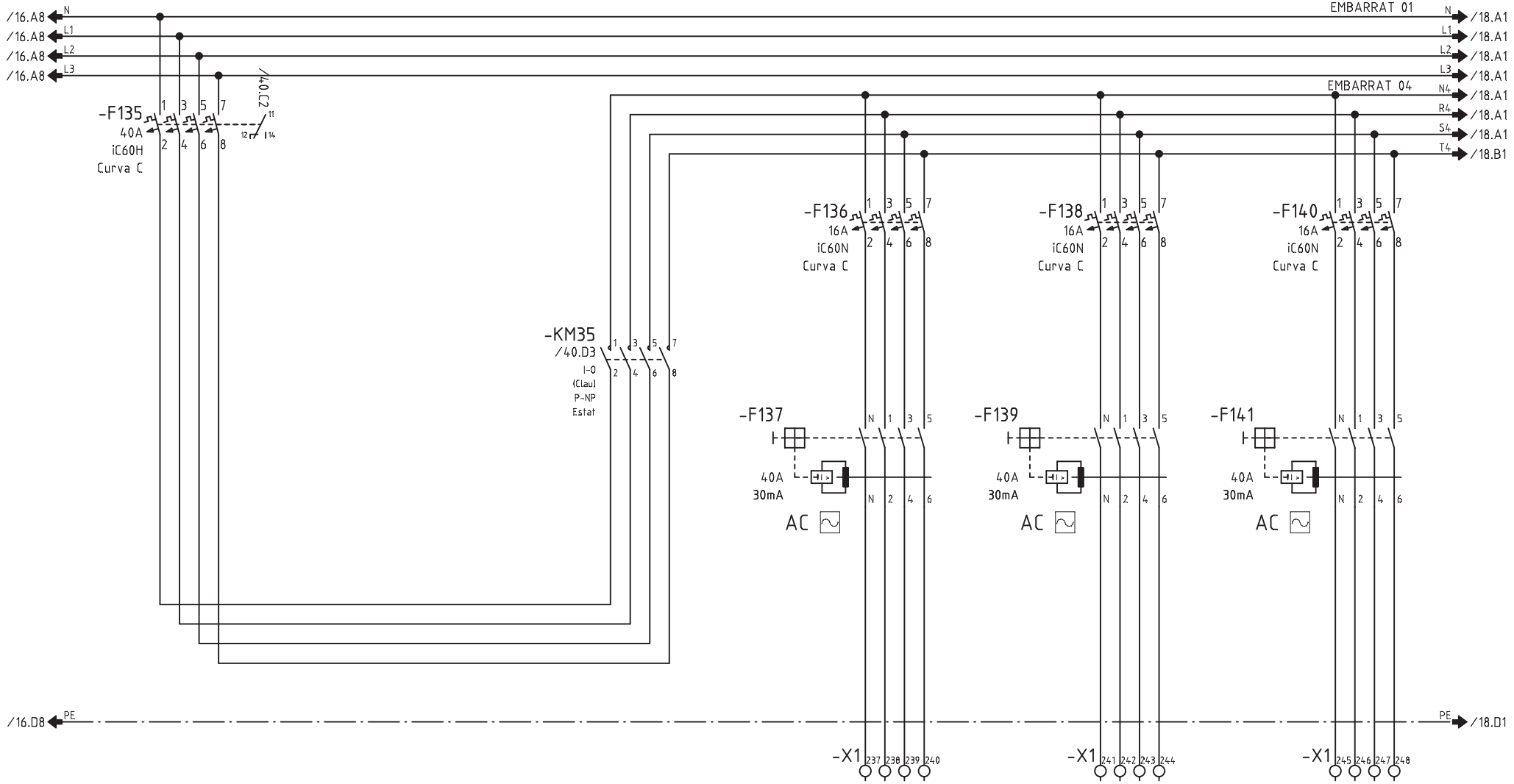

CIRCUITO	400			401	402	403
DENOMINACION	PRESES DE CORRENT			P. GENERAL ZONA ENCANTS ESQUERRA	P. GENERAL ZONA FRESC	P. GENERAL ZONA ENCANTS DRETA
POTENCIA (W)	9450			2000	2000	2000
INTENSIDAD (A)	14.4			3.6	3.6	3.6
SECCION (mm^2)	-			4x10+10	4x10+10	4x10+10

Nº ECN Fecha Nombre

alainsa elecnor

ATENCION: ESTE DOCUMENTO CONTIENE DATOS PROPIEDAD ALAINSA-ELECNOR

NINGUNA PARTE DE ESTE DOCUMENTO PUEDE COPIARSE, REPRODUCIRSE O USARSE SIN UN PERMISO POR ESCRITO.

A3

Escala FULL

INDICE PRODUCTO

Dibujado J.M.G.

Fecha 20.04.2016

Comprobado

Fecha

TITULO Y MAQUINA

QUADRE QM50

ESQUEMA ELECTRIC DE POTENCIA

Instalación:

Proyecto QM50 Fecha impr. 18.09.2017

Nº PLANO ALAINSA-ELECNOR

Hoja 17 de 40 Rev

SF_IEC_A3

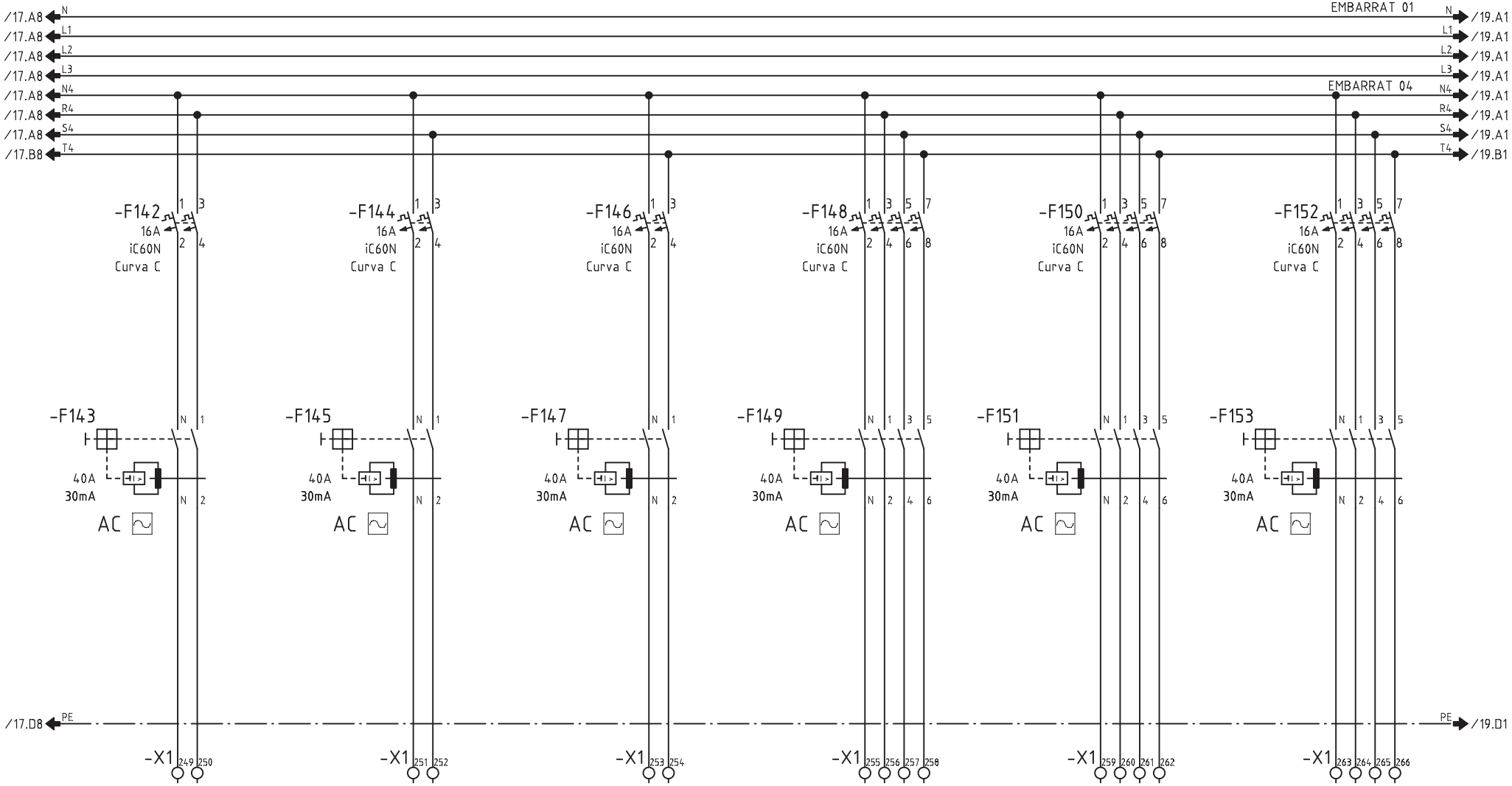

CIRCUITO	404	405	406	407	408	409
DENOMINACION	P. ACCESOS ESQUERRA	P. ACCESOS DRETA	P. ACCES TESTA	P. LOCALS TECNICS UM	P. EXTERIOR LINIA 01 M	P. EXTERIOR LINIA 02 M
POTENCIA (W)	500	500	500	2000	2000	2000
INTENSIDAD (A)	2.2	2.2	2.2	3.6	3.6	3.6
SECCION (mm^2)	2x4+4	2x4+4	2x4+4	4x4+4	4x4+4	4x4+4

Nº ECN Fecha Nombre

alainsa elecnor

ATENCION: ESTE DOCUMENTO CONTIENE DATOS PROPIEDAD ALAINSA-ELECNOR

NINGUNA PARTE DE ESTE DOCUMENTO PUEDE COPIARSE, REPRODUCIRSE O USARSE SIN UN PERMISO POR ESCRITO.

A3

Escala FULL

INDICE PRODUCTO

Dibujado J.M.G.

Fecha 20.04.2016

Comprobado

Fecha

TITULO Y MAQUINA

QUADRE QM50
ESQUEMA ELECTRIC DE POTENCIA

Instalación:

Proyecto QM50 Fecha impr. 18.09.2017

Nº PLANO ALAINSA-ELECNOR

Hoja 18 de 40 Rev

SF_IEC_A3

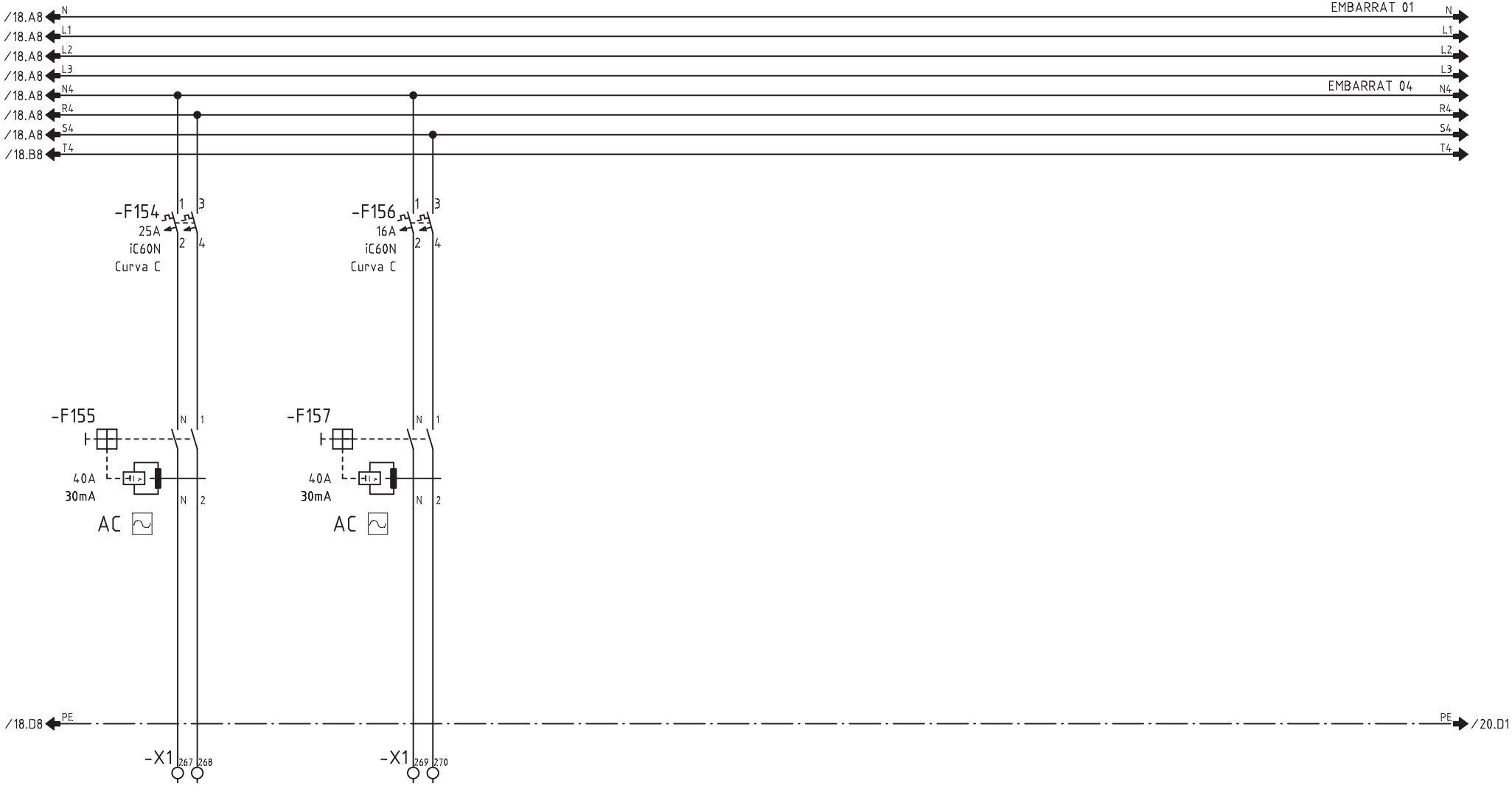

CIRCUITO	410	411				
DENOMINACION	P. RESERVA 01	P. RESERVA 02				
POTENCIA (W)	500	500				
INTENSIDAD (A)	-	-				
SECCION (mm^2)	-	-				

Nº ECN | Fecha | Nombre

alainsa elecnor

ATENCION: ESTE DOCUMENTO CONTIENE DATOS PROPIEDAD ALAINSA-ELECNOR

NINGUNA PARTE DE ESTE DOCUMENTO PUEDE COPIARSE, REPRODUCIRSE O USARSE SIN UN PERMISO POR ESCRITO.

A3

Escala FULL

INDICE PRODUCTO

Dibujado J.M.G.

Fecha 20.04.2016

Comprobado

Fecha

TITULO Y MAQUINA

QUADRE QM50

ESQUEMA ELECTRIC DE POTENCIA

Instalación:

Proyecto QM50 | Fecha impr. 18.09.2017

Nº PLANO ALAINSA-ELECNOR

Hoja 19 de 40 | Rev

SF_IEC_A3

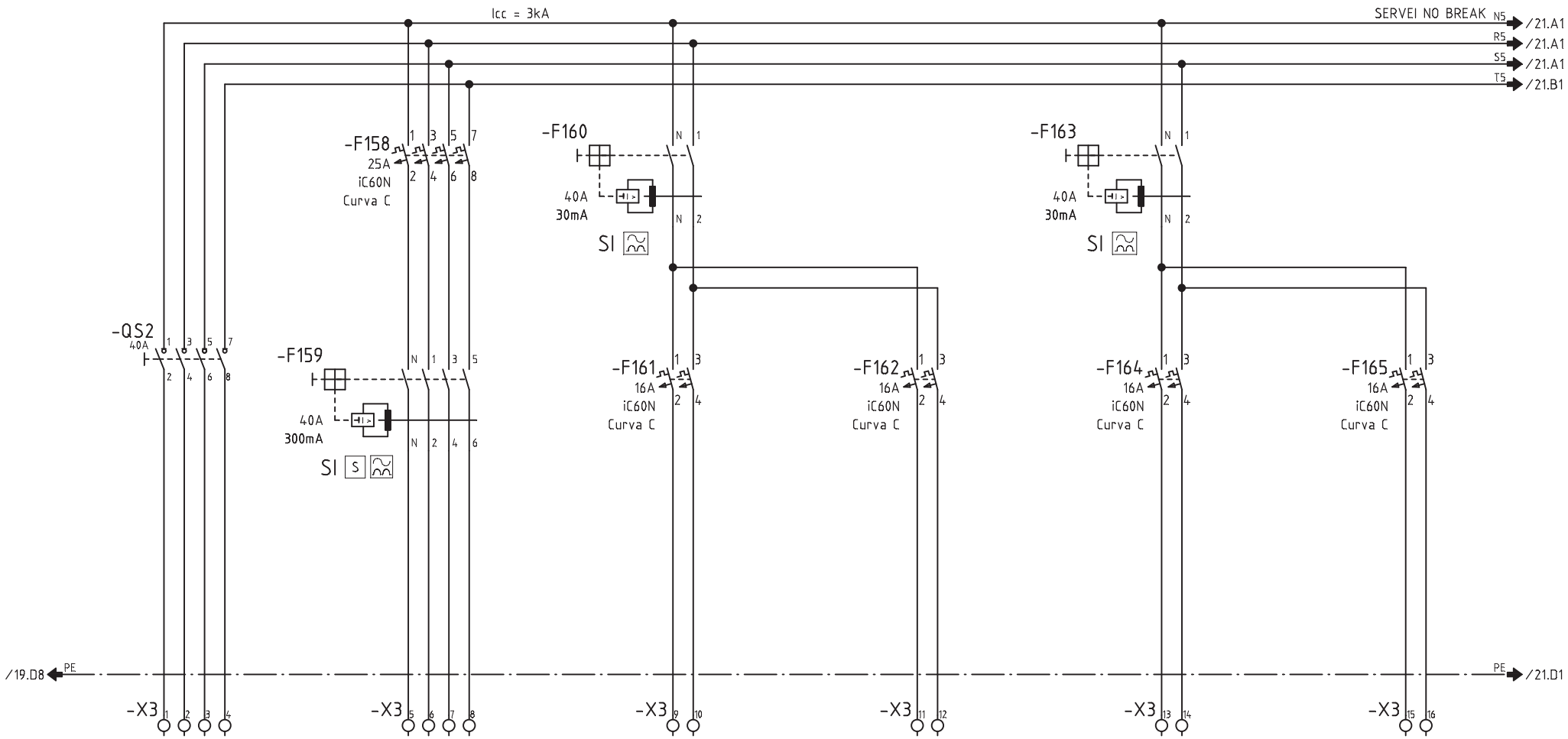

CIRCUITO	500	501	502	503	504	505
DENOMINACION	DE QUADRE QM16 SERVEI NO BREAK	NB. ALIMENTACIO A QUADRES INFERIORS	NB. SEGURETAT	NB. COMUNICACIO	NB. MEGAFONIA	NB. CONTROLADOR
POTENCIA (W)	4950	3200	300	300	300	250
INTENSIDAD (A)	8.9	5.8	1.3	1.3	1.3	1
SECCION (mm^2)	4x6+6	4x6+6	2x2.5+2.5	2x2.5+2.5	2x2.5+2.5	2x2.5+2.5

Nº ECN Fecha Nombre

alainsa elecnor

ATENCION: ESTE DOCUMENTO CONTIENE DATOS PROPIEDAD ALAINSA-ELECNOR

NINGUNA PARTE DE ESTE DOCUMENTO PUEDE COPIARSE, REPRODUCIRSE O USARSE SIN UN PERMISO POR ESCRITO.

A3

Escala FULL

INDICE PRODUCTO

Dibujado J.M.G.

Fecha 20.04.2016

Comprobado

Fecha

TITULO Y MAQUINA

QUADRE QM50
ESQUEMA ELECTRIC DE POTENCIA

Instalación:

Proyecto QM50 Fecha impr. 18.09.2017

Nº PLANO ALAINSA-ELECNOR

Hoja 20 de 40 Rev

SF_IEC_A3

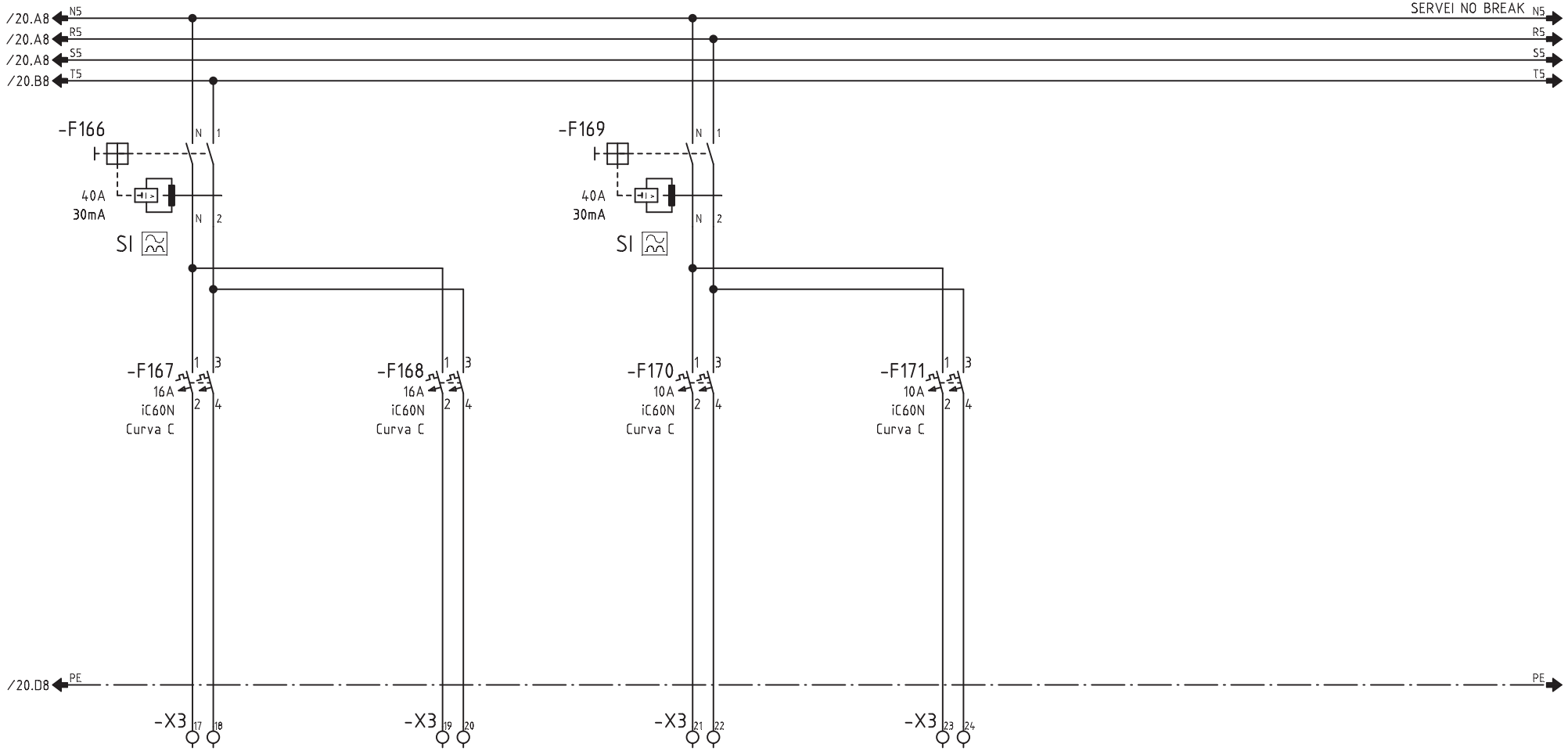

CIRCUITO	506	507	508	509		
DENOMINACION	NB. RESERVA 01	NB. RESERVA 02	NB. MANIOBRA 1/230VCA	NB. MANIOBRA 1/230VCA		
POTENCIA (W)	200	200	250	250		
INTENSIDAD (A)	0.9	0.9	1	1		
SECCION (mm^2)	-	-	2x1.5+1.5	2x1.5+1.5		

Nº ECN Fecha Nombre

alainsa elecnor

ATENCION: ESTE DOCUMENTO CONTIENE DATOS PROPIEDAD ALAINSA-ELECNOR

NINGUNA PARTE DE ESTE DOCUMENTO PUEDE COPIARSE, REPRODUCIRSE O USARSE SIN UN PERMISO POR ESCRITO.

A3

Escala FULL

INDICE PRODUCTO

Dibujado J.M.G.

Fecha 20.04.2016

Comprobado

Fecha

TITULO Y MAQUINA

QUADRE QM50
ESQUEMA ELECTRIC DE POTENCIA

Instalación:

Proyecto QM50 Fecha impr. 18.09.2017

Nº PLANO ALAINSA-ELECNOR

Hoja 21 de 40 Rev

SF_IEC_A3

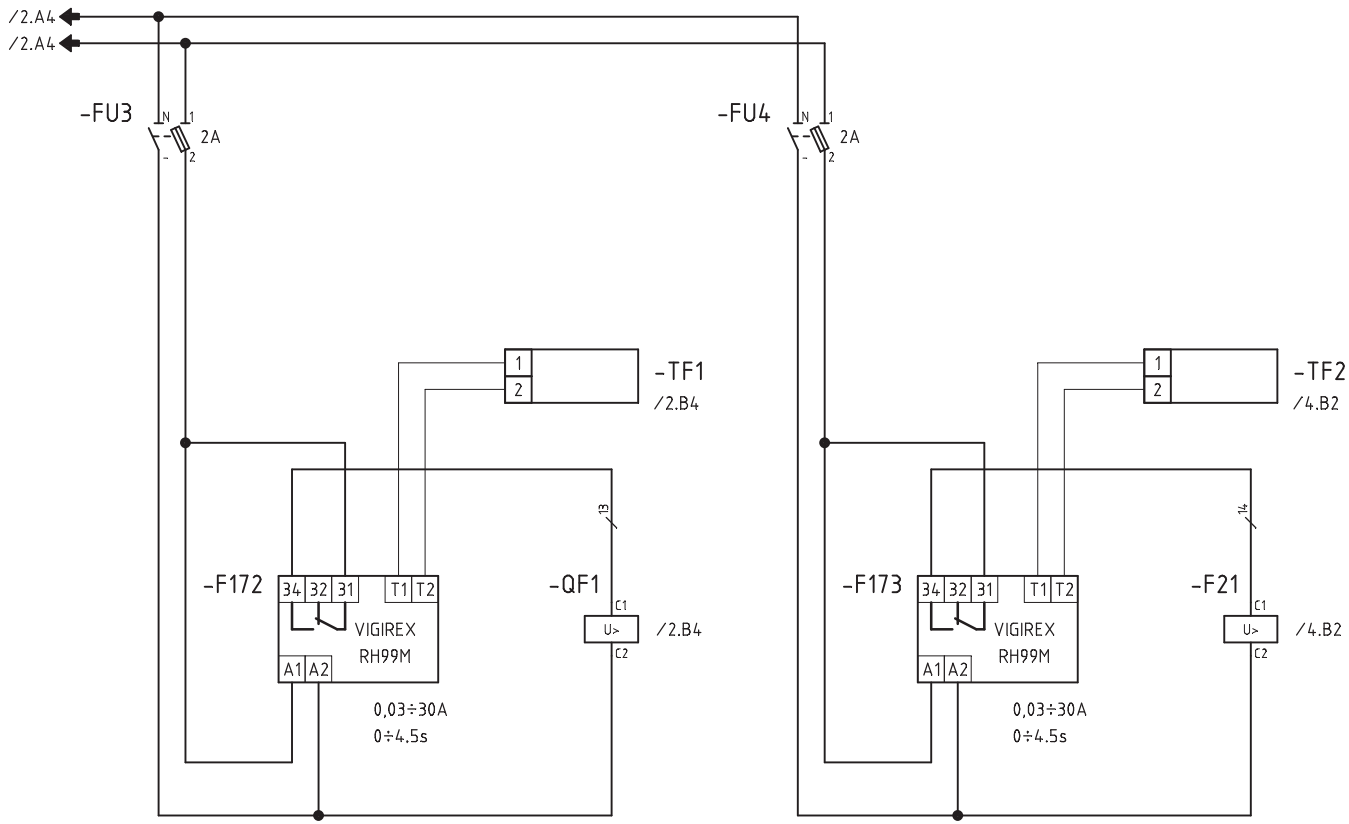

ALIMENTACIO
A QUADRES INFERIORS

ALIMENTACIO
A QUADRE QM52

Nº ECN	Fecha	Nombre	alainsa elecnor	ATENCION: ESTE DOCUMENTO CONTIENE DATOS PROPIEDAD ALAINSA-ELECNOR NINGUNA PARTE DE ESTE DOCUMENTO PUEDE COPIARSE, REPRODUCIRSE O USARSE SIN UN PERMISO POR ESCRITO.	A3 Escala FULL	INDICE PRODUCTO Dibujado J.M.G. Fecha 20.04.2016 Comprobado Fecha	TITULO Y MAQUINA QUADRE QM50 ESQUEMA UNIFILAR DE MANIOBRA	Instalación: Proyecto QM50 Fecha impr. 18.09.2017 Nº PLANO ALAINSA-ELECNOR Hoja 22 de 40 Rev

SF_IEC_A3

Realizado por M.E.M. ROCHE, S.L. (R)

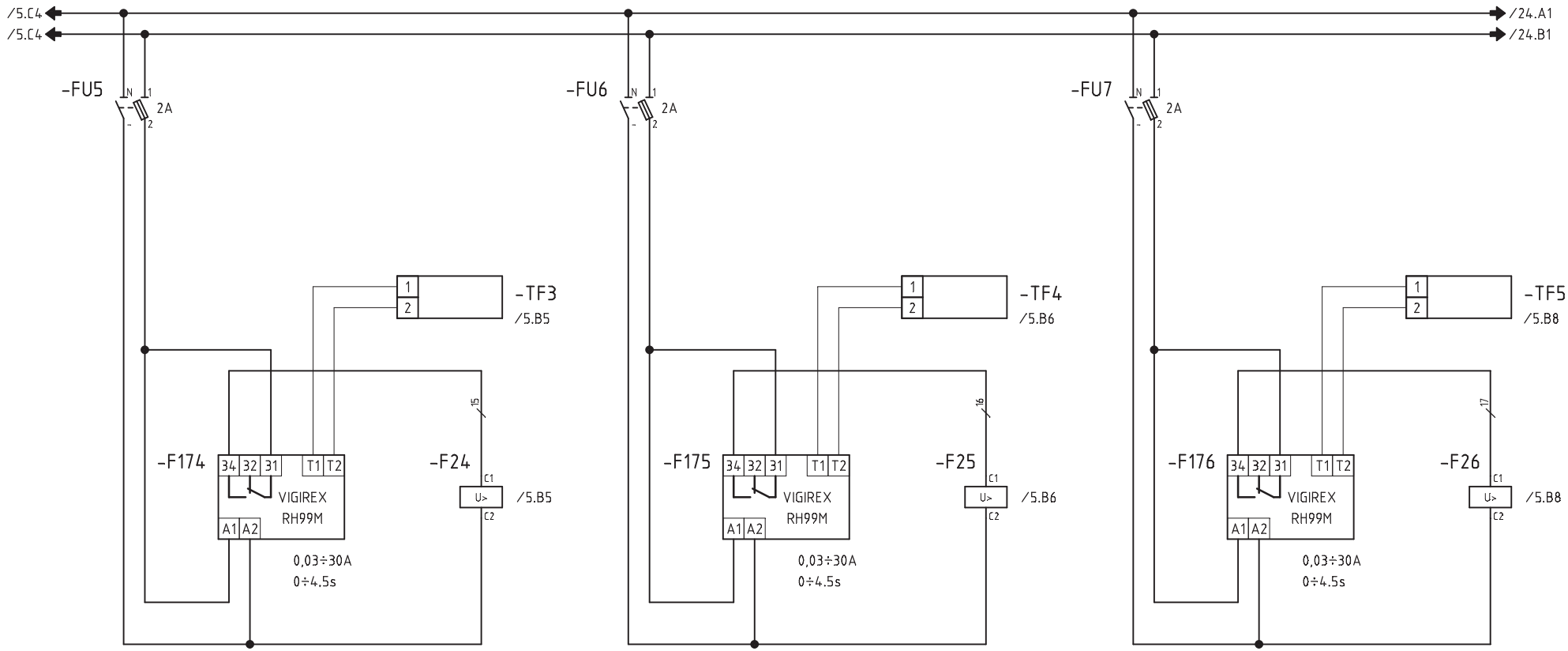

BOMBA TERMICA UM01
ENCANTS ESQUERRA

BOMBA TERMICA UM02
FRESC 01

BOMBA TERMICA UM03
FRESC 02

Nº ECN Fecha Nombre	alainsa elecnor	ATENCION: ESTE DOCUMENTO CONTIENE DATOS PROPIEDAD ALAINSA-ELECNOR NINGUNA PARTE DE ESTE DOCUMENTO PUEDE COPIARSE, REPRODUCIRSE O USARSE SIN UN PERMISO POR ESCRITO.	A3 Escala FULL	INDICE PRODUCTO Dibujado J.M.G. Fecha 20.04.2016 Comprobado Fecha	TITULO Y MAQUINA QUADRE QM50 ESQUEMA UNIFILAR DE MANIOBRA	Instalación: Proyecto QM50 Fecha impr. 18.09.2017 Nº PLANO ALAINSA-ELECNOR Hoja 23 de 40 Rev	

SF_IEC_A3

Realizado por M.E.M. ROCHE, S.L. (R)

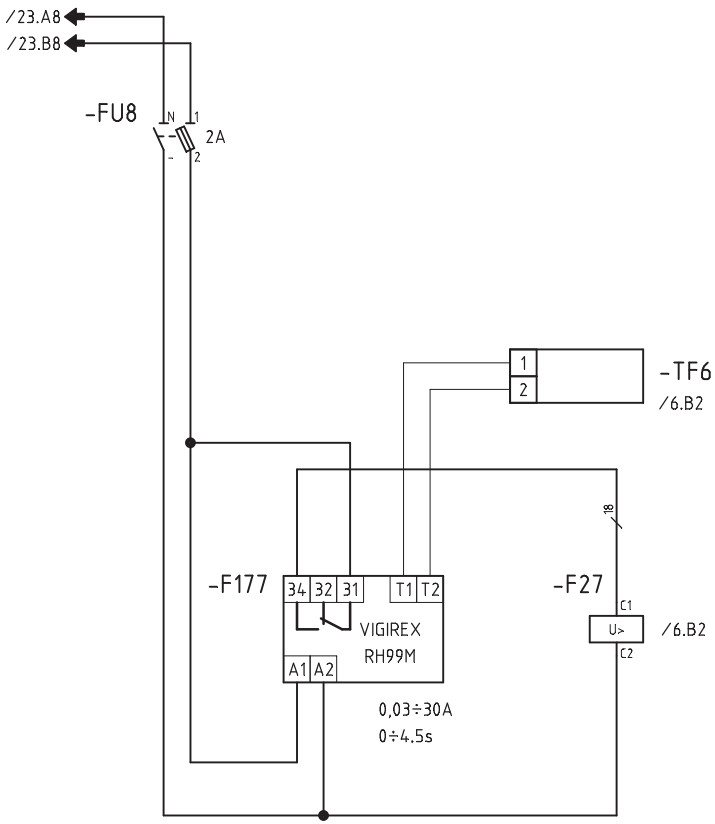

BOMBA TERMICA UM04
ENCANTS DRETA

Nº ECN Fecha Nombre	alainsa elecnor	ATENCION: ESTE DOCUMENTO CONTIENE DATOS PROPIEDAD ALAINSA-ELECNOR NINGUNA PARTE DE ESTE DOCUMENTO PUEDE COPIARSE, REPRODUCIRSE O USARSE SIN UN PERMISO POR ESCRITO.	A3 Escala FULL	INDICE PRODUCTO Dibujado J.M.G. Fecha 20.04.2016 Comprobado Fecha	TITULO Y MAQUINA QUADRE QM50 ESQUEMA UNIFILAR DE MANIOBRA	Instalación: Proyecto QM50 Fecha impr. 18.09.2017 Nº PLANO ALAINSA-ELECNOR Hoja 24 de 40 Rev	

SF_IEC_A3

Realizado por M.E.M. ROCHE, S.L. (R)

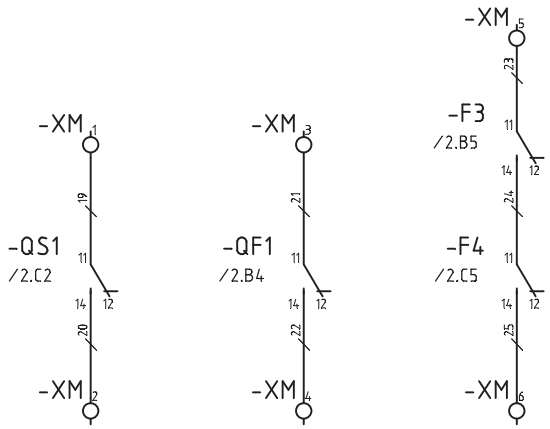

Estat
INTERRUPTOR
GENERAL

Estat
Protecció
ALIMENTACIO
A QUADRES INFERIORS

Estat
Proteccions
ASCENSOR
UM01
(DIRECCIO)

DESLLASTRATGE
DE QM10
(Tensió amb xarxa principal)
(230V)

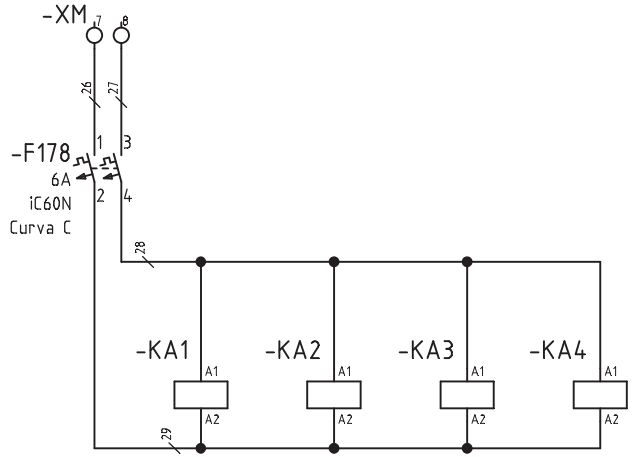

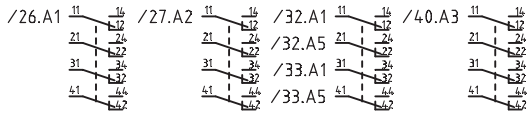

Nº ECN	Fecha	Nombre	ATENCION: ESTE DOCUMENTO CONTIENE DATOS PROPIEDAD ALAINSA-ELECNOR NINGUNA PARTE DE ESTE DOCUMENTO PUEDE COPIARSE, REPRODUCIRSE O USARSE SIN UN PERMISO POR ESCRITO.	A3 Escala FULL	INDICE PRODUCTO Dibujado J.M.G. Fecha 20.04.2016 Comprobado Fecha	TITULO Y MAQUINA QUADRE QM50 ESQUEMA UNIFILAR DE MANIOBRA	Instalación: Proyecto QM50 Fecha impr. 18.09.2017 Nº PLANO ALAINSA-ELECNOR Hoja 25 de 40 Rev

SF_IEC_A3

Realizado por M.E.M. ROCHE, S.L. (R)

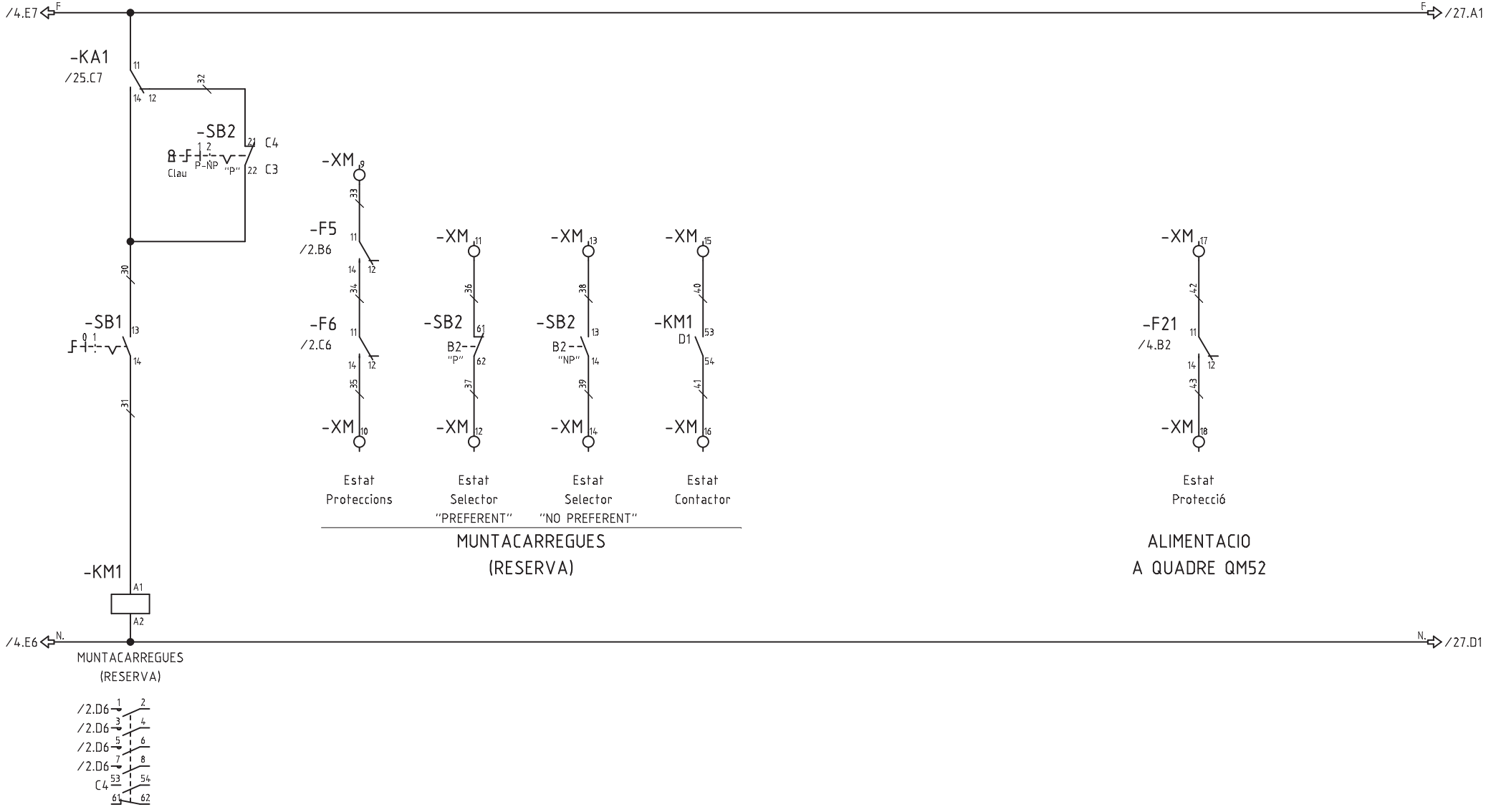

Nº ECN	Fecha	Nombre	alainsa elecnor	ATENCION: ESTE DOCUMENTO CONTIENE DATOS PROPIEDAD ALAINSA-ELECNOR NINGUNA PARTE DE ESTE DOCUMENTO PUEDE COPIARSE, REPRODUCIRSE O USARSE SIN UN PERMISO POR ESCRITO.	A3 Escala FULL	INDICE PRODUCTO Dibujado J.M.G. Fecha 20.04.2016 Comprobado Fecha	TITULO Y MAQUINA QUADRE QM50 ESQUEMA UNIFILAR DE MANIOBRA	Instalación: Proyecto QM50 Fecha impr. 18.09.2017 Nº PLANO ALAINSA-ELECNOR Hoja 26 de 40 Rev

SF_IEC_A3

Realizado por M.E.M. ROCHE, S.L. (R)

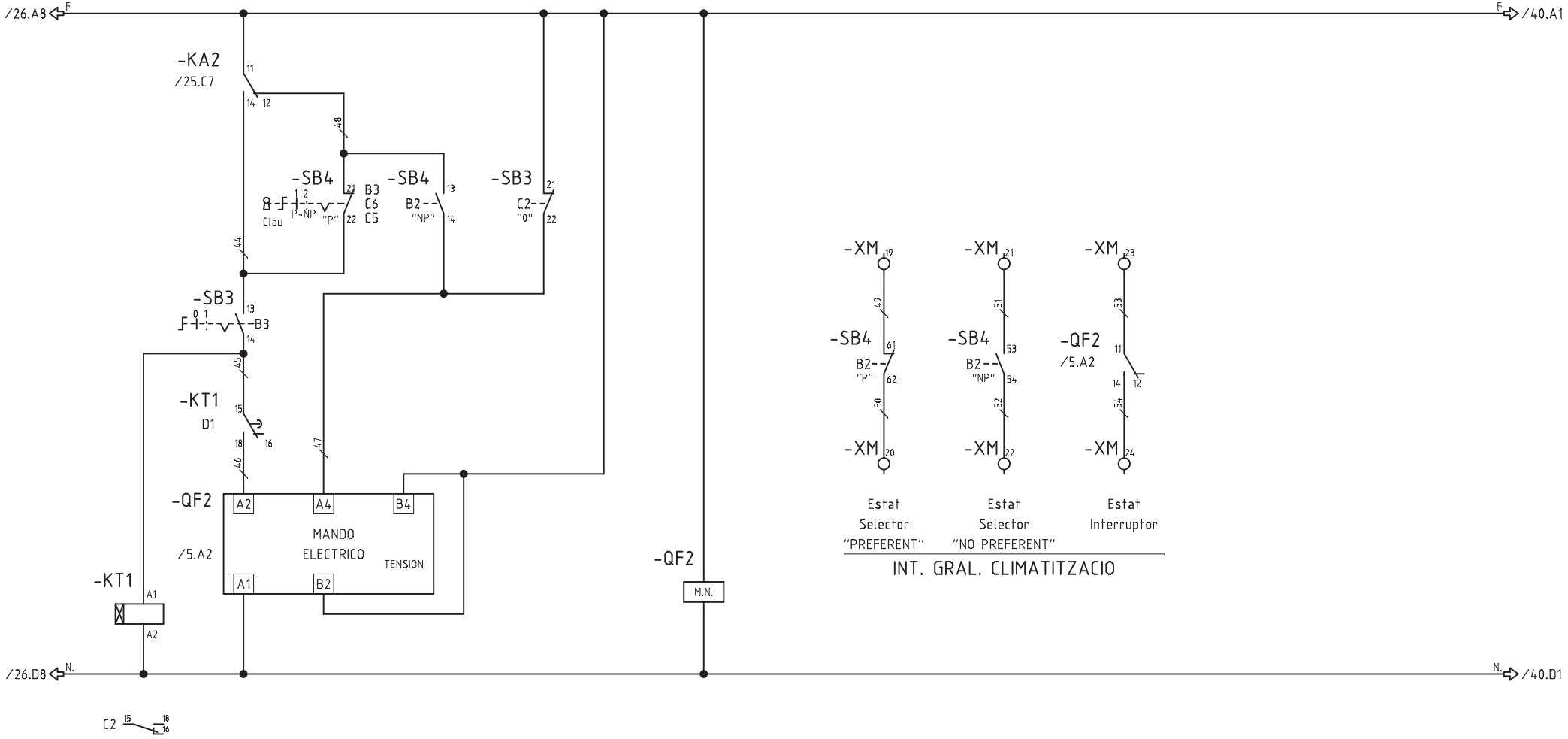

Nº ECN	Fecha	Nombre	alainsa elecnor	ATENCION: ESTE DOCUMENTO CONTIENE DATOS PROPIEDAD ALAINSA-ELECNOR NINGUNA PARTE DE ESTE DOCUMENTO PUEDE COPIARSE, REPRODUCIRSE O USARSE SIN UN PERMISO POR ESCRITO.	A3 Escala FULL	INDICE PRODUCTO Dibujado J.M.G. Fecha 20.04.2016 Comprobado Fecha	TITULO Y MAQUINA QUADRE QM50 ESQUEMA UNIFILAR DE MANIOBRA	Instalación: Proyecto QM50 Fecha impr. 18.09.2017 Nº PLANO ALAINSA-ELECNOR Hoja 27 de 40 Rev

SF_IEC_A3

Realizado por M.E.M. ROCHE, S.L. (R)

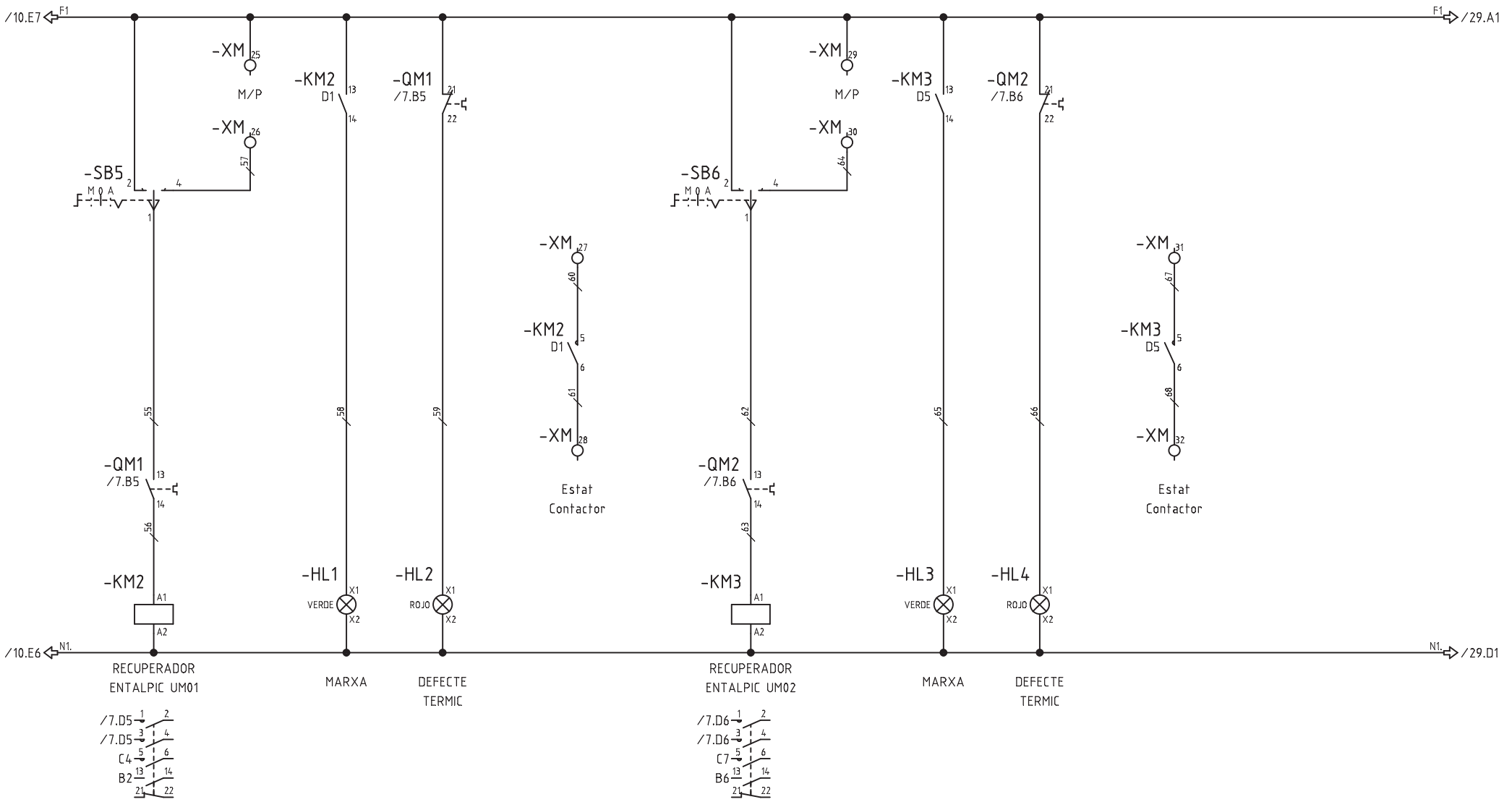

Nº ECN	Fecha	Nombre	ATENCION: ESTE DOCUMENTO CONTIENE DATOS PROPIEDAD ALAINSA-ELECNOR NINGUNA PARTE DE ESTE DOCUMENTO PUEDE COPIARSE, REPRODUCIRSE O USARSE SIN UN PERMISO POR ESCRITO.	A3 Escala FULL	INDICE PRODUCTO Dibujado J.M.G. Fecha 20.04.2016 Comprobado Fecha	TITULO Y MAQUINA QUADRE QM50 ESQUEMA UNIFILAR DE MANIOBRA	Instalación: Proyecto QM50 Fecha impr. 18.09.2017 Nº PLANO ALAINSA-ELECNOR Hoja 28 de 40 Rev

SF_IEC_A3

Realizado por M.E.M. ROCHE, S.L. (R)

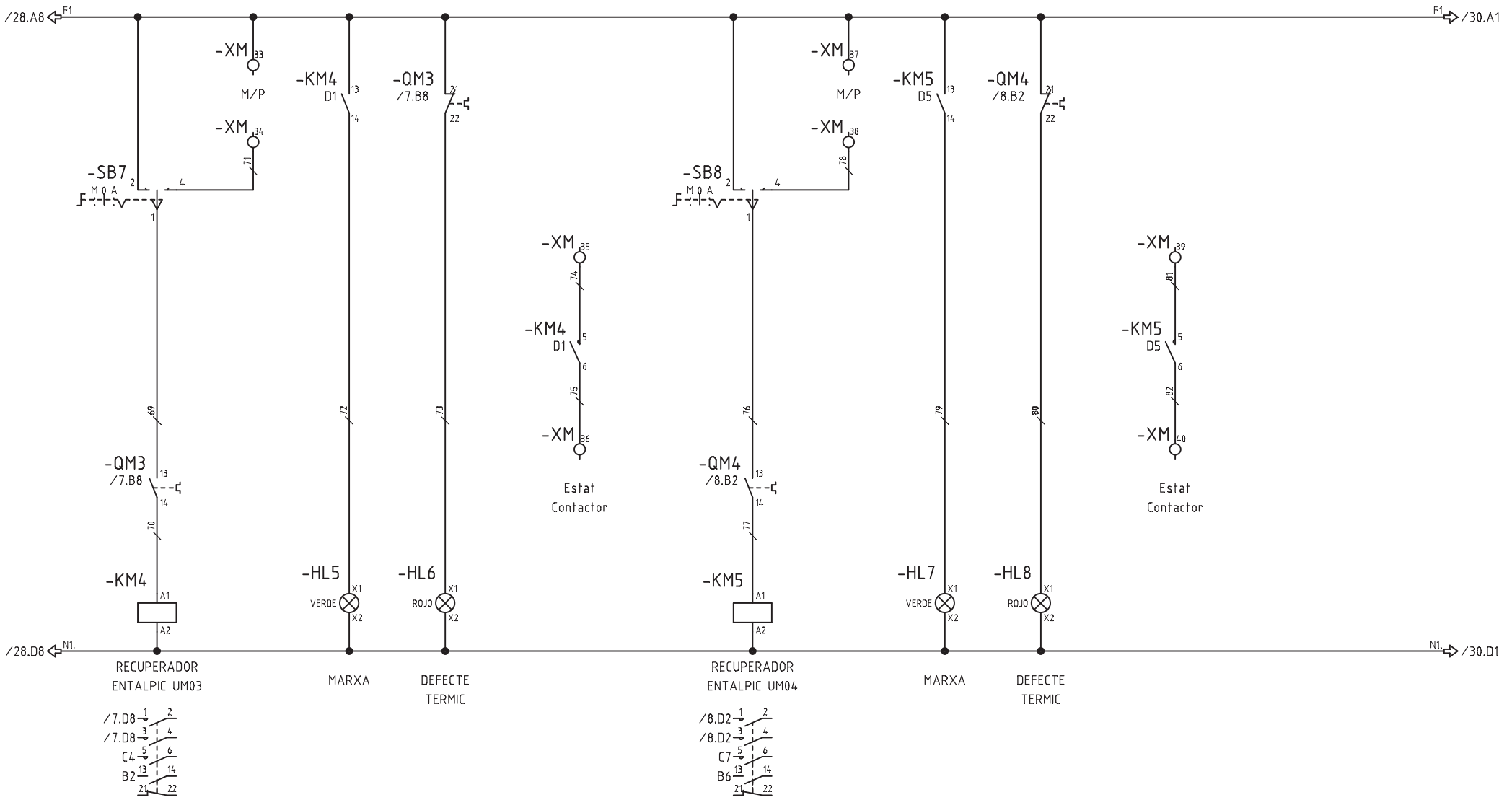

Nº ECN	Fecha	Nombre	alainsa elecnor	ATENCION: ESTE DOCUMENTO CONTIENE DATOS PROPIEDAD ALAINSA-ELECNOR NINGUNA PARTE DE ESTE DOCUMENTO PUEDE COPIARSE, REPRODUCIRSE O USARSE SIN UN PERMISO POR ESCRITO.	A3 Escala FULL	INDICE PRODUCTO Dibujado J.M.G. Fecha 20.04.2016 Comprobado Fecha	TITULO Y MAQUINA QUADRE QM50 ESQUEMA UNIFILAR DE MANIOBRA	Instalación: Proyecto QM50 Fecha impr. 18.09.2017 Nº PLANO ALAINSA-ELECNOR Hoja 29 de 40 Rev

SF_IEC_A3

Realizado por M.E.M. ROCHE, S.L. (R)

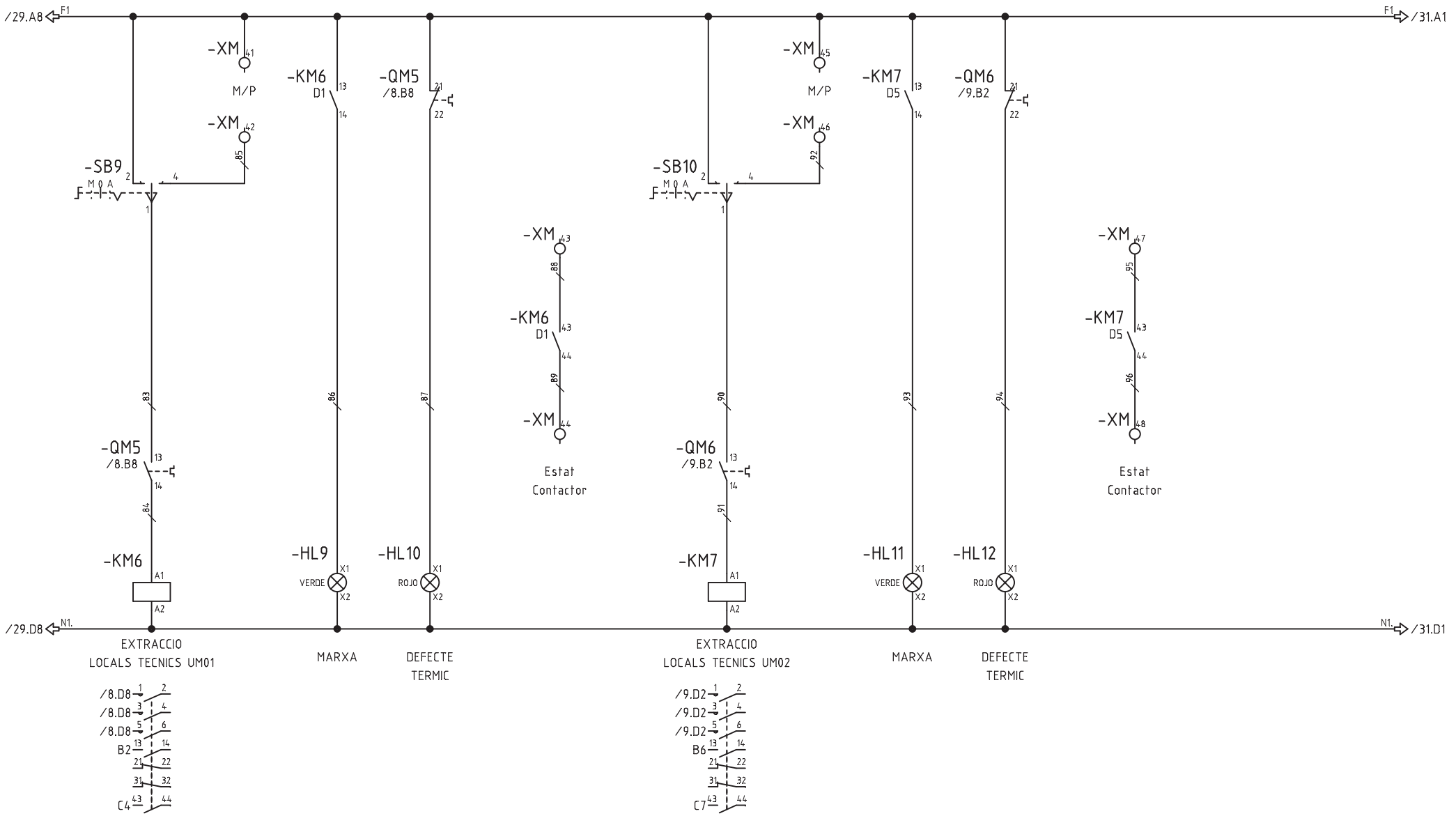

Nº ECN	Fecha	Nombre	alainsa elecnor	ATENCION: ESTE DOCUMENTO CONTIENE DATOS PROPIEDAD ALAINSA-ELECNOR NINGUNA PARTE DE ESTE DOCUMENTO PUEDE COPIARSE, REPRODUCIRSE O USARSE SIN UN PERMISO POR ESCRITO.	A3 Escala FULL	INDICE PRODUCTO Dibujado J.M.G. Fecha 20.04.2016 Comprobado Fecha	TITULO Y MAQUINA QUADRE QM50 ESQUEMA UNIFILAR DE MANIOBRA	Instalación: Proyecto QM50 Fecha impr. 18.09.2017 Nº PLANO ALAINSA-ELECNOR Hoja 30 de 40 Rev

SF_IEC_A3

Realizado por M.E.M. ROCHE, S.L. (R)

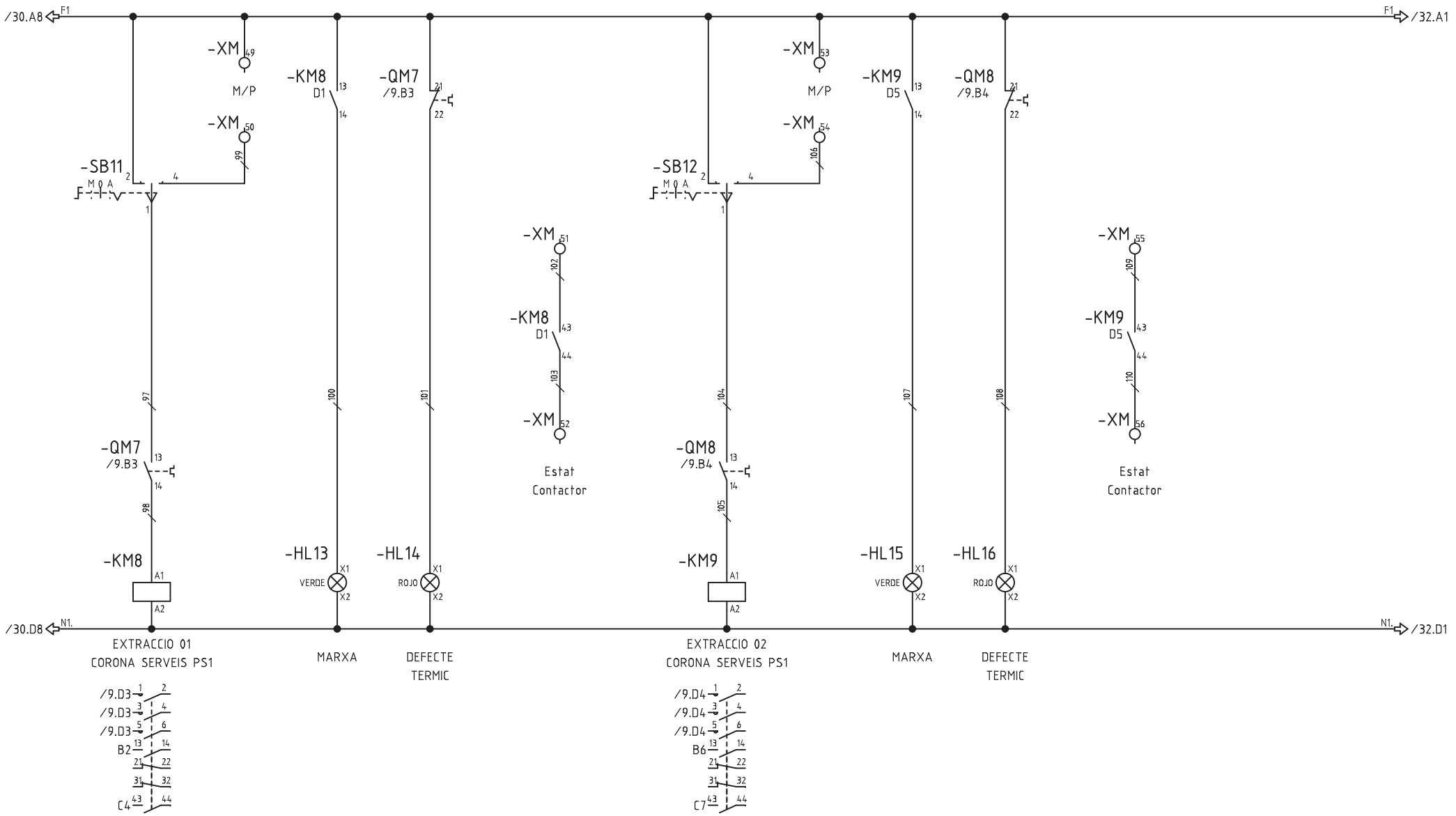

Nº ECN	Fecha	Nombre	alainsa elecnor	ATENCION: ESTE DOCUMENTO CONTIENE DATOS PROPIEDAD ALAINSA-ELECNOR NINGUNA PARTE DE ESTE DOCUMENTO PUEDE COPIARSE, REPRODUCIRSE O USARSE SIN UN PERMISO POR ESCRITO.	A3 Escala FULL	INDICE PRODUCTO Dibujado J.M.G. Fecha 20.04.2016 Comprobado Fecha	TITULO Y MAQUINA QUADRE QM50 ESQUEMA UNIFILAR DE MANIOBRA	Instalación: Proyecto QM50 Fecha impr. 18.09.2017 Nº PLANO ALAINSA-ELECNOR Hoja 31 de 40 Rev

SF_IEC_A3

Realizado por M.E.M. ROCHE, S.L. (R)

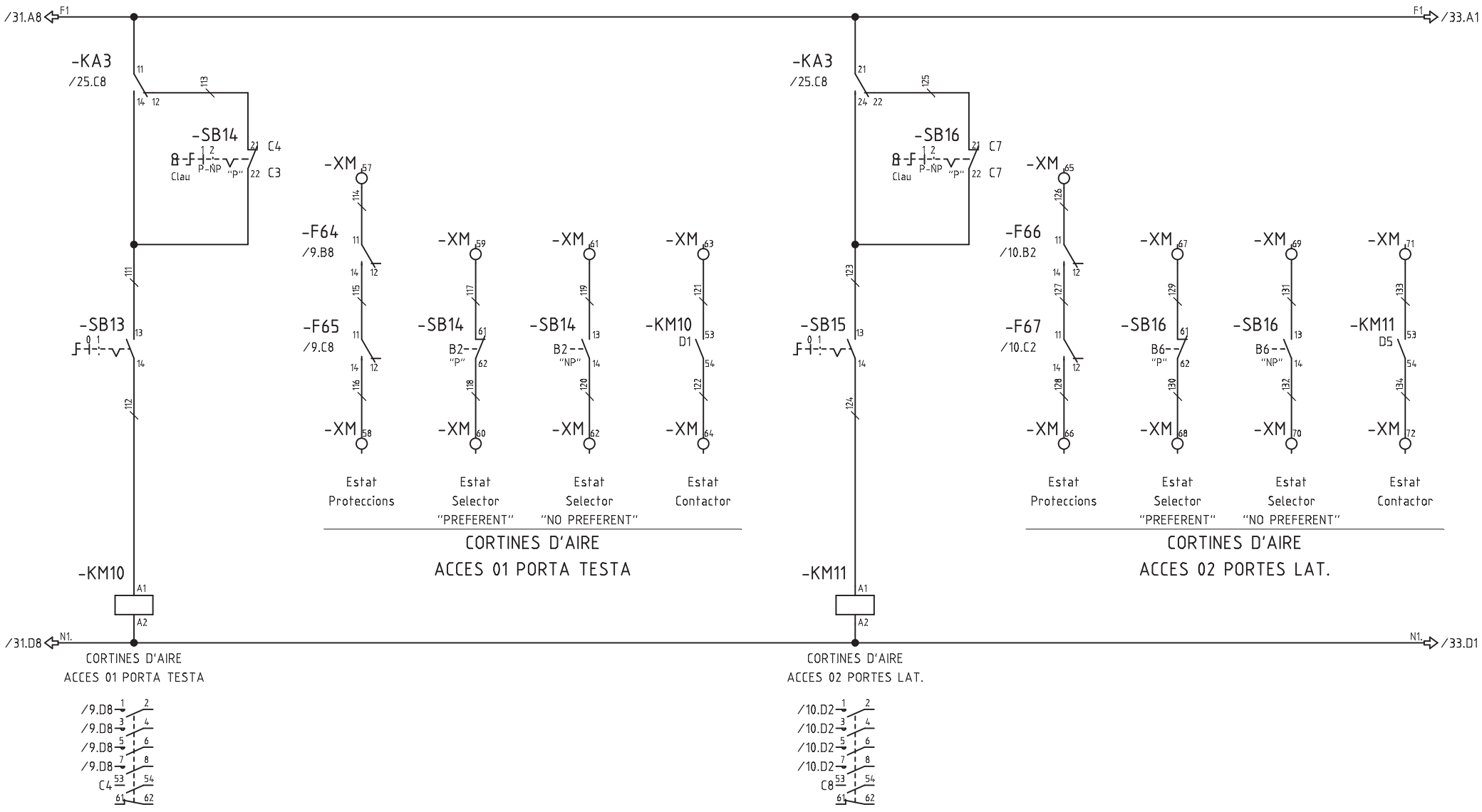

Nº ECN	Fecha	Nombre	ATENCION: ESTE DOCUMENTO CONTIENE DATOS PROPIEDAD ALAINSA-ELECNOR NINGUNA PARTE DE ESTE DOCUMENTO PUEDE COPIARSE, REPRODUCIRSE O USARSE SIN UN PERMISO POR ESCRITO.	A3 Escala FULL	INDICE PRODUCTO Dibujado J.M.G. Fecha 20.04.2016 Comprobado Fecha	TITULO Y MAQUINA QUADRE QM50 ESQUEMA UNIFILAR DE MANIOBRA	Instalación: Proyecto QM50 Fecha impr. 18.09.2017 Nº PLANO ALAINSA-ELECNOR Hoja 32 de 40 Rev

SF_IEC_A3

Realizado por M.E.M. ROCHE, S.L. (R)

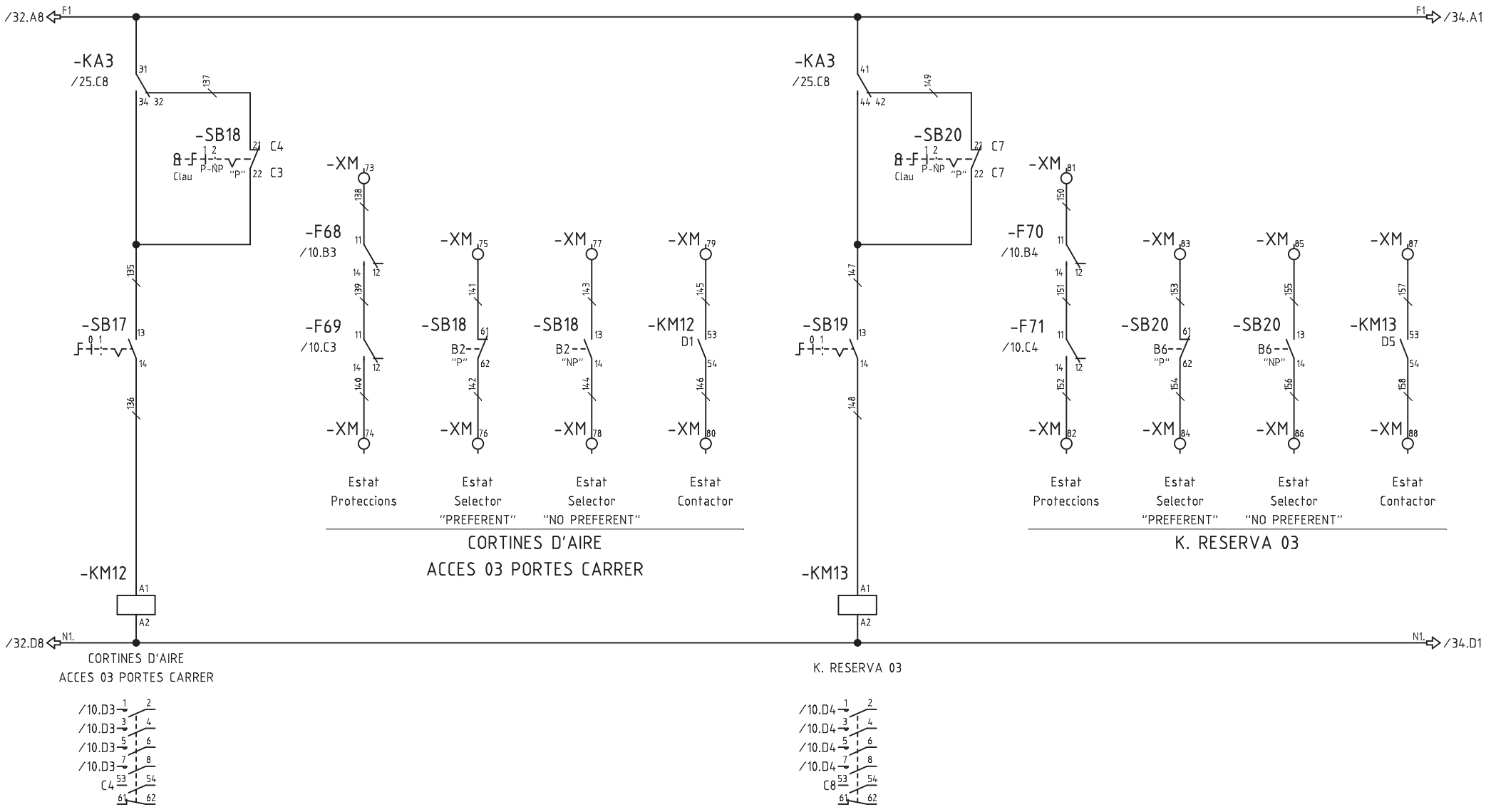

Nº ECN	Fecha	Nombre	ATENCION: ESTE DOCUMENTO CONTIENE DATOS PROPIEDAD ALAINSA-ELECNOR NINGUNA PARTE DE ESTE DOCUMENTO PUEDE COPIARSE, REPRODUCIRSE O USARSE SIN UN PERMISO POR ESCRITO.	A3 Escala FULL	INDICE PRODUCTO Dibujado J.M.G. Fecha 20.04.2016 Comprobado Fecha	TITULO Y MAQUINA QUADRE QM50 ESQUEMA UNIFILAR DE MANIOBRA	Instalación: Proyecto QM50 Fecha impr. 18.09.2017 Nº PLANO ALAINSA-ELECNOR Hoja 33 de 40 Rev

SF_IEC_A3

Realizado por M.E.M. ROCHE, S.L. (R)

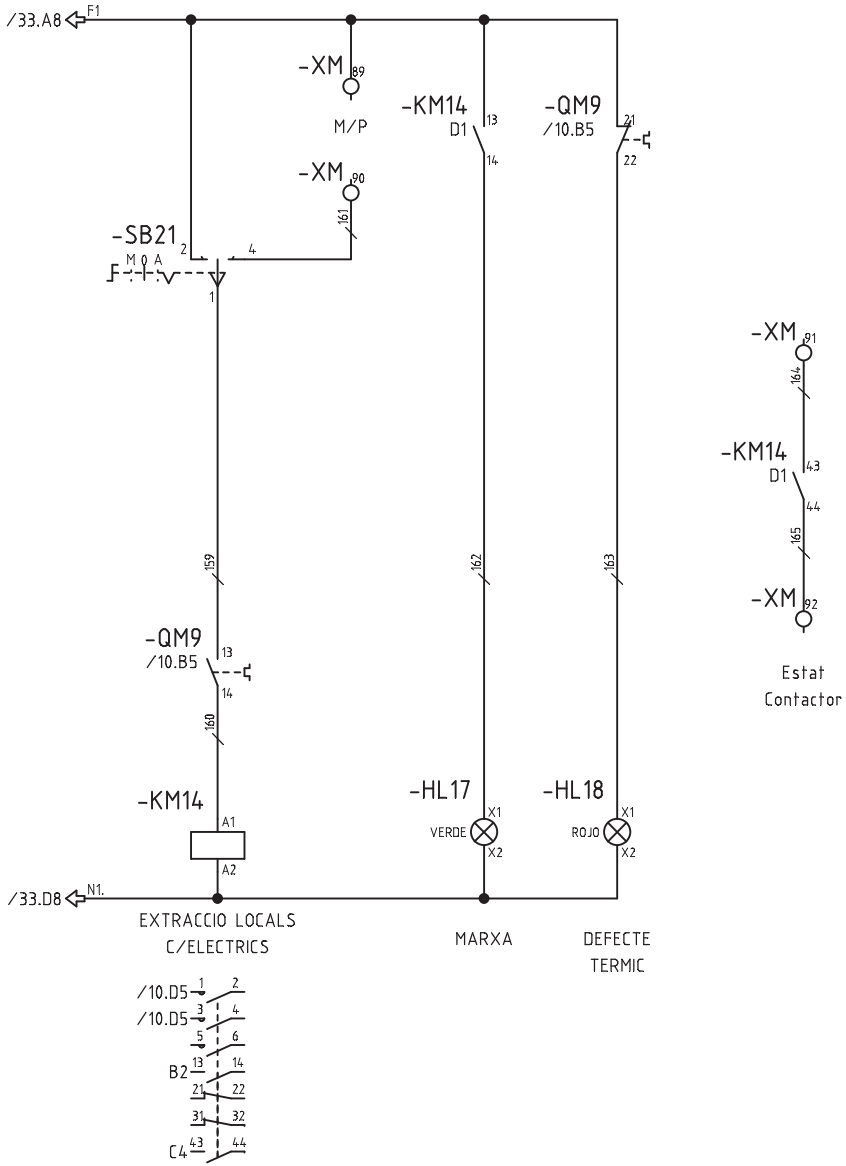

Estat
Contactor

Nº ECN	Fecha	Nombre	ATENCION: ESTE DOCUMENTO CONTIENE DATOS PROPIEDAD ALAINSA-ELECNOR NINGUNA PARTE DE ESTE DOCUMENTO PUEDE COPIARSE, REPRODUCIRSE O USARSE SIN UN PERMISO POR ESCRITO.	A3 Escala FULL	INDICE PRODUCTO Dibujado J.M.G. Fecha 20.04.2016 Comprobado Fecha	TITULO Y MAQUINA QUADRE QM50 ESQUEMA UNIFILAR DE MANIOBRA	Instalación: Proyecto QM50 Fecha impr. 18.09.2017 Nº PLANO ALAINSA-ELECNOR Hoja 34 de 40 Rev

SF_IEC_A3

Realizado por M.E.M. ROCHE, S.L. (R)

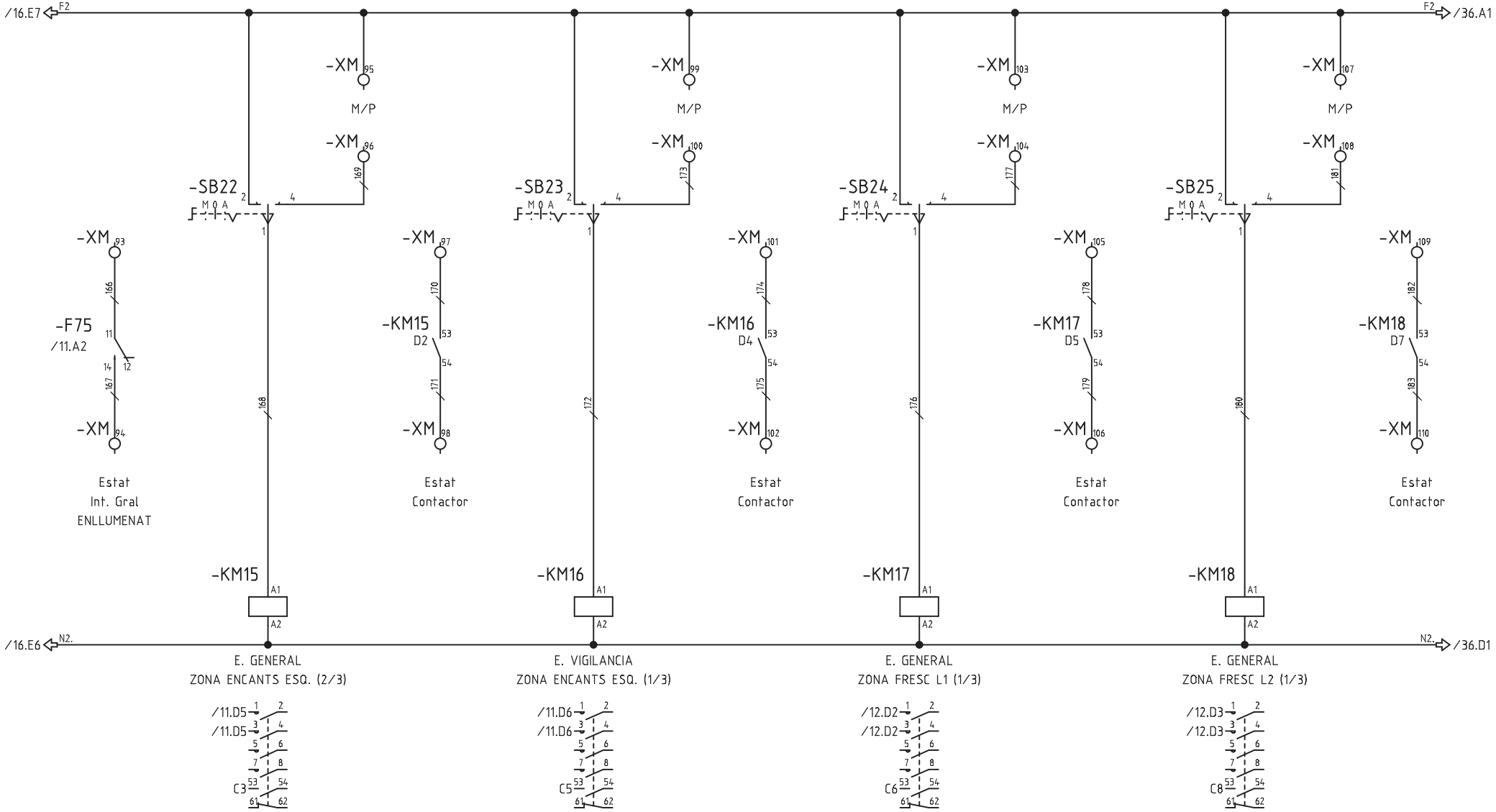

Nº ECN	Fecha	Nombre	alainsa elecnor	ATENCION: ESTE DOCUMENTO CONTIENE DATOS PROPIEDAD ALAINSA-ELECNOR NINGUNA PARTE DE ESTE DOCUMENTO PUEDE COPIARSE, REPRODUCIRSE O USARSE SIN UN PERMISO POR ESCRITO.	A3 Escala FULL	INDICE PRODUCTO Dibujado J.M.G. Fecha 20.04.2016 Comprobado Fecha	TITULO Y MAQUINA QUADRE QM50 ESQUEMA UNIFILAR DE MANIOBRA	Instalación: Proyecto QM50 Fecha impr. 18.09.2017 Nº PLANO ALAINSA-ELECNOR Hoja 35 de 40 Rev

SF_IEC_A3

Realizado por M.E.M. ROCHE, S.L. (R)

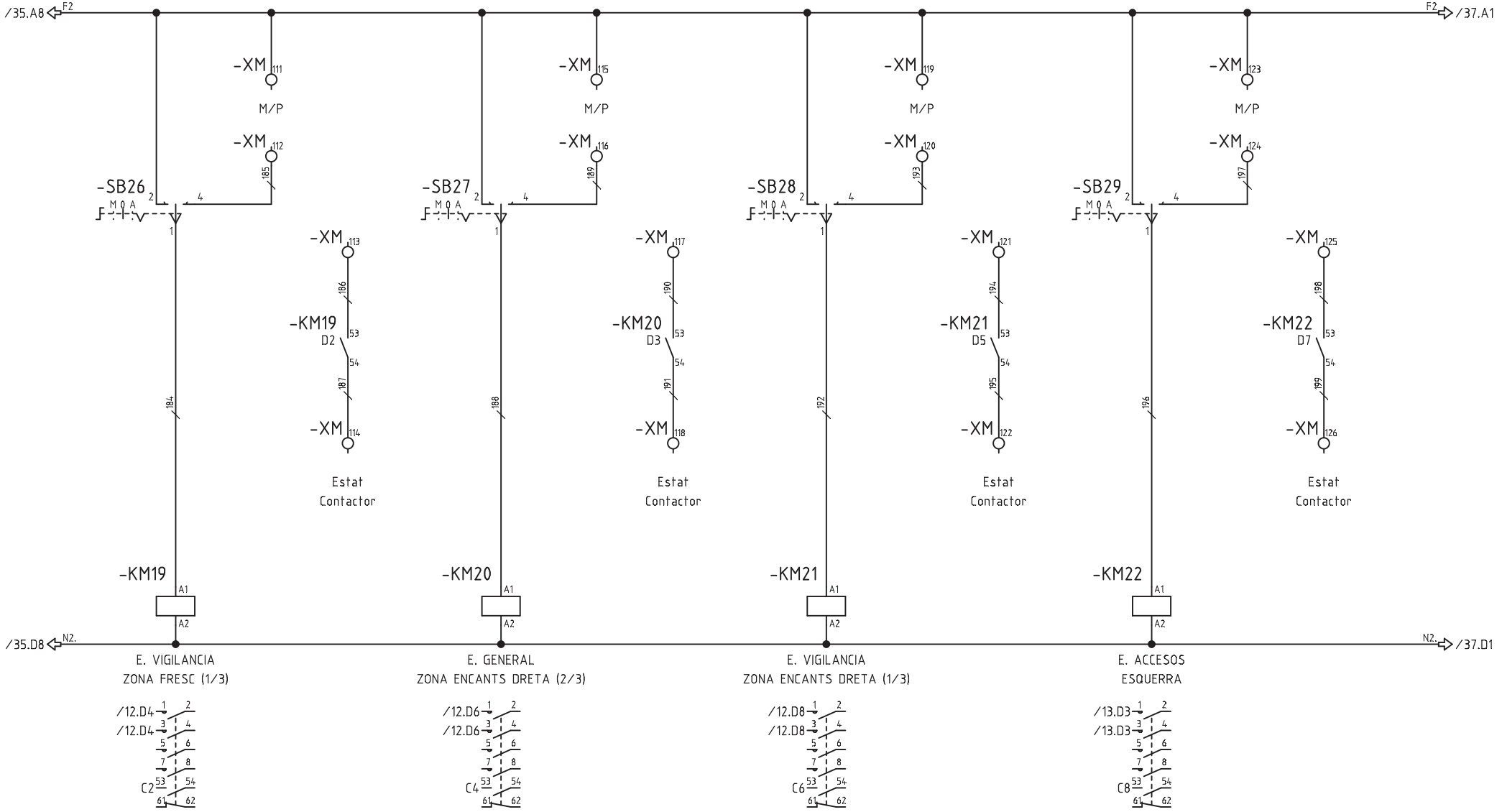

Nº ECN	Fecha	Nombre	ATENCION: ESTE DOCUMENTO CONTIENE DATOS PROPIEDAD ALAINSA-ELECNOR NINGUNA PARTE DE ESTE DOCUMENTO PUEDE COPIARSE, REPRODUCIRSE O USARSE SIN UN PERMISO POR ESCRITO.	A3 Escala FULL	INDICE PRODUCTO Dibujado J.M.G. Fecha 20.04.2016 Comprobado Fecha	TITULO Y MAQUINA QUADRE QM50 ESQUEMA UNIFILAR DE MANIOBRA	Instalación: Proyecto QM50 Fecha impr. 18.09.2017 Nº PLANO ALAINSA-ELECNOR Hoja 36 de 40 Rev

SF_IEC_A3

Realizado por M.E.M. ROCHE, S.L. (R)

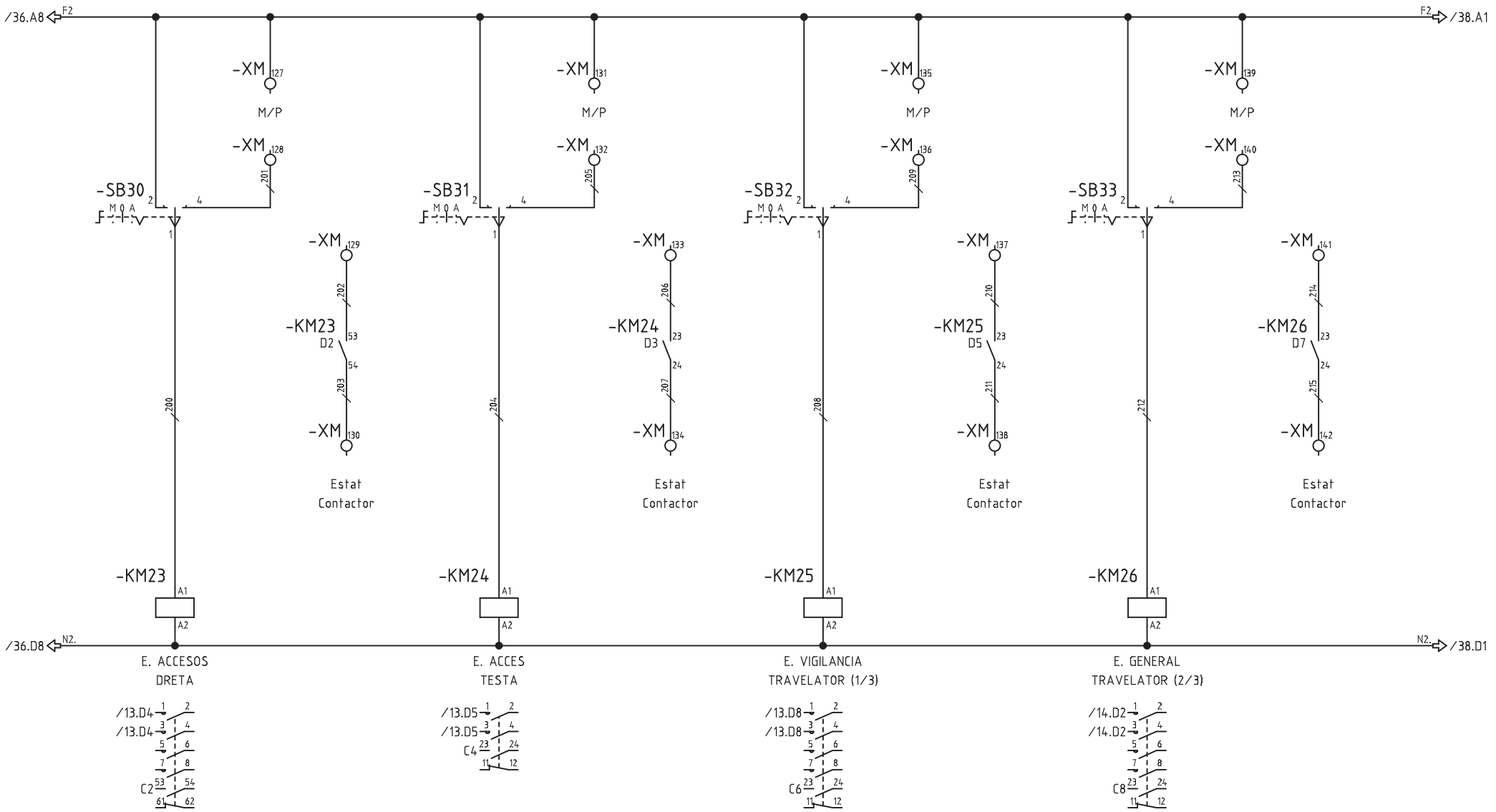

Nº ECN	Fecha	Nombre	ATENCION: ESTE DOCUMENTO CONTIENE DATOS PROPIEDAD ALAINSA-ELECNOR NINGUNA PARTE DE ESTE DOCUMENTO PUEDE COPIARSE, REPRODUCIRSE O USARSE SIN UN PERMISO POR ESCRITO.	A3 Escala FULL	INDICE PRODUCTO Dibujado J.M.G. Fecha 20.04.2016 Comprobado Fecha	TITULO Y MAQUINA QUADRE QM50 ESQUEMA UNIFILAR DE MANIOBRA	Instalación: Proyecto QM50 Fecha impr. 18.09.2017 Nº PLANO ALAINSA-ELECNOR Hoja 37 de 40 Rev

SF_IEC_A3

Realizado por M.E.M. ROCHE, S.L. (R)

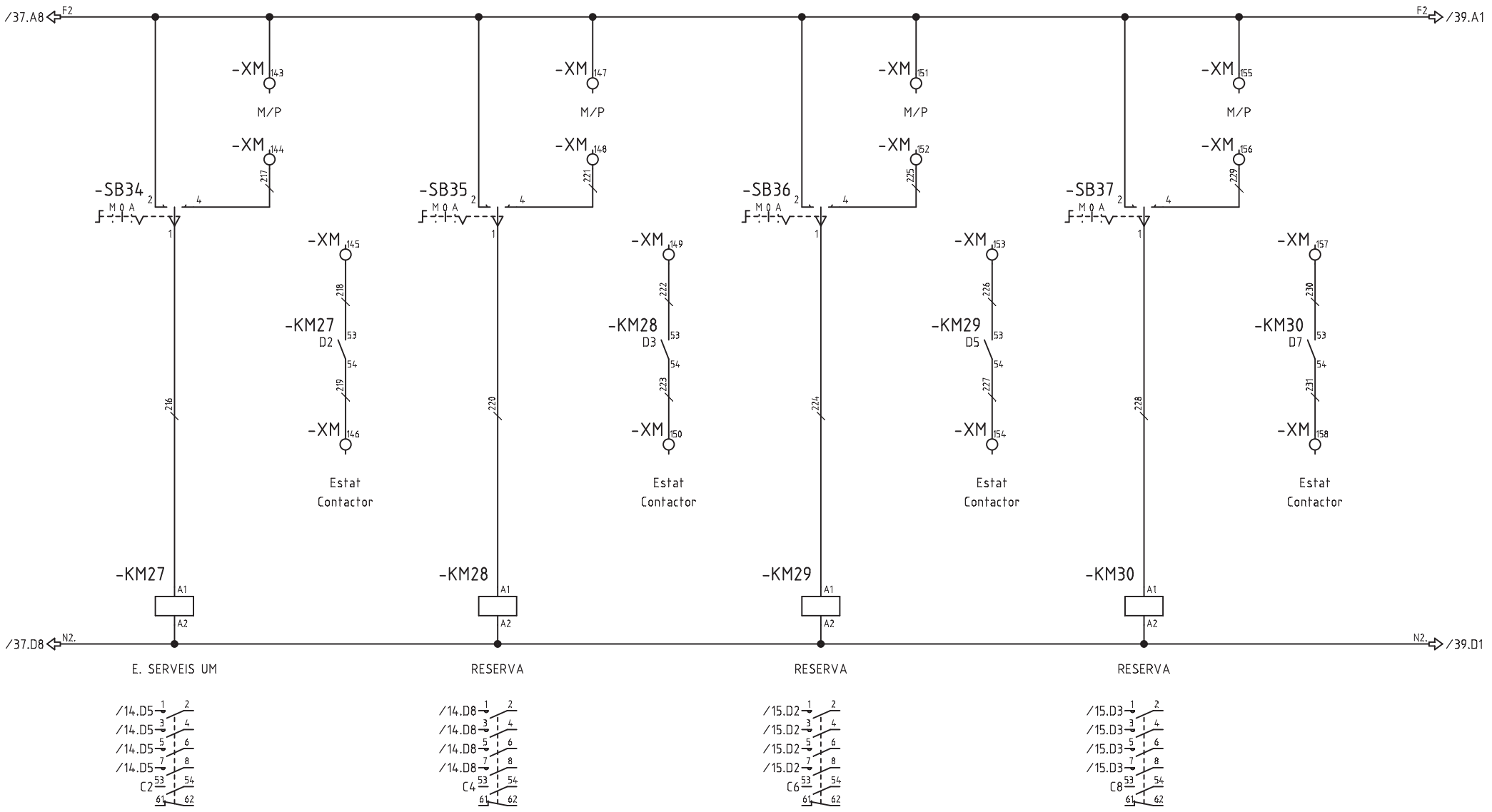

Nº ECN	Fecha	Nombre	ATENCION: ESTE DOCUMENTO CONTIENE DATOS PROPIEDAD ALAINSA-ELECNOR NINGUNA PARTE DE ESTE DOCUMENTO PUEDE COPIARSE, REPRODUCIRSE O USARSE SIN UN PERMISO POR ESCRITO.	A3 Escala FULL	INDICE PRODUCTO Dibujado J.M.G. Fecha 20.04.2016 Comprobado Fecha	TITULO Y MAQUINA QUADRE QM50 ESQUEMA UNIFILAR DE MANIOBRA	Instalación: Proyecto QM50 Fecha impr. 18.09.2017 Nº PLANO ALAINSA-ELECNOR Hoja 38 de 40 Rev

SF_IEC_A3

Realizado por M.E.M. ROCHE, S.L. (R)

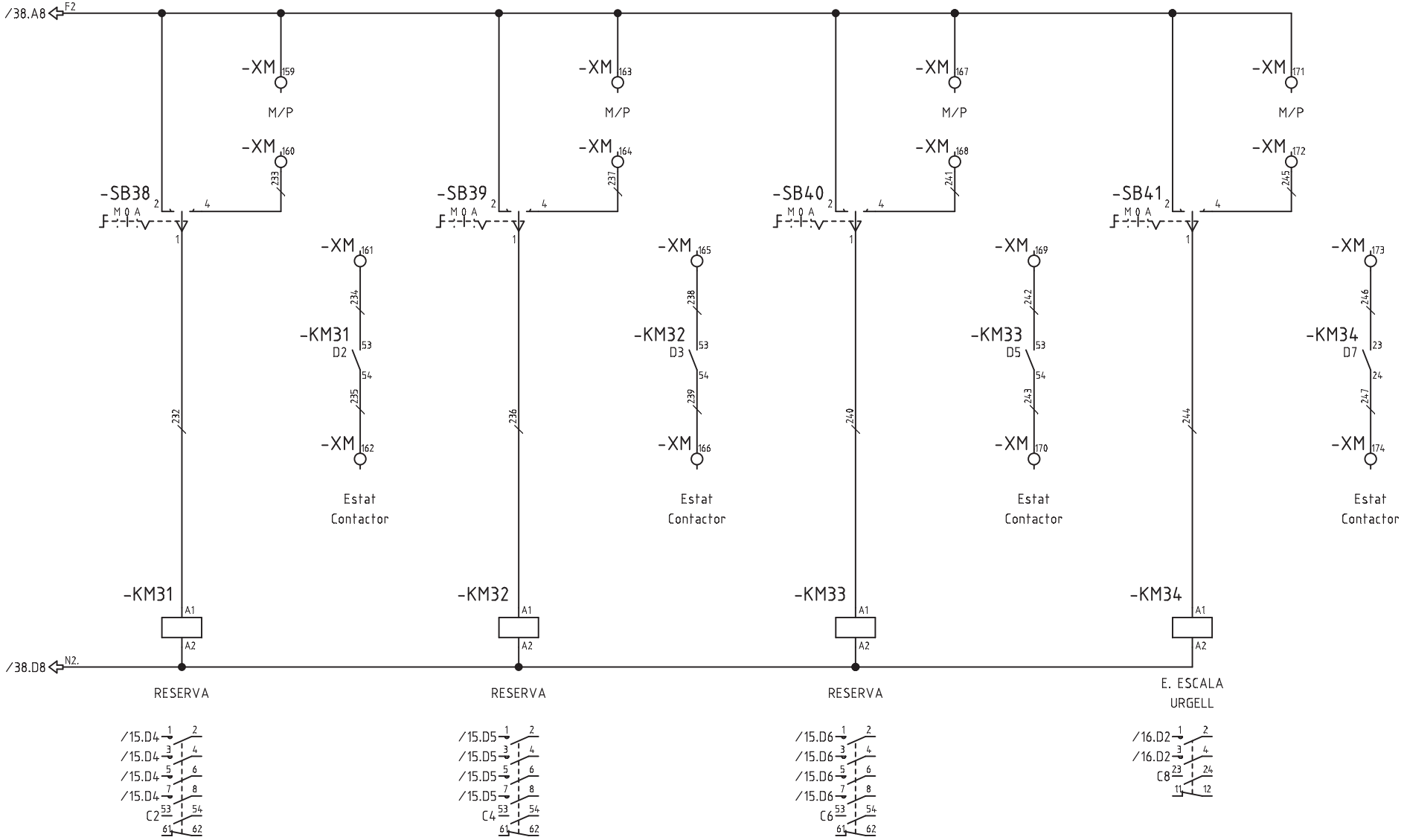

Nº ECN	Fecha	Nombre	alainsa elecnor	ATENCION: ESTE DOCUMENTO CONTIENE DATOS PROPIEDAD ALAINSA-ELECNOR NINGUNA PARTE DE ESTE DOCUMENTO PUEDE COPIARSE, REPRODUCIRSE O USARSE SIN UN PERMISO POR ESCRITO.	A3 Escala FULL	INDICE PRODUCTO Dibujado J.M.G. Fecha 20.04.2016 Comprobado Fecha	TITULO Y MAQUINA QUADRE QM50 ESQUEMA UNIFILAR DE MANIOBRA	Instalación: Proyecto QM50 Fecha impr. 18.09.2017 Nº PLANO ALAINSA-ELECNOR Hoja 39 de 40 Rev

SF_IEC_A3

Realizado por M.E.M. ROCHE, S.L. (R)

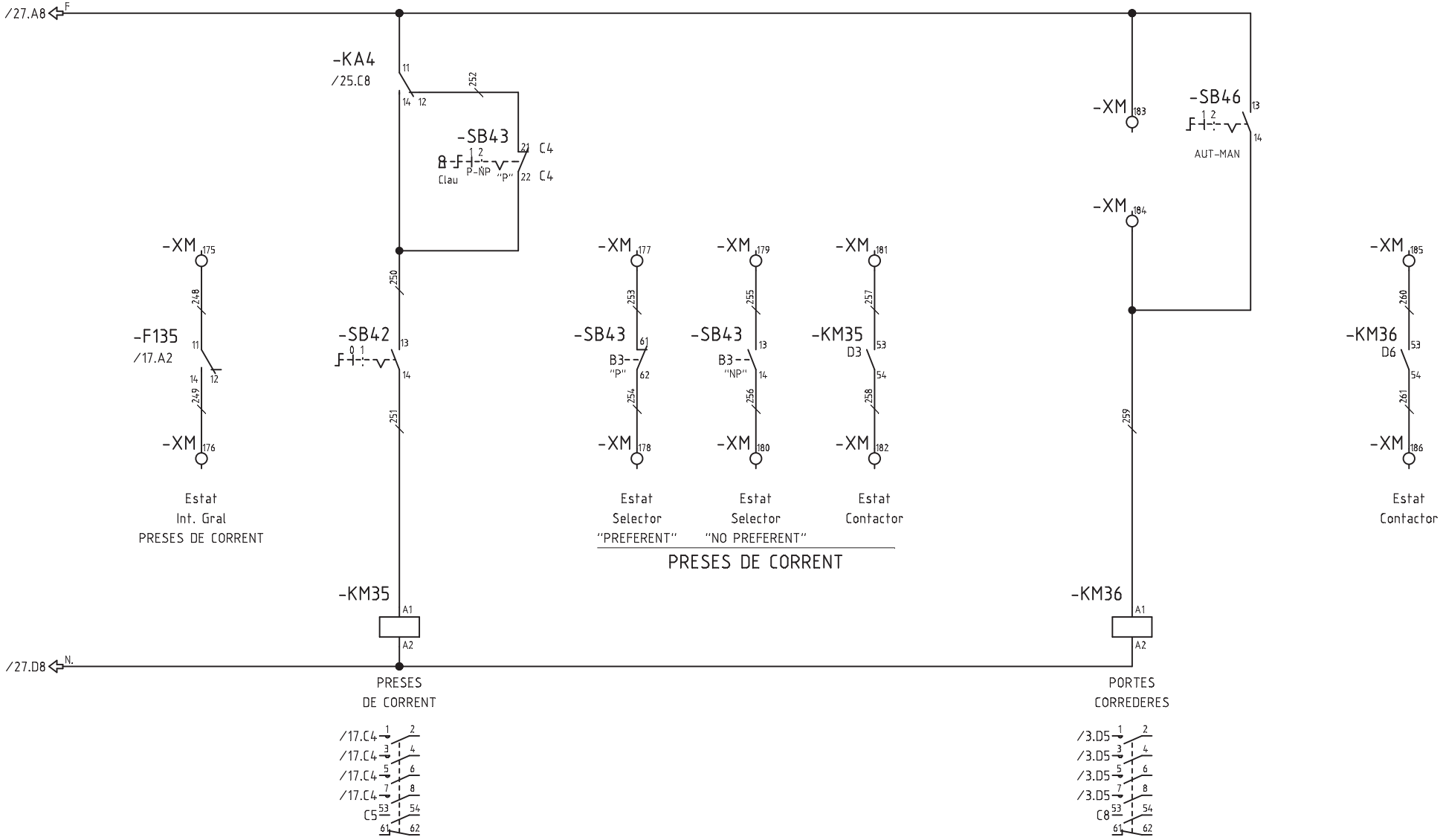

Nº ECN	Fecha	Nombre	ATENCION: ESTE DOCUMENTO CONTIENE DATOS PROPIEDAD ALAINSA-ELECNOR NINGUNA PARTE DE ESTE DOCUMENTO PUEDE COPIARSE, REPRODUCIRSE O USARSE SIN UN PERMISO POR ESCRITO.	A3 Escala FULL	INDICE PRODUCTO Dibujado J.M.G. Fecha 20.04.2016 Comprobado Fecha	TITULO Y MAQUINA QUADRE QM50 ESQUEMA UNIFILAR DE MANIOBRA	Instalación: Proyecto QM50 Fecha impr. 18.09.2017 Nº PLANO ALAINSA-ELECNOR Hoja 40 de 40 Rev

SF_IEC_A3

Realizado por M.E.M. ROCHE, S.L. (R)

Mercats de Barcelona

Institut Municipal de Mercats de Barcelona

QUADRE QM51 MERCAT PS1
URGELL-MANSO

Cliente:	
Nº de referencia:	
Realizado por:	ALAINSA-ELECNOR
Producto:	QM51 - QUADRE MERCAT PS1 URGELL-MANSO
Tipo:	DISTRIBUCIO I MANIOBRA
Instalación:	MERCAT DE SANT ANTONI
Lugar:	BARCELONA

Tensión alimentación:	400/230V
Intensidad embarrado:	160A
Intensidad cortocircuito:	9kA (UNE EN 60947-2)
Sección acometida:	–
Año de construcción:	2016
Tipo de armario:	–

Modificación	Fecha	Dibujado	Técnico	Descripción modificación
01	06.06.2016			Revisio esquema
02	09.11.2016			Afegida maniobra
03	20.06.2017			Modificació GEB's
04	13.09.2017	J.M.G.		REVISIÓ ESQUEMA

Proyecto:	QM51
Fecha inicio:	20.04.2016
Técnico:	
Dibujado:	J.M.G.
Librería:	
Revisado:	

SF_IEC_A3_P

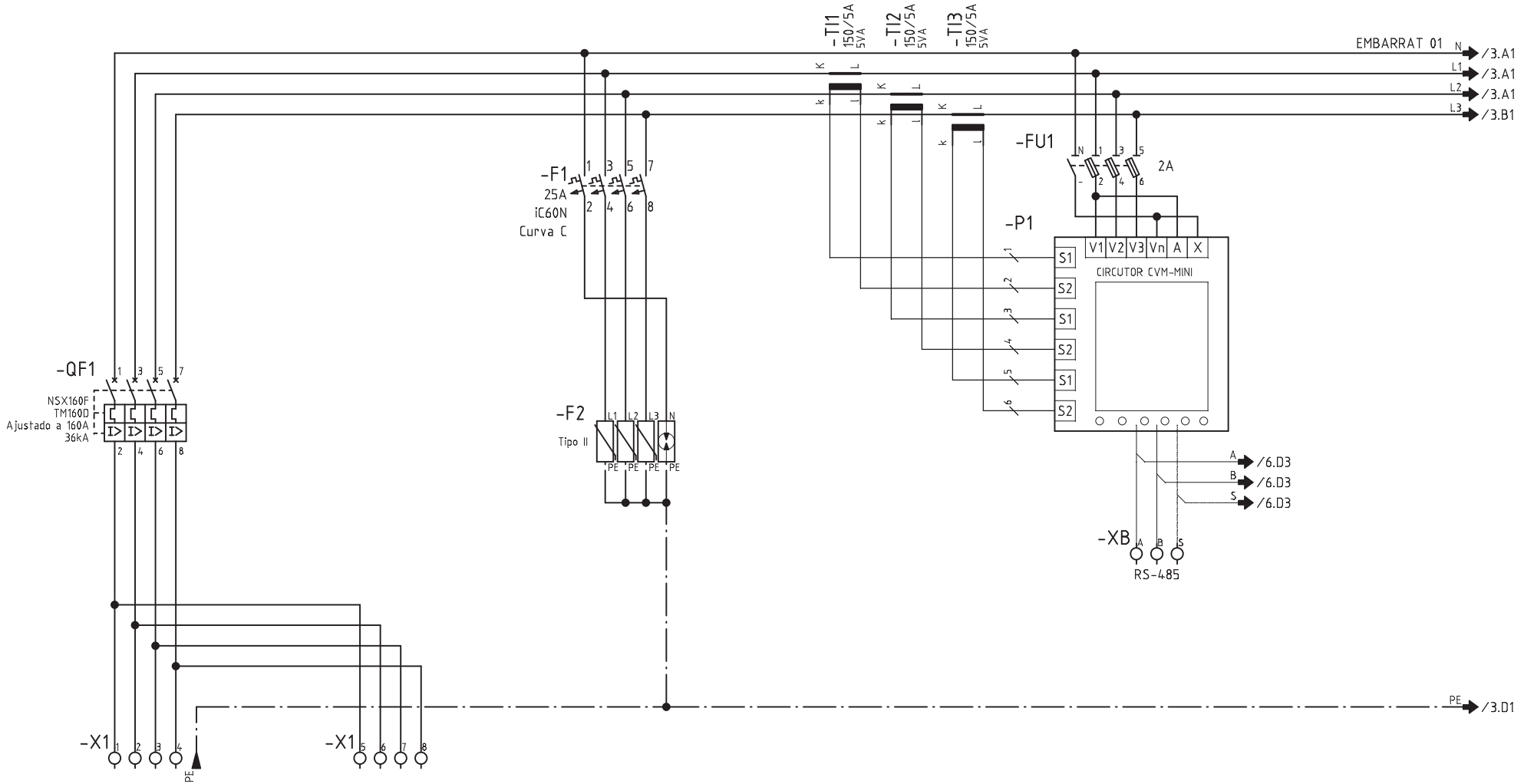

CIRCUITO	101/QM50	-				
DENOMINACION	DE QUADRE QM50 SERVEI NORMAL	A QUADRE QM53 SERVEI NORMAL	PROTECCIO SOBRETENSIONS TRANSITORIES			
POTENCIA (W)	79163	-				
INTENSIDAD (A)	120	-				
SECCION (mm^2)	3x1x150+95N+95T Al	3x1x95+95N+95T Al				

Nº ECN Fecha Nombre

alainsa elecnor

ATENCION: ESTE DOCUMENTO CONTIENE DATOS PROPIEDAD ALAINSA-ELECNOR

NINGUNA PARTE DE ESTE DOCUMENTO PUEDE COPIARSE, REPRODUCIRSE O USARSE SIN UN PERMISO POR ESCRITO.

A3

Escala FULL

INDICE PRODUCTO

Dibujado J.M.G.

Fecha 20.04.2016

Comprobado

Fecha

TITULO Y MAQUINA

QUADRE QM51
ESQUEMA ELECTRIC DE POTENCIA

Instalación:

Proyecto QM51 Fecha impr. 18.09.2017

Nº PLANO ALAINSA-ELECNOR

Hoja 2 de 26 Rev

SF_IEC_A3

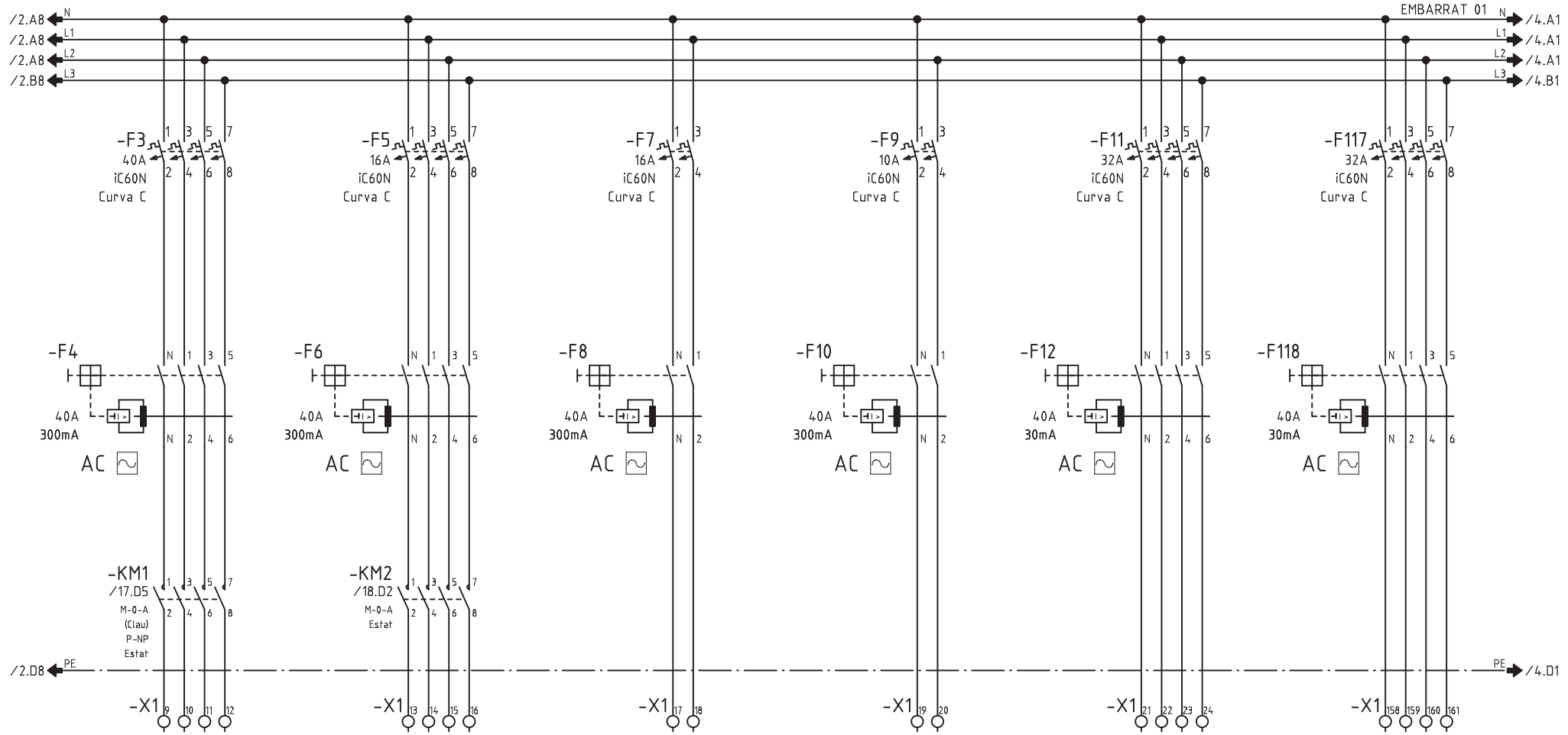

CIRCUITO	101	102	103	104	105	114
DENOMINACION	LINIA EXTERIOR EVENTS	E. PATI TESTA BM	E. LOCALS TECNICS I NUCLIS	E. EMERGENCIA	PRESES SERVEI	ENDOLLS PATI MANSO
POTENCIA (W)	15000	2400	600	150	1500	4000
INTENSIDAD (A)	27	4.3	2.6	0.65	2.7	6
SECCION (mm^2)	4x50+25	4x2.5+2.5	2x2.5+2.5	2x1.5+1.5	4x6+6	5x10

Nº ECN Fecha Nombre

alainsa elecnor

ATENCION: ESTE DOCUMENTO CONTIENE DATOS PROPIEDAD ALAINSA-ELECNOR

NINGUNA PARTE DE ESTE DOCUMENTO PUEDE COPIARSE, REPRODUCIRSE O USARSE SIN UN PERMISO POR ESCRITO.

A3

Escala FULL

INDICE PRODUCTO

Dibujado J.M.G.

Fecha 20.04.2016

Comprobado

Fecha

TITULO Y MAQUINA

QUADRE QM51
ESQUEMA ELECTRIC DE POTENCIA

Instalación:

Proyecto QM51 Fecha impr. 18.09.2017

Nº PLANO ALAINSA-ELECNOR

Hoja 3 de 26 Rev

SF_IEC_A3

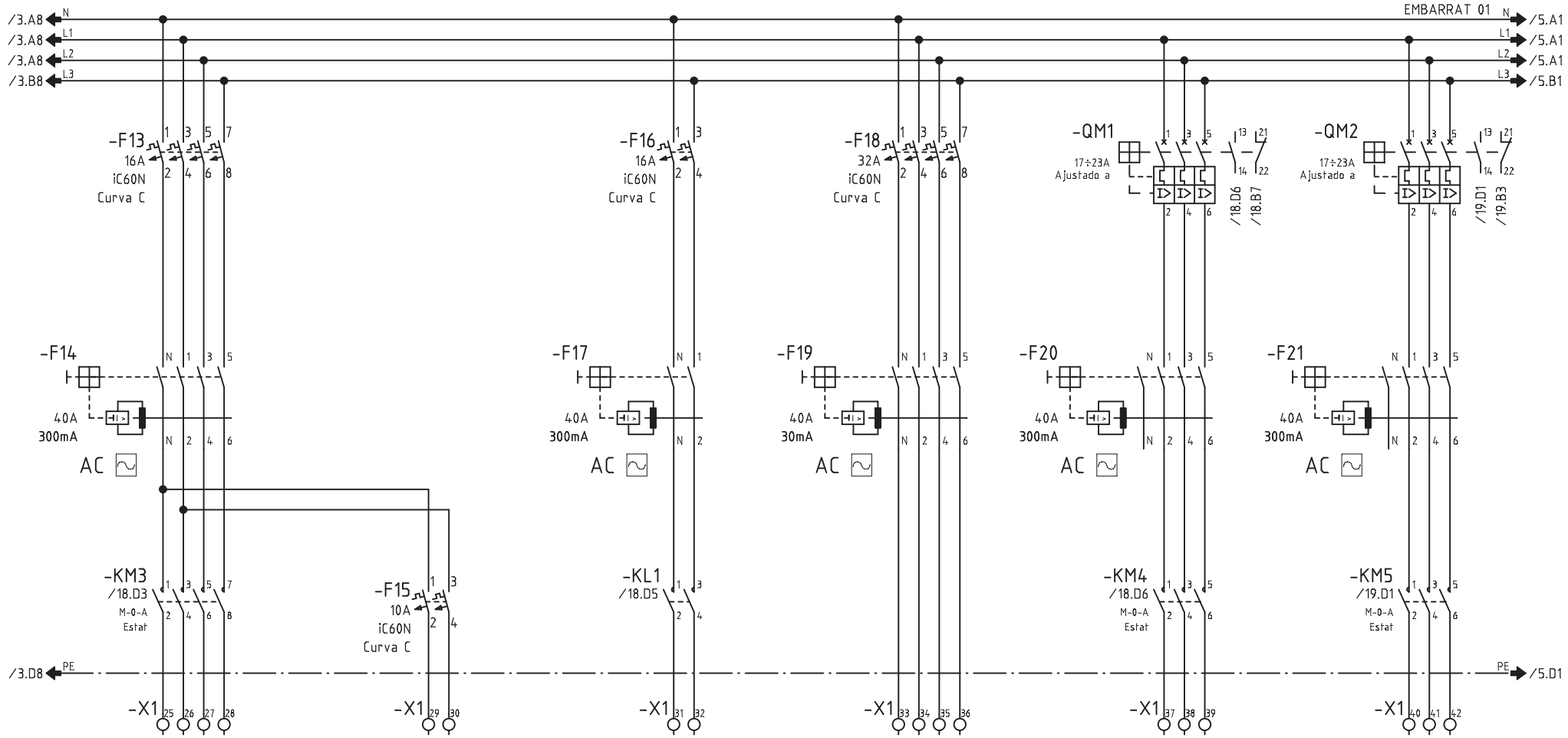

CIRCUITO	106	107	108	109+110	111	112
DENOMINACION	E. CORONA UM	E. EMERGENCIA CORONA BT	E. GALERIA	PRESA CORRENT 3P+T + 2P+T	DESENFUMATGE VPS1 VENT 04 (VF)	DESENFUMATGE VPS1 VENT 05 (VF)
POTENCIA (W)	700	150	250	-	11000	11000
INTENSIDAD (A)	3	0.65	-	-	19.8	19.8
SECCION (mm^2)	4x2.5+2.5	2x1.5+1.5	-	-	3x6+6 SZ1	3x6+6 SZ1

Nº ECN Fecha Nombre	alainsa elecnor	ATENCION: ESTE DOCUMENTO CONTIENE DATOS PROPIEDAD ALAINSA-ELECNOR NINGUNA PARTE DE ESTE DOCUMENTO PUEDE COPIARSE, REPRODUCIRSE O USARSE SIN UN PERMISO POR ESCRITO.	A3 Escala FULL	INDICE PRODUCTO Dibujado J.M.G. Fecha 20.04.2016 Comprobado Fecha	TITULO Y MAQUINA QUADRE QM51 ESQUEMA ELECTRIC DE POTENCIA	Instalación: Proyecto QM51 Fecha impr. 18.09.2017 Nº PLANO ALAINSA-ELECNOR Hoja 4 de 26 Rev

SF_IEC_A3

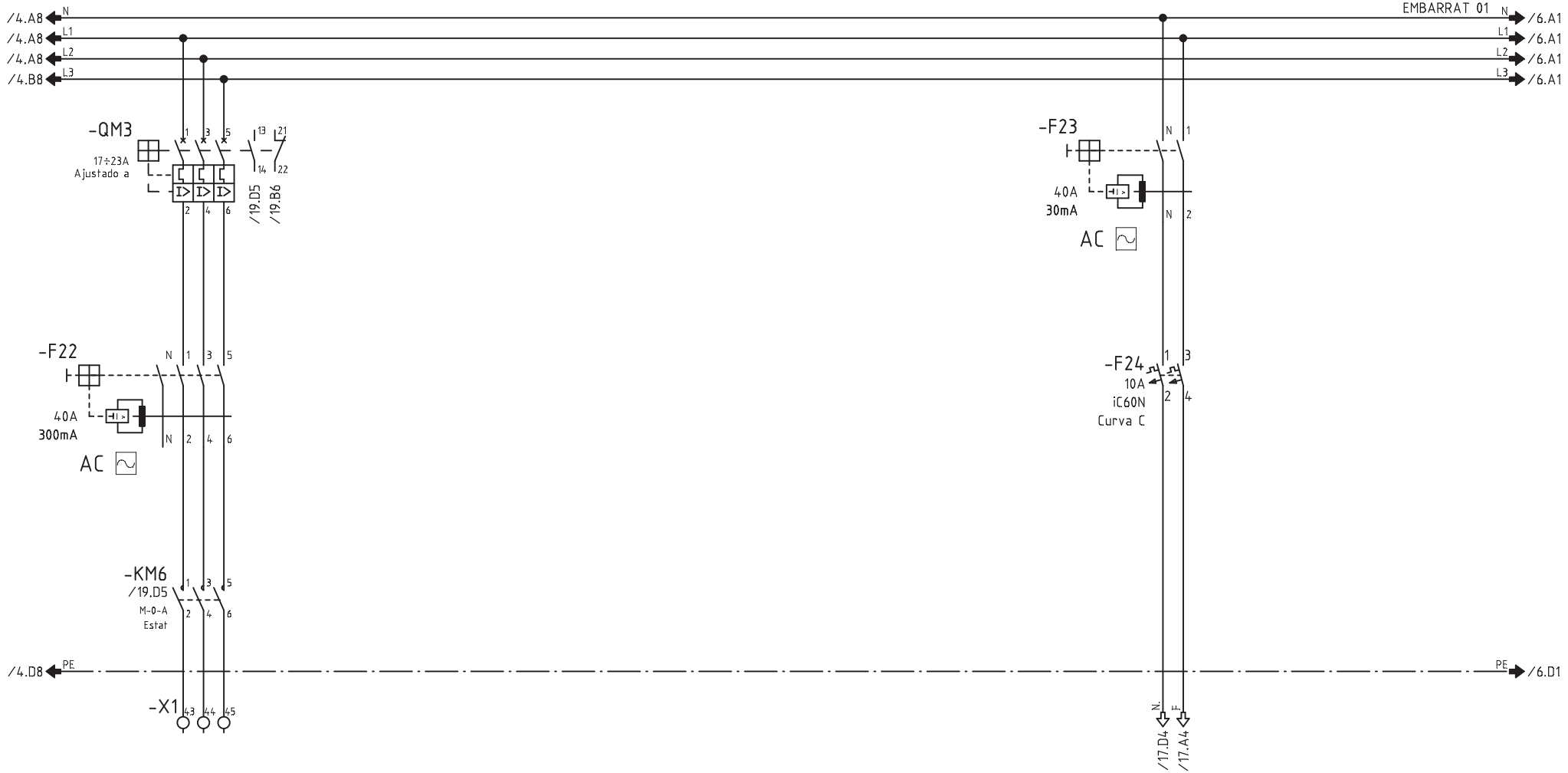

CIRCUITO	113					
DENOMINACION	DESENFUMATGE RESERVA				MANIOBRA	
POTENCIA (W)	2200					
INTENSIDAD (A)	19.8					
SECCION (mm^2)	-					

Nº ECN	Fecha	Nombre	alainsa elecnor	ATENCION: ESTE DOCUMENTO CONTIENE DATOS PROPIEDAD ALAINSA-ELECNOR. NINGUNA PARTE DE ESTE DOCUMENTO PUEDE COPIARSE, REPRODUCIRSE O USARSE SIN UN PERMISO POR ESCRITO.	A3 Escala FULL	INDICE PRODUCTO Dibujado J.M.G. Fecha 20.04.2016 Comprobado Fecha

TITULO Y MAQUINA

QUADRE QM51

ESQUEMA ELECTRIC DE POTENCIA

Instalación:		
Proyecto QM51	Fecha impr. 18.09.2017	
Nº PLANO ALAINSA-ELECNOR		
	Hoja 5 de 26	Rev

SF_IEC_A3

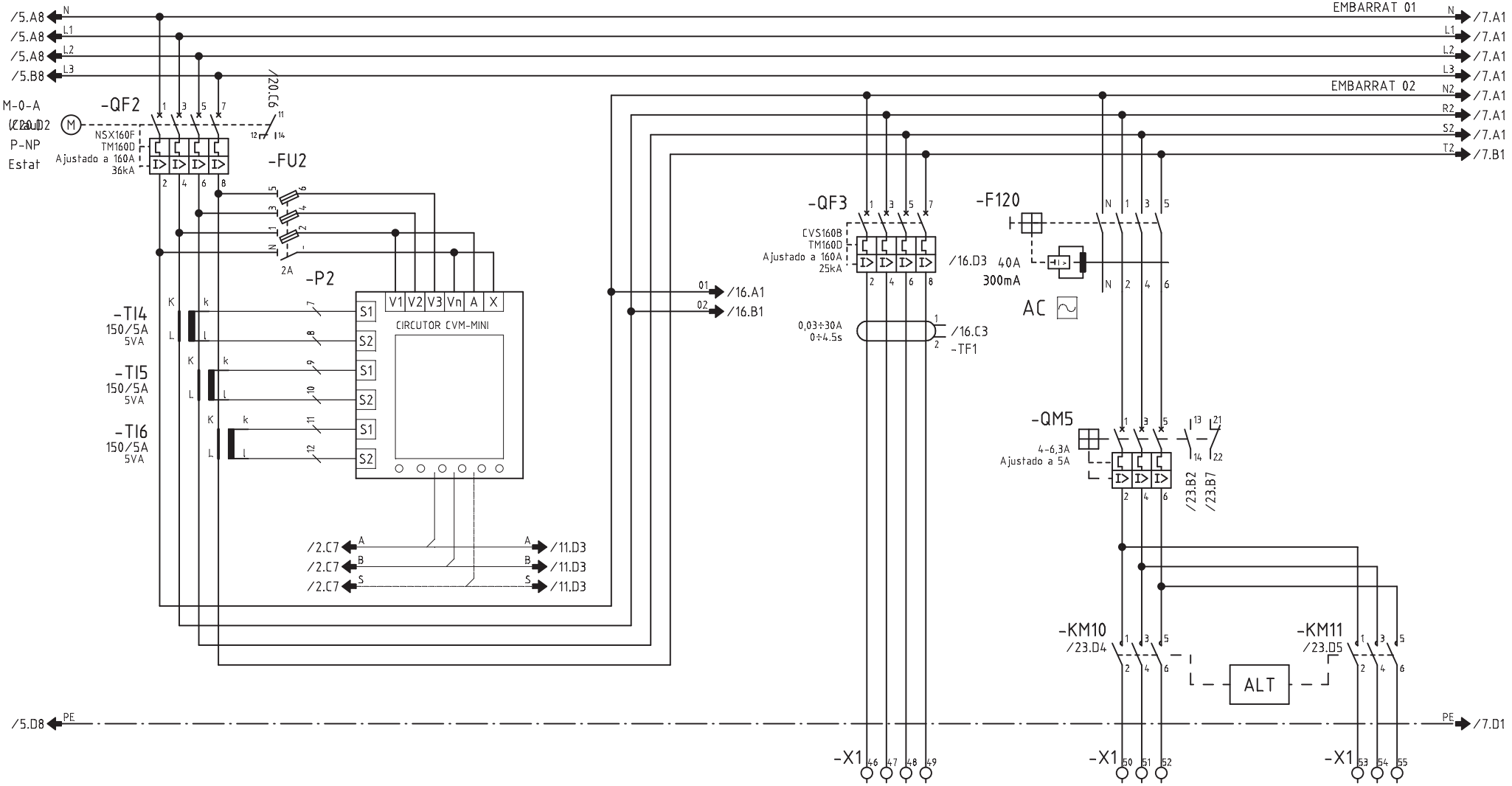

CIRCUITO	200			201	202	203
DENOMINACION	CLIMATITZACIO			BOMBA TERMICA BT6T	GEB3 GEB CONDENSACIÓ TERRENY	GEB3 GEB CONDENSACIÓ TERRENY
POTENCIA (W)	74500			54800	2200	2200
INTENSIDAD (A)	108			98.9	5	5
SECCION (mm^2)	-			4x70+35	3x2.5+2.5	3x2.5+2.5

Nº ECN Fecha Nombre

alainsa elecnor

ATENCION: ESTE DOCUMENTO CONTIENE DATOS PROPIEDAD ALAINSA-ELECNOR

NINGUNA PARTE DE ESTE DOCUMENTO PUEDE COPIARSE, REPRODUCIRSE O USARSE SIN UN PERMISO POR ESCRITO.

A3

Escala FULL

INDICE PRODUCTO

Dibujado J.M.G.

Fecha 20.04.2016

Comprobado

Fecha

TITULO Y MAQUINA

QUADRE QM51
ESQUEMA ELECTRIC DE POTENCIA

Instalación:

Proyecto QM51 Fecha impr. 18.09.2017

Nº PLANO ALAINSA-ELECNOR

Hoja 6 de 26 Rev

SF_IEC_A3

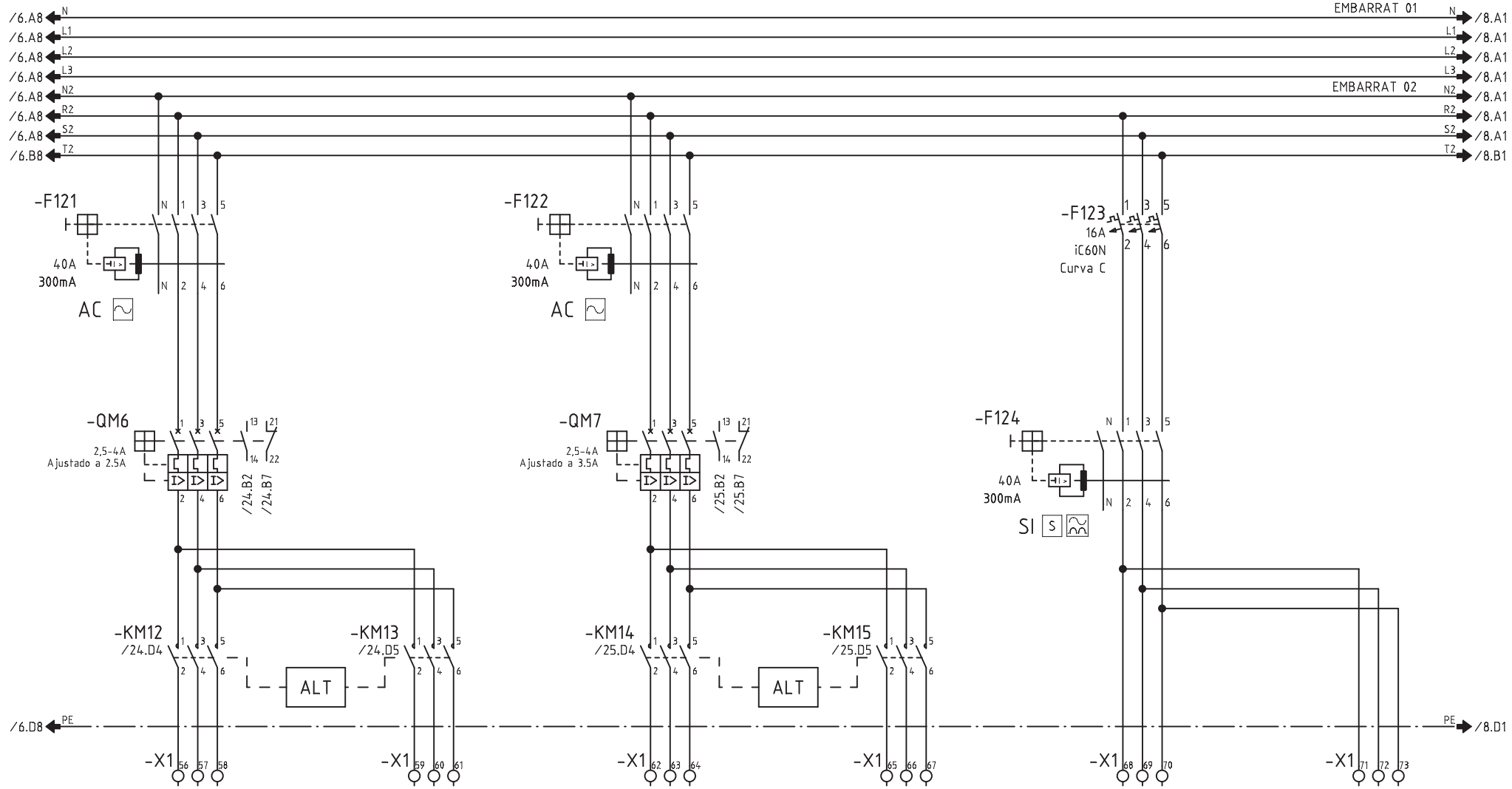

CIRCUITO	204	205	206	207	208	209
DENOMINACION	GEB1 GEB GEOTERMIA FRED	GEB1 GEB GEOTERMIA FRED	GEB2 GEB GEOTERMIA CALOR	GEB2 GEB GEOTERMIA CALOR	GEB4 GEB SECUNDARI UTA AF (VF)	GEB4 GEB SECUNDARI UTA AF (VF)
POTENCIA (W)	1100	1100	1500	1500	1100	1100
INTENSIDAD (A)	2.5	2.5	3.5	3.5	2.5	2.5
SECCION (mm^2)	3x2.5+2.5	3x2.5+2.5	3x2.5+2.5	3x2.5+2.5	3x2.5+2.5	3x2.5+2.5

Nº ECN Fecha Nombre

alainsa elecnor

ATENCION: ESTE DOCUMENTO CONTIENE DATOS PROPIEDAD ALAINSA-ELECNOR

NINGUNA PARTE DE ESTE DOCUMENTO PUEDE COPIARSE, REPRODUCIRSE O USARSE SIN UN PERMISO POR ESCRITO.

A3

Escala FULL

INDICE PRODUCTO

Dibujado J.M.G.

Fecha 20.04.2016

Comprobado

Fecha

TITULO Y MAQUINA

QUADRE QM51
ESQUEMA ELECTRIC DE POTENCIA

Instalación:

Proyecto QM51 Fecha impr. 18.09.2017

Nº PLANO ALAINSA-ELECNOR

Hoja 7 de 26 Rev

SF_IEC_A3

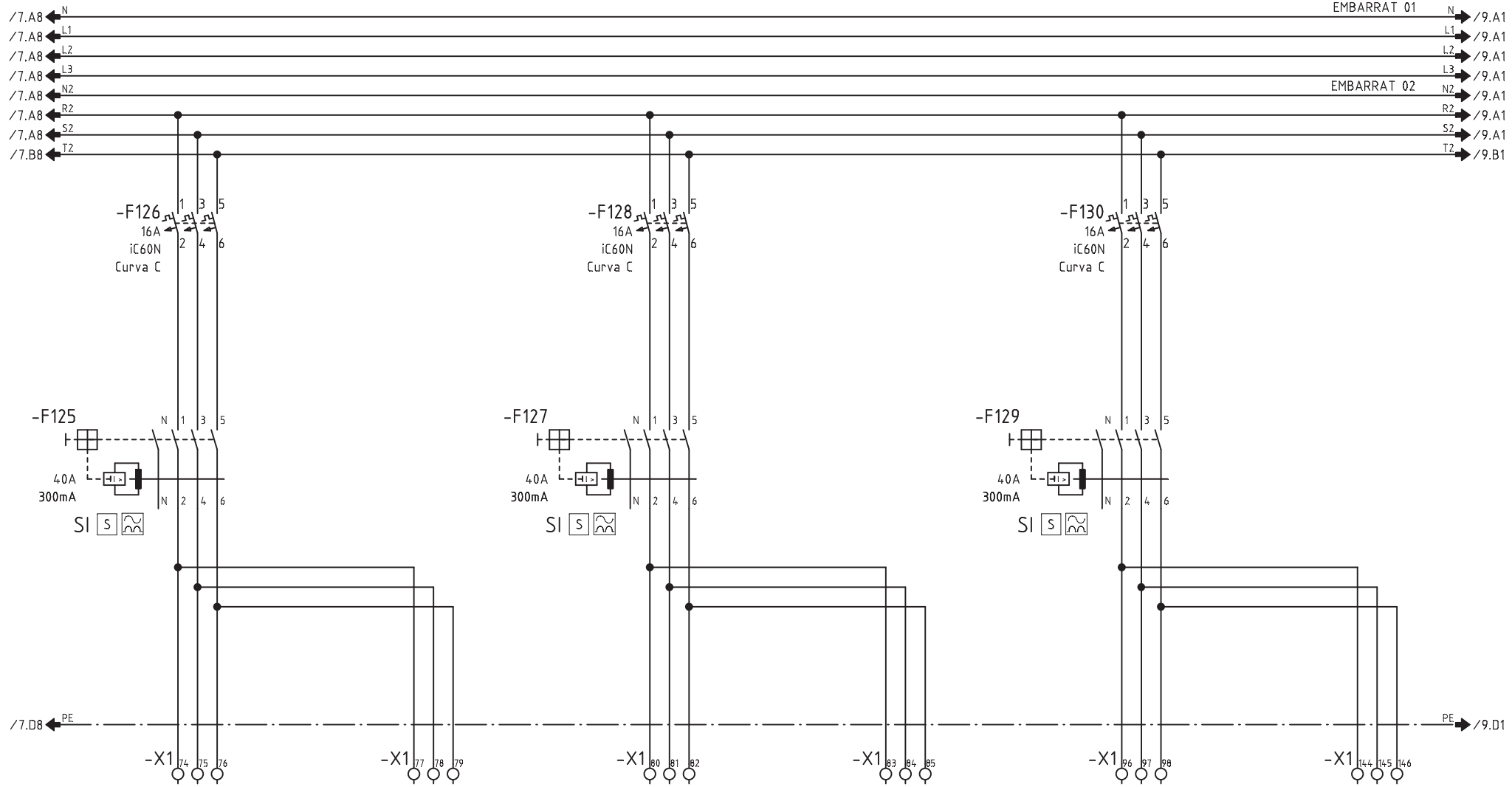

CIRCUITO	210	211	212	213	214	215
DENOMINACION	GEB 6 GEB SECUNDARI AF ANELL GEOTERMIC (VF)	GEB 6 GEB SECUNDARI AF ANELL GEOTERMIC (VF)	GEB 5 GEB SECUNDARI UTA AC (VF)	GEB 5 GEB SECUNDARI UTA AC (VF)	GEB 7 GEB SECUNDARI AC ANELL GEOTERMIC	GEB 7 GEB SECUNDARI AC ANELL GEOTERMIC
POTENCIA (W)	750	750	1100	1100	550	550
INTENSIDAD (A)	2	2	2.5	2.5	1.5	1.5
SECCION (mm^2)	3x2.5+2.5	3x2.5+2.5	3x2.5+2.5	3x2.5+2.5	3x2.5+2.5	3x2.5+2.5

Nº ECN Fecha Nombre

alainsa elecnor

ATENCION: ESTE DOCUMENTO CONTIENE DATOS PROPIEDAD ALAINSA-ELECNOR

NINGUNA PARTE DE ESTE DOCUMENTO PUEDE COPIARSE, REPRODUCIRSE O USARSE SIN UN PERMISO POR ESCRITO.

A3

Escala FULL

INDICE PRODUCTO

Dibujado J.M.G.

Fecha 20.04.2016

Comprobado

Fecha

TITULO Y MAQUINA

QUADRE QM51
ESQUEMA ELECTRIC DE POTENCIA

Instalación:

Proyecto QM51 Fecha impr. 18.09.2017

Nº PLANO ALAINSA-ELECNOR

Hoja 8 de 26 Rev

SF_IEC_A3

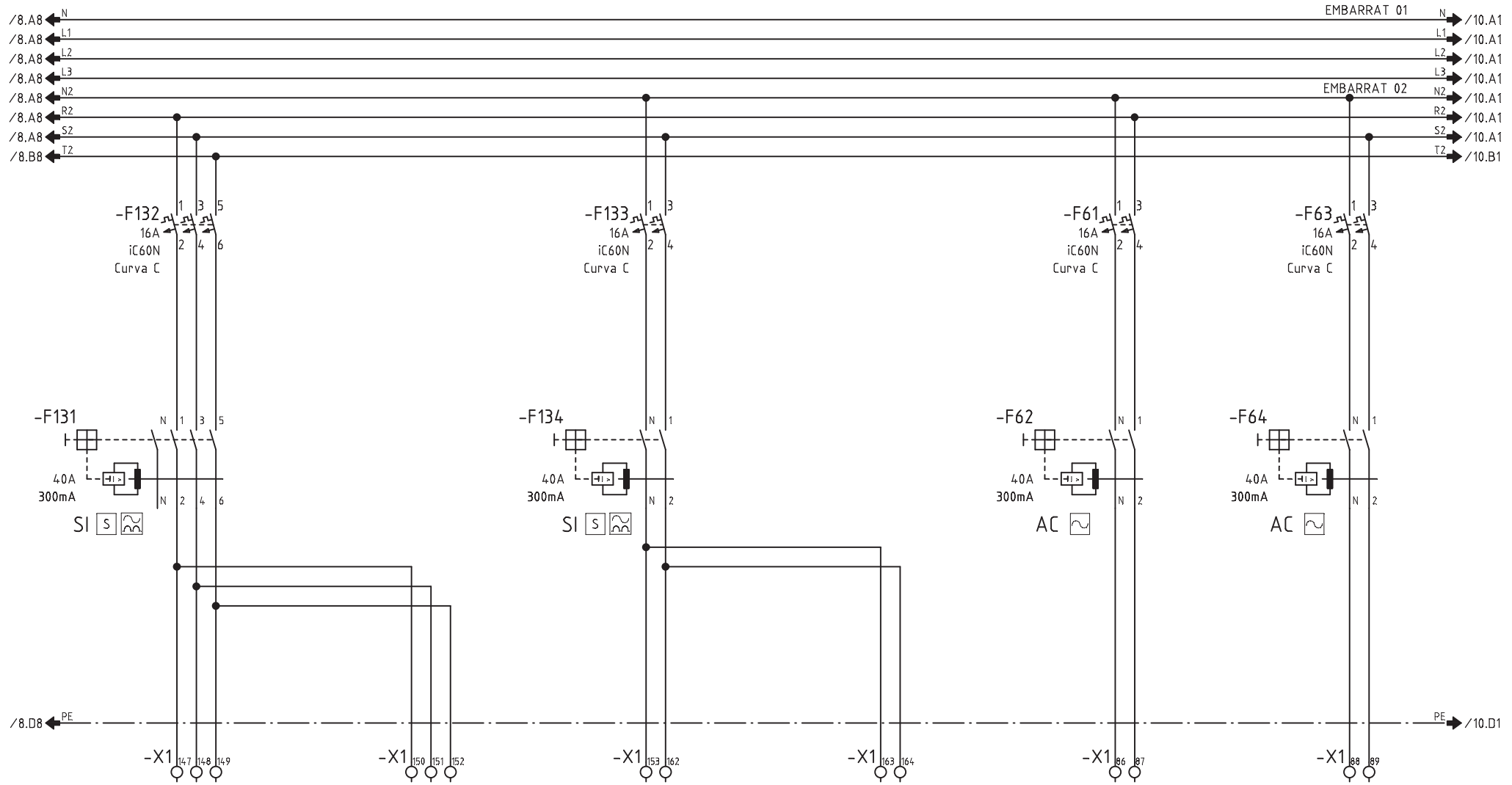

CIRCUITO	216	217	218	219	220	221
DENOMINACION	GEB 8 GEB SECUNDARI ACS MERCAT	GEB 8 GEB SECUNDARI ACS MERCAT	GEB 9 GEB SECUNDARI ACS INFERIOR	GEB 9 GEB SECUNDARI ACS INFERIOR	RESERVA 01	RESERVA 02
POTENCIA (W)	1100	1100	160	160	200	-
INTENSIDAD (A)	2.5	2.5	1.3	1.3	-	-
SECCION (mm^2)	3x2.5+2.5	3x2.5+2.5	2x2.5+2.5	2x2.5+2.5	-	-

Nº ECN | Fecha | Nombre

alainsa elecnor

ATENCION: ESTE DOCUMENTO CONTIENE DATOS PROPIEDAD ALAINSA-ELECNOR

NINGUNA PARTE DE ESTE DOCUMENTO PUEDE COPIARSE, REPRODUCIRSE O USARSE SIN UN PERMISO POR ESCRITO.

A3

Escala FULL

INDICE PRODUCTO

Dibujado J.M.G.

Fecha 20.04.2016

Comprobado

Fecha

TITULO Y MAQUINA

QUADRE QM51
ESQUEMA ELECTRIC DE POTENCIA

Instalación:

Proyecto QM51 | Fecha impr. 18.09.2017

Nº PLANO ALAINSA-ELECNOR

Hoja 9 de 26 | Rev

SF_IEC_A3

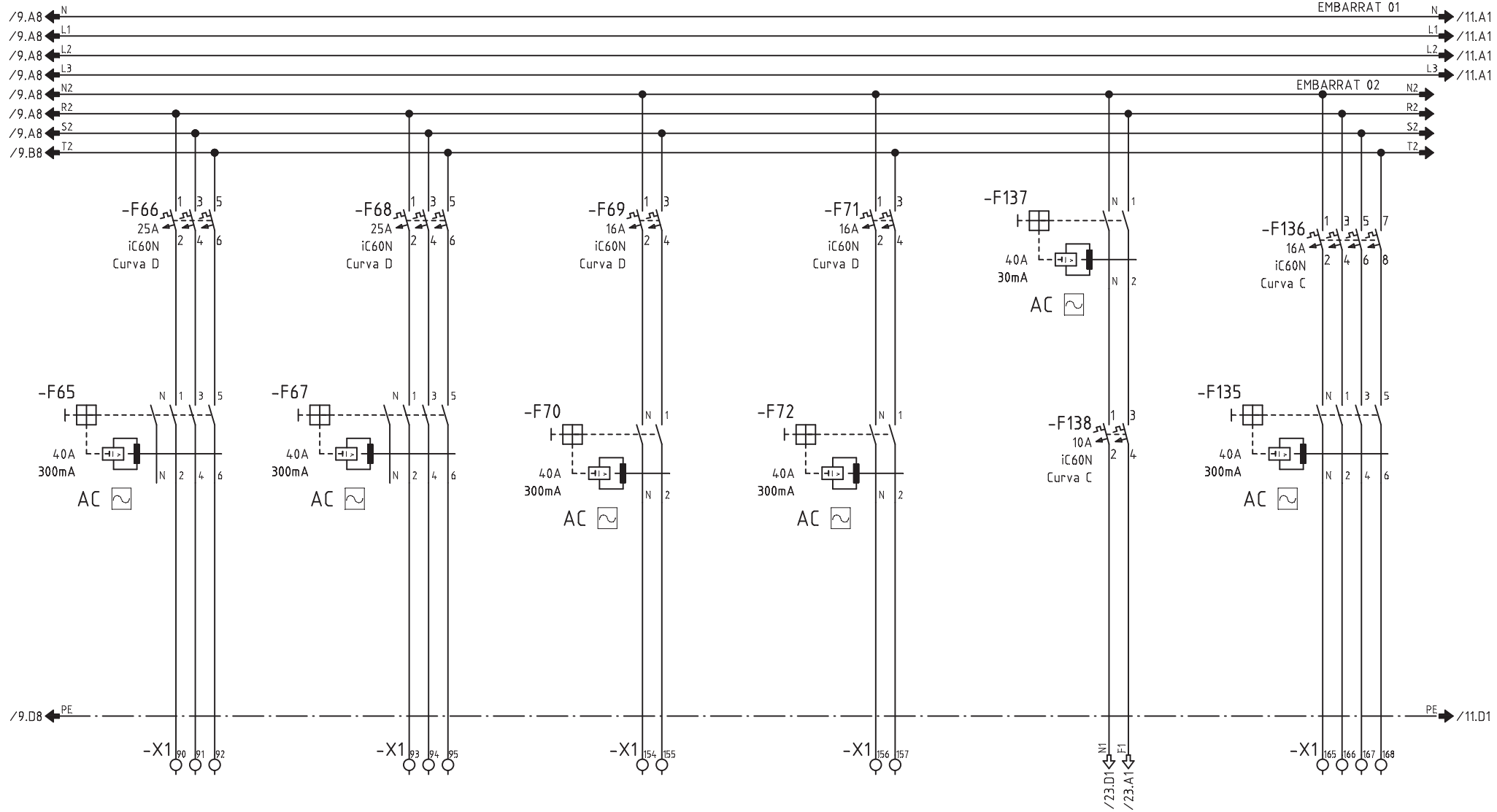

CIRCUITO	222	223	224	225		226
DENOMINACION	BOMBES SUBMERGIBLES	BOMBES SUBMERGIBLES	TRACTAMENT AIGUA	RESERVA 06	MANIOBRA CLIMA	BOMBES IDEAL
POTENCIA (W)	8000	8000	1500	-		3000
INTENSIDAD (A)	11	11	6.5	-		4.4
SECCION (mm^2)	3x4+4	3x4+4	2x2.5+2.5	-		3x2.5+2.5

Nº ECN Fecha Nombre

alainsa elecnor

ATENCION: ESTE DOCUMENTO CONTIENE DATOS PROPIEDAD ALAINSA-ELECNOR

NINGUNA PARTE DE ESTE DOCUMENTO PUEDE COPIARSE, REPRODUCIRSE O USARSE SIN UN PERMISO POR ESCRITO.

A3

Escala FULL

INDICE PRODUCTO	
Dibujado	J.M.G.
Fecha	20.04.2016
Comprobado	
Fecha	

TITULO Y MAQUINA

QUADRE QM51
ESQUEMA ELECTRIC DE POTENCIA

Instalación:		
Proyecto QM51	Fecha impr. 18.09.2017	
Nº PLANO ALAINSA-ELECNOR		
	Hoja 10 de 26	Rev

SF_IEC_A3

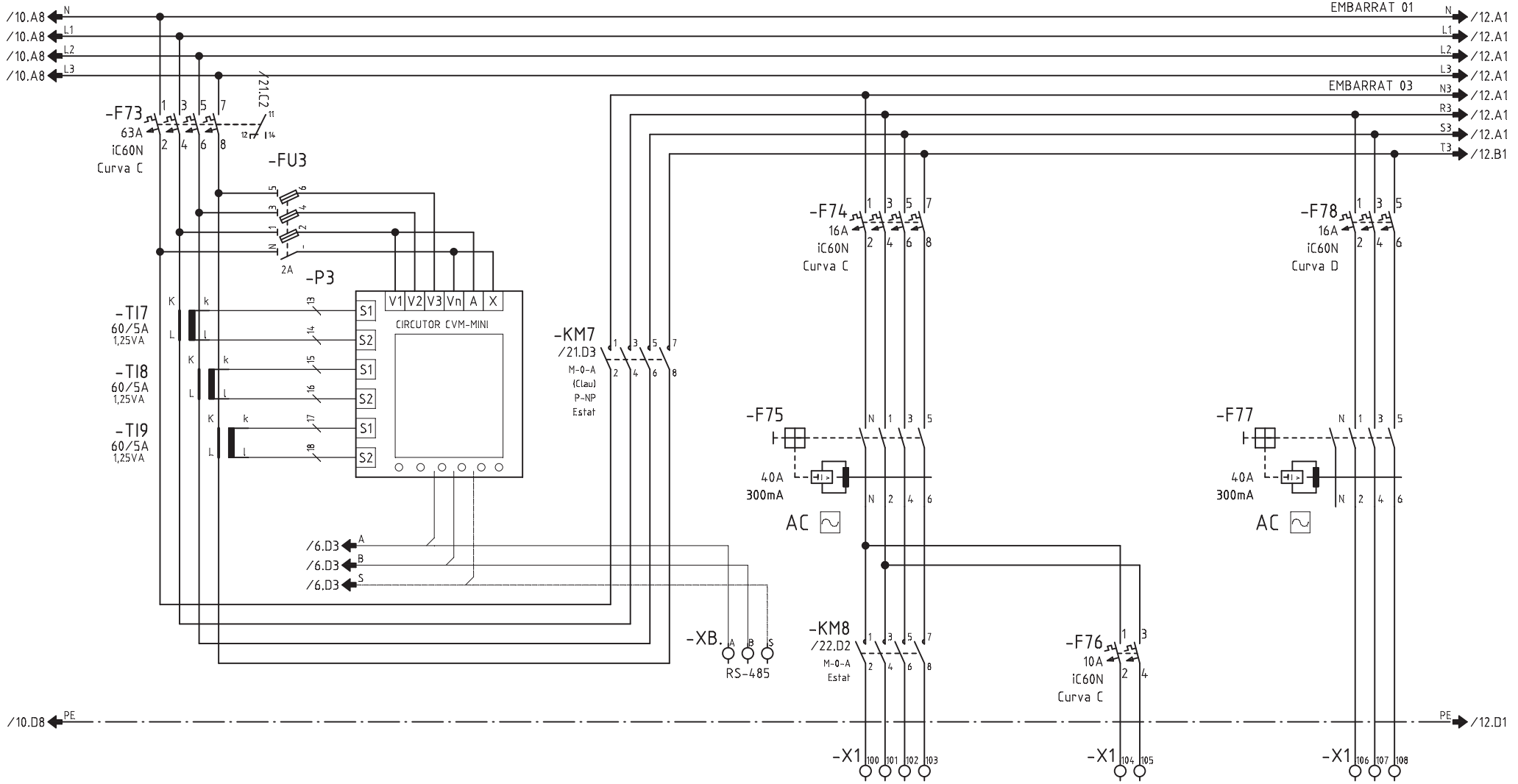

CIRCUITO	300			301	302	303
DENOMINACION	ESPAIS D'US MULTIFUNCIONAL			E. GENERAL	E. EMERGENCIA	CLIMATITZADOR AE V. IMPULSIO (VF)
POTENCIA (W)	14840			1500	100	1500
INTENSIDAD (A)	22.58			6.5	0.4	2.7
SECCION (mm^2)	-			4x2.5+2.5	2x1.5+1.5	3x4+4

Nº ECN Fecha Nombre

alainsa elecnor

ATENCION: ESTE DOCUMENTO CONTIENE DATOS PROPIEDAD ALAINSA-ELECNOR

NINGUNA PARTE DE ESTE DOCUMENTO PUEDE COPIARSE, REPRODUCIRSE O USARSE SIN UN PERMISO POR ESCRITO.

A3

Escala FULL

INDICE PRODUCTO

Dibujado J.M.G.

Fecha 20.04.2016

Comprobado

Fecha

TITULO Y MAQUINA

QUADRE QM51
ESQUEMA ELECTRIC DE POTENCIA

Instalación:

Proyecto QM51 Fecha impr. 18.09.2017

Nº PLANO ALAINSA-ELECNOR

Hoja 11 de 26 Rev

SF_IEC_A3

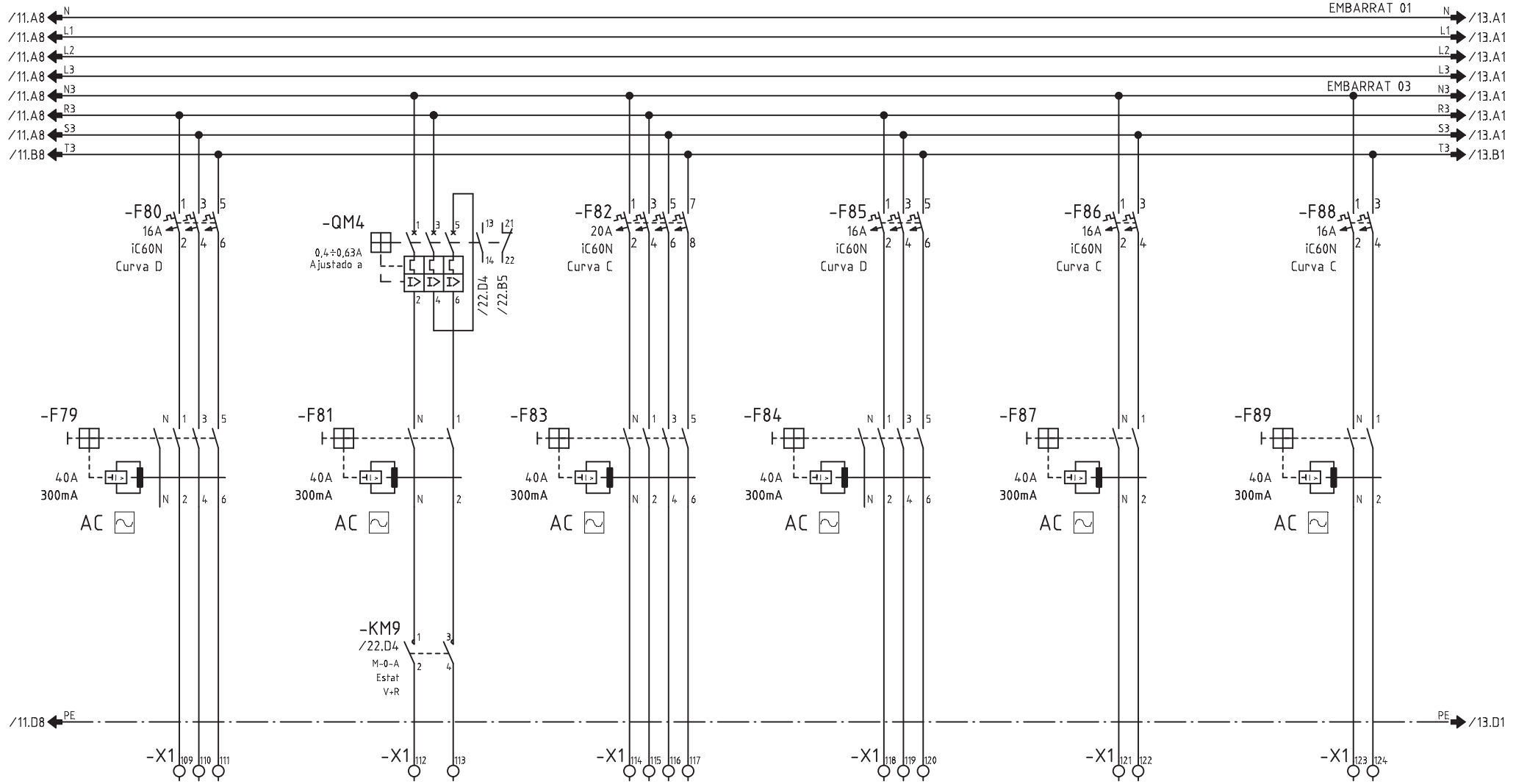

CIRCUITO	304	305	306	307	214	215
DENOMINACION	CLIMATITZADOR AE V. EXTRACCIO (VF)	RECUPERADOR ENTALPIC	HUMIDIFICADOR	UNITAT TERMINAL 01 (VF)	GEB SECUNDARI PSn W01	GEB SECUNDARI PSN W02
POTENCIA (W)	1500	100	6700	1100	1300	1300
INTENSIDAD (A)	2.7	0.43	12	11.9	5.6	5.6
SECCION (mm^2)	3x4+4	2x2.5+2.5	4x4+4	3x4+4	2x2.5+2.5	2x2.5+2.5

Nº ECN Fecha Nombre

alainsa elecnor

ATENCION: ESTE DOCUMENTO CONTIENE DATOS PROPIEDAD ALAINSA-ELECNOR

NINGUNA PARTE DE ESTE DOCUMENTO PUEDE COPIARSE, REPRODUCIRSE O USARSE SIN UN PERMISO POR ESCRITO.

A3

Escala FULL

INDICE PRODUCTO

Dibujado J.M.G.

Fecha 20.04.2016

Comprobado

Fecha

TITULO Y MAQUINA

QUADRE QM51
ESQUEMA ELECTRIC DE POTENCIA

Instalación:

Proyecto QM51 Fecha impr. 18.09.2017

Nº PLANO ALAINSA-ELECNOR

Hoja 12 de 26 Rev

SF_IEC_A3

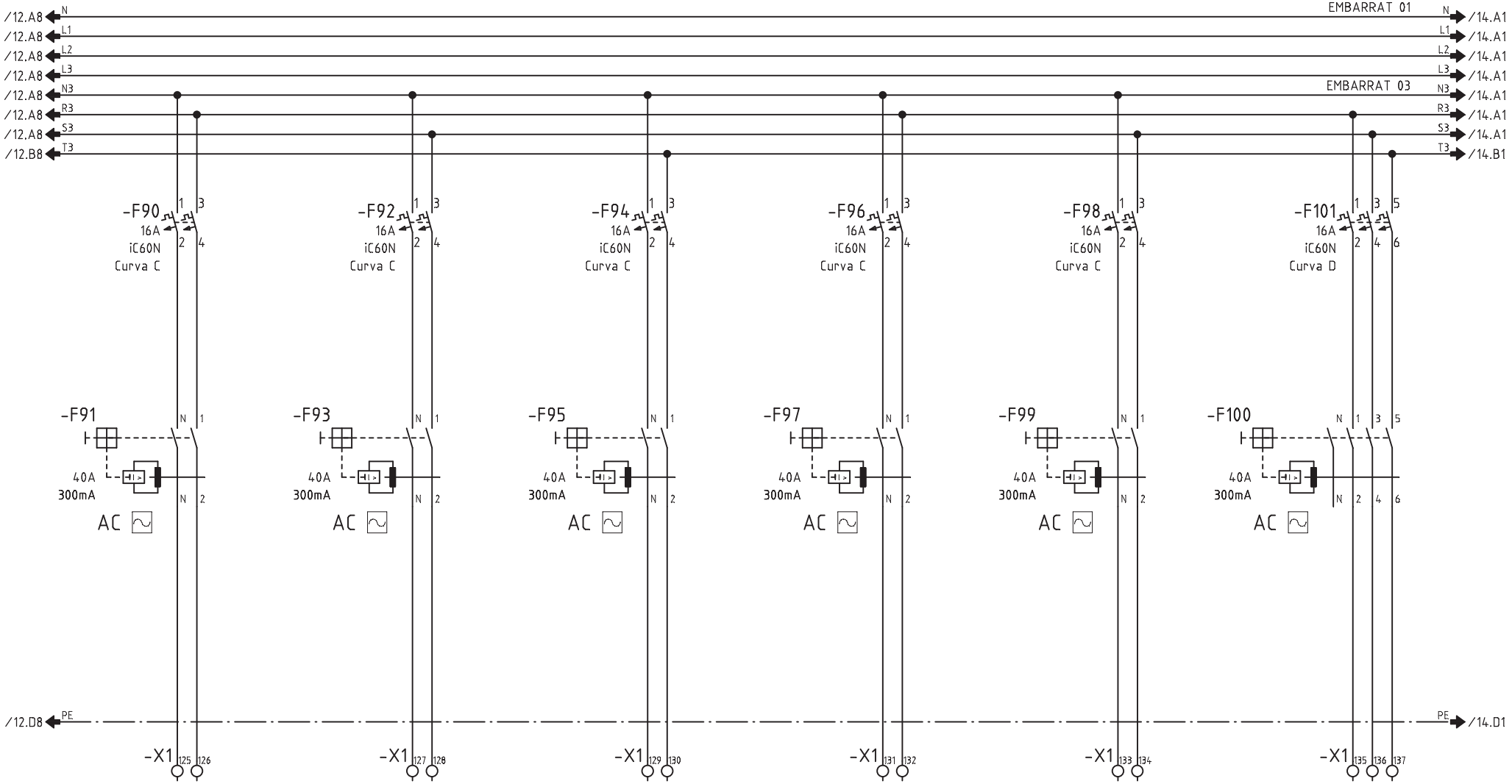

CIRCUITO	216	217	218	219	220	221
DENOMINACION	GEB SECUNDARI ACS MERCAT W01	GEB SECUNDARI ACS MERCAT W02	GEB SECUNDARI ACS PSn W01	GEB SECUNDARI ACS PSn W02	RESERVA 01	V. EXTRACCIO 03 (VF)
POTENCIA (W)	800	800	350	350	750	500
INTENSIDAD (A)	3.4	3.4	1.5	1.5	-	-
SECCION (mm^2)	2x2.5+2.5	2x2.5+2.5	2x2.5+2.5	2x2.5+2.5	-	-

Nº ECN Fecha Nombre

alainsa elecnor

ATENCION: ESTE DOCUMENTO CONTIENE DATOS PROPIEDAD ALAINSA-ELECNOR

NINGUNA PARTE DE ESTE DOCUMENTO PUEDE COPIARSE, REPRODUCIRSE O USARSE SIN UN PERMISO POR ESCRITO.

A3

Escala FULL

INDICE PRODUCTO

Dibujado J.M.G.

Fecha 20.04.2016

Comprobado

Fecha

TITULO Y MAQUINA

QUADRE QM51
ESQUEMA ELECTRIC DE POTENCIA

Instalación:

Proyecto QM51 Fecha impr. 18.09.2017

Nº PLANO ALAINSA-ELECNOR

Hoja 13 de 26 Rev

SF_IEC_A3

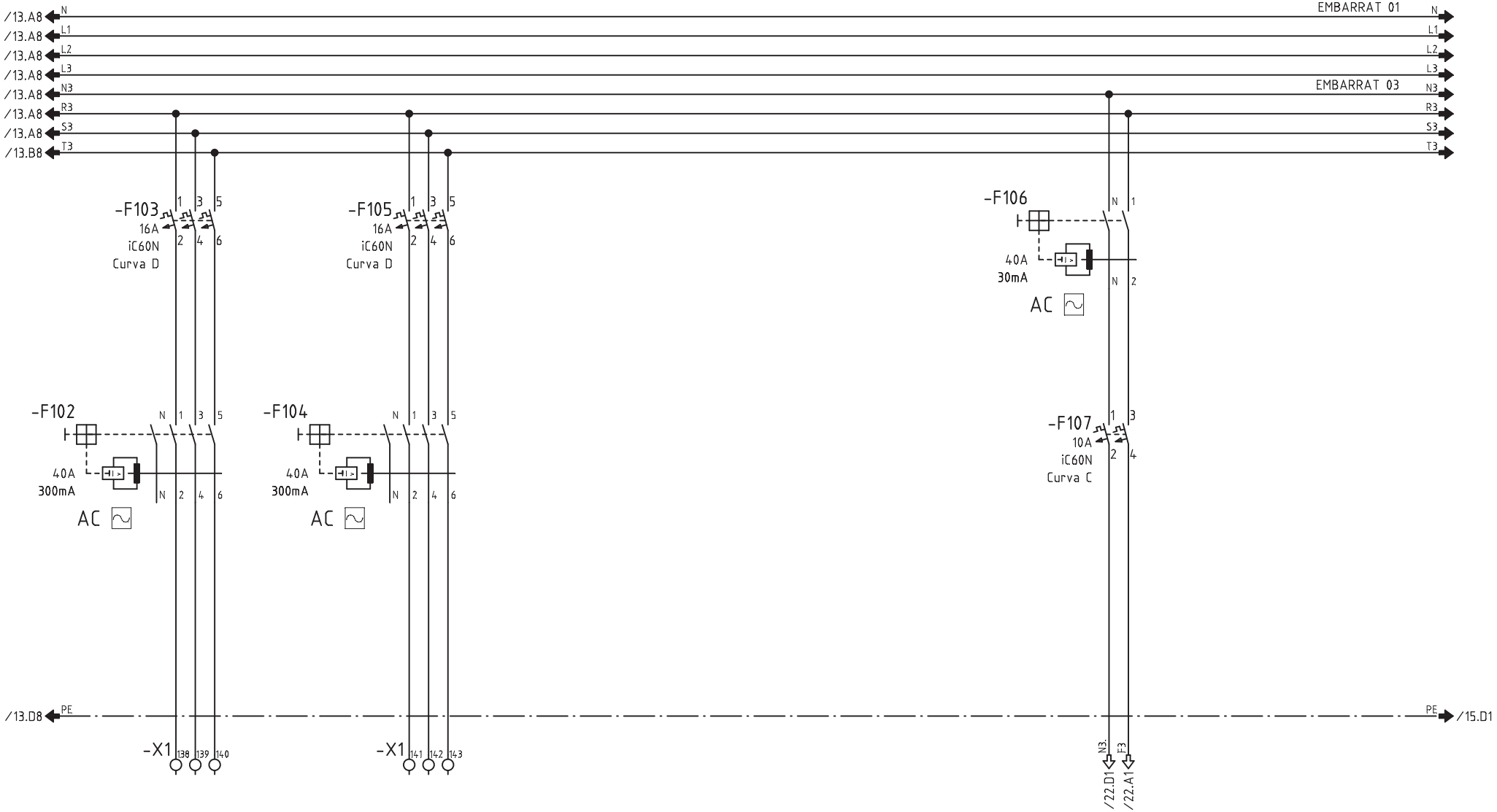

CIRCUITO	315	316				
DENOMINACION	RESERVA 01	RESERVA 02			MANIOBRA US MULTIF.	
POTENCIA (W)	-	-				
INTENSIDAD (A)	-	-				
SECCION (mm^2)	-	-				

Nº ECN | Fecha | Nombre

alainsa elecnor

ATENCION: ESTE DOCUMENTO CONTIENE DATOS PROPIEDAD ALAINSA-ELECNOR

NINGUNA PARTE DE ESTE DOCUMENTO PUEDE COPIARSE, REPRODUCIRSE O USARSE SIN UN PERMISO POR ESCRITO.

A3

Escala FULL

INDICE PRODUCTO	
Dibujado	J.M.G.
Fecha	20.04.2016
Comprobado	
Fecha	

TITULO Y MAQUINA

QUADRE QM51
ESQUEMA ELECTRIC DE POTENCIA

Instalación:		
Proyecto QM51	Fecha impr. 18.09.2017	
Nº PLANO ALAINSA-ELECNOR		
	Hoja 14 de 26	Rev

SF_IEC_A3

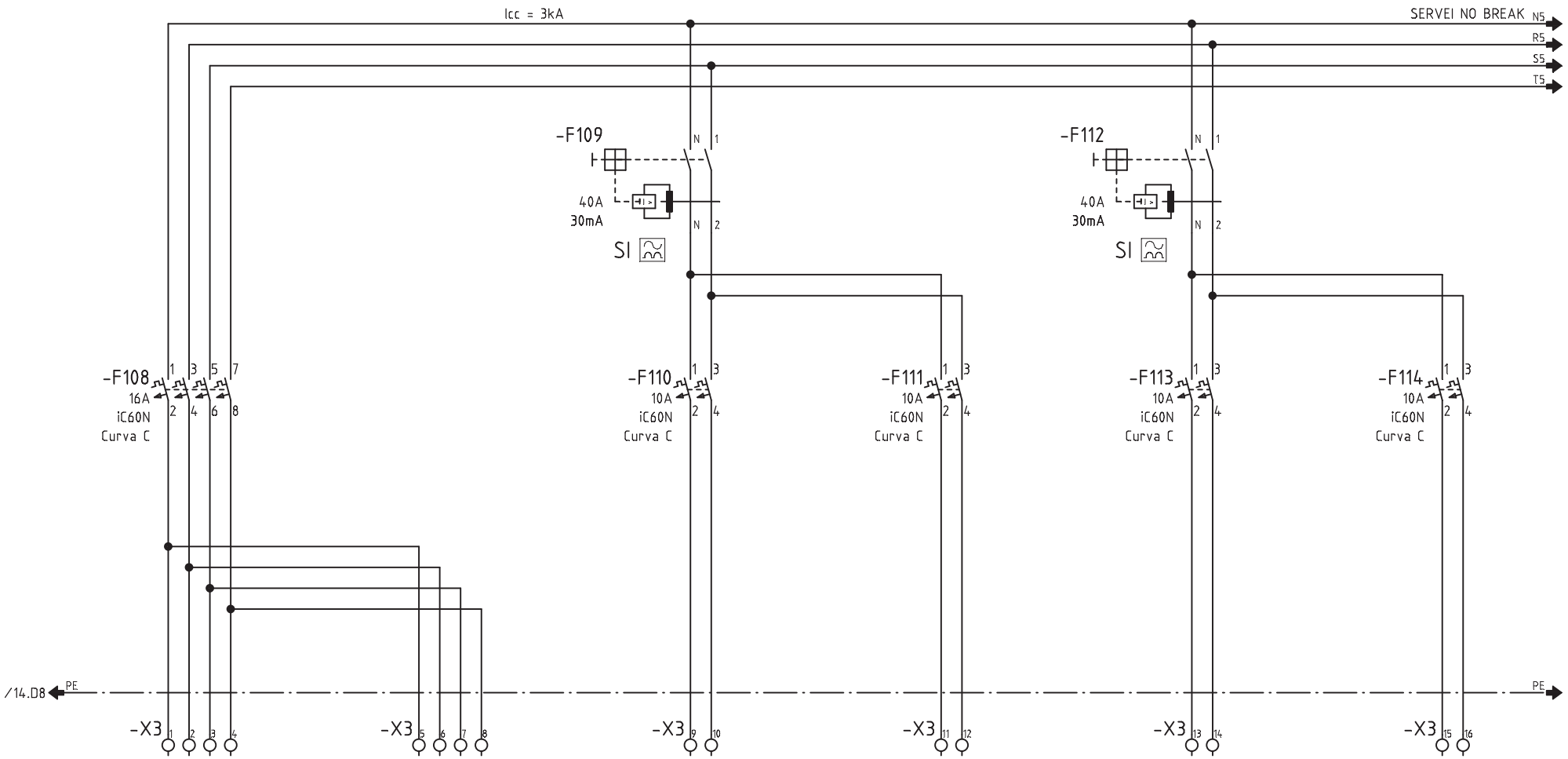

CIRCUITO	501/QM50	-	401	402	403	404
DENOMINACION	DE QUADRE QM50 SERVEI NO BREAK	A QM52 SERVEI NO BREAK	NB. CONTROLADOR	NB. RESERVA	NB. MANIOBRA 1/230VCA	NB. MANIOBRA 1/230VCA
POTENCIA (W)	750	-	250	200	250	250
INTENSIDAD (A)	1.14	-	1	0.9	1	1
SECCION (mm^2)	4x6+6	4x6+6	2x2.5+2.5	-	2x1.5+1.5	2x1.5+1.5

Nº ECN Fecha Nombre

alainsa elecnor

ATENCION: ESTE DOCUMENTO CONTIENE DATOS PROPIEDAD ALAINSA-ELECNOR

NINGUNA PARTE DE ESTE DOCUMENTO PUEDE COPIARSE, REPRODUCIRSE O USARSE SIN UN PERMISO POR ESCRITO.

A3

Escala FULL

INDICE PRODUCTO

Dibujado J.M.G.

Fecha 20.04.2016

Comprobado

Fecha

TITULO Y MAQUINA

QUADRE QM51
ESQUEMA ELECTRIC DE POTENCIA

Instalación:

Proyecto QM51 Fecha impr. 18.09.2017

Nº PLANO ALAINSA-ELECNOR

Hoja 15 de 26 Rev

SF_IEC_A3

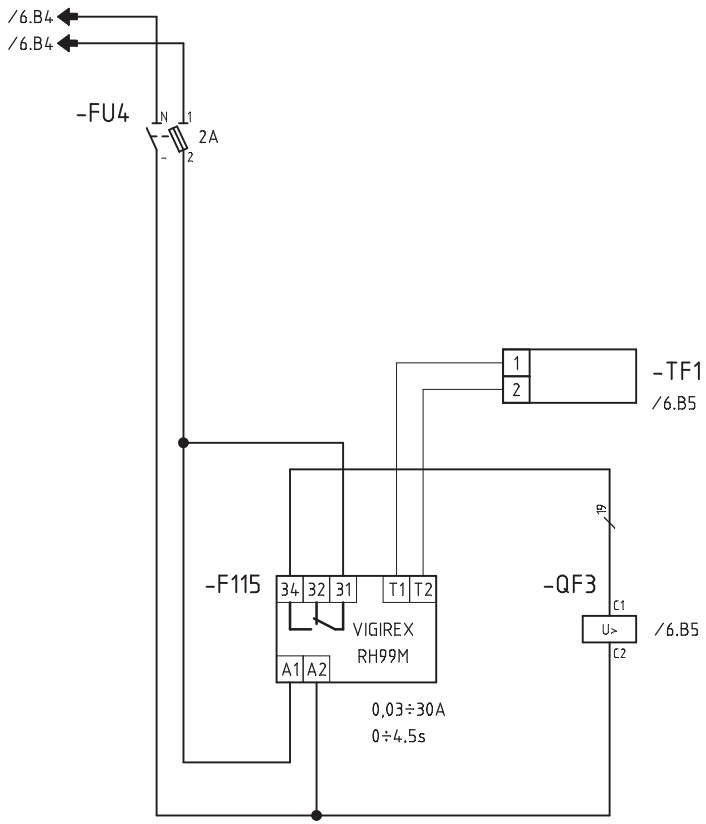

BOMBA TERMICA BT6T

Nº ECN	Fecha	Nombre	alainsa elecnor	ATENCION: ESTE DOCUMENTO CONTIENE DATOS PROPIEDAD ALAINSA-ELECNOR NINGUNA PARTE DE ESTE DOCUMENTO PUEDE COPIARSE, REPRODUCIRSE O USARSE SIN UN PERMISO POR ESCRITO.	A3 Escala FULL	INDICE PRODUCTO Dibujado J.M.G. Fecha 12.11.2016 Comprobado Fecha	TITULO Y MAQUINA QUADRE QM51 ESQUEMA UNIFILAR DE MANIOBRA	Instalación: Proyecto QM51 Fecha impr. 18.09.2017 Nº PLANO ALAINSA-ELECNOR Hoja 16 de 26 Rev

SF_IEC_A3

Realizado por M.E.M. ROCHE, S.L. (R)

DESLLASTRATGE
DE QM10
(Tensió amb xarxa principal)
(230V)

-XM 1 2

-F116
6A
iC60N
Curva C

-KA1 A1 A2

A5 /20.A2 /21.A3

/5.E7 F. — F. /18.A1

-KA1
C2

-SB2
Clau
P-NP "P"
C7 C6

-SB1

-KM1 A1 A2

/5.E6 N. — N. /18.D1

LINIA EXTERIOR
EVENTS

/3.D2
/3.D2
/3.D2
/3.D2
C8

-XM 3 -SB2 B6 "P" -XM 4
Estat Selector "PREFERENT"

-XM 5 -SB2 B6 "NP" -XM 6
Estat Selector "NO PREFERENT"

-XM 7 -KM1 D5 -XM 8
Estat Contactor

LINIA EXTERIOR
EVENTS

Nº ECN	Fecha	Nombre	ATENCION: ESTE DOCUMENTO CONTIENE DATOS PROPIEDAD ALAINSA-ELECNOR NINGUNA PARTE DE ESTE DOCUMENTO PUEDE COPIARSE, REPRODUCIRSE O USARSE SIN UN PERMISO POR ESCRITO.	A3 Escala FULL	INDICE PRODUCTO Dibujado J.M.G. Fecha 12.11.2016 Comprobado Fecha	TITULO Y MAQUINA QUADRE QM51 ESQUEMA UNIFILAR DE MANIOBRA	Instalación: Proyecto QM51 Fecha impr. 18.09.2017 Nº PLANO ALAINSA-ELECNOR Hoja 17 de 26 Rev

SF_IEC_A3

Realizado por M.E.M. ROCHE, S.L. (R)

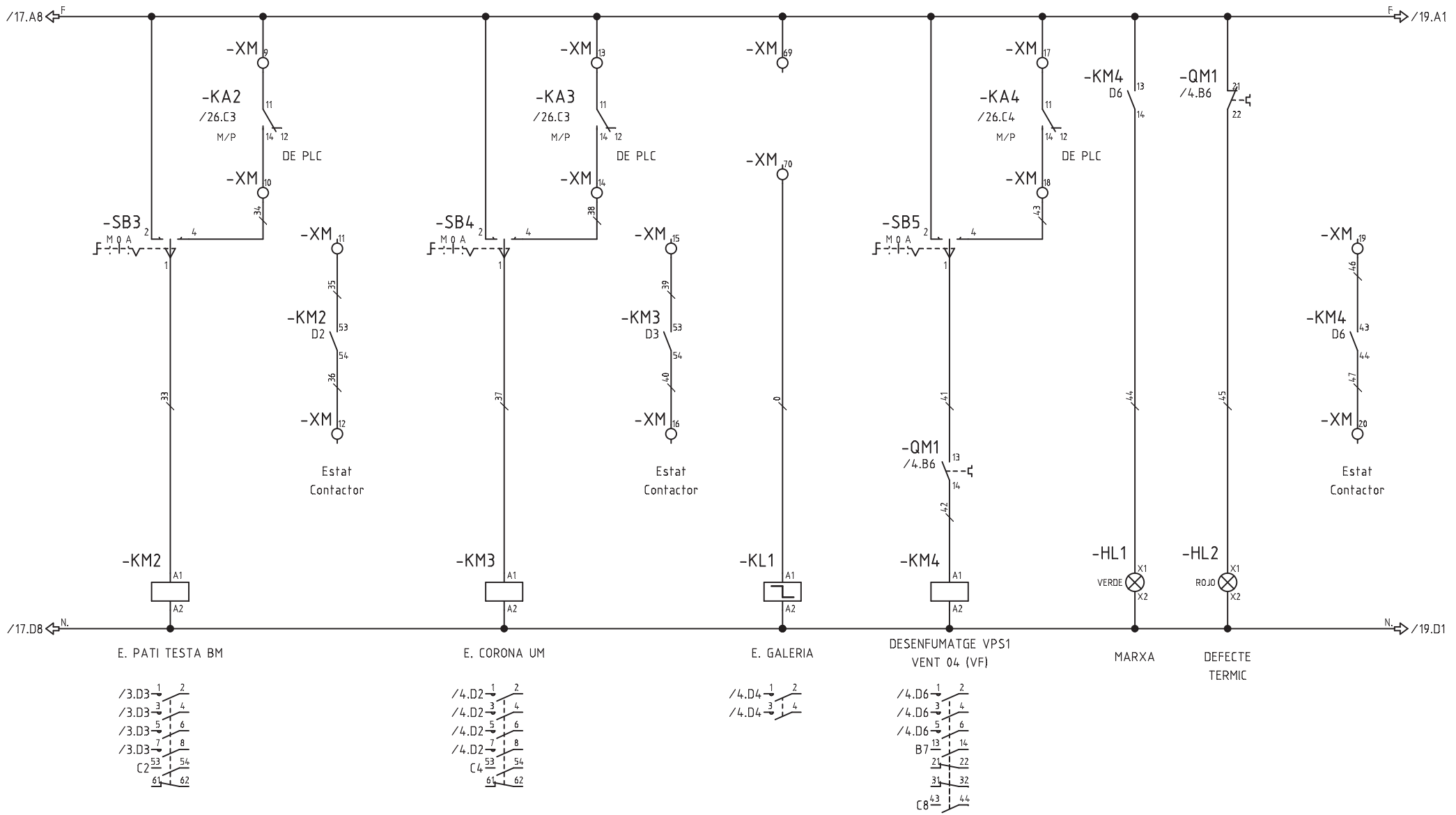

Nº ECN	Fecha	Nombre	ATENCION: ESTE DOCUMENTO CONTIENE DATOS PROPIEDAD ALAINSA-ELECNOR NINGUNA PARTE DE ESTE DOCUMENTO PUEDE COPIARSE, REPRODUCIRSE O USARSE SIN UN PERMISO POR ESCRITO.	A3 Escala FULL	INDICE PRODUCTO Dibujado J.M.G. Fecha 12.11.2016 Comprobado Fecha	TITULO Y MAQUINA QUADRE QM51 ESQUEMA UNIFILAR DE MANIOBRA	Instalación: Proyecto QM51 Fecha impr. 18.09.2017 Nº PLANO ALAINSA-ELECNOR Hoja 18 de 26 Rev

SF_IEC_A3

Realizado por M.E.M. ROCHE, S.L. (R)

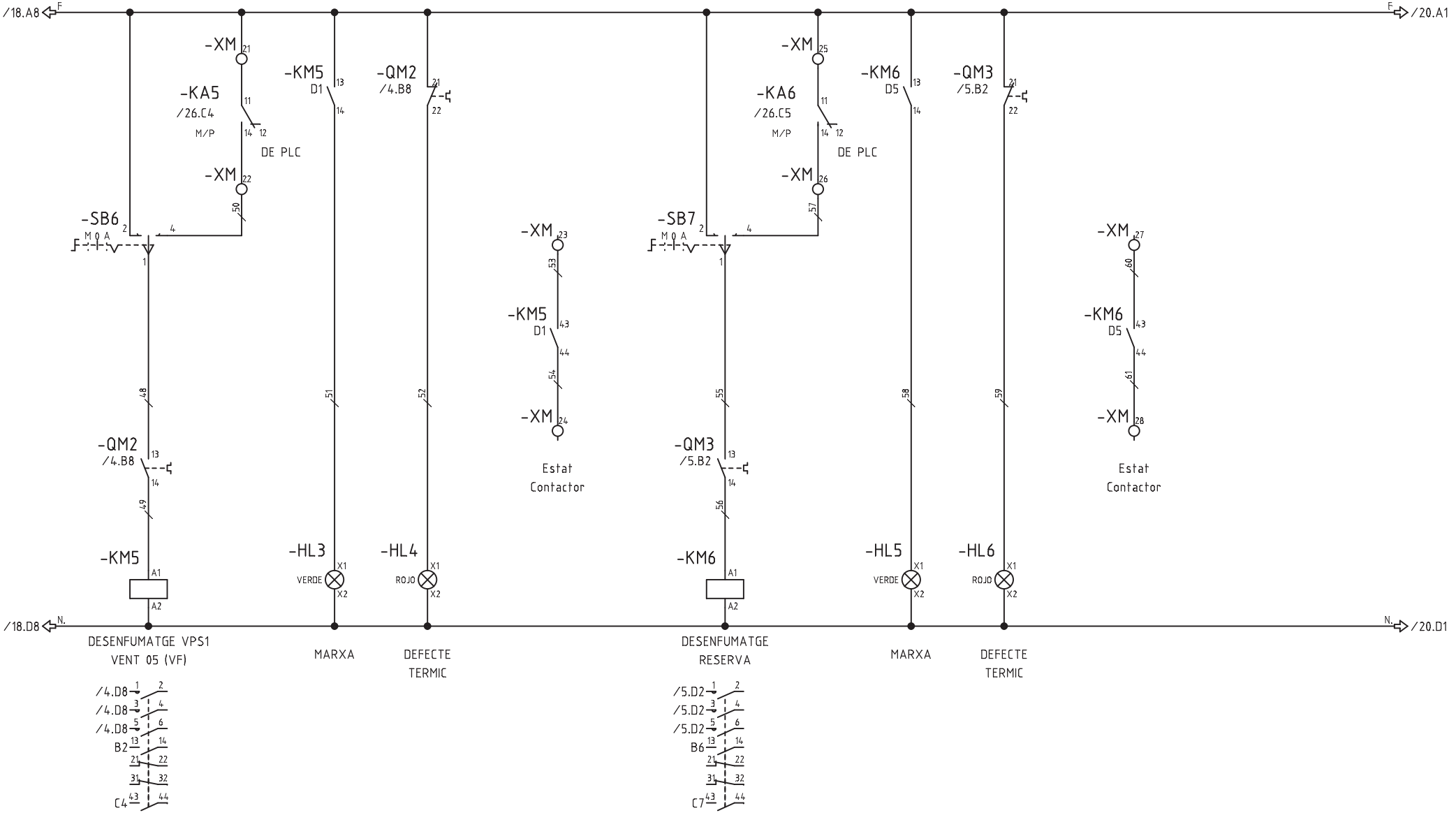

Nº ECN	Fecha	Nombre	ATENCION: ESTE DOCUMENTO CONTIENE DATOS PROPIEDAD ALAINSA-ELECNOR NINGUNA PARTE DE ESTE DOCUMENTO PUEDE COPIARSE, REPRODUCIRSE O USARSE SIN UN PERMISO POR ESCRITO.	A3 Escala FULL	INDICE PRODUCTO Dibujado J.M.G. Fecha 12.11.2016 Comprobado Fecha	TITULO Y MAQUINA QUADRE QM51 ESQUEMA UNIFILAR DE MANIOBRA	Instalación: Proyecto QM51 Fecha impr. 18.09.2017 Nº PLANO ALAINSA-ELECNOR Hoja 19 de 26 Rev

SF_IEC_A3

Realizado por M.E.M. ROCHE, S.L. (R)

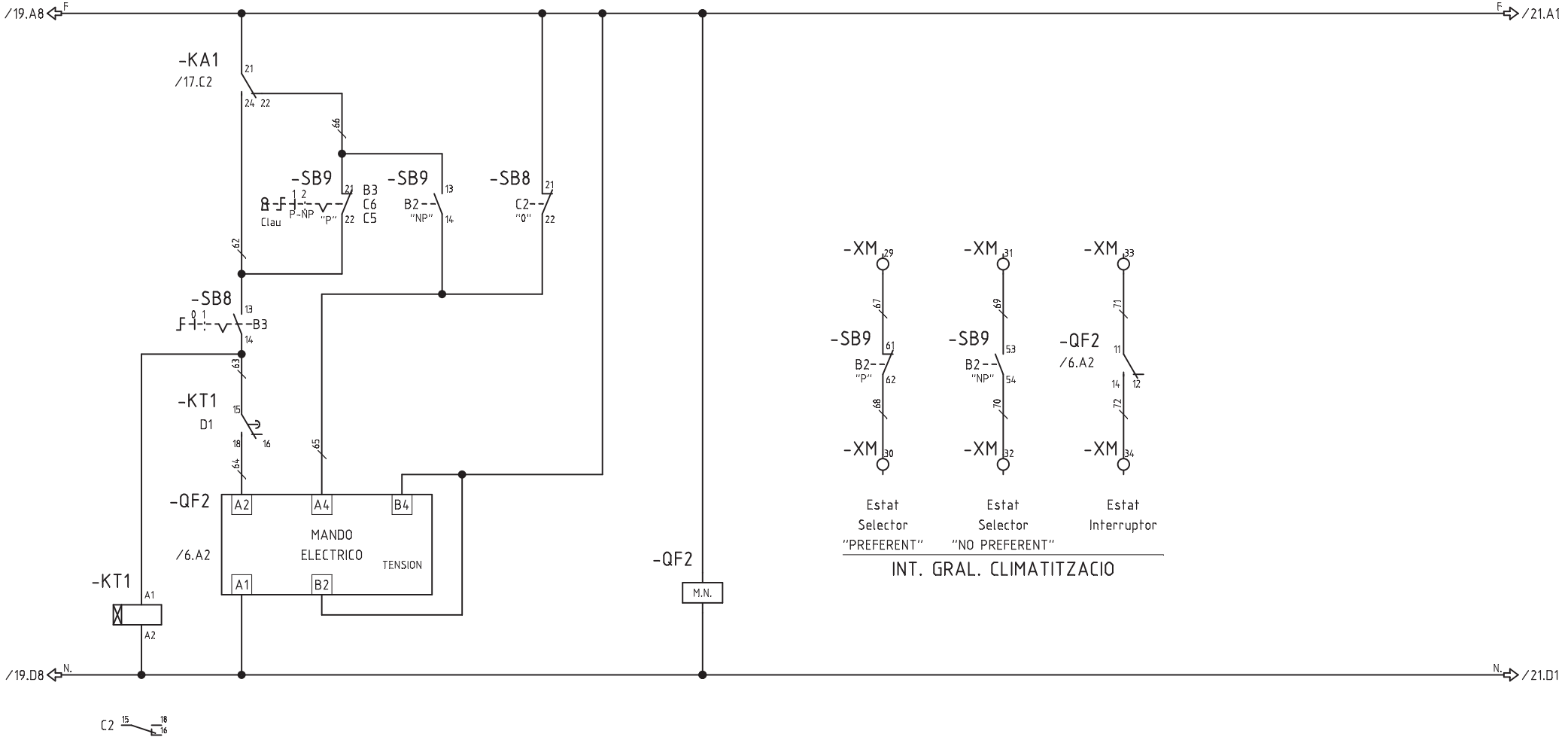

Nº ECN Fecha Nombre	alainsa elecnor	ATENCION: ESTE DOCUMENTO CONTIENE DATOS PROPIEDAD ALAINSA-ELECNOR NINGUNA PARTE DE ESTE DOCUMENTO PUEDE COPIARSE, REPRODUCIRSE O USARSE SIN UN PERMISO POR ESCRITO.	A3 Escala FULL	INDICE PRODUCTO Dibujado J.M.G. Fecha 12.11.2016 Comprobado Fecha	TITULO Y MAQUINA QUADRE QM51 ESQUEMA UNIFILAR DE MANIOBRA	Instalación: Proyecto QM51 Fecha impr. 18.09.2017 Nº PLANO ALAINSA-ELECNOR Hoja 20 de 26 Rev

SF_IEC_A3

Realizado por M.E.M. ROCHE, S.L. (R)

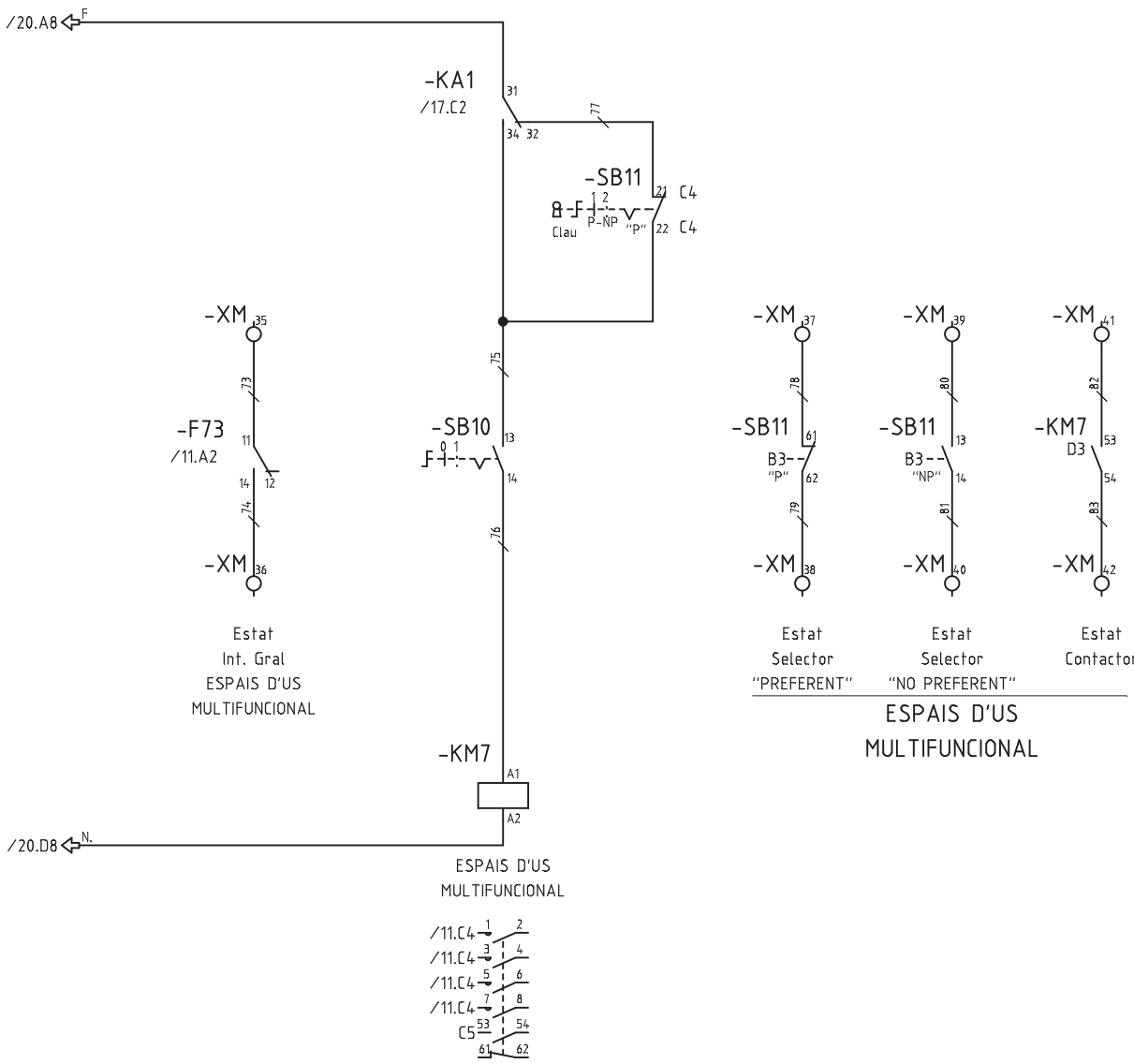

Nº ECN	Fecha	Nombre	alainsa elecnor	ATENCION: ESTE DOCUMENTO CONTIENE DATOS PROPIEDAD ALAINSA-ELECNOR NINGUNA PARTE DE ESTE DOCUMENTO PUEDE COPIARSE, REPRODUCIRSE O USARSE SIN UN PERMISO POR ESCRITO.	A3 Escala FULL	INDICE PRODUCTO Dibujado J.M.G. Fecha 29.12.2016 Comprobado Fecha	TITULO Y MAQUINA QUADRE QM51 ESQUEMA UNIFILAR DE MANIOBRA	Instalación: Proyecto QM51 Fecha impr. 18.09.2017 Nº PLANO ALAINSA-ELECNOR Hoja 21 de 26 Rev

SF_IEC_A3

Realizado por M.E.M. ROCHE, S.L. (R)

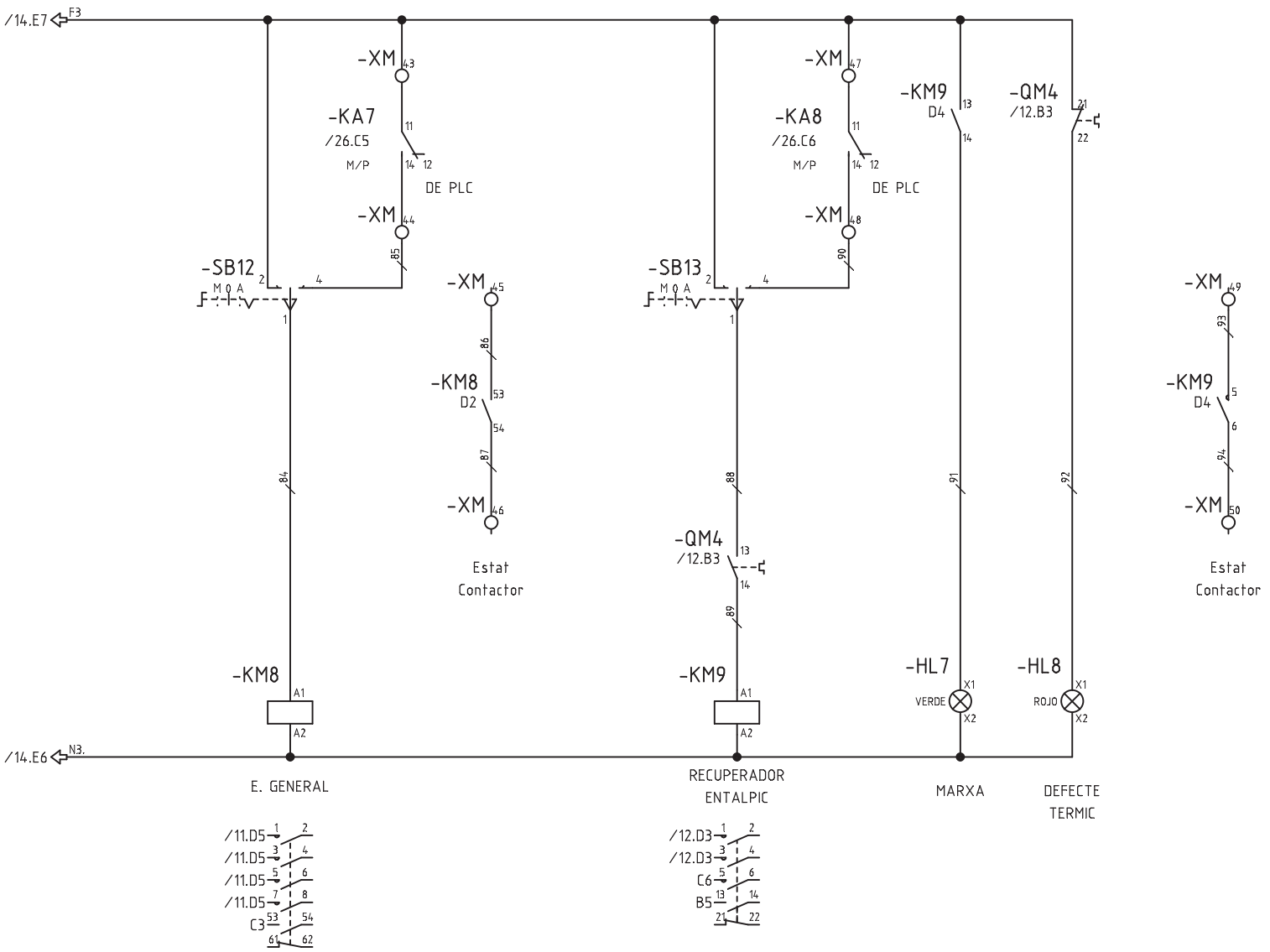

Nº ECN	Fecha	Nombre	ATENCION: ESTE DOCUMENTO CONTIENE DATOS PROPIEDAD ALAINSA-ELECNOR NINGUNA PARTE DE ESTE DOCUMENTO PUEDE COPIARSE, REPRODUCIRSE O USARSE SIN UN PERMISO POR ESCRITO.	A3 Escala FULL	INDICE PRODUCTO Dibujado J.M.G. Fecha 12.11.2016 Comprobado Fecha	TITULO Y MAQUINA QUADRE QM51 ESQUEMA UNIFILAR DE MANIOBRA	Instalación: Proyecto QM51 Fecha impr. 18.09.2017 Nº PLANO ALAINSA-ELECNOR Hoja 22 de 26 Rev

SF_IEC_A3

Realizado por M.E.M. ROCHE, S.L. (R)

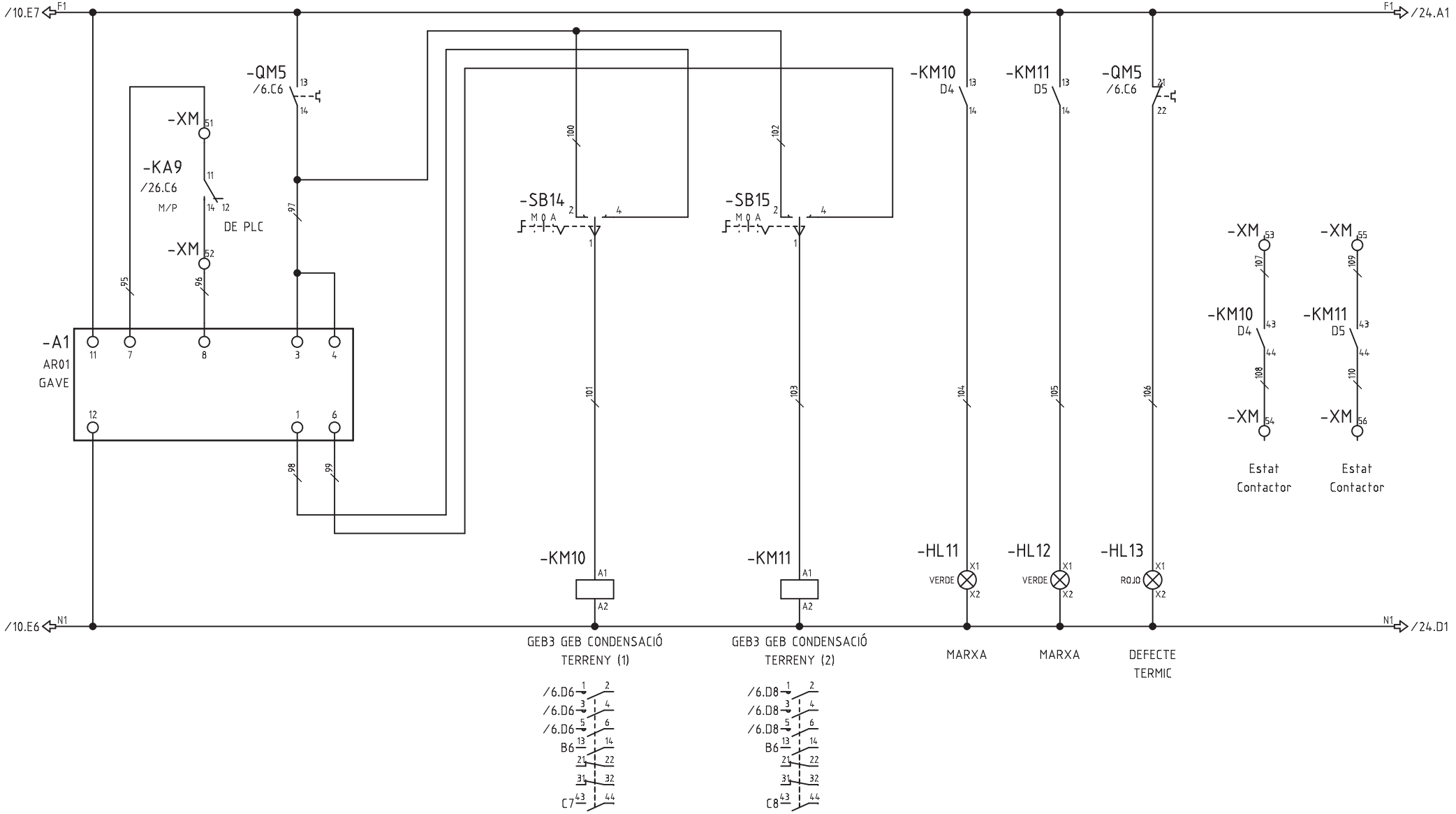

Nº ECN Fecha Nombre	alainsa elecnor	ATENCION: ESTE DOCUMENTO CONTIENE DATOS PROPIEDAD ALAINSA-ELECNOR NINGUNA PARTE DE ESTE DOCUMENTO PUEDE COPIARSE, REPRODUCIRSE O USARSE SIN UN PERMISO POR ESCRITO.	A3 Escala FULL	INDICE PRODUCTO Dibujado J.M.G. Fecha 12.09.2017 Comprobado Fecha	TITULO Y MAQUINA QUADRE QM51 ESQUEMA UNIFILAR DE MANIOBRA	Instalación: Proyecto QM51 Fecha impr. 18.09.2017 Nº PLANO ALAINSA-ELECNOR	Hoja 23 de 26 Rev

SF_IEC_A3

Realizado por M.E.M. ROCHE, S.L. (R)

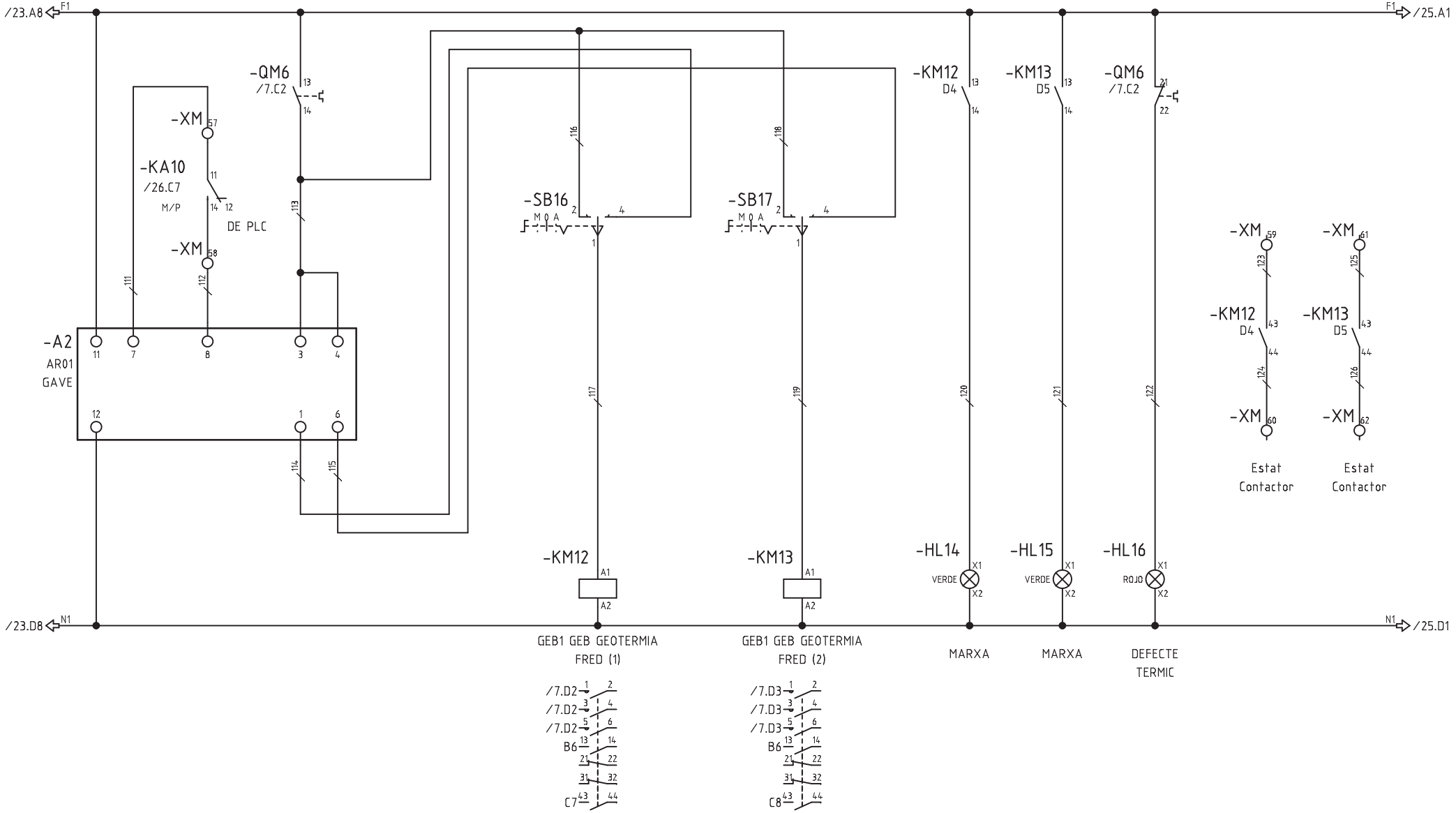

Nº ECN	Fecha	Nombre	ATENCION: ESTE DOCUMENTO CONTIENE DATOS PROPIEDAD ALAINSA-ELECNOR NINGUNA PARTE DE ESTE DOCUMENTO PUEDE COPIARSE, REPRODUCIRSE O USARSE SIN UN PERMISO POR ESCRITO.	A3 Escala FULL	INDICE PRODUCTO Dibujado J.M.G. Fecha 12.09.2017 Comprobado Fecha	TITULO Y MAQUINA QUADRE QM51 ESQUEMA UNIFILAR DE MANIOBRA	Instalación: Proyecto QM51 Fecha impr. 18.09.2017 Nº PLANO ALAINSA-ELECNOR Hoja 24 de 26 Rev

SF_IEC_A3

Realizado por M.E.M. ROCHE, S.L. (R)

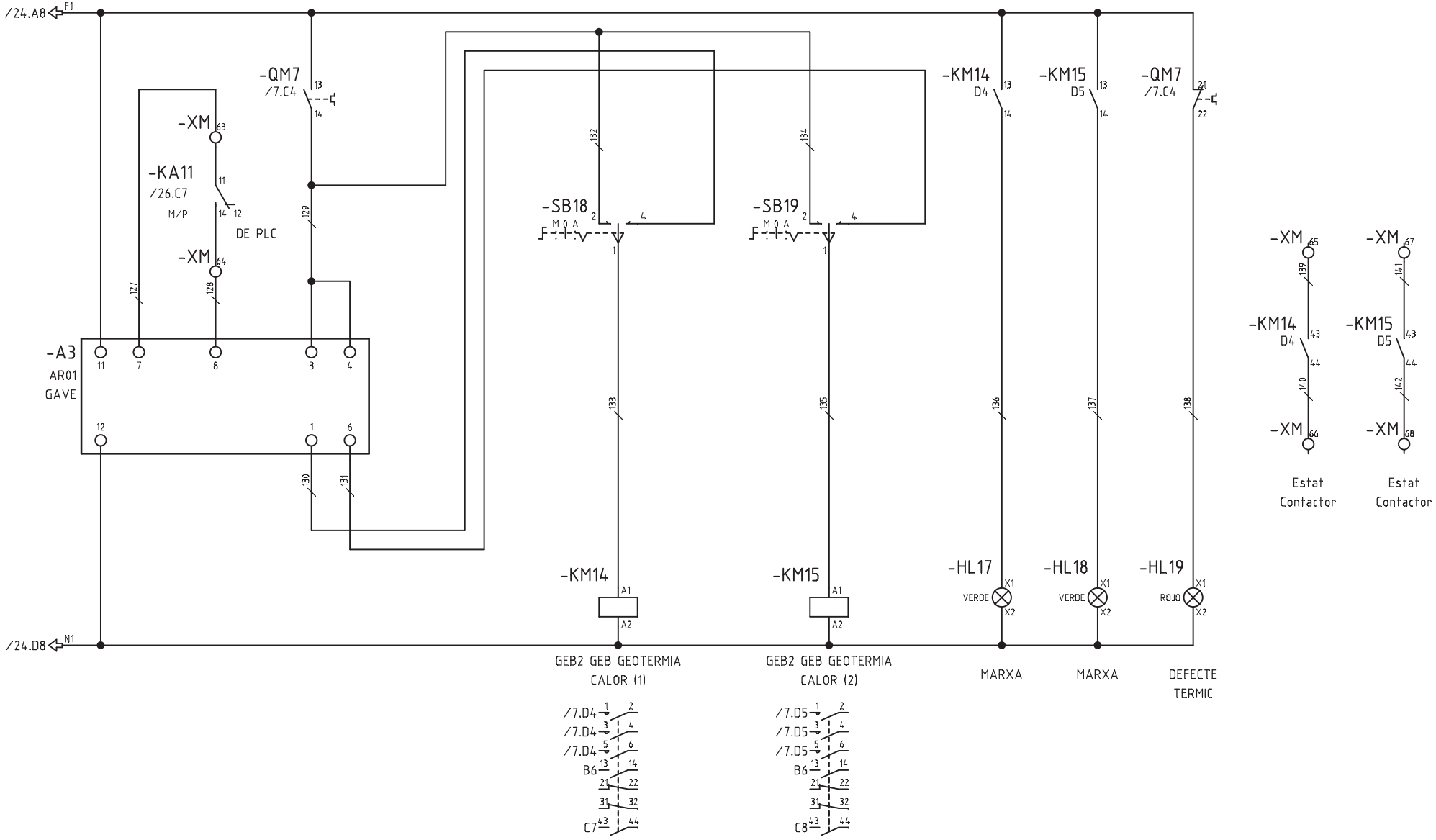

Nº ECN	Fecha	Nombre	ATENCION: ESTE DOCUMENTO CONTIENE DATOS PROPIEDAD ALAINSA-ELECNOR NINGUNA PARTE DE ESTE DOCUMENTO PUEDE COPIARSE, REPRODUCIRSE O USARSE SIN UN PERMISO POR ESCRITO.	A3 Escala FULL	INDICE PRODUCTO Dibujado J.M.G. Fecha 12.09.2017 Comprobado Fecha	TITULO Y MAQUINA QUADRE QM51 ESQUEMA UNIFILAR DE MANIOBRA	Instalación: Proyecto QM51 Fecha impr. 18.09.2017 Nº PLANO ALAINSA-ELECNOR Hoja 25 de 26 Rev

SF_IEC_A3

Realizado por M.E.M. ROCHE, S.L. (R)

DE PLC

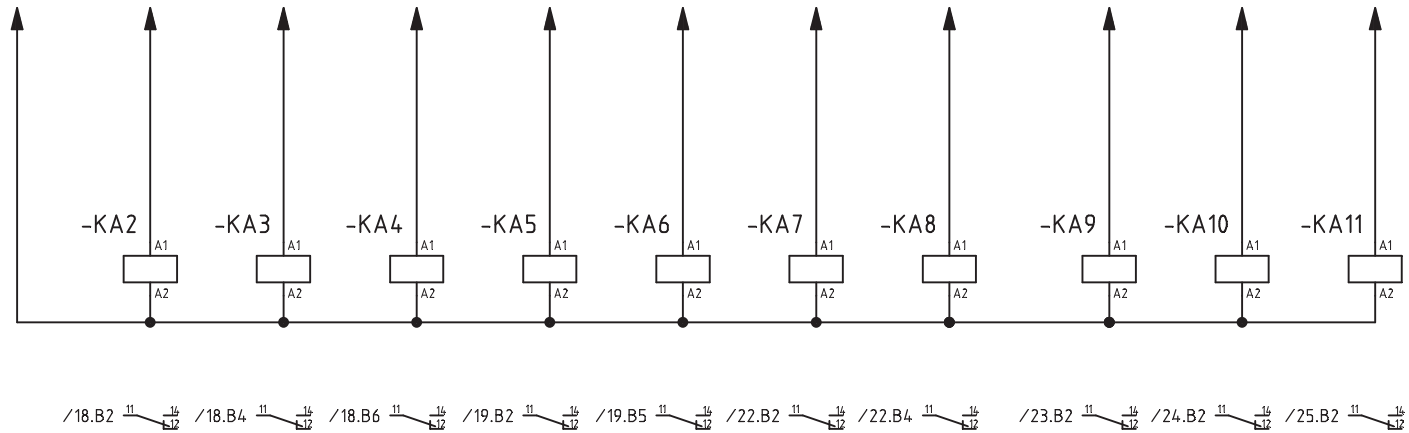

Nº ECN	Fecha	Nombre	ATENCION: ESTE DOCUMENTO CONTIENE DATOS PROPIEDAD ALAINSA-ELECNOR NINGUNA PARTE DE ESTE DOCUMENTO PUEDE COPIARSE, REPRODUCIRSE O USARSE SIN UN PERMISO POR ESCRITO.	A3 Escala FULL	INDICE PRODUCTO Dibujado J.M.G. Fecha 29.12.2016 Comprobado Fecha	TITULO Y MAQUINA QUADRE QM51 ESQUEMA UNIFILAR DE MANIOBRA	Instalación: Proyecto QM51 Fecha impr. 18.09.2017 Nº PLANO ALAINSA-ELECNOR Hoja 26 de 26 Rev

SF_IEC_A3

Realizado por M.E.M. ROCHE, S.L. (R)

Mercats de Barcelona

Institut Municipal de Mercats de Barcelona

QUADRE QM52 MERCAT PS2
URGELL-MANSO

Cliente:	
Nº de referencia:	
Realizado por:	ALAINSA-ELECNOR
Producto:	QM52 - QUADRE MERCAT PS2 URGELL-MANSO
Tipo:	DISTRIBUCIO I MANIOBRA
Instalación:	MERCAT DE SANT ANTONI
Lugar:	BARCELONA

Tensión alimentación:	400/230V
Intensidad embarrado:	25A
Intensidad cortocircuito:	6kA (UNE EN 60947-2)
Sección acometida:	–
Año de construcción:	2016
Tipo de armario:	–

Modificación	Fecha	Dibujado	Técnico	Descripción modificación
01	06.06.2016			Revisio esquema
02	15.09.2016			Revisio esquema
03	13.09.2017	J.M.G.		REVISIÓ ESQUEMA

Proyecto:	QM52
Fecha inicio:	20.04.2016
Técnico:	
Dibujado:	J.M.G.
Librería:	
Revisado:	

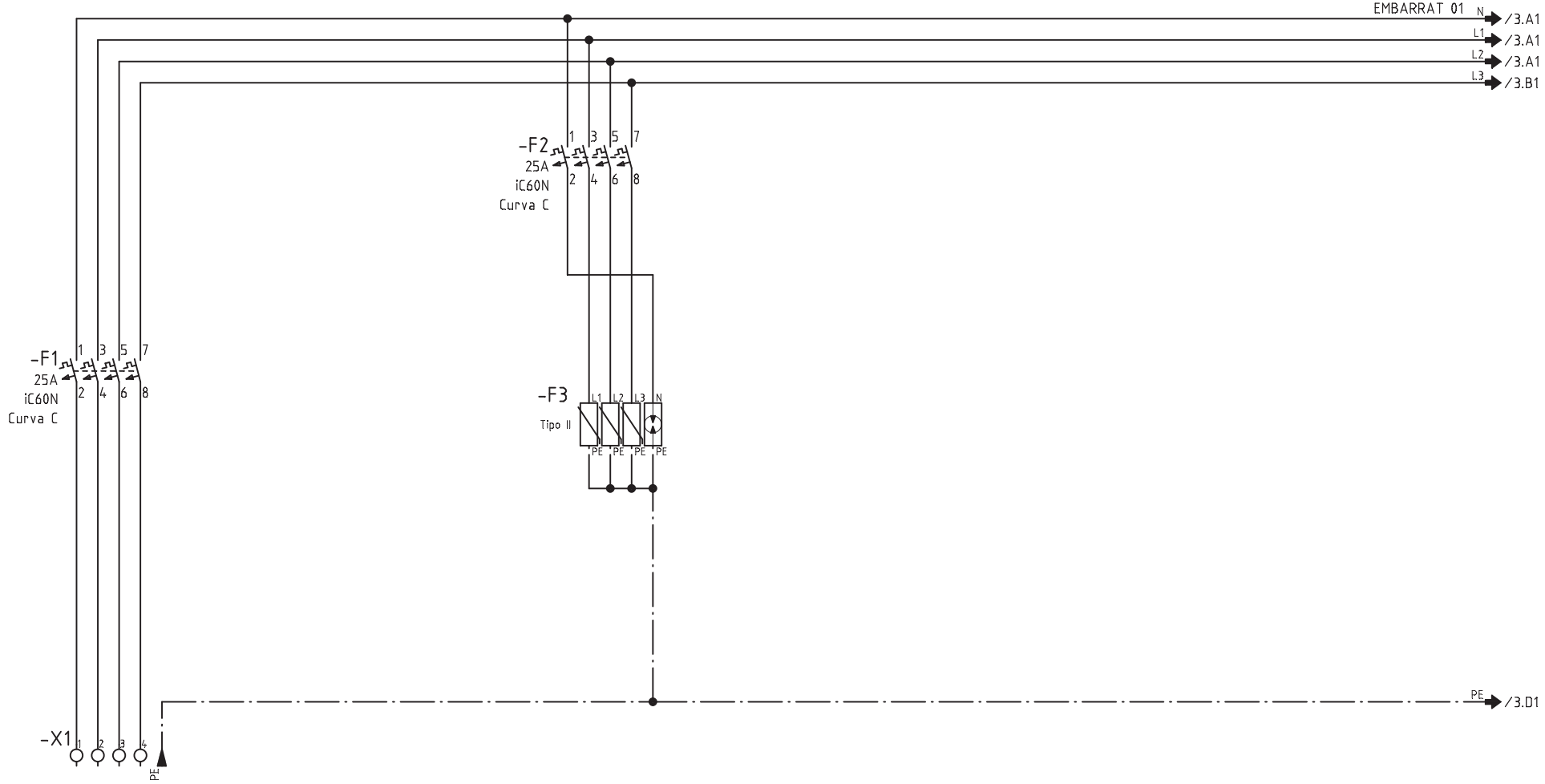

CIRCUITO	117/QM50					
DENOMINACION	DE QUADRE QM50 SERVEI NORMAL		PROTECCIO SOBRETENSIONS TRANSITORIES			
POTENCIA (W)	500					
INTENSIDAD (A)	0.76					
SECCION (mm^2)	4x6+6					

Nº ECN Fecha Nombre

alainsa elecnor

ATENCION: ESTE DOCUMENTO CONTIENE DATOS PROPIEDAD ALAINSA-ELECNOR

NINGUNA PARTE DE ESTE DOCUMENTO PUEDE COPIARSE, REPRODUCIRSE O USARSE SIN UN PERMISO POR ESCRITO.

A3

Escala FULL

INDICE PRODUCTO

Dibujado J.M.G.

Fecha 20.04.2016

Comprobado

Fecha

TITULO Y MAQUINA

QUADRE QM52

ESQUEMA ELECTRIC DE POTENCIA

Instalación:

Proyecto QM52 Fecha impr. 18.09.2017

Nº PLANO ALAINSA-ELECNOR

Hoja 2 de 4 Rev

SF_IEC_A3

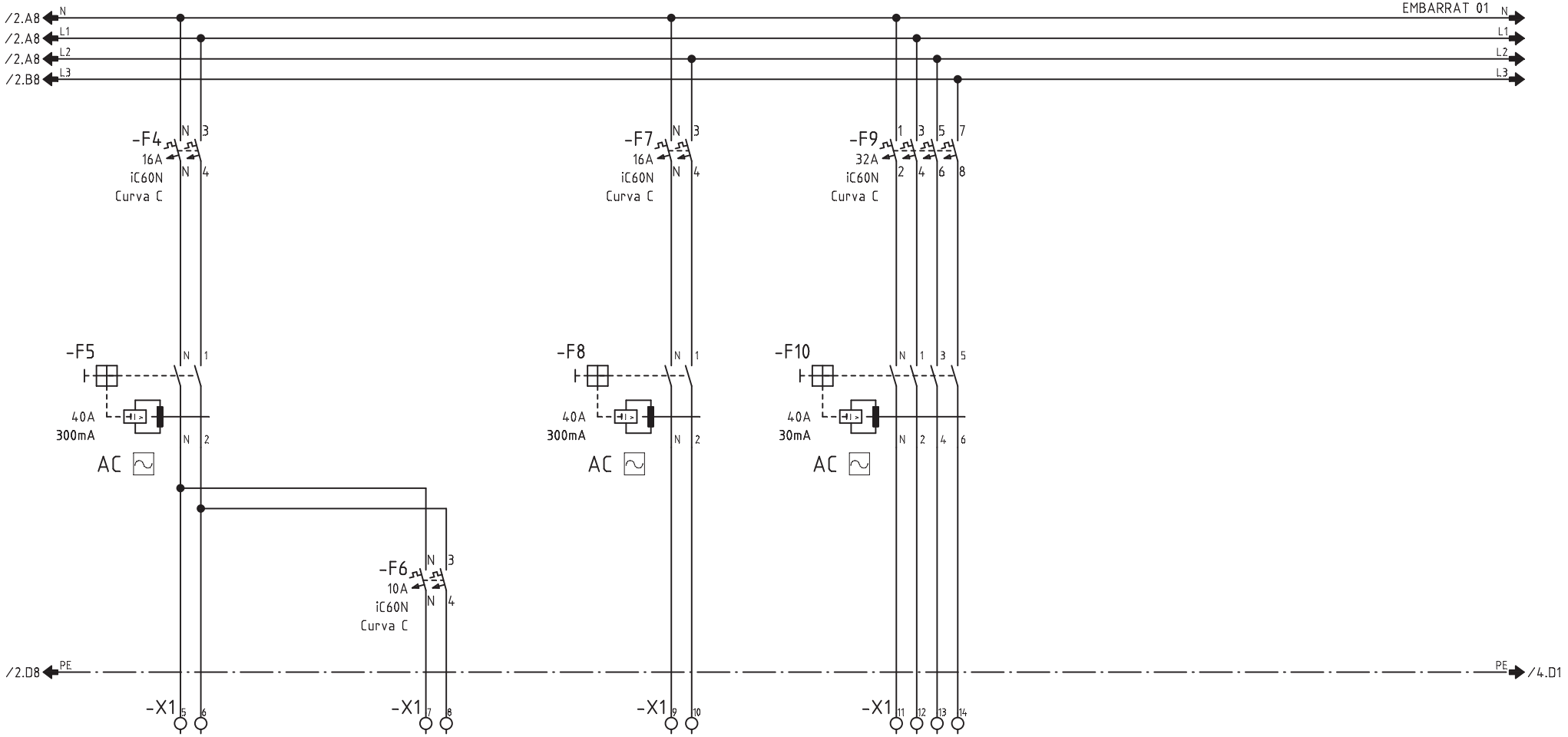

CIRCUITO	101	102	103	104+105		
DENOMINACION	E. LOCALS TECNICS	E. EMERGENCIA	G. RESERVA 01	PRESES CORRENT 3P+T + 2P+T		
POTENCIA (W)	500	50	250	3000		
INTENSIDAD (A)	2.17	0.21	-	4.5		
SECCION (mm^2)	2x2.5+2.5	2x1.5+1.5	-	5x6		

Nº ECN Fecha Nombre

alainsa elecnor

ATENCION: ESTE DOCUMENTO CONTIENE DATOS PROPIEDAD ALAINSA-ELECNOR

NINGUNA PARTE DE ESTE DOCUMENTO PUEDE COPIARSE, REPRODUCIRSE O USARSE SIN UN PERMISO POR ESCRITO.

A3

Escala FULL

INDICE PRODUCTO

Dibujado J.M.G.

Fecha 20.04.2016

Comprobado

Fecha

TITULO Y MAQUINA

QUADRE QM52

ESQUEMA ELECTRIC DE POTENCIA

Instalación:

Proyecto QM52 Fecha impr. 18.09.2017

Nº PLANO ALAINSA-ELECNOR

Hoja 3 de 4 Rev

SF_IEC_A3

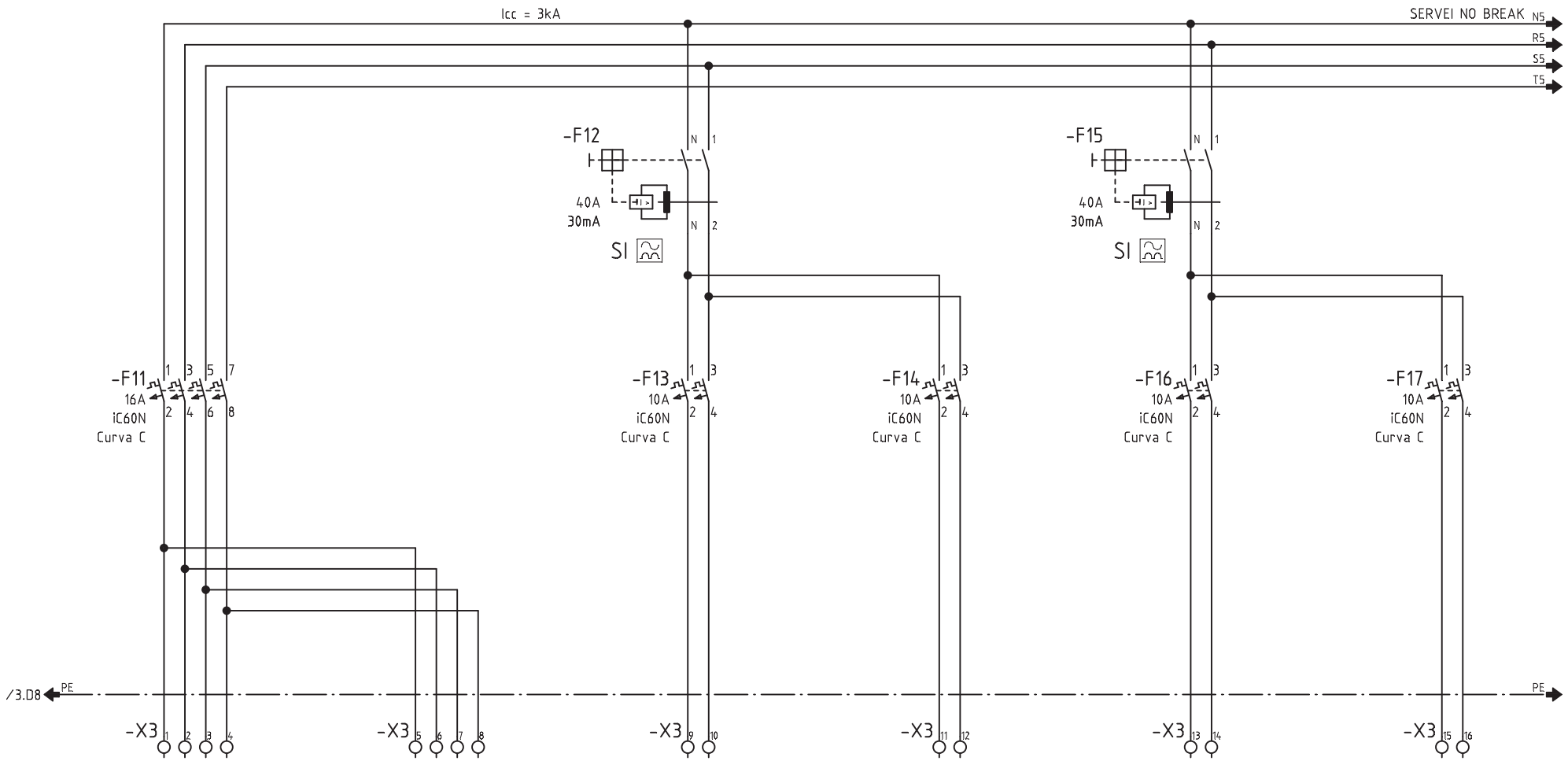

CIRCUITO	QM51	-	201	202	203	204
DENOMINACION	DE QUADRE QM51 SERVEI NO BREAK	A QM53 SERVEI NO BREAK	NB. CONTROLADOR	NB. RESERVA	NB. MANIOBRA 1/230VCA	NB. MANIOBRA 1/230VCA
POTENCIA (W)	500	-	250	200	250	250
INTENSIDAD (A)	2	-	1	0.9	1	1
SECCION (mm^2)	4x6+6	4x6+6	2x2.5+2.5	-	2x1.5+1.5	2x1.5+1.5

Nº ECN Fecha Nombre

alainsa elecnor

ATENCION: ESTE DOCUMENTO CONTIENE DATOS PROPIEDAD ALAINSA-ELECNOR

NINGUNA PARTE DE ESTE DOCUMENTO PUEDE COPIARSE, REPRODUCIRSE O USARSE SIN UN PERMISO POR ESCRITO.

A3

Escala FULL

INDICE PRODUCTO

Dibujado J.M.G.

Fecha 20.04.2016

Comprobado

Fecha

TITULO Y MAQUINA

QUADRE QM52
ESQUEMA ELECTRIC DE POTENCIA

Instalación:

Proyecto QM52 | Fecha impr. 18.09.2017

Nº PLANO ALAINSA-ELECNOR

Hoja 4 de 4 | Rev

SF_IEC_A3

Mercats de Barcelona

Institut Municipal de Mercats de Barcelona

QUADRE QM53 MERCAT PS3
URGELL-MANSO

Cliente:	
Nº de referencia:	
Realizado por:	ALAINSA-ELECNOR
Producto:	QM53 - QUADRE MERCAT PS3 URGELL-MANSO
Tipo:	DISTRIBUCIO I MANIOBRA
Instalación:	MERCAT DE SANT ANTONI
Lugar:	BARCELONA

Tensión alimentación:	400/230V
Intensidad embarrado:	63A
Intensidad cortocircuito:	5kA (UNE EN 60947-2)
Sección acometida:	–
Año de construcción:	2016
Tipo de armario:	–

Modificación	Fecha	Dibujado	Técnico	Descripción modificación
01	06.06.2016			Revisio esquema
02	05.11.2016			Revisio esquema
03	09.11.2016			Revisio esquema + afegida maniobra
04	13.09.2017	J.M.G.		REVISIÓ ESQUEMA

Proyecto:	QM53
Fecha inicio:	21.04.2016
Técnico:	
Dibujado:	J.M.G.
Librería:	
Revisado:	

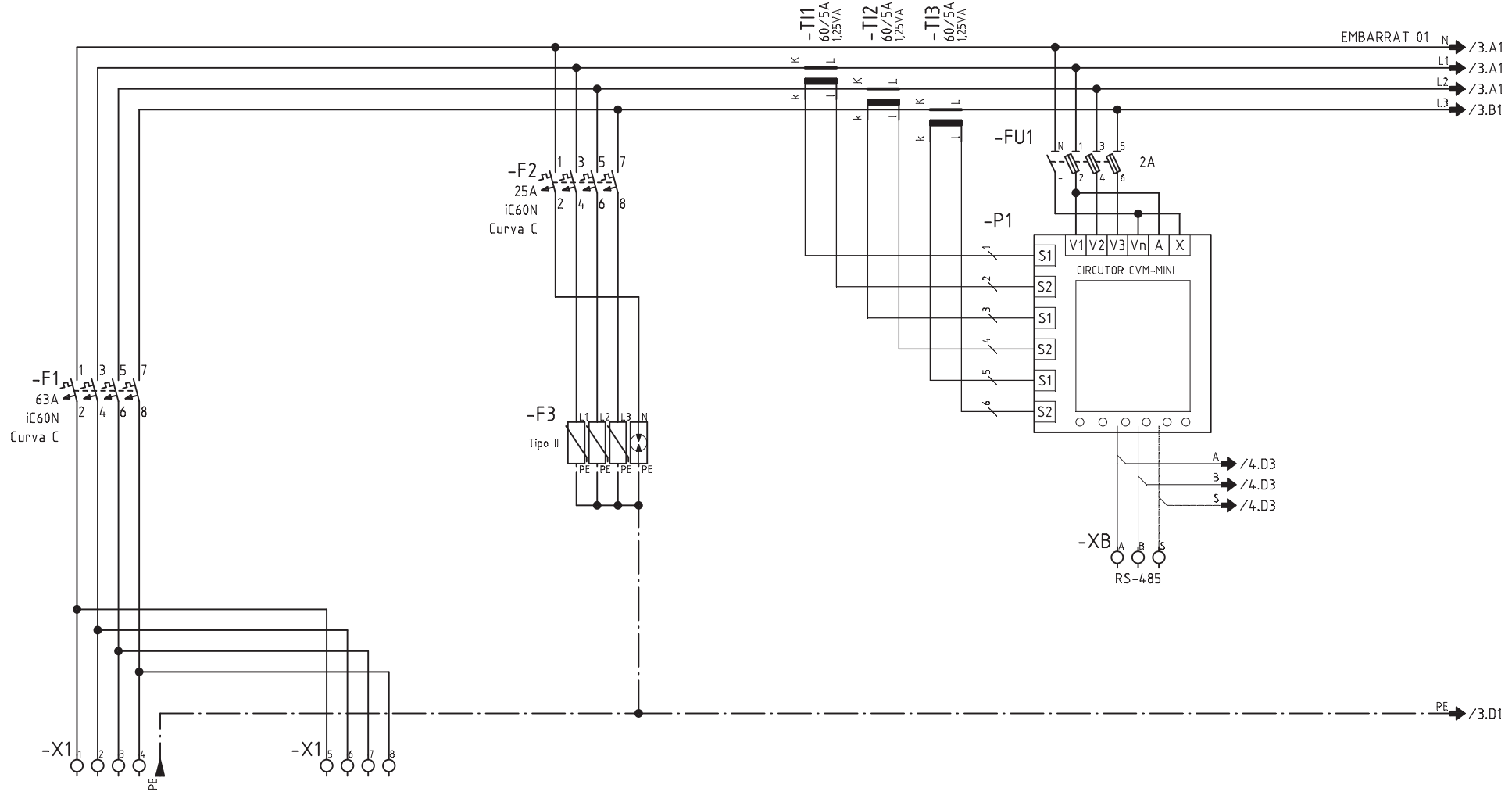

CIRCUITO	-	-				
DENOMINACION	DE QUADRE QM51 SERVEI NORMAL	A QUADRE QM54 SERVEI NORMAL	PROTECCIO SOBRETENSIONS TRANSITORIES			
POTENCIA (W)	12750	-				
INTENSIDAD (A)	19.4	-				
SECCION (mm^2)	3x1x95+1x95N+95T Al	3x1x95+1x95N+95T Al				

Nº ECN Fecha Nombre

alainsa elecnor

ATENCION: ESTE DOCUMENTO CONTIENE DATOS PROPIEDAD ALAINSA-ELECNOR

NINGUNA PARTE DE ESTE DOCUMENTO PUEDE COPIARSE, REPRODUCIRSE O USARSE SIN UN PERMISO POR ESCRITO.

A3

Escala FULL

INDICE PRODUCTO

Dibujado J.M.G.

Fecha 21.04.2016

Comprobado

Fecha

TITULO Y MAQUINA

QUADRE QM53
ESQUEMA ELECTRIC DE POTENCIA

Instalación:

Proyecto QM53 | Fecha impr. 18.09.2017

Nº PLANO ALAINSA-ELECNOR

Hoja 2 de 22 | Rev

SF_IEC_A3

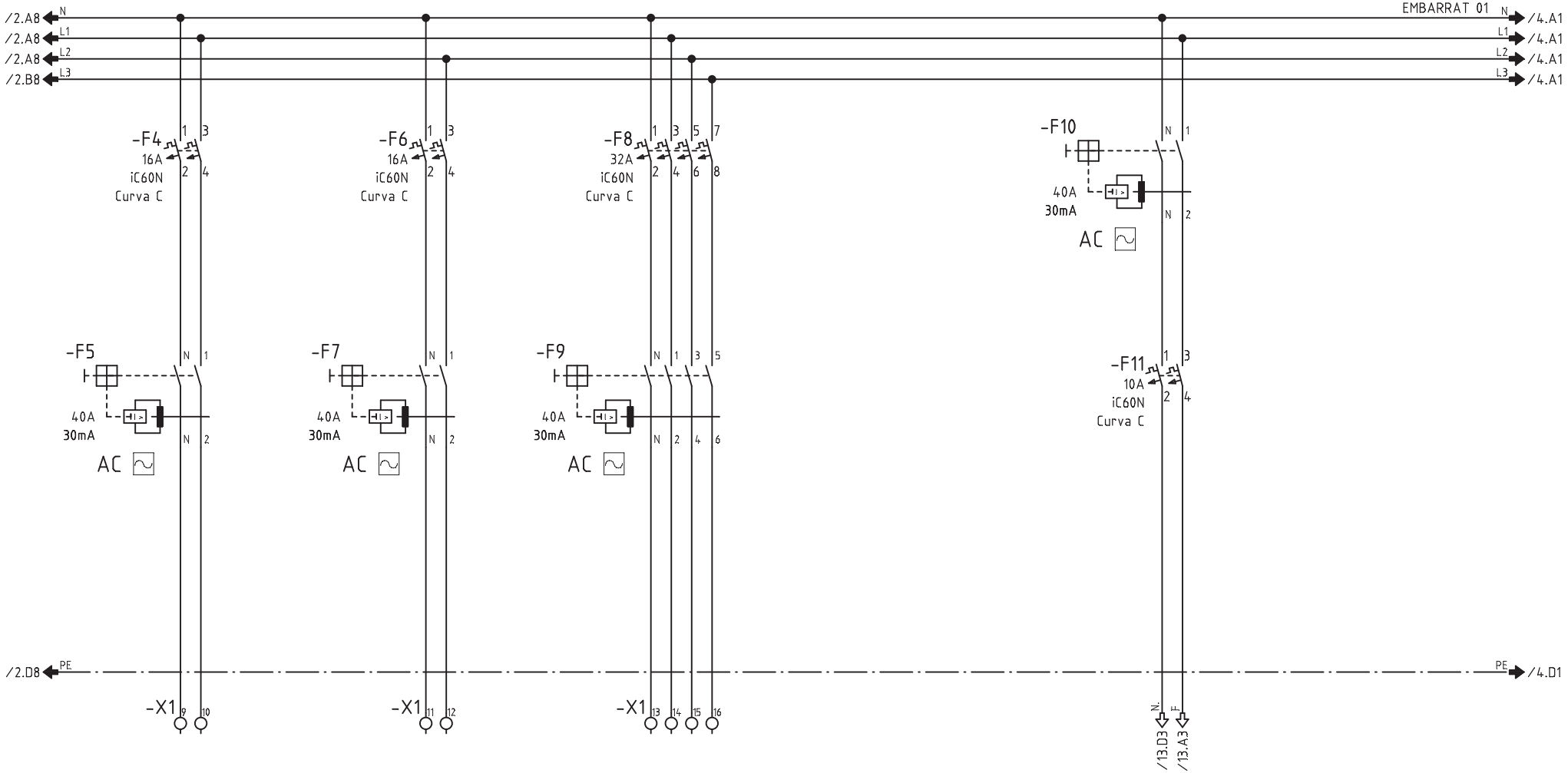

CIRCUITO	101	102	104+105			
DENOMINACION	PRESES DE CORRENT 24 HORES	G. RESERVA 01	PRESES CORRENT 3P+T + 2P+T		MANIOBRA	
POTENCIA (W)	500	1000	3000			
INTENSIDAD (A)	2.2	-	4.5			
SECCION (mm^2)	2x2.5+2.5	-	4x6+6			

Nº ECN Fecha Nombre

alainsa elecnor

ATENCION: ESTE DOCUMENTO CONTIENE DATOS PROPIEDAD ALAINSA-ELECNOR

NINGUNA PARTE DE ESTE DOCUMENTO PUEDE COPIARSE, REPRODUCIRSE O USARSE SIN UN PERMISO POR ESCRITO.

A3

Escala FULL

INDICE PRODUCTO

Dibujado J.M.G.

Fecha 21.04.2016

Comprobado

Fecha

TITULO Y MAQUINA

QUADRE QM53
ESQUEMA ELECTRIC DE POTENCIA

Instalación:

Proyecto QM53 Fecha impr. 18.09.2017

Nº PLANO ALAINSA-ELECNOR

Hoja 3 de 22 Rev

SF_IEC_A3

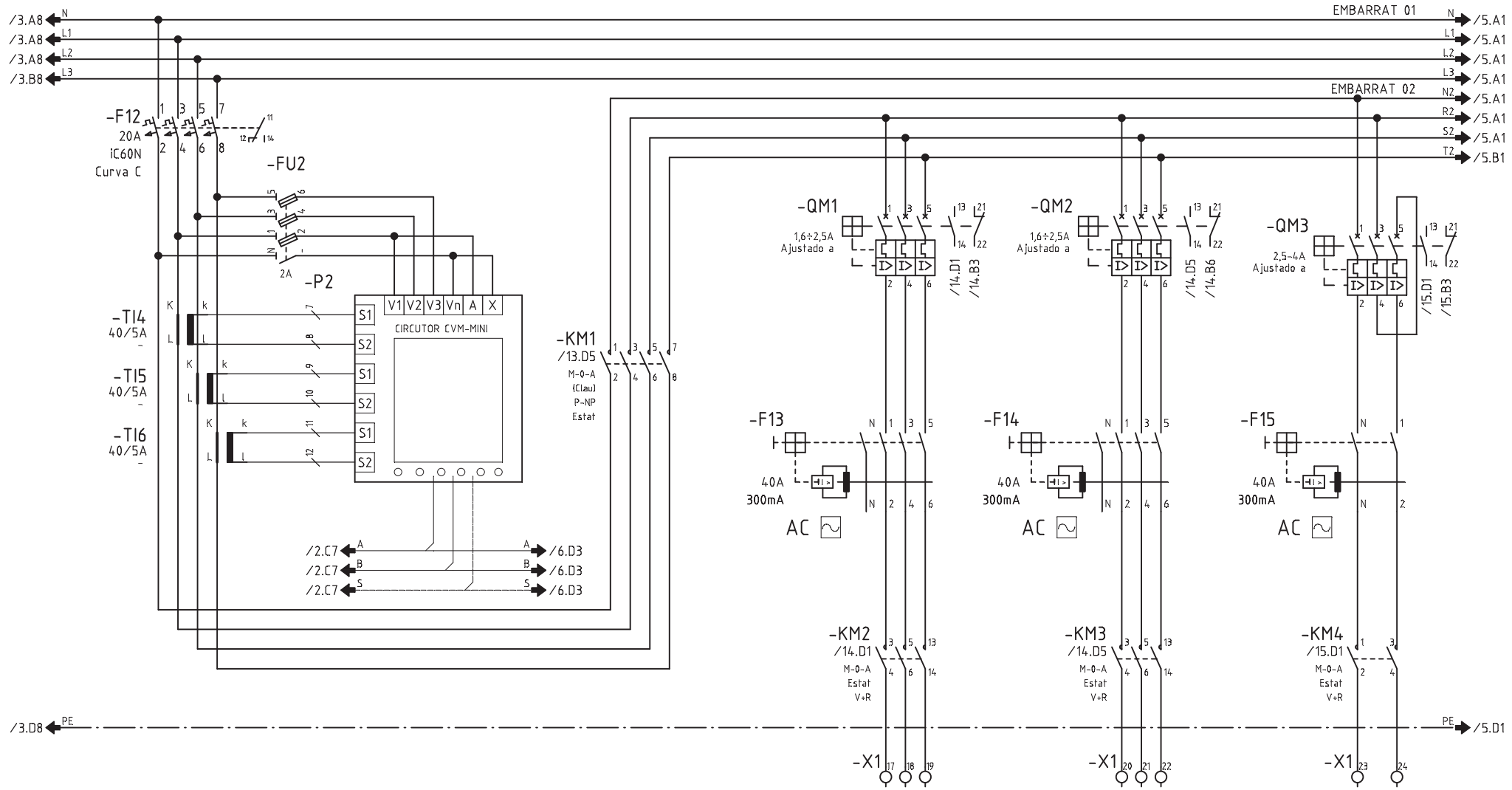

CIRCUITO	200			201	202	203
DENOMINACION	CLIMATITZACIO VENTILACIO			VENTILADOR IMPULSIO 53.01-UMU CHGT/4-630-6/10	VENTILADOR IMPULSIO 53.02-UMU (RESERVA) CHGT/4-630-6/10	VENTILADOR EXTRACCIO 53.01-UMU CHGT/4-710-5/12
POTENCIA (W)	2600			750	750	1100
INTENSIDAD (A)	4			1.4	1.4	4
SECCION (mm^2)	-			3x2.5+2.5 SZ1	3x2.5+2.5 SZ1	2x2.5+2.5 SZ1

Nº ECN Fecha Nombre

alainsa elecnor

ATENCION: ESTE DOCUMENTO CONTIENE DATOS PROPIEDAD ALAINSA-ELECNOR

NINGUNA PARTE DE ESTE DOCUMENTO PUEDE COPIARSE, REPRODUCIRSE O USARSE SIN UN PERMISO POR ESCRITO.

A3

Escala FULL

INDICE PRODUCTO

Dibujado J.M.G.

Fecha 21.04.2016

Comprobado

Fecha

TITULO Y MAQUINA

QUADRE QM53

ESQUEMA ELECTRIC DE POTENCIA

Instalación:

Proyecto QM53 Fecha impr. 18.09.2017

Nº PLANO ALAINSA-ELECNOR

Hoja 4 de 22 Rev

SF_IEC_A3

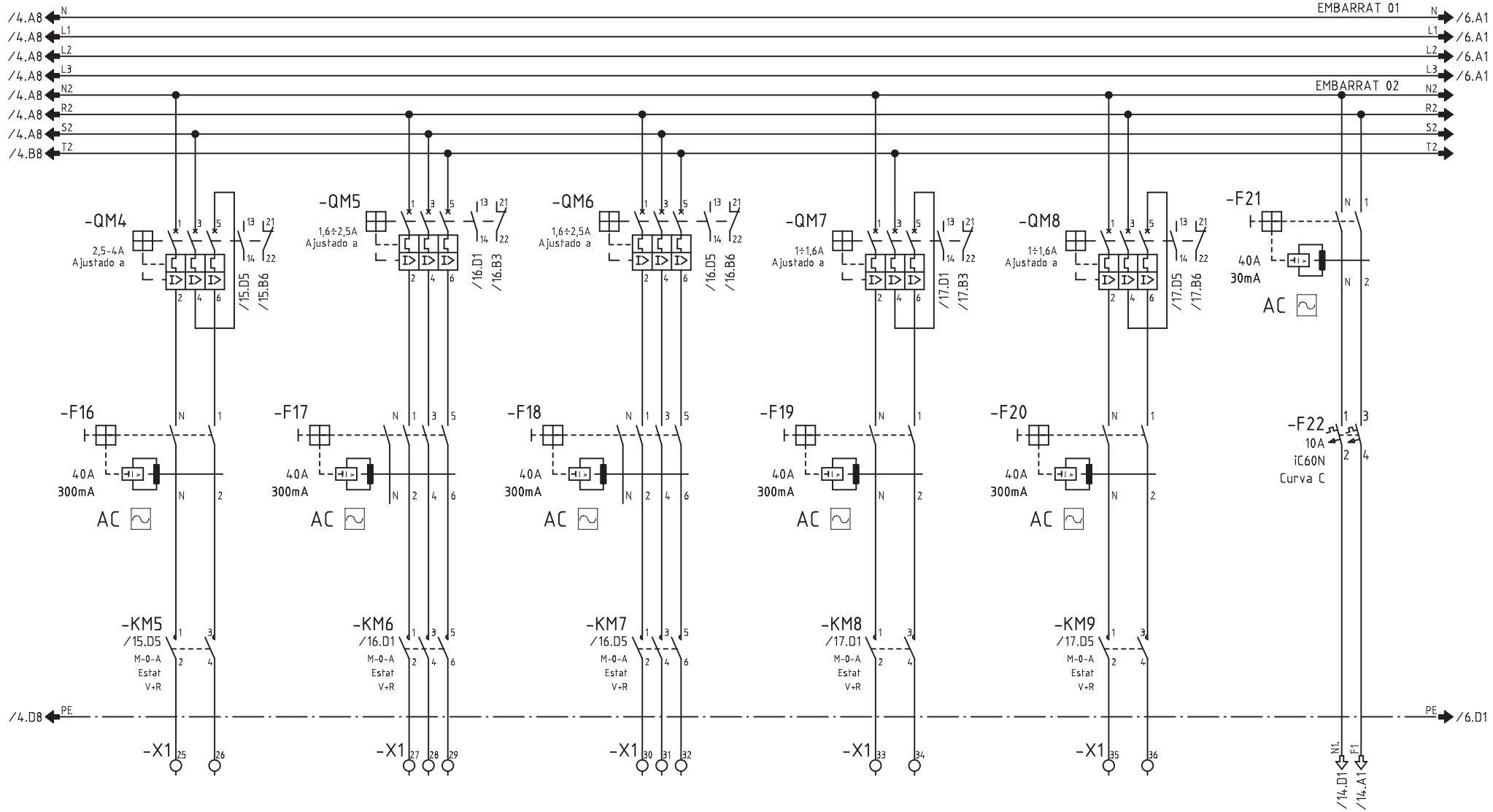

CIRCUITO	204	205	206	207	208	
DENOMINACION	VENTILADOR EXTRACCIO 53.02-UMU (RESERVA) CHGT/4-710-5/12	VENTILADOR EXTRACCIO 53.01-UMM CHGT/4-630-6/10	VENTILADOR EXTRACCIO 53.02-UMM (RESERVA) CHGT/4-630-6/10	K. RESERVA 01	K. RESERVA 02	MANIOBRA CLIMA
POTENCIA (W)	1100	750	750	300	300	
INTENSIDAD (A)	4	1.4	1.4	-	-	
SECCION (mm^2)	2x2.5+2.5 SZ1	3x2.5+2.5 SZ1	3x2.5+2.5 SZ1	-	-	

Nº ECN Fecha Nombre

alainsa elecnor

ATENCION: ESTE DOCUMENTO CONTIENE DATOS PROPIEDAD ALAINSA-ELECNOR

NINGUNA PARTE DE ESTE DOCUMENTO PUEDE COPIARSE, REPRODUCIRSE O USARSE SIN UN PERMISO POR ESCRITO.

A3

Escala FULL

INDICE PRODUCTO

Dibujado J.M.G.

Fecha 21.04.2016

Comprobado

Fecha

TITULO Y MAQUINA

QUADRE QM53
ESQUEMA ELECTRIC DE POTENCIA

Instalación:

Proyecto QM53 Fecha impr. 18.09.2017

Nº PLANO ALAINSA-ELECNOR

Hoja 5 de 22 Rev

SF_IEC_A3

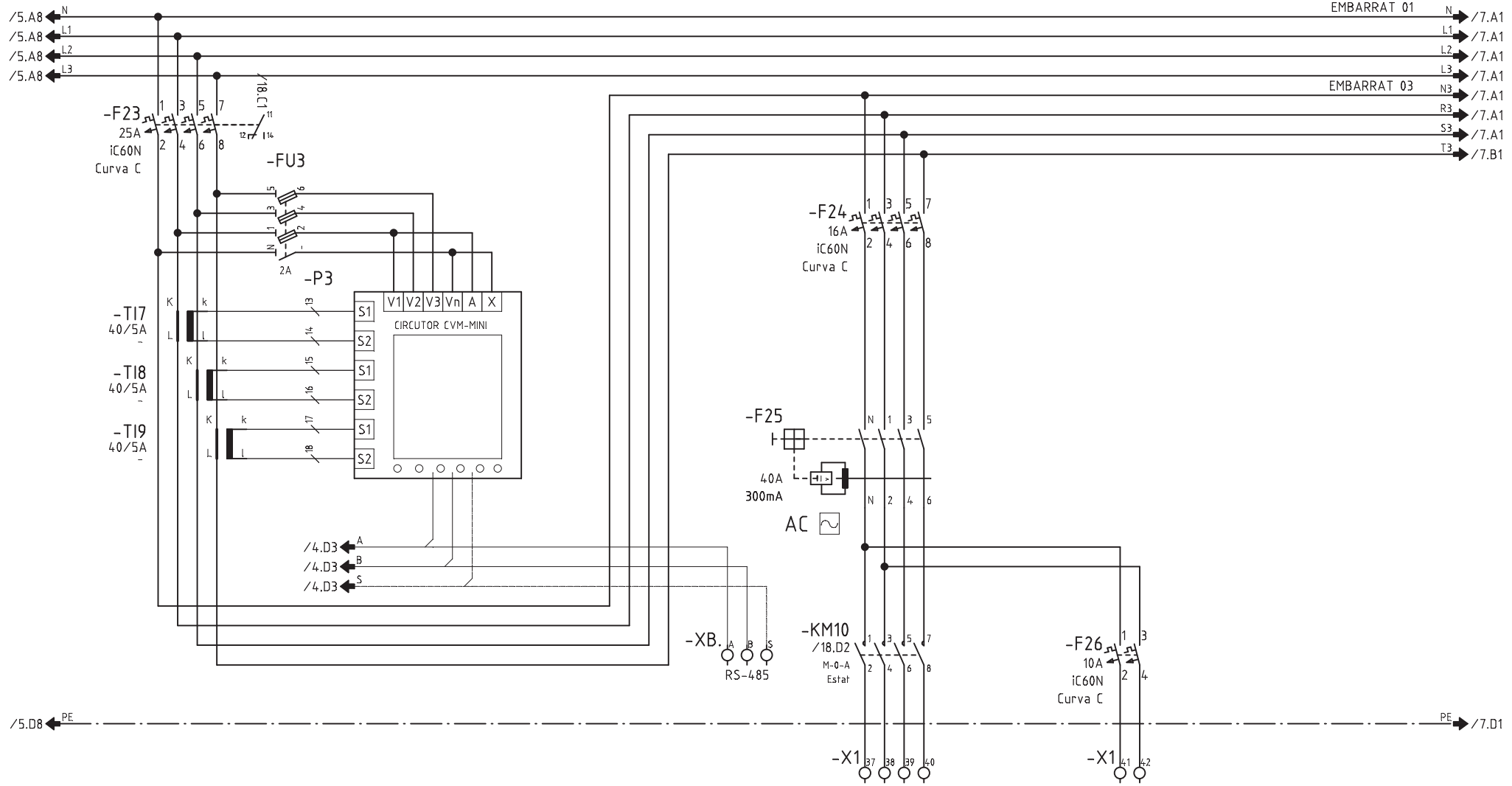

CIRCUITO	300			301	302	
DENOMINACION	ENLLUMENAT			E. VIGILANCIA PASSADÍS CENTRAL	E. EMERGENCIA VIGILANCIA	
POTENCIA (W)	5000			900	100	
INTENSIDAD (A)	7.6			1.6	0.6	
SECCION (mm^2)	-			4x2.5+2.5	2x1.5+1.5	

Nº ECN Fecha Nombre

alainsa elecnor

ATENCION: ESTE DOCUMENTO CONTIENE DATOS PROPIEDAD ALAINSA-ELECNOR

NINGUNA PARTE DE ESTE DOCUMENTO PUEDE COPIARSE, REPRODUCIRSE O USARSE SIN UN PERMISO POR ESCRITO.

A3

Escala FULL

INDICE PRODUCTO

Dibujado J.M.G.

Fecha 21.04.2016

Comprobado

Fecha

TITULO Y MAQUINA

QUADRE QM53

ESQUEMA ELECTRIC DE POTENCIA

Instalación:

Proyecto QM53 Fecha impr. 18.09.2017

Nº PLANO ALAINSA-ELECNOR

Hoja 6 de 22 Rev

SF_IEC_A3

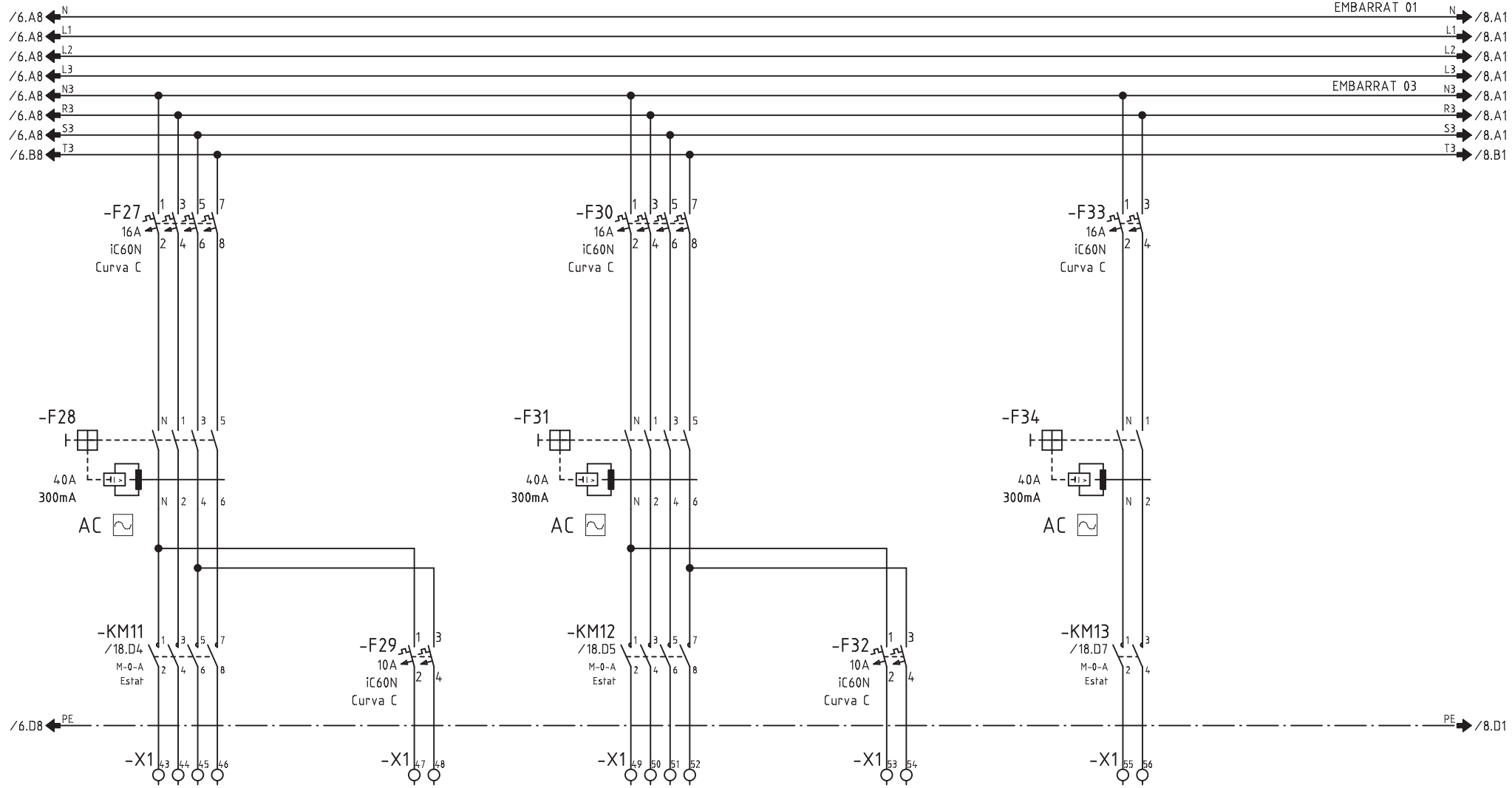

CIRCUITO	303	304	305	306	307	
DENOMINACION	E. GENERAL CENTRAL-LATERALS	E. EMERGENCIA GENERAL	E. ACCESSOS I PASSADÍS	E. EMERGENCIA ACCESSOS	E. LOCALS TECNICS /SERVEIS	
POTENCIA (W)	900	150	900	50	1700	
INTENSIDAD (A)	1.6	0.6	1.6	0.6	7.4	
SECCION (mm^2)	4x2.5+2.5	2x1.5+1.5	4x2.5+2.5	2x1.5+1.5	2x2.5+2.5	

Nº ECN Fecha Nombre

alainsa elecnor

ATENCION: ESTE DOCUMENTO CONTIENE DATOS PROPIEDAD ALAINSA-ELECNOR

NINGUNA PARTE DE ESTE DOCUMENTO PUEDE COPIARSE, REPRODUCIRSE O USARSE SIN UN PERMISO POR ESCRITO.

A3

Escala FULL

INDICE PRODUCTO

Dibujado J.M.G.

Fecha 21.04.2016

Comprobado

Fecha

TITULO Y MAQUINA

QUADRE QM53
ESQUEMA ELECTRIC DE POTENCIA

Instalación:

Proyecto QM53 Fecha impr. 18.09.2017

Nº PLANO ALAINSA-ELECNOR

Hoja 7 de 22 Rev

SF_IEC_A3

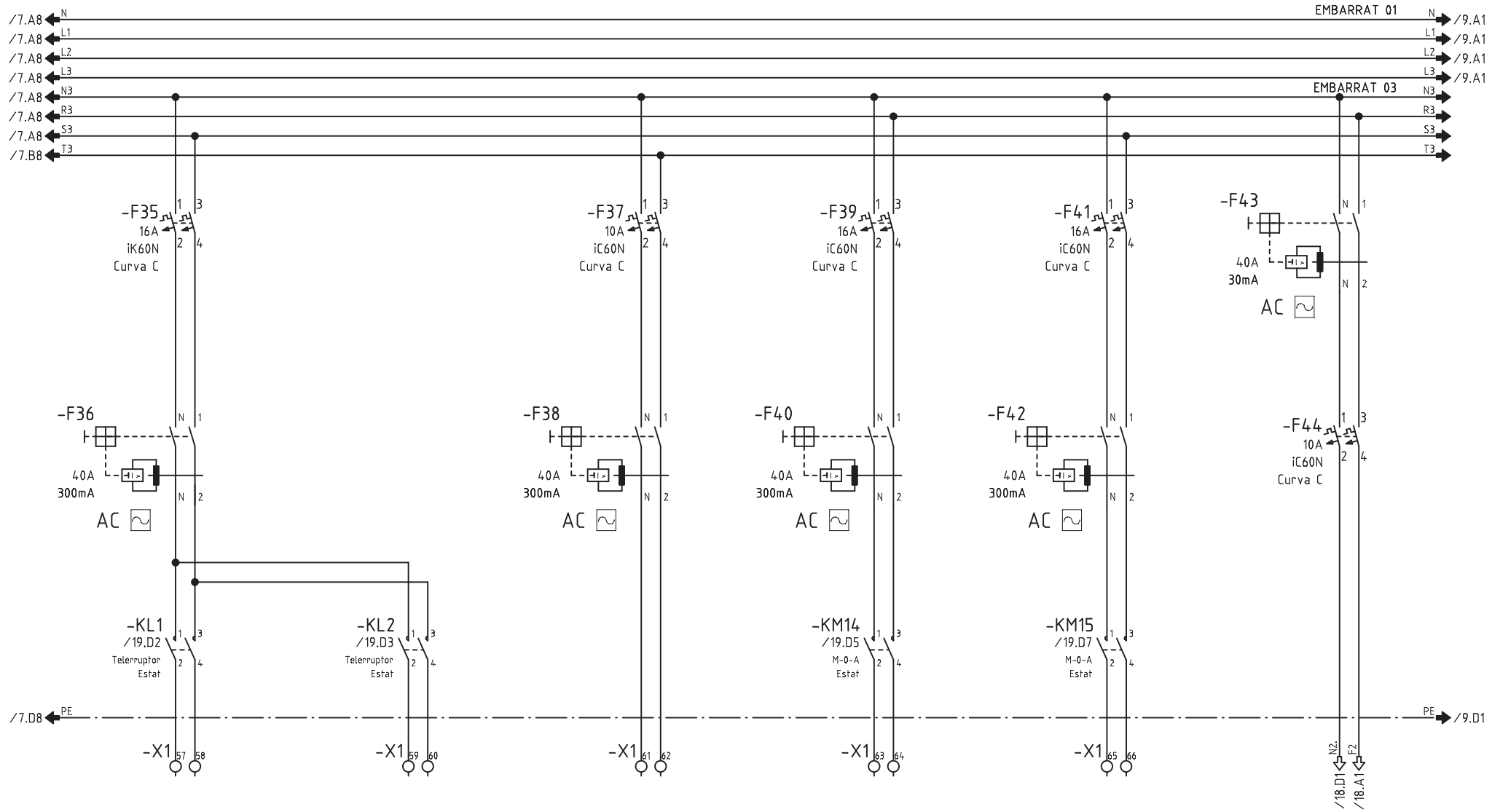

CIRCUITO	308/1	308/2	309	310	311	
DENOMINACION	E. CAMBRES TECNIQUES 1	E. CAMBRES TECNIQUES 2	E. EMERGENCIA LINIA 04	E. RESERVA 01	E. RESERVA 02	MANIOBRA ENLLUMENAT
POTENCIA (W)	300	300	50	500	500	
INTENSIDAD (A)	1.3	1.3	0.2	-	-	
SECCION (mm^2)	2x2.5+2.5	2x2.5+2.5	2x1.5+1.5	-	-	

Nº ECN Fecha Nombre

alainsa elecnor

ATENCION: ESTE DOCUMENTO CONTIENE DATOS PROPIEDAD ALAINSA-ELECNOR

NINGUNA PARTE DE ESTE DOCUMENTO PUEDE COPIARSE, REPRODUCIRSE O USARSE SIN UN PERMISO POR ESCRITO.

A3

Escala FULL

INDICE PRODUCTO

Dibujado J.M.G.

Fecha 21.04.2016

Comprobado

Fecha

TITULO Y MAQUINA

QUADRE QM53
ESQUEMA ELECTRIC DE POTENCIA

Instalación:

Proyecto QM53 Fecha impr. 18.09.2017

Nº PLANO ALAINSA-ELECNOR

Hoja 8 de 22 Rev

SF_IEC_A3

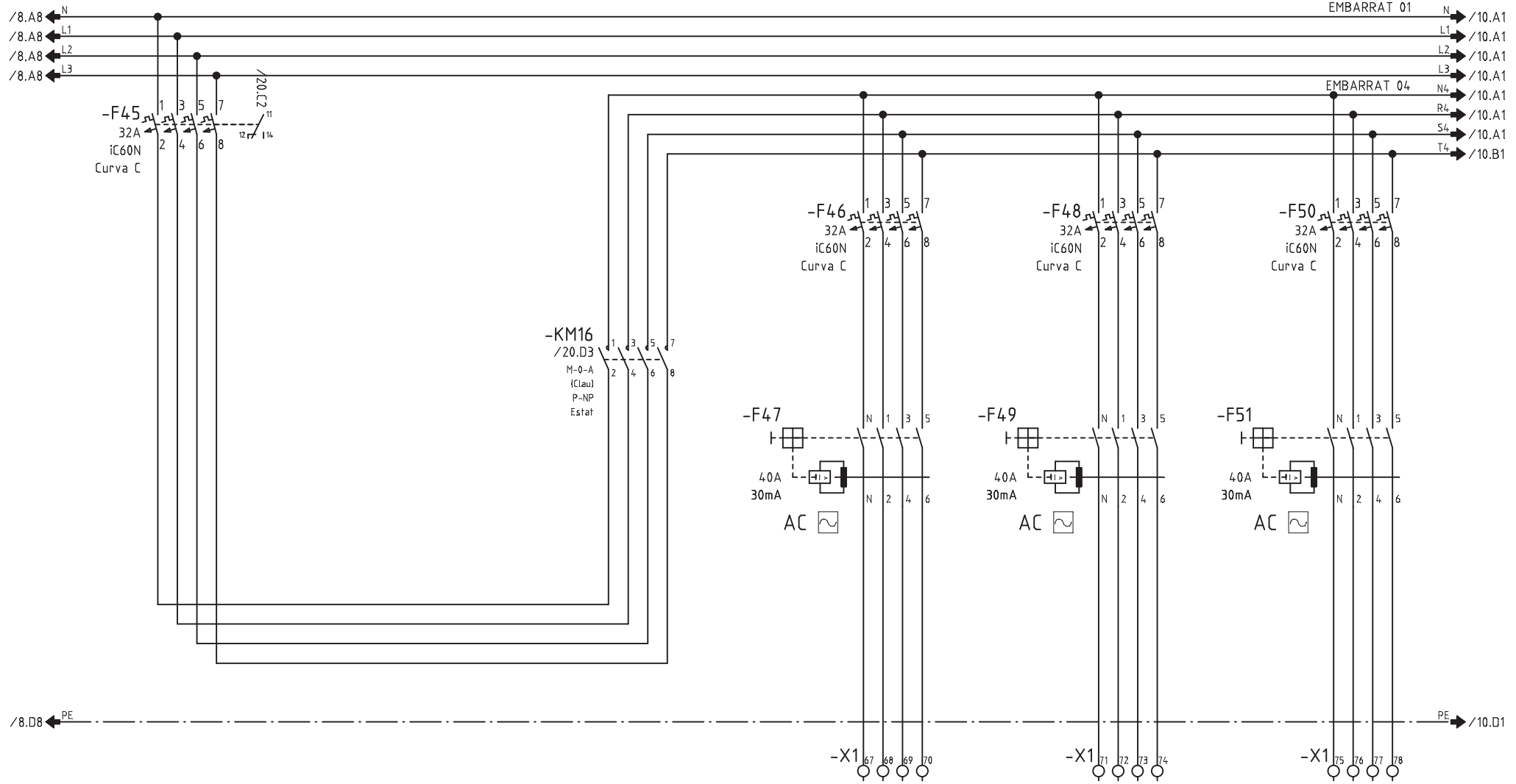

CIRCUITO	400			401	402	403
DENOMINACION	PRESES DE CORRENT			P. SERVEI LINIA 01	P. SERVEI LINIA 02	P. SERVEI LINIA 03
POTENCIA (W)	8750			4000	4000	4000
INTENSIDAD (A)	13.31			7.2	7.2	7.2
SECCION (mm^2)	-			4x16+16	4x16+16	4x16+16

Nº ECN Fecha Nombre

alainsa elecnor

ATENCION: ESTE DOCUMENTO CONTIENE DATOS PROPIEDAD ALAINSA-ELECNOR

NINGUNA PARTE DE ESTE DOCUMENTO PUEDE COPIARSE, REPRODUCIRSE O USARSE SIN UN PERMISO POR ESCRITO.

A3

Escala FULL

INDICE PRODUCTO

Dibujado J.M.G.

Fecha 21.04.2016

Comprobado

Fecha

TITULO Y MAQUINA

QUADRE QM53

ESQUEMA ELECTRIC DE POTENCIA

Instalación:

Proyecto QM53 Fecha impr. 18.09.2017

Nº PLANO ALAINSA-ELECNOR

Hoja 9 de 22 Rev

SF_IEC_A3

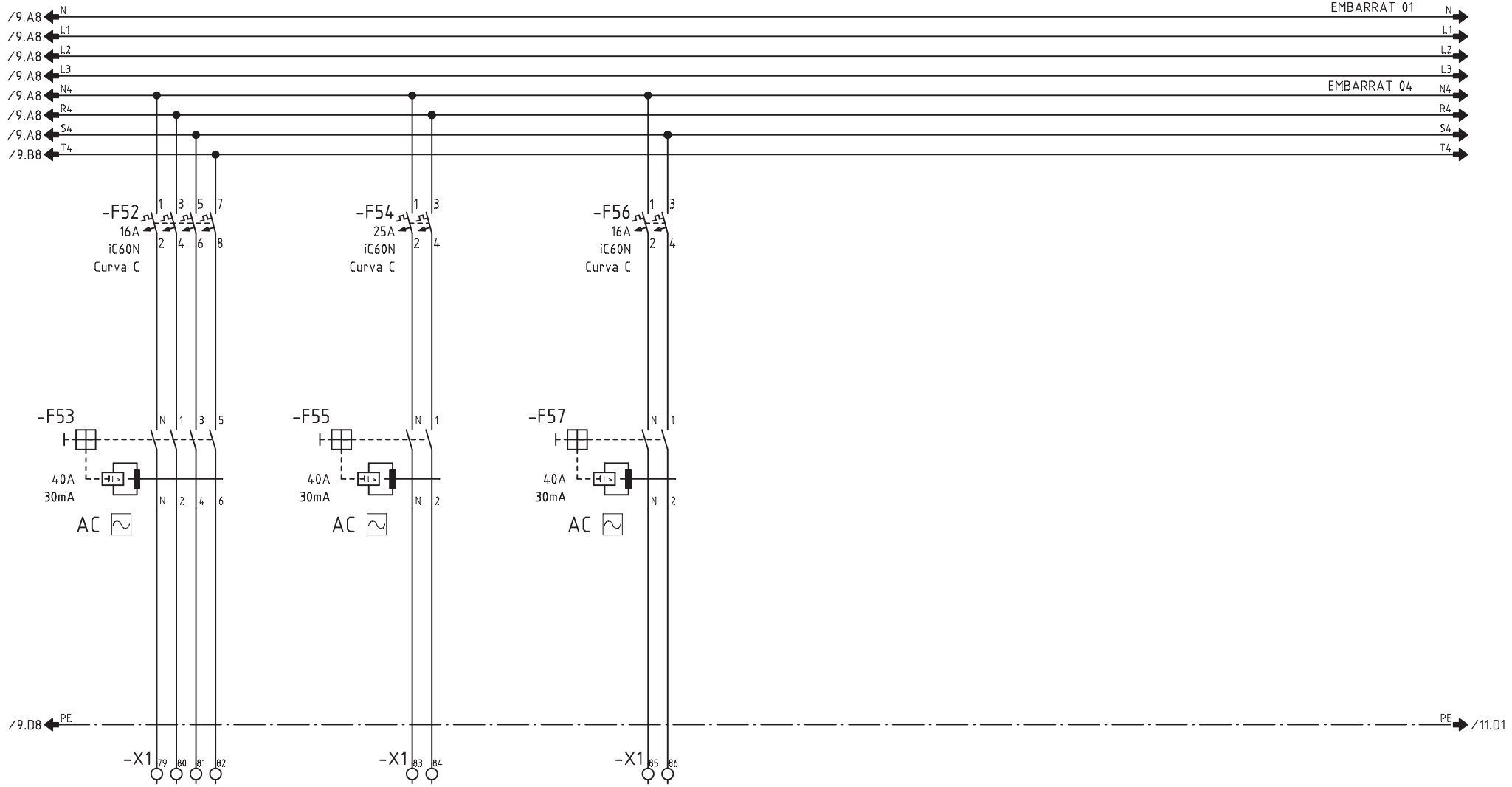

CIRCUITO	404	408	409			
DENOMINACION	P. LOCALS TECNICS/MAGATZEM	P. RESERVA 01	P. RESERVA 02			
POTENCIA (W)	500	500	500			
INTENSIDAD (A)	0.9	-	-			
SECCION (mm^2)	4x2.5+2.5	-	-			

Nº ECN Fecha Nombre

alainsa elecnor

ATENCION: ESTE DOCUMENTO CONTIENE DATOS PROPIEDAD ALAINSA-ELECNOR

NINGUNA PARTE DE ESTE DOCUMENTO PUEDE COPIARSE, REPRODUCIRSE O USARSE SIN UN PERMISO POR ESCRITO.

A3

Escala FULL

INDICE PRODUCTO

Dibujado J.M.G.

Fecha 21.04.2016

Comprobado

Fecha

TITULO Y MAQUINA

QUADRE QM53

ESQUEMA ELECTRIC DE POTENCIA

Instalación:

Proyecto QM53 Fecha impr. 18.09.2017

Nº PLANO ALAINSA-ELECNOR

Hoja 10 de 22 Rev

SF_IEC_A3

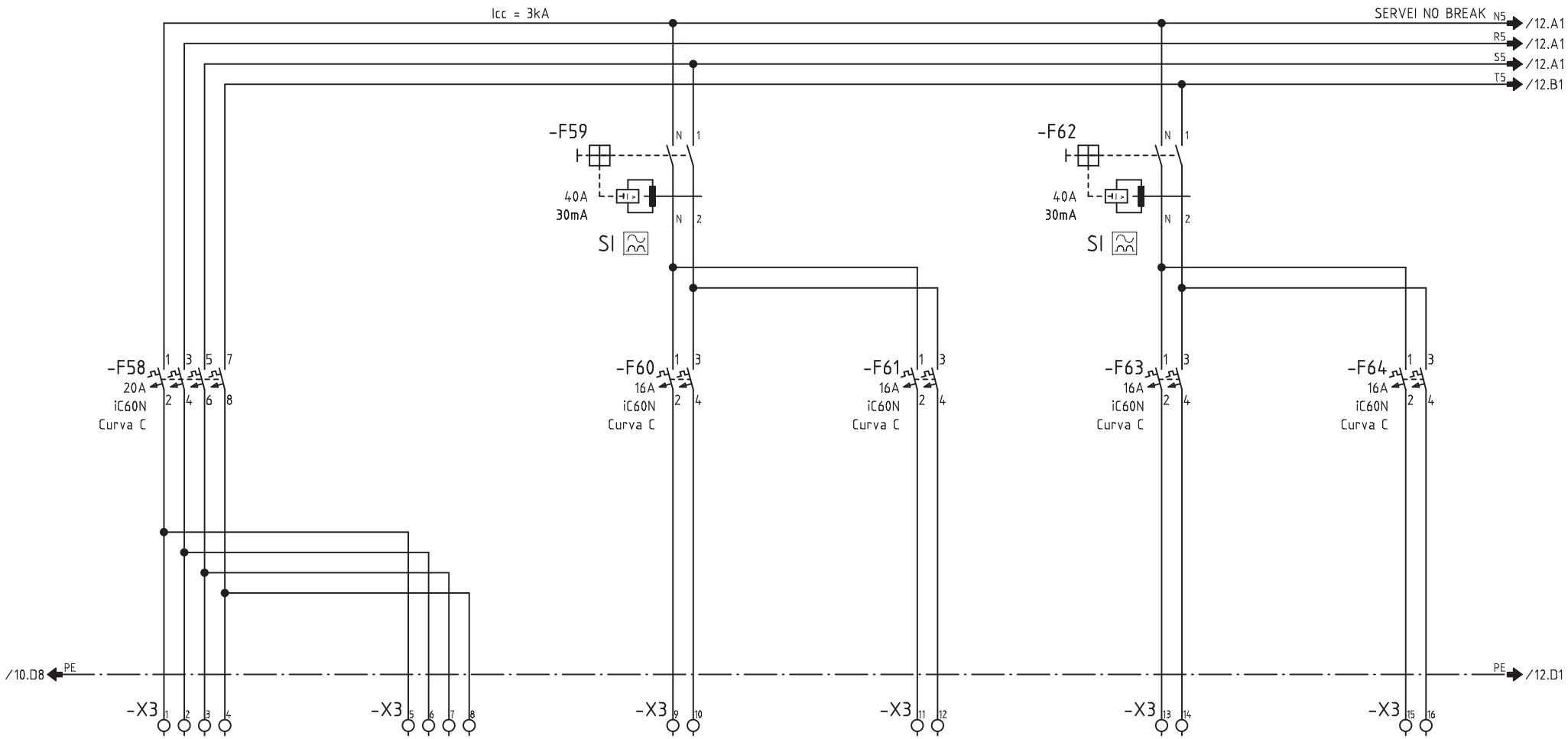

CIRCUITO	500	-	501	502	503	504
DENOMINACION	DE QUADRE QM52 SERVEI NO BREAK	A QM54 SERVEI NO BREAK	NB. LINIA 01	NB. LINIA 02	NB. LINIA 03	NB. CONTROLADOR
POTENCIA (W)	1500	-	250	250	250	250
INTENSIDAD (A)	2.3	-	1	1	1	1
SECCION (mm^2)	4x6+6	4x6+6	2x2.5+2.5	2x2.5+2.5	2x2.5+2.5	2x2.5+2.5

Nº ECN Fecha Nombre

alainsa elecnor

ATENCION: ESTE DOCUMENTO CONTIENE DATOS PROPIEDAD ALAINSA-ELECNOR

NINGUNA PARTE DE ESTE DOCUMENTO PUEDE COPIARSE, REPRODUCIRSE O USARSE SIN UN PERMISO POR ESCRITO.

A3

Escala FULL

INDICE PRODUCTO

Dibujado J.M.G.

Fecha 21.04.2016

Comprobado

Fecha

TITULO Y MAQUINA

QUADRE QM53

ESQUEMA ELECTRIC DE POTENCIA

Instalación:

Proyecto QM53 Fecha impr. 18.09.2017

Nº PLANO ALAINSA-ELECNOR

Hoja 11 de 22 Rev

SF_IEC_A3

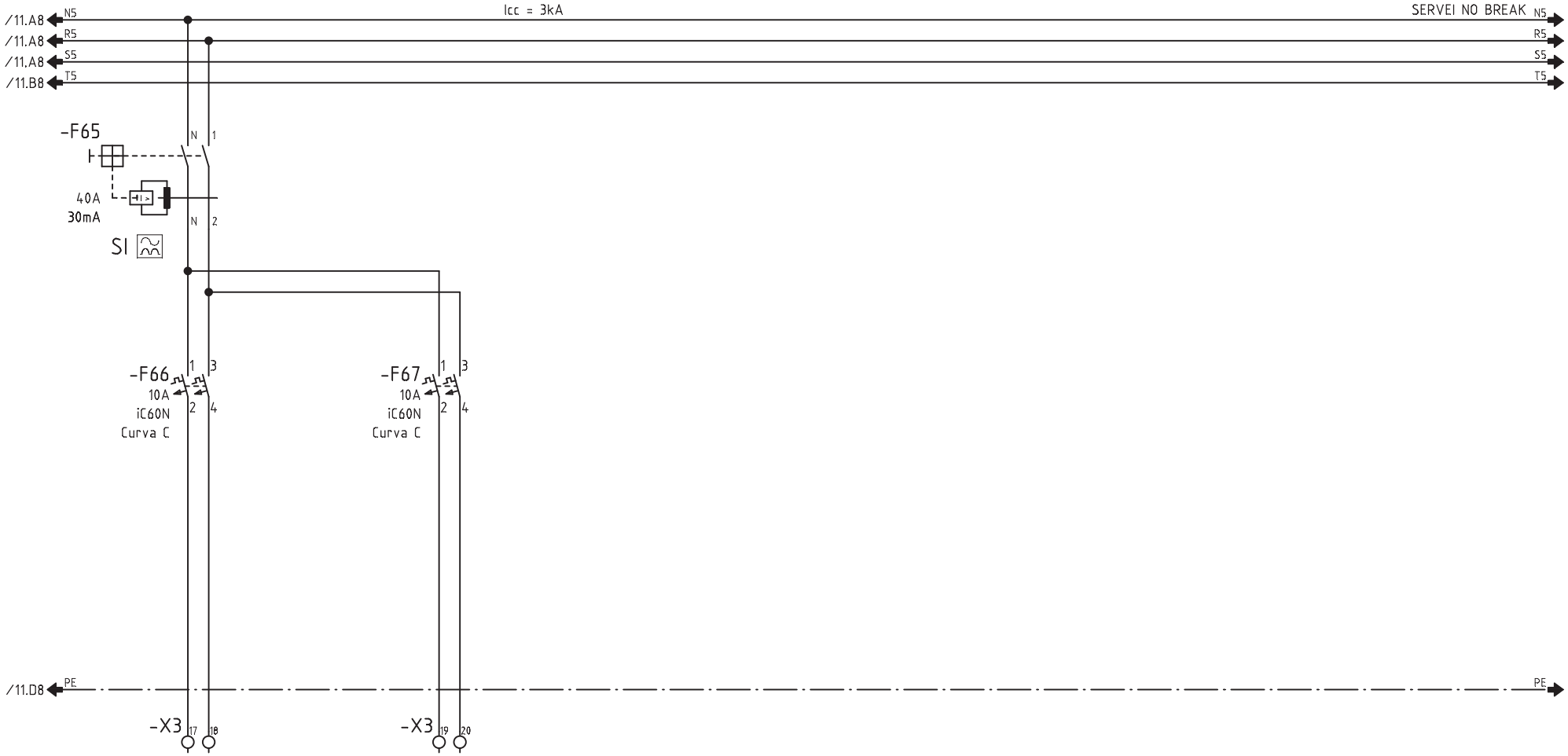

CIRCUITO	505	506				
DENOMINACION	NB. MANIOBRA 1/230VCA	NB. MANIOBRA 1/230VCA				
POTENCIA (W)	250	250				
INTENSIDAD (A)	-	-				
SECCION (mm^2)	-	-				

Nº ECN Fecha Nombre

alainsa elecnor

ATENCION: ESTE DOCUMENTO CONTIENE DATOS PROPIEDAD ALAINSA-ELECNOR

NINGUNA PARTE DE ESTE DOCUMENTO PUEDE COPIARSE, REPRODUCIRSE O USARSE SIN UN PERMISO POR ESCRITO.

A3

Escala FULL

INDICE PRODUCTO

Dibujado J.M.G.

Fecha 21.04.2016

Comprobado

Fecha

TITULO Y MAQUINA

QUADRE QM53

ESQUEMA ELECTRIC DE POTENCIA

Instalación:

Proyecto QM53 Fecha impr. 18.09.2017

Nº PLANO ALAINSA-ELECNOR

Hoja 12 de 22 Rev

SF_IEC_A3

DESLLASTRATGE
DE QM10
(Tensió amb xarxa principal)
(230V)

-XM 1 2
19 20
-F68 1 3
6A 5 7
iC60N 2 4
Curva C
21
-KA1 A1
A2
22

A5 11 16
/20.A3 21 24
31 34
41 44
52

/3.E7 F
F /20.A1

-KA1
C2
11
14 12
27

-SB2
1 2 21 C7
P-NP "P" 22 C6
Clau

-XM 3
23
-F13
/4.C5
24
-XM 4

25
-SB1
0 1 13
14
26

-XM 5
28
-SB2 61
B6
"P" 62
29
-XM 6

-XM 7
30
-SB2 13
B6
"NP" 14
31
-XM 8

-XM 9
32
-KM1 53
D5 54
33
-XM 10

Estat
Int. Gral
CLIMATITZACIO

Estat
Selector
"PREFERENT"

Estat
Selector
"NO PREFERENT"

Estat
Contactor

CLIMATITZACIO
VENTILACIO

-KM1
A1
A2

/3.E6 N.
N. /20.D1

CLIMATITZACIO
VENTILACIO

/4.C4 1 2
/4.C4 3 4
/4.C4 5 6
/4.C4 7 8
C7 53 54
61 62

Nº ECN	Fecha	Nombre	ATENCION: ESTE DOCUMENTO CONTIENE DATOS PROPIEDAD ALAINSA-ELECNOR NINGUNA PARTE DE ESTE DOCUMENTO PUEDE COPIARSE, REPRODUCIRSE O USARSE SIN UN PERMISO POR ESCRITO.	A3 Escala FULL	INDICE PRODUCTO Dibujado J.M.G. Fecha 12.11.2016 Comprobado Fecha	TITULO Y MAQUINA QUADRE QM53 ESQUEMA UNIFILAR DE MANIOBRA	Instalación: Proyecto QM53 Fecha impr. 18.09.2017 Nº PLANO ALAINSA-ELECNOR Hoja 13 de 22 Rev

SF_IEC_A3

Realizado por M.E.M. ROCHE, S.L. (R)

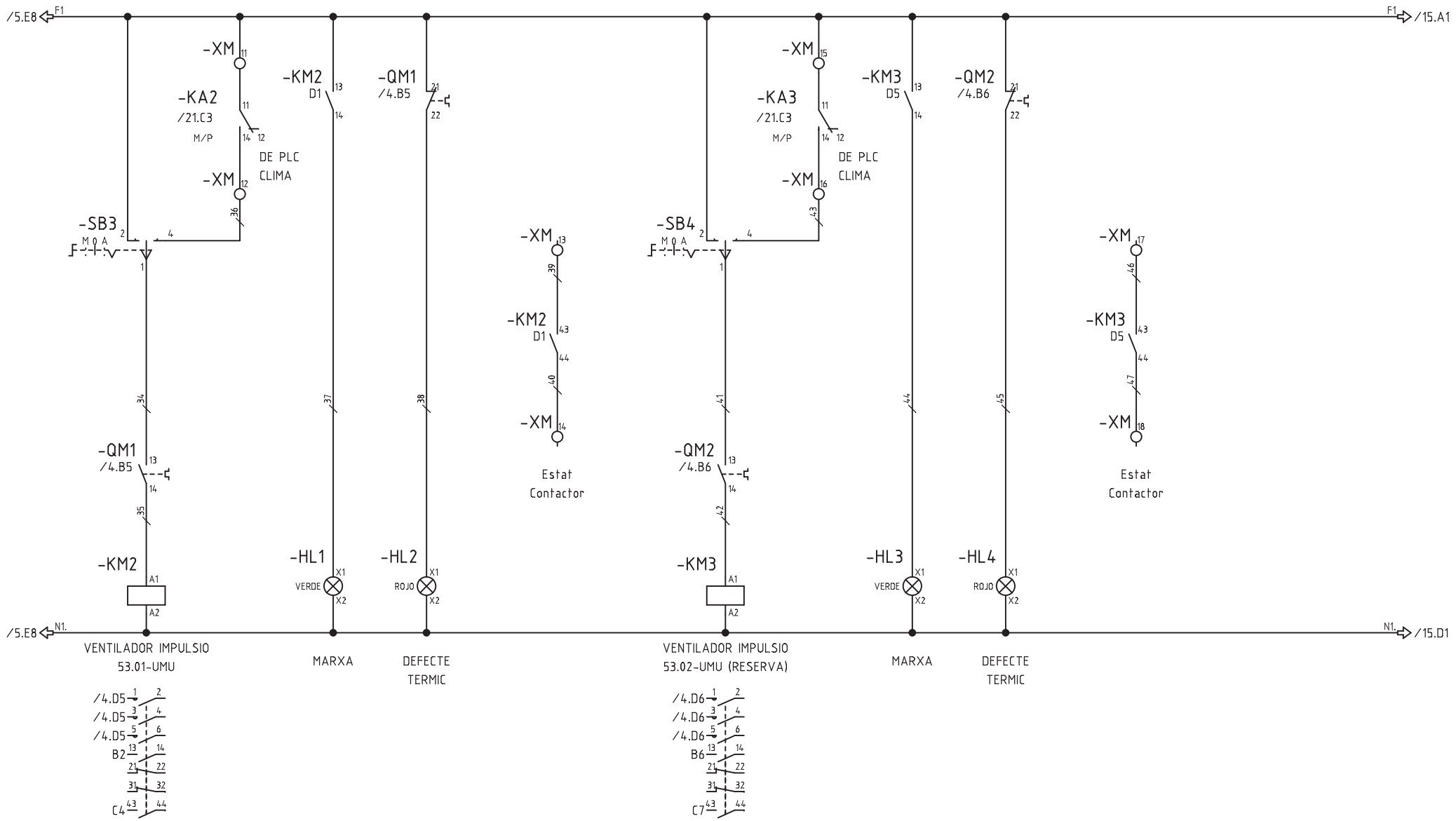

Nº ECN	Fecha	Nombre	alainsa elecnor	ATENCION: ESTE DOCUMENTO CONTIENE DATOS PROPIEDAD ALAINSA-ELECNOR NINGUNA PARTE DE ESTE DOCUMENTO PUEDE COPIARSE, REPRODUCIRSE O USARSE SIN UN PERMISO POR ESCRITO.	A3 Escala FULL	INDICE PRODUCTO Dibujado J.M.G. Fecha 12.11.2016 Comprobado Fecha	TITULO Y MAQUINA QUADRE QM53 ESQUEMA UNIFILAR DE MANIOBRA	Instalación: Proyecto QM53 Fecha impr. 18.09.2017 Nº PLANO ALAINSA-ELECNOR Hoja 14 de 22 Rev

SF_IEC_A3

Realizado por M.E.M. ROCHE, S.L. (R)

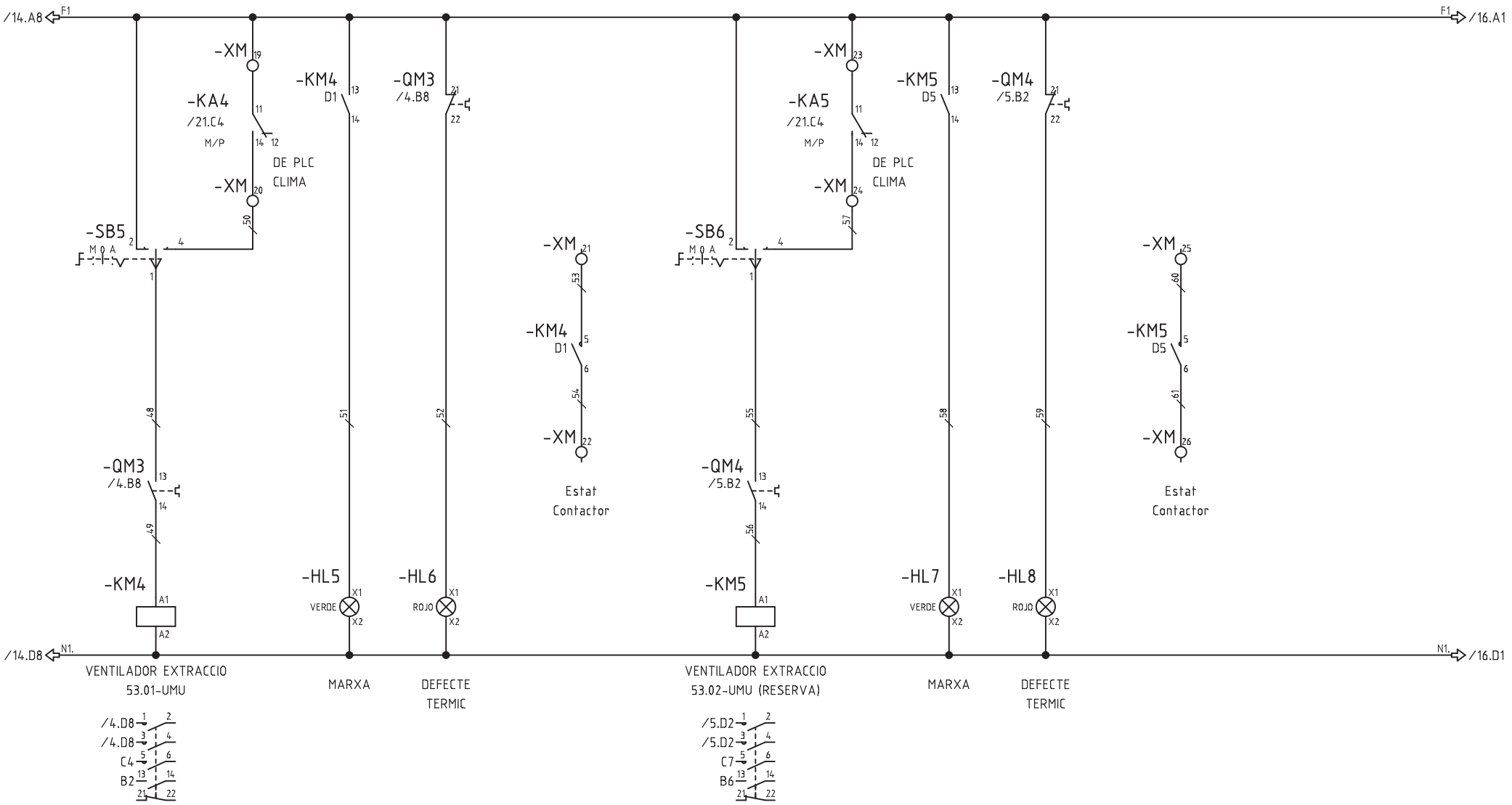

Nº ECN	Fecha	Nombre	alainsa elecnor	ATENCION: ESTE DOCUMENTO CONTIENE DATOS PROPIEDAD ALAINSA-ELECNOR NINGUNA PARTE DE ESTE DOCUMENTO PUEDE COPIARSE, REPRODUCIRSE O USARSE SIN UN PERMISO POR ESCRITO.	A3 Escala FULL	INDICE PRODUCTO Dibujado J.M.G. Fecha 12.11.2016 Comprobado Fecha	TITULO Y MAQUINA QUADRE QM53 ESQUEMA UNIFILAR DE MANIOBRA	Instalación: Proyecto QM53 Fecha impr. 18.09.2017 Nº PLANO ALAINSA-ELECNOR Hoja 15 de 22 Rev

SF_IEC_A3

Realizado por M.E.M. ROCHE, S.L. (R)

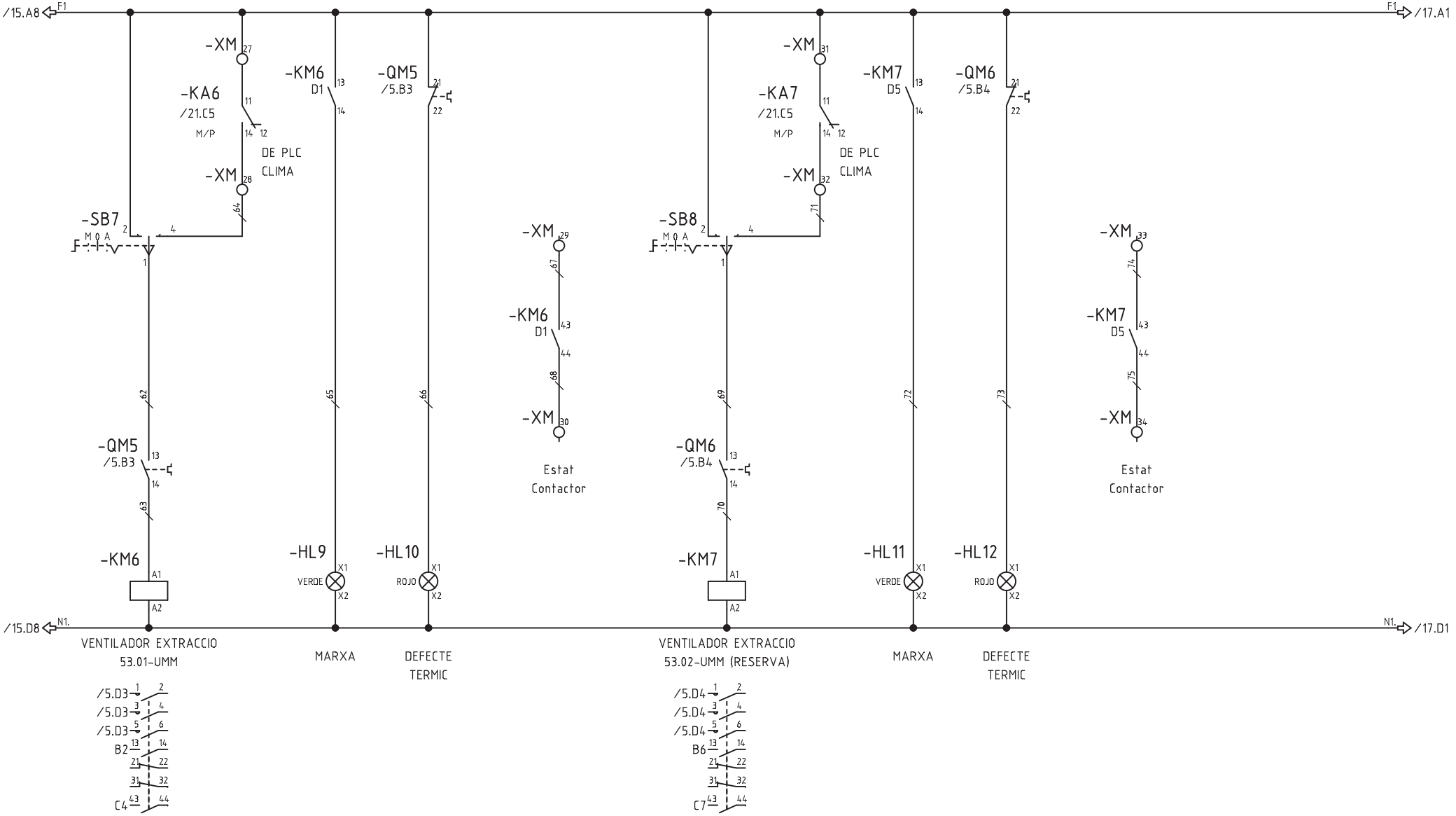

Nº ECN	Fecha	Nombre	ATENCION: ESTE DOCUMENTO CONTIENE DATOS PROPIEDAD ALAINSA-ELECNOR NINGUNA PARTE DE ESTE DOCUMENTO PUEDE COPIARSE, REPRODUCIRSE O USARSE SIN UN PERMISO POR ESCRITO.	A3 Escala FULL	INDICE PRODUCTO Dibujado J.M.G. Fecha 12.11.2016 Comprobado Fecha	TITULO Y MAQUINA QUADRE QM53 ESQUEMA UNIFILAR DE MANIOBRA	Instalación: Proyecto QM53 Fecha impr. 18.09.2017 Nº PLANO ALAINSA-ELECNOR Hoja 16 de 22 Rev

SF_IEC_A3

Realizado por M.E.M. ROCHE, S.L. (R)

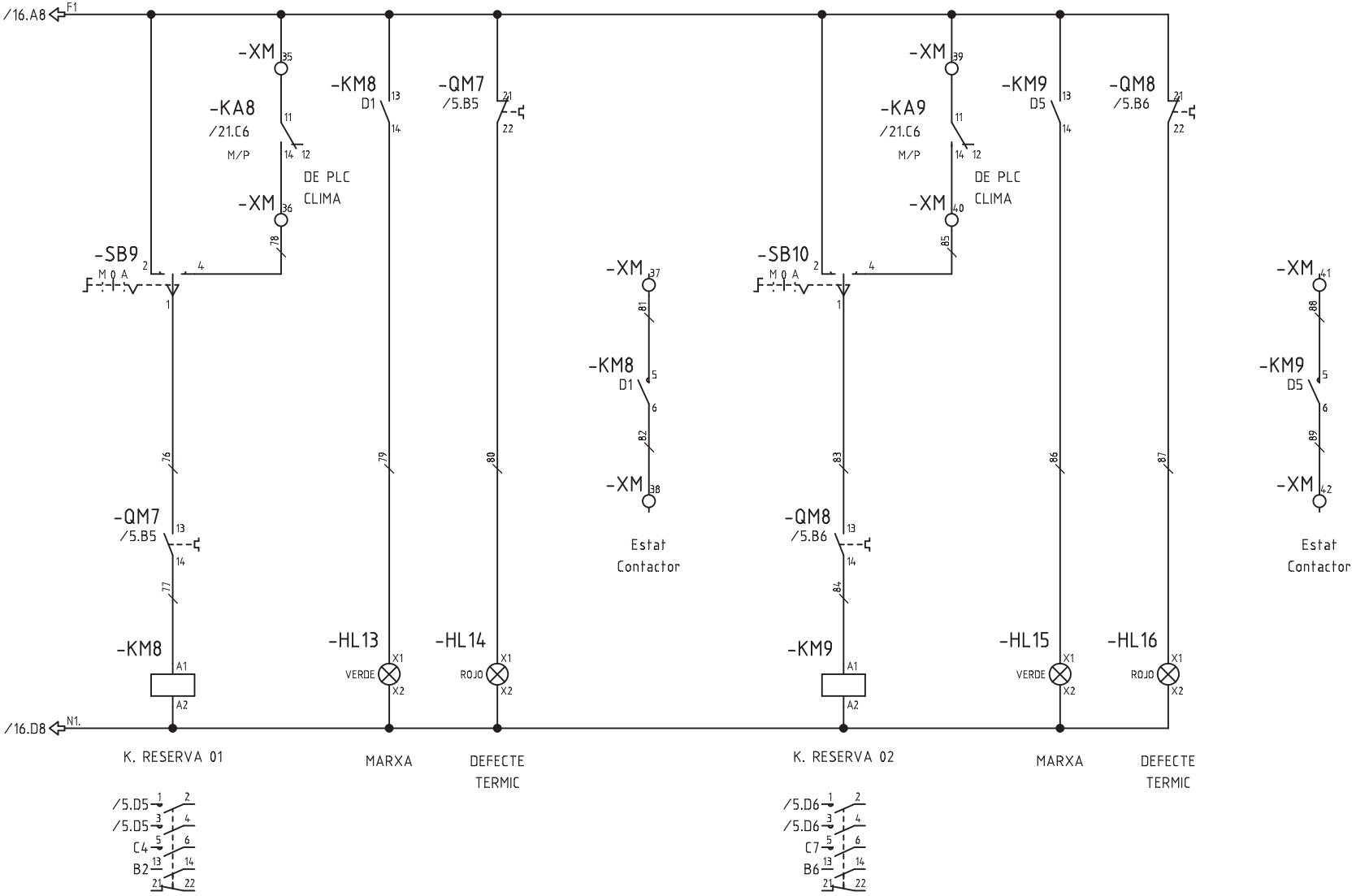

Nº ECN	Fecha	Nombre	ATENCION: ESTE DOCUMENTO CONTIENE DATOS PROPIEDAD ALAINSA-ELECNOR NINGUNA PARTE DE ESTE DOCUMENTO PUEDE COPIARSE, REPRODUCIRSE O USARSE SIN UN PERMISO POR ESCRITO.	A3 Escala FULL	INDICE PRODUCTO Dibujado J.M.G. Fecha 12.11.2016 Comprobado Fecha	TITULO Y MAQUINA QUADRE QM53 ESQUEMA UNIFILAR DE MANIOBRA	Instalación: Proyecto QM53 Fecha impr. 18.09.2017 Nº PLANO ALAINSA-ELECNOR Hoja 17 de 22 Rev

SF_IEC_A3

Realizado por M.E.M. ROCHE, S.L. (R)

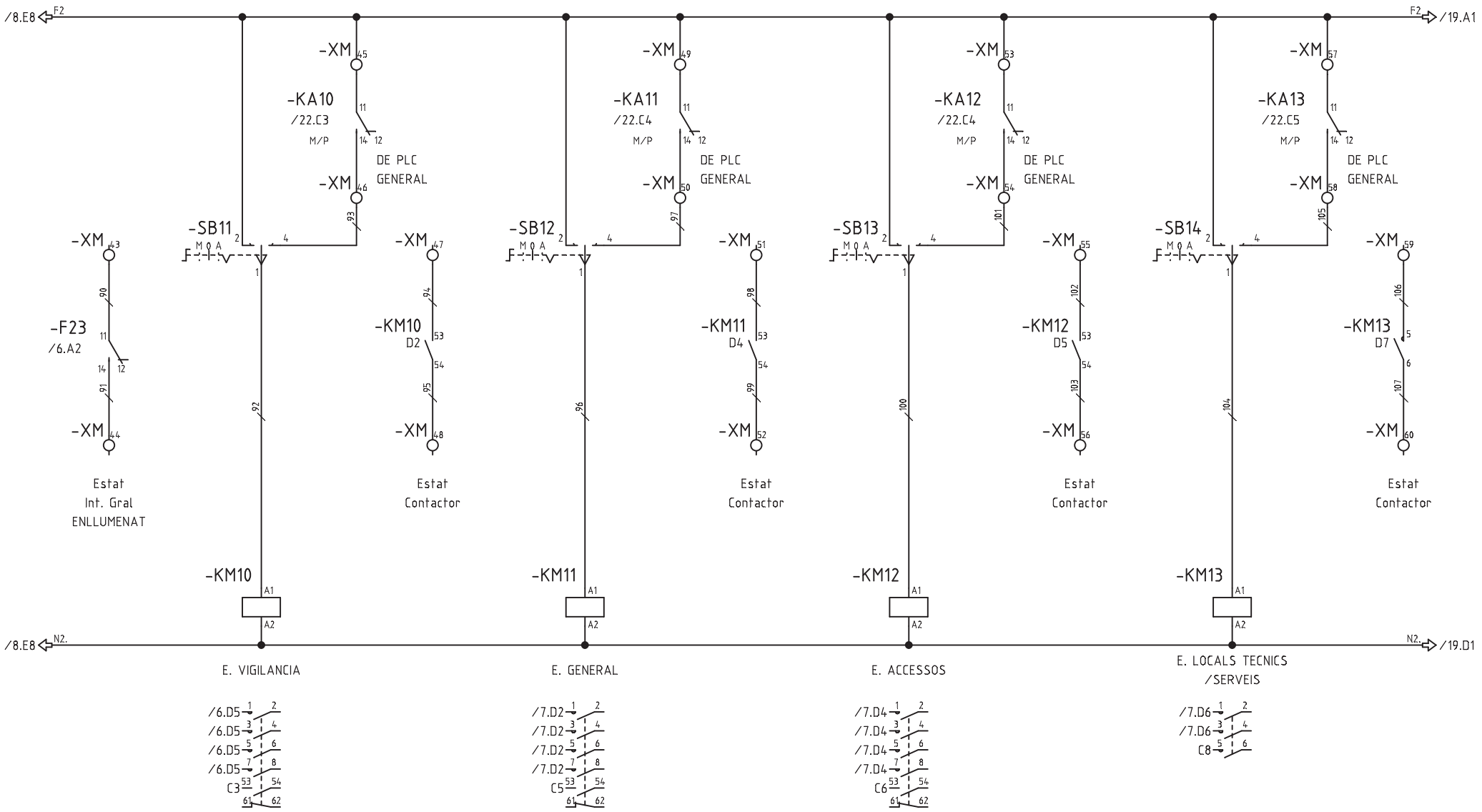

Nº ECN	Fecha	Nombre	alainsa elecnor	ATENCION: ESTE DOCUMENTO CONTIENE DATOS PROPIEDAD ALAINSA-ELECNOR NINGUNA PARTE DE ESTE DOCUMENTO PUEDE COPIARSE, REPRODUCIRSE O USARSE SIN UN PERMISO POR ESCRITO.	A3 Escala FULL	INDICE PRODUCTO Dibujado J.M.G. Fecha 12.11.2016 Comprobado Fecha	TITULO Y MAQUINA QUADRE QM53 ESQUEMA UNIFILAR DE MANIOBRA	Instalación: Proyecto QM53 Fecha impr. 18.09.2017 Nº PLANO ALAINSA-ELECNOR Hoja 18 de 22 Rev

SF_IEC_A3

Realizado por M.E.M. ROCHE, S.L. (R)

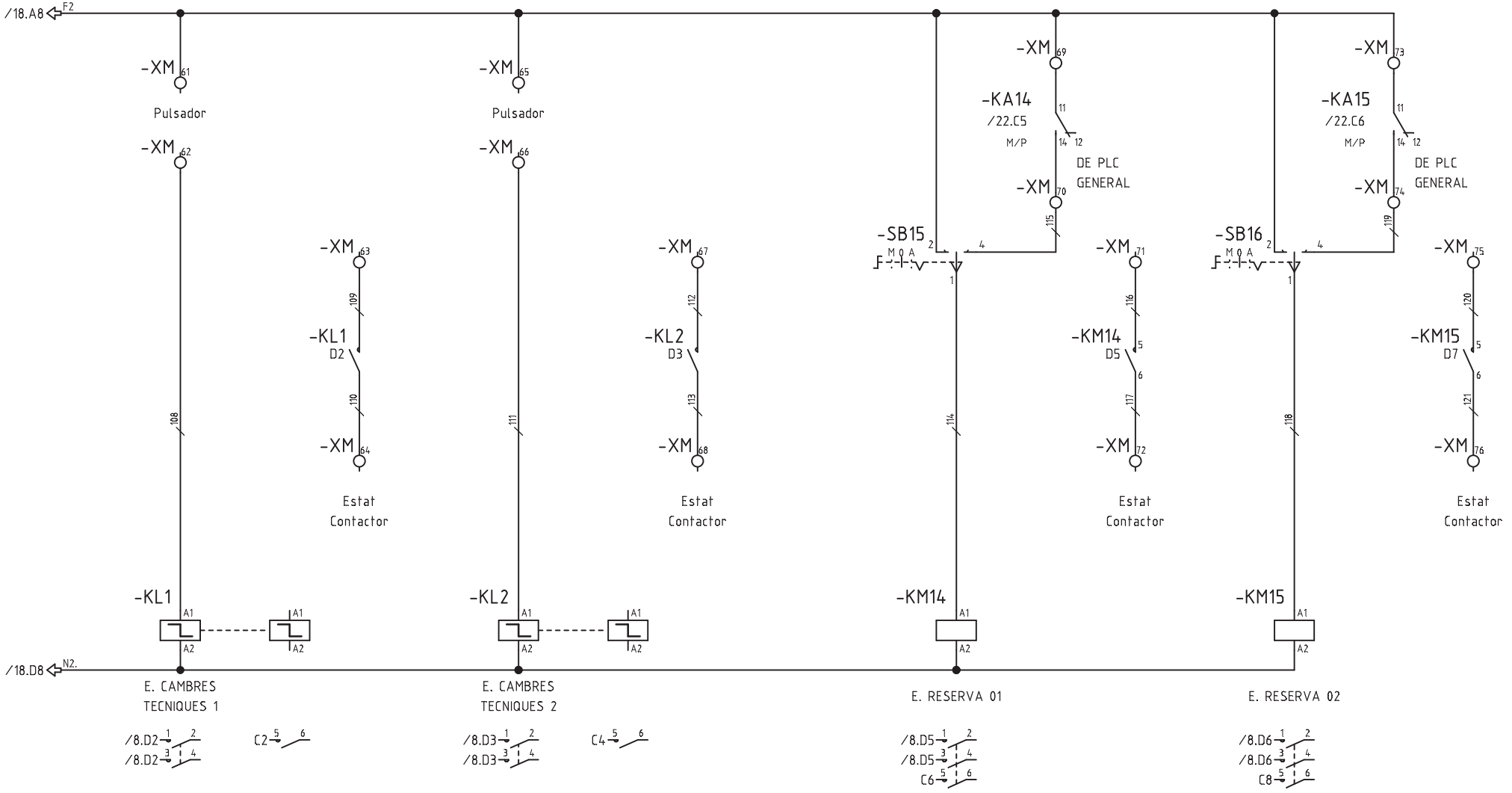

Nº ECN	Fecha	Nombre	alainsa / elecnor	ATENCION: ESTE DOCUMENTO CONTIENE DATOS PROPIEDAD ALAINSA-ELECNOR NINGUNA PARTE DE ESTE DOCUMENTO PUEDE COPIARSE, REPRODUCIRSE O USARSE SIN UN PERMISO POR ESCRITO.	A3 Escala FULL	INDICE PRODUCTO Dibujado J.M.G. Fecha 12.11.2016 Comprobado Fecha	TITULO Y MAQUINA QUADRE QM53 ESQUEMA UNIFILAR DE MANIOBRA	Instalación: Proyecto QM53 Fecha impr. 18.09.2017 Nº PLANO ALAINSA-ELECNOR Hoja 19 de 22 Rev

SF_IEC_A3

Realizado por M.E.M. ROCHE, S.L. (R)

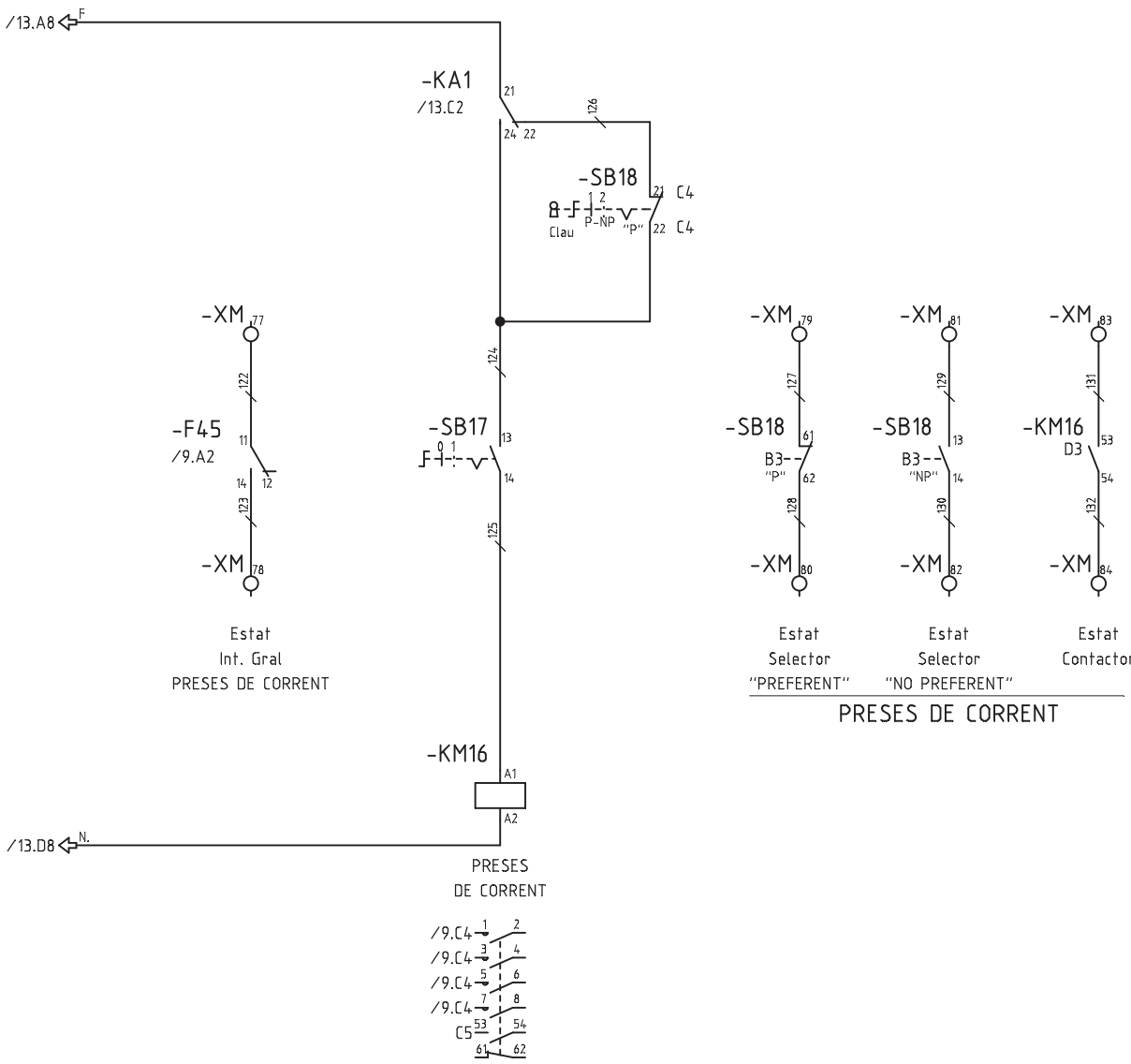

Nº ECN	Fecha	Nombre	ATENCION: ESTE DOCUMENTO CONTIENE DATOS PROPIEDAD ALAINSA-ELECNOR NINGUNA PARTE DE ESTE DOCUMENTO PUEDE COPIARSE, REPRODUCIRSE O USARSE SIN UN PERMISO POR ESCRITO.	A3 Escala FULL	INDICE PRODUCTO Dibujado J.M.G. Fecha 12.11.2016 Comprobado Fecha	TITULO Y MAQUINA QUADRE QM53 ESQUEMA UNIFILAR DE MANIOBRA	Instalación: Proyecto QM53 Fecha impr. 18.09.2017 Nº PLANO ALAINSA-ELECNOR Hoja 20 de 22 Rev

SF_IEC_A3

Realizado por M.E.M. ROCHE, S.L. (R)

DE PLC CLIMA

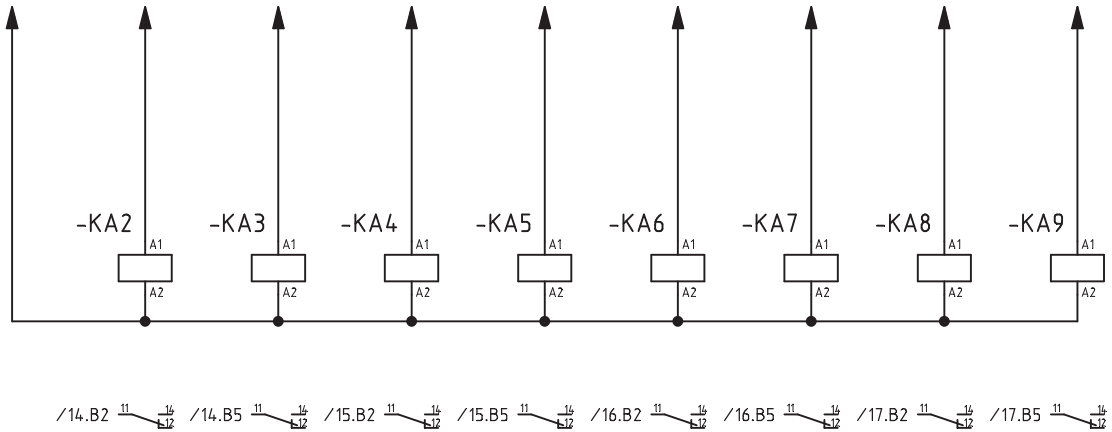

Nº ECN Fecha Nombre	ATENCION: ESTE DOCUMENTO CONTIENE DATOS PROPIEDAD ALAINSA-ELECNOR NINGUNA PARTE DE ESTE DOCUMENTO PUEDE COPIARSE, REPRODUCIRSE O USARSE SIN UN PERMISO POR ESCRITO.	A3 Escala FULL	INDICE PRODUCTO Dibujado J.M.G. Fecha 29.12.2016 Comprobado Fecha	TITULO Y MAQUINA QUADRE QM53 ESQUEMA UNIFILAR DE MANIOBRA	Instalación: Proyecto QM53 Fecha impr. 18.09.2017 Nº PLANO ALAINSA-ELECNOR Hoja 21 de 22 Rev	

SF_IEC_A3

Realizado por M.E.M. ROCHE, S.L. (R)

DE PLC GENERAL

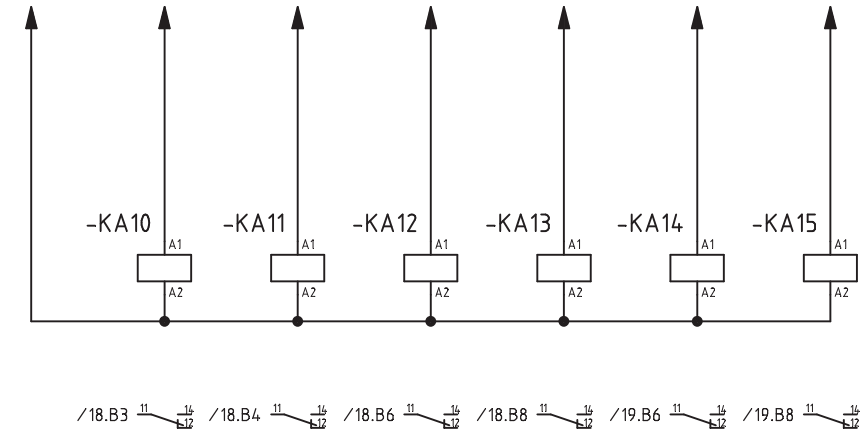

Nº ECN	Fecha	Nombre	ATENCION: ESTE DOCUMENTO CONTIENE DATOS PROPIEDAD ALAINSA-ELECNOR NINGUNA PARTE DE ESTE DOCUMENTO PUEDE COPIARSE, REPRODUCIRSE O USARSE SIN UN PERMISO POR ESCRITO.	A3 Escala FULL	INDICE PRODUCTO Dibujado J.M.G. Fecha 29.12.2016 Comprobado Fecha	TITULO Y MAQUINA QUADRE QM53 ESQUEMA UNIFILAR DE MANIOBRA	Instalación: Proyecto QM53 Fecha impr. 18.09.2017 Nº PLANO ALAINSA-ELECNOR Hoja 22 de 22 Rev

SF_IEC_A3

Realizado por M.E.M. ROCHE, S.L. (R)

Mercats de Barcelona

Institut Municipal de Mercats de Barcelona

QUADRE QM54 MERCAT PS4
URGELL-MANSO

Cliente:	
Nº de referencia:	
Realizado por:	ALAINSA-ELECNOR
Producto:	QM54 - QUADRE MERCAT PS4 URGELL-MANSO
Tipo:	DISTRIBUCIO I MANIOBRA
Instalación:	MERCAT DE SANT ANTONI
Lugar:	BARCELONA

Tensión alimentación:	400/230V
Intensidad embarrado:	63A
Intensidad cortocircuito:	4kA (UNE EN 60947-2)
Sección acometida:	–
Año de construcción:	2016
Tipo de armario:	–

Modificación	Fecha	Dibujado	Técnico	Descripción modificación
01	15.09.2016			Revisio esquema
02	13.09.2017	J.M.G.		REVISIÓ ESQUEMA

Proyecto:	QM54
Fecha inicio:	20.04.2016
Técnico:	
Dibujado:	J.M.G.
Librería:	
Revisado:	

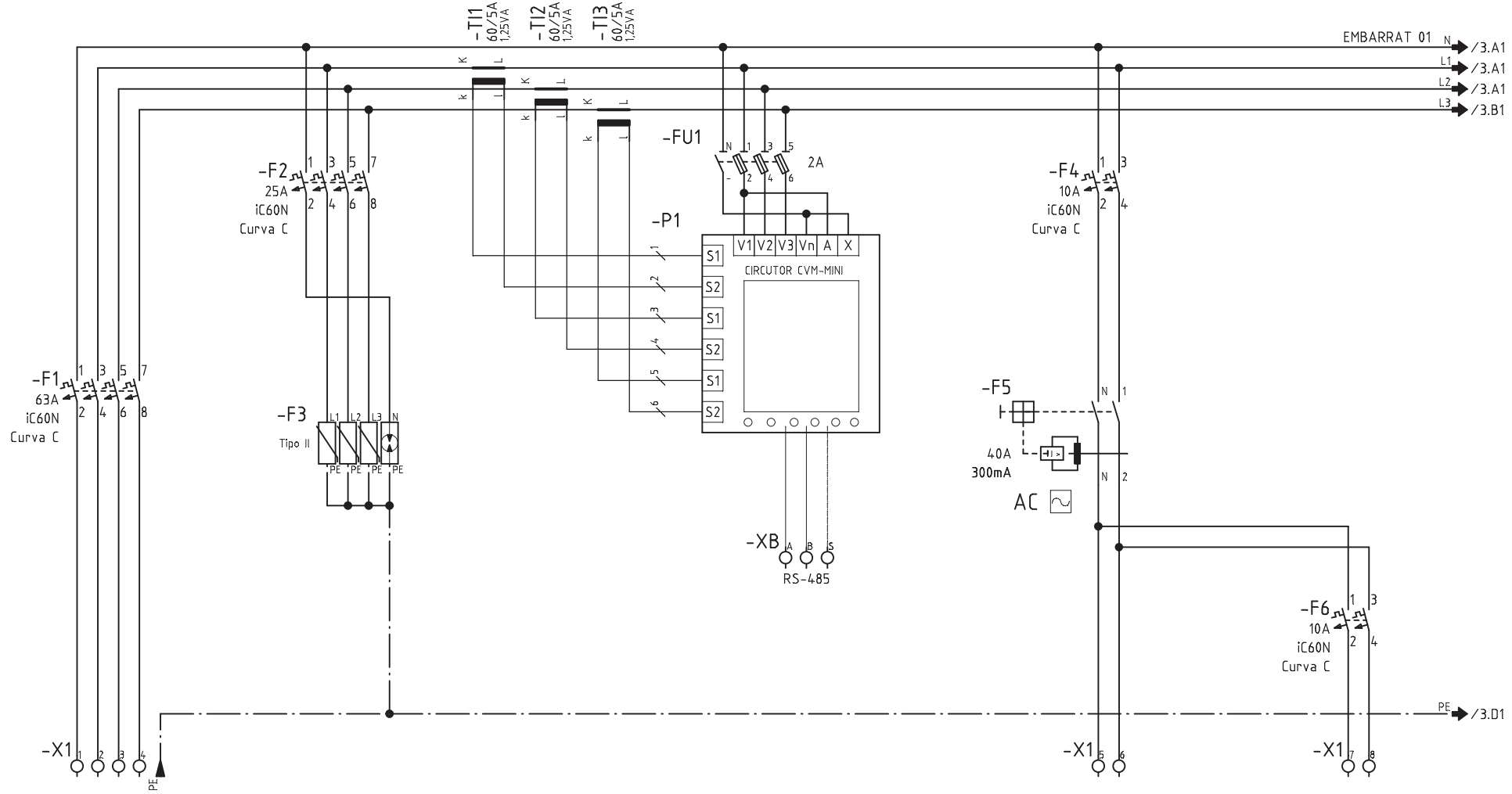

CIRCUITO	-				101	102
DENOMINACION	DE QUADRE QM53 SERVEI NORMAL	PROTECCIO SOBRETENSIONS TRANSITORIES			E. GENERAL	E. EMERGENCIA
POTENCIA (W)	18650				150	50
INTENSIDAD (A)	28.38				0.65	0.21
SECCION (mm^2)	3x1x95+1x95N+95T Al				2x2.5+2.5	2x1.5+1.5

Nº ECN Fecha Nombre	alainsa elecnor	ATENCION: ESTE DOCUMENTO CONTIENE DATOS PROPIEDAD ALAINSA-ELECNOR NINGUNA PARTE DE ESTE DOCUMENTO PUEDE COPIARSE, REPRODUCIRSE O USARSE SIN UN PERMISO POR ESCRITO.	A3 Escala FULL	INDICE PRODUCTO Dibujado J.M.G. Fecha 20.04.2016 Comprobado Fecha	TITULO Y MAQUINA QUADRE QM54 ESQUEMA ELECTRIC DE POTENCIA	Instalación: Proyecto QM54 Fecha impr. 18.09.2017 Nº PLANO ALAINSA-ELECNOR Hoja 2 de 5 Rev

SF_IEC_A3

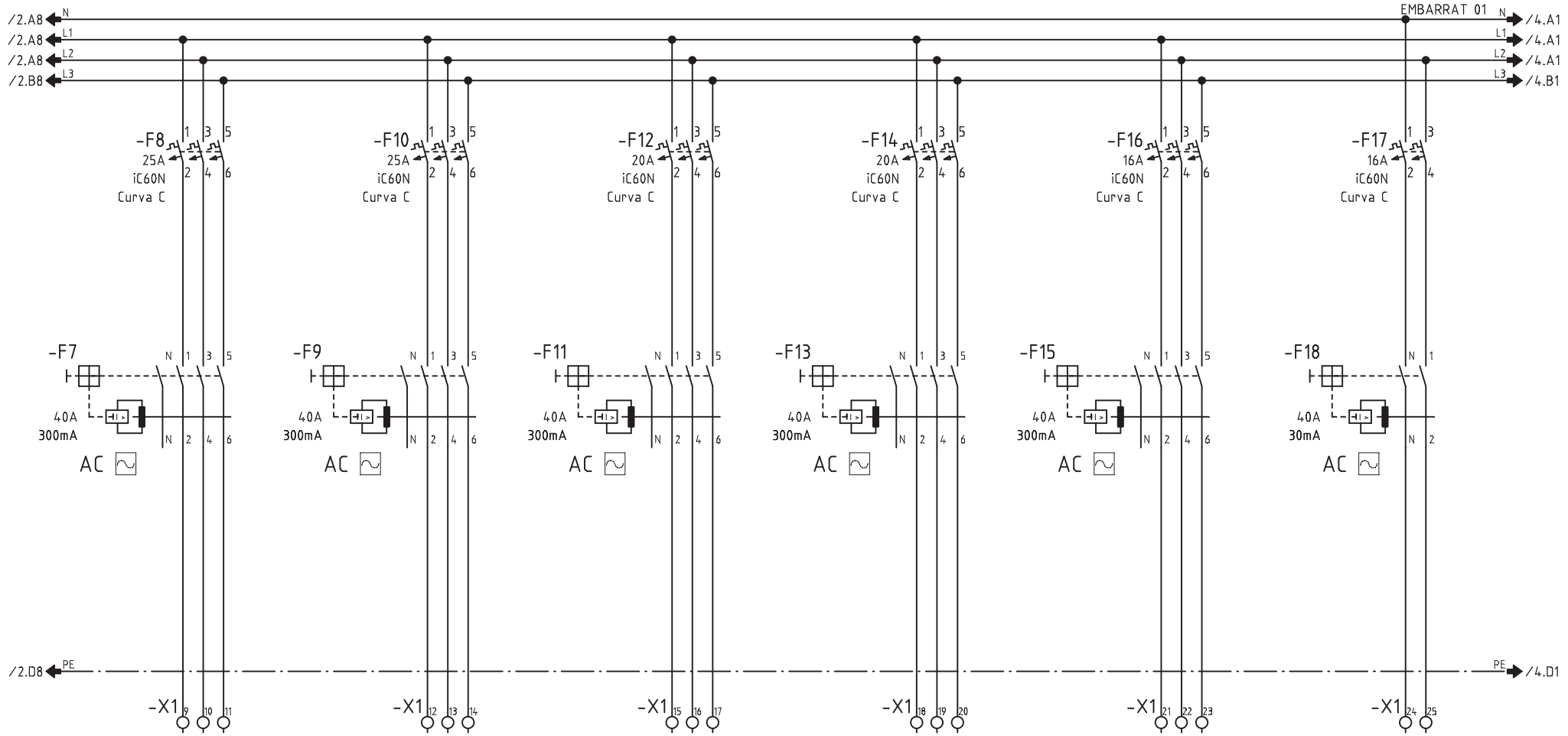

CIRCUITO	103	104	105	106	107	108
DENOMINACION	GEB EVACUACIO W/24.1 BT	GEB EVACUACIO W/24.2 BT	GEB DRENATGE VF/D54.1	GEB DRENATGE VF/D54.2	G. RESERVA 01	G. RESERVA 02
POTENCIA (W)	11000	11000	7500	7500	550	250
INTENSIDAD (A)	19.8	19.8	13.5	13.5	-	-
SECCION (mm^2)	3x6+6	3x6+6	3x4+4	3x4+4	-	-

Nº ECN Fecha Nombre

alainsa elecnor

ATENCION: ESTE DOCUMENTO CONTIENE DATOS PROPIEDAD ALAINSA-ELECNOR

NINGUNA PARTE DE ESTE DOCUMENTO PUEDE COPIARSE, REPRODUCIRSE O USARSE SIN UN PERMISO POR ESCRITO.

A3

Escala FULL

INDICE PRODUCTO

Dibujado J.M.G.

Fecha 20.04.2016

Comprobado

Fecha

TITULO Y MAQUINA

QUADRE QM54

ESQUEMA ELECTRIC DE POTENCIA

Instalación:

Proyecto QM54 Fecha impr. 18.09.2017

Nº PLANO ALAINSA-ELECNOR

Hoja 3 de 5 Rev

SF_IEC_A3



CIRCUITO	109+110					
DENOMINACION	PRESES CORRENT 3P+T + 2P+T					
POTENCIA (W)	3000					
INTENSIDAD (A)	4.5					
SECCION (mm^2)	5x6					

Nº ECN Fecha Nombre

alainsa elecnor

ATENCION: ESTE DOCUMENTO CONTIENE DATOS PROPIEDAD ALAINSA-ELECNOR

NINGUNA PARTE DE ESTE DOCUMENTO PUEDE COPIARSE, REPRODUCIRSE O USARSE SIN UN PERMISO POR ESCRITO.

A3

Escala FULL

INDICE PRODUCTO

Dibujado J.M.G.

Fecha 20.04.2016

Comprobado

Fecha

TITULO Y MAQUINA

QUADRE QM54

ESQUEMA ELECTRIC DE POTENCIA

Instalación:

Proyecto QM54 Fecha impr. 18.09.2017

Nº PLANO ALAINSA-ELECNOR

Hoja 4 de 5 Rev

SF_IEC_A3

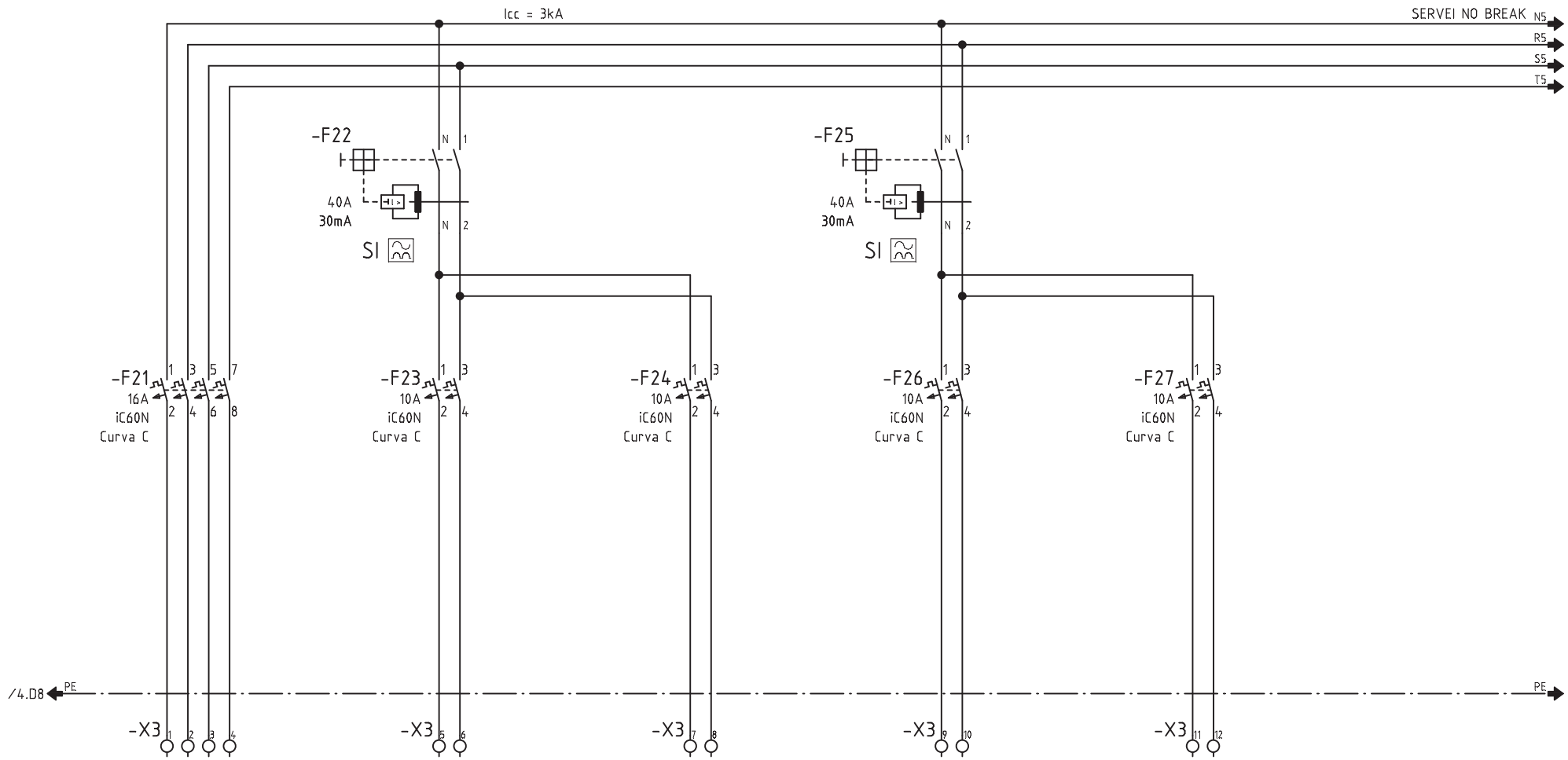

CIRCUITO	200	201	202	203	204	
DENOMINACION	DE QUADRE QM43 SERVEI NO BREAK	NB. CONTROLADOR	NB. RESERVA	NB. MANIOBRA 1/230VCA	NB. MANIOBRA 1/230VCA	
POTENCIA (W)	750	250	200	250	250	
INTENSIDAD (A)	1.14	1	0.9	1	1	
SECCION (mm^2)	4x6+6	2x1.5+1.5	-	2x1.5+1.5	2x1.5+1.5	

Nº ECN Fecha Nombre

alainsa elecnor

ATENCION: ESTE DOCUMENTO CONTIENE DATOS PROPIEDAD ALAINSA-ELECNOR

NINGUNA PARTE DE ESTE DOCUMENTO PUEDE COPIARSE, REPRODUCIRSE O USARSE SIN UN PERMISO POR ESCRITO.

A3

Escala FULL

INDICE PRODUCTO

Dibujado J.M.G.

Fecha 20.04.2016

Comprobado

Fecha

TITULO Y MAQUINA

QUADRE QM54
ESQUEMA ELECTRIC DE POTENCIA

Instalación:

Proyecto QM54 | Fecha impr. 18.09.2017

Nº PLANO ALAINSA-ELECNOR

Hoja 5 de 5 | Rev

SF_IEC_A3

Mercats de Barcelona

Institut Municipal de Mercats de Barcelona

QMSC MERCAT
SUBM. COMPLEMENTARI

Cliente:	
Nº de referencia:	
Realizado por:	M.E.M. ROCHE, S.L.
Producto:	QMSC - MERCAT SUBM. COMPLEMENTARI
Tipo:	DISTRIBUCIO I MANIOBRA
Instalación:	MERCAT DE SANT ANTONI
Lugar:	BARCELONA

Tensión alimentación:	400/230V
Intensidad embarrado:	630A
Intensidad cortocircuito:	__kA (UNE EN 60947-2)
Sección acometida:	-
Año de construcción:	2017
Tipo de armario:	-

Modificación	Fecha	Dibujado	Técnico	Descripción modificación
01	13.09.2017	J.M.G.		REVISIÓ ESQUEMA

Proyecto:	QMSC
Fecha inicio:	10.07.2017
Técnico:	
Dibujado:	J.M.G.
Librería:	
Revisado:	

Hoja	Rev
1 de 2	

Realitzat per M.E.M. ROCHE, S.L. (R)

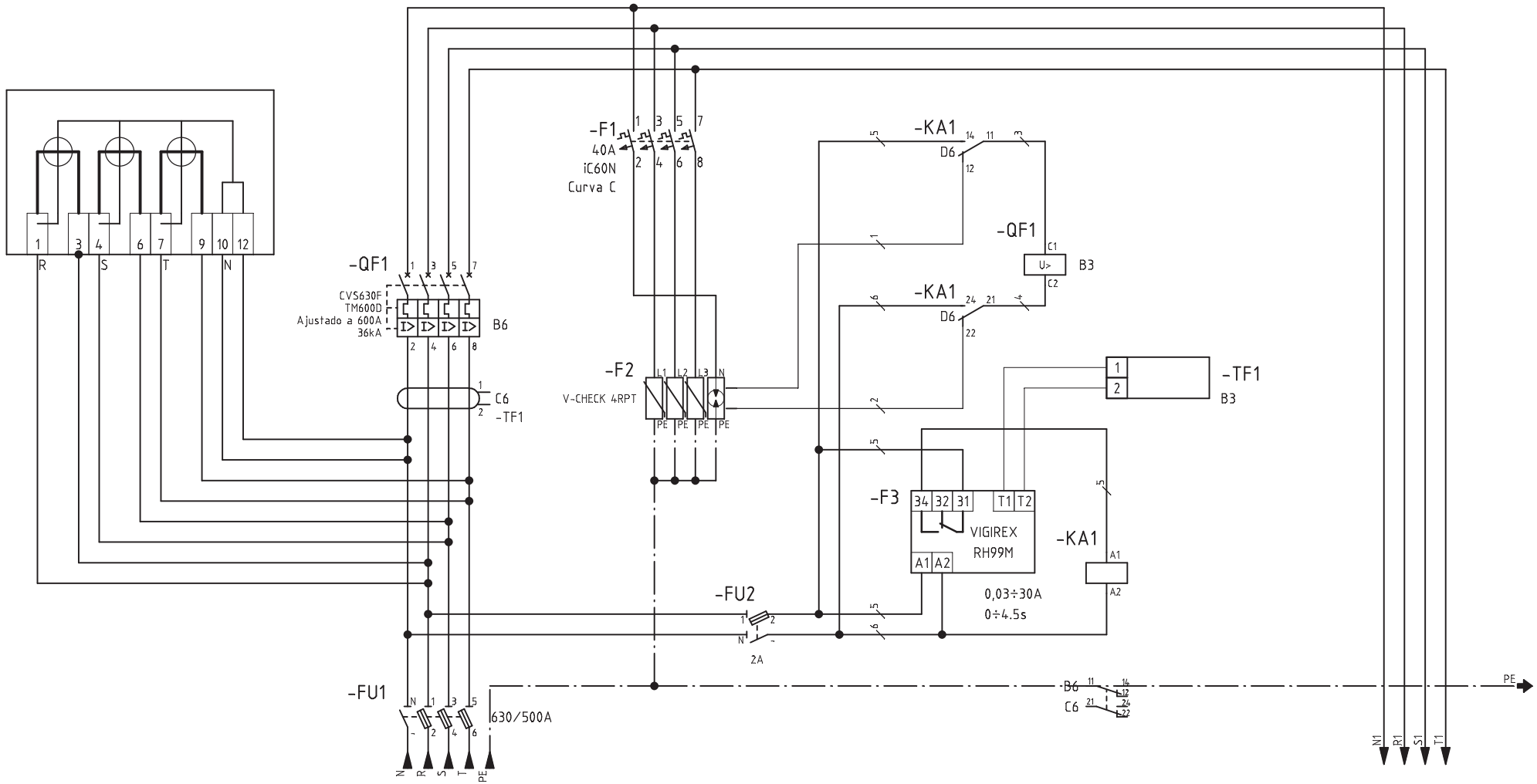

CIRCUITO						
DENOMINACION		PROTECCIÓ GRAL I MEDICIÓ DE CENTRE TRANSFORMACIÓ Cía				A QUADRE QM10
POTENCIA (W)		400000				400000
INTENSIDAD (A)		600				600
SECCION (mm^2)		3x3x1x240+1x240Al				3x3x1x240+1x240Al

Nº ECN Fecha Nombre

alainsa elecnor

ATENCION: ESTE DOCUMENTO CONTIENE DATOS PROPIEDAD ALAINSA-ELECNOR

NINGUNA PARTE DE ESTE DOCUMENTO PUEDE COPIARSE, REPRODUCIRSE O USARSE SIN UN PERMISO POR ESCRITO.

A3

Escala FULL

INDICE PRODUCTO	
Dibujado	J.M.G.
Fecha	10.07.2017
Comprobado	
Fecha	

TITULO Y MAQUINA

QMSC MERCAT SUBM. COMPLEMENTARI
ESQUEMA ELÈCTRIC DE POTÈNCIA

Instalación:		
Proyecto QMSC	Fecha impr. 18.09.2017	
Nº PLANO ALAINSA-ELECNOR		
	Hoja 2 de 2	Rev

SF_IEC_A3

Realizado por M.E.M. ROCHE, S.L. (R)