III. PLEC DE CONDICIONS TÈCNIQUES

B MATERIALS I COMPOSTOS

B0 MATERIALS BÀSICS

B01 LÍQUIDS

B011- AIGUA

0.- ELEMENTS QUE CONTEMPLA EL PLEC

B011-05ME.

1.- DEFINICIÓ I CONDICIONS DELS ELEMENTS
Aigües utilitzades per algun dels usos següents:
- Confecció de formigó
- Confecció de morter
- Confecció de pasta de guix
- Reg de plantacions
- Conglomerats de grava-ciment, terra-ciment, grava-emulsió, etc.
- Humectació de bases o subbases
- Humectació de peces ceràmiques, de ciment, etc.
CARACTERÍSTIQUES GENERALS:
Poden ser utilitzades les aigües potables i les sancionades com a acceptables per la pràctica.
Es poden utilitzar aigües de mar o salines anàlogues per a la confecció o curat de formigons sense armadura. Per a la confecció de formigó armat o pretesat es prohibeix l'ús d'aquestes aigües, tret del cas que es facin estudis especials.
Es podrà utilitzar aigua reciclada provinent del rentat dels camions formigonera a la pròpia central de formigó, sempre que compleixi les especificacions anteriors i la seva densitat sigui <= 1,3 g/cm3 i la densitat total sigui <=1,1 g/cm3
L'aigua a utilitzar tant en el curat com en la pastada del formigó, no ha de contenir cap substància perjudicial en quantitats que puguin afectar a les propietats del formigó o a la protecció de l'armat.
Si ha d'utilitzar-se per a la confecció o el curat de formigó o de morters i no hi ha antecedents de la seva utilització o aquesta presenta algun dubte s'haurà de verificar que acompleix totes aquestes característiques:
- Exponent d'hidrogen pH (UNE 83952): >= 5
- Total de substàncies dissoltes (UNE 83957): <= 15 g/l (15.000 ppm)
- Sulfats, expressats en SO4- (UNE 83956) - Ciment tipus SR,SRC: <= 5 g/l (5.000 ppm)
- Altres tipus de ciment: <= 1 g/l (1.000 ppm)
- Ió clor, expressat en Cl- (UNE 83958) - Aigua per a formigó pretesat: <= 1 g/l (1.000 ppm) - Aigua per a formigó armat: <= 2 g/l - Aigua per a formigó en massa amb armadura de fissuració: <= 2 g/l
- Hidrats de carboni(UNE 83959) : 0
- Substàncies orgàniques solubles en èter (UNE 83960): <= 15 g/l (15.000 ppm)
Álcalis Na2O: >= 1,5 g/l
Ió clor total aportat per components d'un formigó no pot superar:
- Pretensat: <= 0,2% pes de ciment
- Armat: <= 0,4% pes de ciment
- En massa amb armadura de fissuració: <= 0,4% pes de ciment
2.- CONDICIONS DE SUBMINISTRAMENT I EMMAGATZEMATGE
Subministrament i emmagatzematge: De manera que no s'alterin les seves condicions.
3.- UNITAT I CRITERI D'AMIDAMENT
Unitat d'amidament: la indicada a la descripció de l'element
Criteri d'amidament: quantitat necessària subministrada a l'obra
4.- NORMATIVA DE COMPLIMENT OBLIGATORI
Real Decreto 470/2021, de 29 de junio, por el que se aprueba el Código Estructural.
5.- CONDICIONS DE CONTROL DE RECEPCIÓ
OPERACIONS DE CONTROL:
Abans de l'inici de l'obra i si no es tenen antecedents de l'aigua que es vol utilitzar, o es tenen dubtes, s'ha d'analitzar l'aigua per determinar:
- Exponent d'hidrogen pH (UNE 83952)
- Contingut de substàncies dissoltes (UNE 83957)
- Contingut de sulfats, expressats en SO4 (UNE 83956)
Contingut en ió clor Cl- (UNE 83958)
- Contingut d'hidrats de carboni (UNE 83959)
- Contingut de substàncies orgàniques solubles en èter (UNE 83960)
En cas d'utilitzar aigua potable de la xarxa de subministrament, no serà obligatori realitzar

els assajos anteriors.
En altres casos, la DF o el Responsable de la recepció en el cas de centrals de formigó preparat o de prefabricats, s'ha de disposar la realització dels assajos en laboratoris contemplats en l'apartat 78.2.2.1, per tal de comprovar el compliment de les especificacions de l'article 29 del CODI ESTRUCTURAL.
CRITERIS DE PRESA DE MOSTRES:
Els controls s'han de realitzar segons les instruccions de la DF i el CODI ESTRUCTURAL, realitzant-se la presa de mostres segons la UNE 83951.
INTERPRETACIÓ DE RESULTATS I ACTUACIONS EN CAS D'INCOMPLIMENT:
No s'ha d'acceptar l'aigua que no compleixi les especificacions, ni per a l'amasat ni per al curat.

B0 MATERIALS BÀSICS

B03 GRANULATS

B030- ARGILA EXPANDIDA

0.- ELEMENTS QUE CONTEMPLA EL PLEC

B030-05PJ.

1.- DEFINICIÓ I CONDICIONS DELS ELEMENTS
Grànuls esfèrics obtinguts per un procés de cocció d'argiles especials a 1200°C en forn rotatori.
S'han considerat les densitats nominals següents:
- 300- 350 kg/m3
- 550 kg/m3
- 750 kg/m3
CARACTERÍSTIQUES GENERALS:
Ha de ser imputrescible i inatacable pels agents atmosfèrics i productes químics.
Conductivitat tèrmica a 20°C (UNE 92-202):
- Densitat aparent 300-350 kg/m3: 0,08 W/m K
- Densitat aparent 550 kg/m3: 0,10 W/m K
- Densitat aparent 750 kg/m3: 0,016 W/m K
Terrossos d'argila, en volum (UNE 53033): < 0,25%
Contingut de fins que passen pel tamís 0,08, en volum (UNE 7135): < 2%
Contingut de sulfats expressats en SO4 i referits al granulat sec en pes (UNE 7245): 1,2%
Resistència a la compressió:
- Pes específic aparent 3,0-3,5 kN/m3: 1,3 N/mm2
- Pes específic aparent 5,0 kN/m3: 1,7 N/mm2
- Pes específic aparent 7,5 kN/m3: 1,9 N/mm2
Absorció d'aigua: < 14% en volum
Toleràncies:
- Resistència a la compressió: ± 0,1 N/mm2
- Densitat aparent: ± 50 kg/m3 DN
- Terrossos d'argila: < 0,5%
- Contingut de fins: < 3,5%
- Contingut de sulfats: < 1,5%
2.- CONDICIONS DE SUBMINISTRAMENT I EMMAGATZEMATGE
SUBMINISTRAMENT EN SACS:
Subministrament: En sacs, de manera que no s'alterin les seves característiques.
Si el material ha de ser component de la part cega del tancament exterior d'un espai habitable, el fabricant ha de declarar, com a mínim, els valors per les propietats higrotèrmiques següents, d'acord amb l'especificat en l'apartat 4.1 del DB HE 1:
- Conductivitat tèrmica (W/mK)
- Factor de resistència a la difusió del vapor d'aigua
Emmagatzematge: Sobre una superfície plana i neta, protegits de pluges i humitats. No s'ha de col·locar pes a sobre, per tal de no aixafar el material.
ARGILA EXPANDIDA PER A IMPULSAR EN SEC:
Subministrament: En cisternes per impulsar en sec.
No hi ha condicions específiques d'emmagatzematge.
3.- UNITAT I CRITERI D'AMIDAMENT

Unitat d'amidament: la indicada a la descripció de l'element
Criteri d'amidament: quantitat necessària subministrada a l'obra
4.- NORMATIVA DE COMPLIMENT OBLIGATORI
No hi ha normativa de compliment obligatori.

B0 MATERIALS BÀSICS

B03 GRANULATS

B031 SORRES

0.- ELEMENTS QUE CONTEMPLA EL PLEC

B0312500.

1.- DEFINICIÓ I CARACTERÍSTIQUES DELS ELEMENTS

Sorra procedent de roques calcàries, roques granítiques, marbres blancs i durs, o sorra procedent del reciclatge de residus de la construcció i demolició en una planta legalment autoritzada per al tractament d'aquest tipus de residu.
S'han considerat els tipus següents:
- Sorra de marbre blanc
- Sorra per a confecció de formigons, d'origen:

Sorra per a confecció de formigons, d'origen:
  - De pedra calcària
  - De pedra granítica

- Sorra per a confecció de morters
- Sorra per a reblert de rases amb canonades
- Sorres procedents de reciclatge de residus de la construcció i demolicions

CARACTERÍSTIQUES GENERALS:
El contractista ha de sotmetre a l'aprovació de la DF les pedreres o dipòsits d'on s'han d'obtenir els àrids, aportant tots els elements justificatius que cregués convenients o que li fossin requerits pel Director d'Obra, entre d'altres:
- Classificació geològica.
- Estudi de morfologia.
- Aplicacions anteriors.

La DF ha de poder refusar totes aquelles procedències que, al seu criteri, obligarien a un control massa freqüent dels materials que se n'extraguessin.
Els grànuls han de tenir forma arrodonida o polièdrica.
La composició granulomètrica ha de ser l'adequada al seu ús, o si no consta, la que estableixi explícitament la DF.
No ha de tenir margues o altres materials estranys.
Contingut de pirites o d'altres sulfurs oxidables: 0%
Contingut de matèria orgànica (UNE-EN 1744-1): Color més clar que el patró
Contingut de terrossos d'argila (UNE 7133): <= 1% en pes
Els àrids no han de ser reactius amb el ciment. No s'utilitzaran àrids procedents de roques toves, friables, poroses, etc., ni els que continguin nòduls de guix, compostos ferrosos, sulfurs oxidables, etc, en quantitats superiors a les contemplades a l'EHE
Els àrids reciclats hauran de complir amb les especificacions de l'article 28 de l'EHE. A més, els que provinguin de formigons estructurals sans, o de resistència elevada, han de ser adequats per a la fabricació de formigó reciclat estructural, complint una sèrie de requisits:

- Dimensió mínima permesa = 4 mm
- Terrossos d'argila per a un formigó amb menys del 20% d'àrid reciclat: <= 0,6%
- Terrossos d'argila per a un formigó amb 100% d'àrid reciclat: <= 0,25%
- Absorció d'aigua per a un formigó amb menys del 20% d'àrid reciclat: <= 7%
- Absorció d'aigua per a un formigó amb més del 20% d'àrid reciclat: <= 5%
- Coeficient de Los Ángeles: <= 40
- Continguts màxims d'impureses:
  - Material ceràmic: <= 5% del pes
  - Partícules lleugeres: <= 1% del pes
  - Asfalt: <= 1% del pes
  - Altres: <= 1,0 % del pes

En els valors de les especificacions no citades, es mantenen els establerts en l'article 28 de

l'EHE.
SORRA DE MARBRE BLANC:
Barreja amb granulats blancs diferents del marbre: 0%
SORRA PER A LA CONFECCIÓ DE FORMIGONS:
Es denomina sorra a la barreja de les diferents fraccions d'àrid fi que s'utilitzen per a la confecció del formigó
Designació: d/D - IL - N
d/D: Fracció granulomètrica, d tamany mínim i D tamany màxim
IL: Presentació, R rodat, T triturat (matxuqueig) i M barreja
N: Naturalesa de l'àrid (C, calcari; S, silici; G,granític; O, ofita; B, basalt; D, dolomític; Q, traquita; I, fonolita; V, varis; A, artificial i R, reciclat
Mida dels granuls (Tamís 4 UNE-EN 933-2): <= 4 mm
Material retingut pel tamís 0,063 (UNE_EN 933-2) i que sura en un líquid de pes específic 20 kN/m3 (UNE EN 1744-1): <= 0,5% en pes
Compostos de sofre expressats en SO3 i referits a granulat sec (UNE-EN 1744-1): <= 1% en pes
Reactivitat potencial amb els àlcalis del ciment (UNE 146507-2)
Sulfats solubles en àcid, expressats en SO3 i referits al granulat sec (UNE-EN 1744-1): <= 0,8% en pes
Clorurs expressats en Cl- i referits al granulat sec (UNE-EN 1744-1):
- Formigó armat o en massa amb armadures de fissuració: <= 0,05% en pes
- Formigó pretesat: <= 0,03% en pes

Ió clor total aportat per components d'un formigó no pot superar:
- Pretensat: <= 0,2% pes de ciment
- Armat: <= 0,4% pes de ciment
- En massa amb armadura de fissuració: <= 0,4% pes de ciment

Estabilitat (UNE-EN 1367-2):
- Pèrdua de pes amb sulfat sòdic: <= 10%
- Pèrdua de pes amb sulfat magnèsic: <= 15%

Pèrdua de pes amb sulfat magnèsic (UNE-EN 1367-2) quan el formigó estigui sotmès a una classe d'exposició H o F, i l'àrid fi tingui una absorció d'aigua >1%: <= 15%
Coeficient de friabilitat (UNE 83115)
- Per formigons d'alta resistència: < 40
- Formigons en massa o armats amb Fck<=30 N/mm2: < 50

Els àrids no han de presentar reactivitat potencial amb els àlcalis del formigó. Per a comprovar-ho, s'ha de realitzar en primer lloc un anàlisi petrogràfic, per a obtenir el tipus de reactivitat que, en el seu cas, puguin presentar. Si d'aquest estudi es dedueix la possibilitat de reactivitat àlcali sílice o àlcali silicat, s'ha de realitzar l'assaig descrit a l'UNE 146.508 EX. Si el tipus de reactivitat potencial és àlcali carbonat, s'ha de realitzar l'assaig descrit a l'UNE 146.507 EX Part 2.
La corba granulomètrica de l'àrid fi, ha d'estar compresa dins del fus següent:

Límits	Material retingut acumulat, en % en pes,en els tamisos							
	4 mm	2 mm	1 mm	0,5 mm	0,25 mm	0,125 mm	0,063 mm
Superior	0	4	16	40	70	77	(1)
Inferior	15	38	60	82	94	100	100

(1) Aquest valor varia en funció del tipus i origen de l'àrid.
SORRA DE PEDRA GRANÍTICA PER A LA CONFECCIÓ DE FORMIGONS:
Contingut màxim de fins que passen pel tamís 0,063 mm (UNE-EN 933-1):
- Granulat gruixut:
  - Qualsevol tipus: <= 1,5% en pes
- Granulat fí:
  - Granulat arrodonit: <= 6% en pes
  - Granulat de matxuqueig no calcari per a obres sotmeses a exposició IIIa,b,c, IV o alguna classe específica d'exposició: <= 6% en pes
  - Granulat de matxuqueig no calcari per a obres sotmeses a exposició I,IIa,b o cap classe específica d'exposició: <= 10% en pes

Equivalent de sorra (EAV)(UNE_EN 933-8):
- Per a obres en ambients I, IIa,b o cap classe específica d'exposició: >= 70
- Resta de casos: >= 75

Absorció d'aigua (UNE-EN 1097-6): <= 5%
SORRA DE PEDRA CALCÀRIA PER A LA CONFECCIÓ DE FORMIGONS:
Contingut màxim de fins que passen pel tamís 0,063 mm (UNE-EN 933-1):
- Granulat gruixut:
  - Qualsevol tipus: <= 1,5% en pes
- Granulat fí:
  - Granulat arrodonit: <= 6% en pes
  - Granulat de matxuqueig calcari per a obres sotmeses a exposició IIIa,b,c,IV o alguna classe específica d'exposició: <= 10% en pes
  - Granulat de matxuqueix calcari per a obres sotmeses a exposició I,IIa,b o cap classe específica d'exposició: <= 16% en pes

Valor blau de metilè(UNE 83130):
- Per a obres sotmeses a exposició I,IIa,b o cap classe específica d'exposició: <= 0,6% en pes
- Resta de casos: <= 0,3% en pes

SORRA PER A LA CONFECCIÓ DE MORTERS:
La composició granulomètrica ha de quedar dintre dels límits següents:

Tamís UNE 7-050 mm	Percentatge en pes que passa pel tamís	Condicions
5,00	A	A = 100
2,50	B	60 <= B <= 100
1,25	C	30 <= C <= 100
0,63	D	15 <= D <= 70
0,32	E	5 <= E <= 50
0,16	F	0 <= F <= 30
0,08	G	0 <= G <= 15
Altres condicions		C - D <= 50
		D - E <= 50
		C - E <= 70

Mida dels grànuls: <= 1/3 del gruix del junt
Contingut de matèries perjudicials: <= 2%
GRANULATS PROCEDENTS DE RECICLATGE DE RESIDUS DE LA CONSTRUCCIÓ I DEMOLICIONS:
El material ha de procedir d'una planta autoritzada legalment per al tractament de residus de la construcció.
El material no ha de ser susceptible de cap mena de meteorització o d'alteració física o química sota les condicions més desfavorables que presumiblement es puguin donar al lloc d'utilització.
No han de donar lloc, amb l'aigua, a dissolucions que puguin causar danys a estructures, capes de ferms, o contaminar el sòl o corrents d'aigua.
S'ha considerat que l'ús serà el reblert de rases amb canonades.
Per a qualsevol utilització diferent d'aquesta, es requereix l'acceptació expressa de la direcció facultativa i la justificació mitjançant els assaigs que pertoquin que es compleixen les condicions requerides per a l'us al que es pretén destinar.

2.- CONDICIONS DE SUBMINISTRAMENT I EMMAGATZEMATGE

Subministrament i emmagatzematge: De manera que no s'alterin les seves condicions.
Cada remesa de sorra s'ha de descarregar en una zona ja preparada de sòl sec.
Les sorres de tipus diferents s'han d'emmagatzemar per separat.
Els àrids s'han d'emmagatzemar de tal manera que quedin protegits contra la contaminació, i evitant la seva possible segregació, sobretot durant el seu transport. Es recomana emmagatzemar-los sota cobert per evitar els canvis de temperatura del granulat, i en un terreny sec i net destinat a l'apilament dels àrids. Les sorres d'altres tipus s'han d'emmagatzemar per separat.

3.- UNITAT I CRITERIS D'AMIDAMENT

Unitat d'amidament: la indicada a la descripció de l'element
Criteri d'amidament: quantitat necessària subministrada a l'obra

4.- NORMATIVA DE COMPLIMENT OBLIGATORI

SORRA PER A LA CONFECCIÓ DE FORMIGONS:
Real Decreto 1247/2008, de 18 de julio, por el que se aprueba la Instrucción de Hormigón Estructural (EHE-08).
SORRA PER A LA CONFECCIÓ DE MORTERS:
Real Decreto 1247/2008, de 18 de julio, por el que se aprueba la Instrucción de Hormigón Estructural (EHE-08).
UNE-EN 12620:2003 Áridos para hormigón.
Real Decreto 314/2006, de 17 de marzo, por el que se aprueba el Código Técnico de la Edificación Parte 2. Documento Básico de Seguridad estructural Fábrica DB-SE-F.
GRANULATS PROCEDENTS DE RECICLATGE DE RESIDUS DE LA CONSTRUCCIÓ I DEMOLICIONS:
Decret Legislatiu 1/2009, de 21 de juliol, pel qual s'aprova el Text refós de la Llei reguladora dels residus.
SORRES PER A ALTRES USOS:
No hi ha normativa de compliment obligatori.

5.- CONDICIONS DE CONTROL DE RECEPCIÓ

CONDICIONS DE MARCATGE I CONTROL DE LA DOCUMENTACIÓ:
L'entrega de granulat a l'obra ha d'anar acompanyada d'un full de subministrament proporcionat pel subministrador, en el que hi han de constar com a mínim les següents dades:
- Identificació del subministrador
- Número del certificat de marcatge CE o indicació d'autoconsum
- Número de sèrie de la fulla de subministrament
- Nom de la cantera
- Data del lliurament
- Nom del peticionari
- Designació de l'àrid segons l'article 28.2 de l'EHE
- Quantitat de granulat subministrat
- Identificació del lloc de subministrament

El fabricant ha de proporcionar la informació relativa a la granulometria i a les toleràncies de l'àrid subministrat.
El subministrador ha de posar a disposició de la DF en el cas que aquesta ho sol·liciti, la documentació següent, que acredita el marcatge CE, segons el sistema d'avaluació de conformitat aplicable, d'acord amb el que disposa l'apartat 7.2.1 del CTE:
- Productes per a carreteres i altres treballs d'obres públiques i edificació de Funcio: Aplicacions que exigeixen requisits de seguretat molt estrictes*. * Requisits que han de ser definits per lleis, reglaments i normes administratives nacionals de cada estat membre,
- Productes per a edificació, fabricació de productes de formigó prefabricat, carreteres i altres treballs d'obres públiques de Funcio: Aplicacions que exigeixen requisits de seguretat molt estrictes*. * Requisits que han de ser definits per lleis, reglaments i normes administratives nacionals de cada estat membre:
  - Sistema 2+: Declaració de Prestacions
- Productes per a edificació, fabricació de productes de formigó prefabricat, carreteres i altres treballs d'obres públiques de Funcio: Aplicacions que no exigeixen requisits de seguretat molt estrictes*. * Requisits que han de ser definits per lleis, reglaments i normes administratives nacionals de cada estat membre,
- Productes per a carreteres i altres treballs d'obres públiques i edificació de Funcio: Aplicacions que no exigeixen requisits de seguretat molt estrictes*. * Requisits que han de ser definits per lleis, reglaments i normes administratives nacionals de cada estat membre:
  - Sistema 4: Declaració de Prestacions

El símbol de marcatge de conformitat CE s'ha d'estampar d'acord amb la Directiva 93/68CE i ha d'estar visible sobre el producte o sobre etiqueta, embalatge o documentació comercial i ha d'anar acompanyat de la següent informació:
- Número d'identificació de l'organisme de certificació
- Nom o marca d'identificació i direcció del fabricant
- Les dues últimes xifres de l'any d'impressió del marcatge
- Referència a la norma (UNE-EN 12620)
- Descripció del producte (nom genèric, material, ús previst)
- Designació del producte
- Informació de les característiques essencials aplicables

A la documentació del marcatge haurà d'indicar:
- Nom del laboratori que ha realitzat els assajos
- Data d'emissió del certificat
- Garantia de que el tractament estadístic és l'exigit en el marcatge
- Estudi de fins que justifiqui experimentalment el seu ús, en el cas que hi hagi àrids que no compleixen amb l'article 28.4.1.

L'àrid reciclat ha d'incloure en la seva documentació:
- Naturalesa del material
- Planta productora de l'àrid i empresa transportista de la runa
- Presència d'impureses
- Detalls de la seva procedència
- Altre informació que resulti rellevant

OPERACIONS DE CONTROL:
Els àrids han de disposar del marcatge CE, de tal manera que la comprovació de la seva idoneïtat per al seu ús es farà mitjançant un control documental del marcatge per tal de determinar el compliment de les especificacions del projecte i de l'article 28 de l'EHE.
En el cas d'àrids d'autoconsum, el Constructor o el Subministrador ha d'aportar un certificat d'assaig, de com a màxim tres mesos d'antiguitat, realitzat en un laboratori de control dels contemplats en l'article 78.2.2.1 de l'EHE, que verifiqui el compliment de les especificacions de l'àrid subministrat respecte l'article 28 de l'EHE.
La DF ha de poder valorar el nivell de garantia del distintiu, i en cas de no disposar de suficient informació, ha de poder determinar l'execució de comprovacions mitjançant assaigs.
La DF, a més, ha de valorar si realitzar una inspecció a la planta de fabricació, a poder ser, abans del subministra de l'àrid, per comprovar la idoneïtat per a la seva fabricació. En cas necessari, la DF ha de poder realitzar els assaigs següents per a verificar la conformitat de les especificacions:
- Matèria orgànica (UNE-EN 1744-1).
- Terrossos d'argila (UNE 7133).
- Material retingut pel garbell 0.063 UNE (UNE EN 933-2) i que sura en un líquid de pes específic 2 (UNE EN 1744-1).

- Compostos de sofre (SO3)- respecte al granulat sec (UNE-EN 1744-1).
- Sulfats solubles en àcid (UNE-EN 1744-1).
- Contingut d'Ió CL- (UNE-EN 1744-1).
- Assaig petrogràfic
- Reactivitat potencial amb els àlcalis del ciment (UNE 146-507 i UNE 146-508).
- Equivalent de sorra (UNE-EN 933-8).
- Absorció d'aigua (UNE-EN 1097-6).
- Assaig d'identificació per raigs X.
- Pèrdua de pes amb sulfat magnèsic (UNE-EN 1367-2)
- Assaig granulomètric (UNE-EN 933-2)
- Coeficient de friabilitat (UNE 83115)

Un cop s'hagi realitzat l'apilament, s'ha de realitzar una inspecció visual, i si es considera necessari, s'han de prendre mostres per realitzar els assaigs corresponents.
S'ha de poder acceptar la sorra que no compleixi amb els requisits sempre i quan mitjançant rentat, cribatge o mescla, assoleixi les condicions exigides.
CRITERIS DE PRESA DE MOSTRES:
Els controls s'han de realitzar segons les instruccions de la DF i la norma EHE.
INTERPRETACIÓ DE RESULTATS I ACTUACIONS EN CAS D'INCOMPLIMENT:
No s'ha d'acceptar la sorra que no compleixi totes les especificacions indicades al plec de condicions. Si la granulometria no s'ajusta a la utilitzada per a l'establiment de les dosificacions aprovades, s'hauran de projectar i aprovar noves fórmules de treball.
No s'han d'utilitzar àrids fins els quals l'equivalent de sorra sigui inferior a:
- 70, en obres sotmeses a les classes I, IIa o IIb, i no sotmeses a cap classe específica d'exposició
- 75, en la resta de casos

En cas que les sorres procedents del matxuqueig de roques calcàries o de roques dolomítiques que no compleixin l'especificació de l'equivalent de sorra, s'han de poder acceptar si l'assaig del blau de metilè (UNE-EN 933-9) compleix el següent:
- Per a obres amb classe general d'exposició I, IIa o IIb (i sense classe específica): <= 0,6% en pes
- Resta de casos: <= 0,3% en pes

Si el valor del blau de metilè fos superior als valors anteriors, i es presentin dubtes de la presència d'argila en els fins, s'ha de poder realitzar un assaig de rajos X per a la seva detecció i identificació: s'ha de poder utilitzar l'àrid fi si les argiles són del tipus caolinita o illita, i si les propietats del formigó amb aquest àrid són les mateixes que les d'un que tingui els mateixos components però sense els fins.
S'han de poder utilitzar sorres rodades, o procedents de roques matxucades, o escòries siderúrgiques adequades, en la fabricació de formigó d'ús no estructural.

B0 MATERIALS BÀSICS

B03 GRANULATS

B03C- SAULÓ

0.- ELEMENTS QUE CONTEMPLA EL PLEC

B03C-05NM.

1.- DEFINICIÓ I CONDICIONS DELS ELEMENTS
Sorra procedent de roca granítica meteoritzada, obtinguda per excavació.
CARACTERÍSTIQUES GENERALS:
El tipus de material utilitzat ha de ser l'indicat a la DT o en el seu defecte el que determini la DF.
Els materials no han de ser susceptibles a meteorització o alteració física o química. Han de poder barrejar-se amb aigua sense donar lloc a dissolucions perjudicials per a l'estructura, per altres capes de ferm, o que puguin contaminar.
Durant l'extracció s'ha de retirar la capa vegetal. No ha de tenir argiles, margues o d'altres matèries estranyes.
La fracció que passa pel tamís 0,08 (UNE 7050) ha de ser inferior a 2/3, en pes, de la que passa pel tamís 0,40 (UNE 7050).
La composició granulomètrica ha de ser l'adequada al seu ús i ha de ser la que es defineix a la partida d'obra en què intervingui o, si no hi consta, la que estableixi explícitament la

DF.
A la vegada, els grànuls han de tenir forma arrodonida o polièdrica, i han de ser nets, resistents i de granulometria uniforme.
Coeficient de desgast "Los Angeles" (NLT-149): < 50
Índex CBR (NLT-111): > 20
Contingut de matèria orgànica: Nul
Mida del granulat:
- Sauló garbellat: <= 50 mm
- Sauló no garbellat: <= 1/2 gruix de la tongada

2.- CONDICIONS DE SUBMINISTRAMENT I EMMAGATZEMATGE
Subministrament i emmagatzematge: De manera que no s'alterin les seves condicions.
3.- UNITAT I CRITERI D'AMIDAMENT
Unitat d'amidament: la indicada a la descripció de l'element
Criteri d'amidament: quantitat necessària subministrada a l'obra
4.- NORMATIVA DE COMPLIMENT OBLIGATORI
No hi ha normativa de compliment obligatori.
5.- CONDICIONS DE CONTROL DE RECEPCIÓ
OPERACIONS DE CONTROL:
Les tasques de control a realitzar són les següents:
Abans de començar l'obra, quan hagi canvi de procedència del material, o amb la freqüència indicada durant la seva execució, es realitzaran els següents assaigs d'identificació del material:
- Per a cada 1000 m3 o fracció diària i sobre 2 mostres: - Assaig granulomètric (UNE EN 933-1), - Assaig d'equivalent de sorra (UNE EN 933-8) - I en el seu cas, assaig de blau de metilè (UNE EN 933-9)
- Per a cada 5000 m3, o 1 cop a la setmana si el volum executat és menor: - Determinació dels límits d'Atterberg (UNE 103103 i UNE 103104) - Assaig Próctor Modificat (UNE 103501) - Humitat natural (UNE EN 1097-5)
- Per a cada 20000 m3 o 1 cop al mes si el volum executat és menor: - Coeficient de desgast de "Los Angeles" (UNE-EN 1097-2) - Assaig CBR (UNE 103502), cada 4500 m3 o cada setmana si el volum executat és menor.

El Director de les obres podrà reduir a la meitat la freqüència dels assaigs si considera que els materials són suficientment homogenis, o si en el control de recepció de la unitat acabada s'han aprovat 10 lots consecutius.
CRITERIS DE PRESA DE MOSTRES:
S'han de seguir les instruccions de la DF i els criteris de les normes de procediment indicades en cada assaig.
INTERPRETACIÓ DE RESULTATS I ACTUACIONS EN CAS D'INCOMPLIMENT:
Els resultats dels assaigs d'identificació han de complir estrictament les especificacions indicades, en cas contrari, no s'autoritzarà l'ús del material corresponent.

B0 MATERIALS BÀSICS

B03 GRANULATS

B03E- TERRA

0.- ELEMENTS QUE CONTEMPLA EL PLEC

B03E-05OF.

1.- DEFINICIÓ I CONDICIONS DELS ELEMENTS
Terres naturals provinents d'excavació i d'aportació.
S'han considerat els tipus següents:
- Terra seleccionada
- Terra adequada
- Terra tolerable
- Terra sense classificar

TERRA SENSE CLASSIFICAR:
La composició granulomètrica i el seu tipus han de ser els adequats al seu ús i els que es defineixin a la partida d'obra on intervingui o, si no hi consta, els que estableixi explícitament la DF.
TERRA SELECCIONADA:

Contingut de matèria orgànica (UNE 103204): < 0,2%
Contingut sals solubles en aigua, inclòs guix (NLT 114): < 0,2%
Mida màxima : <= 100 mm
Material que passa pel tamís 0,40 UNE: < =15%
o en cas contrari, ha de complir:
- Material que passa pel tamís 2 UNE: < 80%
- Material que passa pel tamís 0,40 UNE: < 75%
- Material que passa pel tamís 0,080 UNE: < 25%
- Límit líquid (UNE 103-103): < 30%
- Índex de plasticitat (UNE 103-103 i 103-104): < 10
Índex CBR (UNE 103502):
- Coronament de terraplè: >= 5
- Nucli o fonament de terraplè: >= 3
- En reblert localitzat amb compactació al 95% PN: >= 3
TERRA ADEQUADA:
Contingut de matèria orgànica (UNE 103204): < 1%
Contingut sals solubles en aigua, inclòs guix (NLT 114): < 0,2%
Mida màxima : <= 100 mm
Material que passa pel tamís 2 UNE: < 80%
Material que passa pel tamís 0,080 UNE: < 35%
Límit líquid (UNE 103103): < 40
Si el Límit líquid es > 30, ha de complir:
- Índex de plasticitat (UNE 103-103 i 103-104): > 4
Índex CBR (UNE 103502):
- Coronament de terraplè: >= 5
- Nucli o fonament de terraplè: >= 3
- En reblert localitzat amb compactació al 95% PN: >= 10
- En reblert localitzat per a trasdós d'obra de fàbrica: >= 20
TERRA TOLERABLE:
Han de complir alguna de les dues condicions granulomètriques següents (UNE 103101):
- Material que passa pel tamís 20 UNE: > 70%
- Material que passa pel tamís 0,08 UNE: >= 35%
Contingut de matèria orgànica (UNE 103204): < 2%
Contingut guix (NLT 115): < 5%
Contingut sals solubles en aigua, diferents del guix (NLT 114): < 1%
Límit líquid (UNE 103103): < 65%
Si el límit líquid és > 40, ha de complir:
- Índex plasticitat (UNE 103-103 i 103-104): > 73% (Límit líquid-20)
Assentament en assaig de colapse (NLT 254): < 1%
Mostra preparada segons assaig PN (UNE 103-500) a 0,2 MPa
Inflament lliure (UNE 103-601): < 3%
Mostra preparada segons assaig PN (UNE 103-500)
Índex CBR (UNE 103502):
- Nucli o fonament de terraplè >= 3
2.- CONDICIONS DE SUBMINISTRAMENT I EMMAGATZEMATGE
Subministrament i emmagatzematge: En camió de trabuc i s'han de distribuir en piles uniformes en tota l'àrea de treball. S'ha de procurar estendre-les al llarg del mateix dia, de manera que no se n'alterin les condicions.
3.- UNITAT I CRITERI D'AMIDAMENT
Unitat d'amidament: la indicada a la descripció de l'element
Criteri d'amidament: quantitat necessària subministrada a l'obra
4.- NORMATIVA DE COMPLIMENT OBLIGATORI
* Orden de 6 de febrero de 1976 por la que se aprueba el Pliego de Prescripciones Técnicas Generales para Obras de Carreteras y Puentes (PG-3).
* Orden FOM/1382/2002 de 16 de mayo, por la que se actualizan determinados artículos del pliego de prescripciones técnicas generales para obras de carreteras y puentes relativos a la construcción de explanaciones, drenajes y cimentaciones (PG-3).
5.- CONDICIONS DE CONTROL DE RECEPCIÓ
OPERACIONS DE CONTROL EN TERRAPLENS
Abans de començar el terraplè, quan hi hagi canvi de procedència del material, o amb la freqüència indicada durant la seva execució, es realitzaran amb una freqüència d'1 cada 5.000 m3 els següents assaigs d'identificació del material:
- Assaig granulomètric (UNE 103101)
- Determinació dels límits d'Atterberg (UNE 103-103 i UNE 103104)
- Matèria orgànica (UNE 103204).
- Assaig Próctor Normal (UNE 103500)
- Assaig CBR (UNE 103502)
OPERACIONS DE CONTROL EN REBLERTS
Abans de començar el reblert, quan hagi canvi de procedència del material, o amb la freqüència indicada durant la seva execució, es realitzaran els següents assaigs d'identificació del material cada 2500 m3:
- Assaig granulomètric (UNE 103101)
- Determinació dels límits d'Atterberg (UNE 103103 i UNE 103104)

- Contingut de matèria orgànica (UNE 103204)
- Contingut de sals solubles (inclòs guix) (NLT 114)
- Assaig Próctor Normal (UNE 103500)
- Assaig CBR (UNE 103502)
Cada 750 m3 durant l'execució del reblert, es realitzarà un assaig Próctor Modificat (UNE 103501) com a referència al control de compactació.
CRITERIS DE PRESA DE MOSTRES:
S'han de seguir les instruccions de la DF i els criteris de les normes de procediment indicades en cada assaig.
INTERPRETACIÓ DE RESULTATS I ACTUACIONS EN CAS D'INCOMPLIMENT:
Els resultats dels assaigs d'identificació han de complir estrictament les especificacions indicades, en cas contrari, no s'autoritzarà l'ús del material corresponent en l'execució.

B0 MATERIALS BÀSICS

B03 GRANULATS

B03F- TOT-U

0.- ELEMENTS QUE CONTEMPLA EL PLEC

B03F-05NY.

1.- DEFINICIÓ I CONDICIONS DELS ELEMENTS
Material granular de granulometria contínua.
S'han considerat els tipus següents:
- Tot-u natural: format bàsicament per partícules no triturades procedents de graveres o dipòsits naturals, sòls naturals o una barreja de tots dos.
- Tot-u artificial: compost d'àrids procedents de la trituració, total o parcial, de pedra de cantera o de grava natural.
- Tot-u artificial procedent de materials granulars reciclats.
CARACTERÍSTIQUES GENERALS:
El tipus de material utilitzat ha de ser l'indicat a la DT o en el seu defecte el que determini la DF.
La composició granulomètrica ha de ser l'adequada al seu ús i ha de ser la que es defineix a la partida d'obra en què intervingui o, si no hi consta, la que estableixi explícitament la DF.
El granulat ha de tenir forma arrodonida o polièdrica, i ha de ser net, resistent i de granulometria uniforme.
No ha de ser susceptible de cap tipus de meteorització o alteració física o química apreciable sota les condicions possibles més desfavorables.
No ha de donar lloc, amb l'aigua, a dissolucions que puguin afectar a estructures, a d'altres capes de ferm, o contaminar el sòl o corrents d'aigua.
Els materials estaran exempts de tot tipus de matèries estranyes que puguin afectar la durabilitat de la capa on es col·loqui.
TOT-U PER A ÚS EN FERMS DE CARRETERES:
S'utilitzarà tot-u artificial compost d'àrids procedents de la trituració, total o parcial, de pedra de cantera o de grava natural.
Es podran utilitzar materials granulars reciclats, àrids reciclats de residus de construcció i demolició, àrids siderúrgics, subproductes i productes inerts de rebuig per a les categories de trànsit pesat T2 a T4, sempre que compleixin amb les prescripcions tècniques exigides a l'article 510 del PG3 vigent.
Composició química:
- Contingut ponderal en sofre total (S), segons UNE-EN 1744-1, en cas que el material estigui en contacte amb capes tractades amb ciment: < 0,5%
- A la resta: < 1%
- Contingut de sulfats solubles en aigua (SO3), segons UNE-EN 1744-1, en cas d'àrids reciclats procedents de demolicions de formigó: < 0,7%
Proporció de partícules total i parcialment triturades de l'àrid gruixut, segons UNE-EN 933-5: ha de complir el fixat a la taula 510.1.a del PG3 vigent.
Proporció de partícules totalment arrodonides de l'àrid gruixut, segons UNE-EN 933-5: ha de complir el fixat a la taula 510.1.b del PG3 vigent.
Índex de llenques, segons UNE-EN 933-3: < 35

Coeficient de desgast "Los Angeles", segons UNE-EN 1097-2:
- Categoria de trànsit pesat T00 a T2: - Àrids per a tot-u: < 30 - Materials reciclats procedents de ferms de carretera o àrids siderúrgics (ZAD20): < 35
- Categoria de trànsit pesat T3, T4 i vorals: - Àrids per a tot-u: < 35 - Materials reciclats procedents de ferms de carretera o àrids siderúrgics (ZAD20): < 40
Contingut de fins de l'àrid gruixut que passa pel tamís 0,063 mm, segons UNE-EN 933-1: < 1% en massa
Equivalent de sorra (SE4)(Annex A de l'UNE-EN 933-8):
- Fracció 0/4 del material: - T00 a T1: > 40 - T2 a T4 i vorals de T00 a T2: > 35
- Vorals de T3 i T4: > 30
Blau de metilè (Annex A de la UNE-EN 933-9) en cas d'incompliment de l'equivalent de sorra:
- Fracció 0/0,125 del material: < 10 g/kg i a més: - T00 a T1: > 35 - T2 a T4 i vorals de T00 a T2: > 30 - Vorals de T3 i T4: > 25
Plasticitat:
- Categoria de trànsit pesat T00 a T4: No plàstic, segons UNE 103103 i UNE 103104
- Vorals sense pavimentar de les categories T32, T41 i T42: - Índex de plasticitat, segons UNE 103103 i UNE 103104: < 10 - Límit líquid, segons UNE 103103: < 30
Granulometria, segons UNE-EN 933-1, estarà compresa entre els següents valors:

Tamís UNE-EN 933-2 (mm)	Tamisatge ponderal acumulat (%) ZA 0/32	ZA 0/20	ZAD 0/20
40	100	--	--
32	88-100	100	100
20	65-90	75-100	65-100
12,5	52-76	60-86	47-78
8	40-63	45-73	30-58
4	26-45	31-45	14-37
2	15-32	20-40	0-15
0,500	7-21	9-24	0-6
0,250	4-16	5-18	0-4
0,063	0-9	0-9	0-2

La fracció retinguda pel tamís 0.063 mm, segons UNE-EN 933-2, ha de ser inferior a 2/3 a la fracció retinguda pel tamís 0,250 mm, segons UNE-EN 933-2.
Si el material procedeix de reciclatge de residus de construcció i demolició, haurà de complir:
- Pèrdua en l'assaig de sulfat de magnesi, segons UNE-EN 1367-2: < 18%
Si s'utilitza àrid siderúrgic d'acereries, haurà de complir:
- Expansivitat, segons UNE-EN 1744-1: < 5%
- Índex granulomètric d'envelliment segons NLT-361: < 1%
- Contingut de calç lliure, segons UNE-EN 1744-1: < 0,5%
Si s'utilitza àrid siderúrgic d'alt forn, haurà de complir:
- Desintegració per silicat bicàlcic o per ferro, segons UNE-EN 1744-1: Nul
Les característiques essencials del tot-u per a ús en capes estructurals de ferms, establertes a la taula ZA.1 de la norma UNE-EN 13242, compliran amb els valors declarats pel fabricant, assajats segons la norma corresponent, dins del límit de tolerància indicat, en el seu cas.
2.- CONDICIONS DE SUBMINISTRAMENT I EMMAGATZEMATGE
Subministrament i emmagatzematge: De manera que no s'alterin les seves condicions.
3.- UNITAT I CRITERI D'AMIDAMENT
Unitat d'amidament: la indicada a la descripció de l'element
Criteri d'amidament: quantitat necessària subministrada a l'obra
4.- NORMATIVA DE COMPLIMENT OBLIGATORI
* Orden de 6 de febrero de 1976 por la que se aprueba el Pliego de Prescripciones Técnicas Generales para Obras de Carreteras y Puentes (PG-3).
* Orden FOM/2523/2014, de 12 de diciembre, por la que se actualizan determinados artículos del Pliego de Prescripciones Técnicas Generales para Obras de Carreteras y Puentes, relativos a materiales básicos, a firmes y pavimentos, y a señalización, balizamiento y sistemas de contención de vehículos (PG-3).
TOT-U PER A ÚS EN FERMS DE CARRETERES:
Orden FOM/3460/2003, de 28 de noviembre, por lo que se aprueba la norma 6.1-IC Secciones del firme, de la Instrucción Técnica de Carreteras.
UNE-EN 13242:2003+A1:2008 Áridos para capas granulares y capas tratadas con conglomerados hidráulicos para uso en capas estructurales de firmes.
5.- CONDICIONS DE CONTROL DE RECEPCIÓ
CONDICIONS DE MARCATGE I CONTROL DE LA DOCUMENTACIÓ:
Per a ús en ferms de carreteres ha de disposar del marcatge CE, segons l'Annex ZA de la norma UNE-EN 13242.
El subministrador ha de posar a disposició de la DF si aquesta ho demana, la següent documentació, que acredita el marcatge CE, segons el sistema d'avaluació de conformitat aplicable: - Productes per a carreteres i altres treballs d'obres públiques de Funcio: Aplicacions que exigeixen requisits de seguretat molt estrictes*. * Requisits que han de ser

definits per lleis, reglaments i normes administratives nacionals de cada estat membre: - Sistema 2+: Declaració de Prestacions - Productes per a carreteres i altres treballs d'obres públiques de Funcio: Aplicacions que no exigeixen requisits de seguretat molt estrictes*. * Requisits que han de ser definits per lleis, reglaments i normes administratives nacionals de cada estat membre: - Sistema 4: Declaració de Prestacions
A l'embalatge o a l'albarà de lliurament han de figurar les dades següents:
- Marcatge CE de conformitat amb el que disposa la Directiva 93/68/CEE. El símbol normalitzat del Marcatge CE s'ha d'acompanyar de la següent informació: - Número d'identificació de l'organisme notificat (només per al sistema 2+). - Nom o marca d'identificació i direcció inscrita del fabricant. - Dos últims dígits de l'any en que s'ha imprès el marcatge CE. - Número de certificat de control de producció de fàbrica (només per al sistema 2+). - Referència a la norma EN 13242. - Descripció del producte: nom genèric, material, dimensions,...i ús previst. - Informació de les característiques essencials de la taula ZA.1 de la norma UNE-EN 13242.
En el cas que el material declari contingut reciclat, el fabricant ha de mostrar, si se li demana, la documentació que acrediti aquest contingut.
OPERACIONS DE CONTROL:
El control de recepció del material verificarà que les característiques dels materials són coincidents amb l'establert a la DT.
S'ha d'examinar el material i es rebutjarà el que a primera vista contingui matèries estranyes o mides superiors al màxim acceptat en la fórmula de treball.
Control de documentació: documents d'origen (full de subministrament i etiquetat), certificat de garantia del fabricant, en el seu cas, (signat per persona física) i els documents de conformitat o autoritzacions administratives exigides, inclòs la documentació corresponent al marcatge CE quan sigui pertinent.
Control de recepció mitjançant assaigs: Si el material disposa d'una marca legalment reconeguda a un país de la CEE (Marcatge CE, AENOR, etc.) es podrà prescindir dels assaigs de control de recepció de les característiques del material garantides per la marca; i la DF sol·licitarà en aquest cas, els resultats dels assaigs corresponents al subministrament rebut. En qualsevol cas, la DF podrà sol·licitar assaigs de control de recepció si ho creu convenient.
En el cas d'àrids fabricats en el propi lloc de construcció de l'obra, de cada procedència es prendran mostres, segons UNE-EN 932-1 i per a cadascuna d'elles es determinarà:
- Assaig granulomètric, segons UNE-EN 933-1.
- Límit líquid i índex de plasticitat, segons UNE 103103 i UNE 103104.
- Coeficient de "Los Angeles", segons UNE-EN 1097-2.
- Equivalent de sorra, segons Annex A de la UNE EN 933-8 i, en el seu cas, blau de metilè, segons Annex A de la UNE-EN 933-9.
- Índex de llenques, segons UNE-EN 933-3.
- Proporció de les cares de fractura de l'àrid gruixut, segons UNE-EN 933-5.
- Humitat natural, segons UNE-EN 1097-5.
- Contingut ponderal en sofre total, segons UNE-EN 1744-1.
- Contingut de fins de l'àrid gruixut, segons UNE-EN 933-1.
En el cas de tot-u fabricat en central que no tinguin marcatge CE, es realitzaran els següents assaigs d'identificació i caracterització del material:
- Per a cada 1000 m3 o fracció diària i sobre 2 mostres: - Assaig granulomètric, segons UNE EN 933-1. - Humitat natural, segons UNE-EN 1097-5.
- Per a cada 5000 m3, o 1 cop a la setmana si el volum executat és menor: - Pròctor Modificat, segons UNE-EN 13.286-2. - Equivalent de sorra, segons Annex A de la UNE-EN 933-8 i, en el seu cas, blau de metilè, segons Annex A de la UNE-EN 933-9. - En el seu cas, límit líquid i índex de plasticitat, segons UNE 103103 i UNE 103104. - Contingut de fins de l'àrid gruixut, segons UNE-EN 933-1.
- Per a cada 20000 m3 o 1 cop al mes si el volum executat és menor: - Índex de llenques, segons UNE-EN 933-3. - Proporció de les cares de fractura de l'àrid gruixut, segons UNE-EN 933-5. - Coeficient de "Los Angeles", segons UNE-EN 1097-2. - Contingut ponderal en sofre total, segons UNE-EN 1744-1.
El Director de les obres podrà reduir a la meitat la freqüència dels assaigs si considera que els materials són suficientment homogenis, o si en el control de recepció de la unitat acabada s'han aprovat 10 lots consecutius.
CRITERIS DE PRESA DE MOSTRES:
En el cas de tot-u fabricat en central es prendran mostres a la sortida del mesclador. En els altres casos es podran prendre mostres en els aplecs i es seguiran les instruccions de la DF i els criteris de les normes de procediment indicades a cada assaig .
INTERPRETACIÓ DE RESULTATS I ACTUACIONS EN CAS D'INCOMPLIMENT:
Els resultats dels assaigs d'identificació han de complir estrictament les especificacions indicades, en cas contrari, no s'autoritzarà l'ús del material corresponent.

B0 MATERIALS BÀSICS

B03 GRANULATS

B03G- ULL DE PERDIU

1.- DEFINICIÓ I CONDICIONS DELS ELEMENTS
Granulat procedent de roques dures.
CARACTERÍSTIQUES GENERALS:
No s'ha de descompondre per l'acció dels agents climatològics.
Els grànuls han de tenir forma arrodonida.
No ha de tenir argiles, margues o d'altres materials estranys.
Ha de complir les condicions addicionals que puguin constar a la partida d'obra en què intervingui.
2.- CONDICIONS DE SUBMINISTRAMENT I EMMAGATZEMATGE
Subministrament i emmagatzematge: De manera que no s'alterin les seves condicions.
3.- UNITAT I CRITERI D'AMIDAMENT
Unitat d'amidament: la indicada a la descripció de l'element
Criteri d'amidament: quantitat necessària subministrada a l'obra
4.- NORMATIVA DE COMPLIMENT OBLIGATORI
No hi ha normativa de compliment obligatori.

B0 MATERIALS BÀSICS

B03 GRANULATS

B03J- GRAVA DE PEDRERA

1.- DEFINICIÓ I CONDICIONS DELS ELEMENTS
Granulats utilitzats per a algun dels usos següents:
- Confecció de formigons
- Confecció de barreges grava-ciment per a paviments
- Material per a drenatges
- Material per a paviments
El seu origen pot ser:
- Granulats naturals, procedents d'un jaciment natural
- Granulats naturals, obtinguts per matxucament de roques naturals
- Granulats procedents d'escòries siderúrgiques refredades per aire
Els granulats naturals poden ser:
- De pedra granítica
- De pedra calcària
CARACTERÍSTIQUES GENERALS:
El contractista ha de sotmetre a l'aprovació de la DF les pedreres o dipòsits d'on s'han d'obtenir els àrids, aportant tots els elements justificatius que cregués convenients o que li fossin requerits pel Director d'Obra, entre d'altres:
- Classificació geològica.
- Estudi de morfologia.
- Aplicacions anteriors.
La DF ha de poder refusar totes aquelles procedències que, al seu criteri, obligarien a un control massa freqüent dels materials que se n'extraguessin.
CARACTERÍSTIQUES GENERALS DELS GRANULATS RECICLATS
Els granulats procedents de reciclatge d'enderrocs no han de contenir en cap cas restes provinents de construccions amb patologies estructurals, com ara ciment aluminós, granulats amb sulfurs, sílice amorfa o corrosió de les armadures.
Els grànuls han de tenir forma arrodonida o polièdrica.
La composició granulomètrica ha de ser l'adequada al seu ús i ha de ser la que es defineix a la partida d'obra en què intervingui o, si no hi consta, la que estableixi explícitament la DF.
Han de ser nets, resistents i de granulometria uniforme.
No han de tenir pols, brutícia, argila, margues o d'altres matèries estranyes.
Diàmetre mínim: 98% retingut tamís 4 (UNE-EN 933-2)

Els àrids reciclats hauran de complir amb les especificacions de l'article 30 del CODI ESTRUCTURAL. A més, els que provinguin de formigons estructurals sans, o de resistència elevada, han de ser adequats per a la fabricació de formigó reciclat estructural, complint una sèrie de requisits:
- Dimensió mínima permesa = 4 mm
- Terrossos d'argila per a un formigó amb menys del 20% d'àrid reciclat: <= 0,6%
- Terrossos d'argila per a un formigó amb 100% d'àrid reciclat: <= 0,25%
- Absorció d'aigua per a un formigó amb menys del 20% d'àrid reciclat: <= 7%
- Absorció d'aigua per a un formigó amb més del 20% d'àrid reciclat: <= 5%
- Coeficient de Los Ángeles: <= 40
- Continguts màxims d'impureses: - Material ceràmic: <= 5% del pes - Partícules lleugeres: <= 1% del pes - Asfalt: <= 1% del pes - Altres: <= 1,0 % del pes
En els valors de les especificacions no citades, es mantenen els establerts en l'article 30 del CODI ESTRUCTURAL.
GRANULATS PROCEDENTS D'ESCORIES SIDERÚRGIQUES
Contingut de silicats inestables: Nul
Contingut de compostos fèrrics: Nul
GRAVA PER A LA CONFECCIÓ DE FORMIGONS:
Es denomina grava a la barreja de les diferents fraccions de granulat gruixut que s'utilitzen per a la confecció del formigó
Designació: d/D - IL - N
d/D: Fracció granulomètrica, d tamany mínim i D tamany màxim
IL: Presentació, R rodat, T triturat (matxuqueig) i M barreja
N: Naturalesa de l'àrid (C, calcari; S, silici; G,granític; O, ofita; B, basalt; D, dolomític; Q, traquita; I, fonolita; V, varis; A, artificial i R, reciclat
La grandària màxima D d'un granulat gruixut (grava) utilitzat per la confecció de formigó serà menor que les següents dimensions:
- 0,8 de la distància lliure horitzontal entre beines o armadures que formin grup, o entre un parament de la peça i una beina o armadura que formi un angle >45° (amb la direcció de formigonat)
- 1,25 de la distància entre un parament de la peça i una beina o armadura que formi un angle <=45° (amb la direcció de formigonat)
- 0,25 de la dimensió mínima de la peça que es formigona amb les excepcions següents: - Lloses superiors de sostres, amb TMA < 0,4 del gruix mínim - Peces d'execució molt curosa i elements en els que l'efecte de la paret de l'encofrat sigui reduït (sostres encofrats a una sola cara), amb TMA < 0,33 del gruix mínim
Quan el formigó passi entre vàries armadures, l'àrid gruixut serà el mínim valor entre el primer punt i el segon del paràgraf anterior.
Tot el granulat ha de ser d'una mida inferior al doble del límit més petit aplicable a cada cas.
Contingut de matèria orgànica (UNE-EN 1744-1): Color més clar que el patró
Fins que passen pel tamís 0,063 (UNE-EN 933-2):
- Per a graves calcàries i granítiques: <= 1,5% en pes
- Granulats, reciclats de formigó o prioritariament naturals: < 3%
- Per a granulats reciclats mixtos: < 5%
L'índex de llenques per a un granulat gruixut segons UNE-EN 933-3: <= 35%
Material retingut pel tamís 0,063 (UNE_EN 933-2) i que sura en un líquid de pes específic 20 kN/m3 (UNE EN 1744-1):
- Granulats naturals <= 1% en pes
Compostos de sofre expressats en SO3 i referits a granulat sec (UNE-EN 1744-1):
- Granulats naturals: <= 1% en pes
- Granulats d'escòries siderúrgiques: <= 2% en pes
- Granulats reciclats mixtos: <= 1% en pes
- Granulats amb sulfurs de ferro oxidables en forma de pirrotina: <= 0,1% en pes
- Altres granulats: <= 0,4% en pes
Sulfats solubles en àcids, expressats en SO3 i referits a granulat sec (UNE-EN 1744-1):
- Granulats naturals: <= 0,8% en pes
- Granulats d'escòries siderúrgiques: <= 1% en pes
Clorurs expressats en Cl- i referits a granulat sec (UNE-EN 1744-1):
- Formigó armat o en massa amb armadura de fissuració: <= 0,05% en massa
- Formigó pretesat: <= 0,03% en massa
Ió clor total aportat per components d'un formigó no pot superar:
- Pretensat: <= 0,2% pes de ciment
- Armat: <= 0,4% pes de ciment
- En massa amb armadura de fissuració: <= 0,4% pes de ciment
Contingut de pirites o d'altres sulfurs: 0%
Contingut d'ió Cl-:
- Granulats reciclats mixtos: < 0,06%
El contingut de matèria orgànica que sura en un líquid de pes específic 2 segons la UNE-EN 1744-1(Apart.) 14.2 serà <= 1% per a granulats gruixuts.
Contingut de materials no petris (roba, fusta, paper...):
- Granulats reciclats provinents de formigó o mixtos: < 0,5%
- Altres granulats: Nul

Contingut de restes d'asfalt:
- Granulat reciclat mixt o provinent de formigó: < 0,5%
- Altres granulats: Nul
Reactivitat:
- Àlcali-sílici o àlcali-silicat (Mètode químic UNE 146-507-1 EX o Mètode accelerat UNE 146-508 EX): Nul·la
- Àlcali-carbonat (Mètode químic UNE 146-507-2): Nul·la
Estabilitat (UNE-EN 1367-2):
- Pèrdua de pes amb sulfat magnèsic: <= 18%
Resistència a la fragmentació segons UNE-EN 1097-2 (Assaig de los Ángeles):
- Granulats gruixuts naturals: <= 40
Absorció d'aigua:
- Granulats gruixuts naturals (UNE-EN 1097-6): < 5%
- Granulats reciclats provinents de formigó: < 10%
- Granulats reciclats mixtos: < 18%
- Granulats reciclats prioritariament naturals: < 5%
Pèrdua de pes amb cinc cicle de sulfat de magnesi segons UNE-EN 1367-2:
- Granulats gruixuts naturals: <= 18%
Els àrids no han de presentar reactivitat potencial amb els àlcalis del formigó. Per a comprovar-ho, s'ha de realitzar en primer lloc un anàlisi petrogràfic, per a obtenir el tipus de reactivitat que, en el seu cas, puguin presentar. Si d'aquest estudi es dedueix la possibilitat de reactivitat àlcali sílice o àlcali silicat, s'ha de realitzar l'assaig descrit a l'UNE 146.508 EX. Si el tipus de reactivitat potencial és àlcali carbonat, s'ha de realitzar l'assaig descrit a l'UNE 146.507 EX Part 2.
Els àrids no han de ser reactius amb el ciment. No s'utilitzaran àrids procedents de roques toves, friables, poroses, etc., ni els que continguin nòduls de guix, compostos ferrosos, sulfurs oxidables, etc, en quantitats superiors a les contemplades al CODI ESTRUCTURAL.
GRAVA PER A DRENATGES:
El granulat ha de ser procedent d'un jaciment natural, del matxuqueig de roques naturals, o del reciclatge d'enderrocs. No ha de presentar restes d'argila, margues o altres materials estranys.
La mida màxima dels grànuls ha de ser de 76 mm (tamís 80 UNE) i el garbellat ponderal acumulat pel tamís 0,08 UNE ha de ser <= 5%. La composició granulomètrica ha de ser fixada explícitament per la DF segons les característiques del terreny per drenar i del sistema de drenatge.
Plasticitat: No plàstic
Coeficient de desgast (assaig "Los Ángeles" UNE-EN 1097-2): <= 40
Equivalent de sorra (UNE-EN 933-8): > 30
Condicions generals de filtratge:
- F15/d85: < 5
- F15/d15: < 5
- F50/d50: < 5
(Fx = grandària superior de la fracció x% en pes del material filtrant, dx = grandària superior de la proporció x% del terreny a drenar)
A més, el coeficient d'uniformitat del filtre ha de ser:
- F60/F10: <20
Condicions de la granulometria en funció del sistema previst d'evacuació de l'aigua:
- Per a tubs perforats: F85/Diàmetre de l'orifici: > 1
- Per a tubs amb juntes obertes: F85/ Obertura de la junta: > 1,2
- Per a tubs de formigó porós: F85/d15 de l'àrid del tub: > 0,2
- Si es drena per metxinals: F85/ diàmetre del metxinal: > 1
Quan no sigui possible trobar un material granular d'aquestes condicions es faran filtres granulars compostos de vàries capes. La més gruixuda es col·locarà al costat del sistema d'evacuació. Aquesta complirà les condicions de filtre respecte a la següent i així successivament fins arribar al replè o al terreny natural. Es podrà recórrer a l'ús de filtres geotèxtils.
Quan el terreny natural estigui constituït per materials amb graves i boles a efectes del compliment de les condicions anteriors, s'atendrà únicament a la corba granulomètrica de la fracció del mateix inferior a 25 mm.
Si el terreny no és cohesiu i està compost per sorra fina i llims, el material drenant haurà de complir, a més de les condicions generals de filtre, la condició: F15 > 1 mm.
Si el terreny natural és cohesiu, compacte i homogeni, sense restes de sorra o llims, les condicions de filtre 1 i 2 s'han de substituir per: 0,1 mm > F15 > 0,4 mm
En els drens cecs, el material de la zona permeable central haurà de complir les següents condicions:
- Mida màxima de l'àrid: Entre 20 mm i 80 mm
- Coeficient d'uniformitat: F60/F10 < 4
Si s'utilitza granulats reciclats s'ha de comprovar que l'inflament (assaig CBR (NLT-111)) sigui inferior al 2% (UNE 103502).
2.- CONDICIONS DE SUBMINISTRAMENT I EMMAGATZEMATGE
CONDICIONS GENERALS:
Subministrament i emmagatzematge: De manera que no s'alterin les seves condicions.
Cada remesa de grava s'ha de descarregar en una zona ja preparada de sòl sec

Les graves de tipus diferents s'han d'emmagatzemar per separat
Els àrids s'emmagatzemaran de tal manera que quedin protegits contra la contaminació, i evitant la seva possible segregació, sobretot durant el seu transport. Es recomana emmagatzemar-los sota cobert per evitar els canvis de temperatura del granulat.
3.- UNITAT I CRITERI D'AMIDAMENT
Unitat d'amidament: la indicada a la descripció de l'element
Criteri d'amidament: quantitat necessària subministrada a l'obra
4.- NORMATIVA DE COMPLIMENT OBLIGATORI
GRAVA PER A LA CONFECCIÓ DE FORMIGONS:
Real Decreto 470/2021, de 29 de junio, por el que se aprueba el Código Estructural.
UNE-EN 12620:2003 Áridos para hormigón.
GRAVA PER A PAVIMENTS:
* Orden de 6 de febrero de 1976 por la que se aprueba el Pliego de Prescripciones Técnicas Generales para Obras de Carreteras y Puentes (PG-3).
GRAVA PER A DRENATGES:
Orden FOM/298/2016, de 15 de febrero, por la que se aprueba la norma 5.2-IC drenaje superficial de la Instrucción de Carreteras.
5.- CONDICIONS DE CONTROL DE RECEPCIÓ
CONDICIONS DE MARCATGE I CONTROL DE LA DOCUMENTACIÓ:
L'entrega de granulat a l'obra ha d'anar acompanyada d'un full de subministrament proporcionat pel subministrador, en el que hi han de constar com a mínim les següents dades:
- Identificació del subministrador
- Número del certificat de marcatge CE o indicació d'autoconsum
- Número de sèrie de la fulla de subministrament
- Data del lliurament
- Nom del peticionari
- Designació de l'àrid segons l'article 30.2 del CODI ESTRUCTURAL
- Quantitat de granulat subministrat
- Identificació del lloc de subministrament
El fabricant ha de proporcionar la informació relativa a la granulometria i a les toleràncies de l'àrid subministrat.
El subministrador ha de posar a disposició de la DF en el cas que aquesta ho sol·liciti, la documentació següent, que acredita el marcatge CE, segons el sistema d'avaluació de conformitat aplicable, d'acord amb el que disposa l'apartat 7.2.1 del CTE: - Productes per a carreteres i altres treballs d'obres públiques i edificació de Funcio: Aplicacions que exigeixen requisits de seguretat molt estrictes*. * Requisits que han de ser definits per lleis, reglaments i normes administratives nacionals de cada estat membre, - Productes per a edificació, fabricació de productes de formigó prefabricat, carreteres i altres treballs d'obres públiques de Funcio: Aplicacions que exigeixen requisits de seguretat molt estrictes*. * Requisits que han de ser definits per lleis, reglaments i normes administratives nacionals de cada estat membre: - Sistema 2+: Declaració de Prestacions - Productes per a edificació, fabricació de productes de formigó prefabricat, carreteres i altres treballs d'obres públiques de Funcio: Aplicacions que no exigeixen requisits de seguretat molt estrictes*. * Requisits que han de ser definits per lleis, reglaments i normes administratives nacionals de cada estat membre, - Productes per a carreteres i altres treballs d'obres públiques i edificació de Funcio: Aplicacions que no exigeixen requisits de seguretat molt estrictes*. * Requisits que han de ser definits per lleis, reglaments i normes administratives nacionals de cada estat membre: - Sistema 4: Declaració de Prestacions
El símbol de marcatge de conformitat CE s'ha d'estampar d'acord amb la Directiva 93/68CE i ha d'estar visible sobre el producte o sobre etiqueta, embalatge o documentació comercial i ha d'anar acompanyat de la següent informació:
- Número d'identificació de l'organisme de certificació
- Nom o marca d'identificació i direcció del fabricant
- Les dues últimes xifres de l'any d'impressió del marcatge
- Referència a la norma (UNE-EN 12620)
- Descripció del producte (nom genèric, material, ús previst)
- Designació del producte
- Informació de les característiques essencials aplicables
A la documentació del marcatge haurà d'indicar:
- Nom del laboratori que ha realitzat els assajos
- Data d'emissió del certificat
- Garantia de que el tractament estadístic és l'exigit en el marcatge
- Estudi de fins que justifiqui experimentalment el seu ús, en el cas que hi hagi àrids que no compleixen amb l'article 30.4.1 del CODI ESTRUCTURAL.
OPERACIONS DE CONTROL:
Els àrids han de disposar del marcatge CE, de tal manera que la comprovació de la seva idoneïtat per al seu ús es farà mitjançant un control documental del marcatge per tal de determinar el compliment de les especificacions del projecte i de l'article 30 del CODI ESTRUCTURAL.
En el cas d'àrids d'autoconsum, el Constructor o el Subministrador ha d'aportar un certificat d'assaig, de com a màxim tres mesos d'antiguitat, realitzat en un laboratori de control dels contemplats en l'article 17.2.2.1 del CODI ESTRUCTURAL, que verifiqui el compliment de les especificacions de l'àrid subministrat respecte l'article 30 del CODI ESTRUCTURAL.

La DF ha de poder valorar el nivell de garantia del distintiu, i en cas de no disposar de suficient informació, ha de poder determinar l'execució de comprovacions mitjançant assaigs.
La DF, a més, ha de valorar si realitzar una inspecció a la planta de fabricació, a poder ser, abans del subministra de l'àrid, per comprovar la idoneïtat per a la seva fabricació. En cas necessari, la DF ha de poder realitzar els assaigs següents per a verificar la conformitat de les especificacions:
- Índex de llenques (UNE-EN 933-3).
- Terrossos d'argila (UNE 7133)
- Partícules toves (UNE 7134)
- Coeficient de forma (UNE EN 933-4)
- Material retingut pel garbell 0.063 UNE (UNE EN 933-2) i que sura en un líquid de pes específic 2 (UNE EN 1744-1).
- Compostos de sofre (SO3)- respecte al granulat sec (UNE-EN 1744-1).
- Contingut en ió clor Cl- (UNE-EN 1744-1)
- Assaig petrogràfic
- Reactivitat potencial amb els àlcalis del ciment (UNE 146-507 i UNE 146-508).
- Estabilitat, resistència a l'atac del sulfat magnèsic (UNE-EN 1367-2).
- Absorció d'aigua (UNE-EN 1097-6).
- Resistència al desgast Los Angeles (UNE-EN 1097-2).
- Assaig d'identificació per raigs X.
- Assaig granulomètric (UNE-EN 933-2)

OPERACIONS DE CONTROL EN GRAVA PER A DRENATGES:
Les tasques de control a realitzar són les següents:
- Inspecció visual del material i recepció del certificat de procedència i qualitat corresponent.
- Abans de començar el reblert, quan hagi canvi de procedència del material, o cada 2000 m3 durant la seva execució, es realitzaran els següents assaigs d'identificació del material:
- Assaig granulomètric del material filtrant (UNE EN 933-1) - Assaig granulomètric del material adjacent (UNE 103101) - Desgast de "Los Ángeles" (UNE EN 1097-2)

S'ha de demanar un certificat de procedència del material, que en el cas d'àrids naturals ha de contenir:
- Classificació geològica
- Estudi de morfologia
- Aplicacions anteriors
- Assaigs d'identificació del material

CRITERIS DE PRESA DE MOSTRES:
Els controls s'han de realitzar segons les instruccions de la DF i el CODI ESTRUCTURAL.
CRITERIS DE PRESA DE MOSTRES EN GRAVA PER A DRENATGES:
S'han de seguir les instruccions de la DF i els criteris de les normes de procediment indicades en cada assaig.
INTERPRETACIÓ DE RESULTATS I ACTUACIONS EN CAS D'INCOMPLIMENT:
No s'acceptarà la grava que no compleixi totes les especificacions indicades al plec. Si la granulometria no s'ajusta a la utilitzada per a l'establiment de les dosificacions aprovades, s'hauran de projectar i aprovar noves fórmules de treball.
INTERPRETACIÓ DE RESULTATS I ACTUACIÓ EN CAS D'INCOMPLIMENT EN GRAVA PER A DRENATGES:
Els resultats dels assaigs d'identificació han de complir estrictament les especificacions indicades, en cas contrari, no s'ha d'autoritzar l'ús del material corresponent en l'execució del reblert.

B0 MATERIALS BÀSICS

B03 GRANULATS

B03L- SORRA

0.- ELEMENTS QUE CONTEMPLA EL PLEC

B03L-05N5,B03L-05MY,B03L-05MQ.

1.- DEFINICIÓ I CONDICIONS DELS ELEMENTS
Sorra procedent de roques calcàries, roques granítiques, marbres blancs i durs, o sorra procedent del reciclatge de residus de la construcció i demolició en una planta legalment autoritzada per al tractament d'aquest tipus de residu.

S'han considerat els tipus següents:
- Sorra de marbre blanc
- Sorra per a confecció de formigons, d'origen:

Sorra per a confecció de formigons, d'origen: - De pedra calcària - De pedra granítica
- Sorra per a confecció de morters
- Sorra per a reblert de rases amb canonades
- Sorres procedents de reciclatge de residus de la construcció i demolicions

CARACTERÍSTIQUES GENERALS:
El contractista ha de sotmetre a l'aprovació de la DF les pedreres o dipòsits d'on s'han d'obtenir els àrids, aportant tots els elements justificatius que cregués convenients o que li fossin requerits pel Director d'Obra, entre d'altres:
- Classificació geològica.
- Estudi de morfologia.
- Aplicacions anteriors.

La DF ha de poder refusar totes aquelles procedències que, al seu criteri, obligarien a un control massa freqüent dels materials que se n'extraguessin.
Els grànuls han de tenir forma arrodonida o polièdrica.
La composició granulomètrica ha de ser l'adequada al seu ús, o si no consta, la que estableixi explícitament la DF.
No ha de tenir margues o altres materials estranys.
Contingut de pirites o d'altres sulfurs oxidables: 0%
Contingut de matèria orgànica (UNE-EN 1744-1): Color més clar que el patró
Contingut de terrossos d'argila (UNE 7133): <= 1% en pes
Els àrids no han de ser reactius amb el ciment. No s'utilitzaran àrids procedents de roques toves, friables, poroses, etc., ni els que continguin nòduls de guix, compostos ferrosos, sulfurs oxidables, etc, en quantitats superiors a les contemplades al CODI ESTRUCTURAL.
Els àrids reciclats hauran de complir amb les especificacions de l'article 30 del CODI ESTRUCTURAL. A més, els que provinguin de formigons estructurals sans, o de resistència elevada, han de ser adequats per a la fabricació de formigó reciclat estructural, complint una sèrie de requisits:
- Dimensió mínima permesa = 4 mm
- Terrossos d'argila per a un formigó amb menys del 20% d'àrid reciclat: <= 0,6%
- Terrossos d'argila per a un formigó amb 100% d'àrid reciclat: <= 0,25%
- Absorció d'aigua per a un formigó amb menys del 20% d'àrid reciclat: <= 7%
- Absorció d'aigua per a un formigó amb més del 20% d'àrid reciclat: <= 5%
- Coeficient de Los Ángeles: <= 40
- Continguts màxims d'impureses: - Material ceràmic: <= 5% del pes - Partícules lleugeres: <= 1% del pes - Asfalt: <= 1% del pes - Altres: <= 1,0 % del pes

En els valors de les especificacions no citades, es mantenen els establerts en l'article 30 del CODI ESTRUCTURAL.
SORRA DE MARBRE BLANC:
Barreja amb granulats blancs diferents del marbre: 0%
SORRA PER A LA CONFECCIÓ DE FORMIGONS:
Es denomina sorra a la barreja de les diferents fraccions d'àrid fi que s'utilitzen per a la confecció del formigó
Designació: d/D - IL - N
d/D: Fracció granulomètrica, d tamany mínim i D tamany màxim
IL: Presentació, R rodat, T triturat (matxuqueig) i M barreja
N: Naturalesa de l'àrid (C, calcari; S, silici; G,granític; O, ofita; B, basalt; D, dolomític; Q, traquita; I, fonolita; V, varis; A, artificial i R, reciclat
Mida dels granuls (Tamís 4 UNE-EN 933-2): <= 4 mm
Material retingut pel tamís 0,063 (UNE_EN 933-2) i que sura en un líquid de pes específic 20 kN/m3 (UNE EN 1744-1): <= 0,5% en pes
Compostos de sofre expressats en SO3 i referits a granulat sec (UNE-EN 1744-1): <= 1% en pes
Reactivitat potencial amb els àlcalis del ciment (UNE 146507-2)
Sulfats solubles en àcid, expressats en SO3 i referits al granulat sec (UNE-EN 1744-1): <= 0,8% en pes
Clorurs expressats en Cl- i referits al granulat sec (UNE-EN 1744-1):
- Formigó armat o en massa amb armadures de fissuració: <= 0,05% en pes
- Formigó pretesat: <= 0,03% en pes

Ió clor total aportat per components d'un formigó no pot superar:
- Pretensat: <= 0,2% pes de ciment
- Armat: <= 0,4% pes de ciment
- En massa amb armadura de fissuració: <= 0,4% pes de ciment

Estabilitat (UNE-EN 1367-2):
- Pèrdua de pes amb sulfat sòdic: <= 10%
- Pèrdua de pes amb sulfat magnèsic: <= 15%

Pèrdua de pes amb sulfat magnèsic (UNE-EN 1367-2) quan el formigó estigui sotmès a una classe d'exposició XF, i l'àrid fi tingui una absorció d'aigua >1%: <= 15%
Coeficient de friabilitat (UNE 83115)
- Per formigons d'alta resistència: < 40
- Formigons en massa o armats amb Fck<=30 N/mm2: < 50

Els àrids no han de presentar reactivitat potencial amb els àlcalis del formigó. Per a

comprovar-ho, s'ha de realitzar en primer lloc un anàlisi petrogràfic, per a obtenir el tipus de reactivitat que, en el seu cas, puguin presentar. Si d'aquest estudi es dedueix la possibilitat de reactivitat àlcali sílice o àlcali silicat, s'ha de realitzar l'assaig descrit a l'UNE 146.508 EX. Si el tipus de reactivitat potencial és àlcali carbonat, s'ha de realitzar l'assaig descrit a l'UNE 146.507 EX Part 2.
La corba granulomètrica de l'àrid fi, ha d'estar compresa dins del fus següent:

	Material retingut acumulat, en % en pes,en els tamisos						
Límits	4 mm	2 mm	1 mm	0,5 mm	0,25 mm	0,125 mm	0,063 mm
Superior	0	4	16	40	70	77	(1)
Inferior	15	38	60	82	94	100	100

(1) Aquest valor varia en funció del tipus i origen de l'àrid.
SORRA DE PEDRA GRANÍTICA PER A LA CONFECCIÓ DE FORMIGONS:
Contingut màxim de fins que passen pel tamís 0,063 mm (UNE-EN 933-1):
- Granulat gruixut: - Qualsevol tipus: <= 1,5% en pes
- Granulat fí: - Granulat arrodonit: <= 6% en pes - Granulat de matxuqueig no calcari per a obres sotmeses a exposició XS, XD, XA,XF o XM: <= 6% en pes - Granulat de matxuqueig no calcari per a obres sotmeses a exposició X0 o XC i no sotmeses a cap classe d'exposició XA, XF o XM: <= 10% en pes
Equivalent de sorra (EAV)(UNE_EN 933-8):
- Per a obres en ambients X0, XC: >= 70
- Resta de casos: >= 75
Absorció d'aigua (UNE-EN 1097-6): <= 5%
SORRA DE PEDRA CALCÀRIA PER A LA CONFECCIÓ DE FORMIGONS:
Contingut màxim de fins que passen pel tamís 0,063 mm (UNE-EN 933-1):
- Granulat gruixut: - Qualsevol tipus: <= 1,5% en pes
- Granulat fí: - Granulat arrodonit: <= 6% en pes - Granulat de matxuqueig calcari per a obres sotmeses a exposició XS, XD, XA, XF o XM: <= 10% en pes - Granulat de matxuqueix calcari per a obres sotmeses a exposició X0 o XC i no sotmesa a cap classe d'exposició XA,XF o XM: <= 16% en pes.
Valor blau de metilè(UNE 83130):
- Per a obres sotmeses a exposició X0 o XC: <= 0,6% en pes
- Resta de casos: <= 0,3% en pes
SORRA PER A LA CONFECCIÓ DE MORTERS:
La composició granulomètrica ha de quedar dintre dels límits següents:

Tamís UNE 7-050 mm	Percentatge en pes que passa pel tamís	Condicions
5,00	A	A = 100
2,50	B	60 <= B <= 100
1,25	C	30 <= C <= 100
0,63	D	15 <= D <= 70
0,32	E	5 <= E <= 50
0,16	F	0 <= F <= 30
0,08	G	0 <= G <= 15
Altres condicions		C - D <= 50
		D - E <= 50
		C - E <= 70

Mida dels grànuls: <= 1/3 del gruix del junt
Contingut de matèries perjudicials: <= 2%
GRANULATS PROCEDENTS DE RECICLATGE DE RESIDUS DE LA CONSTRUCCIÓ I DEMOLICIONS:
El material ha de procedir d'una planta autoritzada legalment per al tractament de residus de la construcció.
El material no ha de ser susceptible de cap mena de meteorització o d'alteració física o química sota les condicions més desfavorables que presumiblement es puguin donar al lloc d'utilització.
No han de donar lloc, amb l'aigua, a dissolucions que puguin causar danys a estructures, capes de ferms, o contaminar el sòl o corrents d'aigua.
S'ha considerat que l'ús serà el reblert de rases amb canonades.
Per a qualsevol utilització diferent d'aquesta, es requereix l'acceptació expressa de la direcció facultativa i la justificació mitjançant els assaigs que pertoquin que es compleixen les condicions requerides per a l'us al que es pretén destinar.
2.- CONDICIONS DE SUBMINISTRAMENT I EMMAGATZEMATGE
Subministrament i emmagatzematge: De manera que no s'alterin les seves condicions.
Cada remesa de sorra s'ha de descarregar en una zona ja preparada de sòl sec.
Les sorres de tipus diferents s'han d'emmagatzemar per separat.

Els àrids s'han d'emmagatzemar de tal manera que quedin protegits contra la contaminació, i evitant la seva possible segregació, sobretot durant el seu transport. Es recomana emmagatzemar-los sota cobert per evitar els canvis de temperatura del granulat, i en un terreny sec i net destinat a l'apilament dels àrids. Les sorres d'altres tipus s'han d'emmagatzemar per separat.
3.- UNITAT I CRITERI D'AMIDAMENT
Unitat d'amidament: la indicada a la descripció de l'element
Criteri d'amidament: quantitat necessària subministrada a l'obra
4.- NORMATIVA DE COMPLIMENT OBLIGATORI
SORRA PER A LA CONFECCIÓ DE FORMIGONS:
Real Decreto 470/2021, de 29 de junio, por el que se aprueba el Código Estructural.
SORRA PER A LA CONFECCIÓ DE MORTERS:
Real Decreto 470/2021, de 29 de junio, por el que se aprueba el Código Estructural.
UNE-EN 12620:2003 Áridos para hormigón.
Documento Básico de Seguridad estructural Fábrica DB-SE-F, parte II del CTE, aprobado por el Real Decreto 314/2006.
SORRES PER A ALTRES USOS:
No hi ha normativa de compliment obligatori.
5.- CONDICIONS DE CONTROL DE RECEPCIÓ
CONDICIONS DE MARCATGE I CONTROL DE LA DOCUMENTACIÓ:
L'entrega de granulat a l'obra ha d'anar acompanyada d'un full de subministrament proporcionat pel subministrador, en el que hi han de constar com a mínim les següents dades:
- Identificació del subministrador
- Número del certificat de marcatge CE o indicació d'autoconsum
- Número de sèrie de la fulla de subministrament
- Nom de la cantera
- Data del lliurament
- Nom del peticionari
- Designació de l'àrid segons l'article 30.2 del CODI ESTRUCTURAL
- Quantitat de granulat subministrat
- Identificació del lloc de subministrament
El fabricant ha de proporcionar la informació relativa a la granulometria i a les toleràncies de l'àrid subministrat.
El subministrador ha de posar a disposició de la DF en el cas que aquesta ho sol·liciti, la documentació següent, que acredita el marcatge CE, segons el sistema d'avaluació de conformitat aplicable, d'acord amb el que disposa l'apartat 7.2.1 del CTE: - Productes per a carreteres i altres treballs d'obres públiques i edificació de Funcio: Aplicacions que exigeixen requisits de seguretat molt estrictes*. * Requisits que han de ser definits per lleis, reglaments i normes administratives nacionals de cada estat membre, - Productes per a edificació, fabricació de productes de formigó prefabricat, carreteres i altres treballs d'obres públiques de Funcio: Aplicacions que exigeixen requisits de seguretat molt estrictes*. * Requisits que han de ser definits per lleis, reglaments i normes administratives nacionals de cada estat membre: - Sistema 2+: Declaració de Prestacions - Productes per a edificació, fabricació de productes de formigó prefabricat, carreteres i altres treballs d'obres públiques de Funcio: Aplicacions que no exigeixen requisits de seguretat molt estrictes*. * Requisits que han de ser definits per lleis, reglaments i normes administratives nacionals de cada estat membre, - Productes per a carreteres i altres treballs d'obres públiques i edificació de Funcio: Aplicacions que no exigeixen requisits de seguretat molt estrictes*. * Requisits que han de ser definits per lleis, reglaments i normes administratives nacionals de cada estat membre: - Sistema 4: Declaració de Prestacions
El símbol de marcatge de conformitat CE s'ha d'estampar d'acord amb la Directiva 93/68CE i ha d'estar visible sobre el producte o sobre etiqueta, embalatge o documentació comercial i ha d'anar acompanyat de la següent informació:
- Número d'identificació de l'organisme de certificació
- Nom o marca d'identificació i direcció del fabricant
- Les dues últimes xifres de l'any d'impressió del marcatge
- Referència a la norma (UNE-EN 12620)
- Descripció del producte (nom genèric, material, ús previst)
- Designació del producte
- Informació de les característiques essencials aplicables
A la documentació del marcatge haurà d'indicar:
- Nom del laboratori que ha realitzat els assajos
- Data d'emissió del certificat
- Garantia de que el tractament estadístic és l'exigit en el marcatge
- Estudi de fins que justifiqui experimentalment el seu ús, en el cas que hi hagi àrids que no compleixen amb l'article 30.4.1 del CODI ESTRUCTURAL.
L'àrid reciclat ha d'incloure en la seva documentació:
- Naturalesa del material
- Planta productora de l'àrid i empresa transportista de la runa
- Presència d'impureses
- Detalls de la seva procedència
- Altre informació que resulti rellevant
OPERACIONS DE CONTROL:

Els àrids han de disposar del marcatge CE, de tal manera que la comprovació de la seva idoneïtat per al seu ús es farà mitjançant un control documental del marcatge per tal de determinar el compliment de les especificacions del projecte i de l'article 30 del CODI ESTRUCTURAL.
En el cas d'àrids d'autoconsum, el Constructor o el Subministrador ha d'aportar un certificat d'assaig, de com a màxim tres mesos d'antiguitat, realitzat en un laboratori de control dels contemplats en l'article 17.2.2.1 del CODI ESTRUCTURAL, que verifiqui el compliment de les especificacions de l'àrid subministrat respecte l'article 30 del CODI ESTRUCTURAL.
La DF ha de poder valorar el nivell de garantia del distintiu, i en cas de no disposar de suficient informació, ha de poder determinar l'execució de comprovacions mitjançant assaigs.
La DF, a més, ha de valorar si realitzar una inspecció a la planta de fabricació, a poder ser, abans del subministra de l'àrid, per comprovar la idoneïtat per a la seva fabricació. En cas necessari, la DF ha de poder realitzar els assaigs següents per a verificar la conformitat de les especificacions:
- Matèria orgànica (UNE-EN 1744-1).
- Terrossos d'argila (UNE 7133).
- Material retingut pel garbell 0.063 UNE (UNE EN 933-2) i que sura en un líquid de pes específic 2 (UNE EN 1744-1).
- Compostos de sofre (SO3)- respecte al granulat sec (UNE-EN 1744-1).
- Sulfats solubles en àcid (UNE-EN 1744-1).
- Contingut d'Ió CL- (UNE-EN 1744-1).
- Assaig petrogràfic
- Reactivitat potencial amb els àlcalis del ciment (UNE 146-507 i UNE 146-508).
- Equivalent de sorra (UNE-EN 933-8).
- Absorció d'aigua (UNE-EN 1097-6).
- Assaig d'identificació per raigs X.
- Pèrdua de pes amb sulfat magnèsic (UNE-EN 1367-2)
- Assaig granulomètric (UNE-EN 933-2)
- Coeficient de friabilitat (UNE 83115)

Un cop s'hagi realitzat l'apilament, s'ha de realitzar una inspecció visual, i si es considera necessari, s'han de prendre mostres per realitzar els assaigs corresponents.
S'ha de poder acceptar la sorra que no compleixi amb els requisits sempre i quan mitjançant rentat, cribatge o mescla, assoleixi les condicions exigides.
CRITERIS DE PRESA DE MOSTRES:
Els controls s'han de realitzar segons les instruccions de la DF i el CODI ESTRUCTURAL.
INTERPRETACIÓ DE RESULTATS I ACTUACIONS EN CAS D'INCOMPLIMENT:
No s'ha d'acceptar la sorra que no compleixi totes les especificacions indicades al plec de condicions. Si la granulometria no s'ajusta a la utilitzada per a l'establiment de les dosificacions aprovades, s'hauran de projectar i aprovar noves fórmules de treball.
No s'han d'utilitzar àrids fins els quals l'equivalent de sorra sigui inferior a:
- 70, en obres sotmeses a les classes X0 o XC
- 75, en la resta de casos

En cas que les sorres procedents del matxuqueig de roques calcàries o de roques dolomítiques que no compleixin l'especificació de l'equivalent de sorra, s'han de poder acceptar si l'assaig del blau de metilè (UNE-EN 933-9) compleix el següent:
- Per a obres amb classe general d'exposició classe X0 o XC: <= 0,6% en pes
- Resta de casos: <= 0,3% en pes

Si el valor del blau de metilè fos superior als valors anteriors, i es presentin dubtes de la presència d'argila en els fins, s'ha de poder realitzar un assaig de rajos X per a la seva detecció i identificació: s'ha de poder utilitzar l'àrid fi si les argiles són del tipus caolinita o illita, i si les propietats del formigó amb aquest àrid són les mateixes que les d'un que tingui els mateixos components però sense els fins.
S'han de poder utilitzar sorres rodades, o procedents de roques matxucades, o escòries siderúrgiques adequades, en la fabricació de formigó d'ús no estructural.

B0 MATERIALS BÀSICS

B05 AGLOMERANTS I CONGLOMERANTS

B051 CIMENTS

1.- DEFINICIÓ I CARACTERÍSTIQUES DELS ELEMENTS

Conglomerant hidràulic format per diferents materials inorgànics finament dividits que, amassats amb aigua, formen una pasta que, mitjançant un procés d'hidratació, endureix i un cop

endurit conserva la seva resistència i estabilitat fins i tot sota l'aigua.
S'han considerat els ciments regulats per la norma RC-08 amb les característiques següents:
- Ciments comuns (CEM)
- Ciments d'aluminat de calci (CAC)
- Ciments blancs (BL)
- Ciments resistens a l'aigua de mar (MR)

CARACTERÍSTIQUES GENERALS:
En el cas de que el material s'utilitzi en obra pública, l'acord de Govern de la Generalitat de Catalunya de 9 de juny de 1998, exigeix que els materials siguin de qualitat certificada o puguin acreditar un nivell de qualitat equivalent, segons les normes aplicables als estats membres de la Unió Europea o de l'Associació Europea de Lliure Canvi.
També en aquest cas, es procurarà que els esmentats materials disposin de l'etiqueta ecològica europea, regulada en el Reglament 880/1992/CEE o bé altres distintius de la Comunitat Europea.

Ha de ser un material granular molt fi i estadísticament homogeni en la seva composició.
El ciment ha de ser capaç, si es dosifica i barreja adequadament amb aigua i granulats, de produir un morter o un formigó que conservi la seva traballabilitat en un temps prou llarg i assolir, al final de períodes definits, els nivells especificats de resistència i mantenir estabilitat de volum a llarg termini.
No ha de tenir grumolls ni principis d'aglomeració.
En activitats manuals en les que hi hagi risc de contacte amb la pell i d'acord amb l'establert a l'Ordre Presidencial 1954/2004 de 22 de juny, no s'han d'utilitzar o comercialitzar ciments amb un contingut de crom (VI) superior a dos parts per milió del pes sec del ciment.
CIMENTS COMUNS (CEM):
Estaran subjectes al marcatge CE de conformitat amb el que disposen els Reials Decrets 1630/1992 de 29 de desembre, 1328/1995 de 28 de juliol i 956/2008 de 6 de juny.
Els components han de complir els requisits especificats en el capítol 5 de la norma UNE-EN 197-1.
Tipus de ciments:
- Ciment Pòrtland: CEM I
- Ciment Pòrtland amb addicions: CEM II
- Ciment Pòrtland amb escòries de forn alt: CEM III
- Ciment putzolànic: CEM IV
- Ciment compost: CEM V

Alguns d'aquests tipus es divideixen en subtipus, segons el contingut de l'addició o barreja d'addicions presents en el ciment. Segons aquest contingut creixent els subtipus poden ser A, B o C.
Addicions del clinker pòrtland (K):
- Escòria de forn alt: S
- Fum de sílice: D
- Putzolana natural: P
- Putzolana natural calcinada: Q
- Cendra volant Sicília: V
- Cendra volant calcària: W
- Esquist calcinat: T
- Filler calcari L: L
- Filler calcari LL: LL

Relació entre denominació i designació dels ciments comuns segons el tipus, subtipus i addicions:

Denominació	Designació
Ciment pòrtland	CEM I
Ciment pòrtland amb escòria	CEM II/A-S CEM II/B-S
Ciment pòrtland amb fum de sílice	CEM II/A-D
Ciment pòrtland amb Putzolana	CEM II/A-P CEM II/B-P CEM II/A-Q CEM II/B-Q
Ciment pòrtland amb cendres volants	CEM II/A-V CEM II/B-V CEM II/A-W CEM II/B-W
Ciment pòrtland amb esquist calcinat	CEM II/A-T CEM II/B-T

Ciment pòrtland amb filler calcari	CEM II/A-L CEM II/B-L CEM II/A-LL CEM II/B-LL
Ciment pòrtland mixt	CEM II/A-M CEM II/B-M
Ciment amb escòries de forn alt	CEM III/A CEM III/B CEM III/C
Ciment putzolànic	CEM IV/A CEM IV/B
Ciment compost	CEM V/A CEM V/B

En ciments pòrtland mixtos CEM II/A-M i CEM II/B-M, en ciments putzolànics CEM IV/A i CEM IV/B i en ciments compostos CEM V/A i CEM V/B els components principals a més del clinker han de ser declarats a la designació del ciment.
La composició dels diferents ciments comuns ha de ser l'especificada al capítol 6 de la norma UNE-EN 197-1.
Els ciments comuns han de complir les exigències mecàniques, físiques, químiques i de durabilitat especificades al capítol 7 de la norma UNE-EN 197-1.
CIMENTS D'ALUMINAT DE CALÇ (CAC):
Ciment obtingut per una mescla de materials aluminosos i calcàris.
Estaran subjectes al marcatge CE de conformitat amb el que disposa el Reial Decret 956/2008 de 6 de juny.
Han de complir les exigències mecàniques, físiques i químiques especificades a UNE-EN 14647.
CIMENTS BLANCS (BL):
Han d'estar subjectes al Reial Decret 1313/1988 i seran aquells definits a la norma UNE 80305 i homòlegs de les normes UNE-EN 197-1 (ciments comuns) i UNE-EN 413-1 (ciments de ram de paleta) que compleixin amb l'especificació de blancor.
Índex de blancor (UNE 80117): >= 85
D'acord amb el Real Decret 1313/1988 de 28 d'octubre i L'Ordre Ministerial de 17 de gener de 1989, han de portar el Certificat de Conformitat amb Requisits Reglamentaris (CCRR).
La composició, així com les prescripcions mecàniques, físiques, químiques i de durabilitat que han de complir els ciments comuns blancs són les mateixes que les especificades per als ciments comuns a la norma UNE-EN 197-1.
La composició, així com les prescripcions mecàniques, físiques i químiques que ha de complir el ciment blanc de ram de paleta (BL 22,5 X) són les mateixes que les especificades per al ciment homòleg a la norma UNE-EN 413-1.
CIMENTS RESISTENTS A L'AIGUA DE MAR (MR):
D'acord amb el Real Decret 1313/1988 de 28 d'octubre i L'Ordre Ministerial de 17 de gener de 1989, han de portar el Certificat de Conformitat amb Requisits Reglamentaris (CCRR).
Relació entre denominació i designació dels ciments resistents a l'aigua de mar segons el tipus, subtipus i addicions:

Denominació	Designació
Ciment pòrtland	I
Ciment pòrtland amb escòria	II/A-S II/B-S
Ciment pòrtland amb fum de sílice	II/A-D
Ciment pòrtland amb Putzolana	II/A-P II/B-P
Ciment pòrtland amb cendres volants	II/A-V II/B-V
Ciment amb escòries de forn alt	III/A III/B III/C
Ciment putzolànic	IV/A IV/B
Ciment compost	CEM V/A

Les especificacions generals en quan a composició i a exigències mecàniques, físiques, químiques i de durabilitat que han de complir són les corresponents als ciments comuns homòlegs de la norma UNE-EN 197-1.
Han de complir els requisits addicionals especificats al capítol 7.2 de la norma UNE 80303-2.

2.- CONDICIONS DE SUBMINISTRAMENT I EMMAGATZEMATGE

Subministrament: de manera que no s'alterin les seves característiques.
Si el ciment es subministra a granel s'ha d'emmagatzemar en sitges.
Si el ciment es subministra en sacs, s'han d'emmagatzemar en un lloc sec, ventilat, protegit de la intempèrie i sense contacte directe amb la terra, de manera que no s'alterin les seves condicions.
Temps màxim d'emmagatzematge dels ciments:
- Classes 22,5 i 32,5: 3 mesos
- Classes 42,5 : 2 mesos
- Classes 52,5 : 1 mes

3.- UNITAT I CRITERIS D'AMIDAMENT

Unitat d'amidament: la indicada a la descripció de l'element
Criteri d'amidament: quantitat necessària subministrada a l'obra

4.- NORMATIVA DE COMPLIMENT OBLIGATORI

Real Decreto 1313/1988, de 28 de octubre, por el se declara obligatoria la homologación de los cementos para la fabricación de hormigones y morteros para todo tipo de obras y productos prefabricados.
Orden de 17 de enero de 1989 por la que se establece la certificación de conformidad a normas como alternativa de la homologación de los cementos para la fabricación de hormigones y morteros para todo tipo de obras y productos prefabricados.
Real Decreto 1630/1992, de 29 de diciembre, por el que se dictan disposiciones para la libre circulación de productos de construcción, en aplicación de la Directiva 89/106/CEE.
Real Decreto 1328/1995, de 28 de julio, por el que se modifica, en aplicación de la Directiva 93/68/CEE, las disposiciones para la libre circulación de productos de construcción, aprobadas por el Real Decreto 1630/1992, de 29 de diciembre.
Real Decreto 956/2008, de 6 de junio, por el que se aprueba la Instrucción para la Recepción de Cementos (RC-08).
UNE-EN 197-1:2000 Cemento. Parte 1: Composición, especificaciones y criterios de conformidad de los cementos comunes.
UNE-EN 14647:2006 Cemento de aluminato de calcio. Composición, especificaciones y criterios de conformidad.
UNE 80305:2001 Cementos blancos.
UNE 80303-2:2001 Cementos con características adicionales. Parte 2: Cementos resistentes al agua de mar.

5.- CONDICIONS DE CONTROL DE RECEPCIÓ

CONDICIONS DE MARCATGE I CONTROL DE LA DOCUMENTACIÓ EN CIMENTS COMUNS (CEM) I CIMENTS DE CALÇ (CAC):
El subministrador ha de posar a disposició de la DF en el cas que aquesta ho sol·liciti, la documentació següent, que acredita el marcatge CE, segons el sistema d'avaluació de conformitat aplicable, d'acord amb el que disposa l'apartat 7.2.1 del CTE:
- Productes per a preparació de formigó, morter, beurades i altres mescles per a construcció i per a la fabricació de productes de construcció,
- Productes per a elaboració de formigó, morter, pasta i altres mescles per a construcció i per a la fabricació de productes de construcció:
  - Sistema 1+: Declaració de Prestacions

El símbol normalitzat del marcatge CE ha d'anar acompanyat de la següent informació com a mínim:
- el número identificador del organisme certificador que ha intervingut en el control de producció
- nom o marca distintiva d'identificació i adreça enregistrada del fabricant
- número del certificat CE de conformitat
- les dues últimes xifres de l'any en que el fabricant va posar el marcatge CE
- indicacions que permetin identificar el producte així com les seves característiques i prestacions declarades atenent a les seves especificacions tècniques
- referència a la norma armonitzada corresponent
- designació normalitzada del ciment indicant el tipus, subtipus (segons els components principals) i classe resistent
- en el seu cas, informació addicional referent al contingut de clorurs, al límit superior de pèrdua per calcinació de cendra volant i/o additiu emprat

Sobre el mateix embalatge, el marcatge CE es pot simplificar, i inclourà com a mínim:
- el símbol normalitzat del marcatge CE

- en el seu cas, el número del certificat CE de conformitat
- nom o marca distintiva d'identificació i adreça enregistrada del fabricant
- els dos últims dígits de l'any en que el fabricant va posar el marcatge
- referència al número de la norma harmonitzada corresponent

En aquest cas, la informació complerta del marcatge o etiquetat CE haurà d'apareixer també a l'albarà o documentació que acompanya al lliurament.
A l'albarà hi han de figurar les dades següents:
- número de referència de la comanda
- nom i adreça del comprador i punt de destí del ciment
- identificació del fabricant i de l'empresa de subministrament
- designació normalitzada del ciment subministrat conforme a la instrucció RC-08
- quantitat que es subministra
- en el seu cas, referència a los dades de l'etiquetat corresponent al marcatge CE
- data de subministrament
- identificació del vehicle que el transporta

CONDICIONS DE MARCATGE I CONTROL DE LA DOCUMENTACIÓ EN CIMENTS BLANCS (BL) I CIMENTS RESISTENTS A L'AIGUA DE MAR (MR):
A l'albarà hi han de figurar les dades següents:
- número de referència de la comanda
- nom i adreça del comprador i punt de destí dels ciment
- identificació del fabricant i de l'adreça de subministrament
- designació normalitzada del ciment subministrat segons el Reial Decret 956/2008 de 6 de juny
- contrasenya del Certificat de Conformitat amb els Requisits Reglamentaris
- quantitat que es subministra
- identificació del vehicle que transporta el ciment
- en el seu cas, l'etiquetatge corresponent al marcatge CE
- En el cas de ciments envasats, aquests han de mostrar als seus envasos la següent informació:
- nom o marca identificativa i adreça complerta del fabricant i de la fàbrica
- designació normalitzada del ciment subministrat segons el Reial Decret 956/2008 de 6 de juny
- contrasenya del Certificat de Conformitat amb els Requisits Reglamentaris
- dates de fabricació i d'envasat (indicant setmana i any)
- condicions específiques aplicables a la manipulació i utilització del producte

El fabricant ha de facilitar, si li demanen, les dades següents:
- Inici i final d'adormiment
- Si s'han incorporat additius, informació detallada de tots ells i dels seus efectes

OPERACIONS DE CONTROL:
La recepció del ciment haurà d'incloure al menys, dues fases obligatòries:
- Una primera fase de comprovació de la documentació
- Una segona fase d'inspecció visual del subministrament

Es pot donar una tercera fase, si el responsable de recepció ho considera oportú, de comprovació del tipus i classe de ciment i de les característiques físiques químiques i mecàniques mitjançant la realització d'assaigs d'identificació i, si es el cas, d'assaigs complementaris.
Per a la primera fase, al iniciar el subministrament el Responsable de recepció ha de comprovar que la documentació es la requerida. Aquesta documentació estarà compresa per:
- Albarà o full de subministrament.
- Etiquetatge
- Documents de conformitat, com pot ser el marcatge CE o bé la Certificació de Conformitat del Reial Decret 1313/1988
- Pel cas dels ciments no subjectes al marcatge CE, el certificat de garantia del fabricant signat.
- Si els ciments disposen de distintius de qualitat, caldrà també la documentació precisa de reconeixements del distintiu.

En la segona fase, un cop superada la fase de control documental, cal sotmetre el ciment a una inspecció visual per comprovar que no ha patit alteracions o barreges indesitjades.
La tercera fase s'activarà quan es pugui preveure possibles defectes o en el cas que el Responsable així ho estableixi per haver donat resultats no conformes en les fases anteriors o per haver detectat defectes en l'ús de ciments d'anteriors remeses.
En aquest supòsit es duran terme, abans de començar l'obra i cada 200 t de ciment de la mateixa designació i procedència durant l'execució, assaigs d'acord amb l'establer en els Annexes 5 i 6 de la RC-08.
CRITERIS DE PRESA DE MOSTRES:
Les mostres es prendran segons l'indicat en la RC-08. Per a cada lot de control sotmès a assaig s'extrauran tres mostres, una per tal de realitzar els assaigs de comprovació de la composició, l'altra per als assaigs físics, mecànics i químics i l'altra per a ser conservada preventivament.
INTERPRETACIÓ DE RESULTATS I ACTUACIONS EN CAS D'INCOMPLIMENT:
A efectes de la fase primera, no s'aprovarà l'ús de ciments els quals el etiquetatge i la documentació no es correspongui amb el ciment sol·licitat, quan la documentació no estigui completa i quan no es reuneixin tots els requisits establerts.

A efectes de la segona fase, no s'aprovarà l'ús de ciments que presentin símptomes de meteorització rellevant, que contingui cossos estranys i que no resulti homogènia en el seu aspecte o color.
A efectes de la tercera fase, no s'aprovarà l'ús de ciments que no compleixin els criteris establerts en l'apartat A5.5 de la RC-08.
Quan no es compleixi alguna de les prescripcions del ciment assajat, es repetiran els assaigs per duplicat, sobre dues mostres obtingudes de l'aplec existent a obra. S'acceptarà el lot únicament si els resultats obtinguts en les dues mostres són satisfactoris.

B0 MATERIALS BÀSICS

B05 AGLOMERANTS I CONGLOMERANTS

B054- CALÇ

1.- DEFINICIÓ I CONDICIONS DELS ELEMENTS
Conglomerant obtingut per calcinació de materials calcaris, format principalment per òxids o hidròxids de calci amb o sense òxids o hidròxids de magnesi i quantitats menors d'òxids de silici, ferro i alumini.
S'han considerat els tipus següents:
- Calç aèria càlcica (CL): - Hidratada en pols: CL 90-S - Hidratada en pasta: CL 90-S PL
- Calç hidràulica natural (NHL): - Calç hidràulica natural 2: NHL 2 - Calç hidràulica natural 3,5: NHL 3,5 - Calç hidràulica natural 5: NHL 5

CALÇ AÈRIA HIDRATADA CL 90:
Si conté additius, aquests no han d'afectar a les propietats dels morters.
Les característiques següents han de complir amb els valors declarats pel fabricant, assajats segons la norma corresponent, dins del límit de tolerància indicat, en el seu cas.
Contingut de CaO + MgO, segons UNE-EN 459-2: >= 90
Contingut de MgO, segons UNE-EN 459-2: <= 5
Contingut de SO3, segons UNE-EN 459-2: <= 2
Contingut de CO2, segons UNE-EN 459-2: <= 4
Contingut de calç útil, segons UNE-EN 459-2: >= 80
Estabilitat de volum, segons UNE-EN 459-2:
- Calç en pasta: compleix l'assaig
- Calç en pols: - Mètode de referència: <= 2 mm - Mètode alternatiu: <= 20 mm

Mida de partícula de la calç en pols, segons UNE-EN 459-2:
- Material retingut al tamís 0,09 mm: <= 7%
- Material retingut al tamís 0,2 mm: <= 2%

Penetració de la calç en pols, segons UNE-EN 459-2: > 10 i < 50 mm
CALÇ AÈRIA HIDRATADA EN PASTA:
Estarà amarada i barrejada amb aigua, en la quantitat adient per a obtenir una pasta de consistència adequada a l'ús destinat.
No tindrà grumolls ni principis d'aglomeració.
CALÇ HIDRÀULICA NATURAL:
Les característiques següents han de complir amb els valors declarats pel fabricant, assajats segons la norma corresponent, dins del límit de tolerància indicat, en el seu cas.
Resistència a compressió, segons UNE-EN 459-2:
- Calç del tipus NHL 2: >= 2 a <= 7 Mpa, als 28 dies
- Calç del tipus NHL 3,5: >= 3,5 a <= 10 Mpa, als 28 dies
- Calç del tipus NHL 5: - Als 7 dies: >= 2 MPa - Als 28 dies: >= 5 a <= 15 MPa

Temps d'adormiment, segons UNE-EN 459-2:
- Inicial: > 1 h
- Final: - Calç del tipus NHL 2: <= 40 h - Calç del tipus NHL 3,5: <= 30 h - Calç del tipus NHL 5: <= 15 h

Contingut en aire segons UNE-EN 459-2: <= 5%
Contingut de SO3, segons UNE-EN 459-2: =< 2
Contingut de calç útil, segons UNE-EN 459-2:
- Calç del tipus NHL 2: >= 35
- Calç del tipus NHL 3,5: >= 25
- Calç del tipus NHL 5: >= 15

Estabilitat de volum, segons UNE-EN 459-2:
- Mètode de referència: <= 2 mm
- Mètode alternatiu: <= 20 mm

Mida de partícula, segons UNE-EN 459-2:
- Material retingut al tamís 0,09 mm: <= 15%
- Material retingut al tamís 0,2 mm: <= 2%
Penetració, segons UNE-EN 459-2: > 10 i < 50 mm
CALÇ PER A ESTABILITZACIÓ DE TERRES EN CARRETERES:
S'utilitzaran calços aèries vives del tipus CL 90-Q i calços aèries hidratades del tipus CL 90-S.
Tindran un aspecte homogeni i no un estat grumollós o aglomerat.
Compliran les especificacions de la taula 200.1 de l'article 200 del PG3, determinades segons la norma UNE-EN 459-2.
Contingut d'aigua lliure de les calços hidratades, segons UNE-EN 459-2: < 2% en pes.
2.- CONDICIONS DE SUBMINISTRAMENT I EMMAGATZEMATGE
Subministrament: S'ha de transportar en cisternes pressuritzades dotades de mitjans pneumàtics o mecànics que permetin el ràpid transvasament a sitges d'emmagatzematge. Aquestes han de ser estanques.
A les obres de poc volum el subministrament podrà ser en sacs, de manera que no experimenti alteració de les seves característiques.
Emmagatzematge: Es tindran en compte les normes indicades en les fitxes de seguretat per a les classes de calç. Aquestes fitxes de seguretat han de ser les recomanades oficialment o, en el seu defecte, les facilitades pel subministrador.
3.- UNITAT I CRITERI D'AMIDAMENT
Unitat d'amidament: la indicada a la descripció de l'element
Criteri d'amidament: quantitat necessària subministrada a l'obra
4.- NORMATIVA DE COMPLIMENT OBLIGATORI
NORMATIVA GENERAL:
UNE-EN 459-1:2016 Cales para la construcción. Parte 1: Definiciones, especificaciones y criterios de conformidad.
* UNE-EN 459-2:2011 Cales para la construcción. Parte 2: Métodos de ensayo.
CALÇ PER A ESTABILITZACIÓ DE TERRES EN CARRETERES:
Orden de 6 de febrero de 1976 por la que se aprueba el Pliego de Prescripciones Técnicas Generales para Obras de Carreteras y Puentes (PG-3).
Orden FOM/2523/2014, de 12 de diciembre, por la que se actualizan determinados artículos del Pliego de Prescripciones Técnicas Generales para Obras de Carreteras y Puentes, relativos a materiales básicos, a firmes y pavimentos, y a señalización, balizamiento y sistemas de contención de vehículos (PG-3).
* UNE 80502:2014 Cales vivas o hidratadas utilizadas en la mejora y/o estabilización de suelos.
5.- CONDICIONS DE CONTROL DE RECEPCIÓ
CONDICIONS DE MARCATGE I CONTROL DE LA DOCUMENTACIÓ:
El subministrador ha de posar a disposició de la DF en el cas que aquesta ho sol·liciti, la documentació següent, que acredita el marcatge CE, segons el sistema d'avaluació de conformitat aplicable, d'acord amb el que disposa l'apartat 7.2.1 del CTE: - Productes per a preparació de conglomerant per a morters de ram de paleta, arrebossat i lliscat, per a la fabricació d'altres productes de construcció i per a aplicacions en enginyeria civil: - Sistema 2+: Declaració de Prestacions
Per a cada remesa caldrà un albarà i la informació d'etiquetatge i marcatge CE de la norma UNE-EN 459-1.
A l'albarà hi ha de constar com a mínim la informació següent:
- Nom i adreça del fabricant i de l'empresa subministradora
- Data de subministrament i de fabricació
- Identificació del vehicle de transport
- Quantitat subministrada
- Denominació comercial, quan la tingui, i tipus de calç subministrada (UNE-EN 459-1)
- Nom i adreça del comprador i destí
- Referència de la comanda
- El marcatge CE ha d'incloure, com a mínim, la informació següent: - Símbol del marcatge CE - Nombre identificador de l'organisme de certificació - Nom o marca distintiva d'identificació i adreça registrada del fabricant - Els dos darrers dígits de la data del primer marcatge - Nombre de referència de la Declaració de Prestacions - Referència a l'UNE EN 459-1 - Descripció del producte: nom genèric, tipus i ús previst - Informació sobre les característiques essencials incloses a la norma UNE-EN 459-1
OPERACIONS DE CONTROL:
Les tasques de control a realitzar són les següents:
- Inspecció de les condicions de subministrament de la calç, i verificació documental de que els valors declarats pel fabricant en els documents que acompanyen el marcatge CE són conforme a les especificacions exigides.
- Si es detecten anomalies durant el transport, emmagatzematge o manipulació, la DF podrà disposar que es realitzin els següents assaigs de control de recepció, segons UNE-EN 459-2: - Contingut d'òxids de calci i magnesi - Contingut de diòxid de carboni - Contingut de calç útil Ca (Oh) 2 - Mida de partícula
- Control addicional quan la calç ha estat emmagatzemada en condicions atmosfèriques normals durant un període superior a 2 mesos, o inferior, quan ha estat emmagatzemada en ambients humits o condicions atmosfèriques desfavorables. Sobre una mostra representativa de la calç

emmagatzemada es realitzaran els següents assaigs: - Contingut de diòxid de carboni - Mida de partícula
Els mètodes d'assaigs es descriuen a la UNE-EN 459-2.
CRITERIS DE PRESA DE MOSTRES:
Les mostres s'han de prendre segons l'indicat a l'article 200 del PG3 i els criteris que exposi la DF.
Es considera com un lot, que s'acceptarà o rebutjarà en bloc:
- La quantitat de calç de la mateixa classe i procedència rebuda mensualment.
- Si mensualment es reben més de 200 t, el lot serà aquesta quantitat o fracció.
De cada lot es prendran dues mostres, segons el procediment indicat a la norma UNE-EN 459-2. Una per realitzar els assaigs de control de recepció i l'altra per als assaigs de contrast, que es conservarà durant almenys 100 dies en recipient adequat i estanc. Es prendrà una tercera mostra si el subministrador de calç ho sol·licita.
INTERPRETACIÓ DE RESULTATS I ACTUACIONS EN CAS D'INCOMPLIMENT:
La DF ha d'indicar les mesures a adoptar en el cas que no es compleixin les especificacions establertes al plec.
La remesa no s'ha d'acceptar si, en el moment d'obrir el recipient que la conté apareix en estat grumollós o aglomerat.

B0 MATERIALS BÀSICS

B05 AGLOMERANTS I CONGLOMERANTS

B055- CIMENT

0.- ELEMENTS QUE CONTEMPLA EL PLEC

B055-0685.

1.- DEFINICIÓ I CONDICIONS DELS ELEMENTS
Conglomerant hidràulic format per diferents materials inorgànics finament dividits que, amassats amb aigua, formen una pasta que, mitjançant un procés d'hidratació, endureix i un cop endurit conserva la seva resistència i estabilitat fins i tot sota l'aigua.
S'han considerat els ciments regulats per la norma RC-16 amb les característiques següents:
- Ciments comuns (CEM)
- Ciments d'aluminat de calci (CAC)
- Ciments blancs (BL)
- Ciments resistens a l'aigua de mar (MR)
CARACTERÍSTIQUES GENERALS:
En el cas de que el material s'utilitzi en obra pública, l'acord de Govern de la Generalitat de Catalunya de 9 de juny de 1998, exigeix que els materials siguin de qualitat certificada o puguin acreditar un nivell de qualitat equivalent, segons les normes aplicables als estats membres de la Unió Europea o de l'Associació Europea de Lliure Canvi.
També en aquest cas, es procurarà que els esmentats materials disposin de l'etiqueta ecològica europea, regulada en el Reglament (CE) nº 66/2010 o bé altres distintius de la Comunitat Europea.
Ha de ser un material granular molt fi i estadísticament homogeni en la seva composició.
El ciment ha de ser capaç, si es dosifica i barreja adequadament amb aigua i granulats, de produir un morter o un formigó que conservi la seva traballabilitat en un temps prou llarg i assolir, al final de períodes definits, els nivells especificats de resistència i mantenir estabilitat de volum a llarg termini.
No ha de tenir grumolls ni principis d'aglomeració.
En activitats manuals en les que hi hagi risc de contacte amb la pell i d'acord amb l'establert a l'Ordre Presidencial 1954/2004 de 22 de juny, no s'han d'utilitzar o comercialitzar ciments amb un contingut de crom (VI) superior a dos parts per milió del pes sec del ciment.
CIMENTS COMUNS (CEM):
Estaran subjectes al marcatge CE de conformitat amb el que disposen els Reials Decrets 1328/1995 de 28 de juliol i 256/2016 de 10 de juny.
Els components han de complir els requisits especificats en el capítol 5 de la norma UNE-EN 197-1.
Tipus de ciments:
- Ciment Pòrtland: CEM I

- Ciment Pòrtland amb addicions: CEM II
- Ciment Pòrtland amb escòries de forn alt: CEM III
- Ciment putzolànic: CEM IV
- Ciment compost: CEM V

Alguns d'aquests tipus es divideixen en subtipus, segons el contingut de l'addició o barreja d'addicions presents en el ciment. Segons aquest contingut creixent els subtipus poden ser A, B o C.

Addicions del clinker pòrtland (K):

- Escòria de forn alt: S
- Fum de sílice: D
- Putzolana natural: P
- Putzolana natural calcinada: Q
- Cendra volant Sicília: V
- Cendra volant calcària: W
- Esquist calcinat: T
- Filler calcari L: L
- Filler calcari LL: LL

Relació entre denominació i designació dels ciments comuns segons el tipus, subtipus i addicions:

Denominació	Designació
Ciment pòrtland	CEM I
Ciment pòrtland amb escòria	CEM II/A-S CEM II/B-S
Ciment pòrtland amb fum de sílice	CEM II/A-D
Ciment pòrtland amb Putzolana	CEM II/A-P CEM II/B-P CEM II/A-Q CEM II/B-Q
Ciment pòrtland amb cendres volants	CEM II/A-V CEM II/B-V CEM II/A-W CEM II/B-W
Ciment pòrtland amb esquist calcinat	CEM II/A-T CEM II/B-T
Ciment pòrtland amb filler calcari	CEM II/A-L CEM II/B-L CEM II/A-LL CEM II/B-LL
Ciment pòrtland mixt	CEM II/A-M CEM II/B-M
Ciment amb escòries de forn alt	CEM III/A CEM III/B CEM III/C
Ciment putzolànic	CEM IV/A CEM IV/B
Ciment compost	CEM V/A CEM V/B

En ciments pòrtland mixtos CEM II/A-M i CEM II/B-M, en ciments putzolànics CEM IV/A i CEM IV/B i en ciments compostos CEM V/A i CEM V/B els components principals a més del clinker han de ser declarats a la designació del ciment.

La composició dels diferents ciments comuns ha de ser l'especificada al capítol 6 de la norma UNE-EN 197-1.

Els ciments comuns han de complir les exigències mecàniques, físiques, químiques i de durabilitat especificades al capítol 7 de la norma UNE-EN 197-1.

CIMENTS D'ALUMINAT DE CALÇ (CAC):

Ciment obtingut per una mescla de materials aluminosos i calcàris.

Estaran subjectes al marcatge CE de conformitat amb el que disposa el Reial Decret 256/2016, de 10 de juny.

Han de complir les exigències mecàniques, físiques i químiques especificades a UNE-EN 14647.

CIMENTS BLANCS (BL):

Han d'estar subjectes al Reial Decret 1313/1988 i seran aquells definits a la norma UNE 80305 i homòlegs de les normes UNE-EN 197-1 (ciments comuns) i UNE-EN 413-1 (ciments de ram de paleta) que compleixin amb l'especificació de blancor.

Índex de blancor (UNE 80117): >= 85

D'acord amb el Real Decret 1313/1988 de 28 d'octubre i L'Ordre Ministerial de 17 de gener de 1989, han de portar el Certificat de Conformitat amb Requisits Reglamentaris (CCRR).

La composició, així com les prescripcions mecàniques, físiques, químiques i de durabilitat que han de complir els ciments comuns blancs són les mateixes que les especificades per als ciments comuns a la norma UNE-EN 197-1.

La composició, així com les prescripcions mecàniques, físiques i químiques que ha de complir el ciment blanc de ram de paleta (BL 22,5 X) són les mateixes que les especificades per al ciment homòleg a la norma UNE-EN 413-1.

CIMENTS RESISTENTS A L'AIGUA DE MAR (MR):

D'acord amb el Real Decret 1313/1988 de 28 d'octubre i L'Ordre Ministerial de 17 de gener de 1989, han de portar el Certificat de Conformitat amb Requisits Reglamentaris (CCRR).

Relació entre denominació i designació dels ciments resistents a l'aigua de mar segons el tipus, subtipus i addicions:

Denominació	Designació
Ciment pòrtland	I
Ciment pòrtland amb escòria	II/A-S II/B-S
Ciment pòrtland amb fum de sílice	II/A-D
Ciment pòrtland amb Putzolana	II/A-P II/B-P
Ciment pòrtland amb cendres volants	II/A-V II/B-V
Ciment amb escòries de forn alt	III/A III/B III/C
Ciment putzolànic	IV/A IV/B
Ciment compost	CEM V/A

Les especificacions generals en quan a composició i a exigències mecàniques, físiques, químiques i de durabilitat que han de complir són les corresponents als ciments comuns homòlegs de la norma UNE-EN 197-1.

Han de complir els requisits addicionals especificats al capítol 7.2 de la norma UNE 80303-2.

2.- CONDICIONS DE SUBMINISTRAMENT I EMMAGATZEMATGE

Subministrament: de manera que no s'alterin les seves característiques.

Si el ciment es subministra a granel s'ha d'emmagatzemar en sitges.

Si el ciment es subministra en sacs, s'han d'emmagatzemar en un lloc sec, ventilat, protegit de la intempèrie i sense contacte directe amb la terra, de manera que no s'alterin les seves condicions.

Temps màxim d'emmagatzematge dels ciments:

- Classes 22,5 i 32,5: 3 mesos
- Classes 42,5 : 2 mesos
- Classes 52,5 : 1 mes

3.- UNITAT I CRITERI D'AMIDAMENT

Unitat d'amidament: la indicada a la descripció de l'element

Criteri d'amidament: quantitat necessària subministrada a l'obra

4.- NORMATIVA DE COMPLIMENT OBLIGATORI

Real Decreto 1313/1988, de 28 de octubre, por el se declara obligatoria la homologación de los cementos para la fabricación de hormigones y morteros para todo tipo de obras y productos prefabricados.

Orden de 17 de enero de 1989 por la que se establece la certificación de conformidad a normas como alternativa de la homologación de los cementos para la fabricación de hormigones y morteros para todo tipo de obras y productos prefabricados.

Real Decreto 1328/1995, de 28 de julio, por el que se modifica, en aplicación de la Directiva 93/68/CEE, las disposiciones para la libre circulación de productos de construcción, aprobadas por el Real Decreto 1630/1992, de 29 de diciembre.

Real Decreto 256/2016, de 10 de junio, por el que se aprueba la Instrucción para la recepción de cementos (RC-16).

UNE-EN 197-1:2000 Cemento. Parte 1: Composición, especificaciones y criterios de conformidad de los cementos comunes.

UNE-EN 14647:2006 Cemento de aluminato de calcio. Composición, especificaciones y criterios de conformidad.
UNE 80305:2001 Cementos blancos.
UNE 80303-2:2001 Cementos con características adicionales. Parte 2: Cementos resistentes al agua de mar.
5.- CONDICIONS DE CONTROL DE RECEPCIÓ
CONDICIONS DE MARCATGE I CONTROL DE LA DOCUMENTACIÓ EN CIMENTS COMUNS (CEM) I CIMENTS DE CALÇ (CAC):
El subministrador ha de posar a disposició de la DF en el cas que aquesta ho sol·liciti, la documentació següent, que acredita el marcatge CE, segons el sistema d'avaluació de conformitat aplicable, d'acord amb el que disposa l'apartat 7.2.1 del CTE: - Productes per a preparació de formigó, morter, beurades i altres mescles per a construcció i per a la fabricació de productes de construcció, - Productes per a elaboració de formigó, morter, pasta i altres mescles per a construcció i per a la fabricació de productes de construcció: - Sistema 1+: Declaració de Prestacions
El símbol normalitzat del marcatge CE ha d'anar acompanyat de la següent informació com a mínim:
- el número identificador del organisme certificador que ha intervingut en el control de producció
- nom o marca distintiva d'identificació i adreça enregistrada del fabricant
- número del certificat CE de conformitat
- les dues últimes xifres de l'any en que el fabricant va posar el marcatge CE
- indicacions que permetin identificar el producte així com les seves característiques i prestacions declarades atenent a les seves especificacions tècniques
- referència a la norma harmonitzada corresponent
- designació normalitzada del ciment indicant el tipus, subtipus (segons els components principals) i classe resistent
- en el seu cas, informació addicional referent al contingut de clorurs, al límit superior de pèrdua per calcinació de cendra volant i/o additiu emprat
Sobre el mateix embalatge, el marcatge CE es pot simplificar, i inclourà com a mínim:
- el símbol normalitzat del marcatge CE
- en el seu cas, el número del certificat CE de conformitat
- nom o marca distintiva d'identificació i adreça enregistrada del fabricant
- els dos últims dígits de l'any en que el fabricant va posar el marcatge
- referència al número de la norma harmonitzada corresponent
En aquest cas, la informació complerta del marcatge o etiquetat CE haurà d'apareixer també a l'albarà o documentació que acompanya al lliurament.
A l'albarà hi han de figurar les dades següents:
- número de referència de la comanda
- nom i adreça del comprador i punt de destí del ciment
- identificació del fabricant i de l'empresa de subministrament
- designació normalitzada del ciment subministrat conforme a la instrucció RC-16
- quantitat que es subministra
- en el seu cas, referència a los dades de l'etiquetat corresponent al marcatge CE
- data de subministrament
- identificació del vehicle que el transporta
CONDICIONS DE MARCATGE I CONTROL DE LA DOCUMENTACIÓ EN CIMENTS BLANCS (BL) I CIMENTS RESISTENTS A L'AIGUA DE MAR (MR):
A l'albarà hi han de figurar les dades següents:
- número de referència de la comanda
- nom i adreça del comprador i punt de destí dels ciment
- identificació del fabricant i de l'adreça de subministrament
- designació normalitzada del ciment subministrat segons el Reial Decret 256/2016, de 10 de juny
- contrasenya del Certificat de Conformitat amb els Requisits Reglamentaris
- quantitat que es subministra
- identificació del vehicle que transporta el ciment
- en el seu cas, l'etiquetatge corresponent al marcatge CE
- En el cas de ciments envasats, aquests han de mostrar als seus envasos la següent informació:
- nom o marca identificativa i adreça complerta del fabricant i de la fàbrica
- designació normalitzada del ciment subministrat conforme la present instrucció
- contrasenya del Certificat de Conformitat amb els Requisits Reglamentaris
- dates de fabricació i d'envasat (indicant setmana i any)
- condicions específiques aplicables a la manipulació i utilització del producte
El fabricant ha de facilitar, si li demanen, les dades següents:
- Inici i final d'adormiment
- Si s'han incorporat additius, informació detallada de tots ells i dels seus efectes
OPERACIONS DE CONTROL:
La recepció del ciment haurà d'incloure al menys, dues fases obligatòries:
- Una primera fase de comprovació de la documentació
- Una segona fase d'inspecció visual del subministrament
Es pot donar una tercera fase, si el responsable de recepció ho considera oportú, de

comprovació del tipus i classe de ciment i de les característiques físiques químiques i mecàniques mitjançant la realització d'assaigs d'identificació i, si es el cas, d'assaigs complementaris.
Per a la primera fase, al iniciar el subministrament el Responsable de recepció ha de comprovar que la documentació es la requerida. Aquesta documentació estarà compresa per:
- Albarà o full de subministrament.
- Etiquetatge
- Documents de conformitat, com pot ser el marcatge CE o bé la Certificació de Conformitat del Reial Decret 1313/1988
- Pel cas dels ciments no subjectes al marcatge CE, el certificat de garantia del fabricant signat.
- Si els ciments disposen de distintius de qualitat, caldrà també la documentació precisa de reconeixements del distintiu.
En la segona fase, un cop superada la fase de control documental, cal sotmetre el ciment a una inspecció visual per comprovar que no ha patit alteracions o barreges indesitjades.
La tercera fase s'activarà quan es pugui preveure possibles defectes o en el cas que el Responsable així ho estableixi per haver donat resultats no conformes en les fases anteriors o per haver detectat defectes en l'ús de ciments d'anteriors remeses.
En aquest supòsit es duran terme, abans de començar l'obra i cada 200 t de ciment de la mateixa designació i procedència durant l'execució, assaigs d'acord amb l'establer en els Annexes 5 i 6 de la RC-16.
CRITERIS DE PRESA DE MOSTRES:
Les mostres es prendran segons l'indicat en la RC-16. Per a cada lot de control sotmès a assaig s'extrauran tres mostres, una per tal de realitzar els assaigs de comprovació de la composició, l'altra per als assaigs físics, mecànics i químics i l'altra per a ser conservada preventivament.
INTERPRETACIÓ DE RESULTATS I ACTUACIONS EN CAS D'INCOMPLIMENT:
A efectes de la fase primera, no s'aprovarà l'ús de ciments els quals el etiquetatge i la documentació no es correspongui amb el ciment sol·licitat, quan la documentació no estigui completa i quan no es reuneixin tots els requisits establerts.
A efectes de la segona fase, no s'aprovarà l'ús de ciments que presentin símptomes de meteorització rellevant, que contingui cossos estranys i que no resulti homogènia en el seu aspecte o color.
A efectes de la tercera fase, no s'aprovarà l'ús de ciments que no compleixin els criteris establerts en l'apartat A5.5 de la RC-16.
Quan no es compleixi alguna de les prescripcions del ciment assajat, es repetiran els assaigs per duplicat, sobre dues mostres obtingudes de l'aplec existent a obra. S'acceptarà el lot únicament si els resultats obtinguts en les dues mostres són satisfactoris.

B0 MATERIALS BÀSICS

B06 FORMIGONS

B063- FORMIGÓ ESTRUCTURAL AMB GRANULAT RECICLAT (EHE)

1.- DEFINICIÓ I CONDICIONS DELS ELEMENTS
Formigó fabricat amb granulat gruixut reciclat procedent del matxuqueix de residus de formigó, en una proporció <= 20% del pes total del granulat gruix, amb o sense addicions (cendres volants o fum de sílice), elaborat en una central formigonera legalment autoritzada d'acord amb el títol 4t. de la llei 21/1992 de 16 de juliol d'indústria i el Real Decret 559/2010, de 7 de maig.
CARACTERÍSTIQUES DELS FORMIGONS D'ÚS ESTRUCTURAL:
Els components del formigó, la seva dosificació, el procés de fabricació i el transport han d'estar d'acord amb les prescripcions del CODI ESTRUCTURAL.
La designació del formigó fabricat en central es pot fer per propietats o per dosificació i s'expressarà, com a mínim, la següent informació:
- Consistència
- Grandària màxima del granulat
- Tipus d'ambient al que s'exposarà el formigó
- Resistència característica a compressió per als formigons designats per propietats
- Contingut de ciment expressat en kg/m3, per als formigons designats per dosificació
- La indicació de l'ús estructural que ha de tenir el formigó: en massa, armat o pretesat
La designació per propietats s'ha de fer d'acord amb el format: T-R/C/TM/A
- T: Indicatiu que serà HRM pel formigó reciclat en massa, HRA per al formigó reciclat armat

- R: Resistència característica especificada, en N/mm2 - HRM = 20,25,30,35,40 - HRA = 25,30,35,40
- C: Lletra indicativa del tipus de consistència: L Líquida, F fluida, B tova, P plàstica i S seca
- TM: Grandària màxima del granulat en mm.
- A: Designació de l'ambient al que s'exposarà el formigó

En els formigons designats per propietats, el subministrador ha d'establir la composició de la mescla del formigó, garantint al peticionari les característiques especificades de grandària màxima del granulat, consistència i resistència característica, així com les limitacions derivades del tipus d'ambient especificat (contingut de ciment i relació aigua/ciment).
En els formigons designats per dosificació, el peticionari es responsable de la congruència de les característiques especificades de grandària màxima del granulat, consistència i contingut en ciment per metre cúbic de formigó, i el subministrador les haurà de garantir, indicant també, la relació aigua/ciment que ha emprat.
En els formigons amb característiques especials o d'altres de les especificades a la designació, les garanties i les dades que el subministrador hagi d'aportar, s'han d'especificar abans de l'inici del subministrament.
El formigó ha de complir amb les exigències de qualitat que estableix l'article 43.2 del CODI ESTRUCTURAL.
Si el formigó està destinat a obres de formigó en massa o armat, la DF pot autoritzar l'us de cendres volants o fum de silici per la seva confecció. En estructures d'edificació, si s'utilitzen cendres volants no han de superar el 35% del pes del ciment. Si s'utilitza fum de silici no ha de superar el 10% del pes del ciment. La quantitat mínima de ciment s'especifica a l'article 43.2.1 del CODI ESTRUCTURAL.
La central que subministri formigó amb cendres volants realitzarà un control sobre la producció segons l'art. 32 del CODI ESTRUCTURAL i ha de posar els resultats de l'anàlisi a l'abast de la DF, o disposarà d'un distintiu de qualitat oficialment reconegut
Les cendres volants han de complir en qualsevol cas les especificacions de la norma UNE_EN 450.
En cap cas la proporció en pes de l'additiu no ha de superar el 5% del pes del ciment utilitzat.
En ambients d'exposició H o F:
- S'introduirà un contingut mínim del 4,5% d'aire oclòs, mitjançant additiu inclusor d'aire
- L'àrid reciclat serà estable front a solucions de sulfat sòdic o magnèsic

Si el formigó reciclat està exposat a sulfats, s'haurà de conèixer la procedència del granulat reciclat que el composa, havent estat aquest fabricat amb ciments resistents als sulfats.
Si el formigó reciclat està exposat a l'aigua marina, s'haurà de conèixer la procedència del granulat reciclat que el composa, havent estat aquest fabricat amb ciments resistents a l'aigua de mar.
Classificació dels formigons per la seva resistència a compressió:
- Si fck <= 50 N/mm2 , resistència standard
- Si fck > 50 N/mm2 , alta resistència

Si no es disposa més que de resultats a 28 dies d'edat, es podran admetre com a valors de resistència a j dies d'edat els valors resultants de la fórmula següent:
- fcm (t) = ßcc(t)·fcm
- ßcc = exp s [1 (28/t)1/2]

(on Fcm: Resistència mitja a compressió a 28 dies, ßcc: coeficient que depèn de l'edat del formigó, t: edat del formigó en dies, s: coeficient en funció del tipus de ciment (= 0,2 per a ciments d'alta resistència i enduriment ràpid (CEM 42,5R, CEM 52,5R), = 0,25 per a ciments normals i d'enduriment ràpid (CEM 32,5R, CEM 42,5), = 0,38 per a ciments d'enduriment lent (CEM 32,25)).
Valor mínim de la resistència:
- Formigons en massa >= 20 N/mm2
- Formigons armats o pretesats >= 25 N/mm2

Tipus de ciment:
- Formigó en massa: Ciments comuns excepte els tipus CEM II/A-Q, CEM II/B-Q, CEM II/A-W, CEM II/B-W, CEM II/A-T, CEM II/B-T i CEM III/C (UNE-EN 197-1), Ciments per a usos especials ESP VI-1 (UNE 80307).
- Formigó armat: Ciments comuns excepte els tipus CEM II/A-Q, CEM II/B-Q, CEM II/A-W, CEM II/B-W, CEM II/A-T, CEM II/B-T, CEM III/C i CEM V/B (UNE-EN 197-1).
- Formigó pretesat: Ciments comuns tipus CEM I, CEM II/A-D, CEM II/A-V, CEM II/A-P i CEM II/A-M(V,P) (UNE-EN 197-1).
- Es considera inclòs dins dels ciments comuns els ciments blancs (UNE 80305).
- Es consideren inclosos els ciments de característiques addicionals com els resistents als sulfats i/o a l'aigua de mar (UNE 80303-1 i UNE 80303-2), i els de baix calor d'hidratació (UNE-EN 14216).

Classe del ciment: 32,5 N
Densitats dels formigons:
- Formigons en massa amb granulat reciclat (HRM): 2.300 kg/m3
- Formigons armats amb granulat reciclat (HRA): 2.500 kg/m3

La quantitat mínima de ciment considerant el tipus d'exposició més favorable ha de ser (CODI ESTRUCTURAL, taula 43.2.1.a):
- Obres de formigó en massa: >= 200 kg/m3

- Obres de formigó armat: >= 250 kg/m3
- Obres de formigó pretesat: >= 275 kg/m3
- A totes les obres: <= 500 kg/m3

La relació aigua/ciment considerant el tipus d'exposició més favorable ha de ser (CODI ESTRUCTURAL, taula 43.2.1.a):
- Formigó en massa: <= 0,65
- Formigó armat: <= 0,65
- Formigó pretesat: <= 0,60

Assentament en el con d'Abrams (UNE EN 12350-2):
- Consistència seca: 0 - 2 cm
- Consistència plàstica: 3-4 cm
- Consistència tova: 5-9 cm
- Consistència fluida: 10-15 cm
- Consistència líquida: 16-20 cm

La consistència (L) líquida només es podrà aconseguir mitjançant additiu superfluidificant
Ió clor total aportat per components d'un formigó no pot superar:
- Pretensat: <= 0,2% pes de ciment
- Armat: <= 0,4% pes de ciment
- En massa amb armadura de fissuració: <= 0,4% pes de ciment

Quantitat total de fins (sedàs 0,063) al formigó, corresponents als granulats i al ciment:
- Si l'aigua és standard: < 175 kg/m3
- Si l'aigua és reciclada: < 185 kg/m3

Toleràncies:
- Assentament en el con d'Abrams: - Consistència seca: Nul - Consistència plàstica o tova: ± 1 cm - Consistència fluida: ± 1 cm - Consistència líquida: ± 1 cm

FORMIGONS PER A PILOTS FORMIGONATS "IN SITU"
Tamany màxim del granulat. El més petit dels següents valors:
- <= 32 mm
- <= 1/4 separació entre barres d'acer longitudinals

Dosificacions de pastat:
- Contingut de ciment: - Formigons abocats en sec: >= 325 kg/m3 - Formigons submergits: >= 375 kg/m3
- Relació aigua-ciment (A/C): < 0,6
- Contingut de fins d <0,125 (ciment inclòs): - Granulat gruixut d > 8 mm: >= 400 kg/m3
  - Granulat gruixut d <= 8 mm: >= 450 kg/m3

Consistència del formigó:

Assentament con d'Abrams(mm)	Condicions d'ús
130 <= H <= 180	- Formigó abocat en sec
H >= 160	- Formigó bombejat, submergit o abocat sota aigua amb tub tremie
H >= 180	- Formigó submergit, abocat sota fluid estabilitzador amb tub tremie

El formigó ha de tenir la docilitat i fluïdesa adequada, i aquests valors s'han de mantenir durant tot el procés de formigonat, per tal d'evitar embussos als tubs de formigonar.
FORMIGONS PER A PANTALLES FORMIGONADES "IN SITU"
Contingut mímin de ciment en funció de la grandària màxima del granulat:

Grandària màxima del granulat(mm)	Contingut mínim de ciment(kg)
32	350
25	370
20	385
16	400

Grandària màxima del granulat. El més petit dels següents valors:
- <= 32 mm
- <= 1/4 separació entre barres d'acer longitudinals

Dosificacions de pastat:
- Contingut de ciment en pantalles contínues de formigó armat: - Formigons abocats en sec: >= 325 kg/m3 - Formigons submergits: >= 375 kg/m3
- Relació aigua-ciment: 0,45 < A/C < 0,6
- Contingut de fins d <=0,125 mm (ciment inclòs): - Granulat gruixut D <= 16 mm: <= 450 kg/m3 - Granulat gruixut D > 16 mm: = 400 kg/m3
- Assentament al con d'Abrams: 160 < A < 220 mm

El formigó ha de tenir la docilitat i fluïdesa adequada, i aquests valors s'han de mantenir durant tot el procés de formigonat, per tal d'evitar embussos als tubs de formigonar.
FORMIGÓ PER A PAVIMENTS

La fabricació del formigó no es podrà iniciar fins que la DF no hagi aprovat la fórmula de treball i el corresponent tram de prova (apartat d'execució). Aquesta fórmula inclourà:
- La identificació de cada fracció d'àrid i la seva proporció ponderal en sec
- La granulometria de la mescla d'àrids per als tamisos 40 mm; 25 mm; 20 mm; 12,5 mm; 8 mm; 4 mm; 2 mm; 1 mm; 0,500 mm; 0,250 mm; 0,125 mm; i 0,063 mm UNE EN 933-2.
- La dosificació de ciment, aigua i, si és el cas de cada additiu, referides a amassada
- La resistència característica a flexotracció a 7 i a 28 dies.
- La consistència del formigó fresc, i el contingut d'aire ocluït.
El pes total de partícules que passen pel tamís 0,125 mm UNE EN 933-2 no serà major de 450 kg/m3, inclòs el ciment.
Contingut de ciment: >= 300 kg/m3
Relació aigua/ciment: <= 0,46
Assentament en el con d'Abrams (UNE 83313): 2 - 6 cm
Proporció d'aire ocluït (UNE 83315): <= 6%
En zones sotmeses a nevades o gelades serà obligatòria la utilització d'un inclusor d'aire, i en aquest cas, la proporció d'aire ocluit en el formigó fresc no serà inferior al 4,5 % en volum.
Toleràncies:
- Assentament en el con d'Abrams: ± 1 cm
2.- CONDICIONS DE SUBMINISTRAMENT I EMMAGATZEMATGE
Subministrament: En camions formigonera.
El formigó ha d'arribar a l'obra sense alteracions en les seves característiques, formant una barreja homogènia i sense haver iniciat l'adormiment.
Queda expressament prohibit l'addició al formigó de qualsevol quantitat d'aigua o altres substàncies que puguin alterar la composició original.
Emmagatzematge: No es pot emmagatzemar.
3.- UNITAT I CRITERI D'AMIDAMENT
Unitat d'amidament: la indicada a la descripció de l'element
Criteri d'amidament: quantitat necessària subministrada a l'obra
4.- NORMATIVA DE COMPLIMENT OBLIGATORI
Real Decreto 470/2021, de 29 de junio, por el que se aprueba el Código Estructural.
PILOTS I PANTALLES FORMIGONADES "IN SITU"
Documento Básico de Seguridad estructural DB-SE, parte II del CTE, aprobado por el Real Decreto 314/2006.
FORMIGÓ PER A PAVIMENTS
Orden FOM/891/2004, de 1 de marzo, por la que se actualizan determinados artículos del Pliego de Prescripciones Técnicas Generales para Obras de Carreteras y Puentes, relativos a firmes y pavimentos (PG-3).

B0 MATERIALS BÀSICS

B06 FORMIGONS

B069- FORMIGÓ D'ÚS NO ESTRUCTURAL

0.- ELEMENTS QUE CONTEMPLA EL PLEC

B069-2A9N,B069-2A9P.

1.- DEFINICIÓ I CONDICIONS DELS ELEMENTS
Formigons que no aporten responsabilitat estructural a la construcció, però col·laboren a millorar la durabilitat del formigó estructural (formigons de neteja) o aporten el volum necessari d'un material resistent per a conformar la geometria requerida per un fi concret.
S'han considerat els materials següents:
- Formigons de neteja, destinats a evitar la contaminació de les armadures i la dessecació del formigó estructural al procés d'abocat
- Formigó no estructural destinat a conformar volums de material resistent
CARACTERÍSTIQUES GENERALS:
Els ciments que es poden utilitzar en formigó no estructural són:
- Prefabricats no estructurals: Ciments comuns excepte CEM II/A-Q, CEM II/B-Q, CEM II/A-W, CEM II/B-W, CEM II/A-T, CEM II/B-T, CEM III/C
- Formigons de neteja i replens de rases: Ciments comuns
- Altres formigons executats a l'obra: Ciment per a usos especials ESP VI-1 i ciments comuns

excepte CEM II/A-Q, CEM II/B-Q, CEM II/A-W, CEM II/B-W, CEM II/A-T, CEM II/B-T, CEM III/C
Els àrids a utilitzar poden ser sorres i graves rodades o procedents de matxuqueig, o escòries siderúrgiques adequades. S'ha de poder utilitzar fins a un 100% d'àrid gros reciclat, sempre que compleixi amb les especificacions de l'article 30.8 del CODI ESTRUCTURAL amb respecte a les condicions físico-mecàniques i als requisits químics.
S'hauran d'utilitzar additius reductors d'aigua, ja que els formigons d'ús no estructural contenen poc ciment.
Els components del formigó, la seva dosificació, el procés de fabricació i el transport han d'estar d'acord amb les prescripcions del CODI ESTRUCTURAL.
El control dels components s'ha de realitzar d'acord als àmbits 0101, 0521, 0531, 0701 i 1011.
Els formigons de neteja han de tenir una dosificació mínima de 150 kg/m3 de ciment.
La mida màxima del granulat es recomanable sigui inferior a 30 mm.
Es tipificaran de la manera següent: HL-150/C/TM, on C = consistència i TM= mida màxima del granulat.
Els formigons no estructurals han de tenir una resistència característica mínima de 15 N/mm2, i es recomanable que la mida màxima del granulat sigui inferior a 40 mm.
Es tipificaran HNE-15/C/TM, on C= consistència i TM = mida màxima del granulat.
S'ha d'utilitzar preferentment, formigó de resistència 15 N/mm2, tret que la DF indiqui el contrari.
En cap cas la proporció en pes de l'additiu no ha de superar el 5% del pes del ciment utilitzat.
Si s'utilitzen cendres volants no han de superar el 35% del pes del ciment.
Classe resistent del ciment: >= 32,5
Contingut de ciment: >= 150 kg/m3
Assentament en el con d'Abrams (UNE EN 12350-2):
Consistència seca: 0 - 2 cm
Consistència plàstica: 3-4 cm
Consistència tova: 5-9 cm
Toleràncies:
- Assentament en el con d'Abrams:
Consistència seca: ± 1 cm
Consistència plàstica o tova: ± 1 cm
Toleràncies respecte de la dosificació:
- Contingut de ciment, en pes: ± 3%
- Contingut de granulats, en pes: ± 3%
- Contingut d'aigua: ± 3%
- Contingut d'additius: ± 5%
- Contingut d'addicions: ± 3%
2.- CONDICIONS DE SUBMINISTRAMENT I EMMAGATZEMATGE
Subministrament: En camions formigonera.
El formigó ha d'arribar a l'obra sense alteracions en les seves característiques, formant una barreja homogènia i sense haver iniciat l'adormiment.
Queda expressament prohibit l'addició al formigó de qualsevol quantitat d'aigua o altres substàncies que puguin alterar la composició original.
Emmagatzematge: No es pot emmagatzemar.
3.- UNITAT I CRITERI D'AMIDAMENT
Unitat d'amidament: la indicada a la descripció de l'element
Criteri d'amidament: quantitat necessària subministrada a l'obra
4.- NORMATIVA DE COMPLIMENT OBLIGATORI
Real Decreto 470/2021, de 29 de junio, por el que se aprueba el Código Estructural.

B0 MATERIALS BÀSICS

B06 FORMIGONS

B06B- FORMIGÓ PER A PAVIMENTS HF

1.- DEFINICIÓ I CONDICIONS DELS ELEMENTS
Formigó per a paviments de carreteres, elaborat en una central de barreja discontinua, que compleixi els requisits de l'article 550.4.2 del PG 3 vigent.
CONDICIONS GENERALS:
Els components del formigó, la seva dosificació, el procés de fabricació i el transport han d'estar d'acord amb les prescripcions del CODI ESTRUCTURAL i l'article 550 del PG 3/75 vigent.
La designació del formigó ha de ser: HF-n° (Resistència a la flexotracció al cap de 28 dies,

UNE-EN 12390-1, UNE-EN 12390-2 i UNE-EN 12390-5).
La fabricació del formigó no es podrà iniciar fins que la DF no hagi aprovat la fórmula de treball i el corresponent tram de prova (apartat d'execució). Aquesta fórmula inclourà:
- La identificació de cada fracció d'àrid i la seva proporció ponderal en sec
- La granulometria de la mescla d'àrids per als tamisos 40 mm; 25 mm; 20 mm; 12,5 mm; 8 mm; 4 mm; 2 mm; 1 mm; 0,500 mm; 0,250 mm; 0,125 mm; i 0,063 mm UNE EN 933-2.
- La dosificació de ciment, aigua i, si és el cas de cada additiu, referides a amassada
- La resistència característica a flexotracció a 7 i a 28 dies.
- La consistència del formigó fresc, i el contingut d'aire ocluït.

El Plec de Prescripcions Tècniques Particulars fixarà els additius que puguin utilitzar-se per a obtenir la treballabilitat adequada o millorar les característiques de la mescla. El Director de les Obres establirà la necessitat d'utilitzar additius i el seu mètode d'ús d'acord amb les condicions d'execució, les característiques de l'obra i les condicions climàtiques. En qualsevol circumstància, els additius utilitzats hauran de complir les condicions establertes a l'UNE EN 934-2.
Únicament s'autoritzarà l'ús d'aquells additius que les seves característiques, i especialment el seu comportament i els efectes sobre la mescla al utilitzar-los amb les proporciones previstes, vinguin garantides pel fabricant, sent obligatori realitzar assaigs previs per a comprovar aquest comportament.
Resistència a flexotracció als 28 dies (segons UNE EN 12390-5):
- TIPUS DE FORMIGÓ RESISTENCIA (*)
- Per a formigó HF-5,0: >= 5,0 MPa
- Per a formigó HF-4,5: >= 4,5 MPa
- Per a formigó HF-4,0: >= 4,0 MPa
- Per a formigó HF-3,5: >= 3,5 MPa
- (*)Si s'utilitzen ciments per a usos especials, els valors a 28 dies es podran disminuir en un 15% si, mitjançant assaigs normals o accelerats, es comprova que compleixen a 90 dies.

Consistencia (UNE-EN 12350-2): asentament entre 1 i 6 cm
El pes total de partícules que passen pel tamís 0,125 mm UNE EN 933-2 no serà major de 450 kg/m3, inclòs el ciment. Aquest valor es podrà incrementar en 50 kg/m3 en el formigó de la capa superior dels paviments bicapa.
Els paviments bicapa han de complir les limitacions de la taula 550.4 del PG 3 vigent en referència a les partícules que passen pel tamís 0,063.
La dosificació de ciment serà >= 300 kg/m3 de formigó fresc. En cas de paviments bicapa amb eliminació del morter superficial, aquest relació serà >= 450 kg/m3.
Relació aigua/ciment: >= 0,46
Proporció d'aire ocluït (UNE-EN 12350-7): <= 6%
En zones sotmeses a nevades o gelades serà obligatòria la utilització d'un inclusor d'aire, i en aquest cas, la proporció d'aire ocluit en el formigó fresc no serà inferior al 4,5 % en volum.
2.- CONDICIONS DE SUBMINISTRAMENT I EMMAGATZEMATGE
Subministrament: En camió amb caixa llisa, amb lona per a protecció del formigó fresc. No es pot utilitzar camions formigonera.
El formigó ha d'arribar a l'obra sense alteracions en les seves característiques, formant una barreja homogènia i sense haver iniciat l'adormiment.
La descàrrega del formigó s'ha de fer des de una alçària inferior a 1,5 m, i el més a prop possible del lloc definitiu de col·locació
Queda expressament prohibit l'addició al formigó de qualsevol quantitat d'aigua o altres substàncies que puguin alterar la composició original.
Emmagatzematge: No es pot emmagatzemar.
3.- UNITAT I CRITERI D'AMIDAMENT
Unitat d'amidament: la indicada a la descripció de l'element
Criteri d'amidament: quantitat necessària subministrada a l'obra
4.- NORMATIVA DE COMPLIMENT OBLIGATORI
Orden de 6 de febrero de 1976 por la que se aprueba el Pliego de Prescripciones Técnicas Generales para Obras de Carreteras y Puentes (PG-3).
Orden FOM/2523/2014, de 12 de diciembre, por la que se actualizan determinados artículos del Pliego de Prescripciones Técnicas Generales para Obras de Carreteras y Puentes, relativos a materiales básicos, a firmes y pavimentos, y a señalización, balizamiento y sistemas de contención de vehículos (PG-3).
Real Decreto 470/2021, de 29 de junio, por el que se aprueba el Código Estructural.
5.- CONDICIONS DE CONTROL DE RECEPCIÓ
CONDICIONS DE MARCATGE I CONTROL DE LA DOCUMENTACIÓ:
El subministrador ha de lliurar amb cada càrrega un full on constin, com a mínim, les dades següents:
- Identificació del subministrador
- Número de sèrie de la fulla de subministrament
- Nom de la central de formigó
- Identificació del peticionari
- Data i hora de lliurament
- Quantitat de formigó subministrat
- Designació del formigó

Dosificació real del formigó incloent com a mínim la informació següent: - Contingut de

ciment per m3 - Relació aigua/ciment - Tipus i contingut de ciment - Contingut en addicions - Contingut en additius - Tipus d'additiu segons UNE_EN 934-2, si n'hi ha
- Identificació del ciment, additius i addicions
- Designació específica del lloc de subministrament
- Identificació del camió i de la persona que fa la descàrrega
- Hora límit d'us del formigó

El subministrador, a petició de la DF, haurà de lliurar els certificats i la documentació que reglamentàriament acrediti el marcatge CE dels productes o en el seu defecte els resultats dels assajos indicats al article 550 del PG 3 vigent.
OPERACIONS DE CONTROL:
Determinació de la fórmula de treball d'acord amb l'article 550.5.1 del PG 3 vigent.
Control dels components del formigó verificant els valors declarats al documents de marcatge CE, o en cas de materials que no tinguin obligació legal de disposar de marcatge CE, realitzant les comprovacions indicades al article 550.9 del PG 3 vigent.
Control de fabricació:
- Determinació de la granulometria de mostres de granulats (UNE-EN 933-1)
- Precisió de les bàscules de dosificació
- Aspecte del formigó a la sortida de la amassadora
- Temperatura del formigó a la sortida de la amassadora
- Contingut del aire ocluït (UNE-EN 12350-7)
- Consitencia (UNE-EN 12350-2)
- Fabricació i conservació de probetes per a control resistència

CRITERIS DE PRESA DE MOSTRES:
Els criteris de presa de mostres seran els indicats a l'article 550.9 del PG 3 vigent.
INTERPRETACIÓ DE RESULTATS I ACTUACIONS EN CAS D'INCOMPLIMENT:
Cap material es pot utilitzar a la fabricació del formigó fins que la DF doni la seva aprovació en funció dels resultats dels assajos realitzats.
El formigó que tingui un aspecte segregat o amb falta d'homogeneïtat al recobriment del granulat es rebutjarà, així com l'amassada que tingui una consistència que superi els límits establerts a la fórmula de treball.

B0 MATERIALS BÀSICS

B06 FORMIGONS

B06E- FORMIGÓ ESTRUCTURAL (EHE)

1.- DEFINICIÓ I CONDICIONS DELS ELEMENTS
Formigó amb o sense addicions (cendres volants o fum de sílice), elaborat en una central formigonera legalment autoritzada d'acord amb el títol 4t. de la llei 21/1992 de 16 de juliol d'indústria i el Real Decret 559/2010, de 7 de maig.
CARACTERÍSTIQUES DELS FORMIGONS D'ÚS ESTRUCTURAL:
Els components del formigó, la seva dosificació, el procés de fabricació i el transport han d'estar d'acord amb les prescripcions del CODI ESTRUCTURAL.
La designació del formigó fabricat en central es pot fer per propietats o per dosificació i s'expressarà, com a mínim, la següent informació:
- Consistència
- Grandària màxima del granulat
- Tipus d'ambient al que s'exposarà el formigó
- Resistència característica a compressió per als formigons designats per propietats
- Contingut de ciment expressat en kg/m3, per als formigons designats per dosificació
- La indicació de l'ús estructural que ha de tenir el formigó: en massa, armat o pretesat

La designació per propietats s'ha de fer d'acord amb el format: T-R/C/TM/A
- T: Indicatiu que serà HM per al formigó en massa, HA pel formigó armat, i HP per al formigó pretesat
- R: Resistència característica a compressió, en N/mm2 (20-25-30-35-40-45-50-55-60-70-80-90-100)
- C: Lletra indicativa del tipus de consistència: L Líquida, F fluida, B tova, P plàstica i S seca
- TM: Grandària màxima del granulat en mm.
- A: Designació de l'ambient al que s'exposarà el formigó

En els formigons designats per propietats, el subministrador ha d'establir la composició de la mescla del formigó, garantint al peticionari les característiques especificades de grandària màxima del granulat, consistència i resistència característica, així com les limitacions

derivades del tipus d'ambient especificat (contingut de ciment i relació aigua/ciment).
En els formigons designats per dosificació, el peticionari es responsable de la congruència de les característiques especificades de grandària màxima del granulat, consistència i contingut en ciment per metre cúbic de formigó, i el subministrador les haurà de garantir, indicant també, la relació aigua/ciment que ha emprat.
En els formigons amb característiques especials o d'altres de les especificades a la designació, les garanties i les dades que el subministrador hagi d'aportar, s'han d'especificar abans de l'inici del subministrament.
El formigó ha de complir amb les exigències de qualitat que estableix l'article 43.2 del CODI ESTRUCTURAL.
Si el formigó està destinat a una obra amb armadures pretesades, podrà contenir cendres volants sense que aquestes excedeixin el 20% del pes del ciment, i si es tracta de fum de silici no podrà excedir el 10%
Si el formigó està destinat a obres de formigó en massa o armat, la DF pot autoritzar l'us de cendres volants o fum de silici per la seva confecció. En estructures d'edificació, si s'utilitzen cendres volants no han de superar el 35% del pes del ciment. Si s'utilitza fum de silici no ha de superar el 10% del pes del ciment. La quantitat mínima de ciment s'especifica a l'article 43.2.1 del CODI ESTRUCTURAL.
La central que subministri formigó amb cendres volants realitzarà un control sobre la producció segons l'art. 32 del CODI ESTRUCTURAL i ha de posar els resultats de l'anàlisi a l'abast de la DF, o disposarà d'un distintiu de qualitat oficialment reconegut
Les cendres volants han de complir en qualsevol cas les especificacions de la norma UNE_EN 450.
Els additius hauran de ser del tipus que estableix l'article 31.2 del CODI ESTRUCTURAL i complir l'UNE EN 934-2
En cap cas la proporció en pes de l'additiu no ha de superar el 5% del pes del ciment utilitzat.
Classificació dels formigons per la seva resistència a compressió:
- Si fck <= 50 N/mm2 , resistència standard
- Si fck > 50 N/mm2 , alta resistència
Si no es disposa més que de resultats a 28 dies d'edat, es podran admetre com a valors de resistència a j dies d'edat els valors resultants de la fórmula següent:
- fcm (t) = ßcc(t)·fcm
- ßcc = exp s [1 (28/t)1/2]
(on Fcm: Resistència mitja a compressió a 28 dies, ßcc: coeficient que depèn de l'edat del formigó, t: edat del formigó en dies, s: coeficient en funció del tipus de ciment (= 0,2 per a ciments d'alta resistència i enduriment ràpid (CEM 42,5R, CEM 52,5R), = 0,25 per a ciments normals i d'enduriment ràpid (CEM 32,5R, CEM 42,5), = 0,38 per a ciments d'enduriment lent (CEM 32,25)).
Valor mínim de la resistència:
- Formigons en massa >= 20 N/mm2
- Formigons armats o pretesats >= 25 N/mm2
Tipus de ciment:
- Formigó en massa: Ciments comuns excepte els tipus CEM II/A-Q, CEM II/B-Q, CEM II/A-W, CEM II/B-W, CEM II/A-T, CEM II/B-T i CEM III/C (UNE-EN 197-1), Ciments per a usos especials ESP VI-1 (UNE 80307).
- Formigó armat: Ciments comuns excepte els tipus CEM II/A-Q, CEM II/B-Q, CEM II/A-W, CEM II/B-W, CEM II/A-T, CEM II/B-T, CEM III/C i CEM V/B (UNE-EN 197-1).
- Formigó pretesat: Ciments comuns tipus CEM I, CEM II/A-D, CEM II/A-V, CEM II/A-P i CEM II/A-M(V,P) (UNE-EN 197-1).
- Es considera inclòs dins dels ciments comuns els ciments blancs (UNE 80305).
- Es consideren inclosos els ciments de característiques addicionals com els resistents als sulfats i/o a l'aigua de mar (UNE 80303-1 i UNE 80303-2), i els de baix calor d'hidratació (UNE-EN 14216).
Classe del ciment: 32,5 N
Densitats dels formigons:
- Formigons en massa (HM): - 2.250 kg/m3 si fck <=40 N/mm2 - 2.300 kg/m3 si fck > 40 N/mm2
- Formigons armats i pretensats (HA-HP): 2400 kg/m3.
La quantitat mínima de ciment considerant el tipus d'exposició més favorable ha de ser (CODI ESTRUCTURAL, taula 43.2.1.a):
- Obres de formigó en massa: >= 200 kg/m3
- Obres de formigó armat: >= 250 kg/m3
- Obres de formigó pretesat: >= 275 kg/m3
- A totes les obres: <= 500 kg/m3
La relació aigua/ciment considerant el tipus d'exposició més favorable ha de ser (CODI ESTRUCTURAL, taula 43.2.1.a):
- Formigó en massa: <= 0,65
- Formigó armat: <= 0,65
- Formigó pretesat: <= 0,60
Assentament en el con d'Abrams (UNE EN 12350-2):
- Consistència seca: 0 - 2 cm
- Consistència plàstica: 3-4 cm

- Consistència tova: 5-9 cm
- Consistència fluida: 10-15 cm
- Consistència líquida: 16-20 cm
La consistència (L) líquida només es podrà aconseguir mitjançant additiu superfluidificant
Ió clor total aportat per components d'un formigó no pot superar:
- Pretensat: <= 0,2% pes de ciment
- Armat: <= 0,4% pes de ciment
- En massa amb armadura de fissuració: <= 0,4% pes de ciment
Quantitat total de fins (sedàs 0,063) al formigó, corresponents als granulats i al ciment:
- Si l'aigua és standard: < 175 kg/m3
- Si l'aigua és reciclada: < 185 kg/m3
Toleràncies:
- Assentament en el con d'Abrams: - Consistència seca: Nul - Consistència plàstica o tova: ± 1 cm - Consistència fluida: ± 1 cm - Consistència líquida: ± 1 cm
FORMIGONS PER A PILOTS FORMIGONATS "IN SITU"
Tamany màxim del granulat. El més petit dels següents valors:
- <= 32 mm
- <= 1/4 separació entre barres d'acer longitudinals
Dosificacions de pastat:
- Contingut de ciment: - Formigons abocats en sec: >= 325 kg/m3 - Formigons submergits: >= 375 kg/m3
- Relació aigua-ciment (A/C): < 0,6
- Contingut de fins d <0,125 (ciment inclòs): - Granulat gruixut d > 8 mm: >= 400 kg/m3
  - Granulat gruixut d <= 8 mm: >= 450 kg/m3
Consistència del formigó:

Assentament con d'Abrams(mm)	Condicions d'ús
130 <= H <= 180	- Formigó abocat en sec
H >= 160	- Formigó bombejat, submergit o abocat sota aigua amb tub tremie
H >= 180	- Formigó submergit, abocat sota - fluid estabilitzador amb tub tremie

El formigó ha de tenir la docilitat i fluïdesa adequada, i aquests valors s'han de mantenir durant tot el procés de formigonat, per tal d'evitar embussos als tubs de formigonar.
FORMIGONS PER A PANTALLES FORMIGONADES "IN SITU"
Contingut mímin de ciment en funció de la grandària màxima del granulat:

Grandària màxima del granulat(mm)	Contingut mínim de ciment(kg)
32	350
25	370
20	385
16	400

Grandària màxima del granulat. El més petit dels següents valors:
- <= 32 mm
- <= 1/4 separació entre barres d'acer longitudinals
Dosificacions de pastat:
- Contingut de ciment en pantalles contínues de formigó armat: - Formigons abocats en sec: >= 325 kg/m3 - Formigons submergits: >= 375 kg/m3
- Relació aigua-ciment: 0,45 < A/C < 0,6
- Contingut de fins d <=0,125 mm (ciment inclòs): - Granulat gruixut D <= 16 mm: <= 450 kg/m3 - Granulat gruixut D > 16 mm: = 400 kg/m3
- Assentament al con d'Abrams: 160 < A < 220 mm
El formigó ha de tenir la docilitat i fluïdesa adequada, i aquests valors s'han de mantenir durant tot el procés de formigonat, per tal d'evitar embussos als tubs de formigonar.
FORMIGÓ PER A PAVIMENTS
La fabricació del formigó no es podrà iniciar fins que la DF no hagi aprovat la fórmula de treball i el corresponent tram de prova (apartat d'execució). Aquesta fórmula inclourà:
- La identificació de cada fracció d'àrid i la seva proporció ponderal en sec
- La granulometria de la mescla d'àrids per als tamisos 40 mm; 25 mm; 20 mm; 12,5 mm; 8 mm; 4 mm; 2 mm; 1 mm; 0,500 mm; 0,250 mm; 0,125 mm; i 0,063 mm UNE EN 933-2.
- La dosificació de ciment, aigua i, si és el cas de cada additiu, referides a amassada
- La resistència característica a flexotracció a 7 i a 28 dies.
- La consistència del formigó fresc, i el contingut d'aire ocluït.
El pes total de partícules que passen pel tamís 0,125 mm UNE EN 933-2 no serà major de 450 kg/m3, inclòs el ciment.
Contingut de ciment: >= 300 kg/m3

Relació aigua/ciment: <= 0,46
Assentament en el con d'Abrams (UNE 83313): 2 - 6 cm
Proporció d'aire ocluït (UNE 83315): <= 6%
En zones sotmeses a nevades o gelades serà obligatòria la utilització d'un inclusor d'aire, i en aquest cas, la proporció d'aire ocluit en el formigó fresc no serà inferior al 4,5 % en volum.
Toleràncies:
- Assentament en el con d'Abrams: ± 1 cm
2.- CONDICIONS DE SUBMINISTRAMENT I EMMAGATZEMATGE
Subministrament: En camions formigonera.
El formigó ha d'arribar a l'obra sense alteracions en les seves característiques, formant una barreja homogènia i sense haver iniciat l'adormiment.
Queda expressament prohibit l'addició al formigó de qualsevol quantitat d'aigua o altres substàncies que puguin alterar la composició original.
Emmagatzematge: No es pot emmagatzemar.
3.- UNITAT I CRITERI D'AMIDAMENT
Unitat d'amidament: la indicada a la descripció de l'element
Criteri d'amidament: quantitat necessària subministrada a l'obra
4.- NORMATIVA DE COMPLIMENT OBLIGATORI
Real Decreto 470/2021, de 29 de junio, por el que se aprueba el Código Estructural.
PILOTS I PANTALLES FORMIGONADES "IN SITU"
Documento Básico de Seguridad estructural DB-SE, parte II del CTE, aprobado por el Real Decreto 314/2006.
FORMIGÓ PER A PAVIMENTS
Orden FOM/891/2004, de 1 de marzo, por la que se actualizan determinados artículos del Pliego de Prescripciones Técnicas Generales para Obras de Carreteras y Puentes, relativos a firmes y pavimentos (PG-3).

B0 MATERIALS BÀSICS

B06 FORMIGONS

B06F FORMIGONS ESTRUCTURALS (CE)

B06F1- FORMIGÓ ESTRUCTURAL EN MASSA AMB CIMENT GRIS I GRANULAT NATURAL (CE)

0.- ELEMENTS QUE CONTEMPLA EL PLEC

B06F1-I0IL,B06F1-I62I.

1.- DEFINICIÓ I CONDICIONS DELS ELEMENTS
Formigó amb o sense addicions (cendres volants o fum de sílice), elaborat en una central formigonera legalment autoritzada d'acord amb el títol 4t. de la llei 21/1992 de 16 de juliol d'indústria i el Real Decret 559/2010, de 7 de maig.
CARACTERÍSTIQUES DELS FORMIGONS D'ÚS ESTRUCTURAL:
Els components del formigó, la seva dosificació, el procés de fabricació i el transport han d'estar d'acord amb les prescripcions del CODI ESTRUCTURAL.
La designació del formigó fabricat en central es pot fer per propietats o per dosificació i s'expressarà, com a mínim, la següent informació:
- Consistència
- Grandària màxima del granulat
- Tipus d'ambient al que s'exposarà el formigó
- Resistència característica a compressió per als formigons designats per propietats
- Contingut de ciment expressat en kg/m3, per als formigons designats per dosificació
- La indicació de l'ús estructural que ha de tenir el formigó: en massa, armat o pretesat
La designació per propietats s'ha de fer d'acord amb el format: T-R/C/TM/A
- T: Indicatiu que serà HM per al formigó en massa, HA pel formigó armat, i HP per al formigó pretesat
- R: Resistència característica a compressió, en N/mm2 (20-25-30-35-40-45-50-55-60-70-80-90-100)
- C: Lletra indicativa del tipus de consistència: L Líquida, F fluida, B tova, P plàstica i S seca
- TM: Grandària màxima del granulat en mm.

- A: Designació de l'ambient al que s'exposarà el formigó
En els formigons designats per propietats, el subministrador ha d'establir la composició de la mescla del formigó, garantint al peticionari les característiques especificades de grandària màxima del granulat, consistència i resistència característica, així com les limitacions derivades del tipus d'ambient especificat (contingut de ciment i relació aigua/ciment).
En els formigons designats per dosificació, el peticionari es responsable de la congruència de les característiques especificades de grandària màxima del granulat, consistència i contingut en ciment per metre cúbic de formigó, i el subministrador les haurà de garantir, indicant també, la relació aigua/ciment que ha emprat.
En els formigons amb característiques especials o d'altres de les especificades a la designació, les garanties i les dades que el subministrador hagi d'aportar, s'han d'especificar abans de l'inici del subministrament.
El formigó ha de complir amb les exigències de qualitat que estableix l'article 43.2 del CODI ESTRUCTURAL.
Si el formigó està destinat a una obra amb armadures pretesades, podrà contenir cendres volants sense que aquestes excedeixin el 20% del pes del ciment, i si es tracta de fum de silici no podrà excedir el 10%
Si el formigó està destinat a obres de formigó en massa o armat, la DF pot autoritzar l'us de cendres volants o fum de silici per la seva confecció. En estructures d'edificació, si s'utilitzen cendres volants no han de superar el 35% del pes del ciment. Si s'utilitza fum de silici no ha de superar el 10% del pes del ciment. La quantitat mínima de ciment s'especifica a l'article 43.2.1 del CODI ESTRUCTURAL.
La central que subministri formigó amb cendres volants realitzarà un control sobre la producció segons l'art. 32 del CODI ESTRUCTURAL i ha de posar els resultats de l'anàlisi a l'abast de la DF, o disposarà d'un distintiu de qualitat oficialment reconegut
Les cendres volants han de complir en qualsevol cas les especificacions de la norma UNE_EN 450.
Els additius hauran de ser del tipus que estableix l'article 31.2 del CODI ESTRUCTURAL i complir l'UNE EN 934-2
En cap cas la proporció en pes de l'additiu no ha de superar el 5% del pes del ciment utilitzat.
Classificació dels formigons per la seva resistència a compressió:
- Si fck <= 50 N/mm2 , resistència standard
- Si fck > 50 N/mm2 , alta resistència
Valor mínim de la resistència:
- Formigons en massa >= 20 N/mm2
- Formigons armats o pretesats >= 25 N/mm2
Tipus de ciment:
- Formigó en massa: Ciments comuns excepte els tipus CEM II/A-Q, CEM II/B-Q, CEM II/A-W, CEM II/B-W, CEM II/A-T, CEM II/B-T i CEM III/C (UNE-EN 197-1), Ciments per a usos especials ESP VI-1 (UNE 80307).
- Formigó armat: Ciments comuns excepte els tipus CEM II/A-Q, CEM II/B-Q, CEM II/A-W, CEM II/B-W, CEM II/A-T, CEM II/B-T, CEM III/C i CEM V/B (UNE-EN 197-1).
- Formigó pretesat: Ciments comuns tipus CEM I, CEM II/A-D, CEM II/A-V, CEM II/A-P i CEM II/A-M(V,P) (UNE-EN 197-1).
- Es considera inclòs dins dels ciments comuns els ciments blancs (UNE 80305).
- Es consideren inclosos els ciments de característiques addicionals com els resistents als sulfats i/o a l'aigua de mar (UNE 80303-1 i UNE 80303-2), i els de baix calor d'hidratació (UNE-EN 14216).
Classe del ciment: 32,5 N
Densitats dels formigons:
- Formigons en massa (HM): - 2.250 kg/m3 si fck <=40 N/mm2 - 2.300 kg/m3 si fck > 40 N/mm2
Formigons armats i pretensats (HA-HP): 2400 kg/m3
El contingut mínim de ciment ha d'estar d'acord amb les prescripcions del CODI ESTRUCTURAL, en funció de la classe d'exposició (taula 43.2.1.a). La quantitat mínima de ciment considerant el tipus d'exposició més favorable ha de ser:
- Obres de formigó en massa: >= 200 kg/m3
- Obres de formigó armat: >= 250 kg/m3
- Obres de formigó pretesat: >= 275 kg/m3
- A totes les obres: <= 500 kg/m3
La relació aigua/ciment ha d'estar d'acord amb les prescripcions del CODI ESTRUCTURAL, en funció de la classe d'exposició (taula 43.2.1.a). La relació aigua/ciment considerant el tipus d'exposició més favorable ha de ser:
- Formigó en massa: <= 0,65
- Formigó armat: <= 0,65
- Formigó pretesat: <= 0,60
Assentament en el con d'Abrams (UNE EN 12350-2):
- Consistència seca: 0 - 20 mm
- Consistència plàstica: 30 - 40 mm
- Consistència tova: 50 - 90 mm
- Consistència fluida: 100-150 mm
- Consistència líquida: 160-200 mm

La consistència (L) líquida només es podrà aconseguir mitjançant additiu superfluidificant
Ió clor total aportat per components d'un formigó no pot superar:
- Pretensat: <= 0,2% pes de ciment
- Armat: <= 0,4% pes de ciment
- En massa amb armadura de fissuració: <= 0,4% pes de ciment
Quantitat total de fins (sedàs 0,063) al formigó, corresponents als granulats i al ciment:
- Si l'aigua és standard: < 200 kg/m3
- Si l'aigua és reciclada: < 210 kg/m3
- Toleràncies:
- Assentament en el con d'Abrams: - Consistència seca: ± 1 cm - Consistència plàstica: ± 1 cm - Consistència tova: ± 1 cm - Consistència fluida: ± 1 cm - Consistència líquida: ± 1 cm
FORMIGONS PER A PILOTS FORMIGONATS "IN SITU"
Tamany màxim del granulat. El més petit dels següents valors:
- <= 32 mm
- <= 1/4 separació entre barres d'acer longitudinals
Dosificacions de pastat:
- Contingut de ciment: - Formigons abocats en sec: >= 325 kg/m3 - Formigons submergits: >= 375 kg/m3
- Relació aigua-ciment (A/C): < 0,6
- Contingut de fins d <0,125 (ciment inclòs): - Granulat gruixut d > 8 mm: >= 400 kg/m3
- Granulat gruixut d <= 8 mm: >= 450 kg/m3
Consistència del formigó:

Assentament con d'Abrams(mm)	Condicions d'ús
130 <= H <= 180	- Formigó abocat en sec
H >= 160	- Formigó bombejat, submergit o abocat sota aigua amb tub tremie
H >= 180	- Formigó submergit, abocat sota fluid estabilitzador amb tub tremie

El formigó ha de tenir la docilitat i fluïdesa adequada, i aquests valors s'han de mantenir durant tot el procés de formigonat, per tal d'evitar embussos als tubs de formigonar.
FORMIGONS PER A PANTALLES FORMIGONADES "IN SITU"
Contingut mímin de ciment en funció de la grandària màxima del granulat:

Grandària màxima del granulat(mm)	Contingut mínim de ciment(kg)
32	350
25	370
20	385
16	400

Grandària màxima del granulat. El més petit dels següents valors:
- <= 32 mm
- <= 1/4 separació entre barres d'acer longitudinals
Dosificacions de pastat:
- Contingut de ciment en pantalles contínues de formigó armat: - Formigons abocats en sec: >= 325 kg/m3 - Formigons submergits: >= 375 kg/m3
- Relació aigua-ciment: 0,45 < A/C < 0,6
- Contingut de fins d <=0,125 mm (ciment inclòs): - Granulat gruixut D <= 16 mm: <= 450 kg/m3 - Granulat gruixut D > 16 mm: = 400 kg/m3
- Assentament al con d'Abrams: 160 < A < 220 mm
El formigó ha de tenir la docilitat i fluïdesa adequada, i aquests valors s'han de mantenir durant tot el procés de formigonat, per tal d'evitar embussos als tubs de formigonar.
FORMIGÓ PER A PAVIMENTS
La fabricació del formigó no es podrà iniciar fins que la DF no hagi aprovat la fórmula de treball i el corresponent tram de prova (apartat d'execució). Aquesta fórmula inclourà:
- La identificació de cada fracció d'àrid i la seva proporció ponderal en sec
- La granulometria de la mescla d'àrids per als tamisos 40 mm; 25 mm; 20 mm; 12,5 mm; 8 mm; 4 mm; 2 mm; 1 mm; 0,500 mm; 0,250 mm; 0,125 mm; i 0,063 mm UNE EN 933-2.
- La dosificació de ciment, aigua i, si és el cas de cada additiu, referides a amassada
- La resistència característica a flexotracció a 7 i a 28 dies.
- La consistència del formigó fresc, i el contingut d'aire ocluït.
El pes total de partícules que passen pel tamís 0,125 mm UNE EN 933-2 no serà major de 450 kg/m3, inclòs el ciment.
Contingut de ciment: >= 300 kg/m3
Relació aigua/ciment: <= 0,46
Assentament en el con d'Abrams (UNE 83313): 2 - 6 cm

Proporció d'aire ocluït (UNE 83315): <= 6%
En zones sotmeses a nevades o gelades serà obligatòria la utilització d'un inclusor d'aire, i en aquest cas, la proporció d'aire ocluit en el formigó fresc no serà inferior al 4,5 % en volum.
Toleràncies:
Assentament en el con d'Abrams: ± 1 cm
2.- CONDICIONS DE SUBMINISTRAMENT I EMMAGATZEMATGE
Subministrament: En camions formigonera.
Queda expressament prohibit l'addició al formigó de qualsevol quantitat d'aigua o altres substàncies que puguin alterar la composició original.
Emmagatzematge: No es pot emmagatzemar.
3.- UNITAT I CRITERI D'AMIDAMENT
Unitat d'amidament: la indicada a la descripció de l'element
Criteri d'amidament: quantitat necessària subministrada a l'obra
4.- NORMATIVA DE COMPLIMENT OBLIGATORI
Real Decreto 470/2021, de 29 de junio, por el que se aprueba el Código Estructural.

B0 MATERIALS BÀSICS

B06 FORMIGONS

B06F FORMIGONS ESTRUCTURALS (CE)

B06F2- FORMIGÓ ESTRUCTURAL PER ARMAR AMB CIMENT GRIS I GRANULAT NATURAL (CE)

0.- ELEMENTS QUE CONTEMPLA EL PLEC

B06F2-M6SW.

1.- DEFINICIÓ I CONDICIONS DELS ELEMENTS
Formigó amb o sense addicions (cendres volants o fum de sílice), elaborat en una central formigonera legalment autoritzada d'acord amb el títol 4t. de la llei 21/1992 de 16 de juliol d'indústria i el Real Decret 559/2010, de 7 de maig.
CARACTERÍSTIQUES DELS FORMIGONS D'ÚS ESTRUCTURAL:
Els components del formigó, la seva dosificació, el procés de fabricació i el transport han d'estar d'acord amb les prescripcions del CODI ESTRUCTURAL.
La designació del formigó fabricat en central es pot fer per propietats o per dosificació i s'expressarà, com a mínim, la següent informació:
- Consistència
- Grandària màxima del granulat
- Tipus d'ambient al que s'exposarà el formigó
- Resistència característica a compressió per als formigons designats per propietats
- Contingut de ciment expressat en kg/m3, per als formigons designats per dosificació
- La indicació de l'ús estructural que ha de tenir el formigó: en massa, armat o pretesat
La designació per propietats s'ha de fer d'acord amb el format: T-R/C/TM/A
- T: Indicatiu que serà HM per al formigó en massa, HA pel formigó armat, i HP per al formigó pretesat
- R: Resistència característica a compressió, en N/mm2 (20-25-30-35-40-45-50-55-60-70-80-90-100)
- C: Lletra indicativa del tipus de consistència: L Líquida, F fluida, B tova, P plàstica i S seca
- TM: Grandària màxima del granulat en mm.
- A: Designació de l'ambient al que s'exposarà el formigó
En els formigons designats per propietats, el subministrador ha d'establir la composició de la mescla del formigó, garantint al peticionari les característiques especificades de grandària màxima del granulat, consistència i resistència característica, així com les limitacions derivades del tipus d'ambient especificat (contingut de ciment i relació aigua/ciment).
En els formigons designats per dosificació, el peticionari es responsable de la congruència de les característiques especificades de grandària màxima del granulat, consistència i contingut en ciment per metre cúbic de formigó, i el subministrador les haurà de garantir, indicant també, la relació aigua/ciment que ha emprat.
En els formigons amb característiques especials o d'altres de les especificades a la designació, les garanties i les dades que el subministrador hagi d'aportar, s'han

d'especificar abans de l'inici del subministrament.
El formigó ha de complir amb les exigències de qualitat que estableix l'article 43.2 del CODI ESTRUCTURAL.
Si el formigó està destinat a una obra amb armadures pretesades, podrà contenir cendres volants sense que aquestes excedeixin el 20% del pes del ciment, i si es tracta de fum de silici no podrà excedir el 10%
Si el formigó està destinat a obres de formigó en massa o armat, la DF pot autoritzar l'us de cendres volants o fum de silici per la seva confecció. En estructures d'edificació, si s'utilitzen cendres volants no han de superar el 35% del pes del ciment. Si s'utilitza fum de silici no ha de superar el 10% del pes del ciment. La quantitat mínima de ciment s'especifica a l'article 43.2.1 del CODI ESTRUCTURAL.
La central que subministri formigó amb cendres volants realitzarà un control sobre la producció segons l'art. 32 del CODI ESTRUCTURAL i ha de posar els resultats de l'anàlisi a l'abast de la DF, o disposarà d'un distintiu de qualitat oficialment reconegut
Les cendres volants han de complir en qualsevol cas les especificacions de la norma UNE_EN 450.
Els additius hauran de ser del tipus que estableix l'article 31.2 del CODI ESTRUCTURAL i complir l'UNE EN 934-2
En cap cas la proporció en pes de l'additiu no ha de superar el 5% del pes del ciment utilitzat.
Classificació dels formigons per la seva resistència a compressió:
- Si fck <= 50 N/mm2 , resistència standard
- Si fck > 50 N/mm2 , alta resistència
Valor mínim de la resistència:
- Formigons en massa >= 20 N/mm2
- Formigons armats o pretesats >= 25 N/mm2
Tipus de ciment:
- Formigó en massa: Ciments comuns excepte els tipus CEM II/A-Q, CEM II/B-Q, CEM II/A-W, CEM II/B-W, CEM II/A-T, CEM II/B-T i CEM III/C (UNE-EN 197-1), Ciments per a usos especials ESP VI-1 (UNE 80307).
- Formigó armat: Ciments comuns excepte els tipus CEM II/A-Q, CEM II/B-Q, CEM II/A-W, CEM II/B-W, CEM II/A-T, CEM II/B-T, CEM III/C i CEM V/B (UNE-EN 197-1).
- Formigó pretesat: Ciments comuns tipus CEM I, CEM II/A-D, CEM II/A-V, CEM II/A-P i CEM II/A-M(V,P) (UNE-EN 197-1).
- Es considera inclòs dins dels ciments comuns els ciments blancs (UNE 80305).
- Es consideren inclosos els ciments de característiques addicionals com els resistents als sulfats i/o a l'aigua de mar (UNE 80303-1 i UNE 80303-2), i els de baix calor d'hidratació (UNE-EN 14216).
Classe del ciment: 32,5 N
Densitats dels formigons:
- Formigons en massa (HM): - 2.250 kg/m3 si fck <=40 N/mm2 - 2.300 kg/m3 si fck > 40 N/mm2
Formigons armats i pretensats (HA-HP): 2400 kg/m3
El contingut mínim de ciment ha d'estar d'acord amb les prescripcions del CODI ESTRUCTURAL, en funció de la classe d'exposició (taula 43.2.1.a). La quantitat mínima de ciment considerant el tipus d'exposició més favorable ha de ser:
- Obres de formigó en massa: >= 200 kg/m3
- Obres de formigó armat: >= 250 kg/m3
- Obres de formigó pretesat: >= 275 kg/m3
- A totes les obres: <= 500 kg/m3
La relació aigua/ciment ha d'estar d'acord amb les prescripcions del CODI ESTRUCTURAL, en funció de la classe d'exposició (taula 43.2.1.a). La relació aigua/ciment considerant el tipus d'exposició més favorable ha de ser:
- Formigó en massa: <= 0,65
- Formigó armat: <= 0,65
- Formigó pretesat: <= 0,60
Assentament en el con d'Abrams (UNE EN 12350-2):
- Consistència seca: 0 - 20 mm
- Consistència plàstica: 30 - 40 mm
- Consistència tova: 50 - 90 mm
- Consistència fluida: 100-150 mm
- Consistència líquida: 160-200 mm
La consistència (L) líquida només es podrà aconseguir mitjançant additiu superfluidificant
Ió clor total aportat per components d'un formigó no pot superar:
- Pretensat: <= 0,2% pes de ciment
- Armat: <= 0,4% pes de ciment
- En massa amb armadura de fissuració: <= 0,4% pes de ciment
Quantitat total de fins (sedàs 0,063) al formigó, corresponents als granulats i al ciment:
- Si l'aigua és standard: < 200 kg/m3
- Si l'aigua és reciclada: < 210 kg/m3
- Toleràncies:
- Assentament en el con d'Abrams: - Consistència seca: ± 1 cm - Consistència plàstica: ± 1 cm - Consistència tova: ± 1 cm - Consistència fluida: ± 1 cm -

Consistència líquida: ± 1 cm
FORMIGONS PER A PILOTS FORMIGONATS "IN SITU"
Tamany màxim del granulat. El més petit dels següents valors:
- <= 32 mm
- <= 1/4 separació entre barres d'acer longitudinals
Dosificacions de pastat:
- Contingut de ciment: - Formigons abocats en sec: >= 325 kg/m3 - Formigons submergits: >= 375 kg/m3
- Relació aigua-ciment (A/C): < 0,6
- Contingut de fins d <0,125 (ciment inclòs): - Granulat gruixut d > 8 mm: >= 400 kg/m3
- Granulat gruixut d <= 8 mm: >= 450 kg/m3
Consistència del formigó:

Assentament con d'Abrams(mm)	Condicions d'ús
130 <= H <= 180	- Formigó abocat en sec
H >= 160	- Formigó bombejat, submergit o abocat sota aigua amb tub tremie
H >= 180	- Formigó submergit, abocat sota fluid estabilitzador amb tub tremie

El formigó ha de tenir la docilitat i fluïdesa adequada, i aquests valors s'han de mantenir durant tot el procés de formigonat, per tal d'evitar embussos als tubs de formigonar.
FORMIGONS PER A PANTALLES FORMIGONADES "IN SITU"
Contingut mímin de ciment en funció de la grandària màxima del granulat:

Grandària màxima del granulat(mm)	Contingut mínim de ciment(kg)
32	350
25	370
20	385
16	400

Grandària màxima del granulat. El més petit dels següents valors:
- <= 32 mm
- <= 1/4 separació entre barres d'acer longitudinals
Dosificacions de pastat:
- Contingut de ciment en pantalles contínues de formigó armat: - Formigons abocats en sec: >= 325 kg/m3 - Formigons submergits: >= 375 kg/m3
- Relació aigua-ciment: 0,45 < A/C < 0,6
- Contingut de fins d <=0,125 mm (ciment inclòs): - Granulat gruixut D <= 16 mm: <= 450 kg/m3 - Granulat gruixut D > 16 mm: = 400 kg/m3
- Assentament al con d'Abrams: 160 < A < 220 mm
El formigó ha de tenir la docilitat i fluïdesa adequada, i aquests valors s'han de mantenir durant tot el procés de formigonat, per tal d'evitar embussos als tubs de formigonar.
FORMIGÓ PER A PAVIMENTS
La fabricació del formigó no es podrà iniciar fins que la DF no hagi aprovat la fórmula de treball i el corresponent tram de prova (apartat d'execució). Aquesta fórmula inclourà:
- La identificació de cada fracció d'àrid i la seva proporció ponderal en sec
- La granulometria de la mescla d'àrids per als tamisos 40 mm; 25 mm; 20 mm; 12,5 mm; 8 mm; 4 mm; 2 mm; 1 mm; 0,500 mm; 0,250 mm; 0,125 mm; i 0,063 mm UNE EN 933-2.
- La dosificació de ciment, aigua i, si és el cas de cada additiu, referides a amassada
- La resistència característica a flexotracció a 7 i a 28 dies.
- La consistència del formigó fresc, i el contingut d'aire ocluït.
El pes total de partícules que passen pel tamís 0,125 mm UNE EN 933-2 no serà major de 450 kg/m3, inclòs el ciment.
Contingut de ciment: >= 300 kg/m3
Relació aigua/ciment: <= 0,46
Assentament en el con d'Abrams (UNE 83313): 2 - 6 cm
Proporció d'aire ocluït (UNE 83315): <= 6%
En zones sotmeses a nevades o gelades serà obligatòria la utilització d'un inclusor d'aire, i en aquest cas, la proporció d'aire ocluit en el formigó fresc no serà inferior al 4,5 % en volum.
Toleràncies:
Assentament en el con d'Abrams: ± 1 cm
2.- CONDICIONS DE SUBMINISTRAMENT I EMMAGATZEMATGE
Subministrament: En camions formigonera.
Queda expressament prohibit l'addició al formigó de qualsevol quantitat d'aigua o altres substàncies que puguin alterar la composició original.
Emmagatzematge: No es pot emmagatzemar.

3.- UNITAT I CRITERI D'AMIDAMENT
Unitat d'amidament: la indicada a la descripció de l'element
Criteri d'amidament: quantitat necessària subministrada a l'obra
4.- NORMATIVA DE COMPLIMENT OBLIGATORI
Real Decreto 470/2021, de 29 de junio, por el que se aprueba el Código Estructural.

B0 MATERIALS BÀSICS

B06 FORMIGONS

B06F FORMIGONS ESTRUCTURALS (CE)

B06F7- FORMIGÓ ESTRUCTURAL AMB CIMENT GRIS I GRANULAT RECICLAT (CE)

1.- DEFINICIÓ I CONDICIONS DELS ELEMENTS
Formigó amb o sense addicions (cendres volants o fum de sílice), elaborat en una central formigonera legalment autoritzada d'acord amb el títol 4t. de la llei 21/1992 de 16 de juliol d'indústria i el Real Decret 559/2010, de 7 de maig.
CARACTERÍSTIQUES DELS FORMIGONS D'ÚS ESTRUCTURAL:
Els components del formigó, la seva dosificació, el procés de fabricació i el transport han d'estar d'acord amb les prescripcions del CODI ESTRUCTURAL.
La designació del formigó fabricat en central es pot fer per propietats o per dosificació i s'expressarà, com a mínim, la següent informació:
- Consistència
- Grandària màxima del granulat
- Tipus d'ambient al que s'exposarà el formigó
- Resistència característica a compressió per als formigons designats per propietats
- Contingut de ciment expressat en kg/m3, per als formigons designats per dosificació
- La indicació de l'ús estructural que ha de tenir el formigó: en massa, armat o pretesat
La designació per propietats s'ha de fer d'acord amb el format: T-R/C/TM/A
- T: Indicatiu que serà HM per al formigó en massa, HA pel formigó armat, i HP per al formigó pretesat
- R: Resistència característica a compressió, en N/mm2
(20-25-30-35-40-45-50-55-60-70-80-90-100)
- C: Lletra indicativa del tipus de consistència: L Líquida, F fluida, B tova, P plàstica i S seca
- TM: Grandària màxima del granulat en mm.
- A: Designació de l'ambient al que s'exposarà el formigó
En els formigons designats per propietats, el subministrador ha d'establir la composició de la mescla del formigó, garantint al peticionari les característiques especificades de grandària màxima del granulat, consistència i resistència característica, així com les limitacions derivades del tipus d'ambient especificat (contingut de ciment i relació aigua/ciment).
En els formigons designats per dosificació, el peticionari es responsable de la congruència de les característiques especificades de grandària màxima del granulat, consistència i contingut en ciment per metre cúbic de formigó, i el subministrador les haurà de garantir, indicant també, la relació aigua/ciment que ha emprat.
En els formigons amb característiques especials o d'altres de les especificades a la designació, les garanties i les dades que el subministrador hagi d'aportar, s'han d'especificar abans de l'inici del subministrament.
El formigó ha de complir amb les exigències de qualitat que estableix l'article 43.2 del CODI ESTRUCTURAL.
Si el formigó està destinat a una obra amb armadures pretesades, podrà contenir cendres volants sense que aquestes excedeixin el 20% del pes del ciment, i si es tracta de fum de silici no podrà excedir el 10%
Si el formigó està destinat a obres de formigó en massa o armat, la DF pot autoritzar l'us de cendres volants o fum de silici per la seva confecció. En estructures d'edificació, si s'utilitzen cendres volants no han de superar el 35% del pes del ciment. Si s'utilitza fum de silici no ha de superar el 10% del pes del ciment. La quantitat mínima de ciment s'especifica a l'article 43.2.1 del CODI ESTRUCTURAL.
La central que subministri formigó amb cendres volants realitzarà un control sobre la producció segons l'art. 32 del CODI ESTRUCTURAL i ha de posar els resultats de l'anàlisi a l'abast de la DF, o disposarà d'un distintiu de qualitat oficialment reconegut
Les cendres volants han de complir en qualsevol cas les especificacions de la norma UNE_EN 450.

Els additius hauran de ser del tipus que estableix l'article 31.2 del CODI ESTRUCTURAL i complir l'UNE EN 934-2
En cap cas la proporció en pes de l'additiu no ha de superar el 5% del pes del ciment utilitzat.
Classificació dels formigons per la seva resistència a compressió:
- Si fck <= 50 N/mm2 , resistència standard
- Si fck > 50 N/mm2 , alta resistència
Valor mínim de la resistència:
- Formigons en massa >= 20 N/mm2
- Formigons armats o pretesats >= 25 N/mm2
Tipus de ciment:
- Formigó en massa: Ciments comuns excepte els tipus CEM II/A-Q, CEM II/B-Q, CEM II/A-W, CEM II/B-W, CEM II/A-T, CEM II/B-T i CEM III/C (UNE-EN 197-1), Ciments per a usos especials ESP VI-1 (UNE 80307).
- Formigó armat: Ciments comuns excepte els tipus CEM II/A-Q, CEM II/B-Q, CEM II/A-W, CEM II/B-W, CEM II/A-T, CEM II/B-T, CEM III/C i CEM V/B (UNE-EN 197-1).
- Formigó pretesat: Ciments comuns tipus CEM I, CEM II/A-D, CEM II/A-V, CEM II/A-P i CEM II/A-M(V,P) (UNE-EN 197-1).
- Es considera inclòs dins dels ciments comuns els ciments blancs (UNE 80305).
- Es consideren inclosos els ciments de característiques addicionals com els resistents als sulfats i/o a l'aigua de mar (UNE 80303-1 i UNE 80303-2), i els de baix calor d'hidratació (UNE-EN 14216).
Classe del ciment: 32,5 N
Densitats dels formigons:
- Formigons en massa (HM): - 2.250 kg/m3 si fck <=40 N/mm2 - 2.300 kg/m3 si fck > 40 N/mm2
Formigons armats i pretensats (HA-HP): 2400 kg/m3
El contingut mínim de ciment ha d'estar d'acord amb les prescripcions del CODI ESTRUCTURAL, en funció de la classe d'exposició (taula 43.2.1.a). La quantitat mínima de ciment considerant el tipus d'exposició més favorable ha de ser:
- Obres de formigó en massa: >= 200 kg/m3
- Obres de formigó armat: >= 250 kg/m3
- Obres de formigó pretesat: >= 275 kg/m3
- A totes les obres: <= 500 kg/m3
La relació aigua/ciment ha d'estar d'acord amb les prescripcions del CODI ESTRUCTURAL, en funció de la classe d'exposició (taula 43.2.1.a). La relació aigua/ciment considerant el tipus d'exposició més favorable ha de ser:
- Formigó en massa: <= 0,65
- Formigó armat: <= 0,65
- Formigó pretesat: <= 0,60
Assentament en el con d'Abrams (UNE EN 12350-2):
- Consistència seca: 0 - 20 mm
- Consistència plàstica: 30 - 40 mm
- Consistència tova: 50 - 90 mm
- Consistència fluida: 100-150 mm
- Consistència líquida: 160-200 mm
La consistència (L) líquida només es podrà aconseguir mitjançant additiu superfluidificant
Ió clor total aportat per components d'un formigó no pot superar:
- Pretensat: <= 0,2% pes de ciment
- Armat: <= 0,4% pes de ciment
- En massa amb armadura de fissuració: <= 0,4% pes de ciment
Quantitat total de fins (sedàs 0,063) al formigó, corresponents als granulats i al ciment:
- Si l'aigua és standard: < 200 kg/m3
- Si l'aigua és reciclada: < 210 kg/m3
- Toleràncies:
- Assentament en el con d'Abrams: - Consistència seca: ± 1 cm - Consistència plàstica: ± 1 cm - Consistència tova: ± 1 cm - Consistència fluida: ± 1 cm - Consistència líquida: ± 1 cm
FORMIGONS PER A PILOTS FORMIGONATS "IN SITU"
Tamany màxim del granulat. El més petit dels següents valors:
- <= 32 mm
- <= 1/4 separació entre barres d'acer longitudinals
Dosificacions de pastat:
- Contingut de ciment: - Formigons abocats en sec: >= 325 kg/m3 - Formigons submergits: >= 375 kg/m3
- Relació aigua-ciment (A/C): < 0,6
- Contingut de fins d <0,125 (ciment inclòs): - Granulat gruixut d > 8 mm: >= 400 kg/m3
- Granulat gruixut d <= 8 mm: >= 450 kg/m3
Consistència del formigó:

Assentament con d'Abrams(mm)	Condicions d'ús

130 <= H <= 180	- Formigó abocat en sec
H >= 160	- Formigó bombejat, submergit o abocat sota aigua amb tub tremie
H >= 180	- Formigó submergit, abocat sota fluid estabilitzador amb tub tremie

El formigó ha de tenir la docilitat i fluïdesa adequada, i aquests valors s'han de mantenir durant tot el procés de formigonat, per tal d'evitar embussos als tubs de formigonar.
FORMIGONS PER A PANTALLES FORMIGONADES "IN SITU"
Contingut mímin de ciment en funció de la grandària màxima del granulat:

Grandària màxima del granulat(mm)	Contingut mínim de ciment(kg)
32	350
25	370
20	385
16	400

Grandària màxima del granulat. El més petit dels següents valors:
- <= 32 mm
- <= 1/4 separació entre barres d'acer longitudinals
Dosificacions de pastat:
- Contingut de ciment en pantalles contínues de formigó armat: >= 325 kg/m3 - Formigons abocats en sec: >= 325 kg/m3 - Formigons submergits: >= 375 kg/m3
- Relació aigua-ciment: 0,45 < A/C < 0,6
- Contingut de fins d <=0,125 mm (ciment inclòs): - Granulat gruixut D <= 16 mm: <= 450 kg/m3 - Granulat gruixut D > 16 mm: = 400 kg/m3
- Assentament al con d'Abrams: 160 < A < 220 mm
El formigó ha de tenir la docilitat i fluïdesa adequada, i aquests valors s'han de mantenir durant tot el procés de formigonat, per tal d'evitar embussos als tubs de formigonar.
FORMIGÓ PER A PAVIMENTS
La fabricació del formigó no es podrà iniciar fins que la DF no hagi aprovat la fórmula de treball i el corresponent tram de prova (apartat d'execució). Aquesta fórmula inclourà:
- La identificació de cada fracció d'àrid i la seva proporció ponderal en sec
- La granulometria de la mescla d'àrids per als tamisos 40 mm; 25 mm; 20 mm; 12,5 mm; 8 mm; 4 mm; 2 mm; 1 mm; 0,500 mm; 0,250 mm; 0,125 mm; i 0,063 mm UNE EN 933-2.
- La dosificació de ciment, aigua i, si és el cas de cada additiu, referides a amassada
- La resistència característica a flexotracció a 7 i a 28 dies.
- La consistència del formigó fresc, i el contingut d'aire ocluït.
El pes total de partícules que passen pel tamís 0,125 mm UNE EN 933-2 no serà major de 450 kg/m3, inclòs el ciment.
Contingut de ciment: >= 300 kg/m3
Relació aigua/ciment: <= 0,46
Assentament en el con d'Abrams (UNE 83313): 2 - 6 cm
Proporció d'aire ocluït (UNE 83315): <= 6%
En zones sotmeses a nevades o gelades serà obligatòria la utilització d'un inclusor d'aire, i en aquest cas, la proporció d'aire ocluit en el formigó fresc no serà inferior al 4,5 % en volum.
Toleràncies:
Assentament en el con d'Abrams: ± 1 cm
2.- CONDICIONS DE SUBMINISTRAMENT I EMMAGATZEMATGE
Subministrament: En camions formigonera.
Queda expressament prohibit l'addició al formigó de qualsevol quantitat d'aigua o altres substàncies que puguin alterar la composició original.
Emmagatzematge: No es pot emmagatzemar.
3.- UNITAT I CRITERI D'AMIDAMENT
Unitat d'amidament: la indicada a la descripció de l'element
Criteri d'amidament: quantitat necessària subministrada a l'obra
4.- NORMATIVA DE COMPLIMENT OBLIGATORI
Real Decreto 470/2021, de 29 de junio, por el que se aprueba el Código Estructural.

B0 MATERIALS BÀSICS

B07 MORTERS DE COMPRA

B079- MORTER POLIMÈRIC

1.- DEFINICIÓ I CONDICIONS DELS ELEMENTS
Barreja d'un o més conglomerants minerals amb granulats triats i additius especials.
S'han considerat els tipus següents:
- Morter polimèric de ciment amb resines sintètiques i fibres
CARACTERÍSTIQUES GENERALS:
No ha de tenir grumolls ni principis d'aglomeració.
MORTER POLIMÈRIC:
El morter polimèric es un producte a base de ciment, resines sintètiques, fum de sílice i fibres de poliamida, d'alta resistència mecànica que s'utilitza per a la reparació i regularització d'elements de formigó.
Granulometria: 0 - 2 mm
Resistència a compressió a 28 dies : 5 - 6 kN/m2
Resistència a flexotracció a 28 dies : 90 - 120 kg/m2
2.- CONDICIONS DE SUBMINISTRAMENT I EMMAGATZEMATGE
Subministrament: en envasos tancats hermèticament.
Emmagatzematge: En el seu envàs d'origen i en llocs secs, sense contacte directe amb el terra i protegit de la intempèrie, de manera que no se n'alterin les condicions inicials.
Temps màxim d'emmagatzematge:
- Morter amb resines sintètiques o morter polimèric: 6 mesos
3.- UNITAT I CRITERI D'AMIDAMENT
Unitat d'amidament: la indicada a la descripció de l'element
Criteri d'amidament: quantitat necessària subministrada a l'obra
4.- NORMATIVA DE COMPLIMENT OBLIGATORI
MORTER SEC, D'ANIVELLAMENT, REFRACTARI, POLIMÉRIC O DE RESINES:
No hi ha normativa de compliment obligatori.
5.- CONDICIONS DE CONTROL DE RECEPCIÓ
CONDICIONS DE MARCATGE I CONTROL DE LA DOCUMENTACIÓ EN MORTER SEC, D'ANIVELLAMENT, REFRACTARI, POLIMÉRIC O DE RESINES:
A l'envàs hi ha de figurar les dades següents:
- Nom del fabricant o marca comercial
- Instruccions d'utilització
- Composició i característiques del morter

B0 MATERIALS BÀSICS

B07 MORTERS DE COMPRA

B07D- MORTER SINTÈTIC EPOXI

0.- ELEMENTS QUE CONTEMPLA EL PLEC

B07D-CVVV.

1.- DEFINICIÓ I CONDICIONS DELS ELEMENTS
Barreja d'un o més conglomerants minerals amb granulats triats i additius especials.
S'han considerat els tipus següents:
- Morter sintètic de resines epoxi
CARACTERÍSTIQUES GENERALS:
No ha de tenir grumolls ni principis d'aglomeració.
MORTER SINTÈTIC DE RESINES EPOXI:
El morter sintètic de resines epoxi és un morter obtingut a partir d'una mescla de granulats inerts i d'una formulació epoxi en forma de dos components bàsics: una resina i un enduridor. La formulació de l'epoxi ha de ser determinada per l'ús a que es destini el morter i la temperatura ambient i superficials del lloc on es col·loqui. Aquesta formulació ha de ser aprovada per la DF.
Mida màxima del granulat: <= 1/3 del gruix mitjà de la capa de morter
Mida mínima del granulat: >= 0,16 mm
Proporció granulat/resina (en pes) (Q): 3 <= Q <= 7
2.- CONDICIONS DE SUBMINISTRAMENT I EMMAGATZEMATGE

Subministrament: en envasos tancats hermèticament.
Emmagatzematge: En el seu envàs d'origen i en llocs secs, sense contacte directe amb el terra i protegit de la intempèrie, de manera que no se n'alterin les condicions inicials.
Temps màxim d'emmagatzematge:
- Morter amb resines sintètiques o morter polimèric: 6 mesos
3.- UNITAT I CRITERI D'AMIDAMENT
Unitat d'amidament: la indicada a la descripció de l'element
Criteri d'amidament: quantitat necessària subministrada a l'obra
4.- NORMATIVA DE COMPLIMENT OBLIGATORI
MORTER SEC, D'ANIVELLAMENT, REFRACTARI, POLIMÉRIC O DE RESINES:
No hi ha normativa de compliment obligatori.
5.- CONDICIONS DE CONTROL DE RECEPCIÓ
CONDICIONS DE MARCATGE I CONTROL DE LA DOCUMENTACIÓ EN MORTER SEC, D'ANIVELLAMENT, REFRACTARI, POLIMÉRIC O DE RESINES:
A l'envàs hi ha de figurar les dades següents:
- Nom del fabricant o marca comercial
- Instruccions d'utilització
- Composició i característiques del morter

B0 MATERIALS BÀSICS

B07 MORTERS DE COMPRA

B07L- MORTER PER A RAM DE PALETA

0.- ELEMENTS QUE CONTEMPLA EL PLEC

B07L-1PYB.

1.- DEFINICIÓ I CONDICIONS DELS ELEMENTS
Barreja d'un o més conglomerants minerals amb granulats triats i additius especials.
- Morter de ram de paleta
CARACTERÍSTIQUES GENERALS:
No ha de tenir grumolls ni principis d'aglomeració.
MORTER DE RAM DE PALETA:
Mescla formada per un o varis conglomerants inorgànics, granulats, aigua i addicions o additius (en el seu cas), per a fàbriques d'obra ceràmica (façanes, murs, pilars, envans) com a material d'unió i rejuntat.
S'han considerat els tipus següents:
- Morter d'us corrent (G): sense característiques especials
- Morter per a junts i capes fines (T): Morter dissenyat amb una mida màxima del granulat menor o igual al valor que figura especificat
- Morter de ram de paleta lleuger (L): Morter dissenyat que la seva densitat (endurit i sec), es inferior o igual al valor que figura especificat
La classe del morter es defineix per la lletra M seguida del valor de la resistència a compressió mínima declarada pel fabricant en N/mm2.
En els morters prescrits, el fabricant declararà la proporció de tots els components de la mescla, en volum o en pes.
Les característiques següents han de complir amb els valors declarats pel fabricant, assajades segons la norma corresponent:
- Característiques dels morters frescos: - Temps d'us (EN 1015-9) - Contingut en ions clorur (EN-EN 1015-17): <= 0,1% - Contingut en aire (EN 1015-7) o (EN 1015-6) si s'han utilitzat granulats porosos
- Característiques dels morters endurits: - Resistència a compressió (EN 1015-11) - Resistència d'unió (adhesió) (EN 1052-3) - Absorció d'aigua (EN 1015-18) - Permeabilitat al vapor d'aigua (EN 1745) - Densitat (morter endurit i sec) (EN 1015-10) - Conductivitat tèrmica (EN 1745) - Durabilitat (resistència als cicles de gel/desgel) (comprovat segons les disposicions que li siguin aplicables)
- Característiques addicionals per als morters lleugers: - Densitat (UNE-EN 1015-10): <= 1300 kg/m3
- Característiques addicionals per als morters per a junts i capes fines: - Mida màxima del granulat (EN 1015-1): <= 2 mm - Temps obert o temps de correcció (EN 1015-9)
- Reacció davant del foc: - Material amb contingut de matèria orgànica <= 1,0%: Classe A1

  - Material amb contingut de matèria orgànica > 1,0%: Classe segons UNE-EN 13501-1
2.- CONDICIONS DE SUBMINISTRAMENT I EMMAGATZEMATGE
Subministrament: en envasos tancats hermèticament.
Emmagatzematge: En el seu envàs d'origen i en llocs secs, sense contacte directe amb el terra i protegit de la intempèrie, de manera que no se n'alterin les condicions inicials.
3.- UNITAT I CRITERI D'AMIDAMENT
Unitat d'amidament: la indicada a la descripció de l'element
Criteri d'amidament: quantitat necessària subministrada a l'obra
4.- NORMATIVA DE COMPLIMENT OBLIGATORI
MORTER DE RAM DE PALETA:
UNE-EN 998-2:2004 Especificaciones de los morteros para albañilería. Parte 2: Morteros para albañilería.
5.- CONDICIONS DE CONTROL DE RECEPCIÓ
CONDICIONS DE MARCATGE I CONTROL DE LA DOCUMENTACIÓ EN MORTER DE RAM DE PALETA:
El subministrador ha de posar a disposició de la DF en el cas que aquesta ho sol·liciti, la documentació següent, que acredita el marcatge CE, segons el sistema d'avaluació de conformitat aplicable, d'acord amb el que disposa l'apartat 7.2.1 del CTE: - Productes per a murs, pilars i particions (morters dissenyats*). * Morter amb una composició i sistema de fabricació escollits pel fabricant per tal d'obtenir les propietats especificades (concepte de prestació): - Sistema 2+: Declaració de Prestacions - Productes per a murs, pilars i particions (morters prescrits*). * Morter que es fabrica en unes proporcions predeterminades i que les seves propietats depenen de les proporcions dels components que s'han declarat (concepte de recepta): - Sistema 4: Declaració de Prestacions
A l'embalatge o a l'albarà de lliurament han de constar-hi les dades següents:
- Referència a la norma UNE-EN 998-2
- Nom del fabricant
- Codi o data de fabricació
- Tipus de morter
- Temps d'us
- Contingut en clorurs
- Contingut en aire
- Proporció dels components (morters prescrits)
- Resistència a compressió o classe de resistència a compressió
- Resistència d'unió (adhesió)
- Absorció d'aigua
- Permeabilitat al vapor d'aigua
- Densitat
- Conductivitat tèrmica
- Durabilitat
- Mida màxima del granulat
- Temps obert o temps de correcció
- Reacció davant el foc
- Marcatge CE de conformitat amb el que disposa el Reial Decret 1328/1995, de 28 de juliol
OPERACIONS DE CONTROL EN MORTERS DE RAM DE PALETA:
Inspecció visual de les condicions de subministrament i recepció del certificat de qualitat del fabricant, segons les exigències del plec de condicions.
Abans de l'inici de l'obra, i amb freqüència setmanal durant la seva execució, es comprovarà la consistència del morter mitjançant el mètode establert a l'UNE EN 1015-4, i es prepararà una sèrie de 3 provetes prismàtiques de 4x4x16 cm per tal d'obtenir la resistència a compressió (UNE-EN 1015-11)
CRITERIS DE PRESA DE MOSTRES EN MORTERS DE RAM DE PALETA:
Els controls es realitzaran segons les instruccions de la DF i les indicacions de la UNE-EN 1015-11.
INTERPRETACIÓ DELS RESULTATS I ACTUACIONS EN CAS D'INCOMPLIMENT, EN MORTERS DE RAM DE PALETA:
No es podran utilitzar a l'obra morters sense el corresponent certificat de garantia del fabricant, d'acord a les condicions exigides.
El valor de resistència a compressió obtingut ha de correspondre a les especificacions de projecte:
- Si resulta superior al 90% de la de projecte, s'acceptarà el lot.
- Si resulta inferior al 90% s'encarregarà un càlcul estructural que determini el coeficient de seguretat del element corresponent. S'acceptarà el lot si aquest coeficient no és inferior al 90 % del previst en el projecte.

B0 MATERIALS BÀSICS

B08 ADDITIUS, ADDICIONS I PRODUCTES DE TRACTAMENT PER A FORMIGONS, MORTERS I BEURADES

B081 ADDITIUS I ADDICIONS PER A FORMIGONS, MORTERS I BEURADES

1.- DEFINICIÓ I CARACTERÍSTIQUES DELS ELEMENTS

Additius són aquelles substàncies o productes que a l'incorporar-se als morters, formigons o beurades, en el moment de pastar-los o prèviament, en una proporció no superior al 5% del pes del ciment, produeixen modificacions al formigó, morter o beurada, en estat fresc i/o endurit, d'alguna de les seves característiques, propietats habituals o del seu comportament.
Addicions són aquells materials inorgànics, putzolànics, o amb hidraulicitat latent que, finament dividits, poden ésser afegits al formigó amb la finalitat de millorar algunes de les seves propietats o donar-li característiques especials.
S'han considerat els elements següents:
- Colorant
- Additius per a formigó:
  - Inclusor d'aire
  - Reductor d'aigua/plastificant
  - Reductor d'aigua d'alta activitat/superplastificant
  - Retenidor d'aigua
  - Accelerador d'adormiment
  - Hidròfug
  - Inhibidor de l'adormiment
- Additius per a morters:
  - Inclusor d'aire/plastificant
  - Inhibidor de l'adormiment per a morter fortament retardat
- Addicions:
  - Cendres volants
  - Fum de silici
  - Escòria granulada

ADDITIUS:
El fabricant ha d'indicar les proporcions adequades de dosificació del producte, ha de garantir-ne l'efectivitat i que no produeixi alteracions en les característiques mecàniques o químiques del formigó o morter.
Ha de tenir un aspecte homogeni.
El color ha de ser uniforme i s'ha d'ajustar a l'especificat pel fabricant.
Les característiques següents han de complir amb els valors declarats pel fabricant, assajades segons la norma corresponent, dins del límit de tolerància indicat, en el seu cas:
Característiques essencials:
- Efecte sobre la corrossió: No ha d'afavorir la corrosió de l'acer embegut en el material.
- Contingut en alcalins (Na2O, equivalent) (UNE-EN 480-12): <= valor especificat pel fabricant

Característiques complementàries:
- Component actiu (UNE-EN 480-6): Sense variacions respecte a l'espectre de referència especificat pel fabricant
- Densitat relativa, en additius líquids (D) (ISO 758):
  - D >= 1,10: ± 0,03
  - D <= 1,10: ± 0,02
- Contingut en extracte sec convencional (T) (EN 480-8):
  - T >= 20%: >= 0,95 T, < 1,05 T
  - T < 20%>= 0,90 T, < 1,10 T
- pH (ISO 4316): ± 1 o dins dels límits declarats pel fabricant

ADDITIUS I COLORANTS PER A FORMIGÓ:
Els additius que modifiquin el comportament reològic del formigó o el temps d'adormiment, hauran de complir les condicions de l'UNE EN 934-2 .
Limitacions d'ús d'additius
- Clorur càlcic i productes amb clorurs, sulfurs, sulfits: prohibits en formigó armat i pretesat
- Airejants: prohibits en pretesats ancorats per adherència
- Plastificants amb efecte airejant: Seran admesos si l'aire oclós és <=6% en volum (UNE EN 12350-7)

Ió clor total aportat per components d'un formigó no pot superar:
- Pretensat: <= 0,2% pes de ciment
- Armat: <= 0,4% pes de ciment
- En massa amb armadura de fissuració: <= 0,4% pes de ciment

ADDITIUS PER A FORMIGONS:
Característiques essencials:
- Contingut total de clorurs (ISO 1158): <= 0,10%, <= valor especificat pel fabricant

Característiques complementàries:
- Contingut clorurs solubles en aigua (UNE-EN 480-10): <= 0,10%, <= valor especificat pel fabricant

ADDITIU PER A FORMIGÓ INCLUSOR D'AIRE:
L'additiu airejant és un líquid per a incorporar durant el pastat del formigó o el morter i

que té per objecte produir fines bombolles d'aire separades i repartides uniformement, que serveixen per millorar el comportament envers les gelades. Aquestes condicions s'han de mantenir durant l'adormiment.
Característiques essencials:
- Contingut d'aire en el formigó fresc, en volum (UNE-EN 12350-7): >= 2,5%
- Contingut d'aire total, en volum (UNE-EN 12350-7): 4 - 6%
- Factor d'espaiament dels buits en el formigó endurit (UNE-EN 480-11): <= 0,200 mm
- Resistència a compressió a 28 dies del formigó amb additiu, en relació al formigó testimoni sense additiu (UNE-EN 12390-3): >= 75%

No s'han d'utilitzar agents airejants amb formigons excessivament fluids.
La proporció d'aire al formigó s'ha de controlar de forma regular a l'obra.
No es pot mesclar amb d'altres tipus d'additius sense l'autorització prèvia de la DF.
Característiques complementàries:
- Diàmetre de les bombolles (D): 10 <= D <= 1000 micres

ADDITIU PER A FORMIGÓ, REDUCTOR D'AIGUA/PLASTIFICANT:
L'additiu reductor d'aigua/plastificant és un producte per a incorporar durant el pastat del formigó que té per objecte disminuir la quantitat d'aigua per a una mateixa consistència o augmentar l'assentament en con per una mateixa quantitat d'aigua.
Característiques essencials:
- Reducció d'aigua (UNE-EN 12350-2 o EN 12350-5): >= 5%
- Resistència a compressió a 7 i 28 dies del formigó amb additiu, en relació al formigó testimoni sense additiu (UNE-EN 12390-3): >= 110%
- Contingut d'aire en el formigó fresc, en volum (UNE-EN 12350-7): <= 2%

Els valors s'han pres en relació al mateix formigó sense additiu, a igual consistència.
ADDITIU PER A FORMIGÓ REDUCTOR D'AIGUA D'ALTA ACTIVITAT/SUPERPLASTIFICANT:
L'additiu reductor d'aigua d'alta activitat /superplastificant, és un producte per a incorporar durant el pastat del formigó que té per objecte disminuir fortament la quantitat d'aigua per a una mateixa consistència o augmentar considerablement l'assentament en con per una mateixa quantitat d'aigua.
Característiques essencials:
- Contingut d'aire en el formigó fresc, en volum (UNE-EN 12350-7): <= 2%
- Valors en relació al mateix formigó sense additiu a igual consistencia:
  - Reducció d'aigua (UNE-EN 12350-2 o EN 12350-5): >= 12%
  - Resistència a compressió (UNE-EN 12390-3):
    - 1 dia: >= 140%
    - 28 dies: >= 115%
- Valors en relació al mateix formigó sense additu, a igual relació aigua/ciment:
  - Consistència:
    - Assentament en con (UNE-EN 12350-2): >= 120 mm
    - Escorriment (EN 12350-5): >= 160 mm
  - Manteniment de la consistència (UNE-EN 12350-2 o EN 12350-5): >= 30 min després de l'addició, no ha de ser inferior a la consistència inicial
  - Resistència a compressió a 28 dies >= 90%
  - Contingut en aire <= 2% en volum

ADDITIU PER A FORMIGÓ, RETENIDOR D'AIGUA:
Additiu que redueix la pèrdua d'aigua, en dismunir l'exsudació.
Característiques essencials:
- Exsudació (UNE-EN 480-4): <= 50%
- Contingut d'aire en el formigó fresc, en volum (UNE-EN 12350-7): <= 2%
- Resistència a compressió a 28 dies del formigó amb additiu, en relació al formigó testimoni sense additiu (UNE-EN 12390-3): >= 80%

Els valors s'han pres en relació al mateix formigó sense additiu, a igual consistència.
ADDITIU PER A FORMIGÓ, HIDRÒFUG:
L'additiu hidròfug és un producte que s'afegeix al formigó o morter en el moment de pastar-lo i que té com a funció principal incrementar la resistència al pas de l'aigua sota pressió a la pasta endurida. Actua disminuint la capilaritat.
Característiques essencials:
- Absorció capil·lar a 7 dies, en massa (UNE-EN 450-5): <= 50%
- Absorció capil·lar a 28 dies, en massa (UNE-EN 450-5): <= 60%
- Resistència a compressió a 28 dies del formigó amb additiu, en relació al formigó testimoni sense additiu (UNE-EN 12390-3): >= 85%
- Contingut d'aire en el formigó fresc, en volum (UNE-EN 12350-7): <= 2%

Els valors s'han pres en relació al mateix formigó sense additiu, a igual consistència.
ADDITIU PER A FORMIGÓ, INHIBIDOR D'ADORMIMENT:
L'additiu inhibidor de l'adormiment és un líquid que s'incorpora en el moment de pastar el formigó o morter i té per objecte retardar l'inici de l'adormiment.
El retard de l'enduriment del formigó ha de ser de manera que, al cap de dos o tres dies, la resistència assolida sigui la mateixa que sense l'additiu.
Característiques essencials:
- Temps d'adormiment (UNE-EN 480-2):
  - Inici d'adormiment: >= al del morter de referència + 90 min
  - Final d'adormiment: <= al del morter de referència + 360 min
- Resistència a compressió del formigó amb additiu, en relació al formigó testimoni sense

additiu (UNE-EN 12390-3):
- 7 dies: >= 80%
- 28 dies: >= 90%

- Contingut d'aire en el formigó fresc, en volum (UNE-EN 12350-7): <= 2%
- Reducció d'aigua: >= 5%

Els valors s'han pres en relació al mateix formigó sense additiu, a igual consistència.

ADDITIU PER A FORMIGÓ, ACCELERADOR DE L'ADORMIMENT:

L'additiu per a gunitats és un producte per a incorporar durant el pastat del formigó que té per objecte accelerar el procés d'adormiment.

S'ha de dosificar amb un sistema mecànic que asseguri la regularitat i la precisió de la proporció desitjada d'additiu.

Ha de ser compatible amb el ciment, àrids, fum de sílice i fibres, en ordre a garantir en el formigó projectat les condicions requerides de resistència, tant en primera edat com en la seva evolució en el temps i també en relació a la durabilitat de l'obra.

No ha de començar a actuar fins el moment d'afegir l'aigua.

Característiques essencials:

- Temps d'adormiment (UNE-EN 480-2):
  - Inici d'adormiment (a 20°C): >= 30 min
  - Final d'adormiment (a 5°C): <=60%
- Resistència a compressió del formigó amb additiu, en relació al formigó testimoni sense additiu (UNE-EN 12390-3):
  - 28 dies: >= 80%
  - 90 dies: >= que la del formigó d'assaig a 28 dies
- Contingut d'aire en el formigó fresc, en volum (UNE-EN 12350-7): <= 2%

Final de l'adormiment segons la dosificació (assaig Vicat):

- 2%: <= 90 min
- 3%: <= 30 min
- 4%: <= 3 min
- 5%: <= 2 min

Els valors s'han pres en relació al mateix formigó sense additiu, a igual consistència.

ADDITIUS PER A MORTERS:

Característiques essencials:

- Contingut total de clorurs (ISO 1158): <= valor especificat pel fabricant
- Resistència a compressió a 28 dies (UNE-EN 1015-11): >= 70% que la del morter testimoni

Característiques complementàries:

- Contingut clorurs solubles en aigua (UNE-EN 480-10): <= valor especificat pel fabricant

ADDITIU PER A MORTER INCLUSOR D'AIRE/PLASTIFICANT:

Additiu que millora la traballabilitat o que permet una reducció del contingut d'aigua, per incorporació en el pastat, d'una quantitat de petites bombolles d'aire uniformement distribuïdes, que queden retingudes després de l'enduriment.

Característiques essencials:

- Contingut d'aire (EN 1015-7 mètode A):
  - Després d'un pastat normalitzat: A= 17 ± 3% en volum
  - Després d'1 h en repòs: >= A - 3%
  - Després d'un pastat llarg: <= A + 5, >= A - 5%

Característiques complementàries:

- Reducció d'aigua en massa (UNE EN-480-13): >= 8%

Els valors s'han pres en relació al mateix morter sense additiu, a igual consistència.

ADDITIU PER A MORTER INHIBIDOR DE L'ADORMIMENT:

L'additiu inhibidor de l'adormiment s'incorpora en el moment del pastat i té per objecte retardar l'inici de l'adormiment.

Característiques essencials:

- Després d'un pastat normalitzat: A= 17 ± 3% en volum
- Després de 28 h en repòs: >= 0,70 A%
- Després d'un pastat llarg: <= A + 5, >= A - 5%
- Contingut d'aire (EN 1015-7 mètode A):

Característiques complementàries:

- Consistència després de 28 h en repòs (EN 1015-4): ± 15 mm del valor inicial
- Resistència a la penetració després de 52 h (EN 1015-9): >= 5 N/mm2 que la del morter d'assaig amb additiu

Els valors s'han pres en relació al mateix morter sense additiu, a igual consistència.

COLORANT:

El colorant és un producte inorgànic en pols per a incorporar a la massa del formigó, morter o beurada durant el pastat, que té per objecte donar un color determinat al producte final.

Ha de ser estable als agents atmosfèrics, la calç i als àlcalis del ciment; ha de ser insoluble en aigua, i no ha d'alterar el procés d'adormiment i enduriment, l'estabilitat de volum, ni les resistències mecàniques del formigó.

Ió clor total aportat per components d'un formigó no pot superar:

- Pretensat: <= 0,2% pes de ciment
- Armat: <= 0,4% pes de ciment
- En massa amb armadura de fissuració: <= 0,4% pes de ciment

ADDICIONS:

En aplicacions concretes de formigó d'alta resistència fabricat amb ciment tipus CEM I queda

permesa l'addició simultània de cendres volants i fum de silici sempre que la quantitat de fum de silici no superi <=10% del pes del ciment i la suma de les addicions (cendres volants+fum de silici) no superin <=20% del pes total del ciment

Si el formigó està destinat a una obra amb armadures pretensades, es podran fer servir cendres volants com addició en una quantitat <=20% del pes del ciment, o fum de silici en una quantitat <=10% del pes del ciment

Si el formigó esta destinat a obres de formigó en massa o armat, la DF pot autoritzar l'ús de cendres volants o fum de silici per a la seva confecció. En estructures d'edificació si s'utilitzen cendres volants no han de superar el 35% del pes del ciment. Si s'utilitza fum de silici ha de superar el 10% del pes de ciment.

Si al formigó s'addicionen cendres volants o fum de silici, s'haurà de fer servir ciment del tipus CEM I

Ió clor total aportat per components d'un formigó no pot superar:

- Pretensat: <= 0,2% pes de ciment
- Armat: <= 0,4% pes de ciment
- En massa amb armadura de fissuració: <= 0,4% pes de ciment

CENDRES VOLANTS:

Cendres volants per a formigons són exclusivament els productes sòlids i en estat de fina divisió provinents de la combustió de carbó bituminós polvoritzat, en les bòbiles de centrals termoelèctriques, i que són arrossegades pels gasos del procés i recuperat per precipitació electrostàtica o per captació mecànica.

Les cendres volants s'han de poder utilitzar sempre que es consideri que no han de repercutir a les característiques ni a la durabilitat del formigó, i que no afavoriran la corrosió de les armadures. A més, s'ha d'utilitzar un ciment tipus CEM I (es donen recomanacions a l'UNE 83414-EX), i el formigó haurà de disposar d'un certificat de garantia segons l'article 81º de l'EHE.

Resultats segons la UNE-EN 450-1:

Característiques químiques, expressades en proporcions en pes de la mostra seca:

- Contingut de sílice reactiva (UNE-EN 197-1): >= 25%
- Contingut de clorurs Cl- (UNE 80-217): <= 0,10%
- Contingut d'anhídrid sulfúric SO3 (EN 196-2): <= 3,0%
- Òxid de calci lliure (UNE_EN 451-1): <= 1%

(S'admeten continguts fins al 2,5% sempre que l'estabilitat segons art. 4.3.3 UNE EN 450 sigui < 10 mm)

- Pèrdua per calcinació (1h de combustió)(EN 196-2): <= 5,0%

Característiques físiques:

- Finor(% en pes retingut al tamís 0,045 mm)(UNE_EN 451-2): <= 40%
- Índex d'activitat (EN 196-1):
  - A 28 dies: > 75%
  - A 90 dies: > 85%
- Expansió pel mètode de les agulles (UNE-EN 196-3): < 10 mm

L'especificació relativa a l'expansió només s'ha de tenir en compte si el contingut d'òxid de calci lliure supera l'1%, sense passar del 2,5 %

Toleràncies:

- Densitat sobre valor mig declari fabricant(UNE 80-122): ± 150 kg/m3
- Pèrdua al foc: + 2,0%
- Finor: + 5,0%
- Variació de la finor: ± 5,0%
- Contingut de clorurs: + 0,01%
- Contingut d'óxid de calci lliure: +0,1%
- Contingut SO3: + 0,5%
- Estabilitat: + 1,0 mm
- Índex d'activitat: - 5,0%

FUM DE SILICI:

El fum de fum silici o microsilici és una addició en pols per a formigons projectats, que té per objecte millorar la seva treballabilitat, resistència a mig termini i compacitat. És un subproducte de la reducció de quars de gran puresa amb carbó en forns elèctrics d'arc, del que s'obté silici i ferrosilici.

La DF pot acceptar la utilització d'un fum de silici que no compleixi els requisits anteriors, sempre i quan quedin garantits els requisits del formigó, tant en fresc com en endurit.

Contingut d'òxid de silici (SiO2): >= 85%
Contingut de clorurs Cl- (UNE 80-217): < 0,10%
Pèrdua al foc (UNE_EN 196-2): < 5%
Proporció de partícules inferiors a 1 micra: 90 - 95%
Índex d'activitat (UNE_EN 196-1): > 100%
Tolerància en pes: ± 3 % del pes o volum

ESCÒRIA GRANULADA:

L'escòria granulada és escòria siderúrgica, que pot utilitzar-se com a granulat fi en la confecció de formigons.

Es considera granulat fi el que passa pel tamís 4 (UNE-EN 933-2).

Ha de ser estable, és a dir no ha de contenir silicats inestables ni compostos ferrosos.

No ha de contenir sulfurs oxidables.

Contingut màxim de substàncies perjudicials en % en pes:

- Terrossos d'argila: 1%
- Material retingut pel tamís 0,063 (UNE 7-050) i que sura en un líquid de pes específic 20 kN/m3 (UNE 7-244): 0,50
- Compostos de sofre expressats en SO3- i referits al granulat sec: 2%

Reactivitat potencial amb els àlcalis del ciment: Nul·la
Pèrdua de pes màxim experimentada pels granulats en ser sotmesos a 5 cicles de tractament amb solucions de sulfat sòdic o sulfat magnèsic (UNE 7-136):
- Amb sulfat sòdic: <= 10%
- Amb sulfat magnèsic: <= 15%

ESCÒRIA GRANULADA PER A GRAVA-ESCÒRIA:
Reactivitat (PG 3/75): alfa > 20
Contingut d'aigua en pes (h) en funció del coeficient alfa de reactivitat:
- 20 < alfa <= 40: h < 15%
- 40 < alfa <= 60: h < 20%
- alfa > 60: h < 25%

La corba granulomètrica ha de quedar dins dels límits següents:

Tamís UNE	% Acumulatiu de granulats que hi passen
5	95 - 100
2,5	75 - 100
1,25	40 - 85
0,4	13 - 35
0,16	3 - 14
0,08	1 - 10

2.- CONDICIONS DE SUBMINISTRAMENT I EMMAGATZEMATGE

SUBMINISTRAMENT I EMMAGATZEMATGE EN ADDITIUS I COLORANTS:
Subministrament: En envasos tancats hermèticament, sense alteracions i amb etiquetatge.
Emmagatzematge: En llocs protegits de la intempèrie i de manera que no s'alterin les seves característiques.
El transport i emmagatzematge s'ha de fer de forma que s'eviti la contaminació i la variació de les propietats per factors físics o químics, com ara glaçades o altes temperatures.
SUBMINISTRAMENT I EMMAGATZEMATGE D'ADDICIONS
Subministrament: A granel en camions sitja hermètics.
Emmagatzematge: En sitges hermètiques. Les sitges han de tenir pintada una franja vermella de 70 cm d'amplària.
SUBMINISTRAMENT I EMMAGATZEMATGE D'ESCÒRIA GRANULADA:
Subministrament: Protegit de manera que no s'alterin les seves característiques.
Emmagatzematge: Protegides de contaminacions, especialment les del terra, i separant les diverses fraccions granulomètriques.

3.- UNITAT I CRITERIS D'AMIDAMENT

Unitat d'amidament: la indicada a la descripció de l'element
Criteri d'amidament: quantitat necessària subministrada a l'obra

4.- NORMATIVA DE COMPLIMENT OBLIGATORI

ADDITIUS PER A FORMIGONS:
UNE-EN 934-2:2002 Aditivos para hormigones, morteros y pastas. Parte 2: Aditivos para hormigones. Definiciones, requisitos, conformidad, marcado y etiquetado.
UNE-EN 934-2:2002/A1:2005 Aditivos para hormigones, morteros y pastas. Parte 2: Aditivos para hormigones. Definiciones, requisitos, conformidad, marcado y etiquetado.
UNE-EN 934-2:2002/A2:2006 Aditivos para hormigones, morteros y pastas. Parte 2: Aditivos para hormigones. Definiciones, requisitos, conformidad, marcado y etiquetado.
ADDITIUS PER A MORTERS:
UNE-EN 934-3:2004 Aditivos para hormigones, morteros y pastas. Parte 3: Aditivos para morteros para albañilería. Definiciones, requisitos, conformidad, marcado y etiquetado.
UNE-EN 934-3:2004/AC:2005 Aditivos para hormigones, morteros y pastas. Parte 3: Aditivos para morteros para albañilería. Definiciones, requisitos, conformidad, marcado y etiquetado.
ADDICIONS PER A FORMIGONS:
UNE-EN 450-1:2006 Cenizas volantes para hormigón. Parte 1: Definiciones, especificaciones y criterios de conformidad.
UNE-EN 13263-1:2006 Humo de sílice para hormigón. Parte 1: Definiciones, requisitos y criterios de conformidad.
ÚS PER A FORMIGONS:
Real Decreto 1247/2008, de 18 de julio, por el que se aprueba la Instrucción de Hormigón Estructural (EHE-08).

5.- CONDICIONS DE CONTROL DE RECEPCIÓ

CONDICIONS DE MARCATGE I CONTROL DE LA DOCUMENTACIÓ EN ADDITIUS:
El subministrador ha de posar a disposició de la DF en el cas que aquesta ho sol·liciti, la documentació següent, que acredita el marcatge CE, segons el sistema d'avaluació de conformitat aplicable, d'acord amb el que disposa l'apartat 7.2.1 del CTE:
- Productes per a morter per a ram de paleta,
- Productes per a formigó:
  - Sistema 2+: Declaració de Prestacions

El subministrament del producte ha de venir acompanyat del certificat de qualitat corresponent i la fitxa tècnica del fabricant. A més, ha d'incloure la designació de l'additiu d'acord a la norma UNE EN 934-2.
El certificat ha d'indicar les proporcions adequades de dosificació del producte, i indicar la seva funció principal; també ha de garantir la seva efectivitat i que no produeixi alteracions en les característiques mecàniques o químiques del formigó o morter.
La documentació ha d'incloure també:
- Nom del laboratori
- Si no es un laboratori públic, ha d'exposar la declaració d'estar acreditat per a realitzar els assaigs
- Data d'emissió del certificat
- Garantia de que el tractament estadístic és equivalent

L'entrega d'additius haurà d'anar acompanyada d'una full de subministrament proporcionat pel subministrador, on hi ha de constar com a mínim les següents dades:
- Identificació del Subministrador
- Número del certificat de marcatge CE
- Número de sèrie del full de subministrament
- Identificació del Peticionari
- Data del lliurament
- Quantitat subministrada
- Designació de l'additiu segons Art. 29.2 de l'EHE-08
- Identificació del lloc de subministrament

CONDICIONS DE MARCATGE I CONTROL DE LA DOCUMENTACIÓ EN ADDITIUS PER A FORMIGÓ:
A l'embalatge o bé a l'albarà de lliurament, hi ha de constar la següent informació com a mínim:
- Designació (d'acord amb l'apartat 8 de la norma UNE-EN 934-2)
- El nom del lot i fàbrica de producció
- Requisits per a l'emmagatzematge, inclòs límit de temps a partir del qual les propietats ja no estan garantides
- Instruccions d'homogeneització abans del seu ús, en el seu cas
- Instruccions d'us i precaucions relatives a la seguretat
- Interval d'ús recomanat pel fabricant
- Han de portar el marcatge CE de conformitat amb el que disposen els Reials Decrets 1630/1992 de 29 de desembre i 1328/1995 de 28 de juliol. El símbol normalitzat CE s'ha d'acompanyar de la següent informació:
  - Número d'identificació de l'organisme de certificació
  - Nom o marca d'identificació del fabricant
  - Les 2 últimes xifres de l'any d'impressió del marcatge
  - Referència a la norma EN 934-2
  - Descripció del producte (nom genèric, material, ús previst, etc.)
  - Designació del producte
  - Informació de les característiques essencials aplicables amb els valors declarats, en el seu cas

CONDICIONS DE MARCATGE I CONTROL DE LA DOCUMENTACIÓ EN ADDITIUS PER A MORTER:
A l'embalatge o bé a l'albarà de lliurament, hi ha de constar la següent informació com a mínim:
- Designació (d'acord amb l'apartat 8 de la norma UNE-EN 934-3)
- El nom del lot i fàbrica de producció
- Requisits per a l'emmagatzematge, inclòs límit de temps a partir del qual les propietats ja no estan garantides
- Instruccions d'us i precaucions relatives a la seguretat
- Interval d'ús recomanat pel fabricant
- Han de portar el marcatge CE de conformitat amb el que disposen els Reials Decrets 1630/1992 de 29 de desembre i 1328/1995 de 28 de juliol. El símbol normalitzat CE s'ha d'acompanyar de la següent informació: ZA.3
  - Número d'identificació de l'organisme de certificació
  - Nom o identificació i direcció registrada del fabricant
  - Les 2 últimes xifres de l'any d'impressió del marcatge
  - Número del certificat de conformitat CE del control de producció en fàbrica, en el seu cas
  - Referència a la norma EN 934-3
  - Descripció del producte (nom genèric, material, ús previst, etc.)
  - Designació del producte
  - Informació de les característiques essencials aplicables amb els valors declarats, en el

seu cas
CONDICIONS DE MARCATGE I CONTROL DE LA DOCUMENTACIÓ EN COLORANT PER A FORMIGONS:
El subministrament del producte ha de venir acompanyat del certificat de qualitat corresponent i la fitxa tècnica del fabricant. A més, ha d'incloure la designació de l'additiu d'acord a la norma UNE EN 934-2.
El certificat ha d'indicar les proporcions adequades de dosificació del producte, i indicar la seva funció principal; també ha de garantir la seva efectivitat i que no produeixi alteracions en les característiques mecàniques o químiques del formigó o morter.
La documentació ha d'incloure també:
- Nom del laboratori
- Si no es un laboratori públic, ha d'exposar la declaració d'estar acreditat per a realitzar els assaigs
- Data d'emissió del certificat
- Garantia de que el tractament estadístic és equivalent

A la fulla de subministrament hi ha de constar:
- Identificació del subministrador
- Número de sèrie de la fulla de subministrament
- Identificació del peticionari
- Data d'entrega
- Designació de l'additiu
- Quantitat subministrada
- Identificació del lloc de subministrament

CONDICIONS DE MARCATGE I CONTROL DE LA DOCUMENTACIÓ EN ADDICIONS:
El subministrador ha de posar a disposició de la DF en el cas que aquesta ho sol·liciti, la documentació següent, que acredita el marcatge CE, segons el sistema d'avaluació de conformitat aplicable, d'acord amb el que disposa l'apartat 7.2.1 del CTE:
- Productes per a formigons, morters i pastes:
  - Sistema 1+: Declaració de Prestacions

L'entrega d'addicions haurà d'anar acompanyada d'una full de subministrament proporcionat pel subministrador, on hi han de constar com a mínim les següents dades:
- Identificació del Subministrador
- Número del certificat de marcatge CE, per les cendres volants i escòries granulades
- Identificació de la instal·lació de procedència (central tèrmica o alt forn) per a cendres volants
- Número de sèrie del full de subministrament
- Identificació del Peticionari
- Data del lliurament
- Quantitat subministrada
- Designació de l'addició segons Art. 30 de l'EHE-08
- Identificació del lloc de subministrament

La documentació ha d'incloure també:
- Nom del laboratori
- Si no es un laboratori públic, ha d'exposar la declaració d'estar acreditat per a realitzar els assaigs
- Data d'emissió del certificat
- Garantia de que el tractament estadístic és equivalent

CONDICIONS DE MARCATGE I CONTROL DE LA DOCUMENTACIÓ EN CENDRES VOLANTS:
Han de portar el marcatge CE de conformitat amb el que disposen els Reials Decrets 1630/1992 de 29 de desembre i 1328/1995 de 28 de juliol. El símbol normalitzat del marcatge CE s'ha d'acompanyar de la següent informació:
- Número d'identificació de l'organisme de certificació
- Nom o marca d'identificació i direcció registrada del fabricant
- Les 2 últimes xifres de l'any d'impressió del marcatge
- Número del certificat de conformitat CE
- Referència a la norma UNE EN 450-1
- Descripció del producte: nom genèric, material i ús previst
- Informació sobre característiques essencials (taula ZA.1) UNE-EN 450-1

CONDICIONS DE MARCATGE I CONTROL DE LA DOCUMENTACIÓ EN FUM DE SILICI:
Han de portar el marcatge CE de conformitat amb el que disposen els Reials Decrets 1630/1992 de 29 de desembre i 1328/1995 de 28 de juliol. El símbol normalitzat del marcatge CE s'ha d'acompanyar de la següent informació:
- Número d'identificació de l'organisme de certificació
- Nom o marca d'identificació i direcció registrada del fabricant
- Les 2 últimes xifres de l'any d'impressió del marcatge
- Número del certificat de conformitat CE
- Referència a la norma UNE EN 13263-1
- Descripció del producte: nom genèric, material i ús previst
- Informació sobre característiques essencials (taula ZA.1) UNE-EN 13263-1

OPERACIONS DE CONTROL:
Les tasques de control a realitzar són les següents:
- Control del subministrament del material, amb recepció del corresponent certificat de qualitat d'acord a les condicions exigides.

La DF ha de poder valorar el nivell de garantia del distintiu, i en cas de no disposar de

suficient informació, ha de poder determinar l'execució de comprovacions mitjançant assaigs.
OPERACIONS DE CONTROL EN ADDITIUS PER A FORMIGÓ:
Cada cop que canviï el subministrador, i al menys en una ocasió al llarg de l'obra, s'han de realitzar els assaigs identificatius del producte (UNE-EN 934-2).
OPERACIONS DE CONTROL EN ADDITIU INCLUSOR D'AIRE PER A FORMIGÓ:
Cada cop que canviï el subministrador, i al menys en una ocasió al llarg de l'obra, s'ha de realitzar l'assaig de quantitat d'aire ocluït (UNE-EN 12350-7).
OPERACIONS DE CONTROL EN COLORANT:
Cada cop que canviï el subministrador, i al menys en una ocasió al llarg de l'obra, s'han de realitzar els assaigs identificatius del producte (UNE-EN 934-2).
OPERACIONS DE CONTROL EN CENDRES VOLANTS:
Cada cop que canviï el subministrador, i al menys en una ocasió al llarg de l'obra, s'han de realitzar els assaigs identificatius del producte:
- Determinació de la pèrdua per calcinació (UNE-EN 196-2)
- Determinació de la finor de mòlta (UNE-EN 451-2)
- Índex d'activitat resistent amb ciment pòrtland (UNE-EN 450-1)
- Estabilitat de volum (UNE-EN 196-3)
- Contingut de clorurs (UNE-EN 196-2)
- Percentatge d'òxid de calç lliure (UNE-EN 451-1)
- Contingut d'anhídrid sulfúric (UNE-EN 196-2)

OPERACIONS DE CONTROL EN FUM DE SILICI:
Cada cop que canviï el subministrador, i al menys en una ocasió al llarg de l'obra, s'han de realitzar els assaigs identificatius del producte:
- Determinació de la pèrdua per calcinació (UNE-EN 196-2)
- Índex d'activitat resistent amb ciment pòrtland (UNE-EN 13263-1)
- Contingut de clorurs (UNE-EN 196-2)
- Contingut d'òxid de silici (UNE-EN 196-2)

OPERACIONS DE CONTROL EN ESCÒRIA GRANULADA:
Cada cop que canviï el subministrador, i al menys en una ocasió al llarg de l'obra, s'han de realitzar els assaigs identificatius del producte (UNE-EN 934-2).
CRITERIS DE PRESA DE MOSTRES:
S'han de seguir les instruccions de la DF i els criteris indicats a les normes UNE corresponents i a l'EHE-08 en addició de fums de sílice.
INTERPRETACIÓ DE RESULTATS I ACTUACIONS EN CAS D'INCOMPLIMENT EN ADDITIUS:
La conformitat dels additius que disposin de marcatge CE, s'ha de comprovar mitjançant la verificació documental de que els valors declarats en els documents que acompanyen al marcatge, permeten deduir el compliment de les especificacions contemplades en projecte i en l'article 29º de l'EHE.
En el cas dels additius que no disposin del marcatge CE, el Constructor, o el Subministrador del formigó o dels elements prefabricats, haurà d'aportar un certificat d'assaig, amb una antiguitat inferior a 6 mesos, realitzat per un laboratori de control autoritzat, que demostri la conformitat de l'additiu vers les especificacions de l'article 29º de l'EHE-08, amb un nivell de garantia estadística equivalent a l'exigit pels additius amb marcatge CE a la norma UNE EN 934-2.
INTERPRETACIÓ DE RESULTATS I ACTUACIONS EN CAS D'INCOMPLIMENT EN COLORANT:
No s'han d'utilitzar additius que no arribin correctament referenciats i acompanyats amb el corresponent certificat de garantia del fabricant.
El Director d'obra ha de decidir l'acceptació d'un producte colorant, així com el seu ús, a la vista dels resultats dels assaigs previs realitzats.
En el cas dels additius que no disposin del marcatge CE, el Constructor, o el Subministrador del formigó o dels elements prefabricats, haurà d'aportar un certificat d'assaig, amb una antiguitat inferior a 6 mesos, realitzat per un laboratori de control autoritzat, que demostri la conformitat de l'additiu vers les especificacions de l'article 29º de l'EHE-08, amb un nivell de garantia estadística equivalent a l'exigit pels additius amb marcatge CE a la norma UNE EN 934-2.
INTERPRETACIÓ DE RESULTATS I ACTUACIONS EN CAS D'INCOMPLIMENT EN ADDICIONS:
Els assaigs de comprovació del producte han de resultar conformes a les especificacions del plec.
La conformitat de les addicions que disposin de marcatge CE, es comprovarà mitjançant la verificació documental de que els valors declarats en els documents que acompanyen al marcatge, permeten deduir el compliment de les especificacions contemplades en projecte i en l'article 30º de l'EHE.

B0 MATERIALS BÀSICS

B08 ADDITIUS, ADDICIONS I PRODUCTES DE TRACTAMENT PER A FORMIGONS, MORTERS I BEURADES

B086- PRODUCTE FILMOGEN

0.- ELEMENTS QUE CONTEMPLA EL PLEC

B086-06VE.

1.- DEFINICIÓ I CONDICIONS DELS ELEMENTS
Producte líquid que aplicat sobre superfícies verticals o horitzontals de formigó, retarda la pèrdua d'aigua en el primer període d'enduriment.
CARACTERÍSTIQUES GENERALS:
El fabricant ha d'indicar les proporcions adequades de dosificació del producte, ha de garantir-ne l'efectivitat i que no produeixi alteracions en les característiques mecàniques o químiques del formigó.
Ha de tenir un aspecte homogeni.
No ha de produir danys al formigó.
El color ha de ser uniforme i s'ha d'ajustar a l'especificat pel fabricant.
La porció volàtil del producte no ha de ser de material tòxic ni inflamable.
La porció no volàtil del producte constarà d'un pigmnent clar i un vehicle que pot estar compost de ceres naturals o sintètiques, o bé resines.
Ha de assecar al tacte en menys de 12 h i no resultar viscós.
Index d'eficacia de curat (% aigua que el producte aplicat evita que el formigó la perdi) (UNE 83299): >= 60%
2.- CONDICIONS DE SUBMINISTRAMENT I EMMAGATZEMATGE
Subministrament: En envasos tancats hermèticament, sense alteracions i amb etiquetatge.
Emmagatzematge: En llocs protegits de la intempèrie i de manera que no s'alterin les seves característiques.
El transport i l'emmagatzematge es farà de forma que s'eviti la seva contaminació i la variació de les seves propietats per factors físics o químics, com ara glaçades o altes temperatures.
3.- UNITAT I CRITERI D'AMIDAMENT
Unitat d'amidament: la indicada a la descripció de l'element
Criteri d'amidament: quantitat necessària subministrada a l'obra
4.- NORMATIVA DE COMPLIMENT OBLIGATORI
Orden FOM/2523/2014, de 12 de diciembre, por la que se actualizan determinados artículos del Pliego de Prescripciones Técnicas Generales para Obras de Carreteras y Puentes, relativos a materiales básicos, a firmes y pavimentos, y a señalización, balizamiento y sistemas de contención de vehículos (PG-3).

B0 MATERIALS BÀSICS

B0A FERRETERIA

B0AG- TELA METÀL·LICA AMB REMAT SUPERIOR DECORATIU

1.- DEFINICIÓ I CONDICIONS DELS ELEMENTS
Entramats amb filferros d'acer obtinguts per procediments diversos (torsió simple o triple, teixit simple o doble) amb filferros d'acer.
S'han considerat els tipus següents:
- De simple torsió
- De triple torsió
- De teixit senzill de filferro ondulat
- De teixit doble de filferro ondulat
- Amb remat superior decoratiu
S'han considerat els acabats dels filferros següents:
- Galvanitzat
- Galvanitzat i plastificat
CARACTERÍSTIQUES GENERALS:
La tela ha de tenir un pas de malla constant i uniforme.
La secció dels filferros ha de ser constant a tota la malla.
La tela no ha de tenir filferros tallats o empalmats si no és a les vores.
Si l'acabat superficial és plastificat, el plàstic ha de ser llis sense discontinuïtats ni

d'altres imperfeccions superficials, i el filferro ha de ser galvanitzat.
El seu recobriment de zinc ha de ser llis, sense discontinuïtats, ni exfoliacions i no ha de tenir taques ni d'altres imperfeccions superficials.
Els filferros han de complir les especificacions de la norma UNE-EN 10218-2. Si son galvanitzats també han de complir les de les normes UNE-EN 10244-1 i UNE-EN 10244-2, i si són plastificats les de les UNE-EN 10245-1 i UNE-EN 10245-2.
2.- CONDICIONS DE SUBMINISTRAMENT I EMMAGATZEMATGE
Subministrament: En rotlles.
Emmagatzematge: En llocs protegits contra els impactes.
3.- UNITAT I CRITERI D'AMIDAMENT
Unitat d'amidament: la indicada a la descripció de l'element
Criteri d'amidament: quantitat necessària subministrada a l'obra
4.- NORMATIVA DE COMPLIMENT OBLIGATORI
ALTRES TELES:
No hi ha normativa de compliment obligatori.

B0 MATERIALS BÀSICS

B0A FERRETERIA

B0AM- FILFERRO

0.- ELEMENTS QUE CONTEMPLA EL PLEC

B0AM-078F.

1.- DEFINICIÓ I CONDICIONS DELS ELEMENTS
Fil d'acer dolç, flexible i tenaç, obtingut per estiratge en fred o per trefilatge.
S'han considerat els tipus següents:
- Filferro d'acer
- Filferro d'acer galvanitzat
- Filferro d'acer plastificat
- Filferro recuit
CARACTERÍSTIQUES GENERALS:
Ha de ser de secció constant i uniforme.
Ha de complir les especificacions de la norma UNE 36722.
ACABAT SUPERFICIAL GALVANITZAT:
El seu recobriment de zinc ha de ser homogeni, llis, sense discontinuïtats, escames, grans, rugositats o esquerdes, no ha de tenir taques ni d'altres imperfeccions superficials.
La masa mínima del recobriment de zinc (UNE 37-504)ha de complir les especificacions de les taules I i II de l'UNE 37-506.
Resisténcia a la tracció (UNE 37-504):
- Qualitat G1 o G2: 1770 N/mm2
- Qualitat G3: 1570 N/mm2
Adherència del recobriment (UNE 37-504): Ha de complir
Puresa del zinc (UNE 37-504): >= 98,5%
Toleràncies:
- Diàmetre: ± 2% diàmetre nominal
FILFERRO D'ACER PLASTIFICAT:
Filferro d'acer de baix contingut de carboni, galvanitzat en calent, amb un recobriment orgànic de PVC aplicat per extrusió o sinterització.
El recobriment de PVC ha de complir les especificacions de l'apartat 6.3 de l'UNE 36-732.
La concentricitat i l'adherència del recobriment de PVC ha de complir les especificacions del article 6.5 UNE 36-732.
Característiques del galvanitzat: G-1B (UNE 37-506)
Resistència a la tracció:
- Qualitat recuit: =< 600 N/mm2
- Qualitat dur: > 600 N/mm2
Toleràncies:
- Diàmetre: taula 1 UNE 36-732
2.- CONDICIONS DE SUBMINISTRAMENT I EMMAGATZEMATGE
Subministrament: En rotlles. A l'embalatge o albarà de lliurament hi han de constar les dades següents:

- Identificació del fabricant o nom comercial
- Identificació del producte
- Diàmetre i llargària dels rotlles
Emmagatzematge: En llocs secs i protegits de la intempèrie.
3.- UNITAT I CRITERI D'AMIDAMENT
Unitat d'amidament: la indicada a la descripció de l'element
Criteri d'amidament: quantitat necessària subministrada a l'obra
4.- NORMATIVA DE COMPLIMENT OBLIGATORI
FILFERRO D'ACER:
* UNE 36722:1974 Alambre de acero de bajo contenido en carbono. Medidas y tolerancias.
FILFERRO D'ACER GALVANITZAT:
* UNE 37506:1983 Alambres de acero galvanizados en caliente para usos generales. Designación de calidades. Caracterisicas generales.
* UNE 37502:1983 Alambres de acero galvanizados en caliente. Condiciones técnicas de suministro.
FILFERRO PLASTIFICAT:
* UNE 36732:1995 Alambres de acero y productos de alambre para cerramientos. Recubrimientos orgánicos sobre el alambre. Recubrimientos de poli(cloruro de vinilo).

B0 MATERIALS BÀSICS

B0A FERRETERIA

B0AP- TAC MECÀNIC METÀL·LIC

1.- DEFINICIÓ I CONDICIONS DELS ELEMENTS
Conjunt d'una peça per a encastar (tac) i un cargol o un vis. El sistema de subjecció del tac pot ser per adherència química o per expansió produida per la deformació de la peça en ser comprimida pel cargol.
S'han considerat els tipus següents:
- Tac d'expansió de niló i vis d'acer
- Tac d'expansió d'acer, amb vis, volandera i femella del mateix material
- Fixació mecànica formada per una base metàl·lica cargolada, vis d'acer, beina de PVC, volanderes d'estanquitat i tap de cautxú
- Tac químic format per una ampolla amb resina, cargol, volandera i femella
CARACTERÍSTIQUES GENERALS:
El disseny del tac ha de ser l'adient al suport i als esforços que ha de suportar.
Els cargols no han de tenir imperfeccions (rebaves, emprentes, etc) que impedeixin cargolar els elements.
El vis ha d'anar protegit contra la corrosió.
Els diàmetres del tac i vis han de ser compatibles.
El perfil de la femella ha de ser segons el seu diàmetre (UNE 17-008).
Cementació del vis: > 0,1 mm
VOLANDERES:
Diàmetre interior de la volandera:
- Diàmetre del cargol 10 mm: 11 mm
- Diàmetre del cargol 11 mm: 13 mm
2.- CONDICIONS DE SUBMINISTRAMENT I EMMAGATZEMATGE
Subministrament: S'ha de subministrar conjuntament amb totes les peces necessàries per a la seva correcta col·locació en capses, on han de figurar:
- Identificació del fabricant
- Diàmetres
- Llargàries
- Unitats
- Instruccions d'ús
Emmagatzematge: En llocs protegits de la pluja i la humitat.
3.- UNITAT I CRITERI D'AMIDAMENT
Unitat d'amidament: la indicada a la descripció de l'element
Criteri d'amidament: quantitat necessària subministrada a l'obra
4.- NORMATIVA DE COMPLIMENT OBLIGATORI
No hi ha normativa de compliment obligatori.

B0 MATERIALS BÀSICS

B0B ACER I METALL EN PERFILS O BARRES

B0B7- ACER EN BARRES CORRUGADES

1.- DEFINICIÓ I CONDICIONS DELS ELEMENTS
Acer per a armadures passives d'elements de formigó:
S'han considerat els elements següents:
- Barres corrugades
CARACTERÍSTIQUES GENERALS:
En el cas de que el material s'utilitzi en obra pública, l'acord de Govern de la Generalitat de Catalunya de 9 de juny de 1998, exigeix que els materials siguin de qualitat certificada o puguin acreditar un nivell de qualitat equivalent, segons les normes aplicables als estats membres de la Unió Europea o de l'Associació Europea de Lliure Canvi.
També en aquest cas, es procurarà que els esmentats materials disposin de l'etiqueta ecològica europea, regulada en el Reglament (CE) nº 66/2010 o bé altres distintius de la Comunitat Europea.
Els productes d'acer per a armadures passives no han de tenir defectes superficials ni fissures.
L'armadura ha de ser neta, sense taques de greix, d'oli, de pintura, de pols o de qualsevol altre matèria perjudicial.
Els filferros llisos només es poden utilitzar com elements de connexió d'armadures bàsiques electrosoldades en gelosia.
Les barres corrugades han de tenir al menys dues files de corrugues transversals, uniformement distribuïdes al llarg de tota la llargària. Dins de cada fila, les corrugues han d'estar uniformement espaiades.
Les característiques següents han de complir amb els valors declarats pel fabricant, assajades segons la norma corresponent, dins del límit de tolerància indicat, en el seu cas:
- Diàmetre nominal: s'ha d'ajustar als valors especificats a la taula 6 de la UNE-EN 10080. - Diàmetres nominals <= 10,00 mm: Variació en intervals de mig mm - Diàmetres nominals > 10,00 mm: Variació en unitats senceres de mm
- Dimensions i geometria de les corrugues: Ha de complir l'especificat en l'apartat 7.4.2 de la UNE-EN 10080.
- Massa per metre: El valor nominal ha de ser l'especificat en la taula 6 de la UNE-EN 10080, en relació amb el diàmetre nominal i l'àrea nominal de la secció transversal
- Secció equivalent: >= 95,5% Secció nominal
- Aptitud al doblegat: - Assaig doblegat amb angle >= 180° (UNE-EN 10080, UNE-EN ISO 15630-1): No s'ha d'apreciar trencaments o fissures - Assaig doblegat -desdoblegat amb angle >= 90° (UNE-EN 10080, UNE-EN ISO 15630-1): No s'ha d'apreciar trencaments o fissures
Tensió d'adherència (assaig de la biga UNE-EN 10080):
- Tensió d'adherència: - D < 8 mm: >= 6,88 N/mm2 - 8 mm <= D <= 32 mm: >= (7,84-0,12 D) N/mm2 - D > 32 mm: >= 4,00 N/mm2
- Tensió de última d'adherència: - D < 8 mm: >= 11,22 N/mm2 - 8 mm <= D <= 32 mm: >= (12,74-0,19 D) N/mm2 - D > 32 mm: >= 6,66 N/mm2
- Composició química (% en massa):

	C	Ceq	S	P	Cu	N
	%màx.	%màx.	%màx.	%màx.	%màx.	%màx.
Colada	0,22	0,050	0,050	0,050	0,800	0,012
Producte	0,24	0,052	0,055	0,055	0,850	0,014

Ceq = Carboni equivalent
Es pot superar el valor màxim per al Carboni en un 0,03% en massa, si el valor del Carboni equivalent disminueix en un 0,02% en massa.
Les característiques anteriors s'han de determinar segons la norma UNE-EN ISO 15630-1.
BARRES I ROTLLES D'ACER CORRUGAT SOLDABLE:
El producte s'ha de designar segons l'especificat en l'apartat 5.1 de la UNE-EN 10080:
- Descripció de la forma
- Referència a la norma EN
- Dimensions nominals
- Classe tècnica
Les característiques següents han de complir amb els valors declarats pel fabricant, assajades segons la norma corresponent, dins del límit de tolerància indicat, en el seu cas:
- Característiques geomètriques del corrugat de les barres han de complir les especificacions de l'apartat 7.4.2 de la norma UNE-EN 10080.

- Característiques mecàniques de les barres: - Acer soldable (S) - Allargament total sota càrrega màxima: - Acer subministrat en barres: >= 5,0%
- Acer subministrat en rotlles: >= 7,5% - Acer soldable amb característiques especials de ductilitat (SD): - Allargament total sota càrrega màxima: - Acer subministrat en barres: >= 7,5% - Acer subministrat en rotlles: >= 10,0%
- Resistència a fatiga: Ha de complir l'especificat a la taula 34.2.d del CODI ESTRUCTURAL
- Deformació alternativa: Ha de complir l'especificat a la taula 34.2.e del CODI ESTRUCTURAL

Designació	Lím.elàstic fy N/mm2	Càrrega unitaria trencament fs(N/mm2)	Allargament al trencament	Relació fs/fy
B 400 S	>= 400	>= 440	>= 14%	>= 1,08
B 500 S	>= 500	>= 550	>= 12%	>= 1,08
B 400 SD	>= 400	>= 480	>= 20%	>= 1,20
				<= 1,35
B 500 SD	>= 500	>= 575	>= 16%	>= 1,15
				<= 1,35

- Diàmetre nominal: S'han d'ajustar a la sèrie següent (mm): 6 8 10 12 14 16 20 25 32 i 40 mm
- S'ha d'evitar utilitzar barres de diàmetre <= 6 mm, en el cas d'armadura muntada o elaborada amb soldadura.

Toleràncies:
- Massa: - Diàmetre nominal > 8,0 mm: ± 4,5% massa nominal - Diàmetre nominal <= 8,0 mm: ± 6% massa nominal

Les característiques anteriors s'han de determinar segons la norma UNE-EN ISO 15630-1.

2.- CONDICIONS DE SUBMINISTRAMENT I EMMAGATZEMATGE

Emmagatzematge: en llocs en els que restin protegits de la pluja, l'humitat del terra i l'eventual agressivitat de l'ambient.
Es classificaran segons el tipus, qualitat, diàmetre i procedència.
Abans de la seva utilització i en especial despres de períodes llargs d'emmagatzematge en obra, s'ha d'inspeccionar la superfície per tal de comprovar que no hi hagi alteracions superficials.
Pèrdua de pes després de l'eliminació d'òxid superficial amb raspall de filferros: < 1%

3.- UNITAT I CRITERI D'AMIDAMENT

Unitat d'amidament: la indicada a la descripció de l'element
Criteri d'amidament: quantitat necessària subministrada a l'obra

4.- NORMATIVA DE COMPLIMENT OBLIGATORI

Real Decreto 470/2021, de 29 de junio, por el que se aprueba el Código Estructural.
UNE-EN 10080:2006 Acero para el armado del hormigón. Acero soldable para armaduras de hormigón armado. Generalidades.

B0 MATERIALS BÀSICS

B0B ACER I METALL EN PERFILS O BARRES

B0B8- MALLA ELECTROSOLDADA DE BARRES CORRUGADES D'ACER

0.- ELEMENTS QUE CONTEMPLA EL PLEC

B0B8-107V.

1.- DEFINICIÓ I CONDICIONS DELS ELEMENTS

Acer per a armadures passives d'elements de formigó:
S'han considerat els elements següents:
- Malla electrosoldada

CARACTERÍSTIQUES GENERALS:

En el cas de que el material s'utilitzi en obra pública, l'acord de Govern de la Generalitat de Catalunya de 9 de juny de 1998, exigeix que els materials siguin de qualitat certificada o puguin acreditar un nivell de qualitat equivalent, segons les normes aplicables als estats

membres de la Unió Europea o de l'Associació Europea de Lliure Canvi.
També en aquest cas, es procurarà que els esmentats materials disposin de l'etiqueta ecològica europea, regulada en el Reglament (CE) nº 66/2010 o bé altres distintius de la Comunitat Europea.
Els productes d'acer per a armadures passives no han de tenir defectes superficials ni fissures.
L'armadura ha de ser neta, sense taques de greix, d'oli, de pintura, de pols o de qualsevol altre matèria perjudicial.
Els filferros llisos només es poden utilitzar com elements de connexió d'armadures bàsiques electrosoldades en gelosia.
Les barres corrugades han de tenir al menys dues files de corrugues transversals, uniformement distribuïdes al llarg de tota la llargària. Dins de cada fila, les corrugues han d'estar uniformement espaiades.
Les característiques següents han de complir amb els valors declarats pel fabricant, assajades segons la norma corresponent, dins del límit de tolerància indicat, en el seu cas:
- Diàmetre nominal: s'ha d'ajustar als valors especificats a la taula 6 de la UNE-EN 10080.
- Diàmetres nominals <= 10,00 mm: Variació en intervals de mig mm - Diàmetres nominals > 10,00 mm: Variació en unitats senceres de mm
- Dimensions i geometria de les corrugues: Ha de complir l'especificat en l'apartat 7.4.2 de la UNE-EN 10080.
- Massa per metre: El valor nominal ha de ser l'especificat en la taula 6 de la UNE-EN 10080, en relació amb el diàmetre nominal i l'àrea nominal de la secció transversal
- Secció equivalent: >= 95,5% Secció nominal
- Aptitud al doblegat: - Assaig doblegat amb angle >= 180º (UNE-EN 10080, UNE-EN ISO 15630-1): No s'ha d'apreciar trencaments o fissures - Assaig doblegat -desdoblegat amb angle >= 90º (UNE-EN 10080, UNE-EN ISO 15630-1): No s'ha d'apreciar trencaments o fissures

Tensió d'adherència (assaig de la biga UNE-EN 10080):
- Tensió d'adherència: - D < 8 mm: >= 6,88 N/mm2 - 8 mm <= D <= 32 mm: >= (7,84-0,12 D) N/mm2 - D > 32 mm: >= 4,00 N/mm2
- Tensió de última d'adherència: - D < 8 mm: >= 11,22 N/mm2 - 8 mm <= D <= 32 mm: >= (12,74-0,19 D) N/mm2 - D > 32 mm: >= 6,66 N/mm2
- Composició química (% en massa):

	C %màx.	Ceq %màx.	S %màx.	P %màx.	Cu %màx.	N %màx.
Colada	0,22	0,050	0,050	0,050	0,800	0,012
Producte	0,24	0,052	0,055	0,055	0,850	0,014

Ceq = Carboni equivalent
Es pot superar el valor màxim per al Carboni en un 0,03% en massa, si el valor del Carboni equivalent disminueix en un 0,02% en massa.
Les característiques anteriors s'han de determinar segons la norma UNE-EN ISO 15630-1.

FILFERROS CORRUGATS I FILFERROS LLISOS:

Filferros corrugats son els que compleixen els requisits establerts per la UNE-EN 10080 per a la fabricació de malles electrosoldades o armadures bàsiques electrosoldades en gelosia.
Filferros llisos son els que compleixen els requisits establerts per la UNE-EN 10080 per a la fabricació d'elements de connexió en armadures bàsiques electrosoldades en gelosia.
Els diàmetres nominals dels filferros corrugats s'han d'ajustar a la sèrie (mm):
5-5,5-6-6,5-7-7,5-8-8,5-9-9,5-10-10,5-11-11,5-12-14 mm
Les característiques següents han de complir amb els valors declarats pel fabricant, assajades segons la norma corresponent, dins del límit de tolerància indicat, en el seu cas:
- Característiques mecàniques: - B 500 T - Límit elàstic fy: >= 500 N/mm2
- Càrrega unitària de trencament fs: >= 550 N/mm2 - Allargament al trencament: >= 8% - Relació f/fy: >= 1,03

Les característiques anteriors s'han de determinar segons la norma UNE-EN ISO 15630-1.

MALLA ELECTROSOLDADA:

Armadura formada per la disposició de barres corrugades o filferros corrugats, longitudinals i transversals, de diàmetre nominal igual o diferent, que es creuen entre sí perpendicularment i que els seus punts de contacte queden units mitjançant soldadura elèctrica, realitzada en una instal·lació industrial aliena a l'obra.
La composició de la malla pot ser barres corrugades o filferros corrugats, però no la barreja d'ambdós.
Els components d'un panell poden ser elements simples o aparellats.
El producte s'ha de designar segons l'especificat en l'apartat 5.2 de la UNE-EN 10080:
- Descripció de la forma
- Referència a la norma EN
- Dimensions nominals: Dimensions dels components, dimensions del panell, separació entre elements i sobrellargs
- Classes tècniques dels acers

Els components de la malla han de complir les especificacions que els hi son aplicables segons siguin barres o filferros.
Les característiques següents han de complir amb els valors declarats pel fabricant, assajades

segons la norma corresponent, dins del límit de tolerància indicat, en el seu cas:
- Càrrega de desenganxament de les unions soldades (Fs): 0,25 fy x An
- (An = Secció transversal nominal del més gran dels elements de la unió en malles simples o d'un dels elements aparellats, en malles dobles)
- Diàmetres relatius dels elements: - Malles simples: dmín <= 0,6 dmàx
(dmín: diàmetre nominal de l'armadura transversal, dmàx: diàmetre nominal de l'armadura més gruixuda) - Malles elements aparellats: 0,7 ds <= dt <= 1,25 ds
(ds: diàmetre nominal de les armadures simples; dt: diàmetre nominal de les armadures aparellades)
- Separació entre armadures longitudinals i transversals: <= 50 mm
- Sobrellargs (prolongació de les barres transversals més enllà de l'última barra longitudinal): 25 mm
Toleràncies:
- Llargària i amplària: ± 25 mm o ± 0,5% (la més gran)
- Separació entre armadures: ± 15 mm o ± 7,5% (la més gran)
Les característiques anteriors s'han de determinar segons la norma UNE-EN ISO 15630-1.
2.- CONDICIONS DE SUBMINISTRAMENT I EMMAGATZEMATGE
Emmagatzematge: en llocs en els que restin protegits de la pluja, l'humitat del terra i l'eventual agressivitat de l'ambient.
Es classificaran segons el tipus, qualitat, diàmetre i procedència.
Abans de la seva utilització i en especial despres de períodes llargs d'emmagatzematge en obra, s'ha d'inspeccionar la superfície per tal de comprovar que no hi hagi alteracions superficials.
Pèrdua de pes després de l'eliminació d'òxid superficial amb raspall de filferros: < 1%
3.- UNITAT I CRITERI D'AMIDAMENT
Unitat d'amidament: la indicada a la descripció de l'element
Criteri d'amidament: quantitat necessària subministrada a l'obra
4.- NORMATIVA DE COMPLIMENT OBLIGATORI
Real Decreto 470/2021, de 29 de junio, por el que se aprueba el Código Estructural.
UNE-EN 10080:2006 Acero para el armado del hormigón. Acero soldable para armaduras de hormigón armado. Generalidades.

B0 MATERIALS BÀSICS

B0C PLAQUES, PLANXES I TAULERS

B0CH PLAQUES I PLANXES METÀL·LIQUES

B0CH9- PLANXA D'ACER

1.- DEFINICIÓ I CONDICIONS DELS ELEMENTS
Planxa d'acer, plana o conformada, obtinguda a partir d'una banda d'acer de qualitat industrial, galvanitzada en continu, amb un recobriment mínim Z 275, segons UNE 36-130, i amb acabat prelacat a les dues cares, si es el cas.
S'han considerat els tipus de planxa següents:
- Planxa nervada d'acer galvanitzat
- Planxa nervada d'acer prelacat
- Planxa gofrada d'acer galvanitzat, plegada per a fer esglaons
- Planxa grecada d'acer galvanitzat
- Planxa grecada d'acer prelacat
CARACTERÍSTIQUES GENERALS:
El fabricant ha de garantir les característiques mecàniques i la composició química de l'acer, que ha de complir les determinacions de la norma UNE-EN 10025-2.
Ha de tenir el moment d'inèrcia, el moment resistent, gruix i tipus de nervat o grecat indicats a la DT, i si alguna dada no està indicada, el valor haurà de ser suficient per a resistir sense superar les deformacions màximes admissibles, els esforços als que es veurà sotmesa.
No ha de tenir defectes superficials, com és ara cops, bonys, ratlles o defectes de l'acabat superficial.
El color ha de ser uniforme, i si l'acabat és plastificat o prelacat, ha de coincidir amb l'indicat a la DT o el triat per la DF.
Si la planxa és gofrada, la forma i dimensions del grabat ha de ser l'indicat a la DT.
Tipus d'acer: S235JR
Toleràncies:

- Amplària de muntatge - Amplària nominal =< 700 mm: + 4 mm, - 0 mm - Amplària nominal > 700 mm: + 5 mm, - 0 mm
- Llargària de la planxa: + 3%, - 0%
- Gruix de la planxa: - Gruix nominal =< 0,8 mm: ± 0,10 mm - Gruix nominal > 0,8 mm: ± 0,15 mm
- Mòdul resistent i moment d'inèrcia: + 5%, - 0%
2.- CONDICIONS DE SUBMINISTRAMENT I EMMAGATZEMATGE
Subministrament: Embalades en paquets protegits amb fusta, de manera que no s'alterin les seves característiques.
Les planxes s'han de subministrar tallades a mida, del taller, diferenciades per tipus de perfil i acabats.
Emmagatzematge: als seus embalatges, col·locats lleugerament inclinats per que permetin evacuar l'aigua, en llocs protegits d'impactes.
3.- UNITAT I CRITERI D'AMIDAMENT
Unitat d'amidament: la indicada a la descripció de l'element
Criteri d'amidament: quantitat necessària subministrada a l'obra
4.- NORMATIVA DE COMPLIMENT OBLIGATORI
* UNE 36130:1991 Bandas (chapas y bobinas), de acero bajo en carbono, galvanizadas en continuo por inmersión en caliente para conformación en frio. Condiciones técnicas de suministro.
5.- CONDICIONS DE CONTROL DE RECEPCIÓ
OPERACIONS DE CONTROL:
Les tasques de control a realitzar són les següents:
Inspecció visual del material a la seva recepció.
- Abans de començar l'obra, si varia el subministrament, i per cada tipus diferent que arribi a l'obra, es demanaran al contractista els certificats del fabricant que garanteixin el compliment del plec de condicions tècniques, incloent els resultats dels assaigs següents, realitzats per un laboratori acreditat: - Tipus d'acer, segons CTE DB SE-A. - Característiques del recobriment, segons UNE 36-130 - Característiques mecàniques: - Resistència a la tracció - Allargament mínim - Duresa Brinell - Característiques geomètriques: - Gruix - Llargària - Amplària
En cas de no presentar aquests resultats, o que la DF tingui dubtes de la seva representativitat, es realitzaran aquests assaigs sobre el material rebut, a càrrec del contractista.
En cas de que el material disposi de la Marca AENOR, marcatge CE o altre legalment reconeguda a un país de l'UE, es pot prescindir de la presentació dels assaigs de control de recepció.
CRITERIS DE PRESA DE MOSTRES:
Els controls s'han de realitzar segons les instruccions de la DF i els criteris indicats a les normes de procediment corresponents.
INTERPRETACIÓ DE RESULTATS I ACTUACIONS EN CAS D'INCOMPLIMENT:
Si en els terminis establerts al començar l'obra no es fa l'entrega dels certificats de qualitat del fabricant, s'ha de realitzar una sèrie completa d'assaigs a càrrec del Contractista.
Els resultats dels assaigs sobre totes les peces de les mostres han de complir les condicions especificades. En cas d'incompliment, s'ha de repetir l'assaig, a càrrec del contractista, sobre el doble número de mostres del mateix lot, acceptant-se aquest, quan els resultats obtinguts sobre totes les peces resultin satisfactoris.

B0 MATERIALS BÀSICS

B0D MATERIALS PER A ENCOFRATS I APUNTALAMENTS

B0D3 LLATES

B0D31- LLATA

0.- ELEMENTS QUE CONTEMPLA EL PLEC

B0D31-07P4.

1.- DEFINICIÓ I CONDICIONS DELS ELEMENTS
Llata de fusta que prové de troncs sans de fibres rectes, uniformes, compactes i paral·leles.
CARACTERÍSTIQUES GENERALS:
Les cares han de ser planes, escairades i han de tenir les arestes vives.

Els extrems han d'estar acabats mitjançant tall de serra, a escaire.
Ha de conservar les seves característiques per al nombre d'usos previstos.
No ha de tenir signes de putrefacció, corcs, fongs, nusos morts, estelles, semes ni descoloracions.
Es poden admetre esquerdes superficials produïdes per la dessecació que no afectin les característiques de la fusta.
Pes específic aparent (UNE 56-531) (P):): 4 <= P <= 6 kN/m3
Contingut d'humitat (UNE 56-529): <= 15%
Higroscopicitat (UNE 56-532): Normal
Coeficient de contracció volumètrica (UNE 56533) (C): 0,35% <= C <= 0,55%
Coeficient d'elasticitat:
- Fusta de pi: Aprox. 15000 N/mm2
- Fusta d'avet: Aprox. 14000 N/mm2
Duresa (UNE 56-534): <= 4
Resistència a la compressió (UNE 56-535):
- En la direcció paral·lela a les fibres: >= 30 N/mm2
- En la direcció perpendicular a les fibres: >= 10 N/mm2
Resistència a la tracció (UNE 56-538):
- En la direcció paral·lela a les fibres: >= 30 N/mm2
- En la direcció perpendicular a les fibres: >= 2,5 N/mm2
Resistència a la flexió (UNE 56-537): >= 30 N/mm2
Resistència a l'esforç tallant: >= 5 N/mm2
Resistència al clivellament (UNE 56-539): >= 1,5 N/mm2
Toleràncies:
- Llargària nominal: + 50 mm, - 25 mm
- Amplària nominal: ± 2 mm

Classe	Gruix nominal (mm)		
	< 50	50 a 75	> 75
	Tolerància (mm)		
T1	±3	±4	+6,-3
T2	±2	±3	+5,-2
T3	±1,5	±1,5	±1,5

- Fletxa: ± 5 mm/m
- Torsió: ± 2°

2.- CONDICIONS DE SUBMINISTRAMENT I EMMAGATZEMATGE
Subministrament: De manera que no s'alterin les seves condicions.
Emmagatzematge: De manera que no es deformin i en llocs secs i ventilats, sense contacte directe amb el terra.
3.- UNITAT I CRITERI D'AMIDAMENT
Unitat d'amidament: la indicada a la descripció de l'element
Criteri d'amidament: quantitat necessària subministrada a l'obra
4.- NORMATIVA DE COMPLIMENT OBLIGATORI
No hi ha normativa de compliment obligatori.

B0 MATERIALS BÀSICS

B0D MATERIALS PER A ENCOFRATS I APUNTALAMENTS

B0D6 PUNTALS

B0D62- PUNTAL

0.- ELEMENTS QUE CONTEMPLA EL PLEC

B0D62-07PL.

1.- DEFINICIÓ I CONDICIONS DELS ELEMENTS
Peces cilíndriques estretes i llargues per a apuntalaments.

S'han considerat els tipus següents:
- Puntal rodó de fusta
- Puntal metàl·lic telescòpic

PUNTAL DE FUSTA:
Puntal de fusta que prové de troncs sans de fibres rectes, uniformes, compactes i paral·leles.
Els extrems han d'estar acabats mitjançant tall de serra, a escaire.
No ha de tenir signes de putrefacció, corcs, fongs, nusos morts, estelles, semes ni descoloracions.
Es poden admetre esquerdes superficials produïdes per la dessecació que no afectin les característiques de la fusta.
No ha de tenir d'altres desperfectes que els ocasionats pel nombre màxim d'usos.
Pes específic aparent (UNE 56-531) (P):): 4 <= P <= 6 kN/m3
Contingut d'humitat (UNE 56-529): <= 15%
Higroscopicitat (UNE 56-532): Normal
Coeficient de contracció volumètrica (UNE 56533) (C): 0,35% <= C <= 0,55%
Coeficient d'elasticitat:
- Fusta de pi: Aprox. 15000 N/mm2
- Fusta d'avet: Aprox. 14000 N/mm2
Duresa (UNE 56-534): <= 4
Resistència a la compressió (UNE 56-535):
- En la direcció paral·lela a les fibres: >= 30 N/mm2
- En la direcció perpendicular a les fibres: >= 10 N/mm2
Resistència a la tracció (UNE 56-538):
- En la direcció paral·lela a les fibres: >= 30 N/mm2
- En la direcció perpendicular a les fibres: >= 2,5 N/mm2
Resistència a la flexió (UNE 56-537): >= 30 N/mm2
Resistència a l'esforç tallant: >= 5 N/mm2
Resistència al clivellament (UNE 56-539): >= 1,5 N/mm2
Toleràncies:
- Diàmetre: ± 2 mm
- Llargària nominal: + 50 mm, - 25 mm
- Fletxa: ± 5 mm/m

PUNTAL METÀL·LIC:
Puntal metàl·lic amb mecanisme de regulació i fixació de la seva alçària.
La base i el cap del puntal cal que estiguin fets de platina plana i amb forats per a poder-lo clavar si cal.
Ha de conservar les seves característiques per al nombre d'usos previstos.
Resistència mínima a la compressió segons l'alçària de muntatge:

Alçària muntatge	Llargària del puntal				
	3 m	3,5 m	4 m	4,5 m	5 m
2 m	1,8 T	1,8 T	2,5 T	-	-
2,5 m	1,4 T	1,4 T	2,0 T	-	-
3 m	1 T	1 T	1,6 T	-	-
3,5 m	-	0,9 T	1,4 T	1,43 T	1,43 T
4,0 m	-	-	1,1 T	1,2 T	1,2 T
4,5 m	-	-	-	0,87 T	0,87 T
5 m	-	-	-	-	0,69 T

2.- CONDICIONS DE SUBMINISTRAMENT I EMMAGATZEMATGE
Subministrament: De manera que no s'alterin les seves condicions.
Emmagatzematge: De manera que no es deformin i en llocs secs i ventilats, sense contacte directe amb el terra.
3.- UNITAT I CRITERI D'AMIDAMENT
Unitat d'amidament: la indicada a la descripció de l'element
Criteri d'amidament: quantitat necessària subministrada a l'obra
4.- NORMATIVA DE COMPLIMENT OBLIGATORI
No hi ha normativa de compliment obligatori.

B0 MATERIALS BÀSICS

B0D MATERIALS PER A ENCOFRATS I APUNTALAMENTS

B0D7 TAULERS

B0D70- TAULER

0.- ELEMENTS QUE CONTEMPLA EL PLEC

B0D70-0CEP.

1.- DEFINICIÓ I CONDICIONS DELS ELEMENTS
Taulers encofrats.
S'han considerat els tipus següents:
- Tauler de fusta
- Tauler aglomerat de fusta
CARACTERÍSTIQUES GENERALS:
Les cares han de ser planes, escairades i han de tenir les arestes vives.
Els extrems han d'estar acabats mitjançant tall de serra, a escaire.
Ha de conservar les seves característiques per al nombre d'usos previstos.
Toleràncies:
- Llargària nominal: + 50 mm, - 25 mm
- Amplària nominal: ± 2 mm
- Gruix: ± 0,3 mm
- Rectitud d'arestes: ± 2 mm/m
- Angles: ± 1º
TAULERS DE FUSTA:
Tauler de fusta que prové de troncs sans de fibres rectes, uniformes, apretades i paral·leles. No ha de tenir signes de putrefacció, corcs, fongs, nusos morts, estelles, semes ni descoloracions.
Es poden admetre esquerdes superficials produïdes per la dessecació que no afectin les característiques de la fusta.
Pes específic aparent (UNE 56-531) (P):): 4 <= P <= 6 kN/m3
Contingut d'humitat (UNE 56-529): <= 15%
Higroscopicitat (UNE 56-532): Normal
Coeficient de contracció volumètrica (UNE 56533) (C): 0,35% <= C <= 0,55%
Coeficient d'elasticitat:
- Fusta de pi: Aprox. 15000 N/mm2
- Fusta d'avet: Aprox. 14000 N/mm2
Duresa (UNE 56-534): <= 4
Resistència a la compressió (UNE 56-535):
- En la direcció paral·lela a les fibres: >= 30 N/mm2
- En la direcció perpendicular a les fibres: >= 10 N/mm2
Resistència a la tracció (UNE 56-538):
- En la direcció paral·lela a les fibres: >= 30 N/mm2
- En la direcció perpendicular a les fibres: >= 2,5 N/mm2
Resistència a la flexió (UNE 56-537): >= 30 N/mm2
Resistència a l'esforç tallant: >= 5 N/mm2
Resistència al clivellament (UNE 56-539): >= 1,5 N/mm2
TAULERS D'AGLOMERAT DE FUSTA:
Tauler de fibres lignocel·lulòsiques aglomerades en sec per mitjà de resines sintètiques i premsat en calent.
Ha d'estar fregat amb paper de vidre per ambdues cares.
No ha de tenir defectes superficials.
Pes específic: >= 6,5 kN/m3
Mòdul d'elasticitat:
- Mínim: 2100 N/mm2
- Mitjà: 2500 N/mm2
Humitat del tauler (UNE 56710): >= 7%, <= 10%
Inflament en:
- Gruix: <= 3%
- Llargària: <= 0,3%
- Absorció d'aigua: <= 6%
Resistència a la tracció perpendicular a les cares: >= 0,6 N/mm2
Resistència a l'arrencada de cargols:
- A la cara: >= 1,40 kN
- Al cantell: >= 1,15 kN
2.- CONDICIONS DE SUBMINISTRAMENT I EMMAGATZEMATGE
Subministrament: De manera que no s'alterin les seves condicions.
Emmagatzematge: De manera que no es deformin i en llocs secs i ventilats, sense contacte directe amb el terra.
3.- UNITAT I CRITERI D'AMIDAMENT
Unitat d'amidament: la indicada a la descripció de l'element

Criteri d'amidament: quantitat necessària subministrada a l'obra
4.- NORMATIVA DE COMPLIMENT OBLIGATORI
No hi ha normativa de compliment obligatori.

B0 MATERIALS BÀSICS

B0D MATERIALS PER A ENCOFRATS I APUNTALAMENTS

B0DF ENCOFRATS ESPECIALS I CINDRIS

B0DF8- MOTLLE METÀL·LIC

0.- ELEMENTS QUE CONTEMPLA EL PLEC

B0DF8-0FFC.

1.- DEFINICIÓ I CONDICIONS DELS ELEMENTS
Motlles, cindris i elements especials per a la confecció d'encofrat, d'elements de formigó.
S'han considerat els següents tipus d'elements:
- Motlles circulars per a encofrats de pilar, de fusta encadellada, de lamel·les metàl·liques i de cartró
- Motlles metàl·lics per a encofrats de caixes d'interceptors, embornals, boneres i pericons d'enllumenat i de registre
- Motlle circular de fibra de vidre per a encofrat de pilars
- Cindris senzills o dobles d'entramats de fusta o de taulers de fusta
- Encofrats corbats per a paraments , amb plafons metàl·lics o amb taulers de fusta encadellada
- Alleugeridors cilíndrics de fusta
- Malles metàl·liques d'acer, de 0,4 o 0,5 mm de gruix, per a encofrats perduts
CARACTERÍSTIQUES GENERALS:
El seu disseny ha de ser tal que el procés de formigonament i de vibratge no produeixi alteracions en la seva secció o en la seva posició.
Ha de tenir el gruix, els rigiditzadors i els elements de connexió que calguin per tal d'absorbir els esforços propis de la seva funció.
La unió dels components ha de ser suficientment estanca per tal de no permetre la pèrdua apreciable de pasta pels junts.
La superfície de l'encofrat ha de ser llisa i no ha de tenir altres desperfectes que els ocasionats pels usos previstos.
Toleràncies:
- Fletxes: 5 mm/m
- Dimensions nominals: ± 5 %
- Balcament: 5 mm/m
MOTLLES I CINDRIS DE FUSTA:
La fusta ha de provenir de troncs sans de fibres rectes. No pot tenir signes de putrefacció, corcs, nusos morts ni estelles.
Contingut d'humitat de la fusta: Aprox. 12%
Diàmetre de nusos vius: <= 1,5 cm
Distància entre nusos de diàmetre màxim: >= 50 cm
MALLES METÀL·LIQUES D'ACER:
Panell mallat de xapa d'acer laminat en fred amb nervis intermedis de reforç.
El seu disseny ha de ser tal que tant la seva unió amb altres elements com el seu procés de formigonament, no produeixi deformacions dels seus nervis ni s'alteri la seva posició.
Si s'ha de posar en contacte amb guix, aquest ha de ser neutre, o bé mesclat amb calç.
Resistència: 380 - 430 N/mm2
Límit elàstic: 300 - 340 N/mm2
2.- CONDICIONS DE SUBMINISTRAMENT I EMMAGATZEMATGE
Subministrament: De manera que no s'alterin les seves condicions.
Emmagatzematge: En llocs secs i sense contacte directe amb el terra.
3.- UNITAT I CRITERI D'AMIDAMENT
Unitat d'amidament: la indicada a la descripció de l'element
Criteri d'amidament: quantitat necessària subministrada a l'obra
4.- NORMATIVA DE COMPLIMENT OBLIGATORI
No hi ha normativa de compliment obligatori.

B0 MATERIALS BÀSICS

B0E MATERIALS BÀSICS D'AGLOMERATS DE CIMENT

B0E2- BLOC DE MORTER DE CIMENT

1.- DEFINICIÓ I CONDICIONS DELS ELEMENTS
Peces de formigó fetes amb granulats densos, lleugers o amb la combinació d'ambdòs, utilitzades en el ram de paleta (façanes vistes o revestides, estructures portants i no portants, murs i divisòries interiors, tant a edificació com a enginyeria civil)
S'han considerat els tipus següents:
En funció del nivell de confiança de les peces respecte a la resistència a la compressió:
- Peces de categoria I: peces amb una resistència a compressió declarada amb probabilitat de no assolir-se inferior al 5%.
- Peces de categoria II: peces que no compleixen el nivell de confiança especificat per la categoria I.
En funció del volum i disposició de forats:
- Peces massisses
- Peces calades
- Peces alleugerides
- Peces foradades
S'han considerat els acabats superficials dels blocs següents:
- Llis
- Rugós
- Amb relleu especial
- Esmaltats
CARACTERÍSTIQUES GENERALS:
La peça esta fabricada a base de ciment, granulats i aigua i pot contenir additius, addicions, pigments colorants o altres materials incorporats durant o després del procés de fabricació.
Els extremes poden ser llisos o encadellats.
No ha de tenir deformacions, balcaments, ni esvorancs a les arestes.
No ha de tenir fissures i la seva textura superficial ha de ser l'adequada per a facilitar l'adherència del possible revestiment.
El seu color ha de ser uniforme, estable i continu en tota la massa.
La disposició dels forats ha de ser de manera que no hi hagi risc de que apareguin fissures en els envanets i parets de la peça durant la seva manipulació o col·locació.
El fabricant ha de declarar la dimensions nominals de les peces en mil·límetres i en l'ordre de llarg, ample i alt.
Volum de forats:
- Massís: <= 25%
- Calat: <= 50%
- Alleugerit: <= 60%
- Foradat: <= 70%
Volum de cada forat:
- Massís: <= 12,5%
- Calat, alleugerit, foradat: <= 25%
Gruix total dels envanets (relació amb el gruix total):
- Massís: >= 37,5%
- Calat: >= 30%
- Alleugerit: >= 20%
Les característiques següents han de complir amb els valors declarats pel fabricant, assajades segons la norma corresponent, dins del límit de tolerància indicat, en el seu cas:
Característiques essencials:
- Durabilitat (resistència gel/desgel)
Característiques essencials en peces per a ús en elements amb requisits estructurals:
- Tolerància en les dimensions (UNE-EN 772-16): <= valor declarat pel fabricant, amb indicació de la categoria
- Gruix de la paret exterior (UNE-EN 772-16)
- Forma de la peça (UNE-EN 772-16, UNE-EN 772-2)
- Resistència a compressió (UNE-EN 772-1): >= 5 N/mm2, >= valor declarat pel fabricant, amb indicació de la categoria I o II
- Estabilitat dimensional front l'humitat (UNE-EN 772-14): <= valor declarat pel fabricant
- Adherència (UNE-EN 1052-3): >= valor declarat pel fabricant

Característiques essencials en peces per a ús en elements amb exigències davant el foc:
- Classe de reacció al foc: exigència en funció del contingut en massa o volum, de materials orgànics distribuïts de forma homogènia: - Peces amb <= 1,0%: A1 - Peces amb > 1,0% (UNE-EN 13501-1)
Característiques essencials en peces per a ús en elements amb presència d'humitat o en cares exposades a exteriors:
- Absorció d'aigua (UNE-EN 772-11): <= valor declarat pel fabricant
Característiques essencials en peces per als usos previstos en l'apartat 4.1 del DB HE 1:
- Propietats tèrmiques (UNE-EN 1745)
- Permeabilitat al vapor d'aigua (UNE-EN 1745)
Característiques essencials en peces per a ús en elements amb exigències acústiques:
- Densitat aparent en sec (UNE-EN 772-13)
- Tolerància de la densitat (UNE-EN 772-13): ±10%
- Percentatge de forats (UNE-EN 772-16, UNE-EN 772-2)
- Formació d'encaix: <= 20% volum total
- Blocs cara vista: - Planor cares (UNE-EN 772-20): El valor declarat pel fabricant ha d'estar dins dels límits especificats a l'UNE-EN 771-3 - Aspecte superficial (UNE-EN 771-3)
Característiques complementàries:
- Resistència a flexotracció (UNE-EN 772-6): >= valor declarat pel fabricant
- Densitat seca absoluta (UNE-EN 772-13)
2.- CONDICIONS DE SUBMINISTRAMENT I EMMAGATZEMATGE
Subministrament: Empaquetats sobre palets.
Emmagatzematge: En llocs protegits de la intempèrie i sense contacte directe amb el terra ni amb substàncies o ambients que perjudiquin física o químicament el material constitutiu de la peça. S'ha d'evitar que es trenquin o s'escantonin.
3.- UNITAT I CRITERI D'AMIDAMENT
Unitat d'amidament: la indicada a la descripció de l'element
Criteri d'amidament: quantitat necessària subministrada a l'obra
4.- NORMATIVA DE COMPLIMENT OBLIGATORI
UNE-EN 771-3:2004 Especificaciones de piezas para fábrica de albañilería. Parte 3: Bloques de hormigón (áridos densos y ligeros).
UNE-EN 771-3:2004/A1:2005 Especificaciones de piezas para fábrica de albañilería. Parte 3: Bloques de hormigón (áridos densos y ligeros).
Documento Básico de Seguridad estructural Fábrica DB-SE-F, parte II del CTE, aprobado por el Real Decreto 314/2006.
5.- CONDICIONS DE CONTROL DE RECEPCIÓ
CONDICIONS DE MARCATGE I CONTROL DE LA DOCUMENTACIÓ:
Si el material ha de ser component del full principal del tancament exterior d'un edifici, el fabricant ha de declarar els valors de les propietats hídriques següents, d'acord amb l'especificat en l'apartat 4.1 del DB HS 1:
- Absorció d'aigua per capil·laritat
- Succió o tasa d'absorció d'aigua inicial (kg/m2.min)
- Absorció d'aigua a llarg termini o per immersió total (% o g/m3)
El subministrador ha de posar a disposició de la DF en el cas que aquesta ho sol·liciti, la documentació següent, que acredita el marcatge CE, segons el sistema d'avaluació de conformitat aplicable, d'acord amb el que disposa l'apartat 7.2.1 del CTE: - Productes per a murs, pilars i particions (peces Categoria I*). * Peces amb una resistència a compressió declarada amb una probabilitat d'error inferior o igual al 5%. Es pot determinar amb el valor mitjà o amb el valor característic: - Sistema 2+: Declaració de Prestacions - Productes per a murs, pilars i particions (peces Categoria II**). ** Peces amb una resistència a compressió declarada amb una probabilitat d'error superior al 5%. Es pot determinar amb el valor mitjà o amb el valor característic: - Sistema 4: Declaració de Prestacions
A l'embalatge o a l'albarà de lliurament han de constar-hi les dades següents:
- Classificació segons DB-SE-F (Taula 4.1)
- Marcatge CE de conformitat amb el que disposa el Reial Decret 1328/1995, de 28 de juliol. El símbol normalitzat del marcatge CE s'ha d'acompanyar de la següent informació: - Numero d'identificació del organisme notificat (només per al sistema 2+) - Marca del fabricant i lloc d'origen - Dos últims dígits del any en que s'ha imprès el marcat CE. - Número del certificat de conformitat del control de producció a fàbrica, en el seu cas - Referència a la norma UNE-EN 771-3 - Descripció de producte: nom genèric, material, dimensions, .. i ús al que va destinat. - Informació de les característiques essencials segons annex ZA de la UNE-EN 771-3
OPERACIONS DE CONTROL:
Es comprovarà que s'han adoptat les mesures necessàries per assegurar la compatibilitat entre els diferents productes, elements i sistemes constructius.
El control de recepció de material verificarà que les característiques dels materials són coincidents amb l'establert en la DT. Aquest control ha de complir l'especificat en l'apartat 7.2 del CTE.
Control de documentació: documents d'origen (full de subministrament i etiquetat), certificat de garantia del fabricant, en el seu cas, (signat per persona física) i els documents de conformitat o autoritzacions administratives exigides, inclòs la documentació corresponent al marcatge CE quan sigui pertinent.

Control mitjançant distintius de qualitat i avaluacions d'idoneïtat: En el cas que el fabricant disposi de marques de qualitat, ha d'aportar-ne la documentació corresponent.
Control de recepció mitjançant assaigs: Si el material disposa d'una marca legalment reconeguda a un país de la CEE (Marcatge CE, AENOR, etc.) es podrà prescindir dels assaigs de control de recepció de les característiques del material garantides per la marca; i la DF sol·licitarà en aquest cas, els resultats dels assaigs corresponents al subministrament rebut. En qualsevol cas, la DF podrà sol·licitar assaigs de control de recepció si ho creu convenient.
Es demanaran al contractista els certificats del fabricant que garanteixin el compliment del plec de condicions tècniques.
En el cas que es realitzi el control mitjançant assaigs, s'ha de fer les comprovacions següents:
- Abans de començar l'obra de cada 5.000 unitats que arribin a l'obra s'ha de determinar la resistència a compressió d'una mostra de 10 blocs, segons la norma UNE-EN 772-1.
OPERACIONS DE CONTROL EN ELEMENTS PER A PARETS ESTRUCTURALS:
Les peces de categoria I tindran una resistència declarada. El fabricant aportarà la documentació que acrediti que el valor declarat de la resistència a compressió s'obtingui segons estableix l'UNE-EN 771-3 i assajades segons l'UNE-EN 772-1, i l'existència d'un pla de control de producció industrial que doni garanties.
Les peces de categoria II tindran una resistència a compressió declarada igual al valor mig obtingut en assaig segons UNE-EN 772-1, tot i que el nivell de confiança pot resultar inferior al 95%.
CRITERIS DE PRESA DE MOSTRES:
S'han de seguir les instruccions de la DF i els criteris de les normes de procediment indicades en cada assaig.
En peces per a elements estructurals, el número de peces necessaries per determinar la conformitat amb les especificacions declarades del fabricant seguirà les designacions de la taula A1 de la norma UNE-EN 771-3.
INTERPRETACIÓ DE RESULTATS I ACTUACIONS EN CAS D'INCOMPLIMENT:
Si en els terminis establerts al començar l'obra no es fa l'entrega dels certificats de qualitat del fabricant, es realitzarà una sèrie completa d'assaigs a les peces aplegades a càrrec del Contractista.
Els resultats dels assaigs sobre totes les peces de les mostres han de complir les condicions especificades. En cas d'incompliment, es repetirà l'assaig, a càrrec del contractista, sobre el doble numero de mostres del mateix lot, acceptant-ne aquest, quan els resultats obtinguts sobre totes les peces resultin satisfactoris.

B0 MATERIALS BÀSICS

B0F MATERIALS BÀSICS DE CERÀMICA

B0F1 MAONS CERÀMICS

B0F15- MAÓ MASSÍS D'ELABORACIÓ MECÀNICA

1.- DEFINICIÓ I CONDICIONS DELS ELEMENTS
Peces d'argila cuita utilitzades en el ram de paleta (façanes vistes o revestides, estructures portants i no portants, murs i divisòries interiors, tant a edificació com a enginyeria civil)
S'han considerat els tipus següents:
En funció de la densitat aparent:
- Peces LD, amb una densitat aparent menor o igual a 1000 kg/m3, per a parets revestides
- Peces HD, peces per a elements sense revestir o per a revestir i amb una densitat aparent més gran de 1000 kg/m3
En funció del nivell de confiança de les peces respecte a la resistència a la compressió:
- Peces de categoria I: peces amb una resistència a compressió declarada amb probabilitat de no assolir-se inferior al 5%.
- Peces de categoria II: peces que no compleixen el nivell de confiança especificat per la categoria I.
En funció del volum i disposició de forats:
- Peces massisses
- Peces calades
- Peces alleugerides
- Peces foradades
CARACTERÍSTIQUES GENERALS:

Les peces han de presentar regularitat de dimensions i de forma.
No ha de tenir esquerdes, forats, exfoliacions, ni escrostonaments d'arestes.
Si és de cara vista no ha de tenir imperfeccions, taques, cremades, etc. i la uniformitat de color en el maó i en el conjunt de les remeses ha de complir les condicions subjectives requerides per la DF.
La disposició dels forats ha de ser de manera que no hi hagi risc de que apareguin fissures en els envanets i parets de la peça durant la seva manipulació o col·locació.
Ha de tenir una textura uniforme. Està suficientment cuit si s'aprecia un so agut en ser colpejat i un color uniforme en fracturar-se.
El fabricant ha de declarar la dimensions nominals de les peces en mil·límetres i en l'ordre de llarg, ample i alt.
Volum de forats:
- Massís: <= 25%
- Calat: <= 45%
- Alleugerit: <= 55%
- Foradat: <= 70%
Volum de cada forat: <= 12,5%
Gruix total dels envanets (relació amb el gruix total):
- Massís: >= 37,5%
- Calat: >= 30%
- Alleugerit: >= 20%
Les característiques següents han de complir amb els valors declarats pel fabricant, assajades segons la norma corresponent, dins del límit de tolerància indicat, en el seu cas:
Característiques essencials en peces per a ús en elements amb requisits estructurals:
- Resistència mitja a compressió (UNE-EN 772-1): >= 5 N/mm2, >= valor declarat pel fabricant, amb indicació de categoria I o II
- Adherència (UNE-EN 1052-3): >= valor declarat pel fabricant
- Contingut en sals solubles actives (UNE-EN 772-5): <= valor declarat pel fabricant, amb indicació de la seva categoria
Característiques essencials en peces per a ús en elements amb exigències davant el foc:
- Classe de reacció al foc: exigència en funció del contingut en massa o volum, de materials orgànics distribuïts de forma homogènia: - Peces amb <= 1,0%: A1 - Peces amb > 1,0% (UNE-EN 13501-1)
Característiques essencials en peces per a ús en elements amb exigències acústiques:
- Tolerància en les dimensions (UNE-EN 772-16): <= valor declarat pel fabricant, amb indicació de la categoria
- Forma de la peça (UNE-EN 771-1)
- Especificacions dels forats: Disposició, volum, superfície, gruix dels envanets (UNE-EN 772-3)
- Densitat absoluta (UNE-EN 772-13):
- Tolerancia de la densitat (UNE-EN 772-13): El valor declarat pel fabricant ha d'estar dins dels límits següents en funció de la categoria. - D1: <= 10% - D2: <= 5% - Dm: <= desviació declarada pel fabricant en %
Característiques essencials en peces per als usos previstos en l'apartat 4.1 del DB HE 1:
- Propietats tèrmiques (UNE-EN 1745)
- Permeabilitat al vapor d'aigua (UNE-EN 1745)
Els pinyols de calç no han de reduir la resistència de la peça (després de l'assaig reiteratiu sobre aigua en ebullició i la dessecació posterior a una temperatura de 105°C) en més de 10% si el maó és per a revestir i un 5% si es de cara vista, ni han de provocar més escrostonaments dels admesos un cop s'hagi submergit en aigua un temps mínim de 24 h.
PECES LD:
Les característiques següents han de complir amb els valors declarats pel fabricant, assajades segons la norma corresponent, dins del límit de tolerància indicat, en el seu cas:
Característiques essencials:
- Per a ús de cara vista o amb protecció de morter de capa fina: - Durabilitat (resistència gel/desgel)
Característiques essencials en peces per a ús en elements amb requisits estructurals:
- Per a peces perforades horitzontalment amb una dimensió >= 400 mm i envanets exteriors < a 12 mm que hagin d'anar revestides amb un lliscat: - Expansió per humitat (UNE-EN 772-19)
- Per a ús de cara vista o amb protecció de morter de capa fina: - Contingut en sals solubles actives (UNE-EN 772-5): El valor declarat pel fabricant ha d'estar dins dels límits especificats a l'UNE-EN 771-1 en funció de la categoria
Característiques essencials en peces per a ús en elements amb exigències acústiques:
- Densitat aparent (UNE-EN 772-13): <= 1000 kg/m3
PECES HD:
Les característiques següents han de complir amb els valors declarats pel fabricant, assajades segons la norma corresponent, dins del límit de tolerància indicat, en el seu cas:
Característiques essencials:
- Durabilitat (resistència gel/desgel): Indicació de la categoria en funció del grau d'exposició
Característiques essencials en peces per a ús en elements amb requisits estructurals:
- Expansió per humitat (UNE-EN 772-19)
- Per a ús de cara vista o amb protecció de morter de capa fina: - Contingut en sals

solubles actives (UNE-EN 772-5): El valor declarat pel fabricant ha d'estar dins dels límits especificats a l'UNE-EN 771-1 en funció de la categoria
Característiques essencials en peces per a ús en elements amb exigències acústiques:
- Densitat aparent (UNE-EN 772-13): >= 1000 kg/m3
Característiques essencials en peces per a ús en cara vista o en barreres anticapil·laritat:
- Absorció d'aigua: <= valor declarat pel fabricant - Cara vista (UNE-EN 771-1) -
Barreres anticapil.laritat (UNE-EN 772-7)
Característiques complementàries:
- Succió immersió 60 ±2 s (UNE-EN 772-11) : <= valor declarat pel fabricant
2.- CONDICIONS DE SUBMINISTRAMENT I EMMAGATZEMATGE
Subministrament: Empaquetats sobre palets, de manera no totalment hermètica.
Emmagatzematge: De manera que no es trenquin o s'escantonin. No han d'estar en contacte amb terres que continguin solucions salines, ni amb productes que puguin modificar les seves característiques (cendres, fertilitzants, greixos, etc.).
3.- UNITAT I CRITERI D'AMIDAMENT
Unitat d'amidament: la indicada a la descripció de l'element
Criteri d'amidament: quantitat necessària subministrada a l'obra
4.- NORMATIVA DE COMPLIMENT OBLIGATORI
UNE-EN 771-1:2003 Especificaciones de piezas para fábrica de albañilería. Parte 1: Piezas de arcilla cocida.
UNE-EN 771-1:2003/A1:2006 Especificaciones de piezas para fábrica de albañilería. Parte 1: Piezas de arcilla cocida.
Documento Básico de Seguridad estructural Fábrica DB-SE-F, parte II del CTE, aprobado por el Real Decreto 314/2006.
5.- CONDICIONS DE CONTROL DE RECEPCIÓ
CONDICIONS DE MARCATGE I CONTROL DE LA DOCUMENTACIÓ:
Si el material ha de ser component del full principal del tancament exterior d'un edifici, el fabricant ha de declarar els valors de les propietats hídriques següents, d'acord amb l'especificat en l'apartat 4.1 del DB HS 1:
- Absorció d'aigua per capil·laritat
- Succió o tasa d'absorció d'aigua inicial (kg/m2.min)
- Absorció d'aigua a llarg termini o per immersió total (% o g/m3)
El subministrador ha de posar a disposició de la DF en el cas que aquesta ho sol·liciti, la documentació següent, que acredita el marcatge CE, segons el sistema d'avaluació de conformitat aplicable, d'acord amb el que disposa l'apartat 7.2.1 del CTE: - Productes per a murs, pilars i particions (peces Categoria I*). * Peces amb una resistència a compressió declarada amb una probabilitat d'error inferior o igual al 5%. Es pot determinar amb el valor mitjà o amb el valor característic: - Sistema 2+: Declaració de Prestacions - Productes per a murs, pilars i particions (peces Categoria II**). ** Peces amb una resistència a compressió declarada amb una probabilitat d'error superior al 5%. Es pot determinar amb el valor mitjà o amb el valor característic: - Sistema 4: Declaració de Prestacions
A l'embalatge o a l'albarà de lliurament han de constar-hi les dades següents:
- Classificació segons DB-SE-F (Taula 4.1)
- Marcatge CE de conformitat amb el que disposa el Reial Decret 1328/1995, de 28 de juliol. El símbol normalitzat del marcatge CE s'ha d'acompanyar de la següent informació: - Numero d'identificació del organisme notificat (només per al sistema 2+) - Marca del fabricant i lloc d'origen - Dos últims dígits del any en que s'ha imprès el marcat CE. - Número del certificat de conformitat del control de producció a fàbrica, en el seu cas - Referència a la norma EN 771-1 - Descripció de producte: nom generic, material, dimensions, .. i ús al que va destinat. - Informació de les característiques essencials segons annex ZA de l'UNE-EN 771-1
OPERACIONS DE CONTROL:
El control de recepció de material verificarà que les característiques dels materials són coincidents amb l'establert en la DT. Aquest control ha de complir l'especificat en l'apartat 7.2 del CTE.
Control de documentació: documents d'origen (full de subministrament i etiquetat), certificat de garantia del fabricant, en el seu cas, (signat per persona física) i els documents de conformitat o autoritzacions administratives exigides, inclòs la documentació corresponent al marcatge CE quan sigui pertinent.
Control mitjançant distintius de qualitat i avaluacions d'idoneïtat: En el cas que el fabricant disposi de marques de qualitat, ha d'aportar-ne la documentació corresponent.
Control de recepció mitjançant assaigs: Si el material disposa d'una marca legalment reconeguda a un país de la CEE (Marcatge CE, AENOR, etc.) es podrà prescindir dels assaigs de control de recepció de les característiques del material garantides per la marca; i la DF sol·licitarà en aquest cas, els resultats dels assaigs corresponents al subministrament rebut. En qualsevol cas, la DF podrà sol·licitar assaigs de control de recepció si ho creu convenient.
Les peces de categoria I tindran una resistència declarada. El fabricant aportarà la documentació que acrediti que el valor declarat de la resistència a compressió s'obtingui segons estableix l'UNE-EN 771-3 i assajades segons l'UNE-EN 772-1, i l'existència d'un pla de control de producció industrial que doni garanties.
Les peces de categoria II tindran una resistència a compressió declarada igual al valor mig obtingut en assaig segons UNE-EN 772-1, tot i que el nivell de confiança pot resultar inferior

al 95%.
En el cas que es realitzi el control mitjançant assaigs, s'ha de fer les comprovacions següents:
- Abans de començar l'obra de cada 45000 unitats que arribin a l'obra, s'ha de determinar la resistència a la compressió d'una mostra de 6 maons, segons la norma UNE-EN 772-1.
CRITERIS DE PRESA DE MOSTRES:
S'han de seguir les instruccions de la DF i els criteris de les normes de procediment indicades en cada assaig.
INTERPRETACIÓ DE RESULTATS I ACTUACIONS EN CAS D'INCOMPLIMENT:
Si en els terminis establerts al començar l'obra no es fa l'entrega dels certificats de qualitat del fabricant, es realitzarà una sèrie completa d'assaigs sobre el material rebut a càrrec del Contractista.
En general, els resultats dels assaigs sobre totes les peces de les mostres han de complir les condicions especificades.
En el cas de la resistència a compressió, el valor a comparar amb l'especificació s'obtindrà amb la fórmula: Rck = Rc - 1,64 s, essent:
- s: Desviació típica (n-1), s ^2 = (Rci Rc) ^2/(n-1)
- Rc: Valor mig de les resistències de les provetes
- Rci: Valor de resistència de cada proveta
- n: Nombre de provetes assajades
En cas d'incompliment en un assaig, es repetirà, a càrrec del contractista, sobre el doble numero de mostres del mateix lot, acceptant-ne aquest, quan els resultats obtinguts siguin conformes a les especificacions exigides.
- En element estructural incloure la verificació: - En el cas de l'assaig de massa, es prendrà com a resultat el valor mig de les 6 determinacions realitzades.

B0 MATERIALS BÀSICS

B0F MATERIALS BÀSICS DE CERÀMICA

B0F1 MAONS CERÀMICS

B0F1A- MAÓ CALAT

0.- ELEMENTS QUE CONTEMPLA EL PLEC

B0F1A-075F.

1.- DEFINICIÓ I CONDICIONS DELS ELEMENTS
Peces d'argila cuita utilitzades en el ram de paleta (façanes vistes o revestides, estructures portants i no portants, murs i divisòries interiors, tant a edificació com a enginyeria civil)
S'han considerat els tipus següents:
En funció de la densitat aparent:
- Peces LD, amb una densitat aparent menor o igual a 1000 kg/m3, per a parets revestides
- Peces HD, peces per a elements sense revestir o per a revestir i amb una densitat aparent més gran de 1000 kg/m3
En funció del nivell de confiança de les peces respecte a la resistència a la compressió:
- Peces de categoria I: peces amb una resistència a compressió declarada amb probabilitat de no assolir-se inferior al 5%.
- Peces de categoria II: peces que no compleixen el nivell de confiança especificat per la categoria I.
En funció del volum i disposició de forats:
- Peces massisses
- Peces calades
- Peces alleugerides
- Peces foradades
CARACTERÍSTIQUES GENERALS:
Les peces han de presentar regularitat de dimensions i de forma.
No ha de tenir esquerdes, forats, exfoliacions, ni escrostonaments d'arestes.
Si és de cara vista no ha de tenir imperfeccions, taques, cremades, etc. i la uniformitat de color en el maó i en el conjunt de les remeses ha de complir les condicions subjectives requerides per la DF.
La disposició dels forats ha de ser de manera que no hi hagi risc de que apareguin fissures en

els envanets i parets de la peça durant la seva manipulació o col·locació.
Ha de tenir una textura uniforme. Està suficientment cuit si s'aprecia un so agut en ser colpejat i un color uniforme en fracturar-se.
El fabricant ha de declarar la dimensions nominals de les peces en mil·límetres i en l'ordre de llarg, ample i alt.
Volum de forats:
- Massís: <= 25%
- Calat: <= 45%
- Alleugerit: <= 55%
- Foradat: <= 70%
Volum de cada forat: <= 12,5%
Gruix total dels envanets (relació amb el gruix total):
- Massís: >= 37,5%
- Calat: >= 30%
- Alleugerit: >= 20%
Les característiques següents han de complir amb els valors declarats pel fabricant, assajades segons la norma corresponent, dins del límit de tolerància indicat, en el seu cas:
Característiques essencials en peces per a ús en elements amb requisits estructurals:
- Resistència mitja a compressió (UNE-EN 772-1): >= 5 N/mm2, >= valor declarat pel fabricant, amb indicació de categoria I o II
- Adherència (UNE-EN 1052-3): >= valor declarat pel fabricant
- Contingut en sals solubles actives (UNE-EN 772-5): <= valor declarat pel fabricant, amb indicació de la seva categoria
Característiques essencials en peces per a ús en elements amb exigències davant el foc:
- Classe de reacció al foc: exigència en funció del contingut en massa o volum, de materials orgànics distribuïts de forma homogènia: - Peces amb <= 1,0%: A1 - Peces amb > 1,0% (UNE-EN 13501-1)
Característiques essencials en peces per a ús en elements amb exigències acústiques:
- Tolerància en les dimensions (UNE-EN 772-16): <= valor declarat pel fabricant, amb indicació de la categoria
- Forma de la peça (UNE-EN 771-1)
- Especificacions dels forats: Disposició, volum, superfície, gruix dels envanets (UNE-EN 772-3)
- Densitat absoluta (UNE-EN 772-13):
- Tolerancia de la densitat (UNE-EN 772-13): El valor declarat pel fabricant ha d'estar dins dels límits següents en funció de la categoria. - D1: <= 10% - D2: <= 5% - Dm: <= desviació declarada pel fabricant en %
Característiques essencials en peces per als usos previstos en l'apartat 4.1 del DB HE 1:
- Propietats tèrmiques (UNE-EN 1745)
- Permeabilitat al vapor d'aigua (UNE-EN 1745)
Els pinyols de calç no han de reduir la resistència de la peça (després de l'assaig reiteratiu sobre aigua en ebullició i la dessecació posterior a una temperatura de 105°C) en més de 10% si el maó és per a revestir i un 5% si es de cara vista, ni han de provocar més escrostonaments dels admesos un cop s'hagi submergit en aigua un temps mínim de 24 h.
PECES LD:
Les característiques següents han de complir amb els valors declarats pel fabricant, assajades segons la norma corresponent, dins del límit de tolerància indicat, en el seu cas:
Característiques essencials:
- Per a ús de cara vista o amb protecció de morter de capa fina: - Durabilitat (resistència gel/desgel)
Característiques essencials en peces per a ús en elements amb requisits estructurals:
- Per a peces perforades horitzontalment amb una dimensió >= 400 mm i envanets exteriors < a 12 mm que hagin d'anar revestides amb un lliscat: - Expansió per humitat (UNE-EN 772-19)
- Per a ús de cara vista o amb protecció de morter de capa fina: - Contingut en sals solubles actives (UNE-EN 772-5): El valor declarat pel fabricant ha d'estar dins dels límits especificats a l'UNE-EN 771-1 en funció de la categoria
Característiques essencials en peces per a ús en elements amb exigències acústiques:
- Densitat aparent (UNE-EN 772-13): <= 1000 kg/m3
PECES HD:
Les característiques següents han de complir amb els valors declarats pel fabricant, assajades segons la norma corresponent, dins del límit de tolerància indicat, en el seu cas:
Característiques essencials:
- Durabilitat (resistència gel/desgel): Indicació de la categoria en funció del grau d'exposició
Característiques essencials en peces per a ús en elements amb requisits estructurals:
- Expansió per humitat (UNE-EN 772-19)
- Per a ús de cara vista o amb protecció de morter de capa fina: - Contingut en sals solubles actives (UNE-EN 772-5): El valor declarat pel fabricant ha d'estar dins dels límits especificats a l'UNE-EN 771-1 en funció de la categoria
Característiques essencials en peces per a ús en elements amb exigències acústiques:
- Densitat aparent (UNE-EN 772-13): >= 1000 kg/m3
Característiques essencials en peces per a ús en cara vista o en barreres anticapil·laritat:
- Absorció d'aigua: <= valor declarat pel fabricant - Cara vista (UNE-EN 771-1) -

Barreres anticapil.laritat (UNE-EN 772-7)
Característiques complementàries:
- Succió immersió 60 ±2 s (UNE-EN 772-11) : <= valor declarat pel fabricant
2.- CONDICIONS DE SUBMINISTRAMENT I EMMAGATZEMATGE
Subministrament: Empaquetats sobre palets, de manera no totalment hermètica.
Emmagatzematge: De manera que no es trenquin o s'escantonin. No han d'estar en contacte amb terres que continguin solucions salines, ni amb productes que puguin modificar les seves característiques (cendres, fertilitzants, greixos, etc.).
3.- UNITAT I CRITERI D'AMIDAMENT
Unitat d'amidament: la indicada a la descripció de l'element
Criteri d'amidament: quantitat necessària subministrada a l'obra
4.- NORMATIVA DE COMPLIMENT OBLIGATORI
UNE-EN 771-1:2003 Especificaciones de piezas para fábrica de albañilería. Parte 1: Piezas de arcilla cocida.
UNE-EN 771-1:2003/A1:2006 Especificaciones de piezas para fábrica de albañilería. Parte 1: Piezas de arcilla cocida.
Documento Básico de Seguridad estructural Fábrica DB-SE-F, parte II del CTE, aprobado por el Real Decreto 314/2006.
5.- CONDICIONS DE CONTROL DE RECEPCIÓ
CONDICIONS DE MARCATGE I CONTROL DE LA DOCUMENTACIÓ:
Si el material ha de ser component del full principal del tancament exterior d'un edifici, el fabricant ha de declarar els valors de les propietats hídriques següents, d'acord amb l'especificat en l'apartat 4.1 del DB HS 1:
- Absorció d'aigua per capil·laritat
- Succió o tasa d'absorció d'aigua inicial (kg/m2.min)
- Absorció d'aigua a llarg termini o per immersió total (% o g/m3)
El subministrador ha de posar a disposició de la DF en el cas que aquesta ho sol·liciti, la documentació següent, que acredita el marcatge CE, segons el sistema d'avaluació de conformitat aplicable, d'acord amb el que disposa l'apartat 7.2.1 del CTE: - Productes per a murs, pilars i particions (peces Categoria I*). * Peces amb una resistència a compressió declarada amb una probabilitat d'error inferior o igual al 5%. Es pot determinar amb el valor mitjà o amb el valor característic: - Sistema 2+: Declaració de Prestacions - Productes per a murs, pilars i particions (peces Categoria II**). ** Peces amb una resistència a compressió declarada amb una probabilitat d'error superior al 5%. Es pot determinar amb el valor mitjà o amb el valor característic: - Sistema 4: Declaració de Prestacions
A l'embalatge o a l'albarà de lliurament han de constar-hi les dades següents:
- Classificació segons DB-SE-F (Taula 4.1)
- Marcatge CE de conformitat amb el que disposa el Reial Decret 1328/1995, de 28 de juliol. El símbol normalitzat del marcatge CE s'ha d'acompanyar de la següent informació: - Numero d'identificació del organisme notificat (només per al sistema 2+) - Marca del fabricant i lloc d'origen - Dos últims dígits del any en que s'ha imprès el marcat CE. - Número del certificat de conformitat del control de producció a fàbrica, en el seu cas - Referència a la norma EN 771-1 - Descripció de producte: nom generic, material, dimensions, .. i ús al que va destinat. - Informació de les característiques essencials segons annex ZA de l'UNE-EN 771-1
OPERACIONS DE CONTROL:
El control de recepció de material verificarà que les característiques dels materials són coincidents amb l'establert en la DT. Aquest control ha de complir l'especificat en l'apartat 7.2 del CTE.
Control de documentació: documents d'origen (full de subministrament i etiquetat), certificat de garantia del fabricant, en el seu cas, (signat per persona física) i els documents de conformitat o autoritzacions administratives exigides, inclòs la documentació corresponent al marcatge CE quan sigui pertinent.
Control mitjançant distintius de qualitat i avaluacions d'idoneïtat: En el cas que el fabricant disposi de marques de qualitat, ha d'aportar-ne la documentació corresponent.
Control de recepció mitjançant assaigs: Si el material disposa d'una marca legalment reconeguda a un país de la CEE (Marcatge CE, AENOR, etc.) es podrà prescindir dels assaigs de control de recepció de les característiques del material garantides per la marca; i la DF sol·licitarà en aquest cas, els resultats dels assaigs corresponents al subministrament rebut. En qualsevol cas, la DF podrà sol·licitar assaigs de control de recepció si ho creu convenient.
Les peces de categoria I tindran una resistència declarada. El fabricant aportarà la documentació que acrediti que el valor declarat de la resistència a compressió s'obtingui segons estableix l'UNE-EN 771-3 i assajades segons l'UNE-EN 772-1, i l'existència d'un pla de control de producció industrial que doni garanties.
Les peces de categoria II tindran una resistència a compressió declarada igual al valor mig obtingut en assaig segons UNE-EN 772-1, tot i que el nivell de confiança pot resultar inferior al 95%.
En el cas que es realitzi el control mitjançant assaigs, s'ha de fer les comprovacions següents:
- Abans de començar l'obra de cada 45000 unitats que arribin a l'obra, s'ha de determinar la resistència a la compressió d'una mostra de 6 maons, segons la norma UNE-EN 772-1.
CRITERIS DE PRESA DE MOSTRES:

S'han de seguir les instruccions de la DF i els criteris de les normes de procediment indicades en cada assaig.
INTERPRETACIÓ DE RESULTATS I ACTUACIONS EN CAS D'INCOMPLIMENT:
Si en els terminis establerts al començar l'obra no es fa l'entrega dels certificats de qualitat del fabricant, es realitzarà una sèrie completa d'assaigs sobre el material rebut a càrrec del Contractista.
En general, els resultats dels assaigs sobre totes les peces de les mostres han de complir les condicions especificades.
En el cas de la resistència a compressió, el valor a comparar amb l'especificació s'obtindrà amb la fórmula: Rck = Rc - 1,64 s, essent:
- s: Desviació típica (n-1), s ^2 = (Rci Rc) ^2/(n-1)
- Rc: Valor mig de les resistències de les provetes
- Rci: Valor de resistència de cada proveta
- n: Nombre de provetes assajades
En cas d'incompliment en un assaig, es repetirà, a càrrec del contractista, sobre el doble numero de mostres del mateix lot, acceptant-ne aquest, quan els resultats obtinguts siguin conformes a les especificacions exigides.
- En element estructural incloure la verificació: - En el cas de l'assaig de massa, es prendrà com a resultat el valor mig de les 6 determinacions realitzades.

B4 ESTRUCTURES

B44 MATERIALS D'ACER PER A ESTRUCTURES

B44Z- PERFIL D'ACER PER A ESTRUCTURES

1.- DEFINICIÓ I CONDICIONS DELS ELEMENTS
Perfils d'acer per a usos estructurals, formats per peça simple o composta i tallats a mida o treballats a taller.
S'han considerat els tipus següents:
- Perfils d'acer laminat en calent, de les sèries IPN, IPE, HEA, HEB, HEM o UPN, d'acer S275JR, S275J0, S275J2, S355JR, S355J0 o S355J2, segons UNE-EN 10025-2
- Perfils d'acer laminat en calent de les sèries L, LD, T, rodó, quadrat, rectangular o planxa, d'acer S275JR, S275J0, S275J2, S355JR, S355J0 o S355J2, segons UNE-EN 10025-2
- Perfils foradats d'acer laminat en calent de les sèries rodó, quadrat o rectangular d'acer S275J0H o S355J2H, segons UNE-EN 10210-1
- Perfils foradats conformats en fred de les sèries rodó, quadrat o rectangular d'acer S275J0H o S355J2H, segons UNE-EN 10219-1
- Perfils conformats en fred, de les sèries L, LD, U, C, Z, o Omega, d'acer S235JRC, segons UNE-EN 10025-2
- Perfils d'acer laminat en calent, en planxa, d'acer amb resistència millorada a la corrosió atmosfèrica S355J0WP o S355J2WP, segons UNE-EN 10025-5
S'han considerat els tipus d'unió següents:
- Amb soldadura
- Amb cargols
S'han considerat els acabats de protecció següents (no aplicable als perfils d'acer amb resistència millorada a la corrosió atmosfèrica):
- Una capa d'emprimació antioxidant
- Galvanitzat
CARACTERÍSTIQUES GENERALS:
No ha de tenir defectes interns o externs que perjudiquin la seva correcta utilització.
PERFILS D'ACER LAMINAT EN CALENT:
El fabricant ha de garantir que la composició química i les característiques mecàniques i tecnològiques de l'acer utilitzat en la fabricació de perfils, seccions i planxes, compleix les determinacions de les normes de condicions tècniques de subministrament següents:
- Perfils d'acer laminat en calent: UNE-EN 10025-1 i UNE-EN 10025-2
- Perfils d'acer laminat en calent amb resistència millorada a la corrosió atmosfèrica: UNE-EN 10025-1 i PNE-EN 10025-5
Les dimensions i les toleràncies dimensionals i de forma han de ser les indicades a les següents normes:
- Perfil IPN: UNE-EN 10024
- Perfil IPE, HEA, HEB i HEM: UNE-EN 10034
- Perfil UPN: UNE-EN 10279
- Perfil L i LD: UNE-EN 10056-1 i UNE-EN 10056-2

- Perfil T: UNE-EN 10055
- Rodó: UNE-EN 10060
- Quadrat: UNE-EN 10059
- Rectangular: UNE-EN 10058
- Planxa: EN 10029 o UNE-EN 10051
PERFILS FORADATS:
El fabricant ha de garantir que la composició química i les característiques mecàniques i tecnològiques de l'acer utilitzat en la fabricació de perfils compleix les determinacions de les normes de condicions tècniques de subministrament següents:
- Perfils foradats d'acer laminat en calent: UNE-EN 10210-1
- Perfils foradats conformats en fred: UNE-EN 10219-1
Les toleràncies dimensionals han de complir les especificacions de les següents normes:
- Perfils foradats d'acer laminat en calent: UNE-EN 10210-2
- Perfils foradats conformats en fred: UNE-EN 10219-2
PERFILS CONFORMATS EN FRED:
El fabricant ha de garantir que la composició química i les característiques mecàniques i tecnològiques de l'acer utilitzat en la fabricació de perfils i seccions, compleix les determinacions de les normes de condicions tècniques de subministrament del producte de partida.
Les toleràncies dimensionals i de la secció transversal han de complir les especificacions de la norma UNE-EN 10162.
PERFILS TREBALLATS A TALLER AMB SOLDADURA:
El material d'aportació utilitzat ha de ser apropiat als materials a soldar i al procediment de soldadura.
Les característiques mecàniques del material d'aportació han de ser superiors a les del material base.
En acers de resistència millorada a la corrosió atmosfèrica, la resistència a la corrosió del material d'aportació ha de ser equivalent a la del material base.
Els procediments autoritzats per a realitzar unions soldades són:
- Per arc elèctric manual amb elèctrode revestit
- Per arc amb fil tubular, sense protecció gasosa
- Per arc submergit amb fil/filferro
- Per arc submergit amb elèctrode nu
- Per arc amb gas inert
- Per arc amb gas actiu
- Per arc amb fil tubular, amb protecció de gas actiu
- Per arc amb fil tubular, amb protecció de gas inert
- Per arc amb elèctrode de wolfram i gas inert
- Per arc de connectors
Les soldadures s'han de fer per soldadors certificats per un organisme acreditat i qualificats segons l'UNE-EN 287-1.
Abans de començar a soldar s'ha de verificar que les superfícies i vores a soldar són adequades al procés de soldadura i que estan lliures de fissures.
Totes les superfícies a soldar s'han de netejar de qualsevol material que pugui afectar negativament la qualitat de la soldadura o perjudicar el procés de soldatge. S'han de mantenir seques i lliures de condensacions.
S'ha d'evitar la projecció d'espurnes erràtiques de l'arc. Si es produeix s'ha de sanejar la superfície d'acer.
S'ha d'evitar la projecció de soldadura. Si es produeix s'ha d'eliminar.
Els components a soldar han d'estar correctament col·locats i fixos en la seva posició mitjançant dispositius adequats o soldadures de punteig, de manera que les unions a soldar siguin accessibles i visibles per al soldador. No s'han d'introduir soldadures addicionals.
L'armat dels components estructurals s'ha de fer de manera que les dimensions finals estiguin dintre de les toleràncies establertes.
Les soldadures provisionals s'han d'executar seguint les especificacions generals. S'han d'eliminar totes les soldadures de punteig que no s'incorporin a les soldadures finals.
Quan el tipus de material de l'acer i/o la velocitat de refredament puguin produir un enduriment de la zona tèrmicament afectada s'ha de considerar la utilització del precalentament. Aquest s'ha d'estendre 75 mm en cada component del metall base.
No s'ha d'accelerar el refredament de les soldadures amb mitjans artificials.
Els cordons de soldadura successius no han de produir osques.
Els defectes de soldadura no s'han de tapar amb soldadures posteriors. S'han d'eliminar de cada passada abans de fer la següent.
Després de fer un cordó de soldadura i abans de fer el següent, cal netejar l'escòria per mitjà d'una picola i d'un raspall.
L'execució dels diferents tipus de soldadures s'ha de fer d'acord amb els requisits establerts a l'apartat 10.3.4 del DB-SE A i l'article 94 del CODI ESTRUCTURAL per a obres d'edificació o d'acord amb l'article 640.5.2 del PG3 i l'article 94 del CODI ESTRUCTURAL per a obres d'enginyeria civil.
S'ha de reduir al mínim el nombre de soldadures a efectuar a l'obra.
Les operacions de tall s'han de fer amb serra, cisalla i oxitall automàtic. S'admet l'oxitall manual únicament quan el procediment automàtic no es pugui practicar.
S'accepten els talls fets amb oxitall si no presenten irregularitats significatives i si

s'eliminin les restes d'escòria.
Es poden utilitzar procediments de conformat en calent o en fred sempre que les característiques del material no queden per sota dels valors especificats.
Per al conformat en calent s'han de seguir les recomanacions del productor siderúrgic. El doblat o conformat no s'ha de fer durant l'interval de calor blau (250°C a 380°C).
El conformat en fred s'ha de fer respectant les limitacions indicades en la norma del producte. No s'admeten les martellades.
Els angles entrants i entalles han de tenir un acabat arrodonit amb un radi mínim de 5 mm.
Toleràncies de fabricació:
- En obres d'edificació: Límits establerts a l'apartat 11.1 de DB-SE A
- En obres d'enginyeria civil: Límits establerts a l'article 640.12 del PG3
PERFILS TREBALLATS A TALLER AMB CARGOLS:
S'utilitzaran cargols normalitzats d'acord a les normes recollides a la taula 85.2.b del CODI ESTRUCTURAL
Els cargols aixamfranats, cargols calibrats, perns articulats i els cargols hexagonals d'injecció s'han d'utilitzar seguint les instruccions del seu fabricant i han de complir els requisits addicionals establerts a l'article 85.2 del CODI ESTRUCTURAL.
La situació dels cargols a la unió ha de ser tal que redueixi la possibilitat de corrosió i pandeig local de les xapes, i ha de facilitar el muntatge i les inspeccions.
El diàmetre nominal mínim dels cargols ha de ser de 12 mm.
La rosca pot estar inclosa en el pla de tall, excepte en el cas que els cargols s'utilitzin com a calibrats.
Després del collat l'espiga del cargol ha de sobresortir de la rosca de la femella. Entre la superfície de recolzament de la femella i la part no roscada de l'espiga ha d'haver, com a mínim:
- En cargols pretesats: 4 filets complerts més la sortida de la rosca
- En cargols sense pretesar: 1 filet complert més la sortida de la rosca
Les superfícies dels caps de cargols i femelles han d'estar perfectament planes i netes.
En els cargols col·locats en posició vertical, la femella ha d'estar situada per sota del cap del cargol.
En els forats rodons normals i amb cargols sense pretesar no és necessari utilitzar volanderes. Si s'utilitzen han d'anar sota el cap dels cargols, han de ser aixamfranades i el xamfrà ha d'estar situat en direcció al cap del cargol.
En els cargols pretesats, les volanderes han de ser planes endurides i han d'anar col·locades de la forma següent:
- Cargols 10.9: sota el cap del cargol i de la femella
- Cargols 8.8: sota de l'element que gira
Els forats per als cargols s'han de fer amb perforadora mecànica. S'admet un altre procediment sempre que proporcioni un acabat equivalent.
Es permet l'execució de forats amb punxonatge sempre que es compleixin els requisits establerts a l'apartat 10.2.3 del DB-SE A en obres d'edificació o els establerts a l'apartat 640.5.1.1 del PG3 en obres d'enginyeria civil.
És recomanable que, sempre que sigui possible, es perforin d'un sol cop els forats que travessin dues o més peces.
Els forats allargats s'han de fer amb una operació de punxonatge, o amb la perforació o punxonatge de dos forats i posterior oxitall.
Després de perforar les peces i abans d'unir-les s'han d'eliminar les rebaves.
Els cargols i les femelles no s'han de soldar, a menys que així ho expliciti el plec de condicions tècniques particulars.
S'han de col·locar el nombre suficient de cargols de muntatge per assegurar la immobilitat de les peces armades i el contacte íntim de les peces d'unió.
Les femelles s'han de muntar de manera que la seva marca de designació sigui visible després del muntatge.
En els cargols sense pretesar, cada conjunt de cargol, femella i volandera(es) s'ha de collar fins arribar al "collat a tocar" sense sobretesar els cargols. En grups de cargols aquest procés s'ha de fer progressivament començant pels cargols situats al centre. Si és necessari s'han de fer cicles addicionals de collat .
Abans de començar el pretesat, els cargols pretesats d'un grup s'han de collar d'acord amb el que s'ha indicat per als cargols sense pretesar. Per a que el pretesat sigui uniforme s'han de fer cicles addicionals de collat.
S'han de retirar els conjunts de cargol pretesat, femella i volandera(es) que després de collats fins al pretesat mínim, s'afluixin.
El collat dels cargols pretesats s'ha de fer seguint un dels procediments següents:
- Mètode de la clau dinamomètrica.
- Mètode de la femella indicadora.
- Mètode convinat.
Les operacions de tall s'han de fer amb serra, cisalla i oxitall automàtic. S'admet l'oxitall manual únicament quan el procediment automàtic no es pugui practicar.
S'accepten els talls fets amb oxitall si no presenten irregularitats significatives i si s'eliminin les restes d'escòria.
Es poden utilitzar procediments de conformat en calent o en fred sempre que les característiques del material no queden per sota dels valors especificats.
Per al conformat en calent s'han de seguir les recomanacions del productor siderúrgic. El

doblat o conformat no s'ha de fer durant l'interval de calor blau (250°C a 380°C).
El conformat en fred s'ha de fer respectant les limitacions indicades en la norma del producte. No s'admeten les martellades.
Els angles entrants i entalles han de tenir un acabat arrodonit amb un radi mínim de 5 mm.
Toleràncies de fabricació:
- En obres d'edificació: Límits establerts a l'apartat 11.1 de DB-SE A
- En obres d'enginyeria civil: Límits establerts als apartat 640.5 i 640.12 del PG3
PERFILS PROTEGITS AMB EMPRIMACIÓ ANTIOXIDANT:
La capa d'emprimació antioxidant ha de cobrir de manera uniforme totes les superfícies de la peça.
No ha de tenir fissures, bosses ni altres desperfectes.
Abans d'aplicar la capa d'emprimació les superfícies a pintar han d'estar preparades adequadament d'acord amb les normes UNE-EN ISO 8504-1, UNE-EN ISO 8504-2 i UNE-EN ISO 8504-3.
Prèviament al pintat s'ha de comprovar que les superfícies compleixen els requisits donats pel fabricant per al producte a aplicar.
La pintura d'emprimació s'ha d'utilitzar seguint les instruccions del seu fabricant. No s'utilitzarà si ha superat el temps de vida útil o el temps d'enduriment després de l'obertura del recipient.
Si s'aplica més d'una capa s'ha d'utilitzar per a cadascuna un color diferent.
Després de l'aplicació de la pintura les superfícies s'han de protegir de l'acumulació d'aigua durant un cert temps.
No s'han d'utilitzar materials de protecció que perjudiquin la qualitat de la soldadura a menys de 150 mm de la zona a soldar.
Les soldadures i el metall base adjacent no s'han de pintar sense haver eliminat prèviament l'escòria.
La zona sense revestir situada al voltant del perímetre de la unió amb cargols no s'ha de tractar fins que no s'hagi inspeccionat la unió.
PERFILS GALVANITZATS:
El recobriment de zinc ha de ser homogeni i continu en tota la superfície.
No s'han d'apreciar esquerdes, exfoliacions ni despreniments del recobriment.
La galvanització s'ha de fer d'acord amb les normes UNE-EN ISO 1460 o UNE-EN ISO 1461, segons correspongui.
S'han de segellar totes les soldadures abans de fer un decapat previ a la galvanització.
Si el component prefabricat té espais tancats s'han de disposar forats de ventilació o purga.
Abans de pintar-les, les superfícies galvanitzades s'han de netejar i tractar amb pintura anticorrosiva amb diluent àcid o amb raig escombrador.
2.- CONDICIONS DE SUBMINISTRAMENT I EMMAGATZEMATGE
Subministrament: de manera que no pateixin deformacions, ni esforços no previstos.
Emmagatzematge: Seguint les instruccions del fabricant. En llocs secs, sense contacte directe amb el terra i protegits de la intempèrie, de manera que no s'alterin les seves condicions.
No s'han d'utilitzar si s'ha superat la vida útil en magatzem especificada pel fabricant.
3.- UNITAT I CRITERI D'AMIDAMENT
kg de pes necessari subministrat a l'obra, calculat segons les especificacions de la DT, d'acord amb els criteris següents:
- El pes unitari per al seu càlcul ha de ser el teòric
- Per a poder utilitzar un altre valor diferent del teòric, cal l'acceptació expressa de la DF
Aquests criteris inclouen les pèrdues de material corresponents a retalls.
4.- NORMATIVA DE COMPLIMENT OBLIGATORI
NORMATIVA GENERAL:
UNE-EN 10025-1:2006 Productos laminados en caliente de aceros para estructuras. Parte 1: Condiciones técnicas generales de suministro.
UNE-EN 10025-2:2006 Productos laminados en caliente de aceros para estructuras. Parte 2: Condiciones técnicas de suministro de los aceros estructurales no aleados.
UNE-EN 10210-1:1994 Perfiles huecos para construcción, acabados en caliente, de acero no aleado de grano fino. Parte 1: condiciones técnicas de suministro.
UNE-EN 10219-1:1998 Perfiles huecos para construcción conformados en frío de acero no aleado y de grano fino. Parte 1: Condiciones técnicas de suministro.
UNE-EN 10162:2005 Perfiles de acero conformados en frío. Condiciones técnicas de suministro. Tolerancias dimensionales y de la sección transversal.
OBRES D'EDIFICACIÓ:
Real Decreto 470/2021, de 29 de junio, por el que se aprueba el Código Estructural.
* UNE-ENV 1090-1:1997 Ejecución de estructuras de acero. Parte 1: Reglas generales y reglas para edificación.
OBRES D'ENGINYERIA CIVIL:
Real Decreto 470/2021, de 29 de junio, por el que se aprueba el Código Estructural.
* Orden FOM/475/2002 de 13 de febrero, por la que se actualizan determinados artículos del Pliego de Prescripciones Técnicas Generales para Obras de Carreteras y Puentes relativos a Hormigones y Acero (PG-3).
5.- CONDICIONS DE CONTROL DE RECEPCIÓ
CONDICIONS DE MARCATGE I CONTROL DE LA DOCUMENTACIÓ EN PERFILS D'ACER LAMINAT I PERFILS D'ACER BUITS:
Cada producte ha d'anar marcat de forma clara i indeleble amb la següent informació:
- El tipus, la qualitat i, si és aplicable, la condició de subministrament mitjançant la seva

designació abreujada
- Un número que identifiqui la colada (aplicable únicament en el cas d'inspecció per colades) i, si és aplicable, la mostra
- El nom del fabricant o la seva marca comercial
- La marca de l'organisme de control extern (quan sigui aplicable)
- Han de portar el marcatge CE de conformitat amb el que disposa el Reial Decret 1328/1995, de 28 de juliol
La marca ha d'estar situada en una posició propera a un dels extrems de cada producte o en la secció transversal de tall.
Quan els productes es subministren en paquets el marcatge s'ha de fer amb una etiqueta adherida al paquet o sobre el primer producte del mateix.
PERFILS D'ACER LAMINAT EN CALENT:
El subministrador ha de posar a disposició de la DF en el cas que aquesta ho sol·liciti, la documentació següent, que acredita el marcatge CE, segons el sistema d'avaluació de conformitat aplicable, d'acord amb el que disposa l'apartat 7.2.1 del CTE: - Productes per a ús en estructures metàl·liques o en estructures mixtes metall i formigó: - Sistema 2+: Declaració de Prestacions
El símbol normalitzat CE (d'acord amb la directiva 93/68/CEE) s'ha de col·locar sobre el producte acompanyat per:
- El número d'identificació de l'organisme de certificació
- El nom o marca comercial i adreça declarada del fabricant
- Les dues ultimes xifres de l'any d'impressió del marcat
- El número del certificat de conformitat CE o del certificat de producció en fàbrica (si és procedent)
- Referència a la norma EN 10025-1
- Descripció del producte: nom genèric, material, dimensions i ús previst
- Informació de les característiques essencials indicades de la següent forma: - Designació del producte d'acord amb la norma corresponent de toleràncies dimensionals, segons el capítol 2 de la norma EN 10025-1 - Designació del producte d'acord amb l'apartat 4.2 de les normes EN 10025-2 a EN 10025-6
CONDICIONS DE MARCATGE I CONTROL DE LA DOCUMENTACIÓ EN PERFILS D'ACER CONFORMATS:
Han d'anar marcats individualment o sobre el paquet amb una marca clara i indeleble que contingui la següent informació:
- Dimensions del perfil o número del plànol de diseny
- Tipus i qualitat de l'acer
- Referència que indiqui que els perfils s'han fabricat i assajat segons UNE-EN 10162; si es requereix, el marcatge CE
- Nom o logotipus del fabricant
- Codi de producció
- Identificació del laboratori d'assaigs extern (quan sigui aplicable)
- Codi de barres, segons ENV 606, quan la informació mínima anterior es faciliti amb un text clar
CONDICIONS DE MARCATGE I CONTROL DE LA DOCUMENTACIÓ EN PERFILS FORADATS:
Cada perfil ha d'anar marcat de forma clara i indeleble amb la següent informació:
- La designació abreujada
- El nom o les sigles (marca de fàbrica) del fabricant
- En el cas d'inspecció i assaigs específics, un número d'identificació, per exemple el número de comanda, que permeti relacionar el producte o la unitat de subministrament i el document corresponent (únicament aplicable als perfils foradats conformats en fred)
Quan els productes es subministren en paquets el marcatge es pot fer amb una etiqueta adherida al paquet.
OPERACIONS DE CONTROL:
El control de recepció de material verificarà que les característiques dels materials són coincidents amb l'establert en la DT. Aquest control ha de complir l'especificat en l'apartat 7.2 del CTE.
Control de documentació: documents d'origen (full de subministrament i etiquetat), certificat de garantia del fabricant, en el seu cas, (signat per persona física) i els documents de conformitat o autoritzacions administratives exigides, inclòs la documentació corresponent al marcatge CE quan sigui pertinent.
Control mitjançant distintius de qualitat i avaluacions d'idoneïtat: En el cas que el fabricant disposi de marques de qualitat, ha d'aportar-ne la documentació corresponent.
Control de recepció mitjançant assaigs: Si el material disposa d'una marca legalment reconeguda a un país de la CEE (Marcatge CE, AENOR, etc.) es podrà prescindir dels assaigs de control de recepció de les característiques del material garantides per la marca; i la DF sol·licitarà en aquest cas, els resultats dels assaigs corresponents al subministrament rebut. En qualsevol cas, la DF podrà sol·licitar assaigs de control de recepció si ho creu convenient.
Inspecció visual del material a la seva recepció. Es controlaran les característiques geomètriques com a mínim sobre un 10% de les peces rebudes. El subministrament del material es realitzarà amb la inspecció requerida (UNE-EN 10204).
A efectes de control d'apilament, la unitat d'inspecció ha de complir les següents condicions:
- Correspondència en el mateix tipus i grau d'acer
- Procedència de fabricant

- Pertany a la mateixa sèrie en funció del gruix màxim de la secció: - Sèrie lleugera: e <= 16 mm - Sèrie mitja: 16 mm <= e <= 40 mm - Sèrie pesada: e > 40 mm
En el cas que es realitzi el control mitjançant assaigs, s'ha de fer les comprovacions següents:
- Les unitats d'inspecció seran fraccions de cada grup afí, amb un pes màxim de 20 t per lot.
- Per a cada lot , es realitzaran els següents assaigs: - Determinació quantitativa de sofre (UNE 7-019) - Determinació quantitativa fòsfor (UNE 7-029) - Determinació del contingut de nitrogen (UNE 36-317-1) - Determinació quantitativa del contingut de carboni (UNE 7014)
- En una mostra d'acer laminat, per a cada lot , es realitzaran a més, els següents assaigs: - Determinació quantitativa de manganès (UNE 7027) - Determinació gravimètrica de silici (UNE 7028) - Assaig a flexió pel xoc d'una proveta de planxa d'acer (UNE 7475-1) - Determinació de la duresa brinell d'una proveta (UNE-EN-ISO 6506-1)
- En una mostra de perfils d'acer buits, per a cada lot, es realitzaran a més, els següents assaigs: - Assaig d'aixafada (UNE-EN ISO 8492)
- En el cas de perfils galvanitzats, es comprovarà la massa i gruix del recobriment (UNE-EN ISO 1461, UNE-EN ISO 2178).
OPERACIONS DE CONTROL EN UNIONS SOLDADES:
Recepció del certificat de qualitat de les característiques dels elèctrodes.
Abans de començar l'obra, i sempre que es canviï el tipus de material d'aportació:
- Preparació d'una proveta mecanitzada, soldades amb el material d'aportació previst, i assaig a tracció (UNE-EN ISO 15792-2). Abans d'aquest assaig, es realitzarà una radiografia de la soldadura realitzada (UNE-EN 1435), per tal de constatar que el cordó està totalment ple de material d'aportació.
- Assaig de tracció del metall aportat(UNE-EN ISO 15792-2) 1 provetes
- Assaig de resiliència del metall aportat (UNE-EN ISO 15792-2) 1 provetes
CRITERIS DE PRESA DE MOSTRES:
Les mostres per als assaigs químics es prendran de la unitat d'inspecció segons els criteris establerts a la norma UNE-EN ISO 14284.
En perfils laminats i conformats les mostres per als assaigs mecànics es prendran segons els criteris establerts a les UNE EN 10025-2 a UNE 10025-6. Les localitzacions de les mostres seguiran els criteris establerts a l'annex A de l'UNE EN 10025-1.
Per la preparació de les provetes s'aplicaran els requisits establerts a la UNE-EN ISO 377.
Per la preparació de provetes per assaig de tracció s'aplicarà la UNE-EN 10002-1.
En perfils laminats, per la preparació de provetes per assaig a flexió per xoc (resiliència) s'aplicarà la UNE 10045-1. També son d'aplicació els següents requeriments:
- Gruix nominal >12 mm: mecanitzar provetes de 10x10 mm
- Gruix nominal <= 12 mm: l'ample mínim de la proveta serà de 5 mm
Les mostres i provetes tenen que estar marcades de manera que es reconeguin els productes originals, així com la seva localització i orientació del producte.
Les mostres i els criteris de conformitat per als perfils buits, queden establerts a la norma UNE-EN 10219-1 seguint els parametres de la taula D.1
INTERPRETACIÓ DE RESULTATS I ACTUACIONS EN CAS D'INCOMPLIMENT:
No es podrà acceptar perfils que no estiguin amb les garanties corresponents i no vagin marcats adequadament.
Si els resultats de tots els assaigs de recepció d'un lot acompleixen el prescrit, aquest és acceptable.
Si algun resultat no acompleix el prescrit, però s'ha observat en el corresponent assaig alguna anomalia no imputable al material (com defecte en la mecanització de la proveta, irregular funcionament de la maquinaria d'assaig...) l'assaig es considerarà nul i caldrà repetir-lo correctament amb una nova proveta.
Si algun resultat no acompleix el prescrit havent-ho realitzat correctament, es realitzaran 2 contrassaigs segons UNE-EN 10021, sobre provetes preses de dues peces diferents del lot que s'està assajant. Si ambdós resultats (dels contrassaigs) compleixen el prescrit, la unitat d'inspecció serà acceptable, en cas contrari es rebutjarà.
Quan es sobrepassi alguna de les toleràncies especificades en algun control geomètric, es rebutjarà la peça incorrecta. A més a més, s'augmentarà el control, en l'apartat incomplet, fins a un 20% d'unitats. Si encara es troben irregularitats, es faran les oportunes correccions i/o rebuigs i es farà el control sobre el 100 % de les unitats amb les oportunes actuacions segons el resultat.
INTERPRETACIÓ DE RESULTATS I ACTUACIONS EN CAS D'INCOMPLIMENT EN UNIONS SOLDADES:
El material d'aportació complirà les condicions mecàniques indicades.
En les provetes preparades amb soldadures, la línia de ruptura ha de quedar fora de la zona d'influència de la soldadura.

B6 TANCAMENTS I DIVISÒRIES

B6A MATERIALS PER A REIXATS I TANQUES LLEUGERES

B6A0- PAL DE TUB D'ACER

1.- DEFINICIÓ I CONDICIONS DELS ELEMENTS
Materials auxiliars per a reixats metàl·lics.
S'han considerat els tipus següents:
- Tub d'acer galvanitzat en calent per un procés d'immersió contínua, que forma el pal del reixat.
ELEMENTS D'ACER GALVANITZAT:
Ha de tenir la superfície llisa i uniforme.
No ha de tenir cops, porus ni d'altres deformacions o defectes superficials.
El recobriment de zinc ha de ser homogeni i continu en tota la seva superfície i no ha de tenir esquerdes, exfoliacions ni despreniments.
Si existeixen soldadures s'han de tractar amb pintura de pols de zinc amb resines (galvanitzat en fred).
La seva secció ha de permetre la fixació de la malla amb els elements auxiliars.
Protecció de la galvanització: >= 385 g/m2
Protecció de la galvanització a les soldadures: >= 345 g/m2
Puresa del zinc: >= 98,5%
PAL DE PLANXA:
Toleràncies:
- Alçària: ± 1 mm
- Diàmetre: ± 1,2 mm
- Rectitud: ± 2 mm/m
2.- CONDICIONS DE SUBMINISTRAMENT I EMMAGATZEMATGE
PAL O PORTA DE PLANXA:
Subministrament: Amb els elements que calguin per tal d'assegurar la seva rectitud.
Emmagatzematge: Protegit de les pluges, els focus d'humitat i les zones on pugui rebre impactes. No ha d'estar en contacte amb el terra.
3.- UNITAT I CRITERI D'AMIDAMENT
Unitat d'amidament: la indicada a la descripció de l'element
Criteri d'amidament: quantitat necessària subministrada a l'obra
4.- NORMATIVA DE COMPLIMENT OBLIGATORI
No hi ha normativa de compliment obligatori.

B6 TANCAMENTS I DIVISÒRIES

B6A MATERIALS PER A REIXATS I TANQUES LLEUGERES

B6A2- REIXAT D'ACER

1.- DEFINICIÓ I CONDICIONS DELS ELEMENTS
Conjunt de perfils i malla electrosoldada d'acer que formen el reixat.
S'han considerat els tipus següents:
- D'acer galvanitzat
- D'acer pintat
CARACTERÍSTIQUES GENERALS:
Ha de tenir una superfície llisa i uniforme.
No ha de tenir cops, porus ni d'altres deformacions o defectes superficials.
La malla ha d'estar fabricada per soldadura de resistència elèctrica practicada a cada punt d'intersecció entre els filferros longitudinals i transversals.
La malla ha d'estar fixada al bastidor i sense guerxaments.
Ha de tenir un pas de malla constant i uniforme.
La unió entre els perfils i la del bastidor amb el pal cal que sigui per soldadura (per arc o per resistència). S'admet la unió amb visos autoroscants, sempre que el perfil porti plecs, fets especialment per a allotjar la rosca del vis.
Resistència a la tracció dels filferros longitudinals i transversals: >= 350 N/mm2 i <= 950 N/mm2
Dispersió de la resistència a la tracció dins de qualsevol lot: <=200 N/mm2.
Toleràncies:
- Llargària dels perfils: ± 1 mm

- Gruixos: ± 0,5 mm
- Secció dels perfils: ± 2,5%
- Rectitud d'arestes: ± 2 mm/m
- Torsió dels perfils: ± 1°/m
- Planor: ± 1 mm/m
- Angles: ± 1 mm
- Dimensions de la malla: - malla 25 mm: ± 2,0 mm - 25 mm < malla <= 50 mm: ± 3,0 mm - 50 mm < malla <= 75 mm: ± 4,0 mm - malla > 75 mm: ± 5,0 mm
- Diàmetre dels filferros: han de complir les toleràncies de l'UNE-EN 10218-2

REIXAT D'ACER GALVANITZAT:
Els perfils i la malla han de ser d'acer galvanitzat en calent per un procés d'immersió contínua.
El recobriment de zinc ha de ser homogeni i continu en tota la seva superfície i no ha de tenir esquerdes, exfoliacions ni despreniments.
Totes les soldadures s'han de tractar amb pintura de pols de zinc amb resines (galvanitzat en fred).
Protecció de la galvanització: >= 385 g/m2
Protecció de la galvanització a les soldadures: >= 345 g/m2
Puresa del zinc: >= 98,5%
REIXAT D'ACER PINTAT:
Ha d'estar protegit amb una mà de pintura antioxidant i dues d'esmalt.
2.- CONDICIONS DE SUBMINISTRAMENT I EMMAGATZEMATGE
Subministrament: Amb els elements que calguin per tal d'assegurar el seu escairat, rectitud i planor.
Emmagatzematge: Protegit de les pluges, els focus d'humitat i les zones on pugui rebre impactes. No ha d'estar en contacte amb el terra.
3.- UNITAT I CRITERI D'AMIDAMENT
Unitat d'amidament: la indicada a la descripció de l'element
Criteri d'amidament: quantitat necessària subministrada a l'obra
4.- NORMATIVA DE COMPLIMENT OBLIGATORI
* UNE-EN 10223-4:1999 Alambre de acero y productos de alambre para cerramientos. Parte 4: Malla electrosoldada.
5.- CONDICIONS DE CONTROL DE RECEPCIÓ
CONDICIONS DE MARCATGE I CONTROL DE LA DOCUMENTACIÓ:
El fabricant ha d'acompanyar el subministrament del material amb el corresponent certificat de qualitat on es garanteixin les condicions exigides al plec i, com a mínim: - Diàmetre dels filferros i dimensions de la malla, segons UNE-EN 10218-2 i UNE-EN 10223-4. - Característiques mecàniques del filferro, segons UNE-EN 10218-1 - Composició química de la colada d'acer. - Qualitat del zenc i massa del recobriment UNE-EN ISO 1461 - Comprovació de la uniformitat del recobriment UNE 7183
Els assaigs que recolzen aquest certificat hauran de correspondre al lot de subministrament i estar realitzats per un laboratori acreditat.
OPERACIONS DE CONTROL:
Per a cada subministrament que arribi a l'obra, corresponent a un mateix tipus, el control serà:
- Inspecció visual del material subministrat, en especial l'aspecte del recobriment, i recepció del corresponent certificat de qualitat del fabricant on es garanteixin les condicions exigides. En cas de que el material disposi de la Marca AENOR, o altra legalment reconeguda a un país de l'UE, es podrà prescindir dels assaigs de control de recepció. La DF sol·licitarà en aquest cas, els resultats dels assaigs corresponents al subministrament rebut, segons control de producció establert en la marca de qualitat de producte.
- Sempre que canviï el subministrador, i al menys en una ocasió al llarg de l'obra, es realitzaran els assaigs de comprovació de les característiques mecàniques del filferro. UNE-EN 10218-1
- Comprovació geomètrica del diàmetre del filferro i del pas de malla (5 determinacions).
- Comprovació del galvanitzat: si s'escau, assaigs d'adherència i massa del recobriment (mètodes no destructius) (5 determinacions). L'acabat galvanitzat, seguirà les normes UNE-EN ISO 1461, UNE-EN ISO 14713, i així ho certificarà el fabricant

CRITERIS DE PRESA DE MOSTRES:
Els controls es realitzaran segons les instruccions de la DF, i amb els criteris de les normes UNE-EN 10223-4 (malles electrosoldades), UNE-EN 10223-5 (malles nuades), i UNE-EN 10223-6 (malles de simple torsió).
INTERPRETACIÓ DE RESULTATS I ACTUACIONS EN CAS D'INCOMPLIMENT:
No s'acceptaran el materials que no arribin acompanyats del corresponent certificat de garantia.
Els assaigs de comprovació de característiques mecàniques han de resultar d'acord a les condicions especificades.
Si s'observen irregularitats en les característiques geomètriques o del recobriment, es rebutjaran les peces afectades i es repetirà l'assaig sobre 10 noves mostres que hauran de resultar conformes a les especificacions per tal d'acceptar el subministrament. En cas contrari, s'intensificarà el control fins al 100% dels elements rebuts.

B7 IMPERMEABILITZACIONS I AÏLLAMENTS

B77 LÀMINES DE POLIETILÈ, POLIPROPILÈ I POLIOLEFINES

B775- VEL DE POLIETILÈ

0.- ELEMENTS QUE CONTEMPLA EL PLEC

B775-0KR3.

1.- DEFINICIÓ I CONDICIONS DELS ELEMENTS
Làmina plàstica flexible per a impermeabilització.
S'han considerat els tipus següents:
- Vel de polietilè
CARACTERÍSTIQUES GENERALS:
La làmina ha de ser homogènia.
La làmina estesa ha de tenir un aspecte uniforme i sense defectes. Les vores han de ser rectes.
Ha de ser estanca a l'aigua.
LÀMINES PER A IMPERMEABILITZACIÓ DE COBERTES:
Les característiques següents han de complir amb els valors declarats pel fabricant, assajades segons la norma corresponent, dins del límit de tolerància indicat, en el seu cas:
- Defectes visibles (UNE-EN 1850-2)
- Estanquitat a l'aigua (UNE-EN 1928 mètode B): Ha de complir
- Resistència dels cavalcaments (UNE-EN 12316-2): >= valor declarat pel fabricant
- Factor de transmissió del vapor d'aigua (UNE-EN 1931): ± 30%
- Resistència a l'esquinçament (UNE-EN 12310-2): >= valor declarat pel fabricant per les direccions transversal i longitudinal de la làmina
- Doblegat a baixa temperatura (UNE-EN 495-5): <= temperatura de doblegat en fred declarada pel fabricant
- Resistència a la tracció (UNE-EN 12311-2): >= valor declarat pel fabricant
- Resistència a l'impacte (UNE-EN 12691): >= valor declarat pel fabricant
- Resistència a una càrrega estàtica (UNE-EN 12730): >= valor declarat pel fabricant
- Resistència a la penetració de les arrels (UNE-EN 13948): Ha de complir
- Durabilitat (UNE-EN 1297): Ha de complir
La classificació respecte a la reacció al foc (Euroclasses) s'ha de determinar d'acord amb la norma UNE-EN 13501-1.
La classificació respecte el comportament devant un foc extern s'ha de determinar d'acord amb la norma UNE-EN 13501-5.
Toleràncies:
- Gruix efectiu (làmina sense considerar el reforç) (UNE-EN 1849-2): - 5%; + 10%
- Llargària (UNE-EN 1848-2): - 0%; + 5%
- Amplària (UNE-EN 1848-2): - 0,5%; + 1%
- Rectitut (UNE-EN 1848-2): ± 50 mm
- Planor (UNE-EN 1848-2): ± 10 mm
Les característiques anteriors s'han de determinar segons la norma UNE-EN 13956.
LÀMINES PER A BARRERA DE VAPOR:
Les característiques següents han de complir amb els valors declarats pel fabricant, assajades segons la norma corresponent, dins del límit de tolerància indicat, en el seu cas:
- Defectes visibles (UNE-EN 1850-2)
- Estanquitat a l'aigua (UNE-EN 1928 mètode A): Ha de complir
- Resistència a l'impacte (UNE-EN 12691): >= valor declarat pel fabricant
- Durabilitat (UNE-EN 1296): Ha de complir
- Resistència a l'esquinçament (UNE-EN 12310-1): >= valor declarat pel fabricant
- Resistència dels cavalcaments (UNE-EN 12317-2): >= valor declarat pel fabricant
- Factor de transmissió del vapor d'aigua (UNE-EN 1931): Tolerància declarada per al valor declarat pel fabricant
- Resistència a tracció: - Làmines sense armadura (UNE-EN 12311-2): >= valor declarat pel fabricant per a les direccions longitudinal i transversal de la làmina - Làmines amb armadura (UNE-EN 13859-1): >= valor declarat pel fabricant per a les direccions longitudinal i transversal de la làmina
La classificació respecte a la reacció al foc (Euroclasses) s'ha de determinar d'acord amb la norma UNE-EN 13501-1.

Toleràncies:
- Llargària (UNE-EN 1848-2): Tolerància declarada pel fabricant
- Amplària (UNE-EN 1848-2): Tolerància declarada pel fabricant
- Rectitut (UNE-EN 1848-2): ± 75 mm/10 m
- Gruix (UNE-EN 1849-2): Tolerància declarada pel fabricant
- Massa per unitat de superfície (UNE-EN 1849-2): Tolerància declarada pel fabricant
Les característiques anteriors s'han de determinar segons la norma UNE-EN 13984.
2.- CONDICIONS DE SUBMINISTRAMENT I EMMAGATZEMATGE
Subministrament: Embalades en rotlles, sense unions.
Emmagatzematge: Els rotlles s'han de mantenir en el seu envàs, apilats en posició horitzontal amb un màxim de 5 filades posades en la mateixa direcció, entre 5°C i 35°C, en llocs protegits del sol, la pluja i la humitat.
3.- UNITAT I CRITERI D'AMIDAMENT
Unitat d'amidament: la indicada a la descripció de l'element
Criteri d'amidament: quantitat necessària subministrada a l'obra
4.- NORMATIVA DE COMPLIMENT OBLIGATORI
LÀMINES PER A IMPERMEABILITZACIÓ DE COBERTES:
UNE-EN 13956:2006 Láminas flexibles para impermeabilización. Láminas plásticas y de caucho para impermeabilización de cubiertas. Definiciones y características.
LÀMINES PER A BARRERA DE VAPOR:
UNE-EN 13984:2005 Láminas flexibles para impermeabilización. Láminas plásticas y de caucho para el control del vapor. Definiciones y características.
5.- CONDICIONS DE CONTROL DE RECEPCIÓ
CONDICIONS DE MARCATGE I CONTROL DE LA DOCUMENTACIÓ:
CONDICIONS DE MARCATGE I CONTROL DE LA DOCUMENTACIÓ EN LÀMINES PER A IMPERMEABILITZACIÓ DE COBERTES:
A cada rotlle o en la documentació que acompanya el producte, ha de figurar de forma clara i ben visible la informació següent:
- Nom del fabricant o marca comercial
- Data de fabricació
- Identificació del producte
- Llargària i amplària nominals
- Gruix o massa
- Etiquetat segons el REAL DECRETO 255/2003 que regula l'envasat i etiquetatge de preparats perillosos
- Marcatge CE de conformitat amb el que disposa el Reial Decret 1328/1995, de 28 de juliol. El símbol normalitzat del marcatge CE s'ha d'acompanyar de la següent informació: - El número d'identificació de l'organisme de certificació del Control de producció en fàbrica - El nom o la marca comercial - L'adreça enregistrada del fabricant - Les dues últimes xifres de l'any d'impressió del marcatge - El número de certificat de conformitat CE o del certificat de control de producció en fàbrica - Referència a la norma europea EN - Descripció del producte: material base, armadura, acabat superficial i ús previst - Informació sobre les característiques essencials
Si el material ha de ser component del tancament exterior d'un edifici, el fabricant ha de declarar els valors de les propietats hídriques següents, d'acord amb l'especificat en l'apartat 4.1 del CTE/DB-HS_2006 1:
- Estanquitat
- Resistència a la penetració d'arrels
- Envelliment artificial per exposició prolongada a la combinació de radiació ultraviolada, altes temperatures i aigua
- Resistència a la fluència
- Estabilitat dimensional
- Envelliment tèrmic
- Flexibilitat a baixes temperatures
- Resistència a la càrrega estàtica
- Resistència a la càrrega dinàmica
- Allargament al trencament
- Resistència a la tracció
El subministrador ha de posar a disposició de la DF en el cas que aquesta ho sol·liciti, la documentació següent, que acredita el marcatge CE, segons el sistema d'avaluació de conformitat aplicable, d'acord amb el que disposa l'apartat 7.2.1 del CTE: - Productes per a impermeabilització de cobertes: - Sistema 2+: Declaració de Prestacions - Productes per a impermeabilització de cobertes subjectes al comportament al foc exterior de Nivell o Classe: productes classe F roof, - Productes per a impermeabilització de cobertes subjectes a reacció al foc de Nivell o Classe: F: - Sistema 4: Declaració de Prestacions - Productes per a impermeabilització de cobertes subjectes al comportament al foc exterior de Nivell o Classe: productes que requereixen assaig, - Productes per a impermeabilització de cobertes subjectes a reacció al foc de Nivell o Classe: (A1, A2, B, C)**, D, E. ** Productes o materials per als quals una etapa clarament identificable en el procés de producció no suposa una millora en la classificació de reacció al foc (per exemple l'addició de retardadors d'ignició o la limitació de material orgànic): - Sistema 3: Declaració de Prestacions - Productes per a impermeabilització de cobertes subjectes a reacció al foc de Nivell o Classe: (A1, A2, B, C)*. * Productes o materials per als quals una etapa clarament identificable en el procés de

producció suposa una millora en la classificació de reacció al foc (per exemple l'addició de retardadors d'ignició o la limitació de material orgànic): - Sistema 1: Declaració de Prestacions
CONDICIONS DE MARCATGE I CONTROL DE LA DOCUMENTACIÓ EN LÀMINES PER A BARRERES DE VAPOR:
A cada rotlle o en la documentació que acompanya el producte, ha de figurar de forma clara i ben visible la informació següent:
- Data de fabricació
- Nom del fabricant o marca comercial
- Llargària i amplària nominals
- Gruix o massa
- Etiquetat segons el REAL DECRETO 255/2003 que regula l'envasat i etiquetatge de preparats perillosos
- Tipus de producte segons la norma UNE-EN 13984
- Marcatge CE de conformitat amb el que disposa el Reial Decret 1328/1995, de 28 de juliol. El símbol normalitzat del marcatge CE s'ha d'acompanyar de la següent informació: - El número d'identificació de l'organisme de certificació del producte (només per al sistema 1) - El nom o la marca comercial - L'adreça enregistrada del fabricant - Les dues últimes xifres de l'any d'impressió del marcatge - El número de certificació del producte (només per al sistema 1) - Referència a la norma europea EN - Descripció del producte segons el capítol 8 de la UNE-EN 13984 - Sistema d'instal·lació previst - Informació de les característiques essencials segons annex ZA de l'UNE-EN
Si el material ha de ser component del tancament exterior d'un edifici, el fabricant ha de declarar els valors de les propietats hídriques següents, d'acord amb l'especificat en l'apartat 4.1 del CTE/DB-HS_2006 1:
- Resistència al pas del vapor d'aigua (MNs/g) o (m2hPa/mg)
El subministrador ha de posar a disposició de la DF en el cas que aquesta ho sol·liciti, la documentació següent, que acredita el marcatge CE, segons el sistema d'avaluació de conformitat aplicable, d'acord amb el que disposa l'apartat 7.2.1 del CTE:
Productes per a control del vapor d'aigua subjectes a la reglamentació de reacció al foc, en els que en una etapa clarament identificable en el procés de producció, s'ha realitzat una millora de la classificació de la reacció al foc, classificats en classes A1, A2, B o C: - Sistema 1: Declaració de prestacions
Productes per al control del vapor d'aigua subjectes a la reglamentació de reacció al foc:
- Productes que en una etapa clarament identificable en el procés de producció, no s'ha realitzat una millora de la classificació de la reacció al foc, classificats en classes A1, A2, B o C
- Productes classificats en classes D o E
Productes per a control del vapor d'aigua no subjectes a la reglamentació de reacció al foc:
Productes per a control de vapor d'aigua subjectes a la reglamentació de reacció al foc classificats en classe F: - Sistema 3: Declaració de prestacions - Sistema 4: Declaració de prestacions
OPERACIONS DE CONTROL EN LÀMINES DE POLIETILÈ:
Inspecció visual del material en cada subministrament.
El control de recepció de material verificarà que les característiques dels materials són coincidents amb l'establert en la DT. Aquest control ha de complir l'especificat en l'apartat 7.2 del CTE.
Control de documentació: documents d'origen (full de subministrament i etiquetat), certificat de garantia del fabricant, en el seu cas, (signat per persona física) i els documents de conformitat o autoritzacions administratives exigides, inclòs la documentació corresponent al marcatge CE quan sigui pertinent.
Control mitjançant distintius de qualitat i avaluacions d'idoneïtat: En el cas que el fabricant disposi de marques de qualitat, ha d'aportar-ne la documentació corresponent.
Control de recepció mitjançant assaigs: Si el material disposa d'una marca legalment reconeguda a un país de la CEE (Marcatge CE, AENOR, etc.) es podrà prescindir dels assaigs de control de recepció de les característiques del material garantides per la marca; i la DF sol·licitarà en aquest cas, els resultats dels assaigs corresponents al subministrament rebut. En qualsevol cas, la DF podrà sol·licitar assaigs de control de recepció si ho creu convenient.
A la recepció dels productes es comprovarà: - Correspondència als especificats en el plec de condicions i el projecte - Que disposen de la documentació certificacions exigides - Que es corresponen amb les propietats demandades - Que han estat assajats amb la freqüència establerta
En el cas que es realitzi el control mitjançant assaigs, s'ha de fer les comprovacions següents:
- Determinació sobre un 10% dels rotllos rebuts en cada subministrament de les característiques geomètriques d'amplària i gruix (UNE-EN 1849-1 en làmines bituminoses amb autoprotecció mineral)
- Cada vegada que canviï el subministrador, i al menys en una ocasió al llarg de l'obra per a cada tipus de membrana, es demanaran al contractista els certificats del fabricant que garanteixin el compliment del plec de condicions tècniques, incloent els resultats dels assaigs següents, realitzats per un laboratori acreditat: - Per a làmines de baixa densitat (UNE 53275): - Resistència a la tracció i allargament de trencament (UNE-EN ISO 527-3) - Resistència a l'impacte. - Resistència a l'esquinçament (UNE-EN

ISO 6383-2)
En cas de no presentar aquests resultats, o que la DF tingui dubtes de la seva representativitat, es realitzaran aquests assaigs sobre el material rebut, a càrrec del contractista.
OPERACIONS DE CONTROL EN BARRERES DE VAPOR/ESTANQUITAT AMB LÀMINES DE POLIETILÈ:
En el cas de que el material s'utilitzi en obra pública, l'acord de Govern de la Generalitat de Catalunya de 9 de juny de 1998, exigeix que els materials siguin de qualitat certificada o puguin acreditar un nivell de qualitat equivalent, segons les normes aplicables als estats membres de la Unió Europea o de l'Associació Europea de Lliure Canvi.
També en aquest cas, es procurarà que els esmentats materials disposin de l'etiqueta ecològica europea, regulada en el Reglament (CE) nº 66/2010 o bé altres distintius de la Comunitat Europea.
CRITERIS DE PRESA DE MOSTRES:
Els controls s'han de fer segons les indicacions de la DF.
INTERPRETACIÓ DE RESULTATS I ACTUACIONS EN CAS D'INCOMPLIMENT:
No s'admetran les membranes que no es presentin en bon estat, degudament etiquetades i acompanyades amb el corresponent certificat de qualitat del fabricant on es garanteixin les condicions exigides.
Els resultats dels assaigs d'identificació compliran les condicions del plec. En cas d'incompliment en una comprovació, es repetirà l'assaig sobre dues mostres més del mateix lot, acceptant-ne el conjunt, quan aquests resultin satisfactoris.
En cas de disconformitat d'un control geomètric o de pes, es rebutjarà la peça assajada i s'incrementarà el control, en primer lloc, fins al 20% de les peces, i en cas de seguir observant deficiències, fins al 100% del subministrament.

B7 IMPERMEABILITZACIONS I AÏLLAMENTS

B7B GEOTÈXTILS

B7B1- GEOTÈXTIL

0.- ELEMENTS QUE CONTEMPLA EL PLEC

B7B1-0KPA.

1.- DEFINICIÓ I CONDICIONS DELS ELEMENTS
Material tèxtil pla, permeable, polimèric (sintètic o natural), que pot ser no teixit, teixit o tricotat, que s'utilitza en contacte amb sòls o altres materials en aplicacions geotècniques i d'enginyeria civil.
S'han considerat els materials següents:
- Feltre de polipropilè format per filaments sintètics no teixits lligats mecànicament
- Feltre de polièster termoestable fet amb fibres de polièster sense teixir, consolidat mecànicament mitjançant punxonament
- Feltre amb un 70% de fibres de polipropilè i un 30% de fibres de polietilè, sense teixir, termosoldat
- Feltre teixit de fibres de polipropilè
- Fibra de vidre amb insercions de fils de reforç longitudinals
CARACTERÍSTIQUES GENERALS:
La funció principal del geotèxtil pot ser:
- F: Filtració
- S: Separació
- R: Reforç
- D: Drenatge
- P: Protecció
- STR: Relaxació de tensions entre capes del ferm
- B: Barrera entre capes per a impermeabilització del ferm
Un geotèxtil pot ser apte per varies funcions.
La funció de separació no es pot especificar sola, ha d'anar amb la de filtració o reforç.
La làmina estesa ha de tenir un aspecte uniforme i sense defectes. Les vores han de ser rectes.
Ha de ser resistent a la perforació i als esforços de tracció en el seu pla.
Ha de ser permeable a l'aigua i al vapor.
Ha de resistir l'acció dels agents climàtics i de les substàncies actives naturals del sòl.

Els geotèxtils que no s'hagin sotmès a l'assaig de resistència a la intempèrie s'han de cobrir el mateix dia de la seva col·locació.
Les característiques exigides per als geotèxtils estan en funció de l'ús i venen regulats per la norma corresponent. La relació ús-norma-funcions és la següent:
- UNE-EN 13249: Carreteres i altres zones de trànsit (excepte vies ferroviàries i capes de trànsit asfàltic): F, R, F+S, R+S, F+R, F+R+S
- UNE-EN 13250: Construccions ferroviàries: F, R, F+S, R+S, F+R, F+R+S
- UNE-EN 13251: Moviments de terres, fonaments i estructures de contenció: F, R, F+S, R+S, F+R, F+R+S
- UNE-EN 13252: Sistemes de drenatge: F, D, F+S, F+D, F+S+D
- UNE-EN 13253: Obres per al control de l'erosió (protecció costera i revestiment de talussos): F, R, F+S, R+S, F+R, F+R+S
- UNE-EN 13254: Construcció d'embassaments i presses: F, R, P, F+S, R+S, F+R, R+P, F+R+S
- UNE-EN 13255: Construcció de canals: F, R, P, F+S, R+S, F+R, R+P, F+R+S
- UNE-EN 13256: Construcció de túnels i estructures subterrànies: P
- UNE-EN 13257: Abocadors de residus sòlids: F, R, P, F+S, R+S, F+R, R+P, F+R+S
- UNE-EN 13265: Contenidors de residus líquids: F, R, P, F+R, R+P
- UNE-EN 15381: Paviments i capes de trànsit asfàltiques: R, STR, B, R+STR+B

Les característiques següents han de complir amb els valors declarats pel fabricant, assajades segons la norma corresponent, dins del límit de tolerància indicat, en el seu cas:
Per a tots els geotèxtils:
- Característiques essencials: - Resistència a la tracció (UNE-EN ISO 10319) - Allargament a la càrrega màxima (UNE-EN ISO 10319) - Durabilitat (UNE EN corresponent segons l'ús)

Per a tots els geotèxtils excepte per a ús en paviments i capes de trànsit asfàltiques:
- Característiques complementàries per a condicions d'ús específiques: - Resistència a la tracció de cavalcaments i junts (UNE-EN ISO 10321) - Característiques de fricció (UNE-EN ISO 12957-1, UNE-EN ISO 12957-2) - Resistència al deteriorament durant la instal.lació sota una càrrega repetida (UNE-EN ISO 10722)

Funció: Filtració (F).
- Característiques essencials: - Resistència a la perforació dinàmica (assaig per caiguda del con) (UNE-EN ISO 13433) - Dimensió d'obertura característica (UNE-EN ISO 12956) - Permeabilitat a l'aigua perpendicularment al pla (índex de velocitat) (UNE-EN ISO 11058)
- Característiques complementàries per a condicions d'ús específiques: - Punxonament estàtic (assaig CBR) (UNE-EN ISO 12236) - Abrasió (UNE-EN ISO 13427), en construccions ferroviàries

Funció: Reforç (R) o Reforç i Separació (R+S):
- Característiques essencials: - Punxonament estàtic (assaig CBR) (UNE-EN ISO 12236) - Resistència a la perforació dinàmica (assaig per caiguda del con) (UNE-EN ISO 13433)
- Característiques complementàries per a condicions d'ús específiques, excepte en paviments i capes de trànsit asfàltiques: - Rigidesa al 2%, 5% i 10% (UNE-EN ISO 10319) - Fluència en tracció (UNE-EN 13431) - Permeabilitat a l'aigua perpendicularment al pla (índex de velocitat) (UNE-EN ISO 11058)
- Característiques complementàries per a condicions d'ús específiques, en construccions ferroviàries: - Abrasió (UNE-EN ISO 13427)
- Característiques complementàries per a condicions d'ús específiques, en paviments i capes de trànsit asfàltiques: - Resistència a l'envelliment a la intempèrie (UNE-EN 12224) - Punt de fussió (UNE-EN ISO 3146) - Resistència alcalina (UNE-EN 14030)

Funció: Filtració i Separació (F+S):
- Característiques essencials: - Punxonament estàtic (assaig CBR) (UNE-EN ISO 12236) - Resistència a la perforació dinàmica (assaig per caiguda del con) (UNE-EN ISO 13433) - Dimensió d'obertura característica (UNE-EN ISO 12956) - Permeabilitat a l'aigua perpendicularment al pla (índex de velocitat) (UNE-EN ISO 11058)

Funció: Filtració i Reforç (F+R) o Filtració, Reforç i Separació (F+R+S):
- Característiques essencials: - Resistència a la perforació dinàmica (assaig per caiguda del con) (UNE-EN ISO 13433) - Dimensió d'obertura característica (UNE-EN ISO 12956) - Punxonament estàtic (assaig CBR) (UNE-EN ISO 12236) - Permeabilitat a l'aigua perpendicularment al pla (índex de velocitat) (UNE-EN ISO 11058)

Funció: Drenatge (D):
- Característiques essencials: - Capacitat de fluxe d'aigua en el pla (tou/tou) (UNE-EN ISO 12958)
- Característiques complementàries: - Fluència en compressió (UNE-EN ISO 25619-1)
- Característiques complementàries per a condicions d'ús específiques: - Resistència a la tracció de junts interns (UNE-EN ISO 13426-2) - Capacitat de fluxe d'aigua en el pla (tou/rígid o rígid/rígid)(UNE-EN ISO 12958)

Funció: Filtració i drenatge (F+D):
- Característiques essencials: - Resistència a la perforació dinàmica (assaig per caiguda del con) (UNE-EN ISO 13433) - Capacitat de fluxe d'aigua en el pla (tou/tou) (UNE-EN ISO 12958) - Dimensió d'obertura característica (UNE-EN ISO 12956) - Permeabilitat a l'aigua perpendicularment al pla (índex de velocitat) (UNE-EN ISO 11058)

Funció: Filtració, separació i drenatge (F+S+D):
- Característiques essencials: - Resistència a la perforació dinàmica (assaig per caiguda del con) (UNE-EN ISO 13433) - Punxonament estàtic (assaig CBR) (UNE-EN ISO 12236) -

Capacitat de fluxe d'aigua en el pla (tou/tou) (UNE-EN ISO 12958) - Dimensió d'obertura característica (UNE-EN ISO 12956) - Permeabilitat a l'aigua perpendicularment al pla (índex de velocitat) (UNE-EN ISO 11058)

Funció: Protecció (P):
- Característiques essencials: - Resistència a la perforació dinàmica (assaig per caiguda del con) (UNE-EN ISO 13433) - Característiques de protecció: (UNE-EN 13719, UNE-EN 14574)

Funció: Reforç i Protecció (R+P):
- Característiques essencials: - Punxonament estàtic (assaig CBR) (UNE-EN ISO 12236) - Resistència a la perforació dinàmica (assaig per caiguda del con) (UNE-EN ISO 13433) - Característiques de protecció: (UNE-EN 13719, UNE-EN 14574)

Funció relaxació de tensions (STR):
- Característiques essencials: - Punxonament estàtic (assaig CBR) (UNE-EN ISO 12236) - Retenció del betum (UNE-EN 15381)
- Característiques complementàries per a condicions d'ús específiques: - Resistència a l'envelliment a la intempèrie (UNE-EN 12224) - Punt de fussió (UNE-EN ISO 3146) - Resistència alcalina (UNE-EN 14030)

Funció: Barrera entre capes (B):
- Característiques essencials: - Punxonament estàtic (assaig CBR) (UNE-EN ISO 12236) - Resistència a la perforació dinàmica (assaig per caiguda del con) (UNE-EN ISO 13433)
- Característiques complementàries per a condicions d'ús específiques: - Resistència a l'envelliment a la intempèrie (UNE-EN 12224) - Punt de fussió (UNE-EN ISO 3146) - Resistència alcalina (UNE-EN 14030)

Funció: Reforç, relaxació de tensions i barrera entre capes (R+STR+B):
- Característiques essencials: - Punxonament estàtic (assaig CBR) (UNE-EN ISO 12236) - Resistència a la perforació dinàmica (assaig per caiguda del con) (UNE-EN ISO 13433) - Retenció del betum (UNE-EN 15381)

Els geotèxtils que s'utilitzin en obres de carreteres regulades pel PG-3, hauran de complir les especificacions addicionals per a cada ús que s'especifiquen a l'article 290 del mateix.
2.- CONDICIONS DE SUBMINISTRAMENT I EMMAGATZEMATGE
Subministrament: En bobines o rotlles, amb un embalatge opac que eviti el seu deteriorament per l'acció de la llum solar.
Emmagatzematge: En llocs llisos, secs, nets i lliures d'objectes tallants.
Els rotlles s'han de mantenir en el seu envàs, apilats en posició horitzontal.
Quan l'emmagatzematge en obra sigui superior a 15 dies s'han de col·locar en llocs protegits del sol.
3.- UNITAT I CRITERI D'AMIDAMENT
Unitat d'amidament: la indicada a la descripció de l'element
Criteri d'amidament: quantitat necessària subministrada a l'obra
4.- NORMATIVA DE COMPLIMENT OBLIGATORI
UNE-EN 13249:2017 Geotextiles y productos relacionados. Características requeridas para su uso en la construcción de carreteras y otras zonas de tráfico (excluyendo las vías férreas y las capas de rodadura asfáltica).
UNE-EN 13250:2017 Geotextiles y productos relacionados. Características requeridas para su uso en construcciones ferroviarias.
UNE-EN 13251:2017 Geotextiles y productos relacionados. Características requeridas para su uso en movimientos de tierras, cimentaciones y estructuras de contención.
UNE-EN 13252:2017 Geotextiles y productos relacionados. Características requeridas para su uso en sistemas de drenaje.
UNE-EN 13253:2017 Geotextiles y productos relacionados. Características requeridas para su uso en obras para el control de la erosión (protección costera y revestimiento de taludes).
UNE-EN 13254:2017 Geotextiles y productos relacionados. Características requeridas para su uso en la construcción de embalses y presas.
UNE-EN 13255:2017 Geotextiles y productos relacionados. Características requeridas para su uso en la construcción de canales.
UNE-EN 13256:2017 Geotextiles y productos relacionados. Características requeridas para su uso en la construcción de túneles y estructuras subterráneas.
UNE-EN 13257:2017 Geotextiles y productos relacionados. Características requeridas para su uso en los vertederos de residuos sólidos.
UNE-EN 13265:2017 Geotextiles y productos relacionados. Características requeridas para su uso en proyectos de contenedores de residuos líquidos.
UNE-EN 15381:2008 Geotextiles y productos relacionados. Características requeridas para su uso en pavimentos y cubiertas asfálticas.
* Orden FOM/510/2018, de 8 de mayo, por la que se modifica la Orden FOM/2523/2014, de 12 de diciembre, por la que se actualizan determinados artículos del Pliego de Prescripciones Técnicas Generales para Obras de Carreteras y Puentes, relativos a materiales básicos, a firmes y pavimentos, y a señalización, balizamiento y sistemas de contención de vehículos (PG-3).
5.- CONDICIONS DE CONTROL DE RECEPCIÓ
CONDICIONS DE MARCATGE I CONTROL DE LA DOCUMENTACIÓ:
El subministrador ha de posar a disposició de la DF en el cas que aquesta ho sol·liciti, la documentació següent, que acredita el marcatge CE, segons el sistema d'avaluació de conformitat aplicable, d'acord amb el que disposa l'apartat 7.2.1 del CTE:
- Productes per a carreteres, vies fèrries, fonamentacions i murs, sistemes de drenatge,

control de l'erosió, embassaments i preses, canals, túnels i estructures subterrànies, abocadors de residus líquids o contenció, emmagatzematge de residus sòlids o abocadors de residus de Funció: Fluid o barrera de gas, capa de protecció, drenatge i/o filtració, i reforç,
- Productes per a paviments i capes de trànsit asfàltiques de Funció: Reforç, relaxació de tensions i barrera entre capes: - Sistema 2+: Declaració de Prestacions
- Productes utilitzats en totes les obres de Funció: capa de separació: - Sistema 4: Declaració de Prestacions

L'albarà contindrà, com a mínim, les següents dades:
- Noms i adreça del fabricant i de la empresa subministradora
- Data de subministrament i de fabricació
- Identificació del vehicle que el transporta
- Quantitat que es subministra
- Designació de la marca comercial i tipus de producte subministrat
- Nom i adreça del comprador i del destí
- Referència de la comanda
- Condicions d'emmagatzematge si fos necessari

El producte ha d'estar marcat de manera clara i indeleble amb la informació especificada a la norma UNE-EN ISO 10320.
El producte ha de portar marques d'identificació per al control durant la instal·lació, que contenguin com a mínim nom i tipus de producte, que es repeteixin cada 5 m.
El símbol de marcatge CE estarà fixat directament al geotèxtil o a una etiqueta fixada al mateix. Quan no sigui possible es fixarà a l'embalatge o a la documentació d'acompanyament.
El marcat i etiquetatge CE ha d'incloure la informació següent:
- Símbol del marcatge CE
- Els dos últims dígits de l'any en què es va fixar el marcat per primera vegada
- Codi d'identificació i tipus de producte
- Número de referència de la declaració de prestacions
- Nivell o classe de prestacions declarat
- Data de l'especificació tècnica harmonitzada aplicable
- Número d'identificació de l'organisme de certificació
- Ús previst, segons s'especifica a la norma armonitzada aplicable

Informació que s'ha de subministrar amb al producte:
- Nom del fabricant o marca comercial
- Identificació del producte
- Massa nominal en kg
- Dimensions
- Massa nominal per unitat de superfície (g/m2)
- Tipus de polímer principal
- Classificació del producte segons ISO 10318

En el cas que el material declari contingut reciclat, el fabricant ha de mostrar, si se li demana, la documentació que acrediti aquest contingut.
OPERACIONS DE CONTROL:
Comprobació de que la documentació que acompanya al producte es la establerta al punt anterior.
Verificació de que els valors declarats als documents de marcatge CE compleixen les especificacions de la DT.
Inspecció visual del material en cada subministrament.
Si es detecta qualsevol anomalia durant el transport, emmagatzematge o manipulació dels productes, la DF pot disposar en qualsevol moment la realització de comprovacions i assaigs.
CRITERIS DE PRESA DE MOSTRES:
Els controls s'han de realitzar segons les instruccions de la DF i els criteris indicats a les normes de procediment corresponents.
INTERPRETACIÓ DE RESULTATS I ACTUACIONS EN CAS D'INCOMPLIMENT:
No s'admetran les membranes que no es presentin en bon estat, degudament etiquetades i acompanyades amb el corresponent certificat de qualitat del fabricant on es garanteixin les condicions exigides.
En cas de no conformitat d'algun assaig o comprovació, la DF indicarà les mesures a adoptar (nous assaigs o rebuig del lot).

B8 REVESTIMENTS

B81 MATERIALS PER A ARREBOSSATS I ENGUIXATS

B811- MORTER PER A ARREBOSSAT I LLISCAT

1.- DEFINICIÓ I CONDICIONS DELS ELEMENTS
Mescla formada per un o varis conglomerants inorgànics, d'àrids, aigua i, de vegades, d'addicions o additius per a realitzar revestiments continus exteriors o interiors.
S'han considerat els tipus següents:
- Morter per a revestiments d'ús corrent (GP): Sense característiques especials.
- Morter per a revestiments lleugers (LW): Morter dissenyat amb una densitat, en estat endurit i sec, que és <= 1300 kg/m3
- Morter per a revestiments acolorits (CR): Morter dissenyat especialment acolorits.
- Morter per a revestiments monocapa (OC): Morter dissenyat que s'aplica en una capa que compleix les mateixes funcions que un sistema multicapa utilitzat en exteriors i usualment és de color. Aquests morters es poden fabricar amb àrids normals i/o lleugers.
- Morter per a revestiments per a la renovació (R): Morter dissenyat que s'utilitza per murs de fàbrica humits que contenen sals solubles en aigua. Aquests morters tenen una porositat i una permeabilitat al vapor d'aigua elevades , així com una reduïda absorció de l'aigua per capil·laritat.
- Morter per a aïllament tèrmic (T): Morter dissenyat amb unes propietats específiques d'aïllament tèrmic.

CONDICIONS GENERALS:
Característiques del morter fresc:
- Temps d'utilització. Valor que declara el fabricant d'acord amb assaig EN 1015-9
- Contingut en aire: EN 1015-7 o EN 1015-6 si s'han utilitzat granulats porosos.

Característiques del morter endurit:
- Densitat aparent en sec: EN 1015-10
- Resistència a compressió: EN 1015-11
- Resistència d'unió (adhesió): EN 1015-12
- Adhesió després de cicles climàtics de condicionament: EN 1015-21
- Absorció d'aigua per capil·laritat: EN 1015-18
- Penetració d'aigua després d'assaig AAC: EN 1015-18
- Permeabilitat al vapor d'aigua després de cicles climàtics de condicionament: EN1015-21
- Coeficient de permeabilitat al vapor d'aigua: EN 1015-19
- Coeficient de conductivitat tèrmica: EN 1745
- Reacció davant del foc: - Material amb contingut de matèria orgànica <= 1,0%: Classe A1 - Material amb contingut de matèria orgànica > 1,0%: Classe segons UNE-EN 13501-1
- Durabilitat per al morter monocapa (OC) d'acord amb assaig EN-1015-21 (resistència als cicles de gel/desgel) i per a la resta de morters d'acord amb les disposicions vàlides en el lloc previst d'utilització.

Propietats del morter endurit:
- Interval de resistència a compressió a 28 dies (CS): - S I: 0,4 a 2,5 N/mm2 - S II: .1,5 a 5,0 N/mm2 - CS III: 3,5 a 7,5 N/mm2 - CS IV: >=6N/mm2
- Absorció d'aigua per capil·laritat (W): - W 0: No especificat - W1: c<=0,40 kg/m2 min0,5 - W2: c<=0,20 kg/m2 min0,5
- Conductivitat tèrmica (T): - T1: <= 0,1 W/m K - T2: <= 0,2 W/ m K

2.- CONDICIONS DE SUBMINISTRAMENT I EMMAGATZEMATGE
Subministrament: en envasos tancats hermèticament.
Emmagatzematge: En el seu envàs d'origen i en llocs secs, sense contacte directe amb el terra i protegit de la intempèrie, de manera que no se n'alterin les condicions inicials.
3.- UNITAT I CRITERI D'AMIDAMENT
Unitat d'amidament: la indicada a la descripció de l'element
Criteri d'amidament: quantitat necessària subministrada a l'obra
4.- NORMATIVA DE COMPLIMENT OBLIGATORI
UNE-EN 998-1:2003 Especificaciones de los morteros para albañilería. Parte 1: Morteros para revoco y enlucido.
5.- CONDICIONS DE CONTROL DE RECEPCIÓ
CONDICIONS DE MARCATGE I CONTROL DE LA DOCUMENTACIÓ:
Si el material ha de ser component de la part cega del tancament exterior d'un espai habitable, el fabricant ha de declarar, com a mínim, els valors per les propietats higrotèrmiques següents, d'acord amb l'especificat en l'apartat 4.1 del DB HE 1:
- Conductivitat tèrmica (W/mK)
- Factor de resistència a la difusió del vapor d'aigua

A l'embalatge o a l'albarà de lliurament han de constar-hi les dades següents:
- Nom o marca d'identificació i adreça registrada del fabricant
- Dos últims dígits del any en el que es va estampar el marcatge CE
- Referència a la norma UNE-EN 998-1
- Reacció al foc
- Absorció d'aigua (per morters per ésser utilitzats a l'exterior)
- Permeabilitat al vapor d'aigua per a morters de revestiment exterior i permeabilitat a l'aigua després de cicles climàtics de condicionament per morters OC
- Adhesió o adhesió després de cicles climàtics per morters OC.
- Conductivitat tèrmica/densitat i conductivitat tèrmica per morters T
- Durabilitat per a morters exteriors i durabilitat (resistència al gel desgel) per a morters

OC
El subministrador ha de posar a disposició de la DF en el cas que aquesta ho sol·liciti, la documentació següent, que acredita el marcatge CE, segons el sistema d'avaluació de conformitat aplicable, d'acord amb el que disposa l'apartat 7.2.1 del CTE: - Productes per a acabat de murs, pilars, envans i sostres: - Sistema 4: Declaració de Prestacions
OPERACIONS DE CONTROL:
Les tasques de control a realitzar són les següents:
- Inspecció visual de les condicions de subministrament i recepció del certificat de qualitat del fabricant, d'acord a les exigències del plec de condicions, incloent els resultats corresponents de resistència a compressió (UNE EN 1015-11).
En cas de no presentar aquests resultats, o que la DF tingui dubtes de la seva representativitat, es realitzaran aquests assaigs sobre el material rebut, a càrrec del contractista.
CRITERIS DE PRESA DE MOSTRES:
Els controls s'han de realitzar segons les instruccions de la DF.
INTERPRETACIÓ DE RESULTATS I ACTUACIONS EN CAS D'INCOMPLIMENT:
No es podran utilitzar a l'obra morters sense el corresponent certificat de garantia del fabricant, d'acord a les condicions exigides.
Els valors de consistència i resistència a compressió han de correspondre a les especificacions de projecte.

B8 REVESTIMENTS

B89 MATERIALS PER A PINTURES

B896- PINTURA

0.- ELEMENTS QUE CONTEMPLA EL PLEC

B896-HYC8.

1.- DEFINICIÓ I CONDICIONS DELS ELEMENTS
Pintures, pastes i esmalts.
S'han considerat els tipus següents:
- Pintura a la cola: Pintura a l'aigua formada per un aglomerant a base de coles cel·lulòsiques o anilàcies i pigments resistents als àlcalis
- Pintura a la calç: Dissolució en aigua, l'aglutinant i el pigment de la qual és l'hidròxid de calç o la calç apagada
- Pintura al ciment: Dissolució en aigua de ciment blanc tractat i pigments resistents a l'alcalinitat
- Pintura al làtex: Pintura a base de polímers vinílics en dispersió
- Pintura plàstica: Pintura formada per un aglomerant a base d'un polímer sintètic, en dispersió aquosa i pigments càrrega-estenedors resistents als àlcalis i a la intempèrie
- Pintura acrílica: Pintura formada per copolímers acrílics amb pigments i càrregues inorgàniques, en una dispersió aquosa. Seca a l'aire per evaporació del dissolvent
- Esmalt gras: Pintura formada per olis secants barrejats amb resines dures, naturals o sintètiques i dissolvents
- Esmalt sintètic: Pintura formada per un aglomerant de resines alquídiques, soles o modificades, pigments resistents als àlcalis i a la intempèrie i additius modificadors de la brillantor. Seca a l'aire per evaporació del dissolvent
- Esmalt de poliuretà d'un component: Pintura formada per un aglomerant de resines de poliuretà, soles o modificades, que catalitzen amb la humitat atmosfèrica i pigments resistents als àlcalis i a la intempèrie, dissolta en dissolvents adequats
- Esmalt de poliuretà de dos components: Pintura formada per copolímers de resines de poliuretà fluïdificades i pigmentades. Seca per polimerització mitjançant un catalitzador
- Esmalt de poliuretà uretanat: Pintura formada per resines uretanades
- Esmalt epoxi: Revestiment de resines epoxi, format per dos components: un enduridor i una resina, que cal barrejar abans de l'aplicació. Seca per reacció química dels dos components
- Esmalt en dispersió acrílica: Copolímers acrílics en una emulsió aquosa
- Esmalt de clorcautxú: Seca a l'aire per evaporació del dissolvent
- Pasta plàstica de picar: Pintura formada per un vehicle a base d'un polímer sintètic, en dispersió aquosa i pigments càrrega-estenedors resistents als àlcalis i la intempèrie
PINTURA A LA COLA:

Característiques de la pel·lícula líquida:
- Amb l'envàs ple i al cap de 3 minuts d'agitació (INTA 16 32 03) no ha de tenir coàguls, pells, dipòsits durs ni flotació de pigments.
- Ha de tenir una consistència adequada per a la seva aplicació amb brotxa o amb corró. Ha de fer córrer la brotxa, ha de fluir, ha d'anivellar bé i ha de deixar una capa uniforme després de l'assecat
- Finor de mòlta dels pigments (INTA 16 02 55): < 50 micres
- Temperatura d'inflamació (INTA 16 02 32A): Ininflamable
- Temps d'assecatge a 23°C ± 2°C i 50% ± 5% HR (INTA 16 02 29): - Al tacte: 2 h - Totalment sec: 4 h
Característiques de la pel·lícula seca:
- La pintura ha de ser de color estable.
- Adherència (UNE 48032): <= 2
PINTURA A LA CALÇ:
Un cop preparada ha de tenir una consistència adequada per a la seva aplicació amb brotxa, corró o procediments neumàtics fins a l'impregnació dels porus de la superfície a tractar.
Després d'assecar-se s'han d'aplicar dues capes d'acabat.
Un cop seca, ha de ser resistent a la intempèrie, ha d'endurir amb la humitat i el temps i ha de tenir propietats microbicides.
PINTURA AL CIMENT:
Un cop preparada ha de tenir una consistència adequada per a la seva aplicació amb brotxa, corró o pistola fins a l'impregnació de la superfície a tractar.
Un cop seca ha de ser resistent a la intempèrie.
PINTURA AL LÀTEX:
Característiques de la pel·lícula líquida:
- Amb l'envàs ple i al cap de 3 minuts d'agitació (INTA 16 32 03) no ha de tenir coàguls, pells, ni dipòsits durs
- Un cop preparada ha de fer córrer la brotxa, ha de fluir, ha d'anivellar bé i ha de deixar una capa uniforme després de l'assecat
- Temps d'assecatge a 23°C ± 2°C i 50% ± 5% HR (INTA 16 02 29): - Al tacte: < 30 - Totalment sec: < 2 h
Característiques de la pel·lícula seca:
- Adherència (UNE 48032): <= 2
PINTURA PLÀSTICA:
Característiques de la pel·lícula líquida:
- La pintura continguda al seu envàs original recentment obert, no ha de presentar senyals de putrefacció, pells ni materies extranyes.
- Amb l'envàs ple i sotmesa a agitació (UNE_EN 21513 i UNE 48-083) no ha de tenir coàguls, pells, dipòsits durs ni flotació de pigments
- Ha de tenir una consistència adequada per a la seva aplicació amb brotxa o amb corró. Ha de fer córrer la brotxa, ha de fluir, ha d'anivellar bé i ha de deixar una capa uniforme després de l'assecat
- Finor de mòlta dels pigments (INTA 16 02 55): < 50 micres
- Temps d'assecatge a 23°C ± 2°C i 50% ± 5% HR (INTA 16 02 29): - Al tacte: < 1 h - Totalment sec: < 2 h
- Pes específic: - Pintura per a interiors: < 16 kN/m3 - Pintura per a exteriors: < 15 kN/m3
- Rendiment: > 6 m2/kg
- Relació volum pigments + càrregues/volum pigments, pes càrregues, aglomerat sòlid (PVC): < 80%
Característiques de la pel·lícula seca:
- La pintura ha de ser de color estable, i per a exteriors, insaponificable.
- Adherència (UNE 48032): <= 2
- Capacitat de recobriment (UNE 48259): Relació constant >= 0,98
- Resistència al rentat (DIN 53778): - Pintura plàstica per a interiors o pasta plàstica: >= 1000 cicles - Pintura plàstica per a exteriors: >= 5000 cicles
- Solidesa a la llum (NF-T-30.057): Ha de complir
- Transmissió del vapor d'aigua (NF-T-30.018): Ha de complir
PINTURA PLÀSTICA PER A EXTERIORS:
Resistència a la immersió (UNE 48-144): No s'observen canvis o defectes
Resistència a la intempèrie (DIN 18363): Ha de complir
Resistència a l'abrasió (NF-T-30.015): Ha de complir
Resistència a la calor (UNE 48-033): Ha de complir
PINTURA ACRÍLICA:
Característiques de la pel·lícula líquida:
- Un cop preparada ha de tenir una consistència adequada per a la seva aplicació amb brotxa, corró o procediments pneumàtics
- Temps d'assecatge a 23°C ± 2°C i 50% ± 5% HR (INTA 16 02 29): - Al tacte: < 4 h - Totalment sec: < 14 h
Característiques de la pel·lícula seca:
- La pintura ha de ser de color estable i insaponificable.
- Ha de ser resistent a la intempèrie.
ESMALT GRAS:

Un cop preparada ha de tenir una consistència adequada per a la seva aplicació amb brotxa, corró o pistola fins a l'impregnació de la superfície a tractar.
Temperatura d'inflamació (INTA 16 02 32A): > 30°C
Temps d'assecatge a 23°C ± 2°C i 50% ± 5% HR (INTA 16 02 29):
- Al tacte: < 1 h
- Totalment sec: < 6 h
Un cop sec, ha de tenir bona resistència al fregament i al rentat.
ESMALT SINTÈTIC:
No ha de tenir resines fenòliques (INTA 16 04 23) ni de colofonia (INTA 16 04 22).
Característiques de la pel·lícula líquida:
- Amb l'envàs ple i al cap de 3 minuts d'agitació (INTA 16 32 03) no ha de tenir coàguls, pells, dipòsits durs ni flotació de pigments.
- Ha de tenir la consistència adequada per a la seva aplicació amb brotxa. Ha de fer córrer la brotxa, ha de fluir bé i ha de deixar una capa uniforme després de l'assecatge.
- Finor de mòlta dels pigments (INTA 16 02 55): < 25 micres
- Temperatura d'inflamació (INTA 16 02 32A): > 30°C
- Temps d'assecatge a 23°C ± 2°C i 50% ± 5% HR (INTA 16 02 29): - Al tacte: < 3 h - Totalment sec: < 8 h
- Material volàtil (INTA 16 02 31): >= 70 ± 5%
- Rendiment per a una capa de 30 micres: >= 5 m2/kg
- Índex d'anivellament a 23 ± 2°C i 50 ± 5% HR (INTA 16 02 89): >= 5
- Índex de despreniments a 23 ± 2°C i 50 ± 5% HR (INTA 16 02 88): >= 4
Característiques de la pel·lícula seca:
- La pintura ha de ser de color estable i insaponificable.
- Adherència (UNE 48032): <= 2
- Ha de ser resistent a la intempèrie (INTA 16 06 02).
- Envelliment accelerat (INTA 16 06 55): < 6 unitats pèrdua de lluminositat (INTA 16 02 08)
- Resistència a l'abrasió (UNE 56818): Danys moderats
- Esgrogueïment accelerat per colors amb reflectància aparent superior al 80% (INTA 160.603): < 0,12
ESMALT DE POLIURETÀ D'UN COMPONENT:
Característiques de la pel·lícula líquida:
- Amb l'envàs ple i al cap de 3 minuts d'agitació (INTA 16 32 03) no ha de tenir coàguls, pells, dipòsits durs ni flotació de pigments.
- Ha de tenir la consistència adequada per a la seva aplicació amb brotxa. Ha de fer córrer la brotxa, ha de fluir bé i ha de deixar una capa uniforme després de l'assecatge.
- Temperatura d'inflamació (INTA 16 02 32A): > 30°C
- Temps d'assecatge a 23°C ± 2°C i 50% ± 5% HR (INTA 16 02 29): - Al tacte: < 3 h - Totalment sec: < 8 h
- Índex d'anivellament a 23 ± 2°C i 50 ± 5% HR (INTA 16 02 89): >= 5
- Índex de despreniments a 23 ± 2°C i 50 ± 5% HR (INTA 16 02 88): >= 4
Característiques de la pel·lícula seca:
- La pintura ha de ser de color estable i insaponificable.
- Adherència (UNE 48032): <= 2
- Ha de ser resistent a la intempèrie (INTA 16 06 02).
- Envelliment accelerat (INTA 16 06 05): < 6 unitats pèrdua de lluminositat (INTA 16 02 08)
- Resistència a l'abrasió (UNE 56818): Danys petits
- Adherència i resistència a l'impacte:

	A les 24 h	Al cap de 7 dies
Adherència al quadriculat:	100%	100%
Impacte directe o indirecte:		
Bola de 12,5 des de 50 cm (INTA 160.266)	Bé	Ha de complir

- Resistència a la càrrega concentrada en moviment (UNE 56-814): Danys moderats
- Resistència a la càrrega rodant (UNE 56-815): Danys petits
- Resistència a la càrrega arrossegada (UNE 56-816): Danys petits
- Resistència al ratllat (UNE 48-173): Resistent
- Resistència a la calor (UNE 48-033): Ha de complir
- Resistència química: - A l'àcid cítric al 10%: 15 dies - A l'acid làctic al 5%: 15 dies - A l'àcid acètic al 5%: 15 dies - A l'oli de cremar: Cap modificació - Al xilol: Cap modificació - Al clorur sòdic al 20%: 15 dies - A l'aigua: 15 dies
ESMALT DE POLIURETÀ DE DOS COMPONENTS:
Cal barrejar els dos components abans de l'aplicació.
Característiques de la pel·lícula líquida:
- Ha de tenir la consistència adequada per a la seva aplicació amb brotxa. Ha de fer córrer la brotxa, ha de fluir bé i ha de deixar una capa uniforme després de l'assecatge.
- Temperatura d'inflamació (INTA 16 02 32A): > 30°C
- Temps d'assecatge a 23°C ± 2°C i 50% ± 5% HR (INTA 16 02 29): - Al tacte: < 3 h - Totalment sec: < 8 h
Característiques de la pel·lícula seca:
- La pintura ha de ser de color estable i insaponificable.

- Adherència (UNE 48032): <= 2
- Ha de ser resistent a la intempèrie (INTA 16 06 02).
- Envelliment accelerat (INTA 16 06 55): < 6 unitats pèrdua de lluminositat (INTA 16 02 08)
- Resistència a l'abrasió (UNE 56818): Danys petits
- Ha de tenir bona resistència química als àcids diluïts, als hidrocarburs, les sals i als detergents.
ESMALT DE POLIURETÀ URETANAT:
Un cop preparada ha de tenir una consistència adequada per a la seva aplicació amb brotxa, corró o pistola fins a l'impregnació de la superfície a tractar.
Temps d'assecatge a 20°C: 1 - 2 h
Ha de tenir bona resistència a l'aigua salada i al sol.
ESMALT DE DISPERSIÓ ACRÍLICA:
Un cop preparada ha de tenir una consistència adequada per a la seva aplicació amb brotxa, corró o pistola fins a l'impregnació de la superfície a tractar.
Temperatura d'inflamació (INTA 16 02 32A): Ininflamable
Temps d'assecatge a 23°C ± 2°C i 50% ± 5% HR (INTA 16 02 29):
- Al tacte: < 20 min
- Totalment sec: < 1 h
ESMALT DE CLORCAUTXÚ:
Un cop preparada ha de tenir una consistència adequada per a la seva aplicació amb brotxa o corró.
Temps d'assecatge a 23°C ± 2°C i 50% ± 5% HR (INTA 16 02 29):
- Al tacte: < 30 min
- Totalment sec: < 2 h
Ha de ser resistent a l'aigua dolça i salada, als àcids i als àlcalis.
ESMALT EPOXI:
Un cop preparada ha de tenir una consistència adequada per a la seva aplicació amb brotxa, corró o pistola.
Temperatura d'inflamació (INTA 16 02 29): > 30°C
Temps d'assecatge a 23°C ± 2°C i 50% ± 5% HR (INTA 16 02 29):
- Al tacte: < 30 min
- Totalment sec: < 10 h
Ha de tenir bona resistència al desgast.
Ha de ser resistent a l'àcid làctic 1%, acètic 10%, clorhídric 20%, cítric 30%, sosa i solucions bàsiques, als hidrocarburs (benzina, querosè) als olis animals i vegetals, a l'aigua, als detergents i a l'alcohol etílic 10%.
Resistència mecànica (després de 7 dies de polimerització):
- Tracció: >= 16 N/mm2
- Compressió: >= 85 N/mm2
Resistència a la temperatura: 80°C
PASTA PLÀSTICA DE PICAR:
Característiques de la pel·lícula líquida:
- Amb l'envàs ple i al cap de 3 minuts d'agitació (INTA 16 32 03) no ha de tenir coàguls, pells, dipòsits durs ni flotació de pigments.
- Ha de tenir una consistència adequada.
- Finor de mòlta dels pigments (INTA 16 02 55): < 50 micres
- Temps d'assecatge a 23°C ± 2°C i 50% ± 5% HR (INTA 16 02 29): - Al tacte: < 1 h - Totalment sec: < 2 h
- Pes específic: < 17 kN/m3
- Relació: volum del pigment/volum de la resina (PVC): < 80%
Característiques de la pel·lícula seca:
- La pintura ha de ser de color estable i insaponificable.
- Adherència (UNE 48032): <= 2
- Resistència al rentat (DIN 53778): - Pintura plàstica per a interiors o pasta plàstica: >= 1000 cicles - Pintura plàstica per a exteriors: >= 5000 cicles
- Solidesa a la llum (NF-T-30.057): Ha de complir
- Transmissió del vapor d'aigua (NF-T-30.018): Ha de complir
- Resistència a la immersió (UNE 48-144): No s'observen canvis o defectes
- Resistència a la intempèrie (DIN 18363): Ha de complir
- Resistència a l'abrasió (NF-T-30.015): Ha de complir
- Resistència a la calor (UNE 48-033): Ha de complir

2.- CONDICIONS DE SUBMINISTRAMENT I EMMAGATZEMATGE
PINTURA A LA COLA, AL LÀTEX, ACRÍLICA, PLÀSTICA, ESMALT GRAS, SINTÈTIC, DE POLIURETÀ, DE DISPERSIÓ ACRÍLICA, EPOXI I PASTA DE PICAR:
Subministrament: En pots o bidons.
Emmagatzematge: En llocs ventilats i no exposats al sol, dins del seu envàs tancat i sense contacte amb el terra. S'ha de preservar de les gelades.
PINTURA A LA CALÇ:
Subministrament de la calç aèria en terrossos o envasada.
La calç hidràulica ha de subministrar-se en pols.
Emmagatzematge: En llocs ventilats i no exposats al sol, dins del seu envàs tancat i sense contacte amb el terra. S'ha de preservar de les gelades.
PINTURA AL CIMENT:

Subministrament: En pols, en envasos adequats.
Emmagatzematge: En llocs ventilats i no exposats al sol, dins del seu envàs tancat i sense contacte amb el terra. S'ha de preservar de les gelades.
3.- UNITAT I CRITERI D'AMIDAMENT
Unitat d'amidament: la indicada a la descripció de l'element
Criteri d'amidament: quantitat necessària subministrada a l'obra
4.- NORMATIVA DE COMPLIMENT OBLIGATORI
No hi ha normativa de compliment obligatori.
5.- CONDICIONS DE CONTROL DE RECEPCIÓ
CONDICIONS DE MARCATGE I CONTROL DE LA DOCUMENTACIÓ EN PINTURA A LA COLA, AL LÀTEX, ACRÍLICA, PLÀSTICA, ESMALT GRAS, SINTÈTIC, DE POLIURETÀ, DE DISPERSIÓ ACRÍLICA, EPOXI I PASTA DE PICAR:
A cada envàs hi ha d'haver les dades següents:
- Identificació del fabricant
- Nom comercial del producte
- Identificació del producte
- Codi d'identificació
- Pes net o volum del producte
- Data de caducitat
- Instruccions d'ús
- Dissolvents adequats
- Límits de temperatura
- Temps d'assecatge al tacte, total i de repintat
- Toxicitat i inflamabilitat
- Proporció de la barreja i temps d'utilització, en els productes de dos components
- Color i acabat, en la pintura plàstica o al làtex i en l'esmalt sintètic, de poliuretà
CONDICIONS DE MARCATGE I CONTROL DE LA DOCUMENTACIÓ EN PINTURA A LA CALÇ:
A cada envàs hi ha d'haver les dades següents:
- Identificació del fabricant
- Nom comercial del producte
- Identificació del producte
- Codi d'identificació
- Pes net o volum del producte
- Toxicitat i inflamabilitat
CONDICIONS DE MARCATGE I CONTROL DE LA DOCUMENTACIÓ EN PINTURA AL CIMENT:
A cada envàs hi ha d'haver les dades següents:
- Identificació del fabricant
- Nom comercial del producte
- Identificació del producte
- Codi d'identificació
- Pes net o volum del producte
- Instruccions d'ús
- Temps d'estabilitat de la barreja
- Temperatura mínima d'aplicació
- Temps d'assecatge
- Rendiment teòric en m/l
- Color
OPERACIONS DE CONTROL:
Els punts de control més destacables són els següents:
- En cada subministrament d'esmalt, es comprovarà que l'etiquetatge dels envasos contingui les dades exigides a les especificacions.
El control de recepció de material verificarà que les característiques dels materials són coincidents amb l'establert en la DT. Aquest control ha de complir l'especificat en l'apartat 7.2 del CTE.
Control de documentació: documents d'origen (full de subministrament i etiquetat), certificat de garantia del fabricant, en el seu cas, (signat per persona física) i els documents de conformitat o autoritzacions administratives exigides, inclòs la documentació corresponent al marcatge CE quan sigui pertinent.
Control mitjançant distintius de qualitat i avaluacions d'idoneïtat: En el cas que el fabricant disposi de marques de qualitat, ha d'aportar-ne la documentació corresponent.
Control de recepció mitjançant assaigs: Si el material disposa d'una marca legalment reconeguda a un país de la CEE (Marcatge CE, AENOR, etc.) es podrà prescindir dels assaigs de control de recepció de les característiques del material garantides per la marca; i la DF sol·licitarà en aquest cas, els resultats dels assaigs corresponents al subministrament rebut. En qualsevol cas, la DF podrà sol·licitar assaigs de control de recepció si ho creu convenient.
- Comprovació de l'estat de conservació de la pintura, en un 10 % dels pots rebuts (INTA 16 02 26).
OPERACIONS DE CONTROL EN PINTURA PLÀSTICA:
- Recepció del certificat de qualitat del fabricant, on constin els resultats dels assaigs següents: - Determinació de la finor de mòlta dels pigments INTA 16.02.55 (10.57) - Temps d'assecatge INTA 16.02.29 (6.57) - Pes específic UNE EN ISO 2811-1 - Capacitat de cobriment en humitat INTA 16.02.62(9.82) - Capacitat de cobriment en sec INTA 16.02.61(2.58) - Conservació de la pintura (cada 100 m2) INTA 16.02.26 En cas de no rebre

aquests resultats abans del inici de l'activitat, o que la DF no els consideri representatius, el contractista haurà de realitzar els assaigs corresponents, al seu càrrec i fora del pressupost d'autocontrol.
CRITERIS DE PRESA DE MOSTRES:
Els controls s'han de realitzar segons les instruccions de la DF i els criteris indicats a les normes de procediment corresponents.
INTERPRETACIÓ DE RESULTATS I ACTUACIONS EN CAS D'INCOMPLIMENT:
No s'acceptaran els pots de pintura que no estiguin degudament etiquetats i/o certificats, així com els que presentin mal estat de conservació i/o emmagatzematge.
En cas d'observar deficiències en l'estat de conservació d'un pot, es rebutjarà la unitat corresponent i s'incrementarà la inspecció, en primera instància, fins al 20 % dels pots subministrats. Si es continuen observant irregularitats, es passarà a controlar el 100% del subministrament.
Els assaigs d'identificació han de resultar d'acord a les especificacions del plec i a les condicions garantides en el certificat del material. En cas d'incompliment, es realitzarà l'assaig sobre dues mostres més del mateix lot, acceptant-ne el conjunt sempre que els dos resultats estiguin d'acord a dites especificacions.

B9 MATERIAL PER A PAVIMENTS

B96 MATERIALS PER A VORADES

B965- VORADA DE PLANXA METÀL·LICA

0.- ELEMENTS QUE CONTEMPLA EL PLEC

B965-H693.

1.- DEFINICIÓ I CONDICIONS DELS ELEMENTS
Planxa d'acer treballat a taller, per a fer vorades.
S'han considerat els materials següents:
- Vorades de planxa d'acer galvanitzat
- Vorades de planxa d'acer amb acabat "CORTEN"
CARACTERÍSTIQUES GENERALS:
El fabricant ha de garantir les característiques mecàniques i la composició química de l'acer.
Les peces han de tenir la forma i dimensions especificats a la DT.
No ha de tenir defectes interns o externs que perjudiquin la seva correcta utilització.
Les peces han de tenir marcada la seva identificació d'acord amb els plànols de taller, així com les senyals necessaris per a determinar la seva posició a l'obra.
Toleràncies:
- Llargària de les peces: - Fins a 1000 mm: ± 2 mm - De 1001 a 3000 mm: ± 3 mm - De 3001 a 6000 mm: ± 4 mm - De 6001 a 10000 mm: ± 5 mm - De 10001 a 15000 mm: ± 6 mm - De 15001 a 25000 mm: ± 8 mm - A partir de 25001 mm: ± 10 mm
PERFILS GALVANITZATS:
El recobriment de zinc ha de ser homogeni i continu en tota la superfície.
No s'han d'apreciar esquerdes, exfoliacions ni despreniments del recobriment.
Protecció del galvanitzat: >= 275 g/m2
Puresa del zinc: >= 98,5 %
2.- CONDICIONS DE SUBMINISTRAMENT I EMMAGATZEMATGE
Subministrament: de manera que no pateixin deformacions, ni esforços no previstos.
Emmagatzematge: En llocs secs, sense contacte directe amb el terra i protegit de la intempèrie, de manera que no s'alterin les seves condicions.
3.- UNITAT I CRITERI D'AMIDAMENT
Unitat d'amidament: la indicada a la descripció de l'element
Criteri d'amidament: quantitat necessària subministrada a l'obra
4.- NORMATIVA DE COMPLIMENT OBLIGATORI
* UNE-EN 10025-2:2006 Productos laminados en caliente de aceros para estructuras. Parte 2: Condiciones técnicas de suministro de los aceros estructurales no aleados.
* UNE-EN 10155:1994 Aceros para construcción metálica con resistencia mejorada a la corrosión atmosférica. Condiciones técnicas de suministro.

B9 MATERIAL PER A PAVIMENTS

B9E MATERIALS PER A PAVIMENTS DE PANOTS I MOSAICS HIDRÀULICS

B9E1 PANOTS

1.- DEFINICIÓ I CARACTERÍSTIQUES DELS ELEMENTS

Peça prefabricada feta amb ciment, granulats i eventualment amb colorants, per a pavimentació.

S'han considerat les peces següents:
- Panot gris per a voreres
- Panot de color amb tacs per a pas de vianants

CARACTERÍSTIQUES GENERALS:
La peça ha de tenir un color i una textura uniformes a tota la superfície.
La cara vista no ha de tenir esquerdes, escantonaments ni altres defectes.
Les cares horitzontals han de ser planes i paral·leles.
El cantells de la cara vista han de ser bisellats o arrodonits.
No han de ser visibles els granulats del morter en la capa vista.
La textura i el color no han de presentar diferències significatives respecte de qualsevol mostra facilitada pel fabricant i aprovada pel comprador.
Les peces poden ser monocapa, amb un sols tipus de formigó, o bicapa, amb diferents tipus en la seva estructura principal i en la seva capa superficial.
En el cas de peces bicapa, no ha d'existir separació entre les dues capes.
En les peces de color, pot estar acolorida la capa superficial o tota la peça.
La forma d'expressió de les mesures sempre ha de ser: Llargària x amplària x gruix.
Llargària: <= 1 m
Relació entre la llargària total i el gruix: > 4
Gruix de la capa vista: >= 4 mm
Les característiques dimensionals, físiques i mecàniques han de complir les especificacions de la norma UNE-EN 1339 i s'han de determinar segons aquesta norma.
Toleràncies:
- Desviació de la llargària respecte de la llargària nominal:
  - Classe 1 (marcat N): ± 5 mm
  - Classe 2 (marcat P):
    - Dimensions nominals de la peça <= 600 mm: ± 2 mm
    - Dimensions nominals de la peça > 600 mm: ± 3 mm
  - Classe 3 (marcat R): ± 2 mm
- Desviació de l'amplària respecte de l'amplària nominal:
  - Classe 1 (marcat N): ± 5 mm
  - Classe 2 (marcat P):
    - Dimensions nominals de la peça <= 600 mm: ± 2 mm
    - Dimensions nominals de la peça > 600 mm: ± 3 mm
  - Classe 3 (marcat R): ± 2 mm
- Desviació del gruix respecte del gruix nominal:
  - Classe 1 (marcat N): ± 3 mm
  - Classe 2 (marcat P):
    - Dimensions nominals de la peça <= 600 mm: ± 3 mm
    - Dimensions nominals de la peça > 600 mm: ± 3 mm
  - Classe 3 (marcat R): ± 2 mm
- Diferència entre dues mesures de llargària, amplària i gruix d'una mateixa peça: <= 3 mm
- Diferència màxima entre la llargària de dues diagonals (peces amb diagonals superiors a 300 mm):
  - Classe 1 (marcat J):
    - Llargària <= 850 mm: 5 mm
    - Llargària > 850 mm: 8 mm
  - Classe 2 (marcat K):
    - Llargària <= 850 mm: 3 mm
    - Llargària > 850 mm: 6 mm
  - Classe 3 (marcat L):
    - Llargària <= 850 mm: 2 mm
    - Llargària > 850 mm: 4 mm
- Desviació màxima sobre la planor i curvatura de la cara vista plana (peces de dimensió màxima superior a 300 mm):
  - Dispositiu de mesura de 300 mm de llargària:
    - Convexitat màxima: 1,5 mm
    - Concavitat màxima: 1 mm
  - Dispositiu de mesura de 400 mm de llargària:

    - Convexitat màxima: 2 mm
    - Concavitat màxima: 1,5 mm
  - Dispositiu de mesura de 500 mm de llargària:
    - Convexitat màxima: 2,5 mm
    - Concavitat màxima: 1,5 mm
  - Dispositiu de mesura de 800 mm de llargària:
    - Convexitat màxima: 4 mm
    - Concavitat màxima: 2,5 mm

2.- CONDICIONS DE SUBMINISTRAMENT I EMMAGATZEMATGE

Subministrament: Empaquetats sobre palets.
Emmagatzematge: En llocs protegits contra els impactes.

3.- UNITAT I CRITERIS D'AMIDAMENT

Unitat d'amidament: la indicada a la descripció de l'element
Criteri d'amidament: quantitat necessària subministrada a l'obra

4.- NORMATIVA DE COMPLIMENT OBLIGATORI

UNE-EN 1339:2004 Baldosas de hormigón. Especificaciones y métodos de ensayo.

5.- CONDICIONS DE CONTROL DE RECEPCIÓ

CONDICIONS DE MARCATGE I CONTROL DE LA DOCUMENTACIÓ:
El subministrador ha de posar a disposició de la DF en el cas que aquesta ho sol·liciti, la documentació següent, que acredita el marcatge CE, segons el sistema d'avaluació de conformitat aplicable, d'acord amb el que disposa l'apartat 7.2.1 del CTE:
- Productes per a usos interns incloent les premises de transport públic de Nivell o Classe: A1*. * Productes o materials que no necessiten sotmetre's a assaig de reacció al foc (per exemple productes o materials de la classe A1 conformement a la Decisió 96/603/CE, i les seves modificacions),
- Productes per a cobertes de Nivell o Classe: es considera que satisfan els requisits enfront del foc extern **. ** Decisió de la Comissió 2000/553/CE, modificada,
- Productes per a ús extern i acabat de carrers, cobrint àrees externes de circulació de vianants i de vehicles:
  - Sistema 4: Declaració de Prestacions

A l'albarà de lliurament, hi ha de constar la següent informació com a mínim:
- Identificació del fabricant o la fàbrica
- Data en que el producte és declarat apte per a l'ús en el cas de que es lliure amb anterioritat a la mencionada data
- Identificació del producte segons la classificació de la norma UNE-EN 1339 i els valors declarats pel fabricant:
  - Dimensions nominals
  - Resistència climàtica
  - Resistència a flexió
  - Resistència al desgast per abrasió
  - Resistència al lliscament/patinatge
  - Càrrega de trencament
  - Comportament davant el foc
- Referència a la norma UNE-EN 1339
- Identificació del producte
- Marcatge CE de conformitat amb el que disposen els Reials Decrets 1630/1992 de 29 de desembre i 1328/1995 de 28 de juliol. El símbol normalitzat CE s'ha d'acompanyar de la següent informació:
  - Nom o marca identificativa del fabricant
  - Direcció registrada del fabricant
  - Les 2 últimes xifres de l'any d'impressió del marcatge
  - Referència a la norma EN 1339
  - El tipus de producte i l'ús o usos previstos
  - Informació sobre les característiques/mandats a declarar

Per als productes destinats a àrees exteriors de circulació de vianants i vehicles, incloses les zones delimitades per als transports públics, ha de constar a més:
- Resistència al trencament
- Resistència al patinat/lliscament
- Durabilitat

Per als productes destinats a paviments d'ús interior:
- Reacció al foc
- Resistència a la ruptura
- Resistència al patinat/lliscament
- Durabilitat
- Conductivitat tèrmica (si procedeix)

Els productes destinats a ús en cobertes:
- Comportament davant del foc extern:es considera satisfactori

OPERACIONS DE CONTROL:
- En cada subministrament, es realitzaran els controls següents:
  - Inspecció visual del material, identificació de les marques corresponents (UNE-EN 1339) i recepció del certificat de qualitat del fabricant.
  - Control dimensional sobre un 10 % de les peces rebudes (UNE-EN 1339)
- Per a cada subministrador diferent, es prendran 9 mostres (6 de 3 peces cadascuna i 3 de 6 peces) per tal de realitzar els següents assaigs (UNE-EN 1339)
  - Sobre 3 mostres de 3 peces:
    - Absorció d'aigua
    - Gelabilitat
    - Permeabilitat i absorció d'aigua per la cara vista
    - Resistència al xoc
  - Sobre 3 mostres de 6 peces cadascuna
    - Resistència a flexió
    - Estructura
    - Resistència al desgast per abrasió (2 peces de cada mostra)
- Recepció del certificat de garantia de qualitat del fabricant. En cas de que el material disposi de la Marca AENOR, o altre legalment reconeguda a un país de la CEE, es podrà prescindir dels assaigs de control de recepció. La DF sol·licitarà en aquest cas, els resultats dels assaigs corresponents al subministra rebut, segons control de producció establert en la marca de qualitat de producte.

CRITERIS DE PRESA DE MOSTRES:
Les mostres es prendran a l'atzar segons les instruccions de la DF i els criteris de la norma UNE-EN 1339.
INTERPRETACIÓ DE RESULTATS I ACTUACIONS EN CAS D'INCOMPLIMENT:
No s'acceptaran les peces que no superin la inspecció visual, que no estiguin correctament identificades o que no arribin acompanyades del certificat de qualitat del fabricant.
La totalitat de les peces sobre les que es realitza el control geomètric, han de complir les especificacions del plec. En cas d'incompliment, s'incrementarà el control, en primer lloc, fins al 20% de les peces rebudes, i si continuen observant-se irregularitats, fins al 100% del subministrament.
En els assaigs de control del lot, el resultat de cada sèrie (valor mitjà dels resultats de les peces de cada mostra) ha de complir les especificacions. Si una sèrie no compleix aquest requisit, es podran realitzar contrassaigs sobre dues mostres més procedents del mateix lot, acceptant-se el conjunt si ambdues resulten conformes a l'especificat.

B9 MATERIAL PER A PAVIMENTS

B9E MATERIALS PER A PAVIMENTS DE PANOTS I MOSAICS HIDRÀULICS

B9E2- PANOT PER A VORERA

1.- DEFINICIÓ I CONDICIONS DELS ELEMENTS
Peça prefabricada feta amb ciment, granulats i eventualment amb colorants, per a pavimentació.
S'han considerat les peces següents:
- Panot gris per a voreres
- Panot de color amb tacs per a pas de vianants

CARACTERÍSTIQUES GENERALS:
La peça ha de tenir un color i una textura uniformes a tota la superfície.
La cara vista no ha de tenir esquerdes, escantonaments ni altres defectes.
Les cares horitzontals han de ser planes i paral·leles.
El cantells de la cara vista han de ser bisellats o arrodonits.
No han de ser visibles els granulats del morter en la capa vista.
La textura i el color no han de presentar diferències significatives respecte de qualsevol mostra facilitada pel fabricant i aprovada pel comprador.
Les peces poden ser monocapa, amb un sols tipus de formigó, o bicapa, amb diferents tipus en la seva estructura principal i en la seva capa superficial.
En el cas de peces bicapa, no ha d'existir separació entre les dues capes.
En les peces de color, pot estar acolorida la capa superficial o tota la peça.
La forma d'expressió de les mesures sempre ha de ser: Llargària x amplària x gruix.
Llargària: <= 1 m
Relació entre la llargària total i el gruix: > 4

Gruix de la capa vista: >= 4 mm
Les característiques dimensionals, físiques i mecàniques han de complir les especificacions de la norma UNE-EN 1339 i s'han de determinar segons aquesta norma.
Toleràncies:
- Desviació de la llargària respecte de la llargària nominal: - Classe 1 (marcat N): ± 5 mm - Classe 2 (marcat P): - Dimensions nominals de la peça <= 600 mm: ± 2 mm - Dimensions nominals de la peça > 600 mm: ± 3 mm - Classe 3 (marcat R): ± 2 mm
- Desviació de l'amplària respecte de l'amplària nominal: - Classe 1 (marcat N): ± 5 mm - Classe 2 (marcat P): - Dimensions nominals de la peça <= 600 mm: ± 2 mm
- Dimensions nominals de la peça > 600 mm: ± 3 mm - Classe 3 (marcat R): ± 2 mm
- Desviació del gruix respecte del gruix nominal: - Classe 1 (marcat N): ± 3 mm - Classe 2 (marcat P): - Dimensions nominals de la peça <= 600 mm: ± 3 mm - Dimensions nominals de la peça > 600 mm: ± 3 mm - Classe 3 (marcat R): ± 2 mm
- Diferència entre dues mesures de llargària, amplària i gruix d'una mateixa peça: <= 3 mm
- Diferència màxima entre la llargària de dues diagonals (peces amb diagonals superiors a 300 mm): - Classe 1 (marcat J): - Llargària <= 850 mm: 5 mm - Llargària > 850 mm: 8 mm - Classe 2 (marcat K): - Llargària <= 850 mm: 3 mm - Llargària > 850 mm: 6 mm - Classe 3 (marcat L): - Llargària <= 850 mm: 2 mm - Llargària > 850 mm: 4 mm
- Desviació màxima sobre la planor i curvatura de la cara vista plana (peces de dimensió màxima superior a 300 mm): - Dispositiu de mesura de 300 mm de llargària: - Convexitat màxima: 1,5 mm - Concavitat màxima: 1 mm - Dispositiu de mesura de 400 mm de llargària: - Convexitat màxima: 2 mm - Concavitat màxima: 1,5 mm - Dispositiu de mesura de 500 mm de llargària: - Convexitat màxima: 2,5 mm - Concavitat màxima: 1,5 mm - Dispositiu de mesura de 800 mm de llargària: - Convexitat màxima: 4 mm - Concavitat màxima: 2,5 mm

2.- CONDICIONS DE SUBMINISTRAMENT I EMMAGATZEMATGE
Subministrament: Empaquetats sobre palets.
Emmagatzematge: En llocs protegits contra els impactes.

3.- UNITAT I CRITERI D'AMIDAMENT
Unitat d'amidament: la indicada a la descripció de l'element
Criteri d'amidament: quantitat necessària subministrada a l'obra

4.- NORMATIVA DE COMPLIMENT OBLIGATORI
UNE-EN 1339:2004 Baldosas de hormigón. Especificaciones y métodos de ensayo.

5.- CONDICIONS DE CONTROL DE RECEPCIÓ
CONDICIONS DE MARCATGE I CONTROL DE LA DOCUMENTACIÓ:
El subministrador ha de posar a disposició de la DF en el cas que aquesta ho sol·liciti, la documentació següent, que acredita el marcatge CE, segons el sistema d'avaluació de conformitat aplicable, d'acord amb el que disposa l'apartat 7.2.1 del CTE: - Productes per a usos interns incloent les premises de transport públic de Nivell o Classe: A1*. * Productes o materials que no necessiten sotmetre's a assaig de reacció al foc (per exemple productes o materials de la classe A1 conformement a la Decisió 96/603/CE, i les seves modificacions), - Productes per a cobertes de Nivell o Classe: es considera que satisfan els requisits enfront del foc extern **. ** Decisió de la Comissió 2000/553/CE, modificada, - Productes per a ús extern i acabat de carrers, cobrint àrees externes de circulació de vianants i de vehicles:
- Sistema 4: Declaració de Prestacions

A l'albarà de lliurament, hi ha de constar la següent informació com a mínim:
- Identificació del fabricant o la fàbrica
- Data en que el producte és declarat apte per a l'ús en el cas de que es lliure amb anterioritat a la mencionada data
- Identificació del producte segons la classificació de la norma UNE-EN 1339 i els valors declarats pel fabricant: - Dimensions nominals - Resistència climàtica - Resistència a flexió - Resistència al desgast per abrasió - Resistència al lliscament/patinatge - Càrrega de trencament - Comportament davant el foc
- Referència a la norma UNE-EN 1339
- Identificació del producte
- Marcatge CE de conformitat amb el que disposa el Reial Decret 1328/1995, de 28 de juliol. El símbol normalitzat CE s'ha d'acompanyar de la següent informació: - Nom o marca identificativa del fabricant - Direcció registrada del fabricant - Les 2 últimes xifres de l'any d'impressió del marcatge - Referència a la norma EN 1339 - El tipus de producte i l'ús o usos previstos - Informació sobre les característiques/mandats a declarar

Per als productes destinats a àrees exteriors de circulació de vianants i vehicles, incloses les zones delimitades per als transports públics, ha de constar a més: - Resistència al trencament - Resistència al patinat/lliscament - Durabilitat
Per als productes destinats a paviments d'ús interior: - Reacció al foc - Resistència a la ruptura - Resistència al patinat/lliscament - Durabilitat - Conductivitat tèrmica (si procedeix)
Els productes destinats a ús en cobertes: - Comportament davant del foc extern:es considera satisfactori

OPERACIONS DE CONTROL:
- En cada subministrament, es realitzaran els controls següents: - Inspecció visual del material, identificació de les marques corresponents (UNE-EN 1339) i recepció del certificat

de qualitat del fabricant. - Control dimensional sobre un 10 % de les peces rebudes (UNE-EN 1339)
- Per a cada subministrador diferent, es prendran 9 mostres (6 de 3 peces cadascuna i 3 de 6 peces) per tal de realitzar els següents assaigs (UNE-EN 1339) - Sobre 3 mostres de 3 peces: - Absorció d'aigua - Gelabilitat - Permeabilitat i absorció d'aigua per la cara vista - Resistència al xoc - Sobre 3 mostres de 6 peces cadascuna - Resistència a flexió - Estructura - Resistència al desgast per abrasió (2 peces de cada mostra)
- Recepció del certificat de garantia de qualitat del fabricant. En cas de que el material disposi de la Marca AENOR, o altre legalment reconeguda a un país de la CEE, es podrà prescindir dels assaigs de control de recepció. La DF sol·licitarà en aquest cas, els resultats dels assaigs corresponents al subministra rebut, segons control de producció establert en la marca de qualitat de producte.
CRITERIS DE PRESA DE MOSTRES:
Les mostres es prendran a l'atzar segons les instruccions de la DF i els criteris de la norma UNE-EN 1339.
INTERPRETACIÓ DE RESULTATS I ACTUACIONS EN CAS D'INCOMPLIMENT:
No s'acceptaran les peces que no superin la inspecció visual, que no estiguin correctament identificades o que no arribin acompanyades del certificat de qualitat del fabricant.
La totalitat de les peces sobre les que es realitza el control geomètric, han de complir les especificacions del plec. En cas d'incompliment, s'incrementarà el control, en primer lloc, fins al 20% de les peces rebudes, i si continuen observant-se irregularitats, fins al 100% del subministrament.
En els assaigs de control del lot, el resultat de cada sèrie (valor mitjà dels resultats de les peces de cada mostra) ha de complir les especificacions. Si una sèrie no compleix aquest requisit, es podran realitzar contrassaigs sobre dues mostres més procedents del mateix lot, acceptant-se el conjunt si ambdues resulten conformes a l'especificat.

B9 MATERIAL PER A PAVIMENTS

B9F MATERIALS PER A PAVIMENTS DE PECES PREFABRICADES DE FORMIGÓ

B9F0- LLAMBORDÍ DE FORMIGÓ DE FORMA IRREGULAR

1.- DEFINICIÓ I CONDICIONS DELS ELEMENTS
Peça prefabricada de formigó per a paviments d'ús exterior.
CARACTERÍSTIQUES GENERALS:
La peça ha de tenir un color i una textura uniformes a tota la superfície.
La cara vista no ha de tenir esquerdes, escantonaments ni altres defectes.
Les cares horitzontals han de ser planes i paral·leles.
El cantells de la cara vista han de ser bisellats o arrodonits.
No han de ser visibles els granulats del morter en la capa vista.
La textura i el color no han de presentar diferències significatives respecte de qualsevol mostra facilitada pel fabricant i aprovada pel comprador.
Les peces poden ser monocapa, amb un sols tipus de formigó, o bicapa, amb diferents tipus en la seva estructura principal i en la seva capa superficial.
En el cas de peces bicapa, no ha d'existir separació entre les dues capes.
En les peces de color, pot estar acolorida la capa superficial o tota la peça.
La forma d'expressió de les mesures sempre ha de ser: Llargària x amplària x gruix.
Gruix de la capa vista: >= 4 mm
RAJOLES:
Llargària: <= 1 m
Relació entre la llargària total i el gruix: > 4
Les característiques dimensionals, físiques i mecàniques han de complir les especificacions de la norma UNE-EN 1339 i s'han de determinar segons aquesta norma.
Toleràncies:
- Desviació de la llargària respecte de la llargària nominal: - Classe 1 (marcat N): ± 5 mm - Classe 2 (marcat P): - Dimensions nominals de la peça <= 600 mm: ± 2 mm - Dimensions nominals de la peça > 600 mm: ± 3 mm - Classe 3 (marcat R): ± 2 mm
- Desviació de l'amplària respecte de l'amplària nominal: - Classe 1 (marcat N): ± 5 mm - Classe 2 (marcat P): - Dimensions nominals de la peça <= 600 mm: ± 2 mm
- Dimensions nominals de la peça > 600 mm: ± 3 mm - Classe 3 (marcat R): ± 2 mm
- Desviació del gruix respecte del gruix nominal: - Classe 1 (marcat N): ± 3 mm - Classe 2 (marcat P): - Dimensions nominals de la peça <= 600 mm: ± 3 mm -

Dimensions nominals de la peça > 600 mm: ± 3 mm - Classe 3 (marcat R): ± 2 mm
- Diferència entre dues mesures de llargària, amplària i gruix d'una mateixa peça: <= 3 mm
- Diferència màxima entre la llargària de dues diagonals (peces amb diagonals superiors a 300 mm): - Classe 1 (marcat J): - Llargària <= 850 mm: 5 mm - Llargària > 850 mm: 8 mm - Classe 2 (marcat K): - Llargària <= 850 mm: 3 mm - Llargària > 850 mm: 6 mm - Classe 3 (marcat L): - Llargària <= 850 mm: 2 mm - Llargària > 850 mm: 4 mm
- Desviació màxima sobre la planor i curvatura de la cara vista plana (peces de dimensió màxima superior a 300 mm): - Dispositiu de mesura de 300 mm de llargària: - Convexitat màxima: 1,5 mm - Concavitat màxima: 1 mm - Dispositiu de mesura de 400 mm de llargària: - Convexitat màxima: 2 mm - Concavitat màxima: 1,5 mm - Dispositiu de mesura de 500 mm de llargària: - Convexitat màxima: 2,5 mm - Concavitat màxima: 1,5 mm - Dispositiu de mesura de 800 mm de llargària: - Convexitat màxima: 4 mm - Concavitat màxima: 2,5 mm
LLAMBORDINS:
Dimensió horitzontal de qualsevol secció transversal a 50 mm del cantell: >= 50 mm
Relació entre la llargària total i el gruix: <= 4
Les característiques dimensionals, físiques i mecàniques han de complir les especificacions de la norma UNE-EN 1338 i s'han de determinar segons aquesta norma.
Toleràncies:
- Desviació de la llargària respecte de la llargària nominal: - Llambordins de gruix < 100 mm: ± 2 mm - Llambordins de gruix >= 100 mm: ± 3 mm
- Desviació de l'amplària respecte de l'amplària nominal: - Llambordins de gruix < 100 mm: ± 2 mm - Llambordins de gruix >= 100 mm: ± 3 mm
- Desviació del gruix respecte del gruix nominal: - Llambordins de gruix < 100 mm: ± 3 mm - Llambordins de gruix >= 100 mm: ± 4 mm
- Diferència entre dues mesures del gruix d'una mateixa peça: <= 3 mm
- Diferència màxima entre la llargària de dues diagonals (peces amb diagonals superiors a 300 mm): - Classe 1 (marcat J): 5 mm - Classe 2 (marcat K): 3 mm
- Desviació màxima sobre la planor i curvatura de la cara vista plana (peces de dimensió màxima superior a 300 mm): - Dispositiu de mesura de 300 mm de llargària: - Convexitat màxima: 1,5 mm - Concavitat màxima: 1 mm - Dispositiu de mesura de 400 mm de llargària: - Convexitat màxima: 2 mm - Concavitat màxima: 1,5 mm
2.- CONDICIONS DE SUBMINISTRAMENT I EMMAGATZEMATGE
Subministrament: Embalades en palets.
Emmagatzematge: En el seu embalatge fins a la seva utilització.
3.- UNITAT I CRITERI D'AMIDAMENT
Unitat d'amidament: la indicada a la descripció de l'element
Criteri d'amidament: quantitat necessària subministrada a l'obra
4.- NORMATIVA DE COMPLIMENT OBLIGATORI
LLAMBORDINS:
UNE-EN 1338:2004 Adoquines de hormigón. Especificaciones y métodos de ensayo.
RAJOLES:
UNE-EN 1339:2004 Baldosas de hormigón. Especificaciones y métodos de ensayo.
5.- CONDICIONS DE CONTROL DE RECEPCIÓ
CONDICIONS DE MARCATGE I CONTROL DE LA DOCUMENTACIÓ:
El subministrador ha de posar a disposició de la DF en el cas que aquesta ho sol·liciti, la documentació següent, que acredita el marcatge CE, segons el sistema d'avaluació de conformitat aplicable, d'acord amb el que disposa l'apartat 7.2.1 del CTE: - Productes per a usos interns incloent les premises de transport públic de Nivell o Classe: A1*. * Productes o materials que no necessiten sotmetre's a assaig de reacció al foc (per exemple productes o materials de la classe A1 conformement a la Decisió 96/603/CE, i les seves modificacions), - Productes per a cobertes de Nivell o Classe: es considera que satisfan els requisits enfront del foc extern **. ** Decisió de la Comissió 2000/553/CE, modificada, - Productes per a ús extern i acabat de carrers, cobrint àrees externes de circulació de vianants i de vehicles:
- Sistema 4: Declaració de Prestacions
A l'albarà de lliurament, hi ha de constar la següent informació com a mínim:
- Identificació del fabricant o la fàbrica
- Data en que el producte és declarat apte per a l'ús en el cas de que es lliure amb anterioritat a la mencionada data
- Identificació del producte segons la clasificació de la norma UNE-EN 1339 per a les rajoles i UNE-EN 1338 per als llambordins: - Dimensions nominals - Resistència climàtica - Resistència a flexió - Resistència al desgast per abrasió - Resistència al lliscament/patinatge - Càrrega de trencament - Comportament davant del foc - Conductivitat tèrmica
- Referència a la norma UNE-EN 1339 en el cas de rajoles i a l'UNE-EN 1338 en el cas de llambordins
- Identificació del producte
- Marcatge CE de conformitat amb el que disposa el Reial Decret 1328/1995, de 28 de juliol. El símbol normalitzat CE s'ha d'acompanyar de la següent informació: - Nom o marca identificativa del fabricant - Direcció registrada del fabricant - Les 2 últimes xifres de l'any d'impressió del marcatge - Referència a la norma: - EN 1339 per a les lloses - EN 1338 per als llambordins - El tipus de producte i lluc a que es

destina - Informació sobre les característiques/mandats a declarar
Per als productes destinats a àrees de circulació peatonal: - Resistència al trencament - Resistència al patinat/lliscament - Durabilitat
Per als productes destinats a paviments d'ús interior: - Reacció al foc - Resistència a la ruptura - Resistència al patinat/lliscament - Durabilitat - Conductivitat tèrmica (si procedeix)
Per als productes destinats a cobertes: - Comportament davant del foc extern:es considera satisfactori

---

B9 MATERIAL PER A PAVIMENTS

B9F MATERIALS PER A PAVIMENTS DE PECES PREFABRICADES DE FORMIGÓ

B9F3- PEÇA O LLAMBORDÍ DE FORMIGÓ DE FORMA REGULAR

1.- DEFINICIÓ I CONDICIONS DELS ELEMENTS
Peça prefabricada de formigó per a paviments d'ús exterior.
CARACTERÍSTIQUES GENERALS:
La peça ha de tenir un color i una textura uniformes a tota la superfície.
La cara vista no ha de tenir esquerdes, escantonaments ni altres defectes.
Les cares horitzontals han de ser planes i paral·leles.
El cantells de la cara vista han de ser bisellats o arrodonits.
No han de ser visibles els granulats del morter en la capa vista.
La textura i el color no han de presentar diferències significatives respecte de qualsevol mostra facilitada pel fabricant i aprovada pel comprador.
Les peces poden ser monocapa, amb un sols tipus de formigó, o bicapa, amb diferents tipus en la seva estructura principal i en la seva capa superficial.
En el cas de peces bicapa, no ha d'existir separació entre les dues capes.
En les peces de color, pot estar acolorida la capa superficial o tota la peça.
La forma d'expressió de les mesures sempre ha de ser: Llargària x amplària x gruix.
Gruix de la capa vista: >= 4 mm
RAJOLES:
Llargària: <= 1 m
Relació entre la llargària total i el gruix: > 4
Les característiques dimensionals, físiques i mecàniques han de complir les especificacions de la norma UNE-EN 1339 i s'han de determinar segons aquesta norma.
Toleràncies:
- Desviació de la llargària respecte de la llargària nominal: - Classe 1 (marcat N): ± 5 mm - Classe 2 (marcat P): - Dimensions nominals de la peça <= 600 mm: ± 2 mm - Dimensions nominals de la peça > 600 mm: ± 3 mm - Classe 3 (marcat R): ± 2 mm
- Desviació de l'amplària respecte de l'amplària nominal: - Classe 1 (marcat N): ± 5 mm - Classe 2 (marcat P): - Dimensions nominals de la peça <= 600 mm: ± 2 mm - Dimensions nominals de la peça > 600 mm: ± 3 mm - Classe 3 (marcat R): ± 2 mm
- Desviació del gruix respecte del gruix nominal: - Classe 1 (marcat N): ± 3 mm - Classe 2 (marcat P): - Dimensions nominals de la peça <= 600 mm: ± 3 mm - Dimensions nominals de la peça > 600 mm: ± 3 mm - Classe 3 (marcat R): ± 2 mm
- Diferència entre dues mesures de llargària, amplària i gruix d'una mateixa peça: <= 3 mm
- Diferència màxima entre la llargària de dues diagonals (peces amb diagonals superiors a 300 mm): - Classe 1 (marcat J): - Llargària <= 850 mm: 5 mm - Llargària > 850 mm: 8 mm - Classe 2 (marcat K): - Llargària <= 850 mm: 3 mm - Llargària > 850 mm: 6 mm - Classe 3 (marcat L): - Llargària <= 850 mm: 2 mm - Llargària > 850 mm: 4 mm
- Desviació màxima sobre la planor i curvatura de la cara vista plana (peces de dimensió màxima superior a 300 mm): - Dispositiu de mesura de 300 mm de llargària: - Convexitat màxima: 1,5 mm - Concavitat màxima: 1 mm - Dispositiu de mesura de 400 mm de llargària: - Convexitat màxima: 2 mm - Concavitat màxima: 1,5 mm - Dispositiu de mesura de 500 mm de llargària: - Convexitat màxima: 2,5 mm - Concavitat màxima: 1,5 mm - Dispositiu de mesura de 800 mm de llargària: - Convexitat màxima: 4 mm - Concavitat màxima: 2,5 mm
LLAMBORDINS:
Dimensió horitzontal de qualsevol secció transversal a 50 mm del cantell: >= 50 mm
Relació entre la llargària total i el gruix: <= 4
Les característiques dimensionals, físiques i mecàniques han de complir les especificacions de la norma UNE-EN 1338 i s'han de determinar segons aquesta norma.

Toleràncies:
- Desviació de la llargària respecte de la llargària nominal: - Llambordins de gruix < 100 mm: ± 2 mm - Llambordins de gruix >= 100 mm: ± 3 mm
- Desviació de l'amplària respecte de l'amplària nominal: - Llambordins de gruix < 100 mm: ± 2 mm - Llambordins de gruix >= 100 mm: ± 3 mm
- Desviació del gruix respecte del gruix nominal: - Llambordins de gruix < 100 mm: ± 3 mm - Llambordins de gruix >= 100 mm: ± 4 mm
- Diferència entre dues mesures del gruix d'una mateixa peça: <= 3 mm
- Diferència màxima entre la llargària de dues diagonals (peces amb diagonals superiors a 300 mm): - Classe 1 (marcat J): 5 mm - Classe 2 (marcat K): 3 mm
- Desviació màxima sobre la planor i curvatura de la cara vista plana (peces de dimensió màxima superior a 300 mm): - Dispositiu de mesura de 300 mm de llargària: - Convexitat màxima: 1,5 mm - Concavitat màxima: 1 mm - Dispositiu de mesura de 400 mm de llargària: - Convexitat màxima: 2 mm - Concavitat màxima: 1,5 mm
2.- CONDICIONS DE SUBMINISTRAMENT I EMMAGATZEMATGE
Subministrament: Embalades en palets.
Emmagatzematge: En el seu embalatge fins a la seva utilització.
3.- UNITAT I CRITERI D'AMIDAMENT
Unitat d'amidament: la indicada a la descripció de l'element
Criteri d'amidament: quantitat necessària subministrada a l'obra
4.- NORMATIVA DE COMPLIMENT OBLIGATORI
LLAMBORDINS:
UNE-EN 1338:2004 Adoquines de hormigón. Especificaciones y métodos de ensayo.
RAJOLES:
UNE-EN 1339:2004 Baldosas de hormigón. Especificaciones y métodos de ensayo.
5.- CONDICIONS DE CONTROL DE RECEPCIÓ
CONDICIONS DE MARCATGE I CONTROL DE LA DOCUMENTACIÓ:
El subministrador ha de posar a disposició de la DF en el cas que aquesta ho sol·liciti, la documentació següent, que acredita el marcatge CE, segons el sistema d'avaluació de conformitat aplicable, d'acord amb el que disposa l'apartat 7.2.1 del CTE: - Productes per a usos interns incloent les premises de transport públic de Nivell o Classe: A1*. * Productes o materials que no necessiten sotmetre's a assaig de reacció al foc (per exemple productes o materials de la classe A1 conformement a la Decisió 96/603/CE, i les seves modificacions), - Productes per a cobertes de Nivell o Classe: es considera que satisfan els requisits enfront del foc extern **. ** Decisió de la Comissió 2000/553/CE, modificada, - Productes per a ús extern i acabat de carrers, cobrint àrees externes de circulació de vianants i de vehicles: - Sistema 4: Declaració de Prestacions
A l'albarà de lliurament, hi ha de constar la següent informació com a mínim:
- Identificació del fabricant o la fàbrica
- Data en que el producte és declarat apte per a l'ús en el cas de que es lliure amb anterioritat a la mencionada data
- Identificació del producte segons la clasificació de la norma UNE-EN 1339 per a les rajoles i UNE-EN 1338 per als llambordins: - Dimensions nominals - Resistència climàtica - Resistència a flexió - Resistència al desgast per abrasió - Resistència al lliscament/patinatge - Càrrega de trencament - Comportament davant del foc - Conductivitat tèrmica
- Referència a la norma UNE-EN 1339 en el cas de rajoles i a l'UNE-EN 1338 en el cas de llambordins
- Identificació del producte
- Marcatge CE de conformitat amb el que disposa el Reial Decret 1328/1995, de 28 de juliol. El símbol normalitzat CE s'ha d'acompanyar de la següent informació: - Nom o marca identificativa del fabricant - Direcció registrada del fabricant - Les 2 últimes xifres de l'any d'impressió del marcatge - Referència a la norma: - EN 1339 per a les lloses - EN 1338 per als llambordins - El tipus de producte i lluc a que es destina - Informació sobre les característiques/mandats a declarar
Per als productes destinats a àrees de circulació peatonal: - Resistència al trencament - Resistència al patinat/lliscament - Durabilitat
Per als productes destinats a paviments d'ús interior: - Reacció al foc - Resistència a la ruptura - Resistència al patinat/lliscament - Durabilitat - Conductivitat tèrmica (si procedeix)
Per als productes destinats a cobertes: - Comportament davant del foc extern:es considera satisfactori
En el cas que el material declari contingut reciclat, el fabricant ha de mostrar, si se li demana, la documentació que acrediti aquest contingut.

B9 MATERIAL PER A PAVIMENTS

B9G MATERIALS PER A PAVIMENTS DE FORMIGÓ

B9G3- POLS DE QUARS PER A PAVIMENTS DE FORMIGÓ

0.- ELEMENTS QUE CONTEMPLA EL PLEC

B9G3-0HRV.

1.- DEFINICIÓ I CONDICIONS DELS ELEMENTS
Materials per a l'execució de paviments de formigó.
S'han considerat els materials següents:
- Pols de marbre
- Pols de quars de color
- Pols de quars de color gris
- Perfil buit de PVC per a paviments de formigó
POLS DE MARBRE:
Additius en pols per a l'acabat de paviments de formigó.
Ha de provenir de la mòlta de marbres blancs durs. No s'admet la seva barreja amb granulats blancs d'altra naturalesa. Els grans han de ser de granulometria fina i com més contínua millor.
Mida dels grans: <= 0,32 mm
Contingut de pirites o d'altres sulfurs: 0
Contingut de matèria orgànica (UNE-EN 1744-1): Nul
Contingut de matèries perjudicials: <= 2%
Temperatura d'utilització (T): 5°C <= T <= 40°C
POLS DE QUARS:
Mescla seca d'agregats de quars, ciment pòrtland i productes químics catalitzadors de l'enduriment i eventualment colorants, per a utilitzar en l'acabat de paviments de formigó.
El quars ha de ser de gran puresa. Els grans han de tenir forma arrodonida o polièdrica amb la granulometria fina i com més contínua millor.
El ciment ha de complir amb els requisits establerts a l'UNE-EN 197-1 i els establerts a l'UNE 80305 quan s'utilitzi ciment blanc.
Els additius han de regular la hidratació del revestiment, plastificar i millorar el procés de cura.
Mida del granulat: 0,7 - 2 mm
Quantitat de ciment per kg preparat: 0,2 - 0,25 kg
Duresa del granulat (escala de Mohs): 7
Densitat: 1,5 g/cm3
PERFIL BUIT DE PVC:
Perfil buit de PVC extrusionat, per a col·locar prèviament al formigonament del paviment i formar junts de retracció del formigó.
Ha de tenir una superfície llisa, un color i un disseny uniformes i no ha de tenir irregularitats.
Ha de ser recte, de secció constant i no ha de presentar deformacions que no siguin les típiques línies d'una correcta extrusió.
Densitat (UNE 53-020, mètode B): 1400 - 1500 kg/m3
Temperatura de reblaniment Vicat (UNE 53-118, 50 N, 50°C/h): >= 80°C
Percentatge de cendres (UNE 53-090, mètode A, 950°C, 4 h): <= 14%
Resistència a la tracció (UNE 53-141): >= 40 N/mm2
Allargament a trencament (UNE 53-141): >= 110%
Resistència a l'impacte a 23°C (UNE 53-141): >= 1 kgm
Resistència a l'acetona (UNE 53-141): Sense esquerdes ni desmoronament
Estabilitat dimensional (UNE 53-141): <= 2%
Toleràncies:
- Gruix: ± 0,5 mm
- Alçària: ± 1 mm
- Pes: ± 5%
2.- CONDICIONS DE SUBMINISTRAMENT I EMMAGATZEMATGE
POLS DE MARBRE:
Subministrament: En sacs, de manera que no s'alterin les seves condicions.
Emmagatzematge: En lloc sec, protegit de la intempèrie, sense contacte directe amb el terreny i de manera que no s'alterin les seves característiques.
POLS DE QUARS:
En el sac hi han de figurar les dades següents:
- Nom del fabricant o marca comercial
- Pes net
- Data de preparació
- Distintiu de qualitat, si en té
Subministrament i emmagatzematge: De manera que no s'alterin les seves condicions.

PERFIL BUIT DE PVC:
Subministrament i emmagatzematge: De manera que no s'alterin les seves condicions.
3.- UNITAT I CRITERI D'AMIDAMENT
Unitat d'amidament: la indicada a la descripció de l'element
Criteri d'amidament: quantitat necessària subministrada a l'obra
4.- NORMATIVA DE COMPLIMENT OBLIGATORI
No hi ha normativa de compliment obligatori.

B9 MATERIAL PER A PAVIMENTS

B9H MATERIALS PER A PAVIMENTS BITUMINOSOS

B9H1- MESCLA BITUMINOSA CONTÍNUA EN CALENT TIPUS AC

0.- ELEMENTS QUE CONTEMPLA EL PLEC

B9H1-0HS0.

1.- DEFINICIÓ I CONDICIONS DELS ELEMENTS
Combinació d'un lligant hidrocarbonat, granulats (inclòs els pols mineral) amb ganulometria continua i, eventualment, additius, de manera que totes les partícules del granulat quedin recobertes per una pel·lícula homogènia de lligant, prèviament escalfats (excepte, eventualment, el pols mineral d'aportació), la qual posada en obra es realitza a una temperatura molt superior a la d'ambient.
S'han considerat els tipus següents:
- Mescla bituminosa continua: Mescla tipus formigó bituminós, amb granulometria continua i eventualment additius.
CARACTERÍSTIQUES GENERALS:
La mescla ha de tenir un aspecte homogeni, sense segregacions o escuma. No ha d'estar carbonitzada o sobreescalfada.
Requisits dels materials constitutius:
- Lligant utilitzat pot ser dels tipus següents: - B: Betum de pavimentació segons UNE-EN 12591 - PMB: Betum modificat amb polímers segons UNE-EN 14023 - Betum de grau alt segons UNE-EN 13924 - BC: Betum de pavimentació modificat amb cautxú - PMBC: Betum modificat amb polímers, amb addició de cautxú segons UNE-EN 14023
- Els granulats i el filler afegit utilitzats en la mescla han de complir les especificacions de la UNE-EN 13043, en funció de l'ús previst
- La quantitat de filler afegit ha de ser l'especificada
- En mescles amb asfalt reciclat s'ha d'especificar la mescla origen de l'asfalt.
- La granulometria màxima dels granulats de l'asfalt reciclat no ha de ser més gran que la granulometria màxima de la mescla. Les propietats dels granulats de l'asfalt reciclat han de complir els requisits especificats per als granulats de la mescla.
- Cal declarar la naturalesa i propietats dels additius utilitzats
Les característiques següents han de complir amb els valors declarats pel fabricant, assajades segons la norma corresponent, dins del límit de tolerància indicat, en el seu cas:
- Característiques generals de la mescla: - Composició: La granulometria s'ha d'expressar en percentatge en massa del granulat total. Els continguts de lligant i d'additius s'han d'expressar en percentatges en massa de la mescla total. Els percentatges que passen pels tamisos, amb excepció del tamís de 0,063 mm, s'han d'expressar amb una aproximació de l'1%, per al contingut de lligant, el percentatge que passi pel tamís de 0,063 mm i qualsevol contingut d'additius, s'ha d'expressar amb una aproximació del 0,1% - Granulometria: Els requisits per a la granulometria s'han d'expressar en forma dels valors màxim i mínim per selecció dels percentatges que passen pels tamisos 1,4 D, D, 2 mm i 0,063 mm. - El material quan es descarregui del mesclador, ha de tenir un aspecte homogeni amb els granulats totalment recoberts pel lligant i no han de tenir evidències d'aglomeracions dels granulats fins - Reacció al foc: La classificació respecte a la reacció al foc (Euroclasses) s'ha de determinar d'acord amb la norma UNE-EN 13501-1. - Resistència als combustibles, en aeroports (UNE-EN 13108-20): El material ha d'estar classificat en alguna de les categories següents: bona, moderada, pobre o sense requisit
MESCLES CONTINUES:
La designació del formigó asfàltic pot realitzar-se mitjançant dos sistemes:
- Procediment empíric: Especificació de la dosificació i requisits dels materials constitutius
- Procediment fonamental: Especificació de les característiques funcionals

El Codi de designació de la mescla s'ha de formular: AC D surf/base/bin lligant granulometria:
- AC: Formigó asfàltic
- D: Granulometria màxima del granulat
- surf/base/bin: ús previst, capa de rodadura/base/intermitja
- lligant: designació del lligant utilitzat
- granulometria: designació del tipus de granulometria al que correspon la mescla; densa (D), semidensa (S) o grossa (G)
- MAM:si la mescla es de mòdul alt
Requisits dels materials constitutius:
- En les mescles amb especificació empírica, el grau del betum ha de complir amb els valors especificats.
- En mescles amb especificació empírica per a capes de rodadura amb més del 10% en massa sobre el total de la mescla, d'asfalt reciclat provinent de mescles de betum de pavimentació, el lligant ha de complir amb l'especificat en l'apartat 4.2.2.2. de la UNE-EN 13108-1
- En mescles amb especificació empírica per a capes base o intermèdies amb més del 20% en massa sobre el total de la mescla, d'asfalt reciclat provinent de mescles de betum de pavimentació, el lligant ha de complir amb l'especificat en l'apartat 4.2.2.3. de la UNE-EN 13108-1 - Els tamisos de mida D i de mides compreses entre D i 2 mm s'han de seleccionar dels següents: - Sèrie bàsica més la sèrie 1 (UNE-EN 13043): 4 mm, 5,6 mm, 8 mm, 11,2 mm, 16 mm, 22,4 mm, 31,5 mm - Sèrie bàsica més la sèrie 2 (UNE-EN 13043): 4 mm, 6,3 mm, 8 mm, 10 mm, 12,5 mm, 14 mm, 16 mm, 20 mm, 31,5 mm El percentatge que passa pels tamisos D, 2 mm i 0,063 mm de la corba granulomètrica seleccionada, no ha d'excedir dels valors màxim i mínim especificats en la taula 1 o 2 de la UNE-EN 13108-1 - Contingut de forats (UNE-EN 13108-20): Ha d'estar entre els valors màxim i mínim seleccionats de les categories del contingut de forats de les taules 3 i 4 de l'UNE-EN 13108-1. - Sensibilitat a l'aigua (UNE-EN 13108-20): El valor declarat pel fabricant ha de ser igual o superior al corresponent a la categoria de coeficient de resistència a la tracció indirecta ITSR, segons l'especificat a la taula 5 de l'UNE-EN 13108-1. - Resistència a l'abrasió amb pneumàtics clavetejats (UNE-EN 13108-20): El valor declarat pel fabricant ha de ser igual o inferior al corresponent a la categoria del material, segons l'especificat a la taula 6 de l'UNE-EN 13108-1. - Resistència a la deformació permanent (UNE-EN 13108-20): El valor declarat pel fabricant ha de ser igual o inferior al corresponent a la categoria del material, segons l'especificat a les taules 7, 8 i 9 de l'UNE-EN 13108-1. - Resistència als fluids anti-gel, en aeroports (UNE-EN 13108-20): El valor declarat pel fabricant ha de ser igual o superior al corresponent a la classificació del material en alguna de les categories especificades a la taula 10 de l'UNE-EN 13108-1. - Temperatura de la mescla (UNE-EN 12697-13): En betum de grau de pavimentació la temperatura màxima de la mescla declarada pel fabricant, ha de ser menor que el límit superior especificat a la taula 11 de l'UNE-EN 13108-1. El fabricant ha de declarar la temperatura mínima en el moment de distribució de la mescla. En betums modificats, de grau alt de duresa o additius, es pot aplicar temperatures diferents. En aquest cas aquestes temperatures han d'estar declarades pel fabricant.
- Característiques de la mescla amb especificació empírica: - Contingut d'asfalt reciclat procedent de mescles de betum modificat o amb additiu modificador i/o en mescles amb betum modificat o modificador: - Capes de rodadura: <= 10% en massa - Capes de regularització, intermèdies o base: <= 20% en massa - Granulometria: S'ha de complir l'especificat en l'article 5.3.1.2 de la UNE-EN 13108-1 - Contingut de lligant: El valor declarat pel fabricant ha de ser com a mínim el corresponent a la categoria del producte segons l'especificat a la taula 13 de la UNE-EN 13108-1 - Additius: El fabricant ha d'especificar el tipus i la quantitat de cada additiu constitutiu - Valors Marshall, en aeroports (UNE-EN 13108-20): Els valors declarats pel fabricant han de complir l'especificat a l'article 5.3.2 de l'UNE-EN 13108-1, en funció de la categoria del material. - Percentatge de forats reblerts de betum (UNE-EN 13108-20): El valor declarat pel fabricant ha de complir els límits corresponents a la classificació del material en alguna de les categories especificades a les taules 18 i 19 de l'UNE-EN 13108-1.
- Percentatge de forats en el granulat mineral (UNE-EN 13108-20): El valor declarat pel fabricant ha de ser igual o superior al corresponent a la classificació del material en alguna de les categories especificades a la taula 20 de l'UNE-EN 13108-1.
- Contingut mínim de forats després de 10 revolucions (UNE-EN 13108-20): El valor declarat pel fabricant ha de complir els límits corresponents a la classificació del material en alguna de les categories especificades a la taula 21 de l'UNE-EN 13108-1.
- Característiques de la mescla amb especificació fonamental: - Contingut de lligant: >=3% - Rigidesa (UNE-EN 13108-20): Els valors declarats pel fabricant han de complir els valors màxim i mínim corresponents a la classificació del material en alguna de les categories especificades a les taules 22 i 23 de l'UNE-EN 13108-1. - Resistència a la deformació permanent. Assaig de compressió triaxial (UNE-EN 13108-20): Els valors declarats pel fabricant han de complir els valors màxims corresponents a la classificació del material en alguna de les categories especificades a la taula 24 de l'UNE-EN 13108-1. - Resistència a la fatiga (UNE-EN 13108-20): El valor declarat pel fabricant ha de complir el límit corresponent a la classificació del material en alguna de les categories especificades a la taula 25 de l'UNE-EN 13108-1.
MESCLES BITUMINOSES DE MÒDUL ALT:
El contingut de materials procedents de fresat de mescles bituminoses en calent, no pot superar el 10% de la massa total de la mescla.

Mòdul dinàmic a 20°C (UNE-EN 12697-26): >= 11.000 MPa
Resistència a la fatiga (30Hz a 20°C segons annex D UNE-EN 12697-24): >= 100 micres/m (valor de la deformació per a 1 milió de cicles)
CARACTERÍSTIQUES DE LES MESCLES CONTÍNUES PER A ÚS EN CARRETERES:
S'han considerat les mescles per a ferms de carreteres contemplades en l'article 542 del PG 3:
- Mescla bituminosa: Formigó asfàltic per a ús en ferms com a capa de rodadura, intermèdia, regularització o base
- Mescla bituminosa de mòdul alt: Formigó asfàltic per a ús en ferms com a capa intermèdia o base
El tipus i composició de la mescla ha de complir amb les especificacions de la norma UNE-EN 13108-1 complementades amb les indicacions dels epígrafs 542.3 i 542.5 del PG 3 vigent.
El lligant ha de complir les especificacions del article 542.2.2 del PG 3; el tipus de lligant hidrocarbonat segons la funció de la capa, ha d'estar entre els definits a les taules 542.1a o 542.1b del PG 3 segons correspongui.
Els granulats han de complir les indicacions del epígraf 542.2.3 del PG 3 vigent.
2.- CONDICIONS DE SUBMINISTRAMENT I EMMAGATZEMATGE
Subministrament: La mescla s'ha de transportar amb camions de caixa llisa i estanca, neta i tractada per a evitar l'adherència de la mescla.
La forma i alçària de la caixa ha de ser de manera que, en l'abocament en l'estenedora, el camió només la toqui mitjançant els rodets previstos per a aquest fi.
Durant el transport s'ha de protegir la mescla amb lones o altres cobertures, per tal d'evitar el refredament.
La mescla s'ha d'aplicar immediatament.
3.- UNITAT I CRITERI D'AMIDAMENT
Unitat d'amidament: la indicada a la descripció de l'element
Criteri d'amidament: quantitat necessària subministrada a l'obra
Aquest criteri inclou l'abonament del lligant hidrocarbonat i del pols mineral d'aportació utilitzats en la confecció de la mescla bituminosa.
4.- NORMATIVA DE COMPLIMENT OBLIGATORI
MESCLES CONTINUES:
UNE-EN 13108-1:2008 Mezclas bituminosas. Especificaciones de materiales. Parte 1: Hormigón bituminoso.
MESCLES PER A ÚS EN CARRETERES:
Orden de 6 de febrero de 1976 por la que se aprueba el Pliego de Prescripciones Técnicas Generales para Obras de Carreteras y Puentes (PG-3).
Orden FOM/2523/2014, de 12 de diciembre, por la que se actualizan determinados artículos del Pliego de Prescripciones Técnicas Generales para Obras de Carreteras y Puentes, relativos a materiales básicos, a firmes y pavimentos, y a señalización, balizamiento y sistemas de contención de vehículos (PG-3).
5.- CONDICIONS DE CONTROL DE RECEPCIÓ
CONDICIONS DE MARCATGE I CONTROL DE LA DOCUMENTACIÓ:
A l'albarà d'entrega o en la documentació que acompanya al producte, ha de constar com a mínim, la informació següent:
- Identificació del fabricant i de la planta de mescla
- Codi d'identificació de la mescla
- Com s'ha d'obtenir la totalitat dels detalls per tal de demostrar la conformitat amb l'UNE-EN
- Detalls de tots els additius
- Mescles continues - Designació de la mescla segons l'apartat 7 de la UNE-EN 13108-1
- Detalls de la conformitat amb els apartats 5.2.8 i 5.2.9 de la UNE-EN 13108-1 en mescles per a ús en aeroports
- Marcatge CE de conformitat amb el que disposa el Reial Decret 1328/1995, de 28 de juliol. El símbol normalitzat del marcatge CE s'ha d'acompanyar de la següent informació: - Número d'identificació de l'organisme de certificació - Nom o marca d'identificació i direcció registrada del fabricant - Les dues últimes xifres de l'any d'impressió del marcatge - El numero del certificat de conformitat CE o del certificat de control de producció en fàbrica - Referència a la norma europea EN - Descripció del producte: nom genèric, material i ús previst - Informació de les característiques essencials segons annex ZA de l'UNE-EN
El subministrador ha de posar a disposició de la DF en el cas que aquesta ho sol·liciti, la documentació següent, que acredita el marcatge CE, segons el sistema d'avaluació de conformitat aplicable, d'acord amb el que disposa l'apartat 7.2.1 del CTE: - Productes per a carreteres i altres vies de trànsit: - Sistema 2+: Declaració de Prestacions - Productes per a usos subjectes a reglamentacions sobre reacció al foc de Nivell o Classe: A***, D, E, F o CWFT****, - Productes per a usos subjectes a reglamentacions sobre reacció al foc de Nivell o Classe: A***, D, E, F o CWFT****. **** CWFT Classificació sense més assajos (basat en una Decisió de la Comissió publicada): - Sistema 4: Declaració de Prestacions - Productes per a usos subjectes a reglamentacions sobre reacció al foc de Nivell o Classe: (A, B, C)**. ** Materials el comportament dels quals enfront del foc no té perquè canviar durant el procés de producció: - Sistema 3: Declaració de Prestacions - Productes per a usos subjectes a reglamentacions sobre reacció al foc de Nivell o Classe: (A, B, C)*. * Materials el comportament dels quals enfront del foc pot ser que canviï durant el procés de producció (en general, aquells de composició química, per exemple, retardants del foc, o aquells en els quals un canvi en la seva composició pot dur a canvis en la seva reacció enfront del foc):

- Sistema 1: Declaració de Prestacions
En el cas que el material declari contingut reciclat, el fabricant ha de mostrar, si se li demana, la documentació que acrediti aquest contingut.
CONDICIONS DE MARCATGE I CONTROL DE LA DOCUMENTACIÓ EN MESCLES BITUMINOSES PER A ÚS EN CARRETERES:
El fabricant ha de lliurar per a la seva aprovació la documentació relativa a la fórmula de treball indicada al epígraf 542.5.1 del PG 3 vigent.
OPERACIONS DE CONTROL EN MESCLES BITUMINOSES PER A ÚS EN CARRETERES:
Inspecció visual de les condicions de subministrament i recepció de la documentació del fabricant.
Cal fer una verificació documental de que els valors declarats en els documents que acompanyen el marcatge CE compleixen amb les especificacions definides en aquest plec.
- MESCLES CONTINUES:
- La DF pot disposar de les comprovacions o assaigs addicionals que consideri oportuns, en aquest cas s'han de realitzar segons l'especificat en l'apartat 542.9 del PG 3.
CRITERIS DE PRESA DE MOSTRES EN MESCLES BITUMINOSES PER A ÚS EN CARRETERES:
Els criteris de presa de mostres, per als assajos de materials i els de la mescla son els indicats als articles 542.9 i 543.9 del PG 3, segons correspongui.
Els controls s'han de realitzar segons les instruccions de la DF.
INTERPRETACIÓ DE RESULTATS I ACTUACIONS EN CAS D'INCOMPLIMENT:
No s'han d'utilitzar en les obres mescles sense la documentació exigida.
S'han de rebutjar les mescles que els valors declarats pel fabricant incompleixin amb les especificacions del plec de condicions.

BD MATERIALS PER A EVACUACIÓ, CANALITZACIÓ I VENTILACIÓ ESTÀTICA

BD5 MATERIALS PER A DRENATGES

BD58- CANAL DE FOSA PER A DRENATGES

0.- ELEMENTS QUE CONTEMPLA EL PLEC

BD58-V9UG.

1.- DEFINICIÓ I CONDICIONS DELS ELEMENTS
Elements prefabricats per a la formació de canals de recollida d'aigua als paviments, per a zones de circulació utilitzades per vianants o vehicles, amb la part proporcional d'accessoris extrems i de connexió a la xarxa de sanejament i la reixa o tapa superior.
Canal sense pendent amb reixa de fosa.
No ha de tenir esquerdes, deformacions, balcaments ni escrostonaments a les arestes.
Les canals han de tenir una amplada interior constant.
Les canals sense pendent han de tenir l'alçada interior constant, i les canals amb pendent han de tenir un increment de l'alçada interior constant.
Els extrems de les peces de la canal han d'acabar amb un tall perpendicular a l'eix, amb un encaix encadellat.
La superfície interior ha de ser regular i llisa. S'admeten petites irregularitats locals que no disminueixin la qualitat de la peça, ni la capacitat de desguàs.
La canal ha de tenir un sistema per encaixar les reixes o tapes, que permetin immobilitzar-les.
Les reixetes o tapes han de tenir els encaixos adients perquè una vegada col·locades no es puguin desplaçar lateralment.
Han de portar una marca que identifica la classificació segons UNE-EN 1433:
- A 15: zones de vianants
- B 125: voreres, zones de vianants i zones d'estacionament de vehicles
- C 250: vorals i cunetes de carreteres o carrers
- D 400: zones de trànsit en carreteres o aparcament de tot tipus de vehicles
- E 600: zones de trànsit de vehicles pesats
- F 900: zones amb càrregues molt grans
El fabricant ha de garantir que el conjunt de canal i reixa o tapa col·locada compleixen les condicions de l'UNE-EN 1433.
Les reixetes i les tapes han d'estar marcades com a mínim amb la següent informació:
- Referència a la norma EN 1433
- La classe a la que pertanyen

- Nom i/o marca d'identificació del fabricant de la reixeta o tapa
- Nom i/o marca d'identificació del fabricant de la unitat de reixeta
- Data de fabricació
- El símbol normalitzat CE de conformitat amb el que disposa el Reial Decret 1328/1995, de 28 de juliol
El cos de la canal ha d'estar estar marcat com a mínim amb la següent informació:
- Referència a la norma EN 1433
- La classe a la que pertany
- Nom i/o marca d'identificació del fabricant
- El tipus de producte (M per a les canals que necessiten suport addicional per a suportar les càrregues verticals i horitzontals, I per a les canals que no necessiten aquest suport)
- Data de fabricació
- Per a canals amb pendent incorporada, la seqüència de cada unitat
- Marcat relatiu a la resistència a la intempèrie
- El símbol normalitzat CE de conformitat amb el que disposa el Reial Decret 1328/1995, de 28 de juliol
Toleràncies:
- Llargària interior (L): - Per a L =< 1 000 mm: ± 2 mm - Per a 1 000 < L =< 4 000 mm: ± 4 mm - Per a L > 4 000 mm: ± 5 mm
- Amplària interior (b): - Per a b =< 500 mm: ± 2 mm - Per a 500 < b =< 500 mm: ± 3 mm
- Alçària interior (h): - Per a h =< 200 mm: ± 2 mm - Per a h > 200 mm: ± 1% amb un màxim de ± 3 mm
- Tolerància del desplaçament horitzontal de la reixeta o tapa en el seu allotjament: - Obertura neta =< 400 mm: ± 7 mm - Obertura neta > 400 mm: ± 9 mm
2.- CONDICIONS DE SUBMINISTRAMENT I EMMAGATZEMATGE
Subministrament: Protegit de manera que no s'alterin les seves característiques.
El subministrador ha de posar a disposició de la DF en el cas que aquesta ho sol·liciti, la documentació següent, que acredita el marcatge CE, segons el sistema d'avaluació de conformitat aplicable, d'acord amb el que disposa l'apartat 7.2.1 del CTE: - Productes per a recollida i conducció d'aigües superficials en zones sotmeses a trànsit peatonal i/o de vehicles: - Sistema 3: Declaració de Prestacions
A la documentació comercial, el símbol normalitzat CE s'ha d'acompanyar de la següent informació:
- Nom o marca d'identificació i l'adreça social del fabricant
- Els dos últims dígits de l'any en que s'ha fet el marcatge
- Referència a la norma EN 1433
- Descripció del producte: nom genèric, material, dimensions, ús previst i lloc d'instal·lació
- Característiques cobertes per la norma EN 1433
- Capacitat de suport de càrrega (classificació segons la norma EN 1433)
- Estanquitat a l'aigua
- Durabilitat
Emmagatzematge: En llocs protegits del sol, les gelades i els impactes.
3.- UNITAT I CRITERI D'AMIDAMENT
Unitat d'amidament: la indicada a la descripció de l'element
Criteri d'amidament: quantitat necessària subministrada a l'obra
4.- NORMATIVA DE COMPLIMENT OBLIGATORI
UNE-EN 1433:2003 Canales de desagüe para zonas de circulación utilizadas por peatones y vehículos. Clasificación, requisitos de diseño y de ensayo, marcado y evaluación de la conformidad.
UNE-EN 1433/AC:2004 Canales de desagüe para zonas de circulación utilizadas por peatones y vehículos. Clasificación, requisitos de diseño y de ensayo, marcado y evaluación de la conformidad.
UNE-EN 1433/AC:2004 Canales de desagüe para zonas de circulación utilizadas por peatones y vehículos. Clasificación, requisitos de diseño y de ensayo, marcado y evaluación de la conformidad.

BD MATERIALS PER A EVACUACIÓ, CANALITZACIÓ I VENTILACIÓ ESTÀTICA

BD5 MATERIALS PER A DRENATGES

BD5O- TUB DE PVC PER A DRENATGES

1.- DEFINICIÓ I CONDICIONS DELS ELEMENTS

Tub ranurat de PVC no plastificat, injectat, per a la recollida i el desguàs d'aigües subterrànies.
S'han considerat els tipus següents:
- Tub de volta
- Tub circular
CARACTERÍSTIQUES GENERALS:
Tant el tub com les peces especials han de tenir els seus extrems acabats en un tall perpendicular a l'eix i les embocadures necessàries per a la seva unió per encolat o junta elàstica.
No ha de tenir rebaves, esquerdes, grans o d'altres defectes superficials.
Ha de tenir un color uniforme a tota la superfície.
La superfície interior ha de ser llisa i regular.
Pes específic (UNE 53-020) (P): 13,5 kN/m3 < P < 14,6 kN/m3
Temperatura de reblaniment Vicat (UNE 53-118): >= 79°C
Resistència al xoc tèrmic (UNE 53114-2): Ha de complir
Coeficient de dilatació lineal a 0°C (UNE 53126): <= 8·10^-5 >= P >= 6·10^-5 (1/°C)
Resistència a tracció simple (UNE EN 1452-2): >= 500 kg/cm2
Allargament fins al trencament (UNE EN 1452-2): >= 80%
Absorció d'aigua (UNE EN 1452-2): <= 4 mg/cm2
Opacitat (UNE EN ISO 13468-1): 0,2%
Superfície drenant:>= 90 cm2/m; >= 3% Superfície lateral
Toleràncies:
- Diàmetre exterior: + 2 mm, - 0 mm
- Gruix a qualsevol punt: + 0,3 mm, - 0 mm
TUB CIRCULAR:
Els tubs han de ser ranurats i rígids, formats enrotllant una banda nervada amb les vores conformades, i amb unió de la banda per soldadura química.
La cara interior del tub ha de ser llisa, mentre que l'exterior del tub ha de ser nervada.
Els nervis han de tenir forma de "T".
El tub ha de resistir sense deformacions les càrregues interiors i exteriors que rebrà quan estigui en servei.
Qualitat (UNE 53331 / ASTM D 1784): "D"
TUB DE VOLTA:
Els tubs han de ser ranurats de PVC no plastificat, injectat, per a la recollida i el desguàs d'aigües subterrànies.
El tub ha de disposar, en la part inferior, d'una zona sense ranures per a la recollida i conducció de l'aigua, de forma trapezoidal.
Característiques del tub:

Diàmetre (mm)	Gruix (mm)	Superfície filtrant (cm2/m)	Capacitat de filtració (l s/m)
90	>= 0,8	>= 65	>= 1,5
110	>= 1,0	>= 75	>= 2,8
160	>= 1,2	>= 100	>= 5,2

2.- CONDICIONS DE SUBMINISTRAMENT I EMMAGATZEMATGE
Emmagatzematge: Assentats horitzontalment sobre superfícies planes i a la vora de la rasa per tal d'evitar manipulacions.
3.- UNITAT I CRITERI D'AMIDAMENT
Unitat d'amidament: la indicada a la descripció de l'element
Criteri d'amidament: quantitat necessària subministrada a l'obra
4.- NORMATIVA DE COMPLIMENT OBLIGATORI
No hi ha normativa de compliment obligatori.
5.- CONDICIONS DE CONTROL DE RECEPCIÓ
CONDICIONS DE MARCATGE I CONTROL DE LA DOCUMENTACIÓ:
A cada tub i peça especial o a l'albarà de lliurament han de constar-hi les dades següents:
- Nom del fabricant o marca comercial
- Diàmetre nominal i gruix
- Sigles PVC
- Data de fabricació
- Marca d'identificació dels controls a què ha estat sotmès el lot
OPERACIONS DE CONTROL:
Els punts de control més destacables són els següents:
- En cada subministrament: - Inspecció visual de l'aspecte general dels tubs i peces per a junts. - Comprovació de les dades de subministrament exigides (albarà o etiqueta). - Recepció del certificat de qualitat del fabricant, d'acord a les condicions del plec. - Comprovació de l'estanquitat del tub. - Comprovació dimensional sobre un 10% de les peces rebudes (tubs i unions). Per a cada peça es realitzaran: - 5 determinacions del diàmetre interior. - 5 determinacions de la longitud. - Desviació màxima respecte la generatriu. - 5 determinacions del gruix.
- Per a cada subministrador diferent de tubs, es realitzaran els següents assaigs: - Resistència a la tracció simple i allargament fins a trencament (UNE EN 1452-2) -

Temperatura de reblaniment Vicat (UNE EN ISO 306) - Resistència a l'aixafament (ASTM C.497), per a cada diàmetre diferent.
En cas que el material disposi de la Marca AENOR, o una altra legalment reconeguda a un país de l'UE, s'ha de poder prescindir dels assaigs de control de recepció. La DF ha de sol·licitar, en aquest cas, els resultats dels assaigs corresponents al subministrament rebut, segons control de producció establert a la marca de qualitat del producte.
CRITERIS DE PRESA DE MOSTRES:
S'han de seguir les instruccions de la DF i els criteris de les normes de procediment indicades en cada assaig.
INTERPRETACIÓ DE RESULTATS I ACTUACIONS EN CAS D'INCOMPLIMENT:
No s'acceptaran materials que no arribin a l'obra correctament referenciats i acompanyats del corresponent certificat de qualitat del fabricant.
Les peces que hagin sofert danys durant el transport o que presentin defectes, seran rebutjades a l'instant.
Es rebutjaran les peces que no superin les condicions de la inspecció visual o les comprovacions geomètriques. En aquest darrer cas, s'incrementarà el control, en primer lloc, fins el 20% de les peces rebudes, i si es continuen observant irregularitats, fins el 100% del subministrament.
En cas d'incompliment en els assaigs de resistència i d'estanquitat, es repetirà el control sobre dues peces més del mateix lot, acceptant-se el conjunt quan els nous resultats siguin conformes a les especificacions. Si també falla una d'aquestes proves, es rebutjarà el lot assajat.

BD MATERIALS PER A EVACUACIÓ, CANALITZACIÓ I VENTILACIÓ ESTÀTICA

BD7 TUBS PER A CLAVEGUERES I COL·LECTORS

BD7E- TUB DE PVC-U PER A SANEJAMENT AMB PRESSIÓ

0.- ELEMENTS QUE CONTEMPLA EL PLEC

BD7E-1ZR0.

1.- DEFINICIÓ I CONDICIONS DELS ELEMENTS
Tubs de PVC-U per a l'execució d'obres de sanejament.
S'han considerat els tipus següents:
- Tub de PVC de formació helicoïdal per a clavegueres i col·lectors
- Tub de PVC-U per a sanejament amb pressió
- Tub de PVC-U per a sanejament sense pressió
- Tub de PVC-U de paret estructurada per a sanejament sense pressió
CARACTERÍSTIQUES GENERALS:
La superfície ha de ser de color uniforme i no ha de tenir fissures.
Els extrems han d'acabar amb un tall perpendicular a l'eix i sense rebaves.
TUB DE PVC-U PER A SANEJAMENT AMB PRESSIÓ
L'aspecte de la superfície interna i externa dels tubs ha d'ésser llisa, neta i exempta de fissures, cavitats, i d'altres defectes superficials. El material no pot contenir cap impuresa visible sense augment.
El color del tub ha de ser gris o marró i uniforme en tot el gruix de la paret.
La paret del tub ha de ser opac.
Característiques mecàniques:
- Resistència a l'impacte: d'acord amb UNE-EN 1452-2.
- Resistència a la pressió interna: d'acord amb UNE-EN 1452-2.
Característiques físiques:
- Temperatura de reblaniment Vicat (VST): >= 80°C d'acord amb assaig UNE-EN 727
- Retracció longitudinal: <= 5% d'acord amb assaig UNE-EN 743.
- Grau de gelificació: No hi pot haver cap atac en cap punt de la superfície de la proveta d'acord amb assaig UNE-EN 580.
Els junts d'estanqueïtat i adhesius han d'estar conformes a UNE-EN 1452-2.
Toleràncies:
- Diàmetre exterior: - 25-32-40-50: 0,2 mm. - 63-75-90: 0,3 mm. - 110-125: 0,4 mm. - 140-160: 0,5 mm - 180-200: 0,6 mm - 225: 0,7 mm - 250: 0,8 mm - 280: 0,9 mm - 315: 1,0 mm - 355: 1,1 mm - 400: 1,2mm - 450: 1,4mm - 500: 1,5 mm - 560: 1,7 mm - 630: 1,9 mm - 710-800-900-1000: 2,0 mm

- Gruix parets: és variable depenent del diàmetre i la pressió admissible. UNE-EN 1452-2
- Llargària i embocadures: d'acord amb UNE-EN 1456-1 i UNE-EN 1452-2
2.- CONDICIONS DE SUBMINISTRAMENT I EMMAGATZEMATGE
Subministrament: Protegit per tal que arribi a l'obra amb les condicions exigides.
Emmagatzematge: En llocs protegits d'impactes, dels raigs solars i ben ventilats. S'han d'apilar horitzontalment i paral·lelament sobre superfícies planes, s'han de capicular les esbocadures per capes o bé situar-les en un mateix costat, i separar les capes per mitjà de separadors. L'alçària de la pila ha de ser <= 1,5 m.
3.- UNITAT I CRITERI D'AMIDAMENT
Unitat d'amidament: la indicada a la descripció de l'element
Criteri d'amidament: quantitat necessària subministrada a l'obra
4.- NORMATIVA DE COMPLIMENT OBLIGATORI
TUB DE PVC-U PER A SANEJAMENT AMB PRESSIÓ
UNE-EN 1456-1:2002 Sistemas de canalización en materiales plásticos para saneamiento enterrado o aéreo con presión. Poli(cloruro de vinilo) no plastificado (PVC-U). Parte 1: Especificaciones para tubos, accesorios y el sistema.
UNE-EN 1452-2:2000 Sistemas de canalización en materiales plásticos para conducción de agua. Poli(cloruro de vinilo) no plastificado (PVC-U). Parte 2: Tubos.
5.- CONDICIONS DE CONTROL DE RECEPCIÓ
CONDICIONS DE MARCATGE I CONTROL DE LA DOCUMENTACIÓ:
Els tubs per sanejament amb pressió, han d'anar marcats o impresos directament sobre el tub a intervals d'1 m. de forma que sigui llegible després d'emmagatzemar-los, exposició a l'intempèrie i instal·lació, i mantenir-se llegible durant la vida del producte. El marcat no pot produir fissures o defectes que influeixin desfavorablement sobre l'aptitud del tub.
El tub ha d'anar marcat amb la següent informació com a mínim:
- Número normativa (UNE-EN 1456-1)
- Nom i/o marca comercial
- Material (PVC-U)
- Diàmetre exterior nominal i gruix de la paret
- Pressió nominal
- Informació del fabricant (període de fabricació i nom o codi de la ciutat de fabricació si el fabricant produeix en diferents ciutats).
- Número de la línia d'extrusió
OPERACIONS DE CONTROL:
- Abans de començar l'obra, si varia el subministrament, i per cada tipus diferent que arribi a l'obra, es demanaran al contractista els certificats del fabricant que garanteixin el compliment del plec de condicions tècniques, incloent els resultats dels assaigs següents, realitzats per un laboratori acreditat: - Resistència a la tracció (UNE 53112) - Allargament fins a la ruptura (UNE 53112) - Resistència a la pressió interna (UNE-EN 921) - Densitat (UNE-EN ISO 11833-1) - Resistència al diclorometà a una temperatura especificada (UNE-EN 580) - Temperatura de reblaniment Vicat (UNE-EN 727) - Retracció longitudinal en calent (EN 743) - Estanquitat a l'aigua (UNE-EN 1277) - Resistència a l'impacte (UNE-EN 744)
En cas de no presentar aquests resultats, o que la DF tingui dubtes de la seva representativitat, es realitzaran aquests assaigs sobre el material rebut, a càrrec del contractista.
- Es comprovaran per cada 200 m o fracció de tub d'un mateix diàmetre que s'hagi de col·locar, i sobre una mostra de 2 tubs, les característiques geomètriques següents: - 5 mesures del diàmetre exterior (1 tub) - 5 mesures de longitud (1tub) - N mesures del gruix (1 tub) depenen del diàmetre nominal (DN): - 8 mesures per DN <= 250 - 12 mesures per 250 < DN <= 630 - 24 mesures per DN > 630
En cas de que el material disposi de la Marca AENOR, marcatge CE o altre legalment reconeguda a un país de l'UE, es pot prescindir de la presentació dels assaigs de control de recepció.
CRITERIS DE PRESA DE MOSTRES:
Els controls s'han de realitzar segons les instruccions de la DF i els criteris indicats a les normes de procediment corresponents.
INTERPRETACIÓ DE RESULTATS I ACTUACIONS EN CAS D'INCOMPLIMENT:
Control estructural i físic:
- No s'autoritzarà la col·locació de peces que no vagin acompanyades del certificat del fabricant.
- En el cas de que un dels assaigs no resulti satisfactori, es repetirà sobre 2 mostres més del lot assajat. Només s'acceptarà el lot, amb l'excepció del tub defectuós assajat, quan ambdós resultats siguin correctes.
Control geomètric:
- En el cas de que resultat d'una mesura no resulti satisfactori, es repetirà la mesura sobre 2 altres tubs.
- Només s'acceptarà el lot, amb l'excepció del tub defectuós assajat, quan ambdós resultats siguin correctes.

BD MATERIALS PER A EVACUACIÓ, CANALITZACIÓ I VENTILACIÓ ESTÀTICA

BD7 TUBS PER A CLAVEGUERES I COL·LECTORS

BD7F- TUB DE PVC-U PER A SANEJAMENT SENSE PRESSIÓ

1.- DEFINICIÓ I CONDICIONS DELS ELEMENTS
Tubs de PVC-U per a l'execució d'obres de sanejament.
S'han considerat els tipus següents:
- Tub de PVC de formació helicoïdal per a clavegueres i col·lectors
- Tub de PVC-U per a sanejament amb pressió
- Tub de PVC-U per a sanejament sense pressió
- Tub de PVC-U de paret estructurada per a sanejament sense pressió
CARACTERÍSTIQUES GENERALS:
La superfície ha de ser de color uniforme i no ha de tenir fissures.
Els extrems han d'acabar amb un tall perpendicular a l'eix i sense rebaves.
TUB DE PVC-U PER A SANEJAMENT SENSE PRESSIÓ
L'aspecte de la superfície interna i externa dels tubs ha d'ésser llisa, neta i exempta de fissures, cavitats, i d'altres defectes superficials. El material no pot contenir cap impuresa visible sense augment.
Aquests tubs es col·locaran d'acord amb un codi d'aplicació:
- ?D? codi per a àrea d'aplicació que es situa a menys d'1 m de l'edifici i on els tubs i accessoris estan enterrats i connectats als sistemes d'evacuació d'aigües residuals de d'edifici.
- ?U? codi per a àrea d'aplicació que es situa a més d'1 m de l'edifici al que es connecta el sistema de canalització enterrada.
Característiques mecàniques:
- Resistència a l'impacte: d'acord amb assaigs especificats en UNE-EN 1401-1
Característiques físiques:
- Temperatura de reblaniment Vicat (VST) >= 79 ºC. D'acord amb assaig UNE-EN 727
- Retracció longitudinal en calent <=5%. D'acord amb assaig UNE-EN 743
- Grau de gelificació: No hi pot haver cap atac en cap punt de la superfície de la proveta d'acord amb assaig UNE-EN 580.
Els junts d'estanqueïtat i adhesius han d'estar conformes a UNE-EN 1401-1.
Toleràncies:
- Diàmetre exterior: - 110-125: 0,3mm. - 160: 0,4 mm - 200-250: 0,5 mm - 315: 0,6 mm - 355-400: 0,7 mm - 450: 0,8 mm - 500: 0,9 mm - 630: 1,1 mm - 710: 1,2mm - 800: 1,3 mm - 900: 1,5 mm - 1000: 1,6 mm
- Gruix parets: és variable depenent del diàmetre i la sèrie del tub d'acord amb taules UNE-EN 1401-1
- Llargària útil o efectiva no ha d'ésser inferior a la declarada pel fabricant.
- Si hi ha xamfrà en el gruix de la paret del tub, ha de ser de 15 a 45 graus en relació a l'eix del tub. d'acord amb UNE-EN 1401-1.
2.- CONDICIONS DE SUBMINISTRAMENT I EMMAGATZEMATGE
Subministrament: Protegit per tal que arribi a l'obra amb les condicions exigides.
Emmagatzematge: En llocs protegits d'impactes, dels raigs solars i ben ventilats. S'han d'apilar horitzontalment i paral·lelament sobre superfícies planes, s'han de capicular les esbocadures per capes o bé situar-les en un mateix costat, i separar les capes per mitjà de separadors. L'alçària de la pila ha de ser <= 1,5 m.
3.- UNITAT I CRITERI D'AMIDAMENT
Unitat d'amidament: la indicada a la descripció de l'element
Criteri d'amidament: quantitat necessària subministrada a l'obra
4.- NORMATIVA DE COMPLIMENT OBLIGATORI
TUB DE PVC-U PER A SANEJAMENT SENSE PRESSIÓ
UNE-EN 1401-1:1998 Sistemas de canalización en materiales plásticos para saneamiento enterrado sin presión. Poli(cloruro de vinilo) no plastificado (PVC-U). Parte 1: Especificaciones para tubos, accesorios y el sistema.
5.- CONDICIONS DE CONTROL DE RECEPCIÓ
Els tubs per sanejament sense pressió, han d'anar marcats o impresos directament sobre el tub de forma que sigui llegible després d'emmagatzemar-los, en exposició a l'intempèrie i en la instal·lació, i mantenir-se llegible durant la vida del producte. El marcat no pot produir fissures o defectes que influeixin desfavorablement sobre l'aptitud del tub.
El tub ha d'anar marcat amb la següent informació com a mínim:
- Número normativa (UNE-EN 1401-1)
- Codi de l'àrea d'aplicació (U o UD)
- Nom i/o marca comercial
- Dimensió nominal
- Gruix mínim de la paret o SDR

- Material (PVC-U)
- Rigidesa anular nominal
- Informació del fabricant (període de fabricació i nom o codi de la ciutat de fabricació si el fabricant produeix en diferents ciutats.
- Prestacions en clima fred (si és el cas)
OPERACIONS DE CONTROL:
- Abans de començar l'obra, si varia el subministrament, i per cada tipus diferent que arribi a l'obra, es demanaran al contractista els certificats del fabricant que garanteixin el compliment del plec de condicions tècniques, incloent els resultats dels assaigs següents, realitzats per un laboratori acreditat: - Resistència a la tracció (UNE 53112) - Allargament fins a la ruptura (UNE 53112) - Resistència a la pressió interna (UNE-EN 921) - Densitat (UNE-EN ISO 11833-1) - Resistència al diclorometà a una temperatura especificada (UNE-EN 580) - Temperatura de reblaniment Vicat (UNE-EN 727) - Retracció longitudinal en calent (EN 743) - Estanquitat a l'aigua (UNE-EN 1277) - Resistència a l'impacte (UNE-EN 744)
En cas de no presentar aquests resultats, o que la DF tingui dubtes de la seva representativitat, es realitzaran aquests assaigs sobre el material rebut, a càrrec del contractista.
- Es comprovaran per cada 200 m o fracció de tub d'un mateix diàmetre que s'hagi de col·locar, i sobre una mostra de 2 tubs, les característiques geomètriques següents: - 5 mesures del diàmetre exterior (1 tub) - 5 mesures de longitud (1tub) - N mesures del gruix (1 tub) depenen del diàmetre nominal (DN): - 8 mesures per DN <= 250 - 12 mesures per 250 < DN <= 630 - 24 mesures per DN > 630
En cas de que el material disposi de la Marca AENOR, marcatge CE o altre legalment reconeguda a un país de l'UE, es pot prescindir de la presentació dels assaigs de control de recepció.
CRITERIS DE PRESA DE MOSTRES:
Els controls s'han de realitzar segons les instruccions de la DF i els criteris indicats a les normes de procediment corresponents.
INTERPRETACIÓ DE RESULTATS I ACTUACIONS EN CAS D'INCOMPLIMENT:
Control estructural i físic:
- No s'autoritzarà la col·locació de peces que no vagin acompanyades del certificat del fabricant.
- En el cas de que un dels assaigs no resulti satisfactori, es repetirà sobre 2 mostres més del lot assajat. Només s'acceptarà el lot, amb l'excepció del tub defectuós assajat, quan ambdós resultats siguin correctes.
Control geomètric:
- En el cas de que resultat d'una mesura no resulti satisfactori, es repetirà la mesura sobre 2 altres tubs.
- Només s'acceptarà el lot, amb l'excepció del tub defectuós assajat, quan ambdós resultats siguin correctes.

BD MATERIALS PER A EVACUACIÓ, CANALITZACIÓ I VENTILACIÓ ESTÀTICA

BDK5- BASTIMENT I TAPA DE FOSA DÚCTIL PER A REGISTRE

1.- DEFINICIÓ I CONDICIONS DELS ELEMENTS
Dispositius de cobriment i tancament per a pous, pericons, embornals o interceptors i materials complementaris per a pous de registre.
S'han considerat els elements següents:
- Bastiment i tapa per a pous i pericons de registre de canalitzacions
S'han considerat els materials següents per a tapes i reixes
- Fosa gris
- Fosa dúctil
- Acer
BASTIMENT I TAPA O BASTIMENT I REIXA:
La peça ha de tenir la forma i els gruixos adequats per a suportar les càrregues del trànsit.
Els dispositius de cobriment i tancament utilitzats en zones de circulació de vianants i/o de vehicles, s'han de classificar segons la norma UNE-EN 124, en alguna de les classes següents:
- Classe A 15: Zones susceptibles de ser utilitzades només per vianants i ciclistes.
- Classe B 125: Voreres, zones de vianants i superfícies semblants, àrees d'estacionament i aparcaments de varis pisos per a cotxes.
- Classe C 250: Vorals i cunetes de carrers, que mesurada a partir de la vorada de la vorera s'extèn en un màxim de 0,5 m sobre la calçada i 0,2 m sobre la vorera
- Classe D 400: Calçades de carreteres (inclòs carrers de vianants), vorals estabilitzats i zones d'aparcament per a tot tipus de vehícles.

- Classe E 600: Zones per les que circul·len vehicles de gran tonelatje (paviments d'aeroports, molls, etc.).
- Classe F 900: Zones sotmeses a càrregues particularment elevades (paviments d'aeroports)
Tots els elements que formen el dispositiu han d'estar protegits contra la corrossió.
El dispositiu ha d'estar lliure de defectes que puguin perjudicar el seu bon estat per tal de ser utilitzat.
Les tapes o reixes metàl·liques, han de tenir la superfície superior antilliscant.
Quan estiguin combinat un metall amb el formigó, o qualsevol altre material, ambdós han de tenir una adherència satisfactoria.
Els dispositius han de ser compatibles amb els seus assentaments. El conjunt no ha de produir soroll al trepitjar-lo.
Les tapes o reixes han d'estar asegurades en la seva posició contra el desplaçament degut al trànsit amb una fondària d'encastament suficient o amb un dispositiu de tancament.
La tapa o reixa ha de quedar asegurada dins del bastiment per algún dels següents procediments:
- Amb un dispositiu de tanca
- Amb suficient massa superficial
- Amb una característica específica en el diseny
El disseny d'aquests procediments ha de permetre que la tapa o reixa es pugui obrir amb una eina d'us normal.
El disseny del conjunt ha de garantir la posició correcta de la tapa o reixa en relació amb el bastiment.
S'han de preveure dispositius que permetin garantir un desbloquejament de la tapa o reixa i la seva obertura.
La tapa o reixa ha de recolzar-se en el bastiment en tot el seu perímetre. La pressió del recolzament corresponent a la càrrega d'assaig no ha de superar els 7,5 N/mm2. El recolzament ha de contribuir a l'estabilitat de la reixa o tapa en condicions d'us.
L'alçària del bastiment dels dispositus de tancament de les classes D 400, E 600 i F 900, ha de ser com a mínim de 100 mm.
La superfície superior de les reixes, tapes i bastiment ha de ser plana, només les reixes de la classe D 400 poden tenir una superfície còncava.
El pas lliure dels dispositius de tancament utilitzats com a pas d'home, s'han d'ajustar a les normes de seguretat en funció del lloc a on s'instal·lin. En general han de tenir un diàmetre mínim de 600 mm.
La franquicia total entre els diferents elements dels dispositius de cobriment i tancament, han de complir les especificacions següents:
- Un o dos elements: - Pas lliure <= 400 mm: =< 7 mm - Pas lliure > 400 mm: =< 9 mm
- Tres o més elements: - Franquícia del conjunt: <= 15 mm - Franquícia de cada element individual: <= 5 mm
Fondària d'encastament (classes D 400 a F 900): >= 50 mm
Toleràncies:
- Planor: ± 1% del pas lliure; <= 6 mm
- Dimensions: ± 1 mm
- Guerxament: ± 2 mm
Si el dispositiu de tancament te forats de ventilació, aquests han de complir les condicions següents:
Superfície de ventilació:
- Pas lliure <= 600 mm: >= 5% de la superfície d'un cercle, amb un diàmetre igual a la pas lliure
- Pas lliure > 600 mm: >= 140 cm2
Dimensions dels forats de ventilació:
- Ranures: - Llargària: <= 170 mm - Amplària: - Classes A 15 a B 125: 18-25 mm - Classes C 250 a F 900: 18-32 mm
- Forats: - Diàmetre: - Classes A 15 a B 125: 18-38 mm - Classes C 250 a F 900: 30-38 mm
BASTIMENT AMB REIXA O TAPA PRACTICABLE:
El conjunt ha d'obrir i tancar correctament.
Un cop tancada, la tapa o reixa ha de quedar enrasada amb el bastiment.
L'angle respecte a la horitzontal, de la reixa oberta, ha de ser com a mínim de 100°.
ELEMENTS AMB RECOBRIMENT DE PINTURA BITUMINOSA:
El recobriment de pintura bituminosa, ha de formar una capa contínua que ha de cobrir a l'element completament.
Ha de tenir un color, una lluentor i una textura uniformes.
La pintura ha d'estar ben adherida al suport, no ha de tenir bullofes, escrostonament, ni altres defectes superficials.
DISPOSITIUS DE FORMIGÓ ARMAT:
En els dispositius de tancament de les classes A 15 a D 400 de formigó armat, les arestes i superfícies de contacte entre el bastiment i la tapa, han d'estar protegides amb una xapa de fosa o d'acer galvanitzat en calent.
- A 15: >= 2 mm
- B 125: >= 3 mm
- C 250: >= 5 mm
- D 400: >= 6 mm

- E 600 i F 900: A determinar en funció de cada disseny
Gruix mínim de fosa o d'acer:
Resistència característica a la compressió del formigó després de 28 dies:
- Classe B 15 a F 900: >= 40 N/mm2
- Classe A 15: >= 25 N/mm2
Gruix del recobriment de formigó de l'armadura d'acer: >= 20 mm
ELEMENTS DE FOSA:
La fosa ha de ser gris, de grafit laminar (fosa gris normal, conforme a la norma UNE-EN 1561) o de grafit esferoïdal (fosa nodular o dúctil, conforme a la norma UNE-EN 1563).
Les peces han de ser netes, lliures de sorra solta, d'òxid o de qualsevol altre tipus de residu.
No ha de tenir defectes superficials (esquerdes, rebaves, bufaments, inclusions de sorra, gotes fredes, etc.).
2.- CONDICIONS DE SUBMINISTRAMENT I EMMAGATZEMATGE
BASTIMENT I TAPA O REIXA:
Subministrament: Embalats en caixes. Cada caixa ha de portar escrit el nombre de peces que conté i les seves dimensions.
Emmagatzematge: En posició horitzontal sobre superfícies planes i rígides per tal d'evitar deformacions o danys que alterin les seves característiques.
3.- UNITAT I CRITERI D'AMIDAMENT
Unitat d'amidament: la indicada a la descripció de l'element
Criteri d'amidament: quantitat necessària subministrada a l'obra
4.- NORMATIVA DE COMPLIMENT OBLIGATORI
BASTIMENT I TAPA O BASTIMENT I REIXA:
UNE-EN 124:1995 Dispositivos de cubrimiento y de cierre para zonas de circulación utilizadas por peatones y vehículos. Principios de construcción, ensayos de tipo, marcado, control de calidad.
5.- CONDICIONS DE CONTROL DE RECEPCIÓ
CONDICIONS DE MARCATGE I CONTROL DE LA DOCUMENTACIÓ:
La tapa o reixa i el bastiment han de tenir marcades de forma indeleble les indicacions següents:
- El codi de la norma UNE EN 124
- La classe segons la norma UNE EN 124
- El nom o sigles de fabricant i el lloc de fabricació
- Referència, marca o certificació si en té
OPERACIONS DE CONTROL EN BASTIMENTS, TAPES I REIXES DE FOSA:
Les tasques de control a realitzar són les següents:
- Recepció del certificat de qualitat del fabricant, d'acord a les condicions del plec.
CRITERIS DE PRESA DE MOSTRES:
Les operacions de control s'han de realitzar segons les indicacions de la DF.
INTERPRETACIÓ DE RESULTATS I ACTUACIONS EN CAS D'INCOMPLIMENT:
No s'acceptarà l'ús de materials que no arribin acompanyats del corresponent certificat de qualitat del fabricant.
En cas de disconformitat d'un control geomètric o de pes, es rebutjarà la peça assajada i s'incrementarà el control, en primer lloc, fins al 20% de les peces, i en cas de seguir observant deficiències, fins al 100% del subministrament.

BD MATERIALS PER A EVACUACIÓ, CANALITZACIÓ I VENTILACIÓ ESTÀTICA

BDW ACCESSORIS GENÈRICS PER A DESGUASSOS, BAIXANTS I COL·LECTORS

BDW3- ACCESSORI I ELEMENTS DE MUNTATGE PER A TUB DE PVC

0.- ELEMENTS QUE CONTEMPLA EL PLEC

BDW3-FFAQ,BDW3-FFAL.

1.- DEFINICIÓ I CONDICIONS DELS ELEMENTS
Conjunt d'accessoris (colzes, derivacions, reduccions, etc.) i d'elements especials (materials per a la unió entre tubs o entre tubs i accessoris) per a desguassos i baixants.
S'han considerat els elements següents:
- Accessoris i elements especials per a tubs de PVC-U de paret massissa
- Accessoris i elements especials per a tubs de PVC-U de paret estructurada

- Elements especials per a baixants de fosa grisa
- Elements especials per a baixants de planxa galvanitzada amb unió plegada
CARACTERÍSTIQUES GENERALS:
El material, la seva qualitat i les característiques físiques, mecàniques i dimensionals, han de ser compatibles amb les del tub, i no han de fer disminuir les d'aquest en cap de les seves aplicacions.
2.- CONDICIONS DE SUBMINISTRAMENT I EMMAGATZEMATGE
Subministrament: A l'albarà de lliurament han de constar les característiques d'identificació següents:
- Material
- Tipus
- Diàmetres
Emmagatzematge: En llocs protegits contra els impactes, la pluja, les humitats i dels raigs del sol.
3.- UNITAT I CRITERI D'AMIDAMENT
Unitat composada pel conjunt de peces necessàries per a muntar 1 m de tub.
4.- NORMATIVA DE COMPLIMENT OBLIGATORI
PVC-U PARET ESTRUCTURADA:
* UNE-EN 1453-1:2000 Sistemas de canalización en materiales plásticos con tubos de pared estructurada para evacuación de aguas residuales (a baja y a alta temperatura) en el interior de la estructura de los edificios. Poli(cloruro de vinilo) no plastificado (PVC-U). Parte 1: Requisitos para los tubos y el sistema.
PVC-U DE PARET MASSISSA:
* UNE-EN 1329-1:1999 Sistemas de canalización en materiales plásticos para evacuación de aguas residuales (a baja y a alta temperatura) en el interior de la estructura de los edificios. Poli(cloruro de vinilo) no plastificado (PVC-U). Parte 1: Especificaciones para tubos, accesorios y el sistema.
* UNE-EN 1401-1:1998 Sistemas de canalización en materiales plásticos para saneamiento enterrado sin presión. Poli(cloruro de vinilo) no plastificado (PVC-U). Parte 1: Especificaciones para tubos, accesorios y el sistema.
* UNE-EN 1456-1:2002 Sistemas de canalización en materiales plásticos para saneamiento enterrado o aéreo con presión. Poli(cloruro de vinilo) no plastificado (PVC-U). Parte 1: Especificaciones para tubos, accesorios y el sistema.
FOSA GRISA, PLANXA GALVANITZADA I PLOM:
No hi ha normativa de compliment obligatori.

BF TUBS I ACCESSORIS PER A GASOS I FLUIDS

BFB TUBS I ACCESSORIS DE POLIETILÈ

BFB6- TUB DE POLIETILÈ DE DENSITAT BAIXA

1.- DEFINICIÓ I CONDICIONS DELS ELEMENTS
Tubs extruïts de polietilè de baixa densitat per a transport i distribució d'aigua a pressió a temperatures fins a 40°C.
CARACTERÍSTIQUES GENERALS:
En el cas de que el material s'utilitzi en obra pública, l'acord de Govern de la Generalitat de Catalunya de 9 de juny de 1998, exigeix que els materials siguin de qualitat certificada o puguin acreditar un nivell de qualitat equivalent, segons les normes aplicables als estats membres de la Unió Europea o de l'Associació Europea de Lliure Canvi.
També en aquest cas, es procurarà que els esmentats materials disposin de l'etiqueta ecològica europea, regulada en el Reglament (CE) nº 66/2010 o bé altres distintius de la Comunitat Europea.
El tub ha de tenir la superfície llisa, sense ondulacions. No ha de tenir bombolles, esquerdes ni d'altres defectes.
Els extrems han d'estar nets i tallats perpendicularment a l'eix.
Els tubs han d'anar marcats regularment al llarg de la seva longitud (amb una separació entre marques =< 1 m), de manera permanent i llegible, de tal manera que el marcat no provoqui punts d'iniciació de fissures, o altres tipus de falles i que el emmagatzematge, exposició a la intempèrie, manipulació, instal·lació i ús normals no n'afectin a la llegibilitat.
La informació mínima requerida ha de ser la següent:
- Referència a la norma EN 12201
- Identificació del fabricant
- Dimensions (diàmetre nominal x gruix nominal), expressats en mm

- Sèrie SDR a la que pertany
- Material i designació normalitzada
- Pressió nominal en bar
- Període de producció (data o codi)

Les bobines han d'anar marcades seqüencialment, amb la llargària en metres, que indicarà la llargària romanent sobre la bobina

El tub ha de ser de color blau o negre amb bandes blaves, com a indicació de la seva aptitud per a ús alimentari.

Índex de fluïdesa:

- PE 40 (EN ISO 1133 a 190°C i càrrega de 2,16 kg durant 10 min): 0,2 g/10 min a 1,4 g/10 min
- PE 100 (EN ISO 1133 a 190°C i càrrega de 5 kg durant 10 min): 0,2 g/10 min a 1,4 g/10 min

Pressió de la prova hidràulica a 20°C:

Designació tub	Pressió de prova a 20°C (bar)
PE 40	7,0 MPa
PE 100	12,4 MPa

Gruix de la paret i les seves tolerències:

	SÈRIE							
	SDR 7,4		SDR 11		SDR 17		SDR 26	
	Pressió nominal, PN (bar)							
PE 40	PN 10		PN 6		-		PN 4	
PE 100	-		PN 16		PN 10		PN 6	
	Gruix de paret, e (mm)							
DN (mm)	mín.	màx.	mín.	màx.	mín.	màx.	mín.	màx.
16	2,3	2,7	-	-	-	-	-	-
20	3,0	3,4	2,0	2,3	-	-	-	-
25	3,5	4,0	2,3	2,7	-	-	-	-
32	4,4	5,0	3,0	3,4	2,0	2,3	-	-
40	5,5	6,2	3,7	4,2	2,4	2,8	-	-
50	6,9	7,7	4,6	5,2	3,0	3,4	2,0	2,3
63	8,6	9,6	5,8	6,5	3,8	4,3	2,5	2,9
75	10,3	11,5	6,8	7,6	4,5	5,1	2,9	3,3
90	12,3	13,7	8,2	9,2	5,4	6,1	3,5	4,0
110	15,1	16,8	10,0	11,1	6,6	7,4	4,2	4,8
125	17,1	19,0	11,4	12,7	7,4	8,3	4,8	5,4
140	19,2	21,3	12,7	14,1	8,3	9,3	5,4	6,1
160	21,9	24,2	14,6	16,2	9,5	10,6	6,2	7,0
180	24,6	27,2	16,4	18,2	10,7	11,9	6,9	7,7
200	27,4	30,3	18,2	20,2	11,9	13,2	7,7	8,6
225	30,8	34,0	20,5	22,7	13,4	14,9	8,6	9,6
250	34,2	37,8	22,7	25,1	14,8	16,4	9,6	10,7
280	38,3	42,3	25,4	28,1	16,6	18,4	10,7	11,9
315	43,1	47,6	28,6	31,6	18,7	20,7	12,1	13,5
355	48,5	53,5	32,2	35,6	21,1	23,4	13,6	15,1
400	54,7	60,3	36,3	40,1	23,7	26,2	15,3	17,0
450	61,5	67,8	40,9	45,1	26,7	29,5	17,2	19,1
500	-	-	45,4	50,1	29,7	32,8	19,1	21,2
560	-	-	50,8	56,0	33,2	36,7	21,4	23,7
630	-	-	57,2	63,1	37,4	41,3	24,1	26,7
710	-	-	-	-	42,2	46,5	27,2	30,1
800	-	-	-	-	47,4	52,3	30,6	33,8
900	-	-	-	-	53,3	58,8	34,4	38,3
1000	-	-	-	-	59,3	65,4	38,2	42,2

Diàmetre exterior mig i ovalització absoluta:

DN (mm)	Diàmetre exterior mig		Ovalització màxima
	mín.	màx.	
16	16,0	16,3	1,2
20	20,0	20,3	1,2
25	25,0	25,3	1,2
32	32,0	32,3	1,3
40	40,0	40,4	1,4
50	50,0	50,4	1,4
63	63,0	63,4	1,5
75	75,0	75,5	1,6
90	90,0	90,6	1,8
110	110,0	110,7	2,2
125	125,0	125,8	2,5
140	140,0	140,9	2,8
160	160,0	161,0	3,2
180	180,0	181,1	3,6
200	200,0	201,2	4,0
225	225,0	226,4	4,5
250	250,0	251,5	5,0
280	280,0	281,7	9,8
315	315,0	316,9	11,1
355	355,0	357,2	12,5
400	400,0	402,4	14,0
450	450,0	452,7	15,6
500	500,0	503,0	17,5
560	560,0	563,4	19,6
630	630,0	633,8	22,1
710	710,0	716,4	-
800	800,0	807,2	-
900	900,0	908,1	-
1000	1000,0	1009,0	-

La verificació de les mesures s'ha de fer d'acord amb l'UNE-EN 12201-2.

2.- CONDICIONS DE SUBMINISTRAMENT I EMMAGATZEMATGE

Subministrament: En rotlles o en trams rectes.

El tub subministrat en rotlles ha d'enrotllar-se de tal manera que es previngui la deformació localitzada.

El diàmetre interior mínim de la bobina no ha de ser inferior a 18 vegades el diàmetre nominal.

Emmagatzematge: En llocs protegits contra els impactes.

Els trams rectes s'han d'apilar horitzontalment sobre superfícies planes i l'alçària de la pila ha de ser <= 1,5 m.

Els rotlles s'han de col·locar horitzontalment sobre superfícies planes.

3.- UNITAT I CRITERI D'AMIDAMENT

Unitat d'amidament: la indicada a la descripció de l'element

Criteri d'amidament: quantitat necessària subministrada a l'obra

4.- NORMATIVA DE COMPLIMENT OBLIGATORI

UNE-EN 12201-1:2003 Sistemas de canalización en materiales plásticos para conducción de agua. Polietileno (PE). Parte 1: Generalidades

UNE-EN 12201-1:2004 ERRATUM Sistemas de canalización en materiales plásticos para conducción de agua. Polietileno (PE). Parte 1: Generalidades.

UNE-EN 12201-2:2003 Sistemas de canalización en materiales plásticos para conducción de agua. Polietileno (PE). Parte 2: Tubos.

UNE-EN 12201-2:2003/1M:2005 Sistemas de canalización en materiales plásticos para conducción de agua. Polietileno (PE). Parte 2: Tubos.

UNE-EN 12201-2:2004 ERRATUM Sistemas de canalización en materiales plásticos para conducción de agua. Polietileno (PE). Parte 2: Tubos.

* UNE-EN 1555-2:2003 Sistemas de canalización en materiales plásticos para el suministro de combustibles gaseosos. Polietileno (PE). Parte 2: Tubos.

5.- CONDICIONS DE CONTROL DE RECEPCIÓ

CONDICIONS DE MARCATGE I CONTROL DE LA DOCUMENTACIÓ:

Cada tub ha de portar marcades, a distàncies < 1 m, de forma indeleble i ben visible les dades

següents:
- Número de la Norma del Sistema: EN 1555
- Nom o marca del fabricant
- Per a tubs dn<=32 mm - Diàmetre exterior nominal x gruix paret
- Per a tubs dn>32 mm - Diàmetre exterior nominal, dn - SDR
- Grau de tolerància
- Material i designació
- Informació del fabricant que permeti la traçabilitat del producte
- Referència al fluid intern que transporta el tub
- Color de marcat negre, groc o negre amb bandes d'identificació grogues
OPERACIONS DE CONTROL:
Les tasques de control a realitzar són les següents:
- Sol·licitar al fabricant els certificats de les característiques tècniques dels materials.
- Control de la documentació tècnica subministrada.
- Control de recepció dels materials i lloc d'emplaçament.
- Contrastar la documentació amb els materials i amb els requeriments de la instal·lació segons projecte. (Verificar el marcatge a tubs i accessoris).
- Realització d'informe amb els resultats del control efectuat.
CRITERIS DE PRESA DE MOSTRES:
S'ha de comprovar per mostreig a cada recepció.
INTERPRETACIÓ DE RESULTATS I ACTUACIONS EN CAS D'INCOMPLIMENT:
Ha de ser refusat el material que no compleixi amb els requeriments del projecte.

BF TUBS I ACCESSORIS PER A GASOS I FLUIDS

BFW ACCESSORIS GENÈRICS DE TUBS PER A GASOS I FLUIDS

BFWF- ACCESSORI PER A TUB DE POLIETILÈ

1.- DEFINICIÓ I CONDICIONS DELS ELEMENTS
Conjunt d'accessoris per a tubs i per a recobriments aïllants de tubs (colzes, derivacions, reduccions, etc.), utilitzats en instal·lacions d'edificació i d'urbanització per a la total execució de la conducció o xarxa a la qual pertanyin.
CARACTERÍSTIQUES GENERALS:
El material, la seva qualitat i les característiques físiques, mecàniques i dimensionals, han de ser compatibles amb les del tub, i no han de fer disminuir les d'aquest en cap de les seves aplicacions.
2.- CONDICIONS DE SUBMINISTRAMENT I EMMAGATZEMATGE
Subministrament: A l'albarà de lliurament han de constar les característiques d'identificació següents:
- Material
- Tipus
- Diàmetres
Emmagatzematge: En llocs protegits contra els impactes, la pluja, les humitats i dels raigs del sol.
3.- UNITAT I CRITERI D'AMIDAMENT
Unitat composada pel conjunt de peces necessàries per a muntar 1 m de tub.
4.- NORMATIVA DE COMPLIMENT OBLIGATORI
La mateixa normativa que s'apliqui als tubs, en funció dels fluids que transportin.

BF TUBS I ACCESSORIS PER A GASOS I FLUIDS

BFY PARTS PROPORCIONALS D'ELEMENTS DE MUNTATGE DE TUBS DE GASOS I FLUIDS

BFYH- PART PROPORCIONAL D'ELEMENTS DE MUNTATGE PER A TUBS DE POLIETILÈ

1.- DEFINICIÓ I CONDICIONS DELS ELEMENTS
Conjunt d'elements especials per a l'execució de conduccions.
S'han considerat els tipus següents:
- Per a tubs (materials per a la unió entre tubs o entre tubs i accessoris)
- Per aïllaments tèrmics (material per a la unió i subjecció, cintes adhesives, etc.)
CARACTERÍSTIQUES GENERALS:
El material, la qualitat, els diàmetres, etc., han de ser els adequats per al tub, i no han de fer disminuir les característiques pròpies del conjunt de la instal·lació en cap de les seves aplicacions.
2.- CONDICIONS DE SUBMINISTRAMENT I EMMAGATZEMATGE
Subministrament: A l'albarà de lliurament han de constar les característiques d'identificació següents:
- Material
- Tipus
- Diàmetres
Emmagatzematge: En llocs protegits contra els impactes, la pluja, les humitats i dels raigs del sol.
3.- UNITAT I CRITERI D'AMIDAMENT
Unitat composada pel conjunt de peces necessàries per a muntar 1 m de tub.
4.- NORMATIVA DE COMPLIMENT OBLIGATORI
La mateixa normativa que s'apliqui als tubs, en funció dels fluids que transportin.

BG MATERIALS PER A INSTAL·LACIONS ELÈCTRIQUES

BG2 TUBS, CANALS, SAFATES I COLUMNES PER A MECANISMES

BG27- CANAL DE PLANXA D'ACER PER A INSTAL·LACIONS ELÈCTRIQUES

1.- DEFINICIÓ I CONDICIONS DELS ELEMENTS
Canal metàl·lica de planxa d'acer llisa, amb obertures o ranurades, de dimensions 100x300 mm, com a màxim.
CARACTERÍSTIQUES GENERALS:
Ha d'estar formada per elements que poden portar o no dispositius de derivació i aparells.
Inclou accessoris per a l'anul·lació d'obertures innecessàries.
Les unions dels trams de canalització s'han de fer mitjançant elements auxiliars d'adaptació, així com els canvis de sentit i de pendent.
S'ha d'utilitzar per a BT i ha de permetre la instal·lació de conductors i platines conductores.
Ha de tenir un sistema adient per a la fixació dels suports aïllants d'esteatita per a barres i platines conductores.
Gruix de xapa: >= 1 mm
Potència de servei: <= 16 kW
2.- CONDICIONS DE SUBMINISTRAMENT I EMMAGATZEMATGE
Subministrament: En mòduls d'una llargària de 0,5, 1 i 2 m. S'admet una tolerància de ± 10 mm.
Cada canal ha de portar marcades, a distàncies < 1 m, de forma indeleble i ben visible les dades següents:
- Nom del fabricant o marca comercial
- Valors de resistència, reactància e impedància.
- Referència a les normes
Emmagatzematge: En llocs protegits contra la pluja, les humitats, els impactes i sense contacte amb el terra.
3.- UNITAT I CRITERI D'AMIDAMENT
Unitat d'amidament: la indicada a la descripció de l'element
Criteri d'amidament: quantitat necessària subministrada a l'obra
4.- NORMATIVA DE COMPLIMENT OBLIGATORI
Real Decreto 842/2002 de 2 de agosto, por el que se aprueba el Reglamento Electrotécnico de Baja Tensión. REBT 2002.

BG MATERIALS PER A INSTAL·LACIONS ELÈCTRIQUES

BG2 TUBS, CANALS, SAFATES I COLUMNES PER A MECANISMES

BG2Q- TUB FLEXIBLE PER A PROTECCIÓ DE CONDUCTORS ELÈCTRICS DE MATERIAL PLÀSTIC

1.- DEFINICIÓ I CONDICIONS DELS ELEMENTS
Tub flexible no metàl·lic de fins a 250 mm de diàmetre nominal.
Es consideraran els següents tipus de tubs:
- Tubs de PVC corrugats
- Tubs de PVC folrats, de dues capes, semillisa l'exterior i corrugada la interior
- Tubs de material lliure d'halògens
- Tubs de polipropilè
- Tubs de polietilè de dues capes, corrugada l'exterior i llisa la interior
CARACTERÍSTIQUES GENERALS:
Han d'estar dissenyats i construïts de manera que les seves característiques en ús normal siguin segures i sense perill per a l'usuari i el seu entorn.
L'interior dels tubs ha d'estar exempt de rebaves i altres defectes que pugin fer malbé els conductors o ferir a instal·ladors o usuaris.
El diàmetre nominal ha de ser el de l'exterior del tub i s'ha d'expressar en milímetres.
El diàmetre interior mínim l'ha de declarar el fabricant.
Les dimensions han de cumplir la norma EN-60423.
2.- CONDICIONS DE SUBMINISTRAMENT I EMMAGATZEMATGE
Subministrament: En rotlles.
Emmagatzematge: En llocs protegits contra els impactes i contra la pluja.
3.- UNITAT I CRITERI D'AMIDAMENT
Unitat d'amidament: la indicada a la descripció de l'element
Criteri d'amidament: quantitat necessària subministrada a l'obra
4.- NORMATIVA DE COMPLIMENT OBLIGATORI
Real Decreto 842/2002 de 2 de agosto, por el que se aprueba el Reglamento Electrotécnico de Baja Tensión. REBT 2002.
UNE-EN 50086-1:1995 Sistemas de tubos para la conducción de cables. Parte 1: Requisitos generales.
UNE-EN 60423:1996 Tubos de protección de conductores. Diámetros exteriores de los tubos para instalaciones eléctricas y roscas para tubos y accesorios.
5.- CONDICIONS DE CONTROL DE RECEPCIÓ
CONDICIONS DE MARCATGE I CONTROL DE LA DOCUMENTACIÓ:
Han d'estar marcats amb:
- Nom del fabricant
- Marca d'identificació dels productes
- El marcatge ha de ser llegible
- Han d'incloure les instruccions de muntatge corresponents
OPERACIONS DE CONTROL EN CANALITZACIONS I ACCESORIS:
Les tasques de control de qualitat de Canalitzacions i Accessoris, són les següents:
- Sol·licitar del fabricant els certificats dels materials emprats i verificar l'adequació als requisits del projecte.
- Control de la documentació tècnica subministrada
- Control d'identificació dels materials i lloc d'emplaçament (alçada, distàncies, capacitat)
- Realització i emissió d'informes amb resultats dels assaigs
- Assaigs: - Propagació de la flama segons norma R.E.B.T / UNE-EN 50085-1 / UNE-EN 50086-1 - Instal·lació i posada a l'obra segons norma R.E.B.T / UNE 20.460 - Verificació de l'aspecte superficial segons norma projecte/ UNE-EN ISO 1461
CRITERIS DE PRESA DE MOSTRES EN CANALITZACIONS I ACCESSORIS:
Es realitzaran els assaigs a la recepció dels materials, verificant tot el traçat de la instal·lació de safates i aleatòriament un tub de cada mida instal·lat a obra ja sigui rígid, flexible o soterrat.
INTERPRETACIÓ DE RESULTATS I ACTUACIONS EN CAS D'INCOMPLIMENT EN CANALITZACIONS I ACCESSORIS:
Segons criteri de la DF, podrà ser acceptat o rebutjat tot o part del material de la partida.
OPERACIONS DE CONTROL EN TUBS DE PVC PER A CANALITZACIONS DE SERVEIS:
Les tasques de control a realitzar són les següents:
- En cada subministrament: - Inspecció visual de l'aspecte general dels tubs i elements d'unió. - Comprovació de les dades de subministrament exigides (marques, albarà o etiquetes). - Recepció del certificat de qualitat del fabricant, d'acord a les condicions del plec. - Comprovació dimensional (3 mostres).
- Per a cada tub de les mateixes característiques, es realitzaran els següents assaigs (UNE EN 50086-1): - Resistència a compressió - Impacte - Assaig de corbat - Resistència a la propagació de la flama - Resistència al calor - Grau de protecció
- Resistència a l'atac químic
En cas que el material disposi de la Marca AENOR, o una altra legalment reconeguda a un país de l'UE, s'ha de poder prescindir dels assaigs de control de recepció. La DF ha de sol·licitar, en aquest cas, els resultats dels assaigs corresponents al subministrament rebut,

segons control de producció establert a la marca de qualitat del producte.
CRITERIS DE PRESA DE MOSTRES EN TUBS DE PVC PER A CANALITZACIONS DE SERVEIS:
Es seguiran les instruccions de la DF i els criteris indicats a les normes UNE EN 50086-1 i UNE EN 50086-2-4, juntament a les normes de procediment de cada assaig concret.
INTERPRETACIÓ DE RESULTATS I ACTUACIONS EN CAS D'INCOMPLIMENT EN TUBS DE PVC PER A CANALITZACIONS DE SERVEIS:
No s'acceptaran materials que no arribin a l'obra correctament referenciats i acompanyats del corresponent certificat de qualitat del fabricant.
Es rebutjaran els subministres que no superin les condicions de la inspecció visual o les comprovacions geomètriques.
Es compliran les condicions dels assaigs d'identificació segons la norma UNE EN 50086-1 i UNE EN 50086-2-4.

BG MATERIALS PER A INSTAL·LACIONS ELÈCTRIQUES

BG3 CABLES ELÈCTRICS PER A TENSIÓ BAIXA I SISTEMES DE DISTRIBUCIÓ ELÈCTRICA

BG33- CABLE DE COURE DE 0,6/1 KV

1.- DEFINICIÓ I CONDICIONS DELS ELEMENTS
Cable elèctric destinat a sistemes de distribució en tensió baixa i instal·lacions en general, per a serveis fixes, amb conductor de coure i de tensió assignada 0,6/1kV.
S'han considerat els tipus de cables següents:
- Cables unipolars o multipolars de designació RV, aïllament amb polietilè reticulat i coberta de policlorur de vinil, sense armadura ni pantalla i amb conductor de coure, construcció segons norma UNE 21123-2, amb una classificació de resistència al foc Eca segons UNE-EN 50575
- Cables unipolars o multipolars de designació RV-K, aïllament amb polietilè reticulat i coberta de policlorur de vinil, sense armadura ni pantalla i amb conductor de coure flexible, construcció segons norma UNE 21123-2, amb una classificació de resistència al foc Eca segons UNE-EN 50575
- Cables multipolars de designació RVFV-K, aïllament amb polietilè reticulat i coberta de policlorur de vinil, armadura amb fleix d'acer i amb conductor de coure flexible, construcció segons norma UNE 21123-2, amb una classificació de resistència al foc Eca segons UNE-EN 50575
- Cables unipolars o multipolars de designació RZ1-K (AS), aïllament amb polietilè reticulat i coberta de poliolefina, sense armadura ni pantalla i amb conductor de coure flexible, construcció segons norma UNE 21123-4, amb una classificació de resistència al foc Cca-s1b,d1,a1 segons UNE-EN 50575
- Cables unipolars o multipolars de designació RZ1-K (AS+), amb resistència intrínseca al foc, aïllament amb polietilè reticulat i coberta de poliolefina, sense armadura ni pantalla i amb conductor de coure flexible, construcció segons norma UNE 211025, amb una classificació de resistència al foc Cca-s1b,d1,a1 segons UNE-EN 50575
- Cables unipolars o multipolars de designació SZ1-K (AS+), amb resistència intrínseca al foc, aïllament amb compost de silicona i coberta de poliolefina, sense armadura ni pantalla i amb conductor de coure flexible, construcció segons norma UNE 211025, amb una classificació de resistència al foc Cca-s1b,d1,a1 segons UNE-EN 50575
- Cables multipolars de designació RZ, coberta aïllant de polietilè reticulat i amb conductors de coure cablejats en feix, construcció segons norma UNE 21030-2, amb una classificació de resistència al foc Fca segons UNE-EN 50575
- Cables unipolars de designació ZZ-F, amb una classificació de resistència al foc Eca segons UNE-EN 50575
CARACTERÍSTIQUES GENERALS:
En el cas de que el material s'utilitzi en obra pública, l'acord de Govern de la Generalitat de Catalunya de 9 de juny de 1998, exigeix que els materials siguin de qualitat certificada o puguin acreditar un nivell de qualitat equivalent, segons les normes aplicables als estats membres de la Unió Europea o de l'Associació Europea de Lliure Canvi.
També en aquest cas, es procurarà que els esmentats materials disposin de l'etiqueta ecològica europea, regulada en el Reglament (CE) nº 66/2010 o bé altres distintius de la Comunitat Europea.
Destinats a incorporar-se de forma permanent en obres de construcció han de complir el Reglament de productes per a la construcció (UE) nº 305/2011 i el seu Reglament Delegat (UE) 2016/364 sobre la classificació de les propietats de reacció al foc.
La coberta no ha de tenir variacions en el gruix ni d'altres defectes visibles a la seva superfície. Ha de ser resistent a l'abrasió.
Ha de quedar ajustada i s'ha de poder separar fàcilment sense produir danys a l'aïllament.

La forma exterior dels cables multipolars (reunits sota una coberta única) ha de ser raonablement cilíndrica.
L'aïllament no ha de tenir variacions del gruix ni d'altres defectes visibles a la seva superfície.
Ha de quedar ajustat i s'ha de poder separar fàcilment sense produir danys al conductor.
La designació dels cables ha de complir les especificacions de la norma UNE 20434.
La classificació de reacció al foc s'expressarà d'acord amb el Reglament Delegat (UE) 2016/364 i la UNE-EN 13501-6 amb un codi de quatre dígits segons el següent format:
Classe de reacció al foc:
- Dígit 1, prestacions de propagació del foc i emissió de calor: Aca, B1ca, B2ca, Cca, Dca, Eca i Fca (classes enumerades de més a menys prestacions)
Classes addicionals (només per a les classes B1ca, B2ca, Cca i Dca):
- Dígit 2, prestacions d'emissió de fums: s1a, s1b, s1, s2 i s3 (de més a menys prestacions)
- Dígit 3, prestacions de caiguda de gotes/partícules inflamades: d0, d1 i d2 (de més a menys prestacions)
- Dígit 4, prestacions d'acidesa: a1, a2 i a3 (de més a menys prestacions)
Les característiques físiques i mecàniques del conductor han de complir la norma UNE-EN 60228.
Els colors utilitzats per a l'aïllament han de complir la norma UNE 21089-1:
- Cables unipolars: - Com a conductor de fase: Marró, negre o gris - Com a conductor neutre: Blau - Com a conductor de terra: Llistat de groc i verd
- Cables bipolars: Blau i marró
- Cables tripolars: - Cables amb conductor de terra: Fase: Marró, Neutre: Blau, Terra: Llistat de groc i verd - Cables sense conductor de terra: Fase: Negre, marró i gris
- Cables tetrapolars: - Cables amb conductor de terra: Fase: Marró, negre i gris, Terra: Llistat de groc i verd - Cables sense conductor de terra: Fase: Marró, negre i gris, Neutre: Blau
- Cables pentapolars: Fase: Marró, negre i gris, Neutre: Blau, Terra: Llistat de groc i verd
Les característiques següents han de complir amb els valors declarats pel fabricant, assajades segons la norma corresponent, dins del límit de tolerància indicat, en el seu cas:
- Característiques essencials: - Reacció al foc: - Classe Aca (UNE-EN ISO 1716) - Classe B1ca, B2ca, Cca i Dca (UNE-EN 50399, UNE-EN 60332-1-2, UNE-EN 61034-2, UNE-EN 60754-2) - Classe Eca (UNE-EN 60332-1-2) - Classe Fca (comportament no determinat) - Emissió de substàncies perilloses (verificació i declaració segons disposicions nacionals en el lloc d'utilització)
Gruix de l'aïllant del conductor (UNE-HD-603-1):

Secció (mm2)	25	50	95	150	240
Gruix (mm)	0,9	1,0	1,1	1,4	1,7

Gruix de la coberta: Ha de complir les especificacions de la norma UNE-HD 603-1
Temperatura de l'aïllament en servei normal: <= 90°C
Temperatura de l'aïllament en curtcircuit (5 s màx): <= 250°C
Tensió màxima admissible (c.a.):
- Entre conductors aïllats: <= 1 kV
- Entre conductors aïllats i terra: <= 0,6 kV
Toleràncies:
- Gruix de l'aïllament (UNE-HD 603-1): >= valor especificat - (0,1 mm + 10% del valor especificat)
CABLES DE DESIGNACIÓ RV, RV-K i RVFV-K:
Característiques de reacció al foc:
- Propagació de la flama (UNE-EN 60332-1-2): No propagador de la flama
El conductor ha de complir les següents prescripcions segons la norma UNE-EN 60228:
- Cable RV: prescripcions de la classe 1 o 2
- Cable RV-K i RVFV-K: prescripcions de la classe 5
L'aïllament ha de ser de polietilé reticulat (XLPE) tipus DIX-3 segons UNE HD-603-1.
La coberta ha de ser de policlorur de vinil (PVC) del tipus DMV-18 segons UNE HD-603-1.
CABLES DE DESIGNACIÓ RZ1-K (AS):
Característiques de reacció al foc:
- Material lliure d'halògens segons UNE-EN 60754-1
- Propagació de la flama (UNE-EN 60332-1-2): No propagador de la flama
- Propagació de l'incendi (UNE-EN 60332-3-24): No propagador de l'incendi
- Emissió de fums opacs (UNE-EN 61034-2): Baixa emissió de fums opacs
- Emissió de fums corrosius (UNE-EN 60754-2): Baixa emissió de fums corrosius
El conductor ha de complir les prescripcions de la classe 5 segons la norma UNE-EN 60228:
L'aïllament ha de ser de polietilé reticulat (XLPE) tipus DIX-3 segons UNE HD-603-1.
La coberta ha de ser de poliolefina, del tipus DMZ-E segons la norma UNE 21123-4.
CABLES DE DESIGNACIÓ RZ1-K (AS+) i SZ1-K (AS+):
Característiques de reacció al foc:
Material lliure d'halògens segons UNE-EN 60754-1
Propagació de la flama (UNE-EN 60332-1-2): No propagador de la flama
Propagació de l'incendi (UNE-EN 60332-3-24): No propagador de l'incendi

Emissió de fums opacs (UNE-EN 61034-2): Baixa emissió de fums opacs
Emissió de fums corrosius (UNE-EN 60754-2): Baixa emissió de fums corrosius
El conductor ha de complir les prescripcions de la classe 5 segons la norma UNE-EN 60228:
L'aïllament ha de cumplir el següent
- Cable RZ1-K (AS+): ha de ser de polietilè reticulat i ha de correspondre al tipus DIX-3 segons la norma UNE HD-603-1, amb cinta addicional de mica
- Cable SZ1-K (AS+): ha de ser de compost de silicona i ha de correspondre al tipus EI2 segons la norma UNE-EN 50363-1
La coberta ha de ser de poliolefina, del tipus DMZ-E segons la norma UNE 21123-4.
CABLES DE DESIGNACIÓ RZ:
El conductor ha de complir les prescripcions de la classe 2 segons la norma UNE-EN 60228:
CABLES DE DESIGNACIÓ ZZ-F:
Característiques de reacció al foc:
- Material lliure d'halògens segons UNE-EN 60754-1
- Propagació de la flama (UNE-EN 60332-1-2): No propagador de la flama
- Propagació de l'incendi (UNE-EN 60332-3-24): No propagador de l'incendi
- Emissió de fums opacs (UNE-EN 61034-2): Baixa emissió de fums opacs
- Emissió de fums corrosius (UNE-EN 60754-2): Baixa emissió de fums corrosius
El conductor ha de complir les prescripcions de la classe 5 segons la norma UNE-EN 60228:
L'aïllament ha de ser de goma i ha de correspondre al tipus EI6 segons la norma UNE-EN 50363-1
La coberta ha de ser de material lliure d'halògens, del tipus EM5 segons la norma UNE-EN 50363-2-2 o del tipus EM8 segons UNE-EN 50363-6.
2.- CONDICIONS DE SUBMINISTRAMENT I EMMAGATZEMATGE
Subministrament: En bobines.
Emmagatzematge: En llocs protegits de la pluja i la humitat.
3.- UNITAT I CRITERI D'AMIDAMENT
Unitat d'amidament: la indicada a la descripció de l'element
Criteri d'amidament: quantitat necessària subministrada a l'obra
4.- NORMATIVA DE COMPLIMENT OBLIGATORI
NORMATIVA GENERAL:
Real Decreto 842/2002 de 2 de agosto, por el que se aprueba el Reglamento Electrotécnico de Baja Tensión. REBT 2002.
UNE-EN 50575:2015 Cables de energía, control y comunicación. Cables para aplicaciones generales en construcciones sujetos a requisitos de reacción al fuego.
UNE-EN 50575:2015/A1:2016 Cables de energía, control y comunicación. Cables para aplicaciones generales en construcciones sujetos a requisitos de reacción al fuego.
UNE-HD 603-1:2007 Cables de distribución de tensión asignada 0,6/1 kV. Parte 1: Requisitos generales.
Reglamento Delegado (UE) 2016/364 de la Comisión, de 1 de julio de 2015, relativo a la clasificación de las propiedades de reacción al fuego de los productos de construcción de conformidad con el Reglamento (UE) nº 305/2011 del Parlamento Europeo y del Consejo.
UNE 20434:1999 Sistema de designación de los cables.
UNE-EN 13501-6:2015 Clasificación en función del comportamiento frente al fuego de los productos de construcción y elementos para la edificación. Parte 6: Clasificación a partir de datos obtenidos en ensayos de reacción al fuego de cables eléctricos.
* UNE 21089-1:2002 Identificación de los conductores aislados de los cables.
* UNE-EN 60228:2005 Conductores de cables aislados.
CABLES DE DESIGNACIÓ RV, RV-K i RVFV-K:
UNE 21123-2:2017 Cables eléctricos de utilización industrial de tensión asignada 0,6/1 kV. Parte 2: Cables con aislamiento de polietileno reticulado y cubierta de policloruro de vinilo.
CABLES DE DESIGNACIÓ RZ1-K (AS):
UNE 21123-4:2017 Cables eléctricos de utilización industrial de tensión asignada 0,6/1 kV. Parte 4: Cables con aislamiento de polietileno reticulado y cubierta de poliolefina.
CABLES DE DESIGNACIÓ RZ1-K (AS+) i SZ1-K (AS+):
UNE 211025:2017 Cables con resistencia intrínseca al fuego destinados a circuitos de seguridad.
CABLES DE DESIGNACIÓ RZ:
UNE 21030-2:2003 Conductores aislados, cableados en haz, de tensión asignada 0,6/1 kV, para líneas de distribución, acometidas y usos análogos. Parte 2: Conductores de cobre.
5.- CONDICIONS DE CONTROL DE RECEPCIÓ
CONDICIONS DE MARCATGE I CONTROL DE LA DOCUMENTACIÓ:
El subministrador ha de posar a disposició de la DF en el cas que aquesta ho sol·liciti, la documentació següent, que acredita el marcatge CE, segons el sistema d'avaluació de conformitat aplicable, d'acord amb el que disposa l'apartat 7.2.1 del CTE:
- Productes per a usos subjectes a reglamentacions sobre reacció al foc amb nivell o classe Aca, B1ca, B2ca, Cca: - Sistema 1+: Declaració de Prestacions
- Productes per a usos subjectes a reglamentacions sobre reacció al foc amb nivell o classe Dca, Eca: - Sistema 3: Declaració de prestacions
- Productes per a usos subjectes a reglamentacions sobre reacció al foc amb nivell o classe Fca: - Sistema 4: Declaració de prestacions
- Productes per a usos subjectes a reglamentacions sobre substàncies perilloses: - Sistema 3: Declaració de prestacions
El cable ha d'anar marcat amb les dades següents:

- Identificació consistent en la marca del nom del fabricant o marca comercial
- Descripció del producte o codi de designació
- Classe de reacció al foc
El marcatge s'ha de fer sobre el cable, l'embalatge o l'etiqueta o en una combinació dels anteriors.
El marcatge sobre la coberta o aïllament del cable ha de ser continu. La distància entre el final del marcatge i el principi del següent no ha de superar els 1100 mm.
El símbol de marcatge CE estarà fixat de manera visible, llegible i indeleble en una etiqueta fixada sobre l'embalatge dels cables.
El marcat i etiquetatge CE ha d'incloure la informació següent:
- Símbol del marcatge CE
- Els dos últims dígits de l'any en què es va fixar el marcat per primera vegada
- Nom i direcció registrada del fabricant o marca identificativa
- Codi únic d'identificació del producte tipus
- Número de referència de la declaració de prestacions
- Nivell o classe de prestacions declarat
- Data de l'especificació tècnica harmonitzada aplicable
- Número d'identificació de l'organisme notificat
- Ús previst, segons s'especifica a la norma harmonitzada aplicable
OPERACIONS DE CONTROL:
Les tasques de control a realitzar són les següents:
- Sol·licitar del fabricant els certificats i homologacions dels conductors i protocols de proves.
- Control de la documentació tècnica subministrada.
- Verificar l'adequació dels conductors als requisits dels projecte
- Control final d'identificació
- Realització i emissió d'informe amb resultats dels assaigs realitzats d'acord al que s'especifica en la taula d'assaigs i de quantificació dels mateixos.
- Assaigs:
A la relació següent s'especifiquen els controls a efectuar a la recepció de conductors de coure o alumini i les normes aplicables en cada cas: - Rigidesa dielèctrica (REBT) - Resistència d'aïllament (REBT) - Resistència elèctrica dels conductors (UNE 20003 / UNE 21022/1M) - Control dimensional (Documentació del fabricant) - Extinció de flama (UNE-EN 50266) - Densitat de fums UNE-EN 50268 / UNE 21123) - Despreniment d'halògens (UNE-EN 50267-2-1 / UNE 21123 / UNE 2110022)
A la següent taula s'especifica el nombre de controls a efectuar. Els assaigs especificats (*) seran exigibles segons criteri de la DF quan les exigències del lloc ho determini i les característiques dels conductors corresponguin a l'assaig especificat. - Rigidesa dielèctrica: 100% (exigit al fabricant) - Resistència d'aïllament: 100% (exigit al fabricant) - Resistència elèctrica: 100% (exigit al fabricant) - Extinció de flama: 1 assaig per tipus (*) (exigit al fabricant) i 1 assaig per tipus (*) (exigit a recepció) - Densitat de fums: 1 assaig per tipus (*) (exigit al fabricant) i 1 assaig per tipus (*) (exigit a recepció) - Despreniment d'halògens: 1 assaig per tipus (*) (exigit al fabricant) i 1 assaig per tipus (*) (exigit a recepció)
Per tipus s'entén aquells conductors amb característiques iguals.
Els assaigs exigits a recepció podran ésser els realitzats pel fabricant sempre que hi hagi una supervisió per part de la DF o empresa especialitzada.
CRITERIS DE PRESA DE MOSTRES:
Per a la realització dels assaigs, s'escollirà aleatòriament una bovina del lot d'entrega, a excepció dels assaigs de rutina que es realitzaran a totes les bobines.
INTERPRETACIÓ DE RESULTATS I ACTUACIONS EN CAS D'INCOMPLIMENT:
Es realitzarà un control extensiu de la partida objecte de control, i segons criteri de la DF, podrà ésser acceptada o rebutjada tota o part del material que la composa.

BG MATERIALS PER A INSTAL·LACIONS ELÈCTRIQUES

BGD MATERIALS PER A INSTAL·LACIONS DE CONNEXIÓ A TERRA I PROTECCIÓ CATÒDICA

BGD2- PLACA DE CONNEXIÓ A TERRA

1.- DEFINICIÓ I CONDICIONS DELS ELEMENTS
Placa de connexió a terra de coure en forma d'estel (calada) o d'acer en forma d'estel (massissa) o quadrada (massissa) de fins a 1 m2 de superfície i de 2 mm, 2,5 mm, 3 mm o 4 mm de gruix.

CARACTERÍSTIQUES GENERALS:
Ha de formar l'elèctrode del circuit de connexió a terra.
Ha de disposar d'un dispositiu per a fixar sòlidament el cable de la línea de terra, mitjançant una placa i un vis; aquest cable ha de tenir una secció mínima de 35 mm2.
ACER:
La placa ha d'estar protegida per galvanització en calent. Aquesta ha de complir les especificacions de l'UNE-EN ISO 1461.
El recobriment ha de ser llis, no ha de mostrar cap discontinuitat en la capa de zinc, no ha de tenir taques, inclusions de fluxe, cendres o motes, apreciables a simple vista.
La superfície especificada es considera com a superfície útil de la placa.
Toleràncies:
Gruix: - 0,1 mm
- Superfície útil: - 0,01 m2
2.- CONDICIONS DE SUBMINISTRAMENT I EMMAGATZEMATGE
Subministrament: Per unitats, empaquetades en caixes.
Emmagatzematge: En el seu embalatge, protegida contra els impactes.
3.- UNITAT I CRITERI D'AMIDAMENT
Unitat d'amidament: la indicada a la descripció de l'element
Criteri d'amidament: quantitat necessària subministrada a l'obra
4.- NORMATIVA DE COMPLIMENT OBLIGATORI
Real Decreto 842/2002 de 2 de agosto, por el que se aprueba el Reglamento Electrotécnico de Baja Tensión. REBT 2002.
UNE-EN ISO 1461:1999 Recubrimientos galvanizados en caliente sobre productos acabados de hierro y acero. Especificaciones y métodos de ensayo. (ISO 1461:1999).
5.- CONDICIONS DE CONTROL DE RECEPCIÓ
OPERACIONS DE CONTROL:
Les tasques de control a realitzar són les següents:
- Control de la documentació tècnica subministrada.
- Verificar que les característiques dels elèctrodes es corresponguin a l'especificat en Projecte.
- Verificar que la profunditat de la xarxa mai sigui inferior a 0,5 metres.
- Verificar seccions de conductors de terra segons la taula 1 del ITC-BT- 018 del REBT.
- Realització i emissió d'informes amb resultats de controls i proves realitzats.
CRITERIS DE PRESA DE MOSTRES:
Es realitzarà mesura al pont de comprovació o caixa de seccionament de terres.
INTERPRETACIÓ DE RESULTATS I ACTUACIONS EN CAS D'INCOMPLIMENT:
No s'admetran seccions de conductors i elèctrodes de posada a terra inferiors als indicats al REBT.
En discrepàncies del tipus de posada a terra amb l'especificat al projecte, s'actuarà segons criteri de la DF.

BG MATERIALS PER A INSTAL·LACIONS ELÈCTRIQUES

BGW PARTS PROPORCIONALS D'ACCESSORIS PER A INSTAL·LACIONS ELÈCTRIQUES

BGW3- PART PROPORCIONAL D'ACCESSORIS PER A CANALS

1.- DEFINICIÓ I CONDICIONS DELS ELEMENTS
Part proporcional d'accessoris per a tubs, canals o safates, de tipus plàstiques o metàl·liques.
CARACTERÍSTIQUES GENERALS:
El material i les seves característiques han de ser adequats per a tubs, canals o safates, i no han de fer disminuir, en cap cas, la seva qualitat i bon funcionament.
2.- CONDICIONS DE SUBMINISTRAMENT I EMMAGATZEMATGE
Subministrament: A l'albarà de lliurament han de constar les característiques d'identificació següents:
- Material
- Tipus
- Diàmetre o d'altres dimensions
Emmagatzematge: En llocs protegits contra els impactes, la pluja, les humitats i dels raigs del sol.
3.- UNITAT I CRITERI D'AMIDAMENT
Unitat composada pel conjunt d'accessoris necessaris per al muntatge d'un metre de tub, d'un metre de canal o d'un metre de safata.

4.- NORMATIVA DE COMPLIMENT OBLIGATORI
No hi ha normativa de compliment obligatori.

BG MATERIALS PER A INSTAL·LACIONS ELÈCTRIQUES

BGW PARTS PROPORCIONALS D'ACCESSORIS PER A INSTAL·LACIONS ELÈCTRIQUES

BGWD- PART PROPORCIONAL D'ACCESSORIS PER A APARELLS DE PROTECCIÓ

1.- DEFINICIÓ I CONDICIONS DELS ELEMENTS
Part proporcional d'accessoris per a interruptors magnetotèrmics o diferencials, tallacircuits, caixes seccionadores, interruptors manuals i protectors de sobretensions.
CARACTERÍSTIQUES GENERALS:
El material i les seves característiques han de ser adequats per a aparells de protecció i no han de fer disminuir, en cap cas, la seva qualitat i bon funcionament.
2.- CONDICIONS DE SUBMINISTRAMENT I EMMAGATZEMATGE
Subministrament: A l'albarà de lliurament han de constar les característiques d'identificació següents:
- Material
- Tipus
- Diàmetre o d'altres dimensions
Emmagatzematge: En llocs protegits contra els impactes, la pluja, les humitats i dels raigs del sol.
3.- UNITAT I CRITERI D'AMIDAMENT
Unitat composada pel conjunt d'accessoris necessàris per al muntatge d'un aparell de protecció.
4.- NORMATIVA DE COMPLIMENT OBLIGATORI
No hi ha normativa de compliment obligatori.

BG MATERIALS PER A INSTAL·LACIONS ELÈCTRIQUES

BGY PARTS PROPORCIONALS D'ELEMENTS ESPECIALS PER A INSTAL·LACIONS ELÈCTRIQUES

BGYD- PART PROPORCIONAL D'ELEMENTS ESPECIALS PER A ELEMENTS DE CONNEXIÓ A TERRA

1.- DEFINICIÓ I CONDICIONS DELS ELEMENTS
Part proporcional d'elements especials per a piquetes o per a plaques de connexió a terra.
CARACTERÍSTIQUES GENERALS:
El material i les seves característiques han de ser adequats per a piques de connexió a terra o per a plaques de connexió a terra, i no han de fer disminuir, en cap cas, la seva qualitat i bon funcionament.
2.- CONDICIONS DE SUBMINISTRAMENT I EMMAGATZEMATGE
Subministrament: A l'albarà de lliurament han de constar les característiques d'identificació següents:
- Material
- Tipus
- Diàmetre o d'altres dimensions
Emmagatzematge: En llocs protegits contra els impactes, la pluja, les humitats i dels raigs del sol.
3.- UNITAT I CRITERI D'AMIDAMENT
Unitat composada pel conjunt d'elements especials necessaris per al muntatge d'una pica de connexió a terra, o d'una placa de connexió a terra.
4.- NORMATIVA DE COMPLIMENT OBLIGATORI
No hi ha normativa de compliment obligatori.

BH MATERIALS PER A INSTAL·LACIONS D'ENLLUMENAT

BHM ELEMENTS DE SUPORT PER A LLUMS EXTERIORS

BHM2- COLUMNA PER A SUPORT DE LLUMS I PROJECTORS

1.- DEFINICIÓ I CONDICIONS DELS ELEMENTS
Columna de planxa d'acer galvanitzat, de forma troncocònica amb base-platina i porta i coronament sense platina, de fins a 10 m d'alçària, o columna de tub d'acer galvanitzat de 2,5 m d'alçària.
CARACTERÍSTIQUES GENERALS:
Ha de tenir un compartiment per a accessoris amb porta i pany.
La columna estarà dissenyada i fabricada segons les especificacions de les normes EN 40-2 i EN 40-5.
No es pot fer servir acer efervescent. El material ha de complir amb una de les següents normes, i ser adequat per a la galvanització en calent quan es requereixi aquesta protecció:
- Columnes de planxa o xapa d'acer: material d'acord amb les normes EN 10025 (excepte el tipus S185), EN 10149-1 i EN 10149-2
- Columnes d'acer acabat en calent: material d'acord amb la norma EN 10210
- Columnes d'acer conformat en fred: material d'acord amb la norma EN 10219
- Columnes d'acer inoxidable: material d'acord amb la norma EN 10088
Ha de tenir una superfície llisa i sense defectes com és ara bonys, bombolles, esquerdes, incrustacions o exfoliacions, que siguin perjudicials per al seu ús.
El recobriment de la capa de zinc, si n'hi ha, ha de ser llis, sense discontinuïtats, taques, inclusions de flux o cendres apreciables visualment.
Ha de tenir un cargol interior per a la connexió a terra.
Dimensions de la base-platina en funció de l'alçària:

Dimensions (mm)	300x300x6			400x400x10	
Alçària (m)	2,5	4	5	6	8	10

Perns d'ancoratge: acer S 235 JR
Dimensions dels registres i de les portes: Han de coplir les especificacions de la norma UNE-EN 40-2
Dimensions de la subjecció dels llums: Han de coplir les especificacions de la norma UNE-EN 40-2
Galvanització en calent, contingut de zinc del bany: >= 98,5%
Si és de forma troncocònica:
- Conicitat (C): 1,2% <= C <= 1,3%
Toleràncies:
- Rectitud (xt, xp): - sobre la llargària total lt: xt =< 0,003 x lt - sobre una llargària parcial lp >= 1m: xp =< 0,003 x lp
- Llargària: - columnes d'alçària nominal =< 10 m: ± 25 mm - columnes d'alçària nominal > 10 m: ± 0,6%
- Apertura porta: + 10 mm; - 0 mm
- Secció transversal: - tolerància de la circumferència: ± 1% - desviació forma (seccions circulars): ± 3% diàmetre calculat a partir de la circumferència mesurada - desviació forma (seccions poligonals): ± 4% valor nominal sobre les cares del polígon
- Dimensions de l'acoblament: - llargària: ± 2 mm - diàmetre: - fixació obtinguda a partir de tubs d'acer: tolerància segons EN 10210-2 - fixació obtinguda durant el procés de fabricació: ± 2%
- Torsió: - columna encastada: >5º entre el braç de la columna i l'eix radial que passa pel centre de la porta - columna amb placa d'ancoratge: ± 5º entre el braç de la columna i la posició prevista de la placa
- Gruix: la tolerància serà la que s'exigeix al material del que s'obté la columna
- Verticalitat (columnes amb placa d'ancoratge): <1º entre l'eix de la columna i l'eix perpendicular al pla de la placa
2.- CONDICIONS DE SUBMINISTRAMENT I EMMAGATZEMATGE
Subministrament: Per unitats, amb camió-grua i evitant impactes i arrossegaments.
Emmagatzematge: En llocs protegits contra els impactes.
3.- UNITAT I CRITERI D'AMIDAMENT
Unitat d'amidament: la indicada a la descripció de l'element
Criteri d'amidament: quantitat necessària subministrada a l'obra
4.- NORMATIVA DE COMPLIMENT OBLIGATORI

UNE-EN 40-2:2006 Columnas y báculos de alumbrado. Parte 2: Requisitos generales y dimensiones.
UNE-EN 40-5:2003 Columnas y báculos de alumbrado. Parte 5: Requisitos para las columnas y báculos de alumbrado de acero.
5.- CONDICIONS DE CONTROL DE RECEPCIÓ
CONDICIONS DE MARCATGE I CONTROL DE LA DOCUMENTACIÓ:
Les columnes han d'anar marcades, de manera clara i duradera, amb la següent informació com a mínim:
- El nom o símbol del fabricant
- L'any de fabricació
- Referència a la norma EN 40-5
- Un codi de producte únic
- Ha de portar el marcatge CE de conformitat amb el que disposa el Reial Decret 1328/1995, de 28 de juliol
El subministrador ha de posar a disposició de la DF en el cas que aquesta ho sol·liciti, la documentació següent, que acredita el marcatge CE, segons el sistema d'avaluació de conformitat aplicable, d'acord amb el que disposa l'apartat 7.2.1 del CTE: - Productes per a àrees de circulació: - Sistema 1: Declaració de Prestacions
El símbol normalitzat del marcatge CE, ha d'anar acompanyat de la següent informació:
- El número d'identificació de l'organisme notificat
- El nom o la marca d'identificació del fabricant
- L'adreça enregistrada del fabricant
- Les dues últimes xifres de l'any d'impressió del marcatge
- El número de certificat de conformitat CE
- Referència a la norma europea EN 45-5
- Descripció del producte i usos previstos
- Les característiques dels valors del producte a declarar - Resistència a càrregues horitzontals - Prestacions davant de l'impacte de vehicles - Durabilitat

---

BH MATERIALS PER A INSTAL·LACIONS D'ENLLUMENAT

BHW PARTS PROPORCIONALS D'ACCESSORIS PER A INSTAL·LACIONS D'ENLLUMENAT

BHW8- PART PROPORCIONAL D'ACCESSORIS PER A ELEMENTS DE SUPORT DE LLUMS EXTERIORS

1.- DEFINICIÓ I CONDICIONS DELS ELEMENTS
Part proporcional d'accessoris per a muntar lluminàries, carrils de suport per a llums, projectors o elements de control, regulació o encesa d'instal·lacions d'il·luminació.
CARACTERÍSTIQUES GENERALS:
El material, la qualitat, les dimensions, etc. han de ser adequats per a les lluminàries, i no han de fer disminuir les característiques pròpies del conjunt de la instal·lació en cap de les seves aplicacions.
2.- CONDICIONS DE SUBMINISTRAMENT I EMMAGATZEMATGE
Subministrament: A l'albarà de lliurament han de constar les característiques d'identificació següents:
- Material
- Tipus
- Dimensions en cm
Emmagatzematge: En llocs protegits contra els impactes, la pluja, les humitats i dels raigs del sol.
3.- UNITAT I CRITERI D'AMIDAMENT
Unitat composada pel conjunt d'accessoris necessaris per instal·lar un llum.
4.- NORMATIVA DE COMPLIMENT OBLIGATORI
No hi ha normativa de compliment obligatori.

BJ MATERIALS PER A INSTAL·LACIONS DE LAMPISTERIA, REG, APARELLS SANITARIS I PRODUCCIÓ D'AIGUA CALENTA SANITÀRIA

BJM ELEMENTS DE MESURA, CONTROL I REGULACIÓ

BJM8- PURGADOR

1.- DEFINICIÓ I CONDICIONS DELS ELEMENTS
Purgadors de fosa de 10, 16 o 25 bar de pressió nominal.
S'han considerat els tipus següents:
- Purgadors per a muntar embridats
- Purgadors per a muntar roscats.
CARACTERÍSTIQUES GENERALS:
Ha d'estar format per:
- Cos de fosa
- Boia esfèrica
- Tapa superior de fosa
- Purgador muntat a la part superior de la tapa.
- Junt elastomèric entre el cos i la tapa
Ha de tenir orifici d'entrada i sortida.
La boia ha de ser totalment esfèrica.
Si és per a roscar ha de constar d'un cos amb connexió roscada interiorment.
Si és per a embridar ha de constar d'un cos amb connexió embridada a l'orifici inferior.
La brida pot ser fixa u orientable.
Ha de ser estanc fins i tot a molt baixa pressió.
Tant el cos com la tapa i tots els elements que el conformen han de ser interiorment i exteriorment resistents a la corrosió. En cas de treballar amb fluids o mitjans agressius, s'haurà de reforçar aquesta protecció amb recobriments adequats.
La tapa i el cos han d'anar units amb cargols resistents a la corrosió.
La tovera de descàrrega de l'aire pot ser regulable o pilotada.
Ha d'estar calibrada en funció de la pressió nominal del purgador.
Poden incorporar una vàlvula de tancament per anular la seva funció. També poden portar una vàlvula de buidat que permeti comprovar el seu funcionament.
2.- CONDICIONS DE SUBMINISTRAMENT I EMMAGATZEMATGE
PER A ROSCAR:
Subministrament: Per unitats, empaquetades en caixes.
Les rosques han de portar protectors de plàstic.
PER A EMBRIDAR:
Subministrament: En caixes, amb tots els accessoris, peces per als junts i elements de connexió.
CONDICIONS GENERALS D'EMMAGATZEMATGE:
Emmagatzematge: En llocs protegits de la intempèrie i d'impactes.
3.- UNITAT I CRITERI D'AMIDAMENT
Unitat d'amidament: la indicada a la descripció de l'element
Criteri d'amidament: quantitat necessària subministrada a l'obra
4.- NORMATIVA DE COMPLIMENT OBLIGATORI
No hi ha normativa de compliment obligatori.

BQ MATERIALS PER A EQUIPAMENTS FIXOS

BQ1 BANCS

BQ11- BANC DE LLISTONS DE FUSTA (D)

1.- DEFINICIÓ I CONDICIONS DELS ELEMENTS
Bancs de fusta tropical pintats i envernissats amb suports de fosa o de passamà.
CARACTERÍSTIQUES GENERALS:
Han d'estar formats amb pletines d'estructura i de reforç, seient i respatller de llistons de fusta de Guinea, amb els cantells roms, fixats a l'estructura amb cargols passadors de pressió cadmiats, de cap esfèric.
No s'han d'apreciar esquerdes, exfoliacions ni despreniments del recobriment.
L'acabat de la fusta ha de ser dues capes de pintura sintètica, amb una capa prèvia de preparació.
L'estructura metàl·lica ha de tenir un acabat amb una mà de pintura antioxidant i dues d'esmalt.
Les bases de les potes han de tenir espàrrecs roscats per a l'ancoratge.

El conjunt no ha de tenir cops o defectes superficials.
Llargària dels espàrrecs: >= 25 mm
Toleràncies:
- Dimensions: ± 20 mm
- Separació entre llistons: ± 1,5 mm
- Paral·lelisme entre llistons: ± 2 mm (no acumulatius)
- Guerxament dels llistons: ± 2 mm/m
2.- CONDICIONS DE SUBMINISTRAMENT I EMMAGATZEMATGE
Subministrament: Embalats.
Emmagatzematge: En el seu embalatge fins a la seva col·locació, de manera que no es deformin i en llocs protegits d'impactes.
3.- UNITAT I CRITERI D'AMIDAMENT
Unitat d'amidament: la indicada a la descripció de l'element
Criteri d'amidament: quantitat necessària subministrada a l'obra
4.- NORMATIVA DE COMPLIMENT OBLIGATORI
No hi ha normativa de compliment obligatori.
5.- CONDICIONS DE CONTROL DE RECEPCIÓ
OPERACIONS DE CONTROL:
Els punts de control més destacables són els següents:
- Recepció del certificat de garantia del fabricant.
- Inspecció visual del material a la seva recepció.
- Comprovacions geomètriques i de dimensions.
- Comprovació del gruix i uniformitat dels recobriments i/o pintura.
CRITERIS DE PRESA DE MOSTRES:
Els controls indicats s'aplicaran a la totalitat dels elements subministrats.
INTERPRETACIÓ DE RESULTATS I ACTUACIONS EN CAS D'INCOMPLIMENT:
No s'acceptaran elements de mobiliari urbà que incompleixin alguna de les condicions indicades o que arribin a l'obra sense el certificat de garantia corresponent.

BQ MATERIALS PER A EQUIPAMENTS FIXOS

BQ2 PAPERERES

BQ22- PAPERERA DE PEU

1.- DEFINICIÓ I CONDICIONS DELS ELEMENTS
Papereres de peu i murals.
S'han considerat els tipus següents:
- Papereres de peu: - Papereres de planxa desplegada amb suport de tub - Papereres de fosa - Papereres de fosa d'alumini - Papereres de planxa d'acer inoxidable arenat
- Papereres de polietilè - Papereres de planxa d'acer galvanitzat
PAPERERA DE PLANXA DESPLEGADA:
El cilindre i la base de la paperera han de ser de planxa desplegada d'acer galvanitzat. Ha de dur 3 platines de reforç, una horitzontal a la part superior, una a la inferior i una de vertical per subjectar-la al suport.
El recobriment de zinc ha de ser homogeni i continu en tota la superfície.
No s'han d'apreciar esquerdes, exfoliacions ni despreniments del recobriment.
Ha de tenir un color uniforme a tota la superfície.
El conjunt no ha de tenir cops o defectes superficials.
PAPERERA DE FOSA:
El cos ha de ser de fosa amb protecció antioxidant i pintura en pols.
La protecció antioxidant ha de ser homogènia i contínua a tota la superfície.
El conjunt no ha de tenir cops o defectes superficials.
PAPERERA DE FOSA D'ALUMINI:
La cubeta i la tapa han de ser de fosa d'alumini pintada en pols.
L'estructura ha de ser de perfils d'acer inoxidable.
Ha de tenir un color uniforme a tota la superfície.
El conjunt no ha de tenir cops o defectes superficials.
PAPERERA DE PLANXA D'ACER INOXIDABLE ARENAT:
La cubeta ha de ser de planxa d'acer inoxidable arenat i pintada exteriorment amb pintura de color negre forja.
El suport estarà format per dos perfils en L, de 40x40 mm, soldats a una platina.
Ha de tenir un color uniforme a tota la superfície.
El conjunt no ha de tenir cops o defectes superficials.

PAPERERA DE POLIETILÈ:
El cos i la tapa han de ser de polietilè colorejat en massa amb colors blau, verd o groc.
Ha de tenir un color uniforme a tota la superfície.
El conjunt no ha de tenir cops o defectes superficials.
PAPERERA DE PLANXA D'ACER GALVANITZAT:
La cubeta ha de ser de planxa d'acer galvanitzat i pintada exteriorment amb pintura de color negre forja.
El suport estarà format per dos perfils en L, de 40x40 mm, soldats a una platina.
Ha de tenir un color uniforme a tota la superfície.
El conjunt no ha de tenir cops o defectes superficials.
2.- CONDICIONS DE SUBMINISTRAMENT I EMMAGATZEMATGE
Subministrament: Per unitats, empaquetades en caixes.
Emmagatzematge: En el seu embalatge fins a la seva col·locació, de manera que no es deformin i en llocs protegits d'impactes.
3.- UNITAT I CRITERI D'AMIDAMENT
Unitat d'amidament: la indicada a la descripció de l'element
Criteri d'amidament: quantitat necessària subministrada a l'obra
4.- NORMATIVA DE COMPLIMENT OBLIGATORI
No hi ha normativa de compliment obligatori.
5.- CONDICIONS DE CONTROL DE RECEPCIÓ
OPERACIONS DE CONTROL:
Els punts de control més destacables són els següents:
- Recepció del certificat de garantia del fabricant.
- Inspecció visual del material a la seva recepció.
- Comprovacions geomètriques i de dimensions.
- Comprovació del gruix i uniformitat dels recobriments i/o pintura.
CRITERIS DE PRESA DE MOSTRES:
Els controls indicats s'aplicaran a la totalitat dels elements subministrats.
INTERPRETACIÓ DE RESULTATS I ACTUACIONS EN CAS D'INCOMPLIMENT:
No s'acceptaran elements de mobiliari urbà que incompleixin alguna de les condicions indicades o que arribin a l'obra sense el certificat de garantia corresponent.

BQ MATERIALS PER A EQUIPAMENTS FIXOS

BQ2 PAPERERES

BQ23- PAPERERA TRABUCABLE

1.- DEFINICIÓ I CONDICIONS DELS ELEMENTS
Papereres trabucables de planxa pintada amb base perforada, vores arrodonides i suports de tub.
CARACTERÍSTIQUES GENERALS:
El cilindre de la paperera ha de ser de planxa rebordonada doblement a la part superior i de planxa perforada a la base. Ha de tenir uns reforços en els punts de subjecció dels suports.
Els suports han de tenir elements quepermetin el gir de la paperera i una tanca per a bloquejar-la.
Ha de tenir la superfície llisa i uniforme.
No s'han d'apreciar esquerdes, exfoliacions ni despreniments del recobriment.
Ha d'anar acabada amb una mà de pintura antioxidant i dues d'esmalt.
Els tubs de suport han de tenir la llargària adequada per tal que, en encastar-los a la base d'ancoratge, la part superior de la paperera quedi a 80 cm del terra.
El punt de rotació de la paperera respecte al suport ha d'estar situat en el seu terç superior.
El conjunt no ha de tenir cops o defectes superficials.
Alçària: 50 cm
Tipus d'acer: S235JR
Gruix de la planxa metàl·lica: 1 mm
Gruix de la planxa perforada: 1 mm
Toleràncies:
- Dimensions: ± 10 mm
2.- CONDICIONS DE SUBMINISTRAMENT I EMMAGATZEMATGE
Subministrament: Embalades.
Emmagatzematge: En el seu embalatge fins a la seva col·locació, de manera que no es deformin i en llocs protegits d'impactes.

3.- UNITAT I CRITERI D'AMIDAMENT
Unitat d'amidament: la indicada a la descripció de l'element
Criteri d'amidament: quantitat necessària subministrada a l'obra
4.- NORMATIVA DE COMPLIMENT OBLIGATORI
No hi ha normativa de compliment obligatori.
5.- CONDICIONS DE CONTROL DE RECEPCIÓ
OPERACIONS DE CONTROL:
Els punts de control més destacables són els següents:
- Recepció del certificat de garantia del fabricant.
- Inspecció visual del material a la seva recepció.
- Comprovacions geomètriques i de dimensions.
- Comprovació del gruix i uniformitat dels recobriments i/o pintura.
CRITERIS DE PRESA DE MOSTRES:
Els controls indicats s'aplicaran a la totalitat dels elements subministrats.
INTERPRETACIÓ DE RESULTATS I ACTUACIONS EN CAS D'INCOMPLIMENT:
No s'acceptaran elements de mobiliari urbà que incompleixin alguna de les condicions indicades o que arribin a l'obra sense el certificat de garantia corresponent.

BQ MATERIALS PER A EQUIPAMENTS FIXOS

BQ3 FONTS

BQ30- FONT PER A EXTERIOR

1.- DEFINICIÓ I CONDICIONS DELS ELEMENTS
Font exterior de fosa amb aixeta temporitzada i reixeta de desguas, per a col·locar amb dau de formigó.
CARACTERÍSTIQUES GENERALS:
Ha d'estar format per:
- Aixeta de funcionament temporitzat
- Mecanismes interiors de l'aixeta
- Entrada d'aigua de la xarxa
- Envoltang o carcassa
- Reixeta de desguàs
La font ha d'estar pintada amb pintura metàl·lica resistent a l'oxidació.
L'aixeta ha de ser de llautó o d'acer inoxidable.
L'aixeta no ha de tenir defectes que puguin influir en les característiques mecàniques e hidràuliques, en l'estanquitat, en el revestiment protector o en l'aspecte exterior.
Els angles i les arestes han de ser arrodonits.
El polsador ha de permetre un accionament d'obertura de cabal suau i precís.
No s'ha de produïr escames ni despreniments.
No han d'haver rebaves o punts que puguin danyar a l'usuari o a l'instal·lador.
Per al desmuntatge d'elements per al manteniment normal no ha de caldre el desplaçament de la font i l'operació s'ha de poder fer amb l'ajuda d'eines ordinàries.
Les parts en contacte amb l'aigua seràn de materials que no puguin contaminar-la.
La connexió de l'aigua, s'ha de poder fer amb facilitat un cop situat l'element en el seu lloc de treball.
Han ser capaç de resistir la pressió de l'aigua que es produeix en l'ús normal.
Han de permetre una connexió segura a la xarxa d'alimentació d'aigua.
La superfície no ha de tenir incrustacions, esquerdes, ni ratats. Es poden admetre lleugers relleus, depressions o estries pròpies del procés de fabricació, amb una amplària màxima de 0,8 mm.
Pressió de treball del circuit d'aigua per al consum: <= 7 bar
Cabal mínim d'aigua a 3 bar: 0,2 l/s
2.- CONDICIONS DE SUBMINISTRAMENT I EMMAGATZEMATGE
Subministrament: Empaquetades sobre palets.
Emmagatzematge: En llocs protegits dels impactes.
3.- UNITAT I CRITERI D'AMIDAMENT
Unitat d'amidament: la indicada a la descripció de l'element
Criteri d'amidament: quantitat necessària subministrada a l'obra
4.- NORMATIVA DE COMPLIMENT OBLIGATORI
No hi ha normativa de compliment obligatori.
5.- CONDICIONS DE CONTROL DE RECEPCIÓ
CONDICIONS DE MARCATGE I CONTROL DE LA DOCUMENTACIÓ:

Cada font ha de portar en un lloc ben visible, un cop instal·lat, una placa que indiqui de manera indeleble:
- Identificació del constructor (nom o raó social)
Cada caixa ha de portar de forma indeleble i ben visible les dades següents:
- Nom del fabricant
- Instruccions d'instal·lació i muntatge
OPERACIONS DE CONTROL:
Els punts de control més destacables són els següents:
- Recepció del certificat de garantia del fabricant.
- Inspecció visual del material a la seva recepció.
- Comprovacions geomètriques i de dimensions.
- Comprovació del gruix i uniformitat dels recobriments i/o pintura.
CRITERIS DE PRESA DE MOSTRES:
Els controls indicats s'aplicaran a la totalitat dels elements subministrats.
INTERPRETACIÓ DE RESULTATS I ACTUACIONS EN CAS D'INCOMPLIMENT:
No s'acceptaran elements de mobiliari urbà que incompleixin alguna de les condicions indicades o que arribin a l'obra sense el certificat de garantia corresponent.

BQ MATERIALS PER A EQUIPAMENTS FIXOS

BQ4 PILONES

BQ42- PILONA DE FOSA

1.- DEFINICIÓ I CONDICIONS DELS ELEMENTS
Elements per a impedir el pas de vehicles fets de fosa, acer o formigó.
Poden ser per a deixar fixos al paviment, o retràctils, amb mecanismes hidràulics o manuals.
CARACTERÍSTIQUES GENERALS:
Ha de tenir la forma i dimensions indicats a la DT.
No s'han d'apreciar esquerdes, exfoliacions ni despreniments del recobriment.
Han de tenir els mecanismes de fixació amb tots els accessoris necessaris per a la seva instal·lació.
Les pilones retràctils no han de tenir cap defecte que impedeixi el moviment complet de retracció. Han de portar tots els accessoris necessaris per a la connexió amb els mecanismes de regulació.
2.- CONDICIONS DE SUBMINISTRAMENT I EMMAGATZEMATGE
Subministrament: Embalats i protegits.
Emmagatzematge: En el seu embalatge, protegit dels impactes i sense contacte directe amb el terra.
3.- UNITAT I CRITERI D'AMIDAMENT
Unitat d'amidament: la indicada a la descripció de l'element
Criteri d'amidament: quantitat necessària subministrada a l'obra
4.- NORMATIVA DE COMPLIMENT OBLIGATORI
No hi ha normativa de compliment obligatori.
5.- CONDICIONS DE CONTROL DE RECEPCIÓ
OPERACIONS DE CONTROL:
Els punts de control més destacables són els següents:
- Recepció del certificat de garantia del fabricant.
- Inspecció visual del material a la seva recepció.
- Comprovacions geomètriques i de dimensions.
- Comprovació del gruix i uniformitat dels recobriments i/o pintura.
CRITERIS DE PRESA DE MOSTRES:
Els controls indicats s'aplicaran a la totalitat dels elements subministrats.
INTERPRETACIÓ DE RESULTATS I ACTUACIONS EN CAS D'INCOMPLIMENT:
No s'acceptaran elements de mobiliari urbà que incompleixin alguna de les condicions indicades o que arribin a l'obra sense el certificat de garantia corresponent.

BQ MATERIALS PER A EQUIPAMENTS FIXOS

BQA APARELLS D'ENTRENAMENT I JOCS INFANTILS PER A EXTERIOR

BQA1- GRONXADOR

1.- DEFINICIÓ I CONDICIONS DELS ELEMENTS
Equip mòbil per al joc d'infants, on el pes de l'usuari es suportat per un eix o junt Cardan articulada, en el que l'eix o el junt articulat es situïn a més de 1,3 m del sòl.
Segons la seva forma, es classifiquen en els tipus següents:
- Tipus 1: d'un eix de rotació
- Tipus 2: de varis eixos de rotació
- Tipus 3: d'un punt de suspensió
- Tipus 4: de contacte múltiple
CARACTERÍSTIQUES GENERALS:
El material constitutiu ha de ser apte per a les condicions climàtiques del lloc o ha de quedar col·locat.
Les parts de l'equip que poden estar en contacte amb la pell, no han de contenir components tòxics.
Les unions entre les parts de l'equip han d'estar protegides de manera que no es puguin manipular sense ajuda d'eines.
Les unions han de garantir que les parts no es puguin separar durant l'ús.
El joc ha de tenir una caiguda lliure <= 3000 mm determinada segons la norma UNE-EN 1176.
Les parts accessibles i les superfícies de contacte no han de tenir irregularitats, elements sobresortints, tallants o amb punxes que puguin produir lesions als usuaris.
Les fixacions situades en les parts accessibles de l'equip que hagin de sobresortir, han d'estar cobertes permanentment. Les fixacions que sobresurtin menys de 8 mm, no han de tenir rebaves.
Els angles, cantells i parts sobresortints més de 8 mm situats en l'espai ocupat per l'usuari, han d'estar arrodonits amb una curvatura de radi >= 3 mm.
El disseny de l'equip i la deformabilitat dels materials han de garantir que no es produeixi l'atrapament d'alguna part del cos o de la roba durant l'ús.
S'ha de garantir l'accés dels adults dins de l'equip.
El disseny dels components no ha de permetre que es produeixin acumulacions d'aigua en cap zona de l'aparell.
Ha de suportar les accions a que ha d'estar sotmès. La integritat estructural de l'equip ha de complir l'especificat a la UNE-EN 1176-1.
L'equip ha de portar marcat de forma llegible i permanent en un lloc que haurà de quedar visible des del nivell del sòl un cop col·locat, la informació següent:
- Nom i direcció del fabricant o representat autoritzat
- Referència de l'equip i any de fabricació
- Número i data de la norma europea EN 1176-1
Ha de portar marcat de forma clara i permanent, el nivell de la base.
Les característiques anteriors s'han de determinar segons la norma UNE-EN 1176-1.
CARACTERÍSTIQUES ESPECÍFIQUES PELS GRONXADORS:
Els mitjans de suspensió no han de ser totalment rígids.
Quan un seient de grup estigui suspès d'un gronxador de tipus 1, ha de disposar d'un sistema secundari de suport del seient per tal d'evitar caigudes en cas de trencament del sistema de suspensió principal, que ha d'estar situat entre els cables o les cadenes i l'estructura de suport.
Els gronxadors de més de dos seients han d'estar dividits en trams mitjançant elements de construcció.
No ha d'haver més de dos seients individuals per tram.
Un tram que contingui un seient de grup no pot contenir cap altre seient.
La forma i material del respatller ha de garantir que el angle que forma s'ha de mantenir quan el gronxador estigui en moviment.
El punt de suspensió en gronxadors tipus 3, ha de garantir que quan el gronxador giri sobre sí mateix, els cables de subjecció no es recargolin.
La forma i disposició dels seients dels gronxadors tipus 4, no han de permetre que els usuaris saltin sobre ells cap a l'eix central durant el moviment.
Les dimensions i la forma de l'equip i els components han de ser de manera que un cop col·locat al nivell de la base marcada compleixi el següent:
- Espai lliure del sòl en la posició de repòs: - Individuals: >= 350 mm - Grup: >= 400 mm - Seients de neumàtics en gronxadors tipus 4: >= 100 mm
- Espai lliure del seient: - Tipus 3: >= 400 mm
- Espai entre seients: - Dimensió horitzontal entre el seient i l'estructura contigua en posició de repòs - Seient individual: >= 20% llargària de l'element de suspensió (± 200 mm) - Seient grup: >= 20% llargària de l'element de suspensió (± 400 mm)
- - Dimensió horitzontal entre seients contigus en posició de repòs: >= 20% llargària de l'element de suspensió (± 300 mm) - Separació entre el seient i l'eix central amb el seient està formant 90°(tipus 4): >= 400 mm
- Separació entre elements de suspensió: - Tipus 1, 2 i 3: >= 5% llargària de l'element de suspensió - Tipus 4: >= 30% llargària de l'element de suspensió
- Seients i neumàtic vertical. Quan s'assagin segons l'annex B de la norma UNE-EN 1176-2, ha d'haver valors pic d'acceleració <= 50 g i la compressió superficial mitja ha de ser <= 90 N/cm2
- Seients per grup: Quan s'assagin segons l'annex B de la norma UNE-EN 1176-2 - Rodons D > 900 mm, ha d'haver valors pic d'acceleració <= 120 g i la compressió superficial mitja ha de ser <= 90 N/cm2. - Rodons D <= 900 mm, es compleix el requisits dels seients individuals.
- No rodons amb amplària >= 900 mm: ha d'haver valors pic d'acceleració <= 120 g i la compressió superficial mitja ha de ser <= 90 N/cm2.
- Càrrega dinàmica: Quan s'assagin segons l'annex C de la norma UNE-EN 1176-2, els components del sistema de suspensió no han de tenir fissures, deformació permanent o danys i no s'ha d'haver afluixat cap unió. No ha d'haver alteració dimensional en els components apreciable visualment.
- Integritat estructural: Quan s'assagin segons l'annex C de la norma UNE-EN 1176-1, no ha de tenir signes de fissures o deformació permanent apreciable visualment.
Les característiques anteriors s'han de determinar segons la norma UNE-EN 1176-2.
COMPONENTS DE FUSTA:
La fusta que hagi d'estar en contacte amb el terreny, ha de tenir una resistència natural de classe 1 o 2 segons la norma UNE-EN 350-2 o ha d'estar tractada amb productes protectors segons la norma UNE-EN 351-1 i d'acord amb la classe d'ús 4 especificada en la norma UNE-EN 335.
El producte utilitzat per al tractament de la fusta, en el seu cas, ha de ser compatible amb el metall de les fixacions.
En el cas de productes de fusta contraxapada, el material ha de complir la norma UNE-EN 636 i ha de ser resistent a la intempèrie.
La fusta no ha de fer estelles.
COMPONENTS METÀL·LICS:
Les peces metàl·liques han d'estar protegides front les condicions atmosfèriques i la corrosió catòdica.
Els metalls que produeixen òxids tòxics que es desprenen, han d'estar protegits amb un recobriment no tòxic.
COMPONENTS SINTÈTICS.
El fabricant ha d'indicar el període després del qual s'ha de substituir el component.
En els productes de PFRV (plàstics reforçats amb fibra de vidre) ha de ser fàcilment identificable el desgast del recobriment de gel, abans que l'usuari pugui quedar exposat a les fibres de vidre.
Els materials han de ser resistents a l'acció dels raigs ultraviolats.
PARTS MÒBILS:
No ha d'haver punts d'aixafament o de tall entre parts mòbils i/o parts fixes de l'equip.
Les parts que transmetin una gran força d'impacte han de facilitar l'esmorteiment.
CORDES:
Cordes unides per un extrem
Diàmetre de la corda: entre 25 i 45 mm
Cordes suspeses i unides per un extrem:
Cordes de llargària entre 1 i 2 m
Distància a la part fixa: >= 600 mm
Distància a parts amb moviments oscil·latoris: >= 900 mm
Cordes de llargària entre 2 i 4 m
Distància a altres parts de l'equip: >= 1000 mm
Cordes unides per dos extrems. No han de possibilitar situacions d'atrapament i el diàmetre de la corda ha de permetre l'agafament.
Les cordes de fibra han de complir l'especificat en les normes UNE-EN ISO 9554 o UNE-EN ISO 2307, en cas contrari, el fabricant ha d'emetre un certificat en el que declari el material utilitzat i la càrrega de treball segura.
Si la corda serveix per trepar o penjar-se, el trenat ha de tenir un recobriment suau i antilliscant.
No es pot utilitzar cordes plàstiques de monofilament.
CABLES METÀL·LICS:
Ha de ser resistent a la corrosió.
Ha de ser antitorsió.
Els casquets han de complir la UNE-EN 13411-3 i el terminal ha de coincidir amb la vora de l'abraçadora.
Els extrems dels tensors han d'estar tancats i han de ser resistents a la corrosió.
No s'ha de poder manipular els tensors sense eines.
En el cas de cables metàl·lics amb recobriment, en xarxes o cordes, tots els fils han d'estar coberts amb fundes de material sintètic o fibres naturals. El revestiment no ha de contenir monofilaments.
CADENES:
Les cadenes han de complir els requisits de la taula 2 de la norma UNE-EN 818-2 o de la tabla 2 de la norma UNE-EN 818-3.
Les obertures de la cadena han de complir l'especificat en l'apartat 4.2.13 de la UNE-EN 1176-1.
2.- CONDICIONS DE SUBMINISTRAMENT I EMMAGATZEMATGE

Subministrament: Embalats
El fabricant ha de subministrar la següent informació:
- Instruccions impreses que han complir:
- Han de ser llegibles i comprensibles
- Han d'utilitzar imatges sempre que sigui possible
- Han d'incloure com a mínim la informació següent: - Detalls de la instal·lació, funcionament, inspecció i manteniment de l'equip - Nota advertint a l'operador sobre el fet que cal incrementar l'inspecció i el manteniment, si l'equip esta sotmès a un ús seves o si l'estabilitat de l'equip depèn d'un pal - Advertiment dels riscs específics per als usuaris derivats d'una instal·lació incomplerta, del desmantellament o durant el manteniment
- Les còpies dels informes dels assaigs si se li demana
- Informació sobre la instal·lació: - Llista de components de l'equip - Instruccions d'instal·lació que han de contenir com a mínim la informació següent: - Espai mínim requerit i els espais lliures de seguretat - Identificació de l'equip i els seus components - Seqüència de muntatge (instruccions d'acoblament i detalls de la instal·lació) - Ajudes al muntatge quan sigui necessari, per exemple, senyals sobre elements acompanyades de les seves instruccions corresponents - Indicació de la necessitat de l'ús d'eines especials, dispositius d'elevació, plantilles o d'altres ajudes per al muntatge, també de qualsevol mesura de prevenció que s'hagi d'aplicar. En cas necessari s'han d'indicar els valors dels parells de torsió - L'espai necessari per a instal·lar els elements de l'equip - Orientació en cas necessari, en relació al sol i al vent - Detalls de la fonamentació necessària sota condicions normals, ancoratge al sòl, disseny i situació, amb una nota indicant que s'hauria de tenir precaució en el referent a les condicions anormals) - Detalls de la fonamentació i de qualsevol procediment específic per a la seva accessibilitat en la inspecció i manteniment - Instruccions específiques davant d'una orografia especial del terreny per el funcionament segur, per exemple, l'alçada de caiguda - Alçària lliure de caiguda, en cas en que sigui necessària una superfície esmorteïdora de l'impacte - Necessitat i els detalls d'aplicació de qualsevol pintura o tractament - Retirada dels elements d'ajuda per al muntatge abans de l'ús de l'equip - Els esquemes i diagrames han d'especificar clarament les dimensions principals de l'equip i dels espais pertinents, les alçades i les àrees necessàries per a la instal·lació. - Detalls necessaris per a la inspecció de l'equipament abans del primer ús
- Instruccions sobre el manteniment
Emmagatzematge: En el seu embalatge fins a la seva col·locació, de manera que no es deformin i en llocs protegits d'impactes.
3.- UNITAT I CRITERI D'AMIDAMENT
Unitat d'amidament: la indicada a la descripció de l'element
Criteri d'amidament: quantitat necessària subministrada a l'obra
4.- NORMATIVA DE COMPLIMENT OBLIGATORI
UNE-EN 1176-1:2018 Equipamiento de las áreas de juego y superficies: Requisitos generales de Seguridad y métodos de ensayo.
UNE-EN 1176-1:2018 - Equipamiento de las áreas de juego y superficies. Parte 2: Requisitos de Seguridad y métodos de ensayo adicionales específicos para columpios.

BQ MATERIALS PER A EQUIPAMENTS FIXOS

BQA APARELLS D'ENTRENAMENT I JOCS INFANTILS PER A EXTERIOR

BQA2- JOC AMB MOLLES (D)

1.- DEFINICIÓ I CONDICIONS DELS ELEMENTS
Equipaments per a joc d'infants en que l'usuari pot posar en moviment i que esta format, generalment, per un element rígid que es balanceja sobre un suport central.
Segons la forma i el moviment es classifiquen en els tipus següents:
- Tipus 1: Balancí axial: Només es produeix un moviment vertical
- Tipus 2A i 2B: oscil·lant de punt únic o balancí de punt únic
- Tipus 3A i 3B: oscil·lant o balancí multipunt
- Tipus 4 balancí oscil·lant
- Tipus 5: balancí rotatiu i oscil·lant amb suport per sobre la posició dels usuaris
- Tipus 6: balancí elevat d'un sol eix
- Segons la direcció del moviment:
- Subtipus A: moviment predeterminat
- Subtipus B: moviment multi-direccional
CARACTERÍSTIQUES GENERALS:

El material constitutiu ha de ser apte per a les condicions climàtiques del lloc o ha de quedar col·locat.
Les parts de l'equip que poden estar en contacte amb la pell, no han de contenir components tòxics.
Les unions entre les parts de l'equip han d'estar protegides de manera que no es puguin manipular sense ajuda d'eines.
Les unions han de garantir que les parts no es puguin separar durant l'ús.
El joc ha de tenir una caiguda lliure <= 3000 mm determinada segons la norma UNE-EN 1176.
Les parts accessibles i les superfícies de contacte no han de tenir irregularitats, elements sobresortints, tallants o amb punxes que puguin produir lesions als usuaris.
Les fixacions situades en les parts accessibles de l'equip que hagin de sobresortir, han d'estar cobertes permanentment. Les fixacions que sobresurtin menys de 8 mm, no han de tenir rebaves.
Els angles, cantells i parts sobresortints més de 8 mm situats en l'espai ocupat per l'usuari, han d'estar arrodonits amb una curvatura de radi >= 3 mm.
El disseny de l'equip i la deformabilitat dels materials han de garantir que no es produeixi l'atrapament d'alguna part del cos o de la roba durant l'ús.
S'ha de garantir l'accés dels adults dins de l'equip.
El disseny dels components no ha de permetre que es produeixin acumulacions d'aigua en cap zona de l'aparell.
Ha de suportar les accions a que ha d'estar sotmès. La integritat estructural de l'equip ha de complir l'especificat a la UNE-EN 1176-1.
Els elements destinats a agafadors, l'amplària de la secció transversal ha de ser <= 60 mm.
L'equip ha de portar marcat de forma llegible i permanent en un lloc que haurà de quedar visible des del nivell del sòl un cop col·locat, la informació següent:
- Nom i direcció del fabricant o representat autoritzat
- Referència de l'equip i any de fabricació
- Número i data de la norma europea EN 1176-1
Ha de portar marcat de forma clara i permanent, el nivell de la base.
COMPONENTS DE FUSTA:
La fusta que hagi d'estar en contacte amb el terreny, ha de tenir una resistència natural de classe 1 o 2 segons la norma UNE-EN 350-2 o ha d'estar tractada amb productes protectors segons la norma UNE-EN 351-1 i d'acord amb la classe d'ús 4 especificada en la norma UNE-EN 335.
El producte utilitzat per al tractament de la fusta, en el seu cas, ha de ser compatible amb el metall de les fixacions.
En el cas de productes de fusta contraxapada, el material ha de complir la norma UNE-EN 636 i ha de ser resistent a la intempèrie.
La fusta no ha de fer estelles.
COMPONENTS METÀL·LICS:
Les peces metàl·liques han d'estar protegides front les condicions atmosfèriques i la corrosió catòdica.
Els metalls que produeixen òxids tòxics que es desprenen, han d'estar protegits amb un recobriment no tòxic.
COMPONENTS SINTÈTICS.
El fabricant ha d'indicar el període després del qual s'ha de substituir el component.
En els productes de PFRV (plàstics reforçats amb fibra de vidre) ha de ser fàcilment identificable el desgast del recobriment de gel, abans que l'usuari pugui quedar exposat a les fibres de vidre.
Els materials han de ser resistents a l'acció dels raigs ultraviolats.
PARTS MÒBILS:
No ha d'haver punts d'aixafament o de tall entre parts mòbils i/o parts fixes de l'equip.
Les parts que transmetin una gran força d'impacte han de facilitar l'esmorteiment.
CARACTERÍSTIQUES ESPECÍFIQUES PER ALS BALANCINS:
Els agafadors i reposapeus, en el seu cas, han d'estar sòlidament fixats al cos de l'equip i no han de poder girar sense ús d'eines. Ha d'haver agafadors per a cada posició (assegut o dret).
La secció de l'agafador a de ser l'adequada al grup d'edat al que va destinat el joc.
En reposapeus o agafadors assajats segons l'annex B de la norma EN 1176-6, cap part de l'element ha de sobresortir de la cara exterior de la mostra.
Les peces dels perfils laterals no han de tenir parts sobresortints amb un radi inferior a 20 mm.
Les alteracions en la forma de la vora en les parts davantera i posterior de les peces que sobresurtin del perfil principal, han d'estar arrodonides amb un radi >= 20 mm.
El disseny de l'equip ha d'evitar l'atrapament de l'usuari entre l'equip i la superfície del sòl.
En equips oscil·lants monousuari amb una alçada lliure de caiguda <= 600 mm, qualsevol ancoratge sense protecció ha de tenir una amplària < 1,3 x amplària del seient.
En balancins tipus 4 el rang d'acció total de moviment ha de ser <= 600 mm.
L'alçària lliure de caiguda en balancí tipus 6, ha de ser <= 2000 mm mesurat segons EN 1176-6.
El angle de la part del moviment de balanceig ha de ser <= 20°.
L'espai lliure per a un balancí tipus 6, ha de complir l'especificat en l'apartat 4.2.8.2.3 de la norma EN 1176-1, per a un usuari assegut.

- Desviació lateral (annex D EN 1176-6): - Tipus 1: <= 140 mm (mesurats a 2000 mm de l'eix)
- Canvi d'angle en la rotació al voltant de l'eix vertical amb l'equip carregat amb el nombre d'usuaris previst (annex D de la norma EN 1176-6): - Tipus 3A: <= 5º
- Atrapament (annex C de la norma EN 1176-6): L'equip assajat no s'ha de comprimir més del 5% i ha de ser possible inserir una barra de diàmetre 12 mm en totes les posicions extremes.
- Espai de caiguda mesurat des del perímetre de l'equip en les posicions més extremes: - Tipus 1, 2, 3, i 4: >= 1000 mm - Usuari dret: >= 1500 mm
- Alçària crítica de caiguda de l'àrea d'impacte: - Tipus 2, 3 i 4: >= 600 mm - Tipus 5 i 6: Han de complir l'especificat en els apartats 4.2.8.2.4 i 4.2.8.2.5. de la norma EN 1176-1
- Pendent del seient o plataforma (annex B de la norma EN 1176-6): - Tipus 1 i 4: <= 20º - Tipus 2 i 3: <= 30º
- Espai lliure al sòl en totes les posicions: - Tipus 1, 2B, 3B, 4,5, 6: >= 230 mm

2.- CONDICIONS DE SUBMINISTRAMENT I EMMAGATZEMATGE

Subministrament: Embalats

El fabricant ha de subministrar la següent informació:

- Instruccions impreses que han complir:
- Han de ser llegibles i comprensibles
- Han d'utilitzar imatges sempre que sigui possible
- Han d'incloure com a mínim la informació següent: - Detalls de la instal·lació, funcionament, inspecció i manteniment de l'equip - Nota advertint a l'operador sobre el fet que cal incrementar l'inspecció i el manteniment, si l'equip esta sotmès a un ús seves o si l'estabilitat de l'equip depèn d'un pal - Advertiment dels riscs específics per als usuaris derivats d'una instal·lació incomplerta, del desmantellament o durant el manteniment
- Les còpies dels informes dels assaigs si se li demana
- Informació sobre la instal·lació: - Llista de components de l'equip - Instruccions d'instal·lació que han de contenir com a mínim la informació següent: - Espai mínim requerit i els espais lliures de seguretat - Identificació de l'equip i els seus components - Seqüència de muntatge (instruccions d'acoblament i detalls de la instal·lació) - Ajudes al muntatge quan sigui necessari, per exemple, senyals sobre elements acompanyades de les seves instruccions corresponents - Indicació de la necessitat de l'ús d'eines especials, dispositius d'elevació, plantilles o d'altres ajudes per al muntatge, també de qualsevol mesura de prevenció que s'hagi d'aplicar. En cas necessari s'han d'indicar els valors dels parells de torsió - L'espai necessari per a instal·lar els elements de l'equip - Orientació en cas necessari, en relació al sol i al vent - Detalls de la fonamentació necessària sota condicions normals, ancoratge al sòl, disseny i situació, amb una nota indicant que s'hauria de tenir precaució en el referent a les condicions anormals) - Detalls de la fonamentació i de qualsevol procediment específic per a la seva accessibilitat en la inspecció i manteniment - Instruccions específiques davant d'una orografia especial del terreny per el funcionament segur, per exemple, l'alçada de caiguda - Alçària lliure de caiguda, en cas en que sigui necessària una superfície esmorteïdora de l'impacte - Necessitat i els detalls d'aplicació de qualsevol pintura o tractament - Retirada dels elements d'ajuda per al muntatge abans de l'ús de l'equip - Els esquemes i diagrames han d'especificar clarament les dimensions principals de l'equip i dels espais pertinents, les alçades i les àrees necessàries per a la instal·lació. - Detalls necessaris per a la inspecció de l'equipament abans del primer ús
- Instruccions sobre el manteniment

Emmagatzematge: En el seu embalatge, protegit dels impactes i sense contacte directe amb el terra.

3.- UNITAT I CRITERI D'AMIDAMENT

Unitat d'amidament: la indicada a la descripció de l'element

Criteri d'amidament: quantitat necessària subministrada a l'obra

4.- NORMATIVA DE COMPLIMENT OBLIGATORI

UNE-EN 1176-1:2018 Equipamiento de las áreas de juego y superficies: Requisitos generales de Seguridad y métodos de ensayo.

UNE-EN 1176-6:2018. Equipamiento de las áreas de juego y superficies. Parte 6: Requisitos de Seguridad y métodos de ensayo adicionales específicos para balancines.

BQ MATERIALS PER A EQUIPAMENTS FIXOS

BQA APARELLS D'ENTRENAMENT I JOCS INFANTILS PER A EXTERIOR

BQA3- JOC AMB ESTRUCTURA COMPOSTA (D)

1.- DEFINICIÓ I CONDICIONS DELS ELEMENTS

Equipaments per a joc d'infants formats per estructures que permeten activitats diverses.

S'han considerat els elements següents:

- Estructures que poden combinar jocs de trepa, tobogans, plataformes, espais coberts
- Carrusels
- Estructura de torre amb gronxador doble
- Cons de vent col·locats sobre un màstil

CARACTERÍSTIQUES GENERALS:

No es poden solapar les àrees d'impacte entre activitats diferents.

El material constitutiu ha de ser apte per a les condicions climàtiques del lloc o ha de quedar col·locat.

Les parts de l'equip que poden estar en contacte amb la pell, no han de contenir components tòxics.

Les unions entre les parts de l'equip han d'estar protegides de manera que no es puguin manipular sense ajuda d'eines.

Les unions han de garantir que les parts no es puguin separar durant l'ús.

El joc ha de tenir una caiguda lliure <= 3000 mm determinada segons la norma UNE-EN 1176.

Les parts accessibles i les superfícies de contacte no han de tenir irregularitats, elements sobresortints, tallants o amb punxes que puguin produir lesions als usuaris.

Les fixacions situades en les parts accessibles de l'equip que hagin de sobresortir, han d'estar cobertes permanentment. Les fixacions que sobresurtin menys de 8 mm, no han de tenir rebaves.

Els angles, cantells i parts sobresortints més de 8 mm situats en l'espai ocupat per l'usuari, han d'estar arrodonits amb una curvatura de radi >= 3 mm.

El disseny de l'equip i la deformabilitat dels materials han de garantir que no es produeixi l'atrapament d'alguna part del cos o de la roba durant l'ús.

S'ha de garantir l'accés dels adults dins de l'equip.

Les parts tancades (túnels, cases de joc, etc.) amb una distància interior superior a 2000 mm des del punt d'entrada, han de disposar com a mínim de dues obertures d'accés independents, permanentment accessibles i situades a costats diferents de l'equip. Aquestes obertures no han de tenir cap dimensió menor a 500 mm.

El disseny dels components no ha de permetre que es produeixin acumulacions d'aigua en cap zona de l'aparell.

Ha de suportar les accions a que ha d'estar sotmès. La integritat estructural de l'equip ha de complir l'especificat a la UNE-EN 1176-1.

Els elements destinats a ser agafats amb la mà rodejant completament el perímetre i que han de suportar tot el pes del cos, han de tenir una dimensió >= 16 mm i <= 45 mm.

Els elements destinats a agafadors, l'amplària de la secció transversal ha de ser <= 60 mm.

L'equip ha de portar marcat de forma llegible i permanent en un lloc que haurà de quedar visible des del nivell del sòl un cop col·locat, la informació següent:

- Nom i direcció del fabricant o representat autoritzat
- Referència de l'equip i any de fabricació
- Número i data de la norma europea EN 1176-1

Ha de portar marcat de forma clara i permanent, el nivell de la base.

COMPONENTS DE FUSTA:

La fusta que hagi d'estar en contacte amb el terreny, ha de tenir una resistència natural de classe 1 o 2 segons la norma UNE-EN 350-2 o ha d'estar tractada amb productes protectors segons la norma UNE-EN 351-1 i d'acord amb la classe d'ús 4 especificada en la norma UNE-EN 335.

El producte utilitzat per al tractament de la fusta, en el seu cas, ha de ser compatible amb el metall de les fixacions.

En el cas de productes de fusta contraxapada, el material ha de complir la norma UNE-EN 636 i ha de ser resistent a la intempèrie.

La fusta no ha de fer estelles.

COMPONENTS METÀL·LICS:

Les peces metàl·liques han d'estar protegides front les condicions atmosfèriques i la corrosió catòdica.

Els metalls que produeixen òxids tòxics que es desprenen, han d'estar protegits amb un recobriment no tòxic.

COMPONENTS SINTÈTICS.

El fabricant ha d'indicar el període després del qual s'ha de substituir el component.

En els productes de PFRV (plàstics reforçats amb fibra de vidre) ha de ser fàcilment identificable el desgast del recobriment de gel, abans que l'usuari pugui quedar exposat a les fibres de vidre.

Els materials han de ser resistents a l'acció dels raigs ultraviolats.

PARTS MÒBILS:

No ha d'haver punts d'aixafament o de tall entre parts mòbils i/o parts fixes de l'equip.

Les parts que transmetin una gran força d'impacte han de facilitar l'esmorteiment.

ELEMENTS DE PROTECCIÓ:

Els equips amb plataformes elevades han de disposar de sistemes de protecció front a les caigudes. El sistema de protecció depèn de l'alçada lliure de caiguda i del tipus d'equip.

Els equips que no son fàcilment accessibles i amb plataformes situades a una alçària entre

1000 i 2000 mm per sobre de la superfície de joc, han de disposar de baranes.
Els equips fàcilment accessibles han de disposar de barreres quan la plataforma estigui a una alçària >= 600 mm per sobre la superfície de joc.
Els equips que no son fàcilment accessibles han de disposar de barreres quan la plataforma estigui a una alçària >= 2000 mm per sobre la superfície de joc.
Les baranes i barreres, en el seu cas, han de rodejar completament la plataforma excepte en els punts d'entrada i sortida.
L'amplada lliure de les obertures d'entrada i sortida de baranes, excepte d'escales, rampes i ponts, ha de ser <= 500 mm mesurada horitzontalment a una alçària entre 600 i 850 mm des de la plataforma que protegeix.
L'amplada lliure de les obertures d'entrada i sortida de barreres, excepte d'escales, rampes i ponts, ha de ser <= 500 mm mesurada horitzontalment des de qualsevol punt, excepte si es col·loca una barana a través de l'obertura.
En baranes o barreres situades en escales, rampes i ponts, l'amplària lliure de l'obertura d'entrada o sortida, no ha de ser superior a l'amplària d'aquests elements.
Els elements de protecció (baranes o barreres) no han de ser escalables, ni han de facilitar posar-se dret o asseure's a sobre.
L'obertura de la barrera ha de ser <= 500 mm en les parts inclinades d'equips fàcilment accessibles.
L'alçària fins el punt superior de la barrera ha de ser >= 700 mm, mesurats des de la superfície de la plataforma, escala o rampa.
Les obertures de barreres amb barana que donen accés a parts del joc inclinades, han de ser <= 1200 mm.
- Passamans: - Alçària sobre la posició del peu: >= 600 mm i <= 850 mm
- Baranes: - Alçària des de la superfície de la plataforma, escala o rampa: >= 600 mm i <= 850 mm

ELEMENTS D'ACCÉS:
Els elements d'accés (escaletes, escales,...) han de disposar de proteccions en funció de la seva alçària lliure de caiguda, igual que la resta de parts de l'equip.
Els travessers o esglaons no han de girar i han de tenir, entre ells, una separació regular.
Els travessers o esglaons han de permetre un correcte recolzament del peu.
Les escales han de tenir una inclinació constant.
Quan l'alçada total de l'escala sigui > 2000 mm sobre el nivell del paviment, cal que hi hagi descansos entremig amb una amplària mínima igual a la de l'escala i una llargària >= 1000 mm.
Les rampes han de tenir un pendent constant.
La superfície de les rampes ha de ser antilliscant.
- Esglaons:

Amplària de l'espai entre esglaons: >= 140 mm
Amplària de l'esglaó: >= 110 mm
- Horitzontalitat dels travessers o esglaons: ± 3°

Escales:
Separació entre descansos: <= 2000 mm
Angle de les rampes amb el pla horitzontal: <= 38°

ELEMENTS INCLINATS:
L'alçària lliure de caiguda de la plataforma ha de ser <= 2000 mm, determinada segons la UNE-EN 1176-1.
L'obertura en barreres d'elements inclinats en parts de l'equip fàcilment accessibles, ha de ser <= 500 mm.
Les obertures que condueixen des d'una plataforma amb una alçària lliure de caiguda > 1000 mm fins a un element inclinat, han de tenir suports per l'agafament.

CARACTERÍSTIQUES ESPECÍFIQUES PER ALS TOBOGANS:
La secció de lliscament ha de tenir una protecció lateral rígida.
En tobogans de lateral amb perfil pla, el tobogan no pot inclinar-se més de 30° respecte del pla vertical.
En tobogans de lateral amb perfil corb, el perfil de la secció de lliscament ha de complir l'especificat en les figures 5c, 5d i 5e de la norma EN 1175-3.
Els laterals han de ser perpendiculars o amb corba o angle obtús, respecte de la superfície de lliscament.
La forma del cantell dels laterals no ha de produir lesions a l'usuari. Ha de portar un sistema de protecció o ha de ser arrodonit amb un radi mínim de 3 mm.
En tobogans multi-pista ha d'haver un element divisor per cada pista en tota la llargària de la secció de lliscament. El divisor de la pista ha de tenir una alçada mínima de 100 mm i ha d'estar arrodonit amb un radi mínim de 3 mm.
Si la superfície de lliscament esta formada per més d'una peça, la unió entre les parts no ha de deixar espais per on puguin introduir-se objectes afilats.
El tobogan ha de disposar d'una secció de sortida. Les seccions de sortida poden ser:
- Tipus 1: curta i àrea d'impacte llarga
- Tipus 2: llarga i àrea d'impacte curta

El disseny del tobogan ha d'impedir que l'usuari es detingui involuntàriament abans d'arribar a la secció de sortida.
El final dels tobogans amb secció de sortida de tipus 1, s'ha de corbar amb un radi >= 50 mm o s'ha de doblegar en un angle >= 100°.
Excepte en tobogans integrats en el relleu, ha d'haver un element d'accés a la secció d'inici

que ha de ser una escala, escaleta o una secció del dispositiu per a trepar.
L'alçària màxima vertical de la primera escala, sense canvis de direcció, descansos, amb una amplària mínima del mitjà d'accés, ha de ser <= 2500 mm.
Els tobogans combinats amb una alçària lliure de caiguda > 1000 mm, han de disposar d'una barana o barra transversal, en l'obertura d'accés. La barana o barra transversal ha d'estar entre 600 - 900 mm, per sobre de la secció d'inici.
La secció d'inici ha de tenir una secció de protecció en les situacions següents:
- Secció d'inici de llargària > 400 mm
- Secció d'inici fàcilment accessible i amb una alçada de caiguda lliure > 1000 mm
- Alçada lliure de caiguda de la secció d'inici > 2000 mm

La protecció ha de complir els requisits per a barreres de la norma EN 1176-1.
En cas de seccions de protecció separades de la protecció lateral, la distància màxima vertical o horitzontal ha de ser < 89 mm.
En tobogans combinats l'obertura de la barrera ha de ser igual a l'amplària de la secció d'inici o secció de protecció. En el cas que la secció d'inici s'estengui total o parcialment, més de la vora de la plataforma, la secció de protecció ha de tenir una alçària >= 500 mm en algun punt.
Per als tobogans combinats on la plataforma sigui la secció sencera d'inici, s'han d'aplicar els requisits per a proteccions front a les caigudes de l'apartat 4.2.4 de la norma EN 1176-1.
En tobogans autoportants la secció de protecció ha de tenir, al menys en un punt, la mateixa alçària que la requerida per les plataformes.
L'amplària de la secció d'inici ha de ser igual que la de la secció de lliscament. Ha d'estar dissenyada de manera que quedi alineada amb la direcció del moviment de lliscament inicial.
En el cas que la secció d'inici sigui una plataforma o prolongació d'una plataforma, la secció d'inici pot tenir una amplària superior a la de la secció de lliscament.
La secció d'inici ha de tenir una protecció lateral que ha de ser una prolongació continua i ininterrompuda, de la protecció lateral de la secció de lliscament.
Les variacions en l'angle d'inclinació en la part superior de la protecció lateral, en la direcció del lliscament, ha de tenir un radi >= 50 mm.
L'equip ha de deixar un espai lliure des del final de la secció d'inici i fins el final de la secció de sortida. En aquest espai s'admet certs elements de protecció que s'han d'ajustar a l'especificat en la EN 1176-1. En tobogans multi-pista, els espais lliures poden solapar.
En tobogans túnel, la secció del túnel ha de començar, com a mínim, al final de la secció d'inici i acabar abans de la secció de sortida. Ha de ser contínua en tota la seva llargària.
- Alçària lliure de caiguda en tobogans de secció d'inici fàcilment accessible sense protecció: <= 1000 mm
- Secció d'inici: - Llargària: >= 350 mm - Tolerància en el pendent en la direcció de lliscament: 0 a 5°
- Alçària de l'espai lliure: - Tobogans helicoidals oberts: >= 1000 mm
- Secció tancada en zona de lliscament - Alçària interna mesurada perpendicularment a la superfície: >= 750 mm - Amplària interna: >= 750 mm
- Inclinació de la secció de sortida: - Tipus 1: <= 10° - Tipus 2: <= 5°
- Llargària de la secció de lliscament inicial recta: <= 7000 mm
- Llargària de les seccions de lliscament després d'una corba: <= 5000 mm
- Angle d'inclinació respecte de la horitzontal de la secció de lliscament mesurat des de la línia central: - Puntual: <= 60° - Promig: <= 40°
- Radi de l'angle d'inclinació en tobogans amb variació de l'angle d'inclinació superior a 15ª, sense considerar la zona de transit entre la secció d'inici i la secció de lliscament:
 - En els primers 2000 mm de desnivell: <= 450 mm - En la resta de tobogan: >= 1000 mm
- Amplària (mesurada segons EN 1176-3): - Tobogans de fons pla, oberts i rectes que no siguin túnels i secció de lliscament de llargària > 1500 mm: < 700 mm i > 950 mm - Pistes dels tobogans multipista: < 700 mm - Tobogans helicoidals o corbs: < 700 mm
- Alçària de la protecció lateral: - Alçada lliure de caiguda <= 1200 mm: >= 100 mm - Alçada lliure de caiguda > 1200 i <= 2500 mm: >= 150 mm - Alçada lliure de caiguda > 2500 mm: >= 500 mm - Alçada lliure de caiguda > 2000 mm Fàcilment accessible (segons 3.24 de la EN 1176-1): >= 500 mm
- Llargària de la secció de sortida: - Llargària de secció de lliscament <= 1500 mm: >= 300 mm - Llargària de secció de lliscament > 1500 mm i <= 7500 mm: - Tipus 1: >= 500 mm - Tipus 2: > 0,3 x llargària de secció de lliscament - Llargària de secció de lliscament > 7500 mm: - Tipus 1: >= 1500 mm - Tipus 2: > 0,3 x llargària de secció de lliscament
- Alçària del final de la secció de sortida: - Llargària de secció de lliscament <= 1500 mm: >= 200 mm - Llargària de secció de lliscament > 1500 mm: >= 350 mm

CARACTERÍSTIQUES ESPECÍFIQUES PELS GRONXADORS:
Els mitjans de suspensió no han de ser totalment rígids.
Segons la seva forma, es classifiquen en els tipus següents:
- Tipus 1: d'un eix de rotació
- Tipus 2: de varis eixos de rotació
- Tipus 3: d'un punt de suspensió
- Tipus 4: de contacte múltiple

Quan un seient de grup estigui suspès d'un gronxador de tipus 1, ha de disposar d'un sistema secundari de suport del seient per tal d'evitar caigudes en cas de trencament del sistema de suspensió principal, que ha d'estar situat entre els cables o les cadenes i l'estructura de

suport.
Els gronxadors de més de dos seients han d'estar dividits en trams mitjançant elements de construcció.
No ha d'haver més de dos seients individuals per tram.
Un tram que contingui un seient de grup no pot contenir cap altre seient.
La forma i material del respatller ha de garantir que el angle que forma s'ha de mantenir quan el gronxador estigui en moviment.
El punt de suspensió en gronxadors tipus 3, ha de garantir que quan el gronxador giri sobre sí mateix, els cables de subjecció no es recargolin.
La forma i disposició dels seients dels gronxadors tipus 4, no han de permetre que els usuaris saltin sobre ells cap a l'eix central durant el moviment.
Les dimensions i la forma de l'equip i els components han de ser de manera que un cop col·locat al nivell de la base marcada compleixi el següent:
- Espai lliure del sòl en la posició de repòs: - Individuals: >= 350 mm - Grup: >= 400 mm - Seients de neumàtics en gronxadors tipus 4: >= 100 mm
- Espai lliure del seient: - Tipus 3: >= 400 mm
- Espai entre seients: - Dimensió horitzontal entre el seient i l'estructura contigua en posició de repòs - Seient individual: >= 20% llargària de l'element de suspensió (± 200 mm) - Seient grup: >= 20% llargària de l'element de suspensió (± 400 mm)
- - Dimensió horitzontal entre seients contigus en posició de repòs: >= 20% llargària de l'element de suspensió (± 300 mm) - Separació entre el seient i l'eix central amb el seient està formant 90°(tipus 4): >= 400 mm
- Separació entre elements de suspensió: - Tipus 1, 2 i 3: >= 5% llargària de l'element de suspensió - Tipus 4: >= 30% llargària de l'element de suspensió
- Seients i neumàtic vertical. Quan s'assagin segons l'annex B de la norma UNE-EN 1176-2, ha d'haver valors pic d'acceleració <= 50 g i la compressió superficial mitja ha de ser <= 90 N/cm2
- Seients per grup: Quan s'assagin segons l'annex B de la norma UNE-EN 1176-2 - Rodons D > 900 mm, ha d'haver valors pic d'acceleració <= 120 g i la compressió superficial mitja ha de ser <= 90 N/cm2. - Rodons D <= 900 mm, es compleix el requisits dels seients individuals.
- No rodons amb amplària >= 900 mm: ha d'haver valors pic d'acceleració <= 120 g i la compressió superficial mitja ha de ser <= 90 N/cm2.
- Càrrega dinàmica: Quan s'assagin segons l'annex C de la norma UNE-EN 1176-2, els components del sistema de suspensió no han de tenir fissures, deformació permanent o danys i no s'ha d'haver afluixat cap unió. No ha d'haver alteració dimensional en els components apreciable visualment.
- Integritat estructural: Quan s'assagin segons l'annex C de la norma UNE-EN 1176-1, no ha de tenir signes de fissures o deformació permanent apreciable visualment.
Les característiques anteriors s'han de determinar segons la norma UNE-EN 1176-1.
CARACTERÍSTIQUES ESPECÍFIQUES PER ALS CARRUSELS:
Es classifiquen en els tipus següents:
- Tipus A: cadires rotatòries
- Tipus B: plataforma rotatòria tancada o les places d'usuari estan definides en la cara superior de la plataforma i/o per seients o agafadors suplementaris fixats a la plataforma i/o a l'eix central
- Tipus C: Places d'usuari estan fixades a la cara inferior de l'estructura de suport
- Tipus D: de recorregut prefixat
- Tipus E: discs giratoris gegants
Els seients dels carrusels tipus A han de portar respatllers o agafadors.
Els carrusels que utilitzen ajudes mecàniques per augmentar la velocitat (pedals, manetes, etc.), el seu disseny no ha de permetre que la velocitat màxima en la perifèria en condicions normals, sigui superior a 5 m/s.
En carrusels tipus A, ha d'haver com a mínim tres places. Les places han d'estar espaiades uniformement en la perifèria.
En carrusels tipus A, els seients i les peces que sobresurtin per davant de la vora principal del seient o de les vores/costats exteriors (en els dos sentits de rotació) no han de mostrar pics d'acceleració > 50 g i la compressió superficial mitja ha de ser <= 90 N/cm2 (annex B EN 1176-2).
Tots els components que es moguin al voltant de l'eix no han de tenir irregularitats i han de ser arrodonits amb un radi >= 5 mm.
En els carrusels tipus C, totes les places d'usuari suspeses, han de tenir la mateixa alçària.
Les places suspeses mòbils, han de tenir elements de suspensió flexibles.
En carrusels tipus C, si els suports per a les mans son rígids i discontinus, l'alçària lliure sota aquests ha de ser >= 1800 mm. Per sota d'aquest nivell no hi ha d'haver cap peça discontínua rígida.
En carrusels tipus C, l'espai lliure s'ha de mesurar des d'una inclinació de 30° en relació a la vertical. L'espai lliure ha de disposar d'una àrea sense obstacles de radi >= 1000 mm
- Alçada lliure de caiguda (excepte tipus C): <= 1000 mm en qualsevol punt
- Espai lliure: - Als costats: >= 2000 mm - Per sobre: >= 2000 mm
- Inclinació de l'eix de suport respecte de la vertical: <= 5°
- Carrusel tipus A: - Diàmetre: <= 2000 mm - Espai lliure al sòl: >= 400 mm
- Integritat estructural Carrusel tipus C (annex C EN 1176-2): els components no han de mostrar trencaments, deformacions permanents o danys i no s'ha d'afluixar cap connexió. No ha

d'haver canvis en els components que es puguin detectar visualment.
- Requisits d'impacte en places d'usuari suspeses a >= 2 m sobre la superfície de la instal·lació (annex B EN 1176-2): No han de mostrar pics d'acceleració >= 50 g i la compressió superficial ha de ser <= 90 N/cm2.
CARRUSELS TIPUS B:
Ha d'estar format per una plataforma sòlida circular, envoltada pels elements constituents que giren en la mateixa direcció.
Els elements fixes sobre la plataforma no han de sobrepassar les vores exterior de la plataforma.
El carrusel amb plataforma giratòria elevada del nivell del sòl, l'espai lliure entre la plataforma i el sòl ha de ser >= 60 mm.
Els carrusels amb plataforma giratòria a nivell de sol, ha de complir:
- Espai lliure vertical entre el sòl i la vora exterior de la plataforma: >= 8 mm
- Desplaçament vertical entre la superfície superior de la plataforma i el sòl: <= 20 mm
En les plataformes giratòries que no estan a nivell de sòl on l'espai lliure al sòl esta entre 60 i 110 mm, l'espai lliure s'ha d'estendre com a mínim 300 mm en direcció a l'eix i al menys 60 mm en les altres direccions. La cara inferior de la plataforma giratòria ha de ser llisa en els primers 500 mm en direcció a l'eix.
La cara inferior de la plataforma giratòria, en els espais lliures al sòl de dimensió > 400 mm, ha de ser llisa.
En les plataformes amb faldó protector, el faldó ha de ser d'un material rígid que garanteixi que la protecció es manté durant l'ús de l'equip.
Les plataformes giratòries amb una distància al sòl entre 110 i 400 mm amb faldó protector, s'ha de complir:
- la dimensió mínima de 110 mm, s'ha de mantenir en tota l'extensió del carrusel
- la distància entre el sòl i el punt més baix el faldó protector ha d'estar entre 60 i 110 mm. El faldó ha de tenir un angle des de la plataforma entre 45 i 60°.
- La posició del faldó ha de complir l'especificat en l'apartat 5.2.4. de la norma EN 1176-5.
Les plataformes giratòries amb una distància al sòl de més de 400 mm amb faldó protector, s'ha de complir:
- El faldó s'ha de separar de l'eix de rotació del carrusel, quan augmenti l'alçada
- La distància entre el sòl i el punt més baix del faldó protector ha d'estar entre 60 i 110 mm. El faldó no s'ha de projectar fora d'un àrea de 45° com a màxim, des de la plataforma
- La posició del faldó ha de complir l'especificat en l'apartat 5.2.5. de la norma EN 1176-5.
Les plataformes giratòries amb una distància al sòl superior a 110 mm sense faldó protector, la cara inferior de la plataforma ha de ser contínua i llisa. La distància entre la superfície i el sòl ha de ser constant o decreixent en una línia radial des del perímetre fins l'eix.
CARRUSELS TIPUS D:
Els mecanismes d'impulsió han de poder girar amb els peus o les mans de l'usuari. Han de disposar de dispositius per permetre el gir lliure.
En el cas que es disposi de transmissors de l'impuls (cadenes, rodes dentades, eixos de pinyons o mitjans similars), aquests elements han d'estar recoberts totalment per tal d'evitar lesions o atrapaments.
Les obertures han d'estar cobertes i han de ser inferiors a 5 mm, mesurades en una direcció.
La distància entre els braços de les manetes i cobertes o altes components estructurals fixes, ha de ser >= 12 mm i no ha de tenir punts tallants.
Totes les vores de les cobertes protectores, manetes, pedals i d'altres elements accessibles per l'usuari, no han de tenir irregularitats i han d'estar arrodonits amb un radi >= 3 mm.
Les cobertes no s'han de poder desprendre accidentalment i només s'han de poder enretirar amb l'ús d'eines.
Les rodes impulsores que mouen els carrusels amb recorregut prefixat, han d'estar cobertes de forma que no es puguin produir lesions o atrapaments mentre l'equip estigui en funcionament.
Els components de l'estructura de suport on estan directament fixades les places d'usuari i que tinguin elements impulsors fixat, han d'estar dissenyats per anar muntats sobre l'eix rotatori.
Els components de l'estructura de suport, excepte en recorreguts on es rodes impulsores tinguin una tracció positiva (annex A EN 1176-5), no s'han d'elevar més de 100 mm.
El disseny de les guies ha de permetre que quedin col·locades amb les vores superiors enrasades amb la superfície de la instal·lació, excepte quan les rodes motrius tinguin tracció positiva.
Els equips on les rodes motrius tinguin tracció positiva, no ha de ser accessible l'espai entre la roda tractora i la guia. La distància màxima ha de ser <= 8 mm.
CARRUSEL TIPUS E:
Els discs giratoris han de ser circulars i han de girar al voltant del punt de fixació central.
La cara superior d'un disc giratori, ha de tenir una superfície llisa i sense obstacles. No pot contenir nanses o agafadors.
La cara inferior d'un disc giratori ha de tenir una superfície continua llisa, sense variacions radials amb espai lliure al sòl.
- Espai lliure al sòl (mesurat segons apartat 5.5.4 EN 1176-5): - Superfícies de material sense cohesió: >= 300 mm - Superfícies de material cohesionat: >= 400 mm
2.- CONDICIONS DE SUBMINISTRAMENT I EMMAGATZEMATGE
Subministrament: Embalats

El fabricant ha de subministrar la següent informació:
- Instruccions impreses que han complir:
- Han de ser llegibles i comprensibles
- Han d'utilitzar imatges sempre que sigui possible
- Han d'incloure com a mínim la informació següent: - Detalls de la instal·lació, funcionament, inspecció i manteniment de l'equip - Nota advertint a l'operador sobre el fet que cal incrementar l'inspecció i el manteniment, si l'equip esta sotmès a un ús seves o si l'estabilitat de l'equip depèn d'un pal - Advertiment dels riscs específics per als usuaris derivats d'una instal·lació incomplerta, del desmantellament o durant el manteniment
- Les còpies dels informes dels assaigs si se li demana
- Informació sobre la instal·lació: - Llista de components de l'equip - Instruccions d'instal·lació que han de contenir com a mínim la informació següent: - Espai mínim requerit i els espais lliures de seguretat - Identificació de l'equip i els seus components - Seqüència de muntatge (instruccions d'acoblament i detalls de la instal·lació) - Ajudes al muntatge quan sigui necessari, per exemple, senyals sobre elements acompanyades de les seves instruccions corresponents - Indicació de la necessitat de l'ús d'eines especials, dispositius d'elevació, plantilles o d'altres ajudes per al muntatge, també de qualsevol mesura de prevenció que s'hagi d'aplicar. En cas necessari s'han d'indicar els valors dels parells de torsió - L'espai necessari per a instal·lar els elements de l'equip - Orientació en cas necessari, en relació al sol i al vent - Detalls de la fonamentació necessària sota condicions normals, ancoratge al sòl, disseny i situació, amb una nota indicant que s'hauria de tenir precaució en el referent a les condicions anormals) - Detalls de la fonamentació i de qualsevol procediment específic per a la seva accessibilitat en la inspecció i manteniment - Instruccions específiques davant d'una orografia especial del terreny per el funcionament segur, per exemple, l'alçada de caiguda - Alçària lliure de caiguda, en cas en que sigui necessària una superfície esmorteïdora de l'impacte - Necessitat i els detalls d'aplicació de qualsevol pintura o tractament - Retirada dels elements d'ajuda per al muntatge abans de l'ús de l'equip - Els esquemes i diagrames han d'especificar clarament les dimensions principals de l'equip i dels espais pertinents, les alçades i les àrees necessàries per a la instal·lació. - Detalls necessaris per a la inspecció de l'equipament abans del primer ús
- Instruccions sobre el manteniment
Emmagatzematge: En el seu embalatge, protegit dels impactes i sense contacte directe amb el terra.
3.- UNITAT I CRITERI D'AMIDAMENT
Unitat d'amidament: la indicada a la descripció de l'element
Criteri d'amidament: quantitat necessària subministrada a l'obra
4.- NORMATIVA DE COMPLIMENT OBLIGATORI
NORMATIVA GENERAL:
UNE-EN 1176-1:2018 Equipamiento de las áreas de juego y superficies: Requisitos generales de Seguridad y métodos de ensayo.
CARRUSELS:
UNE-EN 1176-5:2009. Equipamiento de las áreas de juego y superficies. Parte 6: Requisitos de Seguridad y métodos de ensayo adicionales específicos para carruseles.
EQUIPS AMB TOBOGANS:
UNE-EN 1176-3:2018. Equipamiento de las áreas de juego y superficies. Parte 6: Requisitos de Seguridad y métodos de ensayo adicionales específicos para toboganes.
EQUIPS AMB GRONXADORS:
UNE-EN 1176-1:2018 - Equipamiento de las áreas de juego y superficies. Parte 2: Requisitos de Seguridad y métodos de ensayo adicionales específicos para columpios.

BR MATERIALS PER A JARDINERIA I PER A MESURES CORRECTORES D'IMPACTE AMBIENTAL

BR4 ARBRES I PLANTES

BR42 ARBRES PLANIFOLIS (CELTIS A EUCALYPTUS)

BR420- CELTIS

1.- DEFINICIÓ I CONDICIONS DELS ELEMENTS
Espècies vegetals subministrades a peu d'obra.
S'han considerat els tipus següents:
- Arbres planifolis
- Coníferes i resinoses

- Palmeres i palmiformes
- Arbusts
- Plantes de petit port
S'han considerat les formes de subministrament següents:
- En contenidor
- Amb pa de terra
- Amb l'arrel nua
CONDICIONS GENERALS:
L'espècie vegetal s'ha d'adquirir en un viver acreditat i legalment reconegut o, en tot cas, en empreses de reconeguda solvència.
Les plantes han de tenir identitat i puresa de lot adequades en relació al gènere o espècie a què pertanyin, i si es el cas també respecte al cultivar.
Les plantes han d'haver estat cultivades d'acord amb les necessitats de l'espècie o cultivar, edat i localització.
Han d'haver rebut una adequada formació (poda, retall, pinçament, asprada, etc).
La qualitat de la part aèria de les plantes ha de complir les especificacions de l'article 4.4.2 de la norma NTJ 07A.
La qualitat de la part subterrània de les plantes ha de complir les especificacions de l'article 4.4.3 de la norma NTJ 07A.
L'espècie vegetal ha de complir la legislació vigent sobre sanitat vegetal, especialment pel que fa al control d'organismes nocius de quarantena, així com d'altres plagues i malalties que puguin afectar la qualitat i valor d'utilització del material vegetal.
Les espècies que legalment estiguin regulades, han d'anar acompanyades del passaport sanitari.
No ha de presentar ferides o desperfectes a la seva part aèria o radical, ni símptomes d'haver-los patit anteriorment.
Quan el subministrament és amb arrel nua, han de presentar un sistema radical ben ramificat, la capçada aclarida, però no podada excessivament, amb un equilibri entre la part aèria i la part subterrània. Les arrels han de presentar talls nets i recents sense ferides ni macadures.
No es recomanable que hi hagin arrels seccionades de diàmetre superior a 3 cm en els arbres, o superiors a 2 cm en els arbusts.
Quan el subministrament és en contenidor o amb pa de terra, les arrels han de tenir el pa de terra adequat per a l'espècie i mida de l'arbre.
Els pans de terra han d'estar protegits amb materials que es puguin degradar abans d'un any i mig en ser soterrats, i que no produeixin afectacions a les plantes. El pa de terra ha d'estar intacte, compacte i ple d'arrels.
La planta ha de tenir les mides d'alçada, diàmetre del tronc, mida del pa de terra o mida del contenidor, que s'indiquin a la unitat d'obra. La verificació d'aquestes dades s'ha de fer d'acord amb les indicacions de la norma NTJ 07A.
CONÍFERES I RESINOSES:
La tija ha de mostrar el seu port natural, amb la ramificació i la frondositat pròpies de la seva espècie i mida.
Les fulles han de presentar un bon estat vegetatiu.
L'alçària correspon a la distància des del coll de l'arrel fins a la part més distant al mateix.
El fullatge ha de tenir el color típic de l'espècie-varietat, segons l'època.
Les coníferes han d'estar totalment ramificades des de la base, segons l'hàbit de creixement de l'espècie-varietat.
ARBRES PLANIFOLIS:
La circumferència correspon al perímetre mesurat a un metre del coll de l'arrel.
Per als arbres de tronc múltiple, el perímetre total es la suma dels perímetres individuals.
Quan el subministrament és en contenidor o amb pa de terra, les arrels han de tenir el pa de terra adequat per a l'espècie i mida de l'arbre.
Alçaria del pa de terra:
- Arbres de fulla caduca: Diàmetre del pa de terra x 0,7
- Arbres de fulla persistent: Diàmetre del pa de terra x 1,2
No es poden admetre plantes amb talls visibles de les arrels superiors a 1/8 del perímetre del tronc.
PALMERES I PALMIFORMES:
L'estípit ha de tenir la forma i l'estructura pròpies de la seva mida. Si son palmeres unicaules, l'estípit ha de ser recte i vertical.
No han de tenir ferides, osques o concavitats al tronc. L'estípit no ha de tenir estrangulacions.
Tindrà una senyal que indiqui l'orientació Nord en el seu lloc de cultiu original.
El gruix de l'estípit correspon al mesurat a 1,30 m per sobre del coll de l'arrel.
L'alçària correspon a la distància des del coll de l'arrel al punt d'inserció dels primers palmons.
S'han de presentar-se amb les fulles lligades i les exteriors retallades.
En les palmeres subministrades en contenidor, la distància mínima entre l'estípit i el interior del contenidor ha de ser de 25 cm.
Toleràncies:
- Alçària: ± 5%
ARBUSTS I PLANTES DE PETIT PORT:
Les branques principals de l'arbust (que neixen directament del tronc) han de neixer del terç

inferior de la planta, han d'estar regularment distribuïdes i han de tenir una llargària i gruix proporcional a la resta de la planta.
Les arrels han de donar, com a mínim, una volta a la seva base.
L'arbust enfiladís ha d'estar provist del seu tutor.
L'aigua de l'estany o de la font on visquin plantes aquàtiques ha d'estar neta, no ha de ser salina ni calcària i ha de tenir una temperatura temperada.
2.- CONDICIONS DE SUBMINISTRAMENT I EMMAGATZEMATGE
Per a la preparació, càrrega, transport i descàrrega de les plantes, s'han de seguir les indicacions de la norma NTJ 07Z, d'acord amb cada tipus de planta i de presentació.
ARBRES, ARBUSTS I PLANTES DE PETIT PORT:
Subministrament: en lots de plantes d'una única identitat, amb la mateixa forma de presentació. Les plantes d'un lot han de tenir totes la mateixa edat, origen i han de ser homogènies en els seves dimensions.
El transport s'ha de fer protegint la part aèria del sol i dels efectes del vent, si la planta te fulles, i la part radical si la presentació es amb arrel nua o amb pa de terra.
Emmagatzematge: Si no s'ha de fer la plantació directament en descarregar, cal aplegar-les en un viver, a l'obra.
Les plantes amb arrel nua o amb pa de terra s'aplegaran col·locant la part radical en una rasa, coberta amb palla o sauló o algun material porós.
El viver estarà en un lloc protegit del vent i del sol directe.
3.- UNITAT I CRITERI D'AMIDAMENT
Unitat d'amidament: la indicada a la descripció de l'element
Criteri d'amidament: quantitat necessària subministrada a l'obra
4.- NORMATIVA DE COMPLIMENT OBLIGATORI
NORMATIVA GENERAL:
* NTJ 07A:2007 Normes Tecnològiques de Jardineria i Paisatgisme. Subministrament del material vegetal. Qualitat general del material vegetal.
CONÍFERES I RESINOSES:
* NTJ 07C:1995 Normes Tecnològiques de Jardineria i Paisatgisme. Subministrament del material vegetal. Coníferes i resinoses.
PALMERES:
* NTJ 07P:1997 Normes Tecnològiques de Jardineria i Paisatgisme. Subministrament del material vegetal. Palmeres.
ARBRES DE FULLA CADUCA:
* NTJ 07D:1996 Normes Tecnològiques de Jardineria i Paisatgisme. Subministrament del material vegetal. Arbres de fulla caduca.
ARBRES DE FULLA PERSISTENT:
* NTJ 07E:1997 Normes Tecnològiques de Jardineria i Paisatgisme. Subministrament del material vegetal. Arbres de fulla perenne.
ARBUSTS:
* NTJ 07F:1998 Normes Tecnològiques de Jardineria i Paisatgisme. Subministrament del material vegetal. Arbusts.
ENFILADISSES:
* NTJ 07I:1995 Normes Tecnològiques de Jardineria i Paisatgisme. Subministrament del material vegetal. Enfiladisses.
5.- CONDICIONS DE CONTROL DE RECEPCIÓ
CONDICIONS DE MARCATGE I CONTROL DE LA DOCUMENTACIÓ:
S'ha de subministrar acompanyada de:
- La guia fitosanitària corresponent
- Etiqueta amb el nom botànic i grandària correcta
- Procedència comercial del material vegetal
- Assenyalada la part nord de la planta al viver
OPERACIONS DE CONTROL:
Els punts de control més destacables són els següents:
- Comprovació de les condicions de subministrament i identificació.
- Inspecció visual de les plantes rebudes i verificació de les condicions exigides al plec.
- Control de les condicions d'emmagatzematge (si és el cas).
LLAVORS PER HIDROSEMBRES
- Recepció dels certificats de garantia del fabricant, d'acord a les condicions exigides.
- Inspecció visual de les condicions de subministrament i identificació.
- Es realitzaran els següents controls d'identificació, un cop per cada tipus d'hidrosembra que intervingui en l'obra:
- Anàlisi de puresa específica amb informació de la composició.
- Percentatge de germinació per espècie.
- Amidament i anàlisi del contingut de llavors, aigua, adob, mulch i altres components de la hidrosemba, espècies herbàcies i espècies arbustives, mitjançant el pes de la matèria seca (a 105º C) d'una mostra de la barreja abans de l'aplicació.
CRITERIS DE PRESA DE MOSTRES:
Els controls s'han de realitzar segons les instruccions de la DF.
LLAVORS PER HIDROSEMBRES
S'han de seguir les instruccions de la DF i els criteris de les normes de procediment indicades en cada assaig.
INTERPRETACIÓ DE RESULTATS I ACTUACIONS EN CAS D'INCOMPLIMENT:

No s'acceptaran plantes que no arribin correctament identificades i acompayades dels certificats de garantia corresponents.
LLAVORS PER HIDROSEMBRES
No s'acceptaran els materials que incompleixin les especificacions indicades al Plec.

BR MATERIALS PER A JARDINERIA I PER A MESURES CORRECTORES D'IMPACTE AMBIENTAL

BR4 ARBRES I PLANTES

BR4D ARBUSTS I PLANTES DE PETIT PORT (ERYNGIUM A INDIGOFERA)

BR4DK- HEDERA

1.- DEFINICIÓ I CONDICIONS DELS ELEMENTS
Espècies vegetals subministrades a peu d'obra.
S'han considerat els tipus següents:
- Arbres planifolis
- Coníferes i resinoses
- Palmeres i palmiformes
- Arbusts
- Plantes de petit port
S'han considerat les formes de subministrament següents:
- En contenidor
- Amb pa de terra
- Amb l'arrel nua
CONDICIONS GENERALS:
L'espècie vegetal s'ha d'adquirir en un viver acreditat i legalment reconegut o, en tot cas, en empreses de reconeguda solvència.
Les plantes han de tenir identitat i puresa de lot adequades en relació al gènere o espècie a què pertanyin, i si es el cas també respecte al cultivar.
Les plantes han d'haver estat cultivades d'acord amb les necessitats de l'espècie o cultivar, edat i localització.
Han d'haver rebut una adequada formació (poda, retall, pinçament, asprada, etc).
La qualitat de la part aèria de les plantes ha de complir les especificacions de l'article 4.4.2 de la norma NTJ 07A.
La qualitat de la part subterrània de les plantes ha de complir les especificacions de l'article 4.4.3 de la norma NTJ 07A.
L'espècie vegetal ha de complir la legislació vigent sobre sanitat vegetal, especialment pel que fa al control d'organismes nocius de quarantena, així com d'altres plagues i malalties que puguin afectar la qualitat i valor d'utilització del material vegetal.
Les espècies que legalment estiguin regulades, han d'anar acompanyades del passaport sanitari.
No ha de presentar ferides o desperfectes a la seva part aèria o radical, ni símptomes d'haver-los patit anteriorment.
Quan el subministrament és amb arrel nua, han de presentar un sistema radical ben ramificat, la capçada aclarida, però no podada excessivament, amb un equilibri entre la part aèria i la part subterrània. Les arrels han de presentar talls nets i recents sense ferides ni macadures.
No es recomanable que hi hagin arrels seccionades de diàmetre superior a 3 cm en els arbres, o superiors a 2 cm en els arbusts.
Quan el subministrament és en contenidor o amb pa de terra, les arrels han de tenir el pa de terra adequat per a l'espècie i mida de l'arbre.
Els pans de terra han d'estar protegits amb materials que es puguin degradar abans d'un any i mig en ser soterrats, i que no produeixin afectacions a les plantes. El pa de terra ha d'estar intacte, compacte i ple d'arrels.
La planta ha de tenir les mides d'alçada, diàmetre del tronc, mida del pa de terra o mida del contenidor, que s'indiquin a la unitat d'obra. La verificació d'aquestes dades s'ha de fer d'acord amb les indicacions de la norma NTJ 07A.
CONÍFERES I RESINOSES:
La tija ha de mostrar el seu port natural, amb la ramificació i la frondositat pròpies de la seva espècie i mida.
Les fulles han de presentar un bon estat vegetatiu.
L'alçària correspon a la distància des del coll de l'arrel fins a la part més distant al mateix.
El fullatge ha de tenir el color típic de l'espècie-varietat, segons l'època.
Les coníferes han d'estar totalment ramificades des de la base, segons l'hàbit de creixement

de l'espècie-varietat.
ARBRES PLANIFOLIS:
La circumferència correspon al perímetre mesurat a un metre del coll de l'arrel.
Per als arbres de tronc múltiple, el perímetre total es la suma dels perímetres individuals.
Quan el subministrament és en contenidor o amb pa de terra, les arrels han de tenir el pa de terra adequat per a l'espècie i mida de l'arbre.
Alçaria del pa de terra:
- Arbres de fulla caduca: Diàmetre del pa de terra x 0,7
- Arbres de fulla persistent: Diàmetre del pa de terra x 1,2
No es poden admetre plantes amb talls visibles de les arrels superiors a 1/8 del perímetre del tronc.
PALMERES I PALMIFORMES:
L'estípit ha de tenir la forma i l'estructura pròpies de la seva mida. Si son palmeres unicaules, l'estípit ha de ser recte i vertical.
No han de tenir ferides, osques o concavitats al tronc. L'estípit no ha de tenir estrangulacions.
Tindrà una senyal que indiqui l'orientació Nord en el seu lloc de cultiu original.
El gruix de l'estípit correspon al mesurat a 1,30 m per sobre del coll de l'arrel.
L'alçària correspon a la distància des del coll de l'arrel al punt d'inserció dels primers palmons.
S'han de presentar-se amb les fulles lligades i les exteriors retallades.
En les palmeres subministrades en contenidor, la distància mínima entre l'estípit i el interior del contenidor ha de ser de 25 cm.
Toleràncies:
- Alçària: ± 5%
ARBUSTS I PLANTES DE PETIT PORT:
Les branques principals de l'arbust (que neixen directament del tronc) han de neixer del terç inferior de la planta, han d'estar regularment distribuïdes i han de tenir una llargària i gruix proporcional a la resta de la planta.
Les arrels han de donar, com a mínim, una volta a la seva base.
L'arbust enfiladís ha d'estar provist del seu tutor.
L'aigua de l'estany o de la font on visquin plantes aquàtiques ha d'estar neta, no ha de ser salina ni calcària i ha de tenir una temperatura temperada.
2.- CONDICIONS DE SUBMINISTRAMENT I EMMAGATZEMATGE
Per a la preparació, càrrega, transport i descàrrega de les plantes, s'han de seguir les indicacions de la norma NTJ 07Z, d'acord amb cada tipus de planta i de presentació.
ARBRES, ARBUSTS I PLANTES DE PETIT PORT:
Subministrament: en lots de plantes d'una única identitat, amb la mateixa forma de presentació. Les plantes d'un lot han de tenir totes la mateixa edat, origen i han de ser homogènies en els seves dimensions.
El transport s'ha de fer protegint la part aèria del sol i dels efectes del vent, si la planta te fulles, i la part radical si la presentació es amb arrel nua o amb pa de terra.
Emmagatzematge: Si no s'ha de fer la plantació directament en descarregar, cal aplegar-les en un viver, a l'obra.
Les plantes amb arrel nua o amb pa de terra s'aplegaran col·locant la part radical en una rasa, coberta amb palla o sauló o algun material porós.
El viver estarà en un lloc protegit del vent i del sol directe.
3.- UNITAT I CRITERI D'AMIDAMENT
Unitat d'amidament: la indicada a la descripció de l'element
Criteri d'amidament: quantitat necessària subministrada a l'obra
4.- NORMATIVA DE COMPLIMENT OBLIGATORI
NORMATIVA GENERAL:
* NTJ 07A:2007 Normes Tecnològiques de Jardineria i Paisatgisme. Subministrament del material vegetal. Qualitat general del material vegetal.
CONÍFERES I RESINOSES:
* NTJ 07C:1995 Normes Tecnològiques de Jardineria i Paisatgisme. Subministrament del material vegetal. Coníferes i resinoses.
PALMERES:
* NTJ 07P:1997 Normes Tecnològiques de Jardineria i Paisatgisme. Subministrament del material vegetal. Palmeres.
ARBRES DE FULLA CADUCA:
* NTJ 07D:1996 Normes Tecnològiques de Jardineria i Paisatgisme. Subministrament del material vegetal. Arbres de fulla caduca.
ARBRES DE FULLA PERSISTENT:
* NTJ 07E:1997 Normes Tecnològiques de Jardineria i Paisatgisme. Subministrament del material vegetal. Arbres de fulla perenne.
ARBUSTS:
* NTJ 07F:1998 Normes Tecnològiques de Jardineria i Paisatgisme. Subministrament del material vegetal. Arbusts.
ENFILADISSES:
* NTJ 07I:1995 Normes Tecnològiques de Jardineria i Paisatgisme. Subministrament del material vegetal. Enfiladisses.
5.- CONDICIONS DE CONTROL DE RECEPCIÓ

CONDICIONS DE MARCATGE I CONTROL DE LA DOCUMENTACIÓ:
S'ha de subministrar acompanyada de:
- La guia fitosanitària corresponent
- Etiqueta amb el nom botànic i grandària correcta
- Procedència comercial del material vegetal
- Assenyalada la part nord de la planta al viver
OPERACIONS DE CONTROL:
Els punts de control més destacables són els següents:
- Comprovació de les condicions de subministrament i identificació.
- Inspecció visual de les plantes rebudes i verificació de les condicions exigides al plec.
- Control de les condicions d'emmagatzematge (si és el cas).
LLAVORS PER HIDROSEMBRES
- Recepció dels certificats de garantia del fabricant, d'acord a les condicions exigides.
- Inspecció visual de les condicions de subministrament i identificació.
- Es realitzaran els següents controls d'identificació, un cop per cada tipus d'hidrosembra que intervingui en l'obra:
- Anàlisi de puresa específica amb informació de la composició.
- Percentatge de germinació per espècie.
- Amidament i anàlisi del contingut de llavors, aigua, adob, mulch i altres components de la hidrosemba, espècies herbàcies i espècies arbustives, mitjançant el pes de la matèria seca (a 105° C) d'una mostra de la barreja abans de l'aplicació.
CRITERIS DE PRESA DE MOSTRES:
Els controls s'han de realitzar segons les instruccions de la DF.
LLAVORS PER HIDROSEMBRES
S'han de seguir les instruccions de la DF i els criteris de les normes de procediment indicades en cada assaig.
INTERPRETACIÓ DE RESULTATS I ACTUACIONS EN CAS D'INCOMPLIMENT:
No s'acceptaran plantes que no arribin correctament identificades i acompayades dels certificats de garantia corresponents.
LLAVORS PER HIDROSEMBRES
No s'acceptaran els materials que incompleixin les especificacions indicades al Plec.

B0 MATERIALS BÀSICS

B03 GRANULATS

B03X- SORRA-CIMENT

1.- DEFINICIÓ I CONDICIONS DELS ELEMENTS
Mescla de sorra, ciment i eventualment calç, sense aigua, per a formar un morter en afegir-li l'aigua una vegada estès.
CARACTERÍSTIQUES GENERALS:
Les característiques de la mescla (granulometria, etc.), han de ser les especificades al projecte o les fixades per la DF.
Ha d'estar mesclada de forma que s'obtingui una mescla homogènia i sense segregacions.
2.- CONDICIONS DE SUBMINISTRAMENT I EMMAGATZEMATGE
La mescla s'ha de fer immediatament abans de la utilització per tal d'evitar emmagatzematges.
La mescladora ha d'estar neta abans de l'elaboració de la mescla.
3.- UNITAT I CRITERI D'AMIDAMENT
m3 de volum necessari elaborat a l'obra.
4.- NORMATIVA DE COMPLIMENT OBLIGATORI
No hi ha normativa de compliment obligatori.

B0 MATERIALS BÀSICS

B06 FORMIGONS

B065- FORMIGÓ LLEUGER

0.- ELEMENTS QUE CONTEMPLA EL PLEC

B065-CVY2.

1.- DEFINICIÓ I CONDICIONS DELS ELEMENTS
Mescla de ciment, granulats, d'argila expandida i aigua.
CARACTERÍSTIQUES GENERALS:
La mescla ha de ser homogènia i sense segregacions.
Els components del formigó, la seva dosificació, el procés de fabricació i el transport han d'estar d'acord amb les recomanacions del fabricant d'argila expandida.
La descripció del formigó indica la resistència característica estimada a compressió a 28 dies i la densitat del formigó.
Resistència a compressió
al cap de 7 dies (UNE 83-304): >= 0,65 x resistència a 28 dies
Assentament en el con d'Abrams (UNE 83313):
- Consistència seca: 0 - 2 cm
- Consistència plàstica: 3 - 4 cm
- Consistència tova: 5 - 9 cm
- Consistència fluida: 10 - 15 cm
La relació aigua/ciment i el contingut mínim de ciment, s'ha d'ajustar les indicacions del fabricant d'argila expandida.
2.- CONDICIONS DE SUBMINISTRAMENT I EMMAGATZEMATGE
No s'utilitzarà formigó de consistència fluida en elements que tinguin una funció resistent.
Per a l'elaboració i la utilització de formigons, la temperatura ambient ha d'estar entre 5°C i 40°C.
La formigonera ha d'estar neta abans de començar l'elaboració del formigó.
L'ordre d'abocada dels materials ha de ser: aproximadament la meitat de l'aigua, el ciment i la sorra simultàniament, la grava i la resta de l'aigua.
No s'han de barrejar formigons frescos fabricats amb ciments incompatibles entre ells.
S'ha d'utilitzar abans que hagi començat l'adormiment.
El temps màxim entre l'addició de l'aigua al ciment i als granulats, i la col·locació del formigó, no pot ser superior a una hora i mitja.
3.- UNITAT I CRITERI D'AMIDAMENT
m3 de volum necessari elaborat a l'obra.
4.- NORMATIVA DE COMPLIMENT OBLIGATORI
No hi ha normativa de compliment obligatori.

B0 MATERIALS BÀSICS

B06 FORMIGONS

B06D- FORMIGÓ SENSE ADDITIUS DESIGNAT PER DOSIFICACIÓ DE CIMENT

1.- DEFINICIÓ I CONDICIONS DELS ELEMENTS
Mescla de ciment amb possibilitat de contenir addicions, granulats, sorra, aigua i additius, en el seu cas, elaborada a l'obra amb formigonera, d'ús no estructural.
La mescla ha de ser homogènia i sense segregacions.
No s'admet cap addició que no sigui cendres volants o fum de sílice.
Els components del formigó, la seva dosificació, el procés de fabricació i el transport han d'estar d'acord amb les prescripcions del CODI ESTRUCTURAL.
Assentament en el con d'Abrams (UNE 83313):
- Consistència seca: 0 - 2 cm
- Consistència plàstica: 3 - 4 cm
- Consistència tova: 5 - 9 cm
- Consistència fluida: 10 - 15 cm
Relació aigua-ciment: <= 0,65
Contingut de ciment: <= 400 kg/m3
Per als formigons amb addicions, el contingut d'addicions en estructures d'edificació ha de complir:
- Cendres volants: <= 35% pes de ciment

- Fum de sílice: <= 10% pes de ciment
Toleràncies:
- Assentament en el con d'Abrams: - Per qualsevol consistència: ± 10 mm
2.- CONDICIONS DE SUBMINISTRAMENT I EMMAGATZEMATGE
Per a l'elaboració i la utilització de formigons, la temperatura ambient ha d'estar entre 5°C i 40°C.
No s'han de barrejar formigons frescos fabricats amb ciments incompatibles entre ells.
S'ha d'utilitzar abans que hagi començat l'adormiment.
El temps màxim entre l'addició de l'aigua al ciment i als granulats, i la col·locació del formigó, no pot ser superior a una hora i mitja.
Com a orientació l'inici de l'adormiment es situa aproximadament en 1,5 h.
La formigonera ha d'estar neta abans de començar l'elaboració del formigó.
L'ordre d'abocada dels materials ha de ser: aproximadament la meitat de l'aigua, el ciment i la sorra simultàniament, la grava i la resta de l'aigua.
Els additius fluidificants, superfluidificants i inhibidors de l'adormiment s'han d'afegir a l'aigua abans d'introduir-la a la formigonera.
L'additiu colorant s'ha d'afegir a la formigonera juntament amb el ciment i els granulats.
3.- UNITAT I CRITERI D'AMIDAMENT
m3 de volum necessari elaborat a l'obra.
4.- NORMATIVA DE COMPLIMENT OBLIGATORI
Real Decreto 470/2021, de 29 de junio, por el que se aprueba el Código Estructural.

B0 MATERIALS BÀSICS

B07 MORTERS DE COMPRA

B07F- MORTER SENSE ADDITIUS

1.- DEFINICIÓ I CONDICIONS DELS ELEMENTS
Mescla feta amb sorra, ciment, aigua i calç si és el cas.
CARACTERÍSTIQUES GENERALS:
Tipus de ciment:
- Ciments comuns excepte els tipus CEM II/A
- Ciments de ram de paleta MC
- Ciments blancs BL, quan ho requereixi l'exigència de blancor
Morters per a fàbriques:
- Resistència a compressió: <= 0,75 x Resistència a compressió de la peça - Morter ordinari (UNE-EN 998-2) en fàbrica no armada: >= M1 - Morter ordinari (UNE-EN 998-2) en fàbrica armada: >= M5 - Morter de junt prim o morter lleuger (UNE-EN 998-2): >= M5
Ha d'estar pastat de forma que s'obtingui una mescla homogènia i sense segregacions.
2.- CONDICIONS DE SUBMINISTRAMENT I EMMAGATZEMATGE
Per a l'elaboració i la utilització del morter, la temperatura ambient ha d'estar entre 5°C i 40°C.
La formigonera ha d'estar neta abans de l'elaboració del morter.
No s'han de mesclar morters de composició diferent.
S'ha d'aplicar abans que passin 2 h des de la pastada.
3.- UNITAT I CRITERI D'AMIDAMENT
m3 de volum necessari elaborat a l'obra.
4.- NORMATIVA DE COMPLIMENT OBLIGATORI
Documento Básico de Seguridad estructural Fábrica DB-SE-F, parte II del CTE, aprobado por el Real Decreto 314/2006.
5.- CONDICIONS DE CONTROL DE RECEPCIÓ
OPERACIONS DE CONTROL:
Les tasques de control a realitzar són les següents:
- Inspecció visual de les condicions de subministrament i recepció del certificat de qualitat del fabricant, d'acord a les exigències del plec de condicions, incloent els resultats corresponents de resistència a compressió (UNE EN 1015-11).
En cas de no presentar aquests resultats, o que la DF tingui dubtes de la seva representativitat, es realitzaran aquests assaigs sobre el material rebut, a càrrec del contractista.
CRITERIS DE PRESA DE MOSTRES:
Els controls s'han de realitzar segons les instruccions de la DF.
INTERPRETACIÓ DE RESULTATS I ACTUACIONS EN CAS D'INCOMPLIMENT:
No es podran utilitzar a l'obra morters sense el corresponent certificat de garantia del

fabricant, d'acord a les condicions exigides.
Els valors de consistència i resistència a compressió han de correspondre a les especificacions de projecte.

B0 MATERIALS BÀSICS

B0B ACER I METALL EN PERFILS O BARRES

B0B6- ACER EN BARRES CORRUGADES ELABORAT A L'OBRA

1.- DEFINICIÓ I CONDICIONS DELS ELEMENTS
Barres o conjunts de barres muntades, tallades i conformades, per a elements de formigó armat, elaborades a l'obra.
CARACTERÍSTIQUES GENERALS:
No es pot utilitzar cap acer que tingui picadures o un nivell d'oxidació que pugui afectar a les seves condicions d'adherència. La secció afectada ha de ser <= 1% de la secció inicial.
El tallat de barres o filferros s'ha d'ajustar a l'especificat en la DT del projecte. El procés de tall no ha d'alterar les característiques geomètriques o mecàniques dels productes utilitzats.
El diàmetre interior del doblegament de les barres ha de complir:
- Ganxos, patilles i ganxos en U: - Diàmetres < 20 mm: >= 4 D - Diàmetres >= 20 mm: >= 7 D
El diàmetre mínim de doblegament de les barres ha de ser tal que no produeixi compressions excessives en el formigó en la zona de curvatura ni trencaments en la barra.

Tipus acer	Barres doblegades o corbades	
	D <= 25 mm	D > 25 mm
B 400	10 D	12 D
B 500	12 D	14 D

Els cèrcols o estreps han de seguir les mateixes prescripcions que les barres corrugades.
En els cèrcols o estreps, s'admeten diàmetres de doblegament inferiors per als diàmetres <= 12 mm, que han de complir:
- No han d'aparèixer principis de fissuració.
- Diàmetre de doblegament: >= 3 D, >= 3 cm
L'acer redreçat no ha de tenir una variació significativa en les seves propietats, s'admeten variacions dins dels límits següents:
- Deformació sota càrrega màxima: <= 2,5%
- Alçària de la corruga: - Diàmetres <= 20 mm: <= 0,05 mm - Diàmetres > 20 mm: <= 0,10 mm
En cap cas, després de la manipulació, ha d'aparèixer principis de fissuració en els elements.
Toleràncies:
- Llargària en barres tallades o doblegades: - L <= 6000 mm: - 20 mm, + 50 mm - L > 6000 mm: - 30 mm, + 50 mm
(on L es la llargària recta de les barres)
- Llargària en estreps o cèrcols: - Diàmetres <= 25 mm: ± 16 mm - Diàmetres > 25 mm: - 24 mm, + 20 mm
(on la llargària es la del rectangle que circumscriu l'element)
- Diferència entre llargàries dels costats paral·lels de l'element: <= 10 mm
- Angle de doblegat de ganxos, patilles, ganxos en U i altres barres corbades: ± 5º
2.- CONDICIONS DE SUBMINISTRAMENT I EMMAGATZEMATGE
La DF ha d'aprovar els plànols d'especejament de l'armadura, elaborats per la instal·lacio de ferralla.
El doblegat de les armadures s'ha de fer a temperatura ambient, mitjançant doblegadores mecàniques i a velocitat constant, amb l'ajut de mandrí, de manera que es garanteixi una curvatura constant en tota la zona.
Si es necessari fer desdoblegaments, s'han de realitzar de manera que no es produeixi fissures o trencaments en les barres. En cas de desdoblegament d'armadures en calent, s'ha de prendre les precaucions necessàries per a no malmetre el formigó amb les altes temperatures
Les barres que s'han de doblegar, han d'anar envoltades de cèrcols o estreps en la zona del colze.
El redreçat de l'acer subministrat en rotlle, s'ha de fer amb maquinària específica que

compleixi l'especificat en l'article 49.2.2 del CODI ESTRUCTURAL.
El tallat de barres o filferros s'ha de realitzar per mitjans manuals (cisalla, etc.) o maquinària específica de tall automàtic.
No s'han d'adreçar els colzes excepte si es pot verificar que es realitza sense danys.
No s'han de doblegar un nombre elevat de barres en la mateixa secció d'una peça.
3.- UNITAT I CRITERI D'AMIDAMENT
kg de pes necessari elaborat a l'obra, calculat amb el pes unitari teòric o qualsevol altre expressament acceptat per la DF.
Aquest criteri inclou les pèrdues de material com a conseqüència de les operacions específiques d'aquests treballs, com ara retalls i lligaments.
4.- NORMATIVA DE COMPLIMENT OBLIGATORI
Real Decreto 470/2021, de 29 de junio, por el que se aprueba el Código Estructural.

E PARTIDES D'OBRA D'EDIFICACIÓ

E9 PAVIMENTS

E9E PAVIMENTS DE PANOT I RAJOLA HIDRÀULICA

0.- ELEMENTS QUE CONTEMPLA EL PLEC

E9E1132G.

1.- DEFINICIÓ I CONDICIONS DE LES PARTIDES D'OBRA EXECUTADES

Formació de paviments de panot.
S'han considerat els casos següents:
- Paviments de panot col·locats a l'estesa amb sorra-ciment, amb o sense suport de 3 cm de sorra
- Paviments de panot col·locats a truc de maceta amb morter, amb o sense suport de 3 cm de sorra

L'execució de la unitat d'obra inclou les operacions següents:
En la col·locació a l'estesa amb sorra-ciment:
- Preparació i comprovació de la superfície d'assentament
- Col·locació de la capa de sorra, en el seu cas
- Col·locació de la sorra-ciment
- Col·locació de les peces de panot
- Humectació de la superfície
- Confecció i col·locació de la beurada

En la col·locació a truc de maceta amb morter:
- Preparació i comprovació de la superfície d'assentament
- Col·locació de la capa de sorra, en el seu cas
- Col·locació de la capa de morter
- Humectació de les peces per col·locar
- Col·locació de les peces
- Humectació de la superfície
- Confecció i col·locació de la beurada

CONDICIONS GENERALS:
El paviment ha de formar una superfície plana,sense resalts entre peces, uniforme i s'ha d'ajustar a les alineacions i a les rasants previstes.
En el paviment no hi ha d'haver peces escantonades, taques ni d'altres defectes superfícials.
Les peces han d'estar col·locades a tocar i alineades.
Les peces han de quedar ben assentades, amb la cara més polida o més ample a dalt.
Les peces han d'estar disposades formant alineacions rectes, segons l'especejament definit en la DT.
Excepte en les zones classificades com d'ús restringit pel CTE no s'admetran les discontinuïtats següents en el propi paviment ni en els encontres d'aquest amb altres elements:
- Imperfeccions o irregularitats que suposin una diferència de nivell de més de 6 mm
- Els desnivells que no superin els 50 mm s'han de resoldre amb una pendent que no excedeixi del 25%
- En les zones interiors de circulació de persones, no presentarà perforacions o forats pels que es pugui introduir una esfera de 15 mm de diàmetre

Els acords del paviment han de quedar fets contra les voreres o els murets.
Ha de tenir juntsl laterals de contracció cada 25 m2, de 2 cm de gruix, segellats amb sorra.
Aquests junts han d'estar el més aprop possible dels junts de contracció de la base.
Els junts que no siguin de contracció han de quedar plens de beurada de ciment pòrtland.
Pendent transversal: >= 2%
Toleràncies d'execució:
- Nivell: ± 10 mm
- Planor: ± 4 mm/2 m
- Rectitud dels junts: ± 3 mm/2 m
- Replanteig: ± 10 mm

2.- CONDICIONS DEL PROCÉS D'EXECUCIÓ

S'han de col·locar començant per les vorades o els murets.
Una vegada col·locades les peces s'ha d'estendre la beurada.
No s'ha de trepitjar després d'haver-se abeurat, fins al cap de 24 h a l'estiu i 48 h a l'hivern.
COL·LOCACIÓ AMB MORTER I JUNTS REBLERTS AMB BEURADA:

S'han de suspendre els treballs quan la temperatura sigui < 5°C.
Les peces per col·locar han de tenir la humitat necessària per tal que no absorbeixin l'aigua del morter.

3.- UNITAT I CRITERIS D'AMIDAMENT

m2 de superfície executada d'acord amb les especificacions de la DT, amb deducció de la superfície corresponent a obertures interiors, d'acord amb els criteris següents:
- Obertures <= 1,5 m2: No es dedueixen
- Obertures > 1,5 m2: Es dedueix el 100%

Aquests criteris inclouen l'acabament específic dels acords a les vores, sense que comporti l'ús de materials diferents d'aquells que normalment conformen la unitat.

4.- NORMATIVA DE COMPLIMENT OBLIGATORI

PAVIMENT COL·LOCAT SOBRE MORTER O LLIT DE SORRA
No hi ha normativa de compliment obligatori.

5.- CONDICIONS DE CONTROL D'EXECUCIÓ I DE L'OBRA ACABADA

CONTROL D'EXECUCIÓ. OPERACIONS DE CONTROL:
Els punts de control més destacables són els següents:
- Control d'execució i acabats de la base de formigó sobre la que es col·loquen les peces de panot.
- Control de l'aspecte de les peces abans de la seva col·locació.
- Inspecció del procés d'execució, d'acord a les indicacions del plec.
- Comprovació topogràfica de les alineacions i condicions generals d'acabat.

CONTROL DE L'OBRA ACABADA. OPERACIONS DE CONTROL:
- Inspecció visual de la unitat acabada.
- Comprovació topogràfica de les alineacions i condicions generals d'acabat.

CRITERIS DE PRESA DE MOSTRES:
Els controls s'han de fer segons les indicacions de la DF.
CONTROL D'EXECUCIÓ. INTERPRETACIÓ DE RESULTATS I ACTUACIONS EN CAS D'INCOMPLIMENT:
Correcció per part del contractista, dels defectes de col·locació segons les instruccions de la DF.
CONTROL DE L'OBRA ACABADA. INTERPRETACIÓ DE RESULTATS I ACTUACIONS EN CAS D'INCOMPLIMENT:
Correcció per part del contractista de les irregularitats observades.

P TIPOLOGIA P

P2 DEMOLICIONS, ENDERROCS, MOVIMENTS DE TERRES I GESTIÓ DE RESIDUS

P21 ENDERROCS, DEMOLICIONS, ARRENCADES, REPICATS I DESMUNTATGES

P214 DESMUNTATGES O ENDERROCS D'ELEMENTS DE CONSTRUCCIÓ

P2146- DEMOLICIÓ DE PAVIMENT

0.- ELEMENTS QUE CONTEMPLA EL PLEC

P2146-DJ25,P2146-DJ21,P2146-HZ2E,P2146-DJ5J.

1.- DEFINICIÓ I CONDICIONS DE LES PARTIDES D'OBRA EXECUTADES
Demolició d'elements de vialitat, arrencada de paviments o soleres o desmuntatge de paviments.
S'han considerat els elements següents:
- Vorada col·locada sobre terra o formigó
- Rigola de formigó o de panots col·locats sobre formigó
- Escocell de formigó
- Paviment de formigó, panots, llambordins o mescla bituminosa
En actuacions de reparació, s'han considerat els graus de dificultat següents:
- Grau de dificultat associat a la mobilitat en l'actuació: - Sense dificultat de mobilitat: actuacions en què hi ha una interferència pròpia de l'entorn on es desenvolupen.
- Amb dificultat de mobilitat: actuacions en entorns amb dificultat de mobilitat i/o amb el material aplegat lluny de la zona de treball: - Actuacions amb dificultat d'accessibilitat, per la poca mobilitat de la maquinària, per l'elevada presència de guals particulars i passos de vianants, per la impossibilitat d'ubicar una plataforma de treball lateral, per la impossibilitat d'ocupació de la calçada per fer l'aplec de materials que impliqui fer l'actuació per fases per tal de mantenir el pas de vianants i/o per estar en una zona amb tràfic rodat important - Actuacions en les què els materials estan aplegats lluny de la zona de treball per manca d'espai en la proximitat d'on s'executen les tasques.
- Grau de dificultat associat a l'àmbit de l'actuació en funció de l'amplària de la vorera, calçada o plataforma única
- Grau de dificultat associat a la presència d'elements externs a l'actuació: - Sense afectació per serveis o elements de mobiliari urbà: actuacions sense serveis (canalitzacions d'aigua, semàfors, enllumenat, etc.) ni elements urbans de grans dimensions (marquesines, mòduls d'aparcament de bicicletes, etc.) que interfereixin (o que puguin interferir) en les tasques - Amb afectació per serveis o elements de mobiliari urbà: actuacions amb serveis (canalitzacions d'aigua, semàfors, enllumenat, etc.) o elements urbans de grans dimensions (marquesines, mòduls d'aparcament de bicicletes, etc) que interfereixen en les tasques.
- Grau de dificultat associat a l'abast de l'actuació
L'execució de la unitat d'obra inclou les operacions següents:
- Preparació de la zona de treball
- Demolició de l'element amb els mitjans adients
- Trossejament i apilada de la runa
CONDICIONS GENERALS:
Els materials han de quedar suficientment trossejats i apilats per tal de facilitar-ne la càrrega, en funció dels mitjans de què es disposin i de les condicions de transport.
Els materials han de quedar apilats i emmagatzemats en funció de l'ús a que es destinin (transport a abocador, reutilització, eliminació en obra, etc.).
Un cop acabats els treballs, la base ha de quedar neta de restes de material.
2.- CONDICIONS DEL PROCÉS D'EXECUCIÓ
No s'ha de treballar amb pluja, neu o vent superior als 60 km/h.
S'ha de seguir l'ordre de treballs previst a la DT.
El contractista ha d'elaborar un programa de treball que ha de ser aprovat per la DF abans d'iniciar els treballs, on s'ha d'especificar, com a mínim:
- Mètode d'enderroc i fases
- Estabilitat de les construccions en cada fase, apuntalaments necessaris
- Estabilitat i protecció de les construccions i elements de l'entorn i els que s'han de conservar
- Manteniment i substitució provisional dels serveis afectats pels treballs
- Mitjans d'evacuació i especificació de les zones d'abocament dels productes d'enderroc
- Cronograma dels treballs
- Pautes de control i mesures de seguretat i salut
La part per a enderrocar no ha de tenir instal·lacions en servei (aigua, gas, electricitat, etc.).

El paviment no ha de tenir conductes d'instal·lació en servei a la part per arrencar, s'han de desmuntar els aparells d'instal·lació i de mobiliari existents, així com qualsevol element que pugui destorbar la feina.
S'han de protegir els elements de servei públic que puguin resultar afectats per les obres.
La zona afectada per les obres ha de quedar convenientment senyalitzada.
L'execució dels treballs no han de produir desperfectes, molèsties o perjudicar les construccions, bens o persones de l'entorn.
S'ha d'evitar la formació de pols, pel que cal regar les parts que s'hagin de demolir i carregar.
En cas d'imprevistos (terrenys inundats, olors de gas, etc.) o quan l'enderrocament pugui afectar les construccions veïnes, s'han de suspendre les obres i avisar a la DF.
L'operació de càrrega de runa s'ha de fer amb les precaucions necessàries, per tal d'aconseguir les condicions de seguretat suficients.
S'han d'eliminar els elements que puguin entorpir els treballs de retirada i càrrega de runa.
S'ha de complir la normativa vigent en matèria mediambiental, de seguretat i salut i d'emmagatzematge i transport de productes de construcció.
3.- UNITAT I CRITERI D'AMIDAMENT
m de llargària realment enderrocada, segons les especificacions de la DT.
ENDERROC O FRESAT DE PAVIMENT:
m2 de paviment realment enderrocat, segons les especificacions de la DT.
4.- NORMATIVA DE COMPLIMENT OBLIGATORI
* Orden de 6 de febrero de 1976 por la que se aprueba el Pliego de Prescripciones Técnicas Generales para Obras de Carreteras y Puentes (PG-3).
* Orden FOM/1382/2002 de 16 de mayo, por la que se actualizan determinados artículos del pliego de prescripciones técnicas generales para obras de carreteras y puentes relativos a la construcción de explanaciones, drenajes y cimentaciones (PG-3).
* Orden de 10 de febrero de 1975, por la que se aprueba la Norma Tecnológica de la Edificación. NTE-ADD/1975: Acondicionamiento del terreno. Desmontes. Demoliciones.

P2 DEMOLICIONS, ENDERROCS, MOVIMENTS DE TERRES I GESTIÓ DE RESIDUS

P21 ENDERROCS, DEMOLICIONS, ARRENCADES, REPICATS I DESMUNTATGES

P214 DESMUNTATGES O ENDERROCS D'ELEMENTS DE CONSTRUCCIÓ

P214E- DESMUNTATGE O DEMOLICIÓ D'ELEMENTS DE SEGURETAT I PROTECCIÓ

0.- ELEMENTS QUE CONTEMPLA EL PLEC

P214E-52U8.

1.- DEFINICIÓ I CONDICIONS DE LES PARTIDES D'OBRA EXECUTADES
Demolició o desmuntatge d'elements de seguretat, protecció i senyalització, amb mitjans mecànics i càrrega sobre camió.
S'han considerat els tipus següents:
- Desmuntatge de barrera de seguretat flexible i demolició d'ancoratges clavats a terra
- Desmuntatge de barrera de seguretat flexible i demolició d'ancoratges amb base de formigó
- Demolició de barrera de seguretat rígida de formigó
- Desmuntatge de barana metàl·lica
- Desmuntatge de reixa i ancoratges
- Desmuntatge de senyal de trànsit
En actuacions de reparació, s'han considerat els graus de dificultat següents:
- Grau de dificultat associat a la mobilitat en l'actuació: - Sense dificultat de mobilitat: actuacions en què hi ha una interferència pròpia de l'entorn on es desenvolupen.
- Amb dificultat de mobilitat: actuacions en entorns amb dificultat de mobilitat i/o amb el material aplegat lluny de la zona de treball: - Actuacions amb dificultat d'accessibilitat, per la poca mobilitat de la maquinària, per l'elevada presència de guals particulars i passos de vianants, per la impossibilitat d'ubicar una plataforma de treball lateral, per la impossibilitat d'ocupació de la calçada per fer l'aplec de materials que impliqui fer l'actuació per fases per tal de mantenir el pas de vianants i/o per estar en una zona amb tràfic rodat important - Actuacions en les què els materials estan aplegats lluny de la zona de treball per manca d'espai en la proximitat d'on s'executen les tasques.
- Grau de dificultat associat a l'àmbit de l'actuació en funció de l'amplària de la vorera,

calçada o plataforma única
- Grau de dificultat associat a la presència d'elements externs a l'actuació: - Sense afectació per serveis o elements de mobiliari urbà: actuacions sense serveis (canalitzacions d'aigua, semàfors, enllumenat, etc.) ni elements urbans de grans dimensions (marquesines, mòduls d'aparcament de bicicletes, etc.) que interfereixin (o que puguin interferir) en les tasques - Amb afectació per serveis o elements de mobiliari urbà: actuacions amb serveis (canalitzacions d'aigua, semàfors, enllumenat, etc.) o elements urbans de grans dimensions (marquesines, mòduls d'aparcament de bicicletes, etc) que interfereixen en les tasques.
- Grau de dificultat associat a l'abast de l'actuació
L'execució de la unitat d'obra inclou les operacions següents:
- Preparació de la zona de treball
- Arrencada o desmuntatge de l'element amb els mitjans adients
- Trossejament i apilada de l'element arrencat
- Aplec dels elements desmuntats
- Càrrega dels elements arrencats sobre el camió
CONDICIONS GENERALS:
Les restes de la demolició han de quedar suficientment trossejades i apilades per tal de facilitar-ne la càrrega, en funció dels mitjans de què es disposi i de les condicions de transport.
Els elements desmuntats han de quedar apilats per tal de facilitar-ne la càrrega.
Els materials han de quedar apilats i emmagatzemats en funció de l'ús a que es destinin (transport a abocador, reutilització, eliminació en obra, etc.).
Un cop acabats els treballs, la base ha de quedar neta de restes de material i en condicions d'ús.
2.- CONDICIONS DEL PROCÉS D'EXECUCIÓ
No s'ha de treballar amb pluja, neu o vent superior als 60 km/h.
S'ha de seguir l'ordre de treballs previst a la DT.
S'han de separar les bandes i els terminals, treient primer els elements d'unió, perns i femelles, i després les peces separadores.
S'han de protegir els elements de servei públic que puguin resultar afectats per les obres.
La zona afectada per les obres ha de quedar convenientment senyalitzada.
L'execució dels treballs no han de produir desperfectes, molèsties o perjudicar les construccions, bens o persones de l'entorn.
S'ha d'evitar la formació de pols, pel que cal regar les parts que s'hagin de demolir i carregar.
En cas d'imprevistos (terrenys inundats, olors de gas, etc.) o quan l'enderrocament pugui afectar les construccions veïnes, s'han de suspendre les obres i avisar a la DF.
L'operació de càrrega de runa s'ha de fer amb les precaucions necessàries, per tal d'aconseguir les condicions de seguretat suficients.
S'han d'eliminar els elements que puguin entorpir els treballs de retirada i càrrega de runa.
S'ha de complir la normativa vigent en matèria mediambiental, de seguretat i salut i d'emmagatzematge i transport de productes de construcció.
3.- UNITAT I CRITERI D'AMIDAMENT
m de llargària realment enderrocada, segons les especificacions de la DT.
DESMUNTATGE O DEMOLICIÓ DE BARRERA DE SEGURETAT, BARANA O BALAUSTRADA:
m de llargària realment desmuntada o enderrocada, segons les especificacions de la DT.
DESMUNTATGE DE REIXA:
m2 realment executat, amidat segons les especificacions de la DT.
DESMUNTATGE DE SENYAL DE TRÀNSIT O ARRENCADA D'ESCALA DE GAT:
Unitat de quantitat realment executada segons les especificacions de la DT.
4.- NORMATIVA DE COMPLIMENT OBLIGATORI
DESMUNTATGE O ENDERROC EN OBRA CIVIL:
* Orden de 6 de febrero de 1976 por la que se aprueba el Pliego de Prescripciones Técnicas Generales para Obras de Carreteras y Puentes (PG-3).
* Orden FOM/1382/2002 de 16 de mayo, por la que se actualizan determinados artículos del pliego de prescripciones técnicas generales para obras de carreteras y puentes relativos a la construcción de explanaciones, drenajes y cimentaciones (PG-3).

P2 DEMOLICIONS, ENDERROCS, MOVIMENTS DE TERRES I GESTIÓ DE RESIDUS

P21 ENDERROCS, DEMOLICIONS, ARRENCADES, REPICATS I DESMUNTATGES

P214 DESMUNTATGES O ENDERROCS D'ELEMENTS DE CONSTRUCCIÓ

P214P- ENDERROC DE FONAMENT I CONTENCIÓ

0.- ELEMENTS QUE CONTEMPLA EL PLEC

P214P-E7K4.

1.- DEFINICIÓ I CONDICIONS DE LES PARTIDES D'OBRA EXECUTADES
Enderroc d'elements de fonamentació d'estructures i d'elements de contenció de terres amb càrrega manual o mecànica sobre camió o contenidor.
S'han considerat les eines de demolició següents:
- Mitjans manuals
- Martell picador
- Martell trencador sobre retroexcavadora
S'han considerat els materials següents:
- Maçoneria
- Obra ceràmica
- Formigó en massa
- Formigó armat
En actuacions de reparació, s'han considerat els graus de dificultat següents:
- Grau de dificultat associat a la mobilitat en l'actuació: - Sense dificultat de mobilitat: actuacions en què hi ha una interferència pròpia de l'entorn on es desenvolupen.
- Amb dificultat de mobilitat: actuacions en entorns amb dificultat de mobilitat i/o amb el material aplegat lluny de la zona de treball: - Actuacions amb dificultat d'accessibilitat, per la poca mobilitat de la maquinària, per l'elevada presència de guals particulars i passos de vianants, per la impossibilitat d'ubicar una plataforma de treball lateral, per la impossibilitat d'ocupació de la calçada per fer l'aplec de materials que impliqui fer l'actuació per fases per tal de mantenir el pas de vianants i/o per estar en una zona amb tràfic rodat important - Actuacions en les què els materials estan aplegats lluny de la zona de treball per manca d'espai en la proximitat d'on s'executen les tasques.
- Grau de dificultat associat a l'àmbit de l'actuació en funció de l'amplària de la vorera, calçada o plataforma única
- Grau de dificultat associat a la presència d'elements externs a l'actuació: - Sense afectació per serveis o elements de mobiliari urbà: actuacions sense serveis (canalitzacions d'aigua, semàfors, enllumenat, etc.) ni elements urbans de grans dimensions (marquesines, mòduls d'aparcament de bicicletes, etc.) que interfereixin (o que puguin interferir) en les tasques - Amb afectació per serveis o elements de mobiliari urbà: actuacions amb serveis (canalitzacions d'aigua, semàfors, enllumenat, etc.) o elements urbans de grans dimensions (marquesines, mòduls d'aparcament de bicicletes, etc) que interfereixen en les tasques.
- Grau de dificultat associat a l'abast de l'actuació
L'execució de la unitat d'obra inclou les operacions següents:
- Preparació de la zona de treball
- Enderroc de l'element amb els mitjans adients
- Tall d'armadures i elements metàl·lics
- Trossejament i apilada de la runa
- Càrrega de la runa sobre el camió
CONDICIONS GENERALS:
Els materials han de quedar suficientment trossejats i apilats per tal de facilitar-ne la càrrega, en funció dels mitjans de què es disposin i de les condicions de transport.
Els materials han de quedar apilats i emmagatzemats en funció de l'ús a que es destinin (transport a abocador, reutilització, eliminació en obra, etc.).
Un cop acabats els treballs, la base ha de quedar neta de restes de material.
2.- CONDICIONS DEL PROCÉS D'EXECUCIÓ
CONDICIONS GENERALS:
No s'ha de treballar amb pluja, neu o vent superior als 60 km/h.
S'ha de seguir l'ordre de treballs previst a la DT.
El contractista ha d'elaborar un programa de treball que ha de ser aprovat per la DF abans d'iniciar els treballs, on s'ha d'especificar, com a mínim:
- Mètode d'enderroc i fases
- Estabilitat de les construccions en cada fase, apuntalaments necessaris
- Estabilitat i protecció de les construccions i elements de l'entorn i els que s'han de conservar
- Manteniment i substitució provisional dels serveis afectats pels treballs
- Mitjans d'evacuació i especificació de les zones d'abocament dels productes d'enderroc
- Cronograma dels treballs
- Pautes de control i mesures de seguretat i salut
S'ha de demolir en general, en ordre invers al que es va seguir per a la seva construcció.
S'ha de demolir de dalt a baix, per tongades horitzontals, de manera que la demolició es faci pràcticament al mateix nivell.
La part per a enderrocar no ha de tenir instal·lacions en servei (aigua, gas, electricitat, etc.).
S'han de protegir els elements de servei públic que puguin resultar afectats per les obres.

La zona afectada per les obres ha de quedar convenientment senyalitzada.
L'execució dels treballs no han de produir desperfectes, molèsties o perjudicar les construccions, bens o persones de l'entorn.
S'ha d'evitar la formació de pols, pel que cal regar les parts que s'hagin de demolir i carregar.
Durant els treballs es permet que l'operari treballi sobre l'element si aquest és estable i l'alçària és <= 2 m.
En acabar la jornada no s'han de deixar trams d'obra amb perill d'inestabilitat.
En cas d'imprevistos (terrenys inundats, olors de gas, etc.) o quan l'enderrocament pugui afectar les construccions veïnes, s'han de suspendre les obres i avisar a la DF.
L'operació de càrrega de runa s'ha de fer amb les precaucions necessàries, per tal d'aconseguir les condicions de seguretat suficients.
S'han d'eliminar els elements que puguin entorpir els treballs de retirada i càrrega de runa.
S'ha de complir la normativa vigent en matèria mediambiental, de seguretat i salut i d'emmagatzematge i transport de productes de construcció.
FONAMENTS:
L'element per a enderrocar no ha d'estar sotmès a l'acció d'elements estructurals que li transmetin càrregues.
MURS DE CONTENCIÓ:
El mur per enderrocar no ha d'estar sotmès a l'acció de càrregues o d'empentes de terres.
Quan l'alçària lliure en una o en ambdues cares és >= 6 m s'han de col·locar bastides amb una barana i un sòcol.
Si es preveuen desplaçaments laterals de l'element, cal apuntalar-lo i protegir-lo per tal d'evitar-ne l'esfondrament.
La runa s'ha d'abocar cap a l'interior del recinte, sense que es produeixin pressions perilloses sobre l'estructura per acumulació de material.
3.- UNITAT I CRITERI D'AMIDAMENT
m de llargària realment enderrocada, segons les especificacions de la DT.
m3 de volum realment enderrocat, amidat com a diferència entre els perfils aixecats abans de començar l'enderroc i els aixecats al finalitzar l'enderroc, aprovats per la DF.
4.- NORMATIVA DE COMPLIMENT OBLIGATORI
* Orden de 6 de febrero de 1976 por la que se aprueba el Pliego de Prescripciones Técnicas Generales para Obras de Carreteras y Puentes (PG-3).
* Orden FOM/1382/2002 de 16 de mayo, por la que se actualizan determinados artículos del pliego de prescripciones técnicas generales para obras de carreteras y puentes relativos a la construcción de explanaciones, drenajes y cimentaciones (PG-3).
* Orden de 10 de febrero de 1975, por la que se aprueba la Norma Tecnológica de la Edificación. NTE-ADD/1975: Acondicionamiento del terreno. Desmontes. Demoliciones.

P2 DEMOLICIONS, ENDERROCS, MOVIMENTS DE TERRES I GESTIÓ DE RESIDUS

P21 ENDERROCS, DEMOLICIONS, ARRENCADES, REPICATS I DESMUNTATGES

P214 DESMUNTATGES O ENDERROCS D'ELEMENTS DE CONSTRUCCIÓ

P214R- ENDERROC DE PARET

0.- ELEMENTS QUE CONTEMPLA EL PLEC

P214R-8GX3.

1.- DEFINICIÓ I CONDICIONS DE LES PARTIDES D'OBRA EXECUTADES
Enderroc de parets interiors, de tancament i envans, amb mitjans manuals i càrrega manual i mecànica sobre camió o contenidor.
S'han considerat els següents materials i mitjans de demolició:
- Paret d'obra de fàbrica de ceràmica
- Envans i paredons d'obra de ceràmica
- Plaques de formigó prefabricades de 24 cm de gruix
- Envans de vidre emmotllat
- Material heterogeni
En actuacions de reparació, s'han considerat els graus de dificultat següents:
- Grau de dificultat associat a la mobilitat en l'actuació: - Sense dificultat de mobilitat: actuacions en què hi ha una interferència pròpia de l'entorn on es desenvolupen.

- Amb dificultat de mobilitat: actuacions en entorns amb dificultat de mobilitat i/o amb el material aplegat lluny de la zona de treball: - Actuacions amb dificultat d'accessibilitat, per la poca mobilitat de la maquinària, per l'elevada presència de guals particulars i passos de vianants, per la impossibilitat d'ubicar una plataforma de treball lateral, per la impossibilitat d'ocupació de la calçada per fer l'aplec de materials que impliqui fer l'actuació per fases per tal de mantenir el pas de vianants i/o per estar en una zona amb tràfic rodat important - Actuacions en les què els materials estan aplegats lluny de la zona de treball per manca d'espai en la proximitat d'on s'executen les tasques.
- Grau de dificultat associat a l'àmbit de l'actuació en funció de l'amplària de la vorera, calçada o plataforma única
- Grau de dificultat associat a la presència d'elements externs a l'actuació: - Sense afectació per serveis o elements de mobiliari urbà: actuacions sense serveis (canalitzacions d'aigua, semàfors, enllumenat, etc.) ni elements urbans de grans dimensions (marquesines, mòduls d'aparcament de bicicletes, etc.) que interfereixin (o que puguin interferir) en les tasques - Amb afectació per serveis o elements de mobiliari urbà: actuacions amb serveis (canalitzacions d'aigua, semàfors, enllumenat, etc.) o elements urbans de grans dimensions (marquesines, mòduls d'aparcament de bicicletes, etc) que interfereixen en les tasques.
- Grau de dificultat associat a l'abast de l'actuació
L'execució de la unitat d'obra inclou les operacions següents:
- Preparació de la zona de treball
- Enderroc de l'element amb els mitjans adients
- Trossejament i apilada de la runa
- Càrrega de la runa sobre el camió
CONDICIONS GENERALS:
L'edifici ha de quedar tancat per una tanca d'alçària superior a 2 m, situada a una distancia superior a 1,5 m de l'edifici i de la bastida i convenientment senyalitzada.
S'han de col·locar proteccions com xarxes, lones, així com una pantalla inclinada rígida que sobresurti de la façana una distancia de 2 m com a mínim.
En el cas de que hi hagi materials combustibles es disposarà, com a mínim, d'un extintor manual contra incendis.
Si durant l'enderroc es detecten esquerdes en les edificacions veïnes, s'han de col·locar testimonis per a observar els possibles efectes de l'enderroc i dur a terme l'apuntalament en cas necessari.
Els materials han de quedar suficientment trossejats i apilats amb la finalitat de facilitar la seva càrrega, en funció dels mitjans de que es disposi i de les condicions de transport.
Un cop acabades les tasques d'enderroc, la base ha de quedar neta de restes de material.
Al acabar l'enderroc es farà una revisió general de les parts que hagin de quedar dretes i de les edificacions veïnes per a observar les lesions que hagin pogut sortir.
Mentre es du a terme la consolidació definitiva es conservaran les contencions, els apuntalaments, les bastides i les tanques.
Quan s'apreciï alguna anomalia en els elements col·locats o en el seu funcionament, es notificarà immediatament a la DF.
2.- CONDICIONS DEL PROCÉS D'EXECUCIÓ
CONDICIONS GENERALS:
No s'ha de treballar amb pluja, neu o vent superior als 60 km/h.
S'ha de seguir l'ordre de treballs previst a la DT.
S'ha de demolir en general, en ordre invers al que es va seguir per a la seva construcció.
La runa s'ha d'abocar cap a l'interior del recinte, sense que es produeixin pressions perilloses sobre l'estructura per acumulació de material.
No es depositarà runa damunt de les bastides.
No s'acumularà runa en tanques, murs i suports propis que hagin de mantenir-se a peu dret o en edificacions i elements aliens a l'enderroc.
No s'acumularà runa amb un pes superior als 100 kg/m2 damunt de sostres, encara que estiguin en bon estat.
En finalitzar la jornada, no han de romandre elements de les edificacions en estat inestable que el vent, les condicions atmosfèriques o bé altres causes en puguin provocar l'enderroc.
Es protegiran de la pluja, mitjançant lones o plàstics, les zones que puguin ser afectades per l'aigua.
La part per a enderrocar no ha de tenir instal·lacions en servei (aigua, gas, electricitat, etc.).
S'han de protegir els elements de servei públic que puguin resultar afectats per les obres.
Els treballs s'han de fer de manera que molestin el mínim als possibles afectats.
En cas d'imprevistos (terrenys inundats, olors de gas, etc.) o quan l'enderrocament pugui afectar les construccions veïnes, s'han de suspendre les obres i avisar a la DF.
S'ha d'evitar la formació de pols, pel que cal regar les parts que s'hagin de demolir i carregar.
L'operació de càrrega de runa s'ha de fer amb les precaucions necessàries, per tal d'aconseguir les condicions de seguretat suficients.
S'han d'eliminar els elements que puguin entorpir els treballs de retirada i càrrega de runa.
S'ha de trossejar la runa per tal de facilitar-ne la càrrega amb mitjans manuals.
PARET DE 12 A 35 CM DE GRUIX:
S'han de contrarestar i anul·lar les components horitzontals d'arcs i voltes.
Si es preveuen desplaçaments laterals de l'element, cal apuntalar-lo per tal d'evitar-ne

l'esfondrament.
Si les parets són de tancament, s'enderrocaran les que no són estructurals després d'haver enderrocat el sostre superior i abans d'enderrocar les bigues i pilars del nivell en el qual es treballa.
Les agulles i els arcs de les obertures no es trauran fins haver alleugerit la càrrega que hi ha al seu damunt.
Abans d'enderrocar els arcs, s'han d'equilibrar les empentes laterals i s'apuntalaran sense tallar els tirants fins el seu enderroc.
En acabar la jornada, no es deixaran sense travar murs d'alçària superior a set vegades el seu gruix.
ENVANS I PAREDONS:
S'han d'enderrocar de dalt a baix, en cada planta, abans d'enderrocar el sostre superior.
Si el sostre superior hagués cedit, no es trauran els envans sense apuntalar prèviament el sostre.
PLAQUES DE FORMIGÓ PREFABRICADES:
S'enderrocaran un nivell per sota del que s'està enderrocant, després de treure els vidres.
Es podrà desmuntar la totalitat dels tancaments prefabricats quan no es debilitin els elements estructurals, disposant-se en aquest cas, proteccions provisionals en les obertures.
Les plaques s'han de tallar en bandes paral·leles a l'armadura principal, de pes no més gran a l'admès per la grua.
Si es preveuen desplaçaments laterals de l'element, cal apuntalar-lo per tal d'evitar-ne l'esfondrament.
3.- UNITAT I CRITERI D'AMIDAMENT
ENDERROC D'ELEMENT DE TANCAMENT O DIVISORI I D'OBERTURES DE FINESTRES TAPIADES:
m2 de superfície amidada segons les especificacions de la DT.
ENDERROC PUNTUAL:
Unitat mesurada segons especificacions de la DT.
4.- NORMATIVA DE COMPLIMENT OBLIGATORI
* Orden de 10 de febrero de 1975, por la que se aprueba la Norma Tecnológica de la Edificación. NTE-ADD/1975: Acondicionamiento del terreno. Desmontes. Demoliciones.

P2 DEMOLICIONS, ENDERROCS, MOVIMENTS DE TERRES I GESTIÓ DE RESIDUS

P21 ENDERROCS, DEMOLICIONS, ARRENCADES, REPICATS I DESMUNTATGES

P214 DESMUNTATGES O ENDERROCS D'ELEMENTS DE CONSTRUCCIÓ

P214W- TALL DE PAVIMENT AMB DISC PER MARCAR EL LÍMIT DE LA DEMOLICIÓ

0.- ELEMENTS QUE CONTEMPLA EL PLEC

P214W-FEMB.

1.- DEFINICIÓ I CONDICIONS DE LES PARTIDES D'OBRA EXECUTADES
Tall fet amb maquina tallajunts en un paviment que s'ha de demolir, per tal de delimitar la zona afectada, i que en fer la demolició els límits del paviment que resti siguin rectes i uniformes.
Ha d'estar feta al lloc indicat a la DT, amb les modificacions introduides al replanteig previ, aprovades per la DF.
Toleràncies d'execució:
- Replanteig: ± 10 mm
2.- CONDICIONS DEL PROCÉS D'EXECUCIÓ
No s'ha de treballar amb pluja, neu o vent superior als 60 km/h.
S'ha de seguir l'ordre de treballs previst a la DT.
El contractista ha d'elaborar un programa de treball que ha de ser aprovat per la DF abans d'iniciar els treballs, on s'ha d'especificar, com a mínim:
- Mètode d'enderroc i fases
- Estabilitat de les construccions en cada fase, apuntalaments necessaris
- Estabilitat i protecció de les construccions i elements de l'entorn i els que s'han de conservar
- Manteniment i substitució provisional dels serveis afectats pels treballs
- Mitjans d'evacuació i especificació de les zones d'abocament dels productes d'enderroc
- Cronograma dels treballs

- Pautes de control i mesures de seguretat i salut
3.- UNITAT I CRITERI D'AMIDAMENT
m de llargària realment enderrocada, segons les especificacions de la DT.
TALL DE PAVIMENT:
m de llargària executada realment, amidada segons les especificacions del projecte, comprovada i acceptada expressament per la DF.
4.- NORMATIVA DE COMPLIMENT OBLIGATORI
* Orden de 6 de febrero de 1976 por la que se aprueba el Pliego de Prescripciones Técnicas Generales para Obras de Carreteras y Puentes (PG-3).
* Orden FOM/1382/2002 de 16 de mayo, por la que se actualizan determinados artículos del pliego de prescripciones técnicas generales para obras de carreteras y puentes relativos a la construcción de explanaciones, drenajes y cimentaciones (PG-3).

P2 DEMOLICIONS, ENDERROCS, MOVIMENTS DE TERRES I GESTIÓ DE RESIDUS

P21 ENDERROCS, DEMOLICIONS, ARRENCADES, REPICATS I DESMUNTATGES

P21Q DESMUNTATGES O ENDERROCS D'EQUIPAMENTS

P21Q1- DESMUNTATGE D'EQUIPAMENT FIX (D)

1.- DEFINICIÓ I CONDICIONS DE LES PARTIDES D'OBRA EXECUTADES
Arrencades i desmuntatges d'equipaments fixos, mobiliari i elements de suport obsolets.
S'han considerat les unitats d'obra següents:
- Arrencada d'element metàl·lic collat en parament, amb mitjans manuals i càrrega manual de runa sobre camió o contenidor
- Desmuntatge de campana de 350/800 kg de pes, com a màxim i a una alçària de 15 m, com a màxim, amb mitjans manuals i mecànics i aplec de materials per a la seva reutilització, sense incloure embalatges
- Desmuntatge d'element d'equipament fix o mòbil, de 500/1000 kg de pes, com a màxim i a una alçària de 5/25 m, com a màxim, amb mitjans manuals i mecànics i aplec de materials per a la seva reutilització, sense incloure embalatges
- Desmuntatge d'element de petit equipament (es pot manipular entre dues persones) a una alçària de 5 m, com a màxim, amb mitjans manuals, aplec de materials per a la seva reutilització, sense incloure embalatges o càrrega sobre camió o contenidor
- Desmuntatge de mobiliari amb mitjans manuals, aplec de materials per a la seva reutilització, sense incloure embalatges o sobre camió o contenidor
- Desmuntatge de mobiliari amb mitjans manuals, trasllat interior amb mitjans mecànics a una alçària de 5 m, com a màxim, aplec de materials per a la seva reutilització, sense incloure embalatges o càrrega sobre camió o contenidor
- Desmuntatge de tendal amb o sense aplec per a la seva reutilització
- Protecció amb film de polietilè transparent d'imatge escultòrica de fusta, desmuntatge i aplec per a la seva reutilització
- Desmuntatge de maquinària de rellotge a 20 m d'alçària i aplec de material per a la seva reutilització o restauració
En actuacions de reparació, s'han considerat els graus de dificultat següents:
- Grau de dificultat associat a la mobilitat en l'actuació: - Sense dificultat de mobilitat: actuacions en què hi ha una interferència pròpia de l'entorn on es desenvolupen.
- Amb dificultat de mobilitat: actuacions en entorns amb dificultat de mobilitat i/o amb el material aplegat lluny de la zona de treball: - Actuacions amb dificultat d'accessibilitat, per la poca mobilitat de la maquinària, per l'elevada presència de guals particulars i passos de vianants, per la impossibilitat d'ubicar una plataforma de treball lateral, per la impossibilitat d'ocupació de la calçada per fer l'aplec de materials que impliqui fer l'actuació per fases per tal de mantenir el pas de vianants i/o per estar en una zona amb tràfic rodat important - Actuacions en les què els materials estan aplegats lluny de la zona de treball per manca d'espai en la proximitat d'on s'executen les tasques.
- Grau de dificultat associat a l'àmbit de l'actuació en funció de l'amplària de la vorera, calçada o plataforma única
- Grau de dificultat associat a la presència d'elements externs a l'actuació: - Sense afectació per serveis o elements de mobiliari urbà: actuacions sense serveis (canalitzacions d'aigua, semàfors, enllumenat, etc.) ni elements urbans de grans dimensions (marquesines, mòduls d'aparcament de bicicletes, etc.) que interfereixin (o que puguin interferir) en les tasques - Amb afectació per serveis o elements de mobiliari urbà: actuacions amb serveis (canalitzacions d'aigua, semàfors, enllumenat, etc.) o elements urbans de grans dimensions

(marquesines, mòduls d'aparcament de bicicletes, etc) que interfereixen en les tasques.
- Grau de dificultat associat a l'abast de l'actuació
L'execució de la unitat d'obra inclou les operacions següents:
- Operacions de preparació
- Desconnexió de la xarxa d'alimentació, i protecció dels terminals, si es el cas
- Desmuntatge o arrencada dels elements
- Neteja de la superfície de les restes de runa
- Càrrega, transport i descàrrega a les zones autoritzades d'abocament de la runa i dels materials aprofitables al lloc d'aplec o reparació
CONDICIONS GENERALS:
Els materials arrencats han de quedar suficientment trossejats i apilats per tal de facilitar-ne la càrrega, en funció dels mitjans de què es disposin i de les condicions de transport.
2.- CONDICIONS DEL PROCÉS D'EXECUCIÓ
S'ha de seguir l'ordre de treballs previst a la DT.
La xarxa d'alimentació elèctrica ha d'estar fora de servei.
Els elements s'han de desmuntar amb les eines apropiades.
Els elements grans i pesats s'han de subjectar i manipular pels punts d'ancoratge disposats per a aquest fi. Si aquests punts es van retirar durant el muntatge, aleshores es tornaran a muntar.
Es farà servir la maquinària adequada per a la manipulació dels elements a desmuntar, com ara grues, cistelles, etc.
L'extrem de la part de la xarxa que no es retira ha de quedar convenientment protegit.
La zona afectada per les obres ha de quedar convenientment senyalitzada.
Cal prendre les mesures de precaució necessàries per aconseguir unes condicions de seguretat suficients.
S'han de senyalar els elements que hagin de conservar-se intactes, segons s'indiqui en la DT o en el seu defecte, la DF.
Els treballs s'han de fer de manera que molestin el mínim possible als afectats.
En cas d'imprevistos (olors de gas, etc.) o quan les operacions que es realitzin puguin afectar les construccions veïnes, s'han de suspendre les obres i avisar a la DF.
L'operació de càrrega de runa s'ha de fer amb les precaucions necessàries, per tal d'aconseguir les condicions de seguretat suficients.
S'han d'eliminar els elements que puguin entorpir els treballs de retirada i càrrega de runa.
El transport s'ha de realitzar en un vehicle adequat, per al material que es desitgi transportar, proveït dels elements que calen per al seu desplaçament correcte.
Durant el transport s'ha de protegir el material perquè no es produeixin pèrdues en el trajecte.
3.- UNITAT I CRITERI D'AMIDAMENT
ARRENCADA D'ELEMENT METÀL·LIC, DESMUNTATGE DE CAMPANA, DESMUNTATGE D'EQUIPAMENT FIX O MÒBIL, DESMUNTATGE DE TENDAL, DESMUNTATGE D'IMATGE ESCULTÒRICA, O DESMUNTATGE DE MAQUINÀRIA DE RELLOTGE:
Unitat de quantitat realment desmuntada, inclòs l'enderroc dels suports i bancades si és el cas, amidat segons les especificacions de la DT.
DESMUNTATGE DE MOBILIARI:
m3 de volum aparent realment desmuntat o traslladat, segons les especificacions de la DT.
4.- NORMATIVA DE COMPLIMENT OBLIGATORI
No hi ha normativa de compliment obligatori.

P2 DEMOLICIONS, ENDERROCS, MOVIMENTS DE TERRES I GESTIÓ DE RESIDUS

P21 ENDERROCS, DEMOLICIONS, ARRENCADES, REPICATS I DESMUNTATGES

P21Q DESMUNTATGES O ENDERROCS D'EQUIPAMENTS

P21Q2- RETIRADA D'EQUIPAMENTS FIXOS

0.- ELEMENTS QUE CONTEMPLA EL PLEC

P21Q2-HBAN,P21Q2-HBAK,P21Q2-HBA1,P21Q2-HBA2.

1.- DEFINICIÓ I CONDICIONS DE LES PARTIDES D'OBRA EXECUTADES
Arrencades i desmuntatges d'equipaments fixos, mobiliari i elements de suport obsolets.

S'han considerat les unitats d'obra següents:
- Desmuntatge d'element d'equipament fix o mòbil, amb mitjans manuals i mecànics i carrega de runa o material d'aplec per la seva rehutilització sobre camió.
- Desmuntatge de baranes o barreres metàl.liques o de formigó, amb mitjans manuals i mecànics i carrega de runa o material d'aplec per la seva rehutilització sobre camió.
L'execució de la unitat d'obra inclou les operacions següents:
- Operacions de preparació
- Desconnexió de la xarxa d'alimentació, i protecció dels terminals, si es el cas
- Desmuntatge o arrencada dels elements
- Neteja de la superfície de les restes de runa
- Càrrega, transport i descàrrega a les zones autoritzades d'abocament de la runa i dels materials aprofitables al lloc d'aplec o reparació
CONDICIONS GENERALS:
Els materials arrencats han de quedar suficientment trossejats i apilats per tal de facilitar-ne la càrrega, en funció dels mitjans de què es disposin i de les condicions de transport.
2.- CONDICIONS DEL PROCÉS D'EXECUCIÓ
S'ha de seguir l'ordre de treballs previst a la DT.
La xarxa d'alimentació elèctrica ha d'estar fora de servei.
Els elements s'han de desmuntar amb les eines apropiades.
Els elements grans i pesats s'han de subjectar i manipular pels punts d'ancoratge disposats per a aquest fi. Si aquests punts es van retirar durant el muntatge, aleshores es tornaran a muntar.
Es farà servir la maquinària adequada per a la manipulació dels elements a desmuntar, com ara grues, cistelles, etc.
L'extrem de la part de la xarxa que no es retira ha de quedar convenientment protegit.
La zona afectada per les obres ha de quedar convenientment senyalitzada.
Cal prendre les mesures de precaució necessàries per aconseguir unes condicions de seguretat suficients.
S'han de senyalar els elements que hagin de conservar-se intactes, segons s'indiqui en la DT o en el seu defecte, la DF.
Els treballs s'han de fer de manera que molestin el mínim possible als afectats.
En cas d'imprevistos (olors de gas, etc.) o quan les operacions que es realitzin puguin afectar les construccions veïnes, s'han de suspendre les obres i avisar a la DF.
L'operació de càrrega de runa s'ha de fer amb les precaucions necessàries, per tal d'aconseguir les condicions de seguretat suficients.
S'han d'eliminar els elements que puguin entorpir els treballs de retirada i càrrega de runa.
El transport s'ha de realitzar en un vehicle adequat, per al material que es desitgi transportar, proveït dels elements que calen per al seu desplaçament correcte.
Durant el transport s'ha de protegir el material perquè no es produeixin pèrdues en el trajecte.
3.- UNITAT I CRITERI D'AMIDAMENT
ARRENCADA O DESMUNTATGE D'EQUIPAMENT FIX O MÒBIL:
Unitat de quantitat realment desmuntada, inclòs l'enderroc dels suports i bancades si és el cas, amidat segons les especificacions de la DT.
DESMUNTATGE DE BARANES O BARRERES:
m de llargària entre els extrems dels elements realments desmuntats.
4.- NORMATIVA DE COMPLIMENT OBLIGATORI
No hi ha normativa de compliment obligatori.

P2 DEMOLICIONS, ENDERROCS, MOVIMENTS DE TERRES I GESTIÓ DE RESIDUS

P22 MOVIMENTS DE TERRES

P221 EXCAVACIONS

P221B- EXCAVACIÓ DE RASA I POU

0.- ELEMENTS QUE CONTEMPLA EL PLEC

P221B-10MNI.

1.- DEFINICIÓ I CONDICIONS DE LES PARTIDES D'OBRA EXECUTADES

Conjunt d'operacions per obrir rases i pous de fonaments, o de pas d'instal·lacions, realitzades amb mitjans mecànics o manuals, de forma contínua o realitzades per dames.
En actuacions de reparació, s'han considerat els graus de dificultat següents:
- Grau de dificultat associat a la mobilitat en l'actuació: - Sense dificultat de mobilitat: actuacions en què hi ha una interferència pròpia de l'entorn on es desenvolupen.
- Amb dificultat de mobilitat: actuacions en entorns amb dificultat de mobilitat i/o amb el material aplegat lluny de la zona de treball: - Actuacions amb dificultat d'accessibilitat, per la poca mobilitat de la maquinària, per l'elevada presència de guals particulars i passos de vianants, per la impossibilitat d'ubicar una plataforma de treball lateral, per la impossibilitat d'ocupació de la calçada per fer l'aplec de materials que impliqui fer l'actuació per fases per tal de mantenir el pas de vianants i/o per estar en una zona amb tràfic rodat important - Actuacions en les què els materials estan aplegats lluny de la zona de treball per manca d'espai en la proximitat d'on s'executen les tasques.
- Grau de dificultat associat a l'àmbit de l'actuació en funció de l'amplària de la vorera, calçada o plataforma única
- Grau de dificultat associat a la presència d'elements externs a l'actuació: - Sense afectació per serveis o elements de mobiliari urbà: actuacions sense serveis (canalitzacions d'aigua, semàfors, enllumenat, etc.) ni elements urbans de grans dimensions (marquesines, mòduls d'aparcament de bicicletes, etc.) que interfereixin (o que puguin interferir) en les tasques - Amb afectació per serveis o elements de mobiliari urbà: actuacions amb serveis (canalitzacions d'aigua, semàfors, enllumenat, etc.) o elements urbans de grans dimensions (marquesines, mòduls d'aparcament de bicicletes, etc) que interfereixen en les tasques.
- Grau de dificultat associat a l'abast de l'actuació
L'execució de la unitat d'obra inclou les operacions següents:
- Preparació de la zona de treball
- Situació dels punts topogràfics exteriors a l'excavació
- Replanteig de la zona a excavar i determinació de l'ordre d'execució de les dames si és el cas
- Excavació de les terres
- Càrrega de les terres sobre camió, contenidor, o formació de cavallons a la vora de la rasa, segons indiqui la partida d'obra
CONDICIONS GENERALS:
Es considera terreny fluix, el capaç de ser foradat amb pala, que té un assaig SPT < 20.
Es considera terreny compacte, el capaç de ser foradat amb pic (no amb pala), que té un assaig SPT entre 20 i 50.
Es considera terreny de trànsit, el capaç de ser foradat amb màquina o escarificadora (no amb pic), que té un assaig SPT > 50 sense rebot.
Es considera terreny no classificat, des del capaç de ser foradat amb pala, que té un assaig SPT < 20, fins al capaç de ser foradat amb màquina o escarificadora (no amb pic), que té un assaig SPT > 50 sense rebot.
Es considera roca la que pot ser foradada amb compressor (no amb màquina), que té un rebot a l'assaig SPT.
L'element excavat ha de tenir la forma i les dimensions especificades en la DT, o en el seu defecte, les que determini la DF.
El fons de l'excavació ha de quedar anivellat.
El fons de l'excavació no ha de tenir material engrunat o fluix i les esquerdes i els forats han de quedar reblerts.
Els talussos perimetrals han de ser els fixats per la DF.
Els talussos han de tenir el pendent especificat a la DT.
La qualitat de terreny del fons de l'excavació requereix l'aprovació explícita de la DF.
Toleràncies d'execució:
- Dimensions: ± 5%, ± 50 mm
- Planor: ± 40 mm/m
- Replanteig: < 0,25%, ± 100 mm
- Nivells: ± 50 mm
- Aplomat o talús de les cares laterals: ± 2°
2.- CONDICIONS DEL PROCÉS D'EXECUCIÓ
CONDICIONS GENERALS:
No s'ha de treballar amb pluja, neu o vent superior als 60 km/h.
S'han de protegir els elements de servei públic que puguin resultar afectats per les obres.
S'han d'eliminar els elements que puguin entorpir els treballs d'execució de la partida.
S'ha de seguir l'ordre dels treballs previst per la DF.
Abans de començar els treballs, es farà un replanteig previ que ha de ser aprovat per la DF.
Hi ha d'haver punts fixos de referència exteriors a la zona de treball, als quals s'hi han de referir totes les lectures topogràfiques.
Si cal fer rampes per accedir a la zona de treball, han de tenir les característiques següents:
- Amplària: >= 4,5 m
- Pendent: - Trams rectes: <= 12% - Corbes: <= 8% - Trams abans de sortir a la via de llargària >= 6 m: <= 6%
- El talús ha de ser fixat per la DF.
La finalització de l'excavació de pous o rases per a fonaments o de lloses de fonamentació, s'ha de fer just abans de la col·locació del formigó de neteja, per mantenir la qualitat del

sol.
Si això no fos possible, es deixarà una capa de 10 a 15 cm sense excavar fins al moment que es pugui formigonar la capa de neteja.
Cal extreure les roques suspeses, les terres i els materials amb perill de despreniment.
Cal extreure del fons de l'excavació qualsevol element susceptible de formar un punt de resistència local diferent de la resta, com ara roques, restes de fonaments, bosses de material tou, etc, i rebaixar el fons de l'excavació per tal que la sabata tingui un recolzament homogeni.
No s'han d'acumular terres o materials a la vora de l'excavació.
No s'ha de treballar simultàniament en zones superposades.
S'ha d'estrebar sempre que consti al projecte i quan ho determini la DF. L'estrebada ha de complir les especificacions fixades al seu plec de condicions.
S'han d'estrebar els terrenys engrunats i quan, en fondàries superiors a 1,30 m, es doni algun dels casos següents:
- S'hagi de treballar a dins
- Es treballi en una zona immediata que pugui resultar afectada per una possible esllavissada
- Hagi de quedar oberta en acabar la jornada de treball
També sempre que, per altres causes (càrregues veïnes, etc.) ho determini la DF.
S'ha de preveure un sistema de desguàs per tal d'evitar acumulació d'aigua dins l'excavació.
S'ha d'impedir l'entrada d'aigües superficials.
Si apareix aigua en l'excavació s'han de prendre les mesures necessàries per esgotar-la.
Els esgotaments s'han de fer sense comprometre l'estabilitat dels talussos i les obres veïnes, i s'han de mantenir mentre durin els treballs de fonamentació. Caldrà verificar en terrenys argilosos, si cal fer un sanejament del fons de l'excavació.
Els treballs s'han de fer de manera que molestin el mínim als possibles afectats.
En cas d'imprevistos (terrenys inundats, olors de gas, restes de construccions, etc.) s'han de suspendre els treballs i avisar la DF.
No s'ha de rebutjar cap material obtingut de l'excavació sense l'autorització expressa de la DF.
S'ha d'evitar la formació de pols, pel que cal regar les parts que s'hagin de carregar.
L'operació de càrrega s'ha de fer amb les precaucions necessàries per a aconseguir unes condicions de seguretat suficients.
S'ha de complir la normativa vigent en matèria mediambiental, de seguretat i salut i d'emmagatzematge i transport de productes de construcció.
Les terres s'han de treure de dalt a baix sense soscavar-les.
L'aportació de terres per a correcció de nivells ha de ser la mínima possible, de les mateixes existents i de compacitat igual.
S'ha de tenir en compte el sentit d'estratificació de les roques.
S'han de mantenir els dispositius de desguàs necessaris, per tal de captar i reconduir els corrents d'aigua interns, en els talussos.
3.- UNITAT I CRITERI D'AMIDAMENT
m3 de volum excavat segons les especificacions de la DT, amidat com a diferència entre els perfils transversals del terreny aixecats abans de començar les obres i els perfils teòrics assenyalats als plànols, amb les modificacions aprovades per la DF.
No s'ha d'abonar l'excés d'excavació que s'hagi produït sense l'autorització de la DF, ni la càrrega i el transport del material ni els treballs que calguin per a reomplir-lo.
Inclou la càrrega, allisada de talussos, esgotaments per pluja o inundació i quantes operacions faci falta per a una correcta execució de les obres.
També estan inclosos en el preu el manteniment dels camins de comunicació entre el desmunt i les zones on han d'anar les terres, la seva creació, i la seva eliminació, si s'escau.
Tan sols s'han d'abonar els esllavissaments no provocats, sempre que s'hagin observat totes les prescripcions relatives a excavacions, entibacions i voladures.
4.- NORMATIVA DE COMPLIMENT OBLIGATORI
OBRES D'EDIFICACIÓ:
Documento Básico de Seguridad estructural de cimientos DB-SE-C, parte II del CTE, aprobado por el Real Decreto 314/2006.

P2 DEMOLICIONS, ENDERROCS, MOVIMENTS DE TERRES I GESTIÓ DE RESIDUS

P22 MOVIMENTS DE TERRES

P224 REPÀS I PICONATGE D'ELEMENTS EXCAVATS

P2241- REPÀS I PICONATGE DE RASA, ESPLANADA O CAIXA DE PAVIMENT

0.- ELEMENTS QUE CONTEMPLA EL PLEC

P2241-52SM.

1.- DEFINICIÓ I CONDICIONS DE LES PARTIDES D'OBRA EXECUTADES
Conjunt d'operacions necessàries per a conseguir l'acabat geomètric de l'element.
S'han considerat els elements següents:
- Sòl de rasa
- Esplanada
- Caixa de paviment
L'execució de la unitat d'obra inclou les operacions següents:
- Preparació de la zona de treball (no inclou entibació)
- Situació dels punts topogràfics
- Execució del repàs
- Compactació de les terres, en el seu cas
CONDICIONS GENERALS:
El repàs s'ha de fer poc abans de completar l'element.
El fons ha de quedar horitzontal, pla i anivellat.
L'acord entre el sòl i els paraments de la rasa ha de formar un angle recte.
L'aportació de terres per a correccions de nivell ha de ser mínima, de les mateixes existents i d'igual compacitat.
Toleràncies d'execució:
- Horitzontalitat prevista: ± 20 mm/m
- Planor: ± 20 mm/m
- Nivells: ± 50 mm
2.- CONDICIONS DEL PROCÉS D'EXECUCIÓ
La qualitat del terreny després del repàs, necessita l'aprovació explícita de la DF.
En cas d'imprevistos (terrenys inundats, olors de gas, restes de construccions, etc.) s'han de suspendre els treballs i avisar la DF.
3.- UNITAT I CRITERI D'AMIDAMENT
m2 de superfície amidada segons les especificacions de la DT.
4.- NORMATIVA DE COMPLIMENT OBLIGATORI
No hi ha normativa de compliment obligatori.

P2 DEMOLICIONS, ENDERROCS, MOVIMENTS DE TERRES I GESTIÓ DE RESIDUS

P22 MOVIMENTS DE TERRES

P225 REBLERT, ESTESA I PICONATGE DE TERRES

P2255- REBLIMENT I PICONATGE DE RASA

0.- ELEMENTS QUE CONTEMPLA EL PLEC

P2255-DPGG,P2255-TG58.

1.- DEFINICIÓ I CONDICIONS DE LES PARTIDES D'OBRA EXECUTADES
Reblert, estesa i piconatge de terres o granulats en zones que per la seva extensió reduïda, per precaucions especials o per altra motiu no permeti l'ús de la maquinària amb els que normalment s'executa el terraplè.
S'han considerat els tipus següents:
- Rebliment i piconatge de rasa amb terres
- Reblert de rases amb canonades o instal·lacions amb sorra natural o sorra de reciclatge de residus de la construcció o demolicions, provenint d'una planta legalment autoritzada per al tractament d'aquests residus
- Reblert de rases i pous per a drenatges, amb graves naturals o graves de reciclatge de residus de la construcció o demolicions, provenint d'una planta legalment autoritzada per al tractament d'aquests residus
L'execució de la unitat d'obra inclou les operacions següents:
- Preparació de la zona de treball

- Situació dels punts topogràfics
- Aportació del material en cas de graves, tot-u, o granulats reciclats
- Execució del rebliment
- Humectació o dessecació, en cas necessari
- Compactació de les terres
CONDICIONS GENERALS:
Les zones del reblert son les mateixes que les definides per als terraplens: Coronament, nucli, zona exterior i fonament.
Les tongades han de tenir un gruix uniforme i han de ser sensiblement paral·leles a la rasant.
El material de cada tongada ha de tenir les mateixes característiques.
El gruix de cada tongada ha de ser l'adequat per tal d'obtenir el grau de compactació exigit amb els mitjans que es disposen.
En cap cas el grau de compactació de cada tongada ha de ser inferior al més alt que tinguin els sòls adjacents, en el mateix nivell.
La composició granulomètrica de la grava ha de complir les condicions de filtratge fixades per la DF, en funció dels terrenys adjacents i del sistema previst d'evacuació d'aigua.
Les terres han de complir les especificacions fixades al seu plec de condicions.
La composició granulomètrica del tot-u ha de complir les especificacions fixades al seu plec de condicions.
En tota la superfície s'ha d'arribar, com a mínim, al grau de compactació previst expressat com a percentatge sobre la densitat màxima obtinguda en l'assaig Pròctor Modificat (UNE 103501).
RASA:
Toleràncies d'execució:
- Planor: ± 20 mm/m
- Nivells: ± 30 mm
RASA PER A INSTAL·LACIÓ DE TUBERIES:
El reblert ha d'estar format per dues zones:
- La zona baixa a una alçària fins a 30 cm per damunt de la generatriu superior del tub
- La zona alta, la resta de la rasa
El material de la zona baixa no ha de tenir matèria orgànica. El material de la zona alta ha de ser de forma que no produeixi danys a la canonada instal·lada.
2.- CONDICIONS DEL PROCÉS D'EXECUCIÓ
CONDICIONS GENERALS:
S'han de suspendre els treballs en cas de pluja quan la temperatura ambient sigui inferior a 0°C en el cas de graves o de tot-u, o inferior a 2°C en la resta de materials.
S'han de protegir els elements de servei públic que puguin resultar afectats per les obres.
S'han d'eliminar els elements que puguin entorpir els treballs d'execució de la partida.
Hi ha d'haver punts fixos de referència exteriors a la zona de treball, als quals s'hi han de referir totes les lectures topogràfiques.
Excepte en les rases de drenatje, en la resta de casos s'ha d'eliminar els materials inestables, turba o argila tova de la base per al rebliment.
L'ampliació o recrescuda de reblerts existents s'han de preparar de forma que es garanteixi la unió amb el nou reblert.
Les zones que per la seva forma puguin retenir aigua a la seva superfície s'han de corregir abans de l'execució.
El material s'ha d'estendre per tongades successives i uniformes, sensiblement paral·leles a la rasant final, i amb un gruix <= 25 cm.
No s'ha d'estendre cap tongada fins que la inferior compleixi les condicions exigides.
El material de cada tongada ha de tenir les característiques uniformes; en cas de no ser així, es buscaria la uniformitat mesclant-los amb els mitjans adequats.
Un cop estesa la tongada, si fos necessari, s'ha d'humitejar fins arribar al contingut òptim d'humitat, de manera uniforme.
Si el grau d'humitat de la tongada és superior a l'exigit, s'ha de dessecar mitjançant l'addició i mescla de materials secs o d'altres procediments adients.
S'han de mantenir els pendents i dispositius de desguàs necessaris per tal d'evitar entollaments, sense perill d'erosió.
Després de la pluja no s'ha d'estendre una nova tongada fins que l'última s'hagi assecat bé, o s'ha d'escarificar afegint la tongada següent més seca, de forma que l'humitat resultant sigui l'adient.
En l'execució de reblerts en contacte amb estructures de contenció, les tongades situades a ambdós costats de l'element han de quedar al mateix nivell.
Abans de la compactació cal comprovar que l'estructura amb la que estigui en contacte, ha assolit la resistència necessària.
Quan s'utilitzi corró vibratori per a compactar, ha de donar-se al final unes passades sense aplicar-hi vibració.
S'ha d'evitar el pas de vehicles per sobre de les capes en execució, fins que la compactació s'hagi completat.
S'ha de complir la normativa vigent en matèria mediambiental, de seguretat i salut i d'emmagatzematge i transport de productes de construcció.
Els treballs s'han de fer de manera que molestin el mínim als possibles afectats.
En cas d'imprevistos, s'han de suspendre les obres i avisar a la DF.
RASA PER A INSTAL·LACIÓ DE TUBERIES:

El reblert definitiu s'ha de fer un cop aprobada la instal·lació per la DF.
S'ha de compactar amb les precaucions necessàries per a no produïr moviments ni danys a la canonada instal·lada.
GRAVES PER A DRENATGES:
S'ha d'evitar l'exposició prolongada del material a la intempèrie.
El material s'ha d'emmagatzemar i d'utilitzar de forma que s'eviti la seva disgregació i contaminació. En cas de trobar zones segregades o contaminades per pols, per contacte amb la superfície de base o per inclusió de materials estranys, cal procedir a la seva eliminació.
Els treballs s'han de fer de manera que s'eviti la contaminació de la grava amb materials estranys.
Quan la tongada hagi d'estar constituïda per materials de granulometria diferent, s'ha de crear entre ells una superfície contínua de separació.
3.- UNITAT I CRITERI D'AMIDAMENT
m3 de volum amidat segons les especificacions de la DT.
La partida d'obra inclou el subministrament i aportació del material en cas de graves, tot-u o material provinent del reciclatge de residus de la construcció, i no està inclòs en cas de que es tracti de terres.
4.- NORMATIVA DE COMPLIMENT OBLIGATORI
* Orden de 6 de febrero de 1976 por la que se aprueba el Pliego de Prescripciones Técnicas Generales para Obras de Carreteras y Puentes (PG-3).
* Orden FOM/1382/2002 de 16 de mayo, por la que se actualizan determinados artículos del pliego de prescripciones técnicas generales para obras de carreteras y puentes relativos a la construcción de explanaciones, drenajes y cimentaciones (PG-3).
5.- CONDICIONS DE CONTROL D'EXECUCIÓ I DE L'OBRA ACABADA
OPERACIONS DE CONTROL:
Les tasques de control a realitzar són les següents:
- Inspecció visual de la base sobre la que s'assentarà el reblert.
- Inspecció visual del material a la descàrrega dels camions, retirant el que presenti restes de terra vegetal, matèria orgànica o pedres de grandària superior a l'admissible.
- Control de l'estesa: comprovació visual del gruix i amplada de les tongades d'execució i control de la temperatura ambient.
- Control de compactació. Es considera com a lot de control, el material compactat en un dia, corresponent a una mateixa procedència i tongada d'estesa, amb una superfície màxima de 150 m2. Es realitzaran 5 determinacions de la humitat i densitat in-situ (ASTM D 30-17).
- Assaig de placa de càrrega (DIN 18134), cada 450 m2, i al menys un cop per capa de reblert. En la zona d'aplicació de la placa es determinarà la humitat in-situ (NLT-103).
- Presa de coordenades i cotes a banda i banda i sobre l'eix de la plataforma en la coronació del reblert, i control de l'amplada de la tongada estesa, cada 20 m lineals com a màxim.
- Inspecció visual per a detectar punts baixos capaços de retenir aigua.
CRITERIS DE PRESA DE MOSTRES:
Es seguiran els criteris que en cada cas, indiqui la DF. En general, els punts de control de densitat i humitat estaran uniformement repartits en sentit longitudinal i aleatòriament distribuïts en la secció transversal de la tongada. En el cas de reblerts d'estreps o elements en els que es pugui produir una transició brusca de rigidesa, la distribució dels punts de control de compactació serà uniforme, a 50 cm dels paraments.
INTERPRETACIÓ DE RESULTATS I ACTUACIONS EN CAS D'INCOMPLIMENT:
No es podrà iniciar l'execució del reblert sense corregir els defectes observats a la base d'assentament.
Donada la rapidesa de la cadena operativa "extracció-compactació", la inspecció visual té una importància fonamental en el control dels reblerts, tant a nivell de materials com per a l'estesa.
La densitat obtinguda després de la compactació en coronació haurà de ser superior al 100 % de la màxima obtinguda en el Próctor Modificat (UNE 103501), i del 95 % en la resta de zones. En tot cas, la densitat ha de ser >= a la de les zones contigües al replè.
El contingut d'humitat de les capes compactades no serà causa de rebuig, excepte en el cas d'utilitzar, per causes justificades, sòls amb característiques expansives amb un inflament lliure <= 5%.
El valor del mòdul d'elasticitat (segon cicle) obtingut a la placa de càrrega ha de complir les limitacions establertes al plec de condicions.
En cas d'incompliment, el contractista corregirà la capa executada, per recompactació o substitució del material. En general, es treballarà sobre tota la tongada afectada (lot), a menys que el defecte de compactació estigui clarament localitzat. Els assaigs de comprovació de la compactació s'intensificaran al doble sobre les capes corregides.
Qualsevol altre cas d'execució incorrecta serà responsabilitat del Contractista, i la seva obligació serà reparar sense cost algun els errors que hagin sorgit.

P2 DEMOLICIONS, ENDERROCS, MOVIMENTS DE TERRES I GESTIÓ DE RESIDUS

P22 MOVIMENTS DE TERRES

P22D NETEJA I ESBROSSADA DEL TERRENY

P22D1- NETEJA I ESBROSSADA DEL TERRENY

1.- DEFINICIÓ I CONDICIONS DE LES PARTIDES D'OBRA EXECUTADES
Excavacions amb finalitats diverses, que tenen com a resultat el rebaix del terreny.
S'han considerat els tipus següents:
- Neteja i esbrossada del terreny
En actuacions de reparació, s'han considerat els graus de dificultat següents:
- Grau de dificultat associat a la mobilitat en l'actuació: - Sense dificultat de mobilitat: actuacions en què hi ha una interferència pròpia de l'entorn on es desenvolupen.
- Amb dificultat de mobilitat: actuacions en entorns amb dificultat de mobilitat i/o amb el material aplegat lluny de la zona de treball: - Actuacions amb dificultat d'accessibilitat, per la poca mobilitat de la maquinària, per l'elevada presència de guals particulars i passos de vianants, per la impossibilitat d'ubicar una plataforma de treball lateral, per la impossibilitat d'ocupació de la calçada per fer l'aplec de materials que impliqui fer l'actuació per fases per tal de mantenir el pas de vianants i/o per estar en una zona amb tràfic rodat important - Actuacions en les què els materials estan aplegats lluny de la zona de treball per manca d'espai en la proximitat d'on s'executen les tasques.
- Grau de dificultat associat a l'àmbit de l'actuació en funció de l'amplària de la vorera, calçada o plataforma única
- Grau de dificultat associat a la presència d'elements externs a l'actuació: - Sense afectació per serveis o elements de mobiliari urbà: actuacions sense serveis (canalitzacions d'aigua, semàfors, enllumenat, etc.) ni elements urbans de grans dimensions (marquesines, mòduls d'aparcament de bicicletes, etc.) que interfereixin (o que puguin interferir) en les tasques - Amb afectació per serveis o elements de mobiliari urbà: actuacions amb serveis (canalitzacions d'aigua, semàfors, enllumenat, etc.) o elements urbans de grans dimensions (marquesines, mòduls d'aparcament de bicicletes, etc) que interfereixen en les tasques.
- Grau de dificultat associat a l'abast de l'actuació
L'execució de la unitat d'obra inclou les operacions següents:
Neteja i esbrossada del terreny:
- Preparació de la zona de treball
- Situació dels punts topogràfics
- Protecció dels elements que s'han de conservar
- Retirada de la capa superficial del terreny (10-15 cm) amb la vegetació i la brossa
- Càrrega dels materials sobre camió
CONDICIONS GENERALS:
Es considera terreny fluix, el capaç de ser foradat amb pala, que té un assaig SPT < 20.
Es considera terreny compacte, el capaç de ser foradat amb pic (no amb pala), que té un assaig SPT entre 20 i 50.
Es considera terreny de trànsit, el capaç de ser foradat amb màquina o escarificadora (no amb pic), que té un assaig SPT > 50 sense rebot.
Es considera terreny no classificat, des del capaç de ser foradat amb pala, que té un assaig SPT < 20, fins al capaç de ser foradat amb màquina o escarificadora (no amb pic), que té un assaig SPT > 50 sense rebot.
Es considera roca de resistència baixa, la que amb dificultat es deixa ratllar amb navalla, que té un assaig de resistència a la compressió simple entre 5 i 25 MPa.
Es considera roca de resistència mitja, la que es pot trencar amb un cop de martell i que no es deixa ratllar amb navalla, que té un assaig de resistència a la compressió simple entre 25 i 50 MPa.
Es considera roca de resistència alta, la que necessita més d'un cop de martell per trencar-se, que té un assaig de resistència a la compressió simple entre 50 i 100 MPa.
Es considera que la càrrega de terres sobre camió és directa quan l'existència de rampa o d'altres condicionants de l'obra permeten que els mitjans d'excavació realitzin l'excavació i la càrrega de terres.
Es considera que la càrrega de terres sobre camió és indirecta quan la inexistència de rampa o d'altres condicionants de l'obra no permeten que els mitjans d'excavació realitzin la càrrega de terres i és necessària la utilització d'una altra màquina per a aquesta funció.
NETEJA I ESBROSSADA DEL TERRENY:
S'ha de retirar la capa superficial del terreny i qualsevol material existent (brossa, arrels, runa, escombraries, etc.), que puguin destorbar el desenvolupament de treballs posteriors.
L'àmbit d'actuació ha de quedar limitat pel sector de terreny destinat a l'edificació i la zona influenciada pel procés de l'obra.
S'ha de deixar una superfície adequada per al desenvolupament dels treballs posteriors, lliure d'arbres, de plantes, de deixalles i d'altres elements existents, sense fer malbé les construccions, els arbres, etc., que s'han de conservar.
Els forats existents i els que resultin de les operacions de desbrossada (extracció d'arrels,

etc.), han de quedar reblerts amb les terres de la mateixa qualitat que el sòl i amb el mateix grau de compactació.
S'han de conservar en zona a part les terres o els elements que la DF determini.
S'han de traslladar a un abocador autoritzat tots els materials que la DF no hagi acceptat com a útils.
2.- CONDICIONS DEL PROCÉS D'EXECUCIÓ
CONDICIONS GENERALS:
No s'ha de treballar quan plou, neva o fa vent superior als 60 km/h.
En cas d'imprevistos (terrenys inundats, olors de gas, restes de construccions, etc.) s'han de suspendre els treballs i avisar la DF.
Si cal fer rampes per accedir a la zona de treball, han de tenir les característiques següents:
- Amplària: >= 4,5 m
- Pendent: - Trams rectes: <= 12% - Corbes: <= 8% - Trams abans de sortir a la via de llargària >= 6 m: <= 6%
- El talús ha de ser fixat per la DF.
Les terres s'han d'extreure de dalt a baix, sense soscavar-les.
No s'han d'acumular terres o materials a la vora de l'excavació.
S'han d'extreure les terres o els materials amb perill de desprendiment.
S'ha d'impedir l'entrada d'aigües superficials. Cal preveure un sistema de desguàs a fi d'evitar l'acumulació d'aigua dins de l'excavació.
3.- UNITAT I CRITERI D'AMIDAMENT
NETEJA I ESBROSSADA:
m2 de superfície realment executada, amidada segons les especificacions de la DT.
No inclou la tala d'arbres.
4.- NORMATIVA DE COMPLIMENT OBLIGATORI
Documento Básico de Seguridad estructural de cimientos DB-SE-C, parte II del CTE, aprobado por el Real Decreto 314/2006.

P2 DEMOLICIONS, ENDERROCS, MOVIMENTS DE TERRES I GESTIÓ DE RESIDUS

P24 TRANSPORT DE TERRES I RUNA A OBRA

P241- TRANSPORT DE TERRES A LA OBRA

0.- ELEMENTS QUE CONTEMPLA EL PLEC

P241-FIPD.

1.- DEFINICIÓ I CONDICIONS DE LES PARTIDES D'OBRA EXECUTADES
Operacions destinades a la gestió dels residus generats en l'obra: residu de construcció o demolició o material d'excavació.
S'han considerat les operacions següents:
- Transport o càrrega i transport del residu: material procedent d'excavació o residu de construcció o demolició
- Subministrament i recollida del contenidor dels residus
CÀRREGA I TRANSPORT DE MATERIAL D'EXCAVACIÓ I RESIDUS:
L'operació de càrrega s'ha de fer amb les precaucions necessàries per a aconseguir unes condicions de seguretat suficients.
S'ha d'evitar que es barregin terres no contaminades procedents d'excavació no contaminats amb altres residus d'enderroc, o terres contaminades.
Els vehicles de transport han de portar els elements adequats a fi d'evitar alteracions perjudicials del material.
El contenidor ha d'estar adaptat al material que ha de transportar.
El trajecte que s'ha de recórrer ha de complir les condicions d'amplària lliure i de pendent adequades a la maquinària que s'utilitzi.
TRANSPORT DINS DE LA OBRA:
Transport de terres i material d'excavació o del rebaix, o residus de la construcció, entre dos punts de la mateixa obra.
Les àrees d'abocada han de ser les que defineixi el "Pla de Gestió de Residus de la Construcció i Enderrocs" de l'obra.
L'abocada s'ha de fer al lloc i amb el gruix de capa indicats al "Pla de Gestió de Residus de la Construcció i els Enderrocs" de l'obra.

Les terres han de complir les especificacions del seu plec de condicions en funció del seu ús, i cal que tinguin l'aprovació de la DF.
TRANSPORT DE MATERIAL D'EXCAVACIÓ NO CONTAMINAT A ALTRE OBRA O CENTRE DE VALORITZACIÓ:
Els materials procedents de la excavació no contaminats es poden transportar a altre obra o a una instal·lació registrada de valorització per reutilitzar-los posteriorment.
Els materials procedents d'excavació no contaminats no poden contenir materials no naturals com ara restes de formigó, ceràmica, metalls, plàstics, fustes etc.
No poden procedir de sols que hagin suportat activitats potencialment contaminants definides al Real Decreto 9/2005 de 14 de gener, o presentin indicis d'estar contaminats.
El contractista ha de lliurar al promotor un certificat on s'indiqui, com a mínim:
- Identificació del productor de les terres
- Identificació de l'obra de la qual provenen les terres i en el seu cas, el número de llicència d'obra
- Quantitat en t i m3 de terres i la seva codificació segons codi LER
- Identificació de les persones o entitats jurídiques que han rebut les terres per la seva valorització.
TRANSPORT A INSTAL.LACIÓ EXTERNA DE GESTIÓ DE RESIDUS:
El material de rebuig que el "Pla de Gestió de Residus de la Construcció i els Enderrocs" i el que la DF no accepti per a reutilitzar en obra, s'ha de transportar a una instal·lació externa autoritzada, per tal de rebre el tractament definitiu.
El contractista ha de lliurar al promotor un certificat on s'indiqui, com a mínim:
- Identificació del productor dels residus
- Identificació del posseïdor dels residus
- Identificació de l'obra de la qual prové el residu i en el seu cas, el número de llicència d'obra
- Identificació del gestor autoritzat que ha rebut el residu i si aquest no fa la gestió de valorització o eliminació final del residu, la identificació, cal indicar també qui farà aquesta gestió
- Quantitat en t i m3 del residu gestionat i la seva codificació segons codi LER
2.- CONDICIONS DEL PROCÉS D'EXECUCIÓ
CÀRREGA I TRANSPORT DE MATERIAL D'EXCAVACIÓ I RESIDUS:
El transport s'ha de realitzar en un vehicle adequat, per al material que es desitgi transportar, proveït dels elements que calen per al seu desplaçament correcte.
El material d'excavació no contaminat que es vulgui utilitzar en reblerts a l'obra o fora de la mateixa, no s'ha de barrejar amb altres residus en cap moment.
Durant el transport s'ha de protegir el material de manera que no es produeixin pèrdues en els trajectes utilitzats.
RESIDUS DE LA CONSTRUCCIÓ:
La manipulació dels materials s'ha de fer amb les proteccions adequades a la perillositat del mateix.
3.- UNITAT I CRITERI D'AMIDAMENT
TRANSPORT DE MATERIAL D'EXCAVACIÓ O RESIDUS:
m3 de volum amidat amb el criteri de la partida d'obra d'excavació que li correspongui, incrementat amb el coeficient d'esponjament indicat en el plec de condicions tècniques, o qualsevol altre acceptat prèviament i expressament per la DF.
La unitat d'obra no inclou les despeses d'abocament ni de manteniment de l'abocador.
TERRES:
Es considera un increment per esponjament, respecte al volum teòric excavat, amb els criteris següents:
- Excavacions en terreny fluix: 15%
- Excavacions en terreny compacte: 20%
- Excavacions en terreny de trànsit: 25%
- Excavacions en roca: 25%
4.- NORMATIVA DE COMPLIMENT OBLIGATORI
Real Decreto 105/2008, de 1 de febrero, por el que se regula la producción y gestión de los residuos de construcción y demolición.
Decret Legislatiu 1/2009, de 21 de juliol, pel qual s'aprova el Text refós de la Llei reguladora dels residus.
Ley 7/2022, de 8 de abril, de residuos y suelos contaminados para una economía circular.
Orden APM/1007/2017, de 10 de octubre, sobre normas generales de valorización de materiales naturales excavados para su utilización en operaciones de relleno y obras distintas a aquéllas en las que se generaron.
Decret 89/2010, de 29 de juny, pel qual s'aprova el Programa de gestió de residus de la construcció de Catalunya (PROGROC), es regula la producció i gestió dels residus de la construcció i demolició, i el cànon sobre la deposició controlada dels residus de la construcció.
Real Decreto 553/2020, de 2 de junio, por el que se regula el traslado de residuos en el interior del territorio del Estado.
Decret 152/2017, de 17 d'octubre, sobre la classificació, la codificació i les vies de gestió dels residus a Catalunya.

P3 FONAMENTS, CONTENCIONS I TÚNELS

P31 RASES I POUS

P310- ARMADURA DE RASES I POUS

1.- DEFINICIÓ I CONDICIONS DE LES PARTIDES D'OBRA EXECUTADES
Muntatge i col·locació de l'armadura formada per barres corrugades, malla electrosoldada o conjunt de barres i/o malles d'acer, en formació d'armadura passiva d'elements estructurals de formigó, a l'excavació, a l'encofrat o ancorades a elements de formigó existents, o soldades a perfils d'acer.
S'han considerat les armadures per als elements següents:
- Fonaments
L'execució de la unitat d'obra inclou les operacions següents:
- Preparació de la zona de treball
- Tallat i doblegat de l'armadura
- Neteja de les armadures
- Neteja del fons de l'encofrat
- Col·locació dels separadors
- Muntatge i col·locació de l'armadura
- Subjecció dels elements que formen l'armadura
- Subjecció de l'armadura a l'encofrat
CONDICIONS GENERALS:
Per a l'elaboració, manipulació i muntatge de les armadures s'ha de seguir les indicacions del CODI ESTRUCTURAL i l'UNE 36831.
Els diàmetres, la forma, les dimensions i la disposició de les armadures han de ser les que s'especifiquen a la DT. El nombre de barres no ha de ser mai inferior a l'especificat a la DT.
Les barres no han de tenir defectes superficials ni esquerdes.
Les armadures han de ser netes, no han de tenir òxid no adherent, pintura, greix ni d'altres substàncies que puguin perjudicar a l'acer, al formigó o a l'adherència entre ells.
La disposició de les armadures ha de permetre un formigonament correcte de la peça, de manera que totes les barres quedin recobertes de formigó.
En barres situades per capes, la separació entre elles ha de permetre el pas d'un vibrador intern.
La secció equivalent de les barres de l'armadura no ha de ser inferior al 95,5% de la secció nominal.
Els empalmaments entre barres han de garantir la transmissió de forces d'una barra a la següent, sense que es produeixin lesions en el formigó proper a la zona d'empalmament.
No hi ha d'haver més empalmaments dels que consten a la DT o autoritzi la DF.
Els empalmaments han de quedar allunyats de les zones on l'armadura treballa a la màxima càrrega.
Els empalmaments es poden realitzar per solapa o per soldadura.
Per a realitzar un altre tipus d'empalmament es requerirà disposar d'assaigs que demostrin que garanteixen de forma permanent una resistència a la ruptura no inferior a la de la menor de les dues barres que s'uneixen i que el moviment relatiu entre elles no sigui superior a 0,1 mm.
L'armat de la ferralla s'ha de realitzar mitjançant lligat amb filferro o per aplicació de soldadura no resistent. La disposició dels punts de lligat ha de complir l'especificat en l'apartat 49.4.3.1 del CODI ESTRUCTURAL.
La soldadura no resistent, ha de complir l'especificat en l'article 49.4.3.2 del CODI ESTRUCTURAL, seguint els procediments establerts en la UNE 36832.
La realització dels empalmaments pel que fa al procediment, la disposició dins la peça, la llargària dels solapaments i la posició dels diferents empalmaments en barres properes, ha de seguir les prescripcions del CODI ESTRUCTURAL a l'article 49.5.2.
A les solapes no s'han de disposar ganxos ni potes.
L'empalmament per soldadura s'ha de fer seguint les prescripcions de l'article 49.5.2.5 del CODI ESTRUCTURAL amb els procediments descrits en la UNE 36832.
No es poden disposar empalmaments per soldadura a les zones de forta curvatura de l'armadura.
Queda prohibida la soldadura d'armadures galvanitzades o amb recobriments epoxídics.
Els empalmaments mitjançant dispositius mecànics d'unió, s'han de realitzar segons les especificacions de la DT i les indicacions del fabricant, en qualsevol cas, s'ha de complir l'especificat en l'article 49.5.2.6 del CODI ESTRUCTURAL.
Les armadures han d'estar subjectades entre elles i a l'encofrat de manera que mantinguin la seva posició durant l'abocada i la compactació del formigó.
Les armadures d'espera han d'estar subjectades a l'engraellat dels fonaments.
La DF ha d'aprovar la col·locació de les armadures abans de començar el formigonament.

Per a qualsevol classe d'armadures passives, inclosos els estreps, el recobriment no ha de ser inferior, en cap punt, als valors determinats en la taula de l'apartat 44 del CODI ESTRUCTURAL, en funció de la classe d'exposició ambiental a que es sotmetrà el formigó armat, segons l'article 27.1 del CODI ESTRUCTURAL.
Els sistemes auxiliars per a l'armat de la peça formats per barres o filferros, encara que no formen part de l'armadura, han de complir els recobriments mínims, a efectes de garantir la durabilitat de la peça.
Distància lliure armadura parament: >= D màxim, >= 0,80 granulat màxim
(on: D diàmetre armadura principal o diàmetre equivalent)
Recobriment en peces formigonades contra el terreny: >= 70 mm
Distància lliure barra doblegada - parament: >= 2 D
La realització dels ancoratges de les barres al formigó, pel que fa a la forma, posició dins la peça i llargària de les barres ha de seguir les prescripcions del CODI ESTRUCTURAL a l'article 49.5.1.
Toleràncies d'execució:
- Llargària solapa: - 0 mm, + 50 mm
- Llargària d'ancoratge i solapa: -0,05L (<= 50 mm, mínim 12 mm), + 0,10 L (<=50 mm)
- Posició: - En series de barres paral·leles: ± 50 mm - En estreps i cèrcols: ± b/12 mm
(on b es el costat menor de la secció de l'element)
Les toleràncies en el recobriment i la posició de les armadures han de complir l'especificat a l'UNE 36831.
BARRES CORRUGADES:
Es poden col·locar en contacte tres barres, com a màxim, de l'armadura principal i quatre en el cas de peces comprimides, formigonades en posició vertical, on no sigui necessari realitzar empalmaments en les armadures.
El diàmetre equivalent del grup de les barres no ha de ser de més de 50 mm. (on diàmetre equivalent es el de la secció circular equivalent a la suma de les seccions de les barres que formen el grup).
Si la peça ha de suportar esforços de compressió i es formigona en posició vertical, el diàmetre equivalent no ha de ser de més de 70 mm.
No s'han de solapar barres de D >= 32 mm sense justificar satisfactòriament el seu comportament.
Els empalmaments per solapa de barres agrupades han de complir l'article 49.5.2.3 del CODI ESTRUCTURAL.
Es prohibeix l'empalmament per solapa en grups de quatre barres.
En la zona de solapament s'ha de disposar armadures transversals amb secció igual o superior a la secció de la barra solapada més gran.
Distància lliure vertical i horitzontal entre 2 barres aïllades consecutives: >= D màxim, >= 1,25 granulat màxim, >= 20 mm
Distància entre els centres dels empalmaments de barres consecutives, segons direcció de l'armadura: >= longitud bàsica d'ancoratge (Lb)
Distància entre les barres d'un empalmament per solapa: <= 4 D
Distància entre barres traccionades empalmades per solapa: <= 4 D, >= D màxim, >= 20 mm, >= 1,25 granulat màxim
Llargària solapa: a x Lb neta:
(on: a coeficient indicat en la taula 49.5.2.2; Lb neta valor de la taula 49.5.1.2.b del CODI ESTRUCTURAL)
2.- CONDICIONS DEL PROCÉS D'EXECUCIÓ
CONDICIONS GENERALS:
El doblegat de les armadures s'ha de fer a temperatura ambient, mitjançant doblegadores mecàniques i a velocitat constant, amb l'ajut de mandrí, de manera que es garanteixi una curvatura constant en tota la zona.
No s'han d'adreçar colzes excepte si es pot verificar que no es faran malbé.
S'han de col·locar separadors per a garantir el recobriment mínim i no han de produir fissures ni filtracions al formigó. La disposició dels separadors ha de complir l'especificat en la taula 49.8.2 del CODI ESTRUCTURAL.
Els separadors han d'estar expressament dissenyats per a aquesta finalitat i han de complir l'especificat en l'article 43.4.2 del CODI ESTRUCTURAL. Es prohibeix l'ús de fusta o qualsevol material residual de construcció (maó, formigó, etc.). Si han de quedar vistos, no poden ser metàl·lics.
En cas de realitzar soldadures s'han de seguir les disposicions de la norma UNE 36832 i les han d'executar operaris qualificats d'acord amb la normativa vigent.
3.- UNITAT I CRITERI D'AMIDAMENT
BARRES CORRUGADES:
kg de pes calculat segons les especificacions de la DT, d'acord amb els criteris següents:
- El pes unitari per al seu càlcul ha de ser el teòric
- Per a poder utilitzar un altre valor diferent del teòric, cal l'acceptació expressa de la DF.
- El pes s'obtindrà amidant la llargària total de les barres (barra+cavalcament)
- L'escreix d'amidament corresponent als retalls està incorporat al preu de la unitat d'obra com a increment del rendiment (1,05 kg de barra d'acer per kg de barra ferrallada, dins de l'element compost)

4.- NORMATIVA DE COMPLIMENT OBLIGATORI
NORMATIVA GENERAL:
Documento Básico de Seguridad estructural DB-SE, parte II del CTE, aprobado por el Real Decreto 314/2006.
Real Decreto 470/2021, de 29 de junio, por el que se aprueba el Código Estructural.
5.- CONDICIONS DE CONTROL D'EXECUCIÓ I DE L'OBRA ACABADA
OPERACIONS DE CONTROL:
Els punts de control més destacables són els següents:
- Recepció i aprovació del informe d'especejament per part del contractista.
- Inspecció abans del formigonat de totes les unitats d'obra estructurals amb observació dels següents punts: - Tipus, diàmetre, longitud i disposició de les barres i malles col·locades. - Rectitud. - Lligams entre les barres. - Rigidesa del conjunt. - Netedat dels elements.
CRITERIS DE PRESA DE MOSTRES:
Bàsicament el control de l'execució està confiat a la inspecció visual de les persones que l'exerceixen, amb la qual cosa el seu bon sentit, coneixements tècnics i experiència son fonamentals per aconseguir el nivell de qualitat previst.
INTERPRETACIÓ DE RESULTATS I ACTUACIONS EN CAS D'INCOMPLIMENT:
Desautorització del formigonat fins que no es prenguin les mesures de correcció adequades.

P3 FONAMENTS, CONTENCIONS I TÚNELS

P31 RASES I POUS

P312- FORMIGONAMENT DE RASES I POUS

1.- DEFINICIÓ I CONDICIONS DE LES PARTIDES D'OBRA EXECUTADES
Formigonament d'estructures i elements estructurals, amb formigó en massa, armat, per a pretensar, formigó autocompactant i formigó lleuger, de central o elaborat a l'obra en planta dosificadora, que compleixi les prescripcions del CODI ESTRUCTURAL, abocat directament des de camió, amb bomba o amb cubilot, i operacions auxiliars relacionades amb el formigonament i la cura del formigó.
S'han considerat els elements a formigonar següents:
- Rases i pous
L'execució de la unitat d'obra inclou les operacions següents:
Formigonament:
- Preparació de la zona de treball
- Humectació de l'encofrat
- Abocada del formigó
- Compactació del formigó mitjançant vibratge, en el seu cas
- Curat del formigó
CONDICIONS GENERALS:
En l'execució de l'element s'han de complir les prescripcions establertes en la normativa aplicable, en especial les que fan referència a la durabilitat del formigó i les armadures (article 43 del CODI ESTRUCTURAL) en funció de les classes d'exposició.
El formigó estructural ha de fabricar-se en centrals específiques
En cap cas es tolerarà la col·locació en obra de masses que acusin principi d'adormiment.
El formigó col·locat no ha de tenir disgregacions o buits a la massa.
Després del formigonament les armadures han de mantenir la posició prevista a la DT.
La secció de l'element no ha de quedar disminuïda en cap punt per la introducció d'elements de l'encofrat ni d'altres.
La DF comprovarà l'absència de defectes significatius en la superfície de formigó. En cas de considerar els defectes inadmissibles d'acord amb el projecte la DF valorarà la reparació.
L'element acabat ha de tenir una superfície uniforme, sense irregularitats.
Si la superfície ha de quedar vista ha de tenir, a més, una coloració uniforme sense regalims, taques, o elements adherits.
En el cas d'utilitzar matacà, les pedres han de quedar distribuïdes uniformement dins de la massa de formigó sense que es toquin entre elles.
La resistència característica del formigó es comprovarà d'acord amb l'article 57 del capítol 13 del CODI ESTRUCTURAL.
Les toleràncies en el recobriment i la posició de les armadures han de complir l'especificat a l'UNE 36831.
No s'accepten toleràncies en el replanteig d'eixos en l'execució de fonaments de mitgeres, buits d'ascensor, passos d'instal·lacions, etc., fora que ho autoritzi explícitament la DF.

RASES I POUS:
Toleràncies d'execució:
- Desviació en planta, del centre de gravetat: < 2% dimensió en la direcció considerada, ± 50 mm
- Nivells: - Cara superior del formigó de neteja: + 20 mm, - 50 mm - Cara superior del fonament: + 20 mm, - 50 mm - Gruix del formigó de neteja: - 30 mm
- Dimensions en planta: - Fonaments encofrats: + 40 mm; -20mm - Fonaments formigonats contra el terreny (D:dimensió considerada): - D <= 1 m: + 80 mm; -20mm - 1 m < D <= 2,5 m: + 120 mm , -20mm - D > 2,5 m: + 200 mm , -20mm
- Secció transversal (D:dimensió considerada): - En tots els casos: + 5%(<= 120 mm), - 5%(<= 20 mm) - D <= 30 cm: + 10 mm, - 8 mm - 30 cm < D <= 100 cm: + 12 mm, - 10 mm - 100 cm < D: + 24 mm, - 20 mm
- Planor: - Formigó de neteja: ± 16 mm/2 m - Cara superior del fonament: ± 16 mm/2 m - Cares laterals (fonaments encofrats)± 16 mm/2 m
Les toleràncies d'execució han de complir l'especificat en el punt 5 de l'annex 14 del CODI ESTRUCTURAL.
2.- CONDICIONS DEL PROCÉS D'EXECUCIÓ
FORMIGONAMENT:
Si la superfície sobre la que s'ha de formigonar ha sofert gelada, s'ha d'eliminar prèviament la part afectada.
La temperatura dels elements on s'aboca el formigó ha de ser superior als 0°C.
El formigó s'ha de posar a l'obra abans que comenci l'adormiment, i a una temperatura >= 5°C.
La temperatura per a formigonar ha d'estar entre 5°C i 40°C. El formigonament s'ha de suspendre quan es prevegi que durant les 48 h següents la temperatura pot ser inferior a 0°C.
Fora d'aquests límits, el formigonament requereix precaucions explícites i l'autorització de la DF En aquest cas, s'han de fer provetes amb les mateixes condicions de l'obra, per a poder verificar la resistència realment assolida.
Si l'encofrat és de fusta, ha de tenir la humitat necessària per tal que no absorbeixi l'aigua del formigó.
No s'admet l'alumini en motlles que hagin d'estar en contacte amb el formigó.
Segons el capítol 11 article 48.3 del CODI ESTRUCTURAL, s'admet l'alumini en motlles que hagin d'estar en contacte amb el formigó sempre que pugui facilitar-se a la DF un certificat, elaborat per una entitat de control i signat per una persona física, que els panells emprats han estat sotmesos amb anterioritat a un tractament de protecció superficial que evitar la reacció amb els álcalis del ciment.
No es procedirà al formigonat fins que la DF doni el vist-i-plau havent revisat armadures col·locades en posició definitiva.
La DF comprovarà l'absència de defectes significatius en la superfície de formigó. En cas de considerar els defectes inadmissibles d'acord amb el projecte la DF valorarà la reparació.
No es col·locarà en obra capes o tongades de formigó amb un gruix superior al que permeti una compactació completa de la massa
Si l'abocada del formigó es fa amb bomba, la DF ha d'aprovar la instal·lació de bombeig prèviament al formigonament.
No pot transcórrer més d'1,5 hora des de la fabricació del formigó fins el formigonament, a menys que la DF ho cregui convenient per aplicar medis que retardin l'adormiment.
No s'han de posar en contacte formigons fabricats amb tipus de ciments incompatibles entre ells.
L'abocada s'ha de fer des d'una alçària petita i sense que es produeixin disgregacions.
La compactació del formigó es realitzarà mitjançant processos adequats a la consistència de la mescla i de manera que s'eliminin forats i s'eviti la segregació.
S'ha de garantir que durant l'abocat i compactat del formigó no es produeixen desplaçaments de l'armadura.
La velocitat de formigonament ha de ser suficient per assegurar que l'aire no quedi agafat i assenti el formigó.
El formigonament s'ha de suspendre en cas de pluja o de vent fort. Eventualment, la continuació dels treballs, en la forma que es proposi, ha de ser aprovada per la DF.
En cap cas s'ha d'aturar el formigonament si no s'ha arribat a un junt adequat.
Els junts de formigonament han de ser aprovats per la DF abans del formigonat del junt.
En tornar a iniciar el formigonament del junt s'ha de retirar la capa superficial de morter, deixant els granulats al descobert i el junt net. Per a fer-ho no s'han d'utilitzar productes corrosius.
Abans de formigonar el junt s'ha d'humitejar, evitant que es facin tolls d'aigua en el junt.
Es poden utilitzar productes específics (com les resines epoxi) per a l'execució de junts sempre que es justifiqui i es supervisi per la DF.
Un cop reblert l'element no s'ha de corregir el seu aplomat, ni el seu anivellament.
Durant l'adormiment i primer període d'enduriment del formigó cal assegurar el manteniment de la humitat de l'element de formigó mitjançant el curat adequat.
Durant l'adormiment s'han d'evitar sobrecàrregues i vibracions que puguin provocar la fissuració de l'element.
FORMIGÓ ESTRUCTURAL:
La compactació s'ha de realitzar per vibratge. El gruix màxim de la tongada depèn del vibrador utilitzat. S'ha de vibrar fins que s'aconsegueixi una massa compacta i sense que es produeixin disgregacions.

El vibratge ha de fer-se més intens a les zones d'alta densitat d'armadures, a les cantonades i als paraments.
3.- UNITAT I CRITERI D'AMIDAMENT
FORMIGONAMENT:
m3 de volum amidat segons les especificacions de la DT, amb aquelles modificacions i singularitats acceptades prèviament i expressament per la DF.
4.- NORMATIVA DE COMPLIMENT OBLIGATORI
Real Decreto 470/2021, de 29 de junio, por el que se aprueba el Código Estructural.
5.- CONDICIONS DE CONTROL D'EXECUCIÓ I DE L'OBRA ACABADA
CONTROL D'EXECUCIÓ. OPERACIONS DE CONTROL:
Els punts de control més destacables són els següents:
- Aprovació del pla de formigonat presentat pel contractista.
- Inspecció visual de totes les excavacions abans de la col·locació de les armadures, amb observació de l'estat de neteja i entrada d'aigua en tot el recinte.
- Presa de coordenades i cotes de totes les unitats d'obra abans del formigonat.
- Observació de la superfície sobre la que s'ha d'estendre el formigó i de les condicions d'encofrat. Mesura de les dimensions de totes les unitats estructurals d'obra, entre els encofrats, abans de formigonar.
- Verificació de la correcte disposició de l'armat i de les mesures constructives per tal d'evitar moviments de la ferralla durant el formigonat.
- Inspecció del procés de formigonat amb control, entre d'altres aspectes, de la temperatura i condicions ambientals.
- Control del desencofrat i del procés i condicions de curat.
- Presa de coordenades i cotes dels punts que hagin de rebre prefabricats, després del formigonat.
CONTROL D'EXECUCIÓ. CRITERIS DE PRESA DE MOSTRES:
Els controls s'han de realitzar segons les indicacions de la DF, i el contingut del capítol 12 article 55 del CODI ESTRUCTURAL.
CONTROL D'EXECUCIÓ. INTERPRETACIÓ DE RESULTATS I ACTUACIONS EN CAS D'INCOMPLIMENT:
No es podrà iniciar el formigonat d'un element sense la corresponent aprovació de la DF.
CONTROL DE L'OBRA ACABADA. OPERACIONS DE CONTROL:
Els punts de control més destacables són els següents:
Inspecció visual de la unitat finalitzada i control de les condicions geomètriques d'acabat, segons el capítol 5 de l'annex 14 del CODI ESTRUCTURAL.
- Assaigs d'informació complementària.
De les estructures projectades i construïdes en les que els materials i l'execució hagin assolit la qualitat prevista, comprovada mitjançant els controls preceptius, sols necessiten sotmetre's a assaigs d'informació i en particular a proves de càrrega, les incloses en els següents supòsits:
- Quan així ho disposi les Instruccions, reglaments específics d'un tipus d'estructura o el plec de prescripcions tècniques particulars.
- Quan degut a caràcter particular de l'estructura convingui comprovar que la mateixa reuneix certes condicions específiques. En aquest cas el plec de prescripcions tècniques particulars establirà els assaigs oportuns que s'han de realitzar, indicant amb tota precisió la forma de realitzar-los i la manera d'interpretar els resultats.
- Quan a judici de la Direcció Facultativa existeixin dubtes raonables sobre la seguretat, funcionalitat o durabilitat de l'estructura.
CONTROL DE L'OBRA ACABADA. CRITERIS DE PRESA DE MOSTRES:
Els controls s'han de realitzar segons les indicacions de la DF, i el contingut del capítol 12 article 55 del CODI ESTRUCTURAL.
CONTROL DE L'OBRA ACABADA. INTERPRETACIÓ DE RESULTATS I ACTUACIONS EN CAS D'INCOMPLIMENT:
Si s'aprecien deficiències importants en l'element construït, la DF podrà encarregar assaigs d'informació complementaria (testimonis, ultrasons, escleròmetre) sobre el formigó endurit, per tal de tenir coneixement de les condicions de resistència assolides o altres característiques de l'element formigonat.

P3 FONAMENTS, CONTENCIONS I TÚNELS

P31 RASES I POUS

P314- FORMIGONAMENT DE RASES I POUS AMB FORMIGÓ AMB GRANULAT RECICLAT

1.- DEFINICIÓ I CONDICIONS DE LES PARTIDES D'OBRA EXECUTADES
Formigonament d'estructures i elements estructurals, amb formigó en massa, armat, per a

pretensar, formigó autocompactant i formigó lleuger, de central o elaborat a l'obra en planta dosificadora, que compleixi les prescripcions del CODI ESTRUCTURAL, abocat directament des de camió, amb bomba o amb cubilot, i operacions auxiliars relacionades amb el formigonament i la cura del formigó.
S'han considerat els elements a formigonar següents:
- Rases i pous
L'execució de la unitat d'obra inclou les operacions següents:
Formigonament:
- Preparació de la zona de treball
- Humectació de l'encofrat
- Abocada del formigó
- Compactació del formigó mitjançant vibratge, en el seu cas
- Curat del formigó
CONDICIONS GENERALS:
En l'execució de l'element s'han de complir les prescripcions establertes en la normativa aplicable, en especial les que fan referència a la durabilitat del formigó i les armadures (article 43 del CODI ESTRUCTURAL) en funció de les classes d'exposició.
El formigó estructural ha de fabricar-se en centrals específiques
En cap cas es tolerarà la col·locació en obra de masses que acusin principi d'adormiment.
El formigó col·locat no ha de tenir disgregacions o buits a la massa.
Després del formigonament les armadures han de mantenir la posició prevista a la DT.
La secció de l'element no ha de quedar disminuïda en cap punt per la introducció d'elements de l'encofrat ni d'altres.
La DF comprovarà l'absència de defectes significatius en la superfície de formigó. En cas de considerar els defectes inadmissibles d'acord amb el projecte la DF valorarà la reparació.
L'element acabat ha de tenir una superfície uniforme, sense irregularitats.
Si la superfície ha de quedar vista ha de tenir, a més, una coloració uniforme sense regalims, taques, o elements adherits.
En el cas d'utilitzar matacà, les pedres han de quedar distribuïdes uniformement dins de la massa de formigó sense que es toquin entre elles.
La resistència característica del formigó es comprovarà d'acord amb l'article 57 del capítol 13 del CODI ESTRUCTURAL.
Les toleràncies en el recobriment i la posició de les armadures han de complir l'especificat a l'UNE 36831.
No s'accepten toleràncies en el replanteig d'eixos en l'execució de fonaments de mitgeres, buits d'ascensor, passos d'instal·lacions, etc., fora que ho autoritzi explícitament la DF.
RASES I POUS:
Toleràncies d'execució:
- Desviació en planta, del centre de gravetat: < 2% dimensió en la direcció considerada, ± 50 mm
- Nivells: - Cara superior del formigó de neteja: + 20 mm, - 50 mm - Cara superior del fonament: + 20 mm, - 50 mm - Gruix del formigó de neteja: - 30 mm
- Dimensions en planta: - Fonaments encofrats: + 40 mm; -20mm - Fonaments formigonats contra el terreny (D:dimensió considerada): - D <= 1 m: + 80 mm; -20mm - 1 m < D <= 2,5 m: + 120 mm , -20mm - D > 2,5 m: + 200 mm , -20mm
- Secció transversal (D:dimensió considerada): - En tots els casos: + 5%(<= 120 mm), - 5%(<= 20 mm) - D <= 30 cm: + 10 mm, - 8 mm - 30 cm < D <= 100 cm: + 12 mm, - 10 mm - 100 cm < D: + 24 mm, - 20 mm
- Planor: - Formigó de neteja: ± 16 mm/2 m - Cara superior del fonament: ± 16 mm/2 m - Cares laterals (fonaments encofrats)± 16 mm/2 m
Les toleràncies d'execució han de complir l'especificat en el punt 5 de l'annex 14 del CODI ESTRUCTURAL.
2.- CONDICIONS DEL PROCÉS D'EXECUCIÓ
FORMIGONAMENT:
Si la superfície sobre la que s'ha de formigonar ha sofert gelada, s'ha d'eliminar prèviament la part afectada.
La temperatura dels elements on s'aboca el formigó ha de ser superior als 0°C.
El formigó s'ha de posar a l'obra abans que comenci l'adormiment, i a una temperatura >= 5°C.
La temperatura per a formigonar ha d'estar entre 5°C i 40°C. El formigonament s'ha de suspendre quan es prevegi que durant les 48 h següents la temperatura pot ser inferior a 0°C.
Fora d'aquests límits, el formigonament requereix precaucions explícites i l'autorització de la DF En aquest cas, s'han de fer provetes amb les mateixes condicions de l'obra, per a poder verificar la resistència realment assolida.
Si l'encofrat és de fusta, ha de tenir la humitat necessària per tal que no absorbeixi l'aigua del formigó.
No s'admet l'alumini en motlles que hagin d'estar en contacte amb el formigó.
Segons el capítol 11 article 48.3 del CODI ESTRUCTURAL, s'admet l'alumini en motlles que hagin d'estar en contacte amb el formigó sempre que pugui facilitar-se a la DF un certificat, elaborat per una entitat de control i signat per una persona física, que els panells emprats han estat sotmesos amb anterioritat a un tractament de protecció superficial que evitar la reacció amb els álcalis del ciment.
No es procedirà al formigonat fins que la DF doni el vist-i-plau havent revisat armadures col·locades en posició definitiva.

La DF comprovarà l'absència de defectes significatius en la superfície de formigó. En cas de considerar els defectes inadmissibles d'acord amb el projecte la DF valorarà la reparació.
No es col·locarà en obra capes o tongades de formigó amb un gruix superior al que permeti una compactació completa de la massa
Si l'abocada del formigó es fa amb bomba, la DF ha d'aprovar la instal·lació de bombeig prèviament al formigonament.
No pot transcórrer més d'1,5 hora des de la fabricació del formigó fins el formigonament, a menys que la DF ho cregui convenient per aplicar medis que retardin l'adormiment.
No s'han de posar en contacte formigons fabricats amb tipus de ciments incompatibles entre ells.
L'abocada s'ha de fer des d'una alçària petita i sense que es produeixin disgregacions.
La compactació del formigó es realitzarà mitjançant processos adequats a la consistència de la mescla i de manera que s'eliminin forats i s'eviti la segregació.
S'ha de garantir que durant l'abocat i compactat del formigó no es produeixen desplaçaments de l'armadura.
La velocitat de formigonament ha de ser suficient per assegurar que l'aire no quedi agafat i assenti el formigó.
El formigonament s'ha de suspendre en cas de pluja o de vent fort. Eventualment, la continuació dels treballs, en la forma que es proposi, ha de ser aprovada per la DF.
En cap cas s'ha d'aturar el formigonament si no s'ha arribat a un junt adequat.
Els junts de formigonament han de ser aprovats per la DF abans del formigonat del junt.
En tornar a iniciar el formigonament del junt s'ha de retirar la capa superficial de morter, deixant els granulats al descobert i el junt net. Per a fer-ho no s'han d'utilitzar productes corrosius.
Abans de formigonar el junt s'ha d'humitejar, evitant que es facin tolls d'aigua en el junt.
Es poden utilitzar productes específics (com les resines epoxi) per a l'execució de junts sempre que es justifiqui i es supervisi per la DF.
Un cop reblert l'element no s'ha de corregir el seu aplomat, ni el seu anivellament.
Durant l'adormiment i primer període d'enduriment del formigó cal assegurar el manteniment de la humitat de l'element de formigó mitjançant el curat adequat.
Durant l'adormiment s'han d'evitar sobrecàrregues i vibracions que puguin provocar la fissuració de l'element.
FORMIGÓ ESTRUCTURAL:
La compactació s'ha de realitzar per vibratge. El gruix màxim de la tongada depèn del vibrador utilitzat. S'ha de vibrar fins que s'aconsegueixi una massa compacta i sense que es produeixin disgregacions.
El vibratge ha de fer-se més intens a les zones d'alta densitat d'armadures, a les cantonades i als paraments.
3.- UNITAT I CRITERI D'AMIDAMENT
FORMIGONAMENT:
m3 de volum amidat segons les especificacions de la DT, amb aquelles modificacions i singularitats acceptades prèviament i expressament per la DF.
4.- NORMATIVA DE COMPLIMENT OBLIGATORI
Real Decreto 470/2021, de 29 de junio, por el que se aprueba el Código Estructural.
5.- CONDICIONS DE CONTROL D'EXECUCIÓ I DE L'OBRA ACABADA
CONTROL D'EXECUCIÓ. OPERACIONS DE CONTROL:
Els punts de control més destacables són els següents:
- Aprovació del pla de formigonat presentat pel contractista.
- Inspecció visual de totes les excavacions abans de la col·locació de les armadures, amb observació de l'estat de neteja i entrada d'aigua en tot el recinte.
- Presa de coordenades i cotes de totes les unitats d'obra abans del formigonat.
- Observació de la superfície sobre la que s'ha d'estendre el formigó i de les condicions d'encofrat. Mesura de les dimensions de totes les unitats estructurals d'obra, entre els encofrats, abans de formigonar.
- Verificació de la correcte disposició de l'armat i de les mesures constructives per tal d'evitar moviments de la ferralla durant el formigonat.
- Inspecció del procés de formigonat amb control, entre d'altres aspectes, de la temperatura i condicions ambientals.
- Control del desencofrat i del procés i condicions de curat.
- Presa de coordenades i cotes dels punts que hagin de rebre prefabricats, després del formigonat.
CONTROL D'EXECUCIÓ. CRITERIS DE PRESA DE MOSTRES:
Els controls s'han de realitzar segons les indicacions de la DF, i el contingut del capítol 12 article 55 del CODI ESTRUCTURAL.
CONTROL D'EXECUCIÓ. INTERPRETACIÓ DE RESULTATS I ACTUACIONS EN CAS D'INCOMPLIMENT:
No es podrà iniciar el formigonat d'un element sense la corresponent aprovació de la DF.
CONTROL DE L'OBRA ACABADA. OPERACIONS DE CONTROL:
Els punts de control més destacables són els següents:
Inspecció visual de la unitat finalitzada i control de les condicions geomètriques d'acabat, segons el capítol 5 de l'annex 14 del CODI ESTRUCTURAL.
- Assaigs d'informació complementària.
De les estructures projectades i construïdes en les que els materials i l'execució hagin assolit la qualitat prevista, comprovada mitjançant els controls preceptius, sols necessiten

sotmetre's a assaigs d'informació i en particular a proves de càrrega, les incloses en els següents supòsits:
- Quan així ho disposi les Instruccions, reglaments específics d'un tipus d'estructura o el plec de prescripcions tècniques particulars.
- Quan degut a caràcter particular de l'estructura convingui comprovar que la mateixa reuneix certes condicions específiques. En aquest cas el plec de prescripcions tècniques particulars establirà els assaigs oportuns que s'han de realitzar, indicant amb tota precisió la forma de realitzar-los i la manera d'interpretar els resultats.
- Quan a judici de la Direcció Facultativa existeixin dubtes raonables sobre la seguretat, funcionalitat o durabilitat de l'estructura.
CONTROL DE L'OBRA ACABADA. CRITERIS DE PRESA DE MOSTRES:
Els controls s'han de realitzar segons les indicacions de la DF, i el contingut del capítol 12 article 55 del CODI ESTRUCTURAL.
CONTROL DE L'OBRA ACABADA. INTERPRETACIÓ DE RESULTATS I ACTUACIONS EN CAS D'INCOMPLIMENT:
Si s'aprecien deficiències importants en l'element construït, la DF podrà encarregar assaigs d'informació complementaria (testimonis, ultrasons, escleròmetre) sobre el formigó endurit, per tal de tenir coneixement de les condicions de resistència assolides o altres característiques de l'element formigonat.

P6 TANCAMENTS I DIVISÒRIES

P61 PARETS I ENVANS D'OBRA DE FÀBRICA

P618 PARETS DE BLOCS DE MORTER DE CIMENT

P6181- PARET DE TANCAMENT DE BLOCS DE MORTER DE CIMENT, EN URBANITZACIÓ

1.- DEFINICIÓ I CONDICIONS DE LES PARTIDES D'OBRA EXECUTADES
Formació de paret de 2,5 m d'alçària com a màxim, amb blocs de morter de ciment per a revestir o d'una o dues cares vistes, col·locats amb morter.
En actuacions de reparació, s'han considerat els graus de dificultat següents:
- Grau de dificultat associat a la mobilitat en l'actuació: - Sense dificultat de mobilitat: actuacions en què hi ha una interferència pròpia de l'entorn on es desenvolupen.
- Amb dificultat de mobilitat: actuacions en entorns amb dificultat de mobilitat i/o amb el material aplegat lluny de la zona de treball: - Actuacions amb dificultat d'accessibilitat, per la poca mobilitat de la maquinària, per l'elevada presència de guals particulars i passos de vianants, per la impossibilitat d'ubicar una plataforma de treball lateral, per la impossibilitat d'ocupació de la calçada per fer l'aplec de materials que impliqui fer l'actuació per fases per tal de mantenir el pas de vianants i/o per estar en una zona amb tràfic rodat important - Actuacions en les què els materials estan aplegats lluny de la zona de treball per manca d'espai en la proximitat d'on s'executen les tasques.
- Grau de dificultat associat a l'àmbit de l'actuació en funció de l'amplària de la vorera, calçada o plataforma única
- Grau de dificultat associat a la presència d'elements externs a l'actuació: - Sense afectació per serveis o elements de mobiliari urbà: actuacions sense serveis (canalitzacions d'aigua, semàfors, enllumenat, etc.) ni elements urbans de grans dimensions (marquesines, mòduls d'aparcament de bicicletes, etc.) que interfereixin (o que puguin interferir) en les tasques - Amb afectació per serveis o elements de mobiliari urbà: actuacions amb serveis (canalitzacions d'aigua, semàfors, enllumenat, etc.) o elements urbans de grans dimensions (marquesines, mòduls d'aparcament de bicicletes, etc) que interfereixen en les tasques.
- Grau de dificultat associat a l'abast de l'actuació
L'execució de la unitat d'obra inclou les operacions següents:
- Replanteig
- Col·locació de les mires en les cantonades i estesa del fil entre mires
- Col·locació de les peces
- Repàs dels junts i neteja del parament
CONDICIONS GENERALS:
No pot ser estructural.
L'element ha de ser estable, resistent, pla i aplomat.
Les peces han d'estar col·locades a trencajunts i les filades han de ser horitzontals.
La paret ha d'estar formada per peces senceres, excepte a les singularitats, on poden haver-hi peces de mig bloc, si el tipus de bloc es foradat, o de 3/4 o mig bloc, si es massís.
A totes les singularitats, els junts han de coincidir amb el modulat general.
Els junts horitzontals han d'estar plens i enrasats i si el tipus de bloc és encadellat, els

verticals, si la DF no fixa cap altra condició.
L'acord amb d'altres parets ha d'estar fet sense travar els blocs. La unió cal que estigui feta amb elements auxiliars, d'acord amb els criteris fixats per la DF.
Les peces que formen els brancals, els junts de control i l'acord amb d'altres parets i paredons, han d'estar reblerts de formigó en tota l'alçària de la paret.
Hi ha d'haver un junt de control a les cantonades.
En els acords amb un sostre o amb qualsevol altre element estructural superior, cal que hi hagi un espai de 2 cm entre l'última filada i aquell element. Aquest espai s'ha d'haver reblert amb un material d'elasticitat compatible amb la deformació prevista del sostre, un cop l'estructura hagi adoptat les deformacions previstes, i mai abans de 24 h d'haver fet la paret.
Les obertures han de portar una llinda resistent.
Si hi ha regates, cal que siguin fetes amb màquina.
Junts de control:
- Separació: <= 12 m, <= 2 x alçària paret
- Separació en zones de grau sísmic >= VI: <= 5 m
Gruix dels junts:
- Verticals: 0,6 cm
- Horitzontals: <= 1,2 cm
Distància de l'última filada al sostre: 2 cm
Toleràncies d'execució:
- Replanteig d'eixos: - Parcials: ± 10 mm - Extrems: ± 20 mm
- Distància entre obertures: ± 20 mm
- Alçària: ± 15 mm/3 m, ± 25 mm/total
- Aplomat: ± 10 mm/3 m, ± 30 mm/total
- Gruix dels junts: - Horitzontals: + 2 mm - Verticals: ± 2 mm
- Distància entre l'última filada i el sostre: ± 5 mm
- Planor de les filades: - Paret vista: ± 5 mm/2 m - Paret per a revestir: ± 10 mm/2 m
- Horitzontalitat de les filades: ± 15 mm/total - Paret vista: ± 2 mm/m - Paret per a revestir: ± 3 mm/m
2.- CONDICIONS DEL PROCÉS D'EXECUCIÓ
S'ha de treballar a una temperatura ambient que oscil·li entre els 5°C i els 40°C i sense pluges si la paret és exterior. Si es sobrepassen aquests límits, s'ha de revisar l'obra executada 48 h abans i s'han d'enderrocar les parts afectades.
Si la paret és exterior i el vent superior a 50 km/h, s'han de suspendre els treballs i assegurar les parts que s'han fet.
L'obra s'ha d'aixecar, si és possible, per filades senceres.
S'ha d'humitejar el bloc per col·locar només a la zona dels junts. Si el bloc conté additiu hidrofugant no s'ha d'humitejar.
Les peces que s'han de reblir de formigó, han de tenir la humitat necessària, abans de l'abocada, perquè no absorbeixin l'aigua del formigó. Si el bloc conté additiu hidrofugant, no s'ha d'humitejar.
El formigó dels brancals, dels junts de control i dels acords, s'ha d'abocar cada 5 filades, com a màxim, i ha de quedar compactat i sense buits dintre de les peces.
3.- UNITAT I CRITERI D'AMIDAMENT
m2 de superfície amidada segons les especificacions de la DT.
Amb deducció de la superfície corresponent a obertures, d'acord amb els criteris següents:
- Obertures <= 2 m2: No es dedueixen
- Obertures > 2 m2 i <= 4 m2: Es dedueixen el 50%
- Obertures > 4 m2: Es dedueixen el 100%
Als forats que no es dedueixin, o que es dedueixin parcialment, l'amidament inclou la feina de fer els retorns, com brancals. En cas de deduir-se el 100% del forat cal amidar també aquests paraments.
Aquests criteris inclouen la col·locació dels elements que configuren l'obertura, com és ara bastiments, excepte en el cas de forats de més de 4,00 m2 en què aquesta col·locació es compta a part.
4.- NORMATIVA DE COMPLIMENT OBLIGATORI
No hi ha normativa de compliment obligatori.

P6 TANCAMENTS I DIVISÒRIES

P61 PARETS I ENVANS D'OBRA DE FÀBRICA

P61Z ELEMENTS AUXILIARS PER A PARETS I ENVANS D'OBRA DE FÀBRICA

P61Z0- ACER PER A ARMADURA DE PARETS, COL·LOCAT

1.- DEFINICIÓ I CONDICIONS DE LES PARTIDES D'OBRA EXECUTADES
Elements auxiliars per a parets i envans d'obra de fàbrica col·locats a l'obra.
S'han considerat els elements següents:
- Col·locació d'acer en barres corrugades per a l'armadura de parets de diferents materials (formigó translúcid, blocs de morter de ciment o blocs de ceràmica alleugerida)
L'execució de la unitat d'obra inclou les operacions següents:
Col·locació d'acer en barres corrugades per a l'armadura de parets:
- Neteja i preparació de les barres (retalls, doblegat, etc.)
- Col·locació de les barres
- Execució de les unions
- Col·locació dels separadors, en el seu cas, per a garantir els recobriments
COL·LOCACIÓ D'ACER EN BARRES CORRUGADES PER A L'ARMADURA DE PARETS:
Les armadures col·locades han de ser netes, sense òxids no adherents, pintures, greixos ni altres substàncies perjudicials.
Els diàmetres, la forma, les dimensions i la disposició de les armadures han de ser les que s'especifiquen a la DT. El nombre de barres no ha de ser mai inferior a l'especificat a la DT.
Les barres no han de tenir defectes superficials ni esquerdes.
Gruix del recobriment de l'armadura: >= 20 mm
No hi ha d'haver més empalmaments dels que consten a la DT o autoritzi la DF.
Els empalmaments es poden realitzar per solapa o per soldadura.
Per a realitzar un altre tipus d'empalmament es requerirà disposar d'assaigs que demostrin que garanteixen de forma permanent una resistència a la ruptura no inferior a la de la menor de les dues barres que s'uneixen i que el moviment relatiu entre elles no sigui superior a 0,1 mm.
Toleràncies d'execució:
- Posició de les armadures: ± 10 mm (no acumulatius)
COL·LOCACIÓ D'ACER EN BARRES CORRUGADES PER A L'ARMADURA DE PARETS DE FORMIGÓ TRANSLÚCID:
La posició de les armadures ha de permetre el recobriment següent:
- Vidre sense cambra d'aire: >= 1 cm
- Vidre amb cambra d'aire: >= 2 cm
Totes les barres han d'estar doblegades d'acord amb el perímetre, segons la llargària fixada per la DF
La llargària de cavalcament ha de ser la fixada per la DF
Cavalcament de les armadures horitzontals en el junt de dilatació i estanquitat: >= 3 cm
COL·LOCACIÓ D'ACER EN BARRES CORRUGADES PER A L'ARMADURA DE PARETS DE BLOCS:
Gruix del recobriment de l'armadura: >= 20 mm
No hi ha d'haver més empalmaments dels que consten a la DT o autoritzi la DF.
Els empalmaments es poden realitzar per solapa o per soldadura.
Per a realitzar un altre tipus d'empalmament es requerirà disposar d'assaigs que demostrin que garanteixen de forma permanent una resistència a la ruptura no inferior a la de la menor de les dues barres que s'uneixen i que el moviment relatiu entre elles no sigui superior a 0,1 mm.
Toleràncies d'execució:
- Posició de les armadures: ± 10 mm (no acumulatius)
2.- CONDICIONS DEL PROCÉS D'EXECUCIÓ
CONDICIONS GENERALS:
S'ha de treballar a una temperatura ambient que oscil·li entre els 5°C i els 40°C, i s'ha de protegir l'obra que s'executa de l'acció de les pluges i dels vents superiors a 50 km/h.
COL·LOCACIÓ D'ACER EN BARRES CORRUGADES PER A L'ARMADURA DE PARETS:
El doblegament de les armadures s'ha de fer en fred, a velocitat constant, de forma mecànica i amb l'ajut d'un mandrí.
3.- UNITAT I CRITERI D'AMIDAMENT
ARMADURA:
kg de pes calculat segons les especificacions de la DT, d'acord amb els criteris següents:
- El pes unitari per al càlcul ha de ser el teòric
- Per a poder utilitzar un valor diferent del teòric cal l'acceptació expressa de la DF
4.- NORMATIVA DE COMPLIMENT OBLIGATORI
Documento Básico de Seguridad estructural Fábrica DB-SE-F, parte II del CTE, aprobado por el Real Decreto 314/2006.
PER A LA RESTA D'ELEMENTS:
Documento Básico de Seguridad estructural Fábrica DB-SE-F, parte II del CTE, aprobado por el Real Decreto 314/2006.

P6 TANCAMENTS I DIVISÒRIES

P61 PARETS I ENVANS D'OBRA DE FÀBRICA

P61Z ELEMENTS AUXILIARS PER A PARETS I ENVANS D'OBRA DE FÀBRICA

P61Z3- FORMIGÓ PER A PARETS DE FÀBRICA

1.- DEFINICIÓ I CONDICIONS DE LES PARTIDES D'OBRA EXECUTADES
Elements auxiliars per a parets i envans d'obra de fàbrica col·locats a l'obra.
S'han considerat els elements següents:
- Col·locació de formigó, abocat manualment, en parets de blocs de morter de ciment o de ceràmica alleugerida
L'execució de la unitat d'obra inclou les operacions següents:
Col·locació de formigó, abocat manualment, en parets de blocs:
- Neteja i preparació dels elements a on es fa l'abocada
- Abocada i compactació del formigó
COL·LOCACIÓ DE FORMIGÓ, ABOCAT MANUALMENT, EN PARETS DE BLOCS:
Després del formigonament les armadures han de mantenir la posició prevista a la DT.
No hi ha d'haver disgregacions ni buits en la massa del formigó, un cop col·locat.
En compactar el formigó han de quedar plens tots els forats.
Temperatura del formigó en el moment de l'abocada: >= 5°C
Temperatura dels elements on es fa l'abocada: >= 0°C
2.- CONDICIONS DEL PROCÉS D'EXECUCIÓ
CONDICIONS GENERALS:
S'ha de treballar a una temperatura ambient que oscil·li entre els 5°C i els 40°C, i s'ha de protegir l'obra que s'executa de l'acció de les pluges i dels vents superiors a 50 km/h.
COL·LOCACIÓ DE FORMIGÓ, ABOCAT MANUALMENT, EN PARETS DE BLOCS:
La compactació s'ha de realitzar per vibratge. El gruix màxim de la tongada depèn del vibrador utilitzat. S'ha de vibrar fins que s'aconsegueixi una massa compacta i sense que es produeixin disgregacions.
El formigó s'ha de col·locar a l'obra abans que comenci a adormir-se.
S'ha d'abocar en els forats o en la canal formada per les peces.
3.- UNITAT I CRITERI D'AMIDAMENT
FORMIGÓ:
m3 de volum amidat segons les especificacions de la DT.
4.- NORMATIVA DE COMPLIMENT OBLIGATORI
Documento Básico de Seguridad estructural Fábrica DB-SE-F, parte II del CTE, aprobado por el Real Decreto 314/2006.
FORMIGÓ:
Real Decreto 470/2021, de 29 de junio, por el que se aprueba el Código Estructural.
PER A LA RESTA D'ELEMENTS:
Documento Básico de Seguridad estructural Fábrica DB-SE-F, parte II del CTE, aprobado por el Real Decreto 314/2006.

P6 TANCAMENTS I DIVISÒRIES

P6A REIXATS I TANQUES LLEUGERES

P6A3- REIXAT DE PANELLS DE MALLA D'ACER, COL·LOCAT

1.- DEFINICIÓ I CONDICIONS DE LES PARTIDES D'OBRA EXECUTADES
Col·locació de reixat de malla d'acer i de la porta formada per perfils metàl·lics i malla electrosoldada.
S'han considerat les unitats d'obra següents:
- Reixat amb bastidor o sense i malla electrosoldada, malla ondulada o entramat metàl·lic
S'han considerat les formes de col·locació del reixat següents:
- Amb pals de tub col·locats sobre daus de formigó
- Ancorat a l'obra
- Amb platines i fixat mecànicament a l'obra
L'execució de la unitat d'obra inclou les operacions següents:

Reixat:
- Replanteig
- Col·locació dels muntants sobre daus de formigó, ancorats a l'obra o sobre platines
- Col·locació dels elements que formen el reixat
REIXAT
La tanca ha de quedar ben fixada al suport. Ha d'estar aplomada i amb els angles i els nivells previstos.
Els muntants han de quedar verticals, independentment del pendent del terreny.
Quan ha d'anar col·locada sobre daus de formigó, els suports s'han d'ancorar a aquestes bases que no han de quedar visibles.
La llargària de l'ancoratge dels suports ha de ser l'especificada a la DT.
Toleràncies d'execució:
- Distància entre suports: - Reixa amb malla de torsió senzilla: ± 20 mm - Reixa amb bastidor de 2x1,8 m: ± 2 mm - Reixa amb bastidor de 2,5x1,5 m; 2,65x1,5 m o 2,65x1,8 m: ± 5 mm
- Replanteig: ± 10 mm
- Nivell: ± 5 mm
- Aplomat: ± 5 mm
2.- CONDICIONS DEL PROCÉS D'EXECUCIÓ
REIXAT
Durant tot el procés constructiu, s'ha de garantir la protecció contra les empentes i els impactes per mitjà d'ancoratges i s'ha de mantenir l'aplomat amb l'ajuda d'elements auxiliars.
3.- UNITAT I CRITERI D'AMIDAMENT
REIXAT
m de llargària amidada segons les especificacions de la DT.
4.- NORMATIVA DE COMPLIMENT OBLIGATORI
No hi ha normativa de compliment obligatori.
5.- CONDICIONS DE CONTROL D'EXECUCIÓ I DE L'OBRA ACABADA
CONTROL D'EXECUCIÓ. OPERACIONS DE CONTROL:
Els punts de control més destacables són els següents:
- Comprovació topogràfica de la situació de la tanca.
- Inspecció visual de l'estat general de la tanca.
- Comprovació manual de la resistència d'arrencada en un 10 % dels suports. Es tracta de moure manualment el suport sense observar desplaçaments a la base de fonamentació.
CONTROL D'EXECUCIÓ. CRITERIS DE PRESA DE MOSTRES:
Els controls es realitzaran segons les indicacions de la DF. Els controls es fonamenten en l'inspecció visual i per tant, en l'experiència de l'inspector en aquest tipus de control.
CONTROL D'EXECUCIÓ. INTERPRETACIÓ DE RESULTATS I ACTUACIONS EN CAS D'INCOMPLIMENT:
Els tancaments amb malla hauran d'ajustar-se a les especificacions del plec, tant en el que fa referència a la malla pròpiament dita com en els elements auxiliars (suports i accessoris).
Correcció per part del contractista de les irregularitats observades en els suports de la tanca. En cas d'observar deficiències, s'ampliarà el control, en primer lloc fins a un 20 % dels suports, i en cas de mantenir-se les irregularitats, es passarà a realitzar control sobre el 100 % de les unitats.
CONTROL DE L'OBRA ACABADA. OPERACIONS DE CONTROL:
Inspecció visual de la unitat acabada.
CONTROL DE L'OBRA ACABADA. CRITERIS DE PRESA DE MOSTRES:
En la unitat acabada han de realitzar-se, les comprovacions i probes de servei previstes en projecte i/o ordenades per DF conjuntament amb les exigides per la normativa vigent.
CONTROL DE L'OBRA ACABADA. INTERPRETACIÓ DE RESULTATS I ACTUACIONS EN CAS D'INCOMPLIMENT:
Correcció per part del contractista de les irregularitats observades.

P6 TANCAMENTS I DIVISÒRIES

P6A REIXATS I TANQUES LLEUGERES

P6A8- TANQUES AMB PLANXES METÀL·LIQUES, COL·LOCADES (D)

1.- DEFINICIÓ I CONDICIONS DE LES PARTIDES D'OBRA EXECUTADES
Tanques amb planxes metàl·liques formades per una estructura d'acer galvanitzat ancorada al terra amb daus de formigó.
S'han considerat els tipus següents:
- De planxa desplegada
- De planxa perforada obtinguda per estampació

L'execució de la unitat d'obra inclou les operacions següents:
- Replanteig
- Col·locació de l'element
- Formació de les bases per als suports, o del forat en l'obra
- Retirada de l'obra de les restes de materials
CONDICIONS GENERALS:
La planxa ha de quedar ben fixada a l'estructura metàl·lica de suport pels punts previstos, ja sigui amb fixacions mecàniques o bé mitjançant soldadura.
La tanca ha de quedar aplomada i amb els àngles i els nivells previstos.
Quan la tanca vagi muntada sobre daus de formigó, aleshores, els suports s'han d'ancorar a aquestes bases, que no han de quedar visibles.
Toleràncies d'execució:
- Replanteig: ± 10 mm
- Nivell: ± 5 mm
- Aplomat: ± 5 mm
2.- CONDICIONS DEL PROCÉS D'EXECUCIÓ
Abans de la seva col·locació, es farà un replanteig previ que ha de ser aprovat per la DF.
Durant tot el procés constructiu, s'ha de garantir la protecció contra les empentes i els impactes per mitjà d'ancoratges i s'ha de mantenir l'aplomat amb l'ajuda d'elements auxiliars.
Un cop concluida l'obra, s'han de retirar les restes de materials.
3.- UNITAT I CRITERI D'AMIDAMENT
m de llargària amidada segons les especificacions de la DT.
4.- NORMATIVA DE COMPLIMENT OBLIGATORI
No hi ha normativa de compliment obligatori.

P7 IMPERMEABILITZACIONS, AÏLLAMENTS I FORMACIÓ DE JUNTS

P7B GEOTÈXTILS I LÀMINES SEPARADORES

P7B1- GEOTÈXTIL, COL·LOCAT

0.- ELEMENTS QUE CONTEMPLA EL PLEC

P7B1-6Q5G.

1.- DEFINICIÓ I CONDICIONS DE LES PARTIDES D'OBRA EXECUTADES
Làmina separadora col·locada no adherida.
S'han considerat els materials següents:
- Feltre amb un 70% de fibres de polipropilè i un 30% de fibres de polietilè, sense teixir, termosoldat
- Feltre de polipropilè format per filaments sintètics no teixits lligats mecànicament
- Feltre de polièster termoestable fet amb fibres de polièster sense teixir, consolidat mecànicament mitjançant punxonament
- Feltre teixit de fibres de polipropilè
- Fibra de vidre amb insercions de fils de reforç longitudinals
L'execució de la unitat d'obra inclou les operacions següents:
- Neteja i preparació del suport
- Col·locació de la làmina
CONDICIONS GENERALS:
Ha de tenir un aspecte superficial pla i regular.
Ha de garantir la no adherència entre els components del sistema entre els que s'intercala.
Les característiques del material sobre el que s'estén la lamina haurà de coincidir amb el previst a Projecte, en el estudi i càlcul del geotèxtil.
Ha de ser imputrescible i compatible amb els materials amb què hagi d'estar en contacte.
Les làmines han de cavalcar entre elles.
No ha de quedar adherida al suport en cap punt.
Cavalcaments:
- Làmines geotèxtils en tracció mecànica: >= 30 cm
- Làmines separadores de polipropilè: >= 5 cm
- Làmines separadores de polietilè: >= 5 cm
2.- CONDICIONS DEL PROCÉS D'EXECUCIÓ
El suport ha de ser net, sense irregularitats que puguin perforar la làmina.
Les làmines col·locades s'han de protegir del pas de persones, equips o materials.

Els geotèxtils en tracció mecànica que no s'hagin sotmès a l'assaig de resistència a la intempèrie s'han de cobrir abans de 24 h des de la seva col·locació.
3.- UNITAT I CRITERI D'AMIDAMENT
m2 de superfície amidada segons les especificacions de la DT.
Amb deducció de la superfície corresponent a obertures, d'acord amb els criteris següents:
- Obertures <= 1 m2: No es dedueixen
- Obertures > 1 m2: Es dedueix el 100%
Aquests criteris inclouen les pèrdues de material corresponents a retalls i cavalcaments.
4.- NORMATIVA DE COMPLIMENT OBLIGATORI
No hi ha normativa de compliment obligatori.
5.- CONDICIONS DE CONTROL D'EXECUCIÓ I DE L'OBRA ACABADA
CONTROL D'EXECUCIÓ. OPERACIONS DE CONTROL:
Els punts de control més destacables són els següents:
- Inspecció visual del material abans de la seva col·locació, rebutjant les peces malmeses
CONTROL D'EXECUCIÓ. OPERACIONS DE CONTROL EN LÀMINES EN TRACCIÓ MECÀNICA:
Els punts de control més destacables són els següents:
- Inspecció visual de la superfície sobre la que s'ha d'estendre el geotèxtil
- Control del procediment d'execució, amb especial atenció als cavalcaments en junts longitudinals i transversals
- Control de longitud de soldadura del geotèxtil
CONTROL D'EXECUCIÓ. OPERACIONS DE CONTROL EN LÀMINES DE POLIPROPILÈ:
Els punts de control més destacables són els següents:
- Neteja i repàs del suport.
- Control del procediment d'execució, amb especial atenció als cavalcaments entre peces
CONTROL D'EXECUCIÓ. CRITERIS DE PRESA DE MOSTRES:
Els controls s'han de realitzar segons les instruccions de la DF.
CONTROL D'EXECUCIÓ. INTERPRETACIÓ DE RESULTATS I ACTUACIONS EN CAS D'INCOMPLIMENT:
Correcció per part del contractista de les irregularitats observades.
No s'ha de permetre la continuació dels treballs fins que no estiguin solucionats els defectes d'execució.
CONTROL D'EXECUCIÓ. INTERPRETACIÓ DE RESULTATS I ACTUACIONS EN CAS D'INCOMPLIMENT EN LÀMINES EN TRACCIÓ MECÀNICA:
Si les característiques del terreny inspeccionat fossin molt diferents de les previstes a Projecte, es realitzarà un nou estudi i càlcul del geotèxtil.
CONTROL DE L'OBRA ACABADA. OPERACIONS DE CONTROL:
Els punts de control més destacables són els següents:
Inspecció visual de la unitat acabada.
CONTROL DE L'OBRA ACABADA. CRITERIS DE PRESA DE MOSTRES:
Els controls s'han de realitzar segons les instruccions de la DF.
CONTROL DE L'OBRA ACABADA. INTERPRETACIÓ DE RESULTATS I ACTUACIONS EN CAS D'INCOMPLIMENT:
Correcció per part del contractista de les irregularitats observades.

P7 IMPERMEABILITZACIONS, AÏLLAMENTS I FORMACIÓ DE JUNTS

P7B GEOTÈXTILS I LÀMINES SEPARADORES

P7B2- LÀMINA SEPARADORA DE POLIETILÈ

0.- ELEMENTS QUE CONTEMPLA EL PLEC

P7B2-5RJ6.

1.- DEFINICIÓ I CONDICIONS DE LES PARTIDES D'OBRA EXECUTADES
Làmina separadora col·locada no adherida.
S'han considerat els materials següents:
- Vel de polietilè de 50 a 150 micres de gruix
L'execució de la unitat d'obra inclou les operacions següents:
- Neteja i preparació del suport
- Col·locació de la làmina
CONDICIONS GENERALS:
Ha de tenir un aspecte superficial pla i regular.
Ha de garantir la no adherència entre els components del sistema entre els que s'intercala.
Ha de ser imputrescible i compatible amb els materials amb què hagi d'estar en contacte.

Les làmines han de cavalcar entre elles.
No ha de quedar adherida al suport en cap punt.
Cavalcaments:
- Làmines geotèxtils en tracció mecànica: >= 30 cm
- Làmines separadores de polipropilè: >= 5 cm
- Làmines separadores de polietilè: >= 5 cm
2.- CONDICIONS DEL PROCÉS D'EXECUCIÓ
El suport ha de ser net, sense irregularitats que puguin perforar la làmina.
Les làmines col·locades s'han de protegir del pas de persones, equips o materials.
3.- UNITAT I CRITERI D'AMIDAMENT
m2 de superfície amidada segons les especificacions de la DT.
Amb deducció de la superfície corresponent a obertures, d'acord amb els criteris següents:
- Obertures <= 1 m2: No es dedueixen
- Obertures > 1 m2: Es dedueix el 100%
Aquests criteris inclouen les pèrdues de material corresponents a retalls i cavalcaments.
4.- NORMATIVA DE COMPLIMENT OBLIGATORI
No hi ha normativa de compliment obligatori.
5.- CONDICIONS DE CONTROL D'EXECUCIÓ I DE L'OBRA ACABADA
CONTROL D'EXECUCIÓ. OPERACIONS DE CONTROL:
Els punts de control més destacables són els següents:
- Inspecció visual del material abans de la seva col·locació, rebutjant les peces malmeses
CONTROL D'EXECUCIÓ. OPERACIONS DE CONTROL EN LÀMINES DE POLIETILÈ:
Els punts de control més destacables són els següents:
- Control d'execució de cada unitat d'obra verificant el replanteig
Es comprovarà que s'han adoptat les mesures necessàries per assegurar la compatibilitat entre els diferents productes, elements i sistemes constructius.
- Neteja i repàs del suport.
- Aplicació de l'emprimació, en el seu cas
- Control del procediment d'execució, amb especial atenció als cavalcaments entre peces i a l'execució dels elements singulars, tals com les vores, encontres, desguassos i junts.
CONTROL D'EXECUCIÓ. CRITERIS DE PRESA DE MOSTRES:
Els controls s'han de realitzar segons les instruccions de la DF.
CONTROL D'EXECUCIÓ. INTERPRETACIÓ DE RESULTATS I ACTUACIONS EN CAS D'INCOMPLIMENT:
Correcció per part del contractista de les irregularitats observades.
No s'ha de permetre la continuació dels treballs fins que no estiguin solucionats els defectes d'execució.
CONTROL DE L'OBRA ACABADA. OPERACIONS DE CONTROL:
Els punts de control més destacables són els següents:
Inspecció visual de la unitat acabada.
- Proves d'estanquitat a criteri de DF en làmines de polietilè.
CONTROL DE L'OBRA ACABADA. CRITERIS DE PRESA DE MOSTRES:
Els controls s'han de realitzar segons les instruccions de la DF.
CONTROL DE L'OBRA ACABADA. INTERPRETACIÓ DE RESULTATS I ACTUACIONS EN CAS D'INCOMPLIMENT:
Correcció per part del contractista de les irregularitats observades.

P8 REVESTIMENTS

P81 ARREBOSSATS I ENGUIXATS

P811- ARREBOSSAT

1.- DEFINICIÓ I CONDICIONS DE LES PARTIDES D'OBRA EXECUTADES
Arrebossats realitzats amb morter de ciment, morter de calç, morter mixt o morter porós drenant, aplicats en paraments horitzontals o verticals, interiors o exteriors i formació d'arestes amb morter de ciment mixt o pasta de ciment ràpid.
S'han considerat els tipus següents:
- Arrebossat esquerdejat
- Arrebossat a bona vista
- Arrebossat reglejat
L'execució de la unitat d'obra inclou les operacions següents:
Arrebossat esquerdejat:
- Neteja i preparació de la superfície de suport
- Aplicació del revestiment
- Cura del morter

Arrebossat a bona vista o arrebossat reglejat:
- Neteja i preparació de la superfície de suport
- Execució de les mestres
- Aplicació del revestiment
- Acabat de la superfície
- Cura del morter
- Repassos i neteja final
ARREBOSSAT:
Ha de quedar ben adherit al suport.
El revestiment exterior ha de tenir junts de dilatació. La distància entre junts ha de ser suficient per tal que no s'esquerdi.
S'han de respectar els junts estructurals.
Quan l'acabat és deixat de regle, esquitxat o remolinat sense lliscar, a l'arrebossat acabat no hi ha d'haver esquerdes i ha de tenir una textura uniforme.
Quan l'acabat és remolinat i lliscat, a l'arrebossat acabat no hi ha d'haver pols, ni fissures, forats o d'altres defectes.
Gruix de la capa:
- Arrebossat esquerdejat: <= 1,8 cm
- Arrebossat reglejat o a bona vista: 1,1 cm
- Arrebossat amb morter porós drenant: 2 a 4 cm
Arrebossat reglejat:
- Distància entre mestres: <= 150 cm
Toleràncies d'execució per a l'arrebossat:
- Planor: - Acabat esquerdejat: ± 10 mm - Acabat a bona vista: ± 5 mm - Acabat reglejat: ± 3 mm
- Aplomat (parament vertical): - Acabat a bona vista: ± 10 mm/planta - Acabat reglejat: ± 5 mm/planta
- Nivell (parament horitzontal): - Acabat a bona vista: ± 10 mm/planta - Acabat reglejat: ± 5 mm/planta
Toleràncies quan l'arrebossat és a bona vista o reglejat:
- Gruix de l'arrebossat: ± 2 mm
2.- CONDICIONS DEL PROCÉS D'EXECUCIÓ
CONDICIONS GENERALS:
S'han d'aturar els treballs quan la temperatura sobrepassi els límits de 5°C i 35°C, la velocitat del vent sigui superior a 50 km/h o plogui. Si, un cop executat el treball, es donen aquestes condicions, s'ha de revisar la feina feta i s'han de refer les parts afectades.
Per a iniciar-ne l'execució en els paraments interiors cal que la coberta s'hagi acabat, per als paraments situats a l'exterior cal, a més, que funcioni l'evacuació d'aigües.
S'han d'evitar cops i vibracions que puguin afectar el material durant l'adormiment.
ARREBOSSAT:
S'han de col·locar tots els elements que hagin d'anar fixats als paraments i no dificultin l'execució del revestiment.
Els paraments d'aplicació han d'estar sanejats, nets i humits. Si cal, es poden repicar abans.
Quan l'arrebossat és esquerdejat, s'ha d'aplicar llançant amb força el morter contra els paraments.
Quan l'arrebossat és a bona vista, s'han de fer mestres amb el mateix morter a les cantonades i als racons.
Quan l'arrebossat és reglejat, s'han de fer mestres amb el mateix morter, als paraments, cantonades, racons i voltants d'obertures. Les arestes i les mestres han d'estar ben aplomades.
Quan l'arrebossat és esquitxat, s'ha d'aplicar en dues capes: la primera prement amb força sobre els paraments i la segona esquitxada sobre l'anterior.
Quan l'acabat és deixat de regle o remolinat, s'ha d'aplicar prement amb força sobre els paraments.
El lliscat s'ha d'aplicar quan encara estigui humida la capa d'arrebossat.
Durant l'adormiment s'ha d'humitejar la superfície del morter.
Per a fer assecatges artificials es requereix l'autorització explícita de la DF.
No s'han de fixar elements sobre l'arrebossat fins que hagin passat set dies, com a mínim, o s'hagi adormit.
3.- UNITAT I CRITERI D'AMIDAMENT
ARREBOSSAT:
m2 de superfície amidada segons les especificacions de la DT.
Amb deducció de la superfície corresponent a obertures d'acord amb els criteris següents:
En paraments verticals:
- Obertures <= 2 m2: No es dedueixen
- Obertures > 2 m2 i <= 4 m2: Es dedueix el 50%
- Obertures > 4 m2: Es dedueix el 100%
En paraments horitzontals:
- Obertures <= 1 m2: No es dedueixen
- Obertures > 1 m2: Es dedueix el 100%
Als forats que no es dedueixin, o que es dedueixin parcialment, l'amidament inclou la feina de fer els retorns, com ara brancals, llindes, etc. En cas de deduir-se el 100% del forat cal amidar també aquests paraments.

Aquests criteris inclouen la neteja dels elements que configuren les obertures, com és ara bastiments que s'hagin embrutat.
4.- NORMATIVA DE COMPLIMENT OBLIGATORI
No hi ha normativa de compliment obligatori.
5.- CONDICIONS DE CONTROL D'EXECUCIÓ I DE L'OBRA ACABADA
CONTROL D'EXECUCIÓ. OPERACIONS DE CONTROL:
Els punts de control més destacables són els següents:
- Inspecció de la superfície sobre la que es realitzarà l'arrebossat.
- Neteja i preparació de la superfície de suport
- Control d'execució de les mestres
- Acabat de la superfície
- Repassos i neteja final
- Inspecció visual de la superfície acabada.
CONTROL DE L'OBRA ACABADA. OPERACIONS DE CONTROL:
Els punts de control més destacables són els següents:
- Repassos i neteja final
- Inspecció visual de la superfície acabada.
CRITERIS DE PRESA DE MOSTRES:
Els controls s'han de realitzar segons les instruccions de la DF.
INTERPRETACIÓ DE RESULTATS I ACTUACIONS EN CAS D'INCOMPLIMENT:
Correcció per part del contractista de les irregularitats observades.

P9 FERMS I PAVIMENTS

P92 SUBBASES

P923- SUBBASE DE FORMIGÓ

0.- ELEMENTS QUE CONTEMPLA EL PLEC

P923-VERA.

1.- DEFINICIÓ I CONDICIONS DE LES PARTIDES D'OBRA EXECUTADES
Formació de subbase o base de formigó per a suport de paviment.
Es considera estesa i vibració manual la col·locació del formigó amb regle vibratori, i estesa i vibració mecànica la col·locació del formigó amb estenedora.
En actuacions de reparació, s'han considerat els graus de dificultat següents:
- Grau de dificultat associat a la mobilitat en l'actuació: - Sense dificultat de mobilitat: actuacions en què hi ha una interferència pròpia de l'entorn on es desenvolupen.
- Amb dificultat de mobilitat: actuacions en entorns amb dificultat de mobilitat i/o amb el material aplegat lluny de la zona de treball: - Actuacions amb dificultat d'accessibilitat, per la poca mobilitat de la maquinària, per l'elevada presència de guals particulars i passos de vianants, per la impossibilitat d'ubicar una plataforma de treball lateral, per la impossibilitat d'ocupació de la calçada per fer l'aplec de materials que impliqui fer l'actuació per fases per tal de mantenir el pas de vianants i/o per estar en una zona amb tràfic rodat important - Actuacions en les què els materials estan aplegats lluny de la zona de treball per manca d'espai en la proximitat d'on s'executen les tasques.
- Grau de dificultat associat a l'àmbit de l'actuació en funció de l'amplària de la vorera, calçada o plataforma única
- Grau de dificultat associat a la presència d'elements externs a l'actuació: - Sense afectació per serveis o elements de mobiliari urbà: actuacions sense serveis (canalitzacions d'aigua, semàfors, enllumenat, etc.) ni elements urbans de grans dimensions (marquesines, mòduls d'aparcament de bicicletes, etc.) que interfereixin (o que puguin interferir) en les tasques - Amb afectació per serveis o elements de mobiliari urbà: actuacions amb serveis (canalitzacions d'aigua, semàfors, enllumenat, etc.) o elements urbans de grans dimensions (marquesines, mòduls d'aparcament de bicicletes, etc) que interfereixen en les tasques.
- Grau de dificultat associat a l'abast de l'actuació
L'execució de la unitat d'obra inclou les operacions següents:
- Preparació i comprovació de la superfície d'assentament
- Muntatge d'encofrats
- Col·locació del formigó
- Execució de junts de dilatació i formigonament
- Protecció del formigó fresc i curat

- Desmuntatge dels encofrats
CONDICIONS GENERALS:
La superfície acabada ha d'estar reglejada.
No ha de tenir esquerdes ni discontinuïtats.
Ha de formar una superfície plana amb una textura uniforme i s'ha d'ajustar a les alineacions i a les rasants previstes.
Ha de tenir junts de dilatació fets a distàncies no superiors a 25 m; han de ser de 2 cm d'amplària i han d'estar plens d'un material flexible.
Els junts de formigonat han de ser de tot el gruix i s'ha de procurar de fer-los coincidir amb els junts de retracció.
La resistència característica del formigó es comprovarà d'acord amb l'article 57 del CODI ESTRUCTURAL.
Toleràncies d'execució:
- Gruix: - 15 mm
- Nivell: ± 10 mm
2.- CONDICIONS DEL PROCÉS D'EXECUCIÓ
El formigonament s'ha de fer a una temperatura ambient entre 5°C i 40°C.
S'han d'aturar els treballs quan la pluja pugui llevar la capa superficial del formigó fresc.
S'ha de vibrar fins aconseguir una massa compacta i sense que es produeixin segregacions.
Durant l'adormiment i fins que s'aconsegueixi el 70% de la resistència prevista, s'ha de mantenir humida la superfície del formigó amb els mitjans necessaris segons el tipus de ciment utilitzat i les condicions climatològiques del lloc.
Aquest procés ha de durar com a mínim:
- 15 dies en temps calorós i sec
- 7 dies en temps humit
La capa no s'ha de trepitjar durant les 24 h següents a la seva formació.
3.- UNITAT I CRITERI D'AMIDAMENT
m3 de volum amidat segons les especificacions de la DT.
4.- NORMATIVA DE COMPLIMENT OBLIGATORI
Real Decreto 470/2021, de 29 de junio, por el que se aprueba el Código Estructural.

P9 FERMS I PAVIMENTS

P92 SUBBASES

P92A- SUBBASE DE TOT-U

0.- ELEMENTS QUE CONTEMPLA EL PLEC

P92A-DX8G.

1.- DEFINICIÓ I CONDICIONS DE LES PARTIDES D'OBRA EXECUTADES
Subbases o bases de tot-u per a paviments.
En actuacions de reparació, s'han considerat els graus de dificultat següents:
- Grau de dificultat associat a la mobilitat en l'actuació: - Sense dificultat de mobilitat: actuacions en què hi ha una interferència pròpia de l'entorn on es desenvolupen.
- Amb dificultat de mobilitat: actuacions en entorns amb dificultat de mobilitat i/o amb el material aplegat lluny de la zona de treball: - Actuacions amb dificultat d'accessibilitat, per la poca mobilitat de la maquinària, per l'elevada presència de guals particulars i passos de vianants, per la impossibilitat d'ubicar una plataforma de treball lateral, per la impossibilitat d'ocupació de la calçada per fer l'aplec de materials que impliqui fer l'actuació per fases per tal de mantenir el pas de vianants i/o per estar en una zona amb tràfic rodat important - Actuacions en les què els materials estan aplegats lluny de la zona de treball per manca d'espai en la proximitat d'on s'executen les tasques.
- Grau de dificultat associat a l'àmbit de l'actuació en funció de l'amplària de la vorera, calçada o plataforma única
- Grau de dificultat associat a la presència d'elements externs a l'actuació: - Sense afectació per serveis o elements de mobiliari urbà: actuacions sense serveis (canalitzacions d'aigua, semàfors, enllumenat, etc.) ni elements urbans de grans dimensions (marquesines, mòduls d'aparcament de bicicletes, etc.) que interfereixin (o que puguin interferir) en les tasques - Amb afectació per serveis o elements de mobiliari urbà: actuacions amb serveis (canalitzacions d'aigua, semàfors, enllumenat, etc.) o elements urbans de grans dimensions (marquesines, mòduls d'aparcament de bicicletes, etc) que interfereixen en les tasques.

- Grau de dificultat associat a l'abast de l'actuació
L'execució de la unitat d'obra inclou les operacions següents:
- Preparació i comprovació de la superfície d'assentament
- Aportació de material
- Estesa, humectació (si és necessària), i compactació de cada tongada
- Allisada de la superfície de l'última tongada
CONDICIONS GENERALS:
El material que s'utilitzi ha de complir les especificacions fixades en el plec de condicions corresponent.
Es pot utilitzar material granular reciclat de residus de la construcció o demolicions, provinent de planta autoritzada legalment per al tractament d'aquests residus.
La superfície de la capa ha de quedar plana i a nivell amb les rasants previstes a la DT.
La capa ha de tenir el pendent especificat a la DT o, en el seu defecte, el que especifiqui la DF.
La capa quedarà correctament anivellada de manera que no hi hagi zones que retinguin aigua sobre la seva superfície.
En tota la superfície s'ha d'arribar, com a mínim, al grau de compactació previst expressat com a percentatge sobre la densitat màxima obtinguda a l'assaig Pròctor Modificat, segons UNE-EN 13286-2.
BASE I SUBBASE PER A FERMS DE CARRETERES:
En capes de ferm de carreteres el tot-u utilitzat procedirà de la trituració, total o parcial, de pedra de cantera o grava natural.
Es podran utilitzar materials granulars reciclats, àrids reciclats de residus de construcció i demolició, àrids siderúrgics, subproductes i productes inerts de rebuig per a les categories de trànsit pesat T2 a T4.
Grau de compactació:
- Carreteres amb categoria de trànsit pesat T00 a T2: >= 100% PM, segons UNE 13286-2.
- Carreteres amb categoria de trànsit pesat T3, T4 i vorals: >= 98% PM, segons UNE 13286-2.
Valor del mòdul de deformació vertical Ev2 (assaig de càrrega de placa estàtica de 300 mm), segons UNE 103808:
- Categoria d'esplanada E3: - Categoria de trànsit pesat T00 a T2: >= 200 MPa - Categoria de trànsit pesat T1: >= 180 MPa - Categoria de trànsit pesat T2: >= 150 MPa
- Categoria de trànsit pesat T3: >= 120 MPa - Categoria de trànsit pesat T4 i vorals: >= 100 MPa
- Categoria d'esplanada E2: - Categoria de trànsit pesat T1: >= 150 MPa - Categoria de trànsit pesat T2: >= 120 MPa - Categoria de trànsit pesat T3: >= 100 MPa - Categoria de trànsit pesat T4 i vorals: >= 80 MPa
- Categoria d'esplanada E1: - Categoria de trànsit pesat T2: >= 100 MPa - Categoria de trànsit pesat T3: >= 80 MPa - Categoria de trànsit pesat T4 i vorals: >= 80 MPa
A més, la relació Ev2/ Ev1 serà < a 2,2.
L'índex de Regularitat superficial IRI (NLT-330): Ha de complir amb els valors de la taula 510.7 del PG3 vigent.
Toleràncies d'execució:
- Rasant: + 0, -15 mm de la teòrica, en carreteres T00 a T2; + 0, -20 mm de la teòrica, en la resta de casos.
- Amplària: - 0 mm de la prevista en els plànols de seccions tipus.
- Gruix: - 0 mm del previst en els plànols de seccions tipus.
2.- CONDICIONS DEL PROCÉS D'EXECUCIÓ
CONDICIONS GENERALS:
El tot-u estarà exempt de tot tipus de matèries estranyes que puguin afectar la durabilitat de la capa.
L'equip d'estesa ha de complir les especificacions de l'article 510.4.4 del PG3 vigent.
La capa no s'ha d'estendre fins que s'hagi comprovat que la superfície sobre la que ha d'assentar-se té les condicions de qualitat i formes previstes, amb les toleràncies establertes.
Si en aquesta superfície hi ha defectes o irregularitats que excedeixen les tolerables, s'han de corregir abans de l'execució de la partida d'obra, d'acord amb les instruccions de la DF.
En el cas que el tot-u no es fabriqui a central, abans d'estendre un tongada, es procedirà a la seva homogeneïtzació i humidificació, si es considera necessari.
Durant les operacions de transport es prendran les degudes precaucions per a evitar les segregacions i les variacions d'humitat.
L'equip de compactació complirà les especificacions de l'article 510.4.5 del PG3 vigent.
L'estesa s'ha de realitzar, prenent cura d'evitar segregacions i contaminacions, en tongades de gruix no superior a 30 cm.
Totes les aportacions d'aigua han de fer-se abans de la compactació. Després, l'única humectació admissible és la de la preparació per a col·locar la capa següent.
La compactació s'ha de fer de forma continua i sistemàtica disposant l'equip necessari per a aconseguir la densitat exigida.
Si l'estesa del tot-u es fa per franges, la compactació ha d'incloure 15 cm de l'anterior, com a mínim.
Les zones que, per la seva reduïda extensió, el seu pendent o la seva proximitat a obres de pas o desguàs, murs o estructures, no permetin la utilització de l'equip habitual, s'han de compactar amb els mitjans adequats al cas per tal d'aconseguir la densitat prevista.

No s'autoritza el pas de vehicles i maquinària fins que la capa no s'hagi consolidat definitivament. Els defectes que es derivin d'aquest incompliment han de ser reparats pel contractista segons les indicacions de la DF.
BASE I SUBBASE PER A FERMS DE CARRETERES:
La fabricació de tot-u per al seu ús en ferms de carretera amb categoria de trànsit pesant T00 a T2 es farà en central i no "in situ". L'addició de l'aigua de compactació també s'ha de fer a central excepte quan la DF autoritzi el contrari.
El material es pot utilitzar sempre que les condicions climatològiques no hagin produït alteracions en la seva humitat de tal manera que es superen els valors següents:
- T00 a T1: ± 1 % respecte de la humitat òptima
- T2 a T4 i vorals: ± 1,5 / + 1 % respecte de la humitat óptima
Es realitzarà un tram de prova, amb una longitud no inferior a la definida en el Plec de Prescripcions Tècniques Particulars. La DF definirà si es pot acceptar la realització del tram de prova com a part integrant de l'obra en construcció.
A la vista dels resultats obtinguts, el Director d'Obra ha de definir si és acceptable o no la fórmula de treball i si són acceptables o no els equips proposats pel Contractista.
3.- UNITAT I CRITERI D'AMIDAMENT
m3 de volum amidat segons les especificacions de la DT.
L'abonament dels treballs de preparació de la superfície d'assentament correspon a la unitat d'obra de la capa subjacent.
No són d'abonament els sobreamples laterals ni els necessaris per a compensar la minva de gruixos de capes subjacents.
4.- NORMATIVA DE COMPLIMENT OBLIGATORI
* Orden de 6 de febrero de 1976 por la que se aprueba el Pliego de Prescripciones Técnicas Generales para Obras de Carreteras y Puentes (PG-3).
* Orden FOM/2523/2014, de 12 de diciembre, por la que se actualizan determinados artículos del Pliego de Prescripciones Técnicas Generales para Obras de Carreteras y Puentes, relativos a materiales básicos, a firmes y pavimentos, y a señalización, balizamiento y sistemas de contención de vehículos (PG-3).
BASE I SUBBASE PER A FERMS DE CARRETERES:
Orden FOM/3460/2003, de 28 de noviembre, por lo que se aprueba la norma 6.1-IC Secciones del firme, de la Instrucción Técnica de Carreteras.
5.- CONDICIONS DE CONTROL D'EXECUCIÓ I DE L'OBRA ACABADA
CONTROL D'EXECUCIÓ. OPERACIONS DE CONTROL EN FERMS DE CARRETERES:
Abans d'iniciar la posada en obra del tot-u s'executarà un tram de prova per a comprovar:
- La fórmula de treball.
- La forma d'actuació dels equips d'extensió i compactació.
- El pla de compactació.
- La correspondència entre els mètodes de control que estableix el Plec de Prescripcions Tècniques Particulars o mitjançant assaig i els resultats "in situ".
Les tasques de control a realitzar són les següents:
- Inspecció visual del material a la descàrrega dels camions, retirant el que presenti restes de terra vegetal, matèria orgànica o pedres de grandària superior a l'admissible.
- Inspecció visual de l'estat de la superfície sobre la que s'ha d'estendre la capa.
- Gruix de la capa estesa mitjançant punxó graduat amb la freqüència que estableixi el DO.
- Humitat en el moment de la compactació, mitjançant procediment aprovat pel DO.
- Composició i forma d'actuació de l'equip de posada en obra i compactació.
- Inspecció visual de l'estat de la superfície després del pas d'un camió carregat sobre ella.
- Inspecció visual per a detectar punts baixos capaços de retenir aigua.
CONTROL DE L'OBRA ACABADA. OPERACIONS DE CONTROL EN FERMS DE CARRETERES:
Es considera com un lot de control el menor que resulti d'aplicar els 3 criteris següents aplicats sobre una tongada:
- Una longitud de 500 de calçada
- Una superfície de 3.500 m2 de calçada
- La fracció construïda diàriament
Els assajos "in situ" i presa de mostres es faran en punts escollits aleatòriament, amb un punt per hm com a mínim.
Les tasques de control a realitzar són les següents:
- Determinació de la humitat i de la densitat, en 7 punts escollits aleatòriament per cada lot.
- Assaig de càrrega de placa de 300 mm de diàmetre, segons UNE 103808, per lot. Determinació de la humitat natural, segons UNE 103808, en el mateix lloc que l'assaig de càrrega.
- Comparació entre la rasant acabada i l'establerta en el projecte, en l'eix, ruptura de peralt, en el cas que n'hi hagi i cantells de perfils transversals.
- Comprovació de l'amplada de la capa i el gruix en perfils transversals cada 20 m.
- Control de la regularitat superficial mitjançant la determinació de l'índex de Regularitat Internacional (IRI) (NLT 330), en trams de 1000 m, després de 24 h de la seva execució i abans de l'extensió de la següent capa.
CONTROL DE L'OBRA ACABADA. INTERPRETACIÓ DE RESULTATS I ACTUACIONS EN CAS D'INCOMPLIMENT EN FERMS DE CARRETERES:
El lot de control definit (500 m de calçada, 3500 m2 de calçada o fracció construïda diàriament) s'haurà d'acceptar o rebutjar globalment.
Les condicions d'acceptació són les següents:

- Densitat: - La densitat mitjana obtinguda no deurà ser inferior a l'especificada; no més de 2 individus de la mostra assajada podran presentar resultats individuals per sota de la prescrita en més de 2 punts percentuals. Si la densitat mitja obtinguda és inferior, es tornarà a compactar fins a aconseguir la densitat especificada.
- Humitat: - Els resultats obtinguts tindran caràcter informatiu i no constituiran, per si mateixos, causa de rebuig o acceptació.
- Capacitat de suport: - El mòdul de deformació vertical Ev2 i la relació de mòduls Ev2/Ev1 no han de ser inferiors als especificats a l'article 510.7.2 del PG3 vigent. En cas contrari es tornarà a compactar fins que s'obtinguin aquests valors.
- Gruix: - El gruix mig obtingut no ha de ser inferior al previst en els Plànols de Projecte. En cas d'incompliment es procedirà de la següent manera: - Si és superior o igual al 85% de l'especificat i no hi ha problemes d'entollament, s'acceptarà la capa sempre que es compensi la minva de gruix amb el gruix addicional a la capa superior, per compte del Contractista. - Si és inferior o igual al 85% de l'especificat, s'ha d'escarificar la capa en una profunditat de 15 cm com a mínim, s'afegirà el material necessari de les mateixes característiques i es tornarà a compactar i a refinar la capa per compte del Contractista.
- No s'admetrà que més d'un 15% de la llargària del lot tingui un gruix inferior a l'especificat en els Plànols en més d'un 10%. En cas d'incompliment es dividirà el lot en 2 parts iguals i sobre cada un d'ells s'aplicaran els criteris anteriors.
- Rasant: - Les diferències de cota entre la superfície obtinguda i l'establerta en els Plànols del Projecte no superarà les toleràncies especificades a l'article 510.7.3 del PG3 vigent, ni existiran zones que retinguin aigua: - Si la tolerància es supera per defecte i no hi ha problemes d'entollament, s'acceptarà la superfície sempre que es compensi la minva amb el gruix addicional necessari, per compte del Contractista. - Si la tolerància es supera per excés, aquest es corregirà per compte del Contractista.
- Regularitat superficial: - Quan els resultats obtinguts excedeixin els límits establerts, es procedirà de la següent manera: - Si excedeixen en menys d'un 10% de la llargària del tram controlat s'aplicarà una penalització econòmica del 10%. - Si excedeixen en més del 10% de la llargària del tram controlat, s'ha d'escarificar la capa en una profunditat mínima de 15 cm i es tornarà a compactar i refinar per compte del Contractista.

P9 FERMS I PAVIMENTS

P93 BASES, SOLERES I RECRESCUDES

P93N- SOLERA DE FORMIGÓ LLEUGER ELABORAT A L'OBRA

0.- ELEMENTS QUE CONTEMPLA EL PLEC

P93N-3GC6.

1.- DEFINICIÓ I CONDICIONS DE LES PARTIDES D'OBRA EXECUTADES
Formació de solera amb formigó per a suport del paviment.
L'execució de la unitat d'obra inclou les operacions següents:
- Preparació i comprovació de la superfície d'assentament
- Muntatge d'encofrats
- Col·locació del formigó
- Execució de junts de dilatació i formigonament
- Protecció del formigó fresc i curat
- Desmuntatge dels encofrats
CONDICIONS GENERALS:
No ha de tenir esquerdes ni discontinuïtats.
La superfície acabada ha d'estar reglejada.
Ha de tenir la textura uniforme, amb la planor i el nivell previstos.
Ha de tenir junts de dilatació fets a distàncies no superiors a 25 m; han de ser de 2 cm d'amplària i han d'estar plens d'un material flexible.
Els junts de formigonat han de ser de tot el gruix i s'ha de procurar de fer-los coincidir amb els junts de retracció.
La resistència característica del formigó es comprovarà d'acord amb l'article 57 del CODI ESTRUCTURAL.
Toleràncies d'execució:
- Gruix: - 10 mm, + 15 mm

- Nivell: ± 10 mm
- Planor: ± 5 mm/3 m
2.- CONDICIONS DEL PROCÉS D'EXECUCIÓ
El formigonament s'ha de fer a una temperatura ambient entre 5°C i 40°C.
S'ha de vibrar fins a aconseguir una massa compacta, sense que es produeixin segregacions.
Durant el temps de cura i fins a aconseguir el 70% de la resistència prevista, s'ha de mantenir la superfície del formigó humida. Aquest procés ha de durar com a mínim:
- 15 dies en temps calorós i sec
- 7 dies en temps humit
El paviment no s'ha de trepitjar durant les 24 h següents a la seva formació.
FORMIGÓ LLEUGER:
Per realitzar una compactació correcte del formigó lleuger es reduirà la separació entre posicions consecutives dels vibradors al 70% de la utilitzada per a un formigó convencional
S'evitarà que el granulat lleuger suri com a conseqüència d'un excessiu vibrat.
L'acabat superficial de la cara on s'aboqui el formigó es realitzarà mitjançant eines adients que garanteixin que el granulat s'introdueixi a la massa de formigó i quedi recobert per la beurada
3.- UNITAT I CRITERI D'AMIDAMENT
m2 de superfície amidada segons les especificacions de la DT, amb deducció de la superfície corresponent a obertures, d'acord amb els criteris següents:
- Obertures <= 1 m2: No es dedueixen
- Obertures > 1 m2: Es dedueix el 100%
4.- NORMATIVA DE COMPLIMENT OBLIGATORI
Real Decreto 470/2021, de 29 de junio, por el que se aprueba el Código Estructural.

P9 FERMS I PAVIMENTS

P96 VORALS I VORADES

P966- VORADA DE PLANXA D'ACER

0.- ELEMENTS QUE CONTEMPLA EL PLEC

P966-H97P.

1.- DEFINICIÓ I CONDICIONS DE LES PARTIDES D'OBRA EXECUTADES
Formació de vorada amb materials diferents.
S'han considerat les unitats d'obra següents:
- Vorades de planxa d'acer galvanitzat
- Vorades de planxa d'acer amb acabat "CORTEN"
L'execució de la unitat d'obra inclou les operacions següents:
Vorada de planxa d'acer:
- Replanteig
- Col·locació prèvia, aplomat i anivellat
- Fixació definitiva i neteja
VORADA DE PLANXA D'ACER:
La vorada col·locada ha de tenir un aspecte uniforme, net i sense defectes.
Ha de quedar aplomada.
S'ha d'ajustar a les alineacions previstes, i a de sobresortir de la rígola l'alçària indicada a la DT
La part superior de la vorada ha de quedar al mateix pla que el paviment de la vorera, en cap cas ha de sobresortir.
Ha de quedar subjecte a la base amb les potes d'ancoratge.
La unió de la vorada amb el paviment de la vorera ha d'estar segellada en tot el seu perímetre.
2.- CONDICIONS DEL PROCÉS D'EXECUCIÓ
CONDICIONS GENERALS:
S'ha de treballar a una temperatura ambient que oscil·li entre els 5°C i els 40°C i sense pluges.
VORADA DE PLANXA D'ACER:
Abans de començar els treballs es farà un replanteig previ que ha de ser aprovat per la DF
El procés de col·locació no ha d'afectar a la qualitat dels materials.
Es posarà especial cura de no ratllar el recobriment d'acabat de la planxa d'acer.

S'ha de comprovar que les característiques del producte corresponen amb les especificades al projecte.
3.- UNITAT I CRITERI D'AMIDAMENT
m de llargària amidada segons les especificacions de la DT.
4.- NORMATIVA DE COMPLIMENT OBLIGATORI
No hi ha normativa de compliment obligatori.
5.- CONDICIONS DE CONTROL D'EXECUCIÓ I DE L'OBRA ACABADA
CONTROL D'EXECUCIÓ. OPERACIONS DE CONTROL:
Els punts de control més destacables són els següents:
- Control d'execució i acabats de la base de formigó sobre la que es col·loquen les peces de vorada o de rigola.
- Control de l'aspecte de les peces abans de la seva col·locació.
- Inspecció visual del procediment d'execució, d'acord a les condicions del plec i al procediment adoptat
CONTROL DE L'OBRA ACABADA. OPERACIONS DE CONTROL:
Els punts de control més destacables són els següents:
Inspecció visual de la unitat acabada.
- Comprovació topogràfica de les alineacions i condicions generals d'acabat.
CRITERIS DE PRESA DE MOSTRES:
Els controls s'han de realitzar segons les instruccions de la DF.
INTERPRETACIÓ DE RESULTATS I ACTUACIONS EN CAS D'INCOMPLIMENT:
Correcció per part del contractista de les irregularitats observades.

P9 FERMS I PAVIMENTS

P9A PAVIMENTS GRANULARS

P9A1- PAVIMENT DE SORRA PER A ZONES DE JOC INFANTIL (D)

1.- DEFINICIÓ I CONDICIONS DE LES PARTIDES D'OBRA EXECUTADES
Formació de paviment esmorteïdor de sorra per a zones de joc infantils.
L'execució de la unitat d'obra inclou les operacions següents:
- Preparació i comprovació de la superfície d'assentament
- Aportació de material
- Estesa de cada tongada
- Allisada de la superfície de l'última tongada
La capa ha de tenir el pendent especificat a la DT o, en el seu defecte, el que especifiqui la DF.
La superfície de la capa ha de quedar plana i a nivell amb les rasants previstes a la DT.
El gruix del paviment s'ha de mantenir en tota la superfície a protegir, no ha de quedar cap element de material dur (formigó, metall, etc.), sense cobrir.
El gruix del paviment ha de garantir les propietats esmorteïdores i el drenatge de la superfície.
Pendent: <= 2%
Gruix de la capa:
- Alçària de caiguda lliure <= 2 m >= 200 mm
- Alçària de caiguda lliure <= 3 m >= 300 mm
En materials granulars sense tractament de cohesió, s'ha de considerar un increment dels gruixos anteriors en 100 mm.
Toleràncies d'execució:
- Planor: ± 10 mm/3 m
- Replanteig de rasants: + 0, - 1/5 del gruix teòric
- Nivell de la superfície: ± 20 mm
2.- CONDICIONS DEL PROCÉS D'EXECUCIÓ
El distribuïdor del material ha de facilitar la informació següent sobre la superfície d'amortiment d'impacte:
Tipus de material i fondària de la capa que cal utilitzar o l'alçària crítica de caiguda de les superfícies sotmeses a assaig segons la norma EN 1177.
Procediment d'instal·lació, les restriccions climàtiques sobre la instal·lació i d'altres precaucions requerides.
Procediments per al funcionament, inspecció i manteniment de la superfície.
Factors que puguin afectar a les propietats de la superfície d'amortiment d'impacte durant l'ús.
Durada prevista en la que es pot mantenir el nivell d'amortiment d'impacte amb el manteniment

prescrit.
De quina forma el material pot facilitar la inspecció necessària de la fonamentació dels equips de joc.
L'especificació de l'aptitud del material per a ús interior, exterior o ambdós.
Mitjans a emprar per la reparació de danys en zones localitzades.
Conformitat dels materials de la superfície d'amortiment, segons apartat 4.1.6 de la norma UNE-EN 1176-1, si és el cas.
Consideració de que l'operador augmenti la freqüència de la inspecció/manteniment si la superfície d'amortiment d'impacte esta sotmesa a un us intensiu i/o d'altres consideracions que puguin reduir la capacitat amortidora (degradació de materials, vandalisme, envelliment).
Advertiment sobre l'atenció que cal tenir sobre els riscos específics per a infants, quan la instal·lació estigui incomplerta durant el manteniment.
S'han d'aturar els treballs quan la temperatura ambient sigui inferior a 2°C.
La sorra no ha de tenir partícules silícies o argiloses, ha d'estar rentada i la granulometria ha d'estar entre els 0,25 mm i 8 mm.
La capa no s'ha d'estendre fins que s'hagi comprovat que la superfície sobre la que ha d'assentar-se té les condicions de qualitat i formes previstes, amb les toleràncies establertes. Si en aquesta superfície hi ha defectes o irregularitats que excedeixen les tolerables, s'han de corregir abans de l'execució de la partida d'obra, d'acord amb les instruccions de la DF.
L'estesa s'ha de fer per capes de gruix uniforme, cal evitar la segregació o la contaminació.
3.- UNITAT I CRITERI D'AMIDAMENT
m3 de volum amidat segons les especificacions de la DT.
L'abonament dels treballs de preparació de la superfície d'assentament correspon a la unitat d'obra de la capa subjacent.
No són d'abonament els escreixos laterals ni els necessaris per a compensar la minva de gruixos de capes subjacents.
4.- NORMATIVA DE COMPLIMENT OBLIGATORI
UNE-EN 1176-1:2018 Equipamiento de las áreas de juego y superficies. Parte 1: Requisitos generales de seguridad y métodos de ensayo.
5.- CONDICIONS DE CONTROL D'EXECUCIÓ I DE L'OBRA ACABADA
CONTROL D'EXECUCIÓ. OPERACIONS DE CONTROL:
Els punts de control més destacables són els següents:
- Control de les condicions material abans de la col·locació.
- Control de la base abans de l'abocament del granulat
- Inspecció visual del procediment d'execució, d'acord a les condicions del plec i al procediment adoptat
CONTROL DE L'OBRA ACABADA. OPERACIONS DE CONTROL:
Els punts de control més destacables són els següents:
- Comprovació alineacions i condicions generals d'acabat
- Comprovació del gruix del paviment en cada un dels espais de caiguda
- Nivell d'amortiment d'impacte segons UNE-EN 1177
- Elaboració d'un informe amb el resultat de la inspecció, que ha d'incloure: - Número i data de la norma europea EN 1176-1:2017 - Lloc, data i les condicions del lloc d'instal·lació (temperatura, humitat, etc.) - Descripció de la superfície d'amortiment d'impacte i, quan sigui accessible, de la capa base - Confirmació del nivell adequat d'amortiment d'impacte - Confirmació de la conformitat amb les especificacions del fabricant/proveïdor, si és el cas - Detalls de l'estat de la superfície d'amortiment d'impacte, incloent qualsevol defecte observat - Confirmació del compliment de la superfície d'amortiment d'impacte amb els requisits per a les àrees d'impacte segons l'apartat 4.2.8.5. de la UNE-EN-1176-1
CRITERIS DE PRESA DE MOSTRES:
Els controls s'han de realitzar segons les instruccions de la DF.
INTERPRETACIÓ DE RESULTATS I ACTUACIONS EN CAS D'INCOMPLIMENT:
Correcció per part del contractista de les irregularitats observades.

P9 FERMS I PAVIMENTS

P9A PAVIMENTS GRANULARS

P9A2- PAVIMENT DE TERRA

0.- ELEMENTS QUE CONTEMPLA EL PLEC

P9A2-DN4X,P9A2-DN59.

1.- DEFINICIÓ I CONDICIONS DE LES PARTIDES D'OBRA EXECUTADES
Formació de paviment de terra.
S'han considerat els materials següents:
- Sauló
- Terra-ciment executada "in situ"
- Material seleccionat
En actuacions de reparació, s'han considerat els graus de dificultat següents:
- Grau de dificultat associat a la mobilitat en l'actuació: - Sense dificultat de mobilitat: actuacions en què hi ha una interferència pròpia de l'entorn on es desenvolupen.
- Amb dificultat de mobilitat: actuacions en entorns amb dificultat de mobilitat i/o amb el material aplegat lluny de la zona de treball: - Actuacions amb dificultat d'accessibilitat, per la poca mobilitat de la maquinària, per l'elevada presència de guals particulars i passos de vianants, per la impossibilitat d'ubicar una plataforma de treball lateral, per la impossibilitat d'ocupació de la calçada per fer l'aplec de materials que impliqui fer l'actuació per fases per tal de mantenir el pas de vianants i/o per estar en una zona amb tràfic rodat important - Actuacions en les què els materials estan aplegats lluny de la zona de treball per manca d'espai en la proximitat d'on s'executen les tasques.
- Grau de dificultat associat a l'àmbit de l'actuació en funció de l'amplària de la vorera, calçada o plataforma única
- Grau de dificultat associat a la presència d'elements externs a l'actuació: - Sense afectació per serveis o elements de mobiliari urbà: actuacions sense serveis (canalitzacions d'aigua, semàfors, enllumenat, etc.) ni elements urbans de grans dimensions (marquesines, mòduls d'aparcament de bicicletes, etc.) que interfereixin (o que puguin interferir) en les tasques - Amb afectació per serveis o elements de mobiliari urbà: actuacions amb serveis (canalitzacions d'aigua, semàfors, enllumenat, etc.) o elements urbans de grans dimensions (marquesines, mòduls d'aparcament de bicicletes, etc) que interfereixen en les tasques.
- Grau de dificultat associat a l'abast de l'actuació
L'execució de la unitat d'obra inclou les operacions següents:
En els paviments de sauló o material seleccionat:
- Preparació i comprovació de la superfície d'assentament
- Aportació de material
- Estesa, humectació (si és necessària), i compactació de cada tongada
- Allisada de la superfície de l'última tongada
CONDICIONS GENERALS:
La capa ha de tenir el pendent especificat a la DT o, en el seu defecte, el que especifiqui la DF.
La superfície de la capa ha de quedar plana i a nivell amb les rasants previstes a la DT.
En tota la superfície s'ha d'arribar, com a mínim, al grau de compactació previst expressat com a percentatge sobre la densitat màxima obtinguda en l'assaig Pròctor Modificat (UNE 103501).
Toleràncies d'execució:
- Planor: ± 10 mm/3 m
PAVIMENTS DE SAULÓ O MATERIAL SELECCIONAT:
Toleràncies d'execució:
- Replanteig de rasants: + 0, - 1/5 del gruix teòric
- Nivell de la superfície: ± 20 mm
2.- CONDICIONS DEL PROCÉS D'EXECUCIÓ
CONDICIONS GENERALS:
La capa no s'ha d'estendre fins que s'hagi comprovat que la superfície sobre la que ha d'assentar-se té les condicions de qualitat i formes previstes, amb les toleràncies establertes. Si en aquesta superfície hi ha defectes o irregularitats que excedeixen les tolerables, s'han de corregir abans de l'execució de la partida d'obra, d'acord amb les instruccions de la DF.
PAVIMENTS DE SAULÓ O DE MATERIAL SELECCIONAT:
S'han d'aturar els treballs quan la temperatura ambient sigui inferior a 2°C.
El contingut òptim d'humitat s'ha de determinar a l'obra, en funció de la maquinària disponible i dels resultats dels assaigs realitzats.
L'estesa s'ha de fer per capes de gruix uniforme, cal evitar la segregació o la contaminació.
No s'ha d'estendre cap tongada mentre no s'hagi comprovat el grau de compactació de la precedent.
Abans d'estendre una tongada es pot homogeneïtzar i humidificar, si es considera necessari.
Totes les aportacions d'aigua han de fer-se abans de la compactació. Després, l'única humectació admissible és la de la preparació per a col·locar la capa següent.
La compactació s'ha d'efectuar longitudinalment, començant per les vores exteriors i progressant cap al centre per a cavalcar-se en cada recorregut en un ample no inferior a 1/3 del de l'element compactador.
Les zones que, per la seva reduïda extensió, el seu pendent o la seva proximitat a obres de pas o desguàs, murs o estructures, no permetin la utilització de l'equip habitual, s'han de compactar amb els mitjans adequats al cas per tal d'aconseguir la densitat prevista.

No s'autoritza el pas de vehicles i maquinària fins que la capa no s'hagi consolidat definitivament. Els defectes que es derivin d'aquest incompliment han de ser reparats pel contractista segons les indicacions de la DF.
Les irregularitats que excedeixin les toleràncies especificades a l'apartat anterior han de ser corregides pel constructor. Caldrà escarificar en una profunditat mínima de 15 cm, afegint o retirant el material necessari tornant a compactar i allisar.
3.- UNITAT I CRITERI D'AMIDAMENT
m3 de volum amidat segons les especificacions de la DT.
PAVIMENTS DE SAULÓ O MATERIAL SELECCIONAT:
L'abonament dels treballs de preparació de la superfície d'assentament correspon a la unitat d'obra de la capa subjacent.
No són d'abonament els escreixos laterals ni els necessaris per a compensar la minva de gruixos de capes subjacents.
4.- NORMATIVA DE COMPLIMENT OBLIGATORI
* Orden de 6 de febrero de 1976 por la que se aprueba el Pliego de Prescripciones Técnicas Generales para Obras de Carreteras y Puentes (PG-3).

P9 FERMS I PAVIMENTS

P9C PAVIMENTS DE MESCLA BITUMINOSA

P9C5- PAVIMENT DE MESCLA BITUMINOSA CONTÍNUA EN CALENT

0.- ELEMENTS QUE CONTEMPLA EL PLEC

P9C5-E861.

1.- DEFINICIÓ I CONDICIONS DE LES PARTIDES D'OBRA EXECUTADES
Mescla bituminosa tipus formigó bituminós, resultat de la combinació d'un betum asfàltic, granulats amb granulometria continua, pols mineral, i eventualment additius, de manera que totes les partícules del granulat quedin recobertes per una pel·lícula homogènia de lligant, fabricada, col·locada i compactada, a una temperatura molt superior a la d'ambient.
En actuacions de reparació, s'han considerat els graus de dificultat següents:
- Grau de dificultat associat a la mobilitat en l'actuació: - Sense dificultat de mobilitat: actuacions en què hi ha una interferència pròpia de l'entorn on es desenvolupen.
- Amb dificultat de mobilitat: actuacions en entorns amb dificultat de mobilitat i/o amb el material aplegat lluny de la zona de treball: - Actuacions amb dificultat d'accessibilitat, per la poca mobilitat de la maquinària, per l'elevada presència de guals particulars i passos de vianants, per la impossibilitat d'ubicar una plataforma de treball lateral, per la impossibilitat d'ocupació de la calçada per fer l'aplec de materials que impliqui fer l'actuació per fases per tal de mantenir el pas de vianants i/o per estar en una zona amb tràfic rodat important - Actuacions en les què els materials estan aplegats lluny de la zona de treball per manca d'espai en la proximitat d'on s'executen les tasques.
- Grau de dificultat associat a l'àmbit de l'actuació en funció de l'amplària de la vorera, calçada o plataforma única
- Grau de dificultat associat a la presència d'elements externs a l'actuació: - Sense afectació per serveis o elements de mobiliari urbà: actuacions sense serveis (canalitzacions d'aigua, semàfors, enllumenat, etc.) ni elements urbans de grans dimensions (marquesines, mòduls d'aparcament de bicicletes, etc.) que interfereixin (o que puguin interferir) en les tasques - Amb afectació per serveis o elements de mobiliari urbà: actuacions amb serveis (canalitzacions d'aigua, semàfors, enllumenat, etc.) o elements urbans de grans dimensions (marquesines, mòduls d'aparcament de bicicletes, etc) que interfereixen en les tasques.
- Grau de dificultat associat a l'abast de l'actuació
L'execució de la unitat d'obra inclou les operacions següents:
- Estudi de la mescla i obtenció de la fórmula de treball i aprovació d'aquesta per la DO
- Realització del tram de prova i aprovació d'aquest per la DO
- Comprovació de la superfície d'assentament
- Extensió de la mescla
- Compactació de la mescla
- Execució de junts de construcció
- Protecció del paviment acabat
CONDICIONS GENERALS:
La superfície acabada ha de ser de textura homogènia, uniforme i sense segregacions.

S'ha d'ajustar als perfils previstos, en la seva rasant, gruix i amplària.
Ha de tenir el pendent transversal que s'especifiqui a la DT.
La densitat obtinguda segons s'indica en l'apartat 542.9.3.2.1 del PG-3 no ha de ser inferior als valors següents:
- Capes de gruix >= 6 cm: 98%
- Capes de gruix < 6 cm: 97%
L'Índex de Regularitat Internacional (IRI), segons NLT 330, PG-3/75 MD-11/00/(FOM 2523/2014), obtingut segons l'indicat en l'apartat 542.9.4 del PG-3 ha de complir els valors de les taules 542.14.a o 542.14.b del PG-3.
En capes de rodadura la macrotextura superficial obtinguda amb el mètode volumètric (UNE-EN 13036-1) i la resistència al lliscament transversal (UNE 41201 IN) han de ser iguals o mes grans que els valors de la taula 542.15 del PG 3.
Toleràncies d'execució:
- Amplària del semiperfil: No s'admeten amplàries inferiors a les teòriques
Nivell de les capes intermitges i de rodadura: ± 10 mm
Nivell de la capa base: ± 15 mm
- Gruix de la capa: No s'admeten gruixos inferiors al teòrics
2.- CONDICIONS DEL PROCÉS D'EXECUCIÓ
L'equip de treball, central de fabricació, mitjans de transport, equip d'estesa i equip de compactació, ha de complir les especificacions de l'article 542.4 del PG-3.
S'ha de realitzar un tram de prova, amb una longitud no inferior a la definida en el Plec de Prescripcions Tècniques Particulars. La DF ha de determinar si es pot acceptar la realització del tram de prova com a part integrant de l'obra en construcció.
A la vista dels resultats obtinguts, el Director d'Obra ha de definir si és acceptable o no la fórmula de treball i si són acceptables o no els equips proposats pel Contractista.
Durant l'execució del tram de prova s'ha d'analitzar la correspondència, al seu cas, entre els mètodes de control de la dosificació del lligant hidrocarbonat i de la densitat in situ establerts als Plecs de Prescripcions Tècniques Particulars, i altres mètodes ràpids de control.
Excepte autorització expressa del Director d'Obra, s'han de suspendre els treballs quan la temperatura ambient a l'ombra sigui inferior a 5°C, excepte si el gruix de la capa a estendre fos inferior a 5 cm, en aquest cas el límit serà de 8°C. Amb vent intens, després de gelades o a taulers d'estructures, la DF ha de poder augmentar aquests límits, en funció dels resultats de compactació obtinguts. Tampoc es permet la posada a l'obra en cas de precipitacions atmosfèriques.
La capa no s'ha d'estendre fins que s'hagi comprovat que la superfície sobre la que ha d'assentar-se té les condicions de qualitat i formes previstes, amb les toleràncies establertes. Si en aquesta superfície hi ha defectes o irregularitats que excedeixen les tolerables, s'han de corregir abans de l'execució de la partida d'obra, d'acord amb les instruccions de la DF.
La regularitat superficial de la capa sobre la que s'ha d'estendre la mescla, ha de complir l'indicat als articles 510 i 513 del PG-3. Sobre aquesta capa s'ha d'haver aplicat un reg d'imprimació o d'adherència, que ha de complir l'especificat en els articles 530 ó 531 del PG-3.
Si la superfície estigués constituïda per un paviment hidrocarbonat, i aquest fos heterogeni, s'hauran d'eliminar mitjançant fressat els sobrants de lligant i segellar les zones massa permeables, segons les instruccions del Director d'Obra. Es comprovarà especialment que transcorregut el termini de trencament del lligant dels tractaments aplicats, no queden restes d'aigua a la superfície. També, si ha passat mol temps des de la aplicació, es verificarà que la seva capacitat d'unió amb la mescla bituminosa no ha disminuït de forma perjudicial; en caso contrari, el Director de las Obres podrà ordenar la execució d'un reg d'adherència addicional.
L'estesa de la mescla s'ha de fer mecànicament començant per la vora inferior de la capa i amb la major continuïtat possible, per franges horitzontals. L'amplària de les franges s'ha d'estudiar per a que hi hagi el menor nombre de junts possible.
Després d'haver estès i compactat una franja, s'ha d'estendre la següent mentre la vora de la primera es trobi encara calent i en condicions de ser compactada; en cas contrari s'ha d'executar un junt longitudinal.
L'estenedora s'ha de regular de forma que la superfície de la capa estesa resulti llisa i uniforme, sense segregacions ni arrossegaments, i amb un gruix tal que, un cop compactada, s'ajusti a la rasant i secció transversal indicades a la DT del Projecte, amb les toleràncies indicades a l'epígraf 542.7.2 del PG 3.
L'estesa s'ha de fer amb la major continuïtat possible, ajustant la velocitat de l'estenedora a la producció de la central de fabricació de manera que aquella no s'aturi. En cas de parada, es comprovarà que la temperatura de la mescla a estendre, en la tolva de l'estenedora i a sota d'aquesta, no baixi de la prescrita en la fórmula de treball per a l'inici de compactació, en cas contrari cal executar un junt transversal.
En obres sense manteniment de la circulació, per a carreteres amb calçades separades amb superfícies a estendre superiors a 70 000 m2, es realitzarà la extensió de qualsevol capa bituminosa a ample complet, treballant si fos necessari amb 2 o mes estenedores lleugerament desfasades, evitant junts longitudinals. A la resta de situacions, després d'haver estes i compactat una franja, s'estendrà la següent mentre la vora de la primera estigui encara calenta i en condicions de ser compactada; en caso contrario, s'executarà un junt

longitudinal.
La compactació s'ha de fer segons el pla aprovat per la DO en funció dels resultats del tram de proves fins que se assoleixi la densitat especificada a l'epígraf 542.7.1. S'haurà de fer a la temperatura mes alta possible sense superar la màxima prescrita a la fórmula de treball i sense que es produeixin desplaçaments de la mescla estesa, i es continuarà, mentre la mescla estigui en condicions de ser compactada i la seva temperatura no sigui inferior a la mínima prescrita a la fórmula de treball.
En mescles bituminoses fabricades amb betums millorats o modificats amb cautxú i en mescles bituminoses amb addició de cautxú, es continuarà obligatòriament el procés de compactació fins que la temperatura de la mescla baixi de la mínima establerta a la fórmula de treball, encara que s'hages assolit prèviament la densitat especificada a l'epígraf 542.7.1.
La compactació s'ha de fer longitudinalment, de manera continua i sistemàtica. Si l'estesa de la mescla bituminosa es fa per franges, en compactar una d'aquestes s'ha d'ampliar la zona de compactació per tal que inclogui 15 cm de l'anterior, com a mínim.
Els corrons han de portar la seva roda motriu del costat més pròxim a l'estenedora; els seus canvis de direcció s'han de fer sobre la mescla que ja s'ha compactat, i els seus canvis de sentit s'han de fer amb suavitat. S'ha de cuidar que els elements de compactació estiguin nets i, si és precís, humits.
En el cas en que hi hagi junts, s'ha de procurar que els junts transversals de capes sobreposades quedin a un mínim de 5 m un de l'altra, i que els longitudinals quedin desplaçades a un mínim de 15 cm un de l'altra.
A l'estendre franges longitudinals contigües, si la temperatura de l'estesa en primer lloc no fos superior al mínim fixat en la fórmula de treball per acabar la compactació, la vora d'aquesta franja s'ha de tallar verticalment, deixant al descobert una superfície plana i vertical. Se li ha d'aplicar una capa uniforme i lleugera de reg d'adherència segons l'article 531 del PG 3, deixant trencar l'emulsió suficientment. A continuació, s'ha d'escalfar el junt i estendre la següent franja contra ella.
Els junts transversals en capes de rodadura s'han de compactar transversalment, i s'ha de disposar els recolzaments necessaris per als elements de compactació.
La capa executada només es pot obrir a la circulació quan assoleixi la temperatura ambient en tot el seu gruix, o be, prèvia autorització de la DF, quan assoleixi la temperatura de 60°C. En aquest cas s'han d'evitar les parades i canvis de direcció sobre la capa fins que aquesta assoleixi la temperatura ambient.
3.- UNITAT I CRITERI D'AMIDAMENT
PAVIMENTS DE MESCLA BITUMINOSA CONTÍNUA:
t de pes segons tipus, mesurades multiplicant els amples de cada capa segons amb les seccions tipus especificades a la DT, pels gruixos mitjos i les densitats mitjanes obtingudes dels assaigs de control de cada lot.
L'abonament dels treballs de preparació de la superfície d'assentament correspon a la unitat d'obra de la capa subjacent.
No són d'abonament en aquesta unitat d'obra els regs d'emprimació o d'adherència.
4.- NORMATIVA DE COMPLIMENT OBLIGATORI
Orden FOM/3460/2003, de 28 de noviembre, por lo que se aprueba la norma 6.1-IC Secciones del firme, de la Instrucción Técnica de Carreteras.
Orden de 6 de febrero de 1976 por la que se aprueba el Pliego de Prescripciones Técnicas Generales para Obras de Carreteras y Puentes (PG-3).
Orden FOM/2523/2014, de 12 de diciembre, por la que se actualizan determinados artículos del Pliego de Prescripciones Técnicas Generales para Obras de Carreteras y Puentes, relativos a materiales básicos, a firmes y pavimentos, y a señalización, balizamiento y sistemas de contención de vehículos (PG-3).
5.- CONDICIONS DE CONTROL D'EXECUCIÓ I DE L'OBRA ACABADA
CONTROL D'EXECUCIÓ. OPERACIONS DE CONTROL:
Abans d'iniciar-se la posada a l'obra de cada tipus de mescla bituminosa en calent. Execució d'un tram de prova, per comprovar:
- La fórmula de treball
- Els equips proposats pel contractista
- La forma específica d'actuació dels equips
- La correspondència entre els mètodes de control de fabricació i els resultats in situ
En l'execució d'una capa:
- Inspecció visual de l'aspecte de la mescla i mesura de la temperatura de la mescla i la temperatura ambient, al descarregar en l'estenedora o equip de transferència
- Presa de mostres i preparació de provetes segons UNE-EN 12697-30 si la mida màxima del granulat es 22 mm o segons UNE-EN 12697-32 per a mides màximes del granulat superiors, al menys un cop al dia i al menys un cop per lot determinat segons el menor dels valors següents:
  - 500 m de calçada - 3.500 m2 de calçada - la fracció construïda diàriament
- Determinar el contingut de forats segons UNE-EN 12697-8 de les provetes anteriors
- Determinar la densitat aparent segons UNE-EN 12697-6 amb el mètode d'assaig de l'annex B de l'UNE-EN 13108-20
- Determinació per a cada lot de la densitat de referència per a compactació
- Dosificació del lligant segons UNE-EN 12697-1, amb la freqüència que estableixi el DO, sobre les mostres de les provetes
- Granulometria dels granulats extrets segons UNE-EN 12697-2, amb la freqüència que estableixi el DO, sobre les mostres de les provetes

- Gruix de l'estesa, mitjançant punxó graduat amb la freqüència que estableixi el DO
- Que el nombre i tipus de compactadors son els aprovats
- Que funcionen els dispositius d'humectació, neteja i protecció dels compactadors
- El llast, pes total i en el seu cas, pressió d'inflament dels dels compactadors
- La frqüència i l'amplitud en els compactadors vibratoris
- Nombre de passades de cada compactador
- Temperatura de la superfície de la capa en acabar la compactació

Aquests controls es faran d'acord amb les indicacions de l'epígraf 542.9.4 del PG 3.
CONTROL DE L'OBRA ACABADA. OPERACIONS DE CONTROL:
Es considerarà un lot, que s'acceptarà o rebutjarà en bloc, al menor que resulti d'aplicar els següents criteris:
- 500 m de calçada
- 3.500 m2 de calçada
- la fracció construïda diàriament

Extracció de testimonis, en punts aleatoris, en un nombre més gran o igual a 3 per lot per determinar:
- Densitat aparent i el gruix segons UNE-EN 12697-6, considerant les condicions d'assaig de l'annex B de l'UNE-EN 13108-20

Comprovació d'adherència entre capes segons NLT-382
- Control de la regularitat superficial, en trams de 1000 m de llarg, 24 h després de la seva execució i abans d'estendre la capa següent, determinant l'IRI segons NLT 330, i epígraf 542.9.4 del PG 3

En capes de rodadura:
Macrotextura superficial segons UNE-EN 13036-1, controlada diariament a 3 punts del lot triat aleatoriament
- Determinació de la resistència al lliscament, segons NLT 336, de tota la llargària de la obra, abans de la posada en servei.

Aquests controls es faran d'acord amb les indicacions de l'epígraf 542.9.4 del PG 3.
CONTROL DE L'OBRA ACABADA. INTERPRETACIÓ DE RESULTATS I ACTUACIONS EN CAS D'INCOMPLIMENT:
El lot de control de la unitat acabada s'ha d'acceptar o rebutjar globalment.
Els criteris d'acceptació o rebuig de la unitat acabada, i les actuacions en cas d'incompliment d'algun dels paràmetres de control son els indicats a l'epígraf 542.10 del PG 3.

P9 FERMS I PAVIMENTS

P9E PAVIMENTS DE PANOT I RAJOLA HIDRÀULICA

P9E1- PAVIMENT DE PANOT

1.- DEFINICIÓ I CONDICIONS DE LES PARTIDES D'OBRA EXECUTADES
Formació de paviments de panot.
S'han considerat els casos següents:
- Paviments de panot col·locats a l'estesa amb sorra-ciment, amb o sense suport de 3 cm de sorra
- Paviments de panot col·locats a truc de maceta amb morter, amb o sense suport de 3 cm de sorra

En actuacions de reparació, s'han considerat els graus de dificultat següents:
- Grau de dificultat associat a la mobilitat en l'actuació: - Sense dificultat de mobilitat: actuacions en què hi ha una interferència pròpia de l'entorn on es desenvolupen.
- Amb dificultat de mobilitat: actuacions en entorns amb dificultat de mobilitat i/o amb el material aplegat lluny de la zona de treball: - Actuacions amb dificultat d'accessibilitat, per la poca mobilitat de la maquinària, per l'elevada presència de guals particulars i passos de vianants, per la impossibilitat d'ubicar una plataforma de treball lateral, per la impossibilitat d'ocupació de la calçada per fer l'aplec de materials que impliqui fer l'actuació per fases per tal de mantenir el pas de vianants i/o per estar en una zona amb tràfic rodat important - Actuacions en les què els materials estan aplegats lluny de la zona de treball per manca d'espai en la proximitat d'on s'executen les tasques.
- Grau de dificultat associat a l'àmbit de l'actuació en funció de l'amplària de la vorera, calçada o plataforma única
- Grau de dificultat associat a la presència d'elements externs a l'actuació: - Sense afectació per serveis o elements de mobiliari urbà: actuacions sense serveis (canalitzacions d'aigua, semàfors, enllumenat, etc.) ni elements urbans de grans dimensions (marquesines, mòduls d'aparcament de bicicletes, etc.) que interfereixin (o que puguin interferir) en les tasques - Amb afectació per serveis o elements de mobiliari urbà: actuacions amb serveis (canalitzacions d'aigua, semàfors, enllumenat, etc.) o elements urbans de grans dimensions (marquesines, mòduls d'aparcament de bicicletes, etc) que interfereixen en les tasques.
- Grau de dificultat associat a l'abast de l'actuació

L'execució de la unitat d'obra inclou les operacions següents:
En la col·locació a l'estesa amb sorra-ciment:
- Preparació i comprovació de la superfície d'assentament
- Col·locació de la capa de sorra, en el seu cas
- Col·locació de la sorra-ciment
- Col·locació de les peces de panot
- Humectació de la superfície
- Confecció i col·locació de la beurada

En la col·locació a truc de maceta amb morter:
- Preparació i comprovació de la superfície d'assentament
- Col·locació de la capa de sorra, en el seu cas
- Col·locació de la capa de morter
- Humectació de les peces per col·locar
- Col·locació de les peces
- Humectació de la superfície
- Confecció i col·locació de la beurada

CONDICIONS GENERALS:
El paviment ha de formar una superfície plana,sense resalts entre peces, uniforme i s'ha d'ajustar a les alineacions i a les rasants previstes.
En el paviment no hi ha d'haver peces escantonades, taques ni d'altres defectes superfícials.
Les peces han d'estar col·locades a tocar i alineades.
Les peces han de quedar ben assentades, amb la cara més polida o més ample a dalt.
Les peces han d'estar disposades formant alineacions rectes, segons l'especejament definit en la DT.
Excepte en les zones classificades com d'ús restringit pel CTE no s'admetran les discontinuïtats següents en el propi paviment ni en els encontres d'aquest amb altres elements:
- Imperfeccions o irregularitats que suposin una diferència de nivell de més de 6 mm
- Els desnivells que no superin els 50 mm s'han de resoldre amb una pendent que no excedeixi del 25%
- En les zones interiors de circulació de persones, no presentarà perforacions o forats pels que es pugui introduir una esfera de 15 mm de diàmetre

Els acords del paviment han de quedar fets contra les voreres o els murets.
Ha de tenir junts laterals de contracció cada 25 m2, de 2 cm de gruix, segellats amb sorra.
Aquests junts han d'estar el més aprop possible dels junts de contracció de la base.
Els junts que no siguin de contracció han de quedar plens de beurada de ciment pòrtland.
Pendent transversal: >= 2%
Toleràncies d'execució:
- Nivell: ± 10 mm
- Planor: ± 4 mm/2 m
- Rectitud dels juntx: ± 3 mm/2 m
- Replanteig: ± 10 mm

2.- CONDICIONS DEL PROCÉS D'EXECUCIÓ
S'han de col·locar començant per les vorades o els murets.
Una vegada col·locades les peces s'ha d'estendre la beurada.
No s'ha de trepitjar després d'haver-se abeurat, fins al cap de 24 h a l'estiu i 48 h a l'hivern.
COL·LOCACIÓ AMB MORTER I JUNTS REBLERTS AMB BEURADA:
S'han de suspendre els treballs quan la temperatura sigui < 5°C.
Les peces per col·locar han de tenir la humitat necessària per tal que no absorbeixin l'aigua del morter.
3.- UNITAT I CRITERI D'AMIDAMENT
m2 de superfície executada d'acord amb les especificacions de la DT, amb deducció de la superfície corresponent a obertures interiors, d'acord amb els criteris següents:
- Obertures <= 1,5 m2: No es dedueixen
- Obertures > 1,5 m2: Es dedueix el 100%

Aquests criteris inclouen l'acabament específic dels acords a les vores, sense que comporti l'ús de materials diferents d'aquells que normalment conformen la unitat.
4.- NORMATIVA DE COMPLIMENT OBLIGATORI
PAVIMENT COL·LOCAT SOBRE MORTER O LLIT DE SORRA
No hi ha normativa de compliment obligatori.
5.- CONDICIONS DE CONTROL D'EXECUCIÓ I DE L'OBRA ACABADA
CONTROL D'EXECUCIÓ. OPERACIONS DE CONTROL:
Els punts de control més destacables són els següents:
- Control d'execució i acabats de la base de formigó sobre la que es col·loquen les peces de panot.
- Control de l'aspecte de les peces abans de la seva col·locació.
- Inspecció del procés d'execució, d'acord a les indicacions del plec.
- Comprovació topogràfica de les alineacions i condicions generals d'acabat.

CONTROL DE L'OBRA ACABADA. OPERACIONS DE CONTROL:
- Inspecció visual de la unitat acabada.
- Comprovació topogràfica de les alineacions i condicions generals d'acabat.
CRITERIS DE PRESA DE MOSTRES:
Els controls s'han de fer segons les indicacions de la DF.
CONTROL D'EXECUCIÓ. INTERPRETACIÓ DE RESULTATS I ACTUACIONS EN CAS D'INCOMPLIMENT:
Correcció per part del contractista, dels defectes de col·locació segons les instruccions de la DF.
CONTROL DE L'OBRA ACABADA. INTERPRETACIÓ DE RESULTATS I ACTUACIONS EN CAS D'INCOMPLIMENT:
Correcció per part del contractista de les irregularitats observades.

P9 FERMS I PAVIMENTS

P9F PAVIMENT DE PECES DE FORMIGÓ

P9F2- PAVIMENT DE LLAMBORDINS DE FORMIGÓ, DE FORMA IRREGULAR, COL·LOCAT AMB SORRA

1.- DEFINICIÓ I CONDICIONS DE LES PARTIDES D'OBRA EXECUTADES
Formació de paviment de llambordins o lloses.
S'han considerat els materials i les formes de col·locació següents:
- Paviment de llambordins sobre llit de sorra i junts reblerts amb sorra
- Paviment de llambordins o lloses sobre llit de sorra i junts reblerts amb morter
En actuacions de reparació, s'han considerat els graus de dificultat següents:
- Grau de dificultat associat a la mobilitat en l'actuació: - Sense dificultat de mobilitat: actuacions en què hi ha una interferència pròpia de l'entorn on es desenvolupen.
- Amb dificultat de mobilitat: actuacions en entorns amb dificultat de mobilitat i/o amb el material aplegat lluny de la zona de treball: - Actuacions amb dificultat d'accessibilitat, per la poca mobilitat de la maquinària, per l'elevada presència de guals particulars i passos de vianants, per la impossibilitat d'ubicar una plataforma de treball lateral, per la impossibilitat d'ocupació de la calçada per fer l'aplec de materials que impliqui fer l'actuació per fases per tal de mantenir el pas de vianants i/o per estar en una zona amb tràfic rodat important - Actuacions en les què els materials estan aplegats lluny de la zona de treball per manca d'espai en la proximitat d'on s'executen les tasques.
- Grau de dificultat associat a l'àmbit de l'actuació en funció de l'amplària de la vorera, calçada o plataforma única
- Grau de dificultat associat a la presència d'elements externs a l'actuació: - Sense afectació per serveis o elements de mobiliari urbà: actuacions sense serveis (canalitzacions d'aigua, semàfors, enllumenat, etc.) ni elements urbans de grans dimensions (marquesines, mòduls d'aparcament de bicicletes, etc.) que interfereixin (o que puguin interferir) en les tasques - Amb afectació per serveis o elements de mobiliari urbà: actuacions amb serveis (canalitzacions d'aigua, semàfors, enllumenat, etc.) o elements urbans de grans dimensions (marquesines, mòduls d'aparcament de bicicletes, etc) que interfereixen en les tasques.
- Grau de dificultat associat a l'abast de l'actuació
L'execució de la unitat d'obra inclou les operacions següents:
En paviments col·locats sobre llit de sorra i rejuntats amb morter:
- Preparació i comprovació de la superfície d'assentament
- Col·locació del llit de sorra
- Compactació i col·locació de les peces
- Rejuntat de les peces amb morter
- Neteja, protecció del morter i cura
En la col·locació sobre llit de sorra i junts reblerts amb sorra:
- Preparació i comprovació de la superfície d'assentament
- Col·locació del llit de sorra
- Col·locació i compactació dels llambordins
- Rebliment dels junts amb sorra
- Compactació final dels llambordins
- Escombrat de l'excés de sorra
CONDICIONS GENERALS:
El paviment ha de formar una superfície plana,sense resalts entre peces, uniforme i s'ha d'ajustar a les alineacions i a les rasants previstes.
Les peces han de quedar ben assentades, amb la cara més polida o més ample a dalt.
Les peces han d'estar disposades formant alineacions rectes, segons l'especejament definit en la DT.
Excepte en les zones classificades com d'ús restringit pel CTE no s'admetran les

discontinuïtats següents en el propi paviment ni en els encontres d'aquest amb altres elements:
- Imperfeccions o irregularitats que suposin una diferència de nivell de més de 6 mm
- Els desnivells que no superin els 50 mm s'han de resoldre amb una pendent que no excedeixi del 25%
- En les zones interiors de circulació de persones, no presentarà perforacions o forats pels que es pugui introduir una esfera de 15 mm de diàmetre
PAVIMENT COL·LOCAT SOBRE MORTER O LLIT DE SORRA
Les peces han de quedar ben adherides al suport.
Els junts han de quedar plens de material de reblert.
Pendent transversal (paviments exteriors): >= 2%, <= 8%
PAVIMENT DE LLAMBORDINS:
Han de quedar col·locats a trencajunt, seguint les especificacions de la DT.
Junts entre peces: <= 8 mm
Toleràncies d'execució:
- Nivell: ± 12 mm
- Replanteig: ± 10 mm
- Planor: ± 5 mm/3 m
2.- CONDICIONS DEL PROCÉS D'EXECUCIÓ
PAVIMENT COL·LOCAT SOBRE MORTER O LLIT DE SORRA
La superfície del suport ha de ser neta i humida.
El paviment no s'ha de trepitjar durant les 24 h següents a la seva col·locació o el que indiqui la DT.
COL·LOCACIÓ SOBRE LLIT DE SORRA:
No s'ha de treballar en condicions metereològiques que puguin produir alteracions a la subbase o al llit de sorra.
El llit de sorra anivellada s'ha de deixar a 1,5 cm per sobre del nivell definitiu.
Col·locades les peces s'han de piconar 1,5 cm fins al nivell previst.
PAVIMENTS REJUNTATS AMB SORRA:
Els junts s'han de reblir amb sorra fina.
Un cop rejuntades s'ha de fer una segona compactació amb 2 o 3 passades de picó vibrant i un reblert final amb sorra per acabar d'omplir els junts.
S'ha d'escombrar la sorra que ha sobrat abans d'obrir-lo al trànsit.
COL·LOCACIÓ AMB MORTER I JUNTS REBLERTS AMB BEURADA:
S'han de suspendre els treballs quan la temperatura sigui < 5°C.
Les peces per col·locar han de tenir la humitat necessària per tal que no absorbeixin l'aigua del morter.
Un cop col·locades les peces s'han de regar per aconseguir l'adormiment del morter de base.
Després s'han de reblir els junts amb la beurada.
JUNTS REBLERTS AMB MORTER O BEURADA:
En exteriors, la superfície ha de mantenir-se humida durant les 72 h següents.
3.- UNITAT I CRITERI D'AMIDAMENT
m2 de superfície executada d'acord amb les especificacions de la DT, amb deducció de la superfície corresponent a obertures interiors, d'acord amb els criteris següents:
Paviments exteriors:
- Obertures <= 1,5 m2: No es dedueixen
- Obertures > 1,5 m2: Es dedueix el 100%
Paviments interiors:
- Obertures <= 1 m2: No es dedueixen
- Obertures > 1 m2: Es dedueix el 100%
Aquests criteris inclouen l'acabament específic dels acords a les vores, sense que comporti l'ús de materials diferents d'aquells que normalment conformen la unitat.
4.- NORMATIVA DE COMPLIMENT OBLIGATORI
PAVIMENT COL·LOCAT SOBRE MORTER O LLIT DE SORRA
No hi ha normativa de compliment obligatori.

P9 FERMS I PAVIMENTS

P9F PAVIMENT DE PECES DE FORMIGÓ

P9F4- PAVIMENT DE PECES DE FORMIGÓ, DE FORMA REGULAR, COL·LOCAT AMB SORRA

1.- DEFINICIÓ I CONDICIONS DE LES PARTIDES D'OBRA EXECUTADES
Formació de paviment de llambordins o lloses.

S'han considerat els materials i les formes de col·locació següents:
- Paviment de llambordins sobre llit de sorra i junts reblerts amb sorra
- Paviment de llambordins o lloses sobre llit de sorra i junts reblerts amb morter
L'execució de la unitat d'obra inclou les operacions següents:
En paviments col·locats sobre llit de sorra i rejuntats amb morter:
- Preparació i comprovació de la superfície d'assentament
- Col·locació del llit de sorra
- Compactació i col·locació de les peces
- Rejuntat de les peces amb morter
- Neteja, protecció del morter i cura
En la col·locació sobre llit de sorra i junts reblerts amb sorra:
- Preparació i comprovació de la superfície d'assentament
- Col·locació del llit de sorra
- Col·locació i compactació dels llambordins
- Rebliment dels junts amb sorra
- Compactació final dels llambordins
- Escombrat de l'excés de sorra
CONDICIONS GENERALS:
El paviment ha de formar una superfície plana,sense resalts entre peces, uniforme i s'ha d'ajustar a les alineacions i a les rasants previstes.
Les peces han de quedar ben assentades, amb la cara més polida o més ample a dalt.
Les peces han d'estar disposades formant alineacions rectes, segons l'especejament definit en la DT.
Excepte en les zones classificades com d'ús restringit pel CTE no s'admetran les discontinuïtats següents en el propi paviment ni en els encontres d'aquest amb altres elements:
- Imperfeccions o irregularitats que suposin una diferència de nivell de més de 6 mm
- Els desnivells que no superin els 50 mm s'han de resoldre amb una pendent que no excedeixi del 25%
- En les zones interiors de circulació de persones, no presentarà perforacions o forats pels que es pugui introduir una esfera de 15 mm de diàmetre
PAVIMENT COL·LOCAT SOBRE MORTER O LLIT DE SORRA
Les peces han de quedar ben adherides al suport.
Els junts han de quedar plens de material de reblert.
Pendent transversal (paviments exteriors): >= 2%, <= 8%
PAVIMENT DE LLAMBORDINS:
Han de quedar col·locats a trencajunt, seguint les especificacions de la DT.
Junts entre peces: <= 8 mm
Toleràncies d'execució:
- Nivell: ± 12 mm
- Replanteig: ± 10 mm
- Planor: ± 5 mm/3 m
2.- CONDICIONS DEL PROCÉS D'EXECUCIÓ
PAVIMENT COL·LOCAT SOBRE MORTER O LLIT DE SORRA
La superfície del suport ha de ser neta i humida.
El paviment no s'ha de trepitjar durant les 24 h següents a la seva col·locació o el que indiqui la DT.
COL·LOCACIÓ SOBRE LLIT DE SORRA:
No s'ha de treballar en condicions metereològiques que puguin produir alteracions a la subbase o al llit de sorra.
El llit de sorra anivellada s'ha de deixar a 1,5 cm per sobre del nivell definitiu.
Col·locades les peces s'han de piconar 1,5 cm fins al nivell previst.
PAVIMENTS REJUNTATS AMB SORRA:
Els junts s'han de reblir amb sorra fina.
Un cop rejuntades s'ha de fer una segona compactació amb 2 o 3 passades de picó vibrant i un reblert final amb sorra per acabar d'omplir els junts.
S'ha d'escombrar la sorra que ha sobrat abans d'obrir-lo al trànsit.
COL·LOCACIÓ AMB MORTER I JUNTS REBLERTS AMB BEURADA:
S'han de suspendre els treballs quan la temperatura sigui < 5°C.
Les peces per col·locar han de tenir la humitat necessària per tal que no absorbeixin l'aigua del morter.
Un cop col·locades les peces s'han de regar per aconseguir l'adormiment del morter de base.
Després s'han de reblir els junts amb la beurada.
JUNTS REBLERTS AMB MORTER O BEURADA:
En exteriors, la superfície ha de mantenir-se humida durant les 72 h següents.
3.- UNITAT I CRITERI D'AMIDAMENT
m2 de superfície executada d'acord amb les especificacions de la DT, amb deducció de la superfície corresponent a obertures interiors, d'acord amb els criteris següents:
Paviments exteriors:
- Obertures <= 1,5 m2: No es dedueixen
- Obertures > 1,5 m2: Es dedueix el 100%
Paviments interiors:
- Obertures <= 1 m2: No es dedueixen

- Obertures > 1 m2: Es dedueix el 100%
Aquests criteris inclouen l'acabament específic dels acords a les vores, sense que comporti l'ús de materials diferents d'aquells que normalment conformen la unitat.
4.- NORMATIVA DE COMPLIMENT OBLIGATORI
PAVIMENT COL·LOCAT SOBRE MORTER O LLIT DE SORRA
No hi ha normativa de compliment obligatori.

P9 FERMS I PAVIMENTS

P9G PAVIMENTS DE FORMIGÓ

P9G3- FORMACIÓ DE JUNT AMB SERRA DE DISC EN PAVIMENT DE FORMIGÓ

0.- ELEMENTS QUE CONTEMPLA EL PLEC

P9G3-DVV6.

1.- DEFINICIÓ I CONDICIONS DE LES PARTIDES D'OBRA EXECUTADES
Tall de paviment de formigó amb una serra de disc per tal d'obtenir:
- Caixa per a junt de dilatació
- Junt de retracció
En actuacions de reparació, s'han considerat els graus de dificultat següents:
- Grau de dificultat associat a la mobilitat en l'actuació: - Sense dificultat de mobilitat: actuacions en què hi ha una interferència pròpia de l'entorn on es desenvolupen.
- Amb dificultat de mobilitat: actuacions en entorns amb dificultat de mobilitat i/o amb el material aplegat lluny de la zona de treball: - Actuacions amb dificultat d'accessibilitat, per la poca mobilitat de la maquinària, per l'elevada presència de guals particulars i passos de vianants, per la impossibilitat d'ubicar una plataforma de treball lateral, per la impossibilitat d'ocupació de la calçada per fer l'aplec de materials que impliqui fer l'actuació per fases per tal de mantenir el pas de vianants i/o per estar en una zona amb tràfic rodat important - Actuacions en les què els materials estan aplegats lluny de la zona de treball per manca d'espai en la proximitat d'on s'executen les tasques.
- Grau de dificultat associat a l'àmbit de l'actuació en funció de l'amplària de la vorera, calçada o plataforma única
- Grau de dificultat associat a la presència d'elements externs a l'actuació: - Sense afectació per serveis o elements de mobiliari urbà: actuacions sense serveis (canalitzacions d'aigua, semàfors, enllumenat, etc.) ni elements urbans de grans dimensions (marquesines, mòduls d'aparcament de bicicletes, etc.) que interfereixin (o que puguin interferir) en les tasques - Amb afectació per serveis o elements de mobiliari urbà: actuacions amb serveis (canalitzacions d'aigua, semàfors, enllumenat, etc.) o elements urbans de grans dimensions (marquesines, mòduls d'aparcament de bicicletes, etc) que interfereixen en les tasques.
- Grau de dificultat associat a l'abast de l'actuació
L'execució de la unitat d'obra inclou les operacions següents:
Formació de junt amb serra de disc:
- Replanteig del junt
- Tall del paviment de formigó amb serra de disc
- Neteja del junt
- Eventual protecció del junt executat
CONDICIONS GENERALS:
Ha de ser recte i ha d'estar net. La seva fondària i amplària ha de ser constant i no ha de tenir vores escantonades.
Ha d'estar fet als llocs especificats a la DT o en el seu defecte on indiqui la DF.
Fondària dels junts de retracció: >= 1/3 del gruix del paviment
Toleràncies d'execució:
- Amplària: ± 10%
- Alçària: ± 10%
- Replanteig: ± 1%
2.- CONDICIONS DEL PROCÉS D'EXECUCIÓ
CONDICIONS GENERALS:
Al realitzar els junts no s'han de produir danys al paviment (cops, ratlles, etc.).
FORMACIÓ DE JUNT AMB SERRA DE DISC:
Els junts s'han de fer quan el formigó estigui suficientment endurit per evitar que s'escantoni, i abans de que comenci a produir esquerdes per retracció (entre 6 i 48 h de

l'abocament, segons la temperatura exterior).
En acabar el junt, si no s'ha de segellar immediatament s'ha de protegir del trànsit i de l'entrada de pols.
3.- UNITAT I CRITERI D'AMIDAMENT
FORMACIÓ DE JUNT:
m de llargària executada realment, amidada segons les especificacions del projecte, comprovada i acceptada expressament per la DF.
4.- NORMATIVA DE COMPLIMENT OBLIGATORI
No hi ha normativa de compliment obligatori.

P9 FERMS I PAVIMENTS

P9G PAVIMENTS DE FORMIGÓ

P9G4- PAVIMENT DE FORMIGÓ ACABAT AMB ADDITIUS, INCLOSES ARMADURA I SOLERA

0.- ELEMENTS QUE CONTEMPLA EL PLEC

P9G4-5S61.

1.- DEFINICIÓ I CONDICIONS DE LES PARTIDES D'OBRA EXECUTADES
Paviments de formigó vibrat sobre solera de formigó lleuger d'argila expandida, remolinat afegint ciment pòrtland i pols de quars o amb l'execució d'una textura superficial.
S'han considerat les col·locacions del formigó següents:
- Amb estenedora de formigó
- Amb regle vibratori
L'execució de la unitat d'obra inclou les operacions següents:
- Preparació i comprovació de la superfície d'assentament
- Col·locació de làmina separadora de polietilè
- Execució de la solera de formigó
- Col·locació de làmina separadora de polietilè
- Col·locació de l'armadura
- Execució del paviment i realització de la textura superficial, si és el cas
- Protecció del formigó i cura
CONDICIONS GENERALS:
La superfície del paviment ha de tenir una textura uniforme i sense segregacions.
El formigó col·locat no ha de tenir disgregacions o buits a la massa.
Les lloses no han de tenir esquerdes.
Hi ha d'haver els junts de retracció i de dilatació especificats a la DT o, en el seu defecte, els indicats per la DF.
Aquests junts han de complir les especificacions del seu plec de condicions.
Els cantells de les lloses i els llavis dels junts amb estelladures s'han de reparar amb resina epoxi, segons les instruccions de la DF.
L'amplària del paviment no ha de ser inferior en cap cas a la prevista a la DT.
El gruix del paviment no ha de ser inferior en cap punt al previst a la DT.
La capa ha de tenir el pendent especificat a la DT o, en el seu defecte, el que especifiqui la DF.
Toleràncies d'execució:
- Nivell cara superior: ± 20 mm
- Planor: - En direcció longitudinal: ± 3 mm amb regla de 3 m - En direcció transversal: ± 6 mm amb regla de 3 m - Voreres i rampes en qualsevol direcció: ± 6 mm amb regla de 3 m
Les toleràncies d'execució han de complir l'especificat en l'article 5.9 de l'annex 14 del CODI ESTRUCTURAL.
2.- CONDICIONS DEL PROCÉS D'EXECUCIÓ
L'ordre d'execució de les feines ha de ser l'indicat en el primer apartat, on s'enumeren les operacions incloses a la unitat d'obra.
Cadascuna de les operacions que configuren la unitat d'obra ha de complir el seu plec de condicions.
Després d'executar cadascuna de les operacions que configuren la unitat d'obra, i abans de fer una operació que oculti el resultat d'aquesta, s'ha de permetre que la DF verifiqui que es compleix el plec de condicions de l'operació.
Les làmines col·locades s'han de protegir del pas de persones, equips o materials.

S'han de col·locar separadors per a garantir el recobriment mínim i no han de produir fissures ni filtracions al formigó. La disposició dels separadors ha de complir l'especificat en la taula 49.8.2 del CODI ESTRUCTURAL
No es procedirà al formigonat fins que la DF doni el vist-i-plau havent revisat armadures col·locades en posició definitiva.
La capa no s'ha d'estendre fins que s'hagi comprovat que la superfície sobre la que ha d'assentar-se té les condicions de qualitat i formes previstes, amb les toleràncies establertes. Si en aquesta superfície hi ha defectes o irregularitats que excedeixen les tolerables, s'han de corregir abans de l'execució de la partida d'obra, d'acord amb les instruccions de la DF.
En temps calorós, o amb vent i humitat relativa baixa, s'han d'extremar les precaucions per a evitar dessecacions superficials i fissuracions, segons les indicacions de la DF.
Quan la temperatura ambient sigui superior als 25°C, s'ha de controlar constantment la temperatura del formigó, que no ha de superar en cap moment els 30°C.
S'ha d'interrompre el formigonament quan plogui amb una intensitat que pugui provocar la deformació del cantell de les lloses o la pèrdua de la textura superficial del formigó fresc.
Entre la fabricació del formigó i el seu acabat no pot passar més d'1 h. La DF podrà ampliar aquest termini fins a un màxim de 2 h si s'utilitzen ciments amb un inici d'enduriment >= 2,30 h, si es prenen mesures per tal d'inhibir l'enduriment del formigó o si les condicions ambientals son molt favorables.
Davant de la reglada enrasadora s'ha de mantenir en tot moment i a tota l'amplada de la pavimentadora un excés de formigó fresc en forma de cordó d'alçària <= 10 cm.
L'abocada i l'estesa s'han de realitzar tenint cura d'evitar segregacions i contaminacions.
S'han de facilitar els mitjans necessaris per tal de permetre la circulació del personal i evitar danys al formigó fresc.
Els talls de formigonat han de tenir tots els accessos senyalitzats i condicionats per a protegir la capa construïda.
Als junts longitudinals s'ha d'aplicar un producte antiadherent al cantell de la franja ja construïda. S'ha de cuidar que el formigó que es col·loqui al llarg d'aquest junt sigui homogeni i quedi compactat.
S'han de disposar junts transversals de formigonament al final de la jornada, o quan s'hagi produït una interrupció del formigonament que faci témer un inici de l'adormiment al front d'avanç.
Sempre que sigui possible s'han de fer coincidir aquests junts amb un de contracció o de dilatació, modificant si és necessari la situació d'aquells, segons les instruccions de la DF. Si no es pot fer d'aquesta forma, s'han de disposar a una distància del junt més proper >= 1,5 m.
S'han de retocar manualment les imperfeccions dels llavis dels junts transversals de contracció executats al formigó fresc.
S'ha de prohibir el reg amb aigua o l'extensió de morter sobre la superfície del formigó fresc per a facilitar el seu acabat.
On sigui necessari aportar material per a corregir una zona baixa, s'ha d'utilitzar formigó no estès.
En el cas que es formigoni en dues capes, s'ha d'estendre la segona abans que la primera comenci el seu adormiment. Entre la posada a l'obra de les dues capes no han de passar més de 30 minuts.
En el cas que s'aturi la posada a l'obra del formigó més de 1/2 h, s'ha de cobrir el front de forma que no s'evapori l'aigua.
L'agregat per a l'acabat del paviment, en el seu cas, s'ha d'escampar uniformement sobre el formigó fresc en una quantitat de 2/3 del total i s'ha de passar la màquina allisadora. Tot seguit s'ha d'estendre la resta de l'agregat i s'ha d'allisar mecànicament.
En el cas que no hi hagi una il·luminació suficient a criteri de la DF, s'ha d'aturar el formigonament de la capa amb prou antelació per a que es pugui acabar amb llum natural.
La DF podrà autoritzar la substitució de les textures per estriat o ranurat, per una denudació química de la superfície del formigó fresc.
S'ha de prohibir tot tipus de circulació sobre la capa durant els 3 dies següents al formigonament, a excepció del imprescindible per a l'execució de junts i la comprovació de la regularitat superficial.
El trànsit d'obra no ha de circular abans de que el formigó hagi assolit el 80% de la resistència exigida a 28 dies.
L'obertura a la circulació ordinària no s'ha de fer abans de 7 dies de l'acabat del paviment.
3.- UNITAT I CRITERI D'AMIDAMENT
m2 de superfície amidada segons les especificacions de la DT, amb deducció de la superfície corresponent a obertures, d'acord amb els criteris següents:
- Obertures <= 1 m2: No es dedueixen
- Obertures > 1 m2: Es dedueix el 100%
La unitat d'obra no inclou la col·locació del junt perimetral ni el tall del paviment per a la realització de junts de retracció.
4.- NORMATIVA DE COMPLIMENT OBLIGATORI
Real Decreto 470/2021, de 29 de junio, por el que se aprueba el Código Estructural.

_____

P9 FERMS I PAVIMENTS

P9G PAVIMENTS DE FORMIGÓ

P9GB- PAVIMENT DE FORMIGÓ ACABAT AMB ADDITIUS

1.- DEFINICIÓ I CONDICIONS DE LES PARTIDES D'OBRA EXECUTADES
Paviments de formigó.
S'han considerat els tipus de paviments de formigó següents:
- Paviment amb formigó estructural, amb acabat remolinat, remolinat més ciment pòrtland i pols de quars o amb l'execució d'una textura superficial
- Paviment per a carreteres amb formigó HF, format per un conjunt de lloses de formigó en massa separades per juntsa transversals, o per una llosa continua de formigó armat, en tots dos casos eventualment dotat de juntsa longitudinals
S'han considerat les col·locacions del formigó següents:
- Amb estenedora de formigó
- Amb regle vibratori
L'execució de la unitat d'obra inclou les operacions següents:
Paviments amb formigó estructural col·locats amb estenedora:
- Preparació i comprovació de la superfície d'assentament
- Col·locació d'elements de guiat de les màquines
- Col·locació del formigó
- Realització de la textura superficial
- Protecció del formigó i cura
Paviments amb formigó estructural col·locats amb regle vibratori:
- Preparació i comprovació de la superfície d'assentament
- Col·locació dels encofrats laterals, en el seu cas
- Abocat, escampat i vibrat del formigó
- Realització de la textura superficial
- Protecció del formigó i cura
Paviments per a carreteres amb formigó HF:
- Estudi i obtenció de la fórmula de treball
- Preparació i comprovació de la superfície d'assentament
- Col·locació d'elements de guiat de les màquines i condicionament dels camins de rodament
- Col·locació del formigó
- Execució del junt longitudinal en fresc, i en el seu cas dels transversals
- Acabament de les vores i realització de la textura superficial
- Protecció del formigó i cura
CONDICIONS GENERALS:
La superfície del paviment ha de tenir una textura uniforme i sense segregacions.
El formigó col·locat no ha de tenir disgregacions o buits a la massa.
Les lloses no han de tenir esquerdes.
Hi ha d'haver els junts de retracció i de dilatació especificats a la DT o, en el seu defecte, els indicats per la DF.
Aquests junts han de complir les especificacions del seu plec de condicions.
Els cantells de les lloses i els llavis dels junts amb estelladures s'han de reparar amb resina epoxi, segons les instruccions de la DF.
L'amplària del paviment no ha de ser inferior en cap cas a la prevista a la DT.
El gruix del paviment no ha de ser inferior en cap punt al previst a la DT.
La capa ha de tenir el pendent especificat a la DT o, en el seu defecte, el que especifiqui la DF.
L'acabat de la superfície tindrà la textura indicada a la DT o el que estipuli la DF.
PAVIMENT AMB FORMIGÓ ESTRUCTURAL O LLEUGER:
La resistència característica del formigó es comprovarà d'acord amb l'article 57 del CODI ESTRUCTURAL.
Toleràncies d'execució:
- Nivell: ± 10 mm
- Planor: - En direcció longitudinal: ± 3 mm amb regla de 3 m - En direcció transversal: ± 6 mm amb regla de 3 m - Voreres i rampes en qualsevol direcció: ± 6 mm amb regla de 3 m
Les toleràncies d'execució han de complir l'especificat en l'article 5.9 de l'annex 14 del CODI ESTRUCTURAL.
PAVIMENT AMB FORMIGÓ HF:
La textura ha de consistir en l'eliminació del morter de la superfície, en un estriat o ranurat longitudinal en la calçada i en un estriat o ranurat longitudinal o transversal en els vorals.

Resistència a flexotracció als 28 dies (UNE-EN 12390-5):
Formigó HF-3,5: >= 3,5 MPa
Formigó HF-4,0: >= 4,0 MPa
Formigó HF-4,5: >= 4,5 MPa
Índex de Regularitat superficial IRI (NLT 330): Ha de complir amb els valors de la taula 550.9 del PG 3 vigent.
Macrotextura superficial (UNE-EN 13036-1): > 0,9 mm
Resistència al lliscament (UNE 41201 IN): > 75%
Toleràncies d'execució:
- Desviacions en planta: ± 30 mm
- Rasant de la superfície acabada: ± 10 mm
2.- CONDICIONS DEL PROCÉS D'EXECUCIÓ
CONDICIONS GENERALS:
El formigonament s'ha d'aturar quan es preveu que durant les 48 h següents la temperatura pot ser inferior a 0°C. Si en algun cas fos imprescindible formigonar en aquestes condicions, s'han de prendre les mesures necessàries per tal de garantir que en el procés d'enduriment del formigó no es produiran defectes en els elements ni pèrdues de resistència.
La capa no s'ha d'estendre fins que s'hagi comprovat que la superfície sobre la que ha d'assentar-se té les condicions de qualitat i formes previstes, amb les toleràncies establertes. Si en aquesta superfície hi ha defectes o irregularitats que excedeixen les tolerables, s'han de corregir abans de l'execució de la partida d'obra, d'acord amb les instruccions de la DF.
En temps calorós, o amb vent i humitat relativa baixa, s'han d'extremar les precaucions per a evitar dessecacions superficials i fissuracions, segons les indicacions de la DF.
Quan la temperatura ambient sigui superior als 30°C, s'ha de controlar constantment la temperatura del formigó, que no ha de superar en cap moment els 35°C.
S'ha de fer un tram de prova >= 200 m amb la mateixa dosificació, equip, velocitat de formigonament i gruix que després s'utilitzin a l'obra.
No s'ha de procedir a la construcció de la capa sense que un tram de prova hagi estat aprovat per la DF.
S'ha d'interrompre el formigonament quan plogui amb una intensitat que pugui provocar la deformació del cantell de les lloses o la pèrdua de la textura superficial del formigó fresc.
Entre la fabricació del formigó i el seu acabat no pot passar més d'1 h. La DF podrà ampliar aquest termini fins a un màxim de 2 h, si es prenen mesures per tal d'inhibir l'enduriment del formigó o si les condicions ambientals son molt favorables.
El formigó s'ha de posar a l'obra abans que comenci l'adormiment, i a una temperatura >= 5°C.
Davant de la reglada enrasadora s'ha de mantenir en tot moment i a tota l'amplada de la pavimentadora un excés de formigó fresc en forma de cordó d'alçària <= 10 cm.
L'abocada i l'estesa s'han de realitzar tenint cura d'evitar segregacions i contaminacions.
S'han de facilitar els mitjans necessaris per tal de permetre la circulació del personal i evitar danys al formigó fresc.
Els talls de formigonat han de tenir tots els accessos senyalitzats i condicionats per a protegir la capa construïda.
Als junts longitudinals s'ha d'aplicar un producte antiadherent al cantell de la franja ja construïda. S'ha de cuidar que el formigó que es col·loqui al llarg d'aquest junt sigui homogeni i quedi compactat.
S'han de disposar junts transversals de formigonament al final de la jornada, o quan s'hagi produït una interrupció del formigonament que faci témer un inici de l'adormiment al front d'avanç.
Sempre que sigui possible s'han de fer coincidir aquests junts amb un de contracció o de dilatació, modificant si és necessari la situació d'aquells, segons les instruccions de la DF. Si no es pot fer d'aquesta forma, s'han de disposar a una distància del junt més proper >= 1,5 m.
S'han de retocar manualment les imperfeccions dels llavis dels junts transversals de contracció executats al formigó fresc.
S'ha de prohibir el reg amb aigua o l'extensió de morter sobre la superfície del formigó fresc per a facilitar el seu acabat.
On sigui necessari aportar material per a corregir una zona baixa, s'ha d'utilitzar formigó no estès.
En el cas que es formigoni en dues capes, s'ha d'estendre la segona abans que la primera comenci el seu adormiment. Entre la posada a l'obra de les dues capes no han de passar més de 30 minuts.
En el cas que s'aturi la posada en obra del formigó més de 30 minuts, s'ha de cobrir el front de forma que no s'evapori l'aigua. Si el termini d'interrupció és superior al màxim admès entre la fabricació i posada en obra del formigó, es disposarà un junt transversal.
L'agregat per a l'acabat del paviment, en el seu cas, s'ha d'escampar uniformement sobre el formigó fresc en una quantitat de 2/3 del total i s'ha de passar la màquina allisadora. Tot seguit s'ha d'estendre la resta de l'agregat i s'ha d'allisar mecànicament.
Quan el formigó estigui fresc, s'han d'arrodonir els cantells de la capa amb una aplanadora corba.
El formigó s'ha de curar amb un producte filmogen, excepte en el cas que la DF autoritzi un altre sistema, el reg de cura, en el seu cas, ha de complir l'especificat en el Plec de condicions corresponent.

S'ha de prohibir tot tipus de circulació sobre la capa durant els 3 dies següents al formigonament, a excepció del imprescindible per a l'execució de junts i la comprovació de la regularitat superficial.
El trànsit d'obra no ha de circular abans de que el formigó hagi assolit el 80% de la resistència exigida a 28 dies.
L'obertura a la circulació ordinària no s'ha de fer abans de 7 dies de l'acabat del paviment.
PAVIMENT PER A CARRETERES:
La fabricació del formigó, el seu transport i posada en obra, s'ha de fer amb maquinària que compleixi els requisits indicats a l'apartat 550.4 del PG 3 vigent.
En el cas que la calçada tingui dos o més carrils en el mateix sentit de circulació, s'han de formigonar com a mínim dos carrils al mateix temps.
Els junts longitudinals i transversals de posada en obra del formigó fresc s'han d'executar seguint les indicacions de l'apartat 550.5.9 del PG 3 vigent.
L'acabat de la superfície s'ha de fer abans de l'inici de l'adormiment del formigó, amb les tècniques descrites a l'article 550.5.10.4 del PG 3 vigent.
El formigó fresc s'ha de protegir i s'ha de curar d'acord amb les indicacions de l'article 550.5.11 del PG 3 vigent.
ESTESA AMB ESTENEDORA:
El camí de rodadura de les màquines estarà suficientment compactat i es mantindrà net. No tindrà irregularitats superiors a 15 mm, mesurat amb regle de 3 m (NLT-334).
Els elements vibratoris de les màquines no s'han de recolzar sobre paviments acabats, i han de deixar de funcionar a l'instant que aquestes s'aturin.
La llargària de la reglada enrasadora de la pavimentadora ha de ser suficient per a que no s'apreciïn ondulacions a la superfície del formigó.
L'espaiament entre les piquetes que sustenten el cable de guia de l'estenedora no ha de ser superior a 10 m.
Aquesta distància s'ha de reduir a 5 m a les corbes de radi inferior a 500 m i als acords verticals de paràmetre inferior a 2000 m.
S'ha de tensar el cable de guia de forma que la fletxa entre dos piquetes consecutives sigui <= 1 mm.
S'ha de protegir la zona dels junts de l'acció de les erugues interposant bandes de goma, xapes metàl·liques o d'altres materials adequats en el cas que es formigoni una franja junt a un altra existent i s'utilitzi aquesta com a guia de les màquines.
En cas que la maquinària utilitzi com a element de rodadura una franja de formigó prèviament construït, ha d'haver assolit una edat mínima de 3 dies.
L'abocada i estesa del formigó s'ha de fer de forma suficientment uniforme per a no desequilibrar l'avanç de la pavimentadora. Aquesta precaució s'ha d'extremar en el cas de formigonament en rampa.
La superfície del paviment no s'ha de retocar, excepte en zones aïllades, comprovades amb un regle no inferior a 4 m.
ESTESA AMB REGLE VIBRATORI:
La quantitat d'encofrat disponible ha de ser suficient perquè, amb un termini mínim de desencofrat del formigó de 16 h, es tingui en tot moment col·locada i a punt una llargària d'encofrat no inferior a la corresponent a 3 h de formigonament.
3.- UNITAT I CRITERI D'AMIDAMENT
m3 de volum realment executat, mesurat d'acord amb les seccions-tipus senyalades a la DT
Aquests criteris inclouen l'acabament específic dels acords amb les vores, sense que comporti l'ús de materials diferents d'aquells que normalment conformen la unitat.
No s'inclouen en aquests criteri les reparacions d'irregularitat superiors a les tolerables.
No és d'abonament en aquesta unitat d'obra el reg de cura.
No són d'abonament en aquesta unitat d'obra els junts de retracció ni els de dilatació.
No s'inclou dins d'aquesta unitat d'obra l'abonament dels treballs de preparació de la superfície existent.
m2 de superfície realment executada, amidada segons les especificacions de la DT, comprovada i acceptada expressament per la DF.
ESTESA AMB REGLE VIBRATORI:
Queda inclòs el muntatge i desmuntatge de l'encofrat lateral, en el cas que sigui necessari.
4.- NORMATIVA DE COMPLIMENT OBLIGATORI
Real Decreto 470/2021, de 29 de junio, por el que se aprueba el Código Estructural.
* Orden de 6 de febrero de 1976 por la que se aprueba el Pliego de Prescripciones Técnicas Generales para Obras de Carreteras y Puentes (PG-3).
* Orden FOM/2523/2014, de 12 de diciembre, por la que se actualizan determinados artículos del Pliego de Prescripciones Técnicas Generales para Obras de Carreteras y Puentes, relativos a materiales básicos, a firmes y pavimentos, y a señalización, balizamiento y sistemas de contención de vehículos (PG-3).
* Orden FOM/510/2018, de 8 de mayo, por la que se modifica la Orden FOM/2523/2014, de 12 de diciembre, por la que se actualizan determinados artículos del Pliego de Prescripciones Técnicas Generales para Obras de Carreteras y Puentes, relativos a materiales básicos, a firmes y pavimentos, y a señalización, balizamiento y sistemas de contención de vehículos (PG-3).

P9 FERMS I PAVIMENTS

P9G PAVIMENTS DE FORMIGÓ

P9GC- PAVIMENT DE FORMIGÓ ACABAT AMB ADDITIUS-EDIFICACIÓ

0.- ELEMENTS QUE CONTEMPLA EL PLEC

P9GC-YMOK.

1.- DEFINICIÓ I CONDICIONS DE LES PARTIDES D'OBRA EXECUTADES
Paviments de formigó, amb granulats normals o d'argila expandida, afegint fibres o no, amb acabats remolinat, remolinat més ciment pòrtland i pols de quars o amb l'execució d'una textura superficial.
S'han considerat les col·locacions del formigó següents:
- Amb regle vibratori
- Escampat manual i vibrat manual
L'execució de la unitat d'obra inclou les operacions següents:
- Preparació i comprovació de la superfície d'assentament
- Col·locació dels encofrats laterals, en el seu cas
- Abocat, escampat i vibrat del formigó
- Realització de la textura superficial
- Protecció del formigó i cura
CONDICIONS GENERALS:
La superfície del paviment ha de tenir una textura uniforme i sense segregacions.
El formigó col·locat no ha de tenir disgregacions o buits a la massa.
Les lloses no han de tenir esquerdes.
Hi ha d'haver els junts de retracció i de dilatació especificats a la DT o, en el seu defecte, els indicats per la DF.
Aquests junts han de complir les especificacions del seu plec de condicions.
Els cantells de les lloses i els llavis dels junts amb estelladures s'han de reparar amb resina epoxi, segons les instruccions de la DF.
L'amplària del paviment no ha de ser inferior en cap cas a la prevista a la DT.
El gruix del paviment no ha de ser inferior en cap punt al previst a la DT.
La capa ha de tenir el pendent especificat a la DT o, en el seu defecte, el que especifiqui la DF.
L'acabat de la superfície tindrà la textura indicada a la DT o el que estipuli la DF.
PAVIMENT AMB FORMIGÓ ESTRUCTURAL O LLEUGER:
La resistència característica del formigó es comprovarà d'acord amb l'article 57 del CODI ESTRUCTURAL.
Toleràncies d'execució:
- Nivell: ± 10 mm
- Planor: - En direcció longitudinal: ± 3 mm amb regla de 3 m - En direcció transversal: ± 6 mm amb regla de 3 m - Voreres i rampes en qualsevol direcció: ± 6 mm amb regla de 3 m
Les toleràncies d'execució han de complir l'especificat en l'article 5.9 de l'annex 14 del CODI ESTRUCTURAL.
2.- CONDICIONS DEL PROCÉS D'EXECUCIÓ
CONDICIONS GENERALS:
El formigonament s'ha d'aturar quan es preveu que durant les 48 h següents la temperatura pot ser inferior a 0°C. Si en algun cas fos imprescindible formigonar en aquestes condicions, s'han de prendre les mesures necessàries per tal de garantir que en el procés d'enduriment del formigó no es produiran defectes en els elements ni pèrdues de resistència.
La capa no s'ha d'estendre fins que s'hagi comprovat que la superfície sobre la que ha d'assentar-se té les condicions de qualitat i formes previstes, amb les toleràncies establertes. Si en aquesta superfície hi ha defectes o irregularitats que excedeixen les tolerables, s'han de corregir abans de l'execució de la partida d'obra, d'acord amb les instruccions de la DF.
En temps calorós, o amb vent i humitat relativa baixa, s'han d'extremar les precaucions per a evitar dessecacions superficials i fissuracions, segons les indicacions de la DF.
Quan la temperatura ambient sigui superior als 30°C, s'ha de controlar constantment la temperatura del formigó, que no ha de superar en cap moment els 35°C.
S'ha de fer un tram de prova >= 200 m amb la mateixa dosificació, equip, velocitat de formigonament i gruix que després s'utilitzin a l'obra.

No s'ha de procedir a la construcció de la capa sense que un tram de prova hagi estat aprovat per la DF.
S'ha d'interrompre el formigonament quan plogui amb una intensitat que pugui provocar la deformació del cantell de les lloses o la pèrdua de la textura superficial del formigó fresc.
Entre la fabricació del formigó i el seu acabat no pot passar més d'1 h. La DF podrà ampliar aquest termini fins a un màxim de 2 h, si es prenen mesures per tal d'inhibir l'enduriment del formigó o si les condicions ambientals son molt favorables.
El formigó s'ha de posar a l'obra abans que comenci l'adormiment, i a una temperatura >= 5°C.
Davant de la reglada enrasadora s'ha de mantenir en tot moment i a tota l'amplada de la pavimentadora un excés de formigó fresc en forma de cordó d'alçària <= 10 cm.
L'abocada i l'estesa s'han de realitzar tenint cura d'evitar segregacions i contaminacions.
S'han de facilitar els mitjans necessaris per tal de permetre la circulació del personal i evitar danys al formigó fresc.
Els talls de formigonat han de tenir tots els accessos senyalitzats i condicionats per a protegir la capa construïda.
Als junts longitudinals s'ha d'aplicar un producte antiadherent al cantell de la franja ja construïda. S'ha de cuidar que el formigó que es col·loqui al llarg d'aquest junt sigui homogeni i quedi compactat.
S'han de disposar junts transversals de formigonament al final de la jornada, o quan s'hagi produït una interrupció del formigonament que faci témer un inici de l'adormiment al front d'avanç.
Sempre que sigui possible s'han de fer coincidir aquests junts amb un de contracció o de dilatació, modificant si és necessari la situació d'aquells, segons les instruccions de la DF.
Si no es pot fer d'aquesta forma, s'han de disposar a una distància del junt més proper >= 1,5 m.
S'han de retocar manualment les imperfeccions dels llavis dels junts transversals de contracció executats al formigó fresc.
S'ha de prohibir el reg amb aigua o l'extensió de morter sobre la superfície del formigó fresc per a facilitar el seu acabat.
On sigui necessari aportar material per a corregir una zona baixa, s'ha d'utilitzar formigó no estès.
En el cas que es formigoni en dues capes, s'ha d'estendre la segona abans que la primera comenci el seu adormiment. Entre la posada a l'obra de les dues capes no han de passar més de 30 minuts.
En el cas que s'aturi la posada en obra del formigó més de 30 minuts, s'ha de cobrir el front de forma que no s'evapori l'aigua. Si el termini d'interrupció és superior al màxim admès entre la fabricació i posada en obra del formigó, es disposarà un junt transversal.
L'agregat per a l'acabat del paviment, en el seu cas, s'ha d'escampar uniformement sobre el formigó fresc en una quantitat de 2/3 del total i s'ha de passar la màquina allisadora. Tot seguit s'ha d'estendre la resta de l'agregat i s'ha d'allisar mecànicament.
Quan el formigó estigui fresc, s'han d'arrodonir els cantells de la capa amb una aplanadora corba.
El formigó s'ha de curar amb un producte filmogen, excepte en el cas que la DF autoritzi un altre sistema, el reg de cura, en el seu cas, ha de complir l'especificat en el Plec de condicions corresponent.
S'ha de prohibir tot tipus de circulació sobre la capa durant els 3 dies següents al formigonament, a excepció del imprescindible per a l'execució de junts i la comprovació de la regularitat superficial.
El trànsit d'obra no ha de circular abans de que el formigó hagi assolit el 80% de la resistència exigida a 28 dies.
L'obertura a la circulació ordinària no s'ha de fer abans de 7 dies de l'acabat del paviment.
ESTESA AMB REGLE VIBRATORI:
La quantitat d'encofrat disponible ha de ser suficient perquè, amb un termini mínim de desencofrat del formigó de 16 h, es tingui en tot moment col·locada i a punt una llargària d'encofrat no inferior a la corresponent a 3 h de formigonament.
3.- UNITAT I CRITERI D'AMIDAMENT
m2 de superfície realment executada, amidada segons les especificacions de la DT, comprovada i acceptada expressament per la DF.
Aquests criteris inclouen l'acabament específic dels acords amb les vores, sense que comporti l'ús de materials diferents d'aquells que normalment conformen la unitat.
No s'inclouen en aquests criteri les reparacions d'irregularitat superiors a les tolerables.
No és d'abonament en aquesta unitat d'obra el reg de cura.
No són d'abonament en aquesta unitat d'obra els junts de retracció ni els de dilatació.
No s'inclou dins d'aquesta unitat d'obra l'abonament dels treballs de preparació de la superfície existent.
ESTESA AMB REGLE VIBRATORI:
Queda inclòs el muntatge i desmuntatge de l'encofrat lateral, en el cas que sigui necessari.
4.- NORMATIVA DE COMPLIMENT OBLIGATORI
Real Decreto 470/2021, de 29 de junio, por el que se aprueba el Código Estructural.

P9 FERMS I PAVIMENTS

P9G PAVIMENTS DE FORMIGÓ

P9GI- REG DE CURA AMB PRODUCTE FILMOGEN

0.- ELEMENTS QUE CONTEMPLA EL PLEC

P9GI-DRIW.

1.- DEFINICIÓ I CONDICIONS DE LES PARTIDES D'OBRA EXECUTADES
Aplicació per polvorització d'un producte filmogen a la superfície fresca del formigó per tal de formar una membrana continua que redueixi la pèrdua d'humitat durant el primer enduriment del formigó.
L'execució de la unitat d'obra inclou les operacions següents:
Preparació de la superfície existent.
Aplicació del producte filmogen de cura.
CONDICIONS GENERALS:
El reg ha de tenir una distribució uniforme i no pot quedar cap tram de la superfície tractada sense lligant o producte de cura.
Formarà una membrana contínua sobre la capa de formigó.
Estarà sec al tacte abans de transcorregudes 12 h des de la seva aplicació.
Dotació de producte filmogen:
- La indicada pel fabricant i aprovada per la DF.
- Quan no es tingui informació: >= 250 g/m2.
2.- CONDICIONS DEL PROCÉS D'EXECUCIÓ
No s'utilitzarà cap producte filmògen de cura que no hagi estat aprovat per la DF.
S'aplicarà seguint la documentació i instruccions d'ús del fabricant.
S'aplicarà quant finalitzin les operacions d'acabat i no quedi aigua lliure en la superfície del paviment de formigó.
L'aplicació s'executarà en tota la superfície del paviment per mitjans mecànics.
En les zones en què s'adverteixi un recobriment deficient, s'efectuarà una nova aplicació abans que transcorri 1 h des del primer tractament.
No circularà trànsit durant els tres dies següents a l'execució del reg.
3.- UNITAT I CRITERI D'AMIDAMENT
m2 de superfície amidada segons les especificacions de la DT.
4.- NORMATIVA DE COMPLIMENT OBLIGATORI
Orden de 6 de febrero de 1976 por la que se aprueba el Pliego de Prescripciones Técnicas Generales para Obras de Carreteras y Puentes (PG-3).
Orden FOM/2523/2014, de 12 de diciembre, por la que se actualizan determinados artículos del Pliego de Prescripciones Técnicas Generales para Obras de Carreteras y Puentes, relativos a materiales básicos, a firmes y pavimentos, y a señalización, balizamiento y sistemas de contención de vehículos (PG-3).

P9 FERMS I PAVIMENTS

P9H PAVIMENTS DE MESCLA BITUMINOSA

P9H5- PAVIMENT DE MESCLA BITUMINOSA CONTÍNUA EN CALENT

0.- ELEMENTS QUE CONTEMPLA EL PLEC

P9H5-E86A.

1.- DEFINICIÓ I CONDICIONS DE LES PARTIDES D'OBRA EXECUTADES
Mescla bituminosa tipus formigó bituminós, resultat de la combinació d'un betum asfàltic,

granulats amb granulometria continua, pols mineral, i eventualment additius, de manera que totes les partícules del granulat quedin recobertes per una pel·lícula homogènia de lligant, fabricada, col·locada i compactada, a una temperatura molt superior a la d'ambient.
En actuacions de reparació, s'han considerat els graus de dificultat següents:
- Grau de dificultat associat a la mobilitat en l'actuació: - Sense dificultat de mobilitat: actuacions en què hi ha una interferència pròpia de l'entorn on es desenvolupen.
- Amb dificultat de mobilitat: actuacions en entorns amb dificultat de mobilitat i/o amb el material aplegat lluny de la zona de treball: - Actuacions amb dificultat d'accessibilitat, per la poca mobilitat de la maquinària, per l'elevada presència de guals particulars i passos de vianants, per la impossibilitat d'ubicar una plataforma de treball lateral, per la impossibilitat d'ocupació de la calçada per fer l'aplec de materials que impliqui fer l'actuació per fases per tal de mantenir el pas de vianants i/o per estar en una zona amb tràfic rodat important - Actuacions en les què els materials estan aplegats lluny de la zona de treball per manca d'espai en la proximitat d'on s'executen les tasques.
- Grau de dificultat associat a l'àmbit de l'actuació en funció de l'amplària de la vorera, calçada o plataforma única
- Grau de dificultat associat a la presència d'elements externs a l'actuació: - Sense afectació per serveis o elements de mobiliari urbà: actuacions sense serveis (canalitzacions d'aigua, semàfors, enllumenat, etc.) ni elements urbans de grans dimensions (marquesines, mòduls d'aparcament de bicicletes, etc.) que interfereixin (o que puguin interferir) en les tasques - Amb afectació per serveis o elements de mobiliari urbà: actuacions amb serveis (canalitzacions d'aigua, semàfors, enllumenat, etc.) o elements urbans de grans dimensions (marquesines, mòduls d'aparcament de bicicletes, etc) que interfereixen en les tasques.
- Grau de dificultat associat a l'abast de l'actuació
L'execució de la unitat d'obra inclou les operacions següents:
- Estudi de la mescla i obtenció de la fórmula de treball i aprovació d'aquesta per la DO
- Realització del tram de prova i aprovació d'aquest per la DO
- Comprovació de la superfície d'assentament
- Extensió de la mescla
- Compactació de la mescla
- Execució de juntsde construcció
- Protecció del paviment acabat
CONDICIONS GENERALS:
La superfície acabada ha de ser de textura homogènia, uniforme i sense segregacions.
S'ha d'ajustar als perfils previstos, en la seva rasant, gruix i amplària.
Ha de tenir el pendent transversal que s'especifiqui a la DT.
La densitat obtinguda segons s'indica en l'apartat 542.9.3.2.1 del PG-3 no ha de ser inferior als valors següents:
- Capes de gruix >= 6 cm: 98%
- Capes de gruix < 6 cm: 97%
L'Índex de Regularitat Internacional (IRI), segons NLT 330, PG-3/75 MD-11/00/(FOM 2523/2014), obtingut segons l'indicat en l'apartat 542.9.4 del PG-3 ha de complir els valors de les taules 542.14.a o 542.14.b del PG-3.
En capes de rodadura la macrotextura superficial obtinguda amb el mètode volumètric (UNE-EN 13036-1) i la resistència al lliscament transversal (UNE 41201 IN) han de ser iguals o mes grans que els valors de la taula 542.15 del PG 3.
Toleràncies d'execució:
- Amplària del semiperfil: No s'admeten amplàries inferiors a les teòriques
Nivell de les capes intermitges i de rodadura: ± 10 mm
Nivell de la capa base: ± 15 mm
- Gruix de la capa: No s'admeten gruixos inferiors al teòrics
2.- CONDICIONS DEL PROCÉS D'EXECUCIÓ
L'equip de treball, central de fabricació, mitjans de transport, equip d'estesa i equip de compactació, ha de complir les especificacions de l'article 542.4 del PG-3.
S'ha de realitzar un tram de prova, amb una longitud no inferior a la definida en el Plec de Prescripcions Tècniques Particulars. La DF ha de determinar si es pot acceptar la realització del tram de prova com a part integrant de l'obra en construcció.
A la vista dels resultats obtinguts, el Director d'Obra ha de definir si és acceptable o no la fórmula de treball i si són acceptables o no els equips proposats pel Contractista.
Durant l'execució del tram de prova s'ha d'analitzar la correspondència, al seu cas, entre els mètodes de control de la dosificació del lligant hidrocarbonat i de la densitat in situ establerts als Plecs de Prescripcions Tècniques Particulars, i altres mètodes ràpids de control.
Excepte autorització expressa del Director d'Obra, s'han de suspendre els treballs quan la temperatura ambient a l'ombra sigui inferior a 5°C, excepte si el gruix de la capa a estendre fos inferior a 5 cm, en aquest cas el límit serà de 8°C. Amb vent intens, després de gelades o a taulers d'estructures, la DF ha de poder augmentar aquests límits, en funció dels resultats de compactació obtinguts. Tampoc es permet la posada a l'obra en cas de precipitacions atmosfèriques.
La capa no s'ha d'estendre fins que s'hagi comprovat que la superfície sobre la que ha d'assentar-se té les condicions de qualitat i formes previstes, amb les toleràncies establertes. Si en aquesta superfície hi ha defectes o irregularitats que excedeixen les tolerables, s'han de corregir abans de l'execució de la partida d'obra, d'acord amb les

instruccions de la DF.
La regularitat superficial de la capa sobre la que s'ha d'estendre la mescla, ha de complir l'indicat als articles 510 i 513 del PG-3. Sobre aquesta capa s'ha d'haver aplicat un reg d'imprimació o d'adherència, que ha de complir l'especificat en els articles 530 ó 531 del PG-3.
Si la superfície estigués constituïda per un paviment hidrocarbonat, i aquest fos heterogeni, s'hauran d'eliminar mitjançant fressat els sobrants de lligant i segellar les zones massa permeables, segons les instruccions del Director d'Obra. Es comprovarà especialment que transcorregut el termini de trencament del lligant dels tractaments aplicats, no queden restes d'aigua a la superfície. També, si ha passat mol temps des de la aplicació, es verificarà que la seva capacitat d'unió amb la mescla bituminosa no ha disminuït de forma perjudicial; en caso contrari, el Director de las Obres podrà ordenar la execució d'un reg d'adherència addicional.
L'estesa de la mescla s'ha de fer mecànicament començant per la vora inferior de la capa i amb la major continuïtat possible, per franges horitzontals. L'amplària de les franges s'ha d'estudiar per a que hi hagi el menor nombre de juntspossible.
Després d'haver estès i compactat una franja, s'ha d'estendre la següent mentre la vora de la primera es trobi encara calent i en condicions de ser compactada; en cas contrari s'ha d'executar un junt longitudinal.
L'estenedora s'ha de regular de forma que la superfície de la capa estesa resulti llisa i uniforme, sense segregacions ni arrossegaments, i amb un gruix tal que, un cop compactada, s'ajusti a la rasant i secció transversal indicades a la DT del Projecte, amb les toleràncies indicades a l'epígraf 542.7.2 del PG 3.
L'estesa s'ha de fer amb la major continuïtat possible, ajustant la velocitat de l'estenedora a la producció de la central de fabricació de manera que aquella no s'aturi. En cas de parada, es comprovarà que la temperatura de la mescla a estendre, en la tolva de l'estenedora i a sota d'aquesta, no baixi de la prescrita en la fórmula de treball per a l'inici de compactació, en cas contrari cal executar un junt transversal.
En obres sense manteniment de la circulació, per a carreteres amb calçades separades amb superfícies a estendre superiors a 70 000 m2, es realitzarà la extensió de qualsevol capa bituminosa a ample complet, treballant si fos necessari amb 2 o mes estenedores lleugerament desfasades, evitant juntslongitudinals. A la resta de situacions, després d'haver estes i compactat una franja, s'estendrà la següent mentre la vora de la primera estigui encara calenta i en condicions de ser compactada; en caso contrario, s'executarà un junt longitudinal.
La compactació s'ha de fer segons el pla aprovat per la DO en funció dels resultats del tram de proves fins que se assoleixi la densitat especificada a l'epígraf 542.7.1. S'haurà de fer a la temperatura mes alta possible sense superar la màxima prescrita a la fórmula de treball i sense que es produeixin desplaçaments de la mescla estesa, i es continuarà, mentre la mescla estigui en condicions de ser compactada i la seva temperatura no sigui inferior a la mínima prescrita a la fórmula de treball.
En mescles bituminoses fabricades amb betums millorats o modificats amb cautxú i en mescles bituminoses amb addició de cautxú, es continuarà obligatòriament el procés de compactació fins que la temperatura de la mescla baixi de la mínima establerta a la fórmula de treball, encara que s'hages assolit prèviament la densitat especificada a l'epígraf 542.7.1.
La compactació s'ha de fer longitudinalment, de manera continua i sistemàtica. Si l'estesa de la mescla bituminosa es fa per franges, en compactar una d'aquestes s'ha d'ampliar la zona de compactació per tal que inclogui 15 cm de l'anterior, com a mínim.
Els corrons han de portar la seva roda motriu del costat més pròxim a l'estenedora; els seus canvis de direcció s'han de fer sobre la mescla que ja s'ha compactat, i els seus canvis de sentit s'han de fer amb suavitat. S'ha de cuidar que els elements de compactació estiguin nets i, si és precís, humits.
En el cas en que hi hagi junts, s'ha de procurar que els juntstransversals de capes sobreposades quedin a un mínim de 5 m un de l'altra, i que els longitudinals quedin desplaçades a un mínim de 15 cm un de l'altra.
A l'estendre franges longitudinals contigües, si la temperatura de l'estesa en primer lloc no fos superior al mínim fixat en la fórmula de treball per acabar la compactació, la vora d'aquesta franja s'ha de tallar verticalment, deixant al descobert una superfície plana i vertical. Se li ha d'aplicar una capa uniforme i lleugera de reg d'adherència segons l'article 531 del PG 3, deixant trencar l'emulsió suficientment. A continuació, s'ha d'escalfar el junt i estendre la següent franja contra ella.
Els juntstransversals en capes de rodadura s'han de compactar transversalment, i s'ha de disposar els recolzaments necessaris per als elements de compactació.
La capa executada només es pot obrir a la circulació quan assoleixi la temperatura ambient en tot el seu gruix, o be, prèvia autorització de la DF, quan assoleixi la temperatura de 60°C.
En aquest cas s'han d'evitar les parades i canvis de direcció sobre la capa fins que aquesta assoleixi la temperatura ambient.
3.- UNITAT I CRITERI D'AMIDAMENT
PAVIMENTS DE MESCLA BITUMINOSA CONTÍNUA:
t de pes segons tipus, mesurades multiplicant els amples de cada capa segons amb les seccions tipus especificades a la DT, pels gruixos mitjos i les densitats mitjanes obtingudes dels assaigs de control de cada lot.
L'abonament dels treballs de preparació de la superfície d'assentament correspon a la unitat

d'obra de la capa subjacent.
No són d'abonament en aquesta unitat d'obra els regs d'emprimació o d'adherència.
4.- NORMATIVA DE COMPLIMENT OBLIGATORI
Orden FOM/3460/2003, de 28 de noviembre, por lo que se aprueba la norma 6.1-IC Secciones del firme, de la Instrucción Técnica de Carreteras.
Orden de 6 de febrero de 1976 por la que se aprueba el Pliego de Prescripciones Técnicas Generales para Obras de Carreteras y Puentes (PG-3).
Orden FOM/2523/2014, de 12 de diciembre, por la que se actualizan determinados artículos del Pliego de Prescripciones Técnicas Generales para Obras de Carreteras y Puentes, relativos a materiales básicos, a firmes y pavimentos, y a señalización, balizamiento y sistemas de contención de vehículos (PG-3).
5.- CONDICIONS DE CONTROL D'EXECUCIÓ I DE L'OBRA ACABADA
CONTROL D'EXECUCIÓ. OPERACIONS DE CONTROL:
Abans d'iniciar-se la posada a l'obra de cada tipus de mescla bituminosa en calent. Execució d'un tram de prova, per comprovar:
- La fórmula de treball
- Els equips proposats pel contractista
- La forma específica d'actuació dels equips
- La correspondència entre els mètodes de control de fabricació i els resultats in situ
En l'execució d'una capa:
- Inspecció visual de l'aspecte de la mescla i mesura de la temperatura de la mescla i la temperatura ambient, al descarregar en l'estenedora o equip de transferència
- Presa de mostres i preparació de provetes segons UNE-EN 12697-30 si la mida màxima del granulat es 22 mm o segons UNE-EN 12697-32 per a mides màximes del granulat superiors, al menys un cop al dia i al menys un cop per lot determinat segons el menor dels valors següents:
  - 500 m de calçada - 3.500 m2 de calçada - la fracció construïda diàriament
- Determinar el contingut de forats segons UNE-EN 12697-8 de les provetes anteriors
- Determinar la densitat aparent segons UNE-EN 12697-6 amb el mètode d'assaig de l'annex B de l'UNE-EN 13108-20
- Determinació per a cada lot de la densitat de referència per a compactació
- Dosificació del lligant segons UNE-EN 12697-1, amb la freqüència que estableixi el DO, sobre les mostres de les provetes
- Granulometria dels granulats extrets segons UNE-EN 12697-2, amb la freqüència que estableixi el DO, sobre les mostres de les provetes
- Gruix de l'estesa, mitjançant punxó graduat amb la freqüència que estableixi el DO
- Que el nombre i tipus de compactadors son els aprovats
- Que funcionen els dispositius d'humectació, neteja i protecció dels compactadors
- El llast, pes total i en el seu cas, pressió d'inflament dels dels compactadors
- La frqüència i l'amplitud en els compactadors vibratoris
- Nombre de passades de cada compactador
- Temperatura de la superfície de la capa en acabar la compactació
Aquests controls es faran d'acord amb les indicacions de l'epígraf 542.9.4 del PG 3.
CONTROL DE L'OBRA ACABADA. OPERACIONS DE CONTROL:
Es considerarà un lot, que s'acceptarà o rebutjarà en bloc, al menor que resulti d'aplicar els següents criteris:
- 500 m de calçada
- 3.500 m2 de calçada
- la fracció construïda diàriament
Extracció de testimonis, en punts aleatoris, en un nombre més gran o igual a 3 per lot per determinar:
- Densitat aparent i el gruix segons UNE-EN 12697-6, considerant les condicions d'assaig de l'annex B de l'UNE-EN 13108-20
Comprovació d'adherència entre capes segons NLT-382
- Control de la regularitat superficial, en trams de 1000 m de llarg, 24 h després de la seva execució i abans d'estendre la capa següent, determinant l'IRI segons NLT 330, i epígraf 542.9.4 del PG 3
En capes de rodadura:
Macrotextura superficial segons UNE-EN 13036-1, controlada diariament a 3 punts del lot triat aleatoriament
- Determinació de la resistència al lliscament, segons NLT 336, de tota la llargària de la obra, abans de la posada en servei.
Aquests controls es faran d'acord amb les indicacions de l'epígraf 542.9.4 del PG 3.
CONTROL DE L'OBRA ACABADA. INTERPRETACIÓ DE RESULTATS I ACTUACIONS EN CAS D'INCOMPLIMENT:
El lot de control de la unitat acabada s'ha d'acceptar o rebutjar globalment.
Els criteris d'acceptació o rebuig de la unitat acabada, i les actuacions en cas d'incompliment d'algun dels paràmetres de control son els indicats a l'epígraf 542.10 del PG 3.

P9 FERMS I PAVIMENTS

P9P PAVIMENTS SINTÈTICS I DE LINÒLEUM

P9P1- PAVIMENT DE CAUTXÚ RECICLAT (D)

1.- DEFINICIÓ I CONDICIONS DE LES PARTIDES D'OBRA EXECUTADES
Paviment format per llosetes de cautxú reciclat, col·locades amb junts adherits.
L'execució de la unitat d'obra inclou les operacions següents:
- Preparació i comprovació de la superfície d'assentament
- Col·locació i preparació de les llosetes (ajustaments, retalls, etc)
- Pegat dels junts d'unió amb adhesiu
- Neteja de la superfície del paviment
- Protecció del paviment acabat
CONDICIONS GENERALS:
La superfície acabada ha de tenir una textura i color uniformes.
Al paviment no hi ha d'haver junts escantonats, taques d'adhesiu ni d'altres defectes superficials.
No hi ha d'haver bosses ni ressalts entre les peces.
Ha d'estar ben assentat sobre el suport i ha de formar una superfície plana i llisa.
S'han de respectar els junts propis del suport.
Les llosetes s'han de col·locar a tocar.
Les superfícies laterals i les cantonades de les llosetes han de quedar correctament pegades.
La part superior del paviment ha de quedar al mateix pla que el paviment circumdant.
Toleràncies d'execució:
- Nivell: ± 5 mm
- Planor: ± 5 mm/2 m
2.- CONDICIONS DEL PROCÉS D'EXECUCIÓ
No s'ha de treballar amb pluja, neu o vent superior als 60 km/h.
La col·locació s'ha de realitzar a temperatura adequada per a la manipulació de l'adhesiu.
El suport ha de ser sec i net, i ha de complir les condicions de planor i nivell que s'exigeixin al paviment acabat.
El suport ha de tenir un grau d'humitat <= 2,5%.
La solera ha de tenir les pendents adequades per a l'evacuació de l'aigua evitant la formació de bassals sota el paviment.
L'adhesiu s'ha d'aplicar seguint les instruccions del fabricant.
No s'ha de pegar la part inferior de les llosetes a la superfície d'assentament.
La col·locació s'ha de fer seguint les instruccions de la DT del fabricant o de la DT del projecte. S'ha de seguir la seqüència de col·locació proposada pel fabricant.
El paviment no s'ha de trepitjar durant les 24 h següents a la seva col·locació.
Un cop col·locat el paviment, s'ha de procedir a la retirada de l'obra de tots els materials sobrants (embalatges, retalls, etc.).
3.- UNITAT I CRITERI D'AMIDAMENT
m2 de superfície amidada segons les especificacions de la DT.
4.- NORMATIVA DE COMPLIMENT OBLIGATORI
No hi ha normativa de compliment obligatori.

P9 FERMS I PAVIMENTS

P9V ESGLAONS

P9VE- ESGLAONS DE FORMIGÓ PREFABRICAT, COL·LOCATS

0.- ELEMENTS QUE CONTEMPLA EL PLEC

P9VE-B699,P9VE-B6KZ,P9VE-B6K0,P9VE-B6K9.

1.- DEFINICIÓ I CONDICIONS DE LES PARTIDES D'OBRA EXECUTADES
Esglaó format amb peces de pedra, terratzo, formigó o ceràmica, col·locades a truc de maceta

amb morter.
L'execució de la unitat d'obra inclou les operacions següents:
- Preparació i comprovació de la superfície d'assentament
- Col·locació de les peces a truc de maceta amb morter
- Col·locació de la beurada, en el seu cas
- Neteja de l'esglaó acabat
CONDICIONS GENERALS:
La superfície acabada ha de tenir una textura i color uniformes.
L'esglaó acabat no ha de tenir peces esquerdades, trencades, tacades, ni amb defectes aparents.
L'esglaó ha d'estar horitzontal i a nivell.
El fals escaire de l'esglaó s'ha d'ajustar al perfil previst.
Les peces han d'estar recolzades i ben adherides al suport, formant una superfície plana.
Toleràncies d'execució:
- Planor: ± 4 mm/m
- Planor de les celles: ± 2 mm
- Horitzontalitat: ± 0,2%
- Fals escaire: ± 5 mm
ESGLAÓ DE PEDRA, FORMIGÓ O TERRATZO:
Els junts s'han de reblir amb beurada de ciment i eventualment amb colorants.
El vol de la peça d'estesa sobre el davanter i l'entrega per l'extrem contrari s'han d'ajustar a les especificacions de la DT.
Junts entre peces: >= 1 mm
2.- CONDICIONS DEL PROCÉS D'EXECUCIÓ
S'han d'aturar els treballs quan la temperatura sigui inferior a 5°C o superior a 35°C.
En cas que es donessin aquestes condicions una vegada acabats els treballs, s'ha de revisar allò executat 48 h abans i s'han de tornar a fer les parts afectades.
Les superfícies de recolzament han de ser netes i humides.
Les peces per col·locar han de tenir la humitat necessària per tal que no absorbeixin l'aigua del morter.
S'han de col·locar, a truc de maceta, sobre una superfície contínua d'assentament i rebuda de morter, de gruix >= 2 cm per la peça estesa i >= 1 cm per al davanter.
Abans de la col·locació de la peça estesa, s'ha d'espolsar amb ciment la superfície del morter fresc.
L'operació de rejuntat s'ha de fer passades 48 h des de la col·locació de l'esglaó.
S'ha d'eliminar el morter sobrant i s'ha de netejar la superfície.
3.- UNITAT I CRITERI D'AMIDAMENT
m d'esglaó amidat segons les especificacions de la DT.
4.- NORMATIVA DE COMPLIMENT OBLIGATORI
* Orden de 15 de febrero de 1984, por la que se aprueba la Norma Tecnológica de la Edificación. NTE-RSR/1984: Revestimientos de Suelos. Piezas rígidas.

P9 FERMS I PAVIMENTS

P9Z ELEMENTS ESPECIALS PER A PAVIMENTS

P9Z3- ARMADURA PER A PAVIMENTS, EN MALLA

0.- ELEMENTS QUE CONTEMPLA EL PLEC

P9Z3-DP4W.

1.- DEFINICIÓ I CONDICIONS DE LES PARTIDES D'OBRA EXECUTADES
Muntatge i col·locació de l'armadura formada per barres corrugades, malla electrosoldada o conjunt de barres i/o malles d'acer, en formació d'armadura passiva d'elements estructurals de formigó, a l'excavació, a l'encofrat o ancorades a elements de formigó existents, o soldades a perfils d'acer.
S'han considerat les armadures per als elements següents:
- Paviments de formigó
L'execució de la unitat d'obra inclou les operacions següents:
- Preparació de la zona de treball
- Tallat i doblegat de l'armadura
- Neteja de les armadures

- Neteja del fons de l'encofrat
- Col·locació dels separadors
- Muntatge i col·locació de l'armadura
- Subjecció dels elements que formen l'armadura
- Subjecció de l'armadura a l'encofrat
CONDICIONS GENERALS:
Per a l'elaboració, manipulació i muntatge de les armadures s'ha de seguir les indicacions del CODI ESTRUCTURAL i l'UNE 36831.
Els diàmetres, la forma, les dimensions i la disposició de les armadures han de ser les que s'especifiquen a la DT. El nombre de barres no ha de ser mai inferior a l'especificat a la DT.
Les barres no han de tenir defectes superficials ni esquerdes.
Les armadures han de ser netes, no han de tenir òxid no adherent, pintura, greix ni d'altres substàncies que puguin perjudicar a l'acer, al formigó o a l'adherència entre ells.
La disposició de les armadures ha de permetre un formigonament correcte de la peça, de manera que totes les barres quedin recobertes de formigó.
En barres situades per capes, la separació entre elles ha de permetre el pas d'un vibrador intern.
La secció equivalent de les barres de l'armadura no ha de ser inferior al 95,5% de la secció nominal.
Els empalmaments entre barres han de garantir la transmissió de forces d'una barra a la següent, sense que es produeixin lesions en el formigó proper a la zona d'empalmament.
No hi ha d'haver més empalmaments dels que consten a la DT o autoritzi la DF.
Els empalmaments han de quedar allunyats de les zones on l'armadura treballa a la màxima càrrega.
Els empalmaments es poden realitzar per solapa o per soldadura.
Per a realitzar un altre tipus d'empalmament es requerirà disposar d'assaigs que demostrin que garanteixen de forma permanent una resistència a la ruptura no inferior a la de la menor de les dues barres que s'uneixen i que el moviment relatiu entre elles no sigui superior a 0,1 mm.
L'armat de la ferralla s'ha de realitzar mitjançant lligat amb filferro o per aplicació de soldadura no resistent. La disposició dels punts de lligat ha de complir l'especificat en l'apartat 49.4.3.1 del CODI ESTRUCTURAL.
La soldadura no resistent, ha de complir l'especificat en l'article 49.4.3.2 del CODI ESTRUCTURAL, seguint els procediments establerts en la UNE 36832.
La realització dels empalmaments pel que fa al procediment, la disposició dins la peça, la llargària dels solapaments i la posició dels diferents empalmaments en barres properes, ha de seguir les prescripcions del CODI ESTRUCTURAL a l'article 49.5.2.
A les solapes no s'han de disposar ganxos ni potes.
L'empalmament per soldadura s'ha de fer seguint les prescripcions de l'article 49.5.2.5 del CODI ESTRUCTURAL amb els procediments descrits en la UNE 36832.
No es poden disposar empalmaments per soldadura a les zones de forta curvatura de l'armadura.
Queda prohibida la soldadura d'armadures galvanitzades o amb recobriments epoxídics.
Els empalmaments mitjançant dispositius mecànics d'unió, s'han de realitzar segons les especificacions de la DT i les indicacions del fabricant, en qualsevol cas, s'ha de complir l'especificat en l'article 49.5.2.6 del CODI ESTRUCTURAL.
Les armadures han d'estar subjectades entre elles i a l'encofrat de manera que mantinguin la seva posició durant l'abocada i la compactació del formigó.
Les armadures d'espera han d'estar subjectades a l'engraellat dels fonaments.
Quan és necessari recobriments superiors a 50 mm, s'ha de col·locar una malla de repartiment en mig d'aquest gruix, en la zona de tracció, segons s'especifica a l'article 44.2.1.1 del CODI ESTRUCTURAL, excepte en el cas d'elements que hagin de quedar soterrats.
La DF ha d'aprovar la col·locació de les armadures abans de començar el formigonament.
Per a qualsevol classe d'armadures passives, inclosos els estreps, el recobriment no ha de ser inferior, en cap punt, als valors determinats en la taula de l'apartat 44 del CODI ESTRUCTURAL, en funció de la classe d'exposició ambiental a que es sotmetrà el formigó armat, segons l'article 27.1 del CODI ESTRUCTURAL.
Els sistemes auxiliars per a l'armat de la peça formats per barres o filferros, encara que no formen part de l'armadura, han de complir els recobriments mínims, a efectes de garantir la durabilitat de la peça.
Distància lliure armadura paral·lela: >= D màxim, >= 0,80 granulat màxim
(on: D diàmetre armadura principal o diàmetre equivalent)
Distància lliure barra doblegada - paral·lela: >= 2 D
La realització dels ancoratges de les barres al formigó, pel que fa a la forma, posició dins la peça i llargària de les barres ha de seguir les prescripcions del CODI ESTRUCTURAL a l'article 49.5.1.
Toleràncies d'execució:
- Llargària solapa: - 0 mm, + 50 mm
- Llargària d'ancoratge i solapa: -0,05L (<= 50 mm, mínim 12 mm), + 0,10 L (<=50 mm)
- Posició: - En series de barres paral·leles: ± 50 mm - En estreps i cèrcols: ± b/12 mm
(on b es el costat menor de la secció de l'element)
Les toleràncies en el recobriment i la posició de les armadures han de complir l'especificat a l'UNE 36831.

MALLA ELECTROSOLDADA:
El empalmament per solapa de malles electrosoldades ha de complir l'especificat en l'article 49.5.2.4 del CODI ESTRUCTURAL.
Llargària de la solapa en malles acoblades: a x Lb neta:
(on: a es el coeficient de la taula 49.5.2.2 del CODI ESTRUCTURAL; Lb neta valor de l'apartat 49.5.1.4 del CODI ESTRUCTURAL)
- Ha de complir, com a mínim: >= 15 D, >= 20 cm
Llargària de la solapa en malles superposades:
- Separació entre elements solapats (longitudinal i transversal) > 10 D: 1,7 Lb
- Separació entre elements solapats (longitudinal i transversal) <= 10 D: 2,4 Lb
2.- CONDICIONS DEL PROCÉS D'EXECUCIÓ
CONDICIONS GENERALS:
El doblegat de les armadures s'ha de fer a temperatura ambient, mitjançant doblegadores mecàniques i a velocitat constant, amb l'ajut de mandrí, de manera que es garanteixi una curvatura constant en tota la zona.
No s'han d'adreçar colzes excepte si es pot verificar que no es faran malbé.
S'han de col·locar separadors per a garantir el recobriment mínim i no han de produir fissures ni filtracions al formigó. La disposició dels separadors ha de complir l'especificat en la taula 49.8.2 del CODI ESTRUCTURAL.
Els separadors han d'estar expressament dissenyats per a aquesta finalitat i han de complir l'especificat en l'article 43.4.2 del CODI ESTRUCTURAL. Es prohibeix l'ús de fusta o qualsevol material residual de construcció (maó, formigó, etc.). Si han de quedar vistos, no poden ser metàl·lics.
En cas de realitzar soldadures s'han de seguir les disposicions de la norma UNE 36832 i les han d'executar operaris qualificats d'acord amb la normativa vigent.
3.- UNITAT I CRITERI D'AMIDAMENT
MALLA ELECTROSOLDADA:
m2 de superfície amidada segons les especificacions de la DT.
Aquest criteri inclou les pèrdues i increments de material corresponents a retalls i empalmaments.
4.- NORMATIVA DE COMPLIMENT OBLIGATORI
NORMATIVA GENERAL:
Documento Básico de Seguridad estructural DB-SE, parte II del CTE, aprobado por el Real Decreto 314/2006.
Real Decreto 470/2021, de 29 de junio, por el que se aprueba el Código Estructural.
5.- CONDICIONS DE CONTROL D'EXECUCIÓ I DE L'OBRA ACABADA
OPERACIONS DE CONTROL:
Els punts de control més destacables són els següents:
- Recepció i aprovació del informe d'especejament per part del contractista.
- Inspecció abans del formigonat de totes les unitats d'obra estructurals amb observació dels següents punts: - Tipus, diàmetre, longitud i disposició de les barres i malles col·locades. - Rectitud. - Lligams entre les barres. - Rigidesa del conjunt. - Netedat dels elements.
CRITERIS DE PRESA DE MOSTRES:
Bàsicament el control de l'execució està confiat a la inspecció visual de les persones que l'exerceixen, amb la qual cosa el seu bon sentit, coneixements tècnics i experiència son fonamentals per aconseguir el nivell de qualitat previst.
INTERPRETACIÓ DE RESULTATS I ACTUACIONS EN CAS D'INCOMPLIMENT:
Desautorització del formigonat fins que no es prenguin les mesures de correcció adequades.

PD INSTAL·LACIONS D'EVACUACIÓ, CANALITZACIÓ I VENTILACIÓ ESTÀTICA

PD3 CAIXES SIFÒNIQUES I PERICONS

PD31- PERICÓ

1.- DEFINICIÓ I CONDICIONS DE LES PARTIDES D'OBRA EXECUTADES
Formació de pericó a peu de baixant, de pas o sifònic.
S'han considerat els tipus següents:
- Pericó "in situ" amb solera de formigó, parets de maó calat o de maó massís, arrebossades i lliscades interiorment i amb tapa fixa o registrable.
- Pericó prefabricat de formigó, amb fons i amb tapa de formigó prefabricat.
- Pericó prefabricat de PVC o polipropilè, amb fons i amb tapa.
L'execució de la unitat d'obra inclou les operacions següents:

Pericó fabricat "in situ":
- Comprovació de la superfície d'assentament
- Col·locació del formigó de la solera
- Formació de les parets amb peces ceràmiques, deixant preparats els forats per al pas dels tubs
- Arrebossat de les parets amb morter
- Lliscat interior de les parets amb ciment
- Col·locació de la tapa
CONDICIONS GENERALS:
Els pericons enregistrables hauran d'estar tapats amb una tapa de material compatible amb el del calaix. Si la tapa és prefabricada de formigó, el gruix d'aquesta no serà inferior a 5 cm.
Entre la tapa i el calaix hi haurà un junt d'hermeticitat.
En els pericons sifònics, el conducte de sortida de les aigües ha de portar un colze de 90°.
El gruix de la capa d'aigua en els pericons sifònics no ha de ser inferior a 45 cm.
El pericó ha d'impedir la sortida de gasos a l'exterior.
PERICÓ FABRICAT "IN SITU":
El pericó ha d'estar format amb parets de peces ceràmiques, sobre solera de formigó.
Els pericons amb tapa fixa han d'estar tapats amb encadellat ceràmic collat amb morter.
La solera ha de quedar plana i al nivell previst.
En els pericons no sifònics, la solera ha de formar pendent per a afavorir l'evacuació. En el punt de connexió ha d'estar al mateix nivell que la part inferior del tub de desguàs.
Les parets han de ser planes, aplomades i han de quedar travades per filades alternatives.
Les peces ceràmiques s'han de col·locar a trencajunts i les filades han de ser horitzontals.
La superfície interior ha de quedar revestida amb un arrebossat de gruix uniforme, ben adherit a la paret i acabada amb un lliscat de pasta de pòrtland. El revestiment sec ha de ser llis, sense fissures o d'altres defectes.
Els angles interiors han de ser arrodonits.
Gruix de la solera: >= 10 cm
Gruix de l'arrebossat: >= 1 cm
Pendent interior d'evacuació en pericons no sifònics: >= 1,5%
Toleràncies d'execució:
- Aplomat de les parets: ± 10 mm
- Planor de la fàbrica: ± 10 mm/m
- Planor de l'arrebossat: ± 3 mm/m
2.- CONDICIONS DEL PROCÉS D'EXECUCIÓ
PERICÓ FABRICAT "IN SITU":
S'ha de treballar a una temperatura entre 5°C i 35°C sense pluja.
Les peces ceràmiques per col·locar han de tenir la humitat necessària per tal que no absorbeixin l'aigua del morter.
L'arrebossat s'ha d'aplicar pressionant amb força sobre l'obra de ceràmica quan aquesta obra hagi aconseguit el 70% de la resistència prevista. Abans s'ha d'humitejar la superfície.
3.- UNITAT I CRITERI D'AMIDAMENT
Unitat mesurada segons les especificacions de la DT.
4.- NORMATIVA DE COMPLIMENT OBLIGATORI
Documento Básico de Salubridad DB-HS, parte II del CTE, aprobado por el Real Decreto 314/2006.
5.- CONDICIONS DE CONTROL D'EXECUCIÓ I DE L'OBRA ACABADA
CONTROL D'EXECUCIÓ. OPERACIONS DE CONTROL:
La instal·lació d'evacuació d'aigües residuals s'executarà segons prescripcions de projecte, legislació aplicable i a les instruccions de la DF.
CONTROL DE L'OBRA ACABADA. OPERACIONS DE CONTROL:
Es realitzaran les proves d'estanquitat total i parcial. Aquestes proves es realitzaran amb aigua, amb aire o amb fum i es seguiran les directrius i especificacions de cada assaig segons la normativa vigent.
Es verificarà sistema de manteniment i conservació.
CRITERIS DE PRESA DE MOSTRES:
S'ha de comprovar la totalitat de la instal·lació.
INTERPRETACIÓ DE RESULTATS I ACTUACIONS EN CAS D'INCOMPLIMENT:
Es cas de deficiències de material o execució, si es pot esmenar sense canviar materials, es procedirà a fer-ho. En cas contrari es procedirà a canviar tot el material afectat.
En cas de manca d'elements o discrepàncies amb el projecte, es procedirà a l'adequació, d'acord amb el determini la DF.

PD INSTAL·LACIONS D'EVACUACIÓ, CANALITZACIÓ I VENTILACIÓ ESTÀTICA

PD5 DRENATGES

PD5M- DRENATGE AMB TUB DE PVC

1.- DEFINICIÓ I CONDICIONS DE LES PARTIDES D'OBRA EXECUTADES
Formació de drenatge amb tub ranurat de materials plàstics.
S'han considerat els tipus de col·locació següents:
- Col·locació del tub sense incloure el reblert de material fitrant
- Col·locació del tub inclòs el reblert de material fitrant
L'execució de la unitat d'obra inclou les operacions següents:
Inclòs el reblert de material filtrant:
- Comprovació del llit de recolzament
- Col·locació i unió dels tubs
- Reblert de la rasa amb material filtrant
Sense incloure el reblert de material filtrant:
- Comprovació de la superfície de recolzament
- Col·locació dels tubs
CONDICIONS GENERALS:
Els tubs han de quedar ben assentats sobre un llit de material filtrant de granulometria adequada a les característiques del terreny i del tub.
Hi ha d'haver punts fixos de referència exteriors a la zona de treball, als quals s'hi han de referir totes les lectures topogràfiques.
Els tubs col·locats han d'estar alineats i a la rasant prevista. Han de tenir el pendent definit al projecte per a cada tram i seguir les alineacions indicades en la DT.
Els tubs han de penetrar dins dels pericons i dels pous de registre.
El drenatge acabat ha de funcionar correctament.
El pas d'aigua ha de ser el correcte en els pous de registre aigües avall.
Fletxa màxima dels tubs rectes: <= 1 cm/m
Pendent: >= 0,5%
Amplària de la rasa: Diàmetre nominal + 45 cm
Penetració de tubs en pericons i pous: >= 1 cm
Toleràncies d'execució:
- Pendent <= 4%: ± 0,25%
- Pendent > 4%: ± 0,50%
- Rasants: ± 20 mm
INCLÒS EL REBLERT DE MATERIAL FILTRANT:
El drenatge ha d'estar recobert per un reblert de 50 cm de material filtrant.
El grau de compactació del reblert de la rasa no ha de ser inferior al del material circumdant.
Cavalcaments de les làmines de polipropilè: >= 30 cm
Gruix màxim de les tongades de material filtrant: 30 cm
Toleràncies d'execució:
- Planor de les capes de material filtrant: ± 20 mm/m
- Nivells de les capes de material filtrant: ± 30 mm
2.- CONDICIONS DEL PROCÉS D'EXECUCIÓ
CONDICIONS GENERALS:
El muntatge del tub haurà de realitzar-lo personal experimentat, que, a la vegada, vigilarà el posterior replè de la rasa, en especial la compactació directament als tubs.
L'aportació de terres per a correcció de nivells ha de ser mínima, de les mateixes existents i d'igual compacitat. S'eliminaran els materials inestables, turba o argila tova de la base per al rebliment.
S'ha de preveure un sistema de desguàs per tal d'evitar acumulació d'aigua dins l'excavació.
No s'ha d'iniciar la manipulació ni la col·locació dels tubs sense l'autorització prèvia de la DF.
Abans de baixar els tubs a la rasa s'han d'examinar aquests i apartar els que estiguin deteriorats.
No han de transcórrer més de 8 dies entre l'execució de la rasa i la col·locació dels tubs.
La col·locació dels tubs s'ha de començar pel punt més baix quan la rasa.
Els treballs s'han de realitzar amb la rasa i els tubs lliures d'aigua i de terres engrunades.
En cas d'interrompre's la col·locació dels tubs s'ha d'evitar la seva obstrucció i s'ha d'assegurar el seu desguàs. Quan es reprenguin els treballs s'ha de comprovar que no s'hagi introduït cap cos estrany a l'interior dels tubs.
INCLÒS EL REBLERT DE MATERIAL FILTRANT:
No s'ha d'iniciar el reblert de la rasa sense l'autorització expressa de la DF.
Per sobre del tub, fins l'alçada especificada a la DT, o indicada per la DF (mínim 25 cm), s'ha de col·locar un rebliment de grava D 20-40, embolicat amb un filtre geotèxtil 100-150 g/m2.
No s'han de col·locar més de 100 m de tub sense procedir a la col·locació del geotèxtil i al rebliment amb material filtrant.
El geotèxtil ha de tenir un aspecte superficial pla i regular. Ha de ser imputrescible i compatible amb els materials amb què hagi d'estar en contacte. Les làmines del geotèxtil no han de cavalcar entre elles, i un cop col·locades s'han de protegir del pas de persones, equips o materials.

La composició granulomètrica de la grava ha de complir les condicions de filtratge fixades per la DF, en funció dels terrenys adjacents i del sistema previst d'evacuació d'aigua.
S'ha d'evitar l'exposició prolongada del material filtrant a la intempèrie.
Els treballs s'han de fer de manera que s'eviti la contaminació de la grava amb materials estranys.
Una vegada col·locats els tubs, el reblert de la rasa s'ha de compactar per tongades successives amb un grau de compactació >= 75% del P.N.
La geometria del replè ha de ser la indicada a la DT.
El material de cada tongada ha de tenir les mateixes característiques, i el gruix ha de ser uniforme. Les tongades tindran una superfície convexa, amb pendent transversal compresa entre el 2% i 5%. No s'ha d'estendre'n cap fins que la inferior compleixi les condicions exigides.
En cap cas el grau de compactació de cada tongada ha de ser inferior al més alt que tinguin els sòls adjacents, en el mateix nivell. Les tongades de cada costat del tub s'han d'estendre de forma simètrica.
Al final de la compactació, ha de donar-se unes passades sense aplicar-hi vibració.
S'han de suspendre els treballs quan la temperatura ambient sigui inferior a 0°C.
El procediment utilitzat per a terraplenar rases i consolidar reblerts no ha de produir moviments dels tubs.
3.- UNITAT I CRITERI D'AMIDAMENT
m de llargària amidada segons les especificacions de la DT.
INCLÒS EL REBLERT DE MATERIAL FILTRANT:
Aquest criteri no inclou la preparació de la superfície d'assentament ni l'execució del llit de material filtrant.
SENSE INCLOURE EL REBLERT DE MATERIAL FILTRANT:
Aquest criteri no inclou la preparació de la superfície d'assentament, ni el reblert de la rasa amb material filtrant.
4.- NORMATIVA DE COMPLIMENT OBLIGATORI
Orden de 6 de febrero de 1976 por la que se aprueba el Pliego de Prescripciones Técnicas Generales para Obras de Carreteras y Puentes (PG-3).
Orden FOM/1382/2002 de 16 de mayo, por la que se actualizan determinados artículos del pliego de prescripciones técnicas generales para obras de carreteras y puentes relativos a la construcción de explanaciones, drenajes y cimentaciones (PG-3).
Orden FOM/298/2016, de 15 de febrero, por la que se aprueba la norma 5.2-IC drenaje superficial de la Instrucción de Carreteras.
Orden de 15 de septiembre de 1986 por la que se aprueba el Pliego de Prescripciones Técnicas Generales de Tuberias de Saneamiento de Poblaciones.
5.- CONDICIONS DE CONTROL D'EXECUCIÓ I DE L'OBRA ACABADA
CONTROL D'EXECUCIÓ. OPERACIONS DE CONTROL:
Els punts de control més destacables són els següents:
- Inspecció visual de la base sobre la que s'assentaran els tubs i comprovació de les toleràncies d'execució, en especial en referència a les pendents.
- Inspecció visual de les peces abans de la seva col·locació, rebutjant les que presentin defectes.
- Control visual de les alineacions dels tubs col·locats i dels elements singulars, com ara unions amb pous i arquetes.
- Control d'execució del reblert filtrant (veure àmbit de control 0537)
CONTROL D'EXECUCIÓ. CRITERIS DE PRESA DE MOSTRES:
Els controls s'han de realitzar segons les instruccions de la DF.
CONTROL D'EXECUCIÓ. INTERPRETACIÓ DE RESULTATS I ACTUACIONS EN CAS D'INCOMPLIMENT:
Correcció de les irregularitats observades a càrrec del contractista.
CONTROL DE L'OBRA ACABADA. OPERACIONS DE CONTROL:
Els punts de control més destacables són els següents:
- Un cop finalitzada l'obra i abans de la recepció provisional, es comprovarà el bon funcionament de la xarxa abocant aigua en els pous de registre de capçalera o, mitjançant les cambres de descàrrega si existissin, verificant el pas correcte d'aigua en els pous de registre aigües avall.
CONTROL DE L'OBRA ACABADA. CRITERIS DE PRESA DE MOSTRES:
Es seguiran les instruccions de la DF en la realització dels controls previstos, i a més, el contractista subministrarà el personal i els materials necessaris per a aquesta prova.
CONTROL DE L'OBRA ACABADA. INTERPRETACIÓ DE RESULTATS I ACTUACIONS EN CAS D'INCOMPLIMENT:
Correcció de les irregularitats observades a càrrec del contractista.

PD INSTAL·LACIONS D'EVACUACIÓ, CANALITZACIÓ I VENTILACIÓ ESTÀTICA

PD5 DRENATGES

PD5Z- CANAL DE FOSA PER A DRENATGES, COL·LOCADA

0.- ELEMENTS QUE CONTEMPLA EL PLEC

PD5Z-V9UK.

1.- DEFINICIÓ I CONDICIONS DE LES PARTIDES D'OBRA EXECUTADES
Subministrament i col·locació d'elements auxiliars per a drenatges.
S'han considerat els elements següents:
- Bastiment i/o reixa, per a embornal, interceptor o pericó
- Filtre per a bonera sifònica
En actuacions de reparació, s'han considerat els graus de dificultat següents:
- Grau de dificultat associat a la mobilitat en l'actuació: - Sense dificultat de mobilitat: actuacions en què hi ha una interferència pròpia de l'entorn on es desenvolupen.
- Amb dificultat de mobilitat: actuacions en entorns amb dificultat de mobilitat i/o amb el material aplegat lluny de la zona de treball: - Actuacions amb dificultat d'accessibilitat, per la poca mobilitat de la maquinària, per l'elevada presència de guals particulars i passos de vianants, per la impossibilitat d'ubicar una plataforma de treball lateral, per la impossibilitat d'ocupació de la calçada per fer l'aplec de materials que impliqui fer l'actuació per fases per tal de mantenir el pas de vianants i/o per estar en una zona amb tràfic rodat important - Actuacions en les què els materials estan aplegats lluny de la zona de treball per manca d'espai en la proximitat d'on s'executen les tasques.
- Grau de dificultat associat a l'àmbit de l'actuació en funció de l'amplària de la vorera, calçada o plataforma única
- Grau de dificultat associat a la presència d'elements externs a l'actuació: - Sense afectació per serveis o elements de mobiliari urbà: actuacions sense serveis (canalitzacions d'aigua, semàfors, enllumenat, etc.) ni elements urbans de grans dimensions (marquesines, mòduls d'aparcament de bicicletes, etc.) que interfereixin (o que puguin interferir) en les tasques - Amb afectació per serveis o elements de mobiliari urbà: actuacions amb serveis (canalitzacions d'aigua, semàfors, enllumenat, etc.) o elements urbans de grans dimensions (marquesines, mòduls d'aparcament de bicicletes, etc) que interfereixen en les tasques.
- Grau de dificultat associat a l'abast de l'actuació
L'execució de la unitat d'obra inclou les operacions següents:
- Comprovació de la superfície de recolzament
- Col·locació del morter, si és el cas
- Col·locació de l'element
CONDICIONS GENERALS:
El bastiment o la reixa fixa col·locat ha de quedar ben assentat sobre les parets de l'element drenant, anivellades abans amb morter. Ha d'estar sòlidament fixat amb potes d'ancoratge.
Aquestes no han de sobresortir de les parets de l'element drenant.
La part superior del bastiment i de la reixa han de quedar al mateix pla que el paviment perimetral, i han de mantenir el seu pendent.
La reixa, quan no hagi de quedar fixa, ha de quedar recolzada sobre el bastiment a tot el seu perímetre.
La reixa col·locada no ha de tenir moviments que puguin provocar el seu trencament per impacte o bé produir sorolls.
Les reixes practicables han d'obrir i tancar correctament.
Toleràncies d'execució:
- Guerxament: ± 2 mm
- Nivell entre el bastiment o la reixa i el paviment: - 10 mm, + 0 mm
2.- CONDICIONS DEL PROCÉS D'EXECUCIÓ
El procés de col·locació no ha de produir desperfectes, ni ha de modificar les condicions exigides per al material.
3.- UNITAT I CRITERI D'AMIDAMENT
FILTRE, REIXA I BASTIMENT I REIXA PRACTICABLE:
Unitat mesurada segons les especificacions de la DT.
4.- NORMATIVA DE COMPLIMENT OBLIGATORI
No hi ha normativa de compliment obligatori.
5.- CONDICIONS DE CONTROL D'EXECUCIÓ I DE L'OBRA ACABADA
CONTROL D'EXECUCIÓ. OPERACIONS DE CONTROL:
Les tasques de control a realitzar són les següents:
- Seguiment del procés de col·locació.
CONTROL DE L'OBRA ACABADA. OPERACIONS DE CONTROL:
Les tasques de control a realitzar són les següents:
- Inspecció de les condicions d'assentament del bastiment
- Comprovació de les toleràncies d'ajust i de nivell respecte al paviment
CRITERIS DE PRESA DE MOSTRES:
El control es realitzarà sobre totes les unitats existents a l'obra.
INTERPRETACIÓ DE RESULTATS I ACTUACIONS EN CAS D'INCOMPLIMENT:
Correcció per part del contractista de les irregularitats observades.

PD INSTAL·LACIONS D'EVACUACIÓ, CANALITZACIÓ I VENTILACIÓ ESTÀTICA

PD7 CLAVEGUERES I COL·LECTORS

PD79- CLAVEGUERÓ AMB TUB DE PVC-U PER A SANEJAMENT AMB PRESSIÓ, SOTERRAT

0.- ELEMENTS QUE CONTEMPLA EL PLEC

PD79-ELJJ.

1.- DEFINICIÓ I CONDICIONS DE LES PARTIDES D'OBRA EXECUTADES
Formació de clavegueró amb tub de PVC.
S'han considerat les col·locacions següents:
- Penjat del sostre
- En rasa, sobre llit d'assentament de sorra
- En rasa, sobre llit d'assentament de sorra i amb reblert de sorra
- En rasa, sobre solera de formigó i llit d'assentament de sorra
- En rasa, sobre solera de formigó, llit d'assentament de sorra i amb reblert de sorra
L'execució de la unitat d'obra inclou les operacions següents:
Penjat del sostre:
- Col·locació de les abraçadores de subjecció del tub
- Col·locació i unió dels tubs
- Col·locació de les peces necessàries en els punts singulars (per a canvis de direcció, connexions, etc.)
- Realització de proves sobre la canonada instal·lada
En rasa:
- Execució de la solera de formigó, en el seu cas
- Preparació del llit amb sorra compactada
- Col·locació dels tubs
- Segellat dels tubs
- Realització de proves sobre la canonada instal·lada
- Rebliment amb sorra fins a la cota indicada a la partida d'obra, en el seu cas
CONDICIONS GENERALS:
El tub ha de seguir les alineacions indicades a la DT. Ha de quedar a la rasant prevista i amb el pendent definit per a cada tram.
El junt entre els tubs és correcte si els diàmetres interiors queden alineats. S'accepta un ressalt <= 3 mm.
Els junts han de ser estancs a la pressió de prova, han de resistir els esforços mecànics i no han de produir alteracions apreciables en el règim hidràulic de la canonada.
El pas a través d'elements estructurals s'ha de protegir amb un contratub de secció més gran.
La franquícia entre el tub i el contratub s'ha d'ataconar amb massilla.
Les unions entre els tubs han d'estar fetes amb els procediments i materials aprovats pel fabricant.
El clavegueró no ha de tenir, en el sentit del recorregut descendent, reduccions de secció en cap punt.
Ha de ser estanc a l'aigua a una pressió >= 0,3 bar i <= 1 bar
Ha de ser estanc a l'aire a una pressió >= 0,5 bar i <= 1 bar
Ha de ser estanc al fum a una pressió de gasos de 250 Pa
COL·LOCACIÓ AL FONS DE LA RASA:
Han de quedar centrats i alineats dins de la rasa.
Els tubs han de quedar recolzats en tota la seva llargària sobre un llit de material granular o terra lliure de pedres.
El llit de sorra ha de quedar pla, anivellat i a la fondària prevista a la DT.
La canonada ha de quedar protegida dels efectes de les càrregues exteriors, del trànsit (en el seu cas), inundacions de la rasa i de les variacions tèrmiques.
En cas de coincidència de canonades d'aigua potable i de sanejament, les d'aigua potable han de passar per un pla superior a les de sanejament i han d'anar separades tangencialment 100 cm.
Un cop instal·lada la canonada, i abans del reblert de la rasa, han de quedar fetes satisfactòriament les proves de pressió interior i d'estanquitat en els trams que especifiqui la DF.
Pendent: >= 2%

Distància de la generatriu superior del tub a la superfície en zones de trànsit rodat: >= 80 cm
En el cas de tubs de PVC-U amb pressió enterrats que transportin aigua es recomana una alçària mínima de 0,90m. sempre que estiguin a l'abric de les gelades.
Per a tubs instal·lats sota zones de trànsit intens o que no sigui possible mantenir l'alçària de 0,90m. es requerirà una protecció addicional.
Amplària de la rasa: >=diàmetre exterior + 500 mm i >= 0,60 m
Gruix llit d'assentament de sorra: >= 10 + diàmetre exterior / 10 cm
La distància entre les canonades enterrades de PVC a pressió i fonaments o d'altres instal·lacions enterrades >= 0,4m. en condicions normals.
SOBRE SOLERA DE FORMIGÓ:
La solera ha de quedar plana, anivellada i a la fondària prevista a la DT.
El formigó ha de ser uniforme i continu. No ha de tenir esquerdes o defectes de formigonament com disgregacions o buits a la massa.
Gruix solera de formigó: 15 cm
REBLERT AMB SORRA:
El material s'ha d'estendre per tongades successives sensiblement paral·leles a la rasant final.
El gruix de la tongada ha de ser uniforme i ha de permetre la compactació prevista d'acord amb els mitjans que s'utilitzin.
El material que s'utilitzi ha de complir les especificacions fixades en el plec de condicions corresponent.
La sorra ha de ser neta, lliure de pedres i d'altres materials estranys.
Gruix tongades rebliment: 10 cm
Rebliment amb sorra: fins 30 cm per sobre del nivell superior del tub
2.- CONDICIONS DEL PROCÉS D'EXECUCIÓ
CONDICIONS GENERALS:
La descàrrega i manipulació dels elements s'ha de fer de forma que no rebin cops.
Durant el procés de col·locació no s'han de produir desperfectes en la superfície del tub.
En cas d'interrompre's la col·locació dels tubs s'ha d'evitar la seva obstrucció i s'ha d'assegurar el seu desguàs. Quan es reprenguin els treballs s'ha de comprovar que no s'hagi introduït cap cos estrany a l'interior dels tubs.
Per a fer la unió dels tubs no s'han de forçar ni deformar els extrems.
La unió entre els tubs i altres elements d'obra s'ha de fer garantint la no transmissió de càrregues, la impermeabilitat i l'adherència amb les parets.
Si es produeixen fuites apreciables durant la prova d'estanquitat, el contractista ha de corregir els defectes i procedir de nou a fer la prova.
Es de bona pràctica l'estesa de tubs amb l'extrem mascle inserit en l'embocaduda en el mateix sentit de circulació que el previst per al flux de sanejament.
Els tubs de PVC-U a pressió mai haurien d'encofrar-se amb formigó.
COL·LOCACIÓ AL FONS DE LA RASA:
Abans de baixar els elements a la rasa la DF ha d'examinar-los, rebutjant els que presentin algun defecte.
Abans de la col·locació dels elements cal comprovar que la rasant, l'amplària, la fondària i el nivell freàtic de la rasa corresponen als especificats en la DT. En cas contrari cal avisar la DF.
El fons de la rasa ha d'estar net abans de baixar els elements.
Els tubs i rases s'han de mantenir lliures d'aigua, per això és de bona pràctica muntar els tubs en sentit ascendent, assegurant el desguàs dels punts baixos.
Els tubs s'han de calçar i recolzar per a impedir el seu moviment.
Col·locats els elements al fons de la rasa, s'ha de comprovar que el seu interior és lliure d'elements que puguin impedir el seu assentament o funcionament correctes (terres, pedres, eines de treball, etc.).
No s'han de muntar trams de més de 100 m de llarg sense fer un reblert parcial de la rasa deixant els junts descoberts. Aquest reblert ha de complir les especificacions tècniques del reblert de la rasa.
Un cop situada la canonada a la rasa, parcialment reblerta excepte a les unions, s'han de fer les proves de pressió interior i d'estanquitat segons la normativa vigent.
SOBRE SOLERA DE FORMIGÓ:
La temperatura ambient per a formigonar ha d'estar entre 5°C i 40°C.
El formigó s'ha de posar a l'obra abans que s'inicií el seu adormiment. L'abocada s'ha de fer de manera que no es produeixin disgregacions. S'ha de compactar.
Sobre la solera de formigó, quan tingui la resistència adequada, s'ha de col·locar el llit de material granular.
REBLERT AMB SORRA:
S'han de suspendre els treballs en cas de pluja o quan la temperatura exterior sigui inferior a 0° C.
Després de pluges no s'ha d'estendre una altre tongada fins que l'última no s'hagi eixugat.
Els treballs s'han de fer de manera que s'eviti la contaminació de la sorra amb materials estranys.
No s'han de barrejar diferents tipus de materials.
S'ha d'evitar l'exposició prolongada del material a la intempèrie.
No es pot procedir al reblert de les rases sense l'autorització expressa de la DF.

3.- UNITAT I CRITERI D'AMIDAMENT
m de llargària instal·lada, amidada segons les especificacions de la DT, entre els eixos dels elements o dels punts per connectar.
Aquest criteri inclou les pèrdues de material corresponents a retalls i la repercussió de les peces especials a col·locar.
4.- NORMATIVA DE COMPLIMENT OBLIGATORI
Documento Básico de Salubridad DB-HS, parte II del CTE, aprobado por el Real Decreto 314/2006.
UNE-EN 1456-1:2002 Sistemas de canalización en materiales plásticos para saneamiento enterrado o aéreo con presión. Poli(cloruro de vinilo) no plastificado (PVC-U). Parte 1: Especificaciones para tubos, accesorios y el sistema.
SOBRE SOLERA DE FORMIGÓ:
Real Decreto 470/2021, de 29 de junio, por el que se aprueba el Código Estructural.
5.- CONDICIONS DE CONTROL D'EXECUCIÓ I DE L'OBRA ACABADA
CONTROL D'EXECUCIÓ. OPERACIONS DE CONTROL EN TUBS DE PVC SOTERRATS:
Sense caràcter limitatiu, els punts de control més destacables són els següents:
- Execució de la solera de formigó, en el seu cas.
- Comprovació de la superfície d'assentament.
- Col·locació i unió dels tubs.
- Rebliment amb formigó fins cobrir tot el tub, en el seu cas.
- Comprovació del funcionament del tram de claveguera o col·lector.
CONTROL D'EXECUCIÓ. CRITERIS DE PRESA DE MOSTRES EN TUBS DE PVC SOTERRATS:
Els controls s'han de realitzar segons les instruccions de la DF.
CONTROL D'EXECUCIÓ. INTERPRETACIÓ DE RESULTATS I ACTUACIONS EN CAS D'INCOMPLIMENT EN TUBS DE PVC SOTERRATS:
Correcció a càrrec del Contractista dels defectes que provoquin les fugues detectades.
Si es produeixen fuites apreciables durant la prova d'estanquitat, el contractista ha de corregir els defectes i procedir de nou a fer la prova.
CONTROL DE L'OBRA ACABADA. OPERACIONS DE CONTROL EN TUBS DE PVC SOTERRATS:
- Un cop finalitzada l'obra i abans de la recepció provisional, es comprovarà el bon funcionament de la xarxa abocant aigua en els pous de registre de capçalera o, mitjançant les cambres de descàrrega si existissin, verificant el pas correcte d'aigua en els pous de registre aigües avall.
CONTROL DE L'OBRA ACABADA. CRITERIS DE PRESA DE MOSTRES EN TUBS DE PVC SOTERRATS:
Es seguiran les instruccions de la DF en la realització dels controls previstos.
CONTROL DE L'OBRA ACABADA. INTERPRETACIÓ DE RESULTATS I ACTUACIONS EN CAS D'INCOMOPLIMENT EN TUBS DE PVC SOTERRATS:
Correcció per part del contractista de les irregularitats observades.

PD INSTAL·LACIONS D'EVACUACIÓ, CANALITZACIÓ I VENTILACIÓ ESTÀTICA

PDG CANALITZACIONS DE SERVEIS

PDG9- PROTECCIÓ PER A CANALITZACIONS DE SERVEIS, COL·LOCATS

1.- DEFINICIÓ I CONDICIONS DE LES PARTIDES D'OBRA EXECUTADES
Subministrament i col·locació d'una banda contínua de plàstic de color, de 30 cm d'amplària, col·locada al llarg de la rasa a 20 cm per sobre de la canonada, com a malla senyalitzadora.
L'execució de la unitat d'obra inclou les operacions següents:
- Comprovació i preparació de la superfície on s'ha d'estendre la banda
- Col·locació de la banda
CONDICIONS GENERALS:
Ha d'estar situada al nivell previst, i a la vertical de la canonada o instal·lació que senyalitza.
Ha de cobrir completament tot el recorregut de la mateixa.
Ha de ser de color i ha de tenir inscripcions que corresponguin al tipus d'instal·lació, d'acord amb les instruccions i normativa de la companyia titular del servei.
Cavalcaments: >= 20 cm
Toleràncies d'execució:
- Nivell: ± 20 mm
2.- CONDICIONS DEL PROCÉS D'EXECUCIÓ
No s'ha de treballar amb pluja, neu o vent superior als 60 km/h.
S'ha de seguir l'ordre dels treballs previst per la DF.
Abans de començar els treballs de muntatge, s'ha de fer un replanteig que ha de ser aprovat per la DF.

No s'han d'acumular terres o materials a la vora de l'excavació.
No s'ha de treballar simultàniament en zones superposades.
S'ha d'estrebar sempre que consti al projecte i quan ho determini la DF. L'estrebada ha de complir les especificacions fixades al seu plec de condicions.
Hi ha d'haver punts fixos de referència exteriors a la zona de treball, als quals s'hi han de referir totes les lectures topogràfiques.
La banda s'ha de col·locar sobre un terreny compactat, i quan s'hagi comprovat el nivell.
L'aportació de terres per a correcció de nivells ha de ser la mínima possible, de les mateixes existents i de compacitat igual.
Cal cobrir amb terres la banda a mida que es va estenent.
S'ha de complir la normativa vigent en matèria mediambiental, de seguretat i salut i d'emmagatzematge i transport de productes de construcció.
3.- UNITAT I CRITERI D'AMIDAMENT
m de llargària executat segons les especificacions de la DT.
4.- NORMATIVA DE COMPLIMENT OBLIGATORI
No hi ha normativa de compliment obligatori.

PD INSTAL·LACIONS D'EVACUACIÓ, CANALITZACIÓ I VENTILACIÓ ESTÀTICA

PDG CANALITZACIONS DE SERVEIS

PDGG- COL·LOCACIÓ DE TAPA, TUBS I PERFIL A GALERIES SERVEI

1.- DEFINICIÓ I CONDICIONS DE LES PARTIDES D'OBRA EXECUTADES
Galeria de serveis amb mòduls prefabricats de formigó armat.
S'han considerat les següents unitats d'obra:
- Mòdul prefabricat de formigó.
- Perfils de contorn de la tapa exterior
- Tapa interior de protecció del cables
- Col·locació a l'interior del mòdul del prisma de 20 conductes de PVC per a instal·lacions de comunicacions.
- Tapa d'estanquitat del mòdul
- Tapa resistent exterior
L'execució de la unitat d'obra inclou les operacions següents:
- Mòdul prefabricat: - Replanteig - Col·locació del suports provisionals - Col·locació dels junts d'estanquitat entre mòduls - Unió dels mòduls
- Perfils de contorn: - Replanteig de les rasants de les voreres - Alineació de les peces als mòduls - Fixació definitiva dels perfils amb fixacions mecàniques
- Tapes interiors de protecció de cables: - Col·locació de les tapes als encaixos del mòdul:
- Prisma de conductes de PVC: - Col·locació dels tubs de PVC amb separadors al seu allotjament - Execució de les unions dels diferents trams de tub i derivacions necessàries - Subjecció provisional del conjunt - Formigonament del prisma
- Tapes d'estanquitat dels mòduls: - Col·locació de les tapes als encaixos del mòdul - Segellat dels junts - Tapes resistents exteriors: - Replanteig de la base de les tapes i correcció dels nivells si es el cas - Col·locació de les tapes als encaixos del mòdul, entre els perfils d'acer
MÒDUL PREFABRICAT:
Els mòduls col·locats han de quedar al lloc i la rasant previstos.
La galeria ha de ser recta.
La unió entre mòduls ha de ser estanca.
Han d'estar col·locades totes les fixacions entre mòduls.
La fixació definitiva del mòdul s'ha de fer formigonant la base i els laterals fins una alçada de 30 cm. Aquesta operació es objecte d'una unitat d'obra independent.
PERFILS DE CONTORN:
La cara superior dels perfils ha d'estar a nivell amb la cota del paviment de la vorera acabada.
Els perfils han de ser rectes, sense deformacions.
Han d'estar fixats al mòdul de formigó, amb tots els punts previstos.
L'espai interior entre els perfils ha de correspondre amb el de les tapes que s'han de col·locar, amb una franquícia de 5 mm.
Toleràncies:
- Nivell: ± 2 mm
- Distància interior + 5 mm

PRISMA DE CONDUCTES DE PVC:
Els tubs han d'estar situats en la posició indicada a la D.T., i recoberts completament de formigó.
El formigó no ha de tenir esquerdes o defectes de formigonament, com és ara disgregacions o buits a la massa.
Gruix del formigó per sota del tub més baix: >= 5 cm
Resistència característica estimada del formigó (Fest): >= 0,9 Fck
(Fck = Resistència de projecte del formigó a compressió)
TAPES D'ESTANQUEITAT DELS MÒDULS:
Han d'estar col·locades als llocs indicats a la D.T.
Han d'estar segellades a tot el voltant, i el junt ha de ser estanc.
TAPES RESISTENTS EXTERIORS DELS MÒDULS:
S'han de recolzar a tot el seu perímetre sobre la cara superior dels mòduls de formigó.
Han d'estar a nivell amb el paviment de la vorera.
Toleràncies:
- Nivell: ± 2 mm
2.- CONDICIONS DEL PROCÉS D'EXECUCIÓ
MÒDUL PREFABRICAT:
No s'ha de començar la col·locació dels mòduls fins que no estigui feta i comprovada la seva base.
Hi han d'haver en tot moment punts fixos de referència exteriors per al replanteig dels nivells i de la direcció de la galeria.
PERFILS DE CONTORN:
No s'han de col·locar els perfils laterals fins que el tram de mòduls no estigui fixat definitivament, amb la sabata de formigó.
TAPES:
La col·locació de les diferents tapes no és començarà fins que les instal·lacions que han de protegir no estiguin fetes i comprovades.
PRISMA DE CONDUCTES DE PVC:
No s'ha de col·locar el prisma de tubs fins que el tram de mòduls no estigui fixat definitivament, amb la sabata de formigó.
La temperatura ambient per a formigonar ha d'estar entre 5°C i 40°C.
El formigó s'ha de col·locar a la rasa abans que s'inicïi el seu adormiment i l'abocada s'ha de fer de manera que no es produeixin disgregacions.
El procés de formigonament no ha de modificar la situació del tub dins del dau de formigó.
3.- UNITAT I CRITERI D'AMIDAMENT
Unitat d'elements composta per els elements necessaris per a construir un tram de galeria de 3 m de llarg.
4.- NORMATIVA DE COMPLIMENT OBLIGATORI
La normativa ha de ser l'específica de l'ús al que es destina la galeria.

PD INSTAL·LACIONS D'EVACUACIÓ, CANALITZACIÓ I VENTILACIÓ ESTÀTICA

PDK PERICONS PER A CANALITZACIONS DE SERVEIS

PDK2- PERICÓ DE FÀBRICA DE MAÓ PER A INSTAL·LACIONS DE SERVEIS

1.- DEFINICIÓ I CONDICIONS DE LES PARTIDES D'OBRA EXECUTADES
Pericó per a registre de canalitzacions de serveis
S'han considerat els tipus següents:
- Pericó de fàbrica de maó fet "in situ", amb parets arrebossades i lliscades interiorment, sobre solera de maó calat, i reblert lateral amb terres
En actuacions de reparació, s'han considerat els graus de dificultat següents:
- Grau de dificultat associat a la mobilitat en l'actuació: - Sense dificultat de mobilitat: actuacions en què hi ha una interferència pròpia de l'entorn on es desenvolupen.
- Amb dificultat de mobilitat: actuacions en entorns amb dificultat de mobilitat i/o amb el material aplegat lluny de la zona de treball: - Actuacions amb dificultat d'accessibilitat, per la poca mobilitat de la maquinària, per l'elevada presència de guals particulars i passos de vianants, per la impossibilitat d'ubicar una plataforma de treball lateral, per la impossibilitat d'ocupació de la calçada per fer l'aplec de materials que impliqui fer l'actuació per fases per tal de mantenir el pas de vianants i/o per estar en una zona amb tràfic rodat important - Actuacions en les què els materials estan aplegats lluny de la zona de treball per manca d'espai en la proximitat d'on s'executen les tasques.
- Grau de dificultat associat a l'àmbit de l'actuació en funció de l'amplària de la vorera,

calçada o plataforma única
- Grau de dificultat associat a la presència d'elements externs a l'actuació: - Sense afectació per serveis o elements de mobiliari urbà: actuacions sense serveis (canalitzacions d'aigua, semàfors, enllumenat, etc.) ni elements urbans de grans dimensions (marquesines, mòduls d'aparcament de bicicletes, etc.) que interfereixin (o que puguin interferir) en les tasques - Amb afectació per serveis o elements de mobiliari urbà: actuacions amb serveis (canalitzacions d'aigua, semàfors, enllumenat, etc.) o elements urbans de grans dimensions (marquesines, mòduls d'aparcament de bicicletes, etc) que interfereixen en les tasques.
- Grau de dificultat associat a l'abast de l'actuació
Pericó de fàbrica de maó fet "in situ"
- Comprovació de la superfície d'assentament
- Col·locació dels maons de la solera
- Formació de les parets amb peces ceràmiques, deixant preparats els forats per al pas de tubs.
- Formació de forats per a connexionat dels tubs
- Acoblament dels tubs
- Reblert lateral amb terres.
PERICÓ DE FÀBRICA DE MAÓ FET "IN SITU"
El pericó ha d'estar format amb parets de peces ceràmiques, sobre solera de maó calat
La solera ha de quedar plana i al nivell previst.
Les parets han de ser planes, aplomades i han de quedar travades per filades alternatives.
Les peces ceràmiques s'han de col·locar a trencajunts i les filades han de ser horitzontals.
La superfície interior ha de quedar revestida amb un arrebossat de gruix uniforme, ben adherit a la paret i acabada amb un lliscat de pasta de pòrtland. El revestiment sec ha de ser llis, sense fissures o d'altres defectes.
Els angles interiors han de ser arrodonits.
Gruix de la solera: >= 10 cm
Gruix de l'arrebossat: >= 1 cm
Pendent interior d'evacuació en pericons no sifònics: >= 1,5%
Toleràncies d'execució:
- Aplomat de les parets: ± 10 mm
- Planor de la fàbrica: ± 10 mm/m
- Planor de l'arrebossat: ± 3 mm/m
2.- CONDICIONS DEL PROCÉS D'EXECUCIÓ
PERICÓ DE FÀBRICA DE MAÓ FET "IN SITU"
S'ha de treballar a una temperatura ambient que oscil·li entre els 5°C i els 40°C, sense pluja.
El procés de col·locació del pericó no produirà desperfectes ni modificarà les condicions exigides al material.
Es realitzarà una prova d'estanquitat en el cas que la DF ho consideri necessari.
3.- UNITAT I CRITERI D'AMIDAMENT
Unitat mesurada segons les especificacions de la DT.
4.- NORMATIVA DE COMPLIMENT OBLIGATORI
Real Decreto 470/2021, de 29 de junio, por el que se aprueba el Código Estructural.

PD INSTAL·LACIONS D'EVACUACIÓ, CANALITZACIÓ I VENTILACIÓ ESTÀTICA

PDK PERICONS PER A CANALITZACIONS DE SERVEIS

PDK3- PERICÓ DE FORMIGÓ IN SITU PER A INSTAL·LACIONS DE SERVEIS

0.- ELEMENTS QUE CONTEMPLA EL PLEC

PDK3-DP0I.

1.- DEFINICIÓ I CONDICIONS DE LES PARTIDES D'OBRA EXECUTADES
Pericó per a registre de canalitzacions de serveis
S'han considerat els tipus següents:
- Pericó de formigó fet "in situ" sobre solera de maó calat col·locat sobre llit de sorra.
En actuacions de reparació, s'han considerat els graus de dificultat següents:
- Grau de dificultat associat a la mobilitat en l'actuació: - Sense dificultat de mobilitat: actuacions en què hi ha una interferència pròpia de l'entorn on es desenvolupen.

- Amb dificultat de mobilitat: actuacions en entorns amb dificultat de mobilitat i/o amb el material aplegat lluny de la zona de treball: - Actuacions amb dificultat d'accessibilitat, per la poca mobilitat de la maquinària, per l'elevada presència de guals particulars i passos de vianants, per la impossibilitat d'ubicar una plataforma de treball lateral, per la impossibilitat d'ocupació de la calçada per fer l'aplec de materials que impliqui fer l'actuació per fases per tal de mantenir el pas de vianants i/o per estar en una zona amb tràfic rodat important - Actuacions en les què els materials estan aplegats lluny de la zona de treball per manca d'espai en la proximitat d'on s'executen les tasques.
- Grau de dificultat associat a l'àmbit de l'actuació en funció de l'amplària de la vorera, calçada o plataforma única
- Grau de dificultat associat a la presència d'elements externs a l'actuació: - Sense afectació per serveis o elements de mobiliari urbà: actuacions sense serveis (canalitzacions d'aigua, semàfors, enllumenat, etc.) ni elements urbans de grans dimensions (marquesines, mòduls d'aparcament de bicicletes, etc.) que interfereixin (o que puguin interferir) en les tasques - Amb afectació per serveis o elements de mobiliari urbà: actuacions amb serveis (canalitzacions d'aigua, semàfors, enllumenat, etc.) o elements urbans de grans dimensions (marquesines, mòduls d'aparcament de bicicletes, etc) que interfereixen en les tasques.
- Grau de dificultat associat a l'abast de l'actuació
L'execució de la unitat d'obra inclou les operacions següents:
Pericó de formigó fet "in situ":
- Preparació del llit amb sorra compactada
- Col·locació de la solera de maons calats
- Formació de les parets de formigó, encofrat i desencofrat, previsió de passos de tubs, etc.
- Preparació per a la col·locació del marc de la tapa
CONDICIONS GENERALS:
La solera ha de quedar plana, anivellada i a la fondària prevista a la DT.
Toleràncies d'execució:
- Nivell de la solera: ± 20 mm
PERICÓ DE FORMIGÓ FET "IN SITU":
Les parets han de quedar planes, aplomades i a escaire.
Els orificis d'entrada i sortida de la conducció han de quedar preparats.
El nivell del coronament ha de permetre la col·locació del bastiment i la tapa enrasats amb el paviment.
La resistència característica del formigó es comprovarà d'acord amb l'article 57 del CODI ESTRUCTURAL.
Toleràncies d'execució:
- Aplomat de les parets: ± 5 mm
- Dimensions interiors: ± 1% dimensió nominal
- Gruix de la paret: ± 1% gruix nominal
2.- CONDICIONS DEL PROCÉS D'EXECUCIÓ
CONDICIONS GENERALS:
El procés de col·locació no ha de produir desperfectes, ni ha de modificar les condicions exigides per al material.
Es realitzarà una prova d'estanquitat en el cas que la DF ho consideri necessari.
PERICÓ DE FORMIGÓ FET "IN SITU":
La temperatura per a formigonar ha d'estar entre 5°C i 40°C. El formigonament s'ha de suspendre quan es prevegi que durant les 48 h següents la temperatura pot ser inferior a 0°C. Fora d'aquests límits, el formigonament requereix precaucions explícites i l'autorització de la DF En aquest cas, s'han de fer provetes amb les mateixes condicions de l'obra, per a poder verificar la resistència realment assolida.
El formigó s'ha de posar a l'obra abans que comenci l'adormiment, i a una temperatura >= 5°C.
L'abocada s'ha de fer des d'una alçària petita i sense que es produeixin disgregacions.
El formigó col·locat no ha de tenir disgregacions o buits a la massa.
No pot transcórrer més d'1,5 hora des de la fabricació del formigó fins el formigonament, a menys que la DF ho cregui convenient per aplicar medis que retardin l'adormiment.
3.- UNITAT I CRITERI D'AMIDAMENT
Unitat mesurada segons les especificacions de la DT.
4.- NORMATIVA DE COMPLIMENT OBLIGATORI
Real Decreto 470/2021, de 29 de junio, por el que se aprueba el Código Estructural.

PF TUBS I ACCESSORIS PER A GASOS I FLUIDS

PFB TUBS I ACCESSORIS DE POLIETILÈ

PFB4- TUB DE POLIETILÈ DE DENSITAT BAIXA, COL·LOCAT

1.- DEFINICIÓ I CONDICIONS DE LES PARTIDES D'OBRA EXECUTADES
Canalitzacions amb tub de polietilè per a transport i distribució de fluids a pressió i la col·locació d'accessoris en canalitzacions soterrades amb unions soldades, col·locats superficialment o al fons de la rasa.
S'han considerat els tipus de material següents:
- Polietilè extruït de densitat baixa per al transport d'aigua a pressió amb una temperatura de servei fins a 40°C
S'han considerat els graus de dificultat de muntatge per als tubs, següents:
- Grau baix, que correspon a una xarxa de trams llargs, amb pocs accessoris i situada en llocs fàcilment accessibles (muntants, instal·lacions d'hidrants, etc.).
- Grau mitjà, que correspon a una xarxa equilibrada en trams lineals i amb accessoris (distribucions d'aigua, gas, calefacció, etc.)
- Grau alt, que correspon a una xarxa amb predomini d'accessoris (sala de calderes, instal·lació de bombeig, etc.)
- Sense especificació del grau de dificultat que correspon a una xarxa on es poden donar trams lineals, equilibrats i amb predomini d'accessoris indistintament al llarg del seu recorregut (instal·lacions d'obres d'enginyeria civil, etc.)
S'han considerat els tipus d'unió següents:
- Connectada a pressió (per a tubs de polietilè de densitat alta i baixa)
L'execució de la unitat d'obra inclou les operacions següents:
- Comprovació i preparació del pla de suport (en canalitzacions per soterrar)
- Replanteig de la conducció
- Col·locació de l'element en la seva posició definitiva
- Execució de totes les unions necessàries
- Neteja de la canonada
- Retirada de l'obra de retalls de tubs, materials per a junts, etc.
No s'inclou, en les instal·lacions sense especificació del grau de dificultat, la col·locació d'accessoris. La variació del grau de dificultat en els diferents trams de la xarxa no permet fixar la repercussió d'accessoris; per això, la seva col·locació es considera una unitat d'obra diferent.
CONDICIONS GENERALS:
La posició ha de ser la reflectida a la DT o, en el seu defecte, la indicada per la DF.
Els junts han de ser estancs a la pressió de prova, han de resistir els esforços mecànics i no han de produir alteracions apreciables en el règim hidràulic de la canonada.
Ha d'estar feta la prova de pressió.
Totes les unions, canvis de direcció i sortides de ramals s'han de fer únicament per mitjà dels accessoris normalitzats. Les unions s'han de fer amb accessoris que pressionin la cara exterior del tub o bé soldats per testa, segons sigui el tipus d'unió definit per a la canalització.
El pas a través d'elements estructurals s'ha de fer amb passamurs i l'espai que quedi s'ha d'omplir amb material elàstic. Els passamurs han de sobresortir >= 3 mm del parament. Dins del passamurs no hi pot quedar cap accessori.
El tub de polietilè extruït es pot corbar en fred amb els següents radis de curvatura:

	Polietilè densitat alta	Polietilè densitat baixa i mitjana
A 0°C	<= 50 x Dn	<= 40 x Dn
A 20°C	<= 20 x Dn	<= 15 x Dn

Entre 0°C i 20°C el radi de curvatura pot determinar-se per interpolació lineal.
COL·LOCACIÓ SUPERFICIAL:
Els tubs han de ser accessibles. Les canonades s'han d'estendre perpendicularment o paral·lelament respecte a l'estructura de l'edifici. Les horitzontals han de passar preferentment a prop del paviment o del sostre.
Els dispositius de suport han d'estar situats de tal manera que garanteixin l'estabilitat i l'alineació del tub.
Sobre envans, els suports s'han de fixar amb tacs i visos, i a les parets, s'han d'encastar.
Si l'abraçadora del suport és metàl·lica, entre ella i el tub s'ha d'interposar una anella elàstica.
Donat l'elevat coeficient de dilatació lineal, cal que els punts singulars (suports, canvis de direcció, ramals, trams llargs, etc.), permetin al tub efectuar els moviments axials de dilatació.
La canonada no pot travessar xemeneies ni conductes.
Distància entre suports:
- Tub polietilè densitat baixa:

DN (mm)	Trams verticals (mm)	Trams horitzontals (mm)
16	310	240
20	390	300
25	490	375
32	630	480
40	730	570
50	820	630
63	910	700

COL·LOCACIÓ SOTERRADA:
La fondària de la rasa ha de permetre que el tub descansi sobre un llit de sorra de riu. Pel seu damunt hi ha d'haver un reblert de terra ben piconada per tongades de 20 cm. Les primeres capes que envolten el tub cal piconar-les amb cura.
Gruix del llit de sorra:
- Polietilè extruït: >= 5 cm
- Polietilè reticulat: >= 10 cm
Gruix del reblert: (sense trànsit rodat):
- Polietilè extruït: >= 60 cm
- Polietilè reticulat: >= 50 cm
Gruix del reblert: (amb trànsit rodat): >= 80 cm
El tub s'ha de col·locar dins la rasa serpentejant lleugerament per a permetre les contraccions i dilatacions degudes a canvis de temperatura.
Per tal de contrarestar les reaccions axials que es produeixen en circular el fluid, els punts singulars (corbes, reduccions, etc.), han d'estar ancorades a daus massissos de formigó.
En cas de coincidència de canonades d'aigua potable i de sanejament, les d'aigua potable han de passar per un pla superior a les de sanejament i han d'anar separades tangencialment 100 cm.
Per damunt del tub s'ha de fer un reblert de terres compactades, que han de complir l'especificat en el seu plec de condicions.
2.- CONDICIONS DEL PROCÉS D'EXECUCIÓ
CONDICIONS GENERALS:
La descàrrega i manipulació dels elements s'ha de fer de forma que no rebin cops.
Per a fer la unió dels tubs no s'han de forçar ni deformar els extrems.
La unió entre els tubs i altres elements d'obra s'ha de fer garantint la no transmissió de càrregues, la impermeabilitat i l'adherència amb les parets.
Cada cop que s'interromp el muntatge, cal tapar els extrems oberts.
L'estesa del tub s'ha de fer desenrotllant tangencialment el rotlle, fent-lo rodar verticalment sobre el terreny.
En les unions elàstiques l'extrem llis del tub s'ha de netejar i lubrificar amb un lubrificant autoritzat pel fabricant del tub, abans de fer la connexió.
L'extrem del tub s'ha d'aixamfranar.
Si s'ha de tallar un tub, cal fer-ho perpendicularment a l'eix i eliminar les rebaves.
Si s'ha d'aplicar un accessori de compressió cal aixamfranar l'aresta exterior.
El tub s'ha d'encaixar sense moviments de torsió.
S'ha d'utilitzar un equip de soldadura que garanteixi l'alineació dels tubs i l'aplicació de la pressió adequada per a fer la unió.
Un cop acabada la instal·lació s'ha de netejar interiorment i fer-hi passar aigua per arrossegar les brosses.
En el cas que la canonada sigui per abastament d'aigua, cal fer un tractament de depuració bacteriològic després de rentar-la.
COL·LOCACIÓ SOTERRADA:
Abans de baixar els elements a la rasa la DF ha d'examinar-los, rebutjant els que presentin algun defecte.
Abans de la col·locació dels elements cal comprovar que la rasant, l'amplària, la fondària i el nivell freàtic de la rasa corresponen als especificats en la DT. En cas contrari cal avisar la DF.
El fons de la rasa ha d'estar net abans de baixar els elements.
Si la canonada té un pendent > 10% s'ha de muntar en sentit ascendent. Si no es pot fer d'aquesta manera, cal fixar-la provisionalment per evitar el lliscament dels tubs.
Els tubs s'han de calçar i colzar per a impedir el seu moviment.
Col·locats els elements al fons de la rasa, s'ha de comprovar que el seu interior és lliure d'elements que puguin impedir el seu assentament o funcionament correctes (terres, pedres, eines de treball, etc.).
Les canonades i les rases s'han de mantenir lliures d'aigua, esgotant amb bomba o deixant desguassos a l'excavació.
No s'han de muntar trams de més de 100 m de llarg sense fer un reblert parcial de la rasa deixant el junts descoberts. Aquest reblert ha de complir les especificacions tècniques del reblert de la rasa.
Un cop situada la canonada a la rasa, parcialment reblerta excepte a les unions, s'han de fer les proves de pressió interior i d'estanquitat segons la normativa vigent.

No es pot procedir al reblert de les rases sense l'autorització expressa de la DF.
Els daus d'ancoratge s'han de fer una vegada enllestida la instal·lació. S'han de col·locar de forma que els junts de les canonades i dels accessoris siguin accessibles per a la seva reparació.
3.- UNITAT I CRITERI D'AMIDAMENT
TUBS:
m de llargària instal·lada, amidada segons les especificacions de la DT, entre els eixos dels elements o dels punts per connectar.
Aquest criteri inclou les pèrdues de material per retalls i els empalmaments que s'hagin efectuat.
En les instal·lacions amb grau de dificultat especificat, inclou, a més, la repercussió de les peces especials per col·locar.
COL·LOCACIÓ SOTERRADA:
No s'inclouen en aquest criteri els daus de formigó per a l'ancoratge dels tubs ni les brides metàl·liques per a la subjecció dels mateixos.
4.- NORMATIVA DE COMPLIMENT OBLIGATORI
La normativa ha de ser l'específica a l'ús a què es destini.
5.- CONDICIONS DE CONTROL D'EXECUCIÓ I DE L'OBRA ACABADA
CONTROL D'EXECUCIÓ. OPERACIONS DE CONTROL:
Les tasques de control a realitzar són les següents:
- Comprovació de la correcta implantació de les conduccions a l'obra segons el traçat previst.
- Control visual de l'execució de la instal·lació, comprovant: - Suportació - Verticalitat i pendents a trams horitzontals segons destí de la instal·lació - Utilització dels accessoris adequats a empalmaments i entroncaments - Distància a altres elements i conduccions.
- Realització de proves d'estanquitat i resistència mecànica
- Realització de proves d'estanquitat i evacuació a instal·lacions de sanejament.
CONTROL DE L'OBRA ACABADA. OPERACIONS DE CONTROL:
Les tasques de control a realitzar són les següents:
- Manteniment de la instal·lació.
- Realització i emissió d'informe amb resultats dels controls i dels assaigs realitzats i de quantificació dels mateixos.
CRITERIS DE PRESA DE MOSTRES:
S'ha de comprovar la totalitat de la instal·lació.
INTERPRETACIÓ DE RESULTATS I ACTUACIONS EN CAS D'INCOMPLIMENT:
En cas de deficiències de material o execució, si es pot esmenar sense canviar materials, s'ha de procedir a fer-ho. En cas contrari, s'ha de procedir a canviar tot el material afectat.
En cas de manca d'elements o discrepàncies amb el projecte, s'ha de procedir a l'adequació, d'acord amb el que determini la DF.

PG INSTAL·LACIONS ELÈCTRIQUES, DOMÓTICA, FOTOVOLTAICA I MINIEÒLICA

PG2 TUBS, CANALS, SAFATES I COLUMNES PER A MECANISMES

PG29- CANAL DE PLANXA D'ACER PER A INSTAL·LACIONS ELÈCTRIQUES, COL·LOCADA

1.- DEFINICIÓ I CONDICIONS DE LES PARTIDES D'OBRA EXECUTADES
Canal metàl·lica, llisa, amb obertures o ranurada, amb compartiments o sense, muntada superficialment.
L'execució de la unitat d'obra inclou les operacions següents:
- Fixació i nivellació
- Tallat en curves i cantonades
CONDICIONS GENERALS:
El muntatge s'ha de fer amb peces de suport, amb un mínim d'un per tram, fixades al sostre o als paraments amb perns d'ancoratge.
Les unions dels trams rectes, derivacions, cantonades, etc., de les canals s'han de fer amb peces d'unió fixades amb cargols o reblons.
Les unions han d'estar a 1/5 de la distància entre dos recolzaments.
Han de tenir continuïtat elèctrica, connectant cada tram de canal i cada tapa al conductor de terra.

Els finals de canalitzacions i els laterals de les caixes de derivació han d'estar coberts sempre amb tapetes de final de tram i laterals de caixa, respectivament.
Distància entre les fixacions: <= 2,5 m
Toleràncies d'instal·lació:
- Nivell o aplomat: <= 2 mm/m, <= 15 mm/total
2.- CONDICIONS DEL PROCÉS D'EXECUCIÓ
No hi han condicions específiques del procés d'instal·lació.
3.- UNITAT I CRITERI D'AMIDAMENT
m de llargària instal·lada, amidada segons les especificacions de la DT, entre els eixos dels elements o dels punts per connectar.
Aquest criteri inclou les pèrdues de material com a conseqüència dels retalls.
La instal·lació inclou les fixacions i les tapes.
Els separadors estan inclosos si està indicat a la PO.
4.- NORMATIVA DE COMPLIMENT OBLIGATORI
Real Decreto 842/2002 de 2 de agosto, por el que se aprueba el Reglamento Electrotécnico de Baja Tensión. REBT 2002.

PG INSTAL·LACIONS ELÈCTRIQUES, DOMÓTICA, FOTOVOLTAICA I MINIEÒLICA

PG3 CABLES ELÈCTRICS PER A TENSIÓ BAIXA I SISTEMES DE DISTRIBUCIÓ ELÈCTRICA

PG33- CABLE DE COURE DE 0,6/1 KV, COL·LOCAT

1.- DEFINICIÓ I CONDICIONS DE LES PARTIDES D'OBRA EXECUTADES
Estesa i col·locació de cable elèctric destinat a sistemes de distribució en tensió baixa i instal·lacions en general, per a serveis fixes, amb conductor de coure, de tensió assignada 0,6/1kV.
S'han considerat els tipus següents:
- Cable flexible de designació RZ1-K (AS), amb aïllament de barreja de polietilè reticulat (XLPE) i coberta de poliolefines termoplàstiques , UNE 21123-4
- Cable flexible de designació RV-K amb aïllament de barreja de polietilè reticulat (XLPE) i coberta de barreja de policlorur de vinil (PVC), UNE 21123-2
- Cable flexible de designació RZ1-K (AS+), amb aïllament de barreja de polietilè reticulat (XLPE) + mica i coberta de poliolefines termoplàstiques , UNE 21123-4
- Cable flexible de designació SZ1-K (AS+), amb aïllament d'elastòmers vulcanitzats i coberta de poliolefines termoplàstiques , UNE 21123-4
- Cable rígid de designació RV, amb aïllament de barreja de polietilè reticulat (XLPE) i coberta de barreja de policlorur de vinil (PVC), UNE 21123-2
- Cable rígid de designació RZ, amb aïllament de barreja de polietilè reticulat (XLPE), UNE 21030
- Cable rígid de designació RVFV, amb armadura de fleix d'acer, aïllament de barreja de polietilè reticulat (XLPE) i coberta de barreja de policlorur de vinil (PVC), UNE 21123-2
- Cable flexible de designació ZZ-F (AS), amb aïllament i coberta d'elastòmers termoestables.
S'han considerat els tipus de col·locació següents:
- Col·locat superficialment
- Col·locat en tub
- Col·locat en canal o safata
- Col·locat aeri
L'execució de la unitat d'obra inclou les operacions següents:
- Estesa, col·locació i tibat del cable si es el cas
CONDICIONS GENERALS:
Els empalmaments i derivacions s'han de fer amb borns o regletes de connexió, prohibint-se expressament el fer-ho per simple recargolament o enrrotllament dels fils, de forma que es garanteixi tant la continuïtat elèctrica com la de l'aïllament.
El recorregut ha de ser l'indicat a la DT.
Els conductors han de quedar estesos de manera que les seves propietats no quedin danyades.
Els conductors han d'estar protegits contra els danys mecànics que puguin venir després de la seva instal·lació.
El conductor ha de penetrar dins les caixes de derivació, de connexió dels equips i dels mecanismos elèctrics.

Tots els materials que intervenen en la instal·lació han de ser compatibles entre si. Per aquest motiu, el muntatge i les connexions han d'estar fets amb els materials i accessoris subministrats pel fabricant, o expressament aprovats per aquest.
El cable ha de portar una identificació mitjançant anelles o brides del circuit al qual pertany, a la sortida del quadre de protecció.
No ha d'haver-hi empalmaments entre les caixes de derivació, ni entre aquestes i els mecanismes.
No s'han de transmetre esforços entre els cables i les connexions elèctriques.
Penetració del conductor dins les caixes: >= 10 cm
Toleràncies d'instal·lació:
- Penetració del conductor dins les caixes: ± 10 mm
Distància mínima al terra en creuaments de vials públics:
- Sense transit rodat: >= 4 m
- Amb transit rodat: >= 6 m
COL·LOCAT SUPERFICIALMENT:
El cable ha de quedar fixat als paraments o al sostre mitjançant brides, collarins o abraçadores de forma que no en surti perjudicada la coberta.
Quan es col·loca muntat superficialment, la seva fixació al parament ha de quedar alineada paral·lelament al sostre o al paviment i la seva posició ha de ser la fixada al projecte.
Distància horitzontal entre fixacions: <= 80cm
Distància vertical entre fixacions: <= 150cm
En cables col·locats amb grapes sobre façanes s'aprofitarà, en la mesura del possible, les possibilitats d'ocultació que ofereixi aquesta.
El cable es subjectarà a la paret o sostre amb les grapes adequades. Les grapes han de ser resistents a la intempèrie i en cap cas han de malmetre el cable. Han d'estar fermament subjectes al suport amb tacs i cargols.
Quan el cable ha de recórrer un tram sense suports, com per exemple passar d'un edifici a un altre, es penjarà d'un cable fiador d'acer galvanitzat sòlidament subjectat pels extrems.
En els creuaments amb altres canalitzacions, elèctriques o no, es deixarà una distància mínima de 3 cm entre els cables i aquestes canalitzacions o be es disposarà un aïllament suplementari. Si l'encreuament es fa practicant un pont amb el mateix cable, els punts de fixació immediats han d'estar el suficientment propers per tal d'evitar que la distància indicada pugui deixar d'existir.
COL·LOCACIÓ AÈRIA:
El cable quedarà unit als suports pel neutre fiador que es el que aguantarà tot l'esforç de tracció. En cap cas està permes fer servir un conductor de fase per a subjectar el cable.
La unió del cable amb el suport es durà a terme amb una peça adient que empresoni el neutre fiador per la seva coberta aïllant sense malmètrela. Aquesta peça ha d'incorporar un sistema de tesat per tal de donar-li al cable la seva tensió de treball un cop estesa la línia. Ha de ser d'acer galvanitzat hi no ha de provocar cap retorciment al conductor neutre fiador en les operacions de tesat.
Tant les derivacions com els empalmaments es faran coincidir sempre amb un punt de fixació, ja sigui en xarxes sobre suports o en xarxes sobre façanes o be en combinacions d'aquestes.
COL·LOCAT EN TUBS:
Quan el cable passi de subterrani a aèri, es protegirà el cable soterrat des de 0,5 m per sota del paviment fins a 2,5 m per sobre amb un tub d'acer galvanitzat.
La connexió entre el cable soterrat i el que transcorre per la façana o suport es farà dintre d'una caixa de doble aïllament, situada a l'extrem del tub d'acer, resistent a la intempèrie i amb premsaestopes per a l'entrada i sortida de cables.
Els empalmaments i connexions es faran a l'interior de pericons o be en les caixes dels mecanismes.
Es duran a terme de manera que quedi garantida la continuitat tant elèctrica com de l'aïllament.
A la vegada ha de quedar assegurada la seva estanquitat i resistència a la corrossió.
El diàmetre interior dels tubs serà superior a dues vegades el diàmetre del conductor.
Si en un mateix tub hi ha més d'un cable, aleshores el diàmetre del tub ha de ser suficientment gran per evitar embussaments dels cables.
2.- CONDICIONS DEL PROCÉS D'EXECUCIÓ
CONDICIONS GENERALS:
L'instal·lador prendrà cura que no pateixi torsions ni danys a la seva coberta en treure'l de la bobina.
Es tindrà cura al treure el cable de la bobina per tal de no causar-li retorçaments ni coques.
Temperatura del conductor durant la seva instal·lació: >= 0°C
No ha de tenir contacte amb superfícies calentes, ni que desprenguin irradiacions.
Si l'estesa del cable es amb tensió, es a dir estirant per un extrem del cable mentre es va desentrrotllant de la bobina, es disposaran politges als suports i en els canvis de direcció per tal de no sobrepassar la tensió màxima admissible pel cable. El cable s'ha d'extreure de la bobina estirant per la part superior. Durant l'operació es vigilarà permanentment la tensió del cable.
Un cop el cable a dalt dels suports es procedirà a la fixació i tibat amb els tensors que incorporen les peces de suport.
Durant l'estesa del cable i sempre que es prevegin interrupcions de l'obra, els extrems es protegiran per tal de que no hi entri aigua.

La força màxima de tracció durant el procés d'instal·lació serà tal que no provoqui allargaments superiors al 0,2%. Per a cables amb conductor de coure, la tensió màxima admissible durant l'estesa serà de 50 N/mm2.
En el traçat de l'estesa del cable es disposaran rodets en els canvis de direcció i en general allí on es consideri necessari per tal de no provocar tensions massa grans al conductor.
Radi de curvatura mínim admissible durant l'estesa:
- Cables unipolars: Radi mínim de quinze vegades el diàmetre del cable.
- Cables multiconductors: Radi mínim de dotze vegades el diàmetre del cable.
CABLE COL.LOCAT EN TUB:
El tub de protecció ha d'estar instal·lat abans d'introduir els conductors.
El conductor s'ha d'introduir dins el tub de protecció mitjançant un cable guia prenent cura que no pateixi torsions ni danys a la seva coberta.
3.- UNITAT I CRITERI D'AMIDAMENT
m de llargària instal·lada, amidada segons les especificacions del projecte, entre els eixos dels elements per connectar.
Aquest criteri inclou les pèrdues de material corresponents a retalls, així com l'excés previst per a les connexions.
4.- NORMATIVA DE COMPLIMENT OBLIGATORI
Real Decreto 842/2002 de 2 de agosto, por el que se aprueba el Reglamento Electrotécnico de Baja Tensión. REBT 2002.
5.- CONDICIONS DE CONTROL D'EXECUCIÓ I DE L'OBRA ACABADA
CONTROL D'EXECUCIÓ. OPERACIONS DE CONTROL:
Les tasques de control a realitzar són les següents:
- Comprovació de la correcta instal·lació dels conductors
- Verificar que els tipus i seccions dels conductors s'adeqüen a l'especificat al projecte
- Verificar la no existència d'empalmaments fora de les caixes
- Verificar a caixes la correcta execució dels empalmaments i l'ús de borns de connexió adequats
- Verificar l'ús adequat dels codis de colors
- Verificar les distàncies de seguretat respecte altres conduccions (aigua, gas, gasos cremats i senyals febles) segons cadascun dels reglaments d'aplicació.
- Assaigs segons REBT.
CONTROL DE L'OBRA ACABADA. OPERACIONS DE CONTROL:
Les tasques de control a realitzar són les següents:
- Realització i emissió d'informe amb resultats dels controls i assaigs realitzats, d'acord amb el que s'especifica a la taula d'assaigs i de quantificació dels mateixos.
CRITERIS DE PRESA DE MOSTRES:
Resistència d'aïllament: Es realitzarà a tots els circuits
Rigidesa dielèctrica: Es realitzarà a les línies principals
Caiguda de tensió: Es mesuraran els circuits més desfavorables i les línies que hagin sigut modificades el seu recorregut respecte projecte.
INTERPRETACIÓ DE RESULTATS I ACTUACIONS EN CAS D'INCOMPLIMENT:
En cas d'incompliment de la Normativa vigent, es procedirà a la seva substitució.
En cas de deficiències de material o execució, es procedirà d'acord amb el que determini la DF.

PH INSTAL·LACIONS D'ENLLUMENAT

PHM ELEMENTS DE SUPORT PER A LLUMS EXTERIORS

PHM2- COLUMNA PER A SUPORT DE LLUMS I PROJECTORS, COL·LOCADA

1.- DEFINICIÓ I CONDICIONS DE LES PARTIDES D'OBRA EXECUTADES
Columna de planxa d'acer galvanitzat, de forma troncocònica amb base-platina i porta i coronament sense platina, de fins a 10 m d'alçària, o columna de tub d'acer galvanitzat de 2,5 m d'alçària.
CARACTERÍSTIQUES GENERALS:
Ha de tenir un compartiment per a accessoris amb porta i pany.
La columna estarà dissenyada i fabricada segons les especificacions de les normes EN 40-2 i EN 40-5.
No es pot fer servir acer efervescent. El material ha de complir amb una de les següents

normes, i ser adequat per a la galvanització en calent quan es requereixi aquesta protecció:
- Columnes de planxa o xapa d'acer: material d'acord amb les normes EN 10025 (excepte el tipus S185), EN 10149-1 i EN 10149-2
- Columnes d'acer acabat en calent: material d'acord amb la norma EN 10210
- Columnes d'acer conformat en fred: material d'acord amb la norma EN 10219
- Columnes d'acer inoxidable: material d'acord amb la norma EN 10088
Ha de tenir una superfície llisa i sense defectes com és ara bonys, bombolles, esquerdes, incrustacions o exfoliacions, que siguin perjudicials per al seu ús.
El recobriment de la capa de zinc, si n'hi ha, ha de ser llis, sense discontinuïtats, taques, inclusions de flux o cendres apreciables visualment.
Ha de tenir un cargol interior per a la connexió a terra.
Dimensions de la base-platina en funció de l'alçària:

Dimensions (mm)	300x300x6			400x400x10	
Alçària (m)	2,5	4	5	6	8	10

Perns d'ancoratge: acer S 235 JR
Dimensions dels registres i de les portes: Han de coplir les especificacions de la norma UNE-EN 40-2
Dimensions de la subjecció dels llums: Han de coplir les especificacions de la norma UNE-EN 40-2
Galvanització en calent, contingut de zinc del bany: >= 98,5%
Si és de forma troncocònica:
- Conicitat (C): 1,2% <= C <= 1,3%
Toleràncies:
- Rectitud (xt, xp): - sobre la llargària total lt: xt =< 0,003 x lt - sobre una llargària parcial lp >= 1m: xp =< 0,003 x lp
- Llargària: - columnes d'alçària nominal =< 10 m: ± 25 mm - columnes d'alçària nominal > 10 m: ± 0,6%
- Apertura porta: + 10 mm; - 0 mm
- Secció transversal: - tolerància de la circumferència: ± 1% - desviació forma (seccions circulars): ± 3% diàmetre calculat a partir de la circumferència mesurada - desviació forma (seccions poligonals): ± 4% valor nominal sobre les cares del poligon
- Dimensions de l'acoblament: - llargària: ± 2 mm - diàmetre: - fixació obtinguda a partir de tubs d'acer: tolerància segons EN 10210-2 - fixació obtinguda durant el procés de fabricació: ± 2%
- Torsió: - columna encastada: >5º entre el braç de la columna i l'eix radial que passa pel centre de la porta - columna amb placa d'ancoratge: ± 5º entre el braç de la columna i la posició prevista de la placa
- Gruix: la tolerància serà la que s'exigeix al material del que s'obté la columna
- Verticalitat (columnes amb placa d'ancoratge): <1º entre l'eix de la columna i l'eix perpendicular al pla de la placa
2.- CONDICIONS DEL PROCÉS D'EXECUCIÓ
Subministrament: Per unitats, amb camió-grua i evitant impactes i arrossegaments.
Emmagatzematge: En llocs protegits contra els impactes.
3.- UNITAT I CRITERI D'AMIDAMENT
Unitat d'amidament: la indicada a la descripció de l'element
Criteri d'amidament: quantitat necessària subministrada a l'obra
4.- NORMATIVA DE COMPLIMENT OBLIGATORI
UNE-EN 40-2:2006 Columnas y báculos de alumbrado. Parte 2: Requisitos generales y dimensiones.
UNE-EN 40-5:2003 Columnas y báculos de alumbrado. Parte 5: Requisitos para las columnas y báculos de alumbrado de acero.
5.- CONDICIONS DE CONTROL D'EXECUCIÓ I DE L'OBRA ACABADA
CONDICIONS DE MARCATGE I CONTROL DE LA DOCUMENTACIÓ:
Les columnes han d'anar marcades, de manera clara i duradera, amb la següent informació com a mínim:
- El nom o símbol del fabricant
- L'any de fabricació
- Referència a la norma EN 40-5
- Un codi de producte únic
- Ha de portar el marcatge CE de conformitat amb el que disposa el Reial Decret 1328/1995, de 28 de juliol
El subministrador ha de posar a disposició de la DF en el cas que aquesta ho sol·liciti, la documentació següent, que acredita el marcatge CE, segons el sistema d'avaluació de conformitat aplicable, d'acord amb el que disposa l'apartat 7.2.1 del CTE: - Productes per a àrees de circulació: - Sistema 1: Declaració de Prestacions
El símbol normalitzat del marcatge CE, ha d'anar acompanyat de la següent informació:
- El número d'identificació de l'organisme notificat
- El nom o la marca d'identificació del fabricant
- L'adreça enregistrada del fabricant
- Les dues últimes xifres de l'any d'impressió del marcatge
- El número de certificat de conformitat CE

- Referència a la norma europea EN 45-5
- Descripció del producte i usos previstos
- Les característiques dels valors del producte a declarar - Resistència a càrregues horitzontals - Prestacions davant de l'impacte de vehicles - Durabilitat

PH INSTAL·LACIONS D'ENLLUMENAT

PHN LLUMS PER A EXTERIORS

PHNH- LLUM LED PER A VIALS, COL·LOCAT

1.- DEFINICIÓ I CONDICIONS DE LES PARTIDES D'OBRA EXECUTADES
Llum per a exteriors, col·locat acoblat al suport o encastat.
S'han considerat les unitats d'obra següents:
- Llum led simètric i llum led asimètric per a vials, col·locat.
L'execució de la unitat d'obra inclou les operacions següents:
- Replanteig de la unitat d'obra
- Muntatge, fixació i anivellament
- Connexionat i col·locació de les làmpades
- Comprovació del funcionament
- Retirada de l'obra de les restes d'embalatges, retalls de tubs, cables, etc.
CONDICIONS GENERALS:
La posició ha de ser la reflectida a la DT o, en el seu defecte, la indicada per la DF.
Tots els materials que intervenen en la instal·lació han de ser compatibles entre si. Per aquest motiu, el muntatge i les connexions dels aparells han d'estar fets amb els materials i accessoris subministrats pel fabricant, o expressament aprovats per aquest.
Ha de quedar fixat sòlidament al suport, amb el sistema de fixació disposat pel fabricant.
Ha d'estar connectada a la xarxa d'alimentació elèctrica i a la línia de terra.
Cap part accessible de l'element instal·lat no ha d'estar en tensió, fora dels punts de connexió.
No s'han de transmetre esforços entre els elements de la instal·lació elèctrica (tubs i cables) i la lluminària.
Els cables han d'entrar al cos de la lluminària pels punts previstos pel fabricant.
La làmpada ha de quedar allotjada al portalàmpades i fent contacte amb aquest.
Un cop instal·lat ha de ser possible el desmuntatge de les parts del llum que necessitin manteniment.
2.- CONDICIONS DEL PROCÉS D'EXECUCIÓ
CONDICIONS GENERALS:
La instal·lació elèctrica s'ha de fer sense tensió a la línia.
Es tindrà cura de no embrutar el difusor ni els components de la òptica durant la col·locació del llum. Si s'embruten es netejaran adequadament.
La col·locació i connexionat de la lluminària s'han de fer seguint les instruccions del fabricant.
Abans de començar els treballs de muntatge, s'ha de fer un replanteig que ha de ser aprovat per la DF.
S'ha de comprovar que les característiques tècniques de l'aparell corresponguin a les especificades al projecte.
Tots els elements s'han d'inspeccionar abans de la seva col·locació.
La seva instal·lació no ha d'alterar les característiques de l'element.
Cal comprovar la idoneïtat de la tensió disponible amb la de l'equip de la lluminària.
Un cop instal·lat l'equip, es procedirà a la retirada de l'obra de tots els materials sobrants com ara embalatges, retalls de tubs, cables, etc.
3.- UNITAT I CRITERI D'AMIDAMENT
Unitat de quantitat instal·lada, mesurada segons les especificacions de la DT.
La instal·lació inclou la làmpada i el cablejat interior del llum.
En les instal·lacions que ho especifica, també inclou l'equip complert d'encesa.
4.- NORMATIVA DE COMPLIMENT OBLIGATORI
NORMATIVA GENERAL:
Real Decreto 842/2002 de 2 de agosto, por el que se aprueba el Reglamento Electrotécnico de Baja Tensión. REBT 2002.
UNE-EN 60598-1:2009 Luminarias. Parte 1: Requisitos generales y ensayos.

UNE-EN 60598-2-3:2003 Luminarias. Parte 2-3: Requisitos particulares. Luminarias para alumbrado público.
UNE-EN 60238:2006 Portalámparas con rosca Edison.
LLUMS D'INSTAL·LACIONS D'ENLLUMENAT EXTERIOR SUPERIORS A 1 kW
Real Decreto 1890/2008, de 14 de noviembre, por el que se aprueba el Reglamento de eficiencia energética en instalaciones de alumbrado exterior y sus Instrucciones técnicas complementarias EA-01 a EA-07.
5.- CONDICIONS DE CONTROL D'EXECUCIÓ I DE L'OBRA ACABADA
CONTROL D'EXECUCIÓ. OPERACIONS DE CONTROL:
Les tasques de control a realitzar són les següents:
- Comprovació de la correcta instal·lació de les lluminàries.
- Control visual de la instal·lació (linealitat, suports).
- Verificar el funcionament de l'enllumenat, comprovant la correcta distribució de les enceses i l'equilibrat de fases, si és el cas.
- Mesurar nivells d'il·luminació
CONTROL DE L'OBRA ACABADA. OPERACIONS DE CONTROL:
Les tasques de control a realitzar són les següents:
- Realització i emissió d'informe amb resultats dels controls i mesures realitzades.
CRITERIS DE PRESA DE MOSTRES:
Es realitzarà el control visual i es verificarà el funcionament de tota la instal·lació.
Es comprovarà l'equilibrat de fases, si és el cas, de forma aleatòria en punts amb diferents distribució.
Es mesuraran els nivells d'il·luminació en cada local de característiques diferents.
INTERPRETACIÓ DE RESULTATS I ACTUACIONS EN CAS D'INCOMPLIMENT:
En cas d'incompliment de la Normativa vigent, es procedirà a la seva adequació.
En cas de deficiències de material o execució, es procedirà d'acord amb el que determini la DF.

PJ INSTAL·LACIONS DE LAMPISTERIA, REG, PISCINES, APARELLS SANITARIS I AIGUA CALENTA SANITÀRIA

PJM ELEMENTS DE MESURA, CONTROL I REGULACIÓ

PJM8- PURGADOR, INSTAL·LAT

1.- DEFINICIÓ I CONDICIONS DE LES PARTIDES D'OBRA EXECUTADES
Purgadors de fosa muntats en pericó de canalització soterrat.
S'han considerat els tipus de muntatge següents:
- Enroscats
- Embridats
Es consideren incloses dins d'aquesta unitat d'obra les operacions següents:
Purgadors enroscats:
- Neteja de l'interior dels tubs i rosques
- Preparació de les unions amb cintes d'estanquitat
- Connexió a la xarxa
- Prova d'estanquitat
Purgadors embridats:
- Neteja de l'interior dels tubs
- Connexió a la xarxa
- Prova d'estanquitat
CONDICIONS GENERALS:
S'ha de situar en els punts més elevats de la xarxa, a prop d'una clau de pas en derivació i a dins d'un pericó, el qual ha de complir les condicions exigides a la seva partida d'obra.
L'eix ha de quedar vertical i ha de coincidir amb el centre del pericó.
Els eixos del purgador i de la clau de pas, han de quedar alineats i han de ser perpendiculars a l'eix de la canonada principal.
La separació entre el purgador i les parets del pericó ha de ser la necessària per tal de permetre la seva manipulació.
Na ha d'haver fuites entre el purgador i la clau de pas.
Ha de quedar connectat a la xarxa corresponent en condicions de funcionament.
La posició ha de ser la reflectida a la DT o, en el seu defecte, la indicada per la DF.

Toleràncies d'execució:
- Posició: ± 30 mm
2.- CONDICIONS DEL PROCÉS D'EXECUCIÓ
PURGADORS ENROSCATS:
Les unions amb la canonada han de quedar segellades mitjançant les cintes d'estanquitat adients.
En el cas de muntatge enroscat, cal no forçar ni malmetre la rosca..
Abans de realitzar la instal·lació cal netejar l'interior del tub i les rosques d'unió.
Els protectors de les rosques s'han de retirar en el moment de fer la instal·lació.
PURGADORS EMBRIDATS:
L'estanquitat de les unions es realitzarà emprant les juntes adequades.
3.- UNITAT I CRITERI D'AMIDAMENT
Unitat de quantitat instal·lada, mesurada segons les especificacions de la DT.
4.- NORMATIVA DE COMPLIMENT OBLIGATORI
* Orden de 23 de diciembre de 1975, por la que se aprueba la Norma Tecnológica de la Edificación. NTE-IFA/1975: Instalaciones de fontanería. Abastecimiento.

PJ INSTAL·LACIONS DE LAMPISTERIA, REG, PISCINES, APARELLS SANITARIS I AIGUA CALENTA SANITÀRIA

PJS EQUIPS PER A REG

PJSM PERICÓ PER A INSTAL·LACIONS DE REG

PJSM1- PERICÓ DE PLÀSTIC PER A INSTAL·LACIONS DE REG, COL·LOCAT

1.- DEFINICIÓ I CONDICIONS DE LES PARTIDES D'OBRA EXECUTADES
Pericons prefabricats o fets in situ per a allotjar components de les instal·lacions de reg.
L'execució de la unitat d'obra inclou les operacions següents:
- Preparació de la zona de treball
- Replanteig de la partida d'obra
- Comprovació de la superfície d'assentament
- Col·locació de la grava de la solera
- Formació de forats per a l'entrada dels tubs, si és el cas
- Reblert lateral amb terres
- Col·locació de la tapa en el seu cas
- Comprovació de la partida d'obra executada
- Retirada de la obra dels retalls de tubs, restes d'embalatges, etc.
CONDICIONS GENERALS:
La posició ha de ser la reflectida a la DT o, en el seu defecte, la indicada per la DF.
La solera ha de quedar plana, anivellada i a la fondària prevista a la DT.
Toleràncies d'execució:
- Nivell de la solera: ± 20 mm
2.- CONDICIONS DEL PROCÉS D'EXECUCIÓ
Abans de començar els treballs, es farà un replanteig previ que ha de ser aprovat per la DF.
El procés de col·locació no ha de produir desperfectes, ni ha de modificar les condicions exigides per al material.
Un cop col·locat l'element, es procedirà a la retirada de l'obra de tots els materials sobrants com ara embalatges, etc.
3.- UNITAT I CRITERI D'AMIDAMENT
Unitat mesurada segons les especificacions de la DT.
4.- NORMATIVA DE COMPLIMENT OBLIGATORI
No hi ha normativa de compliment obligatori.

PJ INSTAL·LACIONS DE LAMPISTERIA, REG, PISCINES, APARELLS SANITARIS I AIGUA CALENTA SANITÀRIA

PJS EQUIPS PER A REG

PJSM PERICÓ PER A INSTAL·LACIONS DE REG

PJSM5- PERICÓ D'OBRA DE FÀBRICA PER A INSTAL·LACIONS DE REG, COL·LOCAT

1.- DEFINICIÓ I CONDICIONS DE LES PARTIDES D'OBRA EXECUTADES
Pericons prefabricats o fets in situ per a allotjar components de les instal·lacions de reg.
L'execució de la unitat d'obra inclou les operacions següents:
- Preparació de la zona de treball
- Replanteig de la partida d'obra
- Comprovació de la superfície d'assentament
- Col·locació de la grava de la solera
- Formació de forats per a l'entrada dels tubs, si és el cas
- Reblert lateral amb terres
- Col·locació de la tapa en el seu cas
- Comprovació de la partida d'obra executada
- Retirada de la obra dels retalls de tubs, restes d'embalatges, etc.
CONDICIONS GENERALS:
La posició ha de ser la reflectida a la DT o, en el seu defecte, la indicada per la DF.
La solera ha de quedar plana, anivellada i a la fondària prevista a la DT.
Toleràncies d'execució:
- Nivell de la solera: ± 20 mm
2.- CONDICIONS DEL PROCÉS D'EXECUCIÓ
Abans de començar els treballs, es farà un replanteig previ que ha de ser aprovat per la DF.
El procés de col·locació no ha de produir desperfectes, ni ha de modificar les condicions exigides per al material.
Un cop col·locat l'element, es procedirà a la retirada de l'obra de tots els materials sobrants com ara embalatges, etc.
3.- UNITAT I CRITERI D'AMIDAMENT
Unitat mesurada segons les especificacions de la DT.
4.- NORMATIVA DE COMPLIMENT OBLIGATORI
No hi ha normativa de compliment obligatori.

PJ INSTAL·LACIONS DE LAMPISTERIA, REG, PISCINES, APARELLS SANITARIS I AIGUA CALENTA SANITÀRIA

PJS EQUIPS PER A REG

PJSN- BOCA DE REG AMB BASTIMENT I CAIXA, COL·LOCADA

1.- DEFINICIÓ I CONDICIONS DE LES PARTIDES D'OBRA EXECUTADES
Elements de subministrament i distribució d'aigua, destinats a la connexió de mànigues de reg o localització puntual d'aspersors aeris acoblats a la rosca de la clau d'obertura.
- L'execució de la unitat d'obra inclou les operacions següents:
- Col·locació i anivellament de la boca
- Neteja de rosques i d'interior de tubs
- Preparació de les unions

- Connexionat a la xarxa
- Prova de servei
- Col·locació de la tapa
CONDICIONS GENERALS:
La carcassa i la tapa de fosa han de quedar anivellades entre elles i respecte al paviment.
La sortida de la carcassa ha de ser roscada o tipus Racor Barcelona
En el cos ha d'estar gravada la pressió de treball.
Es col·locaran en derivació sobre la xarxa principal.
La xarxa en la que s'instal·li la boca ha de ser autònoma de les xarxes de goteig, aspersió i difusió.
Pressió de prova:
- Pressió nominal 10 bar: >= 15 bar
Tant els junts de la vàlvula com les connexions amb la canonada, han de ser estanques a la pressió de treball.
La posició de la boca, ha de ser la reflectida per la DT o en el seu defecte, la indicada per la DF.
S'ha de deixar connectada a la xarxa en condicions de funcionament.
2.- CONDICIONS DEL PROCÉS D'EXECUCIÓ
Abans de la instal·lació de la boca, s'han de netejar l'interior dels tubs i els punts d'unió.
Les boques de reg no han d'estar separades entre elles més de 50 m de distància.
S'ubicaran fora de les zones verdes i el més aprop possible d'aquestes.
3.- UNITAT I CRITERI D'AMIDAMENT
Unitat de quantitat instal·lada a l'obra segons les especificacions de la DT.
4.- NORMATIVA DE COMPLIMENT OBLIGATORI
No hi ha normativa de compliment obligatori.

PJ INSTAL·LACIONS DE LAMPISTERIA, REG, PISCINES, APARELLS SANITARIS I AIGUA CALENTA SANITÀRIA

PJS EQUIPS PER A REG

PJSS- VÀLVULA PER A REG PER DEGOTEIG, INSTAL·LADA EN PERICÓ

1.- DEFINICIÓ I CONDICIONS DE LES PARTIDES D'OBRA EXECUTADES
Elements emissors d'aigua de baix cabal, en zones enjardinades, acoblats o integrats en canonades soterrades, per configurar sistemes de reg localitzat.
S'han considerat els elements següents:
- Canonada cega per a integrar degoters
- Canonades amb degoters autocompensats integrats
- Anelles de tub amb degoters per a reg d'escocells
- Degoters per a integrar en un tub cec
- Vàlvules antidrenants col·locades a les canonades de degoters
- Vàlvules de rentat
CONDICIONS GENERALS:
La col·locació de tubs i emissors, en el seu cas, es farà d'acord amb la DT i en el seu defecte, la indicada per la DF.
La instal·lació dels emissors estarà sempre precedida dels següents elements que estaran agrupats en pericó registrable: reductor de pressió, sistema de filtrat, vàlvula anti-retorn i vàlvula de pas.
Els emissors seran autonetejables.
2.- CONDICIONS DEL PROCÉS D'EXECUCIÓ
La descàrrega i manipulació dels tubs i els accessoris s'ha de fer de forma que no rebin cops.
Cada cop que s'interrompi el muntatge cal tapar els extrems oberts.
L'estesa del tub s'ha de fer desenrotllant tangencialment el rotlle, fent-lo rodar verticalment sobre el terreny.
L'extrem del tub s'ha de netejar i lubrificar abans de fer la connexió.
L'extrem del tub s'ha d'aixamfranar.
En tallar el tub, cal fer-ho perpendicularment a l'eix i eliminar les rebaves. Si s'ha d'aplicar un accessori de compressió cal aixamfranar l'aresta exterior.
Per fer la unió dels tubs no s'han de forçar ni deformar els extrems.

No es pot procedir al reblert de les rases sense l'autorització expressa de la DF.
3.- UNITAT I CRITERI D'AMIDAMENT
ANELLS DEGOTERS I VÀLVULES:
Unitat mesurada segons especificacions de la DT.
Com són instal·lacions amb grau de dificultat mitjà s'inclou, a més, la repercussió de peces especials per col·locar.
4.- NORMATIVA DE COMPLIMENT OBLIGATORI
No hi ha normativa de compliment obligatori.

PQ EQUIPAMENTS, MOBILIARI I MOBILIARI URBÀ

PQ1 BANCS

PQ12- BANC DE LLISTONS DE FUSTA, COL·LOCAT (D)

1.- DEFINICIÓ I CONDICIONS DE LES PARTIDES D'OBRA EXECUTADES
Bancs col·locats a l'exterior.
S'han considerat els tipus de bancs següents:
- Bancs de fusta
- Bancs metàl·lics
- Bancs de pedra artificial
- Bancs de pedra natural
- Bancs de materials plàstics
S'han considerat els sistemes de col·locació següents:
- Ancorats amb daus de formigó
- Collats sobre el paviment amb fixacions mecàniques
- Recolzats sobre el paviment
- Encastats al parament
En actuacions de reparació, s'han considerat els graus de dificultat següents:
- Grau de dificultat associat a la mobilitat en l'actuació: - Sense dificultat de mobilitat: actuacions en què hi ha una interferència pròpia de l'entorn on es desenvolupen.
- Amb dificultat de mobilitat: actuacions en entorns amb dificultat de mobilitat i/o amb el material aplegat lluny de la zona de treball: - Actuacions amb dificultat d'accessibilitat, per la poca mobilitat de la maquinària, per l'elevada presència de guals particulars i passos de vianants, per la impossibilitat d'ubicar una plataforma de treball lateral, per la impossibilitat d'ocupació de la calçada per fer l'aplec de materials que impliqui fer l'actuació per fases per tal de mantenir el pas de vianants i/o per estar en una zona amb tràfic rodat important - Actuacions en les què els materials estan aplegats lluny de la zona de treball per manca d'espai en la proximitat d'on s'executen les tasques.
- Grau de dificultat associat a l'àmbit de l'actuació en funció de l'amplària de la vorera, calçada o plataforma única
- Grau de dificultat associat a la presència d'elements externs a l'actuació: - Sense afectació per serveis o elements de mobiliari urbà: actuacions sense serveis (canalitzacions d'aigua, semàfors, enllumenat, etc.) ni elements urbans de grans dimensions (marquesines, mòduls d'aparcament de bicicletes, etc.) que interfereixin (o que puguin interferir) en les tasques - Amb afectació per serveis o elements de mobiliari urbà: actuacions amb serveis (canalitzacions d'aigua, semàfors, enllumenat, etc.) o elements urbans de grans dimensions (marquesines, mòduls d'aparcament de bicicletes, etc) que interfereixen en les tasques.
- Grau de dificultat associat a l'abast de l'actuació
L'execució de la unitat d'obra inclou les operacions següents:
- Formigonament dels daus d'ancoratge, en el seu cas
- Ancoratge del banc, en el seu cas
CONDICIONS GENERALS:
El banc ha de quedar horitzontal independentment del pendent del terreny.
Els elements metàl·lics (fixacions, estructures de suport, etc.), han de quedar protegits de la corrosió.
Un cop col·locat el banc no ha de tenir deformacions, cops ni d'altres defectes visibles.
Ancoratge dels suports: >= 25 cm
Toleràncies d'execució:
- Alçària del seient: ± 20 mm
- Horitzontalitat: ± 10 mm

ANCORATS A DAUS DE FORMIGÓ:
Els daus d'ancoratge de formigó no han de quedar visibles.
Dimensió dels daus d'ancoratge: 40x40x40 cm
Nombre de daus: 4
2.- CONDICIONS DEL PROCÉS D'EXECUCIÓ
El formigonament dels daus d'ancoratge s'ha de fer a una temperatura entre 5ºC i 40ºC, sense pluja.
No s'ha d'utilitzar fins 48 h després de la seva col·locació.
3.- UNITAT I CRITERI D'AMIDAMENT
Unitat mesurada segons les especificacions de la DT.
4.- NORMATIVA DE COMPLIMENT OBLIGATORI
No hi ha normativa de compliment obligatori.
5.- CONDICIONS DE CONTROL D'EXECUCIÓ I DE L'OBRA ACABADA
CONTROL D'EXECUCIÓ. OPERACIONS DE CONTROL:
Els punts de control més destacables són els següents:
- Inspecció visual del material abans de la seva col·locació, rebutjant les peces malmeses
- Replanteig de la ubicació.
- Comprovació del correcte anivellament, segons criteri de la DF.
CONTROL DE L'OBRA ACABADA. OPERACIONS DE CONTROL:
Els punts de control més destacables són els següents:
- Inspecció visual dels elements col·locats.
CRITERIS DE PRESA DE MOSTRES:
Els controls s'han de realitzar segons les instruccions de la DF.
INTERPRETACIÓ DE RESULTATS I ACTUACIONS EN CAS D'INCOMPLIMENT:
Correcció per part del contractista de les irregularitats observades.

PQ EQUIPAMENTS, MOBILIARI I MOBILIARI URBÀ

PQ2 PAPERERES

PQ22- PAPERERA DE PEU, COL·LOCADA

1.- DEFINICIÓ I CONDICIONS DE LES PARTIDES D'OBRA EXECUTADES
Papereres de peu i murals.
S'han considerat els tipus següents:
- Papereres amb suport ancorat a un dau de formigó.
- Papereres collades al parament.
- Papereres collades al terra.
En actuacions de reparació, s'han considerat els graus de dificultat següents:
- Grau de dificultat associat a la mobilitat en l'actuació: - Sense dificultat de mobilitat: actuacions en què hi ha una interferència pròpia de l'entorn on es desenvolupen.
- Amb dificultat de mobilitat: actuacions en entorns amb dificultat de mobilitat i/o amb el material aplegat lluny de la zona de treball: - Actuacions amb dificultat d'accessibilitat, per la poca mobilitat de la maquinària, per l'elevada presència de guals particulars i passos de vianants, per la impossibilitat d'ubicar una plataforma de treball lateral, per la impossibilitat d'ocupació de la calçada per fer l'aplec de materials que impliqui fer l'actuació per fases per tal de mantenir el pas de vianants i/o per estar en una zona amb tràfic rodat important - Actuacions en les què els materials estan aplegats lluny de la zona de treball per manca d'espai en la proximitat d'on s'executen les tasques.
- Grau de dificultat associat a l'àmbit de l'actuació en funció de l'amplària de la vorera, calçada o plataforma única
- Grau de dificultat associat a la presència d'elements externs a l'actuació: - Sense afectació per serveis o elements de mobiliari urbà: actuacions sense serveis (canalitzacions d'aigua, semàfors, enllumenat, etc.) ni elements urbans de grans dimensions (marquesines, mòduls d'aparcament de bicicletes, etc.) que interfereixin (o que puguin interferir) en les tasques - Amb afectació per serveis o elements de mobiliari urbà: actuacions amb serveis (canalitzacions d'aigua, semàfors, enllumenat, etc.) o elements urbans de grans dimensions (marquesines, mòduls d'aparcament de bicicletes, etc) que interfereixen en les tasques.
- Grau de dificultat associat a l'abast de l'actuació
L'execució de la unitat d'obra inclou les operacions següents:
Papereres amb suport ancorat a un dau de formigó:

- Formigonament del dau d'ancoratge
- Ancoratge del suport de la paparera
- Montatge de la paperera
Papereres collades a paraments:
- Fixació dels elements de suport
- Fixació de la paperera als suports
Papereres collades al terra:
- Fixació dels elements de suport
- Fixació de la paperera als suports
CONDICIONS GENERALS:
Un cop col·locada la paperera no ha de tenir deformacions, cops o d'altres defectes visibles.
Toleràncies d'execució:
- Alçària: ± 20 mm
- Verticalitat: ± 10 mm
PAPERERES AMB SUPORT ANCORAT A DAU DE FORMIGÓ:
El dau d'ancoratge de formigó no ha de quedar visible.
Ancoratge del tub de suport: >= 15 cm
PAPERERES COLLADES A PARAMENTS:
Els elements posteriors de fixació han de quedar col·locats dins de les anelles de suport, fixades a la paret.
Platines de fixació: 25 x 4 mm
PAPERERES COLLADES AL TERRA:
Els elements de fixació han de quedar col·locats dins de les anelles de suport, fixades al terra.
2.- CONDICIONS DEL PROCÉS D'EXECUCIÓ
PAPERERES ANCORADES A DAU DE FORMIGÓ:
El formigonament del dau d'ancoratge s'ha de fer a una temperatura entre 5°C i 40°C, sense pluja.
No s'ha d'utilitzar fins 48 h després de la seva col·locació.
PAPERERES COLLADES A PARAMENTS O AL TERRA:
La temperatura per a realitzar l'ancoratge de les anelles al suport ha d'estar entre 5°C i 40°C.
3.- UNITAT I CRITERI D'AMIDAMENT
Unitat mesurada segons les especificacions de la DT.
4.- NORMATIVA DE COMPLIMENT OBLIGATORI
No hi ha normativa de compliment obligatori.
5.- CONDICIONS DE CONTROL D'EXECUCIÓ I DE L'OBRA ACABADA
CONTROL D'EXECUCIÓ. OPERACIONS DE CONTROL:
Els punts de control més destacables són els següents:
- Inspecció visual del material abans de la seva col·locació, rebutjant les peces malmeses
- Replanteig de la ubicació.
- Comprovació del correcte anivellament, segons criteri de la DF.
CONTROL DE L'OBRA ACABADA. OPERACIONS DE CONTROL:
Els punts de control més destacables són els següents:
- Inspecció visual dels elements col·locats.
CRITERIS DE PRESA DE MOSTRES:
Els controls s'han de realitzar segons les instruccions de la DF.
INTERPRETACIÓ DE RESULTATS I ACTUACIONS EN CAS D'INCOMPLIMENT:
Correcció per part del contractista de les irregularitats observades.

PQ EQUIPAMENTS, MOBILIARI I MOBILIARI URBÀ

PQ2 PAPERERES

PQ23- PAPERERA TRABUCABLE, COL·LOCADA

1.- DEFINICIÓ I CONDICIONS DE LES PARTIDES D'OBRA EXECUTADES
Papereres trabucables de planxa pintada ancorades amb dau de formigó.
En actuacions de reparació, s'han considerat els graus de dificultat següents:
- Grau de dificultat associat a la mobilitat en l'actuació: - Sense dificultat de mobilitat: actuacions en què hi ha una interferència pròpia de l'entorn on es desenvolupen.

- Amb dificultat de mobilitat: actuacions en entorns amb dificultat de mobilitat i/o amb el material aplegat lluny de la zona de treball: - Actuacions amb dificultat d'accessibilitat, per la poca mobilitat de la maquinària, per l'elevada presència de guals particulars i passos de vianants, per la impossibilitat d'ubicar una plataforma de treball lateral, per la impossibilitat d'ocupació de la calçada per fer l'aplec de materials que impliqui fer l'actuació per fases per tal de mantenir el pas de vianants i/o per estar en una zona amb tràfic rodat important - Actuacions en les què els materials estan aplegats lluny de la zona de treball per manca d'espai en la proximitat d'on s'executen les tasques.
- Grau de dificultat associat a l'àmbit de l'actuació en funció de l'amplària de la vorera, calçada o plataforma única
- Grau de dificultat associat a la presència d'elements externs a l'actuació: - Sense afectació per serveis o elements de mobiliari urbà: actuacions sense serveis (canalitzacions d'aigua, semàfors, enllumenat, etc.) ni elements urbans de grans dimensions (marquesines, mòduls d'aparcament de bicicletes, etc.) que interfereixin (o que puguin interferir) en les tasques - Amb afectació per serveis o elements de mobiliari urbà: actuacions amb serveis (canalitzacions d'aigua, semàfors, enllumenat, etc.) o elements urbans de grans dimensions (marquesines, mòduls d'aparcament de bicicletes, etc) que interfereixen en les tasques.
- Grau de dificultat associat a l'abast de l'actuació
Es consideren incloses dins d'aquesta unitat d'obra les operacions següents:
- Formigonament dels daus d'ancoratge
- Ancoratge de la paperera
CONDICIONS GENERALS:
Els daus d'ancoratge de formigó no han de quedar visibles.
Un cop col·locada la paperera no ha de tenir deformacions, cops ni d'altres defectes visibles.
Alçària de la paperera: 80 cm
Ancoratge del braç de suport: >= 15 cm
Dimensions dels daus: >= 30 x 30 x 30 cm
Toleràncies d'execució:
- Alçària: ± 20 mm
- Verticalitat: ± 10 mm
2.- CONDICIONS DEL PROCÉS D'EXECUCIÓ
El formigonament dels daus d'ancoratge s'ha de fer a una temperatura entre 5°C i 40°C, sense pluja.
No s'ha d'utilitzar fins 48 h després de la seva col·locació.
3.- UNITAT I CRITERI D'AMIDAMENT
Unitat mesurada segons les especificacions de la DT.
4.- NORMATIVA DE COMPLIMENT OBLIGATORI
No hi ha normativa de compliment obligatori.
5.- CONDICIONS DE CONTROL D'EXECUCIÓ I DE L'OBRA ACABADA
CONTROL D'EXECUCIÓ. OPERACIONS DE CONTROL:
Els punts de control més destacables són els següents:
- Inspecció visual del material abans de la seva col·locació, rebutjant les peces malmeses
- Replanteig de la ubicació.
- Comprovació del correcte anivellament, segons criteri de la DF.
CONTROL DE L'OBRA ACABADA. OPERACIONS DE CONTROL:
Els punts de control més destacables són els següents:
- Inspecció visual dels elements col·locats.
CRITERIS DE PRESA DE MOSTRES:
Els controls s'han de realitzar segons les instruccions de la DF.
INTERPRETACIÓ DE RESULTATS I ACTUACIONS EN CAS D'INCOMPLIMENT:
Correcció per part del contractista de les irregularitats observades.

PQ EQUIPAMENTS, MOBILIARI I MOBILIARI URBÀ

PQ3 FONTS

PQ30- FONT PER A EXTERIOR, COL·LOCADA

1.- DEFINICIÓ I CONDICIONS DE LES PARTIDES D'OBRA EXECUTADES
Instal·lació de font exterior metàl·lica, amb aixeta temporitzada i reixeta de desguàs, col·locada ancorada a dau de formigó.

Es consideren incloses dins d'aquesta unitat d'obra les operacions següents:
- Formigonament del dau d'ancoratge
- Neteja de l'interior dels conductes de connexió
- Replanteig de la posició de l'element i accessoris
- Ancoratge de la font
- Col·locació dels junts corresponents de l'aparell
- Connexió a la xarxa de subministrament i distribució d'aigua
- Fixació de l'aparell
- Fixació de la reixeta
- Prova de servei

CONDICIONS GENERALS:
La posició ha de ser la reflectida a la DT o, en el seu defecte, la indicada per la DF.
Ha de quedar anivellada.
Ha de quedar ben fixada al seu suport.
S'ha de garantir l'estanquitat de les connexions amb el tub d'alimentació.
L'aparell ha de quedar recolzat sobre el suport amb dispositius intermedis per a la seva fixació.
Cal que quedi suficientment separat dels paraments que l'envolten, de manera que es pugui instal·lar i manipular.
Les connexions amb els diferents tubs no han de tenir fuites, han de ser enroscades i amb junt de material elàstic.
Ha d'estar feta la prova d'instal·lació.
Un cop col·locada la font no ha de tenir deformacions, cops ni d'altres defectes visibles.
Toleràncies d'instal·lació:
- Aplomat (posició vertical): ± 5 mm
- Horitzontalitat (posició horitzontal): ± 5 mm

2.- CONDICIONS DEL PROCÉS D'EXECUCIÓ
El formigonament dels daus d'ancoratge s'ha de fer a una temperatura entre 5°C i 40°C, sense pluja.
No s'han de col·locar junts de material endurible a les rosques.
Les unions roscades s'han de preparar amb estopa, pasta o cintes d'estanquitat.
L'enroscada, en el seu cas, s'ha de fer sense forçar ni malmetre la rosca.
L'estanquitat de les unions s'ha de realitzar mitjançant els junts adequats.
Abans de la instal·lació de la font s'ha de netejar l'interior dels tubs.
La llargària dels conductes de connexió han de ser suficient com per fer possible el roscat de les unions.
El muntatge s'ha de realitzar seguint les instruccions del fabricant.
No s'ha d'utilitzar fins 48 h després de la seva col·locació.

3.- UNITAT I CRITERI D'AMIDAMENT
Unitat de quantitat instal·lada, mesurada segons les especificacions de la DT.

4.- NORMATIVA DE COMPLIMENT OBLIGATORI
No hi ha normativa de compliment obligatori.

5.- CONDICIONS DE CONTROL D'EXECUCIÓ I DE L'OBRA ACABADA
CONTROL D'EXECUCIÓ. OPERACIONS DE CONTROL:
Els punts de control més destacables són els següents:
- Inspecció visual del material abans de la seva col·locació, rebutjant les peces malmeses
- Replanteig de la ubicació.
- Comprovació del correcte anivellament, segons criteri de la DF.

CONTROL DE L'OBRA ACABADA. OPERACIONS DE CONTROL:
Els punts de control més destacables són els següents:
- Inspecció visual dels elements col·locats.

CRITERIS DE PRESA DE MOSTRES:
Els controls s'han de realitzar segons les instruccions de la DF.
INTERPRETACIÓ DE RESULTATS I ACTUACIONS EN CAS D'INCOMPLIMENT:
Correcció per part del contractista de les irregularitats observades.

PQ EQUIPAMENTS, MOBILIARI I MOBILIARI URBÀ

PQ3 FONTS

PQ3Y- COL·LOCACIÓ DE FONT EXTERIOR

1.- DEFINICIÓ I CONDICIONS DE LES PARTIDES D'OBRA EXECUTADES
Instal·lació de font exterior metàl·lica, amb aixeta temporitzada i reixeta de desguàs, col·locada ancorada a dau de formigó.
Es consideren incloses dins d'aquesta unitat d'obra les operacions següents:
- Formigonament del dau d'ancoratge
- Neteja de l'interior dels conductes de connexió
- Replanteig de la posició de l'element i accessoris
- Ancoratge de la font
- Col·locació dels junts corresponents de l'aparell
- Connexió a la xarxa de subministrament i distribució d'aigua
- Fixació de l'aparell
- Fixació de la reixeta
- Prova de servei

CONDICIONS GENERALS:
La posició ha de ser la reflectida a la DT o, en el seu defecte, la indicada per la DF.
Ha de quedar anivellada.
Ha de quedar ben fixada al seu suport.
S'ha de garantir l'estanquitat de les connexions amb el tub d'alimentació.
L'aparell ha de quedar recolzat sobre el suport amb dispositius intermedis per a la seva fixació.
Cal que quedi suficientment separat dels paraments que l'envolten, de manera que es pugui instal·lar i manipular.
Les connexions amb els diferents tubs no han de tenir fuites, han de ser enroscades i amb junt de material elàstic.
Ha d'estar feta la prova d'instal·lació.
Un cop col·locada la font no ha de tenir deformacions, cops ni d'altres defectes visibles.
Toleràncies d'instal·lació:
- Aplomat (posició vertical): ± 5 mm
- Horitzontalitat (posició horitzontal): ± 5 mm

2.- CONDICIONS DEL PROCÉS D'EXECUCIÓ
El formigonament dels daus d'ancoratge s'ha de fer a una temperatura entre 5°C i 40°C, sense pluja.
No s'han de col·locar junts de material endurible a les rosques.
Les unions roscades s'han de preparar amb estopa, pasta o cintes d'estanquitat.
L'enroscada, en el seu cas, s'ha de fer sense forçar ni malmetre la rosca.
L'estanquitat de les unions s'ha de realitzar mitjançant els junts adequats.
Abans de la instal·lació de la font s'ha de netejar l'interior dels tubs.
La llargària dels conductes de connexió han de ser suficient com per fer possible el roscat de les unions.
El muntatge s'ha de realitzar seguint les instruccions del fabricant.
No s'ha d'utilitzar fins 48 h després de la seva col·locació.

3.- UNITAT I CRITERI D'AMIDAMENT
Unitat de quantitat instal·lada, mesurada segons les especificacions de la DT.

4.- NORMATIVA DE COMPLIMENT OBLIGATORI
No hi ha normativa de compliment obligatori.

5.- CONDICIONS DE CONTROL D'EXECUCIÓ I DE L'OBRA ACABADA
CONTROL D'EXECUCIÓ. OPERACIONS DE CONTROL:
Els punts de control més destacables són els següents:
- Inspecció visual del material abans de la seva col·locació, rebutjant les peces malmeses
- Replanteig de la ubicació.
- Comprovació del correcte anivellament, segons criteri de la DF.

CONTROL DE L'OBRA ACABADA. OPERACIONS DE CONTROL:
Els punts de control més destacables són els següents:
- Inspecció visual dels elements col·locats.

CRITERIS DE PRESA DE MOSTRES:
Els controls s'han de realitzar segons les instruccions de la DF.
INTERPRETACIÓ DE RESULTATS I ACTUACIONS EN CAS D'INCOMPLIMENT:
Correcció per part del contractista de les irregularitats observades.

PQ EQUIPAMENTS, MOBILIARI I MOBILIARI URBÀ

PQ4 PILONES

PQ43- PILONA DE FOSA, COL·LOCADA

1.- DEFINICIÓ I CONDICIONS DE LES PARTIDES D'OBRA EXECUTADES
Fites o pilones de delimitació ancorades al terra amb morter de ciment, dau de formigó o amb fixacions mecàniques
En actuacions de reparació, s'han considerat els graus de dificultat següents:
- Grau de dificultat associat a la mobilitat en l'actuació: - Sense dificultat de mobilitat: actuacions en què hi ha una interferència pròpia de l'entorn on es desenvolupen.
- Amb dificultat de mobilitat: actuacions en entorns amb dificultat de mobilitat i/o amb el material aplegat lluny de la zona de treball: - Actuacions amb dificultat d'accessibilitat, per la poca mobilitat de la maquinària, per l'elevada presència de guals particulars i passos de vianants, per la impossibilitat d'ubicar una plataforma de treball lateral, per la impossibilitat d'ocupació de la calçada per fer l'aplec de materials que impliqui fer l'actuació per fases per tal de mantenir el pas de vianants i/o per estar en una zona amb tràfic rodat important - Actuacions en les què els materials estan aplegats lluny de la zona de treball per manca d'espai en la proximitat d'on s'executen les tasques.
- Grau de dificultat associat a l'àmbit de l'actuació en funció de l'amplària de la vorera, calçada o plataforma única
- Grau de dificultat associat a la presència d'elements externs a l'actuació: - Sense afectació per serveis o elements de mobiliari urbà: actuacions sense serveis (canalitzacions d'aigua, semàfors, enllumenat, etc.) ni elements urbans de grans dimensions (marquesines, mòduls d'aparcament de bicicletes, etc.) que interfereixin (o que puguin interferir) en les tasques - Amb afectació per serveis o elements de mobiliari urbà: actuacions amb serveis (canalitzacions d'aigua, semàfors, enllumenat, etc.) o elements urbans de grans dimensions (marquesines, mòduls d'aparcament de bicicletes, etc) que interfereixen en les tasques.
- Grau de dificultat associat a l'abast de l'actuació
L'execució de la unitat d'obra inclou les operacions següents:
Col·locat amb dau de formigó o de morter:
- Replanteig
- Preparació del forat o encofrat del dau
- Col·locació de l'element o del seu suport en el seu cas i apuntalament
- Amorterat o formigonat del dau
- Retirada de l'apuntalament provisional
Col·locat amb fixacions mecàniques:
Replanteig
Fixació l'element
CONDICIONS GENERALS:
L'element ha de restar aplomat, a la posició indicada a la DT.
Ha de sobresortir de la cota de paviment acabat, l'alçada especificada la DT o la que li sigui pròpia segons el seu disseny.
L'ancoratge de l'element ha de ser suficient per resistir una empenta d'1 kN aplicats al centre de gravetat del mateix.
Les perforacions de l'element han de restar a la posició correcta.
L'element restarà col·locat sense cap tipus de defecte de fabricació o dany produït durant el procés de l'obra (bonys, ratlladures, cops, etc.)
Toleràncies d'execució:
- Replanteig: ± 3 cm
- Alçària: + 2 cm
- Verticalitat: ± 1º
2.- CONDICIONS DEL PROCÉS D'EXECUCIÓ
Abans de col·locar els suports s'ha de fer un replanteig del conjunt que ha d'aprovar la DF.
La màquina perforadora o taladradora, en el seu cas, no ha de produir danys ni deformacions a la base de suport o al paviment.
El forat on es col·loqui l'element ha d'estar humitejat i net de pols o altres objectes que es puguin haver caigut dintre.
Una vegada col·locat l'element, no es pot rectificar la seva posició si no és traient-lo i tornant a repetir el procés.
No es pot treballar amb pluja, ni amb temperatures inferiors a 5°C.
El formigó o el morter, s'ha de col·locar abans que comenci el seu adormiment.
L'element s'apuntalarà durant 24 h per evitar moviments i així quedi garantida la posició desitjada.
Els elements col·locats es senyalitzaran de manera que sigui visible la seva recent posada a l'obra.
3.- UNITAT I CRITERI D'AMIDAMENT
Unitat de quantitat realment col·locada a l'obra.
4.- NORMATIVA DE COMPLIMENT OBLIGATORI
No hi ha normativa de compliment obligatori.
5.- CONDICIONS DE CONTROL D'EXECUCIÓ I DE L'OBRA ACABADA
CONTROL D'EXECUCIÓ. OPERACIONS DE CONTROL:

Els punts de control més destacables són els següents:
- Inspecció visual del material abans de la seva col·locació, rebutjant les peces malmeses
- Replanteig de la ubicació.
- Comprovació del correcte anivellament, segons criteri de la DF.
CONTROL DE L'OBRA ACABADA. OPERACIONS DE CONTROL:
Els punts de control més destacables són els següents:
- Inspecció visual dels elements col·locats.
CRITERIS DE PRESA DE MOSTRES:
Els controls s'han de realitzar segons les instruccions de la DF.
INTERPRETACIÓ DE RESULTATS I ACTUACIONS EN CAS D'INCOMPLIMENT:
Correcció per part del contractista de les irregularitats observades.

PQ EQUIPAMENTS, MOBILIARI I MOBILIARI URBÀ

PQ6 BÚSTIES

PQ6Y- RECOL·LOCACIÓ DE BÚSTIA

1.- DEFINICIÓ I CONDICIONS DE LES PARTIDES D'OBRA EXECUTADES
Canvi d'ubicació d'elements de mobiliari urbà.
L'execució de la unitat d'obra inclou les operacions següents:
- Replanteig
- Desmuntatge del element del seu lloc original
- Preparació del nou lloc d'ubicació amb excavació i formigonament dels daus d'ancoratge
- Ancoratge al dau
CONDICIONS GENERALS:
L'element ha de quedar al lloc indicat a la DT, al nivell i amb la verticalitat que es demana al objecte original.
Els daus d'ancoratge de formigó no han de quedar visibles.
Un cop col·locada la bústia no ha de tenir deformacions, cops ni d'altres defectes visibles.
Toleràncies d'execució:
- Les que corresponguin segons el tipus d'element.
2.- CONDICIONS DEL PROCÉS D'EXECUCIÓ
El formigonament dels daus d'ancoratge s'ha de fer a una temperatura entre 5°C i 40°C, sense pluja.
No s'ha d'utilitzar fins 48 h després de la seva col·locació.
3.- UNITAT I CRITERI D'AMIDAMENT
Unitat mesurada segons les especificacions de la DT.
4.- NORMATIVA DE COMPLIMENT OBLIGATORI
No hi ha normativa de compliment obligatori.
5.- CONDICIONS DE CONTROL D'EXECUCIÓ I DE L'OBRA ACABADA
CONTROL D'EXECUCIÓ. OPERACIONS DE CONTROL:
Els punts de control més destacables són els següents:
- Inspecció visual del material abans de la seva col·locació, rebutjant les peces malmeses
- Replanteig de la ubicació.
- Comprovació del correcte anivellament, segons criteri de la DF.
CONTROL DE L'OBRA ACABADA. OPERACIONS DE CONTROL:
Els punts de control més destacables són els següents:
- Inspecció visual dels elements col·locats.
CRITERIS DE PRESA DE MOSTRES:
Els controls s'han de realitzar segons les instruccions de la DF.
INTERPRETACIÓ DE RESULTATS I ACTUACIONS EN CAS D'INCOMPLIMENT:
Correcció per part del contractista de les irregularitats observades.

PQ EQUIPAMENTS, MOBILIARI I MOBILIARI URBÀ

PQA APARELLS D'ENTRENAMENT I JOCS INFANTILS PER A EXTERIOR

PQA1- GRONXADOR COL·LOCAT

1.- DEFINICIÓ I CONDICIONS DE LES PARTIDES D'OBRA EXECUTADES
Jocs per a infants amb estructura de diferents materials (acer, fusta hidrofugada, fusta laminada, fibra de vidre, etc.) col·locats en la seva posició definitiva.
S'han considerat els tipus següents:
- Ponts de mico
- Jocs amb molles
- Tobogans
- Gronxadors
- Piràmides de corda
- Jocs amb estructura composta
S'han considerat els tipus de col·locació següents:
- Fixats amb daus de formigó fets in situ
- Fixats amb daus de formigó prefabricat
- Fixats amb plataforma d'acer galvanitzat per a soterrar
- Fixats amb fixacions mecàniques
- Clavats al terra
L'execució de la unitat d'obra inclou les operacions següents:
- Replanteig
- Preparació del forat, en el seu cas
- Formigonament del dau d'ancoratge, en el seu cas
- Fixació de l'element
CONDICIONS GENERALS:
El conjunt col·locat ha de ser estable.
El joc ha de quedar horitzontal independentment del pendent del terreny.
Un cop col·locat el joc no ha de tenir deformacions, cops o d'altres defectes visibles.
No ha de tenir sortints o irregularitats que puguin produir danys als usuaris.
Totes les unions entre els diferents elements que formen el conjunt, han de quedar protegides de la intempèrie i no han de ser fàcilment manipulables.
Els elements auxiliars d'unió han de ser resistents a la corrossió.
Tots els forats i les parts rebaixades, han de portar tapes cobertores de material plàstic.
Toleràncies d'execució:
- Alçària: ± 20 mm
- Horitzontalitat: ± 10 mm
FIXATS AMB DAUS DE FORMIGÓ:
Els daus d'ancoratge de formigó no han de quedar visibles.
Fondària de la cara superior dels daus: >= 10 cm
2.- CONDICIONS DEL PROCÉS D'EXECUCIÓ
FIXATS AMB DAUS DE FORMIGÓ FETS IN SITU:
El formigonament dels daus d'ancoratge s'ha de fer a una temperatura entre 5°C i 40°C, sense pluja.
No s'ha d'utilitzar fins 48 h després de la seva col·locació.
3.- UNITAT I CRITERI D'AMIDAMENT
Unitat mesurada segons les especificacions de la DT.
4.- NORMATIVA DE COMPLIMENT OBLIGATORI
* UNE-EN 1176-1:1999 Equipamiento de las áreas de juego. Parte 1: Requisitos generales de seguridad y métodos de ensayo.

PQ EQUIPAMENTS, MOBILIARI I MOBILIARI URBÀ

PQA APARELLS D'ENTRENAMENT I JOCS INFANTILS PER A EXTERIOR

PQA2- JOC AMB MOLLES, COL·LOCAT (D)

1.- DEFINICIÓ I CONDICIONS DE LES PARTIDES D'OBRA EXECUTADES
Jocs per a infants amb estructura de diferents materials (acer, fusta hidrofugada, fusta laminada, fibra de vidre, etc.) col·locats en la seva posició definitiva.
S'han considerat els tipus següents:
- Ponts de mico
- Jocs amb molles
- Tobogans
- Gronxadors
- Piràmides de corda
- Jocs amb estructura composta
S'han considerat els tipus de col·locació següents:
- Fixats amb daus de formigó fets in situ
- Fixats amb daus de formigó prefabricat
- Fixats amb plataforma d'acer galvanitzat per a soterrar
- Fixats amb fixacions mecàniques
- Clavats al terra
L'execució de la unitat d'obra inclou les operacions següents:
- Replanteig
- Preparació del forat, en el seu cas
- Formigonament del dau d'ancoratge, en el seu cas
- Fixació de l'element
CONDICIONS GENERALS:
El conjunt col·locat ha de ser estable.
El joc ha de quedar horitzontal independentment del pendent del terreny.
Un cop col·locat el joc no ha de tenir deformacions, cops o d'altres defectes visibles.
No ha de tenir sortints o irregularitats que puguin produir danys als usuaris.
Totes les unions entre els diferents elements que formen el conjunt, han de quedar protegides de la intempèrie i no han de ser fàcilment manipulables.
Els elements auxiliars d'unió han de ser resistents a la corrossió.
Tots els forats i les parts rebaixades, han de portar tapes cobertores de material plàstic.
Toleràncies d'execució:
- Alçària: ± 20 mm
- Horitzontalitat: ± 10 mm
FIXATS AMB DAUS DE FORMIGÓ:
Els daus d'ancoratge de formigó no han de quedar visibles.
Fondària de la cara superior dels daus: >= 10 cm
2.- CONDICIONS DEL PROCÉS D'EXECUCIÓ
FIXATS AMB DAUS DE FORMIGÓ FETS IN SITU:
El formigonament dels daus d'ancoratge s'ha de fer a una temperatura entre 5°C i 40°C, sense pluja.
No s'ha d'utilitzar fins 48 h després de la seva col·locació.
3.- UNITAT I CRITERI D'AMIDAMENT
Unitat mesurada segons les especificacions de la DT.
4.- NORMATIVA DE COMPLIMENT OBLIGATORI
* UNE-EN 1176-1:1999 Equipamiento de las áreas de juego. Parte 1: Requisitos generales de seguridad y métodos de ensayo.

PQ EQUIPAMENTS, MOBILIARI I MOBILIARI URBÀ

PQA APARELLS D'ENTRENAMENT I JOCS INFANTILS PER A EXTERIOR

PQA3- JOC AMB ESTRUCTURA COMPOSTA, COL·LOCAT (D)

1.- DEFINICIÓ I CONDICIONS DE LES PARTIDES D'OBRA EXECUTADES
Jocs per a infants amb estructura de diferents materials (acer, fusta hidrofugada, fusta laminada, fibra de vidre, etc.) col·locats en la seva posició definitiva.
S'han considerat els tipus següents:
- Ponts de mico
- Jocs amb molles

- Tobogans
- Gronxadors
- Piràmides de corda
- Jocs amb estructura composta
S'han considerat els tipus de col·locació següents:
- Fixats amb daus de formigó fets in situ
- Fixats amb daus de formigó prefabricat
- Fixats amb plataforma d'acer galvanitzat per a soterrar
- Fixats amb fixacions mecàniques
- Clavats al terra
L'execució de la unitat d'obra inclou les operacions següents:
- Replanteig
- Preparació del forat, en el seu cas
- Formigonament del dau d'ancoratge, en el seu cas
- Fixació de l'element
CONDICIONS GENERALS:
El conjunt col·locat ha de ser estable.
El joc ha de quedar horitzontal independentment del pendent del terreny.
Un cop col·locat el joc no ha de tenir deformacions, cops o d'altres defectes visibles.
No ha de tenir sortints o irregularitats que puguin produir danys als usuaris.
Totes les unions entre els diferents elements que formen el conjunt, han de quedar protegides de la intempèrie i no han de ser fàcilment manipulables.
Els elements auxiliars d'unió han de ser resistents a la corrossió.
Tots els forats i les parts rebaixades, han de portar tapes cobertores de material plàstic.
Toleràncies d'execució:
- Alçària: ± 20 mm
- Horitzontalitat: ± 10 mm
FIXATS AMB DAUS DE FORMIGÓ:
Els daus d'ancoratge de formigó no han de quedar visibles.
Fondària de la cara superior dels daus: >= 10 cm
2.- CONDICIONS DEL PROCÉS D'EXECUCIÓ
FIXATS AMB DAUS DE FORMIGÓ FETS IN SITU:
El formigonament dels daus d'ancoratge s'ha de fer a una temperatura entre 5ºC i 40ºC, sense pluja.
No s'ha d'utilitzar fins 48 h després de la seva col·locació.
3.- UNITAT I CRITERI D'AMIDAMENT
Unitat mesurada segons les especificacions de la DT.
4.- NORMATIVA DE COMPLIMENT OBLIGATORI
* UNE-EN 1176-1:1999 Equipamiento de las áreas de juego. Parte 1: Requisitos generales de seguridad y métodos de ensayo.

PQ EQUIPAMENTS, MOBILIARI I MOBILIARI URBÀ

PQB JARDINERES I EQUIPAMENTS PER A JARDINERIA

PQB5- MALLA PER A PROTECCIÓ DE PARTERRES, COL·LOCADA

1.- DEFINICIÓ I CONDICIONS DE LES PARTIDES D'OBRA EXECUTADES
Protecció de parterres amb malla de filferro galvanitzat i plastificat sustentada per pals d'acer galvanitzat.
Travaments d'arbres o arbusts.
L'execució de la unitat d'obra inclou les operacions següents:
S'han considerat els tipus següents:
- Col·locació dels pals de suport
- Col·locació de la malla fixant-la als pals de suport
- Filferro galvanitzat
- Cable d'acer galvanitzat tesat
CONDICIONS GENERALS:
L'execució de la unitat d'obra inclou les operacions següents:
A travaments amb filferros:
- Col·locació dels ancoratges dels filferros i del collarí per a subjectar l'arbre o arbust

- Col·locació dels filferros
A travaments amb cables tesats:
- Col·locació dels ancoratges, dels tensors dels cables, i del collarí per a subjectar l'arbre o arbust
- Col·locació dels cables
- Tesat dels cables
CONDICIONS GENERALS:
La forma i disposició dels muntants ha de ser la indicada a la DT.
Ha d'estar anivellada, ben aplomada, i a la posició prevista a la DT.
L'alçària des del nivell del paviment fins a la part superior ha de ser l'especificada a la DT, o en el seu defecte la indicada per la DF.
El conjunt de la malla ha de resistir sense deformar-se una empenta repartida horitzontalment d'1 kN/m.
La forma i disposició dels arriostraments ha de ser l'especificada a la DT.
Als cables, la tensió ha de ser l'especificada a la DT o, en el seu defecte, la indicada per la DF.
Toleràncies d'execució:
- Replanteig: ± 10 cm
- Horitzontalitat: ± 10 mm/m (no acumulatius)
- Aplomat: ± 10 mm
2.- CONDICIONS DEL PROCÉS D'EXECUCIÓ
No es pot col·locar la malla fins que els fonaments i ancoratges dels muntants tinguin la resistència prevista.
En col·locar la malla no s'han de produir alteracions als muntants ni al dibuix de la malla.
No es pot col·locar el filferro o cable fins que els ancoratges tinguin la resistència prevista.
En tensar el cable no s'han de produir danys ni alteracions als elements a arriostrar.
3.- UNITAT I CRITERI D'AMIDAMENT
m de llargària amidada segons les especificacions de la DT.
4.- NORMATIVA DE COMPLIMENT OBLIGATORI
No hi ha normativa de compliment obligatori.

PQ EQUIPAMENTS, MOBILIARI I MOBILIARI URBÀ

PQZ EQUIPAMENTS ESPECIALS

PQZ0- APARCAMENT DE BICICLETES, COL·LOCAT

1.- DEFINICIÓ I CONDICIONS DE LES PARTIDES D'OBRA EXECUTADES
Aparcaments de bicicletes amb estructura de diferents materials col·locats en la seva posició definitiva.
S'han considerat els tipus de col·locació següents:
- Fixats amb daus de formigó fets in situ
- Fixats amb fixacions mecàniques
- Clavats al paviment
L'execució de la unitat d'obra inclou les operacions següents:
- Replanteig
- Preparació del forat, en el seu cas
- Formigonament del dau d'ancoratge, en el seu cas
- Fixació de l'element
CONDICIONS GENERALS:
El conjunt col·locat ha de ser estable.
La estructura ha de quedar en un pla vertical i la posició de la part superior s'ha de correspondre amb la indicada pel fabricant per un pla horitzontal, independentment del pendent del terreny.
Un cop col·locat el joc no ha de tenir deformacions, cops o d'altres defectes visibles.
No ha de tenir sortints o irregularitats que puguin produir danys als usuaris.
Totes les unions entre els diferents elements que formen el conjunt, han de quedar protegides de la intempèrie i no han de ser fàcilment manipulables.
Els elements auxiliars d'unió han de ser resistents a la corrossió.
Tots els forats i les parts rebaixades, han de portar tapes cobertores de material plàstic.

Toleràncies d'execució:
- Alçària: ± 20 mm
- Horitzontalitat: ± 10 mm
FIXATS AMB DAUS DE FORMIGÓ:
Els daus d'ancoratge de formigó no han de quedar visibles.
Fondària de la cara superior dels daus: >= 10 cm
2.- CONDICIONS DEL PROCÉS D'EXECUCIÓ
FIXATS AMB DAUS DE FORMIGÓ FETS IN SITU:
El formigonament dels daus d'ancoratge s'ha de fer a una temperatura entre 5°C i 40°C, sense pluja.
No s'ha d'utilitzar fins 48 h després de la seva col·locació.
3.- UNITAT I CRITERI D'AMIDAMENT
Unitat mesurada segons les especificacions de la DT.
4.- NORMATIVA DE COMPLIMENT OBLIGATORI
No hi ha normativa de compliment obligatori.

PR TREBALLS AL MEDI NATURAL I JARDINERIA

PR2 CONDICIONAMENT FÍSIC DEL SÒL

PR20- ACABAT DEL TERRENY

1.- DEFINICIÓ I CONDICIONS DE LES PARTIDES D'OBRA EXECUTADES
Conjunt d'operacions per a l'acabat del terreny.
S'han considerat els tipus següents:
- Anivellament i repassada del terreny
- Rasclada
- Compactació
S'han considerat els mitjans següents:
- Mitjans manuals
- Motocultor
- Corró manual
- Minicarregadora
L'execució de la unitat d'obra inclou les operacions següents:
En l'anivellament i repassada del terreny:
- Comprovació i preparació de la superfície existent
- Anivellament i repassada definitius del terreny
En la rasclada:
- Comprovació i preparació de la superfície existent
- Rasclada del terreny
En la compactació:
- Comprovació i preparació de la superfície existent
- Compactació superficial del terreny
CONDICIONS GENERALS:
La superfície acabada ha de tenir els pendents adequats per evacuar les aigües superficials.
No han de restar bosses còncaves.
La rasclada s'ha de fer a tota la superfície, i amb les característiques indicades a la DT.
Quan es realitzi una compactació, el terreny ha de restar pla i amb la capa superficial compactada.
ANIVELLAMENT I REPASSADA DEL TERRENY:
Manipulació de les terres existents per tal de donar-lis la configuració i acabat superficial indicats a la DT.
No han de quedar en el terreny elements estranys ni pedres de grandària superior a 1,5 cm si l'acabat és per gespa i 3 cm per altres acabats.
MITJANS MANUALS:
Toleràncies d'execució:
- Nivell: ± 10 mm
- Planor: ± 5 mm/2 m
- Pendent mínim: ± 1%
MITJANS MECÀNICS:
Toleràncies d'execució:

- Nivell: ± 20 mm
- Planor: ± 10 mm/2 m
- Pendent mínim: ± 1%
2.- CONDICIONS DEL PROCÉS D'EXECUCIÓ
CONDICIONS GENERALS:
S'han de suspendre els treballs en cas de pluja o neu.
Per a realitzar l'anivellament i la repassada del terreny, prèviament han d'estar fets els treballs d'anivellament general i acondicionament del terreny per aconseguir les cotes fixades a la DT.
La rasclada del terreny s'ha de realitzar preferentment a final de l'estiu i abans de realitzar qualsevol tractament superficial o d'adobat.
COMPACTACIÓ:
S'ha de tensar el cable de guia de forma que la fletxa entre dos piquetes consecutives sigui <= 1 mm.
Si al fer les primeres passades es produeixen defectes d'anivellament, s'han de corregir abans de continuar.
El nombre de passades ha de ser el que determini la DF.
3.- UNITAT I CRITERI D'AMIDAMENT
m2 de superfície amidada segons les especificacions de la DT.
4.- NORMATIVA DE COMPLIMENT OBLIGATORI
No hi ha normativa de compliment obligatori.

PR TREBALLS AL MEDI NATURAL I JARDINERIA

PR2 CONDICIONAMENT FÍSIC DEL SÒL

PR2G- EXCAVACIÓ DE CLOT O RASA DE PLANTACIÓ

1.- DEFINICIÓ I CONDICIONS DE LES PARTIDES D'OBRA EXECUTADES
Conjunt d'operacions per obrir rases i clots per a plantacions, amb mitjans mecànics o manuals.
L'execució de la unitat d'obra inclou les operacions següents:
- Preparació de la zona de treball
- Situació dels punts topogràfics exteriors a l'excavació
- Replanteig de la zona a excavar i determinació de l'ordre d'execució de les dames si és el cas
- Excavació de les terres
- Formació de cavallons a la vora de la rasa
CONDICIONS GENERALS:
Es considera terreny fluix, el capaç de ser foradat amb pala, que té un assaig SPT < 20.
Es considera terreny compacte, el capaç de ser foradat amb pic (no amb pala), que té un assaig SPT entre 20 i 50.
Es considera terreny de trànsit, el capaç de ser foradat amb màquina o escarificadora (no amb pic), que té un assaig SPT > 50 sense rebot.
Es considera terreny no classificat, des del capaç de ser foradat amb pala, que té un assaig SPT < 20, fins al capaç de ser foradat amb màquina o escarificadora (no amb pic), que té un assaig SPT > 50 sense rebot.
Es considera roca la que pot ser foradada amb compressor (no amb màquina), que té un rebot a l'assaig SPT.
L'element excavat ha de tenir la forma i les dimensions especificades en la DT, o en el seu defecte, les que determini la DF.
El fons de l'excavació ha de quedar anivellat.
Els talussos perimetrals han de ser els fixats per la DF.
Els talussos han de tenir el pendent especificat a la DT.
La qualitat de terreny del fons de l'excavació requereix l'aprovació explícita de la DF.
Toleràncies d'execució:
- Dimensions: ± 5%, ± 50 mm
- Planor: ± 40 mm/m
- Replanteig: < 0,25%, ± 100 mm
- Nivells: ± 50 mm
- Aplomat o talús de les cares laterals: ± 2°

2.- CONDICIONS DEL PROCÉS D'EXECUCIÓ
CONDICIONS GENERALS:
No s'ha de treballar amb pluja, neu o vent superior als 60 km/h.
S'han de protegir els elements de servei públic que puguin resultar afectats per les obres.
S'han d'eliminar els elements que puguin entorpir els treballs d'execució de la partida.
S'ha de seguir l'ordre dels treballs previst per la DF.
Abans de començar els treballs, es farà un replanteig previ que ha de ser aprovat per la DF.
Hi ha d'haver punts fixos de referència exteriors a la zona de treball, als quals s'hi han de referir totes les lectures topogràfiques.
Si cal fer rampes per accedir a la zona de treball, han de tenir les característiques següents:
- Amplària: >= 4,5 m
- Pendent: - Trams rectes: <= 12% - Corbes: <= 8% - Trams abans de sortir a la via de llargària >= 6 m: <= 6%
- El talús ha de ser fixat per la DF.
La finalització de l'excavació s'ha de fer just abans de la plantació.
Cal extreure les roques suspeses, les terres i els materials amb perill de despreniment.
No s'han d'acumular terres o materials a la vora de l'excavació.
No s'ha de treballar simultàniament en zones superposades.
Si apareix aigua en l'excavació s'han de prendre les mesures necessàries per esgotar-la.
Els treballs s'han de fer de manera que molestin el mínim possible als afectats.
En cas d'imprevistos (terrenys inundats, olors de gas, etc.) o quan l'enderrocament pugui afectar les construccions veïnes, s'han de suspendre les obres i avisar a la DF.
No s'ha de rebutjar cap material obtingut de l'excavació sense l'autorització expressa de la DF.
S'ha d'evitar la formació de pols, pel que cal regar les parts que s'hagin de carregar.
S'ha de complir la normativa vigent en matèria mediambiental, de seguretat i salut i d'emmagatzematge i transport de productes de construcció.
Les terres s'han de treure de dalt a baix sense soscavar-les.
L'aportació de terres per a correcció de nivells ha de ser la mínima possible, de les mateixes existents i de compacitat igual.
S'ha de tenir en compte el sentit d'estratificació de les roques.
S'han de mantenir els dispositius de desguàs necessaris, per tal de captar i reconduir els corrents d'aigua interns, en els talussos.
EXCAVACIÓ DE RASES EN PRESÈNCIA DE SERVEIS
Quan l'excavació es realitzi amb mitjans mecànics, cal que un operari extern al maquinista supervisi l'acció de la cullera o el martell, alertant de la presència de serveis.
3.- UNITAT I CRITERI D'AMIDAMENT
CLOTS:
Unitats de pous de les dimensions indicades a la DT.
RASA:
m de llargària de rasa de les dimensions indicades a la DT.
EXCAVACIÓ:
m3 de volum excavat segons les especificacions de la DT, amidat com a diferència entre els perfils transversals del terreny aixecats abans de començar les obres i els perfils teòrics assenyalats als plànols, amb les modificacions aprovades per la DF.
No s'ha d'abonar l'excés d'excavació que s'hagi produït sense l'autorització de la DF, ni la càrrega i el transport del material ni els treballs que calguin per a reomplir-lo.
Inclou la càrrega, allisada de talussos, esgotaments per pluja o inundació i quantes operacions faci falta per a una correcta execució de les obres.
4.- NORMATIVA DE COMPLIMENT OBLIGATORI
No hi ha normativa de compliment obligatori.

PR TREBALLS AL MEDI NATURAL I JARDINERIA

PR4 SUBMINISTRAMENT D'ARBRES I DE PLANTES

PR42 SUBMINISTRAMENT D'ARBRES PLANIFOLIS (CELTIS A EUCALYPTUS)

PR420- SUBMINISTRAMENT CELTIS

1.- DEFINICIÓ I CONDICIONS DE LES PARTIDES D'OBRA EXECUTADES
Subministrament d'espècies vegetals dins de l'obra fins al punt de plantació.
S'han considerat els tipus següents:
- Arbres planifolis
- Coníferes i resinoses
- Palmeres i palmiformes
- Arbusts
- Plantes de petit port
S'han considerat les formes de subministrament següents:
- En contenidor
- Amb pa de terra
- Amb l'arrel nua
- En safates
L'execució de la unitat d'obra inclou les operacions següents:
- Emmagatzematge i plantació provisional, en el seu cas
- Totes les feines necessàries per a que l'espècie vegetal arribi al punt de plantació definitiu en bones condicions
- Transport de l'espècie vegetal dins de l'obra fins al punt de plantació definitiu
CONDICIONS GENERALS:
L'espècie vegetal ha de complir les especificacions fixades al seu plec de condicions referides al cultiu, estat fitosanitari, aspecte i presentació.
Les seves característiques no han de quedar alterades pel seu transport i la seva manipulació.
Aquestes operacions s'han de fer seguint les indicacions de la norma NTJ 07Z, en funció de cada espècie i tipus de presentació.
S'ha d'evitar l'acció directa del vent i del sol sobre la part aèria.
2.- CONDICIONS DEL PROCÉS D'EXECUCIÓ
Les plantes han d'emmagatzemar-se al viver de l'obra segons el tipus, varietat i dimensions, de tal manera que possibiliti un control i verificació continuats de les existències.
Quan el subministrament és en contenidor, amb l'arrel nua o amb pa de terra i no es pot plantar immediatament, s'ha de disposar d'un lloc d'aclimatació controlat per la DF S'ha d'habilitar una rasa on s'ha d'introduir la part radical, cobrint-la amb palla, sauló o algun material porós que s'ha d'humitejar degudament. Alhora s'ha de disposar de proteccions per al vent fort i el sol directe.
Quan el subministrament és en safates o en bulbs i no es pot plantar immediatament, s'ha de disposar d'un lloc d'aclimatació controlat per la DF.
En el transport s'ha d'evitar l'acció directa de l'aire i del sol sobre la part aèria si la planta manté fulles, i sobre la part radical si es tracta de plantes amb arrel nua o amb pa de terra i aquest no té protecció.
3.- UNITAT I CRITERI D'AMIDAMENT
Unitat mesurada segons les especificacions de la DT.
4.- NORMATIVA DE COMPLIMENT OBLIGATORI
NORMATIVA GENERAL:
* NTJ 07A:2007 Normes Tecnològiques de Jardineria i Paisatgisme. Subministrament del material vegetal. Qualitat general del material vegetal.
ARBRES DE FULLA CADUCA:
* NTJ 07D:1996 Normes Tecnològiques de Jardineria i Paisatgisme. Subministrament del material vegetal. Arbres de fulla caduca.
ARBRES DE FULLA PERSISTENT:
* NTJ 07E:1997 Normes Tecnològiques de Jardineria i Paisatgisme. Subministrament del material vegetal. Arbres de fulla perenne.
ARBUSTS:
* NTJ 07F:1998 Normes Tecnològiques de Jardineria i Paisatgisme. Subministrament del material vegetal. Arbusts.
ENFILADISSES:
* NTJ 07I:1995 Normes Tecnològiques de Jardineria i Paisatgisme. Subministrament del material vegetal. Enfiladisses.
CONÍFERES I RESINOSES:
* NTJ 07C:1995 Normes Tecnològiques de Jardineria i Paisatgisme. Subministrament del material vegetal. Coníferes i resinoses.
PALMERES:
* NTJ 07P:1997 Normes Tecnològiques de Jardineria i Paisatgisme. Subministrament del material vegetal. Palmeres.
5.- CONDICIONS DE CONTROL D'EXECUCIÓ I DE L'OBRA ACABADA
CONTROL D'EXECUCIÓ. OPERACIONS DE CONTROL:
Els punts de control més destacables són els següents:
- Inspecció visual, de les espècies vegetals abans de la seva plantació.
- Comprovació de la ubicació i condicions del substrat.
CONTROL DE L'OBRA ACABADA. OPERACIONS DE CONTROL:
Els punts de control més destacables són els següents:
Inspecció visual de la unitat acabada.
CRITERIS DE PRESA DE MOSTRES:
Els controls s'han de realitzar segons les instruccions de la DF.

INTERPRETACIÓ DE RESULTATS I ACTUACIONS EN CAS D'INCOMPLIMENT:
Correcció per part del contractista de les irregularitats observades.

PR TREBALLS AL MEDI NATURAL I JARDINERIA

PR4 SUBMINISTRAMENT D'ARBRES I DE PLANTES

PR4D SUBMINISTRAMENT D'ARBUSTS I PLANTES DE PETIT PORT (ERYNGIUM A INDIGOFERA)

PR4DK- SUBMINISTRAMENT HEDERA

1.- DEFINICIÓ I CONDICIONS DE LES PARTIDES D'OBRA EXECUTADES
Subministrament d'espècies vegetals dins de l'obra fins al punt de plantació.
S'han considerat els tipus següents:
- Arbres planifolis
- Coníferes i resinoses
- Palmeres i palmiformes
- Arbusts
- Plantes de petit port
S'han considerat les formes de subministrament següents:
- En contenidor
- Amb pa de terra
- Amb l'arrel nua
- En safates
L'execució de la unitat d'obra inclou les operacions següents:
- Emmagatzematge i plantació provisional, en el seu cas
- Totes les feines necessàries per a que l'espècie vegetal arribi al punt de plantació definitiu en bones condicions
- Transport de l'espècie vegetal dins de l'obra fins al punt de plantació definitiu
CONDICIONS GENERALS:
L'espècie vegetal ha de complir les especificacions fixades al seu plec de condicions referides al cultiu, estat fitosanitari, aspecte i presentació.
Les seves característiques no han de quedar alterades pel seu transport i la seva manipulació.
Aquestes operacions s'han de fer seguint les indicacions de la norma NTJ 07Z, en funció de cada espècie i tipus de presentació.
S'ha d'evitar l'acció directa del vent i del sol sobre la part aèria.
2.- CONDICIONS DEL PROCÉS D'EXECUCIÓ
Les plantes han d'emmagatzemar-se al viver de l'obra segons el tipus, varietat i dimensions, de tal manera que possibiliti un control i verificació continuats de les existències.
Quan el subministrament és en contenidor, amb l'arrel nua o amb pa de terra i no es pot plantar immediatament, s'ha de disposar d'un lloc d'aclimatació controlat per la DF S'ha d'habilitar una rasa on s'ha d'introduir la part radical, cobrint-la amb palla, sauló o algun material porós que s'ha d'humitejar degudament. Alhora s'ha de disposar de proteccions per al vent fort i el sol directe.
Quan el subministrament és en safates o en bulbs i no es pot plantar immediatament, s'ha de disposar d'un lloc d'aclimatació controlat per la DF.
En el transport s'ha d'evitar l'acció directa de l'aire i del sol sobre la part aèria si la planta manté fulles, i sobre la part radical si es tracta de plantes amb arrel nua o amb pa de terra i aquest no té protecció.
3.- UNITAT I CRITERI D'AMIDAMENT
Unitat mesurada segons les especificacions de la DT.
4.- NORMATIVA DE COMPLIMENT OBLIGATORI
NORMATIVA GENERAL:
* NTJ 07A:2007 Normes Tecnològiques de Jardineria i Paisatgisme. Subministrament del material vegetal. Qualitat general del material vegetal.
ARBRES DE FULLA CADUCA:
* NTJ 07D:1996 Normes Tecnològiques de Jardineria i Paisatgisme. Subministrament del material vegetal. Arbres de fulla caduca.
ARBRES DE FULLA PERSISTENT:

* NTJ 07E:1997 Normes Tecnològiques de Jardineria i Paisatgisme. Subministrament del material vegetal. Arbres de fulla perenne.
ARBUSTS:
* NTJ 07F:1998 Normes Tecnològiques de Jardineria i Paisatgisme. Subministrament del material vegetal. Arbusts.
ENFILADISSES:
* NTJ 07I:1995 Normes Tecnològiques de Jardineria i Paisatgisme. Subministrament del material vegetal. Enfiladisses.
CONÍFERES I RESINOSES:
* NTJ 07C:1995 Normes Tecnològiques de Jardineria i Paisatgisme. Subministrament del material vegetal. Coníferes i resinoses.
PALMERES:
* NTJ 07P:1997 Normes Tecnològiques de Jardineria i Paisatgisme. Subministrament del material vegetal. Palmeres.
5.- CONDICIONS DE CONTROL D'EXECUCIÓ I DE L'OBRA ACABADA
CONTROL D'EXECUCIÓ. OPERACIONS DE CONTROL:
Els punts de control més destacables són els següents:
- Inspecció visual, de les espècies vegetals abans de la seva plantació.
- Comprovació de la ubicació i condicions del substrat.
CONTROL DE L'OBRA ACABADA. OPERACIONS DE CONTROL:
Els punts de control més destacables són els següents:
Inspecció visual de la unitat acabada.
CRITERIS DE PRESA DE MOSTRES:
Els controls s'han de realitzar segons les instruccions de la DF.
INTERPRETACIÓ DE RESULTATS I ACTUACIONS EN CAS D'INCOMPLIMENT:
Correcció per part del contractista de les irregularitats observades.

PR TREBALLS AL MEDI NATURAL I JARDINERIA

PR6 PLANTACIONS I TRASPLANTAMENTS D'ARBRES I PLANTES

PR60- PLANTACIÓ D'ARBRE PLANIFOLI

1.- DEFINICIÓ I CONDICIONS DE LES PARTIDES D'OBRA EXECUTADES
Plantació d'espècies vegetals.
S'han considerat les espècies següents:
- Arbres planifolis
S'han considerat les formes de subministrament següents:
- Arbre: - Amb l'arrel nua - Amb pa de terra - En contenidor
L'execució de la unitat d'obra inclou les operacions següents:
- Arbre, arbust o planta enfiladissa: - Comprovació i preparació del terreny de plantació - Replanteig del clot o rasa de plantació - Extracció de les terres - Comprovació i preparació de l'espècie vegetal a plantar - Plantació de l'espècie vegetal - Reblert del clot de plantació - Primer reg
ARBRES I ARBUSTS:
L'arbre o arbust ha de quedar al centre del clot de plantació.
Ha de quedar aplomat i a la posició prevista.
Ha d'estar plantat a la mateixa fondària que estava al viver.
Les palmeres i arbres joves han de quedar enfonsats de 10 a 25 cm respecte del seu nivell original, per afavorir l'arrelament.
Toleràncies d'execució:
- Replanteig (de la posició de l'exemplar): ± 10 cm
2.- CONDICIONS DEL PROCÉS D'EXECUCIÓ
CONDICIONS GENERALS:
L'inici de la plantació exigeix l'aprovació prèvia per part de la DF.
La plantació s'ha de dur a terme en les èpoques de poca activitat fisiològica de l'espècie vegetal.
No s'ha de plantar quan es doni alguna de les següents condicions: temps de glaçades, pluges quantioses, nevades, vents forts, temperatures elevades o quan el sòl estigui glaçat o excessivament mullat.
Després de la plantació s'ha de realitzar un reg d'inundació fins que el sòl quedi a capacitat

de camp.
L'operació de reg s'ha de fer a baixa pressió i sense produir descalçament de les terres ni pèrdua de sòl.
ARBRES I ARBUSTS:
Fondària mínima de sòl treballat:
- Arbres: 90 cm
Fondària mínima de sòl remogut i fèrtil (un cop compactat):
- Arbres: 60 cm
L'obertura del forat o, en el seu cas, la rasa de plantació s'ha d'haver fet amb la major antelació possible per afavorir la meteorització del sòl.
Les dimensions del clot de plantació han de ser suficients per tal de poder acomodar el pa de terra o el sistema radical sencer i el seu desenvolupament futur.
Dimensions mínimes del clot de plantació:
- Arbres: - Amplària: 2 x diàmetre del sistema radical o pa de terra - Fondària: fondària del sistema radical o pa de terra
Durant el període que està oberta, l'excavació ha de quedar protegida del pas de persones i vehicles.
El reblert del clot de plantació s'ha de fer en capes successives de menys de 30 cm, compactant-les amb mitjans manuals.
No han de quedar bosses d'aire entre les arrels i la terra.
No s'ha d'arrossegar l'exemplar, ni s'ha de girar una vegada assentat.
Quan l'excavació es realitza amb càrrega de les terres sobrants, s'ha de dur el 100% d'aquestes a un abocador autoritzat.
SUBMINISTRAMENT AMB L'ARREL NUA:
S'han de netejar les arrels quedant només les sanes i viables.
La planta s'ha de col·locar procurant que les arrels quedin en posició natural, sense que es dobleguin, especialment quan hi ha una arrel principal ben definida.
SUBMINISTRAMENT AMB PA DE TERRA:
La col·locació del pa de terra al forat de plantació s'ha de fer sense fer malbé l'estructura interna del mateix.
Quan és protegit amb malla metàl·lica i guix, una vegada dins del forat de plantació s'ha de trencar el guix i s'ha de tallar la malla metàl·lica amb cura, retirant tots aquests materials.
La planta s'ha de col·locar procurant que el pa de terra quedi ben assentat i en una posició estable.
SUBMINISTRAMENT EN CONTENIDOR:
S'ha d'extreure la planta del contenidor en el mateix moment de la plantació. S'ha de recuperar i emmagatzemar l'envàs, o bé s'ha d'introduir dins del forat de plantació i s'ha de procedir a trencar-lo i retirar-lo.
3.- UNITAT I CRITERI D'AMIDAMENT
Unitat mesurada segons les especificacions de la DT.
4.- NORMATIVA DE COMPLIMENT OBLIGATORI
NORMATIVA GENERAL:
* NTJ 08B:1993 Normes Tecnològiques de Jardineria i Paisatgisme. Implantació del material vegetal. Treballs de plantació.
ARBRES:
* NTJ 08C:2003 Normes Tecnològiques de Jardineria i Paisatgisme. Implantació del material vegetal. Tècniques de plantació d'arbres.

IV. ANNEXOS

AN 01 Gestió de residus

ÍNDEX MEMÒRIA GESTIÓ DE RESIDUS DE CONSTRUCCIÓ I DE DEMOLICIÓ

1.INTRODUCCIÓ
2.OBJECTIU
3.DOCUMENTS QUE DEFINEIXEN L'ESTUDI
4.DADES GENERALS
4.1 Definicions (art. 2 RD 105/2008, art. 3 Llei 22/2011)
4.2 Àmbit d'aplicació
4.3 Obligacions del productor de residus de construcció i de demolició
4.4 Obligacions del posseïdor de residus de construcció i de demolició
5.MINIMITZACIÓ I PREVENCIÓ DE RESIDUS
6.ESTIMACIÓ I TIPOLOGIA DELS RESIDUS
6.1 Classificació LER i estimació dels residus.
6.2 Inventari de Residus Especials
7.OPERACIONS DE GESTIÓ DE RESIDUS
7.1 Operacions de gestió de residus dins de l'obra
7.2 Operacions de gestió de residus fora de l'obra
8. MARC LEGISLATIU
9. PLÀNOLS DE LES INSTAL·LACIONS PER A LA GESTIÓ DE RESIDUS
10. PLEC DE CONDICIONS TÈCNIQUES
11. PRESSUPOST

1. INTRODUCCIÓ

El present annex es redacta per tal de donar compliment al R.D. 105/2008, de l'un de febrer, i al Decret 89/2010, de 29 de juny, pel qual es regula la producció i la gestió dels residus de construcció i de demolició. Aquest s'aplica al **PROJECTE D'ENDERROC DE PATINÒDROM I CONSTRUCCIÓ DE PISTES DE BÀSQUET, CEM ESTRUCH**

2. OBJECTIU

L'AJUNTAMENT DEL PRAT DE LLOBREGAT, o si és el cas l'entitat que tregui les obres a licitar, serà el productor de residus i, per tant, haurà de vetllar pel compliment de la normativa específica vigent, fomentant la prevenció de residus d'obra, la reutilització, el reciclat i altres formes de valoració, tot assegurant un tractament adequat amb l'objectiu d'assolir un desenvolupament sostenible de l'activitat de la construcció.

3. DOCUMENTS QUE DEFINEIXEN L'ESTUDI DE GESTIÓ DE RESIDUS

Segons la normativa legal vigent, Art. 4.1. a) del R.D. 105/2008, d'1 de febrer, sobre "Obligacions del Productor de Residus de la Construcció i Demolició ", l'Estudi de Gestió de Residus de la construcció i de la demolició ha de formar part del Projecte d'Execució de l'Obra i ser coherent amb el contingut d'aquest, recollint les mesures i els procediments per a la gestió dels residus dintre o fora de l'obra, així com contenint com a mínim els documents següents:

Memòria: Descriptiva de la identificació dels residus que es generin en l'obra amb l'avaluació i la codificació d'acord amb la llista europea de residus; les mesures per a la prevenció de residus en obra; i les operacions de reutilització, de valoració o d'eliminació a què seran sotmesos els residus generats en obra.

Plec: Prescripcions, normes legals i reglamentàries aplicables del Plec de Prescripcions Tècniques Particulars del Projecte, en relació amb els aplecs, la manipulació, l'emmagatzematge, la separació i altres operacions de gestió dels residus de construcció i de demolició dintre de l'obra.

Plànols: Documentació gràfica necessària per senyalitzar la ubicació dels contenidors i les zones d'aplec, a més d'indicar els punts d'obra susceptibles d'admetre material reutilitzat o reciclat.

Amidaments: Totes les unitats o els elements de gestió dels residus a l'obra que hagin estat definits o projectats.
Pressupost: Quantificació i valoració de cada activitat i del conjunt de despeses previstes per l'aplicació i l'execució de l'Estudi de Gestió de Residus

4. DADES GENERALS

4.1 Definicions (art. 2 RD 105/2008, art. 3 Llei 22/2011)

- **Residu de construcció i d'enderroc**: qualsevol substància o objecte generat en una obra de construcció o de demolició, del qual el seu posseïdor (contractista) es desprendrà o tindrà intenció o obligació de despendre's.
- **Residu especial**: residu que presenta una o diverses de les característiques perilloses enumerades en l'annex III, i el que pugui aprovar el Govern de conformitat amb el que estableixen la normativa europea o els convenis internacionals dels quals Espanya sigui part, així com els recipients i envasos que els hagin contingut.
- **Residu inert:** residu no perillós que no experimenta transformacions físiques, químiques o biològiques significatives, no és soluble ni combustible, ni reacciona físicament ni químicament ni de cap altra manera, no és biodegradable, no afecta negativament altres matèries amb les quals pot entrar en contacte de manera que doni lloc a contaminació ambiental o perjudicial per a la salut humana. La lixiviació total, el contingut de contaminants del residu i l'eco toxicitat del lixiviat hauran de ser insignificants, i en particular no hauran de suposar un risc per a la qualitat de les aigües superficials o subterrànies.
- **Residu no especial**: tot residu que no es classifica com a residu inert o especial.
- **Productor de residus de construcció i de demolició (promotor):**

- La persona física o jurídica titular de la llicència urbanística en una obra desconstrucció o de demolició. En les obres en què no sigui necessària llicència urbanística, es considerarà productor de residus la persona física o jurídica titular del bé immoble objecte d'una obra de construcció o de demolició.
- La persona física o jurídica que realitzi operacions de tractament, de barreja o d'una altra tipologia, que ocasioni un canvi de naturalesa o de composició dels residus.
- L'importador o adquiridor de residus de construcció o de demolició en qualsevol estat de la Unió Europea.

- **Posseïdor de residus de construcció i de demolició (constructor)**:

La persona física o jurídica que tingui en el seu poder els residus de construcció i de demolició i no ostenti la condició de gestor de residus. Tindrà la consideració de posseïdor de residus la persona física o jurídica que executi l'obra de construcció o de demolició, com el constructor, els subcontractistes i els treballadors autònoms. No tindran la consideració de posseïdor de residus de construcció i de demolició els treballadors per compte aliè.

4.2 Àmbit d'aplicació

1. L'àmbit d'aplicació del R.D. 105/2008 afecta tots els residus de construcció i de demolició definits en l'art. 2, llevat de: o Les terres i les pedres no contaminades reutilitzades en la mateixa obra o en una altra distinta, sempre que pugui acreditar-se'n el destí a reutilització (art. 3a).
2. Als residus que es generin en obres de construcció o de demolició i estiguin regulats per legislació específica sobre residus, quan estiguin mesclats amb altres residus de construcció i de demolició, els serà d'aplicació aquest Reial Decret en aquells aspectes no contemplats en aquella legislació.

4.3 Obligacions del productor de residus de construcció i de demolició

Les obligacions del productor de residus de construcció i de demolició estan definides en el *Document Núm. 3 Plec de Prescripcions Tècniques* d'aquest Estudi de Gestió de Residus.

4.4 Obligacions del posseïdor de residus de construcció i de demolició Les obligacions del posseïdor de residus de construcció i de demolició estan definides en el *Document Núm. 3 Plec de Prescripcions Tècniques* d'aquest Estudi de Gestió de Residus.

5. MINIMITZACIÓ I PREVENCIÓ DE RESIDUS

Les accions de minimització que considera el Projecte per tal de prevenir la generació de residus de construcció i de demolició durant la fase d'obra o de reduir-ne la producció, s'indiquen en la taula següent:

ACCIONS DE MINIMITZACIÓ I PREVENCIÓ DES DE LA FASE DE PROJECTE		Sí ☒	No ☒
1	S'ha programat el volum de terres excavades per minimitzar els sobrants de terra i per utilitzar-los al mateix emplaçament.	×	☐
2	Els sistemes constructius són sistemes industrialitzats i prefabricats que es munten a l'obra sense gairebé generar residus.	×	☐
3	S'han optimitzat les seccions resistents, per tendir a reduir el pes de la construcció i, per tant, la quantitat de material a emprar.	☐	☐
4	S'empren sistemes d'encofrat reutilitzables.	☐	☐
5	S'han detectat aquelles partides que poden admetre materials reutilitzats de l'obra mateixa. La reutilització dels materials en l'obra, fa que perdin la consideració de residus, cal reutilitzar aquells materials que continguin unes característiques físiques / químiques adequades i regulades en el Plec de Prescripcions Tècniques.	×	☐
6	S'ha previst el pas d'instal·lacions per cel rasos registrables i envans de cartró guix per evitar la realització de regates durant la fase d'instal·lacions.	☐	☐
7	S'ha modulat el projecte (paviments, acabats, etc.) per minimitzar els retalls.	×	☐

ACCIONS DE MINIMITZACIÓ I PREVENCIÓ DES DE LA FASE DE PROJECTE		Sí ☒	No ☒
8	S'han tingut en compte criteris de desconstrucció o desmuntabilitat? (Considerar en el procés de disseny unir de manera irreversible només aquells materials que tenen el mateix potencial de reciclabilitat, o bé preveure fixacions fàcilment desmuntables, de manera que en sigui viable la separació una vegada finalitzada la seva vida útil). Algunes de les solucions possibles són: - Solucions d'impermeabilització o d'aïllament tèrmic no adherit. - Solucions de parquet flotant en front de l'encolat. - Solucions de façanes industrialitzades. - Solucions d'estructures industrialitzades. - Solucions de paviments continus.	☐	☐
9	Des d'un punt de vista de la disminució de la producció dels residus d'una forma global, s'han utilitzat materials que incorporin material reciclat (residus) en la seva producció, com pneumàtics fora d'ús, llots de depuradora i cendres.	×	☐
10	S'han planificat les obres complementàries (aplecs de terra, accessos i dipòsits de materials i de residus) en un punt on l'efecte sigui mínim.	×	☐
11	S'ha reservat la primera capa de sòl superficial, durant l'esbrossada, per a la revegetació posterior.	☐	☐
12	S'han gestionat adequadament els préstecs i els abocadors, tenint en compte la distància a l'obra i contemplant la possibilitat d'aprofitar materials d'altres obres properes.	×	☐
13	S'ha estudiat la qualitat i la composició del terreny on se situarà l'obra a efectes del seu futur reaprofitament i tractament.	×	☐
14	S'ha potenciat l'ús de materials de llarga durabilitat.	×	☐
15	S'ha avaluat la toxicitat dels materials a utilitzar i actuar al respecte per reduir-ne l'impacte (betums, emulsions, aerosols, fibrociments, CFC...)	×	☐
16	S'han definit els tipus de contenidors necessaris en funció del residu que poden admetre.	×	☐
17	S'han considerat els mitjans més adequats per a la classificació segons l'etapa d'obra (contenidors, sacs, etc.)	×	☐
18	En el cas de parcs i espais verds, s'ha instal·lat un sistema de compostatge dels residus que provinguin de la poda i de residus orgànics generats en les zones verdes.	☐	☐
19	... (Altres bones pràctiques)	☐	☐

6. ESTIMACIÓ I TIPOLOGIA DELS RESIDUS

6.1 Classificació LER i estimació dels residus.

L'estimació i la tipologia dels residus que es preveu generar durant l'execució de l'obra s'ha determinat mitjançant fitxes de valorització del COAC La seva relació, segons la separació selectiva que dicta el R.D. 105/2008, es mostra en la taula següent:

Codificació, classificació i les vies de gestió del residus			
CER	CLA	ELIM (D)	VAL (R)
170504	NP	D5-D8	R10
170302	NP	D5	R5
170405	NP	-	R4
170203	NP	D5	R3
170904	NP	D5-D9	R5
170101	NP	D5	R5
170102 170103	NP	D5	R5-R10
170201	NP	-	R1-R3
170202	NP	D5	R5

6.2 Inventari de Residus Especials

Per tal de facilitar la correcta planificació de la gestió interna i externa dels Residus Especials que es generen durant les activitats de nova construcció i d'enderroc, de reparació o de reforma, s'ha d'incloure un inventari d'aquest tipus de residus.

6.2.1 INVENTARI DE RESIDUS ESPECIALS PER A LES ACTIVITATS DE NOVA CONSTRUCCIÓ

La taula següent llista els Residus Especials generats en les activitats de nova construcció:

INVENTARI DE RESIDUS ESPECIALS PER A LES ACTIVITATS DE NOVA CONSTRUCCIÓ (també inclou la part d'obra nova de les reparacions o reformes)	codi LER	S'utilitzen?	
		Sí☒	No☒
RESIDUS D'ENVASOS; ABSORBENTS, DRAPS DE NETEJA; MATERIALS DE FILTRACIÓ I ROBA DE PROTECCIÓ			
- Envasos que contenen substàncies perilloses o estan contaminades per aquestes	150101*	☐	×
- Envasos que contenen substàncies perilloses o estan contaminades per elles (pintures, vernissos, dissolvents, adhesius, silicones, aerosols, etc.)	150101*	☐	×
RESIDUS DE LA FFDU I DEL DECAPATGE O DE L'ELIMINACIÓ DE PINTURA I DE VERNÍS			
- Residus de decapat o eliminació de pintura i vernís que contenen dissolvents orgànics o altres substàncies perilloses	080117*	☐	×
- Residus de decapants o desenvernissants	080121*	☐	×
- Residus de pintura i vernís que contenen dissolvents orgànics o altres substàncies perilloses	080111*	☐	×

RESIDUS DE LA FABRICACIÓ, LA FORMULACIÓ, LA DISTRIBUCIÓ I LA UTILITZACIÓ (FFDU) DE PRODUCTES QUÍMICS ORGÀNICS DE BASE			
- Dissolvents	070103* / 070403*/070404*	☐	×
RESIDUS DE LA FFDU D'ADHESIUS I DE SEGELLANTS (INCLOENT ELS PRODUCTES D'IMPERMEABILITZACIÓ)			
- Residus d'adhesius i segellants que contenen dissolvents orgànics o altres substàncies perilloses	080409*	×	☐
RESIDUS DE LA FFDU DE PLÀSTICS, DE CATXÚ SINTÈTIC I DE FIBRES ARTIFICIALS			
- Residus que contenen silicones perilloses	070216*	☐	×
ALTRES RESIDUS DE CONSTRUCCIÓ I DE DEMOLICIÓ			
- Restes de desencofrants	170903*	×	☐
- Altres residus de construcció i de demolició (inclosos els residus mesclats) que contenen substàncies perilloses	170903*	×	☐
RESIDUS RECOLLITS DE MANERA SELECTIVA			
- Tubs fluorescents i làmpades de vapor de mercuri defectuoses	200121*	☐	×

6.2.2 INVENTARI DE RESIDUS ESPECIALS PER A LES ACTIVITATS D'ENDERROC

Anàlogament al punt anterior, es llisten a continuació els Residus Especials generats a les activitats d'enderroc.

INVENTARI DE RESIDUS ESPECIALS PER A LES ACTIVITATS D'ENDERROC (enderroc, reparació o reforma)	codi LER	S'ha detectat?		Quantitat		
		Sí ☒	No ☒	T	m^3	u.
TERRES CONTAMINADES						
- Terres i pedres que contenen substàncies perilloses (terres contaminades)	170503*	☐	×			
AMIANT (5)			×			
- Flocatge amb amiant d'estructures metàl·liques	170605*	☐	☐			
- Proteccions individuals en l'eliminació d'amiant (filtres, granotes, caretes, etc.)	170605*	☐	☐			
- Calorifugat de canonades amb amiant	170605*	☐	☐			
- Plaques de fibrociment amb amiant	170605*	☐	☐			
- Canonades i baixants de fibrociment amb amiant	170605*	☐	☐			
- Dipòsits de fibrociment amb amiant	170605*	☐	☐			
- Envans pluvials de plaques de fibrociment amb amiant	170605*	☐	☐			
- Plaques de cel ras que contenen amiant	170605*	☐	☐			
- Paviments vinílics que contenen amiant	170605*	☐	☐			
TOTAL AMIANT						
RESIDUS D'EQUIPS ELÈCTRICS I ELECTRÒNICS						
- Equips d'aire condicionat o refrigeració amb CFC o HCFC	160211*	☐	×			
RESIDUS RECOLLITS DE MANERA SELECTIVA						
- Tubs fluorescents i làmpades de vapor de mercuri defectuoses	200121*	☐	×			
ALTRES RESIDUS DE CONSTRUCCIÓ I DE DEMOLICIÓ						

7. OPERACIONS DE GESTIÓ DE RESIDUS

La gestió dins i fora de l'obra es fa d'acord a:

- L'espai disponible per fer la separació selectiva dels residus a l'obra.
- La possibilitat de reutilització i reciclatge in situ.
- La proximitat de valoritzadors de residus de la construcció i de demolició i la distància als dipòsits controlats, els costos econòmics associats a cada opció de gestió, etc.

7.1 Operacions de gestió de residus dins de l'obra

A continuació s'adjunta, en forma de taula, una fitxa per identificar les operacions de gestió de residus dintre de l'obra:

FITXA RESUM DE LA GESTIÓ DELS RESIDUS DINTRE DE L'OBRA		
	No Especials	× contenidor per a metall ☐ contenidor per a fusta × contenidor per a plàstic × contenidor per a paper i cartró ☐ contenidor per a la resta de residus No Especialsbarrejats ☐ contenidor per a TOTS els residus No Especials barrejats
	Inerts+no especials	inerts + No Especials: × contenidor amb inerts i No Especials barrejats (**) (**) Només quan sigui tècnicament inviable. En aquest cas, derivar-ho cap a un gestor que li faci un tractament previ.
2	**Reciclatge de residus petris inerts en l' obra**	☐ Es preveu matxucar residus petris a l'obra per a reutilitzar, posteriorment, en el mateix emplaçament. Quantitat de residus que es preveu reciclar i que s'evita portar a abocador kg: m^3: Quantitat d'àrid matxucat resultant: (cal tenir en compte que l'àrid resultant, una vegada matxucat serà, aproximadament , un 30% menor al volum inicial de residus petris): kg: m^3:
3	**Senyalització dels contenidors**	Els contenidors s'hauran de senyalitzar en funció del tipus de residu que continguin, d'acord amb la separació selectiva prevista.
	Inerts 	Residus admesos: ceràmica, formigó, pedres, etc. CODIS LER: 170107, 170504... (codis admesos en els dipòsits de terres i runes)
	No Especials Mesclats 	Residus admesos: fusta, metall, plàstic, paper i cartró, cartró - guix, etc. CODIS LER: 170201, 170407, 150101, 170203, 170401... (codis admesos en dipòsits de residus no especials). Aquest símbol identifica els residus No Especials barrejats, no obstant això, en cas d'optar per una separació selectiva més exigent, caldria un cartell específic per a cada tipus de residu: Fusta (LER 170201) 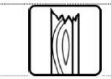 Ferralla (LER 170407)  Paper i cartró (LER 150101)  Plàstic (LER 170203)  Cables elèctrics (LER 170411) 
	Especials 	CODIS LER: (els codis dependran dels tipus de residus). Aquest símbol identifica als Residus Especials de manera genèrica i pot servir per a senyalitzar la zona d'aplec habilitada per als Residus Especials, no obstant això, a l'hora d'emmagatzemar-los cal tenir en compte els símbols de perillositat que identifiquen cadascun d'aquests recursos i senyalitzar els bidons o contenidors d'acord amb la legislació de Residus Especials. Símbols de perillositat: T: Tòxic T⁺: Molt Tòxic  C: Corrosiu  F: Fàcilment Inflamable F⁺: Extremadament Inflamable  E: Explosiu  N: Perillós per al medi ambient  O: Comburent  X_n: Nociu. X_i: Irritant. 

7.2 Operacions de gestió de residus fora de l'obra

A continuació, es facilita una fitxa resum de la gestió dels residus fora de l'obra.

ESTUDI DE GESTIÓ DE RESIDUS

Enderroc, Rehabilitació, Ampliació

REAL DECRETO 210/2018, Programa de prevenció i gestió de residus i recursos de Catalunya (PRECAT20) — tipus
REAL DECRETO 105/2008 , Regulador de la producció i gestió de residus de construcció i enderroc — quantitats
DECRET 89/2010 (derogat parcialment i modificat), pel que s'aprova el Programa de gestió de residus de la construcció de Catalunya (PROGROC), es regula la producció i gestió dels residus de la construcció i demolició, i el cànon sobre la deposició controlada dels residus de la construcció. — codificació
DECRET 21/2006 Adopció de criteris ambientals i d'ecoeficiència als edificis

IDENTIFICACIÓ DE L'EDIFICI

Obra:	Projecte d'enderroc de Patinòdrom i Construcció de Pistes de Bàsquet CEM ESTRUCH		
Situació:	Avinguda Verge de Montserrat		
Municipi :	El Prat de Llobregat	**Comarca :**	El Baix Llobregat

AVALUACIÓ I CARACTERÍSTIQUES DELS RESIDUS

Materials d'excavació (es consideren o no residus, mesurats sense esponjament)

	Codificació residus LER Ordre MAM/304/2002	Pes	Volum
grava i sorra compacta		0,00	0,00
grava i sorra solta		0,00	0,00
argiles		158,45	75,45
terra vegetal		0,00	0,00
pedraplé		0,00	0,00
terres contaminades	170503	0,00	0,00
altres		0,00	0,00
totals d'excavació		**158,45 t**	**75,45 m^3**

Destí de les terres i materials d'excavació

Els materials d'excavació que es reutilitzin a la mateixa obra o en una altra d'autoritzada, no es consideren residu sempre que el seu nou ús pugui ser acreditat. En una mateixa obra poden coexistir terres reutilitzades i terres portades a abocador	no es considera residu: reutilització				és residu: a l'abocador
	mateixa obra		altra obra		
	NO		NO		SI

Residus d'enderroc

	Codificació residus LER Ordre MAM/304/2002	Pes/m^3 (tones/m^3)	Pes (tones)	Volum aparent/m^3 (m^3/m^3)	Volum aparent (m^3)
obra de fàbrica	170102	0,542	255,330	0,512	170,220
formigó	170101	0,084	0,000	0,062	0,000
petris	170107	0,052	1147,860	0,082	819,900
metalls	170407	0,004	0,000	0,001	0,000
fustes	170201	0,023	0,000	0,066	0,000
vidre	170202	0,001	0,000	0,004	0,000
plàstics	170203	0,004	0,000	0,004	0,000
guixos	170802	0,027	0,000	0,004	0,000
betums	170302	0,009	532,935	0,001	683,250
fibrociment	170605	0,010	13,665	0,018	5,466
definir altres:		-	0,000	-	0,000
altre material 1		0,000	0,000	0,000	0,000
altre material 2		0,000	0,000	0,000	0,000
totals d'enderroc		0,7556	**1949,79 t**	0,7544	**1678,84 m^3**

Residus de construcció

	Codificació rei Ordre MAM/304/2	Pes/m^3 (tones/m^3)	Pes (tones)	Volum aparent/m^3 (m^3/m^3)	Volum aparent (m^3)
sobrants d'execució		0,0500	27,3784	0,0896	28,5531
obra de fàbrica	170102	0,0150	11,6782	0,0407	12,9743
formigó	170101	0,0320	11,6240	0,0261	8,3042
petris	170107	0,0020	2,5056	0,0118	3,7616
guixos	170802	0,0039	1,2518	0,0097	3,0985
altres		0,0010	0,3188	0,0013	0,4144
embalatges		0,0380	1,3602	0,0285	9,0948
fustes	170201	0,0265	0,3848	0,0045	1,4345
plàstics	170203	0,0061	0,5037	0,0104	3,2994
paper i cartró	170904	0,0030	0,2646	0,0119	3,7871
metalls	170407	0,0004	0,2072	0,0018	0,5738
totals de construcció			**28,74 t**		**37,65 m^3**

INVENTARI DE RESIDUS PERILLOSOS.

Dins l'obra s'han detectat aquests residus perillosos, els quals es separaran i gestionaran per separat per evitar que contaminin altres residus

Materials de construcció que contenen amiant	-	altres	especificar	-
Residus que contenen hidrocarburs	-		especificar	-
Residus que contenen PCB	-		especificar	-
Terres contaminades	-		especificar	-

ESTUDI DE GESTIÓ DE RESIDUS

Enderroc, Rehabilitació, Ampliació

minimització
gestió dins obra

MINIMITZACIÓ

PROJECTE. durant l'elaboració del projecte s'han près les següents mesures per tal de minimitzar els residus

1.- S'ha previst reutilitzar en obra parts dels materials que es retiren	-
2.- S'han optimitzat les seccions resistents de pilars, jàsseres, parets, fonaments, etc.	-
3.- L'adequació de l'edifici al terreny, genera un equilibri de moviments de terres	-
4.- El sistema constructiu és industrialitzat i prefabricat, es munta en obra sense generar gairebé residus	-
5.-	-
6.-	-

OBRA. a l'obra es duran a terme les accions següents

1.- Emmagatzematge adient de materials i productes	-
2.- Conservació de materials i productes dins el seu embalatge original fins al moment de la seva utilització	-
3.- Els materials granulars (graves, sorres, etc.) es dipositaran en contenidors rígids o sobre superfícies dures	-
4.-	-
5.-	-
6.-	-

ELEMENTS DE CONSTRUCCIÓ REUTILITZABLES

fusta en bigues reutilitzables	0,00 t	0,00 m^3
fusta en llates, taulmes, parquets reutilitzables o reciclables	0,00 t	0,00 m^3
acer en perfils reutilitzables	0,00 t	0,00 m^3
altres :	0,00 t	0,00 m^3
Total d'elements reutilitzables	0,00 t	**0,00 m^3**

GESTIÓ (obra)

Terres

Excavació / Mov. terres	Volum m^3 (+20%)	Reutilització (m^3) a la mateixa obra	Reutilització (m^3) a altra autoritzada	Terres per a l'abocador volum aparent (m^3)
grava i sorra compacta	0,0	0,00	0,00	0,00
grava i sorra solta	0,0	0,00	0,00	0,00
argiles	90,5	0,00	0,00	90,54
terra vegetal	0,0	0,00	0,00	0,00
pedraplé	0,0	0,00	0,00	0,00
altres	0,0	0,00	0,00	0,00
terres contaminades	0,0			0,00
Total	**90,5**	**0,00**	**0,00**	**90,54**

SEPARACIÓ DE RESIDUS A OBRA. Cal separar individualitzadament en les fraccions següents si la generació per cadascú d'ells a l'obra supera les quantitats que segueixen

R.D. 105/2008	tones	Projecte	cal separar	tipus de residu
Formigó	**80**	**11,62**	**no**	**inert**
Maons, teules i ceràmics	**40**	**267,01**	**sí**	**inert**
Metalls	**2**	**0,21**	**no**	**no especial**
Fusta	**1**	**0,38**	**no**	**no especial**
Vidres	**1**	**0,00**	**no**	**no especial**
Plàstics	**0,50**	**0,26**	**no**	**no especial**
Paper i cartró	**0,50**	**0,26**	**no**	**no especial**
Especials*	**inapreciable**	**inapreciable**	**sí**	**especial**

* Dins els residus especials hi ha inclosos els envasos que contenen restes de matèries perilloses, vernissos, pintures, dissolvents, desencofrants, etc... i els materials que hagin estat contaminats per aquests. Tot i ser difícilment quantificables, estan presents a l'obra i es separaran i tractaran a part de la resta de residus

Malgrat no ser obligada per tots els tipus de residus, s'han previst operacions de diestra i recollida selectiva dels residus a l'obra en contenidors o espais reservats pels següents residus

		R.D. 105/2008	projecte*
Inerts	Contenidor per Formigó	no	sí
	Contenidor per Ceràmics (maons,teules...)	sí	sí
No especials	Contenidor per Metalls	no	sí
	Contenidor per Fustes	no	sí
	Contenidor per Plàstics	no	sí
	Contenidor per Vidre	no	no
	Contenidor per Paper i cartró	no	sí
	Contenidor per Guixos i altres no especials	no	no
Especials	Perillosos (un contenidor per cada tipus de residu especial)	sí	sí

* A la cel·la **projecte** apareixen per defecte les dades del R.D. 105/2008. Es permet la possibilitat d'incrementar les fraccions que se separen, per poder-ne millorar la gestió, però **en cap cas es permet no separar si el R.D. ho obliga.**

GESTIÓ (fora obra) els residus es gestionaran fora d'obra a:

Degut a la manca d'espai, les operacions de separació de residus les realitzarà fora de l'obra un gestor autoritzat	-
Instal·lacions de reciclatge i/o valorització	-
Dipòsit autoritzat de terres,enderrocs i runes de la construcció	-

Tipus de residu i Nom, adreça i codi de gestor del residu

tipus de residu	gestor	adreça	codi del gestor
residu 1	gestor	adreça	codi del gestor
residu 2			

PRESSUPOST

S'ha considerat pel càlcul del pressupost estimatiu :	Costos*	
Les previsions de separació de l'apartat de **gestió** i :	Classificació a obra: entre **12-16 €/m³**	12,00
Un esponjament mig de tot tipus de residu del 35%	Transport: entre 5-8 **€/m³** (mínim 100 €)	5,00
La distància mitjana a l'abocador : 15 Km	Abocador: runa neta (separada): entre **4-10 €/m³**	4,00
Els residus especials i perillosos en bidons de 200 L	Abocador: runa bruta (barrejat): entre **15-25 €/m³**	15,00
Contenidors de 5 m³ per a cada tipus de residu	Especials**: **num. transports** a 200 €/ transport	0
Lloguer de contenidors inclòs en el preu	Gestor terres: entre **5-15 €/m³**	5,00
La gestió de terres inclou la seva caracterització***	Gestor terres contaminades: entre **70-90 €/m³**	70,00

* Els preus recollits per l'OCT s'han obtingut dels abocadors i valoritzadors de Catalunya, que han subministrat dades (2008-2009)

** Malgrat ser de difícil quantificació, sempre hi haurà residus especials a obra, per tant sempre caldrà una previsió de **nombre de transports** per tal seva correcta gestió

*** La caracterització de terres o de qualsevol residu, permet saber amb exactitud quins elements contaminants o no, i amb quines proporcions hi són presents (dins el cost s'ha previst una caracterització, independentment del volum de terres. Cost de cada caracterització 1.000 euros)

RESIDU Excavació	Volum m³ (+20%)	Classificació 12,00 €/m³	Transport 5,00 €/m³	Valorització / Abocador 5,00 €/m³	 70,00 €/m³
Terres	90,54	2957,62	452,70	815,68	
Terres contaminades	0,00	-	-		0,00
Construcció	**m³ (+35%)**			**runa neta** **4,00 €/m³**	**runa bruta** **15,00 €/m³**
Formigó	11,21	134,53	56,05	44,84	-
Maons i ceràmics	247,31	2.967,75	1.236,56	989,25	-
Petits barrejats	1.111,94	-	5.559,72	-	16.679,15
Metalls	0,77	9,30	3,87	3,10	-
Fusta	1,94	23,24	9,68	7,75	-
Vidres	0,00	-	-	-	0,00
Plàstics	4,45	53,45	22,27	17,82	-
Paper i cartró	5,11	61,35	25,56	20,45	-
Guixos i no especials	4,74	-	23,71	-	71,14
Altres	0,00	0,00	-	-	-
Perillosos Especials	929,77	11.157,20			37.190,66
	2.317,25	14.406,81	7.390,13	1.898,88	53.940,95

Elements Auxiliars	
Casetes d'emmagatzematge	0,00
Compactadores	0,00
Matxucadora de petris	0,00
Altres tipus de contenidors (per contenir líquids, beurades de formigó, etc.)	0,00
	0,00
	0,00

El pressupost estimatiu de la gestió de residus és de : 77.636,77 €

El volum dels residus és de : 2.407,79 m³

El pressupost de la gestió de residus és de : 77.636,77 euros

DOCUMENTACIÓ GRÀFICA. INSTAL·LACIONS PREVISTES : TIPUS I DIMENSIONS DE CONTENIDORS DE RESIDUS PER OBRES

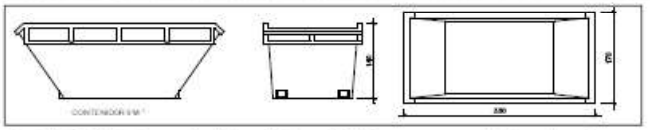

Contenidor 9 m³. Apte per a formigó, ceràmics, petris i fusta — unitats -

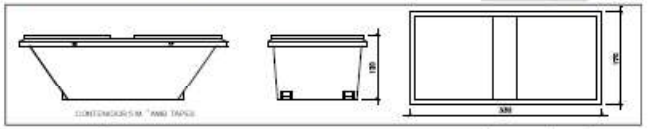

Contenidor 5 m³. Apte per a plàstics, paper i cartró, metalls i fusta — unitats -

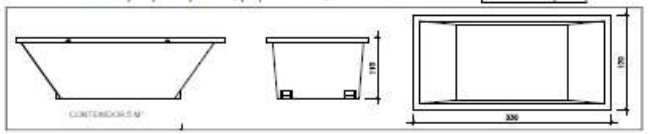

Contenidor 5 m³. Apte per a formigó, ceràmics, petris, fusta i metalls — unitats -

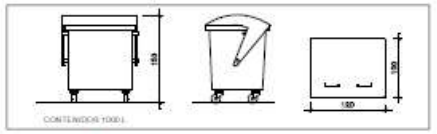

Contenidor 1000 L. Apte per a paper i cartró, plàstics — unitats -

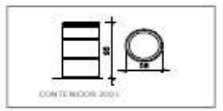

Bidó 200 L Apte per a residus especials — unitats -

El **Reial Decret 105/2008**, estableix que cal facilitar plànols de les instal·lacions previstes per a emmagatzematge, manelig, separació i altres operacions de gestió dels residus dins l'obra, si s'escau.

Donada la tipologia del projecte i per tal de no duplicar informació, aquests plànols d'instal·lacions previstes són a:

Estudi de Seguretat i Salut	si
Annex 1 d'aquest Estudi de Gestió de Residus	si

Posteriorment aquests plànols poden ser objecte d'adaptació a les característiques particulars de l'obra i els seus sistemes d'execució, previ acord de la direcció facultativa.

A més dels elements descrits, tal i com consta al pressupost, a l'obra hi haurà altres instal·lacions com :

Casetes d'emmagatzematge	-
Compactadores	-
Matxucadora de petris	-
Altres tipus de contenidors (per contenir líquids, beurades de formigó, etc...)	-
	-
	-

Les operacions destinades a la tria, classificació, transport i disposició dels residus generats a obra, s'ajustaran al que determina el Pla de Gestió de Residus elaborat per el Contractista, aprovat per la Direcció Facultativa i acceptat per la Propietat.
Aquest Pla ha estat elaborat en base a l'Estudi de Gestió de Residus, que s'inclou al projecte.
Si degut a modificacions en l'execució de l'obra o d'altres, cal fer modificacions a la gestió en obra dels residus, aquestes modificacions es documentaran per escrit i seran aprovades si s'escau per la Direcció Facultativa i se'n donarà comunicació per a la seva acceptació a la Propietat.

IMPORT A DIPOSITAR DAVANT DEL GESTOR DE RESIDUS COM A GARANTIA DE LA GESTIÓ DE RESIDUS

DIPÒSIT SEGONS REAL DECRETO 210/2018

Per les característiques del projecte, de com s'executarà l'obra i donades les operacions de minimització abans descrites, el càlcul inicial de generació de residus, a efectes del càlcul del dipòsit, s'estima que es podrà reduir en un percentatge del:

	Previsió inicial de l'Estudi	% de reducció per minimització	Previsió final de l'Estudi
Total excavació (tones)	158,46 T		190,13 T
Total construcció i enderroc (tones)	1978,53 T	0,00 %	1978,53 T

Càlcul del dipòsit			
Residus d'excavació */ **	190,13 T	11 euros/T	2091,43 euros
Residus de construcció i enderroc **	1978,53 T	11 euros/T	21763,83 euros
		PES TOTAL DELS RESIDUS	**2.168,7 Tones**
		Total dipòsit * **	**23.855,26 euros**

* Es recorda que les **terres i pedres d'excavació que es reutilitzin** en la mateixa obra o en una altra d'autoritzada **no es consideren residu** i per tant **NO** s'han d'incloure en el càlcul del dipòsit.

**Trasvassar les dades dels totals d' excavació i construcció de la Previsió final de L'Estudi (apartat superior)

***Dipòsit mínim 150€

8. MARC LEGISLATIU

A títol orientatiu, i sense caràcter limitatiu, en el *Document Num.3 Plec de Prescripcions Tècniques* d'aquest Estudi de Gestió de Residus s'adjunta una relació de requisits legals aplicables tant per l'Estudi de Gestió de Residus com pel Pla de Gestió de Residus.

9. PLÀNOL DE LES INSTAL·LACIONS PER A LA GESTIÓ DE RESIDUS

S'adjunta plànol , on s'especifica la ubicació proposada de les instal·lacions previstes per a la separació, la classificació, l'emmagatzematge, la manipulació i d'altres operacions de gestió de residus de la construcció i d'enderrocament dins de l'obra. El plànol podran ser modificat posteriorment en la fase d'execució de les obres amb l'objecte de poder adaptar-se a les característiques de l'obra, sempre que existeixi un acord previ amb la direcció facultativa.

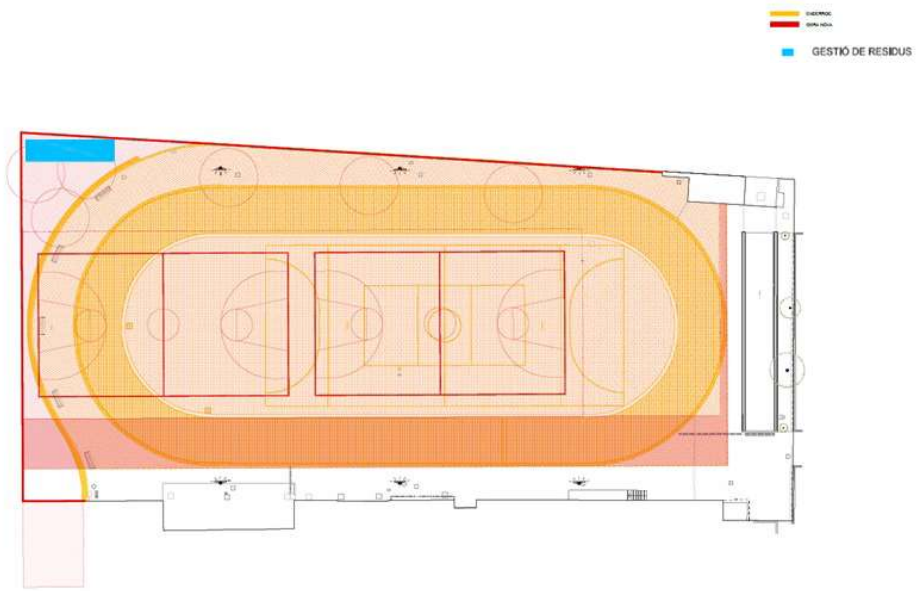

10. PLEC DE CONDICIONS TÈCNIQUES

En aquest Projecte Executiu s'han inclòs dins el apartat de Plec de Condicions Tècniques del projecte general, els articles que seran d'aplicació a la gestió de residus. I que es troben inclosos en el Plec de Condicions del Projecte, document contractual.

11. PRESSUPOST

El pressupost d'Execució Material de gestió de residus de construcció i d'enderrocs generats en l'obra ascendeix a: **77.636,77 €**
(Setanta set mil sis-cents trenta sis Euros amb setanta set cèntims)

AN 02 Control de qualitat

1. . MEMÒRIA

1.1. Introducció. Objecte

Aquest Pla de Control de Qualitat (PCQ) té per objecte organitzar i valorar els assaigs a realitzar per les diferents unitats d'obra i materials utilitzats en les obres.
Per la realització del present pla de control s'ha utilitzat el banc de criteris de qualitat vigent del ITEC, adaptant-t'ho a la particularitat de l'obra donada l'extensió reduïda i simplicitat de la mateixa, i la llista de preus utilitzada és la de referència corresponent.

1.2. Àmbit d'aplicació

El present Pla de Control de Qualitat s'aplicarà a totes les obres necessàries per al PROJECTE D'ENDERROC DE PATINÒDROM I CONSTRUCCIÓ DE PISTES DE BÀSQUET, CEM ESTRUCH al PRAT DE LLOBREGAT.

1.3. Descripció de les obres

L'objecte d'aquesta actuació és el canvi d' us de una pista de Patinòdrom a dues pistes de Bàsquet, al CEM ESTRUCH del municipi del PRAT DE LLOBREGAT.

En el document Memòria del projecte es detalla extensament la descripció de les obres previstes que contempla el present pla de qualitat.

1.4. Unitats mes importants respecte al control de qualitat

Pel que fa a les unitats d'obra de més importància respecte al control de qualitat són les referents a :

Execució:

- Control d'execució de les subbases de paviments
- Control d'execució del paviment de formigó
- Control d'execució de l'estesa de morter acrílic per paviments esportius
- Control d'execució del nou drenatge
- Control d'execució de l'execució de les tanques exteriors.

Materials:

- Característiques de subbases
- Característiques dels paviments sintètics

1.5. Modificacions respecte a la base general del pla de control de qualitat

S'han seguit els criteris del programa TCQ excepte en algunes freqüències de certs assaigs que s'han modificat.

Tenint en compte que el projecte contempla principalment l'execució de reforma en zona consolidada, en ús, i per tal d'ajustar-se el màxim possible a un percentatge adequat respecta al pressupost total de l'obra, s'ha realitzat un estudi per minoritzat de cada element a assajar, prescindint d'una sèrie de freqüències d'assaig que donades les característiques del projecte no es consideren necessaris. En aquest cas s'han considerat les següents:
-No s'ha considerat necessari l'assaig dels elements amb quantitats poc significatives.
-No s'assajarà els següents materials ja que es sol·licitaran certificats del material:
-El pressupost inclou una sèrie d'assajos característics a utilitzar per validar l'estat actual.

1.6. Import del Pla de Control de Qualitat

El pressupost del Pla de Control de Qualitat per aquest projecte, s'ha estimat en 8.463,70 € de PEM.

2. PLEC DE CONDICIONS

ÍNDEX

1 INTRODUCCIÓ: ORGANITZACIÓ DEL PLEC
2 CONTROL DOCUMENTAL EN OBRES DE CONSTRUCCIÓ
3 ÀMBIT: 0537 MATERIAL FILTRANT PER A DRENATGES
4 ÀMBIT: 1011 CIMENTS PER A BEURADES, MORTES I FORMIGONS
5 ÀMBIT: 2013 FORMIGÓ EN MASSA PER FONAMENTS, BARRERES DE SEG. I REBLERTS
6 ÀMBIT: 7011 EMPRIMACIONS D'ELEMENTS METÀL·LICS
7 ÀMBIT: 8065 TUBS DE PVC PER A CANALITZACIONS DE SERVEIS

1 INTRODUCCIÓ: ORGANITZACIÓ DEL PLEC.

Aquest Plec de Criteris de Control de Qualitat té la finalitat de complementar el contingut del Plec de Condicions Tècniques Particulars (P.C.T.P.) en el que fa referència als procediments a seguir en obra per tal de verificar el compliment del que allà s'estableix. En cas de contradiccions entre el contingut d'ambdós documents prevaldrà el que decideixi la DO (o direcció d'execució) davant de cada circumstància.

El caràcter específic del tema que es tracta, el Control de Qualitat, ha permès pensar amb una organització de la informació més adaptada a la finalitat que es persegueix, fruit de la qual apareix el concepte d'ÀMBIT DE CONTROL, unitat bàsica o capítol d'agrupament dels criteris de control.

Conceptualment, un Àmbit de Control (AC) està format per un material que s'utilitza en un cert tipus d'element d'obra destí (nucli de terraplè, fonaments estructurals, etc.). Aquesta relació material-element és la que permet agrupar amb més claredat la relació d'operacions de control a realitzar, la intensitat del control (freqüències), les seves especificacions i les condicions d'acceptació o rebuig.

En cada Àmbit de Control es distingeixen dos TIPUS DE CONTROL:

•Control de Materials: característiques químiques, físiques, geomètriques o mecàniques del material que s'ha d'utilitzar en l'element d'obra corresponent (en termes de la base de dades BEDEC, és un control de recepció de l'element simple).

•Control d'Execució i de l'Element acabat: operacions de control que es realitzen durant el procés d'execució, o en acabar aquest, per tal de verificar les condicions de formació de l'element d'obra (en termes de la base de dades BEDEC, correspon al control de les partides d'obra).

Dins de cada tipus de control es contemplen els següents apartats:

1.Operacions de Control a realitzar

Llista d'inspeccions i assaigs a realitzar, indicant el moment o la freqüència de l'actuació. En el cas d'assaigs s'indica la normativa o procediment concret.

2.Criteris de presa de mostra

Indicacions referents a la forma i lloc de presa de mostres d'assaig.

3.Especificacions

Resultats a exigir (valors - toleràncies) a les operacions de control (inspeccions i assaigs). No s'ha pretès incloure en aquest apartat la totalitat de les condicions del Plec sinó aquelles més rellevants des del punt de vista del control de qualitat.

4.Interpretació dels resultats i actuacions en cas d'incompliment

Indicacions de què cal fer en cas que els resultats de les operacions de control no resultin satisfactoris segons les especificacions exigides.

2 CONTROL DOCUMENTAL EN OBRES DE CONSTRUCCIO

Els plans de control en obres de construcció preveuen la complementació per part del contractista, d'una documentació que deixi constància de les condicions de recepció dels materials i de la correcta execució de les diferents unitats d'obra. Són les denominades fitxes de control, que poden ser substituïdes, en cas que el contractista disposi de procediments ISO 9000, pels documents previstos en dits procediments.

En un disquet adjunt es presenten els models de fitxes de control que es proposen per l'obra concreta. La documentació haurà de ser complimentada en paral·lel a l'execució de les unitats corresponents i es recopilarà dins de l'arxiu de documentació de l'obra. El nombre de fitxes (o documents ISO) a complimentar i els criteris aplicats, es decidiran, abans de l'inici de les obres, dins del corresponent grup responsable de control de qualitat constituït pel contractista adjudicatari, la direcció d'execució i el laboratori d'autocontrol.

A continuació es presenta el text associat als àmbits de control que s'han particularitzat per aquesta obra. Per a la resta d'àmbits de control utilitzats (veure llistat d'associació PO-AC), són vàlids estrictament els criteris generals. La informació completa d'aquest plec es pot consultar en el disquet adjunt.

3 ÀMBIT: 0537 MATERIAL FILTRANT PER A DRENATGES CONTROL DE MATERIALS

1.Operacions de Control.

•Inspecció visual del material i recepció del certificat de procedència i qualitat corresponent.

•Abans de començar el reblert, quan hagi canvi de procedència del material, o cada 2000 m3 durant la seva execució, es realitzaran els següents assaigs d'identificació del material:

☒ Assaig granulomètric del material filtrant (NLT-104 / UNE 7-376).
☒ Assaig granulomètric del material adjacent (NLT-104 / UNE 7-376)
☒ Desgast de "Los Angeles" (NLT-149 / UNE 83-116).

2.Criteris de presa de mostra.

Es seguiran les instruccions de la D.O. i els criteris de les normes de procediment indicades en cada assaig.

3.Especificacions

El granulat ha de ser procedent d'un jaciment natural, del matxuqueix de roques naturals, o del reciclatge d'enderrocs.

Es demanarà un certificat de procedència del material, que en el cas d'àrids naturals ha de contenir:

☒ Classificació geològica
☒ Estudi de morfologia
☒ Aplicacions anteriors
☒ Assaigs d'identificació del material

Els granulats procedents de reciclatge d'enderrocs no han de contenir en cap cas restes provinents de construccions amb patologies estructurals, com ara ciment aluminós, granulats amb sulfurs, sílice amorfa o corrosió de les armadures.

Els grànuls han de tenir forma arrodonida o polièdrica.

La composició granulomètrica ha de ser l'adequada al seu ús i ha de ser la que es defineixi a la partida d'obra en què intervingui o, si no hi consta, la que estableixi explícitament la D.O.

Han de ser nets, resistents i de granulometria uniforme.

No han de tenir pols, brutícia, argila, margues o d'altres matèries estranyes.

Diàmetre mínim 98% retingut tamís 5 (UNE 7-050)

La mida màxima dels grànuls ha de ser de 76 mm (tamís 80 UNE 7-050) i el garbellat ponderal acumulat pel tamís 0,08 (UNE 7-050) ha de ser <= 5%. La composició granulomètrica ha de ser fixada explícitament per la D.O.. segons les característiques del terreny per drenar i del sistema de drenatge.

Coeficient de desgast (assaig "Los Ángeles" NLT-149) <= 40

Plasticitat No plàstic

Equivalent de sorra > 30

Condicions generals de la granulometria del material:

1)F15/d85 < 5

2)F15/d15 > 5

3)F50/d50 <25

4)F60/d10 <20

(Fx = grandària superior de la fracció x% en pes del material filtrant) (dx = grandària superior de la proporció x% del terreny a drenar)

Si el terreny a drenar és netament cohesiu la condició 1) es substituirà per:

1) 15 < 0,1 mm

Condicions de la granulometria en funció del sistema previst d'evacuació de l'aigua:

-Per a tubs perforats:

F85/Diàmetre dels orificis > 1

-Per a tubs ranurats:

F85/ Obertura de la ranura > 1,2

-Per a tubs de formigó porós:

F85/d15 de l'àrid del tub > 0,2

Quan no sigui possible trobar un material granular d'aquestes condicions es faran filtres per capes. La més gruixuda es col·locarà immediatament darrera els drens. Aquesta complirà les condicions de filtre respecte a la següent i així successivament fins arribar al terreny a drenar.

Si el terreny no és cohesiu i està compost per sorra i llims, el material filtrant haurà de complir, a més de les condicions generals de filtre, la condició F15 < 1 mm.

Si el terreny natural és cohesiu i compacte, sense restes de sorra o llims, les condicions de filtre 1) i 2) s'han de substituir per:

-F15 > 0,1 mm

-F15 < 0,4 mm

Característiques addicionals per a granulats reciclats

Caldrà comprovar que l'inflamen (assaig CBR (NLT-111)) sigui inferior al 2% (NLT 111/78).

Granulats reciclats provinents de construcció de maó

El seu origen ha de ser construccions prioritàriament de maó, amb un contingut final de ceràmica superior al 10% en pes.

Contingut de maó + morters + formigons >= 90% en pes

Contingut d'elements metàl·lics Nul

Granulats reciclats provinents de formigons:

El seu origen ha de ser de construccions de formigó, sense barreja d'altres enderrocs.

Contingut de formigó > 95%

Contingut d'elements metàl·lics Nul

Granulats reciclats mixtes

El seu origen ha de ser enderrocs de construccions de maó i formigó, amb una densitat dels elements massissos > 1600 kg/m3.

Contingut de ceràmica <= 10% en pes

Contingut total de matxuca de formigó + maó + morter >= 95% en pes

Contingut d'elements metàl·lics Nul

Granulats reciclats prioritàriament naturals:

Granulats obtinguts de pedrera amb incorporació d'un 20% de granulats reciclats provinents de formigó.

4.Interpretació dels resultats i actuacions en cas d'incompliment

Els resultats dels assaigs d'identificació han de complir estrictament les especificacions indicades, en cas contrari, no s'autoritzarà l'ús del material corresponent en l'execució del reblert.

CONTROL D'EXECUCIÓ

1.Operacions de Control.

•Inspecció visual de la base sobre la que s'assentarà el reblert.

•Inspecció visual del procés, amb comprovació del gruix de les tongades.

•Presa de coordenades i cotes a banda i banda i sobre l'eix de la plataforma en la coronació del reblert, i control de l'amplada de la tongada estesa, cada 20 m lineals com a màxim.

2.Criteris de presa de mostra.

Es seguiran els criteris que en cada cas, indiqui la D.O.

3.Especificacions

Els reblerts sobre zones d'escassa capacitat portant, s'han d'iniciar abocant la primera capa amb el gruix mínim per a suportar les càrregues que produeixen els equips de moviment i compactació de terres.

S'han d'eliminar els materials inestables, turba o argila tova de la base per al rebliment. S'ha d'evitar l'exposició prolongada del material a la intempèrie.

Els treballs s'han de fer de manera que s'eviti la contaminació de la grava amb materials estranys.

Hi ha d'haver punts fixos de referència exteriors a la zona de treball, als quals s'hi han de referir totes les lectures topogràfiques.

El material s'ha d'estendre per tongades successives, sensiblement paral·leles a la rasant final. El material de cada tongada ha de tenir les mateixes característiques.

No s'ha d'estendre cap tongada fins que la inferior compleixi les condicions exigides i ho autoritzi la D.O. La geometria del replè ha de ser la indicada a la D.T.

El gruix de cada tongada ha de ser uniforme.

Quan la tongada hagi d'estar constituïda per materials de granulometria diferent, s'ha de crear entre ells una superfície contínua de separació.

Si el replè es fa al costat d'obres de fàbrica de secció en caixa o en volta, les tongades de cada costat de la caixa s'han d'estendre de forma simètrica.

Els drenatges de replens continguts a obres de fàbrica s'han d'executar abans de realitzar el replè o simultàniament, amb la precaució de no moure ni malmetre els tubs.

Si es cobreix una rasa amb tub de drenatge, aquest ha d'estar cobert amb un geotèxtil anticontaminant. Com a mínim s'ha de cobrir 25 cm per sobre de la generatriu superior del tub.

S'han de mantenir els pendents i dispositius de desguàs necessaris per tal d'evitar entollaments.

La superfície de les tongades ha de ser convexa, amb pendent transversal compresa entre el 2% i 5%. Després de la pluja no s'ha d'estendre una nova tongada fins que l'última s'hagi assecat o s'ha d'escarificar afegint la tongada següent més seca, de forma que la humitat resultant sigui l'adient.

S'han de suspendre els treballs quan la temperatura ambient sigui inferior a 0° C.

En cap cas el grau de compactació de cada tongada ha de ser inferior al més alt que tinguin els sòls adjacents, en el mateix nivell. De la mateixa manera, el valor mínim del mòdul d'elasticitat corresponent al segon cicle de l'assaig de placa de càrrega (DIN 18196), es correspondrà al que pertoqui a les capes de terraplè adjacents.

Quan s'utilitzi corró vibratori per a compactar, ha de donar-se al final unes passades sense aplicar-hi vibració.

S'ha d'evitar el pas de vehicles per sobre de les capes en execució, fins que la compactació s'hagi completat. Gruix màxim de les tongades 30 cm

Toleràncies d'execució:

- Planor ± 20 mm/3 m
- Nivells ± 30 mm

4. Interpretació dels resultats i actuacions en cas d'incompliment

No es podrà iniciar l'execució del reblert sense corregir els defectes observats a la base d'assentament.

Les densitats seques obtingudes en la capa compactada hauran de ser iguals o superiors a les especificades en el plec de condicions, en cada un dels punts de la mostra. Es podran admetre un màxim d'un 40% de punts amb resultat un 2% per sota del valor especificat, sempre que la mitjana del conjunt compleixi l'especificat.

En cas d'incompliment, el contractista corregirà la capa executada, per recompactació o substitució del material. En general, es treballarà sobre tota la tongada afectada (lot), a menys que el defecte de compactació estigui clarament localitzat. Els assaigs de comprovació de la compactació s'intensificaran al doble sobre les capes corregides.

El contingut d'humitat de les capes compactades no serà causa de rebuig.

El valor del mòdul d'elasticitat (segon cicle) obtingut a la placa de càrrega complirà les limitacions establertes al plec de condicions, o en el seu defecte, el que indiqui la D.O.

Correcció, per part del contractista, dels defectes observats en el control geomètric i de regularitat superficial.

REFERÈNCIES:

PG 3/75 amb les corresponents ordres circulars

5.1-IC 1965 "Instrucción de Carreteras. Drenajes"

5.2-IC 1990 "Instrucción de Carreteras. Drenajes superficiales".

4 ÀMBIT: 1011 CIMENTS PER A BEURADES, MORTES I FORMIGONS CONTROL DE MATERIALS

1. Operacions de control

- Inspecció de les condicions de subministrament del ciment, d'acord a la norma RC-97, i recepció del certificat de qualitat del fabricant conforme a les especificacions exigides en aquesta instrucció.
- Control de recepció en obra: Abans de començar l'obra, i cada 300 t de ciment de la mateixa designació i procedència durant l'execució, es realitzaran els assaigs d'identificació previstos a la RC-97:

Característiques

Norma UNE		Ciments comuns (UNE 80-301)						
		CEM I	CEM II	CEM				
III	CEM							
IV	CEM V							
Pèrdua al foc	EN 196-2		X		X			
Residu insoluble	EN 196-2		X		X			
Cont. de sulfats	EN 196-2		X	X	X	X	X	
Cont. de clorurs	80-217	X	X	X	X	X		
Putzolanitat	EN 196-5					X		
Inici i final d'adorm.		EN 196-3		X	X	X	X	X
Estabilitat de volum		EN 196-3		X	X	X	X	X
Resist. compressió		EN 196-1		X	X	X	X	X

Per altres tipus de ciment, consulteu la taula 13 de la RC-97.

Aquests assaigs es realitzaran a càrrec del contractista, fora del pressupost d'autocontrol. No serà necessari aquest control de recepció si es compleixen les dues condicions següents:

•La central de formigó disposa de control de producció i està en possessió d'un segell o Marca de Qualitat, oficialment reconegut, o bé, disposa d'un distintiu reconegut o un CC-EHE, d'acord a l'indicat a l'article 81 de la norma EHE.

•L'esmentada planta de formigó disposa exclusivament de ciments amb marca de qualitat. Si algun dels ciments emmagatzemats no disposa de marca, es realitzaran assaigs a tots els ciments de la planta, i si algun d'ells no està homologat segons la RC-97, es podrà rebutjar el subministrament de formigó d'aquesta planta.

2.Criteris de presa de mostra

Les mostres es prendran segons l'indicat en la RC-97. Per a cada lot de control s'extrauran dues mostres, una per tal de realitzar els assaigs de recepció i l'altre per ser conservada preventivament.

3.Especificacions

Subministrament: de manera que no s'alterin les seves característiques.

El fabricant ha de lliurar un full de característiques del ciment on s'indiqui la classe i proporcions nominals de tots els seus components.

A l'albarà hi han de figurar les dades següents:

☒ Nom del fabricant o marca comercial

☒ Data de subministrament

☒ Identificació del vehicle de transport

☒ Quantitat subministrada

☒ Designació i denominació del ciment, segons UNE 80-301

☒ Referència de la comanda
☒ Referència del certificat de conformitat o de la marca de qualitat equivalent
☒ Restriccions d'us si és el cas
☒ Nom i adreça del comprador i destí
☒ Full de característiques del ciment subministrat, amb les següents dades:
☒ Naturalesa i proporció nominal en massa de tots els seus components
☒Qualsevol variació d'aquestes proporcions en mes o en menys, que sigui superior al 5% de la inicialment prevista.
Si el ciment es subministra en sacs, als sacs hi ha de figurar les següents dades:
-Referència a la norma UNE 80-301
-Pes net
-Designació i denominació del ciment
-Nom del fabricant o marca comercial
El fabricant ha de facilitar, si li demanen, les dades següents:
-Inici i final d'adormiment
-Si s'han incorporat additius, informació detallada de tots ells i dels seus efectes Si el ciment es subministra a granel s'ha d'emmagatzemar en sitges.
Si el ciment es subministra en sacs, s'han d'emmagatzemar en un lloc sec, protegit de la intempèrie i sense contacte directe amb la terra, de manera que no s'alterin les seves condicions.
Temps màxim d'emmagatzematge dels ciments:
-Classe 32,5 3 mesos
-Classe 42,5 2 mesos
-Classe 52,5 1 mes
No es poden utilitzar classes resistents inferiors a 32,5 com a components de formigó estructural. El ciment no ha de tenir grumolls ni principis d'aglomeració. Ha de ser un material granular molt fi i estadísticament homogeni.
Las características físiques, químiques i mecàniques correspondran a l'indicat a la RC-97

4.Interpretació dels resultats i actuacions en cas d'incompliment.
No s'aprovarà l'ús de ciments que no arribin a l'obra correctament identificats i amb el corresponent certificat de garantia.
Quan no es compleixi alguna de les prescripcions del ciment assajat, es repetiran els assaigs per duplicat, sobre dues mostres obtingudes de l'acopi existent a obra. S'acceptarà el lot únicament si els resultats obtinguts en les dues mostres són satisfactoris.
REFERÈNCIES:
RC-97 "Instrucción para la Recepción de Cementos"

5 ÀMBIT: 2013 FORMIGÓ EN MASSA PER FONAMENTS, BARRERES DE SEG. I REBLERTS CONTROL DE MATERIALS

1.Operacions de control
•Determinació de la dosificació (si és el cas) mitjançant assaigs previs de laboratori. Per a cada dosificació estudiada es realitzaran 4 sèries de 2 provetes i s'assajaran a compressió a 28 dies segons UNE 83-301, 83-303 i 83-304.
•Assaigs característics de comprovació de la dosificació aprovada. Per a cada tipus de formigó es realitzaran 6 sèries de 2 provetes que s'assajaran a compressió 28 dies, segons UNE 83-301, 83-303 i 83-304. No seran necessaris aquests assaigs si el formigó procedeix de central certificada, o es disposa de suficient experiència en el seu ús.
•Abans de l'inici de l'obra, i sempre que sigui necessari segons l'article 37.3.2 de la norma EHE, es realitzarà l'assaig de la fondària de penetració d'aigua, segons UNE 83-309 EX i l'article 85.2 de la EHE.
•Per a totes les amassades es durà a terme el corresponent control de les condicions de subministrament. En particular, es controlarà el compliment de les limitacions en la relació a/c i en el contingut de ciment (control de durabilitat).
•En cas de formigó en massa estructural, o sempre que la DO. així ho determini: cada 100 m3 de formigó del mateix tipus i dosificació, o fracció setmanal si es consumeix menys material, es realitzaran 2 sèries de 3 provetes que s'assajaran a compressió, una a 7 i les altres dues a 28 dies, segons UNE 83-301, 83- 303 i 83-304. Per cadascuna de les sèries, es controlarà la consistència del formigó, segons UNE 83-313. Aquest criteri suposa que la resistència del formigó és <=25 N/mm2, en altres casos cal revisar el nombre de sèries segons l'article 88.4 de la EHE. També segons aquest apartat, quan el formigó estigui fabricat en central amb disposició de segell o marca de qualitat, els límits de definició del lot poden augmentar-se al doble, amb les condicions allà indicades.
•Inspeccions no periòdiques a la planta per tenir constància que es fabrica el formigó amb la dosificació correcte.

2.Criteris de presa de mostra
Els controls es realitzaran segons les instruccions de la D.O. i les indicacions de la norma EHE.

3. Especificacions
Els components del formigó, la seva dosificació, el procés de fabricació i el transport han d'estar d'acord amb les prescripcions de la EHE i el PG 3/75. El control dels components es realitzarà d'acord als àmbits 0101, 0521, 0531, 0701 i 1011.
Subministrament: En camions formigonera.
El formigó ha d'arribar a l'obra sense alteracions en les seves característiques, formant una barreja homogènia i sense haver iniciat l'adormiment.
Queda expressament prohibit l'addició al formigó de qualsevol quantitat d'aigua o altres substàncies que puguin alterar la composició original.
El subministrador ha de lliurar amb cada càrrega un full on constin, com a mínim, les dades següents:
-Nom de la central que ha elaborat el formigó
-Número de sèrie del full de subministrament
-Data de lliurament
-Nom del peticionari i del responsable de la recepció
-Especificacions del formigó:
-Resistència característica
-Formigons designats per propietats:
-Designació d'acord amb l'art. 39.2 de la EHE
-Contingut de ciment en kg/m3 (amb 15 kg de tolerància)
-Formigons designats per dosificació:
-Contingut de ciment per m3
-Tipus d'ambient segons la taula 8.2.2 de la EHE
-Relació aigua/ciment (amb 0,02 de tolerància)

-Tipus, classe i marca del ciment
-Grandària màxima del granulat
-Consistència
-Tipus d'additiu segons UNE_EN 934-2, si n'hi ha
-Procedència i quantitat de les addicions o indicació que no en té
-Designació específica del lloc de subministrament
-Quantitat de formigó que compon la càrrega, en m3 de formigó fresc
-Identificació del camió i de la persona que fa la descàrrega
-Hora de càrrega del camió
-Hora límit d'us del formigó

El formigó ha d'arribar a l'obra sense alteracions en les seves característiques, formant una barreja homogènia, sense segregacions i sense haver iniciat l'adormiment.
Emmagatzematge: No és pot emmagatzemar.
La designació del formigó fabricat en central es pot fer per propietats o per dosificació i s'expressarà, com a mínim, la següent informació:
-Consistència
-Grandària màxima del granulat
-Tipus d'ambient al que s'exposarà el formigó
-Resistència característica a compressió per als formigons designats per propietats
-Contingut de ciment expressat en kg/m3, per als formigons designats per dosificació
-La indicació de l'ús estructural que tindrà el formigó: en massa, armat o pretesat La designació per propietats es farà d'acord amb el format: T-R/C/TM/A
-T: Indicatiu que serà HM pel formigó en massa, HA pel formigó armat, i HP pel formigó pretesat
-R: Resistència característica especificada, en N/mm2
-C: Lletra indicativa del tipus de consistència: F fluida, B tova, P plàstica i S seca
-TM: Grandària màxima del granulat en mm.
-A: Designació de l'ambient al que s'exposarà el formigó
En els formigons designats per propietats, el subministrador ha d'establir la composició de la mescla del formigó, garantint al peticionari les característiques especificades de grandària màxima del granulat, consistència i resistència característica, així com les limitacions derivades del tipus d'ambient especificat (contingut de ciment i relació aigua/ciment)
En els formigons designats per dosificació, el peticionari es responsable de la congruència de les característiques especificades de grandària màxima del granulat, consistència i contingut en ciment per metre cúbic de formigó, i el subministrador les haurà de garantir, indicant també, la relació aigua/ciment que ha emprat.
En els formigons amb característiques especials o d'altres de les especificades en la designació, les garanties i les dades que el subministrador hagi d'aportar s'han d'especificar abans de l'inici del subministrament.
El formigó ha de complir amb les exigències de qualitat que estableix l'article 37.2.3 de la norma EHE.
Resistència a compressió
al cap de 7 dies (UNE 83-304) >= 0,65 x resistència a 28 dies
Tipus de ciment:
- Formigó en massa Ciments comuns (UNE 80-301)
.Ciments per a usos especials (UNE 80-307)
Es considera inclòs dins dels ciments comuns els ciments blancs (UNE 80-305)
Es consideren inclosos els ciments de característiques addicionals com els resistents als sulfats i/o a l'aigua de mar (UNE 80-303), i els de baix calor d'hidratació (UNE 80-306)
Classe del ciment >= 32,5
El contingut mínim de ciment ha d'estar d'acord amb les prescripcions de la norma EHE, en funció de la classe d'exposició (taula 37.3.2.a). La quantitat mínima de ciment considerant el tipus d'exposició més favorable ha de ser:
-Obres de formigó en massa >= 200 kg/m3
-A totes les obres <= 400 kg/m3
La relació aigua/ciment ha d'estar d'acord amb les prescripcions de la norma EHE, en funció de la classe d'exposició (taula 37.3.2.a). La relació aigua/ciment considerant el tipus d'exposició més favorable, per a formigó en massa, ha de ser <= 0,65 kg/m3
Assentament en el con d'Abrams (UNE 83-313):
-Consistència seca .. 0 - 2 cm
-Consistència plàstica .. 3 - 5 cm
-Consistència tova .. 6 - 9 cm
-Consistència fluida .. 10-15 cm
L'ió clor total aportat pels components d'un formigó no pot excedir:
-En massa amb armadura de fissuració <= 0,4% pes del ciment
-En massa sense armadura de fissuració No hi ha restricció
-Toleràncies d'assentament en el con d'Abrams:
-Consistència seca Nul
-Consistència plàstica o tova ± 1 cm
-Consistència fluida ± 2 cm

4.Interpretació dels resultats i actuacions en cas d'incompliment.

Es seguiran els criteris de la norma EHE:
La mitjana de resistència a compressió obtinguda en els assaigs previs de laboratori (fcm), haurà de superar el valor exigit al formigó amb marge suficient, de manera que sigui raonable esperar que, amb la dispersió que introdueix l'execució en obra, la resistència característica real (fck) sigui superior a la de projecte. En primera aproximació, i segons les limitacions indicades als comentaris de l'apartat 86 de la EHE, es pot suposar que:
fcm = fck + 8 (N/mm2)
•Els assaigs característics es consideren satisfactoris, quan els valors de resistència obtinguts en cada una de les 6 sèries (xi), ordenats de forma que
x1 = x2 = x3 = x4 = x5 = x6
verifiquen: x1 + x2 - x3 = fck
De no complir-se aquesta condició, s'introduiran les oportunes correccions a la dosificació i/o procés d'execució fins a obtenir assaigs característics acceptables.
•No s'acceptarà el subministrament de formigó que no arribi identificat segons les condicions del plec.
•L'assaig de consistència es considera satisfactori si el valor mig de les dues mesures realitzades, queda dins de l'interval estricte especificat, i els valors individuals es troben dins dels marges amb tolerància inclosa. En cas contrari, es rebutjarà l'amassada corresponent, procedint a la correcció de la dosificació.
•El càlcul de la resistència estimada (fest) a partir dels assaigs de control es realitzarà d'acord a l'article
88.4 de la norma EHE. Els criteris d'acceptació o rebuig, article 88.5 de l'esmentada norma, es resumeixen a continuació:

☒ fest = 0,9 fck LOT ACCEPTAT

☒ fest < 0,9 fck Actuacions possibles:

☒ Estudi de la seguretat de l'element amb una resistència igual a fest.

☒ Assaigs d'informació sobre el formigó endurit (testimonis, ultrasons, escleròmetre) (article 89 norma EHE).

☒ Assaig estàtic de prova de càrrega (article 99.2).

Cal recordar que els assaigs de control de resistència només són preceptius en el cas de formigó estructural.

CONTROL D'EXECUCIÓ

1.Operacions de control

Sense caràcter limitatiu, es destaquen les següents:

•Aprovació del pla de formigonat presentat pel contractista

•Observació de la superfície sobre la que s'ha d'estendre el formigó i de les condicions d'encofrat.

•Presa de coordenades i cotes de totes les unitats d'obra abans del formigonat.

•Inspecció del procés de formigonat amb control, entre d'altres aspectes, de la temperatura i condicions ambientals.

•Control del desencofrat i del procés i condicions de curat.

•Inspecció visual de la unitat finalitzada i control de les condicions geomètriques d'acabat.

2.Criteris de presa de mostra

Els controls es realitzaran segons les indicacions de la D.O., i el contingut de l'article 95 de la norma EHE.

3.Especificacions

El contractista ha de presentar al començament dels treballs un pla de formigonat per a cada element de l'obra, que ha de ser aprovat per la D.O.

El pla de formigonat consisteix en la explicitació de la forma, mitjans i procés que el contractista ha de seguir per a la bona col·locació del formigó.

En el pla hi ha de constar:

☒Descomposició de l'obra en unitats de formigonat, indicant el volum de formigó a utilitzar en cada unitat.

☒Forma de tractament dels junts de formigonat. Per a cada unitat hi ha de constar:

☒Sistema de formigonat (mitjançant bomba, amb grua i cubilot, canaleta, abocament directe,...).

☒Característiques dels mitjans mecànics.

☒Personal.

☒Vibradors (característiques i nombre d'aquests, indicant els de recanvi per possible avaria).

☒Seqüència d'ompliment dels motlles.

☒Mitjans per evitar defectes de formigonat per efecte del moviment de les persones (passarel·les, bastides, taulons o d'altres).

☒Mesures que garanteixin la seguretat dels operaris i personal de control.

☒Sistema de curat del formigó.

Si la superfície sobre la que s'ha de formigonar ha sofert gelada, s'ha d'eliminar prèviament la part afectada. La temperatura dels elements on es fa l'abocada ha de ser superior als 0° C.

No s'ha de formigonar sense la conformitat de la D.O., un cop hagi revisat l'encofrat, la neteja de fons i costers, i hagi aprovat la dosificació, mètode de transport i posada en obra del formigó.

Abocament amb bomba:

La D.O. ha d'aprovar la instal·lació de bombeig prèviament al formigonat.

El contractista ha de mantenir als talls de treball un superfluidificant, assajat prèviament, per afegir al formigó en cas d'excés en la tolerància a l'assentament del con d'Abrams per defecte. La D.O. pot refusar el camió amb aquest defecte o bé pot obligar al contractista a utilitzar el superfluidificant sense dret a percebre cap abonament.

No pot transcórrer més d'1 hora des de la fabricació del formigó fins el formigonat, a menys que la D.O. ho cregui convenient per aplicar medis que retardin l'adormiment.

No s'han de posar en contacte formigons fabricats amb tipus de ciments incompatibles entre ells. L'abocada s'ha de fer des d'una alçària inferior a 1,5 m, sense que es produeixin disgregacions.

Abocament des de camió o amb cubilot:

L'abocada ha de ser lenta per evitar la segregació i el rentat de la mescla ja abocada.

La velocitat de formigonat ha de ser suficient per assegurar que l'aire no quedi agafat i assenti el formigó. Alhora s'ha de vibrar enèrgicament.

El gruix de la tongada el fixarà la D.O. per tal d'assegurar l'efecte de vibrat a tota la massa. El gruix de la tongada no ha de ser superior a:

-15 cm per a consistència seca

-25 cm per a consistència plàstica

-30 cm per a consistència tova

La temperatura per a formigonar ha d'estar entre 5° C i 40° C. El formigonat s'ha de suspendre quan es prevegi que durant les 48 h següents la temperatura pot ser inferior a 0° C. Fora d'aquests límits, el formigonat requereix precaucions explícites i l'autorització de la D.O. En aquest cas, s'han de fer provetes amb les mateixes condicions de l'obra, per a poder verificar la resistència realment assolida.

El formigonat s'ha de suspendre en cas de vent fort o de pluja. Eventualment, la continuació dels treballs, en la forma que es proposi, ha de ser aprovada per la D.O.

En cap cas s'aturarà el formigonat si no s'ha arribat a un junt adequat.

Els junts de formigonat han de ser aprovats per la D.O. abans del formigonat del junt.

En tornar a iniciar el formigonat del junt s'ha de retirar la capa superficial de morter, deixant els granulats al descobert i el junt net. Per a fer-ho no s'han d'utilitzar productes corrosius.

Abans de formigonar el junt s'ha d'humitejar.

Quan la interrupció hagi estat superior a 48 h s'ha de recobrir el junt amb resina epoxi. La compactació s'ha de fer per vibratge.

El vibratge ha de fer-se més intens a les cantonades i als paraments.

Si s'espatllen tots els vibradors es continuarà la compactació per piconatge fins arribar a un junt adequat. Un cop reblert l'element no s'ha de corregir el seu aplomat, ni el seu anivellament.

No es poden corregir els defectes en el formigó (cocons, rentats, etc.) sense les instruccions de la D.O. Durant l'adormiment i fins aconseguir el 70% de la resistència prevista, s'han de mantenir humides les superfícies del formigó. Aquest procés ha de ser com a mínim de:

-7 dies en temps humit i condicions normals

-15 dies en temps calorós i sec, o quan la superfície de l'element estigui en contacte amb aigües o filtracions agressives

El sistema de curat ha de ser amb aigua, sempre que sigui possible.

El curat amb aigua no s'ha d'executar amb regs esporàdics del formigó, sinó que cal garantir la constant humitat de l'element amb recintes que mantinguin una làmina d'aigua, materials tipus arpillera o geotèxtil permanentment amarats amb aigua, sistema de reg continu o cobriment complert mitjançant plàstics.

En el cas que no sigui possible el curat amb aigua, s'han d'utilitzar productes filmògens, que han de complir les especificacions del seu plec de condicions.

Durant l'adormiment s'han d'evitar sobrecàrregues i vibracions que puguin provocar la fissuració de l'element.
Si sobre de l'element es recolzen altres estructures, s'ha d'esperar al menys dues hores abans d'executar-los per tal que el formigó de l'element hagi assentat.
El formigó col·locat no ha de tenir disgregacions o buits a la massa.
La secció de l'element no ha de quedar disminuïda en cap punt per la introducció d'elements de l'encofrat ni d'altres.
Els defectes que s'hagin produït en formigonar s'han de reparar de seguida, prèvia aprovació de la D.O. L'element acabat ha de tenir una superfície uniforme, sense irregularitats.
Si la superfície ha de quedar vista ha de tenir, a més, una coloració uniforme sense regalims, taques, o elements adherits.
S'adoptaran com a toleràncies d'execució les indicades en l'annex 10 (anejo 10) de la norma EHE, sempre que la DO no determini altres més restrictives.

4.Interpretació dels resultats i actuacions en cas d'incompliment.

No es podrà iniciar el formigonat d'un element sense la corresponent aprovació de la D.O. Correcció, per part del contractista, de les irregularitats observades.
REFERÈNCIES:
EHE "Instrucción de Hormigón Estructural" (vigent a partir 1 de juliol de 1999) PG 3/75 amb les corresponents ordres circulars

6 ÀMBIT: 7011 EMPRIMACIONS D'ELEMENTS METÀL₆LICS CONTROL DE MATERIALS

1.Operacions de control

•En cada subministrament, es comprovarà que l'etiquetatge dels envasos contingui les dades exigides en les especificacions.
•Comprovació de l'estat de conservació de la pintura, en un 10 % dels pots rebuts (INTA 16 02 26).
•Recepció del certificat de qualitat del fabricant, on constin els resultats dels assaigs següents:
☒ Assaigs sobre pintura líquida:
☒Dotació de pigment
☒Puresa del mini de plom electrolític (INTA 16.12.11)
☒Finor de la molta dels pigments (INTA 16.02.55)
☒Temperatura d'inflamació (INTA 16.02.32 A)
☒Pes específic (INTA 16.42.03) (UNE 48-098)
☒Índex d'anivellament (INTA 16.02.89)
☒Temps d'assecatge (INTA 16.02.29)
☒ Assaigs sobre pel·lícula seca:
☒Resistència a la boira marina (une 48-267)
☒Adherència (UNE 48-032)
En cas de no rebre aquests resultats abans de l'inici de l'activitat, o que la DO no els consideri representatius, el contractista haurà de realitzar els assaigs corresponents, al seu càrrec i fora del pressupost d'autocontrol.

2.Criteris de presa de mostra

Els controls es realitzaran segons les instruccions de la D.O. i els criteris de les normes de procediment indicades en cada assaig.

3.Especificacions

El material ha d'arribar a l'obra acompanyat del corresponent certificat de qualitat del fabricant, conforme a les especificacions del plec de condicions.
Ha de tenir color, brillantor i textura uniformes.
El tipus de pintura i el sistema d'aplicació seran els aprovats expressament per la D.O., prèvia presentació dels assaigs corresponents per part del contractista.
Característiques de la pintura líquida:
Amb l'envàs ple i al cap de 3 minuts d'agitació (INTA 16.32.03) no han d'aparèixer coàguls, pells, dipòsits durs ni flotació de pigments.
Pigment >= 26% de mini de plom electrolític
Puresa del mini de plom electrolític (INTA 16.12.11) >= 99,6%
Finor de la mòlta (INTA 16.02.55) < 50 micres
Temperatura d'inflamació (INTA 160.232) > 25° C
Índex d'anivellament a 23 ± 2° C i 50 ± 5% HR (INTA 16.02.89) > 3
Temps d'assecatge a 23 + 2° C i 50 ± 5% HR (INTA 16.02.29):
-Al tacte < 1 h
-Totalment seca < 6 h
Pes específic a 23 ± 2° C i 50 ± 5% HR (INTA 16.42.03) > 1,8 kg/dm3
Rendiment per a una capa de 30 a 40 micres > 4 m2/kg
Característiques de la pel·lícula seca:
Resistència a la boira marina (UNE 48-267)
oxidació marina 8 (0,1%) (ASTM D.610) >= 150 h
Adherència (UNE 48-032) <= 2

4.Interpretació dels resultats i actuacions en cas d'incompliment.

No s'acceptaran els pots de pintura que no estiguin degudament etiquetats i/o certificats, així com els que presentin mal estat de conservació i/o emmagatzematge.
En cas d'observar deficiències en l'estat de conservació d'un pot, es rebutjarà la unitat corresponent i s'incrementarà la inspecció, en primera instància, fins al 20 % dels pots subministrats. Si es continuen observant irregularitats, es passarà a controlar el 100% del subministrament.
Els assaigs d'identificació han de resultar d'acord a les especificacions del plec i a les condicions garantides en el certificat del material. En cas d'incompliment, es realitzarà l'assaig sobre dues mostres més del mateix lot, acceptant-se el conjunt sempre que el dos resultats estiguin d'acord a dites especificacions.

CONTROL D'EXECUCIÓ

1.Operacions de control

- Inspecció visual de la superfície a pintar.
•Accptació del procediment d'aplicació de la pintura per part de la D.O.
•Comprovació de l'assecatge d'una capa abans de procedir a una segona aplicació.
•Inspecció visual de la superfície acabada.

2.Criteris de presa de mostra

Els controls es realitzaran segons les indicacions de la D.O.

3.Especificacions

Les superfícies d'aplicació de la pintura han de ser netes i sense pols, taques ni greixos.

Abans d'aplicar la capa d'emprimació s'han d'haver eliminat les incrustacions de qualsevol material, les restes de greix, òxid i pols.

No s'ha de pintar sobre superfícies molt fredes, ni sobreescalfades per l'acció del sol.

El sistema d'aplicació de la pintura s'ha d'escollir d'acord amb les instruccions del fabricant i haurà de ser acceptat per la D.O.

La primera capa de pintura s'ha d'aplicar lleugerament diluïda, segons les instruccions del fabricant. S'ha d'evitar la pols durant el temps d'assecatge de les capes.

S'han d'aturar els treballs de pintat quan la temperatura sigui inferior a 5° C o superior a 30° C, o quan la humitat relativa de l'aire sigui superior al 60%. Si un cop realitzats els treballs es donen aquestes condicions, s'ha de revisar la feina feta durant les darreres 24 hores i s'han de refer les parts afectades.

La capa d'emprimació antioxidant ha de cobrir de manera uniforme totes les superfícies de la peça. No ha de tenir fissures, bosses ni d'altres desperfectes.

Comportament anticorrosiu de la pintura:

Després de cinc anys la superfície en servei no ha de presentar cap punt de corrosió => Re1 de l' Escala Europea de Graus de Corrosió, SVENSK STANDARD S.I.S. 185.111.

Especificacions per la pintura:

Gruix de la pel·lícula seca de revestiment >= 125 micres

Durant els quatre primers anys no s'ha de produir cap dels següents defectes en grau superior a l'indicat:

-Formació de butllofes (INTA 160.273) grau 8

.freqüència 8

-Aparició d'esvorancs (INTA 160.275) grau 8

- Quartejat (INTA 160.271) grau 8

-Enguixat (INTA 160.271) grau 8

Si un defecte té un grau igual o superior a l'indicat es considerarà errada.

Si un defecte té un superfície menor a 50 cm2 i la seva superfície acumulada és menor a 1,1% del total no es considerarà errada.

Tot defecte amb superfície >= 1 m2 es considerarà errada. Manteniment de les característiques estàtiques de la pintura:

-En un termini de tres anys no s'han de presentar alteracions uniformes de color que difereixin de l'original en més de tres (3) unitats N.B.S.

-En un termini de quatre anys no s'han de produir alteracions no uniformes de color entre dues zones pròximes d'exposició comparable més grans que dues (2) unitats N.B.S.

4.Interpretació dels resultats i actuacions en cas d'incompliment.

Correcció per part del contractista dels defectes observats.

REFERÈNCIES:

PG 3/75 amb les corresponents modificacions NBE EA-95 "Estructuras de acero en edificación."

7 ÀMBIT: 8065 TUBS DE PVC PER A CANALITZACIONS DE SERVEIS CONTROL DE MATERIALS

1.Operacions de control

•En cada subministrament:

☒ Inspecció visual de l'aspecte general dels tubs i elements d'unió.

☒ Comprovació de les dades de subministra exigides (marques, albarà o etiquetes).

☒ Recepció del certificat de qualitat del fabricant, d'acord a les condicions del plec.

☒ Comprovació dimensional (3 mostres).

•Per a cada tub de les mateixes característiques, es realitzaran els següents assaigs (UNE EN 50086-1):

☒ Resistència a compressió (3 determinacions)

☒ Impacte (12 determinacions)

☒ Assaig de corbat (6 determinacions)

☒ Resistència a la propagació de la flama (3 determinacions) (UNE 53-315)

☒ Resistència al calor (temperatura de 60°C) (3 determinacions)

☒ Grau de protecció (UNE 20-324)

☒ Resistència a l'atac químic.

En cas de que el material disposi de la Marca AENOR, o altre legalment reconeguda a un país de la CEE, es podrà prescindir dels assaigs de control de recepció. La D.O. sol·licitarà en aquest cas, els resultats dels assaigs corresponents al subministra rebut, segons control de producció establert en la marca de qualitat de producte.

2.Criteris de presa de mostra

Es seguiran les instruccions de la D.O. i els criteris indicats a les normes UNE EN 50086-1 i UNE EN 50086-2- 4, juntament a les normes de procediment de cada assaig concret.

3.Especificacions

Els materials han d'arribar a l'obra acompanyats del corresponent certificat de qualitat del fabricant d'acord a les condicions fixades en el plec.

Els tubs tindran una marca, llegible i durable, d'acord a la UNE EN 50086-1, on es reflecteixi:

☒ Nom o marca de fàbrica del fabricant o venedor responsable.

☒ Marca d'identificació del producte.

☒ Tipus de tub (N: ús normal o L: ús lleuger)

☒ Codi de classificació segons l'annex A de la norma UNE EN 50086-1 (mínim 4 primers dígits).

Els accessoris per a tubs estaran marcats d'acord a l'esmentat annex A, o acompanyats d'una etiqueta que contingui aquesta informació.

El tub ha de ser rígid, injectat, de clorur de polivinil no plastificat, amb un extrem llis i bisellat i l'altre esbocat, estanc i no propagador de la flama, amb grau de resistència al xoc 7.

La superfície ha de ser de color uniforme i no ha de tenir fissures.

Els extrems han d'acabar amb un tall perpendicular a l'eix i sense rebaves. L'esbocat ha de tenir forma cònica, amb un semiangle positiu mes petit que 0° 15'. S'ha de poder corbar en calent, sense reducció notable de secció.

Ha de suportar bé els ambients corrosius i els contactes amb greixos i olis.

El diàmetre nominal ha de ser el de l'interior del tub i s'ha d'expressar en mil·límetres.

Grau de protecció (UNE 20-324) P-667
Resistència al xoc ..... . grau 7
Estabilitat a 60° C > 1 h
Resistència a la flama (UNE 53-315) Autoextingible
4.Interpretació de resultats i actuacions en cas d'incompliment
No s'acceptaran materials que no arribin a l'obra correctament referenciats i acompanyats del corresponent certificat de qualitat del fabricant.
Es rebutjaran els subministres que no superin les condicions de la inspecció visual o les comprovacions geomètriques.
Es compliran les condicions dels assaigs d'identificació segons la norma UNE EN 50086-1 i UNE EN 50086-2- 4.

CONTROL D'EXECUCIÓ
1.Operacions de control
•Control de l'excavació de la rasa. Comprovació topogràfica de les alineacions.
•Inspecció visual del fons de la rasa sobre la que s'assentaran els tubs i comprovació de les toleràncies d'execució.
•Inspecció visual dels tubs abans de la seva col·locació, rebutjant els que presentin defectes.
•Control visual de les alineacions dels tubs col·locats.
•Control de l'execució del dau de formigó de recobriment.
•Control d'execució del reblert (veure àmbit de control 0505)

2.Criteris de presa de mostra.
Es seguiran les indicacions de la D.O.

3. Especificacions
S'ha de seguir l'ordre dels treballs previst per la D.O.
La superfície excavada ha de tenir un aspecte uniforme.
Les fondàries i dimensions de l'excavació cal que siguin les indicades als plànols. El fons de l'excavació ha de quedar pla i anivellat.
En el fons de l'excavació no hi ha d'haver material solt o fluix, ni roques soltes o desintegrades. Les esquerdes i les ranures del fons de l'excavació s'ompliran adequadament.
Si el terreny es roca, les crestes i els pics existents en el fons de l'excavació han d'estar regularitzats. Un cop col·locats a la rasa, els tubs de PVC s'han de tibar fins aconseguir que quedin rectes.
La canalització feta ha de quedar a la rasant prevista.
Els tubs s'han de situar regularment distribuïts dins del dau de formigó. No ha d'haver contactes entre els tubs.
El formigó del rebliment no ha de tenir esquerdes o defectes de formigonat, com és ara disgregacions o buits a la massa.
El procés de formigonat no ha de modificar la situació del tub dins del dau de formigó.
Les terres del reblert han de complir les especificacions fixades al seu plec de condicions.
El material de reblert s'ha d'estendre per tongades successives, sensiblement paral·leles a la rasant final. No s'ha d'estendre cap tongada fins que la inferior compleixi les condicions exigides.
El material de cada tongada ha de tenir les mateixes característiques. El gruix de cada tongada ha de ser uniforme.
En cap cas el grau de compactació de cada tongada ha de ser inferior al més alt que tinguin els sòls adjacents, en el mateix nivell.
S'ha d'evitar el pas de vehicles per sobre de les capes en execució, fins que la compactació s'hagi completat. Gruix del formigó per sota del tub més baix >= 5 cm
Gruix de les tongades del rebliment de terres <= 25 cm
Toleràncies d'execució per a la excavació de rases:
-Planor ± 40 mm/m
-Replanteig < 0,25%
.± 100 mm
-Nivells en terrenys diferents de roca ± 50 mm
-Nivells en roca + 0 mm
... - 200 mm
-Dimensions ± 50 mm
Toleràncies d'execució del reblert de terres:
-Planor ± 20 mm/m
-Nivells ± 30 mm
4.Interpretació de resultats i actuacions en cas d'incompliment
Correcció per part del contractista de les irregularitats observades.
REFERÈNCIES:
PG 3/75 amb les corresponents modificacions
EHE "Instrucción de Hormigón Estructural" (vigent a partir 1 de juliol de 1999) "Reglamento Electrotécnico para Baja Tensión." (REBT)

3. PRESSUPOST

A partir dels amidaments de les línies de pressupost i dels criteris de control anteriorment exposats, s'obtenen el nombre d'actuacions previstes, amb les següents consideracions de tipus general:

•No s'han previst assaigs de recepció sobre productes que poden disposar de marca de qualitat de producte (AENOR o similar). En cas d'utilitzar materials que incompleixin aquest supòsit, el contractista haurà de realitzar, sota el seu càrrec, els assaigs corresponents indicats en aquest plec.

•A l'hora de comptabilitzar el nombre d'assaigs d'identificació necessaris, s'ha suposat un únic proveïdor per a cada material. En cas de variar aquest supòsit, s'hauran d'executar els assaigs corresponents a cada proveïdor, tal i com es preveu en aquest plec, a càrrec del contractista.

•En el cas de components de formigó i mescles bituminoses, el control necessari és responsabilitat de la producció d'aquest material i s'exigirà sense estar considerat en aquest pla.

•S'ha suposat que la planta de subministrament del formigó disposa únicament de ciment amb marca de qualitat de producte, i per tant, no s'han inclòs assaigs d'identificació. En cas de que la planta disposi d'algun ciment, certificat d'acord a la RC-97, però sense marca de qualitat, s'aplicaran assaigs d'identificació a tots els ciments utilitzats, a càrrec

del contractista, encara de que disposin de marca. Si algun dels ciments que utilitza la planta no està certificat segons RC- 97, es podrà rebutjar el proveïment de formigó d'aquesta planta.

•El nombre d'assaigs s'obté a partir de les freqüències en amidament. Si durant l'execució de l'obra, atenent a criteris de freqüència temporal, resultessin més assaigs dels previstos, aquest increment correrà a càrrec del contractista, excepte justificació i acceptació per part de la D.O., de les causes que hagin pogut provocar un ritme d'execució més lent del previst.

El pressupost del pla de control es presenta estructurat per àmbits i per els mateixos capítols del pressupost d'obra (activitats). El repartiment del nombre d'assaigs d'un àmbit en les diferents activitats es realitza, quan no hi ha altre criteri, de forma proporcional als amidaments de les partides associades.

AN 03 Estudi de seguretat i salut

MEMÒRIA

1. OBJECTE DE L'ESTUDI DE SEGURETAT I SALUT

1.1. Identificació de les obres

1.2. Objecte

El present E.S.S. té com a objectiu establir les bases tècniques, per fixar els paràmetres de la prevenció de riscos professionals durant la realització dels treballs d'execució de les obres del Projecte objecte d'aquest estudi, així com complir amb les obligacions que es desprenen de la Llei 31 / 1995 i del RD 1627 / 1997, amb la finalitat de facilitar el control i el seguiment dels compromisos adquirits al respecte per part del/s Contractista/es.

En el present Estudi de Seguretat i Salut s'ha dut a terme un estudi aprofundit dels riscos inherents a l'execució de l'obra i de les mesures preventives i cautelars consegüents per garantir la seguretat de les persones en l'execució de les obres en compliment del que determina la Llei 3/2007 del 4 de juliol de l'obra pública en el seu article 18.3.h).

D'aquesta manera, s'integra en el Projecte Executiu/Constructiu, les premisses bàsiques per a les quals el/s Contractista/es constructor/s pugui/n preveure i planificar, els recursos tècnics i humans necessaris per a l'acompliment de les obligacions preventives en aquest centre de treball, de conformitat al seu Pla d'Acció Preventiva propi d'empresa, la seva organització funcional i els mitjans a utilitzar, havent de quedar tot allò recollit al Pla de Seguretat i Salut, que haurà/n de presentar-se al Coordinador de Seguretat i Salut en fase d'Execució, amb antelació a l'inici de les obres, per a la seva aprovació i l'inici dels tràmits de Declaració d'Obertura davant l'Autoritat Laboral.

En cas de què sigui necessari implementar mesures de seguretat no previstes en el present Estudi, a petició expressa del coordinador de seguretat i salut en fase d'execució de l'obra, el contractista elaborarà el corresponent annex al Pla de Seguretat i Salut de l'obra que desenvoluparà i determinarà les mesures de seguretat a dur a terme amb la memòria, plec de condicions, amidaments, preus i pressupost que li siguin d'aplicació si n'és el cas.

2. PROMOTOR - PROPIETARI

Promotor: Ajuntament del Prat de Llobregat (Barcelona)

3. AUTOR/S DE L'ESTUDI DE SEGURETAT I SALUT

Redactor E.S.S. : TONI CASAMOR / ANNA CODINA
Despatx professional : VOL STUDIO ARCHITECTURE
Població : Barcelona

4. DADES DEL PROJECTE

4.1. Autor/s del projecte

Projectista: : VOL STUDIO ARCHITECTURE
Adreça: Via Trajana 48 Esc A 7-2 – 08020 Barcelona
E-mail: toni@casamorcodina.com

4.2. Coordinador de Seguretat durant l'elaboració del projecte

Redactor E.S.S. : TONI CASAMOR / ANNA CODINA
Despatx professional : VOL STUDIO ARCHITECTURE
Població : Barcelona

4.3. Tipologia de l'obra

Projecte d'enderroc de Patinòdrom i construcció de pistes de Bàsquet, CEM ESTRUCH

4.4. Situació

Emplaçament : Avinguda Mare de Déu de Montserrat
Codi Postal : 08820
Població : El Prat de Llobregat (Barcelona)

4.5. Comunicacions

Carretera : SI
Ferrocarril : SI
Línia Metro : SI
Línia Autobús : SI
Telèfon : NS /un cop adjudicada l'obra
Fax : NS /un cop adjudicada l'obra
E – mail : NS /un cop adjudicada l'obra
Altres : NS /un cop adjudicada l'obra

4.6. Subministrament i Serveis

Aigua : AGBAR
Gas : Gas Natural
Electricitat : ENDESA
Sanejament : Ajuntament

4.7. Localització de serveis assistencials, salvament i seguretat i mitjans d'evacuació

Hospital Universitari de Bellvitge
Carrer de la feixa Llarga s/n
08907, Hospitalet de Llobregat, Barcelona
932 60 75 00

4.8. Pressupost d'execució material del projecte

El Pressupost d'Execució Material (PEM) estimat de referència per aquest projecte, és de 460.241,52 €., inclòs el capítol de seguretat i salut de 7.007,00 €.

4.9. Termini d'execució

El termini estimat de duració dels treballs d'execució de l'obra és de 5 mesos.

4.10. Mà d'obra prevista

L'estimació de mà d'obra en punta d'execució és de 10 persones.

4.11. Oficis que intervenen en el desenvolupament de l'obra

Cap de colla
Oficial 1a
Oficial 1a paleta

Oficial 1a ferrallista
Oficial 1a soldador
Oficial 1a col·locador
Oficial 1a electricista
Oficial 1a muntador
Oficial 1a d'obra pública
Oficial 1a jardiner
Ajudant ferrallista
Ajudant electricista
Ajudant muntador
Ajudant jardiner
Ajudant
Manobre
Manobre especialista

4.12. Tipologia dels materials a utilitzar a l'obra

Àrids de cantera
Formigó
Acer
Materials petris
Morter
Perfilaria metàl·lica
Elements de sanejament
Materials a base de resines acríliques

4.13. Maquinària prevista per a executar l'obra

Compressor amb dos martells pneumàtics
Retroexcavadora amb martell trencador
Pala carregadora sobre cadenes d'11 a 17 t, amb escarificadora
Pala carregadora sobre pneumàtics de 15 a 20 t
Pala excavadora giratòria sobre pneumàtics de 15 a 20 t
Retroexcavadora sobre pneumàtics de 8 a 10 t
Retroexcavadora mitjana
Motoanivelladora petita
Corró vibratori autopropulsat, de 12 a 14 t
Compactadora dúplex manual de 700 kg
Safata vibrant amb placa de 60 cm
Camió per a transport de 7 t
Camió per a transport de 12 t
Camió de 200 hp, de 15 t (7,3 m3)
Camió per a transport de 20 t
Camió cisterna de 8 m3
Camió grua
camió grua de 3 t
camió grua de 5 t
Camió cistella de 10 m d'alçària com a màxim
Camió cisterna per a reg asfàltic
Mesclador continu per a morter preparat en sacs
Formigonera de 165 l
Formigonera de 250 l
Estenedora per a paviments de mescla bituminosa
Corró vibratori per a formigons i betums autopropulsat pneumàtic
Màquina talla junts amb disc de diamant per a paviment
Subministrament de contenidor metàl·lic de 12 m3 de capacitat i recollida amb residus inerts o no especials
Martell trencador manual
Regle vibratori
equip i elements auxiliars per a tall oxiacetilènic
Tractor de 73,5 kW (100 CV) de potència, amb braç desbrossador
Moto serra

5. INSTAL·LACIONS PROVISIONALS

5.1. Instal·lació elèctrica provisional d'obra

És faran els tràmits adients, per tal que la companyia subministradora d'electricitat o una acreditada faci la connexió des de la línia subministradora fins els quadres on s'ha d'instal·lar la caixa general de protecció i els comptadors, des dels quals els Contractistes procediran a muntar la resta de la instal·lació elèctrica de subministrament provisional a l'obra, conforme al Reglament Electrotècnic de Baixa Tensió, segons el projecte d'un instal·lador autoritzat.
Es realitzarà una distribució sectoritzada, que garanteixi l'adient subministrament a tots els talls i punts de consum de l'obra, amb conductor tipus V -750 de coure de seccions adequades canalitzades en tub de PVC, rígid blindat o flexible segons el seu recorregut, però sempre amb l'apantallament suficient per a resistir al pas de vehicles i trànsit normal d'una obra. La instal·lació elèctrica tindrà una xarxa de protecció de terra mitjançant cable de coure nu que estarà connectat a una javelina, plaques de connexió al terra, segons càlcul del projectista i comprovació de l'instal·lador. Les mesures generals de seguretat en la instal·lació elèctrica són les següents:

☒ **Connexió de servei**
☒ Es realitzarà d'acord amb la companyia de subministrament.
☒ La seva secció vindrà determinada per la potència instal·lada.
☒ Existirà un mòdul de protecció (fusibles i limitadors de potència).
☒ Estarà situada sempre fora de l'abast de la maquinària d'elevació i les zones sense pas de vehicles.

☒ **Quadre General**
☒ Disposarà de protecció vers als contactes indirectes mitjançant diferencial de sensibilitat mínima de 300 mA. Per a enllumenat i eines elèctriques de doble aïllament la seva sensibilitat caldrà que sigui de 30 mA.
☒ Disposarà de protecció vers als contactes directes per tal que no hi existeixin parts en tensió al descobert (embornals, cargols de connexió, terminals automàtics, etc.).
☒ Disposarà d'interruptors de tall magneto tèrmics per a cadascú dels circuits independents. Els dels aparells d'elevació hauran de ser de tall omnipolar (tallaran tots els conductors, inclòs el neutre).
☒ Anirà connectat a terra (resistència màxima 78 ☒). A l'inici de l'obra es realitzarà una connexió al terra provisional que haurà d'estar connectada a l'anell de terres, tot seguit després de realitzats els fonaments.

☒ Estarà protegida de la intempèrie.
☒ És recomanable l'ús de clau especial per a la seva obertura.
☒ Se senyalitzarà amb senyal normalitzada d'advertència de risc elèctric (R.D. 485/97).

☒ **Conductors**
☒ Disposaran d'un aïllament de 1000 v de tensió nominal, que es pot reconèixer per la seva impressió sobre el mateix aïllament.
☒ Els conductors aniran soterrats, o grapats als paraments verticals o sostres allunyats de les zones de pas de vehicles i / o persones.
☒ Les empiuladures hauran de ser realitzades mitjançant „jocs" d'endolls, mai amb
regletes de connexió, retorciments i envetats.

☒ **Quadres secundaris**
☒ Seguiran les mateixes especificacions establertes pel quadre general i hauran de ser de doble aïllament.
☒ Cap punt de consum pot estar a més de 25 m d'un d'aquests quadres.
☒ Encara que la seva composició variarà segons les necessitats, l'aparellatge més
convencional dels equips secundaris per planta és el següent:
- 1 Magneto tèrmic general de 4P : 30 A.
- 1 Diferencial de 30 A : 30 mA.
- 1 Magneto tèrmic 3P : 20 mA.
- 4 Magneto tèrmics 2P : 16 A.
- 1 Connexió de corrent 3P + T : 25 A.
- 1 Connexió de corrent 2P + T : 16 A.
- 2 Connexió de corrent 2P : 16 A.
- 1 Transformador de seguretat : (220 v./ 24 v.).
- 1 Connexió de corrent 2P : 16 A.

☒ **Connexions de corrent**

☒ Aniran proveïdes d'embornals de connexió al terra, excepció feta per a la connexió d'equips de doble aïllament.
☒ S'empararan mitjançant un magneto tèrmic que faciliti la seva desconnexió.
☒ Es faran servir els següents colors:
- Connexió de 24 v : Violeta.
- Connexió de 220 v : Blau.
- Connexió de 380 v : Vermell
☒ No s'empraran connexions tipus „lladre".

☒ **Maquinària elèctrica**

☒ Disposarà de connexió a terra.
☒ Els aparells d'elevació aniran proveïts d'interruptor de tall omnipolar.
☒ Es connectaran a terra el guiament dels elevadors i els carrils de grua o d'altres aparells d'elevació fixos.
☒ L'establiment de connexió a les bases de corrent, es farà sempre amb clavilla
Normalitzada

☒ **Enllumenat provisional**

☒ El circuit disposarà de protecció diferencial d'alta sensibilitat, de 30 mA.
☒ Els portalàmpades haurà de ser de tipus aïllant.
☒ Es connectarà la fase al punt central del portalàmpades i el neutre al lateral més pròxim a la virolla.
☒ Els punts de llum a les zones de pas s'instal·laran als sostres per tal de garantir-ne la inaccessibilitat a les persones.

☒ **Enllumenat portàtil**
☒ La tensió de subministrament no ultrapassarà els 24 v o alternativament disposarà de doble aïllament, Classe II de protecció intrínseca en previsió de contactes indirectes.
☒ Disposarà de mànec aïllant, carcassa de protecció de la bombeta amb capacitat anti cops i suport de sustentació.

5.2. Instal·lació d'aigua provisional d'obra
Per part del Contractista Principal, es realitzaran les gestions adients davant de la companyia subministradora d'aigua, perquè instal·lin una derivació des de la canonada general al punt on s'ha de col·locar el corresponent comptador i puguin continuar la resta de la canalització provisional per l'interior de l'obra. La distribució interior d'obra podrà realitzar-se amb canonada de PVC flexible amb els ronsals de distribució i amb canya galvanitzada o coure, dimensionat segons les Normes Bàsiques de l'Edificació relatives a fontaneria en els punts de consum, tot allò garantit en una total estanquitat i aïllament dielèctric en les zones necessàries.

5.3. Instal·lació de sanejament
Des del començament de l'obra, es connectaran a la xarxa de clavegueram públic, les instal·lacions provisionals d'obra que produeixin abocaments d'aigües brutes. Si es produís algun retard en l'obtenció del permís municipal de connexió, s'haurà de realitzar, a càrrec del contractista, una fossa sèptica o pou negre tractat amb bactericides.

5.4. Altres instal·lacions. Prevenció i protecció contra incendis
Per als treballs que comportin la introducció de flama o d'equip productor d'espurnes a zones amb risc d'incendi o d'explosió, caldrà tenir un permís de forma explícita, fet per una persona responsable, on al costat de les dates inicial i final, la naturalesa i la localització del treball, i l'equip a usar, s'indicaran les precaucions a adoptar respecte als combustibles presents (sòlids, líquids, gasos, vapors, pols), neteja prèvia de la zona i els mitjans addicionals d'extinció, vigilància i ventilació adequats.
Les precaucions generals per la prevenció i la protecció contra incendis seran les següents
☒ La instal·lació elèctrica haurà d'estar d'acord amb allò establert a la Instrucció M.I.B.T. 026 del vigent Reglament Electrotècnic de Baixa Tensió per a locals amb risc d'incendis o explosions.
☒ Es limitarà la presència de productes inflamables en els llocs de treball a les quantitats estrictament necessàries perquè el procés productiu no s'aturi. La resta es guardarà en locals diferents al de treball, i en el cas que això no fos possible es farà en recintes aïllats i condicionats. En tot cas, els locals i els recintes aïllats compliran allò especificat a la Norma Tècnica „MIE-APQ-001 Almacenamiento de líquidos inflamables y combustibles" del Reglament sobre Emmagatzematge de Productes

Químics.

☒ S'instal·laran recipients contenidors hermètics i incombustibles en què s'hauran de dipositar els residus inflamables, retalls, etc.

☒ Es col·locaran vàlvules antiretorn de flama al bufador o a les mànegues de l'equip de soldadura oxiacetilènica.

L'emmagatzematge i ús de gasos liquats compliran amb tot allò establert a la instrucció MIE-AP7 del vigent Reglament d'Aparells a pressió en la norma 9, apartats 3 i 4 en allò referent a l'emmagatzematge, la utilització, l'inici del servei i les condicions particulars de gasos inflamables.

☒ Els camins d'evacuació estaran lliures d'obstacles. Existirà una senyalització indicant els llocs de prohibició de fumar, situació d'extintors, camins d'evacuació, etc.

☒ Han de separar-se clarament els materials combustibles els uns dels altres, i tots ells han d'evitar qualsevol tipus de contacte amb equips i canalitzacions elèctriques.

☒ La maquinària, tant fixa com mòbil, accionada per energia elèctrica, ha de tenir les connexions de corrent ben realitzades, i en els emplaçaments fixos, se l'haurà de proveir d'aïllament al terra. Tots els devessalls, en segellats i deixalles que es produeixin pel treball han de ser retirats amb regularitat, deixant nets diàriament els voltants de les màquines.

☒ Les operacions de transvasament de combustible han d'efectuar-se amb bona ventilació, fora de la influencia d'espurnes i fonts d'ignició. Han de preveure's també les conseqüències de possibles vessaments durant l'operació, pel que caldrà tenir a mà, terra o sorra.

☒ La prohibició de fumar o encendre qualsevol tipus de flama ha de formar part de la conducta a seguir en aquests treballs.

☒ Quan es transvasin líquids combustibles o s'omplin dipòsits hauran de parar-se els motors accionats amb el combustible que s'està transvasant.

☒ Quan es fan regates o forats per permetre el pas de canalitzacions, han d'obturar-se ràpidament per evitar el pas de fum o flama d'un recinte de l'edifici a un altre, evitant-se així la propagació de l'incendi. Si aquests forats s'han practicat en parets tallafocs o en sostres, la mencionada obturació haurà de realitzar-se de forma immediata i amb productes que assegurin l'estanquitat contra fum, calor i flames.

☒ En les situacions descrites anteriorment (magatzems, maquinària fixa o mòbil, transvasament de combustible, muntatge d'instal·lacions energètiques) i en aquelles, altres en què es manipuli una font d'ignició, cal col·locar extintors, la càrrega i capacitat dels quals estigui en consonància amb la naturalesa del material combustible i amb el seu volum, així com sorra i terra a on es maneguin líquids inflamables, amb l'eina pròpia per estendre-la. En el cas de grans quantitats d'aplecs, emmagatzemant o concentració d'embalatges o devessalls, han de completar-se els mitjans de protecció amb mànegues de rec que proporcionin aigua abundant.

☒ **Emplaçament i distribució dels extintors a l'obra**

Els principis bàsics per l'emplaçament dels extintors, són:

☒ Els extintors manuals es col·locaran, senyalitzats, sobre suports fixats a paraments verticals o pilars, de forma que la part superior de l'extintor quedi com a màxim a 1,70 m del sòl.

☒ En àrees amb possibilitats de focs „A", la distància a recórrer horitzontalment, des de qualsevol punt de l'àrea protegida fins a aconseguir l'extintor adequat més pròxim, no excedirà de 25 m.

☒ En àrees amb possibilitats de focs „B", la distància a recórrer horitzontalment, des de qualsevol punt de l'àrea protegida fins a aconseguir l'extintor adequat més pròxim, no excedirà de 15 m.

☒ Els extintors mòbils hauran de col·locar-se en aquells punts on s'estimi que existeix una major probabilitat d'originar-se un incendi, a ser possible, pròxims a les sortides i sempre en llocs de fàcil visibilitat i accés. En locals grans o quan existeixin obstacles que dificultin la seva localització, s'assenyalarà convenientment la seva ubicació.

6. SERVEIS DE SALUBRITAT I CONFORT DEL PERSONAL

Les instal·lacions provisionals d'obra s'adaptaran a les característiques especificades als articles 15 i ss del R.D. 1627/97, de 24 d'octubre, relatiu a les DISPOSICIONS MÍNIMES DE SEGURETAT I SALUT A LES OBRES DE CONSTRUCCIÓ. Per al servei de neteja d'aquestes instal·lacions higièniques, es responsabilitzarà a una persona o un equip, els quals podran alternar aquest treball amb altres propis de l'obra. Per l'execució d'aquesta obra, es disposarà de les instal·lacions del personal que es defineixen i detallen tot seguit:

6.1. Serveis higiènics

☒ **Lavabos**

Com a mínim un per a cada 10 persones.

☒ **Cabines d'evacuació**

S'ha d'instal·lar una cabina d'1,5 m2 x 2,3 m d'altura, dotada de placa turca, com a mínim, per a cada 25 persones

☒ **Local de dutxes**

Cada 10 treballadors, disposaran d'una cabina de dutxa de dimensions mínimes d'1,5 m2 x 2,3 m d'altura, dotada d'aigua freda-calenta, amb terra antilliscant.

6.2. Vestuaris

Superfície aconsellable 2 m2 per treballador contractat.

6.3. Menjador

Diferent del local de vestuari. A efectes de càlcul haurà de considerar-se entre 1,5 i 2 m2 per treballador que mengi a l'obra. Equipat amb banc allargat o cadires, proper a un punt de subministrament d'aigua (1 aixeta i pica rentaplats per a cada 10 comensals), mitjans per a escalfar menjars (1 microones per a cada 10 comensals), i cubell hermètic (60 l de capacitat, amb tapa) per a dipositar les escombraries.

6.4. Local de descans

En aquelles obres que s'ocupen simultàniament més de 50 treballadors durant més de 3
mesos, és recomanable que s'estableixi un recinte destinat exclusivament al descans del personal, situat el més pròxim possible al menjador i serveis. A efectes de càlcul haurà de considerar-se 3 m2 per usuari habitual.

6.5. Local d'assistència a accidentats

En aquells centres de treball que ocupin simultàniament més de 50 treballadors durant més d'un mes, s'establirà un recinte destinat exclusivament a les cures del personal d'obra. Els locals de primers auxilis disposaran, com a mínim, de:

☒ una farmaciola,

☒ una llitera,

☒ una font d'aigua potable.

El material i els locals de primers auxilis hauran d'estar senyalitzats clarament i situats a prop dels llocs de treball. I terra i les parets del local d'assistència a accidentats, han de ser impermeables, pintats preferiblement en colors clars. Lluminós, caldejat a l'estació freda, ventilat si fos necessari de manera forçada en cas de dependències subterrànies. Haurà de tenir a la vista el quadre d'adreces i telèfons dels centres assistencials més pròxims, ambulàncies i bombers.

En obres a les quals el nivell d'ocupació simultani estigui entre els 25 i els 50 treballadors, el local d'assistència a accidentats podrà ser substituït per un armari farmaciola emplaçat a l'oficina d'obra. L'armari farmaciola, custodiat pel socorrista de l'obra, haurà d'estar dotat com a mínim de: alcohol, aigua oxigenada, pomada antisèptica, gases, benes sanitàries de diferents grandàries, benes elàstiques compressives auto adherents, esparadrap, tiretes, mercurocrom o antisèptic equivalent, analgèsics, bicarbonat, pomada

per a picades d'insectes, pomada per a cremades, tisores, pinces, dutxa portàtil per a ulls, termòmetre clínic, caixa de guants esterilitzats i torniquet.

Per a contractacions inferiors, podrà ser suficient disposar d'una farmaciola de butxaca o portàtil, custodiada per l'encarregat.

El Servei de Prevenció de l'empresa contractista establirà els medis materials i humans addicionals per tal d'efectuar la Vigilància de la Salut d'acord al que estableix la llei 31/95.

A més, es disposarà d'una farmaciola portàtil amb el contingut següent:

☒ desinfectants i antisèptics autoritzats,
☒ gases estèrils,
☒ cotó hidròfil,
☒ benes,
☒ esparadrap,
☒ apòsits adhesius,
☒ estisores,
☒ pinces,
☒ guants d'un sol ús.
El material de primers auxilis es revisarà periòdicament, i es reposarà de manera immediata el material utilitzat o caducat.

7. ÀREES AUXILIARS

7.1. Centrals i plantes

Estaran ubicades estratègicament en funció de les necessitats de l'obra. En el trànsit de vehicles als seus accessos es tindrà molta cura pel que fa a l'ordre, abalisament i senyalització, amb una amplada mínima de la zona de rodadora de 6 m i pòrtic de gàlib de limitació en altura, mínima de 4 m. L'accés a la instal·lació resta restringida exclusivament al personal necessari per a la seva explotació, restant expressament abalisada, senyalitzada i prohibida la presència de tota persona en el radi de gir de la dragalina. Tots els accessos o passarel·les situats a altures superiors a 2 m sobre el sòl o plataforma de nivell inferior, disposarà de barana reglamentària d'1 m d'altura. Els elements mòbils i transmissions estaran apantallats a les zones de treball o de pas susceptibles de possibilitar atrapaments o en el seu defecte es trobaran degudament senyalitzats. Els buits horitzontals estaran condemnats i, si no fos possible com en el cas de la fossa del skip, es disposarà de baranes laterals reglamentàries d'1 m d'altura i topall per a rodadora de vehicles. La construcció de l'estacada destinada a la contenció i separació d'àrids, serà ferma i arriostrada en previsió de bolcades. Les sitges de ciment no seran hermètiques, per evitar l'efecte de la pressió. La boca de recepció de la sitja estarà condemnada amb un sòlid engraellat o relliga metàl·lica. La tapa disposarà de barana perimetral reglamentària d'1 m d'altura. L'accés mitjançant escala „de gat" estarà protegida mitjançant argolles metàl·liques (Ø 0,80 m) a partir de 2 m de l'arrancada. La instal·lació elèctrica complirà amb les especificacions del Reglament Electrotècnic de Baixa Tensió. Les operacions de manteniment preventiu es realitzaran de conformitat a les instruccions del fabricant o importador.

7.2. Tallers

Estaran ubicats estratègicament en funció de les necessitats de l'obra. De forma general els locals destinats a tallers, tindran les següents dimensions mínimes (descomptats els espais ocupats per màquines, aparells, instal·lacions i/o materials): 3 m d'altura de pis a sostre, 2 m2 de superfície i 10 m3 de volum per treballador. La circulació del personal i els materials estarà ordenada amb molta cura, abalisada i senyalitzada, amb una amplada mínima de la zona de pas de personal (sense càrrega) d'1,20 m2 per a passadissos principals (1 m en passadissos secundaris) independent de les vies de manutenció mecànica de materials. En zones de pas, la separació entre màquines i/o equips mai no serà inferior a 0,80 m (comptat des del punt més sortint del recorregut de l'òrgan mòbil més pròxim). Al voltant dels equips que generin calor radiant, es mantindrà un espai lliure no inferior a 1,50 m, estaran apantallats i disposaran de mitjans portàtils d'extinció adequats. Les instal·lacions provisionals suspeses sobre zones de pas estaran canalitzades a una altura mínima d'1,90 m sobre el nivell del paviment. La intensitat mínima d'il·luminació, en els llocs d'operació de les màquines i equips, serà de 200 lux. La il·luminació d'emergència serà capaç de mantenir, al menys durant una hora, una intensitat de 5 lux, i la seva font d'energia serà independent del sistema normal d'il·luminació. L'accés, als diferents tallers provisionals d'obra, ha de restar restringit exclusivament al personal adscrit a cada un d'ells, restant expressament abalisada, senyalitzada i prohibida la presència de tota persona en el radi d'actuació de càrregues suspeses, així com en els de desplaçament i servituds de màquines i/o equips. Tots els accessos o passarel·les situades a altures superiors a 2 m sobre el sòl o plataforma de nivell inferior, disposarà de barana reglamentària d'1 m d'altura. Els elements mòbils i transmissions estaran apantallats a les zones de treball o de pas susceptibles de possibilitar atrapaments o en el seu defecte es trobaran degudament senyalitzats. Els buits horitzontals seran condemnats. La instal·lació elèctrica complirà amb les especificacions del Reglament Electrotècnic de Baixa Tensió. Les operacions de manteniment preventiu de la maquinària es realitzaran de conformitat a les instruccions del fabricant o importador. Les emanacions de pols, fibres, fums, gasos, vapors o boirines disposaran d'extracció localitzada, en la mesura del possible, evitant la seva difusió per l'atmosfera. En els tallers tancats, el subministrament d'aire fresc i net per hora i ocupant serà, al menys, de 30 a 50 m3, llevat que s'efectuï una renovació total d'aire diversos cops per hora (no inferior a 10 cops).

7.3. Zones d'apilament. Magatzems

Els materials emmagatzemats a l'obra, hauran de ser els compresos entre els valors „mínims màxims", segons una adequada planificació, que impedeixi estacionaments de materials i/o equips inactius que puguin ésser causa d'accident. Els Mitjans Auxiliars d'Utilitat Preventiva, necessaris per a complementar la manipulació manual o mecànica dels materials apilats, hauran estat previstos en la planificació dels treballs. Les zones d'apilament provisional estaran abalisades, senyalitzades i il·luminades adequadament. De forma general el personal d'obra (tant propi com subcontractat) haurà rebut la formació adequada respecte als principis de manipulació manual de materials. De forma més singularitzada, els treballadors responsables de la realització de maniobres amb mitjans mecànics, tindran una formació qualificada de les seves comeses i responsabilitats durant les maniobres.

8. TRACTAMENT DE RESIDUS

El Contractista és responsable de gestionar els sobrants de l'obra de conformitat amb les directrius del D. 201/1994, de 26 de juliol, i del R.D. 105/2008, d'1 de febrer, regulador dels enderrocs i d'altres residus de construcció, a fi i efecte de minimitzar la producció de residus de construcció com a resultat de la previsió de determinats aspectes del procés, que cal considerar tant en la fase de projecte com en la d'execució material de l'obra i/o l'enderroc o desconstrucció. Al projecte s'ha avaluat el volum i les característiques dels residus que previsiblement s'originaran i les instal·lacions de reciclatge més properes per tal que el Contractista triï el lloc on portarà els seus residus de construcció. Els residus es lliuraran a un gestor autoritzat, finançant el contractista, els costos que això comporti. Si a les excavacions i buidats de terres apareixen antics dipòsits o canonades, no detectades prèviament, que continguin o hagin pogut contenir productes tòxics i contaminants, es buidaran prèviament i s'aïllaran els productes corresponents de l'excavació per ser evacuats independentment de la resta i es lliuraran a un gestor autoritzat.

9. TRACTAMENT DE MATERIALS I/O SUBSTÀNCIES PERILLOSES

El Contractista es responsable d'assegurar-se per mediació de l'Àrea d'Higiene Industrial del seu Servei de Prevenció, la gestió del control dels possibles efectes contaminants dels residus o materials emprats a l'obra, que puguin generar potencialment malalties o patologies professionals als treballadors i/o tercers exposats al seu contacte i/o manipulació. L'assessoria d'Higiene Industrial comprendrà la identificació, quantificació, valoració i propostes de correcció dels factors ambientals, físics, químics i biològics, dels materials i/o substàncies perilloses, per a fer-los compatibles amb les possibilitats d'adaptació de la majoria (gairebé totalitat) dels

treballadors i/o tercers aliens exposats. Als efectes d'aquest projecte, els paràmetres de mesura s'establirà mitjançant la fixació dels valors límit TLV (Threshold Limits Values) que fan referència als nivells de contaminació d'agents físics o químics, per sota dels quals els treballadors poden estar exposats sense perill per a la seva salut. El TLV s'expressa amb un nivell de contaminació mitjana en el temps, per a 8 h/dia i 40 h/setmana.

9.1. Manipulació

En funció de l'agent contaminant, del seu TLV, dels nivells d'exposició i de les possibles vies d'entrada a l'organisme humà, el Contractista haurà de reflectir en el seu Pla de Seguretat i Salut les mesures correctores pertinents per a establir unes condicions de treball acceptables per als treballadors i el personal exposat, de forma singular a:

☒ Amiant.
☒ Plom. Crom, Mercuri, Níquel.
☒ Sílice.
☒ Vinil.
☒ Urea formol.
☒ Ciment.
☒ Soroll.
☒ Radiacions.
☒ Productes tixotròpics (bentonita)
☒ Pintures, dissolvents, hidrocarburs, coles, resines epòxid, greixos, olis.
☒ Gasos liquats del petroli.
☒ Baixos nivells d'oxigen respirable.
☒ Animals.
☒ Entorn de drogodependència habitual.

9.2. Delimitació / condicionament de zones d'apilament

Les substàncies i/o els preparats es rebran a l'obra etiquetats de forma clara, indeleble i com a mínim amb el text en idioma espanyol. L'etiqueta ha de contenir:

a. Denominació de la substància d'acord amb la legislació vigent o en el seu defecte nomenclatura de la IUPAC. Si és un preparat, la denominació o nom comercial.
b. Nom comú, si és el cas.
c. Concentració de la substància, si és el cas. Si és tracta d'un preparat, el nom químic de les substàncies presents.
d. Nom, direcció i telèfon del fabricant, importador o distribuïdor de la substància o preparat perillós.
e. Pictogrames i indicadors de perill, d'acord amb la legislació vigent.
f. Riscos específics, d'acord amb la legislació vigent.
g. Consells de prudència, d'acord amb la legislació vigent.
h. El número CEE, si en té.
i. La quantitat nominal del contingut (per preparats).

El fabricant, l'importador o el distribuïdor haurà de facilitar al Contractista destinatari, la fitxa de seguretat del material i/o la substància perillosa, abans o en el moment del primer lliurament.

Les condicions bàsiques d'emmagatzematge, apilament i manipulació d'aquests materials i/o substàncies perilloses, estaran adequadament desenvolupades en el Pla de Seguretat del Contractista, partint de les següents premisses:

☒ **Explosius**

L'emmagatzematge es realitzarà en polvorins/mini polvorins que s'ajustin als requeriments de les normes legals i reglaments vigents. Estarà adequadament senyalitzada la presència d'explosius i la prohibició de fumar.

Comburents, extremadament inflamables i fàcilment inflamables

Emmagatzematge en lloc ben ventilat. Estarà adequadament senyalitzada la presència de comburents i la prohibició de fumar. Estaran separats els productes inflamables dels comburents. El possible punt d'ignició més pròxim estarà suficientment allunyat de la zona d'apilament.

☒ **Tòxics, molt tòxics, nocius, carcinògens, mutagènics, tòxics per a la reproducció**

Estarà adequadament senyalitzada la seva presència i disposarà de ventilació eficaç. Es manipularà amb Equips de Protecció Individual adequats que assegurin l'estanquitat de l'usuari, en previsió de contactes amb la pell.

☒ **Corrosius, Irritants, sensibilitzats**

Estarà adequadament senyalitzada la seva presència. Es manipularan amb Equips de Protecció Individual adequats (especialment guants, ulleres i màscara de respiració) que assegurin l'estanquitat de l'usuari, en previsió de contactes amb la pell i les mucoses de les vies respiratòries.

10.CONDICIONS DE L'ENTORN

Ocupació del tancament de l'obra

S'entén per àmbit d'ocupació el realment afectat, incloent tanques, elements de protecció, baranes, bastides, contenidors, casetes, etc. Cal tenir en compte que, en aquest tipus d'obres, l'àmbit pot ser permanent al llarg de tota l'obra o que pot ser necessari distingir entre **l'àmbit de l'obra** (el de projecte) i **l'àmbit dels treballs** en les seves diferents fases, a fi de permetre la circulació de vehicles i vianants o l'accés a edificis i guals. En el PLA DE SEGURETAT I SALUT EN EL TREBALL s'especificarà la delimitació de l'àmbit d'ocupació de l'obra i es diferenciarà clarament si aquest canvia en les diferents fases de l'obra. L'àmbit o els àmbits d'ocupació quedaran clarament dibuixats en plànols per fases i interrelacionats amb el procés constructiu.

Situació de casetes i contenidors

Es col·locaran, preferentment, a l'interior de l'àmbit delimitat pel tancament de l'obra. i per les especials característiques de l'obra no és possible la ubicació de les casetes a l'interior de l'àmbit delimitat pel tancament de l'obra, ni és possible el seu trasllat dins d'aquest àmbit, ja sigui durant tota l'obra o durant alguna de les seves fases, s'indicaran al PLA DE SEGURETAT I SALUT les àrees previstes per aquest fi. Les casetes, els contenidors, els tallers provisionals i l'aparcament de vehicles d'obra, es situaran segons s'indica en l'apartat "Àmbit d'ocupació de la via pública".

10.1. Serveis afectats

Els Plànols i d'altra documentació que el Projecte incorpora relatius a l'existència i la situació de serveis, cables, canonades, conduccions, arquetes, pous i en general, d'instal·lacions i estructures d'obra soterrades o aèries tenen un caràcter informatiu i no garanteixen l'exhaustivitat ni l'exactitud i per tant no seran objecte de reclamació per mancances i/o omissions. El Contractista ve obligat a la seva pròpia investigació per a la qual cosa sol·licitarà dels titulars d'obres i serveis, plànols de situació i localitzarà i descobrirà les conduccions i obres enterrades, per mitjà del detector de conduccions o per cales. Les adopcions de mesures de seguretat o la disminució dels rendiments es consideraran inclosos en els preus i, per tant, no seran objecte d'abonament independent.

10.2. Servituds

En la documentació del Projecte i en la facilitada pel Promotor, s'incorporen els aspectes relatius a l'existència de possibles servituds en matèria d'aigües, de pas, de mitgera de llums i vistes, de desguàs dels edificis o de les distàncies i les obres intermèdies per a certes construccions i plantacions, tenen un caràcter informatiu i no asseguren l'exhaustivitat ni l'exactitud i per tant no podran ser objecte de reclamacions per carències i/o omissions. Com amb els indicats per als serveis afectats, el Contractista està obligat a consultar en el Registre de la Propietat els esmentats extrems. Les despeses generades, les mesures

suplementàries de seguretat o la disminució dels rendiments es consideraran inclosos en els preus i, per tant, no seran objecte d'abonament independent.

1.UNITATS CONSTRUCTIVES

ENDERROCS
ENDERROCS D'ELEMENTS SOTERRATS A POCA FONDÀRIA
ENDERROCS O ARRENCADA D'ELEMENTS
MOVIMENTS DE TERRES
REBAIX DE TERRENY SENSE I AMB TALUSSOS, I PRETALL EN TALUSSOS I
REPOSICIÓ EN DESMUNT
EXCAVACIÓ DE RASES I POUS
REBLIMENTS SUPERFICIALS, TERRAPLENS / PEDRAPLENS
CÀRREGA I TRANSPORT DE TERRES O RUNES
PAVIMENTS
PAVIMENTS AMORFS (FORMIGÓ, SUBBASES, TERRA, SAULO,
BITUMINOSOS I REGS)
PECES (PEDRA, CERÀMICA, MORTER, ETC.)
PROTECCIONS I SENYALITZACIÓ
COL.LOCACIÓ DE BARANES I SENYALS AMB SUPORTS METÀL.LICS
INSTAL.LACIONS DE DRENATGE, D'EVACUACIÓ I CANALITZACIONS
ELEMENTS SOTERRATS (CLAVEGUERONS, POUS, DRENATGES)
CANONADES PER A GASOS I FLUIDS
TUBS MUNTATS SUPERFICIALMENT
TUBS MUNTATS SOTERRATS
INSTAL.LACIONS ELÈCTRIQUES
INSTAL.LACIONS ELÈCTRIQUES BAIXA TENSIÓ
INSTAL.LACIONS D'ENLLUMENAT
INSTAL.LACIONS D'ENLLUMENAT
VÀLVULES, BOMBES I GRUPS DE PRESSIÓ
VÀLVULES, BOMBES I GRUPS DE PRESSIÓ
EQUIPAMENTS
MOBILIARI URBÀ
JARDINERIA
MOVIMENTS DE TERRES I PLANTACIÓ

12.DETERMINACIÓ DEL PROCÉS CONSTRUCTIU

El Contractista amb antelació suficient a l'inici de les activitats constructives n'haurà de perfilar l'anàlisi de cada una d'acord amb els „Principios de la Acción Preventiva" (Art. 15 L. 31/1995 de 8 de novembre) i els „Principios Aplicables durante la Ejecución de las Obras" (Art. 10 RD. 1627/1997 de 24 d'octubre).

12.1. Procediments d'execució

Els aspectes a examinar per a configurar cadascun dels procediments d'execució, hauran de ser desenvolupats pel Contractista i descrits en el Pla de Seguretat i Salut de l'obra.

12.2. Ordre d'execució dels treballs

Complementant els plantejaments previs realitzats en el mateix sentit per l'autor del projecte, a partir dels suposats teòrics en fase de projecte, el Contractista haurà d'ajustar, durant l'execució de l'obra, l'organització i planificació dels treballs a les seves especials característiques de gestió empresarial, de forma que resti garantida l'execució de les obres amb criteris de qualitat i de seguretat per a cadascuna de les activitats constructives a realitzar, en funció del lloc, la successió, la persona o els mitjans a emprar.

12.3. Determinació del temps efectiu de duració. Pla d'execució

Per a la programació del temps material, necessari per al desenvolupament dels distints talls
de l'obra, s'han tingut en compte els següents aspectes:
LLISTA D'ACTIVITATS : Relació d'unitats d'obra.
RELACIONS DE DEPENDÈNCIA : Prelació temporal de realització material d'unes unitats respecte a altres.
DURADA DE LES ACTIVITATS : Mitjançant la fixació de terminis temporals per a l'execució de cadascuna de les unitats d'obra.
De les dades així obtingudes, s'ha establert, en fase de projecte, un programa general orientatiu, en el qual s'ha tingut en compte, en principi, tan sols les grans unitats (activitats significatives), i un cop encaixat el termini de durada, s'ha realitzat la programació previsible, reflectida en un cronograma de desenvolupament. El Contractista en el seu Pla de Seguretat i Salut haurà de reflectir, les variacions introduïdes respecte, al procés constructiu inicialment previst en el Projecte Executiu/Constructiu i en el present Estudi de Seguretat i Salut.

13.SISTEMES I/O ELEMENTS DE SEGURETAT I SALUT INHERENTS O INCORPORATS AL MATEIX PROCÉS CONSTRUCTIU

Tot projecte constructiu o disseny d'equip, mitjà auxiliar, màquina o ferramenta a utilitzar a l'obra, objecte del present Estudi de Seguretat i Salut, s'integrarà en el procés constructiu, sempre d'acord amb els „Principios de la Acción Preventiva" (Art. 15 L. 31/1995 de 8 de novembre), els „Principios Aplicables durante la Ejecución de las Obras" (Art. 10 RD. 1627/1997 de 24 d'octubre) „Reglas generales de seguridad para máquinas" (Art.18 RD. 1495/1986 de 26 de maig de 1986), i Normes Bàsiques de l'Edificació, entre altres reglaments connexos, i atenent les Normes Tecnològiques de l'Edificació, Instruccions Tècniques Complementàries i Normes UNE o Normes Europees, d'aplicació obligatòria i/o aconsellada.

14.MEDIAMBIENT LABORAL

14.1. Agents atmosfèrics

Caldrà indicar quins són els possibles agents atmosfèrics que poden afectar a l'obra i quines condicions s'hauran de tenir en compte per prevenir els riscos que se'n derivin.

14.2. Il·luminació

Encara que la majoria dels treballs de construcció es realitzen amb llum natural, hauran de tenir-se presents en el Pla de Seguretat i Salut algunes consideracions respecte a la utilització d'il·luminació artificial, necessària en talls, tallers, treballs nocturns o sota rasant. Es procurarà que la intensitat lluminosa en cada zona de treball sigui uniforme, evitant els reflexos i enlluernaments al treballador així com les variacions brusques d'intensitat. En els locals amb risc d'explosió pel gènere de les seves activitats, substàncies emmagatzemades o ambients perillosos, la il·luminació elèctrica serà antideflagrant. En els llocs de treball en els que una fallida de l'enllumenat normal suposi un risc per als treballadors, es disposarà d'un enllumenat d'emergència d'evacuació i de seguretat. Les intensitats mínimes d'il·luminació artificial, segons els distints treballs relacionats amb la construcció, seran els

següents: 25-50 lux : En patis de llums, galeries i altres llocs de pas en funció de l'ús ocasional - habitual. 100 lux : Operacions en les quals la distinció de detalls no sigui essencial, tals com la manipulació de mercaderies a granel, l'apilament de materials o l'amassat i lligat de conglomerats hidràulics. Baixes exigències visuals. 100 lux : Quan sigui necessària una petita distinció de detalls, com en sales de màquines i calderes, ascensors, magatzems i dipòsits, vestuaris i banys petits del personal. Baixes exigències visuals.
200 lux : Si és essencial una distinció moderada de detalls com en els muntatges mitjans, en treballs senzills en bancs de taller, treballs en màquines, fratasat de paviments i tancament mecànic. Moderades exigències visuals. 300 lux : Sempre que sigui essencial la distinció mitjana de detalls, com treballs mitjans en bancs de taller o en màquines i treballs d'oficina en general. 500 lux : Operacions en les que sigui necessària una distinció mitja de detalls, tals com treballs d'ordre mitjà en bancs de taller o en màquines i treballs d'oficina en general. Altes exigències visuals. 1000 lux : En treballs on sigui indispensable una fina distinció de detalls sota condicions de constant contrast, durant llargs períodes de temps, tals com muntatges delicats, treballs fins en banc de taller o màquina, màquines d'oficina i dibuix artístic lineal. Exigències visuals molt altes. Els serveis de prevenció seran els encarregats d'estimar la magnitud o nivells del risc, les situacions en les que aquest es produeix, així com controlar periòdicament les condicions, l'organització dels mètodes de treball i la salut dels treballadors amb la finalitat de prendre les decisions per a eliminar, controlar o reduir el risc mitjançant mesures de prevenció a l'origen, organitzatives, de prevenció col·lectiva, de protecció individual, formatives i informatives

14.3. Soroll

Per a facilitar el seu desenvolupament al Pla de Seguretat i Salut del contractista, es reprodueix un quadre sobre els nivells sonors generats habitualment en la indústria de la construcció:

Compressor ..... 82-94 dB
Equip de clavar pilots (a 15 m de distància) ..... 82 dB
Formigonera petita < 500 lts. ..... 72 dB
Formigonera mitjana > 500 lts. ..... 60 dB
Martell pneumàtic (en recinte angost) ..... 103 dB
Martell pneumàtic (a l'aire lliure) ..... 94 dB
Esmeriladora de peu ..... 60-75 dB
Camions i dumpers ..... 80 dB
Excavadora ..... 95 dB
Grua autoportant ..... 90 dB
Martell perforador ..... 110 dB
Mototrailla ..... 105 dB
Tractor d'orugues ..... 100 dB
Pala carregadora d'orugues ..... 95-100 dB
Pala carregadora de pneumàtics ..... 84-90 dB
Pistoles fixaclaus d'impacte ..... 150 dB
Esmeriladora radial portàtil ..... 105 dB
Tronçadora de taula per a fusta ..... 105 dB

Les mesures a adoptar, que hauran de ser adequadament tractades al Pla de Seguretat i Salut pel contractista, per a la prevenció dels riscos produïts pel soroll seran, en ordre d'eficàcia:
1er.- Supressió del risc en origen.
2on.- Aïllament de la part sonora.
3er.- Equip de Protecció Individual (EPI) mitjançant taps o orelleres.
Els serveis de prevenció seran els encarregats d'estimar la magnitud o els nivells de risc, les situacions en les que aquest es produeix, així com controlar periòdicament les condicions, l'organització dels mètodes de treball i la salut dels treballadors amb la finalitat de prendre les decisions per a eliminar, controlar o reduir el risc mitjançant mesures de prevenció a l'origen, organitzatives, de prevenció col·lectiva, de protecció individual, formatives i informatives

14.4. Pols

La permanència d'operaris en ambients polserígens, pot donar lloc a les següents afeccions:
☒ Rinitis
☒ Asma bronquial
☒ Bronquitis destructiva
☒ Bronquitis crònica
☒ Efisemes pulmonars
☒ Neumoconiosis
☒ Asbestosis (asbest – fibrociment - amiant)
☒ Càncer de pulmó (asbest – fibrociment - amiant)
☒ Mesotelioma (asbest – fibrociment - amiant)
La patologia serà d'un o d'altre tipus, segons la naturalesa de la pols, la seva concentració i
el temps d'exposició.
En la construcció és freqüent l'existència de pols amb contingut de sílice lliure (Si O2) que és el component que ho fa especialment nociu, com a causant de la neumoconiosis. El problema de presència massiva de fibres d'amiant en suspensió, necessitarà d'un Pla específic de desamiantat que excedeix a les competències del present Estudi de Seguretat i Salut, i que haurà de ser realitzat per empreses especialitzades. La concentració de pols màxima admissible en un ambient al qual els operaris es trobin exposats durant 8 hores diàries, 5 dies a la setmana, és en funció del contingut de sílice en suspensió, el que ve donat per la fórmula:

$$C = \frac{10}{\%\ Si\ O2 + 2}\ mg / m3$$

Tenint en compte que la mostra recollida haurà de respondre a la denominada "fracció respirable", que correspon a la pols realment inhalada, ja que, de l'existent en l'ambient, les partícules més grosses són retingudes per la pituïtària i les més fines són expeses amb l'aire respirat, sense haver-se fixat en els pulmons.
Els treballs en els quals és habitual la producció de pols, són fonamentalment els següents:
☒ Escombrat i neteja de locals
☒ Manutenció de runes
☒ Demolicions
☒ Treballs de perforació
☒ Manipulació de ciment
☒ Raig de sorra
☒ Tall de materials ceràmics i lítics amb serra mecànica
☒ Pols i serradures per troncat mecànic de fusta
☒ Esmerilat de materials
☒ Pols i fums amb partícules metàl·liques en suspensió, en treballs de soldadura
☒ Plantes de matxuqueix i classificació
☒ Moviments de terres
☒ Circulació de vehicles
☒ Polit de paraments
☒ Plantes asfàltiques

14.5. Ordre i neteja

El Pla de Seguretat i Salut del contractista haurà d'indicar com pensa fer front a les actuacions bàsiques d'ordre i neteja en la materialització d'aquest projecte, especialment pel que fa a:
1er.- Retirada dels objectes i coses innecessàries.
2on.- Emplaçament de les coses necessàries en el seu respectiu lloc d'apilament.
3er.- Normalització interna d'obra dels tipus de recipients i plataformes de transport de materials a granel. Pla de manutenció intern d'obra.
4art.- Ubicació dels baixants de runes i recipients per a apilament de residus i la seva utilització. Pla d'evacuació de residus.
5è.- Neteja de claus i restes de material d'encofrat.
6è.- Desallotjament de les zones de pas, de cables, mànegues, fleixos i restes de matèria. Il·luminació suficient.
7è.- Retirada d'equips i ferramentes, descansant simplement sobre superfícies de suport provisionals.
8è.- Drenatge de vessaments en forma de tolls de carburants o greixos.
9è.- Senyalització dels riscos puntuals per falta d'ordre i neteja.
10è.- Manteniment diari de les condicions d'ordre i neteja. Brigada de neteja.
11è.- Informació i formació exigible als gremis o als diferents participants en els treballs directes i indirectes de cada partida inclosa en el projecte en el que és relatiu al manteniment de l'ordre i neteja inherents a l'operació realitzada. En els punts de radiacions el consultor hauria d'identificar els possibles treballs on es poden
donar aquest tipus de radiacions i indicar les mesures protectores a prendre.

14.6. Radiacions no ionitzants

Són les radiacions amb la longitud d'ona compresa entre 10-6 cm i 10 cm, aproximadament. Normalment, no provoquen la separació dels electrons dels àtoms dels que formen part, però no per això deixen de ser perilloses. Comprenen: Radiació ultraviolada (UV), infraroja (IR), làser, microones, ultrasònica i de freqüència de ràdio. Les radiacions no ionitzants són aquelles regions de l'espectre electromagnètic on l'energia dels fotons emesos és insuficient. Es considera que el límit més baix de longitud d'ona per a aquestes radiacions no ionitzants és de 100 nm (nanòmetre) inclosos en aquesta categoria estan les regions comunament conegudes com bandes infraroja, visible i ultraviolada. Els treballadors més freqüents i intensament sotmesos a aquests riscos són els soldadors, especialment els de soldadura elèctrica.
Radiacions infraroges
Aquest tipus de radiació és ràpidament absorbida per els teixits superficials, produint un efecte d'escalfament. En el cas dels ulls, a l'absorbir-se la calor pel cristal·lí i no dispersar-se ràpidament, pot produir cataractes. Aquest tipus de lesió s'ha considerat la malaltia professional més probable en ferrers, bufadors de vidre i operaris de forns.
Totes les fonts de radiació IR intensa hauran d'estar dotades de sistemes de protecció tant propers a la font com sigui possible, per aconseguir la màxima absorció de calor i prevenir que la radiació penetri als ulls dels operaris. En cas d'utilització d'ulleres normalitzades, haurà d'incrementar-se adequadament la il·luminació del recinte, de manera que s'eviti la dilatació de la pupil·la de l'ull.
A les obres de construcció, els treballadors que estan més freqüentment exposats a aquestes radiacions són els soldadors, especialment quan realitzen soldadures elèctriques. Així mateix, s'ha de considerar l'entorn de l'obra, com a possible font de les radiacions.
La resposta primària a aquestes absorcions d'energia és de tipus tèrmic, afectant principalment a la pell en forma de: cremades agudes, augment de la dilatació dels vasos capil·lars i un increment de la pigmentació que pot ser persistent.
De forma general, tots aquells processos industrials realitzats en calent fins a l'extrem de desprendre llum, generen aquest tipus de radiació.
Radiacions visibles
L'òrgan afectat més important és l'ull, sent transmeses aquestes longituds d'ona, a través dels mitjans oculars sense apreciable absorció abans d'aconseguir la retina.
Radiacions ultraviolades
La radiació UV és aquella que té una longitud d'ona entre els 400 nm (nanòmetres) i els 10 nm. Queda inclosa dins de la radiació solar, i es genera artificialment per a molts propòsits en indústries, laboratoris i hospitals. Es divideix convencionalment en tres regions:
UVA: 315 - 400 nm de longitud d'ona.
UVB: 280 - 315 nm de longitud d'ona.
UVC: 200 - 280 nm de longitud d'ona.
La radiació a la regió UVA, la més propera a l'espectre UV, és emprada àmpliament a la indústria i representa poc risc, pel contrari les radiacions UVB i UVC, són més perilloses. La norma més completa és nord americana i està, acceptada per la WHO (World Health Organization).
Les radiacions a les regions UVB i UVC tenen efectes biològics que varien marcadament amb la longitud d'ona, sent màxims entorn als 270 nm (la llàntia de quars amb vapor de mercuri a baixa pressió té una emissió a 254 nm aproximadament). També varien amb el temps d'exposició i amb la intensitat de la radiació. La exposició radiant d'ulls o pell no protegits, per a un període de vuit hores haurà d'estar limitada.
La protecció contra la sobreexposició de fonts potents que poden constituir riscos, haurà de dur-se a terme mitjançant la combinació de mesures organitzatives, d'apantallaments o resguards i de protecció personal. Sense oblidar que s'ha d'intentar substituir el que és perillós pel que comporta poc o cap risc, d'acord a la llei de prevenció de riscos laborals.
S'haurà de posar especial èmfasi en els apantallaments i en les mesures de substitució, per a minimitzar el tercer, que implica la necessitat de protecció personal. Tots els usuaris de l'equip generador de radiació UV han de conèixer perfectament la naturalesa dels riscos involucrats. En l'equip, o prop d'ell, s'han de disposar senyals d'advertència adequades al cas.
La limitació d'accés a la instal·lació, la distància de l'usuari respecte a la font i la limitació del temps d'exposició, constitueixen mesures organitzatives a tenir en compte.
No es poden emetre de forma indiscriminada radiacions UV en l'espai de treball, per exemple realitzant l'operació en un recinte confinat o en una àrea adequadament protegida. Dins de l'àrea de protecció, s'ha de reduir la intensitat de la radiació reflexada, emprant pintures de color negre mate. En el cas de fonts potents, on se sospiti que sigui possible una exposició per sobre del valor límit admissible, haurà de disposar-se de mitjans de protecció que dificultin i facin impossible el flux radiant lliure, directe i reflexat.
Quant la naturalesa del treball
requereixi que l'usuari operi junt a una font de radiació UV no protegida, haurà de fer-se ús dels mitjans de protecció personal. Els ulls estaran protegits amb ulleres o màscara de protecció facial, de manera que s'absorbeixin les radiacions que sobre ells incideixin.
Anàlogament, hauran de protegir-se les mans, utilitzant guants de cotó, i la cara, emprant qualsevol tipus de protecció facial.
L'exposició dels ulls i pell no protegits a la radiació UV pot conduir a una inflamació dels teixits, temporal o prolongada, amb riscos variables. En el cas de la pell, pot donar lloc a un eritema similar a una cremada solar i, en el cas dels ulls, a una conjuntivitis i queratitis (o inflamació de la còrnia), de resultats imprevisibles.
La font és bàsicament el sol però també es troben en les activitats industrials de la construcció: llums fluorescents, incandescents i de descàrrega gasosa, operacions de soldadura (TIGMIG), bufador d'arc elèctric i làsers.
Les mesures de control per a prevenir exposicions indegudes a les radiacions no ionitzants se centren en l'emprament de pantalles, blindatges i Equips de Protecció Individual (per exemple pantalla de soldadura amb visor de cèl·lula fotosensible), procurant mantenir distàncies adequades per a reduir, tenint en compte l'efecte de proporcionalitat inversa al quadrat de la distància, la intensitat de l'energia radiant emesa des de fonts que es propaguen en diferent longitud d'ona.
Làser
La missió d'un làser és la de produir un raig d'alta densitat i s'ha emprat en camps tan diversos com cirurgia, topografia o comunicació. Es construeixen unitats amb força polsant o continua de radiació, tant visible com invisible. Aquestes unitats, si són suficientment potents, poden danyar la pell i, en particular, els ulls si estan exposats a la radiació. La unitat polsant d'alta energia és particularment perillosa quan el polze curt de radiació impacte en el teixit causant una amplia lesió al voltant del mateix. Els làsers d'ona continua també poden causar danys en els ulls i la pell. Els de radiació IR i V presentaran perill per a la retina, en forma

de cremades; els de radiació UV e IR poden suposar un risc per a la còrnia i el cristal·lí. D'una manera general, la pell és menys sensible a la radiació làser i en el cas d'unitats de radiació V i IR de grans potències, poden ocasionar cremades.

Els làsers s'han classificat, d'acord amb els riscos associats al seu ús, en els dos grups i quatre classes següents:

j) Grup A: unitats intrínsecament segures i aquelles que cauen dins de les classes I y II.

☒ Classe I: els nivells d'exposició màxima permissible no poden ser excedits.

☒ Classe II: de risc baix; emissió limitada a 1 mW en menys de 0,25 s, entre 400 nm i 700 nml; es preveuen els riscos per desviament de la radiació reflexada incloent la resposta de centelles.

k) Grup B: tots els làsers presents o de ona continua amb potencia major d'1 mW, com es defineix a les classes IIIa, IIIb i IV respectivament.

☒ Classe IIIa: risc baix; emissió limitada a 5 vegades la corresponent a la classe II; l'ús d'instruments òptics pot resultar perillós.

☒ Classe IIIb: risc mitjà; major límit d'emissió; l'impacte sobre l'ull pot resultar perillós, però no respecte a la reflexió difusa.

☒ Classe IV: risc alt; major límit d'emissió; l'impacte per reflexió difusa pot ser perillós; poden causar foc i cremar la pell. El grau de protecció necessari depèn de la longitud d'ona i de l'energia emesa per la radiació. Qualsevol equip base s'ha de dissenyar d'acord amb mesures de seguretat apropiades, com per exemple, encaixonament protector, obturador d'emissió, senyal automàtica de emissió, etc.

Els làsers poden produir llum visible (400-700 nm), alguna radiació UV (200-400 nm), o comunament radiació IR (700 nm – 1 m).

A continuació, es presenta una guia de riscos associats amb unitats concretes de raigs làser:

a) Amb làsers de la classe IIIa (< 5 mW), s'ha de prevenir únicament la visió directa del raig.

b) Amb els de la classe IIIb i potències compreses entre 5 mW y 500 mW, s'ha de prevenir l'impacte de la radiació directa i de reflexió especular, en els ulls no protegits, que pot resultar perillós.

c) Amb làsers de la classe IV i potències majors de 500 mW, s'ha de prevenir l'impacte de la radiació directa, de les reflexions secundaries i de les reflexions difuses, que pot resultar perillós.

A més dels riscos associats a aquest tipus de radiació, s'ha de tenir en compte els deguts a les unitats d'energia elèctrica emprats per a subministrar energia a l'equip làser. A continuació, es dóna un codi de pràctica que cobreix personal, àrea de treball, equip i operació, respectivament, en l'ús de làsers.

Tots els usuaris s'han de sotmetre a un examen oftalmològic periòdicament, fent èmfasi especial en les condicions de la retina. Les persones que treballen amb la classe IIIb i IV, tindran al mateix temps un examen mèdic d'inspecció de danys a la pell.

d) Amb prioritat a qualsevol autorització, el contractista s'assegurarà que els operaris autoritzats estan degudament entrenats tant en procediment de treball segur com en el coneixement dels riscos potencials associats amb la radiació i equip que la genera.

e) Qualsevol exposició accidental que suposi impacte en els ulls, haurà de ser registrada i comunicada al departament mèdic.

f) La pràctica amb làser del grup B requereix la mesura general de protecció ocular, però que mai serà utilitzada per visió directa del raig.

- Àrea de treball:

a) L'equip làser s'instal·larà en una àrea o recinte degudament controlats. La il·luminació el recinte haurà de ser tal manera que eviti la dilatació de la pupil·la de l'ull i així disminuir la possibilitat de lesió.

b) Els raigs làser reflectits poden ser tant perillosos com els directes, i per tant, hauran d'eliminar-se les superfícies reflectants i polides.

c) A l'àrea de treball s'haurà d'investigar periòdicament la presència de qualsevol gas tòxic que pugui generar-se durant el treball, per exemple, l'ozó.

d) S'han de col·locar senyals lluminoses d'advertència en totes les zones d'entrada als recintes en els que els làsers funcionin. Quant la senyal estigui en acció, haurà de prohibir-se l'accés al mateix. L'equip de subministrament de potència al làser ha de disposar de protecció especial.

e) Allà on sigui necessari, s'ha de prevenir la possibilitat de desviament del raig fora de l'àrea de control, mitjançant proteccions i blindatges. En el cas de radiació IR, ha d'emprar-se materials no inflamables per a proporcionar aquestes barreres físiques al voltant del làser. En aquests casos, s'ha d'evitar la proximitat de materials inflamables o explosius.

- Equip:

a) Qualsevol operació de manteniment haurà de dur-se solament si la força està desconnectada.

b) Tots els làsers, hauran de disposar de rètols d'advertència que tindran en compte la classe de làser a que correspon i el tipus de radiació visible o invisible que genera l'aparell.

c) Quan els aparells que pertanyen al grup B no s'utilitzin, s'hauran de treure les claus de control d'engegada, així com la de control de força, que quedaran custodiades per la persona responsable autoritzada per el treball amb làser en el laboratori.

d) Les ulleres protectores normalitzats, hauran de comprovar-se regularment i han de seleccionar-se d'acord amb la longitud d'ona de la radiació emesa per el làser en ús.

e) Qualsevol protector de pantalla que s'utilitzi, haurà de ser de material absorbent que previngui la reflexió especular.

- Operació:

a) Únicament el mínim nombre de persones requerides en l'operació es trobaran dins de l'àrea de control; no obstant, en el cas de làser de la classe IV, al menys dos persones estaran sempre presents durant l'operació.

b) Únicament personal autoritzat tindrà permís per a muntar, ajustar i operar l'equip de làser.

c) L'equip de làser haurà d'operar el temps mínim requerit per a la realització dels treballs, no es deixarà en funcionament sense estar vigilat.

d) Com a procediment de protecció general, hauran d'utilitzar-se ulleres que previnguin el risc de dany ocular.

e) L'equip de làser haurà de ser muntat a una alçada que mai superi la corresponent al pit de l'operador.

f) S'ha de tenir especial cura en la radiació làser invisible, essent essencial la utilització d'un escut protector al llarg de tota la trajectòria.

g) Donat que els làsers polsants presenten un risc incrementat per l'operador, com a guia d'alineació del raig, han d'emprar-se làsers de baixa potència d'heli o neó que pertanyin a la classe II, i no conformar-se amb una indicació somera de la direcció que adoptarà el raig. En aquests casos, sempre s'ha d'utilitzar la protecció ocular.

Els serveis de prevenció seran els encarregats d'estimar la magnitud o nivells del risc, les situacions en les que aquest es produeix, així com controlar periòdicament les condicions, l'organització dels mètodes de treball i la salut dels treballadors amb la finalitat de prendre les decisions per a eliminar, controlar o reduir el risc mitjançant mesures de prevenció en l'origen, organitzatives, de prevenció col·lectiva, de protecció individual, formatives i informatives.

En construcció acostuma a emprar-se monogràficament en l'establiment d'alineacions i nivells topogràfics.

Per la seva extrema perillositat, quan el làser estigui enfocat paral·lel al sòl, l'àrea de perill s'haurà d'acordonar. L'Equip de Protecció Individual contra el làser són les ulleres de protecció completa, amb el visor dotat del filtre adequat al tipus de làser que es tracti.

14.7. Radiacions ionitzants

Dins de l'àmbit de la construcció existeixen pocs treballs propis en els que es generen aquests tipus de riscos, malgrat que si existeixen situacions on es puguin donar aquest tipus de radiació, com són:

☒ Detecció de defectes de soldadura o esquerdes en canonades, estructures i edificis.

☒ Control de densitats "in situ" pel mètode nuclear.

☒ Control d'irregularitats en el nivell d'emplenat de recipients o grans dipòsits.

☒ Identificació de trajectòries, emprant traçadors en corrents hidràuliques, sediments, moviment de granel, etcètera. Serà obligació del contractista amb la col·laboració del seu servei de prevenció determinar un procediment de treball segur per a realitzar les esmentades operacions.

També es pot considerar una possible generació de riscos en treballs realitzats dintre d'un entorn o en proximitat de determinades instal·lacions, com poden ser:

☒ Les instal·lacions on es realitzin exàmens de maletes i embalums en els aeroports; detecció de cartes bomba.

☒ Les instal·lacions mèdiques on es realitzin pràctiques de teràpia, mitjançant radiacions ionitzants.

☒ Les instal·lacions mèdiques on es realitzen pràctiques de diagnòstic amb raigs X amb equips amb un potencial d'operació per disseny, sigui major de 70 Kilovolts.

☒ Les instal·lacions mèdiques on es manipula o es tracti material radioactiu, en forma de fonts no segellades, per a ús en teràpia o diagnòstic amb tècniques "in vivo".
☒ Les instal·lacions d'ús industrial on es tracti o manipuli material radioactiu.
☒ Els acceleradors de partícules o d'investigació o d'ús industrial.
☒ Les instal·lacions i equips per a gammagrafia o radiografia industrial, sigui mitjançant l'ús de fonts radioactius o equips emissors de raig X.
☒ Els dipòsits de residus radioactius, tant transitoris com definitius.
☒ Les instal·lacions on es produeixin, fabriqui, repari o es faci manutenció de fonts o equips generadors de radiacions ionitzants.
☒ Control d'irregularitats en l'espessor de blocs de paper, làmines de plàstic i fulles de metall o en el nivell d'emplenat de recipients o grans dipòsits.
☒ Estimació de l'antiguitat de substàncies, emprant el carboni-14 o altres isòtops, com l'argó-40 o el fòsfor-32.
☒ Il·luminació passiva de rellotges o de sortides d'emergència.
Les funcions de protecció radiològica són responsabilitat del titular de la instal·lació, essent el Consell de Seguretat Nuclear el qui decidirà si han de ser encomanades a un Servei de Protecció Radiològica propi del titular o a una Unitat Tècnica de Protecció Radiològica contractada a l'efecte.
La reacció d'un individu a l'exposició a les radiacions depèn de la dosi, del volum i del tipus dels teixits irradiats.
Encara que poden ocórrer en combinació, correntment es fa una distinció entre dues classes fonamentals d'accidents per radiació, és dir: a) Irradiació externa accidental (per exemple en treballs de radiografiat de soldadura). b) Contaminació radioactiva accidental. Els nivells màxims de dosi permesa han estat fixats tenint en compte que el cos humà pot tolerar una certa quantitat de radiació sense perjudicar el funcionament del seu organisme en general. Aquests nivells són, per a persones que treballen en Zones Controlades (per exemple
edifici de contenció de central nuclear) i tenint en compte l'efecte acumulatiu de les radiacions sobre l'organisme, 5 rems per any ó 300 milirems per setmana. Per a detectar i amidar els nivells de radiació, s'empren els comptadors Geiger.
Per al control de la dosi rebuda, s'ha de tenir en compte tres factors: a) temps de treball. b) distància de la font de radiació. c) Apantallament. El temps de treball permès s'obté dividint la dosi màxima autoritzada per la dosi rebuda en un moment donat. La dosi rebuda és inversament proporcional al quadrat de la distància a la font de radiació. Els materials que s'empren habitualment com barreres d'apantallament són el formigó i el plom, encara que també se n'usen d'altres com l'acer, totxos massissos de fang, granit, calcària, etc., en general, l'espessor necessari està en funció inversa de la densitat del material. Per a verificar les dosis de radiació rebudes s'utilitzen dosímetres individuals, que poden consistir en una pel·lícula dosimètrica o un estildosímetre integrador de butxaca. Sempre que no s'especifiqui el contrari, el dosímetre individual es durà a la butxaca o davanter de la roba de treball, tenint especial cura en no col·locar els dosímetres sobre cap objecte que absorbeixi radiació (per exemple objectes metàl·lics). Haurà de dur-se un Llibre de registre, on figurarà les dosis rebudes per cadascun dels treballadors professionalment exposats a radiacions.

15.MANIPULACIÓ DE MATERIALS

Tota manutenció de material comporta un risc, per tant, des del punt de vista preventiu, s'ha de tendir a evitar tota manipulació que no sigui estrictament necessària, en virtut del conegut axioma de seguretat que diu que "el treball més segur és aquell que no es realitza".
Per a manipular materials és preceptiu prendre les següents precaucions elementals:
☒ Començar per la càrrega o material que apareix més superficialment, és dir el primer i més accessible.
☒ Lliurar el material, no tirar-lo.
☒ Col·locar el material ordenat i en cas d'apilat estratificat, que aquest es realitzi en piles estables, lluny de passadissos o llocs on pugui rebre cops o desgastar-se.
☒ Utilitzar guants de treball i calçat de seguretat amb puntera metàl·lica i embuatada en empenya i turmells.
☒ En el manejament de càrregues llargues entre dues o més persones, la càrrega pot mantenir-se en la mà, amb el braç estirat al llarg del cos, o bé sobre l'espatlla.
☒ S'utilitzaran les ferramentes i mitjans auxiliars adequats per al transport de cada tipus de material.
☒ En les operacions de càrrega i descàrrega, es prohibirà col·locar-se entre la part posterior del camió i una plataforma, pal, pilar o estructura vertical fixa.
☒ Si durant la descàrrega s'utilitzen ferramentes, com braços de palanca, ungles, potes de cabra o similar, disposar la maniobra de tal manera que es garanteixi el que no es vingui la càrrega damunt i que no rellisqui.

En el relatiu a la manipulació de materials el contractista en l'elaboració del Pla de Seguretat
Intentar evitar la manipulació manual de càrregues mitjançant:

☒ Automatització i mecanització dels processos.
☒ Mesures organitzatives que eliminin o minimitzin el transport.

Adoptar Mesures preventives quan no es pugui evitar la manipulació com:

☒ Utilització d'ajudes mecàniques.
☒ Reducció o redissenya de la càrrega.
☒ Actuació sobre l'organització del treball.
☒ Millora de l'entorn de treball.

Dotar als treballadors de la formació i informació en temes que incloguin:

☒ Ús correcte de les ajudes mecàniques.
☒ Ús correcte dels equips de protecció individual.
☒ Tècniques segures per a la manipulació de càrregues.
☒ Informació sobre el pes i centre de gravetat.

Els principis bàsics de la manutenció de materials

1er.-El temps dedicat a la manipulació de materials és directament proporcional a l'exposició al risc d'accident derivat de dita activitat.
2on.-Procurar que els diferents materials, així com la plataforma de suport i de treball de l'operari, estiguin a la mateixa alçada en què s'ha de treballar amb ells.
3er.-Evitar el dipositar els materials directament sobre el terra, fer-ho sempre sobre catúfols o contenidors que permetin el seu trasllat a dojo.
4art.-Escurçar tant com sigui possible les distàncies a recórrer pel material manipulat, evitant estacionaments intermedis entre el lloc de partida del material manipulat evitant estacionaments intermedis entre el lloc de partida del material i l'emplaçament definitiu de la seva posada en obra.
5è- Traginar sempre els materials a dojo, mitjançant palònies, catúfols, contenidors o palets, en lloc de portar-los d'un en un.
6è.- No tractar de reduir el nombre d'ajudants que recullin i traginin els materials, si això comporta ocupar els oficials o caps d'equip en operacions de manutenció, coincidint en franges de temps perfectament aprofitables per l'avanç de la producció.
7è.- Mantenir esclarits, senyalitzats i enllumenats, els llocs de pas dels materials a manipular.

Manejament de càrregues sense mitjans mecànics

Per a l'hissat manual de càrregues la totalitat del personal d'obra haurà rebut la formació bàsica necessària, comprometent-se a seguir els següents passos:
1er.- Apropar-se el més possible a la càrrega.
2on.- Assentar els peus fermament.
3er.- Ajupir-se doblegant els genolls.
4art.- Mantenir l'esquena dreta.
5è.- Subjectar l'objecte fermament.
6è.- L'esforç d'aixecar l'han de realitzar els músculs de les cames.
7è.- Durant el transport, la càrrega haurà de romandre el més a prop possible del cos.
8è.- Per al manejament de peces llargues per una sola persona s'actuarà segons els següents criteris preventius:
h) Durà la càrrega inclinada per un dels seus extrems, fins l'altura de l'espatlla.
i) Avançarà desplaçant les mans al llarg de l'objecte, fins arribar al centre de gravetat de la càrrega.
j) Es col·locarà la càrrega en equilibri sobre l'espatlla.
k) Durant el transport, mantindrà la càrrega en posició inclinada, amb l'extrem davanter aixecat.
9è.- És obligatòria la inspecció visual de l'objecte pesat a aixecar, per a eliminar arestes afilades.
10è.- Està prohibit aixecar més de 50 kg de forma individual. El valor límit de 30 Kg per homes, pot superar-se puntualment a 50 Kg quan es tracti de descarregar un material per a col·locar-lo sobre un mitjà mecànic de manutenció. En el cas de tractar-se de dones, es redueixen aquests valors a 15 i 25 Kg respectivament.
11è.- És obligatori la utilització d'un codi de senyals quan s'ha d'aixecar un objecte entre uns quants, per a suportar l'esforç al mateix temps. Pot ser qualsevol sistema a condició que sigui conegut o convingut per l'equip.

16.MITJANS AUXILIARS D'UTILITAT PREVENTIVA (MAUP) Als efectes del present Estudi de Seguretat i Salut, tindran la consideració de MAUP, tot Mitjà Auxiliar dotat de Protecció, Resguard, Dispositiu de Seguretat, Operació seqüencial, Seguretat positiva o Sistema de Protecció Col·lectiva, que originàriament ve integrat, de fàbrica, en l'equip, màquina o sistema, de forma solidària i indissociable, de tal manera que s'interposi, o apantalli els riscos d'abast o simultaneïtat de l'energia fora de control, i els treballadors, personal aliè a l'obra i/o materials, màquines, equips o ferramentes pròximes a la seva àrea d'influència, anul·lant o reduint les conseqüències d'accident. La seva operativitat resta garantida pel fabricant o distribuïdor de cadascun dels components, en les condicions d'utilització i manteniment per ell prescrites. El contractista resta obligat a la seva adequada elecció, seguiment i control d'ús. Els MAUP més rellevants, previstos per a l'execució del present projecte són els indicats a continuació:

Codi UA Descripció
HX11X003 u Bastida modular amb estructura tubular i sistema de seguretat amb tots els requisits reglamentaris en previsió de caigudes per a la realització d'estructures, tancaments, cobertes, i altres treballs en alçada

HX11X004 u Barana definitiva, prevista en projecte, per a protecció de caigudes a diferent nivell

HX11X005 u Escala modular d'estructura porticada, per accedir a cotes de diferent nivell, superiors a 7 m amb sistema de seguretat integrat

HX11X019 m Marquesina de protecció en voladiu en bastida tubular amb sistema de seguretat amb tots els requisits reglamentaris, normalitzada i incorporada UNE-EN 12810-1 (HD-1000).

HX11X021 u Passadís de protecció prefabricat metàl·lic amb sistema de seguretat amb tots els requisits reglamentaris, de llargària 2,5 m, d'amplària 1,1 m, amb paviment de entramat de platines metàl·liques i rampes articulades, baranes metàl·liques reglamentàries, muntants de 2 m d'alçada, sostre de xapa d'acer de 3 mm de gruix.

HX11X022 u Passadís de protecció prefabricat metàl·lic amb sistema de seguretat amb tots els requisits reglamentaris, de llargària 2,5 m, d'amplària 1,1 m, amb paviment de entramat de platines metàl·liques i rampes articulades, baranes metàl·liques reglamentàries.

17.SISTEMES DE PROTECCIÓ COL·LECTIVA (SPC)

Als efectes del present Estudi de Seguretat i Salut, tindran la consideració de Sistemes de Protecció Col·lectiva, el conjunt d'elements associats, incorporats al sistema constructiu, de forma provisional i adaptada a l'absència de protecció integrada de major eficàcia (MAUP), destinats a apantallar o condonar la possibilitat de coincidència temporal de qualsevol tipus d'energia fora de control, present en l'ambient laboral, amb els treballadors, personal aliè a l'obra i/o materials, màquines, equips o ferramentes pròximes a la seva àrea d'influència, anul·lant o reduint les conseqüències d'accident. La seva operativitat garanteix la integritat de les persones o objectes protegits, sense necessitat d'una participació per a assegurar la seva eficàcia. Aquest últim aspecte és el que estableix la seva diferència amb un Equip de Protecció Individual (EPI).
En absència d'homologació o certificació d'eficàcia preventiva del conjunt d'aquests Sistemes Instal·lats, el contractista fixarà en el seu Pla de Seguretat i Salut, referència i relació dels Protocols d'Assaig, Certificats o Homologacions adoptades i/o requerits als instal·ladors, fabricants i/o proveïdors, per al conjunt dels esmentats Sistemes de Protecció Col·lectiva.
Els SPC més rellevants previstos per a l'execució del present projecte són els indicats en l'annex d'aquesta memòria que contindrà les fitxes amb RISC-AVALUACIÓ-MESURES.

18.CONDICIONS DELS EQUIPS DE PROTECCIÓ INDIVIDUAL (EPI)

Als efectes del present Estudi de Seguretat i Salut, tindran la consideració d'Equips de Protecció Individual, aquelles peces de treball que actuen a mode de coberta o pantalla portàtil, individualitzada per a cada usuari, destinats a reduir les conseqüències derivades del contacte de la zona del cos protegida, amb una energia fora de control, d'intensitat inferior a la previsible resistència física de l'EPI.
La seva utilització haurà de quedar restringida a l'absència de garanties preventives adequades, per inexistència de MAUP, o en el seu defecte SPC d'eficàcia equivalent.
Tots els equips de protecció individual estaran degudament certificats, segons normes harmonitzades CE. Sempre de conformitat als R.D. 1407/92, R.D.159/95 i R.D. 773/97.
El Contractista Principal portarà un control documental del seu lliurament individualitzat al personal (propi o subcontractat), amb el corresponent avís de recepció signat pel beneficiari.
En els casos en què no existeixin normes d'homologació oficial, els individual seran normalitzats pel constructor, per al seu ús en aquesta obra, triats d'entre els que existeixin en el mercat i que reuneixin una qualitat adequada a les respectives prestacions. Per aquesta normalització interna s'haurà de comptar amb el vist-i-plau del tècnic
que supervisa el compliment del Pla de Seguretat i Salut per part de la Direcció d'Obra o Direcció Facultativa/Direcció d'Execució.
Al magatzem d'obra hi haurà permanentment una reserva d'aquests equips de protecció, de manera que pugui garantir el subministrament a tot el personal sense que se'n produeixi, raonablement, la seva carència.
En aquesta previsió cal tenir en compte la rotació del personal, la vida útil dels equips i la data de caducitat, la necessitat de facilitar-los a les visites d'obra, etc.
Els EPI més rellevants, previstos per a l'execució material del present projecte són els indicats en l'annex d'aquesta memòria que contindrà les fitxes amb RISC-AVALUACIÓ-MESURES

19.RECURSOS PREVENTIUS

La legislació que s'ha de complir respecte a la presència de recursos preventius a les obres de construcció està contemplada a la llei 54/2003. D'acord amb aquesta llei, la presència dels recursos preventius a les obres de construcció serà preceptiva en els següents casos:

l) Quan els riscos es puguin veure agreujats o modificats en el desenvolupament del procés o l'activitat, per la concurrència d'operacions diverses que es desenvolupen successivament o simultàniament i que facin precís el control de la correcta aplicació dels mètodes de treball. La presència de recursos preventius de cada contractista serà necessari quan, durant l'obra, es desenvolupin treballs amb riscos especials, com es defineixen en el real decret 1627/97.

m) Quan es realitzin activitats o processos que reglamentàriament es considerin perillosos o amb riscos especials.

n) Quan la necessitat d'aquesta presència sigui requerida per la Inspecció de Treball i Seguretat Social, si les circumstàncies del cas ho exigissin degut a les condicions de treball detectades.

Quan a les obres de construcció coexisteixen contractistes i subcontractistes que, de forma successiva o simultània, puguin constituir un risc especial per interferència d'activitats, la presència dels "*Recursos preventius*" és, en aquests casos, necessària. Els recursos preventius són necessaris quan es desenvolupin treballs amb riscos especials, definits a l'annex II del RD 1627/97:

1. Treballs amb riscos especialment greus d'enterrament, enfonsament o caiguda d'altura, per les particulars característiques de l'activitat desenvolupada, els procediments aplicats, o l'entorn del lloc de treball.

2. Treballs en els quals l'exposició a agents químics o biològics suposi un risc d'especial gravetat, o pels que la vigilància específica de la salut dels treballadors sigui legalment exigible.

3. Treballs amb exposició a radiacions ionitzants pels que la normativa específica obliga a la delimitació de zones controlades o vigilades.

4. Treballs a la proximitat de línies elèctriques d'alta tensió.

5. Treballs que exposin a risc d'ofegament per immersió.

6. Obres d'excavació de túnels, pous i altres treballs que suposin moviments de terra subterranis.

7. Treballs realitzats en immersió amb equip subaquàtic.

8. Treballs realitzats en caixons d'aire comprimit.

9. Treballs que impliquin l'ús d'explosius.

10. Treballs que requereixin muntar o desmuntar elements prefabricats pesats.

A continuació es detallen, de forma orientativa, les activitats de l'obra del present estudi de seguretat i salut, en base a l'avaluació de riscos d'aquest, que requereixen la presència de recurs preventiu:

ENDERROCS

ENDERROCS D'ELEMENTS SOTERRATS A POCA FONDÀRIA

MOVIMENTS DE TERRES

EXCAVACIÓ DE RASES I POUS

INSTAL.LACIONS DE DRENATGE, D'EVACUACIÓ I CANALITZACIONS

ELEMENTS SOTERRATS (CLAVEGUERONS, POUS, DRENATGES)

CANONADES PER A GASOS I FLUIDS

TUBS MUNTATS SUPERFICIALMENT

TUBS MUNTATS SOTERRATS

INSTAL.LACIONS ELÈCTRIQUES

INSTAL.LACIONS ELÈCTRIQUES BAIXA TENSIÓ

INSTAL.LACIONS D'ENLLUMENAT

INSTAL.LACIONS D'ENLLUMENAT

20.SENYALITZACIÓ I ABALISAMENT

Quant a la senyalització de l'obra, és necessari distingir entre la que es refereix a la que demanda de l'atenció per part dels treballadors i aquella que correspon al tràfic exterior afectat per l'obra. En el primer cas són d'aplicació les prescripcions establertes per el Reial Decret 485/1997, de 14 d'abril. La senyalització i el abalisament de tràfic vénen regulats, entre altra normativa, per la Norma 8.3-I.C. de la Direcció General de Carreteres i no és objecte de l'Estudi de Seguretat i Salut. Aquesta distinció no exclou la possible complementació de la senyalització de tràfic durant l'obra quan aquesta mateixa es faci exigible per a la seguretat dels treballadors que treballin a la immediació d'aquest tràfic.

S'ha de tenir en compte que la senyalització per si mateixa no elimina els riscos, malgrat això la seva observació quan és l'apropiada i està ben col·locada, fa que l'individu adopti conductes segures. No és suficient amb col·locar un plafó a les entrades de les obres, si després en la pròpia obra no se senyalitza l'obligatorietat d'utilitzar cinturó de seguretat al col·locar les mires per a realitzar el tancament de façana. La senyalització abundant no garanteix una bona senyalització, ja que el treballador acaba fent cas omís de qualsevol tipus de senyal.

El R.D.485/97 estableix que la senyalització de seguretat i salut en el treball haurà d'utilitzar-se sempre que l'anàlisi dels riscos existents, les situacions d'emergència previsibles i les mesures preventives adoptades, posin de manifest la necessitat de:

☒ Cridar l'atenció dels treballadors sobre l'existència de determinats riscos, prohibicions o obligacions.

☒ Alertar als treballadors quan es produeixi una determinada situació d'emergència que requereixi mesures urgents de protecció o evacuació.

☒ Facilitar als treballadors la localització i identificació de determinats mitjans o instal·lacions de protecció, evacuació, emergència o primers auxilis.

☒ Orientar o guiar als treballadors que realitzin determinades maniobres perilloses. La senyalització no haurà de considerar-se una mesura substitutiva de les mesures tècniques i organitzatives de protecció col·lectiva i haurà d'utilitzar-se quan, mitjançant aquestes últimes, no hagi estat possible eliminar els riscos o reduir-los suficientment.

Tampoc haurà de considerar-se una mesura substitutiva de la formació i informació dels treballadors en matèria de seguretat i salut en el treball.

Així mateix, segons s'estableix en el R.D. 1627/97, s'haurà de complir que:

11.Les vies i sortides específiques d'emergència hauran de senyalitzar-se conforme al R.D. 485/97, tenint en compte que aquesta senyalització haurà de fixar-se en els llocs adequats i tenir la resistència suficient.

12.Els dispositius no automàtics de lluita contra incendis hauran d'estar senyalitzats conforme al R.D. 485/97, tenint en compte que aquesta senyalització haurà de fixar-se en els llocs adequats i tenir la resistència suficient.

13.El color utilitzat per a la il·luminació artificial no podrà alterar o influir en la percepció de les senyals o panells de senyalització.

14.Les portes transparents hauran de tenir una senyalització a l'altura de la vista.

15.Quan existeixin línies d'estesa elèctrica àrees, en el cas que vehicles l'obra haguessin de circular sota l'estesa elèctrica s'utilitzarà una senyalització d'advertència.

La implantació de la senyalització i abalisament s'ha de definir en els plànols de l'Estudi de Seguretat i Salut i s'ha de tenir en compte en les fitxes d'activitats, al menys respecte els riscos que no s'hagin pogut eliminar.

21.CONDICIONS D'ACCÉS I AFECTACIONS DE LA VIA PÚBLICA

En el PLA DE SEGURETAT I SALUT el Contractista definirà les desviacions i passos provisionals per a vehicles i vianants, els circuits i trams de senyalització, la senyalització, les mesures de protecció i detecció, els paviments provisionals, les modificacions que comporti la implantació de l'obra i la seva execució, diferenciant, si és cas, les diferents fases d'execució. A aquests efectes, es tindrà en compte el que determina la Normativa per a la informació i senyalització d'obres al municipi i la Instrucció Municipal sobre la instal·lació d'elements urbans a l'espai públic de la ciutat que correspongui.
Quan correspongui, d'acord amb les previsions d'execució de les obres, es diferenciarà amb claredat i per cadascuna de les distintes fases de l'obra, els àmbits de treball i els àmbits destinats a la circulació de vehicles i vianants, d'accés a edificis i guals, etc.., i es definiran les mesures de senyalització i protecció que corresponguin a cadascuna de les fases.
És obligatori comunicar l'inici, l'extensió, la naturalesa dels treballs i les modificacions de la circulació de vehicles provocades per les obres, a la Guàrdia Municipal i als Bombers o a l'Autoritat que correspongui.
Quan calgui prohibir l'estacionament en zones on habitualment és permès, es col·locarà el cartell de "SENYALITZACIÓ EXCEPCIONAL" (1050 X 600 mm), amb 10 dies d'antelació a l'inici dels treballs, tot comunicant-ho a la Guàrdia Municipal o l'Autoritat que correspongui. En la desviació o estrenyiment de passos per a vianants es col·locarà la senyalització corresponent.
No es podrà començar l'execució de les obres sense haver procedit a la implantació dels elements de senyalització i protecció que corresponguin, definits al PLA DE SEGURETAT aprovat.
El contractista de l'obra serà responsable del manteniment de la senyalització i elements de protecció implantats.
Els accessos de vianants i vehicles, estaran clarament definits, senyalitzats i separats.

21.1. Normes de Policia

☒ **Control d'accessos**
Una vegada establerta la delimitació del perímetre de l'obra, conformats els tancaments i accessos per els vianants i de vehicles, el contractista amb la col·laboració del seu servei de prevenció definirà, dins del Pla de Seguretat i Salut, el procés per al control d'entrada i sortida de vehicles en general (inclosa la maquinària com grues mòbils, retroexcavadores) i de personal de manera que garanteixi l'accés únicament a persones autoritzades. Quan la delimitació de l'obra no es pugui portar a terme, per les pròpies circumstàncies de l'obra, el contractista, al menys haurà de garantir, l'accés controlat a les instal·lacions d'ús comú de l'obra, i haurà d'assegurar que les entrades a l'obra estiguin senyalitzades, i que quedin tancades les zones que puguin presentar riscos

☒ **Coordinació d'interferències i seguretat a peu d'obra**
El contractista, quan sigui necessari, donat el volum d'obra, el valor dels materials emmagatzemats i altres circumstàncies que així ho aconsellin, definirà un procés per garantir l'accés controlat a les instal·lacions que suposin risc personal i/o comú per a l'obra i l'intrusisme a l'interior de l'obra en tallers, magatzems, vestuaris i d'altres instal·lacions d'ús comú o particular.

21.2. Àmbit d'ocupació de la via pública

☒ **Ocupació del tancament de l'obra**
S'entén per àmbit d'ocupació el realment ocupat, incloent tanques, elements de protecció, baranes, bastides, contenidors, casetes, etc.
En el PLA DE SEGURETAT I SALUT EN EL TREBALL s'especificarà la delimitació de l'àmbit d'ocupació de l'obra i es diferenciarà clarament si aquest canvia en les diferents fases de l'obra. L'àmbit o els àmbits d'ocupació quedaran clarament dibuixats en plànols per fases i interrelacionats amb el procés constructiu.
L'amplada màxima a ocupar serà proporcional a l'amplada de la vorera. L'espai lliure per a pas de vianants no serà inferior a un terç (1/3) de l'amplada de la vorera existent. En cap cas es podrà ocupar una amplada superior a tres (3) metres mesurats des de la línia de façana, ni més de dos terços (2/3) de l'amplada de la vorera, si no queda al menys una franja d'amplada mínima d'un metre i quaranta centímetres (1,40 m) per a pas de vianants.
Quan, per l'amplada de la vorera, no sigui possible deixar un pas per a vianants d'un metre i quaranta centímetres (1,40 m) es permetrà, durant l'execució dels treballs a planta baixa, la col·locació de tanques amb un sortint màxim de seixanta centímetres (60 cm) deixant un pas mínim per a vianants d'un metre (1 m). Per a l'enderrocament de les plantes superiors a la planta baixa, es col·locarà una tanca a la línia de façana i es farà una protecció volada per la retenció d'objectes despresos de les cotes superiors. Si la vorera és inferior a un metre seixanta centímetres (1,60 cm) durant els treballs a la planta baixa, el pas per a vianants d'un metre (1 m) d'amplada podrà ocupar part de la calçada en la mesura que calgui. En aquest cas, s'haurà de delimitar i protegir amb tanques l'àmbit del pas de vianants.

☒ **Situació de casetes i contenidors.**
S'indicaran en el PLA DE SEGURETAT I SALUT les àrees previstes per aquest fi.
☒ Les casetes, contenidors, tallers provisionals i aparcament de vehicles d'obra, se situaran en una zona propera a l'obra que permeti aplicar els següents criteris:
☒ Preferentment, a la vorera, deixant un pas mínim d'un metre i quaranta centímetres (1,40 m) per a pas de vianants per la vorera.
☒ A la vorera, deixant un pas mínim d'un metre i quaranta centímetres (1,40 m) per a pas de vianants per la zona d'aparcament de la calçada sense envair cap carril de circulació.
☒ Si no hi ha prou espai a la vorera, es col·locaran a la zona d'aparcament de la calçada procurant no envair cap carril de circulació i deixant sempre com a mínim un metre (1m) per a pas de vianants a la vorera. - Es protegirà el pas de vianants i es col·locarà la senyalització corresponent.

☒ **Situació de grues-torre i muntacàrregues**
Només podran estar emplaçats a l'àmbit de l'obra.

☒ **Canvis de la Zona Ocupada**
Qualsevol canvi en la zona ocupada que afecti l'àmbit de domini públic es considerarà una modificació del PLA DE SEGURETAT I SALUT EN EL TREBALL i s'haurà de documentar i tramitar d'acord amb el R.D. 1627/97.

21.3. Tancaments de l'obra que afecten l'àmbit públic

☒ **Tanques**
Situació Delimitaran el perímetre de l'àmbit de l'obra o, en ordenació entre mitgeres, tancaran el front de l'obra o solar i els laterals de la part de vorera ocupada.
Tipus de tanques:
Es formaran amb xapa metàl·lica opaca o a base de pintada. Les empreses promotores podran presentar a l'Ajuntament per a la seva homologació, si s'escau, el seu propi model de tanca per tal d'emprar-lo en totes les obres que facin. Les tanques metàl·liques de 200 x 100 cm només s'admeten per a proteccions provisionals en operacions de càrrega, desviacions momentànies de trànsit o similars. En cap cas s'admet com a tanca el simple abalisat amb cinta de PVC, malla electrosoldada de ferrallista, xarxa tipus tenis de polipropilè (habitualment de color taronja), o elements tradicionals de delimitacions provisionals de zones de risc.
Complements:
Totes les tanques tindran balisament lluminós i elements reflectants en tot el seu perímetre. Manteniment El Contractista vetllarà pel correcte estat de la tanca, eliminant grafittis, publicitat il·legal i qualsevol altre element que deteriori el seu estat original.
☒ **Accés a l'obra**
Portes Les tanques estaran dotades de portes d'accés independent per a vehicles i per al personal de l'obra. No s'admet com a solució permanent d'accés la retirada parcial del tancament.

21.4. Operacions que afecten l'àmbit públic

☒ **Entrades i sortides de vehicles i maquinària.**

Vigilància Personal responsable de l'obra s'encarregarà de dirigir les operacions d'entrada i sortida, avisant els vianants a fi d'evitar accidents.

Aparcament Fora de l'àmbit del tancament de l'obra no podran estacionarse vehicles ni maquinària de l'obra, excepte a la reserva de càrrega i descàrrega de l'obra quan existeixi zona d'aparcament a la calçada.

Camions en espera Si no hi ha espai suficient dins de l'àmbit del tancament de l'obra per acollir els camions en espera, caldrà preveure i habilitar un espai adequat a aquest fi fora de l'obra.

El PLA DE SEGURETAT preveurà aquesta necessitat, d'acord amb la programació dels treballs i els mitjans de càrrega, descàrrega i transport interior de l'obra.

☒ **Càrrega i descàrrega**

Les operacions de càrrega i descàrrega s'executaran dintre l'àmbit del tancament de l'obra. Quan això no sigui possible, s'estacionarà el vehicle en el punt més proper a la tanca de l'obra, es desviaran els vianants fora de l'àmbit d'actuació, s'ampliarà el perímetre tancat de l'obra i es prendran les següents mesures:

☒ S'habilitarà un pas per als vianants. Es deixarà un pas mínim d'un metre i quaranta centímetres (1,40 m) d'ample per a la vorera o per a la zona d'aparcament de la calçada, sense envair cap carril de circulació. Si no és suficient i/o si cal envair el carril de circulació que correspongui i contactar prèviament amb la Guàrdia Urbana.

☒ Es protegirà el pas de vianants amb tanques metàl·liques de 200 x 100 cm, delimitant el camí pels dos costats i es col·locarà la senyalització que correspongui.

☒ La separació entre les tanques metàl·liques i l'àmbit d'operacions o el vehicle, formarà una franja de protecció l'amplada de la qual dependrà del tipus de productes a carregar o descarregar i que establirà el Cap d'Obra prèvia consulta al Coordinador de Seguretat de l'obra.

☒ Acabades les operacions de càrrega i descàrrega, es retiraran les tanques metàl·liques es netejarà el paviment.

☒ Es controlarà la descàrrega dels camions formigonera a fi d'evitar abocaments sobre la calçada.

☒ **Descàrrega, apilament i evacuació de terres i runa**

Descàrrega La descàrrega de runa des dels diferents nivells de l'obra, aprofitant la força de la gravetat, serà per canonades (cotes superiors) o mecànicament (cotes sota rasant), fins els contenidors o tremuges, que hauran de ser cobertes amb lones o plàstics opacs a fi d'evitar pols. Les canonades o cintes d'elevació i transport de material es col·locaran sempre per l'interior del recinte de l'obra.

Apilament. No es poden acumular terres, runa i deixalles en l'àmbit de domini públic, excepte si és per a un termini curt i si s'ha obtingut un permís especial de l'Ajuntament, i sempre s'ha de dipositar en tremuges o en contenidors homologats. Si no es disposa d'aquesta autorització ni d'espais adequats, les terres es carregaran directament sobre camions per a la seva evacuació immediata.

A manca d'espai per a col·locar els contenidors en l'àmbit del tancament de l'obra, es col·locaran sobre la vorera en el punt més proper a la tanca, deixant un pas per als vianants d'un metre i quaranta centímetres (1,40 m) d'amplada com a mínim. S'evitarà que hi hagi productes que sobresurtin del contenidor. Es netejarà diàriament la zona afectada i després de retirat el contenidor. Els contenidors, quan no s'utilitzin, hauran de ser retirats. Evacuació Si la runa es carrega sobre camions, aquests hauran de portar la caixa tapada amb una lona o un plàstic opac a fi d'evitar la producció de pols, i el seu transport ho serà a un abocador autoritzat. El mateix es farà en els transports dels contenidors.

☒ **Proteccions per a evitar la caiguda d'objectes a la via pública**

Al PLA DE SEGURETAT s'especificaran, per cada fase d'obra, les mesures i proteccions previstes per a garantir la seguretat de vianants i vehicles i evitar la caiguda d'objectes a la via pública, tenint en compte les distàncies, en projecció vertical, entre els treballs en altura, el tancament de l'obra i la vorera o zona de pas de vianants o vehicles.

Bastides Es col·locaran bastides perimetrals a tots els paraments exteriors a la construcció a realitzar. Les bastides seran metàl·liques i modulars. Tindran una protecció de la caiguda de materials i elements formant un entarimat horitzontal a 2,80 m d'alçada, preferentment de peces metàl·liques, fixat a l'estructura vertical i horitzontal de la bastida, així com una marquesina inclinada en voladís que sobresurti 1,50 m, com a mínim, del pla de la bastida.

Les bastides seran tapades perimetral ment i a tota l'alçada de l'obra, des de l'entarimat de visera, amb una xarxa o lones opaques que eviti la caiguda d'objectes i la propagació de pols.

Xarxes Sempre que s'executin treballs que comportin perill per als vianants, pel risc de caiguda de materials o elements, es col·locaran xarxes de protecció entre les plantes, amb sistemes homologats, de forjat, perimetrals a totes les façanes.

Grues torre En el PLA DE SEGURETAT s'indicarà l'àrea de funcionament del braç i les mesures que es prendran en el cas de superar els límits del solar o del tancament de l'obra. El carro del qual penja el ganxo de la grua no podrà sobrepassar aquests límits. Si calgués fer-ho, en algun moment, es prendran les mesures indicades per a càrregues i descàrregues.

21.5. Neteja i incidència sobre l'ambient que afecten l'àmbit públic

☒ **Neteja**

Els contractistes netejaran i regaran diàriament l'espai públic afectat per l'activitat de l'obra i especialment després d'haver efectuat càrregues i descàrregues o operacions productores de pols o deixalles.

Es vigilarà especialment l'emissió de partícules sòlides (pols, ciment, etc.). Caldrà prendre les mesures pertinents per evitar les roderes de fang sobre la xarxa viària a la sortida dels camions de l'obra. A tal fi, es disposarà, abans de la sortida del tancament de l'obra, una solera de formigó o planxes de „relliga“ de 2 x 1 m, com a mínim, sobre la qual s'aturaran els camions i es netejaran per reg amb mànega cada parella de rodes. Està prohibit efectuar la neteja de formigoneres al clavegueram públic.

☒ **Sorolls. Horari de treball**

Les obres es realitzaran entre les 8,00 i les 20,00 hores dels dies feiners. Fora d'aquest horari, només es permet realitzar activitats que no produeixin sorolls més enllà d'allò que estableixen les OCAF. Les obres realitzades fora d'aquest horari hauran de ser específicament autoritzades per l'Ajuntament.

Excepcionalment i amb l'objecte de minimitzar les molèsties que determinades operacions poden produir sobre l'àmbit públic i la circulació o per motius de seguretat, l'Ajuntament podrà obligar que alguns treballs s'executin en dies no feiners o en un horari específic.

☒ **Pols**

Es regaran les pistes de circulació de vehicles. Es regaran els elements a enderrocar, la runa i tots els materials que puguin produir pols. En el tall de peces amb disc s'hi afegirà aigua. Les sitges de ciment estaran dotades de filtre.

21.6. Residus que afecten a l'àmbit públic

El contractista, dins del Pla de Seguretat i Salut, definirà amb la col·laboració del seu servei de prevenció, els procediments de treball per a l'emmagatzematge i retirada de cadascun dels diferents tipus de residus que es puguin generar a l'obra.

El contractista haurà de donar les oportunes instruccions als treballadors i subcontractistes, comprovant que ho comprenen i ho compleixen.

21.7. Circulació de vehicles i vianants que afecten l'àmbit públic

☒ **Senyalització i protecció**

Si el pla d'implantació de l'obra comporta la desviació del trànsit rodat o la reducció de vials de circulació, s'aplicaran les mesures definides a la Norma de Senyalització d'Obres 8.3-

Està prohibida la col·locació de senyals no autoritzades pels Serveis Municipals.

☒ **Dimensions mínimes d'itineraris i passos per a vianants**

Es respectaran les següents dimensions mínimes:

☒ En cas de restricció de la vorera, l'amplada de pas per a vianants no serà inferior a un terç (1/3) de l'amplada de la vorera existent.

☒ L'amplada mínima d'itineraris o de passos per a vianants serà d'un metre i quaranta centímetres (1,40 m).

☒ **Elements de protecció** Pas vianants Tots els passos de vianants que s'hagin d'habilitar es protegiran, pels dos costats, amb tanques o baranes resistents, ancorades o enganxades a terra, d'una alçada mínima d'un metre (1 m) amb travesser intermedi i entornpeus de vint centímetres (0,20 m) a la base. L'alçada de la passarel·la no sobrepassarà els quinze centímetres (0,15 m). Els elements que formin les tanques o baranes seran preferentment continus. Si són calats, les separacions mínimes no podran ser superiors a quinze centímetres (015 m).

Forats i rases Si els vianants han de passar per sobre els forats o les rases, es col·locaran xapes metàl·liques fixades, de resistència suficient, totalment planes i sense ressalts. Si els forats o les rases han de ser evitats, les baranes o tanques de protecció del pas es col·locaran a 45° en el sentit de la marxa.

☒ **Enllumenat i abalisament lluminós**

Els senyals i els elements d'abalisament aniran degudament il·luminats encara que hi hagi enllumenat públic. S'utilitzarà pintura i material reflectant o foto luminescent, tant per a la senyalització vertical i horitzontal, com per als elements d'abalisament.

Els itineraris i passos de vianants estaran convenientment il·luminats al llarg de tot el tram (intensitat mínima 20 lux).

Les bastides de paraments verticals que ocupin vorera o calçada tindran abalisament lluminós i elements reflectants a totes les potes en tot el seu perímetre exterior. La delimitació d'itineraris o passos per a vianants formada amb tanques metàl·liques de 200 x 100 cm, tindran abalisament lluminós en tot el seu perímetre.

☒ **Abalisament i defensa**

Els elements d'abalisament i defensa a emprar per passos per a vehicles seran els designats com tipus TB, TL i TD a la Norma de carreteres 8.3 – IC. amb el següent criteri d'ubicació d'elements d'abalisament i defensa:

o) En la delimitació de la vora del carril de circulació de vehicles contigu al tancament de l'obra.

p) En la delimitació de vores de passos provisionals de circulació de vehicles contigus a passos provisionals per a vianants.

q) Per impedir la circulació de vehicles per una part d'un carril, per tot un carril o per diversos carrils, en estrenyiments de pas i/o disminució del número de carrils.

r) En la delimitació de vores en la desviació de carrils en el sentit de circulació, per salvar l'obstacle de les obres.

s) En la delimitació de vores de nous carrils de circulació per a passos provisionals o per a establir una nova ordenació de la circulació, diferent de la que hi havia abans de les obres. Es col·locaran elements de defensa TD – 1 quan, en vies d'alta densitat de circulació, en vies ràpides, en corbes pronunciades, etc.., la possible desviació d'un vehicle de l'itinerari assenyalat pugui produir accidents a vianants o a treballadors (desplaçament o enderroc del tancament de l'obra o de baranes de protecció de pas de vianants, xoc contra objectes rígids,

bolcar el vehicle per l'existència de desnivells, etc..,).

Quan l'espai disponible sigui mínim, s'admetrà la col·locació d'elements de defensa TD – 2.

☒ **Paviments provisionals**

El paviment serà dur, no lliscant i sense regruixos diferents dels propis del gravat de les peces. Si és de terres, tindrà una compactació del 90% PM (Pròctor Modificat). Si cal ampliar la vorera per a pas de vianants per la calçada, es col·locarà un entarimat sobre la part ocupada de la calçada formant un pla horitzontal amb la vorera i una barana fixa de protecció.

☒ **Accessibilitat de persones amb mobilitat reduïda**

Si la via o vies de l'entorn de l'obra estan adaptades d'acord amb el que disposa el Decret 135/1995 de 24 de març, i no hi ha itinerari alternatiu, els passos o itineraris provisionals compliran les següents condicions mínimes:

☒ Alçada lliure d'obstacles de 2,10 m.

☒ En els canvis de direcció, l'amplada mínima de pas haurà de permetre inscriure un cercle d'1,5 m de diàmetre. ☒ No podran haver-hi escales ni graons aïllats.

☒ El pendent longitudinal serà com a màxim del 8% i el pendent transversal del 2%.

☒ El paviment serà dur, no lliscant i sense regruixos diferents als propis del gravat de peces. Si és de terres tindrà una compactació del 90% PM (Pròctor Modificat).

☒ Els guals tindran una amplada mínima d'un metre i vint centímetres (1,20 m) i un pendent màxim del 12%. Si hi ha itinerari alternatiu, s'indicarà, en els punts de desviació cap a l'itinerari alternatiu, col·locant un senyal tipus D amb el símbol internacional d'accessibilitat I una fletxa de senyalització.

☒ **Manteniment**

La senyalització i els elements d'abalisament es fixaran de tal manera que impedeixi el seu desplaçament i dificulti la seva subtracció.

La senyalització, l'abalisament, els paviments, l'enllumenat i totes les proteccions dels itineraris, desviacions i passos per a vehicles i vianants es conservaran en perfecte estat durant la seva vigència, evitant la pèrdua de condicions perceptives o de seguretat. Els passos i itineraris es mantindran nets.

☒ **Retirada de senyalització i abalisament**

Acabada l'obra es retiraran tots els senyals, elements, dispositius i abalisament implantats. El termini màxim per a l'execució d'aquestes operacions serà d'una setmana, un cop acabada l'obra o la part d'obra que exigis la seva implantació.

21.8. Protecció i trasllat d'elements emplaçats a la via pública

☒ **Arbres i jardins**

Al PLA DE SEGURETAT s'assenyalaran tots els elements vegetals i l'arbrat existent a la via pública que estiguin a la zona de les obres i al seu llindar. L'Entitat Municipal responsable de Parcs i Jardins emetrà un informe previ preceptiu.

Mentre durin les obres es protegirà l'arbrat, els jardins i les espècies vegetals que puguin quedar afectades, deixant al seu voltant una franja d'un (1) metre de zona no ocupada. El contractista vetllarà, perquè els escossells i les zones enjardinades estiguin sempre lliures d'elements estranys, deixalles, escombraries i runa. S'hauran de regar periòdicament, sempre que això no es pugui fer normalment des de l'exterior de la zona d'obres.

Els escossells que quedin inclosos dins l'àmbit d'estrenyiment de pas per a vianants s'hauran de tapar de manera que la superfície sigui contínua i sense ressalts.

☒ **Parades d'autobús, quioscos, bústies**

A causa de la implantació del tancament de l'obra, ja sigui, perquè queden al seu interior o per quedar en zona de pas restringit, caldrà preveure el trasllat provisional de parades d'autobús, quioscos, bústies de Correus o elements similars emplaçats a l'espai públic. En aquest cas, caldrà indicar-ho en el PLA DE SEGURETAT, preveure el seu emplaçament durant el temps que durin les obres i contactar amb els serveis corresponents per tal de coordinar les operacions.

22.RISCOS DE DANYS A TERCERS I MESURES DE PROTECCIÓ

22.1. Riscos de danys a tercers

Els riscs que durant les successives fases d'execució de l'obra podrien afectar persones o objectes annexos que en depenguin són els següents:

☒ Caiguda al mateix nivell.

☒ Atropellaments.

☒ Col·lisions amb obstacles a la vorera.

☒ Caiguda d'objectes.

22.2. Mesures de protecció a tercers

Es consideraran les següents mesures de protecció per a cobrir el risc de les persones que transiten pels voltants de l'obra:

16. Muntatge de tanca metàl·lica a base d'elements prefabricats de 2 m. d'alçada, separant el perímetre de l'obra, de les zones de trànsit exterior.

17. Per a la protecció de persones i vehicles que transitin pels carrers limitrofs, s'instal·larà un passadís d'estructura consistent en l'assenyalament, que haurà de ser òptic i lluminós a la nit, per a indicar el gàlib de les proteccions al tràfic rodat. Ocasionalment es podrà instal·lar en el perímetre de la façana una marquesina en voladís de material resistent.
18. Si fos necessari ocupar la vorera durant l'aplec de materials a l'obra, mentre duri la maniobra de descàrrega, es canalitzarà el trànsit de vianants per l'interior del passadís de vianants i el de vehicles fora de les zones d'afectació de la maniobra, amb protecció a base de reixes metàl·liques de separació d'àrees i es col·locaran llums de gàlib nocturns i senyals de trànsit que avisin als vehicles de la situació de perill.
19. En funció del nivell d'intromissió de tercers a l'obra, es pot considerar la conveniència de contractar un servei de control d'accessos a l'obra, a càrrec d'un Servei de Vigilància patrimonial, expressament per a aquesta funció.

23.PREVENCIÓ DE RISCOS CATASTRÒFICS

Els principals riscos catastròfics considerats com remotament previsibles per aquesta obra són:
☒ Incendi, explosió i/o deflagració.
☒ Inundació.
☒ Col·lapse estructural per maniobres fallides.
☒ Atemptat patrimonial contra la Propietat i/o contractistes.
☒ Enfonsament de càrregues o aparells d'elevació.
Per a cobrir las eventualitats pertinents, el Contractista redactarà i inclourà com annex al seu
Pla de Seguretat i Salut un „Pla d'Emergència Interior", cobrin les següents mesures mínimes:
1.- Ordre i neteja general.
2.- Accessos i vies de circulació interna de l'obra.
3.- Ubicació d'extintors i d'altres agents extintors.
4.- Nomenament i formació de la Brigada de Primera Intervenció.
5.- Punts de trobada.
6.- Assistència Primers Auxilis.

24.PREVISIONS DE SEGURETAT PELS TREBALLS POSTERIORS

Previsions i informacions útils per efectuar al seu dia, en les degudes condicions de seguretat i salut, els previsibles treballs posteriors (manteniment) segons art. 5.6 RD.1627/97

25 ANNEX: PLANOLS

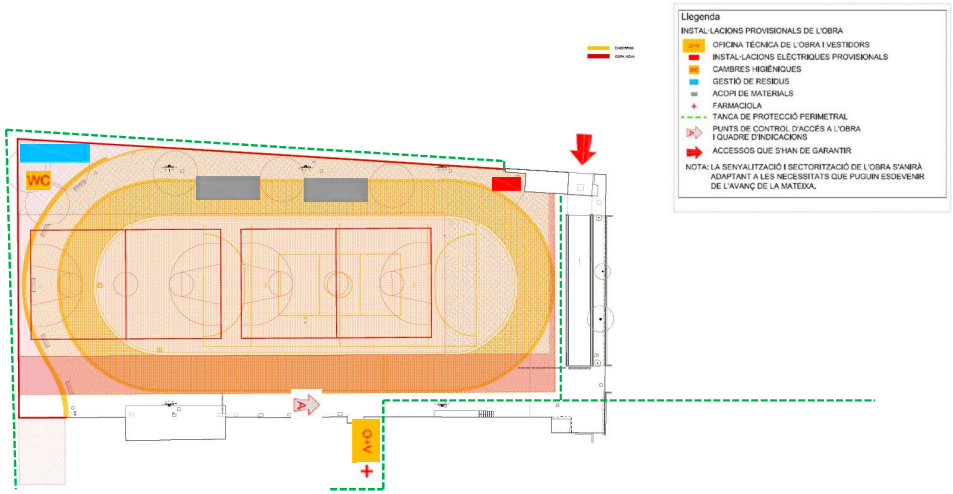



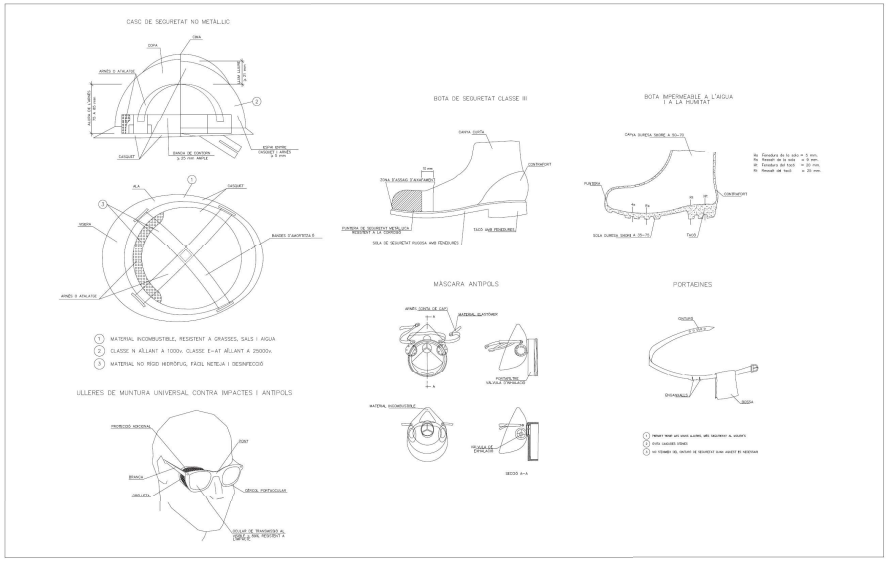

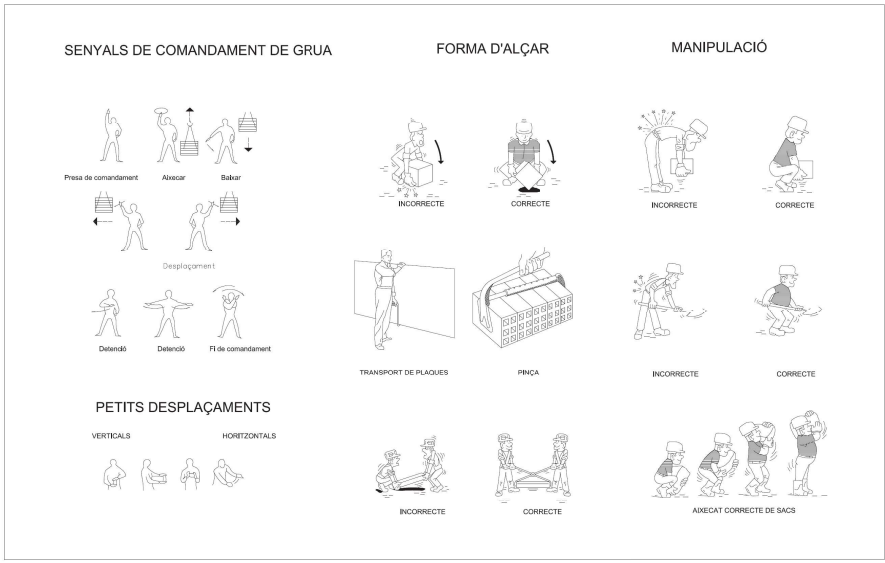

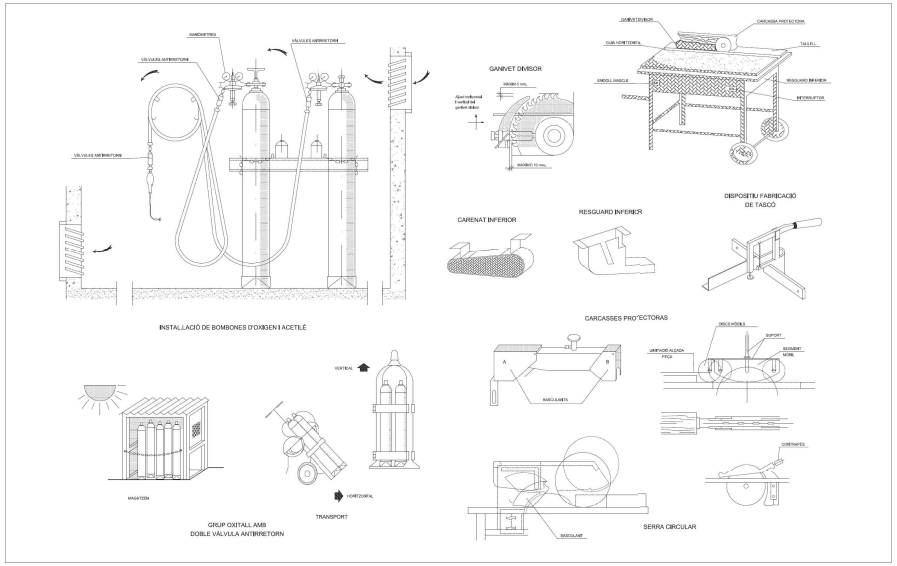

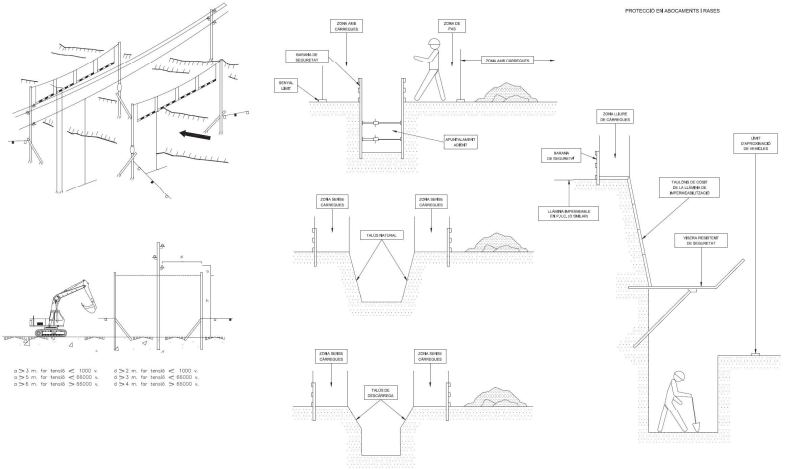

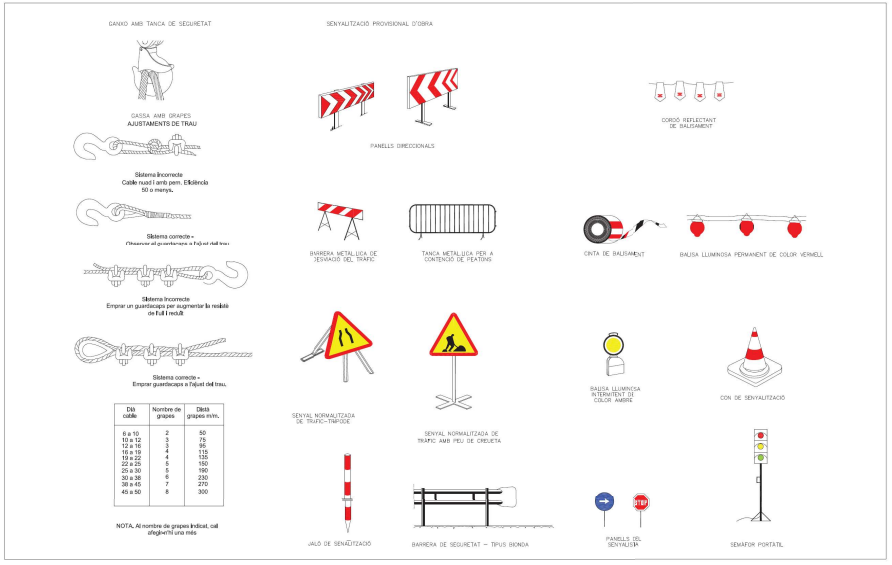

Diàmetre cable	Nombre de grapes	Distància grapes mm.
6 a 10	2	50
10 a 12	3	75
12 a 16	3	95
16 a 19	4	115
19 a 22	4	135
22 a 25	5	150
25 a 30	5	190
30 a 38	6	230
38 a 45	7	270
45 a 50	8	300

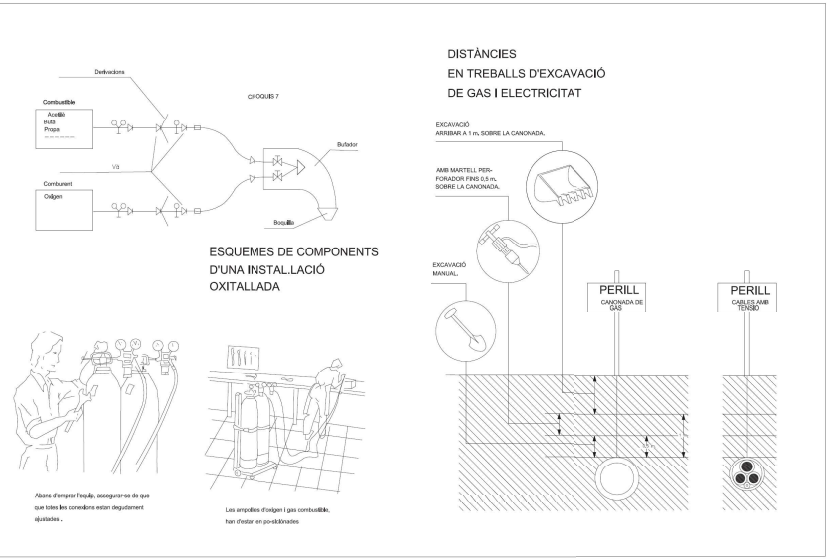

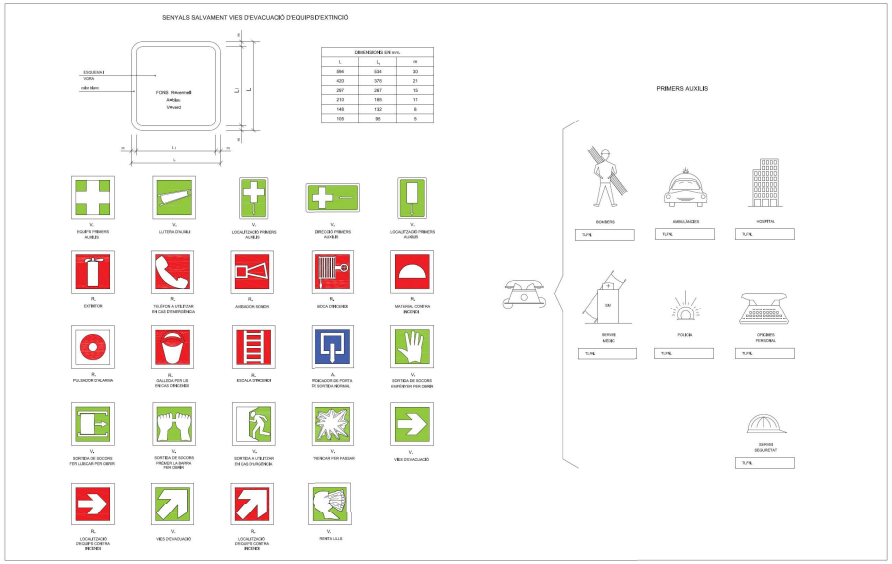

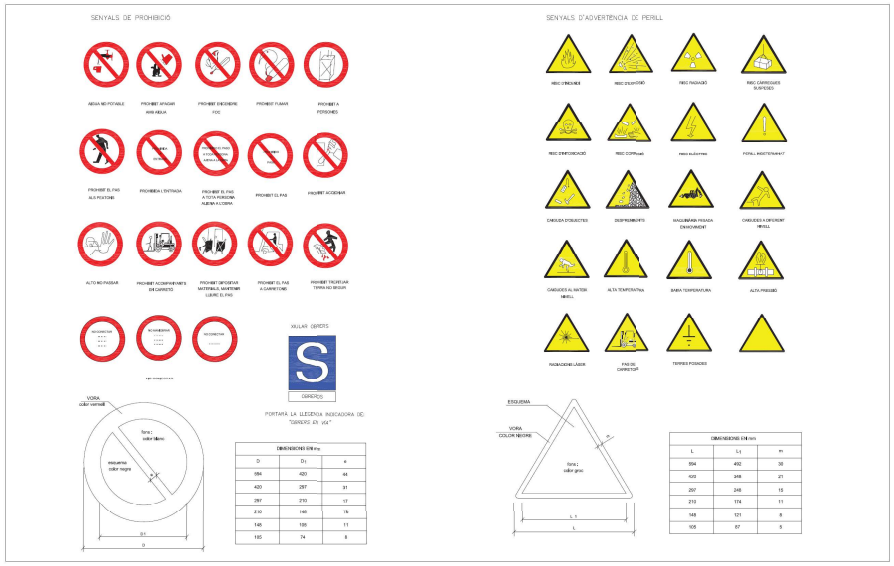



PLEC DE CONDICIONS TÈCNIQUES:

1. DEFINICIÓ I ABAST DEL PLEC

1.1. Identificació de les obres

PROJECTE DE REFORMA DE LA RAMBLA FRANÇA A BADALONA. Barcelona

1.2. Objecte

Aquest Plec de Condicions de l'Estudi de Seguretat i Salut comprèn el conjunt d'especificacions que hauran d'acomplir tant el Pla de Seguretat i Salut del Contractista com a document de Gestió Preventiva (Planificació, Organització, Execució i Control) de l'obra, les diferents proteccions a emprar per la reducció dels riscos (Mitjans Auxiliars d'Utilitat Preventiva, Sistemes de Protecció Col·lectiva, Equips de Protecció Individual), Implantacions provisionals per a la Salubritat i Confort dels treballadors, així com les tècniques de la seva implementació a l'obra i les que hauran de manar l'execució de qualsevol tipus d'instal·lacions i d'obres accessòries. Per a qualsevol tipus d'especificació no inclosa en aquest

Plec, es tindran en compte les condicions tècniques que es derivin d'entendre com a normes d'aplicació:

☒ Tots aquells continguts al:

☒ Plec General de Condicions Tècniques de l'Edificació", confeccionat pel Centre Experimental d'Arquitectura, aprovat pel Consell Superior de Col·legis d'Arquitectes i adaptat a les seves obres per la "Direcció General d'Arquitectura". (cas d'Edificació)

☒ "Plec de Clàusules Administratives Generals, per a la Contractació d'Obres de l'Estat" i adaptat a les seves obres per la "Direcció de Política Territorial i Obres

Públiques". (cas d'Obra Pública)

☒ Les contingudes al Reglament General de Contractació de l'Estat, Normes Tecnològiques de l'Edificació publicades pel "Ministerio de la Vivienda" i posteriorment pel "Ministerio de Obras Públicas y Urbanismo".

☒ La normativa legislativa vigent d'obligat compliment i les condicionades per les companyies subministradores de serveis públics, totes elles al moment de l'oferta.

1.3. Documents que defineixen l'Estudi de Seguretat i Salut

Segons la normativa legal vigent, Art. 5, 2 del R.D. 1627/1997, de 24 d'octubre sobre "DISPOSICIONS MÍNIMES DE SEGURETAT I DE SALUT A LES OBRES DE CONSTRUCCIÓ", l'Estudi de Seguretat haurà de formar part del Projecte d'Execució d'Obra o, al seu defecte, del Projecte d'Obra, havent de ser coherent amb el contingut del mateix i recollir les mesures preventives adequades als riscos que comporta la realització de l'obra, contenint com a mínim els següents documents:

Memòria: Descriptiva dels procediments, equips tècnics i medis auxiliars que hagin d'utilitzarse o que la seva utilització es pugui preveure; identificació dels riscos laborals que puguin ser evitats, indicant a l'efecte les mesures tècniques necessàries per ferho; relació dels riscos laborals que no es puguin eliminar conforme als assenyalats anteriorment, especificant les mesures preventives i proteccions tècniques tendents a controlar i reduir els esmentats riscos i valorant la seva eficàcia, en especial quan es proposin mesures alternatives.

Plec: De condicions particulars en el que es tindran en compte les normes legals i reglamentaries aplicables a les especificacions tècniques pròpies de l'obra que es tracti, així com les prescripcions que s'hauran de complir en relació amb les característiques, l'ús i la conservació de les màquines, utensilis, eines, sistemes i equips preventius.

Plànols: On es desenvolupen els gràfics i esquemes necessaris per la millor definició i comprensió de les mesures preventives definides a la Memòria, amb expressió de les especificacions tècniques necessàries.

Amidaments: De totes les unitats o elements de seguretat i salut al treball que hagin estat definits o projectats.

Pressupost: Quantificació del conjunt de despeses previstes per l'aplicació i execució de

l'Estudi de Seguretat i Salut.

1.4. Compatibilitat i relació entre els esmentats documents

L'estudi de Seguretat i Salut forma part del Projecte d'Execució d'obra, o en el seu cas, del Projecte d'Obra, havent de ser cadascun dels documents que l'integren, coherents amb el contingut del Projecte, i recollir les mesures preventives, de caràcter pal·liatiu, adequades als riscos, no eliminats o reduïts a la fase de disseny, que comporti la realització de l'obra, en els terminis i circumstàncies socio-tècniques on la mateixa es tingui que materialitzar. El Plec de Condicions Particulars, els Plànols i Pressupost de l'Estudi de Seguretat i Salut són documents contractuals, que restaran incorporats al Contracte i, per tant, són d'obligat acompliment, llevat modificacions degudament autoritzades.

La resta de Documents o dades de l'Estudi de Seguretat i Salut són informatius, i estan constituïts per la Memòria Descriptiva, amb tots els seus Annexos, els Detalls Gràfics d'interpretació, els Amidaments i els Pressupostos Parcials.

Els esmentats documents informatius representen només una opinió fonamentada de l'Autor de l'Estudi de Seguretat i Salut, sense que això suposi que es responsabilitzi de la certesa de les dades que se subministren. Aquestes dades han de considerar-se, tant sols, com a complement d'informació que el Contractista ha d'adquirir directament i amb els seus propis mitjans.

Només els documents contractuals, constitueixen la base del Contracte; per tant el Contractista no podrà al·legar, ni introduir al seu Pla de Seguretat i Salut, cap modificació de les condicionsdel Contracte en base a les dades contingudes als documents informatius, llevat que aquestes dades apareguin a algun document contractual.

El Contractista serà, doncs, responsable de les errades que puguin derivar-se de no obtenir la suficient informació directa, que rectifiqui o ratifiqui la continguda als documents informatius de l'Estudi de Seguretat i Salut.

Si hi hagués contradicció entre els Plànols i les Prescripcions Tècniques Particulars, en cas d'incloure's aquestes com a document que complementi el Plec de Condicions Generals del Projecte, té prevalença el que s'ha prescrit en les Prescripcions Tècniques Particulars. En qualsevol cas, ambdós documents tenen prevalença sobre les Prescripcions Tècniques Generals.

El que s'ha esmentat al Plec de condicions i només als Plànols, o viceversa, haurà de ser executat com si hagués estat exposat a ambdós documents, sempre que, a criteri de l'Autor de l'Estudi de Seguretat i Salut, quedin suficientment definides les unitats de Seguretat i Salut corresponent, i aquestes tinguin preu al Contracte.

2. DEFINICIONS I COMPETÈNCIES DELS AGENTS DEL FET CONSTRUCTIU

Dins l'àmbit de la respectiva capacitat de decisió cadascun dels actors del fet constructiu, estan obligats a prendre decisions ajustant-se als Principis Generals de l'Acció Preventiva

(Art. 15 a la L. 31/1995) :

☒ Evitar els riscos.

☒ Avaluar els riscos que no es poden evitar.

☒ Combatre els riscos en el seu origen.

☒ Adaptar la feina a la persona, en particular al que fa referència a la concepció dels llocs de treball, com també a l'elecció dels equips i els mètodes de treball i de producció, amb l'objectiu específic d'atenuar la feina monòtona i repetitiva i de reduir-ne els efectes a la salut.

☒ Tenir en compte l'evolució de la tècnica.

☒ Substituir el que sigui perillós pel que comporti poc perill o no en comporti cap.

☒ Planificar la prevenció, amb la recerca d'un conjunt coherent que hi integri la tècnica, l'organització de la feina, les condicions de treball, les relacions socials i la influència dels factors ambientals al treball.

☒ Adoptar mesures que donin prioritat a la protecció col·lectiva respecte de la individual.

☒ Facilitar les corresponents instruccions als treballadors.

2.1. Promotor

Als efectes del present Estudi de Seguretat i Salut, serà considerat Promotor qualsevol persona, física o jurídica, pública o privada, que, individual o col·lectivament, decideixi, impulsi, programi i financi, amb recursos propis o aliens, les obres de construcció per sí mateix, o per la seva posterior alienació, lliurament o cessió a tercers sota qualsevol títol.

Competències en matèria de Seguretat i Salut del Promotor:

☒ Designar al tècnic competent per la Coordinació de Seguretat i Salut en fase de Projecte, quan sigui necessari o es cregui convenient.

☒ Designar en fase de Projecte, la redacció de l'Estudi de Seguretat, facilitant al Projectista i al Coordinador respectivament, la documentació i informació prèvia necessària per l'elaboració del Projecte i redacció de l'Estudi de Seguretat i Salut, així com autoritzar als mateixos les modificacions pertinents.

☒ Facilitar que el Coordinador de Seguretat i Salut en la fase de projecte intervingui en totes les fases d'elaboració del projecte i de preparació de l'obra.

☒ Designar el Coordinador de Seguretat i Salut en fase d'Obra per l'aprovació del Pla de Seguretat i Salut, aportat pel contractista amb antelació a l'inici de les obres, el qual Coordinarà la Seguretat i Salut en fase d'execució material de les mateixes.

☒ La designació dels Coordinadors en matèria de Seguretat i Salut no eximeix al Promotor de les seves responsabilitats.

☒ El Promotor es responsabilitza que tots els agents del fet constructiu tinguin en compte les observacions del Coordinador de Seguretat i Salut, degudament justificades, o bé proposin unes mesures d'una eficàcia, pel cap baix, equivalents.

2.2. Coordinador de Seguretat i Salut

El Coordinador de Seguretat i Salut serà als efectes del present Estudi de Seguretat i Salut, qualsevol persona física legalment habilitada pels seus coneixements específics i que compti amb titulació acadèmica en Construcció.

És designat pel Promotor en qualitat de Coordinador de Seguretat: a) En fase de concepció, estudi i elaboració del Projecte o b) Durant l'Execució de l'obra. El Coordinador de Seguretat i Salut i Salut forma part de la Direcció d'Obra o Direcció Facultativa/Direcció d'Execució. Competències en matèria de Seguretat i Salut del Coordinador de Seguretat del Projecte:

El Coordinador de Seguretat i Salut en fase de projecte, és designat pel Promotor quan en l'elaboració del projecte d'obra intervinguin varis projectistes.

Les funcions del Coordinador en matèria de Seguretat i Salut durant l'elaboració del projecte, segons el R.D. 1627/1997, són les següents:

☒ Vetllar per a què en fase de concepció, estudi i elaboració del Projecte, el Projectista tingui en consideració els "Principis Generals de la Prevenció en matèria de Seguretat
i Salut" (Art. 15 a la L.31/1995), i en particular:

☒ Prendre les decisions constructives, tècniques i d'organització amb la finalitat de planificar les diferents feines o fases de treball que es desenvolupin simultània o successivament.

☒ Estimar la duració requerida per l'execució de les diferents feines o fases de treball.

☒ Traslladar al Projectista tota la informació preventiva necessària que li cal per integrar la Seguretat i Salut a les diferents fases de concepció, estudi i elaboració del projecte d'obra.

Tenir en compte, cada vegada que sigui necessari, qualsevol estudi de seguretat i salut o estudi bàsic, així com les previsions i informacions útils per efectuar al seu dia, amb les degudes condicions de seguretat i salut, els previsibles treballs posteriors (manteniment).

Coordinar l'aplicació del que es disposa en els punts anteriors i redactar o fer redactar l'Estudi de Seguretat i Salut.

Competències en matèria de Seguretat i Salut del Coordinador de Seguretat i Salut d'Obra:

El Coordinador de Seguretat i Salut en fase d'execució d'obra, és designat pel Promotor en tots aquells casos en què intervé més d'una empresa i treballadors autònoms o diversos treballadors autònoms.

Les funcions del Coordinador en matèria de Seguretat i Salut durant l'execució de l'obra, segons el R.D. 1627/1997, són les següents:

☒ Coordinar l'aplicació dels Principis Generals de l'Acció Preventiva (Art. 15 L. 31/1995) :

☒ En el moment de prendre les decisions tècniques i d'organització amb el fi de planificar les diferents tasques o fases de treball que s'hagin de desenvolupar simultània o successivament.

☒ En l'estimació de la durada requerida per a l'execució d'aquests treballs o fases de treball.

☒ Coordinar les activitats de l'obra per garantir que els Contractistes, i, si n'hi ha dels Subcontractistes i els treballadors autònoms, apliquin de manera coherent i responsable els Principis de l'Acció Preventiva que recull l'article 15 de la Llei de
Prevenció de Riscos Laborals (L.31/1995 de 8 de novembre) durant l'execució de l'obra i, en particular, en les tasques o activitats al què es refereix l'article 10 del R.D. 1627/1997 de 24 d'octubre sobre Disposicions mínimes de Seguretat i Salut a les obres de construcció:

☒ El manteniment de l'obra en bon estat d'ordre i neteja.

☒ L'elecció de l'emplaçament dels llocs i àrees de treball, tenint en compte les seves condicions d'accés, i la determinació de les vies o zones de desplaçament o circulació.

☒ La manipulació dels diferents materials i la utilització dels mitjans auxiliars.

☒ El manteniment, el control previ a la posta en servei i el control periòdic de les instal·lacions i dispositius necessaris per a l'execució de l'obra, a fi de corregir els defectes que pugin afectar a la seguretat i la salut dels treballadors.

☒ La delimitació i el condicionament de les zones d'emmagatzematge i dipòsit dels diferents materials, en particular si es tracta de matèries o substàncies perilloses.

☒ La recollida dels materials perillosos utilitzats.

☒ L'emmagatzematge i l'eliminació o evacuació dels residus i deixalles.

☒ L'adaptació, d'acord amb l'evolució de l'obra, del període de temps efectiu que haurà de dedicar-se als diferents treballs o fases de treball.

☒ La informació i coordinació entre els contractistes, subcontractistes i treballadors autònoms.

☒ Les interaccions i incompatibilitats amb qualsevol tipus de treball o activitat que es realitzi en l'obra o a prop del lloc de l'obra.

☒ Aprovar el Pla de Seguretat i Salut (PSS) elaborat pel contractista i, si s'escau, les modificacions que s'hi haguessin introduït. La Direcció Facultativa prendrà aquestafunció quan no calgui la designació de Coordinador.

☒ Organitzar la coordinació d'activitats empresarials prevista en l'article 24 de la Llei de Prevenció de Riscos Laborals.

☒ Coordinar les accions i funcions de control de l'aplicació correcta dels mètodes de treball.

☒ Adoptar les mesures necessàries perquè només puguin accedir a l'obra les persones autoritzades.

El Coordinador de Seguretat i Salut en la fase d'execució de l'obra respondrà davant del Promotor, del compliment de la seva funció com staff assessor especialitzat en Prevenció de la Sinistralitat Laboral, en col·laboració estricta amb els diferents agents que intervinguin a l'execució material de l'obra. Qualsevol divergència serà presentada al Promotor com a màxim patró i responsable de la gestió constructiva de la promoció de l'obra, a fi que aquest prengui, en funció de la seva autoritat, la decisió executiva que calgui.

Les responsabilitats del Coordinador no eximiran de les seves responsabilitats al Promotor, Fabricants i Subministradors d'equips, eines i mitjans auxiliars, Direcció d'Obra o Direcció Facultativa, Contractistes, Subcontractistes, treballadors autònoms i treballadors.

2.3. Projectista

És el tècnic habilitat professionalment que, per encàrrec del Promotor i amb subjecció a la normativa tècnica i urbanística corresponent, redacta el Projecte.

Podran redactar projectes parcials del Projecte, o parts que el complementin, altres tècnics, de forma coordinada amb l'autor d'aquest, contant en aquest cas, amb la col·laboració del
Coordinador de Seguretat i Salut designat pel Promotor. Quan el Projecte es desenvolupa o completa mitjançant projectes parcials o d'altres documents tècnics, cada projectista assumeix la titularitat del seu projecte.

Competències en matèria de Seguretat i Salut del Projectista:

☒ Tenir en consideració els suggeriments del Coordinador de Seguretat i Salut en fase de Projecte per integrar els Principis de l'Acció Preventiva (Art. 15 L. 31/1995), prendre les decisions constructives, tècniques i d'organització que puguin afectar a la planificació dels treballs o fases de treball durant l'execució de les obres.

☒ Acordar, en el seu cas, amb el promotor la contractació de col·laboracions parcials.

2.4. Director d'Obra

És el tècnic habilitat professionalment que, formant part de la Direcció d'Obra o Direcció Facultativa, dirigeix el desenvolupament de l'obra en els aspectes tècnics, estètics, urbanístics i mediambientals, de conformitat amb el Projecte que el defineix, la llicència constructiva i d'altres autoritzacions preceptives i les condicions del contracte, amb l'objecte d'assegurar l'adequació al fi proposat. En el cas que el Director d'Obra dirigeixi a més a més l'execució
material de la mateixa, assumirà la funció tècnica de la seva realització i del control qualitatiu i quantitatiu de l'obra executada i de la seva qualitat.

Podran dirigir les obres dels projectes parcials altres tècnics, sota la coordinació del Director d'Obra, contant amb la col·laboració del Coordinador de Seguretat i Salut en fase d'Obra, nomenat pel Promotor.

Competències en matèria de Seguretat i Salut del Director d'Obra:

☒ Verificar el replanteig, l'adequació dels fonaments, estabilitat dels terrenys i de l'estructura projectada a les característiques geotècniques del terreny.

☒ Si dirigeix l'execució material de l'obra, verificar la recepció d'obra dels productes de construcció, ordenant la realització dels assaigs i proves precises; comprovar els nivells, desploms, influència de les condicions ambientals en la realització dels treballs, els materials, la correcta execució i disposició dels elements constructius, de les instal·lacions i dels Medis Auxiliars d'Utilitat Preventiva i la Senyalització, d'acord amb el Projecte i l'Estudi de Seguretat i Salut.

☒ Resoldre les contingències que es produeixin a l'obra i consignar en el Llibre d'Ordres i Assistència les instruccions necessàries per la correcta interpretació del Projecte i dels Medis Auxiliars d'Utilitat Preventiva i solucions de Seguretat i Salut Integrada previstes en el mateix.

☒ Elaborar a requeriment del Coordinador de Seguretat i Salut o amb la seva conformitat, eventuals modificacions del projecte, que vinguin exigides per la marxa de l'obra i que puguin afectar a la Seguretat i Salut dels treballs, sempre que les mateixes s'adeqüin a les disposicions normatives contemplades a la redacció del Projecte i del seu Estudi de Seguretat i Salut.

☒ Subscriure l'Acta de Replanteig o començament de l'obra, confrontant prèviament amb el Coordinador de Seguretat i Salut l'existència prèvia de l'Acta d'Aprovació del Pla de Seguretat i Salut del contractista.

☒ Certificar el final d'obra, simultàniament amb el Coordinador de Seguretat, amb els visats que siguin preceptius.

☒ Conformar les certificacions parcials i la liquidació final de les unitats d'obra i de Seguretat i Salut executades, simultàniament amb el Coordinador de Seguretat.

☒ Les instruccions i ordres que doni la Direcció d'Obra o Direcció Facultativa, seran normalment verbals, tenint força per obligar a tots els efectes. Els desviaments respecte al compliment del Pla de Seguretat i Salut, s'anotaran pel Coordinador al Llibred'incidències

☒ Elaborar i subscriure conjuntament amb el Coordinador de Seguretat, la Memòria de Seguretat i Salut de l'obra finalitzada, per lliurar-la al promotor, amb els visats que foren perceptius.

2.5. Contractista o constructor (empresari principal) i Subcontractistes

Definició de Contractista:

És qualsevol persona, física o jurídica, que individual o col·lectivament, assumeix contractualment davant el Promotor, el compromís d'executar, en condicions de solvència i Seguretat, amb medis humans i materials, propis o aliens, les obres o part de les mateixes amb subjecció al contracte, el Projecte i el seu Estudi de Seguretat i Salut.

Definició de Subcontractista:

És qualsevol persona física o jurídica que assumeix contractualment davant el contractista,

empresari principal, el compromís de realitzar determinades parts o instal·lacions de l'obra, amb subjecció al contracte, al Projecte i al Pla de Seguretat, del Contractista, pel que es regeix la seva execució.

Competències en matèria de Seguretat i Salut del Contractista i/o Subcontractista:

☒ El Contractista haurà d'executar l'obra amb subjecció al Projecte, directrius de l'Estudi i compromisos del Pla de Seguretat i Salut, a la legislació aplicable i a les instruccions del Director d'Obra, i del Coordinador de Seguretat i Salut, amb la finalitat de dur a terme les condicions preventives de la sinistralitat laboral i l'assegurament de la qualitat, compromeses en el Pla de Seguretat i Salut i exigides en el Projecte

☒ Tenir acreditació empresarial i la solvència i capacitació tècnica, professional i econòmica que l'habiliti per al compliment de les condicions exigibles per actuar com constructor (i/o subcontractista, en el seu cas), en condicions de Seguretat i Salut.

☒ Designar al Cap d'Obra que assumirà la representació tècnica del Constructor (i/o Subcontractista, en el seu cas), a l'obra i que per la seva titulació o experiència haurà de tenir la capacitat adequada d'acord amb les característiques i complexitat de l'obra.

☒ Assignar a l'obra els medis humans i materials que la seva importància ho requereixi.

☒ Formalitzar les subcontractacions de determinades parts o instal·lacions de l'obra dins dels límits establerts en el Contracte i conforme amb la llei de la subcontractació 32/2006 i el Reial Decret 1109/2007.

☒ Redactar i signar el Pla de Seguretat i Salut que desenvolupi l'Estudi de Seguretat i Salut del Projecte. El Subcontractista podrà incorporar els suggeriments de millora corresponents a la seva especialització, en el Pla de Seguretat i Salut del Contractista i presentar-los a l'aprovació del Coordinador de Seguretat.

☒ El representant legal del Contractista signarà l'Acta d'Aprovació del Pla de Seguretat i Salut conjuntament amb el Coordinador de Seguretat.

☒ Signar l'Acta de Replanteig o començament i l'Acta de Recepció de l'obra.

☒ Aplicarà els Principis de l'Acció Preventiva que recull l'article 15 de la Llei de Prevenció de Riscos Laborals, en particular, en desenvolupar les tasques o activitats indicades en l'esmentat article 10 del R.D. 1627/1997:

☒ Complir i fer complir al seu personal allò establert en el Pla de Seguretat i Salut (PSS).

☒ Complir la normativa en matèria de prevenció de riscos laborals, tenint en compte, si s'escau, les obligacions que fan referència a la coordinació d'activitats empresarials previstes en l'article 24 de la Llei de Prevenció de Riscos Laborals, i en conseqüència complir el R.D.171/2004, i també complir les disposicions mínimes establertes en l'annex IV del R.D. 1627/1997, durant l'execució de l'obra.

☒ Informar i facilitar les instruccions adequades als treballadors autònoms sobre totes les mesures que s'hagin d'adoptar pel que fa a la seguretat i salut a l'obra.

☒ Atendre les indicacions i complir les instruccions del Coordinador en matèria de seguretat i salut durant l'execució de l'obra, i si és el cas, de la Direcció Facultativa.

☒ Els Contractistes i Subcontractistes seran responsables de l'execució correcta de les mesures preventives fixades en el Pla de Seguretat i Salut (PSS) en relació amb les obligacions que corresponen directament a ells o, si escau, als treballadors autònoms que hagin contractat.

☒ A més, els Contractistes i Subcontractistes respondran solidàriament de les conseqüències que es derivin de l'incompliment de les mesures previstes al Pla, als termes de l'apartat 2 de l'article 42 de la Llei de Prevenció de Riscos Laborals.

☒ El Contractista principal haurà de vigilar el compliment de la normativa de prevenció de riscos laborals per part de les empreses Subcontractistes.

☒ Abans de l'inici de l'activitat a l'obra, el Contractista principal exigirà als Subcontractistes que acreditin per escrit que han realitzat, per als treballs a realitzar, l'avaluació de riscos i la planificació de la seva activitat preventiva. Així mateix, el Contractista principal exigirà als Subcontractistes que acreditin per escrit que han complert les seves obligacions en matèria d'informació i formació respecte als treballadors que hagin de prestar servei a l'obra.

☒ El Contractista principal haurà de comprovar que els Subcontractistes que concorrena l'obra han establert entre ells els medis necessaris de coordinació.

☒ Les responsabilitats del Coordinador, de la Direcció Facultativa i del Promotor no eximiran de les seves responsabilitats als Contractistes i al Subcontractistes.

☒ El Constructor serà responsable de la correcta execució dels treballs mitjançant l'aplicació de Procediments i Mètodes de Treball intrínsecament segurs (SEGURETAT INTEGRADA), per assegurar la integritat de les persones, els materials i els mitjans auxiliars fets servir a l'obra.

☒ El Contractista principal facilitarà per escrit a l'inici de l'obra, el nom del Director Tècnic, que serà creditor de la conformitat del Coordinador i de la Direcció Facultativa. El Director Tècnic podrà exercir simultàniament el càrrec de Cap d'Obra, o bé, delegarà l'esmentada funció a altre tècnic, Cap d'Obra, amb coneixements contrastats i suficients de construcció a peu d'obra. El Director Tècnic, o en absència el Cap d'Obra o l'Encarregat General, ostentaran successivament la prelació de representació del Contractista a l'obra.

☒ El representant del Contractista a l'obra, assumirà la responsabilitat de l'execució de les activitats preventives incloses al present Plec i el seu nom figurarà al Llibre d'Incidències.

☒ Serà responsabilitat del Contractista i del Director Tècnic, o del Cap d'Obra i/o Encarregat en el seu cas, l'incompliment de les mesures preventives, a l'obra i entorn material, de conformitat a la normativa legal vigent.

☒ El Contractista també serà responsable de la realització del Pla de Seguretat i Salut (PSS), així com de l'específica vigilància i supervisió de seguretat, tant del personal propi com subcontractat, així com de facilitar les mesures sanitàries de caràcter preventiu laboral, formació, informació i capacitació del personal, conservació i reposició dels elements de protecció personal dels treballadors, càlcul i dimensions dels Sistemes de Proteccions Col·lectives i en especial, les baranes i passarel·les, condemna de forats verticals i horitzontals susceptibles de permetre la caiguda de persones o objectes, característiques de les escales i estabilitat dels esglaons i recolzadors, ordre i neteja de les zones de treball, enllumenat i ventilació dels llocs de treball, bastides, apuntalaments, encofrats i estintolaments, aplecs i emmagatzematges de materials, ordre d'execució dels treballs constructius,

seguretat de les màquines, grues, aparells d'elevació, mesures auxiliars i equips de treball en general, distància i localització d'estesa i canalitzacions de les companyies subministradores, així com qualsevol altre mesura de caràcter general i d'obligat compliment, segons la normativa legal vigent i els costums del sector i que pugui afectar a aquest centre de treball.

☒ El contractista ha de designar la presència de resursos preventius i es determinarà la forma de dur-los a terme en el pla de seguretat i salut, segons la disposició addicional catorzena de la Llei 31/1995, de 8 de novembre, de prevenció de riscos laborals i desenvolupada pel Reial Decret 604/2006.

☒ El Director Tècnic (o el Cap d'Obra), visitaran l'obra com a mínim amb una cadència diària i hauran de donar les instruccions pertinents a l'Encarregat General, que haurà de ser una persona de provada capacitat pel càrrec, haurà d'estar present a l'obra durant la realització de tot el treball que s'executi. Sempre que sigui preceptiu i no existeixi altra designada a l'efecte, s'entendrà que l'Encarregat General és al mateix temps el Supervisor General de Seguretat i Salut del Centre de Treball per part del Contractista, amb independència de qualsevol altre requisit formal.

☒ L'acceptació expressa o tàcita del Contractista pressuposa que aquest ha reconegut l'emplaçament del terreny, les comunicacions, accessos, afectació de serveis, característiques del terreny, mides de seguretats necessàries, etc. i no podrà al·legar en el futur ignorància d'aquestes circumstàncies.

☒ El Contractista haurà de disposar de les pòlisses d'assegurança necessària per a cobrir les responsabilitats que puguin esdevenir per motius de l'obra i el seu entorn, i serà responsable dels danys i prejudicis directes o indirectes que pugui ocasionar a tercers, tant per omissió com per negligència, imprudència o impericia professional, del personal al seu càrrec, així com del Subcontractistes, industrials i/o treballadors autònoms que intervinguin a l'obra.

☒ Les instruccions i ordres que doni la Direcció d'Obra o Direcció Facultativa, seran normalment verbals, tenint força per obligar a tots els efectes. Els desviaments respecte al compliment del Pla de Seguretat i Salut, s'anotaran pel Coordinador al Llibre d'Incidències. En cas d'incompliment reiterat dels compromisos del Pla de Seguretat i Salut (PSS), el Coordinador i Tècnics de la Direcció d'Obra o Direcció Facultativa, Constructor, Director Tècnic, Cap d'Obra, Encarregat, Supervisor de Seguretat, Delegat Sindical de Prevenció o els representants del Servei de Prevenció (propi o concertat) del Contractista i/o Subcontractistes, tenen el dret a fer constar al Llibre d'Incidències, tot allò que consideri d'interès per a reconduir la situació als àmbits previstos al Pla de Seguretat i Salut de l'obra.

☒ Les condicions de seguretat i salut del personal, dins de l'obra i els seus desplaçaments a/o des del seu domicili particular, seran responsabilitat dels Contractistes i/o Subcontractistes així com dels propis treballadors Autònoms.

☒ També serà responsabilitat del Contractista, el tancament perimetral del recinte de l'obra i protecció de la mateixa, el control i reglament intern de policia a l'entrada, per a evitar la intromissió incontrolada de tercers aliens i curiosos, la protecció d'accessos i l'organització de zones de pas amb destinació als visitants de les oficines d'obra. ☒ El Contractista haurà de disposar d'un senzill, però efectiu, Pla d'Emergència per a l'obra, en previsió d'incendis, pluges, glaçades, vent, etc. que puguin posar en situació de risc al personal d'obra, a tercers o als medis e instal·lacions de la pròpia obra o limítrofs.

☒ El Contractista i/o Subcontractistes tenen absolutament prohibit l'ús d'explosius sense autorització escrita de la Direcció d'Obra o Direcció Facultativa.

☒ La utilització de grues, elevadors o d'altres màquines especials, es realitzarà per operaris especialitzats i posseïdors del carnet de grua torre, del títol d'operador de grua mòbil i en altres casos l'acreditació que correspongui, sota la supervisió d'un tècnic especialitzat i competent a càrrec del Contractista. El Coordinador rebrà una copia de cada títol d'habilitació signat per l'operador de la màquina i del responsable tècnic que autoritza l'habilitació avalant-hi la idoneïtat d'aquell per a realitzar la seva feina, en aquesta obra en concret.

☒ Tot operador de grua mòbil haurà d'estar en possessió del carnet de gruista segons l'Instrucció Tècnica Complementaria "MIE-AEM-4" aprovada per RD 837/2003 expedit pel òrgan competent o en el seu defecte certificat de formació com a operador de grua de l'Institut Gaudí de la Construcció o entitat similar; tot ell per garantir el total coneixement dels equips de treballs de forma que es pugui garantir el màxim de seguretat a les tasques a desenvolupar.

☒ El delegat del contractista haurà de certificar que tot operador de grua mòbil es troba en possessió del carnet de gruista segons especificacions del paràgraf anterior, així mateix haurà de certificar que totes les grues mòbils que s'utilitzin a l'obra compleixen totes i cadascunes de l'especificacions establertes a l'ITC "MIE-AEM-4".

2.6. Treballadors Autònoms

Persona física diferent al Contractista i/o Subcontractista que realitzarà de forma personal i directa una activitat professional, sense cap subjecció a un contracte de treball, i que assumeix contractualment davant el Promotor, el Contractista o el Subcontractista el compromís de realitzar determinades parts o instal·lacions de l'obra. Competències en matèria de Seguretat i Salut del Treballador Autònom:

☒ Aplicar els Principis de l'Acció Preventiva que es recullen en l'article 15 de la Llei de Prevenció de Riscos Laborals, en particular, en desenvolupar les tasques o activitats indicades en l'article 10 del R.D. 1627/1997.

☒ Complir les disposicions mínimes de seguretat i salut, que estableix l'annex IV del R.D. 1627/1997, durant l'execució de l'obra.

☒ Complir les obligacions en matèria de prevenció de riscos que estableix pels treballadors l'article 29, 1,2, de la Llei de Prevenció de Riscos Laborals.

☒ Ajustar la seva actuació en l'obra conforme als deures de coordinació d'activitats empresarials establerts en l'article 24 de la Llei de Prevenció de Riscos Laborals, participant, en particular, en qualsevol mesura d'actuació coordinada que s'hagi establert.

☒ Utilitzar els equips de treball d'acord amb allò disposat en el R.D. 1215/1997, de 18 de juliol, pel qual s'estableixen les disposicions mínimes de seguretat i salut per a la utilització dels equips de treball per part dels treballadors.

☒ Escollir i utilitzar els equips de protecció individual, segons preveu el R.D. 773/1997, de 30 de maig, sobre disposicions mínimes de seguretat i salut relativa a la utilització dels
equips de protecció individual per part dels treballadors.

☒ Atendre les indicacions i complir les instruccions del Coordinador en matèria de seguretat i de salut durant l'execució de l'obra i de la Direcció d'Obra o Direcció Facultativa, si n'hi ha.

☒ Els treballadors autònoms hauran de complir allò establert en el Pla de Seguretat i Salut
(PSS): ☒ La maquinària, els aparells i les eines que s'utilitzen a l'obra, han de respondre a les prescripcions de seguretat i salut, equivalents i pròpies, dels equipaments de treball que l'empresari Contractista posa a disposició dels seus treballadors.

☒ Els autònoms i els empresaris que exerceixen personalment una activitat a l'obra, han d'utilitzar equipament de protecció individual apropiat, i respectar el manteniment en condicions d'eficàcia dels diferents sistemes de protecció col·lectiva instal·lats a l'obra, segons el risc que s'ha de prevenir i l'entorn del treball.

2.7. Treballadors

Persona física diferent al Contractista, Subcontractista i/o Treballador Autònom que realitzarà de forma personal i directa una activitat professional remunerada per compte aliè, amb subjecció a un contracte laboral, i que assumeix contractualment davant l'empresari el compromís de desenvolupar a l'obra les activitats corresponents a la seva categoria i especialitat professional, seguint les instruccions d'aquell.

Competències en matèria de Seguretat i Salut del Treballador:

☒ El deure d'obeir les instruccions del Contractista en allò relatiu a Seguretat i Salut.

☒ El deure d'indicar els perills potencials.

☒ Té responsabilitat dels actes personals.

☒ Té el dret a rebre informació adequada i comprensible i a formular propostes, en relació a la seguretat i salut, en especial sobre el Pla de Seguretat i Salut (PSS). ☒ Té el dret a la consulta i participació, d'acord amb l'article 18, 2 de la Llei de Prevenció de Riscos Laborals.

☒ Té el dret a adreçar-se a l'autoritat competent.

☒ Té el dret a interrompre el treball en cas de perill imminent i seriós per a la seva integritat i la dels seus companys o tercers aliens a l'obra.

☒ Té el dret de fer us i el fruit d'unes instal·lacions provisionals de Salubritat i Confort, previstes especialment pel personal d'obra, suficients, adequades i dignes, durant el temps que duri la seva permanència a l'obra.

3. DOCUMENTACIÓ PREVENTIVA DE CARÀCTER CONTRACTUAL

3.1. Interpretació dels documents vinculants en matèria de Seguretat i Salut

Excepte en el cas que l'escriptura del Contracte o Document de Conveni Contractual ho indiqui específicament d'altra manera, l'ordre de prelació dels Documents contractuals en matèria de Seguretat i Salut per aquesta obra serà el següent:

☒ Escriptura del Contracte o Document del Conveni Contractual.

☒ Bases del Concurs.

☒ Plec de Prescripcions per la Redacció dels Estudis de Seguretat i Salut i la Coordinació de Seguretat i salut en fases de Projecte i/o d'Obra.

☒ Plec de Condicions Generals del Projecte i de l'Estudi de Seguretat i Salut.

☒ Plec de Condicions Facultatives i Econòmiques del Projecte i de l'Estudi de Seguretat i Salut.

☒ Procediments Operatius de Seguretat i Salut i/o Procediments de control Administratiu de Seguretat, redactats durant la redacció del Projecte i/o durant l'Execució material de l'Obra, pel Coordinador de Seguretat.

☒ Plànols i Detalls Gràfics de l'Estudi de Seguretat i Salut.

☒ Pla d'Acció Preventiva de l'empresari-contractista.

☒ Pla de Seguretat i Salut de desenvolupament de l'Estudi de Seguretat i Salut del Contractista per l'obra en qüestió.

☒ Protocols, procediments, manuals i/o Normes de Seguretat i Salut interna del Contractista i/o Subcontractistes, d'aplicació en l'obra.

Feta aquesta excepció, els diferents documents que constitueixen el Contracte seran considerats com mútuament explicatius, però en el cas d'ambigüitats o discrepàncies interpretatives de temes relacionats amb la Seguretat, seran aclarides i corregides pel Director d'Obra qui, després de consultar amb el Coordinador de Seguretat, farà l'ús de la seva facultat d'aclarir al Contractista les interpretacions pertinents. Si en el mateix sentit, el Contractista descobreix errades, omissions, discrepàncies o contradiccions tindrà que notificar-ho immediatament per escrit al Director d'Obra qui després de consultar amb el Coordinador de Seguretat, aclarirà ràpidament tots els assumptes, notificant la seva resolució al Contractista. Qualsevol treball relacionat amb temes de Seguretat i Salut, que hagués estat executat pel Contractista sense prèvia autorització del Director d'Obra o del Coordinador de Seguretat, serà responsabilitat del Contractista, restant el Director d'Obra i el Coordinador de Seguretat, eximits de qualsevol responsabilitat derivadade les conseqüències de les mesures preventives, tècnicament inadequades, que hagin pogut adoptar el Contractista pel seu compte.

En el cas que el contractista no notifiqui per escrit el descobriment d'errades, omissions, discrepàncies o contradiccions, això, no tan sols no l'eximeix de l'obligació d'aplicar les mesures de Seguretat i Salut raonablement exigibles per la reglamentació vigent, els usos i la praxi habitual de la Seguretat Integrada en la construcció, que siguin manifestament indispensables per dur a terme l'esperit o la intenció posada en el Projecte i l'Estudi de Seguretat i Salut, si no que hauran de ser materialitzats com si haguessin estat completes i correctament especificades en el Projecte i el corresponent Estudi de Seguretat i Salut.

Totes les parts del contracte s'entenen complementàries entre si, per la qual cosa qualsevol treball requerit en un sol document, encara que no estigui esmentat en cap altre, tindrà el mateix caràcter contractual que si s'hagués recollit en tots.

3.2. Vigència de l'Estudi de Seguretat i Salut

El Coordinador de Seguretat, a la vista dels continguts del Pla de Seguretat i Salut aportat pel Contractista, com document de gestió preventiva d'adaptació de la seva pròpia "cultura preventiva interna d'empresa" el desenvolupament dels continguts del Projecte i l'Estudi de Seguretat i Salut per l'execució material de l'obra, podrà indicar en l'Acta d'Aprovació del Pla de Seguretat, la declaració expressa de subsistència, d'aquells aspectes que puguin estar, a criteri del Coordinador, millor desenvolupats en l'Estudi de Seguretat, com ampliadors i complementaris dels continguts del Pla de Seguretat i Salut del Contractista.

Els Procediments Operatius i/o Administratius de Seguretat, que pugessin redactar el Coordinador de Seguretat i Salut amb posterioritat a l'Aprovació del Pla de Seguretat i Salut, tindrà la consideració de document de desenvolupament de l'Estudi i Pla de Seguretat, essent, per tant, vinculants per les parts contractants.

3.3. Pla de Seguretat i Salut del Contractista

D'acord al que es disposa el R.D. 1627 / 1997, cada contractista està obligat a redactar, abans de l'inici dels seus treballs a l'obra, un Pla de Seguretat i Salut adaptant aquest E.S.S. als seus medis, mètodes d'execució i al "PLA D'ACCIÓ PREVENTIVA INTERNA D'EMPRESA", realitzat de conformitat al R.D.39 / 1997 "LLEI DE PREVENCIÓ DE RISCOS LABORALS" (Arts. 1, 2 ap. 1, 8 i 9) .

El Contractista en el seu Pla de Seguretat i Salut està obligat a incloure els requisits formals establerts a l'Art. 7 del R.D. 1627/ 1997, no obstant, el Contractista té plena llibertat per estructurar formalment aquest Pla de Seguretat i Salut . El Contractista, en el seu Pla de Seguretat i Salut, adjuntarà, com a mínim, els plànols següents amb els continguts que en cada cas s'indiquen.

Plànol o Plànols de situació amb les característiques de l'entorn. Indicant:

- Ubicació dels serveis públics.
- Electricitat.
- Clavegueram.
- Aigua potable.
- Gas.
- Oleoductes.
- Altres.
- Situació i amplada dels carrers (reals i previstos).
- Accessos al recinte.
- Garites de control d'accessos.
- Acotat del perímetre del solar.
- Distàncies de l'edifici amb els límits del solar.
- Edificacions veïnes existents.
- Servituds.

Plànols en planta d'ordenació general de l'obra, segons les diverses fases previstes en funció del seu pla d'execució real. Indicant:

- Tancament del solar.
- Murs de contenció, atalussats, pous, talls del terreny i desnivells.
- Nivells definitius dels diferents accessos al solar i rasants de vials colindants.
- Ubicació d'instal·lacions d'implantació provisional per al personal d'obra:
- Banys: Equipament (lavabos, retretes, dutxes, escalfador...).
- Vestuaris del personal: Equipament (taquilles, bancs correguts, estufes...).
- Refectori o Menjador: Equipament (taules, seients, escalfaplats, frigorific...).
- Farmaciola: Equipament.
- Altres. - Llocs destinats a apilaments.
- Àrids i materials ensitjats.
- Armadures, barres, tubs i biguetes.
- Materials paletitzats.
- Fusta.
- Materials ensacats.
- Materials en caixes.
- Materials en bidons.
- Materials solts.
- Runes i residus.

- Ferralla.
- Aigua.
- Combustibles.
- Substàncies tòxiques.
- Substàncies explosives i/o deflagrants.
- Ubicació de maquinària fixa i àmbit d'influència previst.
- Aparells de manutenció mecànica: grues torre, muntacàrregues, cabrestants, maquinetes, baixants de runes, cintes transportadores, bomba d'extracció de fluids.
- Estació de formigonat.
- Sitja de morter.
- Planta de piconament i/o selecció d'àrids.
- Circuits de circulació interna de vehicles, límits de circulació i zones d'aparcament. Senyalització de circulació.
- Circuits de circulació interna del personal d'obra. Senyalització de Seguretat.
- Esquema d'instal·lació elèctrica provisional.
- Esquema d'instal·lació d'il·luminació provisional.
- Esquema d'instal·lació provisional de subministrament d'aigua.
Plànols en planta i seccions d'instal·lació de Sistemes de Protecció Col·lectiva.
(*) Representació cronològica per fases d'execució.
- Protecció en previsió de caigudes de persones o objectes des de buits verticals de façanes:
- Ubicació de bastida porticada d'estructura tubular cobrint la totalitat dels fronts de façana en avançament simultani a l'execució d'estructura fins l'acabament de tancaments i coberta.(*).
(*) Sistema de Protecció Col·lectiva preferent
- Ubicació i replanteig del conjunt de forques metàl·liques i xarxes de seguretat.(*).
(*) En cas de no realitzar-se seguretat integrada amb bastides tubulars, prèvia justificació en l'ESS.
- Ubicació i replanteig de xarxes de desencofrat.
- Ubicació i replanteig de baranes de seguretat (*).
(*) En cas de no realitzar-se seguretat integrada amb bastides tubulars, prèvia justificació en l'ESS.
- Ubicació i replanteig de marquesines en voladís de seguretat (*).
(*) En cas de no realitzar-se seguretat integrada amb bastides tubulars, prèvia justificació en l'ESS.
- Protecció en previsió de caigudes de persones o objectes des de buits verticals d'escales:
- Ubicació i replanteig de xarxes verticals de seguretat en perímetre i buit de travessers d'escales (*).
(*) Sistema de Protecció Col·lectiva preferent.
- Ubicació i replanteig de baranes de seguretat en perímetre i buit de travessers d'escales.
- Protecció en previsió de caigudes de persones o objectes des de buits horitzontals de patis de llums, xemeneies, buits d'instal·lacions i encofrats.
- Ubicació i replanteig de condemna amb malla electrosoldada enjovat en el cèrcol perimetral (*).
(*) Sistema de Protecció Col·lectiva preferent en forjat
- Ubicació i replanteig de xarxes horitzontals de seguretat en patis interiors.
- Planta d'estructura amb ubicació i replanteig de xarxes horitzontals de seguretat sota taulers i sotaponts d'encofrats horitzontals recuperables.
- Ubicació i replanteig d'entarimat horitzontal de fusta colada en passos d'instal·lacions, arquetes i registres provisionals.
- Ubicació i replanteig de barana perimetral de seguretat. Plànols de proteccions en plataformes i zones de pas. Contingut:
☒ Passarel·les (ubicació i elements constitutius).
☒ Escales provisionals.
☒ Detalls de tapes provisionals d'arquetes o de buits.
☒ Abalisament i senyalització de zones de pas.
☒ Condemna d'accessos i proteccions en contenció d'estabilitat de terrenys.
☒ Ubicació de bastides penjades: Projecte i replanteig dels pescants i les guindoles.
☒ Sàgola de cable per a ancoratge i lliscament de cinturó de seguretat en perímetres exteriors amb risc de caigudes d'altura.
Plànol o plànols de distribució d'elements de seguretat per a l'ús i manteniment posterior de l'obra executada (*).
- Bastides suspeses sobre guindoles carrileres per a neteja de façana.
- Plataformes lliscants sobre carrils per a manteniment de paraments verticals.
- Bastides especials.
- Plataformes en voladís i moll de descàrrega escamotejables per a introducció i evacuació d'equips.
- Baranes perimetrals escamotejables per a treballs de manteniment en cobertes no transitables.
- Escales de gat amb enclavament d'accessos i equipament de Sistema de Protecció
Col·lectiva.
- Replanteig d'ancoratges i sàgoles per a cinturons en façanes, xemeneies, finestrals i patis.
- Replanteig de pescants escamotejables o bigues retràctils.
- Escala d'incendis i/o mànega tèxtil ignífuga d'evacuació.
- Altres.
(*) Tant sols en cas que estiguin contemplats en el Projecte Executiu. Plànol d'evacuació interna d'accidentats (*).
- Plànol de carrers per a evacuació d'accidentats en obres urbanes.
- Plànol de carreteres per a evacuació d'accidentats en obres aïllades.
(*) Tant sols per a obres complexes o especials.

3.4. El "Llibre d'Incidències"

A l'obra existirà, adequadament protocol·litzat, el document oficial "Llibre d'incidències", facilitat pel Col·legi Professional corresponent al qual pertanyi el tècnic que hagi aprovat el pla de seguretat i salut o per l'Oficina de Supervisió de Projectes o òrgan equivalent quan es tracti d'obres de les Administracions públiques.
Segons l'article 13 del Real Decret 1627/97 de 24 d'Octubre, modificat pel RD 1109/2007 , aquest llibre haurà d'estar permanentment a l'obra, en poder del coordinador de seguretat i salut , i a la disposició de la direcció d'obra o direcció facultativa , contractistes , subcontractistes i treballadors autònoms, les persones o òrgans amb responsabilitat en matèria de prevenció de les empreses que intervinguin en l'obra, tècnics dels òrgans especialitzats en matèria de seguretat i salut en el treball de les Administracions públiques competents, o en el seu cas, del representant dels treballadors, els quals podran realitzar les anotacions que considerin adequades respecte a les desviacions en el compliment del Pla de Seguretat i Salut.
Quan es realitzi una anotació en el llibre d'incidències, el coordinador en matèria de seguretat i salut durant l'execució de l'obra o, quan no sigui necessària la designació de coordinador, la direcció facultativa, la notificarà al contractista afectat i als representants dels treballadors d'aquest i només en el cas que l'anotació es refereixi a qualsevol incompliment dels advertiments o observacions prèviament anotades en aquest llibre així com en el supòsit de paralització dels treballs, s'ha de remetre una còpia a la Inspecció de Treball i Seguretat Social en el termini de vint-i-quatre hores i s'especificarà si l'anotació efectuada suposa una reiteració d'una advertència o observació anterior o si, per contra, es tracta d'una nova observació.

3.5. Caràcter vinculant del Contracte o document del "Conveni de Prevenció iCoordinació" i documentació contractual annexa en matèria de Seguretat

El CONVENI DE PREVENCIÓ i COORDINACIÓ subscrit entre el Promotor (o el seu representant), Contractista, Projectista, Coordinador de Seguretat, Direcció d'Obra o Direcció
Facultativa i Representant Sindical Delegat de Prevenció, podrà ésser elevat a escriptura pública a requeriment de les parts atorgants del mateix, essent de compte exclusiva del Contractista totes les despeses notarials i fiscals que es derivin.

El Promotor podrà prèvia notificació escrita al Contractista, assignar totes o part de les seves facultats assumides contractualment, a la persona física, jurídica o corporació que tingues a be designar a l'efecte, segons procedeixi.
Els terminis i provisions de la documentació contractual contemplada en l'apartat 2.1. del present Plec, junt amb els terminis i provisions de tots els documents aquí incorporats per referència, constitueixen l'acord ple i total entre les parts i no durà a terme cap acord o enteniment de cap naturalesa, ni el Promotor farà cap endossament o representacions al
Contractista, excepte les que s'estableixin expressament mitjançant contracte. Cap modificació verbal als mateixos tindrà validesa o força o efecte algun.
El Promotor i el Contractista s'obligaran a si mateixos i als seus successors, representants legals i/o concessionaris, amb respecte al pactat en la documentació contractual vinculant en matèria de Seguretat. El Contractista no es agent o representant legal del
Promotor, pel que aquest no serà responsable de cap manera de les obligacions o
esponsabilitats en què incorri o assumeixi el Contractista.
No es considerarà que alguna de les parts hagi renunciat a algun dret, poder o privilegi atorgat per qualsevol dels documents contractuals vinculants en matèria de Seguretat, o provisió dels mateixos, llevat que tal renúncia hagi estat degudament expressada per escrit i reconeguda per les parts afectades.
Tots els recursos o remeis brindats per la documentació contractual vinculant en matèria de Seguretat, hauran de ser presos i interpretats com acumulatius, és a dir, addicionals a qualsevol altre recurs prescrit per la llei.
Les controvèrsies que puguin sorgir entre les parts, respecte a la interpretació de la documentació contractual vinculant en matèria de Seguretat, serà competència de la jurisdicció civil. No obstant, es consideraran actes jurídics separables els que es dicten en relació amb la preparació i adjudicació del Contracte i, en conseqüència, podran ser impugnats davant l'ordre jurisdiccional contenciós-administratiu d'acord amb la normativa reguladora de l'esmentada jurisdicció.

4. NORMATIVA LEGAL D'APLICACIÓ

Per a la realització del Pla de Seguretat i Salut, el Contractista tindrà en compte la normativa existent i vigent en el decurs de la redacció de l'ESS (o EBSS), obligatòria o no, que pugui ésser d'aplicació.
A títol orientatiu, i sense caràcter limitatiu, s'adjunta una relació de normativa aplicable. El Contractista, no obstant, afegirà al llistat general de la normativa aplicable a la seva obra les esmenes de caràcter tècnic particular que no siguin a la relació i correspongui aplicar al seu Pla.

4.1. Textos generals

☒ Convenis col·lectius.
☒ "Reglamento de seguridad e higiene en el trabajo en la industria de la construcción. OM 20 de mayo de 1952 (BOE 15 de junio de 1958)". Modificada per "Orden 10 de diciembre de 1953 (BOE 2 de febrero de 1956)" i "Orden 23 de de septiembre 1966 (BOE 1 de octubre de 1966)". Derogada parcialment per "Orden 20 de enero de 1956 (BOE 2 de febrero de 1956)" i "R.D. 2177/2004 (BOE 13 de noviembre de 2004)".
☒ "Ordenanza laboral de la construcción, vidrio y cerámica. OM 28 de agosto de 1970 (BOE 5, 7, 8, 9 de septiembre de 1970)", en vigor capítols VI i XVI i les modificacions "Orden 22 de marzo de 1972 (BOE 31 de marzo de 1972)", "Orden 28 de julio (BOE 10 de agosto de 1972)" i "Orden 27 de julio de 1973 (BOE 31 de julio de 1973)". Derogada parcialment per "Orden 28 de diciembre (BOE 29 de diciembre de 1994)".
☒ "Ordenanza general de seguridad e higiene en el trabajo. OM 9 de marzo de 1971 (BOE 16 de marzo de 1971)", en vigor parts del títol II. Derogada parcialment per "R.D. 1316/1989 (BOE 2 de noviembre de 1989)", "Ley 31/1995 (BOE 10 de noviembre de 1995)", R.D. 486/1997 (BOE 23 de abril de 1997)", "R.D. 664/1997 (BOE 24 de mayo de 1997)", "R.D. 665/1997 (BOE 24 de mayo de 1997)", "R.D. 773/1997 (BOE 12 de junio de 1997)", "R.D. 1215/1997 (BOE 7 de agosto de 1997)", "R.D. 614/2001 (BOE 21 de junio de 2001)" i "R.D. 349/2003 (BOE 5 de abril de 2003)".
☒ Real Decreto 1299/2006, de 10 de noviembre por el que se aprueba el cuadro de enfermedades profesionales en el sistema de la Seguridad Social y se establecen criterios para su notificación y registro (BOE de 19 de diciembre de 2006). Complementada por Orden TAS/1/2007 (BOE de 4 de enero de 2007).
☒ "Regulación de la jornada de trabajo, jornadas especiales y descanso. R.D. 2001/1983 de 28 de julio (BOE 29 de julio de 1983)". Modificada per "R.D. 2403/1985 (BOE 30 de diciembre de 1985)", "R.D. 1346/1989 (BOE 7 de noviembre 1989)" i anul·lada parcialment per "R.D. 1561/1995 de 21 de septiembre (BOE 26 de septiembre de 1995)".
☒ "Orden de 20 de septiembre de 1986, por la que se establece el modelo de libro de incidencias correspondiente a las obras en las que sea obligatorio un estudio de Seguridad e Higiene en el trabajo (BOE de 13 de octubre de 1986)".
☒ "Establecimiento de modelos de notificación de accidentes de trabajo. OM 16 de diciembre de 1987 (BOE 29 de diciembre de 1987)" "Instrumento de ratificación de 17 de julio de 1990 del Convenio de 24 de junio de 1986 sobre Utilización del asbesto en condiciones de seguridad (número 162 de la OIT), adoptado en Ginebra (BOE de 23 de noviembre de 1990)".
☒ "Ley de prevención de riesgos laborales. Ley 31/1995 de noviembre (BOE 10 de noviembre de 1995)". Complementada per "R.D. 614/2001 de 8 de junio (BOE 21 de junio de 2001)".
☒ "Real Decreto 363/1995, de 10 de marzo, por la que se aprueba el reglamento sobre notificación de sustancias nuevas y clasificación, envasado y etiquetado de sustancias peligrosas (BOE de 5 de junio de 1995)".
☒ "Real Decreto 1561/1995, de 21 de septiembre, sobre jornadas especiales de trabajo (BOE de 26 de septiembre de 1995)".
☒ "Reglamento de los servicios de prevención. R.D. 39/1997 de 17 de enero (BOE 31 de enero de 1997)". Complementat per "Orden de 22 de abril de 1997 (BOE 24 de abril de 1997)" i "R.D. 688/2005 (BOE 11 de junio de 2006)". Modificat per "R.D. 780/1998 de 30 de abril (BOE 1 de mayo de 1998)" i "R.D. 604/2006 (BOE 29 de mayo de 2006)".
☒ "Disposiciones mínimas de seguridad y salud en los lugares de trabajo. R.D. 486/1997 de 14 de abril de 1997 (BOE 23 de abril de 1997)". Complementat per "Orden TAS/2947/2007 (BOE 11 de octubre de 2007)" i modificat per "R.D. 2177/2004 (BOE 13 de noviembre de 2004)".
☒ "Disposiciones mínimas de seguridad y salud relativas a la manipulación manual de cargas que comporten riesgos, en particular dorsolumbares, para los trabajadores. R.D. 487/1997 de 14 de abril de 1997 (BOE 23 de abril de 1997)".
☒ "Disposiciones mínimas de seguridad y salud para la utilización por los trabajadores de los equipos de trabajo. R.D. 1215/1997 de 18 de julio (BOE 7 de agosto de 1997)".
☒ "Disposiciones mínimas destinadas a proteger la seguridad y la salud de los trabajadores en las actividades mineras. R.D. 1389/1997 de 5 de septiembre (BOE 7 de octubre de 1997)".
☒ "Disposiciones mínimas de seguridad y salud en las obras de construcción. R.D. 1627/1997 de 24 de octubre (BOE 25 de octubre de 1997)". Modificat per "R.D. 2177/2004 (BOE 13 de noviembre 2004)" i "R.D. 604/2006 (BOE 29 de mayo de 2006)". Complementat per "R.D. 1109/2007 (BOE 25 de agosto de 2007)".
☒ Ordre de 12 de gener de 1998, per la qual s'aprova el model de Llibre d'Incidències en les obres de construcció (DOGC Diari Oficial de la Generalitat de Catalunya de 27 de gener de 1998).
☒ "Disposiciones mínimas de seguridad y salud en el trabajo en el ámbito de las empresas de trabajo temporal. R.D. 216/1999 de 5 de febrero (BOE 24 de febrero de 1999)".
☒ "Ley 38/1999, de 5 de noviembre, de Ordenación de la Edificación (BOE de 6 de noviembre de 1999)".
☒ "Protección de la seguridad y la salud de los trabajadores contra los riesgos relacionados con los agentes químicos durante el trabajo. R.D. 374/2001 de 6 de abril (BOE 1 de mayo de 2001)".
☒ "Real Decreto 379/2001, de 6 de abril, por el que se aprueba el Reglamento de almacenamiento de productos químicos y sus instrucciones técnicas complementarias MIE APQ-1, MIE APQ-2, MIE APQ-3, MIE APQ-4, MIE APQ 5, MIE APQ-6 y MIE APQ- 7 (BOE 112 de 10 de mayo de 2001)". Complementat per "R.D. 2016/2004 (BOE 23 de octubre de 2004)".
☒ "Real Decreto 783/2001, de 6 de julio, por el que se aprueba el Reglamento sobre protección sanitaria contra radiaciones ionizantes (BOE de 26 de julio de 2001)".
☒ "Ley 54/2003, de 12 de diciembre, de reforma del marco normativo de la prevención de riesgos laborales (BOE de 13 de diciembre de 2003)".

☒ “Real Decreto 1801/2003, de 26 de diciembre, sobre seguridad general de los productos (BOE 10 de enero de 2004)”.

☒ Real Decreto 171/2004, por el que se desarrolla el artículo 24 de la Ley 31/1995 de prevención de laborales, en materia de coordinación de actividades empresariales (BOE 31 de enero de 2004).

☒ Decret 171/2010, de 16 de novembre de 2010, del registre de delegats i delegades de prevenció, pel qual es regula el registre de delegats i delegades de prevenció i estableix el procediment de dipòsit de les comunicacions de designació dels mateixos. (DOGC. N°5764, de 26 de novembre de 2010).

☒ “Real Decreto 2177/2004, de 12 de noviembre, por el que se modifica el R.D. 1215/1997, de 18 de julio, en el que se establecen las disposiciones mínimas de seguridad y salud para la utilización por parte de los trabajadores de los equipos de trabajo, en materia de trabajos temporales en altura (BOE de 13 de noviembre de 2004)”.

☒ Real Decreto 842/2013, de 31 de octubre, por el que se aprueba la clasificación de los productos de construcción y de los elementos constructivos en función de sus propiedades de reacción y de resistencia frente al fuego

☒ “Real Decreto 1311/2005, de 4 de noviembre, sobre la protección de la salud y seguridad de los trabajadores frente a los riesgos derivados o que puedan derivarse de la exposición a vibraciones mecánicas”.

☒ Real Decreto 97/2014, de 14 de febrero, por el que se regulan las operaciones de transporte de mercancías peligrosas por carretera en territorio español (BOE 50 de 27 de febrero) “Real Decreto 604/2006, de 19 de mayo, por el que se modifican el R.D. 39/1997, de 17 de enero, por el que se aprueba el Reglamento de los Servicios de Prevención, y el R.D. 1627/1997, de 24 de octubre, por el que se establecen las disposiciones mínimas de seguridad y salud en las obras de construcción (BOE 127 de 29 de mayo)”.

☒ “Real Decreto 635/2006, de 26 de mayo, sobre requisitos mínimos de seguridad en los túneles de carreteras del Estado”.

☒ “Ley ordinaria 32/2006 reguladora de la subcontratación en el Sector de la Construcción (BOE 250 de 19 de octubre)”.

☒ “Ley orgánica 3/2007, de 22 de marzo, para la igualdad efectiva de mujeres y hombres (BOE 23 de marzo de 2007)”.

☒ “Real Decreto 1109/2007, de 24 de agosto, por el que se desarrolla la Ley 32/2006, de 18 de octubre, reguladora de la subcontratación en el Sector de la Construcción (BOE 204 de 25 de agosto)”.

☒ Decret 102/2008, de 6 de maig, de creació del Registre d'Empreses Acreditades de Catalunya per intervenir en el procés de contractació en el sector de la construcción (DOGC Diari Oficial de la Generalitat de Catalunya de 08 de maig de 2008).

☒ “Real Decreto 1802/2008, de 3 de noviembre, por el que se modifica el Reglamento sobre notificación de sustancias nuevas y clasificación, envasado y etiquetado de sustancias peligrosas, aprobado por R.D. 363/1995, de 10 de marzo, con la finalidad de adaptar sus disposiciones al Reglamento (CE) n.º 1907/2006 del Parlamento Europeo y del Consejo (Reglamento REACH)”.

☒ Decret 10/2009, de 27 de gener. Decret de creació del Registre d'empreses sancionades per infraccions molt greus en matèria de prevenció de riscos laborals i del procediment per a la seva publicació (DOGC Diari Oficial de la Generalitat de Catalunya de 03 de febrer de 2009).

☒ “Real Decreto 298/2009, de 6 de marzo, por el que se modifica el Real Decreto 39/1997, de 17 de enero, por el que se aprueba el Reglamento de los Servicios de Prevención, en relación con la aplicación de medidas para promover la mejora de la seguridad y de la salud en el trabajo de la trabajadora embarazada, que haya dado a luz o en período de lactancia”.

☒ “Real Decreto 330/2009, de 13 de marzo, por el que se modifica el Real Decreto 1311/2005, de 4 de noviembre, sobre la protección de la salud y la seguridad de los trabajadores frente a los riesgos derivados o que puedan derivarse de la exposición a vibraciones mecànicas”.

☒ “Real Decreto 327/2009 de 13 de marzo, por el que se modifica el Real Decreto 1109/2007, de 24 de agosto, por el que se desarrolla la Ley 32/2006, de 18 de octubre, reguladora de la subcontratación en el sector de la construcción (BOE 63 de 14 de marzo de 2009)”.

☒ “Instrumento de Ratificación del Convenio número 187 de la OIT, sobre el marco promocional para la seguridad y salud en el trabajo, hecho en Ginebra el 31 de mayo de 2006 (BOE 187 de 4 de agosto de 2009)“.

☒ "Real Decreto 337/2010, de 19 de marzo, por el que se modifican el Real Decreto 39/1997, de 17 de enero, por el que se aprueba el Reglamento de los Servicios de Prevención; el Real Decreto 1109/2007, de 24 de agosto, por el que se desarrolla la Ley 32/2006, de 18 de octubre, reguladora de la subcontratación en el sector de la construcción y el Real Decreto 1627/1997, de 24 de octubre, por el que se establecen disposiciones mínimas de seguridad y salud en obras de construcción (BOE 71 de 23 de marzo de 2010)."

☒ "Reglamento (UE) nº 276/2010 de la Comisión, de 31 de marzo de 2010, por el que se modifica el Reglamento (CE) nº 1907/2006 del Parlamento Europeo y del Consejo, relativo al registro, la evaluación, la autorización y la restricción de las sustancias y preparados químicos (REACH), en lo que respecta a su anexo XVII (diclorometano, aceites para lámparas y líquidos encendedores de barbacoa y compuestos organoestánnicos)."

☒ "Real Decreto 486/2010, de 23 de abril, sobre la protección de la salud y la seguridad de los trabajadores contra los riesgos relacionados con la exposición a radiaciones ópticas artificiales (BOE 99 de 24 de abril de 2010)."

☒ "Real Decreto 717/2010, de 28 de mayo, por el que se modifican el Real Decreto 363/1995, de 10 de marzo, por el que se aprueba el Reglamento sobre clasificación, envasado y etiquetado de sustancias peligrosas y el Real Decreto 255/2003, de 28 de febrero, por el que se aprueba el Reglamento sobre clasificación, envasado y etiquetado de preparados peligrosos (BOE 139 de 8 de junio de 2010)."

☒ "Real Decreto 795/2010, de 16 de junio, por el que se regula la comercialización y manipulación de gases fluorados y equipos basados en los mismos, así como la certificación de los profesionales que los utilizan (BOE 154 de 25 de junio de 2010)."

☒ "Real Decreto 1439/2010, de 5 de noviembre, por el que se modifica el Reglamento sobre protección sanitaria contra radiaciones ionizantes, aprobado por Real Decreto 783/2001, de 6 de julio (BOE 279 de 18 de novimebre de 2010)."

☒ “Real Decreto 843/2011, de 17 de junio, por el que se establecen los criterios básicos sobre la organización de recursos para desarrollar la actividad sanitaria de los servicios de prevención.”

☒ “Ley 22/2011, de 28 de julio, de residuos y suelos contaminados.” ☒ “Ley 33/2011, de 4 de octubre, General de Salud Pública.”

☒ “Real Decreto Legislativo 3/2011, de 14 de noviembre, por el que se aprueba el texto refundido de la Ley de Contratos del Sector Público.”

☒ "Reglamento (UE) nº 109/2012 de la Comisión, de 9 de febrero de 2012, por el que se modifica el Reglamento (CE) nº 1907/2006 del Parlamento Europeo y del Consejo relativo al registro, la evaluación, la autorización y la restricción de las sustancias y preparados químicos (REACH) en lo que respecta a su anexo XVII (sustancias CMR)."

☒ "Reglamento (UE) nº 125/2012 de la Comisión, de 14 de febrero de 2012, por el que se modifica el anexo XIV del Reglamento (CE) nº 1907/2006 del Parlamento Europeo y del Consejo, relativo al registro, la evaluación, la autorización y la restricción de las sustancias y preparados químicos (REACH)."

☒ "Reglamento (UE) nº 412/2012 de la Comisión, de 15 de mayo de 2012, por el que se modifica el anexo XVII del Reglamento (CE) nº 1907/2006 del Parlamento Europeo y del Consejo, relativo al registro, la evaluación, la autorización y la restricción de las sustancias y preparados químicos (REACH)."

☒ "Real Decreto 1070/2012, de 13 de julio, por el que se aprueba el Plan estatal de protección civil ante el riesgo químico."

☒ "Reglamento (UE) nº 836/2012 de la Comisión, de 18 de septiembre de 2012, por el que se modifica, con relación al plomo, el anexo XVII del Reglamento (CE) nº 1907/2006 del Parlamento Europeo y del Consejo, relativo al registro, la evaluación, la autorización y la restricción de las sustancias y mezclas químicas (REACH)."

☒ "Reglamento (UE) nº 835/2012 de la Comisión, de 18 de septiembre de 2012, por el que se modifica el Reglamento (CE) nº 1907/2006 del Parlamento Europeo y del Consejo, relativo al registro, la evaluación, la autorización y la restricción de las sustancias y mezclas químicas (REACH), en lo que respecta a su anexo XVII (cadmio)."

☒ "Reglamento (UE) nº 848/2012 de la Comisión, de 19 de septiembre de 2012, por el que se modifica, en lo que respecta a los compuestos de fenilmercurio, el anexo XVII del Reglamento (CE) nº 1907/2006 del Parlamento Europeo y del Consejo, relativo al registro, la evaluación, la autorización y la restricción de las sustancias y mezclas químicas (REACH)."

☒ "Reglamento (UE) nº 847/2012 de la Comisión, de 19 de septiembre de 2012, por el que se modifica, en lo que respecta al mercurio, el anexo XVII del Reglamento (CE) nº 1907/2006 del Parlamento Europeo y del Consejo, relativo al registro, la evaluación, la autorización y la restricción de las sustancias y mezclas químicas (REACH)."

☒ "Reglamento (UE) nº 126/2013 de la Comisión, de 13 de febrero de 2013, por el que se modifica el anexo XVII del Reglamento (CE) nº 1907/2006 del Parlamento Europeo y del Consejo, relativo al registro, la evaluación, la autorización y la restricción de las sustancias y preparados químicos (REACH)."

☒ "Reglamento (UE) nº 348/2013 de la Comisión, de 17 de abril de 2013, por el que se modifica el anexo XIV del Reglamento (CE) nº 1907/2006 del Parlamento Europeo y del Consejo, relativo al registro, la evaluación, la autorización y la restricción de las sustancias y mezclas químicas (REACH)."

☒ "Resolución de 13 de mayo de 2013, de la Dirección General de Empleo, por la que se registra y publica el Acta del acuerdo de revisión parcial del V Convenio colectivo general del sector de la construcción."

☒ "Ley 5/2013, de 11 de junio, por la que se modifican la Ley 16/2002, de 1 de julio, de prevención y control integrados de la contaminación y la Ley 22/2011, de 28 de julio, de residuos y suelos contaminados."

☒ "Orden PRE/2056/2013, de 7 de noviembre, por la que se modifica el anexo VI del Reglamento sobre clasificación, envasado y etiquetado de preparados peligrosos, aprobado por el Real Decreto 255/2003, de 28 de febrero."

☒ "Resolución de 8 de noviembre de 2013, de la Dirección General de Empleo, por la que se registra y publica el Acta de los acuerdos sobre el procedimiento para la homologación de actividades formativas en materia de prevención de riesgos laborales, así como sobre el Reglamento de condiciones para el mantenimiento de la homologación de actividades formativas en materia de prevención de riesgos laborales de acuerdo con lo establecido en el V Convenio colectivo del sector de la construcción."

☒ "Resolución de 15 de noviembre de 2013, de la Secretaría de Estado deAdministraciones Públicas, por la que se actualiza y dispone la publicación del Sistema de Gestión de la Prevención de Riesgos Laborales en la Administración General del Estado."

4.2. Condicions ambientals

☒ Ordre de 27 de juny de 1985, sobre inscripció d'empreses amb risc per amiant (DOGC Diari Oficial de la Generalitat de Catalunya de 05 d'agost de 1985).

☒ Ordre de 30 de juny de 1987, sobre registre de dades de control de l'ambient laboral i vigilància mèdica en empreses amb risc d'amiant (DOGC Diari Oficial de la Generalitat de Catalunya de 10 de juliol de 1987).

☒ "Real Decreto 108/1991, de 1 de febrero, sobre la prevención y reducción de la contaminación del medio ambiente producida por el amianto (BOE de 6 de febrero de 1991)".

☒ "Real Decreto 664/1997, de 12 de mayo, sobre la protección de los trabajadores contra los riesgos relacionados con la exposición a agentes biológicos durante el trabajo (BOEde 24 de mayo de 1997)". Modificat per "Orden de 25 de marzo de 1998".

☒ "Real Decreto 665/1997, de 12 de mayo, sobre la protección de los trabajadores contra los riesgos relacionados con la exposición a agentes cancerígenos durante el trabajo (BOE de 24 de mayo de 1997)". Modificat per "Real Decreto 1124/2000 (BOE de 17 de junio de 2000)" i "Real Decreto 349/2003 (BOE de 5 de abril de 2003)".

☒ "Real decreto 212/2002, de 22 de febrero de 2002, por el que se regulan las emisiones sonoras en el entorno debidas a determinadas máquinas de uso al aire libre (BOE de 1 de marzo de 2002)". Modificat per "Real Decreto 524/2006 (BOE de 4 de mayo de 2006)".

☒ "Real Decreto 681/2003, de 12 de junio, sobre la protección de la salud y la seguridad de los trabajadores expuestos a los riesgos derivados de atmósferas explosivas en el lugar de trabajo (BOE de 18 de junio de 2003).

☒ "Ley ordinaria 37/2003 del Ruido de 17 de noviembre (BOE de 18 noviembre de2003)". Desenvolupada per "Real Decreto 1513/2005 (BOE de 17 de diciembre de 2005)" i "Real Decreto 1367/2007 (BOE de 23 de octubre 2007)".

☒ "Protección de los trabajadores ante los riesgos derivados de la exposición al ruido durante el trabajo. Real Decreto 286/2006, de 10 de marzo, sobre la protección de la salud y seguridad de los trabajadores contra los riesgos relacionados con la exposición al ruido. (BOE 11 de marzo de 2006)".

☒ "Real decreto 1367/2007, de 19 de octubre, por el que se desarrolla la Ley 37/2003, de 17 de noviembre, del Ruido, en lo referente a zonificación acústica, objetivos de calidad y emisiones acústicas (BOE de 23 de octubre de 2007)".

☒ "Ley 34/2007, de 15 de noviembre, de calidad del aire y protección de la atmósfera (BOE de 16 de noviembre de 2007)".

4.3. Incendis

☒ Ordenances municipals.

☒ "Real Decreto 1942/1993, de 5 de noviembre, por el que se aprueba el Reglamento de Instalaciones de Protección Contra Incendios (RIPCI) (BOE de 14 de diciembre de 1993)". Complementat per "Orden de 16 de abril de 1998 (BOE de 28 de abril de 1998)" i "Orden de 27 de julio de 1999 (BOE de 5 de agosto de 1999)".

☒ Decret 64/1995, de 7 de març, pel qual s'estableixen mesures de prevenció d'incendis forestals (DOGC Diari Oficial de la Generalitat de Catalunya de 10 de març de 1995) i desenvolupada per Ordre MAB/62/2003 (DOGC Diari Oficial de la Generalitat de Catalunya de 24 de Febrer de 2003).

☒ Real Decreto 842/2013, de 31 de octubre, por el que se aprueba la clasificación de los productos de construcción y de los elementos constructivos en función de sus propiedades de reacción y de resistencia frente al fuego.

4.4. Instal·lacions elèctriques

☒ Real Decreto 223/2008, de 15 de febrero, por el que se aprueba el Reglamento sobre condiciones técnicas y garantías de seguridad en líneas eléctricas de alta tensión (RLAT) y sus instrucciones técnicas complementarias ITC-LAT 01 a 09. (BOE de 19 de marzo).

☒ "Orden de 18 de julio de 1978, por la que se aprueba la Norma Tecnológica NTEIEE/ 1978, "Instalaciones de electricidad: alumbrado exterior" (BOE de 12 de agosto de 1978)".

☒ Resolució de 4 de novembre de 1988, per la qual s'estableix un certificat sobre compliment de les distàncies reglamentàries d'obres i construccions a línies elèctriques (DOGC Diari Oficial de la Generalitat de Catalunya de 30 de novembre de 1988).

☒ "Ley 54/1997, de 27 de noviembre de 1997, del Sector Eléctrico (BOE de 28 de noviembre de 1997)". Complementada per "Real Decreto 1955/2000 (BOE de 27 de diciembre de 2000)".

☒ Llei 6/2001, de 31 de maig, d'ordenació ambiental de l'enllumenament per a la protección del medi nocturn (DOGC Diari Oficial de la Generalitat de Catalunya de 12 de juny de 2001).

☒ "Real Decreto 614/2001, de 8 de junio, sobre disposiciones mínimas para la protección de la salud y seguridad de los trabajadores frente al riesgo eléctrico (BOE de 21 de junio de 2001)".

☒ "Reglamento electrotécnico de baja tensión. R.D. 842/2002 de 2 de agosto (BOE de 18 de septiembre de 2002)".

☒ "Sentencia de 17 de febrero de 2004, de la Sala Tercera del Tribunal Supremo, por la que se anula el inciso 4.2.c.2 de la ITC-BT-03 anexa al Reglamento Electrónico para baja tensión, aprobado por Real Decreto 842/2002, de 2 de agosto".

☒ "Real decreto 223/2008, de 15 de febrero, del Ministerio de Industria, Turismo y Comercio por el que se aprueban el Reglamento sobre condiciones técnicas y garantías de seguridad en líneas eléctricas de alta tensión y sus instrucciones técnicas complementarias ITC-LAT 01 a 09 (BOE de 19 de marzo de 2008)".

☒ "Instrucciones Técnicas Complementarias del Reglamento electrotécnico de baja tensión: ITC-BT-09 Instalaciones de alumbrado exterior e ITC-BT-33 Instalaciones provisionales y temporales de obras"

. **4.5. Equips i maquinària**

☒ "Orden de 30 de julio de 1974, por la que se determinan las condiciones que deben reunir los aparatos elevadores de propulsión hidráulica y las normas para la aprobación de sus equipos impulsores (BOE de 9 de agosto de 1974)".

☒ "Real Decreto 203/2016, de 20 de mayo, por el que se establecen los requisitos esenciales de seguridad para la comercialización de ascensores y componentes de seguridad para ascensores. (BOE de 25 de mayo de 2016).

☒ Real Decreto 2060/2008, de 12 de diciembre, por el que se aprueba el Reglamento de equipos a presión y sus instrucciones técnicas complementarias (REP).

☒ "Reglamento de aparatos de elevación y su mantenimiento. R.D. 2291/1985 de 8 denoviembre (BOE de 11 de diciembre de 1985)". Derogat parcialment per "R.D. 1314/1997 (BOE de 30 de septiembre de 1997)".

☒ “Real Decreto 474/1988, de 30 de marzo, por el que se dictan las disposiciones de aplicación de la Directiva del Consejo de las Comunidades Europeas 84/528/CEE sobre aparatos elevadores y de manejo mecánico (BOE de 20 de mayo de 1988)”.

☒ “Resolución de 3 abril de 1997, de la Dirección General de Tecnología y Seguridad Industrial por la que se autoriza la instalación de ascensores sin cuarto de máquinas BOE de 23 de abril de 1997)”.

☒ “Real Decreto 488/1997, de 14 de abril, sobre disposiciones mínimas de seguridad y salud relativas al trabajo con equipos que incluyen pantallas de visualización (BOE de 23 de abril de 1997)”.

☒ “Disposiciones mínimas de seguridad y salud relativas a la utilización por los trabajadores de equipos de protección Individual. RD 773/1997 de 30 de mayo (BOE 12 de junio de 1997)”.

☒ “Real Decreto 1215/1997, de 18 de julio por el que se establecen las disposiciones mínimas de seguridad y salud para la utilización por los trabajadores de los equipos detrabajo (BOE de 7 de agosto de 1997)”. Modificat per “Real Decreto 2177/2004 (BOE de 13 de noviembre de 2004)”.

☒ “Resolución de 10 de septiembre de 1998, de la Dirección General de Tecnología y Seguridad Industrial, por la que se autoriza la Instalación de ascensores con máquinas en foso (BOE de 25 septiembre de 1998)”.

☒ “Real decreto 769/1999, de 7 de mayo, por el cual se dictan las disposiciones de aplicación de la Directiva del Parlamento Europeo y del Consejo, 97/23/CE, relativa a los equipos de presión, y se modifica el Real decreto 1244/1979, de 4 de abril, que aprobóel Reglamento de aparatos de presión (BOE de 31 de mayo de 1999)”.

☒ “Real Decreto 1849/2000, de 10 de noviembre, del Reglamento de seguridad en las
máquinas, por el que se derogan diferentes disposiciones en materia de normalización y homologación de productos industriales (BOE de 2 de diciembre de 2000)”.

☒ “Real Decreto 2177/2004, de 12 de noviembre, por el que se modifica el Real Decreto 1215/1997, de 18 de julio, por el que se establecen las disposiciones mínimas de seguridad y salud para la utilización por los trabajadores de los equipos de trabajo, en materia de trabajos temporales en altura (BOE de 13 de noviembre de 2004)”.

☒ “Real Decreto 1311/2005, de 4 de noviembre de 2005, sobre la protección de la salud y la seguridad de los trabajadores frente a los riesgos derivados o que puedan derivarse de la exposición a vibraciones mecánicas (BOE de 5 de noviembre de 2005)”.

☒ “Real Decreto 1388/2011, de 14 de octubre, por el que se dictan las disposiciones de aplicación de la Directiva 2010/35/UE del Parlamento Europeo y del Consejo de 16 de junio de 2010 sobre equipos a presión transportables y por la que se derogan las Directivas 76/767/CEE, 84/525/CEE, 84/526/CEE, 84/527/CEE y 1999/36/CE.”

☒ "Real Decreto 494/2012, de 9 de marzo, por el que se modifica el Real Decreto 1644/2008, de 10 de octubre, por el que se establecen las normas para la comercialización y puesta en servicio de las máquinas, para incluir los riesgos de aplicación de plaguicidas."

☒ "Real Decreto 88/2013, de 8 de febrero, por el que se aprueba la Instrucción Técnica Complementaria AEM 1 "Ascensores" del Reglamento de aparatos de elevación y manutención, aprobado por Real Decreto 2291/1985, de 8 de noviembre."

☒ Instruccions Tècniques Complementaries: “ITC – MIE - AP5 del Reglamento de Aparatos a Presión "Extintores de incendio" Orden de 31 de mayo de 1982 (BOE de 23 de junio de 1982)”. Modificació: “Orden de 26 de octubre de 1983 (BOE de 7 de noviembre de 1983)”, “Orden de 31 de mayo de 1985 (BOE de 20 de junio de 1985)”, “Orden de 15 de noviembre de 1989 (BOE de 28 de noviembre de 1989)” i “Orden de 10 de marzo de 1998 (BOE de 28 de abril de 1998)”. “ITC – MIE – AEM1: Ascensores electromecánicos. RD 88/2013, de 8 de febrero, por el que se aprueba la Instrucción .Técnica Complementaria AEM 1 "Ascensores" del Reglamento de aparatos de elevación y manutención, aprobado por Real Decreto 2291/1985, de 8 de noviembre. “ITC – MIE – AEM2: Grúas torre desmontables para obras. RD 836/2003 de 27 de mayo de 2003 (BOE 17 de julio de 2003)”. “ITC – MIE – AEM3: Carretas automotrices de manutención. OM. 26 de mayo de 1989 (BOE 9 de junio de 1989)”. “ITC – MIE – AEM4: Reglamento de aparatos de elevación y manutención, referentes agrúas móviles autopropulsadas. RD 837/2003 de 27 de mayo de 2003 (BOE 17 de julio de 2003)”. “ITC - MIE - MSG1: Máquinas, elementos de máquinas o sistemas de protección utilizados. OM. 8 de abril de 1991 (BOE 11 de abril de 1991)”. “Norma UNE-58921-IN Instrucciones para la instalación, manejo, mantenimiento, revisiones e inspecciones de las plataformas elevadoras móviles de personal (PEMP)”.

4.6. Equips de protecció individual

☒ “Comercialización y libre circulación intracomunitaria de los equipos de protección individual. R.D. 1407/1992 de 20 de noviembre (BOE 28 de diciembre de 1992)”. Modificat per “OM de 16 de mayo de 1994”, per “R.D. 159/1995 de 3 de febrero (BOE 8 de marzo de 1995)” i per la “Resolución de 27 de mayo de 2002 (BOE 4 de julio de 2002)”. Complementat per la “Resolución de 25 de abril de 1996 (BOE de 28 de mayo de 1996)”, “Resolución de 18 de marzo de 1998 (BOE de 22 de abril de 1998)”, “Resolución de 29 de abril de 1999 (BOE de 29 de junio de 1999)”, “Resolución de 28 de julio de 2000 (BOE de 8 de septiembre de 2000)” i “Resolución de 7 de septiembre de 2001 (BOE de 27 de septiembre de 2001)”.

☒ “Real Decreto 159/1995, de 3 de febrero, por el que se modifica el Real Decreto 1407/1992, de 20 de noviembre, por el que se regula las condiciones para la comercialización y libre circulación intracomunitaria de los equipos de protección individual (BOE de 8 de marzo de 1995) modificado por Orden de 20 de febrero de 1997
(BOE de 6 de marzo de 1997)”.

☒ “R.D. 773/1997 de 30 de mayo, sobre disposiciones mínimas de seguridad y salud relativas a la utilización por los trabajadores de equipos de protección individual”.

☒ “Decisión de la Comisión, de 16 de marzo de 2006, relativa a la publicación de las referencias de la norma UNE-EN 143:2001, Equipos de protección respiratoria. Filtros contra partículas. Requisitos, ensayos, marcado, de conformidad con la Directiva 89/686/CEE del Consejo (equipos de protección individual) [notificada con el número C(2006) 777]”.

☒ Normes Tècniques Reglamentàries.

4.7. Senyalització

☒ “Disposiciones mínimas en materia de señalización de seguridad y salud en el trabajo. R.D. 485/1997 (BOE 23 de abril de 1997)”.

☒ “Orden de 31 de agosto de 1987 sobre Señalización, balizamiento, defensa, limpieza y terminación de obras fijas en vías fuera de poblado (BOE de 18 de septiembre de 1987)”.

☒ Normes sobre senyalització d’obres en carreteres. “Instrucción 8.3. IC del MOPU”.

4.8. Diversos

☒ “Orden de 20 de marzo de 1986 por la que se aprueban determinadas Instrucciones técnicas complementarias, relativas a los capítulos IV, V, IX y X del Reglamento General de Normas Básicas de Seguridad Minera (BOE de 11 de abril de 1986)”. Modificada per “Orden de 29 de abril de 1987 (BOE de 13 de mayo de 1987)” i “Orden de 29 de julio de 1994 (BOE de 16 de agosto de 1994)”.

☒ “Orden de 20 de junio de 1986 sobre Catalogación y Homologación de los explosivos, productos explosivos y sus accesorios (BOE de 1 de julio de 1986)”.

☒ “Real Decreto 230/1998, de 16 de febrero, por el que se aprueba el Reglamento de explosivos (BOE de 12 de marzo de 1998)”. Modificat per “Real Decreto 277/2005 (BOE de 12 de marzo de 2005)” i “Orden INT/3543/2007 (BOE núm. 292 de 6 de diciembre de 2007)”. Complementada per la “Resolución de 24 de agosto de 2005 (BOE de 13 de septiembre de 2005)”, “Orden PRE/252/2006 (BOE de 9 de febrero de 2006)”, “Orden PRE/672/2006 (BOE de 11 de marzo de 2006)” i “Orden PRE/174/2007 (BOE de 3 de febrero de 2007)”.

☒ “Orden de 16 de diciembre de 1987 por la que se establecen nuevos modelos para la notificación de accidentes de trabajo y se dan instrucciones para su cumplimentación y tramitación (BOE de 29 de diciembre de 1987)”. Modificada per “Orden TAS/2926/2002 (BOE de 21 de noviembre de 2002)”.

☒ Orden TIN/1071/2010, de 27 de abril, sobre los requisitos y datos que deben reunir las comunicaciones de apertura o de reanudación de actividades en los centros de trabajo.

☒ “Real Decreto 1299/2006, de 10 de noviembre por el que se aprueba el cuadro de enfermedades profesionales en el sistema de la Seguridad Social y se establecen criterios para su notificación y registro (BOE de 19 de diciembre de 2006)”. Complementat per “Orden TAS/1/2007 (BOE de 4 de enero de 2007)”.

☒ “Resolución de 1 de agosto de 2007, de la Dirección General de Trabajo, por la que se inscribe en el registro y publica el IV Convenio Colectivo General del Sector de la Construcción (BOE de 17 de agosto de 2007)”.

☒ Convenis col·lectius.
☒ “Real Decreto 1591/2009, de 16 de octubre, por el que se regulan los productos sanitarios (BOE 268 de 6 de noviembre de 2009).”
☒ "Real Decreto 248/2010, de 5 de marzo, por el que se modifica el Reglamento de explosivos, aprobados por Real Decreto 230/1998, de 16 de febrero, para adaptarlo a lo dispuesto en la Ley 17/2009, de 23 de noviembre, sobre el libre acceso a las actividadesde servicios y su ejercicio (BOE 67 de 18 de marzo de 2010)."

5. CONDICIONS ECONÒMIQUES

5.1. Criteris d'aplicació

L' Art. 5, 4 del R.D. 1627 / 1997, de 24 d'octubre, manté per al sector de la construcció, la necessitat d'estimar l'aplicació de la Seguretat i Salut com un cost "afegit" a l'Estudi de Seguretat i Salut, i per conseqüent, incorporat al Projecte. El pressupost per a l'aplicació i execució de l'estudi de Seguretat i Salut, haurà de quantificar
el conjunt de "despeses" previstes, tant pel que es refereix a la suma total com a la valoració unitària d'elements, amb referència al quadre de preus sobre el que es calcula. Sols podran figurar partides alçades en els casos d'elements o operacions de difícil previsió.
Els amidaments, qualitats i valoració recollides en el pressupost de l'Estudi de Seguretat iSalut podran ser modificades o substituïdes per alternatives proposades pel Contractista en el seu Pla de Seguretat i Salut, prèvia justificació tècnica degudament motivada, sempre que això no suposi disminució de l'import total ni dels nivells de protecció continguts en l'Estudi de Seguretat i Salut. A aquests efectes, el pressupost del E.S.S. haurà d'anar incorporant al pressupost general de l'obra com un capítol més del mateix.
La tendència a integrar la Seguretat i Salut (pressupost de Seguretat i Salut = 0), es contempla en el mateix cos legal quan el legislador indica que, no s'inclouran en el pressupost de l'Estudi de Seguretat i Salut els costos exigits per la correcta execució professional dels treballs, conforme a les normes reglamentàries en vigor i els criteris tècnics generalment admesos, emanats dels organismes especialitzats. Aquest criteri es l'aplicat en el present E.S.S. en l'apartat relatiu a Medis Auxiliars d'Utilitat Preventiva (MAUP).

5.2. Certificació del pressupost del Pla de Seguretat i Salut

Si bé el Pressupost de Seguretat, amb criteris de "Seguretat Integrada" hauria d'estar inclòs en les partides del Projecte, de forma no segregable, per les obres de Construcció, es precisa l'establiment d'un criteri respecte a la certificació de les partides contemplades en el pressupost del Pla de Seguretat i Salut del Contractista per cada obra. El pressupost de seguretat i salut s'abonarà d'acord amb el que indiqui el corresponent contracte d'obra.

5.3. Revisió de preus del Pla de Seguretat i Salut

Els preus aprovats pel Coordinador de Seguretat i Salut continguts en el Pla de Seguretat i Salut del Contractista, es mantindrà durant la totalitat de l'execució material de les obres. Excepcionalment, quan el contracte s'hagi executat en un 20% i transcorregut com a mínim un any des de la seva adjudicació, podrà contemplar-se la possibilitat de revisió de preus del pressupost de Seguretat, mitjançant els índexs o fórmules de caràcter oficial que determini l'òrgan de contractació, en els terminis contemplats en el Títol IV del R.D. Legislatiu 2 / 2002, de 16 de juny, pel que s'aprova el text refós de la Llei de Contractes de les Administracions Públiques.

5.4. Penalitzacions per incompliment en matèria de Seguretat

La reiteració d'incompliments en l'aplicació dels compromisos adquirits en el Pla de Seguretat i Salut, a criteri per unanimitat del Coordinador de Seguretat i Salut i dels restants components de la Direcció d'Obra o Direcció Facultativa, per acció u omissió del personal propi i/o Subcontractistes i Treballadors Autònoms contractats per ell, duran aparellats conseqüentment per el Contractista, les següents
Penalitzacions:
1.- MOLT LLEU : 3% del Benefici Industrial de l'obra contractada
2.- LLEU : 20% del Benefici Industrial de l'obra contractada
3.- GREU : 75% del Benefici Industrial de l'obra contractada
4.- MOLT GREU : 75% del Benefici Industrial de l'obra contractada
5.- GRAVÍSSIM : Paralització dels treballadors +100% del Benefici Industrial de l'obra contractada + Pèrdua d'homologació com Contractista, per la mateixa Propietat, durant 2 anys.

6. CONDICIONS TÈCNIQUES GENERALS DE SEGURETAT

6.1. Previsions del Contractista a l'aplicació de les Tècniques de Seguretat

La Prevenció de la Sinistralitat Laboral, pretén aconseguir uns objectius concrets, en el nostre cas, detectar i corregir els riscos d'accidents laborals. El Contractista Principal haurà de reflectir al seu Pla de Seguretat i Salut la manera concreta de desenvolupar les Tècniques de Seguretat i Salut i com les aplicarà en aquesta obra.
Tot seguit s'anomenen a títol orientatiu una sèrie de descripcions de les diferents Tècniques Analítiques i Operatives de Seguretat:
☒ **Tècniques analítiques de seguretat**
Les Tècniques Analítiques de Seguretat i Salut tenen com a objectiu exclusiu la detecció de riscos i la recerca de les causes.
Prèvies als accidents.-
- Inspeccions de seguretat.
- Anàlisi de treball.
- Anàlisi Estadística de la sinistralitat.
- Anàlisi del entorn de treball.

Posteriors als accidents.-
- Notificació d'accidents.
- Registre d'accidents
☒ Investigació Tècnica d'Accidents.

☒ **Tècniques operatives de seguretat.**
Les Tècniques Operatives de Seguretat i Salut pretenen eliminar les Causes i a través d'aquestes corregir el Risc Segons que l'objectiu de l'acció correctora hagi d'operar sobre la conducta humana o sobre els factors perillosos mesurats, el Contractista haurà de demostrar al seu Pla de Seguretat i Salut i Higiene que té desenvolupat un sistema d'aplicació de Tècniques Operatives sobre
El Factor Tècnic:
- Sistemes de Seguretat
- Proteccions col·lectives i Resguards
- Manteniment Preventiu
- Proteccions Personals
- Normes
- Senyalització

El Factor Humà:
- Test de Selecció prelaboral del personal.
- Reconeixements Mèdics prelaborals.
- Formació
- Aprenentatge
- Propaganda
- Acció de grup
- Disciplina

- Incentius

6.2. Condicions Tècniques del Control de Qualitat de la Prevenció

El Contractista inclourà a les Empreses Subcontractades i treballadors Autònoms, lligats amb ell contractualment, en el desenvolupament del seu Pla de Seguretat i Salut; haurà d'incloure els documents tipus en el seu format real, així com els procediments de complimentació fets servir a la seva estructura empresarial, per a controlar la qualitat de la Prevenció de la Sinistralitat Laboral. Aportem al present Estudi de Seguretat, a títol de guia, l'enunciat dels més importants:

☒ Programa implantat a l'empresa, de Qualitat Total o el reglamentari Pla d'Acció Preventiva.

☒ Programa Bàsic de Formació Preventiva estandarditzat pel Contractista Principal

☒ Formats documentals i procediments de complimentació, integrats a l'estructura de gestió empresarial, relatius al Control Administratiu de la Prevenció.

☒ Comitè i/o Comissions vinculats a la Prevenció

☒ Documents vinculants, actes i/o memoràndums.

☒ Manuals i/o Procediments Segurs de Treball, d'ordre intern d'empresa

☒ Control de Qualitat de Seguretat del Producte.

6.3. Condicions Tècniques dels Òrgans de l'Empresa Contractista competents en matèria de Seguretat i Salut

El comitè o les persones encarregades de la promoció, coordinació i vigilància de la Seguretat i Salut de l'obra seran almenys els mínims establerts per la normativa vigent pel cas concret de l'obra de referència, assenyalant-se específicament al Pla de Seguretat, la seva relació amb l'organigrama general de Seguretat i Salut de l'empresa adjudicatària de les obres.

El Contractista acreditarà l'existència d'un Servei Tècnic de Seguretat i Salut (propi o concertat) com a departament staff depenent de l'Alta Direcció de l'Empresa Contractista, dotat dels recursos, medis i qualificació necessària conforme al R.D. 39 /1997 "Reglamento de los Servicios de Prevención". En tot cas el constructor comptarà amb l'ajut del Departament Tècnic de Seguretat i Salut de la Mútua d'Accidents de Treball amb la que tingui establerta pòlissa.

El Coordinador de Seguretat i Salut podrà vedar la participació en aquesta obra del Delegat Sindical de Prevenció que no reuneixi, al seu criteri, la capacitació tècnica preventiva pel correcte compliment de la seva important missió. L'empresari Contractista com a màxim responsable de la Seguretat i Salut de la seva empresa, haurà de fixar els àmbits de competència funcional dels Delegats Sindicals de Prevenció en aquesta obra. L'obra disposarà de Tècnic de Seguretat i Salut (propi o concertat) a temps parcial, que assessori als responsables tècnics (i conseqüentment de seguretat) de l'empresa constructora en matèria preventiva, així com una Brigada de reposició i manteniment de les proteccions de seguretat, amb indicació de la seva composició i temps de dedicació a aquestes funcions.

6.4. Obligacions de l'Empresa Contractista competent en matèria de Medicina del Treball

El Servei de Medicina del Treball integrat en el Servei de Prevenció, o en el seu cas, el Quadre Facultatiu competent, d'acord amb la reglamentació oficial, serà l'encarregat de vetllar per les condicions higièniques que haurà de reunir el centre de treball.

Respecte a les instal·lacions mèdiques a l'obra existiran almenys una farmaciola d'urgència, que estarà degudament assenyalada i contindrà allò disposat a la normativa vigent i es revisarà periòdicament el control d'existències.

Al Pla de Seguretat i Salut i Higiene el contractista principal desenvoluparà l'organigrama així com les funcions i competències de la seva estructura en Medicina Preventiva.

Tot el personal de l'obra (Propi, Subcontractat o Autònom), amb independència del termini de durada de les condicions particulars de la seva contractació, haurà d'haver passat un reconeixement mèdic d'ingrés i estar classificat d'acord amb les seves condicions psicofísiques. Independentment del reconeixement d'ingrés, s'haurà de fer a tots els treballadors del Centre de Treball (propis i Subcontractats), segons ve assenyalat a la vigent reglamentació al respecte, com a mínim un reconeixement periòdic anual. Paral·lelament l'equip mèdic del Servei de Prevenció de l'empresa (Propi, Mancomunat, o assistit per Mútua d'Accidents) haurà d'establir al Pla de Seguretat i Salut un programa d'actuació cronològica a les matèries de la seva competència:

- Higiene i Prevenció al treball.
- Medicina preventiva dels treballadors.
- Assistència Mèdica.
- Educació sanitària i preventiva dels treballadors.
- Participació en comitè de Seguretat i Salut.
- Organització i posta al dia del fitxer i arxiu de medicina d'Empresa.

6.5. Competències dels Col·laboradors Prevencionistes a l'obra

D'acord amb les necessitats de disposar d'un interlocutor alternatiu en absència del Cap d'Obra es nomenarà un Supervisor de Seguretat i Salut (equivalent a l'antic Vigilant de Seguretat), considerant-se en principi l'Encarregat General de l'obra, com a persona més adient per a complir-ho, en absència d'un altre treballador més qualificat en aquests treballs a criteri del Contractista. El seu nomenament es formalitzarà per escrit i es notificarà al Coordinador de Seguretat.

S'anomenarà un Socorrista, preferiblement amb coneixements en Primers Auxilis, amb la missió de realitzar petites cures i organitzar l'evacuació dels accidentats als centres assistencials que correspongui que a més a més serà l'encarregat del control de la dotació de la farmaciola.

A efectes pràctics, i amb independència del Comitè de Seguretat i Salut, si la importància de l'obra ho aconsella, es constituirà a peu d'obra una "Comissió Tècnica Interempresarial de Responsables de Seguretat", integrat pels màxims Responsables Tècnics de les Empreses participants a cada fase d'obra, aquesta "comissió" es reunirà com a mínim mensualment, i serà presidida pel Cap d'Obra del Contractista, amb l'assessorament del seu Servei de Prevenció (propi o concertat).

6.6. Competències de Formació en Seguretat a l'obra

El Contractista haurà d'establir al Pla de Seguretat i Salut un programa d'actuació que reflecteixi un sistema d'entrenament inicial bàsic de tots els treballadors nous. El mateix criteri es seguirà si són traslladats a un nou lloc de treball, o ingressin com a operadors de màquines, vehicles o aparells d'elevació. S'efectuarà entre el personal la formació adequada per assegurar el correcte ús dels medis posats al seu abast per millorar el seu rendiment, qualitat i seguretat del seu treball.

7. PLEC DE CONDICIONS TÈCNIQUES ESPECÍFIQUES DE SEGURETAT DELS EQUIPS, MÀQUINES I/O MÀQUINES-FERRAMENTES

7.1. Definició i característiques dels Equips, Màquines i/o Màquines-Ferramentes

Definició

És un conjunt de peces o òrgans units entre si, dels quals un al menys és mòbil i, en el seu cas, d'òrgans d'accionament, circuits de comandament i de potència, etc., associats de forma solidària per a una aplicació determinada, en particular destinada a la transformació, tractament, desplaçament i accionament d'un material. El terme equip i/o màquina també cobreix:

☒ Un conjunt de màquines que estiguin disposades i siguin accionades per a funcionar solidàriament.

☒ Un mateix equip intercanviable, que modifiqui la funció d'una màquina, que es comercialitza en condicions que permetin al propi operador, acoblar a una màquina, a una sèrie d'elles o a un tractor, sempre que aquest equip no sigui una peça de recanvi o una ferramenta.

Quan l'equip, màquina i/o màquina ferramenta disposi de components de seguretat que es comercialitzin per separat per a garantir una funció de seguretat en el seu ús normal, aquests adquireixen als efectes del present Estudi de Seguretat i Salut la consideració de Mitjà Auxiliar d'Utilitat Preventiva (MAUP).

Característiques

Els equips de treball i màquines aniran acompanyats d'unes instruccions d'utilització, esteses pel fabricant o importador, en les quals figuraran les especificacions de manutenció, instal·lació i utilització, així con les normes de seguretat i qualsevol altra instrucció que de forma específica siguin exigides en les corresponents Instruccions Tècniques Complementàries (ITC), les quals inclouran els plànols i esquemes necessaris per al manteniment i verificació tècnica, estant ajustats a les normes UNE que li siguin d'aplicació. Portaran a més a més, una placa de material durador i fixada amb solidesa en lloc ben visible, en la qual figuraran, com a mínim, les següents dades:

☒ Nom del fabricant.

☒ Any de fabricació, importació i/o subministrament.

☒ Tipus i número de fabricació.

☒ Potència en Kw.

☒ Contrasenya d'homologació CE i certificat de seguretat d'ús d'entitat acreditada, si procedeix.

7.2. Condicions d'elecció, utilització, emmagatzematge i manteniment dels Equips, Màquines i/o Màquines-Ferramentes

Elecció d'un Equip

Els Equips, Màquines i/o Màquines Ferramentes hauran de seleccionar-se en base a uns criteris de garanties de Seguretat per als seus operadors i respecte al seu Medi Ambient de Treball.

Condicions d'utilització dels Equips, Màquines i/o Màquines ferramentes

Són les contemplades en l'Annex II del R.D. 1215, de 18 de juliol sobre "Disposicions mínimes de Seguretat i Salut per a la utilització pels treballadors dels Equips de treball":

Emmagatzematge i manteniment

☒ Se seguiran escrupolosament les recomanacions d'emmagatzematge i esment, fixats pel fabricant i contingudes en la seva "Guia de manteniment preventiu".

☒ Es reemplaçaran els elements, es netejaran, engreixaran, pintaran, ajustaran i es col·locaran en el lloc assignat, seguint les instruccions del fabricant.

☒ S'emmagatzemaran en compartiments amplis i secs, amb temperatures compreses entre 15 i 25°C.

☒ L'emmagatzematge, control d'estat d'utilització i els lliuraments d'Equips estaran documentades i custodiades, amb justificant de recepció de conformitat, lliurament i rebut, per un responsable tècnic, delegat per l'usuari.

7.3. Normativa aplicable

Directives comunitàries relatives a la seguretat de les màquines, transposicions i dates d'entrada en vigor Sobre comercialització i/o posada en servei en la Unió Europea

Directiva fonamental.

☒ Directiva del Consell 89/392/CEE, de 14/06/89, relativa a l'aproximació de les legislacions dels Estats membres sobre màquines (D.O.C.E. Núm. L 183, de 29/6/89), modificada per les Directives del Consell 91/368/CEE, de 20/6/91 (D.O.C.E. Núm. L 198, de 22/7/91), 93/44/CEE, de 14/6/93 (D.O.C.E. Núm. L 175, de 19/7/93) i 93/68/CEE, de 22/7/93 (D.O.C.E. Núm. L 220, de 30/8/93). Aquestes 4 directives s'han codificat en un sols text

mitjançant la Directiva 98/37/CE (D.O.C.E. Núm. L 207, de 23/7/98). Transposada pel Reial Decret 1435/1992, de 27 de novembre (B.O.E. d'11/12/92), modificat pel Reial Decret 56/1995, de 20 de gener (B.O.E. de 8/2/95). Entrada en vigor del R.D. 1435/1992: l'1/1/93, amb període transitori fins l'1/1/95. Entrada en vigor del R.D. 56/1995: el 9/2/95.

Excepcions:

☒ Carretons automotors de manutenció: l'1/7/95, amb període transitori fins l'1/1/96.

☒ Màquines per a elevació o desplaçament de persones: el 9/2/95, amb període transitori fins l'1/1/97.

☒ Components de seguretat (inclou ROPS i FOPS, vegeu la Comunicació de la Comissió 94/C253/03 -D.O.C.E. ISP C253, de 10/9/94): el 9/2/95, amb període transitori fins l'1/1/97.

☒ Marcat: el 9/2/95, amb període transitori fins l'1/1/97. aplicació determinada, en particular destinada a la transformació, tractament, desplaçament i accionament d'un material. El terme equip i/o màquina també cobreix:

☒ Un conjunt de màquines que estiguin disposades i siguin accionades per a funcionar solidàriament.

☒ Un mateix equip intercanviable, que modifiqui la funció d'una màquina, que es comercialitza en condicions que permetin al propi operador, acoblar a una màquina, a una sèrie d'elles o a un tractor, sempre que aquest equip no sigui una peça de recanvi o una ferramenta.

Quan l'equip, màquina i/o màquina ferramenta disposi de components de seguretat que es comercialitzin per separat per a garantir una funció de seguretat en el seu ús normal, aquests adquireixen als efectes del present Estudi de Seguretat i Salut la consideració de Mitjà Auxiliar d'Utilitat Preventiva (MAUP).

Característiques

Els equips de treball i màquines aniran acompanyats d'unes instruccions d'utilització, esteses pel fabricant o importador, en les quals figuraran les especificacions de manutenció, instal·lació i utilització, així con les normes de seguretat i qualsevol altra instrucció que de forma específica siguin exigides en les corresponents Instruccions Tècniques Complementàries (ITC), les quals inclouran els plànols i esquemes necessaris per al manteniment i verificació tècnica, estant ajustats a les normes UNE que li siguin d'aplicació. Portaran a més a més, una placa de material durador i fixada amb solidesa en lloc ben visible, en la qual figuraran, com a mínim, les següents dades:

☒ Nom del fabricant.

☒ Any de fabricació, importació i/o subministrament.

☒ Tipus i número de fabricació.

☒ Potència en Kw.

☒ Contrasenya d'homologació CE i certificat de seguretat d'ús d'entitat acreditada, si procedeix.

7.2. Condicions d'elecció, utilització, emmagatzematge i manteniment dels Equips, Màquines i/o Màquines-Ferramentes

Elecció d'un Equip Els Equips, Màquines i/o Màquines Ferramentes hauran de seleccionar-se en base a uns criteris de garanties de Seguretat per als seus operadors i respecte al seu Medi Ambient de Treball. Condicions d'utilització dels Equips, Màquines i/o Màquines ferramentes Són les contemplades en l'Annex II del R.D. 1215, de 18 de juliol sobre "Disposicions mínimes de Seguretat i Salut per a la utilització pels treballadors dels Equips de treball":

Emmagatzematge i manteniment

☒ Se seguiran escrupolosament les recomanacions d'emmagatzematge i esment, fixats pel fabricant i contingudes en la seva "Guia de manteniment preventiu".

☒ Es reemplaçaran els elements, es netejaran, engreixaran, pintaran, ajustaran i es col·locaran en el lloc assignat, seguint les instruccions del fabricant.

☒ S'emmagatzemaran en compartiments amplis i secs, amb temperatures compreses entre 15 i 25°C.

☒ L'emmagatzematge, control d'estat d'utilització i els lliuraments d'Equips estaran documentades i custodiades, amb justificant de recepció de conformitat, lliurament i rebut, per un responsable tècnic, delegat per l'usuari.

7.3. Normativa aplicable

Directives comunitàries relatives a la seguretat de les màquines, transposicions i dates d'entrada en vigor Sobre comercialització i/o posada en servei en la Unió Europea

Directiva fonamental.

☒ Directiva del Consell 89/392/CEE, de 14/06/89, relativa a l'aproximació de les legislacions dels Estats membres sobre màquines (D.O.C.E. Núm. L 183, de 29/6/89), modificada per les Directives del Consell 91/368/CEE, de 20/6/91 (D.O.C.E. Núm. L 198, de 22/7/91), 93/44/CEE, de 14/6/93 (D.O.C.E. Núm. L 175, de 19/7/93) i 93/68/CEE, de 22/7/93 (D.O.C.E. Núm. L 220, de 30/8/93). Aquestes 4 directives s'han codificat en un sols text mitjançant la Directiva 98/37/CE (D.O.C.E. Núm. L 207, de 23/7/98). Transposada pel Reial Decret 1435/1992, de 27 de novembre (B.O.E. d'11/12/92),

modificat pel Reial Decret 56/1995, de 20 de gener (B.O.E. de 8/2/95).

Entrada en vigor del R.D. 1435/1992: l'1/1/93, amb període transitori fins l'1/1/95.

Entrada en vigor del R.D. 56/1995: el 9/2/95.

Excepcions:

☒ Carretons automotors de manutenció: l'1/7/95, amb període transitori fins l'1/1/96.

☒ Màquines per a elevació o desplaçament de persones: el 9/2/95, amb període transitori fins l'1/1/97.

☒ Components de seguretat (inclou ROPS i FOPS, vegeu la Comunicació de la Comissió 94/C253/03 -D.O.C.E. ISP C253, de 10/9/94): el 9/2/95, amb període transitori fins l'1/1/97.

☒ Marcat: el 9/2/95, amb període transitori fins l'1/1/97.