REFORMA DE L'HABITATGE 2n 2a
EN UN EDIFICI PLURIFAMILIAR

Carrer Sepúlveda núm. 172, 2n 2a

08011-Barcelona

PDF 1 – MEMÒRIA

MARÇ 2025

ARQUITECTES:

UTE BELMONTE GARRIDO RULL

PROMOTOR:

FUNDACIÓ PRIVADA HOSPITAL DE LA SANTA CREU I SANT PAU

ÍNDEX

PROJECTE PER AL PROCÉS D'OBTENCIÓ DEL COMUNICAT DIFERIT D'OBRES PER FER LES OBRES DE REFORMA DE L'HABITATGE 1r 3a

MEMÒRIA

DD DADES GENERALS

DD1 IDENTIFICACIÓ I OBJECTE DEL PROJECTE

DD2 AGENTS DEL PROJECTE

DD3 RELACIÓ DE DOCUMENTS COMPLEMENTARIS, PROJECTES PARCIALS

MD MEMÒRIA DESCRIPTIVA

MD1 INFORMACIÓ PRÈVIA: ANTECEDENTS I CONDICIONANTS DE PARTIDA

MD2 DESCRIPCIÓ DEL PROJECTE

MD3 REQUISITS A COMPLIR EN FUNCIÓ DE LES CARACTERÍSTIQUES DE L'EDIFICI

MD4 DESCRIPCIÓ DELS SISTEMES QUE COMPOSEN L'EDIFICI

MN NORMATIVA APLICABLE

MN1 EDIFICACIÓ

MN2 ALTRES

MN3 PLANEJAMENT APLICABLE A L'EMPLAÇAMENT

PR PRESSUPOST

DD. DADES GENERALS

DD1 IDENTIFICACIÓ I OBJECTE DEL PROJECTE

- Títol del projecte: Reforma interior de l'habitatge 2n 2a.
- L'objecte de l'encàrrec és reformar l'habitatge modificant la seva distribució, sense cap afectació estructural.
- La finca està situada al carrer Sepúlveda núm. 172 i l'habitatge és el 2n 2a, al districte de l'Eixample del municipi de Barcelona.
  Direcció postal: 08011
  Referència cadastral: 0117302DF3801G0001QM

DD2 AGENTS DEL PROJECTE

Promotor

L'encàrrec es fa per part de FUNDACIÓ PRIVADA HOSPITAL DE LA SANTA CREU I SANT PAU amb C.I.F: G08197774; i adreça Sant Antoni Ma.Claret núm.167,codi postal 08025 de Barcelona.
El seu representant és en Antonio Rodríguez Clemente amb NIF 36566738G.

Arquitecta

L'autoria del projecte és la UTE Belmonte Garrido Rull, formada per na Carolina Belmonte Soler amb N.I.F:46.728.637-C, col·legiada al Col·legi Oficial d'Arquitectes de Catalunya amb el núm. 49.268/1, na Mireia Garrido i Nogueras, amb N.I.F.: 46.753.164-Y, col·legiada al Col·legi Oficial d'Arquitectes de Catalunya amb el núm 37.304/4 i Begoña Rull Falcó amb N.I.F:38.125.169-R, col·legiada al Col·legi Oficial d'Arquitectes de Catalunya amb el núm. 35.821/5. L'adreça per a comunicacions és al carrer de Santa Caterina 67, 1er de Barcelona; telèfon 93 424 34 17 i e-mail quatremesu@coac.net.

DD3 RELACIÓ DE DOCUMENTS COMPLEMENTARIS, PROJECTES PARCIALS

S'adjunta el document trobat a l'Arxiu Contemporani de Barcelona: Expedient de sol·licitud de construcció de l'habitatge de l'any 1883.

Aquest es troba en el PDF3 a l'apartat de DOCUMENTACIÓ RELATIVA A BÉNS DEL PATRIMONI ARQUITECTÒNIC HISTORICOARTÍSTIC.

MD. MEMÒRIA DESCRIPTIVA

MD1 INFORMACIÓ PRÈVIA: ANTECEDENTS I CONDICIONANTS DE PARTIDA

Es tracta d'una finca plurifamiliar construïda a l'any 1890. Consta de planta baixa, 4 plantes pis i coberta-terrat.

L'accés es realitza pel carrer Sepúlveda, on hi tenen façana els 2 habitatges de cada planta. La caixa d'escala és central, i a l'ull d'escala s'hi va instal·lar un ascensor per millorar l'accessibilitat de la finca. Les quatre plantes pis tenen 2 habitatges per planta, a excepció del principal on hi ha 3, sumant un total de 9 habitatges.

L'edifici no té pati central ni pati interior, de manera que tots els habitatges ventilen per la façana del carrer Sepúlveda i per la façana del pati interior d'illa.
Tant la geometria de l'edifici com la de la parcel·la són completament regulars i de geometria rectangular.
Els habitatges de les plantes tipus són pisos passants i s'obren a carrer i pati interior d'illa amb la mateixa mida de façana donada la configuració simètrica respecte l'eix central de l'edifici en planta.

L'habitatge 2n 2a objecte d'aquest projecte el trobem sense llogaters en el moment de l'adquisició de l'inmoble, motiu pel qual el promotor de les obres aprofita per reformar-lo de forma integral.

El marc legal del projecte s'explica en el punt MN. d'aquesta memòria.

MD2 DESCRIPCIÓ DEL PROJECTE

2.1 DESCRIPCIÓ GENERAL DE L'EDIFICI

Com hem explicat al punt anterior, es tracta d'una finca plurifamiliar construïda a l'any 1890. Consta de planta baixa, 4 plantes pis i coberta-terrat amb badalot.

La finca és entre mitgeres i llinda amb dos edificis que són més alts ja que tenen 5 o 6 plantes pis mentre que el nostre només en té 4.

L'edifici no presenta cap àtic i a la planta coberta només hi trobem el badalot de l'escala amb la porta directa al terrat. La finca tampoc presenta planta soterrani ni cap mena de construcció sota rasant.

A la planta baixa hi trobem l'accés central al vestíbul de la finca, i dos locals comercials, un a la banda dreta i l'altre a l'esquerra, mantenint la composició simètrica de la resta de plantes. Tanmateix, la façana és simetrica i presenta 3 balcons a cada nivell on el balcó central està compartit pels dos habitatges de cada planta i els altres balcons són privats i corresponen a les habitacions principals d'aquests; a excepció del pis principal que té un balcó corregut.

Al vestíbul de l'edifici hi trobem la bateria de comptadors d'aigua. Els locals comercials de la planta baixa són negocis de petites empreses.

Per l'època de la finca, suposem que la fonamentació són els mateixos murs de càrrega que baixen al subsòl. Les parets de càrrega són les dues façanes de l'edifici, la principal i la posterior; i la caixa d'escala.
Les plantes pis tenen els forjats de bigues de fusta que es poden veure des de l'interior ja que la majoria de les estances no tenen fals sostre.
En aquestes façanes és on es recolzen les bigues en perpendicular. En canvi, la crugia central de l'edifici inverteix la disposició de les biguetes i aquestes es recolzen a les parets mitgeres i als murs de càrrega de la caixa d'escales. Aquí és on trobarem també unes bigues de secció més ample als extrems, que recolliran els caps de les bigues de les façanes.

L'habitatge que es reforma presenta un aspecte d'orígen en quant a la seva distribució. Les peces són les mateixes que als plànols de la finca original.

La distribució interior de l'habitatge consta d'un rebedor a l'entrada de l'habitatge que, a més, esdevé l'únic distribuïdor ja que des d'ell es pot anar a totes les peces de l'habitatge.
Entrant, a mà dreta, hi trobem les dues habitacions que dónen a carrer, frontalment a l'entrada hi trobem els dos trasters i a mà esquerra es pot anar a les estances d'ús comú de l'habitatge, entrant per la sala d'estar menjador des d'on es pot anar al bany, a la cuina o al balcó que dona al pati interior d'illa. En aquest balcó també hi ha un cobert d'orígen que és un segon bany més petit.
-Actualment a l'entrada a l'habitatge hi ha col·locada una porta anti intrusió que el projecte preveu eliminar-.

Totes les estances tenen geometria regular i, exceptuant els trasters i el bany 1, totes elles tenen una obertura amb ventilació natural per la façana. Els balcons del carrer Sepúlveda són estrets, mentre que el balcó del pati interior d'illa presenta una millor dimensió.

La majoria de les estances no disposen de fals sostre de manera que l'estructura de bigues de fusta queda vista. Aquestes bigues s'han pintat en anteriors reformes.

Els paviments actuals són laminat de fusta a les estances d'ús privat i paviment ceràmic a les estances humides a la sala.

Totes les intervencions que es faran es troben a l'interior de l'habitatge i sense afectació a l'estructura de l'edifici.

2.2 DESCRIPCIÓ DE LES OBRES I MITJANS AUXILIARS

L'habitatge 2n 2a objecte d'aquest projecte el trobem sense llogaters en l'actualitat, motiu pel qual el promotor aprofita per reformar-lo. És per això que en aquest projecte es realitzen uns petits canvis de distribució a l'habitatge, que l'adaptaran a les necessitats actuals i també s'aprofitarà per actualitzar les instal·lacions.

A l'entrada de l'habitatge es mantindrà el rebedor-distribuïdor actual. Des d'aquest rebedor es podrà accedir a les habitacions, entrant a mà dreta; al bany frontalment i, a mà esquerra, a la nova sala d'estar amb menjador i cuina que formaran un únic espai, més ampli que en la distribució actual.

Així doncs el projecte millora la sensació d'amplitud a la sala ja que es suprimeix l'estança cuina i es redueix el rebedor. Des d'aquesta sala mejador sortim al balcó de la façana interior d'illa. En el tancat on hi havia un petit bany, el substituïm per una zona de safareig on es col·locarà el nou acumulador i la rentadora.

Dels dos banys actuals (un d'ells no complet i a l'exterior) es passa a un únic bany, però es millora la seva superfície i tots els seus elementsamb el que milloraran l'habitabilitat.

Es substituïran la totalitat de les instal·lacions ja que aquestes es troben obsoletes.
Així doncs, es realitzarà una nova instal.lació elèctrica, d'il·luminació, de subministre d'aigua, de sanejament interior, i de climatització i ventilació. La instal.lació de sanejament mantindrà les mateixes connexions al baixant existent que està indicat als plànols; així com l'extractor de la cuina, que es connectarà a la xemeneia actual.

Tots els envans que es facin nous es realitzaran amb plaques de cartró-guix, menys pesades i que també permetran passar les noves instal·lacions i així no haver de practicar regates als murs existents.

Els acabats i l'equipament de la cuina i el bany es faran completament nous. La cuina ventilarà naturalment per la façana interior d'illa i el bany disposarà de ventilació mecànica.

Es col.locarà un nou paviment de rajoles de gres porcellànic al bany i a la cuina. A la resta de l'habitatge es posarà parquet segons l'indicat als plànols d'acabats.

El projecte no contempla cap actuació en façanes i per tant es conservaran les fusteries exteriors existents.

Les fusteries de fusta interiors es substituïran per portes noves de DM lacades, exceptuant la porta d'entrada que tan sols es restaurarà.

Es col·locarà fals sostre de cartró-guix a diferents alçades a algunes de les estances i a la zona de la cuina. Tot i així a la major part de l'habitatge reformat es mantindrà la imatge de l'estructura de bigues de fusta vista.

Finalment, es pintarà la totalitat de les compartimentacions i parets interiors de l'habitatge.

2.3 ZONES DE L'EDIFICI ON ES FA L'ACTUACIÓ

S'actua a la totalitat de la superfície interior de l'habitatge 2n 2a.

Això fa un total de 72,06 m² d'actuació en el projecte.

A continuació s'adjunta un quadre de superfícies de l'habitatge 2n 2a on es comparen les estances i superfícies de l'estat actual i el projecte:

ESTAT ACTUAL

QUADRE DE SUPERFÍCIES EA

Superfícies interiors 2n 2a:

SALA D'ESTAR-MENJADOR	10.50 m²
CUINA	6.30 m²
HABITACIÓ 1	14.40 m²
HABITACIÓ 2	8.50 m²
TRASTER 1	5.80 m²
TRASTER 2	4.30 m²
BANY 1	3.80 m²
BANY 2	1.30 m²
REBEDOR	6.80 m²
TOTAL SUPERFÍCIE ÚTIL INTERIOR	61.70 m²

Superfícies exteriors:

BALCÓ 1	3.10 m²
BALCÓ 2	1.00 m²
BALCÓ 3	0.60 m²
TOTAL SUPERFÍCIE ÚTIL EXTERIOR	4.70 m²

TOTAL SUPERFÍCIE CONSTRUÏDA	72.06 m²

ESTAT FINAL

QUADRE DE SUPERFÍCIES EF

Superfícies interiors 2n 2a:

SALA D'ESTAR-MENJADOR-CUINA	25.70 m²
HABITACIÓ 1	12.80 m²
HABITACIÓ 2	9.20 m²
BANY	5.50 m²
SAFAREIG	1.30 m²
REBEDOR	5.40 m²
TOTAL SUPERFÍCIE ÚTIL INTERIOR	59.90 m²

Superfícies exteriors:

BALCÓ 1	3.10 m²
BALCÓ 2	1.00 m²
BALCÓ 3	0.60 m²
TOTAL SUPERFÍCIE ÚTIL EXTERIOR	4.70 m²

TOTAL SUPERFÍCIE CONSTRUÏDA	72.06 m²

MD3 REQUISITS A COMPLIMENTAR EN FUNCIÓ DE LES CARACTERÍSTIQUES DE L'EDIFICI

REFORMA HABITATGE 2n 2a

Es tracta d'un canvi de distribució de l'habitatge sense afectar a l'estructura de l'edifici. Al tractar-se d'una obra de rehabilitació en la que es manté l'ús, els requisists del DB hauran d'aplicar-se als elements de l'edifici modificats per la reforma, sempre que la mateixa geometria existent ens ho permeti i no s'empitjorin els condicionants al fer la reforma, ni es disminueixin les mesures de seguretat existents abans de la reforma.

En aquest cas li seran d'aplicació:

DECRET D'HABITABILITAT (Decret d'habitabilitat 141/2012, annex 4 grup J)

Es tracta d'un habitatge ubicat en una finca plurifamiliar que data de l'any 1890, segons Cadastre.

La rehabilitació plantejada és una actuació inclosa a l'annex 4 del **Decret 141/2012:** "Condicions d'habitabilitat dels habitatges resultants de les intervencions de rehabilitació o gran rehabilitació de l'edifici existent". A l'apartat 2 es defineixen els requisits mínims segons l'intervenció en l'edifici existent.

En aquest cas, la intervenció s'ha assimilat al **GrupJ: Redistribució total de l'interior de l'habitatge sense modificació de la superfície.**

L'annex aplicable és l'**annex 2** (Condicions mínimes d'habitabilitat dels habitatge preexistents construïts amb anterioritat a l'11 d'agost de 1984) que s'acompleix amb la nova distribució i les excepcions següents:

- *Les habitacions hauran de tenir una superfície útil no inferior a 6m2.*

En el projecte, les noves habitacions o les reformades ho acompleixen.

- *Si s'obté ...una cambra higiènica nova haurà d'acomplir de l'annex I l'apartat 3.11*

La nova cambra higiènica té una dotació mínima d'un rentamans, un vàter i un plat de dutxa, tal com diu l'annex.

- A la sala es pot inscriure un quadrat de 2,40x2,40m i a les habitacions es pot inscriure, en una d'elles, un quadrat de 2,60x2,60m, i a la resta d'habitacions, un quadrat de 2,40x2,40m tal i com està grafiat al plànol de justificació del Decret.

S'adjunta fitxa d'habitabilitat.

A continuació s'aporta una taula que justfica el compliment de les superfícies de ventilació indicades al D.141/2012 annex 4 grup J.

Estança	Superfície ventilació m²	Decret 141/2012
Sala d'estar-menjador-cuina	3,42	0,80
Habitació 1	2,87	0,40
Habitació 2	1,62	0,40
Bany 1	mecànica	mecànica
Safareig	0,31	-
Rebedor	-	-

ACOMPLIMENT OME (Ordenances Metropolitanes d'Edificació)

En la redistribució de l'habitatge es segueixen acomplint els articles 55 i 56 de les ordenances, de superfícies i programa funcional mínim.

DB-SUA (Seguretat d'utilització)

Protecció a l'impacte: El vidre de la nova mampara de la dutxa serà com a mínim de classe B (vidre laminar).

DB-HS SALUBRITAT - DB-HS1 Protecció enfront de la humitat.

S'enten que al tractar-se d'un habitatge individual dins d'un habitatge plurifamiliar, no és d'aplicació.

DB-HS2 (Recollida i evaquació de residus)

A l'interior de l'habitatge es disposarà d'un espai d'emmagatzematge immediat per les cinc fraccions de residus a la zona de la cuina.

DB-HS3 (Qualitat de l'aire interior).

No es realitza cap modificació respecte l'existent. Totes les estances tenen ventilació directa a l'exterior. Per tant es considera que no és d'aplicació.

DB-HS4 (Subministre d'aigua)

Únicament es modifica la xarxa interior de l'habitatge, a partir de la seva pròpia clau de pas.

L'habitatge disposarà de mitjans adequats per a subministrar aigua per al consum de conformitat amb el Decret 21/2006, d'ecoeficiència en els edificis, la cisterna del vàter tindrà mecanismes de doble descàrrega i en cas de la previsió d'instal·lació de rentavaixelles, aquesta serà amb aigua freda i calenta.
D'acord amb el DB HS 4, la instal·lació podrà subministrar als aparells i equipament higiènic previst, el següent cabal instantani mínim en dm3 per segon:

Tipus d'aparell	aigua freda	ACS
Rentamans	0,05	0,03
Lavabo	0,10	0,065
Dutxa	0,20	0,10
Vàter amb cisterna	0,10	-
Pica domèstica	0,30	0,10
Rentavaixelles domèstic	0,15	0,10
Rentadora domèstica	0,20	0,15

No obstant d'acord amb el Decret 21/2006, d'ecoeficiència en els edificis, totes les aixetes de lavabos, bidets, aigüeres i equips de dutxa tindran un cabal màxim de 0,20 dm3 per segon. S'adjunta fitxa HS4.

DB-HS5 (Evacuació d'aigua)

Únicament es modifica la instal.lació interior de l'habitatge fins a la connexió a la xarxa comunitària. S'adjunta fitxa HS5.

DB-SI (Incendis)

-SI 6 RESISTÈNCIA AL FOC DE L'ESTRUCTURA

No s'intervé en l'estructura preexistent de l'habitatge, per tant, el DB-SI no és d'aplicació. En cap cas, les obres de reforma reduiran les condicions de seguretat preexistents.

DB-HE1 (Estalvi energètic)

La col·locació de trasdossat a molts dels paraments interiors en contacte amb l'exterior és quelcom que es fa per millorar la qüalitat del confort interior de l'habitatge, mai empitjora les condicions actuals i en cap cas és obligatòria aquesta actuació, motiu pel que no és necessària la seva justificació.

La resta de documents del CTE, per una intervenció d'aquest tipus, entenem que no serien d'aplicació.

Condicions d'Accessibilitat: Codi d'accessibilitat de Catalunya D 135/1995

No es modifiquen les condicions d'acessibilitat existents als replans, escales i accés als habitatges. A la finca ja es va instal·lar un ascensor aprofitant l'espai de l'ull central de l'escala.

FITXES DE COMPLIMENT DE NORMATIVA

Referència del projecte: Carrer Sepúlveda 172, 2n 2a

Àmbit d'aplicació:

☐ **Grup H** **Augment de superfície útil d'un habitatge sense afectació de l'estructura**

☑ **Grup J** **Redistribució total de l'interior d'un habitatge sense modificació de la superfície**

REQUISITS GENERALS

Annex 2

▪ **Construcció** (apartat 3)	Característiques de la construcció que conforma o afecta l'habitatge: - ser sòlida - evitar que traspuï humitat - ser estanca a les aigües pluvials - evitar la inundació de l'habitatge - el sòl trepitjable tant de l'habitatge com del seu accés ha d'estar completament pavimentat, no ser polsegós i no implicar perill a les persones - els desnivells > 0,60m es protegiran amb elements protectors o baranes resistents als cops		✓
▪ **Instal·lacions** (apartat 6)	**Fontaneria:**	- Subministrament directe de xarxa	✓
		- Captació pròpia o aforament → Dipòsit de 200 l / habitatge	
	Sanejament:	- Connexió a xarxa pública de clavegueres: → Sí	✓
		→ No: Depuració prèvia	
	Electricitat:	- Si l'habitatge està situat en un nucli urbà, o té la possibilitat d'estar connectat a una xarxa exterior de subministrament d'energia elèctrica amb condicions econòmiques similars a les d'un habitatge situat en nucli urbà, es garantiran les condicions fixades en l'apartat "Interior habitatge: electricitat"	✓
▪ **Espais d'accés a l'habitatge** (apartat 6)	**Accés:**	- Comunicació de l'habitatge amb el seu exterior - L'accés, no pot servir d'accés obligat a qualsevol local que no sigui d'ús exclusiu del mateix habitatge o comunitari	✓
	Il·luminació artificial:	- Ha de tenir un sistema elèctric d'il·luminació de manera que quan s'hi transiti quedi il·luminat	✓

REQUISITS DE L'HABITATGE

Annex 2

▪ **Composició mínima** (apartat 1)	Una sala (S), una cambra higiènica (CH), un equip de cuina instal·lat i permetre la instal·lació directa d'un equip de rentat roba.		✓
▪ **Superfície útil interior** (apartat 4)	✓ **Su ≥ 20m²** (1) (2)		
▪ **Instal·lacions** (apartat 6) - **Fontaneria**	**Instal·lació d'aigua freda** que: - està en bon estat - dóna servei, com a mínim, a: * pica de la cuina * lavabo * banyera o dutxa * equip rentat de roba	**Instal·lació d'aigua calenta** (ACS) que: - està en bon estat - dóna servei, com a mínim, a: *pica de la cuina * lavabo * banyera o dutxa - admet un consum seguit d'ACS en les següents condicions: 50 l a 40ºC amb un cabal ≥ 10 l/m	✓
- **Sanejament**	- Xarxa d'evacuació que * està en bon estat * connecta amb tot l'equip que el requereix - Tots els desguassos tenen un dispositiu sifònic		✓
- **Electricitat**	***mecanismes*** / ***núm.*** / ***segons dependència o equip*** punts de llum / **≥ 1** / amb interruptor independent a cada peça endolls / **≥ 1** / per a cada aparell **d'equip obligatori** **≥ 2** / **sala** **≥ 4** / **sala amb equip de cuina** **≥ 2** / **cuina** **≥ 1** / **habitacions**	Característiques de la instal·lació interior: - disposa, com a mínim, d'un interruptor de control de potència (ICP) - no implica un risc per a les persones ni pertorbacions en el normal funcionament d'altres instal·lacions	✓

(1) **Superfície útil interior:** superfície amb alçada lliure ≥ 1,90m

(2) **Superfície mínima de l'habitatge usat o preexistent:** es contempla l'excepcionalitat dels habitatges de superfície útil mínima entre 15 i 20m², que hagin estat construïts amb llicència d'obres sol·licitada abans de l'1 de febrer de 1984 i que disposin de cèdula d'habitabilitat vigent obtinguda abans de l'entrada en vigor d'aquest Decret (3/11/2012).

SALA (S)

Superfície útil →
- $S_u \geq 10$ m²
- Si conté equip de cuina: 14 m²

Ventilació →
- obertura en façana, directa o a través de galeria a:
  * espai públic
  * pati d'illa
  * pati parcel·la amb superfície en planta ≥ 4m² i permet la inscripció d'un cercle de ∅ ≥ 1,80m
- sup. obertures: ≥ 0,80m² entre 0,80m i 2m d'alçària

Configuració →
- alçada útil mínima ≥ 1,90m
- admet la inscripció d'un quadrat en planta de 2,40 x 2,40m
- no té cap estrangulació en planta < 1,40m (excepte en el pas entre sala d'estar-cuina)
- si la sala inclou l'espai de l'equip de cuina (EMC), la superfície vertical oberta que relacioni els dos espais ≥ 1,40m²

Característiques →
- no conté cap aparell higiènic
- no es fa a través seu l'obertura a l'exterior o la ventilació obligatòria de cap altra peça

HABITACIONS (H)

Superfície útil [1] →
- S ≥ 5m² (preexistents)
- S ≥ 6m² (noves)

Ventilació →
- obertura en façana, directa o a través de galeria a:
  * espai públic
  * pati d'illa
  * pati de parcel·la
- sup. obertures: ≥ 0,40m² entre 0,80m i 2m d'alç.

Característiques →
- es pot independitzar
- no conté:
  * l'equip obligatori de cuina ni rentat de roba
  * cap aparell higiènic que sigui un vàter, safareig o abocador

Configuració →
- alçada útil mínima ≥ 1,90m
- habitació de **5m²**:
  * admet la inscripció d'un quadrat en planta de 1,80m x 1,80m
- habitació de **6m²**:
  * admet la inscripció d'un quadrat en planta de 2,00m x 2,00m [2]
  * en habitatges de ≥ 3 habitacions: almenys una habitació admet la inscripció d'un quadrat en planta de 2,60m x 2,60m [2] (aplicable en intervencions del **grup J**)

CUINA (C) (peça independent)

Configuració →
- alçada útil mínima ≥ 1,90m

EQUIP DE CUINA

Composició →
- com a mínim, per una aigüera i un aparell de cocció elèctric o de gas i en una mateixa peça

Característiques →
- la peça on està inclòs no disposa de cap aparell higiènic

Ventilació →
- directa a l'aire lliure
- a través de conducte:
  * vertical: activat estàticament, o bé activat mecànicament
  * horitzontal: activat mecànicament

CAMBRES HIGIÈNIQUES (CH)

Composició →
- CH preexistent:
  * conté vàter
- CH nova:
  * conté tot l'equip higiènic obligatori (excepte el rentamans que pot estar situat en un espai de circulació)

Configuració →
- alçada útil mínima ≥ 1,90m
- l'agrupació dels aparells higiènics és lliure

EQUIP HIGIÈNIC

Composició →
- format, com a mínim, per : * un vàter
  * un lavabo
  * una dutxa o banyera

  en bon estat.

Ventilació →
- directa a l'aire lliure (façana, espai públic, pati d'illa, pati de parcel·la, pati de ventilació)
- a través de conducte:
  * vertical: activat estàticament, o bé activat mecànicament
  * horitzontal, activat mecànicament

Característiques →
- és independitzable
- la dutxa o banyera té impermeabilitzat el seu sòl i els seus paraments fins a una alçada ≥ 2,10m.

Equip de rentat de roba

Composició → Disposa de:
- una presa d'aigua freda
- un desguàs
- una presa de corrent

GALERIA

Configuració / Ventilació →
- peça que té un finestral que dóna directament a l'aire lliure
- superfície vidriada ≥ 60% superfície de façana
- superfície d'il·luminació i ventilació ≥ ∑ superfícies d'il·lum. i ventil. de les estances que s'obrin a l'ext.

[1] Només s'admeten habitacions de 5m² en cas d'intervencions del grup H quan siguin habitacions preexistents en les que no s'actua. Les habitacions noves han de tenir una superfície mínima de 6m².

[2] Els quadrats de 2,60 i 2,00m no podran ser envaïts pel batent de les portes ni per l'espai destinat a emmagatzematge.

Ref. del projecte: Carrer Sepúlveda 172, 2n 2a

Codi Tècnic de l'Edificació RD 314/2006 , RD 1371/2007 i les seves correccions d'errades (BOEs 20/12/2007 i 25/1/2008) Oficina Consultora Tècnica · Col·legi d'Arquitectes de Catalunya v.3 abril 2008

HS 4 SUBMINISTRAMENT D'AIGUA

Exigències bàsiques HS 4 Subministrament d'aigua *(art.13.4 Part I CTE)*

"Els edificis disposaran de mitjans adequats per subministrar a l'equipament higiènic previst d'aigua apta per al consum de forma sostenible, aportant cabals suficient per al seu funcionament, sense alteració de les propietats d'aptitud per al consum i impedint els possibles retorns que puguin contaminar la xarxa, incorporant mitjans que permetin l'estalvi i el control del cabal de l'aigua.

Els equips de producció d'aigua calenta dotats de sistemes d'acumulació i els punts terminals d'utilització tindran unes característiques tal que evitin el desenvolupament de gèrmens patògens."

PROPIETATS DE LA INSTAL·LACIÓ	**Qualitat de l'aigua**	→ L'aigua de la instal·lació complirà els paràmetres de la legislació vigent per a aigua de consum humà. → Els **materials** de la instal·lació garantiran la qualitat de l'aigua subministrada, la seva compatibilitat amb el tipus d'aigua i amb els diferents elements de la instal·lació a més de no disminuir la vida útil de la instal·lació. → El **disseny** de la instal·lació de subministrament d'aigua evitarà el desenvolupament de gèrmens patògens.		✓
	Protecció contra retorns	**Sistemes antiretorn:**	→ Se'n disposaran per tal d' evitar la inversió del sentit del flux de l'aigua	✓
		S'establiran discontinuïtats entre:	→ Instal·lacions de subministrament d'aigua i altres instal·lacions d'aigua amb diferent origen que no sigui la xarxa pública → Instal·lacions de subministrament d'aigua i instal·lacions d'evacuació → Instal·lacions de subministrament d'aigua i l'arribada de l'aigua als aparells i equips de la instal·lació	
		Buidat de la xarxa:	→ Qualsevol tram de la xarxa s'ha de poder buidar pel que els sistemes antiretorn es combinaran amb les claus de buidat	
	Condicions mínimes de subministrament als punts de consum	**Cabals instantanis mínims:**	**Aigua Freda** **q ≥ 0,04l/s** → urinaris amb cisterna **q ≥ 0,05l/s** → "pileta" de rentamans **q ≥ 0,10l/s** → rentamans, bidet, inodor **q ≥ 0,15l/s** → urinaris temporitzat, rentavaixelles, aixeta aïllada **q ≥ 0,20l/s** → dutxa, banyera < 1,40m, aigüera i rentadora domèstica, safareig, aixeta garatge, abocador **q ≥ 0,25l/s** → rentavaixelles industrial (20 serveis) **q ≥ 0,30l/s** → banyera ≥ 1,40m, aigüera no domèstica **q ≥ 0,60l/s** → rentadora industrial (8kg) **Aigua Calenta** (ACS) **q ≥ 0,03l/s** → "pileta de rentamans **q ≥ 0,065l/s** → rentamans, bidet **q ≥ 0,10l/s** → dutxa, aigüera i rentadora domèstica, safareig, aixeta aïllada **q ≥ 0,15l/s** → banyera < 1,40m rentadora domèstica **q ≥ 0,20l/s** → banyera ≥ 1,40m, aigüera no domèstica, rentavaixelles industrial (20 serveis) **q ≥ 0,40l/s** → rentadora industrial (8kg)	✓
		Pressió:	→ **Pressió mínima**: Aixetes, en general → **P ≥ 100kPa** Escalfadors i fluxors → **P ≥ 150kPa** → **Pressió màxima**: Qualsevol punt de consum → **P ≤ 500kPa**	
		Temperatura d'ACS:	→ Estarà compresa entre **50ºC i 65ºC** (No és d'aplicació a les instal·lacions d'ús exclusiu habitatge)	
	Manteniment	**Dimensions dels locals**	→ Els locals on s'instal·lin equips i elements de la instal·lació que requereixin manteniment tindran les dimensions adequades per poder realitzar-lo correctament. (No és d'aplicació als habitatges unifamiliars aïllats o adossats)	
		Accessibilitat de la instal·lació	→ Per tal de garantir el manteniment i reparació de la instal·lació, les canonades estaran a la vista, s'ubicaran en forats o "patinets" registrables, o bé disposaran d'arquetes o registres. (Si es possible també s'aplicarà a les instal·lacions particulars)	
SENYALITZACIÓ	**Aigua no apta per al consum**	**Identificació**	→ Es senyalitzaran de forma fàcil i inequívoca les canonades, els punts terminals i les aixetes de les instal·lacions que subministrin aigua no apta per al consum.	
ESTALVI D'AIGUA	**Paràmetres a considerar**	**Comptatge**	→ Cal disposar d'un comptador d'aigua freda i d'aigua calenta per a cada unitat de consum individualitzable.	✓
		Xarxa de retorn d'ACS	→ La instal·lació d'ACS disposarà d'una xarxa de retorn quan des del punt de producció fins al punt de consum més allunyat la longitud de la canonada sigui > 15m	
		Dispositius d'estalvi d'aigua	→ A les cambres humides dels edificis o zones de pública concurrència les aixetes dels rentamans i les cisternes dels inodors en disposaran.	✓

Ref. del projecte: Carrer Sepúlveda 172, 2n 2a

Codi Tècnic de l'Edificació RD 314/2006 , RD 1371/2007 i les seves correccions d'errades (BOEs 20/12/2007 i 25/1/2008) Oficina Consultora Tècnica · Col·legi d'Arquitectes de Catalunya v.3 abril 2008

HS 5 EVACUACIÓ D'AIGÜES

Exigències bàsiques HS 5 Evacuació d'aigües *(art.13.5 Part I CTE)*

"Els edificis disposaran de mitjans adequats per a extreure les aigües residuals generades en ells de forma independent o conjunta amb les precipitacions atmosfèriques i amb els escorrentius".

PROPIETATS DE LA INSTAL·LACIÓ	**Objecte**	→ La instal·lació evacuarà únicament les aigües residuals i pluvials, no podent-se utilitzar per a l'evacuació d'altre tipus de residus. → S'evitarà el pas d'aires mefítics als locals ocupats mitjançant la utilització de tancaments hidràulics.	✓
	Ventilació	→ Es disposarà de sistema de ventilació que permeti l'evacuació dels gasos mefítics i garanteixi el correcte funcionament dels tancaments hidràulics.	✓
	Traçat	→ El traçat de les canonades serà el més senzill possible, amb distàncies i pendents que facilitin l'evacuació dels residus i seran autonetejables. S'evitarà la retenció d'aigües en el seu interior.	✓
	Dimensionat	→ Els diàmetres de les canonades seran els adients per a transportar els cabals previsibles en condicions segures.	✓
	Manteniment	→ Les xarxes de canonades es dissenyaran de forma que siguin accessibles per al seu manteniment i reparació, per a la qual cosa han de disposar-se a la vista o allotjades en forats o "patinets" registrables, o bé disposaran arquetes o registres.	✓

HABITATGE UNIFAMILIAR

DADES DE L'HABITATGE UNIFAMILIAR:

Situació: Carrer Sepúlveda 172, 2n 2a	
Municipi : Barcelona	**Promotor:** FUNDACIÓ PRIVADA HOSPITAL DE

PREVISIÓ DE CÀRREGUES:

HABITATGE

ELECTRIFICACIÓ	**BÀSICA**	**ELEVADA** (Si es dóna algun dels següents supòsits)
	- $S_u \leq 160$ m² - Ha d'admetre la utilització dels aparells elèctrics d'ús habitual en un habitatge. (frigorífic, cuina, forn, rentadora, rentavaixelles i acumulador elèctric)	- $S_u > 160$ m² - Previsió important d'aparells electrodomèstics (no contemplats en el grau d'electrificació bàsica) - Previsió d'utilització de sistemes de calefacció elèctrica - Previsió d'instal·lació de condicionament d'aire - Previsió d'automatització i gestió - Previsió d'instal·lació per a la recàrrega de vehicles elèctrics (VE) en habitatges unifamiliars
Previsió de potència	≥ **5.750 W / habitatge** a 230V (25A)	≥ **9.200 W / habitatge** a 230V (40A)

W_T PREVISIÓ DE CÀRREGUES	Electrificació	Càrrega de l'habitatge (W)	Càrregues complementàries (W) (opcionals)			
			Piscina	Jardí	Vehicle elèctric (1)	Altres
	Bàsica ≥ 5.750 W Elevada ≥ 9.200 W	4.000,00				

CÀRREGA TOTAL HABITATGE	
4.000,00	W

CÀRREGA TOTAL DE L'HABITATGE W_T	W_T = 4,00	kW

JUSTIFICACIÓ DE CÀLCULS

LÍNIES ELÈCTRIQUES			màx. CAIGUDA DE TENSIÓ (2)	SECCIÓ MÍNIMA (mm²)
DERIVACIÓ INDIVIDUAL (DI)			1,5 % V	6
INSTAL·LACIÓ INTERIOR	Habitatges	Qualsevol circuit	3 % V	Segons circuit
	Altres instal·lacions receptores	Circuit enllumenat	3 % V	
		Altres usos	5 % V	
		Vehicle elèctric	5 % V	2,5

LÍNIES ELÈCTRIQUES	INTENSITAT	CAIGUDA DE TENSIÓ
MONOFÀSIQUES (Voltatge 230V)	$I = \frac{P}{V \times \cos\varphi}$	$e = \frac{2 \times P \times L}{\gamma \times s \times V}$
TRIFÀSIQUES (Voltatge 400V)	$I = \frac{P}{\cos\varphi \times V \times \sqrt{3}}$	$e = \frac{P \times L}{\gamma \times s \times V}$

I	Intensitat (A)	e	Caiguda de tensió (V)
V	Voltatge (V)	L	Longitud real línia (m)
P	Potència activa (W)	s	Secció conductor de fase (mm²)
cosγ	Factor de potència 1	γ	Conductivitat (m/ Ωmm²) (Cu = 56; Al = 35; Fe = 8,5)

INSTAL·LACIONS DE PROTECCIÓ: POSTA A TERRA (BT-18 i BT-26)

Objectiu

Limitar les diferències de potencial perilloses i permetre el pas a terra dels corrents de defecte o de descàrrega d'origen atmosfèric. Resistència de terra, R, tal que la tensió de contacte sigui ≤ 24V en local humit i 50V en la resta.
(En instal·lacions de telecomunicacions R ≤ 10Ω)

Disposició

Conductor de terra formant una anella perimetral col·locat en el fons de la rasa de fonamentació (profunditat ≥ 0,50m) a la que es connectaran, si s'escau, els elèctrodes verticals necessaris. S'hi connectaran (mitjançant soldadura aluminotèrmica o autògena) l'estructura metàl·lica de l'edifici i les sabates de formigó armat (com a mínim una armadura principal per sabata).

Totes les masses metàl·liques importants de l'edifici s'hi connectaran a través dels conductors de protecció.

Punts de posta a terra

Centralització de comptadors, fossat d'ascensors i muntacàrregues, CGP i d'altres.

Cal preveure, sobre els conductors de terra i en zona accessible, un dispositiu que permeti mesurar la resistència de terra de la instal·lació.

Conductors

Conductor de terra: cable de coure nu protegit contra la corrosió. Secció ≥ 25mm²

Conductor de protecció: normalment associat als circuits elèctrics. Si no és així, la secció mínima serà de 2,5mm² si disposa de protecció mecànica i de 4mm² si no en disposa.

(1) Veure Annex vehicle elèctric
(2) El valor de la caiguda de tensió podrà ser compensat entre la instal·lació interior i la derivació individual de forma que la caiguda de tensió total sigui < a la suma dels valors límits especificats per ambdós.

© COAC 2002 COL.LEGI D'ARQUITECTES DE CATALUNYA. Aquest document és per a ús exclusiu dels arquitectes col·legiats autoritzats pel COAC. Qualsevol reproducció, transformació, difusió, comunicació o utilització no autoritzada expressament, serà objecte de les accions legals escaients, d'acord amb la legislació sobre propietat intel·lectual. (modificat 2017. Reglament de Productes de la Construcció: Marcatge CE i reacció al foc)

INSTAL·LACIÓ INTERIOR: CIRCUITS

CIRCUITS (BT-25)

ELECTRIFICACIÓ BÀSICA: Circuits obligatoris			Valors màxims Punts/circuit
C_1	√	Punts d'il·luminació	30
C_2	√	Preses de corrent d'ús general i frigorífic	20
C_3	√	Cuina i forn	2
C_4	√	Rentadora, rentavaixelles i acumulador elèctric	3
C_5	√	Preses de corrent de les cambres de bany i preses auxiliars de la cuina	6

ELECTRIFICACIÓ ELEVADA: Circuits addicionals (a més dels bàsics)			Valors màxims	
			Punts/circuit	Potència/circuit
C_6		Il·luminació	30	-
C_7		Preses de corrent (S_u>160m² o preses/circuit >20)	20	-
C_8		Previsió calefacció elèctrica.	-	5.750 W
C_9		Previsió condicionament d'aire	-	5.750 W
C_{10}		Assecadora independent	1	-
C_{11}		Previsió de sistema d'automatització, gestió tècnica de l'energia i de seguretat	-	2.300 W
C_{12}		Previsió de circuits addicionals del tipus C_3 o C_4 o del C_5 quan el nombre de preses > 6	$C_3 \rightarrow 2$ $C_4 \rightarrow 3$ $C_5 \rightarrow 6$	-
C_{13}		Recàrrega del vehicle elèctric	1 (3)	≤ 9.200 W

PUNTS D'UTILITZACIÓ (BT-25)

ESTANÇA	CIRCUIT	MECANISMES:	NOMBRE MÍNIM de mecanismes segons Superfície (S) o Longitud (L) estança	amb un MÍNIM de	COMPLIMENT EN PROJECTE E. Bàsica	E. Elevada
Accés	C_1	Polsador timbre	-	1	✓	
Vestíbul	C_1	Punts de llum	-	1	✓	
		Interruptor 10 A	-	1	✓	
	C_2	Base 2p+T de 16 A	-	1	✓	
Sala d'estar	C_1	Punts de llum	1 si S ≤ 10 m² ; 2 si S>10 m²	1	✓	
		Interruptor 10 A	1 per cada punt de llum obligatori	1	✓	
	C_2	Base 2p+T de 16 A	1 per cada 6 m² (arrodoniment superior)	3 (4)	✓	
	C_8	Presa de calefacció	1 si S ≤ 10 m² ; 2 si S>10 m²	1	—	
	C_9	Presa d'aire condicionat	1 si S ≤ 10 m² ; 2 si S>10 m²	1	—	✓
Dormitoris	C_1	Punst de llum	1 si S ≤ 10 m² ; 2 si S>10 m²	1	✓	
		Interruptor 10 A	1 per cada punt de llum obligatori	1	✓	
	C_2	Base 2p+T de 16 A	1 per cada 6 m² (arrodoniment superior)	3 (4)	✓	
	C_8	Presa de calefacció	-	1	—	
	C_9	Presa d'aire condicionat	-	1	—	✓
Banys	C_1	Punts de llum	-	1	✓	
		Interruptor 10 A	-	1	✓	
	C_5	Base 2p+T de 16 A	-	1	✓	
	C_8	Presa de calefacció	-	1	—	
Passadissos o distribuïdors	C_1	Punts de llum	1 cada 5 m de longitud	1	✓	
		Interruptor/commutador 10A	1 a cada accés	1	✓	
	C_2	Base 2p+T de 16 A	1 si L ≤ a 5 m ; 2 si L> 5m	1	✓	
	C_8	Presa de calefacció	-	1	—	
Cuina	C_1	Punts de llum	1 si S ≤ 10 m² ; 2 si S>10 m²	1	✓	
		Interruptor 10 A	1 per cada punt de llum obligatori	1	✓	
	C_2	Base 2p+T de 16 A	extractor i frigorífic	2	✓	
	C_3	Base 2p+T de 25 A	cuina i forn	1	✓	
	C_4	Base 2p+T de 16 A	rentadora, rentavaixelles i acumulador	3	✓	
	C_5	Base 2p+T de 16 A	sobre el pla de treball	3 (5)	✓	
	C_8	Presa de calefacció	-	1	—	
	C_{10}	Base 2p+T de 16 A	assecadora	1	—	
Terrassa i vestidors	C_1	Punts de llum	1 si S ≤ 10 m² ; 2 si S>10 m²	1	✓	
		Interruptor 10A	1 per cada punt de llum obligatori	1	✓	
Garatges unifamiliars i altres	C_1	Punts de llum	1 si S ≤ 10 m² ; 2 si S>10 m²	1	✓	
		Interruptor 10A	1 per cada punt de llum	1	✓	
	C_2	Base 2p+T de 16 A	1 si S ≤ 10 m² ; 2 si S>10 m²	1	✓	
Vehicle elèct.	C_{13}	Base de presa de corrent	-	1	—	

(3) Podran ser ≤3 quan l'alimentació del circuit C_{13} sigui trifàsica i s'hi connectin estacions monofàsiques (suposades aquestes d'una potència unitària de 3.680 W)
(4) On es prevegi la instal·lació d'una presa per al receptor de TV, la base corresponent haurà de ser múltiple i es considerarà com una sola base
(5) Es col·locaran fora del volum delimitat pels plànols verticals situats a 0,50m de l'aigüera i de la placa de cocció o cuina

© COAC 2002 COL·LEGI D'ARQUITECTES DE CATALUNYA. Aquest document és per a ús exclusiu dels arquitectes col·legiats autoritzats pel COAC. Qualsevol reproducció, transformació, difusió, comunicació o utilització no autoritzada expressament, serà objecte de les accions legals escaiens, d'acord amb la legislació sobre propietat intel·lectual. (*modificat 2017. Reglament de Productes de la Construcció*: Marcatge CE i reacció al foc)

ESQUEMES UNIFILARS TIPUS

- Tant per a l'electrificació bàsica com per a l'elevada es col·locarà, com a mínim, un interruptor diferencial de 30mA, per cada 5 circuits instal·lats. En el cas de que el circuit C_4 es desdobli en una línia independent per a cada aparell, s'accepta la instal·lació d'un únic diferencial encara que el nombre de circuits sigui més gran de 5.
- Al circuit C_{13} es col·locarà un interruptor diferencial exclusiu per a ell de 30mA
- Els circuits C_1 i C_2 es poden desdoblar sense tenir que passar a electrificació elevada sempre i quan no es superin els màxims admissibles (30 per a C_1 i 20 per a C_2).

ELECTRIFICACIÓ BÀSICA TIPUS

ESQUEMA A

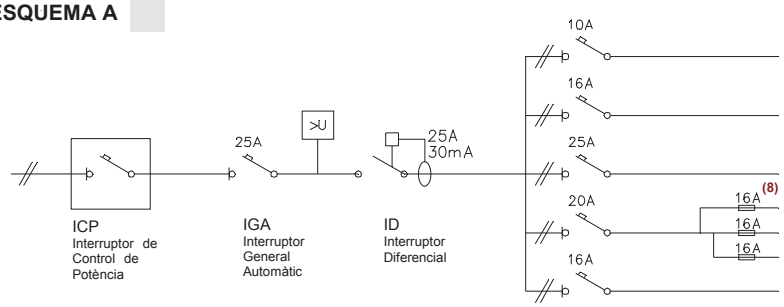

CIRCUITS		Conductor (6) s ≥ (mm²)	Ø tub (mm)	nombre punts ≤	Long. ≤ (m)
C_1	Il·luminació	2x1,5+1,5 (7)	16	30	28,9
C_2	Preses generals	2x2,5+2,5	20	20	30,1
C_3	Cuina i forn	2x6+6	25	2	46,3
C_4	Rentavaixelles rentadora i termo elèctric	2x4+4	20	3	38,6
C_5	Banys i cuina	2x2,5+2,5	20	6	30,1

ESQUEMA B

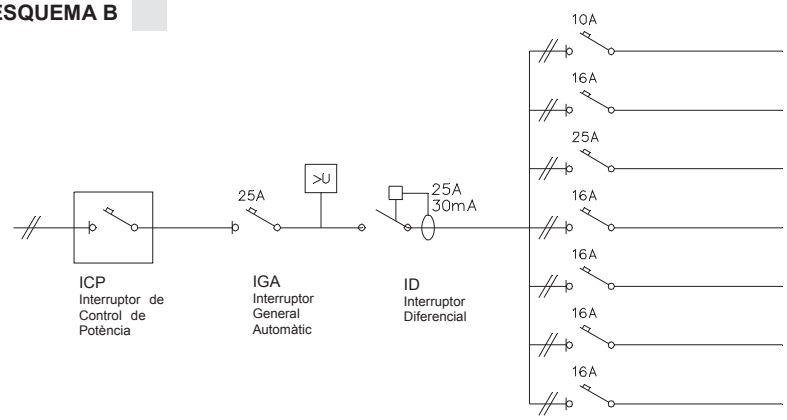

CIRCUITS		Conductor (6) s ≥ (mm²)	Ø tub (mm)	nombre punts ≤	Long. ≤ (m)
C_1	Il·luminació	2x1,5+1,5 (7)	16	30	28,9
C_2	Preses generals	2x2,5+2,5	20	20	30,1
C_3	Cuina i forn	2x6+6	25	2	46,3
C_4	Rentadora	2x2,5+2,5	20	1	30,1
C_4	Rentavaixelles	2x2,5+2,5	20	1	30,1
C_4	Acumulador elèctric	2x2,5+2,5	20	1	30,1
C_5	Banys i cuina	2x2,5+2,5	20	6	30,1

✓ ELECTRIFICACIÓ ELEVADA

Exemple:
Habitatge amb calefacció elèctrica o aire condicionat, i necessitat de desdoblament dels circuits C_1 i C_2 (il·luminació i preses generals d'endolls respectivament), reg i previsió de vehicle elèctric (C_{13})

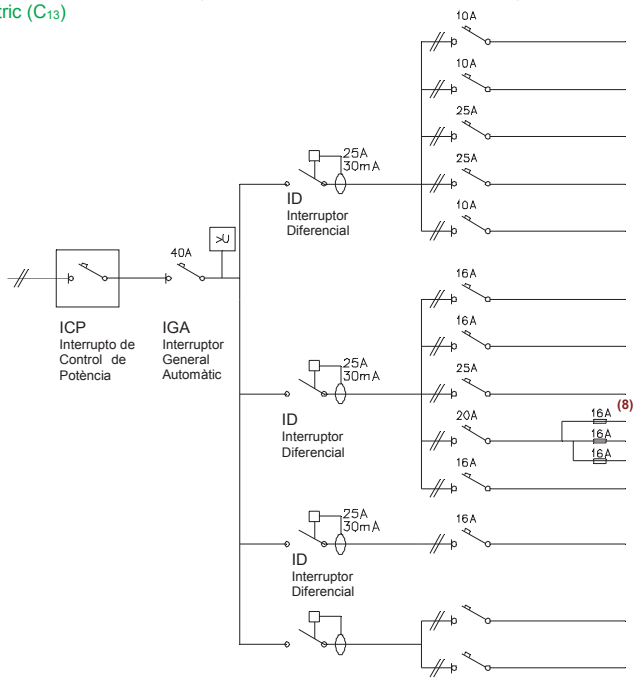

CIRCUITS		Conductor (6) s ≥ (mm²)	Ø tub (mm)	nombre punts ≤	Long. ≤ (m)
C_1	Il·luminació	2x1,5+1,5 (7)	16	30	28,9
C_6	Il·luminació	2x1,5+1,5 (7)	16	30	28,9
$C_{8/9}$	Calefacció / Aire condicionat	2x6+6	25	pot. màx 5.750W	46,3
$C_{8/9}$	Calefacció / Aire condicionat	2x6+6	25	pot. màx. 5.750W	46,3
C_{11}	Gestió	2x1,5+1,5 (7)	16	pot. màx. 2.300W	28,9
C_2	Preses grals.	2x2,5+2,5	20	20	30,1
C_7	Preses grals.	2x2,5+2,5	20	20	30,1
C_3	Cuina i forn	2x6+6	25	2	46,3
C_4	Rentavaixelles rentadora i termo elèctric	2x4+4	20	3	38,6
C_5	Banys i cuina	2x2,5+2,5	20	6	30,1
C_{13}	Vehicle elèct.	2x2,5+2,5	20	1	50
C_y	Reg /Jardí				
C_z					

> U **Protector contra sobretensions:** quan es faci necessària la protecció contra sobretensions permanents i/o transitòries aquest es col·locarà entre l'IGA i l'ID. Algunes companyies subministradores –entre elles FECSA ENDESA- exigeixen, en qualsevol cas, la protecció contra sobretensions permanents.
Així mateix les instal·lacions de recàrrega de VE n'hauran de disposar (ITC BT 52).

(6) Per al càlcul de la secció (s) dels circuits s'ha considerat dos conductors i Terra amb aïllament de PVC sota tub, segons ITC-BT 19 **(7)** El conductor de protecció serà de 2,5 mm² si no forma part de la canalització d'alimentació i disposa de protecció mecànica (ITC-BT 19) **(8)** Els fusibles del desdoblament del circuit C_4 es poden substituir per magnetotèrmics

© COAC 2002 COL·LEGI D'ARQUITECTES DE CATALUNYA. Aquest document és per a ús exclusiu dels arquitectes col·legiats autoritzats pel COAC. Qualsevol reproducció, transformació, difusió, comunicació o utilització no autoritzada expressament, serà objecte de les accions legals escaients, d'acord amb la legislació sobre propietat intel·lectual. (*modificat 2017. Reglament de Productes de la Construcció*: Marcatge CE i reacció al foc 6)

CARACTERÍSTIQUES DE LES INSTAL·LACIONS I PREVISIÓ D'ESPAIS

CARACTERÍSTIQUES DE LES INSTAL·LACIONS ELÈCTRIQUES

UN ÚNIC USUARI ✓

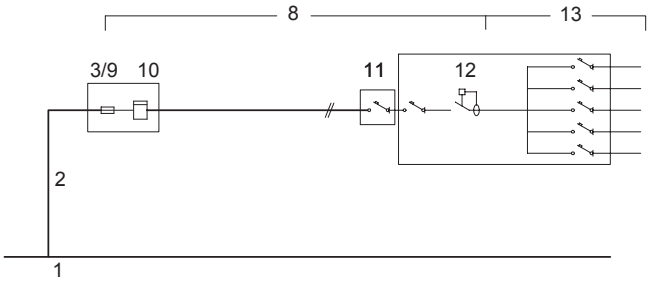

DOS USUARIS ALIMENTATS DES D'UN MATEIX PUNT

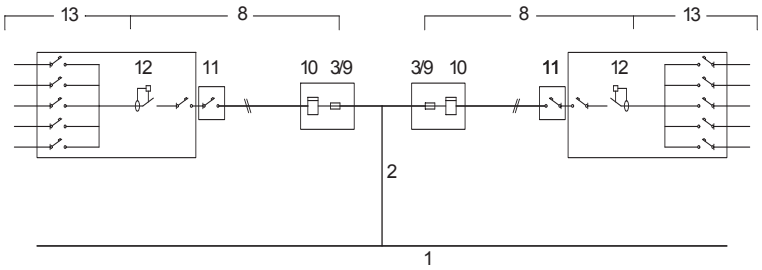

1	**XARXA DE SUBMINISTRAMENT**
2	**ESCOMESA** (Consultar amb l'empresa de serveis) (BT 07 i BT 11) **Conductors** Aïllament ≥ 0,6 / 1 kV Secció mínima ≥ 6mm² (Cu); ≥ 16mm² (Al)
8	**DERIVACIÓ INDIVIDUAL (DI)** (muntant) (BT 15) **Conductors** Aïllament: Unipolars 450/750V entubat Multipolars 0.6/1kV Trams soterrats 0.6/1kV entubat Secció mínima: F, N i T ≥ 6mm² (Cu) Fil de comandament ≥ 1,5mm²(9) Classe de reacció al foc mín.: C_{ca}-s1b-d1,a1
3/9	**FUSIBLE DE SEGURETAT** (BT 16) Al no existir la Línia General d'Alimentació el fusible de la Caixa General de protecció (3) coincideix amb el fusible de seguretat (9)
10	**COMPTADORS** (BT 16)
11	**INTERRUPTOR DE CONTROL DE POTÈNCIA (ICP)** (BT 17) **Intensitat** En funció del tipus de subministrament i tarifa a aplicar, segons contractació
12	**DISPOSITIUS GENERALS DE COMANDAMENT I PROTECCIÓ** (BT 17) **- Interruptor General Automàtic** (IGA) — Intensitat ≥ 25A, Accionament manual **- Interruptor Diferencial** (ID) — Intensitat diferencial màx. 30mA, 1unitat / 5 circuits interiors **- Interruptors Omnipolars Magnetotèrmics** — Per a cada un dels circuits interiors
13	**INSTAL·LACIÓ INTERIOR** (BT 25) **Conductors** Aïllament 450/750V Secció mínima segons circuit (Veure pàg. 3) Conductors aïllats en l'interior de buits de la construcció → cables reacció al foc mín.: E_{ca}
14	**INSTAL·LACIÓ DE POSTA A TERRA** (BT 18 i BT 26)

(9) Només quan el comptador no incorpori la funció de telegestió (funció que admet l'aplicació de diferents tarifes i conseqüentment no es fa necessari el fil de comandament)

PREVISIÓ D'ESPAIS PER AL PAS DE LES INSTAL·LACIONS ELÈCTRIQUES

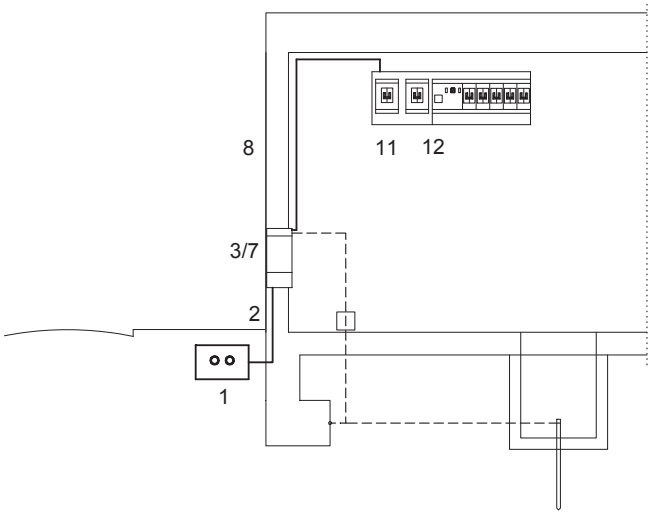

1	**XARXA DE DISTRIBUCIÓ** (BT-06 i BT-07)
2	**ESCOMESA** (BT-11) Passarà per zones de domini públic o creant servitud de pas (consultar amb l'empresa de serveis)
3/7	**CAIXA DE PROTECCIÓ I MESURA (CGP)** (BT-13) - No s'admet en muntatge superficial - Nínxol en paret - Alçada de lectura dels equips entre 0,70 i 1,80m
8	**DERIVACIÓ INDIVIDUAL (DI)** (BT-15) **Col·locació** Conductors aïllats en: - **tubs** encastats, soterrats o en muntatge superficial D_{ext} ≥ 32mm Permetrà l'ampliació de la secció dels conductors en un 100%. - **Canal protector**: Permetrà l'ampliació de la secció dels conductors en un 100%. - a l'interior de **conductes tancats** d'obra de fàbrica.
11	**CAIXA PER A L'INTERRUPTOR DE CONTROL DE POTÈNCIA** (BT-17) **Col·locació** Immediatament abans dels altres dispositius generals de comandament i protecció, en compartiment independent i precintable. Aquesta caixa es podrà col·locar en el mateix Quadre de l'habitatge
12	**DISPOSITIUS GENERALS DE COMANDAMENT I PROTECCIÓ** (BT-17) **Col·locació:** Al costat de la porta d'entrada entre 1,40m i 2,00m d'alçada.

© COAC 2002 COL·LEGI D'ARQUITECTES DE CATALUNYA. Aquest document és per a ús exclusiu dels arquitectes col·legiats autoritzats pel COAC. Qualsevol reproducció, transformació, difusió, comunicació o utilització no autoritzada expressament, serà objecte de les accions legals escaients, d'acord amb la legislació sobre propietat intel·lectual. (*modificat 2017. Reglament de Productes de la Construcció*: Marcatge CE i reacció al foc)

13 INSTAL·LACIÓ INTERIOR DE L'HABITATGE : VOLUMS DE PROTECCIÓ EN LOCALS DE BANYS I DUTXES (BT-27)

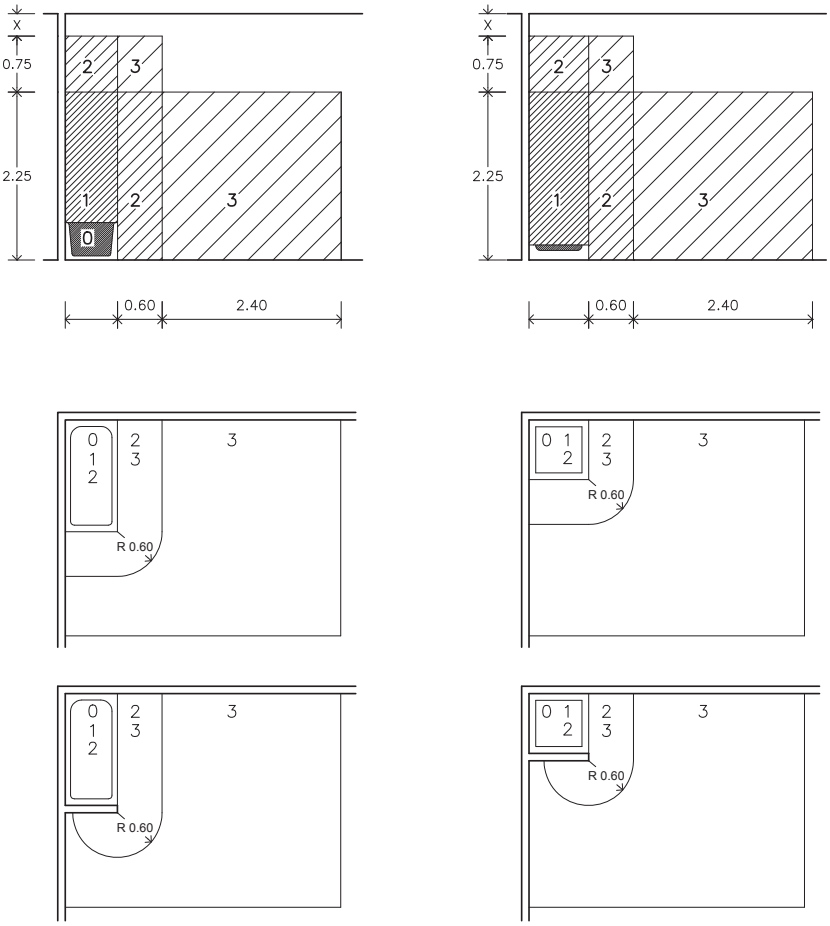

Als locals que contenen banys o dutxes es contemplen quatre volums amb diferent grau de protecció.
El grau de protecció es classifica en funció de l'alçada del volum.

Els cel-rasos i mampares no es consideren barreres a efectes de separació entre volums.

VOLUM 0

Compren el volum de l'interior de la banyera o dutxa.

VOLUM 1

Limitat per
- El pla horitzontal superior al volum 0 i el pla horitzontal situat a 2,25m per sobre del terra

El volum 1 també comprèn qualsevol espai per sota de la banyera o dutxa que sigui accessible sense l'ús d'un estri.

VOLUM 2

Limitat per
- El pla vertical exterior al volum 1 i el pla vertical paral·lel situat a una distància de 0,60m
- El terra i el pla horitzontal situat a 2,25m per damunt del terra

Quan l'alçada del sostre excedeixi de 2,25m per damunt del terra, l'espai comprés entre el volum 1 i el sostre o fins a una alçada de 3m per sobre del terra es considerarà volum 2.

VOLUM 3

Limitat per
- El pla vertical exterior al volum 2 i el pla vertical paral·lel situat a una distància de 2,40m d'aquest
- El terra i el pla horitzontal situat a 2,25m per sobre del terra

Quan l'alçada del sostre excedeixi de 2,25m per sobre del terra, l'espai comprés entre el volum 2 i el sostre o fins a una alçada de 3m per sobre del terra es considerarà volum 3.

El volum 3 també comprèn qualsevol espai per sota de la banyera o dutxa que sigui accessible mitjançant l'ús d'un estri, sempre que, el tancament del volum garanteixi una protecció com a mínim IP-X4.
(Aquesta classificació no és aplicable a l'espai situat per sota de les banyeres d'hidromassatge i cabines)

UBICACIÓ DELS MECANISMES I APARELLS EN ELS DIFERENTS VOLUMS DE PROTECCIÓ EN ELS LOCALS DE BANYS I DUTXES (BT-27)

VOLUM 0	**Mecanismes**	No permesa
	Altres aparells fixos	Aparells adequats a les condicions d'aquest volum i que només poden ser instal·lats en ell.
VOLUM 1	**Mecanismes**	No permesa, excepte interruptors de circuits de molt baixa tensió, MBTS, alimentats a una tensió nominal de 12V de valor eficaç en alterna o de 30V en continua, estant la font d'alimentació instal·lada fora dels volums 0, 1 i 2.
	Altres aparells fixos	Aparells alimentats a MBTS (12V ca o 30V cc) Escalfadors d'aigua, bombes de dutxa i equip elèctric per a banyeres d'hidromassatge que compleixin amb la seva norma aplicable, si la seva alimentació està protegida addicionalment amb un dispositiu de protecció de corrent diferencial de valor $\leq$ 30 mA, segons la norma UNE 20.460-4-41
VOLUM 2	**Mecanismes**	No permesa, excepte interruptors o bases de circuits MBTS la font d'alimentació dels quals estigui instal·lada fora dels volums 0,1 i 2. Es permet també la instal·lació de blocs d'alimentació d'afaitadores que compleixen amb UNE-EN 60.742 o UNE-EN 61558-2-5
	Altres aparells fixos	Tots els permesos per al volum 1 Lluminàries, ventiladors, calefactors, i unitats mòbils per a banyeres d'hidromassatge que compleixin amb la seva norma aplicable, si la seva alimentació està protegida addicionalment amb un dispositiu de protecció de corrent diferencial de valor no superior als 30 mA segons norma UNE 20460-4-41
VOLUM 3	**Mecanismes**	Es permeten les bases només si estan protegides o bé per un transformador d'aïllament, o per MBTS o per un interruptor automàtic de l'alimentació amb un **dispositiu de protecció per corrent diferencial de valor no superior** a 30 mA, tots ells segons els requisits de la norma UNE 20.460-4-41
	Altres aparells fixos	Es permeten els aparells només si estan protegits per un transformador d'aïllament; o per MBTS; o per un **dispositiu de protecció de corrent diferencial de valor no superior als 30 mA**, tots ells segons els requisits de la norma UNE 20.460-4-41

© COAC 2002 COL·LEGI D'ARQUITECTES DE CATALUNYA. Aquest document és per a ús exclusiu dels arquitectes col·legiats autoritzats pel COAC. Qualsevol reproducció, transformació, difusió, comunicació o utilització no autoritzada expressament, serà objecte de les accions legals escaients, d'acord amb la legislació sobre propietat intel·lectual. (*modificat 2017. Reglament de Productes de la Construcció*: Marcatge CE i reacció al foc)

Vehicle elèctric, ANNEX VE-unifamiliar[1]

Els habitatges unifamiliars de nova construcció dotats d'aparcament o zona prevista per a vehicles elèctrics (VE) tindran un **grau d'electrificació elevat** i disposaran **d'un circuit exclusiu** (C_{13}) per a la recàrrega del VE.

Instal·lació individual. Esquema Tipus 4a[2]

Instal·lació amb circuit addicional individual per a la recàrrega del VE (circuit C_{13})

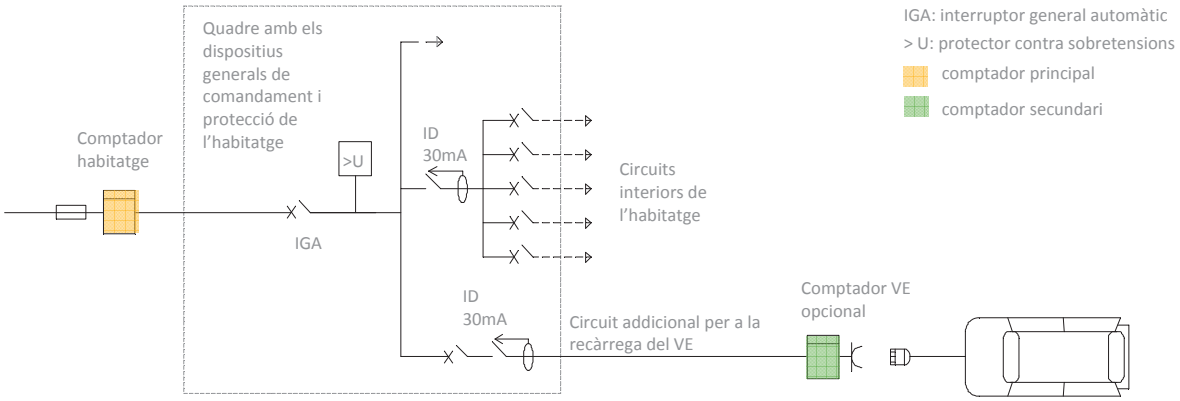

Elements

Comptador secundari

Sistema de mesura individual associat a una estació de recàrrega, que permet la repercussió dels costos i la gestió dels consums. En aquest esquema la seva col·locació és opcional, segons criteri del titular.

- El comptador secundari tindrà, com a mínim, la capacitat de mesurar l'energia activa
- S'ubicarà en un armari, en una envolupant o dins d'un SAVE (sistema d'alimentació específic de vehicle elèctric)

Estació de recàrrega

Conjunt d'elements necessaris per efectuar la connexió del vehicle elèctric a la instal·lació elèctrica fixa necessària per a la seva recàrrega. Les estacions de recàrrega es classifiquen com a:

1. Punt de recàrrega simple, compost per les proteccions necessàries, una o diverses bases de presa de corrent no específiques per al vehicle elèctric i, si s'escau, l'envolupant.
2. Punt de recàrrega tipus SAVE (sistema d'alimentació específic del vehicle elèctric).

Punt de connexió

Punt en què el vehicle elèctric es connecta a la instal·lació elèctrica fixa necessària per a la seva recàrrega, ja sigui a una presa de corrent o a un connector.

Previsió de càrregues

Tipus d'alimentació

- L'alimentació del circuit exclusiu podrà ser monofàsica o trifàsica i la potència instal·lada, en general, serà segons: [3]

		interruptor automàtic de protecció a l'origen del circuit				
		10 A	**16 A**	**20 A**	**32 A**	**40 A**
monofàsic 230 V	potència instal·lada (W)	2.300	3.680	4.600	7.360	9.200
	estacions de recàrrega per circuit	1	1	1	1	1
trifàsic 230/400 V	potència instal·lada (W)	-	11.085	13.856	22.170	27.713
	estacions de recàrrega per circuit	-	d'1 a 3	d'1 a 4	d'1 a 6	d'1 a 8

- Alimentació **monofàsica** del circuit C 13 → Potència instal·lada **≤ 9.200W**.
- Alimentació **trifàsica** del circuit C 13 → les estacions de recàrrega monofàsiques que s'hi connecten es repartiran de la forma més equilibrada possible entre les tres fases. [4]
- Factor de simultaneïtat: la simultaneïtat entre les càrregues del circuit del VE i la resta dels circuits de la instal·lació **serà 1**

© COAC 2016 COL.LEGI D'ARQUITECTES DE CATALUNYA. Aquest document és per a ús exclusiu dels arquitectes col·legiats autoritzats pel COAC. Qualsevol reproducció, transformació, difusió, comunicació o utilització no autoritzada expressament, serà objecte de les accions legals escaiens, d'acord amb la legislació sobre propietat intel·lectual. (*modificat 2017. Reglament de Productes de la Construcció*: Marcatge CE i reacció al foc)

© COAC 2016 COL·LEGI D'ARQUITECTES DE CATALUNYA. Aquest document és per a ús exclusiu dels arquitectes col·legiats autoritzats pel COAC. Qualsevol reproducció, transformació, difusió, comunicació o utilització no autoritzada expressament, serà objecte de les accions legals escaients, d'acord amb la legislació sobre propietat intel·lectual. (*modificat 2017. Reglament de Productes de la Construcció:* Marcatge CE i reacció al foc)

REQUISITS GENERALS DE LA INSTAL·LACIÓ

Circuit C 13

Característiques grals.

El circuit que alimenta el punt de recàrrega ha de ser un circuit **exclusiu** que no pot alimentar altres consums elèctrics, excepte els consums auxiliars relacionats amb el propi sistema de recàrrega, podent-s'hi incloure la il·luminació de l'estació de recàrrega.

Conductor i sistemes de conducció

- S'utilitzaran cables i sistemes de conducció de les mateixes característiques que per a la derivació individual (*veure ICT BT-15 "Instal·lacions d'enllaç. Derivacions individuals" i fitxa OCT REBT unifamiliar, apartat "Característiques de les instal·lacions elèctriques" punt 8)*. Tot i així no cal preveure una ampliació de la secció dels cables per a la determinació del diàmetre o les seccions transversals dels sistemes de conducció.
- Conductor de coure de secció $\geq 2{,}5\ mm^2$

Estació de recàrrega

Zona on es preveu la realització de la recàrrega

El nivell d'il·luminació garantirà que, durant les operacions i maniobres per a l'inici i finalització de la recàrrega, existeixi un nivell d'il·luminància horitzontal, a nivell de terra de:

- 20 lux per a estacions de recàrrega d'exterior
- 50 lux per a estacions de recàrrega d'interior

Instal·lació fixa per a la recàrrega

Disposarà de les preses de corrent que correspongui segons el model de càrrega i ubicació de l'estació, evitant la utilització, per part dels usuaris, d'adaptadors o allargadors en els serveis de recàrrega.

Punt de connexió

S'instal·larà al costat de la plaça a alimentar, de forma fixa en una envolupant i en les següents condicions:

- l'alçada mínima d'ubicació de les preses de corrent i connectors, serà de 0.60m sobre el nivell del terra
- si la plaça està prevista per a persones amb mobilitat reduïda, es col·locarà entre 0,70m i 1,20m.

Seguretat de la instal·lació: mesures de protecció

Contra contactes directes i indirectes

Les mesures de protecció seran, en general, les indicades a l'ITC BT-24, tenint present:

- el circuit per a l'alimentació de les estacions de recàrrega de VE, sempre disposaran de conductor de protecció i la instal·lació general haurà de disposar de presa de terra
- independentment de l'esquema utilitzat, cada punt de connexió es protegirà individualment amb un interruptor diferencial de 30mA, de classe A

Contra sobreintensitats

Els circuits de recàrrega fins al punt de connexió han de protegir-se contra sobrecàrregues i curtcircuits amb dispositius de tall omnipolar, corba C, dimensionat segons els requisits de l'ICT BT-22, tenint present que cada punt de connexió s'ha de protegir individualment i la seva intensitat serà segons el mode de càrrega (ICT BT-52, apartat 6.3)

Contra sobretensions

- Els circuits han d'estar protegits contra sobretensions temporal i transitòries.
- Els dispositius de protecció contra sobretensions transitòries s'han d'instal·lar en la proximitat de l'origen de la instal·lació o en el quadre principal del comandament i protecció.

Contra influències externes
(aigua, corrosió, cossos estranys, etc.)

Les principals influències externes que s'han de tenir en consideració són:

- per a les instal·lacions a l'exterior: penetració de cossos sòlids estranys, penetració d'aigua, corrosió i resistència als rajos ultraviolats
- en tots els casos protecció contra impactes mecànics

Les característiques de seguretat contra les diferents accions dels elements i equips seran segons les especificacions de l'ICT BT-52, apartat 6.2. (Segons les influències externes de la instal·lació, el projectista podrà especificar característiques superiors o addicionals que les fixades en l'esmentat apartat)

notes

1 En aquest document es recullen les principals característiques de l'estructura de recàrrega de vehicle elèctric (esquema 4a) en **aparcaments d'habitatges unifamiliars de nova construcció** especificades en el RD 1053/2014 i a l'ICT BT-52.

2 L'esquema 4b de l'apartat 3 de l'ICT BT-52 es correspon a una instal·lació amb circuit per a la recàrrega del VE projectat com a part integrant de la instal·laciò elèctrica dels serveis generals de l'aparcament.

3 Es podrà justificar una potència superior, segons la previsió de potència de l'estació de recàrrega o del nombre de places per a VE. (El circuit i les seves proteccions es dimensionaran segons la potència prevista)

4 Estacions de recàrrega calculades suposant que les estacions són monofàsiques i d'una potència unitària de 3680 W.

Referència de projecte: Carrer Sepúlveda 172, 2n 2a

DADES DE L'EDIFICI O LOCAL

Ús previst: [1]

- [x] **Residencial privat**
- [ ] **Residencial públic**
- [ ] **Administratiu**
- [ ] **Comercial**
- [ ] **Docent**
- [ ] **Sanitari**
- [ ] **Pública concurrència**

Altres: [ ] Piscina climatitzada [ ] Espais oberts climatitzats

Tipus d'intervenció en l'edifici o local: [2]

- [ ] **Obra nova**
- [x] **Edifici o local existent**
  - [ ] Ampliació
  - [x] Reforma
  - [ ] Canvi d'ús

Tipus d'intervenció en les instal·lacions:

- [ ] **Nova instal·lació**
- [x] **Reforma de la instal·lació** [3]
  - [x] Incorporació de nous subsistemes de climatització o de producció d'ACS o la modificació dels existents
  - [x] La substitució d'un generador de calor o fred per un altre de diferents característiques
  - [ ] L'ampliació del nombre d'equips generadors de calor o fred.
  - [ ] El canvi del tipus d'energia o la incorporació d'energies renovables [4]
  - [ ] El canvi d'ús previst de l'edifici
  - [ ] La substitució d'un generador de calor o fred per un altre de similars característiques

CARACTERÍSTIQUES GENERALS DE LES INSTAL·LACIONS TÈRMIQUES

Instal·lacions tèrmiques: [5]

- [x] Climatització [6]
- [x] Calefacció [7]
- [x] Refrigeració [8]
- [ ] Ventilació [9]
- [ ] Control de la humitat [10]
- [x] Producció d'aigua calenta sanitària [11]
- [ ] Climatització de piscines [11]

Contribució mínima amb energia renovable per cobrir la demanda anual d'ACS (segons DB HE4):

≥ 70% si la demanda diària és ≥ 5.000 l/dia

≥ 60% si la demanda diària és < 5.000 l/dia

Fonts d'energia previstes:

- [x] Electricitat
- [ ] Combustible gasós
  - [ ] Gas natural
  - [ ] Gas propà
- [ ] Combustible líquid (gasoil)
- [ ] Energies renovables [4] [11]
  - [ ] Solar tèrmica
  - [ ] Aerotèrmia
  - [ ] Geotèrmia
  - [ ] Fotovoltaica
  - [ ] Biomassa
  - [ ] Sistema urbà de calefacció /refrigeració
  - [ ] Altres
- [ ] Energies residuals [4] [11]
  - [ ] Recuperació de calor d'equips de refrigeració i deshumectadores
  - [ ] Altres

Centrals de producció de calor o fred:

- [ ] Refredadora
- [ ] Captadors solars
- [ ] Caldera
- [x] Bomba de calor [12] Condensada per aire (aerotèrmia)
- [ ] Altres [13]

CTE RD 314/2006 i posteriors modificacions (inclou RD 732/2019)
© Col·legi d' Arquitectes de Catalunya 2020. Aquest document és per a ús exclusiu dels arquitectes col·legiats autoritzats pel COAC. Qualsevol reproducció, transformació, difusió, comunicació o utilització no autoritzada expressament, serà objecte de les accions legals escaients, d' acord amb la legislació sobre propietat intel·lectual.

Tipus d'instal·lació:

☑ **Individual**

☐ **Instal·lació solar tèrmica**

Nombre d'equips	Calor:	2	Fred:	2
∑ Potència prevista	Calor:	0,50 kW	Fred:	0,50 kW

☐ **Centralitzada**

Potència	Calor:	kW	Fred:	kW

Previsió de potència tèrmica nominal a instal·lar total (P) (14):

Calor: 0,50 kW Fred: 0,50 kW

DOCUMENTACIÓ TÈCNICA per justificar el compliment al RITE (17)

☐ **PROJECTE** (16)	☐ - **P tèrmica nominal a instal·lar de calor o fred > 70 kW:**	☐ **Projecte de la instal·lació integrat en el projecte de l'edifici,** *o bé* ☐ **Projecte específic de la instal·lació elaborat per altres tècnics:** cal fer referència del contingut i l'autor
☐ **MEMÒRIA TÈCNICA**	☐ - **5 kW ≤ P tèrmica nominal a instal·lar de calor o fred ≤ 70 kW**	
	Elaborada per l'empresa instal·ladora-mantenidora, sobre impresos oficials quan la instal·lació hagi estat executada.	
☑ **No cal documentació**	☑ **a) P tèrmica nominal a instal·lar de calor o fred < 5 kW**	
	☑ **b) Producció ACS –amb escalfadors instantanis, escalfadors acumuladors, termos elèctrics- amb P individual o suma de P tèrmica nominal a instal·lar de ≤ 70 kW**	
	☐ **c) Sistemes solars d'un únic element prefabricat**	
	☐ **d) Reforma d'instal·lació per incorporar energia solar P < 5 kW** (0,7 W/m²x m²)	

CTE RD 314/2006 i posteriors modificacions (inclou RD 732/2019)
© Col·legi d' Arquitectes de Catalunya 2020. Aquest document és per a ús exclusiu dels arquitectes col·legiats autoritzats pel COAC. Qualsevol reproducció, transformació, difusió, comunicació o utilització no autoritzada expressament, serà objecte de les accions legals escaients, d' acord amb la legislació sobre propietat intel·lectual.

EXIGÈNCIES TÈCNIQUES DE LES INSTAL·LACIONS TÈRMIQUES

✓ **General**	✓ **En l'àmbit del CTE:** CTE HE 2	*"Les **instal·lacions tèrmiques** de les que disposin els edificis seran apropiades per aconseguir el benestar tèrmic dels ocupants. Aquesta exigència es desenvolupa actualment al vigent Reglament d'Instal·lacions tèrmiques en els edificis (RITE), i la seva aplicació quedarà definida al projecte de l'edifici".*
	✓ **En l'àmbit del RITE:** RITE, CTE (HE 4, HS 3, HR) D. 21/2006, Prevenció i control de la legionel·losi	*"Les **instal·lacions tèrmiques** s'han de dissenyar i calcular, executar, mantenir i utilitzar de manera que es compleixin les exigències de benestar i higiene, eficiència i seguretat que estableix el RITE i de qualsevol altra reglamentació o normativa que pugui ésser d'aplicació a la instal·lació projectada".*
✓ **Benestar i Higiene**	*"Les instal·lacions tèrmiques s'han de dissenyar i calcular, executar, mantenir i utilitzar de manera que s'obtingui una qualitat tèrmica de l'ambient, una qualitat de l'aire interior i una qualitat de la dotació d'aigua calenta sanitària que siguin acceptables per als usuaris de l'edifici sense que es produeixi menyscabament de la qualitat acústica de l'ambient, complint els requisits següents:*	
	✓ **Qualitat tèrmica de l'ambient** RITE IT 1.1.4.1	*"Les instal·lacions tèrmiques permetran mantenir els paràmetres que defineixen l'ambient tèrmic dins d'un interval de valors determinats a fi de mantenir unes **condicions ambientals confortables per als usuaris** dels edificis."*
	✓ **Qualitat de l'aire interior** RITE IT 1.1.4.2 CTE DB HS 3	*"Les instal·lacions tèrmiques permetran mantenir una **qualitat de l'aire interior** acceptable, en els locals ocupats per les persones, eliminant els contaminants que es produeixin de forma habitual durant l'ús habitual dels mateixos, aportant un cabal suficient d'aire exterior i garantint l'extracció i expulsió de l'aire viciat."* *"En els edificis d'habitatges, per als locals habitables a l'interior dels mateixos, els magatzems de residus, els trasters, els aparcaments; i en els edificis de qualsevol altre ús, per als aparcaments, es consideren vàlids els requisits de qualitat de l'aire interior establerts a la secció HS3 del CTE."*
	✓ **Higiene** RITE IT 1.1.4.3, Prevenció i control de la legionel·losi	*"Les instal·lacions tèrmiques permetran proporcionar una **dotació d'aigua calenta sanitària**, en condicions adequades, per a la higiene de les persones."*
	✓ **Qualitat de l'ambient acústic** RITE IT 1.1.4.4, CTE DB HR	*"En condicions normals d'utilització, el risc de molèsties o malalties produïdes pel **soroll i les vibracions** de les instal·lacions tèrmiques estarà limitat."*
✓ **Eficiència energètica**	*"Les instal·lacions tèrmiques s'han de dissenyar i calcular, executar, mantenir i utilitzar de manera que es redueixi el consum d'energia convencional de les instal·lacions tèrmiques i, com a conseqüència, de les emissions de gasos d'efecte hivernacle i altres contaminants atmosfèrics, mitjançant la utilització de sistemes eficients energèticament, de sistemes que permetin la recuperació d'energia i la utilització **d'energies renovables i de les energies residuals**, complint els requisits següents:*	
	☐ **Rendiment energètic** RITE IT 1.2.4.1	*"Els equips de generació de calor i fred, així com els destinats al moviment i transport de fluids, es seleccionaran en ordre a aconseguir que les seves prestacions, en qualsevol condició de funcionament, estiguin el més a prop possible al seu règim de rendiment màxim."*
	✓ **Distribució de calor i fred** RITE IT 1.1.4.2	*"Els equips i les conduccions de les instal·lacions tèrmiques han de quedar **aïllats tèrmicament**, per aconseguir que els fluids portadors arribin a les unitats terminals amb temperatures pròximes a les de sortida dels equips de generació"*
	☐ **Regulació i control** RITE IT 1.1.4.3	*"Les instal·lacions estaran dotades dels sistemes de regulació i control necessaris perquè es puguin **mantenir les condicions de disseny** previstes en els locals climatitzats, ajustant, al mateix temps, **els consums d'energia a les variacions de la demanda tèrmica, així com interrompre el servei**.""*
	☐ **Comptabilització de consums** RITE IT 1.1.4.4	*"Les instal·lacions tèrmiques han d'estar equipades amb sistemes de **comptabilització perquè l'usuari conegui el seu consum d'energia**, i per permetre el **repartiment de despeses** d'explotació en funció del consum, entre diferents usuaris, quan la instal·lació satisfaci la demanda de múltiples consumidors."*
	☐ **Recuperació d'energia** RITE IT 1.1.4.5	*"Les instal·lacions tèrmiques incorporaran subsistemes que permetin l'estalvi, la **recuperació d'energia i l'aprofitament d'energies residuals**."*
	☐ **Utilització d'energies renovables** RITE IT 1.2.4.6	*"Les instal·lacions tèrmiques **aprofitaran les energies renovables** disponibles, amb l'objectiu de cobrir amb elles una part de les necessitats de l'edifici."* *"En els edificis nous o sotmesos a reforma, amb previsió de demanda tèrmica, una part de les necessitats energètiques derivades d'aquesta demanda es cobriran mitjançant la incorporació de sistemes de calor renovable o residual".* *"L'escalfament de l'aigua de piscines a l'aire lliure i la climatització d'espais oberts només es podrà realitzar mitjançant la utilització d'energies renovables o residuals."*
	CTE DB HE 4 D. 21/2006 Ecoeficiència	*"Els edificis satisfaran les seves necessitats d'ACS i de climatització de piscina coberta emprant en gran mesura fonts procedents d'energies renovables o de processos de cogeneració renovables; bé generada en el propi edifici o bé a través de la connexió a un sistema urbà de calefacció."*
✓ **Seguretat** RITE IT 1.3	*"Les instal·lacions tèrmiques s'han de dissenyar i calcular, executar, mantenir i utilitzar de manera que es previngui i es redueixi a límits acceptables el **risc de patir accidents i sinistres** capaços de produir danys i perjudicis a les persones, flora, fauna, bens o el medi ambient, així com d'altres fets susceptibles de produir en els usuaris **molèsties i malalties**."*	

CTE RD 314/2006 i posteriors modificacions (inclou RD 732/2019)
© Col·legi d' Arquitectes de Catalunya 2020. Aquest document és per a ús exclusiu dels arquitectes col·legiats autoritzats pel COAC. Qualsevol reproducció, transformació, difusió, comunicació o utilització no autoritzada expressament, serà objecte de les accions legals escaients, d' acord amb la legislació sobre propietat intel·lectual.

NOTES (*)

(1) L'Annex de Terminologia del RITE classifica els següents tipus d'edificis per als que exigeix més requisits de seguretat, com ara, que les sales de calderes a gas tinguin consideració de locals de risc alt:

- **Edificis o locals institucionals:** Són aquells on es reuneixen persones que no tenen llibertat plena per abandonar-los en qualsevol moment. Per exemple: Hospitals, residències d'avis, col·legis i centres d'ensenyament infantil, primària, secundari i similars, centres penitenciaris i similars.
- **Edificis o locals de pública reunió:** Són aquells on es reuneixen persones per desenvolupar activitats de caire públic o privat, en els que els ocupants tenen llibertat per abandonar-los en qualsevol moment. Per exemple: Teatres, cinemes, auditoris, estacions de transport, pavellons esportius, centres d'ensenyament universitari, aeroports, locals per al culte, sales de festes, discoteques, sales d'espectacles i activitats recreatives, sales d'exposicions, biblioteques, museus i similars.

(2) El RITE s'aplica a les instal·lacions tèrmiques en edificis de **nova construcció** i a les instal·lacions tèrmiques que es reformin en **edificis existents**, **exclusivament en la part reformada**, així com pel que fa al manteniment, ús i inspecció de totes les instal·lacions tèrmiques, amb les limitacions que en el mateix es determinen (art. 2.2).

Degut a que el Codi Tècnic de l'Edificació remet al RITE per al compliment de l'exigència HE 2, el RITE serà d'aplicació a les intervencions que es defineixen a l'art. 2 de la Part I del CTE i als Documents Bàsics HE 2 i HE4; i es tindran en compte els Criteris d'aplicació en edificis existents que s'indiquen a l'Apartat IV del CTE DB HE.

(3) Totes les intervencions que es consideren reforma de la instal·lació tèrmica dels edificis es recullen a l'article 2.3 del RITE.

Qualsevol producte que s'incorpori a una instal·lació existent ha de complir els requisits relatius a les condicions dels equips i materials de l'art. 18 del RITE.

(4) Les instal·lacions tèrmiques han d'aprofitar les energies renovables disponibles per cobrir amb elles una part de les necessitats de l'edifici.

Segons l'apartat IT 1.2.4.6.1 del RITE "En els edificis nous o sotmesos a reforma, amb previsió de demanda tèrmica, una part de les necessitats energètiques derivades d'aquesta demanda es cobriran mitjançant la incorporació de sistemes de calor renovable o residual".

Segons l'apartat IT 1.2.4.6.3 i 4 del RITE "L'escalfament de l'aigua de piscines a l'aire lliure i la climatització d'espais oberts només es podrà realitzar mitjançant la utilització d'energies renovables o residuals."

El 100% de l'energia generada per l'energia solar tèrmica o la biomassa es considera energia renovable.

(5) Instal·lacions tèrmiques són les instal·lacions fixes de climatització (calefacció, refrigeració i ventilació) i de producció d'aigua calenta sanitària, destinades a atendre la demanda de benestar tèrmic i higiene de les persones (art. 2.1. del RITE).

(6) **Climatització:** procés que controla les condicions de temperatura, humitat relativa i qualitat de l'aire dels espais per al benestar de les persones i les necessitats dels bens.

(7) **Calefacció**: procés que controla només la temperatura de l'aire dels espais amb càrrega negativa (escalfa).

(8) **Refrigeració:** procés que controla només la temperatura de l'aire dels espais amb càrrega positiva (refreda).

(9) **Ventilació:** procés que renova l'aire dels locals.

(10) **Control de la humitat:** habitualment aquest procés forma part de les instal·lacions de climatització. S'ha indicat com a una opció perquè el CTE DB HE0 la defineix separadament i pot comportar un important consum d'energia.

(11) S'haurà **d'incorporar energia renovable** per cobrir una part de la demanda d'ACS i de climatització de piscines segons el especifica el CTE DB HE4, el Decret d'Ecoeficiència i les Ordenances municipals, si és el cas.

(12) Les **bombes de calor** condensen per intercanvi amb l'aire (**aerotèrmia**), amb el terreny (**geotèrmia**) o amb l'aigua (**hidrotèrmia**). No tota l'energia que produeixen es pot considerar com a renovable, ja que una part la consumeixen per al seu propi funcionament. Per poder considerar la seva contribució renovable a efectes de compliment del DB HE4, la bomba de calor haurà de disposar d'un rendiment mig estacional ($SCOP_{dhw}$) superior a 2,5 quan siguin accionades elèctricament i superior a 1,15 quan siguin accionades mitjançant energia tèrmica. El valor de $SCOP_{dhw}$ es determinarà per a la temperatura de preparació d'ACS que no serà inferior a 45ºC.

(13) Altres: per exemple, equips de producció d'ACS com els termos elèctrics, escalfadors acumuladors, escalfadors instantanis, etc.

(14) A efectes de determinar la documentació tècnica de disseny requerida, quan en un mateix edifici existeixin **múltiples generadors de calor o fred** (inclòs els generadors que només produeixin Aigua Calenta Sanitària (ACS), com ara, escalfadors instantanis, escalfadors acumuladors i termos elèctrics; inclòs els radiadors o els acumuladors elèctrics instal·lats) la **potència tèrmica nominal de la instal·lació**, P, s'obtindrà com a **suma de les potències** tèrmiques nominals dels generadors de calor o dels generadors de fred necessaris per a cobrir el servei, **sense considerar en aquesta suma la instal·lació solar tèrmica**.

$$P_{total} = \sum P_{generadors}$$

* No cal sumar la potència de dos sistemes diferents si no hi ha possibilitat de que funcionin simultàniament. La potència a efectes de documentació, serà la més gran de les dues.

* En cas de **calefacció elèctrica**: Si en el projecte s'inclouen els radiadors o acumuladors, caldrà sumar la potència dels aparells, tenint en compte la simultaneïtat de funcionament. No caldrà fer cap consideració per al RITE, si en el projecte només es fa la previsió d'endolls.

* **A títol orientatiu es pot fer una estimació de Potències nominals tèrmiques dels generadors de fred i calor habituals en habitatges:**

Termos elèctrics per producció d'ACS:	Els tipus habituals (100-200 l) tenen una Potència, P entre 1,5 kW i 2 kW
Escalfadors instantanis per producció d'ACS:	Potència, P, entre 24 i 35 kW (corresponen a cabals de 0,2 l/s i 0,3 l/s, respectivament)
Calderes mixtes de calefacció i ACS:	Es dimensionen per a la producció instantània d'ACS i tenen una Potència P, entre 24 i 35 kW El rati de calor es pot estimar entre 60-120 W/m².
Aparells d'aire condicionat, només refrigeració:	El rati de refrigeració es troba entre 80-150 W/m². Considerant les zones climàtiques de Catalunya, un habitatge de 100 m², tindria una Potència de generació de fred entre 10 i 15 kW
Aparells d'aire condicionat per refrigeració i calefacció (bomba de calor):	El rati de fred és igual al cas anterior. El rati de calor es pot estimar entre 60-120 W/m².

(15) A efectes de determinar la documentació tècnica, **la potència tèrmica nominal de la instal·lació solar tèrmica** serà:

a) **la potència tèrmica nominal en generació de calor o fred de l'equip o equips d'energia de recolzament**, o bé

b) la que resulta de multiplicar **la superfície d'obertura del camp de captadors solars per 0,7 kW/m²,** si no existeix equip d'energia de recolzament o si es tracta d'una reforma de la instal·lació tèrmica que només incorpora energia solar:

$$P_{total\ instal\cdot lacions\ solars} = 0{,}7\ kW/m^2 \times S_{captadors}$$

(16) **Contingut del Projecte de les instal·lacions tèrmiques**, segons article 16 del RITE, RD 1027/2007.

(17) També trobareu informació actualitzada sobre la normativa, documentació i tramitació al web Canal Empresa que és el portal a través de que s'haurà de fer el registre online de les instal·lacions tèrmiques, un cop executades.

CTE RD 314/2006 i posteriors modificacions (inclou RD 732/2019)
© Col·legi d' Arquitectes de Catalunya 2020. Aquest document és per a ús exclusiu dels arquitectes col·legiats autoritzats pel COAC. Qualsevol reproducció, transformació, difusió, comunicació o utilització no autoritzada expressament, serà objecte de les accions legals escaients, d' acord amb la legislació sobre propietat intel·lectual.

MD4 DESCRIPCIÓ DELS SISTEMES QUE COMPOSEN L'EDIFICI

Genèric:

Dividirem aquestes feines per partides d'obra:

HABITATGE 2n 2a

ENDERROC

Enderroc de la totalitat de les instal.lacions exitents.

Demolició dels envans indicats al plànol d'enderrocs i obra nova.

INSTAL.LACIONS

Es realitzaran la instal.lació complerta d'electricitat, aigua, sanejament, telefonia, televisió i aire condicionat. Es passaran les instal.lacions de subministrament d'aigua, electricitat, aire condicionat i sanejament seguint els plànols del Projecte i instal.lacions existents.

ARREBOSSATS I/O ENGUIXATS

Es repararan les zones afectades pels enderrocs i es deixaran les parets preparades per pintar o per rebre l'enrajolat o mobiliari de cuina.

ENVANS I FALS SOSTRES DE CARTRÓ-GUIX

Subministre i col.locació d'envans i de fals sostres de cartró guix. Aquest serà hidròfug a les zones humides.

FORJATS

Es sanejaran els entrevigats on faci falta.

ENRAJOLAT

Enrajolat de les parts humides del bany.

PAVIMENTS

Subministrament i col.locació de paviment porcellànic a cuina i banys.

Subministrament i col.locació de parquet a la resta de les estances.

SANITARIS I AIXETES

Subministre i col.locació dels sanitaris: lavabo, inodor i dutxa de resina .

Subministre i col.locació d'aixetes al lavabo, dutxa i aigüera de cuina.

Tot a escollir per la propietat.

Inclou mampares i miralls.

MOBILIARI DE CUINA

Subministre i col.locació del mobiliari de cuina. S'inclouen els electrodomèstics bàsics i el sobre i peto de silestone o similar.

PINTURA

Pintat de les parets i fals sostres de l'habitatge.

FUSTERIES INTERIORS

Es realitzaran portes noves a l'habitatge.

FUSTERIES EXTERIORS

Es conserven totes les fusteries exteriors actuals de fusta a carrer i pati interior d'illa. Inclou la restauració d'aquestes. Substitució de ferratges i panys per uns de nous. Inclou obertura de porus (no decapat) i pintat de nou.

MN. NORMATIVA APLICABLE

MN 1 EDIFICACIÓ

Per l'estudi del present projecte s'ha tingut en compte el decret 462/71 del Ministerio de la Vivienda (BOE: 24/3/71): "Normas sobre redacción de proyectos y dirección de obras de edificación", així com les ordenances d'edificació i les disposicions vigents sobre la màteria,al dia de la data, a la localitat de l'emplaçament.

Normativa tècnica general d'Edificació

Abril 2022

El Decret 462/1971 del *Ministerio de la Vivienda* (BOE: 24/3/71): *"Normas sobre redacción de proyectos y dirección de obras de edificación"*, estableix que en la memòria i en el plec de prescripcions tècniques particulars de qualsevol projecte d'edificació es faci constar expressament l'observança de les *normas de la presidencia del gobierno* i les del *ministerio de la vivienda* sobre la construcció vigents.

És per això convenient que en la memòria figuri un paràgraf que faci al·lusió a l'esmentat decret i especifiqui que en el projecte s'han observat les normes vigents aplicables sobre construcció.

Així mateix, en el plec de prescripcions tècniques particulars s'inclourà una relació de les normes vigents aplicables sobre construcció i es remarcarà que en l'execució de l'obra s'observaran les mateixes.

El marc normatiu actual de l'edificació es basa en la Llei d'Ordenació de l'Edificació, que es desplega amb el Codi tècnic de l'Edificació, CTE, i es complementa amb la resta de reglaments i disposicions d'àmbit estatal, autonòmic i local. També, cal tenir present que, en molts casos, el text legal remet a altres normes, com UNE-EN, UNE, CEI, CEN.

Paral·lelament, per garantir les exigències de qualitat de l'edificació, les característiques tècniques dels productes, equips i sistemes que s'incorporin amb caràcter permanent als edificis, hauran de dur el marcatge CE, de conformitat amb el Reglament (UE) 305/2011 pel qual s'estableixen condicions harmonitzades per a la comercialització de productes de construcció, i els Reglaments que el complementen.

En aquest document d'ajuda la normativa tècnica s'ha estructurat en relació als capítols del projecte per facilitar la seva aplicació. S'ordena en aspectes generals, requisits generals de l'edifici, sistemes constructius i, finalment, documentació complementària del projecte com la certificació energètica o el control de qualitat. S'identifica en color negre la normativa d'àmbit estatal, en color vermell la normativa de l'àmbit català i en color blau es preveuen les possibles ordenances i disposicions municipals.

Aquesta relació de normativa tècnica té caràcter genèric i caldrà adequar-la i completar-la en cada projecte en funció del seu abast i dels usos previstos.

Nota:

Color negre: legislació d'àmbit estatal

Color granate: legislació d'àmbit autonòmic

Color blau: legislació d'àmbit municipal

© Col·legi d'Arquitectes de Catalunya 2022. Aquest document és per a ús exclusiu dels arquitectes col·legiats autoritzats pel COAC. Qualsevol reproducció, transformació, difusió, comunicació o utilització no autoritzada expressament, serà objecte de les accions legals escaients, d'acord amb la legislació sobre propietat intel·lectual.

Normativa tècnica general d'Edificació

Aspectes generals

Ley de Ordenación de la Edificación, LOE

Ley 38/1999 (BOE: 06/11/99) i les seves posteriors modificacions

Código Técnico de la Edificación, CTE

RD 314/2006, de 17 de març de 2006 (BOE 28/03/2006), modificat per RD 1371/2007 (BOE 23/10/2007) i per RD 1675/2008 (BOE 18/10/2008), i les seves correccions d'errades (BOE 20/12/2007 i 25/01/2008)
Orden VIV 984/2009 (BOE 23/4/2009), i la seva correcció d'errades (BOE 23/09/2009)
RD 173/2010 pel qual es modifica el Codi Tècnic de l'Edificació, en matèria d'accessibilitat i no discriminació a persones amb discapacitat (BOE 11/03/2010)
Ley 8/2013 (BOE 27/6/2013)
Orden FOM/ 1635/2013, d'actualització del DB HE (BOE 12/09/2013) amb correcció d'errades (BOE 08/11/2013)
Orden FOM/588/2017, pel la qual es modifica el DB HE i el DB HS (BOE 23/06/2017)
RD 732/2019, de 20 de desembre de 2019, pel que es modifica el Codi Tècnic de l'Edificació (BOE 27/12/2019).

Reglamento Europeo de Productos de Construcción *(marcatge CE dels productes, equips i sistemes)*

Reglamento (UE) 305/2011, i les seves posteriors modificacions

Normas para la redacción de proyectos y dirección de obras de edificación

D 462/1971 (BOE: 24/3/71) i la seva posterior modificació

Normas sobre el libro de Ordenes y asistencias en obras de edificación

O 9/6/1971 (BOE: 17/6/71) i les seves posteriors modificacions

Certificado final de dirección de obras

D 462/1971 (BOE: 24/3/71) i la seva posterior modificació

REQUISITS BÀSICS DE QUALITAT DE L'EDIFICACIÓ

Ús de l'edifici

Habitatge

Llei de l'habitatge

Llei 18/2007 (DOGC: 9/1/2008) i correcció errades (DOGC 7/2/2008) i les seves posteriors modificacions

Condicions mínimes d'habitabilitat dels habitatges i la cèdula d'habitabilitat

D 141/2012 (DOGC 2/11/2012) i la seva posterior modificació

Acreditació de determinats requisits prèviament a l'inici de la construcció dels habitatges

D 282/91 (DOGC:15/01/92)

Altres usos

Segons reglamentacions específiques

Accessibilitat

Condiciones básicas de accesibilidad y no discriminación de las personas con discapacidad para el acceso y utilización de los espacios públicos urbanizados y edificaciones

RD 505/2007 (BOE 113 de l'11/5/2007) i la seva posterior modificació

CTE Part I Exigències bàsiques de seguretat d'utilització i accessibilitat, SUA

CTE DB Document Bàsic SUA Seguretat d'utilització i accessibilitat

RD 314/2006 (BOE 28/03/2006) i les seves posteriors modificacions

Llei d'accessibilitat

Llei 13/2014 (DOGC 4/11/2014) i la seva posterior modificació

Codi d'accessibilitat de Catalunya, de desplegament de la Llei 20/91

D 135/95 (DOGC 24/3/95) i les seves posteriors modificacions

© Col·legi d'Arquitectes de Catalunya 2022. Aquest document és per a ús exclusiu dels arquitectes col·legiats autoritzats pel COAC. Qualsevol reproducció, transformació, difusió, comunicació o utilització no autoritzada expressament, serà objecte de les accions legals escaients, d'acord amb la legislació sobre propietat intel·lectual.

Seguretat estructural

CTE Part I Exigències bàsiques de Seguretat Estructural, SE

CTE DB SE Document Bàsic Seguretat Estructural, Bases de càlcul

CTE DB SE AE Document Bàsic Accions a l'edificació

RD 314/2006 (BOE 28/03/2006) i les seves posteriors modificacions

Seguretat en cas d'incendi

CTE Part I Exigències bàsiques de seguretat en cas d'incendi, SI

CTE DB SI Document Bàsic Seguretat en cas d'Incendi

RD 314/2006 (BOE 28/03/2006) i les seves posteriors modificacions

Reglamento de seguridad en caso de incendios en establecimientos industriales, RSCIEI

RD 2267/2004, (BOE: 17/12/2004) i les seves posteriors modificacions

Prevenció i seguretat en matèria d'incendis en establiments, activitats, infraestructures i edificis.

Llei 3/2010 del 18 de febrer (DOGC: 10.03.10) i les seves posteriors modificacions

Instruccions tècniques complementàries, SPs (DOGC 25/10/2012)

Ordenança Municipal de protecció en cas d'incendi de Barcelona, OMCPI 2008 (només per projectes a Barcelona)

Seguretat d'utilització i accessibilitat

CTE Part I Exigències bàsiques de seguretat d'utilització i accessibilitat, SUA

CTE DB SUA Document Bàsic Seguretat d'Utilització i Accessibilitat

- **SUA-1 Seguretat enfront al risc de caigudes**
- **SUA-2 Seguretat enfront al risc d'impacte o enganxades**
- **SUA-3 Seguretat enfront al risc "d'aprisionament"**
- **SUA-5 Seguretat enfront al risc causat per situacions d'alta ocupació**
- **SUA-6 Seguretat enfront al risc d'ofegament**
- **SUA-7 Seguretat enfront al risc causat per vehicles en moviment**
- **SUA-8 Seguretat enfront al risc causat pel llamp**
- **SUA-9 Accessibilitat**

RD 314/2006 (BOE 28/03/2006) i les seves posteriors modificacions

Salubritat

CTE Part I Exigències bàsiques d'Habitabilitat Salubritat, HS

CTE DB HS Document Bàsic Salubritat

- **HS 1 Protecció enfront de la humitat**
- **HS 2 Recollida i evacuació de residus**
- **HS 3 Qualitat de l'aire interior**
- **HS 4 Subministrament d'aigua**
- **HS 5 Evacuació d'aigües**
- **HS 6 Protecció contra l'exposició al radó**

RD 314/2006 (BOE 28/03/2006) i les seves posteriors modificacions

Es regula l'adopció de criteris ambientals i d'ecoeficiència en els edificis

D 21/2006 (DOGC: 16/02/2006) I D 111/2009 (DOGC:16/7/2009)

© Col·legi d'Arquitectes de Catalunya 2022. Aquest document és per a ús exclusiu dels arquitectes col·legiats autoritzats pel COAC. Qualsevol reproducció, transformació, difusió, comunicació o utilització no autoritzada expressament, serà objecte de les accions legals escaients, d'acord amb la legislació sobre propietat intel·lectual.

Protecció enfront del soroll

CTE Part I Exigències bàsiques d'Habitabilitat Protecció davant del soroll, HR

CTE DB HR Document Bàsic Protecció davant del soroll

RD 314/2006 (BOE 28/03/2006) i les seves posteriors modificacions

Ley del ruido

Ley 37/2003 (BOE 276, 18.11.2003) i la seva posterior modificació

Zonificación acústica, objetivos de calidad y emisiones acústicas

RD 1367/2007 (BOE 23/10/2007) i la seva posterior modificació

Llei de protecció contra la contaminació acústica

Llei 16/2002 (DOGC 3675, 11.07.2002) i la seva posterior modificació

Reglament de la Llei 16/2002 de protecció contra la contaminació acústica

Decret 176/2009 (DOGC 5506, 16.11.2009) i les seves posteriors modificacions

Es regula l'adopció de criteris ambientals i d'ecoeficiència en els edificis

D 21/2006 (DOGC: 16/02/2006) i D 111/2009 (DOGC:16/7/2009)

Ordenances municipals

Estalvi d'energia

CTE Part I Exigències bàsiques d'estalvi d'energia, HE

CTE DB HE Document Bàsic Estalvi d'Energia

HE-0 Limitació del consum energètic

HE-1 Condicions per al control de la demanda energètica

HE-2 Condicions de les instal·lacions tèrmiques

HE-3 Condicions de les instal·lacions d'il·luminació

HE-4 Contribució mínima d'energia renovable per cobrir la demanda d'ACS

HE-5 Generació mínima d'energia elèctrica

RD 314/2006 (BOE 28/03/2006) i les seves posteriors modificacions.

Es regula l'adopció de criteris ambientals i d'ecoeficiència en els edificis

D 21/2006 (DOGC: 16/02/2006) i D 111/2009 (DOGC:16/7/2009)

© Col·legi d'Arquitectes de Catalunya 2022. Aquest document és per a ús exclusiu dels arquitectes col·legiats autoritzats pel COAC. Qualsevol reproducció, transformació, difusió, comunicació o utilització no autoritzada expressament, serà objecte de les accions legals escaients, d'acord amb la legislació sobre propietat intel·lectual.

NORMATIVA DELS SISTEMES CONSTRUCTIUS DE L'EDIFICI

Sistemes estructurals

CTE DB SE Document Bàsic Seguretat Estructural, Bases de càlcul

CTE DB SE AE Document Bàsic Accions a l'edificació

CTE DB SE C Document Bàsic Fonaments

CTE DB SE A Document Bàsic Acer

CTE DB SE M Document Bàsic Fusta

CTE DB SE F Document Bàsic Fàbrica

CTE DB SI 6 Resistència al foc de l'estructura i Annexes C, D, E, F

RD 314/2006 (BOE 28/03/2006) i les seves posteriors modificacions.

NCSE-02 Norma de Construcción Sismorresistente. Parte general y edificación

RD 997/2002, de 27 de setembre (BOE: 11/10/02)

CE Codi Estructural

RD 470/2021, de 29 de juny, pel qual s'aprova el Codi Estructural

NRE-AEOR-93 Norma reglamentària d'edificació sobre accions en l'edificació en les obres de rehabilitació estructural dels sostres d'edificis d'habitatges

O 18/1/94 (DOGC: 28/1/94)

Sistemes constructius

CTE DB HS 1 Protecció enfront de la humitat

CTE DB HS 6 Protecció contra l'exposició al radó

CTE DB HR Protecció davant del soroll

CTE DB HE 1 Condicions per al control de la demanda energètica

CTE DB SE AE Accions en l'edificació

CTE DB SE F Fàbrica i altres

CTE DB SI Seguretat en cas d'Incendi, SI 1 i SI 2, Annex F

CTE DB SUA Seguretat d'Utilització i Accessibilitat, SUA 1 i SUA 2

RD 314/2006 (BOE 28/03/2006) i les seves posteriors modificacions.

Codi d'accessibilitat de Catalunya, de desplegament de la Llei 20/91

D 135/95 (DOGC: 24/3/95) i les seves posteriors modificacions.

Es regula l'adopció de criteris ambientals i d'ecoeficiència en els edificis

D 21/2006 (DOGC: 16/02/2006) i D 111/2009 (DOGC:16/7/2009)

© Col·legi d'Arquitectes de Catalunya 2022. Aquest document és per a ús exclusiu dels arquitectes col·legiats autoritzats pel COAC. Qualsevol reproducció, transformació, difusió, comunicació o utilització no autoritzada expressament, serà objecte de les accions legals escaients, d'acord amb la legislació sobre propietat intel·lectual.

Instal·lacions d'ascensors

CTE DB SUA 9 Seguretat d'utilització i accessibilitat *(ascensor accessible)*
RD 173/2010 (BOE 11.03.2010)

Codi d'Accessibilitat de Catalunya, de desplegament de la Llei 20/91 *(ascensor adaptat i practicable)*
D 135/95 (DOGC 24/3/95) i les seves posteriors modificacions

CTE DB SI 4 Seguretat en cas d'incendi. Instal·lacions de protecció en cas d'incendi *(ascensor d'emergència)*
RD 173/2010 (BOE 11.03.2010)

Requisitos esenciales de seguridad para la comercialización de ascensores y componentes de seguridad de ascensores
RD 203/2016 (BOE: 25/5/2016)

Reglamento de aparatos de elevación y su manutención. Instrucciones Técnicas Complementarias
RD 2291/85 (BOE: 11/12/85) i les seves posteriors modificacions

Instrucción Técnica Complementaria AEM 1 "Ascensores" del Reglamento de aparatos de elevación y manutención,
RD 88/2013 (BOE 22/2/2013) i les seves posteriors modificacions

Prescripciones para el incremento de la seguridad del parque de ascensores existentes
RD 57/2005 (BOE: 4/2/2005) i la seva posterior modificació

Normes per a la comercialització i posada en servei de les màquines
RD 1644/08 de 10 d'octubre (BOE 11.10.08) i la seva posterior modificació

Se autoriza la instalación de ascensores sin cuarto de máquinas
Resolución 3/4/97 (BOE: 23/4/97) i la seva posterior modificació

Se autoriza la instalación de ascensores con máquinas en foso
Resolución 10/09/98 (BOE: 25/9/98)

S'aprova el procediment administratiu per a la posada en servei de noves instal·lacions d'ascensors en edificis existents sense espai lliure de seguretat o refugi en els extrems del recorregut
Instrucció 8/05 (DGEMSI 07/07/2005)

Aplicació a Catalunya del Reial Decret 88/2013, de 8 de febrer, pel qual s'aprova la Instrucció tècnica complementària AEM 1 "Ascensors" del Reglament d'aparells d'elevació i manutenció, aprovat pel RD 2291/1985, de 8 de novembre
Ordre EMO/254/2013 (DOGC 23/10/2013)

© Col·legi d'Arquitectes de Catalunya 2022. Aquest document és per a ús exclusiu dels arquitectes col·legiats autoritzats pel COAC. Qualsevol reproducció, transformació, difusió, comunicació o utilització no autoritzada expressament, serà objecte de les accions legals escaients, d'acord amb la legislació sobre propietat intel·lectual.

Instal·lacions de recollida i evacuació de residus

CTE DB HS 2 Recollida i evacuació de residus

RD 314/2006 (BOE 28/03/2006) i les seves posteriors modificacions

Ordenances municipals

Instal·lacions d'aigua

CTE DB HS 4 Subministrament d'aigua

RD 314/2006 (BOE 28/03/2006) i les seves posteriors modificacions

Criterios sanitarios del agua de consumo humano

RD 140/2003 (BOE 21/02/2003) i les seves posteriors modificacions

Criterios higiénico-sanitarios para la prevención y control de la legionelosis

RD 865/2003 (BOE 18/07/2003) i la seva posterior modificació

Reglamento d'equips a pressió. Instruccions tècniques complementàries

RD 809/2021, de 21 de setembre (BOE 11/10/2021)

Es regula l'adopció de criteris ambientals i d'ecoeficiència en els edificis

D 21/2006 (DOGC 16/02/2006) I D111/2009 (DOGC:16/7/2009)

Condicions higienicosanitàries per a la prevenció i el control de la legionel·losi

D 352/2004 (DOGC 29/07/2004)

Mesures de foment per a l'estalvi d'aigua en determinats edificis i habitatges (d'aplicació obligatòria als edificis destinats a serveis públics de la Generalitat de Catalunya, així com en els habitatges finançats amb ajuts atorgats o gestionats per la Generalitat de Catalunya)

D 202/98 (DOGC 06/08/98)

Ordenances municipals

Instal·lacions d'aigua calenta sanitària

CTE DB HS 4 Subministrament d'aigua

RD 314/2006 (BOE 28/03/2006) i les seves posteriors modificacions

CTE DB HE 4 Contribució mínima d'energia renovable per cobrir la demanda d'ACS

RD 314/2006 (BOE 28/03/2006) i les seves posteriors modificacions

RITE Reglamento de Instalaciones Térmicas en los Edificios

RD 1027/2007 (BOE: 29/8/2007) i les seves posteriors modificacions

Criterios higiénico-sanitarios para la prevención y control de la legionelosis

RD 865/2003 (BOE 18/07/2003) i la seva posterior modificació

Es regula l'adopció de criteris ambientals i d'ecoeficiència en els edificis

D 21/2006 (DOGC 16/02/2006) I D111/2009 (DOGC:16/7/2009)

Instal·lacions d'evacuació

CTE DB HS 5 Evacuació d'aigües

RD 314/2006 (BOE 28/03/2006) i les seves posteriors modificacions

Es regula l'adopció de criteris ambientals i d'ecoeficiència en els edificis

D 21/2006 (DOGC 16/02/2006) I D111/2009 (DOGC16/7/2009)

Ordenances municipals

© Col·legi d'Arquitectes de Catalunya 2022. Aquest document és per a ús exclusiu dels arquitectes col·legiats autoritzats pel COAC. Qualsevol reproducció, transformació, difusió, comunicació o utilització no autoritzada expressament, serà objecte de les accions legals escaients, d'acord amb la legislació sobre propietat intel·lectual.

Instal·lacions de protecció contra el radó

CTE DB HS 6 Protecció contra l'exposició al radó

RD 732/2019, de 20 de desembre de 2019, pel qual es modifica el Codi Tècnic de l'Edificació (BOE 27/12/2019).

Instal·lacions tèrmiques

CTE DB HE 2 Condicions de les instal·lacions tèrmiques (remet al RITE)

RD 314/2006 (BOE 28/03/2006) i les seves posteriors modificacions.

RITE Reglamento de Instalaciones Térmicas en los Edificios

RD 1027/2007 (BOE: 29/8/2007) i les seves posteriors i modificacions

Requisitos de diseño ecológico aplicables als productes relacionados con la energia

RD 187/2011 (BOE: 3/3/2011)

Criterios higiénico-sanitarios para la prevención y control de la legionelosis

RD 865/2003 (BOE 18/07/2003) i la seva posterior modificació

Reglamento de equipos a presión. Instrucciones técnicas complementarias

RD 809/2021, de 21 de setembre (BOE 11/10/2021)

Condicions higienicosanitàries per a la prevenció i el control de la legionel·losi

D 352/2004 (DOGC 29/07/2004)

Ordenances municipals

Instal·lacions de ventilació

CTE DB HS 3 Qualitat de l'aire interior

RD 314/2006 (BOE 28/03/2006) i les seves posteriors modificacions.

RITE Reglamento de Instalaciones Térmicas en los Edificios

RD 1027/2007 (BOE: 29/8/2007 i les seves posteriors i modificacions

CTE DB SI 3.7 Control de fums

RD 314/2006 (BOE 28/03/2006) i les seves posteriors modificacions.

Reglamento de seguridad en caso de incendios en establecimientos industriales, RSCIEI

RD 2267/2004, (BOE: 17/12/2004) i les seves posteriors modificacions

Ordenances municipals

Instal·lacions de combustibles

Gas natural i GLP

Reglamento técnico de distribución y utilización de combustibles gaseosos y sus instrucciones técnicas complementarias.

ITC-ICG 03 Instalaciones de almacenamiento de gases licuados del petróleo (GLP) en depósitos fijos

ITC-ICG 06 Instalaciones de almacenamiento de gases licuados del petróleo (GLP) para uso propio

ITC-ICG 07 Instalaciones receptoras de combustibles gaseosos

RD 919/2006 (BOE: 4/9/2006) i les seves posteriors modificacions

Reglamento general del servicio público de gases combustibles

D 2913/1973 (BOE: 21/11/73) i les seves posteriors modificacions, derogat en tot allò que contradiguin o s'oposin al que es disposa al "Reglamento técnico de distribución y utilización de combustibles gaseosos y sus instrucciones técnicas complementarias", aprovat pel RD 919/2006

Reglamento de redes y acometidas de combustibles gaseosos e instrucciones

O 18/11/74 (BOE: 6/12/74) i les seves posteriors modificacions, derogat en tot allò que contradiguin o s'oposin al que es disposa al "Reglamento técnico de distribución y utilización de combustibles gaseosos y sus instrucciones técnicas complementarias", aprovat pel RD 919/2006

© Col·legi d'Arquitectes de Catalunya 2022. Aquest document és per a ús exclusiu dels arquitectes col·legiats autoritzats pel COAC. Qualsevol reproducció, transformació, difusió, comunicació o utilització no autoritzada expressament, serà objecte de les accions legals escaients, d'acord amb la legislació sobre propietat intel·lectual.

Gas-oil

Instrucción Técnica Complementaria MI-IP-03 "Instalaciones Petrolíferas para uso propio"

RD 1523/1999 (BOE: 22/10/1999) i la seva posterior modificació

RD 1427/1997 (BOE: 23/10/1997) i les seves posteriors modificacions

Instal·lacions d'electricitat

REBT Reglamento electrotécnico para baja tensión. Instrucciones Técnicas Complementarias

RD 842/2002 (BOE 18/09/02) i les seves posteriors modificacions

Instrucción Técnica complementaria (ITC) BT 52 "Instalaciones con fines especiales. Infraestructura para la recarga de vehículos eléctricos", del Reglamento electrotécnico de baja tensión, y se modifican otras instrucciones técnicas complementarias del mismo.

RD 1053/2014 (BOE 31/12/2014) i la seva posterior modificació

CTE DB HE-5 Generació mínima d'energia elèctrica

RD 314/2006 (BOE 28/03/2006) i les seves posteriors modificacions.

Actividades de transporte, distribución, comercialización, suministro y procedimientos de autorización de instalaciones de energía eléctrica

RD 1955/2000 (BOE: 27/12/2000) i les seves posteriors modificacions. Obligació de centre de transformació, distàncies línies elèctriques

Reglamento de condiciones técnicas y garantías de seguridad en líneas eléctricas de alta tensión y sus instrucciones técnicas complementarias, ITC-LAT 01 a 09

RD 223/2008 (BOE: 19/3/2008) i les seves posteriors modificacions

Reglamento sobre condiciones técnicas y garantías de seguridad en centrales eléctricas y centros de transformación

RD 337/2014 (BOE: 9/6/2014) i les seves posteriors modificacions

Normas sobre ventilación y acceso de ciertos centros de transformación

Resolució 19/6/1984 (BOE: 26/6/84)

Conexión a red de instalaciones de producción de energía eléctrica de pequeña potencia

RD 1699/2011 (BOE: 8/12/2011) i les seves posteriors modificacions

Procediment administratiu aplicable a les instal·lacions solars fotovoltaiques connectades a la xarxa elèctrica

D 352/2001, de 18 de setembre (DOGC 02.01.02)

Normes Tècniques particulars de FECSA-ENDESA relatives a les instal·lacions de xarxa i a les instal·lacions d'enllaç

Resolució ECF/4548/2006 (DOGC 22/2/2007)

Especificacions particulars i projectes tipus d'Endesa Distribució Eléctrica, SLU.

Resolució de 5 de desembre de 2018 de la Direcció General d'Energia i Mines (BOE: 28/12/2018)

Procediment a seguir en les inspeccions a realitzar pels organismes de control que afecten a les instal·lacions en ús no inscrites al Registre d'instal·lacions tècniques de seguretat industrial de Catalunya (RITSIC)

Instrucció 1/2015, de 12 de març de la Direcció General d'Energia i Mines

Certificat sobre compliment de les distàncies reglamentàries d'obres i construccions a línies elèctriques

Resolució 4/11/1988 (DOGC 30/11/1988)

Condicions i procediment a seguir per fer modificacions en instal·lacions d'enllaç elèctriques de baixa tensió

Instrucció 3/2014, de 20 de març, de la Direcció General d'Energia i Mines

Vehicle elèctric

Instrucción Técnica complementaria (ITC) BT 52 "Instalaciones con fines especiales. Infraestructura para la recarga de vehículos eléctricos", del Reglamento electrotécnico de baja tensión, y se modifican otras instrucciones técnicas complementarias del mismo.

RD 1053/2014 (BOE 31/12/2014) i la seva posterior modificació

© Col·legi d'Arquitectes de Catalunya 2022. Aquest document és per a ús exclusiu dels arquitectes col·legiats autoritzats pel COAC. Qualsevol reproducció, transformació, difusió, comunicació o utilització no autoritzada expressament, serà objecte de les accions legals escaients, d'acord amb la legislació sobre propietat intel·lectual.

Instal·lacions fotovoltaiques

REBT Reglamento electrotécnico para baja tensión. Instrucciones Técnicas Complementarias

RD 842/2002 (BOE 18/09/02) i les seves posteriors modificacions

Condicions administratives, tècniques i econòmiques de l'autoconsum d'energia elèctrica

RD 244/2019 d'autoconsum (BOE 06/04/2019) i les seves posteriors modificacions

Ordenances municipals

Instal·lacions d'il·luminació

CTE DB HE-3 Condicions de les instal·lacions d'il·luminació

RD 314/2006 (BOE 28/03/2006) i les seves posteriors modificacions.

CTE DB SUA-4 Seguretat enfront al risc causat per il·luminació inadequada

RD 314/2006 (BOE 28/03/2006) i les seves posteriors modificacions.

REBT ITC-28 Instal·lacions en locals de pública concurrència

RD 842/2002 (BOE 18/09/02) i les seves posteriors modificacions

Llei d'ordenació ambiental de l'enllumenament per a la protecció del medi nocturn

Llei 6/2001 (DOGC 12/6/2001) i les seves posteriors modificacions

Instal·lacions de telecomunicacions

Infraestructuras comunes en los edificios para el acceso a los servicios de telecomunicación

RD Ley 1/98 de 27 de febrero (BOE: 28/02/98) i les seves posteriors modificacions

Reglamento regulador de las infraestructuras comunes de telecomunicaciones para el acceso a los servicios de telecomunicación en el interior de las edificaciones

RD 346/2011 (BOE 1/04/2011) i les seves posteriors modificacions

Orden ITC/1644/2011, por la que se desarrolla el reglamento regulador de las infraestructuras comunes de telecomunicaciones para el acceso a los servicios de telecomunicación en el interior de las edificaciones, aprobado por el RD 346/2011

ITC/1644/2011, de 10 de juny. (BOE 16/6/2011) i les seves posteriors modificacions

Procedimiento a seguir en las instalaciones colectivas de recepción de televisión en el proceso de su adecuación para la recepción de TDT y se modifican determinados aspectos administrativos y técnicos de las infraestructuras comunes de telecomunicación en el interior de los edificios

Ordre ITC/1077/2006 (BOE: 13/4/2006)

Instal·lacions de protecció contra incendis

RIPCI Reglamento de Instalaciones de Protección Contra Incendios

RD 513/2017 (BOE 12/6/2017) i les seves posteriors modificacions

CTE DB SI 4 Instal·lacions de protecció en cas d'incendi

RD 314/2006 (BOE 28/03/2006) i les seves posteriors modificacions.

Reglamento de seguridad en caso de incendios en establecimientos industriales, RSCIEI

RD 2267/2004, (BOE: 17/12/2004) i les seves posteriors modificacions

Instal·lacions de protecció al llamp

CTE DB SUA-8 i Annex B Seguretat enfront al risc causat per l'acció del llamp

RD 314/2006 (BOE 28/03/2006) i les seves posteriors modificacions.

© Col·legi d'Arquitectes de Catalunya 2022. Aquest document és per a ús exclusiu dels arquitectes col·legiats autoritzats pel COAC. Qualsevol reproducció, transformació, difusió, comunicació o utilització no autoritzada expressament, serà objecte de les accions legals escaients, d'acord amb la legislació sobre propietat intel·lectual.

Certificació energètica dels edificis

Procedimiento Básico para la certificación energética de los edificios
Real Decreto 390/2021 (BOE 02/06/2021)

Control de qualitat

Marc general

Código Técnico de la Edificación, CTE
RD 314/2006 (BOE 28/03/2006) i les seves posteriors modificacions.

CE Código Estructural. Capítulo 5. Bases generales para la gestión de la calidad de las estructuras
RD 470/2021, de 29 de juny (BOE 10/08/2021)

Control de qualitat en l'edificació d'habitatges
D 375/1988 (DOGC: 28/12/88) i les seves posteriors modificacions

Normatives de productes, equips i sistemes (no exhaustiu)

Disposiciones para la libre circulación de los productos de construcción
Reglamento (UE) 305/2011 (DOUE: 04/04/2011) i les seves posteriors modificacions

Clasificación de los productos de construcción y de los elementos constructivos en función de sus propiedades de reacción y de resistencia frente al fuego
RD 842/2013 (BOE: 23/11/2013)

UC-85 recomanacions sobre l'ús de cendres volants en el formigó
O 12/4/1985 (DOGC: 3/5/85)

RC-16 Instrucción para la recepción de cementos
RD 256/2016 (BOE: 25/6/2016)

Criteris d'utilització en l'obra pública de determinats productes utilitzats en l'edificació
R 22/6/1998 (DOGC 3/8/98)

Gestió de residus de construcció i enderrocs

Regulador de la producción y gestión de los residuos de construcción y demolición
RD 105/2008, d'1 de febrer (BOE 13/02/2008)

Programa de Prevención y Gestión de Residus y Recursos de Catalunya (PRECAT 20)
RD 210/2018, del 6 d'abril (BOE 16/4/2018) i les seves posteriors modificacions

Residuos y suelos contaminados para una economía circular
Llei 7/2022, de 8 d'abril (BOE 09/04/2022)

Normas generales de valorización de materiales naturales excavados para su utilización en operaciones de relleno y obras distintas a aquellas en las que se generaron
Orden APM/1007/2017, de 10 d'octubre (BOE 21/10/2017)

Text refós de la Llei reguladora dels residus
Decret Legislatiu 1/2009, de 21 de juliol (DOGC 28/7/2009) i les seves posteriors modificacions

Programa de gestió de residus de la construcció de Catalunya (PROGROC), es regula la producció i gestió de residus de la construcció i demolició, i el cànon sobre la deposició controlada dels residus de la construcció.
D 89/2010, 26 juliol, (DOGC 6/07/2010) i les seves posteriors modificacions

© Col·legi d'Arquitectes de Catalunya 2022. Aquest document és per a ús exclusiu dels arquitectes col·legiats autoritzats pel COAC. Qualsevol reproducció, transformació, difusió, comunicació o utilització no autoritzada expressament, serà objecte de les accions legals escaients, d'acord amb la legislació sobre propietat intel·lectual.

Llibre de l'edifici

Ley de Ordenación de la Edificación, LOE

Llei 38/1999 (BOE 06/11/99) i les seves posteriors modificacions

Código Técnico de la Edificación, CTE

RD 314/2006 (BOE 28/03/2006) i les seves posteriors modificacions

Llibre de l'edifici per a edificis d'habitatge

D 67/2015 (DOGC 7/8/2015)

© Col·legi d'Arquitectes de Catalunya 2022. Aquest document és per a ús exclusiu dels arquitectes col·legiats autoritzats pel COAC. Qualsevol reproducció, transformació, difusió, comunicació o utilització no autoritzada expressament, serà objecte de les accions legals escaients, d'acord amb la legislació sobre propietat intel·lectual.

MN3 PLANEJAMENT APLICABLE A L'EMPLAÇAMENT

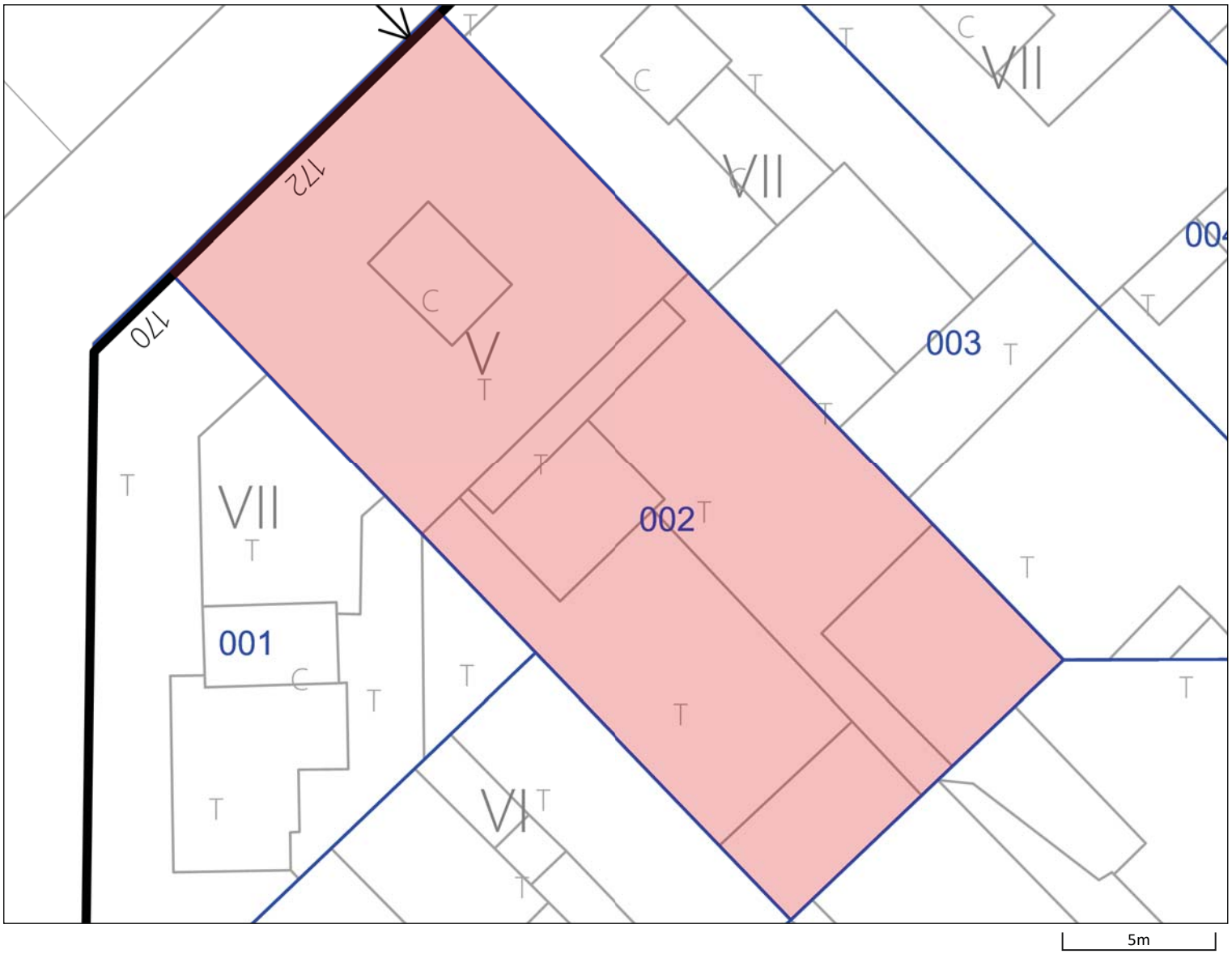

Escala: **1:200**
Data: **23/03/2025**

Situació urbanística de la parcel·la

Identificació de la parcel·la

Adreça	C de Sepúlveda, 172
Ref. Cadastral	0117302DF3801G
Codi parcel·la	02 60041 002
Superfície parcel·la (m²)	361.71

Adreces (1)

Qualificacions Urbanístiques (1)

13E **Subzona de la zona de densificació urbana Eixample**

Codi pla: **BE201A** MPGM puntual de les NNUU per a l'adequació del règim urbanístic del Conjunt Especial de l'Eixample, creació de la qualificació 13 Eixample

Codi detall: **SC** Sector de conservació

Àmbits de planejament (65)

Plans d'ordenació

B1854 Modificació del Pla general metropolità per a la regulació urbanística de l'ús d'habitatge al municipi de Barcelona

B1780 Pla Especial Urbanístic per a la regulació de dipòsits antiinundació i antidescàrrega del sistema unitari a Barcelona

PDUM Pla director urbanístic metropolità (PDUM)

B1775 Modificació Puntual dels Plans especials de protecció del patrimoni arquitectònic, històric i artístic de la ciutat de Barcelona

B1690 Modificació del Pla General Metropolità per regular el sistema d'equipaments d'allotjament dotacional al municipi de Barcelona

BE201C MP del text refós de l'Ordenança rehabilitació i millora de l'Eixample de Barcelona de l'article 15 'usos'

BE201 Text Refós de l'Ordenança de Rehabilitació i Millora de l'Eixample

Modificació article 15, 24/11/2004
Modificació article 16, 27/05/2005

BE201A MPGM puntual de les NNUU per a l'adequació del règim urbanístic del Conjunt Especial de l'Eixample, creació de la qualificació 13 Eixample

B020117 PE de Protecció del Patrimoni Arquitectònic de la Ciutat de Barcelona a l'àmbit del districte de l'Eixample

Plans d'usos

B1827 Modificació puntual del Pla especial d'usos d'activitats vinculades al repartiment a domicili

B1743 Pla Especial Urbanístic per a la implantació o ampliació d'equipaments funeraris a la Ciutat de Barcelona

B1783 Pla Especial Urbanístic de noves activitats en els aparcaments de la ciutat de Barcelona.

B1666 Pla especial de regulació de les activitats de pública concurrència, comerços alimentaris i altres activitats del districte de l'Eixample

B1702 Pla especial d'usos d'activitats vinculades al repartiment a domicili

B1697 Pla Especial Urbanístic per a la regulació dels establiments d'allotjament turístic, albergs de joventut, habitatges d'ús turístic, llars compartides i residències col·lectives docents d'allotjament temporal a la ciutat de Barcelona (PEUAT)

B1555 Pla Especial Urbanístic per a la implantació d'instal·lacions de subministrament per a vehicles a motor a la ciutat de Barcelona

B1649 Pla Especial Urbanístic per a la regulació dels jocs d'atzar a la ciutat de Barcelona

B1095 Modificació de l'Ordenança Municipal d'Activitats i Establiments de Concurrència Pública, pel que fa als locals on s'exerceix la prostitució

PECNAB Pla Especial de comerç NO alimentari de la ciutat de Barcelona (PECNAB)

Globals

B1863 Ordenança municipal reguladora dels equipaments d'allotjament dotacional i requisits funcionals de les residències col·lectives docents d'allotjament temporal en sòl de zona

B1854 Modificació del Pla general metropolità per a la regulació urbanística de l'ús d'habitatge al municipi de Barcelona

B1839 Modificació del Pla general metropolità per a la regulació urbanística dels elements destinats a la ventilació i il·luminació natural dels edificis, al municipi de Barcelona

PDUM Pla director urbanístic metropolità (PDUM)

B1775 Modificació Puntual dels Plans especials de protecció del patrimoni arquitectònic, històric i artístic de la ciutat de Barcelona

B1601A Pròrroga de la Declaració d'àrea de tanteig i retracte a la ciutat de Barcelona

B1743 Pla Especial Urbanístic per a la implantació o ampliació d'equipaments funeraris a la Ciutat de Barcelona

B1796 Modificació de les Normes Urbanístiques del Pla General Metropolità de Barcelona en relació amb la regulació del sistema d'equipaments comunitaris

B1783 Pla Especial Urbanístic de noves activitats en els aparcaments de la ciutat de Barcelona.

B1196C Modificació de l'Ordenança reguladora dels Procediments d'Intervenció Municipal en les Obres.

B1690 Modificació del Pla General Metropolità per regular el sistema d'equipaments d'allotjament dotacional al municipi de Barcelona

B1555 Pla Especial Urbanístic per a la implantació d'instal·lacions de subministrament per a vehicles a motor a la ciutat de Barcelona

B1649 Pla Especial Urbanístic per a la regulació dels jocs d'atzar a la ciutat de Barcelona

B1601 Modificació del Pla General Metropolità per a la declaració d'àrea de tanteig i retracte a la ciutat de Barcelona i definició dels terminis d'edificació

B1600 Modificació del Pla General Metropolità per a l'obtenció d'habitatge de protecció pública al sòl urbà consolidat de Barcelona.

B1573 MNU del PGM que regulen l'aparcament al terme municipal de Barcelona.

B1196B Modificació de l'Ordenança reguladora dels Procediments d'Intervenció Municipal en les Obres.

B1196A Modificació dels Annexos de l'Ordenança reguladora dels Procediments d'Intervenció Municipal en les Obres.

B000117PB MPuntual de la MPGM per a la protecció del Patrimoni Històric Artístic de Barcelona

B1396 PE per a l'ordenació territorial de clubs i associacions de consumidors de Cànnabis a la ciutat de Barcelona

B1196 Ordenança Reguladora dels Procediments d'Intervenció Municipal en les Obres.

Modificació annexos 1, 4 i 5. 25/05/2018
Modificació articles 22.3, 34bis, 37.4, 37.5, 48.5, 70.1.d i annex 7. 29/06/2018
Modificació ORPIMO 30/09/2022

B1088 MPGM de les NNUU de l'article 264 (Localització relativa de l'edificació tipus d'ordenació segons volumetria específica)

ZMT Delimitació ZMT i servitut

B1095 Modificació de l'Ordenança Municipal d'Activitats i Establiments de Concurrència Pública, pel que fa als locals on s'exerceix la prostitució

B1119 Pla de l'Habitatge de Barcelona 2008-2016

B0675A Modificació dels annexos de l'Ordenança municipal d'activitats d'intervenció integral de l'administració ambiental de Barcelona. HABITATGE US TURISTIC

B0863 MPGM de les NNUU pel que fa a les alçades reguladores (ARM) en el tipus d'ordenacio segons alineacio de vial

PECNAB Pla Especial de comerç NO alimentari de la ciutat de Barcelona (PECNAB)

B0902 PE xarxes de telecomunicacions a Barcelona

B0675 MPGM dels annexos de l'ordenança municipal d'activitats i intervenció integral de l'administració ambiental.

B000577 MPGM de les NNUU en relació al nombre màxim d'habitatges per parcel.la dins el terme municipal de Barcelona (densitat)

B000497 MPGM de les NNUU pel que fa a la regulació del tipus d'ordenació segons edificació aïllada

B000580 Modificació de les ordenances metropolitanes d'edificació en relació al nombre màxim d'habitatges per parcel.la dins el terme municipal de Barcelona

B0626 Ordenança Reguladora d'Obres Menors

B000544 MPGM de les NNUU per a la previsió d'aparcaments per a vehicles de dues rodes en els edificis al terme municipal de Barcelona

B000555 MPGM dels articles 176 178 i 180 de les ordenances metropolitanes de l'edificació en matèria de rehabilitació d'edificis

B000497A Modificació art. 181 separació a llindars de les Ordenances Metropolitanes d'Edificació

B000331 Modificació dels articles 91,92,93,94, i 96, de l'Ordenança per a millora del Paisatge urbà relatius a la implantació d'antenes i altres instal·lacions de telefonia mòbil

B000116 MPGM de les NNUU en relació a la modificació dels usos de les zones qualificades com a clau 14b, zones de remodelació privada pel Pla General Metropolità

B000167 MPGM de les NNUU al terme municipal de Barcelona (regulació aparcaments)

ARXIVAT VEURE B000209

B000170 MPGM de les NNUU de l'art. 225 per a la regulació de la implantació de l'ús d'habitatge en planta baixa i planta entresolat

B000209 Modificació de les Normes Urbanístiques del Pla General Metropolità, al terme municipal de Barcelona, en matèria de regulació de les àrees de càrrega i descàrrega. (art.298.2.K.)

B030175 PE de reserva urbanística per a l'establiment d'una xarxa de gran velocitat a Catalunya, a l'àmbit de les comarques del Vallès, del Baix Llobregat i del Barcelonès i consegüent adaptació del planejament general afectat

B000141 Pla Especial del Clavegueram de la Ciutat de Barcelona

BE188 Pla Especial de clavegueram de Barcelona, promogut per l'Ajuntament i l'Entitat Metropolitana de Serveis Hidràulics i Tractament de Residus

Patrimoni Arquitectònic (2)

Informació sobre la localització de nius
Institut Català d'Ornitologia

Consulta 55689/2025
Usuari: otgerxc@gmail.com
Data de consulta: 23-03-2025 20:02:19
Coordenades consultades: 41.383005,2.16251
Municipi: Barcelona

A data d'avui (23-03-2025), a la nostra base de dades no consta que hi hagi cap niu situat en aquest lloc o fins a 25m al seu voltant (radi de color vermell).

Consideracions importants que cal tenir en compte abans d'utilitzar aquesta informació:

1) La nostra base de dades de nius es nodreix de la informació recollida pels projectes de ciència ciutadana orenetes.cat i nius.cat, el cos d'Agents Rurals i Galanthus.

2) Només coneixem la localització d'una mínima part dels nius que hi ha a Catalunya (fins i tot en zones urbanes). Per tant, **la no presència de nius en un determinat lloc no vol dir que realment no n'hi hagi**. De la mateixa manera, un niu que consta com no actiu el darrer any en què es va censar pot haver estat actiu en anys posteriors però sense que ningú n'hagi informat.

3) Per raons de protecció, no es mostra informació d'espècies catalogades com a molt sensibles (e.g. falcó peregrí). Les espècies d'ocells protegits més habituals en ambients urbans estan totes incloses. Per exemple, oreneta cuablanca (*Delichon urbicum*), oreneta vulgar (*Hirundo rustica*), falciot comú (*Apus apus*) i ballester (*Apus melba*).

4) Ara per ara, no s'inclouen espècies protegides de la fauna urbana de grups taxonòmics diferents dels ocells (quiròpters, hèrptils, etc.).

5) No tots els nius es localitzen amb la mateixa precisió geogràfica (el nivell de precisió assignat a cada niu s'especifica a títol orientatiu a l'apartat on es donen els detalls de cada niu). D'altra banda, cal tenir present que la ubicació concreta dels nius pot tenir un cert marge d'error. En rares ocasions, això pot fer que els resultats de les consultes d'aquest servei siguin també erronis (un niu podria aparèixer on realment no hi és o no aparèixer on realment sí que hi és). Sempre que es pugui, es recomana contrastar la localització geogràfica amb el què s'indica a lloc, on sovint es detalla l'adreça on s'ha trobat el niu.

6) Cal tenir present que la presència d'un niu en un determinat lloc i any no indica necessàriament que encara hi sigui o continuï actiu en anys posteriors. No obstant, almenys en espècies com les orenetes i els falciots, que tenen una alta fidelitat als llocs i colònies de cria, es considera altament probable que així sigui. Cal tenir en compte, d'altra banda, que espècies com les orenetes fan nius de fang que poden, en alguns casos, mantenir-se en bon estat fins força anys desprès de ser abandonats. **En qualsevol cas, cal recordar que els nius estan protegits tant si estan actius com si no (Decret Legislatiu 2/2008, de 15 d'abril).**

7) No es garanteix que la identificació de les espècies sigui correcta en tots els casos, però en general, i tractant-se de nius, es considera que aquesta és una dada altament fiable.

8) La informació detallada aquí no substitueix en cap cas els *informes previs de fauna* que es demanen als promotors que volen fer intervencions que poden afectar nius d'espècies protegides. L'Institut Català d'Ornitologia no fa aquest tipus d'informes però posa a la disposició de tothom aquest llistat d'empreses i professionals especialistes del sector que sí que ho poden fer.

Institut Català d'Ornitologia
Nat- Museu de Ciències Naturals de Barcelona
Pl. Leonardo da Vinci, 4-5
08019 Barcelona
Correu electrònic: marina.cuito@ornitologia.org
Telèfon: 934587893

FEINES A REALITZAR:

HABITATGE 2n 2a

ENDERROC I GESTIÓ DE RESIDUS	10% (2.410,00€)
INSTAL.LACIONS	10% (2.410,00€)
ARREBOSSATS I/O ENGUIXATS	5% (1.205,00€)
ENVANS I FALS SOSTRES DE CARTRÓ-GUIX	20% (4.820,00€)
ENRAJOLAT I PAVIMENTS	10% (2.410,00€)
SANITARIS I AIXETES	5% (1.205,00€)
MOBILIARI DE CUINA	10% (2.410,00€)
PINTURA	10% (2.410,00€)
FUSTERIES INTERIORS I EXTERIORS	15% (3.615,00€)
SEGURETAT I SALUT	5% (1.205,00€)

TOTAL 2n 2a…….... 24.100,00€

Puja el pressupost d'execució de material a la quantitat de vint-i-quatre mil cent euros (24.100,00€).

El promotor:

FUNDACIÓ PRIVADA HOSPITAL DE LA SANTA CREU I SANT PAU

Les arquitectes:

UTE BELMONTE GARRIDO RULL

Barcelona, març de 2025