PROJECTE

Projecte de les obres de renovació dels serveis del carrer de Baix, 2a Fase

Sol·licitant

Ajuntament de Maspujols (Baix Camp)

Data
Octubre de 2024

Expedient: 8004330008-2023-0018755
Clau: 2023-0018755

Redacció: **RG Civil Engineering SLP**
Servei: **Enginyeria Municipal**

Aquest document està en fase de pre-ingrés al sistema de gestió documental de 'Diputació de Tarragona'.
Fins que no es presenti al registre d'entrada de documents de la Seu Electrònica no se'n podran generar còpies autèntiques segons la Llei 39/2015 LPAC.

SIGNAT ELECTRÒNICAMENT PER:
** CARLES GRAS (R: B55592927) el dia 07/01/2025 a les 12:07:38 i VAZQUEZ GOMEZ, ANTONIO (FIRMA) el dia 07/01/2025 a les 12:12:21

ÍNDEX DE DOCUMENTS

DOCUMENT NÚMERO 1. MEMÒRIA I ANNEXOS

MEMÒRIA

01. Antecedents
02. Objecte
03. Situació actual
04. Topografia
05. Traçat i nova pavimentació
06. Xarxa de Sanejament
07. Xarxa d'Abastament
08. Xarxa d'Enllumenat
09. Xarxa de Telecomunicacions
10. Mobiliari urbà
11. Pla de treballs i Garantia
12. Serveis afectats i Expropiacions
13. Seguretat i salut
14. Gestió de residus
15. Justificació de preus
16. Classificació del contractista
17. Revisió de preus
18. Declaració d'obra complerta
19. Pressupost per a coneixement de l'administració
20. Documents que integren el projecte constructiu

ANNEXOS

ANNEX 01: Topografia i cartografia
ANNEX 02: Geologia i geotècnia
ANNEX 03: Traçat, Ferms i paviments, i Moviments de terres i demolicions
ANNEX 04: Xarxa de Sanejament
ANNEX 05: Xarxa d'Enllumenat
ANNEX 06: Xarxa d'Abastament
ANNEX 07: Xarxa de Telecomunicacions
ANNEX 08. Mobiliari urbà
ANNEX 09: Pla de treballs
ANNEX 10: Estudi de Seguretat i Salut
ANNEX 11: Estudi de Gestió de Residus
ANNEX 12: Justificació de preus
ANNEX 13: Reportatge fotogràfic
ANNEX 14: Pressupost per a coneixement de l'Administració

DOCUMENT NÚMERO 2. PLÀNOLS

01 – Situació, emplaçament i índex
02 – Topografia
03 – Demolicions

Aquest document està en fase de pre-ingrés al sistema de gestió documental de 'Diputació de Tarragona'.
Fins que no es presenti al registra d'entrada de documents de la Seu Electrònica no se'n podran generar còpies autèntiques segons la Llei 39/2015 LPAC.

SIGNAT ELECTRÒNICAMENT PER:
** CARLES GRAS (R: B55592927) el dia 07/01/2025 a les 12:07:38 i VAZQUEZ GOMEZ, ANTONIO (FIRMA) el dia 07/01/2025 a les 12:12:21

04 – Nova pavimentació, ferms i paviments i senyalització
05 – Seccions tipus
06 – Xarxa de Sanejament
07 – Xarxa d'Abastament
08 – Xarxa d'Enllumenat
09 – Xarxa de Telecomunicacions
10 – Mobiliari urbà
11 – Coordinació de serveis

DOCUMENT NÚMERO 3. PLEC DE CONDICIONS

PLEC DE PRESCRIPCIONS TÈCNIQUES GENERALS
PLEC DE PRESCRIPCIONS TÈCNIQUES PARTICULARS

DOCUMENT NÚMERO 4. PRESSUPOST

AMIDAMENTS
QUADRE DE PREUS Nº1
QUADRE DE PREUS Nº2
PRESSUPOST PARCIAL
PRESSUPOST GENERAL DE LICITACIÓ

Aquest document està en fase de pre-ingrés al sistema de gestió documental de 'Diputació de Tarragona'.
Fins que no es presenti al registre d'entrada de documents de la Seu Electrònica no se'n podran generar còpies autèntiques segons la Llei 39/2015 LPAC.

SIGNAT ELECTRÒNICAMENT PER:
** CARLES GRAS (R: B55592927) el dia 07/01/2025 a les 12:07:38 i VAZQUEZ GOMEZ, ANTONIO (FIRMA) el dia 07/01/2025 a les 12:12:21

DOCUMENT NÚMERO 1

MEMÒRIA I ANNEXOS

Aquest document està en fase de pre-ingrés al sistema de gestió documental de 'Diputació de Tarragona'.
Fins que no es presenti al registra d'entrada de documents de la Seu Electrònica no se'n podran generar còpies autèntiques segons la Llei 39/2015 LPAC.

SIGNAT ELECTRÒNICAMENT PER:
** CARLES GRAS (R: B55592927) el dia 07/01/2025 a les 12:07:38 i VAZQUEZ GOMEZ, ANTONIO (FIRMA) el dia 07/01/2025 a les 12:12:21

MEMÒRIA

Aquest document està en fase de pre-ingrés al sistema de gestió documental de 'Diputació de Tarragona'.
Fins que no es presenti al registra d'entrada de documents de la Seu Electrònica no se'n podran generar còpies autèntiques segons la Llei 39/2015 LPAC.

SIGNAT ELECTRÒNICAMENT PER:
** CARLES GRAS (R: B55592927) el dia 07/01/2025 a les 12:07:38 i VAZQUEZ GOMEZ, ANTONIO (FIRMA) el dia 07/01/2025 a les 12:12:21

TAULA DE CONTINGUTS

01. Antecedents
02. Objecte
03. Situació actual
04. Topografia
05. Traçat i nova pavimentació
06. Xarxa de Sanejament
07. Xarxa d'Abastament
08. Xarxa d'Enllumenat
09. Xarxa de Telecomunicacions
10. Mobiliari urbà
11. Pla de treballs i Garantia
12. Serveis afectats i Expropiacions
13. Seguretat i salut
14. Gestió de residus
15. Justificació de preus
16. Classificació del contractista
17. Revisió de preus
18. Declaració d'obra complerta
19. Pressupost per a coneixement de l'administració
20. Documents que integren el projecte constructiu

Aquest document està en fase de pre-ingrés al sistema de gestió documental de 'Diputació de Tarragona'.
Fins que no es presenti al registre d'entrada de documents de la Seu Electrònica no se'n podran generar còpies autèntiques segons la Llei 39/2015 LPAC.

SIGNAT ELECTRÒNICAMENT PER:
** CARLES GRAS (R: B55592927) el dia 07/01/2025 a les 12:07:38 i VAZQUEZ GOMEZ, ANTONIO (FIRMA) el dia 07/01/2025 a les 12:12:21

1. ANTECEDENTS

L'Ajuntament de Maspujols va impulsar les obres de renovació de pavimentació i serveis de les dues fases del carrer de l'Església, entre l'any 2010 i l'any 2020, que anaven des de la placeta del carrer de Dalt fins la plaça de l'Ajuntament, per entroncar, amb les fetes anteriorment, del carrer de Sant Antoni, de l'any 2005.

L'octubre del 2021 l'Ajuntament de Maspujols va poder donar continuïtat a un altre vial important, com és el carrer de Baix, en aquesta tasca important de millora i modernització de la infraestructura de serveis de la vialitat del nucli antic. L'àmbit de l'actuació corresponia a la 1a fase del carrer, des del carrer de de Sant Antoni, davant la plaça de La Vila, fins a la connexió del carrer de Baix amb el carrer del Banc, incloent-hi aquest darrer carrer.

Així doncs, la 2a i última fase del carrer de Baix, des de la connexió del carrer de Baix amb el carrer del Banc fins a la carretera T-704, quedava pendent de definir i executar.

Per a la 1a fase es van renovar les xarxes de clavegueram i d'aigües pluvials i les de subministrament d'aigua potable, enllumenat i telecomunicacions. I el paviment de formigó és va reglejar de manera que la textura fos antilliscant i es va dividir en quadres delimitats per dues filades de de pedra d'Ulldecona, i una cuneta central de doble llamborda.

A la 2a fase, àmbit del present projecte, es donarà continuïtat a la solució adoptada per a la 1a fase, i d'aquesta manera el carrer de Baix, estarà íntegrament renovat, cosa que pacificarà el trànsit del nucli urbà, ja que el vial esdevindrà un vial d'un únic sentit d'entrada al municipi, amb voreres més amples i jardineria.

Imatge 1. Maspujols, al Baix Camp

2. OBJECTE

L'objecte d'aquest projecte és el disseny, descripció i valoració de les obres necessàries per a dur a terme l'execució de "Projecte de les obres de renovació dels serveis del carrer de Baix, 2a Fase", de clau 2023-0018755.

Aquest document està en fase de pre-ingrés al sistema de gestió documental de 'Diputació de Tarragona'.
Fins que no es presenti al registre d'entrada de documents de la Seu Electrònica no se'n podran generar còpies autèntiques segons la Llei 39/2015 LPAC.

SIGNAT ELECTRÒNICAMENT PER:
** CARLES GRAS (R: B55592927) el dia 07/01/2025 a les 12:07:38 i VAZQUEZ GOMEZ, ANTONIO (FIRMA) el dia 07/01/2025 a les 12:12:21

3. SITUACIÓ ACTUAL

La zona de projecte, la 2a fase del carrer de Baix, pertany al municipi de Maspujols. L'aixecament taquimètric que conforma l'àmbit del projecte està delimitat de la següent manera:

- Al nord de la 2a fase del carrer de Baix, el carrer de l'església, que connecta amb la 1a fase de la 2a fase del carrer de Baix.
- A l'oest de la 2a fase del carrer de Baix, la fase 1a del carrer de Baix.
- A l'est de la 2a fase del carrer de Baix, la carretera T-704, d'accés al nucli.
- Al sud de la 2a fase del carrer de Baix, habitatges, vinyes i l'avinguda del Poliesportiu.

El carrer objecte d'aquest projecte d'execució té una pendent, considerable i constant, fins la meitat del trajecte, on segueix amb cada cop menys pendent i més amplada, en direcció ortogonal a la carretera T-704 o passeig Corsini. El tram del carrer de Baix, motiu de la primera fase d'actuació té un pendent descendent cap a la carretera T-704 del 6,5% de mitjana, i el carreró en té un, descendent cap a la carrer de Baix, del 14%.

Actualment la pavimentació del carrer objecte d'aquest projecte està en mal estat, presentant escletxes i irregularitats d'anivellament, amb voreres també en mal estat i d'amplada variable, menors de 1,50m en diversos trams.

La calçada té una amplada també variable. En la zona propera a la carretera T-704, la calçada té places d'aparcament per a càrrega i descàrrega i minusvàlids, però la resta de la calçada té prohibició d'aparcament. Els serveis del carrer resten molt deteriorats pel mpas del temps. Tots aquests inconvenients s'afegeixen a la necessitat de donar una estètica adequada al nucli del poble, coherent amb la resta de vialitat renovada en els darrers anys

Es farà la substitució de la xarxa de clavegueram, d'aigües residuals i pluvials, la xarxa d'abastament aigua potable, i la xarxa d'enllumenat i .de telecomunicacions, a soterrar. Els serveis, en termes generals, donaran continuïtat als de la 1a fase i acabaran en l'enllaç amb els serveis sota vorera de la carretera T-704. En aquest sentit, caldrà afectar l'últim tram de la 1a fase, d'uns 2,3m de longitud, que inclou el darrer pou de residuals i de pluvials de la 1a fase, així com la resta de connexions amb els nous serveis de la 2a fase.

La superfície total d'actuació és d'uns 565m2 de vialitat, dels quals 38m2 corresponen al carreró i la resta a la segona fase del carrer de Baix, d'acord amb l'àmbit indicat als plànols.

Al llarg del carrer es respectaran les entrades dels accessos dels diferents edificis que hi donen, adequant individualment aquelles obertures que puguin resoldre més dificultat.

Al mateix temps, es restaurarà i es recol·locarà el mobiliari actual (tres bancs a l'entrada del carrer), es canviarà l'arbrat actual per alzines i jardineres, es renovarà el pas de vianants actual i s'afegirà a l'entrada al nucli un senyal vertical de prohibit estacionar al nucli i de pacificació.

Aquest document està en fase de pre-ingrés al sistema de gestió documental de 'Diputació de Tarragona'.
Fins que no es presenti al registre d'entrada de documents de la Seu Electrònica no se'n podran generar còpies autèntiques segons la Llei 39/2015 LPAC.

SIGNAT ELECTRÒNICAMENT PER:
** CARLES GRAS (R: B55592927) el dia 07/01/2025 a les 12:07:38 i VAZQUEZ GOMEZ, ANTONIO (FIRMA) el dia 07/01/2025 a les 12:12:21

4. TOPOGRAFIA I GEOLOGIA

Per a la redacció del present projecte constructiu s'ha emprat la següent informació:

- Base cartogràfica: 1:5000 disponibles a l'Institut Cartogràfic i Geològic de Catalunya (ICGC).
- Ortofotos format jp2 del ICGC.
- Aixecament taquimètric 1:100 de la zona facilitats per la Diputació de Tarragona.

Segons la cartografia de l'IGC a escala 1:25.000 del Baix Camp:

- El nucli de Maspujols, inclosa la 2a fase del carrer de Baix, àmbit del present Projecte, es troben en un sòl conformat per mc_Capg. Materials de la unitat Capg afectats per matamorfisme de contacte. Edat del metamorfisme: Carbonífer-Permià.
- Capg: gresos i pissarres amb nivells de conglomerats. Andesites a la base. Carbonífer.

5. TRAÇAT, NOVA PAVIMENTACIÓ I SENYALITZACIÓ

El traçat del tram de projecte, la 2a fase del carrer de Baix, donarà continuïtat per l'oest amb el tram de la 1a fase del carrer de Baix i per l'est amb les voreres de la carretera T-704.

Les amplades de les voreres del costat nord i sud de l'àmbit començaran donant continuïtat per l'oest amb el tram de la 1a fase del carrer de Baix i per l'est amb les voreres de la carretera T-704, i a mesura que avancin prendran progressivament una alineació recta paral·lela a l'eix del vial de 1,5m d'amplada al costat nord i de fins a 4m d'amplada al costat sud.

Aquesta disposició deixa un vial de fins a 4m d'amplada en el seu tram més ample, projectat amb un sol sentit de circulació, perquè serveixi d'accés al nucli urbà.

El vial tindrà un pendent transversal del 2% cap al seu centre, per dur les aigües pluvials als embornals de projecte.

El paviment del tram de carrer de formigó el formarà:

- 18 cm de formigó ratllat HF-4 amb fibra de vidre
- Reg de cura C60BF4
- 15 cm de base de tot-u-artificial ZA-25. compactat al 98% de l'Assaig Próctor Modificat.
- Esplanada existent

El paviment del tram de carrer de mescla bituminosa, que connecta el carrer amb la carretera T-704, el formarà:

- 6cm AC16surf B5070D
- Reg d'adherència C60 33/32 Adh
- 6cm AC22bin B5070S
- Reg d'imprimació C60BF4 Imp

Aquest document està en fase de pre-ingrés al sistema de gestió documental de 'Diputació de Tarragona'.
Fins que no es presenti al registre d'entrada de documents de la Seu Electrònica no se'n podran generar còpies autèntiques segons la Llei 39/2015 LPAC.

SIGNAT ELECTRÒNICAMENT PER:
** CARLES GRAS (R: B55592927) el dia 07/01/2025 a les 12:07:38 i VAZQUEZ GOMEZ, ANTONIO (FIRMA) el dia 07/01/2025 a les 12:12:21

- 35 cm de base de tot-u-artificial ZA-25. compactat al 98% de l'Assaig Próctor Modificat
- Esplanada existent

Quant a les voreres:

- 18 cm de formigó ratllat HF-4 amb fibra de vidre
- Reg de cura C60BF4
- 15 cm de base de tot-u-artificial ZA-25. compactat al 98% de l'Assaig Próctor Modificat
- Esplanada existent

Separació de voreres i calçada a nivell:

- 7cm de línia de pedra d'Ulldecona, de 20,00 cm d'amplada d'acabat flamejat
- Base de formigó HF-4 i una capa de morter de 1 a 1.5 cm de gruix
- 15 cm de base de tot-ú artificial ZA-25 compactat al 98% de l'Assaig Próctor Modificat

En el Document nº2 Plànols es defineixen la composició i geometria dels ferms i paviments projectats.

6. XARXA DE SANEJAMENT

AIGÜES RESIDUALS

La xarxa de residuals ve condicionada pel darrer pou de la 1a fase del carrer de Baix, adjacent a la 2a fase, i pel pou del final del recorregut, abans d'arribar a la carretera T-704. Els dos pous de residuals inclosos a la 2a fase, juntament amb el tram de canonada que els uneix, seran retirats per dotar de l'espai suficient a la xarxa de pluvials.

Tots els pous tenen distàncies menors a 50m entre ells. S'afegeix un pou de ressalt a l'escomesa del carreró a causa del pendent del tram.

La nova xarxa de residuals de la 2a fase del carrer de Baix començarà al PR1 de la 1a fase. De manera que el tram de residuals existent a la 1a fase serà demolit i enretirat per dotar d'espai per a la nova xarxa de pluvials.

La nova xarxa de residuals es disposa al centre dels carrers, a una fondària de l'ordre de 1m.

Les canonades seran de PE corrugat, de DN315, amb junta elàstica, segons norma UNE 53332, connectada amb la resta de la xarxa de la població.

Les canonades es col·locaran sobre llit de sorra natural garbellada sense rentar i compactada. Posteriorment es reomplirà la rasa amb sorra fins a 10 cm. per sobre de la

Aquest document està en fase de pre-ingrés al sistema de gestió documental de 'Diputació de Tarragona'.
Fins que no es presenti al registre d'entrada de documents de la Seu Electrònica no se'n podran generar còpies autèntiques segons la Llei 39/2015 LPAC.

SIGNAT ELECTRÒNICAMENT PER:
** CARLES GRAS (R: B55592927) el dia 07/01/2025 a les 12:07:38 i VAZQUEZ GOMEZ, ANTONIO (FIRMA) el dia 07/01/2025 a les 12:12:21

generatiu superior del tub. Per sobre de la capa de sorra es disposarà terra seleccionada i compactada, tipus tot-ú artificial.

Les escomeses seran amb tub de PE corrugat, de DN200, amb junta elàstica, segons norma UNE 53332, totalment formigonats, amb formigó tipus HM-20/P//20/I. Per a les escomeses s'utilitzarà un collarí per aquesta funció.

El pendent mínim projectat és de 1,50%.

El dimensionament de la xarxa de residuals es recull a l'Annex núm 4 i la definició gràfica al Document núm 2 Plànols.

XARXA DE PLUVIALS

La xarxa de pluvials es condiciona al darrer pou de la 1a fase del carrer de Baix, adjacent a la 2a fase, i a la canonada de sortida de pluvials existent indicada al Document núm 2 Plànols.

La xarxa de pluvials té 4 pous separats per distàncies menors a 50m entre ells.

La xarxa es disposa al costat de la canonada de residuals, a una fondària de l'ordre de 1,00 m. En els darrers 15m, ja que el recobriment és de l'ordre de 0,50m, en lloc de sorra s'utilitzarà una llosa de formigó.

Les canonades seran de PE de DN400, amb junta elàstica, segons norma UNE 53332.

Les canonades aniran col·locades sobre un llit de sorra natural garbellada sense rentar i compactada, tret del darrer tram de 15m, que ho serà amb formigó. Posteriorment es reomplirà la rasa amb sorra fins a 10 cm. per sobre de la generatriu superior del tub. Per sobre de la capa de sorra es disposarà terra seleccionada i compactada, tipus tot-ú artificial.

Els embornals seran prefabricats, amb arener i reixa de fundació practicable.

Les escomeses seran amb tub de PE, de DN200. Els tubs es disposaran sobre un llit de formigó i recoberts d'arena. Per als embrancaments s'utilitzarà una peça collarí per a tal finalitat.

El pendent mínim projectat per al col·lector i els embornals és del 0,50%.

7. XARXA D'ABASTAMENT

Es defineix una nova línia d'abastament d'aigua potable que renovi la xarxa existent.

La xarxa d'abastament d'aigua potable es connectarà a la canonada existent, per la 1a fase, tant per la vorera nord com per la sud, i també, al final del carrer, a la xarxa existent sota la vorera de la carretera T-704. La xarxa es mallarà amb un creuament sota el nou pas de vianants.

Aquest document està en fase de pre-ingrés al sistema de gestió documental de 'Diputació de Tarragona'.
Fins que no es presenti al registre d'entrada de documents de la Seu Electrònica no se'n podran generar còpies autèntiques segons la Llei 39/2015 LPAC.

SIGNAT ELECTRÒNICAMENT PER:
** CARLES GRAS (R: B55592927) el dia 07/01/2025 a les 12:07:38 i VAZQUEZ GOMEZ, ANTONIO (FIRMA) el dia 07/01/2025 a les 12:12:21

La xarxa d'abastament es situa als laterals del carrer, a una fondària mínima de 0,95 m.

La distribució es realitza en xarxa tancada i unes petites ramificacions, de forma que en cas d'avaria es podrà aïllar el trams afectats sense impedir el subministrament a la resta.

Les canonades de distribució seran de DN110 i polietilè PE-100 de PN-10 Atm de treball i connectades per soldadura.

Els accessoris i les boques de reg seran de foneria, les vàlvules seran tipus EURO-20 allotjades dins dels trampillons de comandament. A la part mes baixa de la instal·lació es dotarà d'una vàlvula de descàrrega amb desguàs a la claveguera, la sortida de les boques de reg serà del tipus Barcelona utilitzat per tot el Servei Contraincendis.

L'hidrant del projecte estarà col·locat de manera que hi hagi un màxim de 200 m. fins a l'hidrant més proper, de la 1a fase del carrer de Baix. Anirà soterrat i disposarà de dues sortides de 75 mm. De diàmetre, el sistema d'encadellat serà del tipus Barcelona.

Les escomeses s'allotjaran dins els armaris existents a la façana. En cas que els embrancaments siguin dins l'edifici, es mantindrà aquesta disposició, amb la construcció d'un pericó registrable de fosa, en el que es col·locarà la vàlvula de derivació individual. El tub, des de la xarxa fins l'armari, serà de polietilè, DN-40, de PN-10, en les escomeses col·locarà una vàlvula antiretorn si no en disposa.

Els càlculs dels cabals i dels tubs figuren a l'annex de la memòria de càlcul. En el Document nº2 Plànols es defineixen la composició i geometria de la xarxa d'abastament projectada.

8. XARXA D'ENLLUMENAT

La instal·lació serà soterrada, substituint l'aèria actual, i mantindrà la capsa de les tres llumeneres actualment grapades a les façanes dels habitatges en la seva ubicació actual, tant al carrer com al carreró. A l'entrada del vial es projecten dos fanals amb columna, a banda i banda del mateix.

El model de llumeneres noves serà el mateix que el de les llumeneres existents al municipi.

Per a les llumeneres connectades a façana, s'hi instal·larà el model Camprodon, de Benito, de 3000K.

Per a les llumeneres en columna, s'hi instal·larà el model Circus top, de Salvi, de 3000K. La columna serà troncocònica, i de color negre com les llumeneres.

La instal·lació protegida amb un tub de polietilè de doble paret de DN-110, amb conductor de tipus UNE RV 0,6/1 KV de la mateixa secció existent en el tram, amb un mínim de 10 mm2. Tota la instal·lació estarà anellada amb un cable conductor de coure de 35 mm2, nu, amb contacte amb terreny, connectada a les piquetes clavades a terra. El valor de resistivitat del conjunt serà inferior a 37 Ohms. Totes les connexions seran executades mitjançant soldadures aluminotèrmiques. Els detalls de les piquetes s'especifiquen al plànol de detalls de l'enllumenat i en tot cas s'atendrà a les indicacions de la direcció facultativa.

Aquest document està en fase de pre-ingrés al sistema de gestió documental de 'Diputació de Tarragona'.
Fins que no es presenti al registre d'entrada de documents de la Seu Electrònica no se'n podran generar còpies autèntiques segons la Llei 39/2015 LPAC.

SIGNAT ELECTRÒNICAMENT PER:
** CARLES GRAS (R: B55592927) el dia 07/01/2025 a les 12:07:38 i VAZQUEZ GOMEZ, ANTONIO (FIRMA) el dia 07/01/2025 a les 12:12:21

Als creuaments de carrer es protegirà amb dos tubs de polietilè de doble paret de DN-110 mm. formigonat. En els extrems del creuament es construirà una arqueta amb tapa de fosa

Els càlculs d'enllumenat i de seccions figuren a l'annex de la memòria de càlcul. En el Document nº2 Plànols es defineixen la composició i geometria de la xarxa d'enllumenat projectada.

9. XARXA DE TELECOMUNICACIONS

Es projecta el soterrament de la instal·lació actual grapada en façana, excepte en els trams corresponents a les derivacions individuals que seguiran anant grapades. L'inici de la xarxa donarà continuïtat a la xarxa de la fase 1a, i el final connectarà amb la xarxa de la vorera de la carretera T-704.

En previsió d'altres operadors de telefònica i altre serveis de telecomunicacions (fibra òptica, televisió per cable o altre) es preveu disposar dels tubs necessaris per augmentar els serveis.

A la xarxa només es deixen posats els tubs de polietilè de doble paret DN-125 mm. agrupats formant un prisma formigonat. Aquest tubs connectaran amb unes arquetes de formigó armat amb tapa d'acer dolç.

D'aquestes arquetes n'hi hauran de dues classes: H i M.

Les fondàries de la xarxa, així com els detalls de les arquetes i embocadures d'arribada es detallen als plànols.

10. MOBILIARI URBÀ

El present projecte defineix la restauració dels tres bancs existents, i la seva recol·locació en la ubicació grafiada al Document núm 2 Plànols.

Al mateix temps, defineix la substitució de l'arbrat existent per alzines en escocell de 2,00mx2,00m de base, o 1,40mx1,40m de base en els llocs on la vorera és més estreta, amb barreres antiarrels, i la instal·lació de jardineres entre el nou arbrat.

Finalment, es projecten noves papereres de perfilaria metàl·lica de ferro, del mateix tipus que les instal·lades en els carrers que s'han renovat, ancorades a terra amb formigó, o murals, segons sigui el cas, sempre seguin les indicacions de la direcció facultativa.

11. PLA DE TREBALLS I GARANTIA

Es preveu una durada de les obres de 3 mesos.

El termini de garantia s'estableix en un (1) any a partir de l'acabament de les obres. Una vegada transcorregut aquest termini es donaran les obres per rebudes.

Aquest document està en fase de pre-ingrés al sistema de gestió documental de 'Diputació de Tarragona'.
Fins que no es presenti al registre d'entrada de documents de la Seu Electrònica no se'n podran generar còpies autèntiques segons la Llei 39/2015 LPAC.

SIGNAT ELECTRÒNICAMENT PER:
** CARLES GRAS (R: B55592927) el dia 07/01/2025 a les 12:07:38 i VAZQUEZ GOMEZ, ANTONIO (FIRMA) el dia 07/01/2025 a les 12:12:21

12. SERVEIS AFECTATS I EXPROPIACIONS

El present projecte no en contempla.

13. SEGURETAT I SALUT

A l'Annex 09 es redacta l'Estudi de Seguretat i Salut per a l'execució de les tasques previstes i en compliment del RD 1627/97 de 24 d'octubre sobre les disposicions mínimes de seguretat i salut a les obres de construcció.

De l'Estudi de Seguretat i Salut es considera una partida desglossada de 2.282,51 € al Pressupost de l'obra.

14. GESTIÓ DE RESIDUS

L'Annex 10 recull l'Estudi de Gestió de Residus.

15. JUSTIFICACIÓ DE PREUS

La justificació de preus d'aquest projecte es basa en el banc de preus BEDEC del programari TCQ2000 i la introducció manual de partides. A l'Annex 11 *Justificació de preus* es mostra la relació de preus emprada al pressupost.

16. CLASSIFICACIÓ DEL CONTRACISTA

Segons l'article 77 de la Llei 9/2017, de 8 de novembre, de contractes del sector públic, s'exigeix la classificació per a contractar amb les Administracions Públiques l'execució de contractes d'obres per un import igual o superior a 500.000 €.

El pressupost de les obres és menor d'aquesta xifra i per tant no es necessària la classificació del contractista, atès que no es supera l'import de 500.000 € (sense IVA).

17. REVISIÓ DE PREUS

En compliment del Capítulo II Revisión de precios en los contratos de las entidades del Sector Público, artículo 103. Procedencia y límites, per tractar-se d'un contracte d'obra el termini d'execució del qual no supera el dotze (12) mesos, no s'inclou en el Projecte clàusula de revisió de preus.

Aquest document està en fase de pre-ingrés al sistema de gestió documental de 'Diputació de Tarragona'.
Fins que no es presenti al registre d'entrada de documents de la Seu Electrònica no se'n podran generar còpies autèntiques segons la Llei 39/2015 LPAC.

SIGNAT ELECTRÒNICAMENT PER:
** CARLES GRAS (R: B55592927) el dia 07/01/2025 a les 12:07:38 i VAZQUEZ GOMEZ, ANTONIO (FIRMA) el dia 07/01/2025 a les 12:12:21

18. DECLARACIÓ D'OBRA COMPLERTA

En compliment de la Ley 9/2017, de 8 de Noviembre, de Contratos del Sector Público es manifesta que el projecte comprèn una obra completa ja que conté tots i cadascun dels elements que són precisos per a la utilització de l'obra i és susceptible d'ésser lliurada a l'ús general.

19. PRESSUPOST PER A CONEIXEMENT DE L'ADMINISTRACIÓ

Aplicant els preus unitaris que figuren en el Quadre de Preus als amidaments del Projecte, s'obtenen els següents pressuposts, d'Execució Material i per Contracte:

PRESSUPOST D'EXECUCIÓ MATERIAL..... 132.722,40 €

13 % Despeses Generals SOBRE 132.722,40..... 17.253,91€
6 % Benefici Industrial SOBRE 132.722,40..... 7.963,34 €
.....Subtotal 157.939,65 €

21 % IVA SOBRE 157.939,65..... 33.167,33 €
TOTAL PRESSUPOST PER CONTRACTE..... 191.106,98 €

Aquest pressupost d'execució per contracte puja a la quantitat de:
(CENT NORANTA-UN MIL CENT SIS EUROS AMB NORANTA-VUIT CÈNTIMS)

20. DOCUMENTS QUE CONTÉ EL PROJECTE

DOCUMENT NÚMERO 1. MEMÒRIA I ANNEXOS

MEMÒRIA

1. Antecedents
2. Objecte
3. Situació actual
4. Topografia
5. Traçat i nova pavimentació
6. Xarxa de Sanejament
7. Xarxa d'Abastament
8. Xarxa d'Enllumenat
9. Xarxa de Telecomunicacions
10. Mobiliari urbà
11. Pla de treballs i Garantia
12. Serveis afectats i Expropiacions

Aquest document està en fase de pre-ingrés al sistema de gestió documental de 'Diputació de Tarragona'.
Fins que no es presenti al registra d'entrada de documents de la Seu Electrònica no se'n podran generar còpies autèntiques segons la Llei 39/2015 LPAC.

SIGNAT ELECTRÒNICAMENT PER:
** CARLES GRAS (R: B55592927) el dia 07/01/2025 a les 12:07:38 i VAZQUEZ GOMEZ, ANTONIO (FIRMA) el dia 07/01/2025 a les 12:12:21

13. Seguretat i salut
14. Gestió de residus
15. Justificació de preus
16. Classificació del contractista
17. Revisió de preus
18. Declaració d'obra complerta
19. Pressupost per a coneixement de l'administració
20. Documents que integren el projecte constructiu

ANNEXOS

ANNEX 01: Topografia i cartografia
ANNEX 02: Geologia i geotècnia
ANNEX 03: Traçat, Ferms i paviments, i Moviments de terres i demolicions
ANNEX 04: Xarxa de Sanejament
ANNEX 05: Xarxa d'Enllumenat
ANNEX 06: Xarxa d'Abastament
ANNEX 07: Xarxa de Telecomunicacions
ANNEX 08. Mobiliari urbà
ANNEX 09: Pla de treballs
ANNEX 10: Estudi de Seguretat i Salut
ANNEX 11: Estudi de Gestió de Residus
ANNEX 12: Justificació de preus
ANNEX 13: Reportatge fotogràfic
ANNEX 14: Pressupost per a coneixement de l'Administració

DOCUMENT NÚMERO 2. PLÀNOLS

01 – Situació, emplaçament i índex
02 – Topografia
03 – Demolicions
04 – Nova pavimentació, ferms i paviments i senyalització
05 – Seccions tipus
06 – Xarxa de Sanejament
07 – Xarxa d'Abastament
08 – Xarxa d'Enllumenat
09 – Xarxa de Telecomunicacions
10 – Mobiliari urbà
11 – Coordinació de serveis

DOCUMENT NÚMERO 3. PLEC DE CONDICIONS

PLEC DE PRESCRIPCIONS TÈCNIQUES GENERALS
PLEC DE PRESCRIPCIONS TÈCNIQUES PARTICULARS

Aquest document està en fase de pre-ingrés al sistema de gestió documental de 'Diputació de Tarragona'.
Fins que no es presenti al registre d'entrada de documents de la Seu Electrònica no se'n podran generar còpies autèntiques segons la Llei 39/2015 LPAC.

SIGNAT ELECTRÒNICAMENT PER:
** CARLES GRAS (R: B55592927) el dia 07/01/2025 a les 12:07:38 i VAZQUEZ GOMEZ, ANTONIO (FIRMA) el dia 07/01/2025 a les 12:12:21

DOCUMENT NÚMERO 4. PRESSUPOST

AMIDAMENTS
QUADRE DE PREUS Nº1
QUADRE DE PREUS Nº2
PRESSUPOST PARCIAL
PRESSUPOST GENERAL DE LICITACIÓ

Barcelona, octubre de 2024

Carles Gras Alomà

Enginyer de Camins, Canals i Ports
RG Civil Engineering

Antonio Vázquez Gómez

Enginyer de Camins, Canals i Ports
RG Civil Engineering

Aquest document està en fase de pre-ingrés al sistema de gestió documental de 'Diputació de Tarragona'.
Fins que no es presenti al registre d'entrada de documents de la Seu Electrònica no se'n podran generar còpies autèntiques segons la Llei 39/2015 LPAC.

SIGNAT ELECTRÒNICAMENT PER:
** CARLES GRAS (R: B55592927) el dia 07/01/2025 a les 12:07:38 i VAZQUEZ GOMEZ, ANTONIO (FIRMA) el dia 07/01/2025 a les 12:12:21

ANNEX 01

TOPOGRAFIA I CARTOGRAFIA

Aquest document està en fase de pre-ingrés al sistema de gestió documental de 'Diputació de Tarragona'.
Fins que no es presenti al registra d'entrada de documents de la Seu Electrònica no se'n podran generar còpies autèntiques segons la Llei 39/2015 LPAC.

SIGNAT ELECTRÒNICAMENT PER:
** CARLES GRAS (R: B55592927) el dia 07/01/2025 a les 12:07:38 i VAZQUEZ GOMEZ, ANTONIO (FIRMA) el dia 07/01/2025 a les 12:12:21

ÍNDEX

1. TOPOGRAFIA I CARTOGRAFIA 3

Aquest document està en fase de pre-ingrés al sistema de gestió documental de 'Diputació de Tarragona'.
Fins que no es presenti al registra d'entrada de documents de la Seu Electrònica no se'n podran generar còpies autèntiques segons la Llei 39/2015 LPAC.

SIGNAT ELECTRÒNICAMENT PER:
** CARLES GRAS (R: B55592927) el dia 07/01/2025 a les 12:07:38 i VAZQUEZ GOMEZ, ANTONIO (FIRMA) el dia 07/01/2025 a les 12:12:21

1. TOPOGRAFIA I CARTOGRAFIA

Per a la redacció del present projecte constructiu s'ha emprat la següent informació:

- Base cartogràfica: 1:5000 disponibles a l'Institut Cartogràfic i Geològic de Catalunya (ICGC).
- Ortofotos format jp2 del ICGC.
- Aixecament taquimètric 1:100 de la zona facilitats per la Diputació de Tarragona.

La zona de projecte, la 2a fase del carrer de Baix, pertany al municipi de Maspujols. L'aixecament taquimètric que conforma l'àmbit del projecte està delimitat de la següent manera:

- Al nord de la 2a fase del carrer de Baix, el carrer de l'església, que s'uneix amb la 1ª fase de la 2a fase del carrer de Baix.
- A l'oest de la 2a fase del carrer de Baix, la fase 1ª del carrer de Baix.
- A l'est de la 2a fase del carrer de Baix, la carretera T-704, adjacent al nucli.
- Al sud de la 2a fase del carrer de Baix, habitatges, vinyes i l'avinguda del Poliesportiu.

La zona de projecte, la 2a fase del carrer de Baix, té una longitud de 65m, i s'inicia on acaba la 1a fase del carrer de Baix i acaba a la carretera T-704, d'oest a est, amb un pendent del 6,5% de mitjana cap a la carretera.

El carrer de Baix es projecte perquè serveixi de vial d'accés al municipi des de la carretera T-704.

Aquest document està en fase de pre-ingrés al sistema de gestió documental de 'Diputació de Tarragona'.
Fins que no es presenti al registre d'entrada de documents de la Seu Electrònica no se'n podran generar còpies autèntiques segons la Llei 39/2015 LPAC.

SIGNAT ELECTRÒNICAMENT PER:
** CARLES GRAS (R: B55592927) el dia 07/01/2025 a les 12:07:38 i VAZQUEZ GOMEZ, ANTONIO (FIRMA) el dia 07/01/2025 a les 12:12:21

ANNEX 02

GEOLOGIA I GEOTÈCNIA

Aquest document està en fase de pre-ingrés al sistema de gestió documental de 'Diputació de Tarragona'.
Fins que no es presenti al registra d'entrada de documents de la Seu Electrònica no se'n podran generar còpies autèntiques segons la Llei 39/2015 LPAC.

SIGNAT ELECTRÒNICAMENT PER:
** CARLES GRAS (R: B55592927) el dia 07/01/2025 a les 12:07:38 i VAZQUEZ GOMEZ, ANTONIO (FIRMA) el dia 07/01/2025 a les 12:12:21

ÍNDEX

01. INTRODUCCIÓ.....3

02. GEOLOGIA I GEOTÈCNIA.....3

APÈNDIX 01. PLÀNOL GEOLÒGIC DEL BAIX CAMP 4

Aquest document està en fase de pre-ingrés al sistema de gestió documental de 'Diputació de Tarragona'.
Fins que no es presenti al registra d'entrada de documents de la Seu Electrònica no se'n podran generar còpies autèntiques segons la Llei 39/2015 LPAC.

SIGNAT ELECTRÒNICAMENT PER:
** CARLES GRAS (R: B55592927) el dia 07/01/2025 a les 12:07:38 i VAZQUEZ GOMEZ, ANTONIO (FIRMA) el dia 07/01/2025 a les 12:12:21

01. INTRODUCCIÓ

El present Annex recull la informació geològica i geotècnica de l'àmbit de projecte. La font consultada correspon als plànols de l'Institut Cartogràfic i Geològic de Catalunya (ICGC) i l'estudi geotècnic facilitat per la Diputació de Tarragona.

02. GEOLOGIA I GEOTÈCNIA

Segons la cartografia de l'IGC a escala 1:25.000 del Baix Camp:

- El nucli de La Nou de Gaià, inclosa la 2a fase del carrer de Baix, àmbit del present Projecte, es troben en un sòl conformat per mc_Capg. Materials de la unitat Capg afectats per matamorfisme de contacte. Edat del metamorfisme: Carbonífer-Permià.
- Capg: gresos i pissarres amb nivells de conglomerats. Andesites a la base. Carbonífer.

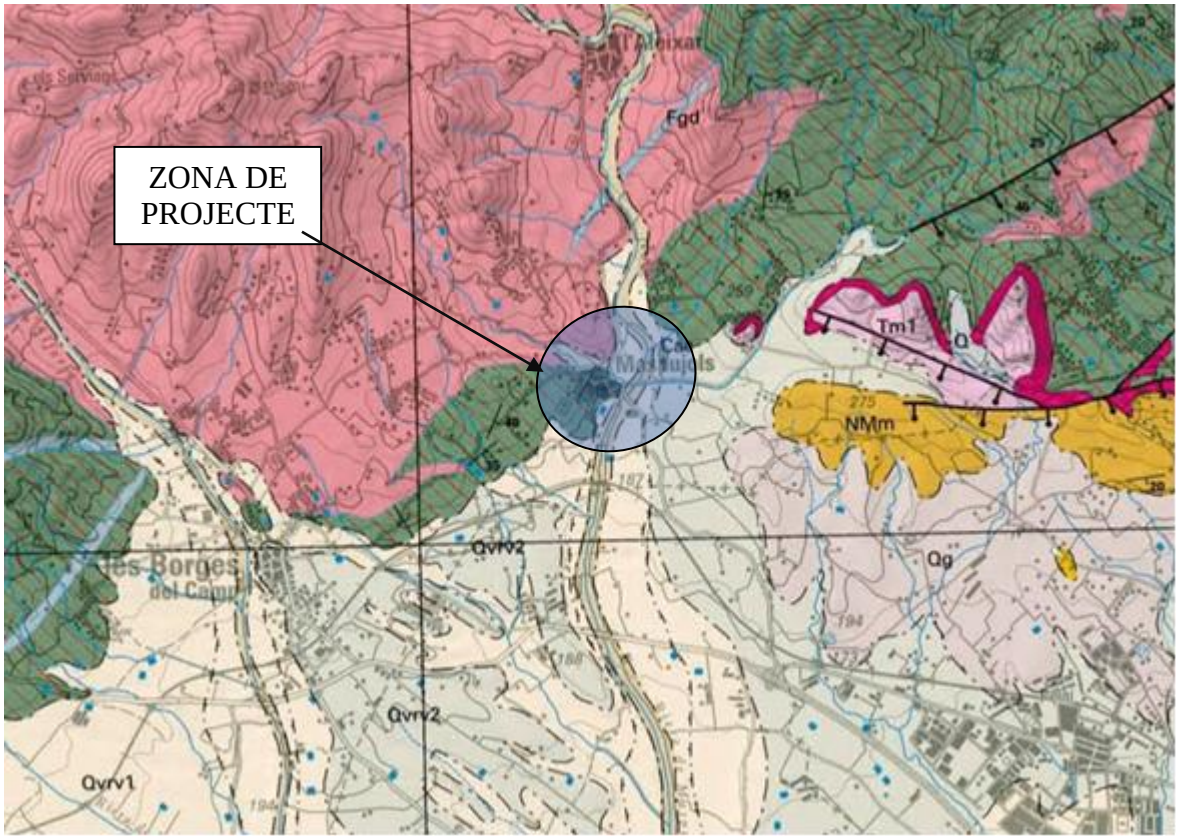

Figura 01. Detall del Plànol geològic del Priorat centrat en El Baix Camp

A continuació s'adjunta el Plànol de l'IGC de referència del Baix Camp.

Aquest document està en fase de pre-ingrés al sistema de gestió documental de 'Diputació de Tarragona'.
Fins que no es presenti al registra d'entrada de documents de la Seu Electrònica no se'n podran generar còpies autèntiques segons la Llei 39/2015 LPAC.

SIGNAT ELECTRÒNICAMENT PER:
** CARLES GRAS (R: B55592927) el dia 07/01/2025 a les 12:07:38 i VAZQUEZ GOMEZ, ANTONIO (FIRMA) el dia 07/01/2025 a les 12:12:21

APÈNDIX 01. PLÀNOL GEOLÒGIC DEL BAIX CAMP

Aquest document està en fase de pre-ingrés al sistema de gestió documental de 'Diputació de Tarragona'.
Fins que no es presenti al registra d'entrada de documents de la Seu Electrònica no se'n podran generar còpies autèntiques segons la Llei 39/2015 LPAC.

SIGNAT ELECTRÒNICAMENT PER:
** CARLES GRAS (R: B55592927) el dia 07/01/2025 a les 12:07:38 i VAZQUEZ GOMEZ, ANTONIO (FIRMA) el dia 07/01/2025 a les 12:12:21

Aquest document està en fase de pre-ingrés al sistema de gestió documental de 'Diputació de Tarragona'.
Fins que no es presentí al registra d'entrada de documents de la Seu Electrònica no se'n podran generar còpies autèntiques segons la Llei 39/2015 LPAC.

SIGNAT ELECTRÒNICAMENT PER:
** CARLES GRAS (R: B55592927) el dia 07/01/2025 a les 12:07:38 i VAZQUEZ GOMEZ, ANTONIO (FIRMA) el dia 07/01/2025 a les 12:12:21

8 Baix Camp

1 legenda

Cenozoic
Quaternari

Holocè

- **a_Cer** — Terrasses de l'riüna. Es troba uns 2-10 metres sobre el nivell del riu. Graves, greies i llims a sòrdes. Holocè.
- **Q** — Sediments recents de fons de valls, riereres i peu de mont. Holocè.
- **Qac** — Dipòsits al curials col·luvials. Graves amb matriu sorrenca i argilosa. Holocè.
- **Qal** — Argiles i llims. Holocè.
- **Qd** — Cordons de dunes litorals. Holocè.
- **Qr** — Dipòsits dels llits actuals de les riereres i dels torrents. Holocè.
- **Qt1** — Terrassa fluvial. Graves, sorrenc i llims. Holocè.
- **Qmr1** — Graves i sorrenc. Holocè.
- **QmrU** — Graves, conglomerats, sorrenc i crostes carbonatades. Holocè.
- **QmrU** — Graves i sorrenc. Holocè.
- **Qt0** — Terrassa fluvial actual. Holocè recent.
- **Qdr-r** — Llit actual, plànol d'inundació ordinària i terrasses mòlts baixa (0-2 m). Holocè recent.
- **Qp** — Sedriments de platja. Holocè superior.
- **Qps** — Plana al·luvial. Graves, sorrenc i llims. Holocè superior.

Pleistocè - Holocè

- **Qt2** — Terrassa fluvial. Graves, sorrenc i argiles. Pleistocè terminal-Holocè baixa.

Pleistocè

- **Cr** — Crostes de calfa. Pleistocè.
- **Qg** — Pou de mont (poderosos de pendent) i llacs proximals de vorlalls al·luvials). Pleistocè.
- **Qg1** — Pou de mont (poderosos de pendent) i llacs al·luvials de vorlalls al·luvials). Pleistocè.
- **Cpr** — Argiles i sorrenc volcànic. Holocè.
- **E_Qt3** — Terrassa de l'Ebre. Es troba uns 35-50 metres sobre el curs del riu. Clòsts, graves amb matriu sorrenca i llims a sòrdes. Pleistocè superior.
- **E_Qt2** — Terrassa de l'Ebre. Es troba uns 20-40 metres sobre el nivell del riu. Llims, sorrenc i graves. Pleistocè superior
- **Qa2** — Dipòsits fluviotorrencials i de llera de vall corresponents a la Terrassa 2. Llims, sorrenc i graves. Pleistocè superior.
- **Qa3** — Dipòsits fluviotorrencials i de llera de vall corresponents a la Terrassa 3. Llims, sorrenc i graves. Pleistocè superior.
- **Qac3** — Dipòsits al·luvials col·luvials consecutivamites amb les terrasses Qt3. Brèsies i llims amb clasts angulosos diversos. Pleistocè superior.
- **Qfb** — Brèsies calcàries, turoqueràl·lics i llims negres. Pleistocè superior (Tirrenià).
- **Qt3** — Terrassa fluvial. Graves, sorrenc i argiles. Pleistocè superior.
- **Qa3** — Glacis, graves, sorrenc i argiles. Variats al·luvials consecutivamites amb les terrasses fluvials Qt3. Pleistocè superior.
- **Cv-t** — Ventall al·luvial consecutivamitis amb Qt3. Pleistocè superior.

Neogen
Miocè
Vallès

- **MiMv** — Margues amb intercalacions de calcàries. Tortonià superior.

Serravallià - Vallès

- **MiMsv** — Argiles blaves molt plàstiques i sorrenc. Serravallià-Tortonià.
- **MiMs** — Calcarenites esculloses, bioclàstiques i biorudities. Serravallià-Tortonià.

Aquitània - Vallès

- **MiMav** — Conglomerats amb matriu argilosa sovies cimentar. Aquitània superior-Vallès.

Burdigalà - Aquitània

- **MiMbv** — Conglomerats amb matriu argilosa. Aquitània-Burdigalà.

Paleogen
Oligocè

- **POlcgs** — Conglomerats calcaris, greies i lutites vermelles. Oligocè.
- **POlgs** — Conglomerats, greies i margues. Oligocè.
- **PEOlv** — Alternàncies de greies i lutites vermelles, amb nivells de conglomerats i quàrcs. Oligocè inferior.
- **PUcgp1** — Conglomerats i greies. Oligocè inferior.

Eòcè

- **PUmp1** — Unes conglomeràtics lenticulars i sorrit tabulars. Catà.
- **POcg1** — Conglomerats que formen bancs lenticulars escanalats. Catà.
- **POsg1** — Tramo conglomeràtics lenticulars i sorrit tabulars. Ordà.
- **POal** — Potenciamels on greies i conglomerats. Catà.
- **PUmgp1** — Lutites amb intercalacions de greies i microconglomerats. Catà.
- **POmgp5** — Argiles, llims, margues i greies fins. Catà.
- **POmgp6** — Argiles i llims amb intercalacions de greies, conglomerats i calcàries. Catà.

Eocè - Oligocè

- **PEOmg** — Conglomerats amb intercalacions de greies i margues. Eocè-Oligocè.
- **PEOm** — Margues i calcàries. Eocè-Oligocè.
- **PEOl-m** — Lutites, conglomerats i calcàries de la Depressió de Mòra. Eocè superior-Oligocè inferior.
- **PEOsgl** — Conglomerats, unes i greies. Eocè superior-Oligocè inferior.
- **PEOlg-m** — Lutites de colraciones variades, greies, conglomerats i quàrcs de la Depressió de Mòra. Eocè superior-Oligocè inferior.
- **PEOg** — Alternàncies de greies i lutites vermelles, amb intercalacions de conglomerats. Priabònia-Oligocè inferior.

Eocè

- **PEsgl** — Lutites grogues, greies i conglomerats. Eocè-mitjà i superior.

Priabònia

- **PEsgp** — Conglomerats, greies i margues vermelles. Priabònia.

Bartonià - Priabònia

- **PEcgp1** — Unitats. Bartonià-Priabònia.
- **PEm** — Margues amb nivells de quàrcs i argiles. Bartonià-Priabònia.

Cuisià - Lutecià

- **PEag** — Argiles i greies amb alguns quàrcs. Cuisià-Lutecià.
- **PEcl** — Calcàries i dolomies. Cuisià-Lutecià.
- **PEcv** — Calcàries i dolomies i quàrcs. Cuisià-Lutecià.
- **PEmg** — Margues i argiles amarant amb calcàries. Cuisià-Lutecià.

Paleocè - Eocè

- **PPEa** — Argiles i greies. Paleocè. Eocè inferior.

Ilerdà

- **PPEc** — Calcàries i dolomies. Ilerdà.

Paleocè

- **PPv** — Argiles vermelles i greies. Llimit dipòsits de bauxita. Paleocè.
- **PPc** — Calcàries bioclàstiques. Paleocè.

Mesozoic
Cretaci
Cretaci superior
Cenomanià - Maastrichtià

- **KCMd** — Dolomies, calcàries i margues. Cenomanià-Maastrichtià.

Cenomanià - Turonià

- **KCTu** — Calcàries, margues i dolomies grogueroses. Cenomanià-Turonià.

Cenomanià

- **KCmg** — Margues i calcàries amb greies i argiles. Cenomanià superior.
- **KCc** — Calcàries bioconstruïdes. Cenomanià mitjà i superior.

Cretaci superior - Cretaci inferior
Albià - Cenomanià inferior

- **CKcl** — Greies i calcàries i lutites de colraciones amb crostes. Cenomanià inferior. Albià-Cenomanià inferior.

Cretaci inferior
Albià

- **CKlg** — Greies i argiles vermelles amb alguns nivells de lignits. Albià.

Aptià

- **CKc** — Calcàries, margues i margocalcàries. Aptià.

Valanginià - Aptià

- **CVlbl** — Calcàries, margues i dolomies. Valanginià-Aptià.

Neocomià - Barremià

- **CNbb** — Calcàries, inclos les urlatés. Kb1 i Kb2. Neocomià-Barremià.

Neocomià

- **CNl** — Lutites i argiles vermelles. Neocomià.

Juràssic - Cretaci
Neocomià - Dogger

- **JKd** — Dolomies negres. Dogger-Neocomià.

Portlandià - Valanginià

- **JKv** — Calcàries amb nivells de margues. Portlandià-Valanginià.

Juràssic
Malm

- **JM** — Calcàries amb intercalacions de margocalcàries i margues. Malm.

Aalenià-Dogger

- **JM** — Unitats. Aalenià-Dogger.

Dogger

- **JUm** — Calcàries margoses i microlàgues amb nivells de dolomies. Dogger.

Lias

- **JL3** — Marès dolomítics. Lias inferior.
- **JL2** — Calcàries i dolomies laminades amb intercalacions de margues. Lias.
- **JL1** — Dolomies. Lias inferior.

Triàsic
Triàsic superior

- **Tk** — Margues i calcàries margoses. Fàcies Keuper. Triàsic superior.
- **Tm** — Dolomies grises. Triàsic superior.

Triàsic mitjà - Triàsic superior

- **Tm-t** — Calcàries i dolomies i dolomies. Fàcies Muschelkalk inferior. Triàsic mitjà-superior.
- **Tm-t** — Dolomies i calcàries. Fàcies Muschelkalk superior. Triàsic mitjà-superior.

Triàsic mitjà

- **Tm2** — Greies i argiles. Fàcies Muschelkalk mitjà. Triàsic mitjà.

Triàsic inferior - Triàsic mitjà

- **Tb** — Conglomerats, greies i lutites. Fàcies Buntsandstein. Triàsic inferior-mitjà.

Triàsic inferior

- **Tb1** — Alternança de greies vermelles i argiles. Fàcies Buntsandstein. Triàsic inferior.

Paleozoic
Carbonífer - Permià

- **Bd** — Diorites. Carbonífer-Permià.
- **Pf** — Dics de pòrfids diàbasi. Carbonífer-Permià.
- **Pds** — Filons de sòrfids de diorítics o quarsdiorítics. Carbonífer-Permià.
- **Fpd** — Filons de pòrfids granodiorítics. Carbonífer-Permià.
- **Ogd** — Granodiorites i granits alcalins. Carbonífer-Permià.
- **Gap** — Granits àcids. Carbonífer-Permià.
- **mc_Dsp** — Materials de la unitat Dsp afectats per metamorfisme de contacte. Edat del metamorfisme: Carbonífer-Permià.
- **mc_Dsgp** — Materials de la unitat Dsgp afectats per metamorfisme de contacte. Edat del metamorfisme: Carbonífer-Permià.
- **mc_Dsgp** — Materials de la unitat Dgp afectats per metamorfisme de contacte.

Carbonífer

- **Cac** — Calcàries. Carbonífer.
- **Cacg** — Conglomerats. Carbonífer.
- **Cap** — Pissarres amb nivells de greies i lutites. Carbonífer.
- **Cmg** — Greies i pissarres amb nivells de conglomerats. Barbadès s.lo.hosa. Carbonífer.
- **Cas** — Lutites. Carbonífer.

Devonià

- **Dd** — Dolomies. Devonià.

Devonià mitjà - Devonià superior

- **Dp** — Pissarres argiloses amb intercalacions de quarsites i lutites. Devonià mitjà i superior.

Silurià

- **Sgp** — Pissarres negres amb nivells de quarsites i calcàries. Silurià.

Mapa guia

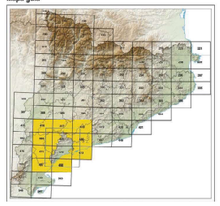

REALITZACIÓ

El Mapa geològic comarcal de Catalunya 1:50 000 és una sèrie temàtica de 41 fulls que s'està a partir de la Base de dades geològiques de Catalunya 1:50 000 (BDGC50M), base realitzada per l'Institut Geològic de Catalunya, amb la col·laboració de l'Instituto Geológico y Minero de España (IGME) i el Departament de Medi Ambient i Habitatge de la Generalitat de Catalunya (UAMA).

La BDGC50M s'ha elaborat a partir de l'edició vectorialitza i l'entrenació i la sistematització de les dades geològiques contingudes a tots els fulls i les memòries del Mapa Geològic de España 1:50 000 Serie MAGNA (IGME) que cobreixen el territori de Catalunya. Després d'una tradalla de gabinet de síntesi geològica amb l'objecte de proporcionar continuïtat cartogràfica als elements geològics entre fulls veïns, s'ha projectat el resultat sobre la Base topogràfica 1:50 000 de l'ICC i s'han generat les bases de dades geològiques. Aquesta tradalla s'han realitzat en la interpretació de models digitals del terreny (MDT) i els perfils sedimentologics de fotografies aèries convencionals de sèries i revistes revistades. Finalment, s'ha transformat tot el conjunt a formats digitals que, en els entorns adequats, utilitzen la informació i les facilitats la gestió. El resultat és una transformació de les dades geològiques de l'edició vectorialitza i l'entrenació i la sistematització de les dades geològiques com en els aspectes temàtics de dissegny i edició, en la unificació dels estils de disseny i en l'actualització de la planimetria i la toponímia de la base topogràfica de referència.

La realització de la BDGC50M ha generat una gam gràfica, composta per mapa geològic digital mostrat en format vectorial, molts uns semi-d'estratigràfic corresponents a la resta de la informació gràfica contingudes en els fulls publicats (columnes i fulls geològics), i una part alfanumèrica en forma de taules d'atributs, vinculada a l'anterior.

El mapa de la representació impresa de la BDGC50M (versió vèrtebrà/mata) es pretén segons el matiu tal per consultges que el de la sèrie topogràfica del Mapa mètrical de Catalunya 1:50 000. L'àrea geològica que engloba cada full permet d'obtenir una visió de conjunt dels materials que hi afloren i de les estructures geològiques en qui us trobem involucrats.

La publicació de cartografia geològica realitzada per l'Institut Cartogràfic de Catalunya a partir de les bases de l'Institut Geològic de Catalunya remesa amb el Mapa geològic de Catalunya 1:250 000 (1a edició, 1989; 2a edició, 2000). Des de llavors, l'objecte ha estat poder disposar d'un mapa geològic que recobrís tot el territori de Catalunya a una escala més gran; el Mapa geològic comarcal de Catalunya 1:50 000 es fruit d'aquest procés.

Signes convencionals

- Contacte normal
- Contacte discordant
- Contacte discordant i sosopenyat
- Contacte intrusiu
- Contacte intrusiu suposat
- Canvi de fàcies entre roques intrusives
- Contacte transcurrent
- Falla indiferenciada / Contacte mecànic / Contacte diapíric
- Falla indiferenciada / Contacte mecànic / Contacte diapíric suposat
- Falla normal
- Falla normal suposada
- Falla inversa
- Anticlinal
- Anticlinal suposat
- Anticlinal tombat
- Revolt anticlinal
- Sinclinal
- Sinclinal suposat
- Sinclinal tombat
- Revolt sinclinal
- Revolt sinclinal suposat
- Unió de capa
- Límit de l'aureola de metamorfisme de contacte
- l'afloament de l'estratotipus
- Lineació d'intersecció (L1)
- Antiguas explotaciones
- Localitat fossilífera
- Sondatge
- Font

Produït per: © Institut Cartogràfic de Catalunya (ICC). Institut Geològic de Catalunya (IGC)
Base geològica de Catalunya: Síntesi geològica a partir del "Mapa Geológico de España 1:50.000. Serie MAGNA"
Aquest document es protegeix per la Llei. Es prohibeix qualsevol reproducció total o parcial, per qualsevol mètode, si no ha estat expressament autoritzada per l'ICC.
Document incorporat al Registre Oficial de Cartografia del Consorci Espanyol d'Informació Geogràfica.
Primera edició: maig 2000
Dipòsit Legal: B. 12.000-2000

Escala 1:50 000

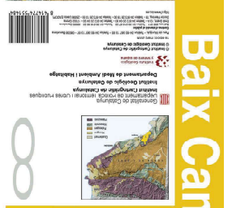

Aquest document està en fase de pre-ingrés al sistema de gestió documental de 'Diputació de Tarragona'.
Fins que no es presenti al registra d'entrada de documents de la Seu Electrònica no se'n podran generar còpies autèntiques segons la Llei 39/2015 LPAC.

ANNEX 03

TRAÇAT, FERMS I PAVIMENTS, I MOVIMENTS DE TERRES I DEMOLICIONS

SIGNAT ELECTRÒNICAMENT PER:
** CARLES GRAS (R: B55592927) el dia 07/01/2025 a les 12:07:38 i VAZQUEZ GOMEZ, ANTONIO (FIRMA) el dia 07/01/2025 a les 12:12:21

ÍNDEX

1. INTRODUCCIÓ 3
2. Traçat 3
3. Ferms i paviments de la calçada 3
NORMATIVA DE FERMS I PAVIMENTS 3
CATEGORIA DEL TRÀNSIT 4
CARACTERITZACIÓ DE L'ESPLANADA 4
SECCIÓ DEL FERM 5
DEFINCIÓ DELS FERMS I PAVIMENTS DEL CARRER DE BAIX, 2a FASE 6
4. Moviments de terres i demolicions 7

Aquest document està en fase de pre-ingrés al sistema de gestió documental de 'Diputació de Tarragona'.
Fins que no es presenti al registra d'entrada de documents de la Seu Electrònica no se'n podran generar còpies autèntiques segons la Llei 39/2015 LPAC.

SIGNAT ELECTRÒNICAMENT PER:
** CARLES GRAS (R: B55592927) el dia 07/01/2025 a les 12:07:38 i VAZQUEZ GOMEZ, ANTONIO (FIRMA) el dia 07/01/2025 a les 12:12:21

1. INTRODUCCIÓ

En el present Annex definim les amplades de la calçada, de les voreres i la secció de ferm del vial.

2. Traçat

El traçat del tram de projecte, la 2a fase del carrer de Baix, donarà continuïtat per l'oest amb el tram de la 1a fase del carrer de Baix i per l'est amb les voreres de la carretera T-704.

Les amplades de les voreres del costat nord i sud de l'àmbit començaran donant continuïtat per l'oest amb el tram de la 1a fase del carrer de Baix i per l'est amb les voreres de la carretera T-704, i a mesura que avancin prendran progressivament una alineació recta paral·la a l'eix del vial de 1,5m d'amplada al costat nord i de fins a 4m d'amplada al costat sud.

Aquesta disposició deixa un vial de fins a 4m d'amplada en el seu tram més ample, projectat amb un sol sentit de circulació, perquè serveixi d'accés al nucli urbà.

Atès que en la nova rasant, voreres i calçada estan a nivell, sense vorada elevada, la nova rasant pujarà una mica respecte rasant existent. Per definir les cotes del nou vial, es prenen com a punts fixos els punts topogràfics de l'actual vorera a tocar de façana i, definint un pedent transversal del 2% cap al centre del vial, s'obtenen la resta de cotes del vial.

Atès que la vorera adjacent al pas de vianants actual a reconstruir puja de la cota de la carretera, on està a nivell, fins a la cota de vorera del carrer actual, i atès que en el nou carrer les voreres i la calçada aniran a nivell, es projecta una rampa de transició entre la carretera i el vial, de 4m de longitud amb un pendent longitudinal del 2,25% de mitjana, i transversal del 2%, com a la resta del vial.

3. Ferms i paviments de la calçada

A continuació es defineix el paquet de ferms i paviments de la calçada del vial, que donarà continuïtat als ferms i paviments de la 1a fase.

NORMATIVA DE FERMS I PAVIMENTS

La normativa emprada i documentació de referència per a la redacció d'aquest document en matèria de ferms és la següent:

<u>Normativa aplicada</u>

- Norma 6.1-IC "Secciones de firme" aprovada per ORDEN FOM/3460/2003, de 28 de noviembre.
- Ordre FOM/891/2004 de l de març PER la qual s'actualitzen determinats articles del plec de prescripcions tècniques generals per a obres de carreteres i ponts, relatius a ferms i paviments.

Aquest document està en fase de pre-ingrés al sistema de gestió documental de 'Diputació de Tarragona'.
Fins que no es presenti al registre d'entrada de documents de la Seu Electrònica no se'n podran generar còpies autèntiques segons la Llei 39/2015 LPAC.

SIGNAT ELECTRÒNICAMENT PER:
** CARLES GRAS (R: B55592927) el dia 07/01/2025 a les 12:07:38 i VAZQUEZ GOMEZ, ANTONIO (FIRMA) el dia 07/01/2025 a les 12:12:21

- Instrucción de sobre las acciones a considerar en el proyecto de puentes de carretera IAP-11

Altra normativa i documentació referent a ferms

- Norma 6.3-IC "Rehabilitación de firmes" aprovada per ORDEN FOM/3460/2003, de 28 de noviembre.
- Nota técnica refundida sobre los factores de corrección de los equipos de auscultación de la deflexión, de data 20 de abril de 2009.
- Nota técnica sobre la armonización de la medida de la resistencia al deslizamiento transversal con equipos del.tipo SCRIM, de disset de juliol de 2009.
- O.C. 20/06 Sobre recepción de obras de carretera que incluyan firmes y pavimentos, de vint-i-dos de setembre de 2006.
- N.S. 5/06 Sobre explanaciones y capas de firme tratadas con cemento de vint-i-dos de setembre de 2006.
- N.S. de 20-12-03 Sobre emisión de certificado de buena ejecución de obras de 20 de desembre de 2003.
- N.S. Sobre la armonización de la medida del IRI y la correlación entre los diferentes equipos de medida, de 4 de desembre de 2002.
- N.S. año 2003 Sobre la armonización de la medida del IRI y la correlación entre diferentes equipos de medida, de vint-i-nou de gener de 2004.

CATEGORIA DEL TRÀNSIT

Tenint present que el trànsit al carrer té una intensitat diària molt petita, considerem suficient un trànsit de la categoria **T42**.

CARACTERITZACIÓ DE L'ESPLANADA

Atès que no es disposa d'un estudi geotècnic que caracteritzi aquesta esplanada, considerem el següent:

- Per a la categoria de l'esplanada, prenem el cas més desfavorable, una E1, quedant-nos del costat de la seguretat.
- Atès que l'esplanada del carrer ja actuava com a tal, considerem que el sòl serà com a mínim adequat.

Aquest document està en fase de pre-ingrés al sistema de gestió documental de 'Diputació de Tarragona'.
Fins que no es presenti al registra d'entrada de documents de la Seu Electrònica no se'n podran generar còpies autèntiques segons la Llei 39/2015 LPAC.

SIGNAT ELECTRÒNICAMENT PER:
** CARLES GRAS (R: B55592927) el dia 07/01/2025 a les 12:07:38 i VAZQUEZ GOMEZ, ANTONIO (FIRMA) el dia 07/01/2025 a les 12:12:21

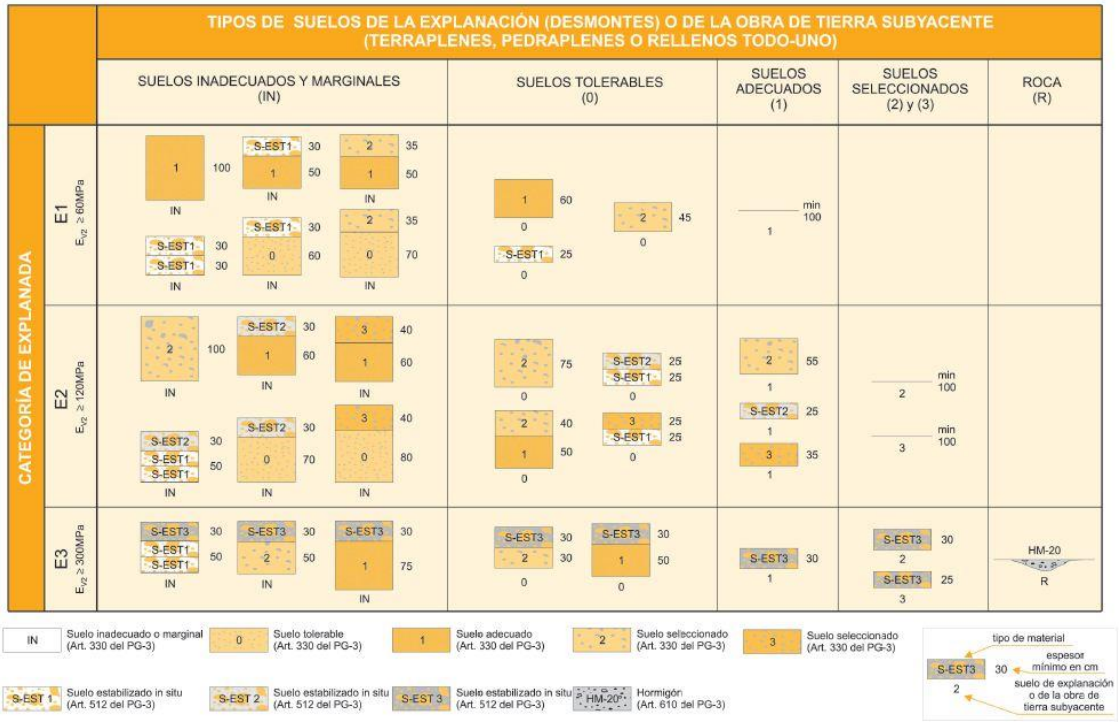

SECCIÓ DEL FERM

D'acord amb les dades de trànsit i categoria de l'esplanada, es defineix la secció dels ferms, aplicant la normativa 6.1-IC Secciones de firme.

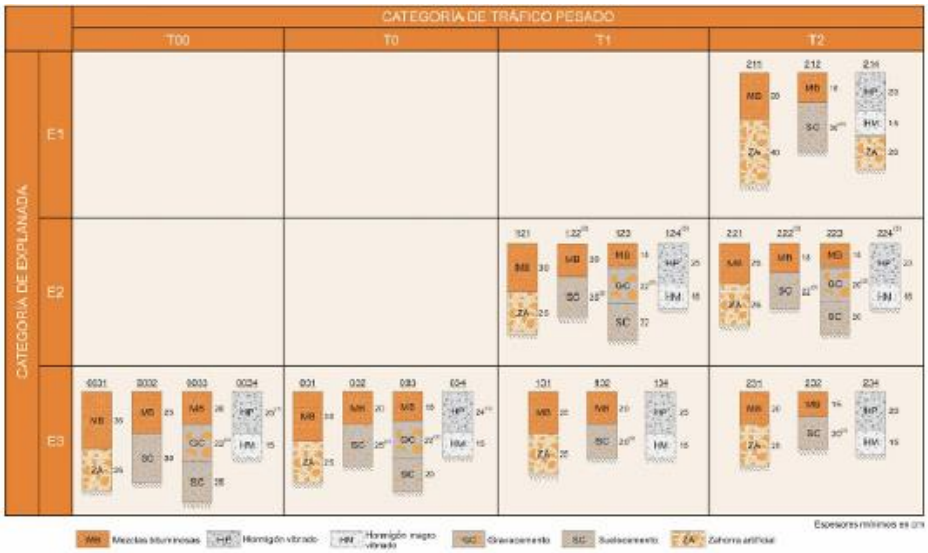

FIGURA 2.1 – CATÁLOGO DE SECCIONES DE FIRME PARA LAS CATEGORÍAS DE TRÁFICO PESADO T00 A T2, EN FUNCIÓN DE LA CATEGORÍA DE EXPLANADA

Aquest document està en fase de pre-ingrés al sistema de gestió documental de 'Diputació de Tarragona'.
Fins que no es presenti al registre d'entrada de documents de la Seu Electrònica no se'n podran generar còpies autèntiques segons la Llei 39/2015 LPAC.

SIGNAT ELECTRÒNICAMENT PER:
** CARLES GRAS (R: B55592927) el dia 07/01/2025 a les 12:07:38 i VAZQUEZ GOMEZ, ANTONIO (FIRMA) el dia 07/01/2025 a les 12:12:21

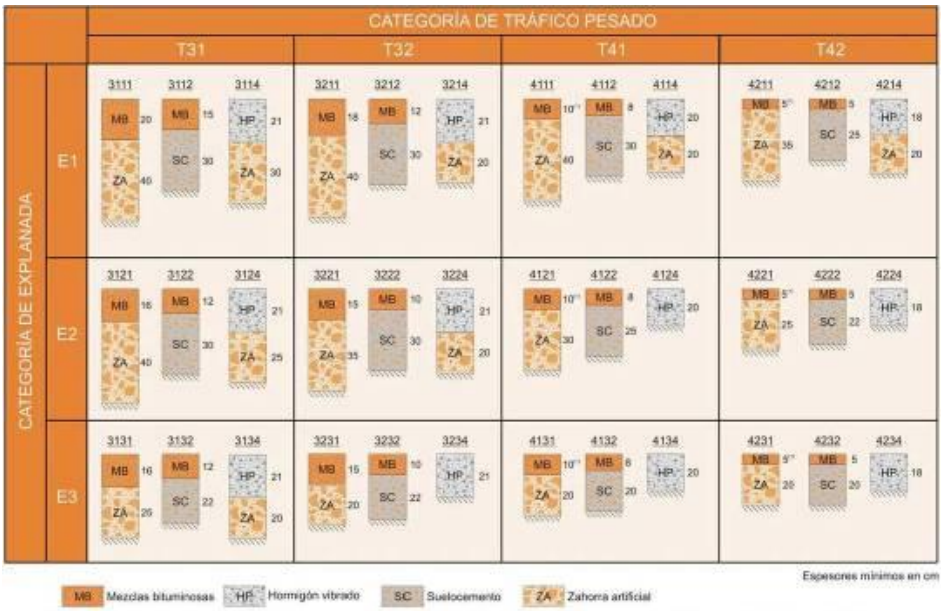

(1) Las mezclas bituminosas podrán ser proyectadas con mezclas bituminosas en caliente muy flexibles, gravaemulsión sellada con un tratamiento superficial (riego con gravilla o lechada bituminosa) o mezclas bituminosas abiertas en frío selladas con un tratamiento superficial (riego con gravilla o lechada bituminosa).

***Nota 1**: Para las categorías de tráfico pesado T3 (T31 y T32) las capas tratadas con cemento deberán prefisurarse con espaciamientos de 3 a 4 m, de acuerdo con el artículo 513 del Pliego de Prescripciones Técnicas Generales (PG-3).*

***Nota 2**: En la categoría de tráfico pesado T42 con tráficos de intensidad reducida (menor que 100 vehículos/carril/día) podrá disponerse un riego con gravilla bicapa como sustitución de los 5 cm de mezcla bituminosa.*

FIGURA 2.2 – CATÁLOGO DE SECCIONES DE FIRME PARA LAS CATEGORIAS DE TRÁFICO PESADO T3 (T31 y T32) y T4 (T41 y T42), EN FUNCIÓN DE LA CATEGORÍA DE EXPLANADA

Per a una esplanada E1, amb un trànsit T42, en proposar un ferm de formigó, prenem com a referència el paquet de ferm 4214. El trànsit que circularà pel vial serà menor que el de disseny, i l'esplanada existent té un alt nivell de compactació. Així que d'acord amb indicacions de la Diputació, es defineix el paquet de ferm següent:

DEFINCIÓ DELS FERMS I PAVIMENTS DEL CARRER DE BAIX, 2a FASE

S'excavarà fins a una cota de menys 30 cm. de la rasant del paviment, per la creació de la caixa de paviment.

Després s'excavaran les rases per als diferents serveis, i un cop fet el rebliment de les rases, s'anivellaran els vials d'acord amb els perfils longitudinals, segons els pendents indicats en els plànols.

Els pendents transversals, des del centre del carrer amb sentit ascendent a les façanes de les cases, serà del 2,0%, per facilitar la recollida de les aigües de pluja.

El paviment del tram de carrer de formigó el formarà:

- 18 cm de formigó ratllat HF-4 amb fibra de vidre
- Reg de cura C60BF4
- 15 cm de base de tot-u-artificial ZA-25. compactat al 98% de l'Assaig Próctor Modificat.
- Esplanada existent

Aquest document està en fase de pre-ingrés al sistema de gestió documental de 'Diputació de Tarragona'.
Fins que no es presenti al registre d'entrada de documents de la Seu Electrònica no se'n podran generar còpies autèntiques segons la Llei 39/2015 LPAC.
SIGNAT ELECTRÒNICAMENT PER:
** CARLES GRAS (R: B55592927) el dia 07/01/2025 a les 12:07:38 i VAZQUEZ GOMEZ, ANTONIO (FIRMA) el dia 07/01/2025 a les 12:12:21

El paviment del tram de carrer de mescla bituminosa, que connecta el carrer amb la carretera T-704, el formarà:

- 6cm AC16surf B5070D
- Reg d'adherència C60 33/32 Adh
- 6cm AC22bin B5070S
- Reg d'imprimació C60BF4 Imp
- 35 cm de base de tot-u-artificial ZA-25. compactat al 98% de l'Assaig Próctor Modificat
- Esplanada existent

Quant a les voreres:

- 18 cm de formigó ratllat HF-4 amb fibra de vidre
- Reg de cura C60BF4
- 15 cm de base de tot-u-artificial ZA-25. compactat al 98% de l'Assaig Próctor Modificat
- Esplanada existent

Separació de voreres i calçada a nivell:

- 7cm de línia de pedra d'Ulldecona, de 20,00 cm d'amplada d'acabat flamejat
- Base de formigó HF-4 i una capa de morter de 1 a 1.5 cm de gruix
- 15 cm de base de tot-ú artificial ZA-25 compactat al 98% de l'Assaig Próctor Modificat

A l'eix del carrer es col·locarà una doble filada de llambordes tal com s'indica al Document núm 2 Plànols.

Durant el temps que durin les obres, es senyalitzaran les zones perilloses i els desviaments d'acord amb les directrius donades per la Direcció Facultativa de l'obra i l'Ajuntament. També es tindrà en compte, quan s'executin les obres de terra de la esmentada zona, els serveis soterrats d'aigua, i telefonia actualment existents, demanant per tant, a les companyies corresponents, la presència dels seus tècnics quan s'executin aquestes obres.

4. Moviments de terres i demolicions

Les demolicions principals del projecte prèvies a l'execució de les rases, es serveis i els femrs i paviments seran la retirada del cablejat grapat d'enllumenat i telecomunicacions, la retirada del paviment existent de formigó en mal estat de la calçada (de l'ordre de 350m2 comptant-hi el carreró), del panot de les voreres (de l'ordre de 165m2) i de la mescla bituminosa a la zona entre la carretera i el carreró (de l'ordre de 50m2), on hi ha el pas de vianants existent a reposar.

Els moviments de terres principals del projecte seran l'excavació de la caixa per al paquet de ferm projectat, l'execució de les rases dels serveis (xarxa d'aigües pluvials, residuals, abastament, enllumenat telecomunicacions) i el seu reblert.

En el Document nº2 Plànols es defineixen la composició i geometria dels ferms i paviments projectats.

Aquest document està en fase de pre-ingrés al sistema de gestió documental de 'Diputació de Tarragona'.
Fins que no es presenti al registre d'entrada de documents de la Seu Electrònica no se'n podran generar còpies autèntiques segons la Llei 39/2015 LPAC.
SIGNAT ELECTRÒNICAMENT PER:
** CARLES GRAS (R: B55592927) el dia 07/01/2025 a les 12:07:38 i VAZQUEZ GOMEZ, ANTONIO (FIRMA) el dia 07/01/2025 a les 12:12:21

ANNEX 04

XARXA DE SANEJAMENT

Aquest document està en fase de pre-ingrés al sistema de gestió documental de 'Diputació de Tarragona'.
Fins que no es presenti al registra d'entrada de documents de la Seu Electrònica no se'n podran generar còpies autèntiques segons la Llei 39/2015 LPAC.

SIGNAT ELECTRÒNICAMENT PER:
** CARLES GRAS (R: B55592927) el dia 07/01/2025 a les 12:07:38 i VAZQUEZ GOMEZ, ANTONIO (FIRMA) el dia 07/01/2025 a les 12:12:21

ÍNDEX

1. XARXA D'AIGÜES RESIDUALS.....3
2. XARXA D'AIGÜES PLUVIALS.....6

Aquest document està en fase de pre-ingrés al sistema de gestió documental de 'Diputació de Tarragona'.
Fins que no es presenti al registre d'entrada de documents de la Seu Electrònica no se'n podran generar còpies autèntiques segons la Llei 39/2015 LPAC.

SIGNAT ELECTRÒNICAMENT PER:
** CARLES GRAS (R: B55592927) el dia 07/01/2025 a les 12:07:38 i VAZQUEZ GOMEZ, ANTONIO (FIRMA) el dia 07/01/2025 a les 12:12:21

1. XARXA D'AIGÜES RESIDUALS

La xarxa de residuals ve condicionada pel darrer pou de la 1a fase del carrer de Baix, adjacent a la 2a fase, i pel pou del final del recorregut, abans d'arribar a la carretera T-704.

Es traça un perfil longitudinal del terreny i es defineixen els següents pous:

- Pou residuals existent 1. Indica la cota de sortida de la solera de la canonada de residuals de projecte. 196,77m.
- Pou residuals nou 1. S'aprofita un pou existent per renovar-lo i donar-li la profunditat i la secció pertinent.
- Pou residuals nou 2. Nou pou de residuals al final de l'alineació de la nova canonada seguint l'eix del vial.
- Pou residuals nou 3. S'aprofita un pou existent per renovar-lo i donar-li la profunditat i la secció pertinent. Indica la cota de la solera de la canonada existent de residuals on desaiguar la xarxa del projecte. 194,73m.

S'afegeix un pou de ressalt a l'escomesa del carreró a causa del pendent del tram.

La nova xarxa de residuals de la 2a fase del carrer de Baix començarà al PR1 de la 1a fase. De manera que el tram de residuals existent a la 1a fase serà demolit i enretirat per dotar d'espai per a la nova xarxa de pluvials.

Tots els pous tenen distàncies menors a 50m entre ells.

La nova xarxa de residuals es disposa al centre dels carrers, a una fondària de l'ordre de 1m.

Les canonades seran de PE corrugat, de DN315, amb junta elàstica, segons norma UNE 53332, connectada amb la resta de la xarxa de la població.

Les canonades es col·locaran sobre llit de sorra natural garbellada sense rentar i compactada. Posteriorment es reomplirà la rasa amb sorra fins a 10 cm. per sobre de la generatiu superior del tub. Per sobre de la capa de sorra es disposarà terra seleccionada i compactada, tipus tot-ú artificial.

Les escomeses seran amb tub de PE corrugat, de DN200, amb junta elàstica, segons norma UNE 53332, totalment formigonats, amb formigó tipus HM-20/P//20/I. Per a les escomeses s'utilitzarà un collarí per aquesta funció.

El pendent mínim projectat és de 1,50%.

DIMENSIONAMENT DEL COL·LECTOR D'AIGÜES RESIDUALS

Per al dimensionament i comprovació de les diverses obres de drenatge s'ha emprat la metodologia de Manning, que considerant el flux de l'aigua en règim uniforme determina el cabal que pot circular per la conducció segons la fórmula següent:

Aquest document està en fase de pre-ingrés al sistema de gestió documental de 'Diputació de Tarragona'.
Fins que no es presenti al registre d'entrada de documents de la Seu Electrònica no se'n podran generar còpies autèntiques segons la Llei 39/2015 LPAC.

SIGNAT ELECTRÒNICAMENT PER:
** CARLES GRAS (R: B55592927) el dia 07/01/2025 a les 12:07:38 i VAZQUEZ GOMEZ, ANTONIO (FIRMA) el dia 07/01/2025 a les 12:12:21

$$Q = \frac{A_h \cdot R_h^{\frac{2}{3}} \cdot I^{\frac{1}{2}}}{n}$$

on:

Q, és el cabal evacuat per l'obra de drenatge
Ah, és l'àrea de la secció transversal ocupada per l'aigua
Rh, és el radi hidràulic
I, és el pendent de la línia d'energia
n, és el coeficient de rugositat de Manning

En règim uniforme, el pendent de la línia d'energia (I) correspon al pendent de l'obra de drenatge (i).

El valor del coeficient de rugositat de Manning (n) depèn del material de construcció.

El radi hidràulic (Rh) depèn de l'altura de la làmina d'aigua a l'interior de l'obra de drenatge i és igual a:

$$R_h = \frac{A_h}{P_m}$$

on:

Ah, és l'àrea que ocupa l'aigua en la secció transversal, i per tant depèn de l'altura de la làmina lliure dins de l'obra de drenatge.
Pm, és el perímetre mullat, que correspon a la part de perímetre de la secció transversal de l'obra de drenatge que es situa per sota de la làmina lliure.

La velocitat mitja de l'aigua a través del col·lector és igual a:

$$V = \frac{Q}{A_h}$$

on:

Q, és el cabal evacuat pel col•lector
Ah, és l'àrea del col•lector ocupada per l'aigua

Es pren el cabal generat a la 1a fase, que arribarà a la 2a fase.

El número d' habitatges en el sector és de 139, el cabal instantani per habitatge serà de: (2,606 l/seg)/ 139H = 0,0187 l/seg/Habitatge

Es calculen, per als pendents el diàmetre i el material de la canonada projectats, el cabal que pot recollir cada tram de la canonada projectada.

Aquest document està en fase de pre-ingrés al sistema de gestió documental de 'Diputació de Tarragona'.
Fins que no es presenti al registre d'entrada de documents de la Seu Electrònica no se'n podran generar còpies autèntiques segons la Llei 39/2015 LPAC.

SIGNAT ELECTRÒNICAMENT PER:
** CARLES GRAS (R: B55592927) el dia 07/01/2025 a les 12:07:38 i VAZQUEZ GOMEZ, ANTONIO (FIRMA) el dia 07/01/2025 a les 12:12:21

Tal com passava a la 1a fase, el diàmetre de 315mm de la canonada projectada és suficient per a recollir el cabal de projecte.

Aquest document està en fase de pre-ingrés al sistema de gestió documental de 'Diputació de Tarragona'.
Fins que no es presenti al registra d'entrada de documents de la Seu Electrònica no se'n podran generar còpies autèntiques segons la Llei 39/2015 LPAC.

SIGNAT ELECTRÒNICAMENT PER:
** CARLES GRAS (R: B55592927) el dia 07/01/2025 a les 12:07:38 i VAZQUEZ GOMEZ, ANTONIO (FIRMA) el dia 07/01/2025 a les 12:12:21

2. XARXA D'AIGÜES PLUVIALS

La xarxa de pluvials es condiciona al darrer pou de la 1a fase del carrer de Baix, adjacent a la 2a fase, i a la canonada de sortida de pluvials existent indicada al Document núm 2 Plànols.

Es traça un perfil longitudinal del terreny i es defineixen els següents pous:

- Pou pluvials existent 1. Indica la cota de sortida de la solera de la canonada de pluvials de projecte. 196,77m.
- Pou pluvials nou 1. Es defineix el present pou per no donar distàncies superiors als 50m entre pous .
- Pou pluvials nou 2. Nou pou de residuals a l'altura d'on sortirà l'escomesa cap a la canonada de sortida de pluvials existent de DN500. Atès que la sortida de pluvials existent no pertany a l'àmbit del present projecte, es manté, de manera que la cota de la solera de la canonada existent indicarà la cota a desaiguar, la 194,90m.

  Es faran les següents actuacions a l''arqueta existent de sortida d'aigües pluvials:
  - S'adeuarà la sortida existent.
  - S'arranjarà l'arqueta, i se li col·locarà una tapa nova.

- Pou pluvials nou 3. Atès que cal desaiguar cap a la sortida de pluvials existent, el tram entre el pou pluvials nou 2 i el pou pluvials nou 3 anirà en contrapendent, perquè funcioni per gravetat, amb un pendent de 0,5%, mínim perquè l'aigua hi circuli adequadament.

Tots els pous tenen distàncies menors a 50m entre ells.

La xarxa es disposa al costat de la canonada de residuals, a una fondària de l'ordre de 1,00 m. En els darrers 15m, ja que el recobriment és de l'ordre de 0,50m, en lloc de sorra s'utilitzarà una llosa de formigó.

Les canonades seran de PE de DN400, amb junta elàstica, segons norma UNE 53332.

Les canonades aniran col·locades sobre un llit de sorra natural garbellada sense rentar i compactada, tret del darrer tram de 15m, que ho serà amb formigó. Posteriorment es reomplirà la rasa amb sorra fins a 10 cm. per sobre de la generatriu superior del tub. Per sobre de la capa de sorra es disposarà terra seleccionada i compactada, tipus tot-ú artificial.

Els embornals seran prefabricats, amb arener i reixa de fundació practicable.

Les escomeses seran amb tub de PE, de DN200. Els tubs es disposaran sobre un llit de formigó i recoberts d'arena. Per als embrancaments s'utilitzarà una peça collarí per a tal finalitat.

El pendent mínim projectat per al col·lector i els embornals és del 0,50%.

Aquest document està en fase de pre-ingrés al sistema de gestió documental de 'Diputació de Tarragona'.
Fins que no es presenti al registre d'entrada de documents de la Seu Electrònica no se'n podran generar còpies autèntiques segons la Llei 39/2015 LPAC.

SIGNAT ELECTRÒNICAMENT PER:
** CARLES GRAS (R: B55592927) el dia 07/01/2025 a les 12:07:38 i VAZQUEZ GOMEZ, ANTONIO (FIRMA) el dia 07/01/2025 a les 12:12:21

CÀLCULS DIMENSIONAMENT AIGÜES PLUVIALS

Es prenen dades pluviomètriques de la zona, i es calculen, per als pendents el diàmetre i el material de la canoanda projectats, el cabal que pot recollir cada tram de la canonada projectada.

Per a fer el càlcul es té present que, dels trams entre pous, el primer recull les aigües de la subconca del seu voltant més les aigües de la 1a fase del carrer Baix, el segon tram recull les aigües de la subconca del seu voltant més les aigües del tram anterior, i el tercer tram recull només les aigües de la subconca del seu voltant, atès que va a contrapendent.

Es comprova així que el diàmetre de 400mm de la canonada projectada és suficient per a recollir els cabals calculats.

	PERIODE DE RETORN (Anys)			
	10	50,00	100	500
Precipitació en 24 hores (mm)	104,00	153,00	175,00	235,00

0,1

CONCA Número	L (km)	H (m)	J (%)	Tc* (hores)	μ	Tc (hores)	S (Ha)	T (Anys)	Pd (mm)	Ka	Pd* (mm)	I1 (mm/h)	I1/Id	It (mm/h)	Po (mm)	Po* (mm)	C	K (CEDEX)	K (5.2 - IC)	Q (m3/s)
1	**0,022**	**0,5**	**5,50**	**0,029**	**1**	**0,014**	**0,054**	**10**	**104,00**	**1,000**	**104,00**	**47,67**	**11**	**369,17**	**1,00**	**1,30**	**0,983**	**1,000**	**1,00**	**0,054**
	0,022	0,5	5,50	0,029	1	0,014	**0,054**	50	153,00	1,000	153,00	70,13	11	543,11	1,00	1,30	0,991	1,000	1,00	0,081
	0,022	0,5	5,50	0,029	1	0,014	**0,054**	100	175,00	1,000	175,00	80,21	11	621,21	1,00	1,30	0,993	1,000	1,00	0,093
	0,022	**0,5**	**5,50**	**0,029**	**1**	**0,014**	**0,054**	**500**	**235,00**	**1,000**	**235,00**	**107,71**	**11**	**834,19**	**1,00**	**1,30**	**0,996**	**1,000**	**1,00**	**0,125**
2	**0,022**	**0,8**	**3,40**	**0,031**	**1**	**0,016**	**0,067**	**10**	**104,00**	**1,000**	**104,00**	**47,67**	**11**	**356,12**	**1,00**	**1,30**	**0,983**	**1,000**	**1,00**	**0,065**
	0,022	0,8	3,40	0,031	1	0,016	**0,067**	50	145,00	1,000	145,00	66,46	11	496,52	1,00	1,30	0,990	1,000	1,00	0,092
	0,022	0,8	3,40	0,031	1	0,016	**0,067**	100	175,00	1,000	175,00	80,21	11	599,25	1,00	1,30	0,993	1,000	1,00	0,111
	0,022	**0,8**	**3,40**	**0,031**	**1**	**0,016**	**0,067**	**500**	**235,00**	**1,000**	**235,00**	**107,71**	**11**	**804,70**	**1,00**	**1,30**	**0,996**	**1,000**	**1,00**	**0,149**
3	**0,021**	**0,5**	**2,29**	**0,033**	**1**	**0,016**	**0,085**	**10**	**104,00**	**1,000**	**104,00**	**47,67**	**11**	**350,51**	**0,00**	**0,00**	**1,000**	**1,000**	**1,00**	**0,083**
	0,021	0,5	2,29	0,033	1	0,016	**0,085**	50	145,00	1,000	145,00	66,46	11	488,69	0,00	0,00	1,000	1,000	1,00	0,115
	0,021	0,5	2,29	0,033	1	0,016	**0,085**	100	175,00	1,000	175,00	80,21	11	589,80	0,00	0,00	1,000	1,000	1,00	0,139
	0,021	**0,5**	**2,29**	**0,033**	**1**	**0,016**	**0,085**	**500**	**235,00**	**1,000**	**235,00**	**107,71**	**11**	**792,01**	**0,00**	**0,00**	**1,000**	**1,000**	**1,00**	**0,187**

		Diàmetre col.lector necessari							
		Ø 1							
CONCA Número	Tipus de pas	n	Ø tub (cm)	Mides secció calaix pas (m)		i (%)	Q des (m3/s)	Vdes (m/s)	Diametre suficient
1	Collector	0,009	40			5,50	0,707	5,63	**SI**
2	Collector	0,009	40			3,40	0,556	4,42	**SI**
3	Collector	0,009	40			0,50	0,213	1,70	**SI**

Aquest document està en fase de pre-ingrés al sistema de gestió documental de 'Diputació de Tarragona'.
Fins que no es presenti al registre d'entrada de documents de la Seu Electrònica no se'n podran generar còpies autèntiques segons la Llei 39/2015 LPAC.

SIGNAT ELECTRÒNICAMENT PER:
** CARLES GRAS (R: B55592927) el dia 07/01/2025 a les 12:07:38 i VAZQUEZ GOMEZ, ANTONIO (FIRMA) el dia 07/01/2025 a les 12:12:21

Per al dimensionament dels embornals i reixes de pluvials, seguirem com a criteri el de la densitat d'embornals.

La densitat de reixes a col·locar depèn de l'àrea (en m2) tributària per cada unitat de reixa, i es determina en funció del pendent longitudinal, i de la tipologia de reixa segons la següent taula, per a un període de retorn de 10 anys:

	ÀREA DRENADA per embornal (m^2)		
Pendent longitudinal I (%)	**Reixa "Barcelona 1" (Barres diagonals)) o equivalent (70cm x 30 cm)**	**Reixa "Barcelona 2" (Meridiana)) o equivalent (70 cm x 30 cm)**	**Reixa "Barcelona 7" (Interceptora Barcino) o equivalent (100 cm x 50 cm)**
0.5	180	170	275
1	190	180	300
2	200	190	325
3	205	195	340
4	205	200	350
5	185	175	310
6	160	150	265
7	140	130	225
8	125	120	200
9	110	105	180
10	100	95	160
11	95	90	150

Tenint present la mitjana dels pendents del carrer, que tenen un pendent transversal del 2% cap al centre del carrer, i que la superfície a desaiguar és de l'ordre dels 565 m2 comptant el carreró, s'utilitzaran per al dimensionament, com a referència, la reixa del model "Barcelona 7" col·locada a les llambordes centrals de la calçada.

D'aquesta manera, el número d'embornals necessari és de 3 més les 2 reixes al capdavall dels carrerons. Però se'n col·loquen 3 més per facilitar el drenatge, col·locant-los davant les reixes dels carrerons i als dos costats del nou pas de vianants, renovant els que abans hi havia en noves ubicacions properes.

En el Document núm 2 Plànols es defineixen la composició i geometria dels elements de la xarxa de sanejament.

Aquest document està en fase de pre-ingrés al sistema de gestió documental de 'Diputació de Tarragona'.
Fins que no es presenti al registre d'entrada de documents de la Seu Electrònica no se'n podran generar còpies autèntiques segons la Llei 39/2015 LPAC.

SIGNAT ELECTRÒNICAMENT PER:
** CARLES GRAS (R: B55592927) el dia 07/01/2025 a les 12:07:38 i VAZQUEZ GOMEZ, ANTONIO (FIRMA) el dia 07/01/2025 a les 12:12:21

ANNEX 05

XARXA D'ABASTAMENT

Aquest document està en fase de pre-ingrés al sistema de gestió documental de 'Diputació de Tarragona'.
Fins que no es presenti al registra d'entrada de documents de la Seu Electrònica no se'n podran generar còpies autèntiques segons la Llei 39/2015 LPAC.

SIGNAT ELECTRÒNICAMENT PER:
** CARLES GRAS (R: B55592927) el dia 07/01/2025 a les 12:07:38 i VAZQUEZ GOMEZ, ANTONIO (FIRMA) el dia 07/01/2025 a les 12:12:21

ÍNDEX

1. GENERALITATS.....3

Aquest document està en fase de pre-ingrés al sistema de gestió documental de 'Diputació de Tarragona'.
Fins que no es presenti al registra d'entrada de documents de la Seu Electrònica no se'n podran generar còpies autèntiques segons la Llei 39/2015 LPAC.

SIGNAT ELECTRÒNICAMENT PER:
** CARLES GRAS (R: B55592927) el dia 07/01/2025 a les 12:07:38 i VAZQUEZ GOMEZ, ANTONIO (FIRMA) el dia 07/01/2025 a les 12:12:21

1. GENERALITATS

Es defineix una nova línia d'abastament d'aigua potable que renovi la xarxa existent.

La xarxa d'abastament d'aigua potable es connectarà a la canonada existent, per la 1a fase, tant per la vorera nord com per la sud, i també, al final del carrer, a la xarxa existent sota la vorera de la carretera T-704. La xarxa es mallarà amb un creuament sota el nou pas de vianants.

La xarxa d'abastament es situa als laterals del carrer, a una fondària mínima de 0,95 m, sobre un llit de sorra natural gravellada sense rentar, amb una base de 10 cm. i recoberta fins a 10 cm per sobre de la generatiu superior del tub. S'acabarà de reomplir la rasa amb material seleccionat tipus tot-ú artificial i compactant a un mínim del 95 % de PM.

La distribució es realitza en xarxa tancada i unes petites ramificacions, de forma que en cas d'avaria es podrà aïllar el trams afectats sense impedir el subministrament a la resta.

Les canonades de distribució seran de DN110 i polietilè PE-100 de PN-10 Atm de treball i connectades per soldadura.

La pressió necessària pels hidrants segons el decret 241/1994 de la Generalitat de Catalunya, és de 10 Atm, amb un cabal de 1.000 l/m. amb l'ús simultani de dos hidrants.

Els accessoris i les boques de reg seran de foneria, les vàlvules seran tipus EURO-20 allotjades dins dels trampillons de comandament. A la part mes baixa de la instal·lació es dotarà d'una vàlvula de descàrrega amb desguàs a la claveguera, la sortida de les boques de reg serà del tipus Barcelona utilitzat per tot el Servei Contraincendis.

L'hidrant estarà col·locat de manera que hi hagi un màxim de 200 m. fins a l'hidrant més proper, de la 1a fase del carrer de Baix. Anirà soterrat i disposarà de dues sortides de 75 mm. De diàmetre, el sistema d'encadellat serà del tipus Barcelona.

Les escomeses s'allotjaran dins els armaris existents a la façana. En cas que els embrancaments siguin dins l'edifici, es mantindrà aquesta disposició, amb la construcció d'un pericó registrable de fosa, en el que es col·locarà la vàlvula de derivació individual. El tub, des de la xarxa fins l'armari, serà de polietilè, DN-40, de PN-10, en els embracaments col·locarà una vàlvula antiretorn si no en disposa.

Els càlculs dels cabals i dels tubs figuren a l'annex de la memòria de càlcul. En el Document nº2 Plànols es defineixen la composició i geometria de la xarxa d'abastament projectada.

CÀLCULS

Es parteix d'una dotació diària de 300 l/dia/habitant sent el nombre d'habitants de la zona de 350, pel que el cabal diari serà de:

417 x 300 = 125.100 l/dia

Aquest document està en fase de pre-ingrés al sistema de gestió documental de 'Diputació de Tarragona'.
Fins que no es presenti al registre d'entrada de documents de la Seu Electrònica no se'n podran generar còpies autèntiques segons la Llei 39/2015 LPAC.
SIGNAT ELECTRÒNICAMENT PER:
** CARLES GRAS (R: B55592927) el dia 07/01/2025 a les 12:07:38 i VAZQUEZ GOMEZ, ANTONIO (FIRMA) el dia 07/01/2025 a les 12:12:21

Es considera que el consum d'aigua es produirà en un període de 10 hores pel que el cabal instantani serà de:

125.100/10 x 3.600= 3,475 l/seg

El consum s'efectuarà proporcionalment al llarg de la canonada als diferents habitatges que son un total de 118 habitatges, Pel que el cabal unitari per habitatge serà de:

3,475/139= 0,025 l/seg

Els hidrants d'incendi 1 amb total i amb un cabal de càlcul de 16,66 l/seg. per hidrant i per dos hidrants en funcionament simultani segons decret 241/1994 complementari de la NBE-CPI/91 (annex).

Aquest document està en fase de pre-ingrés al sistema de gestió documental de 'Diputació de Tarragona'.
Fins que no es presenti al registra d'entrada de documents de la Seu Electrònica no se'n podran generar còpies autèntiques segons la Llei 39/2015 LPAC.

SIGNAT ELECTRÒNICAMENT PER:
** CARLES GRAS (R: B55592927) el dia 07/01/2025 a les 12:07:38 i VAZQUEZ GOMEZ, ANTONIO (FIRMA) el dia 07/01/2025 a les 12:12:21

ANNEX 06

XARXA D’ENLLUMENAT

Aquest document està en fase de pre-ingrés al sistema de gestió documental de 'Diputació de Tarragona'.
Fins que no es presenti al registra d'entrada de documents de la Seu Electrònica no se'n podran generar còpies autèntiques segons la Llei 39/2015 LPAC.

SIGNAT ELECTRÒNICAMENT PER:
** CARLES GRAS (R: B55592927) el dia 07/01/2025 a les 12:07:38 i VAZQUEZ GOMEZ, ANTONIO (FIRMA) el dia 07/01/2025 a les 12:12:21

ÍNDEX

1. INTRODUCCIÓ 3
2. ENLLUMENAT 3
APÈNDIX 01. FITXES TÈCNIQUES 4
APÈNDIX 02. ESTUDI LUMÍNIC 5

Aquest document està en fase de pre-ingrés al sistema de gestió documental de 'Diputació de Tarragona'.
Fins que no es presenti al registra d'entrada de documents de la Seu Electrònica no se'n podran generar còpies autèntiques segons la Llei 39/2015 LPAC.

SIGNAT ELECTRÒNICAMENT PER:
** CARLES GRAS (R: B55592927) el dia 07/01/2025 a les 12:07:38 i VAZQUEZ GOMEZ, ANTONIO (FIRMA) el dia 07/01/2025 a les 12:12:21

1. INTRODUCCIÓ

El present annex descriu les actuacions en la xarxa d'enllumenat objecte del present projecte.

2. ENLLUMENAT

La instal·lació serà soterrada, substituint l'aèria actual, i mantindrà la capsa de les llumeneres actualment grapades a les façanes dels habitatges en la seva ubicació actual, tant al carrer com al carreró. Les llumeneres de façana tindran 30W de potència. A l'entrada del vial es projecten dos fanals amb bàcul, a banda i banda del mateix. Les llumeneres a l'inici del vial pel costat de la carretera, amb bàcul, tindran 20W de potència.

La instal·lació serà soterrada, substituint l'aèria actual, i mantindrà la capsa de les tres llumeneres actualment grapades a les façanes dels habitatges en la seva ubicació actual, tant al carrer com al carreró. A l'entrada del vial es projecten dos fanals amb columna, a banda i banda del mateix.

El model de llumeneres noves serà el mateix que el de les llumeneres existents al municipi.

Per a les llumeneres connectades a façana, s'hi instal·larà el model Camprodon, de Benito, de 3000K.

Per a les llumeneres en columna, s'hi instal·larà el model Circus top, de Salvi, de 3000K. La columna serà troncocònica, i de color negre com les llumeneres.

La instal·lació protegida amb un tub de polietilè de doble paret de DN-110, amb conductor de tipus UNE RV 0,6/1 KV de la mateixa secció existent en el tram, amb un minim de 10 mm2. la instal·lació estarà anellada amb un cable conductor de coure de 35 mm2, nu, amb contacte amb terreny, connectada a les piquetes clavades a terra. El valor de resistivitat del conjunt serà inferior a 37 Ohms. Totes les connexions seran executades mitjançant soldadures aluminotèrmiques. Els detalls de les piquetes s'especifiquen al plànol de detalls de l'enllumenat i en tot cas s'atendrà a les indicacions de la direcció facultativa.

Als creuaments de carrer es protegirà amb dos tubs de polietilè de doble paret de DN-110 mm. formigonat. En els extrems del creuament es construirà una arqueta amb tapa de fosa

Els càlculs d'enllumenat i de seccions figuren l'Apèndix 2. Estudi Lumínic. S'han fet servir llumeneres de característiques equivalents a les definides a projecte.

S'adjunten a continuació fitxes tècniques de llumeneres i bàculs definitis recollits en el Document núm 4 Pressupost, i fitxes d'elements equivalents.

En el Document nº2 Plànols es defineixen la composició i geometria de la xarxa d'enllumenat projectada.

Aquest document està en fase de pre-ingrés al sistema de gestió documental de 'Diputació de Tarragona'.
Fins que no es presenti al registre d'entrada de documents de la Seu Electrònica no se'n podran generar còpies autèntiques segons la Llei 39/2015 LPAC.

SIGNAT ELECTRÒNICAMENT PER:
** CARLES GRAS (R: B55592927) el dia 07/01/2025 a les 12:07:38 i VAZQUEZ GOMEZ, ANTONIO (FIRMA) el dia 07/01/2025 a les 12:12:21

APÈNDIX 01. FITXES TÈCNIQUES

.

Aquest document està en fase de pre-ingrés al sistema de gestió documental de 'Diputació de Tarragona'.
Fins que no es presenti al registra d'entrada de documents de la Seu Electrònica no se'n podran generar còpies autèntiques segons la Llei 39/2015 LPAC.

SIGNAT ELECTRÒNICAMENT PER:
** CARLES GRAS (R: B55592927) el dia 07/01/2025 a les 12:07:38 i VAZQUEZ GOMEZ, ANTONIO (FIRMA) el dia 07/01/2025 a les 12:12:21

ILCP

Luminaria

CAMPRODON

IP 66 | IK 09 | IP 66 | IP 66 | 20kA

Luminaria Residencial de línea Clásica de la familia de las suspendidas que incorpora todos los detalles técnicos necesarios para la tecnología LED. Con una diseño ideal para espacios históricos, entornos urbanos y rurales como calles residenciales, zonas peatonales, paseos marítimos, parques y plazas sobre soportes entre 3 y 7m de altura.

VENTAJAS:

Alta eficiencia. Hasta 145 lm/W reales
Fijación mediante tres tornillos vertical suspendida
Cuerpo en inyección de aluminio de alta resistencia
Cúpula superior en dos piezas.
18 Distribuciones lumínicas distintas
Estándar Zhaga (Book 15)

APLICACIONES:

Centros Históricos
Calles Residenciales (Zonas 30)
Zonas Peatonales
Calles Comerciales y Turísticas
Áreas Verdes; Parques y Jardines

Ficha de proyecto | CAD | Catálogo | Instrucciones montage | Imagen HD

BENITO
info@benito.com
tel. 93 852 1000

Aquest document està en fase de pre-ingrés al sistema de gestió documental de 'Diputació de Tarragona'.
Fins que no es presenti al registra d'entrada de documents de la Seu Electrònica no se'n podran generar còpies autèntiques segons la Llei 39/2015 LPAC.

SIGNAT ELECTRONICAMENT PER:
** CARLES GRAS (R: B55592927) el dia 07/01/2025 a les 12:07:38 i VAZQUEZ GOMEZ, ANTONIO (FIRMA) el dia 07/01/2025 a les 12:12:21

V. 2024-02-21 | La mejora y evolución constante de nuestros productos, puede provocar algunas modificaciones en las especificacions técnicas y características de los mismos sin previo aviso.

CARACTERÍSTICAS:

Material cuerpo:	Cuerpo en inyección de aluminio de alta resistencia. del tipo EN AC-43000, EN AC-43100, EN AC-43400, EN AC-44100, EN AC-47100 según la norma UNE EN 1706.
Difusor (cerramiento cavidad óptica):	Vidrio Templado de 4 mm. Filtra los UV.
Tornillería:	Acero Inoxidable 18/8 - AISI 304
Cuerpo:	Simple Cavidad: Driver / Módulo LEDs
Juntas de estanqueidad:	Espuma de Silicona
Índice de protección IP de la luminaria:	IP66
Índice de protección IP del Grupo Óptico:	IP66
Índice de protección IK:	IK08-IK09
Disipación térmica de los LEDs:	Disipación térmica a través de un disipador interno, sin aletas externas ni fluidos conductores. Disipación pasiva por convección y asegurando el contacto térmico de los módulos de LEDs a través de material de transferencia térmica de alta conductividad.
Válvula anti condensación:	Válvula de compensación de presiones que asegura la evacuación de la humedad, evitando la condensación, manteniendo el grado de estanqueidad IP de la luminaria.
Pintura y acabados:	Recubrimiento de pintura en polvo de poliéster, pulverizado electrostáticamente i sublimado al horno. Resistente a la corrosión.
Color:	Color Negro micro texturado y otros colores bajo pedido
Fijación:	Fijación Suspendida mediante tres tornillos (3xM10 120º)
Orientable:	-
Mantenimiento:	Cúpula exterior en dos piezas. Módulos reemplazables: LEDs, Drivers, SPD.
Altura de montaje recomendada:	3 - 7 m
Driver:	Driver regulable y programable de corriente constante. Incorporado dentro de la luminaria, precableado sobre placa de acero galvanizada.
Reducción de Flujo:	Driver Regulable 0-10V, programable en 5 niveles y con opción DALI 2. Con las características de Wireless, AOC, MTP, DTL.
Ready4IOT - Connectividad:	- Multinivel Temporizado o Media Noche Virtual - Reducción de flujo en Cabecera - Doble Nivel con Línea de Mando
Protector de sobretensiones (SPD):	Protector de Sobretensiones Transitorias (SPD) de 10kV y 20kA Tipo 2. Conexión serie con termofusible de desconexión para una protección más efectiva al final de la vida del SPD.

PLANO:

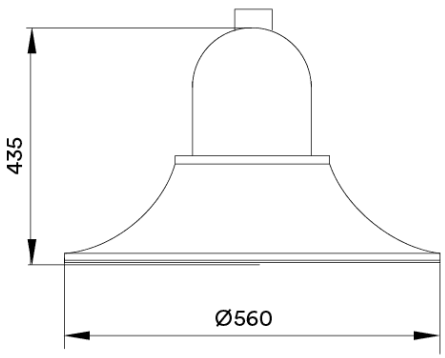

8,9 Kg

INSTALACIÓN:

Aquest document està en fase de pre-ingrés al sistema de gestió documental de 'Diputació de Tarragona'.
Fins que no es presenti al registre d'entrada de documents de la Seu Electrònica no se'n podran generar còpies autèntiques segons la Llei 39/2015 LPAC.

V. 2024-02-21 | La mejora y evolución constante de nuestros productos, puede provocar algunas modificaciones en las especificaciones técnicas y características de los mismos sin previo aviso.

SIGNAT ELECTRÒNICAMENT PER:
** CARLES GRAS (R: B55592927) el dia 07/01/2025 a les 12:07:38 i VAZQUEZ GOMEZ, ANTONIO (FIRMA) el dia 07/01/2025 a les 12:12:21

ÁMBAR 2200K 2700K 3000K 4000K 5000K

CUADRO TÉCNICO:

	REF.	Nº LEDs	Potencia W	I Driver mA	Flujo Lumínico Real (T) =85ºC) Flujo lm	Flujo Lumínico Real (T) =85ºC) Eficiencia lm/W	Flujo Lumínico Inicial (T) =25ºC) Flujo lm	Flujo Lumínico Inicial (T) =25ºC) Eficiencia lm/W
		16	20	375	2842	142	3240	162
Camprodon	ILCP	16	40	750	5642	141	6432	161
		16	60	1125	8443	141	9625	160

Relación Eficiencia (%) lm/W - Temperatura de Color (K)

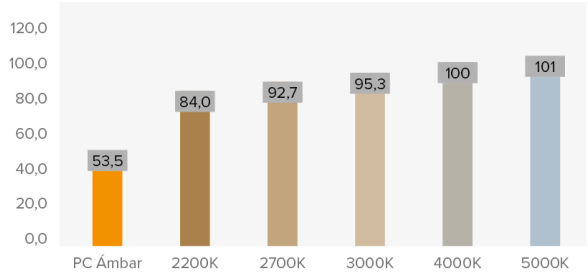

Flujos Lumínicos y Eficiencias a 4000ºK y CRI>70.

Tolerancia del flujo lumínico < +/-3%.

Valores sujetos a cambios sin previo aviso en función del Binning de los LEDs.

FOTOMETRÍAS:

Asimétrico Super-Extensivo (AE)

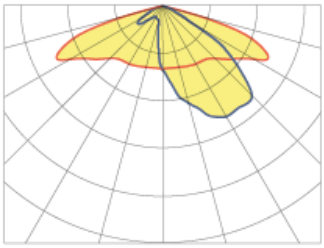

Asimétrico Extensivo (A3)

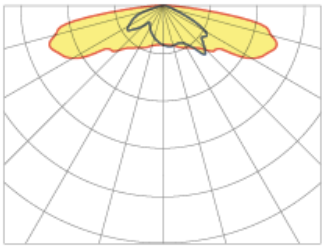

Asimétrico Extensivo (AM)

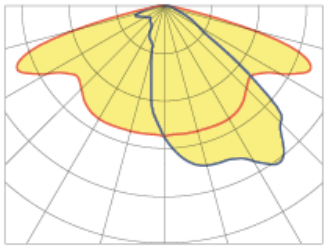

Simétrico Super Extensivo Circular (SE)

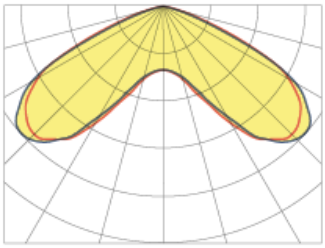

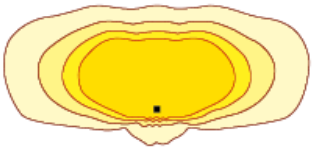

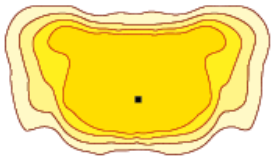

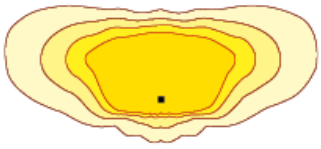

*Muestra 4 distribuciones lumínicas recomendadas. Consultar las 18 tipologías.

Aquest document està en fase de pre-ingrés al sistema de gestió documental de 'Diputació de Tarragona'.
Fins que no es presenti al registra d'entrada de documents de la Seu Electrònica no se'n podran generar còpies autèntiques segons la Llei 39/2015 LPAC.

V. 2024-02-21 | La mejora y evolución constante de nuestros productos, puede provocar algunas modificaciones en las especificaciones técnicas y características de los mismos sin previo aviso.

BENITO
info@benito.com
tel. 93 852 1000

SIGNAT ELECTRONICAMENT PER:
** CARLES GRAS (R: B55592927) el dia 07/01/2025 a les 12:07:38 i VAZQUEZ GOMEZ, ANTONIO (FIRMA) el dia 07/01/2025 a les 12:12:21

MÓDULO LED'S:

Módulo de LEDs:	BENITO-NOVATILU Formato Zhaga de 16 LEDs. Consultar Temperaturas de Color, CRI y Distribuciones Lumínicas
Módulo substituible:	SI
LED:	5050
Nº de LED's:	16
Formato PCBs:	2 Zhaga (Book 15) 2x4
Eficiencia nominal del LED:	172
Temperatura de Color:	PC Ámbar, 2K2, 2K7, 3K, 4K, 5K
Rendimiento Cromático CRI:	>70 (opcional >80)
Vida Media de los LED - L90B10:	L90B10 >100.000 horas

ESPECIFICACIONES ÓPTICAS:

Sistema Óptico:		Lentes de PMMA 2x2
Distribución Lumínica:		18 Distribuciones Lumínicas disponibles
Flujo Hemisferio Superior (FHS) ULOR:		0%
Flujo Hemisferio Inferior DLOR:		100%
Índice de Deslumbramiento:		Entre D5 y D6 (depende de la distribución lumínica)
Categoría Intensidad Luminosa:		Entre G*4 y G*6 (depende de la distribución lumínica)
Flujo Luminoso CIE nº3:		>95%
Seguridad Fotobiológica:		RG0 (exento de riesgo)
Flujo lumínico Inicial Tj=25ºC (hasta):	lm	9625
Eficiencia Luminaria Inicial Tj=25ºC (hasta):	lm/W	160
Flujo lumínico Real Tj=85ºC (UNE EN 13032-4) (hasta):	lm	8443
Eficiencia Luminaria Real Tj=85ºC (UNE EN 13032-4) (hasta):	lm/W	141

ESPECIFICACIONES ELÉCTRICAS:

Potencia máxima nominal (LED's):	W	54,6
Potencia máxima consumida (Luminaria):	W	60
Rango de Potencias:	W	20 - 60W
Corriente máxima del LED:	mA	<500 (<50% Imax)
Clase de Protección Eléctrica IEC:		Clase I y II
Protector de Sobretensiones (SPD):		Protector de Sobretensiones Transitorias (SPD) de 10kV y 20kA Tipo 2. Conexión serie con termofusible de desconexión para una protección más efectiva al final de la vida del SPD.
Nivel de protección de tensión modo común y diferencial (SPD) Udc:	kV	10 con NTC opcional
Corriente máxima de descarga (8/20) (SPD):	kA	20
Desconexión Térmica de la Fase (SPD):		Si
Tensión de Entrada:	Vac	220-240
Tensión de Entrada (rango máximo):	Vac	198-264
Frecuencia de Entrada:	Hz	47-63
Corriente de arranque:	A	<65
Duración del pico de arranque:	ms	<0,3
Eficiencia del Driver:		>90%
Factor de potencia 100% consumo:		>0,98
Factor de potencia 50% consumo:		>0,95
Distorsión Harmónica Total (THD):		<10
Consumo de Energia en reposo:	W	<0,4
Clasificación Energética:		A++ IPEA>1,15

CONDICIONES DE TRABAJO:

Vida Media de los LED - L90B10:	horas	>100.000
Vida Media del Driver a Tp<70ºC:	horas	100.000
Vida Media de la Luminaria L90B10 (TM-21):	horas	
Temperatura ambiente de trabajo:	ºC	de -35°C a +50°C
Superficie al viento:	m2	0,12
Test anti vibraciones (15Hz en 3 ejes):		
Período de Garantía:	Años	5 años (opcional hasta 10)

DIMENSIONES EMBALAJE:

Peso neto	kg	8,9
Peso Bruto	kg	
Dimensiones Luminaria (LxAxH)	mm	560x560x435
Dimensiones Embalaje (LxAxH)	mm	
Unidades por Embalaje		1
Cantidad por contenedor de 20"		
Cantidad por contenedor de 40"		

CERTIFICACIONES:

Certificaciones Seguridad:	EN 40 / EN 62031 / EN 62493 / EN 62471 / IEC 62778 / EN 61247-2-13
Certificaciones EMC:	EN 55015 / EN 61547 / EN 61000-3-2 / EN 61000-3-3 / EN 61347-2-13 / EN 61347-1 / EN 62384
Otras Certificaciones:	IEC 62262 / EN 13032-4 / EN 62717 / EN 6272-1 / EN 6272-2-1 / EN 61643-11
Certificaciones Empresa	ISO 9001 ISO 50001 ISO 14001 ISO 45001

BENITO
info@benito.com
tel. 93 852 1000

SIGNAT ELECTRONICAMENT PER:
** CARLES GRAS (R: B55592927) el dia 07/01/2025 a les 12:07:38 i VAZQUEZ GOMEZ, ANTONIO (FIRMA) el dia 07/01/2025 a les 12:12:21

Aquest document està en fase de pre-ingrés al sistema de gestió documental de 'Diputació de Tarragona'.
Fins que no es presenti al registra d'entrada de documents de la Seu Electrònica no se'n podran generar còpies autèntiques segons la Llei 39/2015 LPAC.

V. 2024-02-21 | La mejora y evolución constante de nuestros productos, puede provocar algunas modificaciones en las especificacions técnicas y características de los mismos sin previo aviso.

Benito Urban SLU se reserva el derecho de modificar el producto sin previo aviso.

BENITO –Light

CAMPRODON

ILCP

T +34 938 521 000
www.benito.com

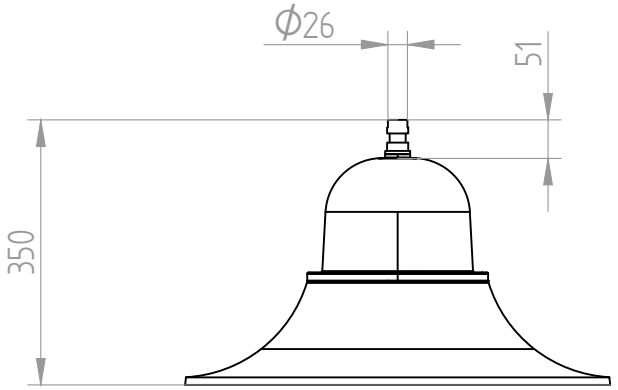

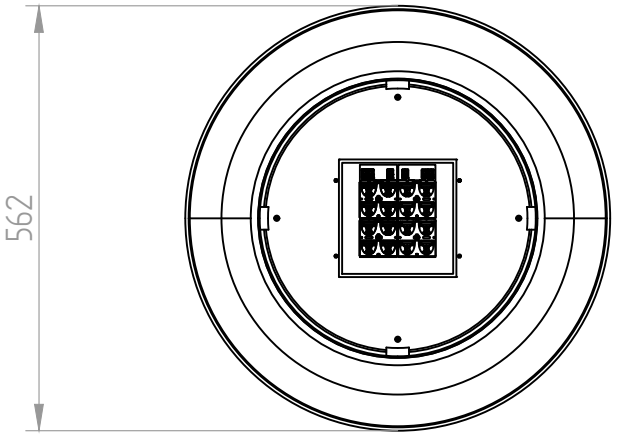

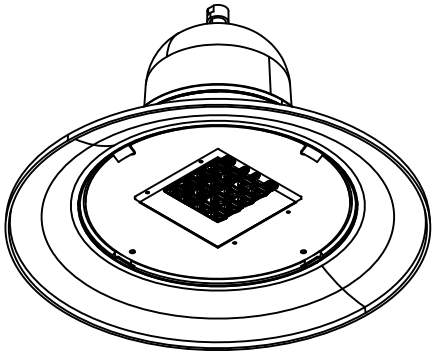

Aquest document està en fase de pre-ingrés al sistema de gestió documental de 'Diputació de Tarragona'.
Fins que no es presenti al registra d'entrada de documents de la Seu Electrònica no se'n podran generar còpies autèntiques segons la Llei 39/2015 LPAC.

SIGNAT ELECTRÒNICAMENT PER:
** CARLES GRAS (R: B55592927) el dia 07/01/2025 a les 12:07:38 i VAZQUEZ GOMEZ, ANTONIO (FIRMA) el dia 07/01/2025 a les 12:12:21

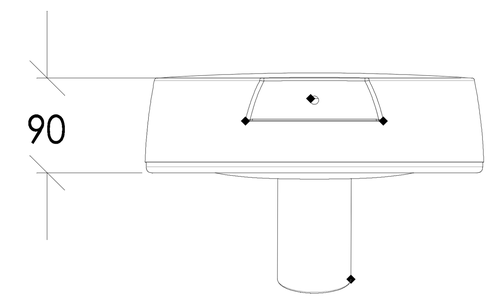

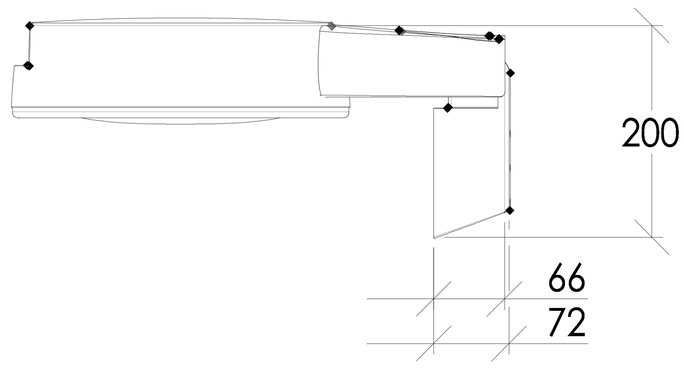

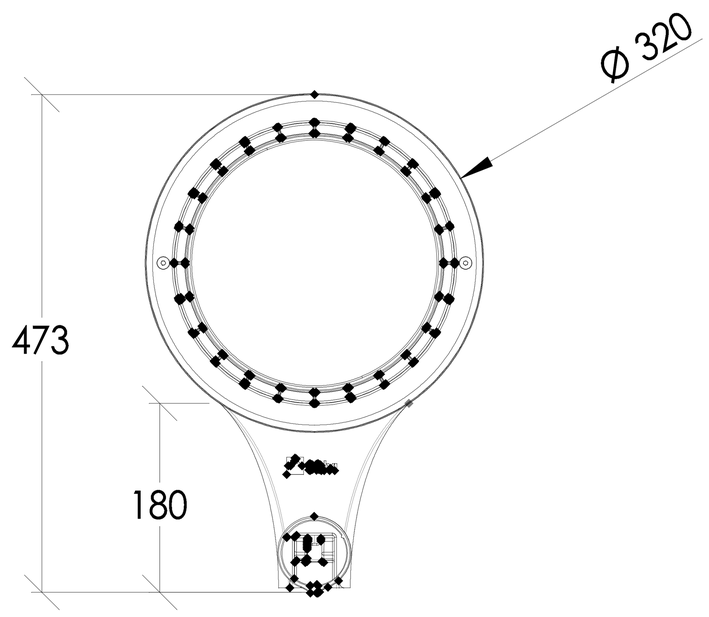

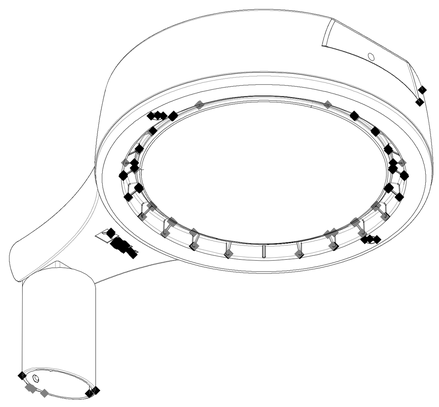

CIRCUS TOP

salvi
lighting barcelona

date: 29/06/2020	scale: 1:10	units: mm

C.M.Salvi reserves the right to modify the product without previous advise
C.M.Salvi, S.L. - Av. Vallès 36 - Pol. Ind. Cantallops - 08185 Lliçà de Vall - Spain - tel. 938 445 190
- comercial@salvi.es - www.salvi.es

CIRCUS TOP-HOR

Características Técnicas

CIRCUS TOP-HOR

Luminaria led de pequeño tamaño, sólida, y con soportes opcionales para diferentes aplicaciones de interior y exterior. Solución económica con calidad de luz superior y un ahorro energético significativo.

Ideal para iluminar zonas peatonales, zonas residenciales, parques y jardines, parkings, grandes áreas, espacios deportivos e industriales.

Para instalar de 4 a 8m de altura.

Dimensiones características: 95 x Ø325 mm.

Potencia máxima 134W / Flujo máximo 18880lm.

Luminaria compuesta por cuerpo, tapa superior y fijación de fundición de aluminio EN AC 44300 de bajo contenido en cobre (<0.1%). Fijación vertical u horizontal, sobre terminal macho Ø60mm.

Acceso a los equipos a través de la tapa superior, fijada al cuerpo con tornillos imperdibles M6 y junta de estanqueidad de silicona.

Peso aprox.: 4,5Kg.

IP66 / IK08 / IK09

Difusor de vidrio plano templado.

Sistema de Leds de alta eficiencia en disposición circular. El tipo y cantidad de leds varian en función de la versión. Hay una versión para cada necesidad de rendimiento, durabilidad y coste. Grupo óptico SNAP con certificación ENEC.

Incorpora sistema SNAP para la disipación del calor.

Set de lentes independientes de diseño propio en PMMA óptico con rendimiento de hasta el 93%. Opcionalmente reflector trasero recuperador de flujo en PMMA inyectado y aluminizado con alto índice de reflectividad (95%). La amplia gama de lentes y reflectores disponibles permite solucionar todas las necesidades fotométricas de forma óptima.

Temperatura de color: 3000ºK o 4000ºK. Opcionalmente para zonas con protección medioambiental: filtro ámbar, 2200ºK o 2700ºK, o instalaciones industriales y deportivas: 5000ºK, 6000ºK.

FHS < 0.1% (Cierre lenticular y vidrio plano).

CRI mínimo 70.

Vida útil : L90B10 > 100.000 h (consultar según tipo de LED y configuración).

Voltaje AC 220V-240V ~ 50/60Hz. Clase I / Clase II opcional.

Color Gris Plata G2. Otros colores disponibles.

Normas: IEC 60598, IEC 62031, IEC 62471, IEC 60529, EN 55015, IEC 61000, IEC 61547, IEC 62493, IEC 62471, IEC 61437, IEC 62384, EN 50102, CE.

ISO 9001, ISO 14001, ISO 45001.

ISO 9001, ISO 14001, ISO 45001.

Fotometrías

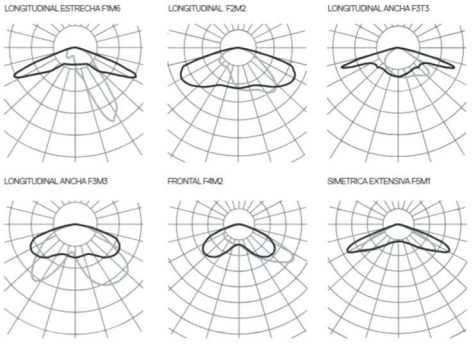

Consultar el configurador de producto para otras opciones.

Versiones

Versiones

PCB			3000K		4000K	
	mA	W	lm	lm/W	lm	lm/W
085	350	19	2960	155	3040	160
	500	26	4080	156	4240	163
	700	37	5360	144	5600	151
185	350	41	6660	162	6840	166
	500	59	9180	155	9540	161
	700	82	12060	147	12600	153
186	350	41	6660	162	6840	166
	500	59	9180	155	9540	161
	700	82	12060	147	12600	153
16U	350	17	2560	150	2720	160
	500	25	3680	147	3840	153
	700	34	4960	145	5120	150
16T	350	17	2560	150	2720	160
	500	25	3680	147	3840	153
	1400	68	8960	131	9280	136
32T	350	34	5120	150	5440	160
	500	49	7360	150	7680	156
	1200	117	15680	134	16640	142
32U	350	34	5120	150	5440	160
	500	49	7360	150	7680	156
	700	68	9920	145	10240	150
16W	350	67	9600	143	10240	152
	500	96	13280	138	14240	148
	700	134	17760	132	18880	140
16Y	350	67	9600	143	10240	152
	500	96	13280	138	14240	148
	600	115	15520	134	16640	144
16C	350	18	2720	151	2880	160
	500	26	3680	141	4000	153
	1500	76	9440	124	10400	136

TOP

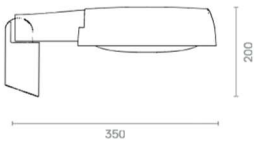

HOR

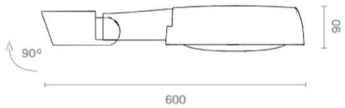

2024-03 Debido a la constante evolucion tecnológica, SALVI se reserva el derecho de modificar las especificaciones sin previo aviso. La información contenida en este documento es orientativa y no supone ningún compromiso contractual.

Aquest document està en fase de pre-ingrés al sistema de gestió documental de 'Diputació de Tarragona'.
Fins que no es presenti al registra d'entrada de documents de la Seu Electrònica no se'n podran generar còpies autèntiques segons la Llei 39/2015 LPAC.

SIGNAT ELECTRÒNICAMENT PER:
** CARLES GRAS (R: B55592927) el dia 07/01/2025 a les 12:07:38 i VAZQUEZ GOMEZ, ANTONIO (FIRMA) el dia 07/01/2025 a les 12:12:21

BENITO
–Alumbrado Público

Columna
Troncocónica

ICAP

AENOR EN40

Columna troncocónica fabricada en una sola pieza. fabricada en acero S-235-JR galvanizado en caliente.
Opcional: Producto disponible en colores, consultar combinaciones.

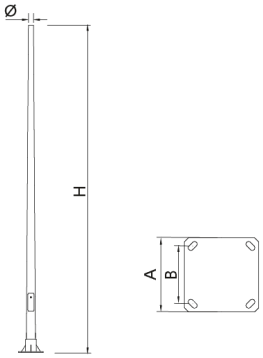

Ref.	H	Ø	A	B	
ICAP40	4000	60	300	200	M18x500
ICAP50	5000	60	300	200	M18x500
ICAP60	6000	60	300	200	M18x500
ICAP70	7000	60	400	300	M18x500
ICAP80	8000	60	400	300	M18x500
ICAP90	9000	60	400	300	M18x500
ICAP100	10000	60	400	300	M22x700
ICAP120	11700	60	400	300	M22x700

Ficha de proyecto | CAD | Catálogo | Imagen HD

La mejora y evolución constante de nuestros productos, puede provocar algunas modificaciones en las especificacions técnicas y características de los mismos sin previo aviso.

Aquest document està en fase de pre-ingrés al sistema de gestió documental de 'Diputació de Tarragona'.
Fins que no es presenti al registra d'entrada de documents de la Seu Electrònica no se'n podran generar còpies autèntiques segons la Llei 39/2015 LPAC.

SIGNAT ELECTRÒNICAMENT PER:
** CARLES GRAS (R: B55592927) el dia 07/01/2025 a les 12:07:38 i VAZQUEZ GOMEZ, ANTONIO (FIRMA) el dia 07/01/2025 a les 12:12:21

APÈNDIX 02. ESTUDI LUMÍNIC

Aquest document està en fase de pre-ingrés al sistema de gestió documental de 'Diputació de Tarragona'.
Fins que no es presenti al registre d'entrada de documents de la Seu Electrònica no se'n podran generar còpies autèntiques segons la Llei 39/2015 LPAC.

SIGNAT ELECTRÒNICAMENT PER:
** CARLES GRAS (R: B55592927) el dia 07/01/2025 a les 12:07:38 i VAZQUEZ GOMEZ, ANTONIO (FIRMA) el dia 07/01/2025 a les 12:12:21

Fecha 18/10/2024

BENITO

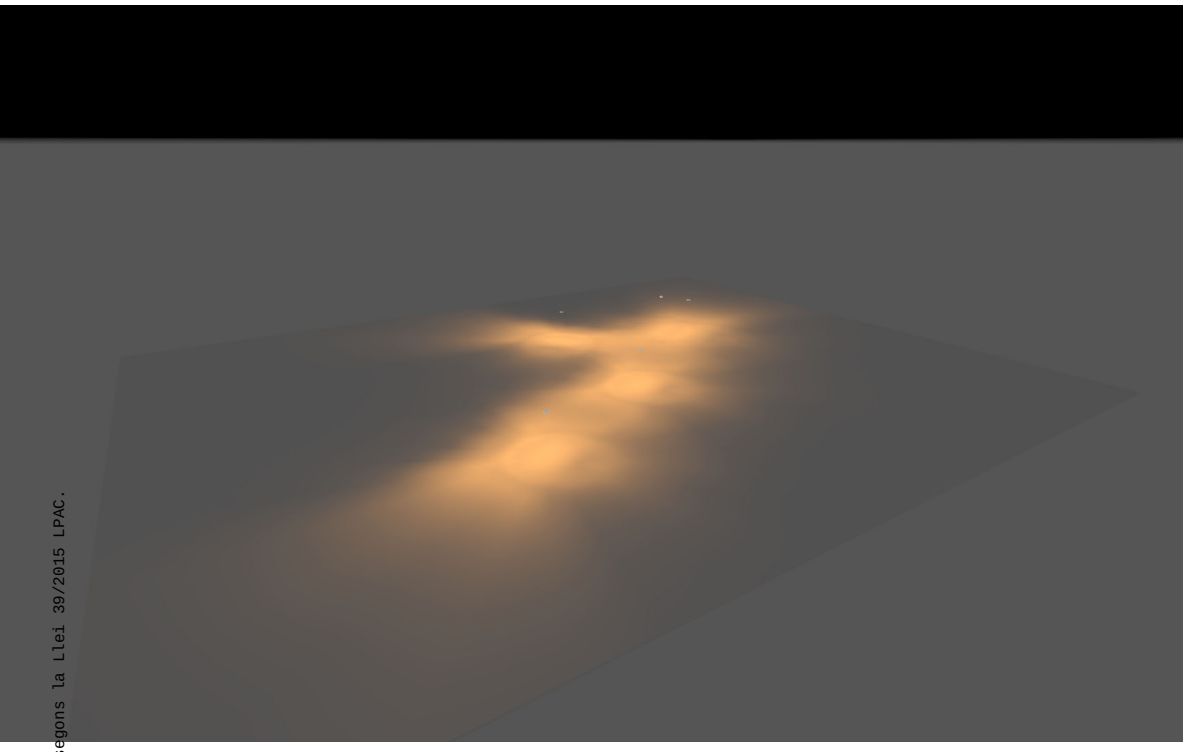

2024_1142_Carrer de Baix - Maspujols

ESTUDIO REALIZADO CON MÓDULOS Y LUMINARIAS DE BENITO

Created with DIALux

Aquest document està en fase de pre-ingrés al sistema de gestió documental de 'Diputació de Tarragona'.
Fins que no es presenti al registra d'entrada de documents de la Seu Electrònica no se'n podran generar còpies autèntiques segons la Llei 39/2015 LPAC.

SIGNAT ELECTRÒNICAMENT PER:
** CARLES GRAS (R: B55592927) el dia 07/01/2025 a les 12:07:38 i VAZQUEZ GOMEZ, ANTONIO (FIRMA) el dia 07/01/2025 a les 12:12:21

BENITO

Contenido

Portada 1
Contenido 2
Contactos 3
Imágenes 4
Lista de luminarias 5

Fichas de producto

Benito - DECO SUSPENDIDA 30 A3 2700K 16 (1x BENITO-NOVATILU (5050)) 6
Benito - INNOVA 20 A3 2700K 16 (1x BENITO-NOVATILU (5050)) 7

Terreno

Plano de situación de luminarias 8
Objetos de cálculo / Escena de luz 1 11
Superficie de cálculo 41 / Escena de luz 1 / Iluminancia perpendicular 13
Superficie de cálculo 42 / Escena de luz 1 / Iluminancia perpendicular 14

Aquest document està en fase de pre-ingrés al sistema de gestió documental de 'Diputació de Tarragona'.
Fins que no es presenti al registre d'entrada de documents de la Seu Electrònica no se'n podran generar còpies autèntiques segons la Llei 39/2015 LPAC.

SIGNAT ELECTRÒNICAMENT PER:
** CARLES GRAS (R: B55592927) el dia 07/01/2025 a les 12:07:38 i VAZQUEZ GOMEZ, ANTONIO (FIRMA) el dia 07/01/2025 a les 12:12:21

BENITO

Contactos

BENITO

LIGHTING Dept.

BENITO
08500 - BARCELONA

T +34 961 401 000
info@benito.com

Aquest document està en fase de pre-ingrés al sistema de gestió documental de 'Diputació de Tarragona'.
Fins que no es presenti al registra d'entrada de documents de la Seu Electrònica no se'n podran generar còpies autèntiques segons la Llei 39/2015 LPAC.

SIGNAT ELECTRÒNICAMENT PER:
** CARLES GRAS (R: B55592927) el dia 07/01/2025 a les 12:07:38 i VAZQUEZ GOMEZ, ANTONIO (FIRMA) el dia 07/01/2025 a les 12:12:21

BENITO

Imágenes

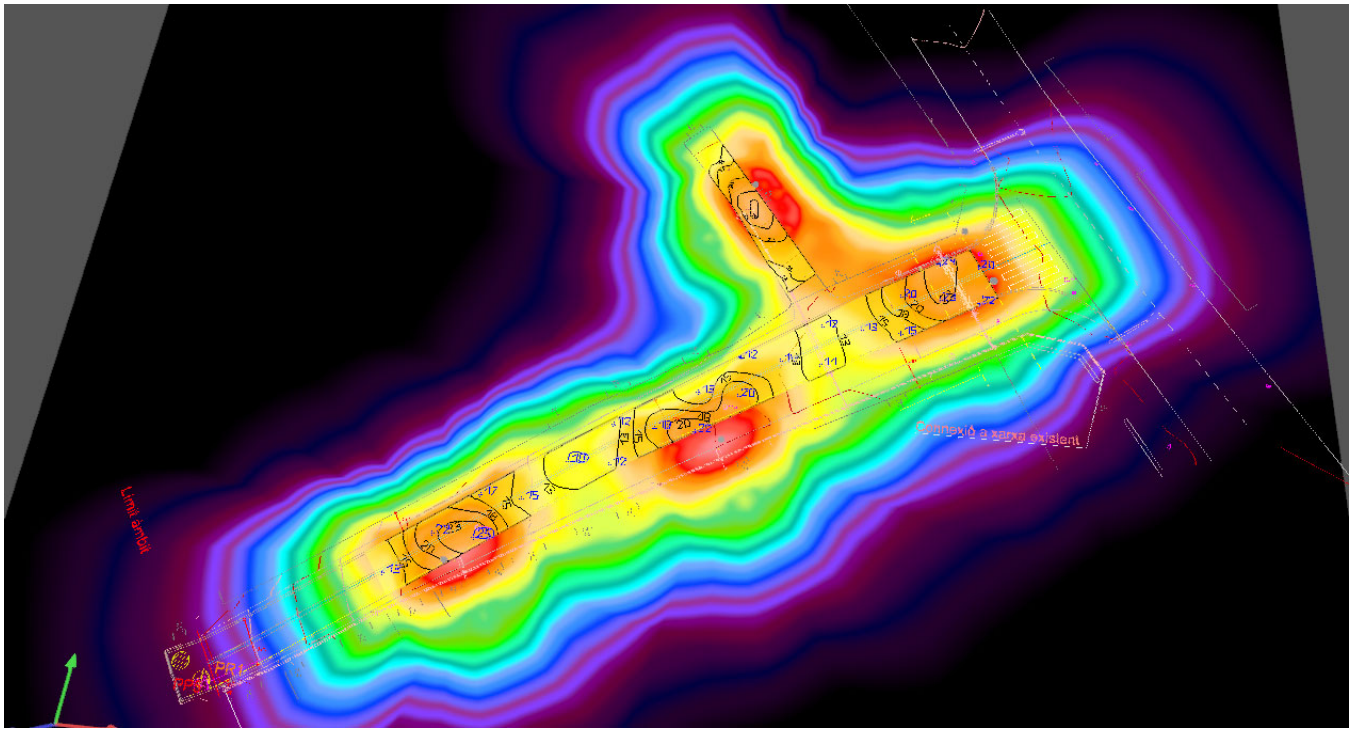

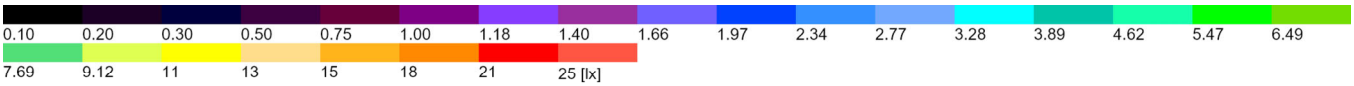

Terreno (243)

BENITO
Expertos en Iluminación Eficiente
08500 - Barcelona
www.benito.com

Aquest document està en fase de pre-ingrés al sistema de gestió documental de 'Diputació de Tarragona'.
Fins que no es presenti al registra d'entrada de documents de la Seu Electrònica no se'n podran generar còpies autèntiques segons la Llei 39/2015 LPAC.

SIGNAT ELECTRÒNICAMENT PER:
** CARLES GRAS (R: B55592927) el dia 07/01/2025 a les 12:07:38 i VAZQUEZ GOMEZ, ANTONIO (FIRMA) el dia 07/01/2025 a les 12:12:21

BENITO

Lista de luminarias

Φ_{total}	P_{total}	Rendimiento lumínico
16476 lm	130.0 W	126.7 lm/W

Uni.	Fabricante	N° de artículo	Nombre del artículo	P	Φ	Rendimiento lumínico
2	Benito	ALIL20 A3 2K7	INNOVA 20 A3 2700K 16	20.0 W	2493 lm	124.7 lm/W
3	Benito	ILDS30 A3 2K7	DECO SUSPENDIDA 30 A3 2700K 16	30.0 W	3830 lm	127.7 lm/W

BENITO
Expertos en Iluminación Eficiente
08500 - Barcelona
www.benito.com

Aquest document està en fase de pre-ingrés al sistema de gestió documental de 'Diputació de Tarragona'.
Fins que no es presenti al registra d'entrada de documents de la Seu Electrònica no se'n podran generar còpies autèntiques segons la Llei 39/2015 LPAC.

SIGNAT ELECTRÒNICAMENT PER:
** CARLES GRAS (R: B55592927) el dia 07/01/2025 a les 12:07:38 i VAZQUEZ GOMEZ, ANTONIO (FIRMA) el dia 07/01/2025 a les 12:12:21

Ficha de producto

Benito - DECO SUSPENDIDA 30 A3 2700K 16

N° de artículo	ILDS30 A3 2K7
P	30.0 W
$\Phi_{Lámpara}$	3830 lm
$\Phi_{Luminaria}$	3830 lm
η	100.01 %
Rendimiento lumínico	127.7 lm/W
CCT	2700 K
CRI	70

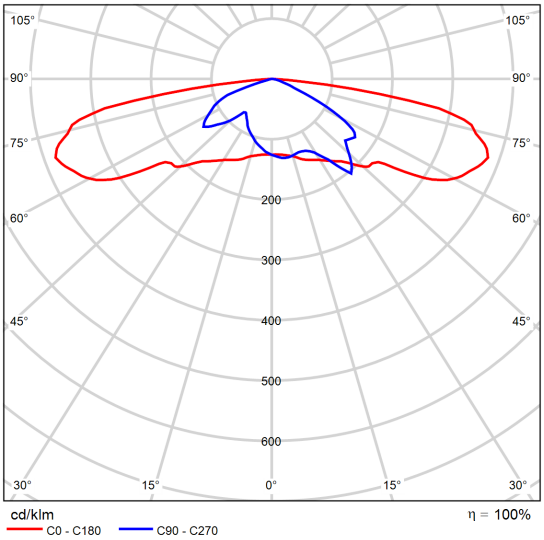

CDL polar

BENITO
Expertos en Iluminación Eficiente
08500 - Barcelona
www.benito.com

Aquest document està en fase de pre-ingrés al sistema de gestió documental de 'Diputació de Tarragona'.
Fins que no es presenti al registre d'entrada de documents de la Seu Electrònica no se'n podran generar còpies autèntiques segons la Llei 39/2015 LPAC.

SIGNAT ELECTRÒNICAMENT PER:
** CARLES GRAS (R: B55592927) el dia 07/01/2025 a les 12:07:38 i VAZQUEZ GOMEZ, ANTONIO (FIRMA) el dia 07/01/2025 a les 12:12:21

Ficha de producto

Benito - INNOVA 20 A3 2700K 16

N° de artículo	ALIL20 A3 2K7
P	20.0 W
$\Phi_{Lámpara}$	2493 lm
$\Phi_{Luminaria}$	2493 lm
η	100.01 %
Rendimiento lumínico	124.7 lm/W
CCT	2700 K
CRI	70

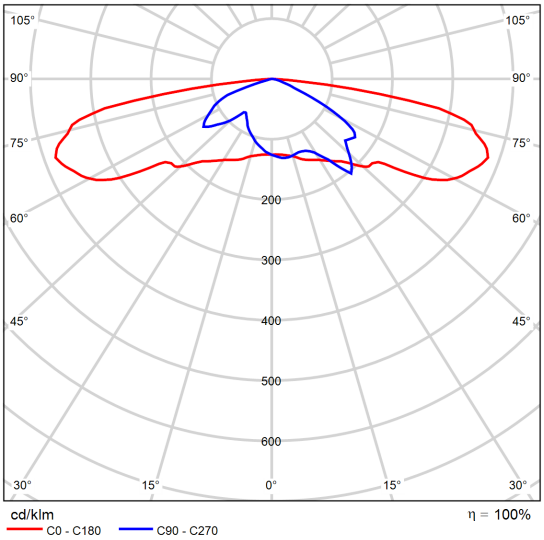

CDL polar

BENITO
Expertos en Iluminación Eficiente
08500 - Barcelona
www.benito.com

Aquest document està en fase de pre-ingrés al sistema de gestió documental de 'Diputació de Tarragona'.
Fins que no es presenti al registra d'entrada de documents de la Seu Electrònica no se'n podran generar còpies autèntiques segons la Llei 39/2015 LPAC.

SIGNAT ELECTRÒNICAMENT PER:
** CARLES GRAS (R: B55592927) el dia 07/01/2025 a les 12:07:38 i VAZQUEZ GOMEZ, ANTONIO (FIRMA) el dia 07/01/2025 a les 12:12:21

BENITO

Terreno

Plano de situación de luminarias

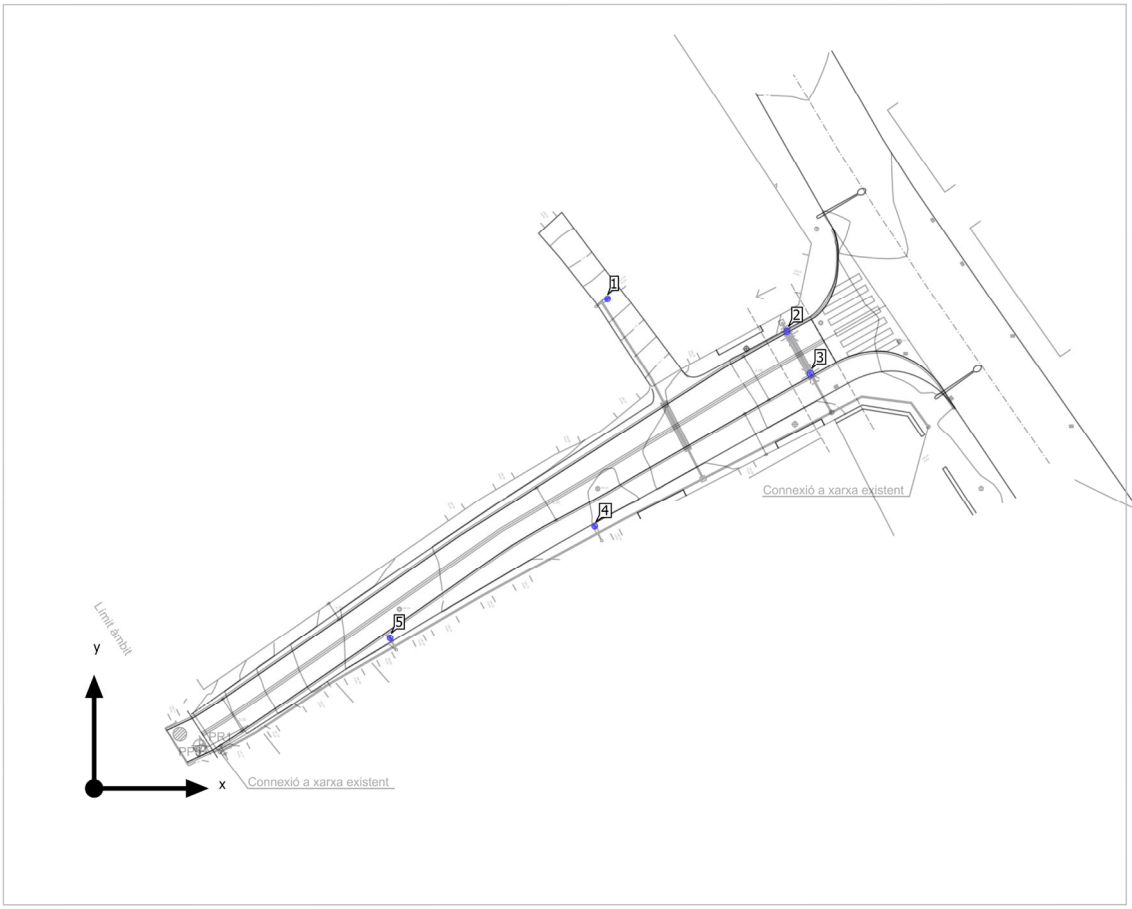

BENITO
Expertos en Iluminación Eficiente
08500 - Barcelona
www.benito.com

Aquest document està en fase de pre-ingrés al sistema de gestió documental de 'Diputació de Tarragona'.
Fins que no es presenti al registra d'entrada de documents de la Seu Electrònica no se'n podran generar còpies autèntiques segons la Llei 39/2015 LPAC.

SIGNAT ELECTRÒNICAMENT PER:
** CARLES GRAS (R: B55592927) el dia 07/01/2025 a les 12:07:38 i VAZQUEZ GOMEZ, ANTONIO (FIRMA) el dia 07/01/2025 a les 12:12:21

BENITO

Terreno

Plano de situación de luminarias

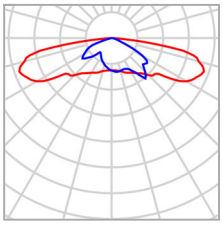

Fabricante	Benito	P	20.0 W
N° de artículo	ALIL20 A3 2K7	$\Phi_{Luminaria}$	2493 lm
Nombre del artículo	INNOVA 20 A3 2700K 16		
Lámpara	1x BENITO-NOVATILU (5050)		

Luminarias individuales

X	Y	Altura de montaje	Rotación de	MF	Luminaria
55.311 m	36.624 m	4.700 m	0.0° / -0.0° / -153.0°	0.85	2
57.186 m	33.186 m	4.700 m	0.0° / -0.0° / 29.0°	0.85	3

BENITO
Expertos en Iluminación Eficiente
08500 - Barcelona
www.benito.com

Aquest document està en fase de pre-ingrés al sistema de gestió documental de 'Diputació de Tarragona'.
Fins que no es presenti al registre d'entrada de documents de la Seu Electrònica no se'n podran generar còpies autèntiques segons la Llei 39/2015 LPAC.

SIGNAT ELECTRÒNICAMENT PER:
** CARLES GRAS (R: B55592927) el dia 07/01/2025 a les 12:07:38 i VAZQUEZ GOMEZ, ANTONIO (FIRMA) el dia 07/01/2025 a les 12:12:21

BENITO

Terreno

Plano de situación de luminarias

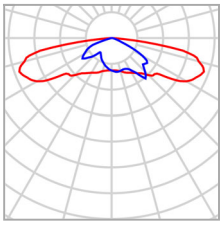

Fabricante	Benito	P	30.0 W
N° de artículo	ILDS30 A3 2K7	$\Phi_{Luminaria}$	3830 lm
Nombre del artículo	DECO SUSPENDIDA 30 A3 2700K 16		
Lámpara	1x BENITO-NOVATILU (5050)		

Luminarias individuales

X	Y	Altura de montaje	Rotación de	MF	Luminaria
40.987 m	39.228 m	4.000 m	0.0° / -0.0° / -51.0°	0.85	1
39.971 m	21.025 m	4.000 m	0.0° / -0.0° / 32.0°	0.85	4
23.630 m	12.076 m	4.000 m	0.0° / -0.0° / 32.0°	0.85	5

BENITO
Expertos en Iluminación Eficiente
08500 - Barcelona
www.benito.com

Aquest document està en fase de pre-ingrés al sistema de gestió documental de 'Diputació de Tarragona'.
Fins que no es presenti al registra d'entrada de documents de la Seu Electrònica no se'n podran generar còpies autèntiques segons la Llei 39/2015 LPAC.

SIGNAT ELECTRÒNICAMENT PER:
** CARLES GRAS (R: B55592927) el dia 07/01/2025 a les 12:07:38 i VAZQUEZ GOMEZ, ANTONIO (FIRMA) el dia 07/01/2025 a les 12:12:21

BENITO

Terreno (Escena de luz 1)

Objetos de cálculo

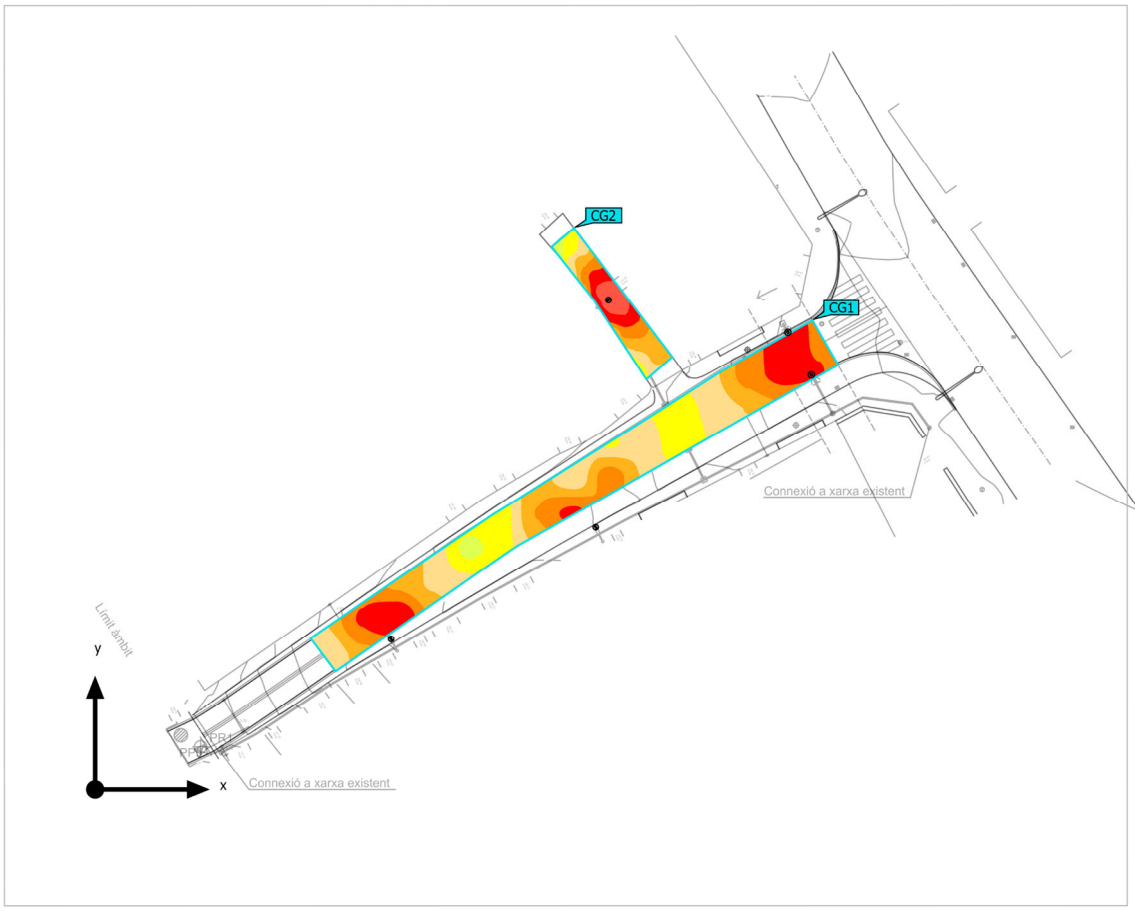

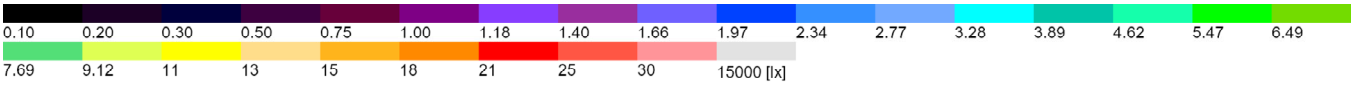

Aquest document està en fase de pre-ingrés al sistema de gestió documental de 'Diputació de Tarragona'.
Fins que no es presenti al registra d'entrada de documents de la Seu Electrònica no se'n podran generar còpies autèntiques segons la Llei 39/2015 LPAC.

SIGNAT ELECTRÒNICAMENT PER:
** CARLES GRAS (R: B55592927) el dia 07/01/2025 a les 12:07:38 i VAZQUEZ GOMEZ, ANTONIO (FIRMA) el dia 07/01/2025 a les 12:12:21

BENITO

Terreno (Escena de luz 1)

Objetos de cálculo

Superficie de cálculo

Propiedades	$\bar{E}$	$E_{mín}$	$E_{máx}$	U_o (g_1)	g_2	Índice
Superficie de cálculo 41 Iluminancia perpendicular Altura: 0.000 m	16.8 lx	10.1 lx	24.8 lx	0.60	0.41	CG1
Superficie de cálculo 42 Iluminancia perpendicular Altura: -0.000 m	18.7 lx	10.1 lx	27.9 lx	0.54	0.36	CG2

Perfil de uso: Configuración DIALux predeterminada (5.1.4 Estándar (área de tránsito al aire libre))

Aquest document està en fase de pre-ingrés al sistema de gestió documental de 'Diputació de Tarragona'.
Fins que no es presenti al registra d'entrada de documents de la Seu Electrònica no se'n podran generar còpies autèntiques segons la Llei 39/2015 LPAC.

SIGNAT ELECTRÒNICAMENT PER:
** CARLES GRAS (R: B55592927) el dia 07/01/2025 a les 12:07:38 i VAZQUEZ GOMEZ, ANTONIO (FIRMA) el dia 07/01/2025 a les 12:12:21

BENITO

Terreno (Escena de luz 1)

Superficie de cálculo 41

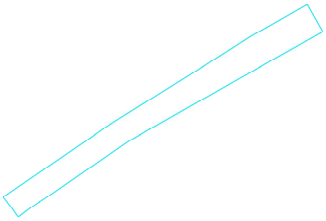

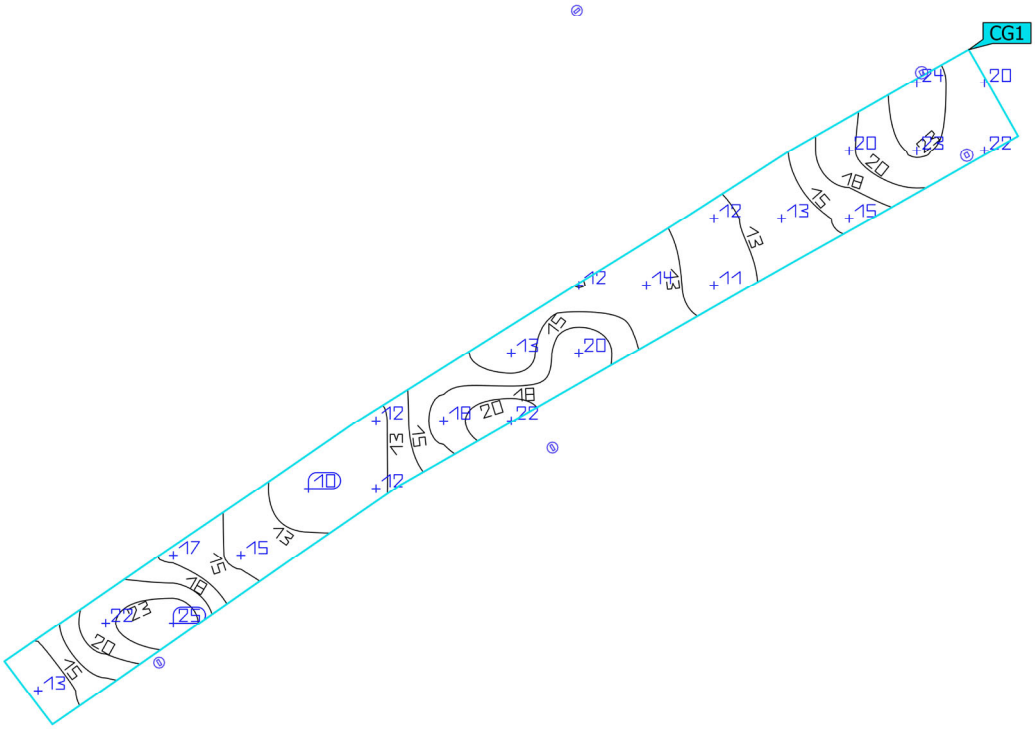

Propiedades	Ē	$E_{mín}$	$E_{máx}$	U_o (g_1)	g_2	Índice
Superficie de cálculo 41 Iluminancia perpendicular Altura: 0.000 m	16.8 lx	10.1 lx	24.8 lx	0.60	0.41	CG1

Perfil de uso: Configuración DIALux predeterminada (5.1.4 Estándar (área de tránsito al aire libre))

BENITO
Expertos en Iluminación Eficiente
08500 - Barcelona
www.benito.com

Aquest document està en fase de pre-ingrés al sistema de gestió documental de 'Diputació de Tarragona'.
Fins que no es presenti al registra d'entrada de documents de la Seu Electrònica no se'n podran generar còpies autèntiques segons la Llei 39/2015 LPAC.

SIGNAT ELECTRÒNICAMENT PER:
** CARLES GRAS (R: B55592927) el dia 07/01/2025 a les 12:07:38 i VAZQUEZ GOMEZ, ANTONIO (FIRMA) el dia 07/01/2025 a les 12:12:21

BENITO

Terreno (Escena de luz 1)

Superficie de cálculo 42

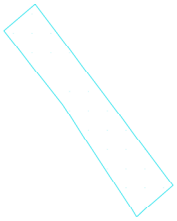

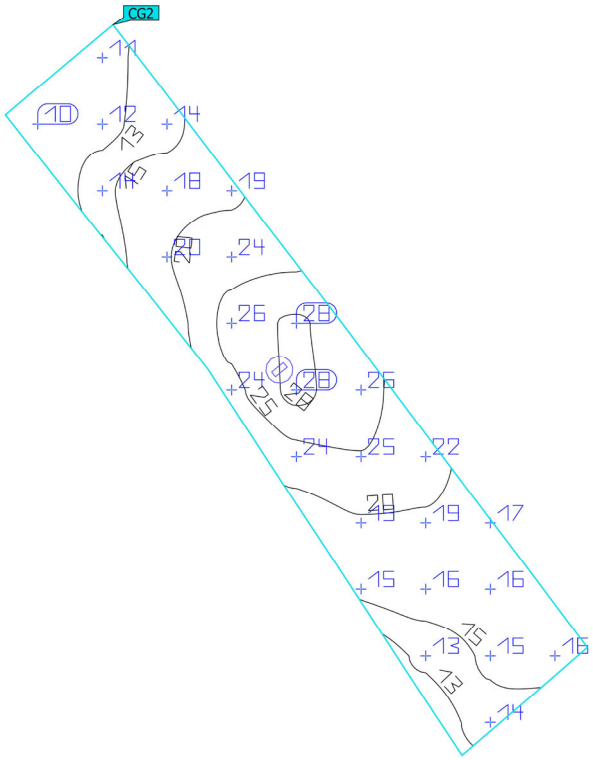

Propiedades	Ē	$E_{mín}$	$E_{máx}$	U_o (g_1)	g_2	Índice
Superficie de cálculo 42 Iluminancia perpendicular Altura: -0.000 m	18.7 lx	10.1 lx	27.9 lx	0.54	0.36	CG2

Perfil de uso: Configuración DIALux predeterminada (5.1.4 Estándar (área de tránsito al aire libre))

Aquest document està en fase de pre-ingrés al sistema de gestió documental de 'Diputació de Tarragona'.
Fins que no es presenti al registra d'entrada de documents de la Seu Electrònica no se'n podran generar còpies autèntiques segons la Llei 39/2015 LPAC.

SIGNAT ELECTRÒNICAMENT PER:
** CARLES GRAS (R: B55592927) el dia 07/01/2025 a les 12:07:38 i VAZQUEZ GOMEZ, ANTONIO (FIRMA) el dia 07/01/2025 a les 12:12:21

Aquest document està en fase de pre-ingrés al sistema de gestió documental de 'Diputació de Tarragona'.
Fins que no es presenti al registra d'entrada de documents de la Seu Electrònica no se'n podran generar còpies autèntiques segons la Llei 39/2015 LPAC.

ANNEX 07

XARXA DE TELECOMUNICACIONS

SIGNAT ELECTRÒNICAMENT PER:
** CARLES GRAS (R: B55592927) el dia 07/01/2025 a les 12:07:38 i VAZQUEZ GOMEZ, ANTONIO (FIRMA) el dia 07/01/2025 a les 12:12:21

ÍNDEX

1. GENERALITATS.....3

Aquest document està en fase de pre-ingrés al sistema de gestió documental de 'Diputació de Tarragona'.
Fins que no es presenti al registra d'entrada de documents de la Seu Electrònica no se'n podran generar còpies autèntiques segons la Llei 39/2015 LPAC.

SIGNAT ELECTRÒNICAMENT PER:
** CARLES GRAS (R: B55592927) el dia 07/01/2025 a les 12:07:38 i VAZQUEZ GOMEZ, ANTONIO (FIRMA) el dia 07/01/2025 a les 12:12:21

1. GENERALITATS

Es projecta el soterrament de la instal·lació actual grapada en façana, excepte en els trams corresponents a les derivacions individuals que seguiran anant grapades. L'inici de la xarxa donarà continuïtat a la xarxa de la fase 1a, i el final connectarà amb la xarxa de la vorera de la carretera T-704.

En previsió d'altres operadors de telefònica i altre serveis de telecomunicacions (fibra òptica, televisió per cable o altre) es preveu disposar dels tubs necessaris per augmentar els serveis.

A la xarxa només es deixen posats els tubs de polietilè de doble paret DN-125 mm. agrupats formant un prisma formigonat. Aquest tubs connectaran amb unes arquetes de formigó armat amb tapa d'acer dolç.

D'aquestes arquetes n'hi hauran de dues classes: H i M.

Les fondàries de la xarxa, així com els detalls de les arquetes i embocadures d'arribada es detallen als plànols.

Aquest document està en fase de pre-ingrés al sistema de gestió documental de 'Diputació de Tarragona'.
Fins que no es presenti al registre d'entrada de documents de la Seu Electrònica no se'n podran generar còpies autèntiques segons la Llei 39/2015 LPAC.

SIGNAT ELECTRÒNICAMENT PER:
** CARLES GRAS (R: B55592927) el dia 07/01/2025 a les 12:07:38 i VAZQUEZ GOMEZ, ANTONIO (FIRMA) el dia 07/01/2025 a les 12:12:21

ANNEX 08

MOBILIARI URBÀ

Aquest document està en fase de pre-ingrés al sistema de gestió documental de 'Diputació de Tarragona'.
Fins que no es presenti al registra d'entrada de documents de la Seu Electrònica no se'n podran generar còpies autèntiques segons la Llei 39/2015 LPAC.

SIGNAT ELECTRÒNICAMENT PER:
** CARLES GRAS (R: B55592927) el dia 07/01/2025 a les 12:07:38 i VAZQUEZ GOMEZ, ANTONIO (FIRMA) el dia 07/01/2025 a les 12:12:21

ÍNDEX

1. GENERALITATS.....3

Aquest document està en fase de pre-ingrés al sistema de gestió documental de 'Diputació de Tarragona'.
Fins que no es presenti al registra d'entrada de documents de la Seu Electrònica no se'n podran generar còpies autèntiques segons la Llei 39/2015 LPAC.

SIGNAT ELECTRÒNICAMENT PER:
** CARLES GRAS (R: B55592927) el dia 07/01/2025 a les 12:07:38 i VAZQUEZ GOMEZ, ANTONIO (FIRMA) el dia 07/01/2025 a les 12:12:21

1. GENERALITATS

El present projecte defineix la restauració dels tres bancs existents, amb una neteja i raspallat de tram de banc de fusta existent deteriorat amb mitjans manuals i amb raig de sorra, embarnissat posterior i tractament per a restituir-lo, i la seva recol·locació en la ubicació grafiada al Document núm 2 Plànols.

Al mateix temps, defineix la substitució de l'arbrat existent per alzines en escocell de 2,00mx2,00m de base, o 1,40mx1,40m de base en els llocs on la vorera és més estreta, amb barreres antiarrels, i la instal·lació de jardineres entre el nou arbrat.

Finalment, es projecten noves papereres de perfilaria metàl·lica de ferro, del mateix tipus que les instal·lades en els carrers que s'han renovat, ancorades a terra amb formigó, o murals, segons sigui el cas, sempre seguin les indicacions de la direcció facultativa.

Quant a la senyalització horitzontal, es projecta la reconsturcció del pas de vianants a demolir, i quant a la senyalizació vertical, es projecta un senyal de Prohibit estacionar dins el nucli urbà i de Zona de pacificació en la ubicació grafiada al Document núm 2 Plànols.

Aquest document està en fase de pre-ingrés al sistema de gestió documental de 'Diputació de Tarragona'.
Fins que no es presenti al registre d'entrada de documents de la Seu Electrònica no se'n podran generar còpies autèntiques segons la Llei 39/2015 LPAC.

SIGNAT ELECTRÒNICAMENT PER:
** CARLES GRAS (R: B55592927) el dia 07/01/2025 a les 12:07:38 i VAZQUEZ GOMEZ, ANTONIO (FIRMA) el dia 07/01/2025 a les 12:12:21

ANNEX 09

PLA DE TREBALLS

Aquest document està en fase de pre-ingrés al sistema de gestió documental de 'Diputació de Tarragona'.
Fins que no es presenti al registra d'entrada de documents de la Seu Electrònica no se'n podran generar còpies autèntiques segons la Llei 39/2015 LPAC.

SIGNAT ELECTRÒNICAMENT PER:
** CARLES GRAS (R: B55592927) el dia 07/01/2025 a les 12:07:38 i VAZQUEZ GOMEZ, ANTONIO (FIRMA) el dia 07/01/2025 a les 12:12:21

ÍNDEX

1. INTRODUCCIÓ.....3
2. DESCRIPCIÓ GENERAL.....3
3. DIAGRAMA DE GANTT.....4

Aquest document està en fase de pre-ingrés al sistema de gestió documental de 'Diputació de Tarragona'.
Fins que no es presenti al registra d'entrada de documents de la Seu Electrònica no se'n podran generar còpies autèntiques segons la Llei 39/2015 LPAC.

SIGNAT ELECTRÒNICAMENT PER:
** CARLES GRAS (R: B55592927) el dia 07/01/2025 a les 12:07:38 i VAZQUEZ GOMEZ, ANTONIO (FIRMA) el dia 07/01/2025 a les 12:12:21

1. INTRODUCCIÓ

El present annex realitza una proposta d'organització dels treballs de caràcter orientatiu i de suport a la redacció del Pla d'Obra definitiu per part del contractista.

2. DESCRIPCIÓ GENERAL

L'obra es planifica de forma ordenada seguint un ordre que permet l'execució de cada tasca correctament.

Els treballs que es contemplen són els següents:

- Replanteig
- Moviments de terres:
    - Demolicions i enderrocs
    - Excavació caixa de paviment
- Xarxes de serveis
    - Residuals
    - Pluvials
    - Aigua potable
    - Enllumenat
    - Telecomunicacions
- Ferms i Paviments:
    - Bases tot-ú
    - Vorades i encintats
    - Ferm formigó i de mescla bituminosa
    - Voreres de formigó
- Mobiliari urbà i senyalització
    - Arbrat i jardineres
    - Bancs
    - Senyals verticals i horitzontals
- Seguretat i Salut
- Gestió de residus

Aquest document està en fase de pre-ingrés al sistema de gestió documental de 'Diputació de Tarragona'.
Fins que no es presenti al registra d'entrada de documents de la Seu Electrònica no se'n podran generar còpies autèntiques segons la Llei 39/2015 LPAC.

SIGNAT ELECTRÒNICAMENT PER:
** CARLES GRAS (R: B55592927) el dia 07/01/2025 a les 12:07:38 i VAZQUEZ GOMEZ, ANTONIO (FIRMA) el dia 07/01/2025 a les 12:12:21

3. DIAGRAMA DE GANTT

A continuació s'adjunta un pla d'obres estimatiu per executar els treballs. Es preveu una durada de les obres de 4 mesos (88 dies de treball).

Aquest document està en fase de pre-ingrés al sistema de gestió documental de 'Diputació de Tarragona'.
Fins que no es presenti al registra d'entrada de documents de la Seu Electrònica no se'n podran generar còpies autèntiques segons la Llei 39/2015 LPAC.

SIGNAT ELECTRÒNICAMENT PER:
** CARLES GRAS (R: B55592927) el dia 07/01/2025 a les 12:07:38 i VAZQUEZ GOMEZ, ANTONIO (FIRMA) el dia 07/01/2025 a les 12:12:21

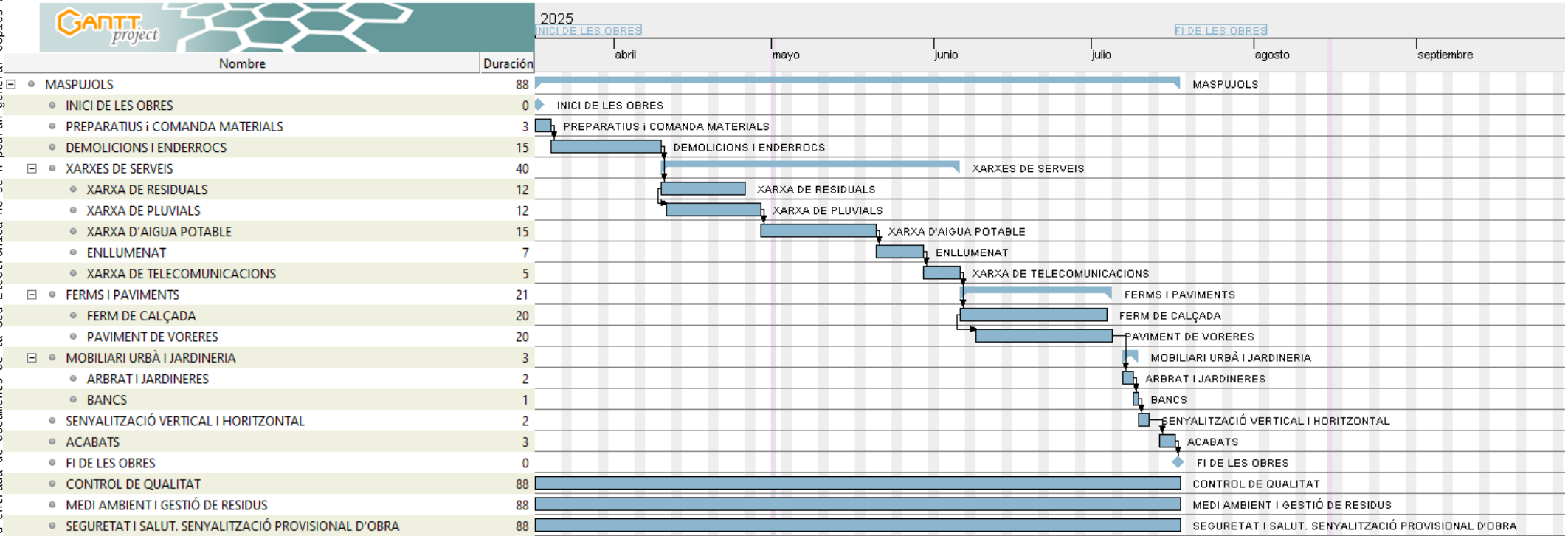

Nombre	Duración
MASPUJOLS	88
INICI DE LES OBRES	0
PREPARATIUS i COMANDA MATERIALS	3
DEMOLICIONS I ENDERROCS	15
XARXES DE SERVEIS	40
XARXA DE RESIDUALS	12
XARXA DE PLUVIALS	12
XARXA D'AIGUA POTABLE	15
ENLLUMENAT	7
XARXA DE TELECOMUNICACIONS	5
FERMS I PAVIMENTS	21
FERM DE CALÇADA	20
PAVIMENT DE VORERES	20
MOBILIARI URBÀ I JARDINERIA	3
ARBRAT I JARDINERES	2
BANCS	1
SENYALITZACIÓ VERTICAL I HORITZONTAL	2
ACABATS	3
FI DE LES OBRES	0
CONTROL DE QUALITAT	88
MEDI AMBIENT I GESTIÓ DE RESIDUS	88
SEGURETAT I SALUT. SENYALITZACIÓ PROVISIONAL D'OBRA	88

Aquest document està en fase de pre-ingrés al sistema de gestió documental de 'Diputació de Tarragona'.
Fins que no es presenti al registre d'entrada de documents de la Seu Electrònica no se'n podran generar còpies autèntiques segons la Llei 39/2015 LPAC.

SIGNAT ELECTRÒNICAMENT PER:
** CARLES GRAS (R: B55592927) el dia 07/01/2025 a les 12:07:38 i VAZQUEZ GOMEZ, ANTONIO (FIRMA) el dia 07/01/2025 a les 12:12:21

ANNEX 10

ESTUDI DE SEGURETAT I SALUT

Aquest document està en fase de pre-ingrés al sistema de gestió documental de 'Diputació de Tarragona'.
Fins que no es presenti al registra d'entrada de documents de la Seu Electrònica no se'n podran generar còpies autèntiques segons la Llei 39/2015 LPAC.

SIGNAT ELECTRÒNICAMENT PER:
** CARLES GRAS (R: B55592927) el dia 07/01/2025 a les 12:07:38 i VAZQUEZ GOMEZ, ANTONIO (FIRMA) el dia 07/01/2025 a les 12:12:21

MEMÒRIA ESIS

Aquest document està en fase de pre-ingrés al sistema de gestió documental de 'Diputació de Tarragona'.
Fins que no es presenti al registra d'entrada de documents de la Seu Electrònica no se'n podran generar còpies autèntiques segons la Llei 39/2015 LPAC.

SIGNAT ELECTRÒNICAMENT PER:
** CARLES GRAS (R: B55592927) el dia 07/01/2025 a les 12:07:38 i VAZQUEZ GOMEZ, ANTONIO (FIRMA) el dia 07/01/2025 a les 12:12:21

ÍNDEX

1. OBJECTE DE L'ESTUDI DE SEGURETAT I SALUT 4
1.1. Identificació de les obres 4
1.2. Objecte 4
2. PROMOTOR - PROPIETARI 5
3. AUTOR/S DE L'ESTUDI DE SEGURETAT I SALUT 5
4. DADES DEL PROJECTE 5
4.1. Autor/s del projecte 5
4.2. Tipologia de l'obra 5
4.3. Situació 5
4.4. Comunicacions 5
4.5. Subministrament i Serveis 6
4.6. Localització de serveis assistencials, salvament i seguretat i mitjans d'evacuació 6
4.7. Pressupost d'execució material del projecte 6
4.8. Termini d'execució 6
4.9. Mà d'obra prevista 6
4.10. Oficis que intervenen en el desenvolupament de l'obra 7
4.11. Tipologia dels materials a utilitzar a l'obra 7
4.12. Maquinària prevista per a executar l'obra 8
4.13. Eines manuals i mitjans auxiliars 10
5. INSTAL·LACIONS PROVISIONALS 10
5.1. Instal·lació elèctrica provisional d'obra 10
5.2. Instal·lació d'aigua provisional d'obra 13
5.3. Instal·lació de sanejament 13
5.4. Altres instal·lacions. Prevenció i protecció contra incendis 13
6. SERVEIS DE SALUBRITAT I CONFORT DEL PERSONAL 15
6.1. Serveis higiènics 15
6.2. Vestuaris 15
6.3. Menjador 15
6.4. Local de descans 16
6.5. Local d'assistència a accidentats 16
7. ÀREES AUXILIARS 16
7.1. Centrals i plantes 16
7.2. Tallers 17
7.3. Zones d'apilament. Magatzems 18
8. TRACTAMENT DE RESIDUS 18
9. TRACTAMENT DE MATERIALS I/O SUBSTÀNCIES PERILLOSES 19
9.1. Manipulació 19
9.2. Delimitació / condicionament de zones d'apilament 20
10. CONDICIONS DE L'ENTORN 21
10.1. Serveis afectats 21
10.2. Servituds 22
10.3. Característiques meteorològiques 22
10.4. Característiques del terreny 22
10.5. Característiques de l'entorn 23
11. UNITATS CONSTRUCTIVES 23
12. DETERMINACIÓ DEL PROCÉS CONSTRUCTIU 23
12.1. Procediments d'execució 24
12.2. Ordre d'execució dels treballs 24
12.3. Determinació del temps efectiu de duració. Pla d'execució 25
13. SISTEMES I/O ELEMENTS DE SEGURETAT I SALUT INHERENTS O INCORPORATS AL MATEIX PROCÉS CONSTRUCTIU 25
14. MEDIAMBIENT LABORAL 25

Aquest document està en fase de pre-ingrés al sistema de gestió documental de 'Diputació de Tarragona'.
Fins que no es presenti al registre d'entrada de documents de la Seu Electrònica no se'n podran generar còpies autèntiques segons la Llei 39/2015 LPAC.

SIGNAT ELECTRÒNICAMENT PER:
** CARLES GRAS (R: B55592927) el dia 07/01/2025 a les 12:07:38 i VAZQUEZ GOMEZ, ANTONIO (FIRMA) el dia 07/01/2025 a les 12:12:21

14.1. Agents atmosfèrics ... 26
14.2. Il·luminació ... 26
14.3. Soroll ... 27
14.4. Pols ... 27
14.5. Ordre i neteja ... 29
14.6. Radiacions no ionitzants ... 30
14.7. Radiacions ionitzants ... 34
14.8. Clima Humà ... 36
15. MANIPULACIÓ DE MATERIALS ... 37
16. MITJANS AUXILIARS D'UTILITAT PREVENTIVA (MAUP) ... 40
17. SISTEMES DE PROTECCIÓ COL·LECTIVA (SPC) ... 42
18. CONDICIONS DELS EQUIPS DE PROTECCIÓ INDIVIDUAL (EPI) ... 42
19. RECURSOS PREVENTIUS ... 43
20. SENYALITZACIÓ I ABALISAMENT ... 44
21. CONDICIONS D'ACCÉS I AFECTACIONS DE LA VIA PÚBLICA ... 45
21.1. Normes de Policia ... 46
21.2. Àmbit d'ocupació de la via pública ... 46
21.3. Tancaments de l'obra que afecten l'àmbit públic ... 47
21.4. Operacions que afecten l'àmbit públic ... 48
21.5. Neteja i incidència sobre l'ambient que afecten l'àmbit públic ... 50
21.6. Residus que afecten a l'àmbit públic ... 50
21.7. Circulació de vehicles i vianants que afecten l'àmbit públic ... 51
21.8. Protecció i trasllat d'elements emplaçats a la via pública ... 53
22. RISCOS DE DANYS A TERCERS I MESURES DE PROTECCIÓ ... 54
22.1. Riscos de danys a tercers ... 54
22.2. Mesures de protecció a tercers ... 54
23. PREVENCIÓ DE RISCOS CATASTRÒFICS ... 54
24. PREVISIONS DE SEGURETAT PELS TREBALLS POSTERIORS ... 55
25. Signatures ... 56

Aquest document està en fase de pre-ingrés al sistema de gestió documental de 'Diputació de Tarragona'.
Fins que no es presenti al registre d'entrada de documents de la Seu Electrònica no se'n podran generar còpies autèntiques segons la Llei 39/2015 LPAC.

SIGNAT ELECTRÒNICAMENT PER:
** CARLES GRAS (R: B55592927) el dia 07/01/2025 a les 12:07:38 i VAZQUEZ GOMEZ, ANTONIO (FIRMA) el dia 07/01/2025 a les 12:12:21

MEMÒRIA

1. OBJECTE DE L'ESTUDI DE SEGURETAT I SALUT

1.1. Identificació de les obres

Les obres objecte del present projecte tenen com a títol:

"Projecte de les obres de renovació dels serveis del carrer de Baix, 2a Fase",
amb clau 2023-0018755.

1.2. Objecte

El present E.S.S. té com a objectiu establir les bases tècniques, per fixar els paràmetres de la prevenció de riscos professionals durant la realització dels treballs d'execució de les obres de renovació dels serveis del carrer de Baix, 2a Fase, objecte d'aquest estudi, així com complir amb les obligacions que es desprenen de la Llei 31 / 1995 i del RD 1627 / 1997 de 24 d'octubre, i de l'apartat 1 paràgraf g) de l'article 107 de la Llei 30/2007 de 30 d'octubre de Contractes del Sector Públic, en el present Projecte s'inclou un estudi de Seguretat i Salut, amb la finalitat de facilitar el control i el seguiment dels compromisos adquirits al respecte per part del/s Contractista/es.

En el present Estudi de Seguretat i Salut s'ha dut a terme un estudi aprofundit dels riscos inherents a l'execució de l'obra i de les mesures preventives i cautelars consegüents per garantir la seguretat de les persones en l'execució de les obres en compliment del que determina la Llei 3/2007 del 4 de juliol de l'obra pública en el seu article 18.3.h).

D'aquesta manera, s'integra en el Projecte Executiu/Constructiu, les premisses bàsiques per a les quals el/s Contractista/es constructor/s pugui/n preveure i planificar, els recursos tècnics i humans necessaris per a l'acompliment de les obligacions preventives en aquest centre de treball, de conformitat al seu Pla d'Acció Preventiva propi d'empresa, la seva organització funcional i els mitjans a utilitzar, havent de quedar tot allò recollit al Pla de Seguretat i Salut, que haurà/n de presentar-se al Coordinador de Seguretat i Salut en fase d'Execució, amb antelació a l'inici de les obres, per a la seva aprovació i l'inici dels tràmits de Declaració d'Obertura davant l'Autoritat Laboral.

En cas de què sigui necessari implementar mesures de seguretat no previstes en el present Estudi, a petició expressa del coordinador de seguretat i salut en fase d'execució de l'obra, el contractista elaborarà el corresponent annex al Pla de Seguretat i Salut de l'obra que desenvoluparà i determinarà les mesures de seguretat a dur a terme amb la memòria, plec de condicions, amidaments, preus i pressupost que li siguin d'aplicació si n'és el cas.

Aquest document està en fase de pre-ingrés al sistema de gestió documental de 'Diputació de Tarragona'.
Fins que no es presenti al registre d'entrada de documents de la Seu Electrònica no se'n podran generar còpies autèntiques segons la Llei 39/2015 LPAC.

SIGNAT ELECTRÒNICAMENT PER:
** CARLES GRAS (R: B55592927) el dia 07/01/2025 a les 12:07:38 i VAZQUEZ GOMEZ, ANTONIO (FIRMA) el dia 07/01/2025 a les 12:12:21

2. PROMOTOR - PROPIETARI

Promotor	:	Ajuntament de Maspujols
CIF	:	P4308200G
Adreça	:	Carrer Botiga, 1, 43382 Maspujols, El Baix Camp, Tarragona
Població	:	Maspujols

3. AUTOR/S DE L'ESTUDI DE SEGURETAT I SALUT

Redactor E.S.S.	:	Antonio Vázquez Gómez i Carles Gras Alomà
Titulació/ns	:	Enginyers C.C.i P.
Col·legiat núm.	:	29844 i 31315
Despatx professional	:	RG Civil Engineering SLP
Població	:	Barcelona

4. DADES DEL PROJECTE

4.1. Autor/s del projecte

Autor del projecte	:	Antonio Vázquez Gómez i Carles Gras Alomà
Titulació/ns	:	Enginyers de C.C.i P.
Col·legiat núm.	:	29844 i 31315
Despatx professional	:	RG Civil Engineering SLP
Població	:	Barcelona

4.2. Tipologia de l'obra

L'obra consisteix en l'execució del nou paviment de formigó en el tram més llarg i de mescla bituminosa en el tram que connecta amb la carretera, i la renovació i execució dels serveis de sanejament, d'aigües pluvials i residuals, d'abastament, d'enllumenat i de telecomunicacions. Prèviament s'haurà fressat la pavimentació existent a substituir, en mal estat.

La solució proposada és totalment compatible amb el planejament vigent municipal i el traçat discorre part per terrenys públics.

4.3. Situació

Emplaçament	:	Carrer de Baix, Maspujols
Població	:	Maspujols (El Baix Camp,Tarragona)

4.4. Comunicacions

Carretera	:	Des de Tarragona: T-11 passat Reus. T-704 fins a Maspujols. Des de Barcelona: AP7 fins a Tarragona. T-11 passat Reus. T-704 fins a Maspujols. Des de Girona: AP7 fins a Tarragona. T-11 passat Reus. T-704 fins a Maspujols.

Aquest document està en fase de pre-ingrés al sistema de gestió documental de 'Diputació de Tarragona'.
Fins que no es presenti al registra d'entrada de documents de la Seu Electrònica no se'n podran generar còpies autèntiques segons la Llei 39/2015 LPAC.

SIGNAT ELECTRÒNICAMENT PER:
** CARLES GRAS (R: B55592927) el dia 07/01/2025 a les 12:07:38 i VAZQUEZ GOMEZ, ANTONIO (FIRMA) el dia 07/01/2025 a les 12:12:21

Des de Lleida: AP2 fins a Montblanc. C14 fins a Tarragona. T-704 fins a Maspujols.

4.5. Subministrament i Serveis

Sanejament : Ajuntament de Maspujols.

4.6. Localització de serveis assistencials, salvament i seguretat i mitjans d'evacuació

CAP Les Borges del Camp
Adreça: Avinguda Font de les Escales, 2, 43350 Les Borges del Camp, Tarragona
Telèfon: 977560089
6,7km, 8 minuts.

Hospital Sant Joan de Reus
Adreça: Avinguda del Doctor Josep Laporte, 2, 43204 Reus, Tarragona
Telèfon: 977310300
14,7km, 15 minuts.

Hospital Joan XXIII
Carrer de Guillem Oliver, 3, 43006 Tarragona
Telèfon: 977295800
21,8km, 20minuts

Parc de Bombers de Reus
Adreça: Carrer de Mas del Tallapedra, 1, 43204 Reus, Tarragona
Telèfon: 977755032
10,5km, 15 minuts.

Previ a l'inici de les unitats d'obra s'hauran de verificar i actualitzar si s'escau, els serveis assistencials, adreces i números de telèfons indicats anteriorment.

4.7. Pressupost d'execució material del projecte

El Pressupost d'Execució Material (PEM) estimat de referència per aquest projecte és de 140.000,00 €.

4.8. Termini d'execució

El termini estimat de duració dels treballs d'execució de l'obra és de 4 mesos.

4.9. Mà d'obra prevista

L'estimació de mà d'obra en punta d'execució és de 10 persones.

Aquest document està en fase de pre-ingrés al sistema de gestió documental de 'Diputació de Tarragona'.
Fins que no es presenti al registra d'entrada de documents de la Seu Electrònica no se'n podran generar còpies autèntiques segons la Llei 39/2015 LPAC.

SIGNAT ELECTRÒNICAMENT PER:
** CARLES GRAS (R: B55592927) el dia 07/01/2025 a les 12:07:38 i VAZQUEZ GOMEZ, ANTONIO (FIRMA) el dia 07/01/2025 a les 12:12:21

Treballs solapats:

Moviment de terres	1
Col·locació canonades	2
Ferms i paviments	3
Reposicions i posada en servei	2
Demolicions i altres	2
TOTAL	10

4.10. Oficis que intervenen en el desenvolupament de l'obra

Enderrocadors.
Operadors de maquinària de moviment de terres.
Operadors de maquinària d'elevació.
Operadors de planta de formigons.
Operadors de planta de matxuqueig.
Operadors de planta de prefabricats.
Consolidadors de terrenys.
Col·locadors de panot.
Col·locadors de vorades.
Col·locadors d'asfalt.
Jardiners
Encofradors.
Ferrallistes.
Paletes.
Muntadors de prefabricats de formigó.
Muntadors de bastides.
Muntadors de sistemes de protecció col·lectiva.
Soldadors.
Impermeabilitzadors.
Col·locadors d'aïllaments.
Instal·ladors de senyalització.
Instal·ladors de la companyia de sanejament.

4.11. Tipologia dels materials a utilitzar a l'obra

Aigua
Sorres
Graves
Tot-u
Granulats per a paviments
Terres
Ciments
Lligants hidrocarbonats
Beurades de ciment
Formigons sense additius
Morters
Adhesius asfàltics
Filferros

Aquest document està en fase de pre-ingrés al sistema de gestió documental de 'Diputació de Tarragona'.
Fins que no es presenti al registre d'entrada de documents de la Seu Electrònica no se'n podran generar còpies autèntiques segons la Llei 39/2015 LPAC.

SIGNAT ELECTRÒNICAMENT PER:
** CARLES GRAS (R: B55592927) el dia 07/01/2025 a les 12:07:38 i VAZQUEZ GOMEZ, ANTONIO (FIRMA) el dia 07/01/2025 a les 12:12:21

Claus
Acers per a armadures actives o passives
Taulons
Llates
Puntals
Taulers
Plafons
Encofrats especials
Materials auxiliars per a encofrats i apuntalaments
Geotextils
Plaques de poliestirè
Pintures per a senyalització horitzontal
Peces de formigó per a vorades
Peces de morter de ciment per a rigoles
Mescles bituminoses en calent
Panells direccionals, fites i captafars
Senyals i cartells de trànsit
Barreres
Senyals i cartells d'alumini extrusionat
Materials auxiliars per a proteccions de vialitat
Tubs de pvc per a drenatges
Materials auxiliars per a drenatges
Tubs circulars de formigó vibropremsat
Materials auxiliars per a pericons de canalització
Equips de perforació

4.12. Maquinària prevista per a executar l'obra

MÀQUINES PER A PRODUCCIÓ I TRANSFORMACIÓ D'ENERGIA ELÈCTRICA, HIDRÀULICA I PNEUMÀTICA

Grups electrògens.
Transformadors i centres de transformació.
Compressors.

MÀQUINES PER A BOMBEIG, ELEVACIÓ I ESGOTAMENT DE LÍQUIDS

Grups de pressió.

MÀQUINES PER A MOVIMENT DE TERRES A CEL OBERT

Excavadores.
Carregadores.
Retrocarregadores.
Tractors de cadenes.
Màquines per a anivellació i refí. (Motoanivelladores)

MÀQUINES PER A COMPACTACIÓ

Compactador vibratori de tambor llis.

Aquest document està en fase de pre-ingrés al sistema de gestió documental de 'Diputació de Tarragona'.
Fins que no es presenti al registra d'entrada de documents de la Seu Electrònica no se'n podran generar còpies autèntiques segons la Llei 39/2015 LPAC.

SIGNAT ELECTRÒNICAMENT PER:
** CARLES GRAS (R: B55592927) el dia 07/01/2025 a les 12:07:38 i VAZQUEZ GOMEZ, ANTONIO (FIRMA) el dia 07/01/2025 a les 12:12:21

Compactador tandem vibratori
Compactador de pneumàtics.
Compactador estàtic de pota de cabra

MÀQUINES PER A TRANSPORT PER CARRETERA

Transport per carretera (Camions)
Transport per carretera de bigues (vehicle especial)
Cisternes per a combustibles.

MÀQUINES PER A FABRICACIÓ, TRANSPORT I POSADA EN OBRA DE MORTERS I FORMIGONS

Centrals de formigonat (extern)
Formigoneres
Sitges per a ciment
Camió formigonera
Autoformigoneres
Vibradors.
Convertidors i grups electrògens

MÀQUINES PER A CONSTRUCCIÓ DE CARRETERES I CANALS

Estenedora lateral de vorals.
Estenedores remolcables acoplables.
Caldera per a recs asfàltics
Camió cisterna de rec asfàltic
Equips per a beurades asfàltiques
Planta asfàltica discontínua en calent
Estenedores asfàltiques sobre rodes
Estenedores asfàltiques sobre cadenes
Fresadora de paviments.
Equips per a curat i ranurat de superfícies.

MÀQUINES PER A CONSERVACIÓ DE CARRETERES

Màquines per a col·locació de bionda
Escombradores
Fresadores

MÀQUINES PER A ELEVACIÓ I MANIPULACIÓ

Grua sobre pneumàtics autopropulsada
Grua sobre camió amb pluma telescòpica

Els riscos durant l'ús de la maquinària i les mesures preventives a considerar s'han considerat en les fitxes D'ACTIVITATS-RISC-AVALUACIÓ-MESURES.

Aquest document està en fase de pre-ingrés al sistema de gestió documental de 'Diputació de Tarragona'.
Fins que no es presenti al registra d'entrada de documents de la Seu Electrònica no se'n podran generar còpies autèntiques segons la Llei 39/2015 LPAC.

SIGNAT ELECTRÒNICAMENT PER:
** CARLES GRAS (R: B55592927) el dia 07/01/2025 a les 12:07:38 i VAZQUEZ GOMEZ, ANTONIO (FIRMA) el dia 07/01/2025 a les 12:12:21

4.13. Eines manuals i mitjans auxiliars

RISCOS

eines manuals

Cops i talls per la pròpia eina.
Lesions oculars per projeccions.
Esquinços per sobreesforços o gestos violents.
Contactes elèctrics indirectes.

eines elèctriques

Treballar en llocs humits o en presència de combustible.
Conductors amb aïllament gastat o punts nus (No permetre-ho).
Tirar el cable per desconnectar l'eina.
Connexions soltes o humides.
Enrotllar-se els cables en el cos.
Malament aïllament de cobertes metàl·liques.
Intentar reparar l'eina.
Etc.

FONTS PRINCIPALS D'ACCIDENTS

Eines defectuoses
Ús d'eines inadequades per a la tasca.
Ús incorrecte de l'eina.
Manteniment deficient

MESURES

Comptar amb les eines adequades al treball.
Que existeixi un programa d'inspecció i manteniment continu i periòdic.
Mantenir un pla de recanvi que permeti donar de baixa oportunament eines amb excessiu desgast o per falles insalvables.
Espais adequats per emmagatzemar eines.
Capacitació del personal per a l'ús i conservació d'eines.

5. INSTAL·LACIONS PROVISIONALS

5.1. Instal·lació elèctrica provisional d'obra

Es faran els tràmits adients, per tal que la companyia subministradora d'electricitat o una acreditada faci la connexió des de la línia subministradora fins els quadres on s'ha d'instal·lar la caixa general de protecció i els comptadors, des dels quals els Contractistes procediran a muntar la resta de la instal·lació elèctrica de subministrament provisional a l'obra, conforme al Reglament Electrotècnic de Baixa Tensió, segons el projecte d'un

Aquest document està en fase de pre-ingrés al sistema de gestió documental de 'Diputació de Tarragona'.
Fins que no es presenti al registre d'entrada de documents de la Seu Electrònica no se'n podran generar còpies autèntiques segons la Llei 39/2015 LPAC.

SIGNAT ELECTRÒNICAMENT PER:
** CARLES GRAS (R: B55592927) el dia 07/01/2025 a les 12:07:38 i VAZQUEZ GOMEZ, ANTONIO (FIRMA) el dia 07/01/2025 a les 12:12:21

instal·lador autoritzat.

Es realitzarà una distribució sectoritzada, que garanteixi l'adient subministrament a tots els talls i punts de consum de l'obra, amb conductor tipus V -750 de coure de seccions adequades canalitzades en tub de PVC, rígid blindat o flexible segons el seu recorregut, però sempre amb l'apantallament suficient per a resistir al pas de vehicles i trànsit normal d'una obra.

La instal·lació elèctrica tindrà una xarxa de protecció de terra mitjançant cable de coure nu que estarà connectat a una javelina, plaques de connexió al terra, segons càlcul del projectista i comprovació de l'instal·lador.
Les mesures generals de seguretat en la instal·lació elèctrica són les següents:

- Connexió de servei

  - Es realitzarà d'acord amb la companyia de subministrament.
  - La seva secció vindrà determinada per la potència instal·lada.
  - Existirà un mòdul de protecció (fusibles i limitadors de potència).
  - Estarà situada sempre fora de l'abast de la maquinària d'elevació i les zones sense pas de vehicles.

- Quadre General

  - Disposarà de protecció vers als contactes indirectes mitjançant diferencial de sensibilitat mínima de 300 mA. Per a enllumenat i eines elèctriques de doble aïllament la seva sensibilitat caldrà que sigui de 30 mA.
  - Disposarà de protecció vers als contactes directes per tal que no hi existeixin parts en tensió al descobert (embornals, cargols de connexió, terminals automàtics, etc.).
  - Disposarà d'interruptors de tall magnetotèrmics per a cadascú dels circuits independents. Els dels aparells d'elevació hauran de ser de tall omnipolar (tallaran tots els conductors, inclòs el neutre).
  - Anirà connectat a terra (resistència màxima 78 □). A l'inici de l'obra es realitzarà una connexió al terra provisional que haurà d'estar connectada a l'anell de terres, tot seguit després de realitzats els fonaments.
  - Estarà protegida de la intempèrie.
  - És recomanable l'ús de clau especial per a la seva obertura.
  - Se senyalitzarà amb senyal normalitzada d'advertència de risc elèctric (R.D. 485/97).

- Conductors

  - Disposaran d'un aïllament de 1000 v de tensió nominal, que es pot reconèixer per la seva impressió sobre el mateix aïllament.
  - Els conductors aniran soterrats, o grapats als paraments verticals o sostres allunyats de les zones de pas de vehicles i / o persones.
  - Les empiuladures hauran de ser realitzades mitjançant „jocs" d'endolls, mai amb regletes de connexió, retorciments i embetats.

- Quadres secundaris

Aquest document està en fase de pre-ingrés al sistema de gestió documental de 'Diputació de Tarragona'.
Fins que no es presenti al registra d'entrada de documents de la Seu Electrònica no se'n podran generar còpies autèntiques segons la Llei 39/2015 LPAC.

SIGNAT ELECTRÒNICAMENT PER:
** CARLES GRAS (R: B55592927) el dia 07/01/2025 a les 12:07:38 i VAZQUEZ GOMEZ, ANTONIO (FIRMA) el dia 07/01/2025 a les 12:12:21

- Seguiran les mateixes especificacions establertes pel quadre general i hauran de ser de doble aïllament.
- Cap punt de consum pot estar a més de 25 m d'un d'aquests quadres.
- Encara que la seva composició variarà segons les necessitats, l'aparellatge més convencional dels equips secundaris per planta és el següent:

· 1	Magnetotèrmic general de 4P	:	30 A.
· 1	Diferencial de 30 A	:	30 mA.
· 1	Magnetotèrmic 3P	:	20 mA.
· 4	Magnetotèrmics 2P	:	16 A.
· 1	Connexió de corrent 3P + T	:	25 A.
· 1	Connexió de corrent 2P + T	:	16 A.
· 2	Connexió de corrent 2P	:	16 A.
· 1	Transformador de seguretat	:	(220 v./ 24 v.).
· 1	Connexió de corrent 2P	:	16 A.

- Connexions de corrent

- Aniran proveïdes d'embornals de connexió al terra, excepció feta per a la connexió d'equips de doble aïllament.
- S'empararan mitjançant un magnetotèrmic que faciliti la seva desconnexió.
- Es faran servir els següents colors:

· Connexió de 24 v	:	Violeta.
· Connexió de 220 v	:	Blau.
· Connexió de 380 v	:	Vermell

- No s'empraran connexions tipus „lladre".

- Maquinària elèctrica

- Disposarà de connexió a terra.
- Els aparells d'elevació aniran proveïts d'interruptor de tall omnipolar.
- Es connectaran a terra el guiament dels elevadors i els carrils de grua o d'altres aparells d'elevació fixos.
- L'establiment de connexió a les bases de corrent, es farà sempre amb clavilla normalitzada.

- Enllumenat provisional

- El circuit disposarà de protecció diferencial d'alta sensibilitat, de 30 mA.
- Els portalàmpades haurà de ser de tipus aïllant.
- Es connectarà la fase al punt central del portalàmpades i el neutre al lateral més pròxim a la virolla.
- Els punts de llum a les zones de pas s'instal·laran als sostres per tal de garantir-ne la inaccessibilitat a les persones.

- Enllumenat portàtil

- La tensió de subministrament no ultrapassarà els 24 v o alternativament disposarà de doble aïllament, Classe II de protecció intrínseca en previsió de contactes indirectes.

Aquest document està en fase de pre-ingrés al sistema de gestió documental de 'Diputació de Tarragona'.
Fins que no es presenti al registre d'entrada de documents de la Seu Electrònica no se'n podran generar còpies autèntiques segons la Llei 39/2015 LPAC.

SIGNAT ELECTRÒNICAMENT PER:
** CARLES GRAS (R: B55592927) el dia 07/01/2025 a les 12:07:38 i VAZQUEZ GOMEZ, ANTONIO (FIRMA) el dia 07/01/2025 a les 12:12:21

- Disposarà de mànec aïllant, carcassa de protecció de la bombeta amb capacitat anticops i suport de sustentació.

5.2. Instal·lació d'aigua provisional d'obra

Per part del Contractista Principal, es realitzaran les gestions adients davant de la companyia subministradora d'aigua, perquè instal·lin una derivació des de la canonada general al punt on s'ha de col·locar el corresponent comptador i puguin continuar la resta de la canalització provisional per l'interior de l'obra.

La distribució interior d'obra podrà realitzar-se amb canonada de PVC flexible amb els ronsals de distribució i amb canya galvanitzada o coure, dimensionat segons les Normes Bàsiques de l'Edificació relatives a fontaneria en els punts de consum, tot allò garantit en una total estanquitat i aïllament dialèctric en les zones necessàries.

Es podrà utilitzar l'aigua de pous propers sempre que la Direcció d'obra ho autoritzi.

5.3. Instal·lació de sanejament

Des del començament de l'obra, es connectaran a la xarxa de clavegueram públic, les instal·lacions provisionals d'obra que produeixin abocaments d'aigües brutes.

Si es produís algun retard en l'obtenció del permís municipal de connexió, s'haurà de realitzar, a càrrec del contractista, una fossa sèptica o pou negre tractat amb bactericides.

Si no fos possible la connexió amb la xarxa de clavegueram públic. Una vegada aconseguida l'acceptació de la D.O. s'habilitara un sistema d'enmagatzematge mitjançant dipòsit i transport d'aigues brutes a punt de tractament autoritzat.

5.4. Altres instal·lacions. Prevenció i protecció contra incendis

Per als treballs que comportin la introducció de flama o d'equip productor d'espurnes a zones amb risc d'incendi o d'explosió, caldrà tenir un permís de forma explícita, fet per una persona responsable, on al costat de les dates inicial i final, la naturalesa i la localització del treball, i l'equip a usar, s'indicaran les precaucions a adoptar respecte als combustibles presents (sòlids, líquids, gasos, vapors, pols), neteja prèvia de la zona i els mitjans addicionals d'extinció, vigilància i ventilació adequats.

Les precaucions generals per la prevenció i la protecció contra incendis seran les següents

- La instal·lació elèctrica haurà d'estar d'acord amb allò establert a la Instrucció M.I.B.T. 026 del vigent Reglament Electrotècnic de Baixa Tensió per a locals amb risc d'incendis o explosions.
- Es limitarà la presència de productes inflamables en els llocs de treball a les quantitats estrictament necessàries perquè el procés productiu no s'aturi. La resta es guardarà en locals diferents al de treball, i en el cas que això no fos possible es farà en recintes aïllats i condicionats. En tot cas, els locals i els recintes aïllats compliran allò especificat a la Norma Tècnica „MIE-APQ-001 Almacenamiento de líquidos inflamables y combustibles" del Reglament sobre Emmagatzematge de Productes

Aquest document està en fase de pre-ingrés al sistema de gestió documental de 'Diputació de Tarragona'.
Fins que no es presenti al registre d'entrada de documents de la Seu Electrònica no se'n podran generar còpies autèntiques segons la Llei 39/2015 LPAC.

SIGNAT ELECTRÒNICAMENT PER:
** CARLES GRAS (R: B55592927) el dia 07/01/2025 a les 12:07:38 i VAZQUEZ GOMEZ, ANTONIO (FIRMA) el dia 07/01/2025 a les 12:12:21

Químics.

- S'instal·laran recipients contenidors hermètics i incombustibles en què s'hauran de dipositar els residus inflamables, retalls, etc.
- Es col·locaran vàlvules antirretorn de flama al bufador o a les mànegues de l'equip de soldadura oxiacetilènica.
- L'emmagatzematge i ús de gasos liquats compliran amb tot allò establert a la instrucció MIE-AP7 del vigent Reglament d'Aparells a pressió en la norma 9, apartats 3 i 4 en allò referent a l'emmagatzematge, la utilització, l'inici del servei i les condicions particulars de gasos inflamables.
- Els camins d'evacuació estaran lliures d'obstacles. Existirà una senyalització indicant els llocs de prohibició de fumar, situació d'extintors, camins d'evacuació, etc.
- Han de separar-se clarament els materials combustibles els uns dels altres, i tots ells han d'evitar qualsevol tipus de contacte amb equips i canalitzacions elèctriques.
- La maquinària, tant fixa com mòbil, accionada per energia elèctrica, ha de tenir les connexions de corrent ben realitzades, i en els emplaçaments fixos, se l'haurà de proveir d'aïllament al terra. Tots els devessalls, ensegellats i deixalles que es produeixin pel treball han de ser retirats amb regularitat, deixant nets diàriament els voltants de les màquines.
- Les operacions de transvasament de combustible han d'efectuar-se amb bona ventilació, fora de la influencia d'espurnes i fonts d'ignició. Han de preveure's també les conseqüències de possibles vessaments durant l'operació, pel que caldrà tenir a mà, terra o sorra.
- La prohibició de fumar o encendre qualsevol tipus de flama ha de formar part de la conducta a seguir en aquests treballs.
- Quan es transvasin líquids combustibles o s'omplin dipòsits hauran de parar-se els motors accionats amb el combustible que s'està transvasant.
- Quan es fan regates o forats per permetre el pas de canalitzacions, han d'obturar-se ràpidament per evitar el pas de fum o flama d'un recinte de l'edifici a un altre, evitant-se així la propagació de l'incendi. Si aquests forats s'han practicat en parets tallafocs o en sostres, la mencionada obturació haurà de realitzar-se de forma immediata i amb productes que assegurin l'estanquitat contra fum, calor i flames.
- En les situacions descrites anteriorment (magatzems, maquinària fixa o mòbil, transvasament de combustible, muntatge d'instal·lacions energètiques) i en aquelles, altres en què es manipuli una font d'ignició, cal col·locar extintors, la càrrega i capacitat dels quals estigui en consonància amb la naturalesa del material combustible i amb el seu volum, així com sorra i terra a on es maneguin líquids inflamables, amb l'eina pròpia per estendre-la. En el cas de grans quantitats d'aplecs, emmagatzement o concentració d'embalatges o devessalls, han de completar-se els mitjans de protecció amb mànegues de rec que proporcionin aigua abundant.

- Emplaçament i distribució dels extintors a l'obra

Els principis bàsics per l'emplaçament dels extintors, són:

- Els extintors manuals es col·locaran, senyalitzats, sobre suports fixats a paraments verticals o pilars, de forma que la part superior de l'extintor quedi

Aquest document està en fase de pre-ingrés al sistema de gestió documental de 'Diputació de Tarragona'.
Fins que no es presenti al registre d'entrada de documents de la Seu Electrònica no se'n podran generar còpies autèntiques segons la Llei 39/2015 LPAC.

SIGNAT ELECTRÒNICAMENT PER:
** CARLES GRAS (R: B55592927) el dia 07/01/2025 a les 12:07:38 i VAZQUEZ GOMEZ, ANTONIO (FIRMA) el dia 07/01/2025 a les 12:12:21

com a màxim a 1,70 m del sòl.

- En àrees amb possibilitats de focs „A“, la distància a recórrer horitzontalment, des de qualsevol punt de l'àrea protegida fins a aconseguir l'extintor adequat més pròxim, no excedirà de 25 m.
- En àrees amb possibilitats de focs „B“, la distància a recórrer horitzontalment, des de qualsevol punt de l'àrea protegida fins a aconseguir l'extintor adequat més pròxim, no excedirà de 15 m.
- Els extintors mòbils hauran de col·locar-se en aquells punts on s'estimi que existeix una major probabilitat d'originar-se un incendi, a ser possible, pròxims a les sortides i sempre en llocs de fàcil visibilitat i accés. En locals grans o quan existeixin obstacles que dificultin la seva localització, s'assenyalarà convenientment la seva ubicació.

6. SERVEIS DE SALUBRITAT I CONFORT DEL PERSONAL

Les instal·lacions provisionals d'obra s'adaptaran a les característiques especificades als articles 15 i ss del R.D. 1627/97, de 24 d'octubre, relatiu a les DISPOSICIONS MÍNIMES DE SEGURETAT I SALUT A LES OBRES DE CONSTRUCCIÓ.

Per al servei de neteja d'aquestes instal·lacions higièniques, es responsabilitzarà a una persona o un equip, els quals podran alternar aquest treball amb altres propis de l'obra.

Per l'execució d'aquesta obra, es disposarà de les instal·lacions del personal que es defineixen i detallen tot seguit:

6.1. Serveis higiènics

- Lavabos

Com a mínim un per a cada 10 persones. És a dir 2.

- Cabines d'evacuació

S'ha d'instal·lar una cabina d'1,5 m^2 x 2,3 m d'altura, dotada de placa turca, com a mínim, per a cada 25 persones. Es a dir 1 en total

- Local de dutxes

Cada 10 treballadors, disposaran d'una cabina de dutxa de dimensions mínimes d'1,5 m^2 x 2,3 m d'altura, dotada d'aigua freda-calenta, amb terra antilliscant. És a dir 2 en total.

6.2. Vestuaris

Superfície aconsellable 2 m^2 per treballador contractat.

6.3. Menjador

Diferent del local de vestuari. A efectes de càlcul haurà de considerar-se entre 1,5 i 2 m^2 per treballador que mengi a l'obra.

Aquest document està en fase de pre-ingrés al sistema de gestió documental de 'Diputació de Tarragona'.
Fins que no es presenti al registre d'entrada de documents de la Seu Electrònica no se'n podran generar còpies autèntiques segons la Llei 39/2015 LPAC.

SIGNAT ELECTRÒNICAMENT PER:
** CARLES GRAS (R: B55592927) el dia 07/01/2025 a les 12:07:38 i VAZQUEZ GOMEZ, ANTONIO (FIRMA) el dia 07/01/2025 a les 12:12:21

Equipat amb banc allargat o cadires, proper a un punt de subministrament d'aigua (1 aixeta i pica per a cada 10 comensals), mitjans per a escalfar menjars (1 microones per a cada 10 comensals), i cubell hermètic (60 l de capacitat, amb tapa) per a dipositar les escombraries. S'hauran de preveure a més a més cubells per a vidre, organic, plàstic i paper.

6.4. Local de descans

En aquesta obra donat el nombre de treballadors no ha estat necessari incloure un local de descans. A més a més en un extrem de l'obra es situa a prop del nucli urbà.

6.5. Local d'assistència a accidentats

Tenint en compte que el número màxim de treballadors serà de 20 podrà ser suficient disposar d'una farmaciola de butxaca o portàtil, custodiada per l'encarregat.

El Servei de Prevenció de l'empresa contractista establirà els medis materials i humans addicionals per tal d'efectuar la Vigilància de la Salut d'acord al que estableix la llei 31/95.

A més, es disposarà d'una farmaciola portàtil amb el contingut següent:

- desinfectants i antisèptics autoritzats,
- gases estèrils,
- cotó hidròfil,
- benes,
- esparadrap,
- apòsits adhesius,
- estisores,
- pinces,
- guants d'un sol ús.

El material de primers auxilis es revisarà periòdicament, i es reposarà de manera immediata el material utilitzat o caducat.

7. ÀREES AUXILIARS

7.1. Centrals i plantes

Si l'adjudicatari de les obres decideix la utilització d'una planta a peu d'obra, aquesta haurà de tenir en compte els seguents punts;

Si es preveu situar la zona per a centrals i plantes en terrenys propers a la traça i situats en zona d'influència fluvial, s'haura de demanar l'autorització a la direcció d'obra, Mediambient i l'ACA.

Estaran ubicades estratègicament en funció de les necessitats de l'obra. En el trànsit de vehicles als seus accessos es tindrà molta cura pel que fa a l'ordre, abalisament i senyalització, amb una amplada mínima de la zona de rodadura de 6 m i pòrtic de gàlib de limitació en altura, mínima de 4 m.

Aquest document està en fase de pre-ingrés al sistema de gestió documental de 'Diputació de Tarragona'.
Fins que no es presenti al registre d'entrada de documents de la Seu Electrònica no se'n podran generar còpies autèntiques segons la Llei 39/2015 LPAC.

SIGNAT ELECTRÒNICAMENT PER:
** CARLES GRAS (R: B55592927) el dia 07/01/2025 a les 12:07:38 i VAZQUEZ GOMEZ, ANTONIO (FIRMA) el dia 07/01/2025 a les 12:12:21

L'accés a la instal·lació resta restringida exclusivament al personal necessari per a la seva explotació, restant expressament abalisada, senyalitzada i prohibida la presència de tota persona en el radi de gir de la dragalina. Tots els accessos o passarel·les situats a altures superiors a 2 m sobre el sòl o plataforma de nivell inferior, disposarà de barana reglamentària d'1 m d'altura d'elements metàl·lics no de fusta.

Els elements mòbils i transmissions estaran apantallats a les zones de treball o de pas susceptibles de possibilitar atrapaments o en el seu defecte es trobaran degudament senyalitzats. Els buits horitzontals estaran condemnats i, si no fos possible com en el cas de la fossa del skip, es disposarà de baranes laterals reglamentàries d'1 m d'altura i topall per a rodadura de vehicles.

La construcció de l'estacada destinada a la contenció i separació d'àrids, serà ferma i arriostrada en previsió de bolcades.

Les sitges de ciment no seran hermètiques, per evitar l'efecte de la pressió. La boca de recepció de la sitja estarà condemnada amb un sòlid engraellat o relliga metàl·lica. La tapa disposarà de barana perimetral reglamentària d'1 m d'altura. L'accés mitjançant escala „de gat" estarà protegida mitjançant argolles metàl·liques (Ø 0,80 m) a partir de 2 m de l'arrancada.

La instal·lació elèctrica complirà amb les especificacions del Reglament Electrotècnic de Baixa Tensió.

Les operacions de manteniment preventiu es realitzaran de conformitat a les instruccions del fabricant o importador.

7.2. Tallers

S'ha previst situar la zona per a tallers en terrenys de la part Nord de l'àmbit d'actuació. Estaran ubicats estratègicament en funció de les necessitats de l'obra.

De forma general els locals destinats a tallers, tindran les següents dimensions mínimes (descomptats els espais ocupats per màquines, aparells, instal·lacions i/o materials): 3 m d'altura de pis a sostre, 2 m^2 de superfície i 10 m^3 de volum per treballador.

La circulació del personal i els materials estarà ordenada amb molta cura, abalisada i senyalitzada, amb una amplada mínima de la zona de pas de personal (sense càrrega) d'1,20 m^2 per a passadissos principals (1 m en passadissos secundaris) independent de les vies de manutenció mecànica de materials. En zones de pas, la separació entre màquines i/o equips mai no serà inferior a 0,80 m (comptat des del punt més sortint del recorregut de l'òrgan mòbil més pròxim). Al voltant dels equips que generin calor radiant, es mantindrà un espai lliure no inferior a 1,50 m, estaran apantallats i disposaran de mitjans portàtils d'extinció adequats. Les instal·lacions provisionals suspeses sobre zones de pas estaran canalitzades a una altura mínima d'1,90 m sobre el nivell del paviment.

La intensitat mínima d'il·luminació, en els llocs d'operació de les màquines i equips, serà de 200 lux. La il·luminació d'emergència serà capaç de mantenir, al menys durant una hora, una intensitat de 5 lux, i la seva font d'energia serà independent del sistema normal

Aquest document està en fase de pre-ingrés al sistema de gestió documental de 'Diputació de Tarragona'.
Fins que no es presenti al registre d'entrada de documents de la Seu Electrònica no se'n podran generar còpies autèntiques segons la Llei 39/2015 LPAC.

SIGNAT ELECTRÒNICAMENT PER:
** CARLES GRAS (R: B55592927) el dia 07/01/2025 a les 12:07:38 i VAZQUEZ GOMEZ, ANTONIO (FIRMA) el dia 07/01/2025 a les 12:12:21

d'il·luminació.

L'accés, als diferents tallers provisionals d'obra, ha de restar restringit exclusivament al personal adscrit a cada un d'ells, restant expressament abalisada, senyalitzada i prohibida la presència de tota persona en el radi d'actuació de càrregues suspeses, així com en els de desplaçament i servituds de màquines i/o equips. Tots els accessos o passarel·les situades a altures superiors a 2 m sobre el sòl o plataforma de nivell inferior, disposarà de barana reglamentària d'1 m d'altura d'elements metàl·lics no de fusta.

Els elements mòbils i transmissions estaran apantallats a les zones de treball o de pas susceptibles de possibilitar atrapaments o en el seu defecte es trobaran degudament senyalitzats. Els buits horitzontals seran condemnats.

La instal·lació elèctrica complirà amb les especificacions del Reglament Electrotècnic de Baixa Tensió.

Les operacions de manteniment preventiu de la maquinària es realitzaran de conformitat a les instruccions del fabricant o importador.

Les emanacions de pols, fibres, fums, gasos, vapors o boirines disposaran d'extracció localitzada, en la mesura del possible, evitant la seva difusió per l'atmosfera. En els tallers tancats, el subministrament d'aire fresc i net per hora i ocupant serà, al menys, de 30 a 50 m^3, llevat que s'efectuï una renovació total d'aire diversos cops per hora (no inferior a 10 cops).

7.3. Zones d'apilament. Magatzems

La zona per a tallers estarà ubicada estratègicament en funció de les necessitats de l'obra. S'ha previst situar-les en principi a les terrasses situades al Nord de la Rotonda.

Els materials emmagatzemats a l'obra hauran de ser els compresos entre els valors "mínims-màxims", segons una adequada planificació, que impedeixi estacionaments de materials i/o equips inactius que puguin ésser causa d'accident.

Els Mitjans Auxiliars d'Utilitat Preventiva, necessaris per a complementar la manipulació manual o mecànica dels materials apilats, hauran estat previstos en la planificació dels treballs.

Les zones d'apilament provisional estaran balisades, senyalitzades i il·luminades adequadament.

De forma general el personal d'obra (tant propi com subcontractat) haurà rebut la formació adequada respecte als principis de manipulació manual de materials. De forma més singularitzada, els treballadors responsables de la realització de maniobres amb mitjans mecànics, tindran una formació qualificada de les seves comeses i responsabilitats durant les maniobres.

8. TRACTAMENT DE RESIDUS

El Contractista és responsable de gestionar els sobrants de l'obra de conformitat amb les

Aquest document està en fase de pre-ingrés al sistema de gestió documental de 'Diputació de Tarragona'.
Fins que no es presenti al registre d'entrada de documents de la Seu Electrònica no se'n podran generar còpies autèntiques segons la Llei 39/2015 LPAC.

SIGNAT ELECTRÒNICAMENT PER:
** CARLES GRAS (R: B55592927) el dia 07/01/2025 a les 12:07:38 i VAZQUEZ GOMEZ, ANTONIO (FIRMA) el dia 07/01/2025 a les 12:12:21

directrius del D. 201/1994, de 26 de juliol, i del R.D. 105/2008, d'1 de febrer, regulador dels enderrocs i d'altres residus de construcció, a fi i efecte de minimitzar la producció de residus de construcció com a resultat de la previsió de determinats aspectes del procés, que cal considerar tant en la fase de projecte com en la d'execució material de l'obra i/o l'enderroc o desconstrucció.

Al projecte s'ha avaluat el volum i les característiques dels residus que previsiblement s'originaran i les instal·lacions de reciclatge més properes per tal que el Contractista triï el lloc on portarà els seus residus de construcció.

En l'annex de l'Estudi de Gestió de residus de la construcció i demolició s'ha avaluat el volum i les característiques dels residus que previsiblement s'originaran i les instal·lacions de reciclatge més properes per tal que el Contractista trii el lloc on portarà els seus residus de construcció.

Els residus es lliuraran a un gestor autoritzat, finançant el contractista, els costos que això comporti.

Si a les excavacions i buidats de terres apareixen antics dipòsits o canonades, no detectades prèviament, que continguin o hagin pogut contenir productes tòxics i contaminants, es buidaran prèviament i s'aïllaran els productes corresponents de l'excavació per ser evacuats independentment de la resta i es lliuraran a un gestor autoritzat.

9. TRACTAMENT DE MATERIALS I/O SUBSTÀNCIES PERILLOSES

El Contractista es responsable d'assegurar-se per mediació de l'Àrea d'Higiene Industrial del seu Servei de Prevenció, la gestió del control dels possibles efectes contaminants dels residus o materials emprats a l'obra, que puguin generar potencialment malalties o patologies professionals als treballadors i/o tercers exposats al seu contacte i/o manipulació.

L'assessoria d'Higiene Industrial comprendrà la identificació, quantificació, valoració i propostes de correcció dels factors ambientals, físics, químics i biològics, dels materials i/o substàncies perilloses, per a fer-los compatibles amb les possibilitats d'adaptació de la majoria (gairebé totalitat) dels treballadors i/o tercers aliens exposats. Als efectes d'aquest projecte, els paràmetres de mesura s'establirà mitjançant la fixació dels valors límit TLV (Threshold Limits Values) que fan referència als nivells de contaminació d'agents físics o químics, per sota dels quals els treballadors poden estar exposats sense perill per a la seva salut. El TLV s'expressa amb un nivell de contaminació mitjana en el temps, per a 8 h/dia i 40 h/setmana.

9.1. Manipulació

En funció de l'agent contaminant, del seu TLV, dels nivells d'exposició i de les possibles vies d'entrada a l'organisme humà, el Contractista haurà de reflectir en el seu Pla de Seguretat i Salut les mesures correctores pertinents per a establir unes condicions de treball acceptables per als treballadors i el personal exposat, de forma singular a:

- Amiant.
- Plom. Crom, Mercuri, Níquel.

Aquest document està en fase de pre-ingrés al sistema de gestió documental de 'Diputació de Tarragona'.
Fins que no es presenti al registre d'entrada de documents de la Seu Electrònica no se'n podran generar còpies autèntiques segons la Llei 39/2015 LPAC.

SIGNAT ELECTRÒNICAMENT PER:
** CARLES GRAS (R: B55592927) el dia 07/01/2025 a les 12:07:38 i VAZQUEZ GOMEZ, ANTONIO (FIRMA) el dia 07/01/2025 a les 12:12:21

- Sílice.
- Vinil.
- Urea formol.
- Ciment.
- Soroll.
- Radiacions.
- Productes tixotròpics (bentonita)
- Pintures, dissolvents, hidrocarburs, coles, resines epoxi, greixos, olis.
- Gasos liquats del petroli.
- Baixos nivells d'oxigen respirable.
- Animals.
- Entorn de drogodependència habitual.

9.2. Delimitació / condicionament de zones d'apilament

Les substàncies i/o els preparats es rebran a l'obra etiquetats de forma clara, indeleble i com a mínim amb el text en idioma espanyol.

L'etiqueta ha de contenir:

a. Denominació de la substància d'acord amb la legislació vigent o en el seu defecte nomenclatura de la IUPAC. Si és un preparat, la denominació o nom comercial.
b. Nom comú, si és el cas.
c. Concentració de la substància, si és el cas. Si és tracta d'un preparat, el nom químic de les substàncies presents.
d. Nom, direcció i telèfon del fabricant, importador o distribuïdor de la substància o preparat perillós.
e. Pictogrames i indicadors de perill, d'acord amb la legislació vigent.
f. Riscos específics, d'acord amb la legislació vigent.
g. Consells de prudència, d'acord amb la legislació vigent.
h. El número CEE, si en té.
i. La quantitat nominal del contingut (per preparats).

El fabricant, l'importador o el distribuïdor haurà de facilitar al Contractista destinatari, la fitxa de seguretat del material i/o la substància perillosa, abans o en el moment del primer lliurament.

Les condicions bàsiques d'emmagatzematge, apilament i manipulació d'aquests materials i/o substàncies perilloses, estaran adequadament desenvolupades en el Pla de Seguretat del Contractista, partint de les següents premisses:

- Comburents, extremadament inflamables i fàcilment inflamables

Emmagatzematge en lloc ben ventilat. Estarà adequadament senyalitzada la presència de comburents i la prohibició de fumar.

Estaran separats els productes inflamables dels comburents.

El possible punt d'ignició més pròxim estarà suficientment allunyat de la zona d'apilament.

- Tòxics, molt tòxics, nocius, carcinògens, mutagènics, tòxics per a la reproducció

Aquest document està en fase de pre-ingrés al sistema de gestió documental de 'Diputació de Tarragona'.
Fins que no es presenti al registre d'entrada de documents de la Seu Electrònica no se'n podran generar còpies autèntiques segons la Llei 39/2015 LPAC.

SIGNAT ELECTRÒNICAMENT PER:
** CARLES GRAS (R: B55592927) el dia 07/01/2025 a les 12:07:38 i VAZQUEZ GOMEZ, ANTONIO (FIRMA) el dia 07/01/2025 a les 12:12:21

Estarà adequadament senyalitzada la seva presència i disposarà de ventilació eficaç.

Es manipularà amb Equips de Protecció Individual adequats que assegurin l'estanquitat de l'usuari, en previsió de contactes amb la pell.

- Corrosius, Irritants, sensibilitzants

Estarà adequadament senyalitzada la seva presència.

Es manipularan amb Equips de Protecció Individual adequats (especialment guants, ulleres i màscara de respiració) que assegurin l'estanquitat de l'usuari, en previsió de contactes amb la pell i les mucoses de les vies respiratòries.

10. CONDICIONS DE L'ENTORN

Ocupació del tancament de l'obra.

S'entén per àmbit d'ocupació el realment afectat, incloent tanques, elements de protecció, baranes, bastides, contenidors, casetes, etc.

Cal tenir en compte que, en aquest tipus d'obres, l'àmbit pot ser permanent al llarg de tota l'obra o que pot ser necessari distingir entre l'àmbit de l'obra (el de projecte) i l'àmbit dels treballs en les seves diferents fases, a fi de permetre la circulació de vehicles i vianants o l'accés a edificis i guals.

En el PLA DE SEGURETAT I SALUT EN EL TREBALL s'especificarà la delimitació de l'àmbit d'ocupació de l'obra i es diferenciarà clarament si aquest canvia en les diferents fases de l'obra. L'àmbit o els àmbits d'ocupació quedaran clarament dibuixats en plànols per fases i interrelacionats amb el procés constructiu.

Situació de casetes i contenidors

Es col·locaran, preferentment, a l'interior de l'àmbit delimitat pel tancament de l'obra.

Si per les especials característiques de l'obra no és possible la ubicació de les casetes a l'interior de l'àmbit delimitat pel tancament de l'obra, ni és possible el seu trasllat dins d'aquest àmbit, ja sigui durant tota l'obra o durant alguna de les seves fases, s'indicaran al PLA DE SEGURETAT I SALUT les àrees previstes per aquest fi.

Les casetes, els contenidors, els tallers provisionals i l'aparcament de vehicles d'obra, es situaran segons s'indica en l'apartat "Àmbit d'ocupació de la via pública".

10.1. Serveis afectats

S'observen els següents serveis existents en la zona de projecte.

Xarxa de gas: escomeses a les vivendes sota els carrers del municipi.
Xarxa elèctrica de BT i MT (en l'entorn que no es veu afectada pel present Projecte).
Xarxa d'enllumenat públic: el traçat del pont afectarà un bàcul i la seva connexió.

Aquest document està en fase de pre-ingrés al sistema de gestió documental de 'Diputació de Tarragona'.
Fins que no es presenti al registra d'entrada de documents de la Seu Electrònica no se'n podran generar còpies autèntiques segons la Llei 39/2015 LPAC.

SIGNAT ELECTRÒNICAMENT PER:
** CARLES GRAS (R: B55592927) el dia 07/01/2025 a les 12:07:38 i VAZQUEZ GOMEZ, ANTONIO (FIRMA) el dia 07/01/2025 a les 12:12:21

Xarxa d'aigua potable: el traçat del pont afectarà una conducció d'aigua potable a reposar
Els serveis existents amb possibilitat d'afectació per les obres descrites en aquest Projecte, pertanyen a les següents Companyies de serveis Públics i Entitats Municipals:

En cas d'apareixer serveis no detectats es procedirà segon allò descrit a continuació.

Parada de l'activitat que s'està executant.
Descobrmiment dels servei de forma manual o mecànica segons indicació de la Direcció d'Obra.
Identificació del servei. Companyia, dimensions, estat en funcionament o no, etc...
Contacte amb la companyia afectada i resolució del desviament del servei si es necessàri.
Continuació amb l'activitat inicial.

10.2. Servituds

Es generen ocupacions temporals durant l'execució de l'obra en la zona projectada per a la gestió de residus i l'emplaçament de les casetes d'obra, tallers i zones d'enmagatzematge.

En la documentació del Projecte i en la facilitada pel Promotor, s'incorporen els aspectes relatius a l'existència de possibles servituds en matèria d'aigües, de pas, de mitgera de llums i vistes, de desguàs dels edificis o de les distàncies i les obres intermèdies per a certes construccions i plantacions, tenen un caràcter informatiu i no asseguren l'exhaustivitat ni l'exactitud i per tant no podran ser objecte de reclamacions per carències i/o omissions. Com amb els indicats per als serveis afectats, el Contractista està obligat a consultar en el Registre de la Propietat els esmentats extrems. Les despeses generades, les mesures suplementàries de seguretat o la disminució dels rendiments es consideraran inclosos en els preus i, per tant, no seran objecte d'abonament independent.

10.3. Característiques meteorològiques

El clima de Maspujols es classifica com a càlid i temperat. Durant l'estació hivernal, Maspujols experimenta més precipitacions en comparació amb els mesos d'estiu.

La temperatura mitjana anual registrada a Maspujols és 14.4 °C, segons les dades disponibles. La precipitació és de 525 mm cada any.

El mes amb més humitat relativa és el desembre (56.61 %). El mes amb menor humitat relativa és juny (56,61%). El mes amb la quantitat més gran de dies plujosos és setembre amb 8.33 dies. El mes amb la menor quantitat de dies plujosos és el juliol amb 3.80 dies.

10.4. Característiques del terreny

El tipus de terreny es pot considerar ondulat. L'àmbit del projecte correspon a l'accés al nucli del municipi, des d'una part plana, corresponent a la carretera, cap a l'interior del nucli, en pendent ascendent.

En l'annex de topografia i geologia del projecte es pot obtenir informació més detallades dels materials i de les seves característiques més importants en la zona d'obres.

Aquest document està en fase de pre-ingrés al sistema de gestió documental de 'Diputació de Tarragona'.
Fins que no es presenti al registre d'entrada de documents de la Seu Electrònica no se'n podran generar còpies autèntiques segons la Llei 39/2015 LPAC.

SIGNAT ELECTRÒNICAMENT PER:
** CARLES GRAS (R: B55592927) el dia 07/01/2025 a les 12:07:38 i VAZQUEZ GOMEZ, ANTONIO (FIRMA) el dia 07/01/2025 a les 12:12:21

10.5. Característiques de l'entorn

L'entorn de l'obra és part urbà, a l'accés al municipi.

S'haurà de prestar especial atenció a la zona d'aparcament de la maquinària, evitant que, en cas d'aturada de llarga duració, aquesta estigui situada en zones properes a punts de repostatge i sempre fora de l'abast d'exposició al risc d'incendi o explosió.

11. UNITATS CONSTRUCTIVES

ENDERROCS
- ENDERROCS D'ELEMENTS SOTERRATS A POCA FONDÀRIA
- ENDERROCS O ARRENCADA D'ELEMENTS

MOVIMENTS DE TERRES
- REBAIX DE TERRENY SENSE I AMB TALUSSOS, I PRETALL EN TALUSSOS I REPOSICIÓ EN DESMUNT
- EXCAVACIÓ DE RASES I POUS
- REBLIMENTS SUPERFICIALS, TERRAPLENS / PEDRAPLENS
- CÀRREGA I TRANSPORT DE TERRES O RUNES

FONAMENTS
- SUPERFICIALS (RASES - POUS - LLOSES - ENCEPS - BIGUES DE LLIGAT - MURS GUIA)
- GABIONS / ESCULLERES

ESTRUCTURES
- ESTRUCTURES DE FORMIGÓ "IN SITU" (ENCOFRATS/ARMADURES/FORMIGONAMENT)

IMPERMEABILITZACIONS - AÏLLAMENTS I JUNTS
- IMPERMEABILITZACIÓ DE SUPERFÍCIES PLANES
- JUNTES (FORMACIÓ - REBLERTS - SEGELLATS)

PAVIMENTS
- PAVIMENTS AMORFS (FORMIGÓ, SUBBASES, TERRA, SAULO, BITUMINOSOS I REGS)
- PECES (PEDRA, CERÀMICA, MORTER, ETC.)

PROTECCIONS I SENYALITZACIÓ
- COL.LOCACIÓ DE BARANES I SENYALS AMB SUPORTS METÀL.LICS

INSTAL.LACIONS DE DRENATGE, D'EVACUACIÓ I CANALITZACIONS
- ELEMENTS COL.LOCATS SUPERFICIALMENT (DESGUASSOS, EMBORNALS, BUNERES, ETC.)
- ELEMENTS SOTERRATS (CLAVEGUERONS, POUS, DRENATGES)

JARDINERIA
- MOVIMENTS DE TERRES I PLANTACIÓ
- TRACTAMENT FITOSANITARI

12. DETERMINACIÓ DEL PROCÉS CONSTRUCTIU

El Contractista amb antelació suficient a l'inici de les activitats constructives n'haurà de perfilar l'anàlisi de cada una d'acord amb els "Principios de la Acción Preventiva" (Art. 15 L. 31/1995 de 8 de novembre) i els "Principios Aplicables durante la Ejecución de las

Aquest document està en fase de pre-ingrés al sistema de gestió documental de 'Diputació de Tarragona'.
Fins que no es presenti al registre d'entrada de documents de la Seu Electrònica no se'n podran generar còpies autèntiques segons la Llei 39/2015 LPAC.

SIGNAT ELECTRÒNICAMENT PER:
** CARLES GRAS (R: B55592927) el dia 07/01/2025 a les 12:07:38 i VAZQUEZ GOMEZ, ANTONIO (FIRMA) el dia 07/01/2025 a les 12:12:21

Obras“ (Art. 10 RD. 1627/1997 de 24 d’octubre).

12.1. Procediments d'execució

S’inclouen les obres de:

- Replanteig
- Moviments de terres:
    - Excavacions per a rases i pous
    - Llit de sorra
    - Rebliment de rases
- Sanejament:
    - Canonades de DN 400 PVC, i escomeses de DN 200 PVC per a la xarxa de residuals
    - Pous de registre
    - Connexions amb xarxa existent
    - Sobreeixidors i embocadura de sortida
- Abastament
- Enllumenat
- Previsió de serveis
- Càrrega i transport dels residus a l’abocador i restauració del medi afectat.
- Reposicions.
- Posada en marxa

Els mètodes constructius proposats pretenen minimitzar les afectacions al trànsit. D’aquesta manera el trànsit romandrà el més inalterat possible durant la duració dels treballs.

Els carrers interns del poble disposaran d’itineraris alternatius en cas de tallar provisionalment algun dels carrers.

No està previst realitzar obres en horari nocturn, tot i que es podran realitzar algunes activitats amb el vist i plau de la direcció facultativa i les autoritats pertinents sense sobrecost addicional.

12.2. Ordre d'execució dels treballs

Les obres s’executaran iniciant amb els enderrocs, demolicions i moviment de terres. Posteriorment es col·locaran els pous i les canonades i es reompliran les rases amb el material corresponent (capes granulars, bituminoses, etc.). Finalment es faran els remats d’obra i acabats. Aquests procediments podran realitzarse simultàniament amb el trànsit.

Un proposta d’ordre d'execució més detallat de les obres es troba en l'Annex Pla d’obra.

Aquest document està en fase de pre-ingrés al sistema de gestió documental de 'Diputació de Tarragona'.
Fins que no es presenti al registre d'entrada de documents de la Seu Electrònica no se'n podran generar còpies autèntiques segons la Llei 39/2015 LPAC.

SIGNAT ELECTRÒNICAMENT PER:
** CARLES GRAS (R: B55592927) el dia 07/01/2025 a les 12:07:38 i VAZQUEZ GOMEZ, ANTONIO (FIRMA) el dia 07/01/2025 a les 12:12:21

Complementant els plantejaments previs realitzats en el mateix sentit per l'autor del projecte, a partir dels suposats teòrics en fase de projecte, el Contractista haurà d'ajustar, durant l'execució de l'obra, l'organització i planificació dels treballs a les seves especials característiques de gestió empresarial, de forma que resti garantida l'execució de les obres amb criteris de qualitat i de seguretat per a cadascuna de les activitats constructives a realitzar, en funció del lloc, la successió, la persona o els mitjans a emprar.

12.3. Determinació del temps efectiu de duració. Pla d'execució

Per a la programació del temps material, necessari per al desenvolupament dels distints talls de l'obra, s'han tingut en compte els següents aspectes:

LLISTA D'ACTIVITATS	:	Relació d'unitats d'obra.
RELACIONS DE DEPENDÈNCIA	:	Prelació temporal de realització material d'unes unitats respecte a altres.
DURADA DE LES ACTIVITATS	:	Mitjançant la fixació de terminis temporals per a l'execució de cadascuna de les unitats d'obra.

De les dades així obtingudes, s'ha establert, en fase de projecte, un programa general orientatiu, en el qual s'ha tingut en compte, en principi, tan sols les grans unitats (activitats significatives), i un cop encaixat el termini de durada, s'ha realitzat la programació previsible, reflectida en un cronograma de desenvolupament.

El Contractista en el seu Pla de Seguretat i Salut haurà de reflectir, les variacions introduïdes respecte, al procés constructiu inicialment previst en el Projecte Executiu/Constructiu i en el present Estudi de Seguretat i Salut.

El termini s'estima en 4 mesos.

13. SISTEMES I/O ELEMENTS DE SEGURETAT I SALUT INHERENTS O INCORPORATS AL MATEIX PROCÉS CONSTRUCTIU

Tot projecte constructiu o disseny d'equip, mitjà auxiliar, màquina o ferramenta a utilitzar a l'obra, objecte del present Estudi de Seguretat i Salut, s'integrarà en el procés constructiu, sempre d'acord amb els „Principios de la Acción Preventiva" (Art. 15 L. 31/1995 de 8 de novembre), els „Principios Aplicables durante la Ejecución de las Obras" (Art. 10 RD. 1627/1997 de 24 d'octubre) „Reglas generales de seguridad para máquinas" (Art.18 RD. 1495/1986 de 26 de maig de 1986), i Normes Bàsiques de l'Edificació, entre altres reglaments connexos, i atenent les Normes Tecnològiques de l'Edificació, Instruccions Tècniques Complementàries i Normes UNE o Normes Europees, d'aplicació obligatòria i/o aconsellada.

14. MEDIAMBIENT LABORAL

Aquest document està en fase de pre-ingrés al sistema de gestió documental de 'Diputació de Tarragona'.
Fins que no es presenti al registre d'entrada de documents de la Seu Electrònica no se'n podran generar còpies autèntiques segons la Llei 39/2015 LPAC.

SIGNAT ELECTRÒNICAMENT PER:
** CARLES GRAS (R: B55592927) el dia 07/01/2025 a les 12:07:38 i VAZQUEZ GOMEZ, ANTONIO (FIRMA) el dia 07/01/2025 a les 12:12:21

14.1. Agents atmosfèrics

Els agents atmosfèrics més importants que poden afectar a l'obra seran les temperatures a l'hivern i l'estiu, les plujes torrencials o la neu a l'hivern. Per tal de minimitzar els riscs d'aquests agents es procedirà a la protecció dels treballadors mitjançant roba adequada.

Tenint en compte que part de les obres es realitzen prop de zones habitades (nucli de població de la Papiola) s'haurà de tenir en compte les molèsties que les obres (soroll, pols, ocupació d'espai) tindran sobre els veïns.

14.2. Il·luminació

Encara que la generalitat dels treballs de construcció es realitzen amb llum natural, hauran de tenir-se presents en el Pla de Seguretat i Salut algunes consideracions respecte a la utilització d'il·luminació artificial, necessària en talls, tallers, treballs nocturns o sota rasant.

Es procurarà que la intensitat lluminosa en cada zona de treball sigui uniforme, evitant els reflexos i enlluernaments al treballador així com les variacions brusques d'intensitat.

En els locals amb risc d'explosió pel gènere de les seves activitats, substàncies emmagatzemades o ambients perillosos, la il·luminació elèctrica serà antideflagrant.

En els llocs de treball en els que una fallida de l'enllumenat normal suposi un risc per als treballadors, es disposarà d'un enllumenat d'emergència d'evacuació i de seguretat.

Les intensitats mínimes d'il·luminació artificial, segons els distints treballs relacionats amb la construcció, seran els següents:

25-50 lux	:	En patis de llums, galeries i altres llocs de pas en funció de l'ús ocasional - habitual.
100 lux	:	Operacions en les quals la distinció de detalls no sigui essencial, tals com la manipulació de mercaderies a granel, l'apilament de materials o l'amassat i lligat de conglomerats hidràulics. Baixes exigències visuals.
100 lux	:	Quan sigui necessària una petita distinció de detalls, com en sales de màquines i calderes, ascensors, magatzems i dipòsits, vestuaris i banys petits del personal. Baixes exigències visuals.
200 lux	:	Si és essencial una distinció moderada de detalls com en els muntatges mitjans, en treballs senzills en bancs de taller, treballs en màquines, fratasat de paviments i tancament mecànic. Moderades exigències visuals.
300 lux	:	Sempre que sigui essencial la distinció mitjana de detalls, com treballs mitjans en bancs de taller o en màquines i treballs d'oficina en general.

Els serveis de prevenció seran els encarregats d'estimar la magnitud o nivells del risc, les situacions en les que aquest es produeix, així com controlar periòdicament les condicions, l'organització dels mètodes de treball i la salut dels treballadors amb la finalitat de prendre les decisions per a eliminar, controlar o reduir el risc mitjançant mesures de prevenció a l'origen, organitzatives, de prevenció col·lectiva, de protecció individual, formatives i informatives.

Aquest document està en fase de pre-ingrés al sistema de gestió documental de 'Diputació de Tarragona'.
Fins que no es presenti al registre d'entrada de documents de la Seu Electrònica no se'n podran generar còpies autèntiques segons la Llei 39/2015 LPAC.

SIGNAT ELECTRÒNICAMENT PER:
** CARLES GRAS (R: B55592927) el dia 07/01/2025 a les 12:07:38 i VAZQUEZ GOMEZ, ANTONIO (FIRMA) el dia 07/01/2025 a les 12:12:21

14.3. Soroll

Per a facilitar el seu desenvolupament al Pla de Seguretat i Salut del contractista, es reprodueix un quadre sobre els nivells sonors generats habitualment en la indústria de la construcció:

Compressor	.....	82-94 dB
Equip de clavar pilots (a 15 m de distància)	.....	82 dB
Formigonera petita < 500 lts.	.....	72 dB
Formigonera mitjana > 500 lts.	.....	60 dB
Martell pneumàtic (en recinte angost)	.....	103 dB
Martell pneumàtic (a l'aire lliure)	.....	94 dB
Esmeriladora de peu	.....	60-75 dB
Camions i dumpers	.....	80 dB
Excavadora	.....	95 dB
Grua autoportant	.....	90 dB
Martell perforador	.....	110 dB
Mototrailla	.....	105 dB
Tractor d'orugues	.....	100 dB
Pala carregadora d'orugues	.....	95-100 dB
Pala carregadora de pneumàtics	.....	84-90 dB
Pistoles fixaclaus d'impacte	.....	150 dB
Esmeriladora radial portàtil	.....	105 dB
Tronçadora de taula per a fusta	.....	105 dB

Les mesures a adoptar, que hauran de ser adequadament tractades al Pla de Seguretat i Salut pel contractista, per a la prevenció dels riscos produïts pel soroll seran, en ordre d'eficàcia:

1er.- Supressió del risc en origen.
2on.- Aïllament de la part sonora.
3er.- Equip de Protecció Individual (EPI) mitjançant taps o orelleres.

Els serveis de prevenció seran els encarregats d'estimar la magnitud o els nivells de risc, les situacions en les que aquest es produeix, així com controlar periòdicament les condicions, l'organització dels mètodes de treball i la salut dels treballadors amb la finalitat de prendre les decisions per a eliminar, controlar o reduir el risc mitjançant mesures de prevenció a l'origen, organitzatives, de prevenció col·lectiva, de protecció individual, formatives i informatives

14.4. Pols

La permanència d'operaris en ambients polserígens, pot donar lloc a les següents afeccions:

- Rinitis
- Asma bronquial
- Bronquitis destructiva
- Bronquitis crònica

Aquest document està en fase de pre-ingrés al sistema de gestió documental de 'Diputació de Tarragona'.
Fins que no es presenti al registre d'entrada de documents de la Seu Electrònica no se'n podran generar còpies autèntiques segons la Llei 39/2015 LPAC.

SIGNAT ELECTRÒNICAMENT PER:
** CARLES GRAS (R: B55592927) el dia 07/01/2025 a les 12:07:38 i VAZQUEZ GOMEZ, ANTONIO (FIRMA) el dia 07/01/2025 a les 12:12:21

- Efisemes pulmonars
- Neumoconiosis
- Asbestosis (asbest – fibrociment - amiant)
- Càncer de pulmó (asbest – fibrociment - amiant)
- Mesotelioma (asbest – fibrociment - amiant)

La patologia serà d'un o d'altre tipus, segons la naturalesa de la pols, la seva concentració i el temps d'exposició.

En la construcció és freqüent l'existència de pols amb contingut de sílice lliure ($Si\ O_2$) que és el component que ho fa especialment nociu, com a causant de la neumoconiosis. El problema de presència massiva de fibres d'amiant en suspensió, necessitarà d'un Pla específic de desamiantat que excedeix a les competències del present Estudi de Seguretat i Salut, i que haurà de ser realitzat per empreses especialitzades.

La concentració de pols màxima admissible en un ambient al qual els operaris es trobin exposats durant 8 hores diàries, 5 dies a la setmana, és en funció del contingut de sílice en suspensió, el que ve donat per la fórmula:

$$C = \frac{10}{\%\ Si\ O_2 + 2} \quad mg / m^3$$

Tenint en compte que la mostra recollida haurà de respondre a la denominada "fracció respirable", que correspon a la pols realment inhalada, ja que, de l'existent en l'ambient, les partícules més grosses són retingudes per la pituïtària i les més fines són expeses amb l'aire respirat, sense haver-se fixat en els pulmons.

Els treballs en els quals és habitual la producció de pols, són fonamentalment els següents:

- Escombrat i neteja de locals
- Manutenció de runes
- Demolicions
- Treballs de perforació
- Manipulació de ciment
- Raig de sorra
- Tall de materials ceràmics i lítics amb serra mecànica
- Pols i serradures per tronçat mecànic de fusta
- Esmerilat de materials
- Pols i fums amb partícules metàl·liques en suspensió, en treballs de soldadura
- Plantes de matxuqueix i classificació
- Moviments de terres
- Circulació de vehicles
- Polit de paraments
- Plantes asfàltiques

A més a més dels Equips de Protecció Individual necessaris, com màscares i ulleres contra la pols, convé adoptar les següents mesures preventives:

ACTIVITAT	MESURA PREVENTIVA

Aquest document està en fase de pre-ingrés al sistema de gestió documental de 'Diputació de Tarragona'.
Fins que no es presenti al registra d'entrada de documents de la Seu Electrònica no se'n podran generar còpies autèntiques segons la Llei 39/2015 LPAC.

SIGNAT ELECTRÒNICAMENT PER:
** CARLES GRAS (R: B55592927) el dia 07/01/2025 a les 12:07:38 i VAZQUEZ GOMEZ, ANTONIO (FIRMA) el dia 07/01/2025 a les 12:12:21

Neteja de locals	Ús d'aspiradora i regat previ
Manutenció de runes	Regat previ
Demolicions	Regat previ
Treballs de perforació	Captació localitzada en carros perforadors o injecció d'aigua
Manipulació de ciment	Filtres en sitges o instal·lacions confinades
Raig de sorra o granalla	Equips semiautònoms de respiració
Tall o polit de materials ceràmics o lítics	Addició d'aigua micronitzada sobre la zona de tall
Treballs de la fusta, desbarbat i soldadura elèctrica	Aspiració localitzada
Circulació de vehicles	Regat de pistes
Plantes de matxuqueix i plantes asfàltiques	Aspiració localitzada

Els serveis de prevenció seran els encarregats d'estimar la magnitud o nivells del risc, les situacions en les que aquest es produeix, així com controlar periòdicament les condicions, l'organització dels mètodes de treball i la salut dels treballadors amb la finalitat de prendre les decisions per a eliminar, controlar o reduir el risc mitjançant mesures de prevenció a l'origen, organitzatives, de prevenció col·lectiva, de protecció individual, formatives i informatives.

14.5. Ordre i neteja

El Pla de Seguretat i Salut del contractista haurà d'indicar com pensa fer front a les actuacions bàsiques d'ordre i neteja en la materialització d'aquest projecte, especialment pel que fa a:

1er.- Retirada dels objectes i coses innecessàries.
2on.- Emplaçament de les coses necessàries en el seu respectiu lloc d'apilament.
3er.- Normalització interna d'obra dels tipus de recipients i plataformes de transport de materials a granel. Pla de manutenció intern d'obra.
4art.- Ubicació dels baixants de runes i recipients per a apilament de residus i la seva utilització. Pla d'evacuació de residus.
5è.- Neteja de claus i restes de material d'encofrat.
6è.- Desallotjament de les zones de pas, de cables, mànegues, fleixos i restes de matèria. Il·luminació suficient.
7è.- Retirada d'equips i ferramentes, descansant simplement sobre superfícies de suport provisionals.
8è.- Drenatge de vessaments en forma de tolls de carburants o greixos.
9è.- Senyalització dels riscos puntuals per falta d'ordre i neteja.
10è.- Manteniment diari de les condicions d'ordre i neteja. Brigada de neteja.
11è.- Informació i formació exigible als gremis o als diferents participants en els treballs directes i indirectes de cada partida inclosa en el projecte en el que és relatiu al manteniment de l'ordre i neteja inherents a l'operació realitzada.

En els punts de radiacions el consultor hauria d'identificar els possibles treballs on es poden donar aquest tipus de radiacions i indicar les mesures protectores a prendre.

Aquest document està en fase de pre-ingrés al sistema de gestió documental de 'Diputació de Tarragona'.
Fins que no es presenti al registra d'entrada de documents de la Seu Electrònica no se'n podran generar còpies autèntiques segons la Llei 39/2015 LPAC.

SIGNAT ELECTRÒNICAMENT PER:
** CARLES GRAS (R: B55592927) el dia 07/01/2025 a les 12:07:38 i VAZQUEZ GOMEZ, ANTONIO (FIRMA) el dia 07/01/2025 a les 12:12:21

14.6. Radiacions no ionitzants

Són les radiacions amb la longitud d'ona compresa entre 10-6 cm i 10 cm, aproximadament.

Normalment, no provoquen la separació dels electrons dels àtoms dels que formen part, però no per això deixen de ser perilloses. Comprenen: Radiació ultraviolada (UV), infraroja (IR), làser, microones, ultrasònica i de freqüència de ràdio.

Les radiacions no ionitzants són aquelles regions de l'espectre electromagnètic on l'energia dels fotons emesos és insuficient. Es considera que el límit més baix de longitud d'ona per a aquestes radiacions no ionitzants és de 100 nm (nanòmetre) inclosos en aquesta categoria estan les regions comunament conegudes com bandes infraroja, visible i ultraviolada.

Els treballadors més freqüents i intensament sotmesos a aquests riscos són els soldadors, especialment els de soldadura elèctrica.

Radiacions infraroges

Aquest tipus de radiació és ràpidament absorbida per els teixits superficials, produint un efecte d'escalfament. En el cas dels ulls, a l'absorbir-se la calor pel cristal·lí i no dispersar-se ràpidament, pot produir cataractes. Aquest tipus de lesió s'ha considerat la malaltia professional més probable en ferrers, bufadors de vidre i operaris de forns.

Totes les fonts de radiació IR intensa hauran d'estar dotades de sistemes de protecció tant propers a la font com sigui possible, per aconseguir la màxima absorció de calor i prevenir que la radiació penetri als ulls dels operaris. En cas d'utilització d'ulleres normalitzades, haurà d'incrementar-se adequadament la il·luminació del recinte, de manera que s'eviti la dilatació de la pupil·la de l'ull.

A les obres de construcció, els treballadors que estan més freqüentment exposats a aquestes radiacions són els soldadors, especialment quan realitzen soldadures elèctriques. Així mateix, s'ha de considerar l'entorn de l'obra, com a possible font de les radiacions.

La resposta primària a aquestes absorcions d'energia és de tipus tèrmic, afectant principalment a la pell en forma de: cremades agudes, augment de la dilatació dels vasos capil·lars i un increment de la pigmentació que pot ser persistent.

De forma general, tots aquells processos industrials realitzats en calent fins a l'extrem de desprendre llum, generen aquest tipus de radiació.

Radiacions visibles

L'òrgan afectat més important és l'ull, sent transmeses aquestes longituds d'ona, a través dels mitjans oculars sense apreciable absorció abans d'aconseguir la retina.

Radiacions ultraviolades

Aquest document està en fase de pre-ingrés al sistema de gestió documental de 'Diputació de Tarragona'.
Fins que no es presenti al registre d'entrada de documents de la Seu Electrònica no se'n podran generar còpies autèntiques segons la Llei 39/2015 LPAC.

SIGNAT ELECTRÒNICAMENT PER:
** CARLES GRAS (R: B55592927) el dia 07/01/2025 a les 12:07:38 i VAZQUEZ GOMEZ, ANTONIO (FIRMA) el dia 07/01/2025 a les 12:12:21

La radiació UV és aquella que té una longitud d'ona entre els 400 nm (nanometres) i els 10 nm. Queda inclosa dins de la radiació solar, i es genera artificialment per a molts propòsits en indústries, laboratoris i hospitals. Es divideix convencionalment en tres regions:

UVA: 315 - 400 nm de longitud d'ona.
UVB: 280 - 315 nm de longitud d'ona.
UVC: 200 - 280 nm de longitud d'ona.

La radiació a la regió UVA, la més propera a l'espectre UV, és emprada àmpliament a la indústria i representa poc risc, pel contrari les radiacions UVB i UVC, són més perilloses. La norma més completa és nord americana i està, acceptada per la WHO (World Health Organization).

Les radiacions a les regions UVB i UVC tenen efectes biològics que varien marcadament amb la longitud d'ona, sent màxims entorn als 270 nm (la llàntia de quars amb vapor de mercuri a baixa pressió té una emissió a 254 nm aproximadament). També varien amb el temps d'exposició i amb la intensitat de la radiació. La exposició radiant d'ulls o pell no protegits, per a un període de vuit hores haurà d'estar limitada.

La protecció contra la sobreexposició de fonts potents que poden constituir riscos, haurà de dur-se a terme mitjançant la combinació de mesures organitzatives, d'apantallaments o resguards i de protecció personal. Sense oblidar que s'ha d'intentar substituir el que és perillós pel que comporta poc o cap risc, d'acord a la llei de prevenció de riscos laborals.

S'haurà de posar especial èmfasi en els apantallaments i en les mesures de substitució, per a minimitzar el tercer, que implica la necessitat de protecció personal. Tots els usuaris de l'equip generador de radiació UV han de conèixer perfectament la naturalesa dels riscos involucrats. En l'equip, o prop d'ell, s'han de disposar senyals d'advertència adequades al cas. La limitació d'accés a la instal·lació, la distància de l'usuari respecte a la font i la limitació del temps d'exposició, constitueixen mesures organitzatives a tenir en compte.

No es poden emetre de forma indiscriminada radiacions UV en l'espai de treball, per exemple realitzant l'operació en un recinte confinat o en una àrea adequadament protegida. Dins de l'àrea de protecció, s'ha de reduir la intensitat de la radiació reflexada, emprant pintures de color negre mate. En el cas de fonts potents, on se sospiti que sigui possible una exposició per sobre del valor límit admissible, haurà de disposar-se de mitjans de protecció que dificultin i facin impossible el flux radiant lliure, directe i reflexat. Quant la naturalesa del treball requereixi que l'usuari operi junt a una font de radiació UV no protegida, haurà de fer-se ús dels mitjans de protecció personal. Els ulls estaran protegits amb ulleres o màscara de protecció facial, de manera que s'absorbeixin les radiacions que sobre ells incideixin. Anàlogament, hauran de protegir-se les mans, utilitzant guants de cotó, i la cara, emprant qualsevol tipus de protecció facial.

L'exposició dels ulls i pell no protegits a la radiació UV pot conduir a una inflamació dels teixits, temporal o prolongada, amb riscos variables. En el cas de la pell, pot donar lloc a un eritema similar a una cremada solar i, en el cas dels ulls, a una conjuntivitis i queratitis (o inflamació de la còrnia), de resultats imprevisibles.

Aquest document està en fase de pre-ingrés al sistema de gestió documental de 'Diputació de Tarragona'.
Fins que no es presenti al registre d'entrada de documents de la Seu Electrònica no se'n podran generar còpies autèntiques segons la Llei 39/2015 LPAC.

SIGNAT ELECTRÒNICAMENT PER:
** CARLES GRAS (R: B55592927) el dia 07/01/2025 a les 12:07:38 i VAZQUEZ GOMEZ, ANTONIO (FIRMA) el dia 07/01/2025 a les 12:12:21

La font és bàsicament el sol però també es troben en les activitats industrials de la construcció: llums fluorescents, incandescents i de descàrrega gasosa, operacions de soldadura (TIG-MIG), bufador d'arc elèctric i làsers.

Les mesures de control per a prevenir exposicions indegudes a les radiacions no ionitzants se centren en l'emprament de pantalles, blindatges i Equips de Protecció Individual (per exemple pantalla de soldadura amb visor de cèl·lula fotosensible), procurant mantenir distàncies adequades per a reduir, tenint en compte l'efecte de proporcionalitat inversa al quadrat de la distància, la intensitat de l'energia radiant emesa des de fonts que es propaguen en diferent longitud d'ona.

Làser

La missió d'un làser és la de produir un raig d'alta densitat i s'ha emprat en camps tan diversos com cirurgia, topografia o comunicació. Es construeixen unitats amb força polsant o continua de radiació, tant visible com invisible. Aquestes unitats, si són suficientment potents, poden danyar la pell i, en particular, els ulls si estan exposats a la radiació. La unitat polsant d'alta energia és particularment perillosa quan el polze curt de radiació impacte en el teixit causant una amplia lesió al voltant del mateix. Els làsers d'ona continua també poden causar danys en els ulls i la pell. Els de radiació IR i V presentaran perill per a la retina, en forma de cremades; els de radiació UV e IR poden suposar un risc per a la còrnia i el cristal·lí. D'una manera general, la pell és menys sensible a la radiació làser i en el cas d'unitats de radiació V i IR de grans potències, poden ocasionar cremades.

Els làsers s'han classificat, d'acord amb els riscos associats al seu ús, en els dos grups i quatre classes següents:

a. Grup A: unitats intrínsecament segures i aquelles que cauen dins de les classes I y II.

- Classe I: els nivells d'exposició màxima permissible no poden ser excedits.
- Classe II: de risc baix; emissió limitada a 1 mW en menys de 0,25 s, entre 400 nm i 700 nml; es preveuen els riscos per desviament de la radiació reflexada incloent la resposta de centelles.

b. Grup B: tots els làsers presents o de ona continua amb potencia major d'1 mW, com es defineix a les classes IIIa, IIIb i IV respectivament.

- Classe IIIa: risc baix; emissió limitada a 5 vegades la corresponent a la classe II; l'ús d'instruments òptics pot resultar perillós.
- Classe IIIb: risc mitjà; major límit d'emissió; l'impacte sobre l'ull pot resultar perillós, però no respecte a la reflexió difusa.
- Classe IV: risc alt; major límit d'emissió; l'impacte per reflexió difusa pot ser perillós; poden causar foc i cremar la pell. El grau de protecció necessari depèn de la longitud d'ona i de l'energia emesa per la radiació. Qualsevol equip base s'ha de dissenyar d'acord amb mesures de seguretat apropiades, com per exemple, encaixonament protector, obturador d'emissió, senyal automàtica de emissió, etc.

Els làsers poden produir llum visible (400-700 nm), alguna radiació UV (200-400 nm), o comunament radiació IR (700 nm – 1 m).

Aquest document està en fase de pre-ingrés al sistema de gestió documental de 'Diputació de Tarragona'.
Fins que no es presenti al registre d'entrada de documents de la Seu Electrònica no se'n podran generar còpies autèntiques segons la Llei 39/2015 LPAC.

SIGNAT ELECTRÒNICAMENT PER:
** CARLES GRAS (R: B55592927) el dia 07/01/2025 a les 12:07:38 i VAZQUEZ GOMEZ, ANTONIO (FIRMA) el dia 07/01/2025 a les 12:12:21

A continuació, es presenta una guia de riscos associats amb unitats concretes de raigs làser:

a) Amb làsers de la classe IIIa (< 5 mW), s'ha de prevenir únicament la visió directa del raig.
b) Amb els de la classe IIIb i potències compreses entre 5 mW y 500 mW, s'ha de prevenir l'impacte de la radiació directa i de reflexió especular, en els ulls no protegits, que pot resultar perillós.
c) Amb làsers de la classe IV i potències majors de 500 mW, s'ha de prevenir l'impacte de la radiació directa, de les reflexions secundaries i de les reflexions difuses, que pot resultar perillós.
A més dels riscos associats a aquest tipus de radiació, s'ha de tenir en compte els deguts a les unitats d'energia elèctrica emprats per a subministrar energia a l'equip làser. A continuació, es dóna un codi de pràctica que cobreix personal, àrea de treball, equip i operació, respectivament, en l'ús de làsers.
Tots els usuaris s'han de sotmetre a un examen oftalmològic periòdicament, fent èmfasi especial en les condicions de la retina. Les persones que treballen amb la classe IIIb i IV, tindran al mateix temps un examen mèdic d'inspecció de danys a la pell.
d) Amb prioritat a qualsevol autorització, el contractista s'assegurarà que els operaris autoritzats estan degudament entrenats tant en procediment de treball segur com en el coneixement dels riscos potencials associats amb la radiació i equip que la genera.
e) Qualsevol exposició accidental que suposi impacte en els ulls, haurà de ser registrada i comunicada al departament mèdic.
f) La pràctica amb làser del grup B requereix la mesura general de protecció ocular, però que mai serà utilitzada per visió directa del raig.

- Àrea de treball:

a) L'equip làser s'instal·larà en una àrea o recinte degudament controlats. La il·luminació del recinte haurà de ser tal manera que eviti la dilatació de la pupil·la de l'ull i així disminuir la possibilitat de lesió.
b) Els raigs làser reflectits poden ser tant perillosos com els directes, i per tant, hauran d'eliminar-se les superfícies reflectants i polides.
c) A l'àrea de treball s'haurà d'investigar periòdicament la presència de qualsevol gas tòxic que pugui generar-se durant el treball, per exemple, l'ozó.
d) S'han de col·locar senyals lluminoses d'advertència en totes les zones d'entrada als recintes en els que els làsers funcionin. Quant la senyal estigui en acció, haurà de prohibir-se l'accés al mateix. L'equip de subministrament de potència al làser ha de disposar de protecció especial.
e) Allà on sigui necessari, s'ha de prevenir la possibilitat de desviament del raig fora de l'àrea de control, mitjançant proteccions i blindatges. En el cas de radiació IR, ha d'emprar-se materials no inflamables per a proporcionar aquestes barreres físiques al voltant del làser. En aquests casos, s'ha d'evitar la proximitat de materials inflamables o explosius.

- Equip:

a) Qualsevol operació de manteniment haurà de dur-se solament si la força està desconnectada.

Aquest document està en fase de pre-ingrés al sistema de gestió documental de 'Diputació de Tarragona'.
Fins que no es presenti al registre d'entrada de documents de la Seu Electrònica no se'n podran generar còpies autèntiques segons la Llei 39/2015 LPAC.

SIGNAT ELECTRÒNICAMENT PER:
** CARLES GRAS (R: B55592927) el dia 07/01/2025 a les 12:07:38 i VAZQUEZ GOMEZ, ANTONIO (FIRMA) el dia 07/01/2025 a les 12:12:21

b) Tots els làsers, hauran de disposar de rètols d'advertència que tindran en compte la classe de làser a que correspon i el tipus de radiació visible o invisible que genera l'aparell.
c) Quan els aparells que pertanyen al grup B no s'utilitzin, s'hauran de treure les claus de control d'engegada, així com la de control de força, que quedaran custodiades per la persona responsable autoritzada per el treball amb làser en el laboratori.
d) Les ulleres protectores normalitzats, hauran de comprovar-se regularment i han de seleccionar-se d'acord amb la longitud d'ona de la radiació emesa per el làser en ús.
e) Qualsevol protector de pantalla que s'utilitzi, haurà de ser de material absorbent que previngui la reflexió especular.

- Operació:

a) Únicament el mínim nombre de persones requerides en l'operació es trobaran dins de l'àrea de control; no obstant, en el cas de làser de la classe IV, al menys dos persones estaran sempre presents durant l'operació.
b) Únicament personal autoritzat tindrà permís per a muntar, ajustar i operar l'equip de làser.
c) L'equip de làser haurà d'operar el temps mínim requerit per a la realització dels treballs, no es deixarà en funcionament sense estar vigilat.
d) Com a procediment de protecció general, hauran d'utilitzar-se ulleres que previnguin el risc de dany ocular.
e) L'equip de làser haurà de ser muntat a una alçada que mai superi la corresponent al pit de l'operador.
f) S'ha de tenir especial cura en la radiació làser invisible, essent essencial la utilització d'un escut protector al llarg de tota la trajectòria.
g) Donat que els làsers polsants presenten un risc incrementat per l'operador, com a guia d'alineació del raig, han d'emprar-se làsers de baixa potència d'heli o neó que pertanyin a la classe II, i no conformar-se amb una indicació somera de la direcció que adoptarà el raig. En aquests casos, sempre s'ha d'utilitzar la protecció ocular.
Els serveis de prevenció seran els encarregats d'estimar la magnitud o nivells del risc, les situacions en les que aquest es produeix, així com controlar periòdicament les condicions, l'organització dels mètodes de treball i la salut dels treballadors amb la finalitat de prendre les decisions per a eliminar, controlar o reduir el risc mitjançant mesures de prevenció en l'origen, organitzatives, de prevenció col·lectiva, de protecció individual, formatives i informatives.
En construcció acostuma a emprar-se monogràficament en l'establiment d'alineacions i nivells topogràfics.
Per la seva extrema perillositat, quan el làser estigui enfocat paral·lel al sòl, l'àrea de perill s'haurà d'acordonar. L'Equip de Protecció Individual contra el làser són les ulleres de protecció completa, amb el visor dotat del filtre adequat al tipus de làser que es tracti.

14.7. Radiacions ionitzants

Dins de l'àmbit de la construcció existeixen pocs treballs propis en els que es generen aquests tipus de riscos, malgrat que si existeixen situacions on es puguin donar aquest tipus de radiació, com són:

– Detecció de defectes de soldadura o esquerdes en canonades, estructures i edificis.

Aquest document està en fase de pre-ingrés al sistema de gestió documental de 'Diputació de Tarragona'.
Fins que no es presenti al registre d'entrada de documents de la Seu Electrònica no se'n podran generar còpies autèntiques segons la Llei 39/2015 LPAC.

SIGNAT ELECTRÒNICAMENT PER:
** CARLES GRAS (R: B55592927) el dia 07/01/2025 a les 12:07:38 i VAZQUEZ GOMEZ, ANTONIO (FIRMA) el dia 07/01/2025 a les 12:12:21

- Control de densitats “in situ” pel mètode nuclear.
- Control d’irregularitats en el nivell d’omplenat de recipients o grans dipòsits.
- Identificació de trajectòries, emprant traçadors en corrents hidràuliques, sediments, moviment de granels, etcètera.

Serà obligació del contractista amb la col·laboració del seu servei de prevenció determinar un procediment de treball segur per a realitzar les esmentades operacions.

També es pot considerar una possible generació de riscos en treballs realitzats dintre d’un entorn o en proximitat de determinades instal·lacions, com poden ser:

- Les instal·lacions on es realitzin exàmens de maletes i embalums en els aeroports; detecció de cartes bomba.
- Les instal·lacions mèdiques on es realitzin pràctiques de teràpia, mitjançant radiacions ionizants.
- Les instal·lacions mèdiques on es realitzen pràctiques de diagnòstic amb raigs X amb equips amb un potencial d’operació per disseny, sigui major de 70 Kilovolts.
- Les instal·lacions mèdiques on es manipula o es tracti material radioactiu, en forma de fonts no segellades, per a ús en teràpia o diagnòstic amb tècniques "in vivo".
- Les instal·lacions d’ús industrial on es tracti o manipuli material radioactiu.
- Els acceleradors de partícules o d’investigació o d’ús industrial.
- Les instal·lacions i equips per a gammagrafía o radiografia industrial, sigui mitjançant l’ús de fonts radioactius o equips emissors de raig X.
- Els dipòsits de residus radioactius, tant transitoris com definitius.
- Les instal·lacions on es produeixin, fabriqui, repari o es faci manutenció de fonts o equips generadors de radiacions ionitzants.
- Control d’irregularitats en l’espessor de blocs de paper, làmines de plàstic i fulles de metall o en el nivell d’omplenat de recipients o grans dipòsits.
- Estimació de l’antiguitat de substàncies, emprant el carboni-14 o altres isòtops, com l’argó-40 o el fòsfor-32.
- Il·luminació passiva de rellotges o de sortides d’emergència.

Les funcions de protecció radiològica són responsabilitat del titular de la instal·lació, essent el Consell de Seguretat Nuclear el qui decidirà si han de ser encomanades a un Servei de Protecció Radiològica propi del titular o a una Unitat Tècnica de Protecció Radiològica contractada a l’efecte.

La reacció d’un individu a l’exposició a les radiacions depèn de la dosi, del volum i del tipus dels teixits irradiats.

Encara que poden ocórrer en combinació, correntment es fa una distinció entre dues classes fonamentals d’accidents per radiació, és dir: a) Irradiació externa accidental (per exemple en treballs de radiografiat de soldadura). b) Contaminació radioactiva accidental.

Els nivells màxims de dosi permesa han estat fixats tenint en compte que el cos humà pot tolerar una certa quantitat de radiació sense perjudicar el funcionament del seu organisme en general. Aquests nivells són, per a persones que treballen en Zones Controlades (per exemple edifici de contenció de central nuclear) i tenint en compte l’efecte acumulatiu de les radiacions sobre l’organisme, 5 rems per any ó 300 milirems per setmana. Per a detectar i amidar els nivells de radiació, s’empren els comptadors

Aquest document està en fase de pre-ingrés al sistema de gestió documental de 'Diputació de Tarragona'.
Fins que no es presenti al registre d'entrada de documents de la Seu Electrònica no se'n podran generar còpies autèntiques segons la Llei 39/2015 LPAC.

SIGNAT ELECTRÒNICAMENT PER:
** CARLES GRAS (R: B55592927) el dia 07/01/2025 a les 12:07:38 i VAZQUEZ GOMEZ, ANTONIO (FIRMA) el dia 07/01/2025 a les 12:12:21

Geiger.

Per al control de la dosi rebuda, s'ha de tenir en compte tres factors: a) temps de treball. b) distància de la font de radiació. c) Apantallament. El temps de treball permès s'obté dividint la dosi màxima autoritzada per la dosi rebuda en un moment donat. La dosi rebuda és inversament proporcional al quadrat de la distància a la font de radiació. Els materials que s'empren habitualment com barreres d'apantallament són el formigó i el plom, encara que també se n'usen d'altres com l'acer, totxos massissos de fang, granit, calcària, etc., en general, l'espessor necessari està en funció inversa de la densitat del material.

Per a verificar les dosis de radiació rebudes s'utilitzen dosímetres individuals, que poden consistir en una pel·lícula dosimètrica o un estildosímetre integrador de butxaca. Sempre que no s'especifiqui el contrari, el dosímetre individual es durà a la butxaca o davanter de la roba de treball, tenint especial cura en no col·locar els dosímetres sobre cap objecte que absorbeixi radiació (per exemple objectes metàl·lics).

Haurà de dur-se un Llibre de registre, on figurarà les dosis rebudes per cadascun dels treballadors professionalment exposats a radiacions.

14.8. Clima Humà

Es defineix com a aquelles percepcions dels professionals sobre els comportaments organitzatius que afecten al seu rendiment en el treball. Amb ells es deixa fos tots els elements de l'entorn físic (ergonomia) perquè no estan causats per comportaments organitzatius.

Es deixa també fos tots aquells aspectes organitzatius que influeixen en el rendiment del seu "capital humà" a curt, mitjà o llarg termini. Això permet concretar el clima, i les millores que puguin succeir al seu mesurament i anàlisi, en aquells elements que tenen al mateix temps interès per al professional (milloren la seva percepció sobre l'organització) i per a l'empresa (milloren el rendiment dels seus equips).

Per finalitzar aquest punt cal establir la diferència entre cultura i clima. Tots dos conceptes afecten al rendiment professional i tots dos tenen la seva base en processos i comportaments comunament apresos, però el clima té una "labilitat" que no té la cultura. És, l'efecte que una cultura empresarial, filtrada a través del lideratge té en un moment determinat sobre els empleats. El clima té, així un caràcter temporal mentre que la cultura posseeix un caràcter més durador.

Respecte als apartats a tenir en compte per a tenir un clima humà adient són els següents.

• Flexibilitat: el grau en què els individus perceben restriccions o flexibilitat en l'organització, és a dir, fins a quin punt les regles, polítiques, procediments o pràctiques són innecessàries o interfereixen amb l'execució del treball. També, reflecteix la mesura en què s'accepten noves idees.

• Responsabilitat: el grau en què els individus perceben que se'ls delega autoritat i poden exercir els seus treballs sense haver de consultar constantment al supervisor i la mesura

Aquest document està en fase de pre-ingrés al sistema de gestió documental de 'Diputació de Tarragona'.
Fins que no es presenti al registra d'entrada de documents de la Seu Electrònica no se'n podran generar còpies autèntiques segons la Llei 39/2015 LPAC.

SIGNAT ELECTRÒNICAMENT PER:
** CARLES GRAS (R: B55592927) el dia 07/01/2025 a les 12:07:38 i VAZQUEZ GOMEZ, ANTONIO (FIRMA) el dia 07/01/2025 a les 12:12:21

en què senten que la responsabilitat del resultat està en ells.

• Recompenses: el grau en què els individus perceben que són reconeguts i recompensats per un bon treball i que això es relaciona amb diferents nivells d'acompliment.

• Claredat: el grau en què els individus perceben que les metes, els procediments, les estructures organitzatives i el flux de treball estan clarament definits, de manera que tothom sap que ha de fer i a relació que aquests guarda amb els objectius generals de l'organització.

• Esperit d'equip: el grau en la gent se sent orgullosa de pertànyer a l'organització i senten que tots estan treballant cap a àdhuc objectiu comú.

15. MANIPULACIÓ DE MATERIALS

Tota manutenció de material comporta un risc, per tant, des del punt de vista preventiu, s'ha de tendir a evitar tota manipulació que no sigui estrictament necessària, en virtut del conegut axioma de seguretat que diu que "el treball més segur és aquell que no es realitza".

Per a manipular materials és preceptiu prendre les següents precaucions elementals:

- Començar per la càrrega o material que apareix més superficialment, és dir el primer i més accessible.
- Lliurar el material, no tirar-lo.
- Col·locar el material ordenat i en cas d'apilat estratificat, que aquest es realitzi en piles estables, lluny de passadissos o llocs on pugui rebre cops o desgastar-se.
- Utilitzar guants de treball i calçat de seguretat amb puntera metàl·lica i embuatada en empenya i turmells.
- En el manejament de càrregues llargues entre dues o més persones, la càrrega pot mantenir-se en la mà, amb el braç estirat al llarg del cos, o bé sobre l'espatlla.
- S'utilitzaran les ferramentes i mitjans auxiliars adequats per al transport de cada tipus de material.
- En les operacions de càrrega i descàrrega, es prohibirà col·locar-se entre la part posterior del camió i una plataforma, pal, pilar o estructura vertical fixa.
- Si durant la descàrrega s'utilitzen ferramentes, com braços de palanca, ungles, potes de cabra o similar, disposar la maniobra de tal manera que es garanteixi el que no es vingui la càrrega damunt i que no rellisqui.

En el relatiu a la manipulació de materials el contractista en l'elaboració del Pla de Seguretat i Salut haurà de tenir en comte les següents premisses:

Intentar evitar la manipulació manual de càrregues mitjançant:

- Automatització i mecanització dels processos.

Aquest document està en fase de pre-ingrés al sistema de gestió documental de 'Diputació de Tarragona'.
Fins que no es presenti al registra d'entrada de documents de la Seu Electrònica no se'n podran generar còpies autèntiques segons la Llei 39/2015 LPAC.

SIGNAT ELECTRÒNICAMENT PER:
** CARLES GRAS (R: B55592927) el dia 07/01/2025 a les 12:07:38 i VAZQUEZ GOMEZ, ANTONIO (FIRMA) el dia 07/01/2025 a les 12:12:21

- Mesures organitzatives que eliminin o minimitzin el transport.

Adoptar Mesures preventives quan no es pugui evitar la manipulació com:

- Utilització d'ajudes mecàniques.
- Reducció o redisseny de la càrrega.
- Actuació sobre l'organització del treball.
- Millora de l'entorn de treball.

Dotar als treballadors de la formació i informació en temes que incloguin:

- Ús correcte de les ajudes mecàniques.
- Ús correcte dels equips de protecció individual.
- Tècniques segures per a la manipulació de càrregues.
- Informació sobre el pes i centre de gravetat.

Els principis bàsics de la manutenció de materials

1er.-El temps dedicat a la manipulació de materials és directament proporcional a l'exposició al risc d'accident derivat de dita activitat.
2on.-Procurar que els diferents materials, així com la plataforma de suport i de treball de l'operari, estiguin a la mateixa alçada en què s'ha de treballar amb ells.
3er.-Evitar el dipositar els materials directament sobre el terra, fer-ho sempre sobre catúfols o contenidors que permetin el seu trasllat a dojo.
4art.-Escurçar tant com sigui possible les distàncies a recórrer pel material manipulat, evitant estacionaments intermedis entre el lloc de partida del material manipulat evitant estacionaments intermedis entre el lloc de partida del material i l'emplaçament definitiu de la seva posada en obra.
5è- Traginar sempre els materials a dojo, mitjançant palonniers, catúfols, contenidors o palets, en lloc de portar-los d'un en un.
6è.- No tractar de reduir el nombre d'ajudants que recullin i traginin els materials, si això comporta ocupar els oficials o caps d'equip en operacions de manutenció, coincidint en franges de temps perfectament aprofitables per l'avanç de la producció.
7è.- Mantenir esclarits, senyalitzats i enllumenats, els llocs de pas dels materials a manipular.

Manejament de càrregues sense mitjans mecànics

Per a l'hissat manual de càrregues la totalitat del personal d'obra haurà rebut la formació bàsica necessària, comprometent-se a seguir els següents passos:

1er.- Apropar-se el més possible a la càrrega.
2on.- Assentar els peus fermament.
3er.- Ajupir-se doblegant els genolls.
4art.- Mantenir l'esquena dreta.
5è.- Subjectar l'objecte fermament.

Aquest document està en fase de pre-ingrés al sistema de gestió documental de 'Diputació de Tarragona'.
Fins que no es presenti al registra d'entrada de documents de la Seu Electrònica no se'n podran generar còpies autèntiques segons la Llei 39/2015 LPAC.

SIGNAT ELECTRÒNICAMENT PER:
** CARLES GRAS (R: B55592927) el dia 07/01/2025 a les 12:07:38 i VAZQUEZ GOMEZ, ANTONIO (FIRMA) el dia 07/01/2025 a les 12:12:21

6è.- L'esforç d'aixecar l'han de realitzar els músculs de les cames.
7è.- Durant el transport, la càrrega haurà de romandre el més a prop possible del cos.
8è.- Per al manejament de peces llargues per una sola persona s'actuarà segons els següents criteris preventius:
a) Durà la càrrega inclinada per un dels seus extrems, fins l'altura de l'espatlla.
b) Avançarà desplaçant les mans al llarg de l'objecte, fins arribar al centre de gravetat de la càrrega.
c) Es col·locarà la càrrega en equilibri sobre l'espatlla.
d) Durant el transport, mantindrà la càrrega en posició inclinada, amb l'extrem davanter aixecat.
9è.- És obligatòria la inspecció visual de l'objecte pesat a aixecar, per a eliminar arestes afilades.
10è.- Està prohibit aixecar més de 50 kg de forma individual. El valor límit de 30 Kg per homes, pot superar-se puntualment a 50 Kg quan es tracti de descarregar un material per a col·locar-lo sobre un mitjà mecànic de manutenció. En el cas de tractar-se de dones, es redueixen aquests valors a 15 i 25 Kg respectivament.
11è.- És obligatori la utilització d'un codi de senyals quan s'ha d'aixecar un objecte entre uns quants, per a suportar l'esforç al mateix temps. Pot ser qualsevol sistema a condició que sigui conegut o convingut per l'equip.

Manejament de càrregues amb mitjans mecànics

Quan es transporten, hissen o baixen càrregues, aquestes poden desprendre's i caure sobre personal, maquinària i instal·lacions. Provoquen desperfectes materials i danys personals, aixafaments, cops, fractures, etc.

En el present projecte el risc el presenten les Grues mòbil

CAUSES

Volcada de la càrrega per desplaçament del centre de gravetat.

Fallada del circuit hidràulic
Trencament de cables
Xoquis amb la càrrega

MESURES PREVENTIVES

Revisions de taller mecànic autoritzat i de la marca de la maquinària.

Verificar que l'equip, en cas de fallada hidràulica, queda en posició segura i no es produeixen desplaçaments involuntaris de parts mòbils.

Establir un procediment de revisions periòdiques en les quals es verifiqui el bon estat dels cables, així com el funcionament dels elements de protecció.

Limitadors de càrrega i carrera.

Aquest document està en fase de pre-ingrés al sistema de gestió documental de 'Diputació de Tarragona'.
Fins que no es presenti al registre d'entrada de documents de la Seu Electrònica no se'n podran generar còpies autèntiques segons la Llei 39/2015 LPAC.

SIGNAT ELECTRÒNICAMENT PER:
** CARLES GRAS (R: B55592927) el dia 07/01/2025 a les 12:07:38 i VAZQUEZ GOMEZ, ANTONIO (FIRMA) el dia 07/01/2025 a les 12:12:21

Pestells de seguretat.

Comprobar que no se supera la càrrega màxima admissible de l'equip.

Utilització d'equips de protecció individual, casc, calçat etc.

16. MITJANS AUXILIARS D'UTILITAT PREVENTIVA (MAUP)

Als efectes del present Estudi de Seguretat i Salut, tindran la consideració de MAUP, tot Mitjà Auxiliar dotat de Protecció, Resguard, Dispositiu de Seguretat, Operació seqüencial, Seguretat positiva o Sistema de Protecció Col·lectiva, que originàriament ve integrat, de fàbrica, en l'equip, màquina o sistema, de forma solidària i indisociable, de tal manera que s'interposi, o apantalli els riscos d'abast o simultaneïtat de l'energia fora de control, i els treballadors, personal aliè a l'obra i/o materials, màquines, equips o ferramentes pròximes a la seva àrea d'influència, anul·lant o reduint les conseqüències d'accident. La seva operativitat resta garantida pel fabricant o distribuïdor de cadascun dels components, en les condicions d'utilització i manteniment per ell prescrites. El contractista resta obligat a la seva adequada elecció, seguiment i control d'ús.

Els MAUP més rellevants, previstos per a l'execució del present Projecte són els indicats a continuació:

Codi	UA	Descripció
HX11X003	u	Bastida modular amb estructura tubular i sistema de seguretat amb tots els requisits reglamentaris en previsió de caigudes per a la realització d'estructures, tancaments, cobertes, i altres treballs en alçada
HX11X004	u	Barana definitiva, prevista en projecte, per a protecció de caigudes a diferent nivell entre muntants d'escala i/o d'alçada pel forat interior
HX11X007	u	Plataforma telescòpica articulada, mòbil, autopropulsada amb sistema de seguretat integrat
HX11X011	u	Equip de tall oxiacetilènic reglamentari amb sistema de seguretat integrat amb porta-ampolles, vàlvules reductores de pressió i antirretrocès, manòmetre, mànigues, broques i brides normalitzades
HX11X012	u	Serra circular reglamentària amb certificat CE, amb sistema de seguretat integrat amb protector de disc inferior fixe, superior abatible, aturada d'emergència amb fre-motor, ganivet divisor, regle guia longitudinal i transversal
HX11X013	u	Maquinària amb cabina d'operari amb sistema de resguard i protecció integrat
HX11X014	u	Eina elèctrica amb sistema de doble aïllament integrat
HX11X016	u	Formigonera portàtil amb protectors i resguards integrats
HX11X017	u	Element prefabricat de formigó amb sistema de seguretat integrat amb balustre de seguretat de reserva d'ancoratge de cable per amarrament i lliscament d'equips de protecció individual, d'alçària 1 m
HX11X023	u	Protector de mans per a cisellar
HX11X024	u	Connexió elèctrica de seguretat tipus petaca
HX11X025	u	Serra de trepar amb aigua amb sistema de seguretat integrat
HX11X027	u	Carretó manual equipat amb dispositius pel transport d'eines

Aquest document està en fase de pre-ingrés al sistema de gestió documental de 'Diputació de Tarragona'.
Fins que no es presenti al registre d'entrada de documents de la Seu Electrònica no se'n podran generar còpies autèntiques segons la Llei 39/2015 LPAC.

SIGNAT ELECTRÒNICAMENT PER:
** CARLES GRAS (R: B55592927) el dia 07/01/2025 a les 12:07:38 i VAZQUEZ GOMEZ, ANTONIO (FIRMA) el dia 07/01/2025 a les 12:12:21

HX11X028	u	Grua mòbil d'accionament manual
HX11X032	u	Suport de repòs per al disc radial portàtil
HX11X035	u	Estrebat i apuntalament de rases de serveis amb malla tèxtil de poliamida d'alta tenacitat i accionament hidràulic des de l'exterior de la rasa
HX11X037	u	Sitja-barrejadora per a la confecció de morter
HX11X039	u	Carretó manual porta palets
HX11X048	u	Connexionat i cablejat provisional de la instal·lació elèctrica de l'obra amb sistema de protecció integrat
HX11X049	u	Quadre elèctric secundari provisional de l'obra amb sistema de protecció integrat
HX11X050	u	Enllumenat provisional de l'obra amb un nivell lumínic mínim de 250 lux
HX11X054	u	Instal·lació de posta a terra amb conductor de coure i elèctrode connectat a terra en rails de grua torre, masses metàl·liques, quadres elèctrics, conductors de protecció
HX11X055	u	Interruptor diferencial de sensibilitat mitjana 300 mA, i 40 A d'intensitat nominal
HX11X057	m2	Malla electrosoldada de barres corrugades d'acer, elaborada a l'obra de 10x10 cm i de 3-3 mm de D embeguda al formigó per a proteccions horitzontals de forats en sostres de 5 m de D com a màxim, i amb el desmuntatge inclòs
HX11X058	u	Senyal acústica de marxa enrera
HX11X059	m2	Lona de polietilè amb malla de reforç per a recobriment de càrrega de caixa de camió
HX11X060	m	Cable d'acer de guiat de material suspès
HX11X061	u	Retenidor de pilota de neteja incorporat a l'equip de bombeig del formigó
HX11X063	u	Encenedor de gúspira amb mànec
HX11X064	u	Cinturó portaeines
HX11X066	u	Biga rígida de repartiment de càrregues suspeses
HX11X067	u	Ganxo de grua amb dispositiu de tancament
HX11X068	u	Catifa portàtil de neoprè per treball en plans inclinats
HX11X070	u	Recipient metàl·lic per a la manutenció de materials a granel per a una càrrega màxima de 1200 kg
HX11X075	u	Equip comprovador portàtil complet d'instal·lacions de baixa tensió
HX11X076	u	Anemòmetre fix amb el desmuntatge inclòs
HX11X077	u	Sonòmetre portàtil de rang dinàmic de 23 a 130 dba
HX11X078	u	Luxímetre portàtil
HX11X079	u	Detector d'instal·lacions i serveis soterrats portàtil
HX11X080	u	Termòmetre / baròmetre
HX11X083	u	Porta de planxa nervada d'acer galvanitzat, d'amplària 5 m i alçària 2 m, amb bastiment de tub d'acer galvanitzat, per a tanca de planxa metàl·lica i amb el desmuntatge inclòs
HX11X084	m	Tanca mòbil de 2 m d'alçària, de malla electrosoldada de 90x150 mm i de 4,5 i 3,5 mm de D, bastidor de 3,5x2 m de tub de 40 mm de D fixat a peus prefabricats de formigó i amb el desmuntatge inclòs
HX11X089	u	Transformador de seguretat de 24 V, col·locat i amb el desmuntatge inclòs

Aquest document està en fase de pre-ingrés al sistema de gestió documental de 'Diputació de Tarragona'.
Fins que no es presenti al registre d'entrada de documents de la Seu Electrònica no se'n podran generar còpies autèntiques segons la Llei 39/2015 LPAC.

SIGNAT ELECTRÒNICAMENT PER:
** CARLES GRAS (R: B55592927) el dia 07/01/2025 a les 12:07:38 i VAZQUEZ GOMEZ, ANTONIO (FIRMA) el dia 07/01/2025 a les 12:12:21

HX11XG11	u	Escala portàtil dielèctrica de fibra de vidre i 3,2 m de llargària
HX11XG13	u	Equip de connexió a terra de línia elèctrica aèria de distribució, amb 3 perches telescópiques per a conductors de 7 a 380 mm2 i una alçada màxima d'11,5 m, cable de coure de secció 35 mm2 i piqueta de connexió a terra

17. SISTEMES DE PROTECCIÓ COL·LECTIVA (SPC)

Als efectes del present Estudi de Seguretat i Salut, tindran la consideració de Sistemes de Protecció Col·lectiva, el conjunt d'elements associats, incorporats al sistema constructiu, de forma provisional i adaptada a l'absència de protecció integrada de major eficàcia (MAUP), destinats a apantallar o condonar la possibilitat de coincidència temporal de qualsevol tipus d'energia fora de control, present en l'ambient laboral, amb els treballadors, personal aliè a l'obra i/o materials, màquines, equips o ferramentes pròximes a la seva àrea d'influència, anul·lant o reduint les conseqüències d'accident. La seva operativitat garanteix la integritat de les persones o objectes protegits, sense necessitat d'una participació per a assegurar la seva eficàcia. Aquest últim aspecte és el que estableix la seva diferència amb un Equip de Protecció Individual (EPI).

En absència d'homologació o certificació d'eficàcia preventiva del conjunt d'aquests Sistemes instal·lats, el contractista fixarà en el seu Pla de Seguretat i Salut, referència i relació dels Protocols d'Assaig, Certificats o Homologacions adoptades i/o requerits als instal·ladors, fabricants i/o proveïdors, per al conjunt dels esmentats Sistemes de Protecció Col·lectiva.

Els SPC més rellevants previstos per a l'execució del present projecte són els indicats en l'annex d'aquesta memòria que contindrà les fitxes amb RISC-AVALUACIÓ-MESURES

18. CONDICIONS DELS EQUIPS DE PROTECCIÓ INDIVIDUAL (EPI)

Als efectes del present Estudi de Seguretat i Salut, tindran la consideració d'Equips de Protecció Individual, aquelles peces de treball que actuen a mode de coberta o pantalla portàtil, individualitzada per a cada usuari, destinats a reduir les conseqüències derivades del contacte de la zona del cos protegida, amb una energia fora de control, d'intensitat inferior a la previsible resistència física de l'EPI.

La seva utilització haurà de quedar restringida a l'absència de garanties preventives adequades, per inexistència de MAUP, o en el seu defecte SPC d'eficàcia equivalent.

Tots els equips de protecció individual estaran degudament certificats, segons normes harmonitzades CE. Sempre de conformitat als R.D. 1407/92, R.D.159/95 i R.D. 773/97.

El Contractista Principal portarà un control documental del seu lliurament individualitzat al personal (propi o subcontractat), amb el corresponent avís de recepció signat pel beneficiari.

En els casos en què no existeixin normes d'homologació oficial, els equips de protecció individual seran normalitzats pel constructor, per al seu ús en aquesta obra, triats d'entre

Aquest document està en fase de pre-ingrés al sistema de gestió documental de 'Diputació de Tarragona'.
Fins que no es presenti al registre d'entrada de documents de la Seu Electrònica no se'n podran generar còpies autèntiques segons la Llei 39/2015 LPAC.

SIGNAT ELECTRÒNICAMENT PER:
** CARLES GRAS (R: B55592927) el dia 07/01/2025 a les 12:07:38 i VAZQUEZ GOMEZ, ANTONIO (FIRMA) el dia 07/01/2025 a les 12:12:21

els que existeixin en el mercat i que reuneixin una qualitat adequada a les respectives prestacions. Per aquesta normalització interna s'haurà de comptar amb el vist-i-plau del tècnic que supervisa el compliment del Pla de Seguretat i Salut per part de la Direcció d'Obra o Direcció Facultativa/Direcció d'Execució.

Al magatzem d'obra hi haurà permanentment una reserva d'aquests equips de protecció, de manera que pugui garantir el subministrament a tot el personal sense que se'n produeixi, raonablement, la seva carència.

En aquesta previsió cal tenir en compte la rotació del personal, la vida útil dels equips i la data de caducitat, la necessitat de facilitar-los a les visites d'obra, etc.

Els EPI més rellevants, previstos per a l'execució material del present projecte són els indicats en l'annex d'aquesta memòria que contindrà les fitxes amb RISC-AVALUACIÓ-MESURES

19. RECURSOS PREVENTIUS

La legislació que s'ha de complir respecte a la presència de recursos preventius a les obres de construcció està contemplada a la llei 54/2003. D'acord amb aquesta llei, la presència dels recursos preventius a les obres de construcció serà preceptiva en els següents casos:

a) *Quan els riscos es puguin veure agreujats o modificats en el desenvolupament del procés o l'activitat, per la concurrència d'operacions diverses que es desenvolupen successivament o simultàniament i que facin precís el control de la correcta aplicació dels mètodes de treball. La presència de recursos preventius de cada contractista serà necessari quan, durant l'obra, es desenvolupin treballs amb riscos especials, com es defineixen en el real decret 1627/97.*
b) *Quan es realitzin activitats o processos que reglamentàriament es considerin perillosos o amb riscos especials.*
c) *Quan la necessitat d'aquesta presència sigui requerida per la Inspecció de Treball i Seguretat Social, si les circumstàncies del cas ho exigissin degut a les condicions de treball detectades.*

Quan a les obres de construcció coexisteixen contractistes i subcontractistes que, de forma successiva o simultània, puguin constituir un risc especial per interferència d'activitats, la presència dels "*Recursos preventius*" és, en aquests casos, necessària.

Els recursos preventius són necessaris quan es desenvolupin treballs amb riscos especials, definits a l'annex II del RD 1627/97:

1. *Treballs amb riscos especialment greus d'enterrament, enfonsament o caiguda d'altura, per les particulars característiques de l'activitat desenvolupada, els procediments aplicats, o l'entorn del lloc de treball.*
2. *Treballs en els quals l'exposició a agents químics o biològics suposi un risc d'especial gravetat, o pels que la vigilància específica de la salut dels treballadors sigui legalment exigible.*
3. *Treballs amb exposició a radiacions ionitzants pels que la normativa específica obliga*

Aquest document està en fase de pre-ingrés al sistema de gestió documental de 'Diputació de Tarragona'.
Fins que no es presenti al registra d'entrada de documents de la Seu Electrònica no se'n podran generar còpies autèntiques segons la Llei 39/2015 LPAC.

SIGNAT ELECTRÒNICAMENT PER:
** CARLES GRAS (R: B55592927) el dia 07/01/2025 a les 12:07:38 i VAZQUEZ GOMEZ, ANTONIO (FIRMA) el dia 07/01/2025 a les 12:12:21

a la delimitació de zones controlades o vigilades.

4. *Treballs a la proximitat de línies elèctriques d'alta tensió.*
5. *Treballs que exposin a risc d'ofegament per immersió.*
6. *Obres d'excavació de túnels, pous i altres treballs que suposin moviments de terra subterranis.*
7. *Treballs realitzats en immersió amb equip subaquàtic.*
8. *Treballs realitzats en caixons d'aire comprimit.*
9. *Treballs que impliquin l'ús d'explosius.*
10. *Treballs que requereixin muntar o desmuntar elements prefabricats pesats.*

A continuació es detallen, de forma orientativa, les activitats de l'obra del present estudi de seguretat i salut, en base a l'avaluació de riscos d'aquest, que requereixen la presència de recurs preventiu:

ENDERROCS

ENDERROCS D'ELEMENTS SOTERRATS A POCA FONDÀRIA

ESTRUCTURES

ESTRUCTURES DE FORMIGÓ "IN SITU" (ENCOFRATS/ARMADURES/FORMIGONAMENT/ANCORATGES I TENSAT, ELEVACIÓ D'ELEMENTS)

IMPERMEABILITZACIONS - AÏLLAMENTS I JUNTS

IMPERMEABILITZACIÓ DE MURS DE CONTENCIÓ O SUPERFÍCIES PLANES

INSTAL.LACIONS D'ENLLUMENAT

INSTAL.LACIONS D'ENLLUMENAT

20. SENYALITZACIÓ I ABALISAMENT

Quant a la senyalització de l'obra, és necessari distingir entre la que es refereix a la que demanda de l'atenció per part dels treballadors i aquella que correspon al tràfic exterior afectat per l'obra. En el primer cas són d'aplicació les prescripcions establertes per el Reial Decret 485/1997, de 14 d'abril. La senyalització i el abalisament de tràfic vénen regulats, entre altra normativa, per la Norma 8.3-I.C. de la Direcció General de Carreteres i no és objecte de l'Estudi de Seguretat i Salut. Aquesta distinció no exclou la possible complementació de la senyalització de tràfic durant l'obra quan aquesta mateixa es faci exigible per a la seguretat dels treballadors que treballin a la immediació d'aquest tràfic.

S'ha de tenir en compte que la senyalització per si mateixa no elimina els riscos, malgrat això la seva observació quan és l'apropiada i està ben col·locada, fa que l'individu adopti conductes segures. No és suficient amb col·locar un plafó a les entrades de les obres, si després en la pròpia obra no se senyalitza l'obligatorietat d'utilitzar cinturó de seguretat al col·locar les mires per a realitzar el tancament de façana. La senyalització abundant no garanteix una bona senyalització, ja que el treballador acaba fent cas omís de qualsevol tipus de senyal.

El R.D.485/97 estableix que la senyalització de seguretat i salut en el treball haurà d'utilitzar-se sempre que l'anàlisi dels riscos existents, les situacions d'emergència previsibles i les mesures preventives adoptades, posin de manifest la necessitat de:

- Cridar l'atenció dels treballadors sobre l'existència de determinats riscos,

Aquest document està en fase de pre-ingrés al sistema de gestió documental de 'Diputació de Tarragona'.
Fins que no es presenti al registre d'entrada de documents de la Seu Electrònica no se'n podran generar còpies autèntiques segons la Llei 39/2015 LPAC.

SIGNAT ELECTRÒNICAMENT PER:
** CARLES GRAS (R: B55592927) el dia 07/01/2025 a les 12:07:38 i VAZQUEZ GOMEZ, ANTONIO (FIRMA) el dia 07/01/2025 a les 12:12:21

prohibicions o obligacions.

- Alertar als treballadors quan es produeixi una determinada situació d'emergència que requereixi mesures urgents de protecció o evacuació.
- Facilitar als treballadors la localització i identificació de determinats mitjans o instal·lacions de protecció, evacuació, emergència o primers auxilis.
- Orientar o guiar als treballadors que realitzin determinades maniobres perilloses.

La senyalització no haurà de considerar-se una mesura substitutiva de les mesures tècniques i organitzatives de protecció col·lectiva i haurà d'utilitzar-se quan, mitjançant aquestes últimes, no hagi estat possible eliminar els riscos o reduir-los suficientment.

Tampoc haurà de considerar-se una mesura substitutiva de la formació i informació dels treballadors en matèria de seguretat i salut en el treball.

Així mateix, segons s'estableix en el R.D. 1627/97, s'haurà de complir que:

1. Les vies i sortides específiques d'emergència hauran de senyalitzar-se conforme al R.D. 485/97, tenint en compte que aquesta senyalització haurà de fixar-se en els llocs adequats i tenir la resistència suficient.
2. Els dispositius no automàtics de lluita contra incendis hauran d'estar senyalitzats conforme al R.D. 485/97, tenint en compte que aquesta senyalització haurà de fixar-se en els llocs adequats i tenir la resistència suficient.
3. El color utilitzat per a la il·luminació artificial no podrà alterar o influir en la percepció de les senyals o panells de senyalització.
4. Les portes transparents hauran de tenir una senyalització a l'altura de la vista.
5. Quan existeixin línies d'estesa elèctrica àrees, en el cas que vehicles l'obra haguessin de circular sota l'estesa elèctrica s'utilitzarà una senyalització d'advertència.

La implantació de la senyalització i balisament s'ha de definir en els plànols de l'Estudi de Seguretat i Salut i s'ha de tenir en compte en les fitxes d'activitats, al menys respecte els riscos que no s'hagin pogut eliminar.

21. CONDICIONS D'ACCÉS I AFECTACIONS DE LA VIA PÚBLICA

En el PLA DE SEGURETAT I SALUT el Contractista definirà les desviacions i passos provisionals per a vehicles i vianants, els circuits i trams de senyalització, la senyalització, les mesures de protecció i detecció, els paviments provisionals, les modificacions que comporti la implantació de l'obra i la seva execució, diferenciant, si és cas, les diferents fases d'execució. A aquests efectes, es tindrà en compte el que determina la Normativa per a la informació i senyalització d'obres al municipi i la Instrucció Municipal sobre la instal·lació d'elements urbans a l'espai públic de la ciutat que correspongui.

Quan correspongui, d'acord amb les previsions d'execució de les obres, es diferenciarà amb claredat i per cadascuna de les distintes fases de l'obra, els àmbits de treball i els àmbits destinats a la circulació de vehicles i vianants, d'accés a edificis i guals, etc.., i es definiran les mesures de senyalització i protecció que corresponguin a cadascuna de les fases.

És obligatori comunicar l'inici, l'extensió, la naturalesa dels treballs i les modificacions de la circulació de vehicles provocades per les obres, a la Guàrdia Municipal i als Bombers o

Aquest document està en fase de pre-ingrés al sistema de gestió documental de 'Diputació de Tarragona'.
Fins que no es presenti al registre d'entrada de documents de la Seu Electrònica no se'n podran generar còpies autèntiques segons la Llei 39/2015 LPAC.

SIGNAT ELECTRÒNICAMENT PER:
** CARLES GRAS (R: B55592927) el dia 07/01/2025 a les 12:07:38 i VAZQUEZ GOMEZ, ANTONIO (FIRMA) el dia 07/01/2025 a les 12:12:21

a l'Autoritat que correspongui.

Quan calgui prohibir l'estacionament en zones on habitualment és permès, es col·locarà el cartell de "SENYALITZACIÓ EXCEPCIONAL" (1050 X 600 mm), amb 10 dies d'antelació a l'inici dels treballs, tot comunicant-ho a la Guàrdia Municipal o l'Autoritat que correspongui.

En la desviació o estrenyiment de passos per a vianants es col·locarà la senyalització corresponent.

No es podrà començar l'execució de les obres sense haver procedit a la implantació dels elements de senyalització i protecció que corresponguin, definits al PLA DE SEGURETAT aprovat.

El contractista de l'obra serà responsable del manteniment de la senyalització i elements de protecció implantats.
.

21.1. Normes de Policia

- Control d'accessos

Al tractar-se d'una obra lineal en la que s'ha de permetre el pas de vehicles no serà possible el tancament total de l'obra per tant, el contractista, al menys haurà de garantir, l'accés controlat a les instal·lacions d'ús comú de l'obra, i haurà d'assegurar que les entrades a l'obra estiguin senyalitzades, i que quedin tancades les zones que puguin presentar riscos

- Coordinació d'interferències i seguretat a peu d'obra

El contractista, quan sigui necessari, donat el volum d'obra, el valor dels materials emmagatzemats i altres circumstàncies que així ho aconsellin, definirà un procés per garantir l'accés controlat a les instal·lacions que suposin risc personal i/o comú per a l'obra i l'intrusisme a l'interior de l'obra en tallers, magatzems, vestuaris i d'altres instal·lacions d'ús comú o particular. Si es necessàri s'haura de preveure la presencia a l'obra d'un o més senyalistes segons necessitats d'obra.

El contractista haura de preveure episodis de boira. Aquests episodis s'hauran de senyalitzar correctament mitjançant senyalistes, balises lluminoses extres o qualsevol altre sistema que indiqui la DO.

21.2. Àmbit d'ocupació de la via pública

- Ocupació del tancament de l'obra

S'entén per àmbit d'ocupació el realment ocupat, incloent tanques, elements de protecció, baranes, bastides, contenidors, casetes, etc.

En el PLA DE SEGURETAT I SALUT EN EL TREBALL s'especificarà la delimitació de

Aquest document està en fase de pre-ingrés al sistema de gestió documental de 'Diputació de Tarragona'.
Fins que no es presenti al registra d'entrada de documents de la Seu Electrònica no se'n podran generar còpies autèntiques segons la Llei 39/2015 LPAC.

SIGNAT ELECTRÒNICAMENT PER:
** CARLES GRAS (R: B55592927) el dia 07/01/2025 a les 12:07:38 i VAZQUEZ GOMEZ, ANTONIO (FIRMA) el dia 07/01/2025 a les 12:12:21

l'àmbit d'ocupació de l'obra i es diferenciarà clarament si aquest canvia en les diferents fases de l'obra. L'àmbit o els àmbits d'ocupació quedaran clarament dibuixats en plànols per fases i interrelacionats amb el procés constructiu.

- Situació de casetes i contenidors.

S'indicaran en el PLA DE SEGURETAT I SALUT les àrees previstes per aquest fi.

– Les casetes, contenidors, tallers provisionals i aparcament de vehicles d'obra, se situaran en una zona propera a l'obra que permeti aplicar els següents criteris:
  - Seguint les indicacions de l'ajuntament.
  - Es protegirà el pas de vianants i es col·locarà la senyalització corresponent.

- Canvis de la Zona Ocupada

Qualsevol canvi en la zona ocupada que afecti l'àmbit de domini públic es considerarà una modificació del PLA DE SEGURETAT I SALUT EN EL TREBALL i s'haurà de documentar i tramitar d'acord amb el R.D. 1627/97.

21.3. Tancaments de l'obra que afecten l'àmbit públic

- Tanques

Situació	Delimitaran el perímetre de l'àmbit de l'obra o, en ordenació entre mitgeres, tancaran el front de l'obra o solar i els laterals de la part de vorera ocupada.
Tipus de tanques	Es formaran amb xapa metàl·lica opaca o a base de plafons prefabricats o d'obra de fàbrica arrebossada i pintada. Les empreses promotores podran presentar a la Direcció facultativa amb el vist i plau de l'Ajuntament per a la seva homologació, si s'escau, el seu propi model de tanca per tal d'emprar-lo en totes les obres que facin. Les tanques metàl·liques de 200 x 100 cm només s'admeten per a proteccions provisionals en operacions de càrrega, desviacions momentànies de trànsit o similars. En cap cas s'admet com a tanca el simple abalisat amb cinta de PVC, malla electrosoldada de ferrallista, xarxa tipus tenis de polipropilè (habitualment de color taronja), o elements tradicionals de delimitacions provisionals de zones de risc.
Complements	Totes les tanques tindran balisament lluminós i elements reflectants en tot el seu perímetre.
Manteniment	El Contractista vetllarà pel correcte estat de la tanca, eliminant grafittis, publicitat il·legal i qualsevol altre element que deteriori

Aquest document està en fase de pre-ingrés al sistema de gestió documental de 'Diputació de Tarragona'.
Fins que no es presenti al registre d'entrada de documents de la Seu Electrònica no se'n podran generar còpies autèntiques segons la Llei 39/2015 LPAC.

SIGNAT ELECTRÒNICAMENT PER:
** CARLES GRAS (R: B55592927) el dia 07/01/2025 a les 12:07:38 i VAZQUEZ GOMEZ, ANTONIO (FIRMA) el dia 07/01/2025 a les 12:12:21

el seu estat original.

- Accés a l'obra

Portes — Les tanques estaran dotades de portes d'accés independent per a vehicles i per al personal de l'obra.

No s'admet com a solució permanent d'accés la retirada parcial del tancament.

21.4. Operacions que afecten l'àmbit públic

- Entrades i sortides de vehicles i maquinària.

Vigilància — Personal responsable de l'obra s'encarregarà de dirigir les operacions d'entrada i sortida, avisant els vianants a fi d'evitar accidents.

Aparcament — Fora de l'àmbit del tancament de l'obra no podran estacionar-se vehicles ni maquinària de l'obra, excepte a la reserva de càrrega i descàrrega de l'obra quan existeixi zona d'aparcament a la calçada.

Camions en espera — Si no hi ha espai suficient dins de l'àmbit del tancament de l'obra per acollir els camions en espera, caldrà preveure i habilitar un espai adequat a aquest fi fora de l'obra.

El PLA DE SEGURETAT preveurà aquesta necessitat, d'acord amb la programació dels treballs i els mitjans de càrrega, descàrrega i transport interior de l'obra.

- Càrrega i descàrrega

Les operacions de càrrega i descàrrega s'executaran dintre l'àmbit del tancament de l'obra. Quan això no sigui possible, s'estacionarà el vehicle en el punt més proper a la tanca de l'obra, es desviaran els vianants fora de l'àmbit d'actuació, s'ampliarà el perímetre tancat de l'obra i es prendran les següents mesures:

- S'habilitarà un pas per als vianants. Es deixarà un pas mínim d'un metre i quaranta centímetres (1,40 m) d'ample per a la vorera o per a la zona d'aparcament de la calçada, sense envair cap carril de circulació. Si no és suficient i/o si cal envair el carril de circulació que correspongui i contactar prèviament amb la policia local.
- Es protegirà el pas de vianants amb tanques metàl·liques de 200 x 100 cm, delimitant el camí pels dos costats i es col·locarà la senyalització que correspongui.
- La separació entre les tanques metàl·liques i l'àmbit d'operacions o el vehicle, formarà una franja de protecció l'amplada de la qual dependrà del

Aquest document està en fase de pre-ingrés al sistema de gestió documental de 'Diputació de Tarragona'.
Fins que no es presenti al registre d'entrada de documents de la Seu Electrònica no se'n podran generar còpies autèntiques segons la Llei 39/2015 LPAC.

SIGNAT ELECTRÒNICAMENT PER:
** CARLES GRAS (R: B55592927) el dia 07/01/2025 a les 12:07:38 i VAZQUEZ GOMEZ, ANTONIO (FIRMA) el dia 07/01/2025 a les 12:12:21

tipus de productes a carregar o descarregar i que establirà el Cap d'Obra prèvia consulta al Coordinador de Seguretat de l'obra.

- Acabades les operacions de càrrega i descàrrega, es retiraran les tanques metàl·liques es netejarà el paviment.
- Es controlarà la descàrrega dels camions formigonera a fi d'evitar abocaments sobre la calçada.

- Descàrrega, apilament i evacuació de terres i runa

Descàrrega — La descàrrega de runa des dels diferents nivells de l'obra, aprofitant la força de la gravetat, serà per canonades (cotes superiors) o mecànicament (cotes sota rasant), fins els contenidors o tremuges, que hauran de ser cobertes amb lones o plàstics opacs a fi d'evitar pols. Les canonades o cintes d'elevació i transport de material es col·locaran sempre per l'interior del recinte de l'obra.

Apilament. — No es poden acumular terres, runa i deixalles en l'àmbit de domini públic, excepte si és per a un termini curt i si s'ha obtingut un permís especial de l'Ajuntament, i sempre s'ha de dipositar en tremuges o en contenidors homologats.

Si no es disposa d'aquesta autorització ni d'espais adequats, les terres es carregaran directament sobre camions per a la seva evacuació immediata.

A manca d'espai per a col·locar els contenidors en l'àmbit del tancament de l'obra, es col·locaran sobre la vorera en el punt més proper a la tanca, deixant un pas per als vianants d'un metre i quaranta centímetres (1,40 m) d'amplada com a mínim.

S'evitarà que hi hagi productes que sobresurtin del contenidor.

Es netejarà diàriament la zona afectada i després de retirat el contenidor.

Els contenidors, quan no s'utilitzin, hauran de ser retirats.

Evacuació — Si la runa es carrega sobre camions, aquests hauran de portar la caixa tapada amb una lona o un plàstic opac a fi d'evitar la producció de pols, i el seu transport ho serà a un abocador autoritzat. El mateix es farà en els transports dels contenidors.

- Proteccions per a evitar la caiguda d'objectes a la via pública

Al PLA DE SEGURETAT s'especificaran, per cada fase d'obra, les mesures i proteccions previstes per a garantir la seguretat de vianants i vehicles i evitar la caiguda d'objectes a la via pública, tenint en compte les distàncies, en projecció vertical, entre els treballs en altura, el tancament de l'obra i la vorera o zona de pas de vianants o vehicles.

Aquest document està en fase de pre-ingrés al sistema de gestió documental de 'Diputació de Tarragona'.
Fins que no es presenti al registre d'entrada de documents de la Seu Electrònica no se'n podran generar còpies autèntiques segons la Llei 39/2015 LPAC.

SIGNAT ELECTRÒNICAMENT PER:
** CARLES GRAS (R: B55592927) el dia 07/01/2025 a les 12:07:38 i VAZQUEZ GOMEZ, ANTONIO (FIRMA) el dia 07/01/2025 a les 12:12:21

Xarxes Sempre que s'executin treballs que comportin perill per als vianants, pel risc de caiguda de materials o elements, es col·locaran xarxes de protecció entre les plantes, amb sistemes homologats, de forjat, perimetrals a totes les façanes.

21.5. Neteja i incidència sobre l'ambient que afecten l'àmbit públic

- Neteja

Els contractistes netejaran i regaran diàriament l'espai públic afectat per l'activitat de l'obra i especialment després d'haver efectuat càrregues i descàrregues o operacions productores de pols o deixalles.

Es vigilarà especialment l'emissió de partícules sòlides (pols, ciment, etc.).

Caldrà prendre les mesures pertinents per evitar les roderes de fang sobre la xarxa viària a la sortida dels camions de l'obra. A tal fi, es disposarà, abans de la sortida del tancament de l'obra, una solera de formigó o planxes de „relliga" de 2 x 1 m, com a mínim, sobre la qual s'aturaran els camions i es netejaran per reg amb mànega cada parella de rodes.

Està prohibit efectuar la neteja de formigoneres al clavegueram públic.

- Sorolls. Horari de treball

Les obres es realitzaran entre les 8,00 i les 20,00 hores dels dies feiners.

Fora d'aquest horari, només es permet realitzar activitats que no produeixin sorolls més enllà d'allò que estableixen les OCAF. Les obres realitzades fora d'aquest horari hauran de ser específicament autoritzades per l'Ajuntament.

Excepcionalment i amb l'objecte de minimitzar les molèsties que determinades operacions poden produir sobre l'àmbit públic i la circulació o per motius de seguretat, l'Ajuntament podrà obligar que alguns treballs s'executin en dies no feiners o en un horari específic.

- Pols

Es regaran les pistes de circulació de vehicles.

Es regaran els elements a enderrocar, la runa i tots els materials que puguin produir pols.

En el tall de peces amb disc s'hi afegirà aigua.

Les sitges de ciment estaran dotades de filtre.

21.6. Residus que afecten a l'àmbit públic

Aquest document està en fase de pre-ingrés al sistema de gestió documental de 'Diputació de Tarragona'.
Fins que no es presenti al registra d'entrada de documents de la Seu Electrònica no se'n podran generar còpies autèntiques segons la Llei 39/2015 LPAC.

SIGNAT ELECTRÒNICAMENT PER:
** CARLES GRAS (R: B55592927) el dia 07/01/2025 a les 12:07:38 i VAZQUEZ GOMEZ, ANTONIO (FIRMA) el dia 07/01/2025 a les 12:12:21

El contractista, dins del Pla de Seguretat i Salut, definirà amb la col·laboració del seu servei de prevenció, els procediments de treball per a l'emmagatzematge i retirada de cadascun dels diferents tipus de residus que es puguin generar a l'obra.

El contractista haurà de donar les oportunes instruccions als treballadors i subcontractistes, comprovant que ho comprenen i ho compleixen.

21.7. Circulació de vehicles i vianants que afecten l'àmbit públic

- Senyalització i protecció

El pla d'implantació de l'obra comporta la desviació del trànsit rodat i la reducció de vials de circulació, s'aplicaran les mesures definides a la Norma de Senyalització d'Obres 8.3, la Instrucció de Carreteres i tota aquella normativa susceptible de ser competent. També es tindrà en compte aquella indicada per la Direcció Facultativa.

Està prohibida la col·locació de senyals no autoritzades per la DGT.

- Dimensions mínimes d'itineraris i passos per a vianants

Es respectaran les següents dimensions mínimes:

– L'amplada mínima d'itineraris o de passos per a vianants serà d'un metre i quaranta centímetres (1,40 m).

- Elements de protecció

Pas vianants	Tots els passos de vianants que s'hagin d'habilitar es protegiran, pels dos costats, amb tanques o baranes resistents, ancorades o enganxades a terra, d'una alçada mínima d'un metre (1 m) amb travesser intermedi i entornpeus de vint centímetres (0,20 m) a la base. L'alçada de la passarel·la no sobrepassarà els quinze centímetres (0,15 m). Els elements que formin les tanques o baranes seran preferentment continus. Si són calats, les separacions mínimes no podran ser superiors a quinze centímetres (015 m).
Forats i rases	Si els vianants han de passar per sobre els forats o les rases, es col·locaran xapes metàl·liques fixades, de resistència suficient, totalment planes i sense ressalts. Si els forats o les rases han de ser evitats, les baranes o tanques de protecció del pas es col·locaran a 45º en el sentit de la marxa. Per a excavacions amb més de 1,5 metres de fondària es procedirà a entibar la rasa als punts on es preveu la presència de treballadors.

Aquest document està en fase de pre-ingrés al sistema de gestió documental de 'Diputació de Tarragona'.
Fins que no es presenti al registre d'entrada de documents de la Seu Electrònica no se'n podran generar còpies autèntiques segons la Llei 39/2015 LPAC.

SIGNAT ELECTRÒNICAMENT PER:
** CARLES GRAS (R: B55592927) el dia 07/01/2025 a les 12:07:38 i VAZQUEZ GOMEZ, ANTONIO (FIRMA) el dia 07/01/2025 a les 12:12:21

- Enllumenat i abalisament lluminós

Els senyals i els elements d'abalisament aniran degudament il·luminats encara que hi hagi enllumenat públic.

S'utilitzarà pintura i material reflectant o fotoluminiscent, tant per a la senyalització vertical i horitzontal, com per als elements d'abalisament.

Les bastides de paraments verticals que ocupin vorera o calçada tindran abalisament lluminós i elements reflectants a totes les potes en tot el seu perímetre exterior.

La delimitació d'itineraris o passos per a vianants formada amb tanques metàl·liques de 200 x 100 cm, tindran abalisament lluminós en tot el seu perímetre.

- Abalisament i defensa

Els elements d'abalisament i defensa a emprar per passos per a vehicles seran els designats com tipus TB, TL i TD a la Norma de carreteres 8.3 – IC. amb el següent criteri d'ubicació d'elements d'abalisament i defensa:

a) En la delimitació de la vora del carril de circulació de vehicles contigu al tancament de l'obra.
b) En la delimitació de vores de passos provisionals de circulació de vehicles contigus a passos provisionals per a vianants.
c) Per impedir la circulació de vehicles per una part d'un carril, per tot un carril o per diversos carrils, en estrenyiments de pas i/o disminució del número de carrils.
d) En la delimitació de vores en la desviació de carrils en el sentit de circulació, per salvar l'obstacle de les obres.
e) En la delimitació de vores de nous carrils de circulació per a passos provisionals o per a establir una nova ordenació de la circulació, diferent de la que hi havia abans de les obres.

Es col·locaran elements de defensa TD – 1 quan, en vies d'alta densitat de circulació, en vies ràpides, en corbes pronunciades, etc.., la possible desviació d'un vehicle de l'itinerari assenyalat pugui produir accidents a vianants o a treballadors (desplaçament o enderroc del tancament de l'obra o de baranes de protecció de pas de vianants, xoc contra objectes rígids, bolcar el vehicle per l'existència de desnivells, etc..,).

Quan l'espai disponible sigui mínim, s'admetrà la col·locació d'elements de defensa TD – 2.

- Paviments provisionals

El paviment serà dur, no lliscant i sense regruixos diferents dels propis del gravat de les peces. Si és de terres, tindrà una compactació del 90% PM (Pròctor Modificat).

Si cal ampliar la vorera per a pas de vianants per la calçada, es col·locarà un entarimat sobre la part ocupada de la calçada formant un pla horitzontal amb la vorera i una barana fixa de protecció.

- Accessibilitat de persones amb mobilitat reduïda

Aquest document està en fase de pre-ingrés al sistema de gestió documental de 'Diputació de Tarragona'.
Fins que no es presenti al registre d'entrada de documents de la Seu Electrònica no se'n podran generar còpies autèntiques segons la Llei 39/2015 LPAC.

SIGNAT ELECTRÒNICAMENT PER:
** CARLES GRAS (R: B55592927) el dia 07/01/2025 a les 12:07:38 i VAZQUEZ GOMEZ, ANTONIO (FIRMA) el dia 07/01/2025 a les 12:12:21

Si la via o vies de l'entorn de l'obra estan adaptades d'acord amb el que disposa el Decret 135/1995 de 24 de març, i no hi ha itinerari alternatiu, els passos o itineraris provisionals compliran les següents condicions mínimes:

- Alçada lliure d'obstacles de 2,10 m.
- En els canvis de direcció, l'amplada mínima de pas haurà de permetre inscriure un cercle d'1,5 m de diàmetre.
- No podran haver-hi escales ni graons aïllats.
- El pendent longitudinal serà com a màxim del 8% i el pendent transversal del 2%.
- El paviment serà dur, no lliscant i sense regruixos diferents als propis del gravat de peces. Si és de terres tindrà una compactació del 90% PM (Pròctor Modificat).
- Els guals tindran una amplada mínima d'un metre i vint centímetres (1,20 m) i un pendent màxim del 12%.

Si hi ha itinerari alternatiu, s'indicarà, en els punts de desviació cap a l'itinerari alternatiu, col·locant un senyal tipus D amb el símbol internacional d'accessibilitat I una fletxa de senyalització.

- Manteniment

La senyalització i els elements d'abalisament es fixaran de tal manera que impedeixi el seu desplaçament i dificulti la seva subtracció.

La senyalització, l'abalisament, els paviments, l'enllumenat i totes les proteccions dels itineraris, desviacions i passos per a vehicles i vianants es conservaran en perfecte estat durant la seva vigència, evitant la pèrdua de condicions perceptives o de seguretat.

Els passos i itineraris es mantindran nets.

- Retirada de senyalització i abalisament

Acabada l'obra es retiraran tots els senyals, elements, dispositius i abalisament implantats.

El termini màxim per a l'execució d'aquestes operacions serà d'una setmana, un cop acabada l'obra o la part d'obra que exigís la seva implantació.

21.8. Protecció i trasllat d'elements emplaçats a la via pública

- Arbres i jardins

Al PLA DE SEGURETAT s'assenyalaran tots els elements vegetals i l'arbrat existent a la via pública que estiguin a la zona de les obres i al seu llindar. L'Entitat Municipal responsable de Parcs i Jardins emetrà un informe previ preceptiu.

Mentre durin les obres es protegirà l'arbrat, els jardins i les espècies vegetals que puguin quedar afectades, deixant al seu voltant una franja d'un (1) metre de zona no ocupada. El contractista vetllarà, perquè els escossells i les zones ajardinades estiguin sempre lliures

Aquest document està en fase de pre-ingrés al sistema de gestió documental de 'Diputació de Tarragona'.
Fins que no es presenti al registre d'entrada de documents de la Seu Electrònica no se'n podran generar còpies autèntiques segons la Llei 39/2015 LPAC.

SIGNAT ELECTRÒNICAMENT PER:
** CARLES GRAS (R: B55592927) el dia 07/01/2025 a les 12:07:38 i VAZQUEZ GOMEZ, ANTONIO (FIRMA) el dia 07/01/2025 a les 12:12:21

d'elements estranys, deixalles, escombraries i runa. S'hauran de regar periòdicament, sempre que això no es pugui fer normalment des de l'exterior de la zona d'obres.

- Parades d'autobús, quioscos, bústies

En aquesta obra no resulten afectades.

22. RISCOS DE DANYS A TERCERS I MESURES DE PROTECCIÓ

22.1. Riscos de danys a tercers

Els riscs que durant les successives fases d'execució de l'obra podrien afectar persones o objectes annexos que en depenguin són els següents:

- Caiguda al mateix nivell.
- Atropellaments.
- Col·lisions amb obstacles a la vorera.
- Caiguda d'objectes.

22.2. Mesures de protecció a tercers

Es consideraran les següents mesures de protecció per a cobrir el risc de les persones que transiten pels voltants de l'obra:

1. Muntatge de tanca metàl·lica a base d'elements prefabricats de 2 m. d'alçada, separant el perímetre de l'obra, de les zones de trànsit exterior.
2. Per a la protecció de persones i vehicles que transitin pels carrers limítrofs, s'instal·larà un passadís d'estructura consistent en l'assenyalament, que haurà de ser òptic i lluminós a la nit, per a indicar el gàlib de les proteccions al tràfic rodat. Ocasionalment es podrà instal·lar en el perímetre de la façana una marquesina en voladís de material resistent.
3. Si fos necessari ocupar la vorera durant l'aplec de materials a l'obra, mentre duri la maniobra de descàrrega, es canalitzarà el trànsit de vianants per l'interior del passadís de vianants i el de vehicles fora de les zones d'afectació de la maniobra, amb protecció a base de reixes metàl·liques de separació d'àrees i es col·locaran llums de gàlib nocturns i senyals de trànsic que avisin als vehicles de la situació de perill.
4. En funció del nivell d'intromissió de tercers a l'obra, es pot considerar la conveniència de contractar un servei de control d'accessos a l'obra, a càrrec d'un Servei de Vigilància patrimonial, expressament per a aquesta funció.

23. PREVENCIÓ DE RISCOS CATASTRÒFICS

Els principals riscos catastròfics considerats com remotament previsibles per aquesta obra són:

- Llamps.
- Incendi, explosió i/o deflagració.
- Inundació.

Aquest document està en fase de pre-ingrés al sistema de gestió documental de 'Diputació de Tarragona'.
Fins que no es presenti al registra d'entrada de documents de la Seu Electrònica no se'n podran generar còpies autèntiques segons la Llei 39/2015 LPAC.

SIGNAT ELECTRÒNICAMENT PER:
** CARLES GRAS (R: B55592927) el dia 07/01/2025 a les 12:07:38 i VAZQUEZ GOMEZ, ANTONIO (FIRMA) el dia 07/01/2025 a les 12:12:21

- Col·lapse estructural per maniobres fallides.
- Atemptat patrimonial contra la Propietat i/o contractistes.
- Enfosament de càrregues o aparells d'elevació.

Per a cobrir las eventualitats pertinents, el Contractista redactarà i inclourà com annex al seu Pla de Seguretat i Salut un „Pla d'Emergència Interior", cobrin les següents mesures mínimes:

1.- Ordre i neteja general.
2.- Accessos i vies de circulació interna de l'obra.
3.- Ubicació d'extintors i d'altres agents extintors.
4.- Nomenament i formació de la Brigada de Primera Intervenció.
5.- Punts de trobada.
6.- Assistència Primers Auxilis.

24. PREVISIONS DE SEGURETAT PELS TREBALLS POSTERIORS

Previsions i informacions útils per efectuar al seu dia, en les degudes condicions de seguretat i salut, els previsibles treballs posteriors (manteniment) segons art. 5.6 RD.1627/97

Un cop entri la carretera en servei, els treballs de reparació, manteniments i conservació seran els inherents a qualsevol carretera i que per tant es limitaran a la reparació del ferm, si s'escau, conservació i de senyalització vertical, repintat de la senyalització horitzontal i neteges de cunetes i mitjanes. Aquestes tasques no porten associades cap mesura preventiva en execució de projecte, i caldrà que s'avaluin i s'implementin les mesures que el servei de prevenció de l'empresa encarregada de dur-les a terme estimi oportú, en compliment de la Llei 31/95 de prevenció de riscos laborals.

En la taula següent es relaciones les mesures preventives considerades en el projecte que seràn d'utilitat en les operacions de manteniment i conservació de les obres realitzades.

Element	Mesura preventiva considerada en projecte	Operación a realitzar
Tapes, marcs i pates per a pous.	Caiguda a diferent nivell.	Neteja i accés a pous i tronetes.
Cunetes, pous i elements de formigó.	Execució amb formigó resistent a gelades i fundents.	Neteja i manteniment.

Un cop finalitzada l'obra, el constructor redactarà una memòria descriptiva amb plànols de situació i reportatge fotogràfic de les mesures de seguretat realment executades i susceptibles d'esser utilitzats per als posteriors treballs de reparació, manteniment i conservació. També es faran constar aquelles mesures adoptades en fase de projecte no executades realment. Exposant i justificant la no execució de les mateixes.

Aquests documents s'entregaran a la direcció d'obra per a que les faci arribar a l'organisme responsable de l'explotació una vegada entregada l'obra.

Aquest document està en fase de pre-ingrés al sistema de gestió documental de 'Diputació de Tarragona'.
Fins que no es presenti al registre d'entrada de documents de la Seu Electrònica no se'n podran generar còpies autèntiques segons la Llei 39/2015 LPAC.

SIGNAT ELECTRÒNICAMENT PER:
** CARLES GRAS (R: B55592927) el dia 07/01/2025 a les 12:07:38 i VAZQUEZ GOMEZ, ANTONIO (FIRMA) el dia 07/01/2025 a les 12:12:21

25. Signatures

Barcelona, octubre de 2024

L'Enginyer Autor de l'Estudi de Seguretat i Salut

Antonio Vázquez Gómez

RG Civil Engineering

Carles Gras Alomà

Aquest document està en fase de pre-ingrés al sistema de gestió documental de 'Diputació de Tarragona'.
Fins que no es presenti al registra d'entrada de documents de la Seu Electrònica no se'n podran generar còpies autèntiques segons la Llei 39/2015 LPAC.

SIGNAT ELECTRÒNICAMENT PER:
** CARLES GRAS (R: B55592927) el dia 07/01/2025 a les 12:07:38 i VAZQUEZ GOMEZ, ANTONIO (FIRMA) el dia 07/01/2025 a les 12:12:21

ANNEX 01 - FITXES

Aquest document està en fase de pre-ingrés al sistema de gestió documental de 'Diputació de Tarragona'.
Fins que no es presenti al registre d'entrada de documents de la Seu Electrònica no se'n podran generar còpies autèntiques segons la Llei 39/2015 LPAC.

SIGNAT ELECTRÒNICAMENT PER:
** CARLES GRAS (R: B55592927) el dia 07/01/2025 a les 12:07:38 i VAZQUEZ GOMEZ, ANTONIO (FIRMA) el dia 07/01/2025 a les 12:12:21

ANNEX: FITXES D'ACTIVITATS-RISC-AVALUACIÓ-MESURES

G01 ENDERROCS
G01.G01 ENDERROCS D'ELEMENTS SOTERRATS A POCA FONDÀRIA

ENDERROC PER MITJANS MANUALS, MECÀNICS I/O EXPLOSIUS, DE FONAMENTS, PAVIMENTS I ELEMENTS A POCA FONDARIA

Avaluació de riscos

Id	Risc	P	G	A
1	CAIGUDA DE PERSONES A DIFERENT NIVELL **Situació:** SOBRE ELEMENTS A ENDERROCAR PER DIFICULTAT ALS ACCESSOS	2	2	3
2	CAIGUDA DE PERSONES AL MATEIX NIVELL **Situació:** TERRENY IRREGULAR. MATERIAL MAL APLEGAT	2	1	2
4	CAIGUDA D'OBJECTES PER MANIPULACIÓ O DE MATERIALS TRANSPORTATS **Situació:** MANIPULACIÓ I MANTENIMENT DE MATERIALS I EINES	2	2	3
6	TREPITJADES SOBRE OBJECTES **Situació:** MATERIALS MAL APLEGATS	2	1	2
9	COPS AMB OBJECTES O EINES (TALLS) **Situació:** AMB EINES MANUALS O MECÀNIQUES	3	1	3
10	PROJECCIÓ DE FRAGMENTS O PARTÍCULES **Situació:** AMB DESTROSSA DE MATERIAL. TALL OXIACETILÈNIC. TALL PER RADIAL	2	2	3
12	ATRAPAMENT PER BOLCADA DE MÀQUINES, TRACTORS O VEHICLES **Situació:** TERRENY IRREGULAR	2	2	3
13	SOBREESFORÇOS **Situació:** MANIPULACIÓ MANUAL	2	2	3
14	EXPOSICIÓ A CONDICIONS AMBIENTALS EXTREMES **Situació:** TREBALLS A L'EXTERIOR	1	2	2
17	INHALACIÓ O INGESTIÓ DE SUBSTANCIES NOCIVES **Situació:** POLS	2	1	2
20	EXPLOSIONS **Situació:** OXIACETILÈ. EMANACIÓ DE GASOS	1	3	3
25	ATROPELLAMENTS O COPS AMB VEHICLES **Situació:**	2	2	3
26	EXPOSICIÓ A SOROLLS **Situació:** MAQUINÀRIA	3	1	3
27	EXPOSICIÓ A VIBRACIONS **Situació:** MAQUINÀRIA	2	1	2

P: Probabilitat (1,2,3) / G: Gravetat (1,2,3) / A: Avaluació (1,2,3,4,5)

EQUIPS PROTECCIÓ INDIVIDUAL

Codi	UA	Descripció	Riscos
H1411111	u	Casc de seguretat per a ús normal, contra cops, de polietilè amb un pes màxim de 400 g, homologat segons UNE-EN 812	1 /2 /4 /6 /9 /10 /12 /14 /20 /25
H1421110	u	Ulleres de seguretat antiimpactes estàndard, amb muntura universal, amb visor transparent i tractament contra l'entelament, homologades segons UNE-EN 167 i UNE-EN 168	10
H142AC60	u	Pantalla facial per a soldadura elèctrica, amb marc abatible de mà i suport de polièster reforçat amb fibra de vidre vulcanitzada d'1,35 mm de gruix, amb visor inactínic semifosc amb protecció DIN 12, homologada segons UNE-EN 175	9 /10
H1431101	u	Protector auditiu de tap d'escuma, homologat segons UNE-EN 352-2 i UNE-EN 458	26
H1445003	u	Mascareta de protecció respiratòria, homologada segons UNE-EN 140	17
H145C002	u	Parella de guants de protecció contra riscs mecànics comuns de construcció nivell 3, homologats segons UNE-EN 388 i UNE-EN 420	2 /4 /9 /10 /12 /14 /20
H1461110	u	Parella de botes d'aigua de PVC de canya alta, amb sola antilliscant i folrades de niló rentable, homologades segons UNE-EN ISO 20344, UNE-EN ISO 20345, UNE-EN ISO 20346 i UNE-EN ISO 20347	14
H1463253	u	Parella de botes dielèctriques resistents a la humitat, de pell rectificada, amb turmellera encoixinada sola antilliscant i antiestàtica, falca amortidora per al taló, llengüeta de manxa, de despreniment ràpid, sense ferramenta metàl·lica, amb puntera reforçada, homologades segons DIN 4843	1 /2 /4 /6 /9 /10 /12 /14 /20 /25
H146J364	u	Parella de plantilles anticlaus de fleix d'acer de 0,4 mm de gruix, de 120 kg de resistència a la perforació, pintades amb pintures epoxi i folrades, homologades	6

Aquest document està en fase de pre-ingrés al sistema de gestió documental de 'Diputació de Tarragona'.
Fins que no es presenti al registre d'entrada de documents de la Seu Electrònica no se'n podran generar còpies autèntiques segons la Llei 39/2015 LPAC.

SIGNAT ELECTRÒNICAMENT PER:
** CARLES GRAS (R: B55592927) el dia 07/01/2025 a les 12:07:38 i VAZQUEZ GOMEZ, ANTONIO (FIRMA) el dia 07/01/2025 a les 12:12:21

		segons UNE-EN ISO 20344 i UNE-EN 12568	
H147D102	u	Sistema anticaiguda compost per un arnès anticaiguda amb tirants, bandes secundàries, bandes subglúties, bandes de cuixa, recolzament dorsal per a subjecció, elements d'ajust, element dorsal d'enganxament d'arnès anticaiguda i sivella, incorporat a un element d'amarrament composat per un terminal manufacturat, homologat segons UNE-EN 361, UNE-EN 362, UNE-EN 364, UNE-EN 365 i UNE-EN 354	1
H147N000	u	Faixa de protecció dorslumbar	13 /27
H1481343	u	Granota de treball per a construcció d'obres lineals en servei, de polièster i cotó (65%-35%), color groc, trama 240, amb butxaques interiors i tires reflectants, homologada segons UNE-EN 340	1 /2 /4 /6 /9 /10 /12 /14 /20 /25
H1484110	u	Samarreta de treball, de cotó	1 /2 /4 /6 /9 /10 /12 /14 /20 /25
H1487460	u	Impermeable amb jaqueta, caputxa i pantalons, per a obres públiques, de PVC soldat de 0,4 mm de gruix, de color viu, homologat segons UNE-EN 340	14
H1489580	u	Jaqueta per a soldador, de serratge, homologada segons UNE-EN 340, UNE-EN 470-1 i UNE-EN 348	9

MITJANS AUXILIARS D'UTILITAT PREVENTIVA

Codi	UA	Descripció	Riscos
HX11X011	u	Equip de tall oxiacetilènic reglamentari amb sistema de seguretat integrat amb porta-ampolles, vàlvules reductores de pressió i antirretrocès, manòmetre, mànigues, broques i brides normalitzades	20
HX11X013	u	Maquinària amb cabina d'operari amb sistema de resguard i protecció integrat	4 /9 /12
HX11X050	u	Enllumenat provisional de l'obra amb un nivell lumínic mínim de 250 lux	1 /2 /6 /9 /12 /14 /25
HX11X058	u	Senyal acústica de marxa enrera	12 /25
HX11X059	m2	Lona de polietilè amb malla de reforç per a recobriment de càrrega de caixa de camió	4 /17
HX11X060	m	Cable d'acer de guiat de material suspès	4
HX11X064	u	Cinturó portaeines	9
HX11X066	u	Biga rígida de repartiment de càrregues suspeses	4
HX11X067	u	Ganxo de grua amb dispositiu de tancament	4
HX11X075	u	Equip comprovador portàtil complet d'instal·lacions de baixa tensió	20
HX11X076	u	Anemòmetre fix amb el desmuntatge inclòs	14
HX11X077	u	Sonòmetre portàtil de rang dinàmic de 23 a 130 dba	26
HX11X078	u	Luxímetre portàtil	2 /6
HX11X080	u	Termòmetre / baròmetre	14
HX11X082	u	Porta de planxa nervada d'acer galvanitzat, d'amplària 1 m i alçària 2 m, amb bastiment de tub d'acer galvanitzat, per a tanca de planxa metàl·lica i amb el desmuntatge inclòs	25
HX11X083	u	Porta de planxa nervada d'acer galvanitzat, d'amplària 5 m i alçària 2 m, amb bastiment de tub d'acer galvanitzat, per a tanca de planxa metàl·lica i amb el desmuntatge inclòs	25

SISTEMES DE PROTECCIÓ COL·LECTIVA

Codi	UA	Descripció	Riscos
H1522111	m	Barana de protecció en el perímetre de la coronació d'excavacions, d'alçària 1 m, amb travesser superior, travesser intermedi i muntants de tub metàl·lic de 2,3´´, sòcol de post de fusta, ancorada al terreny amb daus de formigó i amb el desmuntatge inclòs	10
H152U000	m	Tanca d'advertència o abalisament d'1 m d'alçada amb malla de polietilè taronja, fixada a 1 m del perímetre del sostre amb suports d'acer allotjats amb forats al sostre	1 /2 /4 /6 /9 /10 /12 /13 /14 /17 /20 /25 /26 /27
H153A9F1	u	Topall per a descàrrega de camions en excavacions, de 4 m d'amplada amb tauló de fusta i perfils IPN 100 clavat al terreny i amb el desmuntatge inclòs	4 /12
H1549002	m	Pantalla de protecció per a treballs exposats al vent, d'alçària 2,5 m de planxa nervada d'acer galvanitzat, tornapuntes de perfils d'acer ancorats al terreny amb formigó cada 1,5 m i amb el desmuntatge inclòs	10 /14 /17 /20
HBBAA005	u	Senyal de prohibició, normalitzada amb pictograma negre sobre fons blanc, de forma circular amb cantells i banda transversal descendent d'esquerra a dreta a 45°, en color vermell, diàmetre 29 cm, amb cartell explicatiu rectangular, per ser vista fins 12 m, fixada i amb el desmuntatge inclòs	1 /2 /4 /6 /9 /10 /12 /13 /14 /17 /20 /25 /26 /27
HBBAB115	u	Senyal de obligació, normalitzada amb pictograma blanc sobre fons blau, de forma circular amb cantells en color blanc, diàmetre 29 cm, amb cartell explicatiu	1 /2 /4 /6 /9 /10 /12 /13 /14 /17

Aquest document està en fase de pre-ingrés al sistema de gestió documental de 'Diputació de Tarragona'.
Fins que no es presenti al registra d'entrada de documents de la Seu Electrònica no se'n podran generar còpies autèntiques segons la Llei 39/2015 LPAC.

SIGNAT ELECTRÒNICAMENT PER:
** CARLES GRAS (R: B55592927) el dia 07/01/2025 a les 12:07:38 i VAZQUEZ GOMEZ, ANTONIO (FIRMA) el dia 07/01/2025 a les 12:12:21

		rectangular, per ser vista fins 12 m, fixada i amb el desmuntatge inclòs	/20 /25 /26 /27
HM31161J	u	Extintor de pols seca, de 6 kg de càrrega, amb pressió incorporada, pintat, amb suport a la paret i amb el desmuntatge inclòs	20

MESURES PREVENTIVES

Codi	Descripció	Riscos
I0000002	Planificar els treballs per a mantenir el màxim de temps possible les proteccions	1
I0000003	Itineraris preestablerts i balissats per al personal	1
I0000008	Personal qualificat per a treballs en alçada	1
I0000013	Ordre i neteja	2 /6 /17
I0000014	Preparació i manteniment de les superfícies de treball	2 /6
I0000015	Organització de les zones de pas i emmagatzematge	2 /6
I0000025	Planificació d'àrees i llocs de treball	4
I0000026	Planificació de recorreguts i maniobres per a màquines i camions	4
I0000027	Elecció dels mitjans auxiliars de manteniment	4
I0000028	Impedir l'accés de personal dins del radi d'acció de càrregues suspeses	4
I0000029	No balancejar les càrregues suspeses	4
I0000033	Solicitar habilitació professional del personal encarregat del manteniment de l'obra	4
I0000038	Substituir lo manual per lo mecànic	9 /10
I0000039	Planificació de compra i programa de manteniment d'eines	9
I0000040	Formació de l'operari en l'ús i manteniment d'eines	9
I0000042	Evitar processos de manipulació de materials a obra	9
I0000045	Formació	10 /12
I0000051	Adequació dels recorreguts de la maquinària	12
I0000053	Procediment d'utilització de la maquinària	12
I0000054	Ús de recolzaments hidràulics	12
I0000060	Suspensió de les feines en condicions extremes	14
I0000061	Rotació dels llocs de treball	14 /26 /27
I0000062	Planificar els treballs per a realitzar-los en zones protegides	14
I0000074	Reg de les zones de treball	17
I0000082	Aïllament del procés	17
I0000094	Revisió periòdica dels equips de treball	20
I0000095	Impedir el contacte de l'acetilè amb el coure	20
I0000096	No fumar	20
I0000099	Establir una zona de protecció de radi 10 m, en treballs de soldadura i tall amb serra radial	20
I0000108	Eliminar el soroll en origen	26
I0000110	Eliminar vibracions en origen	27

G01.G03 ENDERROCS O ARRENCADA D'ELEMENTS

ENDERROCS PER MITJANS MANUALS I MECÀNICS D'ELEMENTS SUPERFICIALS (MOBILIARI URBÀ, DIVISÒRIES, SENYALITZACIÓ, PROTECCIONS VIÀRIES, LLUMINÀRIES...)

Avaluació de riscos

Id	Risc	P	G	A
2	CAIGUDA DE PERSONES AL MATEIX NIVELL **Situació:** ITINERARIS OBRA APLECS DE MATERIAL SUPERFÍCIES IRREGULARS DE TREBALL	2	1	2
4	CAIGUDA D'OBJECTES PER MANIPULACIÓ O DE MATERIALS TRANSPORTATS **Situació:** MANIPULACIÓ I TRANSPORT DE MATERIALS ENDERROCATS	2	2	3
9	COPS AMB OBJECTES O EINES (TALLS) **Situació:** MANIPULACIÓ D'EINES	3	1	3
10	PROJECCIÓ DE FRAGMENTS O PARTÍCULES **Situació:** INEXISTÈNCIA DE ZONES DE SEGURETAT ÚS DEL MARTELL PNEUMÀTIC	2	2	3
13	SOBREESFORÇOS **Situació:** ELEVACIÓ I CARRETEIG DE MATERIAL, I ENDERROCS	2	2	3
14	EXPOSICIÓ A CONDICIONS AMBIENTALS EXTREMES **Situació:** TREBALLS A L'EXTERIOR	1	2	2
16	EXPOSICIÓ A CONTACTES ELÈCTRICS **Situació:** INSTAL·LACIONS ELÈCTRIQUES EXISTENTS	1	3	3
17	INHALACIÓ O INGESTIÓ DE SUBSTANCIES NOCIVES	2	1	2

Aquest document està en fase de pre-ingrés al sistema de gestió documental de 'Diputació de Tarragona'.
Fins que no es presenti al registre d'entrada de documents de la Seu Electrònica no se'n podran generar còpies autèntiques segons la Llei 39/2015 LPAC.

SIGNAT ELECTRÒNICAMENT PER:
** CARLES GRAS (R: B55592927) el dia 07/01/2025 a les 12:07:38 i VAZQUEZ GOMEZ, ANTONIO (FIRMA) el dia 07/01/2025 a les 12:12:21

	Situació: POLS I PARTÍCULES GENERADES ALS ENDERROCS			
25	ATROPELLAMENTS O COPS AMB VEHICLES **Situació:** ITINERARIS DE VEHICLES PROPIS DE L'OBRA I TRANSPORT	3	2	4
26	EXPOSICIÓ A SOROLLS **Situació:** MAQUINÀRIA ENDERROCS: MARTELL, COMPRESSOR	3	1	3
27	EXPOSICIÓ A VIBRACIONS **Situació:** CABINA MÀQUINES MARTELL PNEUMÀTIC	2	1	2

P: Probabilitat (1,2,3) / G: Gravetat (1,2,3) / A: Avaluació (1,2,3,4,5)

EQUIPS PROTECCIÓ INDIVIDUAL

Codi	UA	Descripció	Riscos
H1411111	u	Casc de seguretat per a ús normal, contra cops, de polietilè amb un pes màxim de 400 g, homologat segons UNE-EN 812	2 /4 /9 /10 /14 /16 /17 /25 /26
H1421110	u	Ulleres de seguretat antiimpactes estàndard, amb muntura universal, amb visor transparent i tractament contra l'entelament, homologades segons UNE-EN 167 i UNE-EN 168	10
H1431101	u	Protector auditiu de tap d'escuma, homologat segons UNE-EN 352-2 i UNE-EN 458	14 /26
H1445003	u	Mascareta de protecció respiratòria, homologada segons UNE-EN 140	17
H145C002	u	Parella de guants de protecció contra riscs mecànics comuns de construcció nivell 3, homologats segons UNE-EN 388 i UNE-EN 420	2 /4 /9 /10 /14 /25
H145K397	u	Parella de guants de material aïllant per a treballs elèctrics, classe 1, logotip color blanc, tensió màxima 7500 V, homologats segons UNE-EN 420	16
H1461110	u	Parella de botes d'aigua de PVC de canya alta, amb sola antilliscant i folrades de niló rentable, homologades segons UNE-EN ISO 20344, UNE-EN ISO 20345, UNE-EN ISO 20346 i UNE-EN ISO 20347	14
H1463253	u	Parella de botes dielèctriques resistents a la humitat, de pell rectificada, amb turmellera encoixinada sola antilliscant i antiestàtica, falca amortidora per al taló, llengüeta de manxa, de despreniment ràpid, sense ferramenta metàl·lica, amb puntera reforçada, homologades segons DIN 4843	2 /4 /9 /10 /16 /17 /25
H147N000	u	Faixa de protecció dorslumbar	13 /27
H1481343	u	Granota de treball per a construcció d'obres lineals en servei, de polièster i cotó (65%-35%), color groc, trama 240, amb butxaques interiors i tires reflectants, homologada segons UNE-EN 340	2 /4 /9 /10 /14 /16 /25
H1484110	u	Samarreta de treball, de cotó	2 /4 /9 /10 /14 /16 /25
H1487460	u	Impermeable amb jaqueta, caputxa i pantalons, per a obres públiques, de PVC soldat de 0,4 mm de gruix, de color viu, homologat segons UNE-EN 340	14

MITJANS AUXILIARS D'UTILITAT PREVENTIVA

Codi	UA	Descripció	Riscos
HX11X013	u	Maquinària amb cabina d'operari amb sistema de resguard i protecció integrat	4 /9
HX11X014	u	Eina elèctrica amb sistema de doble aïllament integrat	16
HX11X050	u	Enllumenat provisional de l'obra amb un nivell lumínic mínim de 250 lux	2 /14
HX11X054	u	Instal·lació de posta a terra amb conductor de coure i elèctrode connectat a terra en rails de grua torre, masses metàl·liques, quadres elèctrics, conductors de protecció	16
HX11X055	u	Interruptor diferencial de sensibilitat mitjana 300 mA, i 40 A d'intensitat nominal	16
HX11X058	u	Senyal acústica de marxa enrera	25
HX11X059	m2	Lona de polietilè amb malla de reforç per a recobriment de càrrega de caixa de camió	4
HX11X060	m	Cable d'acer de guiat de material suspès	4
HX11X064	u	Cinturó portaeines	9
HX11X075	u	Equip comprovador portàtil complet d'instal·lacions de baixa tensió	16
HX11X076	u	Anemòmetre fix amb el desmuntatge inclòs	14
HX11X077	u	Sonòmetre portàtil de rang dinàmic de 23 a 130 dba	26
HX11X078	u	Luxímetre portàtil	14
HX11X079	u	Detector d'instal·lacions i serveis soterrats portàtil	16 /17
HX11X080	u	Termòmetre / baròmetre	14
HX11X084	m	Tanca mòbil de 2 m d'alçària, de malla electrosoldada de 90x150 mm i de 4,5 i 3,5 mm de D, bastidor de 3,5x2 m de tub de 40 mm de D fixat a peus prefabricats de formigó i amb el desmuntatge inclòs	25

SISTEMES DE PROTECCIÓ COL·LECTIVA

Aquest document està en fase de pre-ingrés al sistema de gestió documental de 'Diputació de Tarragona'.
Fins que no es presenti al registre d'entrada de documents de la Seu Electrònica no se'n podran generar còpies autèntiques segons la Llei 39/2015 LPAC.

SIGNAT ELECTRÒNICAMENT PER:
** CARLES GRAS (R: B55592927) el dia 07/01/2025 a les 12:07:38 i VAZQUEZ GOMEZ, ANTONIO (FIRMA) el dia 07/01/2025 a les 12:12:21

Codi	UA	Descripció	Riscos
H152U000	m	Tanca d'advertència o abalisament d'1 m d'alçada amb malla de polietilè taronja, fixada a 1 m del perímetre del sostre amb suports d'acer allotjats amb forats al sostre	2 /4 /9 /10 /14 /16 /17 /25 /26 /27
H153A9F1	u	Topall per a descàrrega de camions en excavacions, de 4 m d'amplada amb tauló de fusta i perfils IPN 100 clavat al terreny i amb el desmuntatge inclòs	25
H1549002	m	Pantalla de protecció per a treballs exposats al vent, d'alçària 2,5 m de planxa nervada d'acer galvanitzat, tornapuntes de perfils d'acer ancorats al terreny amb formigó cada 1,5 m i amb el desmuntatge inclòs	14
HBBAA005	u	Senyal de prohibició, normalitzada amb pictograma negre sobre fons blanc, de forma circular amb cantells i banda transversal descendent d'esquerra a dreta a 45°, en color vermell, diàmetre 29 cm, amb cartell explicatiu rectangular, per ser vista fins 12 m, fixada i amb el desmuntatge inclòs	2 /4 /9 /10 /14 /16 /17 /25 /26 /27
HBBAB115	u	Senyal de obligació, normalitzada amb pictograma blanc sobre fons blau, de forma circular amb cantells en color blanc, diàmetre 29 cm, amb cartell explicatiu rectangular, per ser vista fins 12 m, fixada i amb el desmuntatge inclòs	2 /4 /9 /10 /14 /16 /17 /25 /26 /27
HBBAE001	u	Rètol adhesiu (MIE-RAT.10) de maniobra per a quadre o pupitre de control elèctric, adherit	16

MESURES PREVENTIVES

Codi	Descripció	Riscos
I0000002	Planificar els treballs per a mantenir el màxim de temps possible les proteccions	2
I0000003	Itineraris preestablerts i balissats per al personal	2
I0000004	Revisió i manteniment periòdic de SPC	2
I0000013	Ordre i neteja	17
I0000026	Planificació de recorreguts i maniobres per a màquines i camions	4
I0000027	Elecció dels mitjans auxiliars de manteniment	4
I0000028	Impedir l'accés de personal dins del radi d'acció de càrregues suspeses	4
I0000029	No balancejar les càrregues suspeses	4
I0000031	Per a la manipulació de materials voluminosos i/o pesats, solicitar un procediment de treball específic	4
I0000038	Substituir lo manual per lo mecànic	9 /10
I0000039	Planificació de compra i programa de manteniment d'eines	9
I0000040	Formació de l'operari en l'ús i manteniment d'eines	9 /13
I0000044	Evitar processos de tallat de materials a l'obra	10
I0000055	Elecció dels equips de manteniment	13
I0000056	Paletització i eines ergonòmiques	13
I0000058	Adaptar la feina a les característiques individuals de la persona que la realitza	13
I0000060	Suspensió de les feines en condicions extremes	14
I0000061	Rotació dels llocs de treball	14 /27
I0000062	Planificar els treballs per a realitzar-los en zones protegides	26
I0000063	En cas de vent, apuntalament i fixació de tots els elements inestables	14
I0000068	Elecció i manteniment de les eines elèctriques	16
I0000070	Compliment del REBT pel que fa a equips de protecció	16
I0000073	Disposar de quadres elèctrics secundaris	16
I0000074	Reg de les zones de treball	17
I0000076	Reconeixement dels materials a enderrocar	17
I0000078	Evitar processos de divissió de material en sec	17
I0000103	Planificació de les àrees de treball	25
I0000104	Accessos i circulació independents per a personal i maquinària	25
I0000105	Anivellar la maquinària per a la realització de l'activitat	25
I0000106	El personal no ha de descansar al costat de màquines aturades	25
I0000107	Limitació de la velocitat dels vehicles	25
I0000108	Eliminar el soroll en origen	26
I0000110	Eliminar vibracions en origen	27

G02 MOVIMENTS DE TERRES
G02.G01 REBAIX DE TERRENY SENSE I AMB TALUSSOS, I PRETALL EN TALUSSOS I REPOSICIÓ EN DESMUNT

EXCAVACIÓ DE TERRENY MITJANÇANT LA FORMACIÓ O NO DE TALUSSOS ESTABLES

Avaluació de riscos

Aquest document està en fase de pre-ingrés al sistema de gestió documental de 'Diputació de Tarragona'.
Fins que no es presenti al registre d'entrada de documents de la Seu Electrònica no se'n podran generar còpies autèntiques segons la Llei 39/2015 LPAC.

SIGNAT ELECTRÒNICAMENT PER:
** CARLES GRAS (R: B55592927) el dia 07/01/2025 a les 12:07:38 i VAZQUEZ GOMEZ, ANTONIO (FIRMA) el dia 07/01/2025 a les 12:12:21

Id	Risc	P	G	A
1	CAIGUDA DE PERSONES A DIFERENT NIVELL **Situació:** REALITZACIÓ DE TALUSSOS I DESMUNTS DE MÉS DE 2 m. ACCÉS A LA ZONA DE TREBALL	2	1	2
2	CAIGUDA DE PERSONES AL MATEIX NIVELL **Situació:** ITINERARIS D'OBRA IRREGULARIDAD DEL ÀREA DE TREBALL ACCÉS A L'EXCAVACIÓ	2	1	2
3	CAIGUDA D'OBJECTES PER DESPLOM, ESFONDRAMENT O ENSORRAMENT **Situació:** INESTABILITAT EN TALUSSOS DE FORTA PENDENT TREBALLS EN RASES	2	2	3
6	TREPITJADES SOBRE OBJECTES **Situació:** IRREGULARITAT DE LA ZONA DE TREBALL ACCÉS ALS TALLS	2	1	2
10	PROJECCIÓ DE FRAGMENTS O PARTÍCULES **Situació:** MOBILITAT DE LA MAQUINÀRIA	2	2	3
12	ATRAPAMENT PER BOLCADA DE MÀQUINES, TRACTORS O VEHICLES **Situació:** IRREGULARITAT DE LA ZONA DE TREBALL, ZONES DE PAS BASES NIVELLADES PER RECOLZAMENTS HIDRÀULICS	1	3	3
13	SOBREESFORÇOS **Situació:** TREBALLS I MANIPULACIÓ MANUAL	1	2	2
14	EXPOSICIÓ A CONDICIONS AMBIENTALS EXTREMES **Situació:** TREBALLS ALS EXTERIORS	1	2	2
16	EXPOSICIÓ A CONTACTES ELÈCTRICS **Situació:** EXISTÈNCIA D'INSTAL.LACIONS ELÈCTRIQUES SOTERRADES	1	3	3
17	INHALACIÓ O INGESTIÓ DE SUBSTANCIES NOCIVES **Situació:** POLS GENERAT EN LA EXCAVACIÓ I EN LES ZONES DE PAS	2	1	2
25	ATROPELLAMENTS O COPS AMB VEHICLES **Situació:** MAQUINÀRIA PRESENT EN OBRA	2	2	3
26	EXPOSICIÓ A SOROLLS **Situació:** MAQUINÀRIA	2	1	2
27	EXPOSICIÓ A VIBRACIONS **Situació:** MAQUINÀRIA	2	1	2

P: Probabilitat (1,2,3) / G: Gravetat (1,2,3) / A: Avaluació (1,2,3,4,5)

EQUIPS PROTECCIÓ INDIVIDUAL

Codi	UA	Descripció	Riscos
H1411111	u	Casc de seguretat per a ús normal, contra cops, de polietilè amb un pes màxim de 400 g, homologat segons UNE-EN 812	1 /2 /3 /6 /10 /12 /14 /16 /25 /26
H1421110	u	Ulleres de seguretat antiimpactes estàndard, amb muntura universal, amb visor transparent i tractament contra l'entelament, homologades segons UNE-EN 167 i UNE-EN 168	10
H1431101	u	Protector auditiu de tap d'escuma, homologat segons UNE-EN 352-2 i UNE-EN 458	26
H1445003	u	Mascareta de protecció respiratòria, homologada segons UNE-EN 140	17
H145C002	u	Parella de guants de protecció contra riscs mecànics comuns de construcció nivell 3, homologats segons UNE-EN 388 i UNE-EN 420	1 /2 /3 /6 /10 /12 /14 /25
H145K397	u	Parella de guants de material aïllant per a treballs elèctrics, classe 1, logotip color blanc, tensió màxima 7500 V, homologats segons UNE-EN 420	16
H1461110	u	Parella de botes d'aigua de PVC de canya alta, amb sola antilliscant i folrades de niló rentable, homologades segons UNE-EN ISO 20344, UNE-EN ISO 20345, UNE-EN ISO 20346 i UNE-EN ISO 20347	14
H1463253	u	Parella de botes dielèctriques resistents a la humitat, de pell rectificada, amb turmellera encoixinada sola antilliscant i antiestàtica, falca amortidora per al taló, llengüeta de manxa, de despreniment ràpid, sense ferramenta metàl·lica, amb puntera reforçada, homologades segons DIN 4843	1 /2 /3 /6 /10 /12 /14 /16 /25
H147N000	u	Faixa de protecció dorslumbar	13 /27
H1481343	u	Granota de treball per a construcció d'obres lineals en servei, de polièster i cotó (65%-35%), color groc, trama 240, amb butxaques interiors i tires reflectants, homologada segons UNE-EN 340	1 /2 /3 /6 /10 /12 /14 /16 /25
H1484110	u	Samarreta de treball, de cotó	1 /2 /3 /6 /10 /12 /14 /16 /25
H1487460	u	Impermeable amb jaqueta, caputxa i pantalons, per a obres públiques, de PVC soldat de 0,4 mm de gruix, de color viu, homologat segons UNE-EN 340	14

MITJANS AUXILIARS D'UTILITAT PREVENTIVA

Aquest document està en fase de pre-ingrés al sistema de gestió documental de 'Diputació de Tarragona'.
Fins que no es presenti al registre d'entrada de documents de la Seu Electrònica no se'n podran generar còpies autèntiques segons la Llei 39/2015 LPAC.

SIGNAT ELECTRÒNICAMENT PER:
** CARLES GRAS (R: B55592927) el dia 07/01/2025 a les 12:07:38 i VAZQUEZ GOMEZ, ANTONIO (FIRMA) el dia 07/01/2025 a les 12:12:21

Codi	UA	Descripció	Riscos
HX11X013	u	Maquinària amb cabina d'operari amb sistema de resguard i protecció integrat	12
HX11X050	u	Enllumenat provisional de l'obra amb un nivell lumínic mínim de 250 lux	1 /2 /12 /14 /25
HX11X058	u	Senyal acústica de marxa enrera	25
HX11X059	m2	Lona de polietilè amb malla de reforç per a recobriment de càrrega de caixa de camió	17
HX11X076	u	Anemòmetre fix amb el desmuntatge inclòs	14
HX11X077	u	Sonòmetre portàtil de rang dinàmic de 23 a 130 dba	26
HX11X079	u	Detector d'instal·lacions i serveis soterrats portàtil	16 /17
HX11X080	u	Termòmetre / baròmetre	14
HX11X082	u	Porta de planxa nervada d'acer galvanitzat, d'amplària 1 m i alçària 2 m, amb bastiment de tub d'acer galvanitzat, per a tanca de planxa metàl·lica i amb el desmuntatge inclòs	1 /25
HX11X083	u	Porta de planxa nervada d'acer galvanitzat, d'amplària 5 m i alçària 2 m, amb bastiment de tub d'acer galvanitzat, per a tanca de planxa metàl·lica i amb el desmuntatge inclòs	1 /25

SISTEMES DE PROTECCIÓ COL·LECTIVA

Codi	UA	Descripció	Riscos
H1522111	m	Barana de protecció en el perímetre de la coronació d'excavacions, d'alçària 1 m, amb travesser superior, travesser intermedi i muntants de tub metàl·lic de 2,3´´, sòcol de post de fusta, ancorada al terreny amb daus de formigó i amb el desmuntatge inclòs	1 /2 /3 /6 /10
H152U000	m	Tanca d'advertència o abalisament d'1 m d'alçada amb malla de polietilè taronja, fixada a 1 m del perímetre del sostre amb suports d'acer allotjats amb forats al sostre	1 /2 /3 /6 /10 /12 /16 /17 /25 /26 /27
HBBAA005	u	Senyal de prohibició, normalitzada amb pictograma negre sobre fons blanc, de forma circular amb cantells i banda transversal descendent d'esquerra a dreta a 45°, en color vermell, diàmetre 29 cm, amb cartell explicatiu rectangular, per ser vista fins 12 m, fixada i amb el desmuntatge inclòs	1 /2 /3 /6 /10 /12 /16 /17 /25 /26 /27
HBBAB115	u	Senyal de obligació, normalitzada amb pictograma blanc sobre fons blau, de forma circular amb cantells en color blanc, diàmetre 29 cm, amb cartell explicatiu rectangular, per ser vista fins 12 m, fixada i amb el desmuntatge inclòs	1 /2 /3 /6 /10 /12 /16 /17 /25 /26 /27

MESURES PREVENTIVES

Codi	Descripció	Riscos
I0000002	Planificar els treballs per a mantenir el màxim de temps possible les proteccions	1
I0000003	Itineraris preestablerts i balissats per al personal	1 /10 /12
I0000004	Revisió i manteniment periòdic de SPC	1
I0000013	Ordre i neteja	2 /6 /17
I0000014	Preparació i manteniment de les superfícies de treball	2 /6
I0000015	Organització de les zones de pas i emmagatzematge	2 /6
I0000023	Solicitar dades de les característiques físiques de les terres	3
I0000024	Execució de treballs a l'interior de rases per equips	3
I0000040	Formació de l'operari en l'ús i manteniment d'eines	12 /13
I0000044	Evitar processos de tallat de materials a l'obra	10
I0000045	Formació	10
I0000051	Adequació dels recorreguts de la maquinària	10 /12
I0000053	Procediment d'utilització de la maquinària	12
I0000054	Ús de recolzaments hidràulics	12
I0000056	Paletització i eines ergonòmiques	13
I0000058	Adaptar la feina a les característiques individuals de la persona que la realitza	13
I0000060	Suspensió de les feines en condicions extremes	14
I0000061	Rotació dels llocs de treball	14 /27
I0000062	Planificar els treballs per a realitzar-los en zones protegides	14 /26
I0000070	Compliment del REBT pel que fa a equips de protecció	16
I0000071	Revisió de la posta a terra	16
I0000073	Disposar de quadres elèctrics secundaris	16
I0000074	Reg de les zones de treball	17
I0000078	Evitar processos de divissió de material en sec	17
I0000103	Planificació de les àrees de treball	25
I0000104	Accessos i circulació independents per a personal i maquinària	25
I0000106	El personal no ha de descansar al costat de màquines aturades	25
I0000108	Eliminar el soroll en origen	26

Aquest document està en fase de pre-ingrés al sistema de gestió documental de 'Diputació de Tarragona'.
Fins que no es presenti al registre d'entrada de documents de la Seu Electrònica no se'n podran generar còpies autèntiques segons la Llei 39/2015 LPAC.

SIGNAT ELECTRÒNICAMENT PER:
** CARLES GRAS (R: B55592927) el dia 07/01/2025 a les 12:07:38 i VAZQUEZ GOMEZ, ANTONIO (FIRMA) el dia 07/01/2025 a les 12:12:21

I0000110	Eliminar vibracions en origen	27
I0000MOB	Prohibició d'ús de telèfons mòbils en els treballs de la traça.	25

G02.G03 EXCAVACIÓ DE RASES I POUS

EXCAVACIÓ DE RASES I POUS MITJANÇANT MITJANS MANUALS I/O MECÀNICS AMB O SENSE ENTIBACIÓ

Avaluació de riscos

Id	Risc	P	G	A
1	CAIGUDA DE PERSONES A DIFERENT NIVELL **Situació:** ACCÉS FONS D'EXCAVACIÓ CIRCULACIÓ PERIMETRAL DE LA RASA	2	2	3
2	CAIGUDA DE PERSONES AL MATEIX NIVELL **Situació:** IRREGULARITAT DE LA ZONA DE TREBALL APLEC DE MATERIAL	2	2	3
3	CAIGUDA D'OBJECTES PER DESPLOM, ESFONDRAMENT O ENSORRAMENT **Situació:** ESTABILITAT DE L'EXCAVACIÓ COL·LOCACIÓ DE L'ESTINTOLAMENT	1	3	3
6	TREPITJADES SOBRE OBJECTES **Situació:** IRREGULARITAT SUPERFÍCIE DE TREBALL	2	1	2
7	ATRAPAMENT ENTRE TERRES **Situació:** TREBALLS DINS LA RASA	1	3	3
3	COPS AMB OBJECTES O EINES (TALLS) **Situació:** EINES MANUALS I/O MECÀNIQUES	2	2	3
12	ATRAPAMENT PER BOLCADA DE MÀQUINES, TRACTORS O VEHICLES **Situació:** ESTABILITAT DE LA MAQUINÀRIA RECOLZAMENTS HIDRÀULICS ZONES DE PAS DELIMITADES	1	3	3
13	SOBREESFORÇOS **Situació:** TREBALLS MANUALS D'EXCAVACIÓ I EXTRACCIÓ DE TERRES	1	2	2
14	EXPOSICIÓ A CONDICIONS AMBIENTALS EXTREMES **Situació:** TREBALLS A L'EXTERIOR	1	2	2
16	EXPOSICIÓ A CONTACTES ELÈCTRICS **Situació:** EXISTÈNCIA D'INSTAL·LACIONS ELÈCTRIQUES SOTERRADES	1	3	3
17	INHALACIÓ O INGESTIÓ DE SUBSTANCIES NOCIVES **Situació:** POLS TERRES	2	1	2
25	ATROPELLAMENTS O COPS AMB VEHICLES **Situació:** CIRCULACIÓ INTERIOR D'OBRA	1	3	3
26	EXPOSICIÓ A SOROLLS **Situació:** MAQUINÀRIA	2	1	2
27	EXPOSICIÓ A VIBRACIONS **Situació:** MAQUINÀRIA	2	1	2

P: Probabilitat (1,2,3) / G: Gravetat (1,2,3) / A: Avaluació (1,2,3,4,5)

EQUIPS PROTECCIÓ INDIVIDUAL

Codi	UA	Descripció	Riscos
H1411111	u	Casc de seguretat per a ús normal, contra cops, de polietilè amb un pes màxim de 400 g, homologat segons UNE-EN 812	1 /2 /3 /6 /9 /12 /14 /16 /25 /26
H1431101	u	Protector auditiu de tap d'escuma, homologat segons UNE-EN 352-2 i UNE-EN 458	26
H1445003	u	Mascareta de protecció respiratòria, homologada segons UNE-EN 140	17
H145C002	u	Parella de guants de protecció contra riscs mecànics comuns de construcció nivell 3, homologats segons UNE-EN 388 i UNE-EN 420	1 /2 /3 /6 /9 /14 /25
H145K397	u	Parella de guants de material aïllant per a treballs elèctrics, classe 1, logotip color blanc, tensió màxima 7500 V, homologats segons UNE-EN 420	16
H1463253	u	Parella de botes dielèctriques resistents a la humitat, de pell rectificada, amb turmellera encoixinada sola antilliscant i antiestàtica, falca amortidora per al taló, llengüeta de manxa, de despreniment ràpid, sense ferramenta metàl·lica, amb puntera reforçada, homologades segons DIN 4843	1 /2 /3 /6 /9 /12 /14 /16 /25
H147D102	u	Sistema anticaiguda compost per un arnès anticaiguda amb tirants, bandes secundàries, bandes subglúties, bandes de cuixa, recolzament dorsal per a subjecció, elements d'ajust, element dorsal d'enganxament d'arnès anticaiguda i sivella, incorporat a un element d'amarrament composat per un terminal manufacturat, homologat segons UNE-EN 361, UNE-EN 362, UNE-EN 364, UNE-EN 365 i UNE-EN 354	1 /3
H147N000	u	Faixa de protecció dorslumbar	13 /27

Aquest document està en fase de pre-ingrés al sistema de gestió documental de 'Diputació de Tarragona'.
Fins que no es presenti al registre d'entrada de documents de la Seu Electrònica no se'n podran generar còpies autèntiques segons la Llei 39/2015 LPAC.

SIGNAT ELECTRÒNICAMENT PER:
** CARLES GRAS (R: B55592927) el dia 07/01/2025 a les 12:07:38 i VAZQUEZ GOMEZ, ANTONIO (FIRMA) el dia 07/01/2025 a les 12:12:21

H1481343	u	Granota de treball per a construcció d'obres lineals en servei, de polièster i cotó (65%-35%), color groc, trama 240, amb butxaques interiors i tires reflectants, homologada segons UNE-EN 340	1 /2 /3 /6 /9 /12 /14 /16 /25
H1484110	u	Samarreta de treball, de cotó	1 /2 /3 /6 /9 /12 /14 /16 /25
H1487460	u	Impermeable amb jaqueta, caputxa i pantalons, per a obres públiques, de PVC soldat de 0,4 mm de gruix, de color viu, homologat segons UNE-EN 340	14

MITJANS AUXILIARS D'UTILITAT PREVENTIVA

Codi	UA	Descripció	Riscos
HX11X013	u	Maquinària amb cabina d'operari amb sistema de resguard i protecció integrat	9 /12
HX11X035	u	Estrebat i apuntalament de rases de serveis amb malla tèxtil de poliamida d'alta tenacitat i accionament hidràulic des de l'exterior de la rasa	3 /7
HX11X036	u	Estrebat i apuntalament interior de rases amb escuts i estampidors interiors hidràulics o roscats	3 /7
HX11X045	u	Estrebat de pou circular amb tensor	1 /3 /7
HX11X046	u	Estrebat de pou rectangular amb tensor	1 /3 /7
HX11X047	u	Apuntalament de talús inestable amb panells	3 / 7
HX11X050	u	Enllumenat provisional de l'obra amb un nivell lumínic mínim de 250 lux	1 /2 /6 /12 /14 /25
HX11X058	u	Senyal acústica de marxa enrera	25
HX11X059	m2	Lona de polietilè amb malla de reforç per a recobriment de càrrega de caixa de camió	17
HX11X060	m	Cable d'acer de guiat de material suspès	3
HX11X076	u	Anemòmetre fix amb el desmuntatge inclòs	14
HX11X077	u	Sonòmetre portàtil de rang dinàmic de 23 a 130 dba	26
HX11X079	u	Detector d'instal·lacions i serveis soterrats portàtil	16
HX11X080	u	Termòmetre / baròmetre	14
HX11X082	u	Porta de planxa nervada d'acer galvanitzat, d'amplària 1 m i alçària 2 m, amb bastiment de tub d'acer galvanitzat, per a tanca de planxa metàl·lica i amb el desmuntatge inclòs	25
HX11X083	u	Porta de planxa nervada d'acer galvanitzat, d'amplària 5 m i alçària 2 m, amb bastiment de tub d'acer galvanitzat, per a tanca de planxa metàl·lica i amb el desmuntatge inclòs	25
HX11XG11	u	Escala portàtil dielèctrica de fibra de vidre i 3,2 m de llargària	1
HX11XG13	u	Equip de connexió a terra de línia elèctrica aèria de distribució, amb 3 perches telescópiques per a conductors de 7 a 380 mm2 i una alçada màxima d'11,5 m, cable de coure de secció 35 mm2 i piqueta de connexió a terra	16

SISTEMES DE PROTECCIÓ COL·LECTIVA

Codi	UA	Descripció	Riscos
H1522111	m	Barana de protecció en el perímetre de la coronació d'excavacions, d'alçària 1 m, amb travesser superior, travesser intermedi i muntants de tub metàl·lic de 2,3´´, sòcol de post de fusta, ancorada al terreny amb daus de formigó i amb el desmuntatge inclòs	1 /3
H152U000	m	Tanca d'advertència o abalisament d'1 m d'alçada amb malla de polietilè taronja, fixada a 1 m del perímetre del sostre amb suports d'acer allotjats amb forats al sostre	1 /2 /3 /6 /9 /12 /17 /25 /26 /27
HBBAA005	u	Senyal de prohibició, normalitzada amb pictograma negre sobre fons blanc, de forma circular amb cantells i banda transversal descendent d'esquerra a dreta a 45°, en color vermell, diàmetre 29 cm, amb cartell explicatiu rectangular, per ser vista fins 12 m, fixada i amb el desmuntatge inclòs	1 /2 /3 /6 /9 /12 /17 /25 /26 /27
HBBAB115	u	Senyal de obligació, normalitzada amb pictograma blanc sobre fons blau, de forma circular amb cantells en color blanc, diàmetre 29 cm, amb cartell explicatiu rectangular, per ser vista fins 12 m, fixada i amb el desmuntatge inclòs	1 /2 /3 /6 /9 /12 /17 /25 /26 /27

MESURES PREVENTIVES

Codi	Descripció	Riscos
I0000002	Planificar els treballs per a mantenir el màxim de temps possible les proteccions	1
I0000003	Itineraris preestablerts i balissats per al personal	1
I0000004	Revisió i manteniment periòdic de SPC	1
I0000012	Assegurar les escales de mà	1
I0000013	Ordre i neteja	2 /6 /17

Aquest document està en fase de pre-ingrés al sistema de gestió documental de 'Diputació de Tarragona'.
Fins que no es presenti al registre d'entrada de documents de la Seu Electrònica no se'n podran generar còpies autèntiques segons la Llei 39/2015 LPAC.

SIGNAT ELECTRÒNICAMENT PER:
** CARLES GRAS (R: B55592927) el dia 07/01/2025 a les 12:07:38 i VAZQUEZ GOMEZ, ANTONIO (FIRMA) el dia 07/01/2025 a les 12:12:21

I0000014	Preparació i manteniment de les superfícies de treball	2 /6
I0000015	Organització de les zones de pas i emmagatzematge	2 /6
I0000020	No realitzar treballs a la mateixa vertical	3
I0000021	Establir punts de referència per a controlar els moviments de l'estructura	3
I0000023	Solicitar dades de les característiques físiques de les terres	3
I0000024	Execució de treballs a l'interior de rases per equips	3
I0000026	Planificació de recorreguts i maniobres per a màquines i camions	12
I0000038	Substituir lo manual per lo mecànic	9
I0000039	Planificació de compra i programa de manteniment d'eines	9
I0000040	Formació de l'operari en l'ús i manteniment d'eines	9 /12 /13
I0000051	Adequació dels recorreguts de la maquinària	12
I0000053	Procediment d'utilització de la maquinària	12
I0000055	Elecció dels equips de manteniment	13
I0000056	Paletització i eines ergonòmiques	13
I0000060	Suspensió de les feines en condicions extremes	14
I0000061	Rotació dels llocs de treball	27
I0000062	Planificar els treballs per a realitzar-los en zones protegides	26
I0000074	Reg de les zones de treball	17
I0000083	Dispositius d'alarma	16
I0000103	Planificació de les àrees de treball	25
I0000104	Accessos i circulació independents per a personal i maquinària	25
I0000105	Anivellar la maquinària per a la realització de l'activitat	25
I0000106	El personal no ha de descansar al costat de màquines aturades	25
I0000107	Limitació de la velocitat dels vehicles	25
I0000108	Eliminar el soroll en origen	26
I0000110	Eliminar vibracions en origen	27

G02.G04 REBLIMENTS SUPERFICIALS, TERRAPLENS / PEDRAPLENS

FORMACIÓ DE REBLERTS I TERRAPLENS AMB TERRES O PEDRES (PRÒPIES DE L'OBRA O NO) AMB MITJANS MECÀNICS

Avaluació de riscos

Id	Risc	P	G	A
1	CAIGUDA DE PERSONES A DIFERENT NIVELL **Situació:** CIRCULACIÓ EN VORES DE TERRAPLENAT ACCÉS A ZONES DE TREBALL	1	2	2
2	CAIGUDA DE PERSONES AL MATEIX NIVELL **Situació:** IRREGULARITAT SUPERFÍCIE DE TREBALL ACCÉS A ZONES DE TREBALL APLEC DE TERRES	2	1	2
3	CAIGUDA D'OBJECTES PER DESPLOM, ESFONDRAMENT O ENSORRAMENT **Situació:** INESTABILITAT DE TALUSSOS	1	2	2
4	CAIGUDA D'OBJECTES PER MANIPULACIÓ O DE MATERIALS TRANSPORTATS **Situació:** MANUTENCIÓ DE TERRES O BLOCS DE PEDRA AL TALL NO RESPECTAR DISTÀNCIA DE SEGURETAT	1	3	3
6	TREPITJADES SOBRE OBJECTES **Situació:** IRREGULARITAT SUPERFÍCIE DE TREBALL	2	1	2
12	ATRAPAMENT PER BOLCADA DE MÀQUINES, TRACTORS O VEHICLES **Situació:** INESTABILITAT DEL VEHICLE: RECOLZAMENTS HIDRÀULICS ZONES DE CIRCULACIÓ EN CONDICIONS	1	3	3
13	SOBREESFORÇOS **Situació:** TREBALLS MANUALS	1	2	2
14	EXPOSICIÓ A CONDICIONS AMBIENTALS EXTREMES **Situació:** TREBALLS A L'EXTERIOR	1	2	2
17	INHALACIÓ O INGESTIÓ DE SUBSTANCIES NOCIVES **Situació:** POLS	2	1	2
25	ATROPELLAMENTS O COPS AMB VEHICLES **Situació:** CIRCULACIÓ INTERIOR DE VEHICLES	2	2	3
26	EXPOSICIÓ A SOROLLS **Situació:** MAQUINÀRIA	2	1	2
27	EXPOSICIÓ A VIBRACIONS **Situació:** MAQUINÀRIA	2	1	2

P: Probabilitat (1,2,3) / G: Gravetat (1,2,3) / A: Avaluació (1,2,3,4,5)

EQUIPS PROTECCIÓ INDIVIDUAL

Aquest document està en fase de pre-ingrés al sistema de gestió documental de 'Diputació de Tarragona'.
Fins que no es presenti al registra d'entrada de documents de la Seu Electrònica no se'n podran generar còpies autèntiques segons la Llei 39/2015 LPAC.

SIGNAT ELECTRÒNICAMENT PER:
** CARLES GRAS (R: B55592927) el dia 07/01/2025 a les 12:07:38 i VAZQUEZ GOMEZ, ANTONIO (FIRMA) el dia 07/01/2025 a les 12:12:21

Codi	UA	Descripció	Riscos
H1411111	u	Casc de seguretat per a ús normal, contra cops, de polietilè amb un pes màxim de 400 g, homologat segons UNE-EN 812	1 /2 /3 /4 /6 /12 /14 /25 /26
H1431101	u	Protector auditiu de tap d'escuma, homologat segons UNE-EN 352-2 i UNE-EN 458	26
H1445003	u	Mascareta de protecció respiratòria, homologada segons UNE-EN 140	17
H145C002	u	Parella de guants de protecció contra riscs mecànics comuns de construcció nivell 3, homologats segons UNE-EN 388 i UNE-EN 420	1 /2 /3 /4 /6 /12 /14 /25
H1463253	u	Parella de botes dielèctriques resistents a la humitat, de pell rectificada, amb turmellera encoixinada sola antilliscant i antiestàtica, falca amortidora per al taló, llengüeta de manxa, de despreniment ràpid, sense ferramenta metàl·lica, amb puntera reforçada, homologades segons DIN 4843	1 /2 /3 /4 /6 /12 /14 /25
H147N000	u	Faixa de protecció dorslumbar	13 /27
H1481343	u	Granota de treball per a construcció d'obres lineals en servei, de polièster i cotó (65%-35%), color groc, trama 240, amb butxaques interiors i tires reflectants, homologada segons UNE-EN 340	1 /2 /3 /4 /6 /12 /14 /25
H1484110	u	Samarreta de treball, de cotó	1 /2 /3 /4 /6 /12 /14 /25

MITJANS AUXILIARS D'UTILITAT PREVENTIVA

Codi	UA	Descripció	Riscos
HX11X013	u	Maquinària amb cabina d'operari amb sistema de resguard i protecció integrat	4 /12
HX11X047	u	Apuntalament de talús inestable amb panells	3
HX11X050	u	Enllumenat provisional de l'obra amb un nivell lumínic mínim de 250 lux	1 /2 /6 /12 /14 /25
HX11X058	u	Senyal acústica de marxa enrera	4 /12 /25
HX11X059	m2	Lona de polietilè amb malla de reforç per a recobriment de càrrega de caixa de camió	4
HX11X076	u	Anemòmetre fix amb el desmuntatge inclòs	14
HX11X077	u	Sonòmetre portàtil de rang dinàmic de 23 a 130 dba	26
HX11X080	u	Termòmetre / baròmetre	14
HX11X082	u	Porta de planxa nervada d'acer galvanitzat, d'amplària 1 m i alçària 2 m, amb bastiment de tub d'acer galvanitzat, per a tanca de planxa metàl·lica i amb el desmuntatge inclòs	25
HX11X083	u	Porta de planxa nervada d'acer galvanitzat, d'amplària 5 m i alçària 2 m, amb bastiment de tub d'acer galvanitzat, per a tanca de planxa metàl·lica i amb el desmuntatge inclòs	25

SISTEMES DE PROTECCIÓ COL·LECTIVA

Codi	UA	Descripció	Riscos
H1522111	m	Barana de protecció en el perímetre de la coronació d'excavacions, d'alçària 1 m, amb travesser superior, travesser intermedi i muntants de tub metàl·lic de 2,3´´, sòcol de post de fusta, ancorada al terreny amb daus de formigó i amb el desmuntatge inclòs	1 /3
H152U000	m	Tanca d'advertència o abalisament d'1 m d'alçada amb malla de polietilè taronja, fixada a 1 m del perímetre del sostre amb suports d'acer allotjats amb forats al sostre	1 /2 /3 /4 /6 /12 /25 /26 /27
H153A9F1	u	Topall per a descàrrega de camions en excavacions, de 4 m d'amplada amb tauló de fusta i perfils IPN 100 clavat al terreny i amb el desmuntatge inclòs	4 /12 /25
HBBAA005	u	Senyal de prohibició, normalitzada amb pictograma negre sobre fons blanc, de forma circular amb cantells i banda transversal descendent d'esquerra a dreta a 45°, en color vermell, diàmetre 29 cm, amb cartell explicatiu rectangular, per ser vista fins 12 m, fixada i amb el desmuntatge inclòs	1 /2 /3 /4 /6 /12 /25 /26 /27
HBBAB115	u	Senyal de obligació, normalitzada amb pictograma blanc sobre fons blau, de forma circular amb cantells en color blanc, diàmetre 29 cm, amb cartell explicatiu rectangular, per ser vista fins 12 m, fixada i amb el desmuntatge inclòs	1 /2 /3 /4 /6 /12 /25 /26 /27

MESURES PREVENTIVES

Codi	Descripció	Riscos
I0000002	Planificar els treballs per a mantenir el màxim de temps possible les proteccions	1
I0000003	Itineraris preestablerts i balissats per al personal	1 /4
I0000013	Ordre i neteja	2 /6 /17
I0000014	Preparació i manteniment de les superfícies de treball	2 /6

Aquest document està en fase de pre-ingrés al sistema de gestió documental de 'Diputació de Tarragona'.
Fins que no es presenti al registre d'entrada de documents de la Seu Electrònica no se'n podran generar còpies autèntiques segons la Llei 39/2015 LPAC.

SIGNAT ELECTRÒNICAMENT PER:
** CARLES GRAS (R: B55592927) el dia 07/01/2025 a les 12:07:38 i VAZQUEZ GOMEZ, ANTONIO (FIRMA) el dia 07/01/2025 a les 12:12:21

I0000015	Organització de les zones de pas i emmagatzematge	2
I0000020	No realitzar treballs a la mateixa vertical	3
I0000023	Solicitar dades de les característiques físiques de les terres	3
I0000025	Planificació d'àrees i llocs de treball	4
I0000026	Planificació de recorreguts i maniobres per a màquines i camions	4
I0000027	Elecció dels mitjans auxiliars de manteniment	4
I0000028	Impedir l'accés de personal dins del radi d'acció de càrregues suspeses	4
I0000040	Formació de l'operari en l'ús i manteniment d'eines	12 /13
I0000051	Adequació dels recorreguts de la maquinària	12
I0000053	Procediment d'utilització de la maquinària	12
I0000054	Ús de recolzaments hidràulics	12
I0000055	Elecció dels equips de manteniment	13
I0000060	Suspensió de les feines en condicions extremes	14
I0000061	Rotació dels llocs de treball	27
I0000062	Planificar els treballs per a realitzar-los en zones protegides	26
I0000074	Reg de les zones de treball	17
I0000103	Planificació de les àrees de treball	25
I0000104	Accessos i circulació independents per a personal i maquinària	25
I0000105	Anivellar la maquinària per a la realització de l'activitat	25
I0000106	El personal no ha de descansar al costat de màquines aturades	25
I0000107	Limitació de la velocitat dels vehicles	25
I0000108	Eliminar el soroll en origen	26
I0000110	Eliminar vibracions en origen	27

G02.G05 CÀRREGA I TRANSPORT DE TERRES O RUNES

CÀRREGA MECÀNICA SOBRE CAMIÓ DE TERRES, PEDRES O RUNA PROCEDENTS DE L'EXCAVACIÓ EN OBRA PER A TRANSPORT POSTERIOR A LA MATEIXA OBRA O A ABOCADOR

Avaluació de riscos

Id	Risc	P	G	A
2	CAIGUDA DE PERSONES AL MATEIX NIVELL **Situació:** IRREGULARITAT ZONA DE TREBALL ACCÉS AL TALL	2	1	2
4	CAIGUDA D'OBJECTES PER MANIPULACIÓ O DE MATERIALS TRANSPORTATS **Situació:** FEINES DE CÀRREGA DE CAMIONS CAMIONS SOBRECÀRREGATS MAQUINÀRIA NO ADIENT	2	2	3
11	ATRAPAMENT PER O ENTRE OBJECTES **Situació:** MAQUINÀRIA NO ADIENT	2	2	3
12	ATRAPAMENT PER BOLCADA DE MÀQUINES, TRACTORS O VEHICLES **Situació:** IRREGULARITAT DE SUPERFÍCIE DE TREBALL I ITINERARIS OBRA ESTABILITAT DELS RECOLZAMENTS HIDRÀULICS	2	3	4
13	SOBREESFORÇOS **Situació:** TREBALLS MANUALS	1	2	2
14	EXPOSICIÓ A CONDICIONS AMBIENTALS EXTREMES **Situació:** TREBALLS A L'EXTERIOR	2	1	2
17	INHALACIÓ O INGESTIÓ DE SUBSTANCIES NOCIVES **Situació:** POLS DE L'EXCAVACIÓ, CÀRREGA I TRANSPORT DE TERRES	2	2	3
25	ATROPELLAMENTS O COPS AMB VEHICLES **Situació:** CIRCULACIÓ INTERIOR D'OBRA	2	3	4
26	EXPOSICIÓ A SOROLLS **Situació:** MAQUINÀRIA	2	1	2
27	EXPOSICIÓ A VIBRACIONS **Situació:** MAQUINÀRIA	2	1	2

P: Probabilitat (1,2,3) / G: Gravetat (1,2,3) / A: Avaluació (1,2,3,4,5)

EQUIPS PROTECCIÓ INDIVIDUAL

Codi	UA	Descripció	Riscos
H1411111	u	Casc de seguretat per a ús normal, contra cops, de polietilè amb un pes màxim de 400 g, homologat segons UNE-EN 812	2 /4 /11 /12 /14 /25 /26
H1431101	u	Protector auditiu de tap d'escuma, homologat segons UNE-EN 352-2 i UNE-EN 458	26
H1445003	u	Mascareta de protecció respiratòria, homologada segons UNE-EN 140	17
H145C002	u	Parella de guants de protecció contra riscs mecànics comuns de construcció nivell 3, homologats segons UNE-EN 388 i UNE-EN 420	2 /4 /11 /12 /14 /25

Aquest document està en fase de pre-ingrés al sistema de gestió documental de 'Diputació de Tarragona'.
Fins que no es presenti al registre d'entrada de documents de la Seu Electrònica no se'n podran generar còpies autèntiques segons la Llei 39/2015 LPAC.

SIGNAT ELECTRÒNICAMENT PER:
** CARLES GRAS (R: B55592927) el dia 07/01/2025 a les 12:07:38 i VAZQUEZ GOMEZ, ANTONIO (FIRMA) el dia 07/01/2025 a les 12:12:21

H1463253	u	Parella de botes dielèctriques resistents a la humitat, de pell rectificada, amb turmellera encoixinada sola antilliscant i antiestàtica, falca amortidora per al taló, llengüeta de manxa, de despreniment ràpid, sense ferramenta metàl·lica, amb puntera reforçada, homologades segons DIN 4843	2 /4 /11 /12 /14 /25
H147N000	u	Faixa de protecció dorslumbar	13 /27
H1481343	u	Granota de treball per a construcció d'obres lineals en servei, de polièster i cotó (65%-35%), color groc, trama 240, amb butxaques interiors i tires reflectants, homologada segons UNE-EN 340	2 /4 /11 /12 /14 /25
H1484110	u	Samarreta de treball, de cotó	2 /4 /11 /12 /14 /25

MITJANS AUXILIARS D'UTILITAT PREVENTIVA

Codi	UA	Descripció	Riscos
HX11X013	u	Maquinària amb cabina d'operari amb sistema de resguard i protecció integrat	4 /11 /12
HX11X050	u	Enllumenat provisional de l'obra amb un nivell lumínic mínim de 250 lux	2 /12 /14 /25
HX11X058	u	Senyal acústica de marxa enrera	12 /25
HX11X059	m2	Lona de polietilè amb malla de reforç per a recobriment de càrrega de caixa de camió	4
HX11X076	u	Anemòmetre fix amb el desmuntatge inclòs	14
HX11X077	u	Sonòmetre portàtil de rang dinàmic de 23 a 130 dba	26
HX11X080	u	Termòmetre / baròmetre	14
HX11X082	u	Porta de planxa nervada d'acer galvanitzat, d'amplària 1 m i alçària 2 m, amb bastiment de tub d'acer galvanitzat, per a tanca de planxa metàl·lica i amb el desmuntatge inclòs	25
HX11X083	u	Porta de planxa nervada d'acer galvanitzat, d'amplària 5 m i alçària 2 m, amb bastiment de tub d'acer galvanitzat, per a tanca de planxa metàl·lica i amb el desmuntatge inclòs	25

SISTEMES DE PROTECCIÓ COL·LECTIVA

Codi	UA	Descripció	Riscos
H1522111	m	Barana de protecció en el perímetre de la coronació d'excavacions, d'alçària 1 m, amb travesser superior, travesser intermedi i muntants de tub metàl·lic de 2,3´´, sòcol de post de fusta, ancorada al terreny amb daus de formigó i amb el desmuntatge inclòs	2 /4 /11 /25
H152U000	m	Tanca d'advertència o abalisament d'1 m d'alçada amb malla de polietilè taronja, fixada a 1 m del perímetre del sostre amb suports d'acer allotjats amb forats al sostre	2 /4 /11 /12 /25 /26 /27
H153A9F1	u	Topall per a descàrrega de camions en excavacions, de 4 m d'amplada amb tauló de fusta i perfils IPN 100 clavat al terreny i amb el desmuntatge inclòs	12 /25
HBBAA005	u	Senyal de prohibició, normalitzada amb pictograma negre sobre fons blanc, de forma circular amb cantells i banda transversal descendent d'esquerra a dreta a 45°, en color vermell, diàmetre 29 cm, amb cartell explicatiu rectangular, per ser vista fins 12 m, fixada i amb el desmuntatge inclòs	2 /4 /11 /12 /25 /26 /27
HBBAB115	u	Senyal de obligació, normalitzada amb pictograma blanc sobre fons blau, de forma circular amb cantells en color blanc, diàmetre 29 cm, amb cartell explicatiu rectangular, per ser vista fins 12 m, fixada i amb el desmuntatge inclòs	2 /4 /11 /12 /25 /26 /27

MESURES PREVENTIVES

Codi	Descripció	Riscos
I0000002	Planificar els treballs per a mantenir el màxim de temps possible les proteccions	2
I0000003	Itineraris preestablerts i balissats per al personal	2
I0000004	Revisió i manteniment periòdic de SPC	2
I0000025	Planificació d'àrees i llocs de treball	4
I0000026	Planificació de recorreguts i maniobres per a màquines i camions	4
I0000029	No balancejar les càrregues suspeses	4
I0000040	Formació de l'operari en l'ús i manteniment d'eines	12 /13
I0000047	Planificació i procediments per a la càrrega i descàrrega de materials	11
I0000048	No treballar al costat de paraments acabats de fer (< 48 h)	11
I0000050	No treballar ni estar al radi d'acció de les càrregues suspesses	11
I0000051	Adequació dels recorreguts de la maquinària	12
I0000053	Procediment d'utilització de la maquinària	12
I0000054	Ús de recolzaments hidràulics	12
I0000060	Suspensió de les feines en condicions extremes	14

Aquest document està en fase de pre-ingrés al sistema de gestió documental de 'Diputació de Tarragona'.
Fins que no es presenti al registre d'entrada de documents de la Seu Electrònica no se'n podran generar còpies autèntiques segons la Llei 39/2015 LPAC.

SIGNAT ELECTRÒNICAMENT PER:
** CARLES GRAS (R: B55592927) el dia 07/01/2025 a les 12:07:38 i VAZQUEZ GOMEZ, ANTONIO (FIRMA) el dia 07/01/2025 a les 12:12:21

I0000061	Rotació dels llocs de treball	27
I0000062	Planificar els treballs per a realitzar-los en zones protegides	26
I0000074	Reg de les zones de treball	17
I0000103	Planificació de les àrees de treball	25
I0000104	Accessos i circulació independents per a personal i maquinària	25
I0000105	Anivellar la maquinària per a la realització de l'activitat	25
I0000106	El personal no ha de descansar al costat de màquines aturades	25
I0000107	Limitació de la velocitat dels vehicles	25
I0000108	Eliminar el soroll en origen	26
I0000110	Eliminar vibracions en origen	27

G03 FONAMENTS
G03.G01 SUPERFICIALS (RASES - POUS - LLOSES - ENCEPS - BIGUES DE LLIGAT - MURS GUIA)

EXECUCIÓ DE FONAMENTS SUPERFICIALS (EXCAVACIÓ, ARMAT, FORMIGONAT, CURAT) AMB MITJANS MECÀNICS I/O MANUALS

Avaluació de riscos

Id	Risc	P	G	A
1	CAIGUDA DE PERSONES A DIFERENT NIVELL **Situació:** CAIGUDES DINS DE RASES, POUS	1	1	1
2	CAIGUDA DE PERSONES AL MATEIX NIVELL **Situació:** CIRCULACIÓ INTERIOR OBRA MUNTATGE D'ENCOFRATS, ARMADURES, FORMIGONAT	2	1	2
4	CAIGUDA D'OBJECTES PER MANIPULACIÓ O DE MATERIALS TRANSPORTATS **Situació:** CAIGUDA D'ELEMENTS EN L'EXECUCIÓ D'ENCOFRAT , ARMAT , FORMIGONAT	2	2	3
6	TREPITJADES SOBRE OBJECTES **Situació:** COL·LOCACIÓ D'ARMADURES	2	2	3
9	COPS AMB OBJECTES O EINES (TALLS) **Situació:** TALLS AMB SERRA CIRCULAR: ENCOFRAT, ARMAT	2	2	3
10	PROJECCIÓ DE FRAGMENTS O PARTÍCULES **Situació:** MUNTATGE ENCOFRAT, ARMADURES ESCAPÇAT DE PILOTIS: UTILITZACIÓ DEL MARTELL PNEUMÀTIC	2	2	3
11	ATRAPAMENT PER O ENTRE OBJECTES **Situació:** MUNTATGE D'ENCOFRAT FORMIGONERA FEINES DE FORMIGONAT	1	2	2
13	SOBREESFORÇOS **Situació:** CARETEIG DE MATERIAL PER AL SEU TRACTAMENT: TALLERS FERRALLA, ENCOFRADORS	2	2	3
14	EXPOSICIÓ A CONDICIONS AMBIENTALS EXTREMES **Situació:** TREBALLS A L'EXTERIOR	1	2	2
16	EXPOSICIÓ A CONTACTES ELÈCTRICS **Situació:** ÚS DE MAQUINÀRIA CONTACTES DIRECTES I INDIRECTES	1	3	3
17	INHALACIÓ O INGESTIÓ DE SUBSTANCIES NOCIVES **Situació:** POLS (CENTRAL FORMIGONERA PRÒPIA A OBRA) POLS TERRA	2	1	2
18	CONTACTES AMB SUBSTANCIES NOCIVES (CÀUSTIQUES, CORROSIVES, IRRITANTS O AL·LERGÈNIQUES) **Situació:** CONTACTES AMB CIMENT (FORMIGÓ)	2	1	2
25	ATROPELLAMENTS O COPS AMB VEHICLES **Situació:** CIRCULACIÓ INTERIOR OBRA DE CAMIONS EN OPERACIONS DE COL·LOCACIÓ D'ARMADURES, FORMIGONAT, SUBMINISTRAMENT DE MATERIALS	1	3	3
26	EXPOSICIÓ A SOROLLS **Situació:** MAQUINÀRIA TALLERS (FERRALLA, ENCOFRATS...)	2	1	2
27	EXPOSICIÓ A VIBRACIONS **Situació:** MAQUINÀRIA	2	1	2

P: Probabilitat (1,2,3) / G: Gravetat (1,2,3) / A: Avaluació (1,2,3,4,5)

EQUIPS PROTECCIÓ INDIVIDUAL

Codi	UA	Descripció	Riscos
H1411111	u	Casc de seguretat per a ús normal, contra cops, de polietilè amb un pes màxim de	1 /2 /4 /6 /9 /10

Aquest document està en fase de pre-ingrés al sistema de gestió documental de 'Diputació de Tarragona'.
Fins que no es presenti al registre d'entrada de documents de la Seu Electrònica no se'n podran generar còpies autèntiques segons la Llei 39/2015 LPAC.

SIGNAT ELECTRÒNICAMENT PER:
** CARLES GRAS (R: B55592927) el dia 07/01/2025 a les 12:07:38 i VAZQUEZ GOMEZ, ANTONIO (FIRMA) el dia 07/01/2025 a les 12:12:21

		400 g, homologat segons UNE-EN 812	/11 /14 /16 /18 /25 /26
H1421110	u	Ulleres de seguretat antiimpactes estàndard, amb muntura universal, amb visor transparent i tractament contra l'entelament, homologades segons UNE-EN 167 i UNE-EN 168	10 /14
H1431101	u	Protector auditiu de tap d'escuma, homologat segons UNE-EN 352-2 i UNE-EN 458	26
H1445003	u	Mascareta de protecció respiratòria, homologada segons UNE-EN 140	17
H145C002	u	Parella de guants de protecció contra riscs mecànics comuns de construcció nivell 3, homologats segons UNE-EN 388 i UNE-EN 420	1 /2 /4 /6 /9 /10 /11 /14 /18 /25
H145K397	u	Parella de guants de material aïllant per a treballs elèctrics, classe 1, logotip color blanc, tensió màxima 7500 V, homologats segons UNE-EN 420	16
H1463253	u	Parella de botes dielèctriques resistents a la humitat, de pell rectificada, amb turmellera encoixinada sola antilliscant i antiestàtica, falca amortidora per al taló, llengüeta de manxa, de despreniment ràpid, sense ferramenta metàl·lica, amb puntera reforçada, homologades segons DIN 4843	1 /2 /4 /6 /9 /10 /11 /14 /16 /18 /25
H147N000	u	Faixa de protecció dorslumbar	13 /27
H1481343	u	Granota de treball per a construcció d'obres lineals en servei, de polièster i cotó (65%-35%), color groc, trama 240, amb butxaques interiors i tires reflectants, homologada segons UNE-EN 340	1 /2 /4 /6 /9 /10 /11 /14 /16 /18 /25
H1484110	u	Samarreta de treball, de cotó	1 /2 /4 /6 /9 /10 /11 /14 /16 /18 /25

MITJANS AUXILIARS D'UTILITAT PREVENTIVA

Codi	UA	Descripció	Riscos
HX11X012	u	Serra circular reglamentària amb certificat CE, amb sistema de seguretat integrat amb protector de disc inferior fixe, superior abatible, aturada d'emergència amb fre-motor, ganivet divisor, regle guia longitudinal i transversal	9 /10 /11
HX11X013	u	Maquinària amb cabina d'operari amb sistema de resguard i protecció integrat	4
HX11X016	u	Formigonera portàtil amb protectors i resguards integrats	11
HX11X024	u	Connexió elèctrica de seguretat tipus petaca	16
HX11X032	u	Suport de repòs per al disc radial portàtil	9
HX11X049	u	Quadre elèctric secundari provisional de l'obra amb sistema de protecció integrat	16
HX11X050	u	Enllumenat provisional de l'obra amb un nivell lumínic mínim de 250 lux	1 /2 /6 /14 /25
HX11X058	u	Senyal acústica de marxa enrera	25
HX11X060	m	Cable d'acer de guiat de material suspès	4
HX11X064	u	Cinturó portaeines	9
HX11X067	u	Ganxo de grua amb dispositiu de tancament	4
HX11X076	u	Anemòmetre fix amb el desmuntatge inclòs	14
HX11X077	u	Sonòmetre portàtil de rang dinàmic de 23 a 130 dba	26
HX11X079	u	Detector d'instal·lacions i serveis soterrats portàtil	16
HX11X080	u	Termòmetre / baròmetre	14

SISTEMES DE PROTECCIÓ COL·LECTIVA

Codi	UA	Descripció	Riscos
H1522111	m	Barana de protecció en el perímetre de la coronació d'excavacions, d'alçària 1 m, amb travesser superior, travesser intermedi i muntants de tub metàl·lic de 2,3´´, sòcol de post de fusta, ancorada al terreny amb daus de formigó i amb el desmuntatge inclòs	1
H152U000	m	Tanca d'advertència o abalisament d'1 m d'alçada amb malla de polietilè taronja, fixada a 1 m del perímetre del sostre amb suports d'acer allotjats amb forats al sostre	1 /2 /4 /6 /9 /10 /11 /13 /14 /16 /17 /18 /25 /26 /27
H1534001	u	Peça de plàstic en forma de bolet, de color vermell, per a protecció dels extrems de les armadures per a qualsevol diàmetre, amb desmuntatge inclòs	1 /2 /6
HBBAA005	u	Senyal de prohibició, normalitzada amb pictograma negre sobre fons blanc, de forma circular amb cantells i banda transversal descendent d'esquerra a dreta a 45°, en color vermell, diàmetre 29 cm, amb cartell explicatiu rectangular, per ser vista fins 12 m, fixada i amb el desmuntatge inclòs	1 /2 /4 /6 /9 /10 /11 /13 /14 /16 /17 /18 /25 /26 /27
HBBAB115	u	Senyal de obligació, normalitzada amb pictograma blanc sobre fons blau, de forma circular amb cantells en color blanc, diàmetre 29 cm, amb cartell explicatiu rectangular, per ser vista fins 12 m, fixada i amb el desmuntatge inclòs	1 /2 /4 /6 /9 /10 /11 /13 /14 /16 /17 /18 /25 /26 /27

Aquest document està en fase de pre-ingrés al sistema de gestió documental de 'Diputació de Tarragona'.
Fins que no es presenti al registre d'entrada de documents de la Seu Electrònica no se'n podran generar còpies autèntiques segons la Llei 39/2015 LPAC.

SIGNAT ELECTRÒNICAMENT PER:
** CARLES GRAS (R: B55592927) el dia 07/01/2025 a les 12:07:38 i VAZQUEZ GOMEZ, ANTONIO (FIRMA) el dia 07/01/2025 a les 12:12:21

MESURES PREVENTIVES

Codi	Descripció	Riscos
I0000002	Planificar els treballs per a mantenir el màxim de temps possible les proteccions	1 /2
I0000003	Itineraris preestablerts i balissats per al personal	1 /2
I0000004	Revisió i manteniment periòdic de SPC	1
I0000012	Assegurar les escales de mà	1 /2
I0000013	Ordre i neteja	1 /2 /6 /17
I0000014	Preparació i manteniment de les superfícies de treball	6
I0000015	Organització de les zones de pas i emmagatzematge	1 /2 /6
I0000025	Planificació d'àrees i llocs de treball	4
I0000026	Planificació de recorreguts i maniobres per a màquines i camions	4
I0000027	Elecció dels mitjans auxiliars de manteniment	4
I0000028	Impedir l'accés de personal dins del radi d'acció de càrregues suspeses	4
I0000029	No balancejar les càrregues suspeses	4
I0000030	Suspendre i aixecar les càrregues dins de l'envolcall o fleixos originals	4
I0000031	Per a la manipulació de materials voluminosos i/o pesats, solicitar un procediment de treball específic	4
I0000038	Substituir lo manual per lo mecànic	9 /10
I0000039	Planificació de compra i programa de manteniment d'eines	9
I0000040	Formació de l'operari en l'ús i manteniment d'eines	9 /13
I0000041	Substituir la fabricació a obra per la prefabricació a taller	9
I0000042	Evitar processos de manipulació de materials a obra	9
I0000044	Evitar processos de tallat de materials a l'obra	10
I0000045	Formació	10 /18
I0000046	Evitar processos d'ajust en obra	10
I0000047	Planificació i procediments per a la càrrega i descàrrega de materials	11
I0000048	No treballar al costat de paraments acabats de fer (< 48 h)	11
I0000055	Elecció dels equips de manteniment	13
I0000056	Paletització i eines ergonòmiques	13
I0000058	Adaptar la feina a les característiques individuals de la persona que la realitza	13
I0000060	Suspensió de les feines en condicions extremes	14
I0000061	Rotació dels llocs de treball	14 /27
I0000062	Planificar els treballs per a realitzar-los en zones protegides	14 /26
I0000068	Elecció i manteniment de les eines elèctriques	16
I0000069	Formació i habilitació específica per a cada eina	16
I0000071	Revisió de la posta a terra	16
I0000074	Reg de les zones de treball	17
I0000103	Planificació de les àrees de treball	25
I0000104	Accessos i circulació independents per a personal i maquinària	25
I0000105	Anivellar la maquinària per a la realització de l'activitat	25
I0000106	El personal no ha de descansar al costat de màquines aturades	25
I0000107	Limitació de la velocitat dels vehicles	25
I0000108	Eliminar el soroll en origen	26
I0000110	Eliminar vibracions en origen	27

G03.G06 GABIONS / ESCULLERES

CONSTRUCCIÓ DE DICS O ESCULLERES MITJANÇANT LA COL.LOCACIÓ DE PAQUETS DE PEDRA EMBOLICATS EN MALLA METÀL.LICA O TRETRÀPODES DE FORMIGÓ PREFABRICATS AMB MITJANS MECÀNICS

Avaluació de riscos

Id	Risc	P	G	A
1	CAIGUDA DE PERSONES A DIFERENT NIVELL **Situació:** CAIGUDA AL MAR	2	1	2
2	CAIGUDA DE PERSONES AL MATEIX NIVELL **Situació:** IRREGULARITAT DE LA SUPERFÍCIE DE TREBALL APLEC DE MATERIAL	2	1	2
4	CAIGUDA D'OBJECTES PER MANIPULACIÓ O DE MATERIALS TRANSPORTATS **Situació:** MANIPULACIÓ D'ELEMENTS	2	2	3
9	COPS AMB OBJECTES O EINES (TALLS) **Situació:** COL·LOCACIÓ MANUAL DELS GABIONS I/O TETRAPODS CARRETEIG DELS MATEIXOS	1	2	2
11	ATRAPAMENT PER O ENTRE OBJECTES **Situació:** COL·LOCACIÓ MANUAL DELS GABIONS I/O TETRAPODS	1	3	3

Aquest document està en fase de pre-ingrés al sistema de gestió documental de 'Diputació de Tarragona'.
Fins que no es presenti al registre d'entrada de documents de la Seu Electrònica no se'n podran generar còpies autèntiques segons la Llei 39/2015 LPAC.

SIGNAT ELECTRÒNICAMENT PER:
** CARLES GRAS (R: B55592927) el dia 07/01/2025 a les 12:07:38 i VAZQUEZ GOMEZ, ANTONIO (FIRMA) el dia 07/01/2025 a les 12:12:21

	CARRETEIG DELS MATEIXOS			
12	ATRAPAMENT PER BOLCADA DE MÀQUINES, TRACTORS O VEHICLES **Situació:** TRANSPORT DE MATERIAL	1	2	2
13	SOBREESFORÇOS **Situació:** TREBALLS DE COL·LOCACIÓ I CARRETEIG DEL MATERIAL	2	1	2
14	EXPOSICIÓ A CONDICIONS AMBIENTALS EXTREMES **Situació:** TREBALLS A L'EXTERIOR	1	2	2
23	INUNDACIONS **Situació:** TREBALLS EN ZONES PRÒXIMES AL MAR	1	2	2
25	ATROPELLAMENTS O COPS AMB VEHICLES **Situació:** TRANSPORT, ESTESA I COL·LOCACIÓ DE LES PECES	1	3	3

P: Probabilitat (1,2,3) / G: Gravetat (1,2,3) / A: Avaluació (1,2,3,4,5)

EQUIPS PROTECCIÓ INDIVIDUAL

Codi	UA	Descripció	Riscos
H1411111	u	Casc de seguretat per a ús normal, contra cops, de polietilè amb un pes màxim de 400 g, homologat segons UNE-EN 812	1 /2 /4 /9 /11 /12 /14 /25
H145C002	u	Parella de guants de protecció contra riscs mecànics comuns de construcció nivell 3, homologats segons UNE-EN 388 i UNE-EN 420	1 /2 /4 /9 /11 /12 /14 /25
H1463253	u	Parella de botes dielèctriques resistents a la humitat, de pell rectificada, amb turmellera encoixinada sola antilliscant i antiestàtica, falca amortidora per al taló, llengüeta de manxa, de despreniment ràpid, sense ferramenta metàl·lica, amb puntera reforçada, homologades segons DIN 4843	1 /2 /4 /9 /11 /12 /14 /25
H147D102	u	Sistema anticaiguda compost per un arnès anticaiguda amb tirants, bandes secundàries, bandes subglúties, bandes de cuixa, recolzament dorsal per a subjecció, elements d'ajust, element dorsal d'enganxament d'arnès anticaiguda i sivella, incorporat a un element d'amarrament composat per un terminal manufacturat, homologat segons UNE-EN 361, UNE-EN 362, UNE-EN 364, UNE-EN 365 i UNE-EN 354	1
H147N000	u	Faixa de protecció dorslumbar	13
H1481343	u	Granota de treball per a construcció d'obres lineals en servei, de polièster i cotó (65%-35%), color groc, trama 240, amb butxaques interiors i tires reflectants, homologada segons UNE-EN 340	1 /2 /4 /9 /11 /12 /14 /25
H1484110	u	Samarreta de treball, de cotó	1 /2 /4 /9 /11 /12 /14 /25
H1487460	u	Impermeable amb jaqueta, caputxa i pantalons, per a obres públiques, de PVC soldat de 0,4 mm de gruix, de color viu, homologat segons UNE-EN 340	14

MITJANS AUXILIARS D'UTILITAT PREVENTIVA

Codi	UA	Descripció	Riscos
HX11X013	u	Maquinària amb cabina d'operari amb sistema de resguard i protecció integrat	4 /12
HX11X041	u	Ancoratge amb disseny específic per a la manipulació de prefabricats	4
HX11X050	u	Enllumenat provisional de l'obra amb un nivell lumínic mínim de 250 lux	1 /2 /14 /25
HX11X058	u	Senyal acústica de marxa enrera	23 /25
HX11X060	m	Cable d'acer de guiat de material suspès	4
HX11X064	u	Cinturó portaeines	9
HX11X066	u	Biga rígida de repartiment de càrregues suspeses	4
HX11X067	u	Ganxo de grua amb dispositiu de tancament	4
HX11X076	u	Anemòmetre fix amb el desmuntatge inclòs	14
HX11X080	u	Termòmetre / baròmetre	14

SISTEMES DE PROTECCIÓ COL·LECTIVA

Codi	UA	Descripció	Riscos
H152U000	m	Tanca d'advertència o abalisament d'1 m d'alçada amb malla de polietilè taronja, fixada a 1 m del perímetre del sostre amb suports d'acer allotjats amb forats al sostre	1 /2 /4 /9 /11 /12 /13 /14 /23 /25
H153A9F1	u	Topall per a descàrrega de camions en excavacions, de 4 m d'amplada amb tauló de fusta i perfils IPN 100 clavat al terreny i amb el desmuntatge inclòs	12 /25
HBBAA005	u	Senyal de prohibició, normalitzada amb pictograma negre sobre fons blanc, de forma circular amb cantells i banda transversal descendent d'esquerra a dreta a 45°, en color vermell, diàmetre 29 cm, amb cartell explicatiu rectangular, per ser vista fins 12 m, fixada i amb el desmuntatge inclòs	1 /2 /4 /9 /11 /12 /13 /14 /23 /25
HBBAB115	u	Senyal de obligació, normalitzada amb pictograma blanc sobre fons blau, de forma	1 /2 /4 /9 /11 /12

Aquest document està en fase de pre-ingrés al sistema de gestió documental de 'Diputació de Tarragona'.
Fins que no es presenti al registre d'entrada de documents de la Seu Electrònica no se'n podran generar còpies autèntiques segons la Llei 39/2015 LPAC.

SIGNAT ELECTRÒNICAMENT PER:
** CARLES GRAS (R: B55592927) el dia 07/01/2025 a les 12:07:38 i VAZQUEZ GOMEZ, ANTONIO (FIRMA) el dia 07/01/2025 a les 12:12:21

		circular amb cantells en color blanc, diàmetre 29 cm, amb cartell explicatiu rectangular, per ser vista fins 12 m, fixada i amb el desmuntatge inclòs	/13 /14 /23 /25
HBBAC013	u	Senyal indicativa d'informació de salvament o socors, normalitzada amb pictograma blanc sobre fons verd, de forma rectangular o quadrada, costat major 60 cm, per ser vista fins 25 m de distància, fixada i amb el desmuntatge inclòs	1 /23

MESURES PREVENTIVES

Codi	Descripció	Riscos
I0000002	Planificar els treballs per a mantenir el màxim de temps possible les proteccions	1
I0000003	Itineraris preestablerts i balissats per al personal	1 /23
I0000013	Ordre i neteja	2
I0000014	Preparació i manteniment de les superfícies de treball	2
I0000015	Organització de les zones de pas i emmagatzematge	1 /2
I0000025	Planificació d'àrees i llocs de treball	4
I0000026	Planificació de recorreguts i maniobres per a màquines i camions	4 /23
I0000027	Elecció dels mitjans auxiliars de manteniment	4
I0000030	Suspendre i aixecar les càrregues dins de l'envolcall o fleixos originals	4
I0000038	Substituir lo manual per lo mecànic	9 /11 /13
I0000039	Planificació de compra i programa de manteniment d'eines	9
I0000040	Formació de l'operari en l'ús i manteniment d'eines	9 /12 /13
I0000041	Substituir la fabricació a obra per la prefabricació a taller	9
I0000047	Planificació i procediments per a la càrrega i descàrrega de materials	11
I0000050	No treballar ni estar al radi d'acció de les càrregues suspesses	11
I0000051	Adequació dels recorreguts de la maquinària	12
I0000053	Procediment d'utilització de la maquinària	12
I0000054	Ús de recolzaments hidràulics	12
I0000055	Elecció dels equips de manteniment	13
I0000056	Paletització i eines ergonòmiques	13
I0000058	Adaptar la feina a les característiques individuals de la persona que la realitza	13
I0000060	Suspensió de les feines en condicions extremes	14
I0000062	Planificar els treballs per a realitzar-los en zones protegides	14 /23
I0000103	Planificació de les àrees de treball	25
I0000104	Accessos i circulació independents per a personal i maquinària	25
I0000105	Anivellar la maquinària per a la realització de l'activitat	25
I0000106	El personal no ha de descansar al costat de màquines aturades	25
I0000107	Limitació de la velocitat dels vehicles	25

G04 ESTRUCTURES
G04.G02 ESTRUCTURES DE FORMIGÓ "IN SITU" (ENCOFRATS/ARMADURES/FORMIGONAMENT)

ESTRUCTURES DE FORMIGÓ ARMAT ELABORADES EN OBRA, ABOCAT AMB CUBILOT O BOMBA, ENCOFRAT METÀL.LIC O DE FUSTA

Avaluació de riscos

Id	Risc	P	G	A
1	CAIGUDA DE PERSONES A DIFERENT NIVELL **Situació:** MUNTATGE D'ENCOFRATS FORMIGONAT DE PILARS I JÀSSERES FORATS VERTICALS O HORIZONTALS	2	3	4
2	CAIGUDA DE PERSONES AL MATEIX NIVELL **Situació:** MATERIAL APLEGAT MATERIAL DE RUNES	2	1	2
3	CAIGUDA D'OBJECTES PER DESPLOM, ESFONDRAMENT O ENSORRAMENT **Situació:** FALLIDES D'APUNTALAMENTS, ENCOFRATS	1	3	3
4	CAIGUDA D'OBJECTES PER MANIPULACIÓ O DE MATERIALS TRANSPORTATS **Situació:** DESCÀRREGA DE MATERIALS A LA VORA DEL SOSTRE CAIGUDA D'EINES MANUALS	2	2	3
6	TREPITJADES SOBRE OBJECTES **Situació:** APLECS DE MATERIAL TREPITJAR SOBRE FORMIGÓ FRESC, CASSETONS, ARMADURA	3	1	3
9	COPS AMB OBJECTES O EINES (TALLS) **Situació:** EINES MANUALS MANIPULACIÓ DE MATERIALS	2	2	3

Aquest document està en fase de pre-ingrés al sistema de gestió documental de 'Diputació de Tarragona'.
Fins que no es presenti al registre d'entrada de documents de la Seu Electrònica no se'n podran generar còpies autèntiques segons la Llei 39/2015 LPAC.

SIGNAT ELECTRÒNICAMENT PER:
** CARLES GRAS (R: B55592927) el dia 07/01/2025 a les 12:07:38 i VAZQUEZ GOMEZ, ANTONIO (FIRMA) el dia 07/01/2025 a les 12:12:21

	DIFERENTS TALLS			
10	PROJECCIÓ DE FRAGMENTS O PARTÍCULES **Situació:** TREBALLS DE TALL DE MATERIALS ABOCAMENT DE FORMIGÓ	2	2	3
11	ATRAPAMENT PER O ENTRE OBJECTES **Situació:** TREBALLS DE COL·LOCACIÓ D'ENCOFRATS, ARMADURES PROCESSOS DE DESCÀRREGA DE MATERIALS	2	2	3
13	SOBREESFORÇOS **Situació:** TREBALLS MANUALS	2	2	3
14	EXPOSICIÓ A CONDICIONS AMBIENTALS EXTREMES **Situació:** TREBALLS A L'EXTERIOR	1	2	2
16	EXPOSICIÓ A CONTACTES ELÈCTRICS **Situació:** CONTACTES DIRECTES I INDIRECTES	1	3	3
18	CONTACTES AMB SUBSTANCIES NOCIVES (CÀUSTIQUES, CORROSIVES, IRRITANTS O AL·LERGÈNIQUES) **Situació:** CONTACTE AMB FORMIGÓ (CIMENT)	2	1	2
25	ATROPELLAMENTS O COPS AMB VEHICLES **Situació:** CIRCULACIÓ DE VEHICLES A OBRA	2	2	3

P: Probabilitat (1,2,3) / G: Gravetat (1,2,3) / A: Avaluació (1,2,3,4,5)

EQUIPS PROTECCIÓ INDIVIDUAL

Codi	UA	Descripció	Riscos
H1411111	u	Casc de seguretat per a ús normal, contra cops, de polietilè amb un pes màxim de 400 g, homologat segons UNE-EN 812	1 /2 /3 /4 /6 /9 /10 /11 /14 /16 /18 /25
H1421110	u	Ulleres de seguretat antiimpactes estàndard, amb muntura universal, amb visor transparent i tractament contra l'entelament, homologades segons UNE-EN 167 i UNE-EN 168	10 /14 /18
H142AC60	u	Pantalla facial per a soldadura elèctrica, amb marc abatible de mà i suport de polièster reforçat amb fibra de vidre vulcanitzada d'1,35 mm de gruix, amb visor inactínic semifosc amb protecció DIN 12, homologada segons UNE-EN 175	10
H1431101	u	Protector auditiu de tap d'escuma, homologat segons UNE-EN 352-2 i UNE-EN 458	14
H145C002	u	Parella de guants de protecció contra riscs mecànics comuns de construcció nivell 3, homologats segons UNE-EN 388 i UNE-EN 420	1 /2 /3 /4 /6 /9 /10 /11 /14 /18 /25
H145K397	u	Parella de guants de material aïllant per a treballs elèctrics, classe 1, logotip color blanc, tensió màxima 7500 V, homologats segons UNE-EN 420	16
H1461110	u	Parella de botes d'aigua de PVC de canya alta, amb sola antilliscant i folrades de niló rentable, homologades segons UNE-EN ISO 20344, UNE-EN ISO 20345, UNE-EN ISO 20346 i UNE-EN ISO 20347	14
H1461164	u	Parella de botes d'aigua de PVC de canya alta, per posada en obra del formigó, amb plantilla metàl·lica, amb sola antilliscant i folrades de niló rentable, homologades segons UNE-EN ISO 20344, UNE-EN ISO 20345, UNE-EN ISO 20346 i UNE-EN ISO 20347	6
H1463253	u	Parella de botes dielèctriques resistents a la humitat, de pell rectificada, amb turmellera encoixinada sola antilliscant i antiestàtica, falca amortidora per al taló, llengüeta de manxa, de despreniment ràpid, sense ferramenta metàl·lica, amb puntera reforçada, homologades segons DIN 4843	1 /2 /3 /4 /6 /9 /10 /11 /14 /16 /18 /25
H146J364	u	Parella de plantilles anticlaus de fleix d'acer de 0,4 mm de gruix, de 120 kg de resistència a la perforació, pintades amb pintures epoxi i folrades, homologades segons UNE-EN ISO 20344 i UNE-EN 12568	6
H147D102	u	Sistema anticaiguda compost per un arnès anticaiguda amb tirants, bandes secundàries, bandes subglúties, bandes de cuixa, recolzament dorsal per a subjecció, elements d'ajust, element dorsal d'enganxament d'arnès anticaiguda i sivella, incorporat a un element d'amarrament composat per un terminal manufacturat, homologat segons UNE-EN 361, UNE-EN 362, UNE-EN 364, UNE-EN 365 i UNE-EN 354	1
H147N000	u	Faixa de protecció dorslumbar	13
H1481343	u	Granota de treball per a construcció d'obres lineals en servei, de polièster i cotó (65%-35%), color groc, trama 240, amb butxaques interiors i tires reflectants, homologada segons UNE-EN 340	1 /2 /3 /4 /6 /9 /10 /11 /14 /16 /18 /25
H1484110	u	Samarreta de treball, de cotó	1 /2 /3 /4 /6 /9 /10 /11 /14 /16 /18 /25
H1487460	u	Impermeable amb jaqueta, caputxa i pantalons, per a obres públiques, de PVC soldat de 0,4 mm de gruix, de color viu, homologat segons UNE-EN 340	4 /14

Aquest document està en fase de pre-ingrés al sistema de gestió documental de 'Diputació de Tarragona'.
Fins que no es presenti al registre d'entrada de documents de la Seu Electrònica no se'n podran generar còpies autèntiques segons la Llei 39/2015 LPAC.

SIGNAT ELECTRÒNICAMENT PER:
** CARLES GRAS (R: B55592927) el dia 07/01/2025 a les 12:07:38 i VAZQUEZ GOMEZ, ANTONIO (FIRMA) el dia 07/01/2025 a les 12:12:21

MITJANS AUXILIARS D'UTILITAT PREVENTIVA

Codi	UA	Descripció	Riscos
HX11X012	u	Serra circular reglamentària amb certificat CE, amb sistema de seguretat integrat amb protector de disc inferior fixe, superior abatible, aturada d'emergència amb fre-motor, ganivet divisor, regle guia longitudinal i transversal	9
HX11X014	u	Eina elèctrica amb sistema de doble aïllament integrat	16
HX11X016	u	Formigonera portàtil amb protectors i resguards integrats	11
HX11X037	u	Sitja-barrejadora per a la confecció de morter	18
HX11X042	u	Puntal metàl·lic telescòpic amb pestells de seguretat col·locats sobre dorments de fusta	3
HX11X043	u	Cubilot de formigonat amb trapa manual de descàrrega	4
HX11X048	u	Connexionat i cablejat provisional de la instal·lació elèctrica de l'obra amb sistema de protecció integrat	16
HX11X049	u	Quadre elèctric secundari provisional de l'obra amb sistema de protecció integrat	16
HX11X050	u	Enllumenat provisional de l'obra amb un nivell lumínic mínim de 250 lux	1 /2 /6 /9 /14 /25
HX11X054	u	Instal·lació de posta a terra amb conductor de coure i elèctrode connectat a terra en rails de grua torre, masses metàl·liques, quadres elèctrics, conductors de protecció	16
HX11X055	u	Interruptor diferencial de sensibilitat mitjana 300 mA, i 40 A d'intensitat nominal	16
HX11X057	m2	Malla electrosoldada de barres corrugades d'acer, elaborada a l'obra de 10x10 cm i de 3-3 mm de D embeguda al formigó per a proteccions horitzontals de forats en sostres de 5 m de D com a màxim, i amb el desmuntatge inclòs	1
HX11X058	u	Senyal acústica de marxa enrera	25
HX11X059	m2	Lona de polietilè amb malla de reforç per a recobriment de càrrega de caixa de camió	10
HX11X060	m	Cable d'acer de guiat de material suspès	4 /11
HX11X061	u	Retenidor de pilota de neteja incorporat a l'equip de bombeig del formigó	9
HX11X064	u	Cinturó portaeines	4 /9
HX11X065	u	Torreta per al formigonat de pilars	1
HX11X070	u	Recipient metàl·lic per a la manutenció de materials a granel per a una càrrega màxima de 1200 kg	4
HX11X075	u	Equip comprovador portàtil complet d'instal·lacions de baixa tensió	16
HX11X076	u	Anemòmetre fix amb el desmuntatge inclòs	14
HX11X078	u	Luxímetre portàtil	2 /6 /9 /14
HX11X080	u	Termòmetre / baròmetre	14
HX11X082	u	Porta de planxa nervada d'acer galvanitzat, d'amplària 1 m i alçària 2 m, amb bastiment de tub d'acer galvanitzat, per a tanca de planxa metàl·lica i amb el desmuntatge inclòs	25
HX11X083	u	Porta de planxa nervada d'acer galvanitzat, d'amplària 5 m i alçària 2 m, amb bastiment de tub d'acer galvanitzat, per a tanca de planxa metàl·lica i amb el desmuntatge inclòs	25
HX11X089	u	Transformador de seguretat de 24 V, col·locat i amb el desmuntatge inclòs	16
HX11XG11	u	Escala portàtil dielèctrica de fibra de vidre i 3,2 m de llargària	1
HX11XG13	u	Equip de connexió a terra de línia elèctrica aèria de distribució, amb 3 perches telescópiques per a conductors de 7 a 380 mm2 i una alçada màxima d'11,5 m, cable de coure de secció 35 mm2 i piqueta de connexió a terra	16

SISTEMES DE PROTECCIÓ COL·LECTIVA

Codi	UA	Descripció	Riscos
H1522111	m	Barana de protecció en el perímetre de la coronació d'excavacions, d'alçària 1 m, amb travesser superior, travesser intermedi i muntants de tub metàl·lic de 2,3´´, sòcol de post de fusta, ancorada al terreny amb daus de formigó i amb el desmuntatge inclòs	1 /4
H152U000	m	Tanca d'advertència o abalisament d'1 m d'alçada amb malla de polietilè taronja, fixada a 1 m del perímetre del sostre amb suports d'acer allotjats amb forats al sostre	1 /2 /3 /4 /6 /9 /10 /11 /13 /14 /16 /18 /25
H1534001	u	Peça de plàstic en forma de bolet, de color vermell, per a protecció dels extrems de les armadures per a qualsevol diàmetre, amb desmuntatge inclòs	1 /2 /6
H1549002	m	Pantalla de protecció per a treballs exposats al vent, d'alçària 2,5 m de planxa nervada d'acer galvanitzat, tornapuntes de perfils d'acer ancorats al terreny amb formigó cada 1,5 m i amb el desmuntatge inclòs	14 /18
HBBAA005	u	Senyal de prohibició, normalitzada amb pictograma negre sobre fons blanc, de forma circular amb cantells i banda transversal descendent d'esquerra a dreta a 45°, en color vermell, diàmetre 29 cm, amb cartell explicatiu rectangular, per ser vista fins 12 m, fixada i amb el desmuntatge inclòs	1 /2 /4 /6 /9 /10 /11 /13 /14 /16 /18 /25

Aquest document està en fase de pre-ingrés al sistema de gestió documental de 'Diputació de Tarragona'.
Fins que no es presenti al registre d'entrada de documents de la Seu Electrònica no se'n podran generar còpies autèntiques segons la Llei 39/2015 LPAC.

SIGNAT ELECTRÒNICAMENT PER:
** CARLES GRAS (R: B55592927) el dia 07/01/2025 a les 12:07:38 i VAZQUEZ GOMEZ, ANTONIO (FIRMA) el dia 07/01/2025 a les 12:12:21

HBBAB115	u	Senyal de obligació, normalitzada amb pictograma blanc sobre fons blau, de forma circular amb cantells en color blanc, diàmetre 29 cm, amb cartell explicatiu rectangular, per ser vista fins 12 m, fixada i amb el desmuntatge inclòs	1 /2 /4 /6 /9 /10 /11 /13 /14 /16 /18 /25
HBBAE001	u	Rètol adhesiu (MIE-RAT.10) de maniobra per a quadre o pupitre de control elèctric, adherit	16

MESURES PREVENTIVES

Codi	Descripció	Riscos
I0000002	Planificar els treballs per a mantenir el màxim de temps possible les proteccions	1
I0000003	Itineraris preestablerts i balissats per al personal	1
I0000004	Revisió i manteniment periòdic de SPC	1
I0000005	Integrar la seguretat al disseny arquitectònic	1
I0000006	Disseny i estudi de les mesures preventives en fase de projecte	1
I0000007	Adoptar les mesures preventives necessàries per al manteniment correcte posterior	1
I0000008	Personal qualificat per a treballs en alçada	1
I0000010	Executar les escales a la vegada que el sostre de la planta a la que doni accés	1
I0000013	Ordre i neteja	1 /2 /6
I0000014	Preparació i manteniment de les superfícies de treball	2 /6
I0000015	Organització de les zones de pas i emmagatzematge	2 /6
I0000020	No realitzar treballs a la mateixa vertical	3 /4
I0000022	Condena de la planta inferior en que s'ha de formigonar	3
I0000025	Planificació d'àrees i llocs de treball	3 /4
I0000026	Planificació de recorreguts i maniobres per a màquines i camions	4
I0000028	Impedir l'accés de personal dins del radi d'acció de càrregues suspeses	4
I0000029	No balancejar les càrregues suspeses	4
I0000030	Suspendre i aixecar les càrregues dins de l'envolcall o fleixos originals	4
I0000038	Substituir lo manual per lo mecànic	9
I0000039	Planificació de compra i programa de manteniment d'eines	9
I0000040	Formació de l'operari en l'ús i manteniment d'eines	9
I0000041	Substituir la fabricació a obra per la prefabricació a taller	9
I0000042	Evitar processos de manipulació de materials a obra	9
I0000044	Evitar processos de tallat de materials a l'obra	10
I0000045	Formació	9 /10 /11 /13 /18
I0000046	Evitar processos d'ajust en obra	10
I0000047	Planificació i procediments per a la càrrega i descàrrega de materials	11
I0000048	No treballar al costat de paraments acabats de fer (< 48 h)	11
I0000050	No treballar ni estar al radi d'acció de les càrregues suspesses	11
I0000060	Suspensió de les feines en condicions extremes	14
I0000061	Rotació dels llocs de treball	14
I0000062	Planificar els treballs per a realitzar-los en zones protegides	14
I0000068	Elecció i manteniment de les eines elèctriques	16
I0000069	Formació i habilitació específica per a cada eina	16
I0000070	Compliment del REBT pel que fa a equips de protecció	16
I0000071	Revisió de la posta a terra	16
I0000072	Realitzar els treballs sobre superfícies seques	16
I0000073	Disposar de quadres elèctrics secundaris	16
I0000103	Planificació de les àrees de treball	25
I0000104	Accessos i circulació independents per a personal i maquinària	25
I0000106	El personal no ha de descansar al costat de màquines aturades	25
I0000107	Limitació de la velocitat dels vehicles	25

G06 IMPERMEABILITZACIONS - AÏLLAMENTS I JUNTS
G06.G01 IMPERMEABILITZACIÓ DE MURS DE CONTENCIÓ O SUPERFÍCIES PLANES

IMPERMEABILITZACIÓ DE MURS DE CONTENCIÓ O SUPERFÍCIES PLANES AMB L'APLICACIÓ D'EMULSIONS, PINTURES O MEMBRANES

Avaluació de riscos

Id	Risc	P	G	A
1	CAIGUDA DE PERSONES A DIFERENT NIVELL **Situació:** TREBALLS EN VORES DE CORONACIÓ DE MURS EXCAVACIONS OBERTES	2	3	4
2	CAIGUDA DE PERSONES AL MATEIX NIVELL	2	2	3

Aquest document està en fase de pre-ingrés al sistema de gestió documental de 'Diputació de Tarragona'.
Fins que no es presenti al registra d'entrada de documents de la Seu Electrònica no se'n podran generar còpies autèntiques segons la Llei 39/2015 LPAC.

SIGNAT ELECTRÒNICAMENT PER:
** CARLES GRAS (R: B55592927) el dia 07/01/2025 a les 12:07:38 i VAZQUEZ GOMEZ, ANTONIO (FIRMA) el dia 07/01/2025 a les 12:12:21

	Situació: ITINERARIS OBRA IRREGULARITAT DE LA SUPERFÍCIE DE TREBALL			
4	CAIGUDA D'OBJECTES PER MANIPULACIÓ O DE MATERIALS TRANSPORTATS **Situació:** SUMINISTRAMENT DE MATERIALS A LA ZONA DE TREBALL	1	3	3
6	TREPITJADES SOBRE OBJECTES **Situació:** ITINERARIS D'OBRA SUPERFÍCIE DE TREBALL	2	2	3
9	COPS AMB OBJECTES O EINES (TALLS) **Situació:** EN PROCESSOS DE TRENCAMENT, COL·LOCACIÓ, MANIPULACIÓ EN OBRA	2	2	3
10	PROJECCIÓ DE FRAGMENTS O PARTÍCULES **Situació:** TREBALLS DE NETEJA DEL SUPORT ABANS DE LA COL·LOCACIÓ	2	1	2
13	SOBREESFORÇOS **Situació:** MANIPULACIÓ DE MATERIALS PESATS	2	2	3
14	EXPOSICIÓ A CONDICIONS AMBIENTALS EXTREMES **Situació:** TREBALLS A L'EXTERIOR	2	2	3
16	EXPOSICIÓ A CONTACTES ELÈCTRICS **Situació:** CONTACTES DIRECTES I INDIRECTES	1	3	3
17	INHALACIÓ O INGESTIÓ DE SUBSTANCIES NOCIVES **Situació:** DISSOLVENTS, COLES, MASSILLES	1	2	2
18	CONTACTES AMB SUBSTANCIES NOCIVES (CÀUSTIQUES, CORROSIVES, IRRITANTS O AL·LERGÈNIQUES) **Situació:** DISSOLVENTS, COLES, MASSILLES	1	2	2
21	INCENDIS **Situació:** DISSOLVENTES, MATERIALS INFLAMABLES	1	2	2

P: Probabilitat (1,2,3) / G: Gravetat (1,2,3) / A: Avaluació (1,2,3,4,5)

EQUIPS PROTECCIÓ INDIVIDUAL

Codi	UA	Descripció	Riscos
H1411111	u	Casc de seguretat per a ús normal, contra cops, de polietilè amb un pes màxim de 400 g, homologat segons UNE-EN 812	1 /2 /4 /6 /9 /10 /14 /16 /18 /21
H1421110	u	Ulleres de seguretat antiimpactes estàndard, amb muntura universal, amb visor transparent i tractament contra l'entelament, homologades segons UNE-EN 167 i UNE-EN 168	10 /14 /18
H142AC60	u	Pantalla facial per a soldadura elèctrica, amb marc abatible de mà i suport de polièster reforçat amb fibra de vidre vulcanitzada d'1,35 mm de gruix, amb visor inactínic semifosc amb protecció DIN 12, homologada segons UNE-EN 175	10
H1431101	u	Protector auditiu de tap d'escuma, homologat segons UNE-EN 352-2 i UNE-EN 458	14
H1445003	u	Mascareta de protecció respiratòria, homologada segons UNE-EN 140	17
H145C002	u	Parella de guants de protecció contra riscs mecànics comuns de construcció nivell 3, homologats segons UNE-EN 388 i UNE-EN 420	1 /2 /4 /6 /9 /10 /14 /18 /21
H145K397	u	Parella de guants de material aïllant per a treballs elèctrics, classe 1, logotip color blanc, tensió màxima 7500 V, homologats segons UNE-EN 420	16
H1461110	u	Parella de botes d'aigua de PVC de canya alta, amb sola antilliscant i folrades de niló rentable, homologades segons UNE-EN ISO 20344, UNE-EN ISO 20345, UNE-EN ISO 20346 i UNE-EN ISO 20347	14
H1463253	u	Parella de botes dielèctriques resistents a la humitat, de pell rectificada, amb turmellera encoixinada sola antilliscant i antiestàtica, falca amortidora per al taló, llengüeta de manxa, de despreniment ràpid, sense ferramenta metàl·lica, amb puntera reforçada, homologades segons DIN 4843	1 /2 /4 /6 /9 /10 /16 /18 /21
H147D102	u	Sistema anticaiguda compost per un arnès anticaiguda amb tirants, bandes secundàries, bandes subglúties, bandes de cuixa, recolzament dorsal per a subjecció, elements d'ajust, element dorsal d'enganxament d'arnès anticaiguda i sivella, incorporat a un element d'amarrament composat per un terminal manufacturat, homologat segons UNE-EN 361, UNE-EN 362, UNE-EN 364, UNE-EN 365 i UNE-EN 354	1
H147N000	u	Faixa de protecció dorslumbar	13
H1481343	u	Granota de treball per a construcció d'obres lineals en servei, de polièster i cotó (65%-35%), color groc, trama 240, amb butxaques interiors i tires reflectants, homologada segons UNE-EN 340	1 /2 /4 /6 /9 /10 /14 /16 /18 /21
H1484110	u	Samarreta de treball, de cotó	1 /2 /4 /6 /9 /10 /14 /16 /18 /21
H1487460	u	Impermeable amb jaqueta, caputxa i pantalons, per a obres públiques, de PVC soldat de 0,4 mm de gruix, de color viu, homologat segons UNE-EN 340	14

Aquest document està en fase de pre-ingrés al sistema de gestió documental de 'Diputació de Tarragona'.
Fins que no es presenti al registre d'entrada de documents de la Seu Electrònica no se'n podran generar còpies autèntiques segons la Llei 39/2015 LPAC.

SIGNAT ELECTRÒNICAMENT PER:
** CARLES GRAS (R: B55592927) el dia 07/01/2025 a les 12:07:38 i VAZQUEZ GOMEZ, ANTONIO (FIRMA) el dia 07/01/2025 a les 12:12:21

MITJANS AUXILIARS D'UTILITAT PREVENTIVA

Codi	UA	Descripció	Riscos
HX11X014	u	Eina elèctrica amb sistema de doble aïllament integrat	16
HX11X039	u	Carretó manual porta palets	4
HX11X048	u	Connexionat i cablejat provisional de la instal·lació elèctrica de l'obra amb sistema de protecció integrat	16
HX11X049	u	Quadre elèctric secundari provisional de l'obra amb sistema de protecció integrat	16
HX11X050	u	Enllumenat provisional de l'obra amb un nivell lumínic mínim de 250 lux	2 /6 /14
HX11X054	u	Instal·lació de posta a terra amb conductor de coure i elèctrode connectat a terra en rails de grua torre, masses metàl·liques, quadres elèctrics, conductors de protecció	16
HX11X055	u	Interruptor diferencial de sensibilitat mitjana 300 mA, i 40 A d'intensitat nominal	16
HX11X057	m2	Malla electrosoldada de barres corrugades d'acer, elaborada a l'obra de 10x10 cm i de 3-3 mm de D embeguda al formigó per a proteccions horitzontals de forats en sostres de 5 m de D com a màxim, i amb el desmuntatge inclòs	1
HX11X060	m	Cable d'acer de guiat de material suspès	4
HX11X067	u	Ganxo de grua amb dispositiu de tancament	4
HX11X070	u	Recipient metàl·lic per a la manutenció de materials a granel per a una càrrega màxima de 1200 kg	4
HX11X075	u	Equip comprovador portàtil complet d'instal·lacions de baixa tensió	16
HX11X076	u	Anemòmetre fix amb el desmuntatge inclòs	14
HX11X078	u	Luxímetre portàtil	2
HX11X080	u	Termòmetre / baròmetre	14
HX11X089	u	Transformador de seguretat de 24 V, col·locat i amb el desmuntatge inclòs	16
HX11XG11	u	Escala portàtil dielèctrica de fibra de vidre i 3,2 m de llargària	16
HX11XG12	u	Bastida tubular dielèctrica de polièster i fibra de vidre, de 2,5 m d'alçària i 3,5 m de llargària	16
HX11XG13	u	Equip de connexió a terra de línia elèctrica aèria de distribució, amb 3 perches telescópiques per a conductors de 7 a 380 mm2 i una alçada màxima d'11,5 m, cable de coure de secció 35 mm2 i piqueta de connexió a terra	16

SISTEMES DE PROTECCIÓ COL·LECTIVA

Codi	UA	Descripció	Riscos
H152U000	m	Tanca d'advertència o abalisament d'1 m d'alçada amb malla de polietilè taronja, fixada a 1 m del perímetre del sostre amb suports d'acer allotjats amb forats al sostre	1 /2 /4 /6 /9 /10 /13 /14 /16 /17 /18 /21
H1549002	m	Pantalla de protecció per a treballs exposats al vent, d'alçària 2,5 m de planxa nervada d'acer galvanitzat, tornapuntes de perfils d'acer ancorats al terreny amb formigó cada 1,5 m i amb el desmuntatge inclòs	14
HBBAA005	u	Senyal de prohibició, normalitzada amb pictograma negre sobre fons blanc, de forma circular amb cantells i banda transversal descendent d'esquerra a dreta a 45°, en color vermell, diàmetre 29 cm, amb cartell explicatiu rectangular, per ser vista fins 12 m, fixada i amb el desmuntatge inclòs	1 /2 /4 /6 /9 /10 /13 /14 /16 /17 /18 /21
HBBAB115	u	Senyal de obligació, normalitzada amb pictograma blanc sobre fons blau, de forma circular amb cantells en color blanc, diàmetre 29 cm, amb cartell explicatiu rectangular, per ser vista fins 12 m, fixada i amb el desmuntatge inclòs	1 /2 /4 /6 /9 /10 /13 /14 /16 /17 /18 /21

MESURES PREVENTIVES

Codi	Descripció	Riscos
I0000002	Planificar els treballs per a mantenir el màxim de temps possible les proteccions	1
I0000004	Revisió i manteniment periòdic de SPC	1
I0000005	Integrar la seguretat al disseny arquitectònic	1
I0000006	Disseny i estudi de les mesures preventives en fase de projecte	1
I0000008	Personal qualificat per a treballs en alçada	1
I0000013	Ordre i neteja	2 /6
I0000014	Preparació i manteniment de les superfícies de treball	2 /6
I0000015	Organització de les zones de pas i emmagatzematge	2 /6
I0000017	Als plans inclinats, treballar sobre superfícies rugoses i no lliscants	2
I0000025	Planificació d'àrees i llocs de treball	4
I0000026	Planificació de recorreguts i maniobres per a màquines i camions	4
I0000027	Elecció dels mitjans auxiliars de manteniment	4
I0000028	Impedir l'accés de personal dins del radi d'acció de càrregues suspeses	4
I0000029	No balancejar les càrregues suspeses	4
I0000030	Suspendre i aixecar les càrregues dins de l'envolcall o fleixos originals	4

Aquest document està en fase de pre-ingrés al sistema de gestió documental de 'Diputació de Tarragona'.
Fins que no es presenti al registra d'entrada de documents de la Seu Electrònica no se'n podran generar còpies autèntiques segons la Llei 39/2015 LPAC.

SIGNAT ELECTRÒNICAMENT PER:
** CARLES GRAS (R: B55592927) el dia 07/01/2025 a les 12:07:38 i VAZQUEZ GOMEZ, ANTONIO (FIRMA) el dia 07/01/2025 a les 12:12:21

I0000031	Per a la manipulació de materials voluminosos i/o pesats, solicitar un procediment de treball específic	4
I0000038	Substituir lo manual per lo mecànic	9 /10
I0000039	Planificació de compra i programa de manteniment d'eines	9
I0000040	Formació de l'operari en l'ús i manteniment d'eines	9 /21
I0000041	Substituir la fabricació a obra per la prefabricació a taller	9
I0000044	Evitar processos de tallat de materials a l'obra	10
I0000045	Formació	10 /13 /18
I0000055	Elecció dels equips de manteniment	13
I0000056	Paletització i eines ergonòmiques	13
I0000058	Adaptar la feina a les característiques individuals de la persona que la realitza	13
I0000059	Elecció dels materials alternatius poc pessats i més manegables	13
I0000060	Suspensió de les feines en condicions extremes	14
I0000061	Rotació dels llocs de treball	14 /17
I0000062	Planificar els treballs per a realitzar-los en zones protegides	14
I0000063	En cas de vent, apuntalament i fixació de tots els elements inestables	14
I0000064	Suspensió de les feines a cobertes inclinades amb vent superior a 40 km/h	14
I0000068	Elecció i manteniment de les eines elèctriques	16
I0000069	Formació i habilitació específica per a cada eina	16
I0000070	Compliment del REBT pel que fa a equips de protecció	16
I0000071	Revisió de la posta a terra	16
I0000072	Realitzar els treballs sobre superfícies seques	16
I0000073	Disposar de quadres elèctrics secundaris	16
I0000079	Realitzar els treballs a l´aire lliure, sempre a sotavent	17
I0000080	Elecció dels materials al disseny del projecte	17
I0000081	Canvi o modificació del procés de treball	17
I0000082	Aïllament del procés	17
I0000085	Ventilació de les zones de treball	17
I0000097	Substituir l'inflamable per no infamable	21

G06.G04 JUNTES (FORMACIÓ - REBLERTS - SEGELLATS)

FORMACIÓ, REBLERT I SEGELLAT DE JUNTES DE DILATACIÓ I ENTRE MATERIALS D'OBRA AMB PERFILS, CORDONS I MÀSTICS

Avaluació de riscos

Id	Risc	P	G	A
1	CAIGUDA DE PERSONES A DIFERENT NIVELL **Situació:** ITINERARIS A OBRA TREBALLS EN ALÇADA	1	3	3
2	CAIGUDA DE PERSONES AL MATEIX NIVELL **Situació:** ITINERARIS A OBRA ÀREA DE TREBALL MANCA D'IL.LUMINACIÓ	1	2	2
6	TREPITJADES SOBRE OBJECTES **Situació:** ITINERARIS A OBRA ÀREA DE TREBALL MANCA D'IL.LUMINACIÓ	1	2	2
9	COPS AMB OBJECTES O EINES (TALLS) **Situació:** EINES	1	1	1
10	PROJECCIÓ DE FRAGMENTS O PARTÍCULES **Situació:** AL NETEJAR EL SUPORT O JUNTA	1	1	1
13	SOBREESFORÇOS **Situació:** MANIPULACIÓ MANUAL	1	2	2
14	EXPOSICIÓ A CONDICIONS AMBIENTALS EXTREMES **Situació:** TREBALLS A L'EXTERIOR	2	2	3
17	INHALACIÓ O INGESTIÓ DE SUBSTANCIES NOCIVES **Situació:** DISSOLVENTS, COLES POLS NETEJA DEL SUPORT O JUNTA	1	2	2
18	CONTACTES AMB SUBSTANCIES NOCIVES (CÀUSTIQUES, CORROSIVES, IRRITANTS O AL·LERGÈNIQUES) **Situació:** DISSOLVENTS, COLES I MÀSTICS	1	2	2

P: Probabilitat (1,2,3) / G: Gravetat (1,2,3) / A: Avaluació (1,2,3,4,5)

Aquest document està en fase de pre-ingrés al sistema de gestió documental de 'Diputació de Tarragona'.
Fins que no es presenti al registre d'entrada de documents de la Seu Electrònica no se'n podran generar còpies autèntiques segons la Llei 39/2015 LPAC.

SIGNAT ELECTRÒNICAMENT PER:
** CARLES GRAS (R: B55592927) el dia 07/01/2025 a les 12:07:38 i VAZQUEZ GOMEZ, ANTONIO (FIRMA) el dia 07/01/2025 a les 12:12:21

EQUIPS PROTECCIÓ INDIVIDUAL

Codi	UA	Descripció	Riscos
H1411111	u	Casc de seguretat per a ús normal, contra cops, de polietilè amb un pes màxim de 400 g, homologat segons UNE-EN 812	1 /2 /6 /9 /10 /14 /18
H1421110	u	Ulleres de seguretat antiimpactes estàndard, amb muntura universal, amb visor transparent i tractament contra l'entelament, homologades segons UNE-EN 167 i UNE-EN 168	10 /14 /18
H1431101	u	Protector auditiu de tap d'escuma, homologat segons UNE-EN 352-2 i UNE-EN 458	14
H1445003	u	Mascareta de protecció respiratòria, homologada segons UNE-EN 140	17
H145C002	u	Parella de guants de protecció contra riscs mecànics comuns de construcció nivell 3, homologats segons UNE-EN 388 i UNE-EN 420	9 /10 /14 /18
H1461110	u	Parella de botes d'aigua de PVC de canya alta, amb sola antilliscant i folrades de niló rentable, homologades segons UNE-EN ISO 20344, UNE-EN ISO 20345, UNE-EN ISO 20346 i UNE-EN ISO 20347	14
H1463253	u	Parella de botes dielèctriques resistents a la humitat, de pell rectificada, amb turmellera encoixinada sola antilliscant i antiestàtica, falca amortidora per al taló, llengüeta de manxa, de despreniment ràpid, sense ferramenta metàl·lica, amb puntera reforçada, homologades segons DIN 4843	1 /2 /6 /9 /10 /14 /18
H147D102	u	Sistema anticaiguda compost per un arnès anticaiguda amb tirants, bandes secundàries, bandes subglúties, bandes de cuixa, recolzament dorsal per a subjecció, elements d'ajust, element dorsal d'enganxament d'arnès anticaiguda i sivella, incorporat a un element d'amarrament composat per un terminal manufacturat, homologat segons UNE-EN 361, UNE-EN 362, UNE-EN 364, UNE-EN 365 i UNE-EN 354	1
H147N000	u	Faixa de protecció dorslumbar	13
H1481343	u	Granota de treball per a construcció d'obres lineals en servei, de polièster i cotó (65%-35%), color groc, trama 240, amb butxaques interiors i tires reflectants, homologada segons UNE-EN 340	1 /2 /6 /9 /10 /14 /18
H1487460	u	Impermeable amb jaqueta, caputxa i pantalons, per a obres públiques, de PVC soldat de 0,4 mm de gruix, de color viu, homologat segons UNE-EN 340	14

MITJANS AUXILIARS D'UTILITAT PREVENTIVA

Codi	UA	Descripció	Riscos
HX11X003	u	Bastida modular amb estructura tubular i sistema de seguretat amb tots els requisits reglamentaris en previsió de caigudes per a la realització d'estructures, tancaments, cobertes, i altres treballs en alçada	1
HX11X004	u	Barana definitiva, prevista en projecte, per a protecció de caigudes a diferent nivell entre muntants d'escala i/o d'alçada pel forat interior	1
HX11X007	u	Plataforma telescòpica articulada, mòbil, autopropulsada amb sistema de seguretat integrat	13
HX11X017	u	Element prefabricat de formigó amb sistema de seguretat integrat amb balustre de seguretat de reserva d'ancoratge de cable per amarrament i lliscament d'equips de protecció individual, d'alçària 1 m	1
HX11X023	u	Protector de mans per a cisellar	9
HX11X026	u	Plataforma elevadora manual per a subministrament de material a nivell de bastida de cavallets	13
HX11X028	u	Grua mòbil d'accionament manual	13
HX11X050	u	Enllumenat provisional de l'obra amb un nivell lumínic mínim de 250 lux	2 /6 /9 /14
HX11X053	u	Plataforma metàl·lica en voladiu per descàrrega de material en façanes amb trapa practicable per al pas del cable de la grua amb sistema de seguretat integrat	1
HX11X057	m2	Malla electrosoldada de barres corrugades d'acer, elaborada a l'obra de 10x10 cm i de 3-3 mm de D embeguda al formigó per a proteccions horitzontals de forats en sostres de 5 m de D com a màxim, i amb el desmuntatge inclòs	1
HX11X064	u	Cinturó portaeines	9
HX11X076	u	Anemòmetre fix amb el desmuntatge inclòs	14
HX11X078	u	Luxímetre portàtil	2 /6 /9 /14
HX11X080	u	Termòmetre / baròmetre	14
HX11X088	m	Baixant de tub de P.V.C. de runes, de 40 cm de diàmetre, amb boques de descàrrega, brides i acoblament, col·locat i amb el desmuntatge inclòs	6

SISTEMES DE PROTECCIÓ COL·LECTIVA

Codi	UA	Descripció	Riscos

Aquest document està en fase de pre-ingrés al sistema de gestió documental de 'Diputació de Tarragona'.
Fins que no es presenti al registre d'entrada de documents de la Seu Electrònica no se'n podran generar còpies autèntiques segons la Llei 39/2015 LPAC.

SIGNAT ELECTRÒNICAMENT PER:
** CARLES GRAS (R: B55592927) el dia 07/01/2025 a les 12:07:38 i VAZQUEZ GOMEZ, ANTONIO (FIRMA) el dia 07/01/2025 a les 12:12:21

H152U000	m	Tanca d'advertència o abalisament d'1 m d'alçada amb malla de polietilè taronja, fixada a 1 m del perímetre del sostre amb suports d'acer allotjats amb forats al sostre	1 /2 /6
H1542013	u	Protecció solar de la zona de treball de 4x8 m i 3 m d'alçària, a base de perfils metàl·lics ancorats a terra, corda de fibra vegetal tensada, vela de polietilè perforada amb traus perimetrals nuada a les cordes i amb el desmuntatge inclòs	14
H1549002	m	Pantalla de protecció per a treballs exposats al vent, d'alçària 2,5 m de planxa nervada d'acer galvanitzat, tornapuntes de perfils d'acer ancorats al terreny amb formigó cada 1,5 m i amb el desmuntatge inclòs	14
HBBAA005	u	Senyal de prohibició, normalitzada amb pictograma negre sobre fons blanc, de forma circular amb cantells i banda transversal descendent d'esquerra a dreta a 45°, en color vermell, diàmetre 29 cm, amb cartell explicatiu rectangular, per ser vista fins 12 m, fixada i amb el desmuntatge inclòs	1 /2 /6 /9 /10 /13 /17 /18
HBBAB115	u	Senyal de obligació, normalitzada amb pictograma blanc sobre fons blau, de forma circular amb cantells en color blanc, diàmetre 29 cm, amb cartell explicatiu rectangular, per ser vista fins 12 m, fixada i amb el desmuntatge inclòs	1 /2 /6 /9 /10 /13 /17 /18
HBBAF004	u	Senyal d'advertència, normalitzada amb pictograma negre sobre fons groc, de forma triangular amb el cantell negre, costat major 41 cm, amb cartell explicatiu rectangular, per ser vista fins 12 m de distància, fixada i amb el desmuntatge inclòs	1 /2 /6 /9 /10 /13 /17 /18

MESURES PREVENTIVES

Codi	Descripció	Riscos
I0000002	Planificar els treballs per a mantenir el màxim de temps possible les proteccions	1
I0000004	Revisió i manteniment periòdic de SPC	1
I0000005	Integrar la seguretat al disseny arquitectònic	1
I0000006	Disseny i estudi de les mesures preventives en fase de projecte	1
I0000008	Personal qualificat per a treballs en alçada	1
I0000013	Ordre i neteja	2 /6
I0000014	Preparació i manteniment de les superfícies de treball	2 /6
I0000015	Organització de les zones de pas i emmagatzematge	2 /6
I0000017	Als plans inclinats, treballar sobre superfícies rugoses i no lliscants	2
I0000038	Substituir lo manual per lo mecànic	9
I0000039	Planificació de compra i programa de manteniment d'eines	9
I0000040	Formació de l'operari en l'ús i manteniment d'eines	9
I0000045	Formació	10 /13 /18
I0000055	Elecció dels equips de manteniment	13
I0000056	Paletització i eines ergonòmiques	13
I0000058	Adaptar la feina a les característiques individuals de la persona que la realitza	13
I0000060	Suspensió de les feines en condicions extremes	14
I0000061	Rotació dels llocs de treball	14 /17
I0000062	Planificar els treballs per a realitzar-los en zones protegides	14
I0000079	Realitzar els treballs a l´aire lliure, sempre a sotavent	17
I0000080	Elecció dels materials al disseny del projecte	17
I0000081	Canvi o modificació del procés de treball	17
I0000082	Aïllament del procés	17
I0000086	Substituir els materials amb substàncies nocives	18

G08 PAVIMENTS
G08.G01 PAVIMENTS AMORFS (FORMIGÓ, SUBBASES, TERRA, SAULO, BITUMINOSOS I REGS)

EXECUCIÓ I MANTENIMENT DE PAVIMENTS CONTINUS

Avaluació de riscos

Id	Risc	P	G	A
1	CAIGUDA DE PERSONES A DIFERENT NIVELL **Situació:** TREBALLS EN VORES DE TALÚS	1	3	3
2	CAIGUDA DE PERSONES AL MATEIX NIVELL **Situació:** ITINERARI OBRA APLECS DE MATERIAL	2	2	3
4	CAIGUDA D'OBJECTES PER MANIPULACIÓ O DE MATERIALS TRANSPORTATS **Situació:** TRANSPORT DE BETUMS, TERRES, QUITRANS...	1	2	2
6	TREPITJADES SOBRE OBJECTES **Situació:** TREPITJADES SOBRE ELEMENTS CALENTS. BETUMS, QUITRANS...	2	1	2
9	COPS AMB OBJECTES O EINES (TALLS) **Situació:** ÚS D'EINES MANUALS COPS AMB MAQUINÀRIA	1	2	2

Aquest document està en fase de pre-ingrés al sistema de gestió documental de 'Diputació de Tarragona'.
Fins que no es presenti al registra d'entrada de documents de la Seu Electrònica no se'n podran generar còpies autèntiques segons la Llei 39/2015 LPAC.

SIGNAT ELECTRÒNICAMENT PER:
** CARLES GRAS (R: B55592927) el dia 07/01/2025 a les 12:07:38 i VAZQUEZ GOMEZ, ANTONIO (FIRMA) el dia 07/01/2025 a les 12:12:21

10	PROJECCIÓ DE FRAGMENTS O PARTÍCULES **Situació:** TREBALLS DE COL·LOCACIÓ I ESTESA DE BETUMS, QUITRANS...	2	1	2
11	ATRAPAMENT PER O ENTRE OBJECTES **Situació:** MAQUINÀRIA PRÒPIA DE L'OBRA	1	2	2
12	ATRAPAMENT PER BOLCADA DE MÀQUINES, TRACTORS O VEHICLES **Situació:** MAQUINÀRIA DE COMPACTACIÓ EN LA PROXIMITAT DE LES VORES DEL TALÚS	1	3	3
13	SOBREESFORÇOS **Situació:** ÚS D'EINES MANUALS	2	2	3
14	EXPOSICIÓ A CONDICIONS AMBIENTALS EXTREMES **Situació:** TREBALLS A L'EXTERIOR	1	2	2
15	CONTACTES TÈRMICS **Situació:** COL·LOCACIÓ DE BETUMS	2	2	3
16	EXPOSICIÓ A CONTACTES ELÈCTRICS **Situació:** CONTACTES DIRECTES I INDIRECTES CONTACTES AMB INSTAL·LACIONS EXISTENTS	1	2	2
17	INHALACIÓ O INGESTIÓ DE SUBSTANCIES NOCIVES **Situació:** POLS DE LA CIRCULACIÓ DE VEHICLES POLS DE SITGES DE CIMENT	2	1	2
25	ATROPELLAMENTS O COPS AMB VEHICLES **Situació:** CIRCULACIÓ ALIENA I PRÒPIA DE L'OBRA	1	3	3
27	EXPOSICIÓ A VIBRACIONS **Situació:** MAQUINÀRIA	1	2	2

P: Probabilitat (1,2,3) / G: Gravetat (1,2,3) / A: Avaluació (1,2,3,4,5)

EQUIPS PROTECCIÓ INDIVIDUAL

Codi	UA	Descripció	Riscos
H1411111	u	Casc de seguretat per a ús normal, contra cops, de polietilè amb un pes màxim de 400 g, homologat segons UNE-EN 812	1 /2 /4 /6 /9 /10 /11 /12 /14 /15 /16 /25
H1421110	u	Ulleres de seguretat antiimpactes estàndard, amb muntura universal, amb visor transparent i tractament contra l'entelament, homologades segons UNE-EN 167 i UNE-EN 168	10 /14
H142AC60	u	Pantalla facial per a soldadura elèctrica, amb marc abatible de mà i suport de polièster reforçat amb fibra de vidre vulcanitzada d'1,35 mm de gruix, amb visor inactínic semifosc amb protecció DIN 12, homologada segons UNE-EN 175	10 /15
H1431101	u	Protector auditiu de tap d'escuma, homologat segons UNE-EN 352-2 i UNE-EN 458	14
H1445003	u	Mascareta de protecció respiratòria, homologada segons UNE-EN 140	17
H1459630	u	Parella de guants per a soldador, amb palmell de pell, folre interior de cotó, i mànigа llarga de serratge folrada de dril fort, homologats segons UNE-EN 407 i UNE-EN 420	15
H145C002	u	Parella de guants de protecció contra riscs mecànics comuns de construcció nivell 3, homologats segons UNE-EN 388 i UNE-EN 420	1 /2 /4 /6 /9 /10 /11 /12 /14 /25
H145K397	u	Parella de guants de material aïllant per a treballs elèctrics, classe 1, logotip color blanc, tensió màxima 7500 V, homologats segons UNE-EN 420	16
H1461110	u	Parella de botes d'aigua de PVC de canya alta, amb sola antilliscant i folrades de niló rentable, homologades segons UNE-EN ISO 20344, UNE-EN ISO 20345, UNE-EN ISO 20346 i UNE-EN ISO 20347	14
H1463253	u	Parella de botes dielèctriques resistents a la humitat, de pell rectificada, amb turmellera encoixinada sola antilliscant i antiestàtica, falca amortidora per al taló, llengüeta de manxa, de despreniment ràpid, sense ferramenta metàl·lica, amb puntera reforçada, homologades segons DIN 4843	1 /2 /4 /6 /9 /10 /11 /12 /15 /16 /25
H147D102	u	Sistema anticaiguda compost per un arnès anticaiguda amb tirants, bandes secundàries, bandes subglúties, bandes de cuixa, recolzament dorsal per a subjecció, elements d'ajust, element dorsal d'enganxament d'arnès anticaiguda i sivella, incorporat a un element d'amarrament composat per un terminal manufacturat, homologat segons UNE-EN 361, UNE-EN 362, UNE-EN 364, UNE-EN 365 i UNE-EN 354	1
H147N000	u	Faixa de protecció dorslumbar	13 /27
H1481343	u	Granota de treball per a construcció d'obres lineals en servei, de polièster i cotó (65%-35%), color groc, trama 240, amb butxaques interiors i tires reflectants, homologada segons UNE-EN 340	1 /2 /4 /6 /9 /10 /11 /12 /14 /15 /16 /25
H1484110	u	Samarreta de treball, de cotó	1 /2 /4 /6 /9 /10 /11 /12 /14 /15 /16 /25
H1487460	u	Impermeable amb jaqueta, caputxa i pantalons, per a obres públiques, de PVC soldat de 0,4 mm de gruix, de color viu, homologat segons UNE-EN 340	14

Aquest document està en fase de pre-ingrés al sistema de gestió documental de 'Diputació de Tarragona'.
Fins que no es presenti al registre d'entrada de documents de la Seu Electrònica no se'n podran generar còpies autèntiques segons la Llei 39/2015 LPAC.

SIGNAT ELECTRÒNICAMENT PER:
** CARLES GRAS (R: B55592927) el dia 07/01/2025 a les 12:07:38 i VAZQUEZ GOMEZ, ANTONIO (FIRMA) el dia 07/01/2025 a les 12:12:21

H1489580	u	Jaqueta per a soldador, de serratge, homologada segons UNE-EN 340, UNE-EN 470-1 i UNE-EN 348	15

MITJANS AUXILIARS D'UTILITAT PREVENTIVA

Codi	UA	Descripció	Riscos
HX11X012	u	Serra circular reglamentària amb certificat CE, amb sistema de seguretat integrat amb protector de disc inferior fixe, superior abatible, aturada d'emergència amb fre-motor, ganivet divisor, regle guia longitudinal i transversal	9 /10
HX11X013	u	Maquinària amb cabina d'operari amb sistema de resguard i protecció integrat	12
HX11X014	u	Eina elèctrica amb sistema de doble aïllament integrat	16
HX11X016	u	Formigonera portàtil amb protectors i resguards integrats	11
HX11X025	u	Serra de trepar amb aigua amb sistema de seguretat integrat	13
HX11X039	u	Carretó manual porta palets	13
HX11X048	u	Connexionat i cablejat provisional de la instal·lació elèctrica de l'obra amb sistema de protecció integrat	16
HX11X049	u	Quadre elèctric secundari provisional de l'obra amb sistema de protecció integrat	16
HX11X050	u	Enllumenat provisional de l'obra amb un nivell lumínic mínim de 250 lux	2 /6 /9 /14 /25
HX11X054	u	Instal·lació de posta a terra amb conductor de coure i elèctrode connectat a terra en rails de grua torre, masses metàl·liques, quadres elèctrics, conductors de protecció	16
HX11X055	u	Interruptor diferencial de sensibilitat mitjana 300 mA, i 40 A d'intensitat nominal	16
HX11X057	m2	Malla electrosoldada de barres corrugades d'acer, elaborada a l'obra de 10x10 cm i de 3-3 mm de D embeguda al formigó per a proteccions horitzontals de forats en sostres de 5 m de D com a màxim, i amb el desmuntatge inclòs	1
HX11X058	u	Senyal acústica de marxa enrera	12 /25
HX11X059	m2	Lona de polietilè amb malla de reforç per a recobriment de càrrega de caixa de camió	4 /10
HX11X061	u	Retenidor de pilota de neteja incorporat a l'equip de bombeig del formigó	9
HX11X075	u	Equip comprovador portàtil complet d'instal·lacions de baixa tensió	16
HX11X076	u	Anemòmetre fix amb el desmuntatge inclòs	14
HX11X078	u	Luxímetre portàtil	2 /6 /14
HX11X080	u	Termòmetre / baròmetre	14
HX11X082	u	Porta de planxa nervada d'acer galvanitzat, d'amplària 1 m i alçària 2 m, amb bastiment de tub d'acer galvanitzat, per a tanca de planxa metàl·lica i amb el desmuntatge inclòs	25
HX11X083	u	Porta de planxa nervada d'acer galvanitzat, d'amplària 5 m i alçària 2 m, amb bastiment de tub d'acer galvanitzat, per a tanca de planxa metàl·lica i amb el desmuntatge inclòs	25
HX11X089	u	Transformador de seguretat de 24 V, col·locat i amb el desmuntatge inclòs	16
HX11XG13	u	Equip de connexió a terra de línia elèctrica aèria de distribució, amb 3 perches telescópiques per a conductors de 7 a 380 mm2 i una alçada màxima d'11,5 m, cable de coure de secció 35 mm2 i piqueta de connexió a terra	16

SISTEMES DE PROTECCIÓ COL·LECTIVA

Codi	UA	Descripció	Riscos
H1522111	m	Barana de protecció en el perímetre de la coronació d'excavacions, d'alçària 1 m, amb travesser superior, travesser intermedi i muntants de tub metàl·lic de 2,3´´, sòcol de post de fusta, ancorada al terreny amb daus de formigó i amb el desmuntatge inclòs	1
H152U000	m	Tanca d'advertència o abalisament d'1 m d'alçada amb malla de polietilè taronja, fixada a 1 m del perímetre del sostre amb suports d'acer allotjats amb forats al sostre	1 /2 /4 /6 /9 /10 /11 /12 /13 /14 /15 /16 /17 /25 /27
H153A9F1	u	Topall per a descàrrega de camions en excavacions, de 4 m d'amplada amb tauló de fusta i perfils IPN 100 clavat al terreny i amb el desmuntatge inclòs	12 /25
H1549002	m	Pantalla de protecció per a treballs exposats al vent, d'alçària 2,5 m de planxa nervada d'acer galvanitzat, tornapuntes de perfils d'acer ancorats al terreny amb formigó cada 1,5 m i amb el desmuntatge inclòs	10 /14 /17
HBBAA005	u	Senyal de prohibició, normalitzada amb pictograma negre sobre fons blanc, de forma circular amb cantells i banda transversal descendent d'esquerra a dreta a 45°, en color vermell, diàmetre 29 cm, amb cartell explicatiu rectangular, per ser vista fins 12 m, fixada i amb el desmuntatge inclòs	1 /2 /4 /6 /9 /10 /11 /12 /13 /14 /15 /16 /17 /27
HBBAB115	u	Senyal de obligació, normalitzada amb pictograma blanc sobre fons blau, de forma circular amb cantells en color blanc, diàmetre 29 cm, amb cartell explicatiu rectangular, per ser vista fins 12 m, fixada i amb el desmuntatge inclòs	1 /2 /4 /6 /9 /10 /11 /12 /13 /14 /15 /16 /17 /27

Aquest document està en fase de pre-ingrés al sistema de gestió documental de 'Diputació de Tarragona'.
Fins que no es presenti al registre d'entrada de documents de la Seu Electrònica no se'n podran generar còpies autèntiques segons la Llei 39/2015 LPAC.

SIGNAT ELECTRÒNICAMENT PER:
** CARLES GRAS (R: B55592927) el dia 07/01/2025 a les 12:07:38 i VAZQUEZ GOMEZ, ANTONIO (FIRMA) el dia 07/01/2025 a les 12:12:21

MESURES PREVENTIVES

Codi	Descripció	Riscos
I0000002	Planificar els treballs per a mantenir el màxim de temps possible les proteccions	1
I0000003	Itineraris preestablerts i balissats per al personal	1
I0000004	Revisió i manteniment periòdic de SPC	1
I0000013	Ordre i neteja	2 /6 /17
I0000014	Preparació i manteniment de les superfícies de treball	2 /6
I0000015	Organització de les zones de pas i emmagatzematge	2 /6
I0000026	Planificació de recorreguts i maniobres per a màquines i camions	4
I0000027	Elecció dels mitjans auxiliars de manteniment	4
I0000028	Impedir l'accés de personal dins del radi d'acció de càrregues suspeses	4
I0000031	Per a la manipulació de materials voluminosos i/o pesats, solicitar un procediment de treball específic	4
I0000038	Substituir lo manual per lo mecànic	9 /10 /15
I0000039	Planificació de compra i programa de manteniment d'eines	9
I0000040	Formació de l'operari en l'ús i manteniment d'eines	9 /11 /12
I0000042	Evitar processos de manipulació de materials a obra	9
I0000045	Formació	10 /13
I0000051	Adequació dels recorreguts de la maquinària	12
I0000053	Procediment d'utilització de la maquinària	12 /15
I0000055	Elecció dels equips de manteniment	13
I0000060	Suspensió de les feines en condicions extremes	14
I0000061	Rotació dels llocs de treball	27
I0000067	No treballar al costat de linies elèctriques amb cables nusos	16
I0000068	Elecció i manteniment de les eines elèctriques	16
I0000069	Formació i habilitació específica per a cada eina	16
I0000070	Compliment del REBT pel que fa a equips de protecció	16
I0000071	Revisió de la posta a terra	16
I0000073	Disposar de quadres elèctrics secundaris	16
I0000074	Reg de les zones de treball	17
I0000086	Substituir els materials amb substàncies nocives	17
I0000103	Planificació de les àrees de treball	25
I0000104	Accessos i circulació independents per a personal i maquinària	25
I0000105	Anivellar la maquinària per a la realització de l'activitat	25
I0000106	El personal no ha de descansar al costat de màquines aturades	25
I0000107	Limitació de la velocitat dels vehicles	25
I0000110	Eliminar vibracions en origen	27

G08.G02 PECES (PEDRA, CERÀMICA, MORTER, ETC.)

EXECUCIÓ I MANTENIMENT DE PAVIMENTS DISCONTINUS

Avaluació de riscos

Id	Risc	P	G	A
2	CAIGUDA DE PERSONES AL MATEIX NIVELL **Situació:** ITINERARI D'OBRA IRREGULARITAT DE LA ZONA DE TREBALL	2	1	2
4	CAIGUDA D'OBJECTES PER MANIPULACIÓ O DE MATERIALS TRANSPORTATS **Situació:** TRANSPORT DE MATERIAL MANIPULACIÓ DE BLOCS DE PEDRA	2	1	2
6	TREPITJADES SOBRE OBJECTES **Situació:** ITINERARI D'OBRA APLECS DE MATERIAL	2	1	2
9	COPS AMB OBJECTES O EINES (TALLS) **Situació:** ÚS D'EINES MANUALS	2	1	2
10	PROJECCIÓ DE FRAGMENTS O PARTÍCULES **Situació:** TALL EN SEC DE PECES, PEDRES RETIRADA DE RUNA	1	2	2
12	ATRAPAMENT PER BOLCADA DE MÀQUINES, TRACTORS O VEHICLES **Situació:** TREBALLS DE COL·LOCACIÓ DE MATERIAL PRÒXIM A TALUSSOS	1	2	2
13	SOBREESFORÇOS **Situació:** MANIPULACIÓ DE MATERIALS ÚS D'EINES MANUALS	2	1	2

Aquest document està en fase de pre-ingrés al sistema de gestió documental de 'Diputació de Tarragona'.
Fins que no es presenti al registre d'entrada de documents de la Seu Electrònica no se'n podran generar còpies autèntiques segons la Llei 39/2015 LPAC.

SIGNAT ELECTRÒNICAMENT PER:
** CARLES GRAS (R: B55592927) el dia 07/01/2025 a les 12:07:38 i VAZQUEZ GOMEZ, ANTONIO (FIRMA) el dia 07/01/2025 a les 12:12:21

14	EXPOSICIÓ A CONDICIONS AMBIENTALS EXTREMES **Situació:** TREBALLS A L'EXTERIOR	1	2	2
16	EXPOSICIÓ A CONTACTES ELÈCTRICS **Situació:** CONTACTES DIRECTES I INDIRECTES EXISTENCIA D'INSTAL·LACIONS SOTERRADES DESCÀRREGA DE MATERIAL	1	3	3
17	INHALACIÓ O INGESTIÓ DE SUBSTANCIES NOCIVES **Situació:** POLS DE TERRES CONFECCIÓ DE MORTER TALL DE PEDRA, CERÀMICA	2	1	2
18	CONTACTES AMB SUBSTANCIES NOCIVES (CÀUSTIQUES, CORROSIVES, IRRITANTS O AL·LERGÈNIQUES) **Situació:** CONTACTES AMB MORTER (CIMENT)	2	1	2
25	ATROPELLAMENTS O COPS AMB VEHICLES **Situació:** CIRCULACIÓ ALIENA I PRÒPIA D'OBRA FEINES DE MANTENIMIENT	2	2	3
26	EXPOSICIÓ A SOROLLS **Situació:** MAQUINÀRIA	2	1	2

P: Probabilitat (1,2,3) / G: Gravetat (1,2,3) / A: Avaluació (1,2,3,4,5)

EQUIPS PROTECCIÓ INDIVIDUAL

Codi	UA	Descripció	Riscos
H1411111	u	Casc de seguretat per a ús normal, contra cops, de polietilè amb un pes màxim de 400 g, homologat segons UNE-EN 812	2 /4 /6 /9 /10 /12 /14 /16 /18 /25 /26
H1421110	u	Ulleres de seguretat antiimpactes estàndard, amb muntura universal, amb visor transparent i tractament contra l'entelament, homologades segons UNE-EN 167 i UNE-EN 168	9 /10
H1431101	u	Protector auditiu de tap d'escuma, homologat segons UNE-EN 352-2 i UNE-EN 458	26
H1445003	u	Mascareta de protecció respiratòria, homologada segons UNE-EN 140	17
H145C002	u	Parella de guants de protecció contra riscs mecànics comuns de construcció nivell 3, homologats segons UNE-EN 388 i UNE-EN 420	2 /4 /6 /9 /10 /12 /14 /18 /25
H145K397	u	Parella de guants de material aïllant per a treballs elèctrics, classe 1, logotip color blanc, tensió màxima 7500 V, homologats segons UNE-EN 420	16
H1463253	u	Parella de botes dielèctriques resistents a la humitat, de pell rectificada, amb turmellera encoixinada sola antilliscant i antiestàtica, falca amortidora per al taló, llengüeta de manxa, de despreniment ràpid, sense ferramenta metàl·lica, amb puntera reforçada, homologades segons DIN 4843	2 /4 /6 /9 /10 /12 /14 /16 /18 /25
H147N000	u	Faixa de protecció dorslumbar	13
H1481343	u	Granota de treball per a construcció d'obres lineals en servei, de polièster i cotó (65%-35%), color groc, trama 240, amb butxaques interiors i tires reflectants, homologada segons UNE-EN 340	2 /4 /6 /9 /10 /12 /14 /16 /18 /25
H1484110	u	Samarreta de treball, de cotó	2 /4 /6 /9 /10 /12 /14 /16 /18 /25
H1487460	u	Impermeable amb jaqueta, caputxa i pantalons, per a obres públiques, de PVC soldat de 0,4 mm de gruix, de color viu, homologat segons UNE-EN 340	14

MITJANS AUXILIARS D'UTILITAT PREVENTIVA

Codi	UA	Descripció	Riscos
HX11X013	u	Maquinària amb cabina d'operari amb sistema de resguard i protecció integrat	4 /12
HX11X037	u	Sitja-barrejadora per a la confecció de morter	17 /18
HX11X041	u	Ancoratge amb disseny específic per a la manipulació de prefabricats	4
HX11X049	u	Quadre elèctric secundari provisional de l'obra amb sistema de protecció integrat	16
HX11X050	u	Enllumenat provisional de l'obra amb un nivell lumínic mínim de 250 lux	2 /6 /14 /25
HX11X055	u	Interruptor diferencial de sensibilitat mitjana 300 mA, i 40 A d'intensitat nominal	16
HX11X058	u	Senyal acústica de marxa enrera	12 /25
HX11X059	m2	Lona de polietilè amb malla de reforç per a recobriment de càrrega de caixa de camió	4 /10
HX11X066	u	Biga rígida de repartiment de càrregues suspeses	4
HX11X067	u	Ganxo de grua amb dispositiu de tancament	4
HX11X070	u	Recipient metàl·lic per a la manutenció de materials a granel per a una càrrega màxima de 1200 kg	4
HX11X076	u	Anemòmetre fix amb el desmuntatge inclòs	14
HX11X077	u	Sonòmetre portàtil de rang dinàmic de 23 a 130 dba	26
HX11X078	u	Luxímetre portàtil	14

Aquest document està en fase de pre-ingrés al sistema de gestió documental de 'Diputació de Tarragona'.
Fins que no es presenti al registre d'entrada de documents de la Seu Electrònica no se'n podran generar còpies autèntiques segons la Llei 39/2015 LPAC.

SIGNAT ELECTRÒNICAMENT PER:
** CARLES GRAS (R: B55592927) el dia 07/01/2025 a les 12:07:38 i VAZQUEZ GOMEZ, ANTONIO (FIRMA) el dia 07/01/2025 a les 12:12:21

HX11X079	u	Detector d'instal·lacions i serveis soterrats portàtil	16
HX11X080	u	Termòmetre / baròmetre	14
HX11X089	u	Transformador de seguretat de 24 V, col·locat i amb el desmuntatge inclòs	16

SISTEMES DE PROTECCIÓ COL·LECTIVA

Codi	UA	Descripció	Riscos
H152U000	m	Tanca d'advertència o abalisament d'1 m d'alçada amb malla de polietilè taronja, fixada a 1 m del perímetre del sostre amb suports d'acer allotjats amb forats al sostre	2 /4 /6 /9 /10 /12 /13 /14 /16 /17 /18 /25 /26
H153A9F1	u	Topall per a descàrrega de camions en excavacions, de 4 m d'amplada amb tauló de fusta i perfils IPN 100 clavat al terreny i amb el desmuntatge inclòs	4 /12 /25
H1549002	m	Pantalla de protecció per a treballs exposats al vent, d'alçària 2,5 m de planxa nervada d'acer galvanitzat, tornapuntes de perfils d'acer ancorats al terreny amb formigó cada 1,5 m i amb el desmuntatge inclòs	10 /18
HBBAA005	u	Senyal de prohibició, normalitzada amb pictograma negre sobre fons blanc, de forma circular amb cantells i banda transversal descendent d'esquerra a dreta a 45°, en color vermell, diàmetre 29 cm, amb cartell explicatiu rectangular, per ser vista fins 12 m, fixada i amb el desmuntatge inclòs	2 /4 /6 /9 /10 /12 /13 /14 /16 /17 /18 /25 /26
HBBAB115	u	Senyal de obligació, normalitzada amb pictograma blanc sobre fons blau, de forma circular amb cantells en color blanc, diàmetre 29 cm, amb cartell explicatiu rectangular, per ser vista fins 12 m, fixada i amb el desmuntatge inclòs	2 /4 /6 /9 /10 /12 /13 /14 /16 /17 /18 /25 /26
HBBAE001	u	Rètol adhesiu (MIE-RAT.10) de maniobra per a quadre o pupitre de control elèctric, adherit	16

MESURES PREVENTIVES

Codi	Descripció	Riscos
I0000013	Ordre i neteja	2 /6 /17
I0000014	Preparació i manteniment de les superfícies de treball	2 /6
I0000015	Organització de les zones de pas i emmagatzematge	2 /6
I0000025	Planificació d'àrees i llocs de treball	4
I0000026	Planificació de recorreguts i maniobres per a màquines i camions	4
I0000027	Elecció dels mitjans auxiliars de manteniment	4
I0000028	Impedir l'accés de personal dins del radi d'acció de càrregues suspeses	4
I0000030	Suspendre i aixecar les càrregues dins de l'envolcall o fleixos originals	4
I0000031	Per a la manipulació de materials voluminosos i/o pesats, solicitar un procediment de treball específic	4
I0000033	Solicitar habilitació professional del personal encarregat del manteniment de l'obra	4
I0000038	Substituir lo manual per lo mecànic	9 /10
I0000039	Planificació de compra i programa de manteniment d'eines	9
I0000040	Formació de l'operari en l'ús i manteniment d'eines	9 /12 /13
I0000041	Substituir la fabricació a obra per la prefabricació a taller	9
I0000042	Evitar processos de manipulació de materials a obra	9
I0000044	Evitar processos de tallat de materials a l'obra	10
I0000045	Formació	10 /18
I0000046	Evitar processos d'ajust en obra	10
I0000051	Adequació dels recorreguts de la maquinària	12
I0000053	Procediment d'utilització de la maquinària	12
I0000055	Elecció dels equips de manteniment	13
I0000056	Paletització i eines ergonòmiques	13
I0000059	Elecció dels materials alternatius poc pessats i més manegables	13
I0000060	Suspensió de les feines en condicions extremes	14
I0000061	Rotació dels llocs de treball	17
I0000062	Planificar els treballs per a realitzar-los en zones protegides	14 /26
I0000067	No treballar al costat de linies elèctriques amb cables nusos	16
I0000068	Elecció i manteniment de les eines elèctriques	16
I0000069	Formació i habilitació específica per a cada eina	16
I0000070	Compliment del REBT pel que fa a equips de protecció	16
I0000071	Revisió de la posta a terra	16
I0000072	Realitzar els treballs sobre superfícies seques	16
I0000073	Disposar de quadres elèctrics secundaris	16
I0000074	Reg de les zones de treball	17
I0000076	Reconeixement dels materials a enderrocar	17
I0000078	Evitar processos de divissió de material en sec	17
I0000080	Elecció dels materials al disseny del projecte	17

Aquest document està en fase de pre-ingrés al sistema de gestió documental de 'Diputació de Tarragona'.
Fins que no es presenti al registra d'entrada de documents de la Seu Electrònica no se'n podran generar còpies autèntiques segons la Llei 39/2015 LPAC.

SIGNAT ELECTRÒNICAMENT PER:
** CARLES GRAS (R: B55592927) el dia 07/01/2025 a les 12:07:38 i VAZQUEZ GOMEZ, ANTONIO (FIRMA) el dia 07/01/2025 a les 12:12:21

I0000084	Tall de material ceràmic per via humida	17
I0000086	Substituir els materials amb substàncies nocives	17 /18
I0000103	Planificació de les àrees de treball	25
I0000104	Accessos i circulació independents per a personal i maquinària	25
I0000105	Anivellar la maquinària per a la realització de l'activitat	25
I0000107	Limitació de la velocitat dels vehicles	25
I0000108	Eliminar el soroll en origen	26

G09 PROTECCIONS I SENYALITZACIÓ
G09.G01 COL.LOCACIÓ DE BARANES I SENYALS AMB SUPORTS METÀL.LICS

COL.LOCACIÓ D'ELEMENTS DE PROTECCIÓ I SENYALITZACIÓ AMB SUPORTS METÀL.LICS EN VIES DE CIRCULACIÓ I ZONES URBANITZADES

Avaluació de riscos

Id	Risc	P	G	A
1	CAIGUDA DE PERSONES A DIFERENT NIVELL **Situació:** TREBALLS DE COL·LOCACIÓ D'ELEMENTS PROPERS A DESNIVELLS	1	3	3
2	CAIGUDA DE PERSONES AL MATEIX NIVELL **Situació:** ITINERARIS D'OBRA IRREGULARITAT DE LA SUPERFÍCIE DE TREBALL	2	1	2
4	CAIGUDA D'OBJECTES PER MANIPULACIÓ O DE MATERIALS TRANSPORTATS **Situació:** TRANSPORT I MANIPULACIÓ DE MATERIALS	1	3	3
6	TREPITJADES SOBRE OBJECTES **Situació:** SUPERFÍCIE DE TREBALL APLECS DE MATERIAL	1	2	2
9	COPS AMB OBJECTES O EINES (TALLS) **Situació:** ÚS D'EINES MANUALS COL·LOCACIÓ D'ELEMENTS	2	2	3
13	SOBREESFORÇOS **Situació:** CARRETEIG DE MATERIALS PESATS	2	1	2
14	EXPOSICIÓ A CONDICIONS AMBIENTALS EXTREMES **Situació:** TREBALLS A L'EXTERIOR	1	2	2
16	EXPOSICIÓ A CONTACTES ELÈCTRICS **Situació:** CONTACTES DIRECTES O INDIRECTES CONTACTES EN SOLDADURA ELÈCTRICA	1	3	3
17	INHALACIÓ O INGESTIÓ DE SUBSTANCIES NOCIVES **Situació:** POLS Y PARTICULES GENERADES EN TALLS	1	2	2
25	ATROPELLAMENTS O COPS AMB VEHICLES **Situació:** VEHICLES PROPIS D'OBRA I ALIENS	1	3	3

P: Probabilitat (1,2,3) / G: Gravetat (1,2,3) / A: Avaluació (1,2,3,4,5)

EQUIPS PROTECCIÓ INDIVIDUAL

Codi	UA	Descripció	Riscos
H1411111	u	Casc de seguretat per a ús normal, contra cops, de polietilè amb un pes màxim de 400 g, homologat segons UNE-EN 812	1 /2 /4 /6 /9 /14 /16 /25
H1431101	u	Protector auditiu de tap d'escuma, homologat segons UNE-EN 352-2 i UNE-EN 458	14
H1445003	u	Mascareta de protecció respiratòria, homologada segons UNE-EN 140	17
H145C002	u	Parella de guants de protecció contra riscs mecànics comuns de construcció nivell 3, homologats segons UNE-EN 388 i UNE-EN 420	1 /2 /4 /6 /9 /14 /25
H145K397	u	Parella de guants de material aïllant per a treballs elèctrics, classe 1, logotip color blanc, tensió màxima 7500 V, homologats segons UNE-EN 420	16
H1461110	u	Parella de botes d'aigua de PVC de canya alta, amb sola antilliscant i folrades de niló rentable, homologades segons UNE-EN ISO 20344, UNE-EN ISO 20345, UNE-EN ISO 20346 i UNE-EN ISO 20347	14
H1463253	u	Parella de botes dielèctriques resistents a la humitat, de pell rectificada, amb turmellera encoixinada sola antilliscant i antiestàtica, falca amortidora per al taló, llengüeta de manxa, de despreniment ràpid, sense ferramenta metàl·lica, amb puntera reforçada, homologades segons DIN 4843	1 /2 /4 /6 /9 /16 /25
H147D102	u	Sistema anticaiguda compost per un arnès anticaiguda amb tirants, bandes secundàries, bandes subglúties, bandes de cuixa, recolzament dorsal per a subjecció, elements d'ajust, element dorsal d'enganxament d'arnès anticaiguda i sivella, incorporat a un element d'amarrament composat per un terminal manufacturat, homologat segons UNE-EN 361, UNE-EN 362, UNE-EN 364, UNE-	1

Aquest document està en fase de pre-ingrés al sistema de gestió documental de 'Diputació de Tarragona'.
Fins que no es presenti al registre d'entrada de documents de la Seu Electrònica no se'n podran generar còpies autèntiques segons la Llei 39/2015 LPAC.

SIGNAT ELECTRÒNICAMENT PER:
** CARLES GRAS (R: B55592927) el dia 07/01/2025 a les 12:07:38 i VAZQUEZ GOMEZ, ANTONIO (FIRMA) el dia 07/01/2025 a les 12:12:21

		EN 365 i UNE-EN 354	
H147N000	u	Faixa de protecció dorslumbar	13
H1481343	u	Granota de treball per a construcció d'obres lineals en servei, de polièster i cotó (65%-35%), color groc, trama 240, amb butxaques interiors i tires reflectants, homologada segons UNE-EN 340	1 /2 /4 /6 /9 /14 /16 /25
H1484110	u	Samarreta de treball, de cotó	1 /2 /4 /6 /9 /14 /16 /25
H1487460	u	Impermeable amb jaqueta, caputxa i pantalons, per a obres públiques, de PVC soldat de 0,4 mm de gruix, de color viu, homologat segons UNE-EN 340	14

MITJANS AUXILIARS D'UTILITAT PREVENTIVA

Codi	UA	Descripció	Riscos
HX11X013	u	Maquinària amb cabina d'operari amb sistema de resguard i protecció integrat	4
HX11X014	u	Eina elèctrica amb sistema de doble aïllament integrat	16
HX11X024	u	Connexió elèctrica de seguretat tipus petaca	16
HX11X041	u	Ancoratge amb disseny específic per a la manipulació de prefabricats	4
HX11X044	u	Gàbia prefabricada per treballs de soldadura ancorada a l'estructura	1
HX11X048	u	Connexionat i cablejat provisional de la instal·lació elèctrica de l'obra amb sistema de protecció integrat	16
HX11X049	u	Quadre elèctric secundari provisional de l'obra amb sistema de protecció integrat	16
HX11X050	u	Enllumenat provisional de l'obra amb un nivell lumínic mínim de 250 lux	1 /2 /6 /9 /14 /25
HX11X054	u	Instal·lació de posta a terra amb conductor de coure i elèctrode connectat a terra en rails de grua torre, masses metàl·liques, quadres elèctrics, conductors de protecció	16
HX11X055	u	Interruptor diferencial de sensibilitat mitjana 300 mA, i 40 A d'intensitat nominal	16
HX11X058	u	Senyal acústica de marxa enrera	25
HX11X060	m	Cable d'acer de guiat de material suspès	4
HX11X064	u	Cinturó portaeines	4 /9
HX11X066	u	Biga rígida de repartiment de càrregues suspeses	4
HX11X067	u	Ganxo de grua amb dispositiu de tancament	4
HX11X076	u	Anemòmetre fix amb el desmuntatge inclòs	14
HX11X078	u	Luxímetre portàtil	2 /6 /9 /14
HX11X079	u	Detector d'instal·lacions i serveis soterrats portàtil	16
HX11X080	u	Termòmetre / baròmetre	14
HX11X082	u	Porta de planxa nervada d'acer galvanitzat, d'amplària 1 m i alçària 2 m, amb bastiment de tub d'acer galvanitzat, per a tanca de planxa metàl·lica i amb el desmuntatge inclòs	25
HX11X083	u	Porta de planxa nervada d'acer galvanitzat, d'amplària 5 m i alçària 2 m, amb bastiment de tub d'acer galvanitzat, per a tanca de planxa metàl·lica i amb el desmuntatge inclòs	25
HX11X089	u	Transformador de seguretat de 24 V, col·locat i amb el desmuntatge inclòs	16

SISTEMES DE PROTECCIÓ COL·LECTIVA

Codi	UA	Descripció	Riscos
H152U000	m	Tanca d'advertència o abalisament d'1 m d'alçada amb malla de polietilè taronja, fixada a 1 m del perímetre del sostre amb suports d'acer allotjats amb forats al sostre	1 /2 /4 /6 /9 /13 /14 /16 /17 /25
H153A9F1	u	Topall per a descàrrega de camions en excavacions, de 4 m d'amplada amb tauló de fusta i perfils IPN 100 clavat al terreny i amb el desmuntatge inclòs	4 /25
H1549002	m	Pantalla de protecció per a treballs exposats al vent, d'alçària 2,5 m de planxa nervada d'acer galvanitzat, tornapuntes de perfils d'acer ancorats al terreny amb formigó cada 1,5 m i amb el desmuntatge inclòs	14 /17
HBBAA005	u	Senyal de prohibició, normalitzada amb pictograma negre sobre fons blanc, de forma circular amb cantells i banda transversal descendent d'esquerra a dreta a 45°, en color vermell, diàmetre 29 cm, amb cartell explicatiu rectangular, per ser vista fins 12 m, fixada i amb el desmuntatge inclòs	1 /2 /4 /6 /9 /13 /14 /16 /17 /25
HBBAB115	u	Senyal de obligació, normalitzada amb pictograma blanc sobre fons blau, de forma circular amb cantells en color blanc, diàmetre 29 cm, amb cartell explicatiu rectangular, per ser vista fins 12 m, fixada i amb el desmuntatge inclòs	1 /2 /4 /6 /9 /13 /14 /16 /17 /25

MESURES PREVENTIVES

Codi	Descripció	Riscos
I0000002	Planificar els treballs per a mantenir el màxim de temps possible les proteccions	1
I0000004	Revisió i manteniment periòdic de SPC	1

Aquest document està en fase de pre-ingrés al sistema de gestió documental de 'Diputació de Tarragona'.
Fins que no es presenti al registre d'entrada de documents de la Seu Electrònica no se'n podran generar còpies autèntiques segons la Llei 39/2015 LPAC.

SIGNAT ELECTRÒNICAMENT PER:
** CARLES GRAS (R: B55592927) el dia 07/01/2025 a les 12:07:38 i VAZQUEZ GOMEZ, ANTONIO (FIRMA) el dia 07/01/2025 a les 12:12:21

I0000005	Integrar la seguretat al disseny arquitectònic	1
I0000006	Disseny i estudi de les mesures preventives en fase de projecte	1
I0000008	Personal qualificat per a treballs en alçada	1
I0000013	Ordre i neteja	2 /6
I0000014	Preparació i manteniment de les superfícies de treball	2 /6
I0000015	Organització de les zones de pas i emmagatzematge	2 /6
I0000025	Planificació d'àrees i llocs de treball	4
I0000026	Planificació de recorreguts i maniobres per a màquines i camions	4
I0000027	Elecció dels mitjans auxiliars de manteniment	4
I0000028	Impedir l'accés de personal dins del radi d'acció de càrregues suspeses	4
I0000029	No balancejar les càrregues suspeses	4
I0000030	Suspendre i aixecar les càrregues dins de l'envolcall o fleixos originals	4
I0000031	Per a la manipulació de materials voluminosos i/o pesats, solicitar un procediment de treball específic	4
I0000038	Substituir lo manual per lo mecànic	9
I0000039	Planificació de compra i programa de manteniment d'eines	9
I0000040	Formació de l'operari en l'ús i manteniment d'eines	9 /13
I0000041	Substituir la fabricació a obra per la prefabricació a taller	9
I0000042	Evitar processos de manipulació de materials a obra	9
I0000055	Elecció dels equips de manteniment	13
I0000056	Paletització i eines ergonòmiques	13
I0000060	Suspensió de les feines en condicions extremes	14
I0000062	Planificar els treballs per a realitzar-los en zones protegides	14
I0000063	En cas de vent, apuntalament i fixació de tots els elements inestables	14
I0000067	No treballar al costat de linies elèctriques amb cables nusos	16
I0000068	Elecció i manteniment de les eines elèctriques	16
I0000069	Formació i habilitació específica per a cada eina	16
I0000070	Compliment del REBT pel que fa a equips de protecció	16
I0000071	Revisió de la posta a terra	16
I0000072	Realitzar els treballs sobre superfícies seques	16
I0000073	Disposar de quadres elèctrics secundaris	16
I0000078	Evitar processos de divissió de material en sec	17
I0000079	Realitzar els treballs a l´aire lliure, sempre a sotavent	17
I0000086	Substituir els materials amb substàncies nocives	17
I0000103	Planificació de les àrees de treball	25
I0000104	Accessos i circulació independents per a personal i maquinària	25
I0000105	Anivellar la maquinària per a la realització de l'activitat	25
I0000106	El personal no ha de descansar al costat de màquines aturades	25
I0000107	Limitació de la velocitat dels vehicles	25

G10 INSTAL.LACIONS DE DRENATGE, D'EVACUACIÓ I CANALITZACIONS
G10.G01 ELEMENTS COL.LOCATS SUPERFICIALMENT (DESGUASSOS, EMBORNALS, BUNERES, ETC.)

XARXA HORITZONTAL D'EVACUACIÓ SOTERRADA SUPERFICIALMENT, PERICONS SIFÒNICS I DESGUASSOS, DE MATERIAL PREFABRICAT

Avaluació de riscos

Id	Risc	P	G	A
1	CAIGUDA DE PERSONES A DIFERENT NIVELL **Situació:** CAIGUDA EN RASES OBERTES	2	1	2
2	CAIGUDA DE PERSONES AL MATEIX NIVELL **Situació:** IRREGULARITAT DE LA SUPERFÍCIE DE TREBALL APLEC DE TERRES DE L'EXCAVACIÓ	2	1	2
3	CAIGUDA D'OBJECTES PER DESPLOM, ESFONDRAMENT O ENSORRAMENT **Situació:** CAIGUDA DE TERRES DEL TALÚS INESTABILITAT DEL TERRENY	1	3	3
6	TREPITJADES SOBRE OBJECTES **Situació:** SOBRE MATERIALS MAL APLEGATS	2	1	2
9	COPS AMB OBJECTES O EINES (TALLS) **Situació:** COPS AMB TUBS O PERICONS MANIPULACIÓ DE MATERIALS (TALL, UNIÓ DE PECES)	2	2	3
10	PROJECCIÓ DE FRAGMENTS O PARTÍCULES **Situació:** PROCESSOS D'AJUST DE MATERIAL, TALLS, UNIONS	1	2	2

Aquest document està en fase de pre-ingrés al sistema de gestió documental de 'Diputació de Tarragona'.
Fins que no es presenti al registre d'entrada de documents de la Seu Electrònica no se'n podran generar còpies autèntiques segons la Llei 39/2015 LPAC.

SIGNAT ELECTRÒNICAMENT PER:
** CARLES GRAS (R: B55592927) el dia 07/01/2025 a les 12:07:38 i VAZQUEZ GOMEZ, ANTONIO (FIRMA) el dia 07/01/2025 a les 12:12:21

11	ATRAPAMENT PER O ENTRE OBJECTES **Situació:** TREBALLS DE GUIATGE DE MATERIAL A LA SEVA COL·LOCACIÓ	2	2	3
13	SOBREESFORÇOS **Situació:** MANIPULACIÓ DE MATERIALS PESATS	2	2	3
14	EXPOSICIÓ A CONDICIONS AMBIENTALS EXTREMES **Situació:** TREBALLS A L'EXTERIOR	2	2	3
15	CONTACTES TÈRMICS **Situació:** TREBALLS D'UNIÓ: SOLDADURA, TERMOSELLAT	1	2	2
17	INHALACIÓ O INGESTIÓ DE SUBSTANCIES NOCIVES **Situació:** INHALACIÓ DE DISSOLVENTS POLS TERRES GASOS TÒXICS DE CONNEXIONS INCONTROLADES	1	2	2
18	CONTACTES AMB SUBSTANCIES NOCIVES (CÀUSTIQUES, CORROSIVES, IRRITANTS O AL·LERGÈNIQUES) **Situació:** CONTACTES AMB COLES, CIMENTS	1	2	2
24	ACCIDENTS CAUSATS PER ÉSSERS VIUS **Situació:** MÚRIDS	1	2	2
25	ATROPELLAMENTS O COPS AMB VEHICLES **Situació:** MAQUINÀRIA PRÒPIA DE L'OBRA I VEHICLES D'ALTRES ACTIVITATS	2	3	4

P: Probabilitat (1,2,3) / G: Gravetat (1,2,3) / A: Avaluació (1,2,3,4,5)

EQUIPS PROTECCIÓ INDIVIDUAL

Codi	UA	Descripció	Riscos
H1411111	u	Casc de seguretat per a ús normal, contra cops, de polietilè amb un pes màxim de 400 g, homologat segons UNE-EN 812	1 /2 /3 /6 /9 /10 /11 /14 /15 /18 /24 /25
H1421110	u	Ulleres de seguretat antiimpactes estàndard, amb muntura universal, amb visor transparent i tractament contra l'entelament, homologades segons UNE-EN 167 i UNE-EN 168	10 /14
H1431101	u	Protector auditiu de tap d'escuma, homologat segons UNE-EN 352-2 i UNE-EN 458	14
H1445003	u	Mascareta de protecció respiratòria, homologada segons UNE-EN 140	17
H1459630	u	Parella de guants per a soldador, amb palmell de pell, folre interior de cotó, i mànigа llarga de serratge folrada de dril fort, homologats segons UNE-EN 407 i UNE-EN 420	15
H145C002	u	Parella de guants de protecció contra riscs mecànics comuns de construcció nivell 3, homologats segons UNE-EN 388 i UNE-EN 420	1 /2 /3 /6 /9 /10 /11 /14 /18 /24 /25
H1461110	u	Parella de botes d'aigua de PVC de canya alta, amb sola antilliscant i folrades de niló rentable, homologades segons UNE-EN ISO 20344, UNE-EN ISO 20345, UNE-EN ISO 20346 i UNE-EN ISO 20347	14
H1463253	u	Parella de botes dielèctriques resistents a la humitat, de pell rectificada, amb turmellera encoixinada sola antilliscant i antiestàtica, falca amortidora per al taló, llengüeta de manxa, de despreniment ràpid, sense ferramenta metàl·lica, amb puntera reforçada, homologades segons DIN 4843	1 /2 /3 /6 /9 /10 /11 /14 /15 /18 /24 /25
H147D102	u	Sistema anticaiguda compost per un arnès anticaiguda amb tirants, bandes secundàries, bandes subglúties, bandes de cuixa, recolzament dorsal per a subjecció, elements d'ajust, element dorsal d'enganxament d'arnès anticaiguda i sivella, incorporat a un element d'amarrament composat per un terminal manufacturat, homologat segons UNE-EN 361, UNE-EN 362, UNE-EN 364, UNE-EN 365 i UNE-EN 354	1
H147N000	u	Faixa de protecció dorslumbar	13
H1481343	u	Granota de treball per a construcció d'obres lineals en servei, de polièster i cotó (65%-35%), color groc, trama 240, amb butxaques interiors i tires reflectants, homologada segons UNE-EN 340	1 /2 /3 /6 /9 /10 /11 /14 /15 /18 /24 /25
H1484110	u	Samarreta de treball, de cotó	1 /2 /3 /6 /9 /10 /11 /14 /15 /18 /24 /25
H1487460	u	Impermeable amb jaqueta, caputxa i pantalons, per a obres públiques, de PVC soldat de 0,4 mm de gruix, de color viu, homologat segons UNE-EN 340	14

MITJANS AUXILIARS D'UTILITAT PREVENTIVA

Codi	UA	Descripció	Riscos
HX11X016	u	Formigonera portàtil amb protectors i resguards integrats	11
HX11X028	u	Grua mòbil d'accionament manual	13
HX11X035	u	Estrebat i apuntalament de rases de serveis amb malla tèxtil de poliamida d'alta	3

Aquest document està en fase de pre-ingrés al sistema de gestió documental de 'Diputació de Tarragona'.
Fins que no es presenti al registre d'entrada de documents de la Seu Electrònica no se'n podran generar còpies autèntiques segons la Llei 39/2015 LPAC.

SIGNAT ELECTRÒNICAMENT PER:
** CARLES GRAS (R: B55592927) el dia 07/01/2025 a les 12:07:38 i VAZQUEZ GOMEZ, ANTONIO (FIRMA) el dia 07/01/2025 a les 12:12:21

		tenacitat i accionament hidràulic des de l'exterior de la rasa	
HX11X036	u	Estrebat i apuntalament interior de rases amb escuts i estampidors interiors hidràulics o roscats	3
HX11X039	u	Carretó manual porta palets	13
HX11X041	u	Ancoratge amb disseny específic per a la manipulació de prefabricats	11
HX11X045	u	Estrebat de pou circular amb tensor	3
HX11X046	u	Estrebat de pou rectangular amb tensor	3
HX11X047	u	Apuntalament de talús inestable amb panells	3
HX11X050	u	Enllumenat provisional de l'obra amb un nivell lumínic mínim de 250 lux	1 /2 /6 /9 /14
HX11X058	u	Senyal acústica de marxa enrera	25
HX11X059	m2	Lona de polietilè amb malla de reforç per a recobriment de càrrega de caixa de camió	17
HX11X060	m	Cable d'acer de guiat de material suspès	3 /11
HX11X063	u	Encenedor de gúspira amb mànec	15
HX11X064	u	Cinturó portaeines	9
HX11X066	u	Biga rígida de repartiment de càrregues suspeses	3 /11
HX11X067	u	Ganxo de grua amb dispositiu de tancament	11
HX11X068	u	Catifa portàtil de neoprè per treball en plans inclinats	15
HX11X076	u	Anemòmetre fix amb el desmuntatge inclòs	14
HX11X078	u	Luxímetre portàtil	2 /6 /9
HX11X080	u	Termòmetre / baròmetre	14
HX11X082	u	Porta de planxa nervada d'acer galvanitzat, d'amplària 1 m i alçària 2 m, amb bastiment de tub d'acer galvanitzat, per a tanca de planxa metàl·lica i amb el desmuntatge inclòs	25
HX11X083	u	Porta de planxa nervada d'acer galvanitzat, d'amplària 5 m i alçària 2 m, amb bastiment de tub d'acer galvanitzat, per a tanca de planxa metàl·lica i amb el desmuntatge inclòs	25

SISTEMES DE PROTECCIÓ COL·LECTIVA

Codi	UA	Descripció	Riscos
H1522111	m	Barana de protecció en el perímetre de la coronació d'excavacions, d'alçària 1 m, amb travesser superior, travesser intermedi i muntants de tub metàl·lic de 2,3´´, sòcol de post de fusta, ancorada al terreny amb daus de formigó i amb el desmuntatge inclòs	1 /3
H152U000	m	Tanca d'advertència o abalisament d'1 m d'alçada amb malla de polietilè taronja, fixada a 1 m del perímetre del sostre amb suports d'acer allotjats amb forats al sostre	1 /2 /3 /6 /9 /10 /11 /13 /14 /15 /17 /18 /24 /25
H153A9F1	u	Topall per a descàrrega de camions en excavacions, de 4 m d'amplada amb tauló de fusta i perfils IPN 100 clavat al terreny i amb el desmuntatge inclòs	25
H1549002	m	Pantalla de protecció per a treballs exposats al vent, d'alçària 2,5 m de planxa nervada d'acer galvanitzat, tornapuntes de perfils d'acer ancorats al terreny amb formigó cada 1,5 m i amb el desmuntatge inclòs	10 /14
HBBAA005	u	Senyal de prohibició, normalitzada amb pictograma negre sobre fons blanc, de forma circular amb cantells i banda transversal descendent d'esquerra a dreta a 45°, en color vermell, diàmetre 29 cm, amb cartell explicatiu rectangular, per ser vista fins 12 m, fixada i amb el desmuntatge inclòs	1 /2 /3 /6 /9 /10 /11 /13 /14 /15 /17 /18 /24 /25
HBBAB115	u	Senyal de obligació, normalitzada amb pictograma blanc sobre fons blau, de forma circular amb cantells en color blanc, diàmetre 29 cm, amb cartell explicatiu rectangular, per ser vista fins 12 m, fixada i amb el desmuntatge inclòs	1 /2 /3 /6 /9 /10 /11 /13 /14 /15 /17 /18 /24 /25

MESURES PREVENTIVES

Codi	Descripció	Riscos
I0000002	Planificar els treballs per a mantenir el màxim de temps possible les proteccions	1
I0000003	Itineraris preestablerts i balissats per al personal	1 /2 /3
I0000004	Revisió i manteniment periòdic de SPC	1
I0000010	Executar les escales a la vegada que el sostre de la planta a la que doni accés	25
I0000012	Assegurar les escales de mà	1
I0000013	Ordre i neteja	2 /6
I0000014	Preparació i manteniment de les superfícies de treball	2
I0000015	Organització de les zones de pas i emmagatzematge	2
I0000023	Solicitar dades de les característiques físiques de les terres	3
I0000024	Execució de treballs a l'interior de rases per equips	3
I0000025	Planificació d'àrees i llocs de treball	3 /25
I0000026	Planificació de recorreguts i maniobres per a màquines i camions	3

Aquest document està en fase de pre-ingrés al sistema de gestió documental de 'Diputació de Tarragona'.
Fins que no es presenti al registre d'entrada de documents de la Seu Electrònica no se'n podran generar còpies autèntiques segons la Llei 39/2015 LPAC.

SIGNAT ELECTRÒNICAMENT PER:
** CARLES GRAS (R: B55592927) el dia 07/01/2025 a les 12:07:38 i VAZQUEZ GOMEZ, ANTONIO (FIRMA) el dia 07/01/2025 a les 12:12:21

I0000038	Substituir lo manual per lo mecànic	9 /10
I0000039	Planificació de compra i programa de manteniment d'eines	9 /11
I0000040	Formació de l'operari en l'ús i manteniment d'eines	9 /15
I0000045	Formació	10 /11 /13 /15 /18
I0000046	Evitar processos d'ajust en obra	10
I0000047	Planificació i procediments per a la càrrega i descàrrega de materials	11
I0000050	No treballar ni estar al radi d'acció de les càrregues suspesses	11
I0000056	Paletització i eines ergonòmiques	13
I0000059	Elecció dels materials alternatius poc pessats i més manegables	13
I0000060	Suspensió de les feines en condicions extremes	14
I0000061	Rotació dels llocs de treball	14
I0000062	Planificar els treballs per a realitzar-los en zones protegides	14
I0000065	Evitar procés de soldadura a l'obra	15
I0000066	Utilitzar peces especials d'unió de PVC per tal d'evitar de dilatar les peces amb calor	15
I0000079	Realitzar els treballs a l´aire lliure, sempre a sotavent	17
I0000080	Elecció dels materials al disseny del projecte	17
I0000081	Canvi o modificació del procés de treball	17
I0000085	Ventilació de les zones de treball	17
I0000086	Substituir els materials amb substàncies nocives	17 /18
I0000101	Actuacions prèvies de desparasitació i desratització	24
I0000102	Procediment previ de treball	24
I0000104	Accessos i circulació independents per a personal i maquinària	25
I0000105	Anivellar la maquinària per a la realització de l'activitat	25
I0000106	El personal no ha de descansar al costat de màquines aturades	25
I0000107	Limitació de la velocitat dels vehicles	25

G10.G02 ELEMENTS SOTERRATS (CLAVEGUERONS, POUS, DRENATGES)

XARXA HORITZONTAL D'EVACUACIÓ SOTERRADA, DE POUS DE REGISTRE, DRENATGES I DESGUASSOS, DE MATERIAL PREFABRICAT

Avaluació de riscos

Id	Risc	P	G	A
1	CAIGUDA DE PERSONES A DIFERENT NIVELL **Situació:** CAIGUDES EN RASES I POUS	1	3	3
2	CAIGUDA DE PERSONES AL MATEIX NIVELL **Situació:** IRREGULARITAT DE LA ZONA DE TREBALL	2	1	2
3	CAIGUDA D'OBJECTES PER DESPLOM, ESFONDRAMENT O ENSORRAMENT **Situació:** CAIGUDA DE TERRA PROPERA A LA RASA O POU INESTABILITAT DEL TALÚS	2	2	3
4	CAIGUDA D'OBJECTES PER MANIPULACIÓ O DE MATERIALS TRANSPORTATS **Situació:** MANUTENCIÓ I COL·LOCACIÓ DE MATERIALS EN OBRA	2	2	3
6	TREPITJADES SOBRE OBJECTES **Situació:** APLECS DE MATERIAL IRREGULARITAT DE LA ZONA DE TREBALL	1	1	1
10	PROJECCIÓ DE FRAGMENTS O PARTÍCULES **Situació:** TREBALLS DE COL·LOCACIÓ Y AJUST DE MATERIALS	1	2	2
11	ATRAPAMENT PER O ENTRE OBJECTES **Situació:** TREBALLS DE COL·LOCACIÓ I AJUST DE MATERIALS	2	2	3
13	SOBREESFORÇOS **Situació:** MANIPULACIÓ DE MATERIALS PESATS	2	2	3
14	EXPOSICIÓ A CONDICIONS AMBIENTALS EXTREMES **Situació:** TREBALLS A L'EXTERIOR	2	2	3
15	CONTACTES TÈRMICS **Situació:** CONTACTES DIRECTES I INDIRECTES EXISTENCIA D'INSTAL·LACIONS SOTERRADES	1	2	2
17	INHALACIÓ O INGESTIÓ DE SUBSTANCIES NOCIVES **Situació:** POLS, GASOS DESPRESOS DE PROCESSOS DE COL·LOCACIÓ	1	2	2
18	CONTACTES AMB SUBSTANCIES NOCIVES (CÀUSTIQUES, CORROSIVES, IRRITANTS O AL·LERGÈNIQUES) **Situació:** CONTACTES AMB COLES, CIMENT	1	2	2
24	ACCIDENTS CAUSATS PER ÉSSERS VIUS **Situació:** MÚRIDS	1	2	2
25	ATROPELLAMENTS O COPS AMB VEHICLES **Situació:** VEHICLEOS PROPIS I ALIENS DE L'OBRA	1	3	3

Aquest document està en fase de pre-ingrés al sistema de gestió documental de 'Diputació de Tarragona'.
Fins que no es presenti al registra d'entrada de documents de la Seu Electrònica no se'n podran generar còpies autèntiques segons la Llei 39/2015 LPAC.

SIGNAT ELECTRÒNICAMENT PER:
** CARLES GRAS (R: B55592927) el dia 07/01/2025 a les 12:07:38 i VAZQUEZ GOMEZ, ANTONIO (FIRMA) el dia 07/01/2025 a les 12:12:21

P: Probabilitat (1,2,3) / G: Gravetat (1,2,3) / A: Avaluació (1,2,3,4,5)

EQUIPS PROTECCIÓ INDIVIDUAL

Codi	UA	Descripció	Riscos
H1411111	u	Casc de seguretat per a ús normal, contra cops, de polietilè amb un pes màxim de 400 g, homologat segons UNE-EN 812	1 /2 /3 /4 /6 /10 /11 /14 /15 /18 /24 /25
H1421110	u	Ulleres de seguretat antiimpactes estàndard, amb muntura universal, amb visor transparent i tractament contra l'entelament, homologades segons UNE-EN 167 i UNE-EN 168	10 /14 /18
H1431101	u	Protector auditiu de tap d'escuma, homologat segons UNE-EN 352-2 i UNE-EN 458	14 /25
H1445003	u	Mascareta de protecció respiratòria, homologada segons UNE-EN 140	17
H1459630	u	Parella de guants per a soldador, amb palmell de pell, folre interior de cotó, i mànigа llarga de serratge folrada de dril fort, homologats segons UNE-EN 407 i UNE-EN 420	15
H145C002	u	Parella de guants de protecció contra riscs mecànics comuns de construcció nivell 3, homologats segons UNE-EN 388 i UNE-EN 420	1 /2 /3 /4 /6 /10 /11 /14 /18 /24 /25
H1461110	u	Parella de botes d'aigua de PVC de canya alta, amb sola antilliscant i folrades de niló rentable, homologades segons UNE-EN ISO 20344, UNE-EN ISO 20345, UNE-EN ISO 20346 i UNE-EN ISO 20347	14
H1463253	u	Parella de botes dielèctriques resistents a la humitat, de pell rectificada, amb turmellera encoixinada sola antilliscant i antiestàtica, falca amortidora per al taló, llengüeta de manxa, de despreniment ràpid, sense ferramenta metàl·lica, amb puntera reforçada, homologades segons DIN 4843	1 /2 /3 /4 /6 /10 /11 /14 /15 /18 /24 /25
H147N000	u	Faixa de protecció dorslumbar	13
H1481343	u	Granota de treball per a construcció d'obres lineals en servei, de polièster i cotó (65%-35%), color groc, trama 240, amb butxaques interiors i tires reflectants, homologada segons UNE-EN 340	1 /2 /3 /4 /6 /10 /11 /14 /15 /18 /24 /25
H1484110	u	Samarreta de treball, de cotó	1 /2 /3 /4 /6 /10 /11 /14 /15 /18 /24 /25
H1487460	u	Impermeable amb jaqueta, caputxa i pantalons, per a obres públiques, de PVC soldat de 0,4 mm de gruix, de color viu, homologat segons UNE-EN 340	14

MITJANS AUXILIARS D'UTILITAT PREVENTIVA

Codi	UA	Descripció	Riscos
HX11X016	u	Formigonera portàtil amb protectors i resguards integrats	11
HX11X028	u	Grua mòbil d'accionament manual	13
HX11X035	u	Estrebat i apuntalament de rases de serveis amb malla tèxtil de poliamida d'alta tenacitat i accionament hidràulic des de l'exterior de la rasa	3
HX11X036	u	Estrebat i apuntalament interior de rases amb escuts i estampidors interiors hidràulics o roscats	3
HX11X039	u	Carretó manual porta palets	13
HX11X041	u	Ancoratge amb disseny específic per a la manipulació de prefabricats	11
HX11X045	u	Estrebat de pou circular amb tensor	3
HX11X046	u	Estrebat de pou rectangular amb tensor	3
HX11X047	u	Apuntalament de talús inestable amb panells	3
HX11X050	u	Enllumenat provisional de l'obra amb un nivell lumínic mínim de 250 lux	1 /2 /4 /6 /14
HX11X059	m2	Lona de polietilè amb malla de reforç per a recobriment de càrrega de caixa de camió	3 /17
HX11X060	m	Cable d'acer de guiat de material suspès	3 /11
HX11X063	u	Encenedor de gúspira amb mànec	15
HX11X066	u	Biga rígida de repartiment de càrregues suspeses	3 /11
HX11X067	u	Ganxo de grua amb dispositiu de tancament	11
HX11X068	u	Catifa portàtil de neoprè per treball en plans inclinats	15
HX11X076	u	Anemòmetre fix amb el desmuntatge inclòs	14
HX11X078	u	Luxímetre portàtil	2 /4 /6
HX11X080	u	Termòmetre / baròmetre	14
HX11X082	u	Porta de planxa nervada d'acer galvanitzat, d'amplària 1 m i alçària 2 m, amb bastiment de tub d'acer galvanitzat, per a tanca de planxa metàl·lica i amb el desmuntatge inclòs	25
HX11X083	u	Porta de planxa nervada d'acer galvanitzat, d'amplària 5 m i alçària 2 m, amb bastiment de tub d'acer galvanitzat, per a tanca de planxa metàl·lica i amb el	25

Aquest document està en fase de pre-ingrés al sistema de gestió documental de 'Diputació de Tarragona'.
Fins que no es presenti al registre d'entrada de documents de la Seu Electrònica no se'n podran generar còpies autèntiques segons la Llei 39/2015 LPAC.

SIGNAT ELECTRÒNICAMENT PER:
** CARLES GRAS (R: B55592927) el dia 07/01/2025 a les 12:07:38 i VAZQUEZ GOMEZ, ANTONIO (FIRMA) el dia 07/01/2025 a les 12:12:21

		desmuntatge inclòs	

SISTEMES DE PROTECCIÓ COL·LECTIVA

Codi	UA	Descripció	Riscos
H1522111	m	Barana de protecció en el perímetre de la coronació d'excavacions, d'alçària 1 m, amb travesser superior, travesser intermedi i muntants de tub metàl·lic de 2,3´´, sòcol de post de fusta, ancorada al terreny amb daus de formigó i amb el desmuntatge inclòs	1 /3
H152U000	m	Tanca d'advertència o abalisament d'1 m d'alçada amb malla de polietilè taronja, fixada a 1 m del perímetre del sostre amb suports d'acer allotjats amb forats al sostre	1 /2 /3 /4 /6 /10 /11 /13 /14 /15 /17 /18 /24 /25
H1549002	m	Pantalla de protecció per a treballs exposats al vent, d'alçària 2,5 m de planxa nervada d'acer galvanitzat, tornapuntes de perfils d'acer ancorats al terreny amb formigó cada 1,5 m i amb el desmuntatge inclòs	10 /14
HBBAA005	u	Senyal de prohibició, normalitzada amb pictograma negre sobre fons blanc, de forma circular amb cantells i banda transversal descendent d'esquerra a dreta a 45°, en color vermell, diàmetre 29 cm, amb cartell explicatiu rectangular, per ser vista fins 12 m, fixada i amb el desmuntatge inclòs	1 /2 /3 /4 /6 /10 /11 /13 /14 /15 /17 /18 /24 /25
HBBAB115	u	Senyal de obligació, normalitzada amb pictograma blanc sobre fons blau, de forma circular amb cantells en color blanc, diàmetre 29 cm, amb cartell explicatiu rectangular, per ser vista fins 12 m, fixada i amb el desmuntatge inclòs	1 /2 /3 /4 /6 /10 /11 /13 /14 /15 /17 /18 /24 /25

MESURES PREVENTIVES

Codi	Descripció	Riscos
I0000002	Planificar els treballs per a mantenir el màxim de temps possible les proteccions	1
I0000003	Itineraris preestablerts i balissats per al personal	1
I0000004	Revisió i manteniment periòdic de SPC	1 /3 /25
I0000012	Assegurar les escales de mà	1
I0000013	Ordre i neteja	2 /6
I0000014	Preparació i manteniment de les superfícies de treball	1 /2 /6
I0000015	Organització de les zones de pas i emmagatzematge	2 /6
I0000020	No realitzar treballs a la mateixa vertical	3
I0000023	Solicitar dades de les característiques físiques de les terres	3
I0000024	Execució de treballs a l'interior de rases per equips	3
I0000025	Planificació d'àrees i llocs de treball	1 /3 /4 /25
I0000026	Planificació de recorreguts i maniobres per a màquines i camions	3 /4
I0000027	Elecció dels mitjans auxiliars de manteniment	4
I0000028	Impedir l'accés de personal dins del radi d'acció de càrregues suspeses	4
I0000029	No balancejar les càrregues suspeses	4
I0000030	Suspendre i aixecar les càrregues dins de l'envolcall o fleixos originals	4
I0000031	Per a la manipulació de materials voluminosos i/o pesats, solicitar un procediment de treball específic	4
I0000038	Substituir lo manual per lo mecànic	10
I0000039	Planificació de compra i programa de manteniment d'eines	11
I0000044	Evitar processos de tallat de materials a l'obra	10
I0000045	Formació	10 /11 /13 /18
I0000046	Evitar processos d'ajust en obra	10
I0000047	Planificació i procediments per a la càrrega i descàrrega de materials	11
I0000048	No treballar al costat de paraments acabats de fer (< 48 h)	11
I0000050	No treballar ni estar al radi d'acció de les càrregues suspesses	11
I0000056	Paletització i eines ergonòmiques	13
I0000059	Elecció dels materials alternatius poc pessats i més manegables	13
I0000060	Suspensió de les feines en condicions extremes	14
I0000061	Rotació dels llocs de treball	14
I0000062	Planificar els treballs per a realitzar-los en zones protegides	14
I0000067	No treballar al costat de linies elèctriques amb cables nusos	15
I0000068	Elecció i manteniment de les eines elèctriques	15
I0000069	Formació i habilitació específica per a cada eina	15
I0000070	Compliment del REBT pel que fa a equips de protecció	15
I0000071	Revisió de la posta a terra	15
I0000072	Realitzar els treballs sobre superfícies seques	15
I0000073	Disposar de quadres elèctrics secundaris	15
I0000074	Reg de les zones de treball	17
I0000078	Evitar processos de divissió de material en sec	17

Aquest document està en fase de pre-ingrés al sistema de gestió documental de 'Diputació de Tarragona'.
Fins que no es presenti al registre d'entrada de documents de la Seu Electrònica no se'n podran generar còpies autèntiques segons la Llei 39/2015 LPAC.

SIGNAT ELECTRÒNICAMENT PER:
** CARLES GRAS (R: B55592927) el dia 07/01/2025 a les 12:07:38 i VAZQUEZ GOMEZ, ANTONIO (FIRMA) el dia 07/01/2025 a les 12:12:21

I0000079	Realitzar els treballs a l´aire lliure, sempre a sotavent	17
I0000085	Ventilació de les zones de treball	17
I0000086	Substituir els materials amb substàncies nocives	17 /18
I0000101	Actuacions prèvies de desparasitació i desratització	24
I0000102	Procediment previ de treball	24
I0000103	Planificació de les àrees de treball	25
I0000104	Accessos i circulació independents per a personal i maquinària	25
I0000105	Anivellar la maquinària per a la realització de l'activitat	25
I0000106	El personal no ha de descansar al costat de màquines aturades	25
I0000107	Limitació de la velocitat dels vehicles	25

G20 JARDINERIA
G20.G01 MOVIMENTS DE TERRES I PLANTACIÓ

NIVELACIÓ DEL TERRENY, APORTACIÓ DE TERRA VEGETAL, EXCAVACIÓ D'ESCOSELLS, RASES I PLANTACIÓ D'ARBRES, ARBUSTS I SEMBRA

Avaluació de riscos

Id	Risc	P	G	A
1	CAIGUDA DE PERSONES A DIFERENT NIVELL **Situació:** CAIGUDES EN POUS I RASES	1	2	2
2	CAIGUDA DE PERSONES AL MATEIX NIVELL **Situació:** ITINERARIS D'OBRA IRREGULARITAT DE LA SUPERFÍCIE DE TREBALL	1	1	1
4	CAIGUDA D'OBJECTES PER MANIPULACIÓ O DE MATERIALS TRANSPORTATS **Situació:** OPERACIONS DE CÀRREGA I DESCÀRREGA DE ARBRES I MATERIALS	1	3	3
6	TREPITJADES SOBRE OBJECTES **Situació:** ITINERARIS D'OBRA ZONAS DE TREBALL	1	1	1
9	COPS AMB OBJECTES O EINES (TALLS) **Situació:** ÚS D'EINES MANUALS	1	2	2
12	ATRAPAMENT PER BOLCADA DE MÀQUINES, TRACTORS O VEHICLES **Situació:** DESPLAÇAMENTS DE MAQUINÀRIA PER DESPLOM DE TALUSSOS O INESTABILITAT DE SUPERFÍCIES DE TREBALL	1	3	3
13	SOBREESFORÇOS **Situació:** MANIPULACIÓ MANUAL DE CÀRREGUES PESADES	1	2	2
14	EXPOSICIÓ A CONDICIONS AMBIENTALS EXTREMES **Situació:** TREBALLS A L'EXTERIOR	1	1	1
17	INHALACIÓ O INGESTIÓ DE SUBSTANCIES NOCIVES **Situació:** POLS DE SUBSTÀNCIES D'ADOB O FITOSANITARIES POLS DE TERRES	1	2	2
18	CONTACTES AMB SUBSTANCIES NOCIVES (CÀUSTIQUES, CORROSIVES, IRRITANTS O AL·LERGÈNIQUES) **Situació:** TERRES ADOBADES, PRODUCTES QUÍMICS FITOSANITARIS	1	2	2
24	ACCIDENTS CAUSATS PER ÉSSERS VIUS **Situació:** MÚRIDS	1	2	2
25	ATROPELLAMENTS O COPS AMB VEHICLES **Situació:** VEHICLES ALIENS I PROPIS DE L'OBRA	1	3	3

P: Probabilitat (1,2,3) / G: Gravetat (1,2,3) / A: Avaluació (1,2,3,4,5)

EQUIPS PROTECCIÓ INDIVIDUAL

Codi	UA	Descripció	Riscos
H1411111	u	Casc de seguretat per a ús normal, contra cops, de polietilè amb un pes màxim de 400 g, homologat segons UNE-EN 812	1 /2 /4 /6 /9 /12 /17 /18 /24 /25
H1421110	u	Ulleres de seguretat antiimpactes estàndard, amb muntura universal, amb visor transparent i tractament contra l'entelament, homologades segons UNE-EN 167 i UNE-EN 168	18
H1445003	u	Mascareta de protecció respiratòria, homologada segons UNE-EN 140	17
H145C002	u	Parella de guants de protecció contra riscs mecànics comuns de construcció nivell 3, homologats segons UNE-EN 388 i UNE-EN 420	1 /2 /4 /6 /9 /12 /14 /17 /18 /24 /25
H1463253	u	Parella de botes dielèctriques resistents a la humitat, de pell rectificada, amb turmellera encoixinada sola antilliscant i antiestàtica, falca amortidora per al taló, llengüeta de manxa, de despreniment ràpid, sense ferramenta metàl·lica, amb puntera reforçada, homologades segons DIN 4843	1 /2 /4 /6 /9 /12 /14 /17 /18 /24 /25
H147D102	u	Sistema anticaiguda compost per un arnès anticaiguda amb tirants, bandes	1

Aquest document està en fase de pre-ingrés al sistema de gestió documental de 'Diputació de Tarragona'.
Fins que no es presenti al registre d'entrada de documents de la Seu Electrònica no se'n podran generar còpies autèntiques segons la Llei 39/2015 LPAC.

SIGNAT ELECTRÒNICAMENT PER:
** CARLES GRAS (R: B55592927) el dia 07/01/2025 a les 12:07:38 i VAZQUEZ GOMEZ, ANTONIO (FIRMA) el dia 07/01/2025 a les 12:12:21

		secundàries, bandes subglúties, bandes de cuixa, recolzament dorsal per a subjecció, elements d'ajust, element dorsal d'enganxament d'arnès anticaiguda i sivella, incorporat a un element d'amarrament composat per un terminal manufacturat, homologat segons UNE-EN 361, UNE-EN 362, UNE-EN 364, UNE-EN 365 i UNE-EN 354	
H147N000	u	Faixa de protecció dorslumbar	13
H1481343	u	Granota de treball per a construcció d'obres lineals en servei, de polièster i cotó (65%-35%), color groc, trama 240, amb butxaques interiors i tires reflectants, homologada segons UNE-EN 340	1 /2 /4 /6 /9 /12 /14 /17 /18 /24 /25
H1484110	u	Samarreta de treball, de cotó	1 /2 /4 /6 /9 /12 /14 /17 /18 /24 /25
H1487460	u	Impermeable amb jaqueta, caputxa i pantalons, per a obres públiques, de PVC soldat de 0,4 mm de gruix, de color viu, homologat segons UNE-EN 340	14

MITJANS AUXILIARS D'UTILITAT PREVENTIVA

Codi	UA	Descripció	Riscos
HX11X013	u	Maquinària amb cabina d'operari amb sistema de resguard i protecció integrat	12
HX11X027	u	Carretó manual equipat amb dispositius pel transport d'eines	13
HX11X028	u	Grua mòbil d'accionament manual	13
HX11X050	u	Enllumenat provisional de l'obra amb un nivell lumínic mínim de 250 lux	1 /2 /6 /14 /25
HX11X058	u	Senyal acústica de marxa enrera	12 /25
HX11X060	m	Cable d'acer de guiat de material suspès	4
HX11X067	u	Ganxo de grua amb dispositiu de tancament	4
HX11X076	u	Anemòmetre fix amb el desmuntatge inclòs	14
HX11X078	u	Luxímetre portàtil	1 /2 /6 /14 /25
HX11X080	u	Termòmetre / baròmetre	14

SISTEMES DE PROTECCIÓ COL·LECTIVA

Codi	UA	Descripció	Riscos
H1522111	m	Barana de protecció en el perímetre de la coronació d'excavacions, d'alçària 1 m, amb travesser superior, travesser intermedi i muntants de tub metàl·lic de 2,3´´, sòcol de post de fusta, ancorada al terreny amb daus de formigó i amb el desmuntatge inclòs	1
H152U000	m	Tanca d'advertència o abalisament d'1 m d'alçada amb malla de polietilè taronja, fixada a 1 m del perímetre del sostre amb suports d'acer allotjats amb forats al sostre	1 /2 /4 /6 /9 /12 /13 /14 /17 /18 /24 /25
H153A9F1	u	Topall per a descàrrega de camions en excavacions, de 4 m d'amplada amb tauló de fusta i perfils IPN 100 clavat al terreny i amb el desmuntatge inclòs	12 /25
H1549002	m	Pantalla de protecció per a treballs exposats al vent, d'alçària 2,5 m de planxa nervada d'acer galvanitzat, tornapuntes de perfils d'acer ancorats al terreny amb formigó cada 1,5 m i amb el desmuntatge inclòs	14
HBBAA005	u	Senyal de prohibició, normalitzada amb pictograma negre sobre fons blanc, de forma circular amb cantells i banda transversal descendent d'esquerra a dreta a 45°, en color vermell, diàmetre 29 cm, amb cartell explicatiu rectangular, per ser vista fins 12 m, fixada i amb el desmuntatge inclòs	1 /2 /4 /6 /9 /12 /13 /14 /17 /18 /24 /25
HBBAB115	u	Senyal de obligació, normalitzada amb pictograma blanc sobre fons blau, de forma circular amb cantells en color blanc, diàmetre 29 cm, amb cartell explicatiu rectangular, per ser vista fins 12 m, fixada i amb el desmuntatge inclòs	1 /2 /4 /6 /9 /12 /13 /14 /17 /18 /24 /25

MESURES PREVENTIVES

Codi	Descripció	Riscos
I0000002	Planificar els treballs per a mantenir el màxim de temps possible les proteccions	1
I0000003	Itineraris preestablerts i balissats per al personal	1
I0000004	Revisió i manteniment periòdic de SPC	1
I0000013	Ordre i neteja	2 /6 /17
I0000014	Preparació i manteniment de les superfícies de treball	2 /6
I0000015	Organització de les zones de pas i emmagatzematge	2 /6
I0000017	Als plans inclinats, treballar sobre superfícies rugoses i no lliscants	2
I0000020	No realitzar treballs a la mateixa vertical	4
I0000025	Planificació d'àrees i llocs de treball	4
I0000026	Planificació de recorreguts i maniobres per a màquines i camions	4
I0000027	Elecció dels mitjans auxiliars de manteniment	4

Aquest document està en fase de pre-ingrés al sistema de gestió documental de 'Diputació de Tarragona'.
Fins que no es presenti al registra d'entrada de documents de la Seu Electrònica no se'n podran generar còpies autèntiques segons la Llei 39/2015 LPAC.

SIGNAT ELECTRÒNICAMENT PER:
** CARLES GRAS (R: B55592927) el dia 07/01/2025 a les 12:07:38 i VAZQUEZ GOMEZ, ANTONIO (FIRMA) el dia 07/01/2025 a les 12:12:21

I0000028	Impedir l'accés de personal dins del radi d'acció de càrregues suspeses	4
I0000029	No balancejar les càrregues suspeses	4
I0000030	Suspendre i aixecar les càrregues dins de l'envolcall o fleixos originals	4
I0000031	Per a la manipulació de materials voluminosos i/o pesats, solicitar un procediment de treball específic	4
I0000038	Substituir lo manual per lo mecànic	9
I0000039	Planificació de compra i programa de manteniment d'eines	9
I0000040	Formació de l'operari en l'ús i manteniment d'eines	9 /12 /13
I0000045	Formació	9 /18
I0000051	Adequació dels recorreguts de la maquinària	12
I0000053	Procediment d'utilització de la maquinària	12
I0000054	Ús de recolzaments hidràulics	12
I0000055	Elecció dels equips de manteniment	13
I0000056	Paletització i eines ergonòmiques	13
I0000058	Adaptar la feina a les característiques individuals de la persona que la realitza	13
I0000060	Suspensió de les feines en condicions extremes	14
I0000061	Rotació dels llocs de treball	17
I0000062	Planificar els treballs per a realitzar-los en zones protegides	14
I0000074	Reg de les zones de treball	17
I0000076	Reconeixement dels materials a enderrocar	17
I0000078	Evitar processos de divissió de material en sec	17
I0000086	Substituir els materials amb substàncies nocives	17 /18
I0000101	Actuacions prèvies de desparasitació i desratització	24
I0000102	Procediment previ de treball	24
I0000103	Planificació de les àrees de treball	25
I0000104	Accessos i circulació independents per a personal i maquinària	25
I0000105	Anivellar la maquinària per a la realització de l'activitat	25
I0000106	El personal no ha de descansar al costat de màquines aturades	25
I0000107	Limitació de la velocitat dels vehicles	25

G20.G04 TRACTAMENT FITOSANITARI

TRACTAMENT FITOSANITARI D'ARBRES I ARBUSTS

Avaluació de riscos

Id	Risc	P	G	A
1	CAIGUDA DE PERSONES A DIFERENT NIVELL **Situació:** TRACTAMENT EN COPA D'ARBRES	1	3	3
2	CAIGUDA DE PERSONES AL MATEIX NIVELL **Situació:** TERRENYS HETEROGENIS MANCA IL.LUMINACIÓ	1	2	2
6	TREPITJADES SOBRE OBJECTES **Situació:** TERRENYS HETEROGENIS MANCA IL.LUMINACIÓ	1	1	1
9	COPS AMB OBJECTES O EINES (TALLS) **Situació:** FUMIGADORES MANUALS	1	2	2
12	ATRAPAMENT PER BOLCADA DE MÀQUINES, TRACTORS O VEHICLES **Situació:** TERRENYS EN PENDENT	1	3	3
13	SOBREESFORÇOS **Situació:** MANIPULACIÓ MANUAL	1	2	2
14	EXPOSICIÓ A CONDICIONS AMBIENTALS EXTREMES **Situació:** TREBALLS A L'EXTERIOR	1	1	1
17	INHALACIÓ O INGESTIÓ DE SUBSTANCIES NOCIVES **Situació:** SUBSTÀNCIES QUÍMIQUES	2	2	3
18	CONTACTES AMB SUBSTANCIES NOCIVES (CÀUSTIQUES, CORROSIVES, IRRITANTS O AL·LERGÈNIQUES) **Situació:** SUBSTÀNCIES QUÍMIQUES	1	3	3

P: Probabilitat (1,2,3) / G: Gravetat (1,2,3) / A: Avaluació (1,2,3,4,5)

EQUIPS PROTECCIÓ INDIVIDUAL

Codi	UA	Descripció	Riscos
H1411111	u	Casc de seguretat per a ús normal, contra cops, de polietilè amb un pes màxim de 400 g, homologat segons UNE-EN 812	1 /2 /6 /9 /12
H1445003	u	Mascareta de protecció respiratòria, homologada segons UNE-EN 140	17

Aquest document està en fase de pre-ingrés al sistema de gestió documental de 'Diputació de Tarragona'.
Fins que no es presenti al registra d'entrada de documents de la Seu Electrònica no se'n podran generar còpies autèntiques segons la Llei 39/2015 LPAC.

SIGNAT ELECTRÒNICAMENT PER:
** CARLES GRAS (R: B55592927) el dia 07/01/2025 a les 12:07:38 i VAZQUEZ GOMEZ, ANTONIO (FIRMA) el dia 07/01/2025 a les 12:12:21

H145C002	u	Parella de guants de protecció contra riscs mecànics comuns de construcció nivell 3, homologats segons UNE-EN 388 i UNE-EN 420	1 /2 /6 /9 /12 /14
H1463253	u	Parella de botes dielèctriques resistents a la humitat, de pell rectificada, amb turmellera encoixinada sola antilliscant i antiestàtica, falca amortidora per al taló, llengüeta de manxa, de despreniment ràpid, sense ferramenta metàl·lica, amb puntera reforçada, homologades segons DIN 4843	1 /2 /6 /9 /12 /14
H147D102	u	Sistema anticaiguda compost per un arnès anticaiguda amb tirants, bandes secundàries, bandes subglúties, bandes de cuixa, recolzament dorsal per a subjecció, elements d'ajust, element dorsal d'enganxament d'arnès anticaiguda i sivella, incorporat a un element d'amarrament composat per un terminal manufacturat, homologat segons UNE-EN 361, UNE-EN 362, UNE-EN 364, UNE-EN 365 i UNE-EN 354	1
H147N000	u	Faixa de protecció dorslumbar	13
H1481343	u	Granota de treball per a construcció d'obres lineals en servei, de polièster i cotó (65%-35%), color groc, trama 240, amb butxaques interiors i tires reflectants, homologada segons UNE-EN 340	1 /2 /6 /9 /12 /14
H1484110	u	Samarreta de treball, de cotó	14
H1487460	u	Impermeable amb jaqueta, caputxa i pantalons, per a obres públiques, de PVC soldat de 0,4 mm de gruix, de color viu, homologat segons UNE-EN 340	14

MITJANS AUXILIARS D'UTILITAT PREVENTIVA

Codi	UA	Descripció	Riscos
HX11X007	u	Plataforma telescòpica articulada, mòbil, autopropulsada amb sistema de seguretat integrat	13
HX11X013	u	Maquinària amb cabina d'operari amb sistema de resguard i protecció integrat	12
HX11X014	u	Eina elèctrica amb sistema de doble aïllament integrat	18
HX11X016	u	Formigonera portàtil amb protectors i resguards integrats	18
HX11X027	u	Carretó manual equipat amb dispositius pel transport d'eines	13
HX11X042	u	Puntal metàl·lic telescòpic amb pestells de seguretat col·locats sobre dorments de fusta	18
HX11X050	u	Enllumenat provisional de l'obra amb un nivell lumínic mínim de 250 lux	1 /2 /6 /14
HX11X064	u	Cinturó portaeines	9
HX11X076	u	Anemòmetre fix amb el desmuntatge inclòs	14
HX11X078	u	Luxímetre portàtil	1 /2 /6 /14
HX11X080	u	Termòmetre / baròmetre	14
HX11X085	u	Porta de planxa d'acer galvanitzat, d'amplària 1 m i alçària 2 m, amb bastiment de tub d'acer galvanitzat, per a tanca mòbil de malla metàl·lica i amb el desmuntatge inclòs	18

SISTEMES DE PROTECCIÓ COL·LECTIVA

Codi	UA	Descripció	Riscos
H152U000	m	Tanca d'advertència o abalisament d'1 m d'alçada amb malla de polietilè taronja, fixada a 1 m del perímetre del sostre amb suports d'acer allotjats amb forats al sostre	6 /18
H1542013	u	Protecció solar de la zona de treball de 4x8 m i 3 m d'alçària, a base de perfils metàl·lics ancorats a terra, corda de fibra vegetal tensada, vela de polietilè perforada amb traus perimetrals nuada a les cordes i amb el desmuntatge inclòs	14
HBBAA005	u	Senyal de prohibició, normalitzada amb pictograma negre sobre fons blanc, de forma circular amb cantells i banda transversal descendent d'esquerra a dreta a 45°, en color vermell, diàmetre 29 cm, amb cartell explicatiu rectangular, per ser vista fins 12 m, fixada i amb el desmuntatge inclòs	1 /6 /9 /12 /17
HBBAB115	u	Senyal de obligació, normalitzada amb pictograma blanc sobre fons blau, de forma circular amb cantells en color blanc, diàmetre 29 cm, amb cartell explicatiu rectangular, per ser vista fins 12 m, fixada i amb el desmuntatge inclòs	1 /6 /9 /12 /17
HBBAF004	u	Senyal d'advertència, normalitzada amb pictograma negre sobre fons groc, de forma triangular amb el cantell negre, costat major 41 cm, amb cartell explicatiu rectangular, per ser vista fins 12 m de distància, fixada i amb el desmuntatge inclòs	1 /6 /9 /12 /17

MESURES PREVENTIVES

Codi	Descripció	Riscos
I0000008	Personal qualificat per a treballs en alçada	1
I0000013	Ordre i neteja	2 /6
I0000014	Preparació i manteniment de les superfícies de treball	2 /6

Aquest document està en fase de pre-ingrés al sistema de gestió documental de 'Diputació de Tarragona'.
Fins que no es presenti al registre d'entrada de documents de la Seu Electrònica no se'n podran generar còpies autèntiques segons la Llei 39/2015 LPAC.

SIGNAT ELECTRÒNICAMENT PER:
** CARLES GRAS (R: B55592927) el dia 07/01/2025 a les 12:07:38 i VAZQUEZ GOMEZ, ANTONIO (FIRMA) el dia 07/01/2025 a les 12:12:21

I0000015	Organització de les zones de pas i emmagatzematge	2 /6
I0000017	Als plans inclinats, treballar sobre superfícies rugoses i no lliscants	2
I0000038	Substituir lo manual per lo mecànic	9
I0000039	Planificació de compra i programa de manteniment d'eines	9
I0000040	Formació de l'operari en l'ús i manteniment d'eines	9
I0000045	Formació	12 /13 /18
I0000051	Adequació dels recorreguts de la maquinària	12
I0000053	Procediment d'utilització de la maquinària	12
I0000058	Adaptar la feina a les característiques individuals de la persona que la realitza	13
I0000059	Elecció dels materials alternatius poc pessats i més manegables	13
I0000060	Suspensió de les feines en condicions extremes	14
I0000061	Rotació dels llocs de treball	14 /17
I0000062	Planificar els treballs per a realitzar-los en zones protegides	14
I0000079	Realitzar els treballs a l´aire lliure, sempre a sotavent	17
I0000086	Substituir els materials amb substàncies nocives	18

Aquest document està en fase de pre-ingrés al sistema de gestió documental de 'Diputació de Tarragona'.
Fins que no es presenti al registre d'entrada de documents de la Seu Electrònica no se'n podran generar còpies autèntiques segons la Llei 39/2015 LPAC.

SIGNAT ELECTRÒNICAMENT PER:
** CARLES GRAS (R: B55592927) el dia 07/01/2025 a les 12:07:38 i VAZQUEZ GOMEZ, ANTONIO (FIRMA) el dia 07/01/2025 a les 12:12:21

PLÀNOLS ESIS

Aquest document està en fase de pre-ingrés al sistema de gestió documental de 'Diputació de Tarragona'.
Fins que no es presenti al registra d'entrada de documents de la Seu Electrònica no se'n podran generar còpies autèntiques segons la Llei 39/2015 LPAC.

SIGNAT ELECTRÒNICAMENT PER:
** CARLES GRAS (R: B55592927) el dia 07/01/2025 a les 12:07:38 i VAZQUEZ GOMEZ, ANTONIO (FIRMA) el dia 07/01/2025 a les 12:12:21

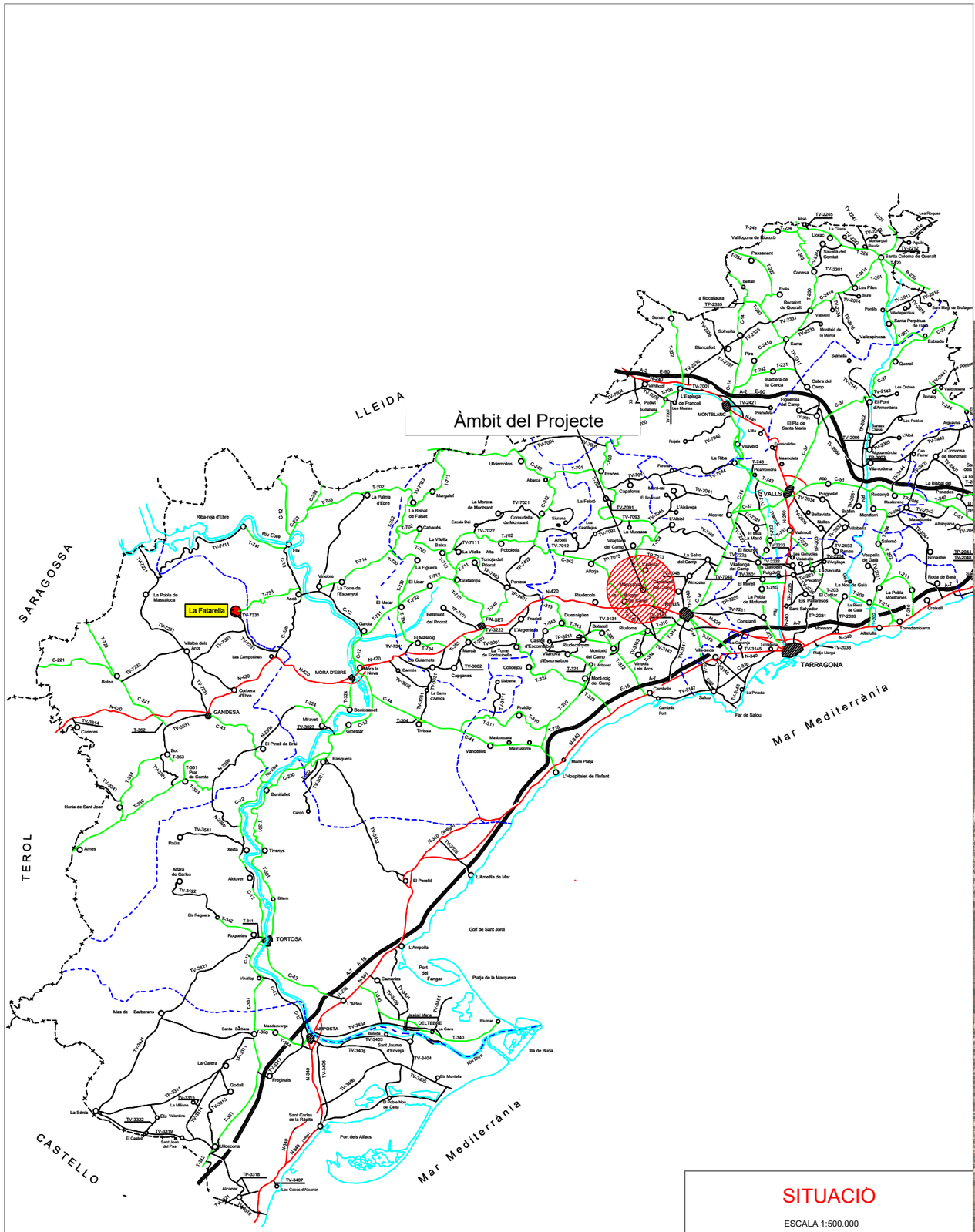

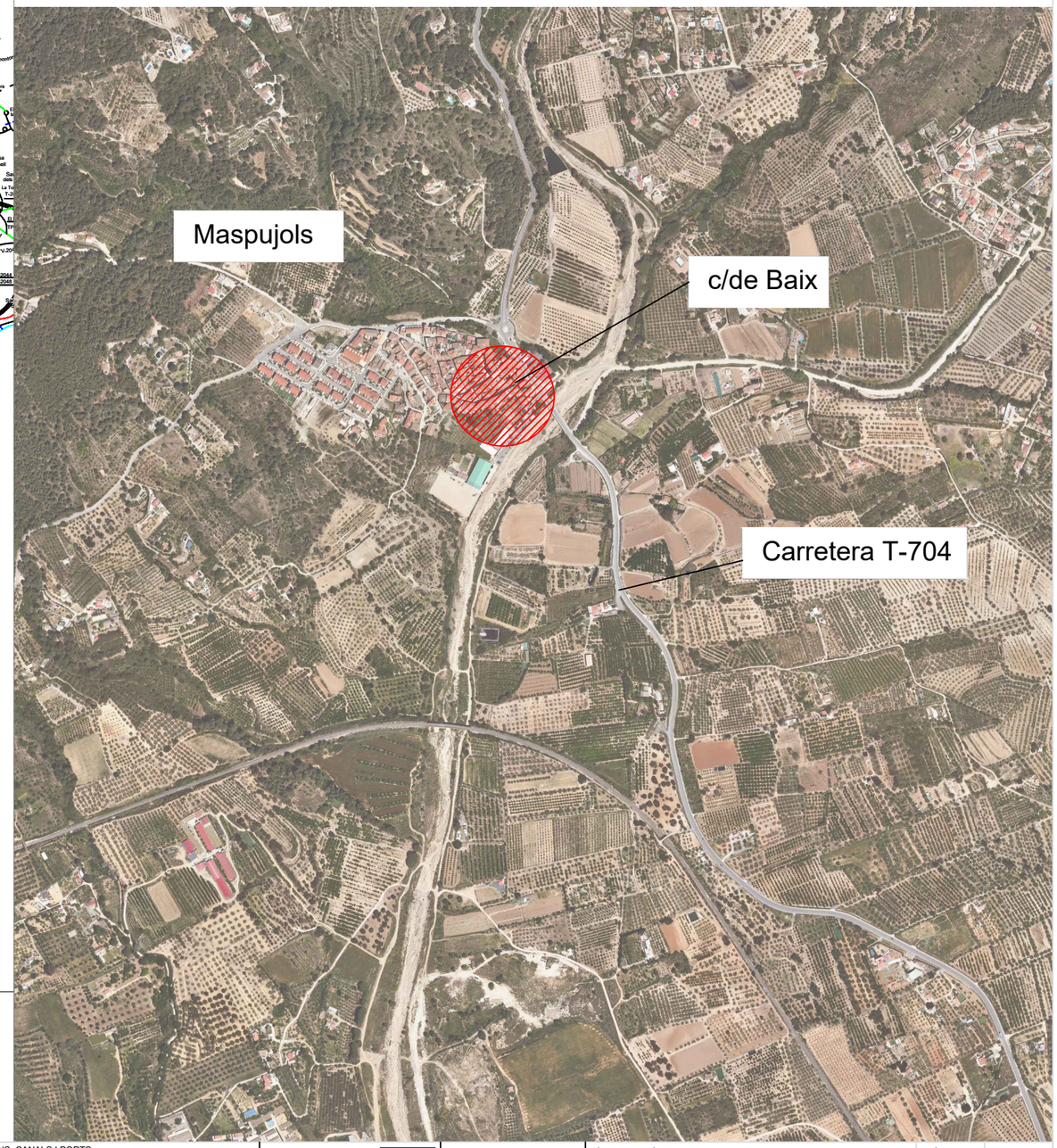

SITUACIÓ

ESCALA 1:500.000

0 2 4 6 8 10Km.

Diputació de Tarragona	CLAU 2023-0018755	TÍTOL DEL PROJECTE Projecte de les obres de renovació del carrer de Baix. 2a Fase	DATA OCTUBRE DE 2024	L'ENGINYER DE CAMINS, CANALS I PORTS ANTONIO VÁZQUEZ GÓMEZ / CARLES GRAS ALOMÀ	REDACTOR: RG CIVIL ENGINEERING	ESCALES 1:500.000 -	TÍTOL DEL PLÀNOL SEGURETAT I SALUT SITUACIÓ, EMPLAÇAMENT I ÍNDEX	PLÀNOL ESIS / FULL 1 DE 14

Enginyeria Municipal

SIGNAT ELECTRÒNICAMENT PER:
** CARLES GRAS (R: B55592927) el dia 07/01/2025 a les 12:07:38 i VAZQUEZ GOMEZ, ANTONIO (FIRMA) el dia 07/01/2025 a les 12:12:21

Aquest document està en fase de d'interés al sistema de gestió documental de 'Diputació de Tarragona.
Fins que no es produeix la signatura d'entrada de documents de la Seu Electrònica no se'n poden generar còpies autèntiques segons la Llei 39/2015 LPAC.

MòDUL DE VESTIDOR

ALÇAT PRINCIPAL

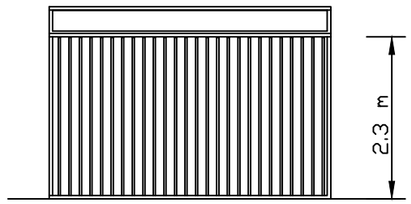

PLANTA

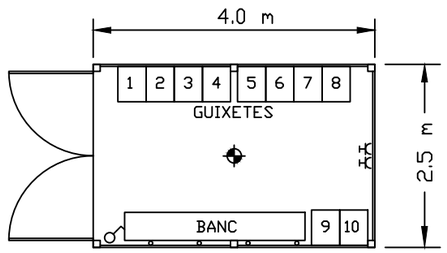

ALÇAT LATERAL

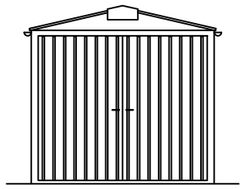

MòDUL DE SERVEIS

ALÇAT PRINCIPAL

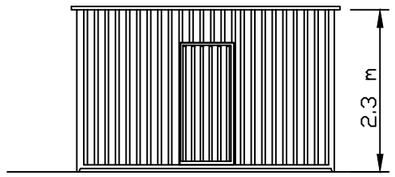

PLANTA

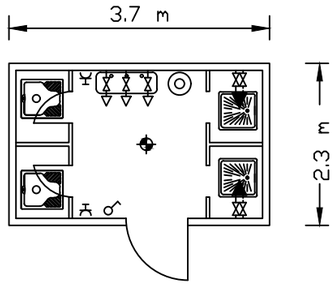

ALÇAT LATERAL

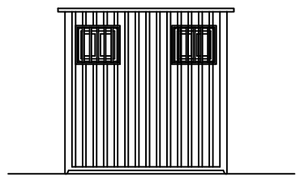

MòDUL DE MENJADOR

ALÇAT PRINCIPAL

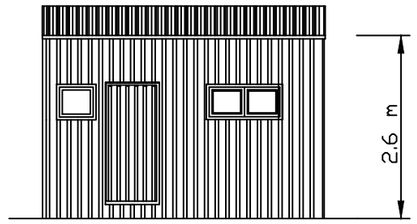

PLANTA

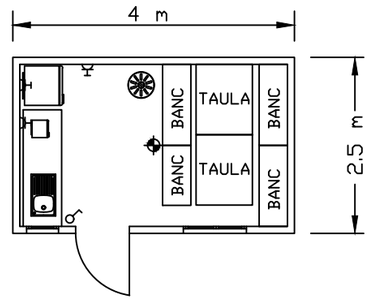

ALÇAT LATERAL

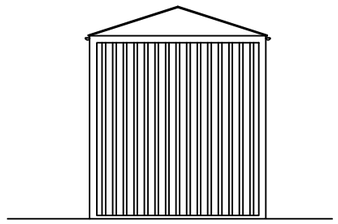

LLEGENDES		
FONTANERIA		HIDROMEZCLADOR AUTOMATIC
		AIXETA D'AIGUA FREDA
		CLAU DE PAS
		CALENTADOR ACUMULADOR ELÉCTRIC
ELECTRICITAT		PUNT DE LLUM
		INTERRUPTOR
		BASE DE ENDOLL

Aquest document està en fase de pre-ingrés al sistema de gestió documental de 'Diputació de Tarragona'.
Fins que no es presenti al registre d'entrada de documents de la Seu Electrònica no se'n podran generar còpies autèntiques segons la Llei 39/2015 LPAC.

Diputació Tarragona	CLAU	2023-0018755	TÍTOL DEL PROJECTE	DATA	L'ENGINYER DE CAMINS, CANALS I PORTS	REDACTOR:	ESCALES	TÍTOL DEL PLÀNOL
	ARXIU	ESIS.DWG	Projecte de les obres de renovació dels serveis del carrer de Baix, 2a Fase	OCTUBRE DE 2024	ANTONIO VÁZQUEZ GÓMEZ / CARLES GRAS ALOMÀ	RG	–	SEGURETAT I SALUT CASETES D'OBRA

PLÀNOL	FULL
SIS	2 DE 14

SIGNAT ELECTRÒNICAMENT PER:
** CARLES GRAS ALOMA (R: B55592927) el dia 07/01/2025 a les 12:07:38 i VAZQUEZ GOMEZ, ANTONIO (FIRMA) el dia 07/01/2025 a les 12:12:21

EXCAVACIONS

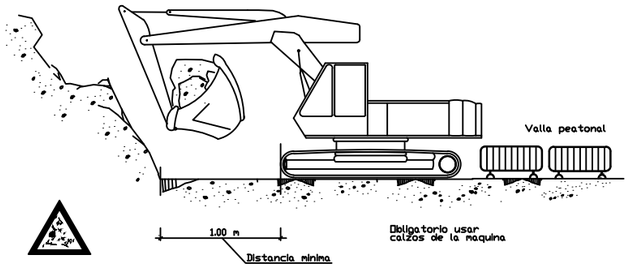

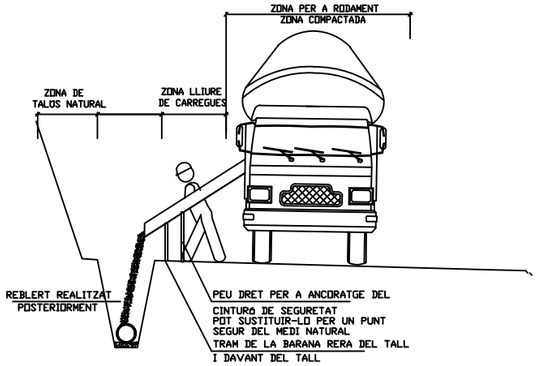

- MENTRE ES REALITZA EL FORMIGONAT PER DARRERA DEL TALL, ES PROCEDEIX DESPRES DE L'ENDURIMENT AL TANCAMENT DE LA RASA.
- TRAM OBERT. L'ESTRICTE NECESSARI PER INSTAL.LAR UN TRAM DE TUBERIA I FORMIGONAR EL TRAM ANTERIOR.
- QUANT MENYS TEMPS ROMANGUI OBERTA LA RASA, MES SEGURETAT. MALGRAT AIXÒ, POT NECESSITAR ENTIBACIÓ.

REGLES RELATIVES A LA POSTA EN OBRA DE MAQUINES PROPERES A LÍNIES ELÈCTRIQUES O DE TELEFONIA AÈRIES

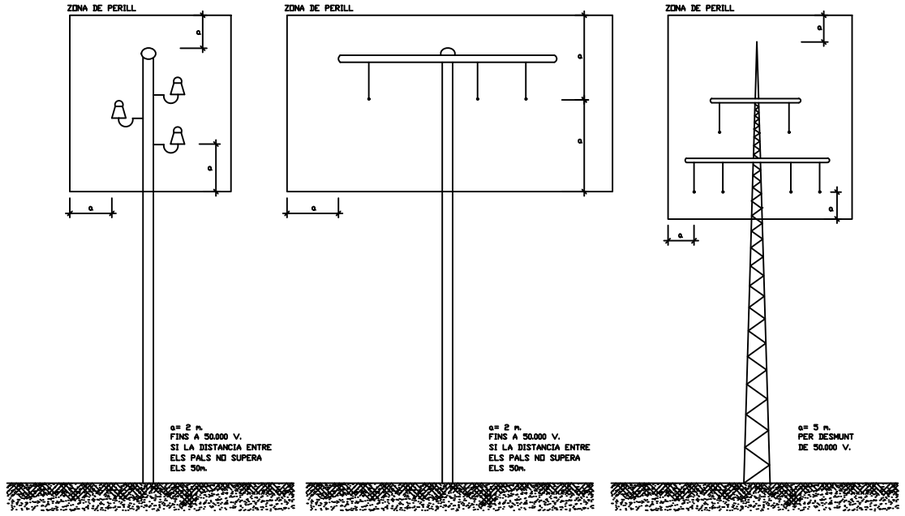

TOPALL DE RETROCES D'ABOCAMENT DE TERRES

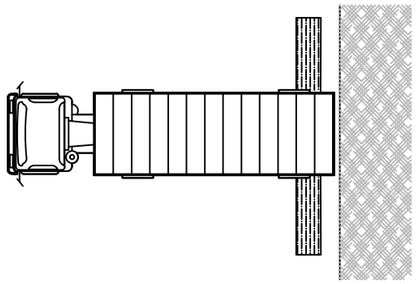

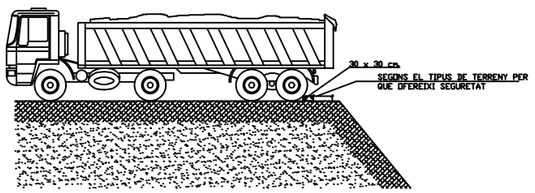

PROTECCIÓ DE CAMIONS BASCULANTS

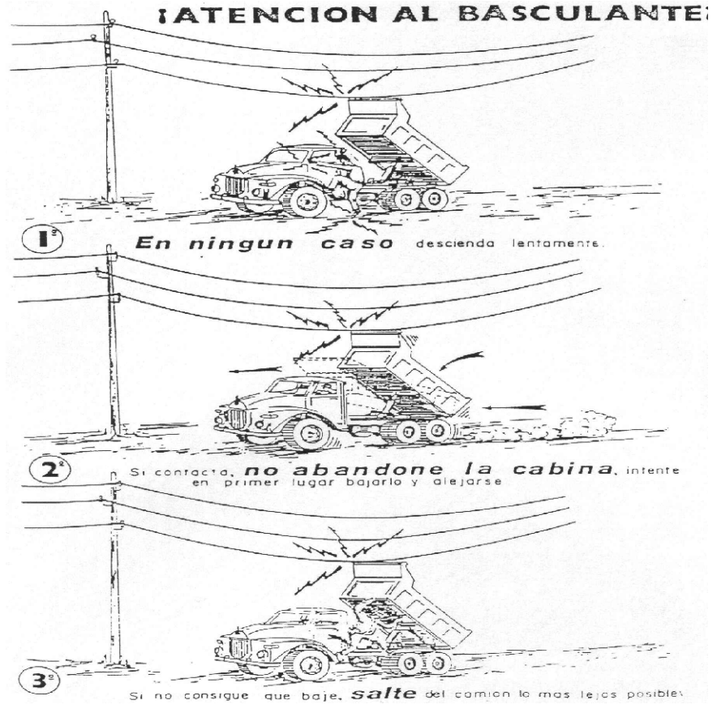

PORTIC D'BALISAMENT DE LINIES ELECTRIQUES AÈRIES

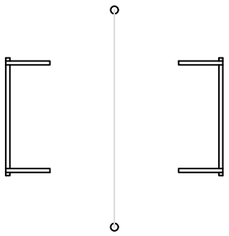

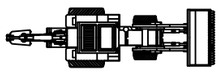

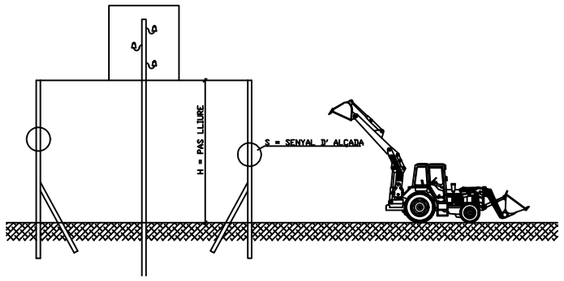

Diputació Tarragona	CLAU	2023-0018755	TÍTOL DEL PROJECTE Projecte de les obres de renovació dels serveis del carrer de Baix, 2a Fase	DATA OCTUBRE DE 2024	L'ENGINYER DE CAMINS, CANALS I PORTS ANTONIO VÁZQUEZ GÓMEZ CARLES GRAS ALOMÀ	REDACTOR: RG CIVIL ENGINEERING	ESCALES –	TÍTOL DEL PLÀNOL SEGURETAT I SALUT PROTECCIONS PER A MAQUINÀRIA	PLÀNOL SIS	FULL 3 DE 14
	ARXIU	ESIS.DWG							

Aquest document està en fase de pre-ingrés al sistema de gestió documental de 'Diputació de Tarragona'.
Fins que no es presenti al registra d'entrada de documents de la Seu Electrònica no se'n podran generar còpies autèntiques segons la Llei 39/2015 LPAC.

SIGNAT ELECTRÒNICAMENT PER:
** CARLES GRAS (R: B55592927) el dia 07/01/2025 a les 12:07:38 i VAZQUEZ GOMEZ, ANTONIO (FIRMA) el dia 07/01/2025 a les 12:12:21

CASC DE SEGURETAT NO METAL.LIC

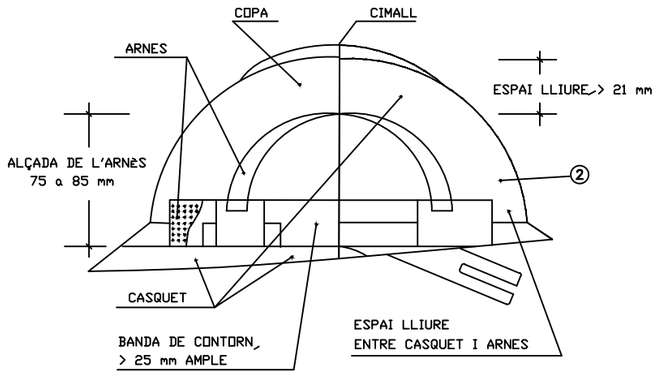

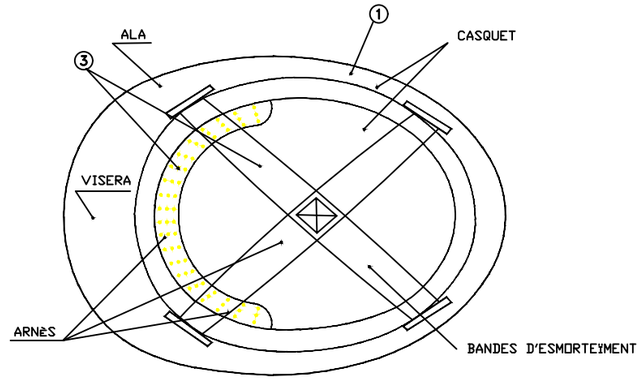

① MATERIAL INCOMBUSTIBLE, RESISTENT A GREIXOS, SALS I AIGUES

② CLASSE M AILLANT A 1000 v. CLASE E-AT AILLANT A 25000 v.

③ MATERIAL NO RÍGID, HIDRÒFUG, FÀCIL NETEJA I DESINFECCIÓ

COL.LOCACIÓ CORRECTA TAPS AUDITIUS

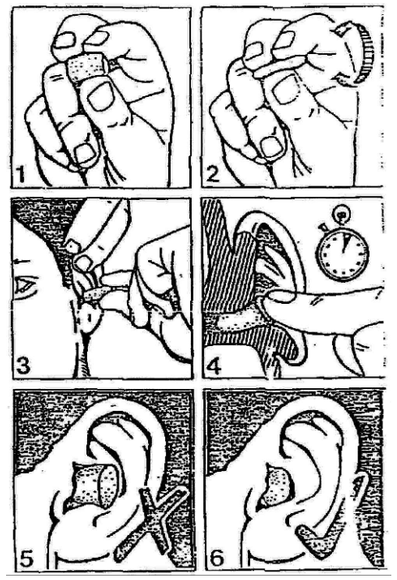

BOTES D'OBRA

BOTA IMPERMEABLE A L'AIGUA I A LA HUMITAT

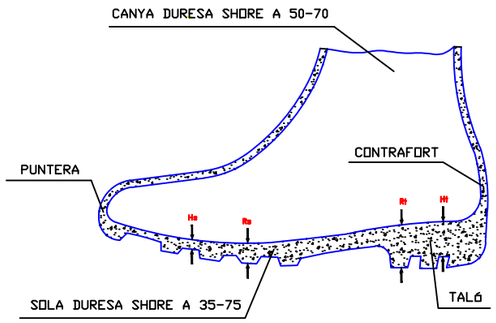

Hs CLIVELLA DE LA SOLA = 5 m.m.
Rs RESALT DE LA SOLA = 9 m.m.
Ht CLIVELLA DEL TALÓ = 20 m.m.
Rt RESSALT DEL TALÓ = 25 m.m.

BOTA DE SEGURETAT CLASE III

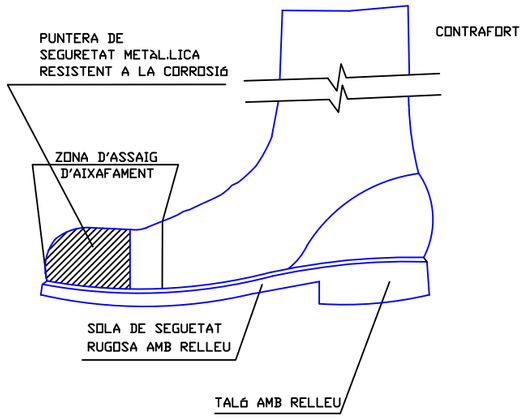

ULLERES TIPUS UNIVERSAL ANTI IMPACTES

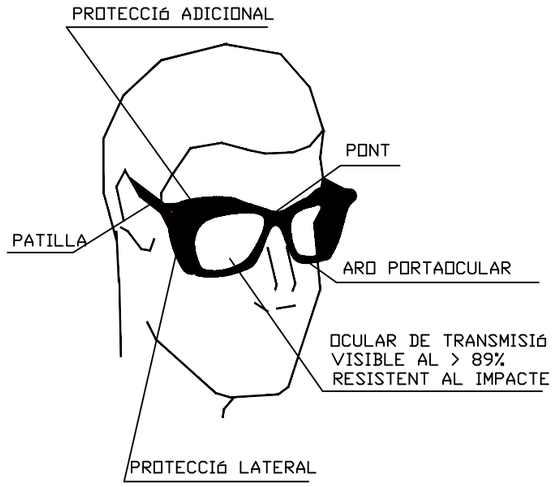

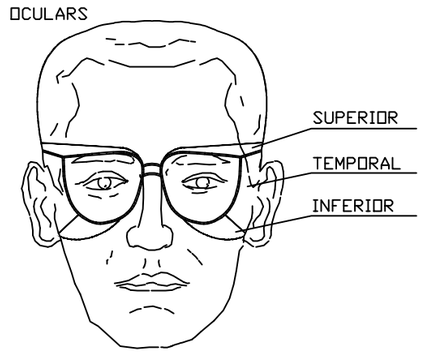

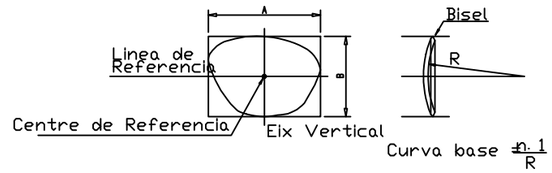

Aquest document està en fase de pre-ingrés al sistema de gestió documental de 'Diputació de Tarragona'.
Fins que no es presenti al registra d'entrada de documents de la Seu Electrònica no se'n podran generar còpies autèntiques segons la Llei 39/2015 LPAC.

Diputació Tarragona	CLAU	2023-0018755	TÍTOL DEL PROJECTE Projecte de les obres de renovació dels serveis del carrer de Baix, 2a Fase	DATA OCTUBRE DE 2024	L'ENGINYER DE CAMINS, CANALS I PORTS ANTONIO VÁZQUEZ GÓMEZ CARLES GRAS ALOMÀ	REDACTOR:	ESCALES –	TÍTOL DEL PLÀNOL SEGURETAT I SALUT PROTECCIONS INDIVIDUALS	PLÀNOL SIS	FULL 4 DE 14
	ARXIU	ESIS.DWG								

SIGNAT ELECTRÒNICAMENT PER:
** CARLES GRAS (NI: B55592927) el dia 07/01/2025 a les 12:07:38 i VAZQUEZ GOMEZ, ANTONIO (FIRMA) el dia 07/01/2025 a les 12:12:21

ESQUEMA GENERAL EN RASES

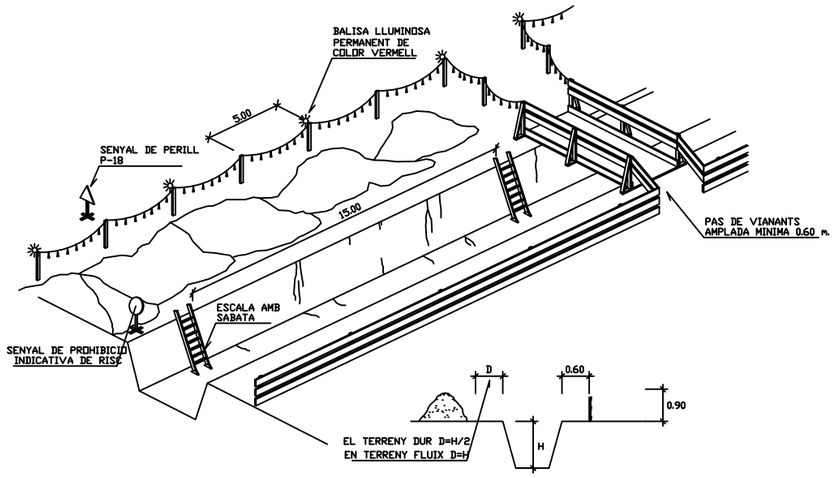

PROTECCIÓ DE RASSES

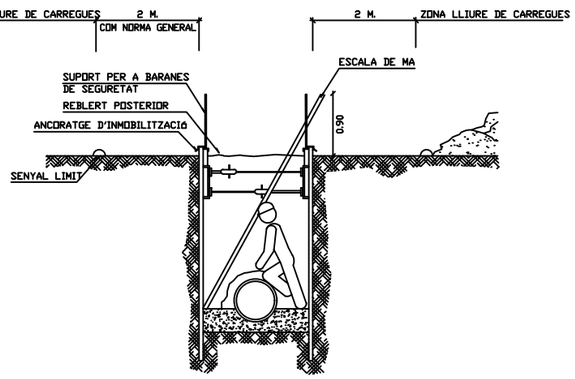

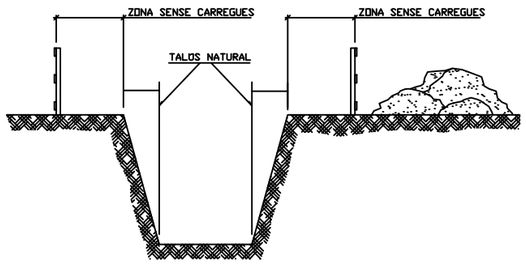

ESCALES DE MÀ

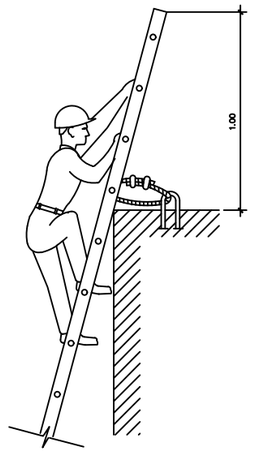

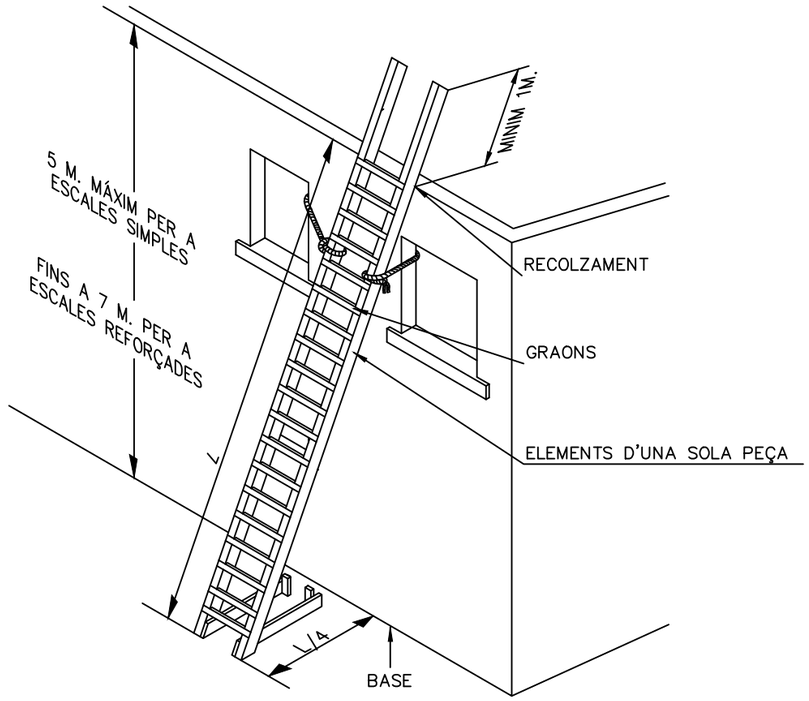

MECANISMES ANTILLISCANTS

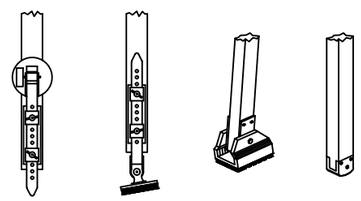

FIXACIÓ EN PART SUPERIOR

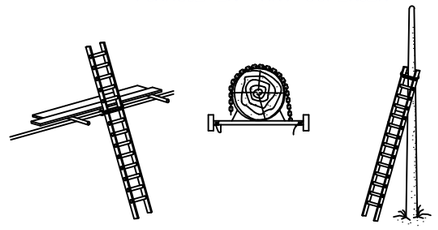

RECOLZAMENTS

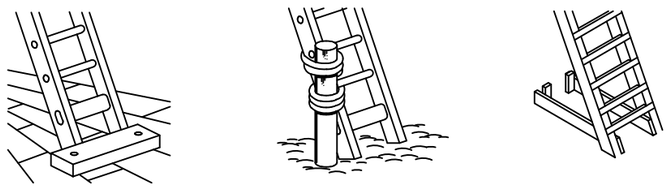

Aquest document està en fase de pre-ingrés al sistema de gestió documental de 'Diputació de Tarragona'.
Fins que no es presenti al registra d'entrada de documents de la Seu Electrònica no se'n podran generar còpies autèntiques segons la Llei 39/2015 LPAC.

Diputació Tarragona	CLAU	2023-0018755	TÍTOL DEL PROJECTE Projecte de les obres de renovació dels serveis del carrer de Baix, 2a Fase	DATA OCTUBRE DE 2024	L'ENGINYER DE CAMINS, CANALS I PORTS ANTONIO VÁZQUEZ GÓMEZ / CARLES GRAS ALOMÀ	REDACTOR: RG	ESCALES –	TÍTOL DEL PLÀNOL SEGURETAT I SALUT PROTECCIONS EN RASES I ESCALES	PLÀNOL SIS	FULL 5 DE 14
	ARXIU	ESIS.DWG								

SIGNAT ELECTRÒNICAMENT PER:
** CARLES GRAS (R: B55592927) el dia 07/01/2025 a les 12:07:38 i VAZQUEZ GOMEZ, ANTONIO (FIRMA) el dia 07/01/2025 a les 12:12:21

SENYALS DE PRIHIBICIÓ

ESQUEMA SENYALS			COLORS		SENYAL ESTABLERTA
Significat	Dibuixat	Color	Seguretat	Significat	
PROHIBIT FUMAR		NEGRE	VERMELL	BLANC	
PROHIBIT APAGAR AMB AIGUA		NEGRE	VERMELL	BLANC	
PROHIBIT FUMAR I ENCENDRE FOC		NEGRE	VERMELL	BLANC	
AIGUA NO POTABLE		NEGRE	VERMELL	BLANC	
PROHIBIT PASSAR ALS VIANANTS		NEGRE	VERMELL	BLANC	

SENYALS D'OBLIGACIÓ

ESQUEMA SENYALS			COLORS		SENYAL ESTABLERTA
Significat	Dibuixat	Color	Seguretat	Significat	
US OBLIGATORI DE PROTECTORS AUDITIUS		BLANC	BLAU	BLANC	
US OBLIGATORI DE ULLERES O PANTALLES		BLANC	BLAU	BLANC	
US OBLIGATORI DE GUANTS		BLANC	BLAU	BLANC	
US OBLIGATORI DE BOTES DE SEGURETAT		BLANC	BLAU	BLANC	
US OBLIGATORI DE MASCARILLA		BLANC	BLAU	BLANC	

SENYALS D'ADVERTENCIA

ESQUEMA SENYALS			COLORS		SENYAL ESTABLERTA
Significat	Dibuixat	Color	Seguretat	Significat	
PERILL INDETERMINAT		NEGRE	GRIS	NEGRE	
MAQUINARIA PESADA EN MOVIMENT		NEGRE	GRIS	NEGRE	
CAIGUDES A DISTINT NIVELL		NEGRE	GRIS	NEGRE	
CAIGUDES AL MATEIX NIVELL		NEGRE	GRIS	NEGRE	

SENYALS SALVAMENT I CONTRA INCENDIS

ESQUEMA SENYALS			COLORS		SENYAL ESTABLERTA
Significat	Dibuixat	Color	Seguretat	Significat	
EQUIP DE PRIMERS AUXILIS		BLANC	VERD	BLANC	
LOCALITZACIÓ DE PRIMERS AUXILIS	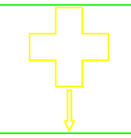	BLANC	VERD	BLANC	
DIRECCIÓ FINS PRIMERS AUXILIS	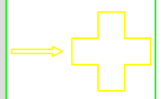	BLANC	VERD	BLANC	
LOCALITZACIÓ SORTIDA DE SOCORS	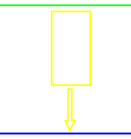	BLANC	VERD	BLANC	
EQUIP CONTRA INCENDIS		BLANC	ROIG	BLANC	
LOCALITZACIÓ D'EQUIPS CONTRA INCENDIS		BLANC	ROIG	BLANC	
DIRECCIÓ FINS EQUIP CONTRA INCENDIS		BLANC	ROIG	BLANC	

SENYALS DE PROHIBICIÓ

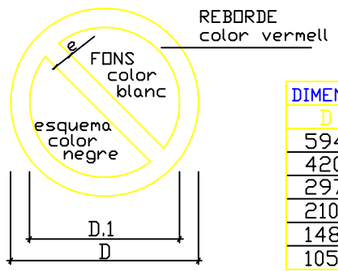

DIMENSIONS EN mm.		
D	D.1	m
594	420	44
420	297	31
297	210	17
210	148	16
148	105	11
105	74	8

SENYALS DE OBLIGACIÓ

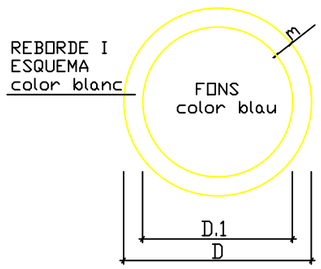

DIMENSIONS EN mm.		
D	D.1	m
594	534	30
420	378	21
297	267	15
210	188	11
148	132	8
105	95	5

SENYALS D'ADVERTENCIA DE PERILL

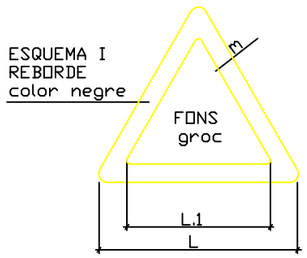

DIMENSIONS EN mm.		
L	L.1	m
594	492	30
420	348	21
297	246	15
210	174	11
148	121	8
105	87	5

Aquest document està en fase de pre-ingrés al sistema de gestió documental de 'Diputació de Tarragona'.
Fins que no es presenti al registra d'entrada de documents de la Seu Electrònica no se'n podran generar còpies autèntiques segons la Llei 39/2015 LPAC.

Diputació Tarragona Enginyeria Municipal	CLAU	2023-0018755	TÍTOL DEL PROJECTE	DATA	L'ENGINYER DE CAMINS, CANALS I PORTS	REDACTOR:	ESCALES
	ARXIU	ESIS.DWG	Projecte de les obres de renovació dels serveis del carrer de Baix, 2a Fase	OCTUBRE DE 2024	ANTONIO VÁZQUEZ GÓMEZ / CARLES GRAS ALOMÀ	RG CIVIL ENGINEERING	–

TÍTOL DEL PLÀNOL	PLÀNOL	FULL
SEGURETAT I SALUT SENYALITZACIÓ D'OBRA	SIS	6 DE 14

SIGNAT ELECTRÒNICAMENT PER:
** CARLES GRAS (R: B55592927) el dia 07/01/2025 a les 12:07:38 i VAZQUEZ GOMEZ, ANTONIO (FIRMA) el dia 07/01/2025 a les 12:12:21

ABALISSAMENT EN TALLS DE CARRETERA AMB DESVIAMENT OCUPANT EL VIRAL I PART D'UN CARRIL

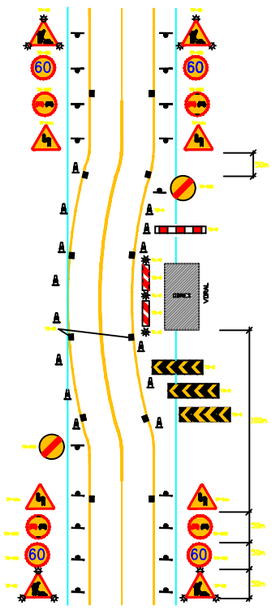

ABALISSAMENT EN TALLS DE CARRETERA AMB DESVIAMENT OCUPANT EL VIRAL HORARI DIURN

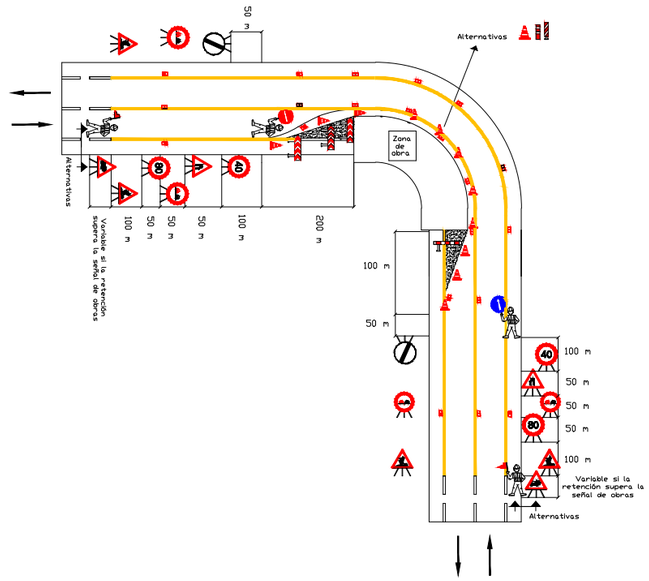

ABALISSAMENT EN TALLS DE CARRETERA AMB DESVIAMENT OCUPANT EL VIRAL HORARI DIURN

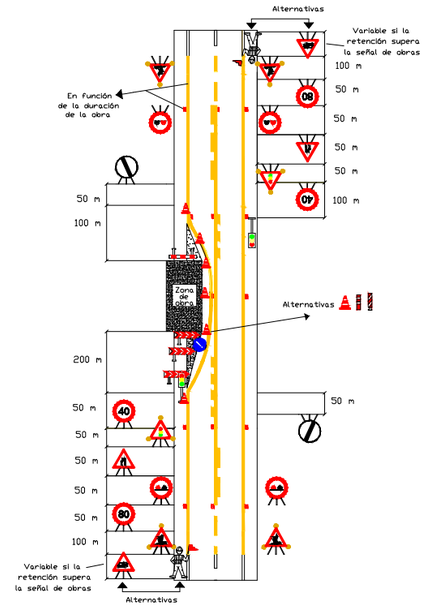

ABALISSAMENT EN TALLS DE CARRETERA AMB DESVIAMENT OCUPANT TOTA LA CALÇADA

HORARI PER TENIR ARB CAMINS O CARRETERES EN OBRAS

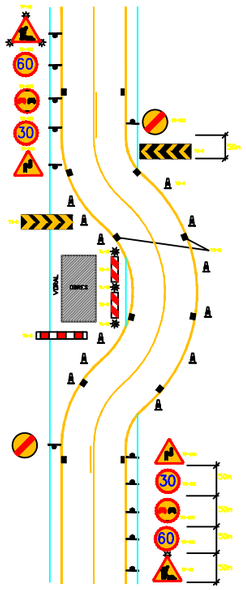

ABALISSAMENT EN TALLS DE CARRETERA AMB DESVIAMENT OCUPANT EL VIRAL HORARI NOCTURN

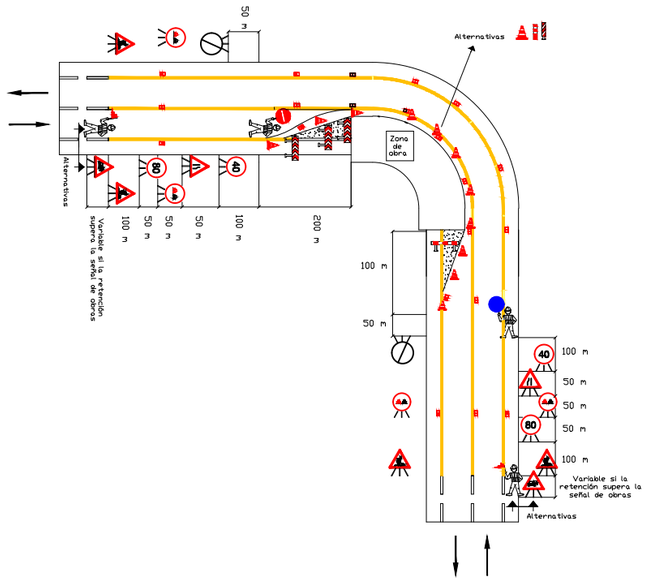

ABALISSAMENT EN TALLS DE CARRETERA AMB DESVIAMENT OCUPANT EL VIRAL HORARI NOCTURN

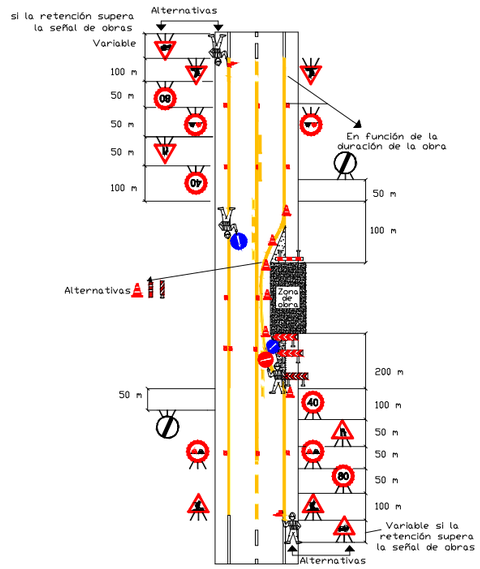

Aquest document està en fase de pre-ingrés al sistema de gestió documental de 'Diputació de Tarragona'.
Fins que no es presenti al registra d'entrada de documents de la Seu Electrònica no se'n podran generar còpies autèntiques segons la Llei 39/2015 LPAC.

Diputació Tarragona	CLAU	2023-0018755	TÍTOL DEL PROJECTE	DATA	L'ENGINYER DE CAMINS, CANALS I PORTS	REDACTOR:	ESCALES	TÍTOL DEL PLÀNOL
	ARXIU	ESIS.DWG	Projecte de les obres de renovació dels serveis del carrer de Baix, 2a Fase	OCTUBRE DE 2024	ANTONIO VÁZQUEZ GÓMEZ / CARLES GRAS ALOMÀ	RG	–	SEGURETAT I SALUT ORDENACIÓ DEL TRÀNSIT

PLÀNOL	FULL
SIS	7 DE 14

SIGNAT ELECTRÒNICAMENT PER:
** CARLES GRAS (R: B55592927) el dia 07/01/2025 a les 12:07:38 i VAZQUEZ GOMEZ, ANTONIO (FIRMA) el dia 07/01/2025 a les 12:12:21

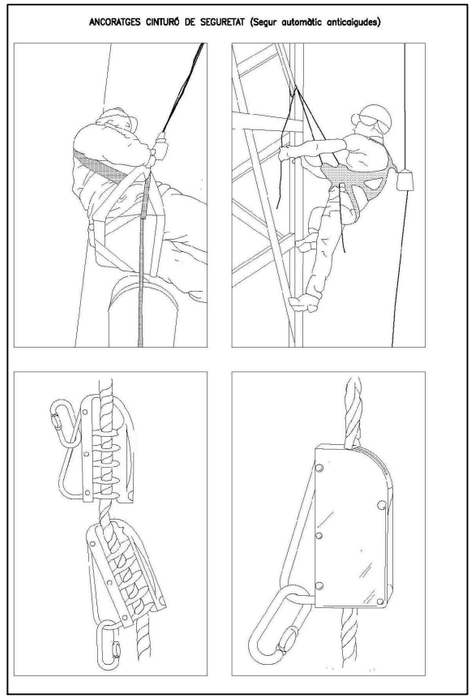

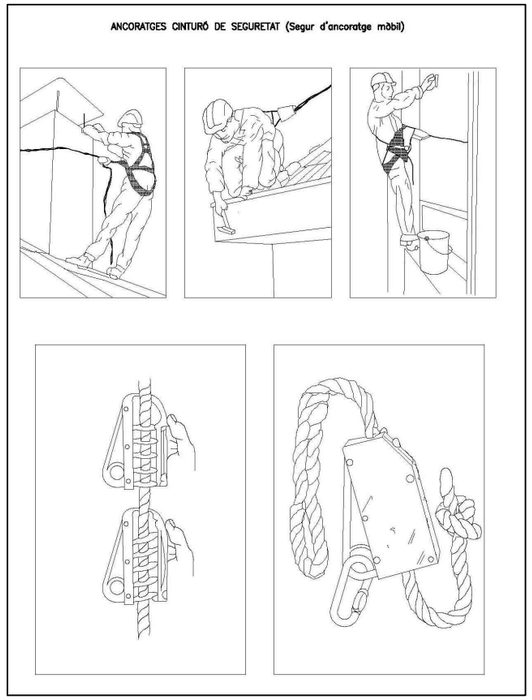

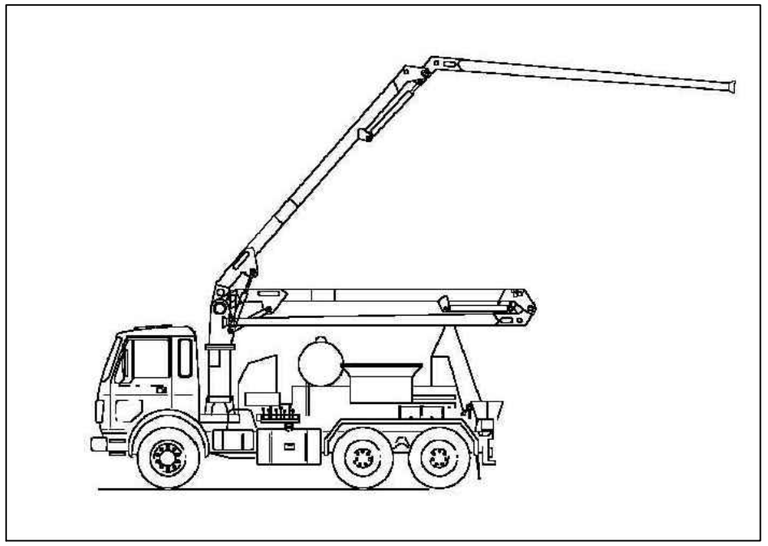

ARNÈS DE SEGURETAT - Classe B DE SUSPENSIÓ

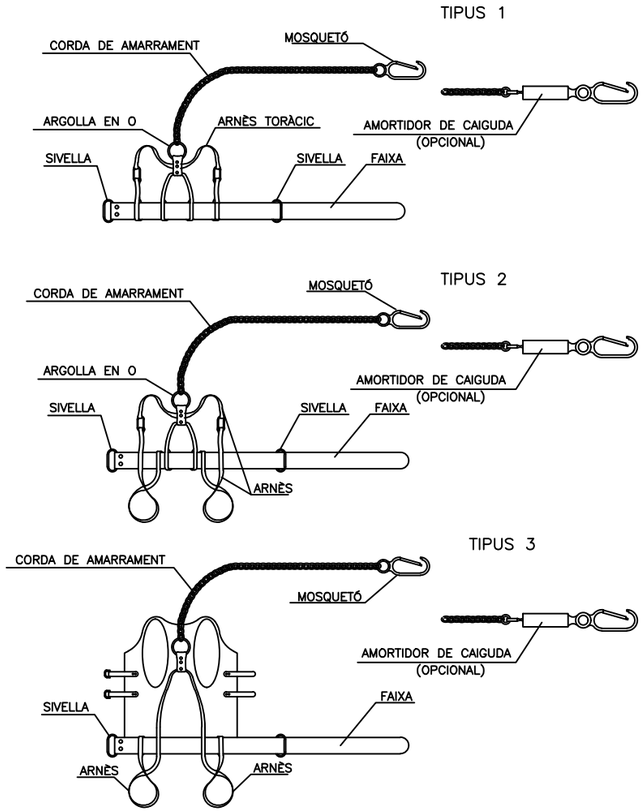

CINTURÓ DE SEGURETAT - Classe B DE SUBJECCIÓ

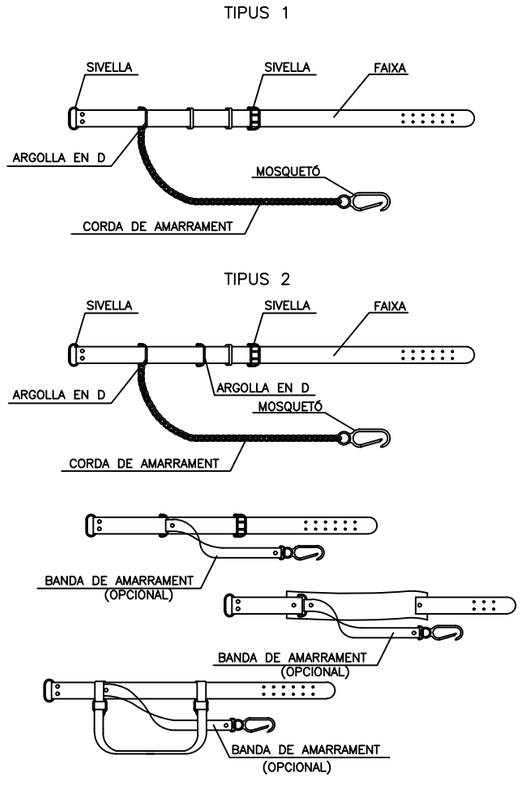

BOMBA PER A FORMIGÓ, SOBRE CAMIÓ.

Es la màquina auto-propulsada sobre rodes, amb una bomba instal.lada connectada a un receptacle per a rebre el formigó en massa dels tancs, per impulsar-lo a través d'uns tubs adossats a una ploma hidràulica. Sent la seva comesa el posar el formigó a diverses distancies i alçades a l'abast dels tubs articulats.

Normes de seguretat

1.- No s'efectuarà cap tasca de reparació o manteniment, estant la bomba en marxa.

2.- Mai s'utilitzarà l'estructura formada per la ploma i els tubs com a grua per aixecar càrregues.

3.- No es permet l'accés a la maquina a persones alienes i s'impedirà el seu comandament.

4.- Degut a la seva gran esveltesa i envergadura, aquestes màquines són inestables i s'ometen les mesures de seguretat. Per això si s'en disposa, s'han d'utilitzar gats estabilitzadors en tot tipus de treball, assegurant d'aquesta manera la immobilitat del conjunt.

5.- En tot moment respectar la senyalització de l'obra, el codi de circulació i les ordres del senyalista autoritzat.

6.- No es tractarà de realitzar comprovacions ni operacions de manteniment amb la màquina o el motor en marxa.

7.- L'operari ha d'estar dotat d'equips de protecció individual, com cinturó antivibració, calçat anti-lliscant, guants i casc.

8.- Mai es mourà la màquina amb els tubs desplegats.

Aquest document està en fase de pre-ingrés al sistema de gestió documental de 'Diputació de Tarragona'.
Fins que no es presenti al registra d'entrada de documents de la Seu Electrònica no se'n podran generar còpies autèntiques segons la Llei 39/2015 LPAC.

Diputació Tarragona	CLAU 2023-0018755	TÍTOL DEL PROJECTE	DATA	L'ENGINYER DE CAMINS, CANALS I PORTS	REDACTOR:	ESCALES	TÍTOL DEL PLÀNOL	PLÀNOL / FULL
	ARXIU ESIS.DWG	Projecte de les obres de renovació dels serveis del carrer de Baix, 2a Fase	OCTUBRE DE 2024	ANTONIO VÁZQUEZ GÓMEZ / CARLES GRAS ALOMÀ	RG CITIES ENGINEERING	–	SEGURETAT I SALUT PROTECCIONS COL-LECTIVES	SIS / 8 DE 14

SIGNAT ELECTRÒNICAMENT PER:
** CARLES GRAS (R: B55592927) el dia 07/01/2025 a les 12:07:38 i VAZQUEZ GOMEZ, ANTONIO (FIRMA) el dia 07/01/2025 a les 12:12:21

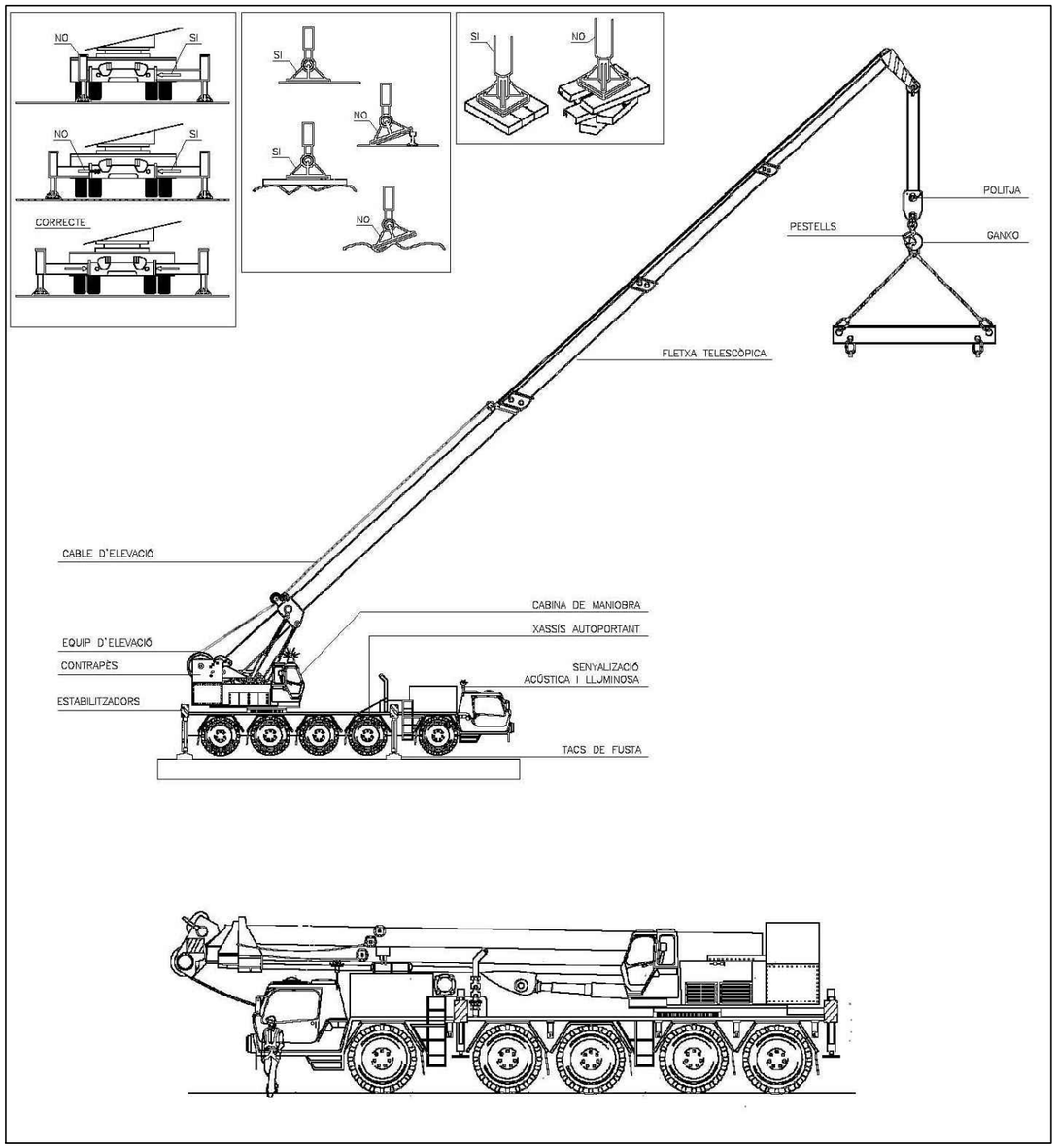

GRUA TELESCÒPICA AUTO-PROPULSADA DE GRAN TONATGE

Ès un vehicle auto-propulsat donat d'una ploma d'articulació telescòpica estudiada per a realitzar treballs d'elevació de carregues, amb unes sol.licituds especifiques de mobilitat, abast i poténcia en elevació vertical superior a qualsevol dispositiu mòbil, L'articulació del seu braç en diversos trams replegats telescòpicament a la plataforma de maniobra, sobre la que descansa, la doten d'un radi de gir de 360 graus. Alguns models, tenen la possibilitat de col.locar al seu extrem un final de grua, suplementari, del tipus d'estructura metàl.lica.

Normes de seguretat

Les grues mòbils estan rigides pel R.D. 2370/1996 de 18 de Novembre. I per la instrucció tècnica complementaria mie-aem 4 del reglament d'aparells d'elevació i manteniment.

1.- No es permetrà pujar ni utilitzar la màquina a personal no qualificat i no autoritzat.

2.- L'operari estarà provist dels equips de protecció individual amb caracteristiques que el treball sol.liciti: casc, guants i calçat antilliscant sempre, així com proteccions acústiques, protecció contra projecció als ulls, i altres.

3.- Durant la translació de la màquina, en tot moment s'haurà de respectar la senyalització de l'obra.

4.- S'utilitzaran els accesoris seguint estrictament les instruccions del fabricant, i usant-los tan sols per a les funcions pel que han estat dissenyats.

5.- Sigui quin sigui l'accessori instal.lat, no s'utilitzarà la màquina per al transport de personal.

6.- Estarà provista de senyals acústiques i lluminoses de posada en marxa i moviment, i les ordres del senyalista autoritzat.

7.- Els treballs amb el martell hidràulic, la retro-excavadora i en aquells amb accesoris amb radi de gir, l'area de treball ha d'estar protegida per impedir el pas d'altres operaris.

8.- S'informarà a l'operari autoritzat pel seu ús, de totes les normes de seguretat especificades pel fabricant, pel la seva utilització.

Normes d'utilització

Quan la grua mòbil ha de situar el suport vertical prop d'un talús, es comprovarà la distancia de seguretat de la vora d'on es col.loca el suport i la seva consistencia. En la utilització de grues d'aquestes caracteristiques, es tindrà sempre en compte el pes tarat del vehicle, més el de les carregues a manipular en translació i/o elevació per verificar que la zona de maniobres pot soportar el pes del vehicle posat en servei. Degut a l'envergadura d'aquest tipus de grua, i per les seves caracteristiques, abans de posar-la en servei, es desplegaran i recolzaran els suports pneumàtics de que està provista.
Està prohibit utilitzar la ploma per a desplaçar les carregues lateralment per empenta.
Mantenir una longitud de cable des de la punta a la càrrega tan curta con sigui possible per tal d'evitar el balanceig de la carrega a les arrancades i a les parets de les maniobres d'elevacions. En treballs amb plomes compostes de diverses seccions telescòpiques, la longitud s'ha de corregir estenent llargàries iguals de cadascuna de les seccions de la ploma o braç. Quan es circula, aquesta ha d'estar correctament clavada al seu seient i amb un fre de gir posat o els tirants d'ancoratge mecànis, si la grua té cavallet de recolzament, anirà col.locada i anclada a ells.
Per les seves característiques, no és permès desplaçar-se amb la ploma estesa ni amb carregues sospeses d'ella. Està totalment prohibit desconnectar els sistemes de seguretat existents, com són el d'horitzontalitat., el de limitació de carrega i d'altres. Es molt important abans de l'inici de l'emplaçament, efectuar una inspecció del terreny, per a verificar el tipus de terreny, l'existecia de línies elèctriques i tot allò que pugui dificultar o entorpir la nostra maniobra una vegada emplaçada la grua.

SENYALS DE MA PER A GRUA

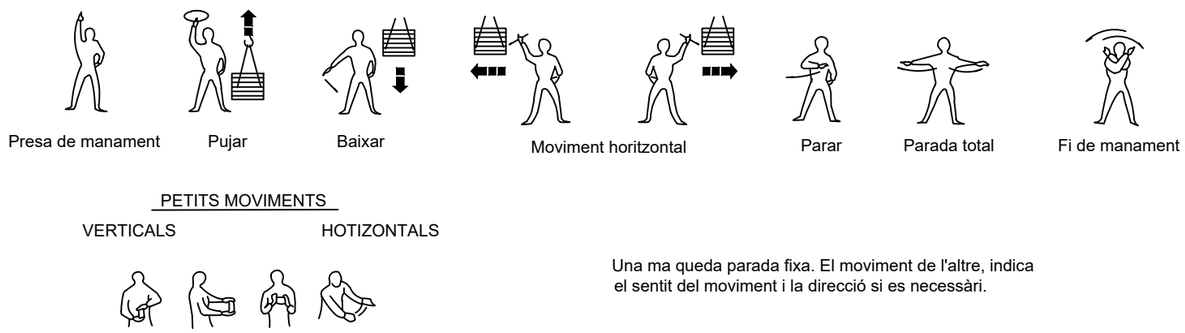

Una ma queda parada fixa. El moviment de l'altre, indica el sentit del moviment i la direcció si es necessàri.

Aquest document està en fase de pre-ingrés al sistema de gestió documental de 'Diputació de Tarragona'.
Fins que no es presenti al registra d'entrada de documents de la Seu Electrònica no se'n podran generar copies autèntiques segons la Llei 39/2015 LPAC.

ACCESORIS D'ELEVACIÓ

Per a anells del mateix material
i el mateix diametre de secció recte

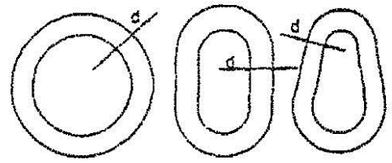

l'Anell rodo és el més feble

l'Anell ovalat és de resistència mitja

l'Anell de forma de pera és el de major resistència

ANGLE ENTRE RAMALS (Carrega)	Coeficient de sobrecàrrega en funció de l'angle entre ramals
0°	1.00
40 °	1.06
50 °	1.10
60 °	1.16
70 °	1.22
80 °	1.31
90 °	1.42
100 °	1.56
110 °	1.75
120 °	2.00
130 °	2.37
140 °	2.93
150 °	3.86
160 °	5.76

Tipus obert — Tipo tancat

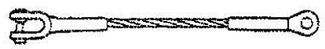

Terminal forjat — 100%

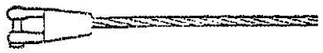

Terminal còonic amb zenc colat — 100%

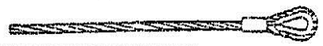

Terminal amb guardapunys i maniguet de pressió
Diàmetre de 25 mm (1) i menor — 95%
Diàmetre de 28 mm (1.1/8) — 92.5%

Gassa flamenca amb maniguet mecànic
Diàmetre de 25 mm (1) i menor — 95%
Diàmetre de 28 mm (1.1/8) — 92.5%

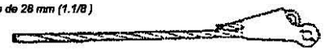

Terminal en cunya (Depenent del diseny) — 75-90%

Grapes (El número varis amb el diàmetre) — 75-80%

Guardapunys amb gassa foirada a mà

6 mm(1/4)	90%	12 mm(1/2)	86%
7 mm(5/16)	89%	15 mm(5/8)	84%
9 mm(3/8)	88%	19 mm(3/4)	82%
11 mm(7/16)	87%	22 mm(7/8)	80%

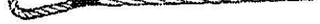

Gassa foirada a mà
Els mateixos rendiments que en el cas anterior

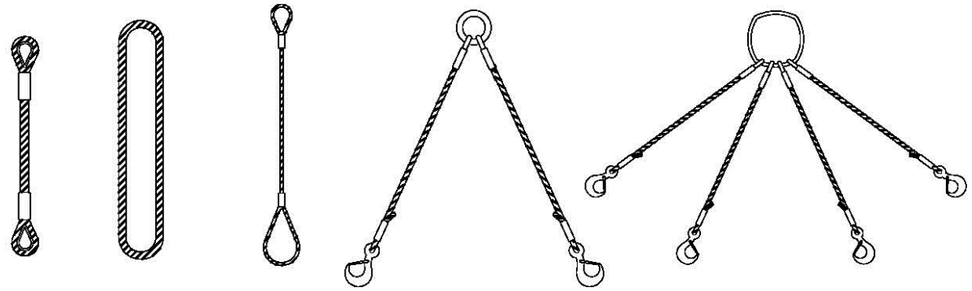

Eslinga simple — Eslinga sense ff — Eslinga per lleçada — Eslinga de 2 ramals — Eslinga de 4 ramals

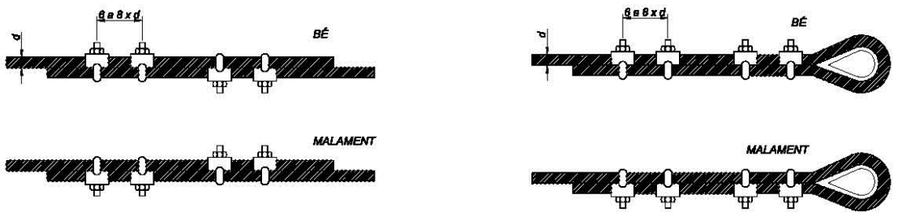

SUSTENTACIÓ DE CÀRREGUES

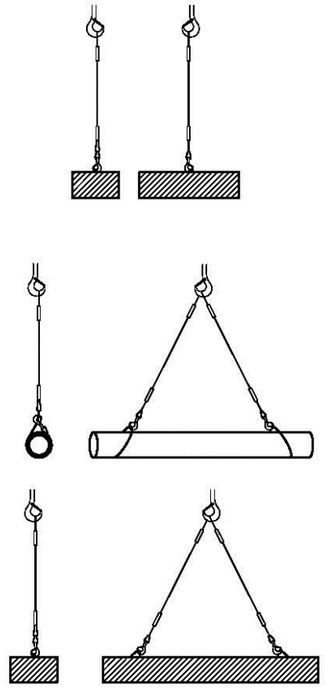

Issat de chapa de longitud amb eslinga de cadenes de varis ramals

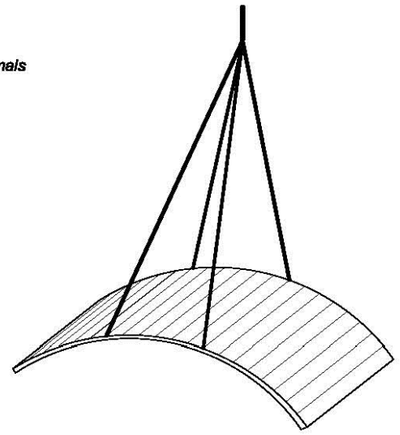

Detall d'amaratge de bidons

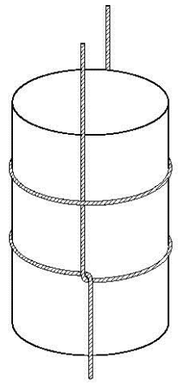

Diàmetre del cable	CARREGUES DE TREBALL DE LES ESLINGES — Càrrega de treball en m kg per a cables amb resistència escorèdics de 160kg mm2						
				30°	30°	30°	
12	1.330	1.000	2.660	2.570	2.300	1.880	8.000
14	1.680	1.260	3.360	3.240	2.900	2.370	10.100
16	2.300	1.720	4.600	4.440	3.980	3.250	13.800
18	3.000	2.250	6.000	5.790	5.200	4.240	18.000
20	3.580	2.680	7.160	6.910	6.200	5.060	21.500
22	3.970	2.980	7.940	7.670	6.870	5.610	23.800
24	4.800	3.600	9.600	9.270	8.510	6.790	25.800
26	5.700	4.280	11.400	11.010	9.870	8.060	34.300
28	6.720	5.040	13.440	12.980	11.640	9.500	40.300
30	7.780	5.910	15.560	15.030	13.470	11.000	46.700
32	8.350	6.260	16.700	16.130	14.460	11.800	50.100
34	9.530	7.150	19.050	18.410	16.500	13.470	57.200
36	10.820	8.120	21.640	20.900	18.740	15.300	64.900
38	12.170	9.130	24.340	23.510	21.070	17.210	73.000
40	13.590	10.200	27.180	25.250	23.530	19.210	81.500

Aquest document està en fase de pre-ingrés al sistema de gestió documental de 'Diputació de Tarragona'.
Fins que no es presenti al registra d'entrada de documents de la Seu Electrònica no se'n podran generar còpies autèntiques segons la Llei 39/2015 LPAC.

SIGNAT ELECTRÒNICAMENT PER:
** CARLES GRAS (R: B55592927) el dia 07/01/2025 a les 12:07:38 i VAZQUEZ GOMEZ, ANTONIO (FIRMA) el dia 07/01/2025 a les 12:12:21

SISTEMA DE FIXACIÓ DE XARXES

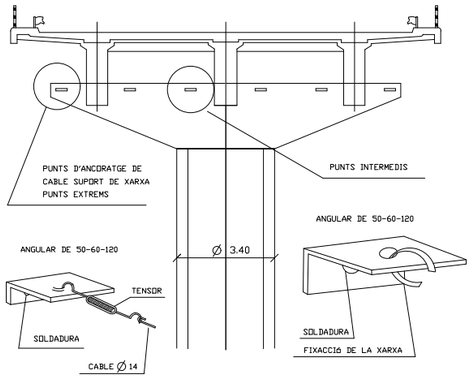

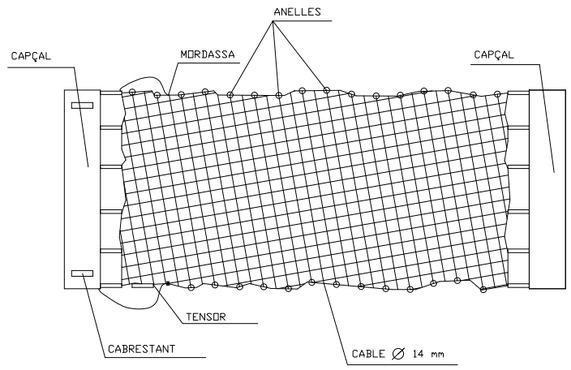

XARXA DE PROTECCIÓ DE FORATS HORITZONTALS

MUNTATGE DE LES XARXES

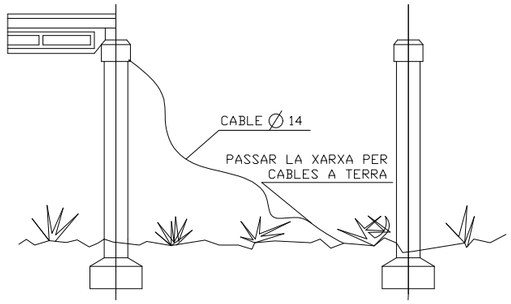

1ª OPERACIÓ

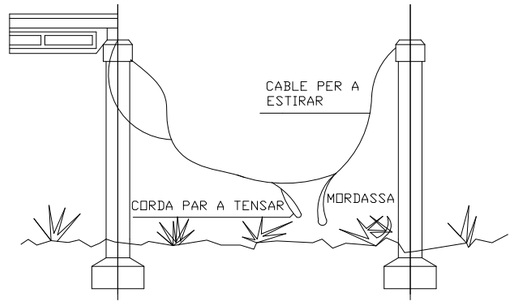

2ª OPERACIÓ
AIXECAR CABLE AMB XARXA

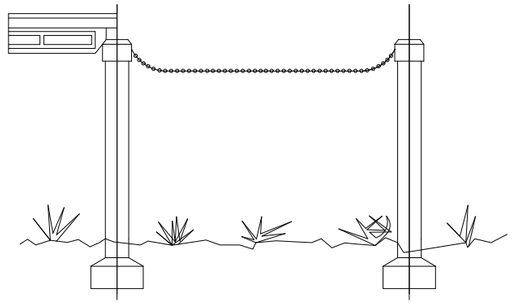

3ª OPERACIÓ
TIBAR CABLE I CÓRRER
XARXA AMB CORDA

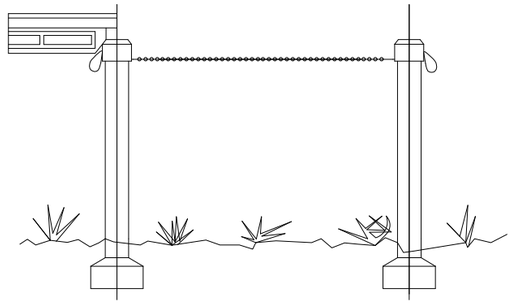

4ª OPERACIÓ
UNIÓ DE CABLE SUPORT A TIBAR
TREURE MORDASSA DEL CABLE PER ESTIRAR
SUBJECTAR LA XARXA

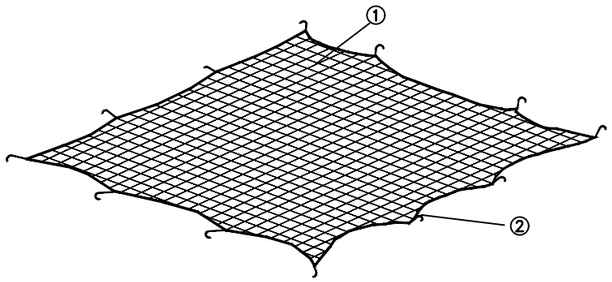

Xarxa de protecció de fil d'1① cm de diàmetre
Ganxos incorporats al forjat ② abocar el formigón

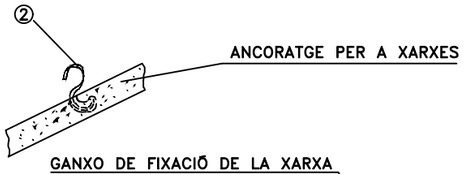

GANXO DE FIXACIÓ DE LA XARXA

PROTECCIÓ AMB XARXES

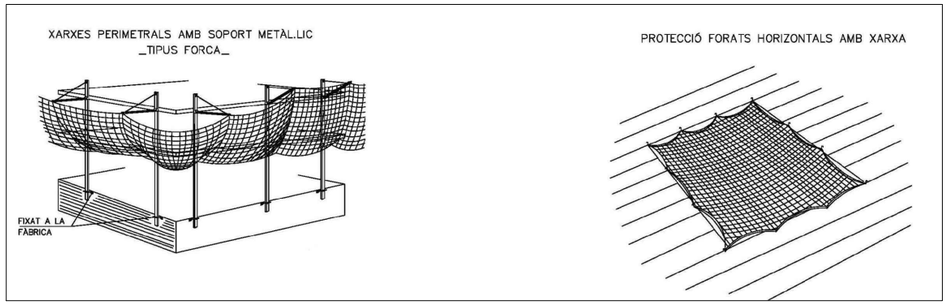

Aquest document està en fase de pre-ingrés al sistema de gestió documental de 'Diputació de Tarragona'. Fins que no es presenti al registra d'entrada de documents de la Seu Electrònica no se'n podran generar còpies autèntiques segons la Llei 39/2015 LPAC.

Diputació Tarragona Enginyeria Municipal	CLAU	2023-0018755	TÍTOL DEL PROJECTE	DATA	L'ENGINYER DE CAMINS, CANALS I PORTS	REDACTOR:	ESCALES	TÍTOL DEL PLÀNOL	PLÀNOL	FULL
	ARXIU	ESIS.DWG	Projecte de les obres de renovació dels serveis del carrer de Baix, 2a Fase	OCTUBRE DE 2024	ANTONIO VÁZQUEZ GÓMEZ / CARLES GRAS ALOMÀ	RG CIVIL ENGINEERING	–	SEGURETAT I SALUT MUNTATGE DE XARXES	SIS	11 DE 14

SIGNAT ELECTRÒNICAMENT PER:
** CARLES GRAS (R: B55592927) el dia 07/01/2025 a les 12:07:38 i VAZQUEZ GOMEZ, ANTONIO (FIRMA) el dia 07/01/2025 a les 12:12:21

MANIPULACIÓ MANUAL DE CÀRREGUES

FORMA DE CÀRREGA MANUAL

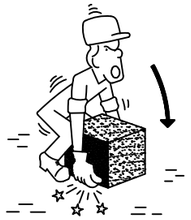

INCORRECTE

CORRECTE

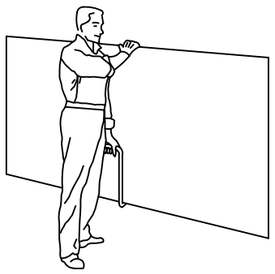

TRANSPORT DE PLAQUES

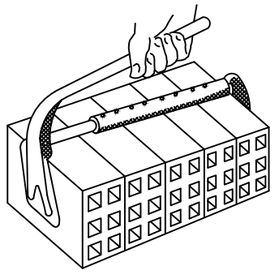

PINÇA PER A MAONS

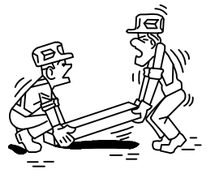

INCORRECTE

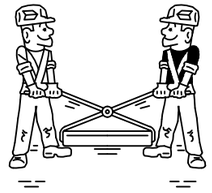

CORRECTE

MANIPULACIÓ D'ELEMENTS A L'OBRA

INCORRECTE

CORRECTE

INCORRECTE

CORRECTE

AIXECAMENT CORRECTE DE SACS

PRIMERS AUXILIS

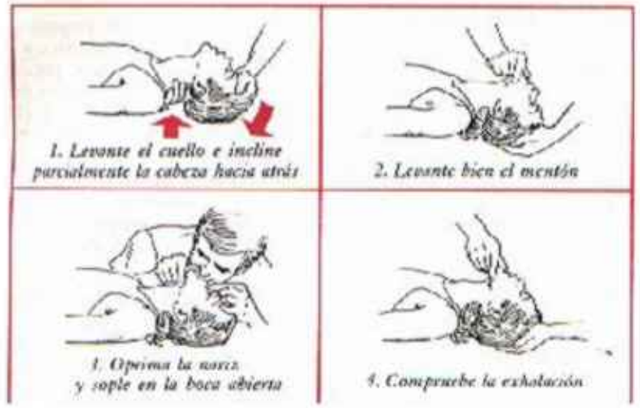

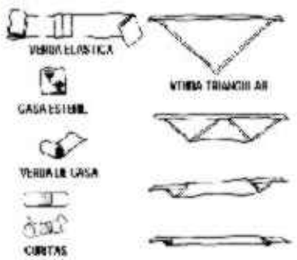

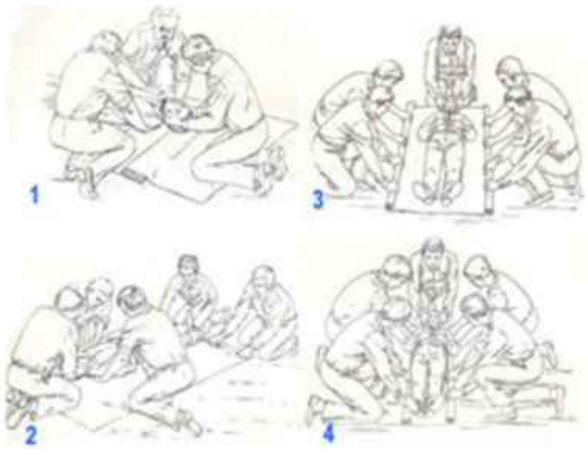

Aquest document està en fase de pre-ingrés al sistema de gestió documental de 'Diputació de Tarragona'.
Fins que no es presenti al registra d'entrada de documents de la Seu Electrònica no se'n podran generar còpies autèntiques segons la Llei 39/2015 LPAC.

Diputació Tarragona	CLAU 2023-0018755	TÍTOL DEL PROJECTE	DATA	L'ENGINYER DE CAMINS, CANALS I PORTS	REDACTOR:	ESCALES	TÍTOL DEL PLÀNOL	PLÀNOL	FULL
	ARXIU ESIS.DWG	Projecte de les obres de renovació dels serveis del carrer de Baix, 2a Fase	OCTUBRE DE 2024	ANTONIO VÁZQUEZ GÓMEZ / CARLES GRAS ALOMÀ	RG	–	SEGURETAT I SALUT CÀRREGUES I PRIMERS AUXILIS	SIS	12 DE 14

SIGNAT ELECTRÒNICAMENT PER:
** CARLES GRAS YERO (R: B55592927) el dia 07/01/2025 a les 12:07:38 i VAZQUEZ GOMEZ, ANTONIO (FIRMA) el dia 07/01/2025 a les 12:12:21

ESQUEMA TIPUS D'INSTAL.LACIÓ ELÈCTRICA DE OBRA (A PARTIR DE L'ARMARI DE COMPTADORS)

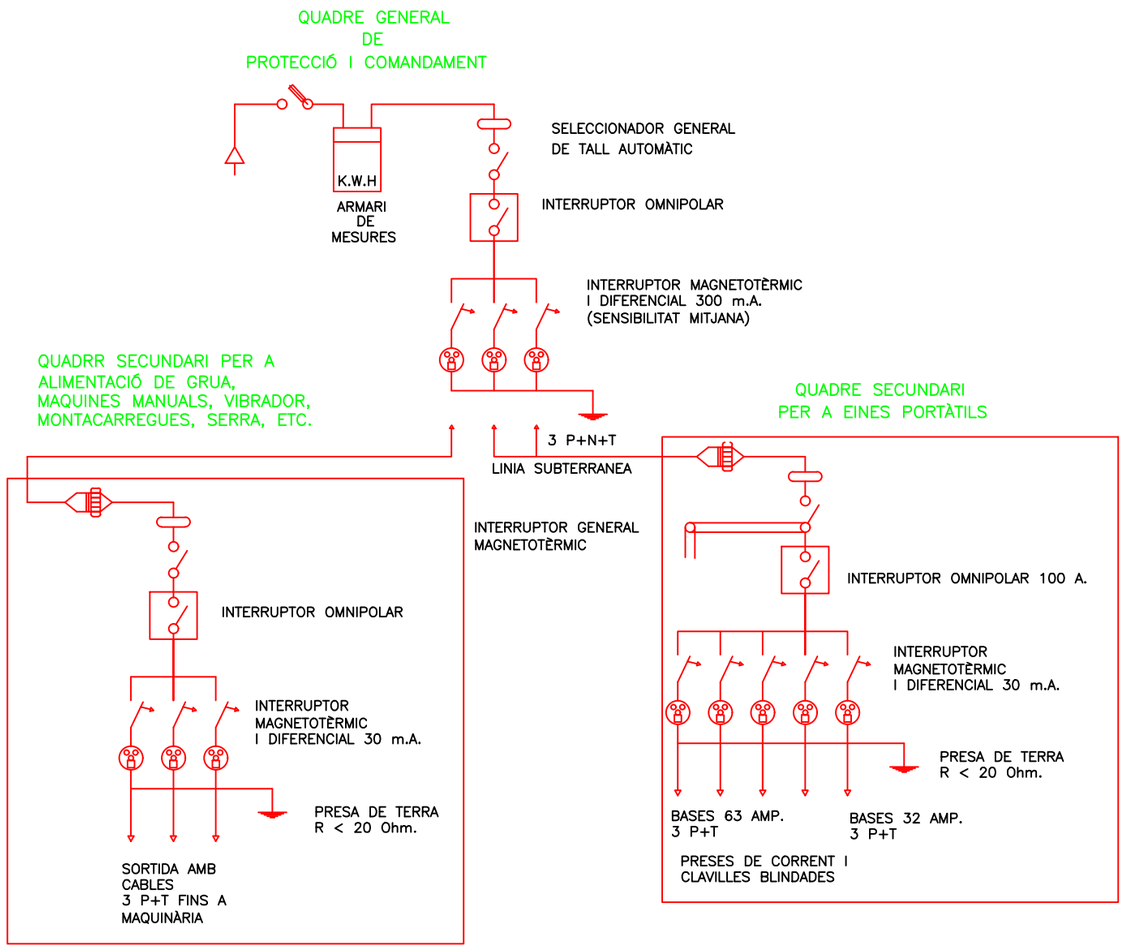

QUADRE SECUNDARI PER INSTAL.LACIÓ ELÈCTRICA

POTÈNCIA TOTAL QUADRE: 50 CV

LLEGENDA

Cablejat fases

Cablejat neutre

Cablejat terra

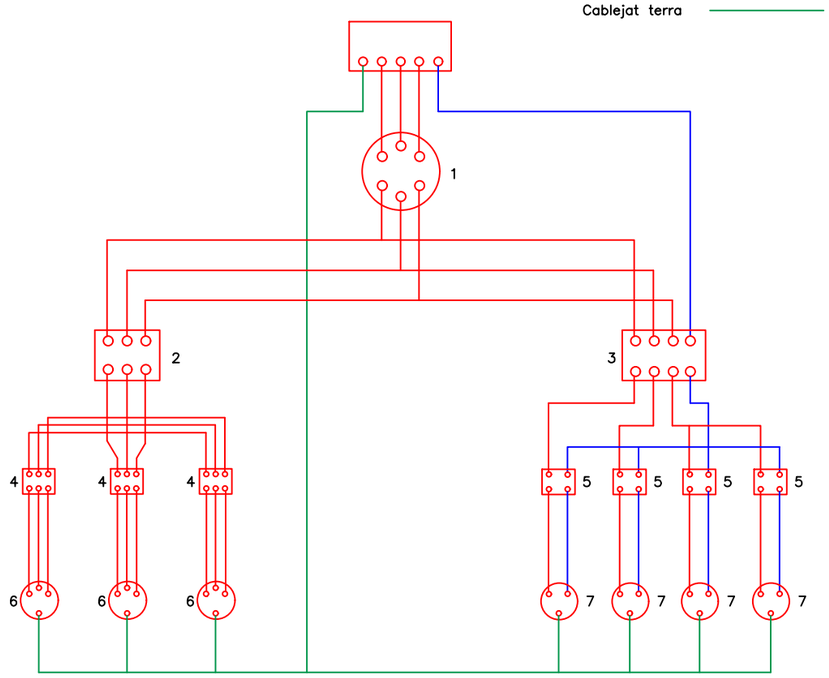

Longituds:

Fins a 10 m: 4 x 10 mm2 + 10 mm2

De 10 a 25 m: 4 x 16 mm2 + 16 mm2

De 25 a 100 m: 4 x 25 mm2 + 16 mm2

De 100 a 250 m: 4 x 25 mm2 + 16 mm2

LLEGENDA:

1.– INTERRUPTOR MANUAL 3 x 63 A.
2.– DIFERENCIAL 4 x 63 A. 300 mA.
3.– DIFERENCIAL 4 x 25 A. 30 mA.
4.– AUTOMÁTIC MAGNETOTÈRMIC 3 x 25 A.
5.– AUTOMÁTIC MAGNETOTÈRMIC 3 x 15 m A.
6.– BASE TIPUS CETACT III + T
7.– BASE TIPUS CETACT II + T

CAIXA DE MAKROLON
GRIS AMB TAPA
TRANSPARENT

CABLEJAT AMB
CABLE V–0.6/1.5 KV

Diputació Tarragona	CLAU	2023–0018755	TÍTOL DEL PROJECTE	DATA	L'ENGINYER DE CAMINS, CANALS I PORTS	REDACTOR:	ESCALES	TÍTOL DEL PLÀNOL	PLÀNOL / FULL
	ARXIU	ESIS.DWG	Projecte de les obres de renovació dels serveis del carrer de Baix, 2a Fase	OCTUBRE DE 2024	ANTONIO VÁZQUEZ GÓMEZ / CARLES GRAS ALOMÀ	RG	–	SEGURETAT I SALUT ESQUEMA INSTAL-LACIÓ ELÈCTRICA	SIS / 13 DE 14

Aquest document està en fase de pre-ingrés al sistema de gestió documental de 'Diputació de Tarragona'. Fins que no es presenti al registra d'entrada de documents de la Seu Electrònica no se'n podran generar còpies autèntiques segons la Llei 39/2015 LPAC.

SIGNAT ELECTRÒNICAMENT PER:
** CARLES GRAS (R: B55592927) el dia 07/01/2025 a les 12:07:38 i VAZQUEZ GOMEZ, ANTONIO (FIRMA) el dia 07/01/2025 a les 12:12:21

BARANA EN ESTRUCTURES

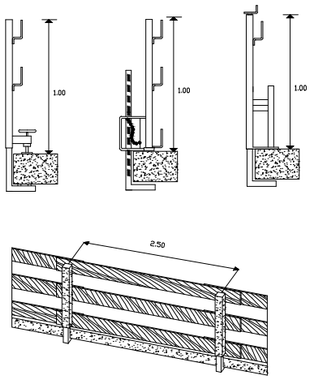

EXTINTOR

GRUP ELECTRÒGEN

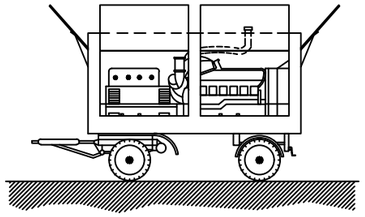

TRANSFORMADOR

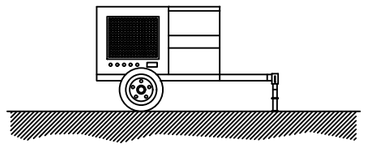

COMPRESSOR

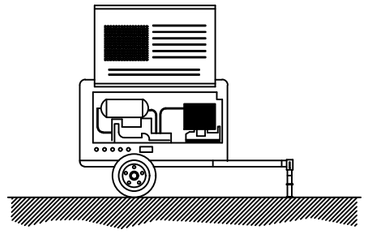

NORMES BÀSIQUES DE SEGURETAT I PROTECCIONS COL·LECTIVES :

- En el moment de la contractació del grup electrògen, es demanarà informació dels sistemes de protecció que presenta davant contactes elèctrics indirectes.

- Si el grup no porta incorporat cap element de protecció es connectarà a un quadre auxiliar d'obra, equipat amb un diferencial de 300 mA pel circuit de força i un altre de 30 mA pel circuit d'enllumenat, posant a terra, tant el neutre del grup com el quadre.

- Tant la instal·lació a l'obra del grup, com de les seves connexions als quadres principals o auxiliars, haurà d'efectuar-la personal especialitzat.

- Altres riscos addicionals són el soroll ambiental, les emanacions de gasos tòxics pel tub d'escapament del motor i atrapamenta durant operacions de manteniment.

- El sorall se podrà reduir situant el grup tan lluny com sigui possible de les zones de treball.

- Per a reduir el risc d'intoxicació, mai s'ha d'ubicar el grup en soterrania o compartiments tancats o mal ventilats.

NORMES BÀSIQUES DE SEGURETAT I PROTECCIONS COL·LECTIVES :

- El compressor no es col·locarà ni s'arrossegarà a menys de 2 metres de la vora superior dels talussos.

- El transport per suspensió es realitzarà amb 2 cables y amb quatre punts d'ancoratge.

- El compressor es quedarà al lloc previst, firmement subjectat de forma que no es pugui desplaçar.

- Durant el seu funcionament, les carcasses estaran en tot moment en posició de tancat.

- A menys de 4 metres de distància serà obligatori l'ús de protectors auditius.

- Els compressors se situaran a una distància mínima de 15 metres del lloc de treball.

- El combustible es posarà amb la màquina parada.

- Les mànegues de pressió estaran en tot moment en perfecte estat. L'encarregat de seguretat o l'encarregat d'obra vigilarà l'estat de les mànegues i s'encarregarà de la seva substitució.

- Les connexions es realitzaran amb els ràcords corresponents, mai amb filferro.

BASTIDA TIPUS

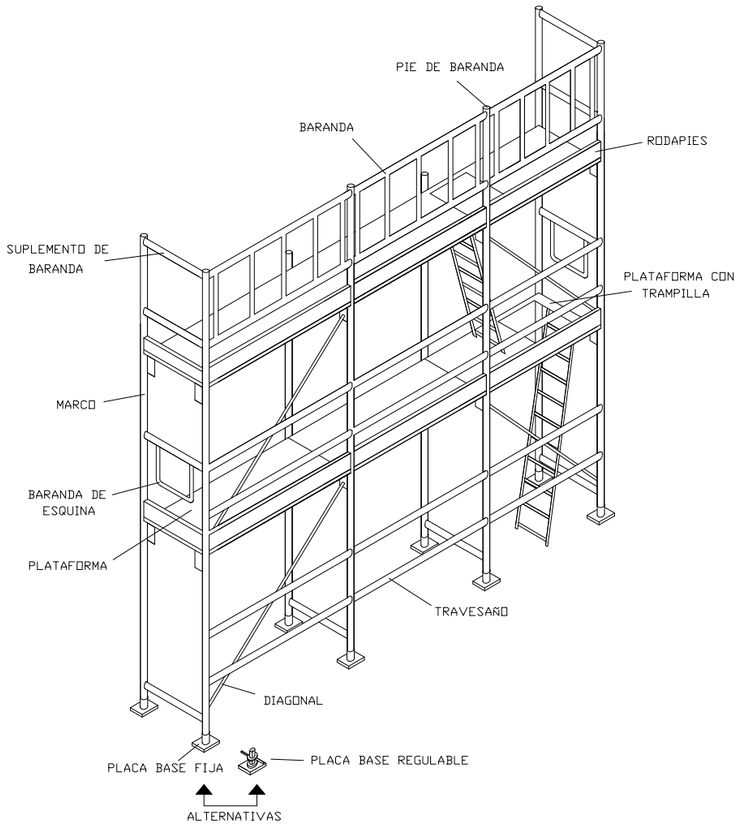

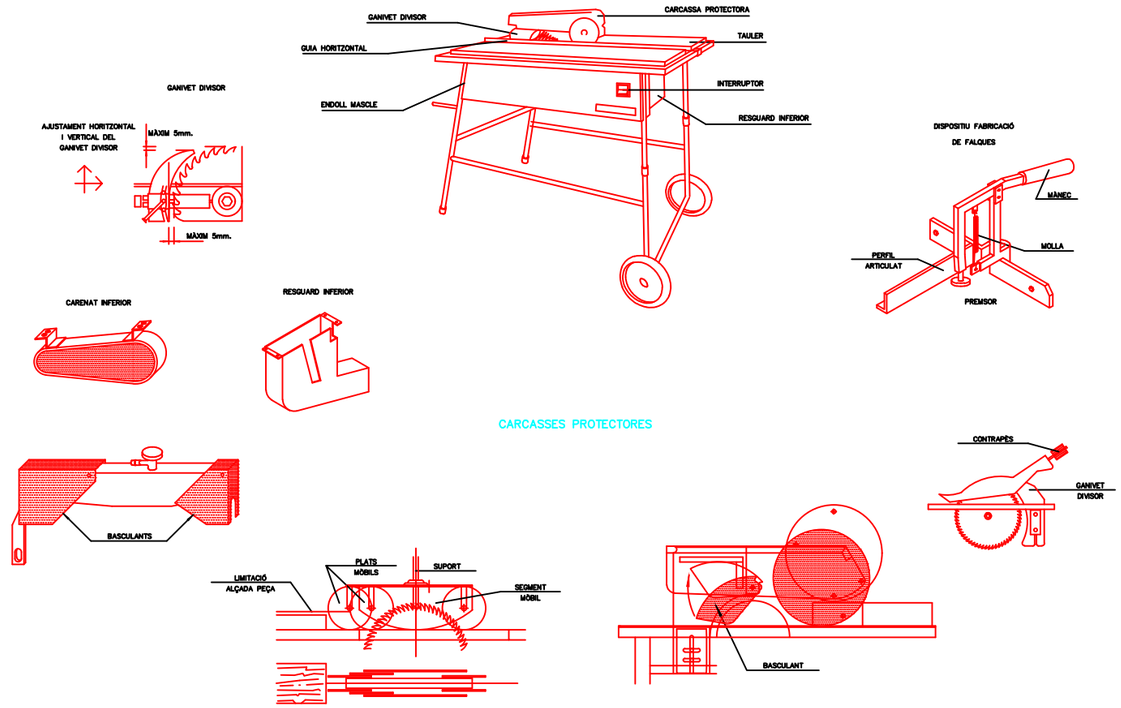

Aquest document està en fase de pre-ingrés al sistema de gestió documental de 'Diputació de Tarragona'.
Fins que no es presenti al registra d'entrada de documents de la Seu Electrònica no se'n podran generar còpies autèntiques segons la Llei 39/2015 LPAC.

Diputació Tarragona	CLAU	2023-0018755	TÍTOL DEL PROJECTE	DATA	L'ENGINYER DE CAMINS, CANALS I PORTS	REDACTOR:	ESCALES	TÍTOL DEL PLÀNOL	PLÀNOL	FULL
Enginyeria Municipal	ARXIU	ESIS.DWG	Projecte de les obres de renovació dels serveis del carrer de Baix, 2a Fase	OCTUBRE DE 2024	ANTONIO VÁZQUEZ GÓMEZ / CARLES GRAS ALOMÀ	RG CIVIL ENGINEERING	–	SEGURETAT I SALUT DETALLS PROTECCIONS	SIS	14 DE 14

SIGNAT ELECTRÒNICAMENT PER:
** CARLES GRAS (R: B55592927) el dia 07/01/2025 a les 12:07:38 i VAZQUEZ GOMEZ, ANTONIO (FIRMA) el dia 07/01/2025 a les 12:12:21

PLEC DE CONDICIONS ESIS

Aquest document està en fase de pre-ingrés al sistema de gestió documental de 'Diputació de Tarragona'.
Fins que no es presenti al registra d'entrada de documents de la Seu Electrònica no se'n podran generar còpies autèntiques segons la Llei 39/2015 LPAC.

SIGNAT ELECTRÒNICAMENT PER:
** CARLES GRAS (R: B55592927) el dia 07/01/2025 a les 12:07:38 i VAZQUEZ GOMEZ, ANTONIO (FIRMA) el dia 07/01/2025 a les 12:12:21

PLEC DE CONDICIONS TÈCNIQUES GENERALS

Aquest document està en fase de pre-ingrés al sistema de gestió documental de 'Diputació de Tarragona'.
Fins que no es presenti al registra d'entrada de documents de la Seu Electrònica no se'n podran generar còpies autèntiques segons la Llei 39/2015 LPAC.

SIGNAT ELECTRÒNICAMENT PER:
** CARLES GRAS (R: B55592927) el dia 07/01/2025 a les 12:07:38 i VAZQUEZ GOMEZ, ANTONIO (FIRMA) el dia 07/01/2025 a les 12:12:21

ÍNDEX

1. DEFINICIÓ I ABAST DEL PLEC ... 3
1.1. Identificació de les obres ... 3
1.2. Objecte ... 3
1.3. Documents que defineixen l'Estudi de Seguretat i Salut ... 3
1.4. Compatibilitat i relació entre els esmentats documents ... 4
2. DEFINICIONS I COMPETÈNCIES DELS AGENTS DEL FET CONSTRUCTIU ... 5
2.1. Promotor ... 5
2.2. Coordinador de Seguretat i Salut ... 6
2.3. Projectista ... 8
2.4. Director d'Obra ... 8
2.5. Contractista o constructor (empresari principal) i Subcontractistes ... 10
2.6. Treballadors Autònoms ... 14
2.7. Treballadors ... 15
3. DOCUMENTACIÓ PREVENTIVA DE CARÀCTER CONTRACTUAL ... 15
3.1. Interpretació dels documents vinculants en matèria de Seguretat i Salut ... 15
3.2. Vigència de l'Estudi de Seguretat i Salut ... 17
3.3. Pla de Seguretat i Salut del Contractista ... 18
3.4. El "Llibre d'Incidències" ... 22
3.5. Caràcter vinculant del Contracte o document del "Conveni de Prevenció i Coordinació" i documentació contractual annexa en matèria de Seguretat ... 22
4. NORMATIVA LEGAL D'APLICACIÓ ... 23
4.1. Textos generals ... 23
4.2. Condicions ambientals ... 27
4.3. Incendis ... 28
4.4. Instal·lacions elèctriques ... 29
4.5. Equips i maquinària ... 29
4.6. Equips de protecció individual ... 31
4.7. Senyalització ... 32
4.8. Diversos ... 32
5. CONDICIONS ECONÒMIQUES ... 35
5.1. Criteris d'aplicació. Condicionants de l'aplicació de costos de la Seguretat. ... 35
5.2. Certificació del pressupost del Pla de Seguretat i Salut ... 35
5.3. Revisió de preus del Pla de Seguretat i Salut ... 35
5.4. Penalitzacions per incompliment en matèria de Seguretat ... 36
6. CONDICIONS TÈCNIQUES GENERALS DE SEGURETAT ... 36
6.1. Previsions del Contractista a l'aplicació de les Tècniques de Seguretat ... 36
6.2. Condicions Tècniques del Control de Qualitat de la Prevenció ... 37
6.3. Condicions Tècniques dels Òrgans de l'Empresa Contractista competents en matèria de Seguretat i Salut 38
6.4. Obligacions de l'Empresa Contractista competent en matèria de Medicina del Treball ... 38
6.5. Competències dels Col·laboradors Prevencionistes a l'obra ... 39
6.6. Competències de Formació en Seguretat a l'obra ... 40
7. PLEC DE CONDICIONS TÈCNIQUES ESPECÍFIQUES DE SEGURETAT DELS EQUIPS, MÀQUINES I/O MÀQUINES-FERRAMENTES ... 40
7.1. Definició i característiques dels Equips, Màquines i/o Màquines-Ferramentes ... 40
7.2. Condicions d'elecció, utilització, emmagatzematge i manteniment dels Equips, Màquines i/o Màquines-Ferramentes ... 41
7.3. Normativa aplicable ... 41
8. Signatures ... 44

Aquest document està en fase de pre-ingrés al sistema de gestió documental de 'Diputació de Tarragona'.
Fins que no es presenti al registre d'entrada de documents de la Seu Electrònica no se'n podran generar còpies autèntiques segons la Llei 39/2015 LPAC.

SIGNAT ELECTRÒNICAMENT PER:
** CARLES GRAS (R: B55592927) el dia 07/01/2025 a les 12:07:38 i VAZQUEZ GOMEZ, ANTONIO (FIRMA) el dia 07/01/2025 a les 12:12:21

PLEC

1. DEFINICIÓ I ABAST DEL PLEC

1.1. Identificació de les obres

"Projecte de les obres de renovació dels serveis del carrer de Baix, 2a Fase",
amb clau 2023-0018755.

1.2. Objecte

Aquest Plec de Condicions de l'Estudi de Seguretat i Salut comprèn el conjunt d'especificacions que hauran d'acomplir tant el Pla de Seguretat i Salut del Contractista com a document de Gestió Preventiva (Planificació, Organització, Execució i Control) de l'obra, les diferents proteccions a emprar per la reducció dels riscos (Mitjans Auxiliars d'Utilitat Preventiva, Sistemes de Protecció Col·lectiva, Equips de Protecció Individual), Implantacions provisionals per a la Salubritat i Confort dels treballadors, així com les tècniques de la seva implementació a l'obra i les que hauran de manar l'execució de qualsevol tipus d'instal·lacions i d'obres accessòries. Per a qualsevol tipus d'especificació no inclosa en aquest Plec, es tindran en compte les condicions tècniques que es derivin d'entendre com a normes d'aplicació:

- Tots aquells continguts al:
  - "Plec General de Condicions Tècniques de l'Edificació'', confeccionat pel Centre Experimental d'Arquitectura, aprovat pel Consell Superior de Col·legis d'Arquitectes i adaptat a les seves obres per la ''Direcció General d'Arquitectura''. (cas d'Edificació)
  - ''Plec de Clàusules Administratives Generals, per a la Contractació d'Obres de l'Estat'' i adaptat a les seves obres per la ''Direcció de Política Territorial i Obres Públiques''. (cas d'Obra Pública)
- Les contingudes al Reglament General de Contractació de l'Estat, Normes Tecnològiques de l'Edificació publicades pel ''Ministerio de la Vivienda'' i posteriorment pel ''Ministerio de Obras Públicas y Urbanismo''.
- La normativa legislativa vigent d'obligat compliment i les condicionades per les companyies subministradores de serveis públics, totes elles al moment de l'oferta.

1.3. Documents que defineixen l'Estudi de Seguretat i Salut

Segons la normativa legal vigent, Art. 5, 2 del R.D. 1627/1997, de 24 d'octubre sobre ''DISPOSICIONS MÍNIMES DE SEGURETAT I DE SALUT A LES OBRES DE CONSTRUCCIÓ'', l'Estudi de Seguretat haurà de formar part del Projecte d'Execució d'Obra o, al seu defecte, del Projecte d'Obra, havent de ser coherent amb el contingut del mateix i recollir les mesures preventives adequades als riscos que comporta la realització de l'obra, contenint com a mínim els següents documents:

Aquest document està en fase de pre-ingrés al sistema de gestió documental de 'Diputació de Tarragona'.
Fins que no es presenti al registre d'entrada de documents de la Seu Electrònica no se'n podran generar còpies autèntiques segons la Llei 39/2015 LPAC.

SIGNAT ELECTRÒNICAMENT PER:
** CARLES GRAS (R: B55592927) el dia 07/01/2025 a les 12:07:38 i VAZQUEZ GOMEZ, ANTONIO (FIRMA) el dia 07/01/2025 a les 12:12:21

Memòria: Descriptiva dels procediments, equips tècnics i medis auxiliars que hagin d'utilitzar-se o que la seva utilització es pugui preveure; identificació dels riscos laborals que puguin ser evitats, indicant a l'efecte les mesures tècniques necessàries per fer-ho; relació dels riscos laborals que no es puguin eliminar conforme als assenyalats anteriorment, especificant les mesures preventives i proteccions tècniques tendents a controlar i reduir els esmentats riscos i valorant la seva eficàcia, en especial quan es proposin mesures alternatives.

Plec: De condicions particulars en el que es tindran en compte les normes legals i reglamentaries aplicables a les especificacions tècniques pròpies de l'obra que es tracti, així com les prescripcions que s'hauran de complir en relació amb les característiques, l'ús i la conservació de les màquines, utensilis, eines, sistemes i equips preventius.

Plànols: On es desenvolupen els gràfics i esquemes necessaris per la millor definició i comprensió de les mesures preventives definides a la Memòria, amb expressió de les especificacions tècniques necessàries.

Amidaments: De totes les unitats o elements de seguretat i salut al treball que hagin estat definits o projectats.

Pressupost: Quantificació del conjunt de despeses previstes per l'aplicació i execució de l'Estudi de Seguretat i Salut.

1.4. Compatibilitat i relació entre els esmentats documents

L'Estudi de Seguretat i Salut forma part del Projecte d'Execució d'obra, o en el seu cas, del Projecte d'Obra, havent de ser cadascun dels documents que l'integren, coherents amb el contingut del Projecte, i recollir les mesures preventives, de caràcter pal·liatiu, adequades als riscos, no eliminats o reduïts a la fase de disseny, que comporti la realització de l'obra, en els terminis i circumstàncies socio-tècniques on la mateixa es tingui que materialitzar.

El Plec de Condicions Particulars, els Plànols i Pressupost de l'Estudi de Seguretat i Salut són documents contractuals, que restaran incorporats al Contracte i, per tant, són d'obligat acompliment, llevat modificacions degudament autoritzades.

La resta de Documents o dades de l'Estudi de Seguretat i Salut són informatius, i estan constituïts per la Memòria Descriptiva, amb tots els seus Annexos, els Detalls Gràfics d'interpretació, els Amidaments i els Pressupostos Parcials.

Els esmentats documents informatius representen només una opinió fonamentada de l'Autor de l'Estudi de Seguretat i Salut, sense que això suposi que es responsabilitzi de la certesa de les dades que se subministren. Aquestes dades han de considerar-se, tant sols, com a complement d'informació que el Contractista ha d'adquirir directament i amb els seus propis mitjans.

Només els documents contractuals, constitueixen la base del Contracte; per tant el

Aquest document està en fase de pre-ingrés al sistema de gestió documental de 'Diputació de Tarragona'.
Fins que no es presenti al registre d'entrada de documents de la Seu Electrònica no se'n podran generar còpies autèntiques segons la Llei 39/2015 LPAC.

SIGNAT ELECTRÒNICAMENT PER:
** CARLES GRAS (R: B55592927) el dia 07/01/2025 a les 12:07:38 i VAZQUEZ GOMEZ, ANTONIO (FIRMA) el dia 07/01/2025 a les 12:12:21

Contractista no podrà al·legar, ni introduir al seu Pla de Seguretat i Salut, cap modificació de les condicions del Contracte en base a les dades contingudes als documents informatius, llevat que aquestes dades apareguin a algun document contractual.

El Contractista serà, doncs, responsable de les errades que puguin derivar-se de no obtenir la suficient informació directa, que rectifiqui o ratifiqui la continguda als documents informatius de l'Estudi de Seguretat i Salut.

Si hi hagués contradicció entre els Plànols i les Prescripcions Tècniques Particulars, en cas d'incloure's aquestes com a document que complementi el Plec de Condicions Generals del Projecte, té prevalença el que s'ha prescrit en les Prescripcions Tècniques Particulars. En qualsevol cas, ambdós documents tenen prevalença sobre les Prescripcions Tècniques Generals.

El que s'ha esmentat al Plec de condicions i només als Plànols, o viceversa, haurà de ser executat com si hagués estat exposat a ambdós documents, sempre que, a criteri de l'Autor de l'Estudi de Seguretat i Salut, quedin suficientment definides les unitats de Seguretat i Salut corresponent, i aquestes tinguin preu al Contracte.

2. DEFINICIONS I COMPETÈNCIES DELS AGENTS DEL FET CONSTRUCTIU

Dins l'àmbit de la respectiva capacitat de decisió cadascun dels actors del fet constructiu, estan obligats a prendre decisions ajustant-se als Principis Generals de l'Acció Preventiva (Art. 15 a la L. 31/1995) :

- Evitar els riscos.
- Avaluar els riscos que no es poden evitar.
- Combatre els riscos en el seu origen.
- Adaptar la feina a la persona, en particular al que fa referència a la concepció dels llocs de treball, com també a l'elecció dels equips i els mètodes de treball i de producció, amb l'objectiu específic d'atenuar la feina monòtona i repetitiva i de reduir-ne els efectes a la salut.
- Tenir en compte l'evolució de la tècnica.
- Substituir el que sigui perillós pel que comporti poc perill o no en comporti cap.
- Planificar la prevenció, amb la recerca d'un conjunt coherent que hi integri la tècnica, l'organització de la feina, les condicions de treball, les relacions socials i la influència dels factors ambientals al treball.
- Adoptar mesures que donin prioritat a la protecció col·lectiva respecte de la individual.
- Facilitar les corresponents instruccions als treballadors.

2.1. Promotor

Als efectes del present Estudi de Seguretat i Salut, serà considerat Promotor qualsevol persona, física o jurídica, pública o privada, que, individual o col·lectivament, decideixi, impulsi, programi i financi, amb recursos propis o aliens, les obres de construcció per sí

Aquest document està en fase de pre-ingrés al sistema de gestió documental de 'Diputació de Tarragona'.
Fins que no es presenti al registre d'entrada de documents de la Seu Electrònica no se'n podran generar còpies autèntiques segons la Llei 39/2015 LPAC.

SIGNAT ELECTRÒNICAMENT PER:
** CARLES GRAS (R: B55592927) el dia 07/01/2025 a les 12:07:38 i VAZQUEZ GOMEZ, ANTONIO (FIRMA) el dia 07/01/2025 a les 12:12:21

mateix, o per la seva posterior alienació, lliurament o cessió a tercers sota qualsevol títol.

Competències en matèria de Seguretat i Salut del Promotor:

- Designar el Coordinador de Seguretat i Salut en fase d'Obra per l'aprovació del Pla de Seguretat i Salut, aportat pel contractista amb antelació a l'inici de les obres, el qual Coordinarà la Seguretat i Salut en fase d'execució material de les mateixes.

2.2. Coordinador de Seguretat i Salut

El Coordinador de Seguretat i Salut serà als efectes del present Estudi de Seguretat i Salut, qualsevol Tècnic competent legalment habilitat pels seus coneixements específics i que compti amb titulació acadèmica en Construcció.

És designat pel Promotor en qualitat de Coordinador de Seguretat, durant l'Execució de l'obra.

El Coordinador de Seguretat i Salut i Salut serà un Tècnic Independent que forma part de la Direcció d'Obra o Direcció Facultativa/Direcció d'Execució.

Competències en matèria de Seguretat i Salut del Coordinador de Seguretat del Projecte:

La tasca de Coordinador de Seguretat i Salut en fase de projecte l'assumeix l'Enginyer redactor del Projecte.

Les funcions del Coordinador en matèria de Seguretat i Salut durant l'elaboració del projecte, segons el R.D. 1627/1997, són les següents:

- Estudi i elaboració del Projecte, el Projectista tingui en consideració els ''Principis Generals de la Prevenció en matèria de Seguretat i Salut'' (Art. 15 a la L.31/1995), i en particular:
- Prendre les decisions constructives, tècniques i d'organització amb la finalitat de planificar les diferents feines o fases de treball que es desenvolupin simultània o successivament.
- Estimar la duració requerida per l'execució de les diferents feines o fases de treball.
- Traslladar al Projectista tota la informació preventiva necessària que li cal per integrar la Seguretat i Salut a les diferents fases de concepció, estudi i elaboració del projecte d'obra.

Tenir en compte, cada vegada que sigui necessari, qualsevol estudi de seguretat i salut o estudi bàsic, així com les previsions i informacions útils per efectuar al seu dia, amb les degudes condicions de seguretat i salut, els previsibles treballs posteriors (manteniment).

Coordinar l'aplicació del que es disposa en els punts anteriors i redactar o fer redactar l'Estudi de Seguretat i Salut.

Competències en matèria de Seguretat i Salut del Coordinador de Seguretat i Salut d'Obra:

Aquest document està en fase de pre-ingrés al sistema de gestió documental de 'Diputació de Tarragona'.
Fins que no es presenti al registre d'entrada de documents de la Seu Electrònica no se'n podran generar còpies autèntiques segons la Llei 39/2015 LPAC.

SIGNAT ELECTRÒNICAMENT PER:
** CARLES GRAS (R: B55592927) el dia 07/01/2025 a les 12:07:38 i VAZQUEZ GOMEZ, ANTONIO (FIRMA) el dia 07/01/2025 a les 12:12:21

El Coordinador de Seguretat i Salut en fase d'execució d'obra, és designat pel Promotor en tots aquells casos en què intervé més d'una empresa i treballadors autònoms o diversos treballadors autònoms.

Les funcions del Coordinador en matèria de Seguretat i Salut durant l'execució de l'obra, segons el R.D. 1627/1997, són les següents:

– Coordinar l'aplicació dels Principis Generals de l'Acció Preventiva (Art. 15 L. 31/1995) :

- En el moment de prendre les decisions tècniques i d'organització amb el fi de planificar les diferents tasques o fases de treball que s'hagin de desenvolupar simultània o successivament.
- En l'estimació de la durada requerida per a l'execució d'aquests treballs o fases de treball.

– Coordinar les activitats de l'obra per garantir que els Contractistes, i, si n'hi ha dels Subcontractistes i els treballadors autònoms, apliquin de manera coherent i responsable els Principis de l'Acció Preventiva que recull l'article 15 de la Llei de Prevenció de Riscos Laborals (L.31/1995 de 8 de novembre) durant l'execució de l'obra i, en particular, en les tasques o activitats al què es refereix l'article 10 del R.D. 1627/1997 de 24 d'octubre sobre Disposicions mínimes de Seguretat i Salut a les obres de construcció:

– El manteniment de l'obra en bon estat d'ordre i neteja.
– L'elecció de l'emplaçament dels llocs i àrees de treball, tenint en compte les seves condicions d'accés, i la determinació de les vies o zones de desplaçament o circulació.
– La manipulació dels diferents materials i la utilització dels mitjans auxiliars.
– El manteniment, el control previ a la posta en servei i el control periòdic de les instal·lacions i dispositius necessaris per a l'execució de l'obra, a fi de corregir els defectes que pugin afectar a la seguretat i la salut dels treballadors.
– La delimitació i el condicionament de les zones d'emmagatzematge i dipòsit dels diferents materials, en particular si es tracta de matèries o substàncies perilloses.
– La recollida dels materials perillosos utilitzats.
– L'emmagatzematge i l'eliminació o evacuació dels residus i deixalles.
– L'adaptació, d'acord amb l'evolució de l'obra, del període de temps efectiu que haurà de dedicar-se als diferents treballs o fases de treball.
– La informació i coordinació entre els contractistes, subcontractistes i treballadors autònoms.
– Les interaccions i incompatibilitats amb qualsevol tipus de treball o activitat que es realitzi en l'obra o a prop del lloc de l'obra.
– Aprovar el Pla de Seguretat i Salut (PSS) elaborat pel contractista i, si s'escau, les modificacions que s'hi haguessin introduït. La Direcció Facultativa prendrà aquesta funció quan no calgui la designació de Coordinador.
– Organitzar la coordinació d'activitats empresarials prevista en l'article 24 de la Llei de Prevenció de Riscos Laborals.
– Coordinar les accions i funcions de control de l'aplicació correcta dels mètodes de treball.

Aquest document està en fase de pre-ingrés al sistema de gestió documental de 'Diputació de Tarragona'.
Fins que no es presenti al registre d'entrada de documents de la Seu Electrònica no se'n podran generar còpies autèntiques segons la Llei 39/2015 LPAC.

SIGNAT ELECTRÒNICAMENT PER:
** CARLES GRAS (R: B55592927) el dia 07/01/2025 a les 12:07:38 i VAZQUEZ GOMEZ, ANTONIO (FIRMA) el dia 07/01/2025 a les 12:12:21

– Adoptar les mesures necessàries perquè només puguin accedir a l'obra les persones autoritzades.

El Coordinador de Seguretat i Salut en la fase d'execució de l'obra respondrà davant del Promotor, del compliment de la seva funció com staff assessor especialitzat en Prevenció de la Sinistralitat Laboral, en col·laboració estricta amb els diferents agents que intervinguin a l'execució material de l'obra. Qualsevol divergència serà presentada al Promotor com a màxim patró i responsable de la gestió constructiva de la promoció de l'obra, a fi que aquest prengui, en funció de la seva autoritat, la decisió executiva que calgui.

Les responsabilitats del Coordinador no eximiran de les seves responsabilitats al Promotor, Fabricants i Subministradors d'equips, eines i mitjans auxiliars, Direcció d'Obra o Direcció Facultativa, Contractistes, Subcontractistes, treballadors autònoms i treballadors.

El Coordinador de Seguretat i Salut en fase d'Execució elaborarà l'Informe favorable del Pla de Seguretat i Salut redactat pel Contractista per a la seva aprovació per a l'Administració pública i l'inici dels tràmits de Declaració d'Obertura davant l'Autoritat Laboral.

2.3. Projectista

És el tècnic habilitat professionalment que, per encàrrec del Promotor i amb subjecció a la normativa tècnica i urbanística corresponent, redacta el Projecte.

Podran redactar projectes parcials del Projecte, o parts que el complementin, altres tècnics, de forma coordinada amb l'autor d'aquest, contant en aquest cas, amb la col·laboració del Coordinador de Seguretat i Salut designat pel Promotor.

Quan el Projecte es desenvolupa o completa mitjançant projectes parcials o d'altres documents tècnics, cada projectista assumeix la titularitat del seu projecte.

<u>Competències en matèria de Seguretat i Salut del Projectista</u>:

– Tenir en consideració els suggeriments del Coordinador de Seguretat i Salut en fase de Projecte per integrar els Principis de l'Acció Preventiva (Art. 15 L. 31/1995), prendre les decisions constructives, tècniques i d'organització que puguin afectar a la planificació dels treballs o fases de treball durant l'execució de les obres.
– Acordar, en el seu cas, amb el promotor la contractació de col·laboracions parcials.

2.4. Director d'Obra

És el tècnic habilitat professionalment que, formant part de la Direcció d'Obra o Direcció Facultativa, dirigeix el desenvolupament de l'obra en els aspectes tècnics, estètics, urbanístics i mediambientals, de conformitat amb el Projecte que el defineix, la

Aquest document està en fase de pre-ingrés al sistema de gestió documental de 'Diputació de Tarragona'.
Fins que no es presenti al registre d'entrada de documents de la Seu Electrònica no se'n podran generar còpies autèntiques segons la Llei 39/2015 LPAC.

SIGNAT ELECTRÒNICAMENT PER:
** CARLES GRAS (R: B55592927) el dia 07/01/2025 a les 12:07:38 i VAZQUEZ GOMEZ, ANTONIO (FIRMA) el dia 07/01/2025 a les 12:12:21

llicència constructiva i d'altres autoritzacions preceptives i les condicions del contracte, amb l'objecte d'assegurar l'adequació al fi proposat. En el cas que el Director d'Obra dirigeixi a més a més l'execució material de la mateixa, assumirà la funció tècnica de la seva realització i del control qualitatiu i quantitatiu de l'obra executada i de la seva qualitat.

Podran dirigir les obres dels projectes parcials altres tècnics, sota la coordinació del Director d'Obra, contant amb la col·laboració del Coordinador de Seguretat i Salut en fase d'Obra, nomenat pel Promotor.

Competències en matèria de Seguretat i Salut del Director d'Obra:

- Verificar el replanteig, l'adequació dels fonaments, estabilitat dels terrenys i de l'estructura projectada a les característiques geotècniques del terreny.
- Si dirigeix l'execució material de l'obra, verificar la recepció d'obra dels productes de construcció, ordenant la realització dels assaigs i proves precises; comprovar els nivells, desploms, influència de les condicions ambientals en la realització dels treballs, els materials, la correcta execució i disposició dels elements constructius, de les instal·lacions i dels Medis Auxiliars d'Utilitat Preventiva i la Senyalització, d'acord amb el Projecte i l'Estudi de Seguretat i Salut.
- Resoldre les contingències que es produeixin a l'obra i consignar en el Llibre d'Ordres i Assistència les instruccions necessàries per la correcta interpretació del Projecte i dels Medis Auxiliars d'Utilitat Preventiva i solucions de Seguretat i Salut Integrada previstes en el mateix.
- Elaborar a requeriment del Coordinador de Seguretat i Salut o amb la seva conformitat, eventuals modificacions del projecte, que vinguin exigides per la marxa de l'obra i que puguin afectar a la Seguretat i Salut dels treballs, sempre que les mateixes s'adeqüin a les disposicions normatives contemplades a la redacció del Projecte i del seu Estudi de Seguretat i Salut.
- Subscriure l'Acta de Replanteig o començament de l'obra, confrontant prèviament amb el Coordinador de Seguretat i Salut l'existència prèvia de l'Acta d'Aprovació del Pla de Seguretat i Salut del contractista.
- Certificar el final d'obra, simultàniament amb el Coordinador de Seguretat, amb els visats que siguin preceptius.
- Conformar les certificacions parcials i la liquidació final de les unitats d'obra i de Seguretat i Salut executades, simultàniament amb el Coordinador de Seguretat.
- Les instruccions i ordres que doni la Direcció d'Obra o Direcció Facultativa, seran normalment verbals, tenint força per obligar a tots els efectes. Els desviaments respecte al compliment del Pla de Seguretat i Salut, s'anotaran pel Coordinador al Llibre d'incidències
- Elaborar i subscriure conjuntament amb el Coordinador de Seguretat, la Memòria de Seguretat i Salut de l'obra finalitzada, per lliurar-la al promotor, amb els visats que foren perceptius.

Aquest document està en fase de pre-ingrés al sistema de gestió documental de 'Diputació de Tarragona'.
Fins que no es presenti al registre d'entrada de documents de la Seu Electrònica no se'n podran generar còpies autèntiques segons la Llei 39/2015 LPAC.

SIGNAT ELECTRÒNICAMENT PER:
** CARLES GRAS (R: B55592927) el dia 07/01/2025 a les 12:07:38 i VAZQUEZ GOMEZ, ANTONIO (FIRMA) el dia 07/01/2025 a les 12:12:21

2.5. Contractista o constructor (empresari principal) i Subcontractistes

Definició de Contractista:

És qualsevol persona, física o jurídica, que individual o col·lectivament, assumeix contractualment davant el Promotor, el compromís d'executar, en condicions de solvència i Seguretat, amb medis humans i materials, propis o aliens, les obres o part de les mateixes amb subjecció al contracte, el Projecte i el seu Estudi de Seguretat i Salut.

Definició de Subcontractista:

És qualsevol persona física o jurídica que assumeix contractualment davant el contractista, empresari principal, el compromís de realitzar determinades parts o instal·lacions de l'obra, amb subjecció al contracte, al Projecte i al Pla de Seguretat, del Contractista, pel que es regeix la seva execució.

Competències en matèria de Seguretat i Salut del Contractista i/o Subcontractista:

- El Contractista haurà d'executar l'obra amb subjecció al Projecte, directrius de l'Estudi i compromisos del Pla de Seguretat i Salut, a la legislació aplicable i a les instruccions del Director d'Obra, i del Coordinador de Seguretat i Salut, amb la finalitat de dur a terme les condicions preventives de la sinistralitat laboral i l'assegurament de la qualitat, compromeses en el Pla de Seguretat i Salut i exigides en el Projecte
- Tenir acreditació empresarial i la solvència i capacitació tècnica, professional i econòmica que l'habiliti per al compliment de les condicions exigibles per actuar com constructor (i/o subcontractista, en el seu cas), en condicions de Seguretat i Salut.
- Designar al Cap d'Obra que assumirà la representació tècnica del Constructor (i/o Subcontractista, en el seu cas), a l'obra i que per la seva titulació o experiència haurà de tenir la capacitat adequada d'acord amb les característiques i complexitat de l'obra.
- Assignar a l'obra els medis humans i materials que la seva importància ho requereixi.
- Formalitzar les subcontractacions de determinades parts o instal·lacions de l'obra dins dels límits establerts en el Contracte.
- Redactar i signar el Pla de Seguretat i Salut que desenvolupi l'Estudi de Seguretat i Salut del Projecte. El Subcontractista podrà incorporar els suggeriments de millora corresponents a la seva especialització, en el Pla de Seguretat i Salut del Contractista i presentar-los a l'aprovació del Coordinador de Seguretat.
- El representant legal del Contractista signarà l'Acta d'Aprovació del Pla de Seguretat i Salut conjuntament amb el Coordinador de Seguretat.
- Signar l'Acta de Replanteig o començament i l'Acta de Recepció de l'obra.
- Aplicarà els Principis de l'Acció Preventiva que recull l'article 15 de la Llei de Prevenció de Riscos Laborals, en particular, en desenvolupar les tasques o activitats indicades en l'esmentat article 10 del R.D. 1627/1997:
- Complir i fer complir al seu personal allò establert en el Pla de Seguretat i Salut (PSS).
- Complir la normativa en matèria de prevenció de riscos laborals, tenint en compte,

Aquest document està en fase de pre-ingrés al sistema de gestió documental de 'Diputació de Tarragona'.
Fins que no es presenti al registre d'entrada de documents de la Seu Electrònica no se'n podran generar còpies autèntiques segons la Llei 39/2015 LPAC.

SIGNAT ELECTRÒNICAMENT PER:
** CARLES GRAS (R: B55592927) el dia 07/01/2025 a les 12:07:38 i VAZQUEZ GOMEZ, ANTONIO (FIRMA) el dia 07/01/2025 a les 12:12:21

si s'escau, les obligacions que fan referència a la coordinació d'activitats empresarials previstes en l'article 24 de la Llei de Prevenció de Riscos Laborals, i en conseqüència complir el R.D.171/2004, i també complir les disposicions mínimes establertes en l'annex IV del R.D. 1627/1997, durant l'execució de l'obra.

- Informar i facilitar les instruccions adequades als treballadors autònoms sobre totes les mesures que s'hagin d'adoptar pel que fa a la seguretat i salut a l'obra.
- Atendre les indicacions i complir les instruccions del Coordinador en matèria de seguretat i salut durant l'execució de l'obra, i si és el cas, de la Direcció Facultativa.
- Els Contractistes i Subcontractistes seran responsables de l'execució correcta de les mesures preventives fixades en el Pla de Seguretat i Salut (PSS) en relació amb les obligacions que corresponen directament a ells o, si escau, als treballadors autònoms que hagin contractat.
- A més, els Contractistes i Subcontractistes respondran solidàriament de les conseqüències que es derivin de l'incompliment de les mesures previstes al Pla, als termes de l'apartat 2 de l'article 42 de la Llei de Prevenció de Riscos Laborals.
- El Contractista principal haurà de vigilar el compliment de la normativa de prevenció de riscos laborals per part de les empreses Subcontractistes.
- Abans de l'inici de l'activitat a l'obra, el Contractista principal exigirà als Subcontractistes que acreditin per escrit que han realitzat, per als treballs a realitzar, l'avaluació de riscos i la planificació de la seva activitat preventiva. Així mateix, el Contractista principal exigirà als Subcontractistes que acreditin per escrit que han complert les seves obligacions en matèria d'informació i formació respecte als treballadors que hagin de prestar servei a l'obra.
- El Contractista principal haurà de comprovar que els Subcontractistes que concorren a l'obra han establert entre ells els medis necessaris de coordinació.
- Les responsabilitats del Coordinador, de la Direcció Facultativa i del Promotor no eximiran de les seves responsabilitats als Contractistes i al Subcontractistes.
- El Constructor serà responsable de la correcta execució dels treballs mitjançant l'aplicació de Procediments i Mètodes de Treball intrínsecament segurs (SEGURETAT INTEGRADA), per assegurar la integritat de les persones, els materials i els mitjans auxiliars fets servir a l'obra.
- El Contractista principal facilitarà per escrit a l'inici de l'obra, el nom del Director Tècnic, que serà creditor de la conformitat del Coordinador i de la Direcció Facultativa. El Director Tècnic podrà exercir simultàniament el càrrec de Cap d'Obra, o bé, delegarà l'esmentada funció a altre tècnic, Cap d'Obra, amb coneixements contrastats i suficients de construcció a peu d'obra. El Director Tècnic, o en absència el Cap d'Obra o l'Encarregat General, ostentaran successivament la prelació de representació del Contractista a l'obra.
- El representant del Contractista a l'obra, assumirà la responsabilitat de l'execució de les activitats preventives incloses al present Plec i el seu nom figurarà al Llibre d'Incidències.
- Serà responsabilitat del Contractista i del Director Tècnic, o del Cap d'Obra i/o Encarregat en el seu cas, l'incompliment de les mesures preventives, a l'obra i entorn material, de conformitat a la normativa legal vigent.
- El Contractista també serà responsable de la realització del Pla de Seguretat i Salut (PSS), així com de l'específica vigilància i supervisió de seguretat, tant del personal propi

Aquest document està en fase de pre-ingrés al sistema de gestió documental de 'Diputació de Tarragona'.
Fins que no es presenti al registre d'entrada de documents de la Seu Electrònica no se'n podran generar còpies autèntiques segons la Llei 39/2015 LPAC.

SIGNAT ELECTRÒNICAMENT PER:
** CARLES GRAS (R: B55592927) el dia 07/01/2025 a les 12:07:38 i VAZQUEZ GOMEZ, ANTONIO (FIRMA) el dia 07/01/2025 a les 12:12:21

com subcontractat, així com de facilitar les mesures sanitàries de caràcter preventiu laboral, formació, informació i capacitació del personal, conservació i reposició dels elements de protecció personal dels treballadors, càlcul i dimensions dels Sistemes de Proteccions Col·lectives i en especial, les baranes i passarel·les, condemna de forats verticals i horitzontals susceptibles de permetre la caiguda de persones o objectes, característiques de les escales i estabilitat dels esglaons i recolzadors, ordre i neteja de les zones de treball, enllumenat i ventilació dels llocs de treball, bastides, apuntalaments, encofrats i estintolaments, aplecs i emmagatzematges de materials, ordre d'execució dels treballs constructius, seguretat de les màquines, grues, aparells d'elevació, mesures auxiliars i equips de treball en general, distància i localització d'estesa i canalitzacions de les companyies subministradores, així com qualsevol altre mesura de caràcter general i d'obligat compliment, segons la normativa legal vigent i els costums del sector i que pugui afectar a aquest centre de treball.

- El Director Tècnic (o el Cap d'Obra), visitaran l'obra com a mínim amb una cadència diària i hauran de donar les instruccions pertinents a l'Encarregat General, que haurà de ser una persona de provada capacitat pel càrrec, haurà d'estar present a l'obra durant la realització de tot el treball que s'executi. Sempre que sigui preceptiu i no existeixi altra designada a l'efecte, s'entendrà que l'Encarregat General és al mateix temps el Supervisor General de Seguretat i Salut del Centre de Treball per part del Contractista, amb independència de qualsevol altre requisit formal.
- L'acceptació expressa o tàcita del Contractista pressuposa que aquest ha reconegut l'emplaçament del terreny, les comunicacions, accessos, afectació de serveis, característiques del terreny, mides de seguretats necessàries, etc. i no podrà al·legar en el futur ignorància d'aquestes circumstàncies.
- El Contractista haurà de disposar de les pòlisses d'assegurança necessària per a cobrir les responsabilitats que puguin esdevenir per motius de l'obra i el seu entorn, i serà responsable dels danys i prejudicis directes o indirectes que pugui ocasionar a tercers, tant per omissió com per negligència, imprudència o imperícia professional, del personal al seu càrrec, així com del Subcontractistes, industrials i/o treballadors autònoms que intervinguin a l'obra.
- Les instruccions i ordres que doni la Direcció d'Obra o Direcció Facultativa, seran normalment verbals, tenint força per obligar a tots els efectes. Els desviaments respecte al compliment del Pla de Seguretat i Salut, s'anotaran pel Coordinador al Llibre d'Incidències.

En cas d'incompliment reiterat dels compromisos del Pla de Seguretat i Salut (PSS), el Coordinador i Tècnics de la Direcció d'Obra o Direcció Facultativa, Constructor, Director Tècnic, Cap d'Obra, Encarregat, Supervisor de Seguretat, Delegat Sindical de Prevenció o els representants del Servei de Prevenció (propi o concertat) del Contractista i/o Subcontractistes, tenen el dret a fer constar al Llibre d'Incidències, tot allò que consideri d'interès per a reconduir la situació als àmbits previstos al Pla de Seguretat i Salut de l'obra.

- Les condicions de seguretat i salut del personal, dins de l'obra i els seus desplaçaments a/o des del seu domicili particular, seran responsabilitat dels Contractistes i/o Subcontractistes així com dels propis treballadors Autònoms.
- També serà responsabilitat del Contractista, el tancament perimetral del recinte de l'obra i protecció de la mateixa, el control i reglament intern de policia a l'entrada, per a

Aquest document està en fase de pre-ingrés al sistema de gestió documental de 'Diputació de Tarragona'.
Fins que no es presenti al registre d'entrada de documents de la Seu Electrònica no se'n podran generar còpies autèntiques segons la Llei 39/2015 LPAC.

SIGNAT ELECTRÒNICAMENT PER:
** CARLES GRAS (R: B55592927) el dia 07/01/2025 a les 12:07:38 i VAZQUEZ GOMEZ, ANTONIO (FIRMA) el dia 07/01/2025 a les 12:12:21

evitar la intromissió incontrolada de tercers aliens i curiosos, la protecció d'accessos i l'organització de zones de pas amb destinació als visitants de les oficines d'obra.

- El Contractista haurà de disposar d'un senzill, però efectiu, Pla d'Emergència per a l'obra, en previsió d'incendis, pluges, glaçades, vent, etc. que puguin posar en situació de risc al personal d'obra, a tercers o als medis e instal·lacions de la pròpia obra o limítrofs.
- El Contractista i/o Subcontractistes tenen absolutament prohibit l'ús d'explosius sense autorització escrita de la Direcció d'Obra o Direcció Facultativa.
- La utilització de grues, elevadors o d'altres màquines especials, es realitzarà per operaris especialitzats i posseïdors del carnet de grua torre, del títol d'operador de grua mòbil i en altres casos l'acreditació que correspongui, sota la supervisió d'un tècnic especialitzat i competent a càrrec del Contractista. El Coordinador rebrà una copia de cada títol d'habilitació signat per l'operador de la màquina i del responsable tècnic que autoritza l'habilitació avalant-hi la idoneïtat d'aquell per a realitzar la seva feina, en aquesta obra en concret.
- Tot operador de grua mòbil haurà d'estar en possessió del carnet de gruista segons l'Instrucció Tècnica Complementaria "MIE-AEM-4" aprovada per RD 837/2003 expedit pel òrgan competent o en el seu defecte certificat de formació com a operador de grua de l'Institut Gaudí de la Construcció o entitat similar; tot ell per garantir el total coneixement dels equips de treballs de forma que es pugui garantir el màxim de seguretat a les tasques a desenvolupar.
- El delegat del contractista haurà de certificar que tot operador de grua mòbil es troba en possessió del carnet de gruista segons especificacions del paràgraf anterior, així mateix haurà de certificar que totes les grues mòbils que s'utilitzin a l'obra compleixen totes i cadascunes de l'especificacions establertes a l'ITC "MIE-AEM-4".

Project Manager i Contractor Manager

Als efectes del present Estudi de Seguretat i Salut, serà considerat ‘‘Project Manager’‘ i/o ‘‘Contractor Manager’‘ qualsevol persona, física o jurídica, pública o privada que, per la seva solvència, estructura i capacitat tècnica acreditada, de forma individual o col·lectiva i, en representació delegada, expressa i directa del Promotor, realitzi la gestió executiva-tècnica-econòmica-financera del Projecte (Project Manager) o de l'Execució Material de l' obra (Contractor Manager), administrant els recursos propis o aliens, de la promoció per compte d'aquell.

Competències en matèria de Seguretat i Salut del ‘‘Project / Contractor Manager’‘: En funció de la capacitat de decisió dins l'estructura, s'estableix la responsabilitat de les facultats delegades i confiades pel Promotor, en fase de Projecte (Project Manager) o de l'Execució Material de l'obra (Contractor Manager), en matèria de prevenció de la sinistralitat laboral.

Llei de Subcontractació RD 32/2006

Les obligacions en matèria de prevenció de riscos laborals en el sector de la construcció han estat remarcades recentment per la La Llei 32/2006 de 18 d'octubre, reguladora de la subcontractació en el Sector de la Construcció, imposant com requisit indispensable perquè

Aquest document està en fase de pre-ingrés al sistema de gestió documental de 'Diputació de Tarragona'.
Fins que no es presenti al registre d'entrada de documents de la Seu Electrònica no se'n podran generar còpies autèntiques segons la Llei 39/2015 LPAC.

SIGNAT ELECTRÒNICAMENT PER:
** CARLES GRAS (R: B55592927) el dia 07/01/2025 a les 12:07:38 i VAZQUEZ GOMEZ, ANTONIO (FIRMA) el dia 07/01/2025 a les 12:12:21

una empresa pugui ser contractada o subcontractada per a treballs d'una obra de construcció "acreditar que disposen de recursos humans en el seu nivell directiu i productiu, que compten amb la formació necessària en prevenció de riscos laborals, així com d'un organització preventiva adequada a la Llei 31/1995, i 8 de novembre, de Prevenció de Riscos Laborals (art. 4.2.a.)".

El compliment d'aquest requisit, haurà d'acreditar-se aportant l'oportuna documentació davant el Registre d'Empreses Acreditades, regulat pel reial decret 1109/2007, de 24 d'agost pel qual es desenvolupa la Llei 32/2006 de 18 d'octubre. La inscripció en aquest registre serà obligada per a totes les empreses que pretenguin ser contractades o subcontratactades per a treballs en una obra de construcció a partir del 24 d'agost de 2008. Durant aquest termini les empreses han de comprovar el compliment d'aquests requisits prèviament a l'inici dels treballs amb la recaptació de la següent documentació:

• Declaració subscrita per l'empresari o el seu representant legal relativa al compliment d'aquests. requisits.
• Documentació acreditativa que l'empresa compta amb una organització preventiva.
• Certificació que el seu personal disposa de formació en matèria de prevenció de riscos laborals. • Avaluació de Riscos i planificació de l'activitat preventiva
• Justificants d'haver rebut els treballadors la informació dels riscos dels seus llocs de treball.
• Certificats d'aptitud mèdica.
• Justificants de lliurament d'equips de protecció.
• Adhesió al Pla de Seguretat

2.6. Treballadors Autònoms

Persona física diferent al Contractista i/o Subcontractista que realitzarà de forma personal i directa una activitat professional, sense cap subjecció a un contracte de treball, i que assumeix contractualment davant el Promotor, el Contractista o el Subcontractista el compromís de realitzar determinades parts o instal·lacions de l'obra.

Competències en matèria de Seguretat i Salut del Treballador Autònom:

- Aplicar els Principis de l'Acció Preventiva que es recullen en l'article 15 de la Llei de Prevenció de Riscos Laborals, en particular, en desenvolupar les tasques o activitats indicades en l'article 10 del R.D. 1627/1997.
- Complir les disposicions mínimes de seguretat i salut, que estableix l'annex IV del R.D. 1627/1997, durant l'execució de l'obra.
- Complir les obligacions en matèria de prevenció de riscos que estableix pels treballadors l'article 29, 1,2, de la Llei de Prevenció de Riscos Laborals.
- Ajustar la seva actuació en l'obra conforme als deures de coordinació d'activitats empresarials establerts en l'article 24 de la Llei de Prevenció de Riscos Laborals, participant, en particular, en qualsevol mesura d'actuació coordinada que s'hagi establert.
- Utilitzar els equips de treball d'acord amb allò disposat en el R.D. 1215/1997, de 18 de juliol, pel qual s'estableixen les disposicions mínimes de seguretat i

Aquest document està en fase de pre-ingrés al sistema de gestió documental de 'Diputació de Tarragona'.
Fins que no es presenti al registra d'entrada de documents de la Seu Electrònica no se'n podran generar còpies autèntiques segons la Llei 39/2015 LPAC.

SIGNAT ELECTRÒNICAMENT PER:
** CARLES GRAS (R: B55592927) el dia 07/01/2025 a les 12:07:38 i VAZQUEZ GOMEZ, ANTONIO (FIRMA) el dia 07/01/2025 a les 12:12:21

salut per a la utilització dels equips de treball per part dels treballadors.

- Escollir i utilitzar els equips de protecció individual, segons preveu el R.D. 773/1997, de 30 de maig, sobre disposicions mínimes de seguretat i salut relativa a la utilització dels equips de protecció individual per part dels treballadors.
- Atendre les indicacions i complir les instruccions del Coordinador en matèria de seguretat i de salut durant l'execució de l'obra i de la Direcció d'Obra o Direcció Facultativa, si n'hi ha.
- Els treballadors autònoms hauran de complir allò establert en el Pla de Seguretat i Salut (PSS):
- La maquinària, els aparells i les eines que s'utilitzen a l'obra, han de respondre a les prescripcions de seguretat i salut, equivalents i pròpies, dels equipaments de treball que l'empresari Contractista posa a disposició dels seus treballadors.
- Els autònoms i els empresaris que exerceixen personalment una activitat a l'obra, han d'utilitzar equipament de protecció individual apropiat, i respectar el manteniment en condicions d'eficàcia dels diferents sistemes de protecció col·lectiva instal·lats a l'obra, segons el risc que s'ha de prevenir i l'entorn del treball.

2.7. Treballadors

Persona física diferent al Contractista, Subcontractista i/o Treballador Autònom que realitzarà de forma personal i directa una activitat professional remunerada per compte aliè, amb subjecció a un contracte laboral, i que assumeix contractualment davant l'empresari el compromís de desenvolupar a l'obra les activitats corresponents a la seva categoria i especialitat professional, seguint les instruccions d'aquell.

<u>Competències en matèria de Seguretat i Salut del Treballador:</u>

- El deure d'obeir les instruccions del Contractista en allò relatiu a Seguretat i Salut.
- El deure d'indicar els perills potencials.
- Té responsabilitat dels actes personals.
- Té el dret a rebre informació adequada i comprensible i a formular propostes, en relació a la seguretat i salut, en especial sobre el Pla de Seguretat i Salut (PSS).
- Té el dret a la consulta i participació, d'acord amb l'article 18, 2 de la Llei de Prevenció de Riscos Laborals.
- Té el dret a adreçar-se a l'autoritat competent.
- Té el dret a interrompre el treball en cas de perill imminent i seriós per a la seva integritat i la dels seus companys o tercers aliens a l'obra.
- Té el dret de fer us i el fruit d'unes instal·lacions provisionals de Salubritat i Confort, previstes especialment pel personal d'obra, suficients, adequades i dignes, durant el temps que duri la seva permanència a l'obra.

3. DOCUMENTACIÓ PREVENTIVA DE CARÀCTER CONTRACTUAL

3.1. Interpretació dels documents vinculants en matèria de Seguretat i Salut

Excepte en el cas que l'escriptura del Contracte o Document de Conveni Contractual ho

Aquest document està en fase de pre-ingrés al sistema de gestió documental de 'Diputació de Tarragona'.
Fins que no es presenti al registra d'entrada de documents de la Seu Electrònica no se'n podran generar còpies autèntiques segons la Llei 39/2015 LPAC.

SIGNAT ELECTRÒNICAMENT PER:
** CARLES GRAS (R: B55592927) el dia 07/01/2025 a les 12:07:38 i VAZQUEZ GOMEZ, ANTONIO (FIRMA) el dia 07/01/2025 a les 12:12:21

indiqui específicament d'altra manera, l'ordre de prelació dels Documents contractuals en matèria de Seguretat i Salut per aquesta obra serà el següent:

- Escriptura del Contracte o Document del Conveni Contractual.
- Bases del Concurs.
- Plec de Prescripcions per la Redacció dels Estudis de Seguretat i Salut i la Coordinació de Seguretat i salut en fases de Projecte i/o d'Obra.
- Plec de Condicions Generals del Projecte i de l'Estudi de Seguretat i Salut.
- Plec de Condicions Facultatives i Econòmiques del Projecte i de l'Estudi de Seguretat i Salut.
- Procediments Operatius de Seguretat i Salut i/o Procediments de control Administratiu de Seguretat, redactats durant la redacció del Projecte i/o durant l'Execució material de l'Obra, pel Coordinador de Seguretat.
- Plànols i Detalls Gràfics de l'Estudi de Seguretat i Salut.
- Pla d'Acció Preventiva de l'empresari-contractista.
- Pla de Seguretat i Salut de desenvolupament de l'Estudi de Seguretat i Salut del Contractista per l'obra en qüestió.
- Protocols, procediments, manuals i/o Normes de Seguretat i Salut interna del Contractista i/o Subcontractistes, d'aplicació en l'obra.

Feta aquesta excepció, els diferents documents que constitueixen el Contracte seran considerats com mútuament explicatius, però en el cas d'ambigüitats o discrepàncies interpretatives de temes relacionats amb la Seguretat, seran aclarides i corregides pel Director d'Obra qui, desprès de consultar amb el Coordinador de Seguretat, farà l'ús de la seva facultat d'aclarir al Contractista les interpretacions pertinents.

Si en el mateix sentit, el Contractista descobreix errades, omissions, discrepàncies o contradiccions tindrà que notificar-ho immediatament per escrit al Director d'Obra qui desprès de consultar amb el Coordinador de Seguretat, aclarirà ràpidament tots els assumptes, notificant la seva resolució al Contractista. Qualsevol treball relacionat amb temes de Seguretat i Salut, que hagués estat executat pel Contractista sense prèvia autorització del Director d'Obra o del Coordinador de Seguretat, serà responsabilitat del Contractista, restant el Director d'Obra i el Coordinador de Seguretat, eximits de qualsevol responsabilitat derivada de les conseqüències de les mesures preventives, tècnicament inadequades, que hagin pogut adoptar el Contractista pel seu compte.

En el cas que el contractista no notifiqui per escrit el descobriment d'errades, omissions, discrepàncies o contradiccions, això, no tan sols no l'eximeix de l'obligació d'aplicar les mesures de Seguretat i Salut raonablement exigibles per la reglamentació vigent, els usos i la praxi habitual de la Seguretat Integrada en la construcció, que siguin manifestament indispensables per dur a terme l'esperit o la intenció posada en el Projecte i l'Estudi de Seguretat i Salut, si no que hauran de ser materialitzats com si haguessin estat completes i correctament especificades en el Projecte i el corresponent Estudi de Seguretat i Salut.

Totes les parts del contracte s'entenen complementàries entre si, per la qual cosa qualsevol treball requerit en un sol document, encara que no estigui esmentat en cap altre,

Aquest document està en fase de pre-ingrés al sistema de gestió documental de 'Diputació de Tarragona'.
Fins que no es presenti al registre d'entrada de documents de la Seu Electrònica no se'n podran generar còpies autèntiques segons la Llei 39/2015 LPAC.

SIGNAT ELECTRÒNICAMENT PER:
** CARLES GRAS (R: B55592927) el dia 07/01/2025 a les 12:07:38 i VAZQUEZ GOMEZ, ANTONIO (FIRMA) el dia 07/01/2025 a les 12:12:21

tindrà el mateix caràcter contractual que si s'hagués recollit en tots.

3.2. Vigència de l'Estudi de Seguretat i Salut

Vigència de l'Estudi de Seguretat i Salut

El Coordinador de Seguretat, a la vista dels continguts del Pla de Seguretat i Salut aportat pel Contractista, com document de gestió preventiva d'adaptació de la seva pròpia ''cultura preventiva interna d'empresa'' el desenvolupament dels continguts del Projecte i l'Estudi de Seguretat i Salut per l'execució material de l'obra, podrà indicar en l'Acta d'Aprovació del Pla de Seguretat, la declaració expressa de subsistència, d'aquells aspectes que puguin estar, a criteri del Coordinador, millor desenvolupats en l'Estudi de Seguretat, com ampliadors i complementaris dels continguts del Pla de Seguretat i Salut del Contractista.

Els Procediments Operatius i/o Administratius de Seguretat, que pugessin redactar el Coordinador de Seguretat i Salut amb posterioritat a l'Aprovació del Pla de Seguretat i Salut, tindrà la consideració de document de desenvolupament de l'Estudi i Pla de Seguretat, essent, per tant, vinculants per les parts contractants.

Vigència del Pla d'acció preventiva de l'Empresari Contractista durant l'execució de l'obra

L'article 10 del R.D. 1627/1997 estableix que s'aplicaran els principis d'acció preventiva recollits en l'article 15è de la "Ley de Prevención de Riesgos Laborales (Ley 31/1995, de 8 de noviembre)" durant l'execució de l'obra i en particular en les següents activitats:

El manteniment de l'obra en bon estat d'ordre i neteja.

- L'elecció de l'emplaçament dels llocs i àrees de treball, tenint en compte les seves condicions d'accés i la determinació de les vies o zones de desplaçament o circulació.
- La manipulació dels diferents materials i la utilització dels mitjans auxiliars.
- Els manteniment, el control previ a la posada en servei i el control periòdic de les instal·lacions i dispositius necessaris per a l'execució de l'obra, amb objecte de corregir els defectes que poguessin afectar a la seguretat i salut dels treballadors.
- La delimitació i condicionament de les zones d'emmagatzematge i dipòsit dels diferents materials, en particular si es tracta de matèries i substàncies perilloses.
- La recollida de materials perillosos utilitzats.
- L'emmagatzematge i l'eliminació o evacuació de residus i runes.
- L'adaptació en funció de l'evolució de l'obra del període de temps efectiu que s'haurà de dedicar a les diferents feines o fases del treball.
- La cooperació entre els contractistes, sots-contractistes i treballadors autònoms.
- Les interaccions i incompatibilitats amb qualsevol altre tipus de feina o activitat que es realitzi a l'obra o prop de l'obra.

Els principis d'acció preventiva establerts a l'article 15è de la Llei 31/95 són els següents:

Aquest document està en fase de pre-ingrés al sistema de gestió documental de 'Diputació de Tarragona'.
Fins que no es presenti al registre d'entrada de documents de la Seu Electrònica no se'n podran generar còpies autèntiques segons la Llei 39/2015 LPAC.

SIGNAT ELECTRÒNICAMENT PER:
** CARLES GRAS (R: B55592927) el dia 07/01/2025 a les 12:07:38 i VAZQUEZ GOMEZ, ANTONIO (FIRMA) el dia 07/01/2025 a les 12:12:21

1. L'empresari aplicarà les mesures que integren el deure general de prevenció, d'acord amb els següents principis generals:

– Evitar riscos.
– Avaluar els riscos que no es puguin evitar.
– Combatre els riscos a l'origen.
– Adaptar el treball a la persona, en particular amb el que respecta a la concepció dels llocs de treball, l'elecció dels equips i els mètodes de treball i de producció, per tal de reduït els treballs monòton i repetitiu i reduir els
– efectes del mateix a la salut.
– Tenir en compte l'evolució tècnica.
– Substituir allò que és perillós per allò que tingui poc o cap perill.
– Planificar la prevenció, buscant un conjunt coherent que integri la tècnica. l'organització del treball, les condicions de treball, les relacions socials i la influència dels factors ambientals en el treball.
– Adoptar les mesures que posin per davant la protecció col·lectiva a la individual.
– Donar les degudes instruccions als treballadors.

2. L'empresari tindrà en consideració les capacitats professionals dels treballadors en matèria de seguretat i salut en el moment d'encomanar les feines.

3. L'empresari adoptarà les mesures necessàries per garantir que només les treballadors que hagin rebut informació suficient i adequada puguin accedir a les zones de risc greu i específic-

4. L'efectivitat de les mesures preventives haurà de preveure les distraccions i imprudències no temeràries que pogués cometre el treballadors. Per a la seva aplicació es tindran en compte els riscos addicionals que poguessin implicar determinades mesures preventives, que només podran adoptar-se quan la magnitud dels esmentats riscos sigui substancialment inferior a les dels que es pretén controlar i no existeixin alternatives més segures.

5. Podran concertar operacions d'assegurances que tinguin com a finalitat garantir com a àmbit de cobertura la previsió de riscos derivats del treball, l'empresa respecte dels seus treballadors, els treballadors autònoms respecte d'ells mateixos i les societats cooperatives respecte dels socis, l'activitat dels quals consisteixi en la prestació del seu treball personal.

3.3. Pla de Seguretat i Salut del Contractista

D'acord al que es disposa el R.D. 1627 / 1997, cada contractista està obligat a redactar, abans de l'inici dels seus treballs a l'obra, un Pla de Seguretat i Salut adaptant aquest E.S.S. als seus medis, mètodes d'execució i al ''PLA D'ACCIÓ PREVENTIVA INTERNA D'EMPRESA'', realitzat de conformitat al R.D.39 / 1997 ''LLEI DE PREVENCIÓ DE RISCOS LABORALS'' (Arts. 1, 2 ap. 1, 8 i 9) .

El Contractista en el seu Pla de Seguretat i Salut està obligat a incloure els requisits formals establerts a l'Art. 7 del R.D. 1627/ 1997, no obstant, el Contractista té plena llibertat per estructurar formalment aquest Pla de Seguretat i Salut .

El Contractista, en el seu Pla de Seguretat i Salut, adjuntarà, com a mínim, els plànols següents amb els continguts que en cada cas s'indiquen.

Aquest document està en fase de pre-ingrés al sistema de gestió documental de 'Diputació de Tarragona'.
Fins que no es presenti al registre d'entrada de documents de la Seu Electrònica no se'n podran generar còpies autèntiques segons la Llei 39/2015 LPAC.

SIGNAT ELECTRÒNICAMENT PER:
** CARLES GRAS (R: B55592927) el dia 07/01/2025 a les 12:07:38 i VAZQUEZ GOMEZ, ANTONIO (FIRMA) el dia 07/01/2025 a les 12:12:21

Plànol o Plànols de situació amb les característiques de l'entorn. Indicant:

- Ubicació dels serveis públics.
- Electricitat.
- Clavegueram.
- Aigua potable.
- Gas.
- Oleoductes.
- Altres.
- Situació i amplada dels carrers (reals i previstos).
- Accessos al recinte.
- Garites de control d'accessos.
- Acotat del perímetre del solar.
- Distàncies de l'edifici amb els límits del solar.
- Edificacions veïnes existents.
- Servituds.

Plànols en planta d'ordenació general de l'obra, segons les diverses fases previstes en funció del seu pla d'execució real. Indicant:

- Tancament del solar.
- Murs de contenció, atalussats, pous, talls del terreny i desnivells.
- Nivells definitius dels diferents accessos al solar i rasants de vials colindants.
- Ubicació d'instal·lacions d'implantació provisional per al personal d'obra:
- Banys: Equipament (lavabos, retretes, dutxes, escalfador..,).
- Vestuaris del personal: Equipament (taquilles, bancs correguts, estufes..,).
- Refectori o Menjador: Equipament (taules, seients, escalfaplats, frigorífic..,).
- Farmaciola: Equipament.
- Altres.
- Llocs destinats a apilaments.
- Àrids i materials ensitjats.
- Armadures, barres, tubs i biguetes.
- Materials paletitzats.
- Fusta.
- Materials ensacats.
- Materials en caixes.
- Materials en bidons.
- Materials solts.
- Runes i residus.
- Ferralla.
- Aigua.
- Combustibles.
- Substàncies tòxiques.
- Substàncies explosives i/o deflagrants.
- Ubicació de maquinària fixa i àmbit d'influència previst.

Aquest document està en fase de pre-ingrés al sistema de gestió documental de 'Diputació de Tarragona'.
Fins que no es presenti al registra d'entrada de documents de la Seu Electrònica no se'n podran generar còpies autèntiques segons la Llei 39/2015 LPAC.

SIGNAT ELECTRÒNICAMENT PER:
** CARLES GRAS (R: B55592927) el dia 07/01/2025 a les 12:07:38 i VAZQUEZ GOMEZ, ANTONIO (FIRMA) el dia 07/01/2025 a les 12:12:21

- Aparells de manutenció mecànica: grues torre, muntacàrregues, cabrestants, maquinetes, baixants de runes, cintes transportadores, bomba d'extracció de fluids.
- Estació de formigonat.
- Sitja de morter.
- Planta de piconament i/o selecció d'àrids.
- Circuits de circulació interna de vehicles, límits de circulació i zones d'aparcament. Senyalització de circulació.
- Circuits de circulació interna del personal d'obra. Senyalització de Seguretat.
- Esquema d'instal·lació elèctrica provisional.
- Esquema d'instal·lació d'il·luminació provisional.
- Esquema d'instal·lació provisional de subministrament d'aigua.

Plànols en planta i seccions d'instal·lació de Sistemes de Protecció Col·lectiva.
(*) Representació cronològica per fases d'execució.

- Protecció en previsió de caigudes de persones o objectes des de buits verticals de façanes:
- Ubicació de bastida porticada d'estructura tubular cobrint la totalitat dels fronts de façana en avançament simultani a l'execució d'estructura fins l'acabament de tancaments i coberta.(*).

(*) Sistema de Protecció Col·lectiva preferent

- Ubicació i replanteig del conjunt de forques metàl·liques i xarxes de seguretat.(*).

(*) En cas de no realitzar-se seguretat integrada amb bastides tubulars, prèvia justificació en l'ESS.

- Ubicació i replanteig de xarxes de desencofrat.
- Ubicació i replanteig de baranes de seguretat (*).

(*) En cas de no realitzar-se seguretat integrada amb bastides tubulars, prèvia justificació en l'ESS.

- Ubicació i replanteig de marquesines en voladís de seguretat (*).

(*) En cas de no realitzar-se seguretat integrada amb bastides tubulars, prèvia justificació en l'ESS.

- Protecció en previsió de caigudes de persones o objectes des de buits verticals d'escales:
- Ubicació i replanteig de xarxes verticals de seguretat en perímetre i buit de travessers d'escales (*).

(*) Sistema de Protecció Col·lectiva preferent.

- Ubicació i replanteig de baranes de seguretat en perímetre i buit de travessers d'escales.
- Protecció en previsió de caigudes de persones o objectes des de buits horitzontals de patis de llums, xemeneies, buits d'instal·lacions i encofrats.
- Ubicació i replanteig de condemna amb malla electrosoldada enjovat en el cèrcol perimetral (*).

(*) Sistema de Protecció Col·lectiva preferent en forjat

- Ubicació i replanteig de xarxes horitzontals de seguretat en patis interiors.
- Planta d'estructura amb ubicació i replanteig de xarxes horitzontals de seguretat sota taulers i sotaponts d'encofrats horitzontals recuperables.

Aquest document està en fase de pre-ingrés al sistema de gestió documental de 'Diputació de Tarragona'.
Fins que no es presenti al registre d'entrada de documents de la Seu Electrònica no se'n podran generar còpies autèntiques segons la Llei 39/2015 LPAC.

SIGNAT ELECTRÒNICAMENT PER:
** CARLES GRAS (R: B55592927) el dia 07/01/2025 a les 12:07:38 i VAZQUEZ GOMEZ, ANTONIO (FIRMA) el dia 07/01/2025 a les 12:12:21

- Ubicació i replanteig d'entarimat horitzontal de fusta colada en passos d'instal·lacions, arquetes i registres provisionals.
- Ubicació i replanteig de barana perimetral de seguretat.

Plànols de proteccions en plataformes i zones de pas. Contingut:

– Passarel·les (ubicació i elements constitutius).
– Escales provisionals.
– Detalls de tapes provisionals d'arquetes o de buits.
– Abalisament i senyalització de zones de pas.
– Condemna d'accessos i proteccions en contenció d'estabilitat de terrenys.
– Ubicació de bastides penjades: Projecte i replanteig dels pescants i les guindoles.
– Sàgola de cable per a ancoratge i lliscament de cinturó de seguretat en perímetres exteriors amb risc de caigudes d'altura.

Plànol o plànols de distribució d'elements de seguretat per a l'ús i manteniment posterior de l'obra executada (*).

- Bastides suspeses sobre guindoles carrileres per a neteja de façana.
- Plataformes lliscants sobre carrils per a manteniment de paraments verticals.
- Bastides especials.
- Plataformes en voladís i moll de descàrrega escamotejables per a introducció i evacuació d'equips.
- Baranes perimetrals escamotejables per a treballs de manteniment en cobertes no transitables.
- Escales de gat amb enclavament d'accessos i equipament de Sistema de Protecció Col·lectiva.
- Replanteig d'ancoratges i sàgoles per a cinturons en façanes, xemeneies, finestrals i patis.
- Replanteig de pescants escamotejables o bigues retràctils.
- Escala d'incendis i/o mànega tèxtil ignífuga d'evacuació.
- Altres.

(*) Tant sols en cas que estiguin contemplats en el Projecte Executiu.

Plànol d'evacuació interna d'accidentats (*).

- Plànol de carrers per a evacuació d'accidentats en obres urbanes.
- Plànol de carreteres per a evacuació d'accidentats en obres aïllades.

(*) Tant sols per a obres complexes o especials.

Altres.

S'inclou a continuació, una relació dels punts bàsics per a la redacció del plà d'emergència i Evacuació que s'ha d'incloure en el Pla de Seguretat i Salut per part de l'adjuciatari de l'obra. Sense que aquests siguin limitatius o excloents.

Determinació del risc intrínsec de cada unitat de l'obra, en funció de la naturalesa de la

Aquest document està en fase de pre-ingrés al sistema de gestió documental de 'Diputació de Tarragona'.
Fins que no es presenti al registra d'entrada de documents de la Seu Electrònica no se'n podran generar còpies autèntiques segons la Llei 39/2015 LPAC.

SIGNAT ELECTRÒNICAMENT PER:
** CARLES GRAS (R: B55592927) el dia 07/01/2025 a les 12:07:38 i VAZQUEZ GOMEZ, ANTONIO (FIRMA) el dia 07/01/2025 a les 12:12:21

mateixa i els materials utilitzats.
Dispositius de detecció i lluita contra incendis: Mitjans tècnics i mitjans humans.
Vies i sortides d'emergència.
Planes d'actuació.
Actuacions a desenvolupar en les situacions d'emergència o en cas de risc greu i imminent.
Anàlisi de les possibles situacions d'emergència.
Procediments de salvament en caiguda a xarxes, rescats de seguretat, etc.
Actuacions específiques en casos d'asfíxia, fractures, ferides, hemorràgies, etc.
Adopció de les mesures necessàries en matèria de primers auxilis, lluita contra incendis i evacuació dels treballadors.
Actuacions en cas d'accident laboral.
Primers auxilis.
Designació de personal encarregat de posar en pràctica aquestes mesures.
Implantació del Pla d'Emergència.
Diagrames d'actuació en diferents situacions.
Formació i informació als treballadors en situacions d'emergència, risc greu i imminent
Altres

3.4. El ''Llibre d'Incidències''

A l'obra existirà, adequadament protocolitzat, el document oficial ‘‘LLIBRE D'INCIDÈNCIES’‘, facilitat per la Direcció d’Obra o Direcció Facultativa, visat pel Col·legi Professional corresponent (O. Departament de Treball 22 Gener de 1998 D.O.G.C. 2565 -27.1.1998).

Segons l'article 13 del Real Decret 1627/97 de 24 d'Octubre, aquest llibre haurà d’estar permanentment a l'obra, en poder del Coordinador de Seguretat i Salut, i a disposició de la Direcció d’Obra o Direcció Facultativa, Contractistes, Subcontractistes i Treballadors Autònoms, Tècnics dels Centres Provincials de Seguretat i Salut i del Vigilant (Supervisor) de Seguretat, o en el seu cas, del representat dels treballadors, els quals podran realitzar-li les anotacions que considerin adient respecte a les desviacions en el compliment del Pla de Seguretat i Salut, per a que el Contractista procedeixi a la seva notificació a l'Autoritat Laboral, en un termini inferior a 24 hores.

3.5. Caràcter vinculant del Contracte o document del ''Conveni de Prevenció i Coordinació'' i documentació contractual annexa en matèria de Seguretat

El CONVENI DE PREVENCIÓ i COORDINACIÓ subscrit entre el Promotor (o el seu representant), Contractista, Projectista, Coordinador de Seguretat, Direcció d’Obra o Direcció Facultativa i Representant Sindical Delegat de Prevenció, podrà ésser elevat a escriptura pública a requeriment de les parts atorgants del mateix, essent de compte exclusiva del Contractista totes les despeses notarials i fiscals que es derivin.

El Promotor podrà prèvia notificació escrita al Contractista, assignar totes o part de les seves facultats assumides contractualment, a la persona física, jurídica o corporació que tingues a be designar a l’efecte, segons procedeixi.

Aquest document està en fase de pre-ingrés al sistema de gestió documental de 'Diputació de Tarragona'.
Fins que no es presenti al registre d'entrada de documents de la Seu Electrònica no se'n podran generar còpies autèntiques segons la Llei 39/2015 LPAC.

SIGNAT ELECTRÒNICAMENT PER:
** CARLES GRAS (R: B55592927) el dia 07/01/2025 a les 12:07:38 i VAZQUEZ GOMEZ, ANTONIO (FIRMA) el dia 07/01/2025 a les 12:12:21

Els terminis i provisions de la documentació contractual contemplada en l'apartat 2.1. del present Plec, junt amb els terminis i provisions de tots els documents aquí incorporats per referència, constitueixen l'acord ple i total entre les parts i no durà a terme cap acord o enteniment de cap naturalesa, ni el Promotor farà cap endossament o representacions al Contractista, excepte les que s'estableixin expressament mitjançant contracte. Cap modificació verbal als mateixos tindrà validesa o força o efecte algun.

El Promotor i el Contractista s'obligaran a si mateixos i als seus successors, representants legals i/o concessionaris, amb respecte al pactat en la documentació contractual vinculant en matèria de Seguretat. El Contractista no es agent o representant legal del Promotor, pel que aquest no serà responsable de cap manera de les obligacions o responsabilitats en què incorri o assumeixi el Contractista.

No es considerarà que alguna de les parts hagi renunciat a algun dret, poder o privilegi atorgat per qualsevol dels documents contractuals vinculants en matèria de Seguretat, o provisió dels mateixos, llevat que tal renúncia hagi estat degudament expressada per escrit i reconeguda per les parts afectades.

Tots els recursos o remeis brindats per la documentació contractual vinculant en matèria de Seguretat, hauran de ser presos i interpretats com acumulatius, és a dir, addicionals a qualsevol altre recurs prescrit per la llei.

Les controvèrsies que puguin sorgir entre les parts, respecte a la interpretació de la documentació contractual vinculant en matèria de Seguretat, serà competència de la jurisdicció civil. No obstant, es consideraran actes jurídics separables els que es dicten en relació amb la preparació i adjudicació del Contracte i, en conseqüència, podran ser impugnats davant l'ordre jurisdiccional contenciós-administratiu d'acord amb la normativa reguladora de l'esmentada jurisdicció.

4. NORMATIVA LEGAL D'APLICACIÓ

Per a la realització del Pla de Seguretat i Salut, el Contractista tindrà en compte la normativa existent i vigent en el decurs de la redacció de l'ESS (o EBSS), obligatòria o no, que pugui ésser d'aplicació.

A títol orientatiu, i sense caràcter limitatiu, s'adjunta una relació de normativa aplicable. El Contractista, no obstant, afegirà al llistat general de la normativa aplicable a la seva obra les esmenes de caràcter tècnic particular que no siguin a la relació i correspongui aplicar al seu Pla.

4.1. Textos generals

- Convenis col·lectius.
- "Reglamento de seguridad e higiene en el trabajo en la industria de la construcción. OM 20 de mayo de 1952 (BOE 15 de junio de 1958)". Modificada per "Orden 10 de diciembre de 1953 (BOE 2 de febrero de 1956)" i "Orden 23 de de septiembre 1966 (BOE 1 de octubre de 1966)". Derogada parcialment per "Orden 20 de enero de 1956 (BOE 2 de

Aquest document està en fase de pre-ingrés al sistema de gestió documental de 'Diputació de Tarragona'.
Fins que no es presenti al registre d'entrada de documents de la Seu Electrònica no se'n podran generar còpies autèntiques segons la Llei 39/2015 LPAC.

SIGNAT ELECTRÒNICAMENT PER:
** CARLES GRAS (R: B55592927) el dia 07/01/2025 a les 12:07:38 i VAZQUEZ GOMEZ, ANTONIO (FIRMA) el dia 07/01/2025 a les 12:12:21

febrero de 1956)" i "R.D. 2177/2004 (BOE 13 de noviembre de 2004)".

– "Ordenanza laboral de la construcción, vidrio y cerámica. OM 28 de agosto de 1970 (BOE 5, 7, 8, 9 de septiembre de 1970)", en vigor capítols VI i XVI i les modificacions "Orden 22 de marzo de 1972 (BOE 31 de marzo de 1972)", "Orden 28 de julio (BOE 10 de agosto de 1972)" i "Orden 27 de julio de 1973 (BOE 31 de julio de 1973)". Derogada parcialment per "Orden 28 de diciembre (BOE 29 de diciembre de 1994)".

– "Ordenanza general de seguridad e higiene en el trabajo. OM 9 de marzo de 1971 (BOE 16 de marzo de 1971)", en vigor parts del títol II. Derogada parcialment per "R.D. 1316/1989 (BOE 2 de noviembre de 1989)", "Ley 31/1995 (BOE 10 de noviembre de 1995)", R.D. 486/1997 (BOE 23 de abril de 1997)", "R.D. 664/1997 (BOE 24 de mayo de 1997)", "R.D. 665/1997 (BOE 24 de mayo de 1997)", "R.D. 773/1997 (BOE 12 de junio de 1997)", "R.D. 1215/1997 (BOE 7 de agosto de 1997)", "R.D. 614/2001 (BOE 21 de junio de 2001)" i "R.D. 349/2003 (BOE 5 de abril de 2003)".

– "Cuadro de enfermedades profesionales. R.D. 1995/1978 (BOE 25 de agosto de 1978)". Modificada per "R.D. 2821/1981 de 27 de noviembre (BOE 1 de diciembre de 1981)".

– "Regulación de la jornada de trabajo, jornadas especiales y descanso. R.D. 2001/1983 de 28 de julio (BOE 29 de julio de 1983)". Modificada per "R.D. 2403/1985 (BOE 30 de diciembre de 1985)", "R.D. 1346/1989 (BOE 7 de noviembre 1989)" i anul·lada parcialment per "R.D. 1561/1995 de 21 de septiembre (BOE 26 de septiembre de 1995)".

– "Orden de 20 de septiembre de 1986, por la que se establece el modelo de libro de incidencias correspondiente a las obras en las que sea obligatorio un estudio de Seguridad e Higiene en el trabajo (BOE de 13 de octubre de 1986)".

– "Establecimiento de modelos de notificación de accidentes de trabajo. OM 16 de diciembre de 1987 (BOE 29 de diciembre de 1987)".

– "Instrumento de ratificación de 17 de julio de 1990 del Convenio de 24 de junio de 1986 sobre Utilización del asbesto en condiciones de seguridad (número 162 de la OIT), adoptado en Ginebra (BOE de 23 de noviembre de 1990)".

– "Ley de prevención de riesgos laborales. Ley 31/1995 de noviembre (BOE 10 de noviembre de 1995)". Complementada per "R.D. 614/2001 de 8 de junio (BOE 21 de junio de 2001)".

– "Real Decreto 363/1995, de 10 de marzo, por la que se aprueba el reglamento sobre notificación de sustancias nuevas y clasificación, envasado y etiquetado de sustancias peligrosas (BOE de 5 de junio de 1995)".

– "Real Decreto 1561/1995, de 21 de septiembre, sobre jornadas especiales de trabajo (BOE de 26 de septiembre de 1995)".

– "Reglamento de los servicios de prevención. R.D. 39/1997 de 17 de enero (BOE 31 de enero de 1997)". Complementat per "Orden de 22 de abril de 1997 (BOE 24 de abril de 1997)" i "R.D. 688/2005 (BOE 11 de junio de 2006)". Modificat per "R.D. 780/1998 de 30 de abril (BOE 1 de mayo de 1998)" i "R.D. 604/2006 (BOE 29 de mayo de 2006)".

– "Disposiciones mínimas de seguridad y salud en los lugares de trabajo. R.D. 486/1997 de 14 de abril de 1997 (BOE 23 de abril de 1997)". Complementat per "Orden TAS/2947/2007 (BOE 11 de octubre de 2007)" i modificat per "R.D. 2177/2004 (BOE 13 de noviembre de 2004)".

– "Disposiciones mínimas de seguridad y salud relativas a la manipulación manual de cargas que comporten riesgos, en particular dorsolumbares, para los trabajadores. R.D.

Aquest document està en fase de pre-ingrés al sistema de gestió documental de 'Diputació de Tarragona'.
Fins que no es presenti al registre d'entrada de documents de la Seu Electrònica no se'n podran generar còpies autèntiques segons la Llei 39/2015 LPAC.

SIGNAT ELECTRÒNICAMENT PER:
** CARLES GRAS (R: B55592927) el dia 07/01/2025 a les 12:07:38 i VAZQUEZ GOMEZ, ANTONIO (FIRMA) el dia 07/01/2025 a les 12:12:21

487/1997 de 14 de abril de 1997 (BOE 23 de abril de 1997)".

– "Disposiciones mínimas de seguridad y salud para la utilización por los trabajadores de los equipos de trabajo. R.D. 1215/1997 de 18 de julio (BOE 7 de agosto de 1997)".

– "Disposiciones mínimas destinadas a proteger la seguridad y la salud de los trabajadores en las actividades mineras. R.D. 1389/1997 de 5 de septiembre (BOE 7 de octubre de 1997)".

– "Disposiciones mínimas de seguridad y salud en las obras de construcción. R.D. 1627/1997 de 24 de octubre (BOE 25 de octubre de 1997)". Modificat per "R.D. 2177/2004 (BOE 13 de noviembre 2004)" i "R.D. 604/2006 (BOE 29 de mayo de 2006)". Complementat per "R.D. 1109/2007 (BOE 25 de agosto de 2007)".

– Ordre de 12 de gener de 1998, per la qual s'aprova el model de Llibre d'Incidències en les obres de construcció (DOGC Diari Oficial de la Generalitat de Catalunya de 27 de gener de 1998).

– "Disposiciones mínimas de seguridad y salud en el trabajo en el ámbito de las empresas de trabajo temporal. R.D. 216/1999 de 5 de febrero (BOE 24 de febrero de 1999)".

– "Ley 38/1999, de 5 de noviembre, de Ordenación de la Edificación (BOE de 6 de noviembre de 1999)".

– "Protección de la seguridad y la salud de los trabajadores contra los riesgos relacionados con los agentes químicos durante el trabajo. R.D. 374/2001 de 6 de abril (BOE 1 de mayo de 2001)".

– "Real Decreto 379/2001, de 6 de abril, por el que se aprueba el Reglamento de almacenamiento de productos químicos y sus instrucciones técnicas complementarias MIE APQ-1, MIE APQ-2, MIE APQ-3, MIE APQ-4, MIE APQ-5, MIE APQ-6 y MIE APQ-7 (BOE 112 de 10 de mayo de 2001)". Complementat per "R.D. 2016/2004 (BOE 23 de octubre de 2004)".

– "Real Decreto 783/2001, de 6 de julio, por el que se aprueba el Reglamento sobre protección sanitaria contra radiaciones ionizantes (BOE de 26 de julio de 2001)".

– "Ley 54/2003, de 12 de diciembre, de reforma del marco normativo de la prevención de riesgos laborales (BOE de 13 de diciembre de 2003)".

– "Real Decreto 1801/2003, de 26 de diciembre, sobre seguridad general de los productos (BOE 10 de enero de 2004)".

– Real Decreto 171/2004, por el que se desarrolla el artículo 24 de la Ley 31/1995 de prevención de laborales, en materia de coordinación de actividades empresariales (BOE 31 de enero de 2004).

– Decret 399/2004, de 5 d'octubre de 2004, pel qual es crea el registre de delegats i delegades de prevenció i el registre de comitès de seguretat i salut, i es regula el dipòsit de les comunicacions de designació de delegats i delegades de prevenció i de constitució dels comitès de seguretat i salut (DOGC Diari Oficial de la Generalitat de Catalunya de 7 d'octubre de 2004).

– "Real Decreto 2177/2004, de 12 de noviembre, por el que se modifica el R.D. 1215/1997, de 18 de julio, en el que se establecen las disposiciones mínimas de seguridad y salud para la utilización por parte de los trabajadores de los equipos de trabajo, en materia de trabajos temporales en altura (BOE de 13 de noviembre de 2004)".

– "Real Decreto 312/2005, de 18 de marzo, por el que se aprueba la clasificación de los productos de construcción y de los elementos constructivos en funció de sus propiedades

Aquest document està en fase de pre-ingrés al sistema de gestió documental de 'Diputació de Tarragona'.
Fins que no es presenti al registre d'entrada de documents de la Seu Electrònica no se'n podran generar còpies autèntiques segons la Llei 39/2015 LPAC.

SIGNAT ELECTRÒNICAMENT PER:
** CARLES GRAS (R: B55592927) el dia 07/01/2025 a les 12:07:38 i VAZQUEZ GOMEZ, ANTONIO (FIRMA) el dia 07/01/2025 a les 12:12:21

de reacción y de resistencia frente al fuego".

– "Real Decreto 1311/2005, de 4 de noviembre, sobre la protección de la salud y seguridad de los trabajadores frente a los riesgos derivados o que puedan derivarse de la exposición a vibraciones mecánicas".

– "Real Decreto 551/2006, de 5 de mayo, por el que se regulan las operaciones de transporte de mercancías peligrosas por carretera en territorio español (BOE 113 de 12 de mayo)".

– "Real Decreto 604/2006, de 19 de mayo, por el que se modifican el R.D. 39/1997, de 17 de enero, por el que se aprueba el Reglamento de los Servicios de Prevención, y el R.D. 1627/1997, de 24 de octubre, por el que se establecen las disposiciones mínimas de seguridad y salud en las obras de construcción (BOE 127 de 29 de mayo)".

– "Real Decreto 635/2006, de 26 de mayo, sobre requisitos mínimos de seguridad en los túneles de carreteras del Estado".

– "Ley ordinaria 32/2006 reguladora de la subcontratación en el Sector de la Construcción (BOE 250 de 19 de octubre)".

– "Ley orgánica 3/2007, de 22 de marzo, para la igualdad efectiva de mujeres y hombres (BOE 23 de marzo de 2007)".

– "Real Decreto 1109/2007, de 24 de agosto, por el que se desarrolla la Ley 32/2006, de 18 de octubre, reguladora de la subcontratación en el Sector de la Construcción (BOE 204 de 25 de agosto)".

– Decret 102/2008, de 6 de maig, de creació del Registre d'Empreses Acreditades de Catalunya per intervenir en el procés de contractació en el sector de la construcció (DOGC Diari Oficial de la Generalitat de Catalunya de 08 de maig de 2008).

– "Real Decreto 1802/2008, de 3 de noviembre, por el que se modifica el Reglamento sobre notificación de sustancias nuevas y clasificación, envasado y etiquetado de sustancias peligrosas, aprobado por R.D. 363/1995, de 10 de marzo, con la finalidad de adaptar sus disposiciones al Reglamento (CE) n.º 1907/2006 del Parlamento Europeo y del Consejo (Reglamento REACH)".

– Decret 10/2009, de 27 de gener. Decret de creació del Registre d'empreses sancionades per infraccions molt greus en matèria de prevenció de riscos laborals i del procediment per a la seva publicació (DOGC Diari Oficial de la Generalitat de Catalunya de 03 de febrer de 2009).

– "Real Decreto 298/2009, de 6 de marzo, por el que se modifica el Real Decreto 39/1997, de 17 de enero, por el que se aprueba el Reglamento de los Servicios de Prevención, en relación con la aplicación de medidas para promover la mejora de la seguridad y de la salud en el trabajo de la trabajadora embarazada, que haya dado a luz o en período de lactancia".

– "Real Decreto 330/2009, de 13 de marzo, por el que se modifica el Real Decreto 1311/2005, de 4 de noviembre, sobre la protección de la salud y la seguridad de los trabajadores frente a los riesgos derivados o que puedan derivarse de la exposición a vibraciones mecànicas".

– "Real Decreto 327/2009 de 13 de marzo, por el que se modifica el Real Decreto 1109/2007, de 24 de agosto, por el que se desarrolla la Ley 32/2006, de 18 de octubre, reguladora de la subcontratación en el sector de la construcción (BOE 63 de 14 de marzo de 2009)".

– "Instrumento de Ratificación del Convenio número 187 de la OIT, sobre el marco

Aquest document està en fase de pre-ingrés al sistema de gestió documental de 'Diputació de Tarragona'.
Fins que no es presenti al registra d'entrada de documents de la Seu Electrònica no se'n podran generar còpies autèntiques segons la Llei 39/2015 LPAC.

SIGNAT ELECTRÒNICAMENT PER:
** CARLES GRAS (R: B55592927) el dia 07/01/2025 a les 12:07:38 i VAZQUEZ GOMEZ, ANTONIO (FIRMA) el dia 07/01/2025 a les 12:12:21

promocional para la seguridad y salud en el trabajo, hecho en Ginebra el 31 de mayo de 2006 (BOE 187 de 4 de agosto de 2009)“.

– "Real Decreto 337/2010, de 19 de marzo, por el que se modifican el Real Decreto 39/1997, de 17 de enero, por el que se aprueba el Reglamento de los Servicios de Prevención; el Real Decreto 1109/2007, de 24 de agosto, por el que se desarrolla la Ley 32/2006, de 18 de octubre, reguladora de la subcontratación en el sector de la construcción y el Real Decreto 1627/1997, de 24 de octubre, por el que se establecen disposiciones mínimas de seguridad y salud en obras de construcción (BOE 71 de 23 de marzo de 2010)."

– "Reglamento (UE) nº 276/2010 de la Comisión, de 31 de marzo de 2010, por el que se modifica el Reglamento (CE) nº 1907/2006 del Parlamento Europeo y del Consejo, relativo al registro, la evaluación, la autorización y la restricción de las sustancias y preparados químicos (REACH), en lo que respecta a su anexo XVII (diclorometano, aceites para lámparas y líquidos encendedores de barbacoa y compuestos organoestánnicos)."

– "Real Decreto 486/2010, de 23 de abril, sobre la protección de la salud y la seguridad de los trabajadores contra los riesgos relacionados con la exposición a radiaciones ópticas artificiales (BOE 99 de 24 de abril de 2010)."

– "Real Decreto 717/2010, de 28 de mayo, por el que se modifican el Real Decreto 363/1995, de 10 de marzo, por el que se aprueba el Reglamento sobre clasificación, envasado y etiquetado de sustancias peligrosas y el Real Decreto 255/2003, de 28 de febrero, por el que se aprueba el Reglamento sobre clasificación, envasado y etiquetado de preparados peligrosos (BOE 139 de 8 de junio de 2010)."

– "Real Decreto 795/2010, de 16 de junio, por el que se regula la comercialización y manipulación de gases fluorados y equipos basados en los mismos, así como la certificación de los profesionales que los utilizan (BOE 154 de 25 de junio de 2010)."

– "Real Decreto 1439/2010, de 5 de noviembre, por el que se modifica el Reglamento sobre protección sanitaria contra radiaciones ionizantes, aprobado por Real Decreto 783/2001, de 6 de julio (BOE 279 de 18 de novimebre de 2010)."

– “Real Decreto 843/2011, de 17 de junio, por el que se establecen los criterios básicos sobre la organización de recursos para desarrollar la actividad sanitaria de los servicios de prevención.”

– “Ley 22/2011, de 28 de julio, de residuos y suelos contaminados.”

– “Ley 33/2011, de 4 de octubre, General de Salud Pública.”

– “Real Decreto Legislativo 3/2011, de 14 de noviembre, por el que se aprueba el texto refundido de la Ley de Contratos del Sector Público.”

4.2. Condicions ambientals

– Ordre de 27 de juny de 1985, sobre inscripció d’empreses amb risc per amiant (DOGC Diari Oficial de la Generalitat de Catalunya de 05 d’agost de 1985).

– Ordre de 30 de juny de 1987, sobre registre de dades de control de l’ambient laboral i vigilància mèdica en empreses amb risc d’amiant (DOGC Diari Oficial de la Generalitat de Catalunya de 10 de juliol de 1987).

– “Real Decreto 108/1991, de 1 de febrero, sobre la prevención y reducción de la contaminación del medio ambiente producida por el amianto (BOE de 6 de febrero de 1991)”.

Aquest document està en fase de pre-ingrés al sistema de gestió documental de 'Diputació de Tarragona'.
Fins que no es presenti al registra d'entrada de documents de la Seu Electrònica no se'n podran generar còpies autèntiques segons la Llei 39/2015 LPAC.

SIGNAT ELECTRÒNICAMENT PER:
** CARLES GRAS (R: B55592927) el dia 07/01/2025 a les 12:07:38 i VAZQUEZ GOMEZ, ANTONIO (FIRMA) el dia 07/01/2025 a les 12:12:21

– “Real Decreto 664/1997, de 12 de mayo, sobre la protección de los trabajadores contra los riesgos relacionados con la exposición a agentes biológicos durante el trabajo (BOE de 24 de mayo de 1997)”. Modificat per “Orden de 25 de marzo de 1998”.

– “Real Decreto 665/1997, de 12 de mayo, sobre la protección de los trabajadores contra los riesgos relacionados con la exposición a agentes cancerígenos durante el trabajo (BOE de 24 de mayo de 1997)”. Modificat per “Real Decreto 1124/2000 (BOE de 17 de junio de 2000)” i “Real Decreto 349/2003 (BOE de 5 de abril de 2003)”.

– “Real decreto 212/2002, de 22 de febrero de 2002, por el que se regulan las emisiones sonoras en el entorno debidas a determinadas máquinas de uso al aire libre (BOE de 1 de marzo de 2002)”. Modificat per “Real Decreto 524/2006 (BOE de 4 de mayo de 2006)”.

– “Real Decreto 681/2003, de 12 de junio, sobre la protección de la salud y la seguridad de los trabajadores expuestos a los riesgos derivados de atmósferas explosivas en el lugar de trabajo (BOE de 18 de junio de 2003).

– “Ley ordinaria 37/2003 del Ruido de 17 de noviembre (BOE de 18 noviembre de2003)”. Desenvolupada per “Real Decreto 1513/2005 (BOE de 17 de diciembre de 2005)” i “Real Decreto 1367/2007 (BOE de 23 de octubre 2007)”.

– “Protección de los trabajadores ante los riesgos derivados de la exposición al ruido durante el trabajo. Real Decreto 286/2006, de 10 de marzo, sobre la protección de la salud y seguridad de los trabajadores contra los riesgos relacionados con la exposición al ruido. (BOE 11 de marzo de 2006)”.

– “Real decreto 1367/2007, de 19 de octubre, por el que se desarrolla la Ley 37/2003, de 17 de noviembre, del Ruido, en lo referente a zonificación acústica, objetivos de calidad y emisiones acústicas (BOE de 23 de octubre de 2007)”.

– “Ley 34/2007, de 15 de noviembre, de calidad del aire y protección de la atmósfera (BOE de 16 de noviembre de 2007)”.

4.3. Incendis

– Ordenances municipals.

– “Real Decreto 1942/1993, de 5 de noviembre, por el que se aprueba el Reglamento de Instalaciones de Protección Contra Incendios (RIPCI) (BOE de 14 de diciembre de 1993)”. Complementat per “Orden de 16 de abril de 1998 (BOE de 28 de abril de 1998)” i “Orden de 27 de julio de 1999 (BOE de 5 de agosto de 1999)”.

– Decret 64/1995, de 7 de març, pel qual s’estableixen mesures de prevenció d’incendis forestals (DOGC Diari Oficial de la Generalitat de Catalunya de 10 de març de 1995) i desenvolupada per Ordre MAB/62/2003 (DOGC Diari Oficial de la Generalitat de Catalunya de 24 de Febrer de 2003).

– “Real decreto 110/2008, de 1 de febrero, por el que se modifica el Real Decreto 312/2005 de 18 de marzo, por el que se aprueba la clasificación de los productos de construcción y de los elementos constructivos en función de sus propiedades de reacción y de resistencia frente al fuego. BOE núm. 37 de 12 de febrero”.

Aquest document està en fase de pre-ingrés al sistema de gestió documental de 'Diputació de Tarragona'.
Fins que no es presenti al registre d'entrada de documents de la Seu Electrònica no se'n podran generar còpies autèntiques segons la Llei 39/2015 LPAC.

SIGNAT ELECTRÒNICAMENT PER:
** CARLES GRAS (R: B55592927) el dia 07/01/2025 a les 12:07:38 i VAZQUEZ GOMEZ, ANTONIO (FIRMA) el dia 07/01/2025 a les 12:12:21

4.4. Instal·lacions elèctriques

– "Reglamento de líneas aéreas de alta tensión. R.D. 3151/1968 de 28 de noviembre (BOE 27de diciembre de 1968)". Rectificat: "BOE 8 de marzo de 1969". Es deroga amb efectes de 19 de setembre de 2010, per "R.D. 223/2008 (BOE 19 de marzo de 2008)".

– "Orden de 18 de julio de 1978, por la que se aprueba la Norma Tecnológica NTE-IEE/1978, "Instalaciones de electricidad: alumbrado exterior" (BOE de 12 de agosto de 1978)".

– Resolució de 4 de novembre de 1988, per la qual s'estableix un certificat sobre compliment de les distàncies reglamentàries d'obres i construccions a línies elèctriques (DOGC Diari Oficial de la Generalitat de Catalunya de 30 de novembre de 1988).

– "Ley 54/1997, de 27 de noviembre de 1997, del Sector Eléctrico (BOE de 28 de noviembre de 1997)". Complementada per "Real Decreto 1955/2000 (BOE de 27 de diciembre de 2000)".

– Llei 6/2001, de 31 de maig, d'ordenació ambiental de l'enllumenament per a la protecció del medi nocturn (DOGC Diari Oficial de la Generalitat de Catalunya de 12 de juny de 2001).

– "Real Decreto 614/2001, de 8 de junio, sobre disposiciones mínimas para la protección de la salud y seguridad de los trabajadores frente al riesgo eléctrico (BOE de 21 de junio de 2001)".

– Decret 329/2001, de 4 de desembre, pel qual s'aprova el Reglament del subministrament elèctric (DOGC Diari Oficial de la Generalitat de Catalunya de 18 de desembre de 2001).

– "Reglamento electrotécnico de baja tensión. R.D. 842/2002 de 2 de agosto (BOE de 18 de septiembre de 2002)".

– "Sentencia de 17 de febrero de 2004, de la Sala Tercera del Tribunal Supremo, por la que se anula el inciso 4.2.c.2 de la ITC-BT-03 anexa al Reglamento Electrónico para baja tensión, aprobado por Real Decreto 842/2002, de 2 de agosto".

– "Real decreto 223/2008, de 15 de febrero, del Ministerio de Industria, Turismo y Comercio por el que se aprueban el Reglamento sobre condiciones técnicas y garantías de seguridad en líneas eléctricas de alta tensión y sus instrucciones técnicas complementarias ITC-LAT 01 a 09 (BOE de 19 de marzo de 2008)".

– "Instrucciones Técnicas Complementarias del Reglamento electrotécnico de baja tensión: ITC-BT-09 Instalaciones de alumbrado exterior e ITC-BT-33 Instalaciones provisionales y temporales de obras".

4.5. Equips i maquinària

– "Orden de 30 de julio de 1974, por la que se determinan las condiciones que deben reunir los aparatos elevadores de propulsión hidráulica y las normas para la aprobación de

Aquest document està en fase de pre-ingrés al sistema de gestió documental de 'Diputació de Tarragona'.
Fins que no es presenti al registra d'entrada de documents de la Seu Electrònica no se'n podran generar còpies autèntiques segons la Llei 39/2015 LPAC.

SIGNAT ELECTRÒNICAMENT PER:
** CARLES GRAS (R: B55592927) el dia 07/01/2025 a les 12:07:38 i VAZQUEZ GOMEZ, ANTONIO (FIRMA) el dia 07/01/2025 a les 12:12:21

sus equipos impulsores (BOE de 9 de agosto de 1974)".

– "Orden de 23 de mayo de 1977, por la que se aprueba el Reglamento de Aparatos Elevadores para obras (BOE de 14 de junio de 1977". Modificada per "Orden de 7 de marzo de 1981 (BOE de 14 de marzo de 1981)". Es deroga amb efectes de 29 de desembre de 2009, per "Real Decreto 1644/2008 (BOE de 11 de octubre de 2008)".

– "Reglamento de recipientes a presión. R.D. 1244/1979 de 4 de abril (BOE de 29 de mayo de 1979)". Modificat per "R.D. 507/1982 (BOE de 12 de marzo de 1982)" i "R.D. 1504/1990 (BOE de 28 de noviembre de 1990)".

– "Reglamento de aparatos de elevación y su mantenimiento. R.D. 2291/1985 de 8 de noviembre (BOE de 11 de diciembre de 1985)". Derogat parcialment per "R.D. 1314/1997 (BOE de 30 de septiembre de 1997)".

– "Real Decreto 474/1988, de 30 de marzo, por el que se dictan las disposiciones de aplicación de la Directiva del Consejo de las Comunidades Europeas 84/528/CEE sobre aparatos elevadores y de manejo mecánico (BOE de 20 de mayo de 1988)".

– "Real Decreto 1435/1992, de 27 de noviembre, por el que se dictan las disposiciones de aplicación de la Directiva del Consejo 89/392/CEE, relativa a la aproximación de las legislaciones de los estados miembros sobre maquinas (BOE de 11 de diciembre de 1992)". Modificat per "Real Decreto 56/1995 (BOE de 8 de febrero de 1995)". Es deroga amb efecte de 29 de desembre de 2009, per "Real Decreto 1644/2008 (BOE de 11 de octubre de 2008)".

– "Resolución de 3 abril de 1997, de la Dirección General de Tecnología y Seguridad Industrial por la que se autoriza la instalación de ascensores sin cuarto de máquinas (BOE de 23 de abril de 1997)".

– "Real Decreto 488/1997, de 14 de abril, sobre disposiciones mínimas de seguridad y salud relativas al trabajo con equipos que incluyen pantallas de visualización (BOE de 23 de abril de 1997)".

– "Disposiciones mínimas de seguridad y salud relativas a la utilización por los trabajadores de equipos de protección Individual. RD 773/1997 de 30 de mayo (BOE 12 de junio de 1997)".

– "Real Decreto 1215/1997, de 18 de julio por el que se establecen las disposiciones mínimas de seguridad y salud para la utilización por los trabajadores de los equipos de trabajo (BOE de 7 de agosto de 1997)". Modificat per "Real Decreto 2177/2004 (BOE de 13 de noviembre de 2004)".

– "Real Decreto 1314/1997, de 1 de agosto, por el que se dictan las disposiciones de aplicación de la Directiva del Parlamento Europeo y del Consejo 95/16/CE, sobre ascensores (BOE de 30 de septiembre de 1997)". Complementat per "Real Decreto 1644/2008 (BOE de 11 de octubre de 2008)".

– "Resolución de 10 de septiembre de 1998, de la Dirección General de Tecnología y Seguridad Industrial, por la que se autoriza la Instalación de ascensores con máquinas en foso (BOE de 25 septiembre de 1998)".

– "Real decreto 769/1999, de 7 de mayo, por el cual se dictan las disposiciones de aplicación de la Directiva del Parlamento Europeo y del Consejo, 97/23/CE, relativa a los equipos de presión, y se modifica el Real decreto 1244/1979, de 4 de abril, que aprobó el Reglamento de aparatos de presión (BOE de 31 de mayo de 1999)".

– "Real Decreto 1849/2000, de 10 de noviembre, del Reglamento de seguridad en las máquinas, por el que se derogan diferentes disposiciones en materia de normalización y homologación de productos industriales (BOE de 2 de diciembre de 2000)".

Aquest document està en fase de pre-ingrés al sistema de gestió documental de 'Diputació de Tarragona'.
Fins que no es presenti al registra d'entrada de documents de la Seu Electrònica no se'n podran generar còpies autèntiques segons la Llei 39/2015 LPAC.

SIGNAT ELECTRÒNICAMENT PER:
** CARLES GRAS (R: B55592927) el dia 07/01/2025 a les 12:07:38 i VAZQUEZ GOMEZ, ANTONIO (FIRMA) el dia 07/01/2025 a les 12:12:21

– “Real Decreto 2177/2004, de 12 de noviembre, por el que se modifica el Real Decreto 1215/1997, de 18 de julio, por el que se establecen las disposiciones mínimas de seguridad y salud para la utilización por los trabajadores de los equipos de trabajo, en materia de trabajos temporales en altura (BOE de 13 de noviembre de 2004)”.
– “Real Decreto 1311/2005, de 4 de noviembre de 2005, sobre la protección de la salud y la seguridad de los trabajadores frente a los riesgos derivados o que puedan derivarse de la exposición a vibraciones mecánicas (BOE de 5 de noviembre de 2005)”.
– “Real Decreto 1388/2011, de 14 de octubre, por el que se dictan las disposiciones de aplicación de la Directiva 2010/35/UE del Parlamento Europeo y del Consejo de 16 de junio de 2010 sobre equipos a presión transportables y por la que se derogan las Directivas 76/767/CEE, 84/525/CEE, 84/526/CEE, 84/527/CEE y 1999/36/CE.”
– Instruccions Tècniques Complementaries:
– “ITC – MIE - AP5 del Reglamento de Aparatos a Presión "Extintores de incendio" Orden de 31 de mayo de 1982 (BOE de 23 de junio de 1982)”. Modificació: “Orden de 26 de octubre de 1983 (BOE de 7 de noviembre de 1983)”, “Orden de 31 de mayo de 1985 (BOE de 20 de junio de 1985)”, “Orden de 15 de noviembre de 1989 (BOE de 28 de noviembre de 1989)” i “Orden de 10 de marzo de 1998 (BOE de 28 de abril de 1998)”.
– “ITC – MIE – AEM1: Ascensores electromecánicos. OM 23 de septiembre de 1987 (BOE 6 de octubre de 1987)”. Modificació: “Orden de 11 de octubre de 1988 (BOE 21 de octubre de 1988)”. “Autorización de instalación de ascensores con máquina en foso. Resolución de 10 de septiembre de 1998 (BOE 25 de septiembre de 1998)”. “Autorización de la instalación de ascensores sin cuarto de máquinas. Resolución de 3 de abril de 1997 (BOE de 23 de abril de 1997)”.
– “ITC – MIE – AEM2: Grúas torre desmontables para obras. RD 836/2003 de 27 de mayo de 2003 (BOE 17 de julio de 2003)”.
– “ITC – MIE – AEM3: Carretas automotrices de manutención. OM. 26 de mayo de 1989 (BOE 9 de junio de 1989)”.
– “ITC – MIE – AEM4: Reglamento de aparatos de elevación y manutención, referentes a grúas móviles autopropulsadas. RD 837/2003 de 27 de mayo de 2003 (BOE 17 de julio de 2003)”.
– “ITC - MIE - MSG1: Máquinas, elementos de máquinas o sistemas de protección utilizados. OM. 8 de abril de 1991 (BOE 11 de abril de 1991)”.
– “Norma UNE-58921-IN Instrucciones para la instalación, manejo, mantenimiento, revisiones e inspecciones de las plataformas elevadoras móviles de personal (PEMP)”.

4.6. Equips de protecció individual

– “Comercialización y libre circulación intracomunitaria de los equipos de protección individual. R.D. 1407/1992 de 20 de noviembre (BOE 28 de diciembre de 1992)”. Modificat per “OM de 16 de mayo de 1994”, per “R.D. 159/1995 de 3 de febrero (BOE 8 de marzo de 1995)” i per la “Resolución de 27 de mayo de 2002 (BOE 4 de julio de 2002)”. Complementat per la “Resolución de 25 de abril de 1996 (BOE de 28 de mayo de 1996)”, “Resolución de 18 de marzo de 1998 (BOE de 22 de abril de 1998)”, “Resolución de 29 de abril de 1999 (BOE de 29 de junio de 1999)”, “Resolución de 28 de julio de 2000 (BOE de 8 de septiembre de 2000)” i “Resolución de 7 de septiembre de 2001 (BOE de 27 de

Aquest document està en fase de pre-ingrés al sistema de gestió documental de 'Diputació de Tarragona'.
Fins que no es presenti al registre d'entrada de documents de la Seu Electrònica no se'n podran generar còpies autèntiques segons la Llei 39/2015 LPAC.

SIGNAT ELECTRÒNICAMENT PER:
** CARLES GRAS (R: B55592927) el dia 07/01/2025 a les 12:07:38 i VAZQUEZ GOMEZ, ANTONIO (FIRMA) el dia 07/01/2025 a les 12:12:21

septiembre de 2001)".

– "Real Decreto 159/1995, de 3 de febrero , por el que se modifica el Real Decreto 1407/1992, de 20 de noviembre, por el que se regula las condiciones para la comercialización y libre circulación intracomunitaria de los equipos de protección individual (BOE de 8 de marzo de 1995) modificado por Orden de 20 de febrero de 1997 (BOE de 6 de marzo de 1997)".

– "R.D. 773/1997 de 30 de mayo, sobre disposiciones mínimas de seguridad y salud relativas a la utilización por los trabajadores de equipos de protección individual".

– "Decisión de la Comisión, de 16 de marzo de 2006, relativa a la publicación de las referencias de la norma EN 143:2000, Equipos de protección respiratoria. Filtros contra partículas. Requisitos, ensayos, marcado, de conformidad con la Directiva 89/686/CEE del Consejo (equipos de protección individual) [notificada con el número C(2006) 777]".

– Normes Tècniques Reglamentàries.

4.7. Senyalització

– "Disposiciones mínimas en materia de señalización de seguridad y salud en el trabajo. R.D. 485/1997 (BOE 23 de abril de 1997)".

– "Orden de 31 de agosto de 1987 sobre Señalización, balizamiento, defensa, limpieza y terminación de obras fijas en vías fuera de poblado (BOE de 18 de septiembre de 1987)".

– Normes sobre senyalització d'obres en carreteres. "Instrucción 8.3. IC del MOPU".

4.8. Diversos

- "Orden de 20 de marzo de 1986 por la que se aprueban determinadas Instrucciones técnicas complementarias, relativas a los capítulos IV, V, IX y X del Reglamento General de Normas Básicas de Seguridad Minera (BOE de 11 de abril de 1986)". Modificada per "Orden de 29 de abril de 1987 (BOE de 13 de mayo de 1987)" i "Orden de 29 de julio de 1994 (BOE de 16 de agosto de 1994)".
- "Orden de 20 de junio de 1986 sobre Catalogación y Homologación de los explosivos, productos explosivos y sus accesorios (BOE de 1 de julio de 1986)".
- "Real Decreto 230/1998, de 16 de febrero, por el que se aprueba el Reglamento de explosivos (BOE de 12 de marzo de 1998)". Modificat per "Real Decreto 277/2005 (BOE de 12 de marzo de 2005)" i "Orden INT/3543/2007 (BOE núm. 292 de 6 de diciembre de 2007)". Complementada per la "Resolución de 24 de agosto de 2005 (BOE de 13 de septiembre de 2005)", "Orden PRE/252/2006 (BOE de 9 de febrero de 2006)", "Orden PRE/672/2006 (BOE de 11 de marzo de 2006)" i "Orden PRE/174/2007 (BOE de 3 de febrero de 2007)".
- "Orden de 16 de diciembre de 1987 por la que se establecen nuevos modelos para la notificación de accidentes de trabajo y se dan instrucciones para su cumplimentación y tramitación (BOE de 29 de diciembre de 1987)". Modificada per "Orden TAS/2926/2002 (BOE de 21 de noviembre de 2002)".

Aquest document està en fase de pre-ingrés al sistema de gestió documental de 'Diputació de Tarragona'.
Fins que no es presenti al registre d'entrada de documents de la Seu Electrònica no se'n podran generar còpies autèntiques segons la Llei 39/2015 LPAC.

SIGNAT ELECTRÒNICAMENT PER:
** CARLES GRAS (R: B55592927) el dia 07/01/2025 a les 12:07:38 i VAZQUEZ GOMEZ, ANTONIO (FIRMA) el dia 07/01/2025 a les 12:12:21

- “Orden de 6 de mayo de 1988, por la que se modifica (i deroga) la Orden de 6 de octubre de 1986 sobre los requisitos y datos que deben reunir las comunicaciones de apertura previa o reanudacion de actividades en los centros de trabajo, dictada en desarrollo del Real Decreto-Ley 1/1986, de 14 de marzo (BOE de 16 de mayo de 1988)”. Modificada per la “Orden de 29 de abril de 1999 (BOE de 25 de mayo de 1999)”.
- “Real Decreto 1299/2006, de 10 de noviembre por el que se aprueba el cuadro de enfermedades profesionales en el sistema de la Seguridad Social y se establecen criterios para su notificación y registro (BOE de 19 de diciembre de 2006)”. Complementat per “Orden TAS/1/2007 (BOE de 4 de enero de 2007)”.
- “Resolución de 1 de agosto de 2007, de la Dirección General de Trabajo, por la que se inscribe en el registro y publica el IV Convenio Colectivo General del Sector de la Construcción (BOE de 17 de agosto de 2007)”.
- Convenis col·lectius.
- “Real Decreto 1591/2009, de 16 de octubre, por el que se regulan los productos sanitarios (BOE 268 de 6 de noviembre de 2009).”
- "Real Decreto 248/2010, de 5 de marzo, por el que se modifica el Reglamento de explosivos, aprobados por Real Decreto 230/1998, de 16 de febrero, para adaptarlo a lo dispuesto en la Ley 17/2009, de 23 de noviembre, sobre el libre acceso a las actividades de servicios y su ejercicio (BOE 67 de 18 de marzo de 2010)."
- “Real Decreto 1299/2006, de 10 de noviembre por el que se aprueba el cuadro de enfermedades profesionales en el sistema de la Seguridad Social y se establecen criterios para su notificación y registro (BOE de 19 de diciembre de 2006)”. Complementat per “Orden TAS/1/2007 (BOE de 4 de enero de 2007)”.
- “Resolución de 1 de agosto de 2007, de la Dirección General de Trabajo, por la que se inscribe en el registro y publica el IV Convenio Colectivo General del Sector de la Construcción (BOE de 17 de agosto de 2007)”.
- Convenis col·lectius.
- “Real Decreto 1591/2009, de 16 de octubre, por el que se regulan los productos sanitarios (BOE 268 de 6 de noviembre de 2009).”
- Reial Decret 337/2010, de 19 de Març, pel qual es modifiquen el Reial Decret 39/1997, de 17 de Gener, pel qual s'aprova el Reglament dels Serveis i Prevenció; el Reial Decret 1109/2007, de 24 d'Agost, pel qual es desenvolupa la Llei 32/2006, de 18 d'Octubre, reguladora de la subcontractació en el sector de la construcció i el Reial Decret 1627/1997, de 24 d'Octubre, pel qual s'estableixen disposicions mínimes de seguretat i salut en obres de construcció.
- Llei 25/2009, de 22 de desembre, de modificació de diverses lleis per a la seva adaptació a la Llei sobre el lliure accés a les activitats de serveis i el seu exercici. Modifica a la llei 31/1995, de 8 de Novembre, de Prevenció de Riscos Laborals i a la Llei 32/2006, de 18 d'Octubre, reguladora de la subcontractació en el Sector de la Construcció.
- Reial Decret 171/2004. de 30 de Gener, pel qual es desenvolupa l'article 24 de la Llei 31/1995, de 8 de Novembre, de Prevenció de Riscos Laborals, en matèria de coordinació d'activitats empresarials.
- Reial Decret 1124/2000 de 16 de Juny, pel qual es modifica el Reial Decret 664/1997 de 12 de Maig sobre la protecció dels treballadors contra els riscos relacionats amb l'exposició a agents biològics durant el treball.
- Reial Decret 349/2003 de 21 de Març pel qual es modifica el Reial Decret 665/1997

Aquest document està en fase de pre-ingrés al sistema de gestió documental de 'Diputació de Tarragona'.
Fins que no es presenti al registra d'entrada de documents de la Seu Electrònica no se'n podran generar còpies autèntiques segons la Llei 39/2015 LPAC.

SIGNAT ELECTRÒNICAMENT PER:
** CARLES GRAS (R: B55592927) el dia 07/01/2025 a les 12:07:38 i VAZQUEZ GOMEZ, ANTONIO (FIRMA) el dia 07/01/2025 a les 12:12:21

de 12 de Maig, sobre la protecció dels treballadors contra els riscos relacionats amb l'exposició a agents cancerígens durant el treball, i pel qual s'amplia el seu àmbit d'aplicació als agents mutàgens.

- Reial Decret 1124/2000, de 16 de juny, pel qual es modifica el Reial Decret 665/1997, de 12 de maig, sobre la protecció dels treballadors contra els riscos relacionats amb l'exposició a agents cancerígens durant el treball. (Data actualització 20 d'octubre de 2000).
- Reial Decret 665/1997 de 12 de Maig, sobre la protecció dels treballadors contra riscos relacionats amb l'exposició a agents cancerígens durant el treball. (BOE nº 124, de 24 de Maig).
- Reial Decret 717/2010, de 28 de Maig, pel qual es modifiquen el Reial Decret 363/1995, de 10 de Març, pel qual s'aprova el Reglament sobre classificació, envasat i etiquetatge de substàncies perilloses i el Reial Decret 255/2003, de 28 de Febrer, pel qual s'aprova el Reglament sobre classificació, envasat i etiquetatge de preparats perillosos.
- Reial Decret 1439/2010, de 5 de Novembre, pel qual es modifica el Reglament sobre protecció sanitària contra radiacions ionitzants, aprovat pel RD 783/2001, de 6 de Julio.
- Correcció d'errors del Reial Decret 486/2010, de 23 d'abril, sobre la protecció de la salut i la seguretat dels treballadors contra els riscos relacionats amb l'exposició a radiacions òptiques artificials.
- Reial Decret 486/2010, de 23 d'abril, sobre la protecció de la salut i la seguretat dels treballadors contra els riscos relacionats amb l'exposició a radiacions òptiques artificials.
- Reial Decret 396/2006, de 31 de Març, pel qual s'estableixen les disposicions mínimes de seguretat i salut aplicables als treballs amb el risc d'exposició a l'amiant.
- Reial Decret 2060/2008, de 12 de desembre, pel qual s'aprova el Reglament d'equips a pressió i les seves instruccions tècniques complementàries.
- Reial Decret 837/2003, de 27 de juny, pel qual s'aprova el nou text modificat i refós de la Instrucció tècnica complementària «MIE-AEM-4» del Reglament d'aparells d'elevació, referent a grues mòbils autopropulsades.
- Reial Decret 223/2008, de 15 de febrer, pel qual s'aproven el Reglament sobre condicions tècniques i garanties de seguretat en línies elèctriques d'alta tensió i les seves instruccions tècniques complementàries ITC-LAT 01 a 09.
- Reial Decret 842/2002, de 2 d'Agost, pel qual s'aprova el Reglament electrotècnic per a baixa tensió. (Modificat pel Reial Decret 560/2010, de 7 de maig, pel qual es modifiquen diverses normes reglamentàries en matèria de seguretat industrial per a adequar-les a la Llei 17/2009, de 23 de novembre, sobre el lliure accés a les activitats de serveis i el seu exercici, i a la Llei 25/2009, de 22 de desembre, de modificació de diverses lleis per a la seva adaptació a la Llei sobre el lliure accés a les activitats de serveis i el seu exercici).
- Reial Decret 614/2001, de 8 de Juny, sobre Disposicions Mínimes per a la Protecció de la Salut i Seguretat dels Treballadors enfront del Risc Elèctric.
- Reial Decret 488/1997 de 14 d'Abril, sobre disposicions mínimes de seguretat i salut relatives al treball amb equips que inclouen pantalles de visualització. BOE de 23 d'Abril.
- Reial Decret 286/2006, de 10 de març, sobre la protecció de la salut i seguretat dels treballadors contra els riscos relacionats amb l'exposició al soroll.
- O.M. TAS/2926/2002, de 19 de Desembre, per la qual s'estableixen nous models per a la notificació dels accidents de treball i es possibilita la seva transmissió per procediment electrònic.

Aquest document està en fase de pre-ingrés al sistema de gestió documental de 'Diputació de Tarragona'.
Fins que no es presenti al registre d'entrada de documents de la Seu Electrònica no se'n podran generar còpies autèntiques segons la Llei 39/2015 LPAC.

SIGNAT ELECTRÒNICAMENT PER:
** CARLES GRAS (R: B55592927) el dia 07/01/2025 a les 12:07:38 i VAZQUEZ GOMEZ, ANTONIO (FIRMA) el dia 07/01/2025 a les 12:12:21

5. CONDICIONS ECONÒMIQUES

5.1. Criteris d'aplicació. Condicionants de l'aplicació de costos de la Seguretat.

L' Art. 5, 4 del R.D. 1627 / 1997, de 24 d'octubre, manté per al sector de la construcció, la necessitat d'estimar l'aplicació de la Seguretat i Salut com un cost ''afegit'' a l'Estudi de Seguretat i Salut, i per conseqüent, incorporat al Projecte.

El pressupost per a l'aplicació i execució de l'estudi de Seguretat i Salut, haurà de quantificar el conjunt de ''despeses'' previstes, tant pel que es refereix a la suma total com a la valoració unitària d'elements, amb referència al quadre de preus sobre el que es calcula. Sols podran figurar partides alçades en els casos d'elements o operacions de difícil previsió.

Els amidaments, qualitats i valoració recollides en el pressupost de l'Estudi de Seguretat i Salut podran ser modificades o substituïdes per alternatives proposades pel Contractista en el seu Pla de Seguretat i Salut, prèvia justificació tècnica degudament motivada, sempre que això no suposi disminució de l'import total ni dels nivells de protecció continguts en l'Estudi de Seguretat i Salut. A aquests efectes, el pressupost del E.S.S. haurà d'anar incorporant al pressupost general de l'obra com un capítol més del mateix.

La tendència a integrar la Seguretat i Salut (pressupost de Seguretat i Salut = 0), es contempla en el mateix cos legal quan el legislador indica que, no s'inclouran en el pressupost de l'Estudi de Seguretat i Salut els costos exigits per la correcta execució professional dels treballs, conforme a les normes reglamentàries en vigor i els criteris tècnics generalment admesos, emanats dels organismes especialitzats. Aquest criteri es l'aplicat en el present E.S.S. en l'apartat relatiu a Medis Auxiliars d'Utilitat Preventiva (MAUP).

5.2. Certificació del pressupost del Pla de Seguretat i Salut

Si bé el Pressupost de Seguretat, amb criteris de ''Seguretat Integrada'' hauria d'estar inclòs en les partides del Projecte, de forma no segregable, per les obres de Construcció, es precisa l'establiment d'un criteri respecte a la certificació de les partides contemplades en el pressupost del Pla de Seguretat i Salut del Contractista per cada obra.

El pressupost de seguretat i salut s'abonarà d'acord amb el que indiqui el corresponent contracte d'obra.

5.3. Revisió de preus del Pla de Seguretat i Salut

Els preus aprovats pel Coordinador de Seguretat i Salut continguts en el Pla de Seguretat i Salut del Contractista, es mantindrà durant la totalitat de l'execució material de les obres.

Excepcionalment, quan el contracte s'hagi executat en un 20% i transcorregut com a

Aquest document està en fase de pre-ingrés al sistema de gestió documental de 'Diputació de Tarragona'.
Fins que no es presenti al registre d'entrada de documents de la Seu Electrònica no se'n podran generar còpies autèntiques segons la Llei 39/2015 LPAC.

SIGNAT ELECTRÒNICAMENT PER:
** CARLES GRAS (R: B55592927) el dia 07/01/2025 a les 12:07:38 i VAZQUEZ GOMEZ, ANTONIO (FIRMA) el dia 07/01/2025 a les 12:12:21

mínim un any des de la seva adjudicació, podrà contemplar-se la possibilitat de revisió de preus del pressupost de Seguretat, mitjançant els índexs o fórmules de caràcter oficial que determini l'òrgan de contractació, en els terminis contemplats en el Títol IV del R.D. Legislatiu 2 / 2002, de 16 de juny, pel que s'aprova el text refós de la Llei de Contractes de les Administracions Públiques.

5.4. Penalitzacions per incompliment en matèria de Seguretat

La reiteració d'incompliments en l'aplicació dels compromisos adquirits en el Pla de Seguretat i Salut, a criteri per unanimitat del Coordinador de Seguretat i Salut i dels restants components de la Direcció d'Obra o Direcció Facultativa, per acció u omissió del personal propi i/o Subcontractistes i Treballadors Autònoms contractats per ell, duran aparellats conseqüentment per el Contractista, les següents Penalitzacions:

1.-	MOLT LLEU	:	3% del Benefici Industrial de l'obra contractada
2.-	LLEU	:	20% del Benefici Industrial de l'obra contractada
3.-	GREU	:	75% del Benefici Industrial de l'obra contractada
4.-	MOLT GREU	:	75% del Benefici Industrial de l'obra contractada
5.-	GRAVÍSSIM	:	Paralització dels treballadors +100% del Benefici Industrial de l'obra contractada + Pèrdua d'homologació com Contractista, per la mateixa Propietat, durant 2 anys.

6. CONDICIONS TÈCNIQUES GENERALS DE SEGURETAT

6.1. Previsions del Contractista a l'aplicació de les Tècniques de Seguretat

La Prevenció de la Sinistralitat Laboral, pretén aconseguir uns objectius concrets, en el nostre cas, detectar i corregir els riscos d'accidents laborals.

El Contractista Principal haurà de reflectir al seu Pla de Seguretat i Salut la manera concreta de desenvolupar les Tècniques de Seguretat i Salut i com les aplicarà en aquesta obra.

Tot seguit s'anomenen a títol orientatiu una sèrie de descripcions de les diferents Tècniques Analítiques i Operatives de Seguretat:

- Tècniques analítiques de seguretat

Les Tècniques Analítiques de Seguretat i Salut tenen com a objectiu exclusiu la detecció de riscos i la recerca de les causes.

Prèvies als accidents.-
- Inspeccions de seguretat.
- Anàlisi de treball.

Aquest document està en fase de pre-ingrés al sistema de gestió documental de 'Diputació de Tarragona'.
Fins que no es presenti al registra d'entrada de documents de la Seu Electrònica no se'n podran generar còpies autèntiques segons la Llei 39/2015 LPAC.

SIGNAT ELECTRÒNICAMENT PER:
** CARLES GRAS (R: B55592927) el dia 07/01/2025 a les 12:07:38 i VAZQUEZ GOMEZ, ANTONIO (FIRMA) el dia 07/01/2025 a les 12:12:21

- Anàlisi Estadística de la sinistralitat.
- Anàlisi del entorn de treball.

Posteriors als accidents.-
- Notificació d'accidents.
- Registre d'accidents
- Investigació Tècnica d'Accidents.

- Tècniques operatives de seguretat.

Les Tècniques Operatives de Seguretat i Salut pretenen eliminar les Causes i a través d'aquestes corregir el Risc

Segons que l'objectiu de l'acció correctora hagi d'operar sobre la conducta humana o sobre els factors perillosos mesurats, el Contractista haurà de demostrar al seu Pla de Seguretat i Salut i Higiene que té desenvolupat un sistema d'aplicació de Tècniques Operatives sobre

El Factor Tècnic:
- Sistemes de Seguretat
- Proteccions col·lectives i Resguards
- Manteniment Preventiu
- Proteccions Personals
- Normes
- Senyalització

El Factor Humà:
- Test de Selecció prelaboral del personal.
- Reconeixements Mèdics prelaborals.
- Formació
- Aprenentatge
- Propaganda
- Acció de grup
- Disciplina
- Incentius

6.2. Condicions Tècniques del Control de Qualitat de la Prevenció

El Contractista inclourà a les Empreses Subcontractades i treballadors Autònoms, lligats amb ell contractualment, en el desenvolupament del seu Pla de Seguretat i Salut; haurà d'incloure els documents tipus en el seu format real, així com els procediments de complimentació fets servir a la seva estructura empresarial, per a controlar la qualitat de la Prevenció de la Sinistralitat Laboral. Aportem al present Estudi de Seguretat, a títol de guia, l'enunciat dels més importants:

- Programa implantat a l'empresa, de Qualitat Total o el reglamentari Pla d'Acció

Aquest document està en fase de pre-ingrés al sistema de gestió documental de 'Diputació de Tarragona'.
Fins que no es presenti al registra d'entrada de documents de la Seu Electrònica no se'n podran generar còpies autèntiques segons la Llei 39/2015 LPAC.

SIGNAT ELECTRÒNICAMENT PER:
** CARLES GRAS (R: B55592927) el dia 07/01/2025 a les 12:07:38 i VAZQUEZ GOMEZ, ANTONIO (FIRMA) el dia 07/01/2025 a les 12:12:21

Preventiva.

- Programa Bàsic de Formació Preventiva estandarditzat pel Contractista Principal
- Formats documentals i procediments de complimentació, integrats a l'estructura de gestió empresarial, relatius al Control Administratiu de la Prevenció.
- Comitè i/o Comissions vinculats a la Prevenció
- Documents vinculants, actes i/o memoràndums.
- Manuals i/o Procediments Segurs de Treball, d'ordre intern d'empresa
- Control de Qualitat de Seguretat del Producte.

6.3. Condicions Tècniques dels Òrgans de l'Empresa Contractista competents en matèria de Seguretat i Salut

El comitè o les persones encarregades de la promoció, coordinació i vigilància de la Seguretat i Salut de l'obra seran almenys els mínims establerts per la normativa vigent pel cas concret de l'obra de referència, assenyalant-se específicament al Pla de Seguretat, la seva relació amb l'organigrama general de Seguretat i Salut de l'empresa adjudicatària de les obres.

El Contractista acreditarà l'existència d'un Servei Tècnic de Seguretat i Salut (propi o concertat) com a departament staff depenent de l'Alta Direcció de l'Empresa Contractista, dotat dels recursos, medis i qualificació necessària conforme al R.D. 39 /1997 ‘‘Reglamento de los Servicios de Prevención’‘. En tot cas el constructor comptarà amb l'ajut del Departament Tècnic de Seguretat i Salut de la Mútua d'Accidents de Treball amb la que tingui establerta pòlissa.

El Coordinador de Seguretat i Salut podrà vedar la participació en aquesta obra del Delegat Sindical de Prevenció que no reuneixi, al seu criteri, la capacitació tècnica preventiva pel correcte compliment de la seva important missió.

L'empresari Contractista com a màxim responsable de la Seguretat i Salut de la seva empresa, haurà de fixar els àmbits de competència funcional dels Delegats Sindicals de Prevenció en aquesta obra.

L'obra disposarà de Tècnic de Seguretat i Salut (propi o concertat) a temps parcial, que assessori als responsables tècnics (i conseqüentment de seguretat) de l'empresa constructora en matèria preventiva, així com una Brigada de reposició i manteniment de les proteccions de seguretat, amb indicació de la seva composició i temps de dedicació a aquestes funcions.

6.4. Obligacions de l'Empresa Contractista competent en matèria de Medicina del Treball

El Servei de Medicina del Treball integrat en el Servei de Prevenció, o en el seu cas, el Quadre Facultatiu competent, d'acord amb la reglamentació oficial, serà l'encarregat de

Aquest document està en fase de pre-ingrés al sistema de gestió documental de 'Diputació de Tarragona'.
Fins que no es presenti al registra d'entrada de documents de la Seu Electrònica no se'n podran generar còpies autèntiques segons la Llei 39/2015 LPAC.

SIGNAT ELECTRÒNICAMENT PER:
** CARLES GRAS (R: B55592927) el dia 07/01/2025 a les 12:07:38 i VAZQUEZ GOMEZ, ANTONIO (FIRMA) el dia 07/01/2025 a les 12:12:21

vetllar per les condicions higièniques que haurà de reunir el centre de treball.

Respecte a les instal·lacions mèdiques a l'obra existiran almenys una farmaciola d'urgència, que estarà degudament assenyalada i contindrà allò disposat a la normativa vigent i es revisarà periòdicament el control d'existències.

Al Pla de Seguretat i Salut i Higiene el contractista principal desenvoluparà l'organigrama així com les funcions i competències de la seva estructura en Medicina Preventiva.

Tot el personal de l'obra (Propi, Subcontractat o Autònom), amb independència del termini de durada de les condicions particulars de la seva contractació, haurà d'haver passat un reconeixement mèdic d'ingrés i estar classificat d'acord amb les seves condicions psicofísiques.

Independentment del reconeixement d'ingrés, s'haurà de fer a tots els treballadors del Centre de Treball (propis i Subcontractats), segons ve assenyalat a la vigent reglamentació al respecte, com a mínim un reconeixement periòdic anual.

Paral·lelament l'equip mèdic del Servei de Prevenció de l'empresa (Propi, Mancomunat, o assistit per Mútua d'Accidents) haurà d'establir al Pla de Seguretat i Salut un programa d'actuació cronològica a les matèries de la seva competència:

- Higiene i Prevenció al treball.
- Medicina preventiva dels treballadors.
- Assistència Mèdica.
- Educació sanitària i preventiva dels treballadors.
- Participació en comitè de Seguretat i Salut.
- Organització i posta al dia del fitxer i arxiu de medicina d'Empresa.

6.5. Competències dels Col·laboradors Prevencionistes a l'obra

D'acord amb les necessitats de disposar d'un interlocutor alternatiu en absència del Cap d'Obra es nomenarà un Supervisor de Seguretat i Salut (equivalent a l'antic Vigilant de Seguretat), considerant-se en principi l'Encarregat General de l'obra, com a persona més adient per a complir-ho, en absència d'un altre treballador més qualificat en aquests treballs a criteri del Contractista. El seu nomenament es formalitzarà per escrit i es notificarà al Coordinador de Seguretat.

S'anomenarà un Socorrista, preferiblement amb coneixements en Primers Auxilis, amb la missió de realitzar petites cures i organitzar l'evacuació dels accidentats als centres assistencials que correspongui que a més a més serà l'encarregat del control de la dotació de la farmaciola.

A efectes pràctics, i amb independència del Comitè de Seguretat i Salut, si la importància de l'obra ho aconsella, es constituirà a peu d'obra una ''Comissió Tècnica

Aquest document està en fase de pre-ingrés al sistema de gestió documental de 'Diputació de Tarragona'.
Fins que no es presenti al registre d'entrada de documents de la Seu Electrònica no se'n podran generar còpies autèntiques segons la Llei 39/2015 LPAC.

SIGNAT ELECTRÒNICAMENT PER:
** CARLES GRAS (R: B55592927) el dia 07/01/2025 a les 12:07:38 i VAZQUEZ GOMEZ, ANTONIO (FIRMA) el dia 07/01/2025 a les 12:12:21

Interempresarial de Responsables de Seguretat'', integrat pels màxims Responsables Tècnics de les Empreses participants a cada fase d'obra, aquesta ''comissió'' es reunirà com a mínim mensualment, i serà presidida pel Cap d'Obra del Contractista, amb l'assessorament del seu Servei de Prevenció (propi o concertat).

6.6. Competències de Formació en Seguretat a l'obra

El Contractista haurà d'establir al Pla de Seguretat i Salut un programa d'actuació que reflecteixi un sistema d'entrenament inicial bàsic de tots els treballadors nous. El mateix criteri es seguirà si són traslladats a un nou lloc de treball, o ingressin com a operadors de màquines, vehicles o aparells d'elevació.

S'efectuarà entre el personal la formació adequada per assegurar el correcte ús dels medis posats al seu abast per millorar el seu rendiment, qualitat i seguretat del seu treball.

7. PLEC DE CONDICIONS TÈCNIQUES ESPECÍFIQUES DE SEGURETAT DELS EQUIPS, MÀQUINES I/O MÀQUINES-FERRAMENTES

7.1. Definició i característiques dels Equips, Màquines i/o Màquines-Ferramentes

- Definició

És un conjunt de peces o òrgans units entre si, dels quals un al menys és mòbil i, en el seu cas, d'òrgans d'accionament, circuits de comandament i de potència, etc., associats de forma solidària per a una aplicació determinada, en particular destinada a la transformació, tractament, desplaçament i accionament d'un material.

El terme equip i/o màquina també cobreix:

– Un conjunt de màquines que estiguin disposades i siguin accionades per a funcionar solidàriament.
– Un mateix equip intercanviable, que modifiqui la funció d'una màquina, que es comercialitza en condicions que permetin al propi operador, acoblar a una màquina, a una sèrie d'elles o a un tractor, sempre que aquest equip no sigui una peça de recanvi o una ferramenta.

Quan l'equip, màquina i/o màquina ferramenta disposi de components de seguretat que es comercialitzin per separat per a garantir una funció de seguretat en el seu ús normal, aquests adquireixen als efectes del present Estudi de Seguretat i Salut la consideració de Mitjà Auxiliar d'Utilitat Preventiva (MAUP).

- Característiques

Els equips de treball i màquines aniran acompanyats d'unes instruccions d'utilització, esteses pel fabricant o importador, en les quals figuraran les especificacions de manutenció, instal·lació i utilització, així con les normes de seguretat i qualsevol altra instrucció que de forma específica siguin exigides en les corresponents Instruccions Tècniques

Aquest document està en fase de pre-ingrés al sistema de gestió documental de 'Diputació de Tarragona'.
Fins que no es presenti al registre d'entrada de documents de la Seu Electrònica no se'n podran generar còpies autèntiques segons la Llei 39/2015 LPAC.

SIGNAT ELECTRÒNICAMENT PER:
** CARLES GRAS (R: B55592927) el dia 07/01/2025 a les 12:07:38 i VAZQUEZ GOMEZ, ANTONIO (FIRMA) el dia 07/01/2025 a les 12:12:21

Complementàries (ITC), les quals inclouran els plànols i esquemes necessaris per al manteniment i verificació tècnica, estant ajustats a les normes UNE que li siguin d'aplicació. Portaran a més a més, una placa de material durador i fixada amb solidesa en lloc ben visible, en la qual figuraran, com a mínim, les següents dades:

- Nom del fabricant.
- Any de fabricació, importació i/o subministrament.
- Tipus i número de fabricació.
- Potència en Kw.
- Contrasenya d'homologació CE i certificat de seguretat d'ús d'entitat acreditada, si procedeix.

7.2. Condicions d'elecció, utilització, emmagatzematge i manteniment dels Equips, Màquines i/o Màquines-Ferramentes

- Elecció d'un Equip

Els Equips, Màquines i/o Màquines Ferramentes hauran de seleccionar-se en base a uns criteris de garanties de Seguretat per als seus operadors i respecte al seu Medi Ambient de Treball.

- Condicions d'utilització dels Equips, Màquines i/o Màquines ferramentes

Són les contemplades en l'Annex II del R.D. 1215, de 18 de juliol sobre ''Disposicions mínimes de Seguretat i Salut per a la utilització pels treballadors dels Equips de treball'':

- Emmagatzematge i manteniment

- Se seguiran escrupolosament les recomanacions d'emmagatzematge i esment, fixats pel fabricant i contingudes en la seva ''Guia de manteniment preventiu''.
- Es reemplaçaran els elements, es netejaran, engreixaran, pintaran, ajustaran i es col·locaran en el lloc assignat, seguint les instruccions del fabricant.
- S'emmagatzemaran en compartiments amplis i secs, amb temperatures compreses entre 15 i 25ºC.
- L'emmagatzematge, control d'estat d'utilització i els lliuraments d'Equips estaran documentades i custodiades, amb justificant de recepció de conformitat, lliurament i rebut, per un responsable tècnic, delegat per l'usuari.

- Mitjans d'Extinció d'Incendis

Els mitjans d'extinció d'incendis considerats són els puntuals en el recinte d'obra format per extintors. En el procés construtiu al llarg de l'obra els mitjans a considerar serà la precaució, els extintors i la informació prèvia als bombers de la zona. Tots aquests elemens s'hauran de definir de forma acurada segons el Plà de Seguretat i Salut a redactar per part del constructor-adjudicatari.

7.3. Normativa aplicable

Aquest document està en fase de pre-ingrés al sistema de gestió documental de 'Diputació de Tarragona'.
Fins que no es presenti al registre d'entrada de documents de la Seu Electrònica no se'n podran generar còpies autèntiques segons la Llei 39/2015 LPAC.

SIGNAT ELECTRÒNICAMENT PER:
** CARLES GRAS (R: B55592927) el dia 07/01/2025 a les 12:07:38 i VAZQUEZ GOMEZ, ANTONIO (FIRMA) el dia 07/01/2025 a les 12:12:21

- Directives comunitàries relatives a la seguretat de les màquines, transposicions i dates d'entrada en vigor

Sobre comercialització i/o posada en servei en la Unió Europea

Directiva fonamental.

– Directiva del Consell 89/392/CEE, de 14/06/89, relativa a l'aproximació de les legislacions dels Estats membres sobre màquines (D.O.C.E. Núm. L 183, de 29/6/89), modificada per les Directives del Consell 91/368/CEE, de 20/6/91 (D.O.C.E. Núm. L 198, de 22/7/91), 93/44/CEE, de 14/6/93 (D.O.C.E. Núm. L 175, de 19/7/93) i 93/68/CEE, de 22/7/93 (D.O.C.E. Núm. L 220, de 30/8/93). Aquestes 4 directives s'han codificat en un sols text mitjançant la Directiva 98/37/CE (D.O.C.E. Núm. L 207, de 23/7/98).

Transposada pel Reial Decret 1435/1992, de 27 de novembre (B.O.E. d'11/12/92), modificat pel Reial Decret 56/1995, de 20 de gener (B.O.E. de 8/2/95).

Entrada en vigor del R.D. 1435/1992: l'1/1/93, amb període transitori fins l'1/1/95.

Entrada en vigor del R.D. 56/1995: el 9/2/95.

Excepcions:
– Carretons automotors de manutenció: l'1/7/95, amb període transitori fins l'1/1/96.
– Màquines per a elevació o desplaçament de persones: el 9/2/95, amb període transitori fins l'1/1/97.
– Components de seguretat (inclou ROPS i FOPS, vegeu la Comunicació de la Comissió 94/C253/03 -D.O.C.E. ISP C253, de 10/9/94): el 9/2/95, amb període transitori fins l'1/1/97.
– Marcat: el 9/2/95, amb període transitori fins l'1/1/97.

Altres Directives.

– Directiva del Consell 73/23/CEE, de 19/2/73, relativa a l'aproximació de les legislacions dels Estats membres sobre el material elèctric destinat a utilitzar-se amb determinats límits de tensió (D.O.C.E. Núm. L 77, de 26/3/73), modificada per la Directiva del Consell 93/68/CEE.
Transposada pel Reial Decret 7/1988, de 8 de gener (B.O.E. de 14/1/88), modificat pel Reial Decret 154/1995 de 3 de febrer (B.O.E. de 3/3/95).
Entrada en vigor del R.D. 7/1988: l'1/12/88.
Entrada en vigor del R.D. 154/1995: el 4/3/95, amb període transitori fins l'1/1/97.
A aquest respecte veure també la Resolució d'11/6/98 de la Direcció General de Tecnologia i Seguretat Industrial (B.O.E. de 13/7/98).
– Directiva del Consell 87/404/CEE, de 25/6/87, relativa a l'aproximació de les legislacions dels Estats membres sobre recipients a pressió simple (D.O.C.E. Núm. L 270 de 8/8/87), modificada per les Directives del Consell 90/488/CEE, de 17/9/90 (D.O.C.E. Núm. L 270 de 2/10/90) i 93/68/CEE.
Transposades pel Reial Decret 1495/1991, d'11 d'octubre (B.O.E. de 15/10/91), modificat

Aquest document està en fase de pre-ingrés al sistema de gestió documental de 'Diputació de Tarragona'.
Fins que no es presenti al registra d'entrada de documents de la Seu Electrònica no se'n podran generar còpies autèntiques segons la Llei 39/2015 LPAC.

SIGNAT ELECTRÒNICAMENT PER:
** CARLES GRAS (R: B55592927) el dia 07/01/2025 a les 12:07:38 i VAZQUEZ GOMEZ, ANTONIO (FIRMA) el dia 07/01/2025 a les 12:12:21

pel Reial Decret 2486/1994, de 23 de desembre (B.O.E. de 24/1/95).

Entrada en vigor del R.D. 1495/1991: el 16/10/91.

Entrada en vigor del R.D. 2486/1994: l'1/1/95 amb període transitori fins l'1/1/97.

– Directiva del Consell 89/336/CEE, de 3/5/89, relativa a l'aproximació de les legislacions dels Estats membres sobre comptabilitat electromagnètica (D.O.C.E. Núm. L 139, de 23/5/89), modificada per les Directives del Consell 93/68/CEE i 93/97/CEE, de 29/10/93 (D.O.C.E. Núm. L 290, de 24/11/93); 92/31/CEE, de 28/4/92 (D.O.C.E. Núm. L 126, de 12/5/92); 99/5/CE, de 9/3/99 (D.O.C.E. Núm. L 091, de 7/4/1999).

Transposades pel Reial Decret 444/1994, d'11 de març (B.O.E. d'1/4/94), modificat pel Reial Decret 1950/1995, d'1 de desembre (B.O.E. de 28/12/95) i Ordre Ministerial de 26/3/96 (B.O.E. de 3/4/96).

Entrada en vigor del R.D. 444/1994: el 2/4/94 amb període transitori fins l'1/1/96. Entrada en vigor del R.D. 1950/1995: el 29/12/95. Entrada en vigor de l'Ordre de 26/03/1996: el 4/4/96.

– Directiva del Consell 90/396/CEE, de 29/6/90, relativa a l'aproximació de les legislacions dels Estats membres sobre aparells de gas (D.O.C.E. Núm. L 196, de 26/7/90), modificada per la Directiva del Consell 93/68/CEE.

Transposada pel Reial Decret 1428/1992, de 27 de novembre (B.O.E. de 5/12/92), modificat pel Reial Decret 276/1995, de 24 de febrer (B.O.E. de 27/3/95).

Entrada en vigor del R.D. 1428/1992: el 25/12/92 amb període transitori fins l'1/1/96. Entrada en vigor del R.D. 276/1995: el 28/3/95.

– Directiva del Parlament Europeu i del Consell 94/9/CE, de 23/3/94, relativa a l'aproximació de legislacions dels Estats membres sobre els aparells i sistemes de protecció per a ús en atmosferes potencialment explosives (D.O.C.E. Núm. L 100, de 19/4/94).

Transposada pel Reial Decret 400/1996, d'1 de març (B.O.E. de 8/4/96).

Entrada en vigor: l'1/3/96 amb període transitori fins l'1/7/03.

– Directiva del Parlament Europeu i del Consell 97/23/CE, de 29/5/97, relativa a l'aproximació de les legislacions dels Estats membres sobre equips a pressió (D.O.C.E. Núm. L 181, de 9/7/97).

Entrada en vigor: 29/11/99 amb període transitori fins el 30/5/02.

– Onze Directives, amb les seves corresponents modificacions i adaptacions al progrés tècnic, relatives a l'aproximació de les legislacions dels Estats membres sobre determinació de l'emissió sonora de màquines i materials utilitzats en les obres de construcció.

Transposades pel Reial Decret 212/2002, de 22 de febrer (B.O.E. d'1/3/02); Ordre Ministerial de 18/7/1991 (B.O.E. de 26/7/91), Reial Decret 71/1992, de 31 de gener (B.O.E. de 6/2/92) i Ordre Ministerial de 29/3/1996 (B.O.E. de 12/4/96).

Entrada en vigor: En funció de cada directiva.

Sobre utilització de màquines i equips per al treball:

– Directiva del Consell 89/655/CEE, de 30/11/89, relativa a les disposicions mínimes de seguretat i de salut per a la utilització pels treballadors en el treball dels equips de treball (D.O.C.E. Núm. L 393, de 30/12/89), modificada per la Directiva del Consell 95/63/CE, de 5/12/95 (D.O.C.E. Núm. L 335/28, de 30/12/95).

Transposades pel Reial Decret 1215/1997, de 18 de juliol (B.O.E. de 7/8/97).

Entrada en vigor: el 27/8/97 excepte per l'apartat 2 de l'Annex 1 i els apartats 2 i 3 de l'Annex II, que entren en vigor el 5/12/98.

Aquest document està en fase de pre-ingrés al sistema de gestió documental de 'Diputació de Tarragona'.
Fins que no es presenti al registra d'entrada de documents de la Seu Electrònica no se'n podran generar còpies autèntiques segons la Llei 39/2015 LPAC.

SIGNAT ELECTRÒNICAMENT PER:
** CARLES GRAS (R: B55592927) el dia 07/01/2025 a les 12:07:38 i VAZQUEZ GOMEZ, ANTONIO (FIRMA) el dia 07/01/2025 a les 12:12:21

- Normativa d'aplicació restringida

– Reial Decret 1849/2000, de 10 de Novembre, pel qual es deroguen diferents disposicions en matèria de normalització i homologació de productes industrials (B.O.E. de 2/12/2000), i Ordre Ministerial de 8/4/1991, per la qual s'aprova la Instrucció Tècnica Complementària MSG-SM-1 del Reglament de Seguretat de les Màquines, referent a màquines, elements de màquines o sistemes de protecció, usats (B.O.E. d'11/5/91).

– Ordre Ministerial, de 26/5/1989, per la qual s'aprova la Instrucció Tècnica Complementària MIE-AEM-3 del Reglament d'Aparells d'Elevació i Manutenció referent a Carretons automotors de manutenció (B.O.E. de 9/6/89).

– Ordre de 23/5/1977 per la qual s'aprova el Reglament d'Aparells elevadors per a obres (B.O.E. de 14/6/77), modificada per dues Ordres de 7/3/1981 (B.O.E. de 14/3/81) i complementada per l'Ordre de 31/3/1981 (B.O.E 20/4/1981)

– Reial Decret 836/2003, de 27 de juny, per la qual s'aprova la nova Instrucció Tècnica Complementària MIE-AEM-2 del Reglament d'Aparells d'elevació i Manutenció, referent a Grues Torre desmuntables per a obres (B.O.E. de 17/7/03).

– Reial Decret 837/2003, de 27 de juny, pel qual s'aprova el nou text modificat i refós de la Instrucció Tècnica Complementària MIE-AEM-4 del Reglament d'Aparells d'elevació i Manutenció, referent a Grues mòbils autopropulsades usades (B.O.E. de 17/7/03).

– Reial Decret 1849/2000, de 10 de novembre, pel qual es deroguen diferents disposicions en matèria de normalització i homologació de productes industrials (B.O.E. de 2/12/00).

– Ordre Ministerial, de 9/3/1971, per la qual s'aprova l'Ordenança General de Seguretat i Higiene en el Treball (B.O.E. de 16/3/71; B.O.E. de 17/3/71 i B.O.E. de 6/4/71). Anul·lada parcialment per R.D 614/2001 de 8 de juny. BOE de 21 de juny de 2001.

8. Signatures

Barcelona, octubre de 2024

L'Enginyer Autor de l'Estudi de Seguretat i Salut

Antonio Vázquez Gómez
RG Civil Engineering

Carles Gras Alomà

Aquest document està en fase de pre-ingrés al sistema de gestió documental de 'Diputació de Tarragona'.
Fins que no es presenti al registre d'entrada de documents de la Seu Electrònica no se'n podran generar còpies autèntiques segons la Llei 39/2015 LPAC.

SIGNAT ELECTRÒNICAMENT PER:
** CARLES GRAS (R: B55592927) el dia 07/01/2025 a les 12:07:38 i VAZQUEZ GOMEZ, ANTONIO (FIRMA) el dia 07/01/2025 a les 12:12:21

PLEC DE CONDICIONS TÈCNIQUES PARTICULARS

Aquest document està en fase de pre-ingrés al sistema de gestió documental de 'Diputació de Tarragona'.
Fins que no es presenti al registra d'entrada de documents de la Seu Electrònica no se'n podran generar còpies autèntiques segons la Llei 39/2015 LPAC.

SIGNAT ELECTRÒNICAMENT PER:
** CARLES GRAS (R: B55592927) el dia 07/01/2025 a les 12:07:38 i VAZQUEZ GOMEZ, ANTONIO (FIRMA) el dia 07/01/2025 a les 12:12:21

INDEX

B1 - MATERIALS PER A PROTECCIONS INDIVIDUALS, COL·LECTIVES, IMPLANTACIÓ I ASISTÈNCIES TÈCNIQUES 3
B14 - MATERIALS PER A PROTECCIONS INDIVIDUALS 3
B15 - MATERIALS PER A PROTECCIONS COL·LECTIVES 11
B6 - MATERIALS PER A TANCAMENTS I DIVISÒRIES 17
B64 - MATERIALS PER A TANCAMENTS METÀL·LICS 17
B64M - TANQUES D'ACER 17
BB - MATERIALS PER A PROTECCIONS I SENYALITZACIÓ 18
BBB - SENYALITZACIÓ VERTICAL EXTERIOR 18
BM - MATERIALS PER A INSTAL·LACIONS CONTRA INCENDIS I DE SEGURETAT 20
BM3 - EXTINTORS 20
BM31 - EXTINTORS 20
BMY - PARTS PROPORCIONALS D'ELEMENTS ESPECIALS PER A INSTAL·LACIONS CONTRA INCENDIS 23
BQ - MATERIALS PER A EQUIPAMENTS FIXOS 24
BQU - EQUIPAMENTS PER A PERSONAL, OFICINES I MAGATZEMS D'OBRA 24
BQU1 - MÒDULS PREFABRICATS 24
BQU2 - MOBILIARI I APARELLS PER A MÒDULS PREFABRICATS D'OBRA 26
H - PARTIDES D'OBRA DE SEGURETAT I SALUT 29
H1 - PROTECCIONS INDIVIDUALS I COL·LECTIVES EN EL TREBALL 29
H14 - PROTECCIONS INDIVIDUALS 29
H15 - PROTECCIONS COL·LECTIVES 37
HB - SENYALITZACIÓ PROVISIONAL 40
HBB - SENYALITZACIÓ VERTICAL 40
HM - INSTAL·LACIONS CONTRA INCENDIS I DE SEGURETAT 43
HM3 - EXTINTORS 43
HQ - EQUIPAMENTS 45
HQU - EQUIPAMENTS PER A PERSONAL D'OBRA 45
HQU1 - MÒDULS PREFABRICATS 45
HQU2 - MOBILIARI I APARELLS PER A MÒDULS PREFABRICATS D'OBRA 47
SIGNATURES 48

Aquest document està en fase de pre-ingrés al sistema de gestió documental de 'Diputació de Tarragona'.
Fins que no es presenti al registre d'entrada de documents de la Seu Electrònica no se'n podran generar còpies autèntiques segons la Llei 39/2015 LPAC.

SIGNAT ELECTRÒNICAMENT PER:
** CARLES GRAS (R: B55592927) el dia 07/01/2025 a les 12:07:38 i VAZQUEZ GOMEZ, ANTONIO (FIRMA) el dia 07/01/2025 a les 12:12:21

B1 - MATERIALS PER A PROTECCIONS INDIVIDUALS, COL·LECTIVES, IMPLANTACIÓ I ASISTÈNCIES TÈCNIQUES
B14 - MATERIALS PER A PROTECCIONS INDIVIDUALS

1.- DEFINICIÓ I CARACTERÍSTIQUES DELS ELEMENTS

Equip destinat a ser dut o subjectat pel treballador perquè el protegeixi d'un o diversos riscos que puguin amenaçar la seva seguretat o la seva salut, així com qualsevol complement o accessori destinat a tal fi.
S'han considerat els tipus següents:
- Proteccions del cap
- Proteccions per a l'aparell ocular i la cara
- Proteccions per a l'aparell auditiu
- Proteccions per a l'aparell respirarori
- Proteccions de les extremitats superiors
- Proteccions de les extremitats inferiors
- Proteccions del cos
- Protecció del tronc
- Protecció per treball a la intempèrie
- Roba i peces de senyalització
- Protecció personal contra contactes elèctrics

Resten expressament exclosos:
- La roba de treball corrent i els uniformes que no estiguin específicament destinats a protegir la salut o la integritat fí sica del treballador
- Es equips dels serveis de socors i salvament
- Els EPI dels militars, dels policies i de les persones dels serveis de manteniment de l'ordre
- Els EPI dels mitjans de transport per carretera
- El material d'esport
- El material d'autodefensa o de dissuasió
- Els aparells portàtils per a la detecció i senyalització dels riscos i dels factors de molèstia

CARACTERÍSTIQUES GENERALS:
Es tracta d'uns equips que actuen a mode de coberta o pantalla portàtil, individualitzada per a cada usuari, destinats a reduir les conseqüè ncies derivades del contacte de la zona del cos protegida, amb una energia fora de control, d'intensitat inferior a la previsible resistència física de l'EPI.
La seva eficàcia resta limitada a la seva capacitat de resistència a la força fora de control que incideixi amb la part del cos protegida per l' usuari, a la seva correcta utilització i manteniment, així com a la formació i voluntat del beneficiari per al seu emprament en les condicions previstes pel fabricant. La seva utilització haurà de quedar restringida a l'absè ncia de garanties preventives adequades, per inexistència de MAUP, o en el seu defecte SPC d'eficàcia equivalent.
Els EPI hauran de proporcionar una protecció eficaç davant els riscos que motiven el seu ús, sense suposar por si mateixos o ocasionar riscos addicionals ni molèsties innecessà ries.
PROTECCIONS DEL CAP:
Els cascos de seguretat podran ser amb ala completa al seu voltant, protegint en part les

Aquest document està en fase de pre-ingrés al sistema de gestió documental de 'Diputació de Tarragona'.
Fins que no es presenti al registra d'entrada de documents de la Seu Electrònica no se'n podran generar còpies autèntiques segons la Llei 39/2015 LPAC.

SIGNAT ELECTRÒNICAMENT PER:
** CARLES GRAS (R: B55592927) el dia 07/01/2025 a les 12:07:38 i VAZQUEZ GOMEZ, ANTONIO (FIRMA) el dia 07/01/2025 a les 12:12:21

orelles i el coll, o bé amb visera damunt el front únicament, i en els dos casos hauran de complir els següents requisits:
Compren la defensa del crani, cara, coll i completarà el seu ús, la protecció específica d'ulls i oïdes.
- Estaran formats per l'envolvent exterior del casc pròpiament dit, i d'arnès o atallatge d'adaptació al cap, el qual constitueix la seva part en contacte i va proveït d'una barballera ajustable a la mida. Aquest atallatge, serà regulable a les diferents mides dels caps, la fixació al casc haurà de ser sò lida, deixant una llum lliure de 2 a 4 cm entre ell mateix i la paret interior del casc, a fi d'amortir els impactes. A l'interior del frontis de l'atallatge, s'haurà de disposar d' un dessuador de "cuirson" o material astringent similar. Les parts en contacte amb el cap hauran de ser reemplaçables fàcilment.
- Han de ser fabricats amb material resistent a l'impacte mecànic, sense perjudici de la lleugeresa, no sobrepassant en cap cas els 0,450 kg de pes
- Es protegirà al treballador davant les descàrregues elèctriques i les radiacions calorí fiques i hauran de ser incombustibles o de combustió lenta; s'hauran de protegir de les radiacions calorífiques i descàrregues elèctriques fins als 17.000 voltis sense perforar-se
- S'hauran de substituir aquells cascos que hagin patit impactes violents, encara que no se'ls hi apreciï exteriorment cap deteriorament. Es considerarà un envelliment del material en el termini d'uns quatre anys, transcorreguts els quals des de la data de fabricació (injectada en relleu a l'interior) s' hauran de donar de baixa, encara que no estiguin fets servir i es trobin emmagatzemats
- Han de ser d'ús personal, podent-se acceptar en construcció l'ú s per altres usuaris posteriors, previ el seu rentat sèptic i substitució íntegra dels atallatges interiors per altres, totalment nous
PROTECCIONS PER A L'APARELL OCULAR I LA CARA:
La protecció de l' aparell ocular s'efectuarà mitjançant la utilització d'ulleres, pantalles transparents o viseres.
Les ulleres protectores reuniran les característiques mínimes següents:
- Les armadures metàl·liques o de material plàstic seran lleugeres, indeformables a l'escalfor, incombustibles, còmodes i de disseny anatòmic sense perjudici de la seva resistència i eficàcia.
- Quan es treballi amb vapors, gasos o pols molt fina, hauran de ser completament tancades i ajustades a la cara, amb visor amb tractament antientelat; en els casos d'ambients agressius de pols grossa i líquids, seran com els anteriors, però portaran incorporats botons de ventilació indirecta o tamís antiestàtic; en els dames casos seran de muntura de tipus normal i amb proteccions laterals que podran ser perforades per a una millor ventilació.
- Quan no existeixi perill d'impactes per partícules dures, es podran fer servir ulleres de protecció tipus "panoràmiques" amb armadura de vinil flexible i amb el visor de policarbonat o acetat transparent.
- Hauran de ser de fàcil neteja i reduiran al mínim el camp visual.
- En ambients de pols fi, amb ambient xafogós o humit, el visor haurà de ser de reixeta metàl·lica (tipus picapedrer) per impedir l'entelament.
Els mitjans de protecció de la cara podran ser de diversos tipus:
- Pantalla abatible amb arnès propi
- Pantalla abatible subjectada al casc de protecció
- Pantalles amb protecció de cap, fixes o abatibles

Aquest document està en fase de pre-ingrés al sistema de gestió documental de 'Diputació de Tarragona'.
Fins que no es presenti al registra d'entrada de documents de la Seu Electrònica no se'n podran generar còpies autèntiques segons la Llei 39/2015 LPAC.

SIGNAT ELECTRÒNICAMENT PER:
** CARLES GRAS (R: B55592927) el dia 07/01/2025 a les 12:07:38 i VAZQUEZ GOMEZ, ANTONIO (FIRMA) el dia 07/01/2025 a les 12:12:21

- Pantalles sostingudes amb la mà
Les pantalles contra la projecció de cossos físics hauran de ser de material orgànic, transparent, lliures d'estries, ratlles o deformacions. Podran ser de xarxa metàl·lica prima o proveïdes d'un visor amb vidre inestellable.
Als treballs elèctrics realitzats en proximitats de zones de tensió, l'aparell de la pantalla haurà d'estar construït amb material absolutament aï llant i el visor lleugerament enfosquit, en previsió de ceguesa per encebada intempestiva de l'arc elèctric.
Les utilitzades en previsió d'escalfor, hauran de ser de "Kevlar" o de teixit aluminitzat reflectant (l'amiant i teixits asbèstics estan totalment prohibits), amb un visor corresponent, equipat amb vidre resistent a la temperatura que haurà de suportar.
Les pantalles per soldadures, bé siguin de mà, com d'altre tipus hauran de ser fabricades preferentment amb poliester reforçat amb fibra de vidre o en defecte amb fibra vulcanitzada.
Les que es facin servir per a soldadura elèctrica no hauran de tenir cap part metàl·lica a l'exterior, a fi d'evitar els contactes accidentals amb la pinça de soldar.
Vidres de protecció:
- Els lents per ulleres de protecció, tant els de vidre (mineral) com els de plàstic transparent (orgànic) hauran de ser òpticament neutres, lliures de bombolles, taques, o ndulacions i altres defectes, i les incolores hauran de transmetre no menys del 89% de les radiacions incidents.
- En el sector de la construcció, per a la seva resistència impossibilitat de rallat i entelament, el tipus de visor més polivalent i eficaç, acostuma a ser el de reixeta metàl·lica d'acer, tipus sedà s, tradicional de les ulleres de picapedrer.
PROTECCIONS PER A L' APARELL AUDITIU:
Els elements de protecció auditiva, seran sempre d'ús individual.
PROTECCIONS PER A L' APARELL RESPIRATORI:
Els equips protectors de l'aparell respiratori compliran les següents característiques:
- Seran de tipus i utilització apropiat al risc.
- S'adaptaran completament al contorn facial de l'usuari, per evitar filtracions.
- Determinaran les mínimes molèsties a l'usuari.
- Les parts amb contacte amb la pell hauran de ser de goma especialment tractada o de neoprè per evitar la irritació de l'epidermis.
- En l'ús de mascaretes facials dotades de visors panoràmics, pels usuaris que necessitin l'ús d'ulleres amb vidres correctors, es disposarà al seu interior el dispositiu portavidres, subministrats a l' efecte pel fabricant de l'equip respiratori, i els oculars correctors específics per l'usuari.
PROTECCIONS DE LES EXTREMITATS SUPERIORS:
La protecció de mans, avantbraç, i braç es farà mitjançant guants, mà negues, mitjons i maniguets seleccionats per prevenir els riscos existents i per evitar la dificultat de moviments al treballador.
Aquests elements de protecció seran de goma o cautxú, clorur de polivinil, cuir adobat al crom, teixit termoaïllant, punt, lona, pell flor, serratge, malla metàl·lica, làtex rugós antitallada, etc., segons les caracterí stiques o riscos del treball a realitzar.
Per a les maniobres amb electricitat s'hauran de fer servir guants de cautxú, neoprè o matèries plà stiques que portin marcat en forma indeleble el voltatge màxim pel qual han estat fabricats.
Com a complement, si procedeix, es faran servir cremes protectores i guants tipus cirurgià.
PROTECCIONS DE LES EXTREMITATS INFERIORS:

Aquest document està en fase de pre-ingrés al sistema de gestió documental de 'Diputació de Tarragona'.
Fins que no es presenti al registra d'entrada de documents de la Seu Electrònica no se'n podran generar còpies autèntiques segons la Llei 39/2015 LPAC.

SIGNAT ELECTRÒNICAMENT PER:
** CARLES GRAS (R: B55592927) el dia 07/01/2025 a les 12:07:38 i VAZQUEZ GOMEZ, ANTONIO (FIRMA) el dia 07/01/2025 a les 12:12:21

En treballs en risc d'accidents mecànics als peus, serà obligatori l'ú s de botes de seguretat amb reforços metàl·lics a la puntera, que estarà tractada i fosfatada per evitar la corrosió.
Davant el risc derivat de l'ús de líquids corrosius, o davant riscos químics, es farà ús de calçat de sola de cautxú, neoprè o poliuretà, cuir especialment tractat i s'haurà de substituir el cosit per la vulcanització a la unió del cos al bloc del pis.
La protecció davant l'aigua i la humitat, s'efectuarà amb botes altes de PVC, que hauran de tenir la puntera metàl·lica de protecció mecànica per a la realització de treballs en moviments de terres i realització d'estructures i enderroc.
En aquelles operacions que les espurnes resultin perilloses, en no tenir elements de ferro o acer, la tanca serà per poder desfer-se'n ràpid per tal d'obrir-la ràpidament davant l'eventual introducció de partí cules incandescents.
La protecció de les extremitats inferiors es completarà, quan sigui necessari, amb l'ús de cobriment de peus i polaines de cuir adobat, cautxú o teixit ignífug.
Els turmells i llengüeta disposaran de coixinets de protecció, el calçat de seguretat serà de materials transpirables i disposaran de plantilles anticlaus.
PROTECCIONS DEL COS:
Els cinturons reuniran les següents característiques:
- Seran de cinta teixida en poliamida de primera qualitat o fibra sintètica d'alta tenacitat apropiada, sense reblons i amb costures cosides.
- Tindran una amplada entre 10 i 20 cm, una espessor no inferior a 4mm, i llargària el més reduïda possible.
- Es revisaran sempre abans del seu ús, i es llençaran quan tinguin talls, esquerdes o filaments que comprometin la seva resistència, calculada pel cos humà en caiguda lliure des d'una alçada de 5 m o quan la data de fabricació sigui superior als 4 anys.
- Aniran previstos d'anelles per on passaran la corda salvacaigudes, que no podran anar subjectes mitjançant reblons.
- La corda salvacaigudes serà de poliamida d'alta tenacitat, amb un diàmetre de 12 mm. La sirga d'amarrador també serà de poliamida, però de 16 mm de diàmetre.
PROTECCIÓ PER TREBALL A LA INTEMPÈRIE:
Els equips protectors integral pel cos davant de les inclemències meteorològiques compliran les següents característiques:
- Que no obstaculitzin la llibertat de moviments.
- Que tinguin poder de retenció/evacuació del calor.
- Que la capacitat de transport de la suor sigui adequada.
- Facilitat d'aireació.
Les peces impermeables disposaran d'esclavines i registres de ventilació per a permetre l'evaporació de la suor.
ROBA I PECES DE SENYALITZACIÓ:
Els equips protectors destinats a la seguretat-senyalització de l'usuari compliran les següents característiques:
- Que no obstaculitzin la llibertat de moviments.
- Que tinguin poder de retenció/evacuació del calor.
- Que la capacitat de transport de la suor sigui adequada.
- Facilitat d'aireació.
- Que siguin visibles a temps pel destinatari.

Aquest document està en fase de pre-ingrés al sistema de gestió documental de 'Diputació de Tarragona'.
Fins que no es presenti al registre d'entrada de documents de la Seu Electrònica no se'n podran generar còpies autèntiques segons la Llei 39/2015 LPAC.

SIGNAT ELECTRÒNICAMENT PER:
** CARLES GRAS (R: B55592927) el dia 07/01/2025 a les 12:07:38 i VAZQUEZ GOMEZ, ANTONIO (FIRMA) el dia 07/01/2025 a les 12:12:21

2.- CONDICIONS DE SUBMINISTRAMENT I EMMAGATZEMATGE

ELECCIÓ:
Els EPI hauran de ser seleccionats amb el coneixement de les condicions i tasques relacionades amb l' usuari, tenint en compte les tasques implicades i les dades proporcionades pel fabricant.
Tant el comprador com l'usuari hauran de comprovar que l'EPI ha estat dissenyat i fabricat de la forma següent:
- La peça de protecció disposa d'un disseny i dimensions que per la seva estètica, no creí sensació de ridícul a l'usuari. Els materials i components de l'EPI no hauran d' afectar adversament al beneficiari de la seva utilització.
- Haurà d'oferir a l'usuari el major grau de comoditat possible que estigui en consonància amb la protecció adequada.
- Les parts de l'EPI que entrin en contacte amb l'usuari hauran d'estar lliures de rugositats, cantells agut i ressalts que puguin produir irritacions o ferides.
- El seu disseny haurà de facilitar la seva correcta col·locació sobre l'usuari i haurà de garantir que restarà en el seu lloc durant el temps d'empra ment previsible, tenint en compte els factors ambientals, junt amb els moviments i postures que l'usuari pugui adoptar durant el treball. A aquest fi, hauran de proveir-se dels mitjans apropiats, tal com sistemes d' ajustament o gamma de talles adequades, perquè permetin que l'EPI s'adapti a la morfologia de l'usuari.
- L'EPI haurà de ser tant lleuger com sigui possible, sense perjudici de la resistència i eficàcia del seu disseny.
- Quan sigui possible, l'EPI tindrà una baixa resistència al vapor d'aigua.
- La designació de la talla de cada peça de treball comprendrà al menys 2 dimensions de control, en centímetres: 1) La altura i el contorn de pit o bust, ó 2) L'altura i la cintura.
Per a l'elecció dels EPI, l'emprador haurà de dur a terme les següents actuacions prèvies:
- Analitzar i avaluar els riscos existents que no puguin evitar-se o eliminar-se suficientment per altres mitjans. Per a l'inventari dels riscos se seguirà l'esquema de l'Annex II del RD 773/1997, de 30 de maig.
- Definir les característiques que hauran de reunir els EPI per a garantir la seva funció, tenint en compte la naturalesa i magnitud dels riscos que els hauran de protegir, així com els factors addicionals de risc que puguin constituir els propis EPI o la seva utilització. Per a l'avaluació d'EPI se seguiran les indicacions de l'Annex IV del RD 773/1997, de 30 de maig.
- Comparar les característiques dels EPI existents en el mercat amb les definides a l'apartat anterior.
Per a la normalització interna d'empresa dels EPI atenent a les conclusions de les actuacions prèvies d'avaluació de riscos, definició de característiques requerides i les existents en el mercat, l'emprador haurà de comprovar que compleixi amb les condicions i requisits establerts a l'Art. 5 del RD 773/1997, de 30 de maig, en funció de les modificacions significatives que l'evolució de la tècnica determini en els riscos, en les mesures tècniques i organitzatives, en els SPC i en les prestacions funcionals dels propis EPI.
PROTECCIONS DEL CAP:
Els mitjans de protecció del cap seran seleccionats en funció de les següents activitats:
- Obres de construcció, i especialment, activitats a sota o a prop de bastides i llocs de treball situats en altura, obres d' encofrat i desencofrat, muntatge i instal·lació de bastides i demolició.

Aquest document està en fase de pre-ingrés al sistema de gestió documental de 'Diputació de Tarragona'.
Fins que no es presenti al registre d'entrada de documents de la Seu Electrònica no se'n podran generar còpies autèntiques segons la Llei 39/2015 LPAC.

SIGNAT ELECTRÒNICAMENT PER:
** CARLES GRAS (R: B55592927) el dia 07/01/2025 a les 12:07:38 i VAZQUEZ GOMEZ, ANTONIO (FIRMA) el dia 07/01/2025 a les 12:12:21

- Treballs en ponts metàl·lics, edificis i estructures metàl·liques de gran altura, pals, torres, obres i muntatges metàl·lics, de caldereria i conduccions tubulars.
- Obres en foses, rases, pous i galeries.
- Moviments de terra i obres en roca.
- Treballs en explotacions de fons, en canteres, explotacions a cel obert i desplaçaments de runes.
- Utilització de pistoles fixaclaus.
- Treballs amb explosius.
- Activitats en ascensors, mecanismes elevadors, grues i mitjans de transport.
- Manteniment d' obres i instal·lacions industrials.

PROTECCIONS PER A L'APARELL OCULAR I LA CARA:

Protecció de l'aparell ocular:

- Els mitjans de protecció ocular seran seleccionats en funció de les activitats amb riscos de:
- Topades o impactes amb partícules o cossos sòlids.
- Acció de pols i fums.
- Projecció o esquitxada de líquids freds, calents, càustics o materials fosos.
- Substàncies perilloses per la seva intensitat o naturalesa.
- Radiacions perilloses per la seva intensitat o naturalesa.
- Enlluernament

Protecció de la cara:

- Els mitjans de protecció facial seran seleccionats en funció de les següents activitats:
- Treballs de soldadura, esmerilat, polit i/o tall.
- Treballs de perforació i burinat.
- Talla i tractament de pedres.
- Manipulació de pistoles fixaclaus d'impacte.
- Utilització de maquinària que generen encenalls curts.
- Recollida i fragmentació de vidre, ceràmica.
- Treball amb raig projector d'abrasius granulars.
- Manipulació o utilització de productes àcids i alcalins, desinfectants i detergents corrosius.
- Manipulació o utilització de dispositius amb raig líquid.
- Activitats en un entorn de calor radiant.
- Treballs que desprenen radiacions.
- Treballs elèctrics en tensió, en baixa tensió.

PROTECCIONS PER A L' APARELL AUDITIU:

Els mitjans de protecció auditiva seran seleccionats en funció de les següents activitats:

- Treballs amb utilització de dispositius d'aire comprimit.
- Treballs de percussió.
- Treballs d'arrancada i abrasió en recintes angostos o confinats.

PROTECCIONS PER A L' APARELL RESPIRATORI:

Els mitjans de protecció de l'aparell respiratori seran seleccionats en funció dels següents riscos:

- Pols, fums i boires.
- Vapors metàl·lics i orgànics.
- Gasos tòxics industrials.
- Monòxid de carboni.
- Baixa concentració d'oxigen respirable.

Aquest document està en fase de pre-ingrés al sistema de gestió documental de 'Diputació de Tarragona'.
Fins que no es presenti al registra d'entrada de documents de la Seu Electrònica no se'n podran generar còpies autèntiques segons la Llei 39/2015 LPAC.

SIGNAT ELECTRÒNICAMENT PER:
** CARLES GRAS (R: B55592927) el dia 07/01/2025 a les 12:07:38 i VAZQUEZ GOMEZ, ANTONIO (FIRMA) el dia 07/01/2025 a les 12:12:21

PROTECCIONS DE LES EXTREMITATS SUPERIORS:
Els mitjans de protecció de les extremitats superiors, mitjançant la utilització de guants, aquests seran seleccionats en funció de les següents activitats:
- Treballs de soldadura.
- Manipulació d'objectes amb arestes tallants.
- Manipulació o utilització de productes àcids i alcalins.
- Treballs amb risc elèctric.

PROTECCIONS DE LES EXTREMITATS INFERIORS:
Per a la protecció dels peus, en els casos que s'indiquin seguidament, es dotarà al treballador de calç at de seguretat, adaptat als riscos a prevenir en funció de l'activitat:
Calçat de protecció i de seguretat:
- Treballs d'obra grossa, enginyeria civil i construcció de carreteres
- Treballs en bastides
- Obres de demolició d'obra grossa
- Obres de construcció de formigó i d'elements prefabricats que incloguin encofrat i desencofrat
- Activitats en obres de construcció o àrees d'emmagatzematge
- Obres d'ensostrat
- Treballs d'estructura metàl·lica
- Treballs de muntatge i instal·lacions metàl·lics
- Treballs en canteres, explotacions a cel obert i desplaçament de runes
- Treballs de transformació de materials lítics
- Manipulació i tractament de vidre
- Revestiment de materials termoaïllants
- Prefabricats per a la construcció

Sabates de seguretat amb taló o sola correguda i sola antiperforant:
- Obres d'ensostrat

Calçat i cobriment de calçat de seguretat amb sola termoaïllant:
- Activitats sobre i amb masses ardents o fredes

Polaines, calçat i cobriment de calçat per poder desfer-se'n ràpid en cas de penetració de masses en fusió:
- Soldadors

PROTECCIONS DEL COS:
Els mitjans de protecció personal anticaigudes d'alçada, seran seleccionats en funció de les següents activitats:
- Treballs en bastides.
- Muntatge de peces prefabricades.
- Treballs en pals i torres.
- Treballs en cabines de grues situades en altura.

PROTECCIÓ DEL TRONC:
Els mitjans de protecció del tronc seran seleccionats en funció dels riscos derivats de les activitats:
Peces i equips de protecció:
- Manipulació o utilització de productes àcids i alcalins, desinfectants i detergents corrosius.
- Treballs amb masses ardents o permanència a prop d'aquestes i en ambient calent.
- Manipulació de vidre pla.

Aquest document està en fase de pre-ingrés al sistema de gestió documental de 'Diputació de Tarragona'.
Fins que no es presenti al registre d'entrada de documents de la Seu Electrònica no se'n podran generar còpies autèntiques segons la Llei 39/2015 LPAC.

SIGNAT ELECTRÒNICAMENT PER:
** CARLES GRAS (R: B55592927) el dia 07/01/2025 a les 12:07:38 i VAZQUEZ GOMEZ, ANTONIO (FIRMA) el dia 07/01/2025 a les 12:12:21

- Treballs de rajat de sorra.
- Treballs en cambres frigorífiques.

Roba de protecció antiinflamable:
- Treballs de soldadura en locals exigus.

Davantals antiperforants:
- Manipulació de ferramentes de talls manuals, quan la fulla hagi d'orientar-se cap el cos.

Davantals de cuiro i altres materials resistents a partícules i guspires incandescents:
- Treballs de soldadura.
- Treballs de forja.
- Treballs de fosa i emmotllament.

PROTECCIÓ PERSONAL CONTRA CONTACTES ELÈCTRICS:

Els mitjans de protecció personal a les immediacions de zones en tensió elèctrica, seran seleccionats en funció de les següents activitats:
- Treballs de muntatge elèctric
- Treballs de manteniment elèctric
- Treballs d'explotació i transport elèctric

SUBMINISTRAMENT I EMMAGATZEMATGE:

Es subministraran embalats en caixes, classificats per models o tipus homogenis, etiquetats amb les següents dades:
- Nom, marca comercial o altre mitjà d'identificació del fabricant o el seu representant autoritzat.
- Designació del tipus de producte, nom comercial o codi.
- Designació de la talla.
- Número de la norma EN específica.
- Etiqueta de compte: Instruccions de rentat o neteja segons Norma ISO 3759.

Es seguiran les recomanacions d'emmagatzematge i atenció, fixats pel fabricant.

Es reemplaçaran els elements, es netejaran, desinfectaran i es col·locaran en el lloc assignat, seguint les instruccions del fabricant.

S'emmagatzemaran en compartiments amplis i secs, amb temperatures compreses entre 15 i 25ºC.

Els estocs i les entregues estaran documentades i custodiades, amb justificant de recepció i rebut, per un responsable delegat per l'emprador.

La vida útil dels EPI és limitada, podent ser deguda tant al seu desgast prematur per l'ús, com a la seva caducitat, que vindrà fixada pel termini de validesa establert pel fabricant, a partir de la seva data de fabricació (generalment estampillada a l'EPI), amb independència que hagi estat o no utilitzat.

Aquest document està en fase de pre-ingrés al sistema de gestió documental de 'Diputació de Tarragona'.
Fins que no es presenti al registre d'entrada de documents de la Seu Electrònica no se'n podran generar còpies autèntiques segons la Llei 39/2015 LPAC.

SIGNAT ELECTRÒNICAMENT PER:
** CARLES GRAS (R: B55592927) el dia 07/01/2025 a les 12:07:38 i VAZQUEZ GOMEZ, ANTONIO (FIRMA) el dia 07/01/2025 a les 12:12:21

3.- UNITAT I CRITERIS D'AMIDAMENT

Unitat mesurada segons les especificacions de la DT.

4.- NORMATIVA DE COMPLIMENT OBLIGATORI

Ley 31/1995, de 8 de noviembre, de prevención de riesgos laborales.
Real Decreto 773/1997, de 30 de mayo, sobre disposiciones mínimas de seguridad y salud relativas a la utilización por los trabajadores de equipos de protección individual.
Real Decreto 1407/1992, de 20 de noviembre, por el que se regulan las condiciones para la comercialización y libre circulación intracomunitaria de los equipos de protección individual.
Real Decreto 159/1995, de 3 de febrero, por el que se modifica el real decreto 1407/1992, de 20 de noviembre, por el que se regula las condiciones para la comercialización y libre circulación intracomunitaria de los equipos de protección individual.
Resolución de 29 de abril de 1999, de la Dirección General de Industria y Tecnología, por la que se actualiza el anexo IV de la Resolución de 18 de marzo de 1998, de la Dirección General de Tecnología y Seguridad Industrial.
Resolución de 28 de julio de 2000, de la Dirección General de Política Tecnológica, por la que se actualiza el anexo IV de la Resolución de 29 de abril de 1999, de la Dirección General de Industria y Tecnología.

B15 - MATERIALS PER A PROTECCIONS COL·LECTIVES

0.- ELEMENTS QUE CONTEMPLA EL PLEC

B152U000,B1526EL6,B1534001,B15Z2500,B1510001.

1.- DEFINICIÓ I CARACTERÍSTIQUES DELS ELEMENTS

Sistemes de Protecció Col·lectiva (SPC) són un conjunt de peces o òrgans units entre si, associats de forma solidà ria, destinat a l'apantallament i interposició física, que s'oposa a una energia natural que es troba fora de control, amb la finalitat d'impedir o reduir les conseqüències del contacte amb les persones o els bé ns materials circumdants, susceptibles de protecció.
S'han considerat els elements següents:
- Materials per a proteccions superficials contra caigudes de persones i objectes
- Materials per a proteccions lineals contra caigudes de persones i objectes
- Materials per a proteccions puntuals contra caigudes de persones i objectes
- Materials de prevenció per a us de maquinaria
- Materials de prevenció en la instal·lació elèctrica
- Materials de prevenció i equips de mesura i detecció
- Materials auxiliars per a proteccions col·lectives

Aquest document està en fase de pre-ingrés al sistema de gestió documental de 'Diputació de Tarragona'.
Fins que no es presenti al registra d'entrada de documents de la Seu Electrònica no se'n podran generar còpies autèntiques segons la Llei 39/2015 LPAC.

SIGNAT ELECTRÒNICAMENT PER:
** CARLES GRAS (R: B55592927) el dia 07/01/2025 a les 12:07:38 i VAZQUEZ GOMEZ, ANTONIO (FIRMA) el dia 07/01/2025 a les 12:12:21

CONDICIONS GENERALS:
Els SPC, per a la totalitat del conjunt del seus components aniran acompanyats d'unes instruccions d'utilització , proporcionades pel fabricant o importador, en les quals figuraran les especificacions de manutenció, instal·lació i utilització, així com les normes de seguretat exigides legalment.
Tindran preferència l'adquisició de SPC que disposin d'un distintiu o placa de material durador i fixada amb solidesa en lloc ben visible, en la qual figuraran, com a mínim, les següents dades:
- Nom del fabricant
- Any de fabricació, importació i/o subministrament
- Data de caducitat
- Tipus i número de fabricació
- Contrasenya d'homologació NE i certificat de seguretat d'ús d'entitat acreditada, si procedeix
Els SPC han d'estar certificats per AENOR. El fabricant haurà d'acreditar davant AENOR els següents extrems:
- Responsabilitat de la Direcció: Obligatori
- Sistemes de qualitat: Obligatori
- Control de la documentació: Obligatori
- Identificació del producte: Obligatori
- Inspecció i assaig: Obligatori
- Equips d'inspecció, amidament i assaig: Obligatori
- Estat d'inspecció i assaig: Obligatori
- Control de productes no conformes: Obligatori
- Manipulació, emmagatzematge, embalatge i entrega: Obligatori
- Registres de qualitat: Obligatori
- Formació i ensinistrament: Obligatori
- Tècniques estadístiques: Voluntari
Quan el SPC sigui de confecció protèsica o artesanal, el projectista i calculista del SPC restarà obligat a incloure els criteris de càlcul, plànols i esquemes necessaris per al manteniment i controls de verificació tècnica i límits d'utilització . Per la seva part el contractista resta obligat a la seva completa i correcta instal·lació, ús i manteniment conforme a les directrius establertes pel projectista.
Complementàriament a les exigències de seguretat que s'inclouen en les Instruccions Tècniques Complementàries i/o normativa tècnica de referè ncia o obligat compliment, els SPC utilitzats en els processos productius, els Equips de Treball, les Màquines i els seus elements, tindran amb caràcter general les següents característiques de Seguretat:
- Prevenció integrada: Els elements constitutius dels SPC o dispositius acoblats a aquests estaran dissenyats i construïts de forma que les persones no estiguin exposades als seus perills quan el seu muntatge, utilització i manteniment es faci conforme a les condicions previstes pel projectista o fabricant.
- Retenció de trencament en servei: Les diferents parts dels SPC, així com els seus elements constitutius hauran de poder resistir al llarg del temps els esforços a què hagin d'estar sotmesos, així com qualsevol altra influè ncia externa o interna que pugui presentar-se en les condicions normals d'utilització previstes.
- Monolitisme del SPC: Quan existeixin parts del SPC, les pèrdues de subjecció dels quals

Aquest document està en fase de pre-ingrés al sistema de gestió documental de 'Diputació de Tarragona'.
Fins que no es presenti al registre d'entrada de documents de la Seu Electrònica no se'n podran generar còpies autèntiques segons la Llei 39/2015 LPAC.

SIGNAT ELECTRÒNICAMENT PER:
** CARLES GRAS (R: B55592927) el dia 07/01/2025 a les 12:07:38 i VAZQUEZ GOMEZ, ANTONIO (FIRMA) el dia 07/01/2025 a les 12:12:21

puguin donar lloc a perill, disposarà de complements addicionals per a evitar que les esmentades parts puguin incidir sobre les persones i/o les coses susceptibles de pèrdua patrimonial per l'empresa.
- Previsió de trencada o projecció de fragments: Les trencades o despreniments de les diferents parts dels SPC, així com els seus elements, dels quals puguin originar danys, disposaran d'un sistema de resguard o protecció complementària que retingui els possibles fragments, impedint la seva incidència sobre les persones i/o les coses susceptibles de pèrdua patrimonial per a l'empresa.
- Previsió de despreniments totals o parcials dels SPC per pèrdua d' estabilitat: Disposen els ancoratges, contrapesos, llastres o estabilitzadors que evitin la pèrdua d'estabilitat del SPC en condicions normals d'utilització previstes pel projectista o fabricant.
- Absència d'arestes agudes o tallants: A les parts accessibles dels SPC no hi haurà d'existir arestes agudes o tallants que puguin produir ferides.
- Protecció d'elements mòbils: Els elements mòbils dels SPC hauran d'estar dissenyats, construïts i protegits de forma que previnguin tot perill de contacte o encallada.
- Peces mòbils: Els elements mòbils dels SPC, així com els seus passadors i components han de ser guiats mecànicament, suficientment apantallats, disposar de distàncies de seguretat o detectors de presè ncia de forma que no impliquin perill per a les persones i/o les coses amb conseqüència de pèrdua patrimonial per a l'empresa.
- Interrelació de diversos SPC o part d'aquests que treballen amb independència: Quan la instal·lació està constituïda per un conjunt de SPC o part d'aquests treballen independentment, la protecció general del conjunt estarà dissenyada sense perjudici al que cada SPC o part d'aquest actuï eficaçment.
- Control de risc elèctric: Els SPC de protecció elèctrica garantiran l'aïllament, posada a terra, connexions, proteccions, resguards, enclavament i senyalització, que previnguin de l'exposició a risc de contacte elèctric per presència de tensió en zones accessibles a persones o materials conductors i/o combustibles.
- Control de sobrepressions de gasos o fluids: Els SPC dels equips, màquines i aparells o les seves parts, sotmesos a pressió (canonada, juntes, brides, racords, vàlvules, elements de comandament o altres), estaran dissenyats, construï ts i, en el seu cas mantinguts, de forma que, tenint en compte les propietats físiques dels gasos o líquids sotmesos a pressió, s'evitin danys per a les persones i/o les coses amb conseqüència de pèrdua patrimonial per a l' empresa, per fuites o trencades.
- Control d'agents físics i químics: Les màquines, equips o aparells en els quals durant els treballs normals es produeixin emissions de pols, gasos o vapors que puguin ser perjudicials per la salut de les persones o patrimoni de l'empresa, hauran d'anar proveïts de SPC eficaços de captació dels esmentats contaminants acoblats als seus sistemes d'evacuació. Aquells que siguin capaços d' emetre radiacions ionitzants o altres que puguin afectar la salut de les persones o contaminar materials i productes circumdants, aniran proveïts d'apantallament de protecció radiològica eficaç. El disseny, construcció , muntatge, protecció i manteniment, assegura l'amortització dels sorolls i vibracions produïts, a nivells inferiors als límits establerts per la normativa vigent en cada moment, com nocius per a les persones circumdants.
- Els SPC estaran dissenyats i construïts atenent a criteris ergonòmics, tal com la concepció de: Espai i mitjans de treball per al seu muntatge; Absència de contaminació ambiental per pols i soroll al seu muntatge; i Procé s de treballs (no exposició a riscos suplementaris durant

Aquest document està en fase de pre-ingrés al sistema de gestió documental de 'Diputació de Tarragona'.
Fins que no es presenti al registre d'entrada de documents de la Seu Electrònica no se'n podran generar còpies autèntiques segons la Llei 39/2015 LPAC.

SIGNAT ELECTRÒNICAMENT PER:
** CARLES GRAS (R: B55592927) el dia 07/01/2025 a les 12:07:38 i VAZQUEZ GOMEZ, ANTONIO (FIRMA) el dia 07/01/2025 a les 12:12:21

el muntatge, càrrega física, temps…). Els selectors dels SPC que puguin actuar de diverses formes, han de poder ser bloquejats amb l' ajuda de claus o eines adients, en cada posició elegida. A cada posició del selector no ha de correspondre més que una sola forma de comandament o funcionament.
Els SPC han d' estar dissenyats de forma que les operacions de manteniment preventiu i/o correctiu es puguin efectuar sense perill pel personal, els llocs fàcilment accessibles, i sense necessitat de reduir els nivells de protecció dels operaris de mantenim ent i dels eventuals beneficiaris del SPC
En el cas en què el SPC quedi circumstancialment anul·lat, s'advertirà (mitjançant rètols normalitzats) d'aquesta circumstància als eventuals beneficiaris del SPC
Els SPC de les màquines o equips disposaran de dispositius adequats que tendeixin a evitar riscos d'atrapaments, en el disseny i emplaçament dels SPC i molt especialment els resguards a les màquines, es tindrà en compte que la fixació sigui racionalment inviolable, permeti suficient visibilitat a través d'elles, la seva rigidesa estigui d'acord amb la duresa del tracte previst, les obertures impedeixin la introducció de membres que puguin entrar en contacte amb òrgans mòbils i que permetin dintre del possible l'execució d'operacions de manteniment sense exposició a riscos suplementaris.
El projectista, fabricant o importador, garantirà les dimensions ergonòmiques de tots el components del SPC, donarà les instruccions i es dotarà dels mitjans adequats, perquè el transport i la manutenció es pugui efectuar amb el menor perill possible. A aquests efectes:
- Les peces a transportar manualment, no superaran individualment els 25 kg de pes.
- S'indicarà la posició de transport que garanteixi l'estabilitat del SPC, i se subjectarà de manera adequada.
- Aquells SPC o els seus components de difícil amarrament es dotaran de punts de subjecció de resistència apropiada; en tots els casos s'indicarà de manera documentada, la manera d'efectuar correctament l'amarrament.
El projectista, fabricant o importador facilitarà la documentació necessària perquè el muntatge del SPC pugui efectuar-se correctament i amb el menor perill possible.
Igualment s'hauran de facilitar les dades necessàries per a la correcta operativitat i eficàcia preventiva del SPC.
Les peces d'un pes major de 50 kg i que siguin difícils de subjectar manualment, estaran dotades de punts d'ancoratge apropiats on puguin muntar-se elements auxiliars per a l'elevació.
Igualment, el projectista, fabricant o importador haurà d'indicar els espais mínims que s'hauran de respectar en relació a les parets i sostre, perquè el muntatge i desmuntatge pugui efectuar-se amb facilitat.

2.- CONDICIONS DE SUBMINISTRAMENT I EMMAGATZEMATGE

ELECCIÓ:
Els SPC hauran de seleccionar-se en base a uns criteris de garanties de Seguretat per als seus muntadors i presumptes beneficiaris, atenent a:
Criteris de disseny:
El seu disseny i construcció obeeix al resultat d'una meditada cura de tots els detalls de l'execució i del risc per als que han estat concebuts, per la qual cosa el SPC é s de tot punt recomanable que en tots i cadascun dels seus components disgregables, disposin del seu

Aquest document està en fase de pre-ingrés al sistema de gestió documental de 'Diputació de Tarragona'.
Fins que no es presenti al registre d'entrada de documents de la Seu Electrònica no se'n podran generar còpies autèntiques segons la Llei 39/2015 LPAC.

SIGNAT ELECTRÒNICAMENT PER:
** CARLES GRAS (R: B55592927) el dia 07/01/2025 a les 12:07:38 i VAZQUEZ GOMEZ, ANTONIO (FIRMA) el dia 07/01/2025 a les 12:12:21

corresponent segell AENOR (o equivalent) com a compromís de garantia de qualitat del fabricant.
Criteris d'avaluació de riscos:
El projectista, fabricant o distribuïdor hauran d'acreditar documentalment, que en el disseny del SPC s'ha realitzat una anàlisi dels perills associats a la seva utilització, i valorat els riscos que en puguin resultar:
- Definició dels límits del SPC.
- Identificació dels perills, situacions perilloses i successos perillosos associats a la utilització del SPC.
- Estimar cada un dels riscos que es derivin de la identificació anterior, és dir, assignar un valor a cada risc (normalment de tipus qualitatiu).
- Valorar els riscos estimats (jutjar si és necessari reduir el risc).
SUBMINISTRAMENT I EMMAGATZEMATGE:
El fabricant del SPC associat a un Equip ha d'aportar "l'expedient tècnic" com a document amb les especificacions tècniques de l' Equip, que el qualifiquin com a component de seguretat incorporat, adquirint la consideració de MAUP, que ha de constar dels elements bàsics següents:
- Llista de requisits essencials aplicats, normes utilitzades i altres especificacions tècniques usades per al disseny.
- Solucions adoptades per a prevenir els perills que presenta la màquina o component de seguretat (MAUP).
- Plànols de conjunt i de muntatge i manteniment dels SPC incorporats
- Plànols detallats i complets que permetin comprovar el compliment dels requisits essencials de seguretat i salut (si cal, acompanyats amb notes de càlcul, resultat de proves, etc.,).
- Manual d'instruccions.
- Guia de manteniment preventiu.
Es seguiran les recomanacions d'emmagatzematge fixades pel projectista o fabricant.
Es reemplaçaran els elements, es netejaran, engreixaran, pintaran, ajustaran i es col· locaran en el lloc assignat, seguint les instruccions del projectista o fabricant.
S'emmagatzemaran sota cobert, en compartiments amplis i secs, amb temperatures compreses entre 15 i 25ºC.
L'emmagatzematge, control d'estat d'utilització i les entregues del SPC estaran documentades i custodiades, amb justificant de recepció de conformitat, entrega i rebut, per un responsable tècnic, delegat per l' emprador.
La vida útil dels SPC és limitada, podent ser deguda tant al seu desgast prematur per l'ús, com a la seva amortització, que vindrà fixada pel seu estat i el seu manteniment, així com la seva adaptació a l'estat de la tècnica, amb independència de la seva data de fabricació.

3.- UNITAT I CRITERIS D'AMIDAMENT

Unitat d'amidament: la indicada a la descripció de l'element
Criteri d'amidament: quantitat necessària subministrada a l'obra

4.- NORMATIVA DE COMPLIMENT OBLIGATORI

Real Decreto 1435/1992, de 27 de noviembre, por el que se dictan las disposiciones de

Aquest document està en fase de pre-ingrés al sistema de gestió documental de 'Diputació de Tarragona'.
Fins que no es presenti al registre d'entrada de documents de la Seu Electrònica no se'n podran generar còpies autèntiques segons la Llei 39/2015 LPAC.
SIGNAT ELECTRÒNICAMENT PER:
** CARLES GRAS (R: B55592927) el dia 07/01/2025 a les 12:07:38 i VAZQUEZ GOMEZ, ANTONIO (FIRMA) el dia 07/01/2025 a les 12:12:21

aplicación de la directiva del consejo 89/392/CEE, relativa a la aproximación de las legislaciones de los estados miembros sobre máquinas.
Real Decreto 56/1995, de 20 de enero, por el que se modifica el Real Decreto 1435/1992, de 27 de noviembre, relativo a las disposiciones de aplicación de la directiva del consejo 89/392/CEE, sobre máquinas.
Real Decreto 1215/1997, de 18 de julio por el que se establecen las disposiciones mínimas de seguridad y salud para la utilización por los trabajadores de los equipos de trabajo.
Real Decreto 486/1997, de 14 de abril, por el que se establecen las disposiciones mínimas de seguridad y salud en los lugares de trabajo.
Real Decreto 1627/1997, de 24 de octubre, por el que se establecen disposiciones mínimas de seguridad y de salud en las obras de construcción.
Orden de 9 de marzo de 1971 por la que se aprueba la Ordenanza General de Seguridad e Higiene en el Trabajo.
Orden de 28 de agosto de 1970 (trabajo) por la que se aprueba la Ordenanza de Trabajo de la Construcción, Vidrio y Cerámica.
UNE-EN 1263-1:1997 Redes de seguridad. Parte 1: Requisitos de seguridad, métodos de ensayo.
Orden de 20 de mayo de 1952, por la que se aprueba el Reglamento de Seguridad e Higiene del trabajo en la indústria de la construcción.
Convenio OIT número 62 de 23 de junio de 1937. Prescripciones de seguridad en la indústria de la edificación
Real Decreto 842/2002 de 2 de agosto, por el que se aprueba el Reglamento Electrotécnico de Baja Tensión. REBT 2002

Aquest document està en fase de pre-ingrés al sistema de gestió documental de 'Diputació de Tarragona'.
Fins que no es presenti al registra d'entrada de documents de la Seu Electrònica no se'n podran generar còpies autèntiques segons la Llei 39/2015 LPAC.

SIGNAT ELECTRÒNICAMENT PER:
** CARLES GRAS (R: B55592927) el dia 07/01/2025 a les 12:07:38 i VAZQUEZ GOMEZ, ANTONIO (FIRMA) el dia 07/01/2025 a les 12:12:21

B6 - MATERIALS PER A TANCAMENTS I DIVISÒRIES
B64 - MATERIALS PER A TANCAMENTS METÀL·LICS
B64M - TANQUES D'ACER

0.- ELEMENTS QUE CONTEMPLA EL PLEC

B64M2201.

1.- DEFINICIÓ I CARACTERÍSTIQUES DELS ELEMENTS

Materials per a tanques d'acer.
S'han considerat els tipus següents:
- Planxa preformada d'acer galvanitzat de 0,6 mm de gruix amb nervadures, per a tanca metàl·lica.

CARACTERÍSTIQUES GENERALS:
No ha de tenir cops, porus ni d'altres deformacions o defectes superficials.
El recobriment de zinc ha de ser homogeni i continu en tota la seva superfície i no ha de tenir esquerdes, exfoliacions ni despreniments.
Protecció de la galvanització: >= 385 g/m2
Protecció de la galvanització a les soldadures: >= 345 g/m2
Puresa del zinc: >= 98,5%

2.- CONDICIONS DE SUBMINISTRAMENT I EMMAGATZEMATGE

Subministrament: Amb els elements que calguin per tal d'assegurar el seu escairat, rectitud i planor.
Emmagatzematge: Protegit de les pluges, els focus d'humitat i les zones on pugui rebre impactes. No ha d'estar en contacte amb el terra.

3.- UNITAT I CRITERIS D'AMIDAMENT

Unitat d’amidament: la indicada a la descripció de l’element
Criteri d’amidament: quantitat necessària subministrada a l’obra

4.- NORMATIVA DE COMPLIMENT OBLIGATORI

No hi ha normativa de compliment obligatori.

Aquest document està en fase de pre-ingrés al sistema de gestió documental de 'Diputació de Tarragona'.
Fins que no es presenti al registre d'entrada de documents de la Seu Electrònica no se'n podran generar còpies autèntiques segons la Llei 39/2015 LPAC.

SIGNAT ELECTRÒNICAMENT PER:
** CARLES GRAS (R: B55592927) el dia 07/01/2025 a les 12:07:38 i VAZQUEZ GOMEZ, ANTONIO (FIRMA) el dia 07/01/2025 a les 12:12:21

BB - MATERIALS PER A PROTECCIONS I SENYALITZACIÓ
BBB - SENYALITZACIÓ VERTICAL EXTERIOR

0.- ELEMENTS QUE CONTEMPLA EL PLEC

BBBAD015,BBBAA005,BBBAD025,BBBAB115,BBBAC013,BBBAE001,BBBAF004,BBBAD004.

1.- DEFINICIÓ I CARACTERÍSTIQUES DELS ELEMENTS

Senyalització que referida a un objecte, activitat o situació determinades, proporcioni una indicació o una obligació relativa a la seguretat o la salut en el treball mitjanç ant un senyal en forma de plafó, un color, un senyal lluminós o acústic, una comunicació verbal o un senyal gesticular, segons procedeixi.
CONDICIONS GENERALS:
La senyalització de seguretat es caracteritza per cridar ràpidament l'atenció sobre la circumstà ncia a ressaltar, facilitant la seva immediata identificació per part del destinatari. La seva finalitat és la d'indicar les relacions causa-efecte entre el medi ambient de treball i la persona.
La senyalització de seguretat pot tenir característiques diferents, així doncs, podem classificar-la de la següent forma:
- Senyal de prohibició: Un senyal que prohibeix un comportament susceptible de provocar un perill.
- Senyal d'advertència: Un senyal que adverteix d'un risc o perill.
- Senyal d'obligació: Un senyal que obliga a un comportament determinat.
- Senyal de salvament o de socors: Un senyal que proporciona indicacions relatives a les sortides de socors, als primers auxilis o als dispositius de salvament.
- Senyal indicativa: Un senyal que proporciona altres informacions distintes a les anteriors.
- Senyal en forma de plafó: Un senyal que, per la combinació d'una forma geomètrica, de colors i d'un símbol o pictograma, proporciona una determinada informació, la visibilitat de la qual està assegurada per una il·luminació de suficient intensitat.
- Senyal addicional: Un senyal utilitzada junt a un altre senyal en forma de plafó i que facilita informacions complementàries.
- Color de seguretat: Un color al qual s'atribueix una significació determinada en relació amb la seguretat i salut en el treball.
- Símbol o pictograma: Una imatge que descriu una situació o obliga a un comportament determinat, utilitzada sobre un senyal en forma de plafó o sobre una superfície lluminosa.
- Senyal complementària de "risc permanent": Bandes obliqües (60º) grogues i negres (al 50%) en contorns i perímetres de buits, pilars, cantonades, molls de descàrrega i parts sortints d'equips mòbils.
ELECCIÓ:
Les condicions bàsiques d'eficàcia en l'elecció del tipus de senyalització de seguretat a utilitzar s' han de centrar en:
- Atraure l'atenció del destinatari.
- Donar a conèixer el missatge amb suficient antelació.
- Facilitar la suficient informació de forma que en cada cas concret se sàpiga com actuar.

Aquest document està en fase de pre-ingrés al sistema de gestió documental de 'Diputació de Tarragona'.
Fins que no es presenti al registra d'entrada de documents de la Seu Electrònica no se'n podran generar còpies autèntiques segons la Llei 39/2015 LPAC.

SIGNAT ELECTRÒNICAMENT PER:
** CARLES GRAS (R: B55592927) el dia 07/01/2025 a les 12:07:38 i VAZQUEZ GOMEZ, ANTONIO (FIRMA) el dia 07/01/2025 a les 12:12:21

- Que existeixi la possibilitat real de posar en pràctica allò que s'ha indicat.
- La senyalització ha de ser percebuda, compresa i interpretada en un temps inferior al necessari perquè el destinatari entri en contacte amb el perill.
- Les disposicions mínimes relatives a les diverses senyalitzacions de seguretat estan especificades a l'Annex VII del RD 485/1997, de 14 d'abril, amb els següents epígrafs de referència:
  - Riscos, prohibicions i obligacions.
  - Riscos de caigudes, xocs i cops.
  - Vies de circulació.
  - Canonades, recipients i àrees d'emmagatzematge de substàncies i preparats perillosos.
  - Equips de protecció contra incendis.
  - Mitjans i equips de salvament i socors.
  - Situacions d'emergència.
  - Maniobres perilloses.

2.- CONDICIONS DE SUBMINISTRAMENT I EMMAGATZEMATGE

SUBMINISTRAMENT I EMMAGATZEMATGE:
Es seguiran les recomanacions d'emmagatzematge i atenció, fixats pel fabricant i la DGT.
Es reemplaçaran els elements, es netejaran, es farà un manteniment i es col·locaran en el lloc assignat, seguint les instruccions del fabricant i la DGT.
S'emmagatzemaran en compartiments amplis i secs, amb temperatures compreses entre 15 i 25 ºC.
Els estocs i les entregues estaran documentades i custodiades, amb justificant de recepció i rebut, per un responsable delegat per l'empresa.
La vida útil dels senyals i abalisaments és limitada, degut tant al seu desgast prematur per l'ús, com a actuacions de vandalisme o atemptat patrimonial, amb independència que hagin estat o no utilitzades.

3.- UNITAT I CRITERIS D'AMIDAMENT

Unitat mesurada segons especificacions de la DT.

4.- NORMATIVA DE COMPLIMENT OBLIGATORI

Ley 31/1995, de 8 de noviembre, de prevención de riesgos laborales.
Real Decreto 485/1997, de 14 de abril, sobre disposiciones mínimas en materia de señalización de seguridad y salud en el trabajo.
Real Decreto 363/1995, de 10 de marzo, por la que se aprueba el reglamento sobre notificación de sustancias nuevas y clasificación, envasado y etiquetado de sustancias peligrosas.
Orden de 31 de agosto de 1987 por la que se aprueba la Instrucción de Carreteras 8.3.-IC: Señalización de Obras.
Safety colours and safety signs
UNE 23033-1:1981 Seguridad contra incendios. Señalización.
Real Decreto 842/2002 de 2 de agosto, por el que se aprueba el Reglamento Electrotécnico de

Aquest document està en fase de pre-ingrés al sistema de gestió documental de 'Diputació de Tarragona'.
Fins que no es presenti al registre d'entrada de documents de la Seu Electrònica no se'n podran generar còpies autèntiques segons la Llei 39/2015 LPAC.

SIGNAT ELECTRÒNICAMENT PER:
** CARLES GRAS (R: B55592927) el dia 07/01/2025 a les 12:07:38 i VAZQUEZ GOMEZ, ANTONIO (FIRMA) el dia 07/01/2025 a les 12:12:21

Baja Tensión. REBT 2002
UNE 77204:1998 Calidad del aire. Aspectos generales. Vocabulario.
UNE 1063:1959 Caracterización de las tuberias en los dibujos e instalaciones industriales Identification of pipelines according to the fluid conveyed.
UNE-EN 60073:1997 Principios básicos y de seguridad para interfaces hombre-màquina, el marcado y la identificación. Principios de codificación para dispositivos indicadores y actuadores.
UNE-EN 60204-1:1999 Seguridad de las máquinas. Equipo eléctrico de las máquinas. Parte 1: Requisitos generales.

BM - MATERIALS PER A INSTAL·LACIONS CONTRA INCENDIS I DE SEGURETAT
BM3 - EXTINTORS
BM31 - EXTINTORS

0.- ELEMENTS QUE CONTEMPLA EL PLEC

BM311611.

1.- DEFINICIÓ I CARACTERÍSTIQUES DELS ELEMENTS

Aparell autónom que conté un agent extintor que pot esser projectat i dirigit sobre un foc per l'acció d'una pressió interna. Son extintors manuals els que han estat dissenyats per a utilitzar-se a ma o transportat, i que en condicions de funcionament te una massa menor o igual a 20 kg.
CARACTERÍSTIQUES GENERALS:
El fabricant, o l'importador en el seu cas, han de garantir que l' extintor correspon a un tipus registrat davant l'Administració i que disposa d'un certificat estes per un organisme de control facultat per a l'aplicació del Reglament d'Aparells a Pressió, que acrediti que l' extintor correspon plenament al del projecte presentat per a registrar el tipus.
Ha de portar una placa oficial, fixada de forma permanent, on s'ha de gravar:
- Indicació de l'administració que fa el control
- La pressió de disseny (pressió màxima de servei)
- El nombre de registre de l'aparell
- La data de la primera prova i la marca de qui la realitzà
- Els espais lliures per a proves successives

2.- CONDICIONS DE SUBMINISTRAMENT I EMMAGATZEMATGE

Subministrament: Per unitats, en funda de plàstic.
Emmagatzematge: En llocs protegits de la intempèrie i d'impactes.

3.- UNITAT I CRITERIS D'AMIDAMENT

Aquest document està en fase de pre-ingrés al sistema de gestió documental de 'Diputació de Tarragona'.
Fins que no es presenti al registra d'entrada de documents de la Seu Electrònica no se'n podran generar còpies autèntiques segons la Llei 39/2015 LPAC.

SIGNAT ELECTRÒNICAMENT PER:
** CARLES GRAS (R: B55592927) el dia 07/01/2025 a les 12:07:38 i VAZQUEZ GOMEZ, ANTONIO (FIRMA) el dia 07/01/2025 a les 12:12:21

Unitat d'amidament: la indicada a la descripció de l'element
Criteri d'amidament: quantitat necessària subministrada a l'obra

4.- NORMATIVA DE COMPLIMENT OBLIGATORI

Real Decreto 1942/1993, de 5 de noviembre, por el que se aprueba el Reglamento de Instalaciones de Protección contra Incendios.
Real Decreto 769/1999, de 7 de mayo, por el que se dictan las disposiciones de aplicación de la Directiva del Parlamento Europeo y del Consejo, 97/23/CE, relativa a los equipos de presión y se modifica el Real Decreto 1244/1979, de 4 de abril, que aprobó el Reglamento de Aparatos a Presión.

Aquest document està en fase de pre-ingrés al sistema de gestió documental de 'Diputació de Tarragona'.
Fins que no es presenti al registre d'entrada de documents de la Seu Electrònica no se'n podran generar còpies autèntiques segons la Llei 39/2015 LPAC.

SIGNAT ELECTRÒNICAMENT PER:
** CARLES GRAS (R: B55592927) el dia 07/01/2025 a les 12:07:38 i VAZQUEZ GOMEZ, ANTONIO (FIRMA) el dia 07/01/2025 a les 12:12:21

5.- CONDICIONS DE CONTROL DE RECEPCIÓ

CONDICIONS DE MARCATGE I CONTROL DE LA DOCUMENTACIÓ:
El cos de l'extintor ha de portar una etiqueta amb les dades següents:
- Nom o raó social del fabricant o importador que ha registrat el tipus al que correspon l'extintor
- Temperatura màxima i mínima de servei
- Productes continguts i quantitat dels mateixos
- Eficàcia per a extintors portàtils d'acord amb la norma UNE 23-110
- Tipus de focs per als que no pot utilitzar-se l'extintor
- Instruccions d'utilització
- Data i contrasenya corresponents al registre de tipus

OPERACIONS DE CONTROL:
Les tasques de control a realitzar són les següents:
- Sol·licitar al fabricant el certificat del compliment de les exigències establertes al Reglament d'Instal·lacions de protecció contra incendis dels equips i materials emprats.
- Sol·licitar a l'empresa instal·ladora/mantenidora, certificat final conforme la instal·lació s'ha executat segons normatives d'aplicació.
- Control de la documentació tècnica subministrada.
- Control de l'emmagatzematge d'extintors en obra fins a la seva col·locació.
- Control final d'identificació de material i lloc d'emplaç ament
- Comprovar que els extintors compleixen els requisits especificats en projecte, s'ha de verificar:
  - Aprovació de tipus per la Direcció General d'Indústries siderometal·lúrgiques i la placa de timbre de la Delegació o els Serveis Territorials Autònoms d'Indústria.
  - Dades placa de disseny :
    - Pressió màxima de servei (disseny)
    - nº placa
    - Data 1a Prova i successives
  - Dades etiqueta de característiques:
    - Nom del fabricant importador
    - Temperatura màxima i mínima de servei
    - Productes continguts i quantitat d'equips
    - Eficàcia de l'extintor (Norma UNE 23110)
    - Tipus de foc amb el que no es pot utilitzar
    - Instruccions funcionament
- Realització d' informe amb els resultats del control efectuat.

CRITERIS DE PRESA DE MOSTRES:
S'ha de realitzar el control de tots els extintors que es rebin a obra.

INTERPRETACIÓ DE RESULTATS I ACTUACIONS EN CAS D'INCOMPLIMENT:
Un cop realitzat el control dels materials, totes les anomalies, incompliment de les especificacions, desviacions del projecte i variacions del què s'ha contractat amb l'empresa instal·ladora, s'ha de comunicar a DF, que haurà de decidir la substitució total o parcial del material rebut.

Aquest document està en fase de pre-ingrés al sistema de gestió documental de 'Diputació de Tarragona'.
Fins que no es presenti al registra d'entrada de documents de la Seu Electrònica no se'n podran generar còpies autèntiques segons la Llei 39/2015 LPAC.

SIGNAT ELECTRÒNICAMENT PER:
** CARLES GRAS (R: B55592927) el dia 07/01/2025 a les 12:07:38 i VAZQUEZ GOMEZ, ANTONIO (FIRMA) el dia 07/01/2025 a les 12:12:21

BMY - PARTS PROPORCIONALS D'ELEMENTS ESPECIALS PER A INSTAL·LACIONS CONTRA INCENDIS

0.- ELEMENTS QUE CONTEMPLA EL PLEC

BMY31000.

1.- DEFINICIÓ I CARACTERÍSTIQUES DELS ELEMENTS

Accessoris per a instal·lacions de protecció contra incendis.
S'han considerat els elements següents:
- Part proporcional d'elements especials per a detectors
- Part proporcional d'elements especials per a centrals de detecció
- Part proporcional d'elements especials per a sirenes
- Part proporcional d'elements especials per a polsadors d'alarma
- Part proporcional d'elements especials per a hidrants
- Part proporcional d'elements especials per a columnes seques
- Part proporcional d'elements especials per a boques d'incendi
- Part proporcional d'elements especials per a detectors-extintors automàtics
- Part proporcional d'elements especials per a vàlvules de control i d'alarma
- Part proporcional d'elements especials per a extintors.
- Part proporcional d'elements especials per a parallamps.

CARACTERÍSTIQUES GENERALS:
El material i les seves característiques han de ser adequats per a la instal·lació i no han de fer disminuir, en cap cas, la seva qualitat i bon funcionament.

2.- CONDICIONS DE SUBMINISTRAMENT I EMMAGATZEMATGE

Subministrament: A l'albarà de lliurament han de constar les característiques d'identificació següents:
- Material
- Tipus
- Diàmetre o d'altres dimensions

Emmagatzematge: En llocs protegits contra els impactes, la pluja, les humitats i dels raigs del sol.

3.- UNITAT I CRITERIS D'AMIDAMENT

Unitat composada pel conjunt d’elements especials necessaris per al muntatge d’un element.

4.- NORMATIVA DE COMPLIMENT OBLIGATORI

Resolució de 22 de març de 1995, de designació del laboratori general d'assaigs i investigacions com a organisme de control per la certificació de productes, d'acord amb el Reial Decret 1942/1993, que aprova el reglament CPI.

Aquest document està en fase de pre-ingrés al sistema de gestió documental de 'Diputació de Tarragona'.
Fins que no es presenti al registra d'entrada de documents de la Seu Electrònica no se'n podran generar còpies autèntiques segons la Llei 39/2015 LPAC.

SIGNAT ELECTRÒNICAMENT PER:
** CARLES GRAS (R: B55592927) el dia 07/01/2025 a les 12:07:38 i VAZQUEZ GOMEZ, ANTONIO (FIRMA) el dia 07/01/2025 a les 12:12:21

Real Decreto 1942/1993, de 5 de noviembre, por el que se aprueba el Reglamento de Instalaciones de Protección contra Incendios.

BQ - MATERIALS PER A EQUIPAMENTS FIXOS
BQU - EQUIPAMENTS PER A PERSONAL, OFICINES I MAGATZEMS D'OBRA
BQU1 - MÒDULS PREFABRICATS

0.- ELEMENTS QUE CONTEMPLA EL PLEC

BQU1531A,BQU1A20A,BQU1H23A.

1.- DEFINICIÓ I CARACTERÍSTIQUES DELS ELEMENTS

Mòduls prefabricats d'us provisional durant la realització de l'obra.
S'han considerat els tipus següents:
- Mòdul de sanitaris amb instal·lació elèctrica i de lampisteria
- Mòdul de vestidors amb instal·lació elèctrica
- Mòdul de menjador amb instal·lació elèctrica i de lampisteria
CARACTERÍSTIQUES GENERALS:
Les instal·lacions provisionals del personal d'obra s'adaptaran a les caracterí stiques especificades als articles 15 i ss del RD 1627/97, de 24 d'octubre, relatiu a les Disposicions Mínimes de Seguretat i Salut a les Obres de Construcció.
Els materials utilitzats en paviment, parament i sostre han de ser continus, llisos i impermeables, fàcilment netejables.
Ha de tenir ventilació suficient al exterior.
Els elements subministrats han de complir l'establert en el seu plec de condicions corresponent.
L'espai interior i els compartiments existents, en el seu cas, han de tenir les característiques i dimensió suficientss per a permetre desenvolupar sense obstacles, la funció a la que van destinats, pel número d'usuaris previst i situar el mobiliari necessari
MÒDUL DE SANITARIS:
Ha d'estar format per:
- Plafó d'acer lacat amb aïllament de poliuretà
- Revestiment de parets amb tauler fenòlic
- Paviment de lamel·les d'acer galvanitzat
- Instal·lació de lampisteria amb lavabo col·lectiu amb tres aixetes, plaques turques, dutxes, mirall i complements de bany
- Instal·lació elèctrica
Ha de tenir compartiments individuals tancats per a allotjar les dutxes i plaques turques.
Alçària sostre: >= 2,3 m
MÒDUL DE VESTIDORS:
Ha d'estar format per:

Aquest document està en fase de pre-ingrés al sistema de gestió documental de 'Diputació de Tarragona'.
Fins que no es presenti al registra d'entrada de documents de la Seu Electrònica no se'n podran generar còpies autèntiques segons la Llei 39/2015 LPAC.

SIGNAT ELECTRÒNICAMENT PER:
** CARLES GRAS (R: B55592927) el dia 07/01/2025 a les 12:07:38 i VAZQUEZ GOMEZ, ANTONIO (FIRMA) el dia 07/01/2025 a les 12:12:21

- Plafó d'acer lacat i aïllament de poliuretà
- Revestiment de parets amb tauler fenòlic
- Paviment de lamel·les d'acer galvanitzat amb aïllament de fibra de vidre i tauler fenòlic
- Instal·lació elèctrica

Alçària sostre: >= 2,3 m

MÒDUL DE MENJADOR:

Ha d'estar format per:
- Plafó d'acer lacat i aïllament
- Revestiment de parets amb tauler fenòlic
- Paviment de lamel·les d'acer galvanitzat amb aïllament de fibra de vidre i tauler fenòlic
- Instal·lació de lampisteria amb aigüera de dues piques amb aixeta i taulell
- Instal·lació elèctrica

La instal·lació elèctrica ha de constar de:
- Un punt de llum
- Un interruptor
- Endolls
- Protecció diferencial

Alçària sostre: >= 2,6 m

Gruix aïllament: >= 35 mm

2.- CONDICIONS DE SUBMINISTRAMENT I EMMAGATZEMATGE

Subministrament: Amb les proteccions necessàries perquè arribi a l'obra en les condicions exigides.
Emmagatzematge: Protegit d'impactes i sense contacte directe amb el terra.

3.- UNITAT I CRITERIS D'AMIDAMENT

Unitat d’amidament: la indicada a la descripció de l’element
Criteri d’amidament: quantitat necessària subministrada a l’obra

4.- NORMATIVA DE COMPLIMENT OBLIGATORI

Ley 31/1995, de 8 de noviembre, de prevención de riesgos laborales.
Real Decreto 1627/1997, de 24 de octubre, por el que se establecen disposiciones mínimas de seguridad y de salud en las obras de construcción.
Real Decreto 1215/1997, de 18 de julio por el que se establecen las disposiciones mínimas de seguridad y salud para la utilización por los trabajadores de los equipos de trabajo.
Orden de 7 de junio de 1973, por la que se aprueba la norma tecnológica NTE-IFF/1973, "Instalaciones. Fontanería. AGUA FRÍA."
Orden de 9 de marzo de 1971 por la que se aprueba la Ordenanza General de Seguridad e Higiene en el Trabajo.
Real Decreto 486/1997, de 14 de abril, por el que se establecen las disposiciones mínimas de seguridad y salud en los lugares de trabajo.
Real Decreto 664/1997, de 12 de mayo, sobre la protección de los trabajadores contra los

Aquest document està en fase de pre-ingrés al sistema de gestió documental de 'Diputació de Tarragona'.
Fins que no es presenti al registre d'entrada de documents de la Seu Electrònica no se'n podran generar còpies autèntiques segons la Llei 39/2015 LPAC.

SIGNAT ELECTRÒNICAMENT PER:
** CARLES GRAS (R: B55592927) el dia 07/01/2025 a les 12:07:38 i VAZQUEZ GOMEZ, ANTONIO (FIRMA) el dia 07/01/2025 a les 12:12:21

riesgos relacionados con la exposición a agentes biológicos durante el trabajo.
Orden de 25 de marzo de 1998 por la que se adapta en función del progreso técnico el Real Decreto 664/1997, de 12 de mayo, sobre la protección de los trabajadores contra los riesgos relacionados con la exposición a agentes biológicos durante el trabajo.
Orden de 28 de agosto de 1970 (trabajo) por la que se aprueba la Ordenanza de Trabajo de la Construcción, Vidrio y Cerámica.
Real Decreto 842/2002 de 2 de agosto, por el que se aprueba el Reglamento Electrotécnico de Baja Tensión. REBT 2002
Orden de 20 de mayo de 1952, por la que se aprueba el Reglamento de Seguridad e Higiene del trabajo en la indústria de la construcción.
Convenio OIT número 62 de 23 de junio de 1937. Prescripciones de seguridad en la indústria de la edificación

BQU2 - MOBILIARI I APARELLS PER A MÒDULS PREFABRICATS D'OBRA

0.- ELEMENTS QUE CONTEMPLA EL PLEC

BQU22303,BQU25500,BQU27500,BQU2AF02,BQU2E002,BQU2GF00.

1.- DEFINICIÓ I CARACTERÍSTIQUES DELS ELEMENTS

Mobiliari i aparells per a mòduls prefabricats d'obra.
S'han considerat els tipus següents:
- Armari metàl·lic individual amb doble compartiment interior
- Banc de fusta per a 5 persones
- Taula de fusta amb tauler de melamina amb capacitat per a 10 persones
- Nevera elèctrica
- Planxa elèctrica per a escalfar menjars
- Recipient per a recollida d'escombraries

ARMARI METÀL·LIC:
Ha d’ estar format per un cos, una placa de muntatge i una porta.
El conjunt no ha de tenir cops o defectes superficials.
El cos ha de ser de xapa d'acer plegada i soldada, protegit amb pintura anticorrosiva.
La porta ha de ser del mateix material que el cos i amb tancament per dos punts.
Ha de tenir un pany per a tancament amb clau.
Dimensions de l'armari: 0,40 x 0,50 x 1,80 m
BANC I TAULA DE FUSTA:
No s'han d'apreciar esquerdes, exfoliacions ni despreniments del recobriment.
L'acabat de fusta ha de ser de dues capes de pintura sintética, amb una capa prèvia d'emprimació.
Dimensions del banc: 3,5 x 0,4 m
Dimensions de la taula: 3,5 x 0,8 m
PLANXA ELÈCTRICA PER A ESCALFAR MENJARS:

Aquest document està en fase de pre-ingrés al sistema de gestió documental de 'Diputació de Tarragona'.
Fins que no es presenti al registra d'entrada de documents de la Seu Electrònica no se'n podran generar còpies autèntiques segons la Llei 39/2015 LPAC.
SIGNAT ELECTRÒNICAMENT PER:
** CARLES GRAS (R: B55592927) el dia 07/01/2025 a les 12:07:38 i VAZQUEZ GOMEZ, ANTONIO (FIRMA) el dia 07/01/2025 a les 12:12:21

Ha de complir les especificacions donades al R.E.B.T.
Els dispositius sota tensió elèctrica han d'estar protegits.
Han de ser de materials fàcilment netejables.
Dimensions: 60 x 45 cm

NEVERA ELÈCTRICA:

Ha de complir les especificacions donades al R.E.B.T.
Els dispositius sota tensió elèctrica han d'estar protegits.
Han de ser de materials fàcilment netejables.
Capacitat: 100 l

RECIPIENT PER A RECOLLODA D'ESCOMBRARIES:

Han de ser de materials fàcilment netejables.
Capacitat: 100 l

Aquest document està en fase de pre-ingrés al sistema de gestió documental de 'Diputació de Tarragona'.
Fins que no es presenti al registra d'entrada de documents de la Seu Electrònica no se'n podran generar còpies autèntiques segons la Llei 39/2015 LPAC.

SIGNAT ELECTRÒNICAMENT PER:
** CARLES GRAS (R: B55592927) el dia 07/01/2025 a les 12:07:38 i VAZQUEZ GOMEZ, ANTONIO (FIRMA) el dia 07/01/2025 a les 12:12:21

2.- CONDICIONS DE SUBMINISTRAMENT I EMMAGATZEMATGE

Subministrament: Amb les proteccions necessàries perquè arribi a l'obra en les condicions exigides.
Emmagatzematge: en el seu embaltge, protegit de la intempèrie, d'impactes i sense contacte directe amb el terra.

3.- UNITAT I CRITERIS D'AMIDAMENT

Unitat d'amidament: la indicada a la descripció de l'element
Criteri d'amidament: quantitat necessària subministrada a l'obra

4.- NORMATIVA DE COMPLIMENT OBLIGATORI

NORMATIVA GENERAL:
Orden de 9 de marzo de 1971 por la que se aprueba la Ordenanza General de Seguridad e Higiene en el Trabajo.
NEVERA ELÈCTRICA I PLANXA ELÈCTRICA:
Real Decreto 842/2002 de 2 de agosto, por el que se aprueba el Reglamento Electrotécnico de Baja Tensión. REBT 2002

Aquest document està en fase de pre-ingrés al sistema de gestió documental de 'Diputació de Tarragona'.
Fins que no es presenti al registre d'entrada de documents de la Seu Electrònica no se'n podran generar còpies autèntiques segons la Llei 39/2015 LPAC.

SIGNAT ELECTRÒNICAMENT PER:
** CARLES GRAS (R: B55592927) el dia 07/01/2025 a les 12:07:38 i VAZQUEZ GOMEZ, ANTONIO (FIRMA) el dia 07/01/2025 a les 12:12:21

H - PARTIDES D'OBRA DE SEGURETAT I SALUT
H1 - PROTECCIONS INDIVIDUALS I COL·LECTIVES EN EL TREBALL
H14 - PROTECCIONS INDIVIDUALS

0.- ELEMENTS QUE CONTEMPLA EL PLEC

H1411111,H1421110,H142AC60,H1431101,H1445003,H1459630,H145C002,H145K397,H1461110,H1461164,H1463253,H146J364,H147D102,H147N000,H1481343,H1482422,H1483443,H1484110,H1487460,H1489580.

1.- DEFINICIÓ I CONDICIONS DE LES PARTIDES D'OBRA EXECUTADES

Equip destinat a ser dut o subjectat pel treballador perquè el protegeixi d'un o diversos riscos que puguin amenaç ar la seva seguretat o la seva salut, així com qualsevol complement o accessori destinat a tal fi.
S'han considerat els tipus següents:
- Proteccions del cap
- Proteccions per a l'aparell ocular i la cara
- Proteccions per a l'aparell auditiu
- Proteccions per a l'aparell respirarori
- Proteccions de les extremitats superiors
- Proteccions de les extremitats inferiors
- Proteccions del cos
- Protecció del tronc
- Protecció per treball a la intempèrie
- Roba i peces de senyalització
- Protecció personal contra contactes elèctrics

Resten expressament exclosos:
- La roba de treball corrent i els uniformes que no estiguin específicament destinats a protegir la salut o la integritat fí sica del treballador
- Es equips dels serveis de socors i salvament
- Els EPI dels militars, dels policies i de les persones dels serveis de manteniment de l'ordre
- Els EPI dels mitjans de transport per carretera
- El material d'esport
- El material d'autodefensa o de dissuasió
- Els aparells portàtils per a la detecció i senyalització dels riscos i dels factors de molèstia

CARACTERÍSTIQUES GENERALS:
Els EPI hauran de proporcionar una protecció eficaç davant els riscos que motiven el seu ús, sense suposar por si mateixos o ocasionar riscos addicionals ni molèsties innecessàries. A tal fi hauran de:
- Respondre a les condiciones existents en el lloc de treball.
- Tenir en compte les condicions anatòmiques i fisiològiques així com l'estat de salut del treballador.

Aquest document està en fase de pre-ingrés al sistema de gestió documental de 'Diputació de Tarragona'.
Fins que no es presenti al registra d'entrada de documents de la Seu Electrònica no se'n podran generar còpies autèntiques segons la Llei 39/2015 LPAC.

SIGNAT ELECTRÒNICAMENT PER:
** CARLES GRAS (R: B55592927) el dia 07/01/2025 a les 12:07:38 i VAZQUEZ GOMEZ, ANTONIO (FIRMA) el dia 07/01/2025 a les 12:12:21

- Adequar-se al portador, després dels ajustaments necessaris.

En cas de riscos múltiples que exigeixin la utilització simultània de diversos EPI, aquests hauran de ser compatibles entre si i mantenir la seva eficàcia en relació amb el risc o riscos corresponents.

Els EPI solament poden ser utilitzats per als usos pre vistos pel fabricant. El responsable de la contractació del treballadors resta obligat a informar i instruir del seu ús adequat als treballadors, organitzant, si és necessari, sessions d'entrenament, especialment quan es requereixi la utilització simultània de diversos EPI, amb els següents continguts:

- Coneixement de com posar-se i treure's l'EPI
- Condicions i requisits d'emmagatzematge i manteniment per part de l'usuari
- Referència als accessoris i peces que requereixin substitucions periódiques
- Interpretació dels pictogrames, nivell de prestacions i etiquetatge proporcionat pel fabricant

Les condicions en què l'EPI haurà de ser utilitzat es determinarà en funció de:

- La gravetat del risc
- El temps o freqüència d'exposició al risc
- Les condicions del lloc de treball
- Les prestacions del propi EPI
- Els riscos addicionals derivats de la pròpia utilització de l'EPI, que no hagin pogut evitar-se

L'ús dels EPI, en principi és personal, i solament só n transferibles aquells en els que es pugui garantir la higiene i salut dels subsegüents usuaris. En aquest cas s'han de substituir les peces directament en contacte amb el cos de l'usuari i fer un tractament de rentat antisèptic.

L'EPI s'ha de col·locar i ajustar correctament, seguint les instruccions del fabricant i aplicant la formació i informació que al respecte haurà rebut l'usuari.

L'usuari amb antelació a la utilització de l'EPI haurà de comprovar l'entorn en el qual ho ha d'utilitzar.

L'EPI s'utilitzarà sense sobrepassar les limitacions previstes pel fabricant. No es permès fer modificacions i/o decoracions que redueixin les característiques físiques de l'EPI o anul·lin o redueixin la seva eficàcia.

L'EPI haurà de ser utilitzat correctament pel beneficiari m entre subsisteixi el risc.

PROTECCIONS DEL CAP:

Quan existeixi risc de caiguda o de projecció violenta d' objectes o topades sobre el cap, serà perceptiva la utilització de casc protector.

Comprendrà la defensa del crani, cara, coll i completarà el seu ú s, la protecció específica d'ulls i oïdes.

Els mitjans de protecció del cap seran seleccionats en funció de les següents activitats:

- Obres de construcció , i especialment, activitats a sota o a prop de bastides i llocs de treball situats en altura, obres d'encofrat i desencofrat, muntatge i instal·lació de bastides i demolició
- Treballs en ponts metàl·lics, edificis i estructures metàl·liques de gran altura, pals, torres, obres i muntatges metàl·lics, de caldereria i conduccions tubulars
- Obres en foses, rases, pous i galeries
- Moviments de terra i obres en roca
- Treballs en explotacions de fons, en canteres, explotacions a cel obert i desplaçament de runes
- Utilització de pistoles per a fixar claus
- Treballs amb explosius
- Activitats en ascensors, mecanismes elevadors, grues i mitjans de transport

Aquest document està en fase de pre-ingrés al sistema de gestió documental de 'Diputació de Tarragona'.
Fins que no es presenti al registre d'entrada de documents de la Seu Electrònica no se'n podran generar còpies autèntiques segons la Llei 39/2015 LPAC.

SIGNAT ELECTRÒNICAMENT PER:
** CARLES GRAS (R: B55592927) el dia 07/01/2025 a les 12:07:38 i VAZQUEZ GOMEZ, ANTONIO (FIRMA) el dia 07/01/2025 a les 12:12:21

- Manteniment d'obres i instal·lacions industrials

Als llocs de treball on existeixi risc d'enganxada de cabells, per la seva proximitat a mà quines, aparells o enginys en moviment, quan es produeixi acumulació permanent i ocasional de substàncies perilloses o brutes, serà obligatòria la cobertura dels cabells o altres mitjans adequats, eliminant-se els llaç os, cintes i adorns sortints.

Sempre que el treball determini exposició constant al sol, pluja o neu, serà obligatori l'ús de cobriment de caps o passamuntanyes, tipus mànega elàstica de punt, adaptables sobre el casc (mai al seu interior).

PROTECCIONS PER A L'APARELL OCULAR I LA CARA:

La protecció de l'aparell ocular s'efectuarà mitjanç ant la utilització d'ulleres, pantalles transparents o viseres.

Els mitjans de protecció ocular seran seleccionats en funció de les activitats :

- Topades o impactes amb partícules o cossos sòlids.
- Acció de pols i fums.
- Projecció o esquitxada de líquids freds, calents, càustics o materials fosos.
- Substàncies perilloses per la seva intensitat o naturalesa.
- Radiacions perilloses per la seva intensitat o naturalesa.
- Enlluernament

S'han de tenir en compte els aspectes següents:

- Quan es treballi amb vapors, gasos o pols molt fina, hauran de ser completament tancades i ajustades a la cara, amb visor amb tractament anti -entelat
- En els casos d'ambients agressius de pols grossa i líquids, seran com els anteriors, però portaran incorporats botons de ventilació indirecta o tamís antiestàtic
- En els demés casos seran de muntura de tipus normal i amb proteccions laterals que podran ser perforades per a una millor ventilació.
- Quan no existeixi perill d'impactes per partícules dures, es podran fer servir ulleres de Protecció tipus panoràmiques, amb armadura de vinil flexible i amb el visor de policarbonat o acetat transparent.
- En ambients de pols fi, amb ambient xafogós o humit, el visor haurà de ser de reixeta metàl·lica (tipus picapedrer) per impedir entelament.

Les ulleres i altres elements de protecció ocular es conservaran sempre nets i s'adequaran protegits contra fregament. Seran d'ú s individual i no podran ser utilitzats per diferents persones.

Els mitjans de protecció facial seran seleccionats en funció de les següents activitats:

- Treballs de soldadura, esmerilat, polit i/o tall
- Treballs de perforació i burinat
- Talla i tractament de pedres
- Manipulació de pistoles fixaclaus d'impacte
- Utilització de maquinària que generen encenalls curts
- Recollida i fragmentació de vidre, ceràmica
- Treball amb raig projector d'abrasius granulars
- Manipulació o utilització de productes àcids i alcalins, desinfectants i detergents corrosius
- Manipulació o utilització de dispositius amb raig líquid
- Activitats en un entorn de calor radiant
- Treballs que desprenen radiacions
- Treballs elèctrics en tensió, en baixa tensió

Aquest document està en fase de pre-ingrés al sistema de gestió documental de 'Diputació de Tarragona'.
Fins que no es presenti al registra d'entrada de documents de la Seu Electrònica no se'n podran generar còpies autèntiques segons la Llei 39/2015 LPAC.

SIGNAT ELECTRÒNICAMENT PER:
** CARLES GRAS (R: B55592927) el dia 07/01/2025 a les 12:07:38 i VAZQUEZ GOMEZ, ANTONIO (FIRMA) el dia 07/01/2025 a les 12:12:21

Als treballs elèctrics realitzats en proximitats de zones en tensió, l'aparell de la pantalla haurà d'estar construït amb material absolutament aïllant i el visor lleugerament enfosquit, en previsió de ceguesa per encebada intempestiva de l'arc elèctric.
Les utilitzades en previsió d'escalfor, hauran de ser de "Kevlar" o de teixit aluminitzat reflectant (l'amiant i teixits asbè stics estan totalment prohibits), amb un visor corresponent, equipat amb vidre resistent a la temperatura que haurà de suportar.
Als treballs de soldadura elèctrica es farà servir l'equip de pantalla de mà anomenada "Caixó de soldador" amb espiell de vidre fosc protegit per un altre vidre transparent, sent retràctil el fosc, per a facilitar la picada de l'escòria, i fàcilment recanviables ambdós.
No tindran cap part metàl·lica a l'exterior, amb la fi d'evitar els contactes accidentals amb la pinça de soldar.
Als llocs de soldadura elèctrica que es necessiti i als de soldadura amb gas inert (Nertal), es faran servir les pantalles de cap de tipus regulables.
Característiques dels vidres de protecció:
- Quan al treball a realitzar existeixi risc d' enlluernament, les ulleres seran de color o portaran un filtre per a garantir una absorció lumínica suficient
- En el sector de la construcció, per a la seva resistència i impossibilitat de rallat i entelament, el tipus de visor més polivalent i eficaç, acostuma a ser el de reixeta metàl·lica d'acer, tipus sedà s, tradicional de les ulleres de picapedrer

PROTECCIONS PER A L' APARELL AUDITIU:
Els mitjans de protecció auditiva seran seleccionats en funció de les següents activitats:
- Treballs amb utilització de dispositius d'aire comprimit
- Treballs de percussió
- Treballs d'arrancada i abrasió en recintes angostos o confinats

Quan el nivell de soroll a un lloc o à rea de treball sobrepassi el marge de seguretat establert i en tot cas, quan sigui superior a 80 Db-A, serà obligatori la utilització d'elements o aparells individuals de protecció auditiva, sense perjudici de les mides generals d'aïllament i insonorització que calgui adoptar.
Pels sorolls de molt elevada intensitat, es dotarà als treballadors que hagin de suportar-los, d'auriculars amb filtre, orelleres de coixinet, o dispositius similars.
Quan el soroll sobrepassi el llindar de seguretat normal serà obligatori l'ús de taps contra soroll, de goma, plàstic, cera mal·leable o cotó.
Les proteccions de l'aparell auditiu poden combinar-se amb les del cap i la cara, verificant la compatibilitat dels diferents elements.
Els elements de protecció auditiva, seran sempre d'ús individual.

PROTECCIONS PER A L' APARELL RESPIRATORI:
Els mitjans de protecció de l' aparell respiratori es seleccionaran en funció dels següents riscos:
- Pols, fums i boires
- Vapors metàl·lics i orgànics
- Gasos tòxics industrials
- Monòxid de carboni
- Baixa concentració d'oxigen respirable
- Treballs en contenidors, locals exigus i forns industri als alimentats amb gas, quan puguin existir riscos d'intoxicació per gas o de insuficiència d'oxigen
- Treballs de revestiment de forns, cubilots o culleres i calderes, quan pugui desprendre's pols

Aquest document està en fase de pre-ingrés al sistema de gestió documental de 'Diputació de Tarragona'.
Fins que no es presenti al registre d'entrada de documents de la Seu Electrònica no se'n podran generar còpies autèntiques segons la Llei 39/2015 LPAC.

SIGNAT ELECTRÒNICAMENT PER:
** CARLES GRAS (R: B55592927) el dia 07/01/2025 a les 12:07:38 i VAZQUEZ GOMEZ, ANTONIO (FIRMA) el dia 07/01/2025 a les 12:12:21

- Pintura amb pistola sense ventilació suficient
- Treballs en pous, canals i altres obres subterrànies de la xarxa de clavegueram
- Treballs en instal·lacions frigorífiques o amb condicionadors, en les que existeixi un risc de fuites del fluid frigorífic

L'ús de caretes amb filtre s'autoritzarà sols quan estigui garantida a l'ambient una concentració mínima del 20% d'oxigen respirable, en aquells llocs de treball en els quals hi hagi poca ventilació i alta concentració de tòxics en suspensió.

Els filtres mecànics s'hauran de canviar amb la freqüència indicada pel fabricant, i sempre que el seu ús i nivell de saturació dificulti notablement la respiració. Els filtres químics seran reemplaçats després de cada ús, i si no s'arriben a fer-se servir, a intervals que no sobrepassin l'any.

Sota cap concepte se substituirà l'ús de la protecció respiratòria homologada adequada al risc, per la ingestió de llet o qualsevol altra solució "tradicional".

PROTECCIONS DE LES EXTREMITATS SUPERIORS:

Els mitjans de protecció de les extremitats superiors, es seleccionaran en funció de les següents activitats:

- Treballs de soldadura
- Manipulació d'objectes amb arestes tallants, superfícies, abrasives, etc.
- Manipulació o utilització de productes àcids i alcalins
- Treballs amb risc elèctric

La protecció de mans, avantbraç, i braç es farà mitjançant guants, mà negues, mitjons i maniguets seleccionats per prevenir els riscos existents i per evitar la dificultat de moviments al treballador.

Aquests elements de protecció seran de goma o cautxú, clorur de polivinil, cuir adobat al crom, teixit termoaïllant, punt, lona, pell flor, serratge, malla metàl·lica, làtex rugós antitallada, etc., segons les caracterí stiques o riscos del treball a realitzar.

Per a les maniobres amb electricitat s'hauran de fer servir guants de cautxú, neoprè o matèries plà stiques que portin marcat en forma indeleble el voltatge màxim pel qual han estat fabricats.

Com a complement, si procedeix, es faran servir cremes protectores i guants tipus cirurgià.

PROTECCIONS DE LES EXTREMITATS INFERIORS:

Per a la protecció del s peus, en els casos que s'indiquin seguidament, es dotarà al treballador de calçat de seguretat, adaptat als riscos a prevenir en funció de l'activitat:

- Calçat de protecció i de seguretat:
  - Treballs d'obra grossa, enginyeria civil i construcció de carreteres.
  - Treballs en bastides
  - Obres de demolició d'obra grossa
  - Obres de construcció de formigó i d'elements prefabricats que incloguin encofrat i desencofrat
  - Activitats en obres de construcció o àrees d'emmagatzematge
  - Construcció de sostres
  - Treballs d'estructura metàl·lica
  - Treballs de muntatge i instal·lacions metàl·lics
  - Treballs en canteres, explotacions a cel obert i desplaçament de runes
  - Treballs de transformació de materials lítics
  - Manipulació i tractament de vidre

Aquest document està en fase de pre-ingrés al sistema de gestió documental de 'Diputació de Tarragona'.
Fins que no es presenti al registre d'entrada de documents de la Seu Electrònica no se'n podran generar còpies autèntiques segons la Llei 39/2015 LPAC.

SIGNAT ELECTRÒNICAMENT PER:
** CARLES GRAS (R: B55592927) el dia 07/01/2025 a les 12:07:38 i VAZQUEZ GOMEZ, ANTONIO (FIRMA) el dia 07/01/2025 a les 12:12:21

- Revestiment de materials termoaïllants
- Prefabricats per a la construcció.

- Sabates de seguretat amb taló o sola correguda i sola antiperforant:
  - Construcció de sostres
- Calçat i cobriment de calçat de seguretat amb sola termoaïllant:
  - Activitats sobre i amb masses ardents o fredes
- Polaines, calçat i cobriment de calçat per poder desfer-se'n rà pid en cas de penetració de masses en fusió:
  - Soldadors

En treballs en risc d'accidents mecànics als peus, serà obligatori l'ús de botes de seguretat amb reforços metàl·lics a la puntera, que estarà tractada i fosfatada per evitar la corrosió.
Davant el risc derivat de l'ús de líquids corrosius, o davant riscos químics, es farà ús de calçat de sola de cautxú, neoprè o poliuretà, cuir especialment tractat i s'haurà de substituir el cosit per la vulcanització a la unió del cos al bloc del pis.
La protecció davant l'aigua i la humitat, s'efectuarà amb botes altes de PVC, que hauran de tenir la puntera metàl·lica de protecció mecà nica per a la realització de treballs en moviments de terres i realització d'estructures o enderrocs.
Els treballadors ocupats en treballs amb perill de risc elè ctric, faran servir calçat aïllant sense cap element metàl·lic.
En aquelles operacions que les espurnes resultin perilloses, la tanca permetrà desfer-se'n ràpidament del calçat, davant l'eventual introducció de partícules incandescents.
Sempre que les condicions de treball ho requereixin, les soles seran antilliscants. Als llocs que existeixi un alt grau de possibilitat de perforacions de les soles per claus, encenalls, vidres, etc. serà recomanable l'ús de plantilles d'acer flexible sobre el bloc del pis de la sola, simplement col·locades a l'interior o incorporades en el calçat des d'origen.
La protecció de les extremitats inferiors es completarà, quan sigui necessari, amb l'ús de polaines de cuir, cautxú o teixit ignífug.
En els casos de riscos concurrents, les botes de seguretat cobriran els requisits màxims de defensa davant d'aquestes.
PROTECCIONS DEL COS:
En tot treball en altura amb risc de caiguda eventual (superior a 2 m), serà perceptiu l'ús de cinturó de seguretat anticaigudes (tipus paracaigudista amb arnès).
Els mitjans de protecció personal anticaigudes d'alç ada, seran seleccionats en funció de les següents activitats:

- Treballs en bastides
- Muntatge de peces prefabricades
- Treballs en pals i torres
- Treballs en cabines de grues situades en altura

Aquests cinturons compliran les següents condicions:

- Es revisaran sempre abans del seu ús, i es llenç aran quan tinguin talls, esquerdes o filaments que comprometin la seva resistència, calculada pel cos humà en caiguda lliure des d'una alçada de 5 m. o quan la data de fabricació sigui superior als 4 anys
- Aniran previstos d'anelles per on passaran la corda salvacaigudes, que no podran anar subjectes mitjançant reblons
- La corda salvacaigudes serà de poliamida d'alta tenacitat, amb un dià metre de 12 mm
- Queda prohibit per aquest fi el cable metàl·lic, tant pel risc de contacte amb línies

Aquest document està en fase de pre-ingrés al sistema de gestió documental de 'Diputació de Tarragona'.
Fins que no es presenti al registre d'entrada de documents de la Seu Electrònica no se'n podran generar còpies autèntiques segons la Llei 39/2015 LPAC.

SIGNAT ELECTRÒNICAMENT PER:
** CARLES GRAS (R: B55592927) el dia 07/01/2025 a les 12:07:38 i VAZQUEZ GOMEZ, ANTONIO (FIRMA) el dia 07/01/2025 a les 12:12:21

elèctriques, com per la menor elasticitat per la tensió en cas de caiguda
- La sirga d'amarrador també serà de poliamida, però de 16 mm de dià metre
Es vigilarà de manera especial, la seguretat de l'ancoratge i la seva resistència. La llargària de la corda salvacaigudes haurà de cobrir distàncies el més curtes possibles.
El cinturó, si bé pot fer-se servir per diferents usuaris durant la seva vida útil, durant el temps que persisteixi el risc de caiguda d'alçada, estarà individualment assignat a cada usuari amb rebut signat per part del receptor.
PROTECCIÓ DEL TRONC:
Els mitjans de protecció del tronc seran seleccionats en funció dels riscos derivats de les activitats:
- Peces i equips de protecció:
  - Manipulació o utilització de productes àcids i alcalins, desinfectants i detergents corrosius
  - Treballs amb masses ardents o permanència a prop d'aquestes i en ambient calent
  - Manipulació de vidre pla
  - Treballs de rajat de sorra
  - Treballs en cambres frigorífiques
- Roba de protecció anti-inflamable:
  - Treballs de soldadura en locals exigus
- Davantals antiperforants:
  - Manipulació de ferramentes de talls manuals, quan la fulla hagi d'orientar-se cap el cos.
- Davantals de cuiro i altres materials resistents a partícules i guspires incandescents:
  - Treballs de soldadura.
  - Treballs de forja.
  - Treballs de fosa i emmotllament.
PROTECCIÓ PER A TREBALLS A LA INTEMPÈRIE:
Els equips protectors integral pel cos davant de les inclemè ncies meteorològiques compliran les següents condicions:
- Què no obstaculitzin la llibertat de moviments
- Què tinguin poder de retenció/evacuació del calor
- Què la capacitat de transport de la suor sigui adequada
- Facilitat de ventilació
La superposició indiscriminada de roba d'abric entorpeix els moviments, per tal motiu é s recomanable la utilització de pantalons amb pitrera i armilles, tèrmics.
ROBA I PECES DE SENYALITZACIÓ:
Els equips protectors destinats a la seguretat-senyalització de l'usuari compliran les següents característiques:
- Què no obstaculitzin la llibertat de moviments
- Què tinguin poder de retenció/evacuació del calor
- Què la capacitat de transport de la suor sigui adequada
- Facilitat de ventilació
- Que siguin visibles a temps pel destinatari
PROTECCIÓ PERSONAL CONTRA CONTACTES ELÈCTRICS:
Els mitjans de protecció personal a les immediacions de zones en tensió elèctrica, seran seleccionats en funció de les següents activitats:
- Treballs de muntatge elèctric

Aquest document està en fase de pre-ingrés al sistema de gestió documental de 'Diputació de Tarragona'.
Fins que no es presenti al registra d'entrada de documents de la Seu Electrònica no se'n podran generar còpies autèntiques segons la Llei 39/2015 LPAC.

SIGNAT ELECTRÒNICAMENT PER:
** CARLES GRAS (R: B55592927) el dia 07/01/2025 a les 12:07:38 i VAZQUEZ GOMEZ, ANTONIO (FIRMA) el dia 07/01/2025 a les 12:12:21

- Treballs de manteniment elèctric
- Treballs d'explotació i transport elèctric

Els operaris que hagin de treballar en circuits o equips elèctrics en tensió o al seu voltant, faran servir roba sense accessoris metàl·lics.
Faran servir pantalles facials dielè ctriques, ulleres fosques de 3 DIN, casc aïllant, granota resistent al foc, guants dielèctrics adequats, sabates de seguretat aïllant, eines dielèctriques i bosses per al trasllat.

2.- CONDICIONS DEL PROCÉS D'EXECUCIÓ

Es seguiran les recomanacions d'emmagatzematge i atenció, fixats pel fabricant.
Es reemplaçaran els elements, es netejaran, desinfectaran i es col·locaran en el lloc assignat, seguint les instruccions del fabricant.
S'emmagatzemaran en compartiments amplis i secs, amb temperatures compreses entre 15 i 25ºC.
Els estocs i les entregues estaran documentades i custodiades, amb justificant de recepció i rebut, per un responsable delegat per l'emprador.
La vida útil dels EPI és limitada, podent ser deguda tant al seu desgast prematur per l'ús, com a la seva caducitat, que vindrà fixada pel termini de validesa establert pel fabricant, a partir de la seva data de fabricació (generalment estampillada a l'EPI), amb independència que hagi estat o no utilitzat.

3.- UNITAT I CRITERIS D'AMIDAMENT

Es mesurarà en les unitats indicades a cada partida d'obra amb els criteris següents:
Totes les unitats d'obra inclouen en el seu preu el seu muntatge, el manteniment en condicions d'us segures du rant tot el temps que l'obra les necessiti, i el seu desmuntatge i transport al lloc d'aplec si son reutilitzables, o fins a l'abocador si no es poden tornar a utilitzar.

4.- NORMATIVA DE COMPLIMENT OBLIGATORI

Ley 31/1995, de 8 de noviembre, de prevención de riesgos laborales.
Real Decreto 773/1997, de 30 de mayo, sobre disposiciones mínimas de seguridad y salud relativas a la utilización por los trabajadores de equipos de protección individual.
Real Decreto 1407/1992, de 20 de noviembre, por el que se regulan las condiciones para la comercialización y libre circulación intracomunitaria de los equipos de protección individual.
Real Decreto 159/1995, de 3 de febrero, por el que se modifica el real decreto 1407/1992, de 20 de noviembre, por el que se regula las condiciones para la comercialización y libre circulación intracomunitaria de los equipos de protección individual.
Resolución de 29 de abril de 1999, de la Dirección General de Industria y Tecnología, por la que se actualiza el anexo IV de la Resolución de 18 de marzo de 1998, de la Dirección General de Tecnología y Seguridad Industrial.
Resolución de 28 de julio de 2000, de la Dirección General de Política Tecnológica, por la que se actualiza el anexo IV de la Resolución de 29 de abril de 1999, de la Dirección General de Industria y Tecnología.

Aquest document està en fase de pre-ingrés al sistema de gestió documental de 'Diputació de Tarragona'.
Fins que no es presenti al registre d'entrada de documents de la Seu Electrònica no se'n podran generar còpies autèntiques segons la Llei 39/2015 LPAC.

SIGNAT ELECTRÒNICAMENT PER:
** CARLES GRAS (R: B55592927) el dia 07/01/2025 a les 12:07:38 i VAZQUEZ GOMEZ, ANTONIO (FIRMA) el dia 07/01/2025 a les 12:12:21

H15 - PROTECCIONS COL·LECTIVES

0.- ELEMENTS QUE CONTEMPLA EL PLEC

H1522111,H152U000,H1534001,H153A9F1,H1542013,H1549002.

1.- DEFINICIÓ I CONDICIONS DE LES PARTIDES D'OBRA EXECUTADES

Sistemes de Protecció Col·lectiva (SPC) són un conjunt de peces o òrgans units entre si, associats de forma solidà ria, destinat a l'apantallament i interposició física, que s'oposa a una energia natural que es troba fora de control, amb la finalitat d'impedir o reduir les conseqüències del contacte amb les persones o els bé ns materials circumdants, susceptibles de protecció.
S'han considerat els tipus de protecció següents:
- Proteccions superficials de caigudes de persones o objectes:
  - Protecció de forats verticals amb vela de lona
  - Protecció de perímetre de sostre amb xarxa i pescants
  - Protecció de perímetre de sostre amb xarxa entre sostres
  - Protecció de forats verticals o horitzontals amb xarxa, malla electrosoldada o taulers de fusta
  - Protecció de bastides i muntacàrregues amb malla de polietilè
  - Protecció de zones inferiors de la caiguda d'objectes amb suports amb mènsula i xarxes
  - Protecció de zones inferiors de la caiguda d'objectes amb estructura i sostre de fusta
  - Protecció front a projecció de partícules incandescents amb manta ignífuga i xarxa de seguretat
  - Protecció de talús amb malla metàl·lica i làmina de polietilè
  - Protecció de projeccions per voladures amb matalàs de xarxa ancorada perimetralment
- Proteccions lineals front a caigudes de persones o objectes:
  - Baranes de protecció del perímetre del sostre, escales o buits a l'estructura
  - Barana de protecció a la coronació d'una excavació
  - Empara d'advertència amb xarxa de poliamida d'1 m d'alçada
  - Plataforma de treball de fins a 1 m amplada amb baranes i sòcol
  - Plataforma de treball en voladís de fins a 1 m amplada amb baranes i sòcol
  - Línia per a subjecció de cinturons de seguretat
  - Passadís de protecció front a caigudes d'objectes, amb sostre i laterals coberts
  - Marquesines de protecció front a caigudes d'objectes, amb estructura i plataforma
  - Protecció front a despreniments del terreny, a mitja vessant, amb estacada i malla
  - Protecció de caigudes dins de rases amb terres deixades a la vora
- Proteccions puntual front a caigudes de persones o objectes
  - Plataforma per a càrrega i descàrrega de materials ancorada als sostres
  - Comporta basculant per a càrrega i descàrrega de materials ancorada als sostres
  - Topall per a descàrrega de camions en zones d'excavació

Aquest document està en fase de pre-ingrés al sistema de gestió documental de 'Diputació de Tarragona'.
Fins que no es presenti al registre d'entrada de documents de la Seu Electrònica no se'n podran generar còpies autèntiques segons la Llei 39/2015 LPAC.

SIGNAT ELECTRÒNICAMENT PER:
** CARLES GRAS (R: B55592927) el dia 07/01/2025 a les 12:07:38 i VAZQUEZ GOMEZ, ANTONIO (FIRMA) el dia 07/01/2025 a les 12:12:21

- Anellat per a escales de ma
- Marquesina de protecció accés aparell elevadors
- Pont volant metàl·lic amb plataforma de treball en voladís

- Protecció de les zones de treball front els agents atmosfèrics
  - Pantalla de protecció front al vent
  - Cobert amb estructura i vela per a protegir del sol
- Elements de protecció en l'ús de maquinaria
- Proteccions per al treball en zones amb tensió elèctrica

CONDICIONS GENERALS:

Els SPC s'instal·laran, disposaran i utilitzaran de manera que es redueixin els riscos per als treballadors exposats a l'energia fora de control protegides pel SPC, i pels usuaris d'Equip, Màquines o Màquines Eines i/o per tercers, exposats a aquests.

Han d'instal·lar-se i utilitzar-se de forma que no puguin caure, bolcar o desplaçar-se incontroladament , posant en perill la seguretat de persones o bens.

Han d'estar muntats tenint en compte la necessitat d'espai lliure entre els elements mò bils dels SPC i els elements fixos o mòbils del seu entorn. Els treballadors hauran de poder accedir i romandre en condicions de seguretat en tots els llocs necessaris per a utilitzar, ajustar o mantenir els SPC.

Els SPC s'han d'utilitzar només per les operacions i a les condicions indicades pel projectista i el fabricant del mateix. Si les instruccions d'us del fabricant o projectista del SPC indiquen la necessitat d'utilitzar algun EPI per a la realització d'alguna operació relacionada amb aquest, es obligatori utilitzar-lo en fer aquestes operacions.

Quan s'emprin SPC amb elements perillosos accessibles que no puguin ser protegits totalment, s'hauran d'adoptar les precaucions i utilitzar proteccions individuals apropiades per a reduir els riscos als mínims possibles.

Els SPC deixaran d'utilitzar-se si es deterioren, trenquen o pateixen altres circumstàncies que comprometin la eficàcia de la seva funció.

Quan durant la utilització d'un SPC sigui necessari netejar o retirar residus propers a un element perillós, l'operació haurà de realitzar-se amb els mitjans auxiliars adequats i que garanteixin una distància de seguretat suficient.

BARANES DE PROTECCIÓ:

Protecció provisional dels buits verticals i perí metre de plataformes de treball, susceptibles de permetre la caiguda de persones o objectes des d'una alçada superior a 2 m.

Ha d'estar constituïda per:

- Muntants d'1 m d'alçada sobre el paviment fixats a un element estructural
- Passamans superior horitzontal, a 1 m. d'alçada, sòlidament ancorat al muntant.
- Travesser horitzontal, barra intermitja, o pany de gelosia (tipus xarxa tenis o xarxa electrosoldada), rigiditzat perimetralment, amb una llum màxima de retícula 0,15 m.
- Entornpeu de 15 - 20 cm d'alçada.

El conjunt de la barana de protecció tindrà sò lidament ancorats tots els seus elements entre si i a un element estructural estable, i serà capaç de resistir en el seu conjunt una empenta frontal de 1,5 kN/m.

PROTECCIÓ AMB XARXES I PESCANTS:

El conjunt del sistema està constituït per panys de xarxa de seguretat segons norma EN 1263 - 1, col· locats amb el seu costat menor (7 m) en sentit vertical, suportats superiorment per pescants, i subjectats inferiorment al sostre de la planta per sota de la que està en construcció.

Aquest document està en fase de pre-ingrés al sistema de gestió documental de 'Diputació de Tarragona'.
Fins que no es presenti al registre d'entrada de documents de la Seu Electrònica no se'n podran generar còpies autèntiques segons la Llei 39/2015 LPAC.

SIGNAT ELECTRÒNICAMENT PER:
** CARLES GRAS (R: B55592927) el dia 07/01/2025 a les 12:07:38 i VAZQUEZ GOMEZ, ANTONIO (FIRMA) el dia 07/01/2025 a les 12:12:21

Lateralment les xarxes han d'estar unides amb cordó de poliamida de 6 mm de diàmetre.
La xarxa ha de fer una bossa per sota de la planta inferior, per tal que una persona u objecte que caigués no es dones un cop amb l'estructura.
Les cordes de fixació inferiors i superiors han de ser de poliamida d'alta tenacitat, de 12 mm de diàmetre.
La xarxa s'ha de fixar al sostre amb ancoratges encastats al mateix cada 50 cm.
La distància entre els pescants ha de ser la indicada pel fabricant, i de 2,5 m si no existís cap indicació. Han d'estar fixades verticalment a dues plantes inferiors, i a la planta que protegeix, amb peces d'acer encastades als sostres.
PROTECCIONS DE LA CAIGUDES D'OBJECTES DES DE ZONES SUPERIORS:
S'han de protegir els accessos o passos a l' obra, i les zones perimetrals de la mateixa de les possibles caigudes d'objectes des de les plantes superiors o la coberta.
L'estructura de protecció ha de ser adequada a la màxima alçada possible de caiguda d'objectes i al pes màxim previsible d'aquests objectes. L'impacte previst sobre la protecció no haurà de produir una deformació que pugui afectar a les persones que estiguin per sota de la protecció.

2.- CONDICIONS DEL PROCÉS D'EXECUCIÓ

Abans d'utilitzar un SPC es comprovarà que les seves proteccions i condicions d'ús són les adequades al risc que es vol prevenir, i que la seva instal·lació no representa un perill per a tercers.
El muntatge i desmuntatge dels SPC hauran de realitzar-se seguint les instruccions del projectista, fabricant i/o subministrador.
Les eines que es facin servir per al muntatge de SPC hauran de ser de característiques adequades a l'operació a realitzar. La seva utilització i transport no implicarà riscos per a la seguretat dels treballadors.
Les operacions de manteniment, ajustament, desbloqueig, revisió o reparació dels SPC que puguin suposar un perill per a la seguretat dels treballadors es realitzaran després d'haver aturat l'activitat.
Quan la parada no sigui possible, s'adoptaran les mesures necessàries perquè aquestes operacions es realitzin de forma segura o fora de les zones perilloses.
S'ha de portar control del nombre d'utilitzacions i del temps de col·locació dels SPC i dels seus components, per tal de no sobrepassar la seva vida útil, d'acord amb les instruccions del fabricant.
Els SPC que es retirin de servei hauran de romandre amb els seus components d'eficàcia preventiva o hauran de prendre's les mesures necessà ries per a impossibilitar el seu ús.
BARANES DE PROTECCIÓ:
Durant el muntatge i desmuntatge, els operaris hauran d' estar protegits contra les caigudes d'alçada mitjançant proteccions individuals, quan a causa al procés, les baranes perdin la funció de protecció col·lectiva.
PROTECCIÓ AMB XARXES I PESCANTS:
No es pot instal·lar el sistema de xarxes i pescants fins que l'embossament de la xarxa resti a una alç ada de terra suficient per tal que en cas de caiguda, la deformació de la xarxa no permeti que el cos caigut toqui al terra (normalment a partir del segon sostre en construcció per sobre del terra).

Aquest document està en fase de pre-ingrés al sistema de gestió documental de 'Diputació de Tarragona'.
Fins que no es presenti al registre d'entrada de documents de la Seu Electrònica no se'n podran generar còpies autèntiques segons la Llei 39/2015 LPAC.

SIGNAT ELECTRÒNICAMENT PER:
** CARLES GRAS (R: B55592927) el dia 07/01/2025 a les 12:07:38 i VAZQUEZ GOMEZ, ANTONIO (FIRMA) el dia 07/01/2025 a les 12:12:21

3.- UNITAT I CRITERIS D'AMIDAMENT

Es mesurarà en les unitats indicades a cada partida d'obra amb els criteris següents:
Totes les unitats d'obra inclouen en el seu preu el seu muntatge, el manteniment en condicions d'us segures du rant tot el temps que l'obra les necessiti, i el seu desmuntatge i transport al lloc d'aplec si son reutilitzables, o fins a l'abocador si no es poden tornar a utilitzar.

4.- NORMATIVA DE COMPLIMENT OBLIGATORI

Real Decreto 1215/1997, de 18 de julio por el que se establecen las disposiciones mínimas de seguridad y salud para la utilización por los trabajadores de los equipos de trabajo.
Real Decreto 1435/1992, de 27 de noviembre, por el que se dictan las disposiciones de aplicación de la directiva del consejo 89/392/CEE, relativa a la aproximación de las legislaciones de los estados miembros sobre máquinas.
Real Decreto 1627/1997, de 24 de octubre, por el que se establecen disposiciones mínimas de seguridad y de salud en las obras de construcción.
Real Decreto 56/1995, de 20 de enero, por el que se modifica el Real Decreto 1435/1992, de 27 de noviembre, relativo a las disposiciones de aplicación de la directiva del consejo 89/392/CEE, sobre máquinas.
Real Decreto 486/1997, de 14 de abril, por el que se establecen las disposiciones mínimas de seguridad y salud en los lugares de trabajo.
Orden de 9 de marzo de 1971 por la que se aprueba la Ordenanza General de Seguridad e Higiene en el Trabajo.
Orden de 28 de agosto de 1970 (trabajo) por la que se aprueba la Ordenanza de Trabajo de la Construcción, Vidrio y Cerámica.
Orden de 20 de mayo de 1952, por la que se aprueba el Reglamento de Seguridad e Higiene del trabajo en la indústria de la construcción.
Convenio OIT número 62 de 23 de junio de 1937. Prescripciones de seguridad en la indústria de la edificación
UNE-EN 1263-2:2004 Redes de seguridad. Parte 2: Requisitos de seguridad para los límites de instalación.

HB - SENYALITZACIÓ PROVISIONAL
HBB - SENYALITZACIÓ VERTICAL

0.- ELEMENTS QUE CONTEMPLA EL PLEC

HBBAA005,HBBAB115,HBBAC013,HBBAE001,HBBAF004.

1.- DEFINICIÓ I CONDICIONS DE LES PARTIDES D'OBRA EXECUTADES

Aquest document està en fase de pre-ingrés al sistema de gestió documental de 'Diputació de Tarragona'.
Fins que no es presenti al registre d'entrada de documents de la Seu Electrònica no se'n podran generar còpies autèntiques segons la Llei 39/2015 LPAC.

SIGNAT ELECTRÒNICAMENT PER:
** CARLES GRAS (R: B55592927) el dia 07/01/2025 a les 12:07:38 i VAZQUEZ GOMEZ, ANTONIO (FIRMA) el dia 07/01/2025 a les 12:12:21

Senyalització que referida a un objecte, activitat o situació determinades, proporcioni una indicació o una obligació relativa a la seguretat o la salut en el treball mitjançant un senyal en forma de plafó o un color, segons procedeixi.

CONDICIONS D'UTILITZACIÓ:

Principis generals:

Per a la utilització de la senyalització de seguretat s'ha de partir dels següents principis generals:

- La senyalització mai no elimina el risc.
- Una correcta senyalització no dispensa de l'adopció de mesures de seguretat i protecció per part dels projectistes i responsables de la seguretat en cada tall.
- Els destinataris hauran de tenir un coneixement adequat del sistema de senyalització.
- La senyalització indiscriminada pot provocar confusió o despreocupació en qui ho rebi, eliminant la seva eficàcia preventiva.

CRITERIS DE SENYALITZACIÓ PROVISIONAL EN LES OBRES DE CONSTRUCCIÓ:

La seva forma, suport, colors, pictogrames i dimensions es correspondran amb els establerts en el RD 485/1997, de 14 d'abril, i estaran advertint, prohibint, obligant o informant en els llocs en què realment es necessiti, i solament en aquests.

En aquelles obres en les quals la intrusió de persones alienes hi sigui una possibilitat, hauran de col·locar-se els senyals de seguretat, amb llegendes al seu peu (senyal addicional), indicatives del seus respectius continguts.

S'instal·laran preferentment a una altura i posició adequades a l'angle visual dels seus destinataris, tenint en compte possibles obstacles, en la proximitat immediata del risc o objecte a senyalitzar o, quant es tracti d' un risc general, en l'accés a la zona de risc.

L'emplaçament del senyal serà accessible, estarà ben il·luminat i serà fàcilment visible.

No se situaran gaires senyals pròxims entre sí. Nota: Cal recordar que el rètol general enunciatiu dels senyals de seguretat, que acostuma a situar-se a l'entrada de l'obra, té únicament la consideració de plafó indicatiu.

Els senyals hauran de retirar-se quan deixi d'existir la situació que justificava el seu emplaçament.

No s' iniciaran obres que afectin a la lliure circulació sense haver col·locat la corresponent senyalització, abalisament i, en el seu cas, defenses. La seva forma, suport, colors, pictogrames i dimensions es correspondran amb l' establert en la Norma de Carreteres 8.3.-IC i catàleg d'Elements de Senyalització, Abalisament i Defensa per a circulació vial.

La part inferior dels senyals estaran a 1 m sobre la calçada. S'exceptua el cas dels senyals "SENTIT PROHIBIT" i "SENTIT OBLIGATORI" en calçades divergents, que podran col·locar-se sobre un pal solament, a la mínima altura.

Els senyals i plafons direccionals, es col·locaran sempre perpendiculars a l'eix de la via, mai inclinats.

El fons dels senyals provisionals d'obra serà de color groc.

Està prohibit posar cartells amb missatges escrits, diferents dels que figuren en el Codi de Circulació.

Tot senyal que impliqui una PROHIBICIÓ o OBLIGACIÓ haurà de ser repetida a intervals d'1 min. (s/velocitat limitada) i anul·lada en quant sigui possible.

Tota senyalització d'obres que exigeixi l'ocupació de part de l'esplanada de la carretera, es composarà, com a mínim, dels següents elements:

- Senyal de perill "OBRES" (Placa TP – 18)

Aquest document està en fase de pre-ingrés al sistema de gestió documental de 'Diputació de Tarragona'.
Fins que no es presenti al registre d'entrada de documents de la Seu Electrònica no se'n podran generar còpies autèntiques segons la Llei 39/2015 LPAC.

SIGNAT ELECTRÒNICAMENT PER:
** CARLES GRAS (R: B55592927) el dia 07/01/2025 a les 12:07:38 i VAZQUEZ GOMEZ, ANTONIO (FIRMA) el dia 07/01/2025 a les 12:12:21

- Barrera que limiti frontalment la zona no utilitzable de l'esplanada

La placa "OBRES" haurà d'estar, com a mínim, a 150 m i, com a màxim, a 250 m de la barrera, en funció de la visibilitat del tram, de la velocitat del tràfic i del número de senyals complementaris, que es necessitin col·locar entre senyal i barrera. Finalitzats els treballs hauran de retirar-se totalment, si no queda cap obstacle en la calçada.

Per a aclarir, completar o intensificar la senyalització mínima, podrà afegir-se, segons les circumstàncies, els següents elements:

- Limitació progressiva de la velocitat, en escalons màxims de 30 km/h, des de la màxima permesa a la carretera fins la detenció total si fos necessari (Placa TR – 301). El primer senyal de limitació pot situar-se prè viament a la de perill "OBRES"
- Avís de règim de circulació a la zona afectada (Plaques TP – 25, TR – 400, TR – 5, TR – 6, TR – 305)
- Orientació dels vehicles per les possibles desviacions (Placa TR – 401).
- Delimitació longitudinal de la zona ocupada.

No s'ha de limitar la velocitat per sota de 60 km/h en autopista o autovies, ni a 50 km a la resta de les vies, llevat del cas d'ordenació en sentit únic alternatiu, que podrà rebaixar-se a 40 km/h.

L'ordenació en sentit únic "ALTERNATIU" es durà a terme per un dels següents sistemes:

- Establiment de la prioritat d'un dels sentits mitjançant senyals fixos. Circular, amb fletxa vermella i negra. Quadrada, amb fletxa vermella i blanca.
- Ordenació diürna mitjançant senyals manuals (paletes o discos), si els senyalitzadors es poden comunicar visualment o mitjançant radio telèfon. Nota: El sistema de "testimoni" està totalment proscrit.
- Mitjançant semàfor regulador.

Quan s'hagi de tallar totalment la carretera o s'estableixi sentit únic alternatiu, durant la nit, la detenció serà regulada mitjançant semàfors. Durant el dia, poden utilitzar-se senyalitzadors amb armilla fotoluminiscent.

Quan per la zona de calçada lliure puguin circular dues files de vehicles s'indicarà la desviació de l'obstacle amb una sèrie de senyals TR – 401 (direcció obligatòria), inclinades a 45º i formant en planta una a lineació recta, l'angle de la qual amb el cantell de la carretera sigui inferior quant major sigui la velocitat permesa en el tram.

Tots els senyals seran clarament visibles, i per la nit reflectors.

2.- CONDICIONS DEL PROCÉS D'EXECUCIÓ

Es seguiran les recomanacions d'emmagatzematge i atenció, fixats pel fabricant i la DGT.

Es reemplaçaran els elements, es netejaran, es farà un manteniment i es col·locaran en el lloc assignat, seguint les instruccions del fabricant i la DGT.

S'emmagatzemaran en compartiments amplis i secs, amb temperatures compreses entre 15 i 25 ºC.

Els estocs i les entregues estaran documentades i custodiades, amb justificant de recepció i rebut, per un responsable delegat per l'empresa.

La vida útil dels senyals i abalisaments és limitada, degut tant al seu desgast prematur per l'ús, com a actuacions de vandalisme o atemptat patrimonial, amb independència que hagin estat o no utilitzades.

Aquest document està en fase de pre-ingrés al sistema de gestió documental de 'Diputació de Tarragona'.
Fins que no es presenti al registre d'entrada de documents de la Seu Electrònica no se'n podran generar còpies autèntiques segons la Llei 39/2015 LPAC.

SIGNAT ELECTRÒNICAMENT PER:
** CARLES GRAS (R: B55592927) el dia 07/01/2025 a les 12:07:38 i VAZQUEZ GOMEZ, ANTONIO (FIRMA) el dia 07/01/2025 a les 12:12:21

3.- UNITAT I CRITERIS D'AMIDAMENT

PLAQUES, SENYALS, SEMÀFORS I BASTIDOR PER A SUPORT DE SENYALITZACIÓ MÒBIL:
Unitat de quantitat instal·lada a la obra d'acord amb la DT.
SUPORT RECTANGULAR D'ACER:
m de llargària mesurat segons especificacions de la DT.

4.- NORMATIVA DE COMPLIMENT OBLIGATORI

Ley 31/1995, de 8 de noviembre, de prevención de riesgos laborales.
Real Decreto 485/1997, de 14 de abril, sobre disposiciones mínimas en materia de señalización de seguridad y salud en el trabajo.
Real Decreto 363/1995, de 10 de marzo, por la que se aprueba el reglamento sobre notificación de sustancias nuevas y clasificación, envasado y etiquetado de sustancias peligrosas.
Orden de 31 de agosto de 1987 por la que se aprueba la Instrucción de Carreteras 8.3.-IC: Señalización de Obras.
Safety colours and safety signs
UNE 23033-1:1981 Seguridad contra incendios. Señalización.
Real Decreto 842/2002 de 2 de agosto, por el que se aprueba el Reglamento Electrotécnico de Baja Tensión. REBT 2002
UNE 1063:2000 Caracterización de tuberías según la materia de paso.
UNE 48103:1994 Pinturas y barnices. Colores normalizados.
Identification of pipelines according to the fluid conveyed.
UNE-EN 60073:1997 Principios básicos y de seguridad para interfaces hombre-màquina, el marcado y la identificación. Principios de codificación para dispositivos indicadores y actuadores.
UNE-EN 60204-1:1999 Seguridad de las máquinas. Equipo eléctrico de las máquinas. Parte 1: Requisitos generales.

HM - INSTAL·LACIONS CONTRA INCENDIS I DE SEGURETAT
HM3 - EXTINTORS

0.- ELEMENTS QUE CONTEMPLA EL PLEC

HM31161J.

1.- DEFINICIÓ I CONDICIONS DE LES PARTIDES D'OBRA EXECUTADES

Extintors de pols seca polivalent o anhídrid carbònic, pintats o cromats.
L'execució de la unitat d'obra inclou les operacions següents:

Aquest document està en fase de pre-ingrés al sistema de gestió documental de 'Diputació de Tarragona'.
Fins que no es presenti al registre d'entrada de documents de la Seu Electrònica no se'n podran generar còpies autèntiques segons la Llei 39/2015 LPAC.

SIGNAT ELECTRÒNICAMENT PER:
** CARLES GRAS (R: B55592927) el dia 07/01/2025 a les 12:07:38 i VAZQUEZ GOMEZ, ANTONIO (FIRMA) el dia 07/01/2025 a les 12:12:21

- Col·locació del suport al parament.
- Col·locació de l'extintor al suport.

CARACTERÍSTIQUES GENERALS:
La posició ha de ser la reflectida a la DT o, en el seu defecte, la indicada per la DF.
S'ha de situar prop dels accessos a la zona protegida i cal que sigui visible i accessible.
Alçària sobre el paviment de la part superior de l'extintor: <= 1700 mm
Toleràncies d'instal·lació:
- Posició: ± 50 mm
- Horitzontalitat i aplomat: ± 3 mm

COL·LOCAT AMB SUPORT A LA PARET:
El suport ha de quedar fixat sòlidament, pla i aplomat sobre el parament.

2.- CONDICIONS DEL PROCÉS D'EXECUCIÓ

No hi ha condicions específiques del procés d'instal·lació.

3.- UNITAT I CRITERIS D'AMIDAMENT

Unitat de quantitat instal·lada, amidada segons les especificacions de la DT.

4.- NORMATIVA DE COMPLIMENT OBLIGATORI

Real Decreto 1942/1993, de 5 de noviembre, por el que se aprueba el Reglamento de Instalaciones de Protección contra Incendios.
Resolució de 22 de març de 1995, de designació del laboratori general d'assaigs i investigacions com a organisme de control per la certificació de productes, d'acord amb el Reial Decret 1942/1993, que aprova el reglament CPI.

5.- CONDICIONS DE CONTROL D'EXECUCIÓ I DE L'OBRA ACABADA

CONTROL D'EXECUCIÓ. OPERACIONS DE CONTROL:
Les tasques de control a realitzar són les següents:
- Comprovació que l'empresa instal·ladora es troba inscrita en el registre d'empreses instal·ladores/mantenidores de sistemes de protecció contra incendis.
- Comprovació de la correcta implantació de la instal·lació d'extintors mòbils
- Control de la correcta situació dels extintors segons especificacions del projecte, verificar:
  - Col·locació d'extintors a una alçada de <= 1,7 m.
  - Accessibilitat i situació propera a una sortida
  - Situació a les zones amb més risc d'incendis
  - Distància a recórrer fins a arribar a un extintor <= 15 m.
  - Senyalització dels extintors

CONTROL DE L'OBRA ACABADA. OPERACIONS DE CONTROL:
Les tasques de control a realitzar són les següents:
- Elaborar informe amb les comprovacions i mesures realitzades

CRITERIS DE PRESA DE MOSTRES:
S'ha de comprovar un nombre determinat d'extintors, fixat en cada cas per la DF. S'ha de

Aquest document està en fase de pre-ingrés al sistema de gestió documental de 'Diputació de Tarragona'.
Fins que no es presenti al registre d'entrada de documents de la Seu Electrònica no se'n podran generar còpies autèntiques segons la Llei 39/2015 LPAC.

SIGNAT ELECTRÒNICAMENT PER:
** CARLES GRAS (R: B55592927) el dia 07/01/2025 a les 12:07:38 i VAZQUEZ GOMEZ, ANTONIO (FIRMA) el dia 07/01/2025 a les 12:12:21

procurar mostrejar les diferents zones, especialment aquelles amb un risc més elevat. Zones amb transformadors, motors, calderes, quadres elèctrics, sales de màquines, locals d'emmagatzematge de combustible i productes inflamables, etc.
INTERPRETACIÓ DE RESULTATS I ACTUACIONS EN CAS D'INCOMPLIMENT:
En cas de resultats negatius i anomalies, s'han de corregir els defectes sempre que sigui possible, en cas contrari s'ha de substituir el material afectat.

HQ - EQUIPAMENTS
HQU - EQUIPAMENTS PER A PERSONAL D'OBRA
HQU1 - MÒDULS PREFABRICATS

0.- ELEMENTS QUE CONTEMPLA EL PLEC

HQU1531A,HQU1A20A,HQU1H23A.

1.- DEFINICIÓ I CONDICIONS DE LES PARTIDES D'OBRA EXECUTADES

Casetes modulars prefabricades per a acollir les instal·lacions provisionals a utilitzar pel personal d' obra, durant el temps de la seva execució, en condicions de salubritat i confort.
Als efectes del present Estudi de Seguretat i Salut es contemplen únicament les casetes modulars prefabricades, per a la seva utilització majoritàriament assumida en el sector.
La seva instal·lació és obligatòria en obres en què es contracten a més de 20 treballadors (contractats + subcontractats + autònoms) per un temps igual o superior a 15 dies. Per tal motiu, respecte a les instal· lacions del personal, s'ha d'estudiar la possibilitat de poder incloure-hi al personal de subcontractada amb inferior número de treballadors, de manera que tot el personal que hi participi pugui gaudir d' aquests serveis, descomptant aquesta prestació del pressupost de Seguretat assignat al Subcontractista o mitjançant qualsevol altra fórmula econòmica de tal manera que no vagi en detriment de cap de les parts.
Si per les característiques i durada de l'obra, es necessités la construcció "in situ" d'aquest tipus d'implantació per al personal, les característiques, superfí cies habilitades i qualitats, es correspondran amb les habituals i comunes a les restants partides d'una obra d'edificació, amb uns mínims de qualitat equivalent al de les edificacions socials de protecció oficial, havent-se de realitzar un projecte i pressupost específic a tal fi, que s'adjuntarà a l'Estudi de Seguretat i Salut de l'obra.

Aquest document està en fase de pre-ingrés al sistema de gestió documental de 'Diputació de Tarragona'.
Fins que no es presenti al registra d'entrada de documents de la Seu Electrònica no se'n podran generar còpies autèntiques segons la Llei 39/2015 LPAC.

SIGNAT ELECTRÒNICAMENT PER:
** CARLES GRAS (R: B55592927) el dia 07/01/2025 a les 12:07:38 i VAZQUEZ GOMEZ, ANTONIO (FIRMA) el dia 07/01/2025 a les 12:12:21

CONDICIONS D'UTILITZACIÓ:

El contractista està obligat a posar a disposició del personal contractat, les instal· lacions provisionals de salubritat i confort, en les condicions d'utilització, manteniment i amb l'equipament suficient, digne i adequat per a assegurar les mateixes prestacions que la l lei estableix per a tot centre de treball industrial.
Els treballadors usuaris de les instal·lacions provisionals de salubritat i confort, estan obligats a utilitzar els esmentats serveis, sense menyspreu de la seva integritat patrimonial, i preservant en el seu àmbit personal d'utilització , les condicions d'ordre i neteja habituals del seu entorn quotidià.
Diàriament es destinarà un personal mínim, per a fer-se càrrec del buidat de recipients d'escombraries i la seva retirada, així com el manteniment d'ordre, neteja i equipament de les casetes provisionals del personal d' obra i el seu entorn d'implantació.
Es tractarà regularment amb productes bactericides i antiparasitaris els punts susceptibles de riscos higiènics o infeccions produïdes per bactèries, animals o paràsits.

2.- CONDICIONS DEL PROCÉS D'EXECUCIÓ

Es seguiran escrupulosament les recomanacions de manteniment, fixats pel fabricant o llogater.
Es reemplaçaran els elements deteriorats, es netejaran, engreixaran, pintaran, ajustaran i es col·locaran en el lloc assignat, seguint les instruccions del fabricant o llogater.
Per ordre d'importància, prevaldrà el „Manteniment Predictiu" sobre el „Manteniment Preventiu" i aquest sobre el „Manteniment Correctiu" (o reparació d'avaria).

3.- UNITAT I CRITERIS D'AMIDAMENT

ELEMENTS AMIDATS PER MESOS:

Les casetes provisionals per a la salubritat i confort del personal d'obra es comptabilitzaran per amortització temporal, en forma de Lloguer Mensual (intern d'empresa si les casetes són propietat del contractista), en funció d'un criteri estimat de necessitats d'utilització durant l'execució de l'obra.
Aquesta repercussió de l'amortització temporal, serà ascendent i descendent en funció del volum de treballadors simultanis presents a cada fase d'obra.

ELEMENTS AMIDATS PER UNITATS:

Unitat de quantitat col·locada, mesurada segons les especificacions de la DT.

4.- NORMATIVA DE COMPLIMENT OBLIGATORI

Aquest document està en fase de pre-ingrés al sistema de gestió documental de 'Diputació de Tarragona'.
Fins que no es presenti al registre d'entrada de documents de la Seu Electrònica no se'n podran generar còpies autèntiques segons la Llei 39/2015 LPAC.

SIGNAT ELECTRÒNICAMENT PER:
** CARLES GRAS (R: B55592927) el dia 07/01/2025 a les 12:07:38 i VAZQUEZ GOMEZ, ANTONIO (FIRMA) el dia 07/01/2025 a les 12:12:21

Ley 31/1995, de 8 de noviembre, de prevención de riesgos laborales.
Real Decreto 486/1997, de 14 de abril, por el que se establecen las disposiciones mínimas de seguridad y salud en los lugares de trabajo.
Real Decreto 1627/1997, de 24 de octubre, por el que se establecen disposiciones mínimas de seguridad y de salud en las obras de construcción.
Real Decreto 1215/1997, de 18 de julio por el que se establecen las disposiciones mínimas de seguridad y salud para la utilización por los trabajadores de los equipos de trabajo.
Real Decreto 664/1997, de 12 de mayo, sobre la protección de los trabajadores contra los riesgos relacionados con la exposición a agentes biológicos durante el trabajo.
Orden de 25 de marzo de 1998 por la que se adapta en función del progreso técnico el Real Decreto 664/1997, de 12 de mayo, sobre la protección de los trabajadores contra los riesgos relacionados con la exposición a agentes biológicos durante el trabajo.
Orden de 9 de marzo de 1971 por la que se aprueba la Ordenanza General de Seguridad e Higiene en el Trabajo.
Orden de 28 de agosto de 1970 (trabajo) por la que se aprueba la Ordenanza de Trabajo de la Construcción, Vidrio y Cerámica.
Real Decreto 842/2002 de 2 de agosto, por el que se aprueba el Reglamento Electrotécnico de Baja Tensión. REBT 2002
Orden de 20 de mayo de 1952, por la que se aprueba el Reglamento de Seguridad e Higiene del trabajo en la indústria de la construcción.
Convenio OIT número 62 de 23 de junio de 1937. Prescripciones de seguridad en la indústria de la edificación

HQU2 - MOBILIARI I APARELLS PER A MÒDULS PREFABRICATS D'OBRA

0.- ELEMENTS QUE CONTEMPLA EL PLEC

HQU22301,HQU25201,HQU27502,HQU2AF02,HQU2E001,HQU2GF01.

1.- DEFINICIÓ I CONDICIONS DE LES PARTIDES D'OBRA EXECUTADES

Armaris amb porta, pany i clau.
L'execució de la unitat d'obra inclou les operacions següents:
- Col·locació i anivellament
CONDICIONS GENERALS:
L’armari ha de quedar fixat sòlidament al parament per un mínim de quatre punts.
L'armari ha de quedar recolzat al paviment.
La porta ha d'obrir i tancar correctament.
El pany ha d’obrir i tancar correctament.
La posició ha de ser la fixada a la DT.
Toleràncies d'execució:
- Posició: ± 20 mm
- Aplomat: ± 2%

Aquest document està en fase de pre-ingrés al sistema de gestió documental de 'Diputació de Tarragona'.
Fins que no es presenti al registra d'entrada de documents de la Seu Electrònica no se'n podran generar còpies autèntiques segons la Llei 39/2015 LPAC.

SIGNAT ELECTRÒNICAMENT PER:
** CARLES GRAS (R: B55592927) el dia 07/01/2025 a les 12:07:38 i VAZQUEZ GOMEZ, ANTONIO (FIRMA) el dia 07/01/2025 a les 12:12:21

2.- CONDICIONS DEL PROCÉS D'EXECUCIÓ

S'ha de comprovar que les característiques del producte corresponen a les especificades al projecte.

Un cop col·locat l'armari, es procedirà a la retirada de l'obra de tots els materials sobrants com ara embalatges, etc.

3.- UNITAT I CRITERIS D'AMIDAMENT

Unitat de quantitat col·locada, mesurada segons les especificacions de la DT.

4.- NORMATIVA DE COMPLIMENT OBLIGATORI

No hi ha normativa de compliment obligatori.

Signatures

Barcelona, octubre de 2024

L'Enginyer Autor de l'Estudi de Seguretat i Salut

Antonio Vázquez Gómez
RG Civil Engineering

Carles Gras Alomà

Aquest document està en fase de pre-ingrés al sistema de gestió documental de 'Diputació de Tarragona'.
Fins que no es presenti al registra d'entrada de documents de la Seu Electrònica no se'n podran generar còpies autèntiques segons la Llei 39/2015 LPAC.

SIGNAT ELECTRÒNICAMENT PER:
** CARLES GRAS (R: B55592927) el dia 07/01/2025 a les 12:07:38 i VAZQUEZ GOMEZ, ANTONIO (FIRMA) el dia 07/01/2025 a les 12:12:21

PRESSUPOST ESIS

Aquest document està en fase de pre-ingrés al sistema de gestió documental de 'Diputació de Tarragona'.
Fins que no es presenti al registra d'entrada de documents de la Seu Electrònica no se'n podran generar còpies autèntiques segons la Llei 39/2015 LPAC.

SIGNAT ELECTRÒNICAMENT PER:
** CARLES GRAS (R: B55592927) el dia 07/01/2025 a les 12:07:38 i VAZQUEZ GOMEZ, ANTONIO (FIRMA) el dia 07/01/2025 a les 12:12:21

AMIDAMENTS ESIS

Aquest document està en fase de pre-ingrés al sistema de gestió documental de 'Diputació de Tarragona'.
Fins que no es presenti al registre d'entrada de documents de la Seu Electrònica no se'n podran generar còpies autèntiques segons la Llei 39/2015 LPAC.

SIGNAT ELECTRÒNICAMENT PER:
** CARLES GRAS (R: B55592927) el dia 07/01/2025 a les 12:07:38 i VAZQUEZ GOMEZ, ANTONIO (FIRMA) el dia 07/01/2025 a les 12:12:21

AMIDAMENTS

Data: 15/10/24 Pàg.: 1

Obra	01	MASPUJOLS SYS
Capítulo	01	SEGURETAT I SALUT
NIVELL 3	01	EQUIPS PROTECCIÓ INDIVIDUAL

NUM.	CODI	UA	DESCRIPCIÓ	
1	H1411111	u	Casc de seguretat per a ús normal, contra cops, de polietilè amb un pes màxim de 400 g, homologat segons UNE-EN 812	
			AMIDAMENT DIRECTE	**10,000**
2	H1421110	u	Ulleres de seguretat antiimpactes estàndard, amb muntura universal, amb visor transparent i tractament contra l'entelament, homologades segons UNE-EN 167 i UNE-EN 168	
			AMIDAMENT DIRECTE	**4,000**
3	H142AC60	u	Pantalla facial per a soldadura elèctrica, amb marc abatible de mà i suport de polièster reforçat amb fibra de vidre vulcanitzada d'1,35 mm de gruix, amb visor inactínic semifosc amb protecció DIN 12, homologada segons UNE-EN 175	
			AMIDAMENT DIRECTE	**1,000**
4	H1431101	u	Protector auditiu de tap d'escuma, homologat segons UNE-EN 352-2 i UNE-EN 458	
			AMIDAMENT DIRECTE	**10,000**
5	H1445003	u	Mascareta de protecció respiratòria, homologada segons UNE-EN 140	
			AMIDAMENT DIRECTE	**10,000**
6	H1459630	u	Parella de guants per a soldador, amb palmell de pell, folre interior de cotó, i mànigа llarga de serratge folrada de dril fort, homologats segons UNE-EN 407 i UNE-EN 420	
			AMIDAMENT DIRECTE	**3,000**
7	H145C002	u	Parella de guants de protecció contra riscs mecànics comuns de construcció nivell 3, homologats segons UNE-EN 388 i UNE-EN 420	
			AMIDAMENT DIRECTE	**4,000**
8	H145K397	u	Parella de guants de material aïllant per a treballs elèctrics, classe 1, logotip color blanc, tensió màxima 7500 V, homologats segons UNE-EN 420	
			AMIDAMENT DIRECTE	**2,000**
9	H1461110	u	Parella de botes d'aigua de PVC de canya alta, amb sola antilliscant i folrades de niló rentable, homologades segons UNE-EN ISO 20344, UNE-EN ISO 20345, UNE-EN ISO 20346 i UNE-EN ISO 20347	
			AMIDAMENT DIRECTE	**4,000**
10	H1461164	u	Parella de botes d'aigua de PVC de canya alta, per posada en obra del formigó, amb plantilla metàl·lica, amb sola antilliscant i folrades de niló rentable, homologades segons UNE-EN ISO 20344, UNE-EN ISO 20345, UNE-EN ISO 20346 i UNE-EN ISO 20347	
			AMIDAMENT DIRECTE	**1,000**
11	H1463253	u	Parella de botes dielèctriques resistents a la humitat, de pell rectificada, amb turmellera encoixinada sola antilliscant i antiestàtica, falca amortidora per al taló, llengüeta de manxa, de despreniment ràpid, sense ferramenta metàl·lica, amb puntera reforçada, homologades segons DIN 4843	

EUR

Aquest document està en fase de pre-ingrés al sistema de gestió documental de 'Diputació de Tarragona'.
Fins que no es presenti al registre d'entrada de documents de la Seu Electrònica no se'n podran generar còpies autèntiques segons la Llei 39/2015 LPAC.

SIGNAT ELECTRÒNICAMENT PER:
** CARLES GRAS (R: B55592927) el dia 07/01/2025 a les 12:07:38 i VAZQUEZ GOMEZ, ANTONIO (FIRMA) el dia 07/01/2025 a les 12:12:21

AMIDAMENTS

AMIDAMENT DIRECTE 1,000

12 H146J364 u Parella de plantilles anticlaus de fleix d'acer de 0,4 mm de gruix, de 120 kg de resistència a la perforació, pintades amb pintures epoxi i folrades, homologades segons UNE-EN ISO 20344 i UNE-EN 12568

AMIDAMENT DIRECTE 5,000

13 H147D102 u Sistema anticaiguda compost per un arnès anticaiguda amb tirants, bandes secundàries, bandes subglúties, bandes de cuixa, recolzament dorsal per a subjecció, elements d'ajust, element dorsal d'enganxament d'arnès anticaiguda i sivella, incorporat a un element d'amarrament composat per un terminal manufacturat, homologat segons UNE-EN 361, UNE-EN 362, UNE-EN 364, UNE-EN 365 i UNE-EN 354

AMIDAMENT DIRECTE 1,000

14 H147N000 u Faixa de protecció dorslumbar

AMIDAMENT DIRECTE 2,000

15 H1482422 u Camisa de treball per a muntatges i/o treballs mecànics, soldadors i/o treballadors de tubs, de polièster i cotó (65%-35%), color blavenc amb butxaques interiors, trama 240, homologada segons UNE-EN 340

AMIDAMENT DIRECTE 4,000

16 H1483443 u Pantalons de treball per a muntatges i/o treballs mecànics, de polièster i cotó (65%-35%), color blau vergara, trama 240, amb butxaques interiors, homologats segons UNE-EN 340

AMIDAMENT DIRECTE 4,000

17 H1484110 u Samarreta de treball, de cotó

AMIDAMENT DIRECTE 4,000

18 H1487460 u Impermeable amb jaqueta, caputxa i pantalons, per a obres públiques, de PVC soldat de 0,4 mm de gruix, de color viu, homologat segons UNE-EN 340

AMIDAMENT DIRECTE 1,000

19 H1489580 u Jaqueta per a soldador, de serratge, homologada segons UNE-EN 340, UNE-EN 470-1 i UNE-EN 348

AMIDAMENT DIRECTE 1,000

Obra 01 MASPUJOLS SYS
Capítulo 01 SEGURETAT I SALUT
NIVELL 3 02 SISTEMES DE PROTECCIÓ COL·LECTIVA

NUM.	CODI	UA	DESCRIPCIÓ

1 HBC19081 m Cinta d'abalisament, amb un suport cada 5 m i amb el desmuntatge inclòs

AMIDAMENT DIRECTE 100,000

2 H1522111 m Barana de protecció en el perímetre de la coronació d'excavacions, d'alçària 1 m, amb travesser superior, travesser intermedi i muntants de tub metàl·lic de 2,3´´, sòcol de post de fusta, ancorada al terreny amb daus de formigó i amb el desmuntatge inclòs

AMIDAMENT DIRECTE 30,000

3 H153A9F1 u Topall per a descàrrega de camions en excavacions, de 4 m d'amplada amb tauló de fusta i perfils IPN 100 clavat al terreny i amb el desmuntatge inclòs

Aquest document està en fase de pre-ingrés al sistema de gestió documental de 'Diputació de Tarragona'.
Fins que no es presenti al registre d'entrada de documents de la Seu Electrònica no se'n podran generar còpies autèntiques segons la Llei 39/2015 LPAC.

SIGNAT ELECTRÒNICAMENT PER:
** CARLES GRAS (R: B55592927) el dia 07/01/2025 a les 12:07:38 i VAZQUEZ GOMEZ, ANTONIO (FIRMA) el dia 07/01/2025 a les 12:12:21

AMIDAMENTS

AMIDAMENT DIRECTE **1,000**

4 HBBAA005 u Senyal de prohibició, normalitzada amb pictograma negre sobre fons blanc, de forma circular amb cantells i banda transversal descendent d'esquerra a dreta a 45°, en color vermell, diàmetre 29 cm, amb cartell explicatiu rectangular, per ser vista fins 12 m, fixada i amb el desmuntatge inclòs

AMIDAMENT DIRECTE **1,000**

5 HBBAB115 u Senyal de obligació, normalitzada amb pictograma blanc sobre fons blau, de forma circular amb cantells en color blanc, diàmetre 29 cm, amb cartell explicatiu rectangular, per ser vista fins 12 m, fixada i amb el desmuntatge inclòs

AMIDAMENT DIRECTE **1,000**

6 HBBAC013 u Senyal indicativa d'informació de salvament o socors, normalitzada amb pictograma blanc sobre fons verd, de forma rectangular o quadrada, costat major 60 cm, per ser vista fins 25 m de distància, fixada i amb el desmuntatge inclòs

AMIDAMENT DIRECTE **1,000**

7 HBBAE001 u Rètol adhesiu (MIE-RAT.10) de maniobra per a quadre o pupitre de control elèctric, adherit

AMIDAMENT DIRECTE **1,000**

8 HBBAF004 u Senyal d'advertència, normalitzada amb pictograma negre sobre fons groc, de forma triangular amb el cantell negre, costat major 41 cm, amb cartell explicatiu rectangular, per ser vista fins 12 m de distància, fixada i amb el desmuntatge inclòs

AMIDAMENT DIRECTE **1,000**

9 HM31161J u Extintor de pols seca, de 6 kg de càrrega, amb pressió incorporada, pintat, amb suport a la paret i amb el desmuntatge inclòs

AMIDAMENT DIRECTE **1,000**

Obra 01 MASPUJOLS SYS
Capítulo 01 SEGURETAT I SALUT
NIVELL 3 03 IMPLANTACIÓ PROVISIONAL DEL PERSONAL D'OBRA

NUM.	CODI	UA	DESCRIPCIÓ

1 HQU1531A mes Lloguer de mòdul prefabricat de sanitaris de 3,7x2,3x2,3 m de plafó d'acer lacat i aïllament de poliuretà de 35 mm de gruix, revestiment de parets amb tauler fenòlic, paviment de lamel·les d'acer galvanitzat, amb instal·lació de lampisteria, 1 lavabo col·lectiu amb 3 aixetes, 2 plaques turques, 2 dutxes, mirall i complements de bany, amb instal·lació elèctrica, 1 punt de llum, interruptor, endolls i protecció diferencial

AMIDAMENT DIRECTE **4,000**

2 HQU1A20A mes Lloguer de mòdul prefabricat de vestidors de 4x2,5x2,3 m de plafó d'acer lacat i aïllament de poliuretà de 35 mm de gruix, revestiment de parets amb tauler fenòlic, paviment de lamel·les d'acer galvanitzat amb aïllament de fibra de vidre i tauler fenòlic, amb instal·lació elèctrica, 1 punt de llum, interruptor, endolls i protecció diferencial

AMIDAMENT DIRECTE **4,000**

3 HQU1H23A mes Lloguer mòdul prefabricat de menjador de 4x2,3x2,6 m de plafó d'acer lacat i aïllament de 35 mm de gruix, revestiment de parets amb tauler fenòlic, paviment de lamel·les d'acer galvanitzat amb aïllament de fibra de vidre i tauler fenòlic, amb instal·lació de lampisteria, aigüera de 1 pica amb aixeta i taulell, amb instal·lació elèctrica, 1 punt de llum, interruptor, endolls i protecció diferencial

Aquest document està en fase de pre-ingrés al sistema de gestió documental de 'Diputació de Tarragona'.
Fins que no es presenti al registre d'entrada de documents de la Seu Electrònica no se'n podran generar còpies autèntiques segons la Llei 39/2015 LPAC.

SIGNAT ELECTRÒNICAMENT PER:
** CARLES GRAS (R: B55592927) el dia 07/01/2025 a les 12:07:38 i VAZQUEZ GOMEZ, ANTONIO (FIRMA) el dia 07/01/2025 a les 12:12:21

AMIDAMENTS

			AMIDAMENT DIRECTE	**4,000**
4	HQU22301	u	Armari metàl·lic individual de doble compartiment interior, de 0,4x0,5x1,8 m, col·locat i amb el desmuntatge inclòs	
			AMIDAMENT DIRECTE	**1,000**
5	HQU25201	u	Banc de fusta amb capacitat per a 3 persones, col·locat i amb el desmuntatge inclòs	
			AMIDAMENT DIRECTE	**4,000**
6	HQU27502	u	Taula de fusta amb capacitat per a 6 persones, col·locada i amb el desmuntatge inclòs	
			AMIDAMENT DIRECTE	**2,000**
7	HQU2AF02	u	Nevera elèctrica, de 100 l de capacitat, col·locada i amb el desmuntatge inclòs	
			AMIDAMENT DIRECTE	**1,000**
8	HQU2E001	u	Forn microones per a escalfar menjars, col·locat i amb el desmuntatge inclòs	
			AMIDAMENT DIRECTE	**1,000**
9	HQU2GF01	u	Recipient per a recollida d'escombraries, de 100 l de capacitat, col·locat i amb el desmuntatge inclòs	
			AMIDAMENT DIRECTE	**2,000**

Aquest document està en fase de pre-ingrés al sistema de gestió documental de 'Diputació de Tarragona'.
Fins que no es presenti al registre d'entrada de documents de la Seu Electrònica no se'n podran generar còpies autèntiques segons la Llei 39/2015 LPAC.

SIGNAT ELECTRÒNICAMENT PER:
** CARLES GRAS (R: B55592927) el dia 07/01/2025 a les 12:07:38 i VAZQUEZ GOMEZ, ANTONIO (FIRMA) el dia 07/01/2025 a les 12:12:21

QUADRE DE PREUS Nº1 ESIS

Aquest document està en fase de pre-ingrés al sistema de gestió documental de 'Diputació de Tarragona'.
Fins que no es presenti al registra d'entrada de documents de la Seu Electrònica no se'n podran generar còpies autèntiques segons la Llei 39/2015 LPAC.

SIGNAT ELECTRÒNICAMENT PER:
** CARLES GRAS (R: B55592927) el dia 07/01/2025 a les 12:07:38 i VAZQUEZ GOMEZ, ANTONIO (FIRMA) el dia 07/01/2025 a les 12:12:21

QUADRE DE PREUS NÚMERO 1

CAMI ORDINAL	CODI	UA	DESCRIPCIÓ	PREU
01.01.01.001	H1411111	u	Casc de seguretat per a ús normal, contra cops, de polietilè amb un pes màxim de 400 g, homologat segons UNE-EN 812 (SIS EUROS AMB VINT-I-UN CÈNTIMS)	6,21 €
01.01.01.002	H1421110	u	Ulleres de seguretat antiimpactes estàndard, amb muntura universal, amb visor transparent i tractament contra l'entelament, homologades segons UNE-EN 167 i UNE-EN 168 (SIS EUROS AMB VINT-I-TRES CÈNTIMS)	6,23 €
01.01.01.003	H142AC60	u	Pantalla facial per a soldadura elèctrica, amb marc abatible de mà i suport de polièster reforçat amb fibra de vidre vulcanitzada d'1,35 mm de gruix, amb visor inactínic semifosc amb protecció DIN 12, homologada segons UNE-EN 175 (VUIT EUROS AMB QUARANTA-VUIT CÈNTIMS)	8,48 €
01.01.01.004	H1431101	u	Protector auditiu de tap d'escuma, homologat segons UNE-EN 352-2 i UNE-EN 458 (ZERO EUROS AMB VINT-I-QUATRE CÈNTIMS)	0,24 €
01.01.01.005	H1445003	u	Mascareta de protecció respiratòria, homologada segons UNE-EN 140 (UN EUROS AMB SETANTA CÈNTIMS)	1,70 €
01.01.01.006	H1459630	u	Parella de guants per a soldador, amb palmell de pell, folre interior de cotó, i mànigа llarga de serratge folrada de dril fort, homologats segons UNE-EN 407 i UNE-EN 420 (SIS EUROS AMB NORANTA-SIS CÈNTIMS)	6,96 €
01.01.01.007	H145C002	u	Parella de guants de protecció contra riscs mecànics comuns de construcció nivell 3, homologats segons UNE-EN 388 i UNE-EN 420 (SIS EUROS AMB VINT-I-NOU CÈNTIMS)	6,29 €
01.01.01.008	H145K397	u	Parella de guants de material aïllant per a treballs elèctrics, classe 1, logotip color blanc, tensió màxima 7500 V, homologats segons UNE-EN 420 (QUARANTA-UN EUROS AMB SEIXANTA-NOU CÈNTIMS)	41,69 €
01.01.01.009	H1461110	u	Parella de botes d'aigua de PVC de canya alta, amb sola antilliscant i folrades de niló rentable, homologades segons UNE-EN ISO 20344, UNE-EN ISO 20345, UNE-EN ISO 20346 i UNE-EN ISO 20347 (CINC EUROS AMB VUITANTA CÈNTIMS)	5,80 €
01.01.01.010	H1461164	u	Parella de botes d'aigua de PVC de canya alta, per posada en obra del formigó, amb plantilla metàl·lica, amb sola antilliscant i folrades de niló rentable, homologades segons UNE-EN ISO 20344, UNE-EN ISO 20345, UNE-EN ISO 20346 i UNE-EN ISO 20347 (SETZE EUROS AMB SEIXANTA-VUIT CÈNTIMS)	16,68 €
01.01.01.011	H1463253	u	Parella de botes dielèctriques resistents a la humitat, de pell rectificada, amb turmellera encoixinada sola antilliscant i antiestàtica, falca amortidora per al taló, llengüeta de manxa, de despreniment ràpid, sense ferramenta metàl·lica, amb puntera reforçada, homologades segons DIN 4843 (SEIXANTA-TRES EUROS AMB SET CÈNTIMS)	63,07 €
01.01.01.012	H146J364	u	Parella de plantilles anticlaus de fleix d'acer de 0,4 mm de gruix, de 120 kg de resistència a la perforació, pintades amb pintures epoxi i folrades, homologades segons UNE-EN ISO 20344 i UNE-EN 12568 (DOS EUROS AMB CINQUANTA-UN CÈNTIMS)	2,51 €
01.01.01.013	H147D102	u	Sistema anticaiguda compost per un arnès anticaiguda amb tirants, bandes secundàries, bandes subglúties, bandes de cuixa, recolzament dorsal per a subjecció, elements d'ajust, element dorsal d'enganxament d'arnès anticaiguda i sivella, incorporat a un element d'amarrament composat per un terminal manufacturat, homologat segons UNE-EN 361, UNE-EN 362, UNE-EN 364, UNE-EN 365 i UNE-EN 354 (CINQUANTA-SIS EUROS AMB SETANTA-SET CÈNTIMS)	56,77 €

Aquest document està en fase de pre-ingrés al sistema de gestió documental de 'Diputació de Tarragona'.
Fins que no es presenti al registre d'entrada de documents de la Seu Electrònica no se'n podran generar còpies autèntiques segons la Llei 39/2015 LPAC.

SIGNAT ELECTRÒNICAMENT PER:
** CARLES GRAS (R: B55592927) el dia 07/01/2025 a les 12:07:38 i VAZQUEZ GOMEZ, ANTONIO (FIRMA) el dia 07/01/2025 a les 12:12:21

QUADRE DE PREUS NÚMERO 1

CAMI ORDINAL	CODI	UA	DESCRIPCIÓ	PREU	
01.01.01.014	H147N000	u	Faixa de protecció dorslumbar (VINT-I-TRES EUROS AMB CINQUANTA-CINC CÈNTIMS)	23,55	€
01.01.01.015	H1482422	u	Camisa de treball per a muntatges i/o treballs mecànics, soldadors i/o treballadors de tubs, de polièster i cotó (65%-35%), color blavenc amb butxaques interiors, trama 240, homologada segons UNE-EN 340 (SIS EUROS AMB CINQUANTA-SIS CÈNTIMS)	6,56	€
01.01.01.016	H1483443	u	Pantalons de treball per a muntatges i/o treballs mecànics, de polièster i cotó (65%-35%), color blau vergara, trama 240, amb butxaques interiors, homologats segons UNE-EN 340 (SET EUROS AMB VUITANTA CÈNTIMS)	7,80	€
01.01.01.017	H1484110	u	Samarreta de treball, de cotó (DOS EUROS AMB TRENTA-DOS CÈNTIMS)	2,32	€
01.01.01.018	H1487460	u	Impermeable amb jaqueta, caputxa i pantalons, per a obres públiques, de PVC soldat de 0,4 mm de gruix, de color viu, homologat segons UNE-EN 340 (CINC EUROS AMB SETANTA-SIS CÈNTIMS)	5,76	€
01.01.01.019	H1489580	u	Jaqueta per a soldador, de serratge, homologada segons UNE-EN 340, UNE-EN 470-1 i UNE-EN 348 (QUARANTA-VUIT EUROS AMB CATORZE CÈNTIMS)	48,14	€
01.01.02.001	HBC19081	m	Cinta d'abalisament, amb un suport cada 5 m i amb el desmuntatge inclòs (UN EUROS AMB CINQUANTA-CINC CÈNTIMS)	1,55	€
01.01.02.002	H1522111	m	Barana de protecció en el perímetre de la coronació d'excavacions, d'alçària 1 m, amb travesser superior, travesser intermedi i muntants de tub metàl·lic de 2,3´´, sòcol de post de fusta, ancorada al terreny amb daus de formigó i amb el desmuntatge inclòs (TRES EUROS AMB SEIXANTA-UN CÈNTIMS)	3,61	€
01.01.02.003	H153A9F1	u	Topall per a descàrrega de camions en excavacions, de 4 m d'amplada amb tauló de fusta i perfils IPN 100 clavat al terreny i amb el desmuntatge inclòs (VINT-I-TRES EUROS AMB VUITANTA-CINC CÈNTIMS)	23,85	€
01.01.02.004	HBBAA005	u	Senyal de prohibició, normalitzada amb pictograma negre sobre fons blanc, de forma circular amb cantells i banda transversal descendent d'esquerra a dreta a 45°, en color vermell, diàmetre 29 cm, amb cartell explicatiu rectangular, per ser vista fins 12 m, fixada i amb el desmuntatge inclòs (TRENTA-CINC EUROS AMB SETANTA-SIS CÈNTIMS)	35,76	€
01.01.02.005	HBBAB115	u	Senyal de obligació, normalitzada amb pictograma blanc sobre fons blau, de forma circular amb cantells en color blanc, diàmetre 29 cm, amb cartell explicatiu rectangular, per ser vista fins 12 m, fixada i amb el desmuntatge inclòs (TRENTA-QUATRE EUROS AMB SEIXANTA-VUIT CÈNTIMS)	34,68	€
01.01.02.006	HBBAC013	u	Senyal indicativa d'informació de salvament o socors, normalitzada amb pictograma blanc sobre fons verd, de forma rectangular o quadrada, costat major 60 cm, per ser vista fins 25 m de distància, fixada i amb el desmuntatge inclòs (TRENTA-UN EUROS AMB SEIXANTA CÈNTIMS)	31,60	€
01.01.02.007	HBBAE001	u	Rètol adhesiu (MIE-RAT.10) de maniobra per a quadre o pupitre de control elèctric, adherit (CINC EUROS AMB SETANTA-QUATRE CÈNTIMS)	5,74	€
01.01.02.008	HBBAF004	u	Senyal d'advertència, normalitzada amb pictograma negre sobre fons groc, de forma triangular amb el cantell negre, costat major 41 cm, amb cartell explicatiu rectangular, per ser vista fins 12 m de distància, fixada i amb el desmuntatge inclòs (QUARANTA-TRES EUROS AMB NORANTA-VUIT CÈNTIMS)	43,98	€
01.01.02.009	HM31161J	u	Extintor de pols seca, de 6 kg de càrrega, amb pressió incorporada, pintat, amb suport a la paret i amb el desmuntatge inclòs (QUARANTA-CINC EUROS AMB QUARANTA CÈNTIMS)	45,40	€

Aquest document està en fase de pre-ingrés al sistema de gestió documental de 'Diputació de Tarragona'.
Fins que no es presenti al registra d'entrada de documents de la Seu Electrònica no se'n podran generar còpies autèntiques segons la Llei 39/2015 LPAC.

SIGNAT ELECTRÒNICAMENT PER:
** CARLES GRAS (R: B55592927) el dia 07/01/2025 a les 12:07:38 i VAZQUEZ GOMEZ, ANTONIO (FIRMA) el dia 07/01/2025 a les 12:12:21

QUADRE DE PREUS NÚMERO 1

CAMI ORDINAL	CODI	UA	DESCRIPCIÓ	PREU	
01.01.03.001	HQU1531A	mes	Lloguer de mòdul prefabricat de sanitaris de 3,7x2,3x2,3 m de plafó d'acer lacat i aïllament de poliuretà de 35 mm de gruix, revestiment de parets amb tauler fenòlic, paviment de lamel·les d'acer galvanitzat, amb instal·lació de lampisteria, 1 lavabo col·lectiu amb 3 aixetes, 2 plaques turques, 2 dutxes, miralls i complements de bany, amb instal·lació elèctrica, 1 punt de llum, interruptor, endolls i protecció diferencial (CENT DEU EUROS AMB VINT-I-CINC CÈNTIMS)	110,25	€
01.01.03.002	HQU1A20A	mes	Lloguer de mòdul prefabricat de vestidors de 4x2,5x2,3 m de plafó d'acer lacat i aïllament de poliuretà de 35 mm de gruix, revestiment de parets amb tauler fenòlic, paviment de lamel·les d'acer galvanitzat amb aïllament de fibra de vidre i tauler fenòlic, amb instal·lació elèctrica, 1 punt de llum, interruptor, endolls i protecció diferencial (SEIXANTA EUROS AMB CINQUANTA-DOS CÈNTIMS)	60,52	€
01.01.03.003	HQU1H23A	mes	Lloguer mòdul prefabricat de menjador de 4x2,3x2,6 m de plafó d'acer lacat i aïllament de 35 mm de gruix, revestiment de parets amb tauler fenòlic, paviment de lamel·les d'acer galvanitzat amb aïllament de fibra de vidre i tauler fenòlic, amb instal·lació de lampisteria, aigüera de 1 pica amb aixeta i taulell, amb instal·lació elèctrica, 1 punt de llum, interruptor, endolls i protecció diferencial (CINQUANTA-SET EUROS AMB SEIXANTA-UN CÈNTIMS)	57,61	€
01.01.03.004	HQU22301	u	Armari metàl·lic individual de doble compartiment interior, de 0,4x0,5x1,8 m, col·locat i amb el desmuntatge inclòs (SEIXANTA EUROS AMB CINQUANTA-CINC CÈNTIMS)	60,55	€
01.01.03.005	HQU25201	u	Banc de fusta amb capacitat per a 3 persones, col·locat i amb el desmuntatge inclòs (QUINZE EUROS AMB QUARANTA CÈNTIMS)	15,40	€
01.01.03.006	HQU27502	u	Taula de fusta amb capacitat per a 6 persones, col·locada i amb el desmuntatge inclòs (DINOU EUROS AMB TRENTA-DOS CÈNTIMS)	19,32	€
01.01.03.007	HQU2AF02	u	Nevera elèctrica, de 100 l de capacitat, col·locada i amb el desmuntatge inclòs (VUITANTA-CINC EUROS AMB QUARANTA-DOS CÈNTIMS)	85,42	€
01.01.03.008	HQU2E001	u	Forn microones per a escalfar menjars, col·locat i amb el desmuntatge inclòs (TRENTA-TRES EUROS AMB DOTZE CÈNTIMS)	33,12	€
01.01.03.009	HQU2GF01	u	Recipient per a recollida d'escombraries, de 100 l de capacitat, col·locat i amb el desmuntatge inclòs (CINQUANTA-SET EUROS AMB DOS CÈNTIMS)	57,02	€

Barcelona, octubre de 2024

L´Enginyer Autor del Projecte,

Carles Gras Alomà
RG Civil Engineering

Antonio Vázquez Gómez

Aquest document està en fase de pre-ingrés al sistema de gestió documental de 'Diputació de Tarragona'.
Fins que no es presenti al registre d'entrada de documents de la Seu Electrònica no se'n podran generar còpies autèntiques segons la Llei 39/2015 LPAC.

SIGNAT ELECTRÒNICAMENT PER:
** CARLES GRAS (R: B55592927) el dia 07/01/2025 a les 12:07:38 i VAZQUEZ GOMEZ, ANTONIO (FIRMA) el dia 07/01/2025 a les 12:12:21

QUADRE DE PREUS Nº2 ESIS

Aquest document està en fase de pre-ingrés al sistema de gestió documental de 'Diputació de Tarragona'.
Fins que no es presenti al registre d'entrada de documents de la Seu Electrònica no se'n podran generar còpies autèntiques segons la Llei 39/2015 LPAC.

SIGNAT ELECTRÒNICAMENT PER:
** CARLES GRAS (R: B55592927) el dia 07/01/2025 a les 12:07:38 i VAZQUEZ GOMEZ, ANTONIO (FIRMA) el dia 07/01/2025 a les 12:12:21

QUADRE DE PREUS NÚMERO 2

Data: 15/10/24

NÚMERO	CODI	UA	DESCRIPCIÓ	PREU
P- 1	H1411111	u	Casc de seguretat per a ús normal, contra cops, de polietilè amb un pes màxim de 400 g, homologat segons UNE-EN 812	**6,21 €**
	B1411111		Casc de seguretat per a ús normal, contra cops, de polietilè amb un pes màxim de 400 g, homologat segons UNE-EN 812	*5,97 €*
			Altres conceptes	*0,24 €*
P- 2	H1421110	u	Ulleres de seguretat antiimpactes estàndard, amb muntura universal, amb visor transparent i tractament contra l'entelament, homologades segons UNE-EN 167 i UNE-EN 168	**6,23 €**
	B1421110		Ulleres de seguretat antiimpactes estàndard, amb muntura universal, amb visor transparent i tractament contra l'entelament, homologades segons UNE-EN 167 i UNE-EN 168	*5,99 €*
			Altres conceptes	*0,24 €*
P- 3	H142AC60	u	Pantalla facial per a soldadura elèctrica, amb marc abatible de mà i suport de polièster reforçat amb fibra de vidre vulcanitzada d'1,35 mm de gruix, amb visor inactínic semifosc amb protecció DIN 12, homologada segons UNE-EN 175	**8,48 €**
	B142AC60		Pantalla facial per a soldadura elèctrica, amb marc abatible de mà i suport de polièster reforçat amb fibra de vidre vulcanitzada d'1,35 mm de gruix, amb visor inactínic semifosc amb protecció DIN 12, homologada segons UNE-EN 175	*8,15 €*
			Altres conceptes	*0,33 €*
P- 4	H1431101	u	Protector auditiu de tap d'escuma, homologat segons UNE-EN 352-2 i UNE-EN 458	**0,24 €**
	B1431101		Protector auditiu de tap d'escuma, homologat segons UNE-EN 352-2 i UNE-EN 458	*0,23 €*
			Altres conceptes	*0,01 €*
P- 5	H1445003	u	Mascareta de protecció respiratòria, homologada segons UNE-EN 140	**1,70 €**
	B1445003		Mascareta de protecció respiratòria, homologada segons UNE-EN 140	*1,63 €*
			Altres conceptes	*0,07 €*
P- 6	H1459630	u	Parella de guants per a soldador, amb palmell de pell, folre interior de cotó, i mànigа llarga de serratge folrada de dril fort, homologats segons UNE-EN 407 i UNE-EN 420	**6,96 €**
	B1459630		Parella de guants per a soldador, amb palmell de pell, folre interior de cotó i mànigа llarga de serratge folrada de dril fort, homologats segons UNE-EN 407 i UNE-EN 420	*6,69 €*
			Altres conceptes	*0,27 €*
P- 7	H145C002	u	Parella de guants de protecció contra riscs mecànics comuns de construcció nivell 3, homologats segons UNE-EN 388 i UNE-EN 420	**6,29 €**
	B145C002		Parella de guants de protecció contra riscs mecànics comuns de construcció nivell 3, homologats segons UNE-EN 388 i UNE-EN 420	*6,05 €*
			Altres conceptes	*0,24 €*
P- 8	H145K397	u	Parella de guants de material aïllant per a treballs elèctrics, classe 1, logotip color blanc, tensió màxima 7500 V, homologats segons UNE-EN 420	**41,69 €**
	B145K397		Parella de guants de material aïllant per a treballs elèctrics, classe 1, logotip color blanc, tensió màxima 7500 V, homologats segons UNE-EN 420	*40,09 €*
			Altres conceptes	*1,60 €*
P- 9	H1461110	u	Parella de botes d'aigua de PVC de canya alta, amb sola antilliscant i folrades de niló rentable, homologades segons UNE-EN ISO 20344, UNE-EN ISO 20345, UNE-EN ISO 20346 i UNE-EN ISO 20347	**5,80 €**
	B1461110		Parella de botes d'aigua de PVC de canya alta, amb sola antilliscant i folrades de niló rentable, homologades segons UNE-EN ISO 20344, UNE-EN ISO 20345, UNE-EN ISO 20346 i UNE-EN ISO 20347	*5,58 €*

Aquest document està en fase de pre-ingrés al sistema de gestió documental de 'Diputació de Tarragona'.
Fins que no es presenti al registre d'entrada de documents de la Seu Electrònica no se'n podran generar còpies autèntiques segons la Llei 39/2015 LPAC.

SIGNAT ELECTRÒNICAMENT PER:
** CARLES GRAS (R: B55592927) el dia 07/01/2025 a les 12:07:38 i VAZQUEZ GOMEZ, ANTONIO (FIRMA) el dia 07/01/2025 a les 12:12:21

QUADRE DE PREUS NÚMERO 2

Data: 15/10/24 Pàg.: 2

NÚMERO	CODI	UA	DESCRIPCIÓ	PREU
			Altres conceptes	0,22 €
P- 10	H1461164	u	Parella de botes d'aigua de PVC de canya alta, per posada en obra del formigó, amb plantilla metàl·lica, amb sola antilliscant i folrades de niló rentable, homologades segons UNE-EN ISO 20344, UNE-EN ISO 20345, UNE-EN ISO 20346 i UNE-EN ISO 20347	**16,68 €**
	B1461164		Parella de botes d'aigua de PVC de canya alta, per posada en obra del formigó, amb plantilla metàl·lica, amb sola antilliscant i folrades de niló rentable, homologades segons UNE-EN ISO 20344, UNE-EN ISO 20345, UNE-EN ISO 20346 i UNE-EN ISO 20347	16,04 €
			Altres conceptes	0,64 €
P- 11	H1463253	u	Parella de botes dielèctriques resistents a la humitat, de pell rectificada, amb turmellera encoixinada sola antilliscant i antiestàtica, falca amortidora per al taló, llengüeta de manxa, de despreniment ràpid, sense ferramenta metàl·lica, amb puntera reforçada, homologades segons DIN 4843	**63,07 €**
	B1463253		Parella de botes dielèctriques resistents a la humitat, de pell rectificada, amb turmellera encoixinada sola antilliscant i antiestàtica, falca amortidora per al taló, llengüeta de manxa, de despreniment ràpid, sense ferramenta metàl·lica, amb puntera reforçada, homologades segons DIN 4843	60,64 €
			Altres conceptes	2,43 €
P- 12	H146J364	u	Parella de plantilles anticlaus de fleix d'acer de 0,4 mm de gruix, de 120 kg de resistència a la perforació, pintades amb pintures epoxi i folrades, homologades segons UNE-EN ISO 20344 i UNE-EN 12568	**2,51 €**
	B146J364		Parella de plantilles anticlaus de fleix d'acer de 0,4 mm de gruix, de 120 kg de resistència a la perforació, pintades amb pintures epoxi i folrades, homologades segons UNE-EN ISO 20344 i UNE-EN 12568	2,41 €
			Altres conceptes	0,10 €
P- 13	H147D102	u	Sistema anticaiguda compost per un arnès anticaiguda amb tirants, bandes secundàries, bandes subglúties, bandes de cuixa, recolzament dorsal per a subjecció, elements d'ajust, element dorsal d'enganxament d'arnès anticaiguda i sivella, incorporat a un element d'amarrament composat per un terminal manufacturat, homologat segons UNE-EN 361, UNE-EN 362, UNE-EN 364, UNE-EN 365 i UNE-EN 354	**56,77 €**
	B147D102		Sistema anticaiguda compost per un arnès anticaiguda amb tirants, bandes secundàries, bandes subglúties, bandes de cuixa, recolzament dorsal per a subjecció, elements d'ajust, element dorsal d'enganxament d'arnès anticaiguda i sivella, incorporat a un element d'amarrament composat per un terminal manufacturat, homologat segons UNE-EN 361, UNE-EN 362, UNE-EN 364, UNE-EN 365 i UNE-EN 354	54,59 €
			Altres conceptes	2,18 €
P- 14	H147N000	u	Faixa de protecció dorslumbar	**23,55 €**
	B147N000		Faixa de protecció dorslumbar	22,64 €
			Altres conceptes	0,91 €
P- 15	H1482422	u	Camisa de treball per a muntatges i/o treballs mecànics, soldadors i/o treballadors de tubs, de polièster i cotó (65%-35%), color blavenc amb butxaques interiors, trama 240, homologada segons UNE-EN 340	**6,56 €**
	B1482422		Camisa de treball per a muntatges i/o treballs mecànics, soldadors i/o treballadors de tubs, de polièster i cotó (65%-35%), color blavenc, amb butxaques interiors, trama 240, homologada segons UNE-EN 340	6,31 €
			Altres conceptes	0,25 €
P- 16	H1483443	u	Pantalons de treball per a muntatges i/o treballs mecànics, de polièster i cotó (65%-35%), color blau vergara, trama 240, amb butxaques interiors, homologats segons UNE-EN 340	**7,80 €**
	B1483443		Pantalons de treball per a muntatges i/o treballs mecànics, de polièster i cotó (65%-35%), color blau vergara, trama 240, amb butxaques interiors, homologats segons UNE-EN 340	7,50 €

Aquest document està en fase de pre-ingrés al sistema de gestió documental de 'Diputació de Tarragona'.
Fins que no es presenti al registra d'entrada de documents de la Seu Electrònica no se'n podran generar còpies autèntiques segons la Llei 39/2015 LPAC.

SIGNAT ELECTRÒNICAMENT PER:
** CARLES GRAS (R: B55592927) el dia 07/01/2025 a les 12:07:38 i VAZQUEZ GOMEZ, ANTONIO (FIRMA) el dia 07/01/2025 a les 12:12:21

QUADRE DE PREUS NÚMERO 2

NÚMERO	CODI	UA	DESCRIPCIÓ	PREU
			Altres conceptes	0,30 €
P- 17	H1484110	u	Samarreta de treball, de cotó	**2,32 €**
	B1484110		Samarreta de treball, de cotó	2,23 €
			Altres conceptes	0,09 €
P- 18	H1487460	u	Impermeable amb jaqueta, caputxa i pantalons, per a obres públiques, de PVC soldat de 0,4 mm de gruix, de color viu, homologat segons UNE-EN 340	**5,76 €**
	B1487460		Impermeable amb jaqueta, caputxa i pantalons, per a obres públiques, de PVC soldat de 0,4 mm de gruix, de color viu, homologat segons UNE-EN 340	5,54 €
			Altres conceptes	0,22 €
P- 19	H1489580	u	Jaqueta per a soldador, de serratge, homologada segons UNE-EN 340, UNE-EN 470-1 i UNE-EN 348	**48,14 €**
	B1489580		Jaqueta per a soldador, de serratge, homologada segons UNE-EN 340, UNE-EN 470-1 i UNE-EN 348	46,29 €
			Altres conceptes	1,85 €
P- 20	H1522111	m	Barana de protecció en el perímetre de la coronació d'excavacions, d'alçària 1 m, amb travesser superior, travesser intermedi i muntants de tub metàl·lic de 2,3´´, sòcol de post de fusta, ancorada al terreny amb daus de formigó i amb el desmuntatge inclòs	**3,61 €**
	B0DZSM0K		Tub metàl·lic de 2,3´´ de diàmetre, per a 150 usos, per a seguretat i salut	0,42 €
	B1Z0300C		Formigó HM-20/P/20/I de consistència plàstica, grandària màxima del granulat 20 mm, amb >= 200 kg/m3 de ciment, apte per a classe d'exposició I, per a seguretat i salut	1,21 €
	B1Z0D400		Post de fusta de pi per a 3 usos, per a seguretat i salut	0,79 €
			Altres conceptes	1,19 €
P- 21	H153A9F1	u	Topall per a descàrrega de camions en excavacions, de 4 m d'amplada amb tauló de fusta i perfils IPN 100 clavat al terreny i amb el desmuntatge inclòs	**23,85 €**
	B1Z0D230		Tauló de fusta de pi per a 10 usos, per a seguretat i salut	5,04 €
	B1Z4501A		Acer S275JR segons UNE-EN 10025-2, format per peça simple, en perfils laminats en calent sèrie IPN, IPE, HEB, HEA, HEM i UPN, treballat al taller per a col·locar amb soldadura i amb una capa d'imprimació antioxidant, per a seguretat i salut	11,63 €
			Altres conceptes	7,18 €
P- 22	HBBAA005	u	Senyal de prohibició, normalitzada amb pictograma negre sobre fons blanc, de forma circular amb cantells i banda transversal descendent d'esquerra a dreta a 45°, en color vermell, diàmetre 29 cm, amb cartell explicatiu rectangular, per ser vista fins 12 m, fixada i amb el desmuntatge inclòs	**35,76 €**
	BBBAA005		Senyal de prohibició, normalitzada amb pictograma negre sobre fons blanc, de forma circular amb cantells i banda transversal descendent d'esquerra a dreta a 45° en color vermell, de diàmetre 29 cm, per ésser vista fins 12 m, per a seguretat i salut	6,10 €
	BBBAD015		Cartell explicatiu del contingut de la senyal, amb llegenda indicativa de prohibició, amb el text en negre sobre fons vermell, de forma rectangular, amb el cantell negre, costat major 29 cm, per ésser vist fins 12 m, per a seguretat i salut	9,07 €
			Altres conceptes	20,59 €
P- 23	HBBAB115	u	Senyal de obligació, normalitzada amb pictograma blanc sobre fons blau, de forma circular amb cantells en color blanc, diàmetre 29 cm, amb cartell explicatiu rectangular, per ser vista fins 12 m, fixada i amb el desmuntatge inclòs	**34,68 €**
	BBBAB115		Senyal de obligació, normalitzada amb pictograma blanc sobre fons blau, de forma circular amb cantells en color blanc, de diàmetre 29 cm, per ésser vista fins 12 m, per a seguretat i salut	6,10 €

Aquest document està en fase de pre-ingrés al sistema de gestió documental de 'Diputació de Tarragona'.
Fins que no es presenti al registre d'entrada de documents de la Seu Electrònica no se'n podran generar còpies autèntiques segons la Llei 39/2015 LPAC.

SIGNAT ELECTRÒNICAMENT PER:
** CARLES GRAS (R: B55592927) el dia 07/01/2025 a les 12:07:38 i VAZQUEZ GOMEZ, ANTONIO (FIRMA) el dia 07/01/2025 a les 12:12:21

QUADRE DE PREUS NÚMERO 2

Data: 15/10/24 Pàg.: 4

NÚMERO	CODI	UA	DESCRIPCIÓ	PREU
	BBBAD025		Cartell explicatiu del contingut de la senyal, amb llegenda indicativa d'obligació, amb el text en blanc sobre fons blau, de forma rectangular, amb el cantell blanc, costat major 29 cm, per ésser vist fins 12 m, per a seguretat i salut	*8,04 €*
			Altres conceptes	*20,54 €*
P- 24	HBBAC013	u	Senyal indicativa d'informació de salvament o socors, normalitzada amb pictograma blanc sobre fons verd, de forma rectangular o quadrada, costat major 60 cm, per ser vista fins 25 m de distància, fixada i amb el desmuntatge inclòs	**31,60 €**
	BBBAC013		Senyal indicativa d'informació de salvament o socors, normalitzada amb pictograma blanc sobre fons verd, de forma rectangular o quadrada, costat major 60 cm, per ésser vista fins 25 m de distància, per a seguretat i salut	*11,17 €*
			Altres conceptes	*20,43 €*
P- 25	HBBAE001	u	Rètol adhesiu (MIE-RAT.10) de maniobra per a quadre o pupitre de control elèctric, adherit	**5,74 €**
	BBBAE001		Rètol adhesiu (MIE-RAT.10) de maniobra per a quadre o pupitre de control elèctric, per a seguretat i salut	*5,52 €*
			Altres conceptes	*0,22 €*
P- 26	HBBAF004	u	Senyal d'advertència, normalitzada amb pictograma negre sobre fons groc, de forma triangular amb el cantell negre, costat major 41 cm, amb cartell explicatiu rectangular, per ser vista fins 12 m de distància, fixada i amb el desmuntatge inclòs	**43,98 €**
	BBBAD004		Cartell explicatiu del contingut de la senyal, amb llegenda indicativa d'advertència, amb el text en negre sobre fons groc, de forma rectangular, amb el cantell negre, costat major 41 cm, per ésser vist fins 12 m, per a seguretat i salut	*13,31 €*
	BBBAF004		Senyal d'advertència, normalitzada amb pictograma negre sobre fons groc, de forma triangular amb el cantell negre, costat major 41 cm, per ésser vista fins 12 m, per a seguretat i salut	*9,77 €*
			Altres conceptes	*20,90 €*
P- 27	HBC19081	m	Cinta d'abalisament, amb un suport cada 5 m i amb el desmuntatge inclòs	**1,55 €**
	B1Z0B700		Acer en barres corrugades B400S de límit elàstic >= 400 N/mm2, per a seguretat i salut	*0,07 €*
	BBC19000		Cinta d'abalisament , per a seguretat i salut	*0,17 €*
			Altres conceptes	*1,31 €*
P- 28	HM31161J	u	Extintor de pols seca, de 6 kg de càrrega, amb pressió incorporada, pintat, amb suport a la paret i amb el desmuntatge inclòs	**45,40 €**
	B1ZM1000		Part proporcional d'elements especials per a extintors, per a seguretat i salut	*0,30 €*
	BM311611		Extintor de pols seca, de càrrega 6 kg, amb pressió incorporada, pintat, per a seguretat i salut	*34,83 €*
			Altres conceptes	*10,27 €*
P- 29	HQU1531A	mes	Lloguer de mòdul prefabricat de sanitaris de 3,7x2,3x2,3 m de plafó d'acer lacat i aïllament de poliuretà de 35 mm de gruix, revestiment de parets amb tauler fenòlic, paviment de lamel·les d'acer galvanitzat, amb instal·lació de lampisteria, 1 lavabo col·lectiu amb 3 aixetes, 2 plaques turques, 2 dutxes, mirall i complements de bany, amb instal·lació elèctrica, 1 punt de llum, interruptor, endolls i protecció diferencial	**110,25 €**
	BQU1531A		Lloguer de mòdul prefabricat de sanitaris de 3,7x2,3x2,3 m de plafó d'acer lacat i aïllament de poliuretà de 35 mm de gruix, revestiment de parets amb tauler fenòlic, paviment de lamel·les d'acer galvanitzat, amb instal·lació de lampisteria, 1 lavabo col·lectiu amb 3 aixetes, 2 plaques turques, 2 dutxes, mirall i complements de bany, amb instal·lació elèctrica, 1 punt de llum, interruptor, endolls i protecció diferencial	*106,01 €*
			Altres conceptes	*4,24 €*

Aquest document està en fase de pre-ingrés al sistema de gestió documental de 'Diputació de Tarragona'.
Fins que no es presenti al registre d'entrada de documents de la Seu Electrònica no se'n podran generar còpies autèntiques segons la Llei 39/2015 LPAC.

SIGNAT ELECTRÒNICAMENT PER:
** CARLES GRAS (R: B55592927) el dia 07/01/2025 a les 12:07:38 i VAZQUEZ GOMEZ, ANTONIO (FIRMA) el dia 07/01/2025 a les 12:12:21

QUADRE DE PREUS NÚMERO 2

NÚMERO	CODI	UA	DESCRIPCIÓ	PREU
P- 30	HQU1A20A	mes	Lloguer de mòdul prefabricat de vestidors de 4x2,5x2,3 m de plafó d'acer lacat i aïllament de poliuretà de 35 mm de gruix, revestiment de parets amb tauler fenòlic, paviment de lamel·les d'acer galvanitzat amb aïllament de fibra de vidre i tauler fenòlic, amb instal·lació elèctrica, 1 punt de llum, interruptor, endolls i protecció diferencial	**60,52 €**
	BQU1A20A		Lloguer de mòdul prefabricat de vestidors de 4x2,5x2,3 m de plafó d'acer lacat i aïllament de poliuretà de 35 mm de gruix, revestiment de parets amb tauler fenòlic, paviment de lamel·les d'acer galvanitzat amb aïllament de fibra de vidre i tauler fenòlic, amb instal·lació elèctrica, 1 punt de llum, interruptor, endolls i protecció diferencial	*58,19 €*
			Altres conceptes	*2,33 €*
P- 31	HQU1H23A	mes	Lloguer mòdul prefabricat de menjador de 4x2,3x2,6 m de plafó d'acer lacat i aïllament de 35 mm de gruix, revestiment de parets amb tauler fenòlic, paviment de lamel·les d'acer galvanitzat amb aïllament de fibra de vidre i tauler fenòlic, amb instal·lació de lampisteria, aigüera de 1 pica amb aixeta i taulell, amb instal·lació elèctrica, 1 punt de llum, interruptor, endolls i protecció diferencial	**57,61 €**
	BQU1H23A		Lloguer mòdul prefabricat de menjador de 4x2,3x2,6 m de plafó d'acer lacat i aïllament de 35 mm de gruix, revestiment de parets amb tauler fenòlic, paviment de lamel·les d'acer galvanitzat amb aïllament de fibra de vidre i tauler fenòlic, amb instal·lació de lampisteria, aigüera de 1 pica amb aixeta i taulell, amb instal·lació elèctrica, 1 punt de llum, interruptor, endolls i protecció diferencial	*55,39 €*
			Altres conceptes	*2,22 €*
P- 32	HQU22301	u	Armari metàl·lic individual de doble compartiment interior, de 0,4x0,5x1,8 m, col·locat i amb el desmuntatge inclòs	**60,55 €**
	BQU22303		Armari metàl·lic individual amb doble compartiment interior, de 0,4x0,5x1,8 m, per a 3 usos, per a seguretat i salut	*53,41 €*
			Altres conceptes	*7,14 €*
P- 33	HQU25201	u	Banc de fusta amb capacitat per a 3 persones, col·locat i amb el desmuntatge inclòs	**15,40 €**
	BQU25500		Banc de fusta amb capacitat per a 3 persones per a 4 usos , per a seguretat i salut	*11,93 €*
			Altres conceptes	*3,47 €*
P- 34	HQU27502	u	Taula de fusta amb capacitat per a 6 persones, col·locada i amb el desmuntatge inclòs	**19,32 €**
	BQU27500		Taula de fusta, amb capacitat per a 6 persones per a 4 usos , per a seguretat i salut	*11,85 €*
			Altres conceptes	*7,47 €*
P- 35	HQU2AF02	u	Nevera elèctrica, de 100 l de capacitat, col·locada i amb el desmuntatge inclòs	**85,42 €**
	BQU2AF02		Nevera elèctrica, de 100 l de capacitat, per a 2 usos, per a seguretat i salut	*75,40 €*
			Altres conceptes	*10,02 €*
P- 36	HQU2E001	u	Forn microones per a escalfar menjars, col·locat i amb el desmuntatge inclòs	**33,12 €**
	BQU2E002		Forn microones, per a 2 usos, per a seguretat i salut	*30,89 €*
			Altres conceptes	*2,23 €*
P- 37	HQU2GF01	u	Recipient per a recollida d'escombraries, de 100 l de capacitat, col·locat i amb el desmuntatge inclòs	**57,02 €**

Aquest document està en fase de pre-ingrés al sistema de gestió documental de 'Diputació de Tarragona'.
Fins que no es presenti al registre d'entrada de documents de la Seu Electrònica no se'n podran generar còpies autèntiques segons la Llei 39/2015 LPAC.

SIGNAT ELECTRÒNICAMENT PER:
** CARLES GRAS (R: B55592927) el dia 07/01/2025 a les 12:07:38 i VAZQUEZ GOMEZ, ANTONIO (FIRMA) el dia 07/01/2025 a les 12:12:21

Barcelona, octubre de 2024

L´Enginyer Autor del Projecte,

Carles Gras Alomà
RG Civil Engineering

Antonio Vázquez Gómez

Aquest document està en fase de pre-ingrés al sistema de gestió documental de 'Diputació de Tarragona'.
Fins que no es presenti al registra d'entrada de documents de la Seu Electrònica no se'n podran generar còpies autèntiques segons la Llei 39/2015 LPAC.

SIGNAT ELECTRÒNICAMENT PER:
** CARLES GRAS (R: B55592927) el dia 07/01/2025 a les 12:07:38 i VAZQUEZ GOMEZ, ANTONIO (FIRMA) el dia 07/01/2025 a les 12:12:21

PRESSUPOSTS PARCIALS ESIS

Aquest document està en fase de pre-ingrés al sistema de gestió documental de 'Diputació de Tarragona'.
Fins que no es presenti al registre d'entrada de documents de la Seu Electrònica no se'n podran generar còpies autèntiques segons la Llei 39/2015 LPAC.

SIGNAT ELECTRÒNICAMENT PER:
** CARLES GRAS (R: B55592927) el dia 07/01/2025 a les 12:07:38 i VAZQUEZ GOMEZ, ANTONIO (FIRMA) el dia 07/01/2025 a les 12:12:21

PRESSUPOST

Data: 15/10/24 Pàg.: 1

Obra	01	MASPUJOLS SYS
Capítulo	01	SEGURETAT I SALUT
NIVELL 3	01	EQUIPS PROTECCIÓ INDIVIDUAL

NUM.	CODI	UA	DESCRIPCIÓ	AMIDAMENT	PREU	IMPORT TOTAL
1	H1411111	u	Casc de seguretat per a ús normal, contra cops, de polietilè amb un pes màxim de 400 g, homologat segons UNE-EN 812 (P - 1)	10,000	6,21	62,10
2	H1421110	u	Ulleres de seguretat antiimpactes estàndard, amb muntura universal, amb visor transparent i tractament contra l'entelament, homologades segons UNE-EN 167 i UNE-EN 168 (P - 2)	4,000	6,23	24,92
3	H142AC60	u	Pantalla facial per a soldadura elèctrica, amb marc abatible de mà i suport de polièster reforçat amb fibra de vidre vulcanitzada d'1,35 mm de gruix, amb visor inactínic semifosc amb protecció DIN 12, homologada segons UNE-EN 175 (P - 3)	1,000	8,48	8,48
4	H1431101	u	Protector auditiu de tap d'escuma, homologat segons UNE-EN 352-2 i UNE-EN 458 (P - 4)	10,000	0,24	2,40
5	H1445003	u	Mascareta de protecció respiratòria, homologada segons UNE-EN 140 (P - 5)	10,000	1,70	17,00
6	H1459630	u	Parella de guants per a soldador, amb palmell de pell, folre interior de cotó, i mànigа llarga de serratge folrada de dril fort, homologats segons UNE-EN 407 i UNE-EN 420 (P - 6)	3,000	6,96	20,88
7	H145C002	u	Parella de guants de protecció contra riscs mecànics comuns de construcció nivell 3, homologats segons UNE-EN 388 i UNE-EN 420 (P - 7)	4,000	6,29	25,16
8	H145K397	u	Parella de guants de material aïllant per a treballs elèctrics, classe 1, logotip color blanc, tensió màxima 7500 V, homologats segons UNE-EN 420 (P - 8)	2,000	41,69	83,38
9	H1461110	u	Parella de botes d'aigua de PVC de canya alta, amb sola antilliscant i folrades de niló rentable, homologades segons UNE-EN ISO 20344, UNE-EN ISO 20345, UNE-EN ISO 20346 i UNE-EN ISO 20347 (P - 9)	4,000	5,80	23,20
10	H1461164	u	Parella de botes d'aigua de PVC de canya alta, per posada en obra del formigó, amb plantilla metàl·lica, amb sola antilliscant i folrades de niló rentable, homologades segons UNE-EN ISO 20344, UNE-EN ISO 20345, UNE-EN ISO 20346 i UNE-EN ISO 20347 (P - 10)	1,000	16,68	16,68
11	H1463253	u	Parella de botes dielèctriques resistents a la humitat, de pell rectificada, amb turmellera encoixinada sola antilliscant i antiestàtica, falca amortidora per al taló, llengüeta de manxa, de despreniment ràpid, sense ferramenta metàl·lica, amb puntera reforçada, homologades segons DIN 4843 (P - 11)	1,000	63,07	63,07
12	H146J364	u	Parella de plantilles anticlaus de fleix d'acer de 0,4 mm de gruix, de 120 kg de resistència a la perforació, pintades amb pintures epoxi i folrades, homologades segons UNE-EN ISO 20344 i UNE-EN 12568 (P - 12)	5,000	2,51	12,55
13	H147D102	u	Sistema anticaiguda compost per un arnès anticaiguda amb tirants, bandes secundàries, bandes subglúties, bandes de cuixa, recolzament dorsal per a subjecció, elements d'ajust, element dorsal d'enganxament d'arnès anticaiguda i sivella, incorporat a un element d'amarrament composat per un terminal manufacturat, homologat segons UNE-EN 361, UNE-EN 362, UNE-EN 364, UNE-EN 365 i UNE-EN 354 (P - 13)	1,000	56,77	56,77
14	H147N000	u	Faixa de protecció dorslumbar (P - 14)	2,000	23,55	47,10
15	H1482422	u	Camisa de treball per a muntatges i/o treballs mecànics, soldadors i/o treballadors de tubs, de polièster i cotó (65%-35%), color blavenc amb butxaques interiors, trama 240, homologada segons UNE-EN 340 (P - 15)	4,000	6,56	26,24
16	H1483443	u	Pantalons de treball per a muntatges i/o treballs mecànics, de polièster i cotó (65%-35%), color blau vergara, trama 240, amb butxaques interiors, homologats segons UNE-EN 340 (P - 16)	4,000	7,80	31,20
17	H1484110	u	Samarreta de treball, de cotó (P - 17)	4,000	2,32	9,28

EUR

Aquest document està en fase de pre-ingrés al sistema de gestió documental de 'Diputació de Tarragona'.
Fins que no es presenti al registre d'entrada de documents de la Seu Electrònica no se'n podran generar còpies autèntiques segons la Llei 39/2015 LPAC.

SIGNAT ELECTRÒNICAMENT PER:
** CARLES GRAS (R: B55592927) el dia 07/01/2025 a les 12:07:38 i VAZQUEZ GOMEZ, ANTONIO (FIRMA) el dia 07/01/2025 a les 12:12:21

18	H1487460	u	Impermeable amb jaqueta, caputxa i pantalons, per a obres públiques, de PVC soldat de 0,4 mm de gruix, de color viu, homologat segons UNE-EN 340 (P - 18)	1,000	5,76	5,76
19	H1489580	u	Jaqueta per a soldador, de serratge, homologada segons UNE-EN 340, UNE-EN 470-1 i UNE-EN 348 (P - 19)	1,000	48,14	48,14

TOTAL NIVELL 3 01.01.01 584,31

Obra	01	MASPUJOLS SYS
Capítulo	01	SEGURETAT I SALUT
NIVELL 3	02	SISTEMES DE PROTECCIÓ COL·LECTIVA

NUM.	CODI	UA	DESCRIPCIÓ	AMIDAMENT	PREU	IMPORT TOTAL
1	HBC19081	m	Cinta d'abalisament, amb un suport cada 5 m i amb el desmuntatge inclòs (P - 27)	100,000	1,55	155,00
2	H1522111	m	Barana de protecció en el perímetre de la coronació d'excavacions, d'alçària 1 m, amb travesser superior, travesser intermedi i muntants de tub metàl·lic de 2,3´´, sòcol de post de fusta, ancorada al terreny amb daus de formigó i amb el desmuntatge inclòs (P - 20)	30,000	3,61	108,30
3	H153A9F1	u	Topall per a descàrrega de camions en excavacions, de 4 m d'amplada amb tauló de fusta i perfils IPN 100 clavat al terreny i amb el desmuntatge inclòs (P - 21)	1,000	23,85	23,85
4	HBBAA005	u	Senyal de prohibició, normalitzada amb pictograma negre sobre fons blanc, de forma circular amb cantells i banda transversal descendent d'esquerra a dreta a 45°, en color vermell, diàmetre 29 cm, amb cartell explicatiu rectangular, per ser vista fins 12 m, fixada i amb el desmuntatge inclòs (P - 22)	1,000	35,76	35,76
5	HBBAB115	u	Senyal de obligació, normalitzada amb pictograma blanc sobre fons blau, de forma circular amb cantells en color blanc, diàmetre 29 cm, amb cartell explicatiu rectangular, per ser vista fins 12 m, fixada i amb el desmuntatge inclòs (P - 23)	1,000	34,68	34,68
6	HBBAC013	u	Senyal indicativa d'informació de salvament o socors, normalitzada amb pictograma blanc sobre fons verd, de forma rectangular o quadrada, costat major 60 cm, per ser vista fins 25 m de distància, fixada i amb el desmuntatge inclòs (P - 24)	1,000	31,60	31,60
7	HBBAE001	u	Rètol adhesiu (MIE-RAT.10) de maniobra per a quadre o pupitre de control elèctric, adherit (P - 25)	1,000	5,74	5,74
8	HBBAF004	u	Senyal d'advertència, normalitzada amb pictograma negre sobre fons groc, de forma triangular amb el cantell negre, costat major 41 cm, amb cartell explicatiu rectangular, per ser vista fins 12 m de distància, fixada i amb el desmuntatge inclòs (P - 26)	1,000	43,98	43,98
9	HM31161J	u	Extintor de pols seca, de 6 kg de càrrega, amb pressió incorporada, pintat, amb suport a la paret i amb el desmuntatge inclòs (P - 28)	1,000	45,40	45,40

TOTAL NIVELL 3 01.01.02 484,31

Obra	01	MASPUJOLS SYS
Capítulo	01	SEGURETAT I SALUT
NIVELL 3	03	IMPLANTACIÓ PROVISIONAL DEL PERSONAL D'OBRA

NUM.	CODI	UA	DESCRIPCIÓ	AMIDAMENT	PREU	IMPORT TOTAL
1	HQU1531A	mes	Lloguer de mòdul prefabricat de sanitaris de 3,7x2,3x2,3 m de plafó d'acer lacat i aïllament de poliuretà de 35 mm de gruix, revestiment de parets amb tauler fenòlic, paviment de lamel·les d'acer galvanitzat, amb instal·lació de lampisteria, 1 lavabo col·lectiu amb 3 aixetes, 2 plaques turques, 2 dutxes, mirall i complements de bany, amb instal·lació elèctrica, 1 punt de llum, interruptor, endolls i protecció diferencial (P - 29)	4,000	110,25	441,00

Aquest document està en fase de pre-ingrés al sistema de gestió documental de 'Diputació de Tarragona'.
Fins que no es presenti al registre d'entrada de documents de la Seu Electrònica no se'n podran generar còpies autèntiques segons la Llei 39/2015 LPAC.

SIGNAT ELECTRÒNICAMENT PER:
** CARLES GRAS (R: B55592927) el dia 07/01/2025 a les 12:07:38 i VAZQUEZ GOMEZ, ANTONIO (FIRMA) el dia 07/01/2025 a les 12:12:21

PRESSUPOST

2	HQU1A20A	mes	Lloguer de mòdul prefabricat de vestidors de 4x2,5x2,3 m de plafó d'acer lacat i aïllament de poliuretà de 35 mm de gruix, revestiment de parets amb tauler fenòlic, paviment de lamel·les d'acer galvanitzat amb aïllament de fibra de vidre i tauler fenòlic, amb instal·lació elèctrica, 1 punt de llum, interruptor, endolls i protecció diferencial (P - 30)	4,000	60,52	242,08
3	HQU1H23A	mes	Lloguer mòdul prefabricat de menjador de 4x2,3x2,6 m de plafó d'acer lacat i aïllament de 35 mm de gruix, revestiment de parets amb tauler fenòlic, paviment de lamel·les d'acer galvanitzat amb aïllament de fibra de vidre i tauler fenòlic, amb instal·lació de lampisteria, aigüera de 1 pica amb aixeta i taulell, amb instal·lació elèctrica, 1 punt de llum, interruptor, endolls i protecció diferencial (P - 31)	4,000	57,61	230,44
4	HQU22301	u	Armari metàl·lic individual de doble compartiment interior, de 0,4x0,5x1,8 m, col·locat i amb el desmuntatge inclòs (P - 32)	1,000	60,55	60,55
5	HQU25201	u	Banc de fusta amb capacitat per a 3 persones, col·locat i amb el desmuntatge inclòs (P - 33)	4,000	15,40	61,60
6	HQU27502	u	Taula de fusta amb capacitat per a 6 persones, col·locada i amb el desmuntatge inclòs (P - 34)	2,000	19,32	38,64
7	HQU2AF02	u	Nevera elèctrica, de 100 l de capacitat, col·locada i amb el desmuntatge inclòs (P - 35)	1,000	85,42	85,42
8	HQU2E001	u	Forn microones per a escalfar menjars, col·locat i amb el desmuntatge inclòs (P - 36)	1,000	33,12	33,12
9	HQU2GF01	u	Recipient per a recollida d'escombraries, de 100 l de capacitat, col·locat i amb el desmuntatge inclòs (P - 37)	2,000	57,02	114,04
TOTAL	**NIVELL 3**		**01.01.03**			**1.306,89**

TOTAL PRESSUPOST ***2.375,51***

EUR

Aquest document està en fase de pre-ingrés al sistema de gestió documental de 'Diputació de Tarragona'.
Fins que no es presenti al registre d'entrada de documents de la Seu Electrònica no se'n podran generar còpies autèntiques segons la Llei 39/2015 LPAC.

SIGNAT ELECTRÒNICAMENT PER:
** CARLES GRAS (R: B55592927) el dia 07/01/2025 a les 12:07:38 i VAZQUEZ GOMEZ, ANTONIO (FIRMA) el dia 07/01/2025 a les 12:12:21

RESUM DE PRESSUPOST ESIS

Aquest document està en fase de pre-ingrés al sistema de gestió documental de 'Diputació de Tarragona'.
Fins que no es presenti al registre d'entrada de documents de la Seu Electrònica no se'n podran generar còpies autèntiques segons la Llei 39/2015 LPAC.

SIGNAT ELECTRÒNICAMENT PER:
** CARLES GRAS (R: B55592927) el dia 07/01/2025 a les 12:07:38 i VAZQUEZ GOMEZ, ANTONIO (FIRMA) el dia 07/01/2025 a les 12:12:21

RESUMEN DE PRESUPUESTO

Fecha: 15/10/24

NIVEL 3: NIVELL 3			Importe
NIVELL 3	01.01.01	EQUIPS PROTECCIÓ INDIVIDUAL	584,31
NIVELL 3	01.01.02	SISTEMES DE PROTECCIÓ COL·LECTIVA	484,31
NIVELL 3	01.01.03	IMPLANTACIÓ PROVISIONAL DEL PERSONAL D'OBRA	1.306,89
Capítulo	**01.01**	**SEGURETAT I SALUT**	**2.375,51**
			2.375,51

NIVEL 2: CAPÍTULO			Importe
Capítulo	01.01	SEGURETAT I SALUT	2.375,51
Obra	**01**	**MASPUJOLS SYS**	**2.375,51**
			2.375,51

NIVEL 1: OBRA			Importe
Obra	01	MASPUJOLS SYS	2.375,51
			2.375,51

EUR

Aquest document està en fase de pre-ingrés al sistema de gestió documental de 'Diputació de Tarragona'.
Fins que no es presenti al registra d'entrada de documents de la Seu Electrònica no se'n podran generar còpies autèntiques segons la Llei 39/2015 LPAC.

SIGNAT ELECTRÒNICAMENT PER:
** CARLES GRAS (R: B55592927) el dia 07/01/2025 a les 12:07:38 i VAZQUEZ GOMEZ, ANTONIO (FIRMA) el dia 07/01/2025 a les 12:12:21

ANNEX 11

ESTUDI DE GESTIÓ DE RESIDUS

Aquest document està en fase de pre-ingrés al sistema de gestió documental de 'Diputació de Tarragona'.
Fins que no es presenti al registra d'entrada de documents de la Seu Electrònica no se'n podran generar còpies autèntiques segons la Llei 39/2015 LPAC.

SIGNAT ELECTRÒNICAMENT PER:
** CARLES GRAS (R: B55592927) el dia 07/01/2025 a les 12:07:38 i VAZQUEZ GOMEZ, ANTONIO (FIRMA) el dia 07/01/2025 a les 12:12:21

ÍNDEX

1.- CONTINGUT DEL DOCUMENT

2.- AGENTS INTERVINENTS
- 2.1.- Identificació
  - 2.1.1.- Productor de residus (Promotor)
  - 2.1.2.- Posseïdor de residus (Constructor)
  - 2.1.3.- Gestor de residus
- 2.2.- Obligacions
  - 2.2.1.- Productor de residus (Promotor)
  - 2.2.2.- Posseïdor de residus (Constructor)
  - 2.2.3.- Gestor de residus

3.- NORMATIVA I LEGISLACIÓ APLICABLE

4.- IDENTIFICACIÓ DELS RESIDUS DE CONSTRUCCIÓ I DEMOLICIÓ

5.- ESTIMACIÓ DE LA QUANTITAT DELS RESIDUS GENERATS

6.- MESURES PER A LA PLANIFICACIÓ I OPTIMITZACIÓ DE LA GESTIÓ DELS RESIDUS RESULTANTS DE LA CONSTRUCCIÓ I DEMOLICIÓ DE L'OBRA OBJECTE DEL PROJECTE

7.- OPERACIONS DE REUTILITZACIÓ, VALORITZACIÓ O ELIMINACIÓ QUE ES DESTINARAN ELS RESIDUS DE CONSTRUCCIÓ I DEMOLICIÓ QUE ES GENERIN EN L'OBRA

8.- MESURES PER A LA SEPARACIÓ DELS RESIDUS DE CONSTRUCCIÓ I ENDERROCAMENT EN OBRA

9.- PRESCRIPCIONS EN RELACIÓ AMB L'EMMAGATZEMATGE, MANEIG, SEPARACIÓ I ALTRES OPERACIONS DE GESTIÓ DELS RESIDUS DE CONSTRUCCIÓ I ENDERROCAMENT

10.- VALORACIÓ DEL COST PREVIST DE LA GESTIÓ DELS RESIDUS DE CONSTRUCCIÓ I ENDERROC

Aquest document està en fase de pre-ingrés al sistema de gestió documental de 'Diputació de Tarragona'.
Fins que no es presenti al registre d'entrada de documents de la Seu Electrònica no se'n podran generar còpies autèntiques segons la Llei 39/2015 LPAC.

SIGNAT ELECTRÒNICAMENT PER:
** CARLES GRAS (R: B55592927) el dia 07/01/2025 a les 12:07:38 i VAZQUEZ GOMEZ, ANTONIO (FIRMA) el dia 07/01/2025 a les 12:12:21

1. CONTINGUT DEL DOCUMENT

En compliment del Reial decret 105/2008, de 1 de febrer, pel qual es regula la producció i gestió dels residus de construcció i demolició (RCE), conforme al disposat en l'Article 4 "Obligacions del productor de residus de construcció i demolició", el present estudi desenvolupa els punts següents:

- Agents intervinents en la Gestió de RCE.
- Normativa i legislació aplicable.
- Identificació dels residus de construcció i demolició generats en l'obra, codificats segons l'Ordre MAM/304/2002.
- Estimació de la quantitat generada en volum i pes.
- Mesures per a la prevenció dels residus en l'obra.
- Operacions de reutilització, valorització o eliminació que es destinaran els residus.
- Mesures per a la separació dels residus en obra.
- Prescripcions en relació amb l'emmagatzematge, maneig, separació i altres operacions de gestió dels residus.
- Valoració del cost previst de la gestió de RCE.

2. AGENTS INTERVINENTS

2.1. IDENTIFICACIÓ

El present estudi correspon al projecte "**Projecte de les obres de renovació dels serveis del carrer de Baix, 2a Fase**".

Els agents principals que intervenen en l'execució de l'obra són:

Promotor	Ajuntament de Maspujols
Projectista	Diputació de Tarragona i RG Civil Engineering
Director d'Obra	A designar pel promotor
Director d'Execució	A designar pel promotor

2.1.1. PRODUCTOR DE RESIDUS (PROMOTOR)

S'identifica amb el titular del bé immoble en qui resideix la decisió última de construir o demolir. Segons l'article 2 "Definicions" del Reial decret 105/2008, es poden presentar tres casos:

1. La persona física o jurídica titular de la llicència urbanística en una obra de construcció o demolició; en aquelles obres que no precisin de llicència urbanística, tindrà la consideració de productor del residu la persona física o jurídica titular del bé immoble objecte d'una obra de construcció o demolició.
2. La persona física o jurídica que efectuí operacions de tractament, de barreja o d'altre tipus, que ocasionin un canvi de naturalesa o de composició dels residus.
3. L'importador o adquirent en qualsevol Estat membre de la Unió Europea de residus de construcció i demolició.

Aquest document està en fase de pre-ingrés al sistema de gestió documental de 'Diputació de Tarragona'.
Fins que no es presenti al registra d'entrada de documents de la Seu Electrònica no se'n podran generar còpies autèntiques segons la Llei 39/2015 LPAC.
SIGNAT ELECTRÒNICAMENT PER:
** CARLES GRAS (R: B55592927) el dia 07/01/2025 a les 12:07:38 i VAZQUEZ GOMEZ, ANTONIO (FIRMA) el dia 07/01/2025 a les 12:12:21

2.1.2. POSSEÏDOR DE RESIDUS (CONSTRUCTOR)

En aquesta fase del projecte no s'ha determinat l'agent que actuarà com Posseïdor dels Residus, és responsabilitat de el Productor dels residus (Promotor) la seva designació abans del començament de les obres.

2.1.3. GESTOR DE RESIDUS

És la persona física o jurídica, o entitat pública o privada, que realitzi qualsevol de les operacions que componen la recollida, l'emmagatzematge, el transport la valorització i l'eliminació dels residus, inclosa la vigilància d'aquestes operacions i la dels abocadors, així com la seva restauració o gestió ambiental dels residus, amb independència d'ostentar la condició de productor dels mateixos. Aquest serà designat pel productor dels residus (Promotor) amb anterioritat al començament de les obres.

2.2. OBLIGACIONS

2.2.1. PRODUCTOR DE RESIDUS (PROMOTOR)

Ha d'incloure en el projecte d'execució de l'obra un estudi de gestió de residus de construcció i demolició, que contindrà com a mínim:

1. Una estimació de la quantitat, expressada en tones i en metres cúbics, dels residus de construcció i demolició que es generaran en l'obra, codificats conformement a la llista europea de residus publicada per Ordre MAM/304/2002, de 8 de febrer, per la qual es publiquen les operacions de valorització i eliminació de residus i la llista europea de residus, o norma que la substitueixi.
2. Les mesures per a la planificació i optimització de la gestió dels residus generats a l'obra objecte del projecte.
3. Les operacions de reutilització, valorització o eliminació que es destinaran els residus que es generaran en l'obra.
4. Les mesures per a la separació dels residus en obra, en particular, per al compliment per part del posseïdor dels residus, de l'obligació establerta en l'apartat 5 de l'article 5.
5. Els plànols de les instal·lacions previstes per a l'emmagatzematge, maneig, separació i, si escau, altres operacions de gestió dels residus de construcció i demolició dintre de l'obra. Posteriorment, dites planes podran ser objecte d'adaptació a les característiques particulars de l'obra i els seus sistemes d'execució, previ acord de la direcció facultativa de l'obra.
6. Les prescripcions del plec de prescripcions tècniques particulars del projecte, en relació amb l'emmagatzematge, maneig, separació i, si escau, altres operacions de gestió dels residus de construcció i demolició dintre de l'obra.
7. Una valoració del cost previst de la gestió dels residus de construcció i demolició, que formarà part del pressupost del projecte en capítol independent.

Està obligat a disposar de la documentació que acrediti que els residus de construcció i demolició realment produïts en les seves obres han estat gestionats, si escau, en obra o lliurats a una instal·lació de valorització o d'eliminació per al seu tractament per gestor de residus autoritzat, en els termes recollits en el Reial decret 105/2008 i, en particular, en el present estudi o en les seves modificacions. La documentació corresponent a cada any natural s'haurà de mantenir durant els cinc anys següents.

Aquest document està en fase de pre-ingrés al sistema de gestió documental de 'Diputació de Tarragona'.
Fins que no es presenti al registre d'entrada de documents de la Seu Electrònica no se'n podran generar còpies autèntiques segons la Llei 39/2015 LPAC.
SIGNAT ELECTRÒNICAMENT PER:
** CARLES GRAS (R: B55592927) el dia 07/01/2025 a les 12:07:38 i VAZQUEZ GOMEZ, ANTONIO (FIRMA) el dia 07/01/2025 a les 12:12:21

En obres d'enderroc, rehabilitació, reparació o reforma, caldrà preparar un inventari dels residus perillosos que es generaran, que haurà d'incloure en l'estudi de gestió de RCE, així com preveure la seva retirada selectiva, per tal d'evitar la barreja entre ells o amb altres residus no perillosos, i assegurar seu enviament a gestors autoritzats de residus perillosos.

En els casos d'obres sotmeses a llicència urbanística, el posseïdor de residus, queda obligat a constituir una fiança o garantia financera equivalent que asseguri el compliment dels requisits establerts en aquesta llicència en relació amb els residus de construcció i demolició de l'obra, en els termes previstos en la legislació de les comunitats autònomes corresponents.

2.2.2. POSSEÏDOR DE RESIDUS (CONSTRUCTOR)

La persona física o jurídica que executi l'obra - el constructor -, a més de les prescripcions previstes en la normativa aplicable, està obligat a presentar a la propietat de la mateixa un pla que reflecteixi com portarà a terme les obligacions que li incumbeixin en relació als residus de construcció i demolició que es vagin a produir en l'obra, en particular les recollides en els articles 4.1 i 5 del Reial decret 105/2008 i les contingudes en el present estudi.

El pla presentat i acceptat per la propietat, una vegada aprovat per la direcció facultativa, passarà a formar part dels documents contractuals de l'obra.

El posseïdor de residus de construcció i demolició, quan no procedeixi a gestionar-los per si mateix, i sense perjudici dels requeriments del projecte aprovat, estarà obligat a lliurar-los a un gestor de residus o a participar en un acord voluntari o conveni de col·laboració per a la seva gestió. Els residus de construcció i demolició es destinaran preferentment, i per aquest ordre, a operacions de reutilització, reciclat o a altres formes de valorització.

El lliurament dels residus de construcció i demolició a un gestor per part del posseïdor haurà de constar en document fefaent, en el qual figuri, almenys, la identificació del posseïdor i del productor, l'obra de procedència i, si escau, el nombre de llicència de l'obra, la quantitat expressada en tones o en metres cúbics, o en ambdues unitats quan sigui possible, el tipus de residus lliurats, codificats conformement a la llista europea de residus publicada per Ordre MAM/304/2002, de 8 de febrer, o norma que la substitueixi, i la identificació del gestor de les operacions de destinació.

Quan el gestor al que el posseïdor lliuri els residus de construcció i demolició efectuï únicament operacions de recollida, emmagatzematge, transferència o transport, en el document de lliurament haurà de figurar també el gestor de valorització o d'eliminació ulterior al que es destinaran els residus.

En tot cas, la responsabilitat administrativa en relació amb la cessió dels residus de construcció i demolició per part dels posseïdors als gestors es regirà per l'establert en la legislació vigent en matèria de residus. Mentre es trobin en el seu poder, el posseïdor dels residus estarà obligat a mantenir-los en condicions adequades d'higiene i seguretat, així com a evitar la barreja de fraccions ja seleccionades que impedeixi o dificulti la seva posterior valorització o eliminació.

Aquest document està en fase de pre-ingrés al sistema de gestió documental de 'Diputació de Tarragona'.
Fins que no es presenti al registre d'entrada de documents de la Seu Electrònica no se'n podran generar còpies autèntiques segons la Llei 39/2015 LPAC.
SIGNAT ELECTRÒNICAMENT PER:
** CARLES GRAS (R: B55592927) el dia 07/01/2025 a les 12:07:38 i VAZQUEZ GOMEZ, ANTONIO (FIRMA) el dia 07/01/2025 a les 12:12:21

La separació en fraccions es portarà a terme preferentment pel posseïdor dels residus dintre de l'obra que es produeixin. Quan per falta d'espai físic en l'obra no resulti tècnicament viable efectuar aquesta separació en origen, el posseïdor podrà encomanar la separació de fraccions a un gestor de residus en una instal·lació de tractament de residus de construcció i demolició externa a l'obra. En aquest últim cas, el posseïdor haurà d'obtenir del gestor de la instal·lació documentació acreditativa que aquest ha complert, en el seu nom, l'obligació recollida en el present apartat.

L'òrgan competent en matèria mediambiental de la comunitat autònoma on se situï l'obra, de forma excepcional, i sempre que la separació dels residus no hagi estat especificada i pressupostada en el projecte d'obra, podrà eximir al posseïdor dels residus de construcció i demolició de l'obligació de separació d'alguna o de totes les anteriors fraccions.

El posseïdor dels residus de construcció i demolició estarà obligat a sufragar els corresponents costos de gestió i a lliurar al productor els certificats i la documentació acreditativa de la gestió dels residus, així com a mantenir la documentació corresponent a cada any natural durant els cinc anys següents.

2.2.3. GESTOR DE RESIDUS

A més de les recollides en la legislació específica sobre residus, el gestor de residus de construcció i demolició complirà amb les següents obligacions:

1. En el supòsit d'activitats de gestió sotmeses a autorització per la legislació de residus, dur un registre en el qual, com a mínim, figuri la quantitat de residus gestionats, expressada en tones i en metres cúbics, el tipus de residus, codificats conformement a la llista europea de residus publicada per Ordre MAM/304/2002, de 8 de febrer, o norma que la substitueixi, la identificació del productor, del posseïdor i de l'obra d'on procedeixen, o del gestor, quan procedeixin d'altra operació anterior de gestió, el mètode de gestió aplicat, així com les quantitats, en tones i en metres cúbics, i destinacions dels productes i residus resultants de l'activitat.
2. Posar a la disposició de les administracions públiques competents, a petició de les mateixes, la informació continguda en el registre esmentat en el punt anterior. La informació referida a cada any natural s'haurà de mantenir durant els cinc anys següents.
3. Estendre al posseïdor o al gestor que li lliuri residus de construcció i demolició, en els termes recollits en aquest reial decret, els certificats acreditatius de la gestió dels residus rebuts, especificant el productor i, si escau, el nombre de llicència de l'obra de procedència. Quan es tracti d'un gestor que porti a terme una operació exclusivament de recollida, emmagatzematge, transferència o transport, haurà d'a més transmetre al posseïdor o al gestor que li va lliurar els residus, els certificats de l'operació de valorització o d'eliminació subsegüent que van ser destinats els residus.
4. En el cas que manqui d'autorització per a gestionar residus perillosos, haurà de disposar d'un procediment d'admissió de residus en la instal·lació que asseguri que, prèviament al procés de tractament, es detectaran i se separaran, emmagatzemaran adequadament i derivaran a gestors autoritzats de residus perillosos aquells que tinguin aquest caràcter i puguin arribar a la instal·lació barrejats amb residus no perillosos de construcció i demolició. Aquesta obligació s'entendrà sense perjudici de les responsabilitats que pugui incórrer el productor, el posseïdor o, si escau, el gestor precedent que hagi enviat aquests residus a la instal·lació.

Aquest document està en fase de pre-ingrés al sistema de gestió documental de 'Diputació de Tarragona'.
Fins que no es presenti al registre d'entrada de documents de la Seu Electrònica no se'n podran generar còpies autèntiques segons la Llei 39/2015 LPAC.
SIGNAT ELECTRÒNICAMENT PER:
** CARLES GRAS (R: B55592927) el dia 07/01/2025 a les 12:07:38 i VAZQUEZ GOMEZ, ANTONIO (FIRMA) el dia 07/01/2025 a les 12:12:21

3. NORMATIVA I LEGISLACIÓ APLICABLE

El present estudi es redacta a l'empara de l'article 4.1 a) del Reial decret 105/2008, de 1 de febrer, sobre "Obligacions del productor de residus de construcció i demolició".

A l'obra objecte del present estudi li és d'aplicació el Reial decret 105/2008, en virtut de l'article 3, per generar-se residus de construcció i demolició definits en l'article 3, com: "qualsevol substància o objecte que, complint la definició de Residu inclosa en la legislació vigent en matèria de residus, es generi en una obra de construcció o demolició" o bé, "aquell residu no perillós que no experimenta transformacions físiques, químiques o biològiques significatives, no és soluble ni combustible, ni reacciona física ni químicament ni de cap altra manera, no és biodegradable, no afecta negativament a altres matèries amb les quals entra en contacte de manera que pugui donar lloc a contaminació del medi ambient o perjudicar a la salut humana. La lixiviabilitat total, el contingut de contaminants del residu i la ecotoxicitat del lixiviat haurien de ser insignificants, i en particular no haurien de suposar un risc per a la qualitat de les aigües superficials o subterrànies".

No es aplicable al present estudi l'excepció contemplada en l'article 3.1 del Reial Decret 105/2008, al no generar-se els següents residus:

a) Les terres i pedres no contaminades per substancies perilloses reutilitzades en la mateixa obra, en una obra diferent o en una activitat de restauració, a condicionament o replè, sempre i quan es pugui acreditar de manera fefaent el seu destí a reutilització.
b) Els residus d'indústries extractives regulats per la Directiva 2006/21/CE, de 15 de març.
c) Els llots de dragatge no perillosos reubicats en l'interior de les aigües superficials derivats de les activitats de gestió de les aigües i de les vies navegables, de prevenció de les inundacions o de mitigació dels efectes de les inundacions o les sequeres, regulades pel text Refós de la Llei d'Aigües per la Llei 48/2003, de 26 de novembre, de règim econòmic i de prestació de serveis dels ports d'interès general, i pels tractats internacionals dels quals Espanya sigui part.

A aquells residus que es generin en la present obra i estiguin regulats per legislació específica sobre residus, quan estiguin barrejats amb altres residus de construcció i demolició, els serà d'aplicació el Reial decret 105/2008 en els aspectes no contemplats en la legislació específica.

Per a l'elaboració del present estudi s'ha considerat la normativa següent:

- Article 45 de la Constitució Espanyola.

G – GESTIÓ DE RESIDUS

Real Decreto sobre la prevención y reducción de la contaminación del medio ambiente producida por el amianto
Real Decreto 108/1991, de 1 de febrero, del Ministerio de Relaciones con las Cortes y de la Secretaría del Gobierno.
B.O.E.: 6 de febrero de 1991.

Ley de envases y residuos de envases
Ley 11/1997, de 24 de abril, de la Jefatura del Estado.

Aquest document està en fase de pre-ingrés al sistema de gestió documental de 'Diputació de Tarragona'.
Fins que no es presenti al registre d'entrada de documents de la Seu Electrònica no se'n podran generar còpies autèntiques segons la Llei 39/2015 LPAC.
SIGNAT ELECTRÒNICAMENT PER:
** CARLES GRAS (R: B55592927) el dia 07/01/2025 a les 12:07:38 i VAZQUEZ GOMEZ, ANTONIO (FIRMA) el dia 07/01/2025 a les 12:12:21

B.O.E.: 25 de abril de 1997
Desenvolupat per:
Reglamento para el desarrollo y ejecución de la Ley 11/1997, de 24 de abril, de envases y residuos de envases
Real Decreto 782/1998, de 30 de abril, del Ministerio de la Presidencia.
B.O.E.: 1 de mayo de 1998
Modificada per:
Modificación de diversos reglamentos del área de medio ambiente para su adaptación a la Ley 17/2009, de 23 de noviembre, sobre el libre acceso a las actividades de servicios y su ejercicio, y a la Ley 25/2009, de 22 de diciembre, de modificación de diversas leyes para su adaptación a la Ley de libre acceso a actividades de servicios y su ejercicio.
Real Decreto 367/2010, de 26 de marzo, del Ministerio de la Presidencia.
B.O.E.: 27 de marzo de 2010

Plan nacional de residuos de construcción y demolición 2001-2006
Resolución de 14 de junio de 2001, de la Secretaría General de Medio Ambiente.
B.O.E.: 12 de julio de 2001

Real Decreto por el que se regula la eliminación de residuos mediante depósito en vertedero
Real Decreto 1481/2001, de 27 de diciembre, del Ministerio de Medio Ambiente.
B.O.E.: 29 de enero de 2002
Modificat per:
Regulación de la producción y gestión de los residuos de construcción y demolición
Real Decreto 105/2008, de 1 de febrero, del Ministerio de la Presidencia.
B.O.E.: 13 de febrero de 2008
Modificat per:
Modificación de diversos reglamentos del área de medio ambiente para su adaptación a la Ley 17/2009, de 23 de
noviembre, sobre el libre acceso a las actividades de servicios y su ejercicio, y a la Ley 25/2009, de 22 de
diciembre, de modificación de diversas leyes para su adaptación a la Ley de libre acceso a actividades de servicios
y su ejercicio
Real Decreto 367/2010, de 26 de marzo, del Ministerio de la Presidencia.
B.O.E.: 27 de marzo de 2010

Regulación de la producción y gestión de los residuos de construcción y demolición
Real Decreto 105/2008, de 1 de febrero, del Ministerio de la Presidencia.
B.O.E.: 13 de febrero de 2008

Plan nacional integrado de residuos para el período 2008-2015
Resolución de 20 de enero de 2009, de la Secretaría de Estado de Cambio Climático.
B.O.E.: 26 de febrero de 2009

Ley de residuos y suelos contaminados
Ley 22/2011, de 28 de julio, de la Jefatura del Estado.
B.O.E.: 29 de julio de 2011

Aquest document està en fase de pre-ingrés al sistema de gestió documental de 'Diputació de Tarragona'.
Fins que no es presenti al registre d'entrada de documents de la Seu Electrònica no se'n podran generar còpies autèntiques segons la Llei 39/2015 LPAC.
SIGNAT ELECTRÒNICAMENT PER:
** CARLES GRAS (R: B55592927) el dia 07/01/2025 a les 12:07:38 i VAZQUEZ GOMEZ, ANTONIO (FIRMA) el dia 07/01/2025 a les 12:12:21

Llei reguladora dels residus
Llei 6/1993, de 15 de juliol, del Departament de la Presidència de la Generalitat de Catalunya.
D.O.G.C.: 28 de juliol de 1993
Modificada per:
Llei de modificació de la Llei 6/1993, de 15 de juliol, reguladora dels residus
Llei 15/2003, de 13 de juny, de la Presidència de la Generalitat de Catalunya.
D.O.G.C.: 1 de juliol de 2003

Decreto por el que se aprueba el Programa de gestión de residuos de la construcción de Cataluña (PROGROC), se regula la producción y gestión de los residuos de la construcción y demolición, y el canon sobre la deposición controlada de los residuos de la construcción
Decreto 89/2010, de 29 de junio, de la Consejería de Medio Ambiente y Vivienda de Cataluña.
D.O.G.C.: 6 de julio de 2010

GC – GESTIÓ DE RESIDUS: TRACTAMENTS PREVIS DELS RESIDUS

Operaciones de valorización y eliminación de residuos y Lista europea de residuos
Orden MAM 304/2002, de 8 de febrero, del Ministerio de Medio Ambiente.
B.O.E.: 19 de febrero de 2002
Correcció d'errors:
Corrección de errores de la Orden MAM 304/2002, de 8 de febrero
B.O.E.: 12 de marzo de 2002

4. IDENTIFICACIÓ DELS RESIDUS DE CONSTRUCCIÓ I DEMOLICIÓ

Tots els possibles residus generats en l'obra de demolició s'han codificat atenent a l'Ordre MAM/304/2002, de 8 de febrer, per la qual es publiquen les operacions de valorització i eliminació de residus, segons la Llista Europea de Residus (LER) aprovada per la Decisió 2005/532/CE, donant lloc als següents grups:

RCE de Nivell I: Terres i materials pètris, no contaminats, procedents d'obres d'excavació.

El Reial decret 105/2008 (article 3.1.a), considera com excepció de ser considerades com residus:

Les terres i pedres no contaminades per substàncies perilloses, reutilitzades en la mateixa obra, en una obra diferent o en una activitat de restauració, acondicionament o reble, sempre que es pugui acreditar de forma fefaent la seva destinació a reutilització.

RCE de Nivell II: Residus generats principalment en les activitats pròpies del sector de la construcció, de la demolició, de la reparació domiciliària i de la implantació de serveis.

S'ha establert una classificació de RCE generats, segons els tipus de materials que els composen:

Aquest document està en fase de pre-ingrés al sistema de gestió documental de 'Diputació de Tarragona'.
Fins que no es presenti al registre d'entrada de documents de la Seu Electrònica no se'n podran generar còpies autèntiques segons la Llei 39/2015 LPAC.
SIGNAT ELECTRÒNICAMENT PER:
** CARLES GRAS (R: B55592927) el dia 07/01/2025 a les 12:07:38 i VAZQUEZ GOMEZ, ANTONIO (FIRMA) el dia 07/01/2025 a les 12:12:21

MATERIAL SEGONS ORDRE MINISTERIAL MAM/304/2002
RCE de Nivell I
1 Terres i petris de l'excavació
RCE de Nivell II
RCE de naturalesa no pètria
1 Asfalt **2 Fusta**
3 Metalls (inclosos els seus aliatges)
4 Paper i cartró
5 Plàstic
6 Vidre
7 Guix
8 Escombraries
RCE de naturalesa pètria
1 Sorra, grava i altres àrids
2 Formigó
3 Maons, teules i materials ceràmics
4 Pedra
RCE potencialment perillosos
1 Altres

5. ESTIMACIÓ DE LA QUANTITAT DELS RESIDUS GENERATS

S'ha estimat la quantitat de residus generats a l'obra, a partir de les experiències d'altres obres similars. S'ha emprat una fulla de càlcul on intervenen diveresos factors com el tipus d'obra, el volum d'excavació, coeficient d'esponjament, el pes del residu, densitat aparent, etc. i també s'ha tingut en comte els amidaments del projecte.

Els resultats es resumeixen en la següent taula:

	TIPOLOGIA		TOTALS RESIDU		Necessita contenidor
			m3	Tn	
Total per tipologies	**Inerts**	**Inert total**	98,55	157,68	
		Inert Formigó	175	420	SÍ
	No Especials	**Barrejat (dipòsit)**	5,30	2,49	NO
		Barrejat (reciclatge)	9,27	1,52	
		Metall	1,01	6,94	SÍ
		Plàstic	2,04	0,18	NO
		Fusta	0,88	0,21	
		Paper i Cartró	1,34	0,09	
	Especials	**Especial**	0,58	0,17	NO

Aquest document està en fase de pre-ingrés al sistema de gestió documental de 'Diputació de Tarragona'.
Fins que no es presenti al registra d'entrada de documents de la Seu Electrònica no se'n podran generar còpies autèntiques segons la Llei 39/2015 LPAC.

SIGNAT ELECTRÒNICAMENT PER:
** CARLES GRAS (R: B55592927) el dia 07/01/2025 a les 12:07:38 i VAZQUEZ GOMEZ, ANTONIO (FIRMA) el dia 07/01/2025 a les 12:12:21

6. MESURES PER A LA PLANIFICACIÓ I OPTIMITZACIÓ DE LA GESTIÓ DELS RESIDUS RESULTANTS DE LA CONSTRUCCIÓ I DEMOLICIÓ DE L'OBRA OBJECTE DEL PROJECTE

En la fase de projecte s'han tingut en compte les diferents alternatives compositives, constructives i de disseny, optant per aquelles que generen el menor volum de residus en la fase de construcció i d'explotació, facilitant, a més, el desmantellament de l'obra al final de la seva vida útil amb el menor impacte ambiental.

Per tal de generar menys residus en la fase d'execució, el constructor assumirà la responsabilitat d'organitzar i planificar l'obra, pel que fa al tipus de subministrament, provisió de materials i procés d'execució.

Com a criteri general, s'adoptaran les següents mesures per a la planificació i optimització de la gestió dels residus generats durant l'execució de l'obra:

- L'excavació s'ajustarà a les dimensions específiques del projecte, atenent a les cotes dels plànols de fonamentació, fins a la profunditat indicada en el mateix que coincidirà amb la informació Geotècnica corresponent amb el vist i plau de la Direcció Facultativa. En el cas que hi hagi llots de drenatge, es fitarà l'extensió de les bosses dels mateixos.

- S'ha d'evitar en el possible la producció de residus de naturalesa pètria (bitlles, grava, sorra, etc.), pactant amb el proveïdor la devolució del material que no s'utilitzi a l'obra.

- El formigó subministrat serà preferentment de central. En cas que hi hagi sobrants s'utilitzaran en les parts de l'obra que es prevegi per a aquests casos, com formigons de neteja, base de paviments, reblerts, etc.

- Les peces que continguin mescles bituminoses, es subministraran justes en dimensió i extensió, per tal d'evitar els sobrants innecessaris. Abans de la seva col locació es planificarà l'execució per procedir a l'obertura de les peces mínimes, de manera que quedin dins dels envasos dels sobrants no executats.

- Tots els elements de plàstic (canonades), fusta o ceràmics es replantejaran juntament amb l'oficial corresponent, per tal d'optimitzar la solució, minimitzar el seu consum i generar el menor volum de residus.

- El subministrament dels elements metàl·lics i els seus aliatges, es realitzarà amb les quantitats mínimes i estrictament necessàries per a l'execució de la fase de la obra corresponent, evitant-se qualsevol treball dins de l'obra, a excepció del muntatge dels corresponents kits prefabricats.

- Es demanarà de forma expressa als proveïdors que el subministrament en obra es realitzi amb la menor quantitat d'embalatge possible, renunciant als aspectes publicitaris, decoratius i superflus.

- Els volums de terres excavats s'aprofitaran per al rebliment de rases amb un tractament previ segons consideri la Direcció Facultativa.

Aquest document està en fase de pre-ingrés al sistema de gestió documental de 'Diputació de Tarragona'.
Fins que no es presenti al registre d'entrada de documents de la Seu Electrònica no se'n podran generar còpies autèntiques segons la Llei 39/2015 LPAC.
SIGNAT ELECTRÒNICAMENT PER:
** CARLES GRAS (R: B55592927) el dia 07/01/2025 a les 12:07:38 i VAZQUEZ GOMEZ, ANTONIO (FIRMA) el dia 07/01/2025 a les 12:12:21

En el cas que s'adoptin altres mesures alternatives o complementàries per a la planificació i optimització de la gestió dels residus de l'obra, se li comunicarà de forma fefaent al Director d'Obra i al Director de l'Execució de l'Obra per al seu coneixement i aprovació. Aquestes mesures no suposaran cap menyscabament de la qualitat de l'obra, ni interferiran en el procés d'execució de la mateixa.

7. OPERACIONS DE REUTILITZACIÓ, VALORITZACIÓ O ELIMINACIÓ QUE ES DESTINARAN ELS RESIDUS DE CONSTRUCCIÓ I DEMOLICIÓ QUE ES GENERIN EN L'OBRA

El desenvolupament de les activitats de valorització de residus de construcció i demolició requerirà autorització prèvia de l'òrgan competent en matèria mediambiental de la Comunitat Autònoma corresponent, en els termes establerts per la legislació vigent en matèria de residus.

L'autorització podrà ser atorgada per a una o vàries de les operacions que es vagin a realitzar, i sense perjudici de les autoritzacions o llicències exigides per qualsevol altra normativa aplicable a l'activitat. S'atorgarà per un termini de temps determinat, i podrà ser renovada per períodes successius.

L'autorització només es concedirà prèvia inspecció de les instal·lacions en les que es vagi a desenvolupar l'activitat i comprovació de la qualificació dels tècnics responsables de la seva direcció i que està prevista l'adequada formació professional del personal encarregat de la seva explotació.

Els àrids reciclats obtinguts com producte d'una operació de valorització de residus de construcció i enderrocament haurien de complir els requisits tècnics i legals per a l'ús que es destinin.

Quan es prevegi l'operació de reutilització en una altra construcció dels sobrants de les terres procedents de l'excavació, dels residus minerals o petris, dels materials ceràmics o dels materials no petris i metàl·lics, el procés es realitzarà preferentment en el dipòsit municipal.

En relació a la destinació prevista per als residus no reutilitzables ni valorables "in situ", s'expressen les característiques, la seva quantitat, el tipus de tractament i el seu destí, a la taula següent:

Material segons ordre ministerial mam/304/2002	Codi LER	Destinació
RCE de Nivell I		
1 Terres i petris de l'excavació	17 05 04	Reutilització a la pròpia obra
RCE de Nivell II		
RCE de naturalesa no pètria		
1 Asfalt	17 03 02	No es preveu residu
2 Fusta	17 02 01	Abocador / Recilatge

Aquest document està en fase de pre-ingrés al sistema de gestió documental de 'Diputació de Tarragona'.
Fins que no es presenti al registra d'entrada de documents de la Seu Electrònica no se'n podran generar còpies autèntiques segons la Llei 39/2015 LPAC.
SIGNAT ELECTRÒNICAMENT PER:
** CARLES GRAS (R: B55592927) el dia 07/01/2025 a les 12:07:38 i VAZQUEZ GOMEZ, ANTONIO (FIRMA) el dia 07/01/2025 a les 12:12:21

3 Metalls (inclosos els seus aliatges)	17 04 05	Abocador / Recilatge
4 Paper i cartró	15 01 01	Abocador / Recilatge
5 Plàstic	17 02 03	Recilatge
6 Vidre	17 02 02	Abocador / Recilatge
7 Guix	17 08 02	Abocador / Recilatge
8 Escombraries	17 06 04 20 02 01 20 03 03	Abocador / Recilatge
RCE de naturalesa pètria		
1 Sorra, grava i altres àrids	01 04 08 01 04 09	Reutilització a la pròpia obra
2 Formigó	17 01 01	Abocador autoritzat
3 Maons, teules i materials ceràmics	17 01 02	Abocador autoritzat
4 Pedra	17 09 04	Abocador autoritzat
RCE potencialment perillosos		
1 Altres	08 01 11	Tractament especial

8. MESURES PER A LA SEPARACIÓ DELS RESIDUS DE CONSTRUCCIÓ I ENDERROCAMENT EN OBRA

Els residus de construcció i enderrocament es separaran en les següents fraccions quan, de forma individualitzada per a cada una d'aquestes fraccions, la quantitat prevista de generació per al total de l'obra superi les següents quantitats:

- Formigó: 80 t.
- Maons, teules i materials ceràmics: 40 t.
- **Metalls (inclosos els seus aliatges): 2 t.**
- Fusta: 1 t.
- Vidre: 1 t.
- Plàstic: 0,5 t.
- Paper i cartró: 0,5 t.

De l’estimació de residus realitzada es preveu la obligació de separar in situ la fracció de metalls (2t). La separació en fraccions es durà a terme preferentment pel posseïdor dels residus de construcció i enderrocament dins de l'obra.

Si per falta d'espai físic en l'obra no és tècnicament viable fer aquesta separació en origen, el posseïdor podrà encomanar la separació de fraccions a un gestor de residus en una instal·lació de tractament de residus de construcció i enderrocament extern a l'obra. En aquest últim cas, el posseïdor haurà d'obtenir del gestor de la instal·lació documentació acreditativa que aquest ha complert, en nom seu, l'obligació recollida en l'article 5. "Obligacions del posseïdor de residus de construcció i demolició" del Reial Decret 105/2008, d'1 de febrer.

Aquest document està en fase de pre-ingrés al sistema de gestió documental de 'Diputació de Tarragona'.
Fins que no es presenti al registra d'entrada de documents de la Seu Electrònica no se'n podran generar còpies autèntiques segons la Llei 39/2015 LPAC.
SIGNAT ELECTRÒNICAMENT PER:
** CARLES GRAS (R: B55592927) el dia 07/01/2025 a les 12:07:38 i VAZQUEZ GOMEZ, ANTONIO (FIRMA) el dia 07/01/2025 a les 12:12:21

L'òrgan competent en matèria mediambiental de la comunitat autònoma on es troba l'obra, de forma excepcional, i sempre que la separació dels residus no hagi estat especificada i pressupostada en el projecte d'obra, pot eximir al posseïdor dels residus de construcció i enderrocament de l'obligació de separació d'alguna o de totes les anteriors fraccions.

9. PRESCRIPCIONS EN RELACIÓ AMB L'EMMAGATZEMATGE, MANEIG, SEPARACIÓ I ALTRES OPERACIONS DE GESTIÓ DELS RESIDUS DE CONSTRUCCIÓ I ENDERROCAMENT

El dipòsit temporal dels enderrocs es realitzarà en contenidors metàl·lics amb la ubicació i condicions establertes en les ordenances municipals, o bé en sacs industrials amb un volum inferior a un metre cúbic, quedant degudament senyalitzats i segregats de la resta de residus.

Aquells residus valoritzables, com fustes, plàstics o ferralla es dipositaran en contenidors degudament senyalitzats i segregats de la resta de residus, per tal de facilitar la seva gestió.

Els contenidors hauran d'estar pintats amb colors vius, que siguin visibles durant la nit, i han de comptar amb una banda de material reflectant de, almenys, 15 centímetres al llarg de tot el seu perímetre, figurant de forma clara i llegible la següent informació:

- Raó social.
- Codi d'Identificació Fiscal (C.I.F.).
- Número de telèfon del titular del contenidor / envàs.
- Número d'inscripció al Registre de Transportistes de Residus del titular del contenidor.

Aquesta informació haurà de quedar també reflectida a través d'adhesius o plaques, en els envasos industrials o altres elements de contenció.

El responsable de l'obra a la qual dóna servei el contenidor d'adoptar les mesures pertinents per evitar que es dipositin residus aliens a la mateixa. Els contenidors romandran tancats o coberts fora de l'horari de treball, amb tal d'evitar el dipòsit de restes aliens a l'obra i el vessament de dels residus.

A l'equip d'obra s'hauran d'establir els mitjans humans, tècnics i procediments de separació que es dedicaran a cada tipus de RCE.

S'hauran de complir les prescripcions establertes en les ordenances municipals, els requisits i condicions de la llicència d'obra, especialment si obliguen a la separació en origen de determinades matèries objecte de reciclatge o deposició, i el constructor o el cap d'obra realitzar una avaluació econòmica de les condicions en què és viable aquesta operació, considerant les possibilitats reals de fer-la, és a dir, que l'obra o construcció ho permeti i que es disposi de plantes de reciclatge o gestors adequats.

El constructor haurà d'efectuar un estricte control documental, de manera que els transportistes i gestors de RCE presentin els vals de cada retirada i lliurament a destinació

Aquest document està en fase de pre-ingrés al sistema de gestió documental de 'Diputació de Tarragona'.
Fins que no es presenti al registre d'entrada de documents de la Seu Electrònica no se'n podran generar còpies autèntiques segons la Llei 39/2015 LPAC.
SIGNAT ELECTRÒNICAMENT PER:
** CARLES GRAS (R: B55592927) el dia 07/01/2025 a les 12:07:38 i VAZQUEZ GOMEZ, ANTONIO (FIRMA) el dia 07/01/2025 a les 12:12:21

final. En el cas que els residus es reutilitzin en altres obres o projectes de restauració, s'haurà d'aportar evidència documental de la destinació final.

Les restes derivades del rentat de les canaletes de les cubes de subministrament de formigó prefabricat seran considerats com a residus i gestionats com li correspon (LER 17 01 01).

S'ha d'evitar la contaminació mitjançant productes tòxics o perillosos dels materials plàstics, restes de fusta, abassegaments o contenidors de runes, amb la finalitat de procedir a la seva adequada segregació.
Les terres superficials que es puguin destinar a jardineria o la recuperació de sòls degradats, seran acuradament retirades i emmagatzemades durant el menor temps possible, disposades en cavallons d'alçada no superior a 2 metres, evitant la humitat excessiva, la seva manipulació i la seva contaminació.

Els residus que continguin amiant compliran els preceptes dictats pel Reial Decret 108/1991, sobre la prevenció i reducció de la contaminació del medi ambient produïda per l'amiant (article 7.), així com la legislació laboral d'aplicació. Per determinar la condició de residus perillosos o no perillosos, se seguirà el procés indicat en l'Ordre MAM/304/2002, Annex II. Llista de Residus. Punt 6.

10. VALORACIÓ DEL COST PREVIST DE LA GESTIÓ DELS RESIDUS DE CONSTRUCCIÓ I ENDERROC

El cost previst de la gestió dels residus s'ha determinat a partir de l'estimació descrita a l'apartat 5, "ESTIMACIÓ DE LA QUANTITAT DELS RESIDUS GENERATS", aplicant els preus tipus per a cada residu inclòs el transport, medis auxiliars i despeses indirectes per a cada unitat. En base als residus, es preveu una despesa total per a la gestió de residus de 5.122,44 € tal i com es desglosa en el pressupost següent inclòs com a capítol del pressupost de l'obra.

Aquest document està en fase de pre-ingrés al sistema de gestió documental de 'Diputació de Tarragona'.
Fins que no es presenti al registre d'entrada de documents de la Seu Electrònica no se'n podran generar còpies autèntiques segons la Llei 39/2015 LPAC.

SIGNAT ELECTRÒNICAMENT PER:
** CARLES GRAS (R: B55592927) el dia 07/01/2025 a les 12:07:38 i VAZQUEZ GOMEZ, ANTONIO (FIRMA) el dia 07/01/2025 a les 12:12:21

PRESSUPOST

Data: 14/10/24 Pàg.: 1

Obra 01 Gestió de residus
Capítol 11 Gestió de residus

NUM.	CODI	UA	DESCRIPCIÓ	AMIDAMENT	PREU	IMPORT TOTAL
1	I2R24200	m3	Classificació a peu d'obra de residus de construcció o demolició en fraccions segons REAL DECRETO 105/2008, amb mitjans manuals (P - 1)	2,470	26,35	65,08
2	I2R642J0	m3	Càrrega amb mitjans mecànics i transport de residus inerts o no especials a instal·lació autoritzada de gestió de residus, amb contenidor de 9 m3 de capacitat (P - 3)	348,100	11,75	4.090,18
3	I2R540R0	m3	Transport de residus especials a instal·lació autoritzada de gestió de residus, amb contenidor de 200 l de capacitat (P - 2)	0,580	198,81	115,31
4	I2RA6890	m3	Deposició controlada a centre de reciclatge de residus de fusta no especials amb una densitat 0,19 t/m3, procedents de construcció o demolició, amb codi 170201 segons la Llista Europea de Residus (ORDEN MAM/304/2002) (P - 5)	0,880	15,75	13,86
5	I2RA8E00	kg	Deposició controlada a centre de selecció i transferència de residus barrejats especials, procedents de construcció o demolició, amb codi 170903* segons la Llista Europea de Residus (ORDEN MAM/304/2002) (P - 7)	170,000	0,35	59,50
6	I2RA85A0	m3	Deposició controlada a centre de selecció i transferència de residus barrejats no especials amb una densitat 0,43 t/m3, procedents de construcció o demolició, amb codi 170904 segons la Llista Europea de Residus (ORDEN MAM/304/2002) (P - 6)	12,650	63,67	805,43
7	I2RA6680	m3	Deposició controlada a centre de reciclatge de residus de metalls barrejats no especials amb una densitat 0,2 t/m3, procedents de construcció o demolició, amb codi 170407 segons la Llista Europea de Residus (ORDEN MAM/304/2002) (P - 4)	1,010	-26,65	-26,92
TOTAL	**Capítol**		**01.11**			**5.122,44**

TOTAL PRESSUPOST ***5.122,44***

EUR

Aquest document està en fase de pre-ingrés al sistema de gestió documental de 'Diputació de Tarragona'.
Fins que no es presenti al registra d'entrada de documents de la Seu Electrònica no se'n podran generar còpies autèntiques segons la Llei 39/2015 LPAC.

SIGNAT ELECTRÒNICAMENT PER:
** CARLES GRAS (R: B55592927) el dia 07/01/2025 a les 12:07:38 i VAZQUEZ GOMEZ, ANTONIO (FIRMA) el dia 07/01/2025 a les 12:12:21

ANNEX 12
JUSTIFICACIÓ DE PREUS

Aquest document està en fase de pre-ingrés al sistema de gestió documental de 'Diputació de Tarragona'.
Fins que no es presenti al registra d'entrada de documents de la Seu Electrònica no se'n podran generar còpies autèntiques segons la Llei 39/2015 LPAC.

SIGNAT ELECTRÒNICAMENT PER:
** CARLES GRAS (R: B55592927) el dia 07/01/2025 a les 12:07:38 i VAZQUEZ GOMEZ, ANTONIO (FIRMA) el dia 07/01/2025 a les 12:12:21

ÍNDEX

1. JUSTIFICACIÓ DE PREUS 3

Aquest document està en fase de pre-ingrés al sistema de gestió documental de 'Diputació de Tarragona'.
Fins que no es presenti al registra d'entrada de documents de la Seu Electrònica no se'n podran generar còpies autèntiques segons la Llei 39/2015 LPAC.

SIGNAT ELECTRÒNICAMENT PER:
** CARLES GRAS (R: B55592927) el dia 07/01/2025 a les 12:07:38 i VAZQUEZ GOMEZ, ANTONIO (FIRMA) el dia 07/01/2025 a les 12:12:21

1. JUSTIFICACIÓ DE PREUS

A continuació s'adjunta la justificació de preus del projecte. S'ha emprat el banc de preus BEDEC i la introducció de partides manualment. Així mateix, s'ha aplicat un valor del 4% per a despeses indirectes i un 1% per a despeses auxiliars de mà d'obra.

Aquest document està en fase de pre-ingrés al sistema de gestió documental de 'Diputació de Tarragona'.
Fins que no es presenti al registra d'entrada de documents de la Seu Electrònica no se'n podran generar còpies autèntiques segons la Llei 39/2015 LPAC.

SIGNAT ELECTRÒNICAMENT PER:
** CARLES GRAS (R: B55592927) el dia 07/01/2025 a les 12:07:38 i VAZQUEZ GOMEZ, ANTONIO (FIRMA) el dia 07/01/2025 a les 12:12:21

JUSTIFICACIÓ DE PREUS

MÀ D'OBRA

CODI	UA	DESCRIPCIÓ	PREU
A01-FEPD	h	Ajudant electricista	24,61 €
A01-FEPH	h	Ajudant muntador	24,65 €
A01-FEPJ	h	Ajudant jardiner	28,00 €
A0112000	h	Cap de colla	31,99 €
A0121000	h	Oficial 1a	30,22 €
A0122000	h	Oficial 1a paleta	30,22 €
A012H000	h	Oficial 1a electricista	31,23 €
A012M000	h	Oficial 1ª muntador	31,23 €
A012N000	H	OFICIAL 1A D'OBRA PUBLICA	30,22 €
A012P000	h	Oficial 1a jardiner	35,20 €
A013H000	h	Ajudant electricista	26,76 €
A013M000	h	Ajudant muntador	26,80 €
A013U001	h	Ajudant	20,89 €
A0140000	h	Manobre	25,09 €
A0150000	h	Manobre especialista	26,06 €
A0D-0007	h	Manobre	23,17 €
A0E-000A	h	Manobre especialista	23,96 €
A0F-000B	h	Oficial 1a	27,76 €
A0F-000D	h	Oficial 1a col·locador	27,76 €
A0F-000E	h	Oficial 1a electricista	28,69 €
A0F-000M	h	Oficial 1a jardiner	31,55 €
A0F-000R	h	Oficial 1a muntador	28,69 €
A0F-000S	h	Oficial 1a d'obra pública	27,76 €
A0F-000T	h	Oficial 1a paleta	27,76 €

Aquest document està en fase de pre-ingrés al sistema de gestió documental de 'Diputació de Tarragona'.
Fins que no es presenti al registra d'entrada de documents de la Seu Electrònica no se'n podran generar còpies autèntiques segons la Llei 39/2015 LPAC.

SIGNAT ELECTRÒNICAMENT PER:
** CARLES GRAS (R: B55592927) el dia 07/01/2025 a les 12:07:38 i VAZQUEZ GOMEZ, ANTONIO (FIRMA) el dia 07/01/2025 a les 12:12:21

JUSTIFICACIÓ DE PREUS

MAQUINÀRIA

CODI	UA	DESCRIPCIÓ	PREU
C1105A00	h	Retroexcavadora amb martell trencador	67,20 €
C110U010	h	Retroexcavadora de 50 hp, amb martell de 200 kg a 400 kg	48,84 €
C111-0055	h	Compressor amb un martell pneumàtic	13,60 €
C111-0056	h	Compressor amb dos martells pneumàtics	14,32 €
C115-00EE	h	Retroexcavadora amb martell trencador	59,00 €
C1311110	h	Pala carregadora petita sobre pneumàtics, de 67 kW	42,78 €
C1311430	h	Pala carregadora sobre pneumàtics de 8 a 14 t	89,10 €
C13124C0	h	Pala excavadora giratoria sobre cadenes de 31 a 40 t	197,97 €
C1313330	h	Retroexcavadora sobre pneumàtics de 8 a 10 t	59,51 €
C131U020	h	Retroexcavadora de 50 hp, tipus CAT-416 o equivalent	41,11 €
C131U025	h	Retroexcavadora de 74 hp, tipus CAT-428 o equivalent	37,28 €
C131-005G	h	Corró vibratori autopropulsat, de 12 a 14 t	76,84 €
C13350C0	h	Corró vibratori autopropulsat, de 12 a 14 t	63,61 €
C133A030	h	Compactador duplex manual de 700 kg	8,85 €
C133U002	h	Motoanivelladora de 150 hp	56,85 €
C133U030	h	Corró vibratori autopropulsat de 12 a 14 t	61,17 €
C136-00F4	h	Motoanivelladora petita	79,25 €
C138-00KG	h	Pala carregadora sobre cadenes d'11 a 17 t, amb escarificadora	98,69 €
C138-00KQ	h	Pala carregadora sobre pneumàtics de 15 a 20 t	94,89 €
C138-00KR	h	Pala carregadora sobre pneumàtics de 8 a 14 t	81,37 €
C139-00LK	h	Pala excavadora giratòria sobre pneumàtics de 15 a 20 t	102,70 €
C13A-00FP	h	Picó vibrant de combustible amb placa de 30x30 cm	5,57 €
C13A-W61K	h	Picó vibrant elèctric amb placa de 30x30 cm	4,14 €
C13C-00LP	h	Retroexcavadora sobre pneumàtics de 8 a 10 t	52,25 €
C15019U0	h	Camió de 250 hp, de 20 t (9,6 m3)	50,23 €
C1502U20	h	Camió cisterna de 10000 l	44,97 €
C1503000	h	Camió grua	47,44 €
C1503500	h	Camió grua de 5 t	49,94 €

Aquest document està en fase de pre-ingrés al sistema de gestió documental de 'Diputació de Tarragona'.
Fins que no es presenti al registra d'entrada de documents de la Seu Electrònica no se'n podran generar còpies autèntiques segons la Llei 39/2015 LPAC.

SIGNAT ELECTRÒNICAMENT PER:
** CARLES GRAS (R: B55592927) el dia 07/01/2025 a les 12:07:38 i VAZQUEZ GOMEZ, ANTONIO (FIRMA) el dia 07/01/2025 a les 12:12:21

JUSTIFICACIÓ DE PREUS

MAQUINÀRIA

CODI	UA	DESCRIPCIÓ	PREU
C1503U10	h	Camió grua de 5 t	40,27 €
C1507M00	h	Dúmper extravial, de 32 t de càrrega útil	79,96 €
C150U004	h	Furgoneta de 3500 kg	6,32 €
C152-003A	h	Camió grua de 3 t	52,20 €
C152-003B	h	Camió grua	55,10 €
C15I-00JY	h	Lloguer de plataforma autopropulsada amb cistella sobre braç articulat per a una alçària de treball de 16 m, sense operari	13,77 €
C1700006	h	Vibrador intern de formigó	1,71 €
C1702D00	h	Camió cisterna per a reg asfàltic	34,02 €
C1709A00	h	Estenedora per a paviments de formigó	90,93 €
C1709B00	h	Estenedora per a paviments de mescla bituminosa	47,32 €
C170D0A0	h	Corró vibratori per a formigons i betums autopropulsat pneumàtic	56,83 €
C170E000	h	Escombradora autopropulsada	36,56 €
C178-00GF	h	Màquina tallajunts amb disc de diamant per a paviment	8,46 €
C1B02AU5	h	Màquina per a pintar marques vials, amb pintura termoplàstica	35,39 €
C1B02B00	h	Màquina per a pintar bandes de vial, d'accionament manual	23,39 €
C1B0AU20	h	Equip de camió de 13 t amb calderes per a pintura termoplàstica	32,10 €
C1RA2900	m3	Subministrament de contenidor metàl·lic de 9 m3 de capacitat i recollida amb residus inerts o no especials	20,83 €
C1RABJ00	m3	Subministrament de bidó plàstic de 200 l de capacitat i recollida amb residus especials	191,16 €
C2005000	h	Regle vibratori	4,12 €
C200S000	h	Equip i elements auxiliars per a tall oxiacetilènic	6,45 €
CRE0-00C0	h	Motoserra	3,41 €
CZ11-005C	h	Compressor portàtil entre 7 i 10 m3/min de cabal i 8 bar de pressió	16,34 €
CZ12U00A	h	Compressor portàtil de 7/10 m3/min de cabal	17,23 €
CZ16-00EH	h	Equip de raig de sorra	4,89 €

Aquest document està en fase de pre-ingrés al sistema de gestió documental de 'Diputació de Tarragona'.
Fins que no es presenti al registre d'entrada de documents de la Seu Electrònica no se'n podran generar còpies autèntiques segons la Llei 39/2015 LPAC.

SIGNAT ELECTRÒNICAMENT PER:
** CARLES GRAS (R: B55592927) el dia 07/01/2025 a les 12:07:38 i VAZQUEZ GOMEZ, ANTONIO (FIRMA) el dia 07/01/2025 a les 12:12:21

JUSTIFICACIÓ DE PREUS

MATERIALS

CODI	UA	DESCRIPCIÓ	PREU
B0111000	m3	Aigua	1,78 €
B011-05ME	m3	Aigua	1,56 €
B0310500	t	Sorra de pedrera de 0 a 3,5 mm	16,66 €
B031S400	t	Sorra de material reciclat mixt de formigó-ceràmica de 0 a 5 mm	10,25 €
B033S500	t	Grava de granulat reciclat mixt de formigó-ceràmica de 20 a 40 mm	12,64 €
B037200U	m3	Tot-u artificial, inclòs transport a l'obra	17,34 €
B03L-05MU	t	Sorra de sílice de 0 a 3,5 mm	201,46 €
B0552100	kg	Emulsió bituminosa catiònica amb un 60% de betum asfàltic, per a reg d'adherència tipus C60B3/B2 ADH, segons UNE-EN 13808	0,24 €
B0552470	kg	Emulsió bituminosa catiònica amb un 60% de betum asfàltic, per a reg d'imprimació tipus C60BF4 IMP amb un contingut de fluidificant >3%, segons UNE-EN 13808	0,27 €
B055-067M	t	Ciment pòrtland amb filler calcari CEM II/B-L 32,5 R segons UNE-EN 197-1, en sacs	124,98 €
B060U110	m3	Formigó de 15 N/mm2 de resistència característica a la compressió, consistència plàstica i granulat màxim 20 mm, inclòs transport a l'obra	59,78 €
B060U310	m3	Formigó HM-20, consistència plàstica i granulat màxim 20 mm, inclòs transport a l'obra	61,03 €
B060U320	m3	Formigó HM-20, consistència fluida i granulat màxim 20 mm, inclòs transport a l'obra	65,34 €
B064300B	m3	Formigó HM-20/B / 20 / I de consistència tova, grandària màxima del granulat 20 mm, amb >= 200 kg/m3 de ciment, apte per a classe d'exposició I	65,11 €
B064300C	m3	Formigó HM-20/P / 20 / I de consistència plàstica, grandària màxima del granulat 20 mm, amb >= 200 kg/m3 de ciment, apte per a classe d'exposició I	65,11 €
B064500C	m3	Formigó HM-20/P / 40 / I de consistència plàstica, grandària màxima del granulat 40 mm, amb >= 200 kg/m3 de ciment, apte per a classe d'exposició I	63,46 €
B064E21C	m3	Formigó HM-20/P/20/I+Qa de consistència plàstica, grandària màxima del granulat 20 mm, amb >= 275 kg/m3 de ciment, apte per a classe d'exposició I+Qa	108,84 €
B069-I3Q0	m3	Formigó d'ús no estructural HNE-20/P/40 de resistència a compressió 20 N/mm2, consistència plàstica i grandària màxima del granulat 40 mm	62,72 €
B06B2300	m3	Formigó per a paviments HF-4 MPa de resistència a flexotracció i consistència plàstica	104,62 €

Aquest document està en fase de pre-ingrés al sistema de gestió documental de 'Diputació de Tarragona'.
Fins que no es presenti al registra d'entrada de documents de la Seu Electrònica no se'n podran generar còpies autèntiques segons la Llei 39/2015 LPAC.

SIGNAT ELECTRÒNICAMENT PER:
** CARLES GRAS (R: B55592927) el dia 07/01/2025 a les 12:07:38 i VAZQUEZ GOMEZ, ANTONIO (FIRMA) el dia 07/01/2025 a les 12:12:21

JUSTIFICACIÓ DE PREUS

MATERIALS

CODI	UA	DESCRIPCIÓ	PREU
B06F1-I0IL	m3	Formigó en massa HM - 20 / B / 20 / X0 amb una quantitat de ciment de 200 kg/m3 i relació aigua ciment =< 0.6	55,36 €
B06F1-I62I	m3	Formigó en massa HM - 20 / P / 20 / X0 amb una quantitat de ciment de 200 kg/m3 i relació aigua ciment =< 0.6	95,67 €
B06N0006	m3	FORMIGÓ R=20N/MM2, DE CONSISTÈNCIA PLÀSTICA, GRANDÀRIA MÀXIMA DEL GRANULAT 40MM	46,72 €
B06NN12A	m3	Formigó d'ús no estructural HNE-15/F/20 de resistència a compressió 15 N/mm2, consistència fluïda i grandària màxima del granulat 20 mm	66,54 €
B06NN14C	m3	Formigó d'ús no estructural de resistència a compressió15 N/mm2, consistència plàstica i grandària màxima del granulat 40 mm, HNE-15/P/40	82,05 €
B0710150	t	Morter per a ram de paleta, classe M 5 (5 N/mm2), en sacs, de designació (G) segons norma UNE-EN 998-2	42,23 €
B0710250	t	Morter per a ram de paleta, classe M 5 (5 N/mm2), a granel, de designació (G) segons norma UNE-EN 998-2	45,13 €
B071U005	m3	Morter de ciment de Classe M-5 (5 N/mm2) segons la Norma UNE 998-2	85,91 €
B071UC01	m3	Morter M-80	74,34 €
B07D-CVVV	kg	Morter sintètic epoxi de resines epoxi	4,33 €
B07L-1PY6	t	Morter per a ram de paleta, classe M 5 (5 N/mm2), en sacs, de designació (G) segons norma UNE-EN 998-2	49,05 €
B08A1020	kg	Producte filmògen per a formigó	2,97 €
B0D21030	m	Tauló de fusta de pi per a 10 usos	0,49 €
B0D8U001	m2	Amortització de plafó metàl·lic pla per a 40 usos	2,02 €
B0DF8H0A	u	Motlle metàl·lic per a encofrat de pericó de registre de 38x38x55 cm, per a 150 usos	1,32 €
B0DZA000	l	Desencofrant	2,84 €
B0DZU005	u	Materials auxiliars per a encofrar	1,69 €
B0F1D2A1	u	Maó calat, de 290x140x100 mm, per a revestir, categoria I, HD, segons la norma UNE-EN 771-1	0,22 €
B2RA6680	t	Deposició controlada a centre de reciclatge de residus de metalls barrejats no especials amb una densitat 0,2 t/m3, procedents de construcció o demolició, amb codi 170407 segons la Llista Europea de Residus (ORDEN MAM/304/2002)	205,02 €

Aquest document està en fase de pre-ingrés al sistema de gestió documental de 'Diputació de Tarragona'.
Fins que no es presenti al registre d'entrada de documents de la Seu Electrònica no se'n podran generar còpies autèntiques segons la Llei 39/2015 LPAC.

SIGNAT ELECTRÒNICAMENT PER:
** CARLES GRAS (R: B55592927) el dia 07/01/2025 a les 12:07:38 i VAZQUEZ GOMEZ, ANTONIO (FIRMA) el dia 07/01/2025 a les 12:12:21

JUSTIFICACIÓ DE PREUS

MATERIALS

CODI	UA	DESCRIPCIÓ	PREU
B2RA6890	t	Deposició controlada a centre de reciclatge de residus de fusta no especials amb una densitat 0,19 t/m3, procedents de construcció o demolició, amb codi 170201 segons la Llista Europea de Residus (ORDEN MAM/304/2002)	79,73 €
B2RA85A0	t	Deposició controlada a centre de selecció i transferència de residus barrejats no especials amb una densitat 0,43 t/m3, procedents de construcció o demolició, amb codi 170904 segons la Llista Europea de Residus (ORDEN MAM/304/2002)	142,38 €
B2RA8E00	kg	Deposició controlada a centre de selecció i transferència de residus barrejats especials, procedents de construcció o demolició, amb codi 170903* segons la Llista Europea de Residus (ORDEN MAM/304/2002)	0,34 €
B8ZBU200	kg	Pintura termoplàstica, per a marques vials	1,28 €
B8ZBUU01	kg	Microesferes de vidre	0,64 €
B965A2D0	m	Vorada recta de formigó, doble capa, amb secció normalitzada per a vianants A2 de 20x10 cm, de classe climàtica B, classe resistent a l'abrasió H i classe resistent a flexió T (R-5 MPa), segons UNE-EN 1340	6,53 €
B99ZZ160	u	Escocell quadrat de planxa d'acer corten, de 140x140x20 cm i de 10 mm de gruix	191,81 €
B9H11352	t	Mescla bituminosa contínua en calent tipus AC 16 surf B 50/70 D, amb betum asfàltic de penetració, de granulometria densa per a capa de trànsit i granulat calcari	107,25 €
B9H11B52	t	Mescla bituminosa contínua en calent tipus AC 22 bin B 50/70 S, amb betum asfàltic de penetració, de granulometria semidensa per a capa intermèdia i granulat calcari	106,11 €
BBA15100	kg	Termoplàstic en calent aplicable per polvorització de color blanc, per a marques vials	1,71 €
BBA1M100	kg	Microesferes de vidre per a senyalització per a marques vials retrorreflectants en sec	1,41 €
BBM1U010	u	Placa circular de 60 cm de diàmetre, amb revestiment reflectant EG nivell 1, inclosos elements de fixació al suport	37,75 €
BBMZU105	m	Suport de tub d'acer galvanitzat de 80x40x2 mm, per a senyals de trànsit	8,00 €
BD58-V9UF	u	Canal de desguàs per a zones de circulació de vehicles i vianants, de fosa dúctil amb recobriment protector de pintura color negre forja, sense pendent incorporada, de 750x230x195 mm (llarg.X ampl.X fond.), amb reixeta de fosa dúctil antilliscant de la classe D400 segons norma UNE-EN 124, fixada amb cargols a la canal, construcció segons norma UNE-EN 1433	192,08 €

Aquest document està en fase de pre-ingrés al sistema de gestió documental de 'Diputació de Tarragona'.
Fins que no es presenti al registre d'entrada de documents de la Seu Electrònica no se'n podran generar còpies autèntiques segons la Llei 39/2015 LPAC.

SIGNAT ELECTRÒNICAMENT PER:
** CARLES GRAS (R: B55592927) el dia 07/01/2025 a les 12:07:38 i VAZQUEZ GOMEZ, ANTONIO (FIRMA) el dia 07/01/2025 a les 12:12:21

JUSTIFICACIÓ DE PREUS

MATERIALS

CODI	UA	DESCRIPCIÓ	PREU
BD7F-1OIU	m	Tub de PE de paret sòlida per a sanejament soterrat sense pressió, superfícies interna llisa i externa llisa, diàmetre nominal DN 200, classe de rigidesa anular SN 8 (rigidesa anular >= 8kN/m2), codi d'àrea d'aplicació U (ús en l'exterior de l'estructura dels edificis), fabricació segons norma UNE-EN 1401-1, per a unió elàstica amb anella elastomèrica d'estanquitat	15,29 €
BD7F-1OIX	m	Tub de PE de paret sòlida per a sanejament soterrat sense pressió, superfícies interna llisa i externa corrugat,diàmetre nominal DN 400, classe de rigidesa anular SN 8 (rigidesa anular >= 8kN/m2), codi d'àrea d'aplicació U (ús en l'exterior de l'estructura dels edificis), fabricació segons norma UNE-EN 1401-1, per a unió elàstica amb anella elastomèrica d'estanquitat	30,35 €
BD7F-1OIY	m	Tub de PE de paret sòlida per a sanejament soterrat sense pressió, superfícies interna llisa i externa corrugat,diàmetre nominal DN 500, classe de rigidesa anular SN 8 (rigidesa anular >= 8kN/m2), codi d'àrea d'aplicació U (ús en l'exterior de l'estructura dels edificis), fabricació segons norma UNE-EN 1401-1, per a unió elàstica amb anella elastomèrica d'estanquitat	53,46 €
BD7F-1OJ3	m	Tub de PE de paret sòlida per a sanejament soterrat sense pressió, superfícies interna llisa i externa corrugat,diàmetre nominal DN 315, classe de rigidesa anular SN 8 (rigidesa anular >= 8kN/m2), codi d'àrea d'aplicació U (ús en l'exterior de l'estructura dels edificis), fabricació segons norma UNE-EN 1401-1, per a unió elàstica amb anella elastomèrica d'estanquitat	27,39 €
BDDZU010	u	Graó per a pou de registre de 300x300x300 mm, de polipropilé amb ànima d'acer de 20 mm de diàmetre	6,66 €
BDG2-34UA	m	Fil guia per a conductes de canalitzacions de serveis, de nylon, de 5 mm de gruix	0,16 €
BDG3-34IF	u	Part proporcional de separadors, conectors i obturadors de canalitzacions de serveis de 90 mm de diàmetre nominal	0,29 €
BDG4-1GS1	m	Peça prefabricada de formigó per a cuneta de 30x12 cm amb canal en V a la cara superior	11,17 €
BDGZB610	m	Banda continua de senyalització per a canalitzacions soterrades de 30 cm d'amplària, de polipropilè	0,23 €
BDGZFN50	m	Fil guia per a conductes de canalitzacions de serveis, de nylon, de 5 mm de gruix	0,12 €
BDGZP600	u	Part proporcional de separadors, conectors i obturadors de canalitzacions de serveis de 125 mm de diàmetre nominal	0,86 €
BDGZP800	u	Part proporcional de separadors, conectors i obturadors de canalitzacions de serveis de 90 mm de diàmetre nominal	0,25 €
BDK2U030	u	Pericó de registre amb tapes, tipus HF II, prefabricada de formigó armat per a instal.lacions de telefonia	481,20 €

Aquest document està en fase de pre-ingrés al sistema de gestió documental de 'Diputació de Tarragona'.
Fins que no es presenti al registra d'entrada de documents de la Seu Electrònica no se'n podran generar còpies autèntiques segons la Llei 39/2015 LPAC.

SIGNAT ELECTRÒNICAMENT PER:
** CARLES GRAS (R: B55592927) el dia 07/01/2025 a les 12:07:38 i VAZQUEZ GOMEZ, ANTONIO (FIRMA) el dia 07/01/2025 a les 12:12:21

JUSTIFICACIÓ DE PREUS

MATERIALS

CODI	UA	DESCRIPCIÓ	PREU
BDKZ3150	u	Bastiment i tapa per a pericó de serveis de fosa grisa de 420x420x40 mm i de 25 kg de pes	18,40 €
BDKZU003	u	Marc de 70x70x4,5 cm amb tapa, de fosa dúctil , per a una càrrega de ruptura de 12 t, totalment col·locat	33,92 €
BDKZU080	u	Marc i tapa de 80x80 cm, de fosa dúctil, clase B-125, segons UNE-EN 124	206,22 €
BFB1E450	m	Tub de polietilè de designació PE 100, de 110 mm de diàmetre nominal, de 10 bar de pressió nominal, sèrie SDR 17, segons la norma UNE-EN 12201-2, connectat a pressió	4,46 €
BG22RG10	m	Tub corbable corrugat de PVC, de 90 mm de diàmetre nominal, aïllant i no propagador de la flama, resistència a l'impacte de 6 J, resistència a compressió de 250 N, per a canalitzacions soterrades	2,80 €
BG22TD10	m	Tub corbable corrugat de polietilè, de doble capa, llisa la interior i corrugada l'exterior, de 125 mm de diàmetre nominal, aïllant i no propagador de la flama, resistència a l'impacte de 20 J, resistència a compressió de 450 N, per a canalitzacions soterrades	6,19 €
BG23ED10	m	Tub rígid d'acer galvanitzat, de 63 mm de diàmetre nominal, resistència a l'impacte de 20 J, resistència a compressió de 4000 N, per a endollar	15,62 €
BG319550	m	Cable amb conductor de coure de 0,6/1 kV de tensió assignada, amb designació RV-K, tetrapolar, de secció 4 x 6 mm2, amb coberta del cable de PVC	4,02 €
BG32A370	m	Cable amb conductor de coure 450/750 V de tensió assignada, amb designació H07Z1-K (AS), tripolar, de secció 3 x 16 mm2, amb aïllament poliolefines, amb baixa emissió fums, +cable de comandament	10,08 €
BG38U035	m	Conductor de coure nu, unipolar d'1x35 mm2	1,16 €
BGD14320	u	Piqueta de connexió a terra d'acer i recobriment de coure, de 2500 mm de llargària, de 17,3 mm de diàmetre, de 300 µm	22,35 €
BGW23000	u	Part proporcional d'accessoris per a tubs rígids d'acer	0,27 €
BGW38000	u	Part proporcional d'accessoris per a conductors de coure nus	0,38 €
BGYD1000	u	Part proporcional d'elements especials per a piquetes de connexió a terra	4,37 €
BJM35BE0	u	Ventosa automàtica per a embridar de 50 mm de diàmetre nominal, de 16 bar de pressió de prova, de fosa, preu alt	176,51 €
BJM4U010	u	Purgador automàtic de fundició de 40 mm DN, per a embridar	133,27 €
BJMAU010	u	Armari metàl·lic amb tanca normalitzada, per a instal·lació de comptador d´aigua, de 800x600x300 mm, per a encastar	133,68 €

Aquest document està en fase de pre-ingrés al sistema de gestió documental de 'Diputació de Tarragona'.
Fins que no es presenti al registre d'entrada de documents de la Seu Electrònica no se'n podran generar còpies autèntiques segons la Llei 39/2015 LPAC.

SIGNAT ELECTRÒNICAMENT PER:
** CARLES GRAS (R: B55592927) el dia 07/01/2025 a les 12:07:38 i VAZQUEZ GOMEZ, ANTONIO (FIRMA) el dia 07/01/2025 a les 12:12:21

JUSTIFICACIÓ DE PREUS

MATERIALS

CODI	UA	DESCRIPCIÓ	PREU
BN1216E0	u	Vàlvula de comporta manual amb brides, de cos curt, de 125 mm de diàmetre nominal, de 16 bar de PN, cos de fosa nodular EN-GJS-500-7 (GGG50) i tapa de fosa nodular EN-GJS-500-7 (GGG50), amb revestiment de resina epoxi (250 micres), comporta de fosa+EPDM i tancament de seient elàstic, eix d'acer inoxidable 1.4021 (AISI 420), amb accionament per volant de fosa	164,71 €
BN816320	u	Vàlvula de retenció de clapeta amb rosca, de diàmetre nominal 1´´, de 10 bar de PN, de bronze, preu alt	20,21 €
BQ23-H5CY	u	Paperera trabucable d'eix de gir horitzontal de 30 l, 45,5 cm de diàmetre, semicircular de planxa perforada d'acer de gruix 2 mm amb acabat imprimació epoxi i pintura polièster, i suports de tub de 40 mm	92,70 €
BQB2-H6UG	u	Jardinera de posts de fusta de pi tractada en autoclau, de forma quadrada, de 100x100 cm i 65 cm d'alcària de mides aproximades	176,40 €
BQZ0-H6QB	u	Aparcabicicletes en forma de U d'acer galvanitzat amb acabat Indeterminat, de 750 mm de llargària i 950 mm d'alçària amb capacitat per a 1 bicicleta, per a col·locació encastat	37,48 €
BR3D-21GH	m3	Terra vegetal de jardineria de categoria mitja, amb una conductivitat elèctrica menor d'1,2 dS/m, segons NTJ 07A, subministrada en sacs de 0,8 m3	38,30 €
BR450-23LK	u	Quercus cerris de perímetre de 8 a 10 cm, amb pa de terra de diàmetre mínim 27 cm i profunditat mínima 18,9 cm segons fórmules NTJ	57,91 €
BR4E4-25W8	u	Jasminum polyanthum en contenidor de 6 l	11,32 €
BR4EC-25XI	u	Lavandula angustifolia en contenidor de 10 l	11,17 €
BR4FE-261I	u	Nerium oleander d'alçària de 40 a 60 cm, en contenidor d'1,5 l	1,91 €
MT37AAR010A	u	Porta de ferro colat dúctil de 30x30, segons companyia subministrament	214,01 €
MT37WWW010	u	Material auxiliar per instal·lacions de lampisteria	1,40 €
P2166	Kg	Malla d'acer Fyk-5100	0,69 €

Aquest document està en fase de pre-ingrés al sistema de gestió documental de 'Diputació de Tarragona'.
Fins que no es presenti al registre d'entrada de documents de la Seu Electrònica no se'n podran generar còpies autèntiques segons la Llei 39/2015 LPAC.

SIGNAT ELECTRÒNICAMENT PER:
** CARLES GRAS (R: B55592927) el dia 07/01/2025 a les 12:07:38 i VAZQUEZ GOMEZ, ANTONIO (FIRMA) el dia 07/01/2025 a les 12:12:21

JUSTIFICACIÓ DE PREUS

PARTIDES D'OBRA

NÚM	CODI	UA	DESCRIPCIÓ						PREU
P- 1	ARBORGUY	Ut	Subministrament i col·locació d'anclatge de les arrels de l'arbre acabat de plantar amb anclatge subterrani amb cintes, contrapesos, trinquet lligat a malla electrosoldada, tipus Argobuy de GreenBlue Urban o equivalent.	**Rend.: 1,000**					**87,43 €**
				Unitats		Preu €	Parcial		Import
	Mà d'obra:								
	A012P000	h	Oficial 1a jardiner	0,740	/R x	35,20 =	26,05		
						Subtotal...	26,05		26,05
	Materials:								
	P2166	Kg	Malla d'acer Fyk-5100	2,200	x	0,69 =	1,52		
						Subtotal...	1,52		1,52
	Altres:								
	ARBORGUYKIT	ut	Kit complet arborguy cintes contrapesos	1,000	x	55,00 =	55,00		
	%NAAA0150	%	Despeses auxiliars	1,50	% S/	82,67 =	1,24		
						Subtotal...	56,24		56,24
				DESPESES AUXILIARS		1,00%			0,26
				COST DIRECTE					84,07
				GASTOS INDIRECTOS		4,00%			3,36
				COST EXECUCIÓ MATERIAL					**87,43**
P- 2	E2255P90	m3	Reblert de rasa o pou amb granulats de material reciclat mixt, en tongades de 50 cm com a màxim	**Rend.: 1,000**					**23,73 €**
				Unitats		Preu €	Parcial		Import
	Mà d'obra:								
	A0140000	h	Manobre	0,015	/R x	25,09 =	0,38		
						Subtotal...	0,38		0,38
	Maquinària:								
	C1311430	h	Pala carregadora sobre pneumàtics de 8 a 14 t	0,010	/R x	89,10 =	0,89		
						Subtotal...	0,89		0,89
	Materials:								
	B033S500	t	Grava de granulat reciclat mixt de formigó-ceràmica de 20 a 40 mm	1,705	x	12,64 =	21,55		
						Subtotal...	21,55		21,55
				DESPESES AUXILIARS		1,00%			0,00
				COST DIRECTE					22,82
				GASTOS INDIRECTOS		4,00%			0,91
				COST EXECUCIÓ MATERIAL					**23,74**
P- 3	E2255T70	m3	Reblert de rasa o pou amb llit de sorra	**Rend.: 1,000**					**24,01 €**
				Unitats		Preu €	Parcial		Import
	Mà d'obra:								
	A0140000	h	Manobre	0,020	/R x	25,09 =	0,50		

Aquest document està en fase de pre-ingrés al sistema de gestió documental de 'Diputació de Tarragona'.
Fins que no es presenti al registre d'entrada de documents de la Seu Electrònica no se'n podran generar còpies autèntiques segons la Llei 39/2015 LPAC.

SIGNAT ELECTRÒNICAMENT PER:
** CARLES GRAS (R: B55592927) el dia 07/01/2025 a les 12:07:38 i VAZQUEZ GOMEZ, ANTONIO (FIRMA) el dia 07/01/2025 a les 12:12:21

JUSTIFICACIÓ DE PREUS

PARTIDES D'OBRA

NÚM	CODI	UA	DESCRIPCIÓ						PREU
						Subtotal...	0,50		0,50
	Maquinària:								
	C1311430	h	Pala carregadora sobre pneumàtics de 8 a 14 t	0,013	/R x	89,10 =	1,16		
						Subtotal...	1,16		1,16
	Materials:								
	B031S400	t	Sorra de material reciclat mixt de formigó-ceràmica de 0 a 5 mm	2,090	x	10,25 =	21,42		
						Subtotal...	21,42		21,42
						DESPESES AUXILIARS	1,00%		0,01
						COST DIRECTE			23,09
						GASTOS INDIRECTOS	4,00%		0,92
						COST EXECUCIÓ MATERIAL			**24,01**
P- 4	F305U020	M2	Capa de neteja i anivellament de 10cm de gruix de formigó hm-20 abocat amb qualsevol mitjà	**Rend.: 1,000**					**11,44 €**
				Unitats		Preu €	Parcial		Import
	Mà d'obra:								
	A0122000	h	Oficial 1a paleta	0,075	/R x	30,22 =	2,27		
	A0140000	h	Manobre	0,150	/R x	25,09 =	3,76		
						Subtotal...	6,03		6,03
	Materials:								
	B06N0006	m3	FORMIGÓ R=20N/MM2, DE CONSISTÈNCIA PLÀSTICA, GRANDÀRIA MÀXIMA DEL GRANULAT 40MM	0,105	x	46,72 =	4,91		
						Subtotal...	4,91		4,91
						DESPESES AUXILIARS	1,00%		0,06
						COST DIRECTE			11,00
						GASTOS INDIRECTOS	4,00%		0,44
						COST EXECUCIÓ MATERIAL			**11,44**
P- 5	F9365H11	m3	Base de formigó (CE, EHE) formigó HM-20/B / 20 / I de consistència tova, grandària màxima del granulat 20 mm, amb >= 200 kg/m3 de ciment, apte per a classe d'exposició I, abocat des de camió amb estesa i vibratge manual, amb acabat reglejat	**Rend.: 2,000**					**79,75 €**
				Unitats		Preu €	Parcial		Import
	Mà d'obra:								
	A012N000	H	OFICIAL 1A D'OBRA PUBLICA	0,150	/R x	30,22 =	2,27		
	A0140000	h	Manobre	0,450	/R x	25,09 =	5,65		
						Subtotal...	7,92		7,92
	Maquinària:								
	C2005000	h	Regle vibratori	0,150	/R x	4,12 =	0,31		
						Subtotal...	0,31		0,31
	Materials:								

Aquest document està en fase de pre-ingrés al sistema de gestió documental de 'Diputació de Tarragona'.
Fins que no es presenti al registre d'entrada de documents de la Seu Electrònica no se'n podran generar còpies autèntiques segons la Llei 39/2015 LPAC.

SIGNAT ELECTRÒNICAMENT PER:
** CARLES GRAS (R: B55592927) el dia 07/01/2025 a les 12:07:38 i VAZQUEZ GOMEZ, ANTONIO (FIRMA) el dia 07/01/2025 a les 12:12:21

JUSTIFICACIÓ DE PREUS

PARTIDES D'OBRA

NÚM	CODI	UA	DESCRIPCIÓ					PREU
	B064300B	m3	Formigó HM-20/B / 20 / I de consistència tova, grandària màxima del granulat 20 mm, amb >= 200 kg/m3 de ciment, apte per a classe d'exposició I	1,050	x 65,11 =	68,37		
					Subtotal...	68,37	68,37	
				DESPESES AUXILIARS	1,00%		0,08	
				COST DIRECTE			76,68	
				GASTOS INDIRECTOS	4,00%		3,07	
				COST EXECUCIÓ MATERIAL			**79,75**	

P- 6	F991UB60	u	Escocell quadrat de planxa d'acer corten, de 140x140x20 cm i de 10 mm de gruix, col·locat amb fonament i anellat de formigó	**Rend.: 1,000**				**256,76 €**
				Unitats	Preu €	Parcial	Import	
	Mà d'obra:							
	A0121000	h	Oficial 1a	0,750 /R	x 30,22 =	22,67		
	A0140000	h	Manobre	0,750 /R	x 25,09 =	18,82		
					Subtotal...	41,49	41,49	
	Materials:							
	B069-I3Q0	m3	Formigó d'ús no estructural HNE-20/P/40 de resistència a compressió 20 N/mm2, consistència plàstica i grandària màxima del granulat 40 mm	0,210	x 62,72 =	13,17		
	B99ZZ160	u	Escocell quadrat de planxa d'acer corten, de 140x140x20 cm i de 10 mm de gruix	1,000	x 191,81 =	191,81		
					Subtotal...	204,98	204,98	
				DESPESES AUXILIARS	1,00%		0,41	
				COST DIRECTE			246,88	
				GASTOS INDIRECTOS	4,00%		9,88	
				COST EXECUCIÓ MATERIAL			**256,76**	

P- 7	F9J24N40	m2	Reg de cura amb producte filmògen, amb dotació d'1 kg/m2	**Rend.: 20,000**				**3,11 €**
				Unitats	Preu €	Parcial	Import	
	Mà d'obra:							
	A0150000	h	Manobre especialista	0,005 /R	x 26,06 =	0,01		
					Subtotal...	0,01	0,01	
	Maquinària:							
	C1702D00	h	Camió cisterna per a reg asfàltic	0,003 /R	x 34,02 =	0,01		
					Subtotal...	0,01	0,01	
	Materials:							
	B08A1020	kg	Producte filmògen per a formigó	1,000	x 2,97 =	2,97		
					Subtotal...	2,97	2,97	

Aquest document està en fase de pre-ingrés al sistema de gestió documental de 'Diputació de Tarragona'.
Fins que no es presenti al registre d'entrada de documents de la Seu Electrònica no se'n podran generar còpies autèntiques segons la Llei 39/2015 LPAC.

SIGNAT ELECTRÒNICAMENT PER:
** CARLES GRAS (R: B55592927) el dia 07/01/2025 a les 12:07:38 i VAZQUEZ GOMEZ, ANTONIO (FIRMA) el dia 07/01/2025 a les 12:12:21

JUSTIFICACIÓ DE PREUS

PARTIDES D'OBRA

NÚM	CODI	UA	DESCRIPCIÓ					PREU
				DESPESES AUXILIARS	1,00%			0,00
				COST DIRECTE				2,99
				GASTOS INDIRECTOS	4,00%			0,12
				COST EXECUCIÓ MATERIAL				**3,11**

P- 8	FDB18620	u	Solera de formigó HM-20/P/20/I+Qa de 20 cm de gruix i de planta 1x1 m	**Rend.: 1,000**				**39,11 €**
				Unitats	Preu €		Parcial	Import
	Mà d'obra:							
	A012N000	H	OFICIAL 1A D'OBRA PUBLICA	0,280 /R	x 30,22	=	8,46	
	A0140000	h	Manobre	0,200 /R	x 25,09	=	5,02	
					Subtotal...		13,48	13,48
	Materials:							
	B064E21C	m3	Formigó HM-20/P/20/I+Qa de consistència plàstica, grandària màxima del granulat 20 mm, amb >= 275 kg/m3 de ciment, apte per a classe d'exposició I+Qa	0,2205	x 108,84	=	24,00	
					Subtotal...		24,00	24,00
				DESPESES AUXILIARS	1,00%			0,13
				COST DIRECTE				37,61
				GASTOS INDIRECTOS	4,00%			1,50
				COST EXECUCIÓ MATERIAL				**39,12**

P- 9	FDK2A6F3	u	Pericó de 38x38x55 cm, amb parets de 15 cm de gruix de formigó en massa HM - 20 / B / 20 / X0 amb una quantitat de ciment de 200 kg/m3 i relació aigua ciment =< 0.6 i solera de maó calat, sobre llit de sorra	**Rend.: 1,000**				**76,07 €**
				Unitats	Preu €		Parcial	Import
	Mà d'obra:							
	A012N000	H	OFICIAL 1A D'OBRA PUBLICA	0,900 /R	x 30,22	=	27,20	
	A0140000	h	Manobre	0,900 /R	x 25,09	=	22,58	
					Subtotal...		49,78	49,78
	Materials:							
	B0310500	t	Sorra de pedrera de 0 a 3,5 mm	0,0275	x 16,66	=	0,46	
	B06F1-I0IL	m3	Formigó en massa HM - 20 / B / 20 / X0 amb una quantitat de ciment de 200 kg/m3 i relació aigua ciment =< 0.6	0,309	x 55,36	=	17,11	
	B0DF8H0A	u	Motlle metàl·lic per a encofrat de pericó de registre de 38x38x55 cm, per a 150 usos	1,007	x 1,32	=	1,33	
	B0F1D2A1	u	Maó calat, de 290x140x100 mm, per a revestir, categoria I, HD, segons la norma UNE-EN 771-1	17,997	x 0,22	=	3,96	
					Subtotal...		22,86	22,86
				DESPESES AUXILIARS	1,00%			0,50
				COST DIRECTE				73,14
				GASTOS INDIRECTOS	4,00%			2,93

Aquest document està en fase de pre-ingrés al sistema de gestió documental de 'Diputació de Tarragona'.
Fins que no es presenti al registre d'entrada de documents de la Seu Electrònica no se'n podran generar còpies autèntiques segons la Llei 39/2015 LPAC.

SIGNAT ELECTRÒNICAMENT PER:
** CARLES GRAS (R: B55592927) el dia 07/01/2025 a les 12:07:38 i VAZQUEZ GOMEZ, ANTONIO (FIRMA) el dia 07/01/2025 a les 12:12:21

JUSTIFICACIÓ DE PREUS

PARTIDES D'OBRA

NÚM	CODI	UA	DESCRIPCIÓ		PREU
				COST EXECUCIÓ MATERIAL	**76,06**

P- 10	FDKZ3154	u	Bastiment i tapa D-400 per a pericó de serveis, de fosa grisa de 420x420x40 mm i de 25 kg de pes, col·locat amb morter	**Rend.: 1,000**						**39,66 €**
				Unitats		Preu €		Parcial		Import
	Mà d'obra:									
	A012N000	H	OFICIAL 1A D'OBRA PUBLICA	0,350	/R x	30,22	=	10,58		
	A0140000	h	Manobre	0,350	/R x	25,09	=	8,78		
						Subtotal...		19,36		19,36
	Materials:									
	B0710150	t	Morter per a ram de paleta, classe M 5 (5 N/mm2), en sacs, de designació (G) segons norma UNE-EN 998-2	0,0042	x	42,23	=	0,18		
	BDKZ3150	u	Bastiment i tapa per a pericó de serveis de fosa grisa de 420x420x40 mm i de 25 kg de pes	1,000	x	18,40	=	18,40		
						Subtotal...		18,58		18,58
				DESPESES AUXILIARS		1,00%				0,19
				COST DIRECTE						38,13
				GASTOS INDIRECTOS		4,00%				1,53
				COST EXECUCIÓ MATERIAL						**39,66**

P- 11	FGD1432E	u	Piqueta de connexió a terra d'acer, amb recobriment de coure 300 µm de gruix, de 2500 mm llargària de 17,3 mm de diàmetre, clavada a terra	**Rend.: 2,000**						**35,89 €**
				Unitats		Preu €		Parcial		Import
	Mà d'obra:									
	A012H000	h	Oficial 1a electricista	0,266	/R x	31,23	=	4,15		
	A013H000	h	Ajudant electricista	0,266	/R x	26,76	=	3,56		
						Subtotal...		7,71		7,71
	Materials:									
	BGD14320	u	Piqueta de connexió a terra d'acer i recobriment de coure, de 2500 mm de llargària, de 17,3 mm de diàmetre, de 300 µm	1,000	x	22,35	=	22,35		
	BGYD1000	u	Part proporcional d'elements especials per a piquetes de connexió a terra	1,000	x	4,37	=	4,37		
						Subtotal...		26,72		26,72
				DESPESES AUXILIARS		1,00%				0,08
				COST DIRECTE						34,51
				GASTOS INDIRECTOS		4,00%				1,38
				COST EXECUCIÓ MATERIAL						**35,89**

Aquest document està en fase de pre-ingrés al sistema de gestió documental de 'Diputació de Tarragona'.
Fins que no es presenti al registra d'entrada de documents de la Seu Electrònica no se'n podran generar còpies autèntiques segons la Llei 39/2015 LPAC.

SIGNAT ELECTRÒNICAMENT PER:
** CARLES GRAS (R: B55592927) el dia 07/01/2025 a les 12:07:38 i VAZQUEZ GOMEZ, ANTONIO (FIRMA) el dia 07/01/2025 a les 12:12:21

JUSTIFICACIÓ DE PREUS

PARTIDES D'OBRA

NÚM	CODI	UA	DESCRIPCIÓ		PREU
P- 12	FHN61WAN	ut	Subministrament i muntatge de llumenera idèntica al tram existent del poble Luminaria ILCP CAMPRODON 40W asimétrica extensiva 3000K de BENITO o equivalent. Inclou caixa estanca, fusibles i connexions en alçada al punt de llum.	**Rend.: 1,000**	**489,40 €**
P- 13	FHN61WAO	ut	Subministrament i muntatge de llumenera tipus CIRCUS TOP de Salvi 30W asimétrica extensiva 3000K o equivalent	**Rend.: 1,000**	**569,30 €**
P- 14	FHN61WAN2	ut	Suministre i muntatge de braç de llumenera idèntica al tram existent del poble	**Rend.: 1,000**	**121,00 €**
P- 15	FHN61WAO2	ut	Suministre i muntatge de Columna TRONCOCÓNICA ICAP de BENITO o equivalente, altura 4000mm, punta Ø60 esp. 3mm, fabricada en una sola pieza de acero S-235-JR galvanizado en caliente, de color NEGRO	**Rend.: 1,000**	**310,60 €**
P- 16	FJM35BE4	u	Ventosa embridada de diàmetre nominal 50 mm, de 16 bar de pressió de prova, de fosa, preu alt i muntada en pericó de canalització soterrada	**Rend.: 1,000**	**216,48 €**

			Unitats		Preu €		Parcial	Import
Mà d'obra:								
A012M000	h	Oficial 1ª muntador	0,540	/R x	31,23	=	16,86	
A013M000	h	Ajudant muntador	0,540	/R x	26,80	=	14,47	
					Subtotal...		31,33	31,33
Materials:								
BJM35BE0	u	Ventosa automàtica per a embridar de 50 mm de diàmetre nominal, de 16 bar de pressió de prova, de fosa, preu alt	1,000	x	176,51	=	176,51	
					Subtotal...		176,51	176,51

DESPESES AUXILIARS	1,00%	0,31
COST DIRECTE		208,15
GASTOS INDIRECTOS	4,00%	8,33
COST EXECUCIÓ MATERIAL		**216,48**

P- 17	G21B4001	u	Desmuntatge i càrrega sobre camió de senyal vertical de trànsit existent, de qualsevol tipus, inclòs suports i demolició de fonamentacions	**Rend.: 1,000**	**38,82 €**

			Unitats		Preu €		Parcial	Import
Mà d'obra:								
A0121000	h	Oficial 1a	0,350	/R x	30,22	=	10,58	
A0150000	h	Manobre especialista	0,500	/R x	26,06	=	13,03	
					Subtotal...		23,61	23,61
Maquinària:								
C1105A00	h	Retroexcavadora amb martell trencador	0,067	/R x	67,20	=	4,50	
C1313330	h	Retroexcavadora sobre pneumàtics de 8 a 10 t	0,0566	/R x	59,51	=	3,37	

Aquest document està en fase de pre-ingrés al sistema de gestió documental de 'Diputació de Tarragona'.
Fins que no es presenti al registra d'entrada de documents de la Seu Electrònica no se'n podran generar còpies autèntiques segons la Llei 39/2015 LPAC.

SIGNAT ELECTRÒNICAMENT PER:
** CARLES GRAS (R: B55592927) el dia 07/01/2025 a les 12:07:38 i VAZQUEZ GOMEZ, ANTONIO (FIRMA) el dia 07/01/2025 a les 12:12:21

JUSTIFICACIÓ DE PREUS

PARTIDES D'OBRA

NÚM	CODI	UA	DESCRIPCIÓ						PREU
	C1503500	h	Camió grua de 5 t	0,067	/R x	49,94 =	3,35		
	C200S000	h	Equip i elements auxiliars per a tall oxiacetilènic	0,350	/R x	6,45 =	2,26		
						Subtotal...	13,48	13,48	
						DESPESES AUXILIARS	1,00%	0,24	
						COST DIRECTE		37,33	
						GASTOS INDIRECTOS	4,00%	1,49	
						COST EXECUCIÓ MATERIAL		**38,82**	
P- 18	G2225241	m3	Excavació de rasa de fins a 2 m d'amplària i fins a 4 m de fondària, en terreny compacte, incloses parts proporcionals de roca, amb pala excavadora i amb les terres deixades a la vora	**Rend.: 1,000**					**10,10 €**
				Unitats		Preu €	Parcial	Import	
	Mà d'obra:								
	A0140000	h	Manobre	0,010	/R x	25,09 =	0,25		
						Subtotal...	0,25	0,25	
	Maquinària:								
	C13124C0	h	Pala excavadora giratoria sobre cadenes de 31 a 40 t	0,0478	/R x	197,97 =	9,46		
						Subtotal...	9,46	9,46	
						DESPESES AUXILIARS	1,00%	0,00	
						COST DIRECTE		9,71	
						GASTOS INDIRECTOS	4,00%	0,39	
						COST EXECUCIÓ MATERIAL		**10,10**	
P- 19	G2225432	m3	Excavació de rasa en presència de serveis fins a 2 m de fondària, en terreny compacte (SPT 20-50), realitzada amb retroexcavadora i amb les terres deixades a la vora	**Rend.: 1,500**					**11,49 €**
				Unitats		Preu €	Parcial	Import	
	Mà d'obra:								
	A0140000	h	Manobre	0,201	/R x	25,09 =	3,36		
						Subtotal...	3,36	3,36	
	Maquinària:								
	C1313330	h	Retroexcavadora sobre pneumàtics de 8 a 10 t	0,193	/R x	59,51 =	7,66		
						Subtotal...	7,66	7,66	
						DESPESES AUXILIARS	1,00%	0,03	
						COST DIRECTE		11,05	
						GASTOS INDIRECTOS	4,00%	0,44	
						COST EXECUCIÓ MATERIAL		**11,50**	

Aquest document està en fase de pre-ingrés al sistema de gestió documental de 'Diputació de Tarragona'.
Fins que no es presenti al registra d'entrada de documents de la Seu Electrònica no se'n podran generar còpies autèntiques segons la Llei 39/2015 LPAC.

SIGNAT ELECTRÒNICAMENT PER:
** CARLES GRAS (R: B55592927) el dia 07/01/2025 a les 12:07:38 i VAZQUEZ GOMEZ, ANTONIO (FIRMA) el dia 07/01/2025 a les 12:12:21

JUSTIFICACIÓ DE PREUS

PARTIDES D'OBRA

NÚM	CODI	UA	DESCRIPCIÓ					PREU
P- 20	G2225521	m3	Excavació de pous fins a 4 m de fondària, en terreny compacte, amb mitjans mecànics, i càrrega sobre camió	**Rend.: 1,500**				**10,20 €**
				Unitats	Preu €	Parcial	Import	
	Mà d'obra:							
	A0140000	h	Manobre	0,050 /R x	25,09 =	0,84		
					Subtotal...	0,84	0,84	
	Maquinària:							
	C1313330	h	Retroexcavadora sobre pneumàtics de 8 a 10 t	0,2258 /R x	59,51 =	8,96		
					Subtotal...	8,96	8,96	
				DESPESES AUXILIARS	1,00%		0,01	
				COST DIRECTE			9,81	
				GASTOS INDIRECTOS	4,00%		0,39	
				COST EXECUCIÓ MATERIAL			**10,20**	
P- 21	G222U200	m3	Excavació per a localització de serveis, en terreny no classificat, amb mitjans manuals i amb les terres deixades a la vora. Inclou posterior rebliment.	**Rend.: 1,000**				**71,16 €**
				Unitats	Preu €	Parcial	Import	
	Mà d'obra:							
	A0140000	h	Manobre	2,700 /R x	25,09 =	67,74		
					Subtotal...	67,74	67,74	
				DESPESES AUXILIARS	1,00%		0,68	
				COST DIRECTE			68,42	
				GASTOS INDIRECTOS	4,00%		2,74	
				COST EXECUCIÓ MATERIAL			**71,15**	
P- 22	G228A10F	m3	Rebliment i piconatge de rasa d'amplària més de 0,6 i fins a 1,5 m, amb material tolerable de la pròpia excavació, en tongades de gruix de fins a 25 cm, utilitzant picó vibrant, amb compactació del 95% PM	**Rend.: 1,000**				**15,54 €**
				Unitats	Preu €	Parcial	Import	
	Mà d'obra:							
	A0150000	h	Manobre especialista	0,220 /R x	26,06 =	5,73		
					Subtotal...	5,73	5,73	
	Maquinària:							
	C1313330	h	Retroexcavadora sobre pneumàtics de 8 a 10 t	0,121 /R x	59,51 =	7,20		
	C133A030	h	Compactador duplex manual de 700 kg	0,220 /R x	8,85 =	1,95		
					Subtotal...	9,15	9,15	
				DESPESES AUXILIARS	1,00%		0,06	
				COST DIRECTE			14,94	
				GASTOS INDIRECTOS	4,00%		0,60	

Aquest document està en fase de pre-ingrés al sistema de gestió documental de 'Diputació de Tarragona'.
Fins que no es presenti al registre d'entrada de documents de la Seu Electrònica no se'n podran generar còpies autèntiques segons la Llei 39/2015 LPAC.

SIGNAT ELECTRÒNICAMENT PER:
** CARLES GRAS (R: B55592927) el dia 07/01/2025 a les 12:07:38 i VAZQUEZ GOMEZ, ANTONIO (FIRMA) el dia 07/01/2025 a les 12:12:21

JUSTIFICACIÓ DE PREUS

PARTIDES D'OBRA

NÚM	CODI	UA	DESCRIPCIÓ					PREU
				COST EXECUCIÓ MATERIAL				**15,53**

P- 23	G2422015	m3	Càrrega amb mitjans mecànics i transport de terres no contaminades per a reutilitzar dins de l'obra, amb dúmper extravial, amb un recorregut de fins a 5 km	**Rend.: 2,000**				**1,16 €**
				Unitats	Preu €	Parcial	Import	
	Maquinària:							
	C13124C0	h	Pala excavadora giratoria sobre cadenes de 31 a 40 t	0,0069 /R x	197,97 =	0,68		
	C1507M00	h	Dúmper extravial, de 32 t de càrrega útil	0,011 /R x	79,96 =	0,44		
					Subtotal...	1,12	1,12	
				DESPESES AUXILIARS	1,00%		0,00	
				COST DIRECTE			1,12	
				GASTOS INDIRECTOS	4,00%		0,04	
				COST EXECUCIÓ MATERIAL			**1,16**	

P- 24	G921U020	m3	Base de tot-u artificial, estesa, humectació i compactació, mesurat sobre perfil teòric	**Rend.: 30,000**				**28,08 €**
				Unitats	Preu €	Parcial	Import	
	Mà d'obra:							
	A0112000	h	Cap de colla	0,500 /R x	31,99 =	0,53		
	A0150000	h	Manobre especialista	1,000 /R x	26,06 =	0,87		
					Subtotal...	1,40	1,40	
	Maquinària:							
	C133U002	h	Motoanivelladora de 150 hp	1,000 /R x	56,85 =	1,90		
	C133U030	h	Corró vibratori autopropulsat de 12 a 14 t	1,000 /R x	61,17 =	2,04		
	C1502U20	h	Camió cisterna de 10000 l	0,500 /R x	44,97 =	0,75		
					Subtotal...	4,69	4,69	
	Materials:							
	B0111000	m3	Aigua	0,050 x	1,78 =	0,09		
	B037200U	m3	Tot-u artificial, inclòs transport a l'obra	1,200 x	17,34 =	20,81		
					Subtotal...	20,90	20,90	
				DESPESES AUXILIARS	1,00%		0,01	
				COST DIRECTE			27,00	
				GASTOS INDIRECTOS	4,00%		1,08	
				COST EXECUCIÓ MATERIAL			**28,08**	

P- 25	G965A2D9	m	SUBMINISTRE I COL·LOCACIÓ DE VORADA RECTA DE PECES DE FORMIGO, DE 17X28 CM, COL.LOCADA SOBRE BASE DE FORMIGO H-100 DE 25 A 30 CM D'ALÇARIA, REJUNTADA AMB MORTER MIXT 1:2:10/165 L	**Rend.: 1,500**				**25,40 €**
				Unitats	Preu €	Parcial	Import	
	Mà d'obra:							

Aquest document està en fase de pre-ingrés al sistema de gestió documental de 'Diputació de Tarragona'.
Fins que no es presenti al registre d'entrada de documents de la Seu Electrònica no se'n podran generar còpies autèntiques segons la Llei 39/2015 LPAC.

SIGNAT ELECTRÒNICAMENT PER:
** CARLES GRAS (R: B55592927) el dia 07/01/2025 a les 12:07:38 i VAZQUEZ GOMEZ, ANTONIO (FIRMA) el dia 07/01/2025 a les 12:12:21

JUSTIFICACIÓ DE PREUS

PARTIDES D'OBRA

NÚM	CODI	UA	DESCRIPCIÓ						PREU
	A012N000	H	OFICIAL 1A D'OBRA PUBLICA	0,220	/R x	30,22 =	4,43		
	A0140000	h	Manobre	0,460	/R x	25,09 =	7,69		
						Subtotal...	12,12		12,12
	Materials:								
	B06NN14C	m3	Formigó d'ús no estructural de resistència a compressió15 N/mm2, consistència plàstica i grandària màxima del granulat 40 mm, HNE-15/P/40	0,0638	x	82,05 =	5,23		
	B0710250	t	Morter per a ram de paleta, classe M 5 (5 N/mm2), a granel, de designació (G) segons norma UNE-EN 998-2	0,0021	x	45,13 =	0,09		
	B965A2D0	m	Vorada recta de formigó, doble capa, amb secció normalitzada per a vianants A2 de 20x10 cm, de classe climàtica B, classe resistent a l'abrasió H i classe resistent a flexió T (R-5 MPa), segons UNE-EN 1340	1,050	x	6,53 =	6,86		
						Subtotal...	12,18		12,18
						DESPESES AUXILIARS	1,00%		0,12
						COST DIRECTE			24,42
						GASTOS INDIRECTOS	4,00%		0,98
						COST EXECUCIÓ MATERIAL			**25,40**
P- 26	G965A2D9X	m	ENCINTAT DE PECES DE PEDRA D'ULLDECONA DE 60X20X7 CM ASERRAT FLAMEJAT, COL.LOCAT AMB MORTER MIXT 1:0,5:4 DE CIMENT PORTLAND AMB ESCÒRIA CEM II/B-S AMB 380 kg/m3 DE CIMENT I BEURADA DE CIMENT PORTLAND, ENTRE PAVIMENTS DE FORMIGÓ	**Rend.: 1,000**					**34,37 €**
P- 27	G9GABK43	m3	Paviment de formigó vibrat de formigó amb fibres per a paviments HF-4 MPa de resistència a flexotracció i consistència plàstica, escampat des de camió, estesa i vibratge amb estenedora, estriat longitudinal i junts tallats en fresc	**Rend.: 0,400**					**134,78 €**
				Unitats		Preu €	Parcial		Import
	Mà d'obra:								
	A012N000	H	OFICIAL 1A D'OBRA PUBLICA	0,040	/R x	30,22 =	3,02		
	A0140000	h	Manobre	0,120	/R x	25,09 =	7,53		
						Subtotal...	10,55		10,55
	Maquinària:								
	C1709A00	h	Estenedora per a paviments de formigó	0,040	/R x	90,93 =	9,09		
						Subtotal...	9,09		9,09
	Materials:								
	B06B2300	m3	Formigó per a paviments HF-4 MPa de resistència a flexotracció i consistència plàstica	1,050	x	104,62 =	109,85		
						Subtotal...	109,85		109,85
						DESPESES AUXILIARS	1,00%		0,11
						COST DIRECTE			129,60
						GASTOS INDIRECTOS	4,00%		5,18

Aquest document està en fase de pre-ingrés al sistema de gestió documental de 'Diputació de Tarragona'.
Fins que no es presenti al registre d'entrada de documents de la Seu Electrònica no se'n podran generar còpies autèntiques segons la Llei 39/2015 LPAC.

SIGNAT ELECTRÒNICAMENT PER:
** CARLES GRAS (R: B55592927) el dia 07/01/2025 a les 12:07:38 i VAZQUEZ GOMEZ, ANTONIO (FIRMA) el dia 07/01/2025 a les 12:12:21

JUSTIFICACIÓ DE PREUS

PARTIDES D'OBRA

NÚM	CODI	UA	DESCRIPCIÓ		PREU
			COST EXECUCIÓ MATERIAL		**134,78**

P- 28	G9H11352	t	Paviment de mescla bituminosa contínua en calent tipus AC 16 surf B 50/70 D, amb betum asfàltic de penetració, de granulometria densa per a capa de trànsit i granulat calcari, estesa i compactada	**Rend.: 0,100**					**152,06 €**
				Unitats		Preu €		Parcial	Import
	Mà d'obra:								
	A012N000	H	OFICIAL 1A D'OBRA PUBLICA	0,016	/R x	30,22	=	4,84	
	A0140000	h	Manobre	0,072	/R x	25,09	=	18,06	
						Subtotal...		22,90	22,90
	Maquinària:								
	C13350C0	h	Corró vibratori autopropulsat, de 12 a 14 t	0,010	/R x	63,61	=	6,36	
	C1709B00	h	Estenedora per a paviments de mescla bituminosa	0,008	/R x	47,32	=	3,79	
	C170D0A0	h	Corró vibratori per a formigons i betums autopropulsat pneumàtic	0,010	/R x	56,83	=	5,68	
						Subtotal...		15,83	15,83
	Materials:								
	B9H11352	t	Mescla bituminosa contínua en calent tipus AC 16 surf B 50/70 D, amb betum asfàltic de penetració, de granulometria densa per a capa de trànsit i granulat calcari	1,000	x	107,25	=	107,25	
						Subtotal...		107,25	107,25
				DESPESES AUXILIARS		1,00%			0,23
				COST DIRECTE					146,21
				GASTOS INDIRECTOS		4,00%			5,85
				COST EXECUCIÓ MATERIAL					**152,06**

P- 29	G9H11B52	t	Paviment de mescla bituminosa contínua en calent tipus AC 22 bin B 50/70 S, amb betum asfàltic de penetració, de granulometria semidensa per a capa intermèdia i granulat calcari, estesa i compactada	**Rend.: 0,100**					**150,87 €**
				Unitats		Preu €		Parcial	Import
	Mà d'obra:								
	A012N000	H	OFICIAL 1A D'OBRA PUBLICA	0,016	/R x	30,22	=	4,84	
	A0140000	h	Manobre	0,072	/R x	25,09	=	18,06	
						Subtotal...		22,90	22,90
	Maquinària:								
	C13350C0	h	Corró vibratori autopropulsat, de 12 a 14 t	0,010	/R x	63,61	=	6,36	
	C1709B00	h	Estenedora per a paviments de mescla bituminosa	0,008	/R x	47,32	=	3,79	
	C170D0A0	h	Corró vibratori per a formigons i betums autopropulsat pneumàtic	0,010	/R x	56,83	=	5,68	
						Subtotal...		15,83	15,83
	Materials:								

Aquest document està en fase de pre-ingrés al sistema de gestió documental de 'Diputació de Tarragona'.
Fins que no es presenti al registre d'entrada de documents de la Seu Electrònica no se'n podran generar còpies autèntiques segons la Llei 39/2015 LPAC.

SIGNAT ELECTRÒNICAMENT PER:
** CARLES GRAS (R: B55592927) el dia 07/01/2025 a les 12:07:38 i VAZQUEZ GOMEZ, ANTONIO (FIRMA) el dia 07/01/2025 a les 12:12:21

JUSTIFICACIÓ DE PREUS

PARTIDES D'OBRA

NÚM	CODI	UA	DESCRIPCIÓ					PREU
	B9H11B52	t	Mescla bituminosa contínua en calent tipus AC 22 bin B 50/70 S, amb betum asfàltic de penetració, de granulometria semidensa per a capa intermèdia i granulat calcari	1,000	x 106,11 =	106,11		
					Subtotal...	106,11		106,11
				DESPESES AUXILIARS	1,00%			0,23
				COST DIRECTE				145,07
				GASTOS INDIRECTOS	4,00%			5,80
				COST EXECUCIÓ MATERIAL				**150,87**
P- 30	G9J12N60	m2	Reg d'imprimació amb emulsió bituminosa catiònica tipus C60BF4 IMP, amb dotació 1,2 kg/m2	**Rend.: 0,100**				**2,53 €**
				Unitats	Preu €	Parcial		Import
	Mà d'obra:							
	A0150000	h	Manobre especialista	0,0035 /R	x 26,06 =	0,91		
					Subtotal...	0,91		0,91
	Maquinària:							
	C1702D00	h	Camió cisterna per a reg asfàltic	0,0035 /R	x 34,02 =	1,19		
					Subtotal...	1,19		1,19
	Materials:							
	B0552470	kg	Emulsió bituminosa catiònica amb un 60% de betum asfàltic, per a reg d'imprimació tipus C60BF4 IMP amb un contingut de fluidificant >3%, segons UNE-EN 13808	1,200	x 0,27 =	0,32		
					Subtotal...	0,32		0,32
				DESPESES AUXILIARS	1,00%			0,01
				COST DIRECTE				2,43
				GASTOS INDIRECTOS	4,00%			0,10
				COST EXECUCIÓ MATERIAL				**2,53**
P- 31	G9J13J10	m2	Reg d'adherència amb emulsió bituminosa catiònica tipus C60B3/B2 ADH, amb dotació 0,5 kg/m2	**Rend.: 0,100**				**1,57 €**
				Unitats	Preu €	Parcial		Import
	Mà d'obra:							
	A0150000	h	Manobre especialista	0,002 /R	x 26,06 =	0,52		
					Subtotal...	0,52		0,52
	Maquinària:							
	C1702D00	h	Camió cisterna per a reg asfàltic	0,002 /R	x 34,02 =	0,68		
	C170E000	h	Escombradora autopropulsada	0,0005 /R	x 36,56 =	0,18		
					Subtotal...	0,86		0,86
	Materials:							
	B0552100	kg	Emulsió bituminosa catiònica amb un 60% de betum asfàltic, per a reg d'adherència tipus C60B3/B2 ADH, segons UNE-EN 13808	0,500	x 0,24 =	0,12		

Aquest document està en fase de pre-ingrés al sistema de gestió documental de 'Diputació de Tarragona'.
Fins que no es presenti al registre d'entrada de documents de la Seu Electrònica no se'n podran generar còpies autèntiques segons la Llei 39/2015 LPAC.

SIGNAT ELECTRÒNICAMENT PER:
** CARLES GRAS (R: B55592927) el dia 07/01/2025 a les 12:07:38 i VAZQUEZ GOMEZ, ANTONIO (FIRMA) el dia 07/01/2025 a les 12:12:21

JUSTIFICACIÓ DE PREUS

PARTIDES D'OBRA

NÚM	CODI	UA	DESCRIPCIÓ					PREU
					Subtotal...	0,12		0,12
				DESPESES AUXILIARS	1,00%			0,01
				COST DIRECTE				1,51
				GASTOS INDIRECTOS	4,00%			0,06
				COST EXECUCIÓ MATERIAL				**1,57**

P- 32	GBA1U310	m	Pintat de faixa de 10 cm d'amplada sobre paviment, amb pintura termoplàstica en calent i reflectant amb microesferes de vidre, incloent el premarcatge.	**Rend.: 30,000**				**9,12 €**
				Unitats	Preu €	Parcial	Import	
	Mà d'obra:							
	A0112000	h	Cap de colla	1,000 /R x	31,99 =	1,07		
	A0121000	h	Oficial 1a	3,000 /R x	30,22 =	3,02		
	A0150000	h	Manobre especialista	2,000 /R x	26,06 =	1,74		
					Subtotal...	5,83	5,83	
	Maquinària:							
	C150U004	h	Furgoneta de 3500 kg	1,000 /R x	6,32 =	0,21		
	C1B02AU5	h	Màquina per a pintar marques vials, amb pintura termoplàstica	1,000 /R x	35,39 =	1,18		
	C1B0AU20	h	Equip de camió de 13 t amb calderes per a pintura termoplàstica	1,000 /R x	32,10 =	1,07		
					Subtotal...	2,46	2,46	
	Materials:							
	B8ZBU200	kg	Pintura termoplàstica, per a marques vials	0,300 x	1,28 =	0,38		
	B8ZBUU01	kg	Microesferes de vidre	0,060 x	0,64 =	0,04		
					Subtotal...	0,42	0,42	
				DESPESES AUXILIARS	1,00%			0,06
				COST DIRECTE				8,77
				GASTOS INDIRECTOS	4,00%			0,35
				COST EXECUCIÓ MATERIAL				**9,12**

P- 33	GBA1U350	m	Pintat de faixa de 40 cm d'amplada sobre paviment, amb pintura termoplàstica en calent i reflectant amb microesferes de vidre, incloent el premarcatge.	**Rend.: 20,000**				**14,79 €**
				Unitats	Preu €	Parcial	Import	
	Mà d'obra:							
	A0112000	h	Cap de colla	1,000 /R x	31,99 =	1,60		
	A0121000	h	Oficial 1a	3,000 /R x	30,22 =	4,53		
	A0150000	h	Manobre especialista	2,000 /R x	26,06 =	2,61		
					Subtotal...	8,74	8,74	
	Maquinària:							
	C150U004	h	Furgoneta de 3500 kg	1,000 /R x	6,32 =	0,32		
	C1B02AU5	h	Màquina per a pintar marques vials, amb pintura termoplàstica	1,000 /R x	35,39 =	1,77		

Aquest document està en fase de pre-ingrés al sistema de gestió documental de 'Diputació de Tarragona'.
Fins que no es presenti al registre d'entrada de documents de la Seu Electrònica no se'n podran generar còpies autèntiques segons la Llei 39/2015 LPAC.

SIGNAT ELECTRÒNICAMENT PER:
** CARLES GRAS (R: B55592927) el dia 07/01/2025 a les 12:07:38 i VAZQUEZ GOMEZ, ANTONIO (FIRMA) el dia 07/01/2025 a les 12:12:21

JUSTIFICACIÓ DE PREUS

PARTIDES D'OBRA

NÚM	CODI	UA	DESCRIPCIÓ						PREU
	C1B0AU20	h	Equip de camió de 13 t amb calderes per a pintura termoplàstica	1,000	/R x	32,10 =	1,61		
						Subtotal...	3,70		3,70
	Materials:								
	B8ZBU200	kg	Pintura termoplàstica, per a marques vials	1,200	x	1,28 =	1,54		
	B8ZBUU01	kg	Microesferes de vidre	0,240	x	0,64 =	0,15		
						Subtotal...	1,69		1,69
					DESPESES AUXILIARS	1,00%			0,09
					COST DIRECTE				14,22
					GASTOS INDIRECTOS	4,00%			0,57
					COST EXECUCIÓ MATERIAL				**14,79**
P- 34	GBA31515	m2	Pintat sobre paviment de marca vial superficial per a ús permanent i retrorreflectant en sec, amb humitat i amb pluja, tipus P-RR, amb termoplàstic d'aplicació en calent de color blanc i microesferes de vidre, aplicada amb màquina d'accionament manual	**Rend.: 1,000**					**10,18 €**
				Unitats		Preu €	Parcial		Import
	Mà d'obra:								
	A0121000	h	Oficial 1a	0,070	/R x	30,22 =	2,12		
	A0140000	h	Manobre	0,035	/R x	25,09 =	0,88		
						Subtotal...	3,00		3,00
	Maquinària:								
	C1B02B00	h	Màquina per a pintar bandes de vial, d'accionament manual	0,035	/R x	23,39 =	0,82		
						Subtotal...	0,82		0,82
	Materials:								
	BBA15100	kg	Termoplàstic en calent aplicable per polvorització de color blanc, per a marques vials	3,060	x	1,71 =	5,23		
	BBA1M100	kg	Microesferes de vidre per a senyalització per a marques vials retrorreflectants en sec	0,500	x	1,41 =	0,71		
						Subtotal...	5,94		5,94
					DESPESES AUXILIARS	1,00%			0,03
					COST DIRECTE				9,79
					GASTOS INDIRECTOS	4,00%			0,39
					COST EXECUCIÓ MATERIAL				**10,18**
P- 35	GBB1U010	u	Placa circular de 60 cm de diàmetre, per a senyals de trànsit, amb revestiment reflectant EG nivell 1, inclosos elements de fixació al suport, sense incloure el suport, totalment col·locada (senyals R-302 i R-101).	**Rend.: 1,000**					**103,42 €**
				Unitats		Preu €	Parcial		Import
	Mà d'obra:								
	A0121000	h	Oficial 1a	1,000	/R x	30,22 =	30,22		
	A013U001	h	Ajudant	1,000	/R x	20,89 =	20,89		

Aquest document està en fase de pre-ingrés al sistema de gestió documental de 'Diputació de Tarragona'.
Fins que no es presenti al registre d'entrada de documents de la Seu Electrònica no se'n podran generar còpies autèntiques segons la Llei 39/2015 LPAC.

SIGNAT ELECTRÒNICAMENT PER:
** CARLES GRAS (R: B55592927) el dia 07/01/2025 a les 12:07:38 i VAZQUEZ GOMEZ, ANTONIO (FIRMA) el dia 07/01/2025 a les 12:12:21

JUSTIFICACIÓ DE PREUS

PARTIDES D'OBRA

NÚM	CODI	UA	DESCRIPCIÓ						PREU
						Subtotal...	51,11		51,11
	Maquinària:								
	C1503U10	h	Camió grua de 5 t	0,250	/R x	40,27 =	10,07		
						Subtotal...	10,07		10,07
	Materials:								
	BBM1U010	u	Placa circular de 60 cm de diàmetre, amb revestiment reflectant EG nivell 1, inclosos elements de fixació al suport	1,000	x	37,75 =	37,75		
						Subtotal...	37,75		37,75
						DESPESES AUXILIARS	1,00%		0,51
						COST DIRECTE			99,44
						GASTOS INDIRECTOS	4,00%		3,98
						COST EXECUCIÓ MATERIAL			**103,42**
P- 36	GBBZU001	m	Suport rectangular d'acer galvanitzat de 80x40x2 mm, per a la col·locació d'una senyal de trànsit en carreteres, inclòs fonamentació i col·locació.	**Rend.: 3,000**					**59,81 €**
				Unitats		Preu €	Parcial		Import
	Mà d'obra:								
	A0121000	h	Oficial 1a	1,000	/R x	30,22 =	10,07		
	A0150000	h	Manobre especialista	1,000	/R x	26,06 =	8,69		
						Subtotal...	18,76		18,76
	Maquinària:								
	C131U025	h	Retroexcavadora de 74 hp, tipus CAT-428 o equivalent	0,250	/R x	37,28 =	3,11		
	C1503U10	h	Camió grua de 5 t	0,200	/R x	40,27 =	2,68		
						Subtotal...	5,79		5,79
	Materials:								
	B060U110	m3	Formigó de 15 N/mm2 de resistència característica a la compressió, consistència plàstica i granulat màxim 20 mm, inclòs transport a l'obra	0,120	x	59,78 =	7,17		
	BBMZU105	m	Suport de tub d'acer galvanitzat de 80x40x2 mm, per a senyals de trànsit	3,200	x	8,00 =	25,60		
						Subtotal...	32,77		32,77
						DESPESES AUXILIARS	1,00%		0,19
						COST DIRECTE			57,51
						GASTOS INDIRECTOS	4,00%		2,30
						COST EXECUCIÓ MATERIAL			**59,81**
P- 37	GD0006REJ	u	BASTIMENT I REIXA PRACTICABLE PER A EMBORNAL, DE FOSA GRISA DE 800X364X50 MM EXTERIORS I 52 KG DE PES, COL.LOCAT AMB MORTER DE CIMENT 1:8, ELABORAT A L'OBRA AMB FORMIGONERA DE 165 L	**Rend.: 1,000**					**114,02 €**

Aquest document està en fase de pre-ingrés al sistema de gestió documental de 'Diputació de Tarragona'.
Fins que no es presenti al registre d'entrada de documents de la Seu Electrònica no se'n podran generar còpies autèntiques segons la Llei 39/2015 LPAC.

SIGNAT ELECTRÒNICAMENT PER:
** CARLES GRAS (R: B55592927) el dia 07/01/2025 a les 12:07:38 i VAZQUEZ GOMEZ, ANTONIO (FIRMA) el dia 07/01/2025 a les 12:12:21

JUSTIFICACIÓ DE PREUS

PARTIDES D'OBRA

NÚM	CODI	UA	DESCRIPCIÓ						PREU
P- 38	GD006BCAJ	ut	CAIXA PER A EMBORNAL DE 70X30X85 CM AMB PARETS DE 15 CM DE GRUIX DE FORMIGO H-100, SOBRE SOLERA DE 15 CM DE FORMIGO H-100	**Rend.: 1,000**					**123,52 €**
P- 39	GD50ZZ04	ut	Embocadura de formigó per a tub 0,5 m segons plànols. Incloent totes les activitats per a deixar la unitat d'obra conectada i en funcionament.	**Rend.: 1,000**					**214,34 €**
P- 40	GDDZU100	u	Graó de polipropilé amb ànima d'acer de 20 mm de diàmetre, col·locat, segons plànols	**Rend.: 15,000**					**11,48 €**
				Unitats		Preu €		Parcial	Import
	Mà d'obra:								
	A0112000	h	Cap de colla	0,150	/R x	31,99	=	0,32	
	A0121000	h	Oficial 1a	1,001	/R x	30,22	=	2,02	
	A0150000	h	Manobre especialista	1,001	/R x	26,06	=	1,74	
						Subtotal...		4,08	4,08
	Materials:								
	B071U005	m3	Morter de ciment de Classe M-5 (5 N/mm2) segons la Norma UNE 998-2	0,003	x	85,91	=	0,26	
	BDDZU010	u	Graó per a pou de registre de 300x300x300 mm, de polipropilé amb ànima d'acer de 20 mm de diàmetre	1,000	x	6,66	=	6,66	
						Subtotal...		6,92	6,92
				DESPESES AUXILIARS		1,00%			0,04
				COST DIRECTE					11,04
				GASTOS INDIRECTOS		4,00%			0,44
				COST EXECUCIÓ MATERIAL					**11,48**
P- 41	GDG32377	m	Canalització amb dos tubs de PVC corrugat de D=90 mm i dau de recobriment de 50x30 cm amb formigó HM-20/P/20/I, fil guia a cada tub, part proporcional d'accessoris d'unió, separadors i obturadors	**Rend.: 1,000**					**16,10 €**
				Unitats		Preu €		Parcial	Import
	Mà d'obra:								
	A0121000	h	Oficial 1a	0,012	/R x	30,22	=	0,36	
	A0140000	h	Manobre	0,024	/R x	25,09	=	0,60	
						Subtotal...		0,96	0,96
	Materials:								
	B064300C	m3	Formigó HM-20/P / 20 / I de consistència plàstica, grandària màxima del granulat 20 mm, amb >= 200 kg/m3 de ciment, apte per a classe d'exposició I	0,121	x	65,11	=	7,88	
	BDGZFN50	m	Fil guia per a conductes de canalitzacions de serveis, de nylon, de 5 mm de gruix	2,040	x	0,12	=	0,24	
	BDGZP800	u	Part proporcional de separadors, conectors i obturadors de canalitzacions de serveis de 90 mm de diàmetre nominal	2,020	x	0,25	=	0,51	

Aquest document està en fase de pre-ingrés al sistema de gestió documental de 'Diputació de Tarragona'.
Fins que no es presenti al registre d'entrada de documents de la Seu Electrònica no se'n podran generar còpies autèntiques segons la Llei 39/2015 LPAC.

SIGNAT ELECTRÒNICAMENT PER:
** CARLES GRAS (R: B55592927) el dia 07/01/2025 a les 12:07:38 i VAZQUEZ GOMEZ, ANTONIO (FIRMA) el dia 07/01/2025 a les 12:12:21

JUSTIFICACIÓ DE PREUS

PARTIDES D'OBRA

NÚM	CODI	UA	DESCRIPCIÓ					PREU
	BG22RG10	m	Tub corbable corrugat de PVC, de 90 mm de diàmetre nominal, aïllant i no propagador de la flama, resistència a l'impacte de 6 J, resistència a compressió de 250 N, per a canalitzacions soterrades	2,100	x	2,80 =	5,88	
					Subtotal...		14,51	14,51
				DESPESES AUXILIARS	1,00%			0,01
				COST DIRECTE				15,48
				GASTOS INDIRECTOS	4,00%			0,62
				COST EXECUCIÓ MATERIAL				**16,10**

P- 42	GDG7AD0C	m	Canalització de comunicacions amb tubs de PE amb 2 unitats de tub corbable corrugat de polietilè, de doble capa, llisa la interior i corrugada l'exterior, de 125 mm de diàmetre nominal, aïllant i no propagador de la flama , resistència a l'impacte de 20 J, resistència a compressió de 450 N, per a canalitzacions soterrades, situada en paviment, reblert amb formigó fins a fins a 5 cm per sobre de la generatriu superior del tub més alt, banda continua de senyalització, de PE, situada a la part superior de la rasa, fil guia a cada tub, part proporcional d'accessoris d'unió, separadors i obturadors	**Rend.: 1,000**				**28,77 €**
				Unitats		Preu €	Parcial	Import
	Mà d'obra:							
	A0121000	h	Oficial 1a	0,100	/R x	30,22 =	3,02	
	A0140000	h	Manobre	0,100	/R x	25,09 =	2,51	
					Subtotal...		5,53	5,53
	Materials:							
	B06NN12A	m3	Formigó d'ús no estructural HNE-15/F/20 de resistència a compressió 15 N/mm2, consistència fluïda i grandària màxima del granulat 20 mm	0,0963	x	66,54 =	6,41	
	BDGZB610	m	Banda continua de senyalització per a canalitzacions soterrades de 30 cm d'amplària, de polipropilè	1,000	x	0,23 =	0,23	
	BDGZFN50	m	Fil guia per a conductes de canalitzacions de serveis, de nylon, de 5 mm de gruix	2,100	x	0,12 =	0,25	
	BDGZP600	u	Part proporcional de separadors, conectors i obturadors de canalitzacions de serveis de 125 mm de diàmetre nominal	2,100	x	0,86 =	1,81	
	BG22TD10	m	Tub corbable corrugat de polietilè, de doble capa, llisa la interior i corrugada l'exterior, de 125 mm de diàmetre nominal, aïllant i no propagador de la flama, resistència a l'impacte de 20 J, resistència a compressió de 450 N, per a canalitzacions soterrades	2,160	x	6,19 =	13,37	
					Subtotal...		22,07	22,07
				DESPESES AUXILIARS	1,00%			0,06
				COST DIRECTE				27,66
				GASTOS INDIRECTOS	4,00%			1,11
				COST EXECUCIÓ MATERIAL				**28,76**

Aquest document està en fase de pre-ingrés al sistema de gestió documental de 'Diputació de Tarragona'.
Fins que no es presenti al registre d'entrada de documents de la Seu Electrònica no se'n podran generar còpies autèntiques segons la Llei 39/2015 LPAC.

SIGNAT ELECTRÒNICAMENT PER:
** CARLES GRAS (R: B55592927) el dia 07/01/2025 a les 12:07:38 i VAZQUEZ GOMEZ, ANTONIO (FIRMA) el dia 07/01/2025 a les 12:12:21

JUSTIFICACIÓ DE PREUS

PARTIDES D'OBRA

NÚM	CODI	UA	DESCRIPCIÓ						PREU
P- 43	GDK2U010	U	Arqueta per la canalització de serveis quadrada de 70x70 cm (segons plànols de detall) , amb 20 cm de gruix de formigó HM20 en solera i estructura de maó. Tot inclòs, completament acabada (segons plànols de detall).	**Rend.: 1,000**					**231,28 €**
				Unitats		Preu €	Parcial	Import	
	Mà d'obra:								
	A0112000	h	Cap de colla	0,250	/R x	31,99 =	8,00		
	A0121000	h	Oficial 1a	1,000	/R x	30,22 =	30,22		
	A013U001	h	Ajudant	1,000	/R x	20,89 =	20,89		
	A0140000	h	Manobre	1,000	/R x	25,09 =	25,09		
						Subtotal...	84,20	84,20	
	Maquinària:								
	C110U010	h	Retroexcavadora de 50 hp, amb martell de 200 kg a 400 kg	0,100	/R x	48,84 =	4,88		
	C131U020	h	Retroexcavadora de 50 hp, tipus CAT-416 o equivalent	0,200	/R x	41,11 =	8,22		
	C15019U0	h	Camió de 250 hp, de 20 t (9,6 m3)	0,150	/R x	50,23 =	7,53		
	C1503U10	h	Camió grua de 5 t	0,225	/R x	40,27 =	9,06		
	C1700006	h	Vibrador intern de formigó	0,500	/R x	1,71 =	0,86		
	CZ12U00A	h	Compressor portàtil de 7/10 m3/min de cabal	0,250	/R x	17,23 =	4,31		
						Subtotal...	34,86	34,86	
	Materials:								
	B060U320	m3	Formigó HM-20, consistència fluida i granulat màxim 20 mm, inclòs transport a l'obra	1,220	x	65,34 =	79,71		
	B0D21030	m	Tauló de fusta de pi per a 10 usos	10,000	x	0,49 =	4,90		
	B0D8U001	m2	Amortització de plafó metàl·lic pla per a 40 usos	4,500	x	2,02 =	9,09		
	B0DZA000	l	Desencofrant	0,710	x	2,84 =	2,02		
	B0DZU005	u	Materials auxiliars per a encofrar	4,000	x	1,69 =	6,76		
						Subtotal...	102,48	102,48	
				DESPESES AUXILIARS	1,00%			0,84	
				COST DIRECTE				222,38	
				GASTOS INDIRECTOS	4,00%			8,90	
				COST EXECUCIÓ MATERIAL				**231,28**	
P- 44	GDK2U030	u	Pericó de registre prefabricat de formigó armat vibrat, tipus HF-II D-400 per a instal.lacions de telefonia inclosa tapa de formigó prefabricada, col·locada sobre solera de formigó HM-20/P/40/I de 15 cm de gruix	**Rend.: 1,000**					**549,76 €**
				Unitats		Preu €	Parcial	Import	
	Mà d'obra:								
	A012N000	H	OFICIAL 1A D'OBRA PUBLICA	0,350	/R x	30,22 =	10,58		
	A0140000	h	Manobre	0,700	/R x	25,09 =	17,56		
						Subtotal...	28,14	28,14	
	Maquinària:								
	C1503000	h	Camió grua	0,167	/R x	47,44 =	7,92		

Aquest document està en fase de pre-ingrés al sistema de gestió documental de 'Diputació de Tarragona'.
Fins que no es presenti al registra d'entrada de documents de la Seu Electrònica no se'n podran generar còpies autèntiques segons la Llei 39/2015 LPAC.

SIGNAT ELECTRÒNICAMENT PER:
** CARLES GRAS (R: B55592927) el dia 07/01/2025 a les 12:07:38 i VAZQUEZ GOMEZ, ANTONIO (FIRMA) el dia 07/01/2025 a les 12:12:21

JUSTIFICACIÓ DE PREUS

PARTIDES D'OBRA

NÚM	CODI	UA	DESCRIPCIÓ						PREU
						Subtotal...	7,92		7,92
	Materials:								
	B064500C	m3	Formigó HM-20/P / 40 / I de consistència plàstica, grandària màxima del granulat 40 mm, amb >= 200 kg/m3 de ciment, apte per a classe d'exposició I	0,168	x	63,46 =	10,66		
	BDK2U030	u	Pericó de registre amb tapes, tipus HF II, prefabricada de formigó armat per a instal.lacions de telefonia	1,000	x	481,20 =	481,20		
						Subtotal...	491,86		491,86
	Altres:								
	A%AUX001	%	Despeses auxiliars sobre la mà d'obra	1,50	% S/	28,00 =	0,42		
						Subtotal...	0,42		0,42
					DESPESES AUXILIARS	1,00%			0,28
					COST DIRECTE				528,62
					GASTOS INDIRECTOS	4,00%			21,14
					COST EXECUCIÓ MATERIAL				**549,77**
P- 45	GDK2V010	u	Pou de registre de 80x80 cm HM20 d'una alçada fins a 2 metres, amb parets de 15 cm de gruix i solera de 15 cm de gruix de formigó HM-20, inclòs excavació, transport a l'abocador, cànon d'abocament i manteniment de l'abocador	**Rend.: 0,300**					**521,86 €**
				Unitats		Preu €	Parcial		Import
	Mà d'obra:								
	A0112000	h	Cap de colla	0,250	/R x	31,99 =	26,66		
	A0121000	h	Oficial 1a	1,000	/R x	30,22 =	100,73		
	A013U001	h	Ajudant	1,000	/R x	20,89 =	69,63		
	A0140000	h	Manobre	1,000	/R x	25,09 =	83,63		
						Subtotal...	280,65		280,65
	Maquinària:								
	C110U010	h	Retroexcavadora de 50 hp, amb martell de 200 kg a 400 kg	0,100	/R x	48,84 =	16,28		
	C131U020	h	Retroexcavadora de 50 hp, tipus CAT-416 o equivalent	0,200	/R x	41,11 =	27,41		
	C15019U0	h	Camió de 250 hp, de 20 t (9,6 m3)	0,150	/R x	50,23 =	25,12		
	C1503U10	h	Camió grua de 5 t	0,225	/R x	40,27 =	30,20		
	C1700006	h	Vibrador intern de formigó	0,500	/R x	1,71 =	2,85		
	CZ12U00A	h	Compressor portàtil de 7/10 m3/min de cabal	0,250	/R x	17,23 =	14,36		
						Subtotal...	116,22		116,22
	Materials:								
	B060U310	m3	Formigó HM-20, consistència plàstica i granulat màxim 20 mm, inclòs transport a l'obra	1,300	x	61,03 =	79,34		
	B0D21030	m	Tauló de fusta de pi per a 10 usos	10,000	x	0,49 =	4,90		
	B0D8U001	m2	Amortització de plafó metàl·lic pla per a 40 usos	4,500	x	2,02 =	9,09		
	B0DZA000	l	Desencofrant	0,710	x	2,84 =	2,02		
	B0DZU005	u	Materials auxiliars per a encofrar	4,000	x	1,69 =	6,76		
						Subtotal...	102,11		102,11

Aquest document està en fase de pre-ingrés al sistema de gestió documental de 'Diputació de Tarragona'.
Fins que no es presenti al registra d'entrada de documents de la Seu Electrònica no se'n podran generar còpies autèntiques segons la Llei 39/2015 LPAC.

SIGNAT ELECTRÒNICAMENT PER:
** CARLES GRAS (R: B55592927) el dia 07/01/2025 a les 12:07:38 i VAZQUEZ GOMEZ, ANTONIO (FIRMA) el dia 07/01/2025 a les 12:12:21

JUSTIFICACIÓ DE PREUS

PARTIDES D'OBRA

NÚM	CODI	UA	DESCRIPCIÓ		PREU
			DESPESES AUXILIARS 1,00%		2,81
			COST DIRECTE		501,79
			GASTOS INDIRECTOS 4,00%		20,07
			COST EXECUCIÓ MATERIAL		**521,86**

P- 46	GDKZ0004	u	Marc de 70x70x4,5 cm amb tapa D-400, de fosa dúctil , per a una càrrega de ruptura de 12 t, totalment col·locat	**Rend.: 4,000**						**54,18 €**
				Unitats		Preu €		Parcial		Import
	Mà d'obra:									
	A0112000	h	Cap de colla	0,150	/R	x	31,99 =	1,20		
	A0121000	h	Oficial 1a	1,000	/R	x	30,22 =	7,56		
	A0150000	h	Manobre especialista	1,000	/R	x	26,06 =	6,52		
							Subtotal...	15,28		15,28
	Maquinària:									
	C1503U10	h	Camió grua de 5 t	0,200	/R	x	40,27 =	2,01		
							Subtotal...	2,01		2,01
	Materials:									
	B071UC01	m3	Morter M-80	0,010		x	74,34 =	0,74		
	BDKZU003	u	Marc de 70x70x4,5 cm amb tapa, de fosa dúctil , per a una càrrega de ruptura de 12 t, totalment col·locat	1,000		x	33,92 =	33,92		
							Subtotal...	34,66		34,66
				DESPESES AUXILIARS 1,00%						0,15
				COST DIRECTE						52,10
				GASTOS INDIRECTOS 4,00%						2,08
				COST EXECUCIÓ MATERIAL						**54,19**

P- 47	GDKZU080	u	Marc i tapa de 80x80 cm, de fosa dúctil, clase D-400, segons UNE-EN 124, totalment col·locat	**Rend.: 1,000**						**289,23 €**
				Unitats		Preu €		Parcial		Import
	Mà d'obra:									
	A0112000	h	Cap de colla	0,150	/R	x	31,99 =	4,80		
	A0121000	h	Oficial 1a	1,000	/R	x	30,22 =	30,22		
	A0150000	h	Manobre especialista	1,000	/R	x	26,06 =	26,06		
							Subtotal...	61,08		61,08
	Maquinària:									
	C1503U10	h	Camió grua de 5 t	0,200	/R	x	40,27 =	8,05		
							Subtotal...	8,05		8,05
	Materials:									
	B071U005	m3	Morter de ciment de Classe M-5 (5 N/mm2) segons la Norma UNE 998-2	0,025		x	85,91 =	2,15		
	BDKZU080	u	Marc i tapa de 80x80 cm, de fosa dúctil, clase B-125, segons UNE-EN 124	1,000		x	206,22 =	206,22		

Aquest document està en fase de pre-ingrés al sistema de gestió documental de 'Diputació de Tarragona'.
Fins que no es presenti al registre d'entrada de documents de la Seu Electrònica no se'n podran generar còpies autèntiques segons la Llei 39/2015 LPAC.

SIGNAT ELECTRÒNICAMENT PER:
** CARLES GRAS (R: B55592927) el dia 07/01/2025 a les 12:07:38 i VAZQUEZ GOMEZ, ANTONIO (FIRMA) el dia 07/01/2025 a les 12:12:21

JUSTIFICACIÓ DE PREUS

PARTIDES D'OBRA

NÚM	CODI	UA	DESCRIPCIÓ					PREU
				Subtotal...		208,37		208,37
				DESPESES AUXILIARS	1,00%			0,61
				COST DIRECTE				278,11
				GASTOS INDIRECTOS	4,00%			11,12
				COST EXECUCIÓ MATERIAL				**289,24**
P- 48	GDS00001	U	Subministrament, instal.lació i muntatge hidrant soterrat TIPUS LLOBREGAT MODEL REUS, AMB PERICO DE REGISTRE, AMB DUES SORTIDA DE 70 MM DE D I DE DN-4´´, COL.LOCAD SOBRE SOLERA I ANCORATGE DE FORMIGO, INCLOS LA TE DE CONNEXIÓ DE LA XARXA I MUNTAT A L'EXTERIOR	**Rend.: 1,000**				**1.115,05 €**
P- 49	GFB1E455	m	Tub de polietilè de designació PE 100, de 110 mm de diàmetre nominal, de 10 bar de pressió nominal, sèrie SDR 17, UNE-EN 12201-2, connectat a pressió i col·locat al fons de la rasa	**Rend.: 1,000**				**24,24 €**
				Unitats	Preu €		Parcial	Import
	Mà d'obra:							
	A012M000	h	Oficial 1ª muntador	0,320 /R	x	31,23 =	9,99	
	A013M000	h	Ajudant muntador	0,320 /R	x	26,80 =	8,58	
				Subtotal...			18,57	18,57
	Materials:							
	BFB1E450	m	Tub de polietilè de designació PE 100, de 110 mm de diàmetre nominal, de 10 bar de pressió nominal, sèrie SDR 17, segons la norma UNE-EN 12201-2, connectat a pressió	1,020	x	4,46 =	4,55	
				Subtotal...			4,55	4,55
				DESPESES AUXILIARS	1,00%			0,19
				COST DIRECTE				23,31
				GASTOS INDIRECTOS	4,00%			0,93
				COST EXECUCIÓ MATERIAL				**24,24**
P- 50	GFB1ESC01	ut	ESCOMESSA INDIVIDUAL AMB TUB DE POLIETILÈ 40 mm PN 10, COLLARI DE FOSA, ACCESSORIS DE MONTATGE A LA NOVA XARXA, CONNECTAT A LA ESCOMESSA INDIVIDUAL EXISTENT, REGATES A LES PARETS PER CANVI DE TUBS FINS EL CONTADOR I REPOSICIÓ DE LES REGATES AMB MORTER I PINTAT DE LES FAÇANES, CONNEXIONAT I AMB FUNCIONAMENT	**Rend.: 1,000**				**206,48 €**

Aquest document està en fase de pre-ingrés al sistema de gestió documental de 'Diputació de Tarragona'.
Fins que no es presenti al registra d'entrada de documents de la Seu Electrònica no se'n podran generar còpies autèntiques segons la Llei 39/2015 LPAC.

SIGNAT ELECTRÒNICAMENT PER:
** CARLES GRAS (R: B55592927) el dia 07/01/2025 a les 12:07:38 i VAZQUEZ GOMEZ, ANTONIO (FIRMA) el dia 07/01/2025 a les 12:12:21

JUSTIFICACIÓ DE PREUS

PARTIDES D'OBRA

NÚM	CODI	UA	DESCRIPCIÓ		PREU
P- 51	GFREG001	ut	BOCA DE REG MARCA LLOBREGAT O SIMILAR DE 45 MM CONNEXIÓ TIPUS BARCELONA, AMB ARQUETA I TRAPA DE FOSA, COL.LOCADA SOBRE SOLERA I ANCORATGE DE FORMIGO, INSTAL.LADA EL COLLARI DE TOMA, TUB DE PE-50 DN 50 mm PN-10ATM, COLZE I ALTRES ACCESSORIS D'ENLLAÇ AMB LA XARXA GENERAL	**Rend.: 1,000**	**568,88 €**

P- 52 GG23ED15 m **Rend.: 1,000** **19,96 €**

Tub rígid d'acer galvanitzat, de 63 mm de diàmetre nominal, resistència a l'impacte de 20 J, resistència a compressió de 4000 N, amb unió endollada i muntat superficialment

			Unitats		Preu €		Parcial	Import
Mà d'obra:								
A012H000	h	Oficial 1a electricista	0,052	/R x	31,23	=	1,62	
A013H000	h	Ajudant electricista	0,050	/R x	26,76	=	1,34	
					Subtotal...		2,96	2,96
Materials:								
BG23ED10	m	Tub rígid d'acer galvanitzat, de 63 mm de diàmetre nominal, resistència a l'impacte de 20 J, resistència a compressió de 4000 N, per a endollar	1,020	x	15,62	=	15,93	
BGW23000	u	Part proporcional d'accessoris per a tubs rígids d'acer	1,000	x	0,27	=	0,27	
					Subtotal...		16,20	16,20

DESPESES AUXILIARS	1,00%	0,03
COST DIRECTE		19,19
GASTOS INDIRECTOS	4,00%	0,77
COST EXECUCIÓ MATERIAL		**19,96**

P- 53 GG319554 m **Rend.: 1,000** **6,70 €**

Cable amb conductor de coure de 0,6/1 kV de tensió assignada, amb designació RV-K, tetrapolar, de secció 4 x 6 mm2, amb coberta del cable de PVC, col·locat en tub

			Unitats		Preu €		Parcial	Import
Mà d'obra:								
A012H000	h	Oficial 1a electricista	0,040	/R x	31,23	=	1,25	
A013H000	h	Ajudant electricista	0,040	/R x	26,76	=	1,07	
					Subtotal...		2,32	2,32
Materials:								
BG319550	m	Cable amb conductor de coure de 0,6/1 kV de tensió assignada, amb designació RV-K, tetrapolar, de secció 4 x 6 mm2, amb coberta del cable de PVC	1,020	x	4,02	=	4,10	
					Subtotal...		4,10	4,10

DESPESES AUXILIARS	1,00%	0,02
COST DIRECTE		6,44
GASTOS INDIRECTOS	4,00%	0,26

Aquest document està en fase de pre-ingrés al sistema de gestió documental de 'Diputació de Tarragona'.
Fins que no es presenti al registre d'entrada de documents de la Seu Electrònica no se'n podran generar còpies autèntiques segons la Llei 39/2015 LPAC.

SIGNAT ELECTRÒNICAMENT PER:
** CARLES GRAS (R: B55592927) el dia 07/01/2025 a les 12:07:38 i VAZQUEZ GOMEZ, ANTONIO (FIRMA) el dia 07/01/2025 a les 12:12:21

JUSTIFICACIÓ DE PREUS

PARTIDES D'OBRA

NÚM	CODI	UA	DESCRIPCIÓ					PREU
				COST EXECUCIÓ MATERIAL				**6,70**

P- 54	GG32A374	m	Cable amb conductor de coure 450/750 V de tensió assignada, amb designació H07Z1-K (AS), tripolar, de secció 3 x 16 mm2, amb aïllament poliolefines, amb baixa emissió fums, +cable de comandament, col·locat en tub	**Rend.: 1,000**					**13,74 €**
				Unitats		Preu €		Parcial	Import
	Mà d'obra:								
	A012H000	h	Oficial 1a electricista	0,050	/R x	31,23 =		1,56	
	A013H000	h	Ajudant electricista	0,050	/R x	26,76 =		1,34	
						Subtotal...		2,90	2,90
	Materials:								
	BG32A370	m	Cable amb conductor de coure 450/750 V de tensió assignada, amb designació H07Z1-K (AS), tripolar, de secció 3 x 16 mm2, amb aïllament poliolefines, amb baixa emissió fums, +cable de comandament	1,020	x	10,08 =		10,28	
						Subtotal...		10,28	10,28
				DESPESES AUXILIARS			1,00%		0,03
				COST DIRECTE					13,21
				GASTOS INDIRECTOS			4,00%		0,53
				COST EXECUCIÓ MATERIAL					**13,74**

P- 55	GG3809U2	m	Conductor de coure nu, unipolar d'1x35 mm2, muntat superficialment, inclòs material auxiliar necessari.	**Rend.: 6,000**					**8,94 €**
				Unitats		Preu €		Parcial	Import
	Mà d'obra:								
	A0112000	h	Cap de colla	0,067	/R x	31,99 =		0,36	
	A0121000	h	Oficial 1a	0,667	/R x	30,22 =		3,36	
	A013U001	h	Ajudant	1,000	/R x	20,89 =		3,48	
						Subtotal...		7,20	7,20
	Materials:								
	BG38U035	m	Conductor de coure nu, unipolar d'1x35 mm2	1,000	x	1,16 =		1,16	
	BGW38000	u	Part proporcional d'accessoris per a conductors de coure nus	0,448	x	0,38 =		0,17	
						Subtotal...		1,33	1,33
				DESPESES AUXILIARS			1,00%		0,07
				COST DIRECTE					8,60
				GASTOS INDIRECTOS			4,00%		0,34
				COST EXECUCIÓ MATERIAL					**8,95**

Aquest document està en fase de pre-ingrés al sistema de gestió documental de 'Diputació de Tarragona'.
Fins que no es presenti al registra d'entrada de documents de la Seu Electrònica no se'n podran generar còpies autèntiques segons la Llei 39/2015 LPAC.

SIGNAT ELECTRÒNICAMENT PER:
** CARLES GRAS (R: B55592927) el dia 07/01/2025 a les 12:07:38 i VAZQUEZ GOMEZ, ANTONIO (FIRMA) el dia 07/01/2025 a les 12:12:21

JUSTIFICACIÓ DE PREUS

PARTIDES D'OBRA

NÚM	CODI	UA	DESCRIPCIÓ		PREU
P- 56	GH11ENL	ut	Partida per a la connexió elèctrica de la nova línia d'enllumenat públic amb la xarxa d'enllumenat existent. Inclou material, mà d'obra i equips per a la correcta posada en marxa.	**Rend.: 1,000**	**200,00 €**
P- 57	GH12ENL	ut	Partida per al subministrament, muntatge i manteniment de 3 punts de llum provisional durant l'execució dels treballs que impliquin deixar els carrers sense llum. Inclou mà d'obra, material, maquinària i equips auxiliars per a la completa concreció d'enllumenat temporal. Inclou posterior retirada un cop les obres quedin enllestides	**Rend.: 1,000**	**200,00 €**
P- 58	GJM4U010	u	Purgador automàtic amb cos de fosa, de 40 mm de DN, embridat i col·locat en canonada, inclosos junts i accessoris de muntatge, completament instal·lat	**Rend.: 1,000**	**175,18 €**

			Unitats		Preu €	Parcial	Import
Mà d'obra:							
A012M000	h	Oficial 1ª muntador	0,600	/R x	31,23 =	18,74	
A013M000	h	Ajudant muntador	0,600	/R x	26,80 =	16,08	
					Subtotal...	34,82	34,82
Materials:							
BJM4U010	u	Purgador automàtic de fundició de 40 mm DN, per a embridar	1,000	x	133,27 =	133,27	
					Subtotal...	133,27	133,27

DESPESES AUXILIARS	1,00%	0,35
COST DIRECTE		168,44
GASTOS INDIRECTOS	4,00%	6,74
COST EXECUCIÓ MATERIAL		**175,18**

P- 59	GN1216E4	u	Vàlvula de comporta manual amb brides, de cos curt, de 125 mm de diàmetre nominal, de 16 bar de PN, cos de fosa nodular EN-GJS-500-7 (GGG50) i tapa de fosa nodular EN-GJS-500-7 (GGG50), amb revestiment de resina epoxi (250 micres), comporta de fosa+EPDM i tancament de seient elàstic, eix d'acer inoxidable 1.4021 (AISI 420), amb accionament per volant de fosa, muntada en pericó de canalització soterrada	**Rend.: 1,000**	**224,44 €**

			Unitats		Preu €	Parcial	Import
Mà d'obra:							
A012M000	h	Oficial 1ª muntador	1,620	/R x	31,23 =	50,59	
					Subtotal...	50,59	50,59
Materials:							

Aquest document està en fase de pre-ingrés al sistema de gestió documental de 'Diputació de Tarragona'.
Fins que no es presenti al registre d'entrada de documents de la Seu Electrònica no se'n podran generar còpies autèntiques segons la Llei 39/2015 LPAC.

SIGNAT ELECTRÒNICAMENT PER:
** CARLES GRAS (R: B55592927) el dia 07/01/2025 a les 12:07:38 i VAZQUEZ GOMEZ, ANTONIO (FIRMA) el dia 07/01/2025 a les 12:12:21

JUSTIFICACIÓ DE PREUS

PARTIDES D'OBRA

NÚM	CODI	UA	DESCRIPCIÓ					PREU
	BN1216E0	u	Vàlvula de comporta manual amb brides, de cos curt, de 125 mm de diàmetre nominal, de 16 bar de PN, cos de fosa nodular EN-GJS-500-7 (GGG50) i tapa de fosa nodular EN-GJS-500-7 (GGG50), amb revestiment de resina epoxi (250 micres), comporta de fosa+EPDM i tancament de seient elàstic, eix d'acer inoxidable 1.4021 (AISI 420), amb accionament per volant de fosa	1,000	x 164,71 =	164,71		
					Subtotal...	164,71		164,71
				DESPESES AUXILIARS	1,00%			0,51
				COST DIRECTE				215,81
				GASTOS INDIRECTOS	4,00%			8,63
				COST EXECUCIÓ MATERIAL				**224,44**
P- 60	I2R24200	m3	Classificació a peu d'obra de residus de construcció o demolició en fraccions segons REAL DECRETO 105/2008, amb mitjans manuals	**Rend.: 1,000**				**26,35 €**
				Unitats	Preu €	Parcial		Import
	Mà d'obra:							
	A0140000	h	Manobre	1,000 /R	x 25,09 =	25,09		
					Subtotal...	25,09		25,09
				DESPESES AUXILIARS	1,00%			0,25
				COST DIRECTE				25,34
				GASTOS INDIRECTOS	4,00%			1,01
				COST EXECUCIÓ MATERIAL				**26,35**
P- 61	I2R540R0	m3	Transport de residus especials a instal·lació autoritzada de gestió de residus, amb contenidor de 200 l de capacitat	**Rend.: 1,000**				**198,81 €**
				Unitats	Preu €	Parcial		Import
	Maquinària:							
	C1RABJ00	m3	Subministrament de bidó plàstic de 200 l de capacitat i recollida amb residus especials	1,000 /R	x 191,16 =	191,16		
					Subtotal...	191,16		191,16
				DESPESES AUXILIARS	1,00%			0,00
				COST DIRECTE				191,16
				GASTOS INDIRECTOS	4,00%			7,65
				COST EXECUCIÓ MATERIAL				**198,81**
P- 62	I2R642J0	m3	Càrrega amb mitjans mecànics i transport de residus inerts o no especials a instal·lació autoritzada de gestió de residus, amb contenidor de 9 m3 de capacitat	**Rend.: 1,900**				**11,75 €**
				Unitats	Preu €	Parcial		Import
	Maquinària:							
	C1311110	h	Pala carregadora petita sobre pneumàtics, de 67 kW	0,015 /R	x 42,78 =	0,34		

Aquest document està en fase de pre-ingrés al sistema de gestió documental de 'Diputació de Tarragona'.
Fins que no es presenti al registre d'entrada de documents de la Seu Electrònica no se'n podran generar còpies autèntiques segons la Llei 39/2015 LPAC.

SIGNAT ELECTRÒNICAMENT PER:
** CARLES GRAS (R: B55592927) el dia 07/01/2025 a les 12:07:38 i VAZQUEZ GOMEZ, ANTONIO (FIRMA) el dia 07/01/2025 a les 12:12:21

JUSTIFICACIÓ DE PREUS

PARTIDES D'OBRA

NÚM	CODI	UA	DESCRIPCIÓ					PREU
	C1RA2900	m3	Subministrament de contenidor metàl·lic de 9 m3 de capacitat i recollida amb residus inerts o no especials	1,000 /R	x	20,83 =	10,96	
					Subtotal...		11,30	11,30
				DESPESES AUXILIARS	1,00%			0,00
				COST DIRECTE				11,30
				GASTOS INDIRECTOS	4,00%			0,45
				COST EXECUCIÓ MATERIAL				**11,75**
P- 63	I2RA6680	m3	Deposició controlada a centre de reciclatge de residus de metalls barrejats no especials amb una densitat 0,2 t/m3, procedents de construcció o demolició, amb codi 170407 segons la Llista Europea de Residus (ORDEN MAM/304/2002)	**Rend.: 1,000**				**26,66 €**
				Unitats	Preu €		Parcial	Import
	Materials:							
	B2RA6680	t	Deposició controlada a centre de reciclatge de residus de metalls barrejats no especials amb una densitat 0,2 t/m3, procedents de construcció o demolició, amb codi 170407 segons la Llista Europea de Residus (ORDEN MAM/304/2002)	0,125	x	-205,02 =	-25,63	
					Subtotal...		-25,63	-25,63
				DESPESES AUXILIARS	1,00%			0,00
				COST DIRECTE				-25,63
				GASTOS INDIRECTOS	4,00%			-1,03
				COST EXECUCIÓ MATERIAL				**-26,66**
P- 64	I2RA6890	m3	Deposició controlada a centre de reciclatge de residus de fusta no especials amb una densitat 0,19 t/m3, procedents de construcció o demolició, amb codi 170201 segons la Llista Europea de Residus (ORDEN MAM/304/2002)	**Rend.: 1,000**				**15,76 €**
				Unitats	Preu €		Parcial	Import
	Materials:							
	B2RA6890	t	Deposició controlada a centre de reciclatge de residus de fusta no especials amb una densitat 0,19 t/m3, procedents de construcció o demolició, amb codi 170201 segons la Llista Europea de Residus (ORDEN MAM/304/2002)	0,190	x	79,73 =	15,15	
					Subtotal...		15,15	15,15
				DESPESES AUXILIARS	1,00%			0,00
				COST DIRECTE				15,15
				GASTOS INDIRECTOS	4,00%			0,61
				COST EXECUCIÓ MATERIAL				**15,76**

Aquest document està en fase de pre-ingrés al sistema de gestió documental de 'Diputació de Tarragona'.
Fins que no es presenti al registre d'entrada de documents de la Seu Electrònica no se'n podran generar còpies autèntiques segons la Llei 39/2015 LPAC.

SIGNAT ELECTRÒNICAMENT PER:
** CARLES GRAS (R: B55592927) el dia 07/01/2025 a les 12:07:38 i VAZQUEZ GOMEZ, ANTONIO (FIRMA) el dia 07/01/2025 a les 12:12:21

JUSTIFICACIÓ DE PREUS

PARTIDES D'OBRA

NÚM	CODI	UA	DESCRIPCIÓ					PREU
P- 65	I2RA85A0	m3	Deposició controlada a centre de selecció i transferència de residus barrejats no especials amb una densitat 0,43 t/m3, procedents de construcció o demolició, amb codi 170904 segons la Llista Europea de Residus (ORDEN MAM/304/2002)	**Rend.: 1,000**				**63,67 €**
				Unitats	Preu €		Parcial	Import
	Materials:							
	B2RA85A0	t	Deposició controlada a centre de selecció i transferència de residus barrejats no especials amb una densitat 0,43 t/m3, procedents de construcció o demolició, amb codi 170904 segons la Llista Europea de Residus (ORDEN MAM/304/2002)	0,430	x	142,38 =	61,22	
					Subtotal...		61,22	61,22
				DESPESES AUXILIARS		1,00%		0,00
				COST DIRECTE				61,22
				GASTOS INDIRECTOS		4,00%		2,45
				COST EXECUCIÓ MATERIAL				**63,67**
P- 66	I2RA8E00	kg	Deposició controlada a centre de selecció i transferència de residus barrejats especials, procedents de construcció o demolició, amb codi 170903* segons la Llista Europea de Residus (ORDEN MAM/304/2002)	**Rend.: 1,000**				**0,35 €**
				Unitats	Preu €		Parcial	Import
	Materials:							
	B2RA8E00	kg	Deposició controlada a centre de selecció i transferència de residus barrejats especials, procedents de construcció o demolició, amb codi 170903* segons la Llista Europea de Residus (ORDEN MAM/304/2002)	1,000	x	0,34 =	0,34	
					Subtotal...		0,34	0,34
				DESPESES AUXILIARS		1,00%		0,00
				COST DIRECTE				0,34
				GASTOS INDIRECTOS		4,00%		0,01
				COST EXECUCIÓ MATERIAL				**0,35**
P- 67	IFC010	u	Preinstal·lació de comptador general d'aigua 1´´ (25mm), col·locat en fornícula, connectat a la branca d'escomesa i al tub d'alimentació. Inclús marc i tapa de ferro colat dúctil per registre, instal·lació de dues claus de tall d'esfera, aixeta de purga, vàlvula de retenció i demès material auxiliar. Totalment muntada, connexionada i provada. Sense incloure ajudes de paleta. Inclou replanteig. Col·locació i fixació d'accessoris i peces especials.	**Rend.: 1,000**				**424,78 €**
				Unitats	Preu €		Parcial	Import
	Mà d'obra:							
	A012M000	h	Oficial 1ª muntador	0,400 /R	x	31,23 =	12,49	
	A013M000	h	Ajudant muntador	0,200 /R	x	26,80 =	5,36	

Aquest document està en fase de pre-ingrés al sistema de gestió documental de 'Diputació de Tarragona'.
Fins que no es presenti al registra d'entrada de documents de la Seu Electrònica no se'n podran generar còpies autèntiques segons la Llei 39/2015 LPAC.

SIGNAT ELECTRÒNICAMENT PER:
** CARLES GRAS (R: B55592927) el dia 07/01/2025 a les 12:07:38 i VAZQUEZ GOMEZ, ANTONIO (FIRMA) el dia 07/01/2025 a les 12:12:21

JUSTIFICACIÓ DE PREUS

PARTIDES D'OBRA

NÚM	CODI	UA	DESCRIPCIÓ						PREU
					Subtotal...		17,85		17,85
	Materials:								
	BJMAU010	u	Armari metàl·lic amb tanca normalitzada, per a instal·lació de comptador d´aigua, de 800x600x300 mm, per a encastar	1,000	x	133,68 =	133,68		
	BN816320	u	Vàlvula de retenció de clapeta amb rosca, de diàmetre nominal 1´´, de 10 bar de PN, de bronze, preu alt	1,000	x	20,21 =	20,21		
	MT37AAR010A	u	Porta de ferro colat dúctil de 30x30, segons companyia subministrament	1,000	x	214,01 =	214,01		
	MT37WWW010	u	Material auxiliar per instal·lacions de lampisteria	1,000	x	1,40 =	1,40		
					Subtotal...		369,30		369,30
	Altres:								
	BN316320	u	Vàlvula de bola manual amb rosca, de dues peces amb pas total, de bronze, de diàmetre nominal 1´´, de 10 bar de PN i preu alt	1,000	x	20,84 =	20,84		
	A%AUX001	%	Despeses auxiliars sobre la mà d'obra	1,50	% S/	18,00 =	0,27		
					Subtotal...		21,11		21,11
				DESPESES AUXILIARS	1,00%				0,18
				COST DIRECTE					408,44
				GASTOS INDIRECTOS	4,00%				16,34
				COST EXECUCIÓ MATERIAL					**424,78**
P- 68	P2146-DJ3J	m2	Demolició de paviment de panots col·locats sobre base de formigó de fins a 20 cm de gruix, inclòs la demolició de la base, d'amplària fins a 2 m, amb compressor i càrrega sobre camió amb mitjans mecànics	**Rend.: 1,000**					**16,97 €**
				Unitats		Preu €	Parcial		Import
	Mà d'obra:								
	A0E-000A	h	Manobre especialista	0,490	/R x	23,96 =	11,74		
					Subtotal...		11,74		11,74
	Maquinària:								
	C111-0056	h	Compressor amb dos martells pneumàtics	0,205	/R x	14,32 =	2,94		
	C13C-00LP	h	Retroexcavadora sobre pneumàtics de 8 a 10 t	0,029	/R x	52,25 =	1,52		
					Subtotal...		4,46		4,46
				DESPESES AUXILIARS	1,00%				0,12
				COST DIRECTE					16,32
				GASTOS INDIRECTOS	4,00%				0,65
				COST EXECUCIÓ MATERIAL					**16,97**
P- 69	P2146-DJ5J	m2	Demolició de paviment de formigó de fins a 20 cm de gruix, d'amplària més de 2 m amb retroexcavadora amb martell trencador i càrrega sobre camió amb mitjans mecànics	**Rend.: 1,000**					**4,51 €**
				Unitats		Preu €	Parcial		Import
	Maquinària:								

Aquest document està en fase de pre-ingrés al sistema de gestió documental de 'Diputació de Tarragona'.
Fins que no es presenti al registra d'entrada de documents de la Seu Electrònica no se'n podran generar còpies autèntiques segons la Llei 39/2015 LPAC.

SIGNAT ELECTRÒNICAMENT PER:
** CARLES GRAS (R: B55592927) el dia 07/01/2025 a les 12:07:38 i VAZQUEZ GOMEZ, ANTONIO (FIRMA) el dia 07/01/2025 a les 12:12:21

JUSTIFICACIÓ DE PREUS

PARTIDES D'OBRA

NÚM	CODI	UA	DESCRIPCIÓ						PREU
	C115-00EE	h	Retroexcavadora amb martell trencador	0,061	/R x	59,00 =	3,60		
	C138-00KQ	h	Pala carregadora sobre pneumàtics de 15 a 20 t	0,0078	/R x	94,89 =	0,74		
						Subtotal...	4,34	4,34	
						DESPESES AUXILIARS	1,00%	0,00	
						COST DIRECTE		4,34	
						GASTOS INDIRECTOS	4,00%	0,17	
						COST EXECUCIÓ MATERIAL		**4,51**	

P- 70	P2146-HYRX	m2	Demolició de paviment de mescla bituminosa de fins a 20 cm de gruix, d'amplària fins a 2 m, amb compressor i càrrega sobre camió amb mitjans manuals, en entorn urbà amb dificultat de mobilitat, en voreres > 3 i <= 5 m d'amplària o calçada/plataforma única > 7 i <= 12 m d'amplària, amb afectació per serveis o elements de mobiliari urbà, en actuacions de més de 10 m2	**Rend.: 9,000**					**4,60 €**
				Unitats		Preu €	Parcial	Import	
	Mà d'obra:								
	A0D-0007	h	Manobre	0,7248384	/R x	23,17 =	1,87		
	A0E-000A	h	Manobre especialista	0,7248384	/R x	23,96 =	1,93		
						Subtotal...	3,80	3,80	
	Maquinària:								
	C111-0056	h	Compressor amb dos martells pneumàtics	0,3624192	/R x	14,32 =	0,58		
						Subtotal...	0,58	0,58	
						DESPESES AUXILIARS	1,00%	0,04	
						COST DIRECTE		4,42	
						GASTOS INDIRECTOS	4,00%	0,18	
						COST EXECUCIÓ MATERIAL		**4,59**	

P- 71	P2148-49L5	m	Demolició de vorada, inclòs la base, col·locada sobre formigó, amb compressor i càrrega manual i mecànica de runa sobre camió o contenidor	**Rend.: 1,000**					**4,57 €**
				Unitats		Preu €	Parcial	Import	
	Mà d'obra:								
	A0E-000A	h	Manobre especialista	0,100	/R x	23,96 =	2,40		
						Subtotal...	2,40	2,40	
	Maquinària:								
	C111-0056	h	Compressor amb dos martells pneumàtics	0,050	/R x	14,32 =	0,72		
	C13C-00LP	h	Retroexcavadora sobre pneumàtics de 8 a 10 t	0,024	/R x	52,25 =	1,25		
						Subtotal...	1,97	1,97	
						DESPESES AUXILIARS	1,00%	0,02	
						COST DIRECTE		4,39	
						GASTOS INDIRECTOS	4,00%	0,18	

Aquest document està en fase de pre-ingrés al sistema de gestió documental de 'Diputació de Tarragona'.
Fins que no es presenti al registre d'entrada de documents de la Seu Electrònica no se'n podran generar còpies autèntiques segons la Llei 39/2015 LPAC.

SIGNAT ELECTRÒNICAMENT PER:
** CARLES GRAS (R: B55592927) el dia 07/01/2025 a les 12:07:38 i VAZQUEZ GOMEZ, ANTONIO (FIRMA) el dia 07/01/2025 a les 12:12:21

JUSTIFICACIÓ DE PREUS

PARTIDES D'OBRA

NÚM	CODI	UA	DESCRIPCIÓ		PREU
				COST EXECUCIÓ MATERIAL	**4,57**

P- 72	P214N-52TU	m3	Enderroc d'estructures de maó, amb mitjans mecànics i càrrega manual i mecànica de runa sobre camió o contenidor	**Rend.: 1,000**						**22,10 €**
				Unitats		Preu €		Parcial		Import
	Mà d'obra:									
	A0D-0007	h	Manobre	0,400	/R x	23,17	=	9,27		
	A0E-000A	h	Manobre especialista	0,190	/R x	23,96	=	4,55		
						Subtotal...		13,82		13,82
	Maquinària:									
	C111-0056	h	Compressor amb dos martells pneumàtics	0,095	/R x	14,32	=	1,36		
	C138-00KR	h	Pala carregadora sobre pneumàtics de 8 a 14 t	0,0729	/R x	81,37	=	5,93		
						Subtotal...		7,29		7,29
						DESPESES AUXILIARS	1,00%			0,14
						COST DIRECTE				21,25
						GASTOS INDIRECTOS	4,00%			0,85
						COST EXECUCIÓ MATERIAL				**22,10**
P- 73	P214W-FEMB	m	Tall en paviment de formigó de 15 cm de fondària com a mínim amb màquina tallajunts amb disc de diamant per a paviment, per a delimitar la zona a demolir	**Rend.: 2,000**						**4,25 €**
				Unitats		Preu €		Parcial		Import
	Mà d'obra:									
	A0E-000A	h	Manobre especialista	0,250	/R x	23,96	=	3,00		
						Subtotal...		3,00		3,00
	Maquinària:									
	C178-00GF	h	Màquina tallajunts amb disc de diamant per a paviment	0,250	/R x	8,46	=	1,06		
						Subtotal...		1,06		1,06
						DESPESES AUXILIARS	1,00%			0,03
						COST DIRECTE				4,09
						GASTOS INDIRECTOS	4,00%			0,16
						COST EXECUCIÓ MATERIAL				**4,25**
P- 74	P21DD-HBKC	u	Desmuntatge de llumenera, columna exterior, accessoris i elements de subjecció, de fins a 4 m d'alçària, com a màxim, enderroc de fonament de formigó a mà i amb compressor, aplec per a posterior aprofitament i càrrega manual de runa sobre camió o contenidor	**Rend.: 1,000**						**63,78 €**
				Unitats		Preu €		Parcial		Import
	Mà d'obra:									
	A0D-0007	h	Manobre	0,350	/R x	23,17	=	8,11		

Aquest document està en fase de pre-ingrés al sistema de gestió documental de 'Diputació de Tarragona'.
Fins que no es presenti al registra d'entrada de documents de la Seu Electrònica no se'n podran generar còpies autèntiques segons la Llei 39/2015 LPAC.

SIGNAT ELECTRÒNICAMENT PER:
** CARLES GRAS (R: B55592927) el dia 07/01/2025 a les 12:07:38 i VAZQUEZ GOMEZ, ANTONIO (FIRMA) el dia 07/01/2025 a les 12:12:21

JUSTIFICACIÓ DE PREUS

PARTIDES D'OBRA

NÚM	CODI	UA	DESCRIPCIÓ						PREU
	A0E-000A	h	Manobre especialista	0,700	/R x	23,96 =	16,77		
	A0F-000E	h	Oficial 1a electricista	0,200	/R x	28,69 =	5,74		
						Subtotal...	30,62		30,62
	Maquinària:								
	C111-0055	h	Compressor amb un martell pneumàtic	0,700	/R x	13,60 =	9,52		
	C152-003A	h	Camió grua de 3 t	0,400	/R x	52,20 =	20,88		
						Subtotal...	30,40		30,40
						DESPESES AUXILIARS	1,00%		0,31
						COST DIRECTE			61,33
						GASTOS INDIRECTOS	4,00%		2,45
						COST EXECUCIÓ MATERIAL			**63,78**
P- 75	P21DD-HBKK	u	Desmuntatge de llumenera adhosada a paret, exterior, accessoris i elements de subjecció, de fins a 4 m d'alçària, com a màxim, a mà, aplec per a posterior aprofitament i càrrega manual de runa sobre camió o contenidor	**Rend.: 1,000**					**60,95 €**
				Unitats		Preu €	Parcial		Import
	Mà d'obra:								
	A0112000	h	Cap de colla	0,500	/R x	31,99 =	16,00		
	A012H000	h	Oficial 1a electricista	0,500	/R x	31,23 =	15,62		
	A013H000	h	Ajudant electricista	0,500	/R x	26,76 =	13,38		
	A0150000	h	Manobre especialista	0,500	/R x	26,06 =	13,03		
						Subtotal...	58,03		58,03
						DESPESES AUXILIARS	1,00%		0,58
						COST DIRECTE			58,61
						GASTOS INDIRECTOS	4,00%		2,34
						COST EXECUCIÓ MATERIAL			**60,95**
P- 76	P21G3-DJ17	m	Demolició de claveguera de diàmetre fins a 400 cm, de qualsevol material, amb martell trencador muntat sobre retroexcavadora	**Rend.: 2,000**					**31,29 €**
				Unitats		Preu €	Parcial		Import
	Maquinària:								
	C115-00EE	h	Retroexcavadora amb martell trencador	1,020	/R x	59,00 =	30,09		
						Subtotal...	30,09		30,09
						DESPESES AUXILIARS	1,00%		0,00
						COST DIRECTE			30,09
						GASTOS INDIRECTOS	4,00%		1,20
						COST EXECUCIÓ MATERIAL			**31,29**

Aquest document està en fase de pre-ingrés al sistema de gestió documental de 'Diputació de Tarragona'.
Fins que no es presenti al registre d'entrada de documents de la Seu Electrònica no se'n podran generar còpies autèntiques segons la Llei 39/2015 LPAC.

SIGNAT ELECTRÒNICAMENT PER:
** CARLES GRAS (R: B55592927) el dia 07/01/2025 a les 12:07:38 i VAZQUEZ GOMEZ, ANTONIO (FIRMA) el dia 07/01/2025 a les 12:12:21

JUSTIFICACIÓ DE PREUS

PARTIDES D'OBRA

NÚM	CODI	UA	DESCRIPCIÓ					PREU
P- 77	P21GL-HIRP	m	Retirada de cables d'enllumenat aèri públic situats a façana, amb mitjans manuals	**Rend.: 1,000**				**1,68 €**
				Unitats	Preu €	Parcial	Import	
	Mà d'obra:							
	A01-FEPD	h	Ajudant electricista	0,030 /R x	24,61 =	0,74		
	A0F-000E	h	Oficial 1a electricista	0,030 /R x	28,69 =	0,86		
					Subtotal...	1,60	1,60	
				DESPESES AUXILIARS	1,00%		0,02	
				COST DIRECTE			1,62	
				GASTOS INDIRECTOS	4,00%		0,06	
				COST EXECUCIÓ MATERIAL			**1,68**	
P- 78	P21GT-4RV5	m	Retirada de tubs i accessoris d'instal·lació de distribució d'aigua, amb mitjans manuals i càrrega manual sobre camió o contenidor	**Rend.: 1,500**				**7,48 €**
				Unitats	Preu €	Parcial	Import	
	Mà d'obra:							
	A01-FEPH	h	Ajudant muntador	0,200 /R x	24,65 =	3,29		
	A0F-000R	h	Oficial 1a muntador	0,200 /R x	28,69 =	3,83		
					Subtotal...	7,12	7,12	
				DESPESES AUXILIARS	1,00%		0,07	
				COST DIRECTE			7,19	
				GASTOS INDIRECTOS	4,00%		0,29	
				COST EXECUCIÓ MATERIAL			**7,48**	
P- 79	P21R0-M8K4	u	Esporga prèvia i arrencada amb arrels mitjançant cistella mecànica, d'arbre de < 6 m d'alçària de port petit, retirada de restes, rebliment del forat i anivellament del terreny, càrrega de material sobre camió o contenidor	**Rend.: 1,000**				**87,21 €**
				Unitats	Preu €	Parcial	Import	
	Mà d'obra:							
	A01-FEPJ	h	Ajudant jardiner	0,500 /R x	28,00 =	14,00		
	A0F-000M	h	Oficial 1a jardiner	1,000 /R x	31,55 =	31,55		
					Subtotal...	45,55	45,55	
	Maquinària:							
	C152-003B	h	Camió grua	0,500 /R x	55,10 =	27,55		
	C15I-00JY	h	Lloguer de plataforma autopropulsada amb cistella sobre braç articulat per a una alçària de treball de 16 m, sense operari	0,500 /R x	13,77 =	6,89		
	CRE0-00C0	h	Motoserra	1,000 /R x	3,41 =	3,41		
					Subtotal...	37,85	37,85	

Aquest document està en fase de pre-ingrés al sistema de gestió documental de 'Diputació de Tarragona'.
Fins que no es presenti al registra d'entrada de documents de la Seu Electrònica no se'n podran generar còpies autèntiques segons la Llei 39/2015 LPAC.

SIGNAT ELECTRÒNICAMENT PER:
** CARLES GRAS (R: B55592927) el dia 07/01/2025 a les 12:07:38 i VAZQUEZ GOMEZ, ANTONIO (FIRMA) el dia 07/01/2025 a les 12:12:21

JUSTIFICACIÓ DE PREUS

PARTIDES D'OBRA

NÚM	CODI	UA	DESCRIPCIÓ		PREU
			DESPESES AUXILIARS 1,00%		0,46
			COST DIRECTE		83,86
			GASTOS INDIRECTOS 4,00%		3,35
			COST EXECUCIÓ MATERIAL		**87,21**

P- 80	P2214-I968	m3	Excavació per a caixa de paviment en terreny de trànsit (SPT >50), realitzada amb pala carregadora amb escarificadora i càrrega indirecta sobre camió, en entorn urbà amb dificultat de mobilitat, en voreres <= 3 m d'amplària o calçada/plataforma única <= 7 m d'amplària, amb afectació per serveis o elements de mobiliari urbà, en actuacions de més de 2 m3	**Rend.: 1,000**					**14,96 €**
				Unitats		Preu €		Parcial	Import
	Maquinària:								
	C138-00KG	h	Pala carregadora sobre cadenes d'11 a 17 t, amb escarificadora	0,04129125	/R	x 98,69	=	4,08	
	C139-00LK	h	Pala excavadora giratòria sobre pneumàtics de 15 a 20 t	0,10027875	/R	x 102,70	=	10,30	
						Subtotal...		14,38	14,38
				DESPESES AUXILIARS 1,00%					0,00
				COST DIRECTE					14,38
				GASTOS INDIRECTOS 4,00%					0,58
				COST EXECUCIÓ MATERIAL					**14,96**

P- 81	P2241-HOPZ	m2	Repàs i piconatge de caixa de paviment, amb compactació del 95% PM, en entorn urbà amb dificultat de mobilitat, en voreres <= 3 m d'amplària o calçada/plataforma única <= 7 m d'amplària, amb afectació per serveis o elements de mobiliari urbà, en actuacions de més de 10 m2	**Rend.: 1,500**					**2,24 €**
				Unitats		Preu €		Parcial	Import
	Maquinària:								
	C131-005G	h	Corró vibratori autopropulsat, de 12 a 14 t	0,02162875	/R	x 76,84	=	1,11	
	C136-00F4	h	Motoanivelladora petita	0,0196625	/R	x 79,25	=	1,04	
						Subtotal...		2,15	2,15
				DESPESES AUXILIARS 1,00%					0,00
				COST DIRECTE					2,15
				GASTOS INDIRECTOS 4,00%					0,09
				COST EXECUCIÓ MATERIAL					**2,24**

P- 82	P45R0-4SMF	m	Neteja i raspallat de tram de banc de fusta existent deteriorat amb mitjans manuals i amb raig de sorra. Embarnissat posterior i tractament per a restituir-lo.	**Rend.: 1,000**	**67,17 €**
				Unitats Preu € Parcial Import	
	Mà d'obra:				

Aquest document està en fase de pre-ingrés al sistema de gestió documental de 'Diputació de Tarragona'.
Fins que no es presenti al registra d'entrada de documents de la Seu Electrònica no se'n podran generar còpies autèntiques segons la Llei 39/2015 LPAC.

SIGNAT ELECTRÒNICAMENT PER:
** CARLES GRAS (R: B55592927) el dia 07/01/2025 a les 12:07:38 i VAZQUEZ GOMEZ, ANTONIO (FIRMA) el dia 07/01/2025 a les 12:12:21

JUSTIFICACIÓ DE PREUS

PARTIDES D'OBRA

NÚM	CODI	UA	DESCRIPCIÓ						PREU
	A0D-0007	h	Manobre	0,150	/R x	23,17 =	3,48		
						Subtotal...	3,48		3,48
	Maquinària:								
	CZ11-005C	h	Compressor portàtil entre 7 i 10 m3/min de cabal i 8 bar de pressió	0,030	/R x	16,34 =	0,49		
	CZ16-00EH	h	Equip de raig de sorra	0,030	/R x	4,89 =	0,15		
						Subtotal...	0,64		0,64
	Materials:								
	B03L-05MU	t	Sorra de sílice de 0 a 3,5 mm	0,300	x	201,46 =	60,44		
						Subtotal...	60,44		60,44
						DESPESES AUXILIARS	1,00%		0,03
						COST DIRECTE			64,59
						GASTOS INDIRECTOS	4,00%		2,58
						COST EXECUCIÓ MATERIAL			**67,18**
P- 83	P976-ICVM	m	Rigola de 30 cm d'amplària de peça prefabricada de formigó per a cuneta de 30x12 cm amb canal en V a la cara superior, col·locades amb morter, en entorn urbà amb dificultat de mobilitat, en voreres > 3 i <= 5 m d'amplària o calçada/plataforma única > 7 i <= 12 m d'amplària, sense afectació per serveis o elements de mobiliari urbà, en actuacions d'1 a 10 m	**Rend.: 10,000**					**21,06 €**
				Unitats		Preu €	Parcial		Import
	Mà d'obra:								
	A0D-0007	h	Manobre	1,628991	/R x	23,17 =	3,77		
	A0F-000S	h	Oficial 1a d'obra pública	1,628991	/R x	27,76 =	4,52		
						Subtotal...	8,29		8,29
	Materials:								
	B011-05ME	m3	Aigua	0,002	x	1,56 =			
	B055-067M	t	Ciment pòrtland amb filler calcari CEM II/B-L 32,5 R segons UNE-EN 197-1, en sacs	0,00204	x	124,98 =	0,25		
	B07L-1PY6	t	Morter per a ram de paleta, classe M 5 (5 N/mm2), en sacs, de designació (G) segons norma UNE-EN 998-2	0,00945	x	49,05 =	0,46		
	BDG4-1GS1	m	Peça prefabricada de formigó per a cuneta de 30x12 cm amb canal en V a la cara superior	1,000	x	11,17 =	11,17		
						Subtotal...	11,88		11,88
						DESPESES AUXILIARS	1,00%		0,08
						COST DIRECTE			20,25
						GASTOS INDIRECTOS	4,00%		0,81
						COST EXECUCIÓ MATERIAL			**21,06**
P- 84	P9G3-DVV5	m	Tall amb serra de disc en paviment de formigó per a formació de junt de retracció de 6 a 8 mm d'amplària i fondària >= 4 cm	**Rend.: 1,500**					**4,52 €**
				Unitats		Preu €	Parcial		Import

Aquest document està en fase de pre-ingrés al sistema de gestió documental de 'Diputació de Tarragona'.
Fins que no es presenti al registra d'entrada de documents de la Seu Electrònica no se'n podran generar còpies autèntiques segons la Llei 39/2015 LPAC.

SIGNAT ELECTRÒNICAMENT PER:
** CARLES GRAS (R: B55592927) el dia 07/01/2025 a les 12:07:38 i VAZQUEZ GOMEZ, ANTONIO (FIRMA) el dia 07/01/2025 a les 12:12:21

JUSTIFICACIÓ DE PREUS

PARTIDES D'OBRA

NÚM	CODI	UA	DESCRIPCIÓ						PREU
	Mà d'obra:								
	A0E-000A	h	Manobre especialista	0,200 /R	x	23,96 =	3,19		
						Subtotal...	3,19		3,19
	Maquinària:								
	C178-00GF	h	Màquina tallajunts amb disc de diamant per a paviment	0,200 /R	x	8,46 =	1,13		
						Subtotal...	1,13		1,13
				DESPESES AUXILIARS		1,00%			0,03
				COST DIRECTE					4,35
				GASTOS INDIRECTOS		4,00%			0,17
				COST EXECUCIÓ MATERIAL					**4,53**
P- 85	PA008AIG	pa	Partida alçada a justificar per a les connexions hidràuliques de la nova xarxa d'abastament d'aigua potable amb la xarxa existent. Inclou materials, mà d'obra, maquinària i equips auxiliars per a la completa localització i connexions.	**Rend.: 1,000**					**250,00 €**
P- 86	PA007PLU	ut	Partida alçada a justificar per connexions hidràuliques de la xarxa de sanejament d'aigües pluvials. Inclou material, mà d'obra i equips auxiliars per a la completa execució de les connexions amb la xarxa existent.	**Rend.: 1,000**					**250,00 €**
P- 87	PA007RES	ut	Partida alçada a justificar per connexions hidràuliques de la nova xarxa de sanejament d'aigües residuals amb l'existent. Inclou material, mà d'obra i equips auxiliars per a la completa execució de les connexions amb la xarxa existent.	**Rend.: 1,000**					**300,00 €**
P- 88	PA009PROV	pa	Execució de prova de pressió en canonada general d'aigua potable de nova instal·lació i escomeses individuals. Inclòs neteja i desinfecció de les mateixes.	**Rend.: 1,000**					**800,00 €**
P- 89	PA017RES	ut	Partida per a treballs de connexió i arranjament de les escomeses d'aigües residuals a les parcel-les. Inclou mà d'obra, maquinària, material i equips auxiliars per a la completa execució de les tasques de connexió, que es farà amb tu de fibrociment al punt de transició entre l'escomesa al carrer i a la casa. Inclòs petita demolició i connexions necessàries.	**Rend.: 1,000**					**57,47 €**
				Unitats		Preu €	Parcial		Import
	Mà d'obra:								
	A0112000	h	Cap de colla	0,500 /R	x	31,99 =	16,00		
	A0122000	h	Oficial 1a paleta	0,700 /R	x	30,22 =	21,15		
	A0140000	h	Manobre	0,700 /R	x	25,09 =	17,56		
						Subtotal...	54,71		54,71

Aquest document està en fase de pre-ingrés al sistema de gestió documental de 'Diputació de Tarragona'.
Fins que no es presenti al registre d'entrada de documents de la Seu Electrònica no se'n podran generar còpies autèntiques segons la Llei 39/2015 LPAC.

SIGNAT ELECTRÒNICAMENT PER:
** CARLES GRAS (R: B55592927) el dia 07/01/2025 a les 12:07:38 i VAZQUEZ GOMEZ, ANTONIO (FIRMA) el dia 07/01/2025 a les 12:12:21

JUSTIFICACIÓ DE PREUS

PARTIDES D'OBRA

NÚM	CODI	UA	DESCRIPCIÓ		PREU
				DESPESES AUXILIARS 1,00%	0,55
				COST DIRECTE	55,26
				GASTOS INDIRECTOS 4,00%	2,21
				COST EXECUCIÓ MATERIAL	**57,47**

P- 90	PA019PLU	ut	Partida per a l'arranjament de la sortida de pluvials existent. Incloent la demolició del pou existent i les tasques de connexions hidràuliques amb el nou a executar. Completament acabat.	**Rend.: 1,000**	**750,00 €**
P- 91	PA027RES	ut	Partida per als treballs provisionals en la xarxa de sanejament actual durant l'execució dels treballs de la nova xarxa com el subministrament de bomba de achique per al buidat, tasques de bloqueix temporal de tubs i altres.	**Rend.: 1,000**	**100,00 €**
P- 92	PD5Z-V9UJ	m	Canal de desguàs per a zones de circulació de vehicles i vianants, de fosa dúctil amb recobriment protector de pintura color negre forja, sense pendent incorporada, de 750x230x195 mm (llarg.X ampl.X fond.), amb reixeta de fosa dúctil antilliscant de la classe D400 segons norma UNE-EN 124, fixada amb cargols a la canal, construcció segons norma UNE-EN 1433, col·locada sobre solera de formigó de 15 cm de gruix i parets de 15 cm de gruix	**Rend.: 1,000**	**247,83 €**

				Unitats		Preu €		Parcial	Import
	Mà d'obra:								
	A0D-0007	h	Manobre	0,600	/R x	23,17	=	13,90	
	A0F-000T	h	Oficial 1a paleta	0,300	/R x	27,76	=	8,33	
						Subtotal...		22,23	22,23
	Materials:								
	B06F1-I62I	m3	Formigó en massa HM - 20 / P / 20 / X0 amb una quantitat de ciment de 200 kg/m3 i relació aigua ciment =< 0.6	0,228375	x	95,67	=	21,85	
	BD58-V9UF	u	Canal de desguàs per a zones de circulació de vehicles i vianants, de fosa dúctil amb recobriment protector de pintura color negre forja, sense pendent incorporada, de 750x230x195 mm (llarg.X ampl.X fond.), amb reixeta de fosa dúctil antilliscant de la classe D400 segons norma UNE-EN 124, fixada amb cargols a la canal, construcció segons norma UNE-EN 1433	1,010	x	192,08	=	194,00	
						Subtotal...		215,85	215,85

DESPESES AUXILIARS 1,00%	0,22
COST DIRECTE	238,30
GASTOS INDIRECTOS 4,00%	9,53
COST EXECUCIÓ MATERIAL	**247,83**

Aquest document està en fase de pre-ingrés al sistema de gestió documental de 'Diputació de Tarragona'.
Fins que no es presenti al registra d'entrada de documents de la Seu Electrònica no se'n podran generar còpies autèntiques segons la Llei 39/2015 LPAC.

SIGNAT ELECTRÒNICAMENT PER:
** CARLES GRAS (R: B55592927) el dia 07/01/2025 a les 12:07:38 i VAZQUEZ GOMEZ, ANTONIO (FIRMA) el dia 07/01/2025 a les 12:12:21

JUSTIFICACIÓ DE PREUS

PARTIDES D'OBRA

NÚM	CODI	UA	DESCRIPCIÓ					PREU
P- 93	PD781-WBO5	m	Clavegueró amb tub de PVC-U de paret sòlida per a sanejament soterrat sense pressió, superfícies interna llisa i externa llisa, diàmetre nominal DN 200, classe de rigidesa anular SN 8 (rigidesa anular >= 8kN/m2), codi d'àrea d'aplicació U (ús en l'exterior de l'estructura dels edificis), fabricació segons norma UNE-EN 1401-1, de color taronja-marró RAL 8023, per a unió elàstica amb anella elastomèrica d'estanquitat, col·locat al fons de la rasa sobre llit de sorra de 10 cm de gruix, inclòs el reblert del recolzament del tub, amb picó vibrant elèctric	**Rend.: 1,000**				**29,12 €**
				Unitats	Preu €		Parcial	Import
	Mà d'obra:							
	A0D-0007	h	Manobre	0,100 /R	x	23,17 =	2,32	
	A0E-000A	h	Manobre especialista	0,065 /R	x	23,96 =	1,56	
	A0F-000T	h	Oficial 1a paleta	0,100 /R	x	27,76 =	2,78	
						Subtotal...	6,66	6,66
	Maquinària:							
	C13A-W61K	h	Picó vibrant elèctric amb placa de 30x30 cm	0,065 /R	x	4,14 =	0,27	
	C13C-00LP	h	Retroexcavadora sobre pneumàtics de 8 a 10 t	0,0507 /R	x	52,25 =	2,65	
						Subtotal...	2,92	2,92
	Materials:							
	BD7F-1OIU	m	Tub de PE de paret sòlida per a sanejament soterrat sense pressió, superfícies interna llisa i externa llisa, diàmetre nominal DN 200, classe de rigidesa anular SN 8 (rigidesa anular >= 8kN/m2), codi d'àrea d'aplicació U (ús en l'exterior de l'estructura dels edificis), fabricació segons norma UNE-EN 1401-1, per a unió elàstica amb anella elastomèrica d'estanquitat	1,200	x	15,29 =	18,35	
						Subtotal...	18,35	18,35
				DESPESES AUXILIARS	1,00%			0,07
				COST DIRECTE				28,00
				GASTOS INDIRECTOS	4,00%			1,12
				COST EXECUCIÓ MATERIAL				**29,12**
P- 94	PD781-WBO8	m	Clavegueró amb tub de PVC-U de paret sòlida per a sanejament soterrat sense pressió, superfícies interna llisa i externa llisa, diàmetre nominal DN 400, classe de rigidesa anular SN 2 (rigidesa anular >= 2kN/m2), codi d'àrea d'aplicació U (ús en l'exterior de l'estructura dels edificis), fabricació segons norma UNE-EN 1401-1, de color taronja-marró RAL 8023, per a unió elàstica amb anella elastomèrica d'estanquitat, col·locat al fons de la rasa sobre llit de sorra de 15 cm de gruix, inclòs el reblert del recolzament del tub, amb picó vibrant elèctric	**Rend.: 1,000**				**50,18 €**
				Unitats	Preu €		Parcial	Import
	Mà d'obra:							
	A0D-0007	h	Manobre	0,100 /R	x	23,17 =	2,32	
	A0E-000A	h	Manobre especialista	0,100 /R	x	23,96 =	2,40	

Aquest document està en fase de pre-ingrés al sistema de gestió documental de 'Diputació de Tarragona'.
Fins que no es presenti al registre d'entrada de documents de la Seu Electrònica no se'n podran generar còpies autèntiques segons la Llei 39/2015 LPAC.

SIGNAT ELECTRÒNICAMENT PER:
** CARLES GRAS (R: B55592927) el dia 07/01/2025 a les 12:07:38 i VAZQUEZ GOMEZ, ANTONIO (FIRMA) el dia 07/01/2025 a les 12:12:21

JUSTIFICACIÓ DE PREUS

PARTIDES D'OBRA

NÚM	CODI	UA	DESCRIPCIÓ					PREU
	A0F-000D	h	Oficial 1a col·locador	0,300 /R x	27,76 =	8,33		
					Subtotal...	13,05	13,05	
	Maquinària:							
	C13C-00LP	h	Retroexcavadora sobre pneumàtics de 8 a 10 t	0,0845 /R x	52,25 =	4,42		
					Subtotal...	4,42	4,42	
	Materials:							
	BD7F-1OIX	m	Tub de PE de paret sòlida per a sanejament soterrat sense pressió, superfícies interna llisa i externa corrugat,diàmetre nominal DN 400, classe de rigidesa anular SN 8 (rigidesa anular >= 8kN/m2), codi d'àrea d'aplicació U (ús en l'exterior de l'estructura dels edificis), fabricació segons norma UNE-EN 1401-1, per a unió elàstica amb anella elastomèrica d'estanquitat	1,010 x	30,35 =	30,65		
					Subtotal...	30,65	30,65	
				DESPESES AUXILIARS	1,00%		0,13	
				COST DIRECTE			48,25	
				GASTOS INDIRECTOS	4,00%		1,93	
				COST EXECUCIÓ MATERIAL			**50,18**	
P- 95	PD781-WBSP	m	Claveguera amb tub de PVC-U de paret sòlida per a sanejament soterrat sense pressió, superfícies interna llisa i externa corrugat,diàmetre nominal DN 500, classe de rigidesa anular SN 8 (rigidesa anular >= 8kN/m2), codi d'àrea d'aplicació U (ús en l'exterior de l'estructura dels edificis), fabricació segons norma UNE-EN 1401-1, per a unió elàstica amb anella elastomèrica d'estanquitat, col·locat al fons de la rasa sobre llit de sorra de 15 cm de gruix, inclòs el reblert del recolzament del tub, inclosa la formació d'una solera de 15 cm de gruix de formigó d'ús no estructural HNE-20/P/20 de resistència a compressió 20 N/mm2, consistència plàstica i grandària màxima del granulat 20 mm, amb picó vibrant elèctric	**Rend.: 1,000**				**82,39 €**
				Unitats	Preu €	Parcial	Import	
	Mà d'obra:							
	A0D-0007	h	Manobre	0,300 /R x	23,17 =	6,95		
	A0E-000A	h	Manobre especialista	0,100 /R x	23,96 =	2,40		
	A0F-000S	h	Oficial 1a d'obra pública	0,300 /R x	27,76 =	8,33		
					Subtotal...	17,68	17,68	
	Maquinària:							
	C13C-00LP	h	Retroexcavadora sobre pneumàtics de 8 a 10 t	0,100 /R x	52,25 =	5,23		
					Subtotal...	5,23	5,23	
	Materials:							
	BD7F-1OIY	m	Tub de PE de paret sòlida per a sanejament soterrat sense pressió, superfícies interna llisa i externa corrugat,diàmetre nominal DN 500, classe de rigidesa anular SN 8 (rigidesa anular >= 8kN/m2), codi d'àrea d'aplicació U (ús en l'exterior de l'estructura dels edificis), fabricació segons norma UNE-EN 1401-1, per a unió elàstica amb anella elastomèrica d'estanquitat	1,050 x	53,46 =	56,13		

Aquest document està en fase de pre-ingrés al sistema de gestió documental de 'Diputació de Tarragona'.
Fins que no es presenti al registre d'entrada de documents de la Seu Electrònica no se'n podran generar còpies autèntiques segons la Llei 39/2015 LPAC.

SIGNAT ELECTRÒNICAMENT PER:
** CARLES GRAS (R: B55592927) el dia 07/01/2025 a les 12:07:38 i VAZQUEZ GOMEZ, ANTONIO (FIRMA) el dia 07/01/2025 a les 12:12:21

JUSTIFICACIÓ DE PREUS

PARTIDES D'OBRA

NÚM	CODI	UA	DESCRIPCIÓ					PREU
				Subtotal...		56,13		56,13
				DESPESES AUXILIARS	1,00%			0,18
				COST DIRECTE				79,22
				GASTOS INDIRECTOS	4,00%			3,17
				COST EXECUCIÓ MATERIAL				**82,39**

P- 96	PD781-WBVO	m	Claveguera amb tub de PE de paret sòlida per a sanejament soterrat sense pressió, superfícies interna llisa i externa corrugat,diàmetre nominal DN 315, classe de rigidesa anular SN 8 (rigidesa anular >= 8kN/m2), codi d'àrea d'aplicació U (ús en l'exterior de l'estructura dels edificis), fabricació segons norma UNE-EN 1401-1, per a unió elàstica amb anella elastomèrica d'estanquitat, col·locat al fons de la rasa sobre llit de sorra de 15 cm de gruix, inclòs el reblert del recolzament del tub, inclosa la formació d'una solera de 15 cm de gruix de formigó d'ús no estructural HNE-20/P/20 de resistència a compressió 20 N/mm2, consistència plàstica i grandària màxima del granulat 20 mm, en entorn urbà amb dificultat de mobilitat, en voreres > 3 i <= 5 m d'amplària o calçada/plataforma única > 7 i <= 12 m d'amplària, amb afectació per serveis o elements de mobiliari urbà, en actuacions d'1 a 10 m, amb picó vibrant elèctric	**Rend.: 1,000**				**45,96 €**
				Unitats	Preu €		Parcial	Import
	Mà d'obra:							
	A0D-0007	h	Manobre	0,300 /R	x	23,17 =	6,95	
	A0F-000S	h	Oficial 1a d'obra pública	0,300 /R	x	27,76 =	8,33	
					Subtotal...		15,28	15,28
	Materials:							
	BD7F-1OJ3	m	Tub de PE de paret sòlida per a sanejament soterrat sense pressió, superfícies interna llisa i externa corrugat,diàmetre nominal DN 315, classe de rigidesa anular SN 8 (rigidesa anular >= 8kN/m2), codi d'àrea d'aplicació U (ús en l'exterior de l'estructura dels edificis), fabricació segons norma UNE-EN 1401-1, per a unió elàstica amb anella elastomèrica d'estanquitat	1,050	x	27,39 =	28,76	
					Subtotal...		28,76	28,76
				DESPESES AUXILIARS	1,00%			0,15
				COST DIRECTE				44,19
				GASTOS INDIRECTOS	4,00%			1,77
				COST EXECUCIÓ MATERIAL				**45,96**

P- 97	PDG2-6SG0	m	Canalització amb un tub PVC D=90 mm de diàmetre nominal, de doble capa, i reblert de rasa amb terres seleccionades, fil guia a cada tub, part proporcional d'accessoris d'unió, separadors i obturadors, amb picó vibrant de combustible	**Rend.: 1,000**				**6,76 €**
				Unitats	Preu €		Parcial	Import

Aquest document està en fase de pre-ingrés al sistema de gestió documental de 'Diputació de Tarragona'.
Fins que no es presenti al registra d'entrada de documents de la Seu Electrònica no se'n podran generar còpies autèntiques segons la Llei 39/2015 LPAC.

SIGNAT ELECTRÒNICAMENT PER:
** CARLES GRAS (R: B55592927) el dia 07/01/2025 a les 12:07:38 i VAZQUEZ GOMEZ, ANTONIO (FIRMA) el dia 07/01/2025 a les 12:12:21

JUSTIFICACIÓ DE PREUS

PARTIDES D'OBRA

NÚM	CODI	UA	DESCRIPCIÓ						PREU
	Mà d'obra:								
	A0D-0007	h	Manobre	0,030	/R x	23,17 =	0,70		
	A0E-000A	h	Manobre especialista	0,073	/R x	23,96 =	1,75		
	A0F-000B	h	Oficial 1a	0,020	/R x	27,76 =	0,56		
						Subtotal...	3,01		3,01
	Maquinària:								
	C13A-00FP	h	Picó vibrant de combustible amb placa de 30x30 cm	0,013	/R x	5,57 =	0,07		
						Subtotal...	0,07		0,07
	Materials:								
	BDG2-34UA	m	Fil guia per a conductes de canalitzacions de serveis, de nylon, de 5 mm de gruix	1,020	x	0,16 =	0,16		
	BDG3-34IF	u	Part proporcional de separadors, conectors i obturadors de canalitzacions de serveis de 90 mm de diàmetre nominal	1,010	x	0,29 =	0,29		
	BG22RG10	m	Tub corbable corrugat de PVC, de 90 mm de diàmetre nominal, aïllant i no propagador de la flama, resistència a l'impacte de 6 J, resistència a compressió de 250 N, per a canalitzacions soterrades	1,050	x	2,80 =	2,94		
						Subtotal...	3,39		3,39
						DESPESES AUXILIARS	1,00%		0,03
						COST DIRECTE			6,50
						GASTOS INDIRECTOS	4,00%		0,26
						COST EXECUCIÓ MATERIAL			**6,76**
P- 98	PNPA004	m	ENCINTAT DE LLAMBORDA DE DOBLE FILADA DE 30 CM. D'AMPLADA, COL.LOCAD AMB MORTER MIXT 1:0,5:4 DE CIMENT PORTLAND AMB ESCÒRIA CEM II/B-S AMB 380 kg/m3 DE CIMENT I BEURADA DE CIMENT PORTLAND, ENTRE PAVIMENTS DE FORMIGÓ	**Rend.: 1,000**					**27,90 €**
P- 99	PQ23-H84R	u	Paperera trabucable d'eix de gir horitzontal de 30 l, 45,5 cm de diàmetre, semicircular de planxa perforada d'acer de gruix 2 mm amb acabat imprimació epoxi i pintura polièster, i suports de tub de 40 mm, col·locada amb fixacions mecàniques	**Rend.: 1,000**					**111,38 €**
				Unitats		Preu €	Parcial		Import
	Mà d'obra:								
	A0D-0007	h	Manobre	0,280	/R x	23,17 =	6,49		
	A0F-000B	h	Oficial 1a	0,280	/R x	27,76 =	7,77		
						Subtotal...	14,26		14,26
	Materials:								
	BQ23-H5CY	u	Paperera trabucable d'eix de gir horitzontal de 30 l, 45,5 cm de diàmetre, semicircular de planxa perforada d'acer de gruix 2 mm amb acabat imprimació epoxi i pintura polièster, i suports de tub de 40 mm	1,000	x	92,70 =	92,70		
						Subtotal...	92,70		92,70

Aquest document està en fase de pre-ingrés al sistema de gestió documental de 'Diputació de Tarragona'.
Fins que no es presenti al registra d'entrada de documents de la Seu Electrònica no se'n podran generar còpies autèntiques segons la Llei 39/2015 LPAC.

SIGNAT ELECTRÒNICAMENT PER:
** CARLES GRAS (R: B55592927) el dia 07/01/2025 a les 12:07:38 i VAZQUEZ GOMEZ, ANTONIO (FIRMA) el dia 07/01/2025 a les 12:12:21

JUSTIFICACIÓ DE PREUS

PARTIDES D'OBRA

NÚM	CODI	UA	DESCRIPCIÓ		PREU
			DESPESES AUXILIARS 1,00%		0,14
			COST DIRECTE		107,10
			GASTOS INDIRECTOS 4,00%		4,28
			COST EXECUCIÓ MATERIAL		**111,39**

P- 100	PQB2-HBGF	u	Jardinera de posts de fusta de pi tractada en autoclau, de forma quadrada, de 100x100 cm i 65 cm d'alcària de mides aproximades, col·locada superficialment sense fixacions	**Rend.: 1,000**						**205,00 €**
				Unitats		Preu €		Parcial		Import
	Mà d'obra:									
	A0D-0007	h	Manobre	0,200	/R x	23,17	=	4,63		
	A0F-000B	h	Oficial 1a	0,200	/R x	27,76	=	5,55		
						Subtotal...		10,18		10,18
	Maquinària:									
	C152-003A	h	Camió grua de 3 t	0,200	/R x	52,20	=	10,44		
						Subtotal...		10,44		10,44
	Materials:									
	BQB2-H6UG	u	Jardinera de posts de fusta de pi tractada en autoclau, de forma quadrada, de 100x100 cm i 65 cm d'alcària de mides aproximades	1,000	x	176,40	=	176,40		
						Subtotal...		176,40		176,40
				DESPESES AUXILIARS 1,00%						0,10
				COST DIRECTE						197,12
				GASTOS INDIRECTOS 4,00%						7,88
				COST EXECUCIÓ MATERIAL						**205,01**

P- 101	PQZ0-HB9T	u	Aparcabicicletes en forma de U d'acer galvanitzat amb acabat Indeterminat, de 750 mm de llargària i 950 mm d'alçària amb capacitat per a 1 bicicleta, encastat al paviment	**Rend.: 1,000**						**73,81 €**
				Unitats		Preu €		Parcial		Import
	Mà d'obra:									
	A01-FEPH	h	Ajudant muntador	0,300	/R x	24,65	=	7,40		
	A0F-000R	h	Oficial 1a muntador	0,300	/R x	28,69	=	8,61		
						Subtotal...		16,01		16,01
	Materials:									
	B07D-CVVV	kg	Morter sintètic epoxi de resines epoxi	4,000	x	4,33	=	17,32		
	BQZ0-H6QB	u	Aparcabicicletes en forma de U d'acer galvanitzat amb acabat Indeterminat, de 750 mm de llargària i 950 mm d'alçària amb capacitat per a 1 bicicleta, per a col·locació encastat	1,000	x	37,48	=	37,48		
						Subtotal...		54,80		54,80

Aquest document està en fase de pre-ingrés al sistema de gestió documental de 'Diputació de Tarragona'.
Fins que no es presenti al registre d'entrada de documents de la Seu Electrònica no se'n podran generar còpies autèntiques segons la Llei 39/2015 LPAC.

SIGNAT ELECTRÒNICAMENT PER:
** CARLES GRAS (R: B55592927) el dia 07/01/2025 a les 12:07:38 i VAZQUEZ GOMEZ, ANTONIO (FIRMA) el dia 07/01/2025 a les 12:12:21

JUSTIFICACIÓ DE PREUS

PARTIDES D'OBRA

NÚM	CODI	UA	DESCRIPCIÓ						PREU
				DESPESES AUXILIARS	1,00%				0,16
				COST DIRECTE					70,97
				GASTOS INDIRECTOS	4,00%				2,84
				COST EXECUCIÓ MATERIAL					**73,81**

P- 102	PR36-8RUU	m3	Terra vegetal de jardineria de categoria mitja, amb una conductivitat elèctrica menor d'1,2 dS/m, segons NTJ 07A, subministrada en sacs de 0,8 m3 i escampada amb mitjans manuals	**Rend.: 3,000**					**63,02 €**
				Unitats		Preu €		Parcial	Import
	Mà d'obra:								
	A01-FEPJ	h	Ajudant jardiner	0,900	/R x	28,00	=	8,40	
	A0F-000M	h	Oficial 1a jardiner	0,900	/R x	31,55	=	9,47	
						Subtotal...		17,87	17,87
	Materials:								
	BR3D-21GH	m3	Terra vegetal de jardineria de categoria mitja, amb una conductivitat elèctrica menor d'1,2 dS/m, segons NTJ 07A, subministrada en sacs de 0,8 m3	1,111	x	38,30	=	42,55	
						Subtotal...		42,55	42,55
				DESPESES AUXILIARS	1,00%				0,18
				COST DIRECTE					60,60
				GASTOS INDIRECTOS	4,00%				2,42
				COST EXECUCIÓ MATERIAL					**63,02**

P- 103	PR450-8WKJ	u	Subministrament de Quercus cerris de perímetre de 8 a 10 cm, amb pa de terra de diàmetre mínim 27 cm i profunditat mínima 18,9 cm segons fórmules NTJ	**Rend.: 1,000**					**60,23 €**
				Unitats		Preu €		Parcial	Import
	Materials:								
	BR450-23LK	u	Quercus cerris de perímetre de 8 a 10 cm, amb pa de terra de diàmetre mínim 27 cm i profunditat mínima 18,9 cm segons fórmules NTJ	1,000	x	57,91	=	57,91	
						Subtotal...		57,91	57,91
				DESPESES AUXILIARS	1,00%				0,00
				COST DIRECTE					57,91
				GASTOS INDIRECTOS	4,00%				2,32
				COST EXECUCIÓ MATERIAL					**60,23**

P- 104	PR4E4-94JG	u	Subministrament de Jasminum polyanthum en contenidor de 6 l	**Rend.: 1,000**					**11,77 €**
				Unitats		Preu €		Parcial	Import
	Materials:								
	BR4E4-25W8	u	Jasminum polyanthum en contenidor de 6 l	1,000	x	11,32	=	11,32	

Aquest document està en fase de pre-ingrés al sistema de gestió documental de 'Diputació de Tarragona'.
Fins que no es presenti al registre d'entrada de documents de la Seu Electrònica no se'n podran generar còpies autèntiques segons la Llei 39/2015 LPAC.

SIGNAT ELECTRÒNICAMENT PER:
** CARLES GRAS (R: B55592927) el dia 07/01/2025 a les 12:07:38 i VAZQUEZ GOMEZ, ANTONIO (FIRMA) el dia 07/01/2025 a les 12:12:21

JUSTIFICACIÓ DE PREUS

PARTIDES D'OBRA

NÚM	CODI	UA	DESCRIPCIÓ		PREU
			Subtotal... 11,32	11,32	
			DESPESES AUXILIARS 1,00%	0,00	
			COST DIRECTE	11,32	
			GASTOS INDIRECTOS 4,00%	0,45	
			COST EXECUCIÓ MATERIAL	**11,77**	

P- 105	PR4EC-94M8	u	Subministrament de Lavandula angustifolia en contenidor de 10 l	**Rend.: 1,000**					**11,62 €**
				Unitats		Preu €	Parcial	Import	
	Materials:								
	BR4EC-25XI	u	Lavandula angustifolia en contenidor de 10 l	1,000	x	11,17 =	11,17		
						Subtotal...	11,17	11,17	
						DESPESES AUXILIARS 1,00%		0,00	
						COST DIRECTE		11,17	
						GASTOS INDIRECTOS 4,00%		0,45	
						COST EXECUCIÓ MATERIAL		**11,62**	

P- 106	PR4FE-93MK	u	Subministrament de Nerium oleander d'alçària de 40 a 60 cm, en contenidor d'1,5 l	**Rend.: 1,000**					**1,99 €**
				Unitats		Preu €	Parcial	Import	
	Materials:								
	BR4FE-261I	u	Nerium oleander d'alçària de 40 a 60 cm, en contenidor d'1,5 l	1,000	x	1,91 =	1,91		
						Subtotal...	1,91	1,91	
						DESPESES AUXILIARS 1,00%		0,00	
						COST DIRECTE		1,91	
						GASTOS INDIRECTOS 4,00%		0,08	
						COST EXECUCIÓ MATERIAL		**1,99**	

P- 107	REROOT100	Ut	Subministrament i col·locació de protector d'arrels tipus làmina enrotlable col·locada vertical perimetralment al sot de la plantació de l'arbre, amb làmina enrotllable d'ample 1,40m tipus Reroot 1000 de GreenBlue Urban o equivalent, o tub de polietilè 140x140cm x 0.8cm (gruix) soldat.	**Rend.: 1,000**					**90,07 €**
				Unitats		Preu €	Parcial	Import	
	Mà d'obra:								
	A012P000	h	Oficial 1a jardiner	0,150	/R x	35,20 =	5,28		
						Subtotal...	5,28	5,28	
	Altres:								
	SRER210X1M	m	Reroot en rollo flexible plastic 1m	4,000	x	20,00 =	80,00		
	%NAAA0150	%	Despeses auxiliars	1,50	% S/	85,33 =	1,28		

Aquest document està en fase de pre-ingrés al sistema de gestió documental de 'Diputació de Tarragona'.
Fins que no es presenti al registra d'entrada de documents de la Seu Electrònica no se'n podran generar còpies autèntiques segons la Llei 39/2015 LPAC.

SIGNAT ELECTRÒNICAMENT PER:
** CARLES GRAS (R: B55592927) el dia 07/01/2025 a les 12:07:38 i VAZQUEZ GOMEZ, ANTONIO (FIRMA) el dia 07/01/2025 a les 12:12:21

JUSTIFICACIÓ DE PREUS

PARTIDES D'OBRA

NÚM	CODI	UA	DESCRIPCIÓ		PREU
			Subtotal... 81,28		81,28
			DESPESES AUXILIARS 1,00%		0,05
			COST DIRECTE		86,61
			GASTOS INDIRECTOS 4,00%		3,46
			COST EXECUCIÓ MATERIAL		**90,08**
P- 108	XPALEG	pa	Partida alçada a justificar per la tramitació de legalització de totes les noves instal·lacions. Inclou registre al RASIC de legalitzacions elèctriques així com les gestions i tràmits per a la posada en funcionament de tots els equips i xarxes de serveis executats en les obres d'urbanització. També inclou la preparació de tota la documentació (inclosa redacció de projectes elèctrics o similars) per a la completa entrega de les obres.	**Rend.: 1,000**	**400,00 €**
P- 109	XPAIMP01	pa	Partida alçada a justificar per imprevistos	**Rend.: 1,000**	**1.700,00 €**
P- 110	XPAPROV1	pa	INSTAL·LACIÓ I RETIRADA DE LA XARXA AEREA PROVISIONAL D'AIGUA, DISTRIBUIDA EN TOT EL LLARG DEL CARRER DE BAIX, I CARRERÓ. INCLOU ESCOMESA A CADA HABITATGE I PASSOS DE CARRERS, I TOTS ELS ELEMENTS I FEINES NECESSARIES	**Rend.: 1,000**	**761,51 €**
P- 111	XPASENY	pa	Partida alçada a justificar per a la senyalització provisional durant les obres	**Rend.: 1,000**	**500,00 €**
P- 112	XPASIS01	ud	Partida d'abonament segons els conceptes desglossats al pressupost de l'Estudi de Seguretat i Salut del Projecte	**Rend.: 1,000**	**2.375,51 €**
P- 113	XPASSAA02	pa	Partida alçada a justificar pels treballs de reposició de les possibles xarxes de serveis presents a l'entorn i no previstes	**Rend.: 1,000**	**500,00 €**

Aquest document està en fase de pre-ingrés al sistema de gestió documental de 'Diputació de Tarragona'.
Fins que no es presenti al registre d'entrada de documents de la Seu Electrònica no se'n podran generar còpies autèntiques segons la Llei 39/2015 LPAC.

SIGNAT ELECTRÒNICAMENT PER:
** CARLES GRAS (R: B55592927) el dia 07/01/2025 a les 12:07:38 i VAZQUEZ GOMEZ, ANTONIO (FIRMA) el dia 07/01/2025 a les 12:12:21

JUSTIFICACIÓ DE PREUS

ALTRES

CODI	UA	DESCRIPCIÓ	PREU
ARBORGUYKIT	ut	Kit complet arborguy cintes contrapesos	55,00 €
BN316320	u	Vàlvula de bola manual amb rosca, de dues peces amb pas total, de bronze, de diàmetre nominal 1´´, de 10 bar de PN i preu alt	20,84 €
SRER210X1M	m	Reroot en rollo flexible plastic 1m	20,00 €

Aquest document està en fase de pre-ingrés al sistema de gestió documental de 'Diputació de Tarragona'.
Fins que no es presenti al registra d'entrada de documents de la Seu Electrònica no se'n podran generar còpies autèntiques segons la Llei 39/2015 LPAC.

SIGNAT ELECTRÒNICAMENT PER:
** CARLES GRAS (R: B55592927) el dia 07/01/2025 a les 12:07:38 i VAZQUEZ GOMEZ, ANTONIO (FIRMA) el dia 07/01/2025 a les 12:12:21

ANNEX 13
REPORTATGE FOTOGRÀFIC

Aquest document està en fase de pre-ingrés al sistema de gestió documental de 'Diputació de Tarragona'.
Fins que no es presenti al registra d'entrada de documents de la Seu Electrònica no se'n podran generar còpies autèntiques segons la Llei 39/2015 LPAC.

SIGNAT ELECTRÒNICAMENT PER:
** CARLES GRAS (R: B55592927) el dia 07/01/2025 a les 12:07:38 i VAZQUEZ GOMEZ, ANTONIO (FIRMA) el dia 07/01/2025 a les 12:12:21

ÍNDEX

1. REPORTATGE FOTOGRÀFIC.....3

Aquest document està en fase de pre-ingrés al sistema de gestió documental de 'Diputació de Tarragona'.
Fins que no es presenti al registre d'entrada de documents de la Seu Electrònica no se'n podran generar còpies autèntiques segons la Llei 39/2015 LPAC.

SIGNAT ELECTRÒNICAMENT PER:
** CARLES GRAS (R: B55592927) el dia 07/01/2025 a les 12:07:38 i VAZQUEZ GOMEZ, ANTONIO (FIRMA) el dia 07/01/2025 a les 12:12:21

1. REPORTATGE FOTOGRÀFIC

A continuació s'adjunten una sèrie de fotografies de la zona de projecte.

Fotografia 01. Vista de la 2a fase del carrer de Baix cap a la carretra T-704, cap enfora dle municipi.

Fotografia 02. Vista de la 2a fase del carrer de Baix cap a la 1a fase dle carrer de Baix, cap al nucli del municipi.

Aquest document està en fase de pre-ingrés al sistema de gestió documental de 'Diputació de Tarragona'.
Fins que no es presenti al registra d'entrada de documents de la Seu Electrònica no se'n podran generar còpies autèntiques segons la Llei 39/2015 LPAC.

SIGNAT ELECTRÒNICAMENT PER:
** CARLES GRAS (R: B55592927) el dia 07/01/2025 a les 12:07:38 i VAZQUEZ GOMEZ, ANTONIO (FIRMA) el dia 07/01/2025 a les 12:12:21

Fotografia 03. Carreró pertanyent a l'àmbit de la 2a fase.

Fotografia 04. Punt on actualment s'aboquen per superfície les aigües pluvials de l'entorn de la 2a fase. A l'altra banda hi ha una arqueta mb una canonada de DN500 que desaigua les pluvials recollides.

Aquest document està en fase de pre-ingrés al sistema de gestió documental de 'Diputació de Tarragona'.
Fins que no es presenti al registre d'entrada de documents de la Seu Electrònica no se'n podran generar còpies autèntiques segons la Llei 39/2015 LPAC.

SIGNAT ELECTRÒNICAMENT PER:
** CARLES GRAS (R: B55592927) el dia 07/01/2025 a les 12:07:38 i VAZQUEZ GOMEZ, ANTONIO (FIRMA) el dia 07/01/2025 a les 12:12:21

Fotografia 05. Vista zenital de l'arqueta que recull les aigües pluvials, amb la canoanda de DN500 de sortida al fons, en sentit sud.

Fotografia 06. Un dels tres bancs a restaurar i recol·locar.

Aquest document està en fase de pre-ingrés al sistema de gestió documental de 'Diputació de Tarragona'.
Fins que no es presenti al registra d'entrada de documents de la Seu Electrònica no se'n podran generar còpies autèntiques segons la Llei 39/2015 LPAC.

SIGNAT ELECTRÒNICAMENT PER:
** CARLES GRAS (R: B55592927) el dia 07/01/2025 a les 12:07:38 i VAZQUEZ GOMEZ, ANTONIO (FIRMA) el dia 07/01/2025 a les 12:12:21

Fotografia 07. Vista la zona amb mescla bituminosa que connecta el carrer de Baix amb la carretera T-704.

Fotografia 08. Vista de la 1a fase del carrer de Baix. La 2a fase donarà continuïtat als materials i acabats de la 1a fase.

Aquest document està en fase de pre-ingrés al sistema de gestió documental de 'Diputació de Tarragona'.
Fins que no es presenti al registra d'entrada de documents de la Seu Electrònica no se'n podran generar còpies autèntiques segons la Llei 39/2015 LPAC.

SIGNAT ELECTRÒNICAMENT PER:
** CARLES GRAS (R: B55592927) el dia 07/01/2025 a les 12:07:38 i VAZQUEZ GOMEZ, ANTONIO (FIRMA) el dia 07/01/2025 a les 12:12:21

Fotografia 09. Vista de detall dels elements del paviment de la 1a fase: línies de separació de voreres de pedra d'Ulldecona, línia central de llambordes de recollida d'aigües pluvials, formigó ratlalt per a les voreres i la calçada. Vista dels dos pous, de residuals i pluvials, a l'inici de la 1a fase. S'hauran d'arranjar per fer les connexions amb la 2ª fase.

Fotografia 10. Pou de pluvials a arranjar a l'inici de la 2a fase (i final de la 1a fase).

Aquest document està en fase de pre-ingrés al sistema de gestió documental de 'Diputació de Tarragona'.
Fins que no es presenti al registra d'entrada de documents de la Seu Electrònica no se'n podran generar còpies autèntiques segons la Llei 39/2015 LPAC.

SIGNAT ELECTRÒNICAMENT PER:
** CARLES GRAS (R: B55592927) el dia 07/01/2025 a les 12:07:38 i VAZQUEZ GOMEZ, ANTONIO (FIRMA) el dia 07/01/2025 a les 12:12:21

Fotografia 11. Arqueta d’abastament de la 1a fase.

Aquest document està en fase de pre-ingrés al sistema de gestió documental de 'Diputació de Tarragona'.
Fins que no es presenti al registra d'entrada de documents de la Seu Electrònica no se'n podran generar còpies autèntiques segons la Llei 39/2015 LPAC.

SIGNAT ELECTRÒNICAMENT PER:
** CARLES GRAS (R: B55592927) el dia 07/01/2025 a les 12:07:38 i VAZQUEZ GOMEZ, ANTONIO (FIRMA) el dia 07/01/2025 a les 12:12:21

Aquest document està en fase de pre-ingrés al sistema de gestió documental de 'Diputació de Tarragona'.
Fins que no es presenti al registra d'entrada de documents de la Seu Electrònica no se'n podran generar còpies autèntiques segons la Llei 39/2015 LPAC.

ANNEX 14

PRESSUPOST PER A CONEIXEMENT DE L'ADMINISTRACIÓ

SIGNAT ELECTRÒNICAMENT PER:
** CARLES GRAS (R: B55592927) el dia 07/01/2025 a les 12:07:38 i VAZQUEZ GOMEZ, ANTONIO (FIRMA) el dia 07/01/2025 a les 12:12:21

ÍNDEX

1. PRESSUPOST PER A CONEIXEMENT DE L'ADMINISTRACIÓ 3

Aquest document està en fase de pre-ingrés al sistema de gestió documental de 'Diputació de Tarragona'.
Fins que no es presenti al registra d'entrada de documents de la Seu Electrònica no se'n podran generar còpies autèntiques segons la Llei 39/2015 LPAC.

SIGNAT ELECTRÒNICAMENT PER:
** CARLES GRAS (R: B55592927) el dia 07/01/2025 a les 12:07:38 i VAZQUEZ GOMEZ, ANTONIO (FIRMA) el dia 07/01/2025 a les 12:12:21

1. PRESSUPOST PER A CONEIXEMENT DE L'ADMINISTRACIÓ

Aplicant els preus unitaris que figuren en el Quadre de Preus als amidaments del Projecte, s'obtenen els següents pressuposts, d'Execució Material i per Contracte:

PRESSUPOST D'EXECUCIÓ MATERIAL..... 132.722,40 €

13 % Despeses Generals SOBRE 132.722,40..... 17.253,91€
6 % Benefici Industrial SOBRE 132.722,40..... 7.963,34 €
.....Subtotal 157.939,65 €

21 % IVA SOBRE 157.939,65..... 33.167,33 €
TOTAL PRESSUPOST PER CONTRACTE..... 191.106,98 €

Aquest pressupost d'execució per contracte puja a la quantitat de:
(CENT NORANTA-UN MIL CENT SIS EUROS AMB NORANTA-VUIT CÈNTIMS)

Aquest document està en fase de pre-ingrés al sistema de gestió documental de 'Diputació de Tarragona'.
Fins que no es presenti al registra d'entrada de documents de la Seu Electrònica no se'n podran generar còpies autèntiques segons la Llei 39/2015 LPAC.
SIGNAT ELECTRÒNICAMENT PER:
** CARLES GRAS (R: B55592927) el dia 07/01/2025 a les 12:07:38 i VAZQUEZ GOMEZ, ANTONIO (FIRMA) el dia 07/01/2025 a les 12:12:21

DOCUMENT NÚMERO 2

PLÀNOLS

Aquest document està en fase de pre-ingrés al sistema de gestió documental de 'Diputació de Tarragona'.
Fins que no es presenti al registra d'entrada de documents de la Seu Electrònica no se'n podran generar còpies autèntiques segons la Llei 39/2015 LPAC.

SIGNAT ELECTRÒNICAMENT PER:
** CARLES GRAS (R: B55592927) el dia 07/01/2025 a les 12:07:38 i VAZQUEZ GOMEZ, ANTONIO (FIRMA) el dia 07/01/2025 a les 12:12:21

PROJECTE CONSTRUCTIU
Projecte de les obres de renovació dels serveis del carrer de Baix, 2a

CODI	TÍTOL	Nº FULLS
01	SITUACIO, EMPLAÇAMENT I INDEX	1
02	SITUACIO ACTUAL I TOPOGRAFIA	2
03	DEMOLICIONS	1
04	NOVA PAVIMENTACIÓ, SENYALITZACIÓ	2
05	SECCIÓ TIPUS	1
06	XARXA DE SANEJAMENT: PLUVIALS I RESIDUALS	6
07	XARXA D'ABASTAMENT	5
08	XARXA D'ENLLUMENAT	3
09	XARXA DE TELECOMUNICACIONS	3
10	MOBILIARI URBÀ	2
11	COORDINACIÓ DE SERVEIS	1

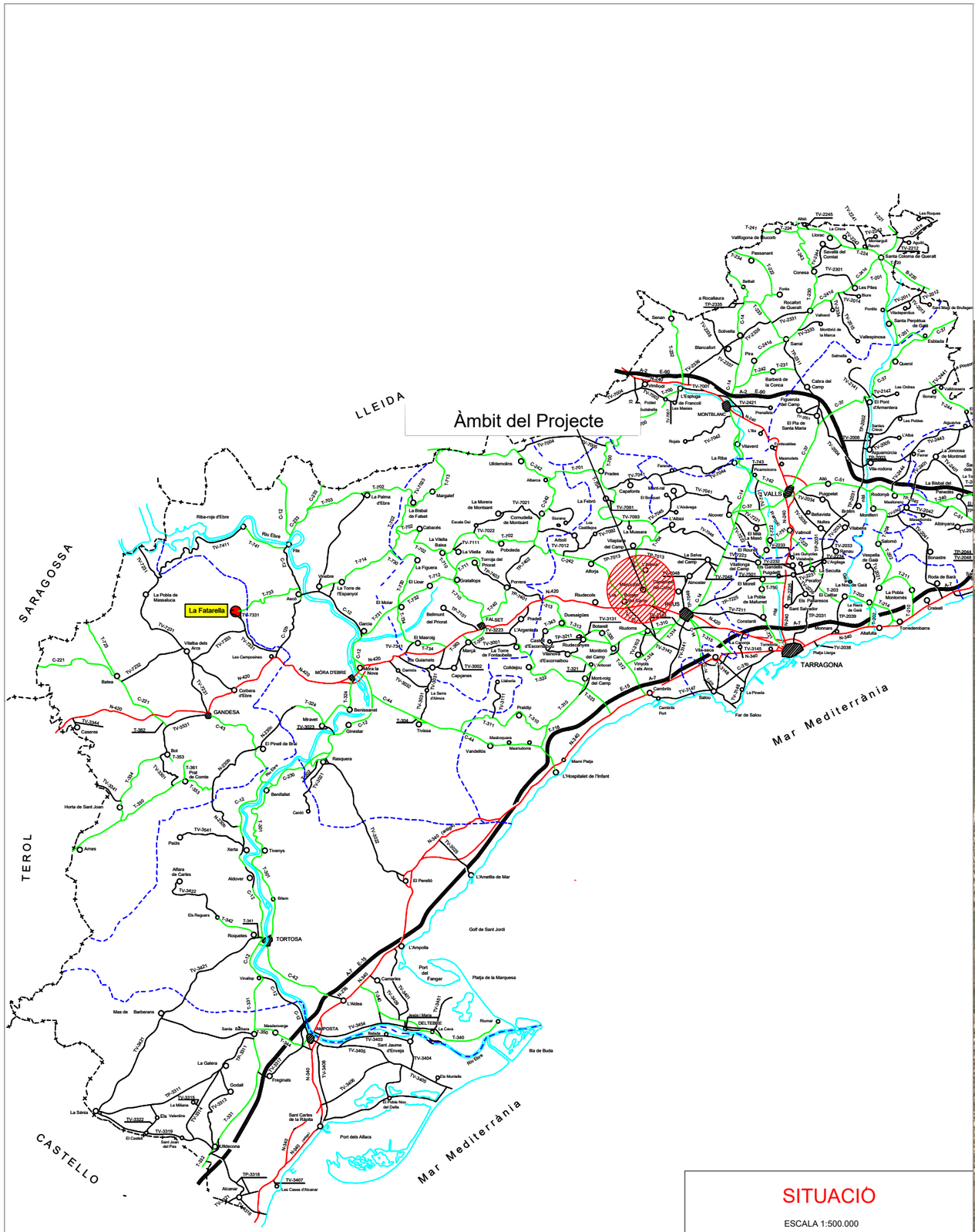

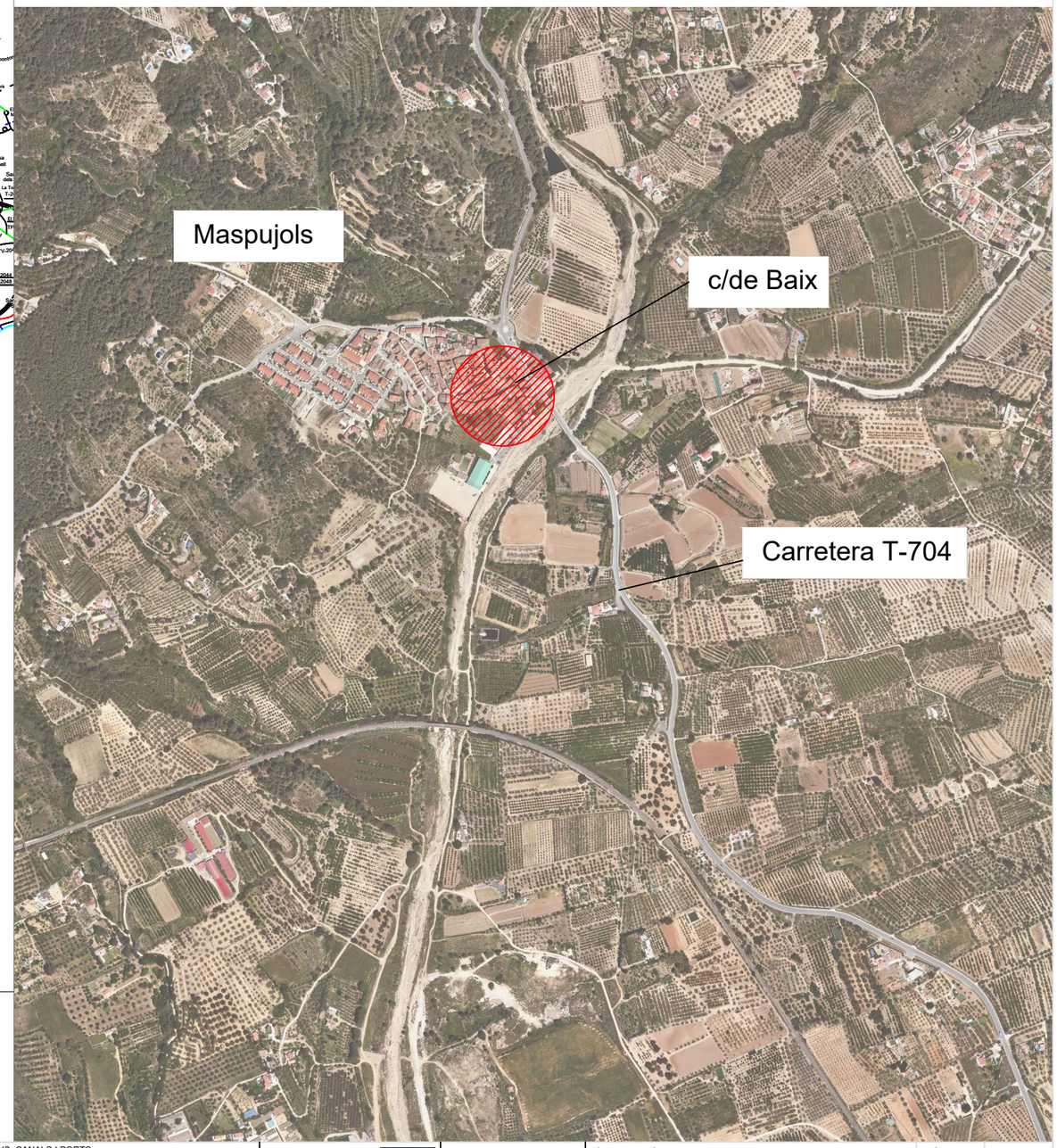

SITUACIÓ

ESCALA 1:500.000

0 2 4 6 8 10Km.

Diputació de Tarragona Enginyeria Municipal	CLAU 2023-0018755	TÍTOL DEL PROJECTE Projecte de les obres de renovació del serveis del carrer de Baix, 2a Fase	DATA OCTUBRE DE 2024	L'ENGINYER DE CAMINS, CANALS I PORTS ANTONIO VÁZQUEZ GÓMEZ / CARLES GRAS ALOMÀ	REDACTOR: RG CIVIL ENGINEERING	ESCALES 1:500.000 -	TÍTOL DEL PLÀNOL SITUACIÓ, EMPLAÇAMENT I ÍNDEX	PLÀNOL 01 / FULL 1 DE 1

SIGNAT ELECTRÒNICAMENT PER:
** CARLES GRAS (R: B55592927) el dia 07/01/2025 a les 12:07:38 i VAZQUEZ GOMEZ, ANTONIO (FIRMA) el dia 07/01/2025 a les 12:12:21

Aquest document està en fase de d'interés al sistema de gestió documental de 'Diputació de Tarragona.
Fins que no es produeix la signatura d'entrada de documents de la Seu Electrònica no se'n podran generar còpies autèntiques segons la Llei 39/2015 LPAC.

Aquest document està en fase de pre-ingrés al sistema de gestió documental de 'Diputació de Tarragona'.
Fins que no es presenti al registra d'entrada de documents de la Seu Electrònica no se'n podran generar còpies autèntiques segons la Llei 39/2015 LPAC.

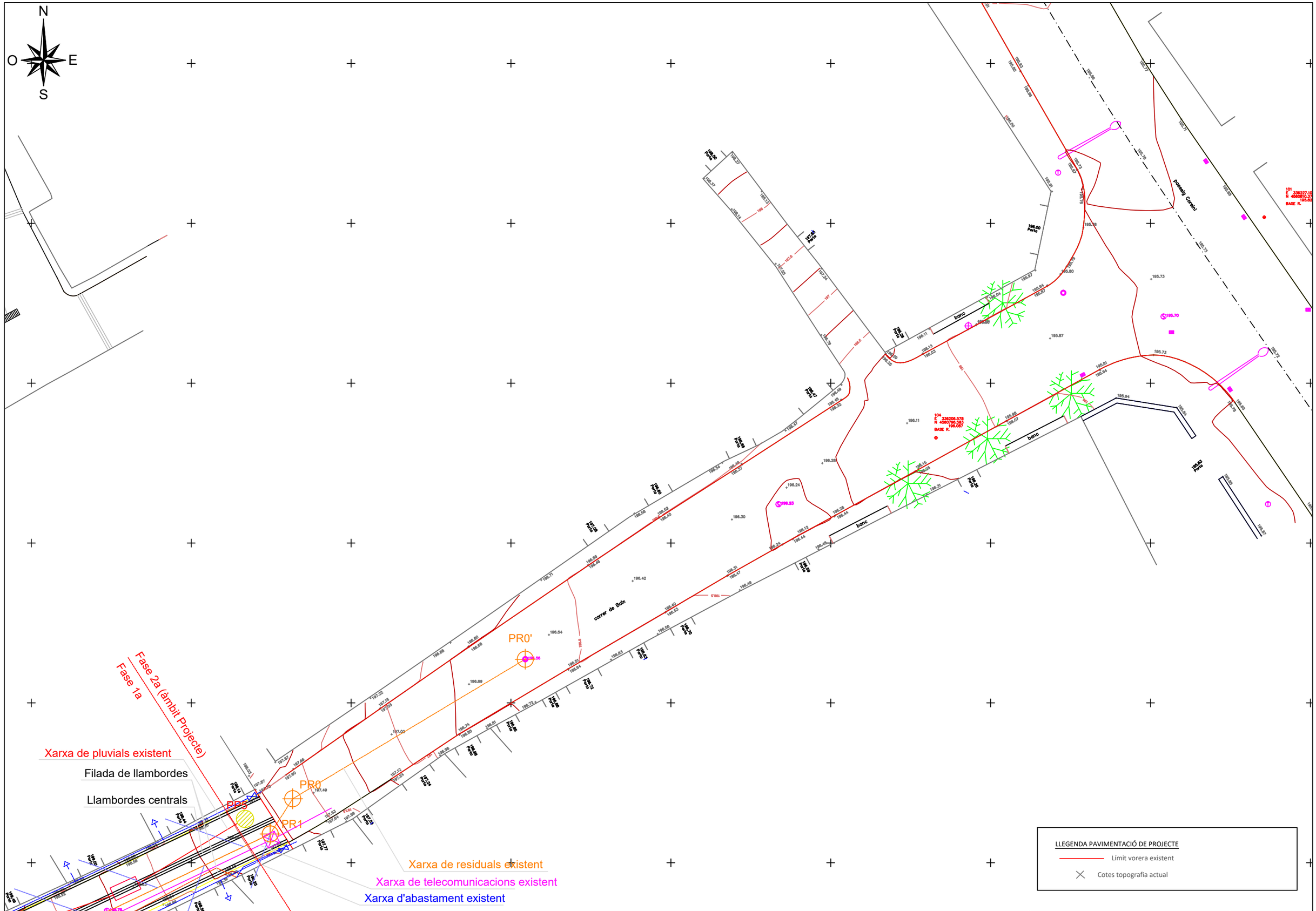

Diputació Tarragona – Enginyeria Municipal	CLAU 2023-0018755	TÍTOL DEL PROJECTE: Projecte de les obres de renovació dels serveis del carrer de Baix, 2a Fase	DATA: OCTUBRE DE 2024	L'ENGINYER DE CAMINS, CANALS I PORTS: ANTONIO VÁZQUEZ GÓMEZ / CARLES GRAS ALOMÀ	REDACTOR: RG Estudi Enginyeria	ESCALES: 1:200	TÍTOL DEL PLÀNOL: PLANTA TOPOGRÀFICA
	ARXIU 02.PLANTA					PLÀNOL 02	FULL 1 DE 2

SIGNAT ELECTRÒNICAMENT:
** CARLES GRAS (R: B55592927) el dia 07/01/2025 a les 12:07:30 i VAZQUEZ GOMEZ, ANTONIO (FIRMA) el dia 07/01/2025 a les 12:12:21

Aquest document està en fase de pre-ingrés al sistema de gestió documental de 'Diputació de Tarragona'.
Fins que no es presenti al registra d'entrada de documents de la Seu Electrònica no se'n podran generar còpies autèntiques segons la Llei 39/2015 LPAC.

Diputació Tarragona – Enginyeria Municipal	CLAU 2023-0018755	TÍTOL DEL PROJECTE	DATA	L'ENGINYER DE CAMINS, CANALS I PORTS	REDACTOR:	ESCALES	TÍTOL DEL PLÀNOL	PLÀNOL / FULL
	ARXIU 02.PLANTA	Projecte de les obres de renovació dels serveis del carrer de Baix, 2a Fase	OCTUBRE DE 2024	ANTONIO VÁZQUEZ GÓMEZ / CARLES GRAS ALOMÀ	RG ENGINYERIA	1:200	PLANTA TOPOGRÀFICA ORTOFOTO	02 / 2 DE 2

SIGNAT ELECTRÒNICAMENT:
** CARLES GRAS (R: B55592927) el dia 07/01/2025 a les 12:07:38 i VAZQUEZ GOMEZ, ANTONIO (FIRMA) el dia 07/01/2025 a les 12:12:21

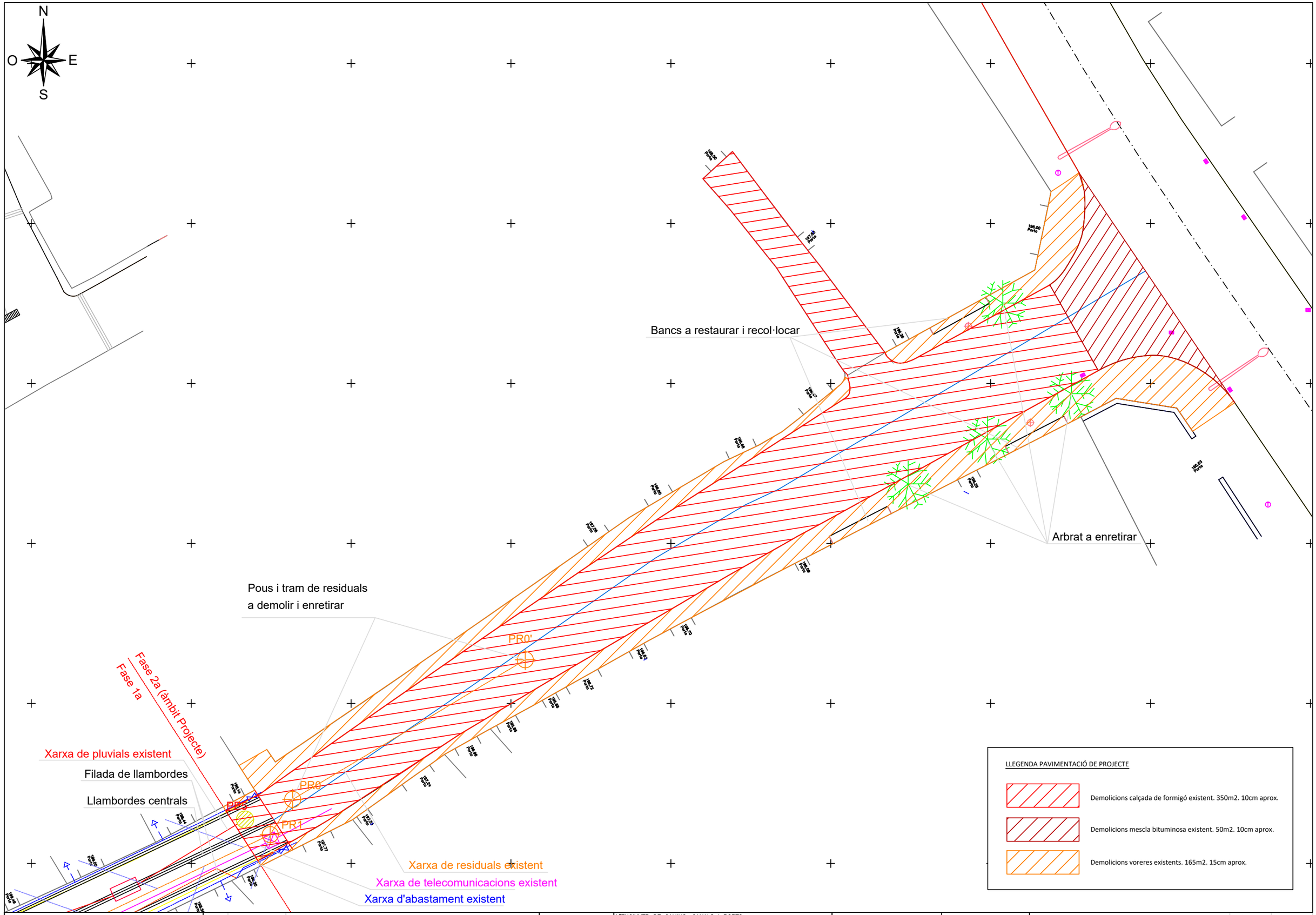

Diputació Tarragona Enginyeria Municipal	CLAU 2023-0018755 ARXIU 02.PLANTA	TÍTOL DEL PROJECTE Projecte de les obres de renovació dels serveis del carrer de Baix, 2a Fase	DATA OCTUBRE DE 2024	L'ENGINYER DE CAMINS, CANALS I PORTS ANTONIO VÁZQUEZ GÓMEZ CARLES GRAS ALOMÀ	REDACTOR: RG	ESCALES 1:200	TÍTOL DEL PLÀNOL DEMOLICIONS	PLÀNOL 03 FULL 1 DE 1

Aquest document està en fase de pre-ingrés al sistema de gestió documental de 'Diputació de Tarragona'.
Fins que no es presenti al registra d'entrada de documents de la Seu Electrònica no se'n podran generar còpies autèntiques segons la Llei 39/2015 LPAC.
SIGNAT ELECTRÒNICAMENT:
** CARLES GRAS (R: B55592927) el dia 07/01/2025 a les 12:07:38 i VAZQUEZ GOMEZ, ANTONIO (FIRMA) el dia 07/01/2025 a les 12:12:21

Aquest document està en fase de pre-ingrés al sistema de gestió documental de 'Diputació de Tarragona'.
Fins que no es presenti al registra d'entrada de documents de la Seu Electrònica no se'n podran generar còpies autèntiques segons la Llei 39/2015 LPAC.

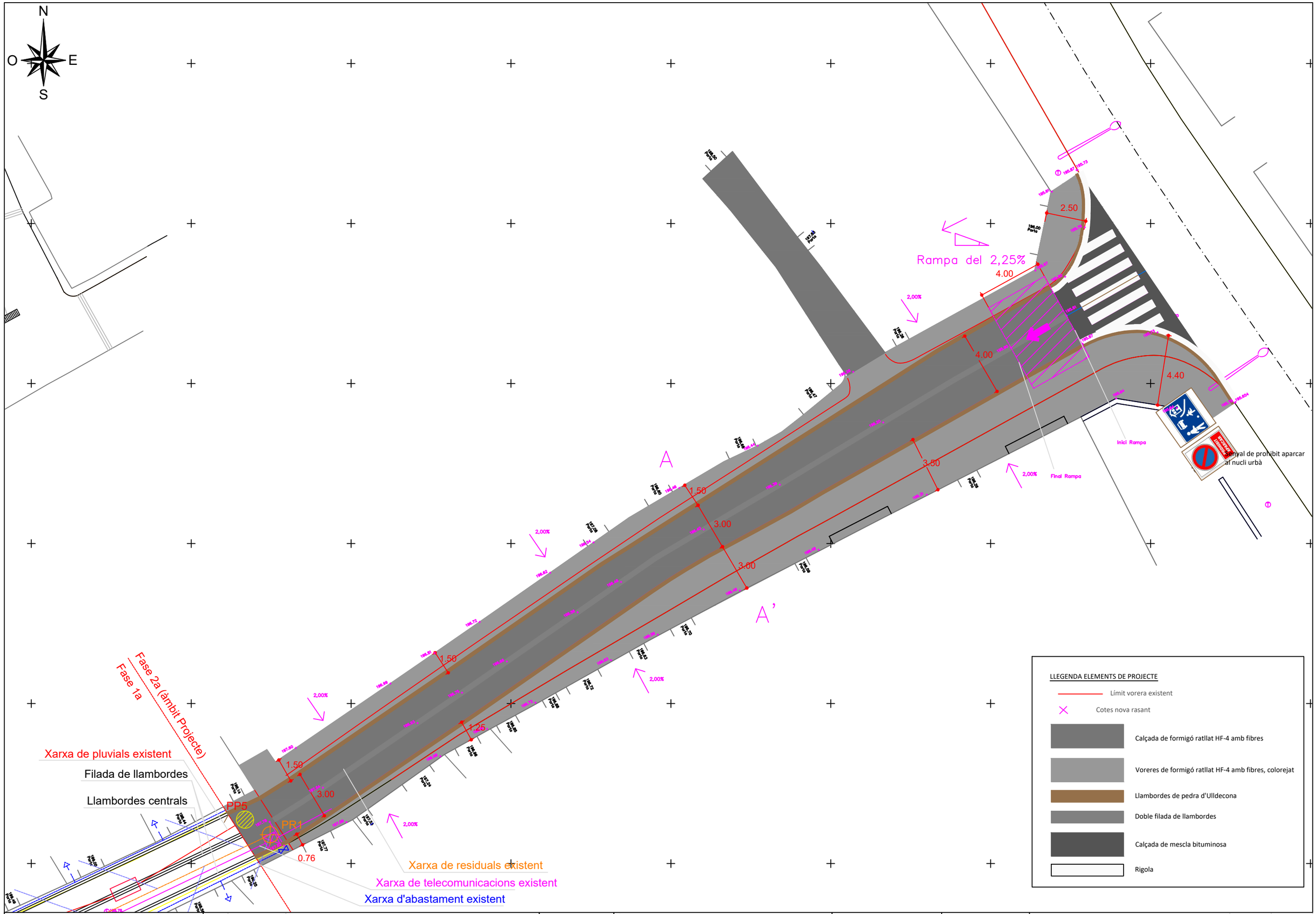

Diputació Tarragona – Enginyeria Municipal	CLAU 2023-0018755	TÍTOL DEL PROJECTE: Projecte de les obres de renovació dels serveis del carrer de Baix, 2a Fase	DATA: OCTUBRE DE 2024	L'ENGINYER DE CAMINS, CANALS I PORTS: ANTONIO VÁZQUEZ GÓMEZ, CARLES GRAS ALOMÀ	REDACTOR: RG Estudi Enginyeria	ESCALES: 1:200	TÍTOL DEL PLÀNOL: NOVA PAVIMENTACIÓ I SENYALITZACIÓ
	ARXIU 02.PLANTA						PLÀNOL 04 / FULL 1 DE 2

SIGNAT ELECTRÒNICAMENT:
** CARLES GRAS (R: B55592927) el dia 07/01/2025 a les 12:07:38 i VAZQUEZ GOMEZ, ANTONIO (FIRMA) el dia 07/01/2025 a les 12:12:21

Ferms i paviments Calçada de formigó

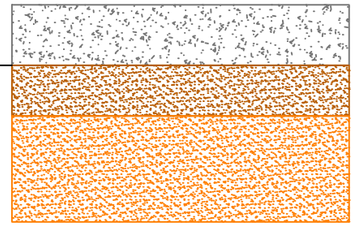

Ferms i paviments Calçada de mescla bituminosa

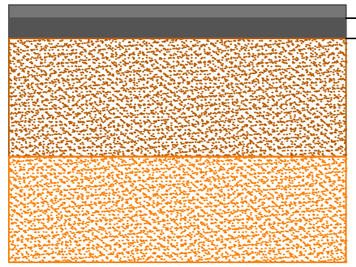

Aquest document està en fase de pre-ingrés al sistema de gestió documental de 'Diputació de Tarragona'.
Fins que no es presenti al registre d'entrada de documents de la Seu Electrònica no se'n podran generar còpies autèntiques segons la Llei 39/2015 LPAC.

Diputació Tarragona – Enginyeria Municipal	CLAU 2023-0018755	TÍTOL DEL PROJECTE	DATA	L'ENGINYER DE CAMINS, CANALS I PORTS	REDACTOR:	ESCALES	TÍTOL DEL PLÀNOL	PLÀNOL	FULL
	ARXIU 02.PLANTA	Projecte de les obres de renovació dels serveis del carrer de Baix, 2a Fase	OCTUBRE DE 2024	ANTONIO VÁZQUEZ GÓMEZ / CARLES GRAS ALOMÀ	RG	1:200	NOVA PAVIMENTACIÓ – DETALLS	04	2 DE 2

SIGNAT ELECTRÒNICAMENT:
** CARLES GRAS (R: B55592927) el dia 07/01/2025 a les 12:07:38 i VAZQUEZ GOMEZ, ANTONIO (FIRMA) el dia 07/01/2025 a les 12:12:21

Aquest document està en fase de pre-ingrés al sistema de gestió documental de 'Diputació de Tarragona'.
Fins que no es presenti al registra d'entrada de documents de la Seu Electrònica no se'n podran generar còpies autèntiques segons la Llei 39/2015 LPAC.

Secció tipus c/de Baix, 2a fase A–A'

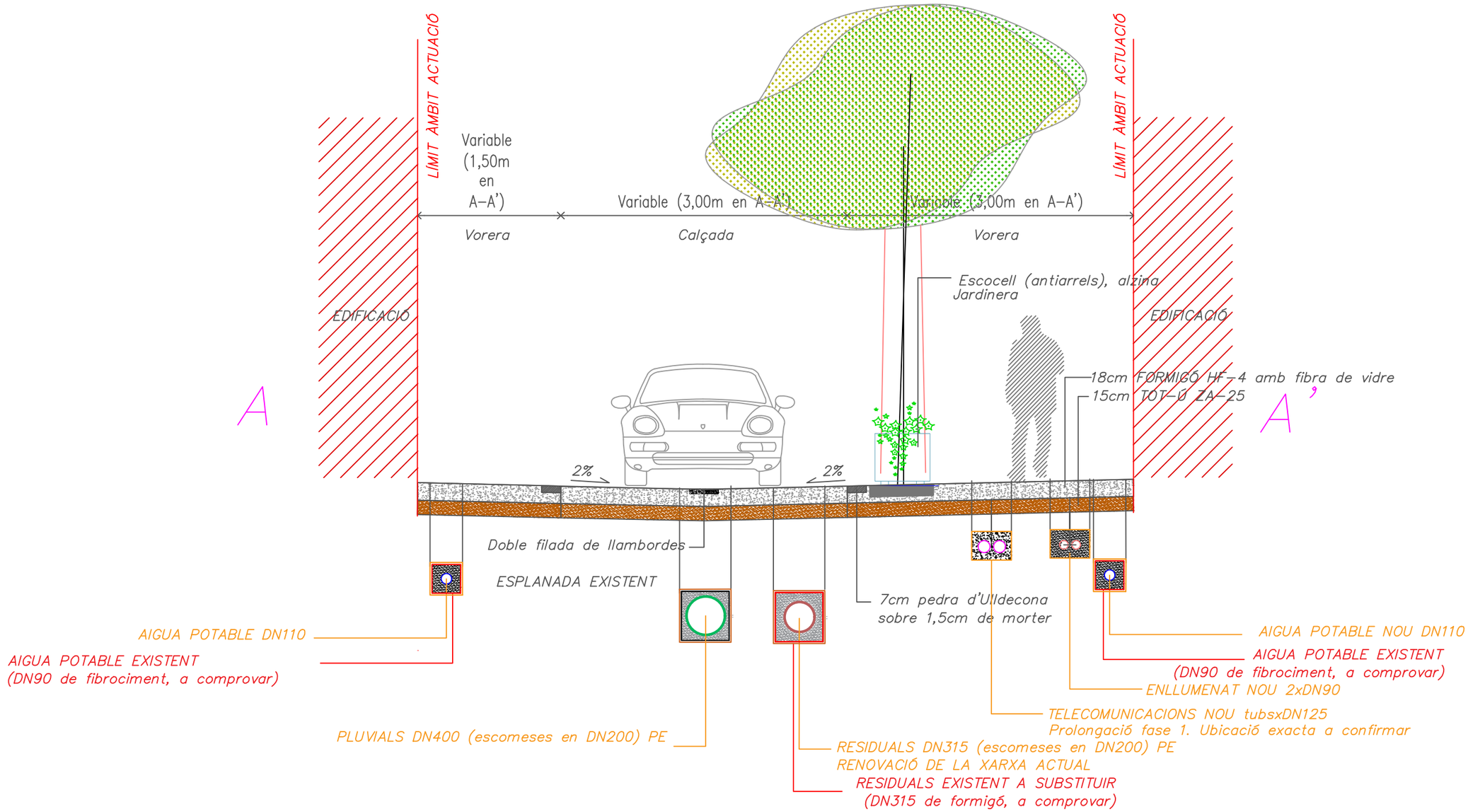

Diputació Tarragona Enginyeria Municipal	CLAU 2023–0018755 ARXIU 02.PLANTA	TÍTOL DEL PROJECTE Projecte de les obres de renovació dels serveis del carrer de Baix, 2a Fase	DATA OCTUBRE DE 2024	L'ENGINYER DE CAMINS, CANALS I PORTS ANTONIO VÁZQUEZ GÓMEZ CARLES GRAS ALOMÀ	REDACTOR: RG Enginyeria	ESCALES 1:200	TÍTOL DEL PLÀNOL SECCIÓ TIPUS	PLÀNOL 05 / FULL 1 DE 1

SIGNAT ELECTRÒNICAMENT:
** CARLES GRAS (R: B55592927) el dia 07/01/2025 a les 12:07:38 i VAZQUEZ GOMEZ, ANTONIO (FIRMA) el dia 07/01/2025 a les 12:12:21

Aquest document està en fase de pre-ingrés al sistema de gestió documental de 'Diputació de Tarragona'.
Fins que no es presenti al registra d'entrada de documents de la Seu Electrònica no se'n podran generar còpies autèntiques segons la Llei 39/2015 LPAC.

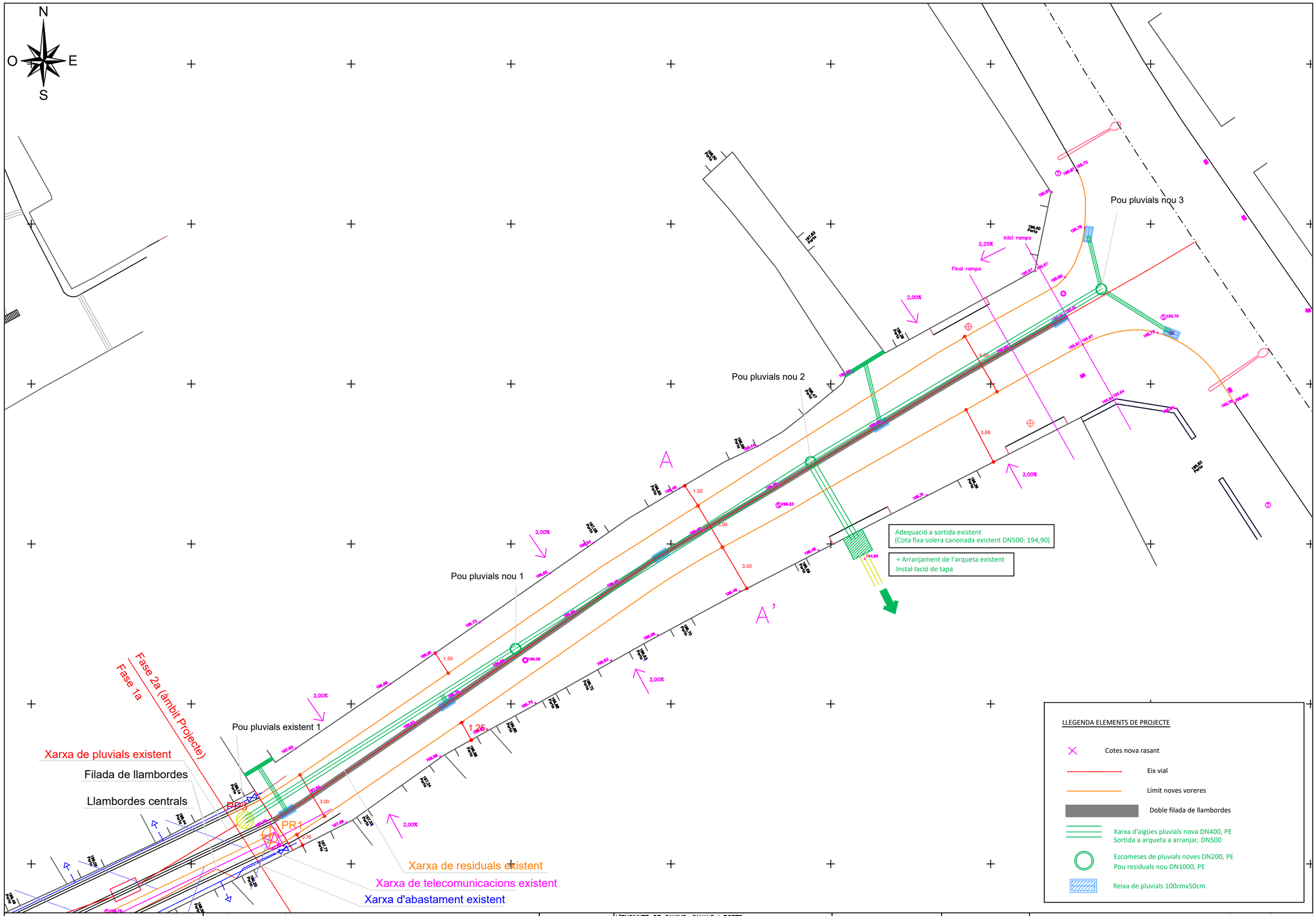

Diputació Tarragona Enginyeria Municipal	CLAU 2023-0018755 ARXIU 02.PLANTA	TÍTOL DEL PROJECTE Projecte de les obres de renovació dels serveis del carrer de Baix, 2a Fase	DATA OCTUBRE DE 2024	L'ENGINYER DE CAMINS, CANALS I PORTS ANTONIO VÁZQUEZ GÓMEZ CARLES GRAS ALOMÀ	REDACTOR: RG	ESCALES 1:200	TÍTOL DEL PLÀNOL XARXA DE SANEJAMENT AIGÜES PLUVIALS	PLÀNOL 06 / FULL 1 DE 6

SIGNAT ELECTRÒNICAMENT:
** CARLES GRAS (R: B55592927) el dia 07/01/2025 a les 12:07:30 i VAZQUEZ GOMEZ, ANTONIO (FIRMA) el dia 07/01/2025 a les 12:12:21

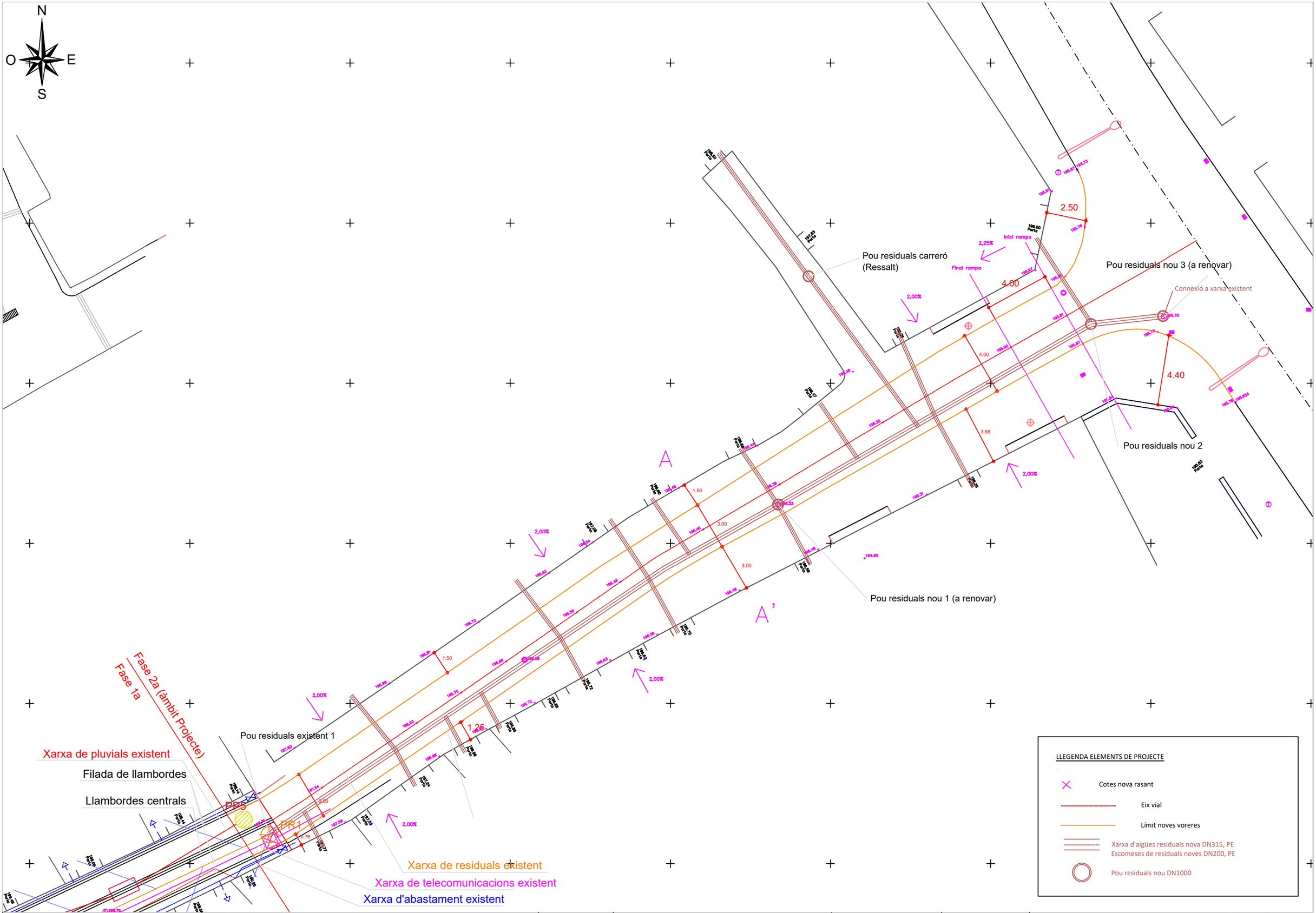

Diputació Tarragona
Enginyeria Municipal

CLAU	2023-0018755
ARXIU	02.PLANTA

TÍTOL DEL PROJECTE
Projecte de les obres de renovació dels serveis del carrer de Baix, 2a Fase

DATA
OCTUBRE DE 2024

L'ENGINYER DE CAMINS, CANALS I PORTS
ANTONIO VÁZQUEZ GÓMEZ
CARLES GRAS ALOMÀ

REDACTOR:
RG Gràfics Enginyeria

ESCALES
1:200

TÍTOL DEL PLÀNOL
XARXA DE SANEJAMENT
AIGÜES RESIDUALS

PLÀNOL 06

FULL 2 DE 6

Aquest document està en fase de pre-ingrés al sistema de gestió documental de 'Diputació de Tarragona'.
Fins que no es presenti al registra d'entrada de documents de la Seu Electrònica no se'n podran generar còpies autèntiques segons la Llei 39/2015 LPAC.
SIGNAT ELECTRÒNICAMENT:
** CARLES GRAS (R: B55592927) el dia 07/01/2025 a les 12:07:38 i VAZQUEZ GOMEZ, ANTONIO (FIRMA) el dia 07/01/2025 a les 12:12:21

Perfil longitudinal Xarxa aigües pluvials

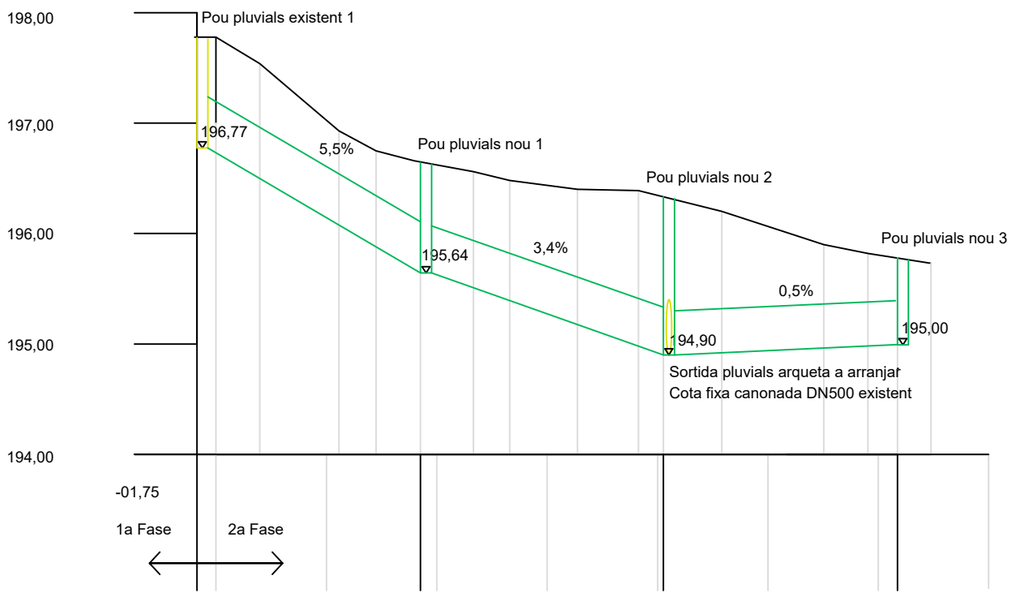

PK	-01,75	18,53	40,53	61,73
Cota tapa pou	197,78	196,64	196,34	195,78
Cota coronació canonada	197,17	196,04	195,30	195,40
Cota solera canonada	196,77	195,64	194,90	195,00

Perfil longitudinal Xarxa aigües residuals

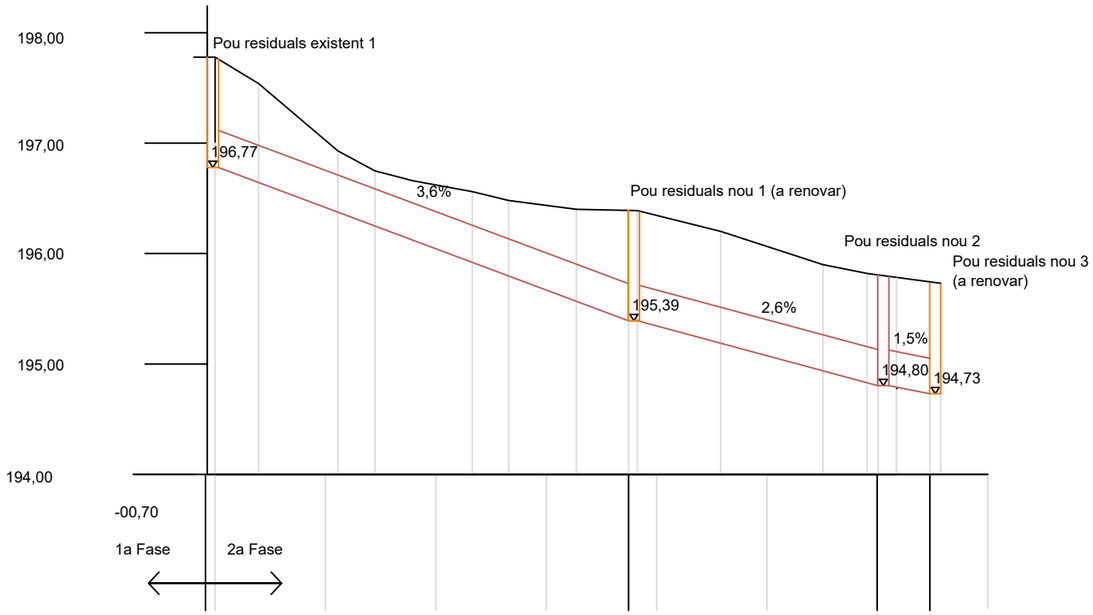

PK	-00,70	37,47	60,00	64,77
Cota tapa pou	197,78	196,39	195,80	195,73
Cota coronació canonada	197,09	195,71	195,12	195,05
Cota solera canonada	196,77	195,39	194,80	194,73

Aquest document està en fase de pre-ingrés al sistema de gestió documental de 'Diputació de Tarragona'.
Fins que no es presenti al registra d'entrada de documents de la Seu Electrònica no se'n podran generar copies autèntiques segons la Llei 39/2015 LPAC.

Diputació Tarragona
Enginyeria Municipal

CLAU	2023-0018755
ARXIU	02.PLANTA

TÍTOL DEL PROJECTE
Projecte de les obres de renovació dels serveis del carrer de Baix, 2a Fase

DATA
OCTUBRE DE 2024

L'ENGINYER DE CAMINS, CANALS I PORTS
ANTONIO VÁZQUEZ GÓMEZ
CARLES GRAS ALOMÀ

REDACTOR:

ESCALES
1:200

TÍTOL DEL PLÀNOL
XARXA DE SANEJAMENT
PERFILS LONGITUDINALS

PLÀNOL 06

FULL 2 DE 6

SIGNAT ELECTRÒNICAMENT PER:
** CARLES GRAS (R: B55592927) el dia 07/01/2025 a les 12:07:38 i VAZQUEZ GOMEZ, ANTONIO (FIRMA) el dia 07/01/2025 a les 12:12:21

Aquest document està en fase de pre-ingrés al sistema de gestió documental de 'Diputació de Tarragona'.
Fins que no es presenti al registra d'entrada de documents de la Seu Electrònica no se'n podran generar còpies autèntiques segons la Llei 39/2015 LPAC.

POU REGISTRE

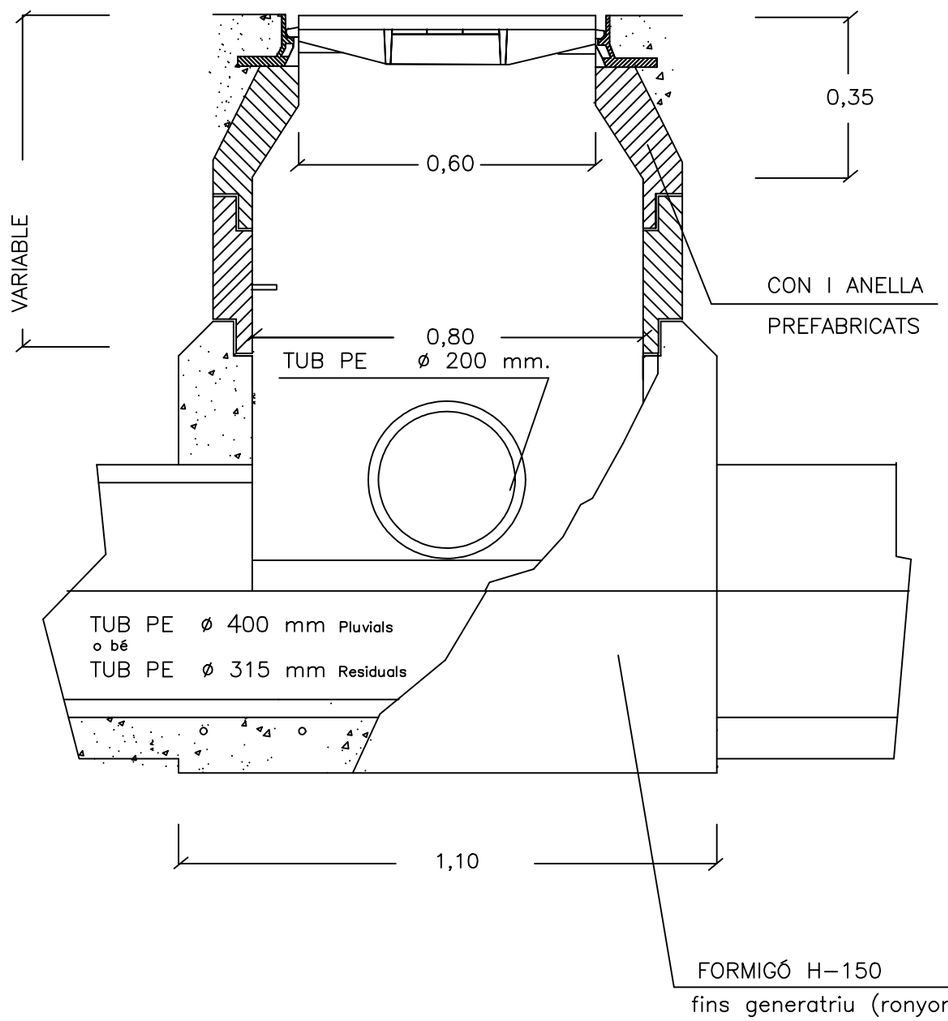

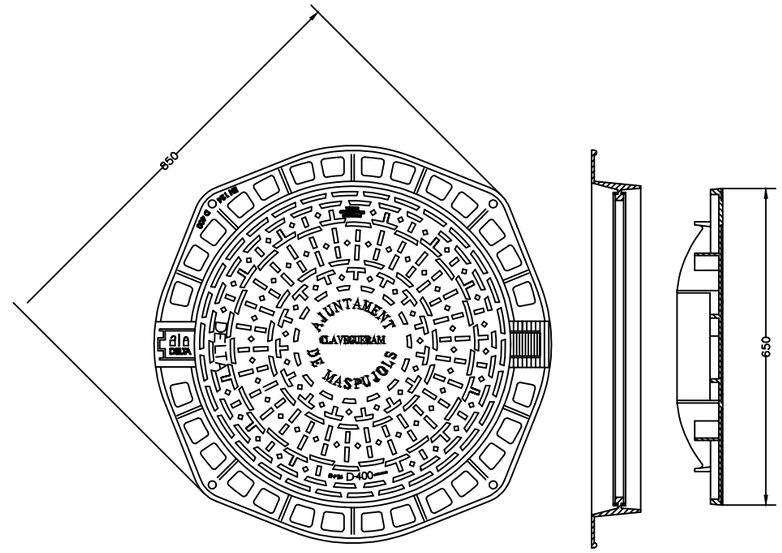

PLANTA

Escala 1:10

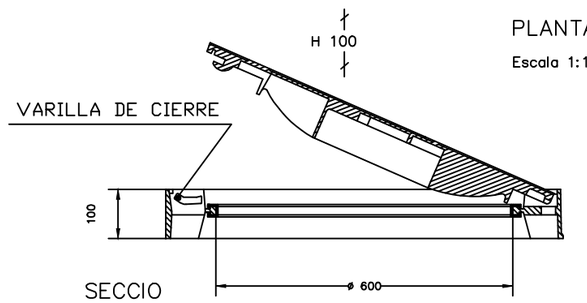

SECCIO

CARACTERISTIQUES	
MATERIAL:	Foneria dúctil
CARREGA DE TRENCAMENT:	≥ 40 Tm.
REVESTIMENT:	Pintura asfàltica
	EN 124 Classe D-400
PES DEL MARC:	25 Kgs.
PES DE LA TAPA:	32 Kgs.
TIPUS DE JUNTA:	elastòmer
ALTRES CARACTERISTIQUES:	Clau d'obertura i sistema antirrobatori Bloqueix de la tapa a 90°

Diputació Tarragona Enginyeria Municipal	CLAU 2023-0018755	TÍTOL DEL PROJECTE	DATA	L'ENGINYER DE CAMINS, CANALS I PORTS	REDACTOR:	ESCALES	TÍTOL DEL PLÀNOL	PLÀNOL / FULL
	ARXIU 02.PLANTA	Projecte de les obres de renovació dels serveis del carrer de Baix, 2a Fase	OCTUBRE DE 2024	ANTONIO VÁZQUEZ GÓMEZ / CARLES GRAS ALOMÀ	RG ESTUDI ENGINYERIA	–	XARXA DE SANEJAMENT DETALLS	06 / 3 DE 6

SIGNAT ELECTRÒNICAMENT:
** CARLES GRAS (R: B55592927) el dia 07/01/2025 a les 12:07:38 i VAZQUEZ GOMEZ, ANTONIO (FIRMA) el dia 07/01/2025 a les 12:12:21

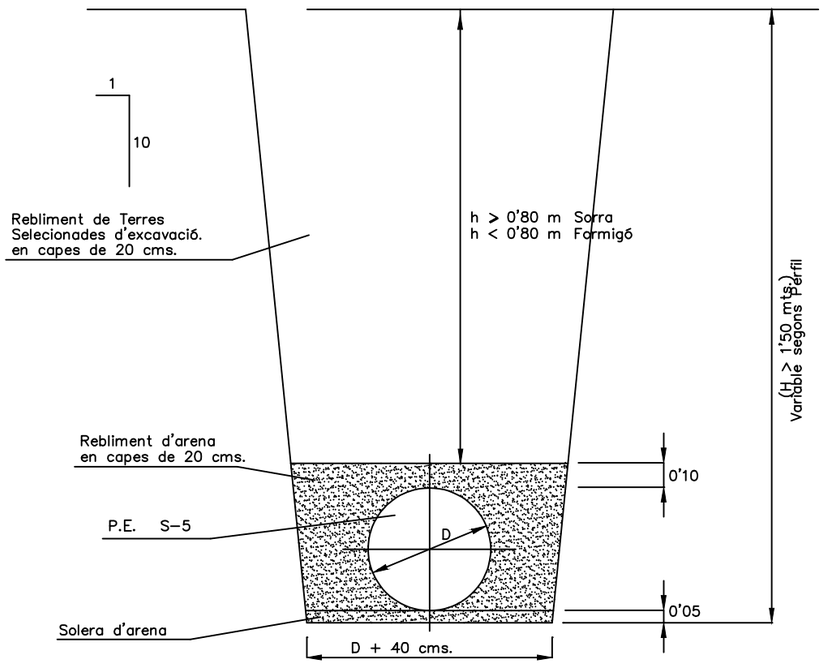

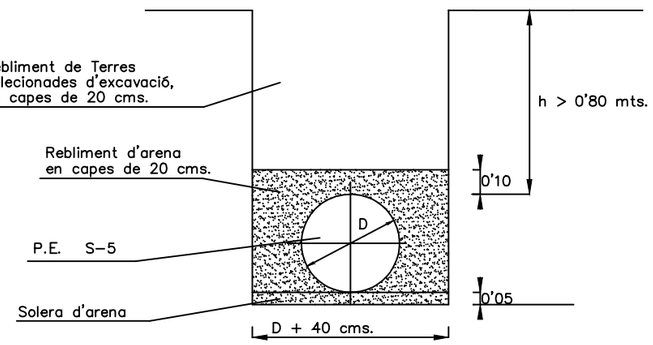

Aquest document està en fase de pre-ingrés al sistema de gestió documental de 'Diputació de Tarragona'.
Fins que no es presenti al registra d'entrada de documents de la Seu Electrònica no se'n podran generar còpies autèntiques segons la Llei 39/2015 LPAC.

Diputació Tarragona Enginyeria Municipal	CLAU 2023-0018755	TÍTOL DEL PROJECTE	DATA	L'ENGINYER DE CAMINS, CANALS I PORTS	REDACTOR:	ESCALES	TÍTOL DEL PLÀNOL	PLÀNOL / FULL
	ARXIU 02.PLANTA	Projecte de les obres de renovació dels serveis del carrer de Baix, 2a Fase	OCTUBRE DE 2024	ANTONIO VÁZQUEZ GÓMEZ / CARLES GRAS ALOMÀ	RG	.	XARXA DE SANEJAMENT DETALLS	06 / 4 DE 6

SIGNAT ELECTRÒNICAMENT PER:
** CARLES GRAS (R: B55592927) el dia 07/01/2025 a les 12:07:38 i VAZQUEZ GOMEZ, ANTONIO (FIRMA) el dia 07/01/2025 a les 12:12:21

PLANTA

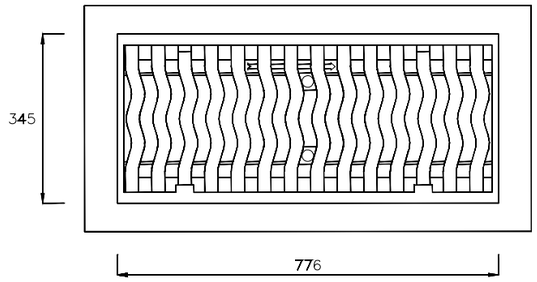

CARACTERISTIQUES	
MATERIAL:	Foneria dúctil
CARREGA DE TRENCAMENT:	≥ 25 Tm.
REVESTIMENT:	Pintura asfàltica
NORMA:	UNE 41-300-87 Classe C
GRUIX DEL MARC:	40 mm.
PES DEL MARC:	15 Kgs.
PES DE LA TAPA:	25 Kgs.

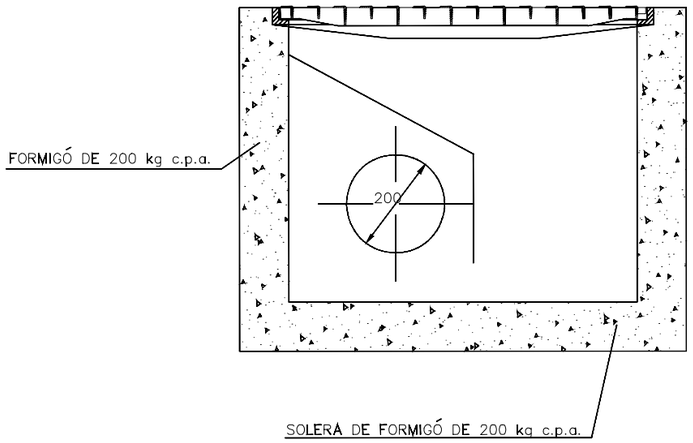

SECCIÓ

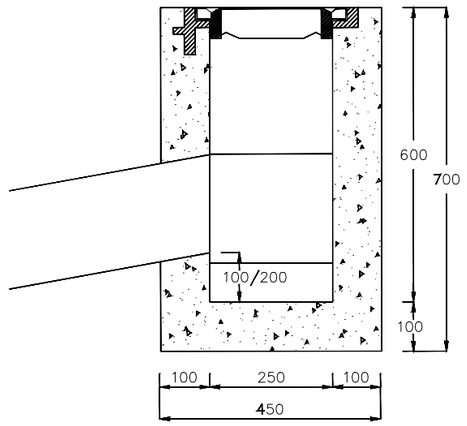

SECCIÓ

Aquest document està en fase de pre-ingrés al sistema de gestió documental de 'Diputació de Tarragona'.
Fins que no es presenti al registra d'entrada de documents de la Seu Electrònica no se'n podran generar còpies autèntiques segons la Llei 39/2015 LPAC.

Diputació Tarragona Enginyeria Municipal	CLAU 2023-0018755	TÍTOL DEL PROJECTE	DATA	L'ENGINYER DE CAMINS, CANALS I PORTS	REDACTOR:	ESCALES	TÍTOL DEL PLÀNOL
	ARXIU 02.PLANTA	Projecte de les obres de renovació dels serveis del carrer de Baix, 2a Fase	OCTUBRE DE 2024	ANTONIO VÁZQUEZ GÓMEZ / CARLES GRAS ALOMÀ	RG	.	XARXA DE SANEJAMENT DETALLS

PLÀNOL 06 — FULL 5 DE 6

SIGNAT ELECTRÒNICAMENT:
** CARLES GRAS (R: B55592927) el dia 07/01/2025 a les 12:07:38 i VAZQUEZ GOMEZ, ANTONIO (FIRMA) el dia 07/01/2025 a les 12:12:21

N
O E
S

Connexió a xarxa existent

2.50

Inici rampa

2,25%

Final rampa

4.00

4.00

3.68

4.40

Arqueta de mallat de la nova xarxa d'abastament

A

1.50

3.00

3.00

Línia per al reg

Connexió a xarxa existent

A'

1.50

1.25

3.00

Fase 2a (àmbit Projecte)

Fase 1a

Connexió a xarxa existent

Xarxa de pluvials existent

Filada de llambordes

Llambordes centrals

PR3

PR1

Xarxa de residuals existent

Xarxa de telecomunicacions existent

Vàlvules xarxa d'abastament existent

Xarxa d'abastament existent

LLEGENDA ELEMENTS DE PROJECTE

- Eix vial
- Límit noves voreres
- Xarxa nova abastament DN110 PN10, PE
- Derivació individual a façana
- Vàlvula de comporta
- Hidrant
- Arqueta distribució
- Creuament abastament

Diputació Tarragona Enginyeria Municipal	CLAU 2023-0018755	TÍTOL DEL PROJECTE	DATA	L'ENGINYER DE CAMINS, CANALS I PORTS	REDACTOR:	ESCALES	TÍTOL DEL PLÀNOL	PLÀNOL	FULL
	ARXIU 02.PLANTA	Projecte de les obres de renovació dels serveis del carrer de Baix, 2a Fase	OCTUBRE DE 2024	ANTONIO VÁZQUEZ GÓMEZ / CARLES GRAS ALOMÀ	RG Grup Enginyeria	1:200	XARXA DE D'ABASTAMENT	07	1 DE 5

Aquest document està en fase de pre-ingrés al sistema de gestió documental de 'Diputació de Tarragona'.
Fins que no es presenti al registra d'entrada de documents de la Seu Electrònica no se'n podran generar còpies autèntiques segons la Llei 39/2015 LPAC.

SIGNAT ELECTRÒNICAMENT:
** CARLES GRAS (R: B55592927) el dia 07/01/2025 a les 12:07:38 i VAZQUEZ GOMEZ, ANTONIO (FIRMA) el dia 07/01/2025 a les 12:12:21

ESCOMESA D'AIGUA

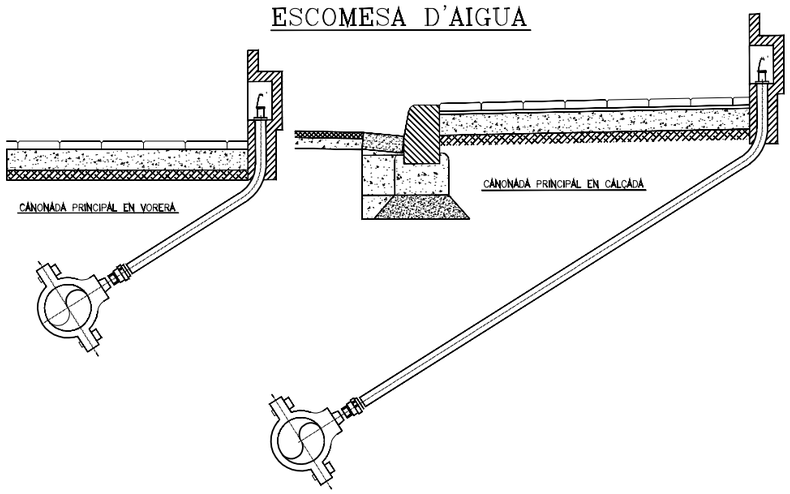

CANONADA ABASTAMENT AMB REPOSICIÓ DE PAVIMENT

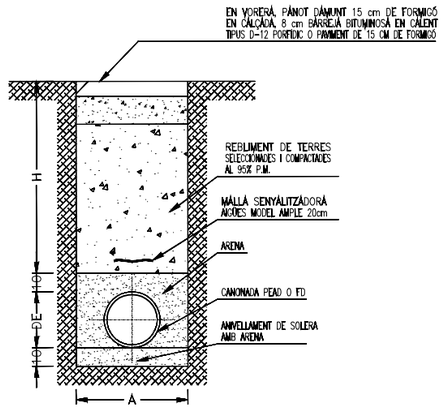

(Cotes en cm)

CANONADES PEAD PN 10 Atm.		
DN (mm)	Amín. (mm)	Hmín. (mm)
110 ≥ DN	40	60
355 ≥ DN > 110	60	
560 ≥ DN > 355	80	
DN ≥ 560	110	110

CANONADES FD CLASSE K=9		
DN (mm)	Amín. (mm)	Hmín. (mm)
250 ≥ DN	70	60
600 ≥ DN > 250	100	70
1000 ≥ DN > 600	150	80

CANONADA ABASTAMENT EN ZONES DE NOVA URBANITZACIÓ

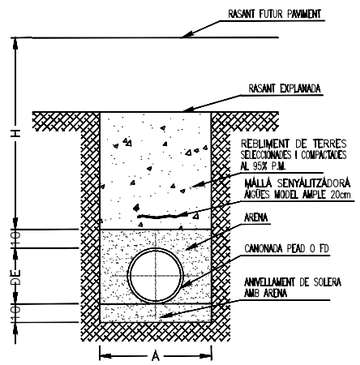

(Cotes en cm)

CANONADES PEAD PN 10 Atm.		
DN (mm)	Amín. (mm)	Hmín. (mm)
110 ≥ DN	40	60
355 ≥ DN > 110	60	
560 ≥ DN > 355	80	
DN ≥ 560	110	110

CANONADES FD CLASSE K=9		
DN (mm)	Amín. (mm)	Hmín. (mm)
250 ≥ DN	70	60
600 ≥ DN > 250	100	70
1000 ≥ DN > 600	150	80

Aquest document està en fase de pre-ingrés al sistema de gestió documental de 'Diputació de Tarragona'.
Fins que no es presenti al registra d'entrada de documents de la Seu Electrònica no se'n podran generar còpies autèntiques segons la Llei 39/2015 LPAC.

Diputació Tarragona	CLAU	2023-0018755	TÍTOL DEL PROJECTE	DATA	L'ENGINYER DE CAMINS, CANALS I PORTS	REDACTOR:	ESCALES	TÍTOL DEL PLÀNOL	PLÀNOL	FULL
Enginyeria Municipal	ARXIU	02.PLANTA	Projecte de les obres de renovació dels serveis del carrer de Baix, 2a Fase	OCTUBRE DE 2024	ANTONIO VÁZQUEZ GÓMEZ / CARLES GRAS ALOMÀ	RG	–	XARXA DE D'ABASTAMENT – DETALLS	07	2 DE 5

SIGNAT ELECTRÒNICAMENT:
** CARLES GRAS (R: B55592927) el dia 07/01/2025 a les 12:07:38 i VAZQUEZ GOMEZ, ANTONIO (FIRMA) el dia 07/01/2025 a les 12:12:21

DETALL TIPUS RAMAL PER A ESCOMESA
SUBMINISTRE D'AIGUA POTABLE

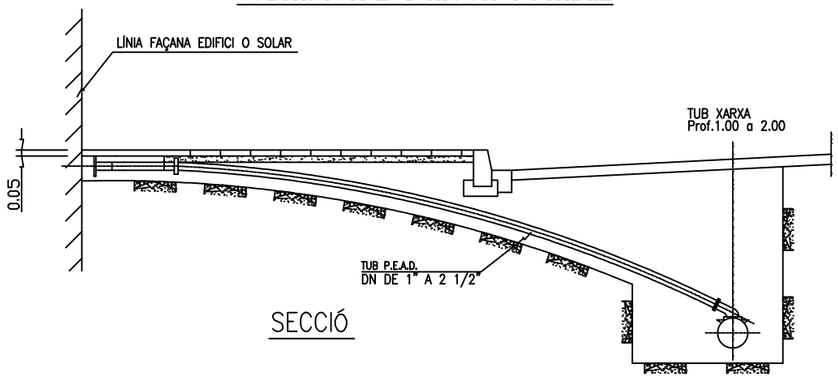

SECCIÓ

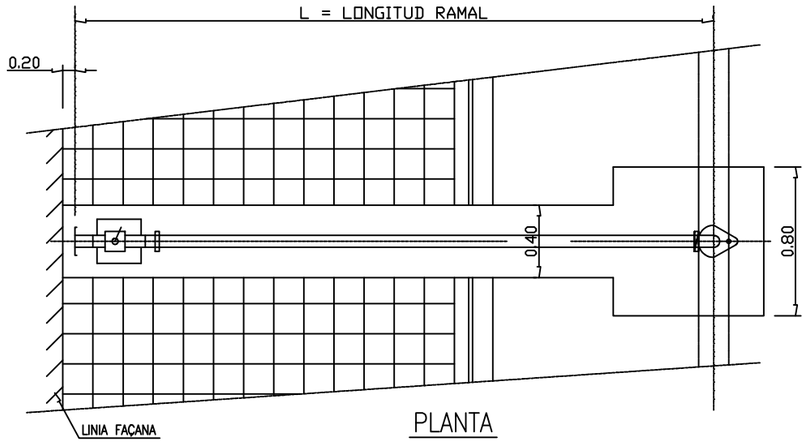

PLANTA

RAMAL ESCOMESA TIPUS A L ⩽ 4.00 m
RAMAL ESCOMESA TIPUS B 4.00 < L ⩽ 6.00 m
RAMAL ESCOMESA TIPUS C 6.00 < L ⩽ 8.00 m

Aquest document està en fase de pre-ingrés al sistema de gestió documental de 'Diputació de Tarragona'.
Fins que no es presenti al registra d'entrada de documents de la Seu Electrònica no se'n podran generar còpies autèntiques segons la Llei 39/2015 LPAC.

Diputació Tarragona
Enginyeria Municipal

CLAU	2023-0018755
ARXIU	02.PLANTA

TÍTOL DEL PROJECTE: Projecte de les obres de renovació dels serveis del carrer de Baix, 2a Fase

DATA: OCTUBRE DE 2024

L'ENGINYER DE CAMINS, CANALS I PORTS: ANTONIO VÁZQUEZ GÓMEZ — CARLES GRAS ALOMÀ

REDACTOR: RG Estudi d'Enginyeria

ESCALES: -

TÍTOL DEL PLÀNOL: XARXA DE D'ABASTAMENT – DETALLS

PLÀNOL: 07

FULL: 3 DE 5

SIGNAT ELECTRÒNICAMENT:
** CARLES GRAS (R: B55592927) el dia 07/01/2025 a les 12:07:38 i VAZQUEZ GOMEZ, ANTONIO (FIRMA) el dia 07/01/2025 a les 12:12:21

MARC I TAPA DE FUNDICIÓ PER A PERICONS D'AIGUA POTABLE

PLANTA

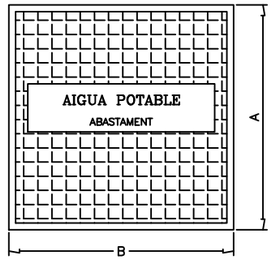

SECCIÓ

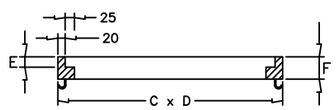

DIMENSIONS MARC I TAPA	A	B	C	D	E	F
MARC I TAPA EN CALÇADA	655	655	710	710	30	65
MARC I TAPA EN VORERA	555	555	600	600	20	50

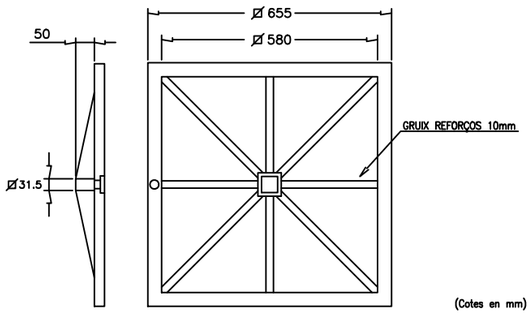

DETALL NERVIS DE REFORÇ DE LA TAPA EN CALÇADA

MUNTATGE DE VÀLVULA AMB EIX TELESCÒPIC

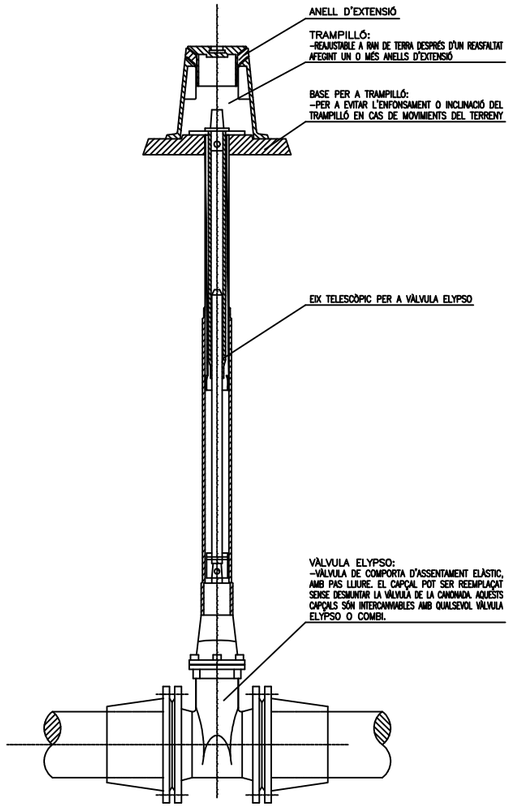

INSTAL.LACIÓ VÀLVULA PER A CANONADES DE PEAD I FIBROCIMENT

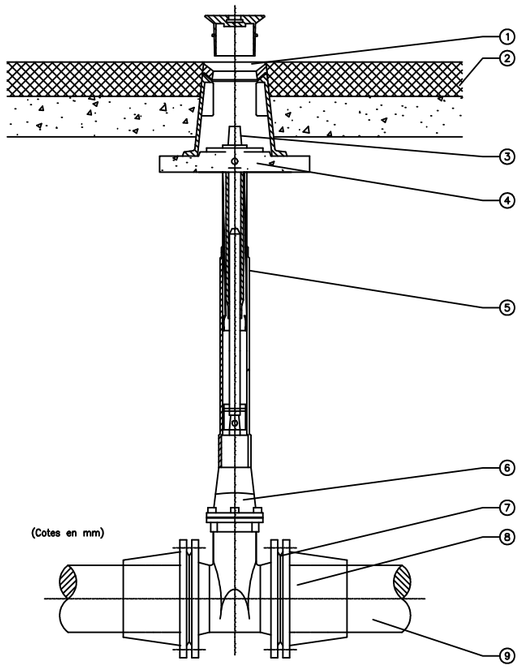

1– TRAMPILLÓ REGISTRABLE MODEL GRAN DE FOSA GRISA I RECOBRIMENT BITUMINÓS ø250 L=200
2– REPOSICIÓ PAVIMENT SEGONS P.G.C. AJUNTAMENT. EN ZONES SENSE PAVIMENT ES COL.LOCARÀ EL TRAMPILLÓ EN UNA BASE DE FORMIGÓ DE ø500 I 100 DE PROFUNDITAT
3– QUADRADET ⧈27x48
4– BASE FORMIGÓ H–150 PROFUNDITAT 50
5– EIX D'EXTENSIÓ FIXE (EIX+TUB PROTECTOR PVC). INSTAL.LAR EN FUNCIÓ DE LA PROFUNDITAT DE LA VÀLVULA
6– VÀLVULA COMPORTA FOSA DÚCTIL MODEL CURT
7– AMB ACCESSORI BRIDA CONTRATRACCIÓ, JUNTA FLEXIBLE DE TERMOPLÀSTIC YUNTAFLEX AMB ACCESSORI BRIDA UNIVERSAL SENSE JUNTA
8– ACCESSORI DE CONNEXIÓ CANONADA, BRIDA CONTRATRACCIÓ PER A CANONADA PEAD I BRIDA UNIVERSAL PER A CANONADA DE FIBROCIMENT
9– CANONADA

Aquest document està en fase de pre-ingrés al sistema de gestió documental de 'Diputació de Tarragona'.
Fins que no es presenti al registra d'entrada de documents de la Seu Electrònica no se'n podran generar còpies autèntiques segons la Llei 39/2015 LPAC.

Diputació Tarragona – Enginyeria Municipal	CLAU 2023–0018755	TÍTOL DEL PROJECTE: Projecte de les obres de renovació dels serveis del carrer de Baix, 2a Fase	DATA: OCTUBRE DE 2024	L'ENGINYER DE CAMINS, CANALS I PORTS: ANTONIO VÁZQUEZ GÓMEZ / CARLES GRAS ALOMÀ	REDACTOR: RG	ESCALES: –	TÍTOL DEL PLÀNOL: XARXA DE D'ABASTAMENT – DETALLS	PLÀNOL 07	FULL 4 DE 5
	ARXIU 02.PLANTA								

SIGNAT ELECTRÒNICAMENT:
** CARLES GRAS (R: B55592927) el dia 07/01/2025 a les 12:07:38 i VAZQUEZ GOMEZ, ANTONIO (FIRMA) el dia 07/01/2025 a les 12:12:21

HIDRANT ENTERRAT

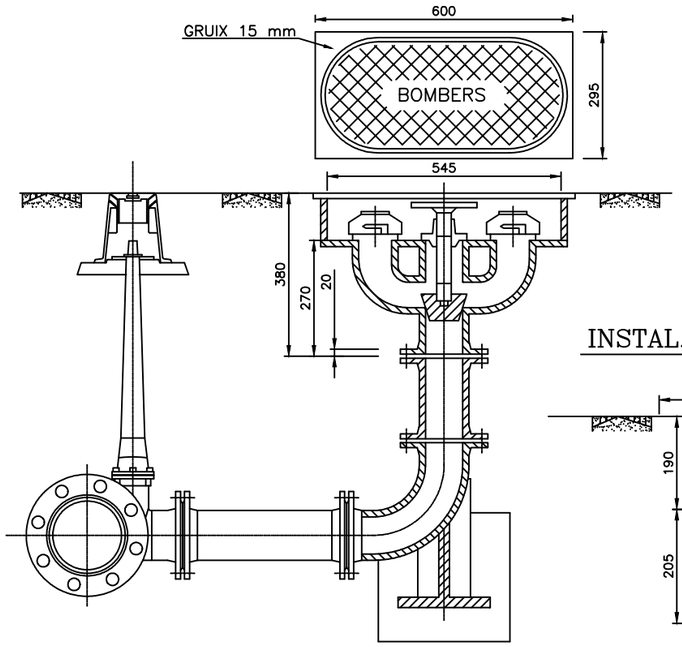

CONNEXIÓ DN-100
AMB DUES SORTIDES RACOR
MODEL BARCELONA D'ALUMINI DE 70 MM. UNE-23400 I TAP
ARQUETA I TAPA DE FOSA DE FERRO AMB CLAU
INCLOSA PRESA DE CORBA AMB BRIDA
MARCA TALLERS LLOBREGAT

(Cotes en mm)

TRAMPILLÓ TIPUS

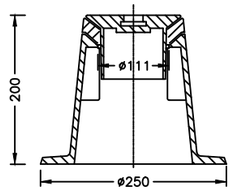

Trampilló per a vàlvules de comporta
fosa gris amb recobrimient bituminós
Pes = 11.9Kg (Cotes en mm)

INSTAL.LACIÓ BOCA DE REG

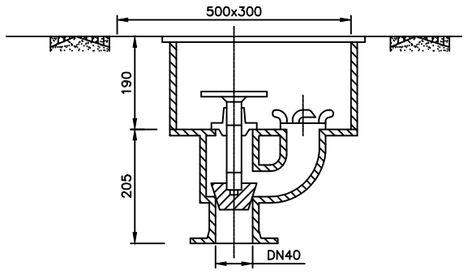

CONNEXIÓ DN-40 O ROSCA INTERIOR DE 1 1/2"
SORTIDA RACOR
MODEL BARCELONA DE 45 MM. UNE-23400 AMB ARQUETA
I TAPA DE FOSA DE FERRO
MARCA TALLERS LLOBREGAT

(Cotes en mm)

ARQUETA PER A VÀLVULA DE DESCÀRREGA

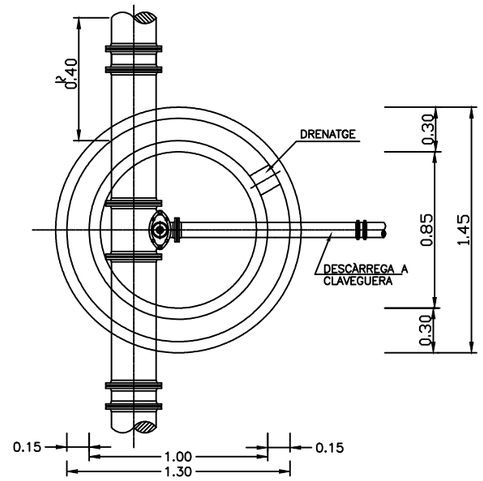

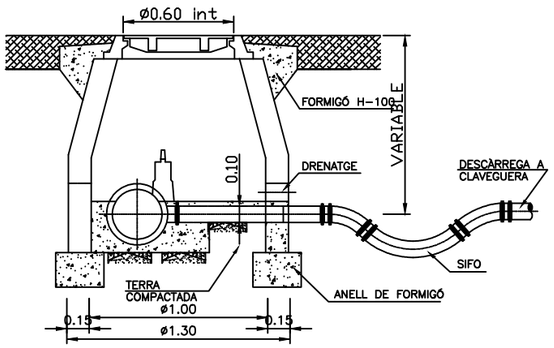

Aquest document està en fase de pre-ingrés al sistema de gestió documental de 'Diputació de Tarragona'.
Fins que no es presenti al registra d'entrada de documents de la Seu Electrònica no se'n podran generar còpies autèntiques segons la Llei 39/2015 LPAC.

Diputació Tarragona – Enginyeria Municipal	CLAU 2023-0018755 / ARXIU 02.PLANTA	TÍTOL DEL PROJECTE: Projecte de les obres de renovació dels serveis del carrer de Baix, 2a Fase	DATA: OCTUBRE DE 2024	L'ENGINYER DE CAMINS, CANALS I PORTS: ANTONIO VÁZQUEZ GÓMEZ / CARLES GRAS ALOMÀ	REDACTOR: RG ENGINEERING	ESCALES: –	TÍTOL DEL PLÀNOL: XARXA DE D'ABASTAMENT – DETALLS	PLÀNOL 07	FULL 5 DE 5

SIGNAT ELECTRÒNICAMENT PER:
** CARLES GRAS (R: B55592927) el dia 07/01/2025 a les 12:07:38 i VAZQUEZ GOMEZ, ANTONIO (FIRMA) el dia 07/01/2025 a les 12:12:21

Aquest document està en fase de pre-ingrés al sistema de gestió documental de 'Diputació de Tarragona'.
Fins que no es presenti al registra d'entrada de documents de la Seu Electrònica no se'n podran generar copies autèntiques segons la Llei 39/2015 LPAC.

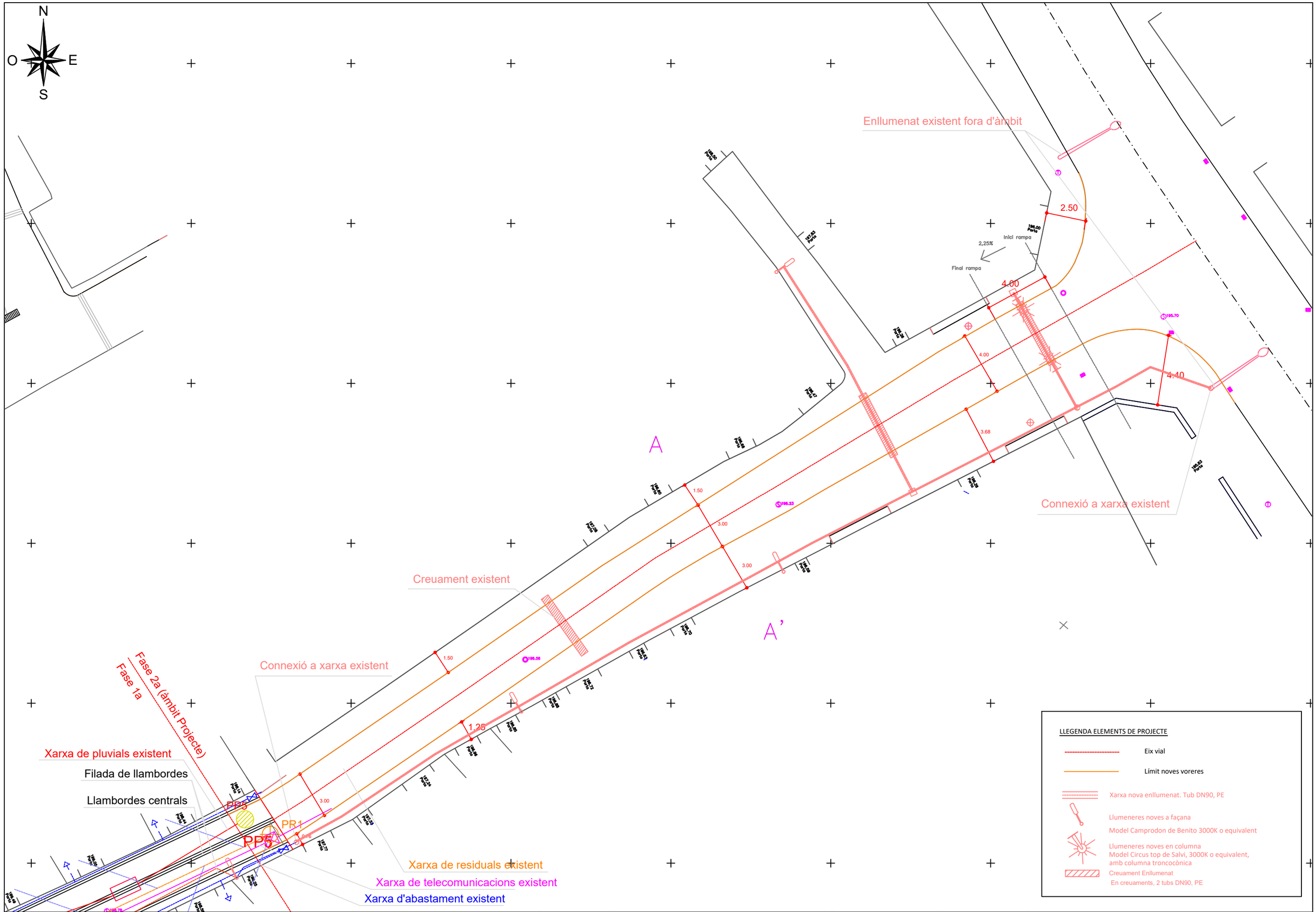

Diputació Tarragona – Enginyeria Municipal	CLAU 2023-0018755	TÍTOL DEL PROJECTE	DATA	L'ENGINYER DE CAMINS, CANALS I PORTS	REDACTOR:	ESCALES	TÍTOL DEL PLÀNOL	PLÀNOL / FULL
	ARXIU 02.PLANTA	Projecte de les obres de renovació dels serveis del carrer de Baix, 2a Fase	OCTUBRE DE 2024	ANTONIO VÁZQUEZ GÓMEZ / CARLES GRAS ALOMÀ	RG	1:200	XARXA DE D'ENLLUMENAT	08 / 1 DE 3

SIGNAT ELECTRÒNICAMENT PER:
** CARLES GRAS (R: B55592927) el dia 07/01/2025 a les 12:07:38 i VAZQUEZ GOMEZ, ANTONIO (FIRMA) el dia 07/01/2025 a les 12:12:21

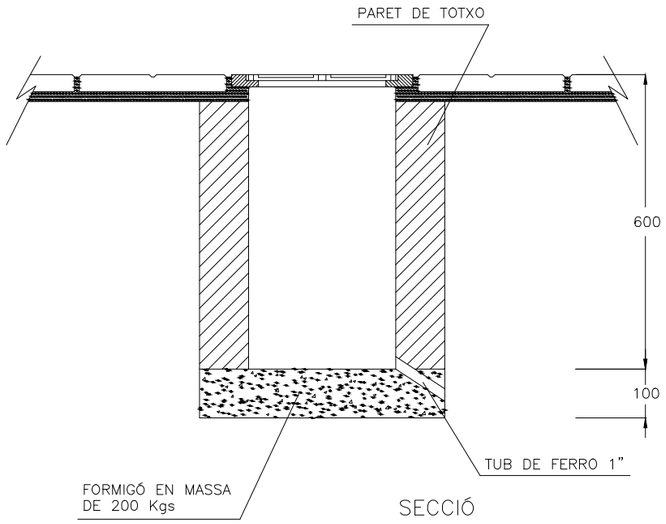

SECCIÓ

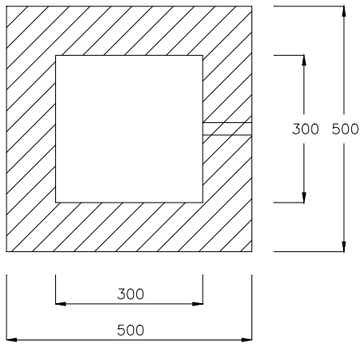

PLANTA

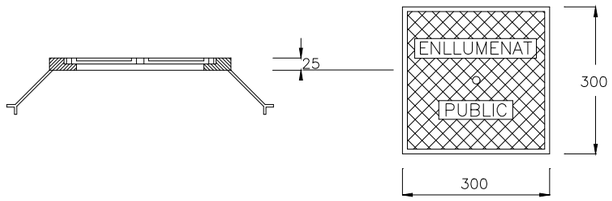

Aquest document està en fase de pre-ingrés al sistema de gestió documental de 'Diputació de Tarragona'.
Fins que no es presenti al registra d'entrada de documents de la Seu Electrònica no se'n podran generar còpies autèntiques segons la Llei 39/2015 LPAC.

Diputació Tarragona Enginyeria Municipal	CLAU 2023-0018755 ARXIU 02.PLANTA	TÍTOL DEL PROJECTE Projecte de les obres de renovació dels serveis del carrer de Baix, 2a Fase	DATA OCTUBRE DE 2024	L'ENGINYER DE CAMINS, CANALS I PORTS ANTONIO VÁZQUEZ GÓMEZ CARLES GRAS ALOMÀ	REDACTOR: RG	ESCALES -	TÍTOL DEL PLÀNOL XARXA DE D'ENLLUMENAT	PLÀNOL 08	FULL 2 DE 3

SIGNAT ELECTRÒNICAMENT:
** CARLES GRAS (R: B55592927) el dia 07/01/2025 a les 12:07:38 i VAZQUEZ GOMEZ, ANTONIO (FIRMA) el dia 07/01/2025 a les 12:12:21

CANALITZACIÓ D'ENLLUMENAT
SOTA CALCADA (2 CABLES)

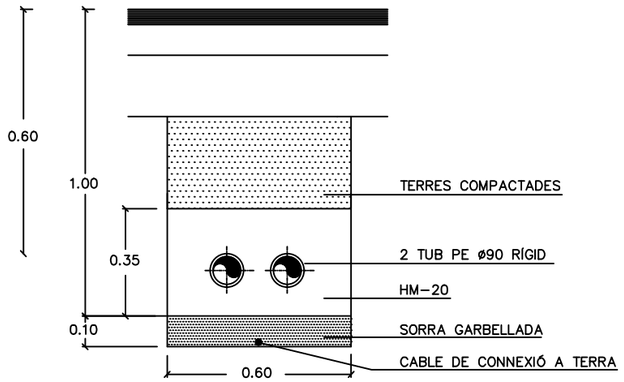

TRONETA REGISTRE D'ENLLUMENAT SOTA VORERA

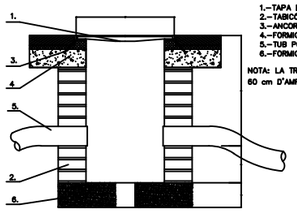

1.-TAPA DE FOSA DÚCTIL 40x40
2.-TABICÓ DE 14cm (TOTXO CALAT) ARREBOSSAT I LLISCAT
3.-ANCORATGE
4.-FORMIGÓ H-100
5.-TUB POLIETILÈ ø110
6.-FORMIGÓ HM-20

NOTA: LA TRONETA TAMBÉ POT SER PREFABRICADA EN FORMIGÓ.
60 cm D'AMPLADA EN EL CAS DE TRONETES PER FIBRA ÒPTICA.

TRONETA TIPUS CREUAMENT DE CARRER

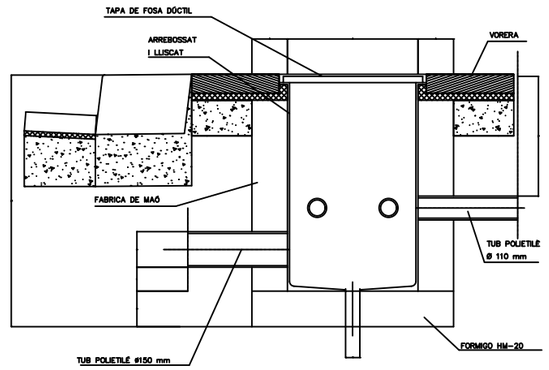

Aquest document està en fase de pre-ingrés al sistema de gestió documental de 'Diputació de Tarragona'.
Fins que no es presenti al registra d'entrada de documents de la Seu Electrònica no se'n podran generar còpies autèntiques segons la Llei 39/2015 LPAC.

Diputació Tarragona Enginyeria Municipal	CLAU 2023-0018755 ARXIU 02.PLANTA	TÍTOL DEL PROJECTE Projecte de les obres de renovació dels serveis del carrer de Baix, 2a Fase	DATA OCTUBRE DE 2024	L'ENGINYER DE CAMINS, CANALS I PORTS ANTONIO VÁZQUEZ GÓMEZ / CARLES GRAS ALOMÀ	REDACTOR: RG ENGINYERIA	ESCALES -	TÍTOL DEL PLÀNOL XARXA DE D'ENLLUMENAT	PLÀNOL 08	FULL 3 DE 3

SIGNAT ELECTRÒNICAMENT:
** CARLES GRAS (R: B55592927) el dia 07/01/2025 a les 12:07:38 i VAZQUEZ GOMEZ, ANTONIO (FIRMA) el dia 07/01/2025 a les 12:12:21

Aquest document està en fase de pre-ingrés al sistema de gestió documental de 'Diputació de Tarragona'.
Fins que no es presenti al registra d'entrada de documents de la Seu Electrònica no se'n podran generar còpies autèntiques segons la Llei 39/2015 LPAC.

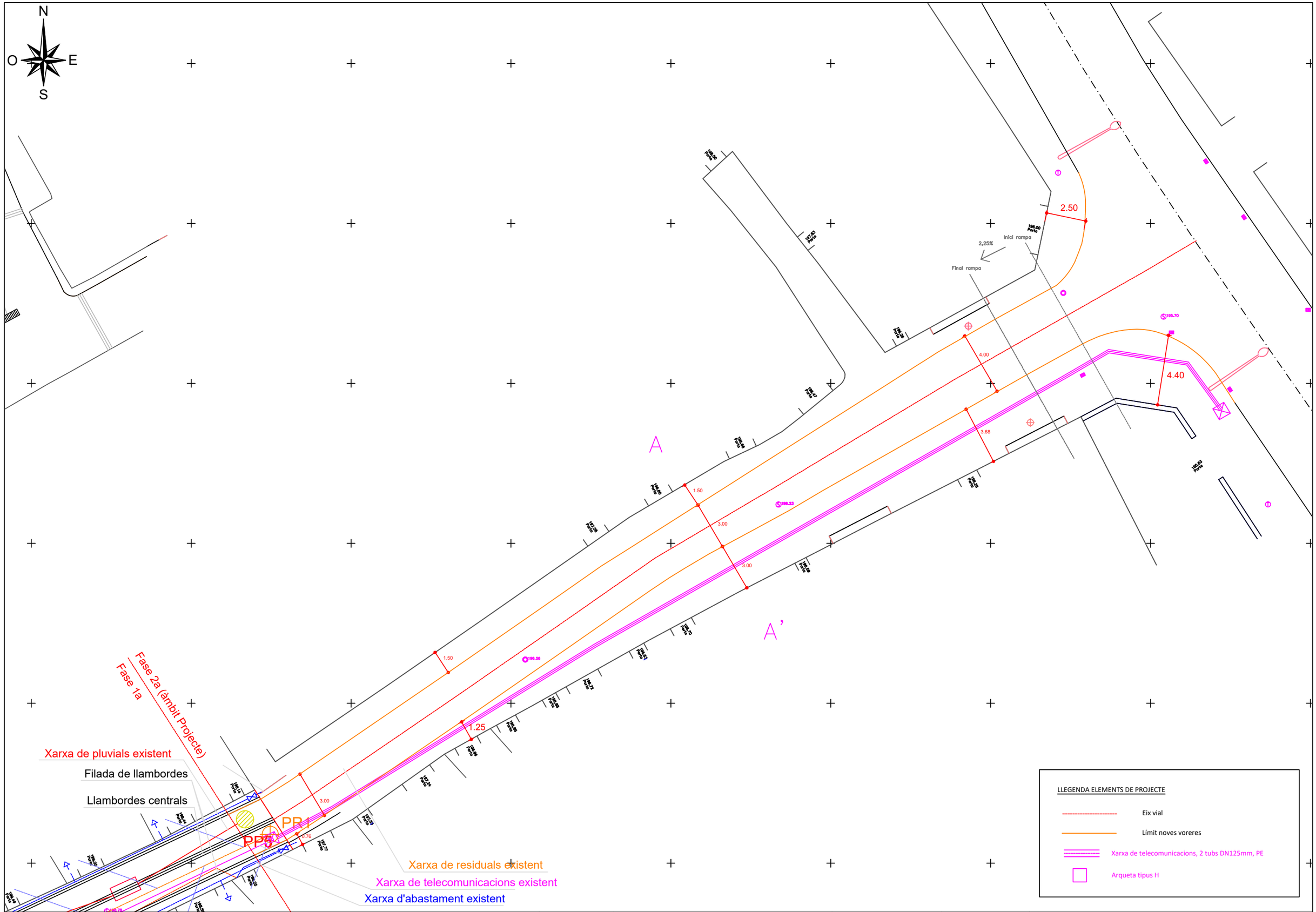

Diputació Tarragona
Enginyeria Municipal

CLAU	S23-18755
ARXIU	02.PLANTA

TÍTOL DEL PROJECTE
Projecte de les obres de renovació dels serveis del carrer de Baix, 2a Fase

DATA
OCTUBRE DE 2024

L'ENGINYER DE CAMINS, CANALS I PORTS
ANTONIO VÁZQUEZ GÓMEZ
CARLES GRAS ALOMÀ

REDACTOR:
RG ESTUDI D'ENGINYERIA

ESCALES
1:200

TÍTOL DEL PLÀNOL
XARXA DE DE TELECOMUNICACIONS

PLÀNOL 09

FULL 1 DE 3

SIGNAT ELECTRÒNICAMENT PER:
** CARLES GRAS (R: B55592927) el dia 07/01/2025 a les 12:07:38 i VAZQUEZ GOMEZ, ANTONIO (FIRMA) el dia 07/01/2025 a les 12:12:21

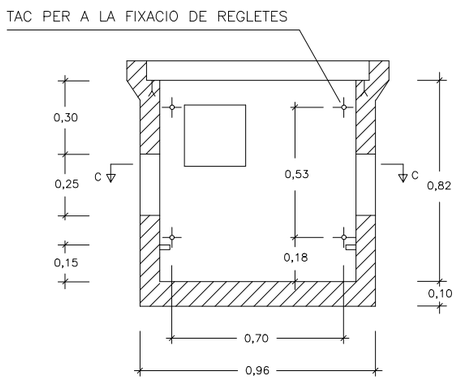

SECCIÓ A–A

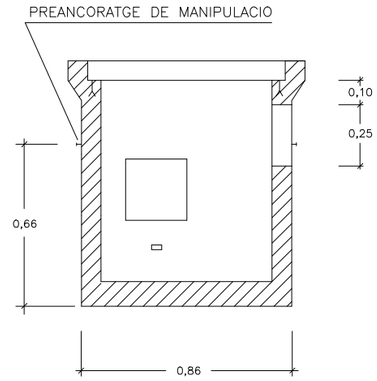

SECCIÓ B–B

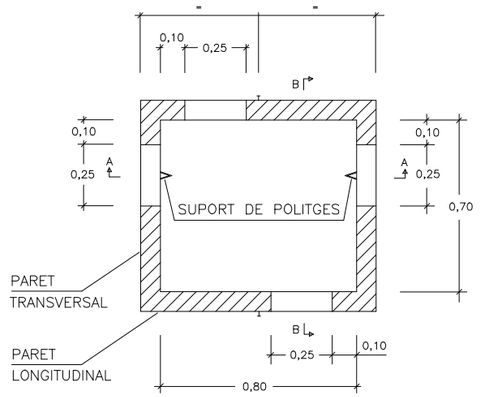

SECCIO C–C

Diputació Tarragona Enginyeria Municipal	CLAU S23–18755	TÍTOL DEL PROJECTE	DATA	L'ENGINYER DE CAMINS, CANALS I PORTS	REDACTOR:	ESCALES	TÍTOL DEL PLÀNOL
	ARXIU 02.PLANTA	Projecte de les obres de renovació dels serveis del carrer de Baix, 2a Fase	OCTUBRE DE 2024	ANTONIO VÁZQUEZ GÓMEZ / CARLES GRAS ALOMÀ	RG	–	XARXA DE DE TELECOMUNICACIONS DETALLS

PLÀNOL 09 — FULL 2 DE 3

Aquest document està en fase de pre-ingrés al sistema de gestió documental de 'Diputació de Tarragona'.
Fins que no es presenti al registra d'entrada de documents de la Seu Electrònica no se'n podran generar còpies autèntiques segons la Llei 39/2015 LPAC.

SIGNAT ELECTRÒNICAMENT:
** CARLES GRAS (R: B55592927) el dia 07/01/2025 a les 12:07:38 i VAZQUEZ GOMEZ, ANTONIO (FIRMA) el dia 07/01/2025 a les 12:12:21

Aquest document està en fase de pre-ingrés al sistema de gestió documental de 'Diputació de Tarragona'.
Fins que no es presenti al registra d'entrada de documents de la Seu Electrònica no se'n podran generar còpies autèntiques segons la Llei 39/2015 LPAC.

Rasa xarxa de telecomunicacions

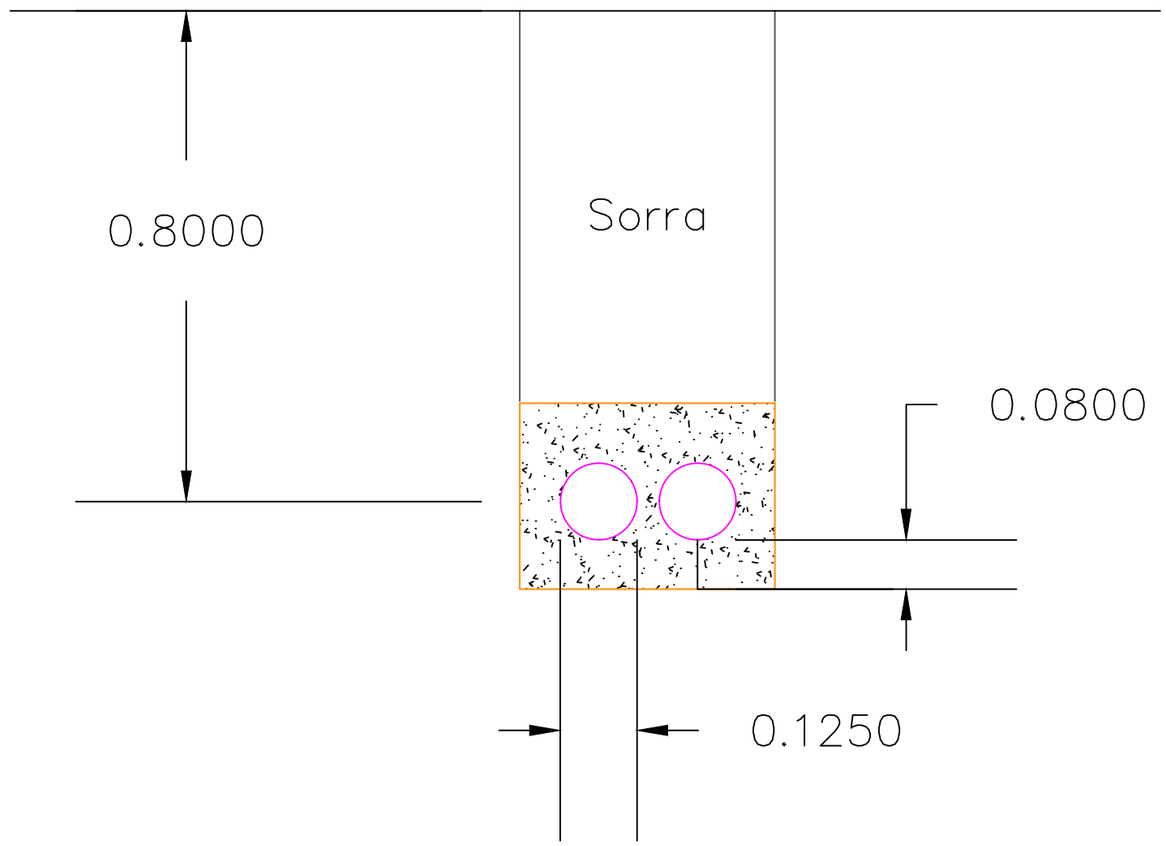

Diputació Tarragona Enginyeria Municipal	CLAU 2023-0018755	TÍTOL DEL PROJECTE	DATA	L'ENGINYER DE CAMINS, CANALS I PORTS	REDACTOR:	ESCALES	TÍTOL DEL PLÀNOL	PLÀNOL / FULL
	ARXIU 02.PLANTA	Projecte de les obres de renovació dels serveis del carrer de Baix, 2a Fase	OCTUBRE DE 2024	ANTONIO VÁZQUEZ GÓMEZ / CARLES GRAS ALOMÀ	RG Estudi d'Enginyeria	–	XARXA DE DE TELECOMUNICACIONS – DETALLS	09 / 3 DE 3

SIGNAT ELECTRÒNICAMENT:
** CARLES GRAS (R: B55592927) el dia 07/01/2025 a les 12:07:38 i VAZQUEZ GOMEZ, ANTONIO (FIRMA) el dia 07/01/2025 a les 12:12:21

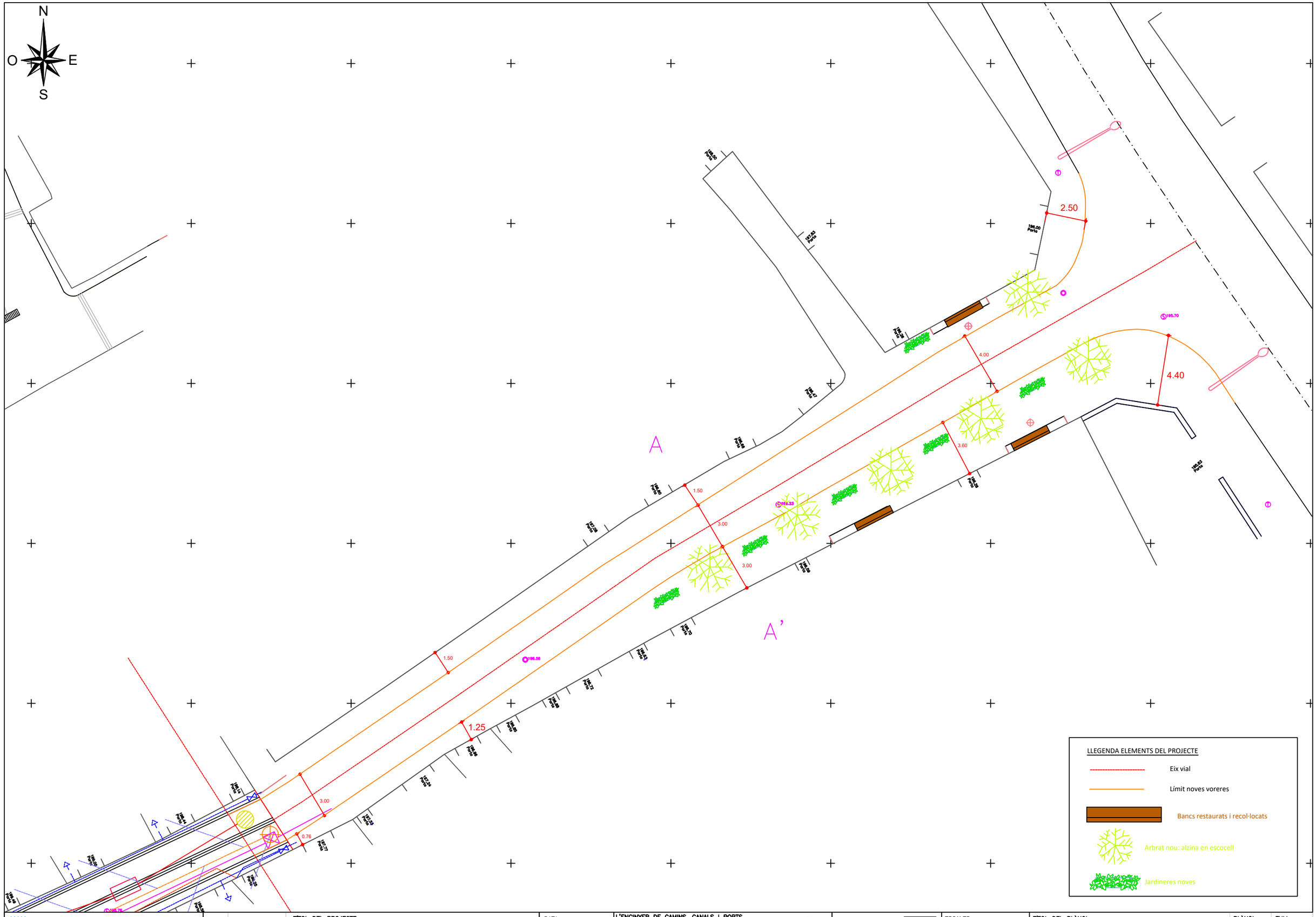

Diputació Tarragona – Enginyeria Municipal	CLAU 2023-0018755	TÍTOL DEL PROJECTE: Projecte de les obres de renovació dels serveis del carrer de Baix, 2a Fase	DATA: OCTUBRE DE 2024	L'ENGINYER DE CAMINS, CANALS I PORTS: ANTONIO VÁZQUEZ GÓMEZ / CARLES GRAS ALOMÀ	REDACTOR: RG ESTUDI ENGINYERIA	ESCALES: 1:200	TÍTOL DEL PLÀNOL: MOBILIARI URBÀ
	ARXIU 02.PLANTA					PLÀNOL 10	FULL 1 DE 2

Aquest document està en fase de pre-ingrés al sistema de gestió documental de 'Diputació de Tarragona'.
Fins que no es presenti al registra d'entrada de documents de la Seu Electrònica no se'n podran generar còpies autèntiques segons la Llei 39/2015 LPAC.
SIGNAT ELECTRÒNICAMENT:
** CARLES GRAS (R: B55592927) el dia 07/01/2025 a les 12:07:38 i VAZQUEZ GOMEZ, ANTONIO (FIRMA) el dia 07/01/2025 a les 12:12:21

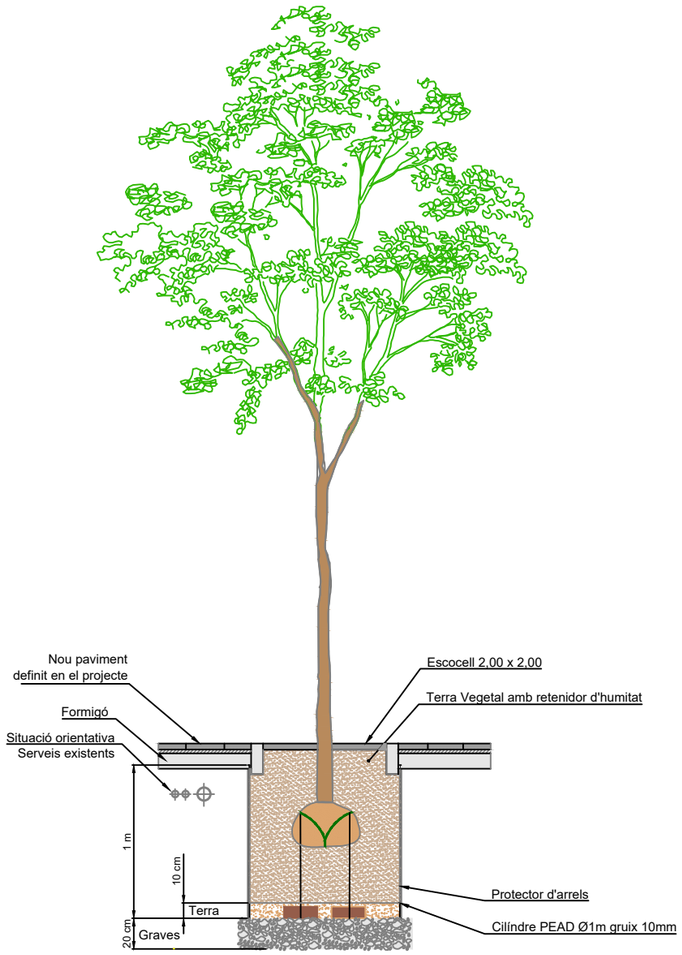

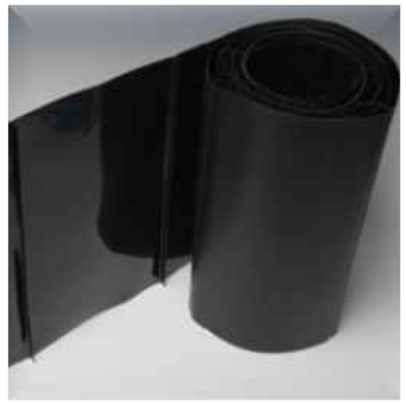

BARRERA REROOT DE 100 cm PER A NOUS ARBRES

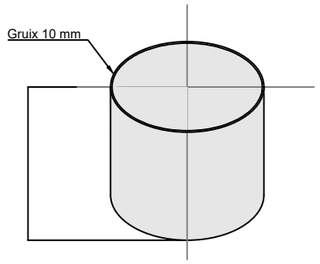

CILINDRE PROTECCIÓ PEAD

Fabricat per Llaberia o equivalent
per als nous arbres

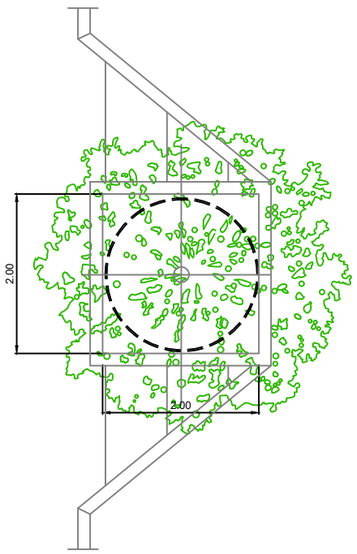

Diputació Tarragona – Enginyeria Municipal	CLAU 2023-0018755	TÍTOL DEL PROJECTE	DATA	L'ENGINYER DE CAMINS, CANALS I PORTS	REDACTOR:	ESCALES	TÍTOL DEL PLÀNOL	PLÀNOL / FULL
	ARXIU 02.PLANTA	Projecte de les obres de renovació dels serveis del carrer de Baix, 2a Fase	OCTUBRE DE 2024	ANTONIO VÁZQUEZ GÓMEZ / CARLES GRAS ALOMÀ	RG Arquitectes Enginyeria	–	MOBILIARI URBÀ DETALLS	10 / 2 DE 2

SIGNAT ELECTRÒNICAMENT:
** CARLES GRAS (R: B55592927) el dia 07/01/2025 a les 12:07:38 i VAZQUEZ GOMEZ, ANTONIO (FIRMA) el dia 07/01/2025 a les 12:12:21

Aquest document està en fase de pre-ingrés al sistema de gestió documental de 'Diputació de Tarragona'.
Fins que no es presenti al registra d'entrada de documents de la Seu Electrònica no se'n podran generar còpies autèntiques segons la Llei 39/2015 LPAC.

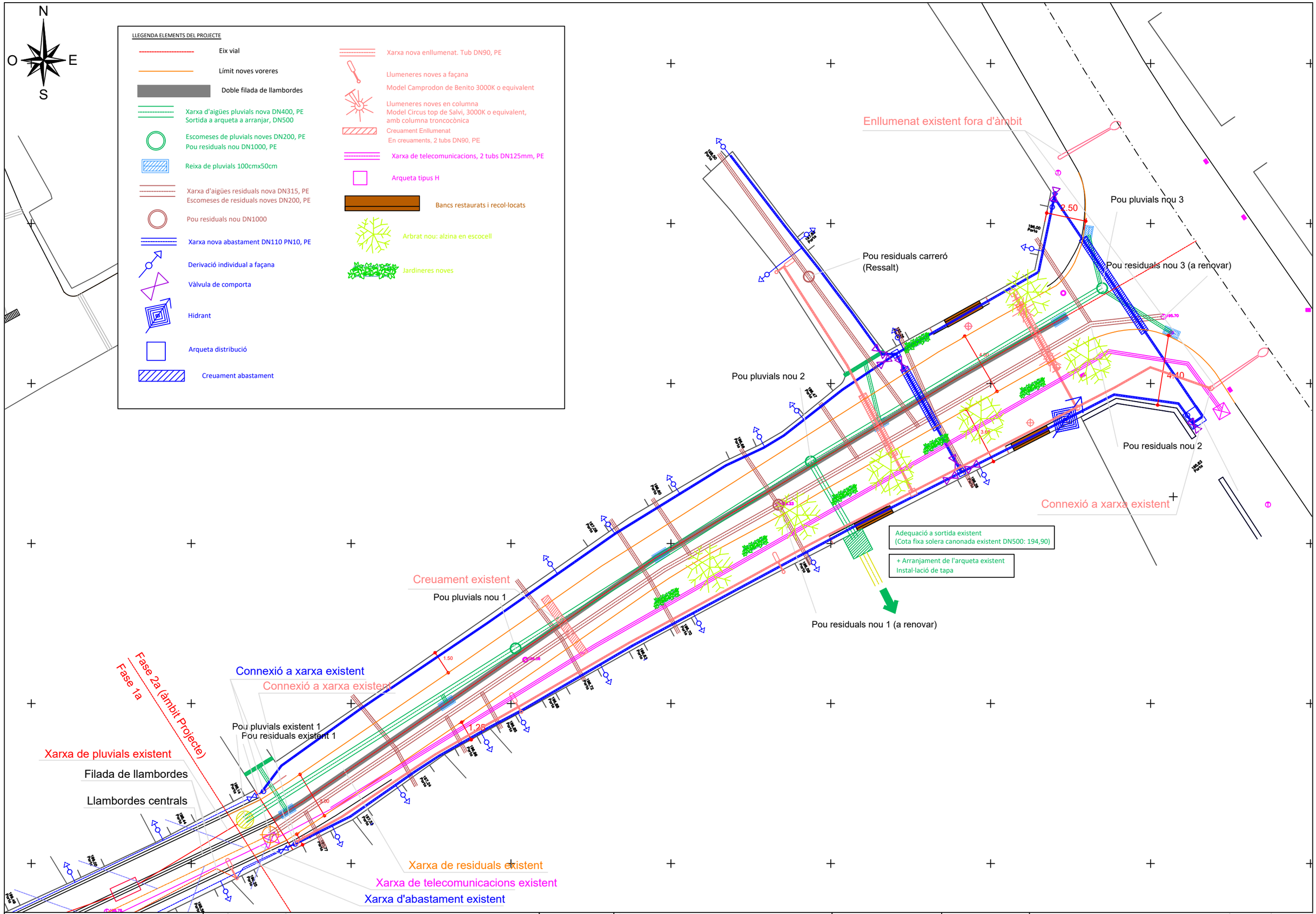

Diputació Tarragona Enginyeria Municipal	CLAU 2023-0018755 ARXIU 02.PLANTA	TÍTOL DEL PROJECTE Projecte de les obres de renovació dels serveis del carrer de Baix, 2a Fase	DATA OCTUBRE DE 2024	L'ENGINYER DE CAMINS, CANALS I PORTS ANTONIO VÁZQUEZ GÓMEZ CARLES GRAS ALOMÀ	REDACTOR: RG	ESCALES 1:300	TÍTOL DEL PLÀNOL COORDINACIÓ DE SERVEIS	PLÀNOL 11 / FULL 1 DE 1

Aquest document està en fase de pre-ingrés al sistema de gestió documental de 'Diputació de Tarragona'.
Fins que no es presenti al registra d'entrada de documents de la Seu Electrònica no se'n podran generar còpies autèntiques segons la Llei 39/2015 LPAC.
SIGNAT ELECTRÒNICAMENT:
** CARLES GRAS (R: B55592927) el dia 07/01/2025 a les 12:07:38 i VAZQUEZ GOMEZ, ANTONIO (FIRMA) el dia 07/01/2025 a les 12:12:21

DOCUMENT NÚMERO 3

PLEC DE CONDICIONS

Aquest document està en fase de pre-ingrés al sistema de gestió documental de 'Diputació de Tarragona'.
Fins que no es presenti al registra d'entrada de documents de la Seu Electrònica no se'n podran generar còpies autèntiques segons la Llei 39/2015 LPAC.

SIGNAT ELECTRÒNICAMENT PER:
** CARLES GRAS (R: B55592927) el dia 07/01/2025 a les 12:07:38 i VAZQUEZ GOMEZ, ANTONIO (FIRMA) el dia 07/01/2025 a les 12:12:21

PLEC DE PRESCRIPCIONS TÈCNIQUES GENERALS

Aquest document està en fase de pre-ingrés al sistema de gestió documental de 'Diputació de Tarragona'.
Fins que no es presenti al registra d'entrada de documents de la Seu Electrònica no se'n podran generar còpies autèntiques segons la Llei 39/2015 LPAC.

SIGNAT ELECTRÒNICAMENT PER:
** CARLES GRAS (R: B55592927) el dia 07/01/2025 a les 12:07:38 i VAZQUEZ GOMEZ, ANTONIO (FIRMA) el dia 07/01/2025 a les 12:12:21

PRESCRIPCIONS TÈCNIQUES GENERALS QUE REGEIXEN EN L'EXECUCIÓ DE LES OBRES D'AQUEST PROJECTE, MENTRE LES PRESCRIPCIONS TÈCNIQUES PARTICULARS QUE CONTÉ NO LES MODIFIQUIN

Article 1.- AMPLITUD DE LA CONTRACTA

La contracta comprèn tots els materials, la mà d'obra, els mitjans auxiliars i tot el que és necessari per a la realització de les obres, tal i com s'han projectat i amb les variacions autoritzades fins deixar-les llestes, netes, amb bon aspecte, correcte funcionament i perfecte estat d'utilització.

Comprèn també la supressió de les construccions i els elements innecessaris, la retirada de materials sobrers, les restes i la runa, la neteja i el condicionament de les àrees i locals de l'obra i exteriors, que per qualsevol concepte s'hagin utilitzat, per deixar-les en l'estat primitiu o en el que definitivament hagin de quedar.

Article 2.- DIRECCIÓ DE L'OBRA

El Director de l'obra és el tècnic designat per l'Administració i gaudeix de les més àmplies facultats per a la millor efectivitat de la seva missió, i se'l designa d'ara endavant com a Director.

Resol les qüestions tècniques d'interpretació del Projecte, inspecciona tot allò que es relaciona amb les obres, directament i indirectament, pot rebutjar aquells elements o pràctiques que, al seu parer, no són adients i dóna les ordres oportunes per a la millor execució de les obres, sempre que no modifiquin les condicions del Contracte.

Pot comprovar, a cada moment, si el Contractista compleix amb totes les obligacions contractuals i legals, i pot conèixer i participar en totes aquelles previsions o actuacions que porta a terme el Contractista relacionades de qualsevol forma amb les obres.

Quan les ordres donades al Contractista referents a les obres, els materials, la neteja, els perills o els perjudicis, si la reparació dels perjudicis causats o d'altres d'anàloga naturalesa no fos acomplerta eficaçment i oportunament, el Director de l'obra pot manar d'executar-la amb càrrec al Contractista.

Acredita al Contractista les obres realitzades i practica les liquidacions.

Pot valer-se de col.laboradors, per tal que el representin o el substitueixin en totes o en part de les seves funcions, i ha de comunicar-ho al Contractista perquè els reconegui com a tals. Els col.laboradors estan integrats en la Direcció.

El Director d'obra interpreta el projecte i dóna les ordres per al seu desenvolupament, marxa i disposició de les obres així com les modificacions que creu oportunes sempre que no alterin fonamentalment el Projecte o la classe de treballs i materials que hi són consignats.

El Contractista no pot introduir cap modificació sense l'autorització escrita del Director.

Si alguna part de l'obra classe o dels materials no queda prou especificada, presenta dubtes, resulta alguna contradicció en els documents d'aquest projecte o pot suggerir-se alguna solució més avantatjosa durant la marxa de les obres, la Contracta ho ha de posar

Aquest document està en fase de pre-ingrés al sistema de gestió documental de 'Diputació de Tarragona'.
Fins que no es presenti al registre d'entrada de documents de la Seu Electrònica no se'n podran generar còpies autèntiques segons la Llei 39/2015 LPAC.
SIGNAT ELECTRÒNICAMENT PER:
** CARLES GRAS (R: B55592927) el dia 07/01/2025 a les 12:07:38 i VAZQUEZ GOMEZ, ANTONIO (FIRMA) el dia 07/01/2025 a les 12:12:21

immediatament en coneixement de la Direcció d'obra, per escrit, i s'ha d'abstenir d'instal.lar els materials o executar l'obra en qüestió fins a rebre l'aclariment o resolució de la Direcció d'obra que també l'ha d'efectuar per escrit.

Article 3.- CONTRACTISTA

El Contractista és la part contractant obligada a executar l'obra.

Ha de realitzar bé les obres contractades i en el termini estipulat, sota la seva total i exclusiva responsabilitat i amb subjecció a les condicions del Contracte i a les ordres del Director.

Ha de signar el rebut al duplicat de les ordres que se li donen per escrit i subscriure amb la conformitat o l'objecció els comunicats o informes de les obres quan se li requereix.

Ha de donar compliment tot seguit a totes les ordres que rep del Director sense perjudici del dret de reclamació que l'assisteix. L'exercici d'aquest dret no l'eximeix del compliment de dites ordres, encara que de tal reclamació pot derivar-se'n justa indemnització al Contractista.

El Contractista té dret a que se li justifiqui la recepció de les comunicacions i les reclamacions que adreça al Director i tanmateix se li ha de comunicar per escrit qualsevol ordre verbal que li doni.

El Contractista està obligat a prestar col.laboració al Director i a les persones que el representen o ajuden, per al millor compliment de les seves funcions.

Article 4.- OBLIGACIONS I RESPONSABILITATS

El Contractista, o el seu representant, està obligat a ser present en l'obra totes les vegades que el cita el Director per escrit i especialment en els actes de replanteig, amidaments i recepcions.

En cas d'incompareixença injustificada, perd el dret d'al.legació o reclamació que l'assisteix a tals actes i ha d'estar a les conseqüències, i el Director li ha de lliurar, amb justificant de recepció, els documents que se'n derivin dels mateixos.

Si justifica degudament la falta d'assistència, té un termini de deu dies per reclamar o fer les al.legacions oportunes mitjançant escrit adreçat al Director.

Són a càrrec del Contractista totes les despeses derivades del Contracte i l'execució de les obres entre les quals s'hi compten:

-mesures de seguretat, senyalaments i barrats;

-replanteig, amidaments, controls de qualitat dels materials i de les obres així com els elements i les obres provisionals o auxiliars;

-assegurances del personal, les obres, la maquinària, la responsabilitat i els danys a tercers;

-neteja i vigilància;

Aquest document està en fase de pre-ingrés al sistema de gestió documental de 'Diputació de Tarragona'.
Fins que no es presenti al registre d'entrada de documents de la Seu Electrònica no se'n podran generar còpies autèntiques segons la Llei 39/2015 LPAC.
SIGNAT ELECTRÒNICAMENT PER:
** CARLES GRAS (R: B55592927) el dia 07/01/2025 a les 12:07:38 i VAZQUEZ GOMEZ, ANTONIO (FIRMA) el dia 07/01/2025 a les 12:12:21

-arbitris, impostos, etc. així com les multes, les sancions o les indemnitzacions per perjudicis que es deriven de l'execució de les obres;

-els permisos, les llicències i les concessions que són necessaris per a l'execució de les obres, amb exclusió dels que són específics de l'Administració; i

-disposició, d'una oficina d'obres en un lloc avinent, degudament condicionada, per al Director. On hi ha d'haver les còpies autoritzades dels documents contractuals del projecte i el llibre d'ordres. En demés s'hi han de guardar, tots els documents que puguin ser necessaris consultar i també les mostres, el testimoni i qualsevol material que pugui ser convenient conservar.

El Contractista respon dels actes propis, dels del personal que li presta servei i també dels subcontractistes. Així mateix respon dels danys causats a l'obra per qualsevol causa, abans de la recepció. També són de la seva exclusiva responsabilitat els danys i el perjudicis causats a tercers bé per la forma d'execució de l'obra, bé per omissió bé per causa d'accident o bé per supòsit fortuït.

Ha de tenir cura que a causa de les obres, no es pertorben o malmeten els serveis existents.

Ha d'adoptar sota la seva exclusiva responsabilitat i vigilància les mesures per tal de garantir la més absoluta seguretat del personal de l'obra i de tercers.

Ha de complir i estar al corrent, a cada moment, amb les obligacions que, com a empresa, l'incumbeixen en matèries fiscal, laboral, Seguretat Social, Seguretat i Salut en el treball i de qualsevol altra classe que l'afecten.

Abans de començar les obres ha de comunicar al Director la seva residència i la del seu Delegat, a tots els efectes derivats de l'execució, així com qualsevol variació futura mentre dura. La residència del Delegat ha de ser a la localitat de les obres o altra pròxima, i ha de tenir l'autorització del Director.

El Contractista és l'únic responsable de totes les contravencions que ell comet durant l'execució de les obres, o el personal i elements que hi són relacionats i són del seu exclusiu compte les conseqüències que se'n poden derivar, així com els danys i perjudicis a tercers.

Igualment, el Contractista és l'únic responsable de l'execució de l'obra contractada, i no té dret a indemnització pel major preu a què poden resultar-li les distintes unitats, ni per les errades maniobres que pot cometre durant la seva construcció.

És responsable també davant els Tribunals dels accidents que poden sobrevenir i ha de tenir tot el personal degudament assegurat.

Igualment, és responsable de totes les obligacions legals i econòmiques derivades de les obres contractades.

La Contracta igualment ha de sol.licitar i obtenir els permisos municipals, de Delegació d'Indústria, etc, que, segons la legislació vigent, són precisos per a la realització i funcionament de les obres i instal.lacions.

Aquest document està en fase de pre-ingrés al sistema de gestió documental de 'Diputació de Tarragona'.
Fins que no es presenti al registra d'entrada de documents de la Seu Electrònica no se'n podran generar còpies autèntiques segons la Llei 39/2015 LPAC.

SIGNAT ELECTRÒNICAMENT PER:
** CARLES GRAS (R: B55592927) el dia 07/01/2025 a les 12:07:38 i VAZQUEZ GOMEZ, ANTONIO (FIRMA) el dia 07/01/2025 a les 12:12:21

La propietat de les obres l'ha d'autoritzar tots els documents que calen per a tal fi.

A banda de la senyalització de l'obra especificada en un altre article del plec, s'han de disposar rètols informatius, un a cada extrem de l'obra. Els esmentats rètols informatius han de col.locar-se abans del començament de l'obra i la correcta subjecció i visibilitat s'ha de comprovar en l'acta de replanteig.

La qualitat del material utilitzat ha de ser suficient per garantir-ne la conservació durant la durada de l'obra. En el cas d'observar-se defectes en el mateix, la D.F. ha d'ordenar la seva immediata reparació o substitució. Si dites errades no s'esmenen en el termini de 48 hores la direcció facultativa encarregarà nous cartells amb càrrec al contractista.

Els cartells no són d'abonament però la propietat es reserva la possibilitat d'adquirir-los a l'acabament de l'obra amb càrrec a la partida d'imprevistos i al seu valor residual.

De no ésser retirats transcorregut 1 mes des de la data de recepció de l'obra s'entén que el contractista els cedeix gratuïtament a la propietat.

Article 5.- PERSONAL

El Contractista designa un Delegat que assumeix la direcció dels treballs i actua com a representant seu a tots els efectes referents a les obres i al compliment del contracte. Ha de residir en un lloc pròxim al dels treballs i ha de tenir suficient solvència tècnica i moral així com facultats per organitzar l'execució de les obres i posar en pràctica les ordres del Director.

La persona que es designa com a Delegat d'obra s'ha de comunicar al Director i aquest l'ha d'acceptar per ell, aquest aprecia lliurement la seva suficiència en tots els aspectes.

El Delegat col.labora amb el Director en la resolució de tots els problemes que es plantegen durant l'execució de les obres.

Quan la complexitat i naturalesa de les obres ho requereix, o bé per circumstàncies especials és convenient, a l'entendre del Director, aquest pot exigir al Contractista que el Delegat tingui la titulació professional adient a la naturalesa de les obres i que el Contractista designi en demés el personal facultatiu necessari sota la dependència d'aquell.

Quan la marxa dels treballs ho justifica, pot reclamar del Contractista la designació d'un nou Delegat o de qualsevol facultatiu que d'ell depèn.

A l'obra ha d'haver-hi sempre el nombre i la classe de personal tècnic, especialista i operaris que fa falta pel volum i naturalesa dels treballs que s'estiguin realitzant, personal amb re coneguda aptitud i experiència.

El Contractista respon de la idoneïtat i de la disciplina del personal assignat a l'obra. El Director té, a cada moment, la facultat d'exigir al Contractista la separació de l'obra de qualsevol persona que consideri inadequada, sense que el Contractista pugui reclamar perjudici per tal fet.

Aquest document està en fase de pre-ingrés al sistema de gestió documental de 'Diputació de Tarragona'.
Fins que no es presenti al registre d'entrada de documents de la Seu Electrònica no se'n podran generar còpies autèntiques segons la Llei 39/2015 LPAC.

SIGNAT ELECTRÒNICAMENT PER:
** CARLES GRAS (R: B55592927) el dia 07/01/2025 a les 12:07:38 i VAZQUEZ GOMEZ, ANTONIO (FIRMA) el dia 07/01/2025 a les 12:12:21

Si ho creu necessari, el Director pot designar vigilància a l'obra, sota la seva dependència.

Cap part de l'obra no pot ser subcontractada sense autorització de la direcció tècnica. L'autorització pel contractista de prestacions i serveis auxiliars de tercers, no allibera el contractista de les seves obligacions i responsabilitats.

La propietat no és responsable subsidiària dels deutes contrets pel contractista.

Article 6.- GENERALITATS

Es fa constar, als efectes oportuns, que per tractar-se d'obres públiques el contractista té el coneixement previ de la possible existència de nombroses i diferents servituds de l'obra, com per exemple esteses d'empreses privades (gas, telèfons, electricitat, canonades) o de serveis públics (aigua, clavegueram).

Ja que es tracta d'informació dispersa entre els diferents titulars i essent útil només en quant estigui actualitzada a la data de començament dels treballs, s'inclou únicament en el projecte la relació de serveis existents per tal de facilitar i orientar a l'hora d'executar l'obra. Tot i això el contractista queda obligat a sol.licitar dita informació a les diferents companyies i als ajuntaments afectats abans de començar els treballs en compliment de l'establert a l'art. 7.

L'exacta localització, mitjançant cates, d'aquests serveis, el seu manteniment durant l'execució dels treballs (o la seva reposició a la finalització dels mateixos) i les possibles dificultats o minves de rendiment que la presència ocasioni, no són mai d'abonament, i es consideren com a despeses incloses en els preus unitaris.

No són tampoc d'abonament les despeses de manteniment o les de reparació per trencament, avaries, etc., que es produeixen en els anomenats serveis per les obres, fins i tot quan la seva posició no respon a la informació rebuda o són traçats imprevisibles ja que es considera que el contractista ha incomplert l'obligació de localitzar la seva posició exacta mitjançant cates, treball que el seu cost queda inclòs en el projecte tal i com s'ha dit.

Són d'abonament, sempre que la D.F. les consideri obres necessàries per a l'execució del projecte i les autoritzi expressament, les modificacions de traçat (provisionals o definitives) o el seu reforç, amb preus de projecte o en el seu defecte, amb preus contradictoris.

El contractista té el deure d'avisar a la D.F. quan el mal estat dels serveis trobats durant els treballs aconsella la seva reparació o renovació.

El contractista queda, a més, obligat a realitzar els treballs de millora puntual necessaris per arranjar els defectes detectats en la forma que determinen els serveis tècnics competents. Dits treballs són d'abonament als preus del projecte i, en el seu defecte, a preus contradictoris.

Ambdós casos, l'abonament es realitza amb càrrec a la partida d'imprevistos o es redacta l'oportú projecte addicional d'obres.

Aquest document està en fase de pre-ingrés al sistema de gestió documental de 'Diputació de Tarragona'.
Fins que no es presenti al registre d'entrada de documents de la Seu Electrònica no se'n podran generar còpies autèntiques segons la Llei 39/2015 LPAC.

SIGNAT ELECTRÒNICAMENT PER:
** CARLES GRAS (R: B55592927) el dia 07/01/2025 a les 12:07:38 i VAZQUEZ GOMEZ, ANTONIO (FIRMA) el dia 07/01/2025 a les 12:12:21

L'existència de serveis en nombre tal que impedeix l'excavació continuada a màquina a la generalitat o en zones importants de l'obra s'ha de plantejar a la direcció d'obra qui valora els fets i decideix les superfícies i/o volums que s'han d'abonar.

Les dificultats presentades per obstacles aïllats a l'execució normal de les unitats d'obres diferents de la pròpia excavació (per exemple: col.locació de canonades, extensió i compactació de ferms, etc.) es consideren sempre incloses en els respectius preus.

Article 7.- MATERIALS

Comprenen totes les matèries, els productes, els elements i els mecanismes que entren a formar part integrant de les obres i les instal.lacions.

Han de ser de primera qualitat dintre de la seva classe. Segons la seva naturalesa han de ser nous, sense defectes, en perfecte estat de conservació i ús. Han de complir les instruccions i les normes promulgades per l'Administració referents a condicions generals, homologació i control de qualitat, sense perjudici de les específiques que estableix el corresponent plec.

Han d'arribar a l'obra i s'han d'arreplegar en la seva presentació original, amb les marques de fàbrica, precintes i tots aquells distintius que els caracteritzen.

Les característiques dels materials insuficientment especificats al Plec de Condicions, o que no hi siguin continguts, les defineix el Director, i en el seu defecte seran dels tipus i qualitats emprats normalment per l'Empresa subministradora del servei.

Els materials a emprar han de ser acceptats pel Director abans de l'adquisició i arreplec a l'obra, amb aquesta finalitat el Contractista ha de lliurar-li oportunament les mostres, els catàlegs, les garanties, les anàlisis, els assaigs, els certificats i les especificacions suficients que permetin un judici clar de les qualitats dels materials proposats i la seva conveniència.

Altrament, el Director pot manar retirar-los, encara que estiguin col.locats o suposin demolir parcialment l'obra, sense dret a indemnització. Si el Director creu necessari fer-ne analitzar o assajar algun, designa un laboratori perquè ho realitzi, atès el que preveu l'epígraf núm 12.

S'han d'arreplegar en els llocs i la forma adients, que assegurin la bona conservació, i no destorbin ni ofereixin perill. També cal mantenir-los sempre en bones condicions.

L'acceptació prèvia dels materials no suposa l'autorització definitiva, i es poden substituir, àdhuc després de col.locats, aquells que no reuneixen les condicions, els que tenen característiques distintes o defectes no percebuts en el primer reconeixement, per més que estiguin inclosos amidaments i certificacions. Les despeses que s'originen sempre són a càrrec del Contractista.

Article 8.-DOCUMENTS PER AL CONTRACTISTA

El Contractista rep un exemplar del Projecte de les obres que ha contractat. Pot adquirir en demés al seu càrrec totes les còpies dels plànols i d'altres documents que necessita per executar les obres, però no pot fer ús del Projecte i dels altres documents per altres

Aquest document està en fase de pre-ingrés al sistema de gestió documental de 'Diputació de Tarragona'.
Fins que no es presenti al registre d'entrada de documents de la Seu Electrònica no se'n podran generar còpies autèntiques segons la Llei 39/2015 LPAC.
SIGNAT ELECTRÒNICAMENT PER:
** CARLES GRAS (R: B55592927) el dia 07/01/2025 a les 12:07:38 i VAZQUEZ GOMEZ, ANTONIO (FIRMA) el dia 07/01/2025 a les 12:12:21

fins que no són els estrictament contractuals, així com tampoc exhibir-los o cedir-los a tercers.

Els documents que queden incorporats al Contracte, salvat d'indicació distinta en les clàusules administratives, són:

-memòria,

-plànols,

-plec de condicions,

-pressupostos parcials;

-quadre de preus d'unitats d'obra, i

-pressupost general.

La inclusió en la contracta de les cubicacions i amidaments no implica l'exactitud respecte a la realitat.

Tots els altres documents i altres dades són informatius. El Contractista ha d'encertir-se de l'exactitud i procurar-se aquells altres que pot necessitar.

En cas de contradicció entre el Plec de condicions i els plànols, preval el primer.

Tot allò que s'esmenta en el Plec de Condicions i omès en els plànols o viceversa, ha de ser executat com si estigués contingut a ambdós documents, sempre que la unitat d'obra quedi suficientment definida i tingui preu en el Contracte.

Article 9.- REPLANTEIG I PROGRAMA DE TREBALLS

Adjudicades les obres, el Contractista ha de fer el replanteig en el termini legalment establert. Comprèn com a mínim els eixos principals que situen i caracteritzen les diverses parts de l'obra, així com els punts fixos i auxiliars necessaris pels successius replanteigs de detall, marcats de forma invariable i duradera. Quan ho té enllestit ho ha de comunicar al Director per a la seva comprovació. S'aixeca Acta i se'n lliura un exemplar al Contractista.

En l'Acta de replanteig hi ha de constar la conformitat o la disconformitat del replanteig respecte als documents contractuals del projecte així com qualsevol circumstància que pot afectar el compliment del Contracte.

Quan es fa constar alguna diferència o circumstància que implica una variació sensible del Projecte, s'han de valorar pel Director de l'obra les repercussions, als preus del Contracte, i s'ha de trametre a l'Administració perquè resolgui.

El contractista es responsabilitza de la conservació dels punts de replanteig.

Immediatament, el Contractista ha d'iniciar les obres i comunicar la data al Director, a qui ha de presentar el Programa de Treball que ha de contenir:

Aquest document està en fase de pre-ingrés al sistema de gestió documental de 'Diputació de Tarragona'.
Fins que no es presenti al registre d'entrada de documents de la Seu Electrònica no se'n podran generar còpies autèntiques segons la Llei 39/2015 LPAC.

SIGNAT ELECTRÒNICAMENT PER:
** CARLES GRAS (R: B55592927) el dia 07/01/2025 a les 12:07:38 i VAZQUEZ GOMEZ, ANTONIO (FIRMA) el dia 07/01/2025 a les 12:12:21

-programa de les obres a realitzar, classe i volum;

-mitjans que s'han d'emprar, amb expressió de la classe i el rendiment mitjà;

-valoració mensual i acumulada de l'obra programada;

-representació gràfica de les diverses activitats;

-el Programa de treball i els mitjans a emprar han de ser aprovats pel Director; i

-el termini d'execució comença a comptar des de la data del replanteig.

Article 10.- EXECUCIÓ I VARIACIONS DE LES OBRES

10.1 Generalitats
Els treballs han d'executar-se segons les condicions del Contracte i d'acord amb el programa de Treball aprovat, dels quals no pot diferir substàncialment sense autorització. La maquinària i altres elements de treball que s'han d'aportar a l'obra segons el programa o que el Director creu necessaris, han d'estar sempre en bones condicions i quedar adscrits durant l'execució de les unitats en què han d'utilitzar-se. No es poden retirar sense el consentiment del Director.

Les unitats d'obra realitzades amb materials o en forma distinta al prescrit en els documents del Contracte sense autorització prèvia, i les defectuoses, no s'han de pagar. El Director té la facultat d'exigir la demolició i reconstrucció de les parts que no compleixen les condicions establertes o si sospita, amb fonamentació que no les compleixen, i ha de realitzar-ho el Contractista al seu càrrec, el qual en demés és responsable dels perjudicis que, per aquesta causa, poden produir a l'Administració. Si demolida alguna part sospitosa de l'obra resulta que reunia les condicions exigibles al Contractista, se l'ha d'indemnitzar.

Si el Contractista substitueix un material per un altre de millor qualitat sense l'ordre escrita del Director, es paga únicament el preu estipulat al Contracte. Si realitza major volum d'obra sense que si li hagi ordenat, es realitza el pagament només de la part projectada. Si l'excés d'obra no és admissible, el Contractista està obligat a demolir-la.

Fins a la recepció, el Contractista respon de l'execució de l'obra contractada i de les faltes que hi hagin.

El muntatge d'elements i realització de les obres s'ha d'efectuar amb estreta subjecció a aquest Projecte, normes i disposicions oficials que li són d'aplicació i a les ordres que dóna el Director d'obra.

S'han d'efectuar amb els mitjans auxiliars necessaris i mà d'obra especialitzada i segons el bon art de cada ofici, de manera que a més del bon funcionament, han de tenir un bon aspecte i quedar perfectament acabades i en perfectes condicions de durada i conservació.

10.2 Treballs nocturns

Els treballs nocturns han de ser prèviament autoritzats pel director i realitzats només en els unitats d'obres que ell indica. El contractista ha d'instal.lar els equips d'il.luminació del

Aquest document està en fase de pre-ingrés al sistema de gestió documental de 'Diputació de Tarragona'.
Fins que no es presenti al registre d'entrada de documents de la Seu Electrònica no se'n podran generar còpies autèntiques segons la Llei 39/2015 LPAC.
SIGNAT ELECTRÒNICAMENT PER:
** CARLES GRAS (R: B55592927) el dia 07/01/2025 a les 12:07:38 i VAZQUEZ GOMEZ, ANTONIO (FIRMA) el dia 07/01/2025 a les 12:12:21

tipus i intensitat que el director ordena i els ha de mantenir en perfet estat, mentre duren els treballs nocturns.

10.3 Construcció i conservació de desviaments

Si, pel fet de preveure en els documents contractuals, o per necessitats sorgides posteriorment, fos necessària la construcció de desviaments provisionals o rampes d'accés als trams parcialment o totalment acabats, s'han de construir d'acord amb les característiques que figuren en els corresponents documents contractuals del projecte o, en el seu defecte, de manera que han de ser adequats al trànsit que han de suportar i segons les ordres del director. La seva conservació durant el termini d'utilització és a compte del contractista.

10.4 Senyalització i altres mesures de seguretat a l'obra

El contractista, des del mateix començament de l'obra, té l'obligació expressa de garantir per tots els mitjans possibles la seguretat dels seus propis treballadors i de les persones i béns en general. Per això, ha de senyalitzar les obres (o altres zones properes que siguin necessàries) de forma correcta i suficient i dirigir l'execució dels treballs de forma prudent. En conseqüència, els accidents o danys que es puguin produir, imputables a les obres o a la seva senyalització són de la responsabilitat exclusiva del contractista.

Abans de procedir a qualsevol regulació i, en el seu cas, desviament del trànsit afectat (tant de vianants com motoritzat) el contractista ha de sol.licitar de la D.F. l'autorització oportuna i la realització de les gestions necessàries davant l'organisme competent (guàrdia urbana, Ministeri de Foment, Generalitat, etc.).

Els treballs de senyalització, de regulació del trànsit, les actuacions destinades a garantir la seguretat de l'obra i tots els mitjans materials que són necessaris per a tot això (senyals, tancaments, marques viàries, balises reflectores i lluminàries, enllumenat nocturn, vigilants, etc) es consideren despeses incloses en els preus unitaris del projecte.

La presència, regular o no, de tècnics municipals (o membres de la guàrdia urbana, Ministeri de Foment, etc) en la seva funció de control i comprovació no eximeix ni relleva el Contractista d'aquesta responsabilitat, només en els casos que la direcció facultativa hagi rellevat el contractista en les seves funcions de direcció de treballs.

La D.F. ha d'advertir el contractista de totes les deficiències que observa i ha de ser considerat com a d'obligat compliment per part del contractista (art. 23 P.C.G.A.).

La repetició dels esmentats defectes o la poca diligència en la seva correcció s'ha d'anotar per la D.F. al Llibre d'Ordres, i una còpia del full ha de ser tramesa a l'òrgan contractant als efectes oportuns.

10.5 Precaucions especials durant l'execució de les obres

-Pluges: Durant les diverses etapes de la construcció, les obres s'han de mantenir sempre en perfectes condicions de drenatge. Les cunetes i altres desguassos s'han de conservar i mantenir de manera que no es produeixin erosions en els talussos adjacents.

-Gelades: Si hi ha temor que es produeixin gelades, el contractista de les obres ha de protegir totes les zones que poden quedar perjudicades pels efectes conseqüents. Les

Aquest document està en fase de pre-ingrés al sistema de gestió documental de 'Diputació de Tarragona'.
Fins que no es presenti al registra d'entrada de documents de la Seu Electrònica no se'n podran generar còpies autèntiques segons la Llei 39/2015 LPAC.
SIGNAT ELECTRÒNICAMENT PER:
** CARLES GRAS (R: B55592927) el dia 07/01/2025 a les 12:07:38 i VAZQUEZ GOMEZ, ANTONIO (FIRMA) el dia 07/01/2025 a les 12:12:21

parts d'obra malmeses s'han d'alçar i reconstruir a la seva costa, d'acord amb el que s'assenyala en aquestes prescripcions.

-Incendis: El contractista s'ha d'atenir a les disposicions vigents per a la prevenció i control d'incendis i a les instruccions complementàries que figuren en les prescripcions tècniques, o que dicta el director.

En tot cas, ha d'adoptar les mesures necessàries per evitar que s'encenguin focs innecessaris, i és responsable d'evitar la propagació dels que es requereixen per a l'execució de les obres, així com dels danys i perjudicis que es poden produir.

-Ús d'explosius: L'adquisició, el transport, l'emmagatzematge de les metxes, els detonadors i els explosius s'ha de regir per les disposicions vigents que regulen la matèria i per les instruccions especials complementàries que dicta el director.

Els magatzems d'explosius han de ser clarament identificats i estar situats a més de 300 m de la carretera o de qualsevol construcció.
En les voladures s'ha de posar especial cura en la càrrega i encesa de les barrinades, i s'ha d'avisar de la descàrrega amb antelació suficient per evitar possibles accidents.

L'encesa de les barrinades s'ha de fer, de ser possible, a hora fixa i fora de la jornada de treball, durant els descansos del personal operari al servei de l'obra en la zona afectada per les voladures, i no és permesa la circulació de persones o vehicles dintre del radi d'acció de les barrinades, des de cinc minuts abans d'encendre les metxes fins després que hagin esclatat totes.

Sempre que sigui possible, l'encesa s'ha d'efectuar mitjançant comandament elèctric a distància, o s'han d'emprar metxes i detonadors de seguretat.

El personal que intervé en la manipulació i utilització d'explosius ha de ser de reconeguda pràctica i perícia en aquestes feines i ha de reunir les condicions adequades, en relació amb la possibilitat que correspon a aquestes operacions.

El contractista ha de subministrar i col.locar els senyals necessaris, per advertir al públic del seu treball amb explosius.

L'emplaçament i estat de conservació ha de garantir, sempre, la perfecta visibilitat.

Correspon al contractista, en el seu treball de direcció i gestió de l'obra la prevenció dels danys que es puguin produir per pluges, gelades, altres accidents atmosfèrics, voladures, etc.

Les despeses que els esmentats treballs poden produir es consideren incloses en els preus i en conseqüència no són en cap cas d'abonament a excepció dels casos previstos a l'art. 132 del Reglament general de contractació de l'Estat (vegeu clàusula 14 del P.C.A.G.).

Tampoc són d'abonament els danys produïts per l'omissió de les esmentades tasques preventives.

El contractista és el responsable únic dels danys a tercers que per les causes esmentades es puguin produir.

Aquest document està en fase de pre-ingrés al sistema de gestió documental de 'Diputació de Tarragona'.
Fins que no es presenti al registre d'entrada de documents de la Seu Electrònica no se'n podran generar còpies autèntiques segons la Llei 39/2015 LPAC.
SIGNAT ELECTRÒNICAMENT PER:
** CARLES GRAS (R: B55592927) el dia 07/01/2025 a les 12:07:38 i VAZQUEZ GOMEZ, ANTONIO (FIRMA) el dia 07/01/2025 a les 12:12:21

10.6 Obres de condició especial

Sempre que, a judici del director de l'obra, hi hagin algunes parts de l'obra que, per llur índole particular, requereixen especial cura, poden designar-se tres o més especialistes acreditats perquè el contractista triï el que ha d'executar-la, sempre que el preu que compti els esmentats especialistes estigui dintre del quadre de preus que acompanya al projecte amb un marge d'un 5% a favor del contractista, en concepte d'indemnització per despeses generals.

Aquest mateix dret es reserva al director per a certs materials la fabricació dels quals requereix condicions especials.

Si el contractista executa alguna part de les obres en forma defectuosa, o malament, per error o contràriament a les bones normes de la construcció, ordre rebudes o que no s'ajusta al projecte, l'ha de demolir i tornar a fer, tantes vegades com sigui necessari, i les despeses que això ocasioni aniran al seu compte.

Si les deficiències no comprometen la seguretat, funcionament, utilitat i bon aspecte dels treballs d'una manera essencial, i no poden, a judici del director de l'obra, conservar-se, el contractista pot reparar-la fins a deixar-la de la millor manera possible, i sofrir en aquest cas, la peça o element, el desmèrit que pugui tenir a judici del director.

La interpretació del projecte és missió exclusiva del director de l'obra, el qual resol segons el seu criteri qualsevol dubte i supleix les omissions que poden haver-hi en el projecte.

Qualsevol dubte, deficiència o omissió ha de ser aclarit i subsanat abans de començar els treballs a què fa referència.

Article 11.- CONTROL DE QUALITAT

Per controlar la qualitat de les obres, el Contractista ha d'efectuar, al seu càrrec, els assaigs en les condicions i freqüència que s'estableixen al Plec de condicions i en el seu defecte en les instruccions i normes oficials. Si no està regulat per cap dels documents ressenyats s'ha de procedir segons determina el Director.

Durant el decurs de les obres, i en el seu període de garantia el Director pot ordenar que es realitzin quantes proves, assaigs i anàlisis que cregui oportunes per comprovar la qualitat dels materials i bona execució de l'obra efectuada encara que els materials no estiguin indicats en aquest plec. El Contractista està obligat a donar totes les facilitats que calguin, aportar els mitjans auxiliars i el personal necessaris i suportar al seu càrrec, totes les despeses que es puguin originar fins un import màxim de l'1% del pressupost de l'obra.

De les proves realitzades s'ha d'estendre Acta que s'ha de tenir en compte per la recepció de l'obra.

En cas de disconformitat del Contractista amb els assaigs efectuats s'ha d'acudir a un Laboratori oficial designat pel Director, perquè les efectuï.

Aquest document està en fase de pre-ingrés al sistema de gestió documental de 'Diputació de Tarragona'.
Fins que no es presenti al registre d'entrada de documents de la Seu Electrònica no se'n podran generar còpies autèntiques segons la Llei 39/2015 LPAC.

SIGNAT ELECTRÒNICAMENT PER:
** CARLES GRAS (R: B55592927) el dia 07/01/2025 a les 12:07:38 i VAZQUEZ GOMEZ, ANTONIO (FIRMA) el dia 07/01/2025 a les 12:12:21

Article 12.- MODIFICACIONS DEL PROJECTE

No s'admet cap variació sobre l'obra definida en el projecte ni sobre l'execució establerta en el programa de treball, sense l'autorització escrita del Director de l'obra. Qualsevol dubte, deficiència o omissió al projecte ha de ser aclarida pel Contractista abans de començar les unitats d'obra a què es refereixi.

L'Administració pot, durant l'execució de les obres, suprimir la realització d'alguns treballs o afegir-ne altres no previstes, sempre que el total de les supressions o addicions valorades als preus de Contracte no disminueixin o sobre pugin més d'un vint per cent del total de l'obra contractada i en el cas d'excedir-ne, sempre que el Contractista hi estigui d'acord.

Amb independència de les supressions o condicions esmentades, el Contractista ha d'introduir les modificacions que li ordena el Director, quan les creu imprescindibles per mantenir totes les condicions d'estabilitat, seguretat i qualitat previstes en el projecte. Si aquestes modificacions per la quantia o naturalesa justifiquen variacions sensibles de preu o termini d'execució, el Contractista ha de sol.licitar per escrit que es tinguin en compte i l'Administració acordarà el que cregui adient.
El Contractista pot proposar també modificacions sobre l'obra projectada, degudament justificades al Director i aquest les resol d'acord amb les seves facultats.

Si a les variacions o a les modificacions hi figura alguna unitat d'obra, el preu de la qual no compta en el Contracte ni se'n pot deduir, s'ha de determinar pel sistema de preus contradictoris, a partir fins on sigui possible dels costos elementals que figuren en el projecte i en tot cas als corresponents a la data de la seva licitació.

Només són considerades com a millores i modificacions del Projecte aquelles que hagin estat ordenades expressament per escrit per la Direcció d'obra i convingut preu abans d'executar-les.

L'entitat contractant tindrà dret a segregar de la contracta , totalment o parcial, totes les obres que cregui convenient, sempre que l'import de les segregacions no excedeixi de la cinquena part de l'import total de la contracta. La contracta en cap cas no podrà pretendre cap segregació.

Article 13.- AMIDAMENT I MESURAMENT DE LES OBRES

Les obres s'amiden per unitats completament acabades, i se'ls aplica a cadascuna el mètode que especifiquen els documents del Contracte i, per defecte, a criteri del Director. Als amidaments hi ha d'assistir el Contractista, el qual pot manifestar les observacions i les reclamacions que cregui oportunes.

Aquelles parts o unitats que han de quedar ocultes, o impliquen la desaparició d'elements necessaris per poder efectuar l'amidament, aquest s'ha de fer al moment oportú. El Contractista ha d'avisar amb temps suficient al Director perquè pugui prendre les dades necessàries, altrament aquest actua segons el seu bon criteri i el Contractista ha d'acceptar el resultat.

Les unitats que s'han de pagar a pes, es comprovaran abans de posar-les en l'obra, en presència del Director.

Aquest document està en fase de pre-ingrés al sistema de gestió documental de 'Diputació de Tarragona'.
Fins que no es presenti al registre d'entrada de documents de la Seu Electrònica no se'n podran generar còpies autèntiques segons la Llei 39/2015 LPAC.
SIGNAT ELECTRÒNICAMENT PER:
** CARLES GRAS (R: B55592927) el dia 07/01/2025 a les 12:07:38 i VAZQUEZ GOMEZ, ANTONIO (FIRMA) el dia 07/01/2025 a les 12:12:21

Pel que fa a l'amidament i mesurament de les obres és d'aplicació també tot el que disposen les prescripcions particulars quant a això.

Les unitats s'abonen pel seu volum, pel seu pes, per la seva superfície, per la seva longitud o pel seu nombre d'unitats realment executades, d'acord a com figuren especificades al Quadre de preus corresponent. Per a les unitats noves que poden presentarse s'ha d'especificar clarament la forma d'abonament en convenir-se el seu preu actual contradictori. En altres casos, s'ha d'estar a l'admès a la pràctica habitual.

Article 14.- VALORACIÓ I PAGAMENT DE LES OBRES

14.1 Generalitats

Es paguen al Contractista les obres que realment ha portat a terme d'acord amb el projecte i les modificacions autoritzades.

Amb aquesta finalitat el Director lliura la certificació de les unitats d'obra acabades, en els terminis establerts en el Contracte i per defecte mensualment. Per això es fa la relació valorada dels treballs realitzats "a l'origen" previ amidament. La contracta tindrà un termini de vuit dies per examinar-ho i donar la seva conformitat i objeccions.

Les relacions valorades i les certificacions consegüents tenen caràcter provisional i els pagaments a què donen lloc es conceptuen a la bestreta, i queden pendents de la liquidació final per a la confirmació o la rectificació.

Sempre que en el Contracte no s'especifica una modalitat distinta, les obres es valoren als preus d'execució material que figuren en el projecte, als especials establerts i si escau, als que es fixen contradictòriament. Se'ls ha d'augmentar el tant per cent adoptat per obtenir el Pressupost de Contracta i del resultat es descompta la baixa obtinguda en la rematada.

Les obres de terra s'amiden i es valoren segons les unitats d'obra definides i aplicades en els pressupostos parcials d'execució material, amb els preus emprats en el mateix document, bé si són resultat de preu d'unitat d'obra, bé de preu mitjà establert en el projecte. Els preus mitjans establerts corresponen a estudis previs del terreny o a estimacions d'altres obres realitzades en la mateixa població o contrada. Els percentatges dels diferents components del terreny s'entenen a risc i ventura del Contractista, sempre que les clàusules administratives o el Contracte no especifiquin altra modalitat.

Tots els treballs, els mitjans auxiliars i els materials necessaris per a la correcta execució i acabat de qualsevol unitat d'obra, es consideren inclosos al preu de la mateixa, encara que no hi figurin tots els especificats en la descomposició o en la descripció dels preus.

14.2 Valoració d'obres defectuoses acceptables

Si per excepció s'ha executat alguna obra que no es troba arreglada exactament a les condicions de la contracta, però que, tanmateix, és admissible a judici del director, aquest proposa al contractista la rebaixa que sembli justa en el preu.

El contractista pot optar entre acceptar la rebaixa proposada o demolir l'obra a la seva costa i refer-la, d'acord amb les expressades condicions.

Aquest document està en fase de pre-ingrés al sistema de gestió documental de 'Diputació de Tarragona'.
Fins que no es presenti al registre d'entrada de documents de la Seu Electrònica no se'n podran generar còpies autèntiques segons la Llei 39/2015 LPAC.
SIGNAT ELECTRÒNICAMENT PER:
** CARLES GRAS (R: B55592927) el dia 07/01/2025 a les 12:07:38 i VAZQUEZ GOMEZ, ANTONIO (FIRMA) el dia 07/01/2025 a les 12:12:21

14.3 Preus contradictoris

Si s'esdevé algun cas en què fos necessari fixar un nou preu perquè la unitat d'obra no està compresa a la contracta o perquè les seves característiques difereixen substàncialment de les del contracte, s'ha d'estudiar i convenir-lo contradictòriament pel següent sistema:

a) El contractista, a partir dels quadres de preus del pressupost de l'obra, formula per escrit, sota la seva signatura, el preu que, al seu judici, ha d'aplicar-se a la nova unitat.

b)El director de l'obra o aquella persona que designa estudia el que, al seu criteri, s'ha de fixar. Si ambdós preus coincideixen, la direcció formula l'acta d'avinença, igual que si qualsevol petita diferència o error fos salvat per simple exposició i convicció d'una de les parts, i queda així formalitzat el preu contradictori.

Si no és possible conciliar per simple discussió els resultats, el director proposa a la propietat que adopti la resolució que estimi convenient als seus interessos.

14.4. Excés d'obra

El contractista únicament té dret a percebre l'import de l'obra executada. Les diferències entre aquesta i la pressupostada no donen dret a cap tipus d'indemnització.

Tampoc s'abona l'obra en excés, en relació amb la definida en el projecte, si a criteri de la direcció facultativa ha estat innecessàriament executada, i sense haver-ho ordenat.

14.5. Obres incompletes

Quan cal valorar obres incompletes s'apliquen els preus del projecte segon les unitats que hi consten, segons el quadre de preus núm. 2 Aquelles unitats que no estan completament acabades no es valoren, i el contractista les pot acabar completament o renunciar a l'import de les efectuades parcialment. No es pot pretendre la valoració de cada unitat d'obra fraccionada en forma distinta a la valoració de dit quadre.

En cap d'aquests casos no tindrà el contractista dret a cap reclamació fonamentada en insuficiència als preus del dit Quadre en l'omissió dels costs de qualsevol dels elements que constitueixen els referits preus.

14.6 Partides alçades.

Les obres que figuren al Pressupost d'aquest Projecte per quantitat alçada i que hauran de ser executades d'acord amb les prescripcions d'aquest Plec, seran amidades i valorades com les restants, d'acord amb els preus que figuren al Quadre de Preus, núm. 1, i si es tractés d'unitats d'obra no incloses en dit quadre s'abonaran al preu que es fixi contradictòriament, prèviament aprovat per la Direcció d'obra.

Les partides alçades de pagament íntegre es paguen al contractista a l'acabament dels treballs en les condicions adequades.

No s'abonarà cap partida alçada en concepte de mitjans auxiliars, puix que totes les despeses d'aquest índole són incloses als corresponents preus unitaris.

Aquest document està en fase de pre-ingrés al sistema de gestió documental de 'Diputació de Tarragona'.
Fins que no es presenti al registre d'entrada de documents de la Seu Electrònica no se'n podran generar còpies autèntiques segons la Llei 39/2015 LPAC.
SIGNAT ELECTRÒNICAMENT PER:
** CARLES GRAS (R: B55592927) el dia 07/01/2025 a les 12:07:38 i VAZQUEZ GOMEZ, ANTONIO (FIRMA) el dia 07/01/2025 a les 12:12:21

14.7 Abonaments de provisions

Els materials arreplegats a peu d'obra, sempre que siguin útils i no hi hagi perill que desapareguin de les obres o es deteriorin poden valorar-se, al parer del Director, al 75 % del preu que figura en el Quadre de preus número 1. En cas de rescissió del contracte es paguen per la totalitat del seu valor, sempre que reconeixin les condicions esmentades.

14.8 Obres imprevistes

Les obres no previstes s'abonen pels quadres de preus d'aquest pressupost, segon el volumen d'obre corresponent, i s'estableix, si cal, pel fet de no figurar les dites unitats en el Pressupost, en preus contradictoris precisos.

El dit preu contradictori el formarà el Director a partir dels que han servit per a la formació del pressupost d'aquest projecte o, si no hi hagués base, pels d'ús comú a la localitat als preus oficials quedant obligat el contractista a acceptar-los.

14.9 Esgotaments

No s'abonaran les despeses d'esgotament que, per qualsevol causa poguessin tenir les unitats d'obra pròpiament dites, per raó de la presència d'aigua o posició, com disminució del rendiment, primes al personal, botes i vestits d'aigua, etc, els quals es consideren inclosos en els preus de les unitats.

14.10 Mitjans auxiliars

En cas de rescissió per incompliment del contracte per part del contractista, els mitjans auxiliars del constructor podrem ser utilitzats lliurament i gratuïta per la Direcció d'Obra per a la terminació dels treballs.

Si la rescissió sobrevé per altres causes els mitjans auxiliars del constructor podran ser utilitzats per la Direcció d'obra fins a l'acabament dels treballs, gratuïtament, si la quantitat d'obra executada assolís els 4/5 de la totalitat i mitjançant el pagament del 10% anual del valor en que hagin estat taxats els dits mitjans auxiliars, si la quantitat d'obra executada no assolís la xifra anteriorment esmentada.

En qualsevol cas, tots aquests mitjans auxiliars quedaran propietat del contractista, un cop acabades les obres, però no tindrà dret a cap reclamació pels desperfectes a que el seu ús hagi donat lloc.

Article 15.- <u>OBRES COMPLEMENTÀRIES</u>

Obres complementàries són les que per la seva naturalesa no poden preveure's o detallar-se suficientment, sinó en el decurs dels treballs.

S'efectuen d'acord amb el projecte, els plànols que es lliuren al Contractista i les ordres que dóna el Director. S'executen en les mateixes condicions i prescripcions que la resta del Projecte.

Aquest document està en fase de pre-ingrés al sistema de gestió documental de 'Diputació de Tarragona'.
Fins que no es presenti al registre d'entrada de documents de la Seu Electrònica no se'n podran generar còpies autèntiques segons la Llei 39/2015 LPAC.
SIGNAT ELECTRÒNICAMENT PER:
** CARLES GRAS (R: B55592927) el dia 07/01/2025 a les 12:07:38 i VAZQUEZ GOMEZ, ANTONIO (FIRMA) el dia 07/01/2025 a les 12:12:21

Article 16.- SUSPENSIÓ DE LES OBRES I PRÒRROGUES DE TERMINI

Si per causa de força major s'ha de suspendre totalment o parcialment les obres, el Contractista ho ha de comunicar per escrit al Director tan aviat com es produeix la causa o paralització. Sense aquest requisit no pot tenir-se en compte per a la pròrroga de termini, encara que fos procedent.

Sempre que l'Administració acorda la suspensió total o parcial de les obres i aquesta suspensió pugui produir danys o perjudicis demostrats al Contractista, la determinació ha d'atendre entre altres factors, la pertorbació, el ritme previst de les obres i les seves conseqüències, la utilització de la maquinària, les instal.lacions i el personal.

Article 17.- REVISIÓ DE PREUS

El Contracte s'entén a risc i ventura del Contractista sense que pugui sol.licitar augment de preu o indemnització, llevat que disposicions de caràcter oficial que li siguin aplicables estableixin la clàusula revisaria, o s'accepti i reguli expressament bé en les clàusules administratives bé en el contracte.

Article 18.- RESCISSIÓ

Si l'execució de les obres no fos adequada o si el material presentat no reunís les condicions necessàries, es podrà procedir a la rescissió del contracte amb pèrdua de la fiança.

En aquest cas, es fixarà un termini per determinar les unitats, la paralització de les quals pogués perjudicar les obres, sense que durant aquest termini no es comencin nous treballs. No s'abonaran les provisions que s'haguessin efectuat.

Article 19.- FIANCES

La contracta en el termini de 48 hores, a comptar de la data en què se li comuniqui l'adjudicació, dipositarà com a finança a l'Ajuntament, com a dipòsit per respondre del compliment del present Plec de Condicions, l'1% de l'import líquid a que ascendeixen les obres contractades, amb deducció de la baixa de concurs.

A més d'aquesta fiança, es retindrà en el mateix concepte el 10% de l'import de cadascuna de les liquidacions parcials.

Article 20.- TERMINI D'EXECUCIÓ

Els treballs començaran dintre dels vuit dies naturals a comptat de la data de la publicació de l'adjudicació i es donarà coneixement per escrit a l'Enginyer Director de la data de començament dels treballs, data des de la qual es començarà a comptar el termini d'execució de les obres compreses en el present Plec de Condicions.

Per cada dia de demora en la finalització dels treballs respecte al termini fixat, li serà imposada una multa de quantitat a fixar pel Director.

Si per qualsevol causa, aliena per completa a la Contracta, no fos possible començar els treballs en la data prefixada, o els hagués de suspendre, se li concedirà la pròrroga estrictament necessària per part de la Direcció d'Obra.

Aquest document està en fase de pre-ingrés al sistema de gestió documental de 'Diputació de Tarragona'.
Fins que no es presenti al registre d'entrada de documents de la Seu Electrònica no se'n podran generar còpies autèntiques segons la Llei 39/2015 LPAC.
SIGNAT ELECTRÒNICAMENT PER:
** CARLES GRAS (R: B55592927) el dia 07/01/2025 a les 12:07:38 i VAZQUEZ GOMEZ, ANTONIO (FIRMA) el dia 07/01/2025 a les 12:12:21

En cas que la Contracta no comencés a reanudar els treballs dintre de les 48 hores següents, es durà a terme la rescissió de la Contracta amb pèrdua de la fiança.

Article 21.- RECEPCIÓ DE LES OBRES

Quaranta-cinc dies abans d'acabar-se les obres, el Contractista ho ha de comunicar per escrit al Director i dintre del mes següent del final, s'ha de fer la recepció. El Contractista lliura les obres i les rep l'Administració en la forma reglamentària, sempre que estiguin ben realitzades i en bon estat. De la recepció s'ha d'estendre Acta, amb tants exemplars com sigui necessari, un dels quals es lliura al Contractista. En aquesta acta pot fer-se constar les al.legacions que s'estimin pertinents. En cas d'incompareixença justificada poden fer-se les al.legacions per escrit en el termini de deu dies.

En cas de trobar-se l'obra en estat de recepció, es farà constar així l'acta i l'Enginyer Director donarà a la contracta les instruccions precises i detallades per reparar els defectes observats, fixant-se termini per efectuar-l'ho, expirat el queal es farà nou reconeixement. Les obres requeridies en les dites instruccions seran de compte i càrrec de la contracta.

Si la contracta no hagués complert, es declararà rescindida la contracta, amb pèrdua de fiança, de no ser que l'Entitat contractant cregui prudent concedir un nou termini que serà improrrogable.

Article 22.- TERMINI DE GARANTIA

Rebudes les obres comença a comptar el termini de garantia d'un any, salvat d'especificació distinta.

Durant aquest temps el Contractista ha de conservar l'obra segons les condicions que fixa el Plec o les prescripcions particulars.

Ha de respondre dels danys i de la deterioració que pugui produir-se en l'obra, a no ser que es provi que els mateixos han estat causats pel mal ús que haguessin fet els usuaris o Entitat encarregada de l'explotació. En aquest supòsit té dret al reembossament de l'import dels treballs que s'hagin de fer per restablir l'obra a les condicions degudes.

Article 23.- DEVOLUCIÓ DE LA FIANÇA

Aprovades la recepció i liquidació definitives es tornarà la fiança a la Contracta, després d'haver-se acreditat per la Contracta que no hi ha cap reclamació contra aquella, de tots aquells pagaments que es relacionen amb les obres.

En abandonar la Contracta les obres, estarà obligada a deixar desocupats i nets els locals i terrenys, que hagin ocupat.

Article 24.- LIQUIDACIÓ DE LES OBRES

Rebudes les obres s'ha de fer l'amidament general i definitiu, amb assistència del Contractista. Per les parts que resten ocultes o inaccessibles serveixen les dades del moment de l'execució.

Aquest document està en fase de pre-ingrés al sistema de gestió documental de 'Diputació de Tarragona'.
Fins que no es presenti al registre d'entrada de documents de la Seu Electrònica no se'n podran generar còpies autèntiques segons la Llei 39/2015 LPAC.
SIGNAT ELECTRÒNICAMENT PER:
** CARLES GRAS (R: B55592927) el dia 07/01/2025 a les 12:07:38 i VAZQUEZ GOMEZ, ANTONIO (FIRMA) el dia 07/01/2025 a les 12:12:21

Es valoren les unitats d'obra corresponent als preus que per cada unitat consta en els pressupostos parcials d'execució material del projecte, o els establerts i aprovats posteriorment.

El Contractista pot posar de manifest les objeccions a la liquidació que cregui oportunes, en el termini de trenta dies; una vegada transcorregut el termini sense manifestar cap objecció, s'entén que n'està conforme.

Articles 25.- CARÀCTER D'AQUEST CONTRACTE

Es voluntat d'ambdues parts contractants que, un cop acceptat el present Plec de Condicions tingui, respecte del seu compliment, la mateixa força i valor d'una escriptura pública, degudament atorgada amb el reintegrament corresponent a la Hisenda.

Tant l'entitat contractant, com la contractada, es reserven la facultat d'elevar aquest document a escriptura pública en qualsevol estat de l'obra.

Els impostos de drets Real i Timbres seran d'exclusiu càrrec de la Contracta, així com totes les altres contribucions, impostos i arbitris.

Barcelona, octubre de 2024

Carles Gras Alomà

Enginyer de Camins, Canals i Ports
RG Civil Engineering

Antonio Vázquez Gómez

Enginyer de Camins, Canals i Ports
RG Civil Engineering

Aquest document està en fase de pre-ingrés al sistema de gestió documental de 'Diputació de Tarragona'.
Fins que no es presenti al registre d'entrada de documents de la Seu Electrònica no se'n podran generar còpies autèntiques segons la Llei 39/2015 LPAC.

SIGNAT ELECTRÒNICAMENT PER:
** CARLES GRAS (R: B55592927) el dia 07/01/2025 a les 12:07:38 i VAZQUEZ GOMEZ, ANTONIO (FIRMA) el dia 07/01/2025 a les 12:12:21

PLEC DE PRESCRIPCIONS TÈCNIQUES PARTICULARS

Aquest document està en fase de pre-ingrés al sistema de gestió documental de 'Diputació de Tarragona'.
Fins que no es presenti al registra d'entrada de documents de la Seu Electrònica no se'n podran generar còpies autèntiques segons la Llei 39/2015 LPAC.

SIGNAT ELECTRÒNICAMENT PER:
** CARLES GRAS (R: B55592927) el dia 07/01/2025 a les 12:07:38 i VAZQUEZ GOMEZ, ANTONIO (FIRMA) el dia 07/01/2025 a les 12:12:21

PRESCRIPCIONS TÈCNIQUES PARTICULARS QUE REGEIXEN EN L'EXECUCIÓ DE LES OBRES D'AQUEST PROJECTE

Aquest plec de condicions ha de regir en l'execució de les obres d'aquest Projecte i preval en el seu cas sobre les condicions contingudes en el plec de condicions tècniques generals. El plec consta de les següents parts:

CAPÍTOL I. CONDICIONS GENERALS
CAPÍTOL II. INFRAESTRUCTURA DE LA CALÇADA
CAPÍTOL III. INFRAESTRUCTURA DE SERVEIS
CAPÍTOL IV. PAVIMENTACIÓ
CAPÍTOL V. ESTRUCTURES DE FORMIGÓ
CAPÍTOL VI. ALTRES PARTIDES D'OBRA A CONSIDERAR

Aquest document està en fase de pre-ingrés al sistema de gestió documental de 'Diputació de Tarragona'.
Fins que no es presenti al registra d'entrada de documents de la Seu Electrònica no se'n podran generar còpies autèntiques segons la Llei 39/2015 LPAC.

SIGNAT ELECTRÒNICAMENT PER:
** CARLES GRAS (R: B55592927) el dia 07/01/2025 a les 12:07:38 i VAZQUEZ GOMEZ, ANTONIO (FIRMA) el dia 07/01/2025 a les 12:12:21

CAPÍTOL I. CONDICIONS GENERALS

I.1 DESCRIPCIÓ DE LES OBRES
I.2 TERMINI D'EXECUCIÓ
I.3 DISPOSICIONS GENERALS

I.1 DESCRIPCIÓ DE LES OBRES

Les obres del present projecte corresponen a l'execució del projecte "Projecte de les obres de renovació dels serveis del carrer de Baix, 2a Fase", amb clau 2023-0018755.

I.2 TERMINI D'EXECUCIÓ

La durada prevista de les obres serà de 4 mesos.

I.3 DISPOSICIONS GENERALS

En les obres que són la finalitat d'aquest projecte regeixen les disposicions següents:

-Plec d'assajos tipus per al control de qualitat d'obra civil (Diari Oficial de la Generalitat número 493 de 12.12.94)
-Normes UNE de compliment obligatori. (Ordres Ministerials de 5.6.67 i 11.5.71). Normes UNE anomenades als documents contractuals i complementàriament, la resta de les normes UNE.
-Convalidació de taxes de laboratoris del Ministeri d'Obres Públiques. (Decret de la presidència del govern 136/1960 de 4 de febrer).
-M.E.L.C. Mètodes d'assaig del Laboratori Central d'assajos materials.
-Real Decreto 1627/1997 de 24 d'octubre sobre les disposicions mínimes de Seguretat i Salut en les obres de Construcció.

Aquest document està en fase de pre-ingrés al sistema de gestió documental de 'Diputació de Tarragona'.
Fins que no es presenti al registre d'entrada de documents de la Seu Electrònica no se'n podran generar còpies autèntiques segons la Llei 39/2015 LPAC.
SIGNAT ELECTRÒNICAMENT PER:
** CARLES GRAS (R: B55592927) el dia 07/01/2025 a les 12:07:38 i VAZQUEZ GOMEZ, ANTONIO (FIRMA) el dia 07/01/2025 a les 12:12:21

CAPÍTOL II. INFRAESTRUCTURA DE CALÇADA

II.1 ESBROSSADA I NETEJA DELS TERRENYS; REPLANTEIG GENERAL DE LES OBRES
II.1.1 Esbrossada i neteja dels terrenys
II.1.1.1 Definició
II.1.1.2 Mesurament i abonament
II.1.2 Replanteig general de les obres
II.2 EXCAVACIONS EN QUALSEVOL TIPUS DE TERRENYS
II.2.1 Definició
II.2.2 Mesurament i abonament
II.3 TERRAPLENS
II.3.1 Definició
II.3.2 Característiques i tipus de terrenys
II.3.3 Mesurament i abonament
II.3.4 Terraplè de sòls seleccionats de préstecs exteriors al polígon
II.3.5 Descripció de proves i assagis
II.4 DEMOLICIONS
II.4.1 Definició
II.4.2 Execució de les obres
II.4.3 Mesurament i abonament
II.5 ENDERROCS DE MURS
II.6 EXCAVACIÓ I REBLIMENT DE RASES DE CLAVEGUERAM
II.6.1 Condicions mínimes d'acceptació
II.6.2 Esgotaments
II.6.3 Apuntalaments i estrebades
II.7 ENCREUAMENTS DE VIAL
II.7.1 Encreuaments de subministrament d'aigua
II.7.2 Encreuaments de gas
II.7.3 Encreuaments de xarxa telefònica
II.7.4 Encreuaments de la xarxa elèctrica de mitja tensió i baixa tensió
II.7.5 Encreuaments d'enllumenat públic
II.7.6 Mesurament i abonament
II.8 CONDUCCIONS DE DRENATGE
II.8.1 Definició
II.8.2 Condicions generals
II.8.3 Forma i dimensions
II.8.4 Execució de les obres
II.8.5 Execució del llit d'assentament de la canonada
II.8.6 Col·locació del material filtrant
II.8.7 Mesurament i abonament
II.9 LA SUBBASE GRANULAR
II.9.1 Condicions mínimes d'acceptació
II.9.2 Mesurament i abonament
II.10 VORADES, ENCINTATS I RIGOLES
II.10.2 Vorades de formigó
II.10.2.1 Procedència
II.10.2.2 Característiques generals
II.10.2.3 Normes de qualitat
II.10.2.4 Recepció
II.10.2.5 Mesurament i abonament

Aquest document està en fase de pre-ingrés al sistema de gestió documental de 'Diputació de Tarragona'.
Fins que no es presenti al registra d'entrada de documents de la Seu Electrònica no se'n podran generar còpies autèntiques segons la Llei 39/2015 LPAC.
SIGNAT ELECTRÒNICAMENT PER:
** CARLES GRAS (R: B55592927) el dia 07/01/2025 a les 12:07:38 i VAZQUEZ GOMEZ, ANTONIO (FIRMA) el dia 07/01/2025 a les 12:12:21

II. INFRAESTRUCTURA DE LA CALÇADA.

Són d'aplicació les condicions generals específiques en els següents documents:

NORMATIVA II

Norma ASTM-C76 per a canonades de formigó armat,
Norma ASTM-C14 per a canonades de formigó en massa,
Recomanacions per a la fabricació, transport i muntatge de tubs de formigó en massa.
T.M.M.-73 de l'I.T.E.C.c.c.,
Normes NTL del laboratori de transport i mecànica del sòl , Jose Luis Escario. Normes DIN, ASTN i normes vigents en altres països, sempre que estiguin numerades en un document contractual, Ley 22/1988 de 28 de Julio de Costas y "Reglamento General aprobado por R.D. 1471/1989",
Plec general de condicions per la fabricació, transport i muntatge de canonades de formigó de l'Associació tècnica de derivats del ciment,
N.E.I.F. Normes d'Assaig del Laboratori de Transport i mecànica del Sòl del Centre d'Estudis i Experimentació d'Obres Públiques,
Orden de 29 de Abril de 1977 del Ministerio de Obras Públicas para el vertido al mar desde tierra de las aguas residuales a través de emisarios submarinos i
Normas de seguridad para el ejercicio de actividades subacuáticas en aguas marítimas e interiores (O.M.:30.6.81).
Norma EHE 08

II.1 ESBROSSADA I NETEJA DELS TERRENYS; REPLANTEIG GENERAL DE LES OBRES

II.1.1 Esbrossada i neteja dels terrenys.

II.1.1.1 Definició

L'esbrossada i neteja dels terrenys es realitzarà de forma simultània al replanteig general de les obres que en materialitzar el projecte sobre el terreny permetrà el correcte inici de les mateixes. D'alguna manera, l'esbrossada suposa l'ocupació física del territori necessari per a l'execució.

Es defineix com aclariment i esbrossada del terreny, el treball consistent en extreure i retirar, de les zones de vials i de les zones que es designin dels espais parcel·lats, tots els arbres, soques, plantes, malesa, brossa, runes, escombraries, o qualsevol altre material no desitjable.

La seva execució inclou les operacions següents:

-Excavació dels materials objecte d'aclariment i esbrossada.
-Retirada dels materials objecte d'aclariment i esbrossada.
Tot això realitzat d'acord amb les presents especificacions i amb les dades que, sobre el particular, incloguin els corresponents documents del Projecte en el qual es trobin incloses.

El desmuntatge consistirà en la retirada amb cura d'elements i la seva retirada i aplec d'obra al magatzem municipal pel seu posterior aprofitament.

Es considerarà inclòs en el desmuntatge, la neteja d'elements.
El desmuntatge d'elements com a senyals de trànsit, bàculs, tanques, baranes, etc., es realitzarà amb cura de no danyar cap element. Si la D.F. determina que han de ser recol·locades una vegada confluïdes les obres quedaran sota la custodia del contractista a la pròpia obra. Si el contractista prefereix traslladar-les al seu magatzem quedarà entès que es realitza a càrrec seu.

Les operacions d'excavació de terres, d'arbrat i de la resta d'elements a eliminar, s'efectuaran amb les precaucions necessàries, per aconseguir unes condicions de seguretat suficients, i evitar damnatge a les estructures existents, d'acord amb el que, sobre això, ordeni l'encarregat facultatiu de les obres, el qual designarà i marcarà els elements que calgui conservar intactes.

Aquest document està en fase de pre-ingrés al sistema de gestió documental de 'Diputació de Tarragona'.
Fins que no es presenti al registre d'entrada de documents de la Seu Electrònica no se'n podran generar còpies autèntiques segons la Llei 39/2015 LPAC.
SIGNAT ELECTRÒNICAMENT PER:
** CARLES GRAS (R: B55592927) el dia 07/01/2025 a les 12:07:38 i VAZQUEZ GOMEZ, ANTONIO (FIRMA) el dia 07/01/2025 a les 12:12:21

Cap fita-marca de propietat o punt de referència de dades topogràfiques, de qualsevol classe no serà feta malbé o desplaçada, fins que un agent autoritzat hagi reverenciat, d'alguna altra forma, la seva situació o aprovat el seu desplaçament. Tampoc es tallarà cap arbre sense haver definit i marcat clarament els que cal conservar.

Als rebaixos, totes les soques i arrels més grans de deu centímetres (10 cm) de diàmetre, seran eliminades fins a una profunditat no inferior a un metre (1 m) per sota de l'esplanada; també s'eliminaran les terres vegetals de manera que no restin substàncies orgàniques vegetals a menys d'1 m. de la cota de l'esplanada definitiva.

Del terreny natural sobre el que s'ha d'assentar el terraplè, s'eliminaran totes les soques o arrels amb un diàmetre superior a deu centímetres (10 cm) a fi que no es quedi cap dintre del ciment del terraplè, ni a menys de trenta centímetres (30 cm) de profunditat sobre la superfície natural del terreny. A les zones de terraplens amb cota roja inferior a 1 m. s'eliminarà també tot tipus de substància orgànica vegetal fins a una profunditat d'1 metre (1 m) per sota de l'esplanada definitiva.

II.1.1.2 Mesurament i abonament.

S'entendrà sempre inclòs els preus de les unitats de moviments de terres.

En el cas que es contempli expressament el concepte als quadres de preus, el mesurament i abonament es realitzarà per metres quadrats realment esbrossats, i exemptes de material, mesurats segons la unitat d'obra definida al projecte. En tot cas s'entendrà que el preu inclou la càrrega i transport a l'abocador dels materials, i totes les operacions esmentades a l'apartat precedent.

Simultàniament a les operacions d'esbrossada es podrà excavar la capa de terra vegetal.

Les terres vegetals es transportaran a l'abocador o s'arreplegaran a les zones que indiqui la Direcció de les Obres, a fi de ser emprades per a formació de zones verdes. Aquestes terres es mesuraran i s'abonaran al preu de l'excavació en qualsevol tipus de terreny. El transport a l'abocador, o a l'amàs intermedi esmentat, es considerarà inclòs als preus unitaris del Contracte.

II.1.2 Replanteig general de les obres.

Simultàniament a l'esbrossada es realitzarà el replanteig general de les obres, procedint a col·locar cada vint metres de vial estaques i referències d'eix i de vora de talús. Les esmentades referències amb indicació de cota roja permetran l'inici correcte dels moviments de terres, després de comprovar sobre el terreny la perfecta viabilitat de les obres i d'esmenar qualsevol problema no detectat al replanteig previ a l'adjudicació de les obres.

II.2 EXCAVACIONS EN QUALSEVOL TIPUS DE TERRENY

II.2.1 Definició

Les excavacions s'efectuaran d'acord amb els plànols del Projecte, i amb les dades obtingudes del replanteig general de les Obres, els Plànols de detall, i les ordres de la Direcció de les Obres.

La unitat d'excavació inclourà l'ampliació, millora o rectificació dels talussos de les zones de desmunt, així com llur refinament i l'execució de cunetes provisionals o definitives, la rectificació dels talussos, ja esmentada, s'abonarà al preu d'excavació del Quadre de Preus del projecte.

Quan les excavacions arribin a la rasant de la plataforma, els treballs que s'executaran per a deixar l'esplanada refinada i totalment preparada per a endegar l'execució de l'activitat de construcció del clavegueram, estaran inclosos al preu unitari de l'excavació. Si l'esplanada no acompleix les condicions de capacitat portant necessàries, el Director de les obres podrà ordenar

Aquest document està en fase de pre-ingrés al sistema de gestió documental de 'Diputació de Tarragona'.
Fins que no es presenti al registre d'entrada de documents de la Seu Electrònica no se'n podran generar còpies autèntiques segons la Llei 39/2015 LPAC.
SIGNAT ELECTRÒNICAMENT PER:
** CARLES GRAS (R: B55592927) el dia 07/01/2025 a les 12:07:38 i VAZQUEZ GOMEZ, ANTONIO (FIRMA) el dia 07/01/2025 a les 12:12:21

una excavació addicional en sub-rasant, que serà mesurada i abonada mitjançant el mateix preu únic, per a totes les excavacions.

Amb l'esmentada excavació addicional i el consegüent rebliment amb sòls de qualitat adequada o seleccionada es garantirà el comportament de l'esplanada. Totes les operacions esmentades de refí i compactació de l'esplanada i la possible substitució de sòls inadequats o tolerables per sòls seleccionats, es consideraran incloses en els preus definits al projecte pels moviments de terres.

II.2.2 Mesurament i abonament.

Es mesurarà i abonarà per metres cúbics (m3) realment excavats, mesurats per diferència entre els perfils presos abans i després dels treballs.

S'entén per metre cúbic d'excavació el volum corresponent a aquesta unitat, referida al terreny tal com es trobi on s'hagi d'excavar.

S'entén per volum de terraplè, o de rebliment el que correspon a aquestes obres, després d'executades i consolidades, segons el que es preveu en aquestes condicions.

Sempre que els pressupostos del projecte no continguin preus específics per a diferents tipus d'excavació, les excavacions es consideraran no classificades, i s'abonaran amb un preu únic per a qualsevol tipus de terreny.

Si durant les excavacions apareixen brunjadors o filtracions motivades per qualsevol causa els treballs específics que calgui executar es consideraran inclosos als preus d'excavació.

Els preus de les excavacions està inclòs el transport a qualsevol distància. Si a criteri del Director de les Obres els materials no són adequats per a la formació de terraplens, es transportaran a l'abocador, no essent motiu de sobrepreu el possible increment de distància de transport.

El Director de les Obres podrà autoritzar l'abocament de materials a determinades zones baixes de les parcel·les assumint el Contractista l'obligació d'executar els treballs d'estesa i compactació, sense reclamar compensació econòmica de cap tipus. El replè de parcel·les definit, en cap cas podrà superar les cotes de les voreres més pròximes.

S'entén que els preus de les excavacions comprenen, a més de les operacions i despeses ja indicades, tots els auxiliars i complementaris, i tots els materials i operacions necessàries per acabar correctament la unitat d'obra.

II.3 TERRAPLENS

II.3.1 Definició

Consisteix en l'extensió i compactació de materials terrencs procedents d'excavació o préstecs.

Els materials per a formar terraplens compliran les especificacions que es defineixen a l'apartat característiques i tipus de terrenys.

El ciment del terraplè es prepararà de forma adequada, per tal de suprimir discontinuïtats a les superfícies, efectuant, els treballs necessaris de refí i compactació. A les zones amb pendent transversal s'esglaonarà el contacte amb el terreny natural formant esglaons d'amplada superior a 2'5 m. A continuació s'iniciarà el terraplè pel punt més baix.

Les tongades seran de gruix uniforme i suficientment reduït a fi que amb els mitjans disponibles, s'obtingui, en tot el seu gruix, el grau de compactació exigit. Els materials de cada tongada seran de característiques uniformes. S'eliminaran les pedres de grandària superior a la meitat de la tongada.

No s'estendrà cap tongada mentre no s'hagi comprovat que la superfície subjacent acompleixi les

Aquest document està en fase de pre-ingrés al sistema de gestió documental de 'Diputació de Tarragona'.
Fins que no es presenti al registre d'entrada de documents de la Seu Electrònica no se'n podran generar còpies autèntiques segons la Llei 39/2015 LPAC.
SIGNAT ELECTRÒNICAMENT PER:
** CARLES GRAS (R: B55592927) el dia 07/01/2025 a les 12:07:38 i VAZQUEZ GOMEZ, ANTONIO (FIRMA) el dia 07/01/2025 a les 12:12:21

condicions exigides, i per tant, sigui autoritzada la seva estesa pel encarregat Facultatiu. En cas que la tongada subjacent s'hagi reblanit per una humitat excessiva, no s'estendrà la següent, i es procedirà a escarificar-la per a deixar-la orejar.

II.3.2 Característiques i tipus de terrenys

Per a poder acceptar els terraplens caldrà comprovar d'una banda la qualitat dels materials i d'altra banda les condicions de compactació. A l'efecte esmentat es realitzaran els corresponents assaigs previs d'execució i d'acceptació executats per un laboratori homologat.

Pel que fa a la qualitat dels sòls cal dir que segons la seva qualitat per a formar terraplens, els sòls es classifiquen en:

Sòls inadequats: (SI)
.No compleixen les condicions dels sòls tolerables.
Sòls tolerables: (ST)
.Menys del 25% en pes de pedres de mida > 15 cm.
.Límits d'Attenberg:
-Límit líquid < 40.
-Límit líquid < 65 amb Índex Plasticitat > 0,66 del límit líquid.
.Densitat del pròctor > 1,450.
. C.B.R. (Califòrnia Bearing Ratio) > 3
.Contingut matèria orgànica < 2%

Sòls adequats: (SA)
.Sense pedres de mida > 10 cm.
.Menys del 35% en pes de partícules de mida < 0,08 mm.
.Límit líquid < 40 (Attenberg)
.C.B.R. (Califòrnia Bearing Ratio) > 5.
.Contingut de matèria orgànica < 1%.

Sòls seleccionats: (SS)
.Sense pedres de mida > 8 cm.
.Menys del 25% en pes de partícules de mida < 0,08 mm.
.Límit líquid < 30 (Attenberg).
.Índex plàstic < 10 (Attenberg).
.C.B.R. (Califòrnia Bearing Ratio) > 10 (sòls no inflables).
.Sense matèria orgànica.

Com es pot veure, els sòls seran tolerables, adequats o seleccionats segons determinades condicionsde granulometria, plasticitat, densitat, capacitat portant i contingut de matèria orgànica. Com a condicions d'acceptació cal dir que no s'admeten els sòls inadequats a cap zona del terraplè. Els sòls tolerables únicament es poden admetre per a nuclis de terraplè. Els sòls per a capa de coronament han de ser com a mínim sòls adequats o seleccionats. Així mateix hauran de ser sòls adequats els que formen el coronament de l'esplanada (darrers 30 cm) a zones de desmunt.

Pel que fa a les densitats, s'exigeix una densitat superior al 95% de la màxima densitat de l'Assaig Pròctor Modificat a tota la zona de nucli de terraplè (inclosos els punts singulars com vora, pous o embornals).

Per a la zona de coronament s'exigeix una densitat superior al 100% de la màxima de l'assaig Pròctor Normal.

II.3.3.Mesurament i abonament.

Es mesuraran i abonaran per metres cúbics (m3) realment executats i compactats al seu perfil definitiu, mesurats per diferència entre perfils, presos abans i després dels treballs.

Aquest document està en fase de pre-ingrés al sistema de gestió documental de 'Diputació de Tarragona'.
Fins que no es presenti al registre d'entrada de documents de la Seu Electrònica no se'n podran generar còpies autèntiques segons la Llei 39/2015 LPAC.
SIGNAT ELECTRÒNICAMENT PER:
** CARLES GRAS (R: B55592927) el dia 07/01/2025 a les 12:07:38 i VAZQUEZ GOMEZ, ANTONIO (FIRMA) el dia 07/01/2025 a les 12:12:21

El material a emprar serà en algun cas, provinent de l'excavació de la traça; en aquest cas el preu del terraplè inclou la càrrega, transport, estesa, humectació, compactació i anivellació.

En cas que el material provingui de préstecs, el preu corresponent inclou l'excavació, càrrega, transport, estesa humectació, compactació, anivellació i cànon de préstec corresponent.

En qualsevol dels dos casos esmentats, el preu serà únic. El Director de les Obres podrà autoritzar l'excavació a determinades parcel·les, a fi d'obtenir materials de préstecs. L'esmentada excavació de préstecs a les parcel·les en cap cas podrà rebaixar el terreny de les parcel·les per dessota de les cotes de les voreres més pròximes.

Els terraplens, o zones de rebliment en llocs singulars que puguin ser considerats com a terraplens localitzats es mesuraran i abonaran com la resta de terraplens.

II.3.4 Terraplè de sòls seleccionats de préstecs exteriors al polígon.

Quan sigui necessari obtenir els materials per a formar terraplens de préstecs exteriors al polígon, el preu del terraplè inclourà el cànon d'extracció, excavació, càrrega, transport a qualsevol distància, estesa, humectació, anivellació i la resta d'operacions necessàries per a deixar totalment acabada la unitat de terraplè.

El Contractista haurà de localitzar les zones de préstecs, obtenir els permisos i llicències que siguin necessaris i abans de començar les excavacions, haurà de sotmetre a l'aprovació del Director de les Obres les zones de préstec, a fi de determinar si la qualitat dels sòls és suficient.

II.3.5 Descripció de proves i assaigs

Rebliments

Materials:
Per als sòls que s'han d'utilitzar en rebliments com a mínim, per cada 1.500 m^3, es realitzaran els següents assaigs:
- 2 pròctors segons NTL-107
- 2 Continguts en humitat segons NTL-102

Execució:
Per cada 500 m^3 es realitzaran els següents assaigs:
- 3 densitats "in situ" segons NTL-109, incloent determinació d'humitat.

Sorra de pedra calcària

Materials:
Per cada 100 m^3 de material:
- 1 granulometria per tamisat segons NLT-104
- 1 equivalent de sorra segons NLT-113
- 1 pròctor modificat segons NLT-108

Execució:
Per cada 1000 m^2 o fracció de capa col·locada:
- 3 densitats "in situ" segons NLT-109, incloent determinació d'humitat

II.4 DEMOLICIONS

II.4.1 Definició.

Es defineix com a demolició, l'operació d'enderrocament de tots els elements que obstaculitzin la construcció d'una obra o que sigui necessari fer desaparèixer.

Aquest document està en fase de pre-ingrés al sistema de gestió documental de 'Diputació de Tarragona'.
Fins que no es presenti al registre d'entrada de documents de la Seu Electrònica no se'n podran generar còpies autèntiques segons la Llei 39/2015 LPAC.
SIGNAT ELECTRÒNICAMENT PER:
** CARLES GRAS (R: B55592927) el dia 07/01/2025 a les 12:07:38 i VAZQUEZ GOMEZ, ANTONIO (FIRMA) el dia 07/01/2025 a les 12:12:21

Es realitzaran tant a espais públics (vials) com als futurs espais parcel·lats (parcel·les).

La seva execució inclou les operacions següents:
-Enderrocament o excavació de materials, edificacions o fàbriques diverses.
-Retirada dels materials resultants a abocadors o al lloc d'utilització o amàs definitiu.
Tot això realitzat d'acord amb les presents especificacions i amb dades que, sobre el que ens ocupa, inclouen la resta dels documents del Projecte.

II.4.2 Execució de les obres.

L'execució de les obres comprèn l'enderrocament o excavació de materials. Aquestes operacions s'efectuaran amb les precaucions necessàries per a l'obtenció d'unes condicions de seguretat suficient i evitar damnatges a les estructures existents, d'acord amb el que ordeni el facultatiu encarregat de les obres, que designarà i marcarà els elements que s'hagin de conservar intactes, així com els llocs d'amàs.

II.4.3 Mesurament i abonament.

Es mesuraran i abonaran als preus del Quadre de Preus núm. 1 del Projecte.

El preu corresponent inclou la càrrega sobre el camió i el transport a abocadors o llocs d'utilització així com la manipulació dels materials i mà d'obra necessària per a la seva execució.

El Contractista té l'obligació de dipositar els materials que, procedents d'enderrocs, consideri de possible utilització o d'algun valor en el lloc que els assigni el Director Facultatiu de l'Obra.

II.6 EXCAVACIÓ I REBLIMENT DE RASES

La unitat d'excavació de rases i pous comprèn totes les operacions necessàries per obrir les rases definides al projecte per a l'execució de les conduccions soterrades.

Si als quadres de preus o al pressupost del Projecte no figuren diferents tipus d'excavació, l'excavacióes considerarà no classificada, de tal manera que l'excavació en roca o en qualsevol tipus de terreny s'abonarà al preu únic definit d'excavació.

Si durant l'execució de les excavacions apareixen brolladors o filtracions motivades per qualsevulla causa, s'utilitzaran els mitjans que siguin necessaris per esgotar les aigües. El cost de les esmentades operacions estarà comprès als preus d'excavació si els quadres de preus o pressupost no especifiquen el contrari.

El preu de les excavacions comprendrà també els apuntalaments que siguin necessaris i el transport de les terres a l'abocador, a qualsevulla distància. La Direcció de les Obres podrà autoritzar, si és possible, l'execució de sobreexcavacions per a evitar les operacions d'apuntalament però els volums sobreexcavats no seran objecte d'abonament. L'excavació de rases s'abonarà per metres cúbics (m3) excavats d'acord amb l'amidament teòric dels plànols del Projecte.

El preu corresponent inclou el subministrament, transport, manipulació i ús de tots els materials, maquinària i mà d'obra necessària per la seva execució; la neteja i esbrossada de tota la vegetació; la construcció d'obres de desguàs, per tal d'evitar l'entrada d'aigües; la construcció dels apuntalaments i els calçats que es precisin; el transport dels productes extrets al lloc d'ús, als dipòsits o a l'abocador; i l'arranjament de les àrees afectades.

Quan durant els treballs d'excavació apareixin serveis existents, els treballs s'executaran inclòs amb mitjans manuals, per a no fer malbé aquestes instal·lacions, completant-se l'excavació amb el calçat o penjat en bones condicions de les canonades d'aigua, gas, clavegueram, instal·lacions

Aquest document està en fase de pre-ingrés al sistema de gestió documental de 'Diputació de Tarragona'.
Fins que no es presenti al registre d'entrada de documents de la Seu Electrònica no se'n podran generar còpies autèntiques segons la Llei 39/2015 LPAC.
SIGNAT ELECTRÒNICAMENT PER:
** CARLES GRAS (R: B55592927) el dia 07/01/2025 a les 12:07:38 i VAZQUEZ GOMEZ, ANTONIO (FIRMA) el dia 07/01/2025 a les 12:12:21

elèctriques, telefòniques etc., o de qualsevol altre servei, que sigui precís descobrir, sense que el Contractista tingui cap dret a pagament per aquests conceptes.

El replè de les rases s'executarà amb el mateix grau de compactació exigit als terraplens (apartat 3).

El Contractista emprarà els mitjans de compactació lleugers necessaris i reduirà el gruix de les tongades, sense que els esmentats treballs puguin ser objecte de sobrepreu.

Si els materials procedents de les excavacions de rases no són adequats per a llur rebliment s'obtindran els materials necessaris dels préstecs interiors al polígon, no sent d'abonament els treballsd'excavació i transport dels esmentats materials de préstecs, i trobant-se inclosos al preu unitari de rebliment de rases definit al Quadre de Preus núm. 1, sempre que el pressupost no especifiqui el contrari.

Per al replè de les rases de les conduccions es respectaran les seccions tipus grafiades en el plànol "Detalls".

II.6.1 Condicions mínimes d'acceptació.

Els materials per a rebliment de rases a zona de nucli hauran de ser com a mínim de qualitat igual o superior a la dels sòls tolerables. A la zona de coronament de la rasa (darrers 30 cm) els materials hauran de ser sòls adequats o seleccionats. Pel que fa a la densitat, haurà de ser en tot punt i a cada zona del rebliment igual o superior al 95% de la màxima densitat obtinguda a l'assaig Pròctor Modificat o en tot cas, superior a la densitat natural del propi terreny a la zona de rasa.

A la zona de coronament la densitat haurà de ser igual o superior al 100% de la màxima densitat obtinguda a l'assaig Pròctor.

II.6.3 Apuntalaments i estrebades

El sistema a fer servir (Kring, Tablestacat o similar) haurà de permetre la seva utilització com a encofrat de l'extradós dels col·lectors. Per a facilitar el desencofrat es col·locarà una làmina plàstica junt als plafons de l'apuntalament amb contacte amb el formigó.

En els punts singulars d'encreuament de serveis on l'apuntalament descrit no sigui factible s'executarà un sistema alternatiu, essent el seu abonament al mateix preu i criteri d'amidament que en el cas general, sense cap tipus d'increment econòmic.

La D.F. podrà, en casos on no estigui contemplat en el projecte i així es jutgi necessari per motiu de seguretat, exigir al contractista l'apuntalament de la rasa.

La D.F. podrà sol·licitar l'apuntalament en llocs que es produeixin ensorraments (donant lloc a despeses addicionals importants de rebliment) sobre l'amidament teòric sobre perfil.

En tots dos llocs l'entrada serà d'abonament.

L'apuntalament local de la rasa no tindrà consideració d'estrebada i no serà mai d'abonament.

Les estrebades i estintolaments hauran de ser executats per personal especialitzat (estrebadors) i no s'admeten, en cap cas, excepte en els ajuts al mateix, un altre personal classificat com a tal.

Serà de rigorosa aplicació allò que s'estableix en la legislació vigent sobre higiene i seguretat en el treball relacionat amb el contingut del present article i molt especialment, en el que es refereix a la vigilància diària i permanent a càrrec del personal especialitzat, de l'estat de les estrebades i estintolament, i s'exigirà particularment la constant atenció del falcat amb la finalitat que, en cap cas, quedi mermada la seva efectivitat en cap punt de la zona protegida.

Aquest document està en fase de pre-ingrés al sistema de gestió documental de 'Diputació de Tarragona'.
Fins que no es presenti al registre d'entrada de documents de la Seu Electrònica no se'n podran generar còpies autèntiques segons la Llei 39/2015 LPAC.
SIGNAT ELECTRÒNICAMENT PER:
** CARLES GRAS (R: B55592927) el dia 07/01/2025 a les 12:07:38 i VAZQUEZ GOMEZ, ANTONIO (FIRMA) el dia 07/01/2025 a les 12:12:21

II.7 ENCREUAMENTS DE VIAL

Definició

Són les canalitzacions transversals que permeten els encreuaments de vials de tots els serveis. Cal executar-les simultàniament a la construcció d'escomeses de clavegueram i de la resta de rases transversals. Per aquest motiu, malgrat ser obres de serveis, corresponen a la infrastructura de calçada.

L'execució de totes les rases d'encreuament s'ha de realitzar en fase prèvia a la subbase granular.

D'aquesta manera s'evitarà l'excavació de rases sobre la subbase i sobre l'esplanada ja acceptada.

II.7.1 Encreuaments de subministrament d'aigua.

Quan les conduccions siguin d'amiant-ciment PVC o polietilè caldrà protegir la canonada amb caixetí de formigó o amb tubs de formigó. Per a canonades de fosa haurà prou amb la protecció de sorra. El formigó serà HM-15 i el material de rebliment de rasa seran sòls adequats o seleccionats compactats al 95% de la densitat màxima de l'assaig Pròctor Modificat.

A la capa de coronament s'exigirà el 100% de la densitat màxima del Pròctor Modificat.

II.7.2 Encreuaments de gas.

Les conduccions de gas aniran protegides amb sorra de riu. El material de rebliment de la rasa complirà amb les mateixes condicions definides pels encreuaments d'aigua.

Si es col·loca prèviament una intubació de formigó per a instal·lar canonada de gas amb posterioritat tindrà en compte la necessitat d'injectar sorra a pressió a fi de no haver de disposar respiradors.

II.7.3 Encreuaments de la xarxa telefònica.

Els encreuaments de vial de la xarxa telefònica s'executaran amb la mateixa secció definida en el document núm. 2. El formigó de protecció serà HM-15 i el material de rebliment seran sòls adequats o seleccionats compactats fins aconseguir les densitats exigides als rebliments de rases.

II.7.4 Encreuaments de la xarxa elèctrica de mitja tensió i de baixa tensió.

Els encreuaments s'executaran amb tubs d'amiant-ciment protegits amb formigó HM-15.

Els materials de rebliment tindran les característiques exigides als rebliments de rases.

II.7.5 Encreuaments d'enllumenat públic.

Els encreuaments s'executaran amb tubs de P.V.C. protegits amb formigó HM-15.

II.7.6 Mesurament i abonament.

Si el projecte no indica altra cosa, tots els encreuaments de vial es mesuraran per metres lineals realment executats. S'entendran inclosos en el preu tots els materials i operacions necessàries pel correcte acabament de l'encreuament.

II.9 LA SUBBASE GRANULAR

Es defineix com a subbase granular la capa de material granular situada entre la base del ferm i l'esplanada. La capa de subbase es col·locarà després d'haver construït els encreuaments de vial

Aquest document està en fase de pre-ingrés al sistema de gestió documental de 'Diputació de Tarragona'.
Fins que no es presenti al registre d'entrada de documents de la Seu Electrònica no se'n podran generar còpies autèntiques segons la Llei 39/2015 LPAC.
SIGNAT ELECTRÒNICAMENT PER:
** CARLES GRAS (R: B55592927) el dia 07/01/2025 a les 12:07:38 i VAZQUEZ GOMEZ, ANTONIO (FIRMA) el dia 07/01/2025 a les 12:12:21

de tots els serveis (rases de calçada) i d'haver acceptat l'esplanada. La subbase col·locada protegirà l'esplanada, servirà de superfície de treball per a executar la resta de l'obra i sobre ella s'assentaran les vorades.

Els materials podran ser tot-ú natural o tot-ú procedent de l'esmicolament de material de pedrera o de graves naturals.

II.9.1 Condicions mínimes d'acceptació.

La granulometria de material serà tal que compleixi les següents condicions:
- La fracció del material que passi pel tamís 0,080 UNE serà inferior als 2/3 de la fracció que passi pel tamís 0,40 UNE.
- La mida màxima de l'àrid serà inferior a la meitat de la tongada compactada.
- La corba granulomètrica estarà compresa entre els límits indicats al quadre següent.

TAMISSOS ASTM	UNE	S1	S2	S3
2"	50	100	100	-
1"	25	-	75-95	100
3/8"	10	30-65	40-75	50-85
Nº 4	5	25-65	30-60	35-65
Nº 10	2	15-40	20-45	25-50
Nº 40	0,40	8-20	15-30	15-30
Nº 200	0,080	2-8	5-15	5-15

La qualitat del material correspondrà a un coeficient de desgast mesurat per l'Assaig de los Angeles, inferior a 35.

La Capacitat portant del material correspondrà a un índex CBR superior a 20.

L'equivalent de sorra del material serà en tot cas superior a vint-i-cinc (>25).

Pel que fa a la plasticitat del material, es compliran simultàniament les següents condicions:

Límit líquid inferior a 25 (LL<25)
Índex de plasticitat inferior a 6 (IP <6)
A la superfície compactada de subbase granular s'exigirà una densitat superior al 95% de la densitat màxima obtinguda a l'assaig Pròctor Modificat. S'haurà d'obtenir aquesta densitat fins i tot a les zones especials com vora pous, embornals o elements singulars.

II.9.2 Mesurament i abonament.

Sempre que els quadres de preus o el pressupost del projecte no diguin altra cosa, la subbase granular s'abonarà per metres cúbics realment col·locats i compactats, mesurats sobre perfil teòric d'execució. S'entendrà sempre que el preu comprèn el refí, preparació i compactació de l'esplanada així com totes les operacions, materials auxiliars o maquinària necessàries per a deixar la unitat d'obra correctament acabada.

La subbase granular actúa com a superfície d'assentament de la vorada.

Aquest document està en fase de pre-ingrés al sistema de gestió documental de 'Diputació de Tarragona'.
Fins que no es presenti al registre d'entrada de documents de la Seu Electrònica no se'n podran generar còpies autèntiques segons la Llei 39/2015 LPAC.
SIGNAT ELECTRÒNICAMENT PER:
** CARLES GRAS (R: B55592927) el dia 07/01/2025 a les 12:07:38 i VAZQUEZ GOMEZ, ANTONIO (FIRMA) el dia 07/01/2025 a les 12:12:21

II.10 VORADES, ENCINTATS I RIGOLES

Les vorades són peces de pedra o elements prefabricats de formigó que assentat sobre la subbase granular mitjançant un llit de formigó HM-10 amb el qual son solidaris, serveixen per a separar les zones de calçada de les voravies o per delimitar zones de jardí. La cota superior de vorada col·locada serveix de referència per a les obres d'implantació de serveis.
L'encintat, rigola o reguerot és una peça de pedra o prefabricada de formigó que pot acompanyar la vorada, facilitant la compactació dels ferms, la conducció d'aigües de pluja als embornals i constituint un element senyalitzador del final de calçada.

Aquest document està en fase de pre-ingrés al sistema de gestió documental de 'Diputació de Tarragona'.
Fins que no es presenti al registra d'entrada de documents de la Seu Electrònica no se'n podran generar còpies autèntiques segons la Llei 39/2015 LPAC.
SIGNAT ELECTRÒNICAMENT PER:
** CARLES GRAS (R: B55592927) el dia 07/01/2025 a les 12:07:38 i VAZQUEZ GOMEZ, ANTONIO (FIRMA) el dia 07/01/2025 a les 12:12:21

CAPÍTOL III. INFRAESTRUCTURA DE SERVEIS

III.1. ABASTAMENT D'AIGUA
III.1.1 Definició de materials
III.1.1.1 Canonades
III.1.1.2 Unions de tubs
III.1.1.3 Peces especials
III.1.1.4 Vàlvules
III.1.1.5 Boques de reg
III.1.1.6 Boques d'incendis subterrànies
III.1.1.7 Columnes hidrants contra incendis
III.1.2 Execució de les obres
III.1.2.1 Rases
III.1.2.2 Rentat i una desinfecció de la xarxa d'abastament d'aigua potable abans de la posada en funcionament
III.1.2.3 Pla de verificació del correcte funcionament, previ a la connexió
III.1.2.4 Arquetes per a vàlvules Dimensions mínimes
III.1.3 Mesurament i abonament de les obres

III.2 CONDUCCIONS DE CLAVEGUERAM
III.2.1 Definició de materials
III.2.1.1 Canonades
III.2.1.2 Tronetes i pous de registre
III.2.1.3 Embornals
III.2.2 Execució de les obres
III.2.2.1 Canonades
III.2.2.2 Tronetes i pous de registre
III.2.3 Mesurament i abonament
III.2.3.1 Canonades
III.2.3.2 Tronetes i pous de registre
III.2.3.3 Embornals

III.3 XARXES D'ENERGIA ELÈCTRICA I D'ENLLUMENAT PÚBLIC
III.3.1 Condicions per a l'instal·lació
III.3.2 Condicions dels materials
III.3.2.1 Tubs, canalitzacions de cables soterrats
III.3.2.2 Suports de llums
III.3.2.3 Basaments de les columnes
III.3.2.4 Llums
III.3.2.5 Quadres de protecció, mesura i control
III.3.2.6 Xarxa d'alimentació
III.3.2.7 Instal·lació elèctrica a l'interior dels suports
III.3.2.8 Protecció contra contactes directes i indirectes
III.3.2.9 Posades a terra
III.3.2.10 Conduccions per a baixa tensió
III.3.3 Mesurament i abonament de les obres
III.3.3.1 Estació transformadora
III.3.3.2 Aparellatge interior de l'"Estació transformadora"
III.3.3.3 Cables
III.3.3.4 Punt de llum
III.3.3.5 Centre i quadres de maniobra

Aquest document està en fase de pre-ingrés al sistema de gestió documental de 'Diputació de Tarragona'.
Fins que no es presenti al registre d'entrada de documents de la Seu Electrònica no se'n podran generar còpies autèntiques segons la Llei 39/2015 LPAC.
SIGNAT ELECTRÒNICAMENT PER:
** CARLES GRAS (R: B55592927) el dia 07/01/2025 a les 12:07:38 i VAZQUEZ GOMEZ, ANTONIO (FIRMA) el dia 07/01/2025 a les 12:12:21

III. INFRAESTRUCTURA DE SERVEIS.

L'obra de construcció de la infrastructura de serveis comprèn totes les xarxes de serveis que s'implanten de forma coordinada a les zones de voravia, entre la línia de vorada i la línia que delimita l'espai públic i l'espai parcel·lat. La vorada servirà de referència topogràfica per a construir les xarxes d'abastament d'aigua, gas canalitzat, telefonia, subministrament elèctric en alta tensió, enllumenat públic i xarxa de baixa tensió.

Seran d'aplicació les condicions generals especificades en els següents documents:

NORMATIVA III:
Real Decreto 140/2003, de 7 de febrero, por el cual se establecen los criterios sanitarios de la calidad del agua de consumo humano Plec de prescripcions tècniques generals per a canonades d'abastament d'aigua (Ordre del Ministeri d'Obres Públiques i Urbanisme, 28 de juliol de 1974).
Normes de pintura de l'Institut nacional de Tècnica Aeroespacial "Esteban Terrades"
Condicions preceptives a les obres d'abastament d'aigües (Decret 17.5.40)
Normes M.V. i instruccions d'il·luminació urbana del M.O.P.U. 1965 (Ordenances Municipals)
Reglament general del servei públic dels gasos combustibles. Decret 2913/1973 de 26 d'octubre (BOE de 21 de novembre de 1973)
Reglamento de Redes y acometidas de Combustibles Gaseosos

III.1.ABASTAMENT D'AIGUA

III.1.1 Definició de materials

III.1.1.1 Canonades.

Cada tub portarà impreses les següents característiques:

- Marca del fabricant
- Any de fabricació
- Diàmetre nominal
- Timbratge
- Pressió nominal
- Norma segons la que ha estat fabricat

Les característiques esmentades seran les adequades a la xarxa projectada. Per a qualsevol tipus de canonada, es compliran totes les especificacions del Plec de Prescripcions Tècniques per a canonades d'abastament del MOPU.

Els materials utilitzats en la construcció i que estiguin en contacte amb l'aigua no transmetran substàncies o propietats que contaminin o empitjorin la qualitat de l'aigua ni suposin l'incompliment dels requisits de l'Annex I del RD 140/2003 o un risc per a la població abastada.

En alguns revestiments epoxy es pot produir migració d'epiclorhidrina a l'aigua. En aquests cassos cal realitzar determinacions per tal de garantir que el nivell d'epiclorhidrina no superi els 0,10 µg/l.

Canonades d'amiant-ciment

Compliran les especificacions previstes al "Plec de Prescripcions Tècniques Generals per a canonades d'Abastament" i la norma UNE 88-203.

Canonades de polietilè

El polietilè per a construcció de canonades complirà la norma UNE 53.111. Per al polietilè de baixa densitat, i 53.133 per al polietilè d'alta densitat.

Aquest document està en fase de pre-ingrés al sistema de gestió documental de 'Diputació de Tarragona'.
Fins que no es presenti al registre d'entrada de documents de la Seu Electrònica no se'n podran generar còpies autèntiques segons la Llei 39/2015 LPAC.
SIGNAT ELECTRÒNICAMENT PER:
** CARLES GRAS (R: B55592927) el dia 07/01/2025 a les 12:07:38 i VAZQUEZ GOMEZ, ANTONIO (FIRMA) el dia 07/01/2025 a les 12:12:21

Els tubs presentaran un superfície uniforme i llisa, tant interiorment com exteriorment sense rastre de sediments ni incrustacions.

Canonades de PVC

Els tubs compliran la norma UNE 53.112

S'han de poder corbar en calent, sense reducció notable de secció (MI.BT 019-2). Ha de suportar bé els ambients corrosiu si els contactes amb greixos i olis. El diàmetre nominal ha de ser el de l'interior del tub i s'ha d'expressar en mil·límetres, amb grau de protecció (UNE 20.324) IP-667. Estabilitat a 60ºC major de 1 hora. Comportament al toc (53.315) de forma autoextingible.

El subministrament es realitzarà en feixos de tubs de llar > 3 m.

S'emmagatzemaran en llocs protegits contra impactes i dels raigs solars. Han de col·locar-se en posició horitzontal plana. L'alçada d'emmagatzematge no superarà els 1,5 m.

Canonades de fosa

Fabricació dels tubs
Els tubs de fosa dúctil seran centrifugats en conformitat amb la Norma Internacional ISO 2531.

La resistència mínima a la tracció serà de 420 N/mm2. El límit convencional d'elasticitat a 0, 2 % mínim serà de 300 N/mm2. L'allargament mínim al trencament serà d'un 10 % per a diàmetres nominals fins a DN 1000 i d'un 7 % per als diàmetres nominals DN 1200 a 1800.

Els valors del límit convencional d'elasticitat a 0,2% entre 270 i 300 N/mm2 seran acceptables quan l'allargament mínim al trencament sigui superior o igual a 12 % per als diàmetres nominals DN 60 a 1000 i a 10 % per als diàmetres nominals 1200 a 1800.

Els tubs centrifugats s'hauran de sotmetre, a la fàbrica, a una prova hidrostàtica durant, com a mínim, 10 segons, aplicant un pressió mínima definida a la taula següent per a tubs de la sèrie K9 (Valors superiors als de la norma).

DN	Pressió de prova hidrostàtica per als tubs de la sèrie K9 (bar)
60 a 30	60
350 a 600	50
700 a 1600	40
1800	32

Tipus de junt

Els junts amb endoll seran de tipus automàtic. El material utilitzat per als anells de junt serà un elastòmer EPDM o equivalent en conformitat amb la Norma Internacional ISO 4633.

A la Norma Internacional ISO 2230 es determinaren les condicions més adequades per a l'emmagatzemament dels elastòmers vulcanitzats.

Gruix dels Tubs

El gruix dels tubs serà generalment de classe K9 en conformitat amb la Norma internacional ISO 2531.

Marcat

Tots els tubs portaran d'origen les següents marques: diàmetre nominal, tipus d'unió, material, fabricant, any i número d'identificació.

Aquest document està en fase de pre-ingrés al sistema de gestió documental de 'Diputació de Tarragona'.
Fins que no es presenti al registre d'entrada de documents de la Seu Electrònica no se'n podran generar còpies autèntiques segons la Llei 39/2015 LPAC.
SIGNAT ELECTRÒNICAMENT PER:
** CARLES GRAS (R: B55592927) el dia 07/01/2025 a les 12:07:38 i VAZQUEZ GOMEZ, ANTONIO (FIRMA) el dia 07/01/2025 a les 12:12:21

Revestiments

Revestiment interiors

Els tubs estaran revestits de morter de ciment en conformitat amb la Norma Internacional ISO 4179.

El morter de ciment serà realitzat amb un ciment d'alt forn.

Els gruixos del morter de ciment estaran definits en el quadre següent:

DN	GRUIXOS (mm)		
	Normal	Valor mig mínim	Valor mínim en un punt
60 - 300	3	2,5	1,5
350 - 600	5	4,5	2,5
700 - 1200	6	5,5	3,0
1400 - 2000	9	8,0	4,0

Revestiment exterior

Els tubs estaran revestits exteriorment de zinc metàl·lic en conformitat amb la norma Internacional ISO 8179; la quantitat de zinc dipositada no serà superior a 200 g/m2 (valor superior al de la norma). Desprès del zincat els tubs seran revestits amb una pintura bituminosa; el promig de gruix de la pintura no serà inferior a 70 micres, en conformitat amb la Norma Internacional ISO 8179.

Fabricació de les peces especials

Les peces especials de fosa dúctil seran moldejades en conformitat amb la Norma Internacional ISO 2531.

La resistència a la tracció serà de 400 N/mm2. El límit convencional d'elasticitat a 0,2% mínim serà de 300 N/mm2. L'allargament mínim al trencament serà d'un 5 %.

Les peces especials sotmeses a la fàbrica a un control d'estanquitat mitjançant aire a una pressió d'1 bar, o bé, amb aigua, en conformitat a la Norma ISO 2531.

Tipus de junt

Les peces especials seran amb junt automàtic o mecànic.

El material utilitzat per als anells de junt (automàtic, mecànic o de brida) serà un elastòmer EPDM o equivalent en conformitat amb la Norma Internacional ISO 4633.

En la Norma Internacional ISO 2230 es determinen les condicions més adequades per a l'emmagatzemament dels elastòmers vulcanitzats.

Gruix de les peces especials

La classe de gruix de les peces especials, amb excepció de les tes, serà K12; la classe de gruix de les tes serà K14 en conformitat amb la Norma Internacional ISO 2531.

Marcat

Aquest document està en fase de pre-ingrés al sistema de gestió documental de 'Diputació de Tarragona'.
Fins que no es presenti al registra d'entrada de documents de la Seu Electrònica no se'n podran generar còpies autèntiques segons la Llei 39/2015 LPAC.
SIGNAT ELECTRÒNICAMENT PER:
** CARLES GRAS (R: B55592927) el dia 07/01/2025 a les 12:07:38 i VAZQUEZ GOMEZ, ANTONIO (FIRMA) el dia 07/01/2025 a les 12:12:21

Totes les peces portaran d'origen les següents marques: diàmetre nominal, tipus d'unió, material, fabricant, any, angle de colzes i brides (PV i DN).

Revestiments

Revestiments interior i exteriors

Les peces especials estaran revestides interior i exteriorment de pintura bituminosa amb un gruix mínim de 70 micres, o d'un revestiment epoxy assegurant una protecció equivalent.

Normativa d'obligat acompliment

ISO 2531: Tubs, unions i peces accessòries en fosa dúctil per a canalitzacions amb pressió.
ISO 4179: Tubs de fosa dúctil per a canalitzacions amb i sense pressió. Revestiment intern amb morter de ciment centrifugat. Prescripcions generals.
ISO 8179: Tubs de fosa dúctil. Revestiment extern de zinc.
ISO 8180: Canalitzacions de fosa dúctil. Manega de polietilè.
ISO 6600: Control de la compressió del morter acabat d'aplicar.
ISO 4633: Junts de cautxú. Especificació dels materials.

III.1.1.2 Unions de tubs.

Les unions entre els tubs hauran de ser totalment estanques, i no produiran cap debilitament del tub. La pressió nominal serà com a mínim igual a la dels tubs.

Unió de tubs d'amiant-ciment

Les unions entre tubs d'amiant-ciment es faran per mitjà de juntes "Gibault" o "RK".

Les juntes "Gibault" estan constituïdes per un maneguet, dues brides de ferro colat i dos anells tòrics de goma per produir l'estanquitat. Les brides es collen entre si per mitjà de cargols, premsant els anells la goma contra el maneguet.

El nombre de cargols per junta serà:

De D 50 mm a D 60 mm 2 cargols

De D 80 mm a D 125 mm 3 cargols

De D 150 mm a D 200 mm 4 cargols

De D 250 mm a D 350 mm 6 cargols

De D 400 mm a D 500 mm 8 cargols

Les juntes "RK" estan constituïdes per un maneguet d'amiant-ciment, amb una ranura central per muntar tacs de goma separadors dels caps de tubs, i dues més per dos anells de goma amb llavis d'estanquitat.

Unió de tubs de polietilè

L'estanquitat es produirà per mitjà d'una junta d'elastòmer entre la superfície exterior del tub i l'interior de la copa de la peça d'unió.

La subjecció mecànica la produirà un anell elàstic de material plàstic o metàl·lic, premsat sobre la superfície exterior del tub per un sistema de con de rosca.

Per al correcte muntatge de les unions es bisellaran sempre els caps del tub.

Les unions de tubs de polietilè d'alta densitat es podran fer també per soldadura.

Aquest document està en fase de pre-ingrés al sistema de gestió documental de 'Diputació de Tarragona'.
Fins que no es presenti al registre d'entrada de documents de la Seu Electrònica no se'n podran generar còpies autèntiques segons la Llei 39/2015 LPAC.
SIGNAT ELECTRÒNICAMENT PER:
** CARLES GRAS (R: B55592927) el dia 07/01/2025 a les 12:07:38 i VAZQUEZ GOMEZ, ANTONIO (FIRMA) el dia 07/01/2025 a les 12:12:21

L'execució de la soldadura comprendrà la preparació dels caps dels tubs, l'escalfament a temperatura controlada i el premsat dels tubs entre si.

Unió de tubs de PVC

Les unions entre tubs de PVC es faran per unió elàstica per conformat del cap i junta de goma. La realització de juntes es farà netejant curosament el cap del tub i la copa, i acoblant-les.

Unió de tubs de fosa

Neteja de l'endoll i de l'extrem llis

Es netejarà curosament amb un raspall metàl·lic i un drap l'interior de l'endoll i en especial l'allotjament de l'anell de junt.

Es netejarà també l'extrem llis i l'anell del junt.

Es marcarà a la part llisa del tub a juntar, amb una senyal al final de l'extrem llis, igual a la profunditat de l'endoll menys i cm.

Endollat del tub

Una vegada col·locat l'anell de junt en el seu allotjament s'escamparà amb pasta lubricant la superfície aparent del mateix i l'extrem llis del tub.

Es centrarà l'extrem llis en l'endoll alineat ambdós tubs. La unió es realitzarà preferentment amb tràctel fins que la marca realitzada coincideixi amb la vertical de la secció de l'endoll. Es podran utilitzar altres mitjans sempre que no danyin el tub.

Una vegada realitzada la unió es verificarà amb una platina metàl·lica la posició correcta del junt en el seu allotjament. Si el diàmetre jo permet es realitzarà una verificació des de l'interior.

Tall dels tubs

Quan sigui necessari realitzar un tall en el tub és imperatiu restablir, a la part final de l'extrem llis, el xamfrà que permet el centrat del tub facilitant la connexió i evitant que es deteriori l'elastòmer del junt.

Es restablirà el revestiment amb pintura epoxy d'eixugat ràpid.

Desviacions angulars

Es respectaran les desviacions angulars que permetin aquest junts, que son les següents:
- De DN 60 a 150: 5º
- De DN 200 a 300: 4º
- De DN 350 a 600: 3º
- De DN 700 a 800: 2º
- De DN 900 a 1800: 1º 30'

III.1.1.3.Peces especials.

Seran del mateix material que el tub, de ferro colat o de fosa mal·leable.

S'empraran per a canvis de direcció o secció de les canonades, desviacions o interrupció. Portaran gravada la marca del fabricant.

S'ancoraran amb topalls de formigó prou dimensionats per suportar les forces originades per la

Aquest document està en fase de pre-ingrés al sistema de gestió documental de 'Diputació de Tarragona'.
Fins que no es presenti al registre d'entrada de documents de la Seu Electrònica no se'n podran generar còpies autèntiques segons la Llei 39/2015 LPAC.
SIGNAT ELECTRÒNICAMENT PER:
** CARLES GRAS (R: B55592927) el dia 07/01/2025 a les 12:07:38 i VAZQUEZ GOMEZ, ANTONIO (FIRMA) el dia 07/01/2025 a les 12:12:21

pressió interior.

L'acoblament es farà pel mateix sistema que el prescrit per al tub, o amb platines.
Els materials a emprar per cada classe de tub seran:

Per tubs de fibrociment	Ferro colat
Per tubs de polietilè	Polietilè
Per tubs de PVC	P.V.C.
Per tubs de fosa	Fosa

S'exceptuen els collarets de derivació per escomeses, els quals seran sempre de ferro colat.

Corbes.

- Tindran igual diàmetre interior que el tub, i un radi de curvatura de l'eix de tres vegades el radi interior del tub com a mínim.

Cons.

- S'empraran per a connectar canonades de diàmetres diferents.

Derivació en T.

- Es faran per les derivacions de més de 50 mm. de diàmetre.
- no podran produir cap estrangulació.

Collarets.

S'empraran per a construcció d'escomeses en fase d'urbanització secundària i en general per a les derivacions de menys de 40 mm de diàmetre.

Seran de dues peces, de ferro colat, i ajustats al diàmetre exterior del tub. L'estanquitat entre la canonada i el collaret, s'aconseguirà per interposició d'un anell de goma i premsant el collaret al tub amb dos caragols.

III.1.1.4 Vàlvules.

Es faran servir per al comandament de cabals, seguretat de les instal·lacions i aïllament de sectors de la xarxa.

En la seva construcció es faran servir únicament materials resistents a la corrosió com els següents: fosa grisa, fosa nodular, bronze, acer fos, acer inoxidable i elastòmer.

El cos de la vàlvula haurà de ser prou resistent per suportar sense deformació les pressions de servei i les sobrepressions que es puguin produir.

Les vàlvules que s'hagin d'accionar manualment, hauran de ser capaces d'obrir i tancar amb pressió nominal sobre una sola cara sense esforços excessius.

El tancament serà estanc en totes les vàlvules.

S'instal·laran dins d'arquetes d'obra proveïdes de tapa de ferro colat i marc, de dimensions que permetin la inspecció i accionament de la vàlvula i el seu desmuntatge parcial o total sense enrunar l'arqueta.

Aquest document està en fase de pre-ingrés al sistema de gestió documental de 'Diputació de Tarragona'.
Fins que no es presenti al registre d'entrada de documents de la Seu Electrònica no se'n podran generar còpies autèntiques segons la Llei 39/2015 LPAC.
SIGNAT ELECTRÒNICAMENT PER:
** CARLES GRAS (R: B55592927) el dia 07/01/2025 a les 12:07:38 i VAZQUEZ GOMEZ, ANTONIO (FIRMA) el dia 07/01/2025 a les 12:12:21

Vàlvules de comporta.

S'empraran diàmetres de 80 mm. Tindran el cos de fosa nodular o fosa grisa per pressions nominals fins a 25 Kg/cm2. L'eix serà d'acer inoxidable i fet d'una sola peça, fins i tot la valona de fixació.

La femella serà de bronze. El bagan, d'igual material que el cos, tancarà per pressió sobre superfície d'elastòmer. L'accionament sense càrrega es podrà fer sense esforç apreciable, i els mecanismes seran prou resistents per poder obrir-la quan estigui sotmesa a la pressió nominal sobre una sola cara.

La unió als tubs es farà amb colls i unions gibault.

L'estanquitat de l'eix s'aconseguirà amb juntes d'elastòmer.

Les vàlvules de comporta seran de fosa grisa, fabricades de conformitat amb la Norma Internacional ISO 7259 tipus A

Dimensions cara a cara

Les dimensions cara a cara de les vàlvules de comporta amb extremitats de brides acompliran la norma ISO 5752, Sèrie 14 (distància curta entre cares) o Sèrie 15 (distància llarga entre cares).

Extremitats amb brides

Les extremitats amb brides hauran de tenir dimensions conformes amb les de les brides de connexió de la norma internacional ISO 7005-2.

Eix de maniobra

Les vàlvules de comporta seran de disseny amb eix de maniobra no ascendent. L'estanquitat de l'eix estarà garantida per dos junts tòrics com a mínim, les que s'ha de poder canviar quan la vàlvula estigui amb pressió i en posició d'obertura màxima.

Revestiment

Desprès de netejar i granellar, les vàlvules de comporta rebran tant per dins com per fora un revestiment d'empolsament epoxy amb un gruix mínim de 150 micres. El producte que es selecciona per al revestiment no haurà d'afectar la qualitat de l'aigua a les condicions d'ús.

Materials

El cos, la tapa i la comporta seran de fosa grisa conforme amb la norma internacional ISO 1083.

L'eix de maniobra estarà fabricat en acer inoxidable amb un 13 % de crom i serà forjat en fred.

Assajos

Cada vàlvula haurà de patir assajos hidràulics a la fabrica segon la norma internacional ISO 5208:

- Assaig de cos a 1,5 vegades la pressió admissible.
- Assaig d'estanquitat de la comporta a 1,1 vegades la pressió màxima admissible.

Vàlvules de papallona.

Es faran servir en els mateixos casos que les vàlvules de comporta, i amb preferència a elles per diàmetres superiors a 200 mm.

Aquest document està en fase de pre-ingrés al sistema de gestió documental de 'Diputació de Tarragona'.
Fins que no es presenti al registre d'entrada de documents de la Seu Electrònica no se'n podran generar còpies autèntiques segons la Llei 39/2015 LPAC.
SIGNAT ELECTRÒNICAMENT PER:
** CARLES GRAS (R: B55592927) el dia 07/01/2025 a les 12:07:38 i VAZQUEZ GOMEZ, ANTONIO (FIRMA) el dia 07/01/2025 a les 12:12:21

El cos serà de fosa dúctil o fosa grisa per pressions nominals fins a 25 kg/cm2., i d'acer fos per pressions superiors.

Les vàlvules de papallona seran fabricades segons la norma ISO 5752. Seran d'extremitats amb brides, de seient metàl·lic, amb una papallona descentrada i suportada per dos eixos col·locats en coixinets autolubricats.
Maniobra de la vàlvula

La papallona podrà pivotar amb un angle comprès entre 0 i 90º, des d'una posició completament oberta a una posició completament tancada o viceversa. Les vàlvules de papallona estaran dissenyades per a la seva instal·lació en posició horitzontal i podran maniobrar-se en presència de flux.

El junt d'estanquitat solidari amb la papallona podrà canviar-se sense desmuntar el mecanisme de reducció, papallona o els eixos i sense enretirar la vàlvula de la xarxa.

Mecanisme de reducció

La vàlvula de papallona anirà equipada amb un mecanisme de tipus irreversible amb o sense reductor primari i posicionat sota un carter hermètic.

El mecanisme tindrà una lubricació permanent, no estarà en contacte amb el flux transportat i anirà equipat amb un indicador de posició proporcional amb el fi d'indicar la posició angular de la papallona. El mecanisme estarà dimensionat per a permetre un comandament manual fàcil amb el màxim de pressió diferencial i estarà dissenyat, com a mínim, amb el grau d'estanquitat IP 67 segons DIN 40050 que evita la introducció de pols i d'aigua.

Normativa d'obligat acompliment

ISO 1083: Fosa de granit esferoidal o granit nodular.
ISO 7259 Vàlvules de comporta en fosa generalment maniobrades sota boca de clau per a instal·lacions enterrades.
ISO 5752 Aparells de valvuleria metàl·lica utilitzats en canonades amb brides.
ISO 7005-2 Brides en fosa. Característiques i dimensions
ISO 5210 Connexió de servomotors multivoltes als aparells de valvuleria
ISO 5210 Connexió dels accionadors 1/4 de volta als aparells de valvuleria
ISO 5208 Assajos de pressió per a aparells de valvuleria.

Vàlvules de retenció.

Seran del tipus de bola, o amb comporta.

El cos serà de fosa nodular o fosa grisa per pressions nominals fins a 25kg/cm2., i d'acer fos per pressions superiors.

Quan siguin de dues comportes, estaran articulades sobre un eix d'acer inoxidable i tancaran sobre juntes d'elastòmer.

La tanca sempre serà estanca

III.1.1.5 Boques de reg.

El cos serà de ferro colat. Les aixetes seran de bronze. El racord serà d'endoll ràpid segons la Norma UNE 23-400, d'aleació d'alumini o bronze, DN 45 o 70.

S'instal·larà dins d'una arqueta que podrà estar formada pel mateix cos, i tapa de ferro colat desmuntable.

Aquest document està en fase de pre-ingrés al sistema de gestió documental de 'Diputació de Tarragona'.
Fins que no es presenti al registre d'entrada de documents de la Seu Electrònica no se'n podran generar còpies autèntiques segons la Llei 39/2015 LPAC.
SIGNAT ELECTRÒNICAMENT PER:
** CARLES GRAS (R: B55592927) el dia 07/01/2025 a les 12:07:38 i VAZQUEZ GOMEZ, ANTONIO (FIRMA) el dia 07/01/2025 a les 12:12:21

III.1.1.6 Boques d'incendis subterrànies

S'instal·laran dins d'una arqueta d'obra, comprenent una vàlvula de comporta i un racord d'endoll ràpid segons la Norma UNE 23-400. Es proveirà la tapa de ferro colat 600 mm amb marc.

III.1.1.7 Columnes hidrants contra incendis.

El cos serà de fosa nodular o fosa grisa. La tanca estarà a 1m. sota terra accionada per un eix d'acer inoxidable. Disposarà d'un sistema de buidat de l'aigua que quedi a la columna després de tancar per evitar que el gel la pugui deixar fora de servei en un moment de necessitat,

III.1.2 Execució de les obres.

III.1.2.1 Rases.

Les rases per instal·lació de canonades tindran una amplada mínima de 30 cm. superior al diàmetre exterior del tub, i una fondària suficient per instal·lar la canonada de forma que quedi una alçada mínima entre la generatriu superior de tub i la superfície de 80 cm. quan s'instal·li sota voreres, i de 100 cm. quan s'instal·li sense protegir sota calçades. Es situarà a la seva posició correcta prenent com a referència la cota superior de la vorada col·locada.

El fons de la rasa s'anivellarà estenent una capa de sorra, sauló o greda de 5 cm. com a mínim.

Un cop muntada la canonada es taparà fins a 10 cm. a sobre del tub amb sorra, sauló o greda, compactant perfectament els costats del tub.

La resta de rebliment es farà amb els materials de l'excavació o de préstec segons normativa de l'apartat (5) (rebliment de rases).

La primera compactació es farà quan hi hagi com a mínim 50 cm. de terra sobre tub. S'exigirà una densitat superior al 95 % de la màxima obtinguda a l'assaig pròctor modificat.

Per a totes les canonades instal·lades es faran les proves d'estanquitat i de pressió interior;

III.1.2.2 Rentat i una desinfecció de la xarxa d'abastament d'aigua potable abans de la posada en funcionament

Al moment de la posada en funcionament es farà un rentat i una desinfecció tant del dipòsit com de la xarxa que el connectarà amb la xarxa municipal, seguint les directrius i especificacions que marqui l'Agència de Protecció de la Salut en el seu moment.

III.1.2.3 Pla de verificació del correcte funcionament, previ a la connexió

Juntament amb el rentat i la desinfecció de la instal.lació, es realitzaran els següents treballs, per a verificar el correcte funcionament de la mateixa:

· Control de l'estanqueïtat del dipòsit mitjançant el pou de control de fuites i control visual exterior

· Control de l'estanqueïtat de la nova xarxa de distribució

· Correcte funcionament de tota la valvuleria instal.lada

· Correcte funcionament de tot el sistema de cloració i recirculació de l'aigua tractada

· Correcte funcionament del sistema de comunicació entre les bombes i nou dipòsit

· Correcte funcionament del sistema de sondes

Aquest document està en fase de pre-ingrés al sistema de gestió documental de 'Diputació de Tarragona'.
Fins que no es presenti al registre d'entrada de documents de la Seu Electrònica no se'n podran generar còpies autèntiques segons la Llei 39/2015 LPAC.
SIGNAT ELECTRÒNICAMENT PER:
** CARLES GRAS (R: B55592927) el dia 07/01/2025 a les 12:07:38 i VAZQUEZ GOMEZ, ANTONIO (FIRMA) el dia 07/01/2025 a les 12:12:21

III.1.2.4 Arquetes per a vàlvules Dimensions mínimes.

Les arquetes que es facin a sota les voreres, per vàlvules de diàmetres inferiors a 100 mm i fondàries màximes d'1 m., seran de planta quadrada 0,50 x 0,50 m. interior, i paret d'obra de 15 cm. de gruix. El trampilló d'accés serà de ferro colat, amb marc del mateix material, forma quadrada i mides 40 x 40 cm.

Les arquetes que es facin per vàlvules de diàmetre igual o superior a 100 mm., o fondàries d'1m, seran de planta quadrada o circular amb dimensió suficient per a permetre el desmuntatge de la vàlvula, i com a mínim de 0,60 m. interior. La paret serà d'obra de 15 cm. gruix. El trampilló d'accés serà de ferro colat, amb marc del mateix material.

Les parets no reposaran en cap cas sobre els tubs, fent-se arcs de descàrrega per al seu pas.

Es preveurà un sistema de desguàs o com a mínim un pericó per poder recollir l'aigua que hi entri.

En tot cas, s'intentarà compatibilitzar la definició d'elements amb la normativa i criteri particular de la companyia concessionària.

III.1.3 Mesurament i abonament de les obres.

- Si el pressupost del Projecte no especifica altra cosa, les conduccions d'abastament d'aigües es mesuraran i abonaran per metre lineal realment construït.
- S'entendrà que el preu del metre lineal inclou la part proporcional de juntes, unions, topalls, proteccions i tots els materials, maquinària i operacions necessàries per deixar les obres amb la qualitat definida als apartats anteriors. Únicament les arquetes, vàlvules, hidrants i boques d'incendi, s'abonaran per unitat realment executada, sempre que el pressupost del projecte així ho especifiqui.

III.2 CONDUCCIONS DE CLAVEGUERAM

III.2.1 Definició de materials

III.2.1.1 Canonades

Les canonades a utilitzar per les clavegueres seran de policlorur de vinil dur PVC amb paret estructurada (WAVIHOL de la casa Glassidur o equivalent) de diàmetre nominal mínim 315 mm, càrrega de deformació de 20.000 Kg/m2 mòdul de rigidesa major o igual de 8 KN/m2 i sistema d'unió mitjançant una junta elastòmera de llavis incorporada al tub, fixada per un anell de polipropilé o maniguets femella-femella, segons es connectin tubs sencers o parcials.

Les peces auxiliars del sistema de canonades de PVC amb paret estructurada a utilitzar en aquesta obra són: L'empelt "click", el colze mascle femella de 87,30º, el maniguet amb angle de 6º i el maniguet amb junta elàstica recobert d'arena.

Els tres primeres s'utilitzaran per fer connexions de les clavegueres amb els tubs d'escomesa, y la quarta per fer l'enllaç entre pous de registre canonada principal.

Es rebutjaran els tubs que, al moment d'utilitzar-se, presentin trencs a les pestanyes de les juntes, o qualsevol altre defecte que pugui afectar a la resistència o estanquitat. En tots els casos i per diferents tipus de materials (gres i fibra de vidre, polietilè etc.) es compliran totes les condicions del Plec General de canonades de sanejament del MOPU.

III.2.1.2 Tronetes i pous de registre.

Es defineixen com a tronetes i pous de registre, les obres petites que completen el sistema de drenatge longitudinal o transversal. Seran de formigó, construïts "in situ", prefabricats o d'obra de fàbrica (maó).

Aquest document està en fase de pre-ingrés al sistema de gestió documental de 'Diputació de Tarragona'.
Fins que no es presenti al registra d'entrada de documents de la Seu Electrònica no se'n podran generar còpies autèntiques segons la Llei 39/2015 LPAC.
SIGNAT ELECTRÒNICAMENT PER:
** CARLES GRAS (R: B55592927) el dia 07/01/2025 a les 12:07:38 i VAZQUEZ GOMEZ, ANTONIO (FIRMA) el dia 07/01/2025 a les 12:12:21

Per a llur construcció s'utilitzaran formigons tipus HA-20, llevat indicació en contra als Plànols o Prescripcions Tècniques Particulars. En cas de prefabricat s'exigirà HA-25.

III.2.1.3 Embornals.

Es construiran de fàbrica de maó, formigó en massa o secció equivalent de formigó prefabricat.

S'ha de comprovar de forma especial que se situen els embornals als punts més baixos de la calçada, de manera que en cap cas puguin formar-se bassals a zones sense desguàs.

Les fàbriques seran de maó massís d'acord amb l'esquema o de l'element prefabricat equivalent.

III.2.2 Execució de les obres.

III.2.2.1 Canonades

L'execució de les obres inclou les operacions següents:
-Subministrament i emmagatzematge del tub.
-Transport i manipulació.
-Preparació de l'assentament.
-Muntatge dels tubs.
-Col·locació i rejuntat dels tubs, incloent peces especials i entroncaments amb d'altres elements o canonades. El rejuntat serà interior i exterior.
-Execució de la junta.
-Construcció del maniguet de junta amb gruix mínim a la clau de deu centímetres (10 cms.) de formigó.
-Rebliment de la rasa
-Proves canonades instal·lades.

-Subministrament i emmagatzematge del tub.

El subministrament es farà al por major. Cada tub ha de tenir marcades, a distàncies més grans d'un metre, de forma indeleble i ben visibles les dades següents:
-Nom del fabricant o marca comercial
-Referència del material, diàmetre nominal, gruix nominal, i pressió nominal.
-Tot en el mateix ordre.

L'emmagatzematge es farà en llocs protegits contra els impactes. S'ha apilaran horitzontalment i paral·lelament sobre superfícies planes i l'alçada de la pila serà D 1.5 m.

La col·locació acomplirà les normes del "Plec de Prescripcions Tècniques Generals per a canonades de Sanejament de la poblacions" (B.O.E. de 23 de setembre de 1986)

Col·locada la canonada i revisada per L'Enginyer Encarregat podrà ser tapada però deixant al descobert les unions fins que s'hagi sotmès a la pressió hidràulica i es trobi comprovat la impermeabilitat de les juntes. La preparació de l'assentament consistirà en la preparació del terreny natural (neteja, anivellació, compactació etc) i l'execució d'un llit, per a l'assentament correcte dels tubs, juntes, colzes etc. Si al Projecte es fixa solera de formigó, la preparació del terreny pel formigonat de la solera, queda inclòs en aquesta operació de l'assentament. El formigó tindrà resistència característica superior a 150 kg/cm2.

Un cop preparat l'esmentat assentament, o executada la solera de formigó es procedirà a la col·locació dels tubs, en sentit ascendent.

La Direcció podrà exigir assaigs d'estanquitat de qualsevol secció, o de la totalitat de la canonada,

Aquest document està en fase de pre-ingrés al sistema de gestió documental de 'Diputació de Tarragona'.
Fins que no es presenti al registre d'entrada de documents de la Seu Electrònica no se'n podran generar còpies autèntiques segons la Llei 39/2015 LPAC.
SIGNAT ELECTRÒNICAMENT PER:
** CARLES GRAS (R: B55592927) el dia 07/01/2025 a les 12:07:38 i VAZQUEZ GOMEZ, ANTONIO (FIRMA) el dia 07/01/2025 a les 12:12:21

tant abans com després de reomplir les rases. Si aquestes proves denuncien defectes d'estanquitat, el Contractista estarà obligat a aixecar i executar de nou, al seu càrrec, les seccions defectuoses.

-Transport i manipulació.

Transport

- No patiran cops ni fregaments.
- Es col·locaran en posició horitzontal i paral·lelament a la direcció del medi de transport.
- Es tindrà en compte l'alçada de les piles, de forma que les càrregues d'aixafament no superin el 50 % de les de prova.

Manipulació

- No es deixaran caure ni rodar sobre pedres.
- Els cables estaran protegits per a no malmetre la superfície del tub. Es convenient la suspensió per mitjà de brides de cinta ampla.
- El Contractista aconseguirà de la Direcció d'obra, l'aprovació dels mètodes de manipulació i descàrrega.

Descàrrega

- Es procurarà deixar els tubs prop de la rasa i en cas de no estar oberta es situaran al costat oposat d'on es pensa dipositar els productes d'excavació.
- S'evitarà que el tub quedi recolzat sobre punts aïllats.

-Preparació de l'assentament.

La preparació de l'assentament consistirà en la preparació del terreny natural (neteja, anivellació, compactació, etc.) I l'execució d'un llit, per l'assentament correcte dels tubs, juntes, colzes, etc. Si al Projecte es fixa solera de formigó, la preparació del terreny pel formigonat de la solera, queda inclòs en aquesta operació de l'assentament. el formigó tindrà resistència característica superior a 150 kg/cm2.

- Muntatge dels tubs.

- S'hauran d'examinar abans de baixar-los a la rasa.
- A la rasa haurà de comprovar-se que els tubs tinguin l'interior lliure de terra, pedres, etc., abans de muntar.
- Els tubs, una vegada muntats, hauran de calçar-se i acollar-se per evitar el seu moviment.
- Haurà de muntar-se els tubs en sentit ascendent, assegurant el desguàs en els punts baixos.

-Rebliment de la rasa

- Abans de reblir la rasa s'obtindrà l'autorització de la D.F.
- En general no es col·locarà més de 100 metres abans de procedir al rebliment parcial
- La compactació es realitzarà per tongades successives amb les següents consideracions: en base a l'estabilitat del terreny i al tipus de reblert.

-Proves canonades instal·lades

Proves per trams

Abans de començar les proves, han d'estar col·locades en posició definitiva tots els accessoris de la conducció. El replanteig efectuat i les condicions físiques de la instal·lació final ens indicaran els

Aquest document està en fase de pre-ingrés al sistema de gestió documental de 'Diputació de Tarragona'.
Fins que no es presenti al registre d'entrada de documents de la Seu Electrònica no se'n podran generar còpies autèntiques segons la Llei 39/2015 LPAC.
SIGNAT ELECTRÒNICAMENT PER:
** CARLES GRAS (R: B55592927) el dia 07/01/2025 a les 12:07:38 i VAZQUEZ GOMEZ, ANTONIO (FIRMA) el dia 07/01/2025 a les 12:12:21

punts on es creu convenient situar vàlvules antiariet addicionals que siguin necessàries per evitar cop d'ariet no previstos en projecte en qualsevol tram de la canonada que així ho estimi la D.F.

- Es comprovarà al menys el 10 % de la longitud total de la canonada.
- El director de l'Obra definirà els trams a provar.
- Una vegada construïts els pous i col·locada la canonada, i abans del reblert de la rasa, s'informarà al Director d'Obra per fer les proves.
- Obturar la canonada en connexió al pou aigües avall i tapar la resta de les sortides fins el pou aigües amunt del tram a provar.
- Després de 30 minuts de reblert, es comprovarà que no existeixin pèrdues en els tubs, junts i pous.
- A criteri de la D.F. podrà substituir-se aquest sistema per altre contrastat que permeti la detecció de pèrdues.
- En cas de pèrdues, el Contractista les arranjarà i es procedirà a la substitució dels trams amb pèrdues i es farà una nova prova.
- Tots els medis de material i personal seran a compte del Contractista.

-Revisió general.

- Una vegada finalitzada l'obra i abans de la recepció, es comprovarà el bon funcionament de la xarxa, abocant-se aigua en els pous de registre de capçalera o mitjançant cambres de descàrrega, si existeixen, verificant el pas correcte de l'aigua en els pous aigües avall.
- El contractista subministrarà el personal i els materials necessaris per a aquesta prova.

III.2.2.2 Tronetes i pous de registre.

L'excavació i posterior replè de les rases, per l'emplaçament d'aquestes obres, s'executarà segons el que es prescriu en l'article 6 del present Plec. Un cop efectuada l'excavació, es procedirà a construir o col·locar les peces prefabricades, amb la situació i dimensions definides als plànols, tenint cura, especialment, en l'acompliment de les cotes definides als Plànols o fixades per la Direcció. La unió de les peces prefabricades es farà amb morter.

Les reixetes i tapes s'ajustaran perfectament al cos de l'obra i, llevat indicació en contra, es col·locaran de forma que llur cara superior quedi al mateix nivell que les superfícies adjacents.

III.2.3. Mesurament i abonament

III.2.3.1 Canonades

Les canonades es mesuraran pels metres de longitud de la seva generatriu inferior, descomptant les longituds de les interrupcions degudes a tronetes, pous etc. A l'esmentat mesurament se li aplicarà el preu unitari corresponent, segons el tipus i diàmetre del tub.

L'import resultant comprèn el subministrament dels tubs, execució de juntes, les peces especials i els entroncaments amb tronetes o altres canonades.

Sempre que el pressupost del Projecte no contempli una partida específica per el seu abonament, s'entendrà que el material d'assentament o solera de formigó, i el formigó de reforç fins als ronyons, queda inclòs al preu unitari. Llevat prescripció en contra, el recobriment sencer dels tubs, d'executar-se serà d'abonament independent.

III.2.3.2 Tronetes i pous de registre.

Sempre que el Pressupost del projecte no especifiqui altra cosa, les tronetes i pous de registre es mesuraran i abonaran per unitats (Ut) realment executades. No podrà ser objecte d'abonament independent l'execució d'alguns pous d'alçades superiors a les normals, ja que el preu s'entendrà deduït de l'alçada mitja de pous.

Aquest document està en fase de pre-ingrés al sistema de gestió documental de 'Diputació de Tarragona'.
Fins que no es presenti al registra d'entrada de documents de la Seu Electrònica no se'n podran generar còpies autèntiques segons la Llei 39/2015 LPAC.
SIGNAT ELECTRÒNICAMENT PER:
** CARLES GRAS (R: B55592927) el dia 07/01/2025 a les 12:07:38 i VAZQUEZ GOMEZ, ANTONIO (FIRMA) el dia 07/01/2025 a les 12:12:21

III.2.3.3 Embornals.

Els embornals i buneres s'abonaran per unitats (ut) realment construïdes. En aquesta unitat es considerarà inclosa la troneta, o pou de caiguda d'aigües, la reixeta i tapa, així com l'excavació i rebliment llevat prescripció en contra.

També estarà inclosa al preu la conducció per comunicar l'embornal amb pou de registre més pròxim, sempre que al Projecte no es mesuri i aboni com a ml. de conducció.
-Altres elements singulars (cambra de descàrrega i sobreexidors de crescudes): S'abonarà per unitats realment construïdes. Sempre que el Projecte no especifiqui altra cosa, el preu inclourà tots els materials i operacions necessàries per a deixar cada element singular correctament acabat.

III.3 XARXES D'ENERGÍA ELÈCTRICA I D'ENLLUMENAT PÚBLIC

III.3.1 Condicions per a la instal·lació

A més a més de les Condicions Tècniques contingudes al present Plec, seran d'aplicació les generals, especificades als següents documents:
- Reglament Electrotècnic per a Baixa Tensió (R. D. 842/2002 de 2 d'agost).
- Instruccions Tècniques Complementàries al Reglament Electrotècnic per a Baixa Tensió.
- Reglament de Verificacions Elèctriques i Regularitat al Subministrament d'Energia (Decret del 12 de maig del 1954).
- Reglament Tècnic de Línies Elèctriques Aèries d'Alta Tensió (Decret 3151/68 de 28 de novembre).
- Reglaments sobre instal·lacions i funcionament de Centrals Elèctriques i Estacions Transformadores, aprovats per Ordre de 23 de febrer de 1949.
- Normes i Instruccions del "*Ministerio de la Vivienda*", sobre Enllumenat Urbà.
-Normes UNE declarades d'obligat acompliment.
- Les recomanacions d'"U.N.E.S.A".
- Recomanacions Internacionals sobre Enllumenat de les Vies Públiques, publicat pel "*Ministerio de Obras Públicas*".

Seran també d'obligat acompliment les Normes particulars de la Companyia Subministradora, així com la legislació que substitueixi, modifiqui o completi les esmentades disposicions, i també la nova legislació aplicable, que es promulgui amb anterioritat a la Contractació de la present Obra.

El Contractista s'obliga a mantenir amb l'Empresa subministradora el contacte necessari, per mitjà del Tècnic Encarregat, per tal d'evitar criteris diferents i posteriors complicacions.

Permisos, llicències i dictàmens

El Contractista haurà d'obtenir els permisos, visats, llicències i dictàmens necessaris per a l'execució i posta en servei de les obres, i haurà d'abonar tots els càrrecs, taxes i impostos, que es derivin de llur obtenció i de visat del Projecte d'Enllumenat Públic, pel Col·legi Professional corresponent.

El Contractista també haurà d'abonar totes les despeses necessàries per a l'obtenció de l'Aprovació Prèvia del Projecte i l'Autorització de Posada en Servei, per part dels Serveis d'Indústria de la Generalitat.

Documentació prèvia a l'inici de les obres elèctriques

Un cop adjudicada l'obra definitivament, i abans de la instal·lació el Contractista presentarà al Tècnic Encarregat els catàlegs, cartes, mostres, certificats de garantia, de "colada", etc. dels materials que s'han d'utilitzar a l'obra.

Abans d'instal·lar qualsevol material, caldrà presentar el següent:

Aquest document està en fase de pre-ingrés al sistema de gestió documental de 'Diputació de Tarragona'.
Fins que no es presenti al registre d'entrada de documents de la Seu Electrònica no se'n podran generar còpies autèntiques segons la Llei 39/2015 LPAC.
SIGNAT ELECTRÒNICAMENT PER:
** CARLES GRAS (R: B55592927) el dia 07/01/2025 a les 12:07:38 i VAZQUEZ GOMEZ, ANTONIO (FIRMA) el dia 07/01/2025 a les 12:12:21

- Bàculs i columnes

Certificats i plànols amb totes les característiques de suport (mides, gruixos, tipus, d'acer, característiques del galvanitzat, etc.), que figurin en aquest plec de Condicions, Plànols i altra documentació d'aquest Projecte. Certificat de "colada".

- Llums

Certificats i catàlegs amb dimensions i característiques de tots els elements que composen el llum, concretament del reflector. Corbes fotomètriques.

Certificat del flux lluminós emès a l'hemisferi superior (F.H.S.)

- Làmpades

Certificats i catàlegs amb les característiques més importants, concretament mides, vida mitjana i flux lluminós.

- Equip d'encesa

Certificats i catàlegs amb les característiques tècniques pròpies.

- Cables

Certificat d'homologació del cable No es podran emprar materials sense que prèviament hagin estat acceptats per la Direcció de l'Obra. Aquest control previ no constitueix recepció definitiva, i, per tant, els materials poden ser rebutjats per la Direcció de l'Obra, àdhuc després de ser col·locats, si no acomplissin les condicions exigides en aquest Plec de Condicions, podent ser reemplaçats per d'altres, que acompleixin les esmentades qualitats.

Els materials rebutjats per la Direcció de l'Obra, si fossin replegats o col·locats, hauran de ser retirats pel Contractista, immediatament i en llur totalitat. De no acomplir-se aquesta condició, la Direcció de l'Obra podrà manar retirar-los pel mitjà que cregui oportú pel compte de la Contracta. Tots els materials i elements estaran en perfecte estat de conservació i ús, i es rebutjaran aquells que estiguin avariats, amb defectes o deteriorats.

Els materials o elements a emprar, les característiques particulars dels quals no s'especifiquin expressament en aquest Plec de Condicions seran del tipus i qualitats que s'utilitzin normalment per l'Empresa Subministradora d'electricitat, i previ el vist-i-plau del Director de l'Obra.

III.3.2 Condicions dels materials

III 3.2.1 Tubs, canalitzacions de cables soterrats

Els tubs per a les canalitzacions soterrades d'enllumenat exterior hauran de ser els indicats en la ITC-BT-21 i el grau de protecció mecànica l'indicat en l'esmentada instrucció.

El diàmetre interior no serà inferior a 60 mm.

III 3.2.2 Suports de llums

Característiques

Els suports dels llums de l'enllumenat exterior s'ajustaran a la normativa vigent (en el cas que siguin d'acer hauran de complir el R.D. 2642/85, el R.D. 401/89 i l'O.M. de 16/05/89). Els materials seran resistents a les accions de la intempèrie o estaran protegits degudament contra aquestes, per tal d'impedir l'entrada d'aigua de pluja i l'acumulació de l'aigua procedent de condensació. Els suports, els seus ancoratges i les fonamentacions es dimensionaran de forma que puguin resistir

Aquest document està en fase de pre-ingrés al sistema de gestió documental de 'Diputació de Tarragona'.
Fins que no es presenti al registre d'entrada de documents de la Seu Electrònica no se'n podran generar còpies autèntiques segons la Llei 39/2015 LPAC.
SIGNAT ELECTRÒNICAMENT PER:
** CARLES GRAS (R: B55592927) el dia 07/01/2025 a les 12:07:38 i VAZQUEZ GOMEZ, ANTONIO (FIRMA) el dia 07/01/2025 a les 12:12:21

les sol·licitacions mecàniques, tenint en compte particularment l'acció del vent, amb un coeficient de seguretat no inferior a 2,5, tot i considerant els llums complets instal·lats en el suport.

Els suports que així ho requereixin hauran de disposar d'una obertura amb dimensions adequades a l'equip elèctric per accedir als elements de protecció i de maniobra; la part inferior de l'obertura estarà situada, pel cap baix, a 0,30 m de la rasant, i estarà dotada de porta o portelló amb un grau de protecció IP 44 segons l'UNE 20324 (EN 60529) i IK10 segons l'UNE-EN 50.102. la porta o la portella solament es podrà obrir mitjançant la utilització d'eines especials i disposarà d'una presa de terra quan sigui metàl·lica.
Quan degut a la seva situació o dimensions les columnes fixades o incorporades a obres de fàbrica no permetin la instal·lació dels elements de protecció i maniobra en la base, podran col·locar-se aquests en la part superior, en un lloc adequat o en l'interior de l'obra de fàbrica.

La superfície exterior de la columna no presentarà taques, ratlles ni abonyegaments i les soldadures es poliran degudament per tal d'aconseguir un acabat exterior de bona aparença i regularitat.

III.3.2.3 Basaments de les columnes

Les dimensions dels basaments, per als diferents tipus de columnes, venen indicades als Plànols.
L'excavació es realitzarà, de manera que, les parets quedin verticals i el fons de la mateixa pla, evitant en aquesta les arestes arrodonides.

La fonamentació s'efectuarà mitjançant formigó de resistència >HA-15. (Si no s'especifica als plànols una resistència superior.) en el qual s'encastaran els perns d'ancoratge, situant-los de manera que la seva col·locació resulti vertical i que sobresurti la longitud suficient per tal d'assegurar l'entrada completa de les femelles de subjecció i llurs volanderes.

III.3.2.4 Llums

Els llums seran propis de l'enllumenat públic, preparats per anar, indistintament, a bàcul i columna, i amb capacitat per posar-hi l'equip elèctric de doble encesa. Si el projecte no diu altra cosa, seran tancades amb grau de protecció IP 54, classe I.

Característiques indicatives

- Els llums utilitzats en l'enllumenat exterior seran conformes a la norma UNE-EN 60.598-2-3 i la UNE-EN 60.598-2-5 en el cas de projectors exteriors.
- Tots els materials seran inalterables a la intempèrie.
- El gruix del reflector serà d'un mil·límetre i dues dècimes de mil·límetre (1,2 mm.). Tindrà un tractament de protecció que garanteixi la conservació de les seves qualitats òptimes.
El gruix mínim de la capa anòdica serà de quatre (4) micres.
- Totes les fixacions, cargolaria, pestells, etc. seran en material no oxidable.
- Les característiques fotomètriques dels Llums hauran de garantir els resultats previstos al projecte. Les mides dels Llums no seran mai inferiors a les que figuren als plànols.
- El dispositiu de subjecció del llum haurà de comptar amb un mínim de tres punts de suport que assegurin que la posició de la lluminària no variarà per agents fortuïts. Aquell serà capaç de resistir un pes cinc vegades superior al de la lluminària equipada.
- La instal·lació elèctrica interior dels Llums es realitzarà amb materials resistents a les altres temperatures i els portalàmpades seran de porcellana segons la norma UNE 20.397-76.
- El dimensionat del llum i els materials emprats hauran de garantir que després d'un període de 10 hores de funcionament a temperatura ambient de 35ºC, cap punt dels distints components enregistri una temperatura superior a l'admesa.

Aquest document està en fase de pre-ingrés al sistema de gestió documental de 'Diputació de Tarragona'.
Fins que no es presenti al registre d'entrada de documents de la Seu Electrònica no se'n podran generar còpies autèntiques segons la Llei 39/2015 LPAC.
SIGNAT ELECTRÒNICAMENT PER:
** CARLES GRAS (R: B55592927) el dia 07/01/2025 a les 12:07:38 i VAZQUEZ GOMEZ, ANTONIO (FIRMA) el dia 07/01/2025 a les 12:12:21

III.3.2.5 Quadres de protecció, mesura i control

Les línies d'alimentació als punts de llum i de control, quan n'hi hagi, partiran d'un quadre de protecció i control; les línies estaran protegides individualment, amb tall omnipolar, en aquest quadre, tant contra les sobreintensitats (sobrecàrregues i curt circuits), com contra els corrents de defecte a terra i contra sobretensions quan els equips instal·lats ho precisin. La intensitat de defecte, llindar de desconnexió dels interruptors diferencials, que podran ser de renganxe automàtic, serà com a màxim de 300 mA i la resistència de posada a terra, mesurada en la posada en servei de la instal·lació, serà com a màxim de 30 Ω. Això no obstant, s'admetran interruptors diferencials de intensitat màxima de 500 mA o 1 A, sempre que la resistència de posada a terra en la posada en servei de la instal·lació sigui inferior o igual a 5 Ω i a 1 Ω, respectivament.

Si el sistema d'accionament de l'enllumenat es realitza amb interruptors horaris o fotoelèctrics, es disposarà a més d'un interruptor manual que permeti l'accionament del sistema, amb independència dels dispositius esmentats.

L'envoltant del quadre proporcionarà un grau de protecció mínima IP55, segons l'UNE 20 324, i l'IK10, segons l'UNE EN 50 102 i disposarà d'un sistema de tancament que permeti l'accés exclusiu al mateix, per part del personal autoritzat, amb la porta d'accés situada en una alçada compresa entre els 2m i els 0,3 m. els elements de mesures estaran situats en un mòdul independent.

Les parts metàl·liques del quadre aniran connectades al terra.

III.3.2.6 Xarxa d'alimentació

Cables

Els cables seran multipolars o unipolars amb conductors de coure i tensió assignada de 0,6/1 kV. El conductor neutre de cada circuit que surti del quadre, no podrà ser utilitzat per cap altre circuit.

Tipus

Xarxes subterrànies

S'utilitzaran sistemes i materials anàlegs als de les altres xarxes subterrànies de distribució regulades en la ITC-BT-07. Els cables seran de les característiques especificades en l'UNE 21123, i aniran encanonats; els tubs per a les canalitzacions subterrànies hauran de ser els indicats en l'ITC-BT-21 i el grau de protecció mecànica l'indicat en l'esmentada instrucció, i podran anar formigonats en rasa o no. Quan vagin formigonats el grau de resistència a l'impacte serà lleuger segons l'UNE 50 086 –2-4.

Els tubs aniran soterrats a una profunditat mínima de 0,4 m del nivell del terra, mesurats des de la cota inferior del tub, i el seu diàmetre inferior no serà menor als 60 mm.

Per sobre, s'hi col·locarà una cinta de senyalització que adverteixi de l'existència de cables d'enllumenat exterior, situada a una distància mínima del nivell del terra de 0,10 m i a 0,25 m per sobre del tub.

En els encreuaments de vies, la canalització, a més d'encanonada, anirà formigonada, i s'hi instal·larà, pel cap baix, un tub de reserva.

La secció mínima a utilitzar en els conductors dels cables, inclòs el neutre, serà de 6 mm^2. En distribucions trifàsiques tetrapolars, per a conductors de fase de secció superior a 6 mm^2, la secció del neutre serà la que s'indica en la taula 1 de l'ITC-BT-07.

Els empalmaments i derivacions s'hauran de realitzar en caixes de borns adequades, situades a

Aquest document està en fase de pre-ingrés al sistema de gestió documental de 'Diputació de Tarragona'.
Fins que no es presenti al registre d'entrada de documents de la Seu Electrònica no se'n podran generar còpies autèntiques segons la Llei 39/2015 LPAC.
SIGNAT ELECTRÒNICAMENT PER:
** CARLES GRAS (R: B55592927) el dia 07/01/2025 a les 12:07:38 i VAZQUEZ GOMEZ, ANTONIO (FIRMA) el dia 07/01/2025 a les 12:12:21

l'interior dels suports dels llums, i a una alçada mínima de 0,3 m sobre el nivell del sòl o en una arqueta enregistrable, que garanteixin, en ambdós casos, la continuïtat, l'aïllament i l'estanqueïtat del conductor.

Xarxes aèries

S'utilitzaran els sistemes i materials adequats per a les xarxes aèries aillades descrites en l'ITCBT-05.

Podran estar constituïdes per cables posats sobre façanes o tensats sobre suports. En aquest darrer cas, els cables seran autoportants, amb neutre fiador o amb fiador d'acer.

La secció mínima a utilitzar, per atots els conductors inclòs el neutre, serà de 4 mm^2. En distribucions trifàsiques tetrapolars amb conductors de fase de secció superior a 10 mm^2, la secció del neutre serà, pel cap baix, la meitat de la secció de fase. En el cas d'anar situats a sobre de suports comuns amb els d'una xarxa de distribució, l'estesa dels cables d'enllumenat serà independent d'aquell.

Xarxes de control i auxiliars

S'utilitzaran sistemes i materials similars als indicats per als circuits d'alimentació, la secció mínima dels conductors serà de 2,5 mm^2.

III.3.2.7 Instal·lació elèctrica a l'interior dels suports

En la instal·lació elèctrica en l'interior dels suports, s'hauran de respectar els aspectes següents:

- Els conductors seran de coure, amb una secció mínima de 2,5 mm^2, i una tensió assignada de 0,6/1kV, pel cap baix; no hi hauran empalmaments a l'interior dels suports.
- En els punts d'entrada dels cables a l'interior dels suports, els cables tindran una protecció suplementària de material aïllant mitjançant la perllongació del tub o d'altre sistema que ho garanteixi.
- La connexió als terminals, estarà feta de forma que no suposi cap mena de força de tracció sobre els terminals. Per a les connexions dels conductors de la xarxa amb els del suport, s'utilitzaran elements de derivació que continguin borns apropiats, en nombre i tipus, així com els elements de protecció necessaris per el punt de llum.

III.3.2.8 Protecció contra contactes directes i indirectes

Els llums seran de la Classe I o de la Classe II.

Les parts metàl·liques accessibles dels suports de llums estaran connectades al terra. S'exclouen d'aquesta prescripció les parts metàl·liques que, tenint un doble aïllament, no siguin accessibles al públic en general. Per a l'accés a l'interior dels llums que estiguin instal·lats a una alçada inferior als 3 m sobre el terra o en un espai accessible al públic, es requerirà la utilització d'eines especials. Les parts metàl·liques dels quioscos, marquesines, cabines telefòniques, plafons d'anuncis i altres elements de mobiliari urbà, que estiguin a una distància inferior a 2 m de les parts metàl·liques de la instal·lació d'enllumenat exterior i que siguin susceptibles a ser tocades simultàniament, hauran de gaudir d'una posada a terra.

Quan els llums siguin de la Classe I, hauran d'estar connectats al punt de posada a terra del suport, mitjançant un cable unipolar aïllat de tensió assignada 450/750V amb recobriment de color verd-groc i una secció mínima de 2,5 mm^2 en coure.

III.3.2.9 Posades a terra

La màxima resistència d'una posada a terra serà tal que, al llarg de la vida de la instal·lació i en qualsevol època de l'any, no es puguin produir tensions de contacte majors de 24 V, en les parts

Aquest document està en fase de pre-ingrés al sistema de gestió documental de 'Diputació de Tarragona'.
Fins que no es presenti al registre d'entrada de documents de la Seu Electrònica no se'n podran generar còpies autèntiques segons la Llei 39/2015 LPAC.
SIGNAT ELECTRÒNICAMENT PER:
** CARLES GRAS (R: B55592927) el dia 07/01/2025 a les 12:07:38 i VAZQUEZ GOMEZ, ANTONIO (FIRMA) el dia 07/01/2025 a les 12:12:21

metàl·liques accessibles de la instal·lació (suports, quadres metàl·lics, etc).

La posada a terra dels suports es realitzarà per connexió a una xarxa de terra comú per a totes les línies que surtin dels mateix quadre de protecció, mesura i control.

En les xarxes de terra s'instal·larà, com a mínim, un elèctrode de posada a terra cada 5 suports de llums, i sempre en el primer i en el darrer suport de cada línia.

Els conductors de la xarxa de terra que uneixen els elèctrodes hauran de ser:

- Nus, de coure, amb 35 mm^2 de secció mínima, si formen part de la pròpia xarxa de terra, on aniran per fora de les canalitzacions dels cables d'alimentació
- Aïllats, mitjançant cables de tensió assignada 450/750V, amb recobriment de color verdgroc, amb conductors de coure, de secció mínima de 16 mm^2 per a xarxes subterrànies, i de la mateixa secció que els conductors de fase per a les xarxes posades, que en aquest cas aniran per l'interior de les canalitzacions dels cables d'alimentació.

El conductor de protecció que uneix cada suport amb l'elèctrode o amb la xarxa de terra, serà de cable unipolar aïllat, de tensió assignada 450/750 V, amb recobriment de color verd-groc i una secció mínima de 16 mm^2 de coure.

Totes les connexions dels circuits de terra es realitzaran mitjançant terminals, gafes, soldadures o altres elements apropiats que garanteixin un bon contacte permanent i protegit contra la corrosió.

III 3.2.10 Conduccions per a baixa tensió

Cables per a línies aèries de baixa tensió

Conductors

Els conductors utilitzats en les xarxes aèries seran de coure, alumini o d'altres materials o aliatges que tinguin característiques elèctriques i mecàniques adequades i seran preferentment aïllats.

Conductors aïllats

Els conductors aïllats seran de tensió assignada no inferior a 0,6/1 kV i tindran un recobriment que garanteixi una bona resistència a les accions de la intempèrie, a més de satisfer les exigències especificades en la norma UNE 21.030.

La secció mínima permesa en els conductors d'alumini serà de 16 mm^2, i en els de coure de 10 mm^2. La secció mínima corresponent a altres materials serà la que garanteixi una resistència mecànica i una conductivitat elèctrica no inferiors a les que corresponen als de coure indicats anteriorment.

Cables per a línies soterrades de baixa tensió

Els conductors dels cables utilitzats en les línies subterrànies seran de coure o d'alumini i estaran aïllats amb mescles apropiades de compostos polimèrics. A més, estaran protegits degudament contra la corrosió que pugui provocar el terreny on s'instal·lin i tindran la resistència mecànica suficient per a suportar els esforços a que puguin estar sotmesos.

Els cables podran ser d'un o més conductors i de tensió assignada no inferior a 0,6/1 kV, i hauran de complir els requisits especificats en la part corresponent de la Norma UNE-HD 603. la secció d'aquests conductors serà l'adequada a les intensitats i caigudes de tensió previstes i, en tot cas, aquesta secció no serà inferior a 6 mm^2per a conductors de coure i a 16 mm^2 per als de alumini.
Cables per a línies de mitjana tensió

Aquest document està en fase de pre-ingrés al sistema de gestió documental de 'Diputació de Tarragona'.
Fins que no es presenti al registre d'entrada de documents de la Seu Electrònica no se'n podran generar còpies autèntiques segons la Llei 39/2015 LPAC.
SIGNAT ELECTRÒNICAMENT PER:
** CARLES GRAS (R: B55592927) el dia 07/01/2025 a les 12:07:38 i VAZQUEZ GOMEZ, ANTONIO (FIRMA) el dia 07/01/2025 a les 12:12:21

Els cables de Mitjana Tensió seran d'alumini i satisfaran les Normes UNE 21.013 i UNE 21.014. L'aïllament serà de polietilè reticular amb un gruix mínim de sis amb vuit mil·límetres (6,8 mm.).

Existirà una pantalla sobre el conductor, que serà no metàl·lica i estarà formada per una cinta semiconductora, una capa "extrusionada" de mescla semiconductora o una combinació de les dues.

La pantalla sobre l'aïllament estarà formada per una part semiconductora, no metàl·lica, associada a una part metàl·lica.

La secció de la pantalla i la seva resistència elèctrica per metre (m.) de cable a vint graus centígrads (20ºC.) seran setze mil·límetres quadrats (16mm.2.) Cu. i 1,16/km. respectivament. La coberta exterior estarà constituïda per una capa "extrusionada" de PVC, semiconductora, de resistivitat compresa entre mil cinc-cents i tres mil centímetres (1.500 i 3000 cm.).

Tots els cables seran homologats per les Companyies Subministradores.

III.3.3 Mesurament i abonament de les obres

III.3.3.3 Cables

Al preu assignat per metre lineal (ml.) queda comprès el cost de totes les operacions d'adquisició, transport, carreteig i col·locació del cable, així com la retirada i l'abonament de les bobines corresponents.

Es mesurarà per metres lineals realment instal·lats.

Conduccions per a canalitzacions d'enllumenat baixa o mitjana tensió.

El preu comprèn l'execució del metre lineal de rasa segons dimensions i característiques, que s'assenyalen als plànols corresponents.

Està inclosa l'excavació en qualsevol tipus de terreny i el rebliment de la rasa, la sorra que serveix de llit als cables o conduccions, la cinta de senyalització o maons de protecció (segons plànols) i tots els tubs necessaris per a passar els cables (o quan s'escaigui les canaletes prefabricades).

Es cas de conducció per a encreuaments de calçada, el preu inclou totes les canonades necessàries més el llit i protecció de formigó; així com l'excavació, el rebliment i el transport a l'abocador dels materials sobrants.

També està inclosa la compactació fins a un noranta-cinc per cent (95 %) del pròctor modificat.

Es mesurarà per metre lineal (ml.).

III.3.3.5 Centre i quadres de maniobra

S'inclouen a l'esmentat concepte aquells materials degudament instal·lats necessaris per a la correcta maniobra d'encesa, apagat, protecció i mesurament de les instal·lacions.

Aquesta unitat inclou principalment quadres metàl·lics galvanitzats, cèl·lules fotoelèctriques rellotge horari, comptadors, amperímetres i voltímetres, interruptors diferencials i magnetotèrmics, fusibles, armaris, comptadors, posta a terra, basament per al corresponent ancoratge, cables elèctrics d'escomesa fins el quadre de baixa tensió dins l'Estació Transformadora, etc.

Inclou l'esmentada unitat l'armari de maniobra com a continent dels elements abans esmentats, així com l'obra civil d'assentament del mateix.

Aquest document està en fase de pre-ingrés al sistema de gestió documental de 'Diputació de Tarragona'.
Fins que no es presenti al registra d'entrada de documents de la Seu Electrònica no se'n podran generar còpies autèntiques segons la Llei 39/2015 LPAC.
SIGNAT ELECTRÒNICAMENT PER:
** CARLES GRAS (R: B55592927) el dia 07/01/2025 a les 12:07:38 i VAZQUEZ GOMEZ, ANTONIO (FIRMA) el dia 07/01/2025 a les 12:12:21

Tot això degudament connexionat i posat en servei. Es mesurarà per unitat (Ut) acabada i en servei.

III.6 ENCREUAMENTS I PARAL·LELISMES ENTRE XARXES DE SERVEIS

Durant l'execució de les obres es comprovarà especialment la disposició de paral·lelismes i encreuaments entre les diferents xarxes de serveis en tots els punts del seu recorregut. A les zones de xamfrà, creuament i zones amb elements singulars es dibuixaran les seccions de coordinació i els trams singulars on determinats serveis (generalment l'aigua, el gas i la mitjana tensió) s'enfonsen per possibilitat de creuament amb altres xarxes.

Distàncies mínimes d'encreuament i paral·lelisme.

ENCREUAMENTS (Distàncies mínimes en m)			PARAL·LELISME (Distàncies mínimes en m)	
Gas	0,20		Aigua	0,20
Aigua	0,20		Gas	0,25
B.T.	0,25		B.T.	0,25
A.T.	0,25		A.T.	0,20
Telèfon	0,20 en tubs		Telèfon	0,20
			A façanes	0,40

Telèfon

ENCREUAMENT I PARAL·LELISME (distàncies mínimes en m)	
A.T.	0,25
B.T.	0,20
Altres serveis	0,30

Aquestes separacions es refereixen a la mínima distància entre el prisma de la canalització telefònica i la canonada o cables de la instal·lació aliena.

Aigua

ENCREUAMENT (distàncies mínimes en m)	PARAL·LELISME (distàncies mínimes en m)
0,10	0,25

Aquest document està en fase de pre-ingrés al sistema de gestió documental de 'Diputació de Tarragona'.
Fins que no es presenti al registre d'entrada de documents de la Seu Electrònica no se'n podran generar còpies autèntiques segons la Llei 39/2015 LPAC.
SIGNAT ELECTRÒNICAMENT PER:
** CARLES GRAS (R: B55592927) el dia 07/01/2025 a les 12:07:38 i VAZQUEZ GOMEZ, ANTONIO (FIRMA) el dia 07/01/2025 a les 12:12:21

CAPÍTOL IV. PAVIMENTACIÓ

IV.2 CAPES DE BASE
IV.2.1 Base de tot-ú artificial
IV.2.2 Bases de grava-ciment
IV.4 PAVIMENTS DE FORMIGÓ

Aquest document està en fase de pre-ingrés al sistema de gestió documental de 'Diputació de Tarragona'.
Fins que no es presenti al registra d'entrada de documents de la Seu Electrònica no se'n podran generar còpies autèntiques segons la Llei 39/2015 LPAC.

SIGNAT ELECTRÒNICAMENT PER:
** CARLES GRAS (R: B55592927) el dia 07/01/2025 a les 12:07:38 i VAZQUEZ GOMEZ, ANTONIO (FIRMA) el dia 07/01/2025 a les 12:12:21

IV. PAVIMENTACIÓ

L'activitat de pavimentació s'ha de realitzar preceptivament després de construïda la infrastructura de serveis i d'acceptar la capa de subbase granular que haurà servit de plataforma de treball per realitzar una part de l'obra d'urbanització. Consisteix principalment en la col·locació de la capa de formigó de base a voravies (normalment les llosetes o panots es construeixen a la fase d'urbanització secundària), la capa de base de calçada i les capes de paviment.

Serà d'aplicació les condicions generals especificades en els següents documents:

NORMATIVA IV:
Plec de prescripcions tècniques generals per a obres de carreteres i ponts del M.O.P.U (Orden Ministerial de 6.2.76).
Instruccions de carreteres del M.O.P.U.
Instrucció relativa ales accions a considerar en els projectes de ponts de carreteres (Ordre Ministerial de 26 de febrer de 1972 B.O.E 93 de 18.4.72).
Llei d'aigües (de 2 d'agost de 1985)
Codi de circulació vigent
"Ley 22/1988 de 28 de Julio de Costas y Reglamento General aprobado por R.D. 1471/1989".
"Ley de 25/1988 de Julio de Carreteras".
Plec general de condicions per la recepció de conglomerats hidràulics (Ordre Ministerial de 9.4.68).

IV.2 CAPES DE BASE

Es defineix com a capa de base la que suporta directament el paviment. Podrà ser de material granular (tot-ú artificial) o de grava-ciment.

IV.2.1 Bases de tot-ú artificial.

El tot-ú artificial és una barreja d'àrids procedents d'una instal·lació d'esmicolament amb granulometria de tipus continu.

Condicions mínimes d'acceptació:

Granulometria:
- La fracció que passi pel tamís 0,080 UNE serà inferior a la meitat de la fracció que passi pel tamís 0,40 UNE, mesurades en pes.
- La mida màxima de la pedra serà inferior a la meitat de la tongada compactada.
- La corba granulomètrica dels materials es trobarà compresa entre les que figuren al següent quadre:

TAMISSOS UNE			acumulat en %
	Z1	Z2	Z3
50	100	---	---
40	70-100	100	---
25	55-85	70-100	100
20	50-80	60-90	70-100
10	40-70	45-75	50-80
5	30-60	30-60	35-65
2	20-45	20-45	20-45
0,4	10-30	10-30	10-30
0,08	5-15	5-15	5-15

Aquest document està en fase de pre-ingrés al sistema de gestió documental de 'Diputació de Tarragona'.
Fins que no es presenti al registre d'entrada de documents de la Seu Electrònica no se'n podran generar còpies autèntiques segons la Llei 39/2015 LPAC.
SIGNAT ELECTRÒNICAMENT PER:
** CARLES GRAS (R: B55592927) el dia 07/01/2025 a les 12:07:38 i VAZQUEZ GOMEZ, ANTONIO (FIRMA) el dia 07/01/2025 a les 12:12:21

- La fracció del material retinguda pel tamís 5 UNE haurà de contenir com a mínim un 50% en pes d'elements amb dues o més cares de fractura.
- El desgast del material mesurat segons l'Assaig de los Angeles serà inferior al trenta (<30).
- El material serà no plàstic i tindrà equivalent de sorra superior a 35
- El material no podrà ser meteoritzat de manera que totes les característiques de granulometria i qualitat es conservin després de compactar la tongada (execució de l'assaig del material després de compactar).
- El material tindrà un mateix CBR superior a 80 per a una compactació del 100 % de l'Assaig Pròctor Modificat.
- El mòdul de compressibilitat determinat amb l'assaig de càrrega amb placa de 700 cm2 serà superior a 100 kg/cm2, per a unes pressions compreses entre 2,1 i 3,5 kg/cm2.
- La densitat de la capa de base granular compactada serà superior al 100 % de la màxima densitat obtinguda a l'assaig pròctor modificat. Aquesta condició de densitat es complirà també a totes les zones singulars de la capa compactada (vora pous, embornals i elements singulars de calçada).

Mesurament i abonament.

La base de material granular es mesurarà i abonarà per metres cúbics mesurats sobre perfil teòric desprès de compactar. S'entendrà que el preu unitari comprèn el refí i compactació de la capa de subbase i totes les operacions i materials necessaris per deixar la unitat d'obra corresponent acabada.

IV.4 PAVIMENTS DE FORMIGÓ

Els paviments de formigó són lloses de gruix superior a quinze centímetres (> 0,15) i inferior a vinti- cinc centímetres (< 0,25): es construiran "in situ" mitjançant estesa del formigó i execució de juntes de construcció o serades.

Condicions mínimes d'acceptació:

- Resistència característica. Als paviments de formigó, amb motiu que l'assaig a flexotracció s'ajusta més a la forma de treball de les lloses, es mesurarà la resistència a flexotracció. En qualsevol cas la resistència a flexo-tracció a vint-i-vuit dies serà superior a trenta-cinc quilograms per centímetre quadrat (HP-35). En el cas que el projecte defineixi HP-40, la resistència característica a flexo-tracció serà superior a quaranta.
- La relació en pes aigua ciment no serà superior a 0,55.
- La consistència del formigó serà entre plàstica i fluïda. No s'admetrà formigó amb assentaments del con d'Abrams inferior a cinc centímetres. (5 cm) ni superior a vuit centímetres (8 cm).
- A fi d'obtenir resistència suficient al desgast s'exigirà que com a mínim un trenta per cent (30 %) en pes de la sorra sigui de tipus silici.
- La corba granulomètrica de l'àrid fi, estarà compresa entre els límits del següent quadre:

Tamís UNE	Acumulat en %
5	90-100
2,5	65-90
1,25	45-75
0,63	27-55
0,32	10-30
0,16	2-10
0,080	0-5

- El coeficient de desgast de l'àrid gras mesurat segons l'assaig de "Los Angeles" serà inferior a trenta-cinc (>35)
- Es compliran també tots els condicionats relacionats a la normativa oficial per a la recepció de formigons d'obres de fàbrica i estructures d'edificació.
- Les juntes podran ser de construcció (encofrades) o serrades. La distància entre juntes serà interior a vint vegades el gruix. En cas de lloses rectangulars la relació la relació entre longituds

Aquest document està en fase de pre-ingrés al sistema de gestió documental de 'Diputació de Tarragona'.
Fins que no es presenti al registre d'entrada de documents de la Seu Electrònica no se'n podran generar còpies autèntiques segons la Llei 39/2015 LPAC.
SIGNAT ELECTRÒNICAMENT PER:
** CARLES GRAS (R: B55592927) el dia 07/01/2025 a les 12:07:38 i VAZQUEZ GOMEZ, ANTONIO (FIRMA) el dia 07/01/2025 a les 12:12:21

serà inferior a 2:1. Tampoc es podran disposar angles interiors de les lloses inferiors a seixanta graus (60ºC)
- Les voreres de les lloses tindran sempre una dimensió mínima superior a trenta centímetres (>30 cm).
- Els elements singulars de calçada (pous i embornals) es faran coincidir sempre amb una junta.
- Serà obligatòria la realització d'un tram de paviment de prova que permeti comprovar les principals característiques del paviment (color, textura, resistència, condicions de guarit, possible necessitat d'emprar additius, juntes, acabat superficial, etc.)
- Si la junta és serrada, s'efectuarà l'operació de serrat entre sis i vint-i-quatre hores després de col·locat el formigó en obra. La profunditat del serrat estarà compresa entre 1/4 i 1/3 de gruix de la llosa.

Mesurament i abonament

Si el pressupost del projecte no especifica altra cosa, els paviments de formigó es mesuraran i abonaran per metres cúbics realment col·locats sobre perfil teòric. S'entendrà que el preu unitari inclou la preparació de la superfície de base, fabricació i col·locació del formigó, execució de les juntes, guarit, acabats superficials i tots els materials i operacions necessàries pel correcte acabament de la unitat d'obra.

Aquest document està en fase de pre-ingrés al sistema de gestió documental de 'Diputació de Tarragona'.
Fins que no es presenti al registre d'entrada de documents de la Seu Electrònica no se'n podran generar còpies autèntiques segons la Llei 39/2015 LPAC.
SIGNAT ELECTRÒNICAMENT PER:
** CARLES GRAS (R: B55592927) el dia 07/01/2025 a les 12:07:38 i VAZQUEZ GOMEZ, ANTONIO (FIRMA) el dia 07/01/2025 a les 12:12:21

CAPÍTOL V.ESTRUCTURES DE FORMIGÓ

V.1. DEFINICIÓ
V.1.1 Àrids per a morters i formigons
V.1.2 Àrids gruixuts per a formigons
V.1.3 Aigua per a morters i formigons
V.1.4 Additius
V.1.5 Morter hidràulic
V.1.6 Formigons
V.1.7 Acer per a armadures
V.1.8 Fusteria i ferramenta
V.2 EXECUCIÓ DE LES OBRES
V.2.1 Formigons
V.2.2 Assajos a l'obra
V.2.2.1 Ciment
V.2.2.2 Aigua de pastat
V.2.2.3 Àrids
V.2.2.4 Formigó
V.2.2.5 Encofrats i desencofrats
V.2.2.6 Acer per a armadures
V.2.3 Equip necessari per a l'execució de les obres
V.3 AMIDAMENT, VALORACIÓ I ABONAMENT
V.3.1 Formigons
V.3.2 Encofrats
V.3.3 Armadures

Aquest document està en fase de pre-ingrés al sistema de gestió documental de 'Diputació de Tarragona'.
Fins que no es presenti al registra d'entrada de documents de la Seu Electrònica no se'n podran generar còpies autèntiques segons la Llei 39/2015 LPAC.

SIGNAT ELECTRÒNICAMENT PER:
** CARLES GRAS (R: B55592927) el dia 07/01/2025 a les 12:07:38 i VAZQUEZ GOMEZ, ANTONIO (FIRMA) el dia 07/01/2025 a les 12:12:21

V. ESTRUCTURES DE FORMIGÓ

Seran d'aplicació les condicions generals especificades en els següents documents:

NORMATIVA V:

Plec de prescripcions tècniques generals de recepció de ciments Rc/97. Decret 776/1997, de 30 de Maig de 1997.
Instrucció per a la fabricació i subministrament de formigó preparat. Ordre de Presidència del Govern, de 5 de maig de 1972, B.O.E. 113 d'11 de maig de 1972).
Instrucció per al projecte i execució d'obres de formigó pre-tensat EP-77. Reial Decret 1408/1977).
Instrucción de Hormigón Estructural EHE, pel projecte i l'execució d'obres de formigó en massa o armat. Reial Decret 2661/1998 de 11 de desembre de 1998.
Instrucció per la fabricació i subministrament de formigó preparat (Ordre 5.5.72 B.O.E. núm. 11.5.72)
Llei 24/1991 de 29 de Novembre de l'habitatge.
Plec de condicions tècniques de la direcció general d'arquitectura.
C.T.E. Codi Tècnic de l'Edificació.
Normes sismorresistents P.D.S.-1.
I.T.M. Instrucció pel càlcul de trams metàl·lics i previsió dels efectes dinàmics de les sobrecàrregues en els formigons armats.

V.1 DEFINICIÓ

Condicions generals

Tots els ciments que s'utilitzin a les obres s'atindran a la Instrucció RC-97 del plec de prescripcions tècniques generals, per a la recepció d'aglomerats hidràulics, segons Decret 776/1997 de data 30 de maig.

Seran capaços de proporcionar als formigons les condicions exigides en els apartats corresponents a aquest plec.

Tipus a utilitzar a les obres

D'acord amb les definicions contingudes a l'esmentat RC-97 els tipus de ciment que s'utilitzaran en les obres, d'acord amb l'establert en els corresponents apartats d'aquest plec, seran els següents:

Classe Resistent	Resistència a compressió N/mm²				Temps de Fraguat		Expansió
	Resistència Inicial		Resistència normal		Principi	Final	
	2 dies	7 dies	28 dies		minuts	hores	mm
32,5	-	≥ 16	≥ 32,5	≤52,5	≥ 60	≤12	≤10
32,5R	≥ 13,5	-					
42,5	≥ 13,5	-	≥ 42,5	≤ 62,5			
42,5R	≥ 20,0	-					
52,5	≥ 20,0	-	≥ 52,5	-	≥ 45		
52,5R	≥ 30,0	-					
R = Alta resistència inicial							

Manipulació i emmagatzematge

El ciment serà transportat en envasos de paper, d'un tipus aprovat, en què haurà de constar expressament el tipus de ciment i el nom del fabricant, o bé, a dojo en dipòsit hermètic i en aquest

Aquest document està en fase de pre-ingrés al sistema de gestió documental de 'Diputació de Tarragona'.
Fins que no es presenti al registre d'entrada de documents de la Seu Electrònica no se'n podran generar còpies autèntiques segons la Llei 39/2015 LPAC.
SIGNAT ELECTRÒNICAMENT PER:
** CARLES GRAS (R: B55592927) el dia 07/01/2025 a les 12:07:38 i VAZQUEZ GOMEZ, ANTONIO (FIRMA) el dia 07/01/2025 a les 12:12:21

cas haurà d'acompanyar a cada remesa el document d'envio amb les mateixes indicacions esmentades. No es permetrà enviar ciment en envasos de jute o teixits similars.

El ciment s'emmagatzemarà de tal forma que permeti el fàcil accés per a l'adequada inspecció d'identificació de cada remesa, en un magatzem protegit convenientment contra la humanitat del terra i de les parets.

En el cas que el ciment s'emmagatzemi en sacs, s'aplicaran sobre tarimes, separats de les parets del magatzem i deixant un passadís entre les diferents piles amb l'objectiu de permetre el pas al personal i aconseguit una bona aireació del local. Cada quatre capes de sacs, com a màxim es col·locarà un taulell o tarima que permeti l'aireació de les piles dels sacs.

Inspecció d'assajos

Cada una de les partides de ciment que es rebin a l'obra, es sotmetrà, amb caràcter preceptiu, als assajos de recepció indicats en el plec de condicions general per a la recepció de conglomerants hidràulics a les obres de caràcter oficial. Es pot fer la recepció sobre certificat del fabricant que garantitzi el compliment del ciment amb tot l'exigit en el plec abans esmentat.

Independentment dels assajos, quan l'esmentat ciment, en condicions atmosfèriques normals, hagi estat emmagatzemat en sacs durant un termini igual o superior a sis setmanes, es procedirà a la comprovació que les condicions d'emmagatzematge han estat les adequades. A tal efecte, es repetiran els assajos de recepció abans indicats, que corresponen a la taula 13 de la norma RC-97, dels Mètodes d'assaig per a verificar el compliment de les prescripcions establertes per a cada tipus de ciment.

Haurà de repetir-se l'assaig de comprovació de condicions d'emmagatzematge si transcorren sis setmanes, o més, des de l'anterior fins el moment de la seva utilització.

En ambients molt humits o en cas de condicions atmosfèriques especials, l'enginyer encarregat podrà variar al seu criteri els indicats terminis de sis setmanes. S'autoritza a l'enginyer encarregat de reduir la sèrie completa d'assajos de recepció a les proves d'adormiment, estabilitat a l'aigua calenta i resistència del morter normal als set dies, si ho considera oportú.

El ciment serà rebutjat si deixa de complir alguna de les condicions que s'exigeixen en els assajos que s'han esmentat.

V.1.1 Àrids fins per a morters i formigons

Els agregats fins per a formigons es compondran d'elements durs, resistents, sense excés de formes planes, exempts de pols, brutícia i altres matèries estranyes adherides.

Els agregats fins a utilitzar seran arenes naturals o procedents de piconat de pedres de pedrera que compleixin els requisits de l'agregat gruixut.

L'enginyer director podrà exigir el rentat dels àrids fins al límit que elimini les impureses no acceptables.

Granulometria

L'àrid fi haurà de tenir una corba granulomètrica compresa en l'ús definit per les corbes límits de l'article 28 de la Instrucció de Formigó Estructural. (EHE).

Quantitat

La quantitat de substàncies perjudicials que pot contenir l'àrid fi no excedirà els límits, que a continuació es relacionen, referits en tant per cent al pes total de la mostra:

Aquest document està en fase de pre-ingrés al sistema de gestió documental de 'Diputació de Tarragona'.
Fins que no es presenti al registre d'entrada de documents de la Seu Electrònica no se'n podran generar còpies autèntiques segons la Llei 39/2015 LPAC.
SIGNAT ELECTRÒNICAMENT PER:
** CARLES GRAS (R: B55592927) el dia 07/01/2025 a les 12:07:38 i VAZQUEZ GOMEZ, ANTONIO (FIRMA) el dia 07/01/2025 a les 12:12:21

Terrosos d'argila	1,00
Fins que passin pel tamís 0,080 UNE 7050	5,00
Material retingut pel tamís 0,063 UNE 7050 i que flota en un líquid, el pes específic del qual és 2	0,50
Compostos de sofre, expressats en SO_3 i referit a l'àrid sec	1,00

L'àrid fi estarà exempt de qualsevol substància que pugui reaccionar perjudicialment amb els àlcalis del ciment.

No s'utilitzaran els àrids fins que presentin una proporció de matèria orgànica que produeixi un color més fosc que el de la substància padró segons l'assaig M.E. 1.32 de la instrucció.

Les pèrdues de l'àrid fi sotmès a l'acció de les solucions de sulfat sòdic o magnesi, en cinc cicles serà inferior al deu per cent o quinze per cent respectivament.

Assajos

Tots els assajos que es realitzin per comprovar les condicions de qualitat abans exigides, es faran d'acord als mètodes d'assaig de la Instrucció especial per a estructures de formigó de l'Institut E.T. de la Construcció i el Ciment.

L'anàlisi granulomètric s'executarà d'acord a la "Norma d'assajos 150/58 del Laboratori de Transport i Mecànica del Sòl". Les característiques de l'àrid fi es comprovaran abans de la seva utilització, mitjançant l'execució de les sèries completes d'assajos que consideri pertinents l'enginyer encarregat.

V.1.2 Àrids gruixuts per a formigons

L'àrid gruixut a utilitzar en formigons serà procedent de piconat de pedra o de graveres naturals. Es composarà d'elements nets, sòlids i resistents, d'uniformitat raonable, sense excés de pedres planes, allargades, toves o fàcilment desintegrables, pols brutícia, argila i altres matèries estranyes adherides. L'enginyer encarregat podrà exigir el rentat dels àrids fins a l'eliminació de les impureses no acceptables.

Granulometria

Complirà en tot cas les condicions de l'article 28 de la Instrucció de Formigó Estructural EHE. La mida màxima i mínima vindran definides en el punt 28.2 de la Instrucció.

Quantitat

La quantitat de substàncies perjudicials que pugui contenir l'àrid gruixut, no excedirà dels límits que a continuació es relacionen referits en tan per cent al pes total de la mostra:

Terrosos d'argila	0,25
Partícules toves	5,00
Material retingut pel tamís 0,063 UNE EN 933-2:96 i que flota en un líquid el pes específic del qual és 2	1,00
Compostos de sofre, expressats en SO_3 i referits a l'àrid sec	1,00

L'àrid gruixut estarà exempt de qualsevol substància que pugui reaccionar perjudicialment amb l'àlcali del ciment. La pèrdua de pes de l'àrid gruixut sotmès a cicles de tractament amb sulfat sòdic o magnèsic no serà superior al dotze per cent o divuit per cent respectivament.

El coeficient de qualitat, mesurat per assajos de "Los Àngeles" no serà superior a un quaranta per cent.

Aquest document està en fase de pre-ingrés al sistema de gestió documental de 'Diputació de Tarragona'.
Fins que no es presenti al registre d'entrada de documents de la Seu Electrònica no se'n podran generar còpies autèntiques segons la Llei 39/2015 LPAC.
SIGNAT ELECTRÒNICAMENT PER:
** CARLES GRAS (R: B55592927) el dia 07/01/2025 a les 12:07:38 i VAZQUEZ GOMEZ, ANTONIO (FIRMA) el dia 07/01/2025 a les 12:12:21

Assajos

Tots els assajos que es realitzin per comprovar les condicions de qualitat abans exigides, es faran d'acord als mètodes d'assaig de la instrucció especial per a estructures de formigó armat de l'Institut Eduardo Torroja de la Construcció i el Ciment.

L'anàlisi granulomètrica s'executarà d'acord a les "Normes d'assajos 150/58 del Laboratori del Transport i Mecànica del Sòl del Centre d'Estudis i Experimentació d'Obres Públiques".

Les característiques de l'àrid gruixut a utilitzar abans de la seva utilització mitjançant l'execució de les series completes d'assajos que consideri oportunes l'enginyer encarregat.

V.1.3 Aigua per a morters i formigons

Característiques generals

Excepte justificació especial hauran de rebutjar-se les aigües que no compleixin les condicions següents:

a) Valor pH comprés entre 5 i 8.
b) Substàncies solubles en quantitat inferior a quinze grams per litre.
c) Contingut de sulfats, expressats en SO_4, inferior a 1 grams per litre.

Assajos

Tots els assajos s'executaran d'acord amb els mètodes d'assaigs de la H.A. 61. Les característiques de l'aigua a utilitzar en morters i formigons es comprovarà abans de la seva utilització mitjançant l'execució de les sèries completes o reduïdes d'assajos que consideri pertinents l'enginyer director.

V.1.4 Additius
Condicions generals

S'autoritza l'ús de qualsevol producte sempre que es justifiqui, mitjançant els oportuns assajos, si desprès d'agregada la substància els formigons segueixin complint totes les condicions d'aquest plec.

El projecte contempla l'acció d'additius que millorin la impermeabilització i durabilitat del formigó, en previsió d'ambients agressius.

Totes les addicions han de ser prèviament aprovades per l'enginyer director, tenint en compte que una vegada aprovat un producte concret, no podrà substituir-se per un altre sense ser sotmès a una nova aprovació. Abans de l'ús inicial de qualsevol addicció, s'informarà a l'enginyer director, per escrit i amb quinze dies d'antelació indicant el nom i l'origen de cada addició.

Aireació

El contractista utilitzarà un airejant aprovat per l'enginyer director en tot el formigó que s'usi de revestiment i estructures. Els productes airejants seran acceptats sobre certificat del fabricant que demostri que el producte reuneix totes les condicions exigides. Això i el permís per a ús de l'enginyer director, alliberarà al constructor de la responsabilitat que el formigó compleixi totes les condicions d'aquest plec.

La quantitat d'aire inclòs en volum serà del cinc al sis per cent del volum del formigó.

El productes airejants assajats seguint el mètode 1.56 de la "Instrucció H.A. 61", hauran de complir les següents condicions:

Aquest document està en fase de pre-ingrés al sistema de gestió documental de 'Diputació de Tarragona'.
Fins que no es presenti al registre d'entrada de documents de la Seu Electrònica no se'n podran generar còpies autèntiques segons la Llei 39/2015 LPAC.
SIGNAT ELECTRÒNICAMENT PER:
** CARLES GRAS (R: B55592927) el dia 07/01/2025 a les 12:07:38 i VAZQUEZ GOMEZ, ANTONIO (FIRMA) el dia 07/01/2025 a les 12:12:21

a) El percentatge de traspuament d'aigua de la mostra de formigó amb airejant no excedirà del seixanta-cinc per cent del que correspon a una mostra del mateix formigó sense aire.
b) La resistència a la compressió de la mostra de formigó amb airejant no serà inferior al vuitanta per cent de la que presenta una mostra del mateix formigó sense airejant.

Plastificant

El constructor podrà usar un plastificant prèviament aprovat en tot el formigó d'estructures. Aquest plastificant haurà d'afegir-se a l'aigua en el moment del pastat.

El constructor haurà d'enviar a l'enginyer director els resultats d'assajos que mostrin el comportament del plastificant i els seu efecte en la resistència del formigó en vàries edats.

El plastificant subministrat, haurà de comportar-se a l'obra exactament igual que als assajos realitzats.

Productes filmògens

Són líquids que es poden estendre sobre la superfície del formigó i formar una pel·lícula endurida o impermeable. Són condicions essencials: que es puguin estendre amb un distribuïdor mecànic; que sigui capaç de formar una pel·lícula contínua, sense clivelles no forats adherida a la superfície del formigó; que aquesta pel·lícula sigui flexible i romangui intacte al menys set dies després de la seva aplicació i que no reaccioni perjudicialment al formigó. La pèrdua de l'aigua a l'assaig ASTM, designació C-156 no serà superior a 0,055 grams per centímetre quadrat. Hauran de ser de color clar preferiblement blanc, admetre un període d'emmagatzematge no inferior a noranta dies i complir amb les ASTM designació C-309, i AASH0 M-148.

Impermeabilització

El constructor haurà d'utilitzar un additiu a base de fum de sílice per a formigons submergits o a base d'altres elements amb la mateixa finalitat. S'utilitzarà en la confecció de formigons submergits. Ha d'evitar la pèrdua d'elements fins (ciments més fins).

La dosificació d'emmagatzematge i conservació es regularà segons les especificacions del fabricant.

V.1.5 Morter Hidràulic

Condicions generals

Per a la seva utilització en assentament de peces prefabricades, rebut de junts i acabats, s'utilitzarà el tipus de morter hidràulic les característiques del qual es defineixen a continuació.

Materials

Els materials a utilitzar compliran les condicions que s'exigeixen als articles corresponents d'aquest plec.
El ciment serà de tipus 32,5, 42,5 i 52,5, d'enduriment normal i ràpid.

Dosificació

La dosificació del ciment serà de tres-cents quilograms per metre cúbic de morter.
El volum d'arena per metre cúbic de morter serà de nou-cents litres.

Fabricació

La barreja podrà realitzar-se a mà o mecànicament. En el primer cas es farà sobre pis impermeable, barrejant en sec el ciment i l'arena fins aconseguir un producte homogeni de color

Aquest document està en fase de pre-ingrés al sistema de gestió documental de 'Diputació de Tarragona'.
Fins que no es presenti al registre d'entrada de documents de la Seu Electrònica no se'n podran generar còpies autèntiques segons la Llei 39/2015 LPAC.
SIGNAT ELECTRÒNICAMENT PER:
** CARLES GRAS (R: B55592927) el dia 07/01/2025 a les 12:07:38 i VAZQUEZ GOMEZ, ANTONIO (FIRMA) el dia 07/01/2025 a les 12:12:21

uniforme, al qual s'afegirà la quantitat d'aigua estrictament necessària perquè una vegada batut, tingui la consistència necessària per a la seva aplicació a l'obra.

Es fabricarà només el morter precís per a ús immediat, rebutjant tot el que hagi començat l'abonament i el que hagi estat utilitzat als quaranta-cinc minuts del pastat.

V.1.6 Formigons

Condicions Generals

Els formigons compliran les condicions exigides a la "Instrucció de Formigó Estructural (EHE).

Sempre que en una mateixa obra s'utilitzin ciments de diferent tipus serà necessari tenir present tot el que s'indica en eles instruccions i plecs de condicions vigents, sobre la compatibilitat de formigons fabricats amb diferents tipus de conglomerants.

Materials

Els materials que necessàriament s'utilitzaran són els definits per a aquestes obres en els articles del present plec de condicions i compliran les prescripcions que pera ells es fixin en els mateixos.

Tipus

Per a la seva utilització en les diferents classes d'obres i d'acord amb la resistència característica exigible als vint-i-vuit dies, en proveta cilíndrica de quinze centímetres de diàmetre i trenta centímetres d'alçada, es regirà pel que s'assenyali els plànols i annexos de càlcul corresponents.

No s'acceptarà la fabricació manual de formigons excepte pel seu ús com a formigó de neteja o rebliment.

No s'admet la utilització de cendres volants en la fabricació de formigons, llevat autorització expressa de la D.F.

Dosificacions

Les dosificacions dels materials es fixaran, per a cada tipus de formigó, d'acord amb les indicacions donades en l'article 30 de la Instrucció, en tot cas, acceptades per l'enginyer encarregat.

La dosificació dels diferents materials destinats a la fabricació del formigó, es farà sempre en pes, amb l'única excepció de l'aigua, dosificació de la qual. Es farà en volum.

- Dosificació del ciment:
La dosificació del ciment es farà en quilograms per metre cúbic. (Kg/m^3).

- Dosificació dels àrids:
La dosificació dels àrids a emprar es farà en quilograms per metre cúbic.(Kg/m^3).

- Dosificació de l'aigua:
La dosificació de l'aigua es farà en litres per metre cúbic. (l/m^3).

- Dosificació dels additius:

Quan es consideri pertinent, podrà emprar-se com a addicions al formigó, tot tipus de productes sancionats per l'experiència i que hagin estat definits en el present plec.

Les dosificacions hauran de ser fixades per l'enginyer director a la vista de les circumstàncies que concorren a cada tipus d'obra.

Aquest document està en fase de pre-ingrés al sistema de gestió documental de 'Diputació de Tarragona'.
Fins que no es presenti al registre d'entrada de documents de la Seu Electrònica no se'n podran generar còpies autèntiques segons la Llei 39/2015 LPAC.
SIGNAT ELECTRÒNICAMENT PER:
** CARLES GRAS (R: B55592927) el dia 07/01/2025 a les 12:07:38 i VAZQUEZ GOMEZ, ANTONIO (FIRMA) el dia 07/01/2025 a les 12:12:21

Estudi de la barreja i obtenció de la formula de treball

L'execució de qualsevol barreja de formigó en obra no haurà d'iniciar-se fins que la seva corresponent fórmula de treball hagi estat estudiada i aprovada per l'enginyer director.

L'esmentada fórmula senyalarà, exactament, el tipus de ciment pòrtland a emprar, la classe i mida de l'àrid gruixut, la consistència del formigó i els continguts, en pes de ciment, àrid fi, i àrid gruixut, i en volum d'aigua, tot per metre cúbic de barreja. Sobre les dosificacions ordenades, toleràncies admissibles seran les següents:

- L'u per cent en més o menys, en els àrids
- L'u per cent en més o menys, en la quantitat d'aigua.
- La relació aigua-ciments fixarà mitjançant assajos que permetin determinar el seu valor òptim, tenint en compte les resistències exigides, docilitat en què el formigó penetri als últims racons de l'encofrat, embolcallant completament les armadures, en el seu cas.

En tot cas, les dosificacions escollides hauran de ser capaces de proporcionar formigons que tinguin les quantitats mínimes de resistència indicades en l'article 30.

Per confirmar aquest extrem abans d'iniciar-se les obres i una vegada fixats els valors òptims de la consistència de les mescles en funció dels mitjans de posada a l'obra, tipus d'encofrat, etc., es fabricaran cinc masses representatives de cada dosificació, i es determinarà el seu assentament en con d'Abrams, i limitant-se a les Normes indicades en el mètode d'assaig M.E. 1.8d. un mínim de sis provetes per cada una de les cinc pastades corresponents a cada dosificació. S'obtenen d'aquesta forma trenta provetes per cada dosificació corresponent a cada tipus de formigó.

Conservades aquestes provetes en ambient normal, es trencaran als vint-i-vuit dies (M.E. 1.8d. de la "Instrucció Especial per a Estructura de formigó Armat de l'I.T.E.C.C."). Així mateix, si l'enginyer director ho considerés pertinent hauran de realitzar-se assajos de resistència flexotracció, els assentaments i resistències característiques obtingudes s'augmentaran i disminuiran respectivament, en un quinze per cent per tenir en compte la diferent qualitat dels formigons executats a laboratori a obra, i es comprovaran amb els límits que prescribeixin. Si els resultats són favorables, la dosificació es pot admetre com a bona.

Al menys d'una de les cinc passades corresponents a cada dosificació es fabricarà doble número de provetes, amb la finalitat de trencar la meitat als set dies i deduir el coeficient d'equivalència entre la ruptura als set dies i als vint-i-vuit.

V.1.7 Acer per a armadures

Es defineix com a acer per armar, el producte siderúrgic d'aquest nom. Disposat en barres, la finalitat del qual és suportar els esforços de tracció de les peces de formigó armat i participar juntament amb el formigó en els demés esforços.

Acer ordinari

Les barres que constitueixen les armadures per al formigó no presenten clivelles, bufaments ni mermes de secció superiors al cinc per cent (5%). El seu mòdul d'elasticitat serà superior a un milió vuit-cents mil quilograms per centímetre quadrat (1.800.000 kg/cm^2).

S'entén per límit elàstic aparent, la mínima tensió capaç de produir una deformació remanent de 0,2 per cent.

Acer especial d'alta resistència

El límit elàstic aparent serà superior a cinc-cents deu newtons per mil·límetre quadrat (510 N/mm^2).
L'allargament de ruptura serà igual o superior al vuit per cent (14 %) amidat sobre base de cinc (5)

Aquest document està en fase de pre-ingrés al sistema de gestió documental de 'Diputació de Tarragona'.
Fins que no es presenti al registre d'entrada de documents de la Seu Electrònica no se'n podran generar còpies autèntiques segons la Llei 39/2015 LPAC.
SIGNAT ELECTRÒNICAMENT PER:
** CARLES GRAS (R: B55592927) el dia 07/01/2025 a les 12:07:38 i VAZQUEZ GOMEZ, ANTONIO (FIRMA) el dia 07/01/2025 a les 12:12:21

diàmetres.

No s'observaran ni clivelles ni fissures amb un plegat a cent vuitanta graus (180ºC) efectuat a vint graus centígrads (20ºC) sobre un mandrí de diàmetre n, sent n no superior a cinc (5).

Complirà la condició d'alta adherència determinada per l'assaig d'arrancada prescrit en la "Instrucció de Formigó Estructural" (EHE).

CARACTERÍSTIQUES MECÀNIQUES MÍNIMES GARANTITZADES DE LES BARRES CORRUGADES

Designació	Classes d'acer	Límit elàstic f_y en N/mm^2, no menor que	Càrrega unitària de ruptura f_y en N/mm^2 no menor que (1)	Allargament de ruptura en % sobre base de 5 diàmetres no menor que	Relació f_s/f_y a assaig no menor que (2)
B 400 S	Soldable	400	440	14	1,05
B 500 S	Soldable	500	550	12	1,05

(1) Per al càlcul dels valors unitaris s'utilitzarà la secció nominal
(2) Relació mínima admissible entre la càrrega unitària de ruptura i el límit elàstic obtingut a cada assaig.

Assajos

Les característiques de les barres d'acer tan ordinari com a especial, per armar i les forjades, es comprovaran abans de la seva utilització de les sèries completes d'assajos que consideri pertinents l'enginyer director de l'obra.

V.1.8 Fusteria i ferramenta

Fustes

Totes les fustes s'hauran d'utilitzar sanes, ben curades, sense guerxaments en cap sentit. Estaran completament exemptes dels nusos, passant, corcons, clivelles en general i tots els defectes que indiquin malaltia del material i que, per tant, afectin a la durada dels materials i al bon aspecte de l'obra.

Les dimensions de totes les peces es cenyiran a les indicacions del plànols.

L'obra s'executarà amb la perfecció necessària per a la finalitat a la qual es destini cada peça i les unions entre aquestes es farà amb tota la solidesa i segons les bones pràctiques de la construcció.

Ferro dolç

El ferro dolç forjat serà fibrós, sense clivelles ni palles, flexible en fred i cap manera trencadís o agre, sense altres imperfeccions que li perjudiquin el bon aspecte i resistència.

Totes les peces tindran el pes i les dimensions fiades que es determinin en el seu cas.

El ferro dolç laminat reunirà anàlogues condicions al forjat pel que fa a la qualitat del ferro.

Les peces construïdes amb aquest material tindran les dimensions i pesos estipulats, seran contínues a llurs estructures, sense prominències, depressions i desigualtats, i es rebutjaran les que tinguin manca i aquelles en les quals es comprovi a quin cop de martell el ferro es converteix en agre.

Aquest document està en fase de pre-ingrés al sistema de gestió documental de 'Diputació de Tarragona'.
Fins que no es presenti al registre d'entrada de documents de la Seu Electrònica no se'n podran generar còpies autèntiques segons la Llei 39/2015 LPAC.
SIGNAT ELECTRÒNICAMENT PER:
** CARLES GRAS (R: B55592927) el dia 07/01/2025 a les 12:07:38 i VAZQUEZ GOMEZ, ANTONIO (FIRMA) el dia 07/01/2025 a les 12:12:21

Ferramenta i claus

Els de ferro estaran formats per materials de primera qualitat de textura fibrosa.
Els d'acer provindran de l'anomenat dolç, el caps dels perns estaran formats per la mateixa peça que el cos, i no s'admetran els obtinguts per soldadura.
Els cargols perfectament regulats, i aquest i els perns d'un mateix diàmetre i dimensions intercanviables.

V.2 EXECUCIÓ DE LES OBRES

V.2.1 Formigons

Fabricació de formigó

El formigó a emprar en les obres compreses en aquest projecte s'executarà d'acord amb la vigent instrucció de Formigó Estructural EHE.

El pastat es farà en formigonera de mides adequades perquè produeixi un formigó que compleixi les condicions d'aquest plec. Les formigoneres aniran a la velocitat de règim recomanada pel fabricant. En el pastat en formigoneres, s'efectuarà l'abocament dels elements de tal manera que la seva integració successiva sigui: arena, ciment, grava i aigua.

Per a formigoneres de tres metres cúbics o menys, el temps mínim de pastat serà de dos minuts a partir del moment que tots els materials s'han abocat dins la formigonera. Per formigoneres de més de tres metres cúbics de capacitat els temps de pastat augmenta respecte a l'anterior en quinze segons per cada metre cúbic en excés sobre la capacitat anterior. El temps de pastat s'haurà d'augmentar si és necessari , per assegurar la uniformitat i consistència requerida pel formigó. El formigó que s'hagi barrejat menys temps que el requerit en aquest plec o per l'enginyer director, pastat durant més de trenta minuts, o que manifesti indicis d'haver començat a dormir-se, serà rebutjat a espesses del contractista.
Abans d'omplir de nou la formigonera, es buidarà completament el pastat anterior. En cap cas es permetrà tornar a pastar el formigó que manifesti indicis d'adormiment. Quan la formigonera hagi estat parada més de trenta minuts ha de netejar-se perfectament abans que s'hi aboquin nous materials.

Sempre que una formigonera produeixi resultats insatisfactoris s'apagarà immediatament i es mantindrà fora d'ús fins que sigui degudament arranjada.

Les addiccions s'afegiran en una part de l'aigua de pastat i utilitzant un dosificador mecànic que garantitzi la distribució uniforme del producte en el formigó.

Transport del formigó

El transport des de la formigonera, es realitzarà tan aviat com sigui possible, utilitzant mètodes aprovats per l'enginyer director, que impedeixin tota la segregació, traspuament, evaporació d'aigua, o intrusió de cossos estranys en el pastat. En cap cas es tolerarà la col·locació en l'obra de formigons que acusin un principi d'adormiment o presència de qualsevol altra alteració.

La màxima caiguda lliure de les masses en qualsevol punt del seu recorregut, no excedirà d'un metre, procurant que la descàrrega del formigó en l'obra es realitzi el més prop possible del lloc de situació definitiva. Per reduir al mínim les posteriors manipulacions.

Col·locació del formigó

La forma de col·locació del formigó serà aprovada pe l'enginyer director, qui comprovarà si hi ha pèrdues d'homogeneïtat en el pastat o si es desplacen les armadures en el moment del formigonat.

Aquest document està en fase de pre-ingrés al sistema de gestió documental de 'Diputació de Tarragona'.
Fins que no es presenti al registre d'entrada de documents de la Seu Electrònica no se'n podran generar còpies autèntiques segons la Llei 39/2015 LPAC.
SIGNAT ELECTRÒNICAMENT PER:
** CARLES GRAS (R: B55592927) el dia 07/01/2025 a les 12:07:38 i VAZQUEZ GOMEZ, ANTONIO (FIRMA) el dia 07/01/2025 a les 12:12:21

No s'utilitzaran cintes transportadores, canaletes, tubs tremuges o equips similars si no són especialment aprovats per l'enginyer director, la resistència no es mourà dins de l'encofrat, utilitzant el vibrador.

No es podrà formigonar quan la pluja pugui perjudicar, a judici de l'enginyer director, la resistència i demés característiques exigides al formigó.

Les superfícies sobre les quals s'ha de formigonar, estaran netes sense aigua estancada o de pluja, sense restes d'oli, gel, fang, etc., fragments de roca movibles o meteoritzats.

Totes les superfícies del sòl o roca degudament preparades es mullaran a satisfacció de l'enginyer director, immediatament abans del formigonat.

El formigó es col·locarà en tongades, el gruix de les quals es podrà vibrar adequadament amb el vibrador utilitzat.

La compactació del formigó haurà de fer-se amb equip mecànic de vibració, suplement si és necessari amb picons o paletes a mà. S'utilitzarà vibradors d'agulla d'una freqüència no superior a sis revolucions per minut. L'amplitud de la vibració serà suficient per produir una consolidacions satisfactòria. La vibració ha de prolongar-se especialment en les parets i racons d'encofrat, fins eliminar possibles nius. Es tindrà essencial cura per evitar que els vibradors toquin els encimbrats. Els punts d'aplicació dels vibradors, seran tants con sigui necessari perquè, sense es produeixin segregacions, l'efecte s'entengui a tota la massa.

Els vibradors d'agulla hauran de submergir-se profundament en la massa, i es retiraran lentament. La distància entre els successius punts d'immersió haurà de ser l'apropiada per produir en tota la superfície de la massa vibrada una humitat brillant. Quan es formigoni per tongades s'introduirà el vibrador fins que la punta penetri a la capa subjacent.

El formigó es col·locarà de tal manera que una massa estigui consolidada a l'abocar l'altra.
El formigonat es realitzarà sempre en presència de l'enginyer director o d'un inspector autoritzat.

Formigonat en temps fred o calorós

Com a norma general es suspendrà el formigonat sempre que es prevegi que dins de les quaranta-vuit hores següents pugui descendir la temperatura mínima de l'ambient per sota de zero graus centígrads i en particular quan la temperatura registrada a les nou del matí sigui inferior a quatre graus centígrads.

Aquestes temperatures podran rebaixar-se en tres graus més, amb l'autorització prèvia de l'enginyer director, utilitzant una addicció de clorur càlcic en preparació compresa entre l'un i mig i el dos i mig per cent del pes del ciment, sempre que el clorur càlcic compleixi les condicions corresponents, i que les superfícies s'arrecerin o es desfessin de la intempèrie.

Si en lloc d'utilitzar clorur càlcic s'utilitzen altres addiccions com a acceleracions de l'adormiment, serà necessari justificar la seva utilització mitjançant els oportuns assajos que acreditin l'eficàcia de la seva aplicació a les temperatures mínimes previstes.

En cas que, per absoluta necessitat, es formigoni a temperatures inferiors a les anteriorment senyalades, s'adoptaran, prèvia autorització de l'enginyer director, les mesures suficients perquè l'adormiment i enduriment de les masses abocades es realitzi sense perill.

En tot cas, es disposaran les defenses necessàries perquè durant el procés d'adormiment i enduriment, la temperatura de la superfície del formigó no baixi de zero graus centígrads.

Sempre que siguin de preveure baixes temperatures, es prepararan amb la mateixa barreja provetes que conservades juntament amb els elements formigonats i en les mateixes condicions de la cura, s'assajaran desprès per conèixer les condicions de residència assolides.

Aquest document està en fase de pre-ingrés al sistema de gestió documental de 'Diputació de Tarragona'.
Fins que no es presenti al registre d'entrada de documents de la Seu Electrònica no se'n podran generar còpies autèntiques segons la Llei 39/2015 LPAC.
SIGNAT ELECTRÒNICAMENT PER:
** CARLES GRAS (R: B55592927) el dia 07/01/2025 a les 12:07:38 i VAZQUEZ GOMEZ, ANTONIO (FIRMA) el dia 07/01/2025 a les 12:12:21

Es portarà registre de les temperatures màximes i mínimes de l'ambient de l'obra, no només amb la finalitat de preveure i localitzar la durada de les gelades, sinó també a efectes de desencofrat. En temps calorós es procurarà que no s'evapori l'aigua de pastat durant el transport. S'adoptaran, si el transport dur amés de mitja hora, les mesures oportunes perquè no es col·loquin a l'obra pastats que acusin dessecació.

Si la temperatura ambient és superior a quaranta graus, es suspendrà el formigonat, si no determina una altra cosa l'enginyer director. Si es fomigonés aquestes temperatures, es mantindran les superfícies protegides de la intempèrie i contiguament humides per evitat la dessecació ràpida del formigó en col·locar-lo en l'encofrat no excedirà de trenta graus centígrads.

Curat del formigó

Tot el formigó d'estructures ha de ser curat durant un període de temps no inferior a onze dies a partir de l'acabament del formigonat. Tot el formigó no endurit es protegirà de es pluges i dels corrents d'aigua. Tots els encofrats de fusta ha de mantenir-se humits fins al desencofrat.

Immediatament després desapareguda la humitat de la superfície del formigó, ha de cobrir-se amb una pel·lícula de productes filmògens. Aquest producte s'aplicarà tan aviat com la humitat superficial del formigó desaparegui. Aquesta pel·lícula es farà amb una quantitat de material d'un litre per quatre metres i mig quadrats de superfície. Totes les superfícies cobertes en el producte de curat sobre les que porta apreciablement dins de les tres hores següents després de l'aplicació del producte es recobriran una altra vegada, complint les condicions aquí especificades. El producte de curat després d'estès, es protegirà del pas de màquines o persones de qualsevol altra causa que pugui trencar la continuïtat de la pel·lícula de curat.

Si o s'utilitzessin productes filmògens, el contractista haurà de presentar a l'aprovació de l'enginyer director, abans d'iniciar les obres, un sistema de reg que asseguri en tot moment la completa saturació de les superfícies del formigó.
No obstant això, la seva aprovació no lliurarà al contractista de la plena responsabilitat en el procés de curat. L'enginyer director podrà ordenar la destrucció d'aquelles parts d'obra de formigó, que hagin estat seques més d'una hora durant el procés de curat.

V.2.2 Assajos a l'obra

V.2.2.1 Ciment

La presa de mostres es realitzarà segons s'especifica en l'article 10 del Plec de Prescripcions Tècniques Generals para la Recepció de Ciments (RC-97).

Assaig abans de començar el formigonat o si varien les condicions de subministrament:

- Finor de molgut segons UNE 80122:91 (tamisat en sec) o UNE 80108:86 (tamisat humit)
- Principi i final d'adormiment segons UNE EN 196-3:96
- Estabilitat de volum segons UNE EN 196-3:96
- Resistència mecànica segons UNE EN 198-1:96
- Pes específic segons UNE 80220:85
- Residu insoluble segons UNE EN 196-2:96 cap 9

V.2.2.2 Aigua de pastat

La presa de mostres es realitzarà segons la norma UNE 7.236. Es realitzaran els assaigs abans de començar les obres, sinó es tenen antecedents de l'aigua que s'haurà d'utilitzar i quan canviïn les condicions de subministrament.

Els assaigs que s'han de realitzar són els prescrits a l'article 27è de la Instrucció EHE.

Aquest document està en fase de pre-ingrés al sistema de gestió documental de 'Diputació de Tarragona'.
Fins que no es presenti al registre d'entrada de documents de la Seu Electrònica no se'n podran generar còpies autèntiques segons la Llei 39/2015 LPAC.
SIGNAT ELECTRÒNICAMENT PER:
** CARLES GRAS (R: B55592927) el dia 07/01/2025 a les 12:07:38 i VAZQUEZ GOMEZ, ANTONIO (FIRMA) el dia 07/01/2025 a les 12:12:21

V.2.2.3 Àrids

Abans de començar el formigonat, quan canviïn les condicions de subministrament, i com a mínim cada 500 m^3 s'hauran de realitzar els següents assaigs:
- Granulometria dels diferents tipus d'àrids utilitzats en la mescla segons UNE 7.139
- Assaigs previstos a l'article 28.3 de la Instrucció EHE.

V.2.2.4 Formigó

Els assaigs durant el formigonat es realitzaran una vegada cada tres mesos i com a mínim tres vegades durant l'execució de l'obra.

Els assaigs són els mateixos que els que han estat establerts per a abans de començar el formigonats.

El director de les obres podrà substituir els assaigs previs al formigonat pel certificat d'assaigs enviat pel fabricant i corresponent a la partida que s'utilitzarà.

La resistència del formigó col·locat a l'obra serà determinada per l'enginyer director sobre provetes cilíndriques de quinze centímetres de diàmetre per trenta centímetres d'alçada i assajades d'acord amb el mètode d'assaigs M.E. 1 8d. de la Instrucció H.A. 61.

Per a cada assaig es prepararan al menys sis provetes. Es farà un assaig per cada cent metres cúbics de formigó col·locat a l'obra, tenint en compte que com a mínim es farà un assaig de resistència per a cada jornada de formigonat de vuit hores. Els assajos de docilitat per controlar la consistència i contingut d'airejant es faran tantes vegades com sigui necessari. Els assajos de resistència es faran en provetes de set i vint-i-vuit dies d'edat.

V.2.2.5 Encofrats i desencofrats

Encofrats

Els encofrats es construiran amb taulers fenòlics de fusta amb estructures de gelosia tipus PERI o similars amb sistema per optimitzar temps (carro, etc.). Els encofrats per a formigó d'estructures es constituiran exactament amb els límits i pendents de l'estructura. Tant les unions com les peces que constitueixen l'encofrat hauran de tenir la resistència i rigidesa necessàries perquè amb la marxa de formigonat prevista i especialment, sota els efectes dinàmics produïts pel vibrament no s'originin en el formigó esforços anormals durant la posada en obra ni durant el període d'enduriment.

La qualitat serà "d'encofrat vist" a l'interior dels col·lectors.

Tant la superfície dels encofrats com els productes que s'hi puguin aplicar, no hauran de contenir substàncies agressives a la pasta del formigó. Els perns i rodons utilitzats per subjeccions internes seran superables de manera que en el formigó quedi únicament una beina de PVC els extrems de la qual es massillaran en aquells elements que requereixin estanquitat. Els encofrats s'humitejaran amb un desencofrant autoritzat a fi d'aconseguir una superfície perfectament llisa, de les que corresponen a un formigó vist. Els encofrats es netejaran perfectament cada vegada que es faci ús d'ells.

En els encofrats amb tauler fenòlic, estiguin envoltats o no amb elements metàl·lics, els junts entre diferents plafons no permetran, en cap cas, escapar la beurada durant les operacions de formigonat.

Tots els encofrats seran aprovats per l'enginyer director prèviament a la seva utilització. En tot cas realitzarà d'acord amb els articles 65 i altres de la Instrucció de Formigó Estructural EHE.

Aquest document està en fase de pre-ingrés al sistema de gestió documental de 'Diputació de Tarragona'.
Fins que no es presenti al registre d'entrada de documents de la Seu Electrònica no se'n podran generar còpies autèntiques segons la Llei 39/2015 LPAC.
SIGNAT ELECTRÒNICAMENT PER:
** CARLES GRAS (R: B55592927) el dia 07/01/2025 a les 12:07:38 i VAZQUEZ GOMEZ, ANTONIO (FIRMA) el dia 07/01/2025 a les 12:12:21

Desencofrat

Es realitzarà quan el formigó s'hagi endurit suficientment perquè no es malmeti al desencofrar. El termini de desencofrat es determinarà a l'obra. Aquest termini s'augmentarà prudentment si hi ha perill de gelades.
El desencofrat dels costats de les bigues o elements anàlegs podrà efectuar-se als tres dies de formigonada la peça, segons s'hagi utilitzat ciment Pòrtland normal o d'alta resistència inicial respectivament, a no ser que l'esmentat interval de temps s'hagin produït baixes temperatures o altres causes capaces d'alterar el procés normal d'enduriment del formigó. Els costats dels suports no hauran de retirar-se abans dels set dies, segons el conglomerant utilitzat sigui d'un o de l'altre tipus esmentats anteriorment, i amb les mateixes excepcions ja anotades.

Tant els fons de les bigues i elements semblants, com els estolaments i cindris, es realitzaran sense produir sacsades ni topades en l'estructura i es mantindran desenganxats dos o tres centímetres durant dotze hores, abans de ser retirats per complet.

En tot cas s'acomplirà l'establert en l'article 75 i altres de la Instrucció de Formigó Estructural EHE.

V.2.2.6 Acer per a armadures

Tots els acers armats disposaran de l'acer que senyalen els plànols amb les garanties i disposicions que s'indiquen. En tot cas la col·locació s'executarà d'acord amb els articles 66 i altres de l'EHE.

Definició

Es defineixen com armadures d'acer a utilitzar amb formigó armat el conjunt de barres d'acer que es col·loquen a l'interior de la pasta de formigó per ajudar aquest a resistir els esforços als quals està sotmès.

Tot això realitzat d'acord amb les presents especificacions i amb les dades que sobre el particular inclouen els corresponents documents del projecte.

Materials

Els materials a utilitzar seran els definits per aquestes obres en els plànols i articles d'aquest plec i compliran les especificacions que es fixen.

Forma i dimensions

La forma i dimensions de les armadures seran les senyalades en els plànols.

V.2.3 Equip necessari per a l'execució de les obres

L'equip necessari per a l'execució de les obres, haurà de ser aprovat per l'enginyer director de les mateixes, i haurà de mantenir-se en tot moment, en condicions de treball satisfactòries.

V.3 AMIDAMENT, VALORACIÓ I ABONAMENT

V.3.1 Formigons

Tots els formigons s'abonaran teòrics, sobre plànols de projecte. no serà d'abonament cap escreix als punts on s'aprofitin els plafons d'apuntalament i estrebada com a encofrat d'extradós dels col·lectors, ni a la part formigonada contra terres.

Aquest document està en fase de pre-ingrés al sistema de gestió documental de 'Diputació de Tarragona'.
Fins que no es presenti al registre d'entrada de documents de la Seu Electrònica no se'n podran generar còpies autèntiques segons la Llei 39/2015 LPAC.
SIGNAT ELECTRÒNICAMENT PER:
** CARLES GRAS (R: B55592927) el dia 07/01/2025 a les 12:07:38 i VAZQUEZ GOMEZ, ANTONIO (FIRMA) el dia 07/01/2025 a les 12:12:21

V.3.2 Encofrats

Tots els encofrats s'abonaran teòrics sobre plànols del projecte. No serà d'abonament els encofrats de junts de treballs, essent aquestes amb forma de "dent de llop". El preu inclou tots els materials i mitjans necessaris per a l'encofrat i desencofrat, amb la part proporcional de cindri, si fos necessari.

La qualitat serà "encofrat vist" a l'interior dels col·lectors. No serà d'abonament com a encofrat els punts on s'aprofitin els punts on s'aprofiti els plafons d'apuntalament i estrebada com a encofrat d'extradós dels col·lectors contra terres.

V.3.3 Armadures

S'amidaran i abonaran pel seu pes en quilograms, i s'aplicarà per a cada tipus d'acer els pesos unitaris corresponents a les longituds deduïdes dels plànols.

Aquest document està en fase de pre-ingrés al sistema de gestió documental de 'Diputació de Tarragona'.
Fins que no es presenti al registra d'entrada de documents de la Seu Electrònica no se'n podran generar còpies autèntiques segons la Llei 39/2015 LPAC.
SIGNAT ELECTRÒNICAMENT PER:
** CARLES GRAS (R: B55592927) el dia 07/01/2025 a les 12:07:38 i VAZQUEZ GOMEZ, ANTONIO (FIRMA) el dia 07/01/2025 a les 12:12:21

CAPÍTOL VI. ALTRES PARTIDES D'OBRA A CONSIDERAR

B0E8 - BLOCS DE FORMIGÓ CEL·LULAR

B0E81AF1.

1.- DEFINICIÓ I CARACTERÍSTIQUES DELS ELEMENTS

Bloc prefabricat de formigó curat en autoclau (HCA), per a obra de fàbrica, fabricat a partir de lligants hidrà ulics com son el ciment i/o calç, combinat amb materials fins de naturalesa silícica, materials airejants i aigua i curats amb vapor d'aigua a pressió alta en autoclaus

S'han considerat els tipus següents:

En funció del nivell de confiança de les peces respecte a la resistència a la compressió:
- Peces de categoria I: peces amb una resistència a compressió declarada amb probabilitat de no assolir-se inferior al 5%.
- Peces de categoria II: peces que no compleixen el nivell de confiança especificat per la categoria I.

CARACTERÍSTIQUES GENERALS:

No ha de tenir deformacions, balcaments, ni esvorancs a les arestes.

Ha de ser d'un color i una textura uniformes. No ha de tenir taques, escantonaments, esquerdes o d'altres defectes superficials.

El fabricant ha de declarar la dimensions nominals de les peces en mil·límetres i en l'ordre de llarg, ample i alt.

Les característiques següents han de complir amb els valors declarats per el fabricant, assajades segons la norma corresponent, dins del límit de tolerància indicat, en el seu cas:

Característiques essencials en peces per a us en elements amb requisits estructurals:
- Resistència a compressió (UNE-EN 772-1): >= 1,5 N/mm2, >= valor declarat per el fabricant, amb indicació de categoria I o II
- Durabilitat: El fabricant ha de declarar la resistència al gel/desgel
- Variació deguda a la humitat (UNE-EN 680): Ha de complir
- Resistència a l'adherència a tallant (UNE-EN 1052-3): >= valor declarat per el fabricant
- Resistè ncia a l'adherència a flexió: >= valor declarat per el fabricant

Característiques essencials en peces per a us en elements amb exigències davant el foc:
- Classe de reacció al foc: exigència en funció del contingut en massa o volum, de materials orgànics distribuïts de forma homogènia:
  - Peces amb <= 1,0%: A1
  - Peces amb > 1,0% (UNE-EN 13501-1)

Característiques essencials en peces per a us en elements amb exigències acústiques:
- Dimensions (UNE-EN 772-16):
  - Llargària: <= 1500 mm
  -Amplària : < = 600 mm
  -Alçària : <= 1000 mm
- Tolerància en les dimensions (UNE-EN 772-16): Ha de complir amb els límits especificats a la Taula 2 de la UNE-EN 771-4
- Forma: En peces que no son planes ni regulars, el fabricant ha de declarar la forma de la peç a segons les definicions del capítol 3 de la UNE-EN 771-4 o per referència a un dibuix
- Densitat aparent en sec (UNE-EN 772-13): ± 50 kg/m3 del valor declarat per el fabricant
Caracterí stiques essencials en peces per als usos previstos en l'apartat 4.1 del DB HE 1:

Aquest document està en fase de pre-ingrés al sistema de gestió documental de 'Diputació de Tarragona'.
Fins que no es presenti al registra d'entrada de documents de la Seu Electrònica no se'n podran generar còpies autèntiques segons la Llei 39/2015 LPAC.
SIGNAT ELECTRÒNICAMENT PER:
** CARLES GRAS (R: B55592927) el dia 07/01/2025 a les 12:07:38 i VAZQUEZ GOMEZ, ANTONIO (FIRMA) el dia 07/01/2025 a les 12:12:21

- Propietats tèrmiques (UNE-EN 1745)
- Permeabilitat al vapor d'aigua (UNE-EN 1745)
- Absorció d'aigua (UNE-EN 772-11): <= valor declarat per el fabricant

2.- CONDICIONS DE SUBMINISTRAMENT I EMMAGATZEMATGE

Subministrament: Empaquetats sobre palets.
Emmagatzematge: En lloc sec, sobre superfície plana i protegits de la intempèrie.

3.- UNITAT I CRITERIS D'AMIDAMENT

Unitat d'amidament: la indicada a la descripció de l'element
Criteri d'amidament: quantitat necessària subministrada a l'obra

4.- NORMATIVA DE COMPLIMENT OBLIGATORI

UNE-EN 771-4:2004 Especificaciones de piezas para fábrica de albañilería. Parte 4: Bloques de hormigón celular curado en autoclave.

5.- CONDICIONS DE CONTROL DE RECEPCIÓ

CONDICIONS DE MARCATGE I CONTROL DE LA DOCUMENTACIÓ:
El subministrador ha de posar a disposició de la DF en el cas que aquesta ho sol·liciti, la documentació següent, que acredita el marcatge CE, segons el sistema d'avaluació de conformitat aplicable, d' acord amb el que disposa l'apartat 7.2.1 del CTE:
- Productes per a murs, pilars i particions (peces Categoria I*). * Peces amb una resistència a compressió declarada amb una probabilitat d'error inferior o igual al 5%. Es pot determinar amb el valor mitjà o amb el valor característic:
  - Sistema 2+: Declaració de conformitat del fabricant i Certificació de Control de la Producció en Fàbrica
- Productes per a murs, pilars i particions (peces Categoria II**). ** Peces amb una resistència a compressió declarada amb una probabilitat d'error superior al 5%. Es pot determinar amb el valor mitjà o amb el valor característic:
  - Sistema 4: Declaració de conformitat del fabricant

Ha de portar marcades en la peça, l'embalatge o en els documents de recepció, de forma visible les dades següents:
- Nom, marca comercial o d'altre mitjà d' identificació del fabricant del producte
- Data de fabricació
- Propietats higrotèrmiques (segons l'article 4.1 del DB HE1)
- Identificació de l'element segons els criteris de designació i descripció de la UNE-EN 771-4.
- Marca CE de conformitat amb el que disposen els Reials Decrets 1630/1992 de 29 de desembre i 1328/1995 de 28 de juliol. El símbol normalitzat del marcatge CE s'ha d'acompanyar de la següent informació:
  - Numero d'identificació del organisme notificat (només per al sistema 2+)
  - Marca del fabricant i lloc d'origen
  - Dos últims dígits del any en que s'ha imprès el marcat CE.
  - Número del certificat de conformitat del control de producció a fàbrica, en el seu cas
  - Referè ncia a la norma UNE-EN 771-4
  - Descripció de producte: nom genèric, material, dimensions, ... i us al que va destinat.
  - Informació de les característiques essencials segons annex ZA de la UNE-EN

<u>B44Z - PLANXES I PERFILS D'ACER</u>

B44Z8011,B44Z5011.

1.- DEFINICIÓ I CARACTERÍSTIQUES DELS ELEMENTS

Aquest document està en fase de pre-ingrés al sistema de gestió documental de 'Diputació de Tarragona'.
Fins que no es presenti al registre d'entrada de documents de la Seu Electrònica no se'n podran generar còpies autèntiques segons la Llei 39/2015 LPAC.
SIGNAT ELECTRÒNICAMENT PER:
** CARLES GRAS (R: B55592927) el dia 07/01/2025 a les 12:07:38 i VAZQUEZ GOMEZ, ANTONIO (FIRMA) el dia 07/01/2025 a les 12:12:21

Perfils d'acer per a usos estructurals, formats per peça simple o composta i tallats a mida o treballats a taller.

S'han considerat els tipus següents:

- Perfils d'acer laminat en calent, de les sèries IPN, IPE, HEA, HEB, HEM o UPN, d'acer S275JR , S275J0, S275J2, S355JR, S355J0 o S355J2, segons UNE-EN 10025-2
- Perfils d'acer laminat en calent de les sèries L, LD, T, rodó, quadrat , rectangular o planxa, d'acer S275JR, S275J0, S275J2, S355JR, S355J0 o S355J2, segons UNE-EN 10025-2
- Perfils foradats d'acer laminat en calent de les sèries rodó, quadrat o rectangular d'acer S275J0H o S355J2H, segons UNE-EN 10210-1
- Perfils foradats conformats en fred de les sèries rodó, quadrat o rectangular d'acer S275J0H o S355J2H, segons UNE-EN 10219-1
- Perfils conformats en fred, de les sèries L, LD, U, C, Z, o Omega, d'acer S235JR C, segons UNE-EN 10025-2
- Perfils d'acer laminat en calent, en planxa, d'acer amb resistència millorada a la corrosió atmosfè rica S355J0WP o S355J2WP, segons UNE-EN 10025-5

S'han considerat els tipus d'unió següents:

- Amb soldadura
- Amb cargols

S'han considerat els acabats de protecció següents (no aplicable als perfils d'acer amb resistència millorada a la corrosió atmosfèrica):
- Una capa d'emprimació antioxidant
- Galvanitzat

CARACTERÍSTIQUES GENERALS:

No ha de tenir defectes interns o externs que perjudiquin la seva correcta utilització.

PERFILS D'ACER LAMINAT EN CALENT:

El fabricant ha de garantir que la composició química i les característiques mecàniques i tecnològiques de l'acer utilitzat en la fabricació de perfils, seccions i planxes, compleix les determinacions de les normes de condicions tècniques de subministrament següents:
- Perfils d'acer laminat en calent: UNE-EN 10025-1 i UNE-EN 10025-2
- Perfils d'acer laminat en calent amb resistència millorada a la corrosió atmosfèrica: UNE-EN 10025-1 i PNE-EN 10025-5

Les dimensions i les toleràncies dimensionals i de forma han de ser les indicades a les següents normes:
- Perfil IPN: UNE-EN 10024
- Perfil IPE, HEA, HEB i HEM: UNE-EN 10034
- Perfil UPN: UNE-EN 10279
- Perfil L i LD: UNE-EN 10056-1 i UNE-EN 10056-2
- Perfil T: UNE-EN 10055
- Rodó: UNE-EN 10060
- Quadrat: UNE-EN 10059
- Rectangular: UNE-EN 10058
- Planxa: EN 10029 o UNE-EN 10051

PERFILS FORADATS:

El fabricant ha de garantir que la composició química i les característiques mecàniques i tecnològiques de l'acer utilitzat en la fabricació de perfils compleix les determinacions de les normes de condicions tè cniques de subministrament següents:
- Perfils foradats d'acer laminat en calent: UNE-EN 10210-1

Aquest document està en fase de pre-ingrés al sistema de gestió documental de 'Diputació de Tarragona'.
Fins que no es presenti al registra d'entrada de documents de la Seu Electrònica no se'n podran generar còpies autèntiques segons la Llei 39/2015 LPAC.
SIGNAT ELECTRÒNICAMENT PER:
** CARLES GRAS (R: B55592927) el dia 07/01/2025 a les 12:07:38 i VAZQUEZ GOMEZ, ANTONIO (FIRMA) el dia 07/01/2025 a les 12:12:21

- Perfils foradats conformats en fred: UNE-EN 10219-1

Les toleràncies dimensionals han de complir les especificacions de les següents normes:

- Perfils foradats d'acer laminat en calent: UNE-EN 10210-2
- Perfils foradats conformats en fred: UNE-EN 10219-2

PERFILS CONFORMATS EN FRED:

El fabricant ha de garantir que la composició química i les característiques mecàniques i tecnològiques de l'acer utilitzat en la fabricació de perfils i seccions, compleix les determinacions de les normes de condicions tècniques de subministrament del producte de partida.
Les toleràncies dimensionals i de la secció transversal han de complir les especificacions de la norma UNE-EN 10162.

PERFILS TREBALLATS A TALLER AMB SOLDADURA:

El material d'aportació utilitzat ha de ser apropiat als materials a soldar i al procediment de soldadura.

Les característiques mecàniques del material d'aportació han de ser superiors a les del material base.

En acers de resistència millorada a la corrosió atmosfèrica, la resistència a la corrosió del material d'aportació ha de ser equivalent a la del material base.

Els procediments autoritzats per a realitzar unions soldades són:
- Per arc elèctric manual amb elèctrode revestit
- Per arc amb fil tubular, sense protecció gasosa
- Per arc submergit amb fil/filferro
- Per arc submergit amb elèctrode nu
- Per arc amb gas inert
- Per arc amb gas actiu
- Per arc amb fil tubular, amb protecció de gas actiu
- Per arc amb fil tubular, amb protecció de gas inert
- Per arc amb elèctrode de wolfram i gas inert
- Per arc de connectors

Les soldadures s' han de fer per soldadors certificats per un organisme acreditat i qualificats segons la UNE-EN 287-1.

Abans de començar a soldar s'ha de verificar que les superfícies i vores a soldar són adequades al procé s de soldadura i que estan lliures de fissures.

Totes les superfícies a soldar s'han de netejar de qualsevol material que pugui afectar negativament la qualitat de la soldadura o perjudicar el procés de soldatge. S'han de mantenir seques i lliures de condensacions.

S'ha d'evitar la projecció d'espurnes erràtiques de l'arc. Si es produeix s'ha de sanejar la superfície d'acer.

S'ha d'evitar la projecció de soldadura. Si es produeix s'ha d'eliminar.

Els components a soldar han d'estar correctament col·locats i fixos en la seva posició mitjançant dispositius adequats o soldadures de punteig, de manera que les unions a soldar siguin accessibles i visibles per al soldador. No s'han d'introduir soldadures addicionals.

Aquest document està en fase de pre-ingrés al sistema de gestió documental de 'Diputació de Tarragona'.
Fins que no es presenti al registre d'entrada de documents de la Seu Electrònica no se'n podran generar còpies autèntiques segons la Llei 39/2015 LPAC.

SIGNAT ELECTRÒNICAMENT PER:
** CARLES GRAS (R: B55592927) el dia 07/01/2025 a les 12:07:38 i VAZQUEZ GOMEZ, ANTONIO (FIRMA) el dia 07/01/2025 a les 12:12:21

L'armat dels components estructurals s'ha de fer de manera que les dimensions finals estiguin dintre de les toleràncies establertes.

Les soldadures provisionals s'han d'executar seguint les especificacions generals. S'han d'eliminar totes les soldadures de punteig que no s'incorporin a les soldadures finals.

Quan el tipus de material de l'acer i/o la velocitat de refredament puguin produir un enduriment de la zona tèrmicament afectada s'ha de considerar la utilització del precalentament. Aquest s'ha d' estendre 75 mm en cada component del metall base.

No s'ha d' accelerar el refredament de les soldadures amb mitjans artificials.

Els cordons de soldadura successius no han de produir osques.

Els defectes de soldadura no s'han de tapar amb soldadures posteriors. S'han d'eliminar de cada passada abans de fer la següent.

Després de fer un cordó de soldadura i abans de fer el següent, cal netejar l'escòria per mitjà d'una picola i d'un raspall.

L'execució dels diferents tipus de soldadures s'ha de fer d'acord amb els requisits establerts a l'apartat 10.3.4 del DB-SE A i l'article 77 de la EAE per a obres d'edificació o d'acord amb l'article 640.5.2 del PG3 i l'article 77 de la EAE per a obres d'enginyeria civil.

S'ha de reduir al mínim el nombre de soldadures a efectuar a l'obra.

Les operacions de tall s'han de fer amb serra, cisalla i oxitall automàtic. S'admet l'oxitall manual únicament quan el procediment automàtic no es pugui practicar.

S'accepten els talls fets amb oxitall si no presenten irregularitats significatives i si s'eliminin les restes d'escòria.

Es poden utilitzar procediments de conformat en calent o en fred sempre que les característiques del material no queden per sota dels valors especificats.

Per al conformat en calent s'han de seguir les recomanacions del productor siderúrgic. El doblat o conformat no s'ha de fer durant l'interval de calor blau (250ºC a 380ºC).

El conformat en fred s'ha de fer respectant les limitacions indicades en la norma del producte. No s'admeten les martellades.

Els angles entrants i entalles han de tenir un acabat arrodonit amb un radi mínim de 5 mm.
Toleràncies de fabricació:
- En obres d'edificació: Límits establerts a l'apartat 11.1 de DB-SE A
- En obres d'enginyeria civil: Límits establerts a l'article 640.12 del PG3

PERFILS TREBALLATS A TALLER AMB CARGOLS:

S'utilitzaran cargols normalitzats d'acord a les normes recollides a la taula 29.2.b de la EAE
Els cargols aixamfranats, cargols calibrats, perns articulats i els cargols hexagonals d'injecció s'han d' utilitzar seguint les instruccions del seu fabricant i han de complir els requisits addicionals establerts a l'article 29.2 de la EAE.
La situació dels cargols a la unió ha de ser tal que redueixi la possibilitat de corrosió i pandeig local de les xapes, i ha de facilitar el muntatge i les inspeccions.
El diàmetre nominal mínim dels cargols ha de ser de 12 mm.
La rosca pot estar inclosa en el pla de tall, excepte en el cas que els cargols s'utilitzin com a calibrats.

Aquest document està en fase de pre-ingrés al sistema de gestió documental de 'Diputació de Tarragona'.
Fins que no es presenti al registre d'entrada de documents de la Seu Electrònica no se'n podran generar còpies autèntiques segons la Llei 39/2015 LPAC.
SIGNAT ELECTRÒNICAMENT PER:
** CARLES GRAS (R: B55592927) el dia 07/01/2025 a les 12:07:38 i VAZQUEZ GOMEZ, ANTONIO (FIRMA) el dia 07/01/2025 a les 12:12:21

Després del collat l'espiga del cargol ha de sobresortir de la rosca de la femella. Entre la superfície de recolzament de la femella i la part no roscada de l'espiga ha d'haver, com a mínim:

- En cargols pretesats: 4 filets complerts més la sortida de la rosca
- En cargols sense pretesar: 1 filet complert més la sortida de la rosca

Les superfícies dels caps de cargols i femelles han d'estar perfectament planes i netes.
En els cargols col·locats en posició vertical, la femella ha d'estar situada per sota del cap del cargol.
En els forats rodons normals i amb cargols sense pretesar no és necessari utilitzar volanderes. Si s'utilitzen han d'anar sota el cap dels cargols, han de ser aixamfranades i el xamfrà ha d' estar situat en direcció al cap del cargol.
En els cargols pretesats, les volanderes han de ser planes endurides i han d'anar col·locades de la forma següent:

- Cargols 10.9: sota el cap del cargol i de la femella
- Cargols 8.8: sota de l'element que gira

Els forats per als cargols s'han de fer amb perforadora mecànica. S'admet un altre procediment sempre que proporcioni un acabat equivalent.

Es permet l'execució de forats amb punxonatge sempre que es compleixin els requisits establerts a l'apartat 10.2.3 del DB-SE A en obres d'edificació o els establerts a l'apartat 640.5.1.1 del PG3 en obres d'enginyeria civil.
És recomanable que, sempre que sigui possible, es perforin d'un sol cop els forats que travessin dues o més peces.
Els forats allargats s'han de fer amb una operació de punxonatge, o amb la perforació o punxonatge de dos forats i posterior oxitall.
Despré s de perforar les peces i abans d'unir-les s'han d'eliminar les rebaves.
Els cargols i les femelles no s'han de soldar, a menys que així ho expliciti el plec de condicions tècniques p articulars.
S'han de col·locar el nombre suficient de cargols de muntatge per assegurar la immobilitat de les peces armades i el contacte íntim de les peces d'unió.
Les femelles s' han de muntar de manera que la seva marca de designació sigui visible després del muntatge.
En els cargols sense pretesar, cada conjunt de cargol, femella i volandera(es) s'ha de collar fins arribar al "collat a tocar" sense sobretesar els cargols. En grups de cargols aquest procés s'ha de fer progressivament començant pels cargols situats al centre. Si és necessari s'han de fer cicles addicionals de collat .
Abans de començ ar el pretesat, els cargols pretesats d'un grup s'han de collar d'acord amb el que s'ha indicat per als cargols sense pretesar. Per a que el pretesat sigui uniforme s'han de fer cicles addicionals de collat.
S'han de retirar els conjunts de cargol pretesat, femella i volandera(es) que després de collats fins al pretesat mínim, s'afluixin.
El collat dels cargols pretesats s'ha de fer seguint un dels procediments següents:
- Mètode de la clau dinamomètrica.
- Mètode de la femella indicadora.
- Mètode convinat.

Les operacions de tall s'han de fer amb serra, cisalla i oxitall automàtic. S'admet l'oxitall manual únicament quan el procediment automàtic no es pugui practicar.
S'accepten els talls fets amb oxitall si no presenten irregularitats significatives i si s'eliminin les restes d'escòria.
Es poden utilitzar procediments de conformat en calent o en fred sempre que les característiques del material no queden per sota dels valors especificats.
Per al conformat en calent s'han de seguir les recomanacions del productor siderúrgic. El doblat o conformat no s'ha de fer durant l'interval de calor blau (250ºC a 380ºC).
El conformat en fred s'ha de fer respectant les limitacions indicades en la norma del producte. No s'admeten les martellades.
Els angles entrants i entalles han de tenir un acabat arrodonit amb un radi mínim de 5 mm.

Aquest document està en fase de pre-ingrés al sistema de gestió documental de 'Diputació de Tarragona'.
Fins que no es presenti al registre d'entrada de documents de la Seu Electrònica no se'n podran generar còpies autèntiques segons la Llei 39/2015 LPAC.
SIGNAT ELECTRÒNICAMENT PER:
** CARLES GRAS (R: B55592927) el dia 07/01/2025 a les 12:07:38 i VAZQUEZ GOMEZ, ANTONIO (FIRMA) el dia 07/01/2025 a les 12:12:21

Toleràncies de fabricació:
- En obres d'edificació: Límits establerts a l'apartat 11.1 de DB-SE A
- En obres d'enginyeria civil: Límits establerts als apartat 640.5 i 640.12 del PG3

PERFILS PROTEGITS AMB EMPRIMACIÓ ANTIOXIDANT:

La capa d'emprimació antioxidant ha de cobrir de manera uniforme totes les superfícies de la peça.
No ha de tenir fissures, bosses ni altres desperfectes.
Abans d' aplicar la capa d'emprimació les superfícies a pintar han d'estar preparades adequadament d'acord amb les normes UNE-EN ISO 8504-1, UNE-EN ISO 8504-2 i UNE-EN ISO 8504-3.
Prèviament al pintat s'ha de comprovar que les superfícies compleixen els requisits donats pel fabricant per al producte a aplicar.
La pintura d' emprimació s'ha d'utilitzar seguint les instruccions del seu fabricant. No s'utilitzarà si ha superat el temps de vida útil o el temps d'enduriment després de l'obertura del recipient.
Si s'aplica mé s d'una capa s'ha d'utilitzar per a cadascuna un color diferent.
Després de l' aplicació de la pintura les superfícies s'han de protegir de l'acumulació d'aigua durant un cert temps.
No s'han d'utilitzar materials de protecció que perjudiquin la qualitat de la soldadura a menys de 150 mm de la zona a soldar.
Les soldadures i el metall base adjacent no s'han de pintar sense haver eliminat prèviament l'escòria.
La zona sense revestir situada al voltant del perímetre de la unió amb cargols no s'ha de tractar fins que no s'hagi inspeccionat la unió.

PERFILS GALVANITZATS:

El recobriment de zinc ha de ser homogeni i continu a tota la superfície.
No ha de tenir esquerdes, exfoliacions ni despreniments del recobriment.
L a galvanització s'ha de fer d'acord amb les normes UNE-EN ISO 1460 o UNE-EN ISO 1461, segons correspongui.
S'han de segellar totes les soldadures abans de fer un decapat previ a la galvanització.
Si el component prefabricat té espais tancats s'han de disposar forats de ventilació o purga.
Abans de pintar-les, les superfícies galvanitzades s'han de netejar i tractar amb pintura anticorrosiva amb diluent àcid o amb raig escombrador.

2.- CONDICIONS DE SUBMINISTRAMENT I EMMAGATZEMATGE

Subministrament: de manera que no pateixin deformacions, ni esforços no previstos.
Emmagatzematge: Seguint les instruccions del fabricant. En llocs secs, sense contacte directe amb el terra i protegits de la intempèrie, de manera que no s'alterin les seves condicions.
No s'han d' utilitzar si s'ha superat la vida útil en magatzem especificada pel fabricant.

3.- UNITAT I CRITERIS D'AMIDAMENT

kg de pes necessari subministrat a l'obra, calculat segons les especificacions de la DT, d'acord amb els criteris següents:
- El pes unitari per al seu càlcul ha de ser el teòric
- Per a poder utilitzar un altre valor diferent del teòric, cal l'acceptació expressa de la DF

Aquests criteris inclouen les pèrdues de material corresponents a retalls.

4.- NORMATIVA DE COMPLIMENT OBLIGATORI

NORMATIVA GENERAL:
UNE-EN 10025-1:2006 Productos laminados en caliente de aceros para estructuras. Parte 1: Condiciones técnicas generales de suministro.

Aquest document està en fase de pre-ingrés al sistema de gestió documental de 'Diputació de Tarragona'.
Fins que no es presenti al registre d'entrada de documents de la Seu Electrònica no se'n podran generar còpies autèntiques segons la Llei 39/2015 LPAC.
SIGNAT ELECTRÒNICAMENT PER:
** CARLES GRAS (R: B55592927) el dia 07/01/2025 a les 12:07:38 i VAZQUEZ GOMEZ, ANTONIO (FIRMA) el dia 07/01/2025 a les 12:12:21

UNE-EN 10025-2:2006 Productos laminados en caliente de aceros para estructuras. Parte 2: Condiciones técnicas de suministro de los aceros estructurales no aleados.
UNE-EN 10210-1:1994 Perfiles huecos para construcción, acabados en caliente, de acero no aleado de grano fino. Parte 1: condiciones técnicas de suministro.
UNE-EN 10219-1:1998 Perfiles huecos para construcción conformados en frío de acero no aleado y de grano fino. Parte 1: Condiciones técnicas de suministro.
UNE-EN 10162:2005 Perfiles de acero conformados en frío. Condiciones técnicas de suministro. Tolerancias dimensionales y de la sección transversal.
OBRES D'EDIFICACIÓ:
Real Decreto 751/2011, de 27 de mayo, por el que se aprueba la Instrucción de Acero Estructural (EAE).
Real Decreto 314/2006, de 17 de marzo, por el que se aprueba el Código Técnico de la Edificación Parte 2. Documento Básico de Acero DB-SE-A.
* UNE-ENV 1090-1:1997 Ejecución de estructuras de acero. Parte 1: Reglas generales y reglas para edificación.
OBRES D'ENGINYERIA CIVIL:
Real Decreto 751/2011, de 27 de mayo, por el que se aprueba la Instrucción de Acero Estructural (EAE).
* Orden FOM/475/2002 de 13 de febrero, por la que se actualizan determinados artículos del Pliego de Prescripciones Técnicas Generales para Obras de Carreteras y Puentes relativos a Hormigones y Acero.

5.- CONDICIONS DE CONTROL DE RECEPCIÓ

CONDICIONS DE MARCATGE I CONTROL DE LA DOCUMENTACIÓ EN PERFILS D'ACER LAMINAT I PERFILS D'ACER BUITS:

Cada producte ha d'anar marcat de forma clara i indeleble amb la següent informació:
- El tipus, la qualitat i, si és aplicable, la condició de subministrament mitjançant la seva designació abreujada
- Un número que identifiqui la colada (aplicable únicament en el cas d'inspecció per colades) i, si és aplicable, la mostra
- El nom del fabricant o la seva marca comercial
- La marca de l'organisme de control extern (quan sigui aplicable)
- Han de portar el marcat CE de conformitat amb el que disposen els Reials Decrets 1630/1992 de 29 de desembre i 1328/1995 de 28 de juliol
La marca ha d'estar situada en una posició propera a un dels extrems de cada producte o en la secció transversal de tall.
Quan els productes es subministren en paquets el marcatge s'ha de fer amb una etiqueta adherida al paquet o sobre el primer producte del mateix.

PERFILS D'ACER LAMINAT EN CALENT:

El subministrador ha de posar a disposició de la DF en el cas que aquesta ho sol·liciti, la documentació següent, que acredita el marcatge CE, segons el sistema d'avaluació de conformitat aplicable, d' acord amb el que disposa l'apartat 7.2.1 del CTE:
- Productes per a ús en estructures metàl·liques o en estructures mixtes metall i formigó:
  - Sistema 2+: Declaració de conformitat del fabricant i Certificació de Control de la Producció en Fàbrica
El símbol normalitzat CE (d'acord amb la directiva 93/68/CEE) s'ha de col·locar sobre el producte acompanyat per:
- El número d'identificació de l'organisme de certificació
- El nom o marca comercial i adreça declarada del fabricant
- Les dues ultimes xifres de l'any d'impressió del marcat
- El número del certificat de conformitat CE o del certificat de producció en fàbrica (si és procedent)
- Referència a la norma EN 10025-1
- Descripció del producte: nom genèric, material, dimensions i ús previst
- Informació de les característiques essencials indicades de la següent forma:

Aquest document està en fase de pre-ingrés al sistema de gestió documental de 'Diputació de Tarragona'.
Fins que no es presenti al registre d'entrada de documents de la Seu Electrònica no se'n podran generar còpies autèntiques segons la Llei 39/2015 LPAC.
SIGNAT ELECTRÒNICAMENT PER:
** CARLES GRAS (R: B55592927) el dia 07/01/2025 a les 12:07:38 i VAZQUEZ GOMEZ, ANTONIO (FIRMA) el dia 07/01/2025 a les 12:12:21

- Designació del producte d'acord amb la norma corresponent de tolerències dimensionals, segons el capítol 2 de la norma EN 10025-1
- Designació del producte d'acord amb l'apartat 4.2 de les normes EN 10025-2 a EN 10025-6

CONDICIONS DE MARCATGE I CONTROL DE LA DOCUMENTACIÓ EN PERFILS D'ACER CONFORMATS:

Han d'anar marcats individualment o sobre el paquet amb una marca clara i indeleble que contingui la següent informació:
- Dimensions del perfil o número del plànol de diseny
- Tipus i qualitat de l'acer
- Referència que indiqui que els perfils s'han fabricat i assajat segons UNE-EN 10162; si es requereix, el marcatge CE
- Nom o logotipus del fabricant
- Codi de producció
- Identificació del laboratori d'assaigs extern (quan sigui aplicable)
- Codi de barres, segons ENV 606, quan la informació mínima anterior es faciliti amb un text clar

CONDICIONS DE MARCATGE I CONTROL DE LA DOCUMENTACIÓ EN PERFILS FORADATS:

Cada perfil ha d'anar marcat de forma clara i indeleble amb la següent informació:
- La designació abreujada
- El nom o les sigles (marca de fàbrica) del fabricant
- En el cas d'inspecció i assaigs específics, un número d'identificació, per exemple el número de comanda, que permeti relacionar el producte o la unitat de subministrament i el document corresponent (ú nicament aplicable als perfils foradats conformats en fred)

Quan els productes es subministren en paquets el marcatge es pot fer amb una etiqueta adherida al paquet.

OPERACIONS DE CONTROL:

El control de recepció de material verificarà que les característiques dels materials són coincidents amb l'establert en la DT. Aquest control ha de complir l'especificat en l'apartat 7.2 del CTE.
Control de documentació: documents d'origen (full de subministrament i e tiquetat), certificat de garantia del fabricant, en el seu cas, (signat per persona fí sica) i els documents de conformitat o autoritzacions administratives exigides, inclòs la documentació corresponent al marcatge CE quan sigui pertinent.
Control mitjançant distintius de qualitat i avaluacions d'idoneïtat: En el cas que el fabricant disposi de marques de qualitat, ha d'aportar-ne la documentació corresponent
Control de recepció mitjançant assaigs: Si el material disposa d'una marca legalment reconeguda a un país de la CEE (Marcatge CE, AENOR, etc.) es podrà prescindir dels assaigs de control de recepció de les caracterí stiques del material garantides per la marca; i la DF sol·licitarà en aquest cas, els resultats dels assaigs corresponents al subministrament rebut. En qualsevol cas, la DF podrà sol· licitar assaigs de control de recepció si ho creu convenient.
Inspecció visual del material a la seva recepció. Es controlaran les característiques geomètriques com a mínim sobre un 10% de les peces rebudes. El subministrament del material es realitzarà amb la inspecció requerida (UNE-EN 10204).
A efectes de control d'apilament, la unitat d'inspecció ha de complir les següents condicions:
- Correspondència en el mateix tipus i grau d'acer
- Procedència de fabricant
- Pertany a la mateixa sèrie en funció del gruix màxim de la secció:
  - Sèrie lleugera: e <= 16 mm
  - Sèrie mitja: 16 mm <= e <= 40 mm
  - Sèrie pesada: e > 40 mm

En el cas que es realitzi el control mitjançant assaigs, s' ha de fer les comprovacions següents:
- Les unitats d'inspecció seran fraccions de cada grup afí, amb un pes màxim de 20 t per lot.
- Per a cada lot , es realitzaran els següents assaigs:
  - Determinació quantitativa de sofre (UNE 7-019)

Aquest document està en fase de pre-ingrés al sistema de gestió documental de 'Diputació de Tarragona'.
Fins que no es presenti al registre d'entrada de documents de la Seu Electrònica no se'n podran generar còpies autèntiques segons la Llei 39/2015 LPAC.
SIGNAT ELECTRÒNICAMENT PER:
** CARLES GRAS (R: B55592927) el dia 07/01/2025 a les 12:07:38 i VAZQUEZ GOMEZ, ANTONIO (FIRMA) el dia 07/01/2025 a les 12:12:21

- Determinació quantitativa fòsfor (UNE 7-029)
- Determinació del contingut de nitrogen (UNE 36-317-1)
- Determinació quantitativa del contingut de carboni (UNE 7014)

- En una mostra d'acer laminat, per a cada lot , es realitzaran a més, els següents assaigs:
  - Determinació quantitativa de manganès (UNE 7027)
  - Determinació gravimètrica de silici (UNE 7028)
  - Assaig a flexió pel xoc d'una proveta de planxa d'acer (UNE 7475-1)
  - Determinació de la duresa brinell d'una proveta (UNE-EN-ISO 6506-1)
- En una mostra de perfils d'acer buits, per a cada lot, es realitzaran a més, els següents assaigs:
  - Assaig d'aixafada (UNE-EN ISO 8492)
- En el cas de perfils galvanitzats, es comprovarà la massa i gruix del recobriment (UNE-EN ISO 1461, UNE-EN ISO 2178).

OPERACIONS DE CONTROL EN UNIONS SOLDADES:

Recepció del certificat de qualitat de les característiques dels elèctrodes.
Abans de començar l'obra, i sempre que es canviï el tipus de material d'aportació:
- Preparació d'una proveta mecanitzada, soldades amb el material d'aportació previst, i assaig a tracció (UNE-EN ISO 15792-2). Abans d'aquest assaig, es realitzarà una radiografia de la soldadura realitzada (UNE-EN 1435), per tal de constatar que el cordó està totalment ple de material d'aportació.
- Assaig de tracció del metall aportat(UNE-EN ISO 15792-2) 1 provetes
- Assaig de resiliència del metall aportat (UNE-EN ISO 15792-2) 1 provetes

CRITERIS DE PRESA DE MOSTRES:

Les mostres pels assaigs químics es prendran de la unitat d'inspecció segons els criteris establerts a la norma UNE-EN ISO 14284.
En perfils laminats i conformats les mostres pels assaigs mecànics es prendran segons els criteris establerts en les UNE EN 10025-2 a UNE 10025-6. Les localitzacions de les mostres seguiran els criteris establerts en l'annex A de la UNE EN 10025-1.
Per la preparació de les provetes s' aplicaran els requisits establerts a la UNE-EN ISO 377.
Per la preparació de provetes per assaig de tracció s' aplicarà la UNE-EN 10002-1.
En perfils laminats, per la preparació de provetes per assaig a flexió per xoc (resiliència) s'aplicarà la UNE 10045-1. També son d'aplicació els següents requeriments:
- Gruix nominal >12 mm: mecanitzar provetes de 10x10 mm
- Gruix nominal <= 12 mm: l'ample mínim de la proveta serà de 5 mm

Les mostres i provetes tenen que estar marcades de manera que es reconeguin els productes originals, així com la seva localització i orientació del producte.
Les mostres i els criteris de conformitat per als perfils buits, queden establerts a la norma UNE-EN 10219-1 seguint els parametres de la taula D.1

INTERPRETACIÓ DE RESULTATS I ACTUACIONS EN CAS D'INCOMPLIMENT:

No es podrà acceptar perfils que no estiguin amb les garanties corresponents i no vagin marcats adequadament.
Si els resultats de tots els assaigs de recepció d' un lot acompleixen el prescrit, aquest és acceptable.
Si algun resultat no acompleix el prescrit, però s'ha observat en el corresponent assaig alguna anomalia no imputable al material (com defecte en la mecanització de la proveta, irregular funcionament de la maquinaria d'assaig...) l'assaig es considerarà nul i caldrà repetir-lo correctament amb una nova proveta.
Si algun resultat no acompleix el prescrit havent-ho realitzat correctament, es realitzaran 2 contrassaigs segons UNE-EN 10021, sobre provetes preses de dues peces diferents del lot que s'està assajant. Si ambdós resultats (dels contrassaigs) compleixen el prescrit, la unitat d'inspecció serà acceptable, en cas contrari es rebutjarà.
Quan es sobrepassi alguna de les tolerà ncies especificades en algun control geomètric, es rebutjarà la peça incorrecta. A més a més, s'augmentarà el control, en l'apartat incomplet, fins a un

Aquest document està en fase de pre-ingrés al sistema de gestió documental de 'Diputació de Tarragona'.
Fins que no es presenti al registre d'entrada de documents de la Seu Electrònica no se'n podran generar còpies autèntiques segons la Llei 39/2015 LPAC.
SIGNAT ELECTRÒNICAMENT PER:
** CARLES GRAS (R: B55592927) el dia 07/01/2025 a les 12:07:38 i VAZQUEZ GOMEZ, ANTONIO (FIRMA) el dia 07/01/2025 a les 12:12:21

20% d' unitats. Si encara es troben irregularitats, es faran les oportunes correccions i/o rebuigs i es farà el control sobre el 100 % de les unitats amb les oportunes actuacions segons el resultat.
INTERPRETACIÓ DE RESULTATS I ACTUACIONS EN CAS D'INCOMPLIMENT EN UNIONS SOLDADES:
El material d'aportació complirà les condicions mecàniques indicades.
En les provetes preparades amb soldadures, la línia de ruptura ha de quedar fora de la zona d'influència de la soldadura.

B522 - TEULES DE CERÀMICA

B52213L0.

1.- DEFINICIÓ I CARACTERÍSTIQUES DELS ELEMENTS

Teula de ceràmica, obtinguda per un procés d'emmotllament, d'extrusió o de premsat, assecatge i cuita d'una pasta argilosa.

S'han considerat els tipus següents:

- Teula àrab d'elaboració mecànica
- Teula àrab manual
- Teula plana
- Teula romana
- Lloseta de ceràmica

CARACTERÍSTIQUES GENERALS:

El tipus de teula, la seva forma, dimensions i color, han de correspondre a les especificacions de la DT.
El fabricant ha de garantir les característiques estructurals, geomètriques, físiques i mecà niques de les teules i la seva compatibilitat amb el sistema de col·locació previst, d'acord amb la norma UNE-EN 1304.
No han de tenir defectes que impedeixin la col·locació adequada, ni defectes estructurals, com ara trencaments, ampolles, cràters, escrostonaments, fissures estructurals o superficials ni pèrdua del taló.
La teula d'elaboració mecànica, ha de tenir una textura llisa i uniforme a tota la superfície. En trencar-la, la fractura ha de ser uniforme i de gra fi.
Excepte les teules flamejades, envellides o destonificades , la resta ha de tenir un color uniforme a tota la superfície.
Teula gresificada, esmaltada o vidriada no ha de tenir esquerdes ni porus a la superfície.
La teula romana ha de tenir un forat fet o insinuat, la teula plana dos.
Hi ha dues categories d'impermeabilitat d'acord amb l'assaig UNE-EN 539-1:
- Categoria 1:
  - Factor d'impermeabilitat mitjà: <= 0,5 cm3/cm2
  - Coeficient d'impermeabilitat mitjà <=0,8
- Categoria 2:
  - Factor d'impermeabilitat mitjà: <= 0,8 cm3/cm2
  - Coeficient d'impermeabilitat mitjà <=0,925

Les teules amb impermeabilitat de categoria 2, només es poden d'utilitzar per a fer cobertes sobre un sostre estanc a l'aigua. Per altres situacions les teules i els accessoris han de ser de categoria 1, segons assaig EN 539-1.
Resistència a flexió: no han de trencar-se als sotmetre la peça a les diferents càrregues, d'acord amb l'assaig descrit en UNE-EN 538:
- Teules planes sense ancoratge: 600N
- Teules planes amb ancoratge: 900N
- Teules corbes: 1000N
- Altres tipus de teules: 1200N

Aquest document està en fase de pre-ingrés al sistema de gestió documental de 'Diputació de Tarragona'.
Fins que no es presenti al registre d'entrada de documents de la Seu Electrònica no se'n podran generar còpies autèntiques segons la Llei 39/2015 LPAC.
SIGNAT ELECTRÒNICAMENT PER:
** CARLES GRAS (R: B55592927) el dia 07/01/2025 a les 12:07:38 i VAZQUEZ GOMEZ, ANTONIO (FIRMA) el dia 07/01/2025 a les 12:12:21

Resistència a les gelades d'acord amb assaig descrit en EN-539-2
Les teules per utilitzar a la zona d'Espanya, França, Grècia i Portugal, han de passar amb èxit l'assaig de gelabilitat pel mètode C segons EN- 539-2.
Les teules esmaltades o colorejades en superfície no han d'experimentar variació sensible de color al ser sotmeses a un assaig de cocció a forn elèctric a 600°C durant 2 h.
En el procés d'elaboració de la teula gresificada, la pasta argilosa s'ha revestit d'una capa d'argila que durant la cuita (aprox. 1050°C) arriba gairebé al punt de fusió.
En el procés d'elaboració de la teula vidriada, la peça s'ha sotmè s a un tractament de vitrificació.
Resistència a l'impacte (bola d'acer de 200 g des de 25 cm, UNE-EN 1304): No s'ha de trencar ni escrostonar.
Fissures i esquerdes (UNE-EN 1304): Nul.les
Exfoliacions i laminacions (UNE-EN 1304): Nul.les
Nombre d'escrostonaments (UNE 67039):
- En cara vista: Cap de dimensió mitjana > 15 mm
- En tota la peça: <= 3/dm2 de dimensió mitjana >7mm i <= 15 mm
Diàmetre dels forats per a clavar-les: >= 0,3 cm
Separació dels forats al cantell: >= 2,5 cm
El fabricant ha de garantir que el material subministrat compleix els valors declarats , en el seu cas, per les propietats de la designació.
Toleràncies:
- Regularitat de forma d' acord amb EN-1024
- Guerxament de teules planes:
  - longitud total >300mm: >=1,5%
  - longitud total <=300mm: <=2,0%
- Uniformitat del perfil transversal de les teules corbes amidant l'amplada de les parts estreta i ampla de la teula. La diferència entre aquests valors ha de ser <15mm.
- Rectitud (control de fletxa) d'acord amb EN-1024
- Dimensions de la peça ±2,0% dels valors declarats pel fabricant (EN-1024)
Planor: ± 2,5%

2.- CONDICIONS DE SUBMINISTRAMENT I EMMAGATZEMATGE

Subministrament: Empaquetades sobre palets.
Emmagatzematge: De manera que no es trenquin o s'escantonin. No han d'estar en contacte amb terres que continguin solucions salines, ni amb productes que puguin modificar les seves característiques (cendres, fertilitzants, greixos, etc.).

3.- UNITAT I CRITERIS D'AMIDAMENT

Unitat d'amidament: la indicada a la descripció de l'element
Criteri d'amidament: quantitat necessària subministrada a l'obra

4.- NORMATIVA DE COMPLIMENT OBLIGATORI

UNE-EN 1304:2006 Tejas y piezas auxiliares de arcilla cocida. Definiciones y especificaciones de producto.

5.- CONDICIONS DE CONTROL DE RECEPCIÓ

CONDICIONS DE MARCATGE I CONTROL DE LA DOCUMENTACIÓ:
Com a mínim el 50% de les teules ha de portar una marca indeleble i llegible amb la següent informació:
- Nom del fabricant i tipus de producte
- País d'origen
- Any i mes de producció
Si el material ha de ser component de la part cega del tancament exterior d' un espai habitable, el fabricant ha de declarar, com a mínim, els valors per les propietats higrotèrmiques següents, d'acord amb l'especificat en l'apartat 4.1 del DB HE 1:

Aquest document està en fase de pre-ingrés al sistema de gestió documental de 'Diputació de Tarragona'.
Fins que no es presenti al registre d'entrada de documents de la Seu Electrònica no se'n podran generar còpies autèntiques segons la Llei 39/2015 LPAC.
SIGNAT ELECTRÒNICAMENT PER:
** CARLES GRAS (R: B55592927) el dia 07/01/2025 a les 12:07:38 i VAZQUEZ GOMEZ, ANTONIO (FIRMA) el dia 07/01/2025 a les 12:12:21

- Conductivitat tèrmica (W/mK)
- Factor de resistència a la difusió del vapor d'aigua

El subministrador ha de posar a disposició de la DF en el cas que aquesta ho sol·liciti, la documentació següent, que acredita el marcatge CE, segons el sistema d'avaluació de conformitat aplicable, d' acord amb el que disposa l'apartat 7.2.1 del CTE:

-Per a usos sotmesos a reglamentació sobre la reacció al foc de classe A1 a F;
-Per a usos sotmesos a reglamentació de comportament al foc exterior per a productes assajats;
-Per a usos sotmesos a reglamentació de substà ncies perilloses.

-Sistema 3: (productes que requereixen assaig): Declaració CE de conformitat del fabricant i informe o protocol dels assaigs inicials de tipus, realitzats per laboratori notificat.

-Per a usos sotmesos a reglamentació sobre la reacció al foc de classe A1 que es considera que compleixen sense necessitat d'assaig;
-Per a usos sotmesos a reglamentació de comportament al foc exterior per la classe que es considera que compleixen sense necessitat d'assaig;
-Per a altres usos no especificats anteriorment,

- Sistema 4: Declaració CE de conformitat del fabricant

El símbol de marcatge CE a d'estampar-se conforme la Directiva 93/68/CEE i ha de mostrar-se en l' embalatge, i/o documentació comercial i a d'anar acompanyat de la següent informació:

- Nom, marca comercial o subministrador del fabricant;
- Els dos últims dígits de l'any en que es va fixar el marcatge;
- Referència a la norma UNE-EN 1304;
- Tipus de producte;
- Informació de les característiques essencials:
  - Resistència mecànica
  - Comportament al foc exterior
  - Reacció al foc
  - Impermeabilitat a l'aigua
  - Dimensions i toleràncies dimensionals
  - Durabilitat (gel/desgel)
- Propietats higrotèrmiques (segons l'article 4.1 del DB HE1)

OPERACIONS DE CONTROL:

Abans de començar l'obra, si varia el subministrament, i per cada 10.000 unitats que arribin a l'obra s'han de demanar al contractista els certificats del fabricant que garanteixin el compliment del plec de condicions tècniques, i s'han de realitzar els assaigs següents:

- Defectes estructurals:
  - Fissures i clivelles (25 peces)
  - Exfoliacions i laminacions (25 peces)
  - Escrostonament (6 peces)
- Defectes fí sics (sobre 6 peces de cada lot):
  - Resistència a la flexió (UNE EN 538)
  - Resistència a l'impacte (UNE EN1304)
  - Permeabilitat (UNE EN 539-1)
  - Resistència a la gelada (UNE EN 539-2)
  - Inclusions calcàries (UNE 67039 EXP)
- Defectes geomètrics (sobre 25 peces de cada lot):
  - Tolerància dimensional (UNE EN 1304-2006)
  - Deformacions

CRITERIS DE PRESA DE MOSTRES:

Els controls s' han de realitzar segons les instruccions de la DF i els criteris indicats a les normes de procediment corresponents.

INTERPRETACIÓ DE RESULTATS I ACTUACIONS EN CAS D'INCOMPLIMENT:

Si en els terminis establerts al començar l'obra no es fa l'entrega del s certificats de qualitat del fabricant, s'ha de realitzar una sèrie completa d'assaigs a càrrec del Contractista.

Aquest document està en fase de pre-ingrés al sistema de gestió documental de 'Diputació de Tarragona'.
Fins que no es presenti al registra d'entrada de documents de la Seu Electrònica no se'n podran generar còpies autèntiques segons la Llei 39/2015 LPAC.
SIGNAT ELECTRÒNICAMENT PER:
** CARLES GRAS (R: B55592927) el dia 07/01/2025 a les 12:07:38 i VAZQUEZ GOMEZ, ANTONIO (FIRMA) el dia 07/01/2025 a les 12:12:21

Els resultats dels assaigs sobre totes les peces de les mostres han de complir les condicions especificades. En cas d'incompliment, s'ha de repetir l'assaig, a càrrec del contractista, sobre el doble nú mero de mostres del mateix lot, acceptant-se aquest, quan els resultats obtinguts sobre totes les peces resultin satisfactoris.

BAF - MATERIALS PER A TANCAMENTS PRACTICABLES D'ALUMINI

BAFA3604,BAF16274.

1.- DEFINICIÓ I CARACTERÍSTIQUES DELS ELEMENTS

Conjunt de perfils que formen el bastiment i la fulla o fulles de l'element de tancament, i el bastiment de la caixa de persiana, si é s el cas, llistons de vidre, perfils elastomèrics per a la subjecció del vidre, falques, i tots els elements necessaris per a la fixació i segellat del vidre, així com la ferramenta d'apertura i tancament.

CARACTERÍSTIQUES GENERALS:

Tots els perfils que conformen el bastiment i la fulla o fulles de l'element han de ser del material indicat a la descripció del mateix.
L'element ha de complir les condicions subjectives requerides per la DF.
El moment d'inèrcia dels perfils no solidaris amb l'obra ha de permetre que un cop sotmesos a les condicions previsibles més desfavorables, la seva fletxa sigui < 1/300 de la seva llargària.
La qualitat de la ferramenta no ha de rebaixar la qualitat que tingui el tancament practicable sense aquesta ferramenta.
Fixacions entre la fulla i el bastiment:
- Fulla batent i alçària de la fulla <= 120 cm: 2 punts
- Fulla batent i alçària de la fulla > 120 cm: 3 punts
Els sistemes de fixació del vidre, els dispositius de drenatge, de segellat, de calçat i les mides i franquícies del galze, han de complir les indicacions de la UNE 85222.
Els perfils han de provenir de l'extrusió del totxo d'alumini.
El seu aspecte ha de ser uniforme, no ha de tenir esquerdes ni defectes superficials i ha de complir les especificacions de la norma UNE-EN 12020-1.
La unió entre els perfils s'ha de fer per soldadura, reblons d'aliatge d'alumini, cargols autorroscants o cargols amb rosca mètrica.
Gruix de la paret dels perfils: >= 1,5 mm
Tipus d'alumini:
- Aliatge EN AW-6060 (UNE 38350)
- Aliatge EN AW-6063 (UNE 38337)
Càrrega de trencament (per a un gruix <= 25 mm, UNE 38337): >= 130 N/mm2
Toleràncies:
- Les tolerà ncies dels perfils han de complir les especificacions de la UNE-EN 12020-2.
FINESTRES O BALCONERES:
Permeabilitat a l'aire (UNE-EN 1026): fuga per superfície total i per junts d'obertura a una sobrepressió de 100 Pa. L' element classificat segons UNE-EN 12207, ha de complir algun dels dos valors següents:
- Classe 0: Sense classificar
- Classe 1: (assaig a 150 Pa): <= 50 m3/hm2 i <= 12,50 m3/hm
- Classe 2: (assaig a 300 Pa): <= 27 m3/hm2 i <= 6,75 m3/hm
- Classe 3: (assaig a 600 Pa): <= 9 m3/hm2 i <= 2,25 m3/hm
- Classe 4: (assaig a 600 Pa): <= 3 m3/hm2 i <= 0,75 m3/hm
Estanquitat a l'aigua (UNE-EN 1027): Ha de complir els valors corresponents a la seva classe segons UNE-EN 12208

Aquest document està en fase de pre-ingrés al sistema de gestió documental de 'Diputació de Tarragona'.
Fins que no es presenti al registre d'entrada de documents de la Seu Electrònica no se'n podran generar còpies autèntiques segons la Llei 39/2015 LPAC.
SIGNAT ELECTRÒNICAMENT PER:
** CARLES GRAS (R: B55592927) el dia 07/01/2025 a les 12:07:38 i VAZQUEZ GOMEZ, ANTONIO (FIRMA) el dia 07/01/2025 a les 12:12:21

Resistència al vent (UNE-EN 12211): Ha de complir els valors corresponents a la seva classe segons UNE-EN 12210
Ha d'incorporar tots els mecanismes (pomel·les, frontisses, etc.) pel seu funcionament correcte, obertura i tancament, i els tapajunts.
Les finestres o balconeres han de ser considerades aptes en fer tots i cadascun dels assaigs de maltractament (UNE 85203) i (UNE 85215) i els assaigs del dispositiu de situació i obertura restringida de les mateixes normes.
Sistema de tancament:
- Una fulla batent i alçària de la fulla <= 120 cm: 2 punts
- Una fulla batent i alçària de la fulla > 120 cm: 3 punts
- Dues fulles batents: 3 punts
- Corredissa: 1 punt
La part inferior del bastiment i del travesser inferior de les fulles, han de tenir perforacions que permetin la sortida de l'aigua infiltrada o condensada.

PORTES:

Si l'element pot formar part d'un tancament exterior, ha d'estar classificat en funció de la permeabilitat a l'aire segons UNE-EN 12207 en alguna de les classes següents, assajat segons UNE-EN 1026: Classe 0, 1, 2, 3 o 4

ELEMENTS D'ALUMINI ANODITZAT:

Han d'estar protegits superficialment amb una capa d'òxid d'alumini, segellada posteriorment.
Anodització dels perfils (UNE-EN 12373-1): >= 15 micròmetres
Qualitat mitja total del segellat (mètode de les gotes colorants UNE-EN 12373-4): <= 2
Els perfils anoditzats han d'estar lliures de defectes en les superfícies significatives quan s'observen a una distància mí nima de 5 m en aplicacions exteriors, de 3 m en aplicacions interiors o de 0,5 m en aplicacions decoratives.

ELEMENTS D'ALUMINI LACAT:

Han d'estar protegits superficialment amb una capa de lacat, obtinguda per algun dels procediments següents:
- Vernís humit: Amb vernís de poliuretà o de resines acríliques
- Recobriment amb pols: De poliuretà, de poliester o acrílica
Lacat del perfil: >= 60 micres

ELEMENTS AMB TRENCAMENT DE PONT TÈRMIC:

Han de complir les indicacions de la norma UNE-EN 14024.

2.- CONDICIONS DE SUBMINISTRAMENT I EMMAGATZEMATGE

Subministrament: Amb les proteccions necessàries perquè arribi a l'obra amb les condicions exigides i amb l'escairat previst.
Si el material ha de ser component de les obertures del tancament exterior d'un espai habitable, el fabricant ha de declarar, com a mínim, els valors per les propietats següents:
- Transmitància tèrmica U (W/m2K)
- Absortivitat
Emmagatzematge: Protegit de les pluges, els focus d'humitat i les zones on pugui rebre impactes. No ha d'estar en contacte amb el terra.

3.- UNITAT I CRITERIS D'AMIDAMENT

Unitat d'amidament: la indicada a la descripció de l'element

Aquest document està en fase de pre-ingrés al sistema de gestió documental de 'Diputació de Tarragona'.
Fins que no es presenti al registra d'entrada de documents de la Seu Electrònica no se'n podran generar còpies autèntiques segons la Llei 39/2015 LPAC.
SIGNAT ELECTRÒNICAMENT PER:
** CARLES GRAS (R: B55592927) el dia 07/01/2025 a les 12:07:38 i VAZQUEZ GOMEZ, ANTONIO (FIRMA) el dia 07/01/2025 a les 12:12:21

Criteri d'amidament: quantitat necessària subministrada a l'obra

4.- NORMATIVA DE COMPLIMENT OBLIGATORI

NORMATIVA GENERAL:
* UNE 38337:2001 Aluminio y aleaciones de aluminio para forja. Serie 6000. ALMGSI. Aleación en AW-6063/EN, AW-ALMG0,7SI.
* UNE 38350:2001 Aluminio y aleaciones de aluminio para forja. Grupo Al-Mg-Si. Aleación L-3442 Al-0,5MgSi.
* UNE-EN 12020-1:2001 Aluminio y aleaciones de aluminio. Perfiles extruídos especiales en aleaciones en AW-6060 y en AW-6063. Parte 1: Condiciones técnicas de inspección y suministro.
* UNE-EN 12020-2:2001 Aluminio y aleaciones de aluminio. Perfiles extruídos especiales en aleaciones en AW-6060 y en AW6063. Parte 2: Tolerancias dimensionales y de forma.
* UNE-EN 12373-1:2002 Aluminio y aleaciones de aluminio. Anodización. Parte 1: Método de especificación de las características de los recubrimientos decorativos y protectores obtenidos por oxidación anódica del aluminio.
* UNE-EN 14024:2006 Perfiles metálicos con barreras térmicas. Comportamiento mecánico. Requisitos, pruebas y métodos para la evaluación.
* UNE-EN 12207:2000 Puertas y ventanas. Permeabilidad al aire. Clasificación
* UNE-EN 12208:2000 Puertas y ventanas. Estanqueidad al agua. Clasificación.
* UNE-EN 12210:2000 Puertas y ventanas. Resistencia al viento. Clasificación.
FINESTRES O BALCONERES:
* UNE 85201:1980 Ventanas. Terminologia y definiciones.
* UNE 85222:1985 Ventanas. Acristalamiento y métodos de montaje.

5.- CONDICIONS DE CONTROL DE RECEPCIÓ

CONDICIONS DE MARCATGE I CONTROL DE LA DOCUMENTACIÓ:

Els perfils d'alumini hauran de complir les exigències incloses en el reglament:
- Perfil lacat: reglament de la Marca Qualicoat
- Perfil anoditzat: reglament de la Marca EWWA-EURAS
En el cas de disposar de marcatge CE, aquest haurà d'incloure:
- Número d'identificació del organisme de certificació
- Nom, marca comercial i direcció registrada del fabricant
- Els dos últims dígits de l'any en que es fixa el marcatge
- Descripció del producte
- Número del certificat de conformitat CE
- Referència a la UNE-EN 14351-1
- Informació sobre les característiques essencials de la taula ZA.1 de la UNE-EN 14351-1
En el cas de productes amb el sistema 1: quan s'aconsegueix la complementació de les condicions de l'annex ZA de la UNE-EN 14351-1, l'organisme de certificació ha d' emetre un certificat de conformitat (certificat CE de conformitat), que autoritza al fabricant la fixació del Marcatge CE. Aquest certificat haurà d'incloure:
- Nom, direcció i número d'identificació de l'organisme de certificació
- Nom i direcció del fabricant
- Descripció del producte
- Disposicions amb les que el producte és conforme
- Condicions específiques aplicables a la utilització del producte
- Nom i càrrec de la persona que signa el certificat
- Número del certificat
- Condicions i duració del certificat
A més, el fabricant elaborarà una declaració de conformitat (declaració CE de conformitat) que inclourà:
- Nom i direcció del fabricant

Aquest document està en fase de pre-ingrés al sistema de gestió documental de 'Diputació de Tarragona'.
Fins que no es presenti al registre d'entrada de documents de la Seu Electrònica no se'n podran generar còpies autèntiques segons la Llei 39/2015 LPAC.
SIGNAT ELECTRÒNICAMENT PER:
** CARLES GRAS (R: B55592927) el dia 07/01/2025 a les 12:07:38 i VAZQUEZ GOMEZ, ANTONIO (FIRMA) el dia 07/01/2025 a les 12:12:21

- Nom i direcció de l'organisme de certificació
- Descripció del producte i còpia de la informació que acompanya al marcatge CE
- Disposicions amb les que el producte és conforme
- Condicions específiques aplicables a la utilització del producte
- Número del certificat de conformitat CE associat
- Nom i càrrec de la persona que signa el certificat

En el cas de productes amb el sistema 3: quan s'aconsegueix la complementació de les condicions de l'annex ZA de la UNE-EN 14351-1, el fabricant ha de preparar i mantenir una declaració de conformitat (declaració CE de conformitat) que autoritza al fabricant la fixació del Marcatge CE. Haurà d'incloure:

- Nom i direcció del fabricant
- Descripció del producte i còpia de la informació que acompanya al marcatge CE
- Disposicions amb les que el producte és conforme
- Nom i direcció de l'organisme de certificació
- Nom i càrrec de la persona que signa el certificat
- Condicions específiques aplicables a la utilització del producte

OPERACIONS DE CONTROL:

Es demanaran al contractista els certificats del fabricant que garanteixin el compliment del plec de condicions tècniques, incloent els resultats dels assaigs següents, realitzats per un laboratori acreditat, corresponents al perfil metàl·lic:

- Aspecte (UNE-EN 12020-1)
- Tipus d'alumini (UNE-EN 573-3)
- Duresa Brinell (UNE-EN ISO 6506-1)
- Càrrega de ruptura (UNE-EN 10002-1)
- Perfil anoditzat: Anodització del perfil (UNE-EN 12373-1)

En cas de no presentar aquests resultats, o que la DF tingui dubtes de la seva representativitat, es realitzaran aquests assaigs sobre el material rebut, a càrrec del contractista.

El contractista haurà de garantir per escrit que l' element de tancament, compleix les condicions exigides al plec, i en particular les següents:

- Permeabilitat a l'aire (UNE-EN 12207)
- Estanquitat a l'aigua (UNE-EN 12208)
- Resistència al vent (UNE-EN 12210)
- Perfil anoditzat: Qualitat del segellat (UNE-EN 12373-4)
- Característiques geomètriques (UNE-EN 12020-2):
    - Amplària
    - Llargària
    - Escairat del tall dels extrems
    - Rectitud d'arestes
    - Torsió del perfil
    - Secció corbada
    - Planor
    - Angles
    - Gruix

Si el material disposa de Marca AENOR o Marcatge CE, es podrà prescindir de la presentació dels assaigs de control descrits a la UNE-EN 14351-1.

CRITERIS DE PRESA DE MOSTRES:

Els controls s' han de realitzar segons les instruccions de la DF i els criteris indicats a les normes de procediment corresponents.

Aquest document està en fase de pre-ingrés al sistema de gestió documental de 'Diputació de Tarragona'.
Fins que no es presenti al registre d'entrada de documents de la Seu Electrònica no se'n podran generar còpies autèntiques segons la Llei 39/2015 LPAC.
SIGNAT ELECTRÒNICAMENT PER:
** CARLES GRAS (R: B55592927) el dia 07/01/2025 a les 12:07:38 i VAZQUEZ GOMEZ, ANTONIO (FIRMA) el dia 07/01/2025 a les 12:12:21

INTERPRETACIÓ DE RESULTATS I ACTUACIONS EN CAS D'INCOMPLIMENT:

El sistema d'avaluació de la conformitat que s'ha d'aplicar, segons UNE-EN 14351-1, és el sistema 3, que suposa:
- Realització d'assaigs de tipus inicial (ETI) en laboratoris notificats, sobre les característiques indicades a la taula ZA.3b de l'annex ZA de la UNE-EN 14351-1.
- Tenir implantat un sistema de Control de Producció a Fàbrica (CPF), en particular per a les característiques pertinents que declari el fabricant en el seu Marcatge CE.
- Elaboració de la Declaració CE de Conformitat, que haurà de signar el fabricant, i per la qual es responsabilitza de la veracitat del marcatge

No s'acceptarà cap element de tancament que no arribi acompanyat dels certificats de garantia indicats. Es rebutjarà el material que no sigui adequat a les especificacions del projecte, que no tingui la geometria especificada segons la DT, o que no tingu i les prestacions especificades en el projecte.
No s'acceptarà el material que tingui unes toleràncies incompatibles amb l'estructura portant.
Tampoc s'acceptarà si hi ha un incompliment de les especificacions tècniques detallades en el plec de condicions tècniques particulars, o quan hi hagi un incompliment dels criteris i recomanacions tè cniques dels fabricants del sistema en l'ús i posada en obra dels elements.

E811 - ARREBOSSATS

E81125K3.

1.- DEFINICIÓ I CONDICIONS DE LES PARTIDES D'OBRA EXECUTADES

Arrebossats realitzats amb morter de ciment, morter de calç, morter mixt o morter porós drenant, aplicats en paraments horitzontals o verticals, interiors o exteriors i formació d'arestes amb morter de ciment mixt o pasta de ciment ràpid.

S'han considerat els tipus següents:

- Arrebossat esquerdejat
- Arrebossat a bona vista
- Arrebossat reglejat
- Formació d'arestes

L'execució de la unitat d'obra inclou les operacions següents:
Arrebossat esquerdejat:
- Neteja i preparació de la superfície de suport
- Aplicació del revestiment
- Cura del morter

Arrebossat a bona vista o arrebossat reglejat:
- Neteja i preparació de la superfície de suport
- Execució de les mestres
- Aplicació del revestiment
- Acabat de la superfície
- Cura del morter
- Repassos i neteja final

Formació d'aresta:
- Neteja i preparació de la superfície de suport
- Execució de l'aresta
- Cura del morter

ARREBOSSAT:

Ha de quedar ben adherit al suport.

Aquest document està en fase de pre-ingrés al sistema de gestió documental de 'Diputació de Tarragona'.
Fins que no es presenti al registre d'entrada de documents de la Seu Electrònica no se'n podran generar còpies autèntiques segons la Llei 39/2015 LPAC.
SIGNAT ELECTRÒNICAMENT PER:
** CARLES GRAS (R: B55592927) el dia 07/01/2025 a les 12:07:38 i VAZQUEZ GOMEZ, ANTONIO (FIRMA) el dia 07/01/2025 a les 12:12:21

El revestiment exterior ha de tenir junts de dilatació. La distància entre junts ha de ser suficient per tal que no s'esquerdi.
S'han de respectar els junts estructurals.
Quan l'acabat és deixat de regle, esquitxat o remolinat sense lliscar, a l'arrebossat acabat no hi ha d'haver esquerdes i ha de tenir una textura uniforme.
Quan l'acabat és remolinat i lliscat, a l'arrebossat acabat no hi ha d'haver pols, ni fissures, forats o d'altres defectes.
Gruix de la capa:
- Arrebossat esquerdejat: <= 1,8 cm
- Arrebossat reglejat o a bona vista: 1,1 cm
- Arrebossat amb morter porós drenant: 2 a 4 cm
Arrebossat reglejat:
- Distància entre mestres: <= 150 cm
Toleràncies d'execució per l'arrebossat:
- Planor:
    - Acabat esquerdejat: ± 10 mm
    - Acabat a bona vista: ± 5 mm
    - Acabat reglejat: ± 3 mm
- Aplomat (parament vertical):
    - Acabat a bona vista: ± 10 mm/planta
    - Acabat reglejat: ± 5 mm/planta
- Nivell (parament horitzontal):
    - Acabat a bona vista: ± 10 mm/planta
    - Acabat reglejat: ± 5 mm/planta
Toleràncies quan l'arrebossat és a bona vista o reglejat:
- Gruix de l'arrebossat: ± 2 mm

FORMACIÓ D'ARESTA:

Ha de ser recta i contínua.
Ha de quedar horitzontal o ben aplomada.
Toleràncies d'execució:
- Horitzontalitat o aplomat: ± 2 mm/m, ± 5 mm/total

2.- CONDICIONS DEL PROCÉS D'EXECUCIÓ

CONDICIONS GENERALS:

S'han d'aturar els treballs quan la temperatura sobrepassi els límits de 5°C i 35°C, la velocitat del vent sigui superior a 50 km/h o plogui. Si, un cop executat el treball, es donen aquestes condicions, s'ha de revisar la feina feta i s'han de refer les parts afectades.
Per a iniciar-ne l'execució en els paraments interiors cal que la coberta s'hagi acabat, p er als paraments situats a l'exterior cal, a més, que funcioni l'evacuació d'aigües.
S'han d'evitar cops i vibracions que puguin afectar el material durant l'adormiment.

ARREBOSSAT:

S'han de col·locar tots els elements que hagin d'anar fixats als paraments i no dificultin l'execució del revestiment.
Els paraments d'aplicació han d'estar sanejats, nets i humits. Si cal, es poden repicar abans.
Quan l'arrebossat és esquerdejat, s'ha d'aplicar llançant amb força el morter contra els paraments.
Quan l'arrebossat és a bona vista, s'han de fer mestres amb el mateix morter a les cantonades i als racons.
Quan l'arrebossat és regl ejat, s'han de fer mestres amb el mateix morter, als paraments, cantonades, racons i voltants d'obertures. Les arestes i les mestres han d'estar ben aplomades.

Aquest document està en fase de pre-ingrés al sistema de gestió documental de 'Diputació de Tarragona'.
Fins que no es presenti al registre d'entrada de documents de la Seu Electrònica no se'n podran generar còpies autèntiques segons la Llei 39/2015 LPAC.
SIGNAT ELECTRÒNICAMENT PER:
** CARLES GRAS (R: B55592927) el dia 07/01/2025 a les 12:07:38 i VAZQUEZ GOMEZ, ANTONIO (FIRMA) el dia 07/01/2025 a les 12:12:21

Quan l'arrebossat és esquitxat, s'ha d'aplicar en dues capes: la primera prement amb força sobre els paraments i la segona esquitxada sobre l'anterior.
Quan l'acabat és deixat de regle o remolinat, s'ha d'aplicar prement amb força sobre els paraments.
El lliscat s'ha d'aplicar quan encara estigui humida la capa d'arrebossat.
Durant l'adormiment s'ha d'humitejar la superfície del morter.
Per a fer assecatges artificials es requereix l'autorització explícita de la DF.
No s'han de fixar elements sobre l'arrebossat fins que hagin passat set dies, com a mínim, o s'hagi adormit.

3.- UNITAT I CRITERIS D'AMIDAMENT

ARREBOSSAT:

m2 de superfície amidada segons les especificacions de la DT.
Amb deducció de la superfície corresponent a obertures d'acord amb els criteris següents:
En paraments verticals:
- Obertures <= 2 m2: No es dedueixen
- Obertures > 2 m2 i <= 4 m2: Es dedueix el 50%
- Obertures > 4 m2: Es dedueix el 100%
En paraments horitzontals:
- Obertures <= 1 m2: No es dedueixen
- Obertures > 1 m2: Es dedueix el 100%
Als forats que no es dedueixin, o que es dedueixin parcialment, l'amidament inclou la feina de fer els retorns, com ara brancals, llindes, etc. En cas de deduir-se el 100% del forat cal amidar també aquests paraments.
Aquests criteris inclouen la neteja dels elements que configuren les obertures, com és ara bastiments que s'hagin embrutat.

FORMACIÓ D'ARESTA:

m de llargària amidada segons les especificacions de la DT.

4.- NORMATIVA DE COMPLIMENT OBLIGATORI

No hi ha normativa de compliment obligatori.

5.- CONDICIONS DE CONTROL D'EXECUCIÓ I DE L'OBRA ACABADA

CONTROL D'EXECUCIÓ. OPERACIONS DE CONTROL:

Els punts de control més destacables són els següents:
- Inspecció de la superfície sobre la que es realitzarà l'arrebossat.
- Neteja i preparació de la superfície de suport
- Control d'execució de les mestres
- Acabat de la superfície
- Repassos i neteja final
- Inspecció visual de la superfície acabada.

CONTROL DE L'OBRA ACABADA. OPERACIONS DE CONTROL:

Els punts de control més destacables són els següents:
- Repassos i neteja final
- Inspecció visual de la superfície acabada.

Aquest document està en fase de pre-ingrés al sistema de gestió documental de 'Diputació de Tarragona'.
Fins que no es presenti al registra d'entrada de documents de la Seu Electrònica no se'n podran generar còpies autèntiques segons la Llei 39/2015 LPAC.
SIGNAT ELECTRÒNICAMENT PER:
** CARLES GRAS (R: B55592927) el dia 07/01/2025 a les 12:07:38 i VAZQUEZ GOMEZ, ANTONIO (FIRMA) el dia 07/01/2025 a les 12:12:21

CRITERIS DE PRESA DE MOSTRES:
Els controls s'han de realitzar segons les instruccions de la DF.

INTERPRETACIÓ DE RESULTATS I ACTUACIONS EN CAS D'INCOMPLIMENT:

Correcció per part del contractista de les irregularitats observades.

Barcelona, octubre de 2024

Carles Gras Alomà

Enginyer de Camins, Canals i Ports
RG Civil Engineering

Antonio Vázquez Gómez

Enginyer de Camins, Canals i Ports
RG Civil Engineering

Aquest document està en fase de pre-ingrés al sistema de gestió documental de 'Diputació de Tarragona'.
Fins que no es presenti al registra d'entrada de documents de la Seu Electrònica no se'n podran generar còpies autèntiques segons la Llei 39/2015 LPAC.

SIGNAT ELECTRÒNICAMENT PER:
** CARLES GRAS (R: B55592927) el dia 07/01/2025 a les 12:07:38 i VAZQUEZ GOMEZ, ANTONIO (FIRMA) el dia 07/01/2025 a les 12:12:21

DOCUMENT NÚMERO 4

PRESSUPOST

Aquest document està en fase de pre-ingrés al sistema de gestió documental de 'Diputació de Tarragona'.
Fins que no es presenti al registra d'entrada de documents de la Seu Electrònica no se'n podran generar còpies autèntiques segons la Llei 39/2015 LPAC.

SIGNAT ELECTRÒNICAMENT PER:
** CARLES GRAS (R: B55592927) el dia 07/01/2025 a les 12:07:38 i VAZQUEZ GOMEZ, ANTONIO (FIRMA) el dia 07/01/2025 a les 12:12:21

AMIDAMENTS

Aquest document està en fase de pre-ingrés al sistema de gestió documental de 'Diputació de Tarragona'.
Fins que no es presenti al registra d'entrada de documents de la Seu Electrònica no se'n podran generar còpies autèntiques segons la Llei 39/2015 LPAC.

SIGNAT ELECTRÒNICAMENT PER:
** CARLES GRAS (R: B55592927) el dia 07/01/2025 a les 12:07:38 i VAZQUEZ GOMEZ, ANTONIO (FIRMA) el dia 07/01/2025 a les 12:12:21

AMIDAMENTS

Obra	01	MASPUJOLS - C/DE BAIX, 2A FASE
Capítulo	01	CARRER DE BAIX, 2A FASE
NIVELL 3	01	TREBALLS PREVIS I DEMOLICIONS
NIVELL 4	01	TREBALLS PREVIS

NUM.	CODI	UA	DESCRIPCIÓ
1	G222U200	m3	Excavació per a localització de serveis, en terreny no classificat, amb mitjans manuals i amb les terres deixades a la vora. Inclou posterior rebliment.

Num.	Text	Tipus	[C]	[D]	[E]	[F]	TOTAL
1		T	L	A	f	nº	
2	Localitzacions puntuals		1,500	1,00	1,50	5,00	11,250

TOTAL AMIDAMENT **11,250**

NUM.	CODI	UA	DESCRIPCIÓ
2	G21B4001	u	Desmuntatge i càrrega sobre camió de senyal vertical de trànsit existent, de qualsevol tipus, inclòs suports i demolició de fonamentacions

Num.	Text	Tipus	[C]	[D]	[E]	[F]	TOTAL
1		T	ut				
2	Senyal orientació		1,000				1,000
3	Senyal estacionament minusvàlids		1,000				1,000

TOTAL AMIDAMENT **2,000**

NUM.	CODI	UA	DESCRIPCIÓ
3	P21DD-HBKC	u	Desmuntatge de llumenera, columna exterior, accessoris i elements de subjecció, de fins a 4 m d'alçària, com a màxim, enderroc de fonament de formigó a mà i amb compressor, aplec per a posterior aprofitament i càrrega manual de runa sobre camió o contenidor

Num.	Text	Tipus	[C]	[D]	[E]	[F]	TOTAL
1		T	uds				
2	Retirada llumeneres globus entrada		2,000				2,000

TOTAL AMIDAMENT **2,000**

NUM.	CODI	UA	DESCRIPCIÓ
4	P21DD-HBKK	u	Desmuntatge de llumenera adhosada a paret, exterior, accessoris i elements de subjecció, de fins a 4 m d'alçària, com a màxim, a mà, aplec per a posterior aprofitament i càrrega manual de runa sobre camió o contenidor

Num.	Text	Tipus	[C]	[D]	[E]	[F]	TOTAL
1		T	uts				
2	Canvi de llumeneres a paret		3,000				3,000

TOTAL AMIDAMENT **3,000**

Obra	01	MASPUJOLS - C/DE BAIX, 2A FASE
Capítulo	01	CARRER DE BAIX, 2A FASE
NIVELL 3	01	TREBALLS PREVIS I DEMOLICIONS
NIVELL 4	02	DEMOLICIONS

NUM.	CODI	UA	DESCRIPCIÓ
1	P214W-FEMB	m	Tall en paviment de formigó de 15 cm de fondària com a mínim amb màquina tallajunts amb disc de diamant per a paviment, per a delimitar la zona a demolir

Aquest document està en fase de pre-ingrés al sistema de gestió documental de 'Diputació de Tarragona'.
Fins que no es presenti al registra d'entrada de documents de la Seu Electrònica no se'n podran generar còpies autèntiques segons la Llei 39/2015 LPAC.

SIGNAT ELECTRÒNICAMENT PER:
** CARLES GRAS (R: B55592927) el dia 07/01/2025 a les 12:07:38 i VAZQUEZ GOMEZ, ANTONIO (FIRMA) el dia 07/01/2025 a les 12:12:21

AMIDAMENTS

Num.	Text	Tipus	[C]	[D]	[E]	[F]	TOTAL
1		T	L				
2	Límits treball		18,500				18,500
3	Transició Fase 1		4,500				4,500
4	Zona rampa		2,000				2,000

TOTAL AMIDAMENT **25,000**

2 P2146-DJ5J m2 Demolició de paviment de formigó de fins a 20 cm de gruix, d'amplària més de 2 m amb retroexcavadora amb martell trencador i càrrega sobre camió amb mitjans mecànics

Num.	Text	Tipus	[C]	[D]	[E]	[F]	TOTAL
1		T	S				
2	Carrer principal calçada FORMIGÓ		201,000				201,000
3	Carreró FORMIGÓ		39,000				39,000
4	Vorera esquerra		109,000				109,000
5	Vorera dreta		186,000				186,000
7	Extra transició Fase 1 executada		10,000				10,000
9	Deduir trams amb panot	T	S				
10	Vorera dreta panot		32,000	-1,00			-32,000
11	Vorera esquerra panot		54,000	-1,00			-54,000
12	Vorera esquerra panot		16,000	-1,00			-16,000

TOTAL AMIDAMENT **443,000**

3 P2146-HYRX m2 Demolició de paviment de mescla bituminosa de fins a 20 cm de gruix, d'amplària fins a 2 m, amb compressor i càrrega sobre camió amb mitjans manuals, en entorn urbà amb dificultat de mobilitat, en voreres > 3 i <= 5 m d'amplària o calçada/plataforma única > 7 i <= 12 m d'amplària, amb afectació per serveis o elements de mobiliari urbà, en actuacions de més de 10 m2

Num.	Text	Tipus	[C]	[D]	[E]	[F]	TOTAL
1		T	S				
2	Carrer principal calçada BETUM		42,000				42,000

TOTAL AMIDAMENT **42,000**

4 P2146-DJ3J m2 Demolició de paviment de panots col·locats sobre base de formigó de fins a 20 cm de gruix, inclòs la demolició de la base, d'amplària fins a 2 m, amb compressor i càrrega sobre camió amb mitjans mecànics

Num.	Text	Tipus	[C]	[D]	[E]	[F]	TOTAL
1		T					
2	Vorera dreta panot		32,000				32,000
3	Vorera esquerra panot		54,000				54,000
4	Vorera esquerra panot		16,000				16,000

TOTAL AMIDAMENT **102,000**

5 P2148-49L5 m Demolició de vorada, inclòs la base, col·locada sobre formigó, amb compressor i càrrega manual i mecànica de runa sobre camió o contenidor

Num.	Text	Tipus	[C]	[D]	[E]	[F]	TOTAL
1		T	L				
2	Vorada esquerra		71,000				71,000

Aquest document està en fase de pre-ingrés al sistema de gestió documental de 'Diputació de Tarragona'.
Fins que no es presenti al registre d'entrada de documents de la Seu Electrònica no se'n podran generar còpies autèntiques segons la Llei 39/2015 LPAC.

SIGNAT ELECTRÒNICAMENT PER:
** CARLES GRAS (R: B55592927) el dia 07/01/2025 a les 12:07:38 i VAZQUEZ GOMEZ, ANTONIO (FIRMA) el dia 07/01/2025 a les 12:12:21

AMIDAMENTS

	3	Vorada dreta		76,000				76,000

TOTAL AMIDAMENT **147,000**

6 P21R0-M8K4 u Esporga prèvia i arrencada amb arrels mitjançant cistella mecànica, d'arbre de < 6 m d'alçària de port petit, retirada de restes, rebliment del forat i anivellament del terreny, càrrega de material sobre camió o contenidor

Num.	Text	Tipus	[C]	[D]	[E]	[F]	TOTAL
1		T	ud				
2	Moreres		4,000				4,000

TOTAL AMIDAMENT **4,000**

7 P21GL-HIRP m Retirada de cables d'enllumenat aèri públic situats a façana, amb mitjans manuals

Num.	Text	Tipus	[C]	[D]	[E]	[F]	TOTAL
1		T	L				
2	Retirada cablejat		86,000				86,000

TOTAL AMIDAMENT **86,000**

8 P21GT-4RV5 m Retirada de tubs i accessoris d'instal·lació de distribució d'aigua, amb mitjans manuals i càrrega manual sobre camió o contenidor

Num.	Text	Tipus	[C]	[D]	[E]	[F]	TOTAL
1	Retirada existent	T	L				
2	Vorada esquerra		71,000				71,000
3	Vorada dreta		76,000				76,000
4	Carreró		16,000				16,000
6	Creuaments		21,000				21,000
7							
8	Escomeses xarxa existent		19,000				19,000

TOTAL AMIDAMENT **203,000**

9 P21G3-DJ17 m Demolició de claveguera de diàmetre fins a 400 cm, de qualsevol material, amb martell trencador muntat sobre retroexcavadora

Num.	Text	Tipus	[C]	[D]	[E]	[F]	TOTAL
1	Residuals	T	L				
2	Retirada xarxa existent		69,000				69,000
3	Escomeses xarxa existent		19,000				19,000
5	Pluvials	T	L				
6	Retirada xarxa existent		66,000				66,000
7	Escomeses xarxa existent		8,000				8,000

TOTAL AMIDAMENT **162,000**

10 P214N-52TU m3 Enderroc d'estructures de maó, amb mitjans mecànics i càrrega manual i mecànica de runa sobre camió o contenidor

Num.	Text	Tipus	[C]	[D]	[E]	[F]	TOTAL
1		T	V				
2	Demolició sortida pluvials		6,000				6,000

EUR

Aquest document està en fase de pre-ingrés al sistema de gestió documental de 'Diputació de Tarragona'.
Fins que no es presenti al registre d'entrada de documents de la Seu Electrònica no se'n podran generar còpies autèntiques segons la Llei 39/2015 LPAC.

SIGNAT ELECTRÒNICAMENT PER:
** CARLES GRAS (R: B55592927) el dia 07/01/2025 a les 12:07:38 i VAZQUEZ GOMEZ, ANTONIO (FIRMA) el dia 07/01/2025 a les 12:12:21

AMIDAMENTS

4	Previsió altres	5,000		5,000

TOTAL AMIDAMENT **11,000**

Obra	01	MASPUJOLS - C/DE BAIX, 2A FASE
Capítulo	01	CARRER DE BAIX, 2A FASE
NIVELL 3	02	MOVIMENT DE TERRES
NIVELL 4	01	DESMUNTS

NUM.	CODI	UA	DESCRIPCIÓ
1	P2214-I968	m3	Excavació per a caixa de paviment en terreny de trànsit (SPT >50), realitzada amb pala carregadora amb escarificadora i càrrega indirecta sobre camió, en entorn urbà amb dificultat de mobilitat, en voreres <= 3 m d'amplària o calçada/plataforma única <= 7 m d'amplària, amb afectació per serveis o elements de mobiliari urbà, en actuacions de més de 2 m3

Num.	Text	Tipus	[C]	[D]	[E]	[F]	TOTAL
1		T	S	h			
2	Carrer principal calçada FORMIGÓ		201,000	0,15			30,150
3	Carrer principal calçada BETUM		42,000	0,40			16,800
4	Carreró FORMIGÓ		39,000	0,15			5,850
5	Vorera esquerra		109,000	0,15			16,350
6	Vorera dreta		186,000	0,15			27,900
8	Extra transició Fase 1 executada		10,000	0,15			1,500

TOTAL AMIDAMENT **98,550**

Obra	01	MASPUJOLS - C/DE BAIX, 2A FASE
Capítulo	01	CARRER DE BAIX, 2A FASE
NIVELL 3	02	MOVIMENT DE TERRES
NIVELL 4	02	TERRAPLENS

NUM.	CODI	UA	DESCRIPCIÓ
1	P2241-HOPZ	m2	Repàs i piconatge de caixa de paviment, amb compactació del 95% PM, en entorn urbà amb dificultat de mobilitat, en voreres <= 3 m d'amplària o calçada/plataforma única <= 7 m d'amplària, amb afectació per serveis o elements de mobiliari urbà, en actuacions de més de 10 m2

Num.	Text	Tipus	[C]	[D]	[E]	[F]	TOTAL
1		T	S				
2	Carrer principal calçada FORMIGÓ		201,000				201,000
3	Carrer principal calçada BETUM		42,000				42,000
4	Carreró FORMIGÓ		39,000				39,000
5	Vorera esquerra		109,000				109,000
6	Vorera dreta		186,000				186,000
7							
8	Extra transició Fase 1 executada		10,000				10,000

TOTAL AMIDAMENT **587,000**

Obra	01	MASPUJOLS - C/DE BAIX, 2A FASE
Capítulo	01	CARRER DE BAIX, 2A FASE
NIVELL 3	03	FERMS I PAVIMENTS
NIVELL 4	01	FERMS I PAVIMENTS

Aquest document està en fase de pre-ingrés al sistema de gestió documental de 'Diputació de Tarragona'.
Fins que no es presenti al registre d'entrada de documents de la Seu Electrònica no se'n podran generar còpies autèntiques segons la Llei 39/2015 LPAC.

SIGNAT ELECTRÒNICAMENT PER:
** CARLES GRAS (R: B55592927) el dia 07/01/2025 a les 12:07:38 i VAZQUEZ GOMEZ, ANTONIO (FIRMA) el dia 07/01/2025 a les 12:12:21

AMIDAMENTS

NUM.	CODI	UA	DESCRIPCIÓ
1	G921U020	m3	Base de tot-u artificial, estesa, humectació i compactació, mesurat sobre perfil teòric

Num.	Text	Tipus	[C]	[D]	[E]	[F]	TOTAL
1		T	S	h			
2	Carrer principal calçada FORMIGÓ		201,000	0,15			30,150
3	Carrer principal calçada BETUM		42,000	0,35			14,700
4	Carreró FORMIGÓ		39,000	0,15			5,850
5	Vorera esquerra FORMIGÓ		109,000	0,15			16,350
6	Vorera dreta FORMIGÓ		186,000	0,15			27,900
7							
8	Extra transició Fase 1 executada		10,000	0,15			1,500
10	Subtotal "A origen"	O					96,450
11	+15% anivellaments i zones mal estat		0,150	96,45			14,470

TOTAL AMIDAMENT **110,920**

NUM.	CODI	UA	DESCRIPCIÓ
2	G9GABK43	m3	Paviment de formigó vibrat de formigó amb fibres per a paviments HF-4 MPa de resistència a flexotracció i consistència plàstica, escampat des de camió, estesa i vibratge amb estenedora, estriat longitudinal i junts tallats en fresc

Num.	Text	Tipus	[C]	[D]	[E]	[F]	TOTAL
1		T	S	h			
2	Carrer principal calçada FORMIGÓ		201,000	0,18			36,180
3	Carreró FORMIGÓ		39,000	0,18			7,020
4	Vorera esquerra FORMIGÓ		109,000	0,18			19,620
5	Vorera dreta FORMIGÓ		186,000	0,18			33,480
6							
7	Extra transició Fase 1 executada		10,000	0,18			1,800

TOTAL AMIDAMENT **98,100**

NUM.	CODI	UA	DESCRIPCIÓ
3	F9J24N40	m2	Reg de cura amb producte filmògen, amb dotació d'1 kg/m2

Num.	Text	Tipus	[C]	[D]	[E]	[F]	TOTAL
1		T	S				
2	Carrer principal calçada FORMIGÓ		201,000				201,000
3	Carreró FORMIGÓ		39,000				39,000
4	Vorera esquerra FORMIGÓ		109,000				109,000
5	Vorera dreta FORMIGÓ		186,000				186,000
6							
7	Extra transició Fase 1 executada		10,000				10,000

TOTAL AMIDAMENT **545,000**

NUM.	CODI	UA	DESCRIPCIÓ
4	P9G3-DVV5	m	Tall amb serra de disc en paviment de formigó per a formació de junt de retracció de 6 a 8 mm d'amplària i fondària >= 4 cm

Num.	Text	Tipus	[C]	[D]	[E]	[F]	TOTAL
1	Talls junts cada 4 m	T	L				
2	Carrer principal calçada FORMIGÓ		60,000				60,000
3	Carreró FORMIGÓ		15,000				15,000

Aquest document està en fase de pre-ingrés al sistema de gestió documental de 'Diputació de Tarragona'.
Fins que no es presenti al registra d'entrada de documents de la Seu Electrònica no se'n podran generar còpies autèntiques segons la Llei 39/2015 LPAC.

SIGNAT ELECTRÒNICAMENT PER:
** CARLES GRAS (R: B55592927) el dia 07/01/2025 a les 12:07:38 i VAZQUEZ GOMEZ, ANTONIO (FIRMA) el dia 07/01/2025 a les 12:12:21

AMIDAMENTS

4	Vorera esquerra FORMIGÓ		26,000				26,000
5	Vorera dreta FORMIGÓ		55,000				55,000

TOTAL AMIDAMENT **156,000**

5 G9H11352 t Paviment de mescla bituminosa contínua en calent tipus AC 16 surf B 50/70 D, amb betum asfàltic de penetració, de granulometria densa per a capa de trànsit i granulat calcari, estesa i compactada

Num.	Text	Tipus	[C]	[D]	[E]	[F]	TOTAL
1		T	S	h	Densitat		
2	Carrer principal calçada BETUM		42,000	0,06	2,40		6,050

TOTAL AMIDAMENT **6,050**

6 G9H11B52 t Paviment de mescla bituminosa contínua en calent tipus AC 22 bin B 50/70 S, amb betum asfàltic de penetració, de granulometria semidensa per a capa intermèdia i granulat calcari, estesa i compactada

Num.	Text	Tipus	[C]	[D]	[E]	[F]	TOTAL
1		T	S	h	Densitat		
2	Carrer principal calçada BETUM		42,000	0,06	2,40		6,050

TOTAL AMIDAMENT **6,050**

7 G9J13J10 m2 Reg d'adherència amb emulsió bituminosa catiònica tipus C60B3/B2 ADH, amb dotació 0,5 kg/m2

Num.	Text	Tipus	[C]	[D]	[E]	[F]	TOTAL
1		T	S				
2	Entre rodadura-intermitja		42,000				42,000

TOTAL AMIDAMENT **42,000**

8 G9J12N60 m2 Reg d'imprimació amb emulsió bituminosa catiònica tipus C60BF4 IMP, amb dotació 1,2 kg/m2

Num.	Text	Tipus	[C]	[D]	[E]	[F]	TOTAL
1		T	S				
2	Entre intermitja-zahorra		42,000				42,000

TOTAL AMIDAMENT **42,000**

9 G965A2D9 m SUBMINISTRE I COL·LOCACIÓ DE VORADA RECTA DE PECES DE FORMIGO, DE 17X28 CM, COL.LOCADA SOBRE BASE DE FORMIGO H-100 DE 25 A 30 CM D'ALÇARIA, REJUNTADA AMB MORTER MIXT 1:2:10/165 L

Num.	Text	Tipus	[C]	[D]	[E]	[F]	TOTAL
1		T	L				
2	Vorada esquerra PAS PEATONS		8,000				8,000
3	Vorada dreta PAS PEATONS		9,000				9,000
5	Vorada límit ferm formigó/mb		6,000				6,000

TOTAL AMIDAMENT **23,000**

10 P976-ICVM m Rigola de 30 cm d'amplària de peça prefabricada de formigó per a cuneta de 30x12 cm amb canal en V a la cara superior, col·locades amb morter, en entorn urbà amb dificultat de mobilitat, en voreres > 3 i <= 5 m d'amplària o calçada/plataforma única > 7 i <= 12 m d'amplària, sense afectació per serveis o elements de mobiliari urbà, en actuacions d'1 a 10 m

EUR

Aquest document està en fase de pre-ingrés al sistema de gestió documental de 'Diputació de Tarragona'.
Fins que no es presenti al registre d'entrada de documents de la Seu Electrònica no se'n podran generar còpies autèntiques segons la Llei 39/2015 LPAC.

SIGNAT ELECTRÒNICAMENT PER:
** CARLES GRAS (R: B55592927) el dia 07/01/2025 a les 12:07:38 i VAZQUEZ GOMEZ, ANTONIO (FIRMA) el dia 07/01/2025 a les 12:12:21

AMIDAMENTS

Num.	Text	Tipus	[C]	[D]	[E]	[F]	TOTAL
1		T	L				
2	Rigola esquerra PAS PEATONS		8,000				8,000
3	Rigola dreta PAS PEATONS		9,000				9,000

TOTAL AMIDAMENT **17,000**

11 G965A2D9X m ENCINTAT DE PECES DE PEDRA D'ULLDECONA DE 60X20X7 CM ASERRAT FLAMEJAT, COL.LOCAT AMB MORTER MIXT 1:0,5:4 DE CIMENT PORTLAND AMB ESCÒRIA CEM II/B-S AMB 380 kg/m3 DE CIMENT I BEURADA DE CIMENT PORTLAND, ENTRE PAVIMENTS DE FORMIGÓ

Num.	Text	Tipus	[C]	[D]	[E]	[F]	TOTAL
1		T	L				
2	Vorada esquerra		63,000				63,000
3	Vorada dreta		67,000				67,000

TOTAL AMIDAMENT **130,000**

12 PNPA004 m ENCINTAT DE LLAMBORDA DE DOBLE FILADA DE 30 CM. D'AMPLADA, COL.LOCAD AMB MORTER MIXT 1:0,5:4 DE CIMENT PORTLAND AMB ESCÒRIA CEM II/B-S AMB 380 kg/m3 DE CIMENT I BEURADA DE CIMENT PORTLAND, ENTRE PAVIMENTS DE FORMIGÓ

Num.	Text	Tipus	[C]	[D]	[E]	[F]	TOTAL
1		T	L				
2	Eix central		66,000				66,000

TOTAL AMIDAMENT **66,000**

13 F305U020 M2 Capa de neteja i anivellament de 10cm de gruix de formigó hm-20 abocat amb qualsevol mitjà

Num.	Text	Tipus	[C]	[D]	[E]	[F]	TOTAL
1		T	S				
2	Arranjament entrades		19,000				19,000
3	Altres tasques vàries		50,000				50,000

TOTAL AMIDAMENT **69,000**

Obra	01	MASPUJOLS - C/DE BAIX, 2A FASE
Capítulo	01	CARRER DE BAIX, 2A FASE
NIVELL 3	04	XARXA SANEJAMENT
NIVELL 4	01	XARXA DE PLUVIALS

NUM.	CODI	UA	DESCRIPCIÓ
1	G2225432	m3	Excavació de rasa en presència de serveis fins a 2 m de fondària, en terreny compacte (SPT 20-50), realitzada amb retroexcavadora i amb les terres deixades a la vora

Num.	Text	Tipus	[C]	[D]	[E]	[F]	TOTAL
1		T	L	A	h		
2	Col-lector		64,000	1,00	1,50		96,000
3	Col-lector sortida		6,000	1,00	1,50		9,000
4	Escomesa		4,500	0,80	1,50	5,00	27,000
5	Escomesa		0,500	0,80	1,50	2,00	1,200

EUR

Aquest document està en fase de pre-ingrés al sistema de gestió documental de 'Diputació de Tarragona'.
Fins que no es presenti al registre d'entrada de documents de la Seu Electrònica no se'n podran generar còpies autèntiques segons la Llei 39/2015 LPAC.

SIGNAT ELECTRÒNICAMENT PER:
** CARLES GRAS (R: B55592927) el dia 07/01/2025 a les 12:07:38 i VAZQUEZ GOMEZ, ANTONIO (FIRMA) el dia 07/01/2025 a les 12:12:21

AMIDAMENTS

TOTAL AMIDAMENT **133,200**

2 G2225521 m3 Excavació de pous fins a 4 m de fondària, en terreny compacte, amb mitjans mecànics, i càrrega sobre camió

Num.	Text	Tipus	[C]	[D]	[E]	[F]	TOTAL
1		T	L	A	h	uts	
2	Reixa interceptora		1,000	0,50	1,40	8,00	5,600
3	Pou		2,000	2,00	1,75	4,00	28,000
5	Pou sortida		2,000	2,00	1,75	1,00	7,000

TOTAL AMIDAMENT **40,600**

3 G2422015 m3 Càrrega amb mitjans mecànics i transport de terres no contaminades per a reutilitzar dins de l'obra, amb dúmper extravial, amb un recorregut de fins a 5 km

Num.	Text	Tipus	[C]	[D]	[E]	[F]	TOTAL
1		T					
2			133,200				133,200
3			40,600				40,600

TOTAL AMIDAMENT **173,800**

4 G228A10F m3 Rebliment i piconatge de rasa d'amplària més de 0,6 i fins a 1,5 m, amb material tolerable de la pròpia excavació, en tongades de gruix de fins a 25 cm, utilitzant picó vibrant, amb compactació del 95% PM

Num.	Text	Tipus	[C]	[D]	[E]	[F]	TOTAL
1		T	L	A	h		
2	Col-lector		64,000	1,00	1,50		96,000
3	Col-lector sortida		6,000	1,00	1,50		9,000
4	Escomesa		4,500	0,80	1,50	5,00	27,000
5	Escomesa		0,500	0,80	1,50	2,00	1,200
7	A deduir dau+tub	T					
8	Col-lector		64,000	1,00	0,50	-1,00	-32,000
9	Col-lector sortida		6,000	1,00	0,50	-1,00	-3,000
10	Escomesa		4,500	0,80	0,50	-5,00	-9,000
11	Escomesa		0,500	0,80	0,50	-2,00	-0,400

TOTAL AMIDAMENT **88,800**

5 E2255T70 m3 Reblert de rasa o pou amb llit de sorra

Num.	Text	Tipus	[C]	[D]	[E]	[F]	TOTAL
1	DAU TUB+SORRA	T	L	A	h		
2	Col-lector		64,000	1,00	0,50		32,000
3	Col-lector sortida		6,000	1,00	0,50		3,000
4	Escomesa		4,500	0,80	0,50	5,00	9,000
5	Escomesa		0,500	0,80	0,50	2,00	0,400
7	DEDUIR TUB	T	L	pi	r2		
8	Col-lector		64,000	3,14	0,04	-1,00	-8,040
9	Col-lector sortida		6,000	3,14	0,06	-1,00	-1,130
10	Escomesa		4,500	3,14	0,01	-5,00	-0,710
11	Escomesa		0,500	3,14	0,01	-2,00	-0,030

Aquest document està en fase de pre-ingrés al sistema de gestió documental de 'Diputació de Tarragona'.
Fins que no es presenti al registre d'entrada de documents de la Seu Electrònica no se'n podran generar còpies autèntiques segons la Llei 39/2015 LPAC.

SIGNAT ELECTRÒNICAMENT PER:
** CARLES GRAS (R: B55592927) el dia 07/01/2025 a les 12:07:38 i VAZQUEZ GOMEZ, ANTONIO (FIRMA) el dia 07/01/2025 a les 12:12:21

AMIDAMENTS

TOTAL AMIDAMENT **34,490**

6 PD781-WBSP m

Claveguera amb tub de PVC-U de paret sòlida per a sanejament soterrat sense pressió, superfícies interna llisa i externa corrugat,diàmetre nominal DN 500, classe de rigidesa anular SN 8 (rigidesa anular >= 8kN/m2), codi d'àrea d'aplicació U (ús en l'exterior de l'estructura dels edificis), fabricació segons norma UNE-EN 1401-1, per a unió elàstica amb anella elastomèrica d'estanquitat, col·locat al fons de la rasa sobre llit de sorra de 15 cm de gruix, inclòs el reblert del recolzament del tub, inclosa la formació d'una solera de 15 cm de gruix de formigó d'ús no estructural HNE-20/P/20 de resistència a compressió 20 N/mm2, consistència plàstica i grandària màxima del granulat 20 mm, amb picó vibrant elèctric

Num.	Text	Tipus	[C]	[D]	[E]	[F]	TOTAL
1		T	L				
2	Col-lector sortida		6,000				6,000

TOTAL AMIDAMENT **6,000**

7 PD781-WBO8 m

Clavegueró amb tub de PVC-U de paret sòlida per a sanejament soterrat sense pressió, superfícies interna llisa i externa llisa, diàmetre nominal DN 400, classe de rigidesa anular SN 2 (rigidesa anular >= 2kN/m2), codi d'àrea d'aplicació U (ús en l'exterior de l'estructura dels edificis), fabricació segons norma UNE-EN 1401-1, de color taronja-marró RAL 8023, per a unió elàstica amb anella elastomèrica d'estanquitat, col·locat al fons de la rasa sobre llit de sorra de 15 cm de gruix, inclòs el reblert del recolzament del tub, amb picó vibrant elèctric

Num.	Text	Tipus	[C]	[D]	[E]	[F]	TOTAL
1		T	L				
2	Col-lector		64,000				64,000

TOTAL AMIDAMENT **64,000**

8 PD781-WBO5 m

Clavegueró amb tub de PVC-U de paret sòlida per a sanejament soterrat sense pressió, superfícies interna llisa i externa llisa, diàmetre nominal DN 200, classe de rigidesa anular SN 8 (rigidesa anular >= 8kN/m2), codi d'àrea d'aplicació U (ús en l'exterior de l'estructura dels edificis), fabricació segons norma UNE-EN 1401-1, de color taronja-marró RAL 8023, per a unió elàstica amb anella elastomèrica d'estanquitat, col·locat al fons de la rasa sobre llit de sorra de 10 cm de gruix, inclòs el reblert del recolzament del tub, amb picó vibrant elèctric

Num.	Text	Tipus	[C]	[D]	[E]	[F]	TOTAL
1		T	L			uts	
2	Escomesa		4,500			5,00	22,500
3	Escomesa		0,500			2,00	1,000

TOTAL AMIDAMENT **23,500**

9 GD006BCAJ ut

CAIXA PER A EMBORNAL DE 70X30X85 CM AMB PARETS DE 15 CM DE GRUIX DE FORMIGO H-100, SOBRE SOLERA DE 15 CM DE FORMIGO H-100

Num.	Text	Tipus	[C]	[D]	[E]	[F]	TOTAL
1		T	uts				
2	Embornals		7,000				7,000

TOTAL AMIDAMENT **7,000**

10 GD0006REJ u

BASTIMENT I REIXA PRACTICABLE PER A EMBORNAL, DE FOSA GRISA DE 800X364X50 MM EXTERIORS I 52 KG DE PES, COL.LOCAT AMB MORTER DE CIMENT 1:8, ELABORAT A L'OBRA AMB FORMIGONERA DE 165 L

Num.	Text	Tipus	[C]	[D]	[E]	[F]	TOTAL
1		T	uts				
2	Embornals		7,000				7,000

Aquest document està en fase de pre-ingrés al sistema de gestió documental de 'Diputació de Tarragona'.
Fins que no es presenti al registre d'entrada de documents de la Seu Electrònica no se'n podran generar còpies autèntiques segons la Llei 39/2015 LPAC.

SIGNAT ELECTRÒNICAMENT PER:
** CARLES GRAS (R: B55592927) el dia 07/01/2025 a les 12:07:38 i VAZQUEZ GOMEZ, ANTONIO (FIRMA) el dia 07/01/2025 a les 12:12:21

AMIDAMENTS

TOTAL AMIDAMENT **7,000**

11 PD5Z-V9UJ m Canal de desguàs per a zones de circulació de vehicles i vianants, de fosa dúctil amb recobriment protector de pintura color negre forja, sense pendent incorporada, de 750x230x195 mm (llarg.X ampl.X fond.), amb reixeta de fosa dúctil antilliscant de la classe D400 segons norma UNE-EN 124, fixada amb cargols a la canal, construcció segons norma UNE-EN 1433, col·locada sobre solera de formigó de 15 cm de gruix i parets de 15 cm de gruix

Num.	Text	Tipus	[C]	[D]	[E]	[F]	TOTAL
1		T					
2	Zona entrada casal		2,000				2,000
3	Carreró		3,000				3,000

TOTAL AMIDAMENT **5,000**

12 GDK2V010 u Pou de registre de 80x80 cm HM20 d'una alçada fins a 2 metres, amb parets de 15 cm de gruix i solera de 15 cm de gruix de formigó HM-20, inclòs excavació, transport a l'abocador, cànon d'abocament i manteniment de l'abocador

Num.	Text	Tipus	[C]	[D]	[E]	[F]	TOTAL
1		T	uts				
2	Pou		3,000				3,000
4	Pou sortida		1,000				1,000

TOTAL AMIDAMENT **4,000**

13 FDB18620 u Solera de formigó HM-20/P/20/I+Qa de 20 cm de gruix i de planta 1x1 m

Num.	Text	Tipus	[C]	[D]	[E]	[F]	TOTAL
1		T	uts				
2	Pou		3,000				3,000
4	Pou sortida		1,000				1,000

TOTAL AMIDAMENT **4,000**

14 GDKZU080 u Marc i tapa de 80x80 cm, de fosa dúctil, clase D-400, segons UNE-EN 124, totalment col·locat

Num.	Text	Tipus	[C]	[D]	[E]	[F]	TOTAL
1		T	uts				
2	Pou		3,000				3,000
4	Pou sortida		1,000				1,000

TOTAL AMIDAMENT **4,000**

15 GDDZU100 u Graó de polipropilé amb ànima d'acer de 20 mm de diàmetre, col·locat, segons plànols

Num.	Text	Tipus	[C]	[D]	[E]	[F]	TOTAL
1		T	uts	graons			
2	Pou		3,000	5,00			15,000
4	Pou sortida		1,000	5,00			5,000

TOTAL AMIDAMENT **20,000**

16 F305U020 M2 Capa de neteja i anivellament de 10cm de gruix de formigó hm-20 abocat amb qualsevol mitjà

Aquest document està en fase de pre-ingrés al sistema de gestió documental de 'Diputació de Tarragona'.
Fins que no es presenti al registra d'entrada de documents de la Seu Electrònica no se'n podran generar còpies autèntiques segons la Llei 39/2015 LPAC.

SIGNAT ELECTRÒNICAMENT PER:
** CARLES GRAS (R: B55592927) el dia 07/01/2025 a les 12:07:38 i VAZQUEZ GOMEZ, ANTONIO (FIRMA) el dia 07/01/2025 a les 12:12:21

AMIDAMENTS

Num.	Text	Tipus	[C]	[D]	[E]	[F]	TOTAL
1	Anivellació base	T	L	A	e		
2	Embornals		7,000	0,50			3,500
3	Reixes		5,000	0,30			1,500
5	Pou		1,800	1,80		3,00	9,720
6	Pou sortida		1,800	1,80		1,00	3,240
8	tram recobriment <0,8m		15,000	1,00	4,00		60,000

TOTAL AMIDAMENT 77,960

17 GD50ZZ04 ut Embocadura de formigó per a tub 0,5 m segons plànols. Incloent totes les activitats per a deixar la unitat d'obra conectada i en funcionament.

Num.	Text	Tipus	[C]	[D]	[E]	[F]	TOTAL
1		T					
2	Sortida pluvials		1,000				1,000

TOTAL AMIDAMENT 1,000

18 PA019PLU ut Partida per a l'arranjament de la sortida de pluvials existent. Incloent la demolició del pou existent i les tasques de connexions hidràuliques amb el nou a executar. Completament acabat.

AMIDAMENT DIRECTE 1,000

19 PA007PLU ut Partida alçada a justificar per connexions hidràuliques de la xarxa de sanejament d'aigües pluvials. Inclou material, mà d'obra i equips auxiliars per a la completa execució de les connexions amb la xarxa existent.

AMIDAMENT DIRECTE 1,000

Obra 01 MASPUJOLS - C/DE BAIX, 2A FASE
Capítulo 01 CARRER DE BAIX, 2A FASE
NIVELL 3 04 XARXA SANEJAMENT
NIVELL 4 02 XARXA DE RESIDUALS

NUM.	CODI	UA	DESCRIPCIÓ
1	G2225432	m3	Excavació de rasa en presència de serveis fins a 2 m de fondària, en terreny compacte (SPT 20-50), realitzada amb retroexcavadora i amb les terres deixades a la vora

Num.	Text	Tipus	[C]	[D]	[E]	[F]	TOTAL
1		T	L	A	h		
2	Col-lector		66,000	1,00	1,50		99,000
4		T	L	A	h	uts	
5	Escomeses finques particulars		4,000	0,80	1,40	16,00	71,680
6	Escomesa carreró		22,000	0,80	1,40	1,00	24,640

TOTAL AMIDAMENT 195,320

2 G2225521 m3 Excavació de pous fins a 4 m de fondària, en terreny compacte, amb mitjans mecànics, i càrrega sobre camió

Num.	Text	Tipus	[C]	[D]	[E]	[F]	TOTAL
1		T	L	A	h	uts	
2	Pou		2,000	2,00	1,75	4,00	28,000

Aquest document està en fase de pre-ingrés al sistema de gestió documental de 'Diputació de Tarragona'.
Fins que no es presenti al registre d'entrada de documents de la Seu Electrònica no se'n podran generar còpies autèntiques segons la Llei 39/2015 LPAC.

SIGNAT ELECTRÒNICAMENT PER:
** CARLES GRAS (R: B55592927) el dia 07/01/2025 a les 12:07:38 i VAZQUEZ GOMEZ, ANTONIO (FIRMA) el dia 07/01/2025 a les 12:12:21

AMIDAMENTS

TOTAL AMIDAMENT **28,000**

3 G2422015 m3 Càrrega amb mitjans mecànics i transport de terres no contaminades per a reutilitzar dins de l'obra, amb dúmper extravial, amb un recorregut de fins a 5 km

Num.	Text	Tipus	[C]	[D]	[E]	[F]	TOTAL
1		T					
2			195,320				195,320
3			28,000				28,000

TOTAL AMIDAMENT **223,320**

4 G228A10F m3 Rebliment i piconatge de rasa d'amplària més de 0,6 i fins a 1,5 m, amb material tolerable de la pròpia excavació, en tongades de gruix de fins a 25 cm, utilitzant picó vibrant, amb compactació del 95% PM

Num.	Text	Tipus	[C]	[D]	[E]	[F]	TOTAL
1		T	L	A	h		
2	Col-lector		66,000	1,00	1,50		99,000
4		T	L	A	h	uts	
5	Escomeses finques particulars		4,000	0,80	1,40	16,00	71,680
6	Escomesa carreró		22,000	0,80	1,40	1,00	24,640
8	A deduir dau+tub	T					
9	Col-lector		66,000	1,00	0,50	-1,00	-33,000
11		T	L	A	h	uts	
12	Escomeses finques particulars		4,000	0,80	0,50	-16,00	-25,600
13	Escomesa carreró		22,000	0,80	0,50	-1,00	-8,800

TOTAL AMIDAMENT **127,920**

5 E2255T70 m3 Reblert de rasa o pou amb llit de sorra

Num.	Text	Tipus	[C]	[D]	[E]	[F]	TOTAL
1	DAU TUB+SORRA	T	L	A	h		
2	Col-lector		66,000	1,00	0,50		33,000
4		T	L	A	h	uts	
5	Escomeses finques particulars		4,000	0,80	0,50	16,00	25,600
6	Escomesa carreró		22,000	0,80	0,50	1,00	8,800
8	DEDUIR TUB	T	L	pi	r2		
9	Col-lector		66,000	3,14	0,02	-1,00	-4,140
11		T	L	pi	r2	uts	
12	Escomeses finques particulars		4,000	3,14	0,01	-16,00	-2,010
13	Escomesa carreró		22,000	3,14	0,01	-1,00	-0,690

TOTAL AMIDAMENT **60,560**

6 PD781-WBVO m Claveguera amb tub de PE de paret sòlida per a sanejament soterrat sense pressió, superfícies interna llisa i externa corrugat,diàmetre nominal DN 315, classe de rigidesa anular SN 8 (rigidesa anular >= 8kN/m2), codi d'àrea d'aplicació U (ús en l'exterior de l'estructura dels edificis), fabricació segons norma UNE-EN 1401-1, per a unió elàstica amb anella elastomèrica d'estanquitat, col·locat al fons de la rasa sobre llit de sorra de 15 cm de gruix, inclòs el reblert del recolzament del tub, inclosa la formació d'una solera de 15 cm de gruix de formigó d'ús no estructural HNE-20/P/20 de resistència a compressió 20 N/mm2, consistència plàstica i grandària màxima del granulat 20 mm, en entorn urbà amb dificultat de mobilitat, en voreres > 3 i <= 5 m d'amplària o calçada/plataforma única > 7 i <= 12 m d'amplària, amb afectació per serveis o elements de mobiliari urbà, en actuacions d'1 a 10 m, amb picó vibrant elèctric

EUR

Aquest document està en fase de pre-ingrés al sistema de gestió documental de 'Diputació de Tarragona'.
Fins que no es presenti al registra d'entrada de documents de la Seu Electrònica no se'n podran generar còpies autèntiques segons la Llei 39/2015 LPAC.

SIGNAT ELECTRÒNICAMENT PER:
** CARLES GRAS (R: B55592927) el dia 07/01/2025 a les 12:07:38 i VAZQUEZ GOMEZ, ANTONIO (FIRMA) el dia 07/01/2025 a les 12:12:21

AMIDAMENTS

Num.	Text	Tipus	[C]	[D]	[E]	[F]	TOTAL
1		T	L				
2	Col·lector		66,000				66,000

TOTAL AMIDAMENT **66,000**

7 PD781-WBO5 m

Clavegueró amb tub de PVC-U de paret sòlida per a sanejament soterrat sense pressió, superfícies interna llisa i externa llisa, diàmetre nominal DN 200, classe de rigidesa anular SN 8 (rigidesa anular >= 8kN/m2), codi d'àrea d'aplicació U (ús en l'exterior de l'estructura dels edificis), fabricació segons norma UNE-EN 1401-1, de color taronja-marró RAL 8023, per a unió elàstica amb anella elastomèrica d'estanquitat, col·locat al fons de la rasa sobre llit de sorra de 10 cm de gruix, inclòs el reblert del recolzament del tub, amb picó vibrant elèctric

Num.	Text	Tipus	[C]	[D]	[E]	[F]	TOTAL
1		T	L			uts	
2	Escomeses finques particulars		4,000			16,00	64,000
3	Escomesa carreró		22,000			1,00	22,000

TOTAL AMIDAMENT **86,000**

8 GDK2V010 u

Pou de registre de 80x80 cm HM20 d'una alçada fins a 2 metres, amb parets de 15 cm de gruix i solera de 15 cm de gruix de formigó HM-20, inclòs excavació, transport a l'abocador, cànon d'abocament i manteniment de l'abocador

Num.	Text	Tipus	[C]	[D]	[E]	[F]	TOTAL
1		T	uts				
2	Pou		4,000				4,000

TOTAL AMIDAMENT **4,000**

9 FDB18620 u

Solera de formigó HM-20/P/20/I+Qa de 20 cm de gruix i de planta 1x1 m

Num.	Text	Tipus	[C]	[D]	[E]	[F]	TOTAL
1		T	uts				
2	Pou		4,000				4,000

TOTAL AMIDAMENT **4,000**

10 GDKZU080 u

Marc i tapa de 80x80 cm, de fosa dúctil, clase D-400, segons UNE-EN 124, totalment col·locat

Num.	Text	Tipus	[C]	[D]	[E]	[F]	TOTAL
1		T	uts				
2	Pou		4,000				4,000

TOTAL AMIDAMENT **4,000**

11 GDDZU100 u

Graó de polipropilé amb ànima d'acer de 20 mm de diàmetre, col·locat, segons plànols

Num.	Text	Tipus	[C]	[D]	[E]	[F]	TOTAL
1		T	uts	graons			
2	Pou		4,000	5,00			20,000

TOTAL AMIDAMENT **20,000**

12 F305U020 M2

Capa de neteja i anivellament de 10cm de gruix de formigó hm-20 abocat amb qualsevol mitjà

Aquest document està en fase de pre-ingrés al sistema de gestió documental de 'Diputació de Tarragona'.
Fins que no es presenti al registre d'entrada de documents de la Seu Electrònica no se'n podran generar còpies autèntiques segons la Llei 39/2015 LPAC.

SIGNAT ELECTRÒNICAMENT PER:
** CARLES GRAS (R: B55592927) el dia 07/01/2025 a les 12:07:38 i VAZQUEZ GOMEZ, ANTONIO (FIRMA) el dia 07/01/2025 a les 12:12:21

AMIDAMENTS

Num.	Text	Tipus	[C]	[D]	[E]	[F]	TOTAL
1	Anivellació base	T	S	uts			
2	Pou		1,500	4,00			6,000

TOTAL AMIDAMENT **6,000**

13 PA007RES ut

Partida alçada a justificar per connexions hidràuliques de la nova xarxa de sanejament d'aigües residuals amb l'existent. Inclou material, mà d'obra i equips auxiliars per a la completa execució de les connexions amb la xarxa existent.

AMIDAMENT DIRECTE **1,000**

14 PA017RES ut

Partida per a treballs de connexió i arranjament de les escomeses d'aigües residuals a les parcel-les. Inclou mà d'obra, maquinària, material i equips auxiliars per a la completa execució de les tasques de connexió, que es farà amb tu de fibrociment al punt de transició entre l'escomesa al carrer i a la casa. Inclòs petita demolició i connexions necessàries.

Num.	Text	Tipus	[C]	[D]	[E]	[F]	TOTAL
1		T	uts				
2	escomeses residuals		17,000				17,000

TOTAL AMIDAMENT **17,000**

15 PA027RES ut

Partida per als treballs provisionals en la xarxa de sanejament actual durant l'execució dels treballs de la nova xarxa com el subministrament de bomba de achique per al buidat, tasques de bloqueix temporal de tubs i altres.

AMIDAMENT DIRECTE **1,000**

Obra	01	MASPUJOLS - C/DE BAIX, 2A FASE
Capítulo	01	CARRER DE BAIX, 2A FASE
NIVELL 3	05	XARXA D'ABASTAMENT D'AIGUA
NIVELL 4	01	XARXA ABASTAMENT

NUM.	CODI	UA	DESCRIPCIÓ
1	G2225432	m3	Excavació de rasa en presència de serveis fins a 2 m de fondària, en terreny compacte (SPT 20-50), realitzada amb retroexcavadora i amb les terres deixades a la vora

Num.	Text	Tipus	[C]	[D]	[E]	[F]	TOTAL
1		T	L	A	h		
2	Vorada esquerra		71,000	0,50	1,20		42,600
3	Vorada dreta		76,000	0,50	1,20		45,600
4	Carreró		16,000	0,50	1,20		9,600
5					0,00		0,000
6	Creuaments		21,000	0,50	1,20		12,600
7							
8	Escomeses xarxa existent		19,000	0,50	1,20		11,400

TOTAL AMIDAMENT **121,800**

2 G2422015 m3

Càrrega amb mitjans mecànics i transport de terres no contaminades per a reutilitzar dins de l'obra, amb dúmper extravial, amb un recorregut de fins a 5 km

Num.	Text	Tipus	[C]	[D]	[E]	[F]	TOTAL
1		T					

Aquest document està en fase de pre-ingrés al sistema de gestió documental de 'Diputació de Tarragona'.
Fins que no es presenti al registre d'entrada de documents de la Seu Electrònica no se'n podran generar còpies autèntiques segons la Llei 39/2015 LPAC.

SIGNAT ELECTRÒNICAMENT PER:
** CARLES GRAS (R: B55592927) el dia 07/01/2025 a les 12:07:38 i VAZQUEZ GOMEZ, ANTONIO (FIRMA) el dia 07/01/2025 a les 12:12:21

AMIDAMENTS

2			121,800				121,800

TOTAL AMIDAMENT **121,800**

3 G228A10F m3 Rebliment i piconatge de rasa d'amplària més de 0,6 i fins a 1,5 m, amb material tolerable de la pròpia excavació, en tongades de gruix de fins a 25 cm, utilitzant picó vibrant, amb compactació del 95% PM

Num.	Text	Tipus	[C]	[D]	[E]	[F]	TOTAL
1		T	L	A	h		
2	Vorada esquerra		71,000	0,50	1,20		42,600
3	Vorada dreta		76,000	0,50	1,20		45,600
4	Carreró		16,000	0,50	1,20		9,600
5					0,00		0,000
6	Creuaments		21,000	0,50	1,20		12,600
7							
8	Escomeses xarxa existent		19,000	0,50	1,20		11,400
10	A deduir tub+sorra	T					
11	Vorada esquerra		71,000	0,50	-0,30		-10,650
12	Vorada dreta		76,000	0,50	-0,30		-11,400
13	Carreró		16,000	0,50	-0,30		-2,400
14							
15	Creuaments		21,000	0,50	-0,30		-3,150
16							
17	Escomeses xarxa existent		19,000	0,50	-0,30		-2,850

TOTAL AMIDAMENT **91,350**

4 E2255T70 m3 Reblert de rasa o pou amb llit de sorra

Num.	Text	Tipus	[C]	[D]	[E]	[F]	TOTAL
1		T	L	A	h		
2	Vorada esquerra		71,000	0,50	0,30		10,650
3	Vorada dreta		76,000	0,50	0,30		11,400
4	Carreró		16,000	0,50	0,30		2,400
6	Creuaments		21,000	0,50	0,30		3,150
8	Escomeses xarxa existent		19,000	0,50	0,30		2,850

TOTAL AMIDAMENT **30,450**

5 GFB1E455 m Tub de polietilè de designació PE 100, de 110 mm de diàmetre nominal, de 10 bar de pressió nominal, sèrie SDR 17, UNE-EN 12201-2, connectat a pressió i col·locat al fons de la rasa

Num.	Text	Tipus	[C]	[D]	[E]	[F]	TOTAL
1		T	L				
2	Vorada esquerra		71,000				71,000
3	Vorada dreta		76,000				76,000
4	Carreró		16,000				16,000
5							
6	Creuaments		21,000				21,000
7							
8	Escomeses xarxa existent		19,000				19,000

Aquest document està en fase de pre-ingrés al sistema de gestió documental de 'Diputació de Tarragona'.
Fins que no es presenti al registra d'entrada de documents de la Seu Electrònica no se'n podran generar còpies autèntiques segons la Llei 39/2015 LPAC.

SIGNAT ELECTRÒNICAMENT PER:
** CARLES GRAS (R: B55592927) el dia 07/01/2025 a les 12:07:38 i VAZQUEZ GOMEZ, ANTONIO (FIRMA) el dia 07/01/2025 a les 12:12:21

AMIDAMENTS

TOTAL AMIDAMENT **203,000**

6 GFB1ESC01 ut ESCOMESSA INDIVIDUAL AMB TUB DE POLIETILÈ 40 mm PN 10, COLLARI DE FOSA, ACCESSORIS DE MONTATGE A LA NOVA XARXA, CONNECTAT A LA ESCOMESSA INDIVIDUAL EXISTENT, REGATES A LES PARETS PER CANVI DE TUBS FINS EL CONTADOR I REPOSICIÓ DE LES REGATES AMB MORTER I PINTAT DE LES FAÇANES, CONNEXIONAT I AMB FUNCIONAMENT

Num.	Text	Tipus	[C]	[D]	[E]	[F]	TOTAL
1		T	UTS				
2	Escomeses xarxa existent		19,000				19,000

TOTAL AMIDAMENT **19,000**

7 GN1216E4 u Vàlvula de comporta manual amb brides, de cos curt, de 125 mm de diàmetre nominal, de 16 bar de PN, cos de fosa nodular EN-GJS-500-7 (GGG50) i tapa de fosa nodular EN-GJS-500-7 (GGG50), amb revestiment de resina epoxi (250 micres), comporta de fosa+EPDM i tancament de seient elàstic, eix d'acer inoxidable 1.4021 (AISI 420), amb accionament per volant de fosa, muntada en pericó de canalització soterrada

Num.	Text	Tipus	[C]	[D]	[E]	[F]	TOTAL
1		T	uts				
2	Previsió		4,000				4,000
3	Previsió en purgador		1,000				1,000
4	Previsió en ventosa		1,000				1,000

TOTAL AMIDAMENT **6,000**

8 FJM35BE4 u Ventosa embridada de diàmetre nominal 50 mm, de 16 bar de pressió de prova, de fosa, preu alt i muntada en pericó de canalització soterrada

Num.	Text	Tipus	[C]	[D]	[E]	[F]	TOTAL
1		T					
2	Previsió		1,000				1,000

TOTAL AMIDAMENT **1,000**

9 GJM4U010 u Purgador automàtic amb cos de fosa, de 40 mm de DN, embridat i col·locat en canonada, inclosos junts i accessoris de muntatge, completament instal·lat

Num.	Text	Tipus	[C]	[D]	[E]	[F]	TOTAL
1		T	uts				
2	Previsió		1,000				1,000

TOTAL AMIDAMENT **1,000**

10 GDS00001 U Subministrament, instal.lació i muntatge hidrant soterrat TIPUS LLOBREGAT MODEL REUS, AMB PERICO DE REGISTRE, AMB DUES SORTIDA DE 70 MM DE D I DE DN-4´´, COL.LOCAD SOBRE SOLERA I ANCORATGE DE FORMIGO, INCLOS LA TE DE CONNEXIÓ DE LA XARXA I MUNTAT A L'EXTERIOR

Num.	Text	Tipus	[C]	[D]	[E]	[F]	TOTAL
1		T	uts				
2	Hidrant		1,000				1,000

TOTAL AMIDAMENT **1,000**

11 GDK2U010 U Arqueta per la canalització de serveis quadrada de 70x70 cm (segons plànols de detall) , amb 20 cm de gruix de formigó HM20 en solera i estructura de maó. Tot inclòs, completament acabada (segons plànols de detall).

EUR

Aquest document està en fase de pre-ingrés al sistema de gestió documental de 'Diputació de Tarragona'.
Fins que no es presenti al registra d'entrada de documents de la Seu Electrònica no se'n podran generar còpies autèntiques segons la Llei 39/2015 LPAC.

SIGNAT ELECTRÒNICAMENT PER:
** CARLES GRAS (R: B55592927) el dia 07/01/2025 a les 12:07:38 i VAZQUEZ GOMEZ, ANTONIO (FIRMA) el dia 07/01/2025 a les 12:12:21

AMIDAMENTS

Num.	Text	Tipus	[C]	[D]	[E]	[F]	TOTAL
1		T	uts				
2	Arquetes derivació		4,000				4,000
3	Previsió purgador		1,000				1,000
4	Previsió ventosa		1,000				1,000

TOTAL AMIDAMENT **6,000**

12 GDKZ0004 u Marc de 70x70x4,5 cm amb tapa D-400, de fosa dúctil , per a una càrrega de ruptura de 12 t, totalment col·locat

Num.	Text	Tipus	[C]	[D]	[E]	[F]	TOTAL
1		T	uts				
2	Arquetes derivació		4,000				4,000
3	Previsió purgador		1,000				1,000
4	Previsió ventosa		1,000				1,000

TOTAL AMIDAMENT **6,000**

13 GFREG001 ut BOCA DE REG MARCA LLOBREGAT O SIMILAR DE 45 MM CONNEXIÓ TIPUS BARCELONA, AMB ARQUETA I TRAPA DE FOSA, COL.LOCADA SOBRE SOLERA I ANCORATGE DE FORMIGO, INSTAL.LADA EL COLLARI DE TOMA, TUB DE PE-50 DN 50 mm PN-10ATM, COLZE I ALTRES ACCESSORIS D'ENLLAÇ AMB LA XARXA GENERAL

Num.	Text	Tipus	[C]	[D]	[E]	[F]	TOTAL
1		T	ut				
2	Arqueta reg		1,000				1,000

TOTAL AMIDAMENT **1,000**

14 IFC010 u Preinstal·lació de comptador general d'aigua 1´´ (25mm), col·locat en fornícula, connectat a la branca d'escomesa i al tub d'alimentació. Inclús marc i tapa de ferro colat dúctil per registre, instal·lació de dues claus de tall d'esfera, aixeta de purga, vàlvula de retenció i demès material auxiliar. Totalment muntada, connexionada i provada. Sense incloure ajudes de paleta. Inclou replanteig. Col·locació i fixació d'accessoris i peces especials.

Num.	Text	Tipus	[C]	[D]	[E]	[F]	TOTAL
1		T	uts				
2	previsió		4,000				4,000

TOTAL AMIDAMENT **4,000**

15 PA009PROV pa Execució de prova de pressió en canonada general d'aigua potable de nova instal·lació i escomeses individuals. Inclòs neteja i desinfecció de les mateixes.

Num.	Text	Tipus	[C]	[D]	[E]	[F]	TOTAL
1		T	ut				
2	Xarxa potable		1,000				1,000

TOTAL AMIDAMENT **1,000**

16 PA008AIG pa Partida alçada a justificar per a les connexions hidràuliques de la nova xarxa d'abastament d'aigua potable amb la xarxa existent. Inclou materials, mà d'obra, maquinària i equips auxiliars per a la completa localització i connexions.

Num.	Text	Tipus	[C]	[D]	[E]	[F]	TOTAL

Aquest document està en fase de pre-ingrés al sistema de gestió documental de 'Diputació de Tarragona'.
Fins que no es presenti al registra d'entrada de documents de la Seu Electrònica no se'n podran generar còpies autèntiques segons la Llei 39/2015 LPAC.

SIGNAT ELECTRÒNICAMENT PER:
** CARLES GRAS (R: B55592927) el dia 07/01/2025 a les 12:07:38 i VAZQUEZ GOMEZ, ANTONIO (FIRMA) el dia 07/01/2025 a les 12:12:21

AMIDAMENTS

1		T	uts				
2	punts de connexió amb malla existent		4,000				4,000

TOTAL AMIDAMENT **4,000**

17 XPAPROV1 pa INSTAL·LACIÓ I RETIRADA DE LA XARXA AEREA PROVISIONAL D'AIGUA, DISTRIBUIDA EN TOT EL LLARG DEL CARRER DE BAIX, I CARRERÓ. INCLOU ESCOMESA A CADA HABITATGE I PASSOS DE CARRERS, I TOTS ELS ELEMENTS I FEINES NECESSARIES

AMIDAMENT DIRECTE **1,000**

Obra	01	MASPUJOLS - C/DE BAIX, 2A FASE
Capítulo	01	CARRER DE BAIX, 2A FASE
NIVELL 3	06	TELEFONIA
NIVELL 4	01	TELEFONIA

NUM.	CODI	UA	DESCRIPCIÓ

1 G2225432 m3 Excavació de rasa en presència de serveis fins a 2 m de fondària, en terreny compacte (SPT 20-50), realitzada amb retroexcavadora i amb les terres deixades a la vora

Num.	Text	Tipus	[C]	[D]	[E]	[F]	TOTAL
1		T	L	A	h	nº	
2	Telefonia		69,000	0,30	0,80		16,560
3	Escomeses a finques		2,000	0,30	0,80	3,00	1,440

TOTAL AMIDAMENT **18,000**

2 G2422015 m3 Càrrega amb mitjans mecànics i transport de terres no contaminades per a reutilitzar dins de l'obra, amb dúmper extravial, amb un recorregut de fins a 5 km

Num.	Text	Tipus	[C]	[D]	[E]	[F]	TOTAL
1		T					
2			18,000				18,000

TOTAL AMIDAMENT **18,000**

3 G228A10F m3 Rebliment i piconatge de rasa d'amplària més de 0,6 i fins a 1,5 m, amb material tolerable de la pròpia excavació, en tongades de gruix de fins a 25 cm, utilitzant picó vibrant, amb compactació del 95% PM

Num.	Text	Tipus	[C]	[D]	[E]	[F]	TOTAL
1		T	L	A	h	nº	
2	Telefonia		69,000	0,30	0,80		16,560
3	Escomeses a finques		2,000	0,30	0,80	3,00	1,440
4	A deduir dau formigonat	T	L	A	h	nº	
5	Telefonia		69,000	0,30	-0,30		-6,210
6	Escomeses a finques		2,000	0,30	-0,30	3,00	-0,540

TOTAL AMIDAMENT **11,250**

4 GDG7AD0C m Canalització de comunicacions amb tubs de PE amb 2 unitats de tub corbable corrugat de polietilè, de doble capa, llisa la interior i corrugada l'exterior, de 125 mm de diàmetre nominal, aïllant i no propagador de la flama , resistència a l'impacte de 20 J, resistència a compressió de 450 N, per a canalitzacions soterrades, situada en paviment, reblert amb formigó fins a fins a 5 cm per sobre de la generatriu superior del tub més alt, banda continua de senyalització, de PE, situada a la part superior de la rasa, fil guia a cada tub, part proporcional d'accessoris d'unió, separadors i obturadors

Aquest document està en fase de pre-ingrés al sistema de gestió documental de 'Diputació de Tarragona'.
Fins que no es presenti al registre d'entrada de documents de la Seu Electrònica no se'n podran generar còpies autèntiques segons la Llei 39/2015 LPAC.

SIGNAT ELECTRÒNICAMENT PER:
** CARLES GRAS (R: B55592927) el dia 07/01/2025 a les 12:07:38 i VAZQUEZ GOMEZ, ANTONIO (FIRMA) el dia 07/01/2025 a les 12:12:21

AMIDAMENTS

Num.	Text	Tipus	[C]	[D]	[E]	[F]	TOTAL
1		T	L			nº	
2	Telefonia		69,000				69,000
3	Escomeses a finques		2,000			3,00	6,000

TOTAL AMIDAMENT **75,000**

5 GDK2U030 u Pericó de registre prefabricat de formigó armat vibrat, tipus HF-II D-400 per a instal.lacions de telefonia inclosa tapa de formigó prefabricada, col·locada sobre solera de formigó HM-20/P/40/I de 15 cm de gruix

Num.	Text	Tipus	[C]	[D]	[E]	[F]	TOTAL
1		T	uts				
2	Troneta tipus H		2,000				2,000

TOTAL AMIDAMENT **2,000**

Obra	01	MASPUJOLS - C/DE BAIX, 2A FASE
Capítulo	01	CARRER DE BAIX, 2A FASE
NIVELL 3	07	ENLLUMENAT
NIVELL 4	01	ENLLUMENAT

NUM.	CODI	UA	DESCRIPCIÓ
1	G2225432	m3	Excavació de rasa en presència de serveis fins a 2 m de fondària, en terreny compacte (SPT 20-50), realitzada amb retroexcavadora i amb les terres deixades a la vora

Num.	Text	Tipus	[C]	[D]	[E]	[F]	TOTAL
1		T	L	A	H	uts	
2	Línia soterrada		65,000	0,40	0,80		20,800
3	Creuaments		8,000	0,40	0,80	3,00	7,680

TOTAL AMIDAMENT **28,480**

2 G228A10F m3 Rebliment i piconatge de rasa d'amplària més de 0,6 i fins a 1,5 m, amb material tolerable de la pròpia excavació, en tongades de gruix de fins a 25 cm, utilitzant picó vibrant, amb compactació del 95% PM

Num.	Text	Tipus	[C]	[D]	[E]	[F]	TOTAL
1		T	L	A	H	uts	
2	Línia soterrada		65,000	0,40	0,60		15,600
3	Creuaments		8,000	0,40	0,60	3,00	5,760

TOTAL AMIDAMENT **21,360**

3 E2255T70 m3 Reblert de rasa o pou amb llit de sorra

Num.	Text	Tipus	[C]	[D]	[E]	[F]	TOTAL
1		T	L	A	H	uts	
2	Línia soterrada		65,000	0,40	0,20		5,200

TOTAL AMIDAMENT **5,200**

4 PDG2-6SG0 m Canalització amb un tub PVC D=90 mm de diàmetre nominal, de doble capa, i reblert de rasa amb terres seleccionades, fil guia a cada tub, part proporcional d'accessoris d'unió, separadors i obturadors, amb picó vibrant de combustible

Aquest document està en fase de pre-ingrés al sistema de gestió documental de 'Diputació de Tarragona'.
Fins que no es presenti al registra d'entrada de documents de la Seu Electrònica no se'n podran generar còpies autèntiques segons la Llei 39/2015 LPAC.

SIGNAT ELECTRÒNICAMENT PER:
** CARLES GRAS (R: B55592927) el dia 07/01/2025 a les 12:07:38 i VAZQUEZ GOMEZ, ANTONIO (FIRMA) el dia 07/01/2025 a les 12:12:21

AMIDAMENTS

Num.	Text	Tipus	[C]	[D]	[E]	[F]	TOTAL
1	Línia soterrada	T	L				
2	Línia soterrada		65,000				65,000

TOTAL AMIDAMENT **65,000**

5 GDG32377 m Canalització amb dos tubs de PVC corrugat de D=90 mm i dau de recobriment de 50x30 cm amb formigó HM-20/P/20/I, fil guia a cada tub, part proporcional d'accessoris d'unió, separadors i obturadors

Num.	Text	Tipus	[C]	[D]	[E]	[F]	TOTAL
1	Línia soterrada	T	L				
2	Creuaments		12,000	3,00			36,000

TOTAL AMIDAMENT **36,000**

6 GG319554 m Cable amb conductor de coure de 0,6/1 kV de tensió assignada, amb designació RV-K, tetrapolar, de secció 4 x 6 mm2, amb coberta del cable de PVC, col·locat en tub

Num.	Text	Tipus	[C]	[D]	[E]	[F]	TOTAL
1		T	L	nº			
2	Línia soterrada		65,000				65,000
3	Creuaments		8,000	3,00			24,000
5	Trams en llumenera		5,000	5,00			25,000

TOTAL AMIDAMENT **114,000**

7 GG3809U2 m Conductor de coure nu, unipolar d'1x35 mm2, muntat superficialment, inclòs material auxiliar necessari.

Num.	Text	Tipus	[C]	[D]	[E]	[F]	TOTAL
1	Línia soterrada	T	L				
2	Línia soterrada		65,000				65,000
3	Creuaments		8,000	3,00			24,000
4							0,000
5	Trams en llumenera		5,000	5,00			25,000

TOTAL AMIDAMENT **114,000**

8 GG32A374 m Cable amb conductor de coure 450/750 V de tensió assignada, amb designació H07Z1-K (AS), tripolar, de secció 3 x 16 mm2, amb aïllament poliolefines, amb baixa emissió fums, +cable de comandament, col·locat en tub

Num.	Text	Tipus	[C]	[D]	[E]	[F]	TOTAL
1		T	L	uts			
2	Trams en llumenera		5,000	5,00			25,000

TOTAL AMIDAMENT **25,000**

9 FHN61WAN2 ut Suministre i muntatge de braç de llumenera idèntica al tram existent del poble

Num.	Text	Tipus	[C]	[D]	[E]	[F]	TOTAL
1		T	uts				
2	Braç llumenera		3,000				3,000

EUR

Aquest document està en fase de pre-ingrés al sistema de gestió documental de 'Diputació de Tarragona'.
Fins que no es presenti al registre d'entrada de documents de la Seu Electrònica no se'n podran generar còpies autèntiques segons la Llei 39/2015 LPAC.

SIGNAT ELECTRÒNICAMENT PER:
** CARLES GRAS (R: B55592927) el dia 07/01/2025 a les 12:07:38 i VAZQUEZ GOMEZ, ANTONIO (FIRMA) el dia 07/01/2025 a les 12:12:21

AMIDAMENTS

TOTAL AMIDAMENT 3,000

10 FHN61WAN ut Subministrament i muntatge de llumenera idèntica al tram existent del poble Luminaria ILCP CAMPRODON 40W asimétrica extensiva 3000K de BENITO o equivalent. Inclou caixa estanca, fusibles i connexions en alçada al punt de llum.

Num.	Text	Tipus	[C]	[D]	[E]	[F]	TOTAL
1		T	uts				
2	Llumeneres		3,000				3,000

TOTAL AMIDAMENT 3,000

11 F9365H11 m3 Base de formigó (CE, EHE) formigó HM-20/B / 20 / I de consistència tova, grandària màxima del granulat 20 mm, amb >= 200 kg/m3 de ciment, apte per a classe d'exposició I, abocat des de camió amb estesa i vibratge manual, amb acabat reglejat

Num.	Text	Tipus	[C]	[D]	[E]	[F]	TOTAL
1		T	uts	a	b	H	
2	Fonamentació bàculs		2,000	1,10	1,10	1,10	2,660
4	Creuaments		8,000	0,40	0,20	3,00	1,920

TOTAL AMIDAMENT 4,580

12 FHN61WAO2 ut Suministre i muntatge de Columna TRONCOCÓNICA ICAP de BENITO o equivalente, altura 4000mm, punta Ø60 esp. 3mm, fabricada en una sola pieza de acero S-235-JR galvanizado en caliente, de color NEGRO

Num.	Text	Tipus	[C]	[D]	[E]	[F]	TOTAL
1		T	uts				
2	Bàculs entrada poble		2,000				2,000

TOTAL AMIDAMENT 2,000

13 FHN61WAO ut Subministrament i muntatge de llumenera tipus CIRCUS TOP de Salvi 30W asimétrica extensiva 3000K o equivalent

Num.	Text	Tipus	[C]	[D]	[E]	[F]	TOTAL
1		T	uts				
2	Llumeneres entrada poble		2,000				2,000

TOTAL AMIDAMENT 2,000

14 GG23ED15 m Tub rígid d'acer galvanitzat, de 63 mm de diàmetre nominal, resistència a l'impacte de 20 J, resistència a compressió de 4000 N, amb unió endollada i muntat superficialment

Num.	Text	Tipus	[C]	[D]	[E]	[F]	TOTAL
1		T	L				
2	Poste terra a braç llumenera		5,000	5,00			25,000

TOTAL AMIDAMENT 25,000

15 FDK2A6F3 u Pericó de 38x38x55 cm, amb parets de 15 cm de gruix de formigó en massa HM - 20 / B / 20 / X0 amb una quantitat de ciment de 200 kg/m3 i relació aigua ciment =< 0.6 i solera de maó calat, sobre llit de sorra

Num.	Text	Tipus	[C]	[D]	[E]	[F]	TOTAL

Aquest document està en fase de pre-ingrés al sistema de gestió documental de 'Diputació de Tarragona'.
Fins que no es presenti al registra d'entrada de documents de la Seu Electrònica no se'n podran generar còpies autèntiques segons la Llei 39/2015 LPAC.

SIGNAT ELECTRÒNICAMENT PER:
** CARLES GRAS (R: B55592927) el dia 07/01/2025 a les 12:07:38 i VAZQUEZ GOMEZ, ANTONIO (FIRMA) el dia 07/01/2025 a les 12:12:21

AMIDAMENTS

1	Arquetes cada 30 metres, canvis de direcció i extrems	T	L					
2	Línia 1		8,000					8,000

TOTAL AMIDAMENT **8,000**

16 FDKZ3154 u Bastiment i tapa D-400 per a pericó de serveis, de fosa grisa de 420x420x40 mm i de 25 kg de pes, col·locat amb morter

Num.	Text	Tipus	[C]	[D]	[E]	[F]	TOTAL
1	Arquetes cada 30 metres, canvis de direcció i extrems	T	ut				
2	Línia 1		8,000				8,000

TOTAL AMIDAMENT **8,000**

17 FGD1432E u Piqueta de connexió a terra d'acer, amb recobriment de coure 300 µm de gruix, de 2500 mm llargària de 17,3 mm de diàmetre, clavada a terra

Num.	Text	Tipus	[C]	[D]	[E]	[F]	TOTAL
1		T	uts				
2	Bàculs		5,000				5,000
3	Altres		6,000				6,000

TOTAL AMIDAMENT **11,000**

18 GH11ENL ut Partida per a la connexió elèctrica de la nova línia d'enllumenat públic amb la xarxa d'enllumenat existent. Inclou material, mà d'obra i equips per a la correcta posada en marxa.

AMIDAMENT DIRECTE **1,000**

19 GH12ENL ut Partida per al subministrament, muntatge i manteniment de 3 punts de llum provisional durant l'execució dels treballs que impliquin deixar els carrers sense llum. Inclou mà d'obra, material, maquinària i equips auxiliars per a la completa concreció d'enllumenat temporal. Inclou posterior retirada un cop les obres quedin enllestides

AMIDAMENT DIRECTE **1,000**

20 XPALEG pa Partida alçada a justificar per la tramitació de legalització de totes les noves instal·lacions. Inclou registre al RASIC de legalitzacions elèctriques així com les gestions i tràmits per a la posada en funcionament de tots els equips i xarxes de serveis executats en les obres d'urbanització. També inclou la preparació de tota la documentació (inclosa redacció de projectes elèctrics o similars) per a la completa entrega de les obres.

AMIDAMENT DIRECTE **1,000**

Obra	01	MASPUJOLS - C/DE BAIX, 2A FASE
Capítulo	01	CARRER DE BAIX, 2A FASE
NIVELL 3	08	MOBILIARI URBÀ I JARDINERIA
NIVELL 4	01	MOBILIARI URBÀ

NUM.	CODI	UA	DESCRIPCIÓ
1	PQ23-H84R	u	Paperera trabucable d'eix de gir horitzontal de 30 l, 45,5 cm de diàmetre, semicircular de planxa perforada d'acer de gruix 2 mm amb acabat imprimació epoxi i pintura polièster, i suports de tub de 40 mm, col·locada amb fixacions mecàniques

Num.	Text	Tipus	[C]	[D]	[E]	[F]	TOTAL
1		T					

Aquest document està en fase de pre-ingrés al sistema de gestió documental de 'Diputació de Tarragona'.
Fins que no es presenti al registra d'entrada de documents de la Seu Electrònica no se'n podran generar còpies autèntiques segons la Llei 39/2015 LPAC.

SIGNAT ELECTRÒNICAMENT PER:
** CARLES GRAS (R: B55592927) el dia 07/01/2025 a les 12:07:38 i VAZQUEZ GOMEZ, ANTONIO (FIRMA) el dia 07/01/2025 a les 12:12:21

AMIDAMENTS

2	Previsió		2,000				2,000

TOTAL AMIDAMENT **2,000**

2 PQZ0-HB9T u Aparcabicicletes en forma de U d'acer galvanitzat amb acabat Indeterminat, de 750 mm de llargària i 950 mm d'alçària amb capacitat per a 1 bicicleta, encastat al paviment

Num.	Text	Tipus	[C]	[D]	[E]	[F]	TOTAL
1		T					
2	Previsió		3,000				3,000

TOTAL AMIDAMENT **3,000**

3 F991UB60 u Escocell quadrat de planxa d'acer corten, de 140x140x20 cm i de 10 mm de gruix, col·locat amb fonament i anellat de formigó

Num.	Text	Tipus	[C]	[D]	[E]	[F]	TOTAL
1		T	uts				
2	Alzines		6,000				6,000

TOTAL AMIDAMENT **6,000**

4 PR450-8WKJ u Subministrament de Quercus cerris de perímetre de 8 a 10 cm, amb pa de terra de diàmetre mínim 27 cm i profunditat mínima 18,9 cm segons fórmules NTJ

Num.	Text	Tipus	[C]	[D]	[E]	[F]	TOTAL
1		T	uts				
2	Alzines		6,000				6,000

TOTAL AMIDAMENT **6,000**

5 PQB2-HBGF u Jardinera de posts de fusta de pi tractada en autoclau, de forma quadrada, de 100x100 cm i 65 cm d'alcària de mides aproximades, col·locada superficialment sense fixacions

Num.	Text	Tipus	[C]	[D]	[E]	[F]	TOTAL
1		T					
2	Jardineres		6,000				6,000

TOTAL AMIDAMENT **6,000**

6 PR4E4-94JG u Subministrament de Jasminum polyanthum en contenidor de 6 l

Num.	Text	Tipus	[C]	[D]	[E]	[F]	TOTAL
1		T					
2	Jardineres		6,000				6,000

TOTAL AMIDAMENT **6,000**

7 PR4EC-94M8 u Subministrament de Lavandula angustifolia en contenidor de 10 l

Num.	Text	Tipus	[C]	[D]	[E]	[F]	TOTAL
1		T					
2	Jardineres		6,000				6,000

EUR

Aquest document està en fase de pre-ingrés al sistema de gestió documental de 'Diputació de Tarragona'.
Fins que no es presenti al registre d'entrada de documents de la Seu Electrònica no se'n podran generar còpies autèntiques segons la Llei 39/2015 LPAC.

SIGNAT ELECTRÒNICAMENT PER:
** CARLES GRAS (R: B55592927) el dia 07/01/2025 a les 12:07:38 i VAZQUEZ GOMEZ, ANTONIO (FIRMA) el dia 07/01/2025 a les 12:12:21

AMIDAMENTS

TOTAL AMIDAMENT **6,000**

8 PR4FE-93MK u Subministrament de Nerium oleander d'alçària de 40 a 60 cm, en contenidor d'1,5 l

Num.	Text	Tipus	[C]	[D]	[E]	[F]	TOTAL
1		T					
2	Jardineres		6,000				6,000

TOTAL AMIDAMENT **6,000**

9 E2255P90 m3 Reblert de rasa o pou amb granulats de material reciclat mixt, en tongades de 50 cm com a màxim

Num.	Text	Tipus	[C]	[D]	[E]	[F]	TOTAL
1		T	L	L	nº	espesor	
2	Base escosells		1,400	1,40	6,00	0,40	4,700
4	Jardineres		1,000	1,00	6,00	0,20	1,200

TOTAL AMIDAMENT **5,900**

10 E2255T70 m3 Reblert de rasa o pou amb llit de sorra

Num.	Text	Tipus	[C]	[D]	[E]	[F]	TOTAL
1		T	L	L	nº	espesor	
2	Base escosells		1,400	1,40	6,00	0,50	5,880
4	Jardineres		1,000	1,00	6,00	0,20	1,200

TOTAL AMIDAMENT **7,080**

11 PR36-8RUU m3 Terra vegetal de jardineria de categoria mitja, amb una conductivitat elèctrica menor d'1,2 dS/m, segons NTJ 07A, subministrada en sacs de 0,8 m3 i escampada amb mitjans manuals

Num.	Text	Tipus	[C]	[D]	[E]	[F]	TOTAL
1		T	L	L	nº	espesor	
2	Base escosells		1,400	1,40	6,00	0,40	4,700
3							
4	Jardineres		1,000	1,00	6,00	0,20	1,200

TOTAL AMIDAMENT **5,900**

12 P45R0-4SMF m Neteja i raspallat de tram de banc de fusta existent deteriorat amb mitjans manuals i amb raig de sorra. Embarnissat posterior i tractament per a restituir-lo.

Num.	Text	Tipus	[C]	[D]	[E]	[F]	TOTAL
1		T	L	uts			
2	Bancs		4,000	3,00			12,000

TOTAL AMIDAMENT **12,000**

13 REROOT100 Ut Subministrament i col·locació de protector d'arrels tipus làmina enrotlable col·locada vertical perimetralment al sot de la plantació de l'arbre, amb làmina enrotllable d'ample 1,40m tipus Reroot 1000 de GreenBlue Urban o equivalent, o tub de polietilè 140x140cm x 0.8cm (gruix) soldat.

Num.	Text	Tipus	[C]	[D]	[E]	[F]	TOTAL
1		T	uts				

Aquest document està en fase de pre-ingrés al sistema de gestió documental de 'Diputació de Tarragona'.
Fins que no es presenti al registre d'entrada de documents de la Seu Electrònica no se'n podran generar còpies autèntiques segons la Llei 39/2015 LPAC.

SIGNAT ELECTRÒNICAMENT PER:
** CARLES GRAS (R: B55592927) el dia 07/01/2025 a les 12:07:38 i VAZQUEZ GOMEZ, ANTONIO (FIRMA) el dia 07/01/2025 a les 12:12:21

AMIDAMENTS

	2	Alzines		6,000				6,000

TOTAL AMIDAMENT **6,000**

14 ARBORGUY Ut Subministrament i col·locació d'anclatge de les arrels de l'arbre acabat de plantar amb anclatge subterrani amb cintes, contrapesos, trinquet lligat a malla electrosoldada, tipus Argobuy de GreenBlue Urban o equivalent.

Num.	Text	Tipus	[C]	[D]	[E]	[F]	TOTAL
1		T	uts				
2	Alzines		6,000				6,000

TOTAL AMIDAMENT **6,000**

Obra 01 MASPUJOLS - C/DE BAIX, 2A FASE
Capítulo 01 CARRER DE BAIX, 2A FASE
NIVELL 3 09 SENYALITZACIÓ
NIVELL 4 01 SENYALITZACIÓ HORITZONTAL I VERTICAL

NUM.	CODI	UA	DESCRIPCIÓ

1 G2225241 m3 Excavació de rasa de fins a 2 m d'amplària i fins a 4 m de fondària, en terreny compacte, incloses parts proporcionals de roca, amb pala excavadora i amb les terres deixades a la vora

Num.	Text	Tipus	[C]	[D]	[E]	[F]	TOTAL
1		T	uts	a	b	H	
2	Senyals		2,000	0,40	0,50	0,70	0,280

TOTAL AMIDAMENT **0,280**

2 F9365H11 m3 Base de formigó (CE, EHE) formigó HM-20/B / 20 / I de consistència tova, grandària màxima del granulat 20 mm, amb >= 200 kg/m3 de ciment, apte per a classe d'exposició I, abocat des de camió amb estesa i vibratge manual, amb acabat reglejat

Num.	Text	Tipus	[C]	[D]	[E]	[F]	TOTAL
1		T	uts	a	b	H	
2	Senyals		2,000	0,40	0,50	0,70	0,280

TOTAL AMIDAMENT **0,280**

3 GBBZU001 m Suport rectangular d'acer galvanitzat de 80x40x2 mm, per a la col·locació d'una senyal de trànsit en carreteres, inclòs fonamentació i col·locació.

Num.	Text	Tipus	[C]	[D]	[E]	[F]	TOTAL
1		T	uts	h			
2	Senyals		2,000	2,80			5,600

TOTAL AMIDAMENT **5,600**

4 GBB1U010 u Placa circular de 60 cm de diàmetre, per a senyals de trànsit, amb revestiment reflectant EG nivell 1, inclosos elements de fixació al suport, sense incloure el suport, totalment col·locada (senyals R-302 i R-101).

Num.	Text	Tipus	[C]	[D]	[E]	[F]	TOTAL
1		T	uts				
2	Senyals		2,000				2,000

Aquest document està en fase de pre-ingrés al sistema de gestió documental de 'Diputació de Tarragona'.
Fins que no es presenti al registre d'entrada de documents de la Seu Electrònica no se'n podran generar còpies autèntiques segons la Llei 39/2015 LPAC.

SIGNAT ELECTRÒNICAMENT PER:
** CARLES GRAS (R: B55592927) el dia 07/01/2025 a les 12:07:38 i VAZQUEZ GOMEZ, ANTONIO (FIRMA) el dia 07/01/2025 a les 12:12:21

AMIDAMENTS

TOTAL AMIDAMENT 2,000

5 GBA1U310 m Pintat de faixa de 10 cm d'amplada sobre paviment, amb pintura termoplàstica en calent i reflectant amb microesferes de vidre, incloent el premarcatge.

Num.	Text	Tipus	[C]	[D]	[E]	[F]	TOTAL
1		T	L				
2	Previsió carretera		10,000				10,000

TOTAL AMIDAMENT 10,000

6 GBA31515 m2 Pintat sobre paviment de marca vial superficial per a ús permanent i retrorreflectant en sec, amb humitat i amb pluja, tipus P-RR, amb termoplàstic d'aplicació en calent de color blanc i microesferes de vidre, aplicada amb màquina d'accionament manual

Num.	Text	Tipus	[C]	[D]	[E]	[F]	TOTAL
1		T	L	A		nº	
2	Previsió plaça minusvàlids		4,000	3,00		1,00	12,000

TOTAL AMIDAMENT 12,000

7 GBA1U350 m Pintat de faixa de 40 cm d'amplada sobre paviment, amb pintura termoplàstica en calent i reflectant amb microesferes de vidre, incloent el premarcatge.

Num.	Text	Tipus	[C]	[D]	[E]	[F]	TOTAL
1		T	L	Nº			
2	M 4.1 en paso peatones		4,000	6,00			24,000

TOTAL AMIDAMENT 24,000

Obra 01 MASPUJOLS - C/DE BAIX, 2A FASE
Capítulo 01 CARRER DE BAIX, 2A FASE
NIVELL 3 10 SEGURETAT I SALUT

NUM.	CODI	UA	DESCRIPCIÓ
1	XPASIS01	ud	Partida d'abonament segons els conceptes desglossats al pressupost de l'Estudi de Seguretat i Salut del Projecte

AMIDAMENT DIRECTE 1,000

Obra 01 MASPUJOLS - C/DE BAIX, 2A FASE
Capítulo 01 CARRER DE BAIX, 2A FASE
NIVELL 3 11 GESTIÓ DE RESIDUS

NUM.	CODI	UA	DESCRIPCIÓ
1	I2R24200	m3	Classificació a peu d'obra de residus de construcció o demolició en fraccions segons REAL DECRETO 105/2008, amb mitjans manuals

Num.	Text	Tipus	[C]	[D]	[E]	[F]	TOTAL
1	segons taula resum	T					
2	NE metalls		1,010				1,010
3	NE fusta		0,880				0,880
4	ESPECIALS		0,580				0,580

EUR

Aquest document està en fase de pre-ingrés al sistema de gestió documental de 'Diputació de Tarragona'.
Fins que no es presenti al registra d'entrada de documents de la Seu Electrònica no se'n podran generar còpies autèntiques segons la Llei 39/2015 LPAC.

SIGNAT ELECTRÒNICAMENT PER:
** CARLES GRAS (R: B55592927) el dia 07/01/2025 a les 12:07:38 i VAZQUEZ GOMEZ, ANTONIO (FIRMA) el dia 07/01/2025 a les 12:12:21

AMIDAMENTS

TOTAL AMIDAMENT **2,470**

2 I2R642J0 m3 Càrrega amb mitjans mecànics i transport de residus inerts o no especials a instal·lació autoritzada de gestió de residus, amb contenidor de 9 m3 de capacitat

Num.	Text	Tipus	[C]	[D]	[E]	[F]	TOTAL
1	segons taula resum	T					
2	NE Barrejats diposit		5,300				5,300
3	NE paper, plastic i barrejat reciclatge		12,650				12,650
4	NE metalls		1,010				1,010
5	NE fusta		0,880				0,880
7		T		esponjament			
8	NE Inert Total		98,550	1,20			118,260
9	NE Inert Formigó		175,000	1,20			210,000

TOTAL AMIDAMENT **348,100**

3 I2R540R0 m3 Transport de residus especials a instal·lació autoritzada de gestió de residus, amb contenidor de 200 l de capacitat

Num.	Text	Tipus	[C]	[D]	[E]	[F]	TOTAL
1	segons taula resum	T					
2	ESPECIALS		0,580				0,580

TOTAL AMIDAMENT **0,580**

4 I2RA6890 m3 Deposició controlada a centre de reciclatge de residus de fusta no especials amb una densitat 0,19 t/m3, procedents de construcció o demolició, amb codi 170201 segons la Llista Europea de Residus (ORDEN MAM/304/2002)

Num.	Text	Tipus	[C]	[D]	[E]	[F]	TOTAL
1	segons taula resum	T					
2	NE fusta		0,880				0,880

TOTAL AMIDAMENT **0,880**

5 I2RA8E00 kg Deposició controlada a centre de selecció i transferència de residus barrejats especials, procedents de construcció o demolició, amb codi 170903* segons la Llista Europea de Residus (ORDEN MAM/304/2002)

Num.	Text	Tipus	[C]	[D]	[E]	[F]	TOTAL
1	segons taula resum	T					
2	ESPECIALS		170,000				170,000

TOTAL AMIDAMENT **170,000**

6 I2RA85A0 m3 Deposició controlada a centre de selecció i transferència de residus barrejats no especials amb una densitat 0,43 t/m3, procedents de construcció o demolició, amb codi 170904 segons la Llista Europea de Residus (ORDEN MAM/304/2002)

Num.	Text	Tipus	[C]	[D]	[E]	[F]	TOTAL
1	segons taula resum	T					
2	NE paper, plastic i barrejat reciclatge		12,650				12,650

Aquest document està en fase de pre-ingrés al sistema de gestió documental de 'Diputació de Tarragona'.
Fins que no es presenti al registra d'entrada de documents de la Seu Electrònica no se'n podran generar còpies autèntiques segons la Llei 39/2015 LPAC.

SIGNAT ELECTRÒNICAMENT PER:
** CARLES GRAS (R: B55592927) el dia 07/01/2025 a les 12:07:38 i VAZQUEZ GOMEZ, ANTONIO (FIRMA) el dia 07/01/2025 a les 12:12:21

AMIDAMENTS

TOTAL AMIDAMENT 12,650

7 I2RA6680 m3 Deposició controlada a centre de reciclatge de residus de metalls barrejats no especials amb una densitat 0,2 t/m3, procedents de construcció o demolició, amb codi 170407 segons la Llista Europea de Residus (ORDEN MAM/304/2002)

Num.	Text	Tipus	[C]	[D]	[E]	[F]	TOTAL
1	segons taula resum	T					
2	NE metalls		1,010				1,010

TOTAL AMIDAMENT 1,010

Obra 01 MASPUJOLS - C/DE BAIX, 2A FASE
Capítulo 01 CARRER DE BAIX, 2A FASE
NIVELL 3 12 ALTRES
NIVELL 4 01 ALTRES

NUM.	CODI	UA	DESCRIPCIÓ
1	XPAIMP01	pa	Partida alçada a justificar per imprevistos

AMIDAMENT DIRECTE 1,000

2 XPASSAA02 pa Partida alçada a justificar pels treballs de reposició de les possibles xarxes de serveis presents a l'entorn i no previstes

AMIDAMENT DIRECTE 1,000

3 XPASENY pa Partida alçada a justificar per a la senyalització provisional durant les obres

AMIDAMENT DIRECTE 1,000

Aquest document està en fase de pre-ingrés al sistema de gestió documental de 'Diputació de Tarragona'.
Fins que no es presenti al registra d'entrada de documents de la Seu Electrònica no se'n podran generar còpies autèntiques segons la Llei 39/2015 LPAC.

SIGNAT ELECTRÒNICAMENT PER:
** CARLES GRAS (R: B55592927) el dia 07/01/2025 a les 12:07:38 i VAZQUEZ GOMEZ, ANTONIO (FIRMA) el dia 07/01/2025 a les 12:12:21

QUADRE DE PREUS Nº1

Aquest document està en fase de pre-ingrés al sistema de gestió documental de 'Diputació de Tarragona'.
Fins que no es presenti al registra d'entrada de documents de la Seu Electrònica no se'n podran generar còpies autèntiques segons la Llei 39/2015 LPAC.

SIGNAT ELECTRÒNICAMENT PER:
** CARLES GRAS (R: B55592927) el dia 07/01/2025 a les 12:07:38 i VAZQUEZ GOMEZ, ANTONIO (FIRMA) el dia 07/01/2025 a les 12:12:21

QUADRE DE PREUS NÚMERO 1

CAMI ORDINAL	CODI	UA	DESCRIPCIÓ	PREU	
01.01.01.01.001	G222U200	m3	Excavació per a localització de serveis, en terreny no classificat, amb mitjans manuals i amb les terres deixades a la vora. Inclou posterior rebliment. (SETANTA-UN EUROS AMB SETZE CÈNTIMS)	71,16	€
01.01.01.01.002	G21B4001	u	Desmuntatge i càrrega sobre camió de senyal vertical de trànsit existent, de qualsevol tipus, inclòs suports i demolició de fonamentacions (TRENTA-VUIT EUROS AMB VUITANTA-DOS CÈNTIMS)	38,82	€
01.01.01.01.003	P21DD-HBKC	u	Desmuntatge de llumenera, columna exterior, accessoris i elements de subjecció, de fins a 4 m d'alçària, com a màxim, enderroc de fonament de formigó a mà i amb compressor, aplec per a posterior aprofitament i càrrega manual de runa sobre camió o contenidor (SEIXANTA-TRES EUROS AMB SETANTA-VUIT CÈNTIMS)	63,78	€
01.01.01.01.004	P21DD-HBKK	u	Desmuntatge de llumenera adhosada a paret, exterior, accessoris i elements de subjecció, de fins a 4 m d'alçària, com a màxim, a mà, aplec per a posterior aprofitament i càrrega manual de runa sobre camió o contenidor (SEIXANTA EUROS AMB NORANTA-CINC CÈNTIMS)	60,95	€
01.01.01.02.001	P214W-FEMB	m	Tall en paviment de formigó de 15 cm de fondària com a mínim amb màquina tallajunts amb disc de diamant per a paviment, per a delimitar la zona a demolir (QUATRE EUROS AMB VINT-I-CINC CÈNTIMS)	4,25	€
01.01.01.02.002	P2146-DJ5J	m2	Demolició de paviment de formigó de fins a 20 cm de gruix, d'amplària més de 2 m amb retroexcavadora amb martell trencador i càrrega sobre camió amb mitjans mecànics (QUATRE EUROS AMB CINQUANTA-UN CÈNTIMS)	4,51	€
01.01.01.02.003	P2146-HYRX	m2	Demolició de paviment de mescla bituminosa de fins a 20 cm de gruix, d'amplària fins a 2 m, amb compressor i càrrega sobre camió amb mitjans manuals, en entorn urbà amb dificultat de mobilitat, en voreres > 3 i <= 5 m d'amplària o calçada/plataforma única > 7 i <= 12 m d'amplària, amb afectació per serveis o elements de mobiliari urbà, en actuacions de més de 10 m2 (QUATRE EUROS AMB SEIXANTA CÈNTIMS)	4,60	€
01.01.01.02.004	P2146-DJ3J	m2	Demolició de paviment de panots col·locats sobre base de formigó de fins a 20 cm de gruix, inclòs la demolició de la base, d'amplària fins a 2 m, amb compressor i càrrega sobre camió amb mitjans mecànics (SETZE EUROS AMB NORANTA-SET CÈNTIMS)	16,97	€
01.01.01.02.005	P2148-49L5	m	Demolició de vorada, inclòs la base, col·locada sobre formigó, amb compressor i càrrega manual i mecànica de runa sobre camió o contenidor (QUATRE EUROS AMB CINQUANTA-SET CÈNTIMS)	4,57	€
01.01.01.02.006	P21R0-M8K4	u	Esporga prèvia i arrencada amb arrels mitjançant cistella mecànica, d'arbre de < 6 m d'alçària de port petit, retirada de restes, rebliment del forat i anivellament del terreny, càrrega de material sobre camió o contenidor (VUITANTA-SET EUROS AMB VINT-I-UN CÈNTIMS)	87,21	€
01.01.01.02.007	P21GL-HIRP	m	Retirada de cables d'enllumenat aèri públic situats a façana, amb mitjans manuals (UN EUROS AMB SEIXANTA-VUIT CÈNTIMS)	1,68	€
01.01.01.02.008	P21GT-4RV5	m	Retirada de tubs i accessoris d'instal·lació de distribució d'aigua, amb mitjans manuals i càrrega manual sobre camió o contenidor (SET EUROS AMB QUARANTA-VUIT CÈNTIMS)	7,48	€
01.01.01.02.009	P21G3-DJ17	m	Demolició de claveguera de diàmetre fins a 400 cm, de qualsevol material, amb martell trencador muntat sobre retroexcavadora (TRENTA-UN EUROS AMB VINT-I-NOU CÈNTIMS)	31,29	€
01.01.01.02.010	P214N-52TU	m3	Enderroc d'estructures de maó, amb mitjans mecànics i càrrega manual i mecànica de runa sobre camió o contenidor (VINT-I-DOS EUROS AMB DEU CÈNTIMS)	22,10	€

Aquest document està en fase de pre-ingrés al sistema de gestió documental de 'Diputació de Tarragona'.
Fins que no es presenti al registre d'entrada de documents de la Seu Electrònica no se'n podran generar còpies autèntiques segons la Llei 39/2015 LPAC.

SIGNAT ELECTRÒNICAMENT PER:
** CARLES GRAS (R: B55592927) el dia 07/01/2025 a les 12:07:38 i VAZQUEZ GOMEZ, ANTONIO (FIRMA) el dia 07/01/2025 a les 12:12:21

QUADRE DE PREUS NÚMERO 1

CAMI ORDINAL	CODI	UA	DESCRIPCIÓ	PREU
01.01.02.01.001	P2214-I968	m3	Excavació per a caixa de paviment en terreny de trànsit (SPT >50), realitzada amb pala carregadora amb escarificadora i càrrega indirecta sobre camió, en entorn urbà amb dificultat de mobilitat, en voreres <= 3 m d'amplària o calçada/plataforma única <= 7 m d'amplària, amb afectació per serveis o elements de mobiliari urbà, en actuacions de més de 2 m3 (CATORZE EUROS AMB NORANTA-SIS CÈNTIMS)	14,96 €
01.01.02.02.001	P2241-HOPZ	m2	Repàs i piconatge de caixa de paviment, amb compactació del 95% PM, en entorn urbà amb dificultat de mobilitat, en voreres <= 3 m d'amplària o calçada/plataforma única <= 7 m d'amplària, amb afectació per serveis o elements de mobiliari urbà, en actuacions de més de 10 m2 (DOS EUROS AMB VINT-I-QUATRE CÈNTIMS)	2,24 €
01.01.03.01.001	G921U020	m3	Base de tot-u artificial, estesa, humectació i compactació, mesurat sobre perfil teòric (VINT-I-VUIT EUROS AMB VUIT CÈNTIMS)	28,08 €
01.01.03.01.002	G9GABK43	m3	Paviment de formigó vibrat de formigó amb fibres per a paviments HF-4 MPa de resistència a flexotracció i consistència plàstica, escampat des de camió, estesa i vibratge amb estenedora, estriat longitudinal i junts tallats en fresc (CENT TRENTA-QUATRE EUROS AMB SETANTA-VUIT CÈNTIMS)	134,78 €
01.01.03.01.003	F9J24N40	m2	Reg de cura amb producte filmògen, amb dotació d'1 kg/m2 (TRES EUROS AMB ONZE CÈNTIMS)	3,11 €
01.01.03.01.004	P9G3-DVV5	m	Tall amb serra de disc en paviment de formigó per a formació de junt de retracció de 6 a 8 mm d'amplària i fondària >= 4 cm (QUATRE EUROS AMB CINQUANTA-DOS CÈNTIMS)	4,52 €
01.01.03.01.005	G9H11352	t	Paviment de mescla bituminosa contínua en calent tipus AC 16 surf B 50/70 D, amb betum asfàltic de penetració, de granulometria densa per a capa de trànsit i granulat calcari, estesa i compactada (CENT CINQUANTA-DOS EUROS AMB SIS CÈNTIMS)	152,06 €
01.01.03.01.006	G9H11B52	t	Paviment de mescla bituminosa contínua en calent tipus AC 22 bin B 50/70 S, amb betum asfàltic de penetració, de granulometria semidensa per a capa intermèdia i granulat calcari, estesa i compactada (CENT CINQUANTA EUROS AMB VUITANTA-SET CÈNTIMS)	150,87 €
01.01.03.01.007	G9J13J10	m2	Reg d'adherència amb emulsió bituminosa catiònica tipus C60B3/B2 ADH, amb dotació 0,5 kg/m2 (UN EUROS AMB CINQUANTA-SET CÈNTIMS)	1,57 €
01.01.03.01.008	G9J12N60	m2	Reg d'imprimació amb emulsió bituminosa catiònica tipus C60BF4 IMP, amb dotació 1,2 kg/m2 (DOS EUROS AMB CINQUANTA-TRES CÈNTIMS)	2,53 €
01.01.03.01.009	G965A2D9	m	SUBMINISTRE I COL·LOCACIÓ DE VORADA RECTA DE PECES DE FORMIGO, DE 17X28 CM, COL.LOCADA SOBRE BASE DE FORMIGO H-100 DE 25 A 30 CM D'ALÇARIA, REJUNTADA AMB MORTER MIXT 1:2:10/165 L (VINT-I-CINC EUROS AMB QUARANTA CÈNTIMS)	25,40 €
01.01.03.01.010	P976-ICVM	m	Rigola de 30 cm d'amplària de peça prefabricada de formigó per a cuneta de 30x12 cm amb canal en V a la cara superior, col·locades amb morter, en entorn urbà amb dificultat de mobilitat, en voreres > 3 i <= 5 m d'amplària o calçada/plataforma única > 7 i <= 12 m d'amplària, sense afectació per serveis o elements de mobiliari urbà, en actuacions d'1 a 10 m (VINT-I-UN EUROS AMB SIS CÈNTIMS)	21,06 €
01.01.03.01.011	G965A2D9X	m	ENCINTAT DE PECES DE PEDRA D'ULLDECONA DE 60X20X7 CM ASERRAT FLAMEJAT, COL.LOCAT AMB MORTER MIXT 1:0,5:4 DE CIMENT PORTLAND AMB ESCÒRIA CEM II/B-S AMB 380 kg/m3 DE CIMENT I BEURADA DE CIMENT PORTLAND, ENTRE PAVIMENTS DE FORMIGÓ (TRENTA-QUATRE EUROS AMB TRENTA-SET CÈNTIMS)	34,37 €

Aquest document està en fase de pre-ingrés al sistema de gestió documental de 'Diputació de Tarragona'.
Fins que no es presenti al registre d'entrada de documents de la Seu Electrònica no se'n podran generar còpies autèntiques segons la Llei 39/2015 LPAC.

SIGNAT ELECTRÒNICAMENT PER:
** CARLES GRAS (R: B55592927) el dia 07/01/2025 a les 12:07:38 i VAZQUEZ GOMEZ, ANTONIO (FIRMA) el dia 07/01/2025 a les 12:12:21

QUADRE DE PREUS NÚMERO 1

CAMI ORDINAL	CODI	UA	DESCRIPCIÓ	PREU
01.01.03.01.012	PNPA004	m	ENCINTAT DE LLAMBORDA DE DOBLE FILADA DE 30 CM. D'AMPLADA, COL.LOCAD AMB MORTER MIXT 1:0,5:4 DE CIMENT PORTLAND AMB ESCÒRIA CEM II/B-S AMB 380 kg/m3 DE CIMENT I BEURADA DE CIMENT PORTLAND, ENTRE PAVIMENTS DE FORMIGÓ (VINT-I-SET EUROS AMB NORANTA CÈNTIMS)	27,90 €
01.01.03.01.013	F305U020	M2	Capa de neteja i anivellament de 10cm de gruix de formigó hm-20 abocat amb qualsevol mitjà (ONZE EUROS AMB QUARANTA-QUATRE CÈNTIMS)	11,44 €
01.01.04.01.001	G2225432	m3	Excavació de rasa en presència de serveis fins a 2 m de fondària, en terreny compacte (SPT 20-50), realitzada amb retroexcavadora i amb les terres deixades a la vora (ONZE EUROS AMB QUARANTA-NOU CÈNTIMS)	11,49 €
01.01.04.01.002	G2225521	m3	Excavació de pous fins a 4 m de fondària, en terreny compacte, amb mitjans mecànics, i càrrega sobre camió (DEU EUROS AMB VINT CÈNTIMS)	10,20 €
01.01.04.01.003	G2422015	m3	Càrrega amb mitjans mecànics i transport de terres no contaminades per a reutilitzar dins de l'obra, amb dúmper extravial, amb un recorregut de fins a 5 km (UN EUROS AMB SETZE CÈNTIMS)	1,16 €
01.01.04.01.004	G228A10F	m3	Rebliment i piconatge de rasa d'amplària més de 0,6 i fins a 1,5 m, amb material tolerable de la pròpia excavació, en tongades de gruix de fins a 25 cm, utilitzant picó vibrant, amb compactació del 95% PM (QUINZE EUROS AMB CINQUANTA-QUATRE CÈNTIMS)	15,54 €
01.01.04.01.005	E2255T70	m3	Reblert de rasa o pou amb llit de sorra (VINT-I-QUATRE EUROS AMB UN CÈNTIMS)	24,01 €
01.01.04.01.006	PD781-WBSP	m	Claveguera amb tub de PVC-U de paret sòlida per a sanejament soterrat sense pressió, superfícies interna llisa i externa corrugat,diàmetre nominal DN 500, classe de rigidesa anular SN 8 (rigidesa anular >= 8kN/m2), codi d'àrea d'aplicació U (ús en l'exterior de l'estructura dels edificis), fabricació segons norma UNE-EN 1401-1, per a unió elàstica amb anella elastomèrica d'estanquitat, col·locat al fons de la rasa sobre llit de sorra de 15 cm de gruix, inclòs el reblert del recolzament del tub, inclosa la formació d'una solera de 15 cm de gruix de formigó d'ús no estructural HNE-20/P/20 de resistència a compressió 20 N/mm2, consistència plàstica i grandària màxima del granulat 20 mm, amb picó vibrant elèctric (VUITANTA-DOS EUROS AMB TRENTA-NOU CÈNTIMS)	82,39 €
01.01.04.01.007	PD781-WBO8	m	Clavegueró amb tub de PVC-U de paret sòlida per a sanejament soterrat sense pressió, superfícies interna llisa i externa llisa, diàmetre nominal DN 400, classe de rigidesa anular SN 2 (rigidesa anular >= 2kN/m2), codi d'àrea d'aplicació U (ús en l'exterior de l'estructura dels edificis), fabricació segons norma UNE-EN 1401-1, de color taronja-marró RAL 8023, per a unió elàstica amb anella elastomèrica d'estanquitat, col·locat al fons de la rasa sobre llit de sorra de 15 cm de gruix, inclòs el reblert del recolzament del tub, amb picó vibrant elèctric (CINQUANTA EUROS AMB DIVUIT CÈNTIMS)	50,18 €
01.01.04.01.008	PD781-WBO5	m	Clavegueró amb tub de PVC-U de paret sòlida per a sanejament soterrat sense pressió, superfícies interna llisa i externa llisa, diàmetre nominal DN 200, classe de rigidesa anular SN 8 (rigidesa anular >= 8kN/m2), codi d'àrea d'aplicació U (ús en l'exterior de l'estructura dels edificis), fabricació segons norma UNE-EN 1401-1, de color taronja-marró RAL 8023, per a unió elàstica amb anella elastomèrica d'estanquitat, col·locat al fons de la rasa sobre llit de sorra de 10 cm de gruix, inclòs el reblert del recolzament del tub, amb picó vibrant elèctric (VINT-I-NOU EUROS AMB DOTZE CÈNTIMS)	29,12 €
01.01.04.01.009	GD006BCAJ	ut	CAIXA PER A EMBORNAL DE 70X30X85 CM AMB PARETS DE 15 CM DE GRUIX DE FORMIGO H-100, SOBRE SOLERA DE 15 CM DE FORMIGO H-100 (CENT VINT-I-TRES EUROS AMB CINQUANTA-DOS CÈNTIMS)	123,52 €

Aquest document està en fase de pre-ingrés al sistema de gestió documental de 'Diputació de Tarragona'.
Fins que no es presenti al registre d'entrada de documents de la Seu Electrònica no se'n podran generar còpies autèntiques segons la Llei 39/2015 LPAC.

SIGNAT ELECTRÒNICAMENT PER:
** CARLES GRAS (R: B55592927) el dia 07/01/2025 a les 12:07:38 i VAZQUEZ GOMEZ, ANTONIO (FIRMA) el dia 07/01/2025 a les 12:12:21

QUADRE DE PREUS NÚMERO 1

CAMI ORDINAL	CODI	UA	DESCRIPCIÓ	PREU	
01.01.04.01.010	GD0006REJ	u	BASTIMENT I REIXA PRACTICABLE PER A EMBORNAL, DE FOSA GRISA DE 800X364X50 MM EXTERIORS I 52 KG DE PES, COL.LOCAT AMB MORTER DE CIMENT 1:8, ELABORAT A L'OBRA AMB FORMIGONERA DE 165 L (CENT CATORZE EUROS AMB DOS CÈNTIMS)	114,02	€
01.01.04.01.011	PD5Z-V9UJ	m	Canal de desguàs per a zones de circulació de vehicles i vianants, de fosa dúctil amb recobriment protector de pintura color negre forja, sense pendent incorporada, de 750x230x195 mm (llarg.X ampl.X fond.), amb reixeta de fosa dúctil antilliscant de la classe D400 segons norma UNE-EN 124, fixada amb cargols a la canal, construcció segons norma UNE-EN 1433, col·locada sobre solera de formigó de 15 cm de gruix i parets de 15 cm de gruix (DOS-CENTS QUARANTA-SET EUROS AMB VUITANTA-TRES CÈNTIMS)	247,83	€
01.01.04.01.012	GDK2V010	u	Pou de registre de 80x80 cm HM20 d'una alçada fins a 2 metres, amb parets de 15 cm de gruix i solera de 15 cm de gruix de formigó HM-20, inclòs excavació, transport a l'abocador, cànon d'abocament i manteniment de l'abocador (CINC-CENTS VINT-I-UN EUROS AMB VUITANTA-SIS CÈNTIMS)	521,86	€
01.01.04.01.013	FDB18620	u	Solera de formigó HM-20/P/20/I+Qa de 20 cm de gruix i de planta 1x1 m (TRENTA-NOU EUROS AMB ONZE CÈNTIMS)	39,11	€
01.01.04.01.014	GDKZU080	u	Marc i tapa de 80x80 cm, de fosa dúctil, clase D-400, segons UNE-EN 124, totalment col·locat (DOS-CENTS VUITANTA-NOU EUROS AMB VINT-I-TRES CÈNTIMS)	289,23	€
01.01.04.01.015	GDDZU100	u	Graó de polipropilé amb ànima d'acer de 20 mm de diàmetre, col·locat, segons plànols (ONZE EUROS AMB QUARANTA-VUIT CÈNTIMS)	11,48	€
01.01.04.01.016	F305U020	M2	Capa de neteja i anivellament de 10cm de gruix de formigó hm-20 abocat amb qualsevol mitjà (ONZE EUROS AMB QUARANTA-QUATRE CÈNTIMS)	11,44	€
01.01.04.01.017	GD50ZZ04	ut	Embocadura de formigó per a tub 0,5 m segons plànols. Incloent totes les activitats per a deixar la unitat d'obra conectada i en funcionament. (DOS-CENTS CATORZE EUROS AMB TRENTA-QUATRE CÈNTIMS)	214,34	€
01.01.04.01.018	PA019PLU	ut	Partida per a l'arranjament de la sortida de pluvials existent. Incloent la demolició del pou existent i les tasques de connexions hidràuliques amb el nou a executar. Completament acabat. (SET-CENTS CINQUANTA EUROS)	750,00	€
01.01.04.01.019	PA007PLU	ut	Partida alçada a justificar per connexions hidràuliques de la xarxa de sanejament d'aigües pluvials. Inclou material, mà d'obra i equips auxiliars per a la completa execució de les connexions amb la xarxa existent. (DOS-CENTS CINQUANTA EUROS)	250,00	€
01.01.04.02.001	G2225432	m3	Excavació de rasa en presència de serveis fins a 2 m de fondària, en terreny compacte (SPT 20-50), realitzada amb retroexcavadora i amb les terres deixades a la vora (ONZE EUROS AMB QUARANTA-NOU CÈNTIMS)	11,49	€
01.01.04.02.002	G2225521	m3	Excavació de pous fins a 4 m de fondària, en terreny compacte, amb mitjans mecànics, i càrrega sobre camió (DEU EUROS AMB VINT CÈNTIMS)	10,20	€
01.01.04.02.003	G2422015	m3	Càrrega amb mitjans mecànics i transport de terres no contaminades per a reutilitzar dins de l'obra, amb dúmper extravial, amb un recorregut de fins a 5 km (UN EUROS AMB SETZE CÈNTIMS)	1,16	€
01.01.04.02.004	G228A10F	m3	Rebliment i piconatge de rasa d'amplària més de 0,6 i fins a 1,5 m, amb material tolerable de la pròpia excavació, en tongades de gruix de fins a 25 cm, utilitzant picó vibrant, amb compactació del 95% PM (QUINZE EUROS AMB CINQUANTA-QUATRE CÈNTIMS)	15,54	€

Aquest document està en fase de pre-ingrés al sistema de gestió documental de 'Diputació de Tarragona'.
Fins que no es presenti al registre d'entrada de documents de la Seu Electrònica no se'n podran generar còpies autèntiques segons la Llei 39/2015 LPAC.

SIGNAT ELECTRÒNICAMENT PER:
** CARLES GRAS (R: B55592927) el dia 07/01/2025 a les 12:07:38 i VAZQUEZ GOMEZ, ANTONIO (FIRMA) el dia 07/01/2025 a les 12:12:21

QUADRE DE PREUS NÚMERO 1

CAMI ORDINAL	CODI	UA	DESCRIPCIÓ	PREU	
01.01.04.02.005	E2255T70	m3	Reblert de rasa o pou amb llit de sorra (VINT-I-QUATRE EUROS AMB UN CÈNTIMS)	24,01	€
01.01.04.02.006	PD781-WBVO	m	Claveguera amb tub de PE de paret sòlida per a sanejament soterrat sense pressió, superfícies interna llisa i externa corrugat,diàmetre nominal DN 315, classe de rigidesa anular SN 8 (rigidesa anular >= 8kN/m2), codi d'àrea d'aplicació U (ús en l'exterior de l'estructura dels edificis), fabricació segons norma UNE-EN 1401-1, per a unió elàstica amb anella elastomèrica d'estanquitat, col·locat al fons de la rasa sobre llit de sorra de 15 cm de gruix, inclòs el reblert del recolzament del tub, inclosa la formació d'una solera de 15 cm de gruix de formigó d'ús no estructural HNE-20/P/20 de resistència a compressió 20 N/mm2, consistència plàstica i grandària màxima del granulat 20 mm, en entorn urbà amb dificultat de mobilitat, en voreres > 3 i <= 5 m d'amplària o calçada/plataforma única > 7 i <= 12 m d'amplària, amb afectació per serveis o elements de mobiliari urbà, en actuacions d'1 a 10 m, amb picó vibrant elèctric (QUARANTA-CINC EUROS AMB NORANTA-SIS CÈNTIMS)	45,96	€
01.01.04.02.007	PD781-WBO5	m	Clavegueró amb tub de PVC-U de paret sòlida per a sanejament soterrat sense pressió, superfícies interna llisa i externa llisa, diàmetre nominal DN 200, classe de rigidesa anular SN 8 (rigidesa anular >= 8kN/m2), codi d'àrea d'aplicació U (ús en l'exterior de l'estructura dels edificis), fabricació segons norma UNE-EN 1401-1, de color taronja-marró RAL 8023, per a unió elàstica amb anella elastomèrica d'estanquitat, col·locat al fons de la rasa sobre llit de sorra de 10 cm de gruix, inclòs el reblert del recolzament del tub, amb picó vibrant elèctric (VINT-I-NOU EUROS AMB DOTZE CÈNTIMS)	29,12	€
01.01.04.02.008	GDK2V010	u	Pou de registre de 80x80 cm HM20 d'una alçada fins a 2 metres, amb parets de 15 cm de gruix i solera de 15 cm de gruix de formigó HM-20, inclòs excavació, transport a l'abocador, cànon d'abocament i manteniment de l'abocador (CINC-CENTS VINT-I-UN EUROS AMB VUITANTA-SIS CÈNTIMS)	521,86	€
01.01.04.02.009	FDB18620	u	Solera de formigó HM-20/P/20/I+Qa de 20 cm de gruix i de planta 1x1 m (TRENTA-NOU EUROS AMB ONZE CÈNTIMS)	39,11	€
01.01.04.02.010	GDKZU080	u	Marc i tapa de 80x80 cm, de fosa dúctil, clase D-400, segons UNE-EN 124, totalment col·locat (DOS-CENTS VUITANTA-NOU EUROS AMB VINT-I-TRES CÈNTIMS)	289,23	€
01.01.04.02.011	GDDZU100	u	Graó de polipropilé amb ànima d'acer de 20 mm de diàmetre, col·locat, segons plànols (ONZE EUROS AMB QUARANTA-VUIT CÈNTIMS)	11,48	€
01.01.04.02.012	F305U020	M2	Capa de neteja i anivellament de 10cm de gruix de formigó hm-20 abocat amb qualsevol mitjà (ONZE EUROS AMB QUARANTA-QUATRE CÈNTIMS)	11,44	€
01.01.04.02.013	PA007RES	ut	Partida alçada a justificar per connexions hidràuliques de la nova xarxa de sanejament d'aigües residuals amb l'existent. Inclou material, mà d'obra i equips auxiliars per a la completa execució de les connexions amb la xarxa existent. (TRES-CENTS EUROS)	300,00	€
01.01.04.02.014	PA017RES	ut	Partida per a treballs de connexió i arranjament de les escomeses d'aigües residuals a les parcel·les. Inclou mà d'obra, maquinària, material i equips auxiliars per a la completa execució de les tasques de connexió, que es farà amb tu de fibrociment al punt de transició entre l'escomesa al carrer i a la casa. Inclòs petita demolició i connexions necessàries. (CINQUANTA-SET EUROS AMB QUARANTA-SET CÈNTIMS)	57,47	€
01.01.04.02.015	PA027RES	ut	Partida per als treballs provisionals en la xarxa de sanejament actual durant l'execució dels treballs de la nova xarxa com el subministrament de bomba de achique per al buidat, tasques de bloqueix temporal de tubs i altres. (CENT EUROS)	100,00	€

Aquest document està en fase de pre-ingrés al sistema de gestió documental de 'Diputació de Tarragona'.
Fins que no es presenti al registre d'entrada de documents de la Seu Electrònica no se'n podran generar còpies autèntiques segons la Llei 39/2015 LPAC.

SIGNAT ELECTRÒNICAMENT PER:
** CARLES GRAS (R: B55592927) el dia 07/01/2025 a les 12:07:38 i VAZQUEZ GOMEZ, ANTONIO (FIRMA) el dia 07/01/2025 a les 12:12:21

QUADRE DE PREUS NÚMERO 1

CAMI ORDINAL	CODI	UA	DESCRIPCIÓ	PREU	
01.01.05.01.001	G2225432	m3	Excavació de rasa en presència de serveis fins a 2 m de fondària, en terreny compacte (SPT 20-50), realitzada amb retroexcavadora i amb les terres deixades a la vora (ONZE EUROS AMB QUARANTA-NOU CÈNTIMS)	11,49	€
01.01.05.01.002	G2422015	m3	Càrrega amb mitjans mecànics i transport de terres no contaminades per a reutilitzar dins de l'obra, amb dúmper extravial, amb un recorregut de fins a 5 km (UN EUROS AMB SETZE CÈNTIMS)	1,16	€
01.01.05.01.003	G228A10F	m3	Rebliment i piconatge de rasa d'amplària més de 0,6 i fins a 1,5 m, amb material tolerable de la pròpia excavació, en tongades de gruix de fins a 25 cm, utilitzant picó vibrant, amb compactació del 95% PM (QUINZE EUROS AMB CINQUANTA-QUATRE CÈNTIMS)	15,54	€
01.01.05.01.004	E2255T70	m3	Reblert de rasa o pou amb llit de sorra (VINT-I-QUATRE EUROS AMB UN CÈNTIMS)	24,01	€
01.01.05.01.005	GFB1E455	m	Tub de polietilè de designació PE 100, de 110 mm de diàmetre nominal, de 10 bar de pressió nominal, sèrie SDR 17, UNE-EN 12201-2, connectat a pressió i col·locat al fons de la rasa (VINT-I-QUATRE EUROS AMB VINT-I-QUATRE CÈNTIMS)	24,24	€
01.01.05.01.006	GFB1ESC01	ut	ESCOMESSA INDIVIDUAL AMB TUB DE POLIETILÈ 40 mm PN 10, COLLARI DE FOSA, ACCESSORIS DE MONTATGE A LA NOVA XARXA, CONNECTAT A LA ESCOMESSA INDIVIDUAL EXISTENT, REGATES A LES PARETS PER CANVI DE TUBS FINS EL CONTADOR I REPOSICIÓ DE LES REGATES AMB MORTER I PINTAT DE LES FAÇANES, CONNEXIONAT I AMB FUNCIONAMENT (DOS-CENTS SIS EUROS AMB QUARANTA-VUIT CÈNTIMS)	206,48	€
01.01.05.01.007	GN1216E4	u	Vàlvula de comporta manual amb brides, de cos curt, de 125 mm de diàmetre nominal, de 16 bar de PN, cos de fosa nodular EN-GJS-500-7 (GGG50) i tapa de fosa nodular EN-GJS-500-7 (GGG50), amb revestiment de resina epoxi (250 micres), comporta de fosa+EPDM i tancament de seient elàstic, eix d'acer inoxidable 1.4021 (AISI 420), amb accionament per volant de fosa, muntada en pericó de canalització soterrada (DOS-CENTS VINT-I-QUATRE EUROS AMB QUARANTA-QUATRE CÈNTIMS)	224,44	€
01.01.05.01.008	FJM35BE4	u	Ventosa embridada de diàmetre nominal 50 mm, de 16 bar de pressió de prova, de fosa, preu alt i muntada en pericó de canalització soterrada (DOS-CENTS SETZE EUROS AMB QUARANTA-VUIT CÈNTIMS)	216,48	€
01.01.05.01.009	GJM4U010	u	Purgador automàtic amb cos de fosa, de 40 mm de DN, embridat i col·locat en canonada, inclosos junts i accessoris de muntatge, completament instal·lat (CENT SETANTA-CINC EUROS AMB DIVUIT CÈNTIMS)	175,18	€
01.01.05.01.010	GDS00001	U	Subministrament, instal.lació i muntatge hidrant soterrat TIPUS LLOBREGAT MODEL REUS, AMB PERICO DE REGISTRE, AMB DUES SORTIDA DE 70 MM DE D I DE DN-4´´, COL.LOCAD SOBRE SOLERA I ANCORATGE DE FORMIGO, INCLOS LA TE DE CONNEXIÓ DE LA XARXA I MUNTAT A L'EXTERIOR (MIL CENT QUINZE EUROS AMB CINC CÈNTIMS)	1.115,05	€
01.01.05.01.011	GDK2U010	U	Arqueta per la canalització de serveis quadrada de 70x70 cm (segons plànols de detall) , amb 20 cm de gruix de formigó HM20 en solera i estructura de maó. Tot inclòs, completament acabada (segons plànols de detall). (DOS-CENTS TRENTA-UN EUROS AMB VINT-I-VUIT CÈNTIMS)	231,28	€
01.01.05.01.012	GDKZ0004	u	Marc de 70x70x4,5 cm amb tapa D-400, de fosa dúctil , per a una càrrega de ruptura de 12 t, totalment col·locat (CINQUANTA-QUATRE EUROS AMB DIVUIT CÈNTIMS)	54,18	€

Aquest document està en fase de pre-ingrés al sistema de gestió documental de 'Diputació de Tarragona'.
Fins que no es presenti al registre d'entrada de documents de la Seu Electrònica no se'n podran generar còpies autèntiques segons la Llei 39/2015 LPAC.

SIGNAT ELECTRÒNICAMENT PER:
** CARLES GRAS (R: B55592927) el dia 07/01/2025 a les 12:07:38 i VAZQUEZ GOMEZ, ANTONIO (FIRMA) el dia 07/01/2025 a les 12:12:21

QUADRE DE PREUS NÚMERO 1

CAMI ORDINAL	CODI	UA	DESCRIPCIÓ	PREU	
01.01.05.01.013	GFREG001	ut	BOCA DE REG MARCA LLOBREGAT O SIMILAR DE 45 MM CONNEXIÓ TIPUS BARCELONA, AMB ARQUETA I TRAPA DE FOSA, COL.LOCADA SOBRE SOLERA I ANCORATGE DE FORMIGO, INSTAL.LADA EL COLLARI DE TOMA, TUB DE PE-50 DN 50 mm PN-10ATM, COLZE I ALTRES ACCESSORIS D'ENLLAÇ AMB LA XARXA GENERAL (CINC-CENTS SEIXANTA-VUIT EUROS AMB VUITANTA-VUIT CÈNTIMS)	568,88	€
01.01.05.01.014	IFC010	u	Preinstal·lació de comptador general d'aigua 1´´ (25mm), col·locat en fornícula, connectat a la branca d'escomesa i al tub d'alimentació. Inclús marc i tapa de ferro colat dúctil per registre, instal·lació de dues claus de tall d'esfera, aixeta de purga, vàlvula de retenció i demès material auxiliar. Totalment muntada, connexionada i provada. Sense incloure ajudes de paleta. Inclou replanteig. Col·locació i fixació d'accessoris i peces especials. (QUATRE-CENTS VINT-I-QUATRE EUROS AMB SETANTA-VUIT CÈNTIMS)	424,78	€
01.01.05.01.015	PA009PROV	pa	Execució de prova de pressió en canonada general d'aigua potable de nova instal·lació i escomeses individuals. Inclòs neteja i desinfecció de les mateixes. (VUIT-CENTS EUROS)	800,00	€
01.01.05.01.016	PA008AIG	pa	Partida alçada a justificar per a les connexions hidràuliques de la nova xarxa d'abastament d'aigua potable amb la xarxa existent. Inclou materials, mà d'obra, maquinària i equips auxiliars per a la completa localització i connexions. (DOS-CENTS CINQUANTA EUROS)	250,00	€
01.01.05.01.017	XPAPROV1	pa	INSTAL·LACIÓ I RETIRADA DE LA XARXA AEREA PROVISIONAL D'AIGUA, DISTRIBUIDA EN TOT EL LLARG DEL CARRER DE BAIX, I CARRERÓ. INCLOU ESCOMESA A CADA HABITATGE I PASSOS DE CARRERS, I TOTS ELS ELEMENTS I FEINES NECESSARIES (SET-CENTS SEIXANTA-UN EUROS AMB CINQUANTA-UN CÈNTIMS)	761,51	€
01.01.06.01.001	G2225432	m3	Excavació de rasa en presència de serveis fins a 2 m de fondària, en terreny compacte (SPT 20-50), realitzada amb retroexcavadora i amb les terres deixades a la vora (ONZE EUROS AMB QUARANTA-NOU CÈNTIMS)	11,49	€
01.01.06.01.002	G2422015	m3	Càrrega amb mitjans mecànics i transport de terres no contaminades per a reutilitzar dins de l'obra, amb dúmper extravial, amb un recorregut de fins a 5 km (UN EUROS AMB SETZE CÈNTIMS)	1,16	€
01.01.06.01.003	G228A10F	m3	Rebliment i piconatge de rasa d'amplària més de 0,6 i fins a 1,5 m, amb material tolerable de la pròpia excavació, en tongades de gruix de fins a 25 cm, utilitzant picó vibrant, amb compactació del 95% PM (QUINZE EUROS AMB CINQUANTA-QUATRE CÈNTIMS)	15,54	€
01.01.06.01.004	GDG7AD0C	m	Canalització de comunicacions amb tubs de PE amb 2 unitats de tub corbable corrugat de polietilè, de doble capa, llisa la interior i corrugada l'exterior, de 125 mm de diàmetre nominal, aïllant i no propagador de la flama , resistència a l'impacte de 20 J, resistència a compressió de 450 N, per a canalitzacions soterrades, situada en paviment, reblert amb formigó fins a fins a 5 cm per sobre de la generatriu superior del tub més alt, banda continua de senyalització, de PE, situada a la part superior de la rasa, fil guia a cada tub, part proporcional d'accessoris d'unió, separadors i obturadors (VINT-I-VUIT EUROS AMB SETANTA-SET CÈNTIMS)	28,77	€
01.01.06.01.005	GDK2U030	u	Pericó de registre prefabricat de formigó armat vibrat, tipus HF-II D-400 per a instal.lacions de telefonia inclosa tapa de formigó prefabricada, col·locada sobre solera de formigó HM-20/P/40/I de 15 cm de gruix (CINC-CENTS QUARANTA-NOU EUROS AMB SETANTA-SIS CÈNTIMS)	549,76	€
01.01.07.01.001	G2225432	m3	Excavació de rasa en presència de serveis fins a 2 m de fondària, en terreny compacte (SPT 20-50), realitzada amb retroexcavadora i amb les terres deixades a la vora (ONZE EUROS AMB QUARANTA-NOU CÈNTIMS)	11,49	€

Aquest document està en fase de pre-ingrés al sistema de gestió documental de 'Diputació de Tarragona'.
Fins que no es presenti al registre d'entrada de documents de la Seu Electrònica no se'n podran generar còpies autèntiques segons la Llei 39/2015 LPAC.

SIGNAT ELECTRÒNICAMENT PER:
** CARLES GRAS (R: B55592927) el dia 07/01/2025 a les 12:07:38 i VAZQUEZ GOMEZ, ANTONIO (FIRMA) el dia 07/01/2025 a les 12:12:21

QUADRE DE PREUS NÚMERO 1

CAMI ORDINAL	CODI	UA	DESCRIPCIÓ	PREU
01.01.07.01.002	G228A10F	m3	Rebliment i piconatge de rasa d'amplària més de 0,6 i fins a 1,5 m, amb material tolerable de la pròpia excavació, en tongades de gruix de fins a 25 cm, utilitzant picó vibrant, amb compactació del 95% PM (QUINZE EUROS AMB CINQUANTA-QUATRE CÈNTIMS)	15,54 €
01.01.07.01.003	E2255T70	m3	Reblert de rasa o pou amb llit de sorra (VINT-I-QUATRE EUROS AMB UN CÈNTIMS)	24,01 €
01.01.07.01.004	PDG2-6SG0	m	Canalització amb un tub PVC D=90 mm de diàmetre nominal, de doble capa, i reblert de rasa amb terres seleccionades, fil guia a cada tub, part proporcional d'accessoris d'unió, separadors i obturadors, amb picó vibrant de combustible (SIS EUROS AMB SETANTA-SIS CÈNTIMS)	6,76 €
01.01.07.01.005	GDG32377	m	Canalització amb dos tubs de PVC corrugat de D=90 mm i dau de recobriment de 50x30 cm amb formigó HM-20/P/20/I, fil guia a cada tub, part proporcional d'accessoris d'unió, separadors i obturadors (SETZE EUROS AMB DEU CÈNTIMS)	16,10 €
01.01.07.01.006	GG319554	m	Cable amb conductor de coure de 0,6/1 kV de tensió assignada, amb designació RV-K, tetrapolar, de secció 4 x 6 mm2, amb coberta del cable de PVC, col·locat en tub (SIS EUROS AMB SETANTA CÈNTIMS)	6,70 €
01.01.07.01.007	GG3809U2	m	Conductor de coure nu, unipolar d'1x35 mm2, muntat superficialment, inclòs material auxiliar necessari. (VUIT EUROS AMB NORANTA-QUATRE CÈNTIMS)	8,94 €
01.01.07.01.008	GG32A374	m	Cable amb conductor de coure 450/750 V de tensió assignada, amb designació H07Z1-K (AS), tripolar, de secció 3 x 16 mm2, amb aïllament poliolefines, amb baixa emissió fums, +cable de comandament, col·locat en tub (TRETZE EUROS AMB SETANTA-QUATRE CÈNTIMS)	13,74 €
01.01.07.01.009	FHN61WAN2	ut	Suministre i muntatge de braç de llumenera idèntica al tram existent del poble (CENT VINT-I-UN EUROS)	121,00 €
01.01.07.01.010	FHN61WAN	ut	Subministrament i muntatge de llumenera idèntica al tram existent del poble Luminaria ILCP CAMPRODON 40W asimétrica extensiva 3000K de BENITO o equivalent. Inclou caixa estanca, fusibles i connexions en alçada al punt de llum. (QUATRE-CENTS VUITANTA-NOU EUROS AMB QUARANTA CÈNTIMS)	489,40 €
01.01.07.01.011	F9365H11	m3	Base de formigó (CE, EHE) formigó HM-20/B / 20 / I de consistència tova, grandària màxima del granulat 20 mm, amb >= 200 kg/m3 de ciment, apte per a classe d'exposició I, abocat des de camió amb estesa i vibratge manual, amb acabat reglejat (SETANTA-NOU EUROS AMB SETANTA-CINC CÈNTIMS)	79,75 €
01.01.07.01.012	FHN61WAO2	ut	Suministre i muntatge de Columna TRONCOCÓNICA ICAP de BENITO o equivalente, altura 4000mm, punta Ø60 esp. 3mm, fabricada en una sola pieza de acero S-235-JR galvanizado en caliente, de color NEGRO (TRES-CENTS DEU EUROS AMB SEIXANTA CÈNTIMS)	310,60 €
01.01.07.01.013	FHN61WAO	ut	Subministrament i muntatge de llumenera tipus CIRCUS TOP de Salvi 30W asimétrica extensiva 3000K o equivalent (CINC-CENTS SEIXANTA-NOU EUROS AMB TRENTA CÈNTIMS)	569,30 €
01.01.07.01.014	GG23ED15	m	Tub rígid d'acer galvanitzat, de 63 mm de diàmetre nominal, resistència a l'impacte de 20 J, resistència a compressió de 4000 N, amb unió endollada i muntat superficialment (DINOU EUROS AMB NORANTA-SIS CÈNTIMS)	19,96 €
01.01.07.01.015	FDK2A6F3	u	Pericó de 38x38x55 cm, amb parets de 15 cm de gruix de formigó en massa HM - 20 / B / 20 / X0 amb una quantitat de ciment de 200 kg/m3 i relació aigua ciment =< 0.6 i solera de maó calat, sobre llit de sorra (SETANTA-SIS EUROS AMB SET CÈNTIMS)	76,07 €

Aquest document està en fase de pre-ingrés al sistema de gestió documental de 'Diputació de Tarragona'.
Fins que no es presenti al registre d'entrada de documents de la Seu Electrònica no se'n podran generar còpies autèntiques segons la Llei 39/2015 LPAC.

SIGNAT ELECTRÒNICAMENT PER:
** CARLES GRAS (R: B55592927) el dia 07/01/2025 a les 12:07:38 i VAZQUEZ GOMEZ, ANTONIO (FIRMA) el dia 07/01/2025 a les 12:12:21

QUADRE DE PREUS NÚMERO 1

CAMI ORDINAL	CODI	UA	DESCRIPCIÓ	PREU	
01.01.07.01.016	FDKZ3154	u	Bastiment i tapa D-400 per a pericó de serveis, de fosa grisa de 420x420x40 mm i de 25 kg de pes, col·locat amb morter (TRENTA-NOU EUROS AMB SEIXANTA-SIS CÈNTIMS)	39,66	€
01.01.07.01.017	FGD1432E	u	Piqueta de connexió a terra d'acer, amb recobriment de coure 300 µm de gruix, de 2500 mm llargària de 17,3 mm de diàmetre, clavada a terra (TRENTA-CINC EUROS AMB VUITANTA-NOU CÈNTIMS)	35,89	€
01.01.07.01.018	GH11ENL	ut	Partida per a la connexió elèctrica de la nova línia d'enllumenat públic amb la xarxa d'enllumenat existent. Inclou material, mà d'obra i equips per a la correcta posada en marxa. (DOS-CENTS EUROS)	200,00	€
01.01.07.01.019	GH12ENL	ut	Partida per al subministrament, muntatge i manteniment de 3 punts de llum provisional durant l'execució dels treballs que impliquin deixar els carrers sense llum. Inclou mà d'obra, material, maquinària i equips auxiliars per a la completa concreció d'enllumenat temporal. Inclou posterior retirada un cop les obres quedin enllestides (DOS-CENTS EUROS)	200,00	€
01.01.07.01.020	XPALEG	pa	Partida alçada a justificar per la tramitació de legalització de totes les noves instal·lacions. Inclou registre al RASIC de legalitzacions elèctriques així com les gestions i tràmits per a la posada en funcionament de tots els equips i xarxes de serveis executats en les obres d'urbanització. També inclou la preparació de tota la documentació (inclosa redacció de projectes elèctrics o similars) per a la completa entrega de les obres. (QUATRE-CENTS EUROS)	400,00	€
01.01.08.01.001	PQ23-H84R	u	Paperera trabucable d'eix de gir horitzontal de 30 l, 45,5 cm de diàmetre, semicircular de planxa perforada d'acer de gruix 2 mm amb acabat imprimació epoxi i pintura polièster, i suports de tub de 40 mm, col·locada amb fixacions mecàniques (CENT ONZE EUROS AMB TRENTA-VUIT CÈNTIMS)	111,38	€
01.01.08.01.002	PQZ0-HB9T	u	Aparcabicicletes en forma de U d'acer galvanitzat amb acabat Indeterminat, de 750 mm de llargària i 950 mm d'alçària amb capacitat per a 1 bicicleta, encastat al paviment (SETANTA-TRES EUROS AMB VUITANTA-UN CÈNTIMS)	73,81	€
01.01.08.01.003	F991UB60	u	Escocell quadrat de planxa d'acer corten, de 140x140x20 cm i de 10 mm de gruix, col·locat amb fonament i anellat de formigó (DOS-CENTS CINQUANTA-SIS EUROS AMB SETANTA-SIS CÈNTIMS)	256,76	€
01.01.08.01.004	PR450-8WKJ	u	Subministrament de Quercus cerris de perímetre de 8 a 10 cm, amb pa de terra de diàmetre mínim 27 cm i profunditat mínima 18,9 cm segons fórmules NTJ (SEIXANTA EUROS AMB VINT-I-TRES CÈNTIMS)	60,23	€
01.01.08.01.005	PQB2-HBGF	u	Jardinera de posts de fusta de pi tractada en autoclau, de forma quadrada, de 100x100 cm i 65 cm d'alcària de mides aproximades, col·locada superficialment sense fixacions (DOS-CENTS CINC EUROS)	205,00	€
01.01.08.01.006	PR4E4-94JG	u	Subministrament de Jasminum polyanthum en contenidor de 6 l (ONZE EUROS AMB SETANTA-SET CÈNTIMS)	11,77	€
01.01.08.01.007	PR4EC-94M8	u	Subministrament de Lavandula angustifolia en contenidor de 10 l (ONZE EUROS AMB SEIXANTA-DOS CÈNTIMS)	11,62	€
01.01.08.01.008	PR4FE-93MK	u	Subministrament de Nerium oleander d'alçària de 40 a 60 cm, en contenidor d'1,5 l (UN EUROS AMB NORANTA-NOU CÈNTIMS)	1,99	€
01.01.08.01.009	E2255P90	m3	Reblert de rasa o pou amb granulats de material reciclat mixt, en tongades de 50 cm com a màxim (VINT-I-TRES EUROS AMB SETANTA-TRES CÈNTIMS)	23,73	€

Aquest document està en fase de pre-ingrés al sistema de gestió documental de 'Diputació de Tarragona'.
Fins que no es presenti al registre d'entrada de documents de la Seu Electrònica no se'n podran generar còpies autèntiques segons la Llei 39/2015 LPAC.

SIGNAT ELECTRÒNICAMENT PER:
** CARLES GRAS (R: B55592927) el dia 07/01/2025 a les 12:07:38 i VAZQUEZ GOMEZ, ANTONIO (FIRMA) el dia 07/01/2025 a les 12:12:21

QUADRE DE PREUS NÚMERO 1

CAMI ORDINAL	CODI	UA	DESCRIPCIÓ	PREU
01.01.08.01.010	E2255T70	m3	Reblert de rasa o pou amb llit de sorra (VINT-I-QUATRE EUROS AMB UN CÈNTIMS)	24,01 €
01.01.08.01.011	PR36-8RUU	m3	Terra vegetal de jardineria de categoria mitja, amb una conductivitat elèctrica menor d'1,2 dS/m, segons NTJ 07A, subministrada en sacs de 0,8 m3 i escampada amb mitjans manuals (SEIXANTA-TRES EUROS AMB DOS CÈNTIMS)	63,02 €
01.01.08.01.012	P45R0-4SMF	m	Neteja i raspallat de tram de banc de fusta existent deteriorat amb mitjans manuals i amb raig de sorra. Embarnissat posterior i tractament per a restituir-lo. (SEIXANTA-SET EUROS AMB DISSET CÈNTIMS)	67,17 €
01.01.08.01.013	REROOT100	Ut	Subministrament i col·locació de protector d'arrels tipus làmina enrotlable col·locada vertical perimetralment al sot de la plantació de l'arbre, amb làmina enrotllable d'ample 1,40m tipus Reroot 1000 de GreenBlue Urban o equivalent, o tub de polietilè 140x140cm x 0.8cm (gruix) soldat. (NORANTA EUROS AMB SET CÈNTIMS)	90,07 €
01.01.08.01.014	ARBORGUY	Ut	Subministrament i col·locació d'anclatge de les arrels de l'arbre acabat de plantar amb anclatge subterrani amb cintes, contrapesos, trinquet lligat a malla electrosoldada, tipus Argobuy de GreenBlue Urban o equivalent. (VUITANTA-SET EUROS AMB QUARANTA-TRES CÈNTIMS)	87,43 €
01.01.09.01.001	G2225241	m3	Excavació de rasa de fins a 2 m d'amplària i fins a 4 m de fondària, en terreny compacte, incloses parts proporcionals de roca, amb pala excavadora i amb les terres deixades a la vora (DEU EUROS AMB DEU CÈNTIMS)	10,10 €
01.01.09.01.002	F9365H11	m3	Base de formigó (CE, EHE) formigó HM-20/B / 20 / I de consistència tova, grandària màxima del granulat 20 mm, amb >= 200 kg/m3 de ciment, apte per a classe d'exposició I, abocat des de camió amb estesa i vibratge manual, amb acabat reglejat (SETANTA-NOU EUROS AMB SETANTA-CINC CÈNTIMS)	79,75 €
01.01.09.01.003	GBBZU001	m	Suport rectangular d'acer galvanitzat de 80x40x2 mm, per a la col·locació d'una senyal de trànsit en carreteres, inclòs fonamentació i col·locació. (CINQUANTA-NOU EUROS AMB VUITANTA-UN CÈNTIMS)	59,81 €
01.01.09.01.004	GBB1U010	u	Placa circular de 60 cm de diàmetre, per a senyals de trànsit, amb revestiment reflectant EG nivell 1, inclosos elements de fixació al suport, sense incloure el suport, totalment col·locada (senyals R-302 i R-101). (CENT TRES EUROS AMB QUARANTA-DOS CÈNTIMS)	103,42 €
01.01.09.01.005	GBA1U310	m	Pintat de faixa de 10 cm d'amplada sobre paviment, amb pintura termoplàstica en calent i reflectant amb microesferes de vidre, incloent el premarcatge. (NOU EUROS AMB DOTZE CÈNTIMS)	9,12 €
01.01.09.01.006	GBA31515	m2	Pintat sobre paviment de marca vial superficial per a ús permanent i retrorreflectant en sec, amb humitat i amb pluja, tipus P-RR, amb termoplàstic d'aplicació en calent de color blanc i microesferes de vidre, aplicada amb màquina d'accionament manual (DEU EUROS AMB DIVUIT CÈNTIMS)	10,18 €
01.01.09.01.007	GBA1U350	m	Pintat de faixa de 40 cm d'amplada sobre paviment, amb pintura termoplàstica en calent i reflectant amb microesferes de vidre, incloent el premarcatge. (CATORZE EUROS AMB SETANTA-NOU CÈNTIMS)	14,79 €
01.01.10.001	XPASIS01	ud	Partida d'abonament segons els conceptes desglossats al pressupost de l'Estudi de Seguretat i Salut del Projecte (DOS MIL TRES-CENTS SETANTA-CINC EUROS AMB CINQUANTA-UN CÈNTIMS)	2.375,51 €
01.01.11.001	I2R24200	m3	Classificació a peu d'obra de residus de construcció o demolició en fraccions segons REAL DECRETO 105/2008, amb mitjans manuals (VINT-I-SIS EUROS AMB TRENTA-CINC CÈNTIMS)	26,35 €

Aquest document està en fase de pre-ingrés al sistema de gestió documental de 'Diputació de Tarragona'.
Fins que no es presenti al registre d'entrada de documents de la Seu Electrònica no se'n podran generar còpies autèntiques segons la Llei 39/2015 LPAC.

SIGNAT ELECTRÒNICAMENT PER:
** CARLES GRAS (R: B55592927) el dia 07/01/2025 a les 12:07:38 i VAZQUEZ GOMEZ, ANTONIO (FIRMA) el dia 07/01/2025 a les 12:12:21

QUADRE DE PREUS NÚMERO 1

CAMI ORDINAL	CODI	UA	DESCRIPCIÓ	PREU	
01.01.11.002	I2R642J0	m3	Càrrega amb mitjans mecànics i transport de residus inerts o no especials a instal·lació autoritzada de gestió de residus, amb contenidor de 9 m3 de capacitat (ONZE EUROS AMB SETANTA-CINC CÈNTIMS)	11,75	€
01.01.11.003	I2R540R0	m3	Transport de residus especials a instal·lació autoritzada de gestió de residus, amb contenidor de 200 l de capacitat (CENT NORANTA-VUIT EUROS AMB VUITANTA-UN CÈNTIMS)	198,81	€
01.01.11.004	I2RA6890	m3	Deposició controlada a centre de reciclatge de residus de fusta no especials amb una densitat 0,19 t/m3, procedents de construcció o demolició, amb codi 170201 segons la Llista Europea de Residus (ORDEN MAM/304/2002) (QUINZE EUROS AMB SETANTA-SIS CÈNTIMS)	15,76	€
01.01.11.005	I2RA8E00	kg	Deposició controlada a centre de selecció i transferència de residus barrejats especials, procedents de construcció o demolició, amb codi 170903* segons la Llista Europea de Residus (ORDEN MAM/304/2002) (ZERO EUROS AMB TRENTA-CINC CÈNTIMS)	0,35	€
01.01.11.006	I2RA85A0	m3	Deposició controlada a centre de selecció i transferència de residus barrejats no especials amb una densitat 0,43 t/m3, procedents de construcció o demolició, amb codi 170904 segons la Llista Europea de Residus (ORDEN MAM/304/2002) (SEIXANTA-TRES EUROS AMB SEIXANTA-SET CÈNTIMS)	63,67	€
01.01.11.007	I2RA6680	m3	Deposició controlada a centre de reciclatge de residus de metalls barrejats no especials amb una densitat 0,2 t/m3, procedents de construcció o demolició, amb codi 170407 segons la Llista Europea de Residus (ORDEN MAM/304/2002) (MENYS VINT-I-SIS EUROS AMB SEIXANTA-SIS CÈNTIMS)	-26,66	€
01.01.12.01.001	XPAIMP01	pa	Partida alçada a justificar per imprevistos (MIL SET-CENTS EUROS)	1.700,00	€
01.01.12.01.002	XPASSAA02	pa	Partida alçada a justificar pels treballs de reposició de les possibles xarxes de serveis presents a l'entorn i no previstes (CINC-CENTS EUROS)	500,00	€
01.01.12.01.003	XPASENY	pa	Partida alçada a justificar per a la senyalització provisional durant les obres (CINC-CENTS EUROS)	500,00	€

Barcelona, octubre de 2024

L´Enginyer Autor del Projecte,

Carles Gras Alomà
RG Civil Engineering

Antonio Vázquez Gómez

Aquest document està en fase de pre-ingrés al sistema de gestió documental de 'Diputació de Tarragona'.
Fins que no es presenti al registra d'entrada de documents de la Seu Electrònica no se'n podran generar còpies autèntiques segons la Llei 39/2015 LPAC.

SIGNAT ELECTRÒNICAMENT PER:
** CARLES GRAS (R: B55592927) el dia 07/01/2025 a les 12:07:38 i VAZQUEZ GOMEZ, ANTONIO (FIRMA) el dia 07/01/2025 a les 12:12:21

QUADRE DE PREUS Nº2

Aquest document està en fase de pre-ingrés al sistema de gestió documental de 'Diputació de Tarragona'.
Fins que no es presenti al registra d'entrada de documents de la Seu Electrònica no se'n podran generar còpies autèntiques segons la Llei 39/2015 LPAC.

SIGNAT ELECTRÒNICAMENT PER:
** CARLES GRAS (R: B55592927) el dia 07/01/2025 a les 12:07:38 i VAZQUEZ GOMEZ, ANTONIO (FIRMA) el dia 07/01/2025 a les 12:12:21

QUADRE DE PREUS NÚMERO 2

NÚMERO	CODI	UA	DESCRIPCIÓ	PREU
P- 1	ARBORGUY	Ut	Subministrament i col·locació d'anclatge de les arrels de l'arbre acabat de plantar amb anclatge subterrani amb cintes, contrapesos, trinquet lligat a malla electrosoldada, tipus Argobuy de GreenBlue Urban o equivalent.	**87,43 €**
	P2166		Malla d'acer Fyk-5100	*1,52 €*
			Altres conceptes	*85,91 €*
P- 2	E2255P90	m3	Reblert de rasa o pou amb granulats de material reciclat mixt, en tongades de 50 cm com a màxim	**23,73 €**
	B033S500		Grava de granulat reciclat mixt de formigó-ceràmica de 20 a 40 mm	*21,55 €*
			Altres conceptes	*2,18 €*
P- 3	E2255T70	m3	Reblert de rasa o pou amb llit de sorra	**24,01 €**
	B031S400		Sorra de material reciclat mixt de formigó-ceràmica de 0 a 5 mm	*21,42 €*
			Altres conceptes	*2,59 €*
P- 4	F305U020	M2	Capa de neteja i anivellament de 10cm de gruix de formigó hm-20 abocat amb qualsevol mitjà	**11,44 €**
	B06N0006		FORMIGÓ R=20N/MM2, DE CONSISTÈNCIA PLÀSTICA, GRANDÀRIA MÀXIMA DEL GRANULAT 40MM	*4,91 €*
			Altres conceptes	*6,53 €*
P- 5	F9365H11	m3	Base de formigó (CE, EHE) formigó HM-20/B / 20 / I de consistència tova, grandària màxima del granulat 20 mm, amb >= 200 kg/m3 de ciment, apte per a classe d'exposició I, abocat des de camió amb estesa i vibratge manual, amb acabat reglejat	**79,75 €**
	B064300B		Formigó HM-20/B / 20 / I de consistència tova, grandària màxima del granulat 20 mm, amb >= 200 kg/m3 de ciment, apte per a classe d'exposició I	*68,37 €*
			Altres conceptes	*11,38 €*
P- 6	F991UB60	u	Escocell quadrat de planxa d'acer corten, de 140x140x20 cm i de 10 mm de gruix, col·locat amb fonament i anellat de formigó	**256,76 €**
	B069-I3Q0		Formigó d'ús no estructural HNE-20/P/40 de resistència a compressió 20 N/mm2, consistència plàstica i grandària màxima del granulat 40 mm	*13,17 €*
	B99ZZ160		Escocell quadrat de planxa d'acer corten, de 140x140x20 cm i de 10 mm de gruix	*191,81 €*
			Altres conceptes	*51,78 €*
P- 7	F9J24N40	m2	Reg de cura amb producte filmògen, amb dotació d'1 kg/m2	**3,11 €**
	B08A1020		Producte filmògen per a formigó	*2,97 €*
			Altres conceptes	*0,14 €*
P- 8	FDB18620	u	Solera de formigó HM-20/P/20/I+Qa de 20 cm de gruix i de planta 1x1 m	**39,11 €**
	B064E21C		Formigó HM-20/P/20/I+Qa de consistència plàstica, grandària màxima del granulat 20 mm, amb >= 275 kg/m3 de ciment, apte per a classe d'exposició I+Qa	*24,00 €*
			Altres conceptes	*15,11 €*
P- 9	FDK2A6F3	u	Pericó de 38x38x55 cm, amb parets de 15 cm de gruix de formigó en massa HM - 20 / B / 20 / X0 amb una quantitat de ciment de 200 kg/m3 i relació aigua ciment =< 0.6 i solera de maó calat, sobre llit de sorra	**76,07 €**
	B0310500		Sorra de pedrera de 0 a 3,5 mm	*0,46 €*
	B06F1-I0IL		Formigó en massa HM - 20 / B / 20 / X0 amb una quantitat de ciment de 200 kg/m3 i relació aigua ciment =< 0.6	*17,11 €*
	B0DF8H0A		Motlle metàl·lic per a encofrat de pericó de registre de 38x38x55 cm, per a 150 usos	*1,33 €*
	B0F1D2A1		Maó calat, de 290x140x100 mm, per a revestir, categoria I, HD, segons la norma UNE-EN 771-1	*3,96 €*
			Altres conceptes	*53,21 €*

Aquest document està en fase de pre-ingrés al sistema de gestió documental de 'Diputació de Tarragona'.
Fins que no es presenti al registre d'entrada de documents de la Seu Electrònica no se'n podran generar còpies autèntiques segons la Llei 39/2015 LPAC.

SIGNAT ELECTRÒNICAMENT PER:
** CARLES GRAS (R: B55592927) el dia 07/01/2025 a les 12:07:38 i VAZQUEZ GOMEZ, ANTONIO (FIRMA) el dia 07/01/2025 a les 12:12:21

QUADRE DE PREUS NÚMERO 2

NÚMERO	CODI	UA	DESCRIPCIÓ	PREU
P- 10	FDKZ3154	u	Bastiment i tapa D-400 per a pericó de serveis, de fosa grisa de 420x420x40 mm i de 25 kg de pes, col·locat amb morter	**39,66 €**
	B0710150		Morter per a ram de paleta, classe M 5 (5 N/mm2), en sacs, de designació (G) segons norma UNE-EN 998-2	*0,18 €*
	BDKZ3150		Bastiment i tapa per a pericó de serveis de fosa grisa de 420x420x40 mm i de 25 kg de pes	*18,40 €*
			Altres conceptes	*21,08 €*
P- 11	FGD1432E	u	Piqueta de connexió a terra d'acer, amb recobriment de coure 300 µm de gruix, de 2500 mm llargària de 17,3 mm de diàmetre, clavada a terra	**35,89 €**
	BGD14320		Piqueta de connexió a terra d'acer i recobriment de coure, de 2500 mm de llargària, de 17,3 mm de diàmetre, de 300 µm	*22,35 €*
	BGYD1000		Part proporcional d'elements especials per a piquetes de connexió a terra	*4,37 €*
			Altres conceptes	*9,17 €*
P- 12	FHN61WAN	ut	Subministrament i muntatge de llumenera idèntica al tram existent del poble Luminaria ILCP CAMPRODON 40W asimétrica extensiva 3000K de BENITO o equivalent. Inclou caixa estanca, fusibles i connexions en alçada al punt de llum.	**489,40 €**
			Sense descomposició	*489,40 €*
P- 13	FHN61WAO	ut	Subministrament i muntatge de llumenera tipus CIRCUS TOP de Salvi 30W asimétrica extensiva 3000K o equivalent	**569,30 €**
			Sense descomposició	*569,30 €*
P- 14	FHN61WAN2	ut	Suministre i muntatge de braç de llumenera idèntica al tram existent del poble	**121,00 €**
			Sense descomposició	*121,00 €*
P- 15	FHN61WAO2	ut	Suministre i muntatge de Columna TRONCOCÓNICA ICAP de BENITO o equivalente, altura 4000mm, punta Ø60 esp. 3mm, fabricada en una sola pieza de acero S-235-JR galvanizado en caliente, de color NEGRO	**310,60 €**
			Sense descomposició	*310,60 €*
P- 16	FJM35BE4	u	Ventosa embridada de diàmetre nominal 50 mm, de 16 bar de pressió de prova, de fosa, preu alt i muntada en pericó de canalització soterrada	**216,48 €**
	BJM35BE0		Ventosa automàtica per a embridar de 50 mm de diàmetre nominal, de 16 bar de pressió de prova, de fosa, preu alt	*176,51 €*
			Altres conceptes	*39,97 €*
P- 17	G21B4001	u	Desmuntatge i càrrega sobre camió de senyal vertical de trànsit existent, de qualsevol tipus, inclòs suports i demolició de fonamentacions	**38,82 €**
			Altres conceptes	*38,82 €*
P- 18	G2225241	m3	Excavació de rasa de fins a 2 m d'amplària i fins a 4 m de fondària, en terreny compacte, incloses parts proporcionals de roca, amb pala excavadora i amb les terres deixades a la vora	**10,10 €**
			Altres conceptes	*10,10 €*
P- 19	G2225432	m3	Excavació de rasa en presència de serveis fins a 2 m de fondària, en terreny compacte (SPT 20-50), realitzada amb retroexcavadora i amb les terres deixades a la vora	**11,49 €**
			Altres conceptes	*11,49 €*
P- 20	G2225521	m3	Excavació de pous fins a 4 m de fondària, en terreny compacte, amb mitjans mecànics, i càrrega sobre camió	**10,20 €**
			Altres conceptes	*10,20 €*

Aquest document està en fase de pre-ingrés al sistema de gestió documental de 'Diputació de Tarragona'.
Fins que no es presenti al registre d'entrada de documents de la Seu Electrònica no se'n podran generar còpies autèntiques segons la Llei 39/2015 LPAC.

SIGNAT ELECTRÒNICAMENT PER:
** CARLES GRAS (R: B55592927) el dia 07/01/2025 a les 12:07:38 i VAZQUEZ GOMEZ, ANTONIO (FIRMA) el dia 07/01/2025 a les 12:12:21

QUADRE DE PREUS NÚMERO 2

NÚMERO	CODI	UA	DESCRIPCIÓ	PREU
P- 21	G222U200	m3	Excavació per a localització de serveis, en terreny no classificat, amb mitjans manuals i amb les terres deixades a la vora. Inclou posterior rebliment.	**71,16 €**
			Altres conceptes	*71,16 €*
P- 22	G228A10F	m3	Rebliment i piconatge de rasa d'amplària més de 0,6 i fins a 1,5 m, amb material tolerable de la pròpia excavació, en tongades de gruix de fins a 25 cm, utilitzant picó vibrant, amb compactació del 95% PM	**15,54 €**
			Altres conceptes	*15,54 €*
P- 23	G2422015	m3	Càrrega amb mitjans mecànics i transport de terres no contaminades per a reutilitzar dins de l'obra, amb dúmper extravial, amb un recorregut de fins a 5 km	**1,16 €**
			Altres conceptes	*1,16 €*
P- 24	G921U020	m3	Base de tot-u artificial, estesa, humectació i compactació, mesurat sobre perfil teòric	**28,08 €**
	B0111000		Aigua	*0,09 €*
	B037200U		Tot-u artificial, inclòs transport a l'obra	*20,81 €*
			Altres conceptes	*7,18 €*
P- 25	G965A2D9	m	SUBMINISTRE I COL·LOCACIÓ DE VORADA RECTA DE PECES DE FORMIGO, DE 17X28 CM, COL.LOCADA SOBRE BASE DE FORMIGO H-100 DE 25 A 30 CM D'ALÇARIA, REJUNTADA AMB MORTER MIXT 1:2:10/165 L	**25,40 €**
	B06NN14C		Formigó d'ús no estructural de resistència a compressió15 N/mm2, consistència plàstica i grandària màxima del granulat 40 mm, HNE-15/P/40	*5,23 €*
	B0710250		Morter per a ram de paleta, classe M 5 (5 N/mm2), a granel, de designació (G) segons norma UNE-EN 998-2	*0,09 €*
	B965A2D0		Vorada recta de formigó, doble capa, amb secció normalitzada per a vianants A2 de 20x10 cm, de classe climàtica B, classe resistent a l'abrasió H i classe resistent a flexió T (R-5 MPa), segons UNE-EN 1340	*6,86 €*
			Altres conceptes	*13,22 €*
P- 26	G965A2D9X	m	ENCINTAT DE PECES DE PEDRA D'ULLDECONA DE 60X20X7 CM ASERRAT FLAMEJAT, COL.LOCAT AMB MORTER MIXT 1:0,5:4 DE CIMENT PORTLAND AMB ESCÒRIA CEM II/B-S AMB 380 kg/m3 DE CIMENT I BEURADA DE CIMENT PORTLAND, ENTRE PAVIMENTS DE FORMIGÓ	**34,37 €**
			Sense descomposició	*34,37 €*
P- 27	G9GABK43	m3	Paviment de formigó vibrat de formigó amb fibres per a paviments HF-4 MPa de resistència a flexotracció i consistència plàstica, escampat des de camió, estesa i vibratge amb estenedora, estriat longitudinal i junts tallats en fresc	**134,78 €**
	B06B2300		Formigó per a paviments HF-4 MPa de resistència a flexotracció i consistència plàstica	*109,85 €*
			Altres conceptes	*24,93 €*
P- 28	G9H11352	t	Paviment de mescla bituminosa contínua en calent tipus AC 16 surf B 50/70 D, amb betum asfàltic de penetració, de granulometria densa per a capa de trànsit i granulat calcari, estesa i compactada	**152,06 €**
	B9H11352		Mescla bituminosa contínua en calent tipus AC 16 surf B 50/70 D, amb betum asfàltic de penetració, de granulometria densa per a capa de trànsit i granulat calcari	*107,25 €*
			Altres conceptes	*44,81 €*
P- 29	G9H11B52	t	Paviment de mescla bituminosa contínua en calent tipus AC 22 bin B 50/70 S, amb betum asfàltic de penetració, de granulometria semidensa per a capa intermèdia i granulat calcari, estesa i compactada	**150,87 €**

Aquest document està en fase de pre-ingrés al sistema de gestió documental de 'Diputació de Tarragona'.
Fins que no es presenti al registre d'entrada de documents de la Seu Electrònica no se'n podran generar còpies autèntiques segons la Llei 39/2015 LPAC.

SIGNAT ELECTRÒNICAMENT PER:
** CARLES GRAS (R: B55592927) el dia 07/01/2025 a les 12:07:38 i VAZQUEZ GOMEZ, ANTONIO (FIRMA) el dia 07/01/2025 a les 12:12:21

QUADRE DE PREUS NÚMERO 2

NÚMERO	CODI	UA	DESCRIPCIÓ	PREU
	B9H11B52		Mescla bituminosa contínua en calent tipus AC 22 bin B 50/70 S, amb betum asfàltic de penetració, de granulometria semidensa per a capa intermèdia i granulat calcari	*106,11 €*
			Altres conceptes	*44,76 €*
P- 30	G9J12N60	m2	Reg d'imprimació amb emulsió bituminosa catiònica tipus C60BF4 IMP, amb dotació 1,2 kg/m2	**2,53 €**
	B0552470		Emulsió bituminosa catiònica amb un 60% de betum asfàltic, per a reg d'imprimació tipus C60BF4 IMP amb un contingut de fluidificant >3%, segons UNE-EN 13808	*0,32 €*
			Altres conceptes	*2,21 €*
P- 31	G9J13J10	m2	Reg d'adherència amb emulsió bituminosa catiònica tipus C60B3/B2 ADH, amb dotació 0,5 kg/m2	**1,57 €**
	B0552100		Emulsió bituminosa catiònica amb un 60% de betum asfàltic, per a reg d'adherència tipus C60B3/B2 ADH, segons UNE-EN 13808	*0,12 €*
			Altres conceptes	*1,45 €*
P- 32	GBA1U310	m	Pintat de faixa de 10 cm d'amplada sobre paviment, amb pintura termoplàstica en calent i reflectant amb microesferes de vidre, incloent el premarcatge.	**9,12 €**
	B8ZBU200		Pintura termoplàstica, per a marques vials	*0,38 €*
	B8ZBUU01		Microesferes de vidre	*0,04 €*
			Altres conceptes	*8,70 €*
P- 33	GBA1U350	m	Pintat de faixa de 40 cm d'amplada sobre paviment, amb pintura termoplàstica en calent i reflectant amb microesferes de vidre, incloent el premarcatge.	**14,79 €**
	B8ZBU200		Pintura termoplàstica, per a marques vials	*1,54 €*
	B8ZBUU01		Microesferes de vidre	*0,15 €*
			Altres conceptes	*13,10 €*
P- 34	GBA31515	m2	Pintat sobre paviment de marca vial superficial per a ús permanent i retrorreflectant en sec, amb humitat i amb pluja, tipus P-RR, amb termoplàstic d'aplicació en calent de color blanc i microesferes de vidre, aplicada amb màquina d'accionament manual	**10,18 €**
	BBA15100		Termoplàstic en calent aplicable per polvorització de color blanc, per a marques vials	*5,23 €*
	BBA1M100		Microesferes de vidre per a senyalització per a marques vials retrorreflectants en sec	*0,71 €*
			Altres conceptes	*4,24 €*
P- 35	GBB1U010	u	Placa circular de 60 cm de diàmetre, per a senyals de trànsit, amb revestiment reflectant EG nivell 1, inclosos elements de fixació al suport, sense incloure el suport, totalment col·locada (senyals R-302 i R-101).	**103,42 €**
	BBM1U010		Placa circular de 60 cm de diàmetre, amb revestiment reflectant EG nivell 1, inclosos elements de fixació al suport	*37,75 €*
			Altres conceptes	*65,67 €*
P- 36	GBBZU001	m	Suport rectangular d'acer galvanitzat de 80x40x2 mm, per a la col·locació d'una senyal de trànsit en carreteres, inclòs fonamentació i col·locació.	**59,81 €**
	B060U110		Formigó de 15 N/mm2 de resistència característica a la compressió, consistència plàstica i granulat màxim 20 mm, inclòs transport a l'obra	*7,17 €*
	BBMZU105		Suport de tub d'acer galvanitzat de 80x40x2 mm, per a senyals de trànsit	*25,60 €*
			Altres conceptes	*27,04 €*
P- 37	GD0006REJ	u	BASTIMENT I REIXA PRACTICABLE PER A EMBORNAL, DE FOSA GRISA DE 800X364X50 MM EXTERIORS I 52 KG DE PES, COL.LOCAT AMB MORTER DE CIMENT 1:8, ELABORAT A L'OBRA AMB FORMIGONERA DE 165 L	**114,02 €**

Aquest document està en fase de pre-ingrés al sistema de gestió documental de 'Diputació de Tarragona'.
Fins que no es presenti al registre d'entrada de documents de la Seu Electrònica no se'n podran generar còpies autèntiques segons la Llei 39/2015 LPAC.

SIGNAT ELECTRÒNICAMENT PER:
** CARLES GRAS (R: B55592927) el dia 07/01/2025 a les 12:07:38 i VAZQUEZ GOMEZ, ANTONIO (FIRMA) el dia 07/01/2025 a les 12:12:21

QUADRE DE PREUS NÚMERO 2

NÚMERO	CODI	UA	DESCRIPCIÓ	PREU
			Sense descomposició	114,02 €
P- 38	GD006BCAJ	ut	CAIXA PER A EMBORNAL DE 70X30X85 CM AMB PARETS DE 15 CM DE GRUIX DE FORMIGO H-100, SOBRE SOLERA DE 15 CM DE FORMIGO H-100	**123,52 €**
			Sense descomposició	123,52 €
P- 39	GD50ZZ04	ut	Embocadura de formigó per a tub 0,5 m segons plànols. Incloent totes les activitats per a deixar la unitat d'obra conectada i en funcionament.	**214,34 €**
			Sense descomposició	214,34 €
P- 40	GDDZU100	u	Graó de polipropilé amb ànima d'acer de 20 mm de diàmetre, col·locat, segons plànols	**11,48 €**
	B071U005		Morter de ciment de Classe M-5 (5 N/mm2) segons la Norma UNE 998-2	0,26 €
	BDDZU010		Graó per a pou de registre de 300x300x300 mm, de polipropilé amb ànima d'acer de 20 mm de diàmetre	6,66 €
			Altres conceptes	4,56 €
P- 41	GDG32377	m	Canalització amb dos tubs de PVC corrugat de D=90 mm i dau de recobriment de 50x30 cm amb formigó HM-20/P/20/I, fil guia a cada tub, part proporcional d'accessoris d'unió, separadors i obturadors	**16,10 €**
	B064300C		Formigó HM-20/P / 20 / I de consistència plàstica, grandària màxima del granulat 20 mm, amb >= 200 kg/m3 de ciment, apte per a classe d'exposició I	7,88 €
	BDGZFN50		Fil guia per a conductes de canalitzacions de serveis, de nylon, de 5 mm de gruix	0,24 €
	BDGZP800		Part proporcional de separadors, conectors i obturadors de canalitzacions de serveis de 90 mm de diàmetre nominal	0,51 €
	BG22RG10		Tub corbable corrugat de PVC, de 90 mm de diàmetre nominal, aïllant i no propagador de la flama, resistència a l'impacte de 6 J, resistència a compressió de 250 N, per a canalitzacions soterrades	5,88 €
			Altres conceptes	1,59 €
P- 42	GDG7AD0C	m	Canalització de comunicacions amb tubs de PE amb 2 unitats de tub corbable corrugat de polietilè, de doble capa, llisa la interior i corrugada l'exterior, de 125 mm de diàmetre nominal, aïllant i no propagador de la flama , resistència a l'impacte de 20 J, resistència a compressió de 450 N, per a canalitzacions soterrades, situada en paviment, reblert amb formigó fins a fins a 5 cm per sobre de la generatriu superior del tub més alt, banda continua de senyalització, de PE, situada a la part superior de la rasa, fil guia a cada tub, part proporcional d'accessoris d'unió, separadors i obturadors	**28,77 €**
	B06NN12A		Formigó d'ús no estructural HNE-15/F/20 de resistència a compressió 15 N/mm2, consistència fluïda i grandària màxima del granulat 20 mm	6,41 €
	BDGZB610		Banda continua de senyalització per a canalitzacions soterrades de 30 cm d'amplària, de polipropilè	0,23 €
	BDGZFN50		Fil guia per a conductes de canalitzacions de serveis, de nylon, de 5 mm de gruix	0,25 €
	BDGZP600		Part proporcional de separadors, conectors i obturadors de canalitzacions de serveis de 125 mm de diàmetre nominal	1,81 €
	BG22TD10		Tub corbable corrugat de polietilè, de doble capa, llisa la interior i corrugada l'exterior, de 125 mm de diàmetre nominal, aïllant i no propagador de la flama, resistència a l'impacte de 20 J, resistència a compressió de 450 N, per a canalitzacions soterrades	13,37 €
			Altres conceptes	6,70 €
P- 43	GDK2U010	U	Arqueta per la canalització de serveis quadrada de 70x70 cm (segons plànols de detall) , amb 20 cm de gruix de formigó HM20 en solera i estructura de maó. Tot inclòs, completament acabada (segons plànols de detall).	**231,28 €**
	B060U320		Formigó HM-20, consistència fluida i granulat màxim 20 mm, inclòs transport a l'obra	79,71 €
	B0D21030		Tauló de fusta de pi per a 10 usos	4,90 €
	B0D8U001		Amortització de plafó metàl·lic pla per a 40 usos	9,09 €
	B0DZA000		Desencofrant	2,02 €

Aquest document està en fase de pre-ingrés al sistema de gestió documental de 'Diputació de Tarragona'.
Fins que no es presenti al registre d'entrada de documents de la Seu Electrònica no se'n podran generar còpies autèntiques segons la Llei 39/2015 LPAC.

SIGNAT ELECTRÒNICAMENT PER:
** CARLES GRAS (R: B55592927) el dia 07/01/2025 a les 12:07:38 i VAZQUEZ GOMEZ, ANTONIO (FIRMA) el dia 07/01/2025 a les 12:12:21

QUADRE DE PREUS NÚMERO 2

NÚMERO	CODI	UA	DESCRIPCIÓ	PREU
	B0DZU005		Materials auxiliars per a encofrar	6,76 €
			Altres conceptes	128,80 €
P- 44	GDK2U030	u	Pericó de registre prefabricat de formigó armat vibrat, tipus HF-II D-400 per a instal.lacions de telefonia inclosa tapa de formigó prefabricada, col·locada sobre solera de formigó HM-20/P/40/I de 15 cm de gruix	**549,76 €**
	B064500C		Formigó HM-20/P / 40 / I de consistència plàstica, grandària màxima del granulat 40 mm, amb >= 200 kg/m3 de ciment, apte per a classe d'exposició I	10,66 €
	BDK2U030		Pericó de registre amb tapes, tipus HF II, prefabricada de formigó armat per a instal.lacions de telefonia	481,20 €
			Altres conceptes	57,90 €
P- 45	GDK2V010	u	Pou de registre de 80x80 cm HM20 d'una alçada fins a 2 metres, amb parets de 15 cm de gruix i solera de 15 cm de gruix de formigó HM-20, inclòs excavació, transport a l'abocador, cànon d'abocament i manteniment de l'abocador	**521,86 €**
	B060U310		Formigó HM-20, consistència plàstica i granulat màxim 20 mm, inclòs transport a l'obra	79,34 €
	B0D21030		Tauló de fusta de pi per a 10 usos	4,90 €
	B0D8U001		Amortització de plafó metàl·lic pla per a 40 usos	9,09 €
	B0DZA000		Desencofrant	2,02 €
	B0DZU005		Materials auxiliars per a encofrar	6,76 €
			Altres conceptes	419,75 €
P- 46	GDKZ0004	u	Marc de 70x70x4,5 cm amb tapa D-400, de fosa dúctil , per a una càrrega de ruptura de 12 t, totalment col·locat	**54,18 €**
	B071UC01		Morter M-80	0,74 €
	BDKZU003		Marc de 70x70x4,5 cm amb tapa, de fosa dúctil , per a una càrrega de ruptura de 12 t, totalment col·locat	33,92 €
			Altres conceptes	19,52 €
P- 47	GDKZU080	u	Marc i tapa de 80x80 cm, de fosa dúctil, clase D-400, segons UNE-EN 124, totalment col·locat	**289,23 €**
	B071U005		Morter de ciment de Classe M-5 (5 N/mm2) segons la Norma UNE 998-2	2,15 €
	BDKZU080		Marc i tapa de 80x80 cm, de fosa dúctil, clase B-125, segons UNE-EN 124	206,22 €
			Altres conceptes	80,86 €
P- 48	GDS00001	U	Subministrament, instal.lació i muntatge hidrant soterrat TIPUS LLOBREGAT MODEL REUS, AMB PERICO DE REGISTRE, AMB DUES SORTIDA DE 70 MM DE D I DE DN-4´´, COL.LOCAD SOBRE SOLERA I ANCORATGE DE FORMIGO, INCLOS LA TE DE CONNEXIÓ DE LA XARXA I MUNTAT A L'EXTERIOR	**1.115,05 €**
			Sense descomposició	1.115,05 €
P- 49	GFB1E455	m	Tub de polietilè de designació PE 100, de 110 mm de diàmetre nominal, de 10 bar de pressió nominal, sèrie SDR 17, UNE-EN 12201-2, connectat a pressió i col·locat al fons de la rasa	**24,24 €**
	BFB1E450		Tub de polietilè de designació PE 100, de 110 mm de diàmetre nominal, de 10 bar de pressió nominal, sèrie SDR 17, segons la norma UNE-EN 12201-2, connectat a pressió	4,55 €
			Altres conceptes	19,69 €
P- 50	GFB1ESC01	ut	ESCOMESSA INDIVIDUAL AMB TUB DE POLIETILÈ 40 mm PN 10, COLLARI DE FOSA, ACCESSORIS DE MONTATGE A LA NOVA XARXA, CONNECTAT A LA ESCOMESSA INDIVIDUAL EXISTENT, REGATES A LES PARETS PER CANVI DE TUBS FINS EL CONTADOR I REPOSICIÓ DE LES REGATES AMB MORTER I PINTAT DE LES FAÇANES, CONNEXIONAT I AMB FUNCIONAMENT	**206,48 €**
			Sense descomposició	206,48 €

Aquest document està en fase de pre-ingrés al sistema de gestió documental de 'Diputació de Tarragona'.
Fins que no es presenti al registra d'entrada de documents de la Seu Electrònica no se'n podran generar còpies autèntiques segons la Llei 39/2015 LPAC.

SIGNAT ELECTRÒNICAMENT PER:
** CARLES GRAS (R: B55592927) el dia 07/01/2025 a les 12:07:38 i VAZQUEZ GOMEZ, ANTONIO (FIRMA) el dia 07/01/2025 a les 12:12:21

QUADRE DE PREUS NÚMERO 2

NÚMERO	CODI	UA	DESCRIPCIÓ	PREU
P- 51	GFREG001	ut	BOCA DE REG MARCA LLOBREGAT O SIMILAR DE 45 MM CONNEXIÓ TIPUS BARCELONA, AMB ARQUETA I TRAPA DE FOSA, COL.LOCADA SOBRE SOLERA I ANCORATGE DE FORMIGO, INSTAL.LADA EL COLLARI DE TOMA, TUB DE PE-50 DN 50 mm PN-10ATM, COLZE I ALTRES ACCESSORIS D'ENLLAÇ AMB LA XARXA GENERAL	**568,88 €**
			Sense descomposició	*568,88 €*
P- 52	GG23ED15	m	Tub rígid d'acer galvanitzat, de 63 mm de diàmetre nominal, resistència a l'impacte de 20 J, resistència a compressió de 4000 N, amb unió endollada i muntat superficialment	**19,96 €**
	BG23ED10		Tub rígid d'acer galvanitzat, de 63 mm de diàmetre nominal, resistència a l'impacte de 20 J, resistència a compressió de 4000 N, per a endollar	*15,93 €*
	BGW23000		Part proporcional d'accessoris per a tubs rígids d'acer	*0,27 €*
			Altres conceptes	*3,76 €*
P- 53	GG319554	m	Cable amb conductor de coure de 0,6/1 kV de tensió assignada, amb designació RV-K, tetrapolar, de secció 4 x 6 mm2, amb coberta del cable de PVC, col·locat en tub	**6,70 €**
	BG319550		Cable amb conductor de coure de 0,6/1 kV de tensió assignada, amb designació RV-K, tetrapolar, de secció 4 x 6 mm2, amb coberta del cable de PVC	*4,10 €*
			Altres conceptes	*2,60 €*
P- 54	GG32A374	m	Cable amb conductor de coure 450/750 V de tensió assignada, amb designació H07Z1-K (AS), tripolar, de secció 3 x 16 mm2, amb aïllament poliolefines, amb baixa emissió fums, +cable de comandament, col·locat en tub	**13,74 €**
	BG32A370		Cable amb conductor de coure 450/750 V de tensió assignada, amb designació H07Z1-K (AS), tripolar, de secció 3 x 16 mm2, amb aïllament poliolefines, amb baixa emissió fums, +cable de comandament	*10,28 €*
			Altres conceptes	*3,46 €*
P- 55	GG3809U2	m	Conductor de coure nu, unipolar d'1x35 mm2, muntat superficialment, inclòs material auxiliar necessari.	**8,94 €**
	BG38U035		Conductor de coure nu, unipolar d'1x35 mm2	*1,16 €*
	BGW38000		Part proporcional d'accessoris per a conductors de coure nus	*0,17 €*
			Altres conceptes	*7,61 €*
P- 56	GH11ENL	ut	Partida per a la connexió elèctrica de la nova línia d'enllumenat públic amb la xarxa d'enllumenat existent. Inclou material, mà d'obra i equips per a la correcta posada en marxa.	**200,00 €**
			Sense descomposició	*200,00 €*
P- 57	GH12ENL	ut	Partida per al subministrament, muntatge i manteniment de 3 punts de llum provisional durant l'execució dels treballs que impliquin deixar els carrers sense llum. Inclou mà d'obra, material, maquinària i equips auxiliars per a la completa concreció d'enllumenat temporal. Inclou posterior retirada un cop les obres quedin enllestides	**200,00 €**
			Sense descomposició	*200,00 €*
P- 58	GJM4U010	u	Purgador automàtic amb cos de fosa, de 40 mm de DN, embridat i col·locat en canonada, inclosos junts i accessoris de muntatge, completament instal·lat	**175,18 €**
	BJM4U010		Purgador automàtic de fundició de 40 mm DN, per a embridar	*133,27 €*
			Altres conceptes	*41,91 €*

Aquest document està en fase de pre-ingrés al sistema de gestió documental de 'Diputació de Tarragona'.
Fins que no es presenti al registre d'entrada de documents de la Seu Electrònica no se'n podran generar còpies autèntiques segons la Llei 39/2015 LPAC.

SIGNAT ELECTRÒNICAMENT PER:
** CARLES GRAS (R: B55592927) el dia 07/01/2025 a les 12:07:38 i VAZQUEZ GOMEZ, ANTONIO (FIRMA) el dia 07/01/2025 a les 12:12:21

QUADRE DE PREUS NÚMERO 2

NÚMERO	CODI	UA	DESCRIPCIÓ	PREU
P- 59	GN1216E4	u	Vàlvula de comporta manual amb brides, de cos curt, de 125 mm de diàmetre nominal, de 16 bar de PN, cos de fosa nodular EN-GJS-500-7 (GGG50) i tapa de fosa nodular EN-GJS-500-7 (GGG50), amb revestiment de resina epoxi (250 micres), comporta de fosa+EPDM i tancament de seient elàstic, eix d'acer inoxidable 1.4021 (AISI 420), amb accionament per volant de fosa, muntada en pericó de canalització soterrada	**224,44 €**
	BN1216E0		Vàlvula de comporta manual amb brides, de cos curt, de 125 mm de diàmetre nominal, de 16 bar de PN, cos de fosa nodular EN-GJS-500-7 (GGG50) i tapa de fosa nodular EN-GJS-500-7 (GGG50), amb revestiment de resina epoxi (250 micres), comporta de fosa+EPDM i tancament de seient elàstic, eix d'acer inoxidable 1.4021 (AISI 420), amb accionament per volant de fosa	*164,71 €*
			Altres conceptes	*59,73 €*
P- 60	I2R24200	m3	Classificació a peu d'obra de residus de construcció o demolició en fraccions segons REAL DECRETO 105/2008, amb mitjans manuals	**26,35 €**
			Altres conceptes	*26,35 €*
P- 61	I2R540R0	m3	Transport de residus especials a instal·lació autoritzada de gestió de residus, amb contenidor de 200 l de capacitat	**198,81 €**
			Altres conceptes	*198,81 €*
P- 62	I2R642J0	m3	Càrrega amb mitjans mecànics i transport de residus inerts o no especials a instal·lació autoritzada de gestió de residus, amb contenidor de 9 m3 de capacitat	**11,75 €**
			Altres conceptes	*11,75 €*
P- 63	I2RA6680	m3	Deposició controlada a centre de reciclatge de residus de metalls barrejats no especials amb una densitat 0,2 t/m3, procedents de construcció o demolició, amb codi 170407 segons la Llista Europea de Residus (ORDEN MAM/304/2002)	**-26,66 €**
	B2RA6680		Deposició controlada a centre de reciclatge de residus de metalls barrejats no especials amb una densitat 0,2 t/m3, procedents de construcció o demolició, amb codi 170407 segons la Llista Europea de Residus (ORDEN MAM/304/2002)	*-25,63 €*
			Altres conceptes	*-1,03 €*
P- 64	I2RA6890	m3	Deposició controlada a centre de reciclatge de residus de fusta no especials amb una densitat 0,19 t/m3, procedents de construcció o demolició, amb codi 170201 segons la Llista Europea de Residus (ORDEN MAM/304/2002)	**15,76 €**
	B2RA6890		Deposició controlada a centre de reciclatge de residus de fusta no especials amb una densitat 0,19 t/m3, procedents de construcció o demolició, amb codi 170201 segons la Llista Europea de Residus (ORDEN MAM/304/2002)	*15,15 €*
			Altres conceptes	*0,61 €*
P- 65	I2RA85A0	m3	Deposició controlada a centre de selecció i transferència de residus barrejats no especials amb una densitat 0,43 t/m3, procedents de construcció o demolició, amb codi 170904 segons la Llista Europea de Residus (ORDEN MAM/304/2002)	**63,67 €**
	B2RA85A0		Deposició controlada a centre de selecció i transferència de residus barrejats no especials amb una densitat 0,43 t/m3, procedents de construcció o demolició, amb codi 170904 segons la Llista Europea de Residus (ORDEN MAM/304/2002)	*61,22 €*
			Altres conceptes	*2,45 €*
P- 66	I2RA8E00	kg	Deposició controlada a centre de selecció i transferència de residus barrejats especials, procedents de construcció o demolició, amb codi 170903* segons la Llista Europea de Residus (ORDEN MAM/304/2002)	**0,35 €**
	B2RA8E00		Deposició controlada a centre de selecció i transferència de residus barrejats especials, procedents de construcció o demolició, amb codi 170903* segons la Llista Europea de Residus (ORDEN MAM/304/2002)	*0,34 €*

Aquest document està en fase de pre-ingrés al sistema de gestió documental de 'Diputació de Tarragona'.
Fins que no es presenti al registre d'entrada de documents de la Seu Electrònica no se'n podran generar còpies autèntiques segons la Llei 39/2015 LPAC.

SIGNAT ELECTRÒNICAMENT PER:
** CARLES GRAS (R: B55592927) el dia 07/01/2025 a les 12:07:38 i VAZQUEZ GOMEZ, ANTONIO (FIRMA) el dia 07/01/2025 a les 12:12:21

QUADRE DE PREUS NÚMERO 2

NÚMERO	CODI	UA	DESCRIPCIÓ	PREU
			Altres conceptes	*0,01 €*
P- 67	IFC010	u	Preinstal·lació de comptador general d'aigua 1´´ (25mm), col·locat en fornícula, connectat a la branca d'escomesa i al tub d'alimentació. Inclús marc i tapa de ferro colat dúctil per registre, instal·lació de dues claus de tall d'esfera, aixeta de purga, vàlvula de retenció i demès material auxiliar. Totalment muntada, connexionada i provada. Sense incloure ajudes de paleta. Inclou replanteig. Col·locació i fixació d'accessoris i peces especials.	**424,78 €**
	BJMAU010		Armari metàl·lic amb tanca normalitzada, per a instal·lació de comptador d´aigua, de 800x600x300 mm, per a encastar	*133,68 €*
	BN816320		Vàlvula de retenció de clapeta amb rosca, de diàmetre nominal 1´´, de 10 bar de PN, de bronze, preu alt	*20,21 €*
	MT37AAR010A		Porta de ferro colat dúctil de 30x30, segons companyia subministrament	*214,01 €*
	MT37WWW010		Material auxiliar per instal·lacions de lampisteria	*1,40 €*
			Altres conceptes	*55,48 €*
P- 68	P2146-DJ3J	m2	Demolició de paviment de panots col·locats sobre base de formigó de fins a 20 cm de gruix, inclòs la demolició de la base, d'amplària fins a 2 m, amb compressor i càrrega sobre camió amb mitjans mecànics	**16,97 €**
			Altres conceptes	*16,97 €*
P- 69	P2146-DJ5J	m2	Demolició de paviment de formigó de fins a 20 cm de gruix, d'amplària més de 2 m amb retroexcavadora amb martell trencador i càrrega sobre camió amb mitjans mecànics	**4,51 €**
			Altres conceptes	*4,51 €*
P- 70	P2146-HYRX	m2	Demolició de paviment de mescla bituminosa de fins a 20 cm de gruix, d'amplària fins a 2 m, amb compressor i càrrega sobre camió amb mitjans manuals, en entorn urbà amb dificultat de mobilitat, en voreres > 3 i <= 5 m d'amplària o calçada/plataforma única > 7 i <= 12 m d'amplària, amb afectació per serveis o elements de mobiliari urbà, en actuacions de més de 10 m2	**4,60 €**
			Altres conceptes	*4,60 €*
P- 71	P2148-49L5	m	Demolició de vorada, inclòs la base, col·locada sobre formigó, amb compressor i càrrega manual i mecànica de runa sobre camió o contenidor	**4,57 €**
			Altres conceptes	*4,57 €*
P- 72	P214N-52TU	m3	Enderroc d'estructures de maó, amb mitjans mecànics i càrrega manual i mecànica de runa sobre camió o contenidor	**22,10 €**
			Altres conceptes	*22,10 €*
P- 73	P214W-FEMB	m	Tall en paviment de formigó de 15 cm de fondària com a mínim amb màquina tallajunts amb disc de diamant per a paviment, per a delimitar la zona a demolir	**4,25 €**
			Altres conceptes	*4,25 €*
P- 74	P21DD-HBKC	u	Desmuntatge de llumenera, columna exterior, accessoris i elements de subjecció, de fins a 4 m d'alçària, com a màxim, enderroc de fonament de formigó a mà i amb compressor, aplec per a posterior aprofitament i càrrega manual de runa sobre camió o contenidor	**63,78 €**
			Altres conceptes	*63,78 €*
P- 75	P21DD-HBKK	u	Desmuntatge de llumenera adhosada a paret, exterior, accessoris i elements de subjecció, de fins a 4 m d'alçària, com a màxim, a mà, aplec per a posterior aprofitament i càrrega manual de runa sobre camió o contenidor	**60,95 €**
			Altres conceptes	*60,95 €*
P- 76	P21G3-DJ17	m	Demolició de claveguera de diàmetre fins a 400 cm, de qualsevol material, amb martell trencador muntat sobre retroexcavadora	**31,29 €**

Aquest document està en fase de pre-ingrés al sistema de gestió documental de 'Diputació de Tarragona'.
Fins que no es presenti al registre d'entrada de documents de la Seu Electrònica no se'n podran generar còpies autèntiques segons la Llei 39/2015 LPAC.

SIGNAT ELECTRÒNICAMENT PER:
** CARLES GRAS (R: B55592927) el dia 07/01/2025 a les 12:07:38 i VAZQUEZ GOMEZ, ANTONIO (FIRMA) el dia 07/01/2025 a les 12:12:21

QUADRE DE PREUS NÚMERO 2

NÚMERO	CODI	UA	DESCRIPCIÓ	PREU
			Altres conceptes	*31,29 €*
P- 77	P21GL-HIRP	m	Retirada de cables d'enllumenat aèri públic situats a façana, amb mitjans manuals	**1,68 €**
			Altres conceptes	*1,68 €*
P- 78	P21GT-4RV5	m	Retirada de tubs i accessoris d'instal·lació de distribució d'aigua, amb mitjans manuals i càrrega manual sobre camió o contenidor	**7,48 €**
			Altres conceptes	*7,48 €*
P- 79	P21R0-M8K4	u	Esporga prèvia i arrencada amb arrels mitjançant cistella mecànica, d'arbre de < 6 m d'alçària de port petit, retirada de restes, rebliment del forat i anivellament del terreny, càrrega de material sobre camió o contenidor	**87,21 €**
			Altres conceptes	*87,21 €*
P- 80	P2214-I968	m3	Excavació per a caixa de paviment en terreny de trànsit (SPT >50), realitzada amb pala carregadora amb escarificadora i càrrega indirecta sobre camió, en entorn urbà amb dificultat de mobilitat, en voreres <= 3 m d'amplària o calçada/plataforma única <= 7 m d'amplària, amb afectació per serveis o elements de mobiliari urbà, en actuacions de més de 2 m3	**14,96 €**
			Altres conceptes	*14,96 €*
P- 81	P2241-HOPZ	m2	Repàs i piconatge de caixa de paviment, amb compactació del 95% PM, en entorn urbà amb dificultat de mobilitat, en voreres <= 3 m d'amplària o calçada/plataforma única <= 7 m d'amplària, amb afectació per serveis o elements de mobiliari urbà, en actuacions de més de 10 m2	**2,24 €**
			Altres conceptes	*2,24 €*
P- 82	P45R0-4SMF	m	Neteja i raspallat de tram de banc de fusta existent deteriorat amb mitjans manuals i amb raig de sorra. Embarnissat posterior i tractament per a restituir-lo.	**67,17 €**
	B03L-05MU		Sorra de sílice de 0 a 3,5 mm	*60,44 €*
			Altres conceptes	*6,73 €*
P- 83	P976-ICVM	m	Rigola de 30 cm d'amplària de peça prefabricada de formigó per a cuneta de 30x12 cm amb canal en V a la cara superior, col·locades amb morter, en entorn urbà amb dificultat de mobilitat, en voreres > 3 i <= 5 m d'amplària o calçada/plataforma única > 7 i <= 12 m d'amplària, sense afectació per serveis o elements de mobiliari urbà, en actuacions d'1 a 10 m	**21,06 €**
	B011-05ME		Aigua	*0,25 €*
	B055-067M		Ciment pòrtland amb filler calcari CEM II/B-L 32,5 R segons UNE-EN 197-1, en sacs	*0,46 €*
	B07L-1PY6		Morter per a ram de paleta, classe M 5 (5 N/mm2), en sacs, de designació (G) segons norma UNE-EN 998-2	*11,17 €*
	BDG4-1GS1		Peça prefabricada de formigó per a cuneta de 30x12 cm amb canal en V a la cara superior	*9,18 €*
			Altres conceptes	
P- 84	P9G3-DVV5	m	Tall amb serra de disc en paviment de formigó per a formació de junt de retracció de 6 a 8 mm d'amplària i fondària >= 4 cm	**4,52 €**
			Altres conceptes	*4,52 €*
P- 85	PA008AIG	pa	Partida alçada a justificar per a les connexions hidràuliques de la nova xarxa d'abastament d'aigua potable amb la xarxa existent. Inclou materials, mà d'obra, maquinària i equips auxiliars per a la completa localització i connexions.	**250,00 €**
			Sense descomposició	*250,00 €*

Aquest document està en fase de pre-ingrés al sistema de gestió documental de 'Diputació de Tarragona'.
Fins que no es presenti al registre d'entrada de documents de la Seu Electrònica no se'n podran generar còpies autèntiques segons la Llei 39/2015 LPAC.

SIGNAT ELECTRÒNICAMENT PER:
** CARLES GRAS (R: B55592927) el dia 07/01/2025 a les 12:07:38 i VAZQUEZ GOMEZ, ANTONIO (FIRMA) el dia 07/01/2025 a les 12:12:21

QUADRE DE PREUS NÚMERO 2

NÚMERO	CODI	UA	DESCRIPCIÓ	PREU
P- 86	PA007PLU	ut	Partida alçada a justificar per connexions hidràuliques de la xarxa de sanejament d'aigües pluvials. Inclou material, mà d'obra i equips auxiliars per a la completa execució de les connexions amb la xarxa existent.	**250,00 €**
			Sense descomposició	*250,00 €*
P- 87	PA007RES	ut	Partida alçada a justificar per connexions hidràuliques de la nova xarxa de sanejament d'aigües residuals amb l'existent. Inclou material, mà d'obra i equips auxiliars per a la completa execució de les connexions amb la xarxa existent.	**300,00 €**
			Sense descomposició	*300,00 €*
P- 88	PA009PROV	pa	Execució de prova de pressió en canonada general d'aigua potable de nova instal·lació i escomeses individuals. Inclòs neteja i desinfecció de les mateixes.	**800,00 €**
			Sense descomposició	*800,00 €*
P- 89	PA017RES	ut	Partida per a treballs de connexió i arranjament de les escomeses d'aigües residuals a les parcel-les. Inclou mà d'obra, maquinària, material i equips auxiliars per a la completa execució de les tasques de connexió, que es farà amb tu de fibrociment al punt de transició entre l'escomesa al carrer i a la casa. Inclòs petita demolició i connexions necessàries.	**57,47 €**
			Altres conceptes	*57,47 €*
P- 90	PA019PLU	ut	Partida per a l'arranjament de la sortida de pluvials existent. Incloent la demolició del pou existent i les tasques de connexions hidràuliques amb el nou a executar. Completament acabat.	**750,00 €**
			Sense descomposició	*750,00 €*
P- 91	PA027RES	ut	Partida per als treballs provisionals en la xarxa de sanejament actual durant l'execució dels treballs de la nova xarxa com el subministrament de bomba de achique per al buidat, tasques de bloqueix temporal de tubs i altres.	**100,00 €**
			Sense descomposició	*100,00 €*
P- 92	PD5Z-V9UJ	m	Canal de desguàs per a zones de circulació de vehicles i vianants, de fosa dúctil amb recobriment protector de pintura color negre forja, sense pendent incorporada, de 750x230x195 mm (llarg.X ampl.X fond.), amb reixeta de fosa dúctil antilliscant de la classe D400 segons norma UNE-EN 124, fixada amb cargols a la canal, construcció segons norma UNE-EN 1433, col·locada sobre solera de formigó de 15 cm de gruix i parets de 15 cm de gruix	**247,83 €**
	B06F1-I62I		Formigó en massa HM - 20 / P / 20 / X0 amb una quantitat de ciment de 200 kg/m3 i relació aigua ciment =< 0.6	*21,85 €*
	BD58-V9UF		Canal de desguàs per a zones de circulació de vehicles i vianants, de fosa dúctil amb recobriment protector de pintura color negre forja, sense pendent incorporada, de 750x230x195 mm (llarg.X ampl.X fond.), amb reixeta de fosa dúctil antilliscant de la classe D400 segons norma UNE-EN 124, fixada amb cargols a la canal, construcció segons norma UNE-EN 1433	*194,00 €*
			Altres conceptes	*31,98 €*
P- 93	PD781-WBO5	m	Clavegueró amb tub de PVC-U de paret sòlida per a sanejament soterrat sense pressió, superfícies interna llisa i externa llisa, diàmetre nominal DN 200, classe de rigidesa anular SN 8 (rigidesa anular >= 8kN/m2), codi d'àrea d'aplicació U (ús en l'exterior de l'estructura dels edificis), fabricació segons norma UNE-EN 1401-1, de color taronja-marró RAL 8023, per a unió elàstica amb anella elastomèrica d'estanquitat, col·locat al fons de la rasa sobre llit de sorra de 10 cm de gruix, inclòs el reblert del recolzament del tub, amb picó vibrant elèctric	**29,12 €**
	BD7F-1OIU		Tub de PE de paret sòlida per a sanejament soterrat sense pressió, superfícies interna llisa i externa llisa, diàmetre nominal DN 200, classe de rigidesa anular SN 8 (rigidesa anular >= 8kN/m2), codi d'àrea d'aplicació U (ús en l'exterior de l'estructura dels edificis), fabricació segons norma UNE-EN 1401-1, per a unió elàstica amb anella elastomèrica d'estanquitat	*18,35 €*

Aquest document està en fase de pre-ingrés al sistema de gestió documental de 'Diputació de Tarragona'.
Fins que no es presenti al registre d'entrada de documents de la Seu Electrònica no se'n podran generar còpies autèntiques segons la Llei 39/2015 LPAC.

SIGNAT ELECTRÒNICAMENT PER:
** CARLES GRAS (R: B55592927) el dia 07/01/2025 a les 12:07:38 i VAZQUEZ GOMEZ, ANTONIO (FIRMA) el dia 07/01/2025 a les 12:12:21

QUADRE DE PREUS NÚMERO 2

NÚMERO	CODI	UA	DESCRIPCIÓ	PREU
			Altres conceptes	10,77 €
P- 94	PD781-WBO8	m	Clavegueró amb tub de PVC-U de paret sòlida per a sanejament soterrat sense pressió, superfícies interna llisa i externa llisa, diàmetre nominal DN 400, classe de rigidesa anular SN 2 (rigidesa anular >= 2kN/m2), codi d'àrea d'aplicació U (ús en l'exterior de l'estructura dels edificis), fabricació segons norma UNE-EN 1401-1, de color taronja-marró RAL 8023, per a unió elàstica amb anella elastomèrica d'estanquitat, col·locat al fons de la rasa sobre llit de sorra de 15 cm de gruix, inclòs el reblert del recolzament del tub, amb picó vibrant elèctric	**50,18 €**
	BD7F-1OIX		Tub de PE de paret sòlida per a sanejament soterrat sense pressió, superfícies interna llisa i externa corrugat,diàmetre nominal DN 400, classe de rigidesa anular SN 8 (rigidesa anular >= 8kN/m2), codi d'àrea d'aplicació U (ús en l'exterior de l'estructura dels edificis), fabricació segons norma UNE-EN 1401-1, per a unió elàstica amb anella elastomèrica d'estanquitat	30,65 €
			Altres conceptes	19,53 €
P- 95	PD781-WBSP	m	Claveguera amb tub de PVC-U de paret sòlida per a sanejament soterrat sense pressió, superfícies interna llisa i externa corrugat,diàmetre nominal DN 500, classe de rigidesa anular SN 8 (rigidesa anular >= 8kN/m2), codi d'àrea d'aplicació U (ús en l'exterior de l'estructura dels edificis), fabricació segons norma UNE-EN 1401-1, per a unió elàstica amb anella elastomèrica d'estanquitat, col·locat al fons de la rasa sobre llit de sorra de 15 cm de gruix, inclòs el reblert del recolzament del tub, inclosa la formació d'una solera de 15 cm de gruix de formigó d'ús no estructural HNE-20/P/20 de resistència a compressió 20 N/mm2, consistència plàstica i grandària màxima del granulat 20 mm, amb picó vibrant elèctric	**82,39 €**
	BD7F-1OIY		Tub de PE de paret sòlida per a sanejament soterrat sense pressió, superfícies interna llisa i externa corrugat,diàmetre nominal DN 500, classe de rigidesa anular SN 8 (rigidesa anular >= 8kN/m2), codi d'àrea d'aplicació U (ús en l'exterior de l'estructura dels edificis), fabricació segons norma UNE-EN 1401-1, per a unió elàstica amb anella elastomèrica d'estanquitat	56,13 €
			Altres conceptes	26,26 €
P- 96	PD781-WBVO	m	Claveguera amb tub de PE de paret sòlida per a sanejament soterrat sense pressió, superfícies interna llisa i externa corrugat,diàmetre nominal DN 315, classe de rigidesa anular SN 8 (rigidesa anular >= 8kN/m2), codi d'àrea d'aplicació U (ús en l'exterior de l'estructura dels edificis), fabricació segons norma UNE-EN 1401-1, per a unió elàstica amb anella elastomèrica d'estanquitat, col·locat al fons de la rasa sobre llit de sorra de 15 cm de gruix, inclòs el reblert del recolzament del tub, inclosa la formació d'una solera de 15 cm de gruix de formigó d'ús no estructural HNE-20/P/20 de resistència a compressió 20 N/mm2, consistència plàstica i grandària màxima del granulat 20 mm, en entorn urbà amb dificultat de mobilitat, en voreres > 3 i <= 5 m d'amplària o calçada/plataforma única > 7 i <= 12 m d'amplària, amb afectació per serveis o elements de mobiliari urbà, en actuacions d'1 a 10 m, amb picó vibrant elèctric	**45,96 €**
	BD7F-1OJ3		Tub de PE de paret sòlida per a sanejament soterrat sense pressió, superfícies interna llisa i externa corrugat,diàmetre nominal DN 315, classe de rigidesa anular SN 8 (rigidesa anular >= 8kN/m2), codi d'àrea d'aplicació U (ús en l'exterior de l'estructura dels edificis), fabricació segons norma UNE-EN 1401-1, per a unió elàstica amb anella elastomèrica d'estanquitat	28,76 €
			Altres conceptes	17,20 €
P- 97	PDG2-6SG0	m	Canalització amb un tub PVC D=90 mm de diàmetre nominal, de doble capa, i reblert de rasa amb terres seleccionades, fil guia a cada tub, part proporcional d'accessoris d'unió, separadors i obturadors, amb picó vibrant de combustible	**6,76 €**
	BDG2-34UA		Fil guia per a conductes de canalitzacions de serveis, de nylon, de 5 mm de gruix	0,16 €
	BDG3-34IF		Part proporcional de separadors, conectors i obturadors de canalitzacions de serveis de 90 mm de diàmetre nominal	0,29 €
	BG22RG10		Tub corbable corrugat de PVC, de 90 mm de diàmetre nominal, aïllant i no propagador de la flama, resistència a l'impacte de 6 J, resistència a compressió de 250 N, per a canalitzacions soterrades	2,94 €

Aquest document està en fase de pre-ingrés al sistema de gestió documental de 'Diputació de Tarragona'.
Fins que no es presenti al registra d'entrada de documents de la Seu Electrònica no se'n podran generar còpies autèntiques segons la Llei 39/2015 LPAC.

SIGNAT ELECTRÒNICAMENT PER:
** CARLES GRAS (R: B55592927) el dia 07/01/2025 a les 12:07:38 i VAZQUEZ GOMEZ, ANTONIO (FIRMA) el dia 07/01/2025 a les 12:12:21

QUADRE DE PREUS NÚMERO 2

NÚMERO	CODI	UA	DESCRIPCIÓ	PREU
			Altres conceptes	*3,37 €*
P- 98	PNPA004	m	ENCINTAT DE LLAMBORDA DE DOBLE FILADA DE 30 CM. D'AMPLADA, COL.LOCAD AMB MORTER MIXT 1:0,5:4 DE CIMENT PORTLAND AMB ESCÒRIA CEM II/B-S AMB 380 kg/m3 DE CIMENT I BEURADA DE CIMENT PORTLAND, ENTRE PAVIMENTS DE FORMIGÓ	**27,90 €**
			Sense descomposició	*27,90 €*
P- 99	PQ23-H84R	u	Paperera trabucable d'eix de gir horitzontal de 30 l, 45,5 cm de diàmetre, semicircular de planxa perforada d'acer de gruix 2 mm amb acabat imprimació epoxi i pintura polièster, i suports de tub de 40 mm, col·locada amb fixacions mecàniques	**111,38 €**
	BQ23-H5CY		Paperera trabucable d'eix de gir horitzontal de 30 l, 45,5 cm de diàmetre, semicircular de planxa perforada d'acer de gruix 2 mm amb acabat imprimació epoxi i pintura polièster, i suports de tub de 40 mm	*92,70 €*
			Altres conceptes	*18,68 €*
P- 100	PQB2-HBGF	u	Jardinera de posts de fusta de pi tractada en autoclau, de forma quadrada, de 100x100 cm i 65 cm d'alcària de mides aproximades, col·locada superficialment sense fixacions	**205,00 €**
	BQB2-H6UG		Jardinera de posts de fusta de pi tractada en autoclau, de forma quadrada, de 100x100 cm i 65 cm d'alcària de mides aproximades	*176,40 €*
			Altres conceptes	*28,60 €*
P- 101	PQZ0-HB9T	u	Aparcabicicletes en forma de U d'acer galvanitzat amb acabat Indeterminat, de 750 mm de llargària i 950 mm d'alçària amb capacitat per a 1 bicicleta, encastat al paviment	**73,81 €**
	B07D-CVVV		Morter sintètic epoxi de resines epoxi	*17,32 €*
	BQZ0-H6QB		Aparcabicicletes en forma de U d'acer galvanitzat amb acabat Indeterminat, de 750 mm de llargària i 950 mm d'alçària amb capacitat per a 1 bicicleta, per a col·locació encastat	*37,48 €*
			Altres conceptes	*19,01 €*
P- 102	PR36-8RUU	m3	Terra vegetal de jardineria de categoria mitja, amb una conductivitat elèctrica menor d'1,2 dS/m, segons NTJ 07A, subministrada en sacs de 0,8 m3 i escampada amb mitjans manuals	**63,02 €**
	BR3D-21GH		Terra vegetal de jardineria de categoria mitja, amb una conductivitat elèctrica menor d'1,2 dS/m, segons NTJ 07A, subministrada en sacs de 0,8 m3	*42,55 €*
			Altres conceptes	*20,47 €*
P- 103	PR450-8WKJ	u	Subministrament de Quercus cerris de perímetre de 8 a 10 cm, amb pa de terra de diàmetre mínim 27 cm i profunditat mínima 18,9 cm segons fórmules NTJ	**60,23 €**
	BR450-23LK		Quercus cerris de perímetre de 8 a 10 cm, amb pa de terra de diàmetre mínim 27 cm i profunditat mínima 18,9 cm segons fórmules NTJ	*57,91 €*
			Altres conceptes	*2,32 €*
P- 104	PR4E4-94JG	u	Subministrament de Jasminum polyanthum en contenidor de 6 l	**11,77 €**
	BR4E4-25W8		Jasminum polyanthum en contenidor de 6 l	*11,32 €*
			Altres conceptes	*0,45 €*
P- 105	PR4EC-94M8	u	Subministrament de Lavandula angustifolia en contenidor de 10 l	**11,62 €**
	BR4EC-25XI		Lavandula angustifolia en contenidor de 10 l	*11,17 €*
			Altres conceptes	*0,45 €*
P- 106	PR4FE-93MK	u	Subministrament de Nerium oleander d'alçària de 40 a 60 cm, en contenidor d'1,5 l	**1,99 €**
	BR4FE-261I		Nerium oleander d'alçària de 40 a 60 cm, en contenidor d'1,5 l	*1,91 €*
			Altres conceptes	*0,08 €*

Aquest document està en fase de pre-ingrés al sistema de gestió documental de 'Diputació de Tarragona'.
Fins que no es presenti al registre d'entrada de documents de la Seu Electrònica no se'n podran generar còpies autèntiques segons la Llei 39/2015 LPAC.

SIGNAT ELECTRÒNICAMENT PER:
** CARLES GRAS (R: B55592927) el dia 07/01/2025 a les 12:07:38 i VAZQUEZ GOMEZ, ANTONIO (FIRMA) el dia 07/01/2025 a les 12:12:21

QUADRE DE PREUS NÚMERO 2

NÚMERO	CODI	UA	DESCRIPCIÓ	PREU
P- 107	REROOT100	Ut	Subministrament i col·locació de protector d'arrels tipus làmina enrotlable col·locada vertical perimetralment al sot de la plantació de l'arbre, amb làmina enrotllable d'ample 1,40m tipus Reroot 1000 de GreenBlue Urban o equivalent, o tub de polietilè 140x140cm x 0.8cm (gruix) soldat.	**90,07 €**
			Altres conceptes	*90,07 €*
P- 108	XPALEG	pa	Partida alçada a justificar per la tramitació de legalització de totes les noves instal·lacions. Inclou registre al RASIC de legalitzacions elèctriques així com les gestions i tràmits per a la posada en funcionament de tots els equips i xarxes de serveis executats en les obres d'urbanització. També inclou la preparació de tota la documentació (inclosa redacció de projectes elèctrics o similars) per a la completa entrega de les obres.	**400,00 €**
			Sense descomposició	*400,00 €*
P- 109	XPAIMP01	pa	Partida alçada a justificar per imprevistos	**1.700,00 €**
			Sense descomposició	*1.700,00 €*
P- 110	XPAPROV1	pa	INSTAL·LACIÓ I RETIRADA DE LA XARXA AEREA PROVISIONAL D'AIGUA, DISTRIBUIDA EN TOT EL LLARG DEL CARRER DE BAIX, I CARRERÓ. INCLOU ESCOMESA A CADA HABITATGE I PASSOS DE CARRERS, I TOTS ELS ELEMENTS I FEINES NECESSARIES	**761,51 €**
			Sense descomposició	*761,51 €*
P- 111	XPASENY	pa	Partida alçada a justificar per a la senyalització provisional durant les obres	**500,00 €**
			Sense descomposició	*500,00 €*
P- 112	XPASIS01	ud	Partida d'abonament segons els conceptes desglossats al pressupost de l'Estudi de Seguretat i Salut del Projecte	**2.375,51 €**
			Sense descomposició	*2.375,51 €*
P- 113	XPASSAA02	pa	Partida alçada a justificar pels treballs de reposició de les possibles xarxes de serveis presents a l'entorn i no previstes	**500,00 €**
			Sense descomposició	*500,00 €*

Barcelona, octubre de 2024

L´Enginyer Autor del Projecte,

Carles Gras Alomà
RG Civil Engineering

Antonio Vázquez Gómez

Aquest document està en fase de pre-ingrés al sistema de gestió documental de 'Diputació de Tarragona'.
Fins que no es presenti al registra d'entrada de documents de la Seu Electrònica no se'n podran generar còpies autèntiques segons la Llei 39/2015 LPAC.

SIGNAT ELECTRÒNICAMENT PER:
** CARLES GRAS (R: B55592927) el dia 07/01/2025 a les 12:07:38 i VAZQUEZ GOMEZ, ANTONIO (FIRMA) el dia 07/01/2025 a les 12:12:21

PRESSUPOST PARCIAL

Aquest document està en fase de pre-ingrés al sistema de gestió documental de 'Diputació de Tarragona'.
Fins que no es presenti al registra d'entrada de documents de la Seu Electrònica no se'n podran generar còpies autèntiques segons la Llei 39/2015 LPAC.

SIGNAT ELECTRÒNICAMENT PER:
** CARLES GRAS (R: B55592927) el dia 07/01/2025 a les 12:07:38 i VAZQUEZ GOMEZ, ANTONIO (FIRMA) el dia 07/01/2025 a les 12:12:21

PRESSUPOST

Obra	01	MASPUJOLS - C/DE BAIX, 2a FASE
Capítulo	01	CARRER DE BAIX, 2a FASE
NIVELL 3	01	Treballs Previs i Demolicions
NIVELL 4	01	Treballs Previs

NUM.	CODI	UA	DESCRIPCIÓ	AMIDAMENT	PREU	IMPORT TOTAL
1	G222U200	m3	Excavació per a localització de serveis, en terreny no classificat, amb mitjans manuals i amb les terres deixades a la vora. Inclou posterior rebliment. (P - 21)	11,250	71,16	800,55
2	G21B4001	u	Desmuntatge i càrrega sobre camió de senyal vertical de trànsit existent, de qualsevol tipus, inclòs suports i demolició de fonamentacions (P - 17)	2,000	38,82	77,64
3	P21DD-HBKC	u	Desmuntatge de llumenera, columna exterior, accessoris i elements de subjecció, de fins a 4 m d'alçària, com a màxim, enderroc de fonament de formigó a mà i amb compressor, aplec per a posterior aprofitament i càrrega manual de runa sobre camió o contenidor (P - 74)	2,000	63,78	127,56
4	P21DD-HBKK	u	Desmuntatge de llumenera adhosada a paret, exterior, accessoris i elements de subjecció, de fins a 4 m d'alçària, com a màxim, a mà, aplec per a posterior aprofitament i càrrega manual de runa sobre camió o contenidor (P - 75)	3,000	60,95	182,85

TOTAL NIVELL 4 01.01.01.01 1.188,60

Obra	01	MASPUJOLS - C/DE BAIX, 2a FASE
Capítulo	01	CARRER DE BAIX, 2a FASE
NIVELL 3	01	Treballs Previs i Demolicions
NIVELL 4	02	Demolicions

NUM.	CODI	UA	DESCRIPCIÓ	AMIDAMENT	PREU	IMPORT TOTAL
1	P214W-FEMB	m	Tall en paviment de formigó de 15 cm de fondària com a mínim amb màquina tallajunts amb disc de diamant per a paviment, per a delimitar la zona a demolir (P - 73)	25,000	4,25	106,25
2	P2146-DJ5J	m2	Demolició de paviment de formigó de fins a 20 cm de gruix, d'amplària més de 2 m amb retroexcavadora amb martell trencador i càrrega sobre camió amb mitjans mecànics (P - 69)	443,000	4,51	1.997,93
3	P2146-HYRX	m2	Demolició de paviment de mescla bituminosa de fins a 20 cm de gruix, d'amplària fins a 2 m, amb compressor i càrrega sobre camió amb mitjans manuals, en entorn urbà amb dificultat de mobilitat, en voreres > 3 i <= 5 m d'amplària o calçada/plataforma única > 7 i <= 12 m d'amplària, amb afectació per serveis o elements de mobiliari urbà, en actuacions de més de 10 m2 (P - 70)	42,000	4,60	193,20
4	P2146-DJ3J	m2	Demolició de paviment de panots col·locats sobre base de formigó de fins a 20 cm de gruix, inclòs la demolició de la base, d'amplària fins a 2 m, amb compressor i càrrega sobre camió amb mitjans mecànics (P - 68)	102,000	16,97	1.730,94
5	P2148-49L5	m	Demolició de vorada, inclòs la base, col·locada sobre formigó, amb compressor i càrrega manual i mecànica de runa sobre camió o contenidor (P - 71)	147,000	4,57	671,79
6	P21R0-M8K4	u	Esporga prèvia i arrencada amb arrels mitjançant cistella mecànica, d'arbre de < 6 m d'alçària de port petit, retirada de restes, rebliment del forat i anivellament del terreny, càrrega de material sobre camió o contenidor (P - 79)	4,000	87,21	348,84
7	P21GL-HIRP	m	Retirada de cables d'enllumenat aèri públic situats a façana, amb mitjans manuals (P - 77)	86,000	1,68	144,48
8	P21GT-4RV5	m	Retirada de tubs i accessoris d'instal·lació de distribució d'aigua, amb mitjans manuals i càrrega manual sobre camió o contenidor (P - 78)	203,000	7,48	1.518,44
9	P21G3-DJ17	m	Demolició de claveguera de diàmetre fins a 400 cm, de qualsevol material, amb martell trencador muntat sobre retroexcavadora (P - 76)	162,000	31,29	5.068,98

Aquest document està en fase de pre-ingrés al sistema de gestió documental de 'Diputació de Tarragona'.
Fins que no es presenti al registre d'entrada de documents de la Seu Electrònica no se'n podran generar còpies autèntiques segons la Llei 39/2015 LPAC.

SIGNAT ELECTRÒNICAMENT PER:
** CARLES GRAS (R: B55592927) el dia 07/01/2025 a les 12:07:38 i VAZQUEZ GOMEZ, ANTONIO (FIRMA) el dia 07/01/2025 a les 12:12:21

PRESSUPOST

10	P214N-52TU	m3	Enderroc d'estructures de maó, amb mitjans mecànics i càrrega manual i mecànica de runa sobre camió o contenidor (P - 72)	11,000	22,10	243,10

TOTAL NIVELL 4 01.01.01.02 12.023,95

Obra	01	MASPUJOLS - C/DE BAIX, 2a FASE
Capítulo	01	CARRER DE BAIX, 2a FASE
NIVELL 3	02	Moviment de Terres
NIVELL 4	01	Desmunts

NUM.	CODI	UA	DESCRIPCIÓ	AMIDAMENT	PREU	IMPORT TOTAL
1	P2214-I968	m3	Excavació per a caixa de paviment en terreny de trànsit (SPT >50), realitzada amb pala carregadora amb escarificadora i càrrega indirecta sobre camió, en entorn urbà amb dificultat de mobilitat, en voreres <= 3 m d'amplària o calçada/plataforma única <= 7 m d'amplària, amb afectació per serveis o elements de mobiliari urbà, en actuacions de més de 2 m3 (P - 80)	98,550	14,96	1.474,31

TOTAL NIVELL 4 01.01.02.01 1.474,31

Obra	01	MASPUJOLS - C/DE BAIX, 2a FASE
Capítulo	01	CARRER DE BAIX, 2a FASE
NIVELL 3	02	Moviment de Terres
NIVELL 4	02	Terraplens

NUM.	CODI	UA	DESCRIPCIÓ	AMIDAMENT	PREU	IMPORT TOTAL
1	P2241-HOPZ	m2	Repàs i piconatge de caixa de paviment, amb compactació del 95% PM, en entorn urbà amb dificultat de mobilitat, en voreres <= 3 m d'amplària o calçada/plataforma única <= 7 m d'amplària, amb afectació per serveis o elements de mobiliari urbà, en actuacions de més de 10 m2 (P - 81)	587,000	2,24	1.314,88

TOTAL NIVELL 4 01.01.02.02 1.314,88

Obra	01	MASPUJOLS - C/DE BAIX, 2a FASE
Capítulo	01	CARRER DE BAIX, 2a FASE
NIVELL 3	03	Ferms i Paviments
NIVELL 4	01	Ferms i Paviments

NUM.	CODI	UA	DESCRIPCIÓ	AMIDAMENT	PREU	IMPORT TOTAL
1	G921U020	m3	Base de tot-u artificial, estesa, humectació i compactació, mesurat sobre perfil teòric (P - 24)	110,920	28,08	3.114,63
2	G9GABK43	m3	Paviment de formigó vibrat de formigó amb fibres per a paviments HF-4 MPa de resistència a flexotracció i consistència plàstica, escampat des de camió, estesa i vibratge amb estenedora, estriat longitudinal i junts tallats en fresc (P - 27)	98,100	134,78	13.221,92
3	F9J24N40	m2	Reg de cura amb producte filmògen, amb dotació d'1 kg/m2 (P - 7)	545,000	3,11	1.694,95
4	P9G3-DVV5	m	Tall amb serra de disc en paviment de formigó per a formació de junt de retracció de 6 a 8 mm d'amplària i fondària >= 4 cm (P - 84)	156,000	4,52	705,12
5	G9H11352	t	Paviment de mescla bituminosa contínua en calent tipus AC 16 surf B 50/70 D, amb betum asfàltic de penetració, de granulometria densa per a capa de trànsit i granulat calcari, estesa i compactada (P - 28)	6,050	152,06	919,96
6	G9H11B52	t	Paviment de mescla bituminosa contínua en calent tipus AC 22 bin B 50/70 S, amb betum asfàltic de penetració, de granulometria semidensa per a capa intermèdia i granulat calcari, estesa i compactada (P - 29)	6,050	150,87	912,76

Aquest document està en fase de pre-ingrés al sistema de gestió documental de 'Diputació de Tarragona'.
Fins que no es presenti al registre d'entrada de documents de la Seu Electrònica no se'n podran generar còpies autèntiques segons la Llei 39/2015 LPAC.

SIGNAT ELECTRÒNICAMENT PER:
** CARLES GRAS (R: B55592927) el dia 07/01/2025 a les 12:07:38 i VAZQUEZ GOMEZ, ANTONIO (FIRMA) el dia 07/01/2025 a les 12:12:21

PRESSUPOST

7	G9J13J10	m2	Reg d'adherència amb emulsió bituminosa catiònica tipus C60B3/B2 ADH, amb dotació 0,5 kg/m2 (P - 31)	42,000	1,57	65,94
8	G9J12N60	m2	Reg d'imprimació amb emulsió bituminosa catiònica tipus C60BF4 IMP, amb dotació 1,2 kg/m2 (P - 30)	42,000	2,53	106,26
9	G965A2D9	m	SUBMINISTRE I COL·LOCACIÓ DE VORADA RECTA DE PECES DE FORMIGO, DE 17X28 CM, COL.LOCADA SOBRE BASE DE FORMIGO H-100 DE 25 A 30 CM D'ALÇARIA, REJUNTADA AMB MORTER MIXT 1:2:10/165 L (P - 25)	23,000	25,40	584,20
10	P976-ICVM	m	Rigola de 30 cm d'amplària de peça prefabricada de formigó per a cuneta de 30x12 cm amb canal en V a la cara superior, col·locades amb morter, en entorn urbà amb dificultat de mobilitat, en voreres > 3 i <= 5 m d'amplària o calçada/plataforma única > 7 i <= 12 m d'amplària, sense afectació per serveis o elements de mobiliari urbà, en actuacions d'1 a 10 m (P - 83)	17,000	21,06	358,02
11	G965A2D9X	m	ENCINTAT DE PECES DE PEDRA D'ULLDECONA DE 60X20X7 CM ASERRAT FLAMEJAT, COL.LOCAT AMB MORTER MIXT 1:0,5:4 DE CIMENT PORTLAND AMB ESCÒRIA CEM II/B-S AMB 380 kg/m3 DE CIMENT I BEURADA DE CIMENT PORTLAND, ENTRE PAVIMENTS DE FORMIGÓ (P - 26)	130,000	34,37	4.468,10
12	PNPA004	m	ENCINTAT DE LLAMBORDA DE DOBLE FILADA DE 30 CM. D'AMPLADA, COL.LOCAD AMB MORTER MIXT 1:0,5:4 DE CIMENT PORTLAND AMB ESCÒRIA CEM II/B-S AMB 380 kg/m3 DE CIMENT I BEURADA DE CIMENT PORTLAND, ENTRE PAVIMENTS DE FORMIGÓ (P - 98)	66,000	27,90	1.841,40
13	F305U020	M2	Capa de neteja i anivellament de 10cm de gruix de formigó hm-20 abocat amb qualsevol mitjà (P - 4)	69,000	11,44	789,36

TOTAL NIVELL 4 01.01.03.01 28.782,62

Obra	01	MASPUJOLS - C/DE BAIX, 2a FASE
Capítulo	01	CARRER DE BAIX, 2a FASE
NIVELL 3	04	Xarxa Sanejament
NIVELL 4	01	Xarxa de pluvials

NUM.	CODI	UA	DESCRIPCIÓ	AMIDAMENT	PREU	IMPORT TOTAL
1	G2225432	m3	Excavació de rasa en presència de serveis fins a 2 m de fondària, en terreny compacte (SPT 20-50), realitzada amb retroexcavadora i amb les terres deixades a la vora (P - 19)	133,200	11,49	1.530,47
2	G2225521	m3	Excavació de pous fins a 4 m de fondària, en terreny compacte, amb mitjans mecànics, i càrrega sobre camió (P - 20)	40,600	10,20	414,12
3	G2422015	m3	Càrrega amb mitjans mecànics i transport de terres no contaminades per a reutilitzar dins de l'obra, amb dúmper extravial, amb un recorregut de fins a 5 km (P - 23)	173,800	1,16	201,61
4	G228A10F	m3	Rebliment i piconatge de rasa d'amplària més de 0,6 i fins a 1,5 m, amb material tolerable de la pròpia excavació, en tongades de gruix de fins a 25 cm, utilitzant picó vibrant, amb compactació del 95% PM (P - 22)	88,800	15,54	1.379,95
5	E2255T70	m3	Reblert de rasa o pou amb llit de sorra (P - 3)	34,490	24,01	828,10
6	PD781-WBSP	m	Claveguera amb tub de PVC-U de paret sòlida per a sanejament soterrat sense pressió, superfícies interna llisa i externa corrugat,diàmetre nominal DN 500, classe de rigidesa anular SN 8 (rigidesa anular >= 8kN/m2), codi d'àrea d'aplicació U (ús en l'exterior de l'estructura dels edificis), fabricació segons norma UNE-EN 1401-1, per a unió elàstica amb anella elastomèrica d'estanquitat, col·locat al fons de la rasa sobre llit de sorra de 15 cm de gruix, inclòs el reblert del recolzament del tub, inclosa la formació d'una solera de 15 cm de gruix de formigó d'ús no estructural HNE-20/P/20 de resistència a compressió 20 N/mm2, consistència plàstica i grandària màxima del granulat 20 mm, amb picó vibrant elèctric (P - 95)	6,000	82,39	494,34
7	PD781-WBO8	m	Clavegueró amb tub de PVC-U de paret sòlida per a sanejament soterrat sense pressió, superfícies interna llisa i externa llisa, diàmetre	64,000	50,18	3.211,52

Aquest document està en fase de pre-ingrés al sistema de gestió documental de 'Diputació de Tarragona'.
Fins que no es presenti al registre d'entrada de documents de la Seu Electrònica no se'n podran generar còpies autèntiques segons la Llei 39/2015 LPAC.

SIGNAT ELECTRÒNICAMENT PER:
** CARLES GRAS (R: B55592927) el dia 07/01/2025 a les 12:07:38 i VAZQUEZ GOMEZ, ANTONIO (FIRMA) el dia 07/01/2025 a les 12:12:21

PRESSUPOST

			nominal DN 400, classe de rigidesa anular SN 2 (rigidesa anular >= 2kN/m2), codi d'àrea d'aplicació U (ús en l'exterior de l'estructura dels edificis), fabricació segons norma UNE-EN 1401-1, de color taronja-marró RAL 8023, per a unió elàstica amb anella elastomèrica d'estanquitat, col·locat al fons de la rasa sobre llit de sorra de 15 cm de gruix, inclòs el reblert del recolzament del tub, amb picó vibrant elèctric (P - 94)			
8	PD781-WBO5	m	Clavegueró amb tub de PVC-U de paret sòlida per a sanejament soterrat sense pressió, superfícies interna llisa i externa llisa, diàmetre nominal DN 200, classe de rigidesa anular SN 8 (rigidesa anular >= 8kN/m2), codi d'àrea d'aplicació U (ús en l'exterior de l'estructura dels edificis), fabricació segons norma UNE-EN 1401-1, de color taronja-marró RAL 8023, per a unió elàstica amb anella elastomèrica d'estanquitat, col·locat al fons de la rasa sobre llit de sorra de 10 cm de gruix, inclòs el reblert del recolzament del tub, amb picó vibrant elèctric (P - 93)	23,500	29,12	684,32
9	GD006BCAJ	ut	CAIXA PER A EMBORNAL DE 70X30X85 CM AMB PARETS DE 15 CM DE GRUIX DE FORMIGO H-100, SOBRE SOLERA DE 15 CM DE FORMIGO H-100 (P - 38)	7,000	123,52	864,64
10	GD0006REJ	u	BASTIMENT I REIXA PRACTICABLE PER A EMBORNAL, DE FOSA GRISA DE 800X364X50 MM EXTERIORS I 52 KG DE PES, COL.LOCAT AMB MORTER DE CIMENT 1:8, ELABORAT A L'OBRA AMB FORMIGONERA DE 165 L (P - 37)	7,000	114,02	798,14
11	PD5Z-V9UJ	m	Canal de desguàs per a zones de circulació de vehicles i vianants, de fosa dúctil amb recobriment protector de pintura color negre forja, sense pendent incorporada, de 750x230x195 mm (llarg.X ampl.X fond.), amb reixeta de fosa dúctil antilliscant de la classe D400 segons norma UNE-EN 124, fixada amb cargols a la canal, construcció segons norma UNE-EN 1433, col·locada sobre solera de formigó de 15 cm de gruix i parets de 15 cm de gruix (P - 92)	5,000	247,83	1.239,15
12	GDK2V010	u	Pou de registre de 80x80 cm HM20 d'una alçada fins a 2 metres, amb parets de 15 cm de gruix i solera de 15 cm de gruix de formigó HM-20, inclòs excavació, transport a l'abocador, cànon d'abocament i manteniment de l'abocador (P - 45)	4,000	521,86	2.087,44
13	FDB18620	u	Solera de formigó HM-20/P/20/I+Qa de 20 cm de gruix i de planta 1x1 m (P - 8)	4,000	39,11	156,44
14	GDKZU080	u	Marc i tapa de 80x80 cm, de fosa dúctil, clase D-400, segons UNE-EN 124, totalment col·locat (P - 47)	4,000	289,23	1.156,92
15	GDDZU100	u	Graó de polipropilé amb ànima d'acer de 20 mm de diàmetre, col·locat, segons plànols (P - 40)	20,000	11,48	229,60
16	F305U020	M2	Capa de neteja i anivellament de 10cm de gruix de formigó hm-20 abocat amb qualsevol mitjà (P - 4)	77,960	11,44	891,86
17	GD50ZZ04	ut	Embocadura de formigó per a tub 0,5 m segons plànols. Incloent totes les activitats per a deixar la unitat d'obra conectada i en funcionament. (P - 39)	1,000	214,34	214,34
18	PA019PLU	ut	Partida per a l'arranjament de la sortida de pluvials existent. Incloent la demolició del pou existent i les tasques de connexions hidràuliques amb el nou a executar. Completament acabat. (P - 90)	1,000	750,00	750,00
19	PA007PLU	ut	Partida alçada a justificar per connexions hidràuliques de la xarxa de sanejament d'aigües pluvials. Inclou material, mà d'obra i equips auxiliars per a la completa execució de les connexions amb la xarxa existent. (P - 86)	1,000	250,00	250,00

TOTAL NIVELL 4 01.01.04.01 17.382,96

Obra	01	MASPUJOLS - C/DE BAIX, 2a FASE
Capítulo	01	CARRER DE BAIX, 2a FASE
NIVELL 3	04	Xarxa Sanejament
NIVELL 4	02	Xarxa de residuals

Aquest document està en fase de pre-ingrés al sistema de gestió documental de 'Diputació de Tarragona'.
Fins que no es presenti al registra d'entrada de documents de la Seu Electrònica no se'n podran generar còpies autèntiques segons la Llei 39/2015 LPAC.

SIGNAT ELECTRÒNICAMENT PER:
** CARLES GRAS (R: B55592927) el dia 07/01/2025 a les 12:07:38 i VAZQUEZ GOMEZ, ANTONIO (FIRMA) el dia 07/01/2025 a les 12:12:21

PRESSUPOST

NUM.	CODI	UA	DESCRIPCIÓ	AMIDAMENT	PREU	IMPORT TOTAL
1	G2225432	m3	Excavació de rasa en presència de serveis fins a 2 m de fondària, en terreny compacte (SPT 20-50), realitzada amb retroexcavadora i amb les terres deixades a la vora (P - 19)	195,320	11,49	2.244,23
2	G2225521	m3	Excavació de pous fins a 4 m de fondària, en terreny compacte, amb mitjans mecànics, i càrrega sobre camió (P - 20)	28,000	10,20	285,60
3	G2422015	m3	Càrrega amb mitjans mecànics i transport de terres no contaminades per a reutilitzar dins de l'obra, amb dúmper extravial, amb un recorregut de fins a 5 km (P - 23)	223,320	1,16	259,05
4	G228A10F	m3	Rebliment i piconatge de rasa d'amplària més de 0,6 i fins a 1,5 m, amb material tolerable de la pròpia excavació, en tongades de gruix de fins a 25 cm, utilitzant picó vibrant, amb compactació del 95% PM (P - 22)	127,920	15,54	1.987,88
5	E2255T70	m3	Reblert de rasa o pou amb llit de sorra (P - 3)	60,560	24,01	1.454,05
6	PD781-WBVO	m	Claveguera amb tub de PE de paret sòlida per a sanejament soterrat sense pressió, superfícies interna llisa i externa corrugat,diàmetre nominal DN 315, classe de rigidesa anular SN 8 (rigidesa anular >= 8kN/m2), codi d'àrea d'aplicació U (ús en l'exterior de l'estructura dels edificis), fabricació segons norma UNE-EN 1401-1, per a unió elàstica amb anella elastomèrica d'estanquitat, col·locat al fons de la rasa sobre llit de sorra de 15 cm de gruix, inclòs el reblert del recolzament del tub, inclosa la formació d'una solera de 15 cm de gruix de formigó d'ús no estructural HNE-20/P/20 de resistència a compressió 20 N/mm2, consistència plàstica i grandària màxima del granulat 20 mm, en entorn urbà amb dificultat de mobilitat, en voreres > 3 i <= 5 m d'amplària o calçada/plataforma única > 7 i <= 12 m d'amplària, amb afectació per serveis o elements de mobiliari urbà, en actuacions d'1 a 10 m, amb picó vibrant elèctric (P - 96)	66,000	45,96	3.033,36
7	PD781-WBO5	m	Clavegueró amb tub de PVC-U de paret sòlida per a sanejament soterrat sense pressió, superfícies interna llisa i externa llisa, diàmetre nominal DN 200, classe de rigidesa anular SN 8 (rigidesa anular >= 8kN/m2), codi d'àrea d'aplicació U (ús en l'exterior de l'estructura dels edificis), fabricació segons norma UNE-EN 1401-1, de color taronja-marró RAL 8023, per a unió elàstica amb anella elastomèrica d'estanquitat, col·locat al fons de la rasa sobre llit de sorra de 10 cm de gruix, inclòs el reblert del recolzament del tub, amb picó vibrant elèctric (P - 93)	86,000	29,12	2.504,32
8	GDK2V010	u	Pou de registre de 80x80 cm HM20 d'una alçada fins a 2 metres, amb parets de 15 cm de gruix i solera de 15 cm de gruix de formigó HM-20, inclòs excavació, transport a l'abocador, cànon d'abocament i manteniment de l'abocador (P - 45)	4,000	521,86	2.087,44
9	FDB18620	u	Solera de formigó HM-20/P/20/I+Qa de 20 cm de gruix i de planta 1x1 m (P - 8)	4,000	39,11	156,44
10	GDKZU080	u	Marc i tapa de 80x80 cm, de fosa dúctil, clase D-400, segons UNE-EN 124, totalment col·locat (P - 47)	4,000	289,23	1.156,92
11	GDDZU100	u	Graó de polipropilé amb ànima d'acer de 20 mm de diàmetre, col·locat, segons plànols (P - 40)	20,000	11,48	229,60
12	F305U020	M2	Capa de neteja i anivellament de 10cm de gruix de formigó hm-20 abocat amb qualsevol mitjà (P - 4)	6,000	11,44	68,64
13	PA007RES	ut	Partida alçada a justificar per connexions hidràuliques de la nova xarxa de sanejament d'aigües residuals amb l'existent. Inclou material, mà d'obra i equips auxiliars per a la completa execució de les connexions amb la xarxa existent. (P - 87)	1,000	300,00	300,00
14	PA017RES	ut	Partida per a treballs de connexió i arranjament de les escomeses d'aigües residuals a les parcel-les. Inclou mà d'obra, maquinària, material i equips auxiliars per a la completa execució de les tasques de connexió, que es farà amb tu de fibrociment al punt de transició entre l'escomesa al carrer i a la casa. Inclòs petita demolició i connexions necessàries. (P - 89)	17,000	57,47	976,99
15	PA027RES	ut	Partida per als treballs provisionals en la xarxa de sanejament actual durant l'execució dels treballs de la nova xarxa com el subministrament	1,000	100,00	100,00

Aquest document està en fase de pre-ingrés al sistema de gestió documental de 'Diputació de Tarragona'.
Fins que no es presenti al registre d'entrada de documents de la Seu Electrònica no se'n podran generar còpies autèntiques segons la Llei 39/2015 LPAC.

SIGNAT ELECTRÒNICAMENT PER:
** CARLES GRAS (R: B55592927) el dia 07/01/2025 a les 12:07:38 i VAZQUEZ GOMEZ, ANTONIO (FIRMA) el dia 07/01/2025 a les 12:12:21

PRESSUPOST

de bomba de achique per al buidat, tasques de bloqueix temporal de tubs i altres. (P - 91)

TOTAL NIVELL 4 01.01.04.02 16.844,52

Obra	01	MASPUJOLS - C/DE BAIX, 2a FASE
Capítulo	01	CARRER DE BAIX, 2a FASE
NIVELL 3	05	Xarxa d'Abastament d'Aigua
NIVELL 4	01	Xarxa abastament

NUM.	CODI	UA	DESCRIPCIÓ	AMIDAMENT	PREU	IMPORT TOTAL
1	G2225432	m3	Excavació de rasa en presència de serveis fins a 2 m de fondària, en terreny compacte (SPT 20-50), realitzada amb retroexcavadora i amb les terres deixades a la vora (P - 19)	121,800	11,49	1.399,48
2	G2422015	m3	Càrrega amb mitjans mecànics i transport de terres no contaminades per a reutilitzar dins de l'obra, amb dúmper extravial, amb un recorregut de fins a 5 km (P - 23)	121,800	1,16	141,29
3	G228A10F	m3	Rebliment i piconatge de rasa d'amplària més de 0,6 i fins a 1,5 m, amb material tolerable de la pròpia excavació, en tongades de gruix de fins a 25 cm, utilitzant picó vibrant, amb compactació del 95% PM (P - 22)	91,350	15,54	1.419,58
4	E2255T70	m3	Reblert de rasa o pou amb llit de sorra (P - 3)	30,450	24,01	731,10
5	GFB1E455	m	Tub de polietilè de designació PE 100, de 110 mm de diàmetre nominal, de 10 bar de pressió nominal, sèrie SDR 17, UNE-EN 12201-2, connectat a pressió i col·locat al fons de la rasa (P - 49)	203,000	24,24	4.920,72
6	GFB1ESC01	ut	ESCOMESSA INDIVIDUAL AMB TUB DE POLIETILÈ 40 mm PN 10, COLLARI DE FOSA, ACCESSORIS DE MONTATGE A LA NOVA XARXA, CONNECTAT A LA ESCOMESSA INDIVIDUAL EXISTENT, REGATES A LES PARETS PER CANVI DE TUBS FINS EL CONTADOR I REPOSICIÓ DE LES REGATES AMB MORTER I PINTAT DE LES FAÇANES, CONNEXIONAT I AMB FUNCIONAMENT (P - 50)	19,000	206,48	3.923,12
7	GN1216E4	u	Vàlvula de comporta manual amb brides, de cos curt, de 125 mm de diàmetre nominal, de 16 bar de PN, cos de fosa nodular EN-GJS-500-7 (GGG50) i tapa de fosa nodular EN-GJS-500-7 (GGG50), amb revestiment de resina epoxi (250 micres), comporta de fosa+EPDM i tancament de seient elàstic, eix d'acer inoxidable 1.4021 (AISI 420), amb accionament per volant de fosa, muntada en pericó de canalització soterrada (P - 59)	6,000	224,44	1.346,64
8	FJM35BE4	u	Ventosa embridada de diàmetre nominal 50 mm, de 16 bar de pressió de prova, de fosa, preu alt i muntada en pericó de canalització soterrada (P - 16)	1,000	216,48	216,48
9	GJM4U010	u	Purgador automàtic amb cos de fosa, de 40 mm de DN, embridat i col·locat en canonada, inclosos junts i accessoris de muntatge, completament instal·lat (P - 58)	1,000	175,18	175,18
10	GDS00001	U	Subministrament, instal.lació i muntatge hidrant soterrat TIPUS LLOBREGAT MODEL REUS, AMB PERICO DE REGISTRE, AMB DUES SORTIDA DE 70 MM DE D I DE DN-4´´, COL.LOCAD SOBRE SOLERA I ANCORATGE DE FORMIGO, INCLOS LA TE DE CONNEXIÓ DE LA XARXA I MUNTAT A L'EXTERIOR (P - 48)	1,000	1.115,05	1.115,05
11	GDK2U010	U	Arqueta per la canalització de serveis quadrada de 70x70 cm (segons plànols de detall) , amb 20 cm de gruix de formigó HM20 en solera i estructura de maó. Tot inclòs, completament acabada (segons plànols de detall). (P - 43)	6,000	231,28	1.387,68
12	GDKZ0004	u	Marc de 70x70x4,5 cm amb tapa D-400, de fosa dúctil , per a una càrrega de ruptura de 12 t, totalment col·locat (P - 46)	6,000	54,18	325,08
13	GFREG001	ut	BOCA DE REG MARCA LLOBREGAT O SIMILAR DE 45 MM CONNEXIÓ TIPUS BARCELONA, AMB ARQUETA I TRAPA DE FOSA, COL.LOCADA	1,000	568,88	568,88

EUR

Aquest document està en fase de pre-ingrés al sistema de gestió documental de 'Diputació de Tarragona'.
Fins que no es presenti al registre d'entrada de documents de la Seu Electrònica no se'n podran generar còpies autèntiques segons la Llei 39/2015 LPAC.

SIGNAT ELECTRÒNICAMENT PER:
** CARLES GRAS (R: B55592927) el dia 07/01/2025 a les 12:07:38 i VAZQUEZ GOMEZ, ANTONIO (FIRMA) el dia 07/01/2025 a les 12:12:21

PRESSUPOST

		SOBRE SOLERA I ANCORATGE DE FORMIGO, INSTAL.LADA EL COLLARI DE TOMA, TUB DE PE-50 DN 50 mm PN-10ATM, COLZE I ALTRES ACCESSORIS D'ENLLAÇ AMB LA XARXA GENERAL (P - 51)			
14 IFC010	u	Preinstal·lació de comptador general d'aigua 1´´ (25mm), col·locat en fornícula, connectat a la branca d'escomesa i al tub d'alimentació. Inclús marc i tapa de ferro colat dúctil per registre, instal·lació de dues claus de tall d'esfera, aixeta de purga, vàlvula de retenció i demès material auxiliar. Totalment muntada, connexionada i provada. Sense incloure ajudes de paleta. Inclou replanteig. Col·locació i fixació d'accessoris i peces especials. (P - 67)	4,000	424,78	1.699,12
15 PA009PROV	pa	Execució de prova de pressió en canonada general d'aigua potable de nova instal·lació i escomeses individuals. Inclòs neteja i desinfecció de les mateixes. (P - 88)	1,000	800,00	800,00
16 PA008AIG	pa	Partida alçada a justificar per a les connexions hidràuliques de la nova xarxa d'abastament d'aigua potable amb la xarxa existent. Inclou materials, mà d'obra, maquinària i equips auxiliars per a la completa localització i connexions. (P - 85)	4,000	250,00	1.000,00
17 XPAPROV1	pa	INSTAL·LACIÓ I RETIRADA DE LA XARXA AEREA PROVISIONAL D'AIGUA, DISTRIBUIDA EN TOT EL LLARG DEL CARRER DE BAIX, I CARRERÓ. INCLOU ESCOMESA A CADA HABITATGE I PASSOS DE CARRERS, I TOTS ELS ELEMENTS I FEINES NECESSARIES (P - 110)	1,000	761,51	761,51

TOTAL NIVELL 4 01.01.05.01 21.930,91

Obra	01	MASPUJOLS - C/DE BAIX, 2a FASE
Capítulo	01	CARRER DE BAIX, 2a FASE
NIVELL 3	06	Telefonia
NIVELL 4	01	Telefonia

NUM.	CODI	UA	DESCRIPCIÓ	AMIDAMENT	PREU	IMPORT TOTAL
1	G2225432	m3	Excavació de rasa en presència de serveis fins a 2 m de fondària, en terreny compacte (SPT 20-50), realitzada amb retroexcavadora i amb les terres deixades a la vora (P - 19)	18,000	11,49	206,82
2	G2422015	m3	Càrrega amb mitjans mecànics i transport de terres no contaminades per a reutilitzar dins de l'obra, amb dúmper extravial, amb un recorregut de fins a 5 km (P - 23)	18,000	1,16	20,88
3	G228A10F	m3	Rebliment i piconatge de rasa d'amplària més de 0,6 i fins a 1,5 m, amb material tolerable de la pròpia excavació, en tongades de gruix de fins a 25 cm, utilitzant picó vibrant, amb compactació del 95% PM (P - 22)	11,250	15,54	174,83
4	GDG7AD0C	m	Canalització de comunicacions amb tubs de PE amb 2 unitats de tub corbable corrugat de polietilè, de doble capa, llisa la interior i corrugada l'exterior, de 125 mm de diàmetre nominal, aïllant i no propagador de la flama , resistència a l'impacte de 20 J, resistència a compressió de 450 N, per a canalitzacions soterrades, situada en paviment, reblert amb formigó fins a fins a 5 cm per sobre de la generatriu superior del tub més alt, banda continua de senyalització, de PE, situada a la part superior de la rasa, fil guia a cada tub, part proporcional d'accessoris d'unió, separadors i obturadors (P - 42)	75,000	28,77	2.157,75
5	GDK2U030	u	Pericó de registre prefabricat de formigó armat vibrat, tipus HF-II D-400 per a instal.lacions de telefonia inclosa tapa de formigó prefabricada, col·locada sobre solera de formigó HM-20/P/40/I de 15 cm de gruix (P - 44)	2,000	549,76	1.099,52

TOTAL NIVELL 4 01.01.06.01 3.659,80

Obra	01	MASPUJOLS - C/DE BAIX, 2a FASE
Capítulo	01	CARRER DE BAIX, 2a FASE

Aquest document està en fase de pre-ingrés al sistema de gestió documental de 'Diputació de Tarragona'.
Fins que no es presenti al registre d'entrada de documents de la Seu Electrònica no se'n podran generar còpies autèntiques segons la Llei 39/2015 LPAC.

SIGNAT ELECTRÒNICAMENT PER:
** CARLES GRAS (R: B55592927) el dia 07/01/2025 a les 12:07:38 i VAZQUEZ GOMEZ, ANTONIO (FIRMA) el dia 07/01/2025 a les 12:12:21

PRESSUPOST

NIVELL 3 07 Enllumenat
NIVELL 4 01 Enllumenat

NUM.	CODI	UA	DESCRIPCIÓ	AMIDAMENT	PREU	IMPORT TOTAL
1	G2225432	m3	Excavació de rasa en presència de serveis fins a 2 m de fondària, en terreny compacte (SPT 20-50), realitzada amb retroexcavadora i amb les terres deixades a la vora (P - 19)	28,480	11,49	327,24
2	G228A10F	m3	Rebliment i piconatge de rasa d'amplària més de 0,6 i fins a 1,5 m, amb material tolerable de la pròpia excavació, en tongades de gruix de fins a 25 cm, utilitzant picó vibrant, amb compactació del 95% PM (P - 22)	21,360	15,54	331,93
3	E2255T70	m3	Reblert de rasa o pou amb llit de sorra (P - 3)	5,200	24,01	124,85
4	PDG2-6SG0	m	Canalització amb un tub PVC D=90 mm de diàmetre nominal, de doble capa, i reblert de rasa amb terres seleccionades, fil guia a cada tub, part proporcional d'accessoris d'unió, separadors i obturadors, amb picó vibrant de combustible (P - 97)	65,000	6,76	439,40
5	GDG32377	m	Canalització amb dos tubs de PVC corrugat de D=90 mm i dau de recobriment de 50x30 cm amb formigó HM-20/P/20/I, fil guia a cada tub, part proporcional d'accessoris d'unió, separadors i obturadors (P - 41)	36,000	16,10	579,60
6	GG319554	m	Cable amb conductor de coure de 0,6/1 kV de tensió assignada, amb designació RV-K, tetrapolar, de secció 4 x 6 mm2, amb coberta del cable de PVC, col·locat en tub (P - 53)	114,000	6,70	763,80
7	GG3809U2	m	Conductor de coure nu, unipolar d'1x35 mm2, muntat superficialment, inclòs material auxiliar necessari. (P - 55)	114,000	8,94	1.019,16
8	GG32A374	m	Cable amb conductor de coure 450/750 V de tensió assignada, amb designació H07Z1-K (AS), tripolar, de secció 3 x 16 mm2, amb aïllament poliolefines, amb baixa emissió fums, +cable de comandament, col·locat en tub (P - 54)	25,000	13,74	343,50
9	FHN61WAN2	ut	Suministre i muntatge de braç de llumenera idèntica al tram existent del poble (P - 14)	3,000	121,00	363,00
10	FHN61WAN	ut	Subministrament i muntatge de llumenera idèntica al tram existent del poble Luminaria ILCP CAMPRODON 40W asimétrica extensiva 3000K de BENITO o equivalent. Inclou caixa estanca, fusibles i connexions en alçada al punt de llum. (P - 12)	3,000	489,40	1.468,20
11	F9365H11	m3	Base de formigó (CE, EHE) formigó HM-20/B / 20 / I de consistència tova, grandària màxima del granulat 20 mm, amb >= 200 kg/m3 de ciment, apte per a classe d'exposició I, abocat des de camió amb estesa i vibratge manual, amb acabat reglejat (P - 5)	4,580	79,75	365,26
12	FHN61WAO2	ut	Suministre i muntatge de Columna TRONCOCÓNICA ICAP de BENITO o equivalente, altura 4000mm, punta Ø60 esp. 3mm, fabricada en una sola pieza de acero S-235-JR galvanizado en caliente, de color NEGRO (P - 15)	2,000	310,60	621,20
13	FHN61WAO	ut	Subministrament i muntatge de llumenera tipus CIRCUS TOP de Salvi 30W asimétrica extensiva 3000K o equivalent (P - 13)	2,000	569,30	1.138,60
14	GG23ED15	m	Tub rígid d'acer galvanitzat, de 63 mm de diàmetre nominal, resistència a l'impacte de 20 J, resistència a compressió de 4000 N, amb unió endollada i muntat superficialment (P - 52)	25,000	19,96	499,00
15	FDK2A6F3	u	Pericó de 38x38x55 cm, amb parets de 15 cm de gruix de formigó en massa HM - 20 / B / 20 / X0 amb una quantitat de ciment de 200 kg/m3 i relació aigua ciment =< 0.6 i solera de maó calat, sobre llit de sorra (P - 9)	8,000	76,07	608,56
16	FDKZ3154	u	Bastiment i tapa D-400 per a pericó de serveis, de fosa grisa de 420x420x40 mm i de 25 kg de pes, col·locat amb morter (P - 10)	8,000	39,66	317,28
17	FGD1432E	u	Piqueta de connexió a terra d'acer, amb recobriment de coure 300 µm de gruix, de 2500 mm llargària de 17,3 mm de diàmetre, clavada a terra (P - 11)	11,000	35,89	394,79
18	GH11ENL	ut	Partida per a la connexió elèctrica de la nova línia d'enllumenat públic amb la xarxa d'enllumenat existent. Inclou material, mà d'obra i equips	1,000	200,00	200,00

Aquest document està en fase de pre-ingrés al sistema de gestió documental de 'Diputació de Tarragona'.
Fins que no es presenti al registre d'entrada de documents de la Seu Electrònica no se'n podran generar còpies autèntiques segons la Llei 39/2015 LPAC.

SIGNAT ELECTRÒNICAMENT PER:
** CARLES GRAS (R: B55592927) el dia 07/01/2025 a les 12:07:38 i VAZQUEZ GOMEZ, ANTONIO (FIRMA) el dia 07/01/2025 a les 12:12:21

PRESSUPOST

			per a la correcta posada en marxa. (P - 56)			
19	GH12ENL	ut	Partida per al subministrament, muntatge i manteniment de 3 punts de llum provisional durant l'execució dels treballs que impliquin deixar els carrers sense llum. Inclou mà d'obra, material, maquinària i equips auxiliars per a la completa concreció d'enllumenat temporal. Inclou posterior retirada un cop les obres quedin enllestides (P - 57)	1,000	200,00	200,00
20	XPALEG	pa	Partida alçada a justificar per la tramitació de legalització de totes les noves instal·lacions. Inclou registre al RASIC de legalitzacions elèctriques així com les gestions i tràmits per a la posada en funcionament de tots els equips i xarxes de serveis executats en les obres d'urbanització. També inclou la preparació de tota la documentació (inclosa redacció de projectes elèctrics o similars) per a la completa entrega de les obres. (P - 108)	1,000	400,00	400,00

TOTAL NIVELL 4 01.01.07.01 10.505,37

Obra	01	MASPUJOLS - C/DE BAIX, 2a FASE
Capítulo	01	CARRER DE BAIX, 2a FASE
NIVELL 3	08	Mobiliari urbà i Jardineria
NIVELL 4	01	Mobiliari urbà

NUM.	CODI	UA	DESCRIPCIÓ	AMIDAMENT	PREU	IMPORT TOTAL
1	PQ23-H84R	u	Paperera trabucable d'eix de gir horitzontal de 30 l, 45,5 cm de diàmetre, semicircular de planxa perforada d'acer de gruix 2 mm amb acabat imprimació epoxi i pintura polièster, i suports de tub de 40 mm, col·locada amb fixacions mecàniques (P - 99)	2,000	111,38	222,76
2	PQZ0-HB9T	u	Aparcabicicletes en forma de U d'acer galvanitzat amb acabat Indeterminat, de 750 mm de llargària i 950 mm d'alçària amb capacitat per a 1 bicicleta, encastat al paviment (P - 101)	3,000	73,81	221,43
3	F991UB60	u	Escocell quadrat de planxa d'acer corten, de 140x140x20 cm i de 10 mm de gruix, col·locat amb fonament i anellat de formigó (P - 6)	6,000	256,76	1.540,56
4	PR450-8WKJ	u	Subministrament de Quercus cerris de perímetre de 8 a 10 cm, amb pa de terra de diàmetre mínim 27 cm i profunditat mínima 18,9 cm segons fórmules NTJ (P - 103)	6,000	60,23	361,38
5	PQB2-HBGF	u	Jardinera de posts de fusta de pi tractada en autoclau, de forma quadrada, de 100x100 cm i 65 cm d'alcària de mides aproximades, col·locada superficialment sense fixacions (P - 100)	6,000	205,00	1.230,00
6	PR4E4-94JG	u	Subministrament de Jasminum polyanthum en contenidor de 6 l (P - 104)	6,000	11,77	70,62
7	PR4EC-94M8	u	Subministrament de Lavandula angustifolia en contenidor de 10 l (P - 105)	6,000	11,62	69,72
8	PR4FE-93MK	u	Subministrament de Nerium oleander d'alçària de 40 a 60 cm, en contenidor d'1,5 l (P - 106)	6,000	1,99	11,94
9	E2255P90	m3	Reblert de rasa o pou amb granulats de material reciclat mixt, en tongades de 50 cm com a màxim (P - 2)	5,900	23,73	140,01
10	E2255T70	m3	Reblert de rasa o pou amb llit de sorra (P - 3)	7,080	24,01	169,99
11	PR36-8RUU	m3	Terra vegetal de jardineria de categoria mitja, amb una conductivitat elèctrica menor d'1,2 dS/m, segons NTJ 07A, subministrada en sacs de 0,8 m3 i escampada amb mitjans manuals (P - 102)	5,900	63,02	371,82
12	P45R0-4SMF	m	Neteja i raspallat de tram de banc de fusta existent deteriorat amb mitjans manuals i amb raig de sorra. Embarnissat posterior i tractament per a restituir-lo. (P - 82)	12,000	67,17	806,04
13	REROOT100	Ut	Subministrament i col·locació de protector d'arrels tipus làmina enrotlable col·locada vertical perimetralment al sot de la plantació de l'arbre, amb làmina enrotllable d'ample 1,40m tipus Reroot 1000 de GreenBlue Urban o equivalent, o tub de polietilè 140x140cm x 0.8cm (gruix) soldat. (P - 107)	6,000	90,07	540,42
14	ARBORGUY	Ut	Subministrament i col·locació d'anclatge de les arrels de l'arbre acabat de plantar amb anclatge subterrani amb cintes, contrapesos, trinquet lligat a malla electrosoldada, tipus Argobuy de GreenBlue Urban o	6,000	87,43	524,58

Aquest document està en fase de pre-ingrés al sistema de gestió documental de 'Diputació de Tarragona'.
Fins que no es presenti al registre d'entrada de documents de la Seu Electrònica no se'n podran generar còpies autèntiques segons la Llei 39/2015 LPAC.

SIGNAT ELECTRÒNICAMENT PER:
** CARLES GRAS (R: B55592927) el dia 07/01/2025 a les 12:07:38 i VAZQUEZ GOMEZ, ANTONIO (FIRMA) el dia 07/01/2025 a les 12:12:21

PRESSUPOST

equivalent. (P - 1)

TOTAL NIVELL 4 01.01.08.01 6.281,27

Obra	01	MASPUJOLS - C/DE BAIX, 2a FASE
Capítulo	01	CARRER DE BAIX, 2a FASE
NIVELL 3	09	Senyalització
NIVELL 4	01	Senyalització horitzontal i vertical

NUM.	CODI	UA	DESCRIPCIÓ	AMIDAMENT	PREU	IMPORT TOTAL
1	G2225241	m3	Excavació de rasa de fins a 2 m d'amplària i fins a 4 m de fondària, en terreny compacte, incloses parts proporcionals de roca, amb pala excavadora i amb les terres deixades a la vora (P - 18)	0,280	10,10	2,83
2	F9365H11	m3	Base de formigó (CE, EHE) formigó HM-20/B / 20 / I de consistència tova, grandària màxima del granulat 20 mm, amb >= 200 kg/m3 de ciment, apte per a classe d'exposició I, abocat des de camió amb estesa i vibratge manual, amb acabat reglejat (P - 5)	0,280	79,75	22,33
3	GBBZU001	m	Suport rectangular d'acer galvanitzat de 80x40x2 mm, per a la col·locació d'una senyal de trànsit en carreteres, inclòs fonamentació i col·locació. (P - 36)	5,600	59,81	334,94
4	GBB1U010	u	Placa circular de 60 cm de diàmetre, per a senyals de trànsit, amb revestiment reflectant EG nivell 1, inclosos elements de fixació al suport, sense incloure el suport, totalment col·locada (senyals R-302 i R-101). (P - 35)	2,000	103,42	206,84
5	GBA1U310	m	Pintat de faixa de 10 cm d'amplada sobre paviment, amb pintura termoplàstica en calent i reflectant amb microesferes de vidre, incloent el premarcatge. (P - 32)	10,000	9,12	91,20
6	GBA31515	m2	Pintat sobre paviment de marca vial superficial per a ús permanent i retrorreflectant en sec, amb humitat i amb pluja, tipus P-RR, amb termoplàstic d'aplicació en calent de color blanc i microesferes de vidre, aplicada amb màquina d'accionament manual (P - 34)	12,000	10,18	122,16
7	GBA1U350	m	Pintat de faixa de 40 cm d'amplada sobre paviment, amb pintura termoplàstica en calent i reflectant amb microesferes de vidre, incloent el premarcatge. (P - 33)	24,000	14,79	354,96

TOTAL NIVELL 4 01.01.09.01 1.135,26

Obra	01	MASPUJOLS - C/DE BAIX, 2a FASE
Capítulo	01	CARRER DE BAIX, 2a FASE
NIVELL 3	10	Seguretat i Salut

NUM.	CODI	UA	DESCRIPCIÓ	AMIDAMENT	PREU	IMPORT TOTAL
1	XPASIS01	ud	Partida d'abonament segons els conceptes desglossats al pressupost de l'Estudi de Seguretat i Salut del Projecte (P - 112)	1,000	2.375,51	2.375,51

TOTAL NIVELL 3 01.01.10 2.375,51

Obra	01	MASPUJOLS - C/DE BAIX, 2a FASE
Capítulo	01	CARRER DE BAIX, 2a FASE
NIVELL 3	11	Gestió de residus

NUM.	CODI	UA	DESCRIPCIÓ	AMIDAMENT	PREU	IMPORT TOTAL
1	I2R24200	m3	Classificació a peu d'obra de residus de construcció o demolició en fraccions segons REAL DECRETO 105/2008, amb mitjans manuals (P - 60)	2,470	26,35	65,08

Aquest document està en fase de pre-ingrés al sistema de gestió documental de 'Diputació de Tarragona'.
Fins que no es presenti al registra d'entrada de documents de la Seu Electrònica no se'n podran generar còpies autèntiques segons la Llei 39/2015 LPAC.

SIGNAT ELECTRÒNICAMENT PER:
** CARLES GRAS (R: B55592927) el dia 07/01/2025 a les 12:07:38 i VAZQUEZ GOMEZ, ANTONIO (FIRMA) el dia 07/01/2025 a les 12:12:21

PRESSUPOST

2	I2R642J0	m3	Càrrega amb mitjans mecànics i transport de residus inerts o no especials a instal·lació autoritzada de gestió de residus, amb contenidor de 9 m3 de capacitat (P - 62)	348,100	11,75	4.090,18
3	I2R540R0	m3	Transport de residus especials a instal·lació autoritzada de gestió de residus, amb contenidor de 200 l de capacitat (P - 61)	0,580	198,81	115,31
4	I2RA6890	m3	Deposició controlada a centre de reciclatge de residus de fusta no especials amb una densitat 0,19 t/m3, procedents de construcció o demolició, amb codi 170201 segons la Llista Europea de Residus (ORDEN MAM/304/2002) (P - 64)	0,880	15,76	13,87
5	I2RA8E00	kg	Deposició controlada a centre de selecció i transferència de residus barrejats especials, procedents de construcció o demolició, amb codi 170903* segons la Llista Europea de Residus (ORDEN MAM/304/2002) (P - 66)	170,000	0,35	59,50
6	I2RA85A0	m3	Deposició controlada a centre de selecció i transferència de residus barrejats no especials amb una densitat 0,43 t/m3, procedents de construcció o demolició, amb codi 170904 segons la Llista Europea de Residus (ORDEN MAM/304/2002) (P - 65)	12,650	63,67	805,43
7	I2RA6680	m3	Deposició controlada a centre de reciclatge de residus de metalls barrejats no especials amb una densitat 0,2 t/m3, procedents de construcció o demolició, amb codi 170407 segons la Llista Europea de Residus (ORDEN MAM/304/2002) (P - 63)	1,010	-26,66	-26,93

TOTAL NIVELL 3 01.01.11 5.122,44

Obra	01	MASPUJOLS - C/DE BAIX, 2a FASE
Capítulo	01	CARRER DE BAIX, 2a FASE
NIVELL 3	12	Altres
NIVELL 4	01	Altres

NUM.	CODI	UA	DESCRIPCIÓ	AMIDAMENT	PREU	IMPORT TOTAL
1	XPAIMP01	pa	Partida alçada a justificar per imprevistos (P - 109)	1,000	1.700,00	1.700,00
2	XPASSAA02	pa	Partida alçada a justificar pels treballs de reposició de les possibles xarxes de serveis presents a l'entorn i no previstes (P - 113)	1,000	500,00	500,00
3	XPASENY	pa	Partida alçada a justificar per a la senyalització provisional durant les obres (P - 111)	1,000	500,00	500,00

TOTAL NIVELL 4 01.01.12.01 2.700,00

TOTAL PRESSUPOST 132.722,40

EUR

Aquest document està en fase de pre-ingrés al sistema de gestió documental de 'Diputació de Tarragona'.
Fins que no es presenti al registre d'entrada de documents de la Seu Electrònica no se'n podran generar còpies autèntiques segons la Llei 39/2015 LPAC.

SIGNAT ELECTRÒNICAMENT PER:
** CARLES GRAS (R: B55592927) el dia 07/01/2025 a les 12:07:38 i VAZQUEZ GOMEZ, ANTONIO (FIRMA) el dia 07/01/2025 a les 12:12:21

RESUM DE PRESSUPOST

Aquest document està en fase de pre-ingrés al sistema de gestió documental de 'Diputació de Tarragona'.
Fins que no es presenti al registra d'entrada de documents de la Seu Electrònica no se'n podran generar còpies autèntiques segons la Llei 39/2015 LPAC.

SIGNAT ELECTRÒNICAMENT PER:
** CARLES GRAS (R: B55592927) el dia 07/01/2025 a les 12:07:38 i VAZQUEZ GOMEZ, ANTONIO (FIRMA) el dia 07/01/2025 a les 12:12:21

RESUM DE PRESSUPOST

NIVELL 4: NIVELL 4			Import
NIVELL 4	01.01.01.01	Treballs Previs	1.188,60
NIVELL 4	01.01.01.02	Demolicions	12.023,95
NIVELL 3	**01.01.01**	**Treballs Previs i Demolicions**	**13.212,55**
NIVELL 4	01.01.02.01	Desmunts	1.474,31
NIVELL 4	01.01.02.02	Terraplens	1.314,88
NIVELL 3	**01.01.02**	**Moviment de Terres**	**2.789,19**
NIVELL 4	01.01.03.01	Ferms i Paviments	28.782,62
NIVELL 3	**01.01.03**	**Ferms i Paviments**	**28.782,62**
NIVELL 4	01.01.04.01	Xarxa de pluvials	17.382,96
NIVELL 4	01.01.04.02	Xarxa de residuals	16.844,52
NIVELL 3	**01.01.04**	**Xarxa Sanejament**	**34.227,48**
NIVELL 4	01.01.05.01	Xarxa abastament	21.930,91
NIVELL 3	**01.01.05**	**Xarxa d'Abastament d'Aigua**	**21.930,91**
NIVELL 4	01.01.06.01	Telefonia	3.659,80
NIVELL 3	**01.01.06**	**Telefonia**	**3.659,80**
NIVELL 4	01.01.07.01	Enllumenat	10.505,37
NIVELL 3	**01.01.07**	**Enllumenat**	**10.505,37**
NIVELL 4	01.01.08.01	Mobiliari urbà	6.281,27
NIVELL 3	**01.01.08**	**Mobiliari urbà i Jardineria**	**6.281,27**
NIVELL 4	01.01.09.01	Senyalització horitzontal i vertical	1.135,26
NIVELL 3	**01.01.09**	**Senyalització**	**1.135,26**
NIVELL 4	01.01.12.01	Altres	2.700,00
NIVELL 3	**01.01.12**	**Altres**	**2.700,00**
			125.224,45

NIVELL 3: NIVELL 3			Import
NIVELL 3	01.01.01	Treballs Previs i Demolicions	13.212,55
NIVELL 3	01.01.02	Moviment de Terres	2.789,19
NIVELL 3	01.01.03	Ferms i Paviments	28.782,62
NIVELL 3	01.01.04	Xarxa Sanejament	34.227,48
NIVELL 3	01.01.05	Xarxa d'Abastament d'Aigua	21.930,91
NIVELL 3	01.01.06	Telefonia	3.659,80
NIVELL 3	01.01.07	Enllumenat	10.505,37
NIVELL 3	01.01.08	Mobiliari urbà i Jardineria	6.281,27
NIVELL 3	01.01.09	Senyalització	1.135,26
NIVELL 3	01.01.10	Seguretat i Salut	2.375,51
NIVELL 3	01.01.11	Gestió de residus	5.122,44
NIVELL 3	01.01.12	Altres	2.700,00
Capítulo	**01.01**	**CARRER DE BAIX, 2a FASE**	**132.722,40**
			132.722,40

NIVELL 2: CAPÍTULO			Import
Capítulo	01.01	CARRER DE BAIX, 2a FASE	132.722,40
Obra	**01**	**MASPUJOLS - C/DE BAIX, 2a FASE**	**132.722,40**
			132.722,40

NIVELL 1: OBRA	Import

EUR

Aquest document està en fase de pre-ingrés al sistema de gestió documental de 'Diputació de Tarragona'.
Fins que no es presenti al registra d'entrada de documents de la Seu Electrònica no se'n podran generar còpies autèntiques segons la Llei 39/2015 LPAC.

SIGNAT ELECTRÒNICAMENT PER:
** CARLES GRAS (R: B55592927) el dia 07/01/2025 a les 12:07:38 i VAZQUEZ GOMEZ, ANTONIO (FIRMA) el dia 07/01/2025 a les 12:12:21

RESUM DE PRESSUPOST

Obra	01	MASPUJOLS - C/DE BAIX, 2a FASE	132.722,40
			132.722,40

EUR

Aquest document està en fase de pre-ingrés al sistema de gestió documental de 'Diputació de Tarragona'.
Fins que no es presenti al registra d'entrada de documents de la Seu Electrònica no se'n podran generar còpies autèntiques segons la Llei 39/2015 LPAC.

SIGNAT ELECTRÒNICAMENT PER:
** CARLES GRAS (R: B55592927) el dia 07/01/2025 a les 12:07:38 i VAZQUEZ GOMEZ, ANTONIO (FIRMA) el dia 07/01/2025 a les 12:12:21

RESUM DE PRESSUPOST

NIVELL 4: NIVELL 4			%
NIVELL 4	01.01.01.01	Treballs Previs	0,90
NIVELL 4	01.01.01.02	Demolicions	9,06
NIVELL 3	**01.01.01**	**Treballs Previs i Demolicions**	**9,96**
NIVELL 4	01.01.02.01	Desmunts	1,11
NIVELL 4	01.01.02.02	Terraplens	0,99
NIVELL 3	**01.01.02**	**Moviment de Terres**	**2,10**
NIVELL 4	01.01.03.01	Ferms i Paviments	21,69
NIVELL 3	**01.01.03**	**Ferms i Paviments**	**21,69**
NIVELL 4	01.01.04.01	Xarxa de pluvials	13,10
NIVELL 4	01.01.04.02	Xarxa de residuals	12,69
NIVELL 3	**01.01.04**	**Xarxa Sanejament**	**25,79**
NIVELL 4	01.01.05.01	Xarxa abastament	16,52
NIVELL 3	**01.01.05**	**Xarxa d'Abastament d'Aigua**	**16,52**
NIVELL 4	01.01.06.01	Telefonia	2,76
NIVELL 3	**01.01.06**	**Telefonia**	**2,76**
NIVELL 4	01.01.07.01	Enllumenat	7,92
NIVELL 3	**01.01.07**	**Enllumenat**	**7,92**
NIVELL 4	01.01.08.01	Mobiliari urbà	4,73
NIVELL 3	**01.01.08**	**Mobiliari urbà i Jardineria**	**4,73**
NIVELL 4	01.01.09.01	Senyalització horitzontal i vertical	0,86
NIVELL 3	**01.01.09**	**Senyalització**	**0,86**
NIVELL 4	01.01.12.01	Altres	2,03
NIVELL 3	**01.01.12**	**Altres**	**2,03**
			94,35

NIVELL 3: NIVELL 3			%
NIVELL 3	01.01.01	Treballs Previs i Demolicions	9,96
NIVELL 3	01.01.02	Moviment de Terres	2,10
NIVELL 3	01.01.03	Ferms i Paviments	21,69
NIVELL 3	01.01.04	Xarxa Sanejament	25,79
NIVELL 3	01.01.05	Xarxa d'Abastament d'Aigua	16,52
NIVELL 3	01.01.06	Telefonia	2,76
NIVELL 3	01.01.07	Enllumenat	7,92
NIVELL 3	01.01.08	Mobiliari urbà i Jardineria	4,73
NIVELL 3	01.01.09	Senyalització	0,86
NIVELL 3	01.01.10	Seguretat i Salut	1,79
NIVELL 3	01.01.11	Gestió de residus	3,86
NIVELL 3	01.01.12	Altres	2,03
Capítulo	**01.01**	**CARRER DE BAIX, 2a FASE**	**100,00**
			100,00

NIVELL 2: CAPÍTULO			%
Capítulo	01.01	CARRER DE BAIX, 2a FASE	100,00
Obra	**01**	**MASPUJOLS - C/DE BAIX, 2a FASE**	**100,00**
			100,00

NIVELL 1: OBRA	%

EUR

Aquest document està en fase de pre-ingrés al sistema de gestió documental de 'Diputació de Tarragona'.
Fins que no es presenti al registra d'entrada de documents de la Seu Electrònica no se'n podran generar còpies autèntiques segons la Llei 39/2015 LPAC.

SIGNAT ELECTRÒNICAMENT PER:
** CARLES GRAS (R: B55592927) el dia 07/01/2025 a les 12:07:38 i VAZQUEZ GOMEZ, ANTONIO (FIRMA) el dia 07/01/2025 a les 12:12:21

RESUM DE PRESSUPOST

Obra	01	MASPUJOLS - C/DE BAIX, 2a FASE	100,00 **100,00**

EUR

Aquest document està en fase de pre-ingrés al sistema de gestió documental de 'Diputació de Tarragona'.
Fins que no es presenti al registra d'entrada de documents de la Seu Electrònica no se'n podran generar còpies autèntiques segons la Llei 39/2015 LPAC.

SIGNAT ELECTRÒNICAMENT PER:
** CARLES GRAS (R: B55592927) el dia 07/01/2025 a les 12:07:38 i VAZQUEZ GOMEZ, ANTONIO (FIRMA) el dia 07/01/2025 a les 12:12:21

ÚLTIM FULL

Aquest document està en fase de pre-ingrés al sistema de gestió documental de 'Diputació de Tarragona'.
Fins que no es presenti al registra d'entrada de documents de la Seu Electrònica no se'n podran generar còpies autèntiques segons la Llei 39/2015 LPAC.

SIGNAT ELECTRÒNICAMENT PER:
** CARLES GRAS (R: B55592927) el dia 07/01/2025 a les 12:07:38 i VAZQUEZ GOMEZ, ANTONIO (FIRMA) el dia 07/01/2025 a les 12:12:21

PRESSUPOST D'EXECUCIÓ PER CONTRACTE

PRESSUPOST D'EXECUCIÓ MATERIAL.....		132.722,40
13 % Despeses Generals SOBRE 132.722,40.....		17.253,91
6 % Benefici Industrial SOBRE 132.722,40.....		7.963,34
Subtotal		157.939,65
21 % IVA SOBRE 157.939,65.....		33.167,33
TOTAL PRESSUPOST PER CONTRACTE	€	191.106,98

Aquest pressupost d'execució per contracte puja a la quantitat de:

(CENT NORANTA-UN MIL CENT SIS EUROS AMB NORANTA-VUIT CÈNTIMS)

Barcelona, octubre de 2024

L´Enginyer Autor del Projecte,

Carles Gras Alomà
RG Civil Engineering

Antonio Vázquez Gómez

Aquest document està en fase de pre-ingrés al sistema de gestió documental de 'Diputació de Tarragona'.
Fins que no es presenti al registra d'entrada de documents de la Seu Electrònica no se'n podran generar còpies autèntiques segons la Llei 39/2015 LPAC.

SIGNAT ELECTRÒNICAMENT PER:
** CARLES GRAS (R: B55592927) el dia 07/01/2025 a les 12:07:38 i VAZQUEZ GOMEZ, ANTONIO (FIRMA) el dia 07/01/2025 a les 12:12:21