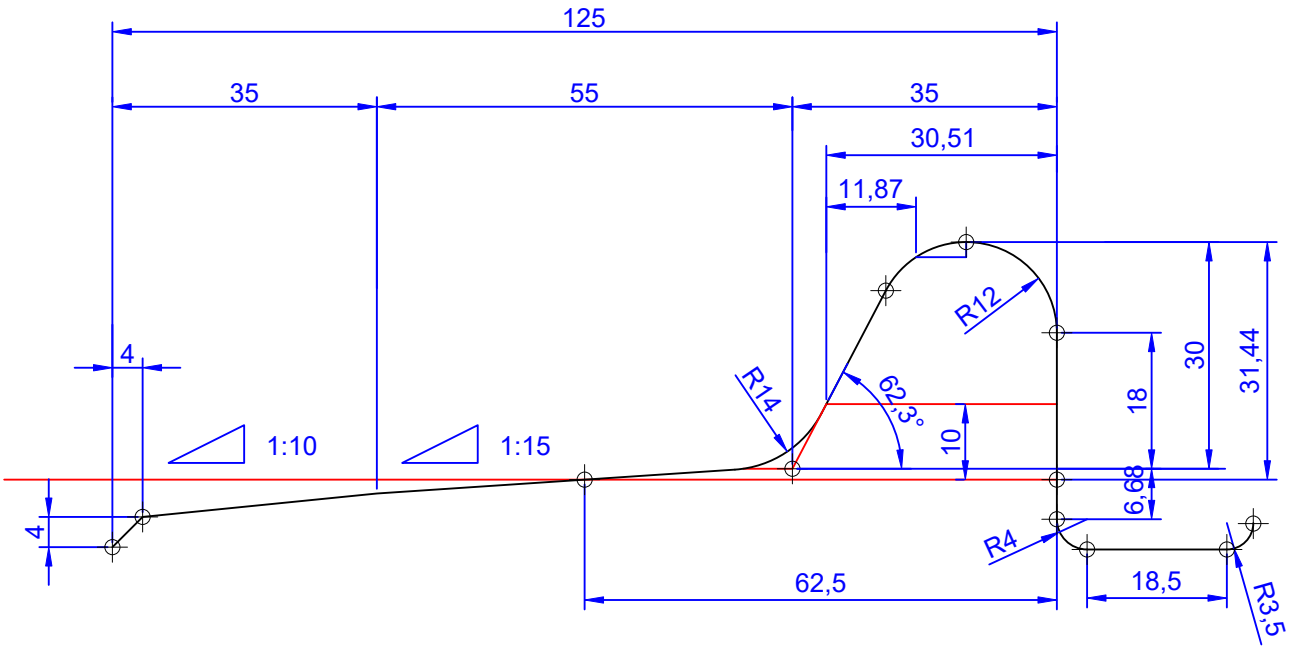

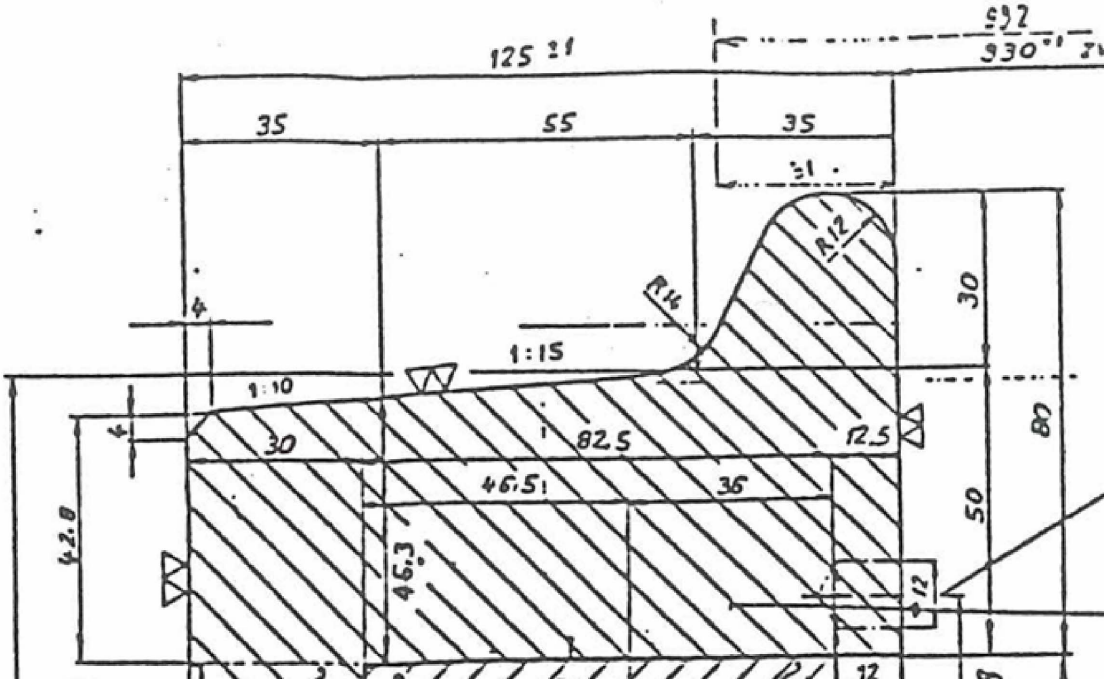

Pos.	Designació	Material	Quantitat	Massa (Kg/U)	Dimensions	Núm. Plànol o Especificació Tècnica

Escales

Tol. general

Modificacions

Aplicacions

	Dates	Noms
Dibuixat		
Completat		
Comprovat		
Aprovat		

FGC

Titol: 12470_A_Bandatge cotxes ExMGB

Full num.: .

Num. de Fulls

Substitueix: 12470_A_Bandatge cotxes ExMGB

Substituit per: 12470_B_Bandatge cotxes ExMGB

FERROCARRILS DE LA GENERALITAT DE CATALUNYA

Fitxer

Núm./Codi 12470

A B

Edició