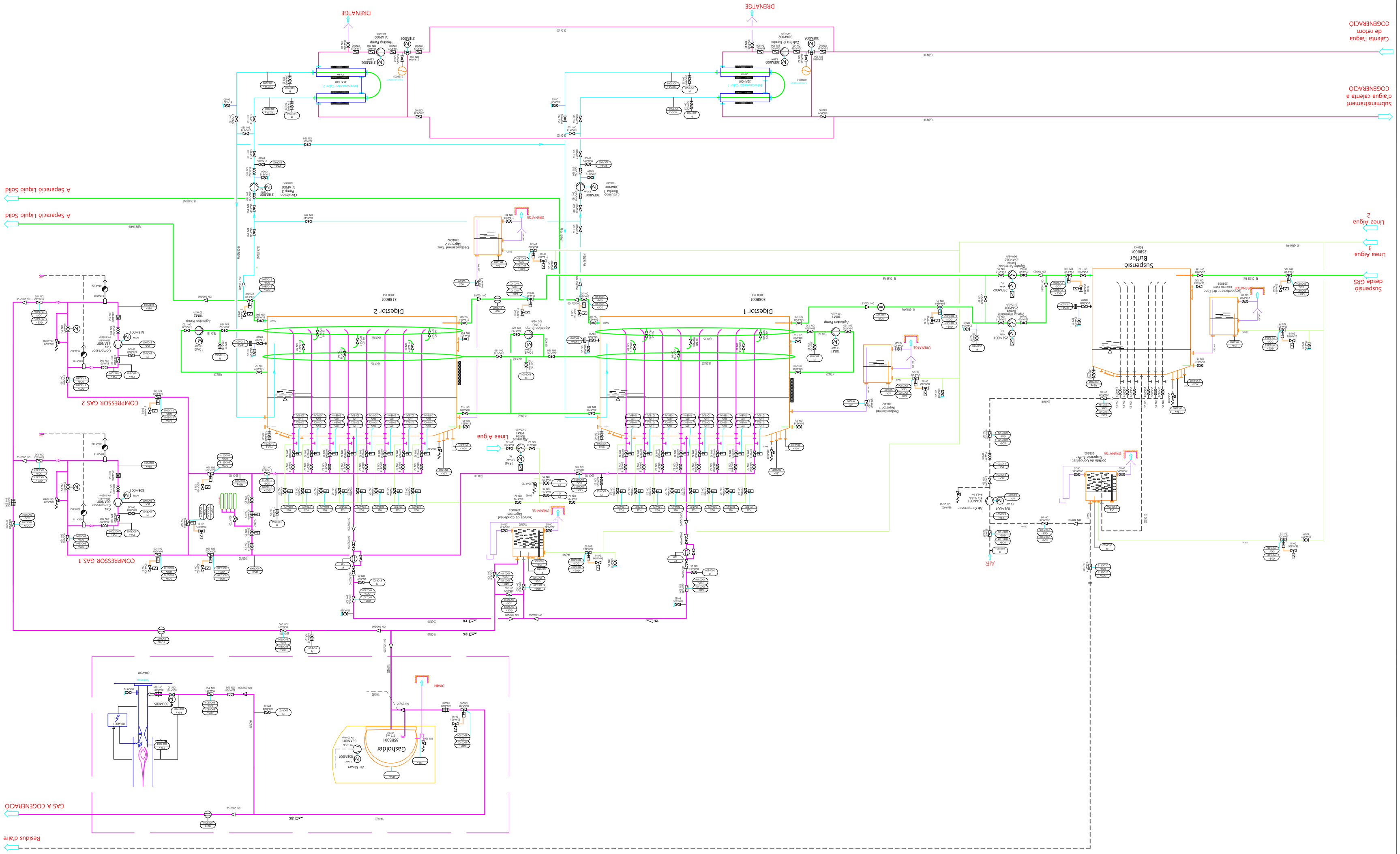
Residus d'aire
GAS A COGENERACIÓ
Gasholder
Línea Aigua
Línea Aigua 2
Línea Aigua 3
Subministrament d'aigua calenta a COGENERACIÓ
Calenta l'aigua de retorn COGENERACIÓ
Digestor 1
Digestor 2
COMPRESSOR GAS 1
COMPRESSOR GAS 2
Suspensió desde GRS
Suspensió Buffer
A Separació Liquid Solid
DRENATGE
AIR