berrysar
enginyeria + consultoria

AJUNTAMENT
D'ES BÒRDES
VAL D'ARAN - LHEIDA

PROJECTE EXECUTIU DE LES ACTUACIONS PUNTUALS DE MILLORA PER A LA SEGURETAT DE L'ACCÉS AL NUCLI D'ARRÓ. T.M. D'ES BÒRDES

SETEMBRE 2022

DOCUMENT N.1

MEMÒRIA I ANNEXOS

MEMÒRIA

CONTINGUT:

1 PRESENTACIÓ 2

2 ANTECEDENTS 2

3 OBJECTE 2

4 SITUACIÓ GEOGRÀFICA 2

5 DESCRIPCIÓ DE L'ESTAT ACTUAL 2

6 DESCRIPCIÓ DE LES OBRES PREVISTES 3

6.1 Reforç de la vora de la calçada 3

6.1.1 Retirada de barrera de protecció 3

6.1.2 Sanejament de la vora 3

6.1.3 Formació de cèrcol 3

6.2 Reparació de flonjalls 3

6.2.1 Demolició de paviment 3

6.2.2 Repàs i piconatge 3

6.2.3 Reposició del paquet de ferm 3

6.3 PAVIMENTACIÓ 3

6.4 Proteccions de seguretat 3

6.5 Senyalització 4

7 JUSTIFICACIÓ DELS AJUTS 4

8 CRITERIS DE VALORACIÓ 4

8.1 Tipologia d'actuacions 4

8.2 Camins d'accés a altres municipis 4

8.3 Densitat poblacional 4

9 INDICADORS DE L'ABAST DE LES ACTUACIONS 4

9.1 Tram de camins millorats 4

9.2 Població beneficiada 4

9.3 municipis beneficiats 5

9.4 comarques beneficiades 5

10 BÉNS AFECTATS 5

11 PLA DE TREBALLS 5

12 SEGURETAT I SALUT 5

13 GESTIÓ DE RESIDUS 5

14 CONTROL DE QUALITAT 5

15 PRESSUPOST 5

16 REVISIÓ DE PREUS 6

17 CLASSIFICACIÓ DEL CONTRACTISTA 6

18 TIPUS D'OBRA 6

19 DECLARACIÓ D'OBRA COMPLETA 6

20 DOCUMENTS QUE INTEGREN EL PROJECTE 7

21 SIGNATURA 7

1 PRESENTACIÓ

Es Bòrdes és un municipi de la Val d'Aran, format per un total de 4 nuclis de població i 285 habitants censats el 2021, una superfície de 21.44 km2 i una altitud que s'eleva per sobre dels 800 metres.

L'únic accés al nucli habitat d'Arró i a les explotacions agrícoles de la part baixa del nucli, el dona un camí de titularitat municipal i ús públic, apte pel trànsit rodat motoritzat que creua sòl rural comunicant l'àmbit urbà amb la carretera nacional N-230 i que actualment presenta certs aspectes que comprometen la seguretat del vial.

2 ANTECEDENTS

D'acord amb la Llei 2/1988, de 9 de març, d'alta muntanya, article 2, la Val d'Aran es considera comarca de muntanya i, per tant, tots els seus municipis i nuclis.

El 30 de maig de 2022 es publica l'Ordre ACC/123/2022, de 25 de maig, que estableix les bases reguladores dels ajuts als ens locals de les zones rurals i zones de muntanya per a la millora d'infraestructures viàries d'accés a nuclis rurals habitats, als serveis bàsics i a les explotacions agràries en àrees rurals i en comarques de muntanya.

El 5 de juliol es publica la Resolució ACC/2089/2022, de 28 de juny, per la qual es convoquen aquests ajuts.

Oberta la convocatòria el 6 de juliol de 2022, l'Ajuntament d'Es Bòrdes, encarrega a l'enginyeria Berrysar SL la redacció del present Projecte Executiu, per tal de sol·licitar els ajuts per a la millora de la seguretat de l'accés al nucli d'Arró.

3 OBJECTE

L'objectiu del present Projecte Executiu és justificar la necessitat de la proposta i definir i valorar actuacions puntuals per a millorar la seguretat de l'accés al nucli d'Arró, al terme municipal d'Es Bòrdes.

4 SITUACIÓ GEOGRÀFICA

Les obres a que fa referència aquest projecte es situen al camí d'accés al nucli d'Arró des de la N-230, al voltant de les coordenades UTM 31N / ETRS89 següents:

- E(X): 312 800
- N(Y): 4 734 741

5 DESCRIPCIÓ DE L'ESTAT ACTUAL

Actualment Arró té un únic accés apte per al trànsit rodat a través d'un camí pavimentat des de la carretera N-230. També és l'única via d'accés a les explotacions agrícoles compreses entre aquesta carretera i el nucli.

Aquest vial és de doble sentit, amb una amplada de 5 metres, sense voral, amb proteccions de seguretat flexible, i que puja més de 100 metres per la muntanya en 2 quilòmetres de revolts tancats fins arribar al nucli.

La forta pendent del terreny, l'abundant vegetació dels laterals i l'efecte d'una climatologia més freda, humida i amb freqüents nevades a l'hivern provoquen moviments de terres a les zones atalussades que, degut al poc marge fins la base del vial, afecta directament la seva estabilitat, elements de protecció i estat de conservació.

En concret, hi ha un tram on aquest fet ha despenjat 60 metres de barrera de protecció al quedar les pilones pràcticament sense base, inutilitzant la seva funció de seguretat.

Pel mateix motiu trobem trams amb importants flonjalls al paviment, fruit de l'esfondrament de la base que augmenta la perillositat de la via.

D'altra banda, les reparacions al llarg del temps a la capa de rodadura s'han hagut de fer amb pressupostos molt limitats i solucions provisionals poc adequades i duradores, que a dia d'avui inutilitzen trams de carril sencer generant situacions de risc.
Finalment esmentar que el tram més proper a l'entroncament amb la N-230 no compta amb la senyalització horitzontal que marca els límits laterals del vial, present a la resta de camí, i que ajuda a identificar el traçat.
A l'annex *Reportatge fotogràfic* es poden veure els detalls de l'estat actual.

6 DESCRIPCIÓ DE LES OBRES PREVISTES

Les obres plantejades son actuacions puntuals al llarg de tot el vial destinades a millorar la seguretat de l'accés al nucli d'Arró des del seu entroncament amb la carretera N-230:

- Reforçar la vora de la calçada
- Compactar la base i reparar flonjalls
- Recobrir trams de paviment afectats
- Instal·lar noves barreres de protecció
- Pintar nova senyalització horitzontal

6.1 REFORÇ DE LA VORA DE LA CALÇADA

6.1.1 Retirada de barrera de protecció

Abans d'iniciar els treballs de reforç del marge del vial, caldrà desmuntar la barrera de seguretat flexible afectada i demolició dels ancoratges amb base de formigó.

6.1.2 Sanejament de la vora

Es sanejarà el marge de la calçada sobre el talús afectat, excavant una rasa de 40 cm d'amplada i fondària. Les terres i material excavat s'aprofitarà per a terraplenar i el talús existent, que posteriorment es repassarà i compactarà.

6.1.3 Formació de cèrcol

El reforç de la vora es farà mitjançant la formació d'un cèrcol de formigó armat amb formigó HA-30/B/20XF4 i armadura amb barres d'acer corrugat B500SD de 4 barres longitudinals φ12 i barres φ8 cada 30cm.

6.2 REPARACIÓ DE FLONJALLS

6.2.1 Demolició de paviment

Les zones de flonjalls es delimitaran tallant el paviment de mescal bituminosa amb màquina talla junts i posteriorment es demolirà amb retroexcavadora amb martell trencador. Finalment es retirarà el material i s'excavarà una fondària addicional de 40 cm per a compactar la base.

6.2.2 Repàs i piconatge

Per a evitar nous enfonsaments del terreny, previ al rebliment, es farà un repàs i piconatge de la zona excavada amb una compactació del 98%PM.

6.2.3 Reposició del paquet de ferm

La zona excavada es reblirà i piconarà amb 40 cm de tot-ú artificial en 2 tongades de 20 cm cadascuna i compactades al 98%PM sobre el que s'estendrà una capa de reg d'imprimació amb emulsió bituminosa tipus C60BF4 i una capa de rodadura de 5cm de gruix de mescla bituminosa calenta tipus AC 16 surf B 50/70D de temperatura baixa escalfada a planta fins a temperatura límit, amb betum asfàltic de penetració.

6.3 PAVIMENTACIÓ

Pels trams que acumulen majors reparacions i presenten més riscos per a la circulació es proposa estendre un recobriment asfàltic sense retirar la capa de rodadura actual. Únicament es preveu el fresatge mecànic del paviment en els encaixos laterals allà on hi hagi cuneta revestida i encaixos finals. La pavimentació d'aquests trams serà una capa de 5cm de gruix de mescla bituminosa calenta tipus AC 16 surf B 50/70D de temperatura baixa escalfada a planta fins a temperatura límit, amb betum asfàltic de penetració.

6.4 PROTECCIONS DE SEGURETAT

Un cop realitzades les tasques de reforç dels marges, de compactació de la base i pavimentació, s'instal·larà noves barreres de seguretat metàl·lica simple, per a una classe de contenció normal, amb nivell de contenció N2, índex de severitat A, amplària de treball W6 i deflexió dinàmica, amb un perfil longitudinal de secció doble ona i suports C-120 col·locats amb fixacions mecàniques cada 4 metres.

6.5 SENYALITZACIÓ

Finalment es pintarà sobre el paviment marques vials longitudinals a ambdós marges de la calçada per a ús permanent i retro reflectant en sec, amb pintura acrílica de color blanc per a marques vials.

7 JUSTIFICACIÓ DELS AJUTS

Arró és un nucli habitat d'Es Bòrdes, municipi pertanyent a la comarca de muntanya de la Val d'Aran, amb menys de 1,000 habitants i una densitat de població inferior als 100 habitants/km2.
Les actuacions previstes es situen a l'accés d'Arró, camí públic de titularitat municipal, en àmbit no urbà i apte per al trànsit rodat.
L'execució de les obres definides en el present Projecte Executiu permetran millorar la seguretat del camí en tant que es reforçarà les vores de la calçada i es compactarà la base allà on els talussos són més inestables, es recobrirà el paviment dels trams més afectats, s'instal·larà noves barreres de protecció i es pintarà nova senyalització.

8 CRITERIS DE VALORACIÓ

D'acord amb les bases reguladores, les sol·licituds s'avaluen en concurrència competitiva. Aplicant els criteris i barems definits a les bases reguladores, la present sol·licitud opta a **25.34 punts** de 35 possibles.

8.1 TIPOLOGIA D'ACTUACIONS

D'acord amb el punt 6.1.1 de les bases reguladores, les actuacions es puntuen en 5, 10 o 15 punts segons si corresponen a actuacions de l'apartat 4.1.c), 4.1.a) o 4.1.b) de les bases reguladores, respectivament.
Els treballs previstos en el present projecte són actuacions puntuals orientades a millorar la seguretat del camí. Per tant, es considera que corresponen a les actuacions definides a l'apartat 4.1.b), puntuant **15 punts**.

8.2 CAMINS D'ACCÉS A ALTRES MUNICIPIS

D'acord amb el punt 6.1.2 de les bases reguladores, s'assignen 5 punts a les actuacions que afectin la totalitat del camí d'accés principal que uneixi dos o més municipis.

El camí objecte de millora de la present sol·licitud no uneix altres municipis, per tant, no puntua en aquest criteri.

8.3 DENSITAT POBLACIONAL

D'acord amb el punt 6.1.3 de les bases reguladores, s'assigna la puntuació d'aquest criteri en relació inversa a la densitat poblacional fins a un màxim de 15 punts, segons la fórmula següent:

$$P = P_i + \frac{D_{max} - D}{D_{max} - D_{min}}$$

On:

- Pi: Puntuació mínima per trams. Per al cas de Es Bòrdes, Pi=10
- D: Densitat segons IDESCAT 2021. Per a Es Bòrdes, D=13.3 [hab/km^2]
- D_{max}: Densitat màxima del tram corresponent. Per a Es Bòrdes, D_{max}=15
- D_{min}: Densitat mínima del tram corresponent. Per a Es Bòrdes, D_{min}=10

Substituint, obtenim que la puntuació d'aquest criteri és:

P=10.34 punts

9 INDICADORS DE L'ABAST DE LES ACTUACIONS

D'acord amb l'apartat 8 de les bases reguladores es detalla a continuació l'abast de les actuacions.

9.1 TRAM DE CAMINS MILLORATS

Les diferents actuacions puntuals es reparteixen al llarg de tot el camí d'accés fins al nucli d'Arró.
Per tant, es considera que es milloren **2 km** de camí.

9.2 POBLACIÓ BENEFICIADA

Es considera que la població que es beneficiaria més directament de les actuacions proposades són els habitants del municipi d'Es Bòrdes, és a dir, **285 habitants**.

9.3 MUNICIPIS BENEFICIATS

Tot i la repercussió en benefici de tota la comarca, l'àmbit d'actuació és local i el camí objecte del present projecte només dona accés a un nucli i no comunica amb altres municipis. Per tant, es beneficia directament **un municipi, Es Bòrdes**.

9.4 COMARQUES BENEFICIADES

La comarca beneficiada és la **Val d'Aran**.

10 BÉNS AFECTATS

Les actuacions tenen lloc al propi camí d'accés a Arró, pertanyent a la xarxa de vials de titularitat municipal, i per tant no caldrà realitzar expropiacions ni es preveuen ocupacions temporals en finques particulars.

11 PLA DE TREBALLS

En compliment de l'article 132 del Reial Decret 1098/2001 de 12 d'octubre, del Reglament General de la Llei de contractes de les administracions públiques, i de l'apartat 1 paràgraf e) de l'article 233 de la Llei 9/2017, del 8 de novembre, de Contractes del Sector Públic, per la qual es transposen a l'ordenament jurídic espanyol les directives del Parlament Europeu i del Consell 2014/23/UE i 2014/24/UE, de 26 de febrer de 2014, es defineix el següent Pla de treballs, on es proposa amb caràcter indicatiu el possible desenvolupament de les obres.

Està prevista una durada de les obres de DOS mesos amb una plantilla mitjana de TRES treballadors i QUATRE treballadors en períodes punta.

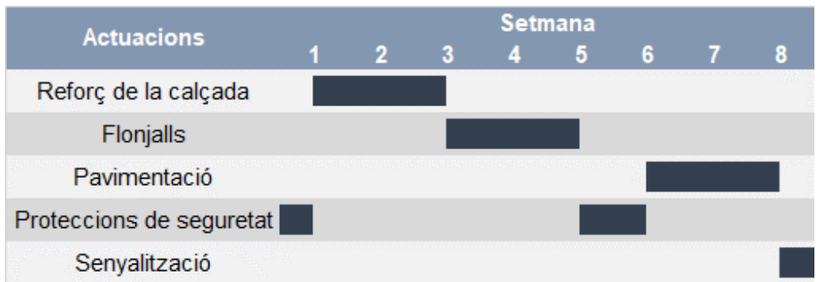

Taula 1 *Proposta de planificació dels treballs previstos.*

12 SEGURETAT I SALUT

En compliment de l'article 4rt. del Reial Decret 1627/1997 de 24 d'octubre, i de l'apartat 1 paràgraf g) de l'article 233 de la Llei 9/2017, del 8 de novembre, de Contractes del Sector Públic, per la qual es transposen a l'ordenament jurídic espanyol les directives del Parlament Europeu i del Consell 2014/23/UE i 2014/24/UE, de 26 de febrer de 2014, en l'annex corresponent, s'inclou un Estudi de Seguretat i Salut en el qual s'indiquen les mesures de seguretat i mesures preventives per a evitar possibles accidents i/o malalties professionals.

13 GESTIÓ DE RESIDUS

En compliment del Real Decret 105/2008, d'1 de febrer, pel que es regula la producció i gestió de residus de construcció i enderroc, es redacta el corresponent Estudi de Gestió de Residus on es defineix la metodologia a seguir per tal de racionalitzar i optimitzar el tractament i la valorització dels residus que es puguin generar durant l'execució de les obres amb criteris mediambientals i que s'inclou en l'annex corresponent.

14 CONTROL DE QUALITAT

A partir dels amidaments del pressupost el Contractista haurà de presentar a la Direcció Facultativa un Pla de Control de Qualitat que tramifiqui l'obra en lots i defineixi el tipus i nombre d'assaigs de control a realitzar per a les diferents partides.

Pels subministraments de materials no s'han previst assaigs ja que s'haurà de presentar la certificació AENOR dels mateixos per tal de ser admesos a l'obra.

15 PRESSUPOST

El pressupost d'execució material per a la realització de les actuacions contingudes en el present Projecte Executiu puja a **SETANTA-VUIT MIL SET CENTS TRENTA-SIS EUROS AMB TRENTA-CINC CÈNTIMS (78,736.35€)**.

El Pressupost d'Execució per Contracte (PEC) és de **NORANTA-TRES MIL SIS-CENTS NORANTA-SIS EUROS AMB VINT-I-SIS CÈNTIMS (93,696.26€)**.

El Pressupost d'Execució per Contracte IVA inclòs (PEC+IVA) és de **CENT TRETZE MIL TRES-CENTS SETANTA-DOS EUROS AMB QUARANTA-SET CÈNTIMS (113,372.47€)**.

El Pressupost per al Coneixement de l'Administració és de **CENT TRETZE MIL TRES-CENTS SETANTA-DOS EUROS AMB QUARANTA-SET CÈNTIMS (113,372.47€)**.

Al *Document n.4: Pressupost* del present Projecte Executiu es detalla el pressupost general amb les partides d'obra i els seus amidaments, quadres de preus, resum del pressupost per capítols d'obra i l'últim full.

16 REVISIÓ DE PREUS

D'acord amb l'article 103 de la Llei 9/2017, de 8 de novembre, de contractes del sector públic, per la qual es transposen a l'ordenament jurídic espanyol les directives del Parlament Europeu i del Consell 2014/23/UE i 2014/24/UE, de 26 de febrer de 2014, no procedeix la inclusió en el Plec de Clàusules Administratives Particulars de l'obra de referència cap clàusula de revisió de preus, per no excedir el termini d'execució de les obres de vint-i-quatre (24) mesos.

17 CLASSIFICACIÓ DEL CONTRACTISTA

La categoria dels contractes d'execució d'obra serà determinada per la seva anualitat mitjana, el càlcul de la qual es farà segons la normativa contractual vigent, amb el PEC del projecte IVA exclòs.

D'acord amb la Llei 9/2017, del 8 de novembre, de Contractes del Sector Públic, per la qual es transposen a l'ordenament jurídic espanyol les directives del Parlament Europeu i del Consell 2014/23/UE i 2014/24/UE, de 26 de febrer de 2014, i el Reial Decret 1098/2001 de 12 d'octubre, modificat pel RD 773/2015, de 28 d'agost, el qual s'aprova el Reglament General de la Llei de Contractes de les Administracions Públiques, no és exigible la classificació del contractista, doncs el valor estimat del contracte per l'execució de la present obra és inferior a 500,000.00€.

Tot i això, una manera de demostrar la solvència del contractista de les obres pot ser la presentació de la classificació, que en aquest cas es recomana que sigui:

Grup G: Vials i pistes

Subgrup G-6: Obres vials sense classificació específica

Categoria 1: Anualitat mitjana inferior o igual a 150,000.00€

Tanmateix, s'incorporen els Codis d'aplicació justificatius de la solvència CPV i la correspondència de classificació entre CPV i NACE segons la Taula de correspondències entre el CPV i la NACE Rev.1 – Secció F. Construcció:

CPV: 45233250-6: Treballs de pavimentació, excepte carreteres

NACE: 45.23: Construcció d'autopistes, carreteres, camps d'aterratge, vies fèrries i centres esportius.

18 TIPUS D'OBRA

La Llei 9/2017, del 8 de novembre, de Contractes del Sector Públic classifica, en el seu article núm. 232, les obres segons el seu objecte i naturalesa en els següents grups:

a) Obres de primer establiment, reforma, restauració, rehabilitació o gran reparació.
b) Obres de reparació simple.
c) Obres de conservació i manteniment.
d) Obres de demolició.

Així mateix, el Decret 179/1995, de 13 de juny, pel qual s'aprova el Reglament d'obres, activitats i serveis dels ens locals, en el seu article 12 classifica les obres segons el seu objecte i naturalesa, d'acord amb els següents grups:

a) Obres de primer establiment, reforma o gran reparació.
b) Obres de reparacions menors.
c) Obres de conservació i manteniment.

La naturalesa de l'obra d'aquest projecte s'emmarca dins la categoria d'**Obres de reforma**, entès com a obra de millora per a la seguretat del camí.

19 DECLARACIÓ D'OBRA COMPLETA

En acompliment de l'article 127 del Reial Decret 1098/2001 de 12 d'octubre, pel que s'aprova el Reglament General de la Llei de Contractes de les Administracions Públiques, i de l'article 233 de la Llei 9/2017, del 8 de novembre, de Contractes del Sector Públic, per la qual es transposen a l'ordenament jurídic espanyol les directives

del Parlament Europeu i del Consell 2014/23/UE i 2014/24/UE, de 26 de febrer de 2014, es manifesta que el projecte comprèn una obra completa en el sentit exigit en l'article 125 del Reial Decret 1098/2001 de 12 d'octubre, ja que conté tots i cadascun dels elements que són precisos per a la utilització de l'obra i és susceptible d'ésser lliurada a l'ús general.

Així mateix, es fa constar que l'obra compleix els requisits exigits per la Llei 3/2007 de 4 de juliol de l'Obra Pública i concretament allò reflectit a l'article 18 de la mateixa.

20 DOCUMENTS QUE INTEGREN EL PROJECTE

La relació de documents que integren el present projecte es detallen a continuació:

- DOCUMENT 1: MEMÒRIA I ANNEXES
  - Memòria
  - Annexes
    - Annex 1: Reportatge Fotogràfic
    - Annex 2: Estudi de Seguretat i Salut
    - Annex 3: Estudi de Gestió de Residus
    - Annex 4: Justificació de Preus
- DOCUMENT 2: PLÀNOLS
- DOCUMENT 3: PLEC DE CONDICIONS
  - Plec de Condicions Tècniques Generals
  - Plec de Condicions Tècniques Particulars
- DOCUMENT 4: PRESSUPOST
  - Amidaments
  - Quadre de preus nº1
  - Quadre de preus nº2
  - Pressupost
  - Resum del Pressupost
  - Últim Full

D'acord amb l'apartat 8 de les bases reguladores aquests documents es presenten tant en format PDF com en format editable en les extensions corresponents.

21 SIGNATURA

Mitjançant els documents que integren el present **Projecte Executiu de les actuacions puntuals de millora per a la seguretat de l'accés al nucli d'Arró, al terme municipal d'Es Bòrdes** es considera que l'objecte i l'obra a realitzar estan valorats, i s'eleva a l'Administració per a la seva consideració.

Es Bòrdes, setembre 2022

Pere Lleal i Seguí
Enginyer de Camins, Canals i Ports
Col·legiat 14.494

ANNEXOS

ANNEX N.1

REPORTATGE FOTOGRÀFIC

CONTINGUT:

1 INTRODUCCIÓ 2

2 REPORTATGE FOTOGRÀFIC 2

1 INTRODUCCIÓ

L'objectiu d'aquest annex és aportar documentació fotogràfica que resulti d'interès per a complementar la descripció i interpretació de l'estat actual de l'àmbit d'actuació del present projecte executiu.

2 REPORTATGE FOTOGRÀFIC

Les fotografies que es mostren a continuació s'han pres en les visites de camp realitzades durant la fase redacció d'aquest projecte.
En aquesta recopilació es mostra l'entorn, la situació i ubicació de l'àmbit d'actuació, i elements naturals o artificials existents rellevants que sigui necessari respectar o tenir en compte.

Foto 1 *Ortofotomapa de l'accés al nucli d'Arró, a uns 900 metres d'altitud, a l'oest de la Val d'Aran i al marge dret del riu Garona.*

Foto 2 *Tram de paviment en corba i forta pendent amb presencia d'esquerdes i forats a la capa de rodadura que afecten la circulació, especialment amb neu o pluja.*

Foto 3 *Revolt tancat amb el carril de pujada pràcticament inutilitzable degut al fort deteriorament de la capa de rodadura amb forats, flonjalls i esquerdes.*

Foto 4 *Tram amb varies reparacions puntuals recents inadequades per a la conservació de la rodadura i garantir la seguretat del vial a llarg termini.*

Foto 5 *Més reparacions puntuals recents que mostren la necessitat d'actuar de forma més profunda.*

Foto 6 *Flonjall al llarg de 50 metres del carril de baixada degut a esfondraments de la base i del talussos del marge dret.*

Foto 7 *Detall del despreniment de les bases formigonades de les pilones de la barrera de protecció flexible del vial degut a moviments de terres del talús.*

Foto 8 *Detall del marge del vial, sense cap reforç a la vora de la calçada ni contenció del talús que compromet la estabilitat de la esplanada i ferm del vial.*

Foto 9 *Tram sense senyalització horitzontal que marqui els límits laterals del vial.*

Foto 10 *Detall d'enfonsament puntual del paviment degut a petites esllavissades de terres del talús.*

ANNEX N.2

ESTUDI DE SEGURETAT I SALUT

ESTUDI DE SEGURETAT I SALUT.

MEMÒRIA

CONTINGUT:

1 INTRODUCCIÓ 5
2 IDENTIFICACIÓ DE LES OBRES 5
3 OBJECTE 5
4 DADES DEL PROJECTE 5

4.1 Promotor 5
4.2 Autor del Projecte 5
4.3 Autor de l'Estudi de Seguretat i Salut 5

5 CARACTERÍSTIQUES DE L'OBRA 5

5.1 Tipologia 5
5.2 Situació 6
5.3 Comunicacions 6
5.4 Subministrament i Serveis 6
5.5 Termini d'execució 6
5.6 Mà d'obra prevista 6
5.7 Oficis que intervenen en el desenvolupament de l'obra 6
5.8 Maquinària prevista per a executar l'obra 6
5.9 Tipologia dels materials a utilitzar a l'obra 7

6 INSTAL·LACIONS PROVISIONALS 7

6.1 Instal·lació elèctrica provisional d'obra 7
6.2 Instal·lació d'aigua provisional d'obra 9
6.3 Instal·lació de sanejament 9
6.4 Instal·lacions de prevenció i protecció contra incendis 9

7 SERVEIS DE SALUBRITAT I CONFORT DEL PERSONAL 10

7.1 Lavabos 10
7.2 Cabines d'evacuació 10
7.3 Local de dutxes 10
7.4 Vestuaris 10
7.5 Menjador 10
7.6 Local de descans 11
7.7 Local d'assistència a accidentats 11

8 ÀREES AUXILIARS 11

8.1 Centrals i plantes 11
8.2 Tallers 12
8.3 Zones d'apilament i magatzems 12

9 TRACTAMENT DE RESIDUS 12
10 TRACTAMENT DE MATERIALS I/O SUBSTÀNCIES PERILLOSES 13

10.1 Manipulació 13
10.2 Delimitació/condicionament de zones d'apilament 13

11 CONDICIONS D'OCUPACIÓ 14

11.1 Ocupació del tancament de l'obra 14
11.2 Situació de casetes i contenidors 14
11.3 Serveis afectats 14
11.4 Servituds 15

12 CONDICIONS DE L'ENTORN 15

12.1 Característiques meteorològiques 15
12.2 Característiques del terreny 15
12.3 Característiques de l'entorn 15

13 UNITATS CONSTRUCTIVES 15
14 DETERMINACIÓ DEL PROCÉS CONSTRUCTIU 16

14.1 Procediments d'execució 16
14.2 Determinació del temps efectiu de duració. Pla d'execució 16

15 SISTEMES I/O ELEMENTS DE SEGURETAT I SALUT INHERENTS O INCORPORATS AL MATEIX PROCÉS CONSTRUCTIU 16
16 MEDI AMBIENT LABORAL 16

16.1 Ordre d'execució dels treballs 16
16.2 Agents atmosfèrics 16
16.3 Il·luminació 16
16.4 Soroll 17
16.5 Pols 18
16.6 Ordre i neteja 19
16.7 Radiacions no ionitzants 19
16.7.1 Radiacions ultraviolades 20
16.7.2 Radiacions infraroges 21
16.7.3 Làser 21

16.8 Radiacions ionitzants 23

17 MANIPULACIÓ DE MATERIALS 24

17.1 Els principis bàsics de la manutenció de materials 25
17.2 Manejament de càrregues sense mitjans mecànics 25

18 MITJANS AUXILIARS D'UTILITAT PREVENTIVA (MAUP) 26
19 SISTEMES DE PROTECCIÓ COL·LECTIVA (SCP) 26
20 CONDICIONS DELS EQUIPS DE PROTECCIÓ INDIVIDUAL (EPI) 27
21 RECURSOS PREVENTIUS 27
22 SENYALITZACIÓ I ABALISAMENT 28
23 CONDICIONS D'ACCÉS I AFECTACIONS DE LA VIA PÚBLICA 29

23.1 Normes de policia 29
23.1.1 Control d'accessos 29
23.1.2 Coordinació d'interferències i seguretat a peu d'obra 30

23.2 Àmbit d'ocupació de la via pública 30
23.2.1 Ocupació del tancament de l'obra 30
23.2.2 Situació de casetes i contenidors 30
23.2.3 Situació de grues-torre i muntacàrregues 30
23.2.4 Canvis de la zona ocupada 30

23.3 Tancaments de l'obra que afecten l'àmbit públic 30
23.3.1 Tanques 30
23.3.2 Accés a l'obra 31

23.4 Operacions que afecten l'àmbit públic 31
23.4.1 Entrades i sortides de vehicles i maquinària 31
23.4.2 Càrrega i descàrrega 31
23.4.3 Descàrrega, apilament i evacuació de terres i runa 32
23.4.4 Proteccions per a evitar la caiguda d'objectes a la via pública 32

23.5 Neteja i incidència sobre l'ambient que afecten l'àmbit públic 32
23.5.1 Neteja 32
23.5.2 Sorolls i horari de treball 33
23.5.3 Pols 33

23.6 Residus que afecten l'àmbit públic 33
23.7 Circulació de vehicles i vianants que afecten l'àmbit públic 33
23.7.1 Senyalització i protecció 33
23.7.2 Dimensions mínimes d'itineraris i passos per a vianants 33
23.7.3 Elements de protecció 33
23.7.4 Enllumenat i abalisament lluminós 34
23.7.5 Abalisament i defensa 34
23.7.6 Paviments provisionals 34
23.7.7 Accessibilitat de persones amb mobilitat reduïda 34
23.7.8 Manteniment 35

23.7.9 Retirada de senyalització i abalisament 35

23.8 Protecció i trasllat d'elements emplaçats a la via pública 35

23.8.1 Arbres i jardins 35

23.8.2 Parades d'autobús, quioscos i bústies 35

24 RISCOS DE DANYS A TERCERS I MESURES DE PROTECCIÓ 35

24.1 Riscos de danys a tercer 35

24.2 Mesures de protecció a tercers 35

25 PREVENCIÓ DE RISCOS CATASTRÒFICS 36

26 PREVISIONS DE SEGURETAT PELS TREBALLS POSTERIORS 36

27 SIGNATURES 36

APÈNDIX 01: FITXES D'ACTIVITATS-RISC-AVALUACIÓ-MESURES 37

1 INTRODUCCIÓ

El present document recull la memòria d l'Estudi de Seguretat i Salut realitzat per al present projecte.

A l'apèndix 01 s'adjunten les fitxes d'activitats-risc-avaluació-mesures completes.

Al document 2 *Plànols* es troba tota la informació gràfica relativa a la Seguretat i Salut.

2 IDENTIFICACIÓ DE LES OBRES

Projecte Executiu de les actuacions puntuals de millora per a la seguretat de l'accés al nucli d'Arró. T.M. d'Es Bòrdes.

3 OBJECTE

El present Estudi de Seguretat i Salut té com a objectiu establir les bases tècniques, per fixar els paràmetres de la prevenció de riscos professionals durant la realització dels treballs previstos al present Projecte Executiu, així com complir amb les obligacions que es desprenen de la Llei 31/1995 i del RD 1627/1997, amb la finalitat de facilitar el control i el seguiment dels compromisos adquirits al respecte per part del/s Contractista/es.

D'aquesta manera, s'integra en el Projecte Executiu/Constructiu, les premisses bàsiques per a les quals el/s Contractista/es constructor/s pugui/n preveure i planificar, els recursos tècnics i humans necessaris per a l'acompliment de les obligacions preventives en aquest centre de treball, de conformitat al seu Pla d'Acció Preventiva propi d'empresa, la seva organització funcional i els mitjans a utilitzar, havent de quedar tot allò recollit al Pla de Seguretat i Salut, que haurà/n de presentar-se al Coordinador de Seguretat i Salut en fase d'Execució, amb antelació a l'inici de les obres, per a la seva aprovació i l'inici dels tràmits de Declaració d'Obertura davant l'Autoritat Laboral.

4 DADES DEL PROJECTE

4.1 PROMOTOR

Promotor	:	Ajuntament d'Es Bòrdes
Població	:	EMD d'Arró

4.2 AUTOR DEL PROJECTE

Autor del Projecte	:	Pere Lleal Seguí
Titulació	:	Enginyer de Camins, Canals i Ports
Despatx professional	:	BERRYSAR, S.L.
Població	:	Vielha, Vielha e Mijaran

4.3 AUTOR DE L'ESTUDI DE SEGURETAT I SALUT

Redactor E.S.S.	:	Pere Lleal Seguí
Titulació	:	Enginyer de Camins, Canals i Ports
Despatx professional	:	BERRYSAR, S.L.
Població	:	Vielha, Vielha e Mijaran

5 CARACTERÍSTIQUES DE L'OBRA

5.1 TIPOLOGIA

Les obres previstes són d'àmbit local, de tipus ordinària i la seva naturalesa s'emmarca dins la categoria de reforma, entès com actuacions de millora per a la seguretat.

La tipologia dels treballs previstos al present Projecte Executiu, és d'estabilització de terres, instal·lació de tanques de seguretat, pavimentació i pintat de senyalització horitzontal. Les partides d'obra més rellevants de les categories següents:

- Enderrocs i demolicions
- Moviment de terres
- Estructures
- Ferms i paviments
- Proteccions i senyalitzacions

5.2 SITUACIÓ

Emplaçament	:	Carretera d'Arró
Codi Postal	:	25551
Població	:	EMD Arró

5.3 COMUNICACIONS

Carretera	:	N-230
Ferrocarril	:	--
Línia Autobús	:	Les-Lleida (ALSA)
Telèfon	:	973 640 939
Fax	:	973 641 850
E-mail	:	ajuntament@esbordes.org

5.4 SUBMINISTRAMENT I SERVEIS

Aigua	:	MUNICIPAL
Sanejament	:	MUNICIPAL
Electricitat	:	E-DISTRIBUCIÓN
Enllumenat	:	MUNICIPAL
Gas	:	NEDGIA
Telecomunicacions	:	TELEFÒNICA DE ESPAÑA, SAU

5.5 TERMINI D'EXECUCIÓ

El termini estimat de duració dels treballs d'execució de l'obra és de 2 mesos, per al total de les actuacions de millora per a la seguretat de l'accés al nucli d'Arró, al terme municipal d'Es Bòrdes.

5.6 MÀ D'OBRA PREVISTA

La plantilla mitjana de mà d'obra és de 3 treballadors. La estimació en període punta d'execució és de 4 treballadors.

5.7 OFICIS QUE INTERVENEN EN EL DESENVOLUPAMENT DE L'OBRA

Ajudant encofrador
Ajudant ferrallista
Manobre
Manobre especialista
Oficial 1ª
Oficial 1ª encofrador
Oficial ferrallista
Oficial 1ª paleta
Oficial 1ª d'obra pública
Oficial 1ª soldador

5.8 MAQUINÀRIA PREVISTA PER A EXECUTAR L'OBRA

Compressor amb dos martells pneumàtics
Fresadora per a paviment amb càrrega automàtica
Retroexcavadora amb martell trencador
Retroexcavadora sobre pneumàtics de 8 a 10 t
Corró vibratori autopropulsat de 8 a 10 t
Corró vibratori autopropulsat de 12 a 14 t
Motoanivelladora petita
Pala carregadora sobre cadenes d'11 a 17 t, amb escarificadora
Pala carregadora sobre pneumàtics de 15 a 20 t
Pala excavadora giratòria sobre cadenes de 12 a 20 t

Pala excavadora giratòria sobre pneumàtics de 15 a 20 t
Safata vibrant amb placa de 60 cm
Camió grua de 5 t
Camió cisterna per a reg asfàltic
Camió per a transport de 20 t
Camió amb bomba de formigonar
Corró vibratori per a formigons i betums autopropulsat pneumàtic
Escombradora autopropulsada
Estenedora per a paviments de mescla bituminosa
Màquina tallajunts amb disc de diamant per a paviment
Màquina per a pintar bandes de vial, d'accionament manual
Equip i elements auxiliars per a tall oxiacetilènic
Màquina taladradora
Grup electrogen de 20 a 30 kVA

5.9 TIPOLOGIA DELS MATERIALS A UTILITZAR A L'OBRA

Tot-ú artificial
Emulsió bituminosa catiònica per reg d'imprimació C60BF4
Emulsió bituminosa catiònica per reg d'adherència C60B3/B2/ ADH
Puntal metàl·Lic i telescòpic
Formigó per armar amb additiu hidròfug HA-30/B/20/XF4
Claus d'acer
Filferro recuit
Acer en barres corrugades B500SD
Tauló de fusta de pi
Llata de fusta de pi
Mescla bituminosa contínua en calent tipus AC16 surf B 50/70 D
Microesferes de vidre per a senyalització per a marques vials
Pintura acrílica de color blanc, per a marques vials
Captallums per a barreres de seguretat flexibles amb làmina retroreflectant
Perfil longitudinal d'acer galvanitzat de doble ona per a barrera de seguretat
Suport C-120 d'acer galvanitzat de 700mm amb placa d'ancoratge per a barrera.

6 INSTAL·LACIONS PROVISIONALS

6.1 INSTAL·LACIÓ ELÈCTRICA PROVISIONAL D'OBRA

És faran els tràmits adients, per tal que la companyia subministradora d'electricitat o una acreditada faci la connexió des de la línia subministradora fins els quadres on s'ha d'instal·lar la caixa general de protecció i els comptadors, des dels quals els Contractistes procediran a muntar la resta de la instal·lació elèctrica de subministrament provisional a l'obra, conforme al Reglament Electrotècnic de Baixa Tensió, segons el projecte d'un instal·lador autoritzat.

Es realitzarà una distribució sectoritzada, que garanteixi l'adient subministrament a tots els talls i punts de consum de l'obra, amb conductor tipus V-750 de coure de seccions adequades canalitzades en tub de PVC, rígid blindat o flexible segons el seu recorregut, però sempre amb l'apantallament suficient per a resistir al pas de vehicles i trànsit normal d'una obra.

La instal·lació elèctrica tindrà una xarxa de protecció de terra mitjançant cable de coure nu que estarà connectat a una javelina, plaques de connexió al terra, segons càlcul del projectista i comprovació de l'instal·lador.

Les mesures generals de seguretat en la instal·lació elèctrica són les següents:

- **Connexió de servei**
  - Es realitzarà d'acord amb la companyia de subministrament.
  - La seva secció vindrà determinada per la potència instal·lada.
  - Existirà un mòdul de protecció (fusibles i limitadors de potència).
  - Estarà situada sempre fora de l'abast de la maquinària d'elevació i les zones sense pas de vehicles.
- **Quadre General**
  - Disposarà de protecció vers als contactes indirectes mitjançant diferencial de sensibilitat mínima de 300mA. Per a enllumenat i eines elèctriques de doble aïllament la seva sensibilitat caldrà que sigui de 30mA.
  - Disposarà de protecció vers als contactes directes per tal que no hi existeixin parts en tensió al descobert (embornals, cargols de connexió, terminals automàtics, etc.).

- Disposarà d'interruptors de tall magnetotèrmics per a cadascú dels circuits independents. Els dels aparells d'elevació hauran de ser de tall omnipolar (tallaran tots els conductors, inclòs el neutre).
- Anirà connectat a terra (resistència màxima 78 Ω). A l'inici de l'obra es realitzarà una connexió al terra provisional que haurà d'estar connectada a l'anell de terres, tot seguit després de realitzats els fonaments.
- Estarà protegida de la intempèrie.
- És recomanable l'ús de clau especial per a la seva obertura.
- Es senyalitzarà amb senyal normalitzada d'advertència de risc elèctric (R.D. 485/97).

- **Conductors**
  - Disposaran d'un aïllament de 1000V de tensió nominal, que es pot reconèixer per la seva impressió sobre el mateix aïllament.
  - Els conductors aniran soterrats, o grapats als paraments verticals o sostres allunyats de les zones de pas de vehicles i / o persones.
  - Les empiuladures hauran de ser realitzades mitjançant „jocs" d'endolls, mai amb regletes de connexió, retorciments i envetats.
- **Quadres secundaris**
  - Seguiran les mateixes especificacions establertes pel quadre general i hauran de ser de doble aïllament.
  - Cap punt de consum pot estar a més de 25 m d'un d'aquests quadres.
  - Encara que la seva composició variarà segons les necessitats, l'aparellatge més convencional dels equips secundaris per planta és el següent:

1x	Magnetotèrmic general de 4P	:	30A.
1x	Diferencial de 30A	:	30mA.
1x	Magnetotèrmic 3P	:	20mA.
4x	Magnetotèrmic 2P	:	16A.
1x	Connexió de corrent 3P + T	:	25A.
1x	Connexió de corrent 2P + T	:	16A.
2x	Connexió de corrent 2P	:	16A.
1x	Transformador de seguretat	:	220V/24V.
1x	Connexió de corrent 2P	:	16A.

- **Connexions de corrent**
  - Aniran proveïdes d'embornals de connexió al terra, excepció feta per a la connexió d'equips de doble aïllament.
  - S'empararan mitjançant un magnetotèrmic que faciliti la seva desconnexió.
  - Es faran servir els següents colors:

    Connexió de 24V : Violeta.
    Connexió de 220V: Blau.
    Connexió de 380V: Vermell

  - No s'empraran connexions tipus „lladre".
- **Maquinària elèctrica**
  - Disposarà de connexió a terra.
  - Els aparells d'elevació aniran proveïts d'interruptor de tall omnipolar.
  - Es connectaran a terra el guiament dels elevadors i els carrils de grua o d'altres aparells d'elevació fixos.
  - L'establiment de connexió a les bases de corrent, es farà sempre amb clavilla normalitzada.
- **Enllumenat provisional**
  - El circuit disposarà de protecció diferencial d'alta sensibilitat, de 30mA.
  - Els portalàmpades haurà de ser de tipus aïllant.
  - Es connectarà la fase al punt central del portalàmpades i el neutre al lateral més pròxim a la virolla.
  - Els punts de llum a les zones de pas s'instal·laran als sostres per tal de garantir-ne la inaccessibilitat a les persones.
- **Enllumenat portàtil**
  - La tensió de subministrament no ultrapassarà els 24 v o alternativament disposarà de doble aïllament, Classe II de protecció intrínseca en previsió de contactes indirectes.

- Disposarà de mànec aïllant, carcassa de protecció de la bombeta amb capacitat anticops i suport de sustentació

6.2 INSTAL·LACIÓ D'AIGUA PROVISIONAL D'OBRA

Per part del Contractista Principal, es realitzaran les gestions adients davant de la companyia subministradora d'aigua, perquè instal·lin una derivació des de la canonada general al punt on s'ha de col·locar el corresponent comptador i puguin continuar la resta de la canalització provisional per l'interior de l'obra.
La distribució interior d'obra podrà realitzar-se amb canonada de PVC flexible amb els ronsals de distribució i amb canya galvanitzada o coure, dimensionat segons les Normes Bàsiques de l'Edificació relatives a fontaneria en els punts de consum, tot allò garantit en una total estanquitat i aïllament dielèctric en les zones necessàries.

6.3 INSTAL·LACIÓ DE SANEJAMENT

Des del començament de l'obra, es connectaran a la xarxa de clavegueram públic, les instal·lacions provisionals d'obra que produeixin abocaments d'aigües brutes.
Si es produís algun retard en l'obtenció del permís municipal de connexió, s'haurà de realitzar, a càrrec del contractista, una fossa sèptica o pou negre tractat amb bactericides.

6.4 INSTAL·LACIONS DE PREVENCIÓ I PROTECCIÓ CONTRA INCENDIS

Per als treballs que comportin la introducció de flama o d'equip productor d'espurnes a zones amb risc d'incendi o d'explosió, caldrà tenir un permís de forma explícita, fet per una persona responsable, on al costat de les dates inicial i final, la naturalesa i la localització del treball, i l'equip a usar, s'indicaran les precaucions a adoptar respecte als combustibles presents (sòlids, líquids, gasos, vapors, pols), neteja prèvia de la zona i els mitjans addicionals d'extinció, vigilància i ventilació adequats.
Les precaucions generals per la prevenció i la protecció contra incendis seran les següents:

- La instal·lació elèctrica haurà d'estar d'acord amb allò establert a la Instrucció M.I.B.T. 026 del vigent Reglament Electrotècnic de Baixa Tensió per a locals amb risc d'incendis o explosions.
- Es limitarà la presència de productes inflamables en els llocs de treball a les quantitats estrictament necessàries perquè el procés productiu no s'aturi. La resta es guardarà en locals diferents al de treball, i en el cas que això no fos possible es farà en recintes aïllats i condicionats. En tot cas, els locals i els recintes aïllats compliran allò especificat a la Norma Tècnica „MIE-APQ-001 Almacenamiento de líquidos inflamables y combustibles" del Reglament sobre Emmagatzematge de Productes Químics.
- S'instal·laran recipients contenidors hermètics i incombustibles en què s'hauran de dipositar els residus inflamables, retalls, etc.
- Es col·locaran vàlvules antiretorn de flama al bufador o a les mànegues de l'equip de soldadura oxiacetilènica.
- L'emmagatzematge i ús de gasos liquats compliran amb tot allò establert a la instrucció MIE-AP7 del vigent Reglament d'Aparells a pressió en la norma 9, apartats 3 i 4 en allò referent a l'emmagatzematge, la utilització, l'inici del servei i les condicions particulars de gasos inflamables.
- Els camins d'evacuació estaran lliures d'obstacles. Existirà una senyalització indicant els llocs de prohibició de fumar, situació d'extintors, camins d'evacuació, etc.
- Hauran de separar-se clarament els materials combustibles els uns dels altres, i tots ells hauran d'evitar qualsevol tipus de contacte amb equips i canalitzacions elèctriques.
- La maquinària, tant fixa com mòbil, accionada per energia elèctrica, haurà de tenir les connexions de corrent ben realitzades, i en els emplaçaments fixos, se l'haurà de proveir d'aïllament al terra. Tots els devessalls, segellats i deixalles que es produeixin pel treball han de ser retirats amb regularitat, deixant nets diàriament els voltants de les màquines.
- Les operacions de transvasament de combustible hauran d'efectuar-se amb bona ventilació, fora de la influència d'espurnes i fonts d'ignició. Hauran de preveure's també les conseqüències de possibles vessaments durant l'operació, pel que caldrà tenir a mà, terra o sorra.
- La prohibició de fumar o encendre qualsevol tipus de flama haurà de formar part de la conducta a seguir en aquests treballs.

- Quan es transvasin líquids combustibles o s'omplin dipòsits hauran de parar-se els motors accionats amb el combustible que s'està transvasant.
- Quan es fan regates o forats per permetre el pas de canalitzacions, hauran d'obturar-se ràpidament per evitar el pas de fum o flama d'un recinte de l'edifici a un altre, evitant-se així la propagació de l'incendi. Si aquests forats s'han practicat en parets tallafocs o en sostres, la mencionada obturació haurà de realitzar-se de forma immediata i amb productes que assegurin l'estanquitat contra fum, calor i flames.
- En les situacions descrites anteriorment (magatzems, maquinària fixa o mòbil, transvasament de combustible, muntatge d'instal·lacions energètiques) i en aquelles, altres en què es manipuli una font d'ignició, caldrà col·locar extintors, la càrrega i capacitat dels quals estigui en consonància amb la naturalesa del material combustible i amb el seu volum, així com sorra i terra a on es maneguin líquids inflamables, amb l'eina pròpia per estendre-la. En el cas de grans quantitats d'aplecs, emmagatzematge o concentració d'embalatges o devessalls, hauran de completar-se els mitjans de protecció amb mànegues de rec que proporcionin aigua abundant.

Els principis bàsics per l'emplaçament i distribució dels extintors a l'obra, són:

- Els extintors manuals es col·locaran, senyalitzats, sobre suports fixats a paraments verticals o pilars, de forma que la part superior de l'extintor quedi com a màxim a 1,70 m del sòl.
- En àrees amb possibilitats de focs „A", la distància a recórrer horitzontalment, des de qualsevol punt de l'àrea protegida fins a aconseguir l'extintor adequat més pròxim, no excedirà de 25 m.
- En àrees amb possibilitats de focs „B", la distància a recórrer horitzontalment, des de qualsevol punt de l'àrea protegida fins a aconseguir l'extintor adequat més pròxim, no excedirà de 15 m.

Els extintors mòbils hauran de col·locar-se en aquells punts on s'estimi que existeix una major probabilitat d'originar-se un incendi, a ser possible, pròxims a les sortides i sempre en llocs de fàcil visibilitat i accés. En locals grans o quan existeixin obstacles que dificultin la seva localització, s'assenyalarà convenientment la seva ubicació.

7 SERVEIS DE SALUBRITAT I CONFORT DEL PERSONAL

Les instal·lacions provisionals d'obra s'adaptaran a les característiques especificades als articles 15 i següents del R.D. 1627/97, de 24 d'octubre, relatiu a les DISPOSICIONS MÍNIMES DE SEGURETAT I SALUT A LES OBRES DE CONSTRUCCIÓ.

Per al servei de neteja d'aquestes instal·lacions higièniques, es responsabilitzarà a una persona o un equip, els quals podran alternar aquest treball amb altres propis de l'obra.

Per l'execució d'aquesta obra, es disposarà de les instal·lacions del personal que es defineixen i detallen tot seguit.

7.1 LAVABOS

Com a mínim hi haurà un per cada 10 treballadors.

7.2 CABINES D'EVACUACIÓ

S'ha d'instal·lar una cabina d'1,5m^2 x 2,3m d'altura, dotada de placa turca, com a mínim, per a cada 25 persones.

7.3 LOCAL DE DUTXES

Cada 10 treballadors, disposaran d'una cabina de dutxa de dimensions mínimes d'1,5m^2 x 2,3m d'altura, dotada d'aigua freda-calenta, amb terra antilliscant.

7.4 VESTUARIS

Superfície aconsellable 2m^2 per treballador contractat.

7.5 MENJADOR

Diferent del local de vestuari. A efectes de càlcul haurà de considerar-se entre 1,5 i 2m^2 per treballador que mengi a l'obra.

Equipat amb banc allargat o cadires, proper a un punt de subministrament d'aigua (1 aixeta i pica rentaplats per a cada 10 comensals), mitjans per a escalfar menjars (1 microones per a cada 10 comensals), i cubell hermètic (60 l de capacitat, amb tapa) per a dipositar les escombraries.

7.6 LOCAL DE DESCANS

En aquelles obres que s'ocupen simultàniament més de 50 treballadors durant més de 3 mesos, és recomanable que s'estableixi un recinte destinat exclusivament al descans del personal, situat el més pròxim possible al menjador i serveis.

A efectes de càlcul haurà de considerar-se 3m^2 per usuari habitual.

7.7 LOCAL D'ASSISTÈNCIA A ACCIDENTATS

En obres a les quals el nivell d'ocupació simultani estigui entre els 25 i els 50 treballadors, el local d'assistència a accidentats podrà ser substituït per un armari farmaciola emplaçat a l'oficina d'obra. L'armari farmaciola, custodiat pel socorrista de l'obra, haurà d'estar dotat com a mínim de: alcohol, aigua oxigenada, pomada antisèptica, gases, benes sanitàries de diferents grandàries, benes elàstiques compressives auto adherents, esparadrap, tiretes, mercurocrom o antisèptic equivalent, analgèsics, bicarbonat, pomada per a picades d'insectes, pomada per a cremades, tisores, pinces, dutxa portàtil per a ulls, termòmetre clínic, caixa de guants esterilitzats i torniquet.

Per a contractacions inferiors, podrà ser suficient disposar d'una farmaciola de butxaca o portàtil, custodiada per l'encarregat.

El Servei de Prevenció de l'empresa contractista establirà els medis materials i humans addicionals per tal d'efectuar la Vigilància de la Salut d'acord al que estableix la llei 31/95.

A més, es disposarà d'una farmaciola portàtil amb el contingut següent:

- desinfectants i antisèptics autoritzats
- gases estèrils
- cotó hidròfil
- benes
- esparadrap
- apòsits adhesius
- estisores
- pinces
- guants d'un sol ús

El material de primers auxilis es revisarà periòdicament, i es reposarà de manera immediata el material utilitzat o caducat.

8 ÀREES AUXILIARS

8.1 CENTRALS I PLANTES

Estaran ubicades estratègicament en funció de les necessitats de l'obra. En el trànsit de vehicles als seus accessos es tindrà molta cura pel que fa a l'ordre, abalisament i senyalització, amb una amplada mínima de la zona de rodadura de 6m i pòrtic de gàlib de limitació en altura, mínima de 4m.

L'accés a la instal·lació resta restringida exclusivament al personal necessari per a la seva explotació, restant expressament abalisada, senyalitzada i prohibida la presència de tota persona en el radi de gir de la dragalina. Tots els accessos o passarel·les situats a altures superiors a 2m sobre el sòl o plataforma de nivell inferior, disposarà de barana reglamentària d'1m d'altura.

Els elements mòbils i transmissions estaran apantallats a les zones de treball o de pas susceptibles de possibilitar atrapaments o en el seu defecte es trobaran degudament senyalitzats. Els buits horitzontals estaran condemnats i, si no fos possible com en el cas de la fossa del skip, es disposarà de baranes laterals reglamentàries d'1m d'altura i topall per a rodadura de vehicles.

La construcció de l'estacada destinada a la contenció i separació d'àrids, serà ferma i travada en previsió de bolcades.

Les sitges de ciment no seran hermètiques, per evitar l'efecte de la pressió. La boca de recepció de la sitja estarà condemnada amb un sòlid engraellat o relliga metàl·lica. La tapa disposarà de barana perimetral reglamentària d'1m d'altura. L'accés mitjançant escala „de gat" estarà protegida mitjançant argolles metàl·liques (Ø 0,80m) a partir de 2m de l'arrancada.

La instal·lació elèctrica complirà amb les especificacions del Reglament Electrotècnic de Baixa Tensió.

Les operacions de manteniment preventiu es realitzaran de conformitat a les instruccions del fabricant o importador.

8.2 TALLERS

Estaran ubicats estratègicament en funció de les necessitats de l'obra.

De forma general els locals destinats a tallers, tindran les següents dimensions mínimes (descomptats els espais ocupats per màquines, aparells, instal·lacions i/o materials): 3m d'altura de pis a sostre, 2m^2 de superfície i 10m^3 de volum per treballador.

La circulació del personal i els materials estarà ordenada amb molta cura, abalisada i senyalitzada, amb una amplada mínima de la zona de pas de personal (sense càrrega) d'1,20m per a passadissos principals (1m en passadissos secundaris) independent de les vies de manutenció mecànica de materials. En zones de pas, la separació entre màquines i/o equips mai no serà inferior a 0,80m (comptat des del punt més sortint del recorregut de l'òrgan mòbil més pròxim). Al voltant dels equips que generin calor radiant, es mantindrà un espai lliure no inferior a 1,50m, estaran apantallats i disposaran de mitjans portàtils d'extinció adequats. Les instal·lacions provisionals suspeses sobre zones de pas estaran canalitzades a una altura mínima d'1,90m sobre el nivell del paviment.

La intensitat mínima d'il·luminació, en els llocs d'operació de les màquines i equips, serà de 200lux. La il·luminació d'emergència serà capaç de mantenir, al menys durant una hora, una intensitat de 5lux, i la seva font d'energia serà independent del sistema normal d'il·luminació.

L'accés, als diferents tallers provisionals d'obra, ha de restar restringit exclusivament al personal adscrit a cada un d'ells, restant expressament abalisada, senyalitzada i prohibida la presència de tota persona en el radi d'actuació de càrregues suspeses, així com en els de desplaçament i servituds de màquines i/o equips. Tots els accessos o passarel·les situades a altures superiors a 2m sobre el sòl o plataforma de nivell inferior, disposarà de barana reglamentària d'1 m d'altura.

Els elements mòbils i transmissions estaran apantallats a les zones de treball o de pas susceptibles de possibilitar atrapaments o en el seu defecte es trobaran degudament senyalitzats. Els buits horitzontals seran condemnats.

La instal·lació elèctrica complirà amb les especificacions del Reglament Electrotècnic de Baixa Tensió.

Les operacions de manteniment preventiu de la maquinària es realitzaran de conformitat a les instruccions del fabricant o importador.

Les emanacions de pols, fibres, fums, gasos, vapors o boirines disposaran d'extracció localitzada, en la mesura del possible, evitant la seva difusió per l'atmosfera. En els tallers tancats, el subministrament d'aire fresc i net per hora i ocupant serà, al menys, de 30 a 50m^3, llevat que s'efectuï una renovació total d'aire diversos cops per hora (no inferior a 10 cops).

8.3 ZONES D'APILAMENT I MAGATZEMS

Els materials emmagatzemats a l'obra, hauran de ser els compresos entre els valors „mínims-màxims", segons una adequada planificació, que impedeixi estacionaments de materials i/o equips inactius que puguin ésser causa d'accident.

Els Mitjans Auxiliars d'Utilitat Preventiva, necessaris per a complementar la manipulació manual o mecànica dels materials apilats, hauran estat previstos en la planificació dels treballs.

Les zones d'apilament provisional estaran abalisades, senyalitzades i il·luminades adequadament.

De forma general el personal d'obra (tant propi com subcontractat) haurà rebut la formació adequada respecte als principis de manipulació manual de materials. De forma més singularitzada, els treballadors responsables de la realització de maniobres amb mitjans mecànics, tindran una formació qualificada de les seves comeses i responsabilitats durant les maniobres.

9 TRACTAMENT DE RESIDUS

El Contractista és responsable de gestionar els sobrants de l'obra de conformitat amb les directrius del D. 201/1994, de 26 de juliol, i del R.D. 105/2008, d'1 de febrer, regulador dels enderrocs i d'altres residus de construcció, a fi i efecte de minimitzar la producció de residus de construcció com a resultat de la previsió de determinats aspectes del procés, que cal considerar tant en la fase de projecte com en la d'execució material de l'obra i/o l'enderroc o desconstrucció.

Al projecte s'ha avaluat el volum i les característiques dels residus que previsiblement s'originaran i les instal·lacions de reciclatge més properes per tal que el Contractista triï el lloc on portarà els seus residus de construcció.
Els residus es lliuraran a un gestor autoritzat, finançant el contractista, els costos que això comporti.
Si a les excavacions i buidats de terres apareixen antics dipòsits o canonades, no detectades prèviament, que continguin o hagin pogut contenir productes tòxics i contaminants, es buidaran prèviament i s'aïllaran els productes corresponents de l'excavació per ser evacuats independentment de la resta i es lliuraran a un gestor autoritzat.

10 TRACTAMENT DE MATERIALS I/O SUBSTÀNCIES PERILLOSES

El Contractista es responsable d'assegurar-se per mediació de l'Àrea d'Higiene Industrial del seu Servei de Prevenció, la gestió del control dels possibles efectes contaminants dels residus o materials emprats a l'obra, que puguin generar potencialment malalties o patologies professionals als treballadors i/o tercers exposats al seu contacte i/o manipulació.
L'assessoria d'Higiene Industrial comprendrà la identificació, quantificació, valoració i propostes de correcció dels factors ambientals, físics, químics i biològics, dels materials i/o substàncies perilloses, per a fer-los compatibles amb les possibilitats d'adaptació de la majoria (gairebé totalitat) dels treballadors i/o tercers aliens exposats. Als efectes d'aquest projecte, els paràmetres de mesura s'establirà mitjançant la fixació dels valors límit TLV (Threshold Limits Values) que fan referència als nivells de contaminació d'agents físics o químics, per sota dels quals els treballadors poden estar exposats sense perill per a la seva salut. El TLV s'expressa amb un nivell de contaminació mitjana en el temps, per a 8h/dia i 40h/setmana.

10.1 MANIPULACIÓ

En funció de l'agent contaminant, del seu TLV, dels nivells d'exposició i de les possibles vies d'entrada a l'organisme humà, el Contractista haurà de reflectir en el seu Pla de Seguretat i Salut les mesures correctores pertinents per a establir unes condicions de treball acceptables per als treballadors i el personal exposat, de forma singular a:

- Amiant.
- Plom. Crom, Mercuri, Níquel.
- Sílice.
- Vinil.
- Urea formol.
- Ciment.
- Soroll.
- Radiacions.
- Productes tixòtrop (bentonita).
- Pintures, dissolvents, hidrocarburs, coles, resines epòxid, greixos, olis.
- Gasos liquats del petroli.
- Baixos nivells d'oxigen respirable.
- Animals.

Entorn de drogodependència habitual.

10.2 DELIMITACIÓ/CONDICIONAMENT DE ZONES D'APILAMENT

Les substàncies i/o els preparats es rebran a l'obra etiquetats de forma clara, indeleble i com a mínim amb el text en idioma espanyol.
L'etiqueta ha de contenir:

- Denominació de la substància d'acord amb la legislació vigent o en el seu defecte nomenclatura de la IUPAC. Si és un preparat, la denominació o nom comercial.
- Nom comú, si és el cas.
- Concentració de la substància, si és el cas. Si és tracta d'un preparat, el nom químic de les substàncies presents.
- Nom, direcció i telèfon del fabricant, importador o distribuïdor de la substància o preparat perillós.
- Pictogrames i indicadors de perill, d'acord amb la legislació vigent.
- Riscos específics, d'acord amb la legislació vigent.

- Consells de prudència, d'acord amb la legislació vigent.
- El número CEE, si en té.
- La quantitat nominal del contingut (per preparats).

El fabricant, l'importador o el distribuïdor haurà de facilitar al Contractista destinatari, la fitxa de seguretat del material i/o la substància perillosa, abans o en el moment del primer lliurament.

Les condicions bàsiques d'emmagatzematge, apilament i manipulació d'aquests materials i/o substàncies perilloses, estaran adequadament desenvolupades en el Pla de Seguretat del Contractista, partint de les següents premisses:

- **Explosius**
  - L'emmagatzematge es realitzarà en polvorins/mini polvorins que s'ajustin als requeriments de les normes legals i reglaments vigents.
  - Estarà adequadament senyalitzada la presència d'explosius i la prohibició de fumar.
- **Comburents, extremadament inflamables i fàcilment inflamables**
  - Emmagatzematge en lloc ben ventilat.
  - Estarà adequadament senyalitzada la presència de comburents i la prohibició de fumar.
  - Estaran separats els productes inflamables dels comburents.
  - El possible punt d'ignició més pròxim estarà suficientment allunyat de la zona d'apilament.
- **Tòxics, molt tòxics, nocius, carcinògens, mutagènics, tòxics per a la reproducció**
  - Estarà adequadament senyalitzada la seva presència i disposarà de ventilació eficaç.
  - Es manipularà amb Equips de Protecció Individual adequats que assegurin l'estanquitat de l'usuari, en previsió de contactes amb la pell.
- **Corrosius, Irritants, Sensibilitzants**
  - Estarà adequadament senyalitzada la seva presència.

Es manipularan amb Equips de Protecció Individual adequats (especialment guants, ulleres i màscara de respiració) que assegurin l'estanquitat de l'usuari, en previsió de contactes amb la pell i les mucoses de les vies respiratòries.

11 CONDICIONS D'OCUPACIÓ

11.1 OCUPACIÓ DEL TANCAMENT DE L'OBRA

S'entén per àmbit d'ocupació el realment afectat, incloent tanques, elements de protecció, baranes, bastides, contenidors, casetes, etc.

Cal tenir en compte que, en aquest tipus d'obres, l'àmbit pot ser permanent al llarg de tota l'obra o que pot ser necessari distingir entre l'**àmbit de l'obra** (el de projecte) i l'**àmbit dels treballs** en les seves diferents fases, a fi de permetre la circulació de vehicles i vianants o l'accés a edificis i guals.

Al PLA DE SEGURETAT I SALUT EN EL TREBALL s'especificarà la delimitació de l'àmbit d'ocupació de l'obra i es diferenciarà clarament si aquest canvia en les diferents fases de l'obra. L'àmbit o els àmbits d'ocupació quedaran clarament dibuixats en plànols per fases i interrelacionats amb el procés constructiu.

11.2 SITUACIÓ DE CASETES I CONTENIDORS

Es col·locaran, preferentment, a l'interior de l'àmbit delimitat pel tancament de l'obra. Si per les especials característiques de l'obra no és possible la ubicació de les casetes a l'interior de l'àmbit delimitat pel tancament de l'obra, ni és possible el seu trasllat dins d'aquest àmbit, ja sigui durant tota l'obra o durant alguna de les seves fases, s'indicaran al PLA DE SEGURETAT I SALUT les àrees previstes per aquest fi.

Les casetes, els contenidors, els tallers provisionals i l'aparcament de vehicles d'obra, es situaran segons s'indica en l'apartat "Àmbit d'ocupació de la via pública".

11.3 SERVEIS AFECTATS

Els Plànols i d'altra documentació que el Projecte incorpora relatius a l'existència i la situació de serveis, cables, canonades, conduccions, arquetes, pous i en general, d'instal·lacions i estructures d'obra soterrades o aèries tenen un caràcter informatiu i no garanteixen l'exhaustivitat ni l'exactitud i per tant no seran objecte de reclamació per mancances i/o omissions.

El Contractista ve obligat a la seva pròpia investigació per a la qual cosa sol·licitarà dels titulars d'obres i serveis, plànols de situació i localitzarà i descobrirà les conduccions i obres enterrades, per mitjà del detector de conduccions o per cales. Les adopcions de mesures de seguretat o la disminució dels rendiments es consideraran inclosos en els preus i, per tant, no seran objecte d'abonament independent.

11.4 SERVITUDS

En la documentació del Projecte i en la facilitada pel Promotor, s'incorporen els aspectes relatius a l'existència de possibles servituds en matèria d'aigües, de pas, de mitgera de llums i vistes, de desguàs dels edificis o de les distàncies i les obres intermèdies per a certes construccions i plantacions. Aquestes informacions tenen un caràcter informatiu i no asseguren l'exhaustivitat ni l'exactitud i per tant no podran ser objecte de reclamacions per carències i/o omissions.
Com amb els indicats per als serveis afectats, el Contractista està obligat a consultar en el Registre de la Propietat els esmentats extrems. Les despeses generades, les mesures suplementàries de seguretat o la disminució dels rendiments es consideraran inclosos en els preus i, per tant, no seran objecte d'abonament independent.

12 CONDICIONS DE L'ENTORN

12.1 CARACTERÍSTIQUES METEOROLÒGIQUES

Es Bòrdes és un municipi de la Val d'Aran, comarca que es troba al vessant nord dels Pirineus que atorga un clima amb influència atlàntica, únic a Catalunya.
A les parts baixes de la comarca registren un clima humit, temperatures mitjanes més baixes que la resta del país, al voltant dels 20ºC els mesos d'estiu i dels 0ªC a l'hivern. A les zones més elevades la climatologia es més severa i en alta muntanya es registren temperatures mitjanes per sota de zero durant cinc mesos l'any.
Les precipitacions són regulars durant tot l'any, lleugerament inferiors els mesos d'estiu, amb registres mitjans anuals de 1,200 mm, que poden ser en forma de neu durant els mesos d'hivern.

12.2 CARACTERÍSTIQUES DEL TERRENY

A Es Bòrdes el terreny presenta forta pendent, desnivells importants i molta vegetació fora del sol urbà.
Les actuacions previstes tenen lloc sobre sol pavimentat.

12.3 CARACTERÍSTIQUES DE L'ENTORN

Es Bòrdes te una població de 285 habitants el 2021, dels quals 34 es troben al nucli d'Arró.
Arró s'ubica en una zona molt muntanyosa, al marge dret del riu Garona i el riu Varradòs, a una cota que s'eleva per sobre dels 900 metres i el seu accés es per una carretera de doble sentit, amb molts revolts, estreta i pendent.
Totes les actuacions es troben al llarg de la carretera d'Arró, des de l'entroncament amb la carretera N-230 fins l'entrada al nucli urbà.
La circulació i estacionament de vehicles dins del nucli està condicionada pels carrers estrets i irregulars, però disposa d'una zona d'aparcament a l'entrada del nucli.

13 UNITATS CONSTRUCTIVES

DEMOLICIONS, ENDERROCS, MOVIMENTS DE TERRES I GESTIÓ DE RESIDUS

- REBAIX DE TERRENY SENSE I AMB TALUSSOS
- ENDERROCS D'ELEMENTS DE CONSTRUCCIÓ
- REBLIMENTS SUPERFICIALS, TERRAPLENS / PEDRAPLENS
- CÀRREGA I TRANSPORT DE TERRES O RUNES

ESTRUCTURES

- ESTRUCTURES DE FORMIGÓ IN SITU I PREFABRICADES (ENCOFRATS/ ARMADURES/ FORMIGONAMENT/ ANCORATGES/ TESATS)

PAVIMENTS

- PAVIMENTS AMORFS (FORMIGÓ, SUBBASES, TERRA, SAULÓ, BITUMINOSOS I REGS)

PROTECCIONS I SENYALITZACIÓ

- BARRERES DE SEGURETAT
- SENYALITZACIÓ HORITZONTAL

14 DETERMINACIÓ DEL PROCÉS CONSTRUCTIU

El Contractista amb antelació suficient a l'inici de les activitats constructives n'haurà de perfilar l'anàlisi de cada una d'acord amb els „Principios de la Acción Preventiva" (Art. 15 L. 31/1995 de 8 de novembre) i els „Principios Aplicables durante la Ejecución de las Obras" (Art. 10 RD. 1627/1997 de 24 d'octubre).

14.1 PROCEDIMENTS D'EXECUCIÓ

Els aspectes a examinar per a configurar cadascun dels procediments d'execució, hauran de ser desenvolupats pel Contractista i descrits en el Pla de Seguretat i Salut de l'obra.

14.2 DETERMINACIÓ DEL TEMPS EFECTIU DE DURACIÓ. PLA D'EXECUCIÓ

Per a la programació del temps material, necessari per al desenvolupament dels distints talls de l'obra, s'han tingut en compte els següents aspectes:

LLISTA D'ACTIVITATS	:	Relació d'unitats d'obra.
RELACIONS DE DEPENDÈNCIA	:	Relació temporal de realització material d'unes unitats respecte a altres.
DURADA DE LES ACTIVITATS	:	Mitjançant la fixació de terminis temporals per a l'execució de cadascuna de les unitats d'obra.

De les dades així obtingudes, s'ha establert, en fase de projecte, un programa general orientatiu, en el qual s'ha tingut en compte, en principi, tan sols les grans unitats (activitats significatives), i un cop encaixat el termini de durada, s'ha realitzat la programació previsible, reflectida en un cronograma de desenvolupament.
El Contractista en el seu Pla de Seguretat i Salut haurà de reflectir, les variacions introduïdes respecte, al procés constructiu inicialment previst en el Projecte Executiu/Constructiu i en el present Estudi de Seguretat i Salut.

15 SISTEMES I/O ELEMENTS DE SEGURETAT I SALUT INHERENTS O INCORPORATS AL MATEIX PROCÉS CONSTRUCTIU

Tot projecte constructiu o disseny d'equip, mitjà auxiliar, màquina o ferramenta a utilitzar a l'obra, objecte del present Estudi de Seguretat i Salut, s'integrarà en el procés constructiu, sempre d'acord amb els „Principios de la Acción Preventiva" (Art. 15 L. 31/1995 de 8 de novembre), els „Principios Aplicables durante la Ejecución de las Obras" (Art. 10 RD. 1627/1997 de 24 d'octubre) „Reglas generales de seguridad para máquinas" (Art.18 RD. 1495/1986 de 26 de maig de 1986), i Normes Bàsiques de l'Edificació, entre altres reglaments connexos, i atenent les Normes Tecnològiques de l'Edificació, Instruccions Tècniques Complementàries i Normes UNE o Normes Europees, d'aplicació obligatòria i/o aconsellada.

16 MEDI AMBIENT LABORAL

16.1 ORDRE D'EXECUCIÓ DELS TREBALLS

Complementant els plantejaments previs realitzats en el mateix sentit per l'autor del projecte, a partir dels suposats teòrics en fase de projecte, el Contractista haurà d'ajustar, durant l'execució de l'obra, l'organització i planificació dels treballs a les seves especials característiques de gestió empresarial, de forma que resti garantida l'execució de les obres amb criteris de qualitat i de seguretat per a cadascuna de les activitats constructives a realitzar, en funció del lloc, la successió, la persona o els mitjans a emprar.

16.2 AGENTS ATMOSFÈRICS

Caldrà indicar quins són els possibles agents atmosfèrics que poden afectar a l'obra i quines condicions s'hauran de tenir en compte per prevenir els riscos que se'n derivin.

16.3 IL·LUMINACIÓ

Encara que la generalitat dels treballs de construcció es realitzen amb llum natural, hauran de tenir-se presents en el Pla de Seguretat i Salut algunes consideracions respecte a la utilització d'il·luminació artificial, necessària en talls, tallers, treballs nocturns o sota rasant.

Es procurarà que la intensitat lluminosa en cada zona de treball sigui uniforme, evitant els reflexos i enlluernaments al treballador així com les variacions brusques d'intensitat.
En els locals amb risc d'explosió pel gènere de les seves activitats, substàncies emmagatzemades o ambients perillosos, la il·luminació elèctrica serà antideflagrant.
En els llocs de treball en els que una fallida de l'enllumenat normal suposi un risc per als treballadors, es disposarà d'un enllumenat d'emergència d'evacuació i de seguretat.
Les intensitats mínimes d'il·luminació artificial, segons els distints treballs relacionats amb la construcció, seran els següents:

25-50 lux : En patis de llums, galeries i altres llocs de pas en funció de l'ús ocasional - habitual.

100 lux : Operacions en les quals la distinció de detalls no sigui essencial, tals com la manipulació de mercaderies a granel, l'apilament de materials o l'amassat i lligat de conglomerats hidràulics. Baixes exigències visuals.

150 lux : Quan sigui necessària una petita distinció de detalls, com en sales de màquines i calderes, ascensors, magatzems i dipòsits, vestuaris i banys petits del personal. Baixes exigències visuals.

200 lux : Si és essencial una distinció moderada de detalls com en els muntatges mitjans, en treballs senzills en bancs de taller, treballs en màquines, fresat de paviments i tancament mecànic. Moderades exigències visuals.

300 lux : Sempre que sigui essencial la distinció mitjana de detalls, com treballs mitjans en bancs de taller o en màquines i treballs d'oficina en general.

500 lux : Operacions en les que sigui necessària una distinció mitja de detalls, tals com treballs d'ordre mitjà en bancs de taller o en màquines i treballs d'oficina en general. Altes exigències visuals.

1000 lux : En treballs on sigui indispensable una fina distinció de detalls sota condicions de constant contrast, durant llargs períodes de temps, tals com muntatges delicats, treballs fins en banc de taller o màquina, màquines d'oficina i dibuix artístic lineal. Exigències visuals molt altes.

Els serveis de prevenció seran els encarregats d'estimar la magnitud o nivells del risc, les situacions en les que aquest es produeix, així com controlar periòdicament les condicions, l'organització dels mètodes de treball i la salut dels treballadors amb la finalitat de prendre les decisions per a eliminar, controlar o reduir el risc mitjançant mesures de prevenció a l'origen, organitzatives, de prevenció col·lectiva, de protecció individual, formatives i informatives.

16.4 SOROLL

Per a facilitar el seu desenvolupament al Pla de Seguretat i Salut del contractista, es reprodueix un quadre sobre els nivells sonors generats habitualment en la indústria de la construcció:

Compressor	:	82-94 dB
Equip de clavar pilots (a 15 m de distància)	:	82 dB
Formigonera petita < 500 l.	:	72 dB
Formigonera mitjana > 500 l.	:	60 dB
Martell pneumàtic (en recinte angost)	:	103 dB
Martell pneumàtic (a l'aire lliure)	:	94 dB
Esmeriladora de peu	:	60-75 dB
Camions i dúmpers	:	80 dB
Excavadora	:	95 dB
Grua autoportant	:	90 dB
Martell perforador	:	110 dB
Mototragella	:	105 dB
Tractor d'erugues	:	100 dB
Pala carregadora d'erugues	:	95-100 dB

Pala carregadora de pneumàtics	:	84-90 dB
Pistoles fixa claus d'impacte	:	150 dB
Esmeriladora radial portàtil	:	105 dB
Tronçadora de taula per a fusta	:	105 dB

Les mesures a adoptar, que hauran de ser adequadament tractades al Pla de Seguretat i Salut pel contractista, per a la prevenció dels riscos produïts pel soroll seran, en ordre d'eficàcia:

1. Supressió del risc en origen.
2. Aïllament de la part sonora.
3. Equip de Protecció Individual (EPI) mitjançant taps o orelleres.

Els serveis de prevenció seran els encarregats d'estimar la magnitud o els nivells de risc, les situacions en les que aquest es produeix, així com controlar periòdicament les condicions, l'organització dels mètodes de treball i la salut dels treballadors amb la finalitat de prendre les decisions per a eliminar, controlar o reduir el risc mitjançant mesures de prevenció a l'origen, organitzatives, de prevenció col·lectiva, de protecció individual, formatives i informatives.

16.5 POLS

La permanència d'operaris en ambients polsosos, pot donar lloc a les següents afeccions:

- Rinitis
- Asma bronquial
- Bronquitis destructiva
- Bronquitis crònica
- Efisemes pulmonars
- Neumoconiosis
- Asbestosis (asbest – fibrociment - amiant)
- Càncer de pulmó (asbest – fibrociment - amiant)
- Mesotelioma (asbest – fibrociment - amiant)

La patologia serà d'un o d'altre tipus, segons la naturalesa de la pols, la seva concentració i el temps d'exposició.

En la construcció és freqüent l'existència de pols amb contingut de sílice lliure (SiO_2) que és el component que ho fa especialment nociu, com a causant de la neumoconiosis. El problema de presència massiva de fibres d'amiant en suspensió, necessitarà d'un Pla específic de desamiantat que excedeix a les competències del present Estudi de Seguretat i Salut, i que haurà de ser realitzat per empreses especialitzades.

La concentració de pols màxima admissible en un ambient al qual els operaris es trobin exposats durant 8 hores diàries, 5 dies a la setmana, és en funció del contingut de sílice en suspensió, el que ve donat per la fórmula:

$$C = \frac{10}{\%Si\ O_2 + 2} \quad [mg/m^3]$$

Tenint en compte que la mostra recollida haurà de respondre a la denominada "fracció respirable", que correspon a la pols realment inhalada, ja que, de l'existent en l'ambient, les partícules més grosses són retingudes per la pituïtària i les més fines són expeses amb l'aire respirat, sense haver-se fixat en els pulmons.

Els treballs en els quals és habitual la producció de pols, són fonamentalment els següents:

- Escombrat i neteja de locals
- Manutenció de runes
- Demolicions
- Treballs de perforació
- Manipulació de ciment
- Raig de sorra
- Tall de materials ceràmics i lítics amb serra mecànica
- Pols i serradures per tronçat mecànic de fusta
- Esmerilat de materials
- Pols i fums amb partícules metàl·liques en suspensió, en treballs de soldadura
- Plantes de matxuqueig i classificació

- Moviments de terres
- Circulació de vehicles
- Polit de paraments
- Plantes asfàltiques

A més a més dels Equips de Protecció Individual necessaris, com màscares i ulleres contra la pols, convé adoptar les següents mesures preventives:

ACTIVITAT	MESURA PREVENTIVA
Neteja de locals	Ús d'aspiradora i regat previ
Manutenció de runes	Regat previ
Demolicions	Regat previ
Treballs de perforació	Captació localitzada en carros perforadors o injecció d'aigua
Manipulació de ciment	Filtres en sitges o instal·lacions confinades
Raig de sorra o granalla	Equips semi autònoms de respiració
Tall o polit de materials ceràmics o lítics	Addició d'aigua micronitzada sobre la zona de tall
Treballs de la fusta, desbarbat i soldadura elèctrica	Aspiració localitzada
Circulació de vehicles	Regat de pistes
Plantes de matxuqueig i plantes asfàltiques	Aspiració localitzada

Taula 1 *Mesures preventives per a reduir l'aixecament de pols segons activitat.*

Els serveis de prevenció seran els encarregats d'estimar la magnitud o nivells del risc, les situacions en les que aquest es produeix, així com controlar periòdicament les condicions, l'organització dels mètodes de treball i la salut dels treballadors amb la finalitat de prendre les decisions per a eliminar, controlar o reduir el risc mitjançant mesures de prevenció a l'origen, organitzatives, de prevenció col·lectiva, de protecció individual, formatives i informatives.

16.6 ORDRE I NETEJA

El Pla de Seguretat i Salut del contractista haurà d'indicar com pensa fer front a les actuacions bàsiques d'ordre i neteja en la materialització d'aquest projecte, especialment pel que fa a:

- Retirada dels objectes i coses innecessàries.
- Emplaçament de les coses necessàries en el seu respectiu lloc d'apilament.
- Normalització interna d'obra dels tipus de recipients i plataformes de transport de materials a granel. Pla de manutenció intern d'obra.
- Ubicació dels baixants de runes i recipients per a apilament de residus i la seva utilització. Pla d'evacuació de residus.
- Neteja de claus i restes de material d'encofrat.
- Desallotjament de les zones de pas, de cables, mànegues, fleixos i restes de matèria. Il·luminació suficient.
- Retirada d'equips i ferramentes, descansant simplement sobre superfícies de suport provisionals.
- Drenatge de vessaments en forma de tolls de carburants o greixos.
- Senyalització dels riscos puntuals per falta d'ordre i neteja.
- Manteniment diari de les condicions d'ordre i neteja. Brigada de neteja.
- Informació i formació exigible als gremis o als diferents participants en els treballs directes i indirectes de cada partida inclosa en el projecte en el que és relatiu al manteniment de l'ordre i neteja inherents a l'operació realitzada.

En els punts de radiacions el consultor hauria d'identificar els possibles treballs on es poden donar aquest tipus de radiacions i indicar les mesures protectores a prendre.

16.7 RADIACIONS NO IONITZANTS

Són les radiacions amb la longitud d'ona compresa entre 10-6 cm i 10 cm, aproximadament.
Normalment, no provoquen la separació dels electrons dels àtoms dels que formen part, però no per això deixen de ser perilloses. Comprenen: Radiació ultraviolada (UV), infraroja (IR), làser, microones, ultrasònica i de freqüència de ràdio.

Les radiacions no ionitzants són aquelles regions de l'espectre electromagnètic on l'energia dels fotons emesos és insuficient. Es considera que el límit més baix de longitud d'ona per a aquestes radiacions no ionitzants és de 100 nm (nanòmetre) inclosos en aquesta categoria estan les regions comunament conegudes com bandes infraroja, visible i ultraviolada.

Els treballadors més freqüents i intensament sotmesos a aquests riscos són els soldadors, especialment els de soldadura elèctrica.

16.7.1 Radiacions ultraviolades

La radiació UV és aquella que té una longitud d'ona entre els 400nm (nanòmetres) i els 10nm. Queda inclosa dins de la radiació solar, i es genera artificialment per a molts propòsits en indústries, laboratoris i hospitals. Es divideix convencionalment en tres regions:

1. UVA: 315 - 400nm de longitud d'ona.
2. UVB: 280 - 315nm de longitud d'ona.
3. UVC: 200 - 280nm de longitud d'ona.

La radiació a la regió UVA, la més propera a l'espectre UV, és emprada àmpliament a la indústria i representa poc risc, pel contrari les radiacions UVB i UVC, són més perilloses. La norma més completa és nord americana i està, acceptada per la WHO (World Health Organization).

Les radiacions a les regions UVB i UVC tenen efectes biològics que varien marcadament amb la longitud d'ona, sent màxims entorn als 270nm (la llàntia de quars amb vapor de mercuri a baixa pressió té una emissió a 254nm aproximadament). També varien amb el temps d'exposició i amb la intensitat de la radiació. La exposició radiant d'ulls o pell no protegits, per a un període de vuit hores haurà d'estar limitada.

La protecció contra la sobreexposició de fonts potents que poden constituir riscos, haurà de dur-se a terme mitjançant la combinació de mesures organitzatives, d'apantallaments o resguards i de protecció personal. Sense oblidar que s'ha d'intentar substituir el que és perillós pel que comporta poc o cap risc, d'acord a la llei de prevenció de riscos laborals.

S'haurà de posar especial èmfasi en els apantallaments i en les mesures de substitució, per a minimitzar el tercer, que implica la necessitat de protecció personal. Tots els usuaris de l'equip generador de radiació UV han de conèixer perfectament la naturalesa dels riscos involucrats. En l'equip, o prop d'ell, s'han de disposar senyals d'advertència adequades al cas. La limitació d'accés a la instal·lació, la distància de l'usuari respecte a la font i la limitació del temps d'exposició, constitueixen mesures organitzatives a tenir en compte.

No es poden emetre de forma indiscriminada radiacions UV en l'espai de treball, per exemple realitzant l'operació en un recinte confinat o en una àrea adequadament protegida. Dins de l'àrea de protecció, s'ha de reduir la intensitat de la radiació reflectida, emprant pintures de color negre mate. En el cas de fonts potents, on se sospiti que sigui possible una exposició per sobre del valor límit admissible, haurà de disposar-se de mitjans de protecció que dificultin i facin impossible el flux radiant lliure, directe i reflectit. Quant la naturalesa del treball requereixi que l'usuari operi junt a una font de radiació UV no protegida, haurà de fer-se ús dels mitjans de protecció personal. Els ulls estaran protegits amb ulleres o màscara de protecció facial, de manera que s'absorbeixin les radiacions que sobre ells incideixin. Anàlogament, hauran de protegir-se les mans, utilitzant guants de cotó, i la cara, emprant qualsevol tipus de protecció facial.

L'exposició dels ulls i pell no protegits a la radiació UV pot conduir a una inflamació dels teixits, temporal o prolongada, amb riscos variables. En el cas de la pell, pot donar lloc a un eritema similar a una cremada solar i, en el cas dels ulls, a una conjuntivitis i queratitis (o inflamació de la còrnia), de resultats imprevisibles.

La font és bàsicament el sol però també es troben en les activitats industrials de la construcció: llums fluorescents, incandescents i de descàrrega gasosa, operacions de soldadura (TIG-MIG), bufador d'arc elèctric i làsers.

Les mesures de control per a prevenir exposicions indegudes a les radiacions no ionitzants se centren en l'emprament de pantalles, blindatges i Equips de Protecció Individual (per exemple pantalla de soldadura amb visor de cèl·lula fotosensible), procurant mantenir distàncies adequades per a reduir, tenint en compte l'efecte de proporcionalitat inversa al quadrat de la distància, la intensitat de l'energia radiant emesa des de fonts que es propaguen en diferent longitud d'ona.

16.7.2 Radiacions infraroges

Aquest tipus de radiació és ràpidament absorbida per els teixits superficials, produint un efecte d'escalfament. En el cas dels ulls, a l'absorbir-se la calor pel cristal·lí i no dispersar-se ràpidament, pot produir cataractes. Aquest tipus de lesió s'ha considerat la malaltia professional més probable en ferrers, bufadors de vidre i operaris de forns. Totes les fonts de radiació IR intensa hauran d'estar dotades de sistemes de protecció tant propers a la font com sigui possible, per aconseguir la màxima absorció de calor i prevenir que la radiació penetri als ulls dels operaris. En cas d'utilització d'ulleres normalitzades, haurà d'incrementar-se adequadament la il·luminació del recinte, de manera que s'eviti la dilatació de la pupil·la de l'ull.

A les obres de construcció, els treballadors que estan més freqüentment exposats a aquestes radiacions són els soldadors, especialment quan realitzen soldadures elèctriques. Així mateix, s'ha de considerar l'entorn de l'obra, com a possible font de les radiacions.

La resposta primària a aquestes absorcions d'energia és de tipus tèrmic, afectant principalment a la pell en forma de: cremades agudes, augment de la dilatació dels vasos capil·lars i un increment de la pigmentació que pot ser persistent.

De forma general, tots aquells processos industrials realitzats en calent fins a l'extrem de desprendre llum, generen aquest tipus de radiació.

Radiacions visibles

L'òrgan afectat més important és l'ull, sent transmeses aquestes longituds d'ona, a través dels mitjans oculars sense apreciable absorció abans d'aconseguir la retina.

16.7.3 Làser

La missió d'un làser és la de produir un raig d'alta densitat i s'ha emprat en camps tan diversos com cirurgia, topografia o comunicació. Es construeixen unitats amb força polsant o continua de radiació, tant visible com invisible. Aquestes unitats, si són suficientment potents, poden danyar la pell i, en particular, els ulls si estan exposats a la radiació. La unitat polsant d'alta energia és particularment perillosa quan el polze curt de radiació impacte en el teixit causant una amplia lesió al voltant del mateix. Els làsers d'ona continua també poden causar danys en els ulls i la pell. Els de radiació IR i V presentaran perill per a la retina, en forma de cremades; els de radiació UV e IR poden suposar un risc per a la còrnia i el cristal·lí. D'una manera general, la pell és menys sensible a la radiació làser i en el cas d'unitats de radiació V i IR de grans potències, poden ocasionar cremades.

Els làsers s'han classificat, d'acord amb els riscos associats al seu ús, en els dos grups i quatre classes següents:

- Grup A: unitats intrínsecament segures i aquelles que cauen dins de les classes I y II.
  - Classe I: els nivells d'exposició màxima permissible no poden ser excedits.
  - Classe II: de risc baix; emissió limitada a 1mW en menys de 0,25 s, entre 400nm i 700nml; es preveuen els riscos per desviament de la radiació reflectida incloent la resposta de centelles.
- Grup B: tots els làsers presents o de ona continua amb potencia major d'1mW, com es defineix a les classes IIIa, IIIb i IV respectivament.
  - Classe IIIa: risc baix; emissió limitada a 5 vegades la corresponent a la classe II; l'ús d'instruments òptics pot resultar perillós.
  - Classe IIIb: risc mitjà; major límit d'emissió; l'impacte sobre l'ull pot resultar perillós, però no respecte a la reflexió difusa.
  - Classe IV: risc alt; major límit d'emissió; l'impacte per reflexió difusa pot ser perillós; poden causar foc i cremar la pell. El grau de protecció necessari depèn de la longitud d'ona i de l'energia emesa per la radiació. Qualsevol equip base s'ha de dissenyar d'acord amb mesures de seguretat apropiades, com per exemple, encaixament protector, obturador d'emissió, senyal automàtica de emissió, etc.

Els làsers poden produir llum visible (400-700nm), alguna radiació UV (200-400nm), o comunament radiació IR (700nm-1µm).

A continuació, es presenta una guia de riscos associats amb unitats concretes de raigs làser:

- Amb làsers de la classe IIIa (< 5mW), s'ha de prevenir únicament la visió directa del raig.
- Amb els de la classe IIIb i potències compreses entre 5mW y 500mW, s'ha de

prevenir l'impacte de la radiació directa i de reflexió especular, en els ulls no protegits, que pot resultar perillós.

- Amb làsers de la classe IV i potències majors de 500mW, s'ha de prevenir l'impacte de la radiació directa, de les reflexions secundaries i de les reflexions difuses, que pot resultar perillós.
- Amb prioritat a qualsevol autorització, el contractista s'assegurarà que els operaris autoritzats estan degudament entrenats tant en procediment de treball segur com en el coneixement dels riscos potencials associats amb la radiació i equip que la genera.
- Qualsevol exposició accidental que suposi impacte en els ulls, haurà de ser registrada i comunicada al departament mèdic.
- La pràctica amb làser del grup B requereix la mesura general de protecció ocular, però que mai serà utilitzada per visió directa del raig.

A més dels riscos associats a aquest tipus de radiació, s'ha de tenir en compte els deguts a les unitats d'energia elèctrica emprats per a subministrar energia a l'equip làser. A continuació, es dóna un codi de pràctica que cobreix personal, àrea de treball, equip i operació, respectivament, en l'ús de làsers.

Tots els usuaris s'han de sotmetre a un examen oftalmològic periòdicament, fent èmfasi especial en les condicions de la retina. Les persones que treballen amb la classe IIIb i IV, tindran al mateix temps un examen mèdic d'inspecció de danys a la pell.

- Àrea de treball:
  - L'equip làser s'instal·larà en una àrea o recinte degudament controlats. La il·luminació del recinte haurà de ser tal manera que eviti la dilatació de la pupil·la de l'ull i així disminuir la possibilitat de lesió.
  - Els raigs làser reflectits poden ser tant perillosos com els directes, i per tant, hauran d'eliminar-se les superfícies reflectants i polides.
  - A l'àrea de treball s'haurà d'investigar periòdicament la presència de qualsevol gas tòxic que pugui generar-se durant el treball, per exemple, l'ozó.
  - S'han de col·locar senyals lluminoses d'advertència en totes les zones d'entrada als recintes en els que els làsers funcionin. Quant la senyal estigui en acció, haurà de prohibir-se l'accés al mateix. L'equip de subministrament de potència al làser ha de disposar de protecció especial.
  - Allà on sigui necessari, s'ha de prevenir la possibilitat de desviament del raig fora de l'àrea de control, mitjançant proteccions i blindatges. En el cas de radiació IR, ha d'emprar-se materials no inflamables per a proporcionar aquestes barreres físiques al voltant del làser. En aquests casos, s'ha d'evitar la proximitat de materials inflamables o explosius.
- Equip:
  - Qualsevol operació de manteniment haurà de dur-se solament si la força està desconnectada.
  - Tots els làsers, hauran de disposar de rètols d'advertència que tindran en compte la classe de làser a que correspon i el tipus de radiació visible o invisible que genera l'aparell.
  - Quan els aparells que pertanyen al grup B no s'utilitzin, s'hauran de treure les claus de control d'engegada, així com la de control de força, que quedaran custodiades per la persona responsable autoritzada per el treball amb làser en el laboratori.
  - Les ulleres protectores normalitzats, hauran de comprovar-se regularment i han de seleccionar-se d'acord amb la longitud d'ona de la radiació emesa per el làser en ús.
  - Qualsevol protector de pantalla que s'utilitzi, haurà de ser de material absorbent que previngui la reflexió especular.
- Operació:
  - Únicament el mínim nombre de persones requerides en l'operació es trobaran dins de l'àrea de control; no obstant, en el cas de làser de la classe IV, al menys dos persones estaran sempre presents durant l'operació.
  - Únicament personal autoritzat tindrà permís per a muntar, ajustar i operar l'equip de làser.

- L'equip de làser haurà d'operar el temps mínim requerit per a la realització dels treballs, no es deixarà en funcionament sense estar vigilat.
- Com a procediment de protecció general, hauran d'utilitzar-se ulleres que previnguin el risc de dany ocular.
- L'equip de làser haurà de ser muntat a una alçada que mai superi la corresponent al pit de l'operador.
- S'ha de tenir especial cura en la radiació làser invisible, essent essencial la utilització d'un escut protector al llarg de tota la trajectòria.
- Donat que els làsers polsants presenten un risc incrementat per l'operador, com a guia d'alineació del raig, han d'emprar-se làsers de baixa potència d'heli o neó que pertanyin a la classe II, i no conformar-se amb una indicació somera de la direcció que adoptarà el raig. En aquests casos, sempre s'ha d'utilitzar la protecció ocular.

Els serveis de prevenció seran els encarregats d'estimar la magnitud o nivells del risc, les situacions en les que aquest es produeix, així com controlar periòdicament les condicions, l'organització dels mètodes de treball i la salut dels treballadors amb la finalitat de prendre les decisions per a eliminar, controlar o reduir el risc mitjançant mesures de prevenció en l'origen, organitzatives, de prevenció col·lectiva, de protecció individual, formatives i informatives.
En construcció acostuma a emprar-se monogràficament en l'establiment d'alineacions i nivells topogràfics.
Per la seva extrema perillositat, quan el làser estigui enfocat paral·lel al sòl, l'àrea de perill s'haurà d'acordonar. L'Equip de Protecció Individual contra el làser són les ulleres de protecció completa, amb el visor dotat del filtre adequat al tipus de làser que es tracti.

16.8 RADIACIONS IONITZANTS

Dins de l'àmbit de la construcció existeixen pocs treballs propis en els que es generen aquests tipus de riscos, malgrat que si existeixen situacions on es puguin donar aquest tipus de radiació, com són:

- Detecció de defectes de soldadura o esquerdes en canonades, estructures i edificis.
- Control de densitats "in situ" pel mètode nuclear.
- Control d'irregularitats en el nivell d'emplenat de recipients o grans dipòsits.
- Identificació de trajectòries, emprant traçadors en corrents hidràuliques, sediments, moviment de granel, etcètera.

Serà obligació del contractista amb la col·laboració del seu servei de prevenció determinar un procediment de treball segur per a realitzar les esmentades operacions. També es pot considerar una possible generació de riscos en treballs realitzats dintre d'un entorn o en proximitat de determinades instal·lacions, com poden ser:

- Les instal·lacions on es realitzin exàmens de maletes i embalums en els aeroports; detecció de cartes bomba.
- Les instal·lacions mèdiques on es realitzin pràctiques de teràpia, mitjançant radiacions ionitzants.
- Les instal·lacions mèdiques on es realitzen pràctiques de diagnòstic amb raigs X amb equips amb un potencial d'operació per disseny, sigui major de 70 Kilovolts.
- Les instal·lacions mèdiques on es manipula o es tracti material radioactiu, en forma de fonts no segellades, per a ús en teràpia o diagnòstic amb tècniques "in vivo".
- Les instal·lacions d'ús industrial on es tracti o manipuli material radioactiu.
- Els acceleradors de partícules o d'investigació o d'ús industrial.
- Les instal·lacions i equips per a gammagrafia o radiografia industrial, sigui mitjançant l'ús de fonts radioactius o equips emissors de raig X.
- Els dipòsits de residus radioactius, tant transitoris com definitius.
- Les instal·lacions on es produeixin, fabriqui, repari o es faci manutenció de fonts o equips generadors de radiacions ionitzants.
- Control d'irregularitats en l'espessor de blocs de paper, làmines de plàstic i fulles de metall o en el nivell d'emplenat de recipients o grans dipòsits.
- Estimació de l'antiguitat de substàncies, emprant el carboni-14 o altres isòtops, com l'argó-40 o el fòsfor-32.

- Il·luminació passiva de rellotges o de sortides d'emergència.

Les funcions de protecció radiològica són responsabilitat del titular de la instal·lació, essent el Consell de Seguretat Nuclear el qui decidirà si han de ser encomanades a un Servei de Protecció Radiològica propi del titular o a una Unitat Tècnica de Protecció Radiològica contractada a l'efecte.
La reacció d'un individu a l'exposició a les radiacions depèn de la dosi, del volum i del tipus dels teixits irradiats.
Encara que poden ocórrer en combinació, correntment es fa una distinció entre dues classes fonamentals d'accidents per radiació, és dir:

a) Irradiació externa accidental (per exemple en treballs de radiografiat de soldadura).
b) Contaminació radioactiva accidental.

Els nivells màxims de dosi permesa han estat fixats tenint en compte que el cos humà pot tolerar una certa quantitat de radiació sense perjudicar el funcionament del seu organisme en general. Aquests nivells són, per a persones que treballen en Zones Controlades (per exemple edifici de contenció de central nuclear) i tenint en compte l'efecte acumulatiu de les radiacions sobre l'organisme, 5 rems per any ó 300 mil·lirems per setmana. Per a detectar i amidar els nivells de radiació, s'empren els comptadors Geiger.
Per al control de la dosi rebuda, s'ha de tenir en compte tres factors:

- Temps de treball.
- Distància de la font de radiació.
- Apantallament.

El temps de treball permès s'obté dividint la dosi màxima autoritzada per la dosi rebuda en un moment donat. La dosi rebuda és inversament proporcional al quadrat de la distància a la font de radiació. Els materials que s'empren habitualment com barreres d'apantallament són el formigó i el plom, encara que també se n'usen d'altres com l'acer, totxos massissos de fang, granit, calcària, etc., en general, l'espessor necessari està en funció inversa de la densitat del material.

Per a verificar les dosis de radiació rebudes s'utilitzen dosímetres individuals, que poden consistir en una pel·lícula dosimètrica o un estildosímetre integrador de butxaca. Sempre que no s'especifiqui el contrari, el dosímetre individual es durà a la butxaca o davanter de la roba de treball, tenint especial cura en no col·locar els dosímetres sobre cap objecte que absorbeixi radiació (per exemple objectes metàl·lics).
Haurà de dur-se un Llibre de registre, on figurarà les dosis rebudes per cadascun dels treballadors professionalment exposats a radiacions.

17 MANIPULACIÓ DE MATERIALS

Tota manutenció de material comporta un risc, per tant, des del punt de vista preventiu, s'ha de tendir a evitar tota manipulació que no sigui estrictament necessària, en virtut del conegut axioma de seguretat que diu que "el treball més segur és aquell que no es realitza".
Per a manipular materials és preceptiu prendre les següents precaucions elementals:

- Començar per la càrrega o material que apareix més superficialment, és dir el primer i més accessible.
- Lliurar el material, no tirar-lo.
- Col·locar el material ordenat i en cas d'apilat estratificat, que aquest es realitzi en piles estables, lluny de passadissos o llocs on pugui rebre cops o desgastar-se.
- Utilitzar guants de treball i calçat de seguretat amb puntera metàl·lica i embuatada en empenya i turmells.
- En el manejament de càrregues llargues entre dues o més persones, la càrrega pot mantenir-se en la mà, amb el braç estirat al llarg del cos, o bé sobre l'espatlla.
- S'utilitzaran les ferramentes i mitjans auxiliars adequats per al transport de cada tipus de material.
- En les operacions de càrrega i descàrrega, es prohibirà col·locar-se entre la part posterior del camió i una plataforma, pal, pilar o estructura vertical fixa.
- Si durant la descàrrega s'utilitzen ferramentes, com braços de palanca, ungles, potes de cabra o similar, disposar la maniobra de tal manera que es garanteixi

el que no es vingui la càrrega damunt i que no rellisqui.

En el relatiu a la manipulació de materials el contractista en l'elaboració del Pla de Seguretat i Salut haurà de tenir en comte les següents premisses:
Intentar evitar la manipulació manual de càrregues mitjançant:

- Automatització i mecanització dels processos.
- Mesures organitzatives que eliminin o minimitzin el transport.

Adoptar Mesures preventives quan no es pugui evitar la manipulació com:

- Utilització d'ajudes mecàniques.
- Reducció o redisseny de la càrrega.
- Actuació sobre l'organització del treball.
- Millora de l'entorn de treball.

Dotar als treballadors de la formació i informació en temes que incloguin:

- Ús correcte de les ajudes mecàniques.
- Ús correcte dels equips de protecció individual.
- Tècniques segures per a la manipulació de càrregues.

Informació sobre el pes i centre de gravetat.

17.1 ELS PRINCIPIS BÀSICS DE LA MANUTENCIÓ DE MATERIALS

1. El temps dedicat a la manipulació de materials és directament proporcional a l'exposició al risc d'accident derivat de dita activitat.
2. Procurar que els diferents materials, així com la plataforma de suport i de treball de l'operari, estiguin a la mateixa alçada en què s'ha de treballar amb ells.
3. Evitar el dipositar els materials directament sobre el terra, fer-ho sempre sobre catúfols o contenidors que permetin el seu trasllat a dojo.
4. Escurçar tant com sigui possible les distàncies a recórrer pel material manipulat, evitant estacionaments intermedis entre el lloc de partida del material manipulat evitant estacionaments intermedis entre el lloc de partida del material i l'emplaçament definitiu de la seva posada en obra.
5. Traginar sempre els materials a dojo, mitjançant paloniers, catúfols, contenidors o palets, en lloc de portar-los d'un en un.
6. No tractar de reduir el nombre d'ajudants que recullin i traginin els materials, si això comporta ocupar els oficials o caps d'equip en operacions de manutenció, coincidint en franges de temps perfectament aprofitables per l'avanç de la producció.
7. Mantenir esclarits, senyalitzats i enllumenats, els llocs de pas dels materials a manipular.

17.2 MANEJAMENT DE CÀRREGUES SENSE MITJANS MECÀNICS

Per a l'hissat manual de càrregues la totalitat del personal d'obra haurà rebut la formació bàsica necessària, comprometent-se a seguir els següents passos:

- Apropar-se el més possible a la càrrega.
- Assentar els peus fermament.
- Ajupir-se doblegant els genolls.
- Mantenir l'esquena dreta.
- Subjectar l'objecte fermament.
- L'esforç d'aixecar l'han de realitzar els músculs de les cames.
- Durant el transport, la càrrega haurà de romandre el més a prop possible del cos.

Per al manejament de peces llargues per una sola persona s'actuarà segons els següents criteris preventius:

- Durà la càrrega inclinada per un dels seus extrems, fins l'altura de l'espatlla.
- Avançarà desplaçant les mans al llarg de l'objecte, fins arribar al centre de gravetat de la càrrega.
- Es col·locarà la càrrega en equilibri sobre l'espatlla.
- Durant el transport, mantindrà la càrrega en posició inclinada, amb l'extrem davanter aixecat.

En general:

- És obligatòria la inspecció visual de l'objecte pesat a aixecar, per a eliminar arestes afilades.
- Està prohibit aixecar més de 50 kg de forma individual. El valor límit de 30 Kg per homes, pot superar-se puntualment a 50 Kg quan es tracti de descarregar un material per a col·locar-lo sobre un mitjà mecànic de manutenció. En el cas de tractar-se de dones, es redueixen aquests valors a 15 i 25 Kg respectivament.

És obligatori la utilització d'un codi de senyals quan s'ha d'aixecar un objecte entre uns quants, per a suportar l'esforç al mateix temps. Pot ser qualsevol sistema a condició que sigui conegut o convingut per l'equip.

18 MITJANS AUXILIARS D'UTILITAT PREVENTIVA (MAUP)

Als efectes del present Estudi de Seguretat i Salut, tindran la consideració de MAUP, tot Mitjà Auxiliar dotat de Protecció, Resguard, Dispositiu de Seguretat, Operació seqüencial, Seguretat positiva o Sistema de Protecció Col·lectiva, que originàriament ve integrat, de fàbrica, en l'equip, màquina o sistema, de forma solidària i indissociable, de tal manera que s'interposi, o apantalli els riscos d'abast o simultaneïtat de l'energia fora de control, i els treballadors, personal aliè a l'obra i/o materials, màquines, equips o ferramentes pròximes a la seva àrea d'influència, anul·lant o reduint les conseqüències d'accident. La seva operativitat resta garantida pel fabricant o distribuïdor de cadascun dels components, en les condicions d'utilització i manteniment per ell prescrites. El contractista resta obligat a la seva adequada elecció, seguiment i control d'ús.

Els MAUP més rellevants, previstos per a l'execució del present projecte, són els indicats a continuació:

Codi	UA	Descripció
HX11X004	u	Barana definitiva, prevista en projecte, per a protecció de caigudes a diferent nivell
HX11X005	u	Escala modular d'estructura porticada, per accedir a cotes de diferent nivell, superiors a 7 m amb sistema de seguretat integrat
HX11X019	m	Marquesina de protecció en voladiu en bastida tubular amb sistema de seguretat amb tots els requisits reglamentaris, normalitzada i incorporada UNE-EN 12810-1 (HD-1000)
HX11X021	u	Passadís de protecció prefabricat metàl·lic amb sistema de seguretat amb tots els requisits reglamentaris, de llargària 2,5 m, d'amplària 1,1 m, amb paviment de entramat de platines metàl·liques i rampes articulades, baranes metàl·liques reglamentàries, muntants de 2 m d'alçada, sostre de xapa d'acer de 3 mm de gruix
HX11X022	u	Passadís de protecció prefabricat metàl·lic amb sistema de seguretat amb tots els requisits reglamentaris, de llargària 2,5 m, d'amplària 1,1 m, amb paviment de entramat de platines metàl·liques i rampes articulades, baranes metàl·liques reglamentàries

Taula 2 *Mitjans auxiliars d'utilitat preventiva previstos en les obres del present projecte.*

19 SISTEMES DE PROTECCIÓ COL·LECTIVA (SCP)

Als efectes del present Estudi de Seguretat i Salut, tindran la consideració de Sistemes de Protecció Col·lectiva, el conjunt d'elements associats, incorporats al sistema constructiu, de forma provisional i adaptada a l'absència de protecció integrada de major eficàcia (MAUP), destinats a apantallar o condonar la possibilitat de coincidència temporal de qualsevol tipus d'energia fora de control, present en l'ambient laboral, amb els treballadors, personal aliè a l'obra i/o materials, màquines, equips o ferramentes pròximes a la seva àrea d'influència, anul·lant o reduint les conseqüències d'accident.

La seva operativitat garanteix la integritat de les persones o objectes protegits, sense necessitat d'una participació per a assegurar la seva eficàcia. Aquest últim aspecte és el que estableix la seva diferència amb un Equip de Protecció Individual (EPI).
En absència d'homologació o certificació d'eficàcia preventiva del conjunt d'aquests Sistemes instal·lats, el contractista fixarà en el seu Pla de Seguretat i Salut, referència i relació dels Protocols d'Assaig, Certificats o Homologacions adoptades i/o requerits als instal·ladors, fabricants i/o proveïdors, per al conjunt dels esmentats Sistemes de Protecció Col·lectiva.
Els SPC més rellevants previstos per a l'execució del present projecte són els indicats en l'annex d'aquesta memòria que contindrà les fitxes amb RISC-AVALUACIÓ-MESURES.

20 CONDICIONS DELS EQUIPS DE PROTECCIÓ INDIVIDUAL (EPI)

Als efectes del present Estudi de Seguretat i Salut, tindran la consideració d'Equips de Protecció Individual, aquelles peces de treball que actuen a mode de coberta o pantalla portàtil, individualitzada per a cada usuari, destinats a reduir les conseqüències derivades del contacte de la zona del cos protegida, amb una energia fora de control, d'intensitat inferior a la previsible resistència física de l'EPI.
La seva utilització haurà de quedar restringida a l'absència de garanties preventives adequades, per inexistència de MAUP, o en el seu defecte SPC d'eficàcia equivalent.
Tots els equips de protecció individual estaran degudament certificats, segons normes harmonitzades CE. Sempre de conformitat als R.D. 1407/92, R.D.159/95 i R.D. 773/97.
El Contractista Principal portarà un control documental del seu lliurament individualitzat al personal (propi o subcontractat), amb el corresponent avís de recepció signat pel beneficiari.
En els casos en què no existeixin normes d'homologació oficial, els equips de protecció individual seran normalitzats pel constructor, per al seu ús en aquesta obra, triats d'entre els que existeixin en el mercat i que reuneixin una qualitat adequada a les respectives prestacions. Per aquesta normalització interna s'haurà de comptar amb el vistiplau del tècnic que supervisa el compliment del Pla de Seguretat i Salut per part de la Direcció d'Obra o Direcció Facultativa/Direcció d'Execució.
Al magatzem d'obra hi haurà permanentment una reserva d'aquests equips de protecció, de manera que pugui garantir el subministrament a tot el personal sense que se'n produeixi, raonablement, la seva carència.
En aquesta previsió cal tenir en compte la rotació del personal, la vida útil dels equips i la data de caducitat, la necessitat de facilitar-los a les visites d'obra, etc.
Els EPI més rellevants, previstos per a l'execució material del present projecte són els indicats en l'annex d'aquesta memòria que contindrà les fitxes amb RISC-AVALUACIÓ-MESURES.

21 RECURSOS PREVENTIUS

La legislació que s'ha de complir respecte a la presència de recursos preventius a les obres de construcció està contemplada a la llei 54/2003. D'acord amb aquesta llei, la presència dels recursos preventius a les obres de construcció serà preceptiva en els següents casos:

a) *Quan els riscos es puguin veure agreujats o modificats en el desenvolupament del procés o l'activitat, per la concurrència d'operacions diverses que es desenvolupen successivament o simultàniament i que facin precís el control de la correcta aplicació dels mètodes de treball. La presència de recursos preventius de cada contractista serà necessari quan, durant l'obra, es desenvolupin treballs amb riscos especials, com es defineixen en el real decret 1627/97.*
b) *Quan es realitzin activitats o processos que reglamentàriament es considerin perillosos o amb riscos especials.*
c) *Quan la necessitat d'aquesta presència sigui requerida per la Inspecció de Treball i Seguretat Social, si les circumstàncies del cas ho exigissin degut a les condicions de treball detectades.*

Quan a les obres de construcció coexisteixen contractistes i subcontractistes que, de forma successiva o simultània, puguin constituir un risc especial per interferència d'activitats, la presència dels "*Recursos preventius*" és, en aquests casos, necessària.
Els recursos preventius són necessaris quan es desenvolupin treballs amb riscos especials, definits a l'annex II del RD 1627/97:

1. *Treballs amb riscos especialment greus d'enterrament, enfonsament o caiguda d'altura, per les particulars característiques de l'activitat desenvolupada, els procediments aplicats, o l'entorn del lloc de treball.*
2. *Treballs en els quals l'exposició a agents químics o biològics suposi un risc d'especial gravetat, o pels que la vigilància específica de la salut dels treballadors sigui legalment exigible.*
3. *Treballs amb exposició a radiacions ionitzants pels que la normativa específica obliga a la delimitació de zones controlades o vigilades.*
4. *Treballs a la proximitat de línies elèctriques d'alta tensió.*
5. *Treballs que exposin a risc d'ofegament per immersió.*
6. *Obres d'excavació de túnels, pous i altres treballs que suposin moviments de terra subterranis.*
7. *Treballs realitzats en immersió amb equip subaquàtic.*
8. *Treballs realitzats en caixons d'aire comprimit.*
9. *Treballs que impliquin l'ús d'explosius.*
10. *Treballs que requereixin muntar o desmuntar elements prefabricats pesats.*

A continuació es detallen, de forma orientativa, les activitats de l'obra del present estudi de seguretat i salut, en base a l'avaluació de riscos d'aquest, que requereixen la presència de recurs preventiu:

MOVIMENTS DE TERRES

REBAIX DE TERRENY SENSE I AMB TALUSSOS
REBLIMENTS SUPERFICIALS, TERRAPLENS/PEDRAPLENS
CÀRREGA I TRANSPORT DE TERRES O RUNES

ESTRUCTURES

ESTRUCTURES DE FORMIGÓ IN SITU I PREFABRICADES (ENCOFRATS/ ARMADURES/ FORMIGONAMENT/ ANCORATGES/ TESAT)

PAVIMENTS

PAVIMENTS AMORFS (FORMIGÓ, SUBBASES, TERRA, SAULÓ, BITUMINOSOS I REGS)

22 SENYALITZACIÓ I ABALISAMENT

Quant a la senyalització de l'obra, és necessari distingir entre la que es refereix a la que demanda de l'atenció per part dels treballadors i aquella que correspon al tràfic exterior afectat per l'obra. En el primer cas són d'aplicació les prescripcions establertes per el Reial Decret 485/1997, de 14 d'abril. La senyalització i el abalisament de tràfic venen regulats, entre altra normativa, per la Norma 8.3-I.C. de la Direcció General de Carreteres i no és objecte de l'Estudi de Seguretat i Salut. Aquesta distinció no exclou la possible complementació de la senyalització de tràfic durant l'obra quan aquesta mateixa es faci exigible per a la seguretat dels treballadors que treballin a la immediació d'aquest tràfic.

S'ha de tenir en compte que la senyalització per si mateixa no elimina els riscos, malgrat això la seva observació quan és l'apropiada i està ben col·locada, fa que l'individu adopti conductes segures. No és suficient amb col·locar un plafó a les entrades de les obres, si després en la pròpia obra no se senyalitza l'obligatorietat d'utilitzar cinturó de seguretat al col·locar les mires per a realitzar el tancament de façana. La senyalització abundant no garanteix una bona senyalització, ja que el treballador acaba fent cas omís de qualsevol tipus de senyal.

El R.D.485/97 estableix que la senyalització de seguretat i salut en el treball haurà d'utilitzar-se sempre que l'anàlisi dels riscos existents, les situacions d'emergència previsibles i les mesures preventives adoptades, posin de manifest la necessitat de:

- Cridar l'atenció dels treballadors sobre l'existència de determinats riscos, prohibicions o obligacions.
- Alertar als treballadors quan es produeixi una determinada situació d'emergència que requereixi mesures urgents de protecció o evacuació.
- Facilitar als treballadors la localització i identificació de determinats mitjans o instal·lacions de protecció, evacuació, emergència o primers auxilis.
- Orientar o guiar als treballadors que realitzin determinades maniobres perilloses.

La senyalització no haurà de considerar-se una mesura substitutiva de les mesures tècniques i organitzatives de protecció col·lectiva i haurà d'utilitzar-se quan, mitjançant aquestes últimes, no hagi estat possible eliminar els riscos o reduir-los suficientment.

Tampoc haurà de considerar-se una mesura substitutiva de la formació i informació dels treballadors en matèria de seguretat i salut en el treball.
Així mateix, segons s'estableix en el R.D. 1627/97, s'haurà de complir que:

1. *Les vies i sortides específiques d'emergència hauran de senyalitzar-se conforme al R.D. 485/97, tenint en compte que aquesta senyalització haurà de fixar-se en els llocs adequats i tenir la resistència suficient.*
2. *Els dispositius no automàtics de lluita contra incendis hauran d'estar senyalitzats conforme al R.D. 485/97, tenint en compte que aquesta senyalització haurà de fixar-se en els llocs adequats i tenir la resistència suficient.*
3. *El color utilitzat per a la il·luminació artificial no podrà alterar o influir en la percepció de les senyals o panells de senyalització.*
4. *Les portes transparents hauran de tenir una senyalització a l'altura de la vista.*
5. *Quan existeixin línies d'estesa elèctrica àrees, en el cas que vehicles l'obra haguessin de circular sota l'estesa elèctrica s'utilitzarà una senyalització d'advertència.*

La implantació de la senyalització i abalisament s'ha de definir en els plànols de l'Estudi de Seguretat i Salut i s'ha de tenir en compte en les fitxes d'activitats, al menys respecte els riscos que no s'hagin pogut eliminar.

23 CONDICIONS D'ACCÉS I AFECTACIONS DE LA VIA PÚBLICA

En el PLA DE SEGURETAT I SALUT el Contractista definirà les desviacions i passos provisionals per a vehicles i vianants, els circuits i trams de senyalització, la senyalització, les mesures de protecció i detecció, els paviments provisionals, les modificacions que comporti la implantació de l'obra i la seva execució, diferenciant, si és cas, les diferents fases d'execució. A aquests efectes, es tindrà en compte el que determina la Normativa per a la informació i senyalització d'obres al municipi i la Instrucció Municipal sobre la instal·lació d'elements urbans a l'espai públic de la ciutat que correspongui.
Quan correspongui, d'acord amb les previsions d'execució de les obres, es diferenciarà amb claredat i per cadascuna de les distintes fases de l'obra, els àmbits de treball i els àmbits destinats a la circulació de vehicles i vianants, d'accés a edificis i guals, etc., i es definiran les mesures de senyalització i protecció que corresponguin a cadascuna de les fases.
És obligatori comunicar l'inici, l'extensió, la naturalesa dels treballs i les modificacions de la circulació de vehicles provocades per les obres, a la Guàrdia Municipal i als Bombers o a l'Autoritat que correspongui.
Quan calgui prohibir l'estacionament en zones on habitualment és permès, es col·locarà el cartell de "SENYALITZACIÓ EXCEPCIONAL" (1050 x 600mm), amb 10 dies d'antelació a l'inici dels treballs, tot comunicant-ho a la Guàrdia Municipal o l'Autoritat que correspongui.
En la desviació o estrenyiment de passos per a vianants es col·locarà la senyalització corresponent.
No es podrà començar l'execució de les obres sense haver procedit a la implantació dels elements de senyalització i protecció que corresponguin, definits al PLA DE SEGURETAT aprovat.
El contractista de l'obra serà responsable del manteniment de la senyalització i elements de protecció implantats.
Els accessos de vianants i vehicles, estaran clarament definits, senyalitzats i separats.

23.1 NORMES DE POLICIA

23.1.1 Control d'accessos

Una vegada establerta la delimitació del perímetre de l'obra, conformats els tancaments i accessos per els vianants i de vehicles, el contractista amb la col·laboració del seu servei de prevenció definirà, dins del Pla de Seguretat i Salut, el procés per al control d'entrada i sortida de vehicles en general (inclosa la maquinària com grues mòbils, retroexcavadores) i de personal de manera que garanteixi l'accés únicament a persones autoritzades.
Quan la delimitació de l'obra no es pugui portar a terme, per les pròpies circumstàncies de l'obra, el contractista, al menys haurà de garantir, l'accés controlat a les instal·lacions d'ús comú de l'obra, i haurà d'assegurar que les entrades a l'obra estiguin senyalitzades, i que quedin tancades les zones que puguin presentar riscos.

23.1.2 Coordinació d'interferències i seguretat a peu d'obra

El contractista, quan sigui necessari, donat el volum d'obra, el valor dels materials emmagatzemats i altres circumstàncies que així ho aconsellin, definirà un procés per garantir l'accés controlat a les instal·lacions que suposin risc personal i/o comú per a l'obra i l'intrusisme a l'interior de l'obra en tallers, magatzems, vestuaris i d'altres instal·lacions d'ús comú o particular.

23.2 ÀMBIT D'OCUPACIÓ DE LA VIA PÚBLICA

23.2.1 Ocupació del tancament de l'obra

S'entén per àmbit d'ocupació el realment ocupat, incloent tanques, elements de protecció, baranes, bastides, contenidors, casetes, etc.
En el PLA DE SEGURETAT I SALUT EN EL TREBALL s'especificarà la delimitació de l'àmbit d'ocupació de l'obra i es diferenciarà clarament si aquest canvia en les diferents fases de l'obra. L'àmbit o els àmbits d'ocupació quedaran clarament dibuixats en plànols per fases i interrelacionats amb el procés constructiu.
L'amplada màxima a ocupar serà proporcional a l'amplada de la vorera. L'espai lliure per a pas de vianants no serà inferior a un terç (1/3) de l'amplada de la vorera existent. En cap cas es podrà ocupar una amplada superior a tres (3) metres mesurats des de la línia de façana, ni més de dos terços (2/3) de l'amplada de la vorera, si no queda al menys una franja d'amplada mínima d'un metre i quaranta centímetres (1,40m) per a pas de vianants.
Quan, per l'amplada de la vorera, no sigui possible deixar un pas per a vianants d'un metre i quaranta centímetres (1,40m) es permetrà, durant l'execució dels treballs a planta baixa, la col·locació de tanques amb un sortint màxim de seixanta centímetres (60 cm) deixant un pas mínim per a vianants d'un metre (1m). Per a l'enderrocament de les plantes superiors a la planta baixa, es col·locarà una tanca a la línia de façana i es farà una protecció volada per la retenció d'objectes despresos de les cotes superiors. Si la vorera és inferior a un metre seixanta centímetres (1,60m) durant els treballs a la planta baixa, el pas per a vianants d'un metre (1m) d'amplada podrà ocupar part de la calçada en la mesura que calgui. En aquest cas, s'haurà de delimitar i protegir amb tanques l'àmbit del pas de vianants.

23.2.2 Situació de casetes i contenidors

S'indicaran en el PLA DE SEGURETAT I SALUT les àrees previstes per aquest fi. Les casetes, contenidors, tallers provisionals i aparcament de vehicles d'obra, es situaran en una zona propera a l'obra que permeti aplicar els següents criteris:

- Preferentment, a la vorera, deixant un pas mínim d'un metre i quaranta centímetres (1,40m) per a pas de vianants per la vorera.
- A la vorera, deixant un pas mínim d'un metre i quaranta centímetres (1,40m) per a pas de vianants per la zona d'aparcament de la calçada sense envair cap carril de circulació.
- Si no hi ha prou espai a la vorera, es col·locaran a la zona d'aparcament de la calçada procurant no envair cap carril de circulació i deixant sempre com a mínim un metre (1m) per a pas de vianants a la vorera.

Es protegirà el pas de vianants i es col·locarà la senyalització corresponent.

23.2.3 Situació de grues-torre i muntacàrregues

Només podran estar emplaçats a l'àmbit de l'obra.

23.2.4 Canvis de la zona ocupada

Qualsevol canvi en la zona ocupada que afecti l'àmbit de domini públic es considerarà una modificació del PLA DE SEGURETAT I SALUT EN EL TREBALL i s'haurà de documentar i tramitar d'acord amb el R.D. 1627/97.

23.3 TANCAMENTS DE L'OBRA QUE AFECTEN L'ÀMBIT PÚBLIC

23.3.1 Tanques

Situació	Delimitaran el perímetre de l'àmbit de l'obra o, en ordenació entre mitgeres, tancaran el front de l'obra o solar i els laterals de la part de vorera ocupada.
Tipus de tanques	Es formaran amb xapa metàl·lica opaca o a base de plafons prefabricats o d'obra de fàbrica arrebossada i pintada.

	Les empreses promotores podran presentar a l'Ajuntament per a la seva homologació, si s'escau, el seu propi model de tanca per tal d'emprar-lo en totes les obres que facin. Les tanques metàl·liques de 200 x 100 cm només s'admeten per a proteccions provisionals en operacions de càrrega, desviacions momentànies de trànsit o similars. En cap cas s'admet com a tanca el simple abalisat amb cinta de PVC, malla electrosoldada de ferrallista, xarxa tipus tenis de polipropilè (habitualment de color taronja), o elements tradicionals de delimitacions provisionals de zones de risc.
Complements	Totes les tanques tindran abalisament lluminós i elements reflectants en tot el seu perímetre.
Manteniment	El Contractista vetllarà pel correcte estat de la tanca, eliminant grafitis, publicitat il·legal i qualsevol altre element que deteriori el seu estat original.

23.3.2 Accés a l'obra

Portes	Les tanques estaran dotades de portes d'accés independent per a vehicles i per al personal de l'obra. No s'admet com a solució permanent d'accés la retirada parcial del tancament.

23.4 OPERACIONS QUE AFECTEN L'ÀMBIT PÚBLIC

23.4.1 Entrades i sortides de vehicles i maquinària

Vigilància	Personal responsable de l'obra s'encarregarà de dirigir les operacions d'entrada i sortida, avisant els vianants a fi d'evitar accidents.
Aparcament	Fora de l'àmbit del tancament de l'obra no podran estacionar-se vehicles ni maquinària de l'obra, excepte a la reserva de càrrega i descàrrega de l'obra quan existeixi zona d'aparcament a la calçada.
Camions en espera	Si no hi ha espai suficient dins de l'àmbit del tancament de l'obra per acollir els camions en espera, caldrà preveure i habilitar un espai adequat a aquest fi fora de l'obra. El PLA DE SEGURETAT preveurà aquesta necessitat, d'acord amb la programació dels treballs i els mitjans de càrrega, descàrrega i transport interior de l'obra.

23.4.2 Càrrega i descàrrega

Les operacions de càrrega i descàrrega s'executaran dintre l'àmbit del tancament de l'obra. Quan això no sigui possible, s'estacionarà el vehicle en el punt més proper a la tanca de l'obra, es desviaran els vianants fora de l'àmbit d'actuació, s'ampliarà el perímetre tancat de l'obra i es prendran les següents mesures:

- S'habilitarà un pas per als vianants. Es deixarà un pas mínim d'un metre i quaranta centímetres (1,40m) d'ample per a la vorera o per a la zona d'aparcament de la calçada, sense envair cap carril de circulació. Si no és suficient i/o si cal envair el carril de circulació que correspongui i contactar prèviament amb la Guàrdia Urbana.
- Es protegirà el pas de vianants amb tanques metàl·liques de 200 x 100 cm, delimitant el camí pels dos costats i es col·locarà la senyalització que correspongui.
- La separació entre les tanques metàl·liques i l'àmbit d'operacions o el vehicle, formarà una franja de protecció l'amplada de la qual dependrà del tipus de productes a carregar o descarregar i que establirà el Cap d'Obra prèvia consulta al Coordinador de Seguretat de l'obra.
- Acabades les operacions de càrrega i descàrrega, es retiraran les tanques metàl·liques es netejarà el paviment.

Es controlarà la descàrrega dels camions formigonera a fi d'evitar abocaments sobre la calçada.

23.4.3 Descàrrega, apilament i evacuació de terres i runa

Descàrrega — La descàrrega de runa des dels diferents nivells de l'obra, aprofitant la força de la gravetat, serà per canonades (cotes superiors) o mecànicament (cotes sota rasant), fins els contenidors o tremuges, que hauran de ser cobertes amb lones o plàstics opacs a fi d'evitar pols. Les canonades o cintes d'elevació i transport de material es col·locaran sempre per l'interior del recinte de l'obra.

Apilament. — No es poden acumular terres, runa i deixalles en l'àmbit de domini públic, excepte si és per a un termini curt i si s'ha obtingut un permís especial de l'Ajuntament, i sempre s'ha de dipositar en tremuges o en contenidors homologats.

Si no es disposa d'aquesta autorització ni d'espais adequats, les terres es carregaran directament sobre camions per a la seva evacuació immediata.

A manca d'espai per a col·locar els contenidors en l'àmbit del tancament de l'obra, es col·locaran sobre la vorera en el punt més proper a la tanca, deixant un pas per als vianants d'un metre i quaranta centímetres (1,40 m) d'amplada com a mínim.

S'evitarà que hi hagi productes que sobresurtin del contenidor.

Es netejarà diàriament la zona afectada i després de retirat el contenidor.

Els contenidors, quan no s'utilitzin, hauran de ser retirats.

Evacuació — Si la runa es carrega sobre camions, aquests hauran de portar la caixa tapada amb una lona o un plàstic opac a fi d'evitar la producció de pols, i el seu transport ho serà a un abocador autoritzat. El mateix es farà en els transports dels contenidors.

23.4.4 Proteccions per a evitar la caiguda d'objectes a la via pública

Al PLA DE SEGURETAT s'especificaran, per cada fase d'obra, les mesures i proteccions previstes per a garantir la seguretat de vianants i vehicles i evitar la caiguda d'objectes a la via pública, tenint en compte les distàncies, en projecció vertical, entre els treballs en altura, el tancament de l'obra i la vorera o zona de pas de vianants o vehicles.

Bastides — Es col·locaran bastides perimetrals a tots els paraments exteriors a la construcció a realitzar.

Les bastides seran metàl·liques i modulars. Tindran una protecció de la caiguda de materials i elements formant un entarimat horitzontal a 2,80 m d'alçada, preferentment de peces metàl·liques, fixat a l'estructura vertical i horitzontal de la bastida, així com una marquesina inclinada en voladís que sobresurti 1,50 m, com a mínim, del pla de la bastida.

Les bastides seran tapades perimetralment i a tota l'alçada de l'obra, des de l'entarimat de visera, amb una xarxa o lones opaques que eviti la caiguda d'objectes i la propagació de pols.

Xarxes — Sempre que s'executin treballs que comportin perill per als vianants, pel risc de caiguda de materials o elements, es col·locaran xarxes de protecció entre les plantes, amb sistemes homologats, de forjat, perimetrals a totes les façanes.

Grues torre — En el PLA DE SEGURETAT s'indicarà l'àrea de funcionament del braç i les mesures que es prendran en el cas de superar els límits del solar o del tancament de l'obra.

El carro del qual penja el ganxo de la grua no podrà sobrepassar aquests límits. Si calgués fer-ho, en algun moment, es prendran les mesures indicades per a càrregues i descàrregues.

23.5 NETEJA I INCIDÈNCIA SOBRE L'AMBIENT QUE AFECTEN L'ÀMBIT PÚBLIC

23.5.1 Neteja

Els contractistes netejaran i regaran diàriament l'espai públic afectat per l'activitat de l'obra i especialment després d'haver efectuat càrregues i descàrregues o operacions productores de pols o deixalles.

Es vigilarà especialment l'emissió de partícules sòlides (pols, ciment, etc.).

Caldrà prendre les mesures pertinents per evitar les roderes de fang sobre la xarxa viària a la sortida dels camions de l'obra. A tal fi, es disposarà, abans de la sortida del

tancament de l'obra, una solera de formigó o planxes de „relliga" de 2 x 1 m, com a mínim, sobre la qual s'aturaran els camions i es netejaran per reg amb mànega cada parella de rodes.
Està prohibit efectuar la neteja de formigoneres al clavegueram públic.

23.5.2 Sorolls i horari de treball

Les obres es realitzaran entre les 8,00 i les 20,00 hores dels dies feiners.
Fora d'aquest horari, només es permet realitzar activitats que no produeixin sorolls més enllà d'allò que estableixen les OCAF. Les obres realitzades fora d'aquest horari hauran de ser específicament autoritzades per l'Ajuntament.
Excepcionalment i amb l'objecte de minimitzar les molèsties que determinades operacions poden produir sobre l'àmbit públic i la circulació o per motius de seguretat, l'Ajuntament podrà obligar que alguns treballs s'executin en dies no feiners o en un horari específic.

23.5.3 Pols

- Es regaran les pistes de circulació de vehicles.
- Es regaran els elements a enderrocar, la runa i tots els materials que puguin produir pols.
- En el tall de peces amb disc s'hi afegirà aigua.
- Les sitges de ciment estaran dotades de filtre.

23.6 RESIDUS QUE AFECTEN L'ÀMBIT PÚBLIC

El contractista, dins del Pla de Seguretat i Salut, definirà amb la col·laboració del seu servei de prevenció, els procediments de treball per a l'emmagatzematge i retirada de cadascun dels diferents tipus de residus que es puguin generar a l'obra.
El contractista haurà de donar les oportunes instruccions als treballadors i subcontractistes, comprovant que ho comprenen i ho compleixen.

23.7 CIRCULACIÓ DE VEHICLES I VIANANTS QUE AFECTEN L'ÀMBIT PÚBLIC

23.7.1 Senyalització i protecció

Si el pla d'implantació de l'obra comporta la desviació del trànsit rodat o la reducció de vials de circulació, s'aplicaran les mesures definides a la Norma de Senyalització d'Obres 8.3.
Està prohibida la col·locació de senyals no autoritzades pels Serveis Municipals.

23.7.2 Dimensions mínimes d'itineraris i passos per a vianants

Es respectaran les següents dimensions mínimes:

- En cas de restricció de la vorera, l'amplada de pas per a vianants no serà inferior a un terç (1/3) de l'amplada de la vorera existent.
- L'amplada mínima d'itineraris o de passos per a vianants serà d'un metre i quaranta centímetres (1,40 m).

23.7.3 Elements de protecció

Pas vianants	Tots els passos de vianants que s'hagin d'habilitar es protegiran, pels dos costats, amb tanques o baranes resistents, ancorades o enganxades a terra, d'una alçada mínima d'un metre (1 m) amb travesser intermedi i entornpeus de vint centímetres (0,20 m) a la base. L'alçada de la passarel·la no sobrepassarà els quinze centímetres (0,15 m). Els elements que formin les tanques o baranes seran preferentment continus. Si són calats, les separacions mínimes no podran ser superiors a quinze centímetres (015 m).
Forats i rases	Si els vianants han de passar per sobre els forats o les rases, es col·locaran xapes metàl·liques fixades, de resistència suficient, totalment planes i sense ressalts. Si els forats o les rases han de ser evitats, les baranes o tanques de protecció del pas es col·locaran a 45º en el sentit de la marxa.

23.7.4 Enllumenat i abalisament lluminós

Els senyals i els elements d'abalisament aniran degudament il·luminats encara que hi hagi enllumenat públic.
S'utilitzarà pintura i material reflectant o foto-luminescent, tant per a la senyalització vertical i horitzontal, com per als elements d'abalisament.
Els itineraris i passos de vianants estaran convenientment il·luminats al llarg de tot el tram (intensitat mínima 20 lux).
Les bastides de paraments verticals que ocupin vorera o calçada tindran abalisament lluminós i elements reflectants a totes les potes en tot el seu perímetre exterior.
La delimitació d'itineraris o passos per a vianants formada amb tanques metàl·liques de 200 x 100 cm, tindran abalisament lluminós en tot el seu perímetre.

23.7.5 Abalisament i defensa

Els elements d'abalisament i defensa a emprar per passos per a vehicles seran els designats com tipus TB, TL i TD a la Norma de carreteres 8.3–I.C. amb el següent criteri d'ubicació d'elements d'abalisament i defensa:

a) En la delimitació de la vora del carril de circulació de vehicles contigu al tancament de l'obra.
b) En la delimitació de vores de passos provisionals de circulació de vehicles contigus a passos provisionals per a vianants.
c) Per impedir la circulació de vehicles per una part d'un carril, per tot un carril o per diversos carrils, en estrenyiments de pas i/o disminució del número de carrils.
d) En la delimitació de vores en la desviació de carrils en el sentit de circulació, per salvar l'obstacle de les obres.
e) En la delimitació de vores de nous carrils de circulació per a passos provisionals o per a establir una nova ordenació de la circulació, diferent de la que hi havia abans de les obres.

Es col·locaran elements de defensa TD–1 quan, en vies d'alta densitat de circulació, en vies ràpides, en corbes pronunciades, etc.., la possible desviació d'un vehicle de l'itinerari assenyalat pugui produir accidents a vianants o a treballadors (desplaçament o enderroc del tancament de l'obra o de baranes de protecció de pas de vianants, xoc contra objectes rígids, bolcar el vehicle per l'existència de desnivells, etc..,).
Quan l'espai disponible sigui mínim, s'admetrà la col·locació d'elements de defensa TD–2.

23.7.6 Paviments provisionals

El paviment serà dur, no lliscant i sense regruixos diferents dels propis del gravat de les peces. Si és de terres, tindrà una compactació del 90% PM (Pròctor Modificat).
Si cal ampliar la vorera per a pas de vianants per la calçada, es col·locarà un entarimat sobre la part ocupada de la calçada formant un pla horitzontal amb la vorera i una barana fixa de protecció.

23.7.7 Accessibilitat de persones amb mobilitat reduïda

Si la via o vies de l'entorn de l'obra estan adaptades d'acord amb el que disposa el Decret 135/1995 de 24 de març, i no hi ha itinerari alternatiu, els passos o itineraris provisionals compliran les següents condicions mínimes:

- Alçada lliure d'obstacles de 2,10 m.
- En els canvis de direcció, l'amplada mínima de pas haurà de permetre inscriure un cercle d'1,5 m de diàmetre.
- No podran haver-hi escales ni graons aïllats.
- El pendent longitudinal serà com a màxim del 8% i el pendent transversal del 2%.
- El paviment serà dur, no lliscant i sense regruixos diferents als propis del gravat de peces. Si és de terres tindrà una compactació del 90% PM (Pròctor Modificat).
- Els guals tindran una amplada mínima d'un metre i vint centímetres (1,20 m) i un pendent màxim del 12%.

Si hi ha itinerari alternatiu, s'indicarà, en els punts de desviació cap a l'itinerari alternatiu, col·locant un senyal tipus D amb el símbol internacional d'accessibilitat I una fletxa de senyalització.

23.7.8 Manteniment

La senyalització i els elements d'abalisament es fixaran de tal manera que impedeixi el seu desplaçament i dificulti la seva subtracció.
La senyalització, l'abalisament, els paviments, l'enllumenat i totes les proteccions dels itineraris, desviacions i passos per a vehicles i vianants es conservaran en perfecte estat durant la seva vigència, evitant la pèrdua de condicions perceptives o de seguretat.
Els passos i itineraris es mantindran nets.

23.7.9 Retirada de senyalització i abalisament

Acabada l'obra es retiraran tots els senyals, elements, dispositius i abalisament implantats.
El termini màxim per a l'execució d'aquestes operacions serà d'una setmana, un cop acabada l'obra o la part d'obra que exigís la seva implantació.

23.8 PROTECCIÓ I TRASLLAT D'ELEMENTS EMPLAÇATS A LA VIA PÚBLICA

23.8.1 Arbres i jardins

Al PLA DE SEGURETAT s'assenyalaran tots els elements vegetals i l'arbrat existent a la via pública que estiguin a la zona de les obres i al seu llindar. L'Entitat Municipal responsable de Parcs i Jardins emetrà un informe previ preceptiu.
Mentre durin les obres es protegirà l'arbrat, els jardins i les espècies vegetals que puguin quedar afectades, deixant al seu voltant una franja d'un (1) metre de zona no ocupada. El contractista vetllarà, perquè els escossells i les zones enjardinades estiguin sempre lliures d'elements estranys, deixalles, escombraries i runa. S'hauran de regar periòdicament, sempre que això no es pugui fer normalment des de l'exterior de la zona d'obres.
Els escossells que quedin inclosos dins l'àmbit d'estrenyiment de pas per a vianants s'hauran de tapar de manera que la superfície sigui contínua i sense ressalts.

23.8.2 Parades d'autobús, quioscos i bústies

A causa de la implantació del tancament de l'obra, ja sigui, perquè queden al seu interior o per quedar en zona de pas restringit, caldrà preveure el trasllat provisional de parades d'autobús, quioscos, bústies de Correus o elements similars emplaçats a l'espai públic.
En aquest cas, caldrà indicar-ho en el PLA DE SEGURETAT, preveure el seu emplaçament durant el temps que durin les obres i contactar amb els serveis corresponents per tal de coordinar les operacions.

24 RISCOS DE DANYS A TERCERS I MESURES DE PROTECCIÓ

24.1 RISCOS DE DANYS A TERCER

Els riscs que durant les successives fases d'execució de l'obra podrien afectar persones o objectes annexos que en depenguin són els següents:

- Caiguda al mateix nivell.
- Atropellaments.
- Col·lisions amb obstacles a la vorera.
- Caiguda d'objectes.

24.2 MESURES DE PROTECCIÓ A TERCERS

Es consideraran les següents mesures de protecció per a cobrir el risc de les persones que transiten pels voltants de l'obra:

- Muntatge de tanca metàl·lica a base d'elements prefabricats de 2 m. d'alçada, separant el perímetre de l'obra, de les zones de trànsit exterior.
- Per a la protecció de persones i vehicles que transitin pels carrers limítrofs, s'instal·larà un passadís d'estructura consistent en l'assenyalament, que haurà de ser òptic i lluminós a la nit, per a indicar el gàlib de les proteccions al tràfic rodat. Ocasionalment es podrà instal·lar en el perímetre de la façana una marquesina en voladís de material resistent.
- Si fos necessari ocupar la vorera durant l'aplec de materials a l'obra, mentre duri la maniobra de descàrrega, es canalitzarà el trànsit de vianants per l'interior del passadís de vianants i el de vehicles fora de les zones d'afectació de la maniobra, amb protecció a base de reixes metàl·liques de separació d'àrees i es col·locaran llums de gàlib nocturns i senyals de trànsit que avisin als vehicles de la situació de perill.

En funció del nivell d'intromissió de tercers a l'obra, es pot considerar la conveniència de contractar un servei de control d'accessos a l'obra, a càrrec d'un Servei de Vigilància patrimonial, expressament per a aquesta funció.

25 PREVENCIÓ DE RISCOS CATASTRÒFICS

Els principals riscos catastròfics considerats com remotament previsibles per aquesta obra són:

- Incendi, explosió i/o deflagració.
- Inundació.
- Col·lapse estructural per maniobres fallides.
- Atemptat patrimonial contra la Propietat i/o contractistes.
- Enfonsament de càrregues o aparells d'elevació.

Per a cobrir las eventualitats pertinents, el Contractista redactarà i inclourà com annex al seu Pla de Seguretat i Salut un „Pla d'Emergència Interior", cobrin les següents mesures mínimes:

1. Ordre i neteja general.
2. Accessos i vies de circulació interna de l'obra.
3. Ubicació d'extintors i d'altres agents extintors.
4. Nomenament i formació de la Brigada de Primera Intervenció.
5. Punts de trobada.
6. Assistència Primers Auxilis.

26 PREVISIONS DE SEGURETAT PELS TREBALLS POSTERIORS

Previsions i informacions útils per efectuar al seu dia, en les degudes condicions de seguretat i salut, els previsibles treballs posteriors (manteniment) segons art. 5.6 RD.1627/97.

27 SIGNATURES

Es Bòrdes, setembre de 2022

Pere Lleal i Seguí
Enginyer de Camins, Canals i Ports
Col·legiat 14,494
BERRYSAR, S.L.

APÈNDIX 01: FITXES D'ACTIVITATS-RISC-AVALUACIÓ-MESURES

G02 MOVIMENTS DE TERRES
G02.G01 REBAIX DE TERRENY SENSE I AMB TALUSSOS, I PRETALL EN TALUSSOS I REPOSICIÓ EN DESMUNT

EXCAVACIÓ DE TERRENY MITJANÇANT LA FORMACIÓ O NO DE TALUSSOS ESTABLES

Avaluació de riscos

Id	Risc	P	G	A
1	CAIGUDA DE PERSONES A DIFERENT NIVELL **Situació:** REALITZACIÓ DE TALUSSOS I DESMUNTS DE MÉS DE 2 m. ACCÉS A LA ZONA DE TREBALL	2	1	2
2	CAIGUDA DE PERSONES AL MATEIX NIVELL **Situació:** ITINERARIS D'OBRA IRREGULARIDAD DEL ÀREA DE TREBALL ACCÉS A L'EXCAVACIÓ	2	1	2
3	CAIGUDA D'OBJECTES PER DESPLOM, ESFONDRAMENT O ENSORRAMENT **Situació:** INESTABILITAT EN TALUSSOS DE FORTA PENDENT TREBALLS EN RASES	2	2	3
6	TREPITJADES SOBRE OBJECTES **Situació:** IRREGULARITAT DE LA ZONA DE TREBALL ACCÉS ALS TALLS	2	1	2
10	PROJECCIÓ DE FRAGMENTS O PARTÍCULES **Situació:** MOBILITAT DE LA MAQUINÀRIA	2	2	3
12	ATRAPAMENT PER BOLCADA DE MÀQUINES, TRACTORS O VEHICLES **Situació:** IRREGULARITAT DE LA ZONA DE TREBALL, ZONES DE PAS BASES NIVELLADES PER RECOLZAMENTS HIDRÀULICS	1	3	3
13	SOBREESFORÇOS **Situació:** TREBALLS I MANIPULACIÓ MANUAL	1	2	2
14	EXPOSICIÓ A CONDICIONS AMBIENTALS EXTREMES **Situació:** TREBALLS ALS EXTERIORS	1	2	2
16	EXPOSICIÓ A CONTACTES ELÈCTRICS **Situació:** EXISTÈNCIA D'INSTAL.LACIONS ELÈCTRIQUES SOTERRADES	1	3	3
17	INHALACIÓ O INGESTIÓ DE SUBSTANCIES NOCIVES **Situació:** POLS GENERAT EN LA EXCAVACIÓ I EN LES ZONES DE PAS	2	1	2
25	ATROPELLAMENTS O COPS AMB VEHICLES **Situació:** MAQUINÀRIA PRESENT EN OBRA	2	2	3
26	EXPOSICIÓ A SOROLLS **Situació:** MAQUINÀRIA	2	1	2
27	EXPOSICIÓ A VIBRACIONS **Situació:** MAQUINÀRIA	2	1	2

P: Probabilitat (1,2,3) / G: Gravetat (1,2,3) / A: Avaluació (1,2,3,4,5)

EQUIPS PROTECCIÓ INDIVIDUAL

Codi	UA	Descripció	Riscos
H1411111	u	Casc de seguretat per a ús normal, contra cops, de polietilè amb un pes màxim de 400 g, homologat segons UNE-EN 812	1 /2 /3 /6 /10 /12 /14 /16 /25 /26
H1421110	u	Ulleres de seguretat antiimpactes estàndard, amb muntura universal, amb visor transparent i tractament contra l'entelament, homologades segons UNE-EN 167 i UNE-EN 168	10
H1431101	u	Protector auditiu de tap d'escuma, homologat segons UNE-EN 352-2 i UNE-EN 458	26
H1432012	u	Protector auditiu d'auricular, acoblat al cap amb arnès i orelleres antisoroll, homologat segons UNE-EN 352-1 i UNE-EN 458	26
H1445003	u	Mascareta de protecció respiratòria, homologada segons UNE-EN 140	17
H145C002	u	Parella de guants de protecció contra riscs mecànics comuns de construcció nivell 3, homologats segons UNE-EN 388 i UNE-EN 420	1 /2 /3 /6 /10 /12 /14 /25
H145K153	u	Parella de guants de material aïllant per a treballs elèctrics, classe 00, logotip color beix, tensió màxima 500 V, homologats segons UNE-EN 420	16
H1463253	u	Parella de botes dielèctriques resistents a la humitat, de pell rectificada, amb turmellera encoixinada sola antilliscant i antiestàtica, falca amortidora per al taló, llengüeta de manxa, de despreniment ràpid, sense ferramenta metàl·lica, amb puntera reforçada, homologades segons DIN 4843	16
H1465275	u	Parella de botes baixes de seguretat industrial per a treballs de construcció en general, resistents a la humitat, de pell rectificada, amb turmellera encoixinada, amb puntera metàl·lica, sola antilliscant, falca amortidora d'impactes al taló i sense plantilla metàl·lica, homologades segons UNE-EN ISO 20344, UNE-EN ISO 20345, UNE-EN ISO 20346 i UNE-EN ISO 20347	1 /2 /3 /6 /10 /12 /14 /25
H1474600	u	Cinturó antivibració, ajustable i de teixit transpirable	27
H147N000	u	Faixa de protecció dorslumbar	13
H1481343	u	Granota de treball per a construcció d'obres lineals en servei, de polièster i cotó (65%-35%), color groc, trama 240, amb butxaques interiors i tires reflectants, homologada segons UNE-EN 340	1 /2 /3 /6 /10 /12 /14 /16 /25
H1485800	u	Armilla reflectant amb tires reflectants a la cintura, al pit i a l'esquena, homologada segons UNE-EN 471	14 /25
H1487460	u	Impermeable amb jaqueta, caputxa i pantalons, per a obres públiques, de PVC soldat de 0,4 mm de gruix, de color viu, homologat segons UNE-EN 340	14

SISTEMES DE PROTECCIÓ COL·LECTIVA

Codi	UA	Descripció	Riscos
H1522111	m	Barana de protecció en el perímetre de la coronació d'excavacions, d'alçària 1 m, amb travesser superior, travesser intermedi i muntants de tub metàl·lic de 2,3´´, sòcol de post de fusta, ancorada al terreny amb daus de formigó i amb el desmuntatge inclòs	1 /2 /3 /6 /10
H152R013	m	Estacada de protecció contra despreniments del terreny, per mitja vessant, d'alçària 3 m, amb malla galvanitzada de torsió triple i malla electrosoldada de barres corrugades d'acer sobre pals de perfils d'acer IPN 140 encastats a terra i subjectada amb cables d'acer de diàmetre 10 mm i amb el desmuntatge inclòs	3
H152U000	m	Tanca d'advertència o abalisament d'1 m d'alçada amb malla de polietilè taronja, fixada a 1 m del perímetre del sostre amb suports d'acer allotjats amb forats al sostre	25
H16C0003	dia	Detector de gasos portàtil, per a espais confinats, amb detector de gas combustible, O2, CO i H2S	17
HBBAA005	u	Senyal de prohibició, normalitzada amb pictograma negre sobre fons blanc, de forma circular amb cantells i banda transversal descendent d'esquerra a dreta a 45°, en color vermell, diàmetre 29 cm, amb cartell explicatiu rectangular, per ser vista fins 12 m, fixada i amb el desmuntatge inclòs	1 /2 /3 /6 /10 /12 /16 /17 /25 /26 /27
HBBAB115	u	Senyal de obligació, normalitzada amb pictograma blanc sobre fons blau, de forma circular amb cantells en color blanc, diàmetre 29 cm, amb cartell explicatiu rectangular, per ser vista fins 12 m, fixada i amb el desmuntatge inclòs	1 /2 /3 /6 /10 /12 /16 /17 /25 /26 /27
HBBAF004	u	Senyal d'advertència, normalitzada amb pictograma negre sobre fons groc, de forma triangular amb el cantell negre, costat major 41 cm, amb cartell explicatiu rectangular, per ser vista fins 12 m de distància, fixada i amb el desmuntatge inclòs	1 /2 /3 /6 /10 /12 /16 /17 /25 /26 /27

MESURES PREVENTIVES

Codi	Descripció	Riscos
I0000002	Planificar els treballs per a mantenir el màxim de temps possible les proteccions	1
I0000003	Itineraris preestablerts i balissats per al personal	1 /10 /12
I0000004	Revisió i manteniment periòdic de SPC	1
I0000013	Ordre i neteja	2 /6 /17
I0000014	Preparació i manteniment de les superfícies de treball	2 /6
I0000015	Organització de les zones de pas i emmagatzematge	2 /6
I0000023	Solicitar dades de les característiques físiques de les terres	3
I0000024	Execució de treballs a l'interior de rases per equips	3
I0000040	Formació de l'operari en l'ús i manteniment d'eines	12 /13
I0000044	Evitar processos de tallat de materials a l'obra	10
I0000045	Formació	10
I0000051	Adequació dels recorreguts de la maquinària	10 /12
I0000053	Procediment d'utilització de la maquinària	12
I0000054	Ús de recolzaments hidràulics	12
I0000056	Paletització i eines ergonòmiques	13
I0000058	Adaptar la feina a les característiques individuals de la persona que la realitza	13
I0000060	Suspensió de les feines en condicions extremes	14
I0000061	Rotació dels llocs de treball	14 /27
I0000062	Planificar els treballs per a realitzar-los en zones protegides	14 /26
I0000070	Compliment del REBT pel que fa a equips de protecció	16
I0000071	Revisió de la posta a terra	16
I0000073	Disposar de quadres elèctrics secundaris	16
I0000074	Reg de les zones de treball	17
I0000078	Evitar processos de divissió de material en sec	17
I0000103	Planificació de les àrees de treball	25
I0000104	Accessos i circulació independents per a personal i maquinària	25
I0000106	El personal no ha de descansar al costat de màquines aturades	25
I0000108	Eliminar el soroll en origen	26
I0000110	Eliminar vibracions en origen	27
I0000154	Verificar nivell lumínic mínim (250 lux) a itineraris i llocs de treball	1 /2 /12 /25
I0000155	Controlar la temperatura i velocitat del vent als llocs de treball	14
I0000156	Detecció xarxes instal·lacions encastades o soterrades	16 /17

I0000157	Control del nivell sonor amb sonómetre portàtil	26
I0000168	Mantenir lliure d'aigua, fang i llots excavació i rases	2

G02.G04 REBLIMENTS SUPERFICIALS, TERRAPLENS / PEDRAPLENS

FORMACIÓ DE REBLERTS I TERRAPLENS AMB TERRES O PEDRES (PRÒPIES DE L'OBRA O NO) AMB MITJANS MECÀNICS

Avaluació de riscos

Id	Risc	P	G	A
1	CAIGUDA DE PERSONES A DIFERENT NIVELL **Situació:** CIRCULACIÓ EN VORES DE TERRAPLENAT ACCÉS A ZONES DE TREBALL	1	2	2
2	CAIGUDA DE PERSONES AL MATEIX NIVELL **Situació:** IRREGULARITAT SUPERFÍCIE DE TREBALL ACCÉS A ZONES DE TREBALL APLEC DE TERRES	2	1	2
3	CAIGUDA D'OBJECTES PER DESPLOM, ESFONDRAMENT O ENSORRAMENT **Situació:** INESTABILITAT DE TALUSSOS	1	2	2
4	CAIGUDA D'OBJECTES PER MANIPULACIÓ O DE MATERIALS TRANSPORTATS **Situació:** MANUTENCIÓ DE TERRES O BLOCS DE PEDRA AL TALL NO RESPECTAR DISTÀNCIA DE SEGURETAT	1	3	3
6	TREPITJADES SOBRE OBJECTES **Situació:** IRREGULARITAT SUPERFÍCIE DE TREBALL	2	1	2
12	ATRAPAMENT PER BOLCADA DE MÀQUINES, TRACTORS O VEHICLES **Situació:** INESTABILITAT DEL VEHICLE: RECOLZAMENTS HIDRÀULICS ZONES DE CIRCULACIÓ EN CONDICIONS	1	3	3
13	SOBREESFORÇOS **Situació:** TREBALLS MANUALS	1	2	2
14	EXPOSICIÓ A CONDICIONS AMBIENTALS EXTREMES **Situació:** TREBALLS A L'EXTERIOR	1	2	2
17	INHALACIÓ O INGESTIÓ DE SUBSTANCIES NOCIVES **Situació:** POLS	2	1	2
25	ATROPELLAMENTS O COPS AMB VEHICLES **Situació:** CIRCULACIÓ INTERIOR DE VEHICLES	2	2	3
26	EXPOSICIÓ A SOROLLS **Situació:** MAQUINÀRIA	2	1	2
27	EXPOSICIÓ A VIBRACIONS **Situació:** MAQUINÀRIA	2	1	2

P: Probabilitat (1,2,3) / G: Gravetat (1,2,3) / A: Avaluació (1,2,3,4,5)

EQUIPS PROTECCIÓ INDIVIDUAL

Codi	UA	Descripció	Riscos
H1411111	u	Casc de seguretat per a ús normal, contra cops, de polietilè amb un pes màxim de 400 g, homologat segons UNE-EN 812	1 /2 /3 /4 /6 /12 /14 /25 /26
H1431101	u	Protector auditiu de tap d'escuma, homologat segons UNE-EN 352-2 i UNE-EN 458	26
H1432012	u	Protector auditiu d'auricular, acoblat al cap amb arnès i orelleres antisoroll, homologat segons UNE-EN 352-1 i UNE-EN 458	26
H1445003	u	Mascareta de protecció respiratòria, homologada segons UNE-EN 140	17
H145C002	u	Parella de guants de protecció contra riscs mecànics comuns de construcció nivell 3, homologats segons UNE-EN 388 i UNE-EN 420	1 /2 /3 /4 /6 /12 /14 /25
H1465275	u	Parella de botes baixes de seguretat industrial per a treballs de construcció en general, resistents a la humitat, de pell rectificada, amb turmellera encoixinada, amb puntera metàl·lica, sola antilliscant, falca amortidora d'impactes al taló i sense plantilla metàl·lica, homologades segons UNE-EN ISO 20344, UNE-EN ISO 20345, UNE-EN ISO 20346 i UNE-EN ISO 20347	1 /2 /3 /4 /6 /12 /14 /25
H1474600	u	Cinturó antivibració, ajustable i de teixit transpirable	27
H147N000	u	Faixa de protecció dorslumbar	13
H1481343	u	Granota de treball per a construcció d'obres lineals en servei, de polièster i cotó (65%-35%), color groc, trama 240, amb butxaques interiors i tires reflectants, homologada segons UNE-EN 340	1 /2 /3 /4 /6 /12 /14 /25
H1485800	u	Armilla reflectant amb tires reflectants a la cintura, al pit i a l'esquena, homologada segons UNE-EN 471	14 /25

SISTEMES DE PROTECCIÓ COL·LECTIVA

Codi	UA	Descripció	Riscos
H1522111	m	Barana de protecció en el perímetre de la coronació d'excavacions, d'alçària 1 m, amb travesser superior, travesser intermedi i muntants de tub metàl·lic de 2,3´´, sòcol de post de fusta, ancorada al terreny amb daus de formigó i amb el desmuntatge inclòs	1 /3

H152U000	m	Tanca d'advertència o abalisament d'1 m d'alçada amb malla de polietilè taronja, fixada a 1 m del perímetre del sostre amb suports d'acer allotjats amb forats al sostre	3 /4 /12 /25
H153A9F1	u	Topall per a descàrrega de camions en excavacions, de 4 m d'amplada amb tauló de fusta i perfils IPN 100 clavat al terreny i amb el desmuntatge inclòs	4 /12 /25
HBBAA005	u	Senyal de prohibició, normalitzada amb pictograma negre sobre fons blanc, de forma circular amb cantells i banda transversal descendent d'esquerra a dreta a 45°, en color vermell, diàmetre 29 cm, amb cartell explicatiu rectangular, per ser vista fins 12 m, fixada i amb el desmuntatge inclòs	1 /2 /3 /4 /6 /12 /25 /26 /27
HBBAB115	u	Senyal de obligació, normalitzada amb pictograma blanc sobre fons blau, de forma circular amb cantells en color blanc, diàmetre 29 cm, amb cartell explicatiu rectangular, per ser vista fins 12 m, fixada i amb el desmuntatge inclòs	1 /2 /3 /4 /6 /12 /25 /26 /27
HBBAF004	u	Senyal d'advertència, normalitzada amb pictograma negre sobre fons groc, de forma triangular amb el cantell negre, costat major 41 cm, amb cartell explicatiu rectangular, per ser vista fins 12 m de distància, fixada i amb el desmuntatge inclòs	1 /2 /3 /4 /6 /12 /25 /26 /27

MESURES PREVENTIVES

Codi	Descripció	Riscos
I0000002	Planificar els treballs per a mantenir el màxim de temps possible les proteccions	1
I0000003	Itineraris preestablerts i balissats per al personal	1 /4
I0000013	Ordre i neteja	2 /6 /17
I0000014	Preparació i manteniment de les superfícies de treball	2 /6
I0000015	Organització de les zones de pas i emmagatzematge	2
I0000020	No realitzar treballs a la mateixa vertical	3
I0000023	Solicitar dades de les característiques físiques de les terres	3
I0000025	Planificació d'àrees i llocs de treball	4
I0000026	Planificació de recorreguts i maniobres per a màquines i camions	4
I0000027	Elecció dels mitjans auxiliars de manteniment	4
I0000028	Impedir l'accés de personal dins del radi d'acció de càrregues suspeses	4
I0000040	Formació de l'operari en l'ús i manteniment d'eines	12 /13
I0000051	Adequació dels recorreguts de la maquinària	12
I0000053	Procediment d'utilització de la maquinària	12
I0000054	Ús de recolzaments hidràulics	12
I0000055	Elecció dels equips de manteniment	13
I0000060	Suspensió de les feines en condicions extremes	14
I0000061	Rotació dels llocs de treball	27
I0000062	Planificar els treballs per a realitzar-los en zones protegides	26
I0000074	Reg de les zones de treball	17
I0000103	Planificació de les àrees de treball	25
I0000104	Accessos i circulació independents per a personal i maquinària	25
I0000105	Anivellar la maquinària per a la realització de l'activitat	25
I0000106	El personal no ha de descansar al costat de màquines aturades	25
I0000107	Limitació de la velocitat dels vehicles	25
I0000108	Eliminar el soroll en origen	26
I0000110	Eliminar vibracions en origen	27
I0000154	Verificar nivell lumínic mínim (250 lux) a itineraris i llocs de treball	1 /2 /6 /12 /25
I0000155	Controlar la temperatura i velocitat del vent als llocs de treball	14
I0000157	Control del nivell sonor amb sonómetre portàtil	26
I0000168	Mantenir lliure d'aigua, fang i llots excavació i rases	2

G02.G05 CÀRREGA I TRANSPORT DE TERRES O RUNES

CÀRREGA MECÀNICA SOBRE CAMIÓ DE TERRES, PEDRES O RUNA PROCEDENTS DE L'EXCAVACIÓ EN OBRA PER A TRANSPORT POSTERIOR A LA MATEIXA OBRA O A ABOCADOR

Avaluació de riscos

Id	Risc	P	G	A
2	CAIGUDA DE PERSONES AL MATEIX NIVELL **Situació:** IRREGULARITAT ZONA DE TREBALL ACCÉS AL TALL	2	1	2
4	CAIGUDA D'OBJECTES PER MANIPULACIÓ O DE MATERIALS TRANSPORTATS **Situació:** FEINES DE CÀRREGA DE CAMIONS CAMIONS SOBRECÀRREGATS MAQUINÀRIA NO ADIENT	2	2	3
11	ATRAPAMENT PER O ENTRE OBJECTES **Situació:** MAQUINÀRIA NO ADIENT	2	3	4
12	ATRAPAMENT PER BOLCADA DE MÀQUINES, TRACTORS O VEHICLES **Situació:** IRREGULARITAT DE SUPERFÍCIE DE TREBALL I ITINERARIS OBRA ESTABILITAT DELS RECOLZAMENTS HIDRÀULICS	2	3	4
13	SOBREESFORÇOS **Situació:** TREBALLS MANUALS	1	2	2
14	EXPOSICIÓ A CONDICIONS AMBIENTALS EXTREMES **Situació:** TREBALLS A L'EXTERIOR	2	1	2
17	INHALACIÓ O INGESTIÓ DE SUBSTANCIES NOCIVES **Situació:** POLS DE L'EXCAVACIÓ, CÀRREGA I TRANSPORT DE TERRES	2	2	3
25	ATROPELLAMENTS O COPS AMB VEHICLES **Situació:** CIRCULACIÓ INTERIOR D'OBRA	2	3	4
26	EXPOSICIÓ A SOROLLS **Situació:** MAQUINÀRIA	2	1	2
27	EXPOSICIÓ A VIBRACIONS **Situació:** MAQUINÀRIA	2	1	2

P: Probabilitat (1,2,3) / G: Gravetat (1,2,3) / A: Avaluació (1,2,3,4,5)

EQUIPS PROTECCIÓ INDIVIDUAL

Codi	UA	Descripció	Riscos
H1411111	u	Casc de seguretat per a ús normal, contra cops, de polietilè amb un pes màxim de 400 g, homologat segons UNE-EN 812	2 /4 /11 /12 /14 /25 /26
H1431101	u	Protector auditiu de tap d'escuma, homologat segons UNE-EN 352-2 i UNE-EN 458	26
H1432012	u	Protector auditiu d'auricular, acoblat al cap amb arnès i orelleres antisoroll, homologat segons UNE-EN 352-1 i UNE-EN 458	26
H1445003	u	Mascareta de protecció respiratòria, homologada segons UNE-EN 140	17
H145C002	u	Parella de guants de protecció contra riscs mecànics comuns de construcció nivell 3, homologats segons UNE-EN 388 i UNE-EN 420	2 /4 /11 /12 /14 /25
H1465275	u	Parella de botes baixes de seguretat industrial per a treballs de construcció en general, resistents a la humitat, de pell rectificada, amb turmellera encoixinada, amb puntera metàl·lica, sola antilliscant, falca amortidora d'impactes al taló i sense plantilla metàl·lica, homologades segons UNE-EN ISO 20344, UNE-EN ISO 20345, UNE-EN ISO 20346 i UNE-EN ISO 20347	2 /4 /11 /12 /14 /25
H1474600	u	Cinturó antivibració, ajustable i de teixit transpirable	27
H147N000	u	Faixa de protecció dorslumbar	13
H1481242	u	Granota de treball per a construcció, de polièster i cotó (65%-35%), color beix, trama 240, amb butxaques interiors, homologada segons UNE-EN 340	2 /4 /11 /12 /14 /25
H1485800	u	Armilla reflectant amb tires reflectants a la cintura, al pit i a l'esquena, homologada segons UNE-EN 471	14 /25

SISTEMES DE PROTECCIÓ COL·LECTIVA

Codi	UA	Descripció	Riscos
H1522111	m	Barana de protecció en el perímetre de la coronació d'excavacions, d'alçària 1 m, amb travesser superior, travesser intermedi i muntants de tub metàl·lic de 2,3´´, sòcol de post de fusta, ancorada al terreny amb daus de formigó i amb el desmuntatge inclòs	2 /4 /11 /25
H153A9F1	u	Topall per a descàrrega de camions en excavacions, de 4 m d'amplada amb tauló de fusta i perfils IPN 100 clavat al terreny i amb el desmuntatge inclòs	12 /25
HBBAA005	u	Senyal de prohibició, normalitzada amb pictograma negre sobre fons blanc, de forma circular amb cantells i banda transversal descendent d'esquerra a dreta a 45°, en color vermell, diàmetre 29 cm, amb cartell explicatiu rectangular, per ser vista fins 12 m, fixada i amb el desmuntatge inclòs	2 /4 /11 /12 /25 /26 /27

HBBAB115	u	Senyal de obligació, normalitzada amb pictograma blanc sobre fons blau, de forma circular amb cantells en color blanc, diàmetre 29 cm, amb cartell explicatiu rectangular, per ser vista fins 12 m, fixada i amb el desmuntatge inclòs	2 /4 /11 /12 /25 /26 /27
HBBAF004	u	Senyal d'advertència, normalitzada amb pictograma negre sobre fons groc, de forma triangular amb el cantell negre, costat major 41 cm, amb cartell explicatiu rectangular, per ser vista fins 12 m de distància, fixada i amb el desmuntatge inclòs	2 /4 /11 /12 /25 /26 /27

MESURES PREVENTIVES

Codi	Descripció	Riscos
I0000002	Planificar els treballs per a mantenir el màxim de temps possible les proteccions	2
I0000003	Itineraris preestablerts i balissats per al personal	2
I0000004	Revisió i manteniment periòdic de SPC	2
I0000025	Planificació d'àrees i llocs de treball	4
I0000026	Planificació de recorreguts i maniobres per a màquines i camions	4
I0000029	No balancejar les càrregues suspeses	4
I0000040	Formació de l'operari en l'ús i manteniment d'eines	12 /13
I0000047	Planificació i procediments per a la càrrega i descàrrega de materials	11
I0000048	No treballar al costat de paraments acabats de fer (< 48 h)	11
I0000050	No treballar ni estar al radi d'acció de les càrregues suspesses	11
I0000051	Adequació dels recorreguts de la maquinària	12
I0000053	Procediment d'utilització de la maquinària	12
I0000054	Ús de recolzaments hidràulics	12
I0000060	Suspensió de les feines en condicions extremes	14
I0000061	Rotació dels llocs de treball	27
I0000062	Planificar els treballs per a realitzar-los en zones protegides	26
I0000074	Reg de les zones de treball	17
I0000103	Planificació de les àrees de treball	25
I0000104	Accessos i circulació independents per a personal i maquinària	25
I0000105	Anivellar la maquinària per a la realització de l'activitat	25
I0000106	El personal no ha de descansar al costat de màquines aturades	25
I0000107	Limitació de la velocitat dels vehicles	25
I0000108	Eliminar el soroll en origen	26
I0000110	Eliminar vibracions en origen	27
I0000154	Verificar nivell lumínic mínim (250 lux) a itineraris i llocs de treball	2 /12 /25
I0000155	Controlar la temperatura i velocitat del vent als llocs de treball	14
I0000157	Control del nivell sonor amb sonómetre portàtil	26
I0000168	Mantenir lliure d'aigua, fang i llots excavació i rases	14

G04 ESTRUCTURES
G04.G02 ESTRUCTURES DE FORMIGÓ IN SITU (ENCOFRATS/ARMADURES/FORMIGONAMENT/ANCORATGES I TESAT)

ESTRUCTURES DE FORMIGÓ ARMAT ELABORADES EN OBRA, ABOCAT AMB CUBILOT O BOMBA, ENCOFRAT METÀL.LIC O DE FUSTA

Avaluació de riscos

Id	Risc	P	G	A
1	CAIGUDA DE PERSONES A DIFERENT NIVELL **Situació:** MUNTATGE D'ENCOFRATS FORMIGONAT DE PILARS I JÀSSERES FORATS VERTICALS O HORIZONTALS	2	3	4
2	CAIGUDA DE PERSONES AL MATEIX NIVELL **Situació:** MATERIAL APLEGAT MATERIAL DE RUNES	2	1	2
3	CAIGUDA D'OBJECTES PER DESPLOM, ESFONDRAMENT O ENSORRAMENT **Situació:** FALLIDES D'APUNTALAMENTS, ENCOFRATS	1	3	3
4	CAIGUDA D'OBJECTES PER MANIPULACIÓ O DE MATERIALS TRANSPORTATS **Situació:** DESCÀRREGA DE MATERIALS A LA VORA DEL SOSTRE CAIGUDA D'EINES MANUALS	2	3	4
6	TREPITJADES SOBRE OBJECTES **Situació:** APLECS DE MATERIAL TREPITJAR SOBRE FORMIGÓ FRESC, CASSETONS, ARMADURA	3	1	3
9	COPS AMB OBJECTES O EINES (TALLS) **Situació:** EINES MANUALS MANIPULACIÓ DE MATERIALS DIFERENTS TALLS	2	2	3
10	PROJECCIÓ DE FRAGMENTS O PARTÍCULES **Situació:** TREBALLS DE TALL DE MATERIALS ABOCAMENT DE FORMIGÓ	2	2	3
11	ATRAPAMENT PER O ENTRE OBJECTES **Situació:** TREBALLS DE COL·LOCACIÓ D'ENCOFRATS, ARMADURES PROCESSOS DE DESCÀRREGA DE MATERIALS	2	2	3
13	SOBREESFORÇOS **Situació:** TREBALLS MANUALS	2	2	3
14	EXPOSICIÓ A CONDICIONS AMBIENTALS EXTREMES **Situació:** TREBALLS A L'EXTERIOR	1	2	2
16	EXPOSICIÓ A CONTACTES ELÈCTRICS **Situació:** CONTACTES DIRECTES I INDIRECTES	1	3	3
18	CONTACTES AMB SUBSTANCIES NOCIVES (CÀUSTIQUES, CORROSIVES, IRRITANTS O AL·LERGÈNIQUES) **Situació:** CONTACTE AMB FORMIGÓ (CIMENT)	2	1	2
25	ATROPELLAMENTS O COPS AMB VEHICLES **Situació:** CIRCULACIÓ DE VEHICLES A OBRA	2	3	4

P: Probabilitat (1,2,3) / G: Gravetat (1,2,3) / A: Avaluació (1,2,3,4,5)

EQUIPS PROTECCIÓ INDIVIDUAL

Codi	UA	Descripció	Riscos
H1411111	u	Casc de seguretat per a ús normal, contra cops, de polietilè amb un pes màxim de 400 g, homologat segons UNE-EN 812	1 /2 /3 /4 /6 /9 /10 /11 /14 /16 /18 /25
H1421110	u	Ulleres de seguretat antiimpactes estàndard, amb muntura universal, amb visor transparent i tractament contra l'entelament, homologades segons UNE-EN 167 i UNE-EN 168	10 /14 /18
H142CD70	u	Pantalla facial per a protecció de riscs mecànics, amb visor de malla de reixeta metàl·lica, per acoblar al casc amb arnès abatible, homologada segons UNE-EN 1731	10
H1432012	u	Protector auditiu d'auricular, acoblat al cap amb arnès i orelleres antisoroll, homologat segons UNE-EN 352-1 i UNE-EN 458	14
H1455710	u	Parella de guants d'alta resistència al tall i a l'abrassió per a ferrallista, amb dits i palmell de cautxú rugós sobre suport de cotó, i subjecció elàstica al canell, homologats segons UNE-EN 388 i UNE-EN 420	9 /11
H145C002	u	Parella de guants de protecció contra riscs mecànics comuns de construcció nivell 3, homologats segons UNE-EN 388 i UNE-EN 420	1 /2 /3 /4 /6 /9 /10 /11 /14 /25
H145E003	u	Parella de guants contra agents químics i microorganismes, homologats segons UNE-EN 374-1, -2, -3 i UNE-EN 420	18
H145K153	u	Parella de guants de material aïllant per a treballs elèctrics, classe 00, logotip color beix, tensió màxima 500 V, homologats segons UNE-EN 420	16

H1461164	u	Parella de botes d'aigua de PVC de canya alta, per posada en obra del formigó, amb plantilla metàl·lica, amb sola antilliscant i folrades de niló rentable, homologades segons UNE-EN ISO 20344, UNE-EN ISO 20345, UNE-EN ISO 20346 i UNE-EN ISO 20347	6
H1463253	u	Parella de botes dielèctriques resistents a la humitat, de pell rectificada, amb turmellera encoixinada sola antilliscant i antiestàtica, falca amortidora per al taló, llengüeta de manxa, de despreniment ràpid, sense ferramenta metàl·lica, amb puntera reforçada, homologades segons DIN 4843	16
H1465275	u	Parella de botes baixes de seguretat industrial per a treballs de construcció en general, resistents a la humitat, de pell rectificada, amb turmellera encoixinada, amb puntera metàl·lica, sola antilliscant, falca amortidora d'impactes al taló i sense plantilla metàl·lica, homologades segons UNE-EN ISO 20344, UNE-EN ISO 20345, UNE-EN ISO 20346 i UNE-EN ISO 20347	1 /2 /3 /4 /6 /9 /10 /11 /14 /18 /25
H1465277	u	Parella de botes baixes de seguretat industrial per a encofrador, resistents a la humitat, de pell rectificada, amb turmellera encoixinada, amb puntera metàl·lica, sola antilliscant, falca amortidora d'impactes al taló i amb plantilla metàl·lica, homologades segons UNE-EN ISO 20344, UNE-EN ISO 20345, UNE-EN ISO 20346 i UNE-EN ISO 20347	6
H146J364	u	Parella de plantilles anticlaus de fleix d'acer de 0,4 mm de gruix, de 120 kg de resistència a la perforació, pintades amb pintures epoxi i folrades, homologades segons UNE-EN ISO 20344 i UNE-EN 12568	6
H147D405	u	Sistema anticaiguda compost per un arnès anticaiguda amb tirants, bandes secundàries, bandes subglúties, bandes de cuixa, recolzament dorsal per a subjecció, elements d'ajust, element dorsal d'enganxament d'arnès anticaiguda i sivella, incorporat a un subsistema anticaiguda de tipus lliscant sobre línia d'ancoratge flexible de llargaria 10 m, homologat segons UNE-EN 361, UNE-EN 362, UNE-EN 364, UNE-EN 365 i UNE-EN 353-2	1
H147N000	u	Faixa de protecció dorslumbar	13
H1481242	u	Granota de treball per a construcció, de polièster i cotó (65%-35%), color beix, trama 240, amb butxaques interiors, homologada segons UNE-EN 340	1 /2 /3 /4 /6 /9 /10 /11 /14 /16 /18 /25
H1482222	u	Camisa de treball per a construcció, de polièster i cotó (65%-35%), color beix amb butxaques interiors, trama 240, homologada segons UNE-EN 340	14
H1485800	u	Armilla reflectant amb tires reflectants a la cintura, al pit i a l'esquena, homologada segons UNE-EN 471	25
H1486241	u	Casaca tipus enginyer, de polièster embuatada amb material aïllant, butxaques exteriors	14
H1487460	u	Impermeable amb jaqueta, caputxa i pantalons, per a obres públiques, de PVC soldat de 0,4 mm de gruix, de color viu, homologat segons UNE-EN 340	14
H148D900	u	Arnès per a senyalista, amb tires reflectants a la cintura, al pit, a l'esquena i als tirants, homologat segons UNE-EN 340 i UNE-EN 471	4

MITJANS AUXILIARS D'UTILITAT PREVENTIVA

Codi	UA	Descripció	Riscos
HX11X003	u	Bastida modular amb estructura tubular i sistema de seguretat amb tots els requisits reglamentaris en previsió de caigudes per a la realització d'estructures, tancaments, cobertes, i altres treballs en alçada	1
HX11X004	u	Barana definitiva, prevista en projecte, per a protecció de caigudes a diferent nivell	1
HX11X005	u	Escala modular d'estructura porticada, per accedir a cotes de diferent nivell, superiors a 7 m amb sistema de seguretat integrat	1
HX11X019	m	Marquesina de protecció en voladiu en bastida tubular amb sistema de seguretat amb tots els requisits reglamentaris, normalitzada i incorporada UNE-EN 12810-1 (HD-1000)	4
HX11X021	u	Passadís de protecció prefabricat metàl·lic amb sistema de seguretat amb tots els requisits reglamentaris, de llargària 2,5 m, d'amplària 1,1 m, amb paviment de entramat de platines metàl·liques i rampes articulades, baranes metàl·liques reglamentàries, muntants de 2 m d'alçada, sostre de xapa d'acer de 3 mm de gruix	2 /4

SISTEMES DE PROTECCIÓ COL·LECTIVA

Codi	UA	Descripció	Riscos
H1510001	m2	Protecció horitzontal sota l'encofrat de sostres amb xarxa de fil trenat de poliamida no regenerada, de tenacitat alta, de 4 mm de diàmetre i 80x80 mm de pas de malla, amb corda perimetral de poliamida de 12 mm de diàmetre nuada a la xarxa, unida a l'estructura de sotaponts de l'encofrat mitjançant ganxos metàl·lics cada metre, amb el desmuntatge inclòs	1
H1512005	m2	Protecció col·lectiva vertical de bastides tubulars i/o muntacàrregues amb malla de polipropilè tupida tipus mosquitera, traus perimetrals amb reforç i corda de diàmetre 6 mm i amb el desmuntatge inclòs	4
H1512007	m	Protecció col·lectiva vertical del perímetre de les façanes contra caigudes de persones u objectes, amb suport metàl·lic tipus mènsula, de llargària 2,5 m, barra porta xarxes horitzontal, serjant d'ancoratge al sostre, xarxa de seguretat horitzontal i amb el desmuntatge inclòs	1 /4
H1512013	m2	Protecció col·lectiva vertical dels laterals dels forats de les escales en tota l'alçada amb xarxa-teló normalitzada (UNE-EN 1263-1) de poliamida no regenerada, de tenacitat alta nuada amb corda perimetral de poliamida, ancoratge de fleix perforat i clau d'impacte d'acer i corda de cosit de 6 mm de diàmetre i amb el desmuntatge inclòs	1
H1512212	m	Protecció col·lectiva vertical del perímetre del sostre amb xarxa per a proteccions superficials contra caigudes, de fil trenat de poliamida no regenerada, de tenacitat alta, de 4 mm de diàmetre, 80x80 mm de pas de malla, corda perimetral de poliamida de 12 mm de diàmetre nuada a la xarxa, d'alçària 5 m, amb ancoratges d'emborsament inferior, fixada al sostre cada 0,5 amb ganxos embeguts en el formigó, cordes d'hissat i subjecció de 12 mm de diàmetre, pescant metàl·lic de forca fixats al sostre cada 4,5 m amb ganxos embeguts en el formigó, en 1a col·locació i amb el desmuntatge inclòs	1
H151A1K1	m2	Protecció col·lectiva horitzontal d'obertures amb xarxa per a proteccions superficials contra caigudes, de fil trenat de poliamida no regenerada, de tenacitat alta, de 4 mm de diàmetre, 80x80 mm de pas de malla, corda perimetral de poliamida de 12 mm de diàmetre nuada a la xarxa, fixada amb fleix i tacs d'expansió i amb el desmuntatge inclòs	1
H151AJ01	m2	Protecció horitzontal d'obertures d'1 m de diàmetre com a màxim, en sostres, amb fusta i amb el desmuntatge inclòs	1
H152M671	m	Barana de protecció prefabricada per a forats d'ascensor, d'alçària 1 m, fixada amb cargols d'ataconat als brancals de fàbrica i amb el desmuntatge inclòs	1
H152N681	m	Barana de protecció sobre sostre o llosa, d'alçària 1 m, enjovada en cèrcol perimetral de formigó cada 2,5 m i amb el desmuntatge inclòs	1
H152PB21	m	Marquesina de protecció en voladiu de 3 m amb perfils d'acer IPN 140 fixats al sostre o llosa amb cargols passants i taulons de fusta, inclinació en l'extrem de 30 °, desmuntatge inclòs	4
H152U000	m	Tanca d'advertència o abalisament d'1 m d'alçada amb malla de polietilè taronja, fixada a 1 m del perímetre del sostre amb suports d'acer allotjats amb forats al sostre	1 /2 /3 /4 /6 /9 /25
H1534001	u	Peça de plàstic en forma de bolet, de color vermell, per a protecció dels extrems de les armadures per a qualsevol diàmetre, amb desmuntatge inclòs	1 /2 /6
HBBAA005	u	Senyal de prohibició, normalitzada amb pictograma negre sobre fons blanc, de forma circular amb cantells i banda transversal descendent d'esquerra a dreta a 45°, en color vermell, diàmetre 29 cm, amb cartell explicatiu rectangular, per ser vista fins 12 m, fixada i amb el desmuntatge inclòs	1 /2 /4 /6 /9 /10 /11 /13 /14 /16 /18 /25
HBBAB115	u	Senyal de obligació, normalitzada amb pictograma blanc sobre fons blau, de forma circular amb cantells en color blanc, diàmetre 29 cm, amb cartell explicatiu rectangular, per ser vista fins 12 m, fixada i amb el desmuntatge inclòs	1 /2 /4 /6 /9 /10 /11 /13 /14 /16 /18 /25
HBBAE001	u	Rètol adhesiu (MIE-RAT.10) de maniobra per a quadre o pupitre de control elèctric, adherit	16
HBBAF004	u	Senyal d'advertència, normalitzada amb pictograma negre sobre fons groc, de forma triangular amb el cantell negre, costat major 41 cm, amb cartell explicatiu rectangular, per ser vista fins 12 m de distància, fixada i amb el desmuntatge inclòs	1 /2 /4 /6 /9 /10 /11 /13 /14 /16 /18 /25
HDS11411	m	Baixant de runes de tub de PVC, de 40 cm de diàmetre, amb boques de descàrrega, brides i acoblament, col·locat i amb el desmuntatge inclòs	10

MESURES PREVENTIVES

Codi	Descripció	Riscos
I0000002	Planificar els treballs per a mantenir el màxim de temps possible les proteccions	1
I0000003	Itineraris preestablerts i balissats per al personal	1
I0000004	Revisió i manteniment periòdic de SPC	1
I0000005	Integrar la seguretat al disseny arquitectònic	1
I0000006	Disseny i estudi de les mesures preventives en fase de projecte	1
I0000007	Adoptar les mesures preventives necessàries per al manteniment correcte posterior	1
I0000008	Personal qualificat per a treballs en alçada	1
I0000010	Executar les escales a la vegada que el sostre de la planta a la que doni accés	1
I0000013	Ordre i neteja	1 /2 /6
I0000014	Preparació i manteniment de les superfícies de treball	2 /6
I0000015	Organització de les zones de pas i emmagatzematge	2 /6
I0000020	No realitzar treballs a la mateixa vertical	3 /4
I0000022	Condena de la planta inferior en que s'ha de formigonar	3
I0000025	Planificació d'àrees i llocs de treball	3 /4
I0000026	Planificació de recorreguts i maniobres per a màquines i camions	4
I0000028	Impedir l'accés de personal dins del radi d'acció de càrregues suspeses	4
I0000029	No balancejar les càrregues suspeses	4

I0000030	Suspendre i aixecar les càrregues dins de l'envolcall o fleixos originals	4
I0000038	Substituir lo manual per lo mecànic	9
I0000039	Planificació de compra i programa de manteniment d'eines	9
I0000040	Formació de l'operari en l'ús i manteniment d'eines	9
I0000041	Substituir la fabricació a obra per la prefabricació a taller	9
I0000042	Evitar processos de manipulació de materials a obra	9
I0000044	Evitar processos de tallat de materials a l'obra	10
I0000045	Formació	9 /10 /11 /13 /18
I0000046	Evitar processos d'ajust en obra	10
I0000047	Planificació i procediments per a la càrrega i descàrrega de materials	11
I0000048	No treballar al costat de paraments acabats de fer (< 48 h)	11
I0000050	No treballar ni estar al radi d'acció de les càrregues suspesses	11
I0000060	Suspensió de les feines en condicions extremes	14
I0000061	Rotació dels llocs de treball	14
I0000062	Planificar els treballs per a realitzar-los en zones protegides	14
I0000068	Elecció i manteniment de les eines elèctriques	16
I0000069	Formació i habilitació específica per a cada eina	16
I0000070	Compliment del REBT pel que fa a equips de protecció	16
I0000071	Revisió de la posta a terra	16
I0000072	Realitzar els treballs sobre superfícies seques	16
I0000073	Disposar de quadres elèctrics secundaris	16
I0000103	Planificació de les àrees de treball	25
I0000104	Accessos i circulació independents per a personal i maquinària	25
I0000106	El personal no ha de descansar al costat de màquines aturades	25
I0000107	Limitació de la velocitat dels vehicles	25
I0000149	Realitzar treballs formigonament pilars amb plataforma amb proteccions reglamentaries	1
I0000150	No utilitzar escales de ma per formigonar pilars. Utilitzar plataformes de treball estables.	1
I0000152	Utilitzar mitjans mecànics(grues, transpalets, plataformes elevadores) per manipular càrregues	4
I0000154	Verificar nivell lumínic mínim (250 lux) a itineraris i llocs de treball	1 /2 /6 /9 /25
I0000155	Controlar la temperatura i velocitat del vent als llocs de treball	14
I0000159	Per manipular càrregues llargues amb grua, utilitzar biga de repartiment	4 /11
I0000160	Traslladar materials amb la grua dins d'una caixa o sarcòfeg	4 /11
I0000161	Verificar que les connexions de les màquines es facin amb endolls reglamentaris	16

G08 PAVIMENTS
G08.G01 PAVIMENTS AMORFS (FORMIGÓ, SUBBASES, TERRA, SAULO, BITUMINOSOS I REGS)

EXECUCIÓ I MANTENIMENT DE PAVIMENTS CONTINUS

Avaluació de riscos

Id	Risc	P	G	A
1	CAIGUDA DE PERSONES A DIFERENT NIVELL **Situació:** TREBALLS EN VORES DE TALÚS	1	3	3
2	CAIGUDA DE PERSONES AL MATEIX NIVELL **Situació:** ITINERARI OBRA APLECS DE MATERIAL	2	2	3
4	CAIGUDA D'OBJECTES PER MANIPULACIÓ O DE MATERIALS TRANSPORTATS **Situació:** TRANSPORT DE BETUMS, TERRES, QUITRANS...	1	2	2
6	TREPITJADES SOBRE OBJECTES **Situació:** TREPITJADES SOBRE ELEMENTS CALENTS. BETUMS, QUITRANS...	2	1	2
9	COPS AMB OBJECTES O EINES (TALLS) **Situació:** ÚS D'EINES MANUALS COPS AMB MAQUINÀRIA	1	2	2
10	PROJECCIÓ DE FRAGMENTS O PARTÍCULES **Situació:** TREBALLS DE COL·LOCACIÓ I ESTESA DE BETUMS, QUITRANS...	2	1	2
11	ATRAPAMENT PER O ENTRE OBJECTES **Situació:** MAQUINÀRIA PRÒPIA DE L'OBRA	1	2	2
12	ATRAPAMENT PER BOLCADA DE MÀQUINES, TRACTORS O VEHICLES **Situació:** MAQUINÀRIA DE COMPACTACIÓ EN LA PROXIMITAT DE LES VORES DEL TALÚS	1	3	3
13	SOBREESFORÇOS **Situació:** ÚS D'EINES MANUALS	2	2	3
14	EXPOSICIÓ A CONDICIONS AMBIENTALS EXTREMES **Situació:** TREBALLS A L'EXTERIOR	1	2	2
15	CONTACTES TÈRMICS **Situació:** COL·LOCACIÓ DE BETUMS	2	2	3
16	EXPOSICIÓ A CONTACTES ELÈCTRICS **Situació:** CONTACTES DIRECTES I INDIRECTES CONTACTES AMB INSTAL·LACIONS EXISTENTS	1	2	2
17	INHALACIÓ O INGESTIÓ DE SUBSTANCIES NOCIVES **Situació:** POLS DE LA CIRCULACIÓ DE VEHICLES POLS DE SITGES DE CIMENT	2	1	2
25	ATROPELLAMENTS O COPS AMB VEHICLES **Situació:** CIRCULACIÓ ALIENA I PRÒPIA DE L'OBRA	1	3	3
27	EXPOSICIÓ A VIBRACIONS **Situació:** MAQUINÀRIA	1	2	2

P: Probabilitat (1,2,3) / G: Gravetat (1,2,3) / A: Avaluació (1,2,3,4,5)

EQUIPS PROTECCIÓ INDIVIDUAL

Codi	UA	Descripció	Riscos
H1411111	u	Casc de seguretat per a ús normal, contra cops, de polietilè amb un pes màxim de 400 g, homologat segons UNE-EN 812	1 /2 /4 /6 /9 /10 /11 /12 /14 /15 /16 /25
H1421110	u	Ulleres de seguretat antiimpactes estàndard, amb muntura universal, amb visor transparent i tractament contra l'entelament, homologades segons UNE-EN 167 i UNE-EN 168	10 /14
H1432012	u	Protector auditiu d'auricular, acoblat al cap amb arnès i orelleres antisoroll, homologat segons UNE-EN 352-1 i UNE-EN 458	14
H1445003	u	Mascareta de protecció respiratòria, homologada segons UNE-EN 140	17
H1459630	u	Parella de guants per a soldador, amb palmell de pell, folre interior de cotó, i mànigа llarga de serratge folrada de dril fort, homologats segons UNE-EN 407 i UNE-EN 420	15
H145C002	u	Parella de guants de protecció contra riscs mecànics comuns de construcció nivell 3, homologats segons UNE-EN 388 i UNE-EN 420	1 /2 /4 /6 /9 /10 /11 /12 /14 /25
H145K153	u	Parella de guants de material aïllant per a treballs elèctrics, classe 00, logotip color beix, tensió màxima 500 V, homologats segons UNE-EN 420	16
H1463253	u	Parella de botes dielèctriques resistents a la humitat, de pell rectificada, amb turmellera encoixinada sola antilliscant i antiestàtica, falca amortidora per al taló, llengüeta de manxa, de despreniment ràpid, sense ferramenta metàl·lica, amb puntera reforçada, homologades segons DIN 4843	16
H1465275	u	Parella de botes baixes de seguretat industrial per a treballs de construcció en general, resistents a la humitat, de pell rectificada, amb turmellera encoixinada, amb puntera metàl·lica, sola antilliscant, falca amortidora d'impactes al taló i sense plantilla metàl·lica, homologades segons UNE-EN ISO 20344, UNE-EN ISO 20345,	1 /2 /4 /6 /9 /10 /11 /12 /14 /15 /25

		UNE-EN ISO 20346 i UNE-EN ISO 20347	
H1474600	u	Cinturó antivibració, ajustable i de teixit transpirable	27
H147D102	u	Sistema anticaiguda compost per un arnès anticaiguda amb tirants, bandes secundàries, bandes subglúties, bandes de cuixa, recolzament dorsal per a subjecció, elements d'ajust, element dorsal d'enganxament d'arnès anticaiguda i sivella, incorporat a un element d'amarrament composat per un terminal manufacturat, homologat segons UNE-EN 361, UNE-EN 362, UNE-EN 364, UNE-EN 365 i UNE-EN 354	1
H147L015	u	Aparell d'ancoratge per a equip de protecció individual contra caiguda d'alçada, homologat segons UNE-EN 795, amb fixació amb tac mecànic	1
H147N000	u	Faixa de protecció dorslumbar	13
H1481343	u	Granota de treball per a construcció d'obres lineals en servei, de polièster i cotó (65%-35%), color groc, trama 240, amb butxaques interiors i tires reflectants, homologada segons UNE-EN 340	1 /2 /4 /6 /9 /10 /11 /12 /14 /15 /16 /25
H1482320	u	Camisa de treball per a construcció d'obres lineals en servei, de polièster i cotó (65%-35%), color groc, homologada segons UNE-EN 340	14
H1485800	u	Armilla reflectant amb tires reflectants a la cintura, al pit i a l'esquena, homologada segons UNE-EN 471	12 /25
H1486241	u	Casaca tipus enginyer, de polièster embuatada amb material aïllant, butxaques exteriors	14
H1487460	u	Impermeable amb jaqueta, caputxa i pantalons, per a obres públiques, de PVC soldat de 0,4 mm de gruix, de color viu, homologat segons UNE-EN 340	14
H1489790	u	Jaqueta de treball per a construcció d'obres lineals en servei, de polièster i cotó (65%-35%), color groc, trama 240, amb butxaques interiors i tires reflectants, homologada segons UNE-EN 340	14

MITJANS AUXILIARS D'UTILITAT PREVENTIVA

Codi	UA	Descripció	Riscos
HX11X004	u	Barana definitiva, prevista en projecte, per a protecció de caigudes a diferent nivell	1

SISTEMES DE PROTECCIÓ COL·LECTIVA

Codi	UA	Descripció	Riscos
H1511015	m2	Protecció amb xarxa de seguretat horitzontal sota bigues en viaductes o ponts, ancorada a suports metàl·lics, i amb el desmuntatge inclòs	1
H1511017	m2	Protecció amb xarxa de seguretat horitzontal en trams laterals en viaductes o ponts, ancorada a suports metàl·lics, en voladiu, i amb el desmuntatge inclòs	1
H1512013	m2	Protecció col·lectiva vertical dels laterals dels forats de les escales en tota l'alçada amb xarxa-teló normalitzada (UNE-EN 1263-1) de poliamida no regenerada, de tenacitat alta nuada amb corda perimetral de poliamida, ancoratge de fleix perforat i clau d'impacte d'acer i corda de cosit de 6 mm de diàmetre i amb el desmuntatge inclòs	1
H1512212	m	Protecció col·lectiva vertical del perímetre del sostre amb xarxa per a proteccions superficials contra caigudes, de fil trenat de poliamida no regenerada, de tenacitat alta, de 4 mm de diàmetre, 80x80 mm de pas de malla, corda perimetral de poliamida de 12 mm de diàmetre nuada a la xarxa, d'alçària 5 m, amb ancoratges d'emborsament inferior, fixada al sostre cada 0,5 amb ganxos embeguts en el formigó, cordes d'hissat i subjecció de 12 mm de diàmetre, pescant metàl·lic de forca fixats al sostre cada 4,5 m amb ganxos embeguts en el formigó, en 1a col·locació i amb el desmuntatge inclòs	1
H151A1K1	m2	Protecció col·lectiva horitzontal d'obertures amb xarxa per a proteccions superficials contra caigudes, de fil trenat de poliamida no regenerada, de tenacitat alta, de 4 mm de diàmetre, 80x80 mm de pas de malla, corda perimetral de poliamida de 12 mm de diàmetre nuada a la xarxa, fixada amb fleix i tacs d'expansió i amb el desmuntatge inclòs	1
H152J105	m	Cable fiador per al cinturó de seguretat, fixat en ancoratges de servei i amb el desmuntatge inclòs	1
H152U000	m	Tanca d'advertència o abalisament d'1 m d'alçada amb malla de polietilè taronja, fixada a 1 m del perímetre del sostre amb suports d'acer allotjats amb forats al sostre	1 /2 /4 /6 /11 /15
H153A9F1	u	Topall per a descàrrega de camions en excavacions, de 4 m d'amplada amb tauló de fusta i perfils IPN 100 clavat al terreny i amb el desmuntatge inclòs	12 /25
HBBAA005	u	Senyal de prohibició, normalitzada amb pictograma negre sobre fons blanc, de forma circular amb cantells i banda transversal descendent d'esquerra a dreta a 45°, en color vermell, diàmetre 29 cm, amb cartell explicatiu rectangular, per ser vista fins 12 m, fixada i amb el desmuntatge inclòs	1 /2 /4 /6 /9 /10 /11 /12 /13 /14 /15 /16 /17 /27
HBBAB115	u	Senyal de obligació, normalitzada amb pictograma blanc sobre fons blau, de forma circular amb cantells en color blanc, diàmetre 29 cm, amb cartell explicatiu rectangular, per ser vista fins 12 m, fixada i amb el desmuntatge inclòs	1 /2 /4 /6 /9 /10 /11 /12 /13 /14 /15 /16 /17 /27
HBBAF004	u	Senyal d'advertència, normalitzada amb pictograma negre sobre fons groc, de forma triangular amb el cantell negre, costat major 41 cm, amb cartell explicatiu rectangular, per ser vista fins 12 m de distància, fixada i amb el desmuntatge inclòs	1 /2 /4 /6 /9 /10 /11 /12 /13 /14 /15 /16 /17 /27

MESURES PREVENTIVES

Codi	Descripció	Riscos
I0000002	Planificar els treballs per a mantenir el màxim de temps possible les proteccions	1
I0000003	Itineraris preestablerts i balissats per al personal	1
I0000004	Revisió i manteniment periòdic de SPC	1
I0000013	Ordre i neteja	2 /6 /17
I0000014	Preparació i manteniment de les superfícies de treball	2 /6
I0000015	Organització de les zones de pas i emmagatzematge	2 /6
I0000026	Planificació de recorreguts i maniobres per a màquines i camions	4
I0000027	Elecció dels mitjans auxiliars de manteniment	4
I0000028	Impedir l'accés de personal dins del radi d'acció de càrregues suspeses	4
I0000031	Per a la manipulació de materials voluminosos i/o pesats, solicitar un procediment de treball específic	4
I0000038	Substituir lo manual per lo mecànic	9 /10 /15
I0000039	Planificació de compra i programa de manteniment d'eines	9
I0000040	Formació de l'operari en l'ús i manteniment d'eines	9 /11 /12
I0000042	Evitar processos de manipulació de materials a obra	9
I0000045	Formació	10 /13
I0000051	Adequació dels recorreguts de la maquinària	12
I0000053	Procediment d'utilització de la maquinària	12 /15
I0000055	Elecció dels equips de manteniment	13
I0000060	Suspensió de les feines en condicions extremes	14
I0000061	Rotació dels llocs de treball	27
I0000067	No treballar al costat de linies elèctriques amb cables nusos	16
I0000068	Elecció i manteniment de les eines elèctriques	16
I0000069	Formació i habilitació específica per a cada eina	16
I0000070	Compliment del REBT pel que fa a equips de protecció	16
I0000071	Revisió de la posta a terra	16
I0000073	Disposar de quadres elèctrics secundaris	16
I0000074	Reg de les zones de treball	17
I0000084	Talls amb serra de trepar per via humida, amb protecciónes integrades	10
I0000086	Substituir els materials amb substàncies nocives	17
I0000103	Planificació de les àrees de treball	25
I0000104	Accessos i circulació independents per a personal i maquinària	25
I0000105	Anivellar la maquinària per a la realització de l'activitat	25
I0000106	El personal no ha de descansar al costat de màquines aturades	25
I0000107	Limitació de la velocitat dels vehicles	25
I0000110	Eliminar vibracions en origen	27
I0000152	Utilitzar mitjans mecànics(grues, transpalets, plataformes elevadores) per manipular càrregues	13
I0000154	Verificar nivell lumínic mínim (250 lux) a itineraris i llocs de treball	2 /6 /9 /25
I0000155	Controlar la temperatura i velocitat del vent als llocs de treball	14
I0000161	Verificar que les connexions de les màquines es facin amb endolls reglamentaris	16

G09 PROTECCIONS I SENYALITZACIÓ
G09.G01 COL.LOCACIÓ DE BARANES I SENYALS AMB SUPORTS METÀL.LICS

COL.LOCACIÓ D'ELEMENTS DE PROTECCIÓ I SENYALITZACIÓ AMB SUPORTS METÀL.LICS EN VIES DE CIRCULACIÓ I ZONES URBANITZADES

Avaluació de riscos

Id	Risc	P	G	A
1	CAIGUDA DE PERSONES A DIFERENT NIVELL **Situació:** TREBALLS DE COL·LOCACIÓ D'ELEMENTS PROPERS A DESNIVELLS	1	3	3
2	CAIGUDA DE PERSONES AL MATEIX NIVELL **Situació:** ITINERARIS D'OBRA IRREGULARITAT DE LA SUPERFÍCIE DE TREBALL	2	1	2
4	CAIGUDA D'OBJECTES PER MANIPULACIÓ O DE MATERIALS TRANSPORTATS **Situació:** TRANSPORT I MANIPULACIÓ DE MATERIALS	1	3	3
6	TREPITJADES SOBRE OBJECTES **Situació:** SUPERFÍCIE DE TREBALL APLECS DE MATERIAL	1	2	2
9	COPS AMB OBJECTES O EINES (TALLS) **Situació:** ÚS D'EINES MANUALS COL·LOCACIÓ D'ELEMENTS	2	2	3
13	SOBREESFORÇOS **Situació:** CARRETEIG DE MATERIALS PESATS	2	1	2
14	EXPOSICIÓ A CONDICIONS AMBIENTALS EXTREMES **Situació:** TREBALLS A L'EXTERIOR	1	2	2
16	EXPOSICIÓ A CONTACTES ELÈCTRICS **Situació:** CONTACTES DIRECTES O INDIRECTES CONTACTES EN SOLDADURA ELÈCTRICA	1	3	3
17	INHALACIÓ O INGESTIÓ DE SUBSTANCIES NOCIVES **Situació:** POLS Y PARTICULES GENERADES EN TALLS	1	2	2
25	ATROPELLAMENTS O COPS AMB VEHICLES **Situació:** VEHICLES PROPIS D'OBRA I ALIENS	1	3	3

P: Probabilitat (1,2,3) / G: Gravetat (1,2,3) / A: Avaluació (1,2,3,4,5)

EQUIPS PROTECCIÓ INDIVIDUAL

Codi	UA	Descripció	Riscos
H1411111	u	Casc de seguretat per a ús normal, contra cops, de polietilè amb un pes màxim de 400 g, homologat segons UNE-EN 812	1 /2 /4 /6 /9 /14 /16 /25
H1431101	u	Protector auditiu de tap d'escuma, homologat segons UNE-EN 352-2 i UNE-EN 458	14
H1445003	u	Mascareta de protecció respiratòria, homologada segons UNE-EN 140	17
H1455710	u	Parella de guants d'alta resistència al tall i a l'abrassió per a ferrallista, amb dits i palmell de cautxú rugós sobre suport de cotó, i subjecció elàstica al canell, homologats segons UNE-EN 388 i UNE-EN 420	9
H145C002	u	Parella de guants de protecció contra riscs mecànics comuns de construcció nivell 3, homologats segons UNE-EN 388 i UNE-EN 420	1 /2 /4 /6 /14 /25
H145K153	u	Parella de guants de material aïllant per a treballs elèctrics, classe 00, logotip color beix, tensió màxima 500 V, homologats segons UNE-EN 420	16
H1463253	u	Parella de botes dielèctriques resistents a la humitat, de pell rectificada, amb turmellera encoixinada sola antilliscant i antiestàtica, falca amortidora per al taló, llengüeta de manxa, de despreniment ràpid, sense ferramenta metàl·lica, amb puntera reforçada, homologades segons DIN 4843	16
H1465275	u	Parella de botes baixes de seguretat industrial per a treballs de construcció en general, resistents a la humitat, de pell rectificada, amb turmellera encoixinada, amb puntera metàl·lica, sola antilliscant, falca amortidora d'impactes al taló i sense plantilla metàl·lica, homologades segons UNE-EN ISO 20344, UNE-EN ISO 20345, UNE-EN ISO 20346 i UNE-EN ISO 20347	1 /2 /4 /6 /9 /14 /25
H147D405	u	Sistema anticaiguda compost per un arnès anticaiguda amb tirants, bandes secundàries, bandes subglúties, bandes de cuixa, recolzament dorsal per a subjecció, elements d'ajust, element dorsal d'enganxament d'arnès anticaiguda i sivella, incorporat a un subsistema anticaiguda de tipus lliscant sobre línia d'ancoratge flexible de llargaria 10 m, homologat segons UNE-EN 361, UNE-EN 362, UNE-EN 364, UNE-EN 365 i UNE-EN 353-2	1
H147N000	u	Faixa de protecció dorslumbar	13
H1481343	u	Granota de treball per a construcció d'obres lineals en servei, de polièster i cotó (65%-35%), color groc, trama 240, amb butxaques interiors i tires reflectants, homologada segons UNE-EN 340	1 /2 /4 /6 /9 /14 /16 /25
H1482320	u	Camisa de treball per a construcció d'obres lineals en servei, de polièster i cotó (65%-35%), color groc, homologada segons UNE-EN 340	14
H1485800	u	Armilla reflectant amb tires reflectants a la cintura, al pit i a l'esquena, homologada segons UNE-EN 471	4 /25
H1486241	u	Casaca tipus enginyer, de polièster embuatada amb material aïllant, butxaques exteriors	14
H1487460	u	Impermeable amb jaqueta, caputxa i pantalons, per a obres públiques, de PVC soldat de 0,4 mm de gruix, de color viu, homologat segons UNE-EN 340	14

SISTEMES DE PROTECCIÓ COL·LECTIVA

Codi	UA	Descripció	Riscos
H152J105	m	Cable fiador per al cinturó de seguretat, fixat en ancoratges de servei i amb el desmuntatge inclòs	1
H152U000	m	Tanca d'advertència o abalisament d'1 m d'alçada amb malla de polietilè taronja, fixada a 1 m del perímetre del sostre amb suports d'acer allotjats amb forats al sostre	1 /2 /6 /9
H153A9F1	u	Topall per a descàrrega de camions en excavacions, de 4 m d'amplada amb tauló de fusta i perfils IPN 100 clavat al terreny i amb el desmuntatge inclòs	4 /25
H15B0007	u	Pantalla aïllant per a treballs en zones d'influència de línies elèctriques en tensió	16
HBBAA005	u	Senyal de prohibició, normalitzada amb pictograma negre sobre fons blanc, de forma circular amb cantells i banda transversal descendent d'esquerra a dreta a 45°, en color vermell, diàmetre 29 cm, amb cartell explicatiu rectangular, per ser vista fins 12 m, fixada i amb el desmuntatge inclòs	1 /2 /4 /6 /9 /13 /14 /16 /17 /25
HBBAB115	u	Senyal de obligació, normalitzada amb pictograma blanc sobre fons blau, de forma circular amb cantells en color blanc, diàmetre 29 cm, amb cartell explicatiu rectangular, per ser vista fins 12 m, fixada i amb el desmuntatge inclòs	1 /2 /4 /6 /9 /13 /14 /16 /17 /25
HBBAF004	u	Senyal d'advertència, normalitzada amb pictograma negre sobre fons groc, de forma triangular amb el cantell negre, costat major 41 cm, amb cartell explicatiu rectangular, per ser vista fins 12 m de distància, fixada i amb el desmuntatge inclòs	1 /2 /4 /6 /9 /13 /14 /16 /17 /25
HBBJ0002	u	Semàfor de policarbonat, amb sistema òptic de diàmetre 210 mm amb una cara i un focus, òptica normal i lent de color ambre normal de vehicles 11/200, instal·lat i amb el desmuntatge inclòs	25

MESURES PREVENTIVES

Codi	Descripció	Riscos
I0000002	Planificar els treballs per a mantenir el màxim de temps possible les proteccions	1
I0000004	Revisió i manteniment periòdic de SPC	1
I0000005	Integrar la seguretat al disseny arquitectònic	1
I0000006	Disseny i estudi de les mesures preventives en fase de projecte	1
I0000008	Personal qualificat per a treballs en alçada	1
I0000013	Ordre i neteja	2 /6
I0000014	Preparació i manteniment de les superfícies de treball	2 /6
I0000015	Organització de les zones de pas i emmagatzematge	2 /6
I0000025	Planificació d'àrees i llocs de treball	4
I0000026	Planificació de recorreguts i maniobres per a màquines i camions	4
I0000027	Elecció dels mitjans auxiliars de manteniment	4
I0000028	Impedir l'accés de personal dins del radi d'acció de càrregues suspeses	4
I0000029	No balancejar les càrregues suspeses	4
I0000030	Suspendre i aixecar les càrregues dins de l'envolcall o fleixos originals	4
I0000031	Per a la manipulació de materials voluminosos i/o pesats, solicitar un procediment de treball específic	4
I0000038	Substituir lo manual per lo mecànic	9
I0000039	Planificació de compra i programa de manteniment d'eines	9
I0000040	Formació de l'operari en l'ús i manteniment d'eines	9 /13
I0000041	Substituir la fabricació a obra per la prefabricació a taller	9
I0000042	Evitar processos de manipulació de materials a obra	9
I0000055	Elecció dels equips de manteniment	13
I0000056	Paletització i eines ergonòmiques	13
I0000060	Suspensió de les feines en condicions extremes	14
I0000062	Planificar els treballs per a realitzar-los en zones protegides	14
I0000063	En cas de vent, apuntalament i fixació de tots els elements inestables	14
I0000067	No treballar al costat de linies elèctriques amb cables nusos	16
I0000068	Elecció i manteniment de les eines elèctriques	16
I0000069	Formació i habilitació específica per a cada eina	16
I0000070	Compliment del REBT pel que fa a equips de protecció	16
I0000071	Revisió de la posta a terra	16
I0000072	Realitzar els treballs sobre superfícies seques	16
I0000073	Disposar de quadres elèctrics secundaris	16
I0000078	Evitar processos de divissió de material en sec	17
I0000079	Realitzar els treballs a l´aire lliure, sempre a sotavent	17
I0000086	Substituir els materials amb substàncies nocives	17

I0000103	Planificació de les àrees de treball	25
I0000104	Accessos i circulació independents per a personal i maquinària	25
I0000105	Anivellar la maquinària per a la realització de l'activitat	25
I0000106	El personal no ha de descansar al costat de màquines aturades	25
I0000107	Limitació de la velocitat dels vehicles	25
I0000151	Per treballs en alçada utilitzar plataformes elevadores mecàniques o hidràuliques	1 /13
I0000152	Utilitzar mitjans mecànics(grues, transpalets, plataformes elevadores) per manipular càrregues	4 /13
I0000154	Verificar nivell lumínic mínim (250 lux) a itineraris i llocs de treball	1 /2 /6 /9 /25
I0000155	Controlar la temperatura i velocitat del vent als llocs de treball	14
I0000156	Detecció xarxes instal·lacions encastades o soterrades	16
I0000159	Per manipular càrregues llargues amb grua, utilitzar biga de repartiment	4
I0000161	Verificar que les connexions de les màquines es facin amb endolls reglamentaris	16

ESTUDI DE SEGURETAT I SALUT.

PLÀNOLS

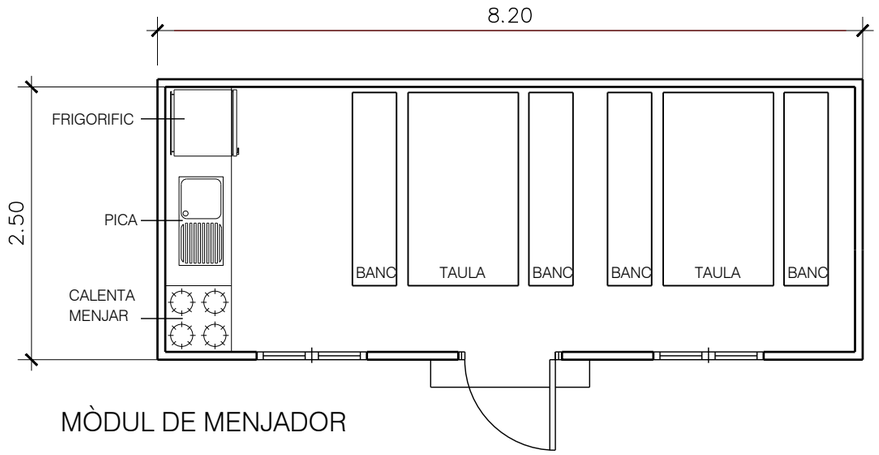

MÒDUL DE MENJADOR

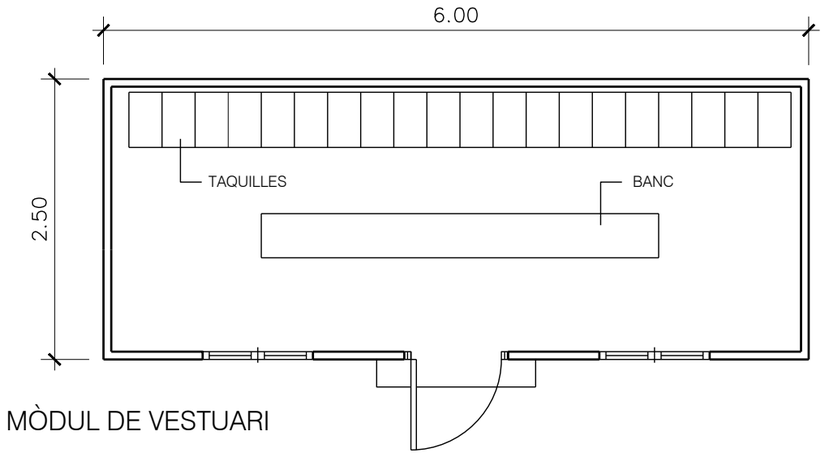

MÒDUL DE VESTUARI

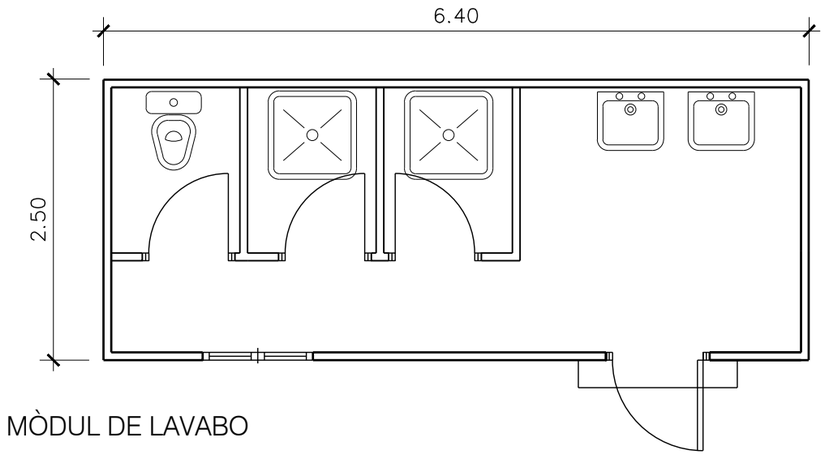

MÒDUL DE LAVABO

PROMOTOR:	PROJECTE:	CONSULTOR:		TÍTOL DEL PLÀNOL:	DATA:	N. PLÀNOL:
AJUNTAMENT D'ES BORDES	PROJECTE EXECUTIU DE LES ACTUACIONS PUNTUALS DE MILLORA PER A LA SEGURETAT DE L'ACCÉS AL NUCLI D'ARRÓ. T.M. D'ES BÒRDES	berrysar enginyeria + consultoria	PERE LLEAL SEGUÍ Enginyer de Camins, Canals i Ports	SEGURETAT I SALUT DETALLS	SETEMBRE 2022	ANNEX-02
			ESCALA AS: SENSE ESCALA	ESCALA GRÀFICA: 0 m	ARXIU: 280_ANN02_ESS02.dwg	FULL . . 01 DE. . . . 21

ESQUEMA PER A ÚS DE GRUP ELECTRÒGEN
PROVISIONAL I D' EMERGÈNCIA PER TALL ACCIDENTAL DEL FLUID ELÈCTRIC

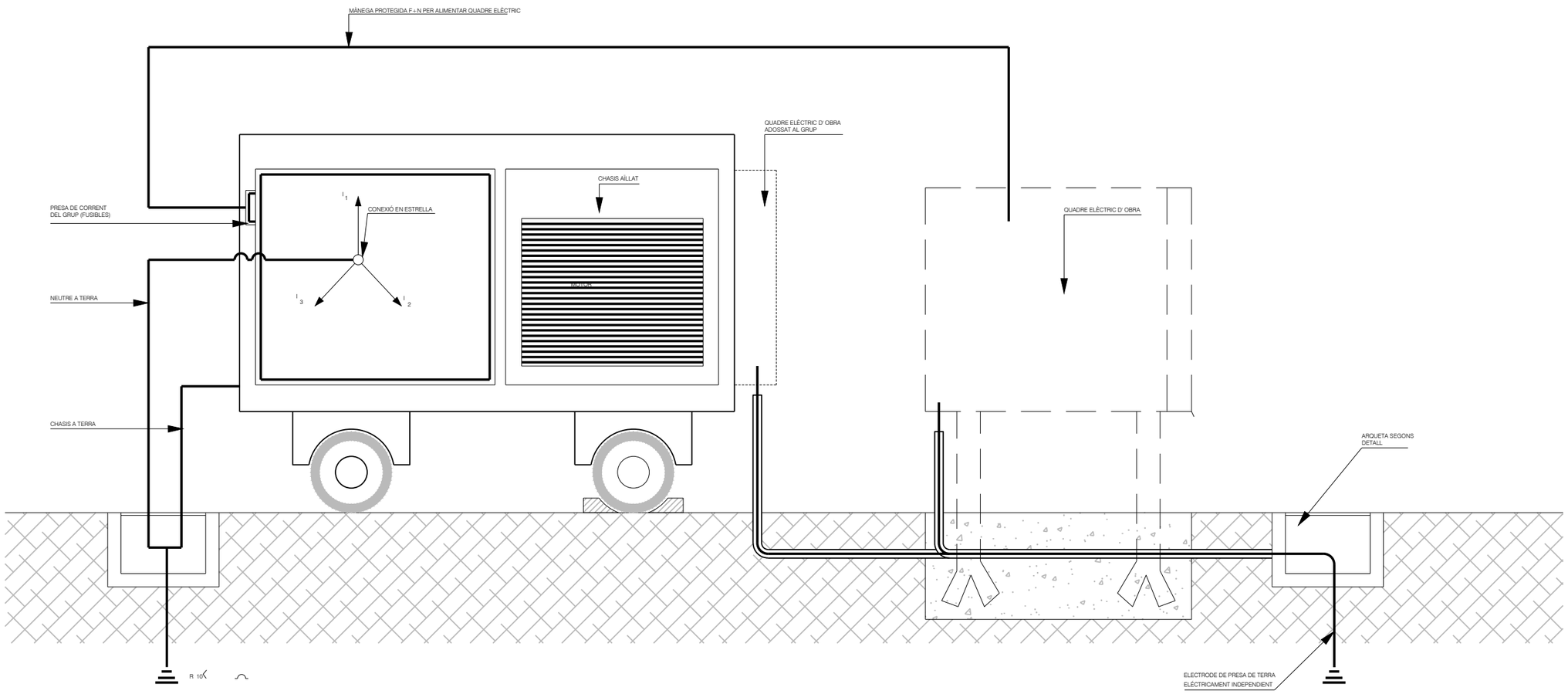

PROMOTOR:	PROJECTE:	CONSULTOR:	ESCALA GRÀFICA:	TÍTOL DEL PLÀNOL:	DATA:	N. PLÀNOL:
AJUNTAMENT D'ES BORDES	PROJECTE EXECUTIU DE LES ACTUACIONS PUNTUALS DE MILLORA PER A LA SEGURETAT DE L'ACCÉS AL NUCLI D'ARRÓ. T.M. D'ES BÒRDES	berrysar enginyeria + consultoria PERE LLEAL SEGUÍ Enginyer de Camins, Canals i Ports	ESCALA A3: SENSE ESCALA 0 m	SEGURETAT I SALUT DETALLS	SETEMBRE 2022	ANNEX-04
				ARXIU: 280_ANN02_ESS02.dwg	FULL . . 02 DE. . . . 22	

BOTA DE SEGURETAT CLASSE III

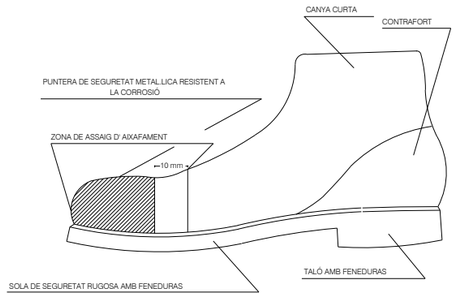

BOTA DE SEGURETAT

CASC DE SEGURETAT NO METÀL·LIC

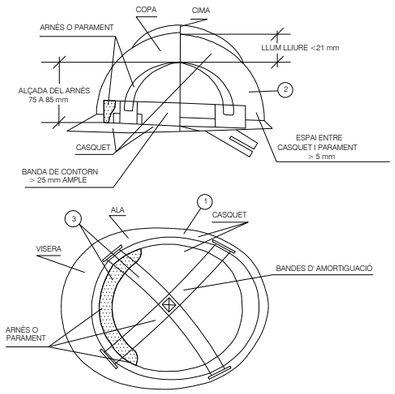

1 MATERIAL INCOMBUSTIBLE RESISTENT A GREIXOS, SALS I AIGUA

2 CLASSE N AÏLLANT A 1000 VCLASSE E-AT AÏLLANT A 25000 V

3 MATERIAL NO RIGIT, HIDROFUGO, FÀCIL NETEJA I DESINFECCIÓ

CASC DE SEGURETAT

CINTURÓ DE SEGURETAT CLASSE "A" DE SUBJECCIÓ

TIPUS 1

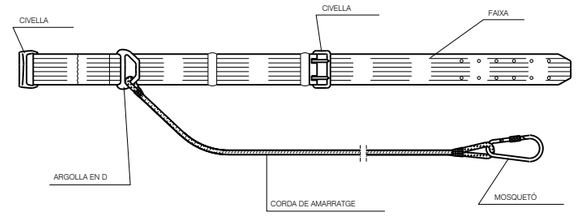

CINTURÓ DE SEGURETAT TIPUS I

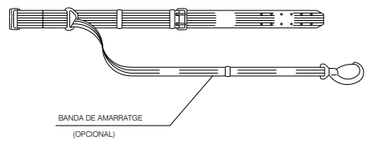

TIPUS 2

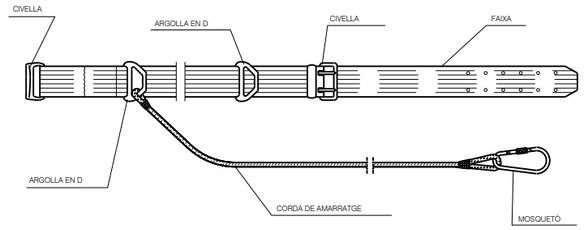

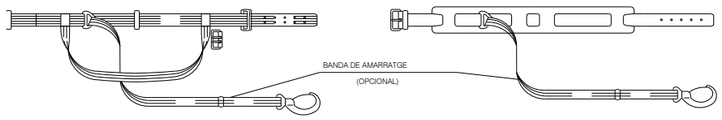

CINTURÓ DE SEGURETAT TIPUS II

PROMOTOR: AJUNTAMENT D'ES BORDES	PROJECTE: PROJECTE EXECUTIU DE LES ACTUACIONS PUNTUALS DE MILLORA PER A LA SEGURETAT DE L'ACCÉS AL NUCLI D'ARRÓ. T.M. D'ES BÒRDES	CONSULTOR: berrysar enginyeria + consultoria — PERE LLEAL SEGUÍ, Enginyer de Camins, Canals i Ports	ESCALA A3: SENSE ESCALA — ESCALA GRÀFICA: 0 m	TÍTOL DEL PLÀNOL: SEGURETAT I SALUT DETALLS	DATA: SETEMBRE 2022 — ARXIU: 280_ANN02_ESS02.dwg	N. PLÀNOL: ANNEX-04 — FULL . . 03 — DE 22

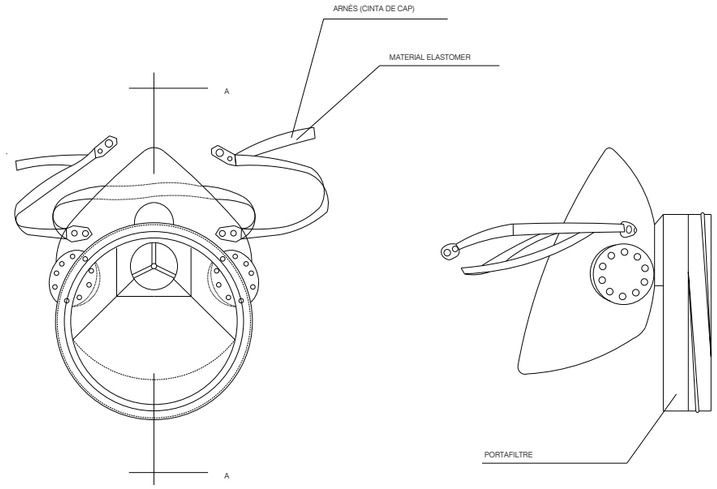

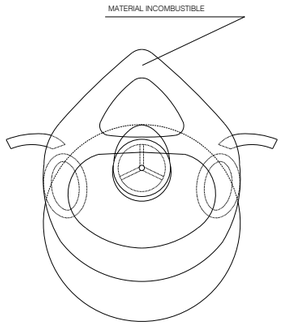

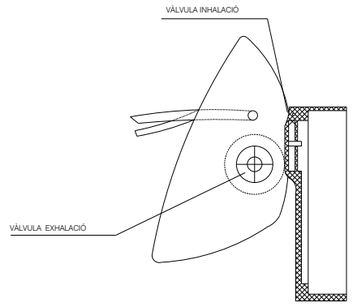

SECCIÓ A-A

MÀSCARA ANTIPOLS

PROTECTORS OCULARS

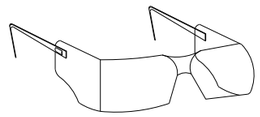

ULLERES ANTIIMPACTE

ULLERES ANTIIMPACTE PER A VIDRES GRADUATS

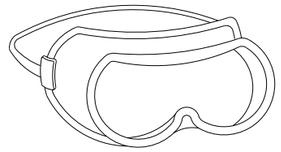

ULLERES PANORÀMIQUES ANTIPOLS

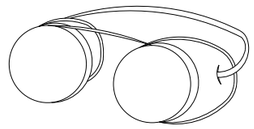

ULLERES TIPUS CAZOLETA ANTIPOLS

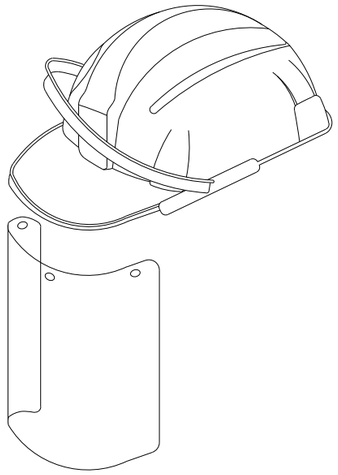

PANTALLA FACIAL ABATIBLE ADAPTADA AL CASC

ULLERES DE SOLDADOR PER A VIDRES GRADUATS

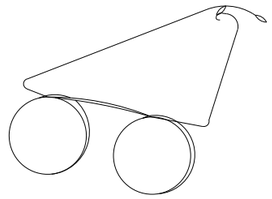

ULLERES DE SOLDADOR

PROMOTOR:	PROJECTE:	CONSULTOR:	ESCALA GRÀFICA:	TÍTOL DEL PLÀNOL:	DATA:	N. PLÀNOL:
AJUNTAMENT D'ES BORDES	PROJECTE EXECUTIU DE LES ACTUACIONS PUNTUALS DE MILLORA PER A LA SEGURETAT DE L'ACCÉS AL NUCLI D'ARRÓ. T.M. D'ES BÒRDES	berrysar enginyeria + consultoria PERE LLEAL SEGUÍ Enginyer de Camins, Canals i Ports	ESCALA A3: SENSE ESCALA 0 m	SEGURETAT I SALUT DETALLS	SETEMBRE 2022	ANNEX-04
				ARXIU: 280_ANN02_ESS02.dwg		FULL . . 04 DE. . . . 22

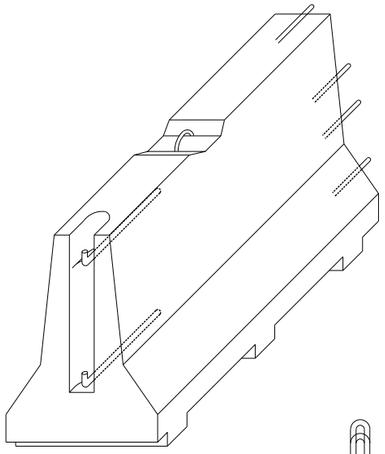

AXONOMÈTRICA

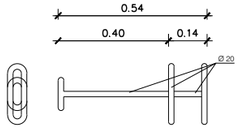

CLAVILLA D'UNIÓ

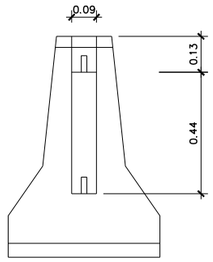

ALÇAT TRANSVERSAL

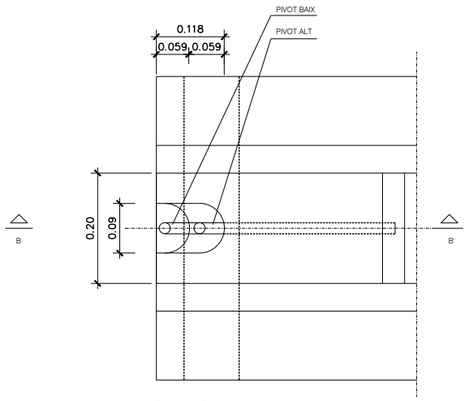

PLANTA DETALL A

ESCALA 1:5

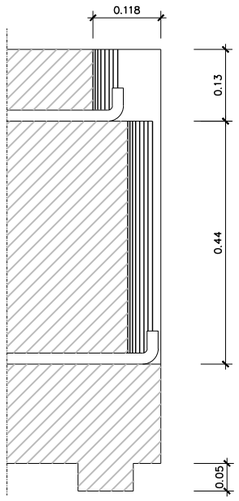

SECCIÓ B-B'

ESCALA 1:5

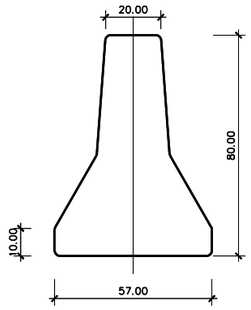

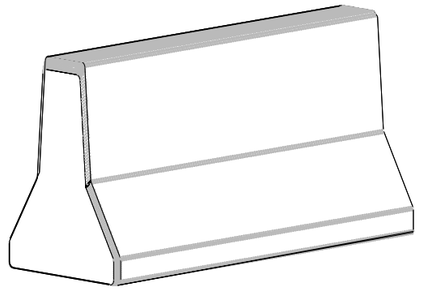

LONGITUD CM.:200

PES UNITAT: 1140 KG

SEPARADORS CARRETERES I ELEMENTS DE JARDINERIA

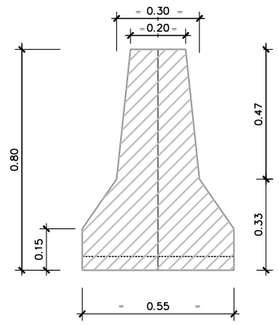

SECCIÓ A-A'

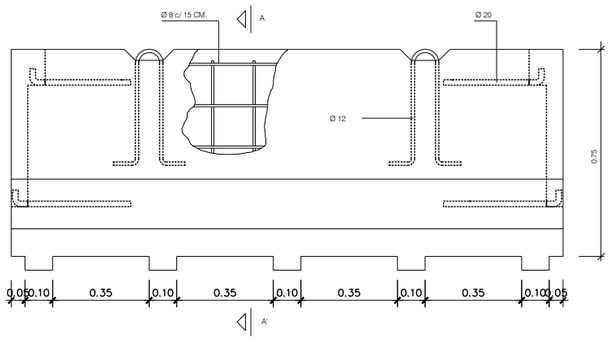

SECCIÓ A-A'

BARRERA RÍGIDA (PORTÀTIL

ESCALA 1:10

PROMOTOR:	PROJECTE:	CONSULTOR:		ESCALA NO INDICADES	ESCALA GRÀFICA: 0 m	TÍTOL DEL PLÀNOL:	DATA:	N. PLÀNOL:
AJUNTAMENT D'ES BÒRDES	PROJECTE EXECUTIU DE LES ACTUACIONS PUNTUALS DE MILLORA PER A LA SEGURETAT DE L'ACCÉS AL NUCLI D'ARRÓ. T.M. D'ES BÒRDES	berrysar enginyeria + consultoria	PERE LLEAL SEGUÍ Enginyer de Camins, Canals i Ports			SEGURETAT I SALUT DETALLS	SETEMBRE 2022	ANNEX-04
						ARXIU: 280_ANN02_ESS02.dwg	FULL . . 05 DE . . . 22	

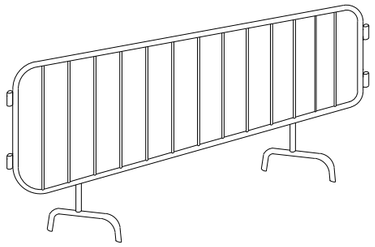

TANCA CONTENCIÓ DE PERSONES 1

VALLA D' OBRES MODEL 2

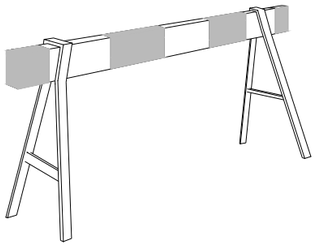

TANCA D'OBRES 1

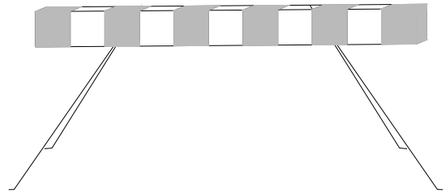

TANCA D'OBRES 2

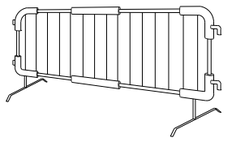

TANCA CONTENCIÓ DE PERSONES 2

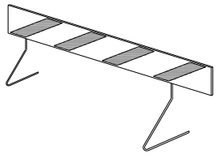

VALLA D' OBRES MODEL 1

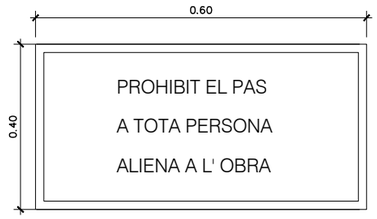

CARTELL INDICATIU DE RISC

SENYAL DE PERILL DE MORT

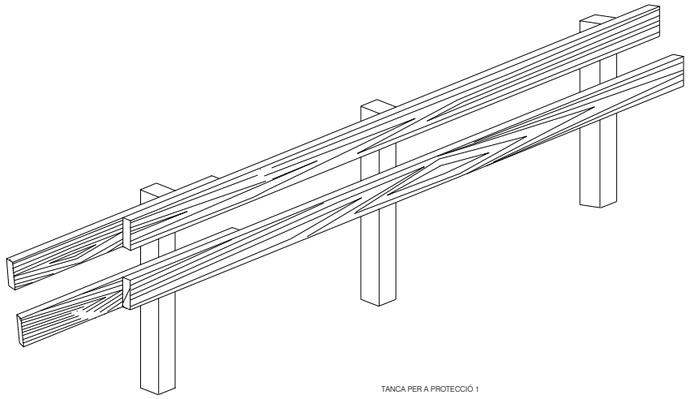

TANCA PER A PROTECCIÓ 1

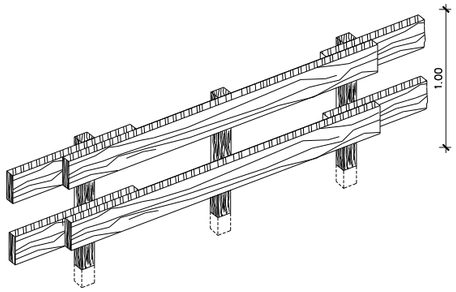

TANCA PER A PROTECCIÓ 2

ELEMENTS DE SENYALITZACIÓ

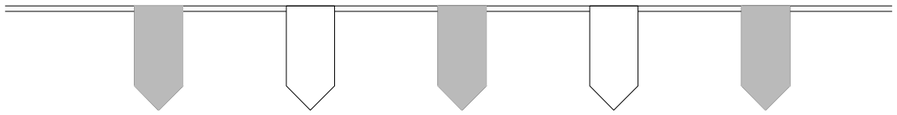

CORDÓ BALISAMENT REFLECTANT 1

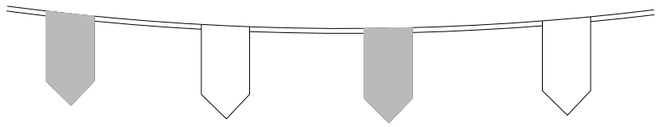

CORDÓ BALISAMENT REFLECTANT 2

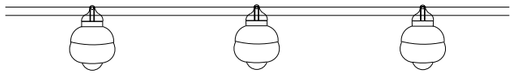

BALISA AMB LLUMS INTERMITENTS

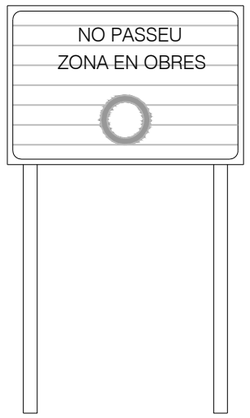

C-3, SENYALITZACIÓ D' OBRES

PROMOTOR: AJUNTAMENT D'ES BORDES	PROJECTE: PROJECTE EXECUTIU DE LES ACTUACIONS PUNTUALS DE MILLORA PER A LA SEGURETAT DE L'ACCÉS AL NUCLI D'ARRÓ. T.M. D'ES BÒRDES	CONSULTOR: berrysar enginyeria + consultoria — PERE LLEAL SEGUÍ, Enginyer de Camins, Canals i Ports	ESCALA A3: SENSE ESCALA — ESCALA GRÀFICA: 0 m	TÍTOL DEL PLÀNOL: SEGURETAT I SALUT DETALLS	DATA: SETEMBRE 2022 — ARXIU: 280_ANN02_ESS02.dwg	N. PLÀNOL: ANNEX-04 — FULL . . 06 DE . . . 22

GÀLIB DE SEGURETAT BAIX LÍNIES DE A.T.

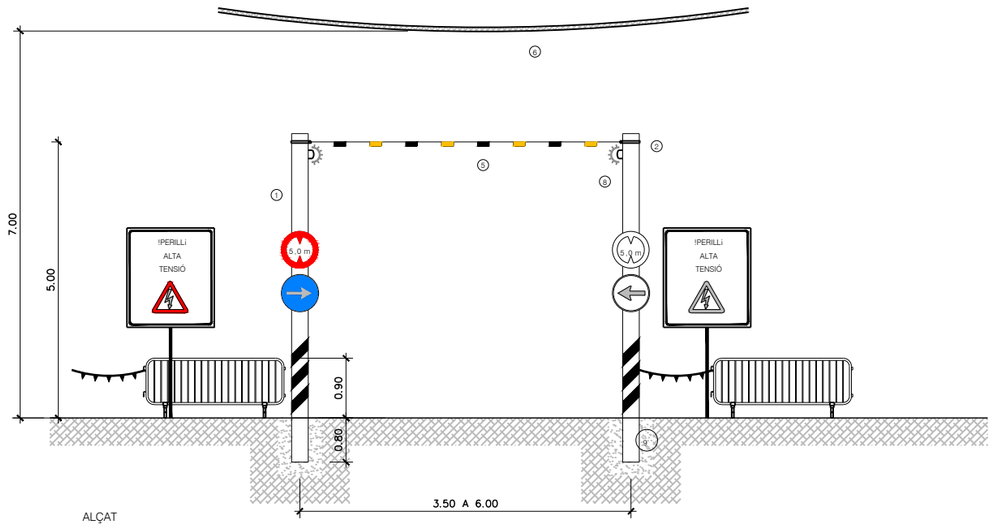

ALÇAT

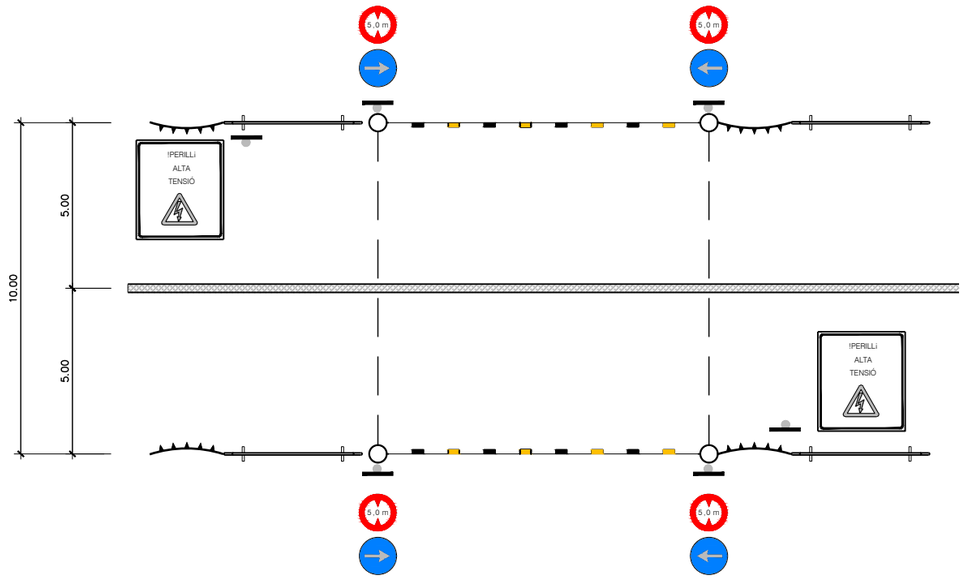

PLANTA

LLEGENDA

1. PAL DE FUSTA Ø 15CM. PINTADA A LA BASE AMB FRANGES DE COLOR GROC-ATARONJAT-NEGRE
2. ABRAÇADORA D' ACER (Ver DETALL 1)
3. CORDA DE POLIAMIDA Ø 16 mm.
4. TENSOR
5. SENYALITZACIÓ EN MATERIAL DE PLÀSTIC COLOR GROC-ATARONJAT (VEURE DETALL 2)
6. LINIA ELÈCTRICA A.T. <70 K.V.
7. FRANGES DE COLOR GROC-ATARONJAT-NEGRE
8. DISPOSITIU D' ALARMA INFRARROJOS
9. TERRA COMPACTADA
10. CORDA DE POLIAMIDA Ø 12 mm.
11. FIL DE PLÀSTIC
12. REFORÇ PER DOBLAT ADHERIT

DETALL 1

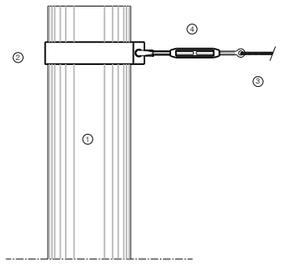

DETALL 2

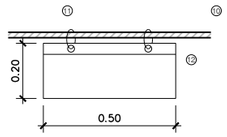

ALÇAT

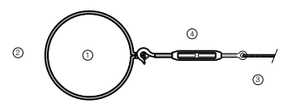

PLANTA

PROMOTOR:	PROJECTE:	CONSULTOR:	ESCALA GRÀFICA:	TÍTOL DEL PLÀNOL:	DATA:	N. PLÀNOL:
AJUNTAMENT D'ES BORDES	PROJECTE EXECUTIU DE LES ACTUACIONS PUNTUALS DE MILLORA PER A LA SEGURETAT DE L'ACCÉS AL NUCLI D'ARRÓ. T.M. D'ES BÒRDES	berrysar enginyeria + consultoria — PERE LLEAL SEGUÍ, Enginyer de Camins, Canals i Ports	ESCALA A3: SENSE ESCALA — 0 m	SEGURETAT I SALUT DETALLS	SETEMBRE 2022	ANNEX-04
				ARXIU: 280_ANN02_ESS02.dwg		FULL . . 07 DE . . . 22

ELEMENTS DE SENYALITZACIÓ

CINTA BALISAMENT 1

AMB BALISAMENT 1

CINTA BALISAMENT 2

AMB BALISAMENT 2

BALISA INTERMITENT

SENYAL DE PERILL

SENYAL DE PROHIBICIÓ

INDICATIVA DE RISC

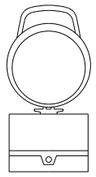

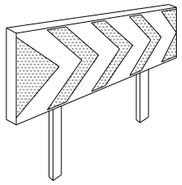

1- PANELLS DIRECCIONALS
PER A CORBES

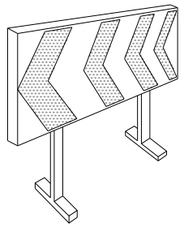

2- PANELLS DIRECCIONALS
PER A OBRES

CORDÓ BALISAMENT

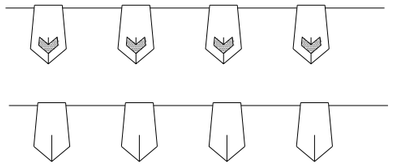

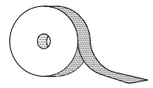

1- CINTA BALISAMENT REFLECTANT

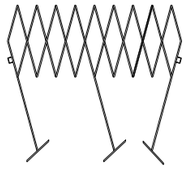

VALLA EXTENSIBLE

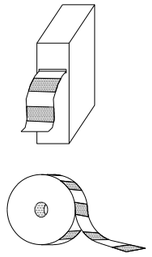

1- CINTA BALISAMENT PLÀSTIC

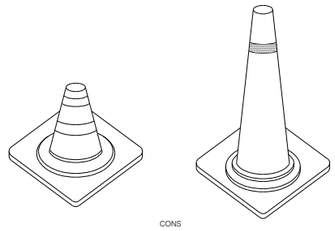

CONS

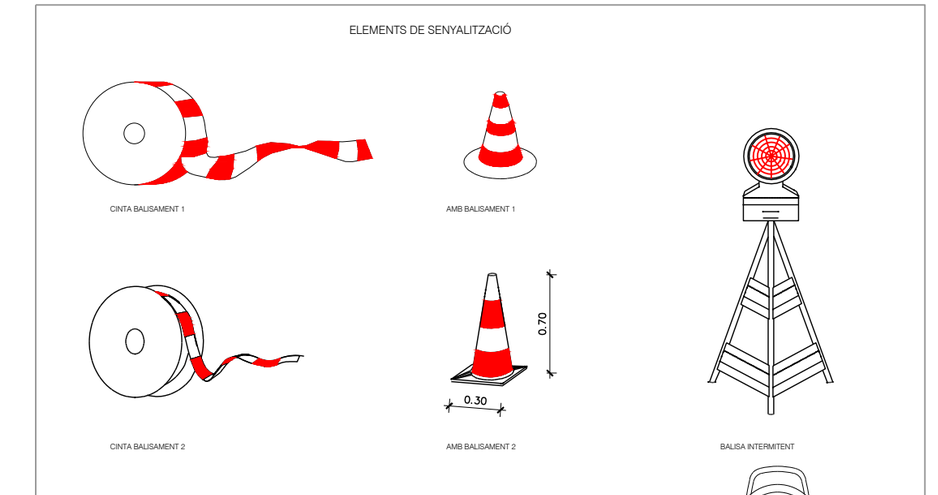

ESQUEMA PROTECCIÓ DE DESMUNTS I TERRAPLENS

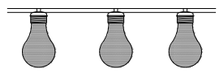

PORTALAMPER AS DE PLÀSTIC

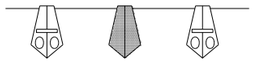

CORDÓ DE BALISAMENT
NORMAL I REFLECTANT

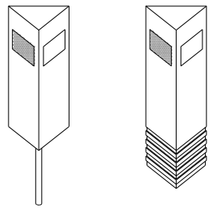

FITS CAPTAFAROS PER A SENYALITZACIÓ
LATERAL DE AUTOPISTA EN POLIETILÉ

LAMPER A AUTONOMA FIXA
INTERMITENT

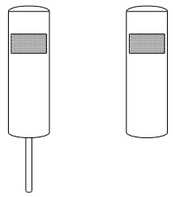

FITS DE PVC

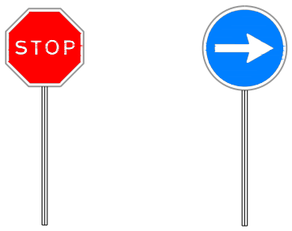

PALETAS MANUALS
DE SENYALITZACIÓ

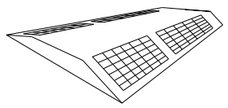

CAPTAFAR HORITZONTAL
"ULLS DE GAT"

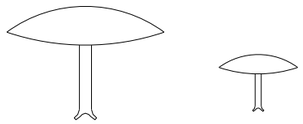

CLAUS DE DESACELERACIÓ

FIT LLUMINÓS

PROMOTOR: AJUNTAMENT D'ES BORDES	PROJECTE: PROJECTE EXECUTIU DE LES ACTUACIONS PUNTUALS DE MILLORA PER A LA SEGURETAT DE L'ACCÉS AL NUCLI D'ARRÓ. T.M. D'ES BÒRDES	CONSULTOR: berrysar enginyeria + consultoria — PERE LLEAL SEGUÍ, Enginyer de Camins, Canals i Ports	ESCALA A3: SENSE ESCALA — ESCALA GRÀFICA: 0 m	TÍTOL DEL PLÀNOL: SEGURETAT I SALUT DETALLS	DATA: SETEMBRE 2022 — ARXIU: 280_ANN02_ESS02.dwg — N. PLÀNOL: ANNEX-04 — FULL: 08 DE: 22

SENYALS DE OBLIGACIÓ

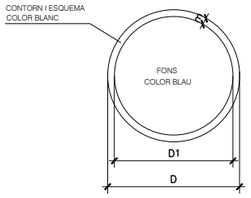

DIMENSIONS EN MM		
D	D1	m
594	534	30
420	378	21
297	267	15
210	188	11
148	132	8
105	95	5

ÚS DE MÀSCARA

ÚS DE CASC

ÚS DE PROTECTORS AUDITIUS

ÚS D' ULLERES

ÚS DE GUANTS

ÚS DE GUANTS DIELÈCTRICS

ÚS DE BOTES

ÚS DE BOTES DIELÈCTRICS

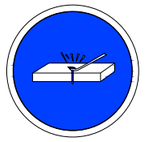
ELIMINAR PUNTES

ÚS DE CINTURÓ DE SEGURETAT

ÚS DE CINTURÓ DE SEGURETAT

ÚS DE CALÇAT ANTIESTÀTIC

ÚS D' ULLERES O MÀSCARA

ÚS DE PANTALLA

OBLIGACIÓ RENTARSE LES MANS

ÚS DE DE PROTECTOR AJUSTABLE

EMPUJAR NO ARROSSEGAR

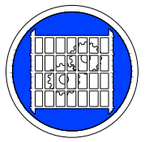
ÚS DE PROTECTOR FIXE

SENYALS DE PROHIBICIÓ

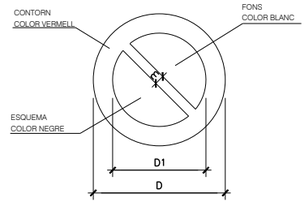

DIMENSIONS EN MM		
D	D1	m
594	420	44
420	297	31
297	210	17
210	148	16
148	105	11
105	74	8

AIGUA NO POTABLE

PROHIBIT APAGAR AMB AIGUA

PROHIBIT ENCENDRE FOC

PROHIBIT FUMAR

PROHIBIT A PERSONES

PROHIBIT EL PAS ALS VIANANTS

PROHIBIDA L' ENTRADA

PROHIBIT EL PAS A TODA PERSONA ALIENA A L'OBRA

PROHIBIT EL PAS

PROHIBIT ACCIONAR

ALTO. NO PASSAR

PROHIBIT ACOMPANYANTS EN CARRETILLES

PROHIBIT DEPOSITAR MATERIALS. MANTINDRE LLIURE EL PAS

PROHIBIT EL PAS A CARRETILLES

PROHIBIT TREPITJAR TERRA NO SEGUR

NO CONECTAR S' ESTÀ TREBALLANT

NO MANIOBRAR TREBALLS EN TENSIÓ

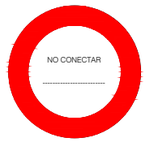

NO CONECTAR

PROMOTOR:	PROJECTE:	CONSULTOR:	ESCALA A3:	ESCALA GRÀFICA:	TÍTOL DEL PLÀNOL:	DATA:	N. PLÀNOL:
AJUNTAMENT D'ES BÒRDES	PROJECTE EXECUTIU DE LES ACTUACIONS PUNTUALS DE MILLORA PER A LA SEGURETAT DE L'ACCÉS AL NUCLI D'ARRÓ. T.M. D'ES BÒRDES	berrysar enginyeria + consultoria PERE LLEAL SEGUÍ Enginyer de Camins, Canals i Ports	SENSE ESCALA	0 m	SEGURETAT I SALUT DETALLS	SETEMBRE 2022	ANNEX-04
					ARXIU: 280_ANN02_ESS02.dwg	FULL . . 09 DE . . . 22	

SENYALS DE PRESCRIPCIÓ IMPERATIVES I DE PERILL

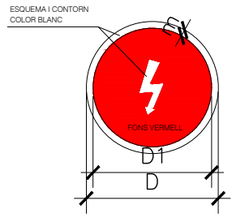

DIMENSIONS EN MM		
D	D1	m
594	534	30
420	378	21
297	267	15
210	188	11
148	132	8
105	95	5

RISC
ELÈCTRIC

RISC
D' EXPLOSIÓ

RISC
DE CORROSIÓ

POSAT EN TERRES

RISC
D' INTOXICACIÓ

RISC
DE RADIACIÓ

RISC
D' INCENDI

RISC
ELÈCTRIC

SENYALS D' ADVERTÈNCIA DE PERILL

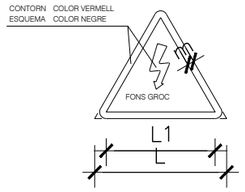

DIMENSIONS EN MM		
L	L1	m
594	492	30
420	348	21
297	246	15
210	174	11
148	121	8
105	87	5

RISC INCENDI

RISC EXPLOSIÓ

RISC RADIACIÓ

RISC CÀRREGAS
SOSPESES

RISC INTOXICACIÓ

RISC CORROSIÓ

RISC ELÈCTRIC

PERILL INDETERMINAT

CAIGUADA D' OBJECTES

DESPRENDIMIENTS

MÀQUINA PESADA
EN MOVIMIENT

CAIGUDES A DIFERENT
NIVELL

CAIGUDES AL MATEIX
NIVELL

ALTA TEMPERATURA

BAIXA TEMPERATURA

ALTA PRESIÓ

RADIACIONS
LÀSER

PAS DE
CARRETILLES

POSAT EN TERRES

PROMOTOR: AJUNTAMENT D'ES BORDES	PROJECTE: PROJECTE EXECUTIU DE LES ACTUACIONS PUNTUALS DE MILLORA PER A LA SEGURETAT DE L'ACCÉS AL NUCLI D'ARRÓ. T.M. D'ES BÒRDES	CONSULTOR: berrysar enginyeria + consultoria — PERE LLEAL SEGUÍ, Enginyer de Camins, Canals i Ports	ESCALA AS: SENSE ESCALA — ESCALA GRÀFICA: 0 m	TÍTOL DEL PLÀNOL: SEGURETAT I SALUT DETALLS	DATA: SETEMBRE 2022 — ARXIU: 280_ANN02_ESS02.dwg	N. PLÀNOL: ANNEX-04 — FULL: 10 DE: 22

SENYALS DE PROHIBICIÓ

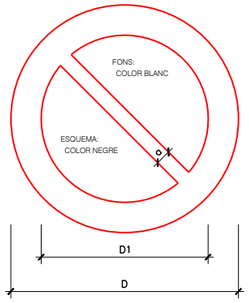

DIMENSIONS EN MM.		
D	D1	a
594	420	44
420	297	31
297	210	17
210	148	16
148	105	11
105	74	8

SENYALS D' OBLIGACIÓ

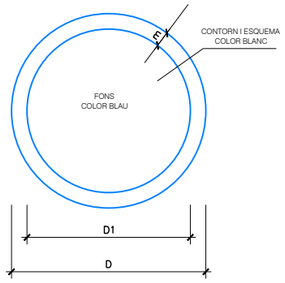

DIMENSIONS EN MM.		
D	D1	m
594	534	30
420	378	21
297	267	15
210	188	11
148	132	8
105	95	5

SENYALS A COLOCAR A L'ENTRADA DE L'OBRA

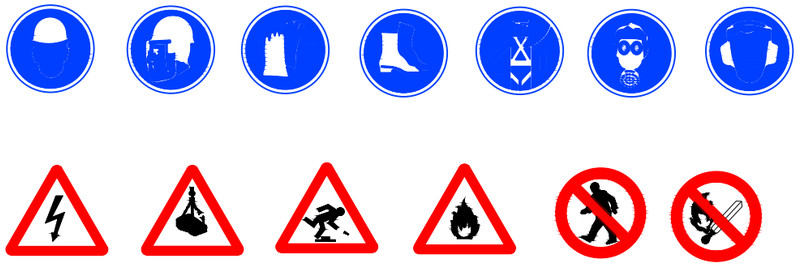

SENYALS A COLOCAR EN ELS MÒDULS ON ES SITUARA LA FARMACIOLA I L' EXTINTOR

TELÈFONS D'INTERÈS

TELÈFONS URGÈNCIES

HOSPITAL UNIVERSITARI DE TARRAGONA JOAN XIII _____

HOSPITAL CREU ROJA _____

AMBULÀNCIES (CENTRE COORDINADOR) _____

GUARDIA URBANA _____

BOMBERS _____

AJUNTAMENT _____

COMPANYIES DE SERVEIS

AIGÜES _____

FECSA _____

ENHER _____

HIDROELÈCTRICA _____

GAS _____

* A COLOCAR A L'OBRA EN LLOC VISIBLE

OBRERS

- PORTADA LA LLEGENDA INDICADORA DE:

OBRERS EN VIA

PROMOTOR:	PROJECTE:	CONSULTOR:	ESCALA GRÁFICA:	TÍTOL DEL PLÀNOL:	DATA:	N. PLÀNOL:
AJUNTAMENT D'ES BÒRDES	PROJECTE EXECUTIU DE LES ACTUACIONS PUNTUALS DE MILLORA PER A LA SEGURETAT DE L'ACCÉS AL NUCLI D'ARRÓ. T.M. D'ES BÒRDES	berrysar enginyeria + consultoria PERE LLEAL SEGUÍ Enginyer de Camins, Canals i Ports	ESCALA A3: SENSE ESCALA 0 m	SEGURETAT I SALUT DETALLS	SETEMBRE 2022	ANNEX-04
				ARXIU: 280_ANN02_ESS02.dwg		FULL . . 11 DE. . . . 22

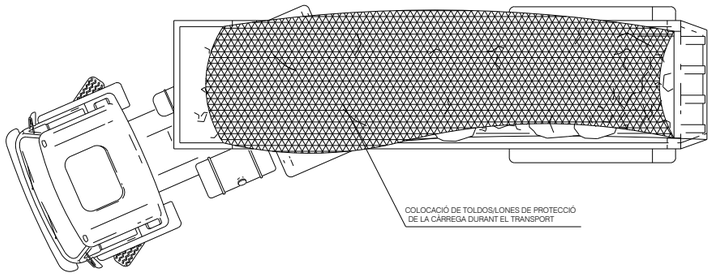

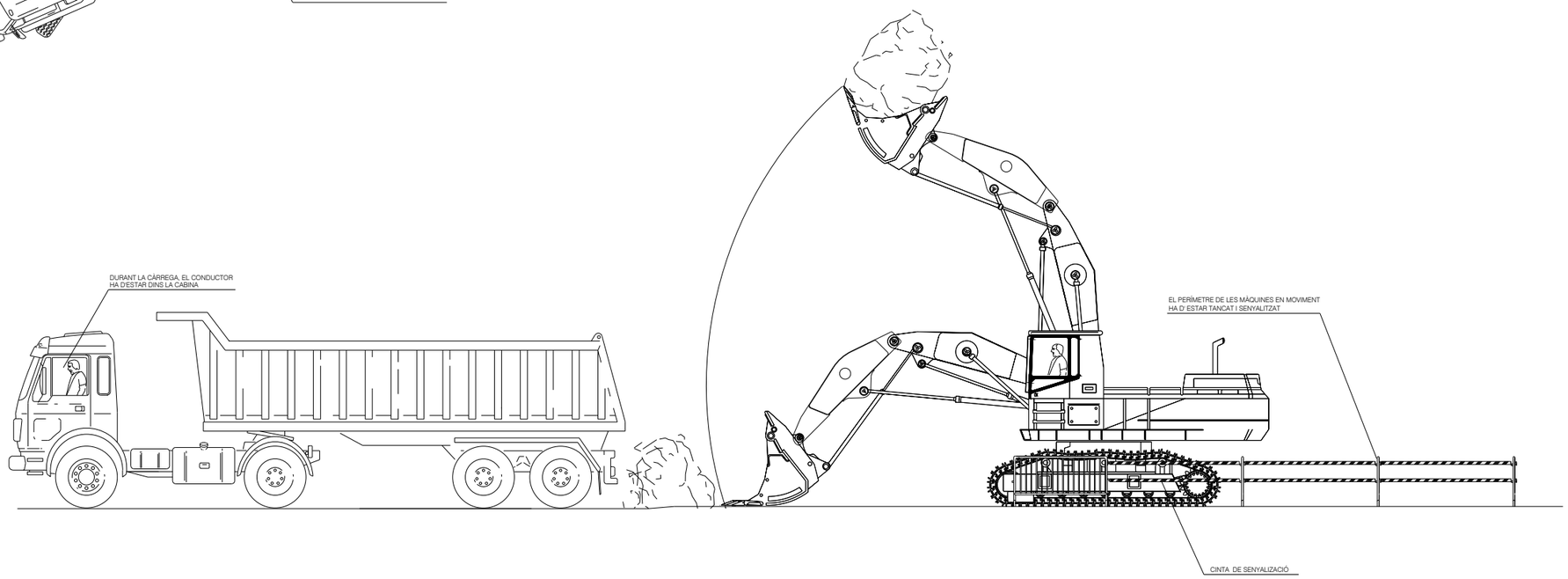

LAS MÀQUINES DE L'OBRA HAN DE DISPOSAR DELS SEGUENTS ELEMENTS:
SENYALIZACIÓ LLUMINOSA DE MARXA
SENYALIZACIÓ ACÚSTICA DE MARXA

PROMOTOR:	PROJECTE:	CONSULTOR:	ESCALA A3:	ESCALA GRÁFICA:	TÍTOL DEL PLÀNOL:	DATA:	N. PLÀNOL:
AJUNTAMENT D'ES BORDES	PROJECTE EXECUTIU DE LES ACTUACIONS PUNTUALS DE MILLORA PER A LA SEGURETAT DE L'ACCÉS AL NUCLI D'ARRÓ. T.M. D'ES BÒRDES	berrysar enginyeria + consultoria PERE LLEAL SEGUÍ Enginyer de Camins, Canals i Ports	SENSE ESCALA	0 m	SEGURETAT I SALUT DETALLS	SETEMBRE 2022	ANNEX-04
					ARXIU: 280_ANN02_ESS02.dwg	FULL . . 12 DE. . . . 22	

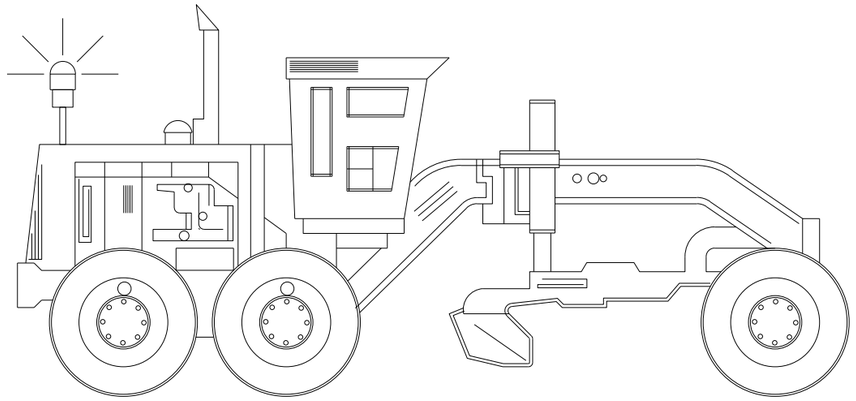

PERFIL

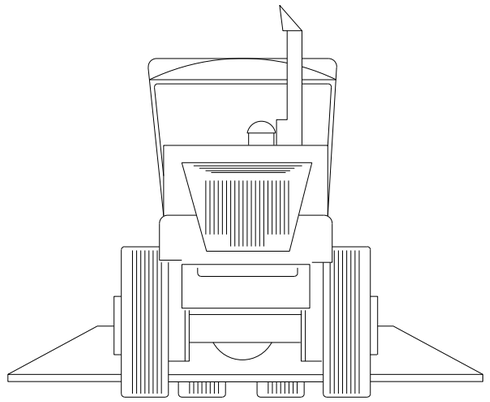

FRONTAL

AUTONIVELLLADORA

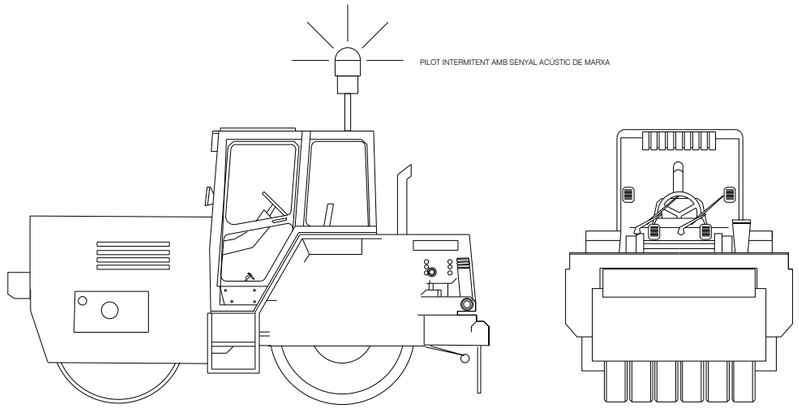

PERFIL

FRONTAL

COMPACTADORA D' ASFALTS

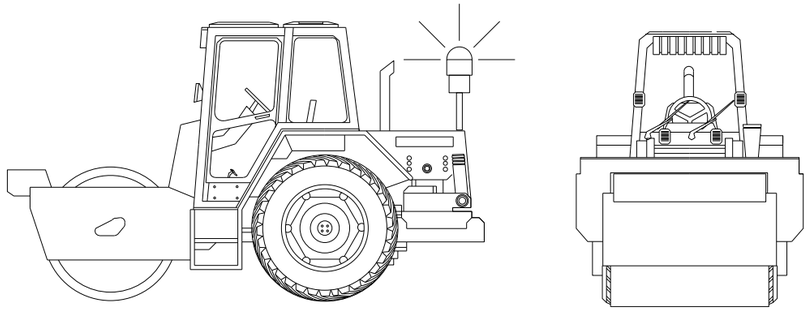

PERFIL

FRONTAL

COMPACTADORA DE TERRES

LAS MÁQUINES DE L'OBRA HAN DE DISPOSAR DELS SEGUENTS ELEMENTS:
SENYALIZACIÓ LLUMINOSA DE MARXA
SENYALIZACIÓ ACÚSTICA DE MARXA

PROMOTOR: AJUNTAMENT D'ES BORDES	PROJECTE: PROJECTE EXECUTIU DE LES ACTUACIONS PUNTUALS DE MILLORA PER A LA SEGURETAT DE L'ACCÉS AL NUCLI D'ARRÓ. T.M. D'ES BÒRDES	CONSULTOR: berrysar enginyeria + consultoria — PERE LLEAL SEGUÍ, Enginyer de Camins, Canals i Ports	ESCALA A3: SENSE ESCALA — ESCALA GRÀFICA: 0 m	TÍTOL DEL PLÀNOL: SEGURETAT I SALUT DETALLS	DATA: SETEMBRE 2022 — ARXIU: 280_ANN02_ESS02.dwg	N. PLÀNOL: ANNEX-04 — FULL . . 13 — DE. . . . 22

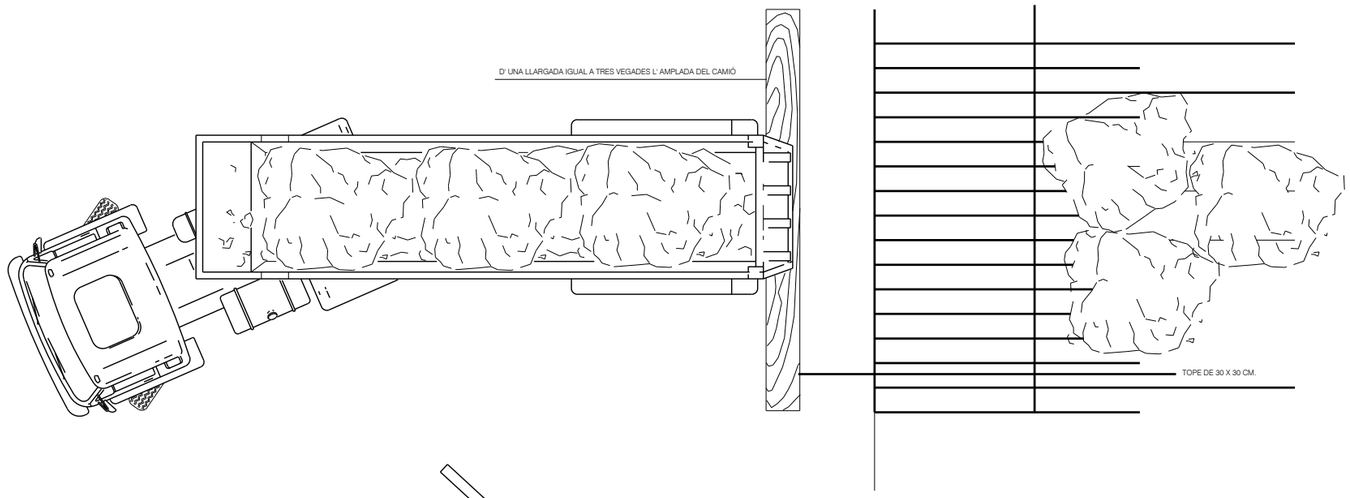

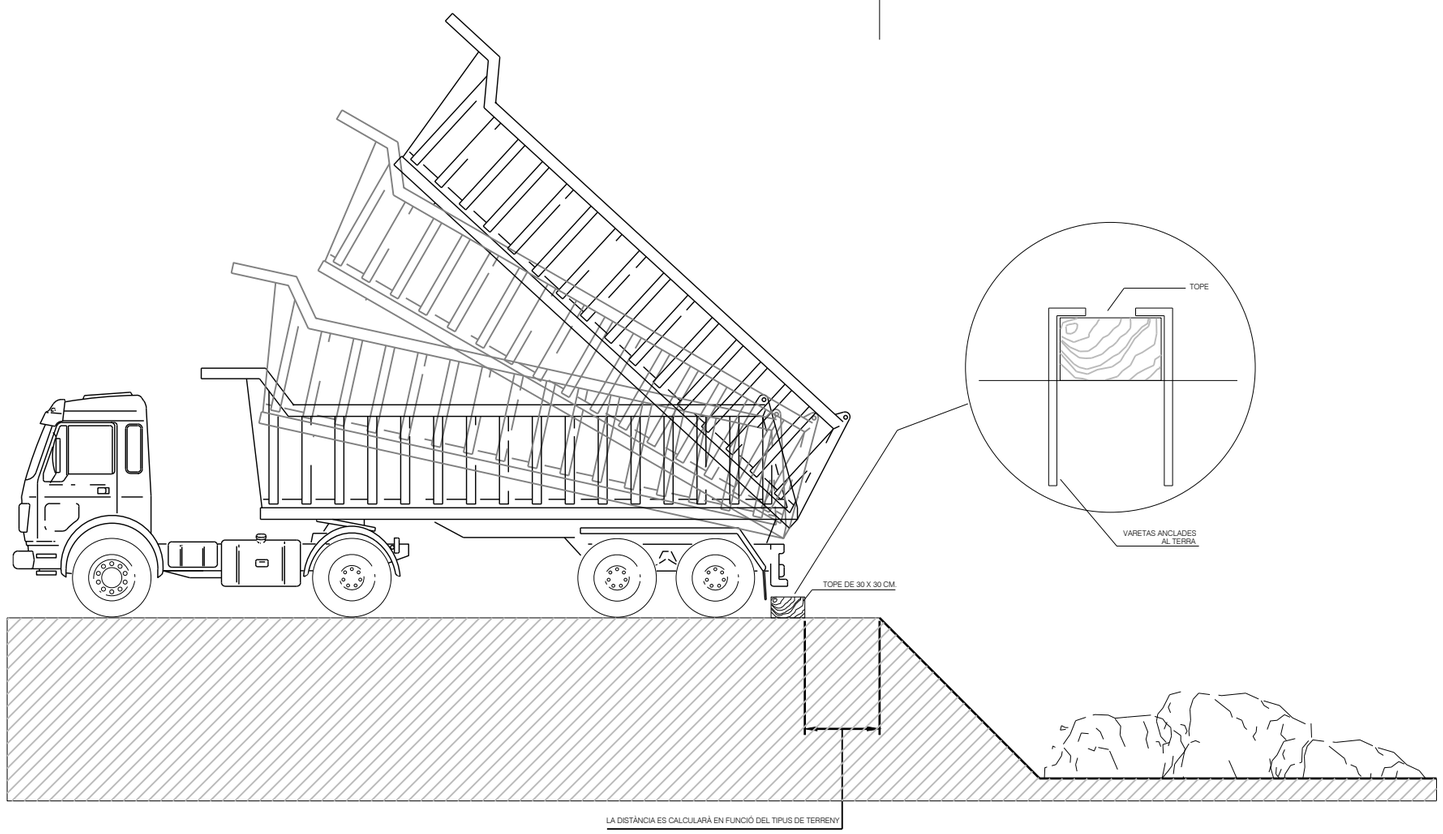

PROMOTOR: AJUNTAMENT D'ES BORDES	PROJECTE: PROJECTE EXECUTIU DE LES ACTUACIONS PUNTUALS DE MILLORA PER A LA SEGURETAT DE L'ACCÉS AL NUCLI D'ARRÓ. T.M. D'ES BÒRDES	CONSULTOR: berrysar enginyeria + consultoria — PERE LLEAL SEGUÍ, Enginyer de Camins, Canals i Ports	ESCALA A3: SENSE ESCALA — ESCALA GRÀFICA: 0 m	TÍTOL DEL PLÀNOL: SEGURETAT I SALUT DETALLS	DATA: SETEMBRE 2022 — ARXIU: 280_ANN02_ESS02.dwg	N. PLÀNOL: ANNEX-04 — FULL . . . 14 DE. . . . 22

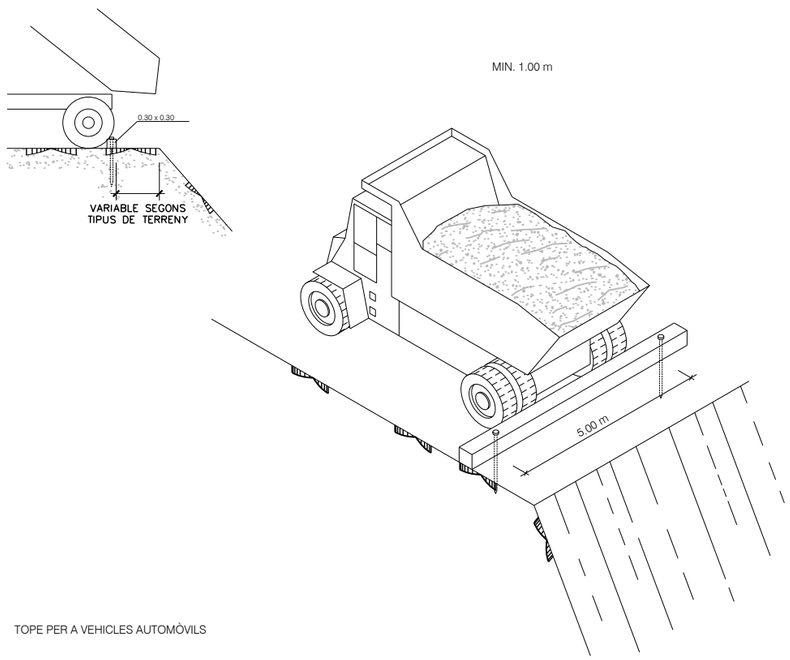

TOPE PER A VEHICLES AUTOMÒVILS

RASES AMB BARANA

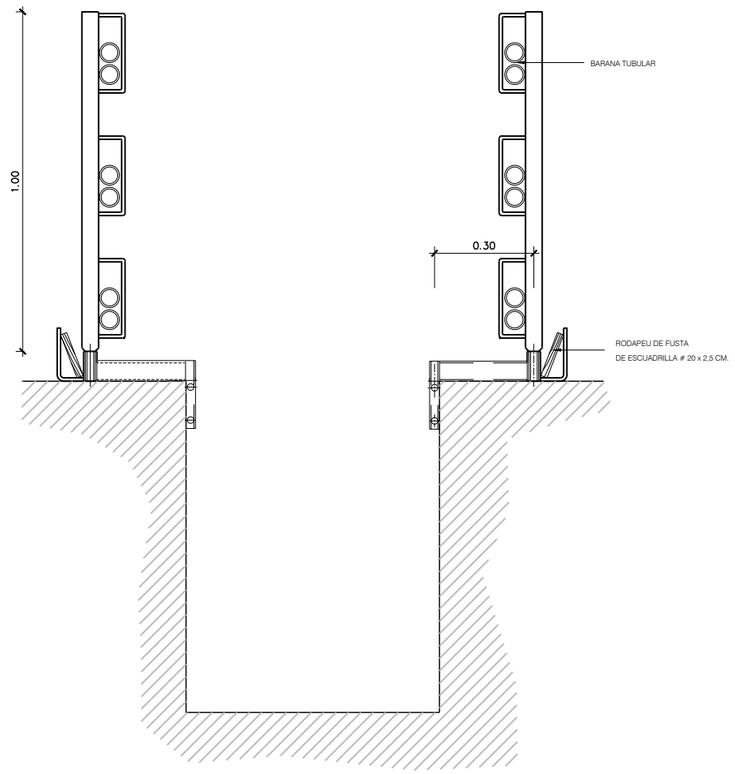

PROMOTOR: AJUNTAMENT D'ES BORDES	PROJECTE: PROJECTE EXECUTIU DE LES ACTUACIONS PUNTUALS DE MILLORA PER A LA SEGURETAT DE L'ACCÉS AL NUCLI D'ARRÓ. T.M. D'ES BÒRDES	CONSULTOR: berrysar enginyeria + consultoria — PERE LLEAL SEGUÍ, Enginyer de Camins, Canals i Ports	ESCALA A3: SENSE ESCALA — ESCALA GRÀFICA: 0 m	TÍTOL DEL PLÀNOL: SEGURETAT I SALUT DETALLS	DATA: SETEMBRE 2022 — ARXIU: 280_ANN02_ESS02.dwg	N. PLÀNOL: ANNEX-04 — FULL. . . 15 — DE. . . . 22

ABOCADOR DE FORMIGÓ DE SABATA AMB CAMIÓ CUBA

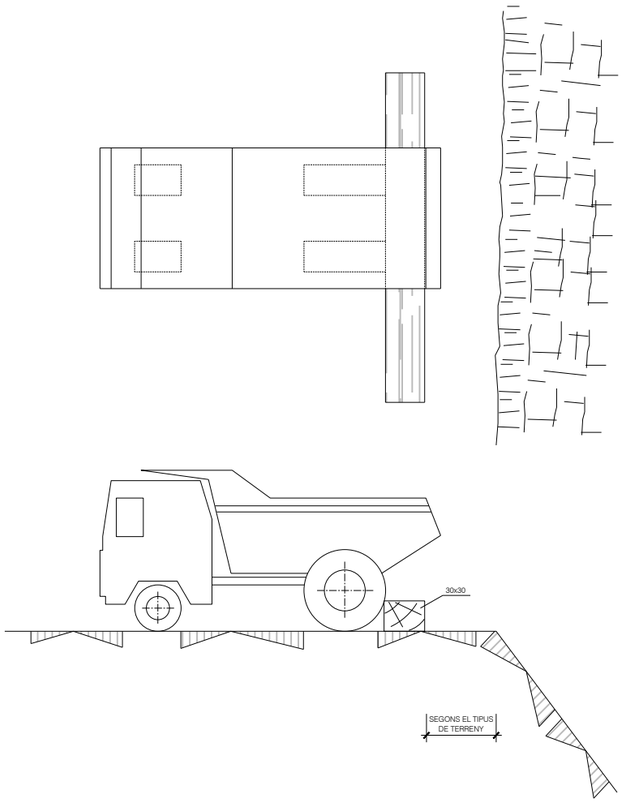

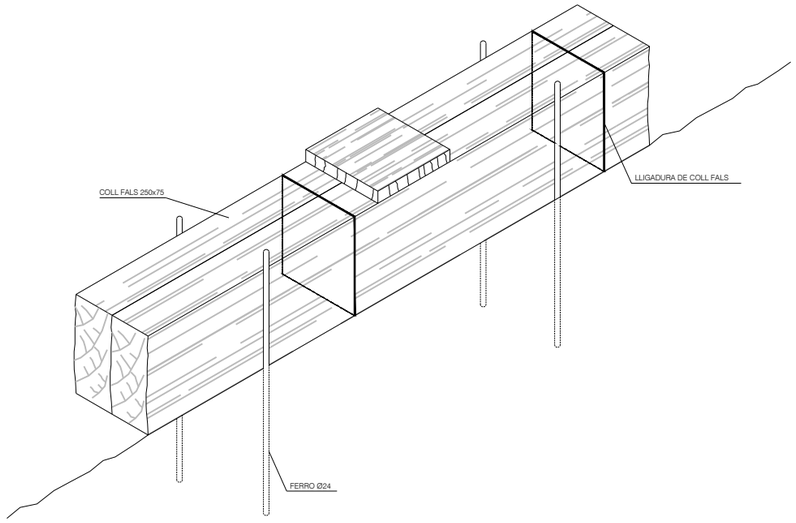

DETALL DE LA CUNYA

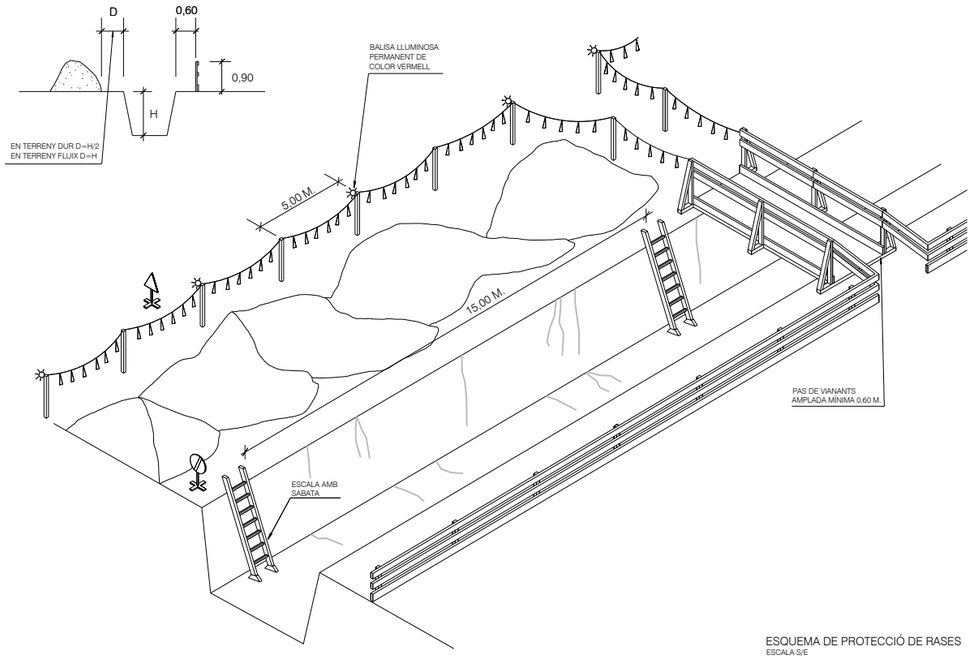

ESQUEMA DE PROTECCIÓ DE RASES
ESCALA S/E

PROMOTOR: AJUNTAMENT D'ES BORDES	PROJECTE: PROJECTE EXECUTIU DE LES ACTUACIONS PUNTUALS DE MILLORA PER A LA SEGURETAT DE L'ACCÉS AL NUCLI D'ARRÓ. T.M. D'ES BÒRDES	CONSULTOR: berrysar enginyeria + consultoria — PERE LLEAL SEGUÍ, Enginyer de Camins, Canals i Ports	ESCALA ÀS: SENSE ESCALA — ESCALA GRÀFICA: 0 m	TÍTOL DEL PLÀNOL: SEGURETAT I SALUT DETALLS	DATA: SETEMBRE 2022 — ARXIU: 280_ANN02_ESS02.dwg	N. PLÀNOL: ANNEX-04 — FULL: 16 — DE: 22

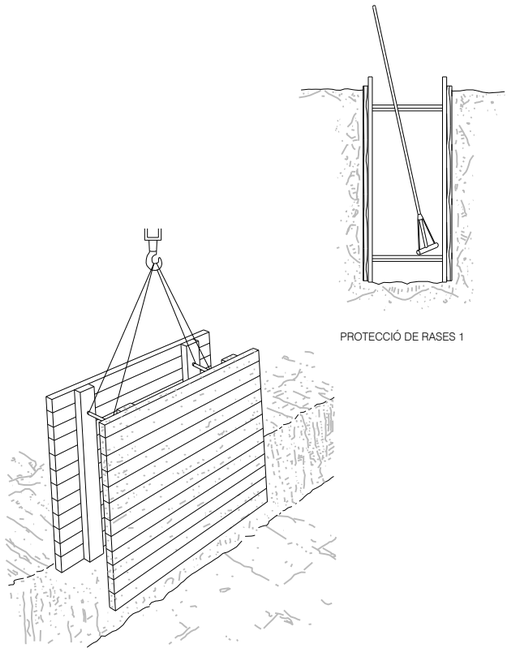

PROTECCIÓ DE RASES 1

PROTECCIÓ DE RASES 2

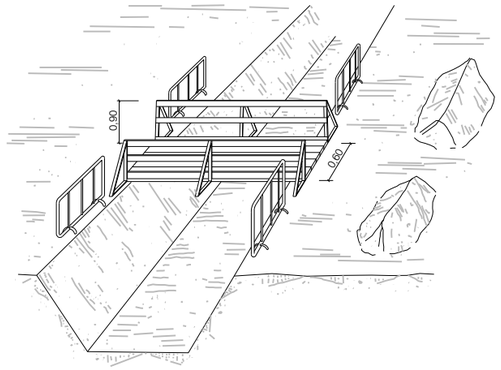

PROTECCIÓ DE RASES 3

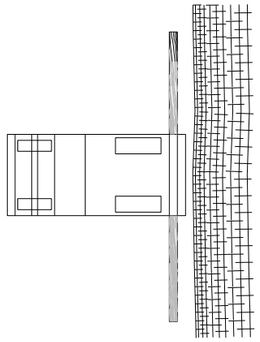

DESMUNTS I TERRAPLENS 1

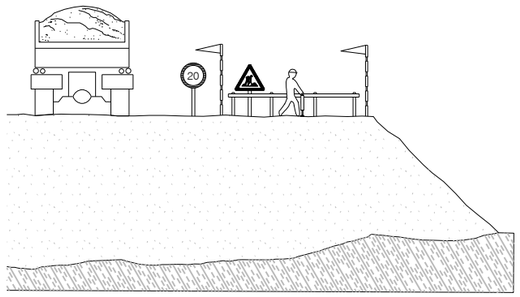

DESMUNTS I TERRAPLENS 2

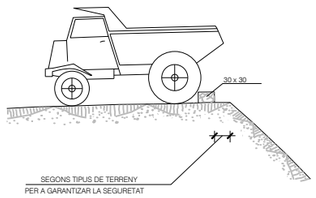

DESMUNTS I TERRAPLENS 3

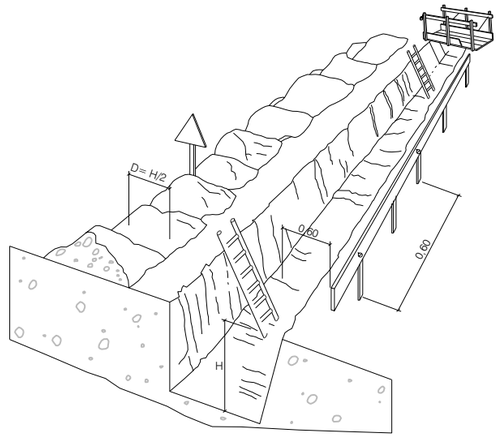

PROTECCIÓ DE RASES 4

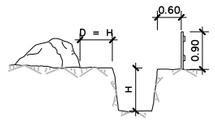

EN TERRENY ARENOSO

ENFORATS I OBERTURES

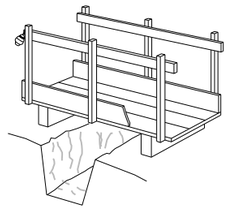

DETALL DE PASSAREL.LA PER A VIANANTS

PROMOTOR:	PROJECTE:	CONSULTOR:	ESCALA GRÀFICA:	TÍTOL DEL PLÀNOL:	DATA:	N. PLÀNOL:
AJUNTAMENT D'ES BORDES	PROJECTE EXECUTIU DE LES ACTUACIONS PUNTUALS DE MILLORA PER A LA SEGURETAT DE L'ACCÉS AL NUCLI D'ARRÓ. T.M. D'ES BÒRDES	berrysar enginyeria + consultoria PERE LLEAL SEGUÍ Enginyer de Camins, Canals i Ports	ESCALA A3: SENSE ESCALA 0 m	SEGURETAT I SALUT DETALLS	SETEMBRE 2022	ANNEX-04
				ARXIU: 280_ANN02_ESS02.dwg	FULL . . 17 DE. . . . 22	

PROTECCIÓ DE RASES

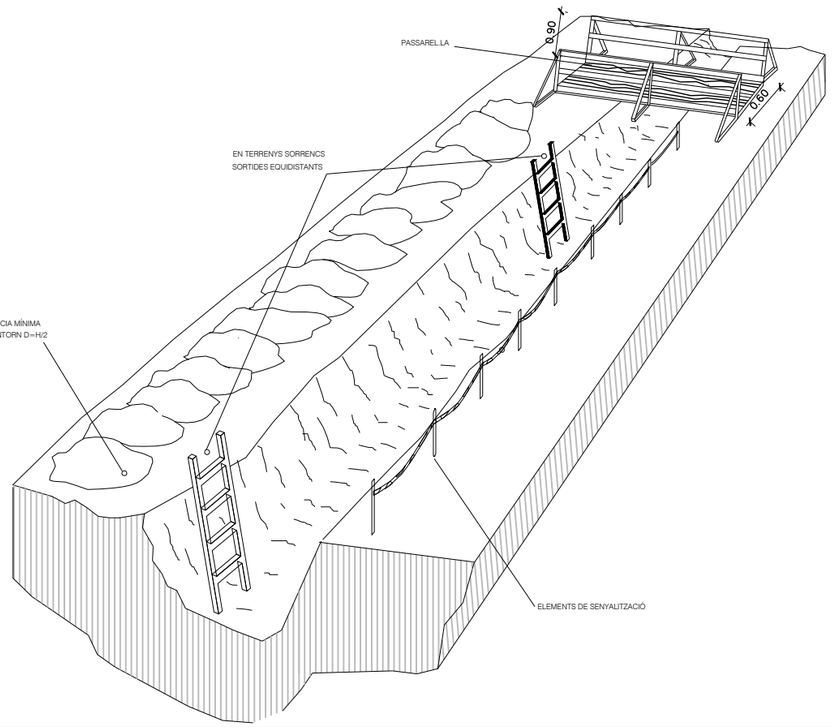

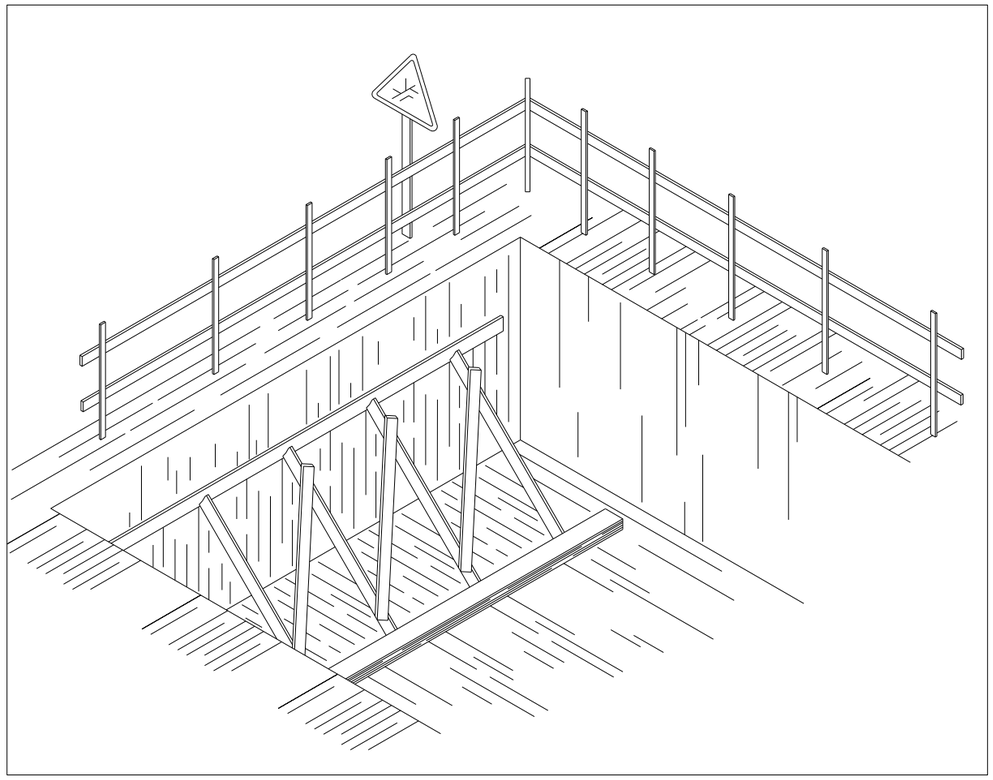

DETALL DE PASSARELLA

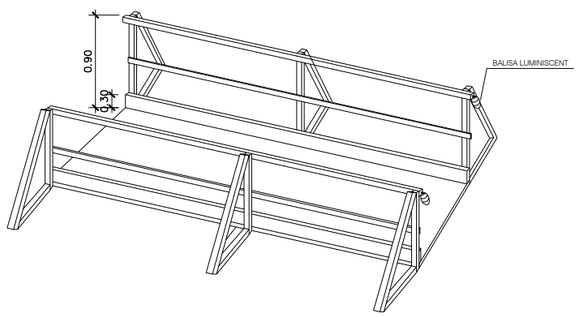

PROMOTOR: AJUNTAMENT D'ES BÒRDES	PROJECTE: PROJECTE EXECUTIU DE LES ACTUACIONS PUNTUALS DE MILLORA PER A LA SEGURETAT DE L'ACCÉS AL NUCLI D'ARRÓ. T.M. D'ES BÒRDES	CONSULTOR: berrysar enginyeria + consultoria — PERE LLEAL SEGUÍ, Enginyer de Camins, Canals i Ports	ESCALA AS: SENSE ESCALA — ESCALA GRÀFICA: 0 m	TÍTOL DEL PLÀNOL: SEGURETAT I SALUT DETALLS	DATA: SETEMBRE 2022 — ARXIU: 280_ANN02_ESS02.dwg	N. PLÀNOL: ANNEX-04 — FULL: 18 DE: 22

REGLES RELATIVES A LA POSTA EN OBRA DE MÀQUINES PROPERES A LÍNIES ELÈCTRIQUES AÈRIES

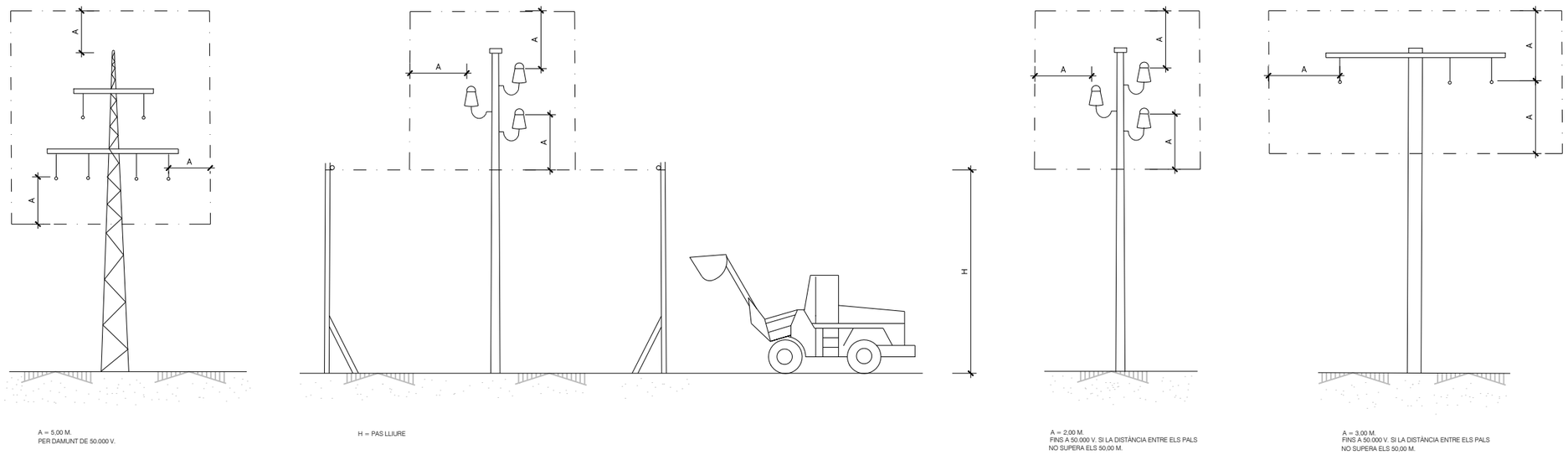

LÍNIES ELÈCTRIQUES AÈRIES

RISCS ELÈCTRICS ! ATENCIÓ AL VASCULANT !

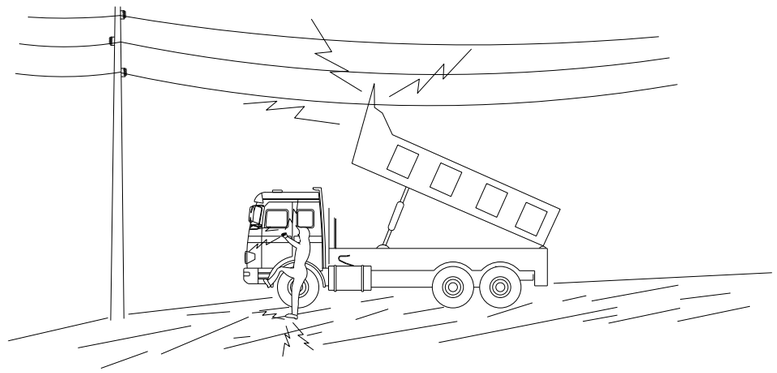

EN NINGUN CAS DESCIENDA LENTAMENT
NO ABANDONI LA CABINA, SI CONTACTA INTENTI EN PRIMER LLOC BAIXARLO I ALLUNYAR-SE
SALTE SI NO CONSIGUE QUE BAJE DEL CAMIÓ LO MÉS LLUNY POSSIBLE

RISCS ELÈCTRICS ! ATENCIÓ AL VASCULANT !

RISC ELÈCTRIC BANDES DE BALISAMENT DE LÍNIES ELÈCTRIQUES AERES

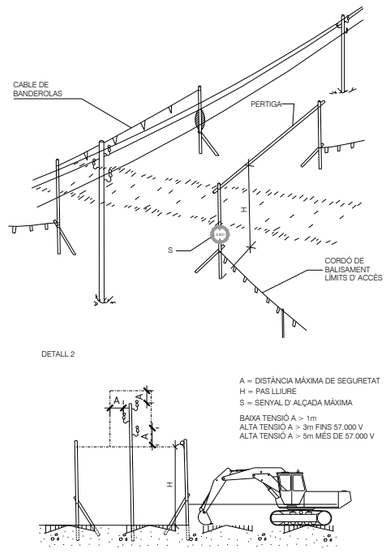

RISC ELÈCTRIC BANDES DE BALISAMENT DE LÍNIES ELÈCTRIQUES AERES

BANDES DE BALISAMENT DE GÀLIB DE L'OBRES I ENTREVIA

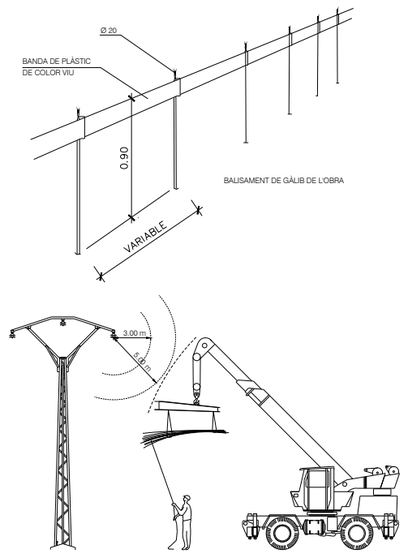

BANDES DE BALISAMENT DE GÀLIB DE L'OBRES I ENTREVIA

PROMOTOR:	PROJECTE:	CONSULTOR:	ESCALA GRÀFICA:	TÍTOL DEL PLÀNOL:	DATA:	N. PLÀNOL:
AJUNTAMENT D'ES BÒRDES VAL D'ARAN - LLEIDA AJUNTAMENT D'ES BORDES	PROJECTE EXECUTIU DE LES ACTUACIONS PUNTUALS DE MILLORA PER A LA SEGURETAT DE L'ACCÉS AL NUCLI D'ARRÓ. T.M. D'ES BÒRDES	berrysar enginyeria + consultoria PERE LLEAL SEGUÍ Enginyer de Camins, Canals i Ports	ESCALA A3: SENSE ESCALA 0 m	SEGURETAT I SALUT DETALLS	SETEMBRE 2022	ANNEX-04
					ARXIU: 280_ANN02_ESS02.dwg	FULL . . 19 DE 22

BALISAMENT EN TALLS DE CARRETERES AMB DESVIACIÓ

LLEGENDA

CONS REFLECTANTES DE 70 CM.

SENYALS LLUMINOSES.

VALLA DIRECCIONAL DE 2x1 m.

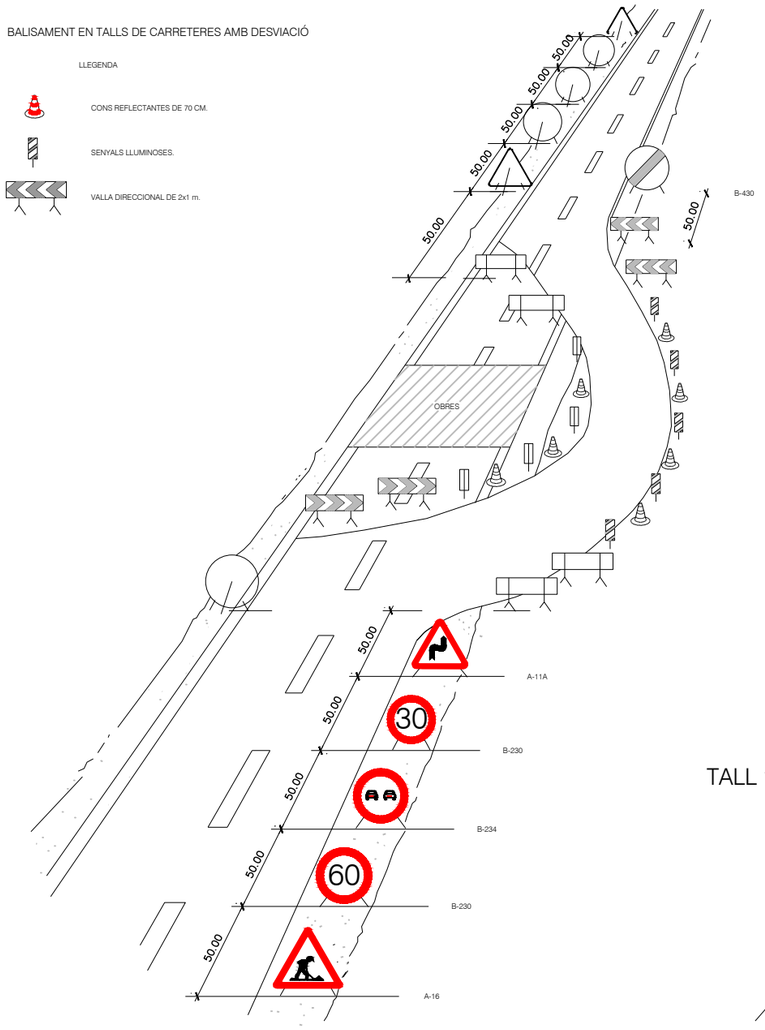

TALL 1

BALISAMENT EN TALLS DE CARRERS AMB DESVIAMENT

BALISAMENT EN TALLS DE CARRETERES AMB DESVIACIÓ

LLEGENDA

CONS REFLECTANTES DE 70 CM.

SENYALS LLUMINOSES.

VALLA DIRECCIONAL DE 2x1 m.

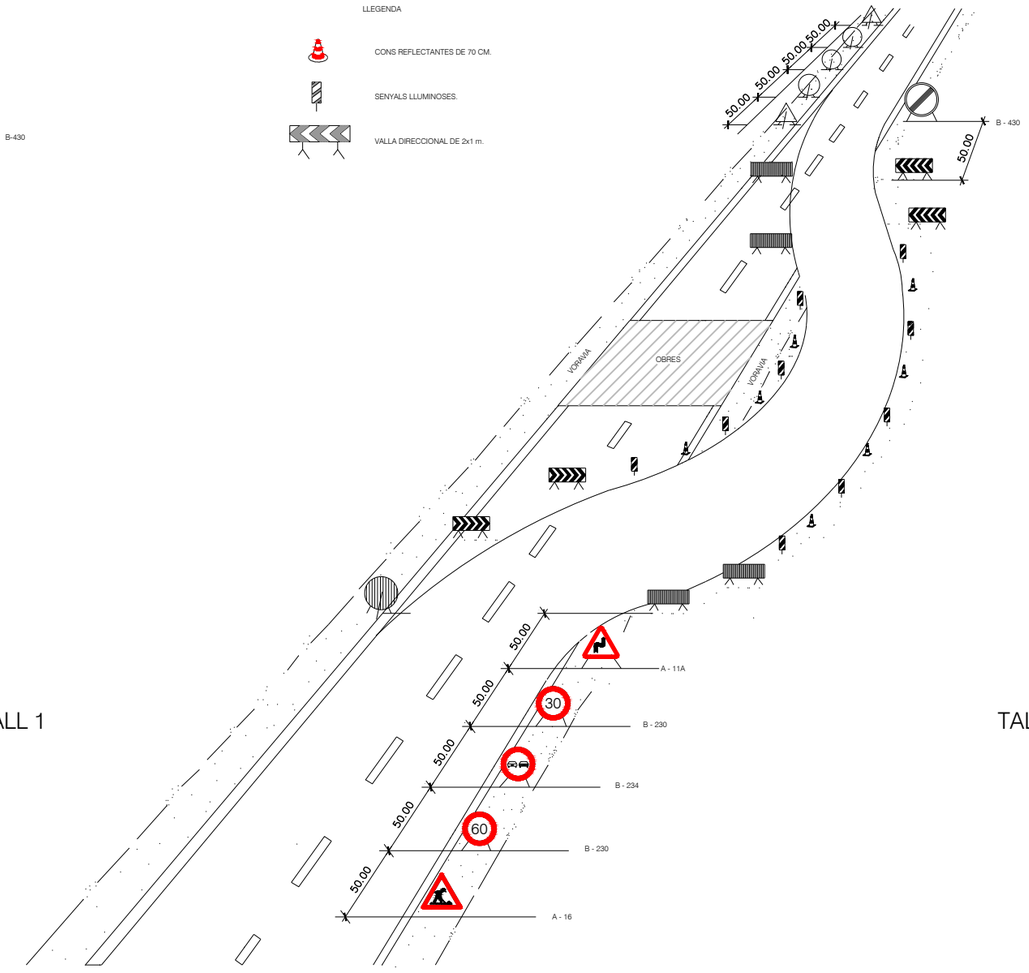

TALL 2

BALISAMENT EN TALLS DE CARRERS AMB DESVIAMENT

PROMOTOR:	PROJECTE:	CONSULTOR:	ESCALA GRÀFICA:	TÍTOL DEL PLÀNOL:	DATA:	N. PLÀNOL:
AJUNTAMENT D'ES BORDES	PROJECTE EXECUTIU DE LES ACTUACIONS PUNTUALS DE MILLORA PER A LA SEGURETAT DE L'ACCÉS AL NUCLI D'ARRÓ. T.M. D'ES BÒRDES	berrysar enginyeria + consultoria PERE LLEAL SEGUÍ Enginyer de Camins, Canals i Ports	ESCALA A3: SENSE ESCALA 0 m	SEGURETAT I SALUT DETALLS	SETEMBRE 2022	ANNEX-04
				ARXIU: 280_ANN02_ESS02.dwg		FULL . . 20 DE. . . . 22

ESTUDI DE SEGURETAT I SALUT.

PLEC DE CONDICIONS

CONTINGUT:

1 DEFINICIÓ I ABAST DEL PLEC 3

1.1 Identificació de les obres 3
1.2 Objecte 3
1.3 Documents que defineixen l'Estudi de Seguretat i Salut 3
1.4 Compatibilitat i relació entre els esmentats documents 4

2 DEFINICIONS I COMPETÈNCIES DELS AGENTS DEL FET CONSTRUCTIU 4

2.1 Promotor 5
2.1.1 Definició de Promotor 5
2.1.2 Competències en matèria de Seguretat i Salut del Promotor 5

2.2 Coordinador de Seguretat i Salut 5
2.2.1 Definició de Coordinador de Seguretat i Salut 5
2.2.2 Competències en matèria de Seguretat i Salut del Coordinador de Seguretat del Projecte 5
2.2.3 Competències en matèria de Seguretat i Salut del Coordinador de Seguretat i Salut d'Obra 6

2.3 Projectista 7
2.3.1 Definició de Projectista 7
2.3.2 Competències en matèria de Seguretat i Salut del Projectista 7

2.4 Director d'Obra 7
2.4.1 Definició de Director d'Obra 7
2.4.2 Competències en matèria de Seguretat i Salut del Director d'Obra 7

2.5 Contractista o constructor (empresari principal) i Subcontractistes 8
2.5.1 Definició de Contractista 8
2.5.2 Definició de Subcontractista 8
2.5.3 Competències en matèria de Seguretat i Salut del Contractista i/o Subcontractista 8

2.6 Treballadors Autònoms 10
2.6.1 Definició de Treballador Autònom 10
2.6.2 Competències en matèria de Seguretat i Salut del Treballador Autònom: 11

2.7 Treballadors 11
2.7.1 Definició de Treballador 11
2.7.2 Competències en matèria de Seguretat i Salut del Treballador: 11

3 DOCUMENTACIÓ PREVENTIVA DE CARÀCTER CONTRACTUAL 12

3.1 Interpretació dels documents vinculants en matèria de Seguretat i Salut 12
3.2 Vigència de l'Estudi de Seguretat i Salut 12
3.3 Pla de Seguretat i Salut del Contractista 13
3.4 El "Llibre d'Incidències" 15
3.5 Caràcter vinculant del Contracte o document del "Conveni de Prevenció i Coordinació" i documentació contractual annexa en matèria de Seguretat 15

4 NORMATIVA LEGAL D'APLICACIÓ 16

4.1 Textos generals 16
4.2 Condicions ambientals 19
4.3 Incendis 19
4.4 Instal·lacions elèctriques 20
4.5 Equips i maquinària 20
4.6 Equips de protecció individual 22
4.7 Senyalització 22
4.8 Diversos 22

5 CONDICIONS ECONÒMIQUES 23

5.1 Criteris d'aplicació 23
5.2 Certificació del pressupost del Pla de Seguretat i Salut 23
5.3 Revisió de preus del Pla de Seguretat i Salut 23
5.4 Penalitzacions per incompliment en matèria de Seguretat 23

6 CONDICIONS TÈCNIQUES GENERALS DE SEGURETAT 24

6.1 Previsions del Contractista a l'aplicació de les Tècniques de Seguretat 24

6.1.1 Tècniques analítiques de seguretat 24

6.1.2 Tècniques operatives de seguretat 24

6.2 Condicions Tècniques del Control de Qualitat de la Prevenció 24

6.3 Condicions Tècniques dels Òrgans de l'Empresa Contractista competents en matèria de Seguretat i Salut 25

6.4 Obligacions de l'Empresa Contractista competent en matèria de Medicina del Treball 25

6.5 Competències dels Col·laboradors Prevencionistes a l'obra 26

6.6 Competències de Formació en Seguretat a l'obra 26

7 PLEC DE CONDICIONS TÈCNIQUES ESPECÍFIQUES DE SEGURETAT DELS EQUIPS, MÀQUINES I/O MÀQUINES-FERRAMENTES 26

7.1 Definició i característiques dels Equips, Màquines i/o Màquines-Ferramentes 26

7.1.1 Definició 26

7.1.2 Característiques 26

7.2 Condicions d'elecció, utilització, emmagatzematge i manteniment dels Equips, Màquines i/o Màquines-Ferramentes 27

7.2.1 Elecció d'un equip 27

7.2.2 Condicions d'utilització dels Equips, Màquines i/o Màquines ferramentes 27

7.2.3 Emmagatzematge i manteniment 27

7.3 Normativa aplicable 27

7.3.1 Directives comunitàries relatives a la seguretat de les màquines, transposicions i dates d'entrada en vigor 27

7.3.1.1 Sobre comercialització i/o posada en servei en la Unió Europea. 27

7.3.1.2 Sobre utilització de màquines i equips per al treball: 28

7.3.2 Normativa d'aplicació restringida 29

8 SIGNATURES 29

1 DEFINICIÓ I ABAST DEL PLEC

1.1 IDENTIFICACIÓ DE LES OBRES

El present projecte defineix les actuacions puntuals de millora per a la seguretat de l'accés al nucli d'Arró, al terme municipal d'Es Bòrdes.

1.2 OBJECTE

Aquest Plec de Condicions de l'Estudi de Seguretat i Salut comprèn el conjunt d'especificacions que hauran d'acomplir tant el Pla de Seguretat i Salut del Contractista com a document de Gestió Preventiva (Planificació, Organització, Execució i Control) de l'obra, les diferents proteccions a emprar per la reducció dels riscos (Mitjans Auxiliars d'Utilitat Preventiva, Sistemes de Protecció Col·lectiva, Equips de Protecció Individual), Implantacions provisionals per a la Salubritat i Confort dels treballadors, així com les tècniques de la seva implementació a l'obra i les que hauran de manar l'execució de qualsevol tipus d'instal·lacions i d'obres accessòries. Per a qualsevol tipus d'especificació no inclosa en aquest Plec, es tindran en compte les condicions tècniques que es derivin d'entendre com a normes d'aplicació tots aquells continguts al:

- "Plec General de Condicions Tècniques de l'Edificació'', confeccionat pel Centre Experimental d'Arquitectura, aprovat pel Consell Superior de Col·legis d'Arquitectes i adaptat a les seves obres per la ''Direcció General d'Arquitectura''. (cas d'Edificació)
- ''Plec de Clàusules Administratives Generals, per a la Contractació d'Obres de l'Estat'' i adaptat a les seves obres per la ''Direcció de Política Territorial i Obres Públiques''. (cas d'Obra Pública).
- Reglament General de Contractació de l'Estat, Normes Tecnològiques de l'Edificació publicades pel ''Ministerio de la Vivienda'' i posteriorment pel ''Ministerio de Obras Públicas y Urbanismo''.
- Normativa legislativa vigent d'obligat compliment i les condicionades per les companyies subministradores de serveis públics, totes elles al moment de l'oferta.

1.3 DOCUMENTS QUE DEFINEIXEN L'ESTUDI DE SEGURETAT I SALUT

Segons la normativa legal vigent, Art. 5, 2 del R.D. 1627/1997, de 24 d'octubre sobre ''DISPOSICIONS MÍNIMES DE SEGURETAT I DE SALUT A LES OBRES DE CONSTRUCCIÓ'', l'Estudi de Seguretat haurà de formar part del Projecte d'Execució d'Obra o, al seu defecte, del Projecte d'Obra, havent de ser coherent amb el contingut del mateix i recollir les mesures preventives adequades als riscos que comporta la realització de l'obra, contenint com a mínim els següents documents:

<u>Memòria:</u> Descriptiva dels procediments, equips tècnics i medis auxiliars que hagin d'utilitzar-se o que la seva utilització es pugui preveure; identificació dels riscos laborals que puguin ser evitats, indicant a l'efecte les mesures tècniques necessàries per fer-ho; relació dels riscos laborals que no es puguin eliminar conforme als assenyalats anteriorment, especificant les mesures preventives i proteccions tècniques tendents a controlar i reduir els esmentats riscos i valorant la seva eficàcia, en especial quan es proposin mesures alternatives.

<u>Plec</u>: De condicions particulars en el que es tindran en compte les normes legals i reglamentaries aplicables a les especificacions

tècniques pròpies de l'obra que es tracti, així com les prescripcions que s'hauran de complir en relació amb les característiques, l'ús i la conservació de les màquines, utensilis, eines, sistemes i equips preventius.

Plànols: On es desenvolupen els gràfics i esquemes necessaris per la millor definició i comprensió de les mesures preventives definides a la Memòria, amb expressió de les especificacions tècniques necessàries.

Amidaments: De totes les unitats o elements de seguretat i salut al treball que hagin estat definits o projectats.

Pressupost: Quantificació del conjunt de despeses previstes per l'aplicació i execució de l'Estudi de Seguretat i Salut.

1.4 COMPATIBILITAT I RELACIÓ ENTRE ELS ESMENTATS DOCUMENTS

L'estudi de Seguretat i Salut forma part del Projecte d'Execució d'obra, o en el seu cas, del Projecte d'Obra, havent de ser cadascun dels documents que l'integren, coherents amb el contingut del Projecte, i recollir les mesures preventives, de caràcter pal·liatiu, adequades als riscos, no eliminats o reduïts a la fase de disseny, que comporti la realització de l'obra, en els terminis i circumstàncies socio-tècniques on la mateixa es tingui que materialitzar.

El Plec de Condicions Particulars, els Plànols i Pressupost de l'Estudi de Seguretat i Salut són documents contractuals, que restaran incorporats al Contracte i, per tant, són d'obligat acompliment, llevat modificacions degudament autoritzades.

La resta de Documents o dades de l'Estudi de Seguretat i Salut són informatius, i estan constituïts per la Memòria Descriptiva, amb tots els seus Annexos, els Detalls Gràfics d'interpretació, els Amidaments i els Pressupostos Parcials.

Els esmentats documents informatius representen només una opinió fonamentada de l'Autor de l'Estudi de Seguretat i Salut, sense que això suposi que es responsabilitzi de la certesa de les dades que se subministren. Aquestes dades han de considerar-se, tant sols, com a complement d'informació que el Contractista ha d'adquirir directament i amb els seus propis mitjans.

Només els documents contractuals, constitueixen la base del Contracte; per tant el Contractista no podrà al·legar, ni introduir al seu Pla de Seguretat i Salut, cap modificació de les condicions del Contracte en base a les dades contingudes als documents informatius, llevat que aquestes dades apareguin a algun document contractual.

El Contractista serà, doncs, responsable de les errades que puguin derivar-se de no obtenir la suficient informació directa, que rectifiqui o ratifiqui la continguda als documents informatius de l'Estudi de Seguretat i Salut.

Si hi hagués contradicció entre els Plànols i les Prescripcions Tècniques Particulars, en cas d'incloure's aquestes com a document que complementi el Plec de Condicions Generals del Projecte, té prevalença el que s'ha prescrit en les Prescripcions Tècniques Particulars. En qualsevol cas, ambdós documents tenen prevalença sobre les Prescripcions Tècniques Generals.

El que s'ha esmentat al Plec de condicions i només als Plànols, o viceversa, haurà de ser executat com si hagués estat exposat a ambdós documents, sempre que, a criteri de l'Autor de l'Estudi de Seguretat i Salut, quedin suficientment definides les unitats de Seguretat i Salut corresponent, i aquestes tinguin preu al Contracte.

2 DEFINICIONS I COMPETÈNCIES DELS AGENTS DEL FET CONSTRUCTIU

Dins l'àmbit de la respectiva capacitat de decisió cadascun dels actors del fet constructiu, estan obligats a prendre decisions ajustant-se als Principis Generals de l'Acció Preventiva (Art. 15 a la L. 31/1995) :

- Evitar els riscos.
- Avaluar els riscos que no es poden evitar.
- Combatre els riscos en el seu origen.
- Adaptar la feina a la persona, en particular al que fa referència a la concepció dels llocs de treball, com també a l'elecció dels equips i els mètodes de treball i de producció, amb l'objectiu específic d'atenuar la feina monòtona i repetitiva i de reduir-ne els efectes a la salut.
- Tenir en compte l'evolució de la tècnica.
- Substituir el que sigui perillós pel que comporti poc perill o no en comporti cap.
- Planificar la prevenció, amb la recerca d'un conjunt coherent que hi integri la

tècnica, l'organització de la feina, les condicions de treball, les relacions socials i la influència dels factors ambientals al treball.

- Adoptar mesures que donin prioritat a la protecció col·lectiva respecte de la individual.
- Facilitar les corresponents instruccions als treballadors.

2.1 PROMOTOR

2.1.1 Definició de Promotor

Als efectes del present Estudi de Seguretat i Salut, serà considerat Promotor qualsevol persona, física o jurídica, pública o privada, que, individual o col·lectivament, decideixi, impulsi, programi i financi, amb recursos propis o aliens, les obres de construcció per sí mateix, o per la seva posterior alienació, lliurament o cessió a tercers sota qualsevol títol.

2.1.2 Competències en matèria de Seguretat i Salut del Promotor

- Designar al tècnic competent per la Coordinació de Seguretat i Salut en fase de Projecte, quan sigui necessari o es cregui convenient.
- Designar en fase de Projecte, la redacció de l'Estudi de Seguretat, facilitant al Projectista i al Coordinador respectivament, la documentació i informació prèvia necessària per l'elaboració del Projecte i redacció de l'Estudi de Seguretat i Salut, així com autoritzar als mateixos les modificacions pertinents.
- Facilitar que el Coordinador de Seguretat i Salut en la fase de projecte intervingui en totes les fases d'elaboració del projecte i de preparació de l'obra.
- Designar el Coordinador de Seguretat i Salut en fase d'Obra per l'aprovació del Pla de Seguretat i Salut, aportat pel contractista amb antelació a l'inici de les obres, el qual Coordinarà la Seguretat i Salut en fase d'execució material de les mateixes.
- La designació dels Coordinadors en matèria de Seguretat i Salut no eximeix al Promotor de les seves responsabilitats.
- Gestionar l'''Avís Previ'' davant l'Administració Laboral i obtenir les preceptives llicències i autoritzacions administratives.
- El Promotor es responsabilitza que tots els agents del fet constructiu tinguin en compte les observacions del Coordinador de Seguretat i Salut, degudament justificades, o bé proposin unes mesures d'una eficàcia, pel cap baix, equivalents.

2.2 COORDINADOR DE SEGURETAT I SALUT

2.2.1 Definició de Coordinador de Seguretat i Salut

El Coordinador de Seguretat i Salut serà als efectes del present Estudi de Seguretat i Salut, qualsevol persona física legalment habilitada pels seus coneixements específics i que compti amb titulació acadèmica en Construcció.
És designat pel Promotor en qualitat de Coordinador de Seguretat: a) En fase de concepció, estudi i elaboració del Projecte o b) Durant l'Execució de l'obra.
El Coordinador de Seguretat i Salut i Salut forma part de la Direcció d'Obra o Direcció Facultativa/Direcció d'Execució.

2.2.2 Competències en matèria de Seguretat i Salut del Coordinador de Seguretat del Projecte

El Coordinador de Seguretat i Salut en fase de projecte, és designat pel Promotor quan en l'elaboració del projecte d'obra intervinguin varis projectistes.
Les funcions del Coordinador en matèria de Seguretat i Salut durant l'elaboració del projecte, segons el R.D. 1627/1997, són les següents:

- Vetllar per a què en fase de concepció, estudi i elaboració del Projecte, el Projectista tingui en consideració els ''Principis Generals de la Prevenció en matèria de Seguretat i Salut'' (Art. 15 a la L.31/1995), i en particular:
    - Prendre les decisions constructives, tècniques i d'organització amb la finalitat de planificar les diferents feines o fases de treball que es desenvolupin simultània o successivament.
    - Estimar la duració requerida per l'execució de les diferents feines o fases de treball.
- Traslladar al Projectista tota la informació preventiva necessària que li cal per integrar la Seguretat i Salut a les diferents fases de concepció, estudi i

elaboració del projecte d'obra.

- Tenir en compte, cada vegada que sigui necessari, qualsevol estudi de seguretat i salut o estudi bàsic, així com les previsions i informacions útils per efectuar al seu dia, amb les degudes condicions de seguretat i salut, els previsibles treballs posteriors (manteniment).
- Coordinar l'aplicació del que es disposa en els punts anteriors i redactar o fer redactar l'Estudi de Seguretat i Salut.

2.2.3 Competències en matèria de Seguretat i Salut del Coordinador de Seguretat i Salut d'Obra

El Coordinador de Seguretat i Salut en fase d'execució d'obra, és designat pel Promotor en tots aquells casos en què intervé més d'una empresa i treballadors autònoms o diversos treballadors autònoms.

Les funcions del Coordinador en matèria de Seguretat i Salut durant l'execució de l'obra, segons el R.D. 1627/1997, són les següents:

- Coordinar l'aplicació dels Principis Generals de l'Acció Preventiva (Art. 15 L. 31/1995):
  - En el moment de prendre les decisions tècniques i d'organització amb el fi de planificar les diferents tasques o fases de treball que s'hagin de desenvolupar simultània o successivament.
  - En l'estimació de la durada requerida per a l'execució d'aquests treballs o fases de treball.
- Coordinar les activitats de l'obra per garantir que els Contractistes, i, si n'hi ha dels Subcontractistes i els treballadors autònoms, apliquin de manera coherent i responsable els Principis de l'Acció Preventiva que recull l'article 15 de la Llei de Prevenció de Riscos Laborals (L.31/1995 de 8 de novembre) durant l'execució de l'obra i, en particular, en les tasques o activitats al què es refereix l'article 10 del R.D. 1627/1997 de 24 d'octubre sobre Disposicions mínimes de Seguretat i Salut a les obres de construcció:
  - El manteniment de l'obra en bon estat d'ordre i neteja.
  - L'elecció de l'emplaçament dels llocs i àrees de treball, tenint en compte les seves condicions d'accés, i la determinació de les vies o zones de desplaçament o circulació.
  - La manipulació dels diferents materials i la utilització dels mitjans auxiliars.
  - El manteniment, el control previ a la posta en servei i el control periòdic de les instal·lacions i dispositius necessaris per a l'execució de l'obra, a fi de corregir els defectes que pugin afectar a la seguretat i la salut dels treballadors.
  - La delimitació i el condicionament de les zones d'emmagatzematge i dipòsit dels diferents materials, en particular si es tracta de matèries o substàncies perilloses.
  - La recollida dels materials perillosos utilitzats.
  - L'emmagatzematge i l'eliminació o evacuació dels residus i deixalles.
  - L'adaptació, d'acord amb l'evolució de l'obra, del període de temps efectiu que haurà de dedicar-se als diferents treballs o fases de treball.
  - La informació i coordinació entre els contractistes, subcontractistes i treballadors autònoms.
    - Les interaccions i incompatibilitats amb qualsevol tipus de treball o activitat que es realitzi en l'obra o a prop del lloc de l'obra.
- Aprovar el Pla de Seguretat i Salut (PSS) elaborat pel contractista i, si s'escau, les modificacions que s'hi haguessin introduït. La Direcció Facultativa prendrà aquesta funció quan no calgui la designació de Coordinador.
- Organitzar la coordinació d'activitats empresarials prevista en l'article 24 de la Llei de Prevenció de Riscos Laborals.
- Coordinar les accions i funcions de control de l'aplicació correcta dels mètodes de treball.
- Adoptar les mesures necessàries perquè només puguin accedir a l'obra les persones autoritzades.

El Coordinador de Seguretat i Salut en la fase d'execució de l'obra respondrà davant del Promotor, del compliment de la seva funció com staff assessor especialitzat en Prevenció de la Sinistralitat Laboral, en col·laboració estricta amb els diferents agents que intervinguin a l'execució material de l'obra. Qualsevol divergència serà presentada al Promotor com a màxim patró i responsable de la gestió constructiva de la promoció

de l'obra, a fi que aquest prengui, en funció de la seva autoritat, la decisió executiva que calgui.

Les responsabilitats del Coordinador no eximiran de les seves responsabilitats al Promotor, Fabricants i Subministradors d'equips, eines i mitjans auxiliars, Direcció d'Obra o Direcció Facultativa, Contractistes, Subcontractistes, treballadors autònoms i treballadors.

2.3 PROJECTISTA

2.3.1 Definició de Projectista

És el tècnic habilitat professionalment que, per encàrrec del Promotor i amb subjecció a la normativa tècnica i urbanística corresponent, redacta el Projecte.

Podran redactar projectes parcials del Projecte, o parts que el complementin, altres tècnics, de forma coordinada amb l'autor d'aquest, contant en aquest cas, amb la col·laboració del Coordinador de Seguretat i Salut designat pel Promotor.

Quan el Projecte es desenvolupa o completa mitjançant projectes parcials o d'altres documents tècnics, cada projectista assumeix la titularitat del seu projecte.

2.3.2 Competències en matèria de Seguretat i Salut del Projectista

- Tenir en consideració els suggeriments del Coordinador de Seguretat i Salut en fase de Projecte per integrar els Principis de l'Acció Preventiva (Art. 15 L. 31/1995), prendre les decisions constructives, tècniques i d'organització que puguin afectar a la planificació dels treballs o fases de treball durant l'execució de les obres.
- Acordar, en el seu cas, amb el promotor la contractació de col·laboracions parcials.

2.4 DIRECTOR D'OBRA

2.4.1 Definició de Director d'Obra

És el tècnic habilitat professionalment que, formant part de la Direcció d'Obra o Direcció Facultativa, dirigeix el desenvolupament de l'obra en els aspectes tècnics, estètics, urbanístics i mediambientals, de conformitat amb el Projecte que el defineix, la llicència constructiva i d'altres autoritzacions preceptives i les condicions del contracte, amb l'objecte d'assegurar l'adequació al fi proposat. En el cas que el Director d'Obra dirigeixi a més a més l'execució material de la mateixa, assumirà la funció tècnica de la seva realització i del control qualitatiu i quantitatiu de l'obra executada i de la seva qualitat.

Podran dirigir les obres dels projectes parcials altres tècnics, sota la coordinació del Director d'Obra, contant amb la col·laboració del Coordinador de Seguretat i Salut en fase d'Obra, nomenat pel Promotor.

2.4.2 Competències en matèria de Seguretat i Salut del Director d'Obra

- Verificar el replanteig, l'adequació dels fonaments, estabilitat dels terrenys i de l'estructura projectada a les característiques geotècniques del terreny.
- Si dirigeix l'execució material de l'obra, verificar la recepció d'obra dels productes de construcció, ordenant la realització dels assaigs i proves precises; comprovar els nivells, desploms, influència de les condicions ambientals en la realització dels treballs, els materials, la correcta execució i disposició dels elements constructius, de les instal·lacions i dels Medis Auxiliars d'Utilitat Preventiva i la Senyalització, d'acord amb el Projecte i l'Estudi de Seguretat i Salut.
- Resoldre les contingències que es produeixin a l'obra i consignar en el Llibre d'Ordres i Assistència les instruccions necessàries per la correcta interpretació del Projecte i dels Medis Auxiliars d'Utilitat Preventiva i solucions de Seguretat i Salut Integrada previstes en el mateix.
- Elaborar a requeriment del Coordinador de Seguretat i Salut o amb la seva conformitat, eventuals modificacions del projecte, que vinguin exigides per la marxa de l'obra i que puguin afectar a la Seguretat i Salut dels treballs, sempre que les mateixes s'adeqüin a les disposicions normatives contemplades a la redacció del Projecte i del seu Estudi de Seguretat i Salut.
- Subscriure l'Acta de Replanteig o començament de l'obra, confrontant prèviament amb el Coordinador de Seguretat i Salut l'existència prèvia de l'Acta d'Aprovació del Pla de Seguretat i Salut del contractista.
- Certificar el final d'obra, simultàniament amb el Coordinador de Seguretat, amb els visats que siguin preceptius.

- Conformar les certificacions parcials i la liquidació final de les unitats d'obra i de Seguretat i Salut executades, simultàniament amb el Coordinador de Seguretat.
- Les instruccions i ordres que doni la Direcció d'Obra o Direcció Facultativa, seran normalment verbals, tenint força per obligar a tots els efectes. Els desviaments respecte al compliment del Pla de Seguretat i Salut, s'anotaran pel Coordinador al Llibre d'incidències.
- Elaborar i subscriure conjuntament amb el Coordinador de Seguretat, la Memòria de Seguretat i Salut de l'obra finalitzada, per lliurar-la al promotor, amb els visats que foren perceptius.

2.5 CONTRACTISTA O CONSTRUCTOR (EMPRESARI PRINCIPAL) I SUBCONTRACTISTES

2.5.1 Definició de Contractista

És qualsevol persona, física o jurídica, que individual o col·lectivament, assumeix contractualment davant el Promotor, el compromís d'executar, en condicions de solvència i Seguretat, amb medis humans i materials, propis o aliens, les obres o part de les mateixes amb subjecció al contracte, el Projecte i el seu Estudi de Seguretat i Salut.

2.5.2 Definició de Subcontractista

És qualsevol persona física o jurídica que assumeix contractualment davant el contractista, empresari principal, el compromís de realitzar determinades parts o instal·lacions de l'obra, amb subjecció al contracte, al Projecte i al Pla de Seguretat, del Contractista, pel que es regeix la seva execució.

2.5.3 Competències en matèria de Seguretat i Salut del Contractista i/o Subcontractista

- El Contractista haurà d'executar l'obra amb subjecció al Projecte, directrius de l'Estudi i compromisos del Pla de Seguretat i Salut, a la legislació aplicable i a les instruccions del Director d'Obra, i del Coordinador de Seguretat i Salut, amb la finalitat de dur a terme les condicions preventives de la sinistralitat laboral i l'assegurament de la qualitat, compromeses en el Pla de Seguretat i Salut i exigides en el Projecte.
- Tenir acreditació empresarial i la solvència i capacitació tècnica, professional i econòmica que l'habiliti per al compliment de les condicions exigibles per actuar com constructor (i/o subcontractista, en el seu cas), en condicions de Seguretat i Salut.
- Designar al Cap d'Obra que assumirà la representació tècnica del Constructor (i/o Subcontractista, en el seu cas), a l'obra i que per la seva titulació o experiència haurà de tenir la capacitat adequada d'acord amb les característiques i complexitat de l'obra.
- Assignar a l'obra els medis humans i materials que la seva importància ho requereixi.
- Formalitzar les subcontractacions de determinades parts o instal·lacions de l'obra dins dels límits establerts en el Contracte.
- Redactar i signar el Pla de Seguretat i Salut que desenvolupi l'Estudi de Seguretat i Salut del Projecte. El Subcontractista podrà incorporar els suggeriments de millora corresponents a la seva especialització, en el Pla de Seguretat i Salut del Contractista i presentar-los a l'aprovació del Coordinador de Seguretat.
- El representant legal del Contractista signarà l'Acta d'Aprovació del Pla de Seguretat i Salut conjuntament amb el Coordinador de Seguretat.
- Signar l'Acta de Replanteig o començament i l'Acta de Recepció de l'obra.
- Aplicarà els Principis de l'Acció Preventiva que recull l'article 15 de la Llei de Prevenció de Riscos Laborals, en particular, en desenvolupar les tasques o activitats indicades en l'esmentat article 10 del R.D. 1627/1997:
    - Complir i fer complir al seu personal allò establert en el Pla de Seguretat i Salut (PSS).
    - Complir la normativa en matèria de prevenció de riscos laborals, tenint en compte, si s'escau, les obligacions que fan referència a la coordinació d'activitats empresarials previstes en l'article 24 de la Llei de Prevenció de Riscos Laborals, i en conseqüència complir el R.D. 171/2004

- Complir les disposicions mínimes establertes en l'annex IV del R.D. 1627/1997, durant l'execució de l'obra.
- Informar i facilitar les instruccions adequades als treballadors autònoms sobre totes les mesures que s'hagin d'adoptar pel que fa a la seguretat i salut a l'obra.
- Atendre les indicacions i complir les instruccions del Coordinador en matèria de seguretat i salut durant l'execució de l'obra, i si és el cas, de la Direcció Facultativa.

- Els Contractistes i Subcontractistes seran responsables de l'execució correcta de les mesures preventives fixades en el Pla de Seguretat i Salut (PSS) en relació amb les obligacions que corresponen directament a ells o, si escau, als treballadors autònoms que hagin contractat.
- A més, els Contractistes i Subcontractistes respondran solidàriament de les conseqüències que es derivin de l'incompliment de les mesures previstes al Pla, als termes de l'apartat 2 de l'article 42 de la Llei de Prevenció de Riscos Laborals.
- El Contractista principal haurà de vigilar el compliment de la normativa de prevenció de riscos laborals per part de les empreses Subcontractistes.
- Abans de l'inici de l'activitat a l'obra, el Contractista principal exigirà als Subcontractistes que acreditin per escrit que han realitzat, per als treballs a realitzar, l'avaluació de riscos i la planificació de la seva activitat preventiva. Així mateix, el Contractista principal exigirà als Subcontractistes que acreditin per escrit que han complert les seves obligacions en matèria d'informació i formació respecte als treballadors que hagin de prestar servei a l'obra.
- El Contractista principal haurà de comprovar que els Subcontractistes que concorren a l'obra han establert entre ells els medis necessaris de coordinació.
- Les responsabilitats del Coordinador, de la Direcció Facultativa i del Promotor no eximiran de les seves responsabilitats als Contractistes i al Subcontractistes.
- El Constructor serà responsable de la correcta execució dels treballs mitjançant l'aplicació de Procediments i Mètodes de Treball intrínsecament segurs (SEGURETAT INTEGRADA), per assegurar la integritat de les persones, els materials i els mitjans auxiliars fets servir a l'obra.
- El Contractista principal facilitarà per escrit a l'inici de l'obra, el nom del Director Tècnic, que serà creditor de la conformitat del Coordinador i de la Direcció Facultativa. El Director Tècnic podrà exercir simultàniament el càrrec de Cap d'Obra, o bé, delegarà l'esmentada funció a altre tècnic, Cap d'Obra, amb coneixements contrastats i suficients de construcció a peu d'obra. El Director Tècnic, o en absència el Cap d'Obra o l'Encarregat General, ostentaran successivament la prelació de representació del Contractista a l'obra.
- El representant del Contractista a l'obra, assumirà la responsabilitat de l'execució de les activitats preventives incloses al present Plec i el seu nom figurarà al Llibre d'Incidències.
- Serà responsabilitat del Contractista i del Director Tècnic, o del Cap d'Obra i/o Encarregat en el seu cas, l'incompliment de les mesures preventives, a l'obra i entorn material, de conformitat a la normativa legal vigent.
- El Contractista també serà responsable de la realització del Pla de Seguretat i Salut (PSS), així com de l'específica vigilància i supervisió de seguretat, tant del personal propi com subcontractat, així com de facilitar les mesures sanitàries de caràcter preventiu laboral, formació, informació i capacitació del personal, conservació i reposició dels elements de protecció personal dels treballadors, càlcul i dimensions dels Sistemes de Proteccions Col·lectives i en especial, les baranes i passarel·les, condemna de forats verticals i horitzontals susceptibles de permetre la caiguda de persones o objectes, característiques de les escales i estabilitat dels esglaons i recolzadors, ordre i neteja de les zones de treball, enllumenat i ventilació dels llocs de treball, bastides, apuntalaments, encofrats i estintolaments, aplecs i emmagatzematges de materials, ordre d'execució dels treballs constructius, seguretat de les màquines, grues, aparells d'elevació, mesures auxiliars i equips de treball en general, distància i localització d'estesa i canalitzacions de les companyies subministradores, així com qualsevol altre mesura de caràcter general i d'obligat compliment, segons la normativa legal vigent i els costums del sector i que pugui afectar a aquest centre de treball.
- El Director Tècnic (o el Cap d'Obra), visitaran l'obra com a mínim amb una cadència diària i hauran de donar les instruccions pertinents a l'Encarregat

General, que haurà de ser una persona de provada capacitat pel càrrec, haurà d'estar present a l'obra durant la realització de tot el treball que s'executi. Sempre que sigui preceptiu i no existeixi altra designada a l'efecte, s'entendrà que l'Encarregat General és al mateix temps el Supervisor General de Seguretat i Salut del Centre de Treball per part del Contractista, amb independència de qualsevol altre requisit formal.

- L'acceptació expressa o tàcita del Contractista pressuposa que aquest ha reconegut l'emplaçament del terreny, les comunicacions, accessos, afectació de serveis, característiques del terreny, mides de seguretats necessàries, etc. i no podrà al·legar en el futur ignorància d'aquestes circumstàncies.
- El Contractista haurà de disposar de les pòlisses d'assegurança necessària per a cobrir les responsabilitats que puguin esdevenir per motius de l'obra i el seu entorn, i serà responsable dels danys i prejudicis directes o indirectes que pugui ocasionar a tercers, tant per omissió com per negligència, imprudència o imperícia professional, del personal al seu càrrec, així com del Subcontractistes, industrials i/o treballadors autònoms que intervinguin a l'obra.
- Les instruccions i ordres que doni la Direcció d'Obra o Direcció Facultativa, seran normalment verbals, tenint força per obligar a tots els efectes. Els desviaments respecte al compliment del Pla de Seguretat i Salut, s'anotaran pel Coordinador al Llibre d'Incidències.
- En cas d'incompliment reiterat dels compromisos del Pla de Seguretat i Salut (PSS), el Coordinador i Tècnics de la Direcció d'Obra o Direcció Facultativa, Constructor, Director Tècnic, Cap d'Obra, Encarregat, Supervisor de Seguretat, Delegat Sindical de Prevenció o els representants del Servei de Prevenció (propi o concertat) del Contractista i/o Subcontractistes, tenen el dret a fer constar al Llibre d'Incidències, tot allò que consideri d'interès per a reconduir la situació als àmbits previstos al Pla de Seguretat i Salut de l'obra.
- Les condicions de seguretat i salut del personal, dins de l'obra i els seus desplaçaments a/o des del seu domicili particular, seran responsabilitat dels Contractistes i/o Subcontractistes així com dels propis treballadors Autònoms.
- També serà responsabilitat del Contractista, el tancament perimetral del recinte de l'obra i protecció de la mateixa, el control i reglament intern de policia a l'entrada, per a evitar la intromissió incontrolada de tercers aliens i curiosos, la protecció d'accessos i l'organització de zones de pas amb destinació als visitants de les oficines d'obra.
- El Contractista haurà de disposar d'un senzill, però efectiu, Pla d'Emergència per a l'obra, en previsió d'incendis, pluges, glaçades, vent, etc. que puguin posar en situació de risc al personal d'obra, a tercers o als medis e instal·lacions de la pròpia obra o limítrofs.
- El Contractista i/o Subcontractistes tenen absolutament prohibit l'ús d'explosius sense autorització escrita de la Direcció d'Obra o Direcció Facultativa.
- La utilització de grues, elevadors o d'altres màquines especials, es realitzarà per operaris especialitzats i posseïdors del carnet de grua torre, del títol d'operador de grua mòbil i en altres casos l'acreditació que correspongui, sota la supervisió d'un tècnic especialitzat i competent a càrrec del Contractista. El Coordinador rebrà una copia de cada títol d'habilitació signat per l'operador de la màquina i del responsable tècnic que autoritza l'habilitació avalant-hi la idoneïtat d'aquell per a realitzar la seva feina, en aquesta obra en concret.
- Tot operador de grua mòbil haurà d'estar en possessió del carnet de gruista segons l'Instrucció Tècnica Complementaria "MIE-AEM-4" aprovada per RD 837/2003 expedit pel òrgan competent o en el seu defecte certificat de formació emés per entitat reconeguda; tot ell per garantir el total coneixement dels equips de treballs de forma que es pugui garantir el màxim de seguretat a les tasques a desenvolupar.
- El delegat del contractista haurà de certificar que tot operador de grua mòbil es troba en possessió del carnet de gruista segons especificacions del paràgraf anterior, així mateix haurà de certificar que totes les grues mòbils que s'utilitzin a l'obra compleixen totes i cadascunes de les especificacions establertes a l'ITC "MIE-AEM-4".

2.6 TREBALLADORS AUTÒNOMS

2.6.1 Definició de Treballador Autònom

Persona física diferent al Contractista i/o Subcontractista que realitzarà de forma personal i directa una activitat professional, sense cap subjecció a un contracte de

treball, i que assumeix contractualment davant el Promotor, el Contractista o el Subcontractista el compromís de realitzar determinades parts o instal·lacions de l'obra.

2.6.2 Competències en matèria de Seguretat i Salut del Treballador Autònom:

- Aplicar els Principis de l'Acció Preventiva que es recullen en l'article 15 de la Llei de Prevenció de Riscos Laborals, en particular, en desenvolupar les tasques o activitats indicades en l'article 10 del R.D. 1627/1997.
- Complir les disposicions mínimes de seguretat i salut, que estableix l'annex IV del R.D. 1627/1997, durant l'execució de l'obra.
- Complir les obligacions en matèria de prevenció de riscos que estableix pels treballadors l'article 29, 1,2, de la Llei de Prevenció de Riscos Laborals.
- Ajustar la seva actuació en l'obra conforme als deures de coordinació d'activitats empresarials establerts en l'article 24 de la Llei de Prevenció de Riscos Laborals, participant, en particular, en qualsevol mesura d'actuació coordinada que s'hagi establert.
- Utilitzar els equips de treball d'acord amb allò disposat en el R.D. 1215/1997, de 18 de juliol, pel qual s'estableixen les disposicions mínimes de seguretat i salut per a la utilització dels equips de treball per part dels treballadors.
- Escollir i utilitzar els equips de protecció individual, segons preveu el R.D. 773/1997, de 30 de maig, sobre disposicions mínimes de seguretat i salut relativa a la utilització dels equips de protecció individual per part dels treballadors.
- Atendre les indicacions i complir les instruccions del Coordinador en matèria de seguretat i de salut durant l'execució de l'obra i de la Direcció d'Obra o Direcció Facultativa, si n'hi ha.
- Els treballadors autònoms hauran de complir allò establert en el Pla de Seguretat i Salut (PSS):
    - La maquinària, els aparells i les eines que s'utilitzen a l'obra, han de respondre a les prescripcions de seguretat i salut, equivalents i pròpies, dels equipaments de treball que l'empresari Contractista posa a disposició dels seus treballadors.
    - Els autònoms i els empresaris que exerceixen personalment una activitat a l'obra, han d'utilitzar equipament de protecció individual apropiat, i respectar el manteniment en condicions d'eficàcia dels diferents sistemes de protecció col·lectiva instal·lats a l'obra, segons el risc que s'ha de prevenir i l'entorn del treball.

2.7 TREBALLADORS

2.7.1 Definició de Treballador

Persona física diferent al Contractista, Subcontractista i/o Treballador Autònom que realitzarà de forma personal i directa una activitat professional remunerada per compte aliè, amb subjecció a un contracte laboral, i que assumeix contractualment davant l'empresari el compromís de desenvolupar a l'obra les activitats corresponents a la seva categoria i especialitat professional, seguint les instruccions d'aquell.

2.7.2 Competències en matèria de Seguretat i Salut del Treballador:

- El deure d'obeir les instruccions del Contractista en allò relatiu a Seguretat i Salut.
- El deure d'indicar els perills potencials.
- Té responsabilitat dels actes personals.
- Té el dret a rebre informació adequada i comprensible i a formular propostes, en relació a la seguretat i salut, en especial sobre el Pla de Seguretat i Salut (PSS).
- Té el dret a la consulta i participació, d'acord amb l'article 18, 2 de la Llei de Prevenció de Riscos Laborals.
- Té el dret a adreçar-se a l'autoritat competent.
- Té el dret a interrompre el treball en cas de perill imminent i seriós per a la seva integritat i la dels seus companys o tercers aliens a l'obra.
- Té el dret de fer us i el fruit d'unes instal·lacions provisionals de Salubritat i Confort, previstes especialment pel personal d'obra, suficients, adequades i dignes, durant el temps que duri la seva permanència a l'obra.

3 DOCUMENTACIÓ PREVENTIVA DE CARÀCTER CONTRACTUAL

3.1 INTERPRETACIÓ DELS DOCUMENTS VINCULANTS EN MATÈRIA DE SEGURETAT I SALUT

Excepte en el cas que l'escriptura del Contracte o Document de Conveni Contractual ho indiqui específicament d'altra manera, l'ordre de prelació dels Documents contractuals en matèria de Seguretat i Salut per aquesta obra serà el següent:

- Escriptura del Contracte o Document del Conveni Contractual.
- Bases del Concurs.
- Plec de Prescripcions per la Redacció dels Estudis de Seguretat i Salut i la Coordinació de Seguretat i salut en fases de Projecte i/o d'Obra.
- Plec de Condicions Generals del Projecte i de l'Estudi de Seguretat i Salut.
- Plec de Condicions Facultatives i Econòmiques del Projecte i de l'Estudi de Seguretat i Salut.
- Procediments Operatius de Seguretat i Salut i/o Procediments de control Administratiu de Seguretat, redactats durant la redacció del Projecte i/o durant l'Execució material de l'Obra, pel Coordinador de Seguretat.
- Plànols i Detalls Gràfics de l'Estudi de Seguretat i Salut.
- Pla d'Acció Preventiva de l'empresari-contractista.
- Pla de Seguretat i Salut de desenvolupament de l'Estudi de Seguretat i Salut del Contractista per l'obra en qüestió.
- Protocols, procediments, manuals i/o Normes de Seguretat i Salut interna del Contractista i/o Subcontractistes, d'aplicació en l'obra.

Feta aquesta excepció, els diferents documents que constitueixen el Contracte seran considerats com mútuament explicatius, però en el cas d'ambigüitats o discrepàncies interpretatives de temes relacionats amb la Seguretat, seran aclarides i corregides pel Director d'Obra qui, després de consultar amb el Coordinador de Seguretat, farà l'ús de la seva facultat d'aclarir al Contractista les interpretacions pertinents.

Si en el mateix sentit, el Contractista descobreix errades, omissions, discrepàncies o contradiccions tindrà que notificar-ho immediatament per escrit al Director d'Obra qui després de consultar amb el Coordinador de Seguretat, aclarirà ràpidament tots els assumptes, notificant la seva resolució al Contractista. Qualsevol treball relacionat amb temes de Seguretat i Salut, que hagués estat executat pel Contractista sense prèvia autorització del Director d'Obra o del Coordinador de Seguretat, serà responsabilitat del Contractista, restant el Director d'Obra i el Coordinador de Seguretat, eximits de qualsevol responsabilitat derivada de les conseqüències de les mesures preventives, tècnicament inadequades, que hagin pogut adoptar el Contractista pel seu compte.

En el cas que el contractista no notifiqui per escrit el descobriment d'errades, omissions, discrepàncies o contradiccions, això, no tan sols no l'eximeix de l'obligació d'aplicar les mesures de Seguretat i Salut raonablement exigibles per la reglamentació vigent, els usos i la praxi habitual de la Seguretat Integrada en la construcció, que siguin manifestament indispensables per dur a terme l'esperit o la intenció posada en el Projecte i l'Estudi de Seguretat i Salut, si no que hauran de ser materialitzats com si haguessin estat completes i correctament especificades en el Projecte i el corresponent Estudi de Seguretat i Salut.

Totes les parts del contracte s'entenen complementàries entre si, per la qual cosa qualsevol treball requerit en un sol document, encara que no estigui esmentat en cap altre, tindrà el mateix caràcter contractual que si s'hagués recollit en tots.

3.2 VIGÈNCIA DE L'ESTUDI DE SEGURETAT I SALUT

El Coordinador de Seguretat, a la vista dels continguts del Pla de Seguretat i Salut aportat pel Contractista, com document de gestió preventiva d'adaptació de la seva pròpia ''cultura preventiva interna d'empresa'' el desenvolupament dels continguts del Projecte i l'Estudi de Seguretat i Salut per l'execució material de l'obra, podrà indicar en l'Acta d'Aprovació del Pla de Seguretat, la declaració expressa de subsistència, d'aquells aspectes que puguin estar, a criteri del Coordinador, millor desenvolupats en l'Estudi de Seguretat, com ampliadors i complementaris dels continguts del Pla de Seguretat i Salut del Contractista.

Els Procediments Operatius i/o Administratius de Seguretat, que pugessin redactar el Coordinador de Seguretat i Salut amb posterioritat a l'Aprovació del Pla de Seguretat i Salut, tindrà la consideració de document de desenvolupament de l'Estudi i Pla de Seguretat, essent, per tant, vinculants per les parts contractants.

3.3 PLA DE SEGURETAT I SALUT DEL CONTRACTISTA

D'acord al que es disposa el R.D. 1627/1997, cada contractista està obligat a redactar, abans de l'inici dels seus treballs a l'obra, un Pla de Seguretat i Salut adaptant aquest E.S.S. als seus medis, mètodes d'execució i al ''PLA D'ACCIÓ PREVENTIVA INTERNA D'EMPRESA'', realitzat de conformitat al R.D.39/1997 ''LLEI DE PREVENCIÓ DE RISCOS LABORALS'' (Arts. 1, 2 ap. 1, 8 i 9) .

El Contractista en el seu Pla de Seguretat i Salut està obligat a incloure els requisits formals establerts a l'Art. 7 del R.D. 1627/1997, no obstant, el Contractista té plena llibertat per estructurar formalment aquest Pla de Seguretat i Salut .

El Contractista, en el seu Pla de Seguretat i Salut, adjuntarà, com a mínim, els plànols següents amb els continguts que en cada cas s'indiquen.

1. Plànol o plànols de situació amb les característiques de l'entorn, indicant:
   a) Ubicació dels serveis públics
      - Electricitat
      - Clavegueram
      - Aigua potable
      - Gas
      - Oleoductes
      - Telecomunicacions
      - Altres
   b) Situació i amplada dels carrers (reals i previstos)
      - Accessos al recinte
      - Garites de control d'accessos
   c) Acotat del perímetre del solar
   d) Distàncies de l'edifici amb els límits del solar
   e) Edificacions veïnes existents
   f) Servituds
2. Plànols en planta d'ordenació general de l'obra, segons les diverses fases previstes en funció del seu pla d'execució real, indicant:
   a) Tancament del solar
   b) Murs de contenció, atalussats, pous, talls del terreny i desnivells.
   c) Nivells definitius dels diferents accessos al solar i rasants de vials colindants.
   d) Ubicació d'instal·lacions d'implantació provisional per al personal d'obra:
      - Banys: Equipament (lavabos, retretes, dutxes, escalfador..,).
      - Vestuaris del personal: Equipament (taquilles, bancs correguts, estufes..,).
      - Refectori o Menjador: Equipament (taules, seients, escalfaplats, frigorífic..,).
      - Farmaciola: Equipament.
      - Altres.
   e) Llocs destinats a apilaments.
      - Àrids i materials ensitjats.
      - Armadures, barres, tubs i biguetes.
      - Materials paletitzats.
      - Fusta.
      - Materials ensacats.
      - Materials en caixes.
      - Materials en bidons.
      - Materials solts.
      - Runes i residus.
      - Ferralla.
      - Aigua.
      - Combustibles.
      - Substàncies tòxiques.
      - Substàncies explosives i/o deflagrants.
   f) Ubicació de maquinària fixa i àmbit d'influència previst.
      - Aparells de manutenció mecànica: grues torre, muntacàrregues, cabrestants, maquinetes, baixants de runes, cintes transportadores, bomba d'extracció de fluids.
      - Estació de formigonat.
      - Sitja de morter.

- Planta de piconament i/o selecció d'àrids.

g) Circuits de circulació interna de vehicles, límits de circulació i zones d'aparcament. Senyalització de circulació.

h) Circuits de circulació interna del personal d'obra. Senyalització de Seguretat.

i) Esquema d'instal·lació elèctrica provisional.

j) Esquema d'instal·lació d'il·luminació provisional.

k) Esquema d'instal·lació provisional de subministrament d'aigua.

3. Plànols en planta i seccions d'instal·lació de Sistemes de Protecció Col·lectiva (Representació cronològica per fases d'execució)

a) Protecció en previsió de caigudes de persones o objectes des de buits verticals de façanes:

- Ubicació de bastida porticada d'estructura tubular cobrint la totalitat dels fronts de façana en avançament simultani a l'execució d'estructura fins l'acabament de tancaments i coberta (Sistema de Protecció Col·lectiva preferent).
- Ubicació i replanteig del conjunt de forques metàl·liques i xarxes de seguretat.(En cas de no realitzar-se seguretat integrada amb bastides tubulars, prèvia justificació en l'ESS).
- Ubicació i replanteig de xarxes de desencofrat.
- Ubicació i replanteig de baranes de seguretat (En cas de no realitzar-se seguretat integrada amb bastides tubulars, prèvia justificació en l'ESS).
- Ubicació i replanteig de marquesines en voladís de seguretat (En cas de no realitzar-se seguretat integrada amb bastides tubulars, prèvia justificació en l'ESS).

b) Protecció en previsió de caigudes de persones o objectes des de buits verticals d'escales:

- Ubicació i replanteig de xarxes verticals de seguretat en perímetre i buit de travessers d'escales (Sistema de Protecció Col·lectiva preferent).
- Ubicació i replanteig de baranes de seguretat en perímetre i buit de travessers d'escales.

c) Protecció en previsió de caigudes de persones o objectes des de buits horitzontals de patis de llums, xemeneies, buits d'instal·lacions i encofrats.

- Ubicació i replanteig de condemna amb malla electrosoldada enjovat en el cèrcol perimetral (Sistema de Protecció Col·lectiva preferent en forjat).
- Ubicació i replanteig de xarxes horitzontals de seguretat en patis interiors.
- Planta d'estructura amb ubicació i replanteig de xarxes horitzontals de seguretat sota taulers i sotaponts d'encofrats horitzontals recuperables.
- Ubicació i replanteig d'entarimat horitzontal de fusta colada en passos d'instal·lacions, arquetes i registres provisionals.
- Ubicació i replanteig de barana perimetral de seguretat.

4. Plànols de proteccions en plataformes i zones de pas. Contingut:

a) Passarel·les (ubicació i elements constitutius).

b) Escales provisionals.

c) Detalls de tapes provisionals d'arquetes o de buits.

d) Abalisament i senyalització de zones de pas.

e) Condemna d'accessos i proteccions en contenció d'estabilitat de terrenys.

f) Ubicació de bastides penjades: Projecte i replanteig dels pescants i les guindoles.

g) Sàgola de cable per a ancoratge i lliscament de cinturó de seguretat en perímetres exteriors amb risc de caigudes d'altura.

5. Plànol o plànols de distribució d'elements de seguretat per a l'ús i manteniment posterior de l'obra executada (Tan sols en cas que estiguin contemplats en el Projecte Executiu).

a) Bastides suspeses sobre guindoles carrileres per a neteja de façana.

b) Plataformes lliscants sobre carrils per a manteniment de paraments verticals.
c) Bastides especials.
d) Plataformes en voladís i moll de descàrrega escamotejables per a introducció i evacuació d'equips.
e) Baranes perimetrals escamotejables per a treballs de manteniment en cobertes no transitables.
f) Escales de gat amb enclavament d'accessos i equipament de Sistema de Protecció Col·lectiva.
g) Replanteig d'ancoratges i sàgoles per a cinturons en façanes, xemeneies, finestrals i patis.
h) Replanteig de pescants escamotejables o bigues retràctils.
i) Escala d'incendis i/o mànega tèxtil ignífuga d'evacuació.
j) Altres.

6. Plànol d'evacuació interna d'accidentats (Tan sols per a obres complexes o especials).
   a) Plànol de carrers per a evacuació d'accidentats en obres urbanes.
   b) Plànol de carreteres per a evacuació d'accidentats en obres aïllades.
7. Altres

3.4 EL "LLIBRE D'INCIDÈNCIES"

A l'obra existirà, adequadament protocol·litzat, el document oficial ''LLIBRE D'INCIDÈNCIES'', facilitat per la Direcció d'Obra o Direcció Facultativa, visat pel Col·legi Professional corresponent (O. Departament de Treball 22 Gener de 1998 D.O.G.C. 2565 -27.1.1998).

Segons l'article 13 del Real Decret 1627/97 de 24 d'Octubre, aquest llibre haurà d'estar permanentment a l'obra, en poder del Coordinador de Seguretat i Salut, i a disposició de la Direcció d'Obra o Direcció Facultativa, Contractistes, Subcontractistes i Treballadors Autònoms, Tècnics dels Centres Provincials de Seguretat i Salut i del Vigilant (Supervisor) de Seguretat, o en el seu cas, del representat dels treballadors, els quals podran realitzar-li les anotacions que considerin adient respecte a les desviacions en el compliment del Pla de Seguretat i Salut, per a que el Contractista procedeixi a la seva notificació a l'Autoritat Laboral, en un termini inferior a 24 hores.

3.5 CARÀCTER VINCULANT DEL CONTRACTE O DOCUMENT DEL "CONVENI DE PREVENCIÓ I COORDINACIÓ" I DOCUMENTACIÓ CONTRACTUAL ANNEXA EN MATÈRIA DE SEGURETAT

El CONVENI DE PREVENCIÓ i COORDINACIÓ subscrit entre el Promotor (o el seu representant), Contractista, Projectista, Coordinador de Seguretat, Direcció d'Obra o Direcció Facultativa i Representant Sindical Delegat de Prevenció, podrà ésser elevat a escriptura pública a requeriment de les parts atorgants del mateix, essent de compte exclusiva del Contractista totes les despeses notarials i fiscals que es derivin.

El Promotor podrà prèvia notificació escrita al Contractista, assignar totes o part de les seves facultats assumides contractualment, a la persona física, jurídica o corporació que tingues a be designar a l'efecte, segons procedeixi.

Els terminis i provisions de la documentació contractual contemplada en l'apartat 2.1. del present Plec, junt amb els terminis i provisions de tots els documents aquí incorporats per referència, constitueixen l'acord ple i total entre les parts i no durà a terme cap acord o enteniment de cap naturalesa, ni el Promotor farà cap endossament o representacions al Contractista, excepte les que s'estableixin expressament mitjançant contracte. Cap modificació verbal als mateixos tindrà validesa o força o efecte algun.

El Promotor i el Contractista s'obligaran a si mateixos i als seus successors, representants legals i/o concessionaris, amb respecte al pactat en la documentació contractual vinculant en matèria de Seguretat. El Contractista no es agent o representant legal del Promotor, pel que aquest no serà responsable de cap manera de les obligacions o responsabilitats en què incorri o assumeixi el Contractista.

No es considerarà que alguna de les parts hagi renunciat a algun dret, poder o privilegi atorgat per qualsevol dels documents contractuals vinculants en matèria de Seguretat, o provisió dels mateixos, llevat que tal renúncia hagi estat degudament expressada per escrit i reconeguda per les parts afectades.

Tots els recursos o remeis brindats per la documentació contractual vinculant en matèria de Seguretat, hauran de ser presos i interpretats com acumulatius, és a dir, addicionals a qualsevol altre recurs prescrit per la llei.

Les controvèrsies que puguin sorgir entre les parts, respecte a la interpretació de la documentació contractual vinculant en matèria de Seguretat, serà competència de la

jurisdicció civil. No obstant, es consideraran actes jurídics separables els que es dicten en relació amb la preparació i adjudicació del Contracte i, en conseqüència, podran ser impugnats davant l'ordre jurisdiccional contenciós-administratiu d'acord amb la normativa reguladora de l'esmentada jurisdicció.

4 NORMATIVA LEGAL D'APLICACIÓ

Per a la realització del Pla de Seguretat i Salut, el Contractista tindrà en compte la normativa existent i vigent en el decurs de la redacció de l'ESS (o EBSS), obligatòria o no, que pugui ésser d'aplicació.
A títol orientatiu, i sense caràcter limitatiu, s'adjunta una relació de normativa aplicable. El Contractista, no obstant, afegirà al llistat general de la normativa aplicable a la seva obra les esmenes de caràcter tècnic particular que no siguin a la relació i correspongui aplicar al seu Pla.

4.1 TEXTOS GENERALS

- Convenis col·lectius.
- "Reglamento de seguridad e higiene en el trabajo en la industria de la construcción. OM 20 de mayo de 1952 (BOE 15 de junio de 1958)". Modificada per "Orden 10 de diciembre de 1953 (BOE 2 de febrero de 1956)" i "Orden 23 de de septiembre 1966 (BOE 1 de octubre de 1966)". Derogada parcialment per "Orden 20 de enero de 1956 (BOE 2 de febrero de 1956)" i "R.D. 2177/2004 (BOE 13 de noviembre de 2004)".
- "Ordenanza laboral de la construcción, vidrio y cerámica. OM 28 de agosto de 1970 (BOE 5, 7, 8, 9 de septiembre de 1970)", en vigor capítols VI i XVI i les modificacions "Orden 22 de marzo de 1972 (BOE 31 de marzo de 1972)", "Orden 28 de julio (BOE 10 de agosto de 1972)" i "Orden 27 de julio de 1973 (BOE 31 de julio de 1973)". Derogada parcialment per "Orden 28 de diciembre (BOE 29 de diciembre de 1994)".
- "Ordenanza general de seguridad e higiene en el trabajo. OM 9 de marzo de 1971 (BOE 16 de marzo de 1971)", en vigor parts del títol II. Derogada parcialment per "R.D. 1316/1989 (BOE 2 de noviembre de 1989)", "Ley 31/1995 (BOE 10 de noviembre de 1995)", R.D. 486/1997 (BOE 23 de abril de 1997)", "R.D. 664/1997 (BOE 24 de mayo de 1997)", "R.D. 665/1997 (BOE 24 de mayo de 1997)", "R.D. 773/1997 (BOE 12 de junio de 1997)", "R.D. 1215/1997 (BOE 7 de agosto de 1997)", "R.D. 614/2001 (BOE 21 de junio de 2001)" i "R.D. 349/2003 (BOE 5 de abril de 2003)".
- "Cuadro de enfermedades profesionales. R.D. 1995/1978 (BOE 25 de agosto de 1978)". Modificada per "R.D. 2821/1981 de 27 de noviembre (BOE 1 de diciembre de 1981)".
- "Regulación de la jornada de trabajo, jornadas especiales y descanso. R.D. 2001/1983 de 28 de julio (BOE 29 de julio de 1983)". Modificada per "R.D. 2403/1985 (BOE 30 de diciembre de 1985)", "R.D. 1346/1989 (BOE 7 de noviembre 1989)" i anul·lada parcialment per "R.D. 1561/1995 de 21 de septiembre (BOE 26 de septiembre de 1995)".
- "Orden de 20 de septiembre de 1986, por la que se establece el modelo de libro de incidencias correspondiente a las obras en las que sea obligatorio un estudio de Seguridad e Higiene en el trabajo (BOE de 13 de octubre de 1986)".
- "Establecimiento de modelos de notificación de accidentes de trabajo. OM 16 de diciembre de 1987 (BOE 29 de diciembre de 1987)".
- "Instrumento de ratificación de 17 de julio de 1990 del Convenio de 24 de junio de 1986 sobre Utilización del asbesto en condiciones de seguridad (número 162 de la OIT), adoptado en Ginebra (BOE de 23 de noviembre de 1990)".
- "Ley de prevención de riesgos laborales. Ley 31/1995 de noviembre (BOE 10 de noviembre de 1995)". Complementada per "R.D. 614/2001 de 8 de junio (BOE 21 de junio de 2001)".
- "Real Decreto 363/1995, de 10 de marzo, por la que se aprueba el reglamento sobre notificación de sustancias nuevas y clasificación, envasado y etiquetado de sustancias peligrosas (BOE de 5 de junio de 1995)".
- "Real Decreto 1561/1995, de 21 de septiembre, sobre jornadas especiales de trabajo (BOE de 26 de septiembre de 1995)".
- "Reglamento de los servicios de prevención. R.D. 39/1997 de 17 de enero (BOE 31 de enero de 1997)". Complementat per "Orden de 22 de abril de 1997 (BOE 24 de abril de 1997)" i "R.D. 688/2005 (BOE 11 de junio de 2006)". Modificat per "R.D. 780/1998 de 30 de abril (BOE 1 de mayo de 1998)" i "R.D.

604/2006 (BOE 29 de mayo de 2006)".

- "Disposiciones mínimas de seguridad y salud en los lugares de trabajo. R.D. 486/1997 de 14 de abril de 1997 (BOE 23 de abril de 1997)". Complementat per "Orden TAS/2947/2007 (BOE 11 de octubre de 2007)" i modificat per "R.D. 2177/2004 (BOE 13 de noviembre de 2004)".
- "Disposiciones mínimas de seguridad y salud relativas a la manipulación manual de cargas que comporten riesgos, en particular dorsolumbares, para los trabajadores. R.D. 487/1997 de 14 de abril de 1997 (BOE 23 de abril de 1997)".
- "Disposiciones mínimas de seguridad y salud para la utilización por los trabajadores de los equipos de trabajo. R.D. 1215/1997 de 18 de julio (BOE 7 de agosto de 1997)".
- "Disposiciones mínimas destinadas a proteger la seguridad y la salud de los trabajadores en las actividades mineras. R.D. 1389/1997 de 5 de septiembre (BOE 7 de octubre de 1997)".
- "Disposiciones mínimas de seguridad y salud en las obras de construcción. R.D. 1627/1997 de 24 de octubre (BOE 25 de octubre de 1997)". Modificat per "R.D. 2177/2004 (BOE 13 de noviembre 2004)" i "R.D. 604/2006 (BOE 29 de mayo de 2006)". Complementat per "R.D. 1109/2007 (BOE 25 de agosto de 2007)".
- Ordre de 12 de gener de 1998, per la qual s'aprova el model de Llibre d'Incidències en les obres de construcció (DOGC Diari Oficial de la Generalitat de Catalunya de 27 de gener de 1998).
- "Disposiciones mínimas de seguridad y salud en el trabajo en el ámbito de las empresas de trabajo temporal. R.D. 216/1999 de 5 de febrero (BOE 24 de febrero de 1999)".
- "Ley 38/1999, de 5 de noviembre, de Ordenación de la Edificación (BOE de 6 de noviembre de 1999)".
- "Protección de la seguridad y la salud de los trabajadores contra los riesgos relacionados con los agentes químicos durante el trabajo. R.D. 374/2001 de 6 de abril (BOE 1 de mayo de 2001)".
- "Real Decreto 379/2001, de 6 de abril, por el que se aprueba el Reglamento de almacenamiento de productos químicos y sus instrucciones técnicas complementarias MIE APQ-1, MIE APQ-2, MIE APQ-3, MIE APQ-4, MIE APQ-5, MIE APQ-6 y MIE APQ-7 (BOE 112 de 10 de mayo de 2001)". Complementat per "R.D. 2016/2004 (BOE 23 de octubre de 2004)".
- "Real Decreto 783/2001, de 6 de julio, por el que se aprueba el Reglamento sobre protección sanitaria contra radiaciones ionizantes (BOE de 26 de julio de 2001)".
- "Ley 54/2003, de 12 de diciembre, de reforma del marco normativo de la prevención de riesgos laborales (BOE de 13 de diciembre de 2003)".
- "Real Decreto 1801/2003, de 26 de diciembre, sobre seguridad general de los productos (BOE 10 de enero de 2004)".
- Real Decreto 171/2004, por el que se desarrolla el artículo 24 de la Ley 31/1995 de prevención de laborales, en materia de coordinación de actividades empresariales (BOE 31 de enero de 2004).
- Decret 399/2004, de 5 d'octubre de 2004, pel qual es crea el registre de delegats i delegades de prevenció i el registre de comitès de seguretat i salut, i es regula el dipòsit de les comunicacions de designació de delegats i delegades de prevenció i de constitució dels comitès de seguretat i salut (DOGC Diari Oficial de la Generalitat de Catalunya de 7 d'octubre de 2004).
- "Real Decreto 2177/2004, de 12 de noviembre, por el que se modifica el R.D. 1215/1997, de 18 de julio, en el que se establecen las disposiciones mínimas de seguridad y salud para la utilización por parte de los trabajadores de los equipos de trabajo, en materia de trabajos temporales en altura (BOE de 13 de noviembre de 2004)".
- "Real Decreto 312/2005, de 18 de marzo, por el que se aprueba la clasificación de los productos de construcción y de los elementos constructivos en función de sus propiedades de reacción y de resistencia frente al fuego".
- "Real Decreto 1311/2005, de 4 de noviembre, sobre la protección de la salud y seguridad de los trabajadores frente a los riesgos derivados o que puedan derivarse de la exposición a vibraciones mecánicas".
- "Real Decreto 551/2006, de 5 de mayo, por el que se regulan las operaciones de transporte de mercancías peligrosas por carretera en territorio español (BOE

113 de 12 de mayo)".

- "Real Decreto 604/2006, de 19 de mayo, por el que se modifican el R.D. 39/1997, de 17 de enero, por el que se aprueba el Reglamento de los Servicios de Prevención, y el R.D. 1627/1997, de 24 de octubre, por el que se establecen las disposiciones mínimas de seguridad y salud en las obras de construcción (BOE 127 de 29 de mayo)".
- "Real Decreto 635/2006, de 26 de mayo, sobre requisitos mínimos de seguridad en los túneles de carreteras del Estado".
- "Ley ordinaria 32/2006 reguladora de la subcontratación en el Sector de la Construcción (BOE 250 de 19 de octubre)".
- "Ley orgánica 3/2007, de 22 de marzo, para la igualdad efectiva de mujeres y hombres (BOE 23 de marzo de 2007)".
- "Real Decreto 1109/2007, de 24 de agosto, por el que se desarrolla la Ley 32/2006, de 18 de octubre, reguladora de la subcontratación en el Sector de la Construcción (BOE 204 de 25 de agosto)".
- Decret 102/2008, de 6 de maig, de creació del Registre d'Empreses Acreditades de Catalunya per intervenir en el procés de contractació en el sector de la construcció (DOGC Diari Oficial de la Generalitat de Catalunya de 08 de maig de 2008).
- "Real Decreto 1802/2008, de 3 de noviembre, por el que se modifica el Reglamento sobre notificación de sustancias nuevas y clasificación, envasado y etiquetado de sustancias peligrosas, aprobado por R.D. 363/1995, de 10 de marzo, con la finalidad de adaptar sus disposiciones al Reglamento (CE) n.º 1907/2006 del Parlamento Europeo y del Consejo (Reglamento REACH)".
- Decret 10/2009, de 27 de gener. Decret de creació del Registre d'empreses sancionades per infraccions molt greus en matèria de prevenció de riscos laborals i del procediment per a la seva publicació (DOGC Diari Oficial de la Generalitat de Catalunya de 03 de febrer de 2009).
- "Real Decreto 298/2009, de 6 de marzo, por el que se modifica el Real Decreto 39/1997, de 17 de enero, por el que se aprueba el Reglamento de los Servicios de Prevención, en relación con la aplicación de medidas para promover la mejora de la seguridad y de la salud en el trabajo de la trabajadora embarazada, que haya dado a luz o en período de lactancia".
- "Real Decreto 330/2009, de 13 de marzo, por el que se modifica el Real Decreto 1311/2005, de 4 de noviembre, sobre la protección de la salud y la seguridad de los trabajadores frente a los riesgos derivados o que puedan derivarse de la exposición a vibraciones mecànicas".
- "Real Decreto 327/2009 de 13 de marzo, por el que se modifica el Real Decreto 1109/2007, de 24 de agosto, por el que se desarrolla la Ley 32/2006, de 18 de octubre, reguladora de la subcontratación en el sector de la construcción (BOE 63 de 14 de marzo de 2009)".
- "Instrumento de Ratificación del Convenio número 187 de la OIT, sobre el marco promocional para la seguridad y salud en el trabajo, hecho en Ginebra el 31 de mayo de 2006 (BOE 187 de 4 de agosto de 2009)".
- "Real Decreto 337/2010, de 19 de marzo, por el que se modifican el Real Decreto 39/1997, de 17 de enero, por el que se aprueba el Reglamento de los Servicios de Prevención; el Real Decreto 1109/2007, de 24 de agosto, por el que se desarrolla la Ley 32/2006, de 18 de octubre, reguladora de la subcontratación en el sector de la construcción y el Real Decreto 1627/1997, de 24 de octubre, por el que se establecen disposiciones mínimas de seguridad y salud en obras de construcción (BOE 71 de 23 de marzo de 2010)."
- "Reglamento (UE) nº 276/2010 de la Comisión, de 31 de marzo de 2010, por el que se modifica el Reglamento (CE) nº 1907/2006 del Parlamento Europeo y del Consejo, relativo al registro, la evaluación, la autorización y la restricción de las sustancias y preparados químicos (REACH), en lo que respecta a su anexo XVII (diclorometano, aceites para lámparas y líquidos encendedores de barbacoa y compuestos organoestánnicos)."
- "Real Decreto 486/2010, de 23 de abril, sobre la protección de la salud y la seguridad de los trabajadores contra los riesgos relacionados con la exposición a radiaciones ópticas artificiales (BOE 99 de 24 de abril de 2010)."
- "Real Decreto 717/2010, de 28 de mayo, por el que se modifican el Real Decreto 363/1995, de 10 de marzo, por el que se aprueba el Reglamento sobre clasificación, envasado y etiquetado de sustancias peligrosas y el Real Decreto 255/2003, de 28 de febrero, por el que se aprueba el Reglamento sobre

clasificación, envasado y etiquetado de preparados peligrosos (BOE 139 de 8 de junio de 2010)."

- "Real Decreto 795/2010, de 16 de junio, por el que se regula la comercialización y manipulación de gases fluorados y equipos basados en los mismos, así como la certificación de los profesionales que los utilizan (BOE 154 de 25 de junio de 2010)."
- "Real Decreto 1439/2010, de 5 de noviembre, por el que se modifica el Reglamento sobre protección sanitaria contra radiaciones ionizantes, aprobado por Real Decreto 783/2001, de 6 de julio (BOE 279 de 18 de novimebre de 2010)."

4.2 CONDICIONS AMBIENTALS

- Ordre de 27 de juny de 1985, sobre inscripció d'empreses amb risc per amiant (DOGC Diari Oficial de la Generalitat de Catalunya de 05 d'agost de 1985).
- Ordre de 30 de juny de 1987, sobre registre de dades de control de l'ambient laboral i vigilància mèdica en empreses amb risc d'amiant (DOGC Diari Oficial de la Generalitat de Catalunya de 10 de juliol de 1987).
- "Real Decreto 108/1991, de 1 de febrero, sobre la prevención y reducción de la contaminación del medio ambiente producida por el amianto (BOE de 6 de febrero de 1991)".
- "Real Decreto 664/1997, de 12 de mayo, sobre la protección de los trabajadores contra los riesgos relacionados con la exposición a agentes biológicos durante el trabajo (BOE de 24 de mayo de 1997)". Modificat per "Orden de 25 de marzo de 1998".
- "Real Decreto 665/1997, de 12 de mayo, sobre la protección de los trabajadores contra los riesgos relacionados con la exposición a agentes cancerígenos durante el trabajo (BOE de 24 de mayo de 1997)". Modificat per "Real Decreto 1124/2000 (BOE de 17 de junio de 2000)" i "Real Decreto 349/2003 (BOE de 5 de abril de 2003)".
- "Real decreto 212/2002, de 22 de febrero de 2002, por el que se regulan las emisiones sonoras en el entorno debidas a determinadas máquinas de uso al aire libre (BOE de 1 de marzo de 2002)". Modificat per "Real Decreto 524/2006 (BOE de 4 de mayo de 2006)".
- "Real Decreto 681/2003, de 12 de junio, sobre la protección de la salud y la seguridad de los trabajadores expuestos a los riesgos derivados de atmósferas explosivas en el lugar de trabajo (BOE de 18 de junio de 2003).
- "Ley ordinaria 37/2003 del Ruido de 17 de noviembre (BOE de 18 noviembre de2003)". Desenvolupada per "Real Decreto 1513/2005 (BOE de 17 de diciembre de 2005)" i "Real Decreto 1367/2007 (BOE de 23 de octubre 2007)".
- "Protección de los trabajadores ante los riesgos derivados de la exposición al ruido durante el trabajo. Real Decreto 286/2006, de 10 de marzo, sobre la protección de la salud y seguridad de los trabajadores contra los riesgos relacionados con la exposición al ruido. (BOE 11 de marzo de 2006)".
- "Real decreto 1367/2007, de 19 de octubre, por el que se desarrolla la Ley 37/2003, de 17 de noviembre, del Ruido, en lo referente a zonificación acústica, objetivos de calidad y emisiones acústicas (BOE de 23 de octubre de 2007)".
- "Ley 34/2007, de 15 de noviembre, de calidad del aire y protección de la atmósfera (BOE de 16 de noviembre de 2007)".

4.3 INCENDIS

- Ordenances municipals.
- "Real Decreto 1942/1993, de 5 de noviembre, por el que se aprueba el Reglamento de Instalaciones de Protección Contra Incendios (RIPCI) (BOE de 14 de diciembre de 1993)". Complementat per "Orden de 16 de abril de 1998 (BOE de 28 de abril de 1998)" i "Orden de 27 de julio de 1999 (BOE de 5 de agosto de 1999)".
- Decret 64/1995, de 7 de març, pel qual s'estableixen mesures de prevenció d'incendis forestals (DOGC Diari Oficial de la Generalitat de Catalunya de 10 de març de 1995) i desenvolupada per Ordre MAB/62/2003 (DOGC Diari Oficial de la Generalitat de Catalunya de 24 de Febrer de 2003).
- "Real decreto 110/2008, de 1 de febrero, por el que se modifica el Real Decreto 312/2005 de 18 de marzo, por el que se aprueba la clasificación de los productos de construcción y de los elementos constructivos en función de sus propiedades de reacción y de resistencia frente al fuego. BOE núm. 37 de 12

de febrero".

4.4 INSTAL·LACIONS ELÈCTRIQUES

- "Reglamento de líneas aéreas de alta tensión. R.D. 3151/1968 de 28 de noviembre (BOE 27de diciembre de 1968)". Rectificat: "BOE 8 de marzo de 1969". Es deroga amb efectes de 19 de setembre de 2010, per "R.D. 223/2008 (BOE 19 de marzo de 2008)".
- "Orden de 18 de julio de 1978, por la que se aprueba la Norma Tecnológica NTE-IEE/1978, "Instalaciones de electricidad: alumbrado exterior" (BOE de 12 de agosto de 1978)".
- Resolució de 4 de novembre de 1988, per la qual s'estableix un certificat sobre compliment de les distàncies reglamentàries d'obres i construccions a línies elèctriques (DOGC Diari Oficial de la Generalitat de Catalunya de 30 de novembre de 1988).
- "Ley 54/1997, de 27 de noviembre de 1997, del Sector Eléctrico (BOE de 28 de noviembre de 1997)". Complementada per "Real Decreto 1955/2000 (BOE de 27 de diciembre de 2000)".
- Llei 6/2001, de 31 de maig, d'ordenació ambiental de l'enllumenament per a la protecció del medi nocturn (DOGC Diari Oficial de la Generalitat de Catalunya de 12 de juny de 2001).
- "Real Decreto 614/2001, de 8 de junio, sobre disposiciones mínimas para la protección de la salud y seguridad de los trabajadores frente al riesgo eléctrico (BOE de 21 de junio de 2001)".
- Decret 329/2001, de 4 de desembre, pel qual s'aprova el Reglament del subministrament elèctric (DOGC Diari Oficial de la Generalitat de Catalunya de 18 de desembre de 2001).
- "Reglamento electrotécnico de baja tensión. R.D. 842/2002 de 2 de agosto (BOE de 18 de septiembre de 2002)".
- "Sentencia de 17 de febrero de 2004, de la Sala Tercera del Tribunal Supremo, por la que se anula el inciso 4.2.c.2 de la ITC-BT-03 anexa al Reglamento Electrónico para baja tensión, aprobado por Real Decreto 842/2002, de 2 de agosto".
- "Real decreto 223/2008, de 15 de febrero, del Ministerio de Industria, Turismo y Comercio por el que se aprueban el Reglamento sobre condiciones técnicas y garantías de seguridad en líneas eléctricas de alta tensión y sus instrucciones técnicas complementarias ITC-LAT 01 a 09 (BOE de 19 de marzo de 2008)".
- "Instrucciones Técnicas Complementarias del Reglamento electrotécnico de baja tensión: ITC-BT-09 Instalaciones de alumbrado exterior e ITC-BT-33 Instalaciones provisionales y temporales de obras".

4.5 EQUIPS I MAQUINÀRIA

- "Orden de 30 de julio de 1974, por la que se determinan las condiciones que deben reunir los aparatos elevadores de propulsión hidráulica y las normas para la aprobación de sus equipos impulsores (BOE de 9 de agosto de 1974)".
- "Orden de 23 de mayo de 1977, por la que se aprueba el Reglamento de Aparatos Elevadores para obras (BOE de 14 de junio de 1977". Modificada per "Orden de 7 de marzo de 1981 (BOE de 14 de marzo de 1981)". Es deroga amb efectes de 29 de desembre de 2009, per "Real Decreto 1644/2008 (BOE de 11 de octubre de 2008)".
- "Reglamento de recipientes a presión. R.D. 1244/1979 de 4 de abril (BOE de 29 de mayo de 1979)". Modificat per "R.D. 507/1982 (BOE de 12 de marzo de 1982)" i "R.D. 1504/1990 (BOE de 28 de noviembre de 1990)".
- "Reglamento de aparatos de elevación y su mantenimiento. R.D. 2291/1985 de 8 de noviembre (BOE de 11 de diciembre de 1985)". Derogat parcialment per "R.D. 1314/1997 (BOE de 30 de septiembre de 1997)".
- "Real Decreto 474/1988, de 30 de marzo, por el que se dictan las disposiciones de aplicación de la Directiva del Consejo de las Comunidades Europeas 84/528/CEE sobre aparatos elevadores y de manejo mecánico (BOE de 20 de mayo de 1988)".
- "Real Decreto 1435/1992, de 27 de noviembre, por el que se dictan las disposiciones de aplicación de la Directiva del Consejo 89/392/CEE, relativa a la aproximación de las legislaciones de los estados miembros sobre maquinas (BOE de 11 de diciembre de 1992)". Modificat per "Real Decreto 56/1995 (BOE de 8 de febrero de 1995)". Es deroga amb efecte de 29 de desembre de 2009,

per "Real Decreto 1644/2008 (BOE de 11 de octubre de 2008)".

- "Resolución de 3 abril de 1997, de la Dirección General de Tecnología y Seguridad Industrial por la que se autoriza la instalación de ascensores sin cuarto de máquinas (BOE de 23 de abril de 1997)".
- "Real Decreto 488/1997, de 14 de abril, sobre disposiciones mínimas de seguridad y salud relativas al trabajo con equipos que incluyen pantallas de visualización (BOE de 23 de abril de 1997)".
- "Disposiciones mínimas de seguridad y salud relativas a la utilización por los trabajadores de equipos de protección Individual. RD 773/1997 de 30 de mayo (BOE 12 de junio de 1997)".
- "Real Decreto 1215/1997, de 18 de julio por el que se establecen las disposiciones mínimas de seguridad y salud para la utilización por los trabajadores de los equipos de trabajo (BOE de 7 de agosto de 1997)". Modificat per "Real Decreto 2177/2004 (BOE de 13 de noviembre de 2004)".
- "Real Decreto 1314/1997, de 1 de agosto, por el que se dictan las disposiciones de aplicación de la Directiva del Parlamento Europeo y del Consejo 95/16/CE, sobre ascensores (BOE de 30 de septiembre de 1997)". Complementat per "Real Decreto 1644/2008 (BOE de 11 de octubre de 2008)".
- "Resolución de 10 de septiembre de 1998, de la Dirección General de Tecnología y Seguridad Industrial, por la que se autoriza la Instalación de ascensores con máquinas en foso (BOE de 25 septiembre de 1998)".
- "Real decreto 769/1999, de 7 de mayo, por el cual se dictan las disposiciones de aplicación de la Directiva del Parlamento Europeo y del Consejo, 97/23/CE, relativa a los equipos de presión, y se modifica el Real decreto 1244/1979, de 4 de abril, que aprobó el Reglamento de aparatos de presión (BOE de 31 de mayo de 1999)".
- "Real Decreto 1849/2000, de 10 de noviembre, del Reglamento de seguridad en las máquinas, por el que se derogan diferentes disposiciones en materia de normalización y homologación de productos industriales (BOE de 2 de diciembre de 2000)".
- "Real Decreto 2177/2004, de 12 de noviembre, por el que se modifica el Real Decreto 1215/1997, de 18 de julio, por el que se establecen las disposiciones mínimas de seguridad y salud para la utilización por los trabajadores de los equipos de trabajo, en materia de trabajos temporales en altura (BOE de 13 de noviembre de 2004)".
- "Real Decreto 1311/2005, de 4 de noviembre de 2005, sobre la protección de la salud y la seguridad de los trabajadores frente a los riesgos derivados o que puedan derivarse de la exposición a vibraciones mecánicas (BOE de 5 de noviembre de 2005)".
- Instruccions Tècniques Complementaries:
    - "ITC – MIE - AP5 del Reglamento de Aparatos a Presión "Extintores de incendio" Orden de 31 de mayo de 1982 (BOE de 23 de junio de 1982)". Modificació: "Orden de 26 de octubre de 1983 (BOE de 7 de noviembre de 1983)", "Orden de 31 de mayo de 1985 (BOE de 20 de junio de 1985)", "Orden de 15 de noviembre de 1989 (BOE de 28 de noviembre de 1989)" i "Orden de 10 de marzo de 1998 (BOE de 28 de abril de 1998)".
    - "ITC – MIE – AEM1: Ascensores electromecánicos. OM 23 de septiembre de 1987 (BOE 6 de octubre de 1987)". Modificació: "Orden de 11 de octubre de 1988 (BOE 21 de octubre de 1988)". "Autorización de instalación de ascensores con máquina en foso. Resolución de 10 de septiembre de 1998 (BOE 25 de septiembre de 1998)". "Autorización de la instalación de ascensores sin cuarto de máquinas. Resolución de 3 de abril de 1997 (BOE de 23 de abril de 1997)".
    - "ITC – MIE – AEM2: Grúas torre desmontables para obras. RD 836/2003 de 27 de mayo de 2003 (BOE 17 de julio de 2003)".
    - "ITC – MIE – AEM3: Carretas automotrices de manutención. OM. 26 de mayo de 1989 (BOE 9 de junio de 1989)".
    - "ITC – MIE – AEM4: Reglamento de aparatos de elevación y manutención, referentes a grúas móviles autopropulsadas. RD 837/2003 de 27 de mayo de 2003 (BOE 17 de julio de 2003)".
    - "ITC - MIE - MSG1: Máquinas, elementos de máquinas o sistemas de protección utilizados. OM. 8 de abril de 1991 (BOE 11 de abril de 1991)". "Norma UNE-58921-IN Instrucciones para la instalación, manejo,

mantenimiento, revisiones e inspecciones de las plataformas elevadoras móviles de personal (PEMP)".

4.6 EQUIPS DE PROTECCIÓ INDIVIDUAL

- "Comercialización y libre circulación intracomunitaria de los equipos de protección individual. R.D. 1407/1992 de 20 de noviembre (BOE 28 de diciembre de 1992)". Modificat per "OM de 16 de mayo de 1994", per "R.D. 159/1995 de 3 de febrero (BOE 8 de marzo de 1995)" i per la "Resolución de 27 de mayo de 2002 (BOE 4 de julio de 2002)". Complementat per la "Resolución de 25 de abril de 1996 (BOE de 28 de mayo de 1996)", "Resolución de 18 de marzo de 1998 (BOE de 22 de abril de 1998)", "Resolución de 29 de abril de 1999 (BOE de 29 de junio de 1999)", "Resolución de 28 de julio de 2000 (BOE de 8 de septiembre de 2000)" i "Resolución de 7 de septiembre de 2001 (BOE de 27 de septiembre de 2001)".
- "Real Decreto 159/1995, de 3 de febrero , por el que se modifica el Real Decreto 1407/1992, de 20 de noviembre, por el que se regula las condiciones para la comercialización y libre circulación intracomunitaria de los equipos de protección individual (BOE de 8 de marzo de 1995) modificado por Orden de 20 de febrero de 1997 (BOE de 6 de marzo de 1997)".
- "R.D. 773/1997 de 30 de mayo, sobre disposiciones mínimas de seguridad y salud relativas a la utilización por los trabajadores de equipos de protección individual".
- "Decisión de la Comisión, de 16 de marzo de 2006, relativa a la publicación de las referencias de la norma EN 143:2000, Equipos de protección respiratoria. Filtros contra partículas. Requisitos, ensayos, marcado, de conformidad con la Directiva 89/686/CEE del Consejo (equipos de protección individual) [notificada con el número C(2006) 777]".
- Normes Tècniques Reglamentàries.

4.7 SENYALITZACIÓ

- "Disposiciones mínimas en materia de señalización de seguridad y salud en el trabajo. R.D. 485/1997 (BOE 23 de abril de 1997)".
- "Orden de 31 de agosto de 1987 sobre Señalización, balizamiento, defensa, limpieza y terminación de obras fijas en vías fuera de poblado (BOE de 18 de septiembre de 1987)".
- Normes sobre senyalització d'obres en carreteres. "Instrucción 8.3. IC del MOPU".

4.8 DIVERSOS

- "Orden de 20 de marzo de 1986 por la que se aprueban determinadas Instrucciones técnicas complementarias, relativas a los capítulos IV, V, IX y X del Reglamento General de Normas Básicas de Seguridad Minera (BOE de 11 de abril de 1986)". Modificada per "Orden de 29 de abril de 1987 (BOE de 13 de mayo de 1987)" i "Orden de 29 de julio de 1994 (BOE de 16 de agosto de 1994)".
- "Orden de 20 de junio de 1986 sobre Catalogación y Homologación de los explosivos, productos explosivos y sus accesorios (BOE de 1 de julio de 1986)".
- "Real Decreto 230/1998, de 16 de febrero, por el que se aprueba el Reglamento de explosivos (BOE de 12 de marzo de 1998)". Modificat per "Real Decreto 277/2005 (BOE de 12 de marzo de 2005)" i "Orden INT/3543/2007 (BOE núm. 292 de 6 de diciembre de 2007)". Complementada per la "Resolución de 24 de agosto de 2005 (BOE de 13 de septiembre de 2005)", "Orden PRE/252/2006 (BOE de 9 de febrero de 2006)", "Orden PRE/672/2006 (BOE de 11 de marzo de 2006)" i "Orden PRE/174/2007 (BOE de 3 de febrero de 2007)".
- "Orden de 16 de diciembre de 1987 por la que se establecen nuevos modelos para la notificación de accidentes de trabajo y se dan instrucciones para su cumplimentación y tramitación (BOE de 29 de diciembre de 1987)". Modificada per "Orden TAS/2926/2002 (BOE de 21 de noviembre de 2002)".
- "Orden de 6 de mayo de 1988, por la que se modifica (i deroga) la Orden de 6 de octubre de 1986 sobre los requisitos y datos que deben reunir las comunicaciones de apertura previa o reanudacion de actividades en los centros de trabajo, dictada en desarrollo del Real Decreto-Ley 1/1986, de 14 de marzo (BOE de 16 de mayo de 1988)". Modificada per la "Orden de 29 de abril de 1999 (BOE de 25 de mayo de 1999)".
- "Real Decreto 1299/2006, de 10 de noviembre por el que se aprueba el cuadro

de enfermedades profesionales en el sistema de la Seguridad Social y se establecen criterios para su notificación y registro (BOE de 19 de diciembre de 2006)". Complementat per "Orden TAS/1/2007 (BOE de 4 de enero de 2007)".

- "Resolución de 1 de agosto de 2007, de la Dirección General de Trabajo, por la que se inscribe en el registro y publica el IV Convenio Colectivo General del Sector de la Construcción (BOE de 17 de agosto de 2007)".
- Convenis col·lectius.
- "Real Decreto 1591/2009, de 16 de octubre, por el que se regulan los productos sanitarios (BOE 268 de 6 de noviembre de 2009)."
- "Real Decreto 248/2010, de 5 de marzo, por el que se modifica el Reglamento de explosivos, aprobados por Real Decreto 230/1998, de 16 de febrero, para adaptarlo a lo dispuesto en la Ley 17/2009, de 23 de noviembre, sobre el libre acceso a las actividades de servicios y su ejercicio (BOE 67 de 18 de marzo de 2010)."

5 CONDICIONS ECONÒMIQUES

5.1 CRITERIS D'APLICACIÓ

L' Art. 5, 4 del R.D. 1627 / 1997, de 24 d'octubre, manté per al sector de la construcció, la necessitat d'estimar l'aplicació de la Seguretat i Salut com un cost ''afegit'' a l'Estudi de Seguretat i Salut, i per conseqüent, incorporat al Projecte.

El pressupost per a l'aplicació i execució de l'estudi de Seguretat i Salut, haurà de quantificar el conjunt de ''despeses'' previstes, tant pel que es refereix a la suma total com a la valoració unitària d'elements, amb referència al quadre de preus sobre el que es calcula. Sols podran figurar partides alçades en els casos d'elements o operacions de difícil previsió.

Els amidaments, qualitats i valoració recollides en el pressupost de l'Estudi de Seguretat i Salut podran ser modificades o substituïdes per alternatives proposades pel Contractista en el seu Pla de Seguretat i Salut, prèvia justificació tècnica degudament motivada, sempre que això no suposi disminució de l'import total ni dels nivells de protecció continguts en l'Estudi de Seguretat i Salut. A aquests efectes, el pressupost del E.S.S. haurà d'anar incorporant al pressupost general de l'obra com un capítol més del mateix.

La tendència a integrar la Seguretat i Salut (pressupost de Seguretat i Salut = 0), es contempla en el mateix cos legal quan el legislador indica que, no s'inclouran en el pressupost de l'Estudi de Seguretat i Salut els costos exigits per la correcta execució professional dels treballs, conforme a les normes reglamentàries en vigor i els criteris tècnics generalment admesos, emanats dels organismes especialitzats. Aquest criteri es l'aplicat en el present E.S.S. en l'apartat relatiu a Medis Auxiliars d'Utilitat Preventiva (MAUP).

5.2 CERTIFICACIÓ DEL PRESSUPOST DEL PLA DE SEGURETAT I SALUT

Si bé el Pressupost de Seguretat, amb criteris de ''Seguretat Integrada'' hauria d'estar inclòs en les partides del Projecte, de forma no segregable, per les obres de Construcció, es precisa l'establiment d'un criteri respecte a la certificació de les partides contemplades en el pressupost del Pla de Seguretat i Salut del Contractista per cada obra.

El pressupost de seguretat i salut s'abonarà d'acord amb el que indiqui el corresponent contracte d'obra.

5.3 REVISIÓ DE PREUS DEL PLA DE SEGURETAT I SALUT

Els preus aprovats pel Coordinador de Seguretat i Salut continguts en el Pla de Seguretat i Salut del Contractista, es mantindrà durant la totalitat de l'execució material de les obres.

Excepcionalment, quan el contracte s'hagi executat en un 20% i transcorregut com a mínim un any des de la seva adjudicació, podrà contemplar-se la possibilitat de revisió de preus del pressupost de Seguretat, mitjançant els índexs o fórmules de caràcter oficial que determini l'òrgan de contractació, en els terminis contemplats en el Títol IV del R.D. Legislatiu 2 / 2002, de 16 de juny, pel que s'aprova el text refós de la Llei de Contractes de les Administracions Públiques.

5.4 PENALITZACIONS PER INCOMPLIMENT EN MATÈRIA DE SEGURETAT

La reiteració d'incompliments en l'aplicació dels compromisos adquirits en el Pla de Seguretat i Salut, a criteri per unanimitat del Coordinador de Seguretat i Salut i dels restants components de la Direcció d'Obra o Direcció Facultativa, per acció u omissió

del personal propi i/o Subcontractistes i Treballadors Autònoms contractats per ell, duran aparellats conseqüentment per el Contractista, les següents Penalitzacions:

1.-	MOLT LLEU	:	3% del Benefici Industrial de l'obra contractada
2.-	LLEU	:	20% del Benefici Industrial de l'obra contractada
3.-	GREU	:	75% del Benefici Industrial de l'obra contractada
4.-	MOLT GREU	:	75% del Benefici Industrial de l'obra contractada
5.-	GRAVÍSSIM	:	Paralització dels treballadors +100% del Benefici Industrial de l'obra contractada + Pèrdua d'homologació com Contractista, per la mateixa Propietat, durant 2 anys.

6 CONDICIONS TÈCNIQUES GENERALS DE SEGURETAT

6.1 PREVISIONS DEL CONTRACTISTA A L'APLICACIÓ DE LES TÈCNIQUES DE SEGURETAT

La Prevenció de la Sinistralitat Laboral, pretén aconseguir uns objectius concrets, en el nostre cas, detectar i corregir els riscos d'accidents laborals.

El Contractista Principal haurà de reflectir al seu Pla de Seguretat i Salut la manera concreta de desenvolupar les Tècniques de Seguretat i Salut i com les aplicarà en aquesta obra.

Tot seguit s'anomenen a títol orientatiu una sèrie de descripcions de les diferents Tècniques Analítiques i Operatives de Seguretat.

6.1.1 Tècniques analítiques de seguretat

Les Tècniques Analítiques de Seguretat i Salut tenen com a objectiu exclusiu la detecció de riscos i la recerca de les causes.

- Prèvies als accidents
  - Inspeccions de seguretat.
  - Anàlisi de treball.
  - Anàlisi Estadística de la sinistralitat.
  - Anàlisi del entorn de treball.
- Posteriors als accidents
  - Notificació d'accidents.
  - Registre d'accidents
  - Investigació Tècnica d'Accidents.

6.1.2 Tècniques operatives de seguretat.

Les Tècniques Operatives de Seguretat i Salut pretenen eliminar les Causes i a través d'aquestes corregir el Risc.

Segons que l'objectiu de l'acció correctora hagi d'operar sobre la conducta humana o sobre els factors perillosos mesurats, el Contractista haurà de demostrar al seu Pla de Seguretat i Salut i Higiene que té desenvolupat un sistema d'aplicació de Tècniques Operatives sobre:

- El factor tècnic
  - Sistemes de Seguretat
  - Proteccions col·lectives i Resguards
  - Manteniment Preventiu
  - Proteccions Personals
  - Normes
  - Senyalització
- El factor humà
  - Test de Selecció prelaboral del personal.
  - Reconeixements Mèdics prelaborals.
  - Formació
  - Aprenentatge
  - Propaganda
  - Acció de grup
  - Disciplina
  - Incentius

6.2 CONDICIONS TÈCNIQUES DEL CONTROL DE QUALITAT DE LA PREVENCIÓ

El Contractista inclourà a les Empreses Subcontractades i treballadors Autònoms, lligats amb ell contractualment, en el desenvolupament del seu Pla de Seguretat i Salut; haurà d'incloure els documents tipus en el seu format real, així com els

procediments de complimentació fets servir a la seva estructura empresarial, per a controlar la qualitat de la Prevenció de la Sinistralitat Laboral. Aportem al present Estudi de Seguretat, a títol de guia, l'enunciat dels més importants:

- Programa implantat a l'empresa, de Qualitat Total o el reglamentari Pla d'Acció Preventiva.
- Programa Bàsic de Formació Preventiva estandarditzat pel Contractista Principal
- Formats documentals i procediments de complimentació, integrats a l'estructura de gestió empresarial, relatius al Control Administratiu de la Prevenció.
- Comitè i/o Comissions vinculats a la Prevenció
- Documents vinculants, actes i/o memoràndums.
- Manuals i/o Procediments Segurs de Treball, d'ordre intern d'empresa
- Control de Qualitat de Seguretat del Producte.

6.3 CONDICIONS TÈCNIQUES DELS ÒRGANS DE L'EMPRESA CONTRACTISTA COMPETENTS EN MATÈRIA DE SEGURETAT I SALUT

El comitè o les persones encarregades de la promoció, coordinació i vigilància de la Seguretat i Salut de l'obra seran almenys els mínims establerts per la normativa vigent pel cas concret de l'obra de referència, assenyalant-se específicament al Pla de Seguretat, la seva relació amb l'organigrama general de Seguretat i Salut de l'empresa adjudicatària de les obres.

El Contractista acreditarà l'existència d'un Servei Tècnic de Seguretat i Salut (propi o concertat) com a departament staff depenent de l'Alta Direcció de l'Empresa Contractista, dotat dels recursos, medis i qualificació necessària conforme al R.D. 39 /1997 ''Reglamento de los Servicios de Prevención''. En tot cas el constructor comptarà amb l'ajut del Departament Tècnic de Seguretat i Salut de la Mútua d'Accidents de Treball amb la que tingui establerta pòlissa.

El Coordinador de Seguretat i Salut podrà vedar la participació en aquesta obra del Delegat Sindical de Prevenció que no reuneixi, al seu criteri, la capacitació tècnica preventiva pel correcte compliment de la seva important missió.

L'empresari Contractista com a màxim responsable de la Seguretat i Salut de la seva empresa, haurà de fixar els àmbits de competència funcional dels Delegats Sindicals de Prevenció en aquesta obra.

L'obra disposarà de Tècnic de Seguretat i Salut (propi o concertat) a temps parcial, que assessori als responsables tècnics (i conseqüentment de seguretat) de l'empresa constructora en matèria preventiva, així com una Brigada de reposició i manteniment de les proteccions de seguretat, amb indicació de la seva composició i temps de dedicació a aquestes funcions.

6.4 OBLIGACIONS DE L'EMPRESA CONTRACTISTA COMPETENT EN MATÈRIA DE MEDICINA DEL TREBALL

El Servei de Medicina del Treball integrat en el Servei de Prevenció, o en el seu cas, el Quadre Facultatiu competent, d'acord amb la reglamentació oficial, serà l'encarregat de vetllar per les condicions higièniques que haurà de reunir el centre de treball.

Respecte a les instal·lacions mèdiques a l'obra existiran almenys una farmaciola d'urgència, que estarà degudament assenyalada i contindrà allò disposat a la normativa vigent i es revisarà periòdicament el control d'existències.

Al Pla de Seguretat i Salut i Higiene el contractista principal desenvoluparà l'organigrama així com les funcions i competències de la seva estructura en Medicina Preventiva.

Tot el personal de l'obra (Propi, Subcontractat o Autònom), amb independència del termini de durada de les condicions particulars de la seva contractació, haurà d'haver passat un reconeixement mèdic d'ingrés i estar classificat d'acord amb les seves condicions psicofísiques.

Independentment del reconeixement d'ingrés, s'haurà de fer a tots els treballadors del Centre de Treball (propis i Subcontractats), segons ve assenyalat a la vigent reglamentació al respecte, com a mínim un reconeixement periòdic anual.

Paral·lelament l'equip mèdic del Servei de Prevenció de l'empresa (Propi, Mancomunat, o assistit per Mútua d'Accidents) haurà d'establir al Pla de Seguretat i Salut un programa d'actuació cronològica a les matèries de la seva competència:

- Higiene i Prevenció al treball.
- Medicina preventiva dels treballadors.

- Assistència Mèdica.
- Educació sanitària i preventiva dels treballadors.
- Participació en comitè de Seguretat i Salut.
- Organització i posta al dia del fitxer i arxiu de medicina d'Empresa.

6.5 COMPETÈNCIES DELS COL·LABORADORS PREVENCIONISTES A L'OBRA

D'acord amb les necessitats de disposar d'un interlocutor alternatiu en absència del Cap d'Obra es nomenarà un Supervisor de Seguretat i Salut (equivalent a l'antic Vigilant de Seguretat), considerant-se en principi l'Encarregat General de l'obra, com a persona més adient per a complir-ho, en absència d'un altre treballador més qualificat en aquests treballs a criteri del Contractista. El seu nomenament es formalitzarà per escrit i es notificarà al Coordinador de Seguretat.

S'anomenarà un Socorrista, preferiblement amb coneixements en Primers Auxilis, amb la missió de realitzar petites cures i organitzar l'evacuació dels accidentats als centres assistencials que correspongui que a més a més serà l'encarregat del control de la dotació de la farmaciola.

A efectes pràctics, i amb independència del Comitè de Seguretat i Salut, si la importància de l'obra ho aconsella, es constituirà a peu d'obra una ''Comissió Tècnica Interempresarial de Responsables de Seguretat'', integrat pels màxims Responsables Tècnics de les Empreses participants a cada fase d'obra, aquesta ''comissió'' es reunirà com a mínim mensualment, i serà presidida pel Cap d'Obra del Contractista, amb l'assessorament del seu Servei de Prevenció (propi o concertat).

6.6 COMPETÈNCIES DE FORMACIÓ EN SEGURETAT A L'OBRA

El Contractista haurà d'establir al Pla de Seguretat i Salut un programa d'actuació que reflecteixi un sistema d'entrenament inicial bàsic de tots els treballadors nous. El mateix criteri es seguirà si són traslladats a un nou lloc de treball, o ingressin com a operadors de màquines, vehicles o aparells d'elevació.

S'efectuarà entre el personal la formació adequada per assegurar el correcte ús dels medis posats al seu abast per millorar el seu rendiment, qualitat i seguretat del seu treball.

7 PLEC DE CONDICIONS TÈCNIQUES ESPECÍFIQUES DE SEGURETAT DELS EQUIPS, MÀQUINES I/O MÀQUINES-FERRAMENTES

7.1 DEFINICIÓ I CARACTERÍSTIQUES DELS EQUIPS, MÀQUINES I/O MÀQUINES-FERRAMENTES

7.1.1 Definició

És un conjunt de peces o òrgans units entre si, dels quals un al menys és mòbil i, en el seu cas, d'òrgans d'accionament, circuits de comandament i de potència, etc., associats de forma solidària per a una aplicació determinada, en particular destinada a la transformació, tractament, desplaçament i accionament d'un material.

El terme equip i/o màquina també cobreix:

- Un conjunt de màquines que estiguin disposades i siguin accionades per a funcionar solidàriament.
- Un mateix equip intercanviable, que modifiqui la funció d'una màquina, que es comercialitza en condicions que permetin al propi operador, acoblar a una màquina, a una sèrie d'elles o a un tractor, sempre que aquest equip no sigui una peça de recanvi o una ferramenta.

Quan l'equip, màquina i/o màquina ferramenta disposi de components de seguretat que es comercialitzin per separat per a garantir una funció de seguretat en el seu ús normal, aquests adquireixen als efectes del present Estudi de Seguretat i Salut la consideració de Mitjà Auxiliar d'Utilitat Preventiva (MAUP).

7.1.2 Característiques

Els equips de treball i màquines aniran acompanyats d'unes instruccions d'utilització, esteses pel fabricant o importador, en les quals figuraran les especificacions de manutenció, instal·lació i utilització, així con les normes de seguretat i qualsevol altra instrucció que de forma específica siguin exigides en les corresponents Instruccions Tècniques Complementàries (ITC), les quals inclouran els plànols i esquemes necessaris per al manteniment i verificació tècnica, estant ajustats a les normes UNE que li siguin d'aplicació. Portaran a més a més, una placa de material durador i fixada amb solidesa en lloc ben visible, en la qual figuraran, com a mínim, les següents dades:

- Nom del fabricant.
- Any de fabricació, importació i/o subministrament.
- Tipus i número de fabricació.
- Potència en Kw.
- Contrasenya d'homologació CE i certificat de seguretat d'ús d'entitat acreditada, si procedeix.

7.2 CONDICIONS D'ELECCIÓ, UTILITZACIÓ, EMMAGATZEMATGE I MANTENIMENT DELS EQUIPS, MÀQUINES I/O MÀQUINES-FERRAMENTES

7.2.1 Elecció d'un equip

Els Equips, Màquines i/o Màquines Ferramentes hauran de seleccionar-se en base a uns criteris de garanties de Seguretat per als seus operadors i respecte al seu Medi Ambient de Treball.

7.2.2 Condicions d'utilització dels Equips, Màquines i/o Màquines ferramentes

Són les contemplades en l'Annex II del R.D. 1215/1997, de 18 de juliol sobre ''Disposicions mínimes de Seguretat i Salut per a la utilització pels treballadors dels Equips de treball''.

7.2.3 Emmagatzematge i manteniment

- Es seguiran escrupolosament les recomanacions d'emmagatzematge i esment, fixats pel fabricant i contingudes en la seva ''Guia de manteniment preventiu''.
- Es reemplaçaran els elements, es netejaran, engreixaran, pintaran, ajustaran i es col·locaran en el lloc assignat, seguint les instruccions del fabricant.
- S'emmagatzemaran en compartiments amplis i secs, amb temperatures compreses entre 15 i 25ºC.
- L'emmagatzematge, control d'estat d'utilització i els lliuraments d'Equips estaran documentades i custodiades, amb justificant de recepció de conformitat, lliurament i rebut, per un responsable tècnic, delegat per l'usuari.

7.3 NORMATIVA APLICABLE

7.3.1 Directives comunitàries relatives a la seguretat de les màquines, transposicions i dates d'entrada en vigor

7.3.1.1 Sobre comercialització i/o posada en servei en la Unió Europea.

Directiva fonamental.

- Directiva del Consell 89/392/CEE, de 14/06/89, relativa a l'aproximació de les legislacions dels Estats membres sobre màquines (D.O.C.E. Núm. L 183, de 29/6/89), modificada per les Directives del Consell 91/368/CEE, de 20/6/91 (D.O.C.E. Núm. L 198, de 22/7/91), 93/44/CEE, de 14/6/93 (D.O.C.E. Núm. L 175, de 19/7/93) i 93/68/CEE, de 22/7/93 (D.O.C.E. Núm. L 220, de 30/8/93). Aquestes 4 directives s'han codificat en un sols text mitjançant la Directiva 98/37/CE (D.O.C.E. Núm. L 207, de 23/7/98).
  Transposada pel Reial Decret 1435/1992, de 27 de novembre (B.O.E. d'11/12/92), modificat pel Reial Decret 56/1995, de 20 de gener (B.O.E. de 8/2/95).
  Entrada en vigor del R.D. 1435/1992: l'1/1/93, amb període transitori fins l'1/1/95.
  Entrada en vigor del R.D. 56/1995: el 9/2/95.

Excepcions:

- Carretons automotors de manutenció: l'1/7/95, amb període transitori fins l'1/1/96.
- Màquines per a elevació o desplaçament de persones: el 9/2/95, amb període transitori fins l'1/1/97.
- Components de seguretat (inclou ROPS i FOPS, vegeu la Comunicació de la Comissió 94/C253/03 -D.O.C.E. ISP C253, de 10/9/94): el 9/2/95, amb període transitori fins l'1/1/97.
- Marcat: el 9/2/95, amb període transitori fins l'1/1/97.

Altres Directives.

- Directiva del Consell 73/23/CEE, de 19/2/73, relativa a l'aproximació de les legislacions dels Estats membres sobre el material elèctric destinat a utilitzar-se amb determinats límits de tensió (D.O.C.E. Núm. L 77, de

26/3/73), modificada per la Directiva del Consell 93/68/CEE.
Transposada pel Reial Decret 7/1988, de 8 de gener (B.O.E. de 14/1/88), modificat pel Reial Decret 154/1995 de 3 de febrer (B.O.E. de 3/3/95).
Entrada en vigor del R.D. 7/1988: l'1/12/88.
Entrada en vigor del R.D. 154/1995: el 4/3/95, amb període transitori fins l'1/1/97.
A aquest respecte veure també la Resolució d'11/6/98 de la Direcció General de Tecnologia i Seguretat Industrial (B.O.E. de 13/7/98).

- Directiva del Consell 87/404/CEE, de 25/6/87, relativa a l'aproximació de les legislacions dels Estats membres sobre recipients a pressió simple (D.O.C.E. Núm. L 270 de 8/8/87), modificada per les Directives del Consell 90/488/CEE, de 17/9/90 (D.O.C.E. Núm. L 270 de 2/10/90) i 93/68/CEE.
  Transposades pel Reial Decret 1495/1991, d'11 d'octubre (B.O.E. de 15/10/91), modificat pel Reial Decret 2486/1994, de 23 de desembre (B.O.E. de 24/1/95).
  Entrada en vigor del R.D. 1495/1991: el 16/10/91.
  Entrada en vigor del R.D. 2486/1994: l'1/1/95 amb període transitori fins l'1/1/97.
- Directiva del Consell 89/336/CEE, de 3/5/89, relativa a l'aproximació de les legislacions dels Estats membres sobre comptabilitat electromagnètica (D.O.C.E. Núm. L 139, de 23/5/89), modificada per les Directives del Consell 93/68/CEE i 93/97/CEE, de 29/10/93 (D.O.C.E. Núm. L 290, de 24/11/93); 92/31/CEE, de 28/4/92 (D.O.C.E. Núm. L 126, de 12/5/92); 99/5/CE, de 9/3/99 (D.O.C.E. Núm. L 091, de 7/4/1999).
  Transposades pel Reial Decret 444/1994, d'11 de març (B.O.E. d'1/4/94), modificat pel Reial Decret 1950/1995, d'1 de desembre (B.O.E. de 28/12/95) i Ordre Ministerial de 26/3/96 (B.O.E. de 3/4/96).
  Entrada en vigor del R.D. 444/1994: el 2/4/94 amb període transitori fins l'1/1/96.
  Entrada en vigor del R.D. 1950/1995: el 29/12/95.
  Entrada en vigor de l'Ordre de 26/03/1996: el 4/4/96.
- Directiva del Consell 90/396/CEE, de 29/6/90, relativa a l'aproximació de les legislacions dels Estats membres sobre aparells de gas (D.O.C.E. Núm. L 196, de 26/7/90), modificada per la Directiva del Consell 93/68/CEE.
  Transposada pel Reial Decret 1428/1992, de 27 de novembre (B.O.E. de 5/12/92), modificat pel Reial Decret 276/1995, de 24 de febrer (B.O.E. de 27/3/95).
  Entrada en vigor del R.D. 1428/1992: el 25/12/92 amb període transitori fins l'1/1/96. Entrada en vigor del R.D. 276/1995: el 28/3/95.
- Directiva del Parlament Europeu i del Consell 94/9/CE, de 23/3/94, relativa a l'aproximació de legislacions dels Estats membres sobre els aparells i sistemes de protecció per a ús en atmosferes potencialment explosives (D.O.C.E. Núm. L 100, de 19/4/94).
  Transposada pel Reial Decret 400/1996, d'1 de març (B.O.E. de 8/4/96).
  Entrada en vigor: l'1/3/96 amb període transitori fins l'1/7/03.
- Directiva del Parlament Europeu i del Consell 97/23/CE, de 29/5/97, relativa a l'aproximació de les legislacions dels Estats membres sobre equips a pressió (D.O.C.E. Núm. L 181, de 9/7/97).
  Entrada en vigor: 29/11/99 amb període transitori fins el 30/5/02.
- Onze Directives, amb les seves corresponents modificacions i adaptacions al progrés tècnic, relatives a l'aproximació de les legislacions dels Estats membres sobre determinació de l'emissió sonora de màquines i materials utilitzats en les obres de construcció.
  Transposades pel Reial Decret 212/2002, de 22 de febrer (B.O.E. d'1/3/02); Ordre Ministerial de 18/7/1991 (B.O.E. de 26/7/91), Reial Decret 71/1992, de 31 de gener (B.O.E. de 6/2/92) i Ordre Ministerial de 29/3/1996 (B.O.E. de 12/4/96).
  Entrada en vigor: En funció de cada directiva.

7.3.1.2 Sobre utilització de màquines i equips per al treball:

- Directiva del Consell 89/655/CEE, de 30/11/89, relativa a les disposicions mínimes de seguretat i de salut per a la utilització pels treballadors en el treball dels equips de treball (D.O.C.E. Núm. L 393, de 30/12/89), modificada per la Directiva del Consell 95/63/CE, de 5/12/95 (D.O.C.E. Núm. L 335/28, de

30/12/95).Transposades pel Reial Decret 1215/1997, de 18 de juliol (B.O.E. de 7/8/97).

Transposades pel Reial Decret 1215/1997, de 18 de juliol (B.O.E. de 7/8/97).

Entrada en vigor: el 27/8/97 excepte per l'apartat 2 de l'Annex I i els apartats 2 i 3 de l'Annex II, que entren en vigor el 5/12/98.

7.3.2 Normativa d'aplicació restringida

- Reial Decret 1849/2000, de 10 de Novembre, pel qual es deroguen diferents disposicions en matèria de normalització i homologació de productes industrials (B.O.E. de 2/12/2000), i Ordre Ministerial de 8/4/1991, per la qual s'aprova la Instrucció Tècnica Complementària MSG-SM-1 del Reglament de Seguretat de les Màquines, referent a màquines, elements de màquines o sistemes de protecció, usats (B.O.E. d'11/5/91).
- Ordre Ministerial, de 26/5/1989, per la qual s'aprova la Instrucció Tècnica Complementària MIE-AEM-3 del Reglament d'Aparells d'Elevació i Manutenció referent a Carretons automotors de manutenció (B.O.E. de 9/6/89).
- Ordre de 23/5/1977 per la qual s'aprova el Reglament d'Aparells elevadors per a obres (B.O.E. de 14/6/77), modificada per dues Ordres de 7/3/1981 (B.O.E. de 14/3/81) i complementada per l'Ordre de 31/3/1981 (B.O.E 20/4/1981)
- Reial Decret 836/2003, de 27 de juny, per la qual s'aprova la nova Instrucció Tècnica Complementària MIE-AEM-2 del Reglament d'Aparells d'elevació i Manutenció, referent a Grues Torre desmuntables per a obres (B.O.E. de 17/7/03).
- Reial Decret 837/2003, de 27 de juny, pel qual s'aprova el nou text modificat i refós de la Instrucció Tècnica Complementària MIE-AEM-4 del Reglament d'Aparells d'elevació i Manutenció, referent a Grues mòbils autopropulsades usades (B.O.E. de 17/7/03).
- Reial Decret 1849/2000, de 10 de novembre, pel qual es deroguen diferents disposicions en matèria de normalització i homologació de productes industrials (B.O.E. de 2/12/00).
- Ordre Ministerial, de 9/3/1971, per la qual s'aprova l'Ordenança General de Seguretat i Higiene en el Treball (B.O.E. de 16/3/71; B.O.E. de 17/3/71 i B.O.E. de 6/4/71).

  Anul·lada parcialment per R.D 614/2001 de 8 de juny. BOE de 21 de juny de 2001.

8 SIGNATURES

Es Bòrdes, setembre de 2021

Pere Lleal i Seguí
Enginyer de Camins, Canals i Ports
Col·legiat 14,494
BERRYSAR, S.L.

ANNEX N.3

ESTUDI DE GESTIÓ DE RESIDUS

ESTUDI DE GESTIÓ DE RESIDUS.

MEMÒRIA

CONTINGUT:

1 INTRODUCCIÓ 3
2 OBJECTE 3
3 MARC LEGISLATIU 3
4 METODOLOGIA 5
5 MESURES DE MINIMITZACIÓ I PREVENCIÓ DE RESIDUS A L'OBRA 5
6 IDENTIFICACIÓ DELS RESIDUS 8
7 ESTIMACIÓ DE LA QUANTITAT DE RESIDUS DE CONSTRUCCIÓ I ENDERROC GENERATS A L'OBRA 9
8 OPERACIONS DE GESTIÓ DE RESIDUS 10
9 OPERACIONS DE VALORITZACIÓ DELS RESIDUS 12
10 LLISTA DE VALORITZADORS 13
11 DESCRIPCIÓ DE L'ESCENARI FINAL DE GESTIÓ 14
12 PROCESSOS ADMINISTRATIUS I DE GESTIÓ 14
13 DOCUMENTACIÓ GRÀFICA 15
14 PLEC DE CONDICIONS 15
15 PRESSUPOST DE GESTIÓ DE RESIDUS 16

1 INTRODUCCIÓ

Durant la redacció del **Projecte Executiu de les actuacions puntuals de millora per a la seguretat de l'accés al nucli d'Arró, al terme municipal d'Es Bòrdes**, s'han tingut en compte els dissenys i els procediments constructius que originen la menor quantitat de residus possible.

El present document recull l'Estudi de Gestió de Residus realitzat per al present projecte, que defineix la metodologia a seguir per tal de racionalitzar i optimitzar el tractament i la valorització dels residus que es puguin generar durant l'execució de les obres amb criteris mediambientals.

En aquest sentit, el projecte contempla el reciclatge i reutilització al màxim dels residus generats amb l'execució de les obres. Donat els volums que es disposa en projecte, tant els residus de demolicions, com les terres no aptes per a terraplens estructurals, tenint en compte les operacions prèvies necessàries de tractament que així ho permeti, i quan sigui possible, seran reutilitzades dins l'àmbit.

L'estudi es fonamenta en l'aplicació del principi de **jerarquització de la gestió dels residus**: Reduir (minimitzar), Reutilitzar, Reciclar, Aprofitament Energètic i Abocar.

Un altre aspecte important de l'estudi és la **Prevenció** i la **Planificació**. És necessari que aquest es realitzi a l'etapa de projecte i sigui revisat i/o modificat per l'empresa constructora.

La decisió final sobre l'escenari de gestió correspondrà al generador dels residus, el promotor, el qual, a més dels aspectes ambientals valorarà d'altres com els econòmics, els tècnics i els de seguretat i salut. Així doncs, l'Estudi de Gestió de Residus pretén donar una resposta real a la problemàtica de la gestió dels residus, analitzant en tot moment aquests temes.

2 OBJECTE

L'objectiu del present Estudi de Gestió de Residus és identificar totes aquelles accions de minimització a tenir en consideració en el projecte per tal de prevenir la generació de residus de la construcció i demolició durant la fase d'obra o de reduir-ne la seva producció.

3 MARC LEGISLATIU

La normativa que regula la gestió de residus de la construcció i demolició a Catalunya, d'acord amb els diferents nivells administratius, és:

- **Àmbit Comunitari**
  - Directiva 99/31/CE, de 26 d'abril de 1999, relativa a l'abocament de residus.
  - Directiva 2006/12/CE, del Parlament Europeu i del Consell, de 5 d'abril de 2006, relativa als residus.
  - Directiva 2008/01/CE, del Parlament Europeu i del Consell, de 15 de gener, relativa a la prevenció i el control integrats de la contaminació.
  - Directiva 2008/98/CE, del Parlament Europeu i del Consell, de 19 de novembre de 2008, sobre els residus i per la qual es deroguen determinades directives.
  - Decisió 2000/532/CE, de 3 de maig de 2000, que substitueix a la Decisió 94/3/CE per la qual s'estableix la llista de residus i Decisió 2001/118/CE, de 16 de gener de 2001, per la qual es modifica la Decisió 2000/532/CE en el que es refereix a la llista de residus.
  - Decisió 2003/33/CE, de 19 de setembre de 2002, per la qual s'estableixen els criteris i procediments d'admissió de residus en abocadors d'acord amb l'article 16 i l'annex II de la Directiva 1999/31/CE.

- **Àmbit Estatal**
  - Llei 10/1998, de 21 d'abril, de residus, modificada per la Llei 62/2003 de 30 de desembre de 2003, de mesures fiscals, administratives i d'ordre social.
  - Llei 16/2002, d'1 de juliol, de prevenció i control integrats de la contaminació.
  - Real Decreto 1481/2001, de 27 de septiembre, por el que se regula la eliminación de residuos mediante depósito.
  - Real Decreto 509/2007, de 20 de abril, por el que se aprueba el reglamento de desarrollo y ejecución de la Ley 16/2002, de 1 de julio, de prevención y control integrado de la contaminación.
  - Real Decreto 484/1995, de 7 de abril, sobre medidas de regularización y control de vertidos (BOE núm. 95, de 21 de abril de 1995; rectif. BOE núm. 114, de 13 de mayo de 1995).
  - Real Decreto 105/2008, de 1 de febrero, por el que se regula la producción y gestión de los residuos de construcción y demolición.
  - Real Decreto 396/2006, de 31 de marzo, por el que se establecen las disposiciones mínimas de seguridad y salud aplicables a los trabajos con riesgo de exposición al amianto.
  - Real Decreto 952/1997, de 20 de junio, por el que se modifica el Reglamento para la ejecución de la Ley 20/1986, de 14 de mayo, básica de Residuos Tóxicos y Peligrosos, aprobado mediante el Real Decreto 833/1998, de 20 de julio.
  - Orden MAM/304/2002, de 8 de febrero, por la que se publican las operaciones de valorización y eliminación de residuos y la lista europea de residuos.
  - Resolución de 20 de enero de 2009, de la Secretaría de Estado de Cambio Climático, por la que se publica el Acuerdo del Consejo de Ministros por el que se aprueba el Plan Nacional Integrado de Residuos para el período 2008-2015.

- **Àmbit Autonòmic**
  - Decret legislatiu 1/2009, de 21 de juliol, pel qual s'aprova el Text refós de la Llei reguladora del residus.
  - Decret 115/1994, de 6 d'abril, regulador del Registre general de gestors de residus de Catalunya.
  - Decret 34/1996, de 9 de gener, pel qual s'aprova el Catàleg de residus de Catalunya, modificat pel Decret 92/1999, de 6 d'abril.
  - Decret 1/1997, de 7 de gener, sobre la disposició del rebuig dels residus en dipòsits controlats (actualment en procés de revisió), modificat l'annex 1 pel Decret 92/1999, de 6 d'abril, de modificació del Decret 34/1996, de 9 de gener, pel qual s'aprova el Catàleg de residus de Catalunya.
  - Decret 69/2009, de 28 d'abril, mitjançant el qual s'estableixen els criteris i els procediments d'admissió de residus en els dipòsits controlats.
  - Decret 161/2001, de 12 de juny, de modificació del Decret 201/1994, de 26 de juliol, regulador dels enderrocs i altres residus de la construcció.
  - Llei 3/1998, de 27 de febrer, de la intervenció integral de l'Administració ambiental i normativa que la desenvolupa, entre la qual destaquen: Llei 1/1999, de 30 de març, Decret 136/1999, de 18 de maig, Llei 13/2001, de 13 de juliol, Decret 143/2003, de 10 de juny, Llei 4/2004, d'1 de juliol i Decret 50/2005, de 29 de març.
  - Llei 20/2009, de 4 de desembre, de prevenció i control ambiental de les activitats.
  - Llei 3/2007, del 4 de juliol, de l'obra pública.
  - Llei 8/2008, de 10 de juliol, de finançament de les infraestructures de gestió de residus i dels cànons sobre la disposició del rebuig dels residus, modificada per la Llei 26/2009, de 23 de desembre, de mesures fiscals, financeres i administratives.

4 METODOLOGIA

Per poder aconseguir els objectius esmentats, l'Estudi de Gestió de Residus es desenvolupa en cinc fases principals.

Si s'observa la jerarquia que proposa la Comunitat Europea sobre les accions que s'han de dur a terme en la gestió dels residus, comprovarem que les prioritats principals són la **prevenció** i la **minimització**. D'aquesta forma s'aconseguiran, a més, altres millores mediambientals com la reducció del transport dels sobrants a l'abocador o a la central recicladora, amb la conseqüent disminució de la contaminació atmosfèrica i del consum d'energia fòssil.

Per minimització, entenem el conjunt d'accions organitzatives, operatives i tecnològiques necessàries per disminuir la quantitat i/o perillositat dels residus, mitjançant la seva reducció i reutilització en origen. Així doncs, és imprescindible que la primera acció associada a la gestió dels residus sigui intentar reduir-ne el volum en l'emplaçament on han estat generats.

Un cop conegudes les diferents possibilitats de reduir la quantitat de residus que sortiran del propi emplaçament serà necessari conèixer la quantitat i la tipologia de materials sobrants que es generaran. Aquí, a causa de la impossibilitat de realitzar un mesurament acurat d'algunes partides d'obra, s'utilitzaran uns valors de referència realitzats per l'ITeC, introduint certes modificacions ja que el sistema constructiu d'alguns elements s'allunya de la solució convencional.

És molt important identificar els materials tòxics o potencialment perillosos perquè puguin ser separats de la resta i rebre un tractament específic.

Finalitzada aquesta fase, cal compilar la documentació sobre els gestors i valoritzadors de residus que operen en les proximitats de l'obra. És necessari conèixer les característiques (condicions d'admissió, distància, taxes, etc.) dels abocadors, dels recicladors, dels punts verds, dels centres de classificació, etc., per tal de poder definir un escenari extern de gestió.

A partir de l'encreuament de la informació sobre la quantitat i la tipologia dels residus amb la procedent d'haver analitzat les possibilitats de valorització externa, es podran definir els diversos escenaris de gestió possibles i així determinar en cada moment de l'obra els elements de gestió interna amb què cal comptar (quantitat i característiques dels contenidors, dipòsits per a fluids contaminants, etc.).

Finalment, s'haurà d'escollir l'escenari més convenient pel promotor de l'obra i valorar el pressupost que implica.

A la figura que s'adjunta a continuació es pot observar un esquema que descriu els passos que cal seguir en el desenvolupament d'aquest Estudi.

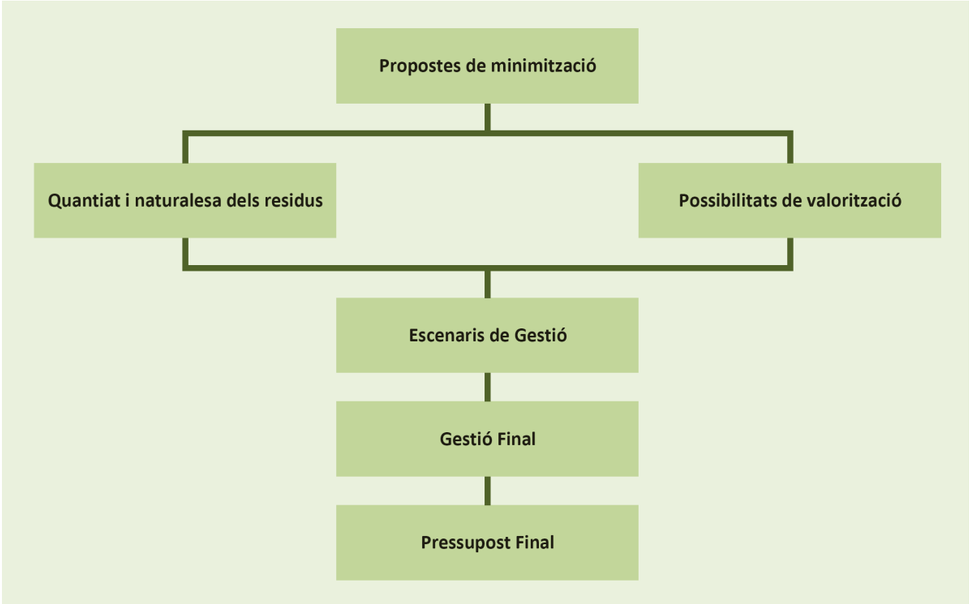

Figura 1 *Esquema de desenvolupament de Gestió de Residus (Font: ITeC).*

5 MESURES DE MINIMITZACIÓ I PREVENCIÓ DE RESIDUS A L'OBRA

La primera acció que s'ha d'emprendre a l'hora de fer un Estudi de Gestió de Residus és pensar en les possibilitats de minimització, bàsicament per dos motius: perquè és la millor opció des del punt de vista mediambiental i perquè influirà en les característiques i la quantitat de residus que es generaran i, per tant, en el sistema de gestió.

Les decisions s'han de prendre en la fase de projecte (coordinació dimensional, prefabricació, etc.) i a l'obra (política de compres optimitzada, emmagatzematge de materials, etc.). És important, malgrat tot, que hi hagi la màxima previsió possible i que totes les accions constin en el projecte i en l'Estudi de Gestió.

Per minimització entenem el conjunt d'accions organitzatives, operatives i tecnològiques necessàries per disminuir la quantitat i/o perillositat dels residus, mitjançant la seva reducció i reutilització a origen. Així doncs, és imprescindible que la primera acció associada a la gestió dels residus sigui intentar reduir-ne el volum en l'emplaçament on han estat generats.

En aquest projecte les principals accions per minimitzar els residus són:

- **Utilització d'elements prefabricats i industrialitzats.**
  Amb l'objectiu de reduir els residus que es puguin generar durant les obres, s'ha decidit emprar elements prefabricats per a la construcció de pous i arquetes de registre. Cal tenir en compte que aquesta tipologia d'elements es munten a l'obra sense originar pràcticament residus, donat que pràcticament no requereixen cap transformació.
- **Planificació de les obres per a originar "residu nul".**
  Es tracta que la pròpia obra sigui el lloc de digestió de tots els residus que origina. Per exemple, en la construcció de rebliments de ferms, sub-bases de paviments, formació de formigons de baixa resistència, etc., es proposa incorporar àrids procedents del reciclatge mitjançant la trituració dels residus de naturalesa pètria, que normalment arriben a un 85% dels residus que s'originen a l'obra.
- **Organització de les operacions de demolició i enderrocs a fi de reduir el residus que es puguin generar.**
  Per tal d'optimitzar la gestió de residus s'organitzaran les operacions de demolició i enderrocs a fi de minimitzar la quantitat de residus que hagin d'anar a abocador. En aquest sentit, s'aplicarà la idea de deconstrucció en aquelles edificacions que existeixin dins l'àmbit del projecte.
  Per altra banda, tots els elements urbans (bancs, papereres, punts de llum, etc.) que existeixin dins l'àmbit es desinstal·laran i es traslladaran a un dipòsit municipal, a fi de promoure la seva reutilització.
  Els residus resultants del fresat de vials existents es reciclaran com a granulat, promovent la seva utilització en les capes granulars dels ferms i paviments, sempre que sigui possible.
  El resultant de la demolició de murs i voreres, serà igualment reciclat per a sub-bases de paviments.
- **Reutilització de part de les terres provinent d'excavació**.
  Aquelles terres procedents de l'excavació que presentin les característiques adequades per a la seva utilització com a reblert de rases, sub-bases, etc., es reutilitzaran dins de l'obra. Tanmateix, les terres que no siguin aprofitables es portaran a un abocador controlat.
- **Disposició de diferents punts verds de recollida de residus**.
  Durant l'execució de les obres es disposaran diferents punts verds de recollida de residus, de manera que es puguin classificar els esprais, les fustes, etc. utilitzats durant el procés constructiu. Això permetrà tenir un control sobre aquells elements potencialment contaminables, com són els esprais que utilitzen els topògrafs per marcar el terreny, per exemple.
- **Limitar i controlar la utilització de materials potencialment tòxics**.
  En el disseny del projecte s'ha intentat minimitzar l'ús de materials potencialment tòxics, tals com els fluidificants, els líquids de cura dels formigons o les pintures. En els casos on ha estat possible s'han emprat materials alternatius que tinguessin un menor impacte ambiental.
- **Gestió dels residus sòlids urbans**.
  Pel que fa a la resta de residus generats durant les obres, també es tindrà en compte els residus assimilables a urbans, generats pel personal de l'obra i d'oficines. Aquests residus seran gestionats juntament amb els residus sòlids urbans, els quals estan formats, fonamentalment, per restes orgàniques procedents de l'alimentació, paper, cartró, plàstics, tèxtils, fusta, goma, etc.

Com a seguiment intern de les accions de minimització i prevenció previstes en fase de projecte s'ha emprat la fitxa model que s'adjunta a continuació, la qual s'ha extret de la web www.itec.cat.

MODEL DE FITXA PER A ASSENYALAR LES ACCIONS DE MINIMITZACIÓ I PREVENCIÓ DES DE LA FASE DE PROJECTE		Sí ☒	No ☒
1	S'ha programat el volum de terres excavades per minimitzar els sobrants de terra i per utilitzar-los al mateix emplaçament?	☐	☐
2	Els sistemes constructius són sistemes industrialitzats i prefabricats que es munten a obra sense gairebé generar residus?	☐	☐
3	S'ha optimitzat les seccions resistents, per tendir a reduir el pes de la construcció i, per tant, la quantitat de material a emprar?	☐	☐
4	S'empren sistemes d'encofrat reutilitzables?	☐	☐
5	S'ha detectat aquelles partides que poden admetre materials reutilitzats de la pròpia obra La reutilització dels materials en la pròpia obra, fa que perdin la consideració de residus, cal reutilitzar aquells materials que continguin unes característiques físiques/químiques adequades i regulades en el Plec de Prescripcions Tècniques.	☐	☐
6	S'ha previst el pas d'instal·lacions per cel rasos registrables i envans de cartró guix per evitar la realització de regates durant la fase d'instal·lacions?	☐	☐
7	S'ha modulat el projecte (paviments, acabats de façana, obertures, divisòries, etc.) per minimitzar els retalls?	☐	☐
8	S'ha dissenyat l'edifici tenint en compte criteris de desconstrucció o desmuntabilitat? (Considerar en el procés de disseny unir de manera irreversible només aquells materials que tenen el mateix potencial de reciclabilitat, o bé preveure fixacions fàcilment desmuntables, de manera que sigui viable la seva separació una vegada finalitzada la seva vida útil). Per exemple, el formigó té un gran potencial de reciclabilitat i existeixen plantes recicladores d'aquest material. Però en el cas que es trobi unit a un material plàstic, la seva reciclabilitat es veurà dificultada si no s'ha previst que aquests materials es puguin separar amb facilitat. - solucions d'impermeabilització o d'aïllament tèrmic no adherit - solucions de parquet flotant front l'encolat - solucions de façanes industrialitzades - solucions d'estructures industrialitzades - solucions de paviments continus	☐	☐
9	Des d'un punt de vista de la disminució de la producció dels residus d'una forma global, s'han utilitzat materials que incorporin material reciclat (residus) en la seva producció?	☐	☐
10	... (Altres bones pràctiques)	☐	☐

Figura 2 *Model de fitxa per assenyalar les accions de minimització i prevenció des de la fase del projecte (Font: ITeC).*

En la gestió dels residus que es puguin generar a l'obra es preveuen tres fases, les quals s'indiquen a continuació.

Fase 1. Segregació en Origen

Es realitzarà una correcta gestió dels residus assimilables a urbans en origen per tal d'optimitzar el seu transport, tractament i valorització. Aquesta segregació en origen es realitzarà segons la següent classificació:

- Residus sòlids urbans (rebuig)
- Plàstics i envasos
- Paper i cartró

S'habilitaran contenidor per cada una de les tipologies de residus a segregar, els quals s'ubicaran a la zona d'oficines.

Pel que fa als residus de la construcció, procedents de les obres pròpies de la urbanització, aquests s'aplegaran i segregaran en els punts verds, que estaran distribuïts al llarg de tota l'obra. La segregació dels mateixos es realitzarà segons la classificació que s'indica a continuació:

- Metalls
- Fusta
- Paper i Cartró
- Banals
- Tòxics

Fase 2. Transport de Residus

El transport dels residus generats durant les obres que s'hagin de transportar a instal·lacions o destinacions externes, ja siguin assimilables a urbans o residus propis de construcció, es realitzarà mitjançant transportistes autoritzats, degudament inscrits al Registres de Transportistes de Residus de Catalunya.

Aquest transport anirà a càrrec de la constructora.

Fase 3. Gestió de Residus

Els residus especials seran gestionats per gestors autoritzats per l'Agència de Residus de Catalunya (ARC), que els tractaran o transportaran a dipòsit controlat.

Pel que fa als residus no especials que no seran reutilitzats dins l'obra, aquests seran transportats a dipòsit controlat.

A l'apartat de valoritzadors i escenaris de gestió s'inclou un llistat dels possibles abocadors on dipositar els residus no valoritzables.

La gestió dels residus anirà a càrrec de la constructora.

6 IDENTIFICACIÓ DELS RESIDUS

La identificació dels residus que es puguin generar durant les obres s'ha realitzat en base al Catàleg Europeu de Residus (CER), aprovat per la **Decisió 2000/532/CE** de la Comissió, de 3 de maig, modificada per les decisions de la Comissió **Decisió 2001-118**, de 16 de gener, i **Decisió 2001-119**, de 22 de gener, i per la Decisió del Consell **Decisió 573-2001**, de 23 de juliol.

Els residus generats durant l'obra corresponen als residus amb **codi 17, Residus de construcció i demolició**, i es defineixen com qualsevol substancia o objecte que, complint la definició de "Residu" es generi en una obra de construcció o demolició. També són d'aplicació els residus corresponents al **codi 20, Residus Municipals (Residus domèstics i residus assimilables procedents dels comerços, indústries i institucions), incloses les fraccions recollides de manera selectiva**.

CODI	TIPUS DE RESIDU
17	RESIDUS DE LA CONSTRUCCIÓ I DEMOLICIÓ (INCLOSA LA TERRA EXCAVADA EN ZONES CONTAMINADES)
17 01	**Formigó, maons, teules i materials ceràmics**
17 01 01	Formigó
17 01 02	Maons
17 01 03	Teules i materials ceràmics
17 01 06	Mescles, o fraccions separades, de formigó, maons, teules i materials ceràmics que contenen substàncies perilloses.
17 01 07	Mescles de formigó, maons, teules i materials ceràmics, diferents a les especificades al codi 17 01 06
17 02	**Fusta, vidre i plàstic**
17 02 01	Fusta
17 02 02	Vidre
17 02 03	Plàstic
17 02 04	Vidre, plàstic i fusta que contenen substàncies perilloses o estan contaminats per aquestes
17 03	**Mescles bituminoses, quitrà d'hulla i altres productes quitranats**
17 03 01	Mescles bituminoses que contenen quitrà d'hulla
17 03 02	Mescles bituminoses diferents de les especificades en el codi 17 03 01
17 03 03	Quitrà d'hulla i productes quitranats
17 04	**Metalls (inclosos els seus aliatges)**
17 04 01	Coure, bronze, llautó
17 04 02	Alumini
17 04 03	Plom
17 04 04	Zinc
17 04 05	Ferro i acer
17 04 06	Estany
17 04 07	Metalls barrejats
17 04 09	Residus metàl·lics contaminats amb substàncies perilloses
17 04 10	Cables que contenen hidrocarburs, quitrà d'hulla y altres substàncies perilloses
17 04 11	Cables diferents dels especificats en el codi 17 04 10
17 05	**Terra (inclosa l'excavada en zones contaminades), pedres i fangs de drenatge**
17 05 03	Terra i pedres que contenen substàncies perilloses
17 05 04	Terra i pedres diferents de les especificades al codi 17 05 03
17 05 05	Fangs de drenatge que contenen substàncies perilloses
17 05 06	Fangs de drenatge diferents dels especificats al codi 17 05 05
17 06	**Materials d'aïllament i materials de construcció que contenen amiant**
17 06 05	Materials de construcció que contenen amiant
17 09	**Altres residus de construcció i demolició**
17 09 01	Residus de construcció i demolició que contenen mercuri
17 09 02	Residus de construcció i demolició que contenen PCB
17 09 03	Altres residus de construcció i demolició (inclosos els residus barrejats) que contenen substàncies perilloses
17 09 04	Residus barrejats de construcció i demolició diferents dels especificats als codis 17 09 01, 17 09 02 i 17 09 03.
20	RESIDUS MUNICIPALS (RESIDUS DOMÈSTICS I RESIDUS ASSIMILABLES PROCEDENTS DELS COMERÇOS, INDÚSTRIES I INSTITUCIONS), INCLOSES LES FRACCIONS RECOLLIDES DE MANERA SELECTIVA
20 01	**Fraccions recollides selectivament (excepte les especificades en el subcapítol 15 01)**
20 01 01	Paper i cartró
20 01 02	Vidre
20 01 10	Roba
20 01 11	Teixits
20 01 13	Dissolvents
20 01 14	Àcids
20 01 15	Àlcalis
20 01 17	Productes fotoquímics
20 01 19	Plaguicídes
20 01 21	Tubs fluorescents i altres residus que contenen mercuri
20 01 23	Equips rebutjats que content clorofluorocarburs
20 01 25	Olis i greixos comestibles
20 01 26	Olis i greixos diferents dels especificats al codi 20 01 25
20 01 27	Pintures, tintes, adhesius i resines que contenen substàncies perilloses
20 01 28	Pintures, tintes, adhesius i resines diferents de les especificades al codi 20 01 27
20 01 29	Detergents que contenen substàncies perilloses
20 01 30	Detergents diferents als especificats al codi 20 01 29
20 01 33	Bateries i acumuladors especificats als codis 16 06 01, 16 06 02 o 16 06 03 i bateries i acumuladors sense classificar que contenen aquelles bateries
20 01 34	Bateries i acumuladors diferents dels especificats al codi 20 01 33

CODI	TIPUS DE RESIDU
20 01 35	Equips elèctrics i electrònics rebutjats diferents dels especificats en els codis 20 01 21 i 20 01 23, que contenen components perillosos
20 01 36	Equips elèctrics i electrònics rebutjats diferents dels especificats en els codis 20 01 21 i 20 01 23
20 01 37	Fusta que conté substàncies perilloses
20 01 38	Fusta diferent a la especificada en el codi 20 01 37
20 01 39	Plàstics
20 01 40	Metalls
20 01 99	Altres fraccions no especificades en cap categoria
20 02	**Residus de parcs i jardins (inclosos els residus de cementiris)**
20 02 01	Residus biodegradables
20 02 02	Terres i pedres
20 02 03	Altres residus no biodegradables
20 03	**Altres residus municipals**
20 03 01	Mescles de residus municipals
20 03 07	Residus voluminosos
20 03 99	Residus municipals no especificats en cap altre categoria

Taula 1 *Tipologia de residus segons el Catàleg Europeu de Residus.*

7 ESTIMACIÓ DE LA QUANTITAT DE RESIDUS DE CONSTRUCCIÓ I ENDERROC GENERATS A L'OBRA

L'estimació i tipologia dels residus està relacionada amb la naturalesa dels residus i amb la quantitat que es preveu generar per poder planificar la seva correcta gestió. En aquest apartat es quantificaran els residus que es puguin generar durant l'execució de les obres a partir dels amidaments de projecte i, en aquells casos on no sigui possible, es realitzarà una estimació prenent com a referència les taules orientatives de la *Guia per a la redacció de l'Estudi de Gestió de Residus de construcció i enderroc* de l'ITeC.

Els residus es quantificaran per tipologies i fases d'obra, s'estimaran en tones i en metres cúbics, segons la seva naturalesa, i es codificaran segons el Catàleg Europeu de Residus (codis CER).

A continuació s'adjunten les dues taules model per a la definició de la tipologia i estimació dels residus recollides en la *Guia per a la redacció de l'Estudi de Gestió de Residus de construcció i enderroc* de l'ITeC que són d'aplicació per al present projecte.

Enderroc VIALS				
Materials	**Tipologia[2]**	**Volum real**	**Volum aparent**	**Pes**
	Inert, No Especial, Especial	(m3 residu/m2 construït)	(m3 residu/m2 construït)	(kg/m2 construït)
170504 (terres i pedres diferents dels especificats en el codi 170503*)	Inert	0,2500	0,3000	420,00
170302 (barreges bituminoses diferents de les barreges especificades en el codi 170301*)	No Especial	0,1500	0,2500	195,00
170405 (ferro i acer)	No Especial	0,0001	0,0002	0,50
170203 (plàstic)	No Especial	0,0001	0,0002	0,50
170904 (residus barrejats de construcció i d'enderroc diferents dels especificats en els codis 1709001, 170902 i 170903)*)	No Especial ([3])	0,0008	0,0016	4,00
Total ([4])		0,4010	0,5520	620,00
Total per tipologies	**Inert –terres (170504)**	0,2500	0,3000	420,00
	NE-barreja (170904)	0,1508	0,2516	199
	NE-metall (170407)	0,0001	0,0002	0,50
	NE-plàstic (170203)	0,0001	0,0002	0,50
	Especial (150110)	(Vegeu la taula model per inventariar els R. Especials)		

[2] Tipologia de residus, d'acord amb la tipologia d'abocadors.
[3] Excepte quan es tracti d'un residu admès en dipòsits de terres i runes.
[4] Excepte els residus Especials.
* Els quals contenen substàncies perilloses.

Figura 3 *Fitxa model per a la definició de la tipologia i l'estimació de l'enderroc dels vials (Font: ITeC).*

PES DELS RESIDUS D'EXCAVACIÓ				
Material	**Codi CER**	**Tipologia[2]**	**Pes**	
		Inert, No Especial, Especial	**Kg./m³ residu real**	**Kg. /m³ residu aparent**
Terrenys naturals				
Grava i sorra compacta	170504 (terres i pedres diferents de les especificades en el codi 170503*)	Inert	2000	1670
Grava i sorra solta			1700	1410
Argiles	010409 (residus de sorra i argiles)	Inert	2100	1750
Rebliments				
Terra vegetal	200202 (terra i pedres)	Inert	1700	1410
Terraplè	170504 (terres i pedres diferents de les especificades en el codi 170503*)	Inert	1700	1410
Pedraplè			1800	1500
Total ([4])			11000	9150
Total per tipologies		**Inert –terres (170504)**	0,2500	0,3000
		Especial (150110)	(Vegeu la taula model per inventariar els R. Especials)	

* Els quals contenen substàncies perilloses.

Figura 4 *Fitxa model per a la definició de la tipologia i l'estimació dels residus d'excavació (Font: ITeC).*

Degut a la naturalesa de les actuacions a la pista d'Uishèra fins al dipòsit municipal d'aigua potable, es preveu generar un volum real de residus generats a l'obra tant per a residus d'enderrocs i construcció com d'excavació molt petit i s'ha estimat de forma alçada, amb un factor d'esponjament de 2.00, com es mostra a les taules següents:

CODI	MATERIAL	TIPOLOGIA	VOLUM REAL (m3)	VOLUM APARENT (m3)	PES (t)
17 01 01	Formigó	Inert	35.00	52.50	84.00
17 03 02	Mescles bituminoses, diferents de les especificades al codi 17 03 01	Inert	1.00	2.00	2.00

Taula 2 *Tipologia i quantificació estimada dels residus d'enderrocs i de construcció.*

CODI	MATERIAL	TIPOLOGIA	VOLUM REAL (m3)	VOLUM APARENT (m3)	PES (t)
17 05 04	Terra i pedres diferents al codi 17 05 03	Inert	8.32	16.64	14.98

Taula 3 *Tipologia i quantificació dels residus d'excavació.*

El volum aparent total que es preveu generar a l'obra i que caldrà gestionar són uns 150 metres cúbics i un pes total de 228 tones de material.

8 OPERACIONS DE GESTIÓ DE RESIDUS

En aquest apartat es descriurà tot el ventall d'operacions i d'instal·lacions destinades a la gestió dels residus que cal preveure des de la fase de projecte.

Primerament, cal entendre que qualsevol obra té dos tipus de gestió: la gestió dins de l'obra i la gestió fora de l'obra. És per aquest motiu que cal fer una reflexió prèvia sobre les diferents possibilitats de gestió internes i externes més adequades per a les obres del present projecte.

En aquest sentit, cal determinar els següents punts:

- Espais disponibles per a realitzar la separació selectiva dels residus de l'obra.
- Possibilitats de reutilització i reciclatge in-situ.
- Proximitat dels valoritzadors de residus de la construcció i demolició i distància als dipòsits controlats.
- Costos econòmics associats a cada opció de gestió.
- Existència de precepte normatius que estableixen exigències de gestió concretes per a determinats residus (p.e. residus perillosos).

Per gestionar els residus dins de l'obra és molt important ajustar la compra de materials a les necessitats reals de l'obra, doncs qualsevol material que no s'utilitzi serà susceptible d'arribar a ser un residu innecessari. És doncs en la fase de projecte on cal ajustar els amidaments dels elements d'obra pressupostats a les necessitats reals, intentant minimitzar l'ús de materials potencialment contaminables.

També caldrà tenir present que, en qualsevol cas, s'ha de considerar sempre l'abocament en dipòsits controlats com a última opció en la gestió dels residus de construcció i demolició i s'ha de tendir, per aquest ordre, a la reutilització, al reciclatge o a qualsevol altre tipus de valorització.

Per fer-ho viable, es recomana que la gestió mínima de separació selectiva per a les obres de construcció i demolició estigui formada per la segregació dels **Residus Inerts,** dels **Residus No Especials** i dels **Residus Especials** (aquests sempre han d'anar separats de la resta). Aquesta gestió mínima es podrà ampliar en funció de les opcions de valorització (internes i externes) que existeixin a la mateixa obra i a l'entorn proper d'aquesta. En el primer cas ens referim a la capacitat que pugui tenir l'obra per absorbir part dels residus inerts que generi, i en el segon cas ens referim a la viabilitat de comptar amb valoritzadors de residus propers.

La classificació en origen (a la mateixa obra) dels residus de construcció i demolició és el factor que més influeix en el seu destí final. Un contenidor que surt de l'obra amb residus heterogenis té menys opcions de ser valoritzat que un de net, carregat amb un residu homogeni que podrà ser transportat directament cap a una central de reciclatge o, fins i tot, si compleix amb les característiques físico-químiques exigides, reutilitzat a la mateixa obra on s'ha produït. És per això aquest Estudi de Gestió de Residus preveu disposar diferents punts verds de recollida de residus durant

l'execució de les obres, de manera que es puguin classificar els diferents materials emprats en el procés constructiu.

En aquells casos on no sigui viable la classificació selectiva en origen es derivarà els residus barrejats (inerts i no especials) cap a instal·lacions on es faci un tractament previ i des d'on el residu pugui ser finalment tramés a un gestor autoritzat per a la seva valorització o, en el cas més desfavorable, cap a l'abocament a dipòsit controlat.

En la figura 5 s'adjunta un esquema amb el model de gestió de residus recollit al *Programa de Gestió de Residus de la Construcció a Catalunya (PROGROC)* de l'Agencia de Residus de Catalunya.

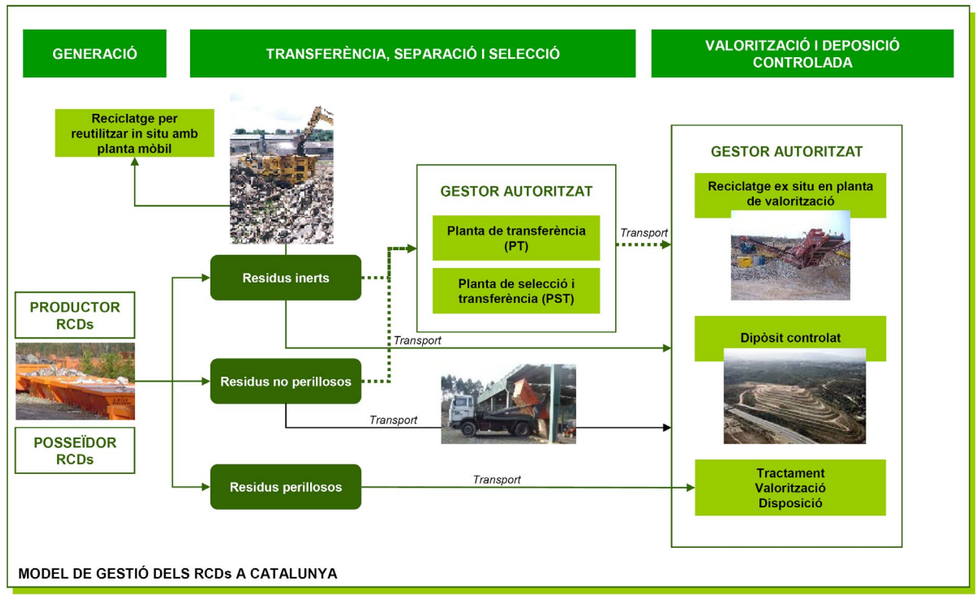

Figura 5 *Fitxa model per a la definició de la tipologia i l'estimació dels residus d'excavació (Font: ITeC).*

Amb l'objectiu de planificar la recollida selectiva que s'haurà de dur a terme durant l'execució de les obres, a la taula 5 s'indiquen les mesures que caldrà preveure i les recomanacions a seguir en la seva implantació.

Primerament, però, cal tenir en compte que segons el RD 105/2008, d'1 de febrer, caldrà preveure una separació en obra de les següents fraccions quan, de forma individualitzada per cadascuna d'elles, la quantitat prevista de generació total de l'obra superi les següents quantitats:

MATERIAL	QUANTITAT (T)
Formigó	80T
Maons, teules, ceràmics	40T
Metall	2T
Fusta	1T
Vidre	1T
Plàstic	0,5T
Paper i Cartró	0,5T

Taula 4 *Fraccions mínimes de separació de residus segons el RD 105/2008.*

Tenint en compte els valors indicats a la taula 4 i el volum de residus previst per a les obres del present projecte, s'ha elaborat el contingut de la taula següent on, entre d'altres coses, s'indica la quantitat i la tipologia dels contenidors de residus que caldrà disposar dins l'àmbit de les obres.

TIPUS DE GESTIÓ	DESCRIPCIÓ	
1. Separació selectiva segons tipologia de residus	Separació de residus Inerts, Especials i No Especials	
	Inerts	Contenidor per a residus Inerts barrejats.
		Zona d'aplec per a terres que hagin de ser transportades a abocador.

TIPUS DE GESTIÓ		DESCRIPCIÓ
1. Separació selectiva segons tipologia de residus	Especials	Es preveu una zona habilitada per als Residus Especials (amb el nombre de contenidors que siguin necessaris). Es compliran els següents requisits: ▪ No tenir-los emmagatzemats més de sis (6) mesos. ▪ Situar el contenidor de residus especial en una zona plana i allunyada del trànsit habitual de maquinària a fi d'evitar abocaments accidentals. ▪ Senyalitzar correctament els diferents contenidors on s'hagin de dipositar els envasos dels productes Especials tenint en compte les incompatibilitats segons els símbols de perillositats representats a les etiquetes. ▪ Tapar els contenidors i protegir-los de la pluja, la radiació, etc. ▪ Emmagatzemar els bidons que contenen líquids perillosos (olis, desencofrants, etc.) en posició vertical i damunt de cubetes de retenció de líquids per evitar fugues. ▪ Impermeabilitzar la zona on es situïn els contenidors de residus especials. ▪ Contenidor per a residus Inerts barrejats. ▪ Zona d'apilament per a terres que hagin de ser transportades a abocador. ▪ Contenidor per al metall. ▪ Contenidor per a mescles bituminoses. Contenidor per a la resta de residus especials no barrejats.
	No especials	Contenidor per al metall.
		Contenidor per a mescles bituminoses.
		Contenidor per a la resta de residus no especials no barrejats.

TIPUS DE GESTIÓ	DESCRIPCIÓ
2. Reciclatge de residus petris inerts a la pròpia obra	Es reutilitzaran els materials petris provinents de les demolicions dels paviments i murs en l'àmbit del projecte i els materials procedents de l'excavació.
3. Senyalització de Contenidors	Els contenidors s'hauran de senyalitzar en funció del tipus de residu que contingui, d'acord amb la separació selectiva prevista.
	Símbol Residus Inerts: ceràmica, formigó, pedres, etc.
	Símbol Residus Especials
	Símbol Residus No Especials- Fusta
	Símbol Residus No Especials – Paper i Cartró
	Símbol Residus No Especials – Metall
	Símbol Residus No Especials – Plàstic
	Símbol Residus No Especials – Cables Elèctrics

Taula 5 *Mesures i recomanacions a tenir en compte per a la implantació de la recollida selectiva.*

9 OPERACIONS DE VALORITZACIÓ DELS RESIDUS

En aquest apartat s'han analitzat els diferents sistemes que permeten establir les possibilitats de valorització dels residus per tal de determinar les característiques principals dels diversos gestors autoritzats pròxims a l'obra.

Per seleccionar els possibles valoritzadors autoritzats dels residus produïts s'ha consultat el Registre General de Gestors de Residus de Catalunya, de la Junta de Residus de la Generalitat de Catalunya. Bàsicament s'han cercat les dades següents:

- Informació general de l'empresa (persona de contacte, direcció, telèfon, etc.).
- Característiques del material de recepció i tipus de gestió que es duu a terme.
- Distància des de l'obra al punt de deposició sobrant.
- Costos de lloguer de contenidors o altres sistemes d'emmagatzematge.
- Costos del transport.

- Costos d'acceptació i/o abocament de materials.

A l'hora de seleccionar els valoritzadors s'ha tingut en compte que el menor cost ambiental (i freqüentment el menor cost econòmic) s'aconsegueix quan:

- El gestor o gestors encarregats de valoritzar els residus siguin autoritzats.
- La quantitat de residus sigui mínima.
- La distància al lloc de deposició sigui mínima i la xarxa viària estigui en òptimes condicions.
- Els materials contigus en els residus estiguin aïllats i separats els uns dels altres, atès que així en facilitem el reciclatge o la reutilització (el tipus de gestió depèn de les possibilitats reals de valorització).
- A cada gestor se li envia estrictament el residu que acceptarà, tenint present que com més difícil en sigui la valorització més costosa n'és la gestió. Val la pena recordar en aquest punt que si un residu petri (Classe I – menor tractament) és contaminat per un material perillós (Classe III – major cost), automàticament la totalitat del residu sobrant inert passa a ser Classe III.

A continuació s'exposen les diverses possibilitats de valorització de cada material així com els gestors que ho poden dur a terme. Els materials s'han classificat segons l'indicat a l'apartat anterior, de manera que es planteja realitzar un escenari de separació selectiva format per:

- Residus Especials
- Residus Inerts (Ceràmica, formigó, pedres, etc.)
- Residus No Especials
  - Residus de Paper i Cartró
  - Residus de Fusta
  - Residus de Metall
  - Residus de Plàstic
  - Residus de Cables Elèctrics

El tipus de gestió que s'ha previst per a cada un dels residus indicats s'indica a la taula 6.

TIPUS DE RESIDU		GESTIÓ
Residus Inerts	Es preveu dipositar-los en centres de reciclatge i, en el cas de la runa, en dipòsit controlat.	
Residus Especials	Aquests materials hauran de ser transportats a centres d tractament específics on, posteriorment, els valoritzaran.	
Residus No Especials	Paper i Cartró	Es traslladaran al centre de reciclatge més proper.
	Plàstic	Es traslladaran al centre de reciclatge més proper.
	Vidre	Es traslladaran al centre de reciclatge més proper.
	Fusta	Es reciclarà tota la fusta derivada dels processos d'execució de l'obra, que serà transportada a un gestor especialitzat en el reaprofitament d'aquest material.
	Metall	El elements metàl·lics presenten un preu de valorització (en aquests moments entre 42 i 54 €/Tn) que fa viable la seva separació selectiva. En aquest camp existeixen una gran quantitat d'empreses i, per tant, s'escolliran aquelles que estigui situades més pròximes a l'emplaçament de l'obra.
	Cables Elèctrics	Els cables elèctrics presenten un preu de valorització que fa viable la seva separació selectiva. Els residus d'aquest tipus es traslladaran als valoritzadors més propers a l'obra.

Taula 6 *Tipus de Gestió prevista per a cada un dels residus considerats a la recollida selectiva.*

10 LLISTA DE VALORITZADORS

El desenvolupament de les activitats de valorització dels residus de construcció i demolició requerirà l'autorització prèvia de l'òrgan competent en matèria mediambiental de la comunitat autònoma, en els termes establerts per la Llei 10/1998, de 21 d'abril.

L'autorització podrà ser atorgada per una o vàries de les operacions que s'hagin de realitzar i sense perjudici de les autoritzacions o llicències exigides per qualsevol altre normativa aplicable a l'activitat. S'atorgarà un termini de temps determinat i podrà ser renovada per períodes successius.

Igualment, l'autorització només es concedirà prèvia inspecció de les instal·lacions en les que s'hagi de desenvolupar l'activitat i comprovació de la qualificació dels tècnics responsables de la seva direcció i de la formació professional del personal encarregat de la seva explotació.

TIPUS RESIDU	DESTÍ RESIDUS	CODI	NOM	ADREÇA	TELÈFON
Residus Inerts	Dipòsit de terres i runes	E-768.02	GESTORA DE RESIDUS DE LA VAL D'ARAN, S.L.	Part.cledes, tarters de margalida, s/n 25550 Bossòst (Lleida)	973641403
Residus Especials	Dipòsit residus especials	E-01.89	ATLAS GESTIÓN MEDIOAMBIENTAL, S.A.	Can pala, s/n 08719 Castellolí (Barcelona)	973201578
Residus No Especials	Reciclatge de paper i cartró	E-768.02	GESTORA DE RESIDUS DE LA VAL D'ARAN, S.L.	Part.cledes, tarters de margalida, s/n 25550 Bossòst (Lleida)	973641403
	Reciclatge plàstics	E-768.02	GESTORA DE RESIDUS DE LA VAL D'ARAN, S.L.	Part.cledes, tarters de margalida, s/n 25550 Bossòst (Lleida)	973641403
	Reciclatge vidre	E-768.02	GESTORA DE RESIDUS DE LA VAL D'ARAN, S.L.	Part.cledes, tarters de margalida, s/n 25550 Bossòst (Lleida)	973641403
	Recuperació i reutilització fusta	E-172.96	RAMON VILELLA, S.L.	Pol ind. "camí dels frares" c/f, 1, parc 55 25190 Lleida	973201578
	Reciclatge i recuperació metalls	E-768.02	GESTORA DE RESIDUS DE LA VAL D'ARAN, S.L.	Part.cledes, tarters de margalida, s/n 25550 Bossòst (Lleida)	973641403
	Recuperació cables elèctrics	E-172.96	RAMON VILELLA, S.L.	Pol ind. "camí dels frares" c/f, 1, parc 55 25190 Lleida	973201578

Taula 7 *Llistat dels gestors de residus més propers a la zona de les obres.*

11 DESCRIPCIÓ DE L'ESCENARI FINAL DE GESTIÓ

En aquest apartat, un cop analitzats els condicionants tècnics i mediambientals de la gestió i la valorització dels residus, s'exposa l'escenari final de gestió que es durà a terme en la fase d'enderrocs i en la construcció de la urbanització.

TIPUS DE RESIDU		OPERACIONS	GESTOR/DESTÍ FINAL
Inert	Terra i runa	Separació selectiva i matxuqueig a la pròpia obra	GESTORA DE RESIDUS DE LA VAL D'ARAN, S.L.
Especials	Especials	Separació i emmagatzematge en les condicions específiques que demana la normativa vigent	ATLAS GESTIÓN MEDIOAMBIENTAL, SA
No especials	Paper i Cartró	Separació selectiva	RAMON VILELLA, S.L.
	Plàstic	Separació selectiva	RAMON VILELLA, S.L.
	Vidre	Separació selectiva	RAMON VILELLA, S.L.
	Fusta	Separació selectiva	RAMON VILELLA, S.L.
	Metalls	Separació selectiva	RAMON VILELLA, S.L.
	Cables Elèctrics	Separació selectiva	RAMON VILELLA, S.L.

Taula 8 *Escenari final de Gestió.*

12 PROCESSOS ADMINISTRATIUS I DE GESTIÓ

Es subministrarà informació suficient al personal d'obra i a les empreses subcontractades per tal que coneguin l'existència i l'abast del Pla de Gestió de Residus, i s'establiran contractes amb elles per tal d'assegurar-ne el compliment.

Les tasques especials relacionades amb la gestió dels residus es duran a terme per part de personal d'obra degudament seleccionat i informat.

Es programarà el seguiment de la gestió i producció dels residus mitjançant documentació generada en la pròpia obra. Aquesta documentació vindrà determinada per la legislació vigent autonòmica. Caldrà descriure en un formulari els residus emmagatzemats i el seu transport, per a controlar-ne el moviment des del lloc on han estat generats fins a la seva destinació final. Hi haurà de figurar, almenys la identificació

del posseïdor i del productor, obra de procedència, número de llicència de l'obra, quantitat de residu en T ó m3, tipus de residu amb el codi CER i identificació del gestor de les operacions de destí.

S'haurà de comprovar que els residus han estat gestionats tal com es preveu en aquest Estudi i com s'especificarà en el Pla i que del procés se n'han ocupat entitats autoritzades per les entitats competents de cada comunitat autònoma mitjançant documentació que ho acrediti.

El seguiment es realitzarà documentalment i visual tal i com indiquen les normes del Catàleg de Residus de Catalunya. Documentalment es comprovarà mitjançant:

- Fitxa d'acceptació (FA): Acord normalitzat que, per a cada tipus de residu, s'ha de subscriure entre el productor o posseïdor del mateix i l'empresa gestora escollida.
- Full de seguiment (FS): Document que ha d'acompanyar cada transport individual de residus al llarg del seu recorregut.
- Full de seguiment itinerant (FI): Document de transport de residus que permet la recollida amb un mateix vehicle i de forma itinerant de fins a un màxim de vint productors o posseïdors de residus.
- Fitxa de destinació: Document normalitzat que te que subscriure el productor o posseïdor d'un residu i el destinatari d'aquest i que te com objecte el reconeixement de l'aptitud del residu per a ser aplicat a un determinat sòl, per ús agrícola o en profit de l'ecologia.
- Justificant de recepció (JRR): Albarà que lliura el gestor de residus a la recepció del residu, al productor o posseïdor del residu.

13 DOCUMENTACIÓ GRÀFICA

A continuació es fa una descripció gràfica orientativa dels elements i ubicació d'aquests a tenir en compte en la gestió dels residus. El pla de gestió de RCD haurà de desenvolupar la proposta presentada.

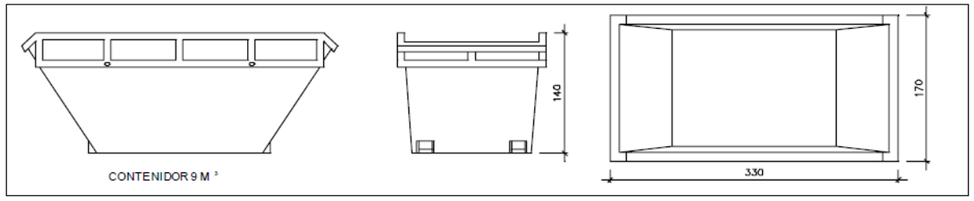

Figura 6 *Contenidor de residus inerts.*

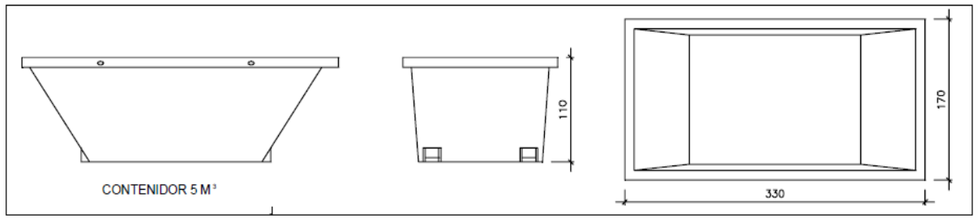

Figura 7 *Contenidor de residus no especials.*

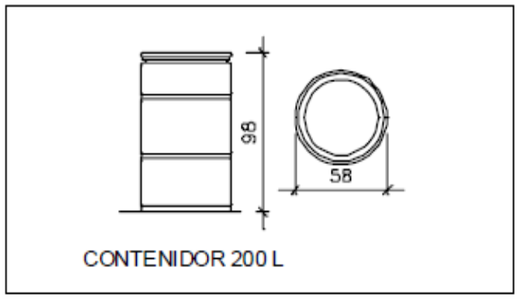

Figura 8 *Contenidor de residus especials.*

14 PLEC DE CONDICIONS

La gestió de residus es troba emmarcada legalment per la normativa indicada en l'apartat 3.MARC LEGISLATIU.

En el document *Plec de Condicions* d'aquest Estudi de Gestió de Residus es presenten les prescripcions tècniques de les partides associades a la gestió de residus del present projecte.

15 PRESSUPOST DE GESTIÓ DE RESIDUS

El pressupost de la gestió de residus de demolició i excavacions per al present projecte s'ha inclòs en el pressupost general de l'obra.

Tanmateix, la Gestió de Residus de les obres de nova construcció, s'ha valorat en aquest annex, i la seva estimació s'ha contemplat en el pressupost general com a partida alçada, per un cost material de **400.00€ (QUATRE-CENTS EUROS)**.

ESTUDI DE GESTIÓ DE RESIDUS.

PLEC DE CONDICIONS

CONTINGUT:

1 PLEC DE PRESCRIPCIONS TÈCNIQUES GENERALS 2

1.1 Caràcter General 2
1.2 Certificació dels mitjans emprats 2
1.3 Neteja de les obres 2
1.4 Caràcter particular 2

2 PLEC DE PRESCRIPCIONS TÈCNIQUES PARTICULARS 3

2.1 Deposició de Residus en Instal·lació autoritzada 3
2.1.1 Elements que contempla el Plec 3
2.1.2 Plec de condicions 3

2.2 Transport de residus 4
2.2.1 Elements que contempla el Plec 4
2.2.2 Plec de condicions 4

1 PLEC DE PRESCRIPCIONS TÈCNIQUES GENERALS

1.1 CARÀCTER GENERAL

Gestió de residus de construcció i demolició Gestió de residus segons Decret 89/2010 i RD 105/2008, realitzant-se la seva identificació d'acord a la Llista Europea de Residus publicada per Ordre MAM/304/2002 de 8 de Febrer o les seves modificacions posteriors.
La segregació, tractament i gestió de residus es realitzarà mitjançant el tractament corresponent per part d'empreses homologades mitjançant contenidors o sacs industrials que compliran les especificacions que estableix la normativa.

1.2 CERTIFICACIÓ DELS MITJANS EMPRATS

És obligació del contractista proporcionar a la Direcció Facultativa de l'obra i a la Propietat els certificats dels contenidors emprats així com els punts de disposició final, ambdós emesos per entitats autoritzades i homologades per la Generalitat de Catalunya.

1.3 NETEJA DE LES OBRES

És obligació del Contractista mantenir netes les obres i els seus voltants tant de deixalles com de materials sobrants, retirar les instal·lacions provisionals que no siguin necessàries, així com executar totes les feines i adoptar les mesures que siguin apropiades per a que l'obra presenti un bon aspecte.

1.4 CARÀCTER PARTICULAR

El dipòsit temporal de les deixalles es realitzarà, o bé en sacs industrials iguals o inferiors a 1m³, o bé en contenidors metàl·lics específics d'acord amb la ubicació i condicionat que estableixin les ordenances municipals. Aquests aplecs, també hauran d'estar en llocs degudament senyalitzats i segregats de la resta de residus.
El dipòsit temporal per a RCDs valoritzables (fustes, plàstics, metalls, ferralla…) que es realitzi en contenidors o aplecs, s'haurà de senyalitzar i segregar de la resta de residus d'una manera adequada.
Els contenidors hauran d'estar pintats en colors que destaquin la seva visibilitat, especialment durant la nit, i comptar amb una banda de material reflectant de al menys 15cm al llarg de tot el seu perímetre.
En els mateixos haurà figurar la següent informació: Raó social, CIF, telèfon del titular del contenidor / envàs i el número d'inscripció en el registre de transportistes de residus.
Aquesta informació també haurà de quedar reflectida en els sacs industrials i altres medis de contenció i emmagatzematge de residus.
El responsable de l'obra a la que presta servei el contenidor adoptarà les mesures necessàries per a evitar el dipòsit de residus aliens a la mateixa. Els comptadors romandran tancats, o coberts al menys, fora de l'horari de treball, per a evitar el dipòsit de residus aliens a l'obra a la que presten servei.
A l'equip d'obra s'hauran d'establir els medis humans, tècnics i procediments per a la separació de cada tipus de RCD.
S'atendran els criteris municipals establerts (ordenances, condicions de llicència d'obres…), especialment si obliguen a la separació en origen de determinades matèries objecte de reciclatge o deposició.
En aquest últim cas s'haurà d'assegurar per part del contractista realitzar una avaluació econòmica de les condicions en les que és viable aquesta operació, tant per les possibilitats reals d'executar-la com per disposar de plantes de reciclatge o gestores de RCDs adequats.

La Direcció d'Obra serà la responsable de prendre la última decisió i de la seva justificació davant les autoritats locals o autonòmiques pertinents.

S'haurà d'assegurar en la contractació de la gestió dels RCDs que el destí final (planta de reciclatge, abocador, cantera, incineradora…) són centres amb l'autorització autonòmica de la Conselleria de Medi Ambient, així mateix s'haurà de contractar només transportistes o gestors autoritzats per aquesta Conselleria i inscrits en el registre pertinent.

Es portarà a terme un control documental en el que quedaran reflectits els avals de retirada i entrega final de cada transport de residus.

La gestió tant documental com operativa dels residus perillosos que es trobin en una obra d'enderroc o de nova planta es regiran conforme a la legislació nacional i autonòmica vigent i als requisits de les ordenances municipals.

Tanmateix els residus de caràcter urbà generats en les obres (restes de menjar, envasos…) seran gestionats d'acord amb els preceptes marcats per la legislació i autoritat municipal corresponent.

Les restes de rentat de canaletes / cubes de formigó seran tractades com deixalles.

S'evitarà en tot moment la contaminació amb productes tòxics o perillosos dels plàstics i restes de fusta per a la seva adequada segregació, així com la contaminació dels aplecs o contenidors de deixalles amb components perillosos.

Les terres superficials que puguin tenir un ús posterior per a jardineria o recuperació dels sòls degradats serà retirada i emmagatzemada durant el menor temps possible en pavellons d'alçada no superior a 2 metres. S'evitarà la humitat excessiva, la manipulació i la contaminació amb altres materials.

2 PLEC DE PRESCRIPCIONS TÈCNIQUES PARTICULARS

Partides:

- **P2 -** DEMOLICIONS, ENDERROCS, MOVIMENTS DE TERRES I GESTIÓ DE RESIDUS
  - **P2R -** GESTIÓ DE RESIDUS
    - **P2R2 -** DEPOSICIÓ DE RESIDUS INSTAL·LACIÓ AUTORITZADA
    - **P2R5 -** TRANSPORT DE RESIDUS

2.1 DEPOSICIÓ DE RESIDUS EN INSTAL·LACIÓ AUTORITZADA

2.1.1 Elements que contempla el Plec

- P2R2-EU47
- P2R2-EU1V
- P2R2-EU1X
- P2R2-EU1Z
- P2R2-EU23.

2.1.2 Plec de condicions

1. DEFINICIÓ I CONDICIONS DE LES PARTIDES D'OBRA EXECUTADES

   Operacions destinades a la gestió dels residus generats en l'obra: residu de construcció o demolició o material d'excavació.

   S'han considerat les operacions següents:

   Deposició del residu no reutilitzat en la instal·lació autoritzada de gestió on se li aplicarà el tractament de valorització, selecció i emmagatzematge o eliminació

   1.1. DISPOSICIÓ DE RESIDUS:

   Cada fracció s'ha de dipositar al lloc adequat legalment autoritzat per a que se li apliqui el tipus de tractament especificat en la DT: valorització, emmagatzematge o eliminació.

2. CONDICIONS DEL PROCÉS D'EXECUCIÓ

   2.1. RESIDUS DE LA CONSTRUCCIÓ:

   La manipulació dels materials s'ha de fer amb les proteccions adequades a la perillositat del mateix.

3. UNITAT I CRITERI D'AMIDAMENT

   3.1. DISPOSICIÓ DE RESIDUS DE CONSTRUCCIÓ O DEMOLICIO INERTS O NO ESPECIALS I DE MATERIAL D'EXCAVACIÓ:

   m3 de volum de cada tipus de residu dipositat a l'abocador o centre de recollida corresponent.

   3.2. DISPOSICIÓ DE RESIDUS DE CONSTRUCCIÓ O DEMOLICIÓ ESPECIALS:

   kg de pes de cada tipus de residu dipositat a l'abocador o centre de recollida corresponent.

   3.3. DISPOSICIÓ DE RESIDUS:

   La unitat d'obra inclou totes les despeses per la disposició de cada tipus de residu al centre corresponent.

   Inclou el cànon d'abocament del residu a dipòsit controlat segons el que determina la Llei 8/2008, el pagament del qual queda suspès segons la Llei 7/2011.

La empresa receptora del residu ha de facilitar al constructor la informació necessària per complimentar el certificat de disposició de residus, d'acord amb l'article 5.3 del REAL DECRETO 105/2008.

4. NORMATIVA DE COMPLIMENT OBLIGATORI
   - Real Decreto 105/2008, de 1 de febrero, por el que se regula la producción y gestión de los residuos de construcción y demolición.
   - Orden MAM/304/2002, de 8 de febrero, por la cual se publican las operaciones de valorización y eliminación de residuos y la lista europea de residuos.
   - Corrección de errores de la Orden MAM/304/2002, de 8 de febrero, por la que se publican las operaciones de valorización y eliminación de residuos y lista europea de residuos.
   - Real Decreto 108/1991, de 1 de febrero, sobre la prevención y reducción de la contaminación del medio ambiente producida por el amianto.
   - Llei 8/2008, del 10 de juliol, de finançament de les infraestructures de gestió dels residus i dels cànons sobre la disposició del rebuig dels residus.
   - Llei 7/2011, del 27 de juliol, de mesures fiscals i financeres.
   - Decret 89/2010, de 29 de juny, pel qual s'aprova el Programa de gestió de residus de la construcció de Catalunya (PROGROC), es regula la producció i gestió dels residus de la construcció i demolició, i el cànon sobre la deposició controlada dels residus de la construcció.

2.2 TRANSPORT DE RESIDUS

2.2.1 <u>Elements que contempla el Plec</u>

- P2R5-DT1T.

2.2.2 <u>Plec de condicions</u>

1. DEFINICIÓ I CONDICIONS DE LES PARTIDES D'OBRA EXECUTADES

   Operacions destinades a la gestió dels residus generats en l'obra: residu de construcció o demolició o material d'excavació.

   S'han considerat les operacions següents:
   - Transport o càrrega i transport del residu: material procedent d'excavació o residu de construcció o demolició.
   - Subministrament i recollida del contenidor dels residus.

   1.1. RESIDUS ESPECIALS:

   Els residus especials sempre s'han de separar.

   Els residus especials s'han de dipositar en una zona d'emmagatzematge separada de la resta.

   Temps màxim d'emmagatzematge: 6 mesos.

   Els materials potencialment perillosos han d'estar separats per tipus compatibles i emmagatzemats en bidons o contenidors adequats, amb indicació del tipus de perillositat.

   El contenidor de residus especials ha de situar-se en un lloc pla, fora del trànsit habitual de la maquinària d'obra, per tal d'evitar vessaments accidentals.

   Cal senyalitzar convenientment els diferents contenidors de residus especials, tenint en compte les incompatibilitats segons els símbols de perillositat representat en les etiquetes.

   Els contenidors de residus especials han d'estar tapats i protegits de la pluja i la radiació solar excessiva.

   Els bidons que contenen líquids perillosos (olis, desencofrants, etc.) s'han d'emmagatzemar en posició vertical i sobre cubetes de retenció de líquids per tal d'evitar fuites.

   Els contenidors de residus especials s'han de col·locar sobre un terra impermeabilitzat.

   1.2. CÀRREGA I TRANSPORT DE MATERIAL D'EXCAVACIÓ I RESIDUS:

   L'operació de càrrega s'ha de fer amb les precaucions necessàries per a aconseguir unes condicions de seguretat suficients.

   Els vehicles de transport han de portar els elements adequats a fi d'evitar alteracions perjudicials del material.

   El contenidor ha d'estar adaptat al material que ha de transportar.

   El trajecte que s'ha de recórrer ha de complir les condicions d'amplària lliure i de pendent adequades a la maquinària que s'utilitzi.

   1.3. TRANSPORT A OBRA:

   Transport de terres i material d'excavació o del rebaix, o residus de la construcció, entre dos punts de la mateixa obra o entre dues obres.

   Les àrees d'abocada han de ser les que defineixi el "Pla de Gestió de Residus de la Construcció i Enderrocs" de l'obra.

   L'abocada s'ha de fer al lloc i amb el gruix de capa indicats al "Pla de Gestió de Residus de la Construcció i els Enderrocs" de l'obra.

   Les terres han de complir les especificacions del seu plec de condicions en funció del

seu ús, i cal que tinguin l'aprovació de la DF.

1.4. TRANSPORT A INSTAL.LACIÓ EXTERNA DE GESTIÓ DE RESIDUS:

El material de rebuig que el "Pla de Gestió de Residus de la Construcció i els Enderrocs" i el que la DF no accepti per a reutilitzar en obra, s'ha de transportar a una instal·lació externa autoritzada, per tal de rebre el tractament definitiu.

El contractista ha de lliurar al promotor un certificat on s'indiqui, com a mínim:

- Identificació del productor dels residus.
- Identificació del posseïdor dels residus.
- Identificació de l'obra de la qual prové el residu i en el seu cas, el número de llicència d'obra.
- Identificació del gestor autoritzat que ha rebut el residu i si aquet no fa la gestió de valorització o eliminació final del residu, la identificació, cal indicar també qui farà aquesta gestió.
- Quantitat en t i m3 del residu gestionat i la seva codificació segons codi LER.

2. CONDICIONS DEL PROCÉS D'EXECUCIÓ

2.1. CÀRREGA I TRANSPORT DE MATERIAL D'EXCAVACIÓ I RESIDUS:

El transport s'ha de realitzar en un vehicle adequat, per al material que es desitgi transportar, proveït dels elements que calen per al seu desplaçament correcte.

Durant el transport s'ha de protegir el material de manera que no es produeixin pèrdues en els trajectes utilitzats.

2.2. RESIDUS DE LA CONSTRUCCIÓ:

La manipulació dels materials s'ha de fer amb les proteccions adequades a la perillositat del mateix.

3. UNITAT I CRITERI D'AMIDAMENT

3.1. TRANSPORT DE MATERIAL D'EXCAVACIÓ O RESIDUS:

m3 de volum amidat amb el criteri de la partida d'obra d'excavació que li correspongui, incrementat amb el coeficient d'esponjament indicat en el plec de condicions tècniques, o qualsevol altre acceptat prèviament i expressament per la DF.

La unitat d'obra no inclou les despeses d'abocament ni de manteniment de l'abocador.

3.2. RESIDUS DE LA CONSTRUCCIÓ:

Es considera un increment per esponjament d'un 35%.

4. NORMATIVA DE COMPLIMENT OBLIGATORI

- Real Decreto 105/2008, de 1 de febrero, por el que se regula la producción y gestión de los residuos de construcción y demolición.
- Orden MAM/304/2002, de 8 de febrero, por la cual se publican las operaciones de valorización y eliminación de residuos y la lista europea de residuos.
- Corrección de errores de la Orden MAM/304/2002, de 8 de febrero, por la que se publican las operaciones de valorización y eliminación de residuos y lista europea de residuos.
- Real Decreto 108/1991, de 1 de febrero, sobre la prevención y reducción de la contaminación del medio ambiente producida por el amianto.
- Decret 89/2010, de 29 de juny, pel qual s'aprova el Programa de gestió de residus de la construcció de Catalunya (PROGROC), es regula la producció i gestió dels residus de la construcció i demolició, i el cànon sobre la deposició controlada dels residus de la construcció.

ANNEX N.4

JUSTIFICACIÓ DE PREUS

JUSTIFICACIÓ DE PREUS

MA D'OBRA

CODI	UA	DESCRIPCIÓ	PREU	
A01-FEOZ	h	Ajudant encofrador	24.14000	€
A01-FEP0	h	Ajudant ferrallista	24.14000	€
A0D-0007	h	Manobre	22.70000	€
A0E-000A	h	Manobre especialista	23.47000	€
A0F-000B	h	Oficial 1a	27.19000	€
A0F-000F	h	Oficial 1a encofrador	27.19000	€
A0F-000I	h	Oficial 1a ferrallista	27.19000	€
A0F-000S	h	Oficial 1a d'obra pública	27.19000	€
A0F-000T	h	Oficial 1a paleta	27.19000	€
A0F-000Y	h	Oficial 1a soldador	21.62000	€

JUSTIFICACIÓ DE PREUS

MAQUINÀRIA

CODI	UA	DESCRIPCIÓ	PREU	
C111-0056	h	Compressor amb dos martells pneumàtics	15.86000	€
C113-00JJ	h	Fresadora per a paviment amb càrrega automàtica	94.67000	€
C115-00EE	h	Retroexcavadora amb martell trencador	65.34000	€
C131-005E	h	Corró vibratori autopropulsat, de 8 a 10 t	52.67000	€
C131-005G	h	Corró vibratori autopropulsat, de 12 a 14 t	69.12000	€
C136-00F4	h	Motoanivelladora petita	62.45000	€
C138-00KG	h	Pala carregadora sobre cadenes d'11 a 17 t, amb escarificadora	94.89000	€
C138-00KQ	h	Pala carregadora sobre pneumàtics de 15 a 20 t	94.89000	€
C139-00LK	h	Pala excavadora giratoria sobre pneumàtics de 15 a 20 t	88.19000	€
C139-00LL	h	Pala excavadora giratoria sobre pneumàtics de 21 a 25 t	112.79000	€
C13A-00FQ	h	Safata vibrant amb placa de 60 cm	5.49000	€
C13C-00LP	h	Retroexcavadora sobre pneumàtics de 8 a 10 t	52.25000	€
C152-0039	h	Camió grua de 5 t	53.18000	€
C154-003K	h	Camió per a transport de 20 t	54.78000	€
C170-0036	h	Camió cisterna per a reg asfàltic	28.39000	€
C172-003J	h	Camió amb bomba de formigonar	156.60000	€
C173-005K	h	Corró vibratori per a formigons i betums autopropulsat pneumàtic	63.00000	€
C174-00GD	h	Escombradora autopropulsada	42.46000	€
C175-00G4	h	Estenedora per a paviments de mescla bituminosa	54.96000	€
C178-00GF	h	Màquina tallajunts amb disc de diamant per a paviment	8.46000	€
C17H-HOSB	u	Desplaçament, muntatge i desmuntatge a obra d'equip d'estesa i fresat de mescla bituminosa en calent	5,196.47000	€
C1B0-006D	h	Màquina per a pintar bandes de vial, d'accionament manual	27.17000	€
C207-00E1	h	Equip i elements auxiliars per a tall oxiacetilènic	7.67000	€
C20G-00DT	h	Màquina taladradora	3.88000	€
CZ15-00E4	h	Grup electrògen de 20 a 30 kVA	9.31000	€

JUSTIFICACIÓ DE PREUS

MATERIALS

CODI	UA	DESCRIPCIÓ	PREU	
B03F-05NW	m3	Tot-u artificial	16.11000	€
B057-06II	kg	Emulsió bituminosa catiònica amb un 60% de betum asfàltic, per a reg d'imprimació tipus C60BF4 IMP amb un contingut de fluidificant >3%, segons UNE-EN 13808	0.26000	€
B057-06IQ	kg	Emulsió bituminosa catiònica amb un 60% de betum asfàltic, per a reg d'adherència tipus C60B3/B2 ADH, segons UNE-EN 13808	0.24000	€
B062-07PL	cu	Puntal metàl·lic i telescòpic per a 3 m d'alçària i 150 usos	45.56000	€
B06F2-JVS4	m3	Formigó per armar amb additiu hidròfug HA - 30 / B / 20 / XC4 + XD3 + XF4 amb una quantitat de ciment de 325 kg/m3 i relació aigua ciment =< 0.5	103.69000	€
B0AK-07AS	kg	Clau acer	1.36000	€
B0AM-078F	kg	Filferro recuit de diàmetre 1,3 mm	1.34000	€
B0B7-106S	kg	Acer en barres corrugades B500SD de límit elàstic >= 500 N/mm2	1.26000	€
B0D21-07OY	m	Tauló de fusta de pi per a 10 usos	0.40000	€
B0D31-07P4	m3	Llata de fusta de pi	282.51000	€
B0D70-0CEP	m2	Tauler elaborat amb fusta de pi, de 22 mm de gruix, per a 10 usos	1.88000	€
B9H1-0HTS	t	Mescla bituminosa contínua en calent tipus AC 16 surf B 50/70 D de temperatura baixa, amb betum asfàltic de penetració, de granulometria densa per a capa de trànsit i granulat granític	60.93000	€
BBA0-0SD6	kg	Microesferes de vidre per a senyalització per a marques vials retrorreflectants en sec	1.64000	€
BBA0-HOPP	kg	Micropartícules amb cantells angulosos de vidre en pols	2.69000	€
BBA1-2XWQ	kg	Pintura acrílica de color blanc, per a marques vials	2.58000	€
BBCK-0SJD	u	Captallums per a barreres de seguretat flexibles amb làmina retrorreflectant classe RA3 a dues cares	3.01000	€
BBMW-0SHO	m	Perfil longitudinal d'acer galvanitzat de secció doble ona per a barrera de seguretat flexible, segons UNE 135121	19.54000	€
BBMX-0SIQ	u	Suport C-120 d'acer galvanitzat, de 700 mm de llargària amb placa d'ancoratge, per a barrera de seguretat flexible, segons UNE 135122	75.60000	€
BBMY-0SJG	u	Part proporcional d'elements de fixació per a barreres de seguretat flexibles	7.90000	€

JUSTIFICACIÓ DE PREUS

ELEMENTS COMPOSTOS

CODI	UA	DESCRIPCIÓ	PREU	
B0B6-107I	kg	Acer en barres corrugades elaborat a l'obra i manipulat a taller B500SD, de límit elàstic >= 500 N/mm2	**1.60000**	**€**

Rend.: 1.000

			Unitats		Preu		Parcial	Import
Ma d'obra								
A0F-000I	h	Oficial 1a ferrallista	0.005	/R x	27.19000	=	0.13595	
A01-FEP0	h	Ajudant ferrallista	0.005	/R x	24.14000	=	0.12070	
				Subtotal:			0.25665	0.25665
Materials								
B0AM-078F	kg	Filferro recuit de diàmetre 1,3 mm	0.0102	x	1.34000	=	0.01367	
B0B7-106S	kg	Acer en barres corrugades B500SD de límit elàstic >= 500 N/mm2	1.050	x	1.26000	=	1.32300	
				Subtotal:			1.33667	1.33667
		DESPESES AUXILIARS			1.00	%		0.00257
		COST DIRECTE						1.59589
		COST EXECUCIÓ MATERIAL						**1.59589**

JUSTIFICACIÓ DE PREUS

PARTIDES D'OBRA

NÚM	CODI	UA	DESCRIPCIÓ		PREU
P-1	**P2146-DJ2U**	m2	Demolició de paviment de mescla bituminosa de fins a 10 cm de gruix, d'amplària més de 2 m amb retroexcavadora amb martell trencador i càrrega sobre camió amb mitjans mecànics	**Rend.: 1.000**	**3.49 €**

			Unitats		Preu		Parcial	Import
Maquinària								
C115-00EE	h	Retroexcavadora amb martell trencador	0.048	/R x	65.34000	=	3.13632	
C138-00KQ	h	Pala carregadora sobre pneumàtics de 15 a 20 t	0.002	/R x	94.89000	=	0.18978	
				Subtotal:			3.32610	3.32610

COST DIRECTE		3.32610
DESPESES INDIRECTES	5.00 %	0.16631
COST EXECUCIÓ MATERIAL		**3.49241**

P-2	**P214E-52U2**	m	Desmuntatge de barrera de seguretat flexible i demolició d'ancoratges amb base de formigó i situats cada 4 m, amb mitjans mecànics i càrrega sobre camió	**Rend.: 1.000**	**13.83 €**

			Unitats		Preu		Parcial	Import
Ma d'obra								
A0F-000Y	h	Oficial 1a soldador	0.150	/R x	21.62000	=	3.24300	
A0F-000B	h	Oficial 1a	0.050	/R x	27.19000	=	1.35950	
A0E-000A	h	Manobre especialista	0.040	/R x	23.47000	=	0.93880	
A0D-0007	h	Manobre	0.210	/R x	22.70000	=	4.76700	
				Subtotal:			10.30830	10.30830
Maquinària								
C207-00E1	h	Equip i elements auxiliars per a tall oxiacetilènic	0.150	/R x	7.67000	=	1.15050	
C111-0056	h	Compressor amb dos martells pneumàtics	0.020	/R x	15.86000	=	0.31720	
C139-00LL	h	Pala excavadora giratoria sobre pneumàtics de 21 a 25 t	0.011	/R x	112.79000	=	1.24069	
				Subtotal:			2.70839	2.70839

DESPESES AUXILIARS	1.50 %	0.15462
COST DIRECTE		13.17131
DESPESES INDIRECTES	5.00 %	0.65857
COST EXECUCIÓ MATERIAL		**13.82988**

P-3	**P214U-HBQH**	m2	Fresatge mecànic de paviments asfàltics per cada cm de gruix, amb un gruix de 0 a 4 cm i en els encaixos laterals i finals en obres de recobriment asfàltic, amb fresadora de càrrega automàtica i talls i entregues a tapes i reixes amb compresor, carrega de runes sobre camió i escombrat i neteja de la superficie fresada	**Rend.: 1.000**	**1.02 €**

			Unitats		Preu		Parcial	Import
Ma d'obra								

JUSTIFICACIÓ DE PREUS

PARTIDES D'OBRA

NÚM	CODI	UA	DESCRIPCIÓ		PREU

A0F-000S	h	Oficial 1a d'obra pública	0.005	/R x	27.19000	=	0.13595	
A0D-0007	h	Manobre	0.010	/R x	22.70000	=	0.22700	
				Subtotal:			0.36295	0.36295
Maquinària								
C111-0056	h	Compressor amb dos martells pneumàtics	0.001	/R x	15.86000	=	0.01586	
C174-00GD	h	Escombradora autopropulsada	0.005	/R x	42.46000	=	0.21230	
C113-00JJ	h	Fresadora per a paviment amb càrrega automàtica	0.004	/R x	94.67000	=	0.37868	
				Subtotal:			0.60684	0.60684

DESPESES AUXILIARS	1.50 %	0.00544
COST DIRECTE		0.97523
DESPESES INDIRECTES	5.00 %	0.04876
COST EXECUCIÓ MATERIAL		**1.02400**

P214U-HBQK	m2	Fresatge mecànic de paviments asfàltics per cada cm de gruix, amb un gruix de 0 a 6 cm i en encaixos aïllats, amb fresadora de càrrega automàtica i talls i entregues a tapes i reixes amb compresor, carrega de runes sobre camió i escombrat i neteja de la superficie fresada	**Rend.: 1.000**	**1.43 €**

			Unitats		Preu		Parcial	Import
Ma d'obra								
A0F-000S	h	Oficial 1a d'obra pública	0.006	/R x	27.19000	=	0.16314	
A0D-0007	h	Manobre	0.012	/R x	22.70000	=	0.27240	
				Subtotal:			0.43554	0.43554
Maquinària								
C174-00GD	h	Escombradora autopropulsada	0.006	/R x	42.46000	=	0.25476	
C111-0056	h	Compressor amb dos martells pneumàtics	0.006	/R x	15.86000	=	0.09516	
C113-00JJ	h	Fresadora per a paviment amb càrrega automàtica	0.006	/R x	94.67000	=	0.56802	
				Subtotal:			0.91794	0.91794

DESPESES AUXILIARS	1.50 %	0.00653
COST DIRECTE		1.36001
DESPESES INDIRECTES	5.00 %	0.06800
COST EXECUCIÓ MATERIAL		**1.42801**

P-4	**P214W-FEMP**	m	Tall en paviment de mescla bituminosa de 10 cm de fondària com a mínim amb màquina tallajunts amb disc de diamant per a paviment, per a delimitar la zona a demolir	**Rend.: 1.000**	**8.47 €**

			Unitats		Preu		Parcial	Import
Ma d'obra								
A0E-000A	h	Manobre especialista	0.250	/R x	23.47000	=	5.86750	
				Subtotal:			5.86750	5.86750
Maquinària								

JUSTIFICACIÓ DE PREUS

PARTIDES D'OBRA

NÚM	CODI	UA	DESCRIPCIÓ					PREU
	C178-00GF	h	Màquina tallajunts amb disc de diamant per a paviment	0.250	/R x	8.46000 =	2.11500	
					Subtotal:		2.11500	2.11500
			DESPESES AUXILIARS		1.50 %			0.08801
			COST DIRECTE					8.07051
			DESPESES INDIRECTES		5.00 %			0.40353
			COST EXECUCIÓ MATERIAL					**8.47404**

P-5 **P2214-AYNX** m3 Excavació per a caixa de paviment en terreny de trànsit (SPT >50), realitzada amb pala carregadora amb escarificadora i càrrega indirecta sobre camió **Rend.: 1.000** **6.81** €

			Unitats		Preu		Parcial	Import
Maquinària								
C138-00KG	h	Pala carregadora sobre cadenes d'11 a 17 t, amb escarificadora	0.021	/R x	94.89000	=	1.99269	
C139-00LK	h	Pala excavadora giratoria sobre pneumàtics de 15 a 20 t	0.051	/R x	88.19000	=	4.49769	
				Subtotal:			6.49038	6.49038
		COST DIRECTE						6.49038
		DESPESES INDIRECTES			5.00 %			0.32452
		COST EXECUCIÓ MATERIAL						**6.81490**

P-6 **P221C-DZ1E** m3 Excavació de rasa de fins a 1 m d'amplària i fins a 2 m de fondària, en terreny compacte, amb retroexcavadora i càrrega mecànica del material excavat **Rend.: 1.000** **9.25** €

			Unitats		Preu		Parcial	Import
Ma d'obra								
A0D-0007	h	Manobre	0.040	/R x	22.70000	=	0.90800	
				Subtotal:			0.90800	0.90800
Maquinària								
C13C-00LP	h	Retroexcavadora sobre pneumàtics de 8 a 10 t	0.151	/R x	52.25000	=	7.88975	
				Subtotal:			7.88975	7.88975
		DESPESES AUXILIARS			1.50 %			0.01362
		COST DIRECTE						8.81137
		DESPESES INDIRECTES			5.00 %			0.44057
		COST EXECUCIÓ MATERIAL						**9.25194**

JUSTIFICACIÓ DE PREUS

PARTIDES D'OBRA

NÚM	CODI	UA	DESCRIPCIÓ					PREU
P-7	**P2241-52SN**	m2	Repàs i piconatge de caixa de paviment, amb compactació del 95% PM	**Rend.: 1.000**				**1.45** €
				Unitats		Preu	Parcial	Import
Maquinària								
C136-00F4	h	Motoanivelladora petita	0.010	/R x	62.45000 =		0.62450	
C131-005G	h	Corró vibratori autopropulsat, de 12 a 14 t	0.011	/R x	69.12000 =		0.76032	
				Subtotal:			1.38482	1.38482
			COST DIRECTE					1.38482
			DESPESES INDIRECTES		5.00 %			0.06924
			COST EXECUCIÓ MATERIAL					**1.45406**

P-8 **P2241-52SS** m2 Repàs i piconatge de sòl de rasa d'amplària màxima 0,6 m, amb compactació del 95% PM **Rend.: 1.000** **4.96** €

			Unitats		Preu		Parcial	Import
Ma d'obra								
A0D-0007	h	Manobre	0.065	/R x	22.70000 =		1.47550	
A0E-000A	h	Manobre especialista	0.110	/R x	23.47000 =		2.58170	
				Subtotal:			4.05720	4.05720
Maquinària								
C13A-00FQ	h	Safata vibrant amb placa de 60 cm	0.110	/R x	5.49000 =		0.60390	
				Subtotal:			0.60390	0.60390
			DESPESES AUXILIARS		1.50 %			0.06086
			COST DIRECTE					4.72196
			DESPESES INDIRECTES		5.00 %			0.23610
			COST EXECUCIÓ MATERIAL					**4.95806**

P-9 **P2254-EL68** m3 Rebliment i piconatge de flonjalls amb tot-u artificial **Rend.: 1.000** **35.75** €

			Unitats		Preu		Parcial	Import
Maquinària								
C131-005E	h	Corró vibratori autopropulsat, de 8 a 10 t	0.250	/R x	52.67000 =		13.16750	
C13C-00LP	h	Retroexcavadora sobre pneumàtics de 8 a 10 t	0.0604	/R x	52.25000 =		3.15590	
				Subtotal:			16.32340	16.32340
Materials								
B03F-05NW	m3	Tot-u artificial	1.100	x	16.11000 =		17.72100	
				Subtotal:			17.72100	17.72100
			COST DIRECTE					34.04440
			DESPESES INDIRECTES		5.00 %			1.70222
			COST EXECUCIÓ MATERIAL					**35.74662**

JUSTIFICACIÓ DE PREUS

PARTIDES D'OBRA

NÚM	CODI	UA	DESCRIPCIÓ		PREU
P-10	**P2257-54AJ**	m3	Terraplenada i piconatge per a nucli de terraplè amb material seleccionat de la pròpia excavació, en tongades de més de 25 i fins a 50 cm, amb una compactació del 95 % del PM	**Rend.: 1.000**	**5.29** €

			Unitats		Preu		Parcial	Import
Maquinària								
C138-00KQ	h	Pala carregadora sobre pneumàtics de 15 a 20 t	0.013	/R x	94.89000	=	1.23357	
C131-005G	h	Corró vibratori autopropulsat, de 12 a 14 t	0.055	/R x	69.12000	=	3.80160	
				Subtotal:			5.03517	5.03517
		COST DIRECTE						5.03517
		DESPESES INDIRECTES			5.00	%		0.25176
		COST EXECUCIÓ MATERIAL						**5.28693**

	P2257-54AP	m3	Terraplenada i piconatge per a coronació de terraplè amb material seleccionat de la pròpia excavació, en tongades de fins a 25 cm, amb una compactació del 95 % del PM	**Rend.: 1.000**	**5.86** €

			Unitats		Preu		Parcial	Import
Maquinària								
C138-00KQ	h	Pala carregadora sobre pneumàtics de 15 a 20 t	0.026	/R x	94.89000	=	2.46714	
C131-005G	h	Corró vibratori autopropulsat, de 12 a 14 t	0.045	/R x	69.12000	=	3.11040	
				Subtotal:			5.57754	5.57754
		COST DIRECTE						5.57754
		DESPESES INDIRECTES			5.00	%		0.27888
		COST EXECUCIÓ MATERIAL						**5.85642**

P-11	**P2R5-DT0U**	m3	Transport de residus a instal·lació autoritzada de gestió de residus, amb camió de 20 t i temps d'espera per a la càrrega a màquina, amb un recorregut de més de 10 i fins a 15 km	**Rend.: 1.000**	**6.56** €

			Unitats		Preu		Parcial	Import
Maquinària								
C154-003K	h	Camió per a transport de 20 t	0.114	/R x	54.78000	=	6.24492	
				Subtotal:			6.24492	6.24492
		COST DIRECTE						6.24492
		DESPESES INDIRECTES			5.00	%		0.31225
		COST EXECUCIÓ MATERIAL						**6.55717**

JUSTIFICACIÓ DE PREUS

PARTIDES D'OBRA

NÚM	CODI	UA	DESCRIPCIÓ		PREU
P-12	**P4534-JVRQ**	m3	Formigonament per a cèrcols, amb formigó per armar amb additiu hidròfug HA - 30 / B / 20 / XC4 + XD3 + XF4 amb una quantitat de ciment de 325 kg/m3 i relació aigua ciment =< 0.5, abocat amb bomba	**Rend.: 1.000**	**148.01** €

			Unitats		Preu		Parcial	Import
Ma d'obra								
A0F-000T	h	Oficial 1a paleta	0.084	/R x	27.19000	=	2.28396	
A0D-0007	h	Manobre	0.336	/R x	22.70000	=	7.62720	
				Subtotal:			9.91116	9.91116
Maquinària								
C172-003J	h	Camió amb bomba de formigonar	0.140	/R x	156.60000	=	21.92400	
				Subtotal:			21.92400	21.92400
Materials								
B06F2-JVS4	m3	Formigó per armar amb additiu hidròfug HA - 30 / B / 20 / XC4 + XD3 + XF4 amb una quantitat de ciment de 325 kg/m3 i relació aigua ciment =< 0.5	1.050	x	103.69000	=	108.87450	
				Subtotal:			108.87450	108.87450
		DESPESES AUXILIARS			2.50	%		0.24778
		COST DIRECTE						140.95744
		DESPESES INDIRECTES			5.00	%		7.04787
		COST EXECUCIÓ MATERIAL						**148.00531**

P-13	**P4B4-3FRJ**	kg	Armadura per a cèrcols AP500 SD d'acer en barres corrugades B500SD de límit elàstic >= 500 N/mm2	**Rend.: 1.000**	**2.23** €

			Unitats		Preu		Parcial	Import
Ma d'obra								
A0F-000I	h	Oficial 1a ferrallista	0.010	/R x	27.19000	=	0.27190	
A01-FEP0	h	Ajudant ferrallista	0.010	/R x	24.14000	=	0.24140	
				Subtotal:			0.51330	0.51330
Materials								
B0AM-078F	kg	Filferro recuit de diàmetre 1,3 mm	0.005	x	1.34000	=	0.00670	
B0B6-107I	kg	Acer en barres corrugades elaborat a l'obra i manipulat a taller B500SD, de límit elàstic >= 500 N/mm2	1.000	x	1.59589	=	1.59589	
				Subtotal:			1.60259	1.60259
		DESPESES AUXILIARS			1.50	%		0.00770
		COST DIRECTE						2.12359
		DESPESES INDIRECTES			5.00	%		0.10618
		COST EXECUCIÓ MATERIAL						**2.22977**

JUSTIFICACIÓ DE PREUS

PARTIDES D'OBRA

NÚM	CODI	UA	DESCRIPCIÓ		PREU
P-14	**P4D8-3UA9**	m2	Muntatge i desmuntatge d'encofrat amb tauler de fusta de pi, per a cèrcols de directriu corba	**Rend.: 1.000**	**79.93 €**

			Unitats		Preu		Parcial	Import
Ma d'obra								
	A01-FEOZ	h	Ajudant encofrador	0.480	/R x 24.14000	=	11.58720	
	A0F-000F	h	Oficial 1a encofrador	0.640	/R x 27.19000	=	17.40160	
					Subtotal:		28.98880	28.98880
Materials								
	B0D70-0CE	m2	Tauler elaborat amb fusta de pi, de 22 mm de gruix, per a 10 usos	1.1495	x 1.88000	=	2.16106	
	B062-07PL	cu	Puntal metàl·lic i telescòpic per a 3 m d'alçària i 150 usos	0.0201	x 45.56000	=	0.91576	
	B0AK-07AS	kg	Clau acer	0.1007	x 1.36000	=	0.13695	
	B0D31-07P4	m3	Llata de fusta de pi	0.1501	x 282.51000	=	42.40475	
	B0D21-07O	m	Tauló de fusta de pi per a 10 usos	1.991	x 0.40000	=	0.79640	
					Subtotal:		46.41492	46.41492

DESPESES AUXILIARS	2.50 %	0.72472
COST DIRECTE		76.12844
DESPESES INDIRECTES	5.00 %	3.80642
COST EXECUCIÓ MATERIAL		**79.93486**

P-15	**P9H5-E8BE**	t	Paviment de mescla bituminosa contínua en calent tipus AC 16 surf B 50/70 D de temperatura baixa, amb betum asfàltic de penetració, de granulometria densa per a capa de trànsit i granulat granític, estesa i compactada	**Rend.: 1.000**	**68.85 €**

			Unitats		Preu		Parcial	Import
Ma d'obra								
	A0D-0007	h	Manobre	0.086	/R x 22.70000	=	1.95220	
	A0F-000S	h	Oficial 1a d'obra pública	0.019	/R x 27.19000	=	0.51661	
					Subtotal:		2.46881	2.46881
Maquinària								
	C175-00G4	h	Estenedora per a paviments de mescla bituminosa	0.010	/R x 54.96000	=	0.54960	
	C173-005K	h	Corró vibratori per a formigons i betums autopropulsat pneumàtic	0.012	/R x 63.00000	=	0.75600	
	C131-005G	h	Corró vibratori autopropulsat, de 12 a 14 t	0.012	/R x 69.12000	=	0.82944	
					Subtotal:		2.13504	2.13504
Materials								
	B9H1-0HTS	t	Mescla bituminosa contínua en calent tipus AC 16 surf B 50/70 D de temperatura baixa, amb betum asfàltic de penetració, de granulometria densa per a capa de trànsit i granulat granític	1.000	x 60.93000	=	60.93000	
					Subtotal:		60.93000	60.93000

JUSTIFICACIÓ DE PREUS

PARTIDES D'OBRA

NÚM	CODI	UA	DESCRIPCIÓ	PREU

DESPESES AUXILIARS	1.50 %	0.03703
COST DIRECTE		65.57088
DESPESES INDIRECTES	5.00 %	3.27854
COST EXECUCIÓ MATERIAL		**68.84943**

P-16	**P9HC-HOSA**	u	Desplaçament, muntatge i desmuntatge a obra d'equip d'estesa i fresat de mescla bituminosa en calent	**Rend.: 1.019**	**5,354.56 €**

			Unitats		Preu		Parcial	Import
Maquinària								
	C17H-HOSB	u	Desplaçament, muntatge i desmuntatge a obra d'equip d'estesa i fresat de mescla bituminosa en calent	1.000	/R x 5,196.47000	=	5,099.57802	
					Subtotal:		5,099.57802	5,099.57802

COST DIRECTE		5,099.57802
DESPESES INDIRECTES	5.00 %	254.97890
COST EXECUCIÓ MATERIAL		**5,354.55692**

	P9L1-E97Y	m2	Reg d'adherència amb emulsió bituminosa catiònica tipus C60B3/B2 ADH, amb dotació 1 kg/m2	**Rend.: 1.000**	**0.44 €**

			Unitats		Preu		Parcial	Import
Ma d'obra								
	A0E-000A	h	Manobre especialista	0.003	/R x 23.47000	=	0.07041	
					Subtotal:		0.07041	0.07041
Maquinària								
	C170-0036	h	Camió cisterna per a reg asfàltic	0.003	/R x 28.39000	=	0.08517	
	C174-00GD	h	Escombradora autopropulsada	0.0005	/R x 42.46000	=	0.02123	
					Subtotal:		0.10640	0.10640
Materials								
	B057-06IQ	kg	Emulsió bituminosa catiònica amb un 60% de betum asfàltic, per a reg d'adherència tipus C60B3/B2 ADH, segons UNE-EN 13808	1.000	x 0.24000	=	0.24000	
					Subtotal:		0.24000	0.24000

DESPESES AUXILIARS	1.50 %	0.00106
COST DIRECTE		0.41787
DESPESES INDIRECTES	5.00 %	0.02089
COST EXECUCIÓ MATERIAL		**0.43876**

JUSTIFICACIÓ DE PREUS

PARTIDES D'OBRA

NÚM	CODI	UA	DESCRIPCIÓ					PREU
P-17	**P9L1-E988**	m2	Reg d'imprimació amb emulsió bituminosa catiònica tipus C60BF4 IMP, amb dotació 1,5 kg/m2	**Rend.: 1.000**				**0.63** €

			Unitats		Preu		Parcial	Import
Ma d'obra								
A0E-000A	h	Manobre especialista	0.004	/R x	23.47000	=	0.09388	
				Subtotal:			0.09388	0.09388
Maquinària								
C170-0036	h	Camió cisterna per a reg asfàltic	0.004	/R x	28.39000	=	0.11356	
				Subtotal:			0.11356	0.11356
Materials								
B057-06II	kg	Emulsió bituminosa catiònica amb un 60% de betum asfàltic, per a reg d'imprimació tipus C60BF4 IMP amb un contingut de fluidificant >3%, segons UNE-EN 13808	1.500	x	0.26000	=	0.39000	
				Subtotal:			0.39000	0.39000

DESPESES AUXILIARS	1.50 %	0.00141
COST DIRECTE		0.59885
DESPESES INDIRECTES	5.00 %	0.02994
COST EXECUCIÓ MATERIAL		**0.62879**

P-18	**PB23-DFRZ**	m	Barrera de seguretat metàl·lica simple, per a una classe de contenció normal, amb nivell de contenció N2, índex de severitat A, amplària de treball W6 i deflexió dinàmica 2 m segons UNE-EN 1317-2, reduïda, amb un perfil longitudinal de secció doble ona i suports C-120 col·locats amb fixacions mecàniques cada 4 m (BMSRA4/C), col·locada en trams rectes o en corbes de radi igual o superior a 22 m	**Rend.: 1.000**				**48.22** €

			Unitats		Preu		Parcial	Import
Ma d'obra								
A0E-000A	h	Manobre especialista	0.072	/R x	23.47000	=	1.68984	
A0F-000B	h	Oficial 1a	0.072	/R x	27.19000	=	1.95768	
				Subtotal:			3.64752	3.64752
Maquinària								
C20G-00DT	h	Màquina taladradora	0.036	/R x	3.88000	=	0.13968	
C152-0039	h	Camió grua de 5 t	0.018	/R x	53.18000	=	0.95724	
CZ15-00E4	h	Grup electrògen de 20 a 30 kVA	0.036	/R x	9.31000	=	0.33516	
				Subtotal:			1.43208	1.43208
Materials								
BBMX-0SIQ	u	Suport C-120 d'acer galvanitzat, de 700 mm de llargària amb placa d'ancoratge, per a barrera de seguretat flexible, segons UNE 135122	0.250	x	75.60000	=	18.90000	
BBMW-0SH	m	Perfil longitudinal d'acer galvanitzat de secció doble ona per a barrera de seguretat flexible, segons UNE 135121	1.000	x	19.54000	=	19.54000	

JUSTIFICACIÓ DE PREUS

PARTIDES D'OBRA

NÚM	CODI	UA	DESCRIPCIÓ					PREU
	BBMY-0SJG	u	Part proporcional d'elements de fixació per a barreres de seguretat flexibles	0.250	x	7.90000	=	1.97500
	BBCK-0SJD	u	Captallums per a barreres de seguretat flexibles amb làmina retrorreflectant classe RA3 a dues cares	0.125	x	3.01000	=	0.37625

Subtotal:		40.79125	40.79125
DESPESES AUXILIARS	1.50 %		0.05471
COST DIRECTE			45.92556
DESPESES INDIRECTES	5.00 %		2.29628
COST EXECUCIÓ MATERIAL			**48.22184**

P-19	**PBAM-HP6L**	u	Actuacions puntuals de jornada completa en superfície <= 50 m2, pintat sobre paviment de marca vial superficial per a ús permanent i retrorreflectant en sec, tipus P - R, amb pintura acrílica de color blanc, per a marques vials i microesferes de vidre, amb addició de micropartícules amb cantells angulosos de vidre en pols, aplicada amb màquina d'accionament manual	**Rend.: 1.000**				**1,028.35** €

			Unitats		Preu		Parcial	Import
Ma d'obra								
A0D-0007	h	Manobre	16.000	/R x	22.70000	=	363.20000	
A0F-000B	h	Oficial 1a	8.000	/R x	27.19000	=	217.52000	
				Subtotal:			580.72000	580.72000
Maquinària								
C1B0-006D	h	Màquina per a pintar bandes de vial, d'accionament manual	8.000	/R x	27.17000	=	217.36000	
				Subtotal:			217.36000	217.36000
Materials								
BBA0-0SD6	kg	Microesferes de vidre per a senyalització per a marques vials retrorreflectants en sec	24.000	x	1.64000	=	39.36000	
BBA1-2XWQ	kg	Pintura acrílica de color blanc, per a marques vials	36.000	x	2.58000	=	92.88000	
BBA0-HOPP	kg	Micropartícules amb cantells angulosos de vidre en pols	15.000	x	2.69000	=	40.35000	
				Subtotal:			172.59000	172.59000

DESPESES AUXILIARS	1.50 %	8.71080
COST DIRECTE		979.38080
DESPESES INDIRECTES	5.00 %	48.96904
COST EXECUCIÓ MATERIAL		**1,028.34984**

P-20	**XPA0**	pa	Partida alçada per a Seguretat i Salut a l'obra en base a l'Estudi de Seguretat i Salut	**Rend.: 1.000**	**1,200.00**	€

COST DIRECTE		1,142.85714
DESPESES INDIRECTES	5.00 %	57.14286
COST EXECUCIÓ MATERIAL		**1,200.0000**

JUSTIFICACIÓ DE PREUS

PARTIDES D'OBRA

NÚM	CODI	UA	DESCRIPCIÓ			PREU	
P-21	**XPAU1**	pa	Partida alçada a justificar per al Control de Qualitat	**Rend.: 1.000**		**800.00**	**€**
			COST DIRECTE			761.90476	
			DESPESES INDIRECTES		5.00 %	38.09524	
			COST EXECUCIÓ MATERIAL			**800.0000**	
P-22	**XPAU2**	pa	Partida alçada a justificar per a la gestió de residus generats a l'obra	**Rend.: 1.000**		**400.00**	**€**
			COST DIRECTE			380.95238	
			DESPESES INDIRECTES		5.00 %	19.04762	
			COST EXECUCIÓ MATERIAL			**400.0000**	

DOCUMENT N.2
PLÀNOLS

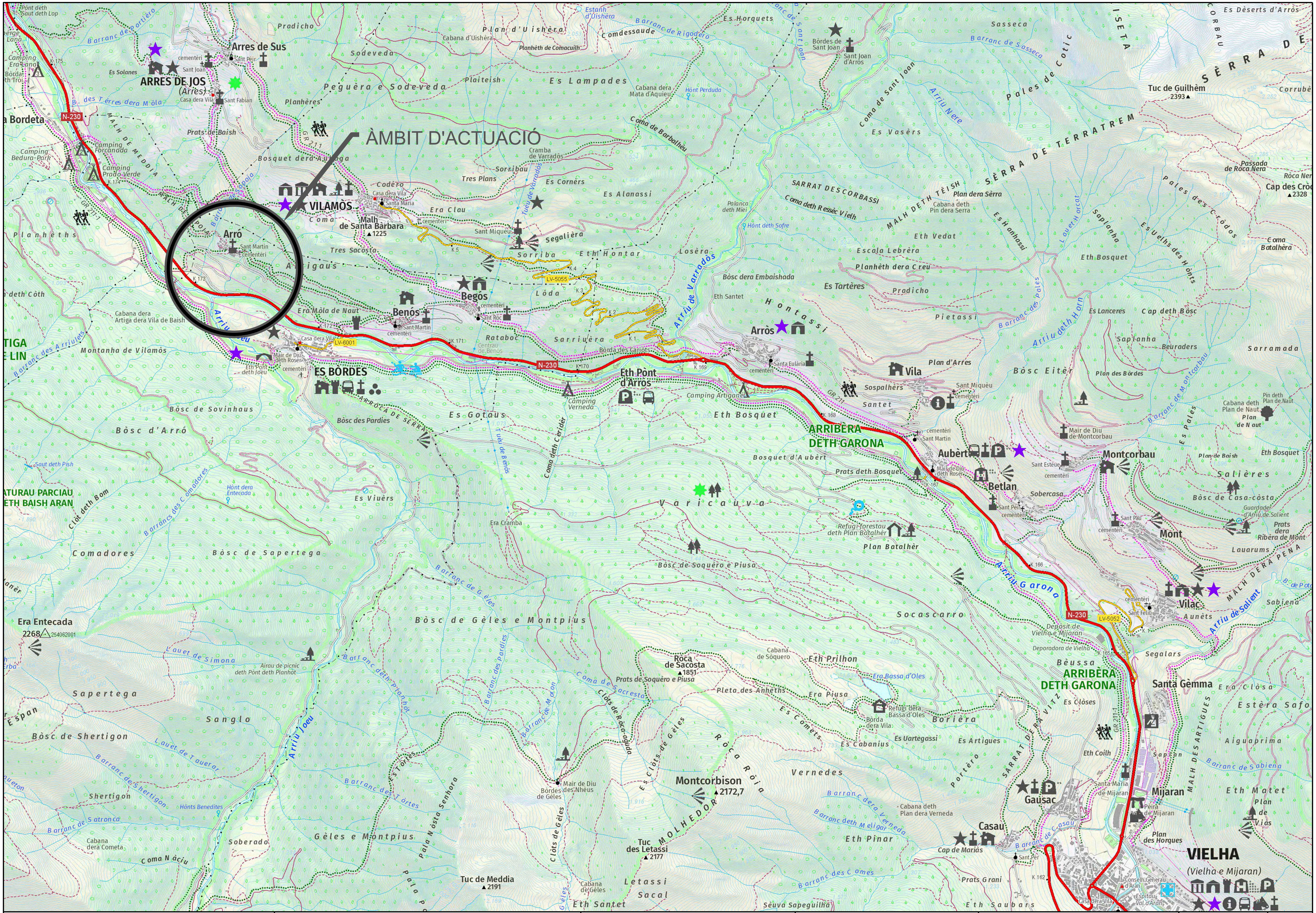

PROMOTOR:	PROJECTE:	CONSULTOR:		ESCALA A3:	ESCALA GRÀFICA:	TÍTOL DEL PLÀNOL:	DATA:	N. PLÀNOL:
AJUNTAMENT D'ES BORDES	PROJECTE EXECUTIU DE LES ACTUACIONS PUNTUALS DE MILLORA PER A LA SEGURETAT DE L'ACCÉS AL NUCLI D'ARRÓ. T.M. D'ES BÒRDES	berrysar enginyeria + consultoria	PERE LLEAL SEGUÍ Enginyer de Camins, Canals i Ports	1/25.000	0 125 375 625 m	SITUACIÓ	SETEMBRE 2022	01
							ARXIU: 2801201_01 Situació.dwg	FULL: 01 DE: 01

PROMOTOR:	PROJECTE:	CONSULTOR:	ESCALA GRÀFICA:	TÍTOL DEL PLÀNOL:	DATA:	N. PLÀNOL:
AJUNTAMENT D'ES BÒRDES VAL D'ARAN - LLEIDA AJUNTAMENT D'ES BORDES	PROJECTE EXECUTIU DE LES ACTUACIONS PUNTUALS DE MILLORA PER A LA SEGURETAT DE L'ACCÉS AL NUCLI D'ARRÓ. T.M. D'ES BÒRDES	berrysar enginyeria + consultoria PERE LLEAL SEGUÍ Enginyer de Camins, Canals i Ports	ESCALA A3: 1/1.000 0 5.0 15.0 25.0 m	ACTUACIONS PLANTA	SETEMBRE 2022	02
					ARXIU: 2801201_02_PaviP v2.dwg	FULL . . 01 DE. . . . 01

DOCUMENT N.3

PLEC DE CONDICIONS

PLEC DE CONDICIONS TÈCNIQUES GENERALS

CONTINGUT:

1 CONDICIONS GENERALS 3
2 DOCUMENT DEL PROJECTE 3
3 RESPONSABILITAT DEL CONTRACTISTA 4
4 OBLIGACIONS DEL CONTRACTISTA 4
5 COMPLIMENT DE LES DISPOSICIONS VIGENTS 4
6 INDEMNITZACIONS A CÀRREC DEL CONTRACTISTA 4
7 DESPESES A CÀRREC DEL CONTRACTISTA 5
8 DIRECCIÓ DE LES OBRES 5
9 CONDICIONS GENERALS DE LES OBRES 5
10 MODIFICACIONS D'OBRA 6
11 CONTROL D'UNITATS D'OBRA 6
12 MESURES D'ORDRE I SEGURETAT 6
13 CONSERVACIÓ DEL MEDI AMBIENT 6
14 OBRA DEFECTUOSA 7
15 REPLANTEIG DE LES OBRES 7
16 SENYALITZACIÓ DE LES OBRES 7
17 MATERIALS 7
18 DESVIAMENTS PROVISIONALS 8
19 ABOCADORS 8
20 PRÉSTECS 9
21 EXPLOSIUS 10
22 EXPROPIACIONS, SERVITUDS, SERVEIS I ELEMENTS AFECTATS 10
23 COL·LOCACIÓ DE SERVEIS 11
24 EXISTÈNCIA DE TRÀNSIT DURANT L'EXECUCIÓ DE LES OBRES 11
25 INTERFERÈNCIA AMB ALTRES CONTRACTISTES 11
26 DESVIAMENTS DE SERVEIS 11
27 RECEPCIÓ D'OBRA I TERMINIS DE GARANTIA 12

27.1 Neteja final de les obres 12
27.2 Restauració de les àrees emprades per a la ubicació de les instal·lacions auxiliars 12
27.3 Restauració dels abocadors i préstecs de nova creació 12
27.4 Recepció de les obres 12
27.5 Termini de garantia 12

28 CONSERVACIÓ DE LES OBRES 13
29 CERTIFICACIÓ FINAL D'OBRA I LIQUIDACIÓ 13
30 PREUS UNITARIS 13
31 PARTIDES ALÇADES 14
32 ABONAMENT D'UNITATS D'OBRA 14
33 REVISIÓ DE PREUS 14
34 DISPOSICIONS APLICABLES 14
35 DISPOSICIONS APLICABLES D'ÀMBIT MEDIAMBIENTAL 19

35.1 Legislació de disposició general 19
35.2 Legislació d'urbanisme i construcció sostenible 20
35.3 Legislació de sòls i geologia 20
35.4 Legislació del cicle de l'aigua 20
35.5 Legislació de contaminació atmosfèrica 22
35.6 Legislació de contaminació acústica 23
35.7 Legislació de contaminació lluminosa 23
35.8 Legislació de contaminació electromagnètica 23
35.9 Legislació de residus 23
35.10 Legislació de patrimoni cultural 24
35.11 Legislació de medi natural, vegetació 25
35.12 Legislació de medi natural, fauna 25
35.13 Legislació de mobilitat 26

36 SIGNATURES 26

1 CONDICIONS GENERALS

Aquest document és el recull de prescripcions tècniques generals que forma part del *Document n.3 Plec de Condicions* del present projecte.

2 DOCUMENT DEL PROJECTE

El projecte consta dels següents documents:

- Document núm. 1: Memòria i Annexos
- Document núm. 2: Plànols
- Document núm. 3: Plec de Condicions
- Document núm. 4: Pressupost

El contingut d'aquests documents s'haurà detallat a la memòria.
S'entén per documents contractuals aquells que resten incorporats al contracte i que són d'obligat compliment, llevat modificacions degudament autoritzades. Aquests documents, en cas de licitació sota pressupost, són:

- Memòria
- Plànols
- Plec de Condicions amb els dos capítols (Condicions Tècniques Generals i Condicions Tècniques Particulars)
- Amidaments
- Quadre de preus núm. 1
- Quadre de preus núm. 2
- Pressupost total

La resta de documents o dades del projecte són informatius i estan constituïts pels annexos, els estadets, els pressupostos parcials, el resum de pressupostos i el pressupost per al coneixement de l'Administració.
Els esmentats documents informatius representen només una opinió fonamentada de l'Administració, sense que això suposi que es responsabilitza de la certesa de les dades que se subministren. Aquestes dades s'han de considerar, tan sols, com a complement d'informació que el contractista ha d'adquirir directament amb els seus propis mitjans.
Només els documents contractuals, definits a l'apartat anterior, constitueixen la base del contracte; per tant, el contractista no podrà al·legar cap modificació de les condicions del contracte en base a les dades contingudes als documents informatius (com per exemple, preus de bases de personal, maquinària i materials, fixació de lloseres, préstecs o abocadors, distàncies de transport característiques dels materials d'esplanació, justificació de preus, etc.), llevat que aquestes dades apareguin en algun document contractual.
El contractista serà, doncs, responsable de les errades que es puguin derivar pel fet de no obtenir la suficient informació directa, que rectifiqui o ratifiqui la continguda als documents informatius del projecte.
Si hi hagués contradicció entre els plànols i les Condicions Tècniques Particulars, en el cas que s'incloguin com a document que complementi el Plec de Condicions Generals, preval el que s'ha escrit en les Condicions Tècniques Particulars. En qualsevol cas, ambdós documents prevalen sobre les Condicions Tècniques Generals.

El que s'ha esmentat al Plec de Condicions i omès als plànols, o viceversa, s'haurà d'executar com si s'hagués exposat a ambdós documents, sempre que a criteri del director quedin suficientment definides les unitats d'obra corresponents i tinguin preu al contracte.

3 RESPONSABILITAT DEL CONTRACTISTA

El contractista és responsable de l'execució de les obres segons les condicions establertes al contracte i en els documents que componen el projecte. Com a conseqüència d'això, està obligat a l'enderroc i reconstrucció de tot el que estigui mal executat, sense que pugui servir d'excusa que la direcció tècnica de les obres hagi reconegut i examinat la construcció durant les obres, ni tampoc que hagin estat abonades les liquidacions parcials.

4 OBLIGACIONS DEL CONTRACTISTA

Abans de començar les obres, el contractista comunicarà a la direcció facultativa la relació detallada de la maquinària, mitjans auxiliars i plantilla que utilitzarà per a l'execució de les obres, amb les dades següents:

a) Maquinària i mitjans auxiliars que haurà d'emprar en l'execució dels treballs.

b) Tècnic amb titulació adequada designat pel contractista per a la direcció de les obres, que quedarà permanentment adscrit a aquesta, la qual cosa haurà de comunicar a la direcció facultativa. El tècnic quedarà adscrit en qualitat de cap d'obra amb residència en la localitat on es desenvolupin els treballs i haurà de romandre durant les hores de treball a peu d'obra.

c) El contractista també facilitarà a la direcció facultativa una relació numerada per oficis i categoria del personal que ha de constituir la plantilla mínima al servei de les obres.

d) El contractista donarà coneixement, per escrit, dels subcontractes que vol concertar, tot indicant la part del contracte a realitzar pel subcontractista. En general, la subcontractació es regirà pel que estableix l'article 116 de la Llei de Contractes de les Administracions Públiques (d'ara endavant LCAP).

e) Igualment, si el pressupost excedeix de 300.506,05 €, habilitarà un local per a despatx exclusiu de la direcció facultativa de l'obra, degudament condicionat, aïllat i protegit.

f) A petició de la direcció facultativa, i per tal d'assegurar el contacte directe amb aquesta, el contractista disposarà a peu d'obra d'una línia telefònica i de FAX i servei de correu electrònic

g) En cas que el cap d'obra s'absentés de l'obra, haurà de deixar instruccions per a la seva localització immediata.

h) Amb relació a l'oficina d'obra i al llibre d'ordres, només es regirà pel que disposen les clàusules 7, 8 i 9 del Plec de Clàusules Administratives Generals. El contractista està obligat a dedicar a les obres el personal tècnic que es va comprometre dedicar a la licitació i la direcció, per al normal compliment de llurs funcions. Així mateix, el contractista haurà de disposar a peu d'obra d'un local apropiat com a oficina.

5 COMPLIMENT DE LES DISPOSICIONS VIGENTS

Hom es regirà pel que s'estipula a les clàusules 11, 16, 17 i 19 del Plec de Clàusules Administratives Generals.
Així mateix, es compliran els requisits vigents per a l'emmagatzematge i la utilització d'explosius, carburants, prevenció d'incendis, etc., i s'ajustarà al que prescriu el Codi de Circulació, Reglament de la Policia i conservació de carreteres, Reglament electrotècnic de baixa tensió, Reglament de Seguretat i Salut, i a totes les disposicions vigents que siguin d'aplicació en aquells treball que, directa o indirectament, siguin necessaris per al compliment del contracte.

6 INDEMNITZACIONS A CÀRREC DEL CONTRACTISTA

Hom es regirà pel que disposi l'article 134 del Reglament General de Contractació de l'Estat i la clàusula 12 del Plec de Clàusules Administratives Generals.
Particularment, el contractista haurà de reparar, a càrrec seu, els serveis públics o privats malmesos, indemnitzant les persones o propietats que resultin perjudicades.

El contractista adoptarà les mesures necessàries especificades a l'annex Estudi Ambiental del projecte, concretament al Programa de Seguiment ambiental i, també, d'altres que es considerin oportunes (segons indiqui el Responsable de la Vigilància Ambiental i/o la Direcció d'Obra) , per tal d'evitar afeccions perjudicials sobre el medi ambient. Serà responsable dels damnatges i perjudicis que es puguin causar per no haver aplicat les mesures preventives abans indicades.

El contractista haurà de mantenir durant l'execució de l'obra, i refer quan aquesta finalitzi, les servituds afectades, conforme estableix la clàusula 20 de l'esmentat Plec de Clàusules Administratives Generals, essent a compte del contractista els treballs necessaris per a tal objectiu.

7 DESPESES A CÀRREC DEL CONTRACTISTA

A més de les despeses i taxes, que s'esmenten a les clàusules 13 i 38 del Plec de Clàusules Administratives Generals, seran a càrrec del contractista, si a les Condicions Tècniques Particulars o al contracte no es preveu explícitament el contrari, les següents despeses:

- Despeses corresponents a instal·lacions i equips de maquinària.
- Despeses de construcció i retirada de tota mena de construccions auxiliars, instal·lacions, ferramentes, etc.
- Despeses de llogaters o d'adquisició de terrenys per a dipòsits de maquinària de materials.
- Despeses de protecció d'amàs i de la mateixa obra contra tot deteriorament.
- Despeses de muntatge, conservació i retirada d'instal·lacions per al subministrament d'aigua i d'energia elèctrica, necessaris per a l'execució de les obres, així com dels drets, taxes o impostos de presa, comptadors, etc.
- Despeses i indemnitzacions que es produeixen a les ocupacions temporals; despeses d'explotació i utilització de préstecs, pedreres, lleres i abocadors, així com els cànons i despeses per a la deposició controlada al gestor de residus o centre de reciclatge autoritzat.
- Despeses de retirada de materials rebutjats, evacuació de restes, neteja general de l'obra i de zones confrontades afectades per les obres, etc., així com els cànons i despeses per a la deposició controlada al gestor de residus o centre de reciclatge autoritzat.de les restes procedents de l'obra.
- Despeses de permisos o llicències necessàries per a l'execució, excepte les que corresponen a expropiacions i serveis afectats.
- Despeses ocasionades pel subministrament i col·locació dels cartells anunciadors de l'obra.
- El contractista haurà d'abonar tots els càrrecs, taxes i impostos que es derivin de la obtenció dels permisos, visats, llicències i dictàmens necessaris per a l'execució i posada en servei de les obres, del projecte elèctric, d'enllumenat públic i de semaforització, així com del visat del col·legi professional corresponent.
- El contractista també haurà d'abonar totes les despeses necessàries per a l'obtenció de l'aprovació prèvia del projecte i l'autorització de posada en servei del Departament d'Indústria i Energia o estament en qui delegui.
- Qualsevol altre tipus de despesa no especificada es considerarà inclosa als preus unitaris contractats.

8 DIRECCIÓ DE LES OBRES

L'Administració, a través de la direcció de l'obra, efectuarà la inspecció, comprovació i vigilància per a la correcta realització de l'obra contractada, tot ajustant-se al que disposen les clàusules 4 i 21 del Plec de Clàusules Administratives Generals.

El delegat d'obra del contractista haurà de ser el tècnic titulat que exigeix el director de l'obra, amb experiència acreditada en obres similars a les que són objecte del present projecte.

9 CONDICIONS GENERALS DE LES OBRES

Queda entès d'una manera general, que les obres s'executaran d'acord amb les normes de bona construcció lliurement apreciades per la direcció tècnica de les obres.

El contractista de les obres notificarà a la direcció tècnica de les obres, amb l'antelació que calgui, a fi i efecte que pugui procedir al reconeixement de l'execució de les que hagin de quedar amagades o que a judici del director d'obra o del contractista requereixin el dit reconeixement.

De totes aquestes i a mesura que s'executin, s'aixecaran plànols precisos per a llur comprovació, constatació, amidaments i liquidació, que seran subscrits per la direcció tècnica de les obres. Aquests plànols els aportarà el contractista a mesura que es vagin complimentant les diferents unitats d'obra i a criteri de la direcció d'obra. El contractista haurà d'abonar les despeses dels treballs auxiliars necessaris per fer mesuraments, excepte que s'avingui amb el que proposi la direcció tècnica de les obres.

10 MODIFICACIONS D'OBRA

Ni el director de l'obra ni el contractista podran introduir o executar modificacions a les obres compreses en el contracte, sense l'aprovació prèvia per l'Administració de la modificació i del pressupost que en resulti com a conseqüència, i se seguiran els tràmits previstos a l'article 217 de la Llei 30/07, de 30 d'octubre, de Contractes del Sector Públic.

11 CONTROL D'UNITATS D'OBRA

El control d'unitats d'obra s'executarà d'acord amb el programa aportat pel laboratori encarregat, i aprovat per la direcció facultativa.

El laboratori encarregat del control d'obra realitzarà tots els assaigs del programa, prèvia sol·licitud de la direcció facultativa de les obres, d'acord amb el següent esquema de funcionament:

1. A criteri de la direcció facultativa es podrà ampliar o reduir el nombre de controls previstos al programa esmentat més amunt.
2. El contractista arribarà al laboratori amb temps suficient perquè aquest pugui executar el control corresponent; a tals efectes el contractista facilitarà al laboratori la seva tasca.
3. Els resultats negatius de qualsevol unitat es consignaran al Llibre d'Ordres.
4. El cost dels assaigs que donin resultats negatius es descomptarà directament al contractista, al marge del que s'especifica al segon paràgraf.

12 MESURES D'ORDRE I SEGURETAT

El contractista resta obligat a adoptar les mesures d'ordre i seguretat necessàries per a la bona i segura marxa dels treballs.

En tot cas, el contractista serà única i exclusivament el responsable, durant l'execució de les obres, de tots els accidents o perjudicis que pugui sofrir llur personal o causar-los a d'altres persones o entitats. En conseqüència, el constructor assumirà totes les responsabilitats annexes al compliment de la Llei 31/1995 , de 8 de novembre, de Prevenció de Riscos Laborals i reglaments i disposicions posteriors, especialment la Llei 54/03, de 12 de desembre, de Reforma del Marc Normatiu de la Prevenció de Riscos Laborals i el Reial Decret 171/04, de 30 de gener, pel que es desenvolupa l'article 24 de la Llei 31/95, de 8 de novembre, de Prevenció de Riscos Laborals, en matèria de coordinació d'activitats empresarials.

S'exceptuen els danys que siguin ocasionats com a conseqüència immediata i directa d'una ordre de l'Administració.

En totes les obres amb pressupost de licitació superior a 300.506,05 €, el contractista haurà de presentar certificació que acrediti que té concertada una assegurança per respondre dels danys que es puguin produir a tercers per un import no inferior a 120.202,42 €.

L'Administració podrà procedir a la suspensió del pagament de les certificacions mentre el contractista no acrediti el compliment d'aquesta estipulació, sense que el període de suspensió sigui computable a efectes d'indemnització per retard en el pagament de certificacions.

13 CONSERVACIÓ DEL MEDI AMBIENT

El contractista, tant en els treballs que realitzi dins dels límits de l'obra com fora d'aquests, ha d'adoptar les mesures necessàries perquè les afeccions al medi ambient siguin nul·les, o en tot cas, les previstes en la documentació ambiental pertinent. Per aquest darrer propòsit, s'associarien les mesures correctores o compensatòries que ja haurien estat indicades en projecte.

El Contractista realitzarà el seu Pla de Medi Ambient (PMA), d'acord amb les prescripcions recollides a l'annex Estudi Ambiental del projecte. Aquest Pla de Medi Ambient l'haurà de supervisar el Responsable de la Vigilància Ambiental i l'haurà d'aprovar la Direcció d'obra abans de l'inici de les obres.

Es donarà compliment a totes les condicions indicades per a la fase d'obres al Programa de Seguiment Ambiental de l'annex Estudi Ambiental del projecte. Aquestes condicions hauran d'haver estat recollides al PMA del contractista per a la seva avaluació periòdica.

Amb la periodicitat que es determini a l'annex Estudi Ambiental, el Contractista entregarà tota la informació que requereixi el Responsable de la Vigilància Ambiental de l'obra per al complet compliment dels informes ambientals d'obra.

El contractista és responsable de la guarda i custòdia de l'arbrat de la zona objecte del projecte d'urbanització, fins a l'extinció del contracte. Sense la prèvia autorització del director de l'obra el contractista no podrà realitzar cap tala d'arbres i, sempre que així es consideri en projecte, es procedirà a la protecció dels mateixos mitjançant els dispositius especificats.

El contractista serà responsable únic de les agressions que, en els sentits abans apuntats, i qualssevol altres difícilment identificables en aquest moment, produeixi al medi ambient, havent de canviar els mitjans i mètodes utilitzats i reparar els danys causats, tot seguint les ordres de la direcció d'obra o dels organismes institucionals competents en la matèria.

14 OBRA DEFECTUOSA

Quan la contracta hagi efectuat qualsevol element de l'obra que no s'ajusti a aquest Plec de Condicions, la direcció tècnica de les obres podrà acceptar-lo o rebutjar-lo. En el primer cas, aquesta fixarà el preu que cregui just, d'acord amb les diferències que hi haguessin, i el contractista estarà obligat a acceptar aquesta valoració. En cas que no s'hi conformi, desfarà i reconstruirà, a càrrec seu, tota la part mal executada, d'acord amb les condicions que fixi la direcció tècnica de les obres, sense que això signifiqui motiu de pròrroga en cas d'execució.

15 REPLANTEIG DE LES OBRES

El contractista realitzarà tots els replantejaments parcials que siguin necessaris per a la correcta execució de les obres, els quals han de ser aprovats per la direcció de l'obra. També haurà de materialitzar, sobre el terreny, tots els punts de detall que la direcció consideri necessaris per a l'acabament exacte, en planta i perfil, de les diferents unitats. Tots els materials, equips i mà d'obra necessaris per a aquests treballs aniran a càrrec del contractista.

16 SENYALITZACIÓ DE LES OBRES

El contractista està obligat a instal·lar a càrrec seu els senyals que calguin per indicar l'accés a l'obra, la circulació a la zona que ocupen els treballs i els punts de possible perill a causa de l'obra, tant a l'esmentada zona com als límits i rodalies, així com també a complir les ordres a les quals fa referència la clàusula 23 del Plec de Clàusules Administratives Generals.

Així mateix, en el termini de vuit dies hàbils, posteriors a l'inici de les obres, el contractista estarà obligat a instal·lar, a càrrec seu, un cartell anunciador de les obres, d'acord amb els normalitzats per la Generalitat de Catalunya. A tals efectes, la direcció facultativa aportarà al contractista les característiques del cartell, així com la situació on s'haurà d'instal·lar.

17 MATERIALS

A més del que es disposa a les clàusules 15, 34, 35, 36 i 37 del Plec de Clàusules Administratives Generals, caldrà observar les prescripcions següents:

- Si les procedències dels materials fossin fixades als documents contractuals, el contractista haurà d'utilitzar, obligatòriament, les esmentades procedències, llevat autorització explícita del director d'obra. Si fos prescindible, a judici de l'Administració, canviar aquell origen o procedència, hom es regirà pel que es disposa a la clàusula 60 del Plec de Clàusules Administratives Generals.
- Sempre que sigui possible, i si així ho determinen les anàlisis qualitatives corresponents i ho aprova la Direcció d'Obra, es fomentarà l'ús de materials

procedents de la pròpia obra, com ara els provinents de demolició per a rebliments, subbases en serveis viaris, etc.

- Si per complir les prescripcions del present Plec es rebutgen materials procedents de l'esplanació, préstecs i pedreres, que figuren com a utilitzables només als documents informatius, el contractista tindrà l'obligació d'aportar altres materials, que compleixin les prescripcions, sense que per això tingui dret a un nou preu unitari.
- El contractista obtindrà, a càrrec seu, l'autorització per a l'ús de préstecs, i aniran també a càrrec seu totes les despeses, cànons, indemnitzacions, etc., que es presentin, així com els cànons i despeses per a la deposició controlada al gestor de residus o centre de reciclatge autoritzat.
- El contractista notificarà a la direcció de l'obra, amb la suficient antelació, les procedències dels materials que es proposa utilitzar, i aportarà les mostres i les dades necessàries, tant pel que fa a la quantitat com a la qualitat.
- Abans de la col·locació de qualsevol material, el contractista presentarà, a sol·licitud del director de l'obra, els catàlegs, cartes, mostres, certificats d'homologació estesos per una entitat oficial i certificats de garantia i de colada dels materials que s'han d'utilitzar a l'obra.
- En cap cas podran ser arreplegats ni utilitzats a l'obra materials, la procedència dels quals no hagi estat aprovada pel director de les obres.

18 DESVIAMENTS PROVISIONALS

El contractista executarà o condicionarà, en el moment oportú, les carreteres, camins i accessos provisionals per als desviaments que imposin les obres, amb relació al trànsit general i als accessos dels confrontants, d'acord amb el que es defineix al projecte o amb les instruccions que rebi de la direcció.

Tal i com es determina a l'annex Estudi Ambiental del projecte, s'haurà de realitzar un pla específic d'accessos, on es recolliran tots els accessos a emprar a l'obra, existents o no. Aquest pla d'accessos forma part del Pla de Medi Ambient i ha d'estar enllestit i aprovat per la Direcció d'Obra abans de l'inici de les obres.

Els materials i les unitats d'obra, que comporten les esmentades obres provisionals, compliran totes les prescripcions del present Plec, com si fossin obres definitives.

Aquestes obres seran d'abonament, llevat que en el Plec de Condicions Tècniques Particulars es digui expressament el contrari, és a dir, amb càrrec a les partides alçades que per tal motiu figurin al pressupost o, en cas que no hi siguin, valorades segons els preus de contracte.

Si aquests desviaments no fossin estrictament necessaris per a l'execució normal de les obres, a criteri de la direcció, no seran d'abonament i, en aquest cas, si li convé al contractista facilitarà o accelerarà l'execució de les obres.

Tampoc seran d'abonament els camins d'obra, com ara accessos, pujades, ponts provisionals, etc., necessaris per a la circulació interior de l'obra, per a transport dels materials, per a accessos i circulació del personal de l'Administració, o per a visites d'obra. Malgrat tot, el contractista haurà de mantenir els esmentats camins d'obra i accessos en bones condicions de circulació.

La conservació, durant el termini d'utilització d'aquestes obres provisionals, serà a càrrec del contractista.

19 ABOCADORS

Llevat manifestació expressa contrària al Plec de Condicions Tècniques Particulars, la localització d'abocadors, així com les despeses que comporti llur utilització, seran a càrrec del contractista, així com els cànons i despeses per a la deposició controlada al gestor de residus o centre de reciclatge autoritzat.

Tal i com es determina a l'annex Estudi Ambiental del projecte, s'haurà de realitzar un pla específic d'abocadors, on es recolliran tots els abocadors a emprar a l'obra, existents o aquells de terres inerts que es pretengui crear. Aquest pla d'abocadors forma part del Pla de Medi Ambient i ha d'estar enllestit i aprovat per la Direcció d'obra abans de l'inici de les obres.

Els abocadors existents que es preveu emprar han d'estar convenientment legalitzats. La documentació relativa a la seva legalització ha de ser entregada al Responsable de la Vigilància Ambiental d'obra, per tal que aquest l'adjunti a l'informe ambiental d'obra abans d'iniciar l'ús de l'abocador.

Els abocadors de terres de nova creació, han de disposar de la conformitat del propietari de la parcel·la i de l'aprovació de l'ajuntament. La documentació generada per a cada un d'ells (l'ara esmentada i l'especificada al pla específic segons l'annex

Estudi Ambiental per a cada abocador), s'haurà d'enviar a l'Oficina Territorial del Departament de Medi Ambient i Habitatge sol·licitant la seva autorització.
Sempre que sigui possible, s'intentarà que el balanç de terres dins de la pròpia obra (d'entrada i de sortida) s'aproximi a zero, afavorint la utilització de les terres sobrants (si així ho determina el resultat de les anàlisis qualitatives d'aquestes per a l'ús que es destina i quan la Direcció d'obra doni la seva conformitat).
Així mateix, el contractista es responsabilitzarà de complir la resta de normativa vigent en matèria de medi ambient.
Ni el fet que la distància als abocadors autoritzats sigui més gran que la que es preveu a la hipòtesi feta en la justificació del preu unitari, que s'inclou als annexos de la memòria, ni l'omissió en l'esmentada justificació de l'operació de transport als abocadors, seran causa suficient per al·legar modificació del preu unitari, que apareix al quadre de preus, o dir que la unitat d'obra corresponent no inclou la dita operació de transport a l'abocador, sempre que als documents contractuals es fixi que la unitat sí que la inclou.
Si als mesuraments i documents informatius del projecte es contempla que el material obtingut de l'excavació de l'aplanament, fonaments o rases, s'ha d'utilitzar per a terraplè, replens, etc., i la direcció d'obra rebutja aquest material perquè no compleix les condicions del present plec, o bé existeixen residus o material de possible toxicitat, el contractista haurà de transportar-lo a abocadors autoritzats sense dret a cap abonament complementari a la corresponent excavació, ni a incrementar el preu del contracte per haver emprat majors quantitats de material procedent de préstecs.
En cas que vagin a l'abocador, el contractista es responsabilitzarà del compliment de les disposicions vigents que facin relació al transport i abocament de materials, autoritzacions. permisos necessaris i canons, així com els cànons i despeses per a la deposició controlada al gestor de residus o centre de reciclatge autoritzat.
Així mateix, el contractista es responsabilitzarà del compliment de la normativa vigent en matèria de medi ambient.
El director de les obres podrà autoritzar abocaments de terres a l'interior d'àrees parcel·lades, zones verdes i d'equipament, amb la condició que els productes abocats siguin expressament autoritzats per la direcció i estesos i compactats correctament. Les despeses de l'esmentada extensió i compactació dels materials seran a càrrec del contractista, ja que es consideren incloses als preus unitaris. D'altra banda, no es podrà extreure cap tipus de material de les àrees esmentades al paràgraf anterior, sense l'autorització expressa del director de l'obra.
La destinació i ús de qualsevol material que s'extregui de l'obra la determinarà la direcció tècnica de l'obra. En cas que es faci sense la seva autorització, serà a càrrec del contractista la reposició del material extret.

20 PRÉSTECS

Llevat manifestació expressa contrària al Plec de Condicions Tècniques Particulars, la localització de préstecs (existents o de nova creació), així com les despeses que comporti llur utilització, seran a càrrec del contractista.
Tal i com es determina a l'annex Estudi Ambiental del projecte, s'haurà de realitzar un pla específic de préstecs, on es recolliran tots els préstecs a emprar a l'obra, existents o aquells de terres inerts que es pretengui crear. Aquest pla de préstecs forma part del Pla de Medi Ambient a realitzar pel contractista i ha d'estar enllestit i aprovat per la Direcció d'obra abans de l'inici de les obres.
Els préstecs existents que es preveu emprar han d'estar convenientment legalitzats. La documentació relativa a la seva legalització ha de ser entregada a la Direcció d'obra, per tal que aquesta l'adjunti a l'informe ambiental d'obra abans d'iniciar l'ús de préstec.
Els préstecs de terres inerts de nova creació, han de disposar de la conformitat del propietari de la parcel·la i de l'aprovació de l'ajuntament. La documentació generada per a cada un d'ells (l'ara esmentada i l'especificada al pla específic segons l'annex Estudi Ambiental per a cada àrea de préstec), s'haurà d'enviar a l'Oficina Territorial del Departament de Medi Ambient i Habitatge sol·licitant la seva autorització.
Sempre que sigui possible, s'intentarà que el balanç de terres dins de la pròpia obra (d'entrada i de sortida) s'aproximi a zero, afavorint la utilització de les terres sobrants (si així ho determina el resultat de les anàlisis qualitatives d'aquestes per a l'ús que es destina i quan la Direcció d'obra doni la seva conformitat).
Així mateix, el contractista es responsabilitzarà de complir la resta de normativa vigent en matèria de medi ambient.

Ni el fet que la distància als préstecs autoritzats sigui més gran que la que es preveu a la hipòtesi feta en la justificació del preu unitari, que s'inclou als annexos de la memòria, ni l'omissió en l'esmentada justificació de l'operació de transport als abocadors, seran causa suficient per al·legar modificació del preu unitari, que apareix al quadre de preus, o dir que la unitat d'obra corresponent no inclou la dita operació de transport des de la zona de préstec, sempre que als documents contractuals es fixi que la unitat sí que la inclou.

21 EXPLOSIUS

L'adquisició, transport, emmagatzematge, conservació, manipulació i utilització de metxes, detonadors i explosius es regirà per les disposicions vigents a l'efecte, completades amb les instruccions que figurin al projecte o les que dicti la direcció d'obra.

Anirà a càrrec del contractista l'obtenció de permisos, llicències per a la utilització d'aquests mitjans, i el pagament de les despeses que els esmentats permisos comportin.

El contractista estarà obligat al compliment estricte de totes les normes existents en matèria d'explosius i d'execució de voladures.

Per tant, tots aquells treballs en què es requereixi l'ús d'explosius, s'hauran de realitzar amb estricte compliment del Reial Decret 863/1985, de 2 d'abril, pel que s'aprova el Reglament General de Normes Bàsiques de Seguretat Minera (article 109 modificat) i les seves Instruccions Tècniques Complementàries (ITC), i de l'Ordre de 20 de març de 1986 per la qual s'aproven les instruccions tècniques complementàries relatives als capítols IV, V, IX i X d'aquest Reglament i de les condicions establertes en les preceptives autoritzacions atorgades pels serveis corresponents del Departament de Treball i Indústria de la Generalitat de Catalunya.

La direcció podrà prohibir la utilització de voladures o determinats mètodes que consideri perillosos, encara que l'autorització pels mètodes utilitzats no allibera el contractista de la responsabilitat dels damnatges causats.

El contractista subministrarà i col·locarà els senyals necessaris per advertir el públic del seu treball amb explosius. El seu emplaçament i estat de conservació garantiran, en qualsevol moment, llur perfecta visibilitat.

En tot cas, el contractista serà responsable dels damnatges que es derivin de la utilització d'explosius.

En cas de presència d'espècies sensibles i si així s'especifica al Programa de Seguiment Ambiental de l'annex Estudi Ambiental, s'han de respectar els períodes reproductius i de cria (febrer – agost) de la fauna per a l'exclusió de la realització de voladures.

22 EXPROPIACIONS, SERVITUDS, SERVEIS I ELEMENTS AFECTATS

Amb relació a les servituds existents, hom es regirà pel que s'estipula a la clàusula 20 del Plec de Clàusules Administratives Generals. A tal efecte, també es consideraran servituds relacionades amb el Plec de Condicions aquelles que apareguin definides als plànols del projecte.

Els objectes afectats seran traslladats o retirats per les companyies i organismes corresponents. Malgrat tot, el contractista tindrà l'obligació de realitzar els treballs necessaris per a la localització, protecció o desviament, en tot cas, dels serveis afectats de poca importància, que la direcció consideri convenient per a la millora del desenvolupament de les obres, si bé aquests treballs li seran abonats, bé amb càrrec a les partides alçades existents a l'efecte del pressupost o per unitats d'obra, amb aplicació dels preus del quadre núm. 1. En llur defecte, hom es regirà pel que s'estableix a la clàusula 60 del Plec de Clàusules Administratives Generals.

Tots aquells elements existents ja siguin edificacions, espècies vegetals en general o altres elements que s'hagin de conservar, es protegiran convenientment, per tal d'assegurar la seva permanència fins a l'extinció del contracte. A tals efectes, i seguint les instruccions del director de l'obra, se senyalaran i delimitaran sobre el terreny abans d'iniciar-se les obres.

Els que es malmetin per motius imputables al contractista, aquest els reposarà al seu càrrec. L'element reposat haurà de tenir les mateixes característiques que l'existent abans de malmetre'l.

Quan sigui necessari executar determinades unitats d'obra, en presència de servituds de qualsevol tipus, o de serveis existents que sigui necessari respectar, o quan s'escaigui l'execució simultània de les obres i la substitució o reposició de serveis afectats, el contractista estarà obligat a emprar els mitjans adequats per a la realització

dels treballs amb el màxim de cura, de manera que s'eviti una possible interferència i risc de qualsevol tipus.
El contractista sol·licitarà a les diferents entitats subministradores o propietaris de serveis plànols de definició de la posició dels esmentats serveis, i localitzarà i descobrirà les canonades de serveis soterrats mitjançant treballs d'execució manual.
Les despeses originades o les disminucions de rendiment originades es consideraran als preus unitaris i no podran ser objecte de reclamació.
Si com a conseqüència de tot l'anterior s'han d'efectuar manualment o mecànicament alguns treballs o s'han de reparar instal·lacions afectades, el cost corresponent serà íntegrament a càrrec del contractista.

23 COL·LOCACIÓ DE SERVEIS

Es recorda al contractista que està totalment prohibit col·locar qualsevol tipus de servei dins l'espai parcel·lat, amb l'excepció de les corresponents connexions de desguàs del clavegueram, armaris de BT (DSPD) i telèfons.
L'existència d'un servei dins l'espai parcel·lat es considerarà un vici ocult i, conseqüentment, el contractista haurà de procedir a la seva reparació amb responsabilitat durant el termini de 15 anys, d'acord amb l'article 219 de la Llei 30/07, de 30 d'octubre, de Contractes del Sector Públic.

24 EXISTÈNCIA DE TRÀNSIT DURANT L'EXECUCIÓ DE LES OBRES

L'existència de determinats vials, que s'hagin de mantenir en servei durant l'execució de les obres, no serà motiu de reclamació econòmica per part del contractista.
El contractista programarà l'execució de les obres de manera que les interferències siguin mínimes i, si s'escau, construirà els desviaments provisionals que siguin necessaris dotant-los de la senyalització corresponent, sense que això sigui motiu d'increment del preu del contracte. En cas que siguin necessaris desviaments provisionals, el contractista prendrà totes les mesures necessàries per garantir la seguretat de tots els que hi circulin.
Les despeses ocasionades pels anteriors conceptes i per la conservació dels vials de servei esmentats, es consideraran incloses als preus de contracte, i en cap moment podran ser objecte de reclamació. En cas que l'anterior impliqui la necessitat d'executar determinades parts de les obres per fases, aquestes seran definides per la direcció de les obres, i el possible cost addicional es considerarà inclòs als preus unitaris, com en l'apartat anterior.

25 INTERFERÈNCIA AMB ALTRES CONTRACTISTES

El contractista programarà els treballs de manera que, durant el període d'execució de les obres, sigui possible realitzar treballs de jardineria, edificació en espais parcel·lats, obres complementàries, com ara l'execució de xarxes elèctriques, telefòniques, o altres treballs. En aquest cas, el contractista complirà les ordres de la direcció de l'obra, referents a l'execució de les obres, per a les fases que marqui la direcció de les obres, a fi de delimitar zones amb determinades unitats d'obra totalment acabades i d'endegar els treballs complementaris esmentats.
Les possibles despeses motivades per eventuals paralitzacions o increments de cost, deguts a l'esmentada execució per fases, es consideraran incloses als preus de contracte, i no podran ser, en cap moment, objecte de reclamació.

26 DESVIAMENTS DE SERVEIS

Abans de començar les excavacions, el contractista, tot basant-se en els plànols i dades de què disposi, o mitjançant el reconeixement sobre el terreny dels possibles serveis existents, si és factible, haurà d'estudiar i replantejar sobre el terreny els serveis i instal·lacions afectades, considerar la millor manera d'executar els treballs per no fer-los malbé i assenyalar aquells que, en darrer lloc, consideri que cal modificar.
Si el director de l'obra està conforme, sol·licitarà de l'empresa i organismes corresponents la modificació d'aquestes instal·lacions. Aquestes operacions s'abonaran segons el que s'especifiqui al quadre de preus núm. 1.
L'empresa adjudicatària de les obres de desviament de qualsevol servei existent no tindrà dret a cap indemnització pel retard per dificultats en l'execució de les dites obres, en cas que la direcció d'obra consideri necessària l'adjudicació a una altra empresa.
En qualsevol cas, l'empresa contractista principal no tindrà dret a cap tipus d'indemnització.

27 RECEPCIÓ D'OBRA I TERMINIS DE GARANTIA

27.1 NETEJA FINAL DE LES OBRES

El contractista procedirà, a càrrec seu, una vegada acabada l'obra, i abans de la seva recepció, a la neteja general de l'obra, retirarà els materials sobrants o rebutjats, runes, obres auxiliars, instal·lacions, magatzems, edificis que segons la direcció d'obra no s'hagin de conservar durant el termini de garantia i, en general, s'haurà de deixar l'obra executada en perfecte estat de policia.

27.2 RESTAURACIÓ DE LES ÀREES EMPRADES PER A LA UBICACIÓ DE LES INSTAL·LACIONS AUXILIARS

El contractista procedirà, a càrrec seu, una vegada acabada l'obra, i abans de la seva recepció, a la restauració de les àrees que hagin estat emprades per a la ubicació de les instal·lacions auxiliars de l'obra (incloent les àrees d'aplec de materials i terres) i, sempre que aquestes àrees quedin fora de l'àmbit d'actuació, es restituirà l'ús original del sòl.
Les directrius per a la restauració han de figurar al pla específic corresponent inclòs al Pla de Medi Ambient realitzat pel contractista i aprovat per la Direcció d'obra abans del començament de les obres.

27.3 RESTAURACIÓ DELS ABOCADORS I PRÉSTECS DE NOVA CREACIÓ

El contractista procedirà, a càrrec seu, una vegada acabada l'obra, i abans de la seva recepció, a la restauració de les àrees que hagin estat emprades per abocar o extreure terres i, sempre que aquestes àrees quedin fora de l'àmbit d'actuació, es restituirà l'ús original del sòl.
Les directrius per a la restauració han de figurar al pla específic corresponent inclòs al Pla de Medi Ambient realitzat pel contractista i aprovat per la Direcció d'obra abans del començament de les obres.

27.4 RECEPCIÓ DE LES OBRES

Un cop finalitzades les obres i abans de procedir a la seva recepció, la direcció tècnica de les obres practicarà un reconeixement exhaustiu en presència del contractista. Si les obres es trobessin en estat de ser admeses s'iniciaran els tràmits per a la seva recepció. Quan les obres no estiguin en estat de ser rebudes es farà constar i es donaran al contractista les instruccions oportunes per arranjar els desperfectes observats, tot fixant-se un termini per a esmenar-los, acabat el qual la direcció tècnica efectuarà un nou reconeixement i, en el cas que els arranjaments s'hagin efectuat correctament, s'iniciaran els tràmits per a la seva recepció.
Així mateix i previ a la recepció, el contractista aportarà a la direcció facultativa les actes de recepció signades, per les diferents companyies, de tots els serveis: aigua, telèfon, gas i mitjana i baixa tensió, i pel que fa a la legalització de la instal·lació d'enllumenat, reg en baixa tensió i qualsevol altre tipus d'instal·lació elèctrica, haurà d'aportar tota la documentació necessària (projectes, visats, butlletins, actes d'inspecció i control, certificat d'instal·lació, contracte de manteniment, carpeta de baixa tensió i els diferents impresos), d'acord amb la normativa vigent. També disposarà tot el necessari per fer totes les proves de recepció que demani la Direcció d'obra, encara que no estiguin expressament definides en aquest plec, tant de dia com de nit, inclòs aportant un grup electrogen en el cas de que no hi hagi corrent elèctric a l'obra.
En cas de recepcions parcials, es regirà pel que disposa l'article 218.5 de la Llei 30/07, de 30 d'octubre, de Contractes del Sector Públic.

27.5 TERMINI DE GARANTIA

El termini de garantia de l'obra serà d'un (1) any, comptat a partir de la signatura de l'acta de recepció, llevat que en el Plec de Condicions Tècniques Particulars, o en el contracte, es modifiqui expressament aquest termini.
Aquest termini s'estendrà a totes les obres executades sota el mateix contracte (obra principal, abalisament, senyalització i barreres, plantacions, enllumenat, instal·lacions elèctriques, edificacions, obres auxiliars, etc.).
En el cas de l'enllumenat serà imprescindible l'aportació d'un contracte de manteniment signat amb 3 originals (un per a l'EIC, un per a la propietat i un pel mateix instal·lador).
En cas que l'obra s'arruïni, un cop exhaurit el termini de garantia, per vicis ocults de la construcció, degut a l'incompliment del contracte per part del contractista, aquest respondrà dels danys i perjudicis durant el termini de 15 anys a comptar des de la

recepció, d'acord amb l'article 219 de la Llei 30/07, de 30 d'octubre, de Contractes del Sector Públic.

28 CONSERVACIÓ DE LES OBRES

La conservació de l'obra són els treballs de neteja, acabats, entreteniments, reparació i tots aquells treballs que siguin necessaris per a mantenir les obres en perfecte estat de funcionament i policia. L'esmentada conservació s'estén a totes les obres executades sobre el mateix contracte (obra principal, abalisament, senyalització i barreres, plantacions, sembres, hidrosembres, enllumenat, instal·lacions elèctriques, edificacions, obres auxiliars, etc.).

A més del que es prescriu al present article, hom es regirà pel que es disposa a la clàusula 22 del Plec de Clàusules Administratives Generals.

El present article serà d'aplicació des de l'ordre d'endegament de les obres fins a la seva recepció. Totes les despeses originades per aquest concepte seran a compte del contractista.

També serà a càrrec del contractista la reposició d'elements que s'hagin deteriorat o que hagin estat objecte de robatori. El contractista haurà de tenir en compte, al càlcul de les seves previsions econòmiques, les despeses corresponents a les dites reposicions o a les assegurances que siguin convenients.

29 CERTIFICACIÓ FINAL D'OBRA I LIQUIDACIÓ

Dins del termini de tres mesos comptats a partir de la recepció de les obres, l'òrgan de contractació haurà d'aprovar la certificació final de les obres executades, que serà abonada al contractista a compte de la liquidació del contracte.

Dins del termini de quinze dies anteriors al compliment del termini de garantia, el director facultatiu de l'obra, d'ofici o a instància del contractista, redactarà un informe sobre l'estat de les obres. Si aquest és favorable, el contractista quedarà rellevat de tota responsabilitat, excepte vicis ocults, procedint-se a la devolució o cancel·lació de la garantia, a la liquidació del contracte i, si s'escau, al pagament de les obligacions pendents que haurà d'efectuar-se en el termini de seixanta dies.

30 PREUS UNITARIS

El preu unitari, que apareix en lletres al quadre de preus núm. 1, serà el que s'aplicarà als mesuraments per a obtenir l'import d'execució material de cada unitat d'obra.

Complementàriament al que es prescriu a la clàusula 51 del Plec de Clàusules Administratives Generals, els preus unitaris que figuren al quadre de preus núm. 1 inclouen sempre, llevat prescripció expressa en contra del document contractual el següent: subministrament (inclòs drets de patent, cànon d'extracció, etc.), transport, amàs, manipulació i utilització de tots els materials usats a l'execució de la corresponent unitat d'obra; les despeses de mà d'obra, maquinària, mitjans auxiliars, ferramentes, instal·lacions, normalment o incidentalment, necessàries per acabar la unitat corresponent, i els costos indirectes.

La descomposició dels preus unitaris que figura al quadre de preus núm. 2 és d'aplicació exclusiva a les unitats d'obra incompletes; el contractista no podrà reclamar modificació dels preus en lletra del quadre núm. 1 per a les unitats totalment executades, per errades i omissions a la descomposició que figura al quadre núm. 2

A l'encapçalament d'ambdós quadres de preus figura una advertència a aquest efecte.

Fins i tot a la justificació del preu unitari que apareix al corresponent annex a la memòria, s'utilitzen hipòtesis no coincidents amb la forma real d'executar les obres: jornals i mà d'obra necessària; quantitat, tipus i cost horari de maquinària; preu i tipus de materials bàsics; procedència o distàncies de transport, nombre i tipus d'operacions necessàries per a completar la unitat d'obra; dosificació, quantitat de materials, proporció de diferents components o diferents preus auxiliars, etc. Els esmentats costos no podran argüir-se com a base per a la modificació del corresponent preu unitari, ja que els costos s'han fixat per a justificar l'import del preu unitari, i estan continguts en un document formalment informatiu.

La descripció de les operacions i materials necessaris per a executar cada unitat d'obra, que figura als corresponents articles del present plec, no és exhaustiva sinó enunciativa, per a la millor comprensió dels conceptes que comprèn la unitat d'obra. Per això, les operacions o materials no relacionats, però necessaris per a executar la unitat d'obra en la seva totalitat, formen part de la unitat i, conseqüentment, es consideren inclosos al preu unitari corresponent.

31 PARTIDES ALÇADES

Les partides que figuren com a "pagament íntegre" a les Condicions Tècniques Particulars, als quadres de preus o als pressupostos parcials o generals, es pagaran íntegrament al contractista, un cop realitzats els treballs als quals corresponen.
Les partides alçades "per justificar" es pagaran d'acord amb el que s'estipula a la clàusula 52 del Plec de Clàusules Administratives Generals; es justificaran a partir del quadre núm. 1 i, si de cas hi manca, a partir dels preus unitaris de la justificació de preus.
En cas d'abonament "segons factura", el contractista tindrà en compte, al càlcul de la seva oferta econòmica, les despeses corresponents a pagaments per administració, ja que s'abonarà únicament l'import de les factures.

32 ABONAMENT D'UNITATS D'OBRA

Els conceptes mesurats per a totes les unitats d'obra, i la manera d'abonar-los d'acord amb el quadre de preus núm. 1, s'entendrà que es refereixen a unitats d'obra totalment acabades.
Al càlcul de la proposició econòmica s'haurà de tenir en compte que qualsevol material o treball necessari per al correcte acabament de la unitat d'obra, o per assegurar el perfecte funcionament de la unitat executada amb relació a la resta d'obra realitzada, es considerarà inclòs als preus unitaris del contracte i no podrà ser objecte de sobrepreu.
L'omissió ocasional dels esmentats elements als documents del projecte no podrà ser objecte de reclamació, ni de preu contradictori, perquè es consideren expressament inclosos als preus del contracte.
Els materials i operacions esmentats són els que es consideren necessaris i d'obligat compliment a la normativa relacionada a l'apartat 33.1.

33 REVISIÓ DE PREUS

La revisió de preus es regeix pel que disposa els articles 77 a 82 de la Llei de Contractes del Sector Públic. La revisió serà procedent si el contracte ha estat executat en el 20% del seu import i si ha transcorregut un any des de l'adjudicació.

El plec de clàusules administratives particulars o el contracte hauran de detallar, en el seu cas, la fórmula o sistema de revisió aplicable.

34 DISPOSICIONS APLICABLES

A més de les disposicions esmentades explícitament als articles del present Plec, seran d'aplicació les disposicions següents:

- Llei 30/07, de 30 d'octubre, de Contractes del Sector Públic (en vigor des de 30/04/2008)
- Capítol IV del Títol V del Llibre II, comprensiu dels articles 253 a 260, ambdós inclosos del Text Refós de la Llei de Contractes de les Administracions Públiques , aprovat pel Reial Decret Legislatiu 2/2000, de 16 de juny.
- Reglament General de la Llei de Contractes de les Administracions Públiques, aprovat per Reial Decret 1098/01, de 12 d'octubre, mentre no s'oposi al que estableix la LICSP.
- Plec de Clàusules Administratives Generals per a la Contractació d'Obres de l'Estat, aprovat per Decret 3854/70, de 31 de desembre, en tot allò que no s'oposi al que estableix la LICSP.
- Plec de Clàusules Administratives Particulars que s'estableixin per a la contractació d'aquestes obres.
- Condicions Tècniques d'elements simples i compostos d'edificació, urbanització i enginyeria civil, Institut de la Construcció de Catalunya.
- Normes per a la redacció de Projectes d'Abastament d'Aigua i Sanejament de Poblacions, Direcció General d'Obres Hidràuliques del MOPU
- NTE, Normes Tecnològiques de l'Edificació, en tot allò que no contradiguin les Exigències Bàsiques (EB) contingudes al Codi Tècnic de l'Edificació (CTE) aprovat per Reial Decret 314/2006, de 17 de març, text refós amb modificacions del RD 1371/2007, de 19 d'octubre, i correcció d'errates del BOE de 25 de gener de 2008.

- Normes UNE declarades de compliment obligatori per Ordres Ministerials de 5 de juliol de 1967 i d'11 de maig de 1971, Normes UNE esmentades als documents contractuals i, complementàriament, la resta de les Normes UNE vigents.
- Normes NLT del Laboratori de Transport i Mecànica del Sòl "José Luís Escario", Normes DIN, ASTM i altres normes vigents a altres països, sempre que siguin esmentades a un document contractual.
- Decret 136/1960, de 4 de febrer de 1960, pel qual es convaliden les taxes dels laboratoris del Ministerio de Obras Públicas.
- Reial Decret 997/2002, de 27 de setembre, pel que s'aprova la norma de Construcció Sismorresistent: Part general i edificació (NCSE-02).
- Llei 10/1998, de 21 d'abril, de Residus, modificada per Llei 62/2003, de 30 de desembre, de mesures fiscals, administratives i d'ordre social.
- Reglament per a l'execució de la Llei 20/1986, de 20 de juliol, aprovat pel Reial Decret 833/1988 excepte els Articles 50,51 i 56, derogats per la Llei 10/1998, de 21 d'abril, de Residus; així com el Reial Decret 952/1997, de 20 de juny, que modifica l'esmentat Reglament, en la mesura que no s'oposin a la Llei 10/1998, de 21 d'abril, de Residus.
- Llei 6/1993, de 15 de juliol, reguladora dels residus.
- Llei 15/2003, de 13 de juny, de modificació de la Llei 6/1993, de 15 de juliol, reguladora dels residus.
- Decret 201/1994, de 26 de juliol, regulador dels enderrocs i altres residus de la construcció.
- Reial Decret 1481/2001, de 27 de desembre, pel que es regula l'eliminació de residus mitjançant dipòsit a abocador; amb la modificació incorporada al RD 105/2008, d'1 de febrer.
- Decret 161/2001, de 12 de juny, de modificació del Decret 201/1994, de 26 de juliol, regulador dels enderrocs i altres residus de la construcció.
- Reial Decret 105/2008, d'1 de febrer, pel que es regula la producció i gestió dels residus de construcció i enderroc.
- Decret 93/1999, de 6 d'abril, de procediments de gestió de residus.
- Decret 34/1996 de 9 de gener, pel qual s'aprova el Catàleg de Residus de Catalunya.
- Decret 92/1999, de 6 d'abril, de modificació del Decret 34/1996, de 9 de gener, pel qual s'aprova el Catàleg de Residus de Catalunya.
- Decret 1/1997, de 7 de gener de 1997, sobre la disposició del rebuig en dipòsits controlats.
- ORDRE de 6 de setembre de 1988, sobre prescripcions en el tractament i l'eliminació dels olis usats. DOGC núm. 1055, de 14 d'octubre de 1988.
- Llei 7/1993, de 30 de setembre, de Carreteres.
- Llei 6/2005, de 2 de juny, de modificació de la Llei 7/1993, del 30 de setembre, de carreteres.
- Norma 3.1-IC. Traçat, de la Instrucció de Carreteres, aprovada per l'Ordre Ministerial de 27 de desembre de 1999 i modificada parcialment per l'Ordre Ministerial de 13 de setembre de 2001.
- Norma 6.1 i 2-IC. Seccions de Ferms, de la Instrucció de Carreteres, aprovada per l'Ordre FOM/3460/2003, de 28 de novembre.
- "Seccions estructurals de ferms urbans en sectors de nova construcció", dels enginyers E. Alabern i C. Guilemany (1990).
- Plec de Condicions Tècniques Generals per a obres de carreteres i ponts de la Direcció General de Carreteres i Camins Veïnals (PG3/75), aprovat per O.M. de 6 de febrer de 1976 i per l'Ordre de 2 de juliol de 1976 per la que es dona efecte legal a la seva publicació, i les seves posteriors modificacions:
  - O.C. 292/86 T. Asumpte: Marques vials (Maig 1986) (Derogada per l'O.C. 325/97 T).

- O.M. de 31-7-86 per la que s'aprova la instrucció de la Direcció General de Carreteres sobre seccions de ferms a autovies (Derogada per l'O.M. 23-5-89 que aprova la Instrucció 6.1 i 2-IC sobre seccions de ferm).
- O.C. 293/86 T Sobre lligants bituminosos (23-12-86).
- O.C. 294/87 T "Recomanacions sobre regs amb lligants hidrocarbonatats" (28-5-87). (Derogada per l'O.C. 5/2001).
- O.C. 295/87 T "Recomanacions sobre elements metàl·lics per a formigó armat o pretesat" (6-8-87).
- O.M. de 21-1-88. Oficialitza les modificacions realitzades per l'O.C. 293/86 T i per l'O.C. 295/87 T).
- O.C. 297/88 T "Recomanacions sobre estabilitzacions "in situ" i tractaments superficials amb lligants hidrocarbonatats" (29-3-88). (Derogada per l' O.C. 5/2001).
- O.C. 299/89 T "Recomanacions sobre mescles bituminoses en calent". (Derogada per l'O.C. 5/2001).
- O.M. de 8-5-89. Modifica parcialment articles referits a lligams bituminosos.
- O.M. de 28-9-89. Revisa l'article 104 (Desenvolupament i control de les obres).
- O.C. 311/90 C y E "Plecs de prescripcions tècniques i paviments de formigó vibrat" (23-3-90). (Derogada per l'O.C. 5/2001).
- O.C. 322/97 "Lligants bituminosos de reologia modificada i mescles bituminoses discontínues en calent per a capes de rodadura de petit espessor" (24-2-97). (Derogada per l'O.C. 5/2001).
- O.C. 325/97 T Sobre senyalització, abalisament i defensa de les carreteres referent als seus materials constituents (30-12-97).
- O.M. de 27-12-99. (BOE 22-1-00). Revisa, deroga i inclou diferents articles referits a lligants bituminosos i hidràulics.
- O.M. de 28-12-99 (BOE 28-1-00).. Revisa, deroga i inclou diferents articles referits a materials per a senyalització horitzontal i vertical. Oficialitza les modificacions realitzades per l'O.C. 325/97 T.
- O.C. 326/00 Sobre geotècnia vial en allò referent a materials per a la construcció d'explanacions i drenatges.
- O.C. 5/2001 Sobre regs auxiliars, mescles bituminoses i paviments de formigó (aquesta Ordre es va modificar molt lleugerament per la O.C. 5bis/02 i per la O.C. 10bis/02).
- Ordre FOM/475/2002, de 13 de febrer, per la que s'actualitzen determinats articles del Plec de Prescripcions Tècniques Generales per a Obres de Carreteres i Ponts relatives a formigons i acers (BOE, de 6 de març).
- Ordre FOM/1382/2002, de 16 de maig. (Correcció d'errates BOE 26/11/02). Oficialitza les modificacions realitzades per la O.C. 326/00).
- O.C. 10/2002 Sobre capes estructurals de ferms (modificada lleugerament per la O.C. 10bis/02).
- Ordre FOM/891/2004, d'1 de març. (Correcció d'errates BOE 25/5/04). Oficialitza les modificacions realitzades per les O.C. 5/01 i O.C. 10/02).
- O.C. 21/2007 Sobre l'ús i especificacions que han de complir els lligants i mescles bituminoses que incorporin cautxú procedent de pneumàtics fora d'ús (NFU).
- Ordre FOM/3818/2007, de 10 de desembre per la que es dicten instruccions complementàries per a la utilització de d'elements auxiliars d'obra en la construcció de ponts de carretera. (BOE 27/12/07).
- Ordre Circular 8/01 amb la que s'inicia el Plec de Prescripcions Tècniques Generals per a Obres de Conservació de Carreteres (PG-4), sobre reciclat de ferms.

• Instrucció sobre les accions a considerar al projecte de ponts de carreteres (IAP), aprovada per l'Ordre de 12 de febrer de 1998, modificada parcialment

(derogats els apartats 3.2.4.2 "Accions sísmiques" i 4.1.2.b) "Situacions accidentals de sisme") pel RD 637/07, de 18 de maig, pel que s'aprova la Norma de Construcció Sismorresistent: Ponts (NCSP-07).

- Norma de Construcció Sismoresistent: Ponts (NCSP-07), aprovada per Reial Decret 637/07, de 18 de maig.
- Instrucció de FormigóEstructural (EHE), aprovat pel RD 2661/1998, d'11 de desembre.
- Instrucció per a la recepció de ciments (RC-03), aprovada pel RD 1797/2003, de 26 de desembre, i la correcció d'errades i errates en BOE núm. 63, de 13 de març de 2004.
- Codi Tècnic de l'Edificació (CTE) i les Exigències Bàsiques annexes, aprovat per RD 314/2006, de 17 de març, que deroga la NBE CT-79 "Condicions tèrmiques dels edificis", la NBE AE-88 "Accions en l'edificació", la NBE QB-90 "Cobertes amb materials bituminosos", la NBE FL-90 "Murs resistents de fàbrica de maons", la NBE-EA-95 "Estructures d'acer en edificació", NBE CPI-96 "Condicions de protecció contra incendis dels edificis" i les "Normes bàsiques per a les instal·lacions interiors de subministrament d'aigua" OM de 9 de desembre de 1975. Amb les correccions d'errors i errates publicats als BOE nº 254, de 23 d'octubre de 2007; BOE nº 304, de 20 de desembre de 2007; i BOE nº 22, de 25 de gener de 2008.
- Document bàsic «DB-HR Protecció davant el soroll» del Codi Tècnic de l'Edificació (CTE), aprovat per RD 1371/2007, de 19 d'octubre, que deroga el Plec General de Condicions per a la recepció de guixos i escaioles, a les obres de construcció (RY-85); el Plec de Condicions per a la recepció de maons ceràmics a les obres de construcció (RL-88); i el Plec de Prescripcions Tècniques Generals per a la recepció de blocs de formigó a les obres de construcció (RB-90).
- Instrucció H.A. per a estructures d'acer del Instituto Eduardo Torroja de Ciencias de la Construcción, en aquells punts no especificats al present Plec o a les Instruccions Oficials.
- Plec de condicions per a la fabricació, transport i muntatge de canonades de formigó de l'Associació Tècnica de Derivats del Ciment.
- Instrucció de l'Institut de Ciències de la Construcció Eduardo Torraja per a tubs de formigó armat o pretesat.(setembre de 2007).
- Plec de Prescripcions Tècniques Generals per a canonades de sanejament de poblacions, aprovat per Ordre de 15 de setembre de 1986 (BOE n. 228, de 23 de setembre) i correcció d'errors BOE n. 51, de 28 de febrer de 1987.
- Instrucció 5.2-IC. Drenatge Superficial, de la Instrucció de Carreteres, aprovada per l'Ordre de 14 de maig de 1990.
- Plec de Prescripcions Tècniques Generals per a canonades d'abastament d'aigua, aprovat per Ordre 28/07/1974 (BOE n. 236 i n. 237) i modificacions Ordre 20/06/1975 i Ordre 23/12/1975.
- Plec de condicions facultatives generals per a obres d'abastament d'aigües, aprovat per OM de 7 de gener de 1978 i per a obres de sanejament, aprovat per OM de 23 d'agost de 1949.
- Reial Decret 140/2003, de 7 de febrer, pel que s'estableixen els criteris sanitaris de la qualitat de l'aigua de consum humà.
- Normes i Costums particulars de les companyies subministradores i de serveis afectats (aigua, electricitat, telèfon i gas).
- Reglament sobre condicions tècniques i garanties de seguretat en línies elèctriques d'alta tensió i les seves instruccions tècniques complementàries ITC-LAT 01 a 09, aprovat per Reial Decret 223/2008, de 15 de febrer, (BOE n. 68 de 19/3/2008) (entrada en vigor el 19 de setembre de 2008), que deroga el Decret 3151/1968, de 28 de novembre, pel que s'aprova el Reglament de Línies Elèctriques Aèries d'Alta Tensió (efectes de la derogació des de 19 de setembre de 2010).

- Reglament sobre condicions tècniques i garanties de seguretat en centrals elèctriques, subestacions i centres de transformació, aprovat per RD 3275 /82, de 12 de novembre.
- Instruccions Tècniques Complementàries del Reglament sobre condicions tècniques i garanties de seguretat en centrals elèctriques, subestacions i centres de transformació, aprovades per Ordre de 6 de juliol de 1984 (BOE n. 183), complementades per Ordre de 18 de octubre de 1984 (BOE n. 256), actualitzades per Ordre de 27 de novembre de 1987 que actualitza les Instruccions Tècniques Complementàries MIE-RAT 13 y MIE-RAT 14 (BOE n. 291); Ordre de 23 de juny de 1988, que actualitza les Instruccions Tècniques Complementàries MIE-RAT 01, MIE-RAT 02, MIE-RAT 07, MIE-RAT 09, MIE-RAT 15, MIE-RAT 16, MIE-RAT 17, MIE-RAT 18 (BOE n. 160 i correcció d'error BOE n. 237 de 3/10/1988); Ordre de 16 d'abril de 1991, que modifica el punt 3.6 de la Instrucció Tècnica Complementària MIE-RAT 06 (BO n. 98); Ordre de 16 de maig de 1994, que adapta al progrés tècnic la Instrucció Tècnica Complementària MIE-RAT 02 (BOE n. 131); Ordre de 15 de desembre de 1995, que adapta al progrés tècnic la Instrucció Tècnica Complementària MIE-RAT 02 (BOE n. 5, de 5/1/1996); Ordre de 10 de març de 2000 que modifica les Instruccions Tècniques Complementàries MIE-RAT 01, MIE-RAT 02, MIE-RAT 06, MIE-RAT 14, MIE-RAT 15, MIE-RAT 16, MIE-RAT 17, MIE-RAT 18 y MIE-RAT 19 (BOE n. 72 i correcció d'errors BOE n. 250 de 18/10/2000).
- Reglament Electrotècnic per a Baixa Tensió i les seves Instruccions Tècniques complementàries BT 01 a BT 51, aprovades per Reial Decret 842/2002, de 2 d'agost (BOE de 18 de setembre de 2002).
- Instruccions interpretatives de les MI del Reglament Electrotècnic per a BT, publicades al DOGC.
- Llei 6/2001, de 31 de maig, d'ordenació ambiental de l'enllumenament per a la protecció del medi nocturn (DOGC n. 3407), i el Decret 82/2005, de 3 de maig, pel qual s'aprova el Reglament que la desenvolupa (DOGC n. 4378).
- Recomanacions sobre enllumenat de vies públiques CIE, publicació núm. 12.
- Reial Decret 2642/1985, de 18 de desembre, pel que es declara d'obligat compliment les especificacions tècniques dels canelobres metàl·lics (bàculs i columnes d'enllumenat exterior i senyalització de trànsit) i la seva homologació pel Ministeri d'Indústria i Energia, amb correcció d'errors al BOE n. 67, de 19 de març de 1986; modificació de l'Annex per Ordre d'11 de juliol de 1986; modificat pel Reial Decret 2698/1986, de 19 de desembre; derogat, en allò que fa referència a normes tècniques i homologació, pel Reial Decret 105/1988, de 12 de febrer; modificats els Articles 2, 4 Y 5, afegits dos nous Articles i renumerat l'article 6 com Article 8, pel Reial Decret 401/1989, de 14 d'abril; substituït l'Annex per Ordre de 16 de maig 1989; i derogat parcialment de tot ho coincident amb allò contingut a la Directiva 89/106/CEE per aquests productes.
- Reglament de Verificacions Elèctriques i Regularitat en el subministrament d'energia (Decret de 12 de maig de 1954).
- Reglament tècnic de distribució i utilització de combustibles gasosos i les seves instruccions tècniques complementàries ICG 01 a 11, aprovats pel Reial Decret 919/2006, de 28 de juliol.
- Reglament de xarxes i connexions de serveis de combustibles gasosos, aprovat per Ordre Ministerial de 18 de novembre de 1974, en tot allò que no s'oposa al . Reglament tècnic de distribució i utilització de combustibles gasosos i les seves instruccions tècniques complementàries ICG 01 a 11, aprovats pel Reial Decret 919/2006, de 28 de juliol.
- Ordre de 4 de juny de 1973 per la que s'adopten oficialment per a la Direcció d'Obres del Ministeri de la Vivenda el Plec de Condicions Tècniques de la Direcció General d'Arquitectura 1960 (BOE n. 141 a 147).
- Llei 19/2001, de 19 de desembre, de reforma del text articulat de la Llei sobre Trànsit, Circulació de Vehicles a Motor i Seguretat Vial, aprovat pel Reial Decret legislatiu 339/1990, de 2 de març (BOE n. 304).
- Reial Decret 1428/2003, de 21 de novembre, pel que s'aprova el Reglament General de Circulació per a l'aplicació i desenvolupament del text articulat de la

Llei Trànsit, Circulació de Vehicles a Motor i Seguretat Vial, aprovat pel Reial Decret legislatiu 339/1990, de 2 de març. (BOE n. 306).

- Norma 8.1-IC. Senyalització vertical, de la Instrucció de Carreteres, aprovada per l'Ordre de 28 de desembre de 1999 (BOE n. 25 de 29/1/2000).
- Norma 8.2-IC. Marques vials, de la Instrucció de Carreteres, aprovada per l'Ordre de 16 de juliol de 1987 (BOE n. 185), correcció d'errors en BOE n. 233 de 29/9/1987.
- Norma 8.3-IC. Senyalització, abalisament, defensa, neteja i acabat d'obres fixes fora de poblat, aprovada per l'Ordre de 31 d'agost de 1987.
- Reglament General de Normes Bàsiques de Seguretat Minera, aprovat per Reial Decret 863/1985, de 2 d'abril; desenvolupat per Ordre de 2 d'octubre de 1985; correcció d'errors al BOE n. 302, de 18 de desembre 1985; i modificat l'Article 109 per Reial Decret 150/1996, de 2 de febrer.
- Instruccions Tècniques Complementàries del Reglament General de Normes Bàsiques de Seguretat Minera, aprovades per Ordre de 13 de setembre de 1985, determinades ITC dels capítols III i IV; Ordre de 2 d'octubre de 1985, ITC dels capítols V, VI i IX; Ordre de 3 de febrer 1986, ITC 12.0-01 i ITC 12.0-02; Ordre de 3 de juny de 1986, modifica l'ITC 06.0.07; Ordre de 22 de març de 1988, ITC dels capítols II, IV Y XIII; Ordre de 27 de març de 1990, ITC 04.7.05 del capítol IV; Ordre de 16 d'abril de 1990, ITC del capítol VII; Ordre de 16 d'octubre de 1991, ITC 07.1.04 del capítol VII (derogada por Ordre ITC/2585/2007, de 30 d'agost de 2007); Ordre de 19 d'abril de 1994, determinades ITC relatives als capítols IV i V; Ordre de 16 de juliol de 1998, ITC 12.0.04 del capítol XII (derogada per Ordre ITC/1683/2007, de 29 de maig); Ordre de 26 d'abril de 2000,.ITC 08.02.01 del capítol XII; Ordre ITC/1683/2007, de 29 de maig, ITC 09.0.02, 12.0.01 y 12.0.02; Ordre ITC/2585/2007, de 30 d'agost, ITC 2.0.02.
- Reglament d'explosius i Instruccions Tècniques Complementàries 1 a 25 incloses, aprovat per Reial Decret 230/1998, de 16 de febrer (BOE n. 61), correcció d'errors al BOE n. 157, de 2 de juliol de 1998; modificats determinats preceptes i les ITC 1, 18 i 20 i afegits els annexes I i II, per Reial Decret 277/2005, d'11 de març; substituïda ITC 10, per Ordre PRE/252/2006, de 6 de febrer; afegeix apartat 5 a l'ITC 25, per Ordre PRE/848/2006; afegeix apartat 3 a l'ITC 19 i substitueix les 8, 15 i 23, per Ordre PRE/174/2007, de 31 de gener.
- Reial Decret 1389/1997, de 5 de setembre, pel que s'aproven les disposicions mínimes destinades a protegir la seguretat i la salut dels treballadors a les activitats mineres.
- Llei 20/1991, de 25 de novembre, de promoció de l'accessibilitat i de supressió de barreres arquitectòniques, modificats els articles 18, 19 i 22 i inclòs l'article 18 bis per Decret Legislatiu 6/1994, de 13 de juliol.
- Decret 135/1995, de 24 de març, de desplegament de la Llei 20/1991, de 25 de novembre, de promoció de l'accessibilitat i de supressió de barreres arquitectòniques, i d'aprovació del Codi d'accessibilitat i la nova redacció del Capítol 6 pel Decret 204/1999, de 27 de juliol amb correcció d'errades en el DOGC n. 3048, de 3 de gener de 2000.
- La legislació que substitueixi, modifiqui o complementi les disposicions esmentades i la nova legislació aplicable que es promulgui, sempre que estigui vigent amb anterioritat a la data del contracte.
- En cas de contradicció o simple complementació de diverses normes, es tindran en compte, en tot moment, les condicions més restrictives.

35 DISPOSICIONS APLICABLES D'ÀMBIT MEDIAMBIENTAL

35.1 LEGISLACIÓ DE DISPOSICIÓ GENERAL

D'àmbit comunitari:

- Ley 26/2007, de 23 de octubre, de Responsabilidad Medioambiental.

D'àmbit autonòmic:

- Llei 3/1998, de 27 de febrer, de la intervenció integral de l'Administració ambiental.

- Decret 136/1999, de 18 de maig, pel qual s'aprova el Reglament general de desplegament de la Llei 3/1998, de 27 de febrer, de la intervenció integral de l'administració ambiental, i s'adapten els seus annexos.
- Decret 143/2003, de 10 de juny, de modificació del Decret 136/1999, pel qual s'aprova el desplegament de la llei 3/1998, de 27 de febrer, de la intervenció integral de l'administració ambiental, i se n'adapten els annexos.
- Llei 4/2004, d'1 de juliol, reguladora del procés d'adequació de les activitats d'incidència ambiental al que estableix la Llei 3/1998, del 27 de febrer, de la intervenció integral de l'Administració ambiental.

35.2 LEGISLACIÓ D'URBANISME I CONSTRUCCIÓ SOSTENIBLE

D'àmbit comunitari:

- Directiva 20001/42/CE, del Parlament Europeu i del Consell, de 27 de juny, relativa a l'avaluació dels efectes de determinats plans i programes al medi ambient.

D'àmbit estatal:

- Real Decreto 314/2006, de 17 de marzo, por el que se aprueba el Código Técnico de la Edificación.
- Real Decreto 1663/2000, de 29 de septiembre, para instalaciones fotovoltaicas.

D'àmbit autonòmic:

- Decret 135/1995, de 24 de març, de desplegament de la Llei 20/1991, de 25 de novembre, de promoció de l'accessibilitat i de supressió de barreres arquitectòniques, i d'aprovació del Codi d'accessibilitat.
- Decret 305/2006, de 18 de juliol, pel qual s'aprova el Reglament de la Llei d'Urbanisme.

35.3 LEGISLACIÓ DE SÒLS I GEOLOGIA

D'àmbit comunitari:

- Directiva 96/61/CE, del Consell de 24 de setembre, relativa a la prevenció i el control integrats de la contaminació.

D'àmbit estatal:

- Ley 10/1998, de 21 de abril, de Residuos.
- Real Decreto 9/2005, de 14 de enero, por el. que se establece la relación de actividades. potencialmente contaminantes del suelo y los estándares para la declaración de suelos contaminados.

D'àmbit autonòmic:

- Ordre de 6 de juny de 1988, de desplegament parcial del Decret 343/1983, de 15 de juliol, sobre normes de protecció del medi ambient d'aplicació a les activitats extractives.
- Llei 6/1993, de 5 de juliol, reguladora dels residus.
- Decret 396/2006, de 17 d'octubre, pel qual es regula la intervenció ambiental en el procediment de llicència urbanística per a millora de finques rústiques que s'efectuïn amb aportació de terres procedents d'obres de la construcció.

35.4 LEGISLACIÓ DEL CICLE DE L'AIGUA

D'àmbit comunitari:

- Directiva 96/61/CE, del Consell de 24 de setembre, relativa a la prevenció i el control integrats de la contaminació.
- Directiva 2006/11/CE del Parlament Europeu i del Consell, de 15 de febrer de 2006, relativa a la contaminació causada per determinades substàncies perilloses abocades en el medi aquàtic de la Comunitat.

- Directiva 2006/118/CE del Parlament Europeu i del Consell, de 12 de desembre de 2006, relativa a la protecció de les aigües subterrànies contra la contaminació i el deteriorament.

D'àmbit estatal:

- Real Decreto 849/1986, de 11 d'abril, por el que se aprueba el Reglamento del Dominio Público Hidráulioc, que desarrolla los títulos preliminares, I, IV, V, VI I VII de la ley 29/1985, de 2 de agosto, de aguas.
- Real Decreto 1315/1992, de 30 de octubre, por el que se modifica parcialmente el Reglamento del Dominio Público Hidráulico aprobado por Real Decreto 849/1986, de 11 de abril, con el fin de incorporar a la legislación interna la Directiva del Consejo 80/68/CEE de 17 de diciembre de 1979, relativa a la protección de las aguas subterráneas contra la contaminación causada por determinadas sustancias peligrosas.
- Real Decreto 2116/1998, de 2 de octubre, por el que se modifica el Real Decreto 509/1996, de 15 de marzo, de desarrollo del Real Decreto-Ley 11/1995, de 28 de diciembre, por el que se establecen las normas aplicables al tratamiento de las aguas residuales.
- Real Decreto 995/2000, de 2 de junio, por el que se fijan objetivos de calidad para determinadas substancias contaminantes y se modifica el Reglamento del Dominio Público Hidràulico aprovado por el Real Decreto 849/1986, de 11 de abril.
- Real Decreto Legislativo 1/2001, de 20 de julio, por el que se aprueba el texto refundido de la Ley de Aguas.
- Ley 16/2002, de 1 de julio, de prevención y control integrados de la contaminación.
- Real Decreto 606/2003, de 23 de mayo, por el que se modifica el Real Decreto 849/1986, de 11 de abril, por el que se aprueba el Reglamento del Dominio Público Hidraúlico, que desarrolla los Títulos preliminar, I, IV, V, VI Y VII de la Ley 29/1985, de 2 de agosto, de aguas.
- Real Decreto 9/2005, de 14 de enero, por el que se establece la relación de actividades potencialmente contaminantes del suelo y los criterios y estándares para la declaración de suelos contaminados.
- Resolución de 10 de julio de 2006, de la Secretaria General para el Territorio y la Biodiversidad, por la cual se declaran las Zonas Sensibles en las Cuencas Hidrográficas Intercomunitarias.
- Real Decreto 1620/2007, de 7 de diciembre, por el que se establece el régimen jurídico de la reutilización de aguas depuradas.
- Real Decreto 9/2008, de 11 de enero, por el que se modifica el Reglamento del Dominio Público Hidráulico, aprobado por el Real Decreto 849/1986, de 11 de abril.

D'àmbit autonòmic:

- Decret 328/1988, d'11 d'octubre, pel qual s'estableixen normes de protecció i addicionals en matèria de procediment en relació amb diversos aqüífers de Catalunya.
- Decret 83/1996, de 5 de març, sobre mesures de regularització d'abocaments d'aigües residuals.
- Resolució MAB/124/2002, d'11 de gener, per la qual es dona publicitat a la relació de les zones sensibles corresponents a les conques internes de Catalunya i de les zones sensibles per eutrofització potencial en les zones costaneres.
- Decret 130/2003, de 13 de maig, pel qual s'aprova el Reglament dels serveis públics de Sanejament.
- Decret Legislatiu 3/2003, de 4 de novembre, pel qual s'aprova el Text refós de la legislació en matèria d'aigües de Catalunya.
- Ordre MAH/122/2004, de 13 d'abril, per la qual s'aproven els models de declaració d'abocament.

- Decret 47/2005, de 22 de març, de modificació del decret 103/2000, de 6 de març, pel qual s'aprova el Reglament dels tributs gestionats per l'Agència Catalana de l'Aigua.

35.5 LEGISLACIÓ DE CONTAMINACIÓ ATMOSFÈRICA

D'àmbit comunitari:

- Directiva 96/62/CE, de 26 de setembre, sobre avaluació i gestió de la qualitat de l'aire ambient.
- Directiva 1999/30/CE del Consell de 22 d'abril de 1999 relativa als valors límit de diòxid de sofre, diòxid de nitrogen y òxids de nitrogen, partícules i plom a l'aire ambient.
- Directiva 2000/69/CE del Parlament Europeu y del Consell, de 16 de novembre de 2000, sobre els valors límit per al el benzè i el monòxid de carboni a l'aire ambient.
- Directiva 2002/80/CE de la Comissió, de 3 d'octubre de 2002, per la qual s'adapta al progrés tècnic la Directiva 70/220/CEE del Consell relativa a les mesures que han d'adoptar-se contra la contaminació atmosfèrica causada per les emissions dels vehicles de motor.

D'àmbit estatal:

- Real Decreto 2042/1994, de 14 d'octubre, por el que se regula la Inspección Técnica de Vehículos.
- Real Decreto 1357/1998, de 26 de junio, por el que se modifica el artículo 2 del Real Decreto 2042/1994, de 14 de octubre, por el que se regula la inspección técnica de vehículos.
- Ley 16/2002, de 1 de julio, de prevención y control integrados de la contaminación.
- Real Decreto 1073/2002, de 18 de octubre, sobre evaluación y gestión de la calidad del aire ambiente en relación con el dióxido de azufre, dióxido de nitrógeno, óxidos de nitrógeno, partículas, plomo, benzeno y monóxido de carbono.
- Resolución de 11 de septiembre de 2003, de la Secretaría General de Medio Ambiente, por la que se dispone la publicación del Acuerdo de 25 de julio de 2003, del Consejo de Ministros, por el que se aprueba el Programa nacional de reducción progresiva de emisiones nacionales de dióxido de azufre (SO2), óxidos de nitrógeno (NOx), compuestos orgánicos volátiles (COV) y amoníaco (NH3).
- Real Decreto 509/2007, de 20 de abril, por el que se aprueba el Reglamento para el desarrollo y ejecución de la Ley 16/2002, de 1 de julio, de prevención y control integrados de la contaminación.
- Ley 34/2007, de 15 de noviembre, de calidad del aire y protección de la atmósfera.

D'àmbit autonòmic:

- Llei 22/1983, de 21 de novembre, de protecció de l'ambient atmosfèric.
- Decret 322/1987, de 23 de setembre, de desplegament de la Llei 22/1983, de 21 de novembre, de Protecció de l'Ambient Atmosfèric.
- Llei 7/1989, de 5 de juny, de modificació parcial de la Llei de Protecció de l'Ambient Atmosfèric.
- Llei 6/1996, de 18 de juny, de modificació de la Llei 22/1983, de 21 de novembre, de protecció de l'Ambient Atmosfèric.
- Decret 398/1996, de 12 de desembre, regulador del sistema de plans graduals de reducció d'emissions a l'atmosfera.
- Llei 7/98, de 5 de juny que modifica la Llei 22/1983, de 21 de novembre, de Protecció de l'ambient atmosfèric.
- Decret 152/2007, de 10 de juliol, d'aprovació del Pla d'actuació per a la millora de la qualitat de l'aire als municipis declarats zones de protecció especial de l'ambient atmosfèric mitjançant el Decret 226/2006, de 23 de maig.

35.6 LEGISLACIÓ DE CONTAMINACIÓ ACÚSTICA

D'àmbit comunitari:

- Directiva 2002/49/CE, de 25 de juny, sobre avaluació i gestió del soroll ambiental.

D'àmbit estatal:

- Real Decreto 2042/1994, de 14 de octubre, por el que se regula la Inspección Técnica de Vehículos.
- Real Decreto 212/2002, de 22 de febrero, por el que se regulan las emisiones sonoras en el entorno debidas a determinadas máquinas de uso al aire libre.
- Ley 37/2003, de 17 de noviembre, del Ruido.
- Real Decreto 1513/2005, de 16 de diciembre, por el que se desarrolla la Ley 37/2003, de 17 de noviembre, del Ruido, en lo referente a la evaluación y gestión del ruido ambiental.
- Real Decreto 1367/2007, de 19 de octubre, por el que se desarrolla la Ley 37/2003, de 17 de noviembre, del Ruido, en lo referente a zonificación acústica, objetivos de calidad y emisiones acústicas.
- Mesures per a la coordinació de la llei 16/2002 de protecció contra la contaminació acústica amb les previsions del Real Decreto 1367/2007 de desenvolupament de la Ley 37/2003 del ruido.

D'àmbit autonòmic:

- Llei 16/2002, de 28 de juny, de protecció contra la contaminació acústica.

35.7 LEGISLACIÓ DE CONTAMINACIÓ LLUMINOSA

D'àmbit autonòmic:

- Llei 6/2001, de 31 de maig, d'ordenació ambiental de l'enllumenament per a la protecció del medi nocturn.
- Decret 82/2005, de 3 de maig, pel qual s'aprova el Reglament de desenvolupament de la Llei 6/2001, de 31 de maig, d'ordenació ambiental de l'enllumenament per a la protecció del medi nocturn.

35.8 LEGISLACIÓ DE CONTAMINACIÓ ELECTROMAGNÈTICA

D'àmbit comunitari:

- Recomanació del Consell, de 12 de juliol de 1999 relativa a l'exposició del públic en general a camps electromagnètics (0 Hz a 300 GHz).

D'àmbit estatal:

- Real Decreto 1066/2001, de 28 de septiembre, por el que se aprueba el reglamento que establece condiciones de protección del dominio público radioeléctrico, restricciones a las emisiones radioeléctricas y medidas de protección sanitaria frente a emisiones radioeléctricas.
- Real Decreto 208/2005, de 25 de febrero, sobre aparatos eléctricos y electrónicos y de gestión de residuos.

35.9 LEGISLACIÓ DE RESIDUS

D'àmbit comunitari:

- Directiva 2006/12/CE del Parlament Europeu y del Consell, de 5 de abril de 2006, relativa als residus.

D'àmbit estatal:

- Real Decreto 833/1988, de 20 de julio, por el que se aprueba el reglamento para la ejecución de la ley 2071986, básica de residuos tóxicos y peligrosos.
- Real Decreto 1406/1989, de 10 Noviembre, por el que se impone limitaciones a la comercialización y uso de ciertas sustancias y preparados peligrosos.
- Orden de 28 de febrero de 1989 (Ministerio de Obras Públicas y Urbanismo), sobre gestión de. aceites usados.

- Real Decreto 952/1997, de 20 de junio, por el que se modifica el reglamento para la ejecución de la ley 20/1996, de 14 de mayo, Básica de Residuos Tóxicos y Peligrosos, aprobado mediante Real Decreto 833/1998 de 20 de julio.
- Ley 10/1998, de 21 de abril, de Residuos.
- Orden de 7 de diciembre de 2001 modificando el Real DL 1406/1989, sobre limitaciones en el uso de ciertas substancias peligrosas.
- Real Decreto 1481/2001, de 27 de. diciembre, por el que se regula la eliminación. de residuos mediante depósito en vertedero.
- Orden 304/MAM/2002, de 8 de febrero, por el que se publican las operaciones de valorización y eliminación de residuos y la lista europea de residuos.
- Real Decreto 679/2006, de 2 de junio, por el que se regula la gestión de los aceites industrials usados.
- Real Decreto 105/2008, de 1 de febrero, por el que se regula la producción y gestión de los residuos de construcción y demolición.

D'àmbit autonòmic:

- Ordre de 6 de setembre de 1988, sobre prescripcions en el tractament i eliminació dels olis usats.
- Decret Legislatiu 2/1991, de 26 de setembre, pel qual s'aprova la refosa de textos legals vigents en matèria de residus industrials.
- Llei 6/1993, de 5 de juliol, reguladora dels residus.
- Decret 115/1994, de 6 d'abril, reguladora del Registre General de Gestors de Residus.
- Decret 201/1994, de 26 de juliol, regulador dels enderrocs i altres residus de la construcció.
- Decret 34/1996, de 9 de gener, pel qual s'aprova el Catàleg de Residus de Catalunya.
- Decret 1/1997, de 7 de gener, sobre la disposició del rebuig dels residus en dipòsits controlats.
- Decret 93/1999, de 6 d'abril, sobre Procediments de Gestió de Residus.
- Decret 92/1999, de 6 d'abril, de modificació del Decret 34/1996, de 9 de gener, pel qual s'aprova el Catàleg de Residus de Catalunya.
- Decret 161/2001, de 12 de juny, de modificació del Decret 201/1994, de 26 de juliol, regulador dels enderrocs i altres residus de la construcció.
- Decret 219/2001, d'1 d'agost, pel qual es deroga la disposició addicional tercera del Decret 93/1999, de 6 d'abril, sobre procediments de gestió de residus.
- Llei 15/2003, de 13 de juny, de modificació de la Llei 6/1993, de 5 de juliol, reguladora dels residus.
- Llei 9/2008, del 10 de juliol, de modificació de la Llei 6/1993, del 15 de juliol, reguladora dels residus.
- Llei 8/2008, del 10 de juliol, de finançament de les infraestructures de gestió dels residus i dels cànons sobre la disposició del rebuig dels residus.

35.10 LEGISLACIÓ DE PATRIMONI CULTURAL

D'àmbit estatal:

- Ley 16/1985, de 25 de junio, del Patrimonio Histórico Español.
- Real Decreto 111/1986, de 10 de enero, de desarrollo parcial de la Ley 16/1985, de 25 de junio, del Patrimonio Histórico Español.
- Ley 3/1995, de 23 de marzo, de Vías Pecuarias.

D'àmbit autonòmic:

- Llei 9/1993, de 30 de setembre, de patrimoni cultural català.
- Decret 78/2002, de 5 de maç, del Reglament de Protecció del patrimoni arqueològic i paleontològic.

35.11 LEGISLACIÓ DE MEDI NATURAL, VEGETACIÓ

D'àmbit comunitari:

- Directiva 92/43/CEE, de 21 de maig, relativa a la conservació dels hàbitats naturals i la fauna i flora (Directiva Hàbitats).

D'àmbit estatal:

- Real Decreto 1997/1995, de 7 de Diciembre, por el que se establece medidas para contribuir a Garantizar la Biodiversidad mediante la Conservacion de los Hábitats naturales y de la Fauna y Flora silvestres.
- Real Decreto 439/1990, de 30 de marzo, por el que se regula el catálogo nacional de especies amenazadas.
- Ley 42/2007, de 13 de diciembre, del Patrimonio Natural y de la Biodiversidad.

D'àmbit autonòmic:

- ORDRE de 5 de novembre de 1984 sobre protecció de plantes de la flora autòctona amenaçada a Catalunya.
- Llei 12/1985, de 13 de juny, d'espais naturals, modificada pel D. Leg. 11/1994, de 26 de juliol, de la Generalitat de Catalunya.
- Decret 120/1989, de 17 d'abril, sobre declaració d'arbredes monumentals, d'interès comarcal i d'interès local.
- Decret 328/1992, de 14 de desembre, del Pla d'espais naturals, de la Generalitat de Catalunya.
- Decret 64/1995 de 7 de març de prevenció d'incendis forestals. Generalitat de Catalunya.
- Decret 130/1998, de 12 de maig, pel qual s'estableixen mesures de prevenció d'incendis forestals en les àrees d'influència de carreteres, de la Generalitat de Catalunya.
- Decret 166/1998, de 8 de juliol, de regulació de l'accés motoritzat al medi natural.
- Ordre MAH/228/2005, de 2 de maig, de declaració d'arbres monumentals i d'actualització de l'inventari dels arbres i arbredes declarats d'interès comarcal i local.
- Decret 123/2005, de 14 de juny, de mesures de prevenció dels incendis forestals en les urbanitzacions sense continuïtat immediata amb la trama urbana.
- Llei 12/2006, del 27 de juliol, de mesures en matèria de medi ambient i de modificació de les lleis 3/1988 i 22/2003, relatives a la protecció dels animals, de la Llei 12/1985, d'espais naturals, de la Llei 9/1995, de l'accés motoritzat al medi natural, i de la Llei 4/2004, relativa al procés d'adequació de les activitats d'incidència ambiental.
- ACORD GOV/112/2006, de 5 de setembre, pel qual es designen zones d'especial protecció per a les aus (ZEPA) i s'aprova la proposta de llocs d'importància comunitària (LIC).
- Resolució AAR/2999/2007, de 28 de setembre, per la qual es prohibeix la plantació en espais públics d'espècies susceptibles al foc bacterià (Erwinia Amylovora).

35.12 LEGISLACIÓ DE MEDI NATURAL, FAUNA

D'àmbit comunitari:

- Directiva 79/409/CEE del Consell, de 2 d'abril, relativa a la conservació de les aus silvestres.
- Directiva 92/43/CEE, de 21 de maig, relativa a la conservació dels hàbitats naturals i la fauna i flora (Directiva Hàbitats).
- Directiva 94/24/CEE del Consell, de 8 de juny de 1994 per la que es modifica l'annex II de la DIRECTIVA 79/409/CEE, relativa a la conservació de les aus silvestres.

- Acord GOV/112/2006, de 5 de setembre, pel qual es designen zones d'especial protecció per a les aus (ZEPA) i s'aprova la proposta de llocs d'importància comunitària (LIC).

D'àmbit estatal:

- Real Decreto 1997/1995, de 7 de Diciembre, por el que se establece medidas para contribuir a Garantizar la Biodiversidad mediante la Conservacion de los Hábitats naturales y de la Fauna y Flora silvestres.
- Real Decreto 439/1990, de 30 de marzo, por el que se regula el catálogo nacional de especies amenazadas.
- Ley 42/2007, de 13 de diciembre, del Patrimonio Natural y de la Biodiversidad.

D'àmbit autonòmic:

- ORDRE, de 23 de novembre de 1994, per la qual s'amplia la relació d'espècies protegides a Catalunya.
- ORDRE, de 10 d'abril de 1997, per la qual s'amplia la relació d'espècies protegides a Catalunya.
- LLEI 22/2003, de 4 de juliol, de protecció dels animals.
- Llei 12/2006, del 27 de juliol, de mesures en matèria de medi ambient i de modificació de les lleis 3/1988 i 22/2003, relatives a la protecció dels animals, de la Llei 12/1985, d'espais naturals, de la Llei 9/1995, de l'accés motoritzat al medi natural, i de la Llei 4/2004, relativa al procés d'adequació de les activitats d'incidència ambiental.

35.13 LEGISLACIÓ DE MOBILITAT

D'àmbit autonòmic:

- Text refós de la Llei d'Urbanisme Decret Legislatiu 1/2005.
- Decret 305/2006, de 18 de juliol, pel qual s'aprova el Reglament de la Llei d'Urbanisme.
- Llei 9/2003, de 13 de juny de mobilitat.
- Decret 344/2006, de 19 de setembre, de regulació dels estudis d'avaluació de la mobilitat generada.
- Decret 135/1995 codi d'accessibilitat de Catalunya.

36 SIGNATURES

Es Bòrdes, setembre 2022

Pere Lleal Seguí
Enginyer de Camins, Canals i Ports
Col·legiat 14,494
BERRYSAR, S.L.

PLEC DE CONDICIONS TÈCNIQUES PARTICULARS

CONTINGUT:

1 B - MATERIALS I COMPOSTOS 2

1.1 B0 - MATERIALS BÀSICS 2
1.2 B9 - MATERIAL PER A PAVIMENTS 16
1.3 BB - MATERIALS PER A PROTECCIONS I SENYALITZACIÓ 18

2 P - PARTIDES D'OBRA I CONJUNTS 25

2.1 P2 - DEMOLICIONS, ENDERROCS, MOVIMENTS DE TERRES I GESTIÓ DE RESIDUS 25
2.2 P4 - ESTRUCTURES 32
2.3 P9 - FERMS I PAVIMENTS 37
2.4 PB - PROTECCIONS I SENYALITZACIÓ 41

3 SIGNATURES 43

1 B - MATERIALS I COMPOSTOS

1.1 B0 - MATERIALS BÀSICS

B03 - GRANULATS

B03F- - TOT-U

0.- ELEMENTS QUE CONTEMPLA EL PLEC

B03F-05NW.

Plec de condicions

1.- DEFINICIÓ I CONDICIONS DELS ELEMENTS

Material granular de granulometria contínua.
S'han considerat els tipus següents:
- Tot-u natural: format bàsicament per partícules no triturades procedents de graveres o dipòsits naturals, sòls naturals o una barreja de tots dos.
- Tot-u artificial: compost d'àrids procedents de la trituració, total o parcial, de pedra de cantera o de grava natural.
- Tot-u artificial procedent de materials granulars reciclats.

CARACTERÍSTIQUES GENERALS:
El tipus de material utilitzat ha de ser l'indicat a la DT o en el seu defecte el que determini la DF.
La composició granulomètrica ha de ser l'adequada al seu ús i ha de ser la que es defineix a la partida d'obra en què intervingui o, si no hi consta, la que estableixi explícitament la DF.
El granulat ha de tenir forma arrodonida o polièdrica, i ha de ser net, resistent i de granulometria uniforme.
No ha de ser susceptible de cap tipus de meteorització o alteració física o química apreciable sota les condicions possibles més desfavorables.
No ha de donar lloc, amb l'aigua, a dissolucions que puguin afectar a estructures, a d'altres capes de ferm, o contaminar el sòl o corrents d'aigua.
Els materials estaran exempts de tot tipus de matèries estranyes que puguin afectar la durabilitat de la capa on es col·loqui.

TOT-U PER A ÚS EN FERMS DE CARRETERES:
S'utilitzarà tot-u artificial compost d'àrids procedents de la trituració, total o parcial, de pedra de cantera o de grava natural.
Es podran utilitzar materials granulars reciclats, àrids reciclats de residus de construcció i demolició, àrids siderúrgics, subproductes i productes inerts de rebuig per a les categories de trànsit pesat T2 a T4, sempre que compleixin amb les prescripcions tècniques exigides a l'article 510 del PG3 vigent.

Composició química:
- Contingut ponderal en sofre total (S), segons UNE-EN 1744-1, en cas que el material estigui en contacte amb capes tractades amb ciment: < 0,5%
- A la resta: < 1%
- Contingut de sulfats solubles en aigua (SO3), segons UNE-EN 1744-1, en cas d'àrids reciclats procedents de demolicions de formigó: < 0,7%

Proporció de partícules total i parcialment triturades de l'àrid gruixut, segons UNE-EN 933-5: ha de complir el fixat a la taula 510.1.a del PG3 vigent.
Proporció de partícules totalment arrodonides de l'àrid gruixut, segons UNE-EN 933-5: ha de complir el fixat a la taula 510.1.b del PG3 vigent.
Índex de llenques, segons UNE-EN 933-3: < 35
Coeficient de desgast "Los Angeles", segons UNE-EN 1097-2:
- Categoria de trànsit pesat T00 a T2:
    - Àrids per a tot-u: < 30
    - Materials reciclats procedents de ferms de carretera o àrids siderúrgics (ZAD20): < 35
- Categoria de trànsit pesat T3, T4 i vorals:
    - Àrids per a tot-u: < 35
    - Materials reciclats procedents de ferms de carretera o àrids siderúrgics (ZAD20): < 40

Contingut de fins de l'àrid gruixut que passa pel tamís 0,063 mm, segons UNE-EN 933-1: < 1% en massa
Equivalent de sorra (SE4)(Annex A de l'UNE-EN 933-8):
- Fracció 0/4 del material:
    - T00 a T1: > 40
    - T2 a T4 i vorals de T00 a T2: > 35
    - Vorals de T3 i T4: > 30

Blau de metilè (Annex A de la UNE-EN 933-9) en cas d'incompliment de l'equivalent de sorra:
- Fracció 0/0,125 del material: < 10 g/kg i a més:
    - T00 a T1: > 35
    - T2 a T4 i vorals de T00 a T2: > 30
    - Vorals de T3 i T4: > 25

Plasticitat:
- Categoria de trànsit pesat T00 a T4: No plàstic, segons UNE 103103 i UNE 103104
- Vorals sense pavimentar de les categories T32, T41 i T42:
    - Índex de plasticitat, segons UNE 103103 i UNE 103104: < 10
    - Límit líquid, segons UNE 103103: < 30

Granulometria, segons UNE-EN 933-1, estarà compresa entre els següents valors:

Tamís UNE-EN 933-2 (mm)	Tamisatge ponderal acumulat (%)		
	ZA 0/32	ZA 0/20	ZAD 0/20
40	100	--	--
32	88-100	100	100
20	65-90	75-100	65-100
12,5	52-76	60-86	47-78
8	40-63	45-73	30-58
4	26-45	31-45	14-37
2	15-32	20-40	0-15
0,500	7-21	9-24	0-6
0,250	4-16	5-18	0-4
0,063	0-9	0-9	0-2

La fracció retinguda pel tamís 0.063 mm, segons UNE-EN 933-2, ha de ser inferior a 2/3 a la fracció retinguda pel tamís 0,250 mm, segons UNE-EN 933-2.
Si el material procedeix de reciclatge de residus de construcció i demolició, haurà de complir:
- Pèrdua en l'assaig de sulfat de magnesi, segons UNE-EN 1367-2: < 18%
Si s'utilitza àrid siderúrgic d'acereries, haurà de complir:
- Expansivitat, segons UNE-EN 1744-1: < 5%
- Índex granulomètric d'envelliment segons NLT-361: < 1%
- Contingut de calç lliure, segons UNE-EN 1744-1: < 0,5%
Si s'utilitza àrid siderúrgic d'alt forn, haurà de complir:
- Desintegració per silicat bicàlcic o per ferro, segons UNE-EN 1744-1: Nul
Les característiques essencials del tot-u per a ús en capes estructurals de ferms, establertes a la taula ZA.1 de la norma UNE-EN 13242, compliran amb els valors declarats pel fabricant, assajats segons la norma corresponent, dins del límit de tolerància indicat, en el seu cas.

2.- CONDICIONS DE SUBMINISTRAMENT I EMMAGATZEMATGE

Subministrament i emmagatzematge: De manera que no s'alterin les seves condicions.

3.- UNITAT I CRITERI D'AMIDAMENT

Unitat d'amidament: la indicada a la descripció de l'element
Criteri d'amidament: quantitat necessària subministrada a l'obra

4.- NORMATIVA DE COMPLIMENT OBLIGATORI

* Orden de 6 de febrero de 1976 por la que se aprueba el Pliego de Prescripciones Técnicas Generales para Obras de Carreteras y Puentes (PG-3).
* Orden FOM/2523/2014, de 12 de diciembre, por la que se actualizan determinados artículos del Pliego de Prescripciones Técnicas Generales para Obras de Carreteras y Puentes, relativos a materiales básicos, a firmes y pavimentos, y a señalización, balizamiento y sistemas de contención de vehículos (PG-3).
TOT-U PER A ÚS EN FERMS DE CARRETERES:
Orden FOM/3460/2003, de 28 de noviembre, por lo que se aprueba la norma 6.1-IC Secciones del firme, de la Instrucción Técnica de Carreteras.
UNE-EN 13242:2003+A1:2008 Áridos para capas granulares y capas tratadas con conglomerados hidráulicos para uso en capas estructurales de firmes.

5.- CONDICIONS DE CONTROL DE RECEPCIÓ

CONDICIONS DE MARCATGE I CONTROL DE LA DOCUMENTACIÓ:
Per a ús en ferms de carreteres ha de disposar del marcatge CE, segons l'Annex ZA de la norma UNE-EN 13242.
El subministrador ha de posar a disposició de la DF si aquesta ho demana, la següent documentació, que acredita el marcatge CE, segons el sistema d'avaluació de conformitat aplicable:
- Productes per a carreteres i altres treballs d'obres públiques de Funcio: Aplicacions que exigeixen requisits de seguretat molt estrictes*. * Requisits que han de ser definits per lleis, reglaments i normes administratives nacionals de cada estat membre:
    - Sistema 2+: Declaració de Prestacions
- Productes per a carreteres i altres treballs d'obres públiques de Funcio: Aplicacions que no exigeixen requisits de seguretat molt estrictes*. * Requisits que han de ser definits per lleis, reglaments i normes administratives nacionals de cada estat membre:
    - Sistema 4: Declaració de Prestacions

A l'embalatge o a l'albarà de lliurament han de figurar les dades següents:
- Marcatge CE de conformitat amb el que disposa la Directiva 93/68/CEE. El símbol normalitzat del Marcatge CE s'ha d'acompanyar de la següent informació:
    - Número d'identificació de l'organisme notificat (només per al sistema 2+).
    - Nom o marca d'identificació i direcció inscrita del fabricant.
    - Dos últims dígits de l'any en que s'ha imprès el marcatge CE.
    - Número de certificat de control de producció de fàbrica (només per al sistema 2+).
    - Referència a la norma EN 13242.
    - Descripció del producte: nom genèric, material, dimensions,...i ús previst.
    - Informació de les característiques essencials de la taula ZA.1 de la norma UNE-EN 13242.

En el cas que el material declari contingut reciclat, el fabricant ha de mostrar, si se li demana, la documentació que acrediti aquest contingut.
OPERACIONS DE CONTROL:
El control de recepció del material verificarà que les característiques dels materials són coincidents amb l'establert a la DT.
S'ha d'examinar el material i es rebutjarà el que a primera vista contingui matèries estranyes o mides superiors al màxim acceptat en la fórmula de treball.
Control de documentació: documents d'origen (full de subministrament i etiquetat), certificat de garantia del fabricant, en el seu cas, (signat per persona física) i els documents de conformitat o autoritzacions administratives exigides, inclòs la documentació corresponent al marcatge CE quan sigui pertinent.
Control de recepció mitjançant assaigs: Si el material disposa d'una marca legalment reconeguda a un país de la CEE (Marcatge CE, AENOR, etc.) es podrà prescindir dels assaigs de control de recepció de les característiques del material garantides per la marca; i la DF sol·licitarà en aquest cas, els resultats dels assaigs corresponents al subministrament rebut. En qualsevol cas, la DF podrà sol·licitar assaigs de control de recepció si ho creu convenient.
En el cas d'àrids fabricats en el propi lloc de construcció de l'obra, de cada procedència es prendran mostres, segons UNE-EN 932-1 i per a cadascuna d'elles es determinarà:
- Assaig granulomètric, segons UNE-EN 933-1.
- Límit líquid i índex de plasticitat, segons UNE 103103 i UNE 103104.
- Coeficient de "Los Angeles", segons UNE-EN 1097-2.
- Equivalent de sorra, segons Annex A de la UNE EN 933-8 i, en el seu cas, blau de metilè, segons Annex A de la UNE-EN 933-9.
- Índex de llenques, segons UNE-EN 933-3.
- Proporció de les cares de fractura de l'àrid gruixut, segons UNE-EN 933-5.
- Humitat natural, segons UNE-EN 1097-5.
- Contingut ponderal en sofre total, segons UNE-EN 1744-1.
- Contingut de fins de l'àrid gruixut, segons UNE-EN 933-1.

En el cas de tot-u fabricat en central que no tinguin marcatge CE, es realitzaran els següents assaigs d'identificació i caracterització del material:
- Per a cada 1000 m3 o fracció diària i sobre 2 mostres:
    - Assaig granulomètric, segons UNE EN 933-1.
    - Humitat natural, segons UNE-EN 1097-5.
- Per a cada 5000 m3, o 1 cop a la setmana si el volum executat és menor:
    - Pròctor Modificat, segons UNE-EN 13.286-2.
    - Equivalent de sorra, segons Annex A de la UNE-EN 933-8 i, en el seu cas, blau de metilè, segons Annex A de la UNE-EN 933-9.
    - En el seu cas, límit líquid i índex de plasticitat, segons UNE 103103 i UNE 103104.
    - Contingut de fins de l'àrid gruixut, segons UNE-EN 933-1.
- Per a cada 20000 m3 o 1 cop al mes si el volum executat és menor:
    - Índex de llenques, segons UNE-EN 933-3.
    - Proporció de les cares de fractura de l'àrid gruixut, segons UNE-EN 933-5.
    - Coeficient de "Los Angeles", segons UNE-EN 1097-2.
    - Contingut ponderal en sofre total, segons UNE-EN 1744-1.

El Director de les obres podrà reduir a la meitat la freqüència dels assaigs si considera que els materials són suficientment homogenis, o si en el control de recepció de la unitat acabada s'han aprovat 10 lots consecutius.
CRITERIS DE PRESA DE MOSTRES:
En el cas de tot-u fabricat en central es prendran mostres a la sortida del mesclador. En els altres casos es podran prendre mostres en els aplecs i es seguiran les instruccions de la DF i els criteris de les normes de procediment indicades a cada assaig .
INTERPRETACIÓ DE RESULTATS I ACTUACIONS EN CAS D'INCOMPLIMENT:
Els resultats dels assaigs d'identificació han de complir estrictament les

especificacions indicades, en cas contrari, no s'autoritzarà l'ús del material corresponent.

B0 - MATERIALS BÀSICS

B05 - AGLOMERANTS I CONGLOMERANTS

B057- - EMULSIÓ BITUMINOSA PER FERMS I PAVIMENTS

0.- ELEMENTS QUE CONTEMPLA EL PLEC

B057-06II,B057-06IQ.

Plec de condicions

1.- DEFINICIÓ I CONDICIONS DELS ELEMENTS

Lligants hidrocarbonats segons les definicions del PG 3.
S'han considerat els tipus següents:
- Emulsions bituminoses
- Betum modificat amb polímers
L'emulsió bituminosa és un producte obtingut per la dispersió de petites partícules d'un lligant hidrocarbonat i eventualment un polímer en una solució aquosa, amb un agent emulsionant.
CARACTERÍSTIQUES GENERALS:
En el cas de que el material s'utilitzi en obra pública, l'acord de Govern de la Generalitat de Catalunya de 9 de juny de 1998, exigeix que els materials siguin de qualitat certificada o puguin acreditar un nivell de qualitat equivalent, segons les normes aplicables als estats membres de la Unió Europea o de l'Associació Europea de Lliure Canvi.
També en aquest cas, es procurarà que els esmentats materials disposin de l'etiqueta ecològica europea, regulada en el Reglament 880/1992/CEE o bé altres distintius de la Comunitat Europea.
EMULSIONS BITUMINOSES:
Cal que tinguin un aspecte homogeni, sense separació de l'aigua ni coagulació del betum asfàltic emulsionat.
Han de ser adherents sobre superfícies humides o seques.
No han de sedimentar-se durant l'emmagatzematge fins el punt que no recuperin la seva consistència original mitjançant una agitació moderada.
No ha de ser inflamable.
EMULSIÓ BITUMINOSA CATIÒNICA:
Càrrega de partícules: Polaritat positiva
No contindran quitrans, substàncies derivades de la destil·lació de productes carbonosos (hulla o d'altres), o betums oxidats.
La denominació de les emulsions bituminoses s'expressarà d'acord amb l'UNE-EN 13808 segons el següent format: C _% Lligant_B_P_F_C. Trencament_Aplicació
- C: Indicatiu que és una emulsió bituminosa catiònica.
- % Lligant: Contingut de lligant, segons UNE-EN 1428.
- B: Incatiu que el lligant hidrocarbonat és un betum asfàltic.
- P: Només si s'incorporen polímers.
- F: Només si incorpora un contingut de fluidificant superior al 3%.
- C.Trencament: Nombre d'una xifra (2 a 10) indica la classe de comportament al trencament, segons UNE-EN 13075-1.
- Aplicació: Abreviació del tipus d'aplicació de l'emulsió:
    - ADH: reg d'adherència
    - TER: reg termoadherent
    - CUR: reg de curat
    - IMP: reg d'imprimació
    - MIC: microaglomerat en fred
    - REC: reciclat en fred

Les emulsions catiòniques a utilitzar en obres de carreteres, segons UNE-EN 13808:
- En regs d'adherència: C60B3 ADH, C60B2 ADH
- En regs termoadherents: C60B3 TER, C60B2 TER
- En regs d'imprimació: C60BF4 IMP, C50BF4 IMP
- En regs de curat: C60B3 CUR, C60B2 CUR
- En microaglomerats en fred: C60B4 MIC, C60B5 MIC
- En reciclats en fred: C60B5 REC

Les emulsions catiòniques modificades a utilitzar en obres de carreteres, segons UNE-EN 13808:
- En regs d'adherència: C60BP3 ADH, C60BP2 ADH
- En regs termoadherents: C60BP3 TER, C60BP2 TER
- En microaglomerats en fred: C60BP4 MIC, C60BP5 MIC

Característiques de les emulsions bituminoses catiòniques, segons UNE-EN 13808:

Taula 214.3.a. Especificacions de les emulsions bituminoses catiòniques

Denominació UNE-EN 13808			C60B3 ADH	C60B3 TER	C60B3 CUR	C60BF4 IMP	C50BF4 IMP	C60B4 MIC	C60B5 REC
Caracterís-tiques	UNE-EN	U	Assajos sobre l'emulsió original						
Índix Trencament	13075 -1		70-155 Classe3	70-155 Classe3	70-155 Classe3	110-195 Classe4	110-195 Classe4	110-195 Classe4	>170 Classe5
Contingut lligant(aigua)	1428	%	58-62 Classe6	58-62 Classe6	58-62 Classe6	58-62 Classe6	48-52 Classe6	58-62 Classe6	58-62 Classe6
Contin.fluid. destil·lació	1431	%	<=2,0 Classe2	<=2,0 Classe2	<=2,0 Classe2	<=10,0 Classe6	5-15 Classe7	<=2,0 Classe2	<=2,0 Classe2
Temps fluèn-cia(2mm,40°C)	12846 -1	s	40-130 Classe4	40-130 Classe4	40-130 Classe4	15-70 Classe3	15-70 Classe3	15-70 Classe3	15-70 Classe3
Residu tamís (tamís 0,5 mm)	1429	%	<=0,1 Classe2	<=0,1 Classe2	<=0,1 Classe2	<=0,1 Classe2	<=0,1 Classe2	<=0,1 Classe2	<=0,1 Classe2
Tendència(7d) sedimentació	12847	%	<=10 Classe3	<=10 Classe3	<=10 Classe3	<=10 Classe3	<=10 Classe3	<=10 Classe3	<=10 Classe3
Adhesivitat	13614	%	>=90 Classe3	>=90 Classe3	>=90 Classe3	>=90 Classe3	>=90 Classe3	>=90 Classe3	>=90 Classe3

Taula 214.3.b Especificacions del Betum asfàltic residual

Denominació UNE-EN 13808			C60B3 ADH	C60B3 TER	C60B3 CUR	C60BF4 IMP	C50BF4 IMP	C60B4 MIC	C60B5 REC
Caracterís-tiques	UNE-EN	U	Assajos sobre lligant residual						
Residu per evaporació, segons UNE-EN 13074-1									
Penetració	1426	0,1mm	<=330	<=50	<=330	<=330	<=330	<=100	<=330

25°C								
Classe7	Classe2	Classe7	Classe7	Classe7	Classe3	Classe7		
Penetració	1426	0,1mm	-	-	-	>300	>300	-	-
15°C						Class10	Class10		
Punt de	1427	°C	>=35	>=50	>=35	<=35	<=35	>=43	>=35
reblaniment									
Classe8	Classe4	Classe8	Classe8	Classe8	Classe6	Classe8		
Residu per evaporació, segons UNE-EN 13074-1, seguit d'estabilització								
segons UNE-EN 13074-2								
Penetració	1426	0,1mm	<=220	<=50	<=220	<=220	<=270	<=100	<=220
25°C			Classe5	Classe2	Classe5	Classe5	Classe6	Clase3	
Classe6									
Punt de	1427	°C	>=35	>=50	>=35	<=35	<=35	>=43	>=35
reblaniment									
Classe8	Classe4	Classe8	Classe8	Classe8	Classe6	Classe8		

Taula 214.4.a Especificacions de les emulsions bituminoses catiòniques modificades

Denominació UNE-EN 13808			C60BP3 ADH	C60BP3 TER	C60BP4 MIC
Característiques	UNE-EN	Unitat	Assajos sobre emulsió original		
Índex de trencament	13075-1		70-155 Classe 3	70-155 Classe 3	110-195 classe 4
Contingut de lligant per contingut d'aigua	1428	%	58-62 Classe 6	58-62 Classe 6	58-62 Classe 6
Contingut fluid. destil·lació	1431	%	<=2,0 Classe 2	<=2,0 Classe 2	<=2,0 Classe 2
Temps de fluència (2 mm, 40°C)	12846 -1	S	40-130 Classe 4	40-130 Classe 4	15-70 Classe 3
Residu tamís (per tamís 0,5 mm)	1429	%	<=0,1 Classe 2	<=0,1 Classe 2	<=0,1 Classe
Tendència a la sedimentació (7D)	12847	%	<=10 Classe 3	<=10 Classe 3	<=10 Classe 3
Adhesivitat	13614	%	>=90 Clase 3	>=90 Classe 3	>=90 Classe 3

Taula 214.4.b Especificacions del lligant residual

Denominació UNE-EN 13808			C60BP3 ADH	C60BP3 TER	C60BP4 MIC
Característiques	UNE-EN	Unitat	Assajos sobre lligant residual		
Residu per evaporació, segons UNE-EN 13074-1					
Penetració 25°C	1426	0,1 mm	<=330 Classe 7	<=50 Classe 2	<=100 Classe 3
Punt de reblaniment	1427	°C	>=35 Classe 8	>=55 Classe 3	>=50 Classe 4
Cohesió per assaig pèndul	13588	J/cm2	>=0,5 Classe 6	>=0,5 Classe 6	>=0,5 Classe 6
Recuperació elàstica ,25°C	13398	%	DV Classe 1	>=50 Classe 5	>=50 Classe 5
Residu per evaporació UNE-EN 13074-1, seguit d'estabilització UNE-EN 13074-2					
Penetració 25°C	1426	0,1 mm	<=220 Classe 5	<=50 Classe 2	<=100 Classe 3
Punt de reblaniment	1427	°C	>=43 Classe 6	>=55 Classe 3	>=50 Classe 4
Cohesió per assaig pèndul	13588	J/cm2	>=0,5 Classe 6	>=0,5 Classe 6	>=0,5 Classe 6
Recuperació elàstica ,25°C	13398	%	>=50 Classe 5	DV Classe 1	DV Classe 1

DV: Valor declarat per el fabricant.

2.- CONDICIONS DE SUBMINISTRAMENT I EMMAGATZEMATGE

CARACTERÍSTIQUES GENERALS:
El sistema de transport i les instal·lacions d'emmagatzematge han de tenir l'aprovació de la DF que les comprovarà per tal que no es pugui alterar la qualitat del material. De no obtenir-ne l'aprovació corresponent, es suspendrà la utilització del contingut del tanc fins a la comprovació de les característiques que es cregui oportunes d'entre les indicades a la normativa vigent o al plec.
EMULSIONS BITUMINOSES:
Subministrament en cisternes, si aquestes han contingut altres líquids, hauran d'estar completament netes abans de la càrrega. Les cisternes disposaran d'un element adient que permeti prendre mostres.
Emmagatzematge en un o diversos tancs aïllats entre si i amb boques de ventilació, comptaran amb aparells de mesura i seguretat, i disposaran de vàlvula per a presa de mostres.
Les emulsions bituminoses de trencament lent (I.trencament 4 a 5), per a microaglomerats i reciclats en fred, es transportaran en cisternes completes (>=90%), a temperatura < 50°C.
En emulsions de trencament lent i termoadherents (TER) que s'emmagatzemin més de 7 dies, caldrà assegurar la seva homogeneïtat prèviament a la posada a obra.
Quan els tancs no disposin de mitjans de càrrega propis, les cisternes de transport estaran dotades de mitjans pneumàtics o mecànics per al transvasament ràpid.
Les canonades i bombes utilitzades en el transvasament de l'emulsió cal que estiguin disposades de tal manera que sigui fàcil netejar-les després de cada aplicació.

3.- UNITAT I CRITERI D'AMIDAMENT

Unitat d'amidament: la indicada a la descripció de l'element
Criteri d'amidament: quantitat necessària subministrada a l'obra

4.- NORMATIVA DE COMPLIMENT OBLIGATORI

* Orden de 6 de febrero de 1976 por la que se aprueba el Pliego de Prescripciones Técnicas Generales para Obras de Carreteras y Puentes (PG-3).
* Orden FOM/2523/2014, de 12 de diciembre, por la que se actualizan determinados artículos del Pliego de Prescripciones Técnicas Generales para Obras de Carreteras y Puentes, relativos a materiales básicos, a firmes y pavimentos, y a señalización, balizamiento y sistemas de contención de vehículos (PG-3).

EMULSIÓ BITUMINOSA:
UNE-EN 13808:2013 Betunes y ligantes bituminosos. Especificaciones de las emulsiones bituminosas catiónicas.
UNE-EN 13808:2013/1M:2014 Betunes y ligantes bituminosos. Especificaciones de las emulsiones bituminosas catiónicas.

5.- CONDICIONS DE CONTROL DE RECEPCIÓ

CONDICIONS DE MARCATGE I CONTROL DE LA DOCUMENTACIÓ:
El subministrador ha de posar a disposició de la DF si aquesta ho demana, la següent documentació, que acredita el marcatge CE, segons el sistema d'avaluació de conformitat aplicable:
- Betums asfàltics convencionals, betums modificats amb polímers i emulsions bituminoses:
 - Productes per a construcció i tractament superficial de carreteres:
     - Sistema 2+: Declaració de Prestacions
- Betums asfàltics durs:
 - Productes per a construcció i manteniment de carreteres:
     - Sistema 2+: Declaració de Prestacions
- Betums asfàltics multigrau:
 - Productes per a construcció i manteniment de carreteres, aeroports i àrees pavimentades:
     - Sistema 2+: Declaració de Prestacions

Cada cisterna que arribi a l'obra s'acompanyarà d'albarà i informació de l'etiquetat i marcatge CE corresponent.
L'albarà ha d'incloure:
- Nom i direcció de l'empresa subministradora.
- Data de fabricació i subministrament.
- Identificació del vehicle que ho transporta.
- Quantitat subministrada.
- Denominació comercial i tipus d'emulsió bituminosa, betum asfàltic o betum modificat subministrat.
- Nom i direcció del comprador i destí.
- Referència de la comanda.

L'etiquetat i marcat CE ha d'incloure:
- Símbol del marcatge CE.
- Nombre d'identificació de l'organisme de certificació.
- Nombre o marca identificativa i direcció del fabricant.
- Dues últimes xifres de l'any en que es fixa el marcatge.
- Nombre de referència de la declaració de prestacions.
- Referència a la norma europea corresponent:
     - Emulsions bituminoses: segons EN 13808.
     - Betum asfàltic convencional: segons EN 12591.
     - Betum asfàltic dur: segons EN 13924-1.
     - Betum asfàltic multigrau: segons EN 13924-2.
- Descripció del producte: nombre genèric, tipus i ús previst

Certificat del fabricant que l'emulsió o lligant, no conté en la seva composició quitrans, ni substàncies derivades de la destil·lació de productes carbonosos, ni betums oxidats.
CONDICIONS DE MARCATGE I CONTROL DE LA DOCUMENTACIÓ EN EMULSIONS BITUMINOSES
L'etiquetatge i marcatge CE incorporarà a més informació de les següents característiques essencials incloses a la norma UNE-EN 13808:
- Viscositat, segons UNE-EN 12846-1.
- Adhesivitat, segons UNE-EN 13614.
- Índex de trencament, segons UNE-EN 13075-1.
- Estabilitat mescla amb ciment, segons UNE-EN 12848.
- Característiques del lligant residual per evaporació, segons UNE-EN 13074-1:
     - Consistència a temperatura de servei intermèdia (penetració a 25°C, segons UNE-EN 1426).
     - Consistència a temperatura de servei elevada (punt de reblaniment, segons UNE-EN 1427).
     - Cohesió lligant residual en emulsiones bituminoses modificades (pèndol, segons UNE-EN 13588).
- Característiques del lligant residual per evaporació segons UNE-EN 13074-1, seguit d'estabilització segons UNE-EN 13074-2:
     - Durabilitat consistència temperatura de servei intermèdia (penetració retinguda, segons UNE-EN 1426).
     - Durabilitat consistència temperatura de servei elevada (increment punt reblaniment, segons UNE-EN 1427).
     - Durabilitat cohesió en emulsions bituminoses modificades (pèndol, segons UNE-EN 13588).

OPERACIONS DE CONTROL:
Control de recepció:
- Verificació documental del fet que els valors declarats pel fabricant en els documents que acompanyen el Marcatge CE son conforme a les especificacions exigides.

Control addicional:
- Verificació de les característiques especificades a l'apartat 1 d'aquest Plec, quan ho requereixi la DF, amb una freqüència d'1 vegada al mes i almenys 3 vegades durant l'execució de l'obra, per a cada tipus i composició d'emulsió o lligant.

OPERACIONS DE CONTROL EN EMULSIONS BITUMINOSES:
Control de recepció (quan la DF ho consideri oportú):
- Càrrega de les partícules, segons UNE-EN 1430.
- Propietats perceptibles, segons UNE-EN 1425.
- Índex de trencament, segons UNE-EN 13075-1.
- Contingut d'aigua, segons UNE-EN 1428.
- Tamisatge, segons UNE-EN 1429.
- Temps de fluència, segons UNE-EN 12846-1.

Control en el moment d'utilització:
- Càrrega de les partícules, segons UNE-EN 1430.
- Propietats perceptibles, segons UNE-EN 1425.
- Índex de trencament, segons UNE-EN 13075-1.
- Contingut d'aigua, segons UNE-EN 1428.
- Tamisatge, segons UNE-EN 1429.
- Temps de fluència, segons UNE-EN 12846-1.

Control addicional, en cas d'emmagatzematge > 15 dies o > 7 dies per a emulsions de trencament lent o termoadherents:
- Tamisatge, segons UNE-EN 1429.
- Contingut de lligant, segons UNE-EN 1428.

CRITERI DE PRESA DE MOSTRES EN EMULSIONS BITUMINOSES:
Control de recepció:
- 2 mostres > = 2 kg segons l'UNE-EN 58. Es prendran de cada cisterna, en el moment de transvasament al tanc d'emmagatzematge.
- Els controls es realitzaran sobre una de les mostres, l'altra es conservarà durant un mínim de 15 dies per a realitzar assaigs de contrast, en cas que sigui necessari.

Control en el moment d'utilització:
- Es considera com a lot, que s'acceptarà o rebutjarà en bloc:
     - Quantitat de 30 t.
     - Fracció diària, o fracció setmanal en cas d'ocupació en regs d'adherència, imprimació i curat.
- 2 mostres > = 2 kg segons l'UNE-EN 58. Es prendran de cada cisterna, en el moment de transvasament al tanc d'emmagatzematge.
- Els controls es realitzaran sobre una de les mostres, l'altra es conservarà durant un mínim de 15 dies per a realitzar assaigs de contrast, en cas que sigui necessari.

Control addicional:
- 2 mostres, una de la part superior i l'altra de la part inferior del tanc d'emmagatzematge.
INTERPRETACIÓ DE RESULTATS I ACTUACIONS EN CAS D'INCOMPLIMENT:
La DF indicarà les mesures a adoptar en cas que els lligants hidrocarbonats no compleixin alguna de les especificacions establertes a les taules de l'article corresponent del PG-3.

B0 - MATERIALS BÀSICS

B06 - FORMIGONS

B062- - MATERIALS PER A ENCOFRATS I APUNTALAMENTS

0.- ELEMENTS QUE CONTEMPLA EL PLEC

B062-07PL.

Plec de condicions

1.- DEFINICIÓ I CONDICIONS DELS ELEMENTS

Peces cilíndriques estretes i llargues per a apuntalaments.
S'han considerat els tipus següents:
- Puntal rodó de fusta
- Puntal metàl·lic telescòpic
PUNTAL DE FUSTA:
Puntal de fusta que prové de troncs sans de fibres rectes, uniformes, compactes i paral·leles.
Els extrems han d'estar acabats mitjançant tall de serra, a escaire.
No ha de tenir signes de putrefacció, corcs, fongs, nusos morts, estelles, semes ni descoloracions.
Es poden admetre esquerdes superficials produïdes per la dessecació que no afectin les característiques de la fusta.
No ha de tenir d'altres desperfectes que els ocasionats pel nombre màxim d'usos.
Pes específic aparent (UNE 56-531) (P):): 4 <= P <= 6 kN/m3
Contingut d'humitat (UNE 56-529): <= 15%
Higroscopicitat (UNE 56-532): Normal
Coeficient de contracció volumètrica (UNE 56533) (C): 0,35% <= C <= 0,55%
Coeficient d'elasticitat:
- Fusta de pi: Aprox. 15000 N/mm2
- Fusta d'avet: Aprox. 14000 N/mm2
Duresa (UNE 56-534): <= 4
Resistència a la compressió (UNE 56-535):
- En la direcció paral·lela a les fibres: >= 30 N/mm2
- En la direcció perpendicular a les fibres: >= 10 N/mm2
Resistència a la tracció (UNE 56-538):
- En la direcció paral·lela a les fibres: >= 30 N/mm2
- En la direcció perpendicular a les fibres: >= 2,5 N/mm2
Resistència a la flexió (UNE 56-537): >= 30 N/mm2
Resistència a l'esforç tallant: >= 5 N/mm2
Resistència al clivellament (UNE 56-539): >= 1,5 N/mm2
Toleràncies:
- Diàmetre: ± 2 mm
- Llargària nominal: + 50 mm, - 25 mm
- Fletxa: ± 5 mm/m
PUNTAL METÀL·LIC:
Puntal metàl·lic amb mecanisme de regulació i fixació de la seva alçària.
La base i el cap del puntal cal que estiguin fets de platina plana i amb forats per a poder-lo clavar si cal.
Ha de conservar les seves característiques per al nombre d'usos previstos.
Resistència mínima a la compressió segons l'alçària de muntatge:

Alçària muntatge	Llargària del puntal				
	3 m	3,5 m	4 m	4,5 m	5 m
2 m	1,8 T	1,8 T	2,5 T	-	-
2,5 m	1,4 T	1,4 T	2,0 T	-	-
3 m	1 T	1 T	1,6 T	-	-
3,5 m	-	0,9 T	1,4 T	1,43 T	1,43 T
4,0 m	-	-	1,1 T	1,2 T	1,2 T
4,5 m	-	-	-	0,87 T	0,87 T
5 m	-	-	-	-	0,69 T

2.- CONDICIONS DE SUBMINISTRAMENT I EMMAGATZEMATGE

Subministrament: De manera que no s'alterin les seves condicions.
Emmagatzematge: De manera que no es deformin i en llocs secs i ventilats, sense contacte directe amb el terra.

3.- UNITAT I CRITERI D'AMIDAMENT

Unitat d'amidament: la indicada a la descripció de l'element
Criteri d'amidament: quantitat necessària subministrada a l'obra

4.- NORMATIVA DE COMPLIMENT OBLIGATORI

No hi ha normativa de compliment obligatori.

B0 - MATERIALS BÀSICS

B06 - FORMIGONS

B06F - FORMIGONS ESTRUCTURALS (CE)

B06F2- - FORMIGÓ ESTRUCTURAL PER ARMAR AMB CIMENT GRIS I GRANULAT NATURAL (CE)

0.- ELEMENTS QUE CONTEMPLA EL PLEC

B06F2-JVS4.

Plec de condicions

1.- DEFINICIÓ I CONDICIONS DELS ELEMENTS

Formigó amb o sense addicions (cendres volants o fum de sílice), elaborat en una central formigonera legalment autoritzada d'acord amb el títol 4t. de la llei 21/1992 de 16 de juliol d'indústria i el Real Decret 697/1995 de 28 d'abril.
CARACTERÍSTIQUES DELS FORMIGONS D'ÚS ESTRUCTURAL:
Els components del formigó, la seva dosificació, el procés de fabricació i el transport han d'estar d'acord amb les prescripcions del CODI ESTRUCTURAL.

La designació del formigó fabricat en central es pot fer per propietats o per dosificació i s'expressarà, com a mínim, la següent informació:
- Consistència
- Grandària màxima del granulat
- Tipus d'ambient al que s'exposarà el formigó
- Resistència característica a compressió per als formigons designats per propietats
- Contingut de ciment expressat en kg/m3, per als formigons designats per dosificació
- La indicació de l'ús estructural que ha de tenir el formigó: en massa, armat o pretesat

La designació per propietats s'ha de fer d'acord amb el format: T-R/C/TM/A
- T: Indicatiu que serà HM per al formigó en massa, HA pel formigó armat, i HP per al formigó pretesat
- R: Resistència característica a compressió, en N/mm2 (20-25-30-35-40-45-50-55-60-70-80-90-100)
- C: Lletra indicativa del tipus de consistència: L Líquida, F fluida, B tova, P plàstica i S seca
- TM: Grandària màxima del granulat en mm.
- A: Designació de l'ambient al que s'exposarà el formigó

En els formigons designats per propietats, el subministrador ha d'establir la composició de la mescla del formigó, garantint al peticionari les característiques especificades de grandària màxima del granulat, consistència i resistència característica, així com les limitacions derivades del tipus d'ambient especificat (contingut de ciment i relació aigua/ciment).
En els formigons designats per dosificació, el peticionari es responsable de la congruència de les característiques especificades de grandària màxima del granulat, consistència i contingut en ciment per metre cúbic de formigó, i el subministrador les haurà de garantir, indicant també, la relació aigua/ciment que ha emprat.
En els formigons amb característiques especials o d'altres de les especificades a la designació, les garanties i les dades que el subministrador hagi d'aportar, s'han d'especificar abans de l'inici del subministrament.
El formigó ha de complir amb les exigències de qualitat que estableix l'article 43.2 del CODI ESTRUCTURAL.
Si el formigó està destinat a una obra amb armadures pretesades, podrà contindre cendres volants sense que aquestes excedeixin el 20% del pes del ciment, i si es tracta de fum de silici no podrà excedir el 10%
Si el formigó està destinat a obres de formigó en massa o armat, la DF pot autoritzar l'us de cendres volants o fum de silici per la seva confecció. En estructures d'edificació, si s'utilitzen cendres volants no han de superar el 35% del pes del ciment. Si s'utilitza fum de silici no ha de superar el 10% del pes del ciment. La quantitat mínima de ciment s'especifica a l'article 43.2.1 del CODI ESTRUCTURAL.
La central que subministri formigó amb cendres volants realitzarà un control sobre la producció segons l'art. 32 del CODI ESTRUCTURAL i ha de posar els resultats de l'anàlisi a l'abast de la DF, o disposarà d'un distintiu de qualitat oficialment reconegut
Les cendres volants han de complir en qualsevol cas les especificacions de la norma UNE_EN 450.
Els additius hauran de ser del tipus que estableix l'article 31.2 del CODI ESTRUCTURAL i complir l'UNE EN 934-2
En cap cas la proporció en pes de l'additiu no ha de superar el 5% del pes del ciment utilitzat.
Classificació dels formigons per la seva resistència a compressió:
- Si fck <= 50 N/mm2 , resistència standard
- Si fck > 50 N/mm2 , alta resistència

Valor mínim de la resistència:
- Formigons en massa >= 20 N/mm2
- Formigons armats o pretesats >= 25 N/mm2

Tipus de ciment:
- Formigó en massa: Ciments comuns excepte els tipus CEM II/A-Q, CEM II/B-Q, CEM II/A-W, CEM II/B-W, CEM II/A-T, CEM II/B-T i CEM III/C (UNE-EN 197-1), Ciments per a usos especials ESP VI-1 (UNE 80307)
- Formigó armat: Ciments comuns excepte els tipus CEM II/A-Q, CEM II/B-Q, CEM II/A-W, CEM II/B-W, CEM II/A-T, CEM II/B-T, CEM III/C i CEM V/B (UNE-EN 197-1)
- Formigó pretesat: Ciments comuns tipus CEM I, CEM II/A-D, CEM II/A-V, CEM II/A-P i CEM II/A-M(V,P) (UNE-EN 197-1)
- Es considera inclòs dins dels ciments comuns els ciments blancs (UNE 80305)
- Es consideren inclosos els ciments de característiques addicionals com els resistents als sulfats i/o a l'aigua de mar (UNE 80303-1 i UNE 80303-2), i els de baix calor d'hidratació (UNE-EN 14216)

Classe del ciment: 32,5 N
Densitats dels formigons:
- Formigons en massa (HM):
    - 2.250 kg/m3 si fck <=40 N/mm2
    - 2.300 kg/m3 si fck > 40 N/mm2

Formigons armats i pretensats (HA-HP): 2400 kg/m3
El contingut mínim de ciment ha d'estar d'acord amb les prescripcions del CODI ESTRUCTURAL, en funció de la classe d'exposició (taula 43.2.1.a). La quantitat mínima de ciment considerant el tipus d'exposició més favorable ha de ser:
- Obres de formigó en massa: >= 200 kg/m3
- Obres de formigó armat: >= 250 kg/m3
- Obres de formigó pretesat: >= 275 kg/m3
- A totes les obres: <= 500 kg/m3

La relació aigua/ciment ha d'estar d'acord amb les prescripcions del CODI ESTRUCTURAL, en funció de la classe d'exposició (taula 43.2.1.a). La relació aigua/ciment considerant el tipus d'exposició més favorable ha de ser:
- Formigó en massa: <= 0,65
- Formigó armat: <= 0,65
- Formigó pretesat: <= 0,60

Assentament en el con d'Abrams (UNE EN 12350-2):
- Consistència seca: 0 - 20 mm
- Consistència plàstica: 30 - 40 mm
- Consistència tova: 50 - 90 mm
- Consistència fluida: 100-150 mm
- Consistència líquida: 160-200 mm

La consistència (L) líquida només es podrà aconseguir mitjançant additiu superfluidificant
Ió clor total aportat per components d'un formigó no pot superar:
- Pretensat: <= 0,2% pes de ciment
- Armat: <= 0,4% pes de ciment
- En massa amb armadura de fissuració: <= 0,4% pes de ciment

Quantitat total de fins (sedàs 0,063) al formigó, corresponents als granulats i al ciment:
- Si l'aigua és standard: < 200 kg/m3
- Si l'aigua és reciclada: < 210 kg/m3
- Toleràncies:
- Assentament en el con d'Abrams:
    - Consistència seca: ± 1 cm
    - Consistència plàstica: ± 1 cm
    - Consistència tova: ± 1 cm
    - Consistència fluida: ± 1 cm
    - Consistència líquida: ± 1 cm

FORMIGONS PER A PILOTS FORMIGONATS "IN SITU"
Tamany màxim del granulat. El més petit dels següents valors:
- <= 32 mm
- <= 1/4 separació entre barres d'acer longitudinals

Dosificacions de pastat:
- Contingut de ciment:
    - Formigons abocats en sec: >= 325 kg/m3
    - Formigons submergits: >= 375 kg/m3
- Relació aigua-ciment (A/C): < 0,6
- Contingut de fins d <0,125 (ciment inclòs):
    - Granulat gruixut d > 8 mm: >= 400 kg/m3
    - Granulat gruixut d <= 8 mm: >= 450 kg/m3

Consistència del formigó:

Assentament con d'Abrams(mm)	Condicions d'ús

130 <= H <= 180	- Formigó abocat en sec
H >= 160	- Formigó bombejat, submergit o abocat sota aigua amb tub tremie
H >= 180	- Formigó submergit, abocat sota fluid estabilitzador amb tub tremie

El formigó ha de tenir la docilitat i fluïdesa adequada, i aquests valors s'han de mantenir durant tot el procés de formigonat, per tal d'evitar embussos als tubs de formigonar.
FORMIGONS PER A PANTALLES FORMIGONADES "IN SITU"
Contingut mímin de ciment en funció de la grandària màxima del granulat:

Grandària màxima del granulat(mm)	Contingut mínim de ciment(kg)
32	350
25	370
20	385
16	400

Grandària màxima del granulat. El més petit dels següents valors:
- <= 32 mm
- <= 1/4 separació entre barres d'acer longitudinals

Dosificacions de pastat:
- Contingut de ciment en pantalles contínues de formigó armat:
  - Formigons abocats en sec: >= 325 kg/m3
  - Formigons submergits: >= 375 kg/m3
- Relació aigua-ciment: 0,45 < A/C < 0,6
- Contingut de fins d <=0,125 mm (ciment inclòs):
  - Granulat gruixut D <= 16 mm: <= 450 kg/m3
  - Granulat gruixut D > 16 mm: = 400 kg/m3
- Assentament al con d'Abrams: 160 < A < 220 mm

El formigó ha de tenir la docilitat i fluïdesa adequada, i aquests valors s'han de mantenir durant tot el procés de formigonat, per tal d'evitar embussos als tubs de formigonar.
FORMIGÓ PER A PAVIMENTS
La fabricació del formigó no es podrà iniciar fins que la DF no hagi aprovat la fórmula de treball i el corresponent tram de prova (apartat d'execució). Aquesta fórmula inclourà:
- La identificació de cada fracció d'àrid i la seva proporció ponderal en sec
- La granulometria de la mescla d'àrids per als tamisos 40 mm; 25 mm; 20 mm; 12,5 mm; 8 mm; 4 mm; 2 mm; 1 mm; 0,500 mm; 0,250 mm; 0,125 mm; i 0,063 mm UNE EN 933-2.
- La dosificació de ciment, aigua i, si és el cas de cada additiu, referides a amassada
- La resistència característica a flexotracció a 7 i a 28 dies.
- La consistència del formigó fresc, i el contingut d'aire ocluït.

El pes total de partícules que passen pel tamís 0,125 mm UNE EN 933-2 no serà major de 450 kg/m3, inclòs el ciment.
Contingut de ciment: >= 300 kg/m3
Relació aigua/ciment: <= 0,46
Assentament en el con d'Abrams (UNE 83313): 2 - 6 cm
Proporció d'aire ocluït (UNE 83315): <= 6%
En zones sotmeses a nevades o gelades serà obligatòria la utilització d'un inclusor d'aire, i en aquest cas, la proporció d'aire ocluit en el formigó fresc no serà inferior al 4,5 % en volum.
Toleràncies:
Assentament en el con d'Abrams: ± 1 cm

2.- CONDICIONS DE SUBMINISTRAMENT I EMMAGATZEMATGE

Subministrament: En camions formigonera.
Queda expressament prohibit l'addició al formigó de qualsevol quantitat d'aigua o altres substàncies que puguin alterar la composició original.
Emmagatzematge: No es pot emmagatzemar.

3.- UNITAT I CRITERI D'AMIDAMENT

Unitat d'amidament: la indicada a la descripció de l'element
Criteri d'amidament: quantitat necessària subministrada a l'obra

4.- NORMATIVA DE COMPLIMENT OBLIGATORI

Real Decreto 470/2021, de 29 de junio, por el que se aprueba el Código Estructural.

B0 - MATERIALS BÀSICS

B0A - FERRETERIA

B0AK- - CLAU

0.- ELEMENTS QUE CONTEMPLA EL PLEC

B0AK-07AS.

Plec de condicions

1.- DEFINICIÓ I CONDICIONS DELS ELEMENTS

Elements metàl·lics per a subjectar coses introduint-los mitjançant cops o impactes.
S'han considerat els elements següents:
- Claus d'acer
- Claus de coure
- Claus d'acer galvanitzat

Claus són tiges metàl·liques, punxagudes d'un extrem i amb una cabota a l'altre.
CARACTERÍSTIQUES GENERALS:
Han de tenir la forma, mides i resistències adequats als elements que han d'unir.
Han de ser rectes, amb la punta afilada i regular.
Els claus d'acer han de complir les determinacions de les normes UNE 17-032, UNE 17-033, UNE 17-034, UNE 17-035 i UNE 17-036.
ACABAT SUPERFICIAL GALVANITZAT:
El seu recobriment de zinc ha de ser llis, sense discontinuïtats, ni exfoliacions i no ha de tenir taques ni d'altres imperfeccions superficials.
Protecció de galvanitzat: >= 275 g/m2
Puresa del zinc, en pes: >= 98,5%
Toleràncies dels claus i tatxes:
- Llargària: ± 1 D

2.- CONDICIONS DE SUBMINISTRAMENT I EMMAGATZEMATGE

Subministrament: Empaquetats.
Emmagatzematge: En llocs protegits de la pluja i la humitat.

3.- UNITAT I CRITERI D'AMIDAMENT

Unitat d'amidament: la indicada a la descripció de l'element
Criteri d'amidament: quantitat necessària subministrada a l'obra

4.- NORMATIVA DE COMPLIMENT OBLIGATORI

CLAUS I TATXES:
UNE 17032:1966 Puntas redondeadas de cabeza plana lisa. Medidas.
UNE 17033:1966 Puntas redondeadas de cabeza plana rayada. Medidas.
UNE 17034:1966 Puntas redondeadas de cabeza plana ancha.
UNE 17035:1966 Puntas de cabeza cónica.
UNE 17036:1966 Puntas redondeadas de cabeza perdida.

B0 - MATERIALS BÀSICS

B0A - FERRETERIA

B0AM- - FILFERRO

0.- ELEMENTS QUE CONTEMPLA EL PLEC

B0AM-078F.

Plec de condicions

1.- DEFINICIÓ I CONDICIONS DELS ELEMENTS

Fil d'acer dolç, flexible i tenaç, obtingut per estiratge en fred o per trefilatge.
S'han considerat els tipus següents:
- Filferro d'acer
- Filferro d'acer galvanitzat
- Filferro d'acer plastificat
- Filferro recuit
CARACTERÍSTIQUES GENERALS:
Ha de ser de secció constant i uniforme.
Ha de complir les especificacions de la norma UNE 36722.
ACABAT SUPERFICIAL GALVANITZAT:
El seu recobriment de zinc ha de ser homogeni, llis, sense discontinuïtats, escames, grans, rugositats o esquerdes, no ha de tenir taques ni d'altres imperfeccions superficials.
La masa mínima del recobriment de zinc (UNE 37-504)ha de complir les especificacions de les taules I i II de l'UNE 37-506.
Resisténcia a la tracció (UNE 37-504):
- Qualitat G1 o G2: 1770 N/mm2
- Qualitat G3: 1570 N/mm2
Adherència del recobriment (UNE 37-504): Ha de complir
Puresa del zinc (UNE 37-504): >= 98,5%
Toleràncies:
- Diàmetre: ± 2% diàmetre nominal
FILFERRO D'ACER PLASTIFICAT:
Filferro d'acer de baix contingut de carboni, galvanitzat en calent, amb un recobriment orgànic de PVC aplicat per extrusió o sinteització.
El recobriment de PVC ha de complir les especificacions de l'apartat 6.3 de l'UNE 36-732.
La concentricitat i l'adherència del recobriment de PVC ha de complir les especificacions del article 6.5 UNE 36-732.
Característiques del galvanitzat: G-1B (UNE 37-506)
Resistència a la tracció:
- Qualitat recuit: =< 600 N/mm2
- Qualitat dur: > 600 N/mm2
Toleràncies:
- Diàmetre: taula 1 UNE 36-732

2.- CONDICIONS DE SUBMINISTRAMENT I EMMAGATZEMATGE

Subministrament: En rotlles. A l'embalatge o albarà de lliurament hi han de constar les dades següents:
- Identificació del fabricant o nom comercial
- Identificació del producte
- Diàmetre i llargària dels rotlles
Emmagatzematge: En llocs secs i protegits de la intempèrie.

3.- UNITAT I CRITERI D'AMIDAMENT

Unitat d'amidament: la indicada a la descripció de l'element
Criteri d'amidament: quantitat necessària subministrada a l'obra

4.- NORMATIVA DE COMPLIMENT OBLIGATORI

FILFERRO D'ACER:
* UNE 36722:1974 Alambre de acero de bajo contenido en carbono. Medidas y tolerancias.
FILFERRO D'ACER GALVANITZAT:
* UNE 37506:1983 Alambres de acero galvanizados en caliente para usos generales. Designación de calidades. Caracterisicas generales.
* UNE 37502:1983 Alambres de acero galvanizados en caliente. Condiciones técnicas de suministro.
FILFERRO PLASTIFICAT:
* UNE 36732:1995 Alambres de acero y productos de alambre para cerramientos. Recubrimientos orgánicos sobre el alambre. Recubrimientos de poli(cloruro de vinilo).

B0 - MATERIALS BÀSICS

B0B - ACER I METALL EN PERFILS O BARRES

B0B6- - ACER EN BARRES CORRUGADES ELABORAT A L'OBRA

0.- ELEMENTS QUE CONTEMPLA EL PLEC

B0B6-107I.

Plec de condicions

1.- DEFINICIÓ I CONDICIONS DELS ELEMENTS

Barres o conjunts de barres muntades, tallades i conformades, per a elements de formigó armat, elaborades a l'obra.
CARACTERÍSTIQUES GENERALS:
No es pot utilitzar cap acer que tingui picadures o un nivell d'oxidació que pugui afectar a les seves condicions d'adherència. La secció afectada ha de ser <= 1% de la secció inicial.
El tallat de barres o filferros s'ha d'ajustar a l'especificat en la DT del projecte. El procés de tall no ha d'alterar les característiques geomètriques o mecàniques dels productes utilitzats.

El diàmetre interior del doblegament de les barres ha de complir:
- Ganxos, patilles i ganxos en U:
    - Diàmetres < 20 mm: >= 4 D
    - Diàmetres >= 20 mm: >= 7 D

El diàmetre mínim de doblegament de les barres ha de ser tal que no produeixi compressions excessives en el formigó en la zona de curvatura ni trencaments en la barra.

Tipus acer	Barres doblegades o corbades	
	D <= 25 mm	D > 25 mm
B 400	10 D	12 D
B 500	12 D	14 D

Els cèrcols o estreps han de seguir les mateixes prescripcions que les barres corrugades.
En els cèrcols o estreps, s'admeten diàmetres de doblegament inferiors per als diàmetres <= 12 mm, que han de complir:
- No han d'aparèixer principis de fissuració.
- Diàmetre de doblegament: >= 3 D, >= 3 cm

L'acer redreçat no ha de tenir una variació significativa en les seves propietats, s'admeten variacions dins dels límits següents:
- Deformació sota càrrega màxima: <= 2,5%
- Alçària de la corruga:
    - Diàmetres <= 20 mm: <= 0,05 mm
    - Diàmetres > 20 mm: <= 0,10 mm

En cap cas, desprès de la manipulació, ha d'aparèixer principis de fissuració en els elements.
Toleràncies:
- Llargària en barres tallades o doblegades:
    - L <= 6000 mm: - 20 mm, + 50 mm
    - L > 6000 mm: - 30 mm, + 50 mm

(on L es la llargària recta de les barres)
- Llargària en estreps o cèrcols:
    - Diàmetres <= 25 mm: ± 16 mm
    - Diàmetres > 25 mm: - 24 mm, + 20 mm

(on la llargària es la del rectangle que circumscriu l'element)
- Diferència entre llargàries dels costats paral·lels de l'element: <= 10 mm
- Angle de doblegat de ganxos, patilles, ganxos en U i altres barres corbades: ± 5º

2.- CONDICIONS DE SUBMINISTRAMENT I EMMAGATZEMATGE

La DF ha d'aprovar els plànols d'especejament de l'armadura, elaborats per la instal·lacio de ferralla.
El doblegat de les armadures s'ha de fer a temperatura ambient, mitjançant doblegadores mecàniques i a velocitat constant, amb l'ajut de mandrí, de manera que es garanteixi una curvatura constant en tota la zona.
Si es necessari fer desdoblegaments, s'han de realitzar de manera que no es produeixi fissures o trencaments en les barres. En cas de desdoblegament d'armadures en calent, s'ha de prendre les precaucions necessàries per a no malmetre el formigó amb les altes temperatures
Les barres que s'han de doblegar, han d'anar envoltades de cèrcols o estreps en la zona del colze.
El redreçat de l'acer subministrat en rotlle, s'ha de fer amb maquinària específica que compleixi l'especificat en l'article 69.2.2 de l'EHE-08 o a l'article 49.2.2 del CODI ESTRUCTURAL.
El tallat de barres o filferros s'ha de realitzar per mitjans manuals (cisalla, etc.) o maquinària específica de tall automàtic.
No s'han d'adreçar els colzes excepte si es pot verificar que es realitza sense danys.
No s'han de doblegar un nombre elevat de barres en la mateixa secció d'una peça.

3.- UNITAT I CRITERI D'AMIDAMENT

kg de pes necessari elaborat a l'obra, calculat amb el pes unitari teòric o qualsevol altre expressament acceptat per la DF.
Aquest criteri inclou les pèrdues de material com a conseqüència de les operacions específiques d'aquests treballs, com ara retalls i lligaments.

4.- NORMATIVA DE COMPLIMENT OBLIGATORI

Real Decreto 1247/2008, de 18 de julio, por el que se aprueba la Instrucción de Hormigón Estructural (EHE-08).
Real Decreto 470/2021, de 29 de junio, por el que se aprueba el Código Estructural.

B0 - MATERIALS BÀSICS

B0B - ACER I METALL EN PERFILS O BARRES

B0B7- - ACER EN BARRES CORRUGADES

0.- ELEMENTS QUE CONTEMPLA EL PLEC

B0B7-106S.

Plec de condicions

1.- DEFINICIÓ I CONDICIONS DELS ELEMENTS

Acer per a armadures passives d'elements de formigó:
S'han considerat els elements següents:
- Barres corrugades

CARACTERÍSTIQUES GENERALS:
En el cas de que el material s'utilitzi en obra pública, l'acord de Govern de la Generalitat de Catalunya de 9 de juny de 1998, exigeix que els materials siguin de qualitat certificada o puguin acreditar un nivell de qualitat equivalent, segons les normes aplicables als estats membres de la Unió Europea o de l'Associació Europea de Lliure Canvi.
També en aquest cas, es procurarà que els esmentats materials disposin de l'etiqueta ecològica europea, regulada en el Reglament 880/1992/CEE o bé altres distintius de la Comunitat Europea.
Els productes d'acer per a armadures passives no han de tenir defectes superficials ni fissures.
L'armadura ha de ser neta, sense taques de greix, d'oli, de pintura, de pols o de qualsevol altre matèria perjudicial.
Els filferros llisos només es poden utilitzar com elements de connexió d'armadures bàsiques electrosoldades en gelosia.
Les barres corrugades han de tenir al menys dues files de corrugues transversals, uniformement distribuïdes al llarg de tota la llargària. Dins de cada fila, les corrugues han d'estar uniformement espaiades.
Les característiques següents han de complir amb els valors declarats pel fabricant, assajades segons la norma corresponent, dins del límit de tolerància indicat, en el seu cas:
- Diàmetre nominal: s'ha d'ajustar als valors especificats a la taula 6 de la UNE-EN 10080.
    - Diàmetres nominals <= 10,00 mm: Variació en intervals de mig mm
    - Diàmetres nominals > 10,00 mm: Variació en unitats senceres de mm
- Dimensions i geometria de les corrugues: Ha de complir l'especificat en

l'apartat 7.4.2 de la UNE-EN 10080.
- Massa per metre: El valor nominal ha de ser l'especificat en la taula 6 de la UNE-EN 10080, en relació amb el diàmetre nominal i l'àrea nominal de la secció transversal
- Secció equivalent: >= 95,5% Secció nominal
- Aptitud al doblegat:
    - Assaig doblegat amb angle >= 180° (UNE-EN 10080, UNE-EN ISO 15630-1): No s'ha d'apreciar trencaments o fissures
    - Assaig doblegat -desdoblegat amb angle >= 90° (UNE-EN 10080, UNE-EN ISO 15630-1): No s'ha d'apreciar trencaments o fissures

Tensió d'adherència (assaig de la biga UNE-EN 10080):
- Tensió d'adherència:
    - D < 8 mm: >= 6,88 N/mm2
    - 8 mm <= D <= 32 mm: >= (7,84-0,12 D) N/mm2
    - D > 32 mm: >= 4,00 N/mm2
- Tensió de última d'adherència:
    - D < 8 mm: >= 11,22 N/mm2
    - 8 mm <= D <= 32 mm: >= (12,74-0,19 D) N/mm2
    - D > 32 mm: >= 6,66 N/mm2
- Composició química (% en massa):

	C %màx.	Ceq %màx.	S %màx.	P %màx.	Cu %màx.	N %màx.
Colada	0,22	0,050	0,050	0,050	0,800	0,012
Producte	0,24	0,052	0,055	0,055	0,850	0,014

Ceq = Carboni equivalent
Es pot superar el valor màxim per al Carboni en un 0,03% en massa, si el valor del Carboni equivalent disminueix en un 0,02% en massa.
Les característiques anteriors s'han de determinar segons la norma UNE-EN ISO 15630-1.
BARRES I ROTLLES D'ACER CORRUGAT SOLDABLE:
El producte s'ha de designar segons l'especificat en l'apartat 5.1 de la UNE-EN 10080:
- Descripció de la forma
- Referència a la norma EN
- Dimensions nominals
- Classe tècnica

Les característiques següents han de complir amb els valors declarats pel fabricant, assajades segons la norma corresponent, dins del límit de tolerància indicat, en el seu cas:
- Característiques geomètriques del corrugat de les barres han de complir les especificacions de l'apartat 7.4.2 de la norma UNE-EN 10080.
- Característiques mecàniques de les barres:
    - Acer soldable (S)
        - Allargament total sota càrrega màxima:
            - Acer subministrat en barres: >= 5,0%
            - Acer subministrat en rotlles: >= 7,5%
    - Acer soldable amb característiques especials de ductilitat (SD):
        - Allargament total sota càrrega màxima:
            - Acer subministrat en barres: >= 7,5%
            - Acer subministrat en rotlles: >= 10,0%
        - Resistència a fatiga: Ha de complir l'especificat la taula 32.2.d de l'EHE-08 o la taula 34.2.d del CODI ESTRUCTURAL
        - Deformació alternativa: Ha de complir l'especificat la taula 32.2.e de l'EHE-08 o la taula 34.2.e del CODI ESTRUCTURAL

Segons EHE-08

Designació	Lím.elàstic fy N/mm2	Càrrega unitaria trencament fs(N/mm2)	Allargament al trencament	Relació fs/fy
B 400 S	>= 400	>= 440	>= 14%	>= 1,05
B 500 S	>= 500	>= 550	>= 12%	>= 1,05
B 400 SD	>= 400	>= 480	>= 20%	>= 1,20 >= 1,35
B 500 SD	>= 500	>= 575	>= 16%	>= 1,15 >= 1,35

Segons CODI ESTRUCTURAL

Designació	Lím.elàstic fy N/mm2	Càrrega unitaria trencament fs(N/mm2)	Allargament al trencament	Relació fs/fy
B 400 S	>= 400	>= 440	>= 14%	>= 1,08
B 500 S	>= 500	>= 550	>= 12%	>= 1,08
B 400 SD	>= 400	>= 480	>= 20%	>= 1,20 >= 1,35
B 500 SD	>= 500	>= 575	>= 16%	>= 1,15 >= 1,35

- Diàmetre nominal: S'han d'ajustar a la sèrie següent (mm): 6 8 10 12 14 16 20 25 32 i 40 mm
- S'ha d'evitar utilitzar barres de diàmetre <= 6 mm, en el cas d'armadura muntada o elaborada amb soldadura.

Tolerències:
- Massa:
    - Diàmetre nominal > 8,0 mm: ± 4,5% massa nominal
    - Diàmetre nominal <= 8,0 mm: ± 6% massa nominal

Les característiques anteriors s'han de determinar segons la norma UNE-EN ISO 15630-1.

2.- CONDICIONS DE SUBMINISTRAMENT I EMMAGATZEMATGE

Emmagatzematge: en llocs en els que restin protegits de la pluja, l'humitat del terra i l'eventual agressivitat de l'ambient.
Es classificaran segons el tipus, qualitat, diàmetre i procedència.
Abans de la seva utilització i en especial despres de períodes llargs d'emmagatzematge en obra, s'ha d'inspeccionar la superfície per tal de comprovar que no hi hagi alteracions superficials.
Pèrdua de pes desprès de l'eliminació d'òxid superficial amb raspall de filferros: < 1%

3.- UNITAT I CRITERI D'AMIDAMENT

Unitat d'amidament: la indicada a la descripció de l'element
Criteri d'amidament: quantitat necessària subministrada a l'obra

4.- NORMATIVA DE COMPLIMENT OBLIGATORI

Real Decreto 1247/2008, de 18 de julio, por el que se aprueba la Instrucción de Hormigón Estructural (EHE-08).
Real Decreto 470/2021, de 29 de junio, por el que se aprueba el Código Estructural.
UNE-EN 10080:2006 Acero para el armado del hormigón. Acero soldable para armaduras de hormigón armado. Generalidades.

5.- CONDICIONS DE CONTROL DE RECEPCIÓ

CONDICIONS DE MARCATGE I CONTROL DE LA DOCUMENTACIÓ:
Han de portar gravades, una marca que identifiqui el país d'origen i la fàbrica i una altra que identifica la classe tècnica (segons l'especificat en l'apartat 10 de la UNE-EN 10080), aquesta marca s'ha de repetir a intervals <= 1,5 m
Cada partida d'acer ha d'anar acompanyada d'una full de subministrament que com a

mínim, ha de contenir la informació següent:
- Identificació del subministrador
- Número d'identificació de la certificació d'homologació d'adherència (apartat 32.2 EHE-08 o 34.2 del CODI ESTRUCTURAL)
- Número de sèrie del full de subministrament
- Nom de la fàbrica
- Data d'entrega i nom del peticionari
- Quantitat d'acer subministrat classificat per diàmetres i tipus d'acer
- Diàmetres subministrats
- Designació dels tipus d'acers subministrats segons UNE-EN 10080
- Forma de subministrament: barra o rotlle
- Identificació i lloc de subministrament
- Sistema d'identificació adoptat segons UNE-EN 10080
- Classe tècnica segons l'especificat en l'apartat 10 de la UNE-EN 10080
- Indicació, en el seu cas, de procediments especials de soldadura

El fabricant ha de facilitar un certificat d'assaig que garanteixi el compliment de les característiques anteriors, on s'ha d'incloure la informació següent:
- Data d'emissió del certificat
- Certificat de l'assaig de doblegat-desdoblegat
- Certificat de l'assaig de doblegat simple
- Certificat de l'assaig de fatiga en acers tipus SD
- Certificat de l'assaig de deformació alternativa en acers tipus SD
- Certificat d'homologació d'adherència en el cas en que es garanteixi les característiques d'adherència mitjançant l'assaig de la biga
    - Marca comercial de l'acer
    - Forma de subministrament: barra o rotlles

OPERACIONS DE CONTROL:
Els punts de control més destacables són els següents:
- Per a cada partida de subministrament que arribi a l'obra:
    - Recepció del certificat de garantia del fabricant, signat per persona física, segons article 32º de la norma EHE-08 o article 34 del CODI ESTRUCTURAL.
    - Inspecció visual del material i observació de les marques d'identificació.
- Quan l'acer disposi de marcatge CE es comprovarà la seva conformitat mitjançant la verificació documental de que els valors declarats en els documents del marcatge permetin deduir el compliment de les especificacions contemplades en el projecte i a l'article 32 de l'EHE-08 o l'article 34 del CODI ESTRUCTURAL.

Mentre no estigui vigent el marcatge CE per acers corrugats destinats a l'elaboració d'armadures per a formigó armat, hauran de ser conformes a l'EHE-08 o al CODI ESTRUCTURAL i a l'UNE-EN 10080. La demostració d'aquesta conformitat es podrà efectuar mitjançant:
    - La possessió d'un distintiu de qualitat oficialment reconegut, conforme a l'article 81 de l'EHE-08 o l'article 18 del CODI ESTRUCTURAL
    - La realització d'assaigs de comprovació durant la recepció. Es farà en funció de la quantitat d'acer subministrat:
        - Subministrament < 300 t:
            - Es dividirà el subministrament en lots de com a màxim 40 t que siguin del mateix subministrador, fabricant, designació i sèrie, i es prendran 2 provetes on es realitzaran els següents assaigs:
            - Comprovació de la secció equivalent
            - Comprovació de les característiques geomètriques
            - Assaig de doblat-desdoblat, o alternativament, el de doblat simple
            - A més, es comprovarà com a mínim en una proveta de cada diàmetre, el tipus d'acer utilitzat i el seu fabricant, el límit elàstic, la càrrega de ruptura, l'allargament de ruptura, i l'allargament sota càrrega màxima.
        - Subministrament >= 300 t:
            - Es prendran 4 provetes per a la comprovació de les característiques mecàniques del cas anterior.
            - Alternativament, el Subministrador podrà optar per facilitar un certificat de traçabilitat, signat per persona física, on es declarin els fabricants i les colades de cada subministrament. A més, facilitarà una còpia del certificat del control de producció del fabricant, on es recullin els resultats dels assaigs mecànics i químics de cada colada. En aquest cas, s'efectuaran assaigs de contrast de traçabilitat de colada, mitjançant la determinació de les característiques químiques sobre 1 de cada quatre lots, realitzant com a mínim 5 assaigs.
            - La composició química podrà presentar les variacions següents respecte el certificat de control de producció per a ser acceptada:
            - %Cassaig = %Ccertificat: ±0,03
            - %Ceq assaig = %Ceq certificat: ±0,03
            - %Passaig = %Pcertificat: ±0,008
            - %Sassaig = %Scertificat: ±0,008
            - %Nassaig = %Ncertificat: ±0,002
            - Un cop comprovada la traçabilitat de la colada, es farà la divisió en lots de com a mínim 15 barres. Par a cada lot, s'assajaran 2 provetes sobre les que es faran els següents assaigs:
            - Comprovació de la secció equivalent
            - Comprovació de les característiques geomètriques
            - Assaig de doblat-desdoblat, o alternativament, el de doblat simple
            - Comprovació del límit elàstic, la càrrega de ruptura, la relació entre ells, i l'allargament de ruptura
- En el cas d'estructures sotmeses a fatiga, el comportament de l'acer es podrà demostrar mitjançant la presentació d'un informe d'assaigs, de com a màxim un any d'antiguitat i realitzat en un laboratori acreditat
- En el cas d'estructures situades en zona sísmica, el comportament de l'acer es podrà demostrar mitjançant la presentació d'un informe d'assaigs, de com a màxim un any d'antiguitat, que compleixin amb l'article 32 de la EHE o l'article 34 del CODI ESTRUCTURAL, i realitzat en un laboratori acreditat.
- Comprovacions experimentals de les armadures elaborades durant el subministrament o la seva fabricació en obra:
    - El control experimental de les armadures elaborades comprendrà la comprovació de les característiques mecàniques, les d'adherència, i les de les seves dimensions geomètriques, així com les característiques en cas de realitzar soldadura resistent.
- En cas de disposar d'un distintiu de qualitat oficialment reconegut, la DF podrà eximir la realització de les comprovacions experimentals.
- Es definirà com a lot de control experimental quan es compleixi:
    - Pes del lot <= 30 t
    - Les armadures fabricades a central aliena a l'obra, hauran de ser subministrades en remeses consecutives des de la mateixa instal·lació de ferralla
    - Si es fabriquen a obra, les que s'hagin produït en un període d'1 mes
    - Estar fabricades amb el mateix tipus d'acer i forma de producte

Els assaigs per a realitzar el control, es realitzaran en laboratoris autoritzats.
- Comprovació de la conformitat de les característiques mecàniques:
    - Armadures fabricades sense processos de soldadura: es realitzarà l'assaig a tracció sobre 2 provetes per a cada mostra corresponent a un diàmetre de cada sèrie. Si l'acer estigués en possessió d'un distintiu de qualitat oficialment reconegut, la DF podrà realitzar els assaigs sobre una única proveta. En el cas que no s'hagin utilitzat processos de redreçat, es podrà eximir la realització d'aquest assaigs.
    - Armadures fabricades amb processos de soldadura: es prendran 4 mostres per lot, corresponents a les combinacions de diàmetres més representatius del procés de soldadura, realitzant-se: assaigs de tracció sobre 2 provetes dels diàmetres més petits de cada mostra, i assaigs de doblat simple, o el de doblat desdoblat, sobre 2 provetes dels diàmetres més grans. Si l'acer estigués en possessió d'un distintiu de qualitat oficialment reconegut, la DF podrà realitzar els assaigs sobre una única proveta.
- Comprovació de la conformitat de les característiques d'adherència:
- Es prendrà una mostra de 2 provetes per a cada un dels diàmetres que formin part del lot d'acer redreçat, i es determinaran les característiques geomètriques. En el cas que l'acer disposi d'un certificat de les característiques d'adherència segons l'annex C de l'UNE EN 10080, només caldrà determinar l'altura de la corruga.
- Comprovació de la conformitat de les característiques geomètriques:

Es realitzarà, sobre cada unitat a comprovar, una inspecció per determinar la correspondència dels diàmetres de les armadures i el tipus d'acer entre el indicat en el projecte i la fulla de subministrament. A més es revisarà que l'alineació dels seus elements rectes, les seves dimensions, i els diàmetres de doblat, no presentin desviacions observables a simple vista en els trams rectes, i que els diàmetres de doblat i les desviacions geomètriques respecte a les formes

d'especejament del projecte són conformes amb les toleràncies establertes en el mateix, o conformes a l'annex 11 de l'EHE-08.
- Comprovacions addicionals en cas de soldadura resistent:
- Si s'utilitza una soldadura resistent per a l'elaboració de l'armat a fàbrica, la DF haurà de demanar les evidències documentals de que el procés està en possessió d'un distintiu de qualitat oficialment reconegut. Si l'elaboració de l'armat es fa a obra, la DF permetrà la realització de la soldadura resistent només en el cas que es faci un control d'execució intens.
- A més, la DF haurà de disposar la realització d'una sèrie de comprovacions experimentals de la conformitat del procés, en funció del tipus de soldadura, d'acord amb 7.2 de l'UNE 36832.

CRITERIS DE PRESA DE MOSTRES:
La presa de mostra es realitzarà seguint les indicacions de la DF, d'acord a la norma UNE 36-092 i a l'EHE-08 o CODI ESTRUCTURAL. El control plantejat es realitzarà abans de començar el formigonat de les estructures, en el cas de material sense marca de qualitat, o abans de la posta en servei en el cas de que disposi de l'esmentada marca de qualitat de producte.
INTERPRETACIÓ DE RESULTATS I ACTUACIONS EN CAS D'INCOMPLIMENT:
S'acceptarà el lot sempre que, en el cas del redreçat, les característiques mecàniques de l'armadura presentin resultats conformes als marges definits a l'EHE-08 (art. 32.2) o el CODI ESTRUECTURAL (art 34.2). En el cas d'altres processos, s'acceptarà el lot quan els assaigs de tracció i doblat compleixin amb les especificacions establertes.
En cas de no complir-se alguna especificació, s'efectuarà una nova presa de mostres del mateix lot. Si es tornés a produir un incompliment d'alguna especificació, es rebutjaria el lot.
En el cas de l'acer subministrat en barra, i respecte a les característiques d'adherència, s'acceptarà el lot si es compleixen les especificacions definides a l'art. 32.2 de l'EHE-08 o l'art. 34.2 del CODI ESTRUCTURAL. En cas contrari, es tornarà a fer una presa de mostres del mateix lot, i si es tornés a donar un incompliment d'alguna especificació, es rebutjarà el lot sencer.
La DF rebutjarà les armadures que presentin un grau d'oxidació excessiu que pugui afectar a les seves condicions d'adherència. Es considerarà oxidació excessiva quan mitjançant un raspallat amb pues metàl·liques, es determini una pèrdua de pes de la barra proveta superior al 1%. S'haurà de comprovar que un cop eliminat l'òxid, l'altura de la corruga compleix amb els límits establerts a l'art. 32.2 de l'EHE-08 o l'art. 34.2 del CODI ESTRUCTURAL.
En el cas de produir-se un incompliment en les característiques geomètriques, es rebutjarà l'armadura que presenti defectes, i es procedirà al repàs de tota la remesa. Si les comprovacions resulten satisfactòries, s'acceptarà la remesa, prèvia substitució de l'armadura defectuosa. En cas contrari, es rebutjarà tota la remesa.

B0 - MATERIALS BÀSICS

B0D - MATERIALS PER A ENCOFRATS I APUNTALAMENTS

B0D2 - TAULONS

B0D21- - TAULÓ

0.- ELEMENTS QUE CONTEMPLA EL PLEC

B0D21-07OY.

Plec de condicions

1.- DEFINICIÓ I CONDICIONS DELS ELEMENTS

Tauló de fusta que prové de troncs sans de fibres rectes, uniformes, apretades i paral·leles.
CARACTERÍSTIQUES GENERALS:
Les cares han de ser planes, escairades i han de tenir les arestes vives.
Els extrems han d'estar acabats mitjançant tall de serra, a escaire.
Ha de conservar les seves característiques per al nombre d'usos previstos.
No ha de tenir signes de putrefacció, corcs, fongs, nusos morts, estelles, semes ni descoloracions.
Es poden admetre esquerdes superficials produïdes per la dessecació que no afectin les característiques de la fusta.
Pes específic aparent (UNE 56-531) (P):): 4 <= P <= 6 kN/m3
Contingut d'humitat (UNE 56-529): <= 15%
Higroscopicitat (UNE 56-532): Normal
Coeficient de contracció volumètrica (UNE 56533) (C): 0,35% <= C <= 0,55%
Coeficient d'elasticitat:
- Fusta de pi: Aprox. 15000 N/mm2
- Fusta d'avet: Aprox. 14000 N/mm2

Duresa (UNE 56-534): <= 4
Resistència a la compressió (UNE 56-535):
- En la direcció paral·lela a les fibres: >= 30 N/mm2
- En la direcció perpendicular a les fibres: >= 10 N/mm2

Resistència a la tracció (UNE 56-538):
- En la direcció paral·lela a les fibres: >= 30 N/mm2
- En la direcció perpendicular a les fibres: >= 2,5 N/mm2

Resistència a la flexió (UNE 56-537): >= 30 N/mm2
Resistència a l'esforç tallant: >= 5 N/mm2
Resistència al clivellament (UNE 56-539): >= 1,5 N/mm2
Toleràncies:
- Llargària nominal: + 50 mm, - 25 mm
- Amplària nominal: ± 2 mm

Classe	Gruix nominal (mm)		
	< 50	50 a 75	> 75
	Tolerància (mm)		
T1	±3	±4	+6,-3
T2	±2	±3	+5,-2
T3	±1,5	±1,5	±1,5

- Fletxa: ± 5 mm/m
- Torsió: ± 2°

2.- CONDICIONS DE SUBMINISTRAMENT I EMMAGATZEMATGE

Subministrament: De manera que no s'alterin les seves condicions.
Emmagatzematge: De manera que no es deformin i en llocs secs i ventilats, sense contacte directe amb el terra.

3.- UNITAT I CRITERI D'AMIDAMENT

Unitat d'amidament: la indicada a la descripció de l'element
Criteri d'amidament: quantitat necessària subministrada a l'obra

4.- NORMATIVA DE COMPLIMENT OBLIGATORI

No hi ha normativa de compliment obligatori.

B0 - MATERIALS BÀSICS

B0D - MATERIALS PER A ENCOFRATS I APUNTALAMENTS

B0D3 - LLATES

B0D31- - LLATA

0.- ELEMENTS QUE CONTEMPLA EL PLEC

B0D31-07P4.

Plec de condicions

1.- DEFINICIÓ I CONDICIONS DELS ELEMENTS

Llata de fusta que prové de troncs sans de fibres rectes, uniformes, compactes i paral·leles.
CARACTERÍSTIQUES GENERALS:
Les cares han de ser planes, escairades i han de tenir les arestes vives.
Els extrems han d'estar acabats mitjançant tall de serra, a escaire.
Ha de conservar les seves característiques per al nombre d'usos previstos.
No ha de tenir signes de putrefacció, corcs, fongs, nusos morts, estelles, semes ni descoloracions.
Es poden admetre esquerdes superficials produïdes per la dessecació que no afectin les característiques de la fusta.
Pes específic aparent (UNE 56-531) (P):): 4 <= P <= 6 kN/m3
Contingut d'humitat (UNE 56-529): <= 15%
Higroscopicitat (UNE 56-532): Normal
Coeficient de contracció volumètrica (UNE 56533) (C): 0,35% <= C <= 0,55%
Coeficient d'elasticitat:
- Fusta de pi: Aprox. 15000 N/mm2
- Fusta d'avet: Aprox. 14000 N/mm2
Duresa (UNE 56-534): <= 4
Resistència a la compressió (UNE 56-535):
- En la direcció paral·lela a les fibres: >= 30 N/mm2
- En la direcció perpendicular a les fibres: >= 10 N/mm2
Resistència a la tracció (UNE 56-538):
- En la direcció paral·lela a les fibres: >= 30 N/mm2
- En la direcció perpendicular a les fibres: >= 2,5 N/mm2
Resistència a la flexió (UNE 56-537): >= 30 N/mm2
Resistència a l'esforç tallant: >= 5 N/mm2
Resistència al clivellament (UNE 56-539): >= 1,5 N/mm2
Toleràncies:
- Llargària nominal: + 50 mm, - 25 mm
- Amplària nominal: ± 2 mm

Classe	Gruix nominal (mm)		
	< 50	50 a 75	> 75
	Tolerància (mm)		
T1	±3	±4	+6,-3
T2	±2	±3	+5,-2
T3	±1,5	±1,5	±1,5

- Fletxa: ± 5 mm/m
- Torsió: ± 2°

2.- CONDICIONS DE SUBMINISTRAMENT I EMMAGATZEMATGE

Subministrament: De manera que no s'alterin les seves condicions.
Emmagatzematge: De manera que no es deformin i en llocs secs i ventilats, sense contacte directe amb el terra.

3.- UNITAT I CRITERI D'AMIDAMENT

Unitat d'amidament: la indicada a la descripció de l'element
Criteri d'amidament: quantitat necessària subministrada a l'obra

4.- NORMATIVA DE COMPLIMENT OBLIGATORI

No hi ha normativa de compliment obligatori.

B0 - MATERIALS BÀSICS

B0D - MATERIALS PER A ENCOFRATS I APUNTALAMENTS

B0D7 - TAULERS

B0D70- - TAULER

0.- ELEMENTS QUE CONTEMPLA EL PLEC

B0D70-0CEP.

Plec de condicions

1.- DEFINICIÓ I CONDICIONS DELS ELEMENTS

Taulers encofrats.
S'han considerat els tipus següents:
- Tauler de fusta
- Tauler aglomerat de fusta
CARACTERÍSTIQUES GENERALS:
Les cares han de ser planes, escairades i han de tenir les arestes vives.
Els extrems han d'estar acabats mitjançant tall de serra, a escaire.
Ha de conservar les seves característiques per al nombre d'usos previstos.
Toleràncies:
- Llargària nominal: + 50 mm, - 25 mm
- Amplària nominal: ± 2 mm
- Gruix: ± 0,3 mm
- Rectitud d'arestes: ± 2 mm/m
- Angles: ± 1°
TAULERS DE FUSTA:
Tauler de fusta que prové de troncs sans de fibres rectes, uniformes, apretades i paral·leles.
No ha de tenir signes de putrefacció, corcs, fongs, nusos morts, estelles, semes ni descoloracions.
Es poden admetre esquerdes superficials produïdes per la dessecació que no afectin les característiques de la fusta.
Pes específic aparent (UNE 56-531) (P):): 4 <= P <= 6 kN/m3
Contingut d'humitat (UNE 56-529): <= 15%
Higroscopicitat (UNE 56-532): Normal
Coeficient de contracció volumètrica (UNE 56533) (C): 0,35% <= C <= 0,55%

Coeficient d'elasticitat:
- Fusta de pi: Aprox. 15000 N/mm2
- Fusta d'avet: Aprox. 14000 N/mm2
Duresa (UNE 56-534): <= 4
Resistència a la compressió (UNE 56-535):
- En la direcció paral·lela a les fibres: >= 30 N/mm2
- En la direcció perpendicular a les fibres: >= 10 N/mm2
Resistència a la tracció (UNE 56-538):
- En la direcció paral·lela a les fibres: >= 30 N/mm2
- En la direcció perpendicular a les fibres: >= 2,5 N/mm2
Resistència a la flexió (UNE 56-537): >= 30 N/mm2
Resistència a l'esforç tallant: >= 5 N/mm2
Resistència al clivellament (UNE 56-539): >= 1,5 N/mm2
TAULERS D'AGLOMERAT DE FUSTA:
Tauler de fibres lignocel·lulòsiques aglomerades en sec per mitjà de resines sintètiques i premsat en calent.
Ha d'estar fregat amb paper de vidre per ambdues cares.
No ha de tenir defectes superficials.
Pes específic: >= 6,5 kN/m3
Mòdul d'elasticitat:
- Mínim: 2100 N/mm2
- Mitjà: 2500 N/mm2
Humitat del tauler (UNE 56710): >= 7%, <= 10%
Inflament en:
- Gruix: <= 3%
- Llargària: <= 0,3%
- Absorció d'aigua: <= 6%
Resistència a la tracció perpendicular a les cares: >= 0,6 N/mm2
Resistència a l'arrencada de cargols:
- A la cara: >= 1,40 kN
- Al cantell: >= 1,15 kN

2.- CONDICIONS DE SUBMINISTRAMENT I EMMAGATZEMATGE

Subministrament: De manera que no s'alterin les seves condicions.
Emmagatzematge: De manera que no es deformin i en llocs secs i ventilats, sense contacte directe amb el terra.

3.- UNITAT I CRITERI D'AMIDAMENT

Unitat d'amidament: la indicada a la descripció de l'element
Criteri d'amidament: quantitat necessària subministrada a l'obra

4.- NORMATIVA DE COMPLIMENT OBLIGATORI

No hi ha normativa de compliment obligatori.

1.2 B9 - MATERIAL PER A PAVIMENTS

B9H - MATERIALS PER A PAVIMENTS BITUMINOSOS

B9H1- - MESCLA BITUMINOSA CONTÍNUA EN CALENT TIPUS AC

0.- ELEMENTS QUE CONTEMPLA EL PLEC

B9H1-0HTS.

Plec de condicions

1.- DEFINICIÓ I CONDICIONS DELS ELEMENTS

Combinació d'un lligant hidrocarbonat, granulats (inclòs els pols mineral) amb ganulometria continua i, eventualment, additius, de manera que totes les partícules del granulat quedin recobertes per una pel·lícula homogènia de lligant, prèviament escalfats (excepte, eventualment, el pols mineral d'aportació), la qual posada en obra es realitza a una temperatura molt superior a la d'ambient.
S'han considerat els tipus següents:
- Mescla bituminosa continua: Mescla tipus formigó bituminós, amb granulometria continua i eventualment additius.
CARACTERÍSTIQUES GENERALS:
La mescla ha de tenir un aspecte homogeni, sense segregacions o escuma. No ha d'estar carbonitzada o sobreescalfada.
Requisits dels materials constitutius:
- Lligant utilitzat pot ser dels tipus següents:
  - B: Betum de pavimentació segons UNE-EN 12591
  - PMB: Betum modificat amb polímers segons UNE-EN 14023
  - Betum de grau alt segons UNE-EN 13924
  - BC: Betum de pavimentació modificat amb cautxú
  - PMBC: Betum modificat amb polímers, amb addició de cautxú segons UNE-EN 14023
- Els granulats i el filler afegit utilitzats en la mescla han de complir les especificacions de la UNE-EN 13043, en funció de l'ús previst
- La quantitat de filler afegit ha de ser l'especificada
- En mescles amb asfalt reciclat s'ha d'especificar la mescla origen de l'asfalt.
- La granulometria màxima dels granulats de l'asfalt reciclat no ha de ser més gran que la granulometria màxima de la mescla. Les propietats dels granulats de l'asfalt reciclat han de complir els requisits especificats per als granulats de la mescla.
- Cal declarar la naturalesa i propietats dels additius utilitzats
Les característiques següents han de complir amb els valors declarats pel fabricant, assajades segons la norma corresponent, dins del límit de tolerància indicat, en el seu cas:
- Característiques generals de la mescla:
  - Composició: La granulometria s'ha d'expressar en percentatge en massa del granulat total. Els continguts de lligant i d'additius s'han d'expressar en percentatges en massa de la mescla total. Els percentatges que passen pels tamisos, amb excepció del tamís de 0,063 mm, s'han d'expressar amb una aproximació de l'1%, per al contingut de lligant, el percentatge que passi pel tamís de 0,063 mm i qualsevol contingut d'additius, s'ha d'expressar amb una aproximació del 0,1%
  - Granulometria: Els requisits per a la granulometria s'han d'expressar en forma dels valors màxim i mínim per selecció dels percentatges que passen pels tamisos 1,4 D, D, 2 mm i 0,063 mm.
  - El material quan es descarregui del mesclador, ha de tenir un aspecte homogeni amb els granulats totalment recoberts pel lligant i no han de tenir evidències d'aglomeracions dels granulats fins
  - Reacció al foc: La classificació respecte a la reacció al foc (Euroclasses) s'ha de determinar d'acord amb la norma UNE-EN 13501-1.
  - Resistència als combustibles, en aeroports (UNE-EN 13108-20): El material ha d'estar classificat en alguna de les categories següents: bona, moderada, pobre o sense requisit
MESCLES CONTINUES:
La designació del formigó asfàltic pot realitzar-se mitjançant dos sistemes:
- Procediment empíric: Especificació de la dosificació i requisits dels materials constitutius
- Procediment fonamental: Especificació de les característiques funcionals
El Codi de designació de la mescla s'ha de formular: AC D surf/base/bin lligant granulometria:
- AC: Formigó asfàltic
- D: Granulometria màxima del granulat

- surf/base/bin: ús previst, capa de rodadura/base/intermitja
- lligant: designació del lligant utilitzat
- granulometria: designació del tipus de granulometria al que correspon la mescla; densa (D), semidensa (S) o grossa (G)
- MAM:si la mescla es de mòdul alt

Requisits dels materials constitutius:
- En les mescles amb especificació empírica, el grau del betum ha de complir amb els valors especificats.
- En mescles amb especificació empírica per a capes de rodadura amb més del 10% en massa sobre el total de la mescla, d'asfalt reciclat provinent de mescles de betum de pavimentació, el lligant ha de complir amb l'especificat en l'apartat 4.2.2.2. de la UNE-EN 13108-1
- En mescles amb especificació empírica per a capes base o intermèdies amb més del 20% en massa sobre el total de la mescla, d'asfalt reciclat provinent de mescles de betum de pavimentació, el lligant ha de complir amb l'especificat en l'apartat 4.2.2.3. de la UNE-EN 13108-1
    - Els tamisos de mida D i de mides compreses entre D i 2 mm s'han de seleccionar dels següents:
        - Sèrie bàsica més la sèrie 1 (UNE-EN 13043): 4 mm, 5,6 mm, 8 mm, 11,2 mm, 16 mm, 22,4 mm, 31,5 mm
        - Sèrie bàsica més la sèrie 2 (UNE-EN 13043): 4 mm, 6,3 mm, 8 mm, 10 mm, 12,5 mm, 14 mm, 16 mm, 20 mm, 31,5 mm

    El percentatge que passa pels tamisos D, 2 mm i 0,063 mm de la corba granulomètrica seleccionada, no ha d'excedir dels valors màxim i mínim especificats en la taula 1 o 2 de la UNE-EN 13108-1
    - Contingut de forats (UNE-EN 13108-20): Ha d'estar entre els valors màxim i mínim seleccionats de les categories del contingut de forats de les taules 3 i 4 de l'UNE-EN 13108-1.
    - Sensibilitat a l'aigua (UNE-EN 13108-20): El valor declarat pel fabricant ha de ser igual o superior al corresponent a la categoria de coeficient de resistència a la tracció indirecta ITSR, segons l'especificat a la taula 5 de l'UNE-EN 13108-1.
    - Resistència a l'abrasió amb pneumàtics clavetejats (UNE-EN 13108-20): El valor declarat pel fabricant ha de ser igual o inferior al corresponent a la categoria del material, segons l'especificat a la taula 6 de l'UNE-EN 13108-1.
    - Resistència a la deformació permanent (UNE-EN 13108-20): El valor declarat pel fabricant ha de ser igual o inferior al corresponent a la categoria del material, segons l'especificat a les taules 7, 8 i 9 de l'UNE-EN 13108-1.
    - Resistència als fluids anti-gel, en aeroports (UNE-EN 13108-20): El valor declarat pel fabricant ha de ser igual o superior al corresponent a la classificació del material en alguna de les categories especificades a la taula 10 de l'UNE-EN 13108-1.
    - Temperatura de la mescla (UNE-EN 12697-13): En betum de grau de pavimentació la temperatura màxima de la mescla declarada pel fabricant, ha de ser menor que el límit superior especificat a la taula 11 de l'UNE-EN 13108-1. El fabricant ha de declarar la temperatura mínima en el moment de distribució de la mescla. En betums modificats, de grau alt de duresa o additius, es pot aplicar temperatures diferents. En aquest cas aquestes temperatures han d'estar declarades pel fabricant.
- Característiques de la mescla amb especificació empírica:
    - Contingut d'asfalt reciclat procedent de mescles de betum modificat o amb additiu modificador i/o en mescles amb betum modificat o modificador:
        - Capes de rodadura: <= 10% en massa
        - Capes de regularització, intermèdies o base: <= 20% en massa
    - Granulometria: S'ha de complir l'especificat en l'article 5.3.1.2 de la UNE-EN 13108-1
    - Contingut de lligant: El valor declarat pel fabricant ha de ser com a mínim el corresponent a la categoria del producte segons l'especificat a la taula 13 de la UNE-EN 13108-1
    - Additius: El fabricant ha d'especificar el tipus i la quantitat de cada additiu constitutiu
    - Valors Marshall, en aeroports (UNE-EN 13108-20): Els valors declarats pel fabricant han de complir l'especificat a l'article 5.3.2 de l'UNE-EN 13108-1, en funció de la categoria del material.
    - Percentatge de forats reblerts de betum (UNE-EN 13108-20): El valor declarat pel fabricant ha de complir els límits corresponents a la classificació del material en alguna de les categories especificades a les taules 18 i 19 de l'UNE-EN 13108-1.
- Percentatge de forats en el granulat mineral (UNE-EN 13108-20): El valor declarat pel fabricant ha de ser igual o superior al corresponent a la classificació del material en alguna de les categories especificades a la taula 20 de l'UNE-EN 13108-1.
- Contingut mínim de forats després de 10 revolucions (UNE-EN 13108-20): El valor declarat pel fabricant ha de complir els límits corresponents a la classificació del material en alguna de les categories especificades a la taula 21 de l'UNE-EN 13108-1.
- Característiques de la mescla amb especificació fonamental:
    - Contingut de lligant: >=3%
    - Rigidesa (UNE-EN 13108-20): Els valors declarats pel fabricant han de complir els valors màxim i mínim corresponents a la classificació del material en alguna de les categories especificades a les taules 22 i 23 de l'UNE-EN 13108-1.
    - Resistència a la deformació permanent. Assaig de compressió triaxial (UNE-EN 13108-20): Els valors declarats pel fabricant han de complir els valors màxims corresponents a la classificació del material en alguna de les categories especificades a la taula 24 de l'UNE-EN 13108-1.
    - Resistència a la fatiga (UNE-EN 13108-20): El valor declarat pel fabricant ha de complir el límit corresponent a la classificació del material en alguna de les categories especificades a la taula 25 de l'UNE-EN 13108-1.

MESCLES BITUMINOSES DE MÒDUL ALT:
El contingut de materials procedents de fresat de mescles bituminoses en calent, no pot superar el 10% de la massa total de la mescla.
Mòdul dinàmic a 20°C (UNE-EN 12697-26): >= 11.000 MPa
Resistència a la fatiga (30Hz a 20°C segons annex D UNE-EN 12697-24): >= 100 micres/m (valor de la deformació per a 1 milió de cicles)
CARACTERÍSTIQUES DE LES MESCLES CONTÍNUES PER A ÚS EN CARRETERES:
S'han considerat les mescles per a ferms de carreteres contemplades en l'article 542 del PG 3:
- Mescla bituminosa: Formigó asfàltic per a ús en ferms com a capa de rodadura, intermèdia, regularització o base
- Mescla bituminosa de mòdul alt: Formigó asfàltic per a ús en ferms com a capa intermèdia o base

El tipus i composició de la mescla ha de complir amb les especificacions de la norma UNE-EN 13108-1 complementades amb les indicacions dels epígrafs 542.3 i 542.5 del PG 3 vigent.
El lligant ha de complir les especificacions del article 542.2.2 del PG 3; el tipus de lligant hidrocarbonat segons la funció de la capa, ha d'estar entre els definits a les taules 542.1a o 542.1b del PG 3 segons correspongui.
Els granulats han de complir les indicacions del epígraf 542.2.3 del PG 3 vigent.

2.- CONDICIONS DE SUBMINISTRAMENT I EMMAGATZEMATGE

Subministrament: La mescla s'ha de transportar amb camions de caixa llisa i estanca, neta i tractada per a evitar l'adherència de la mescla.
La forma i alçària de la caixa ha de ser de manera que, en l'abocament en l'estenedora, el camió només la toqui mitjançant els rodets previstos per a aquest fi.
Durant el transport s'ha de protegir la mescla amb lones o altres cobertures, per tal d'evitar el refredament.
La mescla s'ha d'aplicar immediatament.

3.- UNITAT I CRITERI D'AMIDAMENT

Unitat d'amidament: la indicada a la descripció de l'element
Criteri d'amidament: quantitat necessària subministrada a l'obra
Aquest criteri inclou l'abonament del lligant hidrocarbonat i del pols mineral d'aportació utilitzats en la confecció de la mescla bituminosa.

4.- NORMATIVA DE COMPLIMENT OBLIGATORI

MESCLES CONTINUES:
UNE-EN 13108-1:2008 Mezclas bituminosas. Especificaciones de materiales. Parte 1: Hormigón bituminoso.
MESCLES PER A ÚS EN CARRETERES:
Orden de 6 de febrero de 1976 por la que se aprueba el Pliego de Prescripciones Técnicas Generales para Obras de Carreteras y Puentes (PG-3).
Orden FOM/2523/2014, de 12 de diciembre, por la que se actualizan determinados artículos del Pliego de Prescripciones Técnicas Generales para Obras de Carreteras y Puentes, relativos a materiales básicos, a firmes y pavimentos, y a señalización, balizamiento y sistemas de contención de vehículos (PG-3).

5.- CONDICIONS DE CONTROL DE RECEPCIÓ

CONDICIONS DE MARCATGE I CONTROL DE LA DOCUMENTACIÓ:
A l'albarà d'entrega o en la documentació que acompanya al producte, ha de constar com a mínim, la informació següent:
- Identificació del fabricant i de la planta de mescla
- Codi d'identificació de la mescla
- Com s'ha d'obtenir la totalitat dels detalls per tal de demostrar la conformitat amb l'UNE-EN
- Detalls de tots els additius
- Mescles continues
    - Designació de la mescla segons l'apartat 7 de la UNE-EN 13108-1
    - Detalls de la conformitat amb els apartats 5.2.8 i 5.2.9 de la UNE-EN 13108-1 en mescles per a ús en aeroports
- Marcatge CE de conformitat amb el que disposa el Reial Decret 1328/1995, de 28 de juliol. El símbol normalitzat del marcatge CE s'ha d'acompanyar de la següent informació:
    - Número d'identificació de l'organisme de certificació
    - Nom o marca d'identificació i direcció registrada del fabricant
    - Les dues últimes xifres de l'any d'impressió del marcatge
    - El numero del certificat de conformitat CE o del certificat de control de producció en fàbrica
    - Referència a la norma europea EN
    - Descripció del producte: nom genèric, material i ús previst
    - Informació de les característiques essencials segons annex ZA de l'UNE-EN

El subministrador ha de posar a disposició de la DF en el cas que aquesta ho sol·liciti, la documentació següent, que acredita el marcatge CE, segons el sistema d'avaluació de conformitat aplicable, d'acord amb el que disposa l'apartat 7.2.1 del CTE:
- Productes per a carreteres i altres vies de trànsit:
    - Sistema 2+: Declaració de Prestacions
- Productes per a usos subjectes a reglamentacions sobre reacció al foc de Nivell o Classe: A***, D, E, F o CWFT****,
- Productes per a usos subjectes a reglamentacions sobre reacció al foc de Nivell o Classe: A***, D, E, F o CWFT****. **** CWFT Classificació sense més assajos (basat en una Decisió de la Comissió publicada):
    - Sistema 4: Declaració de Prestacions
- Productes per a usos subjectes a reglamentacions sobre reacció al foc de Nivell o Classe: (A, B, C)**. ** Materials el comportament dels quals enfront del foc no té perquè canviar durant el procés de producció:
    - Sistema 3: Declaració de Prestacions
- Productes per a usos subjectes a reglamentacions sobre reacció al foc de Nivell o Classe: (A, B, C)*. * Materials el comportament dels quals enfront del foc pot ser que canviï durant el procés de producció (en general, aquells de composició química, per exemple, retardants del foc, o aquells en els quals un canvi en la seva composició pot dur a canvis en la seva reacció enfront del foc):
    - Sistema 1: Declaració de Prestacions

En el cas que el material declari contingut reciclat, el fabricant ha de mostrar, si se li demana, la documentació que acrediti aquest contingut.
CONDICIONS DE MARCATGE I CONTROL DE LA DOCUMENTACIÓ EN MESCLES BITUMINOSES PER A ÚS EN CARRETERES:
El fabricant ha de lliurar per a la seva aprovació la documentació relativa a la fórmula de treball indicada al epígraf 542.5.1 del PG 3 vigent.
OPERACIONS DE CONTROL EN MESCLES BITUMINOSES PER A ÚS EN CARRETERES:
Inspecció visual de les condicions de subministrament i recepció de la documentació del fabricant.
Cal fer una verificació documental de que els valors declarats en els documents que acompanyen el marcatge CE compleixen amb les especificacions definides en aquest plec.
- MESCLES CONTINUES:
- La DF pot disposar de les comprovacions o assaigs addicionals que consideri oportuns, en aquest cas s'han de realitzar segons l'especificat en l'apartat 542.9 del PG 3.

CRITERIS DE PRESA DE MOSTRES EN MESCLES BITUMINOSES PER A ÚS EN CARRETERES:
Els criteris de presa de mostres, per als assajos de materials i els de la mescla son els indicats als articles 542.9 i 543.9 del PG 3, segons correspongui.
Els controls s'han de realitzar segons les instruccions de la DF.
INTERPRETACIÓ DE RESULTATS I ACTUACIONS EN CAS D'INCOMPLIMENT:
No s'han d'utilitzar en les obres mescles sense la documentació exigida.
S'han de rebutjar les mescles que els valors declarats pel fabricant incompleixin amb les especificacions del plec de condicions.

1.3 BB - MATERIALS PER A PROTECCIONS I SENYALITZACIÓ

BBA - MATERIALS PER A SENYALITZACIÓ HORITZONTAL

BBA0- - MICROESFERES DE VIDRE PER A SENYALITZACIÓ

0.- ELEMENTS QUE CONTEMPLA EL PLEC

BBA0-HOPP,BBA0-0SD6.

Plec de condicions

1.- DEFINICIÓ I CONDICIONS DELS ELEMENTS

Materials per a aplicació directa sobre la calçada d'una marca o sistema de senyalització vial horitzontal.
S'han considerat els materials següents:
- Materials base:
    - Pintures acríliques, acríliques en base aigua i alcídiques
    - Termoplàstics
    - Plàstics en fred
- Materials de post-barrejat:
    - Microesferes de vidre

MICROESFERES DE VIDRE:
Partícules de vidre transparents i esfèriques que, mitjançant la retrorreflexió dels feixos de llum incidents dels llums d'un vehicle cap al seu conductor proporciona visibilitat nocturna a les marques vials.
Les característiques següents han de complir amb els valors declarats pel fabricant, assajats segons la norma corresponent, dins del límit de tolerància indicat, en el seu cas.
- Índex de refracció, segons UNE-EN 1423: expressat com a classe
    - Classe A: >= 1,5
    - Classe B: >= 1,7
    - Classe C: >= 1,9
- Percentatge ponderat màxim de microesferes de vidre defectuoses, segons UNE-EN 1423: expressat com passa/no passa.

- Microesferes de vidre defectuoses: <= 20%
- Grans i partícules estranyes: <= 3%
- Avaluant per separat les microesferes de diàmetre <1 mm i les de diàmetre igual >= 1 mm.

- Granulometria, segons UNE-EN 1423: expressada com a descripció tamís a tamís. Es determina mitjançant l'ús de tamisos seleccionats, d'acord amb les següents regles.

Tamís (ISO 565 R 40/3)	Massa retinguda acumulada (% en pes)
Superior de seguretat	0 a 2
Superior nominal	0 a 10
Intermedis	N1 a N2 (*)
Inferior nominal	95 a 100

* N2-N1 <= 40

- Substàncies perilloses, segons UNE-EN 1423: expressada com a classe per a cadascuna de les substàncies perilloses (Arsènic, Plom i Antimoni).
- Classe 0: valor no requerit
- Classe 1: <= 200 ppm (mg/kg)

- Resistència als agents químics; aigua, àcid clorhídric, clorur càlcic i sulfur sòdic, segons UNE-EN 1423: expressada com passa/no passa. Les microesferes de vidre no han de presentar cap alteració superficial (superfície blanquinosa i sense brillantor) quan entren en contacte amb l'aigua o els agents químics citats anteriorment.

2.- CONDICIONS DE SUBMINISTRAMENT I EMMAGATZEMATGE

MICROESFERES DE VIDRE:
Subministrament: En envàs tancat.
Emmagatzematge: En el seu envàs d'origen, sense que s'alterin les seves condicions.

3.- UNITAT I CRITERI D'AMIDAMENT

Unitat d'amidament: la indicada a la descripció de l'element
Criteri d'amidament: quantitat necessària subministrada a l'obra

4.- NORMATIVA DE COMPLIMENT OBLIGATORI

NORMATIVA GENERAL:
* Orden de 6 de febrero de 1976 por la que se aprueba el Pliego de Prescripciones Técnicas Generales para Obras de Carreteras y Puentes (PG-3).
* Orden FOM/2523/2014, de 12 de diciembre, por la que se actualizan determinados artículos del Pliego de Prescripciones Técnicas Generales para Obras de Carreteras y Puentes, relativos a materiales básicos, a firmes y pavimentos, y a señalización, balizamiento y sistemas de contención de vehículos (PG-3).
* Orden FOM/510/2018, de 8 de mayo, por la que se modifica la Orden FOM/2523/2014, de 12 de diciembre, por la que se actualizan determinados artículos del Pliego de Prescripciones Técnicas Generales para Obras de Carreteras y Puentes, relativos a materiales básicos, a firmes y pavimentos, y a señalización, balizamiento y sistemas de contención de vehículos (PG-3).

MICROESFERES DE VIDRE:
UNE-EN 1423:2013 Materiales para señalización vial horizontal. Materiales de postmezclado. Microesferas de vidrio, áridos antideslizantes y mezclas de ambos.

5.- CONDICIONS DE CONTROL DE RECEPCIÓ

CONTROL DE LA DOCUMENTACIÓ:
L'albarà lliurat per l'administrador ha de contenir la següent informació:
- Nom i direcció de l'empresa subministradora.
- Identificació del fabricant.
- Designació de la marca comercial.
- Quantitat de materials que es subministra.
- Identificació dels lots (referència) de cadascun dels materials subministrats.
- Data de fabricació.

CONDICIONS DE MARCATGE I CONTROL DE LA DOCUMENTACIÓ DE LES MICROESFERES DE VIDRE:
El subministrador ha de posar a disposició de la DF en el cas que aquesta ho sol·liciti, la documentació següent, que acredita el marcatge CE, segons el sistema d'avaluació de conformitat aplicable, d'acord amb el que disposa l'apartat 7.2.1 del CTE:
- Productes per a zones aptes per a la circulació:
  - Sistema 1: Declaració de Prestacions

Cada envàs ha de portar en un lloc visible el marcatge CE de conformitat amb el que disposa el Reial Decret 1328/1995 de 28 de juliol, que a més haurà de tenir la següent informació:
- Nom o marca d'identificació del fabricant i direcció registrada
- Les dues últimes xifres de l'any de fabricació del producte
- Número del certificat de conformitat CE
- El número i any d'aquesta norma Europea (UNE-EN 1423)
- Descripció del producte
- El número de lot i massa neta
- La presència eventual de tractaments superficials i la seva finalitat
- Indicacions que permetin identificar les característiques harmonitzades del producte:
  - Índex de refracció
  - Granulometria
  - Resistència a la fragmentació (per a granulats antilliscants)
  - En cas de mescla de microesferes de vidre i granulats antilliscants, les proporcions d'ambdós.

Declaració de prestacions d'acord amb el que estableix l'annex ZA de la norma UNE-EN 1423.
Declaració del fabricant amb les característiques d'identificació que figuren a la norma UNE-EN 12802.
OPERACIONS DE CONTROL DE LES MICROESFERES DE VIDRE:
Els punts de control més destacables són els següents:
- Comprovació de la documentació.
- Inspecció visual del subministrament.
- Determinació de les següents característiques, segons UNE-EN 1423:
  - Granulometria
  - Índex de refracció
  - Percentatge de microesferes defectuoses
  - Tractament superficial
- La DF podrà determinar la realització dels assajos d'identificació descrits a la norma UNE-EN 12802.

CRITÈRI DE PRESA DE MOSTRES:
Es seguiran els criteris de la DF i els criteris de les normes de procediment indicades a cada assaig.
INTERPRETACIÓ DE RESULTATS I ACTUACIONS EN CAS D'INCOMPLIMENT:
Es rebutjaran els aplecs amb documentació, acreditacions o característiques declarades que no compleixin amb els requisits especificats per a ells, i aquells sobre els s'hagin efectuat assajos d'identificació i no compleixin amb els requisits i toleràncies que estableix la norma UNE-EN 12802.
Els aplecs rebutjats podran presentar-se a una nova inspecció, amb els seus corresponents assajos de control de qualitat, sempre que s'acrediti que s'han eliminat les partides defectuoses o s'han corregit els seus defectes.

BB - MATERIALS PER A PROTECCIONS I SENYALITZACIÓ

BBA - MATERIALS PER A SENYALITZACIÓ HORITZONTAL

BBA1- - PINTURA PER A MARQUES VIALS

0.- ELEMENTS QUE CONTEMPLA EL PLEC

BBA1-2XWQ.

Plec de condicions

1.- DEFINICIÓ I CONDICIONS DELS ELEMENTS

Materials per a aplicació directa sobre la calçada d'una marca o sistema de senyalització vial horitzontal.
S'han considerat els materials següents:
- Materials base:
    - Pintures acríliques, acríliques en base aigua i alcídiques
    - Termoplàstics
    - Plàstics en fred
- Materials de post-barrejat:
    - Microesferes de vidre

PINTURES, TERMOPLÀSTICS I PLÀSTICS EN FRED:
Pintura: producte líquid que conté lligants, pigments, estenedors, dissolvents i additius. Es subministra en forma mono o multicomponent. Quan s'aplica, es forma una pel·lícula cohesionada a través d'un procés d'evaporació del dissolvent i/o un procés químic.
Termoplàstics: producte de marcatge, lliure de dissolvents, que es subministra en forma de bloc, gransa o pols. S'escalfa fins a fondre's i, en aquest moment, s'aplica. La pel·lícula cohesionada es forma mitjançant refredament.
Plàstics en fred: Producte viscós que es subministra en dos components o en forma multicomponent (almenys un component principal i un enduridor) i lliure de dissolvents. La pel·lícula cohesionada es forma mitjançant reacció química després de barrejar els components.
El fabricant ha de declarar, per a cada material base especificat, les següents característiques d'identificació definides a les normes UNE-EN 12802 i UNE-EN 1871, assajades segons la norma corresponent:
- Densitat, segons UNE-EN ISO 2811-1: pintures, termoplàstics i plàstics en fred
- Color, segons UNE-EN 1871: pintures, termoplàstics i plàstics en fred
- Factor de luminància, segons UNE-EN 1871: pintures, termoplàstics i plàstics en fred
- Poder de cobertura, segons UNE-EN ISO 2814: pintures
- Contingut en sòlids, segons UNE-EN 12802: pintures
- Contingut en lligant, segons UNE-EN 12802: pintures, termoplàstics i plàstics en fred
- Contingut en dissolvents, segons UNE-EN 12802: pintures
- Viscositat, segons UNE-EN 12802: pintures
- Contingut en cendres, segons UNE-EN 12802: pintures, termoplàstics i plàstics en fred
- Contingut en microesferes de vidre, segons UNE-EN 12802: termoplàstics i plàstics en fred

Les pintures, termoplàstics i plàstics en fred de color blanc per a ús en marques vials de carreteres, han de complir els requisits per a les característiques físiques, assajats segons la norma corresponent:
- Color, segons UNE-EN 1871: complirà els valors de la taula 700.2.a del PG 3 vigent
- Factor de luminància, segons UNE-EN 1871:
    - Pintures: classe LF7
    - Termoplàstics i plàstics en fred: classe LF6
- Estabilitat a l'emmagatzematge, segons UNE-EN 1871:
    - Pintures: >= 4
- Envelliment artificial accelerat, segons UNE-EN 1871:
    - Color: complirà els valors de la taula 700.2.a del PG 3 vigent
    - Factor de luminància: classe UV1
- Resistència al sagnat, segons UNE-EN 1871:
    - Pintures: classe BR2 (exigible en aplicacions directes sobre paviment bituminós)
- Resistència als àlcalis, segons UNE-EN 1871: passa (exigible en aplicacions directes sobre paviments de formigó)
- Punt de reblaniment, segons UNE-EN 1871:
    - Termoplàstics: classe >= SP3
- Estabilitat a la calor (UNE-EN 1871):
    - Termoplàstics: color com a la taula 700.2.a del PG 3 vigent i classe UV2 per al factor de luminància.

2.- CONDICIONS DE SUBMINISTRAMENT I EMMAGATZEMATGE

PINTURA, TERMOPLÀSTICS I PLÀSTICS EN FRED:
Subministrament: En envàs hermètic que conservi les propietats de la pintura.
Emmagatzematge: L'envàs s'ha de col·locar en posició invertida, en llocs ventilats i no exposats al sol. No s'han d'emmagatzemar envasos que hagin estat oberts més de 18 h.

3.- UNITAT I CRITERI D'AMIDAMENT

Unitat d'amidament: la indicada a la descripció de l'element
Criteri d'amidament: quantitat necessària subministrada a l'obra

4.- NORMATIVA DE COMPLIMENT OBLIGATORI

NORMATIVA GENERAL:
* Orden de 6 de febrero de 1976 por la que se aprueba el Pliego de Prescripciones Técnicas Generales para Obras de Carreteras y Puentes (PG-3).
* Orden FOM/2523/2014, de 12 de diciembre, por la que se actualizan determinados artículos del Pliego de Prescripciones Técnicas Generales para Obras de Carreteras y Puentes, relativos a materiales básicos, a firmes y pavimentos, y a señalización, balizamiento y sistemas de contención de vehículos (PG-3).
* Orden FOM/510/2018, de 8 de mayo, por la que se modifica la Orden FOM/2523/2014, de 12 de diciembre, por la que se actualizan determinados artículos del Pliego de Prescripciones Técnicas Generales para Obras de Carreteras y Puentes, relativos a materiales básicos, a firmes y pavimentos, y a señalización, balizamiento y sistemas de contención de vehículos (PG-3).
PINTURA, TERMOPLÀSTICS I PLÀSTICS EN FRED:
* UNE-EN 1871:2000 Materiales para señalización vial horizontal. Propiedades físicas.
* UNE-EN 12802:2012 Materiales para señalización vial horizontal. Métodos de laboratorio para la identificación.

5.- CONDICIONS DE CONTROL DE RECEPCIÓ

CONTROL DE LA DOCUMENTACIÓ:
L'albarà lliurat per l'administrador ha de contenir la següent informació:
- Nom i direcció de l'empresa subministradora.
- Identificació del fabricant.
- Designació de la marca comercial.
- Quantitat de materials que es subministra.
- Identificació dels lots (referència) de cadascun dels materials subministrats.
- Data de fabricació.

CONTROL DE LA DOCUMENTACIÓ DE LES PINTURES, TERMOPLÀSTICS I PLÀSTICS EN FRED:
El subministrador ha de posar a disposició de la DF la següent documentació que acredita el compliment de les prestacions exigides:
Pintures, termoplàstics i plàstics en fred de color blanc:
- Declaració de prestacions referit al sistema de senyalització vial del qual formi part, incloent la composició i identificació del sistema: material base, materials de pre-mesclat i/o post-mesclat, dosificacions i instruccions d'aplicació, d'acord amb un dels següents procediments:
    - Document d'Idoneïtat Técnica Europeu (DITE)

- Avaluació Tècnica Europea (ETE)
- Declaració del fabricant amb les característiques físiques definides per a cada material base a la taula 700.3 del PG 3 vigent.
- Declaració del fabricant amb les característiques d'identificació definides per a cada material base a la taula 700.5 del PG 3 vigent.

Pintures, termoplàstics i plàstics en fred de color vermell i negre:
- Declaració de prestacions en base a l'assaig de durabilitat, segons UNE-EN 13197 realitzat per un laboratori acreditat, que inclourà la identificació del sistema.
- Declaració del fabricant amb les característiques d'identificació que figuren a la taula 700.5 del PG 3 vigent per als colors negre i vermell.

OPERACIONS DE CONTROL PER A PINTURA:
Els punts de control més destacables són els següents:
- Comprovació de la documentació.
- Inspecció visual del subministrament.
- La DF podrà determinar la realització d'assajos d'algunes o totes les característiques especificades a la taula 700.5 del PG 3 vigent.

CRITÈRI DE PRESA DE MOSTRES:
Es seguiran els criteris de la DF i els criteris de les normes de procediment indicades a cada assaig.
INTERPRETACIÓ DE RESULTATS I ACTUACIONS EN CAS D'INCOMPLIMENT:
Es rebutjaran els aplecs amb documentació, acreditacions o característiques declarades que no compleixin amb els requisits especificats per a ells, i aquells sobre els s'hagin efectuat assajos d'identificació i no compleixin amb els requisits i toleràncies que estableix la norma UNE-EN 12802.
Els aplecs rebutjats podran presentar-se a una nova inspecció, amb els seus corresponents assajos de control de qualitat, sempre que s'acrediti que s'han eliminat les partides defectuoses o s'han corregit els seus defectes.

BB - MATERIALS PER A PROTECCIONS I SENYALITZACIÓ

BBC - ABALISAMENT

BBCK- - CAPTALLUMS PER A BARRERA DE SEGURETAT

0.- ELEMENTS QUE CONTEMPLA EL PLEC

BBCK-0SJD.

Plec de condicions

1.- DEFINICIÓ I CONDICIONS DELS ELEMENTS

Elements de diferent forma, color i mida, instal·lats amb caràcter permanent sobre la calçada o fora de la plataforma, per tal de reforçar la capacitat de guia òptica que proporcionen els elements de senyalització tradicional.
S'han considerat els tipus següents:
- Panell direccional per a abalisament de corbes
- Fita d'aresta
- Fita de vèrtex
- Balisa cilíndrica
- Captallums verticals
- Captallums per a senyalització horitzontal
- Fita quilomètrica o hectomètrica
- Fita miriamètrica:

CARACTERÍSTIQUES GENERALS:
L'element ha de ser resistent i estable enfront de la intempèrie i a les radiacions ultraviolades.
Ha de tenir un color uniforme a tota la superfície.
No ha de tenir rebaves, fissures, grans ni d'altres defectes superficials.
Tots els elements que constitueixen l'element han de ser compatibles entre sí.
Han de ser capaços de reflectir la major part de la llum incident, en la mateixa direcció però en sentit contrari.
FITA D'ARESTA, FITA DE VÈRTEX, BALISA CILÍNDRICA I CAPTALLUMS VERTICAL:
El substrat (zona no retrorreflectant) complirà les característiques de visibilitat (coordenades cromàtiques i factor de luminància) indicades a l'epígraf 6.3.1 de la norma UNE-EN 12899-3.
Les característiques físiques i resistents del substrat seran les especificades a l'epígraf 6.4.1 de la norma UNE-EN 12899-3.
Els dispositius retrorreflectants han de complir les característiques sobre coordenades cromàtiques (visibilitat diürna i visibilitat nocturna), factor de luminància, coeficient de retrorreflexió i característiques de visibilitat indicades a l'epígraf 6.3.2 de la norma UNE-EN 12899-3.
Les característiques físiques i resistents dels dispositius retrorreflectants seran les especificades a l'epígraf 6.4.2 de la norma UNE-EN 12899-3.
Les característiques essencials establertes a la norma UNE-EN 12899-3 (taula ZA.3) compliran amb els valors declarats pel fabricant, assajats segons la norma corresponent, dins del límit de tolerància indicat en el seu cas.
CAPTALLUMS VERTICAL:
Format per un cos i un dispositiu retrorreflectant.
El cos del captallums vertical podrà estar fabricat amb qualsevol material i ha de complir els requisits de la norma UNE 135366.
Segons la norma UNE-EN 12899-3, es classifiquen en tipus D4.
Els dispositius retrorreflectants utilitzats seran qualsevol dels indicats a la norma UNE-EN 12899-3, tot i que es recomana utilitzar dispositius de tipus R1 classe RA2 com a mínim.
Les seves dimensions seran tals que permetin la seva adequada instal·lació.
El pes del captallums, sense considerar elements d'ancoratge que no formen part del cos, no serà superior a 0,5 kg.
Ha de ser capaç de reflectir la major part del llum incident.
No presentarà bonys, punts d'oxidació, ratllades a la làmina reflectant ni desperfectes en la seva superfície.

2.- CONDICIONS DE SUBMINISTRAMENT I EMMAGATZEMATGE

Subministrament i emmagatzematge: De manera que no s'alterin les seves condicions.

3.- UNITAT I CRITERI D'AMIDAMENT

Unitat d'amidament: la indicada a la descripció de l'element
Criteri d'amidament: quantitat necessària subministrada a l'obra

4.- NORMATIVA DE COMPLIMENT OBLIGATORI

NORMATIVA GENERAL:
Orden de 6 de febrero de 1976 por la que se aprueba el Pliego de Prescripciones Técnicas Generales para Obras de Carreteras y Puentes (PG-3).
Orden FOM/2523/2014, de 12 de diciembre, por la que se actualizan determinados artículos del Pliego de Prescripciones Técnicas Generales para Obras de Carreteras y Puentes, relativos a materiales básicos, a firmes y pavimentos, y a señalización, balizamiento y sistemas de contención de vehículos (PG-3).
CAPTALLUMS VERTICAL:
UNE-EN 12899-3:2010 Señales verticales fijas de circulación. Parte 3: Delineadores y dispositivos retrorreflectantes.
* UNE 135366:2011 Señalización vertical. Captafaros verticales. Características y métodos de ensayo.

5.- CONDICIONS DE CONTROL DE RECEPCIÓ

CONDICIONS DE MARCATGE I CONTROL DE LA DOCUMENTACIÓ:

Les fites d'aresta, fites de vèrtex, balises cilíndriques i captallums verticals han de disposar del marcatge CE, segons l'Annex ZA de la norma UNE-EN 12899-3.
El subministrador ha de posar a disposició de la DF si aquesta ho sol licita, la següent documentació, que acredita el marcatge CE, segons el sistema d'avaluació de conformitat aplicable:
- Fites d'aresta, fites de vèrtex, balises cilíndriques i captallums verticals:
    - Informació, guia, avís i canalització d'usuaris de carreteres:
        - Sistema 1+: Declaració de prestacions

Sobre l'element d'abalisament o a l'albarà de lliurament han de constar les següents dades:
- Marcatge CE de conformitat amb el que disposa la Directiva 93/68/CEE. El símbol normalitzat del Marcatge CE s'ha d'acompanyar de la següent informació:
    - Número d'identificació del organisme de certificació
    - Nom, marca comercial i adreça registrada del fabricant
    - Els dos últims dígits de l'any en què es va fixar el marcatge CE
    - Número de certificat de conformitat CE o del certificat de control de producció a fàbrica si procedeix
    - Referència a la norma EN 12899-1, EN 12899-3 o EN 1463-1, en el seu cas
    - Descripció del producte: nom genèric, material, dimensions,...i ús previst
    - Identificació de les característiques del producte, en el cas dels captallums per a senyalització horitzontal (tipus de captallums, tipus de retrorreflector, retrorreflectància,...)
    - Informació de les característiques essencials de la taula ZA.1 de la norma UNE-EN 12899-1, UNE 12899-3 o UNE 1463-1, segons el cas

OPERACIONS DE CONTROL:
El control de recepció del material verificarà que les característiques dels materials són coincidents amb l'establert a la DT.
Control de documentació: documents d'origen (full de subministrament i etiquetat), certificat de garantia del fabricant, en el seu cas, (signat per persona física) i els documents de conformitat o autoritzacions administratives exigides, inclòs la documentació corresponent al marcatge CE quan sigui pertinent.
Control de recepció mitjançant assaigs: Si el material disposa d'una marca legalment reconeguda a un país de la CEE (Marcatge CE, AENOR, etc.) es podrà prescindir dels assaigs de control de recepció de les característiques del material garantides per la marca; i la DF sol·licitarà en aquest cas, els resultats dels assaigs corresponents al subministrament rebut. En qualsevol cas, la DF podrà sol·licitar assaigs de control de recepció si ho creu convenient.
Abans de la instal·lació dels elements d'abalisament, la DO podrà comprovar la seva qualitat mitjançant la realització dels següents assaigs de comprovació:
- Fites d'aresta, fites de vèrtex, balises cilíndriques i captallums verticals: assaigs de característiques visuals, segons apartat 6.3 de la norma UNE-EN 12899-3.

CRITERIS DE PRESA DE MOSTRES:
S'han de seguir els següents criteris:
- Fites d'aresta, fites de vèrtex, balises cilíndriques i captallums verticals: els que estableix l'apartat 703.7.2.2 de l'article 703 del PG3.

INTERPRETACIÓ DE RESULTATS I ACTUACIONS EN CAS D'INCOMPLIMENT:
Si efectuats els assaigs corresponents sobre la mostra representativa, no es compleixen els requisits exigits, es rebutjaran tots els materials d'un mateix tipus apilats.
Els aplecs rebutjats podran presentar-se a una nova inspecció, sempre que el subministrador acrediti que s'han eliminat totes les partides defectuoses o s'han corregit els seus defectes.

BB - MATERIALS PER A PROTECCIONS I SENYALITZACIÓ

BBM - MATERIALS PER A PROTECCIONS DE VIALITAT

BBMW- - PERFIL LONGITUDINAL PER A BARRERA DE SEGURETAT FLEXIBLE

0.- ELEMENTS QUE CONTEMPLA EL PLEC

BBMW-0SHO.

Plec de condicions

1.- DEFINICIÓ I CONDICIONS DELS ELEMENTS

Barreres per a proteccions de vialitat.
S'han considerat els tipus següents:
- Perfil longitudinal de secció doble ona per a barrera de seguretat flexible
- Perfil longitudinal de secció doble ona i de secció plana trapezoïdal per a sistemes de protecció de motociclistes

PERFILS DOBLE ONA PER A BARRERES DE SEGURETAT FLEXIBLES:
Element de la barrera que entra en contacte amb el vehicle, absorbeix mitjançant deformació plàstica part de la seva energia cinètica, i el recondueix a la circulació d'una manera suau. Destinat a impedir la col·lisió dels vehicles amb algun obstacle més perillós que la pròpia barrera.
Obtingut a partir de bobina d'acer laminada en calent, mitjançant un procés de conformat en fred i una posterior galvanització en calent.
Fabricat amb acer tipus S235JR segons UNE-EN 10025.
Amb aptitud química a la galvanització: contingut de silici i fòsfor limitats (Si<=0,03% i Si+2,5P<=0,09%)
L'acer estarà protegit contra la corrosió mitjançant galvanitzat en calent segons UNE-EN ISO 1461.
La qualitat del zinc utilitzat en la galvanització estarà d'acord amb l'UNE-EN 1179.
Gruix del recobriment galvanitzat (UNE-EN ISO 1461): >= 70 micres
Massa del recobriment galvanitzat (UNE-EN ISO 1461): >= 505 g/m2
No ha de tenir bonys, punts d'oxidació ni desperfectes en la seva superfície.
El recobriment dels elements ha de ser llis, homogeni i sense discontinuïtats a la capa de zinc.
No ha de tenir taques, inclusions de flux, cendres o clapes.
No ha de tenir exfoliacions visibles ni bombolles, ratlles, picadures o punts sense galvanitzar.
Les dimensions i toleràncies del perfil es correspondran amb les indicades a la figura 1 de l'UNE 135121.
Desenvolupament del perfil: 473 mm
Gruix nominal: 3 mm
Llargària útil del perfil: 4 m
Toleràncies:
- Gruix: ± 0,1 mm
- Desenvolupament del perfil: +6, -3 mm

PERFILS LONGITUDINALS PER A SISTEMES DE PROTECCIÓ DE MOTOCICLISTES:
Element que instal·lat sobre una barrera de seguretat garanteix la protecció dels motociclistes, evitant l'impacte directe contra el suport i el pas del cos a través del buit entre dos suports consecutius.
Fabricat amb xapa d'acer laminada en calent, del tipus S235JR segons UNE-EN 10025 i galvanitzat en calent per immersió segons la norma UNE-EN ISO 1461.

2.- CONDICIONS DE SUBMINISTRAMENT I EMMAGATZEMATGE

PERFILS PER A BARRERES DE SEGURETAT FLEXIBLES I PERFILS PER A SISTEMES DE PROTECCIÓ DE MOTOCICLISTES:
Subministrament: Els perfils aniran marcats amb la identificació del fabricant. El marcatge ha de ser llegible a simple vista i indeleble.
Emmagatzematge: En zones a cobert. Si no és possible s'emmagatzemaran amb un pendent mínim de l'1,5% en el sentit longitudinal del perfil i amb una separació mínima de 4 cm entre els perfils i el terreny.
En cas de subministrar-se paletitzats i plastificats, es retiraran els plàstics.
L'aplec es realitzarà en zones llises, netes i pavimentades.
No s'han d'emmagatzemar durant un període superior a 12 mesos.

3.- UNITAT I CRITERI D'AMIDAMENT

Unitat d'amidament: la indicada a la descripció de l'element
Criteri d'amidament: quantitat necessària subministrada a l'obra

4.- NORMATIVA DE COMPLIMENT OBLIGATORI

PERFILS PER A BARRERES DE SEGURETAT FLEXIBLES:
* Orden de 6 de febrero de 1976 por la que se aprueba el Pliego de Prescripciones Técnicas Generales para Obras de Carreteras y Puentes (PG-3).
* Orden FOM/2523/2014, de 12 de diciembre, por la que se actualizan determinados artículos del Pliego de Prescripciones Técnicas Generales para Obras de Carreteras y Puentes, relativos a materiales básicos, a firmes y pavimentos, y a señalización, balizamiento y sistemas de contención de vehículos (PG-3).
* UNE 135121:2012 Barreras metálicas de seguridad para contención de vehículos. Valla de perfil de doble onda. Materiales, geometría, dimensiones y ensayos.
* UNE 135124:2012 Barreras metálicas de seguridad para contención de vehículos. Condiciones de manipulación y almacenamiento. Procedimientos de montaje y metodología de control.
BARRERES DE CONTROL D'ACCÉS I PERFILS PER A SISTEMES DE PROTECCIÓ DE MOTOCICLISTES:
No hi ha normativa de compliment obligatori.

5.- CONDICIONS DE CONTROL DE RECEPCIÓ

OPERACIONS DE CONTROL EN PERFILS LONGITUDINALS PER A BARRERES DE SEGURETAT FLEXIBLES:
Les tasques de control a realitzar són les següents:
- Inspecció visual del material subministrat amb observació de les marques que identifiquen el fabricant, i recepció del corresponent certificat de qualitat on es garanteixen les condicions indicades al plec. Atenció especial a l'aspecte superficial del galvanitzat.
- Cada 256 m de barrera flexible (lot de control), es realitzaran els següents controls sobre peces escollides a l'atzar:
    - Control indirecte del gruix de la barrera mitjançant el pes dels perfils (el pes teòric d'una peça de barrera de 2,90 mm de gruix i 473 mm de desenvolupament, descomptant forats i incloent el galvanitzat, és de 48,1 kg). Es pesaran individualment 25 peces corresponents al lot.
- Comprovació del recobriment: assaigs d'adherència i massa del recobriment (mètodes no destructius) sobre 10 peces del lot (assajos d'adherència conforme UNE 37501 i de recobriment conforme UNE EN ISO 1461)
- Comprovació de les característiques geomètriques del perfil sobre 10 peces del lot (5 mesures en cada peça)
- Cada 2000 m de barrera flexible (lot de control), es realitzaran els següents controls sobre peces escollides a l'atzar:
    - Identificació del tipus d'acer de la barrera (AP-11), segons UNE-EN 10111 (1 determinació).
En cas que el material disposi de la Marca AENOR, o una altra legalment reconeguda a un país de l'UE, s'ha de poder prescindir dels assaigs de control de recepció. La DF ha de sol·licitar, en aquest cas, els resultats dels assaigs corresponents al subministrament rebut, segons control de producció establert a la marca de qualitat del producte.
CRITERIS DE PRESA DE MOSTRES EN PERFILS LONGITUDINALS PER A BARRERES DE SEGURETAT FLEXIBLES:
Els controls s'han de realitzar segons les instruccions de la DF i els criteris indicats a les normes de procediment corresponents.
Les comprovacions geomètriques dels perfils es realitzaran sobre la barrera abans de galvanitzar. El control de l'alçada del perfil i la longitud total de la barrera, es podrà realitzar, sobre aquesta, un cop galvanitzada.
INTERPRETACIÓ DE RESULTATS I ACTUACIONES EN CAS D'INCOMPLIMENT EN PERFILS LONGITUDINALS PER A BARRERES DE SEGURETAT FLEXIBLES:
No s'acceptarà l'ús de materials que no arribin acompanyats del corresponent certificat de qualitat del fabricant.
El resultat del control indirecte del gruix serà satisfactori si el pes mig dels perfils resulta superior al valor de referència i, a més, es compleix que: Q = (x - P) / s > 0,94
X = Pes mig dels perfils dels lots
P = Pes de referència
s = Desviació estàndard (n-1), s^2 = s (xi x) ^2/(n-1)
essent xi el pes individual de cada perfil i n el nombre de perfils de la mostra.
En cas d'incompliment es podrà, a criteri de la DF, ampliar la mostra d'assaig (analitzar més peces), acceptant-se el lot si es verifica la condició anterior.
L'aspecte visual del recobriment i el resultat dels assaigs d'adherència han de ser conformes a les especificacions del plec. La mitjana de les 10 determinacions de la massa del galvanitzat ha de ser superior al valor especificat, i tots els valors individuals mantenir-se per sobre del 95% d'aquest valor.
Si el valor mig de les 5 determinacions de característiques geomètriques corresponents a una peça, no resulta conforme a la norma UNE 135-121, es rebutjarà la peça i s'ampliarà el control fins a un total de 25 peces per lot. En cas d'observar noves deficiències, es passarà a controlar aquest aspecte sobre la totalitat de peces del lot.

BB - MATERIALS PER A PROTECCIONS I SENYALITZACIÓ

BBM - MATERIALS PER A PROTECCIONS DE VIALITAT

BBMX- - SUPORT DE BARRERA DE SEGURETAT

0.- ELEMENTS QUE CONTEMPLA EL PLEC

BBMX-0SIQ.

Plec de condicions

1.- DEFINICIÓ I CONDICIONS DELS ELEMENTS

Materials auxiliars per a proteccions de vialitat.
S'han considerat els elements següents:
- Suport de perfil en C i tubular per a barreres de seguretat flexibles
SUPORTS PER A BARRERES DE SEGURETAT FLEXIBLES:
Element que suporta la barrera i que s'insereix en el terreny.
Fabricat amb acer tipus S235JR segons UNE-EN 10025.
Amb aptitud química a la galvanització: contingut de silici i fòsfor limitats (Si<=0,03% i Si+2,5P<=0,09%)
L'acer estarà protegit contra la corrosió mitjançant galvanitzat en calent segons UNE-EN ISO 1461.
La qualitat del zinc utilitzat en la galvanització estarà d'acord amb l'UNE-EN 1179.
Gruix del recobriment galvanitzat (UNE-EN ISO 1461): >= 70 micres
Massa del recobriment galvanitzat (UNE-EN ISO 1461): >= 505 g/m2
No ha de tenir bonys, punts d'oxidació ni desperfectes en la seva superfície.
El recobriment dels elements ha de ser llis, homogeni i sense discontinuïtats a la capa de zinc.
No ha de tenir taques, inclusions de flux, cendres o clapes.
No ha de tenir exfoliacions visibles ni bombolles, ratlles, picadures o punts sense galvanitzar.
Dimensions i toleràncies de suports tipus C: UNE 135122.
Dimensions i toleràncies de suports tubulars: UNE 135123.
Gruix nominal suport tipus C: 4 mm
Gruix nominal suport tubular: 3 mm

2.- CONDICIONS DE SUBMINISTRAMENT I EMMAGATZEMATGE

SUPORTS PER A BARRERES DE SEGURETAT FLEXIBLES:
Subministrament: Els perfils aniran marcats amb la identificació del fabricant. El marcatge ha de ser llegible a simple vista i indeleble.
Emmagatzematge: En zones a cobert. Si no és possible s'emmagatzemaran amb un pendent mínim de l'1,5% en el sentit longitudinal del perfil i amb una separació mínima de 4 cm entre els perfils i el terreny.
En cas de subministrar-se paletitzats i plastificats, es retiraran els plàstics.
L'aplec es realitzarà en zones llises, netes i pavimentades.

3.- UNITAT I CRITERI D'AMIDAMENT

BANDEROLA, PÒRTIC, SUPORT I ACCESSORIS PER A BARRERA FLEXIBLE:
Unitat d'amidament: la indicada a la descripció de l'element
Criteri d'amidament: quantitat necessària subministrada a l'obra

4.- NORMATIVA DE COMPLIMENT OBLIGATORI

NORMATIVA GENERAL:
* Orden de 6 de febrero de 1976 por la que se aprueba el Pliego de Prescripciones Técnicas Generales para Obras de Carreteras y Puentes (PG-3).
* Orden FOM/2523/2014, de 12 de diciembre, por la que se actualizan determinados artículos del Pliego de Prescripciones Técnicas Generales para Obras de Carreteras y Puentes, relativos a materiales básicos, a firmes y pavimentos, y a señalización, balizamiento y sistemas de contención de vehículos (PG-3).
SUPORTS DE PERFIL EN C, SEPARADORS, PECES ANGULARS, TOPALLS FINALS, TERMINALS EN FORMA DE CUA DE PEIX I PART PROPORCIONAL D'ELEMENTS DE FIXACIÓ PER A BARRERES DE SEGURETAT FLEXIBLES:
* UNE 135122:2012 Barreras metálicas de seguridad para contención de vehículos. Elementos accesorios de las barreras metálicas. Materiales, geometría, dimensiones y ensayos.
* UNE 135124:2012 Barreras metálicas de seguridad para contención de vehículos. Condiciones de manipulación y almacenamiento. Procedimientos de montaje y metodología de control.
SUPORTS DE PERFIL TUBULAR I CONNECTOR DE SUPORT TUBULAR:
* UNE 135123:2012 Barreras metálicas de seguridad para contención de vehículos. Elementos accesorios de la barrera metálica simple con poste tubular. Materiales, geometría, dimensiones y ensayos.
* UNE 135124:2012 Barreras metálicas de seguridad para contención de vehículos. Condiciones de manipulación y almacenamiento. Procedimientos de montaje y metodología de control.

5.- CONDICIONS DE CONTROL DE RECEPCIÓ

OPERACIONS DE CONTROL:
Els punts de control més destacables són els següents:
- Inspecció visual del material subministrat amb observació de les marques que identifiquen el fabricant, i recepció del corresponent certificat de qualitat on es garanteixen les condicions indicades al plec. Atenció especial a l'aspecte superficial del galvanitzat.
OPERACIONS DE CONTROL EN SUPORTS PER A BARRERES DE SEGURETAT:
Els punts de control més destacables són els següents:
- Cada 256 m de barrera de seguretat es realitzaran les següents comprovacions:
    - Determinació de la massa per unitat de superfície d'una pel·lícula de galvanitzat segons la norma UNE-EN ISO 1461.
    - Comprovació del recobriment: assaigs d'adherència i massa del recobriment (mètodes no destructius) (assajos conforme UNE-EN ISO 1461)
    - Comprovació de les característiques geomètriques dels suports.
- Cada 2000 kg, o fracció, de suports de les mateixes característiques (lot de control), es realitzaran els següents assaigs:
    - Característiques mecàniques: resistència a tracció, límit elàstic i allargament de ruptura (UNE-EN 10025).
En cas que el material disposi de la Marca AENOR, o una altra legalment reconeguda a un país de l'UE, s'ha de poder prescindir dels assaigs de control de recepció. La DF ha de sol·licitar, en aquest cas, els resultats dels assaigs corresponents al subministrament rebut, segons control de producció establert a la marca de qualitat del producte.
CRITERIS DE PRESA DE MOSTRES:
S'han de seguir les instruccions de la DF i els criteris de les normes de procediment indicades en cada assaig.
INTERPRETACIÓ DE RESULTATS I ACTUACIONS EN CAS D'INCOMPLIMENT:
No s'acceptarà l'ús de materials que no arribin acompanyats del corresponent certificat de qualitat del fabricant.
Els resultats dels assaigs d'identificació compliran les condicions del plec. En cas d'incompliment en una comprovació, es repetirà l'assaig sobre dues mostres més del mateix lot, acceptant-ne el conjunt, quan aquests resultin satisfactoris.

BB - MATERIALS PER A PROTECCIONS I SENYALITZACIÓ

BBM - MATERIALS PER A PROTECCIONS DE VIALITAT

BBMY- - ELEMENTS DE FIXACIÓ PER A BARRERA DE SEGURETAT

0.- ELEMENTS QUE CONTEMPLA EL PLEC

BBMY-0SJG.

Plec de condicions

1.- DEFINICIÓ I CONDICIONS DELS ELEMENTS

Materials auxiliars per a proteccions de vialitat.
S'han considerat els elements següents:
- Part proporcional d'elements de fixació per a barreres de seguretat
PARTS PROPORCIONALS D'ELEMENTS DE FIXACIÓ PER A BARRERES DE SEGURETAT:
Conjunt d'elements de fixació d'acer, formats per mitjà d'estampació i galvanitzats en calent, necessaris per a la fixació d'un metre de barrera de seguretat.
Compliran les condicions de la norma UNE 135122.
S'utilitzarà acer de tipus S235JR, segons UNE-EN 10025. En elements d'unió (cargols) no definits per cap norma s'utilitzaran acers de característiques similars als normalitzats.
Recobriment galvanitzat en calent segons la norma UNE-EN ISO 10684.
Les superfícies han de ser llises, sense fissures, rebaves ni d'altres defectes superficials.
Els fils de la rosca dels cargols no han de tenir defecte de material ni empremtes d'eina.

2.- CONDICIONS DE SUBMINISTRAMENT I EMMAGATZEMATGE

PARTS PROPORCIONALS D'ELEMENTS:
Subministrament: Empaquetats en caixes. A l'exterior hi ha d'haver les característiques de l'element de fixació i el nombre d'unitats que conté.
Emmagatzematge: En el propi embalatge, de manera que no s'alterin les seves característiques.

3.- UNITAT I CRITERI D'AMIDAMENT

PART PROPORCIONAL D'ELEMENTS DE FIXACIÓ PER A BARRERES DE SEGURETAT:
Unitat d'elements necessaris per a realitzar la unió d'una barrera al tram contigu i al seu suport.

4.- NORMATIVA DE COMPLIMENT OBLIGATORI

NORMATIVA GENERAL:
* Orden de 6 de febrero de 1976 por la que se aprueba el Pliego de Prescripciones Técnicas Generales para Obras de Carreteras y Puentes (PG-3).
* Orden FOM/2523/2014, de 12 de diciembre, por la que se actualizan determinados artículos del Pliego de Prescripciones Técnicas Generales para Obras de Carreteras y Puentes, relativos a materiales básicos, a firmes y pavimentos, y a señalización, balizamiento y sistemas de contención de vehículos (PG-3).
SUPORTS DE PERFIL EN C, SEPARADORS, PECES ANGULARS, TOPALLS FINALS, TERMINALS EN FORMA DE CUA DE PEIX I PART PROPORCIONAL D'ELEMENTS DE FIXACIÓ PER A BARRERES DE SEGURETAT FLEXIBLES:
* UNE 135122:2012 Barreras metálicas de seguridad para contención de vehículos. Elementos accesorios de las barreras metálicas. Materiales, geometría, dimensiones y ensayos.
* UNE 135124:2012 Barreras metálicas de seguridad para contención de vehículos. Condiciones de manipulación y almacenamiento. Procedimientos de montaje y metodología de control.

---

2 P - PARTIDES D'OBRA I CONJUNTS

2.1 P2 - DEMOLICIONS, ENDERROCS, MOVIMENTS DE TERRES I GESTIÓ DE RESIDUS

P21 - ENDERROCS, DEMOLICIONS, ARRENCADES, REPICATS I DESMUNTATGES

P214 - DESMUNTATGES O ENDERROCS D'ELEMENTS DE CONSTRUCCIÓ

P2146- - FRESATGE PAVIMENT

0.- ELEMENTS QUE CONTEMPLA EL PLEC

P2146-DJ2U.

Plec de condicions

1.- DEFINICIÓ I CONDICIONS DE LES PARTIDES D'OBRA EXECUTADES

Demolició d'elements de vialitat, arrencada de paviments o soleres o desmuntatge de paviments.
S'han considerat els elements següents:
- Vorada col·locada sobre terra o formigó
- Rigola de formigó o de panots col·locats sobre formigó
- Paviment de formigó, panots, llambordins o mescla bituminosa
En actuacions de reparació, s'han considerat els graus de dificultat següents:
- Grau de dificultat associat a la mobilitat en l'actuació:
    - Sense dificultat de mobilitat: actuacions en què hi ha una interferència pròpia de l'entorn on es desenvolupen.
    - Amb dificultat de mobilitat: actuacions en entorns amb dificultat de mobilitat i/o amb el material aplegat lluny de la zona de treball:
    - Actuacions amb dificultat d'accessibilitat, per la poca mobilitat de la maquinària, per l'elevada presència de guals particulars i passos de vianants, per la impossibilitat d'ubicar una plataforma de treball lateral, per la impossibilitat d'ocupació de la calçada per fer l'aplec de materials que impliqui fer l'actuació per fases per tal de mantenir el pas de vianants i/o per estar en una zona amb tràfic rodat important
    - Actuacions en les què els materials estan aplegats lluny de la zona de treball per manca d'espai en la proximitat d'on s'executen les tasques.
- Grau de dificultat associat a l'àmbit de l'actuació:
    - En funció de l'amplària de la vorera, calçada o plataforma única
- Grau de dificultat associat a la presència d'elements externs a l'actuació:
    - Sense afectació per serveis o elements de mobiliari urbà: actuacions sense serveis (canalitzacions d'aigua, semàfors, enllumenat, etc.) ni elements urbans de grans dimensions (marquesines, mòduls d'aparcament de bicicletes, etc.) que interfereixin (o que puguin interferir) en les tasques
    - Amb afectació per serveis o elements de mobiliari urbà: actuacions amb serveis (canalitzacions d'aigua, semàfors, enllumenat, etc.) o elements urbans de grans dimensions (marquesines, mòduls d'aparcament de bicicletes, etc) que interfereixen en les tasques.
- Grau de dificultat associat a l'abast de l'actuació
L'execució de la unitat d'obra inclou les operacions següents:
- Preparació de la zona de treball
- Demolició de l'element amb els mitjans adients
- Trossejament i apilada de la runa
CONDICIONS GENERALS:
Els materials han de quedar suficientment trossejats i apilats per tal de facilitar-ne la càrrega, en funció dels mitjans de què es disposin i de les condicions de transport.
Els materials han de quedar apilats i emmagatzemats en funció de l'ús a que es destinin (transport a abocador, reutilització, eliminació en obra, etc.).
Un cop acabats els treballs, la base ha de quedar neta de restes de material.

2.- CONDICIONS DEL PROCÉS D'EXECUCIÓ

No s'ha de treballar amb pluja, neu o vent superior als 60 km/h.
S'ha de seguir l'ordre de treballs previst a la DT.
El contractista ha d'elaborar un programa de treball que ha de ser aprovat per la DF abans d'iniciar els treballs, on s'ha d'especificar, com a mínim:
- Mètode d'enderroc i fases
- Estabilitat de les construccions en cada fase, apuntalaments necessaris
- Estabilitat i protecció de les construccions i elements de l'entorn i els que s'han de conservar
- Manteniment i substitució provisional dels serveis afectats pels treballs
- Mitjans d'evacuació i especificació de les zones d'abocament dels productes d'enderroc
- Cronograma dels treballs
- Pautes de control i mesures de seguretat i salut
La part per a enderrocar no ha de tenir instal·lacions en servei (aigua, gas, electricitat, etc.).
El paviment no ha de tenir conductes d'instal·lació en servei a la part per arrencar, s'han de desmuntar els aparells d'instal·lació i de mobiliari existents, així com qualsevol element que pugui destorbar la feina.
S'han de protegir els elements de servei públic que puguin resultar afectats per les obres.
La zona afectada per les obres ha de quedar convenientment senyalitzada.
L'execució dels treballs no han de produir desperfectes, molèsties o perjudicar les construccions, bens o persones de l'entorn.
S'ha d'evitar la formació de pols, pel que cal regar les parts que s'hagin de demolir i carregar.
En cas d'imprevistos (terrenys inundats, olors de gas, etc.) o quan l'enderrocament pugui afectar les construccions veïnes, s'han de suspendre les obres i avisar a la DF.

L'operació de càrrega de runa s'ha de fer amb les precaucions necessàries, per tal d'aconseguir les condicions de seguretat suficients.
S'han d'eliminar els elements que puguin entorpir els treballs de retirada i càrrega de runa.
S'ha de complir la normativa vigent en matèria mediambiental, de seguretat i salut i d'emmagatzematge i transport de productes de construcció.

3.- UNITAT I CRITERI D'AMIDAMENT

ENDERROC O FRESAT DE PAVIMENT:
m2 de paviment realment enderrocat, segons les especificacions de la DT.

4.- NORMATIVA DE COMPLIMENT OBLIGATORI

* Orden de 6 de febrero de 1976 por la que se aprueba el Pliego de Prescripciones Técnicas Generales para Obras de Carreteras y Puentes (PG-3).
* Orden FOM/1382/2002 de 16 de mayo, por la que se actualizan determinados artículos del pliego de prescripciones técnicas generales para obras de carreteras y puentes relativos a la construcción de explanaciones, drenajes y cimentaciones (PG-3).
* Orden de 10 de febrero de 1975, por la que se aprueba la Norma Tecnológica de la Edificación. NTE-ADD/1975: Acondicionamiento del terreno. Desmontes. Demoliciones.

P2 - DEMOLICIONS, ENDERROCS, MOVIMENTS DE TERRES I GESTIÓ DE RESIDUS

P21 - ENDERROCS, DEMOLICIONS, ARRENCADES, REPICATS I DESMUNTATGES

P214 - DESMUNTATGES O ENDERROCS D'ELEMENTS DE CONSTRUCCIÓ

P214E- - DESMUNTATGE O DEMOLICIÓ D'ELEMENTS DE SEGURETAT I PROTECCIÓ

0.- ELEMENTS QUE CONTEMPLA EL PLEC

P214E-52U2.

Plec de condicions

1.- DEFINICIÓ I CONDICIONS DE LES PARTIDES D'OBRA EXECUTADES

Demolició o desmuntatge d'elements de seguretat, protecció i senyalització, amb mitjans mecànics i càrrega sobre camió.
S'han considerat els tipus següents:
- Desmuntatge de barrera de seguretat flexible i demolició d'ancoratges clavats a terra
- Desmuntatge de barrera de seguretat flexible i demolició d'ancoratges amb base de formigó
- Demolició de barrera de seguretat rígida de formigó
- Desmuntatge de barana metàl·lica
- Desmuntatge de reixa i ancoratges
- Desmuntatge de senyal de trànsit
En actuacions de reparació, s'han considerat els graus de dificultat següents:
- Grau de dificultat associat a la mobilitat en l'actuació:
    - Sense dificultat de mobilitat: actuacions en què hi ha una interferència pròpia de l'entorn on es desenvolupen.
    - Amb dificultat de mobilitat: actuacions en entorns amb dificultat de mobilitat i/o amb el material aplegat lluny de la zona de treball:
    - Actuacions amb dificultat d'accessibilitat, per la poca mobilitat de la maquinària, per l'elevada presència de guals particulars i passos de vianants, per la impossibilitat d'ubicar una plataforma de treball lateral, per la impossibilitat d'ocupació de la calçada per fer l'aplec de materials que impliqui fer l'actuació per fases per tal de mantenir el pas de vianants i/o per estar en una zona amb tràfic rodat important
    - Actuacions en les què els materials estan aplegats lluny de la zona de treball per manca d'espai en la proximitat d'on s'executen les tasques.
- Grau de dificultat associat a l'àmbit de l'actuació:
    - En funció de l'amplària de la vorera, calçada o plataforma única
- Grau de dificultat associat a la presència d'elements externs a l'actuació:
    - Sense afectació per serveis o elements de mobiliari urbà: actuacions sense serveis (canalitzacions d'aigua, semàfors, enllumenat, etc.) ni elements urbans de grans dimensions (marquesines, mòduls d'aparcament de bicicletes, etc.) que interfereixin (o que puguin interferir) en les tasques
    - Amb afectació per serveis o elements de mobiliari urbà: actuacions amb serveis (canalitzacions d'aigua, semàfors, enllumenat, etc.) o elements urbans de grans dimensions (marquesines, mòduls d'aparcament de bicicletes, etc) que interfereixen en les tasques.
- Grau de dificultat associat a l'abast de l'actuació
L'execució de la unitat d'obra inclou les operacions següents:
- Preparació de la zona de treball
- Arrencada o desmuntatge de l'element amb els mitjans adients
- Trossejament i apilada de l'element arrencat
- Aplec dels elements desmuntats
- Càrrega dels elements arrencats sobre el camió
CONDICIONS GENERALS:
Les restes de la demolició han de quedar suficientment trossejades i apilades per tal de facilitar-ne la càrrega, en funció dels mitjans de què es disposi i de les condicions de transport.
Els elements desmuntats han de quedar apilats per tal de facilitar-ne la càrrega.
Els materials han de quedar apilats i emmagatzemats en funció de l'ús a que es destinin (transport a abocador, reutilització, eliminació en obra, etc.).
Un cop acabats els treballs, la base ha de quedar neta de restes de material i en condicions d'ús.

2.- CONDICIONS DEL PROCÉS D'EXECUCIÓ

No s'ha de treballar amb pluja, neu o vent superior als 60 km/h.
S'ha de seguir l'ordre de treballs previst a la DT.
S'han de separar les bandes i els terminals, treient primer els elements d'unió, perns i femelles, i després les peces separadores.
S'han de protegir els elements de servei públic que puguin resultar afectats per les obres.
La zona afectada per les obres ha de quedar convenientment senyalitzada.
L'execució dels treballs no han de produir desperfectes, molèsties o perjudicar les construccions, bens o persones de l'entorn.
S'ha d'evitar la formació de pols, pel que cal regar les parts que s'hagin de demolir i carregar.
En cas d'imprevistos (terrenys inundats, olors de gas, etc.) o quan l'enderrocament pugui afectar les construccions veïnes, s'han de suspendre les obres i avisar a la DF.
L'operació de càrrega de runa s'ha de fer amb les precaucions necessàries, per tal d'aconseguir les condicions de seguretat suficients.
S'han d'eliminar els elements que puguin entorpir els treballs de retirada i càrrega de runa.
S'ha de complir la normativa vigent en matèria mediambiental, de seguretat i salut i d'emmagatzematge i transport de productes de construcció.

3.- UNITAT I CRITERI D'AMIDAMENT

DESMUNTATGE O DEMOLICIÓ DE BARRERA DE SEGURETAT, BARANA O BALAUSTRADA:
m de llargària realment desmuntada o enderrocada, segons les especificacions de la

DT.
DESMUNTATGE DE REIXA:
m2 realment executat, amidat segons les especificacions de la DT.
DESMUNTATGE DE SENYAL DE TRÀNSIT O ARRENCADA D'ESCALA DE GAT:
Unitat de quantitat realment executada segons les especificacions de la DT.

4.- NORMATIVA DE COMPLIMENT OBLIGATORI

DESMUNTATGE O ENDERROC EN ORBRA CIVIL:
* Orden de 6 de febrero de 1976 por la que se aprueba el Pliego de Prescripciones Técnicas Generales para Obras de Carreteras y Puentes (PG-3).
* Orden FOM/1382/2002 de 16 de mayo, por la que se actualizan determinados artículos del pliego de prescripciones técnicas generales para obras de carreteras y puentes relativos a la construcción de explanaciones, drenajes y cimentaciones (PG-3).

P2 - DEMOLICIONS, ENDERROCS, MOVIMENTS DE TERRES I GESTIÓ DE RESIDUS

P21 - ENDERROCS, DEMOLICIONS, ARRENCADES, REPICATS I DESMUNTATGES

P214 - DESMUNTATGES O ENDERROCS D'ELEMENTS DE CONSTRUCCIÓ

P214W- - TALL AMB DISC EN PAVIMENT PER MARCAR LÍMIT DEMOLICIÓ

0.- ELEMENTS QUE CONTEMPLA EL PLEC

P214W-FEMP.

Plec de condicions

1.- DEFINICIÓ I CONDICIONS DE LES PARTIDES D'OBRA EXECUTADES

Tall fet amb maquina tallajunts en un paviment que s'ha de demolir, per tal de delimitar la zona afectada, i que en fer la demolició els límits del paviment que resti siguin rectes i uniformes.
Ha d'estar feta al lloc indicat a la DT, amb les modificacions introduides al replanteig previ, aprovades per la DF.
Toleràncies d'execució:
- Replanteig: ± 10 mm

2.- CONDICIONS DEL PROCÉS D'EXECUCIÓ

No s'ha de treballar amb pluja, neu o vent superior als 60 km/h.
S'ha de seguir l'ordre de treballs previst a la DT.
El contractista ha d'elaborar un programa de treball que ha de ser aprovat per la DF abans d'iniciar els treballs, on s'ha d'especificar, com a mínim:
- Mètode d'enderroc i fases
- Estabilitat de les construccions en cada fase, apuntalaments necessaris
- Estabilitat i protecció de les construccions i elements de l'entorn i els que s'han de conservar
- Manteniment i substitució provisional dels serveis afectats pels treballs
- Mitjans d'evacuació i especificació de les zones d'abocament dels productes d'enderroc
- Cronograma dels treballs
- Pautes de control i mesures de seguretat i salut

3.- UNITAT I CRITERI D'AMIDAMENT

TALL DE PAVIMENT:
m de llargària executada realment, amidada segons les especificacions del projecte, comprovada i acceptada expressament per la DF.

4.- NORMATIVA DE COMPLIMENT OBLIGATORI

* Orden de 6 de febrero de 1976 por la que se aprueba el Pliego de Prescripciones Técnicas Generales para Obras de Carreteras y Puentes (PG-3).
* Orden FOM/1382/2002 de 16 de mayo, por la que se actualizan determinados artículos del pliego de prescripciones técnicas generales para obras de carreteras y puentes relativos a la construcción de explanaciones, drenajes y cimentaciones (PG-3).

P2 - DEMOLICIONS, ENDERROCS, MOVIMENTS DE TERRES I GESTIÓ DE RESIDUS

P22 - MOVIMENTS DE TERRES

P221 - EXCAVACIONS

P2214- - EXCAVACIÓ PER A CAIXA DE PAVIMENT

0.- ELEMENTS QUE CONTEMPLA EL PLEC

P2214-AYNX.

Plec de condicions

1.- DEFINICIÓ I CONDICIONS DE LES PARTIDES D'OBRA EXECUTADES

- Excavació per a caixa de paviment
En actuacions de reparació, s'han considerat els graus de dificultat següents:
- Grau de dificultat associat a la mobilitat en l'actuació:
    - Sense dificultat de mobilitat: actuacions en què hi ha una interferència pròpia de l'entorn on es desenvolupen.
    - Amb dificultat de mobilitat: actuacions en entorns amb dificultat de mobilitat i/o amb el material aplegat lluny de la zona de treball:
        - Actuacions amb dificultat d'accessibilitat, per la poca mobilitat de la maquinària, per l'elevada presència de guals particulars i passos de vianants, per la impossibilitat d'ubicar una plataforma de treball lateral, per la impossibilitat d'ocupació de la calçada per fer l'aplec de materials que impliqui fer l'actuació per fases per tal de mantenir el pas de vianants i/o per estar en una zona amb tràfic rodat important
        - Actuacions en les què els materials estan aplegats lluny de la zona de treball per manca d'espai en la proximitat d'on s'executen les tasques.
- Grau de dificultat associat a l'àmbit de l'actuació:
    - En funció de l'amplària de la vorera, calçada o plataforma única
- Grau de dificultat associat a la presència d'elements externs a l'actuació:
    - Sense afectació per serveis o elements de mobiliari urbà: actuacions sense serveis (canalitzacions d'aigua, semàfors, enllumenat, etc.) ni elements urbans de grans dimensions (marquesines, mòduls d'aparcament de bicicletes, etc.) que interfereixin (o que puguin interferir) en les tasques
    - Amb afectació per serveis o elements de mobiliari urbà: actuacions amb serveis (canalitzacions d'aigua, semàfors, enllumenat, etc.) o elements urbans de grans dimensions (marquesines, mòduls d'aparcament de bicicletes, etc) que

interfereixen en les tasques.
- Grau de dificultat associat a l'abast de l'actuació
Excavació per esplanació, rebaix, buidat de soterrani o caixa de paviment:
- Preparació de la zona de treball
- Situació dels punts topogràfics
- Excavació de les terres
- Càrrega de les terres sobre camió o contenidor, en el seu cas
Es considera terreny fluix, el capaç de ser foradat amb pala, que té un assaig SPT < 20.
Es considera terreny compacte, el capaç de ser foradat amb pic (no amb pala), que té un assaig SPT entre 20 i 50.
Es considera terreny de trànsit, el capaç de ser foradat amb màquina o escarificadora (no amb pic), que té un assaig SPT > 50 sense rebot.
Es considera terreny no classificat, des del capaç de ser foradat amb pala, que té un assaig SPT < 20, fins al capaç de ser foradat amb màquina o escarificadora (no amb pic), que té un assaig SPT > 50 sense rebot.
Es considera roca de resistència baixa, la que amb dificultat es deixa ratllar amb navalla, que té un assaig de resistència a la compressió simple entre 5 i 25 MPa.
Es considera roca de resistència mitja, la que es pot trencar amb un cop de martell i que no es deixa ratllar amb navalla, que té un assaig de resistència a la compressió simple entre 25 i 50 MPa.
Es considera roca de resistència alta, la que necessita més d'un cop de martell per trencar-se, que té un assaig de resistència a la compressió simple entre 50 i 100 MPa.
Es considera que la càrrega de terres sobre camió és directa quan l'existència de rampa o d'altres condicionants de l'obra permeten que els mitjans d'excavació realitzin l'excavació i la càrrega de terres.
Es considera que la càrrega de terres sobre camió és indirecta quan la inexistència de rampa o d'altres condicionants de l'obra no permeten que els mitjans d'excavació realitzin la càrrega de terres i és necessària la utilització d'una altra màquina per a aquesta funció.
EXCAVACIÓ PER A ESPLANACIÓ, REBAIX DEL TERRENY O BUIDAT DE SOTERRANI:
L'excavació per a caixes de paviments s'aplica en superfícies petites o mitjanes i amb una profunditat exactament definida, amb lleugeres dificultats de maniobra de màquines o camions.
El fons de l'excavació s'ha de deixar pla, anivellat o amb la inclinació prevista.
S'han de deixar els talussos perimetrals que fixi la DF.
L'aportació de terres per a correccions del nivell ha de ser mínima, de la mateixa terra existent i amb la mateixa compacitat.
La qualitat del terreny al fons de l'excavació requereix l'aprovació explícita de la DF.
Les terres que determini la DF s'han de conservar en una zona a part. La resta s'ha de transportar a un abocador autoritzat.
Tolerències d'execució:
- Replanteig: ± 100 mm
- Nivells: + 10 mm, - 50 mm
- Planor: ± 40 mm/m
- Angle del talús: ± 2°

2.- CONDICIONS DEL PROCÉS D'EXECUCIÓ

No s'ha de treballar quan plou, neva o fa vent superior als 60 km/h.
En cas d'imprevistos (terrenys inundats, olors de gas, restes de construccions, etc.) s'han de suspendre els treballs i avisar la DF.
Si cal fer rampes per accedir a la zona de treball, han de tenir les característiques següents:
- Amplària: >= 4,5 m
- Pendent:
    - Trams rectes: <= 12%
    - Corbes: <= 8%
    - Trams abans de sortir a la via de llargària >= 6 m: <= 6%
- El talús ha de ser fixat per la DF.
Les terres s'han d'extreure de dalt a baix, sense soscavar-les.
No s'han d'acumular terres o materials a la vora de l'excavació.
S'han d'extreure les terres o els materials amb perill de desprendiment.
S'ha d'impedir l'entrada d'aigües superficials. Cal preveure un sistema de desguàs a fi d'evitar l'acumulació d'aigua dins de l'excavació.

3.- UNITAT I CRITERI D'AMIDAMENT

m3 de volum excavat segons les especificacions de la DT, amidat com a diferència entre els perfils transversals del terreny aixecats abans de començar les obres i els perfils teòrics assenyalats als plànols, amb les modificacions aprovades per la DF.
No s'ha d'abonar l'excés d'excavació que s'hagi produït sense l'autorització de la DF, ni la càrrega i el transport del material ni els treballs que calguin per a reomplir-lo.
Inclou la càrrega, allisada de talussos, esgotaments per pluja o inundació i quantes operacions faci falta per a una correcta execució de les obres.
També estan inclosos en el preu el manteniment dels camins de comunicació entre el desmunt i les zones on han d'anar les terres, la seva creació, i la seva eliminació, si s'escau.
Tan sols s'han d'abonar els esllavissaments no provocats, sempre que s'hagin observat totes les prescripcions relatives a excavacions, entibacions i voladures.

4.- NORMATIVA DE COMPLIMENT OBLIGATORI

Documento Básico de Seguridad estructural de cimientos DB-SE-C, parte II del CTE, aprobado por el Real Decreto 314/2006.

P2 - DEMOLICIONS, ENDERROCS, MOVIMENTS DE TERRES I GESTIÓ DE RESIDUS

P22 - MOVIMENTS DE TERRES

P221 - EXCAVACIONS

P221C- - EXCAVACIÓ DE RASA AMB MITJANS MECÀNICS

0.- ELEMENTS QUE CONTEMPLA EL PLEC

P221C-DZ1E.

Plec de condicions

1.- DEFINICIÓ I CONDICIONS DE LES PARTIDES D'OBRA EXECUTADES

Conjunt d'operacions necessàries per obrir rases i pous de fonaments realitzades amb mitjans mecànics o amb utilització d'explosius.
En actuacions de reparació, s'han considerat els graus de dificultat següents:
- Grau de dificultat associat a la mobilitat en l'actuació:
    - Sense dificultat de mobilitat: actuacions en què hi ha una interferència pròpia de l'entorn on es desenvolupen.
    - Amb dificultat de mobilitat: actuacions en entorns amb dificultat de mobilitat i/o amb el material aplegat lluny de la zona de treball:
        - Actuacions amb dificultat d'accessibilitat, per la poca mobilitat de la maquinària, per l'elevada presència de guals particulars i passos de vianants, per la impossibilitat d'ubicar una plataforma de treball lateral, per la impossibilitat d'ocupació de la calçada per fer l'aplec de materials que impliqui fer l'actuació per fases per tal de mantenir el pas de vianants i/o per estar en una zona amb tràfic rodat important

- Actuacions en les què els materials estan aplegats lluny de la zona de treball per manca d'espai en la proximitat d'on s'executen les tasques.
- Grau de dificultat associat a l'àmbit de l'actuació:
    - En funció de l'amplària de la vorera, calçada o plataforma única
- Grau de dificultat associat a la presència d'elements externs a l'actuació:
    - Sense afectació per serveis o elements de mobiliari urbà: actuacions sense serveis (canalitzacions d'aigua, semàfors, enllumenat, etc.) ni elements urbans de grans dimensions (marquesines, mòduls d'aparcament de bicicletes, etc.) que interfereixin (o que puguin interferir) en les tasques
    - Amb afectació per serveis o elements de mobiliari urbà: actuacions amb serveis (canalitzacions d'aigua, semàfors, enllumenat, etc.) o elements urbans de grans dimensions (marquesines, mòduls d'aparcament de bicicletes, etc) que interfereixen en les tasques.
- Grau de dificultat associat a l'abast de l'actuació

L'execució de la unitat d'obra inclou les operacions següents:
- Preparació de la zona de treball
- Situació dels punts topogràfics exteriors a l'excavació
- Replanteig de la zona a excavar i determinació de l'ordre d'execució de les dames si és el cas
- Excavació de les terres
- Càrrega de les terres sobre camió, contenidor, o formació de cavallons a la vora de la rasa, segons indiqui la partida d'obra

CONDICIONS GENERALS:
Es considera terreny fluix, el capaç de ser foradat amb pala, que té un assaig SPT < 20.
Es considera terreny compacte, el capaç de ser foradat amb pic (no amb pala), que té un assaig SPT entre 20 i 50.
Es considera terreny de trànsit, el capaç de ser foradat amb màquina o escarificadora (no amb pic), que té un assaig SPT > 50 sense rebot.
Es considera terreny no classificat, des del capaç de ser foradat amb pala, que té un assaig SPT < 20, fins al capaç de ser foradat amb màquina o escarificadora (no amb pic), que té un assaig SPT > 50 sense rebot.
Es considera roca la que pot ser foradada amb compressor (no amb màquina), que té un rebot a l'assaig SPT.
L'element excavat ha de tenir la forma i les dimensions especificades en la DT, o en el seu defecte, les que determini la DF.
El fons de l'excavació ha de quedar anivellat.
El fons de l'excavació no ha de tenir material engrunat o fluix i les esquerdes i els forats han de quedar reblerts.
Els talussos perimetrals han de ser els fixats per la DF.
Els talussos han de tenir el pendent especificat a la DT.
La qualitat de terreny del fons de l'excavació requereix l'aprovació explícita de la DF.
Toleràncies d'execució:
- Dimensions: ± 5%, ± 50 mm
- Planor: ± 40 mm/m
- Replanteig: < 0,25%, ± 100 mm
- Nivells: ± 50 mm
- Aplomat o talús de les cares laterals: ± 2°

2.- CONDICIONS DEL PROCÉS D'EXECUCIÓ

CONDICIONS GENERALS:
No s'ha de treballar amb pluja, neu o vent superior als 60 km/h.
S'han de protegir els elements de servei públic que puguin resultar afectats per les obres.
S'han d'eliminar els elements que puguin entorpir els treballs d'execució de la partida.
S'ha de seguir l'ordre dels treballs previst per la DF.
Abans de començar els treballs, es farà un replanteig previ que ha de ser aprovat per la DF.
Hi ha d'haver punts fixos de referència exteriors a la zona de treball, als quals s'hi han de referir totes les lectures topogràfiques.
Si cal fer rampes per accedir a la zona de treball, han de tenir les característiques següents:
- Amplària: >= 4,5 m
- Pendent:
    - Trams rectes: <= 12%
    - Corbes: <= 8%
    - Trams abans de sortir a la via de llargària >= 6 m: <= 6%
- El talús ha de ser fixat per la DF.

La finalització de l'excavació de pous o rases per a fonaments o de lloses de fonamentació, s'ha de fer just abans de la col·locació del formigó de neteja, per mantenir la qualitat del sol.
Si això no fos possible, es deixarà una capa de 10 a 15 cm sense excavar fins al moment que es pugui formigonar la capa de neteja.
Cal extreure les roques suspeses, les terres i els materials amb perill de despreniment.
Cal extreure del fons de l'excavació qualsevol element susceptible de formar un punt de resistència local diferent de la resta, com ara roques, restes de fonaments, bosses de material tou, etc, i rebaixar el fons de l'excavació per tal que la sabata tingui un recolzament homogeni.
No s'han d'acumular terres o materials a la vora de l'excavació.
No s'ha de treballar simultàniament en zones superposades.
S'ha d'estrebar sempre que consti al projecte i quan ho determini la DF.
L'estrebada ha de complir les especificacions fixades al seu plec de condicions.
S'han d'estrebar els terrenys engrunats i quan, en fondàries superiors a 1,30 m, es doni algun dels casos següents:
- S'hagi de treballar a dins
- Es treballi en una zona immediata que pugui resultar afectada per una possible esllavissada
- Hagi de quedar oberta en acabar la jornada de treball

També sempre que, per altres causes (càrregues veïnes, etc.) ho determini la DF.
S'ha de preveure un sistema de desguàs per tal d'evitar acumulació d'aigua dins l'excavació.
S'ha d'impedir l'entrada d'aigües superficials.
Si apareix aigua en l'excavació s'han de prendre les mesures necessàries per esgotar-la.
Els esgotaments s'han de fer sense comprometre l'estabilitat dels talussos i les obres veïnes, i s'han de mantenir mentre durin els treballs de fonamentació. Caldrà verificar en terrenys argilosos, si cal fer un sanejament del fons de l'excavació.
Els treballs s'han de fer de manera que molestin el mínim possible als afectats.
En cas d'imprevistos (terrenys inundats, olors de gas, restes de construccions, etc.) s'han de suspendre els treballs i avisar la DF.
No s'ha de rebutjar cap material obtingut de l'excavació sense l'autorització expressa de la DF.
S'ha d'evitar la formació de pols, pel que cal regar les parts que s'hagin de carregar.
L'operació de càrrega s'ha de fer amb les precaucions necessàries per a aconseguir unes condicions de seguretat suficients.
S'ha de complir la normativa vigent en matèria mediambiental, de seguretat i salut i d'emmagatzematge i transport de productes de construcció.
Les terres s'han de treure de dalt a baix sense soscavar-les.
L'aportació de terres per a correcció de nivells ha de ser la mínima possible, de les mateixes existents i de compacitat igual.
S'ha de tenir en compte el sentit d'estratificació de les roques.
S'han de mantenir els dispositius de desguàs necessaris, per tal de captar i reconduir els corrents d'aigua interns, en els talussos.

3.- UNITAT I CRITERI D'AMIDAMENT

m3 de volum excavat segons les especificacions de la DT, amidat com a diferència entre els perfils transversals del terreny aixecats abans de començar les obres i els perfils teòrics assenyalats als plànols, amb les modificacions aprovades per la DF.
No s'ha d'abonar l'excés d'excavació que s'hagi produït sense l'autorització de la DF, ni la càrrega i el transport del material ni els treballs que calguin per a reomplir-lo.

Inclou la càrrega, allisada de talussos, esgotaments per pluja o inundació i quantes operacions faci falta per a una correcta execució de les obres.
També estan inclosos en el preu el manteniment dels camins de comunicació entre el desmunt i les zones on han d'anar les terres, la seva creació, i la seva eliminació, si s'escau.
Tan sols s'han d'abonar els esllavissaments no provocats, sempre que s'hagin observat totes les prescripcions relatives a excavacions, entibacions i voladures.

4.- NORMATIVA DE COMPLIMENT OBLIGATORI

OBRES D'EDIFICACIÓ:
Documento Básico de Seguridad estructural de cimientos DB-SE-C, parte II del CTE, aprobado por el Real Decreto 314/2006.
OBRES D'ENGINYERIA CIVIL:
* Orden de 6 de febrero de 1976 por la que se aprueba el Pliego de Prescripciones Técnicas Generales para Obras de Carreteras y Puentes (PG-3).
* Orden de 28 de septiembre de 1989 por la que se modifica el artículo 104 del Pliego de Prescripciones Técnicas Generales para Obras de Carreteras y Puentes (PG-3).
* Orden FOM/1382/2002 de 16 de mayo, por la que se actualizan determinados artículos del pliego de prescripciones técnicas generales para obras de carreteras y puentes relativos a la construcción de explanaciones, drenajes y cimentaciones (PG-3).
Real Decreto 863/1985 de 2 de abril, por el que se aprueba el Reglamento General de Normas Básicas de Seguridad Minera.
Orden de 20 de marzo de 1986 por la que se aprueban determinadas Instrucciones Técnicas complementarias relativas a los capítulos IV,V,VII,IX y X del Reglamento General de Normas Básicas de Seguridad Minera

---

P2 - DEMOLICIONS, ENDERROCS, MOVIMENTS DE TERRES I GESTIÓ DE RESIDUS

P22 - MOVIMENTS DE TERRES

P224 - REPÀS I PICONATGE D'ELEMENTS EXCAVATS

P2241- - REPÀS I PICONATGE DE RASA, ESPLANADA O CAIXA DE PAVIMENT

0.- ELEMENTS QUE CONTEMPLA EL PLEC

P2241-52SS,P2241-52SN.

Plec de condicions

1.- DEFINICIÓ I CONDICIONS DE LES PARTIDES D'OBRA EXECUTADES

Conjunt d'operacions necessàries per a conseguir l'acabat geomètric de l'element.
S'han considerat els elements següents:
- Sòl de rasa
- Esplanada
- Caixa de paviment
L'execució de la unitat d'obra inclou les operacions següents:
- Preparació de la zona de treball (no inclou entibació)
- Situació dels punts topogràfics
- Execució del repàs
- Compactació de les terres, en el seu cas
CONDICIONS GENERALS:
El repàs s'ha de fer poc abans de completar l'element.
El fons ha de quedar horitzontal, pla i anivellat.
L'acord entre el sòl i els paraments de la rasa ha de formar un angle recte.
L'aportació de terres per a correccions de nivell ha de ser mínima, de les mateixes existents i d'igual compacitat.
Tolerències d'execució:
- Horitzontalitat prevista: ± 20 mm/m
- Planor: ± 20 mm/m
- Nivells: ± 50 mm

2.- CONDICIONS DEL PROCÉS D'EXECUCIÓ

La qualitat del terreny després del repàs, necessita l'aprovació explícita de la DF.
En cas d'imprevistos (terrenys inundats, olors de gas, restes de construccions, etc.) s'han de suspendre els treballs i avisar la DF.

3.- UNITAT I CRITERI D'AMIDAMENT

m2 de superfície amidada segons les especificacions de la DT.

4.- NORMATIVA DE COMPLIMENT OBLIGATORI

No hi ha normativa de compliment obligatori.

P2 - DEMOLICIONS, ENDERROCS, MOVIMENTS DE TERRES I GESTIÓ DE RESIDUS

P22 - MOVIMENTS DE TERRES

P225 - REBLERT, ESTESA I PICONATGE DE TERRES

P2254- - REBLIMENT I PICONATGE DE FLONJALLS

0.- ELEMENTS QUE CONTEMPLA EL PLEC

P2254-EL68.

Plec de condicions

1.- DEFINICIÓ I CONDICIONS DE LES PARTIDES D'OBRA EXECUTADES

Reblert, estesa i piconatge de terres o granulats en zones que per la seva extensió reduïda, per precaucions especials o per altra motiu no permeti l'ús de la maquinària amb els que normalment s'executa el terraplè.
S'han considerat els tipus següents:
- Rebliment i piconatge de flonjalls amb tot-ú
L'execució de la unitat d'obra inclou les operacions següents:
- Preparació de la zona de treball
- Situació dels punts topogràfics
- Aportació del material en cas de graves, tot-u, o granulats reciclats
- Execució del rebliment
- Humectació o dessecació, en cas necessari
- Compactació de les terres
CONDICIONS GENERALS:
Les zones del reblert son les mateixes que les definides per als terraplens: Coronament, nucli, zona exterior i fonament.

Les tongades han de tenir un gruix uniforme i han de ser sensiblement paral·leles a la rasant.
El material de cada tongada ha de tenir les mateixes característiques.
El gruix de cada tongada ha de ser l'adequat per tal d'obtenir el grau de compactació exigit amb els mitjans que es disposen.
En cap cas el grau de compactació de cada tongada ha de ser inferior al més alt que tinguin els sòls adjacents, en el mateix nivell.
La composició granulomètrica de la grava ha de complir les condicions de filtratge fixades per la DF, en funció dels terrenys adjacents i del sistema previst d'evacuació d'aigua.
Les terres han de complir les especificacions fixades al seu plec de condicions.
La composició granulomètrica del tot-u ha de complir les especificacions fixades al seu plec de condicions.
En tota la superfície s'ha d'arribar, com a mínim, al grau de compactació previst expressat com a percentatge sobre la densitat màxima obtinguda en l'assaig Pròctor Modificat (UNE 103501).

2.- CONDICIONS DEL PROCÉS D'EXECUCIÓ

CONDICIONS GENERALS:
S'han de suspendre els treballs en cas de pluja quan la temperatura ambient sigui inferior a 0°C en el cas de graves o de tot-u, o inferior a 2°C en la resta de materials.
S'han de protegir els elements de servei públic que puguin resultar afectats per les obres.
S'han d'eliminar els elements que puguin entorpir els treballs d'execució de la partida.
Hi ha d'haver punts fixos de referència exteriors a la zona de treball, als quals s'hi han de referir totes les lectures topogràfiques.
Excepte en les rases de drenatje, en la resta de casos s'ha d'eliminar els materials inestables, turba o argila tova de la base per al rebliment.
L'ampliació o recrescuda de reblerts existents s'han de preparar de forma que es garanteixi la unió amb el nou reblert.
Les zones que per la seva forma puguin retenir aigua a la seva superfície s'han de corregir abans de l'execució.
El material s'ha d'estendre per tongades successives i uniformes, sensiblement paral·leles a la rasant final, i amb un gruix <= 25 cm.
No s'ha d'estendre cap tongada fins que la inferior compleixi les condicions exigides.
El material de cada tongada ha de tenir les característiques uniformes; en cas de no ser així, es buscaria la uniformitat mesclant-los amb els mitjans adequats.
Un cop estesa la tongada, si fos necessari, s'ha d'humitejar fins arribar al contingut òptim d'humitat, de manera uniforme.
Si el grau d'humitat de la tongada és superior a l'exigit, s'ha de dessecar mitjançant l'addició i mescla de materials secs o d'altres procediments adients.
S'han de mantenir els pendents i dispositius de desguàs necessaris per tal d'evitar entollaments, sense perill d'erosió.
Després de la pluja no s'ha d'estendre una nova tongada fins que l'última s'hagi assecat bé, o s'ha d'escarificar afegint la tongada següent més seca, de forma que l'humitat resultant sigui l'adient.
En l'execució de reblerts en contacte amb estructures de contenció, les tongades situades a ambdós costats de l'element han de quedar al mateix nivell.
Abans de la compactació cal comprovar que l'estructura amb la que estigui en contacte, ha assolit la resistència necessària.
Quan s'utilitzi corró vibratori per a compactar, ha de donar-se al final unes passades sense aplicar-hi vibració.
S'ha d'evitar el pas de vehicles per sobre de les capes en execució, fins que la compactació s'hagi completat.
S'ha de complir la normativa vigent en matèria mediambiental, de seguretat i salut i d'emmagatzematge i transport de productes de construcció.
Els treballs s'han de fer de manera que molestin el mínim possible als afectats.
En cas d'imprevistos, s'han de suspendre les obres i avisar a la DF.

3.- UNITAT I CRITERI D'AMIDAMENT

m3 de volum amidat segons les especificacions de la DT.
La partida d'obra inclou el subministrament i aportació del material en cas de graves, tot-u o material provinent del reciclatge de residus de la construcció, i no està inclòs en cas de que es tracti de terres.

4.- NORMATIVA DE COMPLIMENT OBLIGATORI

* Orden de 6 de febrero de 1976 por la que se aprueba el Pliego de Prescripciones Técnicas Generales para Obras de Carreteras y Puentes (PG-3).
* Orden FOM/1382/2002 de 16 de mayo, por la que se actualizan determinados artículos del pliego de prescripciones técnicas generales para obras de carreteras y puentes relativos a la construcción de explanaciones, drenajes y cimentaciones (PG-3).

5.- CONDICIONS DE CONTROL D'EXECUCIÓ I DE L'OBRA ACABADA

OPERACIONS DE CONTROL:
Les tasques de control a realitzar són les següents:
- Inspecció visual de la base sobre la que s'assentarà el reblert.
- Inspecció visual del material a la descàrrega dels camions, retirant el que presenti restes de terra vegetal, matèria orgànica o pedres de grandària superior a l'admissible.
- Control de l'estesa: comprovació visual del gruix i amplada de les tongades d'execució i control de la temperatura ambient.
- Control de compactació. Es considera com a lot de control, el material compactat en un dia, corresponent a una mateixa procedència i tongada d'estesa, amb una superfície màxima de 150 m2. Es realitzaran 5 determinacions de la humitat i densitat in-situ (ASTM D 30-17).
- Assaig de placa de càrrega (DIN 18134), cada 450 m2, i al menys un cop per capa de reblert. En la zona d'aplicació de la placa es determinarà la humitat in-situ (NLT-103).
- Presa de coordenades i cotes a banda i banda i sobre l'eix de la plataforma en la coronació del reblert, i control de l'amplada de la tongada estesa, cada 20 m lineals com a màxim.
- Inspecció visual per a detectar punts baixos capaços de retenir aigua.

CRITERIS DE PRESA DE MOSTRES:
Es seguiran els criteris que en cada cas, indiqui la DF. En general, els punts de control de densitat i humitat estaran uniformement repartits en sentit longitudinal i aleatòriament distribuïts en la secció transversal de la tongada. En el cas de reblerts d'estreps o elements en els que es pugui produir una transició brusca de rigidesa, la distribució dels punts de control de compactació serà uniforme, a 50 cm dels paraments.
INTERPRETACIÓ DE RESULTATS I ACTUACIONS EN CAS D'INCOMPLIMENT:
No es podrà iniciar l'execució del reblert sense corregir els defectes observats a la base d'assentament.
Donada la rapidesa de la cadena operativa "extracció-compactació", la inspecció visual té una importància fonamental en el control dels reblerts, tant a nivell de materials com per a l'estesa.
La densitat obtinguda després de la compactació en coronació haurà de ser superior al 100 % de la màxima obtinguda en el Pròctor Modificat (UNE 103501), i del 95 % en la resta de zones. En tot cas, la densitat ha de ser >= a la de les zones contigües al replè.
El contingut d'humitat de les capes compactades no serà causa de rebuig, excepte en el cas d'utilitzar, per causes justificades, sòls amb característiques expansives amb un inflament lliure <= 5%.
El valor del mòdul d'elasticitat (segon cicle) obtingut a la placa de càrrega ha de complir les limitacions establertes al plec de condicions.
En cas d'incompliment, el contractista corregirà la capa executada, per recompactació o substitució del material. En general, es treballarà sobre tota la tongada afectada (lot), a menys que el defecte de compactació estigui clarament localitzat. Els assaigs de comprovació de la compactació s'intensificaran al doble

sobre les capes corregides.
Qualsevol altre cas d'execució incorrecta serà responsabilitat del Contractista, i la seva obligació serà reparar sense cost algun els errors que hagin sorgit.

2.2 P4 - ESTRUCTURES

P45 - ESTRUCTURES DE FORMIGÓ

P453 - FORMIGONAMENT DE BIGUES, LLINDES O CÈRCOLS

P4534- - FORMIGONAMENT DE CÈRCOLS (CE, EHE)

0.- ELEMENTS QUE CONTEMPLA EL PLEC

P4534-JVRQ.

Plec de condicions

1.- DEFINICIÓ I CONDICIONS DE LES PARTIDES D'OBRA EXECUTADES

Formigonament d'estructures i elements estructurals, amb formigó en massa, armat, per a pretensar, formigó autocompactant i formigó lleuger, de central o elaborat a l'obra en planta dosificadora, que compleixi les prescripcions de la norma EHE o CODI ESTRUCTURAL (RD 470/2021) segons normativa aplicable, abocat directament des de camió, amb bomba o amb cubilot, i operacions auxiliars relacionades amb el formigonament i la cura del formigó.
S'han considerat els elements a formigonar següents:
- Cèrcols
L'execució de la unitat d'obra inclou les operacions següents:
Formigonament:
- Preparació de la zona de treball
- Humectació de l'encofrat
- Abocada del formigó
- Compactació del formigó mitjançant vibratge, en el seu cas
- Curat del formigó
CONDICIONS GENERALS:
En l'execució de l'element s'han de complir les prescripcions establertes en la normativa aplicable, en especial les que fan referència a la durabilitat del formigó i les armadures (art.8.2 i 37 de l'EHE-08) o (art. 43 del CODI ESTRUCTURAL (RD 470/2021)) en funció de les classes d'exposició.
El formigó estructural ha de fabricar-se en centrals específiques
En cap cas es tolerarà la col·locació en obra de masses que acusin principi d'adormiment.
El formigó col·locat no ha de tenir disgregacions o buits a la massa.
Després del formigonament les armadures han de mantenir la posició prevista a la DT.
La secció de l'element no ha de quedar disminuïda en cap punt per la introducció d'elements de l'encofrat ni d'altres.
L'element acabat ha de tenir una superfície uniforme, sense irregularitats.
Si la superfície ha de quedar vista ha de tenir, a més, una coloració uniforme sense regalims, taques, o elements adherits.
La resistència característica del formigó es comprovarà d'acord amb l'article 86 de l'EHE-08 o l'article 57 del capítol 13 del CODI ESTRUCTURAL (RD 470/2021) segons normativa aplicable.
Les toleràncies en el recobriment i la posició de les armadures han de complir l'especificat a l'UNE 36831.
No s'accepten toleràncies en el replanteig d'eixos en l'execució de fonaments de mitgeres, buits d'ascensor, passos d'instal·lacions, etc., fora que ho autoritzi explícitament la DF.
FORMIGONAMENT D'ESTRUCTURES:
Toleràncies d'execució:
- Verticalitat de línies i superfícies (H alçària del punt considerat):
    - H <= 6 m: ± 24 mm
    - 6 m < H <= 30 m: ± 4H, ± 50 mm
    - H >= 30 m: ± 5H/3, ± 150 mm
- Verticalitat, arestes exteriors i junts de dilatació vistos (H alçària del punt considerat):
    - H <= 6 m: ± 12 mm
    - 6 m < H <= 30 m: ± 2H, ± 24 mm
    - H >= 30 m: ± 4H/5, ± 80 mm
- Desviacions laterals:
    - Peces: ± 24 mm
    - Junts: ± 16 mm
- Nivell cara inferior de peces (abans de retirar puntals): ± 20 mm
- Secció transversal (D: dimensió considerada):
    - D <= 30 cm: + 10 mm, - 8 mm
    - 30 cm < D <= 100 cm: + 12 mm, - 10 mm
    - 100 cm < D: + 24 mm, - 20 mm
- Desviació de la cara encofrada respecte el pla teòric:
    - Arestes exteriors pilars vistos i junts en formigó vist: ± 6 mm/3 m
    - Resta d'elements: ± 10 mm
Les toleràncies han de complir l'especificat en l'article 5.3 de l'annex 11 de la norma EHE-08 o l'article 5 de l'annex 14 del CODI ESTRUCTURAL (RD 470/2021)segons normativa aplicable
Les toleràncies d'execució han de complir l'especificat en l'article 5 de l'annex 11 de la norma EHE-08 o el punt 5 del anexe 14 del CODI ESTRUCTURAL (RD 470/2021)

2.- CONDICIONS DEL PROCÉS D'EXECUCIÓ

FORMIGONAMENT:
Si la superfície sobre la que s'ha de formigonar ha sofert gelada, s'ha d'eliminar prèviament la part afectada.
La temperatura dels elements on s'aboca el formigó ha de ser superior als 0°C.
El formigó s'ha de posar a l'obra abans que comenci l'adormiment, i a una temperatura >= 5°C.
La temperatura per a formigonar ha d'estar entre 5°C i 40°C. El formigonament s'ha de suspendre quan es prevegi que durant les 48 h següents la temperatura pot ser inferior a 0°C. Fora d'aquests límits, el formigonament requereix precaucions explícites i l'autorització de la DF En aquest cas, s'han de fer provetes amb les mateixes condicions de l'obra, per a poder verificar la resistència realment assolida.
Si l'encofrat és de fusta, ha de tenir la humitat necessària per tal que no absorbeixi l'aigua del formigó.
No s'admet l'alumini en motlles que hagin d'estar en contacte amb el formigó.
Segons el CODI ESTRUCTURAL (RD 470/2021) cap.11 art. 48.3 s'admet l'alumini en motlles que hagin d'estar en contacte amb el formigó sempre que pugui facilitar-se a la DF un certificat, elaborat per una entitat de control i signat per una persona física, que els panells emprats han estat sotmesos amb anterioritat a un tractament de protecció superficial que evitar la reacció amb els álcalis del ciment.
No es procedirà al formigonat fins que la DF doni el vist-i-plau havent revisat armadures col·locades en posició definitiva.
La DF comprovarà l'absència de defectes significatius en la superfície de formigó.
En cas de considerar els defectes inadmissibles d'acord amb el projecte la DF valorarà la reparació.
No es col·locarà en obra capes o tongades de formigó amb un gruix superior al que permeti una compactació completa de la massa
Si l'abocada del formigó es fa amb bomba, la DF ha d'aprovar la instal·lació de bombeig prèviament al formigonament.
No pot transcórrer més d'1,5 hora des de la fabricació del formigó fins el formigonament, a menys que la DF ho cregui convenient per aplicar medis que

retardin l'adormiment.
No s'han de posar en contacte formigons fabricats amb tipus de ciments incompatibles entre ells.
L'abocada s'ha de fer des d'una alçària petita i sense que es produeixin disgregacions.
La compactació del formigó es realitzarà mitjançant processos adequats a la consistència de la mescla i de manera que s'eliminin forats i s'eviti la segregació.
S'ha de garantir que durant l'abocat i compactat del formigó no es produeixen desplaçaments de l'armadura.
La velocitat de formigonament ha de ser suficient per assegurar que l'aire no quedi agafat i assenti el formigó.
El formigonament s'ha de suspendre en cas de pluja o de vent fort. Eventualment, la continuació dels treballs, en la forma que es proposi, ha de ser aprovada per la DF.
En cap cas s'ha d'aturar el formigonament si no s'ha arribat a un junt adequat.
Els junts de formigonament han de ser aprovats per la DF abans del formigonat del junt.
En tornar a iniciar el formigonament del junt s'ha de retirar la capa superficial de morter, deixant els granulats al descobert i el junt net. Per a fer-ho no s'han d'utilitzar productes corrosius.
Abans de formigonar el junt s'ha d'humitejar, evitant que es facin tolls d'aigua en el junt.
Es poden utilitzar productes específics (com les resines epoxi) per a l'execució de junts sempre que es justifiqui i es supervisi per la DF.
Un cop reblert l'element no s'ha de corregir el seu aplomat, ni el seu anivellament.
Durant l'adormiment i primer període d'enduriment del formigó cal assegurar el manteniment de la humitat de l'element de formigó mitjançant el curat adequat.
Durant l'adormiment s'han d'evitar sobrecàrregues i vibracions que puguin provocar la fissuració de l'element.
FORMIGÓ ESTRUCTURAL:
La compactació s'ha de realitzar per vibratge. El gruix màxim de la tongada depèn del vibrador utilitzat. S'ha de vibrar fins que s'aconsegueixi una massa compacta i sense que es produeixin disgregacions.
El vibratge ha de fer-se més intens a les zones d'alta densitat d'armadures, a les cantonades i als paraments.

3.- UNITAT I CRITERI D'AMIDAMENT

FORMIGONAMENT:
m3 de volum amidat segons les especificacions de la DT, amb aquelles modificacions i singularitats acceptades prèviament i expressament per la DF.

4.- NORMATIVA DE COMPLIMENT OBLIGATORI

Real Decreto 1247/2008, de 18 de julio, por el que se aprueba la Instrucción de Hormigón Estructural (EHE-08).
Real Decreto 470/2021, de 29 de junio, por el que se aprueba el Código Estructural.

5.- CONDICIONS DE CONTROL D'EXECUCIÓ I DE L'OBRA ACABADA

CONTROL D'EXECUCIÓ. OPERACIONS DE CONTROL:
Els punts de control més destacables són els següents:
- Aprovació del pla de formigonat presentat pel contractista.
- Inspecció visual de totes les excavacions abans de la col·locació de les armadures, amb observació de l'estat de neteja i entrada d'aigua en tot el recinte.
- Presa de coordenades i cotes de totes les unitats d'obra abans del formigonat.
- Observació de la superfície sobre la que s'ha d'estendre el formigó i de les condicions d'encofrat. Mesura de les dimensions de totes les unitats estructurals d'obra, entre els encofrats, abans de formigonar.
- Verificació de la correcte disposició de l'armat i de les mesures constructives per tal d'evitar moviments de la ferralla durant el formigonat.
- Inspecció del procés de formigonat amb control, entre d'altres aspectes, de la temperatura i condicions ambientals.
- Control del desencofrat i del procés i condicions de curat.
- Presa de coordenades i cotes dels punts que hagin de rebre prefabricats, després del formigonat.
CONTROL D'EXECUCIÓ. CRITERIS DE PRESA DE MOSTRES:
Els controls s'han de realitzar segons les indicacions de la DF, i el contingut del capítol 17 de la norma EHE-08 o el capítol 12 art. 55 del CODI ESTRUCTURAL (RD 470/2021)
CONTROL D'EXECUCIÓ. INTERPRETACIÓ DE RESULTATS I ACTUACIONS EN CAS D'INCOMPLIMENT:
No es podrà iniciar el formigonat d'un element sense la corresponent aprovació de la DF.
CONTROL DE L'OBRA ACABADA. OPERACIONS DE CONTROL:
Els punts de control més destacables són els següents:
Inspecció visual de la unitat finalitzada i control de les condicions geomètriques d'acabat, segons l'article 100 de l'EHE-08 o el capítol 5 del annex 14 del CODI ESTRUCTURAL (RD 470/2021)
- Assaigs d'informació complementària.
De les estructures projectades i construïdes en les que els materials i l'execució hagin assolit la qualitat prevista, comprovada mitjançant els controls preceptius, sols necessiten sotmetre's a assaigs d'informació i en particular a proves de càrrega, les incloses en els següents supòsits:
- Quan així ho disposi les Instruccions, reglaments específics d'un tipus d'estructura o el plec de prescripcions tècniques particulars.
- Quan degut a caràcter particular de l'estructura convingui comprovar que la mateixa reuneix certes condicions específiques. En aquest cas el plec de prescripcions tècniques particulars establirà els assaigs oportuns que s'han de realitzar, indicant amb tota precisió la forma de realitzar-los i la manera d'interpretar els resultats.
- Quan a judici de la Direcció Facultativa existeixin dubtes raonables sobre la seguretat, funcionalitat o durabilitat de l'estructura.
CONTROL DE L'OBRA ACABADA. CRITERIS DE PRESA DE MOSTRES:
Els controls s'han de realitzar segons les indicacions de la DF, i el contingut del capítol 17 de la norma EHE-08 o el capítol 12 art. 55 del CODI ESTRUCTURAL (RD 470/2021)
CONTROL DE L'OBRA ACABADA. INTERPRETACIÓ DE RESULTATS I ACTUACIONS EN CAS D'INCOMPLIMENT:
Si s'aprecien deficiències importants en l'element construït, la DF podrà encarregar assaigs d'informació complementaria (testimonis, ultrasons, escleròmetre) sobre el formigó endurit, per tal de tenir coneixement de les condicions de resistència assolides o altres característiques de l'element formigonat.

P4 - ESTRUCTURES

P4B - ARMADURES PASSIVES

P4B4- - ARMADURA PER A CÈRCOLS

0.- ELEMENTS QUE CONTEMPLA EL PLEC

P4B4-3FRJ.

Plec de condicions

1.- DEFINICIÓ I CONDICIONS DE LES PARTIDES D'OBRA EXECUTADES

Muntatge i col·locació de l'armadura formada per barres corrugades, malla electrosoldada o conjunt de barres i/o malles d'acer, en formació d'armadura passiva d'elements estructurals de formigó, a l'excavació, a l'encofrat o ancorades a elements de formigó existents, o soldades a perfils d'acer.
S'han considerat les armadures per als elements següents:
- Elements estructurals de formigó armat
L'execució de la unitat d'obra inclou les operacions següents:
- Preparació de la zona de treball
- Tallat i doblegat de l'armadura
- Neteja de les armadures
- Neteja del fons de l'encofrat
- Col·locació dels separadors
- Muntatge i col·locació de l'armadura
- Subjecció dels elements que formen l'armadura
- Subjecció de l'armadura a l'encofrat
CONDICIONS GENERALS:
Per a l'elaboració, manipulació i muntatge de les armadures s'ha de seguir les indicacions de l'EHE o el CODI ESTRUCTURAL segons normativa aplicable i l'UNE 36831.
Els diàmetres, la forma, les dimensions i la disposició de les armadures han de ser les que s'especifiquen a la DT. El nombre de barres no ha de ser mai inferior a l'especificat a la DT.
Les barres no han de tenir defectes superficials ni esquerdes.
Les armadures han de ser netes, no han de tenir òxid no adherent, pintura, greix ni d'altres substàncies que puguin perjudicar a l'acer, al formigó o a l'adherència entre ells.
La disposició de les armadures ha de permetre un formigonament correcte de la peça, de manera que totes les barres quedin recobertes de formigó.
En barres situades per capes, la separació entre elles ha de permetre el pas d'un vibrador intern.
La secció equivalent de les barres de l'armadura no ha de ser inferior al 95,5% de la secció nominal.
Els empalmaments entre barres han de garantir la transmissió de forces d'una barra a la següent, sense que es produeixin lesions en el formigó proper a la zona d'empalmament.
No hi ha d'haver més empalmaments dels que consten a la DT o autoritzi la DF.
Els empalmaments han de quedar allunyats de les zones on l'armadura treballa a la màxima càrrega.
Els empalmaments es poden realitzar per solapa o per soldadura.
Per a realitzar un altre tipus d'empalmament es requerirà disposar d'assaigs que demostrin que garanteixen de forma permanent una resistència a la ruptura no inferior a la de la menor de les dues barres que s'uneixen i que el moviment relatiu entre elles no sigui superior a 0,1 mm.
L'armat de la ferralla s'ha de realitzar mitjançant lligat amb filferro o per aplicació de soldadura no resistent. La disposició dels punts de lligat ha de complir l'especificat en l'apartat 69.4.3.1 de l'EHE o en l'apartat 49.4.3.1 del CODI ESTRUCTURAL.
La soldadura no resistent, ha de complir l'especificat en l'article 69.4.3.2 de l'EHE o l'article 49.4.3.2 del CODI ESTRUCTURAL, seguint els procediments establerts en la UNE 36832.
La realització dels empalmaments pel que fa al procediment, la disposició dins la peça, la llargària dels solapaments i la posició dels diferents empalmaments en barres properes, ha de seguir les prescripcions de l'EHE, a l'article 69.5.2 o del CODI ESTRUCTURAL a l'article 49.5.2.
A les solapes no s'han de disposar ganxos ni potes.
L'empalmament per soldadura s'ha de fer seguint les prescripcions de l'article 69.5.2.5 de l'EHE o a l'article 49.5.2.5 del CODI ESTRUCTURAL amb els procediments descrits en la UNE 36832.
No es poden disposar empalmaments per soldadura a les zones de forta curvatura de l'armadura.
Queda prohibida la soldadura d'armadures galvanitzades o amb recobriments epoxídics.
Els empalmaments mitjançant dispositius mecànics d'unió, s'han de realitzar segons les especificacions de la DT i les indicacions del fabricant, en qualsevol cas, s'ha de complir l'especificat en l'article 69.5.2.6 de l'EHE o l'article 49.5.2.6 del CODI ESTRUCTURAL.
Les armadures han d'estar subjectades entre elles i a l'encofrat de manera que mantinguin la seva posició durant l'abocada i la compactació del formigó.
Els estreps de pilars o bigues han d'anar subjectats a les barres principals mitjançant un lligat simple o altre procediment idoni. En cap cas es pot fer amb punts de soldadura quan les armadures estiguin a l'encofrat.
Les armadures d'espera han d'estar subjectades a l'engraellat dels fonaments.
Quan és necessari recobriments superiors a 50 mm, s'ha de col·locar una malla de repartiment en mig d'aquest gruix, en la zona de tracció, segons s'especifica a l'article 37.2.4.1 de la norma EHE o l'article 44.2.1.1 del CODI ESTRUCTURAL, excepte en el cas d'elements que hagin de quedar soterrats.
La DF ha d'aprovar la col·locació de les armadures abans de començar el formigonament.
Per a qualsevol classe d'armadures passives, inclosos els estreps, el recobriment no ha de ser inferior, en cap punt, als valors determinats en la taula 37.2.4. de la norma EHE o de l'apartat 44 del CODI ESTRUCTURAL, en funció de la classe d'exposició ambiental a que es sotmetrà el formigó armat, segons el que indica l'article 8.2.1 de la EHE o l'article 27.1 del CODI ESTRUCTURAL.
Els sistemes auxiliars per a l'armat de la peça formats per barres o filferros, encara que no formen part de l'armadura, han de complir els recobriments mínims, a efectes de garantir la durabilitat de la peça.
Distància lliure armadura parament: >= D màxim, >= 0,80 granulat màxim
(on: D diàmetre armadura principal o diàmetre equivalent)
Distància lliure barra doblegada - parament: >= 2 D
La realització dels ancoratges de les barres al formigó, pel que fa a la forma, posició dins la peça i llargària de les barres ha de seguir les prescripcions de l'EHE, article 69.5.1 del CODI ESTRUCTURAL a l'article 49.5.1.
Tolerències d'execució:
- Llargària solapa: - 0 mm, + 50 mm
- Llargària d'ancoratge i solapa: -0,05L (<= 50 mm, mínim 12 mm), + 0,10 L (<=50 mm)
- Posició:
  - En series de barres paral·leles: ± 50 mm
  - En estreps i cèrcols: ± b/12 mm

(on b es el costat menor de la secció de l'element)
Les tolerències en el recobriment i la posició de les armadures han de complir l'especificat a l'UNE 36831.
BARRES CORRUGADES:
Es poden col·locar en contacte tres barres, com a màxim, de l'armadura principal i quatre en el cas de peces comprimides, formigonades en posició vertical, on no sigui necessari realitzar empalmaments en les armadures.
El diàmetre equivalent del grup de les barres no ha de ser de més de 50 mm. (on diàmetre equivalent es el de la secció circular equivalent a la suma de les seccions de les barres que formen el grup).
No s'han de solapar barres de D >= 32 mm sense justificar satisfactòriament el seu comportament.
Els empalmaments per solapa de barres agrupades han de complir l'article 69.5.2.3 de l'EHE o l'article 49.5.2.3 del CODI ESTRUCTURAL.
Es prohibeix l'empalmament per solapa en grups de quatre barres.
En la zona de solapament s'ha de disposar armadures transversals amb secció igual o superior a la secció de la barra solapada més gran.
Distància lliure vertical i horitzontal entre 2 barres aïllades consecutives: >= D màxim, >= 1,25 granulat màxim, >= 20 mm
Distància entre els centres dels empalmaments de barres consecutives, segons direcció de l'armadura: >= longitud bàsica d'ancoratge (Lb)
Distància entre les barres d'un empalmament per solapa: <= 4 D
Distància entre barres traccionades empalmades per solapa: <= 4 D, >= D màxim, >= 20 mm, >= 1,25 granulat màxim
Llargària solapa: a x Lb neta:
(on: a coeficient indicat en la taula 69.5.2.2; Lb neta valor de la taula 69.5.1.2 de la EHE).
(on: a coeficient indicat en la taula 49.5.2.2; Lb neta valor de la taula 49.5.1.2.b del CODI ESTRUCTURAL)

2.- CONDICIONS DEL PROCÉS D'EXECUCIÓ

CONDICIONS GENERALS:
El doblegat de les armadures s'ha de fer a temperatura ambient, mitjançant doblegadores mecàniques i a velocitat constant, amb l'ajut de mandrí, de manera que es garanteixi una curvatura constant en tota la zona.
No s'han d'adreçar colzes excepte si es pot verificar que no es faran malbé.
S'han de col·locar separadors per a garantir el recobriment mínim i no han de produir fissures ni filtracions al formigó. La disposició dels separadors ha de complir l'especificat en la taula 69.8.2 de l'EHE-08 o la taula 49.8.2 del CODI ESTRUCTURAL
Els separadors han d'estar expressament dissenyats per a aquesta finalitat i han de complir l'especificat en l'article 37.2.5 de l'EHE o l'article 43.4.2 del CODI ESTRUCTURAL. Es prohibeix l'ús de fusta o qualsevol material residual de construcció (maó, formigó, etc.). Si han de quedar vistos, no poden ser metàl·lics.
En cas de realitzar soldadures s'han de seguir les disposicions de la norma UNE 36832 i les han d'executar operaris qualificats d'acord amb la normativa vigent.

3.- UNITAT I CRITERI D'AMIDAMENT

BARRES CORRUGADES:
kg de pes calculat segons les especificacions de la DT, d'acord amb els criteris següents:
- El pes unitari per al seu càlcul ha de ser el teòric
- Per a poder utilitzar un altre valor diferent del teòric, cal l'acceptació expressa de la DF.
- El pes s'obtindrà amidant la llargària total de les barres (barra+cavalcament)
- L'escreix d'amidament corresponent als retalls està incorporat al preu de la unitat d'obra com a increment del rendiment (1,05 kg de barra d'acer per kg de barra ferrallada, dins de l'element compost)

4.- NORMATIVA DE COMPLIMENT OBLIGATORI

NORMATIVA GENERAL:
Documento Básico de Seguridad estructural DB-SE, parte II del CTE, aprobado por el Real Decreto 314/2006.
Real Decreto 1247/2008, de 18 de julio, por el que se aprueba la Instrucción de Hormigón Estructural (EHE-08).
Real Decreto 470/2021, de 29 de junio, por el que se aprueba el Código Estructural.

5.- CONDICIONS DE CONTROL D'EXECUCIÓ I DE L'OBRA ACABADA

OPERACIONS DE CONTROL:
Els punts de control més destacables són els següents:
- Recepció i aprovació del informe d'especejament per part del contractista.
- Inspecció abans del formigonat de totes les unitats d'obra estructurals amb observació dels següents punts:
    - Tipus, diàmetre, longitud i disposició de les barres i malles col·locades.
    - Rectitud.
    - Lligams entre les barres.
    - Rigidesa del conjunt.
    - Netedat dels elements.

CRITERIS DE PRESA DE MOSTRES:
Bàsicament el control de l'execució està confiat a la inspecció visual de les persones que l'exerceixen, amb la qual cosa el seu bon sentit, coneixements tècnics i experiència son fonamentals per aconseguir el nivell de qualitat previst.
INTERPRETACIÓ DE RESULTATS I ACTUACIONS EN CAS D'INCOMPLIMENT:
Desautorització del formigonat fins que no es prenguin les mesures de correcció adequades.

P4 - ESTRUCTURES

P4D - ENCOFRATS I ALLEUGERIDORS

P4D8- - ENCOFRAT PER A CÈRCOLS

0.- ELEMENTS QUE CONTEMPLA EL PLEC

P4D8-3UA9.

Plec de condicions

1.- DEFINICIÓ I CONDICIONS DE LES PARTIDES D'OBRA EXECUTADES

Muntatge i desmuntatge dels elements metàl·lics, de fusta, de cartró, o altres materials que formen el motlle on s'abocarà el formigó.
L'execució de la unitat d'obra inclou les operacions següents:
- Neteja i preparació del pla de recolzament
- Muntatge i col·locació dels elements de l'encofrat
- Pintat de les superfícies interiors de l'encofrat amb un producte desencofrant
- Tapat dels junts entre peces
- Col·locació dels dispositius de subjecció i travament
- Aplomat i anivellament de l'encofrat
- Disposició d'obertures provisionals a la part inferior de l'encofrat, quan calgui
- Humectació de l'encofrat, si és de fusta
- Desmuntatge i retirada de l'encofrat i de tot el material auxiliar

La partida inclou totes les operacions de muntatge i desmuntatge de l'encofrat.
CONDICIONS GENERALS:
Abans dels seu muntatge s'haurà de disposar d'un projecte del cindri on han de quedar reflectits com a mínim:
- Justificació de la seva seguretat, límit de les deformacions abans i desprès del formigonat
- Plànols executius del cindri i els seus components
- Plec de prescripcions tècniques del cindri i els seus elements com perfils metàl·lics, tubs, grapes, etc..

S'ha de disposar d'un procediment escrit per al muntatge i desmuntatge del cindri o apuntalament on figurin els requisits per a la seva manipulació, ajust, contrafletxa, càrregues, desclavament i desmantellament.
La DF disposarà d'un certificat on es garanteixi que els seus components compleixen amb les especificacions del plec de condicions tècniques.
Els elements que formen l'encofrat i les seves unions han de ser suficientment rígids i resistents per a garantir les toleràncies dimensionals i per a suportar, sense assentaments ni deformacions perjudicials, les accions estàtiques i dinàmiques que comporta el seu formigonament i compactació.
Es prohibeix l'ús d'alumini en motlles que hagin d'estar en contacte amb el formigó, excepte quan es faciliti a la DF certificat emès per una entitat de control, conforme els panells han rebut tractament superficial que eviti la reacció amb els àlcalis del ciment
L'interior de l'encofrat ha d'estar pintat amb desencofrant abans del muntatge, sense que hi hagi regalims. La DF ha d'autoritzar, en cada cas, la col·locació d'aquests productes.
El desencofrant no ha d'impedir la ulterior aplicació de revestiment ni la possible execució de junts de formigonament, especialment quan siguin elements que posteriorment s'hagin d'unir per a treballar solidàriament.
Abans de l'aplicació, es facilitarà a la DF. certificat on es reflecteixin les característiques del desencofrant i dels possibles efectes sobre el formigó
No s'ha d'utilitzar gas-oil, greixos o similars com a desencofrants. S'han d'utilitzar vernissos antiadherents a base de silicones o preparats d'olis solubles en aigua o greixos en dissolució.
Els encofrats hauran de complir les característiques següents:
- Estanquitat dels junts entre panells, evitant fuites d'aigua o beurada

- Resistència a la pressió del formigó fresc i als efectes de la compactació mecànica
- Alineació i verticalitat, especialment al creuament de pilars i sostres
- Manteniment geomètric dels panells, motlles i encofrats, amb absència d'esbombaments fora de tolerències
- Neteja de les cares interiors evitant residus propis de l'activitat
- Manteniment de característiques que permetin textures i acabats específics del formigó

Ha d'estar muntat de manera que permeti un desencofratge fàcil, que s'ha de fer sense xocs ni sotragades.
Ha de portar marcada l'alçària per a formigonar.
Abans de començar a formigonar, el contractista ha d'obtenir de la DF l'aprovació per escrit de l'encofrat.
El nombre de puntals de suport de l'encofrat i la seva separació depèn de la càrrega total de l'element. Han d'anar degudament travats en tots dos sentits.
Els cindris s'estabilitzaran en les dues direccions per a que l'apuntalament resisteixi els esforços horitzontals produïts durant l'execució dels sostres, podent-se utilitzar els següents procediments:
- Travament dels puntals en ambdues direccions amb tubs o abraçadores, resistint les empentes horitzontals i un 2% com a mínim de les càrregues verticals
- Transmissió d'esforços a pilars o murs, comprovant que disposen de la capacitat resistent i rigidesa suficients
- Disposició de torres de cindri a ambdues direccions i a les distàncies adients

S'han d'adoptar les mesures oportunes per a què els encofrats i motlles no impedeixin la lliure retracció del formigó.
Cap element d'obra podrà ser desencofrat sense l'autorització de la DF.
El desencofrat de costers verticals d'elements de petit cantell, podrà fer-se als tres dies de formigonada la peça, si durant aquest interval no s'han produït temperatures baixes o d'altres causes que puguin alterar el procediment normal d'enduriment del formigó. Els costers verticals d'elements de gran cantell o els costers horitzontals no s'han de retirar abans dels set dies, amb les mateixes excepcions anteriors.
La DF podrà reduir els terminis anteriors quan ho consideri oportú.
En obres d'importància i que no es tingui l'experiència de casos similars o quan els perjudicis que es puguin derivar d'una fissuració prematura fossin grans, s'han de fer assaigs d'informació que determinin la resistència real del formigó per a poder fixar el moment de desencofrat.
No s'han de reblir els cocons o defectes que es puguin apreciar al formigó al desencofrar, sense l'autorització de la DF.
Els filferros i ancoratges de l'encofrat que hagin quedat fixats al formigó s'han de tallar al ras del parament.
En encofrats amb possibilitat de moviment durant l'execució (trepants o lliscants) la DF podrà exigir una proba sobre un prototip, prèviament a la seva utilització a l'estructura, per tal de poder avaluar el seu comportament durant l'execució
Si s'utilitzen taulers de fusta, els junts entre aquests han de permetre l'entumiment de les mateixes per l'humitat del reg i del formigó, sense que deixin fugir pasta o beurada durant el formigonament, ni reprodueixin esforços o deformacions anormals. Per a evitar-ho es podrà autoritzar un segellant adient
Toleràncies generals de muntatge i deformacions de l'encofrat pel formigonament:
- Moviments locals de l'encofrat: <= 5 mm
- Moviments del conjunt (L=llum): <= L/1000
- Planor:
    - Formigó vist: ± 5 mm/m, ± 0,5% de la dimensió
    - Per a revestir: ± 15 mm/m

Toleràncies particulars de muntatge i deformacions de l'encofrat per al formigonament:

	Replanteig eixos		Dimensions	Aplomat	Horitzontalitat
	Parcial	Total			
Rases i pous	± 20 mm	± 50 mm	- 30 mm + 60 mm	± 10 mm	-
Murs	± 20 mm	± 50 mm	± 20 mm	± 20 mm	± 50 mm
Recalçats	± 20 mm	± 50 mm	-	± 20 mm	-
Riostres	± 20 mm	± 50 mm	± 20 mm	± 10 mm	-
Basaments	± 20 mm	± 50 mm	± 10 mm	± 10 mm	-
Enceps	± 20 mm	± 50 mm	± 20 mm	± 10 mm	-
Pilars	± 20 mm	± 40 mm	± 10 mm	± 10 mm	-
Bigues	± 10 mm	± 30 mm	± 0,5 %	± 2 mm	-
Llindes	-	-	± 10 mm	± 5 mm	-
Cèrcols	-	-	± 10 mm	± 5 mm	-
Sostres	± 5mm/m	± 50 mm	-	-	-
Lloses	-	± 50 mm	- 40 mm + 60 mm	± 2 %	± 30 mm/m
Membranes	-	± 30	-	-	-
Estreps	-	± 50 mm	± 10 mm	± 10 mm	-

MOTLLES RECUPERABLES:
Els motlles s'han de col·locar ben alineats, de manera que no suposin una disminució de la secció dels nervis de l'estructura.
No han de tenir deformacions, cantells trencats ni fissures.
El desmuntatge dels motlles s'ha de fer tenint cura de no fer malbé els cantells dels nervis formigonats.
Els motlles ja usats i que han de servir per a unitats repetides, s'han de netejar i rectificar.
FORMIGÓ PRETENSAT:
Els encofrats pròxims a les zones d'ancoratge han de tenir la rigidesa necessària per a que els eixos dels tendons es mantinguin normals als ancoratges.
Els encofrats i motlles han de permetre les deformacions de les peces en ells formigonades i han de resistir la distribució de càrregues durant el tesat de les armadures i la transmissió de l'esforç de pretesat al formigó.
El desmuntatge del cindri és realitzarà d'acord amb el programa previst, que haurà d'estar d'acord amb el tesat de les armadures.
FORMIGÓ VIST:
Les superfícies de l'encofrat en contacte amb les cares que han de quedar vistes, han de ser llises, sense rebaves ni irregularitats.
S'han de col·locar angulars metàl·lics a les arestes exteriors de l'encofrat o qualsevol altre procediment eficaç per a que les arestes vives del formigó resultin ben acabades.
La DF podrà autoritzar la utilització de matavius per a aixamfranar les arestes vives.

2.- CONDICIONS DEL PROCÉS D'EXECUCIÓ

CONDICIONS GENERALS:
Abans de formigonar s'ha d'humitejar l'encofrat, en el cas que sigui de fusta per evitar que absorbeixi l'aigua continguda al formigó, i s'ha de comprovar la situació relativa de les armadures, el nivell, l'aplomat i la solidesa del conjunt
No s'han de transmetre a l'encofrat vibracions de motors.
La col·locació dels encofrats s'ha de fer de forma que s'eviti malmetre estructures ja construïdes.
El subministrador dels puntals ha de justificar i garantir les seves característiques i les condicions en que s'han d'utilitzar.
Si l'element s'ha de pretensar, abans del tesat s'han de retirar els costers dels encofrats i qualsevol element dels mateixos que no sigui portant de l'estructura.
En el cas que els encofrats hagin variat les seves característiques geomètriques per haver patit desperfectes, deformacions, guerxaments, etc, no s'han de forçar per a que recuperin la seva forma correcta.
Quan entre la realització de l'encofrat i el formigonament passin més de tres mesos, s'ha de fer una revisió total de l'encofrat, abans de formigonar.
El formigonat s'ha de fer durant el període de temps en el que el desencofrant sigui actiu.
Per al control del temps de desencofrat, s'han d'anotar a l'obra les temperatures màximes i mínimes diàries mentre durin els treballs d'encofrat i desencofrat, així com la data en què s'ha formigonat cada element.
El desencofrat de l'element s'ha de fer sense cops ni sotragades.
El desencofrat i desmuntatge del cindri no es realitzarà fins que el formigó assoleixi la resistència necessària per a suportar amb seguretat i sense excessives

deformacions els esforços als que estarà sotmès amb posterioritat.
Es posarà especial cura durant el desencofrat en la retirada de qualsevol element que pugui impedir el lliure moviment de les juntes de retracció, assentament o dilatació així com de les articulacions.
No es retirarà cap puntal sense l'autorització prèvia de la DF.
No es desapuntalarà de forma sobtada, i es prendran precaucions que impedeixin l'impacte dels sotaponts i puntals als sostres.
ELEMENTS VERTICALS:
Per a facilitar la neteja del fons de l'encofrat s'han de disposar obertures provisionals a la part inferior de l'encofrat.
S'han de preveure a les parets laterals dels encofrats finestres de control que permetin la compactació del formigó. Aquestes obertures s'han de disposar amb un espaiament vertical i horitzontal no més gran d'un metro, i es tancaran quan el formigó arribi a la seva alçària.
En èpoques de vents forts s'han d'atirantar amb cables o cordes els encofrats dels elements verticals d'esveltesa més gran de 10.
ELEMENTS HORITZONTALS:
Els encofrats d'elements rectes o plans de més de 6 m de llum lliure, s'han de disposar amb la contrafletxa necessària per a que, desencofrat i carregat l'element, aquest conservi una lleugera concavitat a l'intradós. Aquesta contrafletxa sol ser de l'ordre d'una mil·lèsima de la llum.
Els puntals es col·locaran sobre soles de repartiment quan es transmetin càrregues al terreny o a sostres alleugerits. Quan aquest estiguin sobre el terreny cal assegurar que no assentaran.
Els puntals s'han de travar en dues direccions perpendiculars
Els puntals han de poder transmetre la força que rebin i permetre finalment un desapuntalat senzill
Als ponts s'haurà d'assegurar que les deformacions del cindri durant el formigonat no afecti negativament a altres parts de l'estructura executades amb anterioritat.
En èpoques de pluges fortes s'ha de protegir el fons de l'encofrat amb lones impermeabilitzades o plàstics.

3.- UNITAT I CRITERI D'AMIDAMENT

m2 de superfície amidada segons les especificacions de la DT i que es trobi en contacte amb el formigó.
Aquest criteri inclou els apuntalaments previs, els elements auxiliars per a muntatge de l'encofrat i els elements d'acabat de les cantonades per a formigó vist, com ara matavius o altres sistemes, així com la recollida, neteja i condicionament dels elements utilitzats.
La superfície corresponent a forats interiors s'ha de deduir de la superfície total d'acord amb els criteris següents:
- Obertures <= 1 m2: No es dedueixen
- Obertures > 1 m2: Es dedueix el 100%
Als forats que no es dedueixin, l'amidament inclou l'encofrat necessari per a conformar el perímetre dels forats. En cas de deduir-se el 100% del forat, cal amidar també l'encofrat necessari per a conformar el perímetre dels forats.

4.- NORMATIVA DE COMPLIMENT OBLIGATORI

NORMATIVA GENERAL:
Real Decreto 1247/2008, de 18 de julio, por el que se aprueba la Instrucción de Hormigón Estructural (EHE-08).
Real Decreto 470/2021, de 29 de junio, por el que se aprueba el Código Estructural.
* Orden de 6 de febrero de 1976 por la que se aprueba el Pliego de Prescripciones Técnicas Generales para Obras de Carreteras y Puentes (PG-3).

2.3 P9 - FERMS I PAVIMENTS

P9H - PAVIMENTS DE MESCLA BITUMINOSA

P9H5- - PAVIMENT DE MESCLA BITUMINOSA CONTÍNUA EN CALENT

0.- ELEMENTS QUE CONTEMPLA EL PLEC

P9H5-E8BE.

Plec de condicions

1.- DEFINICIÓ I CONDICIONS DE LES PARTIDES D'OBRA EXECUTADES

Mescla bituminosa tipus formigó bituminós, resultat de la combinació d'un betum asfàltic, granulats amb granulometria continua, pols mineral, i eventualment additius, de manera que totes les partícules del granulat quedin recobertes per una pel·lícula homogènia de lligant, fabricada, col·locada i compactada, a una temperatura molt superior a la d'ambient.
En actuacions de reparació, s'han considerat els graus de dificultat següents:
- Grau de dificultat associat a la mobilitat en l'actuació:
  - Sense dificultat de mobilitat: actuacions en què hi ha una interferència pròpia de l'entorn on es desenvolupen.
  - Amb dificultat de mobilitat: actuacions en entorns amb dificultat de mobilitat i/o amb el material aplegat lluny de la zona de treball:
    - Actuacions amb dificultat d'accessibilitat, per la poca mobilitat de la maquinària, per l'elevada presència de guals particulars i passos de vianants, per la impossibilitat d'ubicar una plataforma de treball lateral, per la impossibilitat d'ocupació de la calçada per fer l'aplec de materials que impliqui fer l'actuació per fases per tal de mantenir el pas de vianants i/o per estar en una zona amb tràfic rodat important
    - Actuacions en les què els materials estan aplegats lluny de la zona de treball per manca d'espai en la proximitat d'on s'executen les tasques.
- Grau de dificultat associat a l'àmbit de l'actuació:
  - En funció de l'amplària de la vorera, calçada o plataforma única
- Grau de dificultat associat a la presència d'elements externs a l'actuació:
  - Sense afectació per serveis o elements de mobiliari urbà: actuacions sense serveis (canalitzacions d'aigua, semàfors, enllumenat, etc.) ni elements urbans de grans dimensions (marquesines, mòduls d'aparcament de bicicletes, etc.) que interfereixin (o que puguin interferir) en les tasques
  - Amb afectació per serveis o elements de mobiliari urbà: actuacions amb serveis (canalitzacions d'aigua, semàfors, enllumenat, etc.) o elements urbans de grans dimensions (marquesines, mòduls d'aparcament de bicicletes, etc) que interfereixen en les tasques.
- Grau de dificultat associat a l'abast de l'actuació
L'execució de la unitat d'obra inclou les operacions següents:
- Estudi de la mescla i obtenció de la fórmula de treball i aprovació d'aquesta per la DO
- Realització del tram de prova i aprovació d'aquest per la DO
- Comprovació de la superfície d'assentament
- Extensió de la mescla
- Compactació de la mescla
- Execució de junts de construcció
- Protecció del paviment acabat
CONDICIONS GENERALS:
La superfície acabada ha de ser de textura homogènia, uniforme i sense segregacions.
S'ha d'ajustar als perfils previstos, en la seva rasant, gruix i amplària.
Ha de tenir el pendent transversal que s'especifiqui a la DT.
La densitat obtinguda segons s'indica en l'apartat 542.9.3.2.1 del PG-3 no ha de ser inferior als valors següents:
- Capes de gruix >= 6 cm: 98%

- Capes de gruix < 6 cm: 97%
L'Índex de Regularitat Internacional (IRI), segons NLT 330, PG-3/75 MD-11/00/(FOM 2523/2014), obtingut segons l'indicat en l'apartat 542.9.4 del PG-3 ha de complir els valors de les taules 542.14.a o 542.14.b del PG-3.
En capes de rodadura la macrotextura superficial obtinguda amb el mètode volumètric (UNE-EN 13036-1) i la resistència al lliscament transversal (UNE 41201 IN) han de ser iguals o mes grans que els valors de la taula 542.15 del PG 3.
Toleràncies d'execució:
- Amplària del semiperfil: No s'admeten amplàries inferiors a les teòriques
Nivell de les capes intermitges i de rodadura: ± 10 mm
Nivell de la capa base: ± 15 mm
- Gruix de la capa: No s'admeten gruixos inferiors al teòrics

2.- CONDICIONS DEL PROCÉS D'EXECUCIÓ

L'equip de treball, central de fabricació, mitjans de transport, equip d'estesa i equip de compactació, ha de complir les especificacions de l'article 542.4 del PG-3.
S'ha de realitzar un tram de prova, amb una longitud no inferior a la definida en el Plec de Prescripcions Tècniques Particulars. La DF ha de determinar si es pot acceptar la realització del tram de prova com a part integrant de l'obra en construcció.
A la vista dels resultats obtinguts, el Director d'Obra ha de definir si és acceptable o no la fórmula de treball i si són acceptables o no els equips proposats pel Contractista.
Durant l'execució del tram de prova s'ha d'analitzar la correspondència, al seu cas, entre els mètodes de control de la dosificació del lligant hidrocarbonat i de la densitat in situ establerts als Plecs de Prescripcions Tècniques Particulars, i altres mètodes ràpids de control.
Excepte autorització expressa del Director d'Obra, s'han de suspendre els treballs quan la temperatura ambient a l'ombra sigui inferior a 5°C, excepte si el gruix de la capa a estendre fos inferior a 5 cm, en aquest cas el límit serà de 8°C. Amb vent intens, després de gelades o a taulers d'estructures, la DF ha de poder augmentar aquests límits, en funció dels resultats de compactació obtinguts. Tampoc es permet la posada a l'obra en cas de precipitacions atmosfèriques.
La capa no s'ha d'estendre fins que s'hagi comprovat que la superfície sobre la que ha d'assentar-se té les condicions de qualitat i formes previstes, amb les toleràncies establertes. Si en aquesta superfície hi ha defectes o irregularitats que excedeixen les tolerables, s'han de corregir abans de l'execució de la partida d'obra, d'acord amb les instruccions de la DF.
La regularitat superficial de la capa sobre la que s'ha d'estendre la mescla, ha de complir l'indicat als articles 510 i 513 del PG-3. Sobre aquesta capa s'ha d'haver aplicat un reg d'imprimació o d'adherència, que ha de complir l'especificat en els articles 530 ó 531 del PG-3.
Si la superfície estigués constituïda per un paviment hidrocarbonat, i aquest fos heterogeni, s'hauran d'eliminar mitjançant fressat els sobrants de lligant i segellar les zones massa permeables, segons les instruccions del Director d'Obra.
Es comprovarà especialment que transcorregut el termini de trencament del lligant dels tractaments aplicats, no queden restes d'aigua a la superfície. També, si ha passat mol temps des de la aplicació, es verificarà que la seva capacitat d'unió amb la mescla bituminosa no ha disminuït de forma perjudicial; en caso contrari, el Director de las Obres podrà ordenar la execució d'un reg d'adherència addicional.
L'estesa de la mescla s'ha de fer mecànicament començant per la vora inferior de la capa i amb la major continuïtat possible, per franges horitzontals. L'amplària de les franges s'ha d'estudiar per a que hi hagi el menor nombre de junts possible.
Després d'haver estès i compactat una franja, s'ha d'estendre la següent mentre la vora de la primera es trobi encara calent i en condicions de ser compactada; en cas contrari s'ha d'executar un junt longitudinal.
L'estenedora s'ha de regular de forma que la superfície de la capa estesa resulti llisa i uniforme, sense segregacions ni arrossegaments, i amb un gruix tal que, un cop compactada, s'ajusti a la rasant i secció transversal indicades a la DT del Projecte, amb les toleràncies indicades a l'epígraf 542.7.2 del PG 3.
L'estesa s'ha de fer amb la major continuïtat possible, ajustant la velocitat de l'estenedora a la producció de la central de fabricació de manera que aquella no s'aturi. En cas de parada, es comprovarà que la temperatura de la mescla a estendre, en la tolva de l'estenedora i a sota d'aquesta, no baixi de la prescrita en la fórmula de treball per a l'inici de compactació, en cas contrari cal executar un junt transversal.
En obres sense manteniment de la circulació, per a carreteres amb calçades separades amb superfícies a estendre superiors a 70 000 m2, es realitzarà la extensió de qualsevol capa bituminosa a ample complet, treballant si fos necessari amb 2 o mes estenedores lleugerament desfasades, evitant junts longitudinals. A la resta de situacions, després d'haver estes i compactat una franja, s'estendrà la següent mentre la vora de la primera estigui encara calenta i en condicions de ser compactada; en caso contrario, s'executarà un junt longitudinal.
La compactació s'ha de fer segons el pla aprovat per la DO en funció dels resultats del tram de proves fins que se assoleixi la densitat especificada a l'epígraf 542.7.1. S'haurà de fer a la temperatura mes alta possible sense superar la màxima prescrita a la fórmula de treball i sense que es produeixin desplaçaments de la mescla estesa, i es continuarà, mentre la mescla estigui en condicions de ser compactada i la seva temperatura no sigui inferior a la mínima prescrita a la fórmula de treball.
En mescles bituminoses fabricades amb betums millorats o modificats amb cautxú i en mescles bituminoses amb addició de cautxú, es continuarà obligatòriament el procés de compactació fins que la temperatura de la mescla baixi de la mínima establerta a la fórmula de treball, encara que s'hages assolit prèviament la densitat especificada a l'epígraf 542.7.1.
La compactació s'ha de fer longitudinalment, de manera continua i sistemàtica. Si l'estesa de la mescla bituminosa es fa per franges, en compactar una d'aquestes s'ha d'ampliar la zona de compactació per tal que inclogui 15 cm de l'anterior, com a mínim.
Els corrons han de portar la seva roda motriu del costat més pròxim a l'estenedora; els seus canvis de direcció s'han de fer sobre la mescla que ja s'ha compactat, i els seus canvis de sentit s'han de fer amb suavitat. S'ha de cuidar que els elements de compactació estiguin nets i, si és precís, humits.
En el cas en que hi hagi junts, s'ha de procurar que els junts transversals de capes sobreposades quedin a un mínim de 5 m un de l'altra, i que els longitudinals quedin desplaçades a un mínim de 15 cm un de l'altra.
A l'estendre franges longitudinals contigües, si la temperatura de l'estesa en primer lloc no fos superior al mínim fixat en la fórmula de treball per acabar la compactació, la vora d'aquesta franja s'ha de tallar verticalment, deixant al descobert una superfície plana i vertical. Se li ha d'aplicar una capa uniforme i lleugera de reg d'adherència segons l'article 531 del PG 3, deixant trencar l'emulsió suficientment. A continuació, s'ha d'escalfar el junt i estendre la següent franja contra ella.
Els junts transversals en capes de rodadura s'han de compactar transversalment, i s'ha de disposar els recolzaments necessaris per als elements de compactació.
La capa executada només es pot obrir a la circulació quan assoleixi la temperatura ambient en tot el seu gruix, o be, prèvia autorització de la DF, quan assoleixi la temperatura de 60°C. En aquest cas s'han d'evitar les parades i canvis de direcció sobre la capa fins que aquesta assoleixi la temperatura ambient.

3.- UNITAT I CRITERI D'AMIDAMENT

PAVIMENTS DE MESCLA BITUMINOSA CONTÍNUA:
t de pes segons tipus, mesurades multiplicant els amples de cada capa segons amb les seccions tipus especificades a la DT, pels gruixos mitjos i les densitats mitjanes obtingudes dels assaigs de control de cada lot.
L'abonament dels treballs de preparació de la superfície d'assentament correspon a la unitat d'obra de la capa subjacent.
No són d'abonament en aquesta unitat d'obra els regs d'emprimació o d'adherència.

4.- NORMATIVA DE COMPLIMENT OBLIGATORI

Orden FOM/3460/2003, de 28 de noviembre, por lo que se aprueba la norma 6.1-IC Secciones del firme, de la Instrucción Técnica de Carreteras.
Orden de 6 de febrero de 1976 por la que se aprueba el Pliego de Prescripciones

Técnicas Generales para Obras de Carreteras y Puentes (PG-3).
Orden FOM/2523/2014, de 12 de diciembre, por la que se actualizan determinados artículos del Pliego de Prescripciones Técnicas Generales para Obras de Carreteras y Puentes, relativos a materiales básicos, a firmes y pavimentos, y a señalización, balizamiento y sistemas de contención de vehículos (PG-3).

5.- CONDICIONS DE CONTROL D'EXECUCIÓ I DE L'OBRA ACABADA

CONTROL D'EXECUCIÓ. OPERACIONS DE CONTROL:
Abans d'iniciar-se la posada a l'obra de cada tipus de mescla bituminosa en calent.
Execució d'un tram de prova, per comprovar:
- La fórmula de treball
- Els equips proposats pel contractista
- La forma específica d'actuació dels equips
- La correspondència entre els mètodes de control de fabricació i els resultats in situ
En l'execució d'una capa:
- Inspecció visual de l'aspecte de la mescla i mesura de la temperatura de la mescla i la temperatura ambient, al descarregar en l'estenedora o equip de transferència
- Presa de mostres i preparació de provetes segons UNE-EN 12697-30 si la mida màxima del granulat es 22 mm o segons UNE-EN 12697-32 per a mides màximes del granulat superiors, al menys un cop al dia i al menys un cop per lot determinat segons el menor dels valors següents:
    - 500 m de calçada
    - 3.500 m2 de calçada
    - la fracció construïda diàriament
- Determinar el contingut de forats segons UNE-EN 12697-8 de les provetes anteriors
- Determinar la densitat aparent segons UNE-EN 12697-6 amb el mètode d'assaig de l'annex B de l'UNE-EN 13108-20
- Determinació per a cada lot de la densitat de referència per a compactació
- Dosificació del lligant segons UNE-EN 12697-1, amb la freqüència que estableixi el DO, sobre les mostres de les provetes
- Granulometria dels granulats extrets segons UNE-EN 12697-2, amb la freqüència que estableixi el DO, sobre les mostres de les provetes
- Gruix de l'estesa, mitjançant punxó graduat amb la freqüència que estableixi el DO
- Que el nombre i tipus de compactadors son els aprovats
- Que funcionen els dispositius d'humectació, neteja i protecció dels compactadors
- El llast, pes total i en el seu cas, pressió d'inflament dels dels compactadors
- La frqüència i l'amplitud en els compactadors vibratoris
- Nombre de passades de cada compactador
- Temperatura de la superfície de la capa en acabar la compactació
Aquests controls es faran d'acord amb les indicacions de l'epígraf 542.9.4 del PG 3.
CONTROL DE L'OBRA ACABADA. OPERACIONS DE CONTROL:
Es considerarà un lot, que s'acceptarà o rebutjarà en bloc, al menor que resulti d'aplicar els següents criteris:
- 500 m de calçada
- 3.500 m2 de calçada
- la fracció construïda diàriament
Extracció de testimonis, en punts aleatoris, en un nombre més gran o igual a 3 per lot per determinar:
- Densitat aparent i el gruix segons UNE-EN 12697-6, considerant les condicions d'assaig de l'annex B de l'UNE-EN 13108-20
Comprovació d'adherència entre capes segons NLT-382
- Control de la regularitat superficial, en trams de 1000 m de llarg, 24 h desprès de la seva execució i abans d'estendre la capa següent, determinant l'IRI segons NLT 330, i epígraf 542.9.4 del PG 3
En capes de rodadura:
Macrotextura superficial segons UNE-EN 13036-1, controlada diariament a 3 punts del lot triat aleatoriament
- Determinació de la resistència al lliscament, segons NLT 336, de tota la llargària de la obra, abans de la posada en servei.
Aquests controls es faran d'acord amb les indicacions de l'epígraf 542.9.4 del PG 3.
CONTROL DE L'OBRA ACABADA. INTERPRETACIÓ DE RESULTATS I ACTUACIONS EN CAS D'INCOMPLIMENT:
El lot de control de la unitat acabada s'ha d'acceptar o rebutjar globalment.
Els criteris d'acceptació o rebuig de la unitat acabada, i les actuacions en cas d'incompliment d'algun dels paràmetres de control son els indicats a l'epígraf 542.10 del PG 3.

P9 - FERMS I PAVIMENTS

P9L - REGS SENSE GRANULATS

P9L1- - REG AMB LLIGANT HIDROCARBONAT

0.- ELEMENTS QUE CONTEMPLA EL PLEC

P9L1-E988,P9L1-E97Y.

Plec de condicions

1.- DEFINICIÓ I CONDICIONS DE LES PARTIDES D'OBRA EXECUTADES

Regs amb emulsions bituminoses.
S'han considerat els següents regs amb emulsions bituminoses:
- Reg d'imprimació (IMP)
- Reg d'adherència (ADH)
- Reg de cura (CUR)
L'execució de la unitat d'obra inclou les operacions següents:
En el reg d'imprimació o de cura amb emulsió bituminosa:
- Preparació de la superfície existent.
- Aplicació del lligant bituminós.
- Eventual extensió d'un granulat de cobertura.
En el reg d'adherència:
- Preparació de la superfície existent.
- Aplicació del lligant bituminós.
CONDICIONS GENERALS:
El reg ha de tenir una distribució uniforme i no pot quedar cap tram de la superfície tractada sense lligant o producte de cura.
REG D'IMPRIMACIÓ:
Estarà efectuat amb alguna de les següents emulsions bituminoses:
- C50BF4 IMP
- C60BF4 IMP
Dotació del lligant:
- Quantitat que sigui capaç d'absorbir la capa que s'imprimeixi durant un període de 24 h.
- En tots els casos: > = 500 g/m2.
REG D'ADHERÈNCIA:
El tipus d'emulsió utilitzada es trobarà dins de les indicades a l'article 531 del PG3.
Dotació del lligant:
- En tots els casos: >= 200 g/m2.
- La capa superior és una mescla bituminosa discontínua en calent o drenant, o una capa tipus formigó bituminós: >= 250 g/m2.
Adherència entre dues capes de mescla bituminosa, o una de mescla bituminosa i una altra de material tractat amb conglomerant hidràulic, (NLT 382):
- Una de les capes és de rodament: >= 0,6 MPa.
- Resta dels casos: >= 0,4 MPa.

REG DE CURA:
El tipus d'emulsió utilitzada serà una de les següents:
- C60B3 CUR
- C60B2 CUR
Dotació del lligant:
- Quantitat que garanteixi la formació d'una pel·lícula contínua, uniforme i impermeable.
- En tots els casos: >= 300 g/m2.
REG D'IMPRIMACIÓ O DE CURA:
En els casos en què sigui necessari, el granulat de cobertura ha de tenir una distribució uniforme.
El granulat utilitzat, en el seu cas, serà sorra natural, sorra procedent de matxuqueig o una barreja de totes dues i estarà exempt de tot tipus de matèries estranyes.
Ha de complir, a més, les següents condicions:
- % material que passa pel tamís 4 mm, segons UNE-EN 933-2: 100 %
- % partícules inferiors al tamís 0,063 mm, segons UNE-EN 933-2: < 15 %
- Equivalent de sorra per a la fracció 0/4 de l'àrid, segons Annex A UNE-EN 933-8: > 40
- Plasticitat, segons UNE 103103 i UNE 103104: No plàstic
La dotació del granulat de cobertura:
- La mínima necessària per a absorbir l'excés de lligant o per a garantir la protecció del reg sota l'acció del trànsit.
- En tots els casos: < = 6 l/m2, > = 4 l/m2.

2.- CONDICIONS DEL PROCÉS D'EXECUCIÓ

CONDICIONS GENERALS:
Abans d'efectuar el reg es comprovarà que la superfície a regar estigui neta i sense matèria solta.
Es protegiran els elements constructius o accessoris de l'entorn, perquè quedin nets una vegada aplicat el reg.
Es suspendran els treballs quan la temperatura sigui inferior a 10°C o en cas de pluja.
Aquest límit es podrà reduir a 5°C quan la temperatura ambient tendeixi a augmentar i la DF ho autoritzi.
Es comprovarà que la superfície a regar compleix les condicions especificades per a la unitat d'obra corresponent, en cas contrari s'efectuaran les correccions necessàries segons les indicacions de la DF.
S'aplicarà l'emulsió amb la dotació i temperatura aprovada per la DF.
S'evitarà la duplicació de la dotació en els junts de treball transversals.
Quan el reg es faci per franges, l'estesa del lligant es superposarà lleugerament en la unió de dues franges.
REG D'IMPRIMACIÓ:
En cas necessari, abans d'aplicar el reg, es regarà lleugerament amb aigua la superfície existent, sense arribar a formar tolls.
Es dividirà la dotació prevista per a la seva aplicació en dues vegades, si la correcta execució del reg ho requereix i la DF ho considera oportú.
La seva aplicació es coordinarà amb la posada en obra de la capa bituminosa sobreposada, de manera que l'emulsió no perdi efectivitat com a element d'unió.
No es podrà circular sobre el reg fins que no s'hagi absorbit tot el lligant i durant les 4 h següents a l'extensió de l'àrid de cobertura, si s'escau.
L'àrid de cobertura s'estendrà, segons el parer de la DF, quan sigui necessari fer circular vehicles per sobre del reg, o quan s'observi que ha quedat part sense absorbir passades 24 h de l'aplicació del lligant. L'extensió es farà per mitjans mecànics de forma uniforme i amb la dotació aprovada per la DF.
REG D'ADHERÈNCIA:
Si s'aplica sobre un paviment bituminós existent s'eliminaran prèviament els excesos de lligant i es repararan els desperfectes que puguin impedir una perfecta unió entre les capes bituminoses.
La seva aplicació es coordinarà amb la posada en obra de la capa superior, de manera que s'hagi produït el trencament de l'emulsió, però sense que hagi perdut efectivitat com a element d'unió.
Es prohibirà la circulació fins que s'hagi produït el trencament del lligant en tota la superfície aplicada.
REG DE CURA:
S'aplicarà després de compactar la capa inferior, abans de transcorregudes 3 h des de la seva finalització. Durant aquest temps la superfície es mantindrà humida.
El granulat de cobertura s'estendrà, segons el parer de la DF, quan s'hagi de fer circular trànsit per sobre del reg. L'extensió es farà per mitjans mecànics de forma uniforme i amb la dotació aprovada per la DF .

3.- UNITAT I CRITERI D'AMIDAMENT

SENSE ESPECIFICAR DOTACIÓ:
t de pes mesurades segons les especificacions de la DT.
No són d'abonament els excessos laterals.
DOTACIÓ EN KG/M2:
m2 de superfície amidada segons les especificacions de la DT.
No són d'abonament els excessos laterals.
REG D'IMPRIMACIÓ O DE CURA:
Queda inclòs en aquesta unitat d'obra el granulat de cobertura per a donar obertura al trànsit.

4.- NORMATIVA DE COMPLIMENT OBLIGATORI

* Orden de 6 de febrero de 1976 por la que se aprueba el Pliego de Prescripciones Técnicas Generales para Obras de Carreteras y Puentes (PG-3).
* Orden FOM/2523/2014, de 12 de diciembre, por la que se actualizan determinados artículos del Pliego de Prescripciones Técnicas Generales para Obras de Carreteras y Puentes, relativos a materiales básicos, a firmes y pavimentos, y a señalización, balizamiento y sistemas de contención de vehículos (PG-3).

5.- CONDICIONS DE CONTROL D'EXECUCIÓ I DE L'OBRA ACABADA

CONTROL D'EXECUCIÓ. OPERACIONS DE CONTROL:
Es considera com a lot, al menor que resulti d'aplicar els 3 criteris següents:
- Una longitud de 500 m de calçada.
- Una superfície de 3.500 m2 de calçada.
- La superfície regada diàriament.
Les tasques de control a realitzar són les següents:
- Dotació mitjana del lligant residual mitjançant assecat en estufa i pesatge de mostres recollides en safata, en un nombre de punts >=3.
CONTROL D'EXECUCIÓ. INTERPRETACIÓ DE RESULTATS I ACTUACIONS EN CAS D'INCOMPLIMENT:
Les condicions d'acceptació són les següents:
- Regs d'imprimació i de cura:
    - Dotació mitjana de lligant residual: ± 15 % de la prevista.
    - Addicionalment: <=1 individu de la mostra assajada excedeix els límits.
- Regs d'adherència:
    - Dotació mitjana de lligant residual: + 15 %, -10 % de la prevista
    - Addicionalment: <=1 individu de la mostra assajada excedeix els límits fixats.
Actuació en cas d'incompliment: es prendran les mesures indicades per la DF.
CONTROL DE L'OBRA ACABADA. OPERACIONS DE CONTROL EN REGS D'ADHERÈNCIA:
En els lots definits anteriorment, i després d'estendre la capa de mescla bituminosa superior, les tasques de control a realitzar són les següents:
- Adherència entre capes: assaig de tall, segons NLT 382, en 3 testimonis extrets en punts aleatoris.
CONTROL DE L'OBRA ACABADA. INTERPRETACIÓ DELS RESULTATS I ACTUACIONS EN CAS D'INCOMPLIMENT EN REGS D'ADHERÈNCIA:
Les condicions d'acceptació són les següents:
- Valor mitjà de l'adherència entre capes, en cada lot:
    - Una de les capes és de rodament: >= 6 Mpa; <= 1 individu de la mostra assajada amb valor <= 25 % de 6 MPa.
    - Dues capes intermèdies: >=4 Mpa; <= 1 individu de la mostra assajada amb valor <= 25 % de 4 MPa.

Actuació en cas d'incompliment:
- Adherència mitjana obtinguda < 90 % del valor previst: es fresarà la capa de mescla bituminosa superior i es reposarà el reg d'adherència i la capa esmentada. Per compte del contractista.
- Adherència mitjana obtinguda >= 90 % del valor previst: penalització econòmica del 10 % de la mescla bituminosa superior.

2.4 PB - PROTECCIONS I SENYALITZACIÓ

PB2 - BARRERES DE SEGURETAT

PB23- - BARRERA DE SEGURETAT FLEXIBLE, COL·LOCADA

0.- ELEMENTS QUE CONTEMPLA EL PLEC

PB23-DFRZ.

Plec de condicions

1.- DEFINICIÓ I CONDICIONS DE LES PARTIDES D'OBRA EXECUTADES

Dispositiu fabricat a partir d'acer i instal·lat en els marges i/o mitjanes d'una carretera amb l'objecte d'evitar que els vehicles que surten de la calçada assoleixin un obstacle o desnivell.
S'han considerat els tipus següents:
- Barrera de seguretat flexible
S'han considerat els tipus següents de col locació dels suports:
- Clavats al terreny
- Col·locats sobre el paviment amb fixacions mecàniques
L'execució de la unitat d'obra inclou les operacions següents:
- Descàrrega i alineació dels elements constituents de la barrera
- Preparació de la superfície existent
- Replanteig
- Col·locació dels suports mitjançant clavat o fixacions mecàniques, segons el cas
- Acoblament de la resta de peces de la barrera
CONDICIONS GENERALS:
Les barreres de seguretat d'ús permanent es classifiquen:
- Segons el comportament del sistema davant l'impacte d'un vehicle, d'acord amb els criteris, paràmetres i classes definits a les normes UNE-EN 1317-1 i UNE-EN 1317-2, essent aquests paràmetres:
    - Classe i nivell de contenció (taula 2 UNE-EN 1317-2)
    - Índex de severitat d'impacte (taula 3 UNE-EN 1317-2)
    - Amplària de treball (taula 4 UNE-EN 1317-2)
    - Deflexió dinàmica
- Segons la seva geometria i funcionalitat:
    - Simples: aptes per al xoc per una banda
    - Dobles: aptes per al xoc per ambdós costats
Les característiques següents han de complir amb els valors declarats pel fabricant, assajades segons la norma corresponent:
- Barrera de seguretat flexible:
    - Nivell de contenció (UNE-EN 1317-2): classe N1, N2, H1, H2, H3, H4a, H4b, L1, L2, L3, L4a o L4b
    - Severitat de l'impacte (UNE-EN 1317-1): classe A, B o C
    - Amplària de treball normalitzada (UNE-EN 1317-2): classe W1, W2, W3, W4, W5, W6, W7 o W8
    - Deflexió dinàmica normalitzada (UNE-EN 1317-2): valor declarat pel fabricant en m
    - Intrusió del vehicle normalitzada (UNE-EN 1317-2): classe VI1, VI2, VI3, VI4, VI5, VI6, VI7, VI8 o VI9. Només d'aplicació per als nivells de contenció L i H
    - Durabilitat: el fabricant ha de declarar els materials i recobriments protectors utilitzats
    - Resistència a la retirada de la neu (UNE-EN 1317-5): classe 1, 2, 3 o 4. Només d'aplicació quan es requereixi
Llevat de casos excepcionals, degudament justificats i amb autorització expressa de la Direcció General de Carreteres, no s'admet l'ús de sistemes de contenció de les següents característiques:
- Nivell de contenció N1
- Índex de severitat C
- Amplària de treball W8
- Deflexió dinàmica >= 2,5 m
S'ha de garantir que durant els assajos de xoc, segons UNE-EN 1317-2, no es produeixi el trencament de cap element longitudinal de la barrera orientat al costat de la circulació que pugui suposar un perill per al trànsit o per a tercers. Per a això les parts despreses han de complir:
- Peces o parts metàl·liques: <= 0,5 kg
- Peces o parts no metàl·liques: <= 2 kg
La banda longitudinal de la barrera ha d'estar fixada als suports o peces de subjecció i a les bandes dels costats per mitjà de cargols i femelles d'acer galvanitzat, d'acord amb les especificacions de la DT.
La unió de les bandes ha de coincidir amb un suport.
A les unions, les bandes s'han de sobreposar en sentit contrari al de la circulació del carril al que protegeixen.
L'altura de la part superior de la barrera sobre la calçada serà la definida als assajos (UNE-EN 1317) amb els que s'ha obtingut el seu marcatge CE.
La inclinació de la barrera respecte de la plataforma adjacent ha de ser perpendicular a aquesta.
Disposició transversal de la barrera:
- Fora del voral
- Distància mínima a la vora de la calçada: 0,5 m
- Distància màxima a la calçada: taula 9 OC 35/2014
Distància de la barrera als elements de risc:
- Distància entre la cara més pròxima al trànsit i l'obstacle: d1 > amplària de treball (W)
- Distància entre la cara més pròxima al trànsit i el desnivell: d2 > deflexió dinàmica (D)
Disposició longitudinal de la barrera:
- Paral·lela a l'eix de la calçada
- Tram d'anticipació del començament de la barrera: taules 10, 11 i 12 OC 35/2014
- Tram de prolongació del final de la barrera:
    - Calçades separades: mínim 4 m paral·lel a la carretera
    - Calçada única: igual al tram d'anticipació
Tolerències d'execució:
- Alçària entre dos barreres consecutives: ± 2 cm
- Inclinació del suport respecte de la plataforma adjacent: ± 5°

2.- CONDICIONS DEL PROCÉS D'EXECUCIÓ

CONDICIONS GENERALS:
El material, un cop descarregat a l'obra, s'instal·larà de manera immediata o el més aviat possible.
No s'instal·laran elements constituents de barreres de seguretat quan el temps comprès entre la fabricació i instal·lació superi els 12 mesos, o encara que no es superi aquest termini, quan les condicions d'emmagatzematge no siguin adients.
La manipulació dels elements s'ha de fer de manera que no es produeixin deformacions que afectin el muntatge o funcionalitat, ni despreniments en el recobriment dels mateixos.
Quan s'utilitzen bragues d'acer per a la càrrega i descàrrega, s'han de protegir de manera que no entrin en contacte amb les peces del sistema.
El tipus de terreny sobre el qual s'instal·li la barrera de seguretat ha de ser similar a l'utilitzat als assajos de xoc (UNE-EN 1317-2), per tal de garantir el

comportament del sistema de forma semblant a la assajada.
El terreny de fonamentació habitual en els assaigs inicials de tipus de les barreres, ha de ser un tot-u artificial de les següents característiques:
- Granulometria: ZA 0/20 (article 510 del PG 3)
- Compactació: >= 95% PM
Abans de començar el muntatge la DF ha d'aprovar el replanteig.
No es poden perforar ni tallar les peces a l'obra.
Per a les fixacions s'han d'utilitzar els forats fets a taller abans del procés de galvanitzat.
No es permeten forats fets in situ.
El muntatge dels components de la barrera i la col·locació dels suports es farà seguint les indicacions del manual d'instal·lació inclòs a la descripció tècnica de producte del fabricant.
Si el terreny és de característiques similars a l'utilitzat als assajos d'impacte segons UNE-EN 1317-2, els suports es fonamentaran de manera similar a la que s'ha fet servir en aquests assajos.
L'acoblament de tots els elements s'ha de fer d'acord amb el manual d'instal lació de la barrera.
S'han d'utilitzar els elements (cargols, femelles i volanderes) que indica la descripció tècnica del sistema, aplicant els parells de collament especificats al manual d'instal lació.
Si el muntatge afectés el trànsit de vianants o vehicles, el contractista ha de presentar amb la suficient antelació, a l'aprovació de la DF, el sistema de senyalització i el programa de tall, restricció o desviament del trànsit.
SUPORTS CLAVATS AL TERRA:
El clavat s'ha de fer seguint les indicacions del fabricant.
S'ha de comprovar que la resistència del terreny és adequada al procés de clavat, mitjançant assaig in situ efectuat segons la UNE 135124.
No es permet el clavat de forma manual.
El clavat s'ha de fer amb sistemes mecànics mitjançant micro cops.
La màquina de clavat utilitzada serà capaç de clavar els suports, fins a la profunditat indicada al manual d'instal·lació, sense que es produeixin deformacions en el suport.
Si es produeixen despreniments de zinc durant el procés de clavat, s'han de protegir les zones malmeses mitjançant pintura amb un contingut mínim de zinc del 97%.

3.- UNITAT I CRITERI D'AMIDAMENT

m de llargària realment col·locat d'acord amb les especificacions de la DT.

4.- NORMATIVA DE COMPLIMENT OBLIGATORI

NORMATIVA GENERAL:
Orden de 6 de febrero de 1976 por la que se aprueba el Pliego de Prescripciones Técnicas Generales para Obras de Carreteras y Puentes (PG-3).
Orden FOM/2523/2014, de 12 de diciembre, por la que se actualizan determinados artículos del Pliego de Prescripciones Técnicas Generales para Obras de Carreteras y Puentes, relativos a materiales básicos, a firmes y pavimentos, y a señalización, balizamiento y sistemas de contención de vehículos (PG-3).
Orden FOM/510/2018, de 8 de mayo, por la que se modifica la Orden FOM/2523/2014, de 12 de diciembre, por la que se actualizan determinados artículos del Pliego de Prescripciones Técnicas Generales para Obras de Carreteras y Puentes, relativos a materiales básicos, a firmes y pavimentos, y a señalización, balizamiento y sistemas de contención de vehículos (PG-3).
Orden Circular 35/2014 sobre criterios de aplicación de sistemas de contención de vehículos.
* UNE 135124:2012 Barreras metálicas de seguridad para contención de vehículos. Condiciones de manipulación y almacenamiento. Procedimientos de montaje y metodología de control.
UNE-EN 1317-1:2011 Sistemas de contención para carreteras. Parte 1: Terminología y criterios generales para los métodos de ensayo.
UNE-EN 1317-2:2011 Sistemas de contención para carreteras. Parte 2: Clases de comportamiento, criterios de aceptación para el ensayo de impacto y métodos de ensayo para barreras de seguridad incluyendo pretiles.
UNE-EN 1317-5:2008+A2:2012 Sistemas de contención para carreteras. Parte 5: Requisitos de producto y evaluación de la conformidad para sistemas de contención de vehículos.

5.- CONDICIONS DE CONTROL D'EXECUCIÓ I DE L'OBRA ACABADA

CONDICIONS DE MARCATGE I CONTROL DE LA DOCUMENTACIÓ:
El subministrador ha de posar a disposició de la DF si aquesta ho sol licita, la següent documentació, que acredita el marcatge CE, segons el sistema d'avaluació de conformitat aplicable:
- Productes per a àrees de circulació:
    - Sistema 1: Declaració de Prestacions

Cada subministrament que arribi a obra s'ha d'acompanyar de la documentació necessària per a la seva identificació.
L'albarà ha d'incloure:
- Nom i direcció de l'empresa subministradora
- Identificació del fabricant
- Designació de la marca comercial
- Quantitat d'elements que es subministra
- Identificació dels lots (referència) de cada tipus d'elements subministrats
- Data de fabricació

L'etiquetat i marcat CE ha d'incloure:
- Símbol de marcatge CE
- Número d'identificació de l'organisme de certificació
- Nom o marca comercial i adreça registrada del fabricant
- Dos últims dígits de l'any en què s'ha imprès el marcat CE
- Número de referència de la Declaració de Prestacions
- Referència a la norma EN 1317
- Descripció del producte: nom genèric, tipus i ús previst
- Informació de les característiques essencials segons annex ZA de la UNE-EN 1317-5 (classes de nivell de contenció, severitat de l'impacte, amplària de treball i deflexió dinàmica)

Per a cada tipus de sistema de contenció s'adjuntarà la declaració de prestacions del marcatge CE emesa pel fabricant.
Descripció tècnica del producte, segons UNE-EN 1317-5, que contindrà com a mínim:
- Plànols generals del sistema, amb esquema d'instal·lació i toleràncies
- Plànols de tots els components, amb dimensions i toleràncies
- Especificacions per als materials i acabats
- Avaluació de la durabilitat del producte
- Plànols de tots els elements acoblats a fàbrica
- Llista completa de totes les parts, incloent pesos
- Detalls del pretesat, quan sigui aplicable
- Qualsevol altra informació d'interès (medi ambient, seguretat, etc)
- Informació sobre substàncies regulades

Manual d'instal·lació subministrat pel fabricant, amb indicació de les condicions d'implantació, manteniment, inspecció i terrenys de suport existents.
CONTROL D'EXECUCIÓ. OPERACIONS DE CONTROL:
Els aspectes a controlar són els següents:
- Comprovació que els components subministrats es corresponen amb la descripció tècnica del producte.
- Revisió del part d'execució de l'obra presentat pel contractista i que contindrà com a mínim:
    - Data d'instal·lació
    - Localització de l'obra
    - Clau de l'obra
    - Nombre d'elements instal·lats o metres executats, per tipus
    - Ubicació dels sistemes instal·lats
    - Observacions i incidències que puguin influir en les característiques i durabilitat del sistema

CONTROL DE L'OBRA ACABADA. OPERACIONS DE CONTROL:
Cada 500 m de barrera instal·lada es controla el següent:
- Altura i alineació horitzontal de la barrera: el mesurament es realitzarà 5 cm

abans del solapament de les tanques, en el sentit de la circulació.
- Posició dels suports: es mesurarà la inclinació del suport respecte de la plataforma.
- Elements de fixació:
    - Es comprovarà que estan instal·lats tots els elements de fixació inclosos a la descripció tècnica del producte i en la seva posició correcta.
    - Es mesurarà el parell de collament d'un vis de cada tipus d'unió, segons UNE 17108.

CRITERIS DE PRESA DE MOSTRES:
Els controls s'han de fer segons les indicacions de la DF.
INTERPRETACIÓ DE RESULTATS I ACTUACIONS EN CAS D'INCOMPLIMENT:
No s'acceptaran els aplecs que incompleixin alguna de les condicions indicades a la descripció tècnica del producte, segons UNE-EN 1317-2.
Els aplecs rebutjats podran presentar-se de nou per a la inspecció quan el subministrador acrediti que s'han tornat a examinar i assajar totes les unitats i que s'han eliminat les defectuoses o corregit els seus defectes.
Aquestes unitats es sotmetran de nou als assajos de control.
La correcció dels defectes observats ha d'anar a càrrec del contractista.
S'admetrà el retoc de defectes e imperfeccions del recobriment i la restauració de les zones que hagin pogut quedar sense cobrir sempre que aquestes zones considerades individualment no superin els 10 cm2 ni afectin en conjunt a més del 0,5 per 100 de la superfície de recobriment.

3 SIGNATURES

Es Bòrdes, setembre 2022

Pere Lleal Seguí
Enginyer de Camins, Canals i Ports
Col·legiat 14,494
BERRYSAR, S.L.

DOCUMENT N.4
PRESSUPOST

AMIDAMENTS

AMIDAMENTS

Obra 01 PRESSUPOST 2801201_PE_ACCES_ARRO
Capítol 01 REFORÇ DE VORA DE CALÇADA

NUM.	CODI	UA	DESCRIPCIÓ

1 P221C-DZ1E m3 Excavació de rasa de fins a 1 m d'amplària i fins a 2 m de fondària, en terreny compacte, amb retroexcavadora i càrrega mecànica del material excavat

Num.	Text	Tipus	[C]	[D]	[E]	[F]	TOTAL	Fórmula
1	Descripció	T	Llarg (m)	Ample (m)	Alt (m)			
2			80.000	0.400	0.400		12.800	C#*D#*E#*F#

TOTAL AMIDAMENT 12.800

2 P2257-54AJ m3 Terraplenada i piconatge per a nucli de terraplè amb material seleccionat de la pròpia excavació, en tongades de més de 25 i fins a 50 cm, amb una compactació del 95 % del PM

Num.	Text	Tipus	[C]	[D]	[E]	[F]	TOTAL	Fórmula
1	Descripció	T	Llarg (m)	Ample (m)	Alt (m)			
2			80.000	0.400	0.400		12.800	C#*D#*E#*F#

TOTAL AMIDAMENT 12.800

3 P2241-52SS m2 Repàs i piconatge de sòl de rasa d'amplària màxima 0,6 m, amb compactació del 95% PM

Num.	Text	Tipus	[C]	[D]	[E]	[F]	TOTAL	Fórmula
1	Descripció	T	Llarg (m)	Ample (m)				
2			80.000	0.400			32.000	C#*D#*E#*F#

TOTAL AMIDAMENT 32.000

4 P4D8-3UA9 m2 Muntatge i desmuntatge d'encofrat amb tauler de fusta de pi, per a cèrcols de directriu corba

Num.	Text	Tipus	[C]	[D]	[E]	[F]	TOTAL	Fórmula
1	Descripció	T	Llarg (m)	Alt (m)				
2			80.000	0.400			32.000	C#*D#*E#*F#

TOTAL AMIDAMENT 32.000

5 P4B4-3FRJ kg Armadura per a cèrcols AP500 SD d'acer en barres corrugades B500SD de límit elàstic >= 500 N/mm2

Num.	Text	Tipus	[C]	[D]	[E]	[F]	TOTAL	Fórmula
1		T	Unitats (m)	Longitud (m)	Massa (kg/m)			
2	fi 12 (4 longitudinalment)		4.000	90.000	0.890		320.400	C#*D#*E#*F#
3	fi 8 (c/30cm transversalment)		267.000	1.300	0.400		138.840	C#*D#*E#*F#

TOTAL AMIDAMENT 459.240

6 P4534-JVRQ m3 Formigonament per a cèrcols, amb formigó per armar amb additiu hidròfug HA - 30 / B / 20 / XC4 + XD3 + XF4 amb una quantitat de ciment de 325 kg/m3 i relació aigua ciment =< 0.5, abocat amb bomba

Num.	Text	Tipus	[C]	[D]	[E]	[F]	TOTAL	Fórmula
1	Descripció	T	Llarg (m)	Ample (m)	Alt (m)			
2			80.000	0.400	0.400		12.800	C#*D#*E#*F#

AMIDAMENTS

TOTAL AMIDAMENT 12.800

7 P2R5-DT0U m3 Transport de residus a instal·lació autoritzada de gestió de residus, amb camió de 20 t i temps d'espera per a la càrrega a màquina, amb un recorregut de més de 10 i fins a 15 km

Num.	Text	Tipus	[C]	[D]	[E]	[F]	TOTAL	Fórmula
1	Balanç residus excavació	T	Volum (m3)	Factor esponja				
2	Excavació per cèrcol		14.400	2.000			28.800	C#*D#*E#*F#
4	Aprofitament terraple talús		-14.400	2.000			-28.800	C#*D#*E#*F#

TOTAL AMIDAMENT 0.000

Obra 01 PRESSUPOST 2801201_PE_ACCES_ARRO
Capítol 02 FLONJALLS

NUM.	CODI	UA	DESCRIPCIÓ

1 P214W-FEMP m Tall en paviment de mescla bituminosa de 10 cm de fondària com a mínim amb màquina tallajunts amb disc de diamant per a paviment, per a delimitar la zona a demolir

Num.	Text	Tipus	[C]	[D]	[E]	[F]	TOTAL	Fórmula
1	Flonjalls Arró	T	Perímetre (m)					
2			32.000				32.000	C#*D#*E#*F#

TOTAL AMIDAMENT 32.000

2 P2146-DJ2U m2 Demolició de paviment de mescla bituminosa de fins a 10 cm de gruix, d'amplària més de 2 m amb retroexcavadora amb martell trencador i càrrega sobre camió amb mitjans mecànics

Num.	Text	Tipus	[C]	[D]	[E]	[F]	TOTAL	Fórmula
1	Descripció	T	Llarg (m)	Ample (m)				
2			25.000	3.500			87.500	C#*D#*E#*F#

TOTAL AMIDAMENT 87.500

3 P2214-AYNX m3 Excavació per a caixa de paviment en terreny de trànsit (SPT >50), realitzada amb pala carregadora amb escarificadora i càrrega indirecta sobre camió

Num.	Text	Tipus	[C]	[D]	[E]	[F]	TOTAL	Fórmula
1	Descripció	T	Llarg (m)	Ample (m)	Fons (m)			
2			25.000	3.500	0.400		35.000	C#*D#*E#*F#

TOTAL AMIDAMENT 35.000

4 P2241-52SN m2 Repàs i piconatge de caixa de paviment, amb compactació del 95% PM

Num.	Text	Tipus	[C]	[D]	[E]	[F]	TOTAL	Fórmula
1	Descripció	T	Llarg (m)	Ample (m)				
2			25.000	3.500			87.500	C#*D#*E#*F#

TOTAL AMIDAMENT 87.500

5 P2254-EL68 m3 Rebliment i piconatge de flonjalls amb tot-u artificial

AMIDAMENTS

Num.	Text	Tipus	[C]	[D]	[E]	[F]	TOTAL	Fórmula
1	Flonjalls Arró (25m x 3.5m)	T	Llarg (m)	Ample (m)	Fons (m)			
2			25.000	3.500	0.200		17.500	C#*D#*E#*F#
3			25.000	3.500	0.200		17.500	C#*D#*E#*F#

TOTAL AMIDAMENT 35.000

6 P9L1-E988 m2 Reg d'imprimació amb emulsió bituminosa catiònica tipus C60BF4 IMP, amb dotació 1,5 kg/m2

Num.	Text	Tipus	[C]	[D]	[E]	[F]	TOTAL	Fórmula
1	Flonjalls Arró	T	Llarg (m)	Ample (m)				
2			25.000	3.500			87.500	C#*D#*E#*F#

TOTAL AMIDAMENT 87.500

7 P9H5-E8BE t Paviment de mescla bituminosa contínua en calent tipus AC 16 surf B 50/70 D de temperatura baixa, amb betum asfàltic de penetració, de granulometria densa per a capa de trànsit i granulat granític, estesa i compactada

Num.	Text	Tipus	[C]	[D]	[E]	[F]	TOTAL	Fórmula
1	Flonjalls Arró	T	Llarg (m)	Ample (m)	Gruix (m)	Densitat (t/m3)		
2			25.000	3.500	0.050	2.400	10.500	C#*D#*E#*F#

TOTAL AMIDAMENT 10.500

8 P2R5-DT0U m3 Transport de residus a instal·lació autoritzada de gestió de residus, amb camió de 20 t i temps d'espera per a la càrrega a màquina, amb un recorregut de més de 10 i fins a 15 km

Num.	Text	Tipus	[C]	[D]	[E]	[F]	TOTAL	Fórmula
1	Balanç residus excavació Arró	T	Superficie (m2	Gruix (m)	Volum (m3)	Esponjament		
2	Demolició paviment		87.500	0.050		1.500	6.563	C#*D#*E#*F#
3	Excavació flonjall				35.000	1.500	52.500	C#*D#*E#*F#

TOTAL AMIDAMENT 59.063

Obra 01 PRESSUPOST 2801201_PE_ACCES_ARRO
Capítol 03 RENOVACIÓ DE PAVIMENT

NUM.	CODI	UA	DESCRIPCIÓ

1 P9HC-HOSA u Desplaçament, muntatge i desmuntatge a obra d'equip d'estesa i fresat de mescla bituminosa en calent

AMIDAMENT DIRECTE 1.000

2 P214U-HBQH m2 Fresatge mecànic de paviments asfàltics per cada cm de gruix, amb un gruix de 0 a 4 cm i en els encaixos laterals i finals en obres de recobriment asfàltic, amb fresadora de càrrega automàtica i talls i entregues a tapes i reixes amb compresor, carrega de runes sobre camió i escombrat i neteja de la superficie fresada

Num.	Text	Tipus	[C]	[D]	[E]	[F]	TOTAL	Fórmula
1	Encaixos laterals cuneta	T	Longitud (m)	Amplada (m)				
2	Tram 1		21.000	1.000			21.000	C#*D#*E#*F#
3	Tram 2		78.000	1.000			78.000	C#*D#*E#*F#
4	Tram 3		588.000	1.000			588.000	C#*D#*E#*F#
5	Tram 4		357.000	1.000			357.000	C#*D#*E#*F#

AMIDAMENTS

6	Tram 5		284.000	1.000	0.000		0.000	C#*D#*E#*F#
7	Tram 6		420.000	1.000	0.000		0.000	C#*D#*E#*F#

TOTAL AMIDAMENT 1,044.000

3 P9L1-E988 m2 Reg d'imprimació amb emulsió bituminosa catiònica tipus C60BF4 IMP, amb dotació 1,5 kg/m2

Num.	Text	Tipus	[C]	[D]	[E]	[F]	TOTAL	Fórmula
1	Encaixos laterals cuneta	T	Longitud (m)	Amplada (m)				
2	Tram 1		227.000	5.000			1,135.000	C#*D#*E#*F#
3	Tram 2		78.000	5.000			390.000	C#*D#*E#*F#
4	Tram 3		588.000	5.000			2,940.000	C#*D#*E#*F#
5	Tram 4		357.000	5.000			1,785.000	C#*D#*E#*F#

TOTAL AMIDAMENT 6,250.000

4 P9H5-E8BE t Paviment de mescla bituminosa contínua en calent tipus AC 16 surf B 50/70 D de temperatura baixa, amb betum asfàltic de penetració, de granulometria densa per a capa de trànsit i granulat granític, estesa i compactada

Num.	Text	Tipus	[C]	[D]	[E]	[F]	TOTAL	Fórmula
1	Encaixos laterals cuneta	T	Longitud (m)	Amplada (m)	Gruix (m)	Densitat (t/m3)		
2	Tram 1		227.000	5.000	0.050	2.400	136.200	C#*D#*E#*F#
3	Tram 2		78.000	5.000	0.050	2.400	46.800	C#*D#*E#*F#
4	Tram 3		588.000	5.000	0.050	2.400	352.800	C#*D#*E#*F#
5	Tram 4		357.000	5.000	0.050	2.400	214.200	C#*D#*E#*F#

TOTAL AMIDAMENT 750.000

5 P2R5-DT0U m3 Transport de residus a instal·lació autoritzada de gestió de residus, amb camió de 20 t i temps d'espera per a la càrrega a màquina, amb un recorregut de més de 10 i fins a 15 km

Num.	Text	Tipus	[C]	[D]	[E]	[F]	TOTAL	Fórmula
1	Balanç residus excavació Arró	T	Superficie (m2	Gruix (m)	Volum (m3)	Esponjament		
2	Fresatge paviment		1,044.000	0.040		1.500	62.640	C#*D#*E#*F#

TOTAL AMIDAMENT 62.640

Obra 01 PRESSUPOST 2801201_PE_ACCES_ARRO
Capítol 04 PROTECCIONS DE SEGURETAT

NUM.	CODI	UA	DESCRIPCIÓ

1 P214E-52U2 m Desmuntatge de barrera de seguretat flexible i demolició d'ancoratges amb base de formigó i situats cada 4 m, amb mitjans mecànics i càrrega sobre camió

Num.	Text	Tipus	[C]	[D]	[E]	[F]	TOTAL	Fórmula
1	Descripció	T	Longitud (m)					
2	Zona actuacio reforç		60.000				60.000	C#*D#*E#*F#

TOTAL AMIDAMENT 60.000

2 PB23-DFRZ m Barrera de seguretat metàl·lica simple, per a una classe de contenció normal, amb nivell de contenció N2, índex de severitat A, amplària de treball W6 i deflexió dinàmica 2 m segons UNE-EN 1317-2, reduïda, amb un perfil longitudinal de secció doble ona i suports C-120 col·locats amb fixacions mecàniques cada 4 m (BMSRA4/C), col·locada en trams rectes o en corbes de radi igual o superior a 22 m

AMIDAMENTS

Num.	Text	Tipus	[C]	[D]	[E]	[F]	TOTAL	Fórmula
1	Descripció	T	Longitud (m)					
2	Zona actuació reforç		60.000				60.000	C#*D#*E#*F#

TOTAL AMIDAMENT **60.000**

Obra 01 PRESSUPOST 2801201_PE_ACCES_ARRO
Capítol 05 SENYALITZACIÓ HORITZONTAL

NUM.	CODI	UA	DESCRIPCIÓ
1	PBAM-HP6L	u	Actuacions puntuals de jornada completa en superfície <= 50 m2, pintat sobre paviment de marca vial superficial per a ús permanent i retrorreflectant en sec, tipus P - R, amb pintura acrílica de color blanc, per a marques vials i microesferes de vidre, amb addició de micropartícules amb cantells angulosos de vidre en pols, aplicada amb màquina d'accionament manual

Num.	Text	Tipus	[C]	[D]	[E]	[F]	TOTAL	Fórmula
1	Renovació Tram	T	Unitats (u)					
2	Tram 1		0.200				0.200	C#*D#*E#*F#
3	Tram 2		0.200				0.200	C#*D#*E#*F#
4	Tram 3		0.200				0.200	C#*D#*E#*F#
5	Tram 4		0.200				0.200	C#*D#*E#*F#
6	Tram 5		0.200				0.200	C#*D#*E#*F#

TOTAL AMIDAMENT **1.000**

Obra 01 PRESSUPOST 2801201_PE_ACCES_ARRO
Capítol 06 PARTIDES ALÇADES

NUM.	CODI	UA	DESCRIPCIÓ
1	XPA0	pa	Partida alçada per a Seguretat i Salut a l'obra en base a l'Estudi de Seguretat i Salut

AMIDAMENT DIRECTE **1.000**

2	XPAU1	pa	Partida alçada a justificar per al Control de Qualitat

AMIDAMENT DIRECTE **1.000**

3	XPAU2	pa	Partida alçada a justificar per a la gestió de residus generats a l'obra

AMIDAMENT DIRECTE **1.000**

QUADRE DE PREUS N.1

QUADRE DE PREUS NÚMERO 1

NÚMERO	CODI	UA	DESCRIPCIÓ	PREU	
P-1	P2146-DJ2U	m2	Demolició de paviment de mescla bituminosa de fins a 10 cm de gruix, d'amplària més de 2 m amb retroexcavadora amb martell trencador i càrrega sobre camió amb mitjans mecànics (TRES EUROS AMB QUARANTA-NOU CÈNTIMS)	3.49	€
P-2	P214E-52U2	m	Desmuntatge de barrera de seguretat flexible i demolició d'ancoratges amb base de formigó i situats cada 4 m, amb mitjans mecànics i càrrega sobre camió (TRETZE EUROS AMB VUITANTA-TRES CÈNTIMS)	13.83	€
P-3	P214U-HBQH	m2	Fresatge mecànic de paviments asfàltics per cada cm de gruix, amb un gruix de 0 a 4 cm i en els encaixos laterals i finals en obres de recobriment asfàltic, amb fresadora de càrrega automàtica i talls i entregues a tapes i reixes amb compresor, carrega de runes sobre camió i escombrat i neteja de la superficie fresada (UN EUROS AMB DOS CÈNTIMS)	1.02	€
P-4	P214W-FEMP	m	Tall en paviment de mescla bituminosa de 10 cm de fondària com a mínim amb màquina tallajunts amb disc de diamant per a paviment, per a delimitar la zona a demolir (VUIT EUROS AMB QUARANTA-SET CÈNTIMS)	8.47	€
P-5	P2214-AYNX	m3	Excavació per a caixa de paviment en terreny de trànsit (SPT >50), realitzada amb pala carregadora amb escarificadora i càrrega indirecta sobre camió (SIS EUROS AMB VUITANTA-UN CÈNTIMS)	6.81	€
P-6	P221C-DZ1E	m3	Excavació de rasa de fins a 1 m d'amplària i fins a 2 m de fondària, en terreny compacte, amb retroexcavadora i càrrega mecànica del material excavat (NOU EUROS AMB VINT-I-CINC CÈNTIMS)	9.25	€
P-7	P2241-52SN	m2	Repàs i piconatge de caixa de paviment, amb compactació del 95% PM (UN EUROS AMB QUARANTA-CINC CÈNTIMS)	1.45	€
P-8	P2241-52SS	m2	Repàs i piconatge de sòl de rasa d'amplària màxima 0,6 m, amb compactació del 95% PM (QUATRE EUROS AMB NORANTA-SIS CÈNTIMS)	4.96	€
P-9	P2254-EL68	m3	Rebliment i piconatge de flonjalls amb tot-u artificial (TRENTA-CINC EUROS AMB SETANTA-CINC CÈNTIMS)	35.75	€
P-10	P2257-54AJ	m3	Terraplenada i piconatge per a nucli de terraplè amb material seleccionat de la pròpia excavació, en tongades de més de 25 i fins a 50 cm, amb una compactació del 95 % del PM (CINC EUROS AMB VINT-I-NOU CÈNTIMS)	5.29	€
P-11	P2R5-DT0U	m3	Transport de residus a instal·lació autoritzada de gestió de residus, amb camió de 20 t i temps d'espera per a la càrrega a màquina, amb un recorregut de més de 10 i fins a 15 km (SIS EUROS AMB CINQUANTA-SIS CÈNTIMS)	6.56	€
P-12	P4534-JVRQ	m3	Formigonament per a cèrcols, amb formigó per armar amb additiu hidròfug HA - 30 / B / 20 / XC4 + XD3 + XF4 amb una quantitat de ciment de 325 kg/m3 i relació aigua ciment =< 0.5, abocat amb bomba (CENT QUARANTA-VUIT EUROS AMB UN CÈNTIMS)	148.01	€
P-13	P4B4-3FRJ	kg	Armadura per a cèrcols AP500 SD d'acer en barres corrugades B500SD de límit elàstic >= 500 N/mm2 (DOS EUROS AMB VINT-I-TRES CÈNTIMS)	2.23	€
P-14	P4D8-3UA9	m2	Muntatge i desmuntatge d'encofrat amb tauler de fusta de pi, per a cèrcols de directriu corba (SETANTA-NOU EUROS AMB NORANTA-TRES CÈNTIMS)	79.93	€

QUADRE DE PREUS NÚMERO 1

NÚMERO	CODI	UA	DESCRIPCIÓ	PREU	
P-15	P9H5-E8BE	t	Paviment de mescla bituminosa contínua en calent tipus AC 16 surf B 50/70 D de temperatura baixa, amb betum asfàltic de penetració, de granulometria densa per a capa de trànsit i granulat granític, estesa i compactada (SEIXANTA-VUIT EUROS AMB VUITANTA-CINC CÈNTIMS)	68.85	€
P-16	P9HC-HOSA	u	Desplaçament, muntatge i desmuntatge a obra d'equip d'estesa i fresat de mescla bituminosa en calent (CINC MIL TRES-CENTS CINQUANTA-QUATRE EUROS AMB CINQUANTA-SIS CÈNTIMS)	5,354.56	€
P-17	P9L1-E988	m2	Reg d'imprimació amb emulsió bituminosa catiònica tipus C60BF4 IMP, amb dotació 1,5 kg/m2 (ZERO EUROS AMB SEIXANTA-TRES CÈNTIMS)	0.63	€
P-18	PB23-DFRZ	m	Barrera de seguretat metàl·lica simple, per a una classe de contenció normal, amb nivell de contenció N2, índex de severitat A, amplària de treball W6 i deflexió dinàmica 2 m segons UNE-EN 1317-2, reduïda, amb un perfil longitudinal de secció doble ona i suports C-120 col·locats amb fixacions mecàniques cada 4 m (BMSRA4/C), col·locada en trams rectes o en corbes de radi igual o superior a 22 m (QUARANTA-VUIT EUROS AMB VINT-I-DOS CÈNTIMS)	48.22	€
P-19	PBAM-HP6L	u	Actuacions puntuals de jornada completa en superfície <= 50 m2, pintat sobre paviment de marca vial superficial per a ús permanent i retrorreflectant en sec, tipus P - R, amb pintura acrílica de color blanc, per a marques vials i microesferes de vidre, amb addició de micropartícules amb cantells angulosos de vidre en pols, aplicada amb màquina d'accionament manual (MIL VINT-I-VUIT EUROS AMB TRENTA-CINC CÈNTIMS)	1,028.35	€
P-20	XPA0	pa	Partida alçada per a Seguretat i Salut a l'obra en base a l'Estudi de Seguretat i Salut (MIL DOS-CENTS EUROS)	1,200.00	€
P-21	XPAU1	pa	Partida alçada a justificar per al Control de Qualitat (VUIT-CENTS EUROS)	800.00	€
P-22	XPAU2	pa	Partida alçada a justificar per a la gestió de residus generats a l'obra (QUATRE-CENTS EUROS)	400.00	€

QUADRE DE PREUS N.2

QUADRE DE PREUS NÚMERO 2

NÚMERO	CODI	UA	DESCRIPCIÓ	PREU	
P-1	P2146-DJ2U	m2	Demolició de paviment de mescla bituminosa de fins a 10 cm de gruix, d'amplària més de 2 m amb retroexcavadora amb martell trencador i càrrega sobre camió amb mitjans mecànics	**3.49**	€
			Altres conceptes	3.49000	€
P-2	P214E-52U2	m	Desmuntatge de barrera de seguretat flexible i demolició d'ancoratges amb base de formigó i situats cada 4 m, amb mitjans mecànics i càrrega sobre camió	**13.83**	€
			Altres conceptes	13.83000	€
P-3	P214U-HBQ	m2	Fresatge mecànic de paviments asfàltics per cada cm de gruix, amb un gruix de 0 a 4 cm i en els encaixos laterals i finals en obres de recobriment asfàltic, amb fresadora de càrrega automàtica i talls i entregues a tapes i reixes amb compresor, carrega de runes sobre camió i escombrat i neteja de la superficie fresada	**1.02**	€
			Altres conceptes	1.02000	€
P-4	P214W-FEM	m	Tall en paviment de mescla bituminosa de 10 cm de fondària com a mínim amb màquina tallajunts amb disc de diamant per a paviment, per a delimitar la zona a demolir	**8.47**	€
			Altres conceptes	8.47000	€
P-5	P2214-AYN	m3	Excavació per a caixa de paviment en terreny de trànsit (SPT >50), realitzada amb pala carregadora amb escarificadora i càrrega indirecta sobre camió	**6.81**	€
			Altres conceptes	6.81000	€
P-6	P221C-DZ1	m3	Excavació de rasa de fins a 1 m d'amplària i fins a 2 m de fondària, en terreny compacte, amb retroexcavadora i càrrega mecànica del material excavat	**9.25**	€
			Altres conceptes	9.25000	€
P-7	P2241-52SN	m2	Repàs i piconatge de caixa de paviment, amb compactació del 95% PM	**1.45**	€
			Altres conceptes	1.45000	€
P-8	P2241-52SS	m2	Repàs i piconatge de sòl de rasa d'amplària màxima 0,6 m, amb compactació del 95% PM	**4.96**	€
			Altres conceptes	4.96000	€
P-9	P2254-EL68	m3	Rebliment i piconatge de flonjalls amb tot-u artificial	**35.75**	€
	B03F-05NW	m3	Tot-u artificial	17.72100	€
			Altres conceptes	18.02900	€
P-10	P2257-54AJ	m3	Terraplenada i piconatge per a nucli de terraplè amb material seleccionat de la pròpia excavació, en tongades de més de 25 i fins a 50 cm, amb una compactació del 95 % del PM	**5.29**	€
			Altres conceptes	5.29000	€
P-11	P2R5-DT0U	m3	Transport de residus a instal·lació autoritzada de gestió de residus, amb camió de 20 t i temps d'espera per a la càrrega a màquina, amb un recorregut de més de 10 i fins a 15 km	**6.56**	€
			Altres conceptes	6.56000	€
P-12	P4534-JVR	m3	Formigonament per a cèrcols, amb formigó per armar amb additiu hidròfug HA - 30 / B / 20 / XC4 + XD3 + XF4 amb una quantitat de ciment de 325 kg/m3 i relació aigua ciment =< 0.5, abocat amb bomba	**148.01**	€
	B06F2-JVS4	m3	Formigó per armar amb additiu hidròfug HA - 30 / B / 20 / XC4 + XD3 + XF4 amb una	108.87450	€
			Altres conceptes	39.13550	€
P-13	P4B4-3FRJ	kg	Armadura per a cèrcols AP500 SD d'acer en barres corrugades B500SD de límit elàstic >= 500 N/mm2	**2.23**	€
	B0AM-078F	kg	Filferro recuit de diàmetre 1,3 mm	0.00670	€
			Altres conceptes	2.22330	€
P-14	P4D8-3UA9	m2	Muntatge i desmuntatge d'encofrat amb tauler de fusta de pi, per a cèrcols de directriu corba	**79.93**	€
	B062-07PL	cu	Puntal metàl·lic i telescòpic per a 3 m d'alçària i 150 usos	0.91576	€

QUADRE DE PREUS NÚMERO 2

NÚMERO	CODI	UA	DESCRIPCIÓ	PREU	
	B0AK-07AS	kg	Clau acer	0.13695	€
	B0D21-07OY	m	Tauló de fusta de pi per a 10 usos	0.79640	€
	B0D70-0CEP	m2	Tauler elaborat amb fusta de pi, de 22 mm de gruix, per a 10 usos	2.16106	€
	B0D31-07P4	m3	Llata de fusta de pi	42.40475	€
			Altres conceptes	33.51508	€
P-15	P9H5-E8BE	t	Paviment de mescla bituminosa contínua en calent tipus AC 16 surf B 50/70 D de temperatura baixa, amb betum asfàltic de penetració, de granulometria densa per a capa de trànsit i granulat granític, estesa i compactada	**68.85**	€
	B9H1-0HTS	t	Mescla bituminosa contínua en calent tipus AC 16 surf B 50/70 D de temperatura baix	60.93000	€
			Altres conceptes	7.92000	€
P-16	P9HC-HOSA	u	Desplaçament, muntatge i desmuntatge a obra d'equip d'estesa i fresat de mescla bituminosa en calent	**5,354.56**	€
			Altres conceptes	5,354.56000	€
P-17	P9L1-E988	m2	Reg d'imprimació amb emulsió bituminosa catiònica tipus C60BF4 IMP, amb dotació 1,5 kg/m2	**0.63**	€
	B057-06II	kg	Emulsió bituminosa catiònica amb un 60% de betum asfàltic, per a reg d'imprimació tip	0.39000	€
			Altres conceptes	0.24000	€
P-18	PB23-DFRZ	m	Barrera de seguretat metàl·lica simple, per a una classe de contenció normal, amb nivell de contenció N2, índex de severitat A, amplària de treball W6 i deflexió dinàmica 2 m segons UNE-EN 1317-2, reduïda, amb un perfil longitudinal de secció doble ona i suports C-120 col·locats amb fixacions mecàniques cada 4 m (BMSRA4/C), col·locada en trams rectes o en corbes de radi igual o superior a 22 m	**48.22**	€
	BBMW-0SHO	m	Perfil longitudinal d'acer galvanitzat de secció doble ona per a barrera de seguretat fle	19.54000	€
	BBMY-0SJG	u	Part proporcional d'elements de fixació per a barreres de seguretat flexibles	1.97500	€
	BBMX-0SIQ	u	Suport C-120 d'acer galvanitzat, de 700 mm de llargària amb placa d'ancoratge, per a	18.90000	€
	BBCK-0SJD	u	Captallums per a barreres de seguretat flexibles amb làmina retrorreflectant classe RA	0.37625	€
			Altres conceptes	7.42875	€
P-19	PBAM-HP6L	u	Actuacions puntuals de jornada completa en superfície <= 50 m2, pintat sobre paviment de marca vial superficial per a ús permanent i retrorreflectant en sec, tipus P - R, amb pintura acrílica de color blanc, per a marques vials i microesferes de vidre, amb addició de micropartícules amb cantells angulosos de vidre en pols, aplicada amb màquina d'accionament manual	**1,028.35**	€
	BBA1-2XWQ	kg	Pintura acrílica de color blanc, per a marques vials	92.88000	€
	BBA0-HOPP	kg	Micropartícules amb cantells angulosos de vidre en pols	40.35000	€
	BBA0-0SD6	kg	Microesferes de vidre per a senyalització per a marques vials retrorreflectants en sec	39.36000	€
			Altres conceptes	855.76000	€
P-20	XPA0	pa	Partida alçada per a Seguretat i Salut a l'obra en base a l'Estudi de Seguretat i Salut	**1,200.00**	€
			Sense descomposició	1,200.00000	€
P-21	XPAU1	pa	Partida alçada a justificar per al Control de Qualitat	**800.00**	€
			Sense descomposició	800.00000	€
P-22	XPAU2	pa	Partida alçada a justificar per a la gestió de residus generats a l'obra	**400.00**	€
			Sense descomposició	400.00000	€

PRESSUPOST

PRESSUPOST

Obra 01 Pressupost 2801201_PE_ACCES_ARRO
Capítol 01 REFORÇ DE VORA DE CALÇADA

NUM.	CODI	UA	DESCRIPCIÓ	PREU	AMIDAMENT	IMPORT
1	P221C-DZ1E	m3	Excavació de rasa de fins a 1 m d'amplària i fins a 2 m de fondària, en terreny compacte, amb retroexcavadora i càrrega mecànica del material excavat (P - 6)	9.25	12.800	118.40
2	P2257-54AJ	m3	Terraplenada i piconatge per a nucli de terraplè amb material seleccionat de la pròpia excavació, en tongades de més de 25 i fins a 50 cm, amb una compactació del 95 % del PM (P - 10)	5.29	12.800	67.71
3	P2241-52SS	m2	Repàs i piconatge de sòl de rasa d'amplària màxima 0,6 m, amb compactació del 95% PM (P - 8)	4.96	32.000	158.72
4	P4D8-3UA9	m2	Muntatge i desmuntatge d'encofrat amb tauler de fusta de pi, per a cèrcols de directriu corba (P - 14)	79.93	32.000	2,557.76
5	P4B4-3FRJ	kg	Armadura per a cèrcols AP500 SD d'acer en barres corrugades B500SD de límit elàstic >= 500 N/mm2 (P - 13)	2.23	459.240	1,024.11
6	P4534-JVRQ	m3	Formigonament per a cèrcols, amb formigó per armar amb additiu hidròfug HA - 30 / B / 20 / XC4 + XD3 + XF4 amb una quantitat de ciment de 325 kg/m3 i relació aigua ciment =< 0.5, abocat amb bomba (P - 12)	148.01	12.800	1,894.53
7	P2R5-DT0U	m3	Transport de residus a instal·lació autoritzada de gestió de residus, amb camió de 20 t i temps d'espera per a la càrrega a màquina, amb un recorregut de més de 10 i fins a 15 km (P - 11)	6.56	0.000	0.00

TOTAL Capítol 01.01 5,821.23

Obra 01 Pressupost 2801201_PE_ACCES_ARRO
Capítol 02 FLONJALLS

NUM.	CODI	UA	DESCRIPCIÓ	PREU	AMIDAMENT	IMPORT
1	P214W-FEMP	m	Tall en paviment de mescla bituminosa de 10 cm de fondària com a mínim amb màquina tallajunts amb disc de diamant per a paviment, per a delimitar la zona a demolir (P - 4)	8.47	32.000	271.04
2	P2146-DJ2U	m2	Demolició de paviment de mescla bituminosa de fins a 10 cm de gruix, d'amplària més de 2 m amb retroexcavadora amb martell trencador i càrrega sobre camió amb mitjans mecànics (P - 1)	3.49	87.500	305.38
3	P2214-AYNX	m3	Excavació per a caixa de paviment en terreny de trànsit (SPT >50), realitzada amb pala carregadora amb escarificadora i càrrega indirecta sobre camió (P - 5)	6.81	35.000	238.35
4	P2241-52SN	m2	Repàs i piconatge de caixa de paviment, amb compactació del 95% PM (P - 7)	1.45	87.500	126.88
5	P2254-EL68	m3	Rebliment i piconatge de flonjalls amb tot-u artificial (P - 9)	35.75	35.000	1,251.25
6	P9L1-E988	m2	Reg d'imprimació amb emulsió bituminosa catiònica tipus C60BF4 IMP, amb dotació 1,5 kg/m2 (P - 17)	0.63	87.500	55.13
7	P9H5-E8BE	t	Paviment de mescla bituminosa contínua en calent tipus AC 16 surf B 50/70 D de temperatura baixa, amb betum asfàltic de penetració, de granulometria densa per a capa de trànsit i granulat granític, estesa i compactada (P - 15)	68.85	10.500	722.93
8	P2R5-DT0U	m3	Transport de residus a instal·lació autoritzada de gestió de residus, amb camió de 20 t i temps d'espera per a la càrrega a màquina, amb un recorregut de més de 10 i fins a 15 km (P - 11)	6.56	59.063	387.45

TOTAL Capítol 01.02 3,358.41

Obra 01 Pressupost 2801201_PE_ACCES_ARRO
Capítol 03 RENOVACIÓ DE PAVIMENT

PRESSUPOST

NUM.	CODI	UA	DESCRIPCIÓ	PREU	AMIDAMENT	IMPORT
1	P9HC-HOSA	u	Desplaçament, muntatge i desmuntatge a obra d'equip d'estesa i fresat de mescla bituminosa en calent (P - 16)	5,354.56	1.000	5,354.56
2	P214U-HBQH	m2	Fresatge mecànic de paviments asfàltics per cada cm de gruix, amb un gruix de 0 a 4 cm i en els encaixos laterals i finals en obres de recobriment asfàltic, amb fresadora de càrrega automàtica i talls i entregues a tapes i reixes amb compresor, carrega de runes sobre camió i escombrat i neteja de la superficie fresada (P - 3)	1.02	1,044.000	1,064.88
3	P9L1-E988	m2	Reg d'imprimació amb emulsió bituminosa catiònica tipus C60BF4 IMP, amb dotació 1,5 kg/m2 (P - 17)	0.63	6,250.000	3,937.50
4	P9H5-E8BE	t	Paviment de mescla bituminosa contínua en calent tipus AC 16 surf B 50/70 D de temperatura baixa, amb betum asfàltic de penetració, de granulometria densa per a capa de trànsit i granulat granític, estesa i compactada (P - 15)	68.85	750.000	51,637.50
5	P2R5-DT0U	m3	Transport de residus a instal·lació autoritzada de gestió de residus, amb camió de 20 t i temps d'espera per a la càrrega a màquina, amb un recorregut de més de 10 i fins a 15 km (P - 11)	6.56	62.640	410.92

TOTAL Capítol 01.03 62,405.36

Obra 01 Pressupost 2801201_PE_ACCES_ARRO
Capítol 04 PROTECCIONS DE SEGURETAT

NUM.	CODI	UA	DESCRIPCIÓ	PREU	AMIDAMENT	IMPORT
1	P214E-52U2	m	Desmuntatge de barrera de seguretat flexible i demolició d'ancoratges amb base de formigó i situats cada 4 m, amb mitjans mecànics i càrrega sobre camió (P - 2)	13.83	60.000	829.80
2	PB23-DFRZ	m	Barrera de seguretat metàl·lica simple, per a una classe de contenció normal, amb nivell de contenció N2, índex de severitat A, amplària de treball W6 i deflexió dinàmica 2 m segons UNE-EN 1317-2, reduïda, amb un perfil longitudinal de secció doble ona i suports C-120 col·locats amb fixacions mecàniques cada 4 m (BMSRA4/C), col·locada en trams rectes o en corbes de radi igual o superior a 22 m (P - 18)	48.22	60.000	2,893.20

TOTAL Capítol 01.04 3,723.00

Obra 01 Pressupost 2801201_PE_ACCES_ARRO
Capítol 05 SENYALITZACIÓ HORITZONTAL

NUM.	CODI	UA	DESCRIPCIÓ	PREU	AMIDAMENT	IMPORT
1	PBAM-HP6L	u	Actuacions puntuals de jornada completa en superfície <= 50 m2, pintat sobre paviment de marca vial superficial per a ús permanent i retrorreflectant en sec, tipus P - R, amb pintura acrílica de color blanc, per a marques vials i microesferes de vidre, amb addició de micropartícules amb cantells angulosos de vidre en pols, aplicada amb màquina d'accionament manual (P - 19)	1,028.35	1.000	1,028.35

TOTAL Capítol 01.05 1,028.35

Obra 01 Pressupost 2801201_PE_ACCES_ARRO
Capítol 06 PARTIDES ALÇADES

NUM.	CODI	UA	DESCRIPCIÓ	PREU	AMIDAMENT	IMPORT
1	XPA0	pa	Partida alçada per a Seguretat i Salut a l'obra en base a l'Estudi de Seguretat i Salut (P - 20)	1,200.00	1.000	1,200.00

PRESSUPOST

2	XPAU1	pa	Partida alçada a justificar per al Control de Qualitat (P - 21)	800.00	1.000	800.00
3	XPAU2	pa	Partida alçada a justificar per a la gestió de residus generats a l'obra (P - 22)	400.00	1.000	400.00
TOTAL	**Capítol**		**01.06**			**2,400.00**

RESUM DEL PRESSUPOST

RESUM DE PRESSUPOST

NIVELL 2: Capítol			Import
Capítol	01.01	REFORÇ DE VORA DE CALÇADA	5,821.23
Capítol	01.02	FLONJALLS	3,358.41
Capítol	01.03	RENOVACIÓ DE PAVIMENT	62,405.36
Capítol	01.04	PROTECCIONS DE SEGURETAT	3,723.00
Capítol	01.05	SENYALITZACIÓ HORITZONTAL	1,028.35
Capítol	01.06	PARTIDES ALÇADES	2,400.00
Obra	**01**	**Pressupost 2801201_PE_ACCES_ARRO**	**78,736.35**
			78,736.35

NIVELL 1: Obra			Import
Obra	01	Pressupost 2801201_PE_ACCES_ARRO	78,736.35
			78,736.35

ÚLTIM FULL

PRESSUPOST D'EXECUCIÓ PER CONTRACTE

PRESSUPOST D'EXECUCIÓ MATERIAL	78,736.35
13 % Despeses Generals SOBRE 78,736.35	10,235.73
6 % Benefici Industrial SOBRE 78,736.35	4,724.18

PRESSUPOST D'EXECUCIÓ PER CONTRACTE 93,696.26

21 % IVA SOBRE 93,696.26	19,676.21

TOTAL PRESSUPOST PER CONTRACTE AMB IVA INCLÒS 113,372.47

Aquest pressupost d'execució per contracte (IVA inclòs) puja a
cent tretze mil tres-cents setanta-dos euros amb quaranta-set cèntims

Es Bòrdes, setembre de 2022

Pere Lleal i Seguí
Enginyer de Camins, Canals i Ports
Col·legiat 14,494