CCCB Centre de Cultura Contemporània de Barcelona
Montalegre 5
08001 Barcelona
T 93 306 4100

**Expedient núm.: CNM_2023_020 // CCCB/2023/0026748**

# PLEC DE PRESCRIPCIONS TÈCNIQUES QUE HAN DE REGIR LA CONTRACTACIÓ DE LA FABRICACIÓ I SUBMINISTRAMENT DELS ELEMENTS EXPOSITIUS I EXECUCIÓ DEL PROJECTE DE MUNTATGE I DESMUNTATGE DE L'EXPOSICIÓ "IA: INTEL·LIGÈNCIA ARTIFICIAL" QUE ES PRESENTARÀ AL CCCB

**Núm. d'expedient:** CNM_2023_020 // CCCB/2023/0026748

## 1.- Definició de l'objecte del contracte.

És objecte del present plec la contractació, promoguda pel Servei d'Exposicions del Consorci del Centre de Cultura Contemporània de Barcelona (CCCB), de la fabricació i subministrament dels elements expositius i execució del projecte de muntatge i desmuntatge de l'exposició "IA:INTEL·LIGÈNCIA ARTIFICIAL", que s'adjunta com annex al present plec, que es presentarà al CCCB, a la sala 3, del 17 d'octubre del 2023 al 17 de març de 2024.

El projecte parteix d'una exposició anterior, presentada al Barbican Centre de Londres i s'exhibirà el CCCB afegint-hi noves peces per adaptar i actualitzar-ne el seu contingut. Aquesta adaptació inclou bona part de les obres i dispositius escenogràfics, museístics i audiovisuals que venen del Barbican Centre i suma nous elements creats específicament per a l'exposició actualitzada al CCCB.

Aquests nous elements són:

- Instal·lació Piano + IA
- Instal·lació recerca al Barcelona Supercomputing Centre (BSC)
- Instal·lació col·laborativa artistes i BSC
- Espai d'experimentació i consulta
- Instal·lació + Rain Film Fest
- Instal·lació interactiva UPF

L'objecte del contracte es divideix en dos lots: el Lot 1 se centra tant en la producció i muntatge d'elements nous que proposa el CCCB, com en el muntatge i la reutilització d'una bona part dels elements provinents del Barbican Centre, segons s'especifica en els documents annexos de descripció del projecte i amidaments.

Pel que fa al Lot 2, tots els elements descrits al projecte i als amidaments seran de nova producció.

| | |
|---|---|
| LOT 1 | Fabricació, subministrament, instal·lació, desmuntatge i retirada dels diferents **elements expositius de nova creació** descrits en el projecte: estructures, murs, vitrines, paviments, etc., i pintat de les parets de la sala d'exposicions.<br><br>Muntatge i desmuntatge dels elements expositius de **l'exposició itinerant descrits en el projecte.** |
| LOT 2 | Fabricació, subministrament, instal·lació, desmuntatge i retirada dels diferents **elements gràfics** de l'exposició descrits en el projecte. |

El present contracte de subministrament **no** inclou:

- la fabricació dels elements corresponents a l'exposició itinerant;
- el subministrament i la instal·lació dels equipaments audiovisuals i informàtics;
- el subministrament i la instal·lació dels focus d'il·luminació;
- la instal·lació i desmuntatge d'obres d'art i altres peces de l'exposició itinerant.

El subministrament i acabats del muntatge han de cobrir els requeriments necessaris per a l'obertura al públic de l'exposició temporal, d'acord amb el projecte dissenyat i amb les mesures de viabilitat, accessibilitat i seguretat establertes pels responsables del CCCB.

L'empresa contractista estarà obligada a reproduir els senyals de sortides d'emergència, equips de protecció contra el foc, etc., que quedin ocults amb algun dels elements del muntatge, així com subministrar i instal·lar els nous senyals necessaris en cas de fragmentació de l'espai expositiu, per tal de garantir l'orientació per a la sortida del públic de l'exposició en cas d'emergència.

En els dos Lots s'inclou la retirada del CCCB de les deixalles que s'originin amb motiu tant del muntatge com del desmuntatge. L'empresa contractista s'encarregarà de llogar els contenidors necessaris per tal de recollir les deixalles i deixar nets els espais expositius del CCCB.

Si en el procés de desmuntatge es malmetés algun element de l'exposició que el CCCB hagi assenyalat, en el moment de finalitzar el muntatge, que és reutilitzable per a la seva posterior itinerància, l'empresa contractista està obligada a reparar-lo i/o subministrar-ne un de nou.

L'empresa contractista haurà d'atendre les incidències que afectin qualsevol dels elements del muntatge (lot 1 i 2) en un termini màxim de 2 dies laborables, realitzant les gestions necessàries per desplaçar a aquesta institució el personal i els mitjans que resultin necessaris per resoldre la incidència.

**2.- Espai.**
L'exposició es presentarà a sala 3 del CCCB.

L'empresa contractista ha de tenir en compte que en el muntatge dels elements a la sala, aquests s'hauran d'ajustar, si s'escau, quant a configuració i mides respecte del què està previst en el projecte.

**L'empresa contractista haurà de tenir en compte que les portes de sortida d'emergència i les reixes de ventilació de la sala NO es poden pintar ni obstaculitzar amb elements escenogràfics.**

**3.- Designació d'un responsable.**
L'empresa contractista designarà una persona responsable que vetllarà per la correcta execució de les fases de subministrament, muntatge i desmuntatge, i la coordinació dels diferents professionals que intervinguin en tot el procés. Aquest responsable haurà d'estar localitzable en tot moment per a qualsevol incidència que es produeixi.

**4.- Calendari tècnic.**
Els treballs de fabricació, subministrament, muntatge i desmuntatge es realitzaran d'acord amb les indicacions de la Cap de la Unitat de Coordinació d'Exposicions o persona en qui delegui i segons el següent calendari tècnic:

| **LOT 1** | | |
|---|---|---|
| | **Muntatge** | **Desmuntatge** |
| | *Es podrà entrar a la sala d'exposicions a partir de l'1 de setembre del 2023* | *Es podrà començar el desmuntatge a partir del 18 de març de 2024* |
| Entrega de mostres i prototip (*només per a l'empresa contractista*) | Abans del 12 de setembre de 2023 | |
| Instal·lació de paviments. | S'hauran d'acabar abans del 7 de setembre de 2023. | |

| | | |
|---|---|---|
| Instal·lació de totes les estructures i murs. | Els treballs s'hauran d'acabar abans del 15 de setembre de 2023. | |
| Treballs de pintura de les parets de la sala. | S'hauran d'acabar abans del 20 de setembre de 2023. | El desmuntatge s'haurà d'acabar abans del 25 de març del 2024 |
| Col·locació dels rails de les cortines | S'haurà d'acabar abans del 23 de setembre de 2023. | |
| Instal·lació dels elements expositius dels 6 espais nous | S'hauran d'acabar abans del 26 de setembre de 2023. | |
| Arribada dels elements expositius del Barbican Centre | 26 de setembre de 2023 | |
| Instal·lació dels videoprojectors | Entre el 18 de setembre i el 6 d'octubre de 2023 | |
| Instal·lació de la resta d'elements descrits als amidaments del Lot 1 (estructures, vitrines, peanyes, etc..) | Els treballs hauran d'acabar abans de l'11 d'octubre de 2023 | |
| Col·locació de les cortines | S'haurà d'acabar abans de l'11 d'octubre de 2023. | |
| Retocs de pintura | Els retocs i darrers acabats de pintura es podran completar amb l'acord de la Direcció Facultativa fins a l'11 d'octubre del 2023 | |
| Finalització muntatge Lot 1 | **Els treballs de s'hauran d'acabar l'11 d'octubre del 2023** | |

| **LOT 2** | | |
|---|---|---|
| | **Muntatge** | **Desmuntatge** |
| | *Es podrà entrar a la sala d'exposicions a partir del 26 de setembre del 2023* | *Es podrà començar el desmuntatge a partir del 18 de març de 2024* |
| Entrega de mostres (*només per l'empresa contractista*) | Abans del 20 de setembre de 2023 | El desmuntatge s'haurà d'acabar abans del 25 de març del 2024 |
| Col·locació de plafons de títol d'àmbit i subàmbit | Abans del 30 de setembre de 2023 | |
| Col·locació de puntes negres en els plafons de títols d'àmbit | Abans del 30 de setembre de 2023 | |
| Col·locació gràfiques grans | S'hauran d'acabar d'instal·lar abans del 4 d'octubre de 2023. | |
| Col·locació cartel·les de paret i de vitrines; Vinils de tall; Crèdits i agraïments; Retocs de gràfica | Entre el 4 i el 15 d'octubre de 2023. | |
| Finalització muntatge Lot 2 | **Els treballs de s'hauran d'acabar el 15 d'octubre de 2023** | |

**5.- Entrega de mostres**

Les mostres que s'han d'entregar per part de l'empresa contractista són les següents:

**Lot 1:**

- Mostra 01.
  Linòleum negre amb un grau mig de reflexió. Per zones molt transitables.

- Mostra 02.
  Linòleum negre amb poc grau de reflexió. Per zones molt transitables.

- Mostra 03.
  Linòleum o similar lliure de PVC de color negre. Per zones molt transitables.

- Mostra 04.
  Mostra de cortina amb acabat tensat i planxat.

**Lot 2:**

- Mostra 01.
  Innovus Coloured MDF – GBDeep Black (10 mm) 500x500 mm + Puntes negres cada 25 mm + Sistema de subjecció

- Mostra 02.
  Innovus Coloured MDF – GBDeep Black (10 mm) 500x500 mm + Impressió directe sobre Innovus (IA_Subàmbits_Mostra.pdf)

- Mostra 03.
  Paper fondejat color 1, text black + Forex negre 3 mm (IA_Cartel·les_Wall_Mostra.pdf)

- Mostra 04.
  Impressió directe color 1 sobre Forex negre 3 mm (IA_Cartel·les_Wall_Mostra.pdf)

## 6.- Modificacions

El CCCB no assumirà cap despesa ni servei no previst inicialment si prèviament no hi ha donat la seva conformitat seguint els procediments establerts per la modificació dels contractes a la Llei 9/2017, de 8 de novembre, de Contractes de Sector Públic (LCSP). Dit altrament, l'empresa contractista no podrà presentar cap factura per costos diferents als adjudicats o que no hagin estat degudament aprovats mitjançant la prèvia tramitació de la modificació del contracte de conformitat a la LCSP.

## 7.- Accessibilitat Universal i Disseny Universal

Aquest Plec de prescripcions tècniques i el projecte de muntatge s'han redactat tenint en compte les "Pautes de Disseny Universal i Accessibilitat del CCCB" (2017) i que estan basades en la Convenció de les Nacions Unides sobre els drets de les persones amb discapacitat, així com els criteris d'accessibilitat universal i disseny universal d'acord amb l'article 126.3 de la LCSP.

Les empreses que vulguin consultar aquestes pautes poden escriure a contractacio@cccb.org

LA SUBDIRECTORA-GERENT,

**Expedient núm.: CNM_2023_020 // CCCB/2023/0026748**

**ANNEX AL PLEC DE PRESCRIPCIONS TÈCNIQUES QUE REGEIX LA CONTRACTACIÓ DE LA FABRICACIÓ I SUBMINISTRAMENT DELS ELEMENTS EXPOSITIUS I EXECUCIÓ DEL PROJECTE DE MUNTATGE I DESMUNTATGE DE L'EXPOSICIÓ "IA: INTEL·LIGÈNCIA ARTIFICIAL" QUE ES PRESENTARÀ AL CCCB**

- Projecte i amidaments LOT 1
- Projecte i amidaments LOT 2

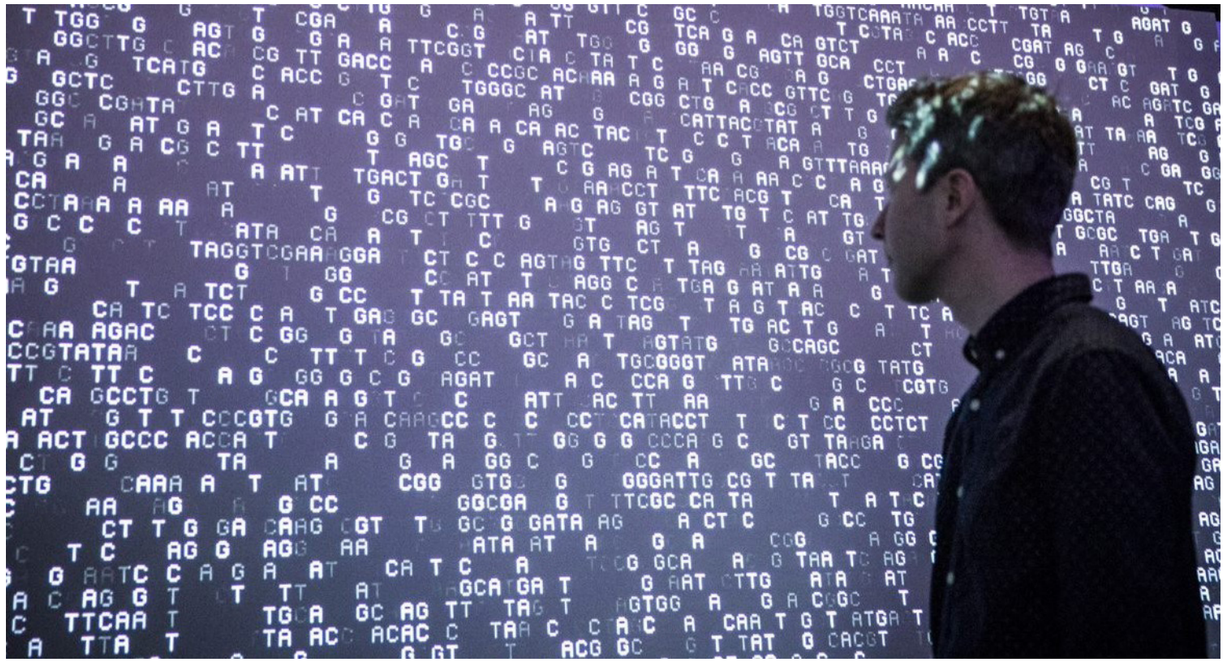

# INTEL·LIGÈNCIA ARTIFICIAL

## LOT 1

**PROJECTE D'ADAPTACIÓ I DISSENY DE MUNTATGE**
Sala 3 del CCCB
17 d'octubre 2023 - 17 de març 2024

Alex Papalini

CCCB Centre de Cultura Contemporània de Barcelona

Impressió en DIN A3

Document signat electrònicament. Firmes vàlides. És còpia autèntica de l'original electrònic.
Codi Segur de Verificació (CSV): d3bd18580ea393f8a6be  Adreça de validació: https://seuelectronica.diba.cat

exposició IA | PLANTA GENERAL DE DISTRIBUCIÓ | DIN A3/ E = 1 : 250 | 15/5/2023 | P·00

Document signat electrònicament. Firmes vàlides. És còpia autèntica de l'original electrònic.
Codi Segur de Verificació (CSV): d3bd18580ea393f8a6be Adreça de validació: https://seuelectronica.diba.cat

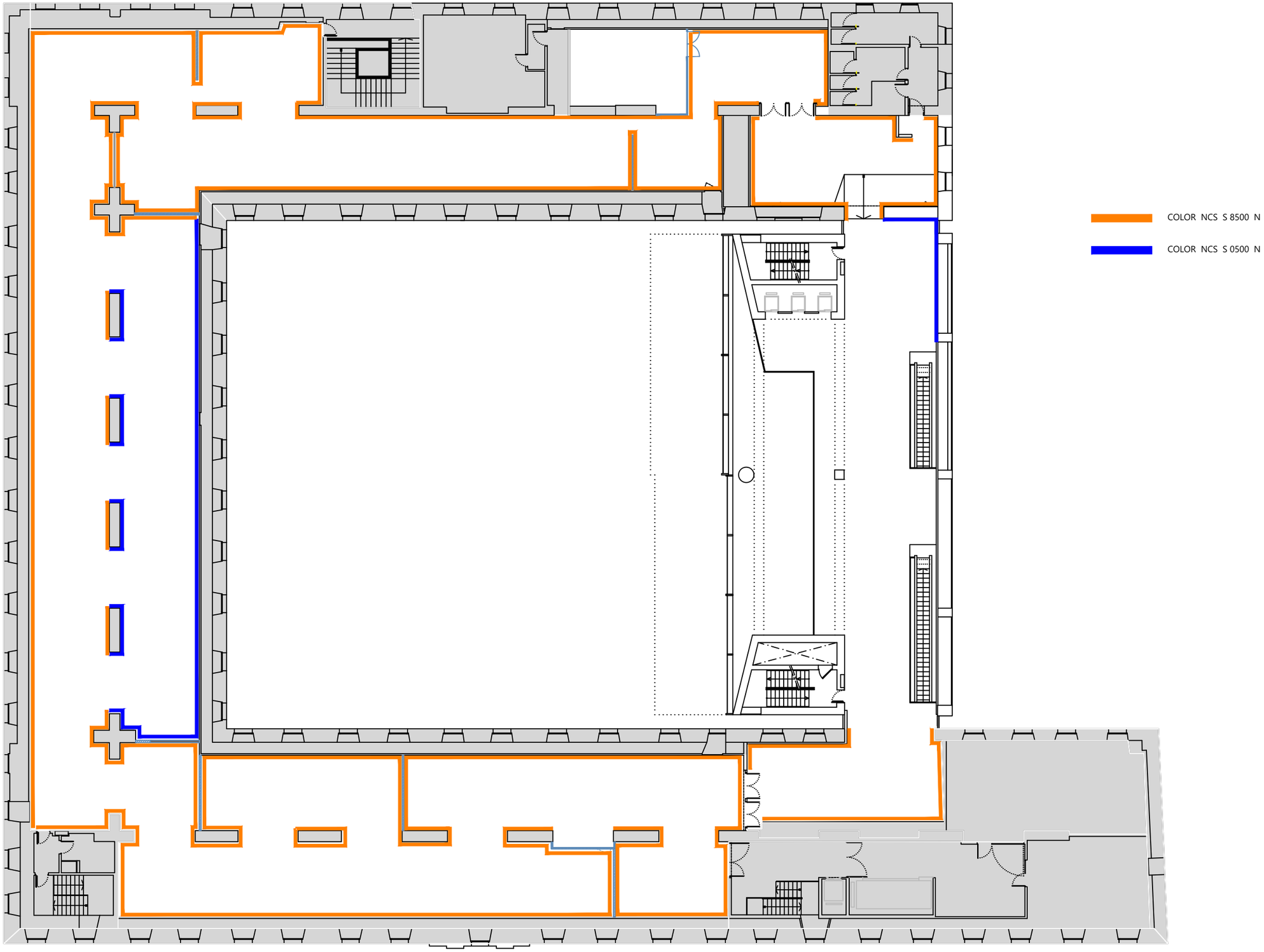


Document signat electrònicament. Firmes vàlides. És còpia autèntica de l'original electrònic.
Codi Segur de Verificació (CSV): d3bd18580ea393f8a6be Adreça de validació: https://seuelectronica.diba.cat

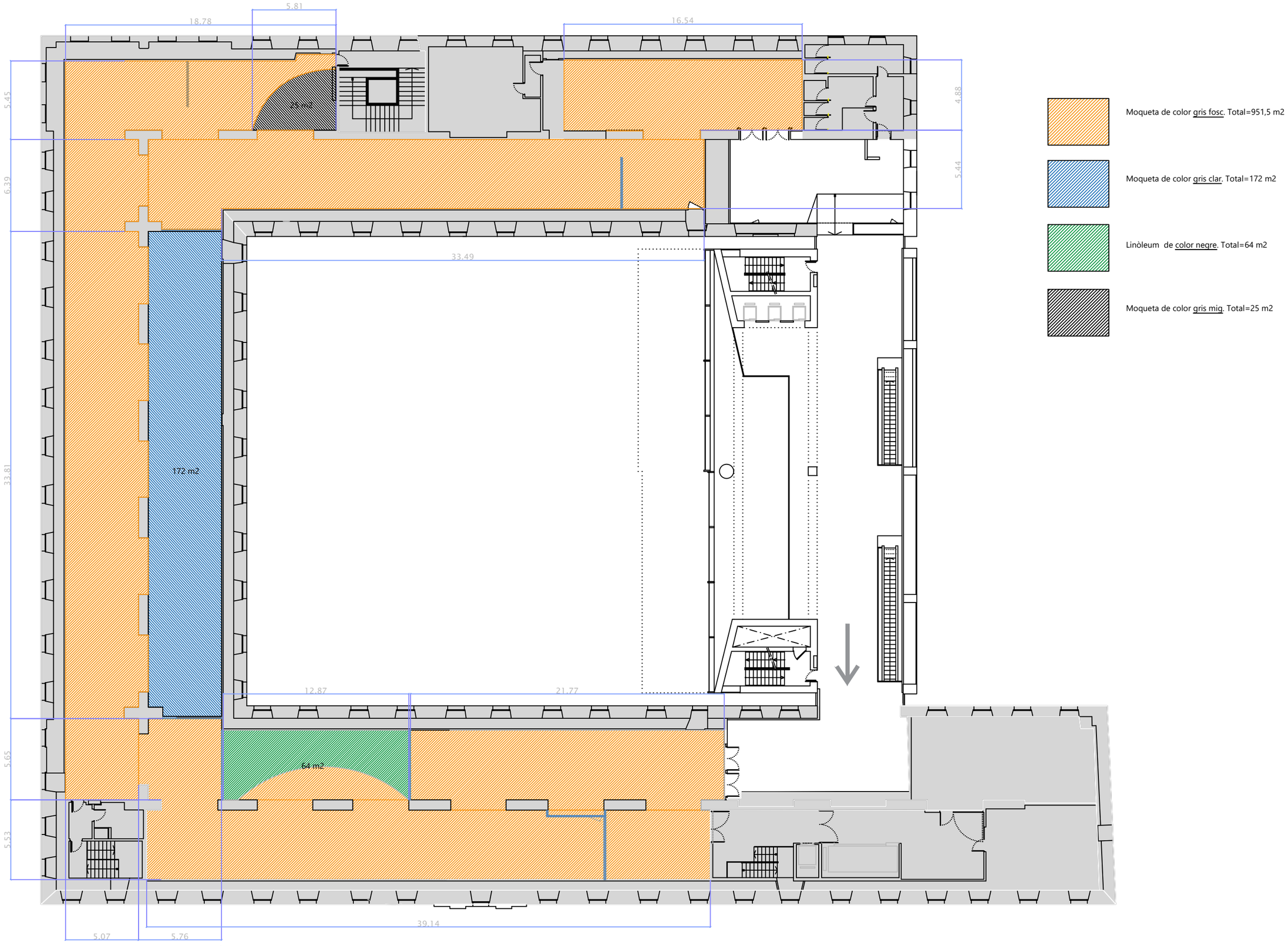


Document signat electrònicament. Firmes vàlides. És còpia autèntica de l'original electrònic.
Codi Segur de Verificació (CSV): d3bd18580ea393f8a6be Adreça de validació: https://seuelectronica.diba.cat

CCCB Centre de Cultura Contemporània de Barcelona | exposició IA | PLANTA PAVIMENTS | DIN A3/ E = 1 : 250 | 7/4/2023 | mides en metres | P·01

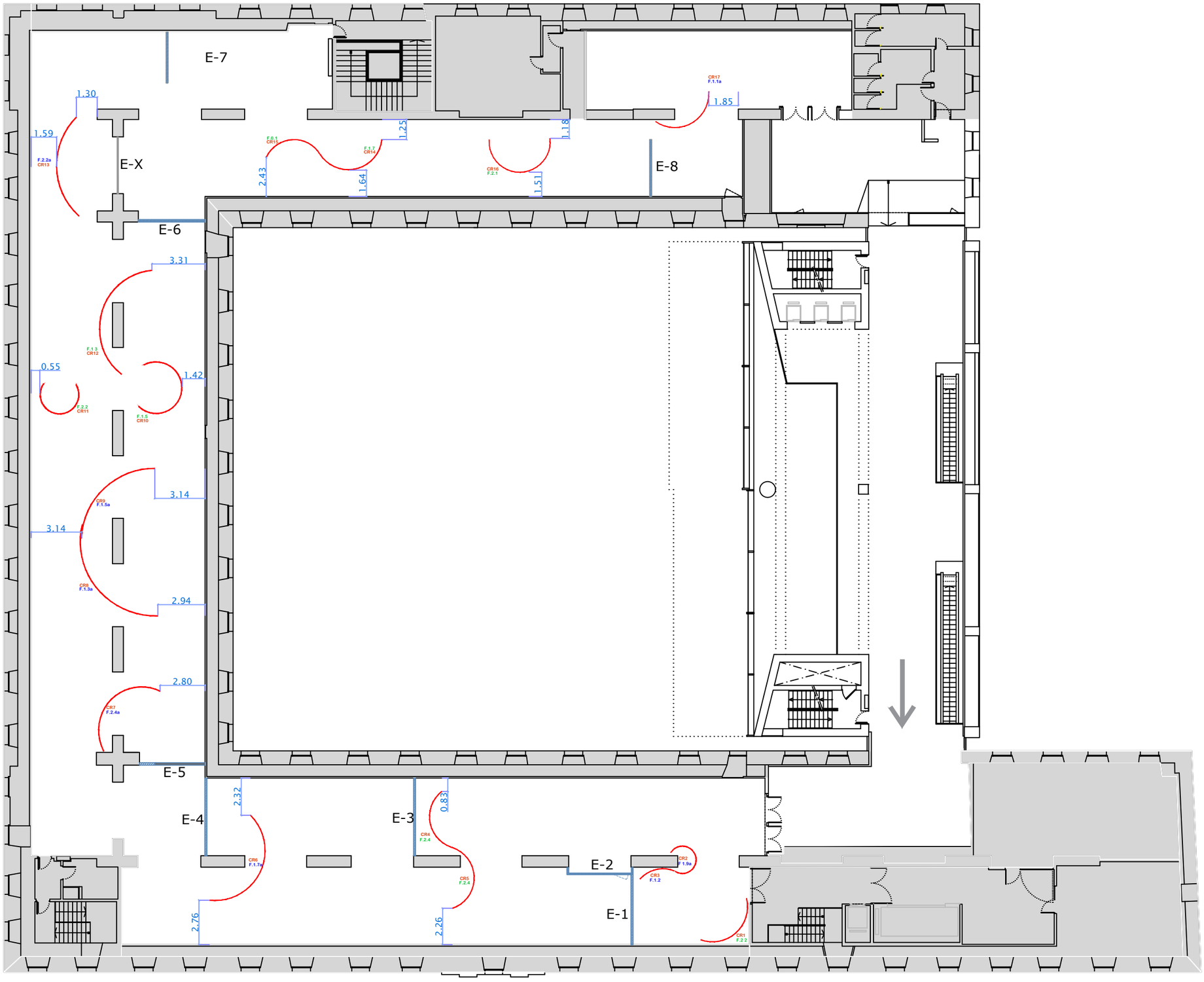


Document signat electrònicament. Firmes vàlides. És còpia autèntica de l'original electrònic.
Codi Segur de Verificació (CSV): d3bd18580ea393f8a6be Adreça de validació: https://seuelectronica.diba.cat

Document signat electrònicament. Firmes vàlides. És còpia autèntica de l'original electrònic.
Codi Segur de Verificació (CSV): d3bd18580ea393f8a6be Adreça de validació: https://seuelectronica.diba.cat

CORTINES: Totes les longituds i altures dels trams de teixit s'especifiquen en els amidaments.
Els rails tenen 4 cm més de llargada per cada extrem

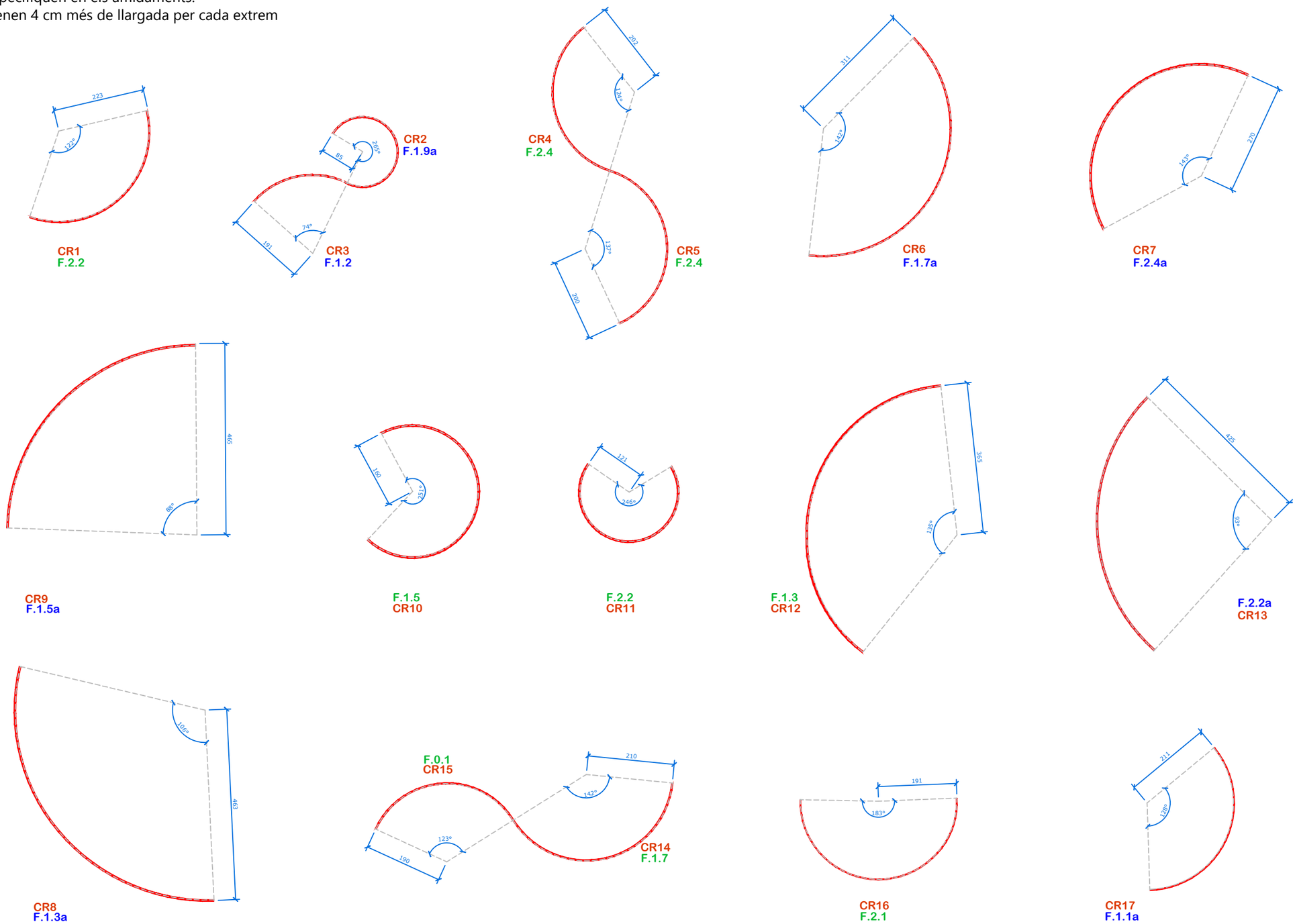


Document signat electrònicament. Firmes vàlides. És còpia autèntica de l'original electrònic.
Codi Segur de Verificació (CSV): d3bd18580ea393f8a6be Adreça de validació: https://seuelectronica.diba.cat

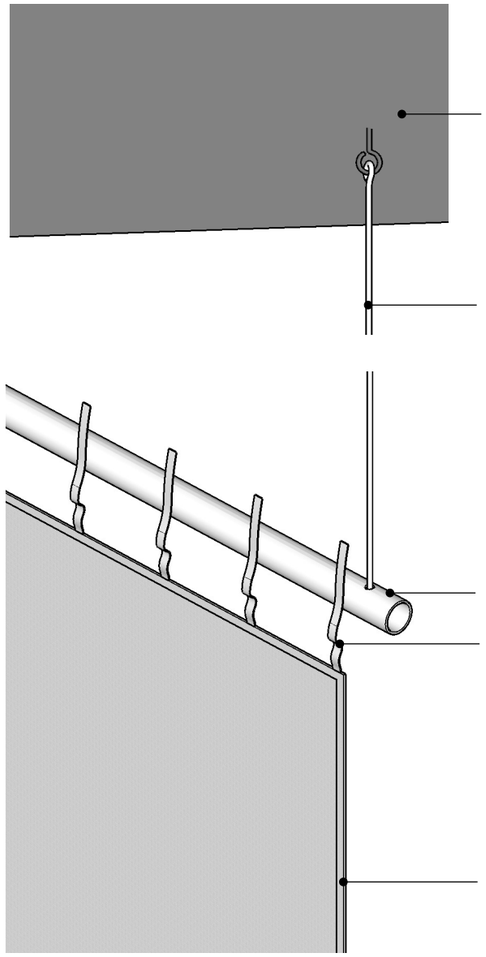

Els càncams estan ancorats a panells dels sostre tècnic que s'han proveït específicament per aquesta exposició. Panells descrits en P-08

Cable d'acer de 2 mm. a sostre tècnic inclinat. Es poden necesitar tensors per nivellar els rails

Tub d'acer corbat de 30 x 2 mm amb pintura al forn blanc a definir

Tires de teixit mateix color que la cortina cosits a la costura superior cada 15 cm

Costures laterals

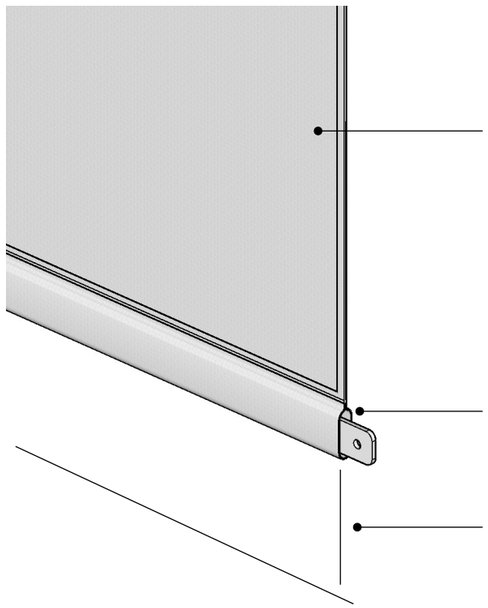

Teixit reutilitzat

Vaina per insertar peça de ferro

A 50 mm del terra

Els trams de raïl han de ser continus, mentre els trams de teixit disponible en alguns trams s'haurà de superposar

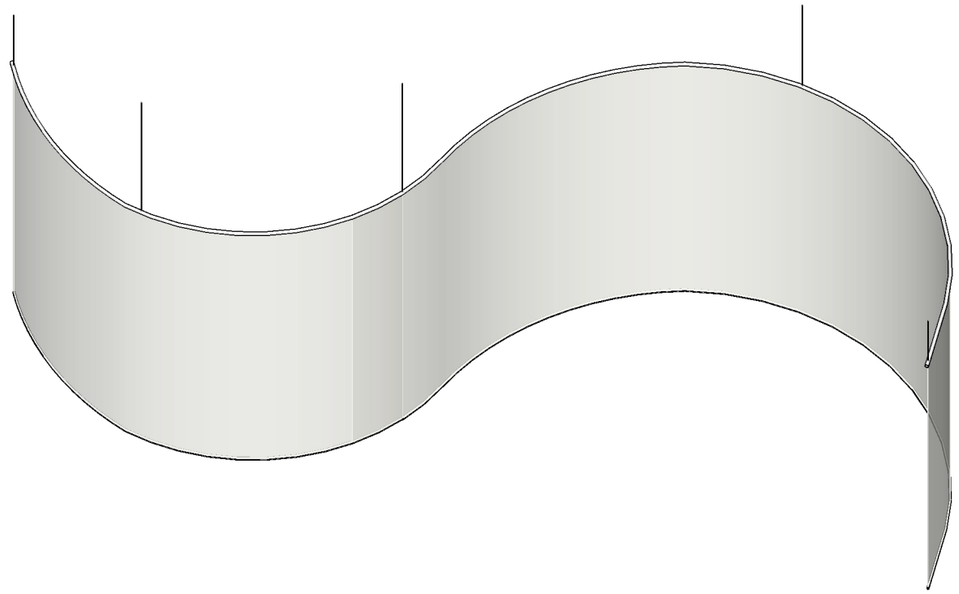

Instal·lació en sostre inclinat i punts coincidents dels arcs, (s'adjunta annex S-01 amb imatges de l'estructura del sostre tècnic)

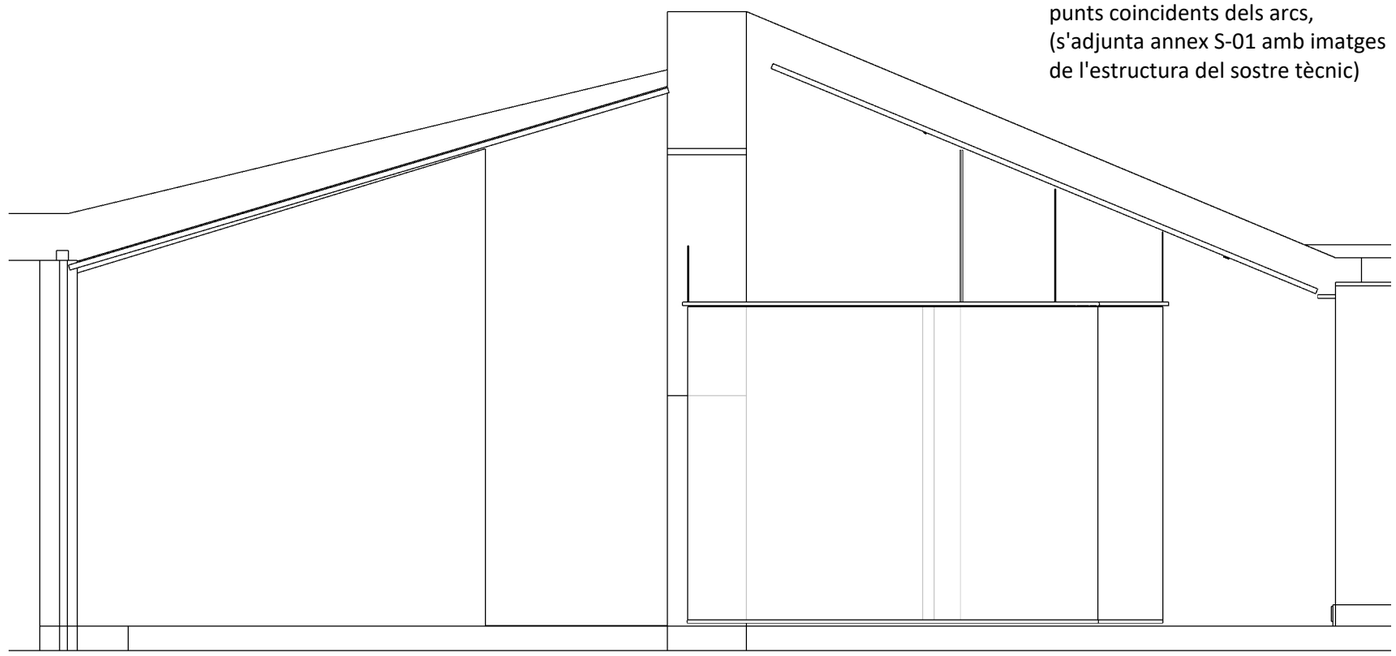

Document signat electrònicament. Firmes vàlides. És còpia autèntica de l'original electrònic.
Codi Segur de Validació (CSV): d3bd18580ea393f8a6be Adreça de validació: https://seuelectronica.diba.cat

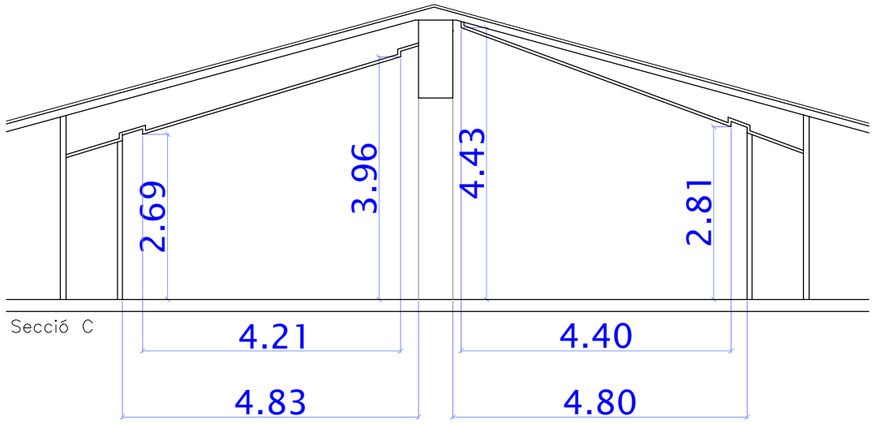


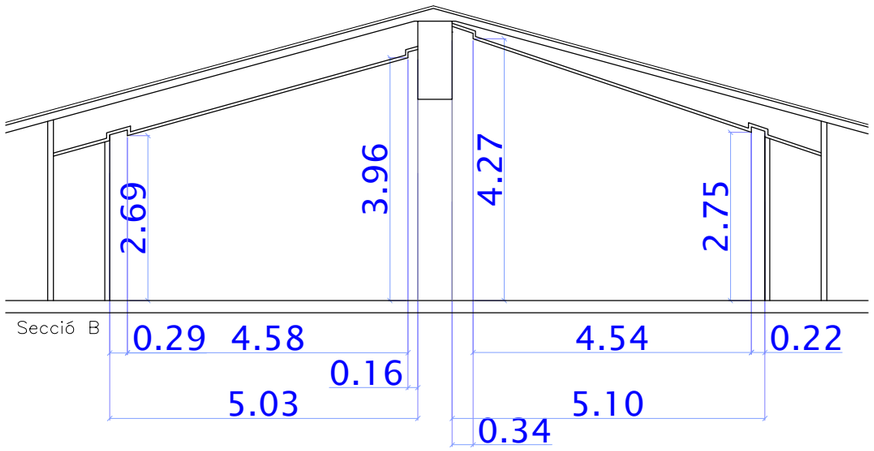


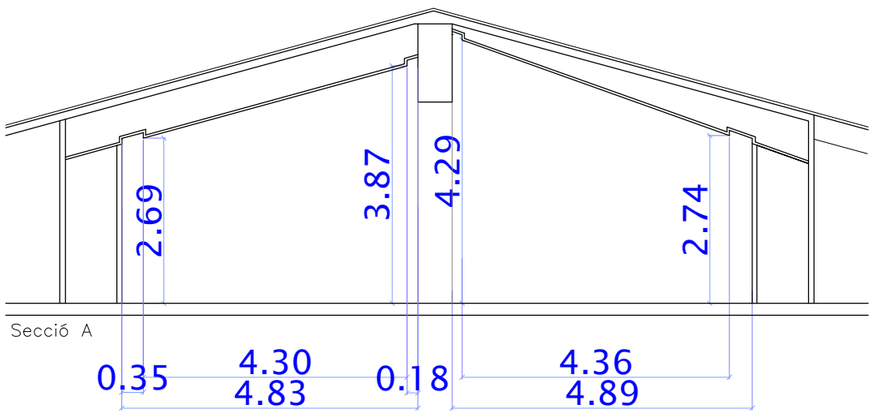


La instalació i confecció de les cortines s'haurà d'adaptar a les característiques de la sala. Donat que abans de la instal·lació la situació de cada tram de cortina ha de ser comprovat en les altures i ubicacions, s'adjunten mides reals de les seccions en cada àrea de la sala d'exposicions.

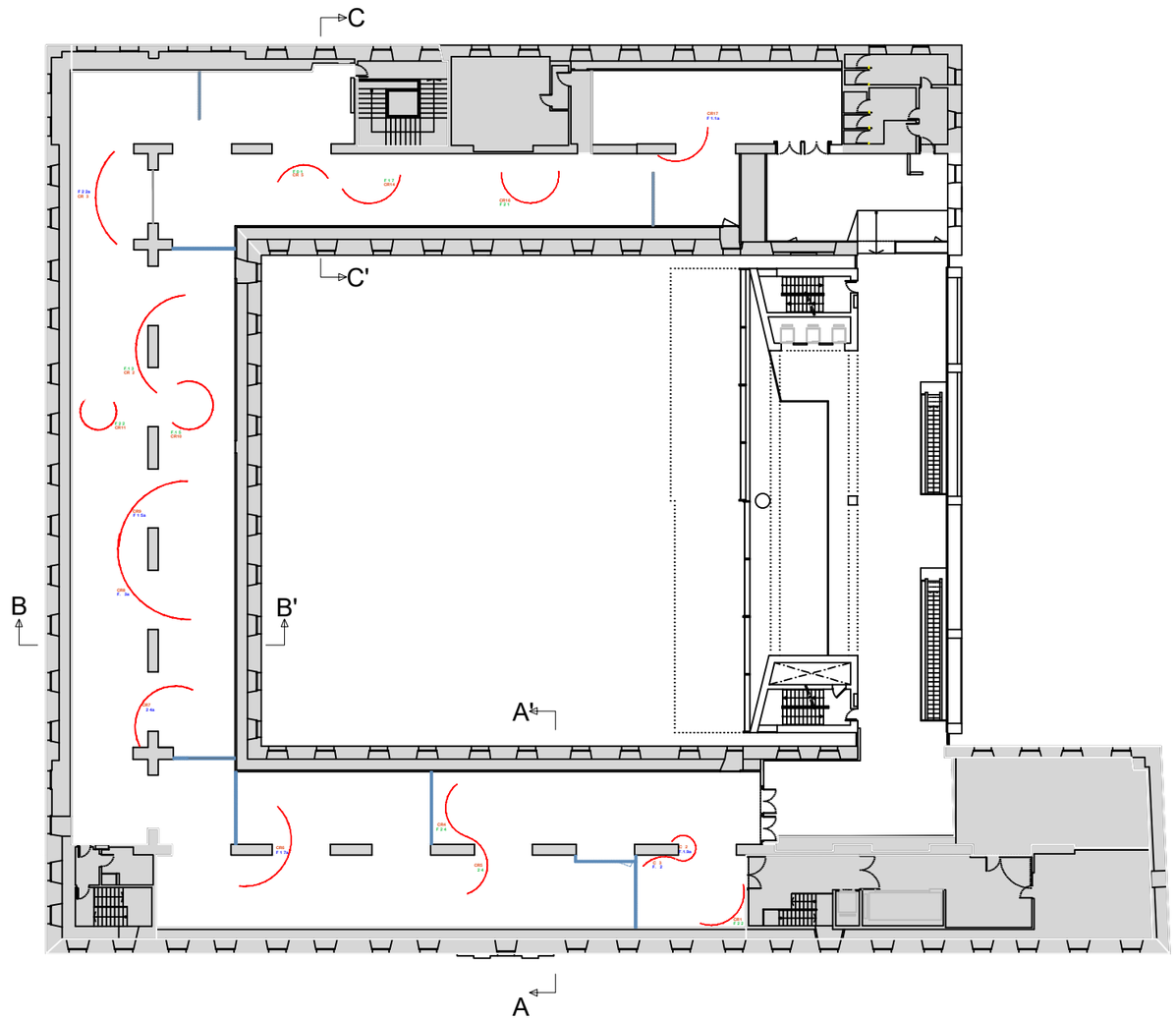


E = 1 : 100

Document signat electrònicament. Firmes vàlides. És còpia autèntica de l'original electrònic.
Codi Segur de Verificació (CSV): d3bd18580ea393f8a6be Adreça de validació: https://seuelectronica.diba.cat

TRAMS DE CORTINA QUE ES PODEN CONFECCIONAR

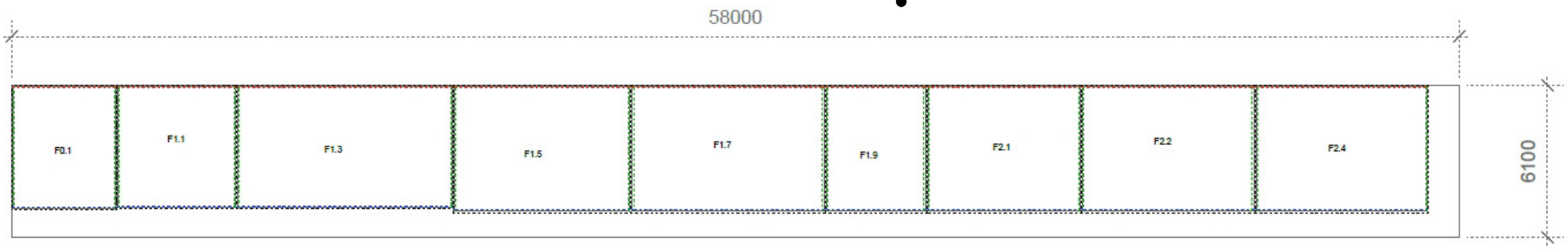


**Fabric Roll 1**

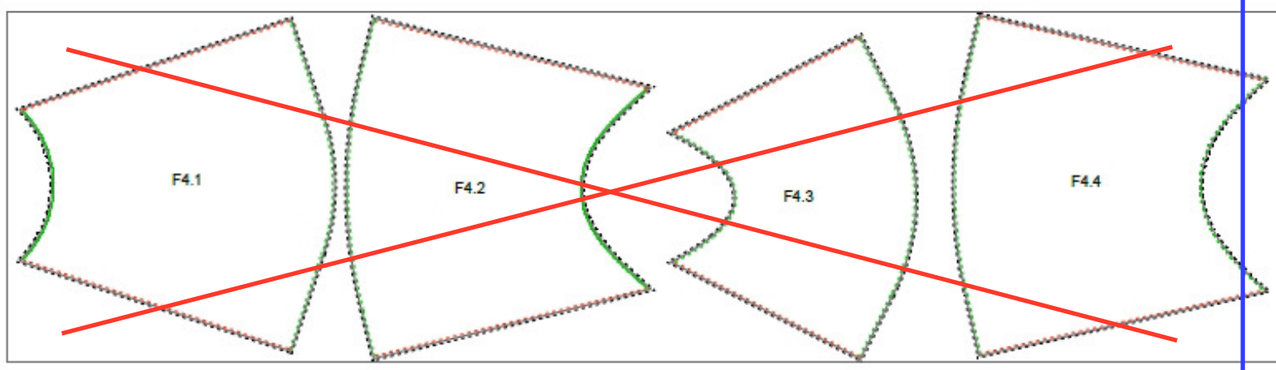


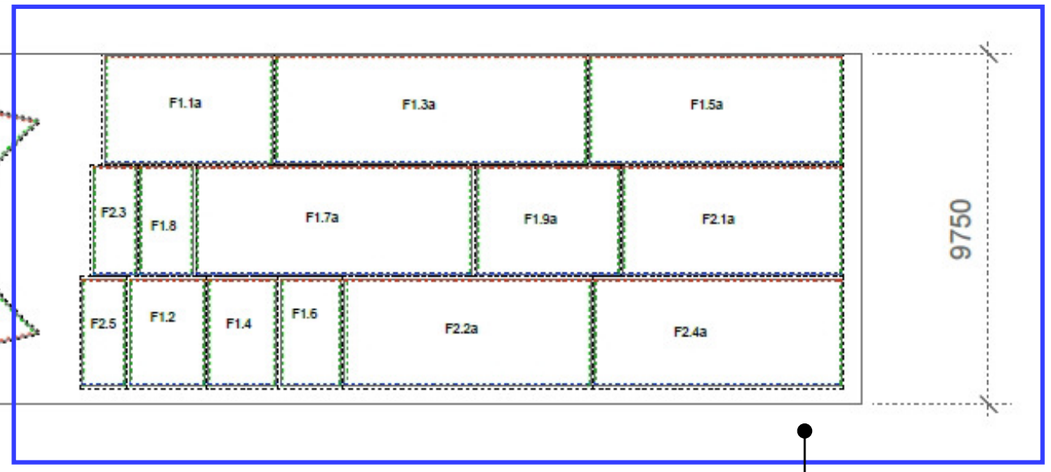


**Fabric Roll 2**

TRAMS DE CORTINA QUE ES REUTILITZEN SENSE MANIPULACIÓ

Document signat electrònicament. Firmes vàlides. És còpia autèntica de l'original electrònic.
Codi Segur de Validació (CSV): d3bd18580ea393f8a6be Adreça de validació: https://seuelectronica.diba.cat

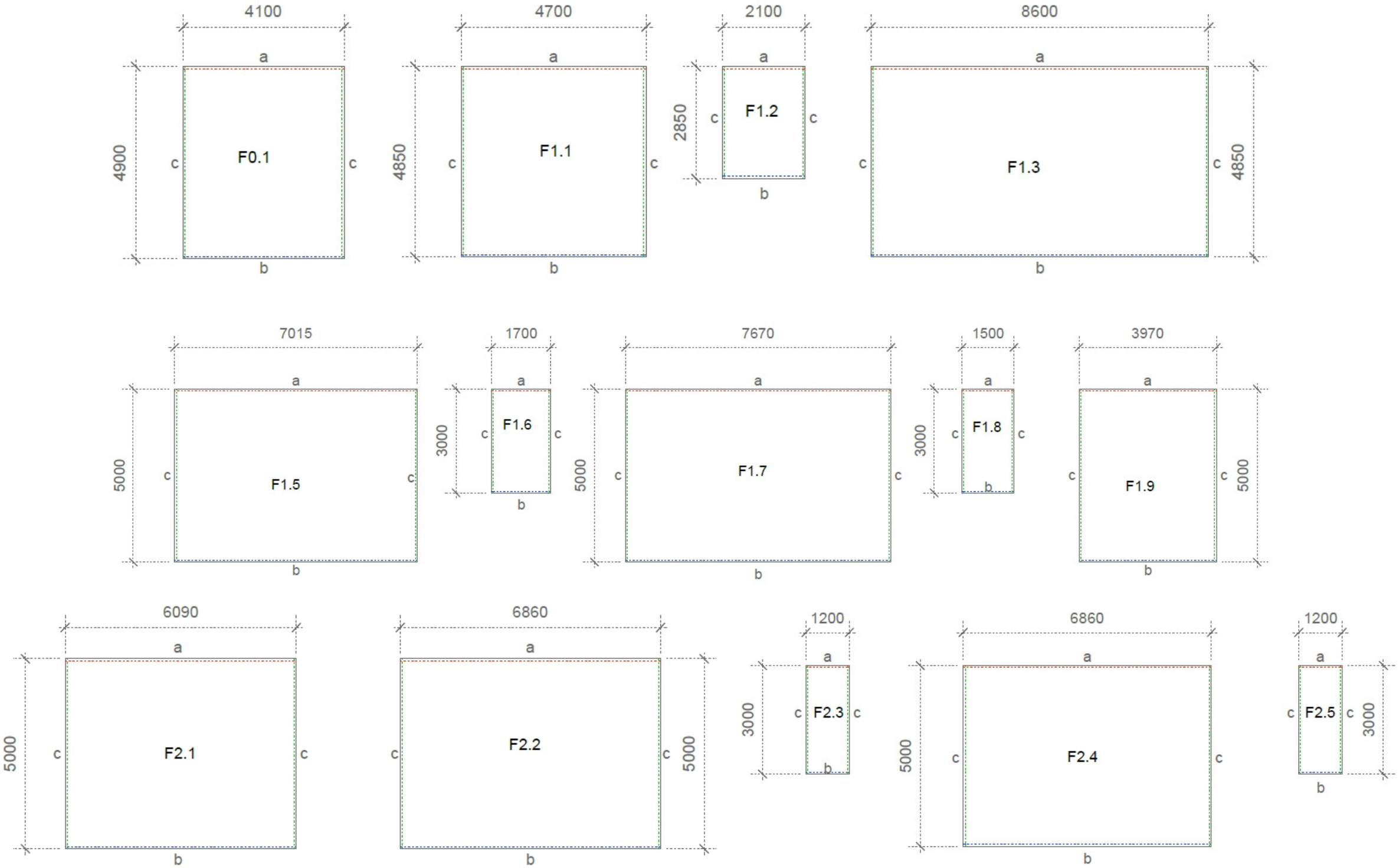


ELS TRAMS DE CORTINA DE MÉS DE 3M ES PODEN CONFECCIONAR

Document signat electrònicament. Firmes vàlides. És còpia autèntica de l'original electrònic.
Codi Segur de Verificació (CSV): d3bd18580ea393f8a6be Adreça de validació: https://seuelectronica.diba.cat

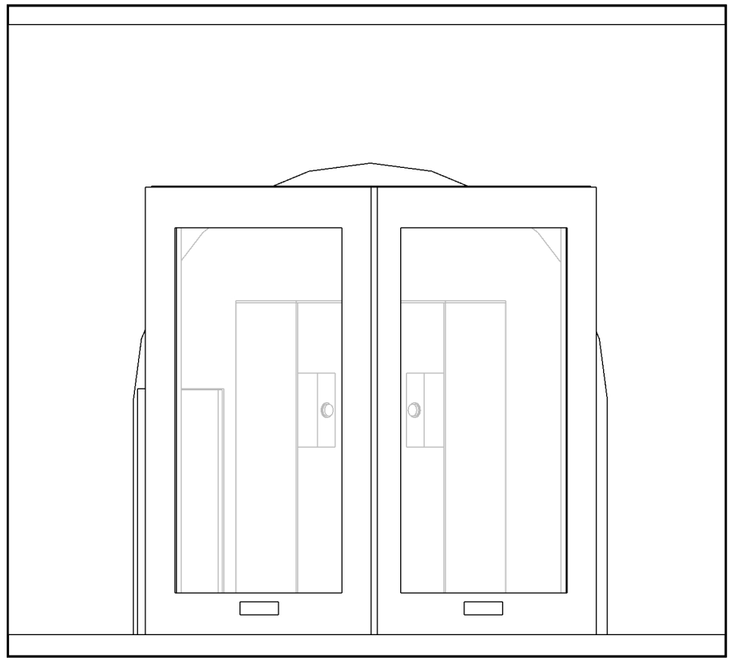

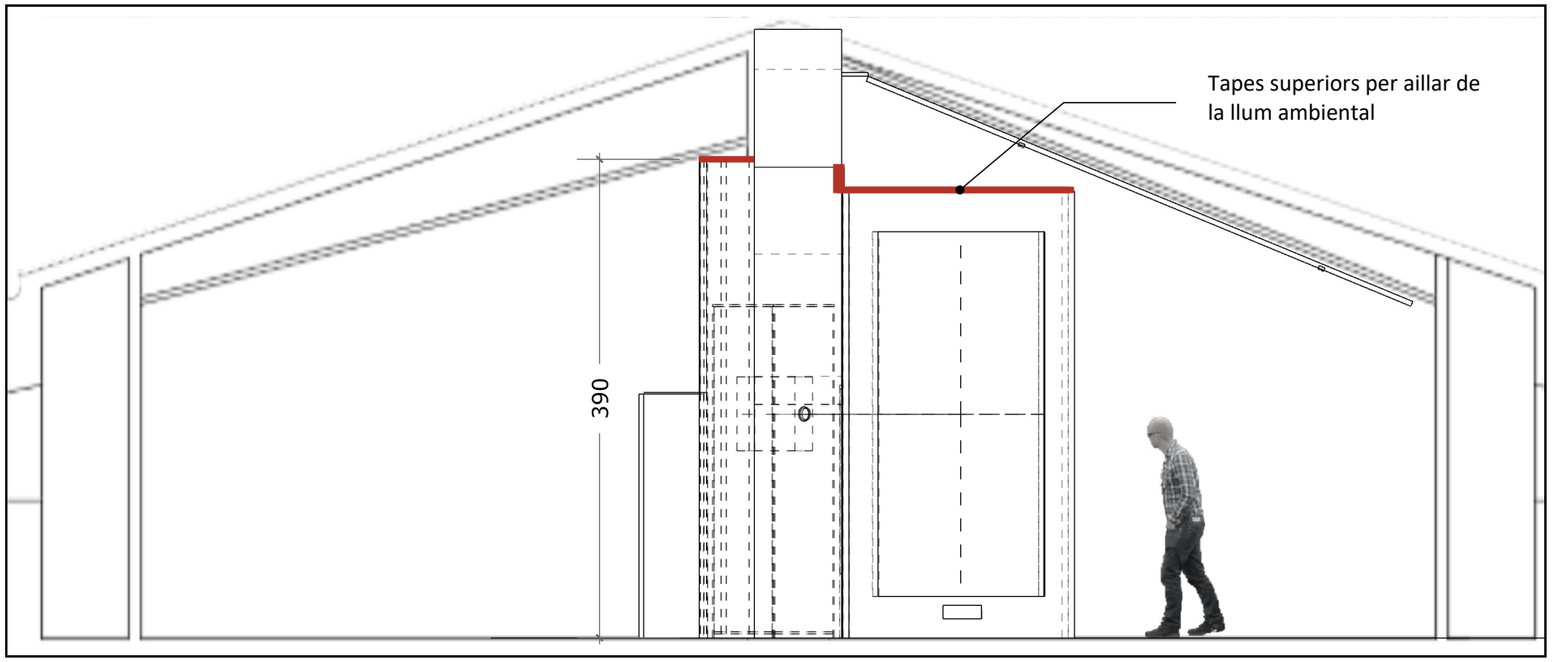


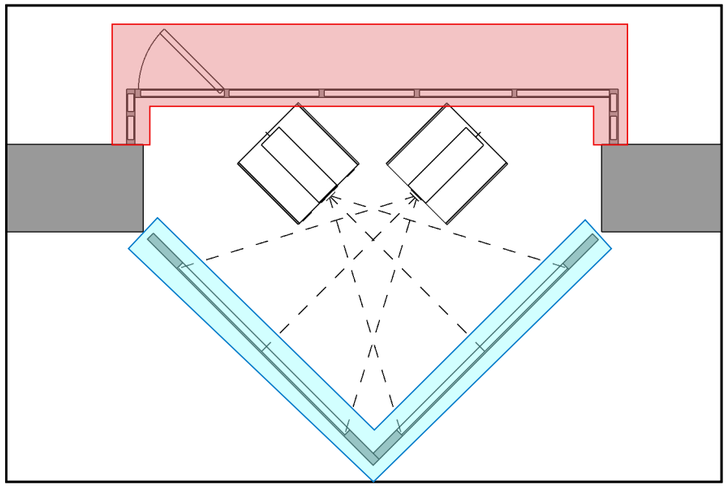

**Adaptació d'una part de l'estructura de "Future You" a un dels arcs de la planta 3 del CCCB**

Construcció d'un tancament a la part de darrera (en fusta o cartró guix) que haurà d'incorporar una porta de 200 x 70 cm

<u>En Vermell</u>: la nova construcció

<u>En blau</u> : la part frontal que es reutilitzarà per la adaptación al CCCB  i que inclou les dues pantalles

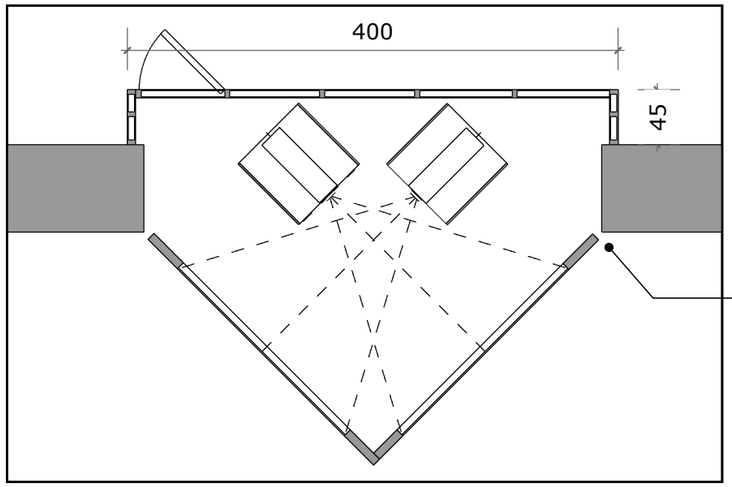


S'haurà de suplementar amb peces de fusta el trobament entre les pantalles i el mur de l'arc

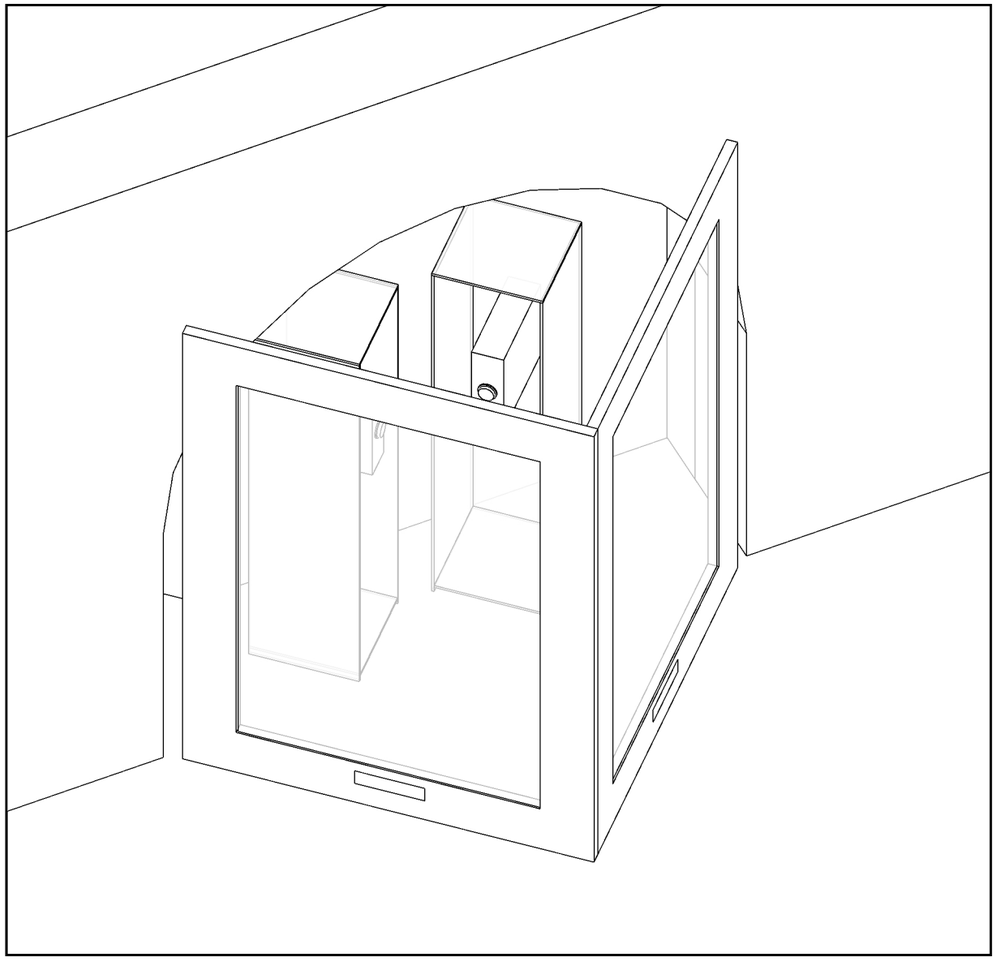

Document signat electrònicament. Firmes vàlides. És còpia autèntica de l'original electrònic.
Codi Segur de Validació (CSV): d3bd18580ea393f8a6b8  Adreça de validació: https://seuelectronica.diba.cat

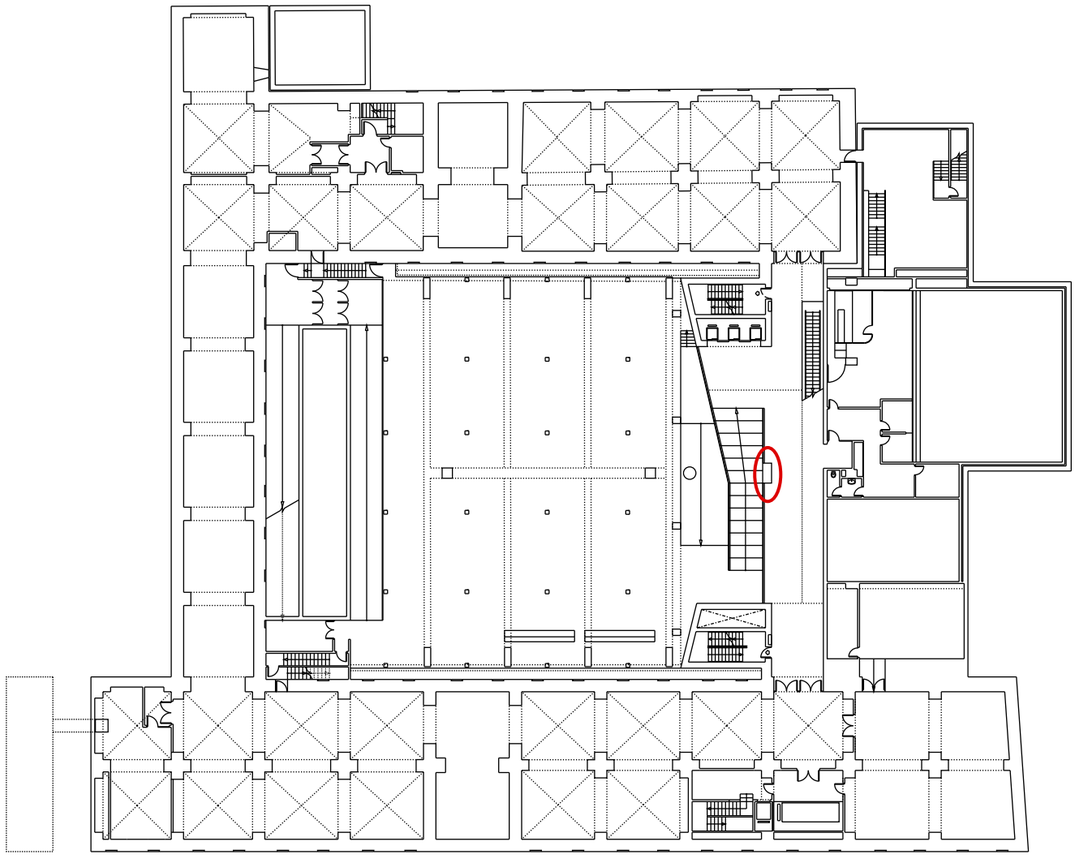

Planta Soterrani -1 del CCCB

La peça es composa de 8 elements (120 x 40 x 15cm) ensamblats  en vertical amb un pes total d'uns 350 Kg. L'ancoratge superior -que es situarà a uns 11 m. d'altura- ha de suportar la totalitat del pes tot i que la base també ha de rebre part del pes i nivella  la estructura.

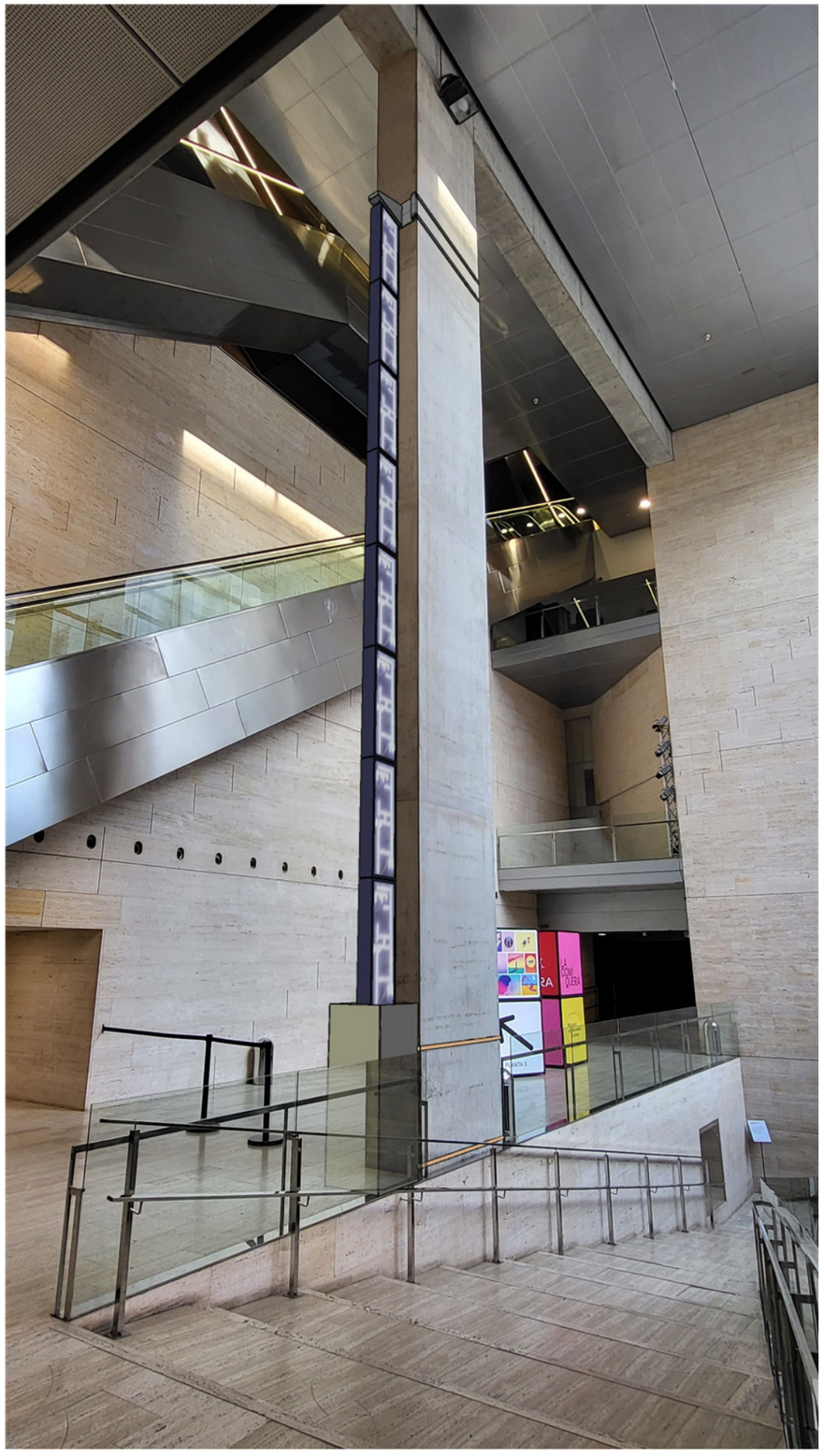

Document signat electrònicament. Firmes vàlides. És còpia autèntica de l'original electrònic.
Codi Segur de Verificació (CSV): d3bd18580ea393f8a6be  Adreça de validació: https://seuelectronica.diba.cat

# SUPORT SUPERIOR

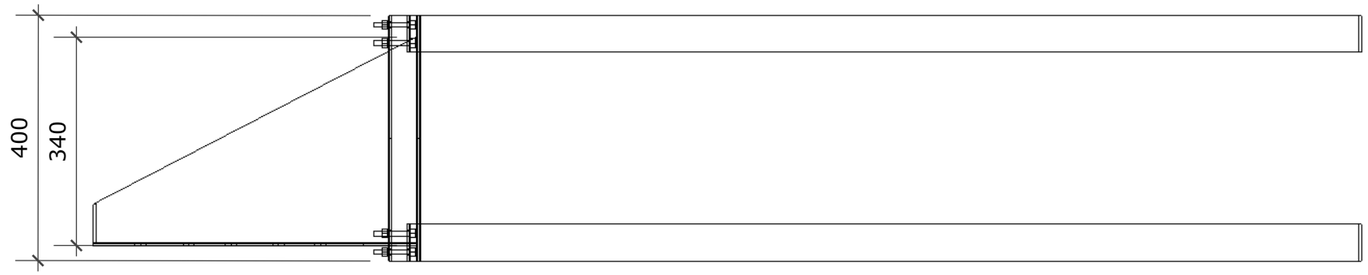


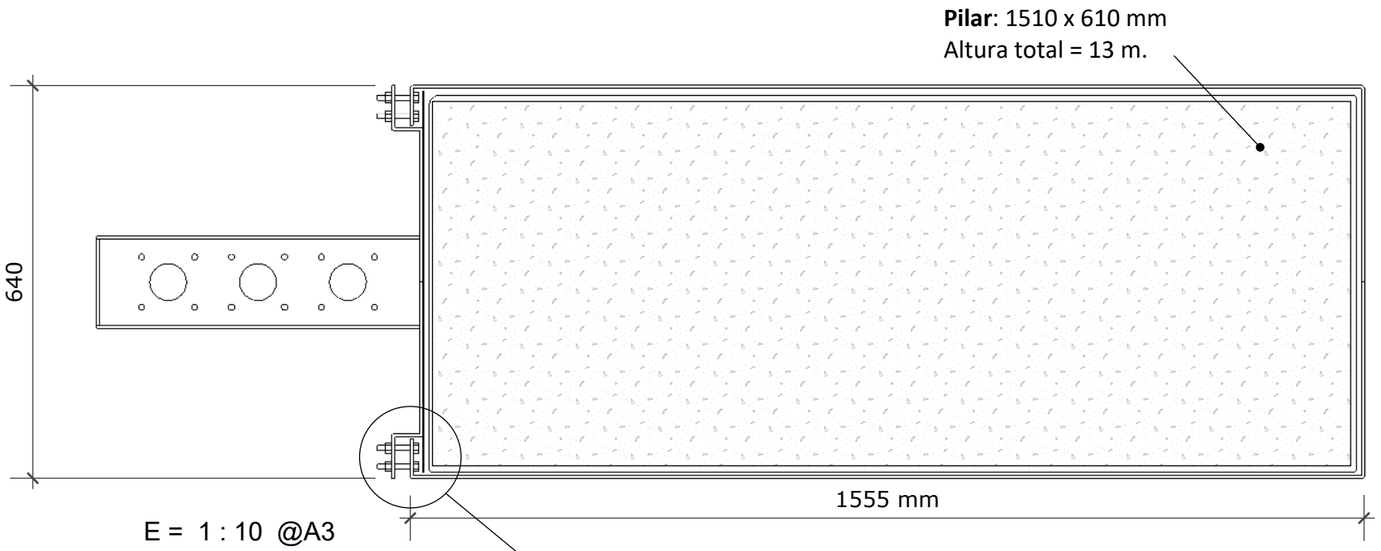


E = 1 : 10 @A3

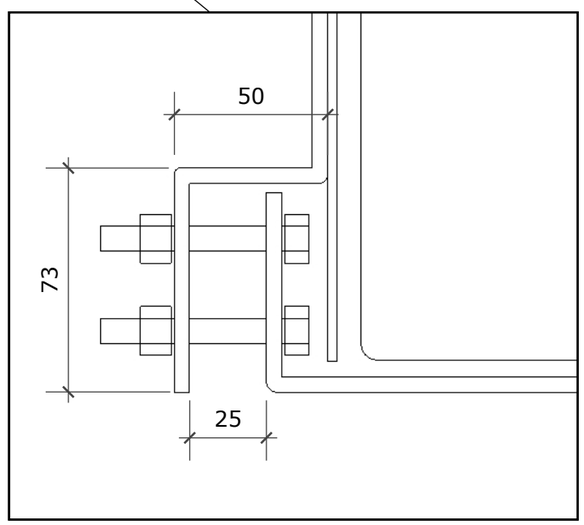


E = 1 : 10 @A3

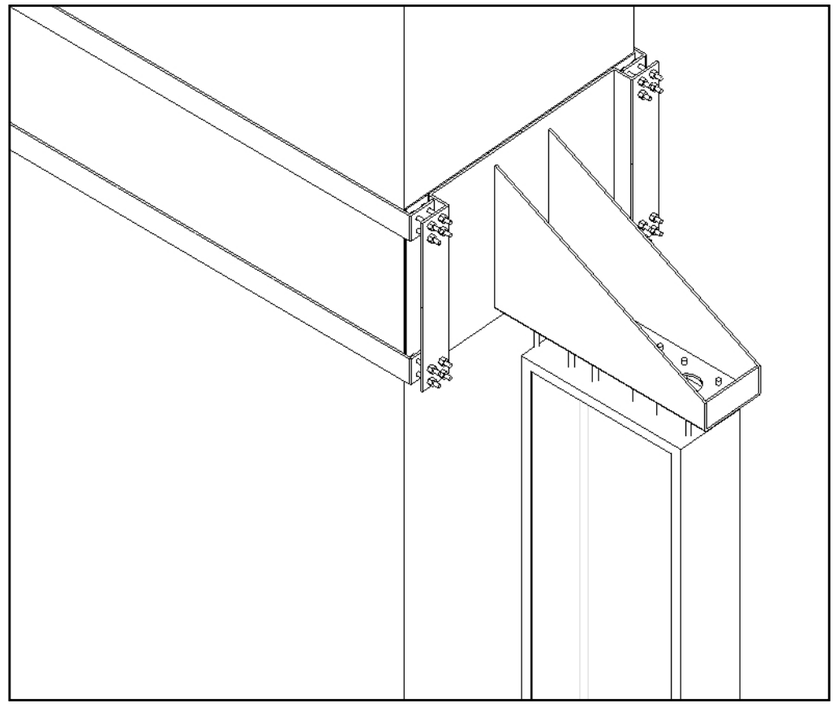

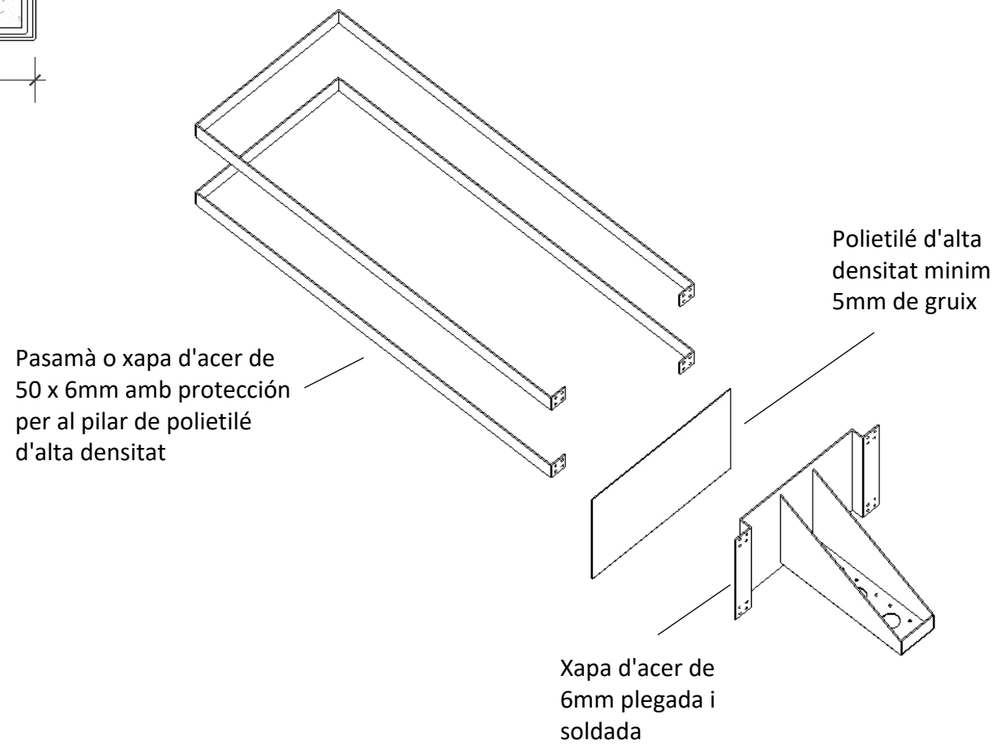


Document signat electrònicament. Firmes vàlides. És còpia autèntica de l'original electrònic.
Codi Segur de Verificació (CSV): d3bd18580ea393f8a6be Adreça de validació: https://seuelectronica.diba.cat

# Armari metàl·lic amb porta i tancament amb clau

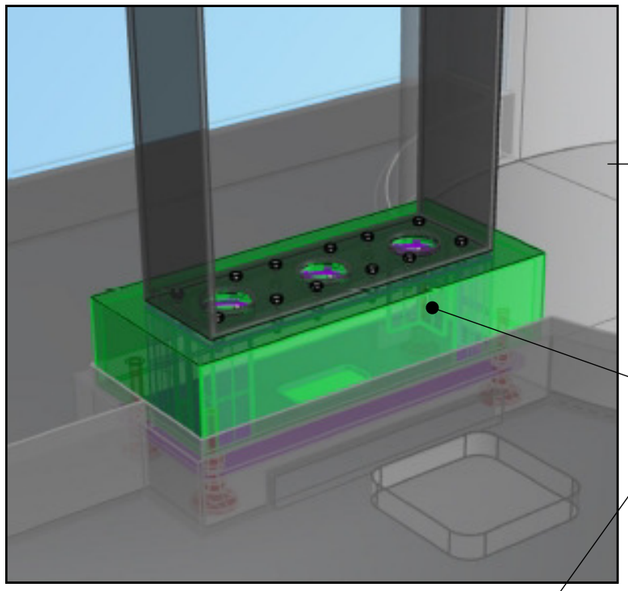

Imatge d'una altra instal·lació

Base original (existent) per la instal·lació (referencia en página T-4)
És necessari fixar aquesta base al final de tot el procés.

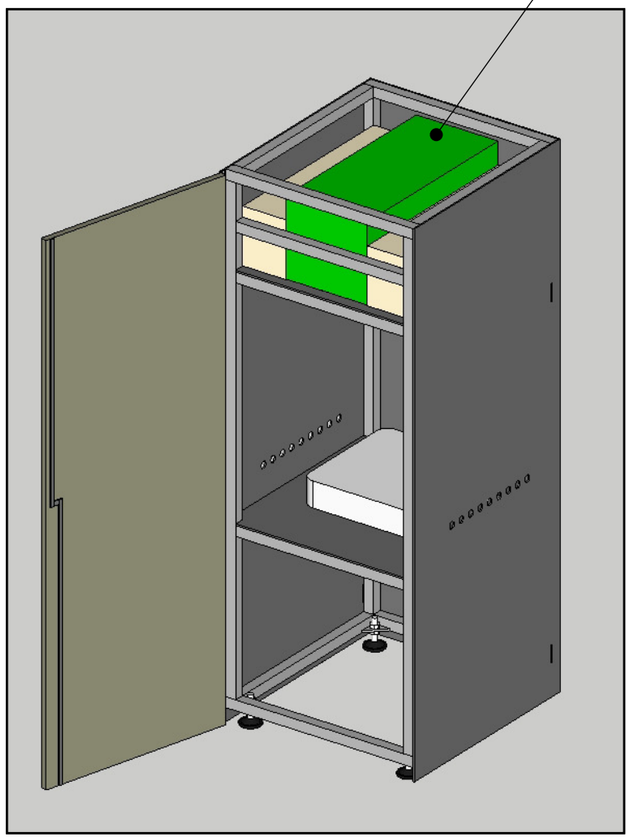

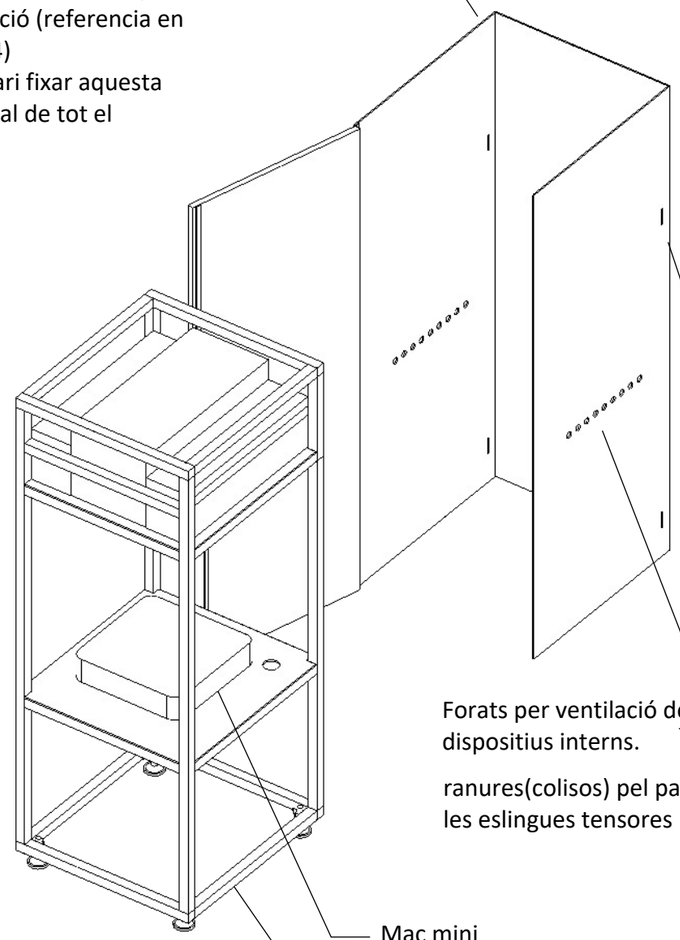

Carcassa realitzada amb xapa de 2mm per soldar a estructura interior

Forats per ventilació de dispositius interns.

ranures(colisos) pel pas de les eslingues tensores

Mac mini (existent)

Estructura construida amb tub cuadrat de 30 x 30 x 2 mm

2 x eslingues tensores 2000kg

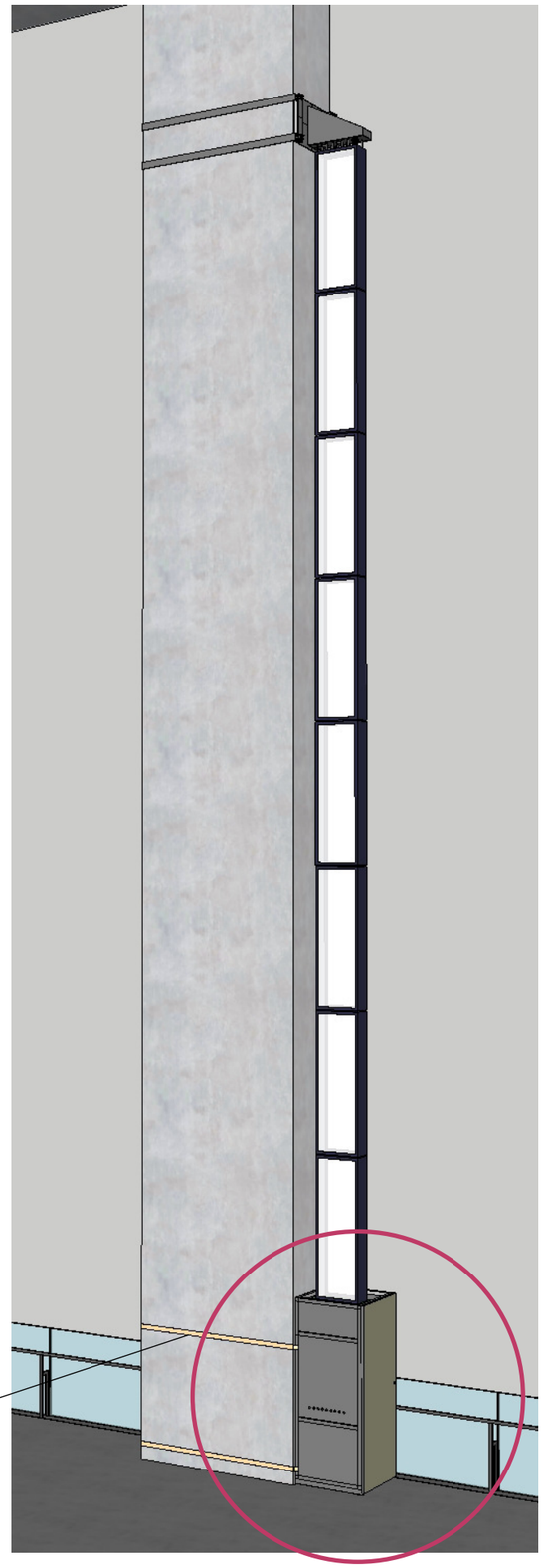

Document signat electrònicament. Firmes vàlides. És còpia autèntica de l'original electrònic.
Codi Segur de Verificació (CSV): d3bd18580ea393f8a6b8 Adreça de validació: https://seuelectronica.diba.cat

## Armari metàl·lic amb porta i tancament amb clau

Totes les parts metàl·liques amb pintura al forn gris a determinar. La porta amb acabat melamina o esmalt acrílic del mateix color.

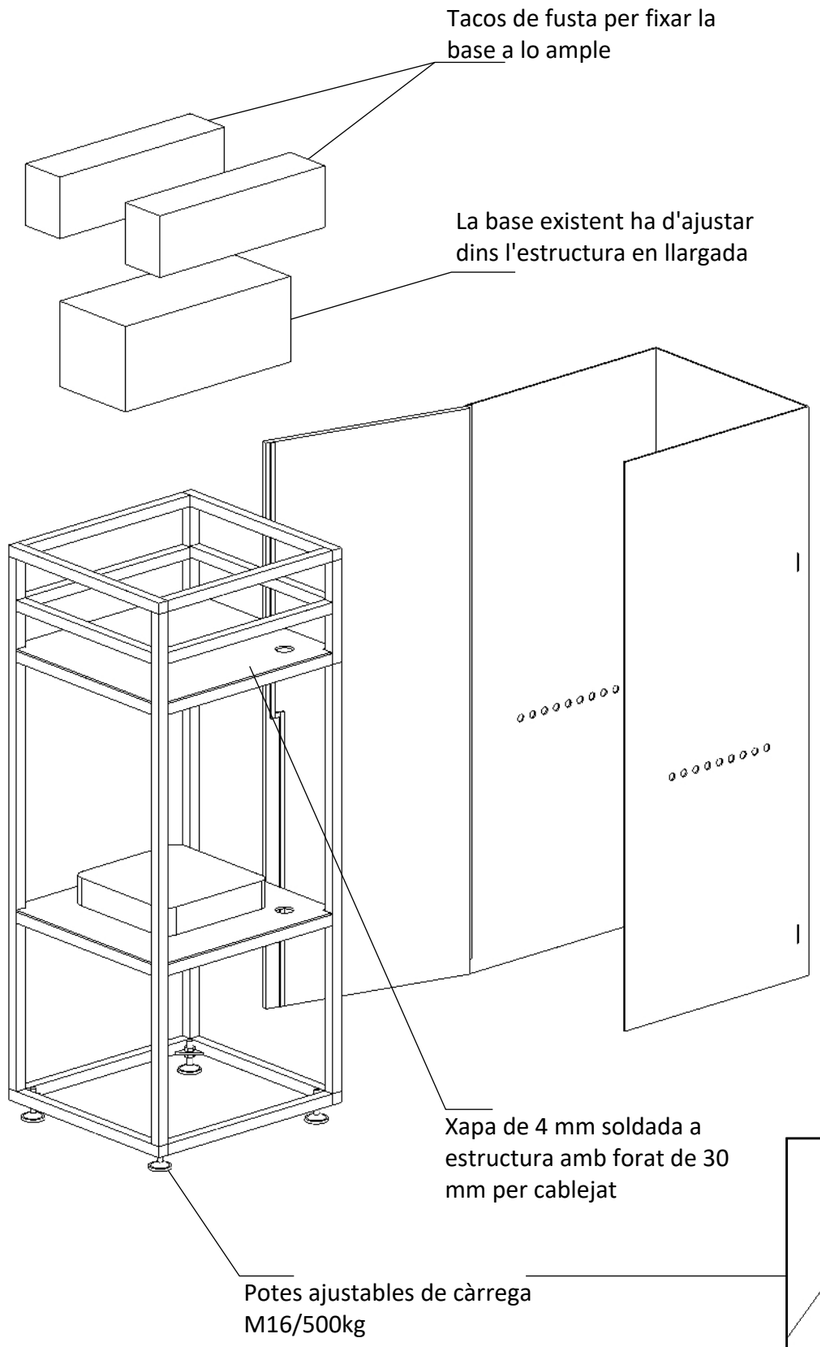


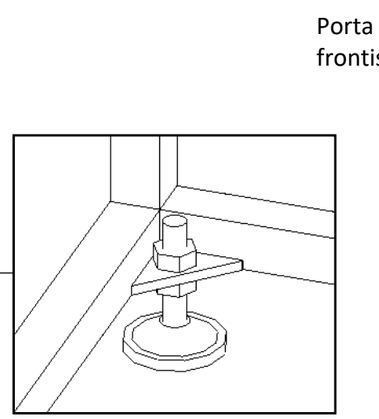

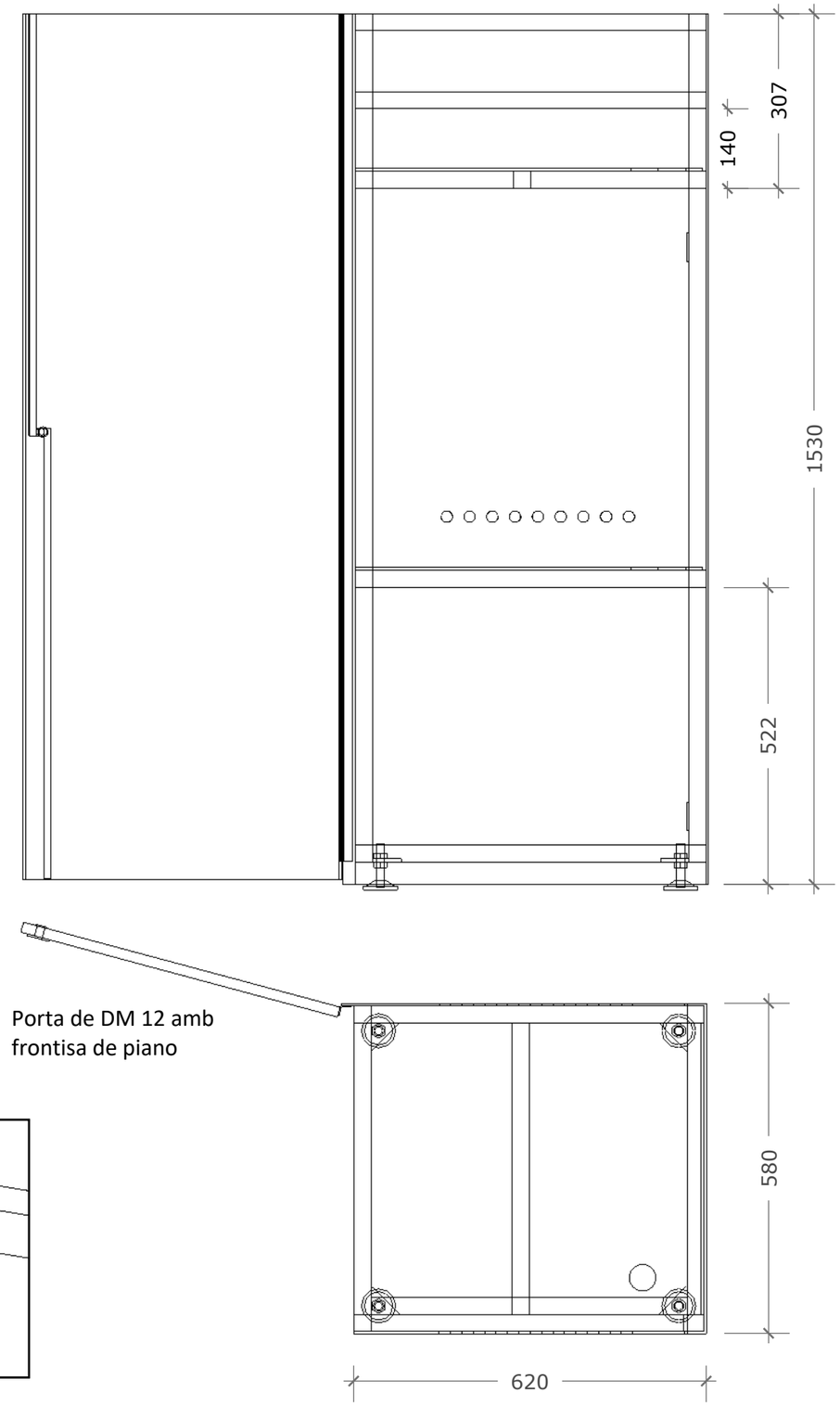


Document signat electrònicament. Firmes vàlides. És còpia autèntica de l'original electrònic.
Codi Segur de Verificació (CSV): d3bd18580ea393f8a6be Adreça de validació: https://seuelectronica.diba.cat

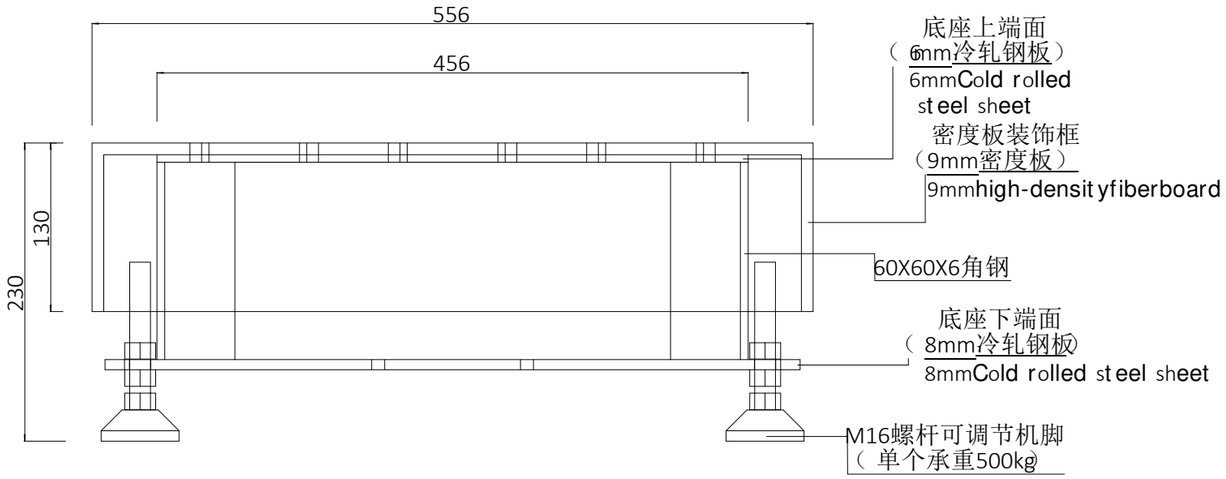


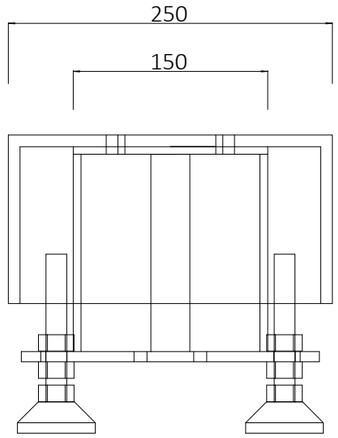


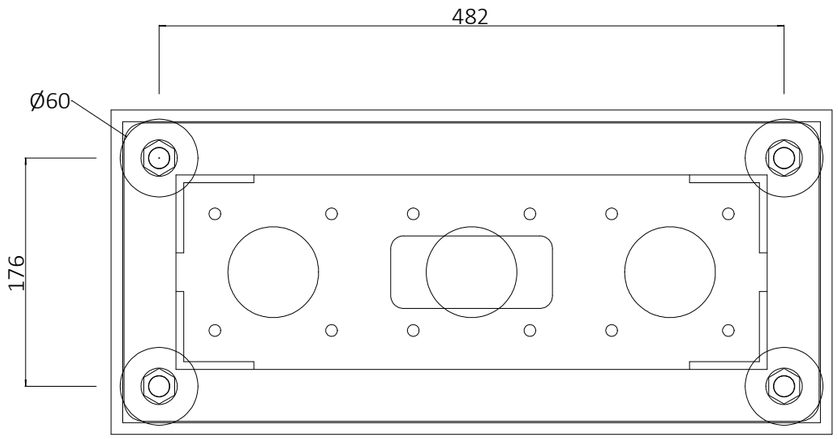


三视图（透视）

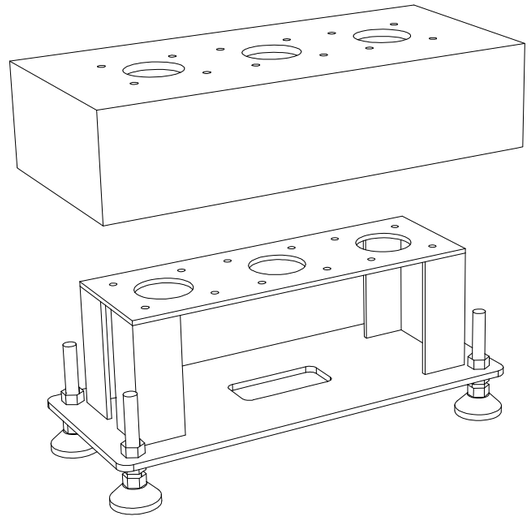

| | |
|---|---|
| 单位：mm | 2021.12.10 |

| | | |
|---|---|---|
| 6mm冷轧钢板 | 6mmCold rolled steel sheet | |
| 8mm冷轧钢板 | 8mmCold rolled steel sheet | |
| 9mm密度板 | 9mmHigh-densityfiberboard | |

广科AI展Totem固定方案（下固定点） AI Exihibition of GDSC :Fixed scheme of Totem

**T-4**

Ningbo KGJ Innovation Co., Ltd
宁波考工记产品创意有限公司

Document signat electrònicament. Firmes vàlides. És còpia autèntica de l'original electrònic.
Codi Segur de Verificació (CSV): d3bd18580ea393f8a6be Adreça de validació: https://seuelectronica.diba.cat

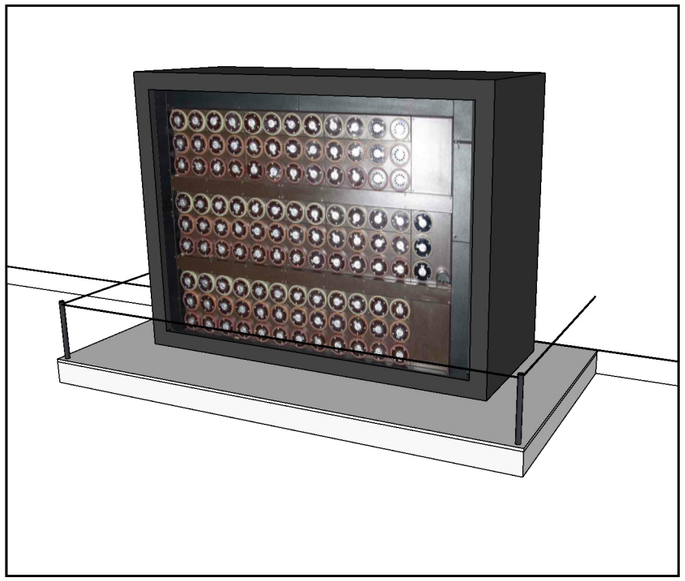

**Tarima amb suports per catenària**

Construida en DM haurà de tenir prous costelles interiors per suportar un pes de 700 kg.
La tarima incorporarà tubs de 30 mm de diàmetre insertats a pressió en taco de fusta interior.
Els tubs d'acer inox amb tap per instal·lar corda flexible (corda subministrada pel CCCB)
La tarima anirà coberta en la seva totalitat amb la mateixa moqueta que la resta de l'espai

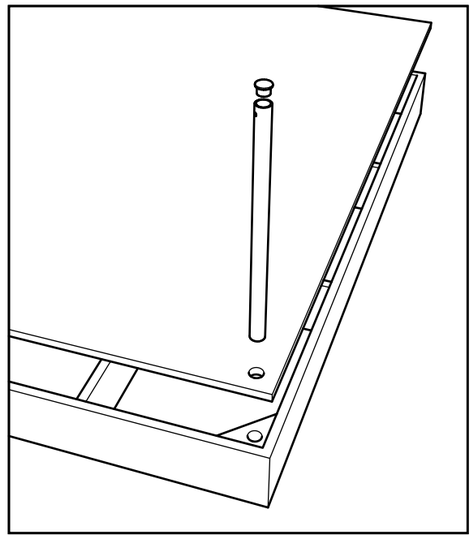

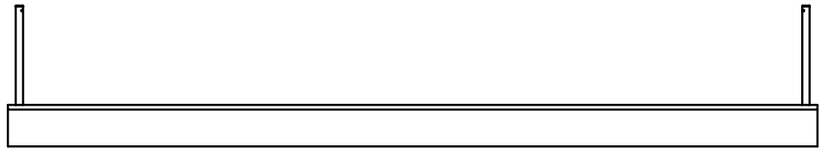

E = 1 : 25

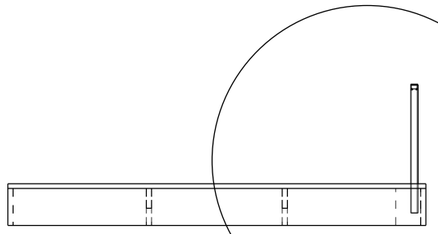

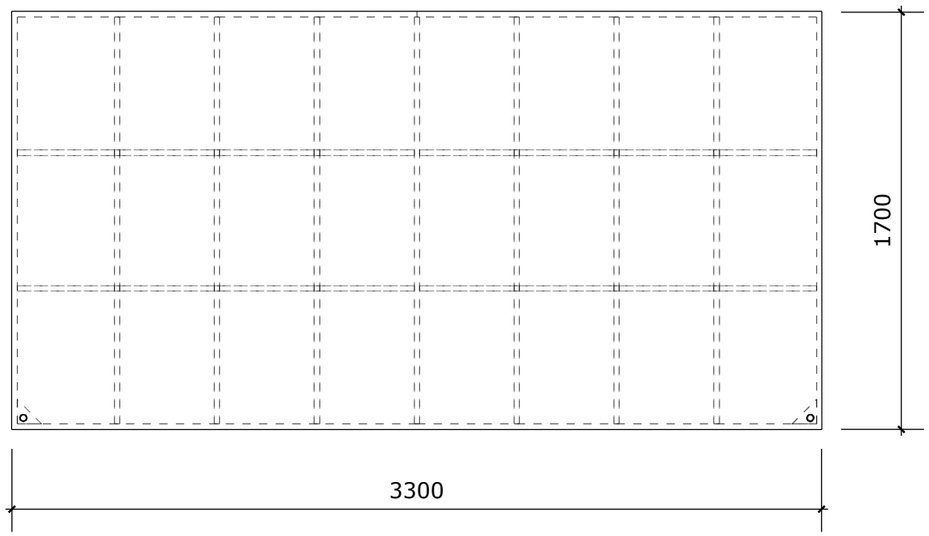


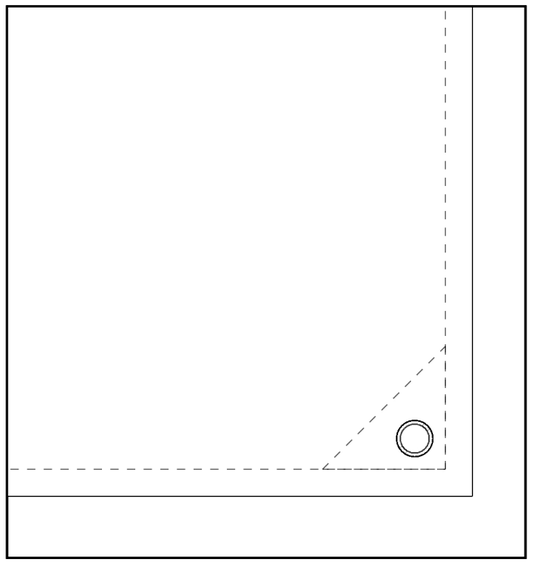

E = 1 : 5

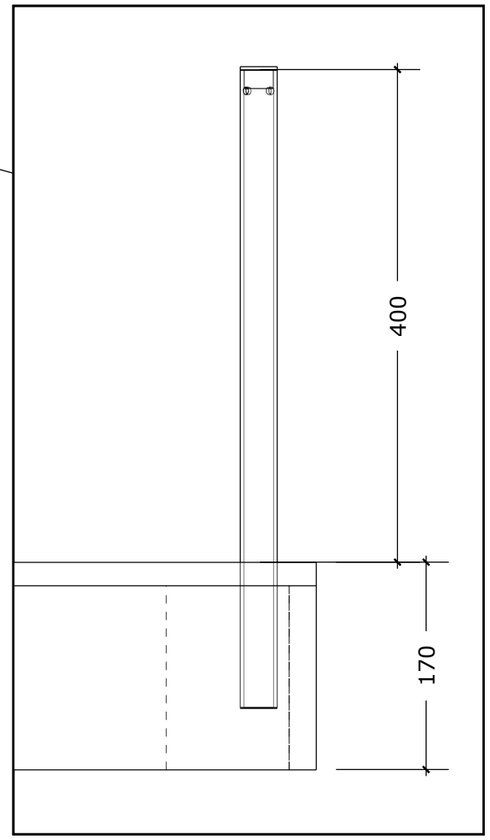


E = 1 : 5

Document signat electrònicament. Firmes vàlides. És còpia autèntica de l'original electrònic.
Codi Segur de Validació (CSV): d3bd18580ea393f8a6be Adreça de validació: https://seuelectronica.diba.cat

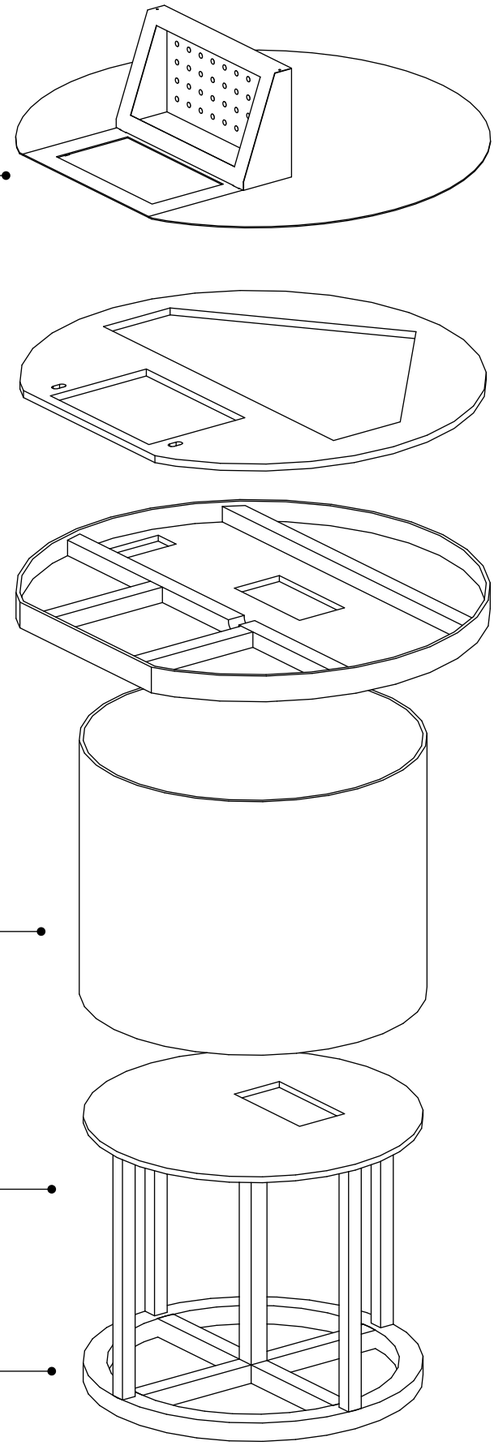


Document signat electrònicament. Firmes vàlides. És còpia autèntica de l'original electrònic.
Codi Segur de Validació (CSV): d3bd18580ea393f8a6be Adreça de validació: https://seuelectronica.diba.cat

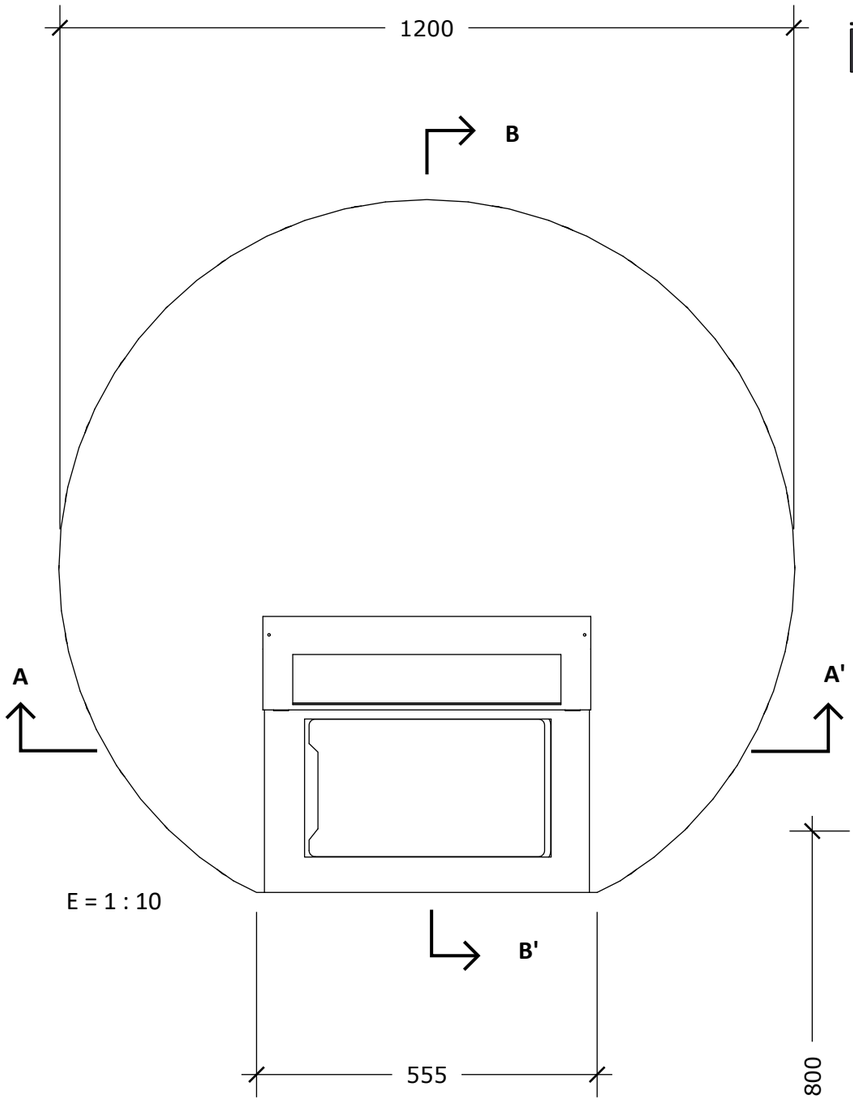


E = 1 : 10

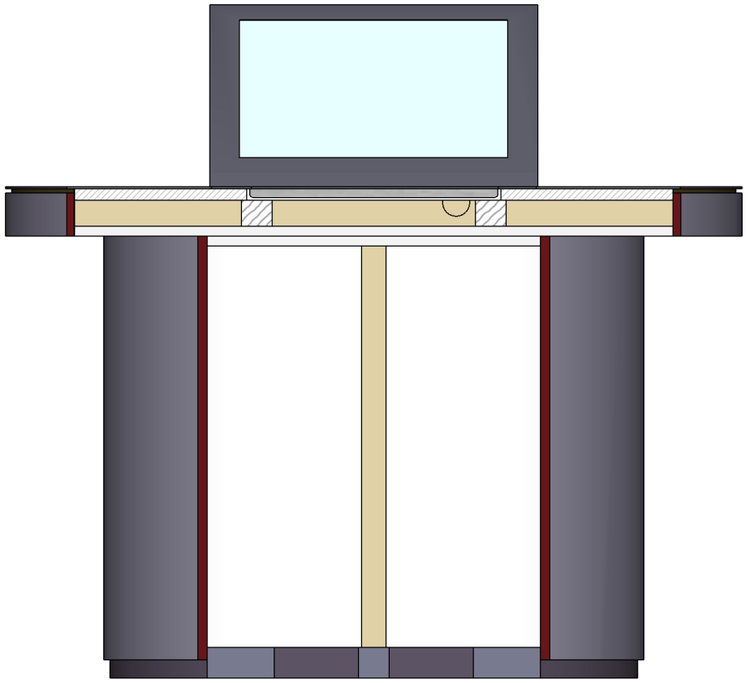

SECCIÓ A

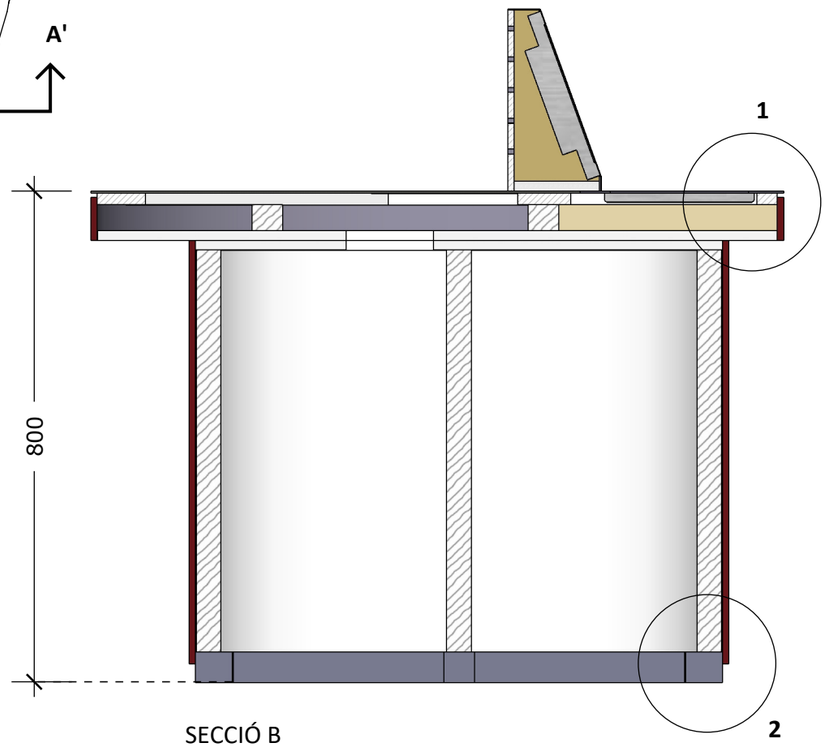


SECCIÓ B

E = 1 : 10

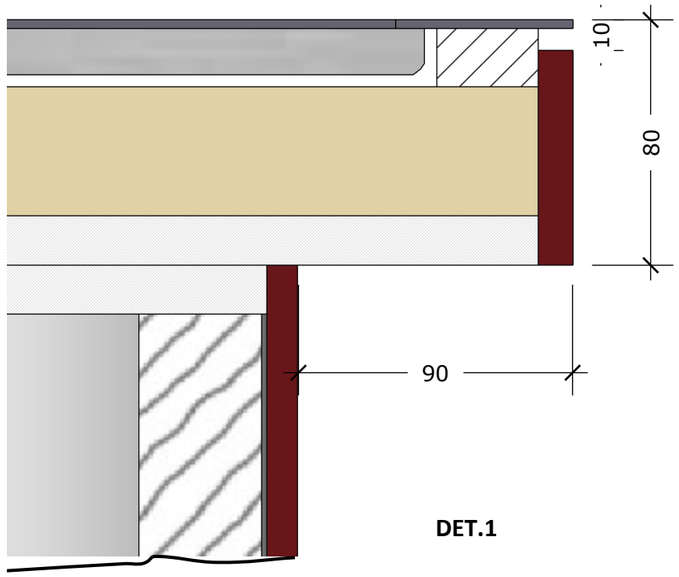


DET.1

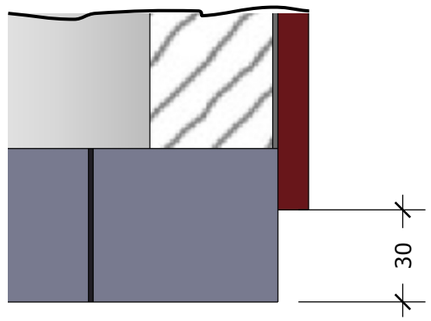


DET.2

E = 1 : 2

Document signat electrònicament. Firmes vàlides. És còpia autèntica de l'original electrònic.
Codi Segur de Validació (CSV): d3bd18580ea393f8a6be Adreça de validació: https://seuelectronica.diba.cat

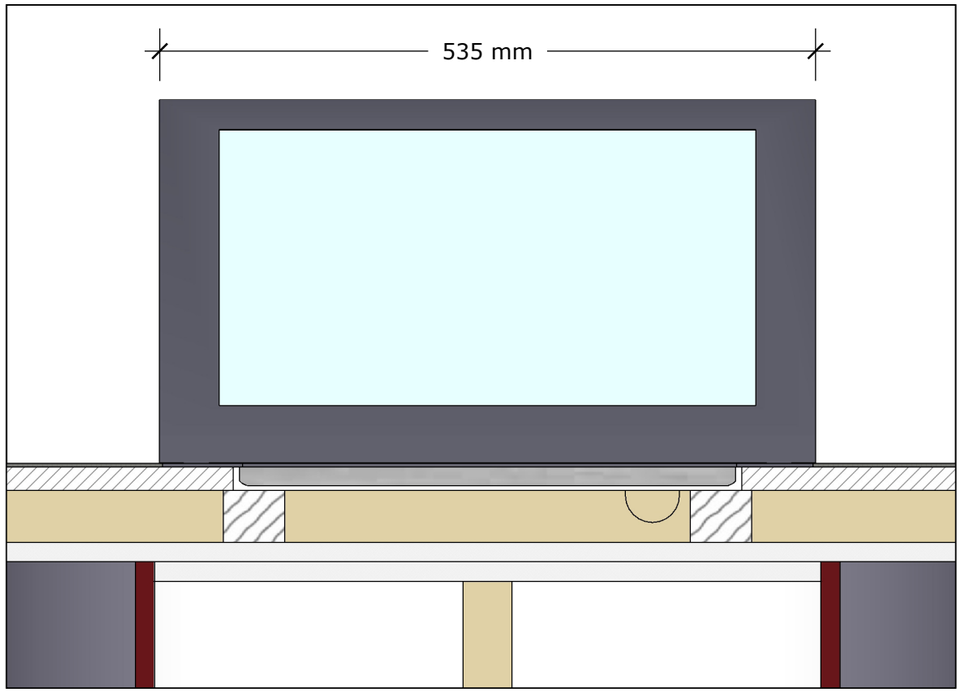


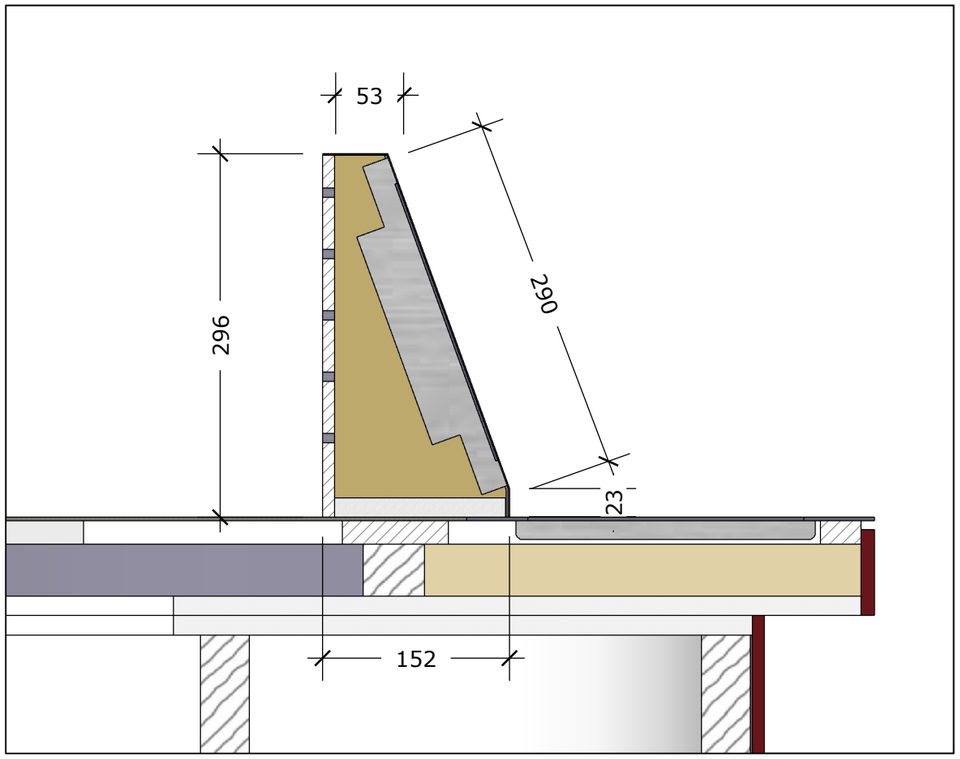


E = 1 : 5

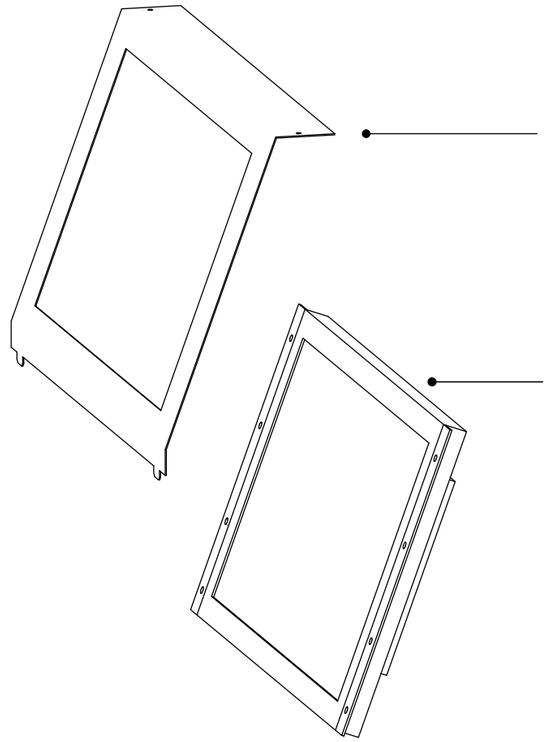


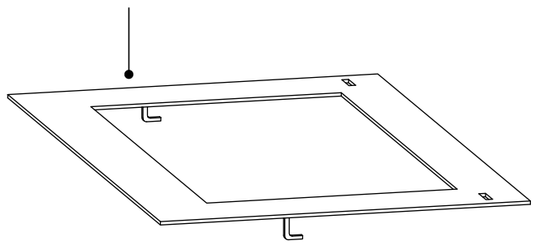


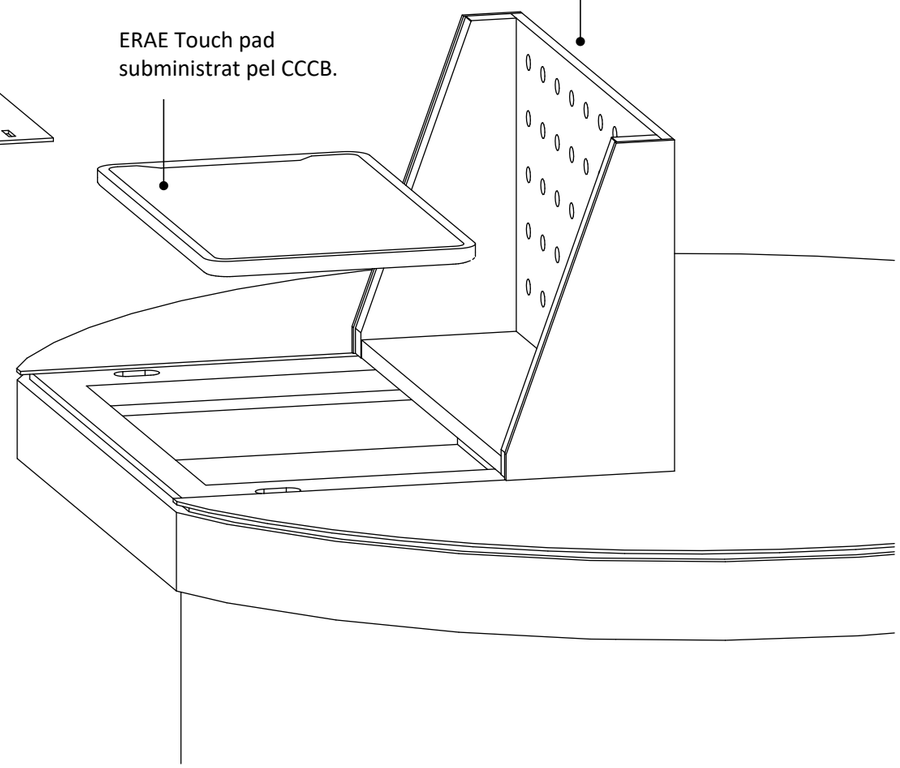


Document signat electrònicament. Firmes vàlides. És còpia autèntica de l'original electrònic.
Codi Segur de Validació (CSV): d3bd18580ea393f8a6be Adreça de validació: https://seuelectronica.diba.cat

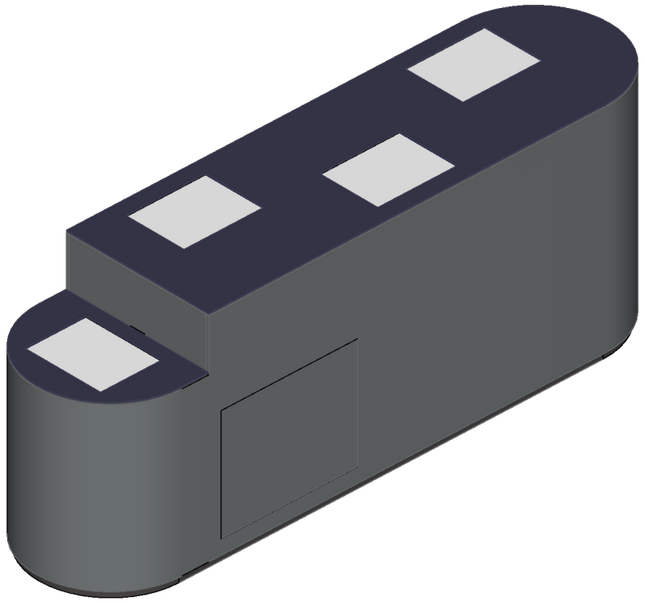

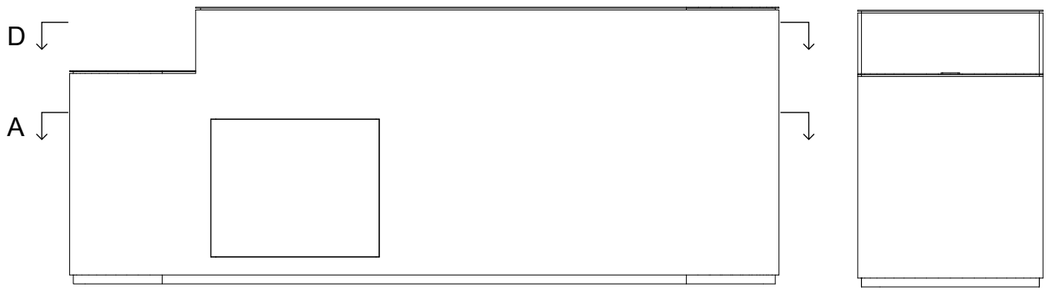


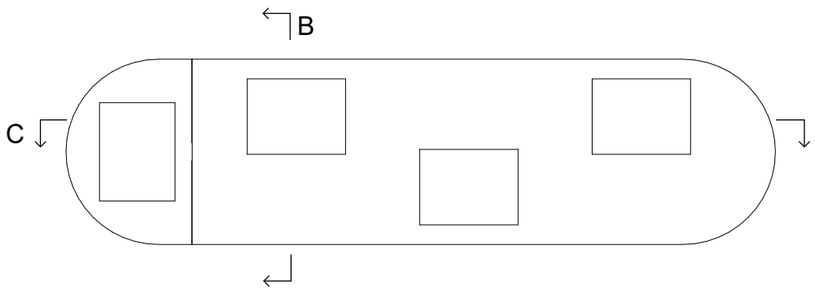


Seccions en página següent

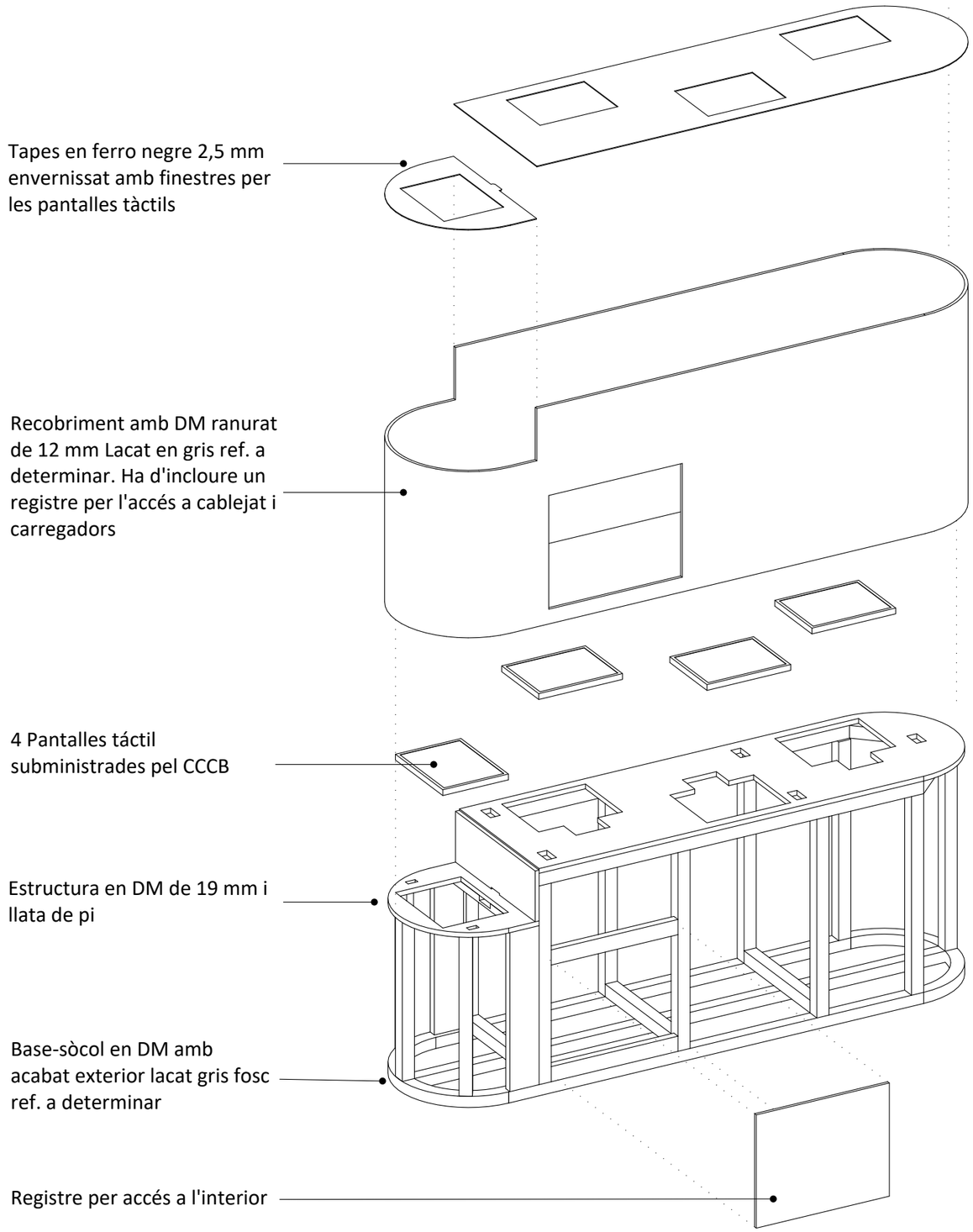


Document signat electrònicament. Firmes vàlides. És còpia autèntica de l'original electrònic.
Codi Segur de Validació (CSV): d3bd18580ea393f8a6be Adreça de validació: https://seuelectronica.diba.cat

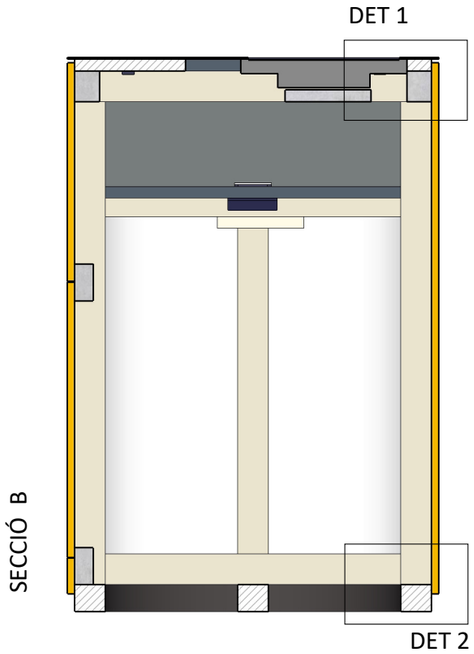


SECCIÓ B

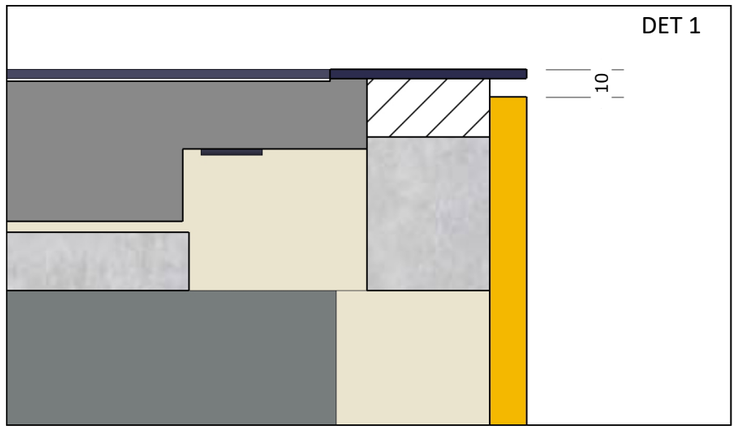


E = 1 : 2

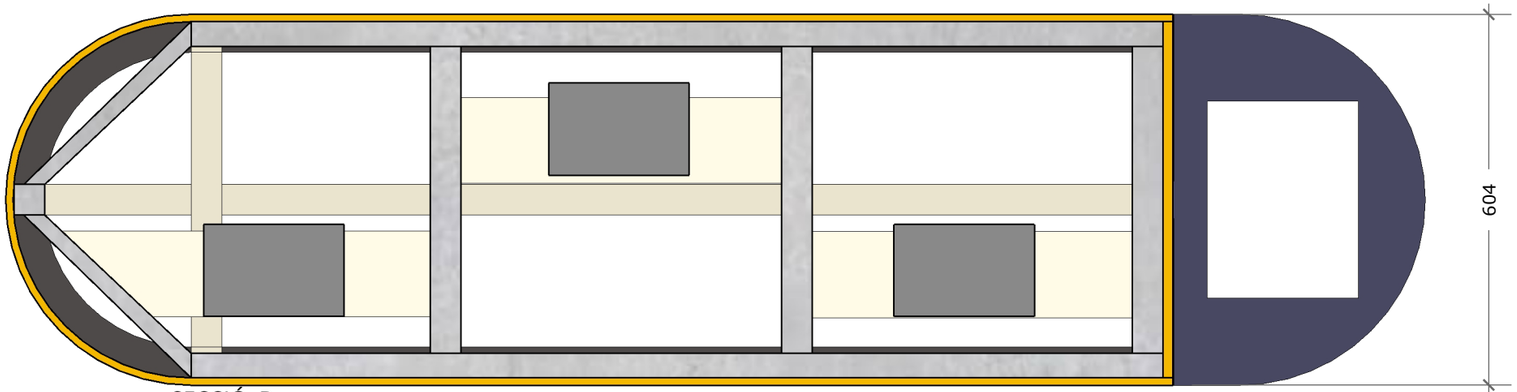


SECCIÓ D

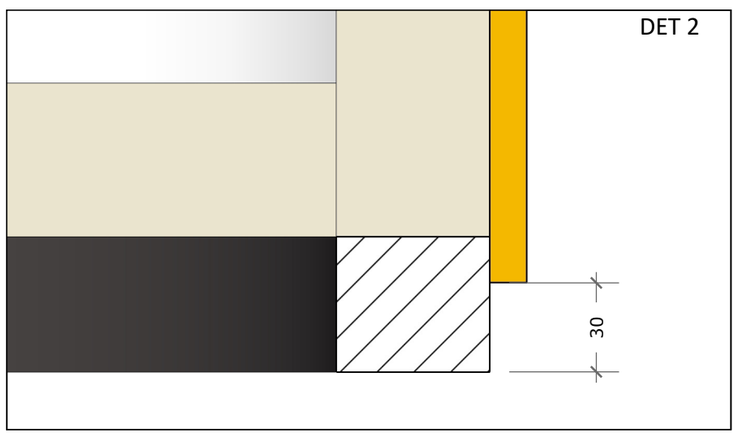


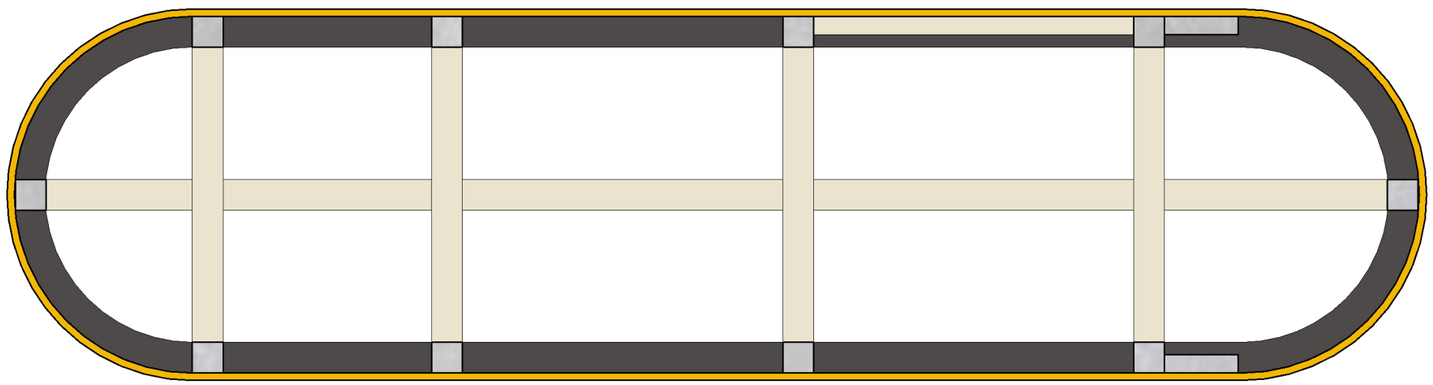

SECCIÓ A

E = 1 : 10

Document signat electrònicament. Firmes vàlides. És còpia autèntica de l'original electrònic.
Codi Seguretat Verificació (CSV): d3bd18580ea393f8a6be Adreça de validació: https://seuelectronica.diba.cat

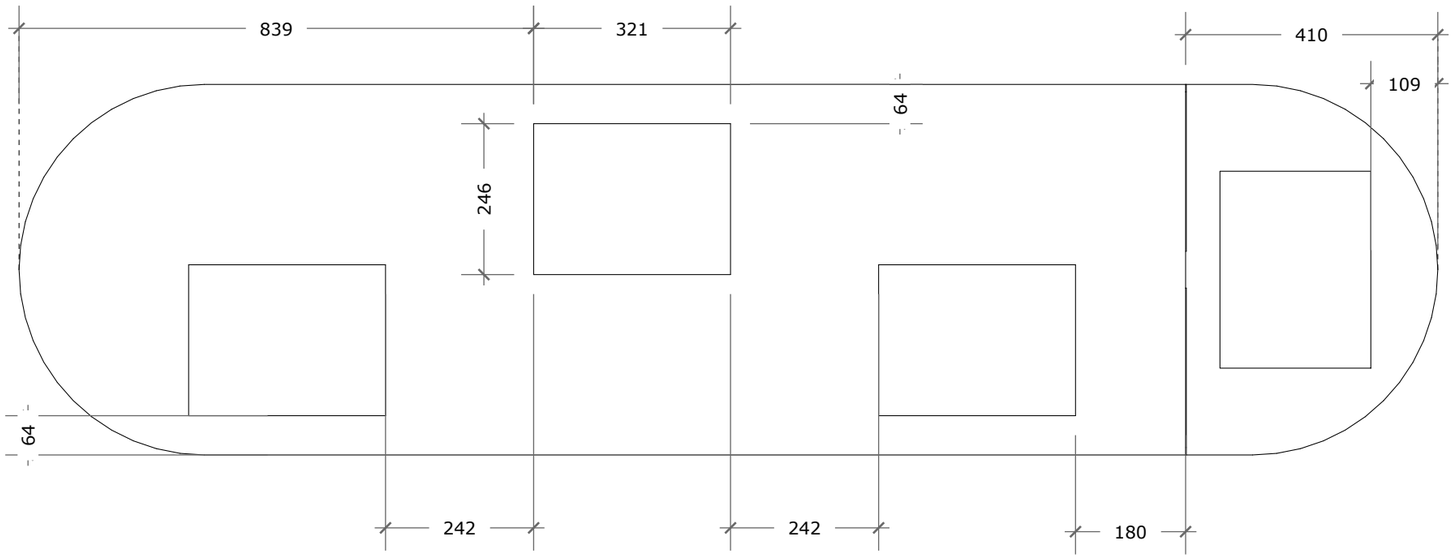


Les tapes superiors tenen peces en L
soldades per la seva fixació a la base de DM

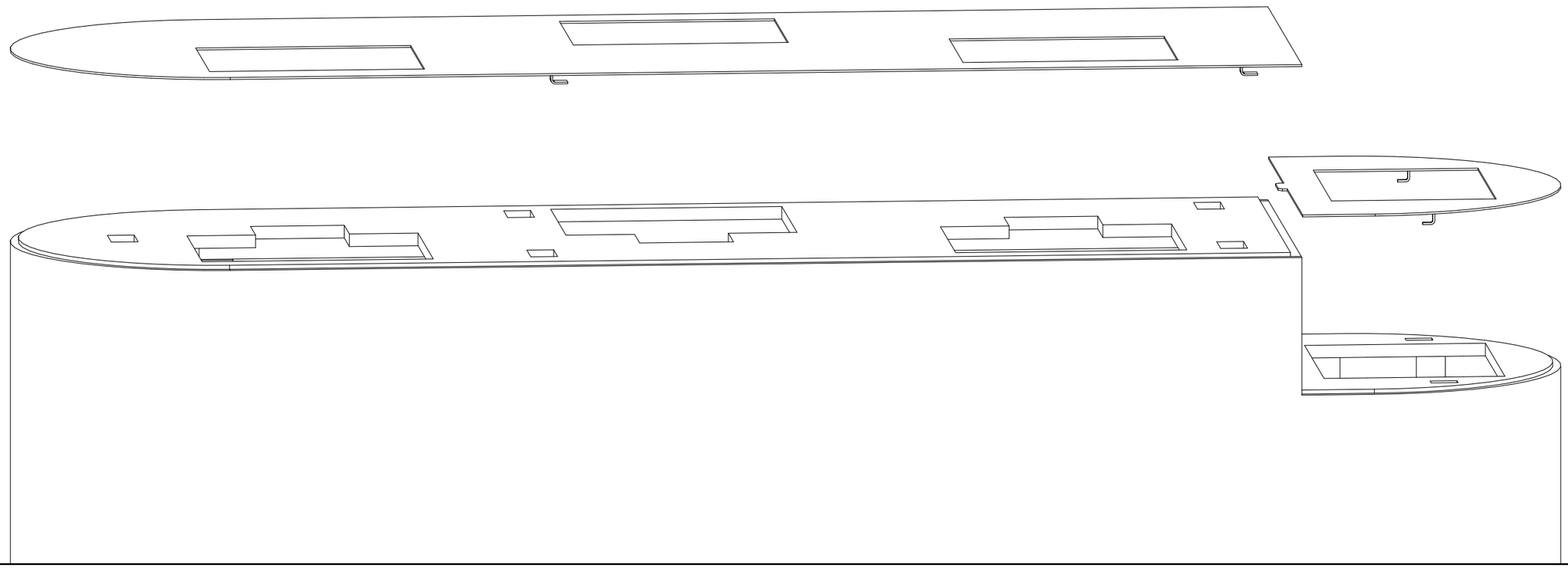

Document signat electrònicament. Firmes vàlides. És còpia autèntica de l'original electrònic.
Codi Segur de Validació (CSV): d3bd18580ea393f8a6b6 Adreça de validació: https://seuelectronica.diba.cat

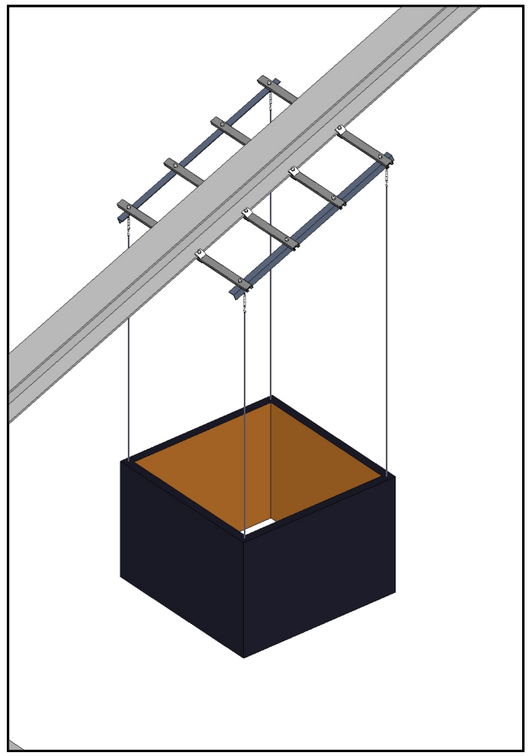

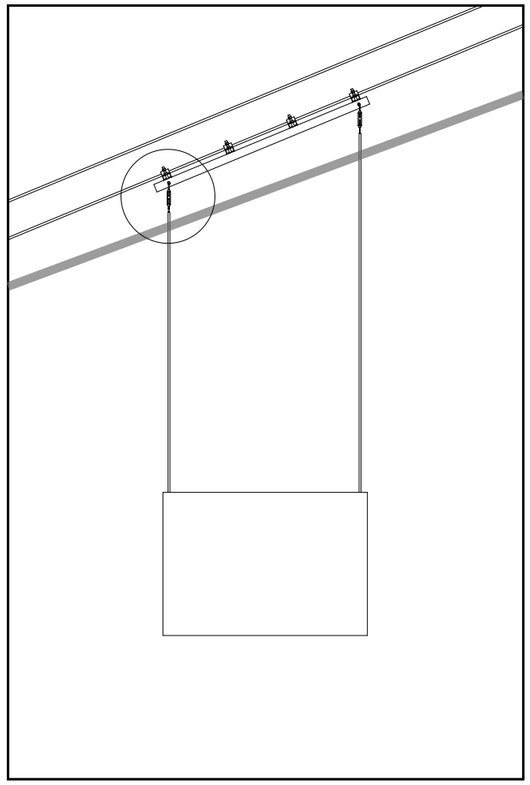

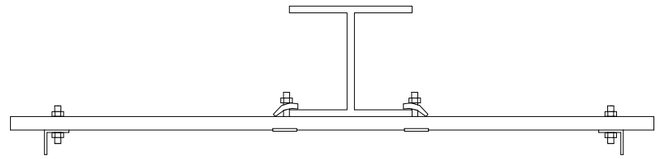

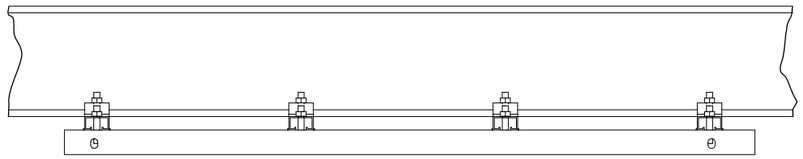

E = 1 : 10

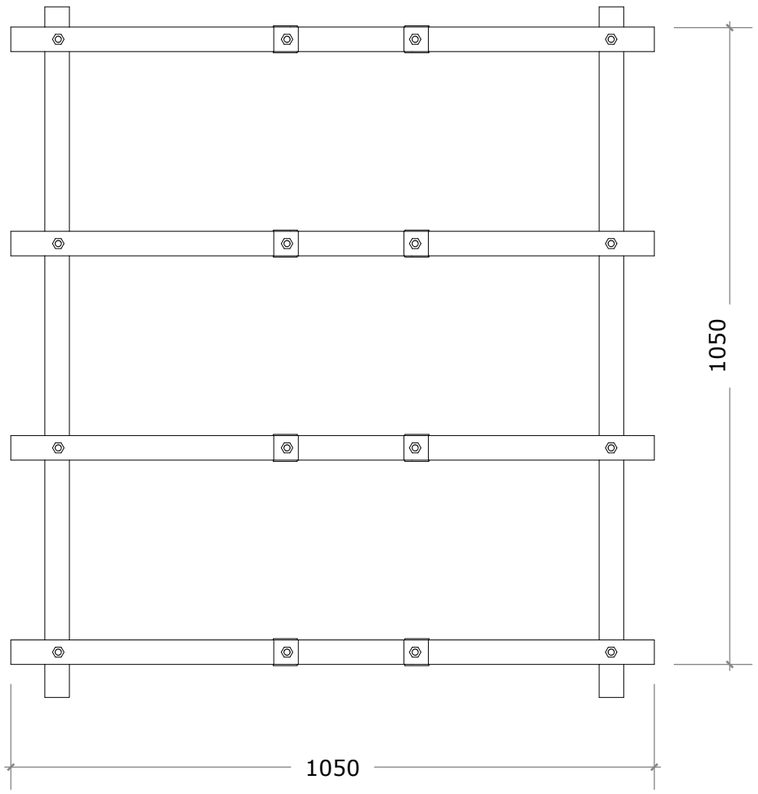


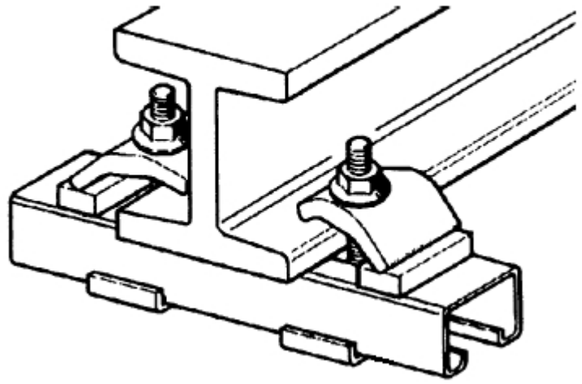

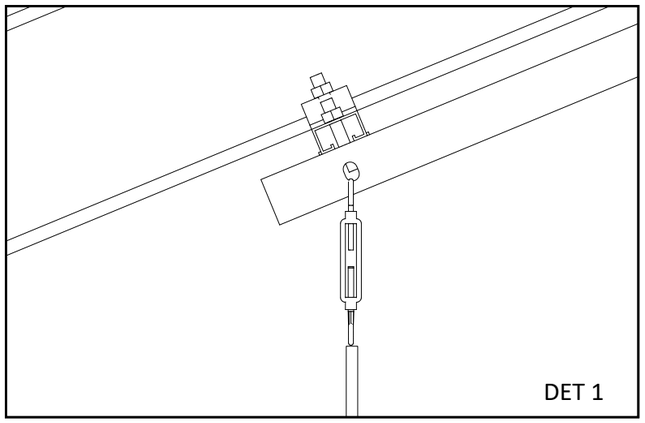


_Estructura per penjar la peça **'Sublime'** de 300 Kg.
S'ha d'adaptar a la viga existent de la planta 3 del CCCB.

_Es pot fer amb carril de muntatge SIKLA MS-41 ( amb 8 grapes tensores de subjecció tipus P), i perfil en L d'acer de 40 x 40 x 4
Les grapes s'hauríen d'assegurar amb punts de soldadura a la viga

_Acabat amb imprimació per ferro (Aquesta Estructura no es veu, va per sobre de les plaques metàl·liques del sostre tècnic, els cables d'acer -de mìnim 2 mm- han de pasar per forats fets en aquestes plàques, consultar S-01)

Document signat electrònicament. Firmes vàlides. És còpia autèntica de l'original electrònic.
Codi Segur de Validació (CSV): d3bd18580ea393f8a6be Adreça de validació: https://seuelectronica.diba.cat

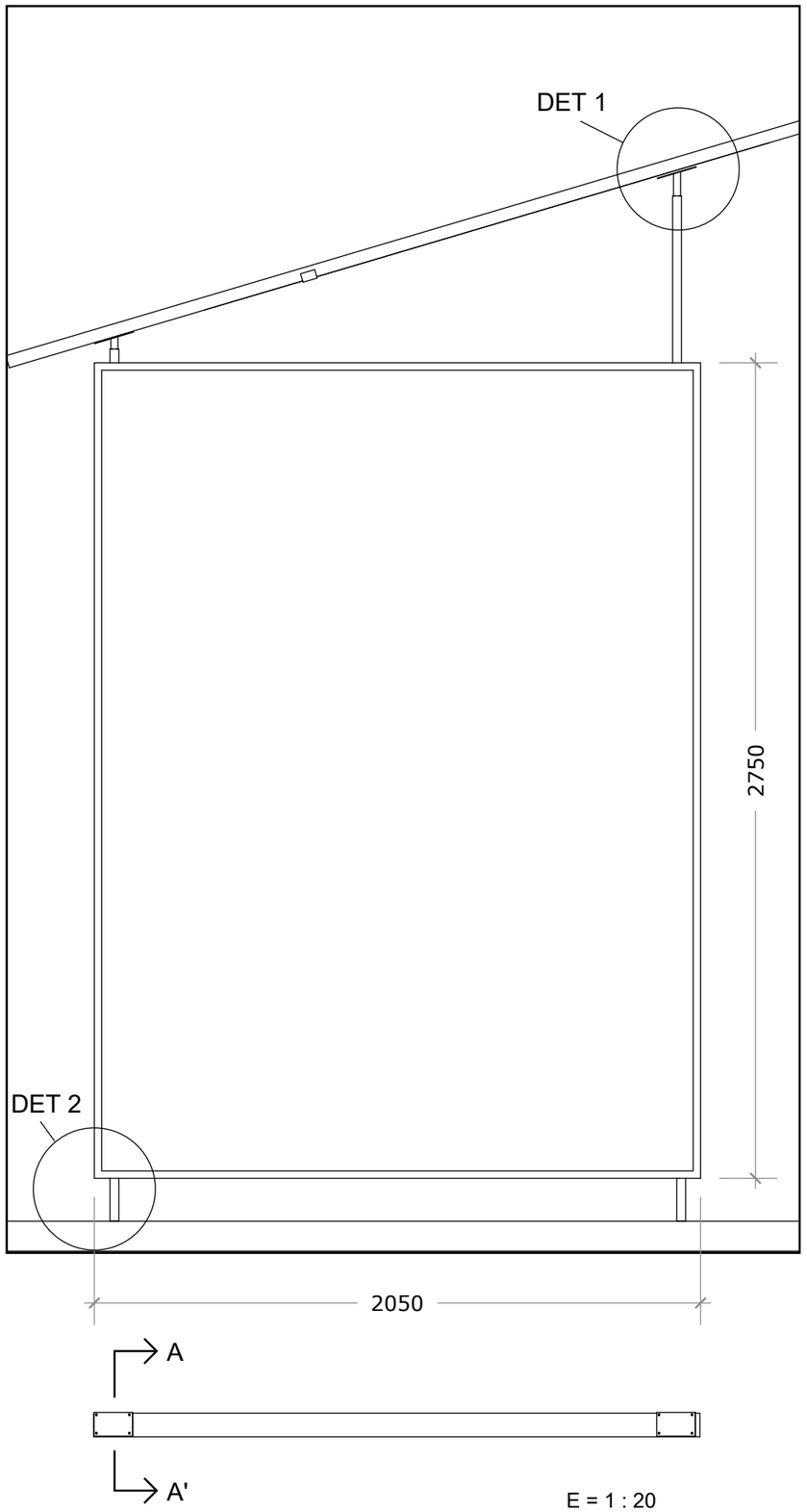


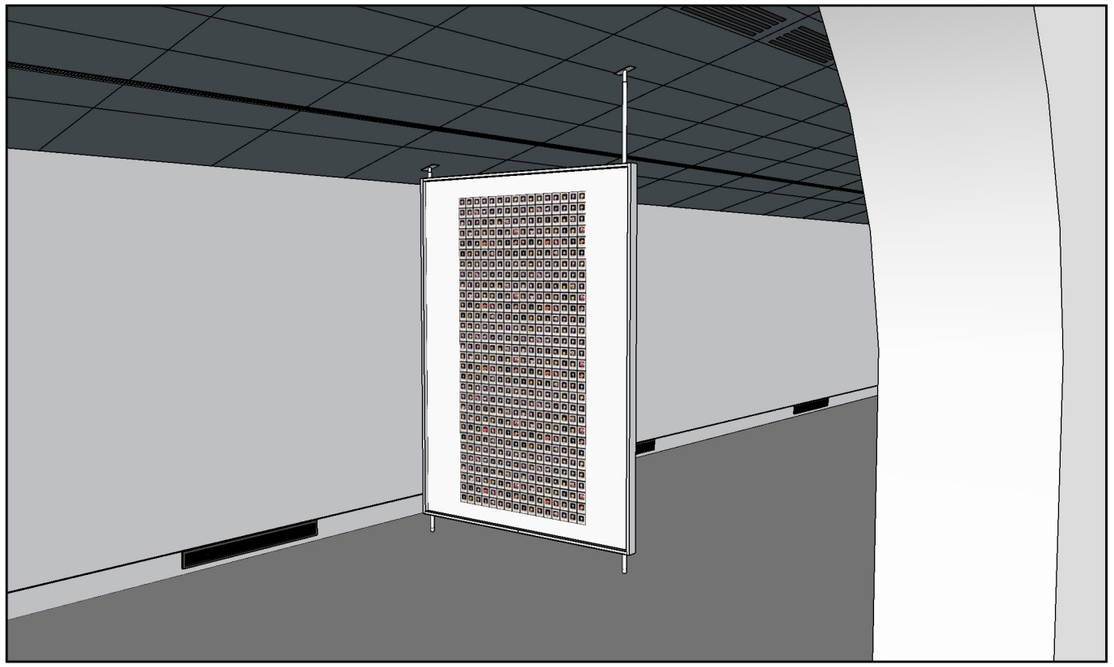

_Suport per al posterior penjat de l'obra Tulips.
_Instal·lació de l'estructura en sostre inclinat

_Tot l'acer va pintat en color gris ref. a determinar

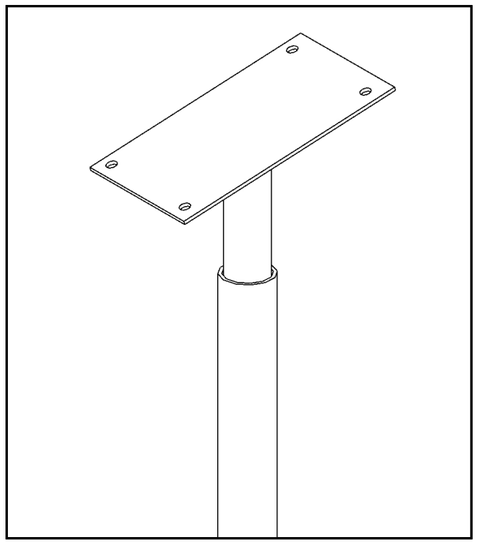

DET 1

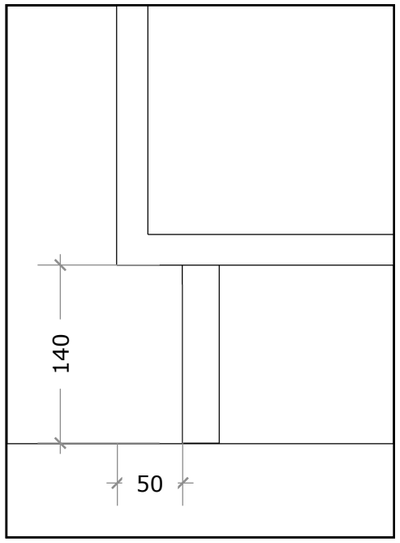


DET 2

_L'ancoratge a sostre pot ser amb pletina soldada a tub de 25 mm de diàm.

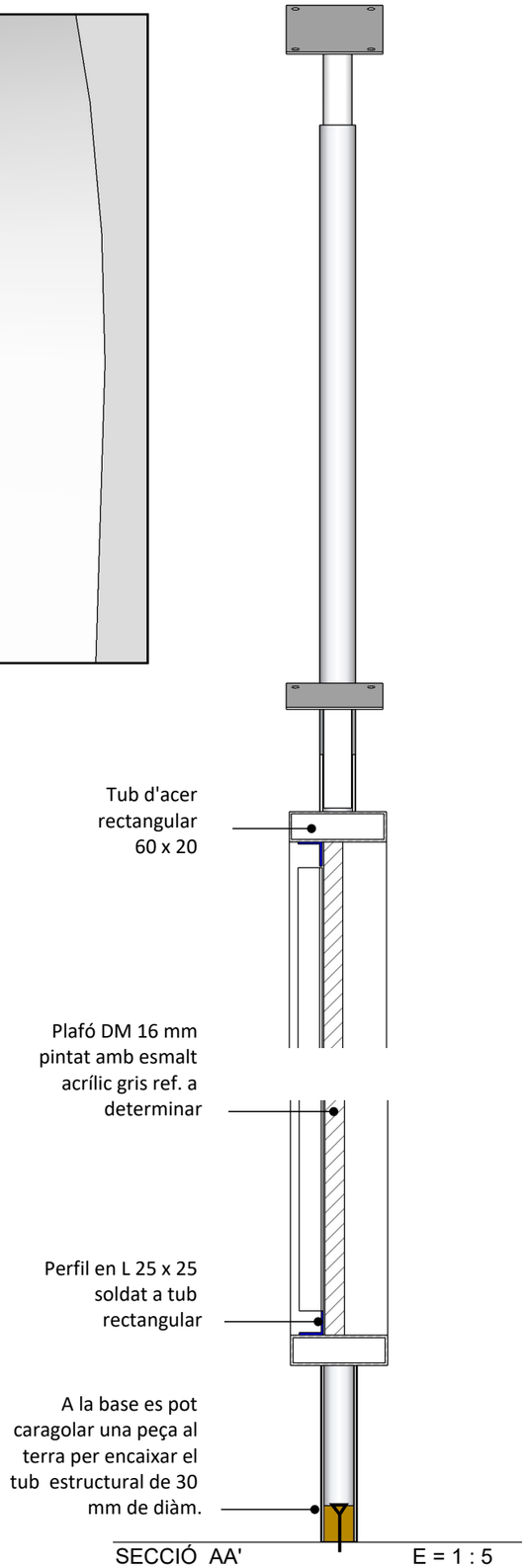


SECCIÓ AA' E = 1 : 5

Document signat electrònicament. Firmes vàlides. És còpia autèntica de l'original electrònic.
Codi Segur de Validació (CSV): d3bd18580ea393f8a6be Adreça de validació: https://seuelectronica.diba.cat

## Estructures per Vitrines existents **EV-01**

Construides amb tub d'acer de 30 x 30 i potes regulables (pintura al forn color a determinar) Total 4 unitats

Les mesures s'hauran de comprobar amb les vitrines abans de construir

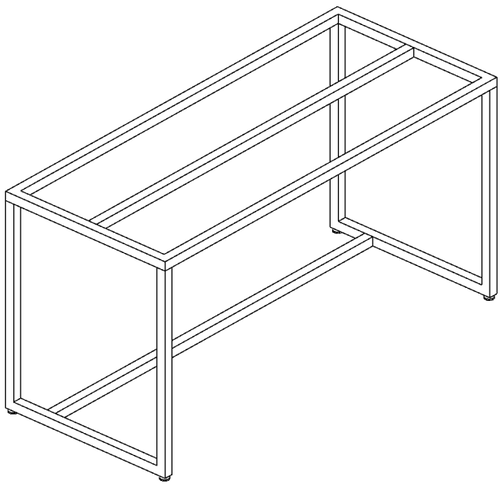

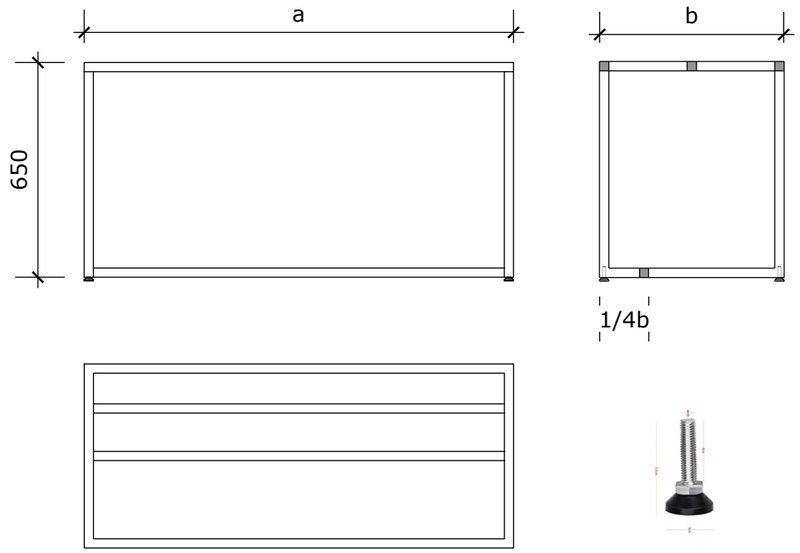


E = 1 : 5



| | |
|---|---|
| **1 unitat** | a=1400; b=600 |
| **1 unitat** | a=1600; b=700 |
| **1 unitat** | a=2000; b=700 |

## Cartel·les per Suport de plafons per INSTAL·LACIÓ RECERCA BSC amb separación de la paret **CS-01**

Amb xapa d'acer de 2,5 mm. Imprimació color a determinar

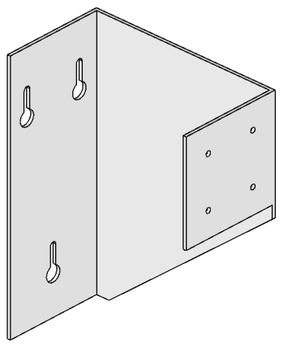

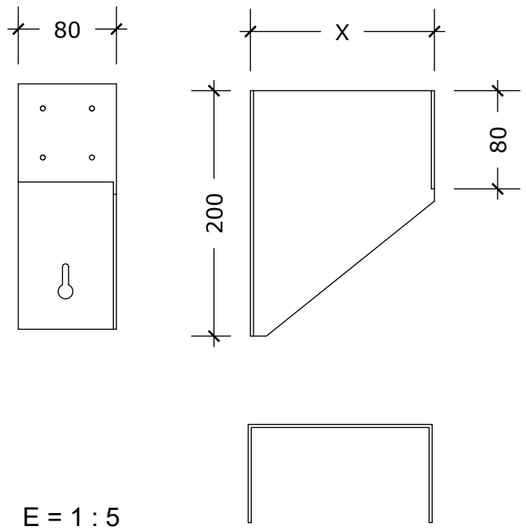


E = 1 : 5

| | |
|---|---|
| **25 unitats** | X= 150 |
| **25 unitats** | X= 200 |

Document signat electrònicament. Firmes vàlides. És còpia autèntica de l'original electrònic.
Codi Segur de Validació (CSV): d3bd18580ea393f8a6be Adreça de validació: https://seuelectronica.diba.cat

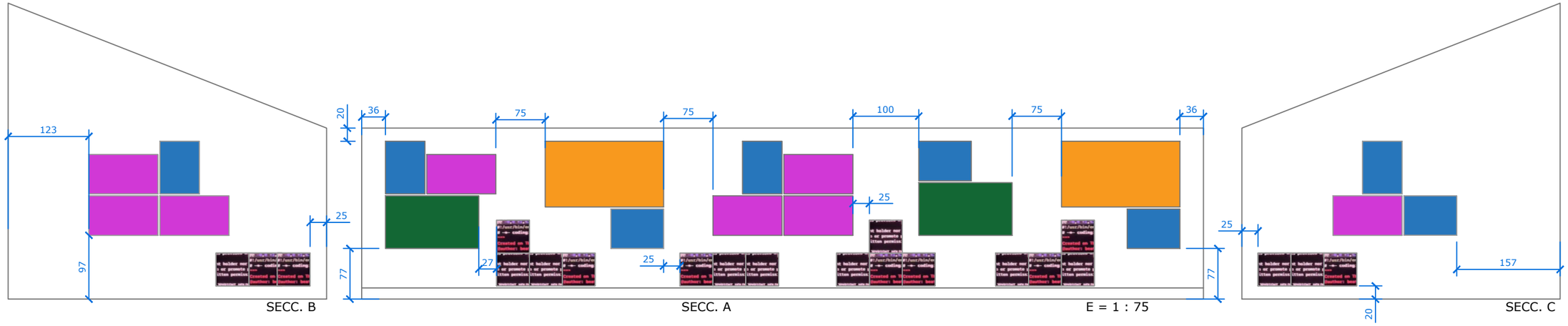


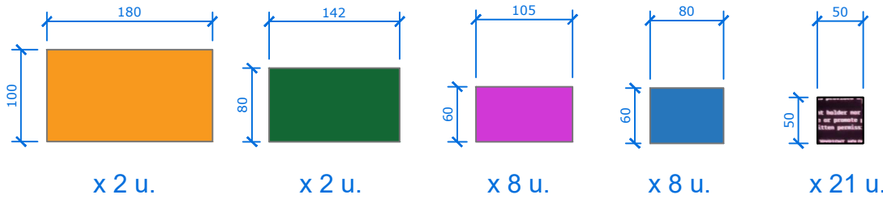


Panells de DM 16 per subministrar i muntar a les parets amb les cartel·les metàl·liques de suport

Pantalles de led per muntar a les parets (subministrades pel CCCB)

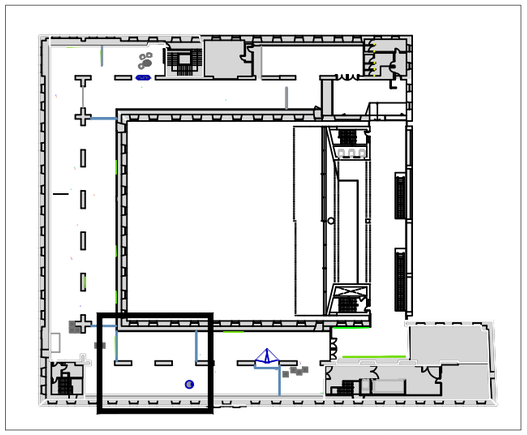

E = 1 : 1000

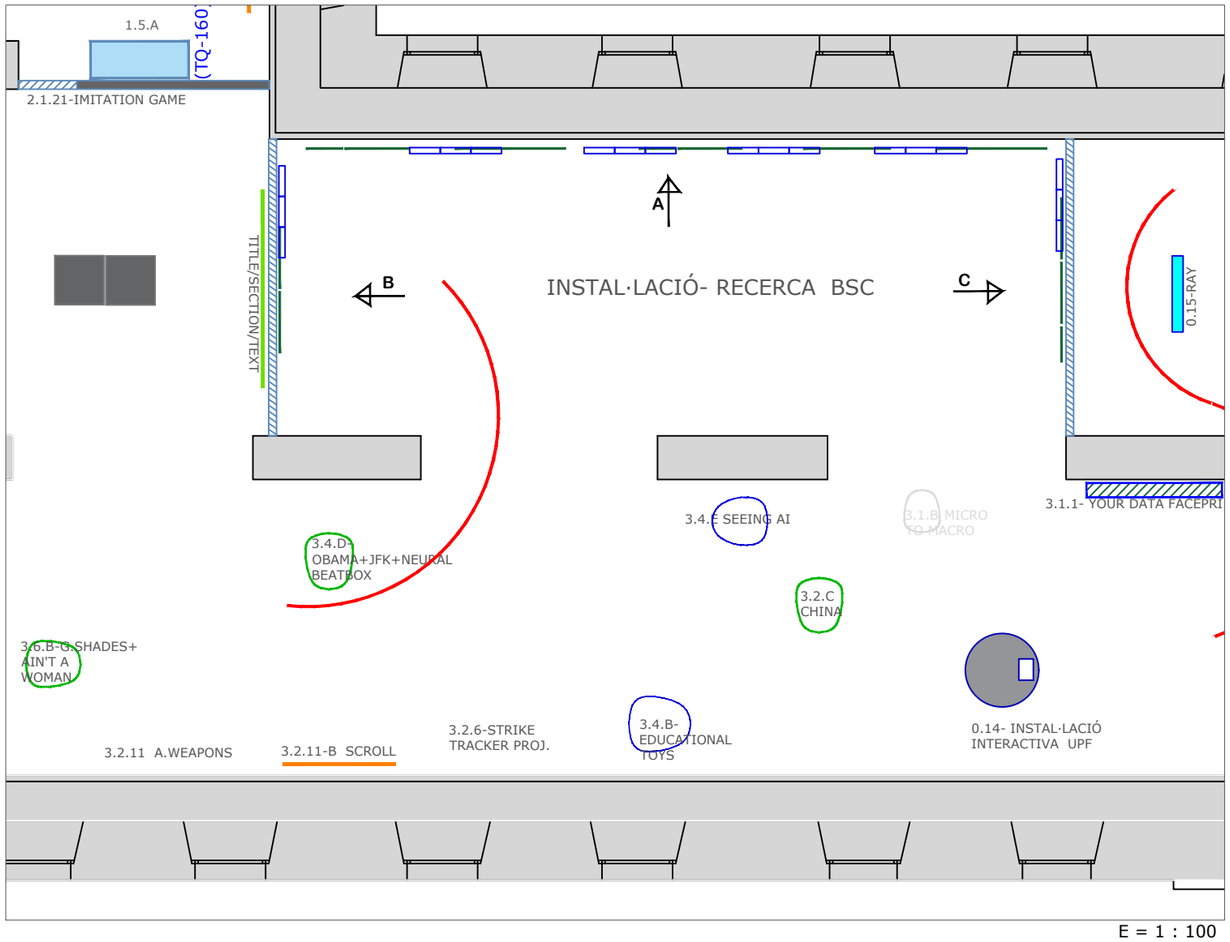


E = 1 : 100

Document signat electrònicament. Firmes vàlides. És còpia autèntica de l'original electrònic.
Codi Segur de Verificació (CSV): d3bd18580ea393f8a6be Adreça de validació: https://seuelectronica.diba.cat

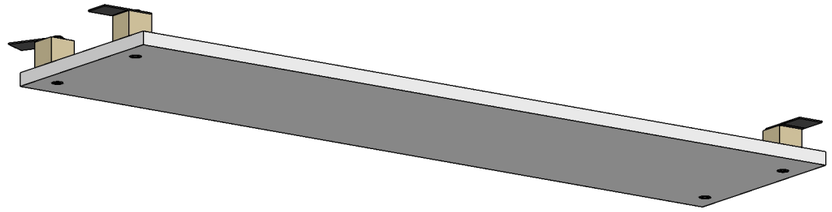

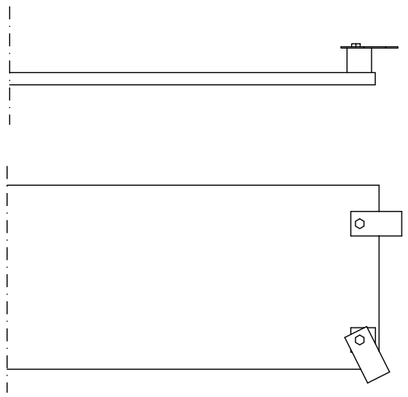

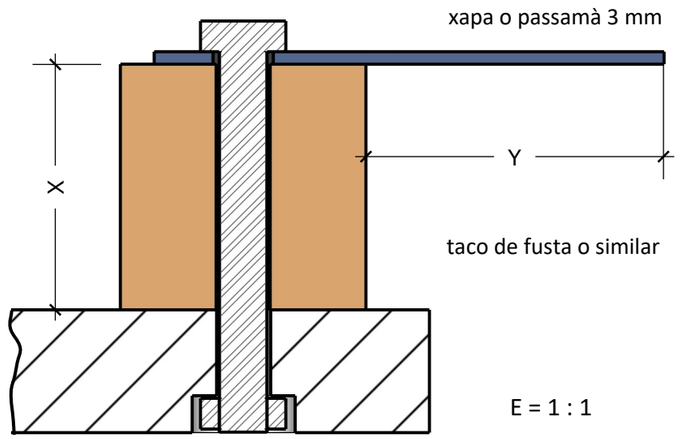


Mesures X i Y a determinar en el lloc

Panells de 120 x 30 x 2 cm de contraxapat per substitució dels actuals. Es necesita que quedin ancorats a l'estructura de perfileria metàl·lica existent i que serveixin com a suport per penjar cortines o altres elements com prejectors.
L'acabat (esmalt acrílic) s'ha de semblar a la resta de plaques metàl·liques.
60 unitats

Document signat electrònicament. Firmes vàlides. És còpia autèntica de l'original electrònic.
Codi Segur de Verificació (CSV): d3bd18580ea393f8a6be Adreça de validació: https://seuelectronica.diba.cat

4.5.8_Pantalla  per projecció d'Europa

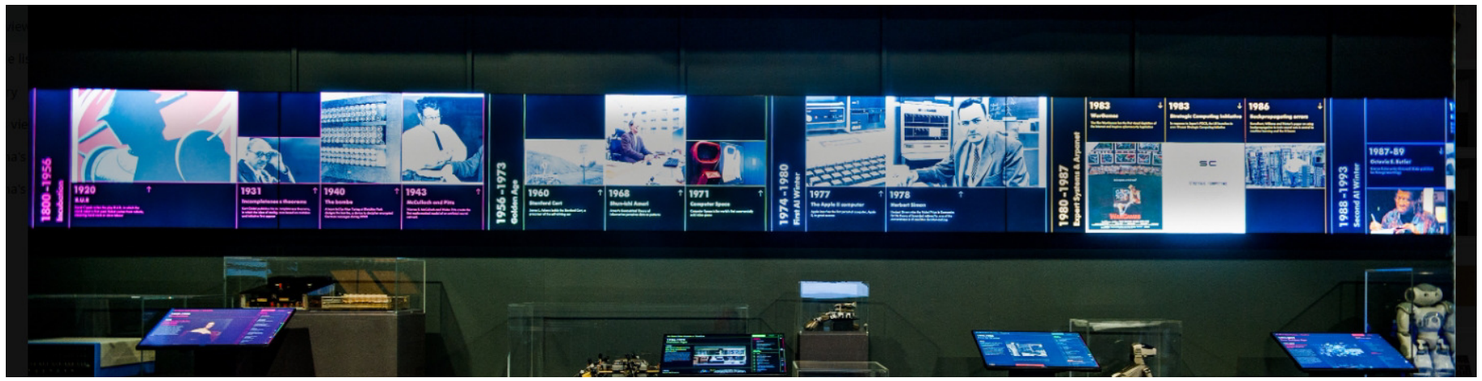

TML-01  Pantalles i estructura tipus per muntar a paret

1.1.2_ Pantalles de DM AE/Maeth  Muntatge a paret.
Vista del muntatge en dues seus diferents

Altres muntatges descrits en el  llistat d'amidaments Apartat "ALTRES".
Tots els elements pertanyen a l'exposició itinerant que ve de Barbican

Document signat electrònicament. Firmes vàlides. És còpia autèntica de l'original electrònic.
Codi Segur de Verificació (CSV): d3bd18580ea393f8a6be  Adreça de validació: https://seuelectronica.diba.cat

**Beetronics**
Calle de Maria de Molina 39
Madrid 28006
España

Teléfono: 911 981 024
Fax: 911 981 025
Email: info@beetronics.es
Web: www.beetronics.es

Referencia: 19TS7M

# Pantalla táctil metálica de 19"

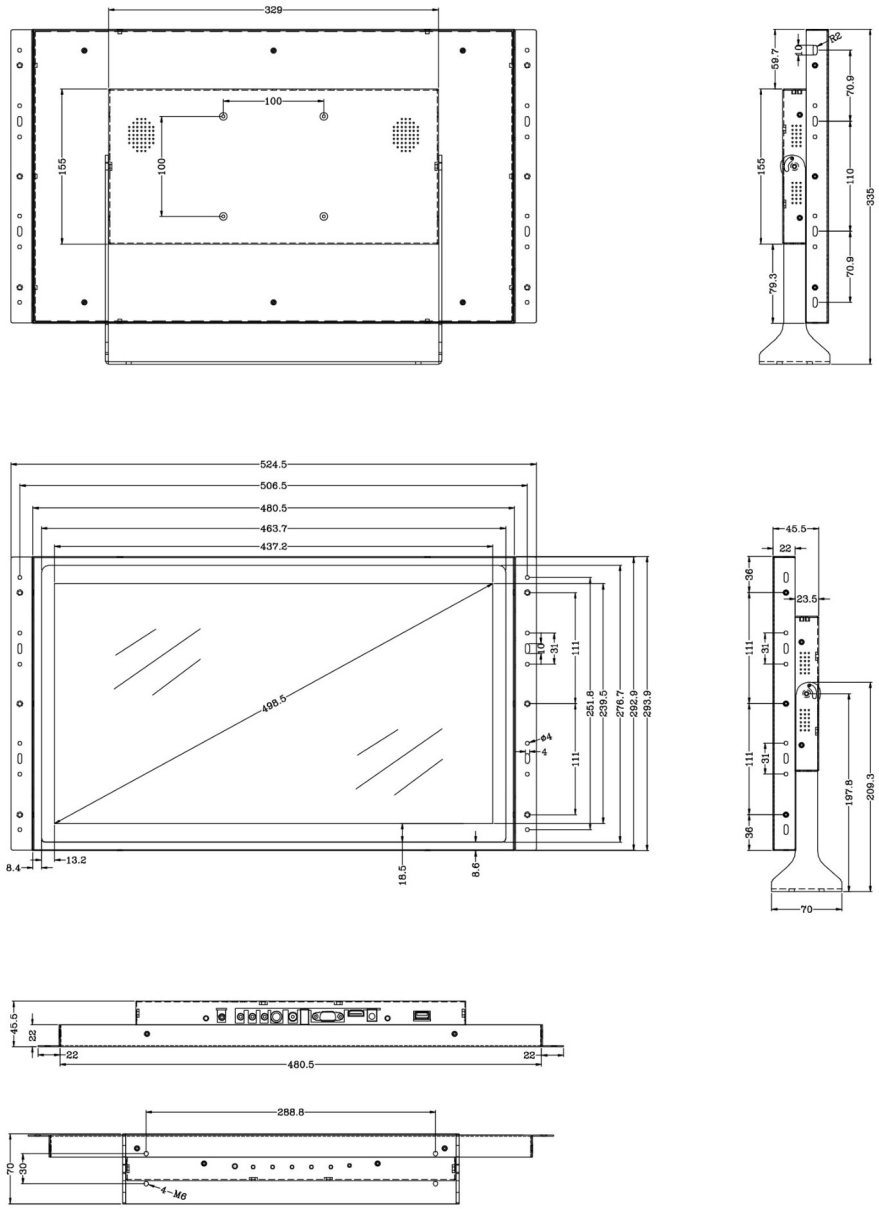


ANNEX_B19

© 2023 Beetronics. Las dimensiones están en mm.

Document signat electrònicament. Firmes vàlides. És còpia autèntica de l'original electrònic.
Codi Segur de Verificació (CSV): d3bd18580ea393f8a6be Adreça de validació: https://seuelectronica.diba.cat

**Beetronics**
Calle de Maria de Molina 39
Madrid 28006
España

Teléfono: 911 981 024
Fax: 911 981 025
Email: info@beetronics.es
Web: www.beetronics.es

Referencia: 15TSV7M

# Pantalla táctil metálica de 15" (4:3)

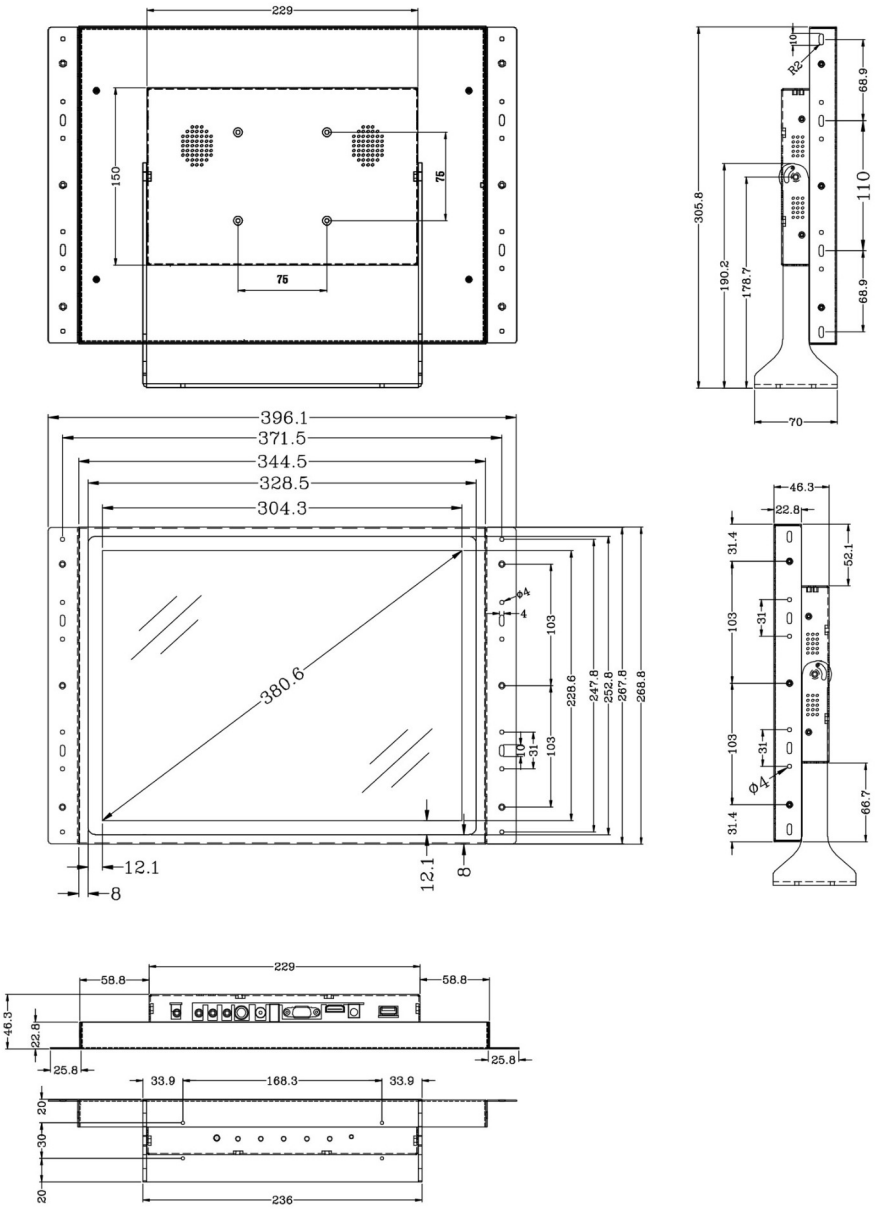


ANNEX B-15

© 2023 Beetronics. Las dimensiones están en mm.

Document signat electrònicament. Firmes vàlides. És còpia autèntica de l'original electrònic.
Codi Segur de Verificació (CSV): d3bd18580ea393f8a6be Adreça de validació: https://seuelectronica.diba.cat

# AMIDAMENTS EXPOSICIÓ INTEL·LIGÈNCIA ARTIFICIAL

| CONCEPTE | REF. | DESCRIPCIÓ / MATERIALS | u.m | MIDES(axlxh) | UNITATS | ACABAT | OBSERVACIONS | PLANOL |
|---|---|---|---|---|---|---|---|---|

**Descripció general de les tasques a desenvolupar per l'empresa de muntatge**

· Muntatge i desmuntatge dels elements descrits en aquest Lot 1 que formen part de l'exposició IA: Intel·ligència Artificial, que es presentarà al CCCB del 17 d'octubre de 2023 al 17 de març de 2024.

· Pel que fa a la producció, la majoria dels elements d'aquesta exposició itinerant estan produïts en origen pel Barbican Centre. L'adaptació al CCCB inclou bona part de les obres i dispositius escenogràfics, museístics i audiovisuals que venen d'aquesta seu.

· L'objecte d'aquest Lot 1 se centra tant en la producció i muntatge d'elements nous que proposa el CCCB, com en el muntatge i la reutilització d'una bona part dels elements provinents del Barbican Centre, segons s'especifica en la següent relació.

## ENVANS/ CONSTRUCCIONS DE PARAMENTS

| | | | | | | | | |
|---|---|---|---|---|---|---|---|---|
| Envà a dues cares | E-1 | Cartrò-guix amb panells de 10mm de gruix i total gruix 70 mm. El tancament va fins al sostre tècnic inclinat. (es donen mides de les dimensions màximes) | cm | 483 x 390 | 1 | | | **P-02** |
| Envans a dues cares | E-3/E-4 | Cartrò-guix amb panells de 10mm de gruix i total gruix 70 mm. El tancament va fins al sostre tècnic inclinat. (es donen mides de les dimensions màximes) | cm | 490 x 430 | 2 | | | **P-02** |
| Envà existent (a dues cares) per acabar de tancar | E-5 | És un envà existent (a dues cares) de l'exposició anterior, s'ha d'acabar de tancar el pas d'uns 120 cm | | 120 x 430 | 1 | | | **P-02** |
| Envà a dues cares | E-6 | Cartrò-guix amb panell de 10mm de gruix i total gruix 70 mm. El tancament va fins al sostre tècnic inclinat. (es donen mides de les dimensions màximes) | cm | 510 x 430 | 1 | | | **P-02** |
| Envà existent | E-X | Masillar i deixar preparat per pintar | | | | | Envà existent de l'exposició anterior | **P-02** |
| Envà a dues cares | E-7 | Cartrò-guix amb panells de 10mm de gruix i total gruix 150 mm. El tancament va fins al sostre tècnic inclinat. Ample 320cm. (es donen mides de les dimensions màximes) | cm | 320 x 380 | 1 | | | **P-02** |
| Envà a dues cares | E-8 | Cartrò-guix amb panells de 10mm de gruix i total gruix 150 mm. El tancament va fins al sostre tècnic inclinat. Ample 320cm. (es donen mides de les dimensions màximes) | cm | 320 x 380 | 1 | | | **P-02** |

Document signat electrònicament. Firmes vàlides. És còpia autèntica de l'original electrònic.

Codi Segur de Verificació (CSV): d3bd18580ea393f8a6be Adreça de validació: https://seuelectronica.diba.cat

| | | | | | | | | |
|---|---|---|---|---|---|---|---|---|
| Adaptació de la instal·lació **FUTURE YOU** | E-2 | Aquesta instal·ació es composa d'una construcció de fusta o cubícle (existent) dins del qual se situen els projectors i dispositius (que instal·larà el personal d'AV del CCCB) que retroprojecten a dues pantalles de la mateixa estructura. Donat que a la sala no cap la totalitat del cubícle, s'haurà d'adaptar una part d'aquesta construcció: les dues pantalles es poden utilitzar i hauran d'anar situades sobre el mur central de la sala, aprofitant un dels arcs. Per l'altra banda de l'arc s'haurà de construir un tancament amb fusta o cartró-guix. La altura total d'aquest afegit nou serà de 390 cm. S'haurà de tapar la part superior amb fullola o similar per no deixar passar la llum a l'interior. L'espai creat i que queda en bona part sota l'arc s'aprofitarà per situar els dispositius i sensors que fan part del conjunt original del cubícle. Aquest afegit nou ha d'incloure una porta d'accés de 200 x 70 .<br>https://www.commarts.com/project/29258/future-you-digital-installation | cm | 510 x 390 | 1 | La part de davant que inclou les pantalles no varia.La part del darrera de nova construcció va pintada del mateix color que la paret | Es reaprofiten les dues pantalles del davant. Aquests elements s'hauràn d'ajustar al mur de l'arc i suplementar els marges que quedin entre les pantalles i el mur. Tot s'haurà de construir i posteriorment desmuntar preservant les pantalles originals de qualsevol variació o deteriorament. | **P-02 / D-01** |

## FUSTERIA/METAL·LISTERIA

| | | | | | | | | |
|---|---|---|---|---|---|---|---|---|
| Instal·lació **TOTEM** | | Instal·lació en el Hall de la planta -1 d'una estructura vertical existent composta de 8 elements. Ha d'incloure els mitjans mecànics o estructurals més adients pel muntatge i l'espai on s'ha de dur a terme (es recomana carretó elevador elèctric per dos operaris) | | | | Tot el ferro amb imprimació. Ref. color a determinar | Construcció de suports per pilar i armari metàl·lic<br>Veure descripció gràfica | **T-1/T-4** |

| | | | | | | | | |
|---|---|---|---|---|---|---|---|---|
| Tarima per **BOMBE** | B-01 | Tarima en DM amb costelles de reforç per suportar 700 kg. Ha de portar tub de 30 mm insertat en les dues cantonades. Tub amb extrem tapat/soldat i forat per passar corda elàstica (corda proporcionada pel CCCB) | cm | 330 x 170 x 17 | 1 | Recobert de la mateixa moqueta que el terra en aquesta zona | S'haurà de proporcionar rampa provisional per pujar l'objecte de 700 kg al seu lloc | **B-01** |

| | | | | | | | | |
|---|---|---|---|---|---|---|---|---|
| **ESPAI DE CONSULTA**<br>Taula especial per integrar pantalles tàctils_ 0.34-EXPERIMENTACIÓ IA (*) | M-01 | Moble construit amb fusta i ferro tal i com es descriu graficament. Les pantalles tàctils de 15" seran proporcionades pel CCCB. ( mides definides a través dels enllaços en "Observacions" o Annex B-15) | | | 1 | | https://www.beetronics.es/pantalla-tactil-15-pulgadas-4-3 | **M-01/02/03** |

| | | | | | | | | |
|---|---|---|---|---|---|---|---|---|
| 0.14 **INSTAL·LACIÓ INTERACTIVA-UPF** (*) | M-03 | Moble construit amb fusta i ferro tal i com es descriu graficament. Ha d'incorporar una pantalla tàctil Beetronics de 19" i un touchpad ERAE proporcionats pel CCCB.( mides definides a través dels enllaços en "Observacions" o Annex B-19) | | | 1 | | https://www.embodme.com/noticeeraetouch<br>https://www.beetronics.es/pantalla-tactil-19-pulgadas-5-4 | **MP-01/02/03 i B-19** |

| | | | | | | | | |
|---|---|---|---|---|---|---|---|---|
| Peanyes | | Construcció amb DM de 19mm | cm | 80 x60 x 60 | 4 | Semilacat amb esmalt acrílic | Peanyes per adaptar-hi urnes de metacrilat existents en el CCCB | |
| Estructures/potes per vitrines existents | TQ-140 | Estructures en tub d'acer de 30 x 30mm i potes regulables | cm | 140 x 60 | 1 | imprimació al forn | | |
| Estructures/potes per vitrines existents | TQ-160 | Estructures en tub d'acer de 30 x 30mm i potes regulables | cm | 160 x 70 | 1 | imprimació al forn | | **EV-01/CS-01** |
| Estructures/potes per vitrines existents | TQ-200 B | Estructures en tub d'acer de 30 x 30mm i potes regulables | cm | 200 x 70 | 1 | imprimació al forn | | |

Document signat electrònicament. Firmes vàlides. És còpia autèntica de l'original electrònic.
Codi Segur de Verificació (CSV): d3bd18580ea393f8a6be Adreça de validació: https://seuelectronica.diba.cat

| | | | | | | | | |
|---|---|---|---|---|---|---|---|---|
| Estructura de suport per **TULIPS** | T-01 | Estructura en ferro + DM de 12mm | cm | 275 x 200 | 1 | | | **T-01** |
| **PANELLS** PER SUBSTITUCIÓ SOSTRE TÈCNIC | | panells de contraxapat de 20mm amb sistema d'ancoratge a estructura metal·lica del fals sostre de la planta 3. Per substitució de plaques metàl·liques existents. | cm | 120 x 30 | 50 | Pintura similar al acabat de les plaques metal·liques existents | Una part d'aquests panells s'utilitzaran per penjar les cortines | **S-01** |
| **INSTAL·LACIÓ RECERCA BSC** (*)<br>Muntatge dels plafons | | Muntatge a paret segons separacions de la paret dels suports E-1. | | | | | | **E-02** |
| **INSTAL·LACIÓ RECERCA BSC** (*)<br>Estructures/Cartel·les de suport per DM (pantalles) | | Amb xapa de ferro 2mm tallada làser i plegada | | | 50 | Imprimació mateix color paret | Elements per penjar plafons amb separació de la paret | **EV-01/CS-01** |
| **INSTAL·LACIÓ RECERCA BSC** (*)<br>Superficies per projecció | | Plafó DM 16mm | cm | 105 x 60 | 8 | Imprimació/acabat gris per projecció | S'ha de comptar el muntatge tant dels plafons descrits com de les 21 pantalles de leds (de 50 x 50 cm) subministrades pel CCCB | **E-02** |
| | | Plafó DM 16mm | cm | 60 x 80 | 8 | | | |
| | | Plafó DM 16mm | cm | 142 x 80 | 2 | | | |
| | | Plafó DM 16mm | cm | 180 x 101 | 2 | | | |

## CORTINES

Tot el material tèxtil **existeix** i es reutilitza. Hi ha trams de cortina que no necessiten manipulació, son peces de 300 cm d'altura: estan indicats com "Tram original". D'altra banda hi ha trams de cortina que s'hauran de confeccionar a partir de peces de teixit existent (peces més grosses) seguint les mateixes característiques d'acabat que els trams originals. Consultar descripcions gràfiques.
El teixit existent és: *Sharkstooth Gauze by J&C Joel Ref: 537 403*

Totes les cortines s'hauran de planxar amb vapor un cop instal·lades per tal que quedin tenses i sense arrugues.

El muntatge es realitza amb un **rail superior** i **un rail inferior** per cada tram. El rail superior amb tub rodó de 30 mm i l'inferior amb passamà de 30 x 8 mm . Les longituds dels rails superiors ha de ser de 4cm més llargues per cada extrem. Els rails superiors en molts casos s'hauran de fer en trams ensamblables entre ells, de manera que quedin fixes i ajustats.

**P-02/ C-01 a C-04**

| | | | cm | **Llarg x alt** | | | |
|---|---|---|---|---|---|---|---|
| Piano | CR1 | Mitja peça de F.2.2 Adaptada | | 480 x 260 | 1 | | Necessita confecció/Necessita rails |
| Arc Piano+ IA (1) | CR2 | Tram original F.1.9a | | 397 x 300 | 1 | | Necessita rails |
| Arc Piano+ IA (2) | CR3 | Tram original F.1.2 | | 210 x 300 | 1 | | Necessita rails |
| Ray1 | CR4 | Mitja peça de F.2.4 Adaptada | | 480 x 280 | 1 | | Necessita confecció/Necessita rails |
| Ray2 | CR5 | Mitja peça de F.2.4 Adaptada | | 480 x 280 | 1 | | Necessita confecció/Necessita rails |
| BSC-Obama | CR6 | Tram original F.1.7a | | 767 x 300 | 1 | | Necessita rails |
| Numerical Sys. | CR7 | Tram original F.2.4a | | 686 x 300 | 1 | | Necessita rails |
| Uncanny1 | CR8 | Tram original F.1.3a | | 860 x 300 | 1 | | Necessita rails |
| Uncanny2 | CR9 | Tram original F.1.5a | | 701 x 300 | 1 | | Necessita rails |
| It | CR10 | Tram Adaptat F.1.5 | | 700 x 300 | 1 | | Necessita confecció/Necessita rails |
| Circuit Training | CR11 | Mitja peça de F.2.2 Adaptada | | 480 x 260 | 1 | | Necessita confecció/Necessita rails |
| Shinto | CR12 | Tram Adaptat F.1.3 | | 860 x 300 | 1 | | Necessita confecció/Necessita rails |
| Move 37 | CR13 | Tram original F.2.2a | | 686 x 300 | 1 | | Necessita rails |
| Her | CR14 | Tram Adaptat F.1.7 | | 520 x 300 | 1 | | Necessita confecció/Necessita rails |
| Digital Nature | CR15 | Tram Adaptat F.0.1 | | 410 x 300 | 1 | | Necessita confecció/Necessita rails |
| Co(AI)existence | CR16 | Tram Adaptat F.2.1 | | 609 x 300 | 1 | | Necessita confecció/Necessita rails |
| Metavers | CR17 | Tram original F.1.1a | | 470 x 300 | 1 | | Necessita rails |

**P-02/ C-01 a C-04**

## PINTURA

| | | | | | | | | |
|---|---|---|---|---|---|---|---|---|
| Pintura parets Sala i Envans afegits | | Gris fosc + blanc trencat | m² | 1.314,00 | | Pintura plàstica | | **P-03** |

Document signat electrònicament. Firmes vàlides. És còpia autèntica de l'original electrònic.
Codi Segur de Verificació (CSV): d3bd18580ea393f8a6be Adreça de validació: https://seuelectronica.diba.cat

| | | | | | | | | |
|---|---|---|---|---|---|---|---|---|
| Repintar vitrines Tosquelles (existents) per la part exterior | | Blanc | cm | 140 x 70 x 20 | 4 | Pintura plàstica | elements de diferents mides (mides aproximades) | |
| Repintar peanyes existents reaprofitades | | Blanc | cm | 50 x 50 x 80 | 10 | Pintura plàstica | elements de diferents mides (mides aproximades) | |
| **PAVIMENTS** | | | | | | | | |
| Moqueta | | Moqueta ignífuga qualitat tipus Firal | m² | 951,50 | | | | **P-01** |
| Moqueta | | Moqueta ignífuga qualitat tipus Firal | m² | 172,00 | | | | |
| Moqueta | | Moqueta ignífuga qualitat tipus Firal | m² | 25,00 | | | | |
| Linòleum | | Linòleum/pvc o similar | m² | 64,00 | | | | |
| **ALTRES** | | | | | | | | |
| Muntatge de suports per projectors | | Al Sostre inclinat de la planta 3 | | | 25 | | Suports existents proporcionats pel CCCB | |
| Muntatge en paret de l'estructura i monitors del Timeline | TML-01 | 8 Monitors de 55" en estructura metal·lica | | | | | Elements subministrats pel CCCB | **P-04/A-01** |
| Muntatge de superfícies de projecció per DM de AE/MAETH | 1.1.2 | 3 taulells de DM :cadascun de 130 x 180 cm amb estructura (sense definir) a paret | | | 1 | | Elements subministrats pel CCCB | **P-04/A-01** |
| Muntatge de superfície de projecció (EUROPA) circular | 4.5.8 | DM de 19 mm /pes aprox. De 75 kg. | cm | 250 diametre | 1 | | Elements existents. S'haurà de penjar del sostre tècnic i/o de l'envà | **P-04/A-01** |
| Herratge per adaptació a viga i muntatge de la peça | | Per penjar l'obra "Sublime": pes aprox. de 300 kg Subjecció a viga amb grapes tensores (per càrregues pesades) especials per vigues . (Veure descripció gràfica) | | | | | https://www.obo.pt/out/media/KTS-TKH-S-30_ZL-6355805-es.pdf | **H-01** |
| **DESMUNTATGE** | | | | | | | | |
| | | Desmuntatge i retirada de tots els elements descrits en aquest Lot | | | | | | |
| (*) | | Nous elements per a la versió del CCCB que s'hauran d'acabar d'instal·lar abans del 26 de setembre de 2023 segons s'especifica en els Plecs Tècnics | | | | | | |

Document signat electrònicament. Firmes vàlides. És còpia autèntica de l'original electrònic.
Codi Segur de Verificació (CSV): d3bd18580ea393f8a6be Adreça de validació: https://seuelectronica.diba.cat

# Intel·ligència Artificial
# Lot 2
# –
# Projecte de gràfica expositiva
# Sala 3 del CCCB
# 17 d'octubre 2023 - 17 de març 2024

Document signat electrònicament. Firmes vàlides. És còpia autèntica de l'original electrònic.
Codi Segur de Verificació (CSV): d3bd18580ea393f8a6be Adreça de validació: https://seuelectronica.diba.cat

# Referències

Document signat electrònicament. Firmes vàlides. És còpia autèntica de l'original electrònic.
Codi Segur de Verificació (CSV): d3bd18580ea393f8a6be Adreça de validació: https://seuelectronica.diba.cat

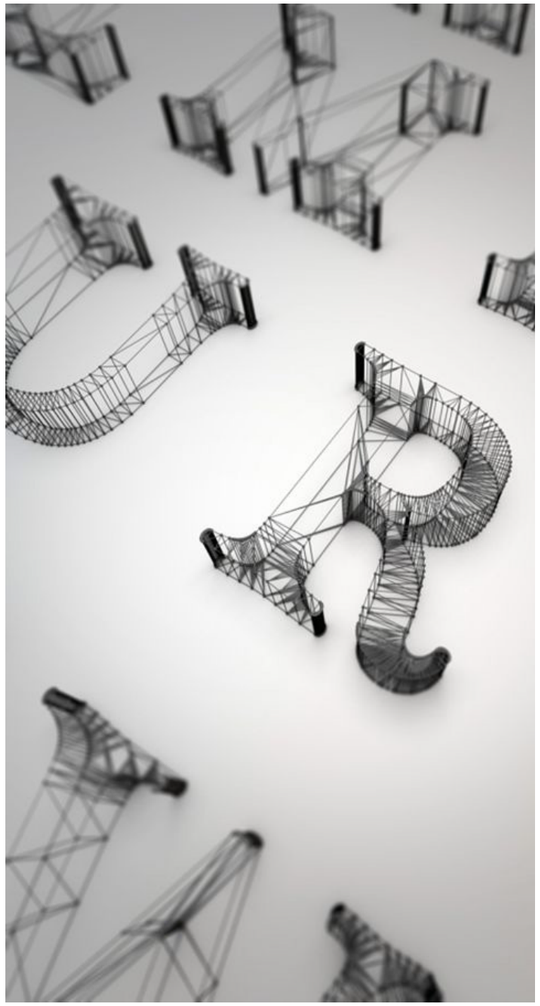

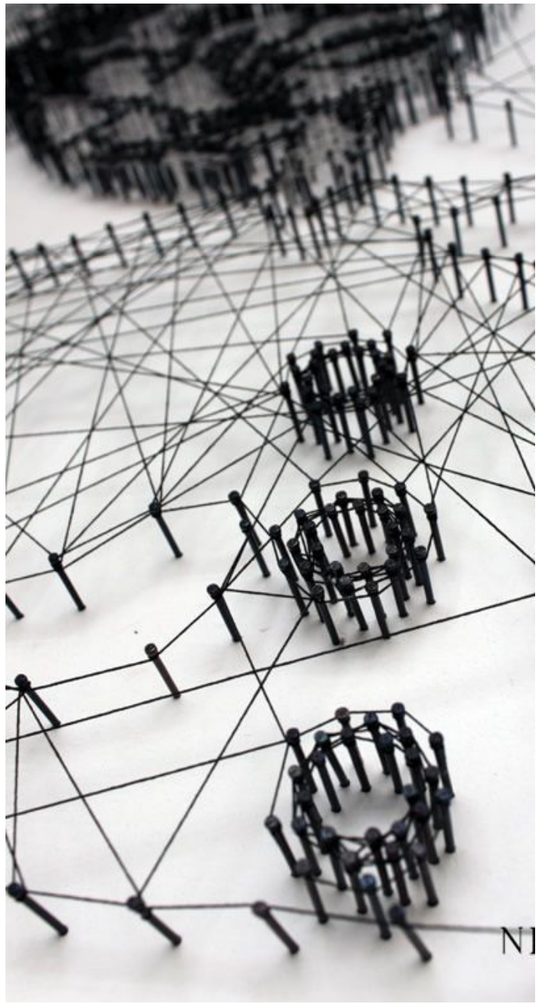

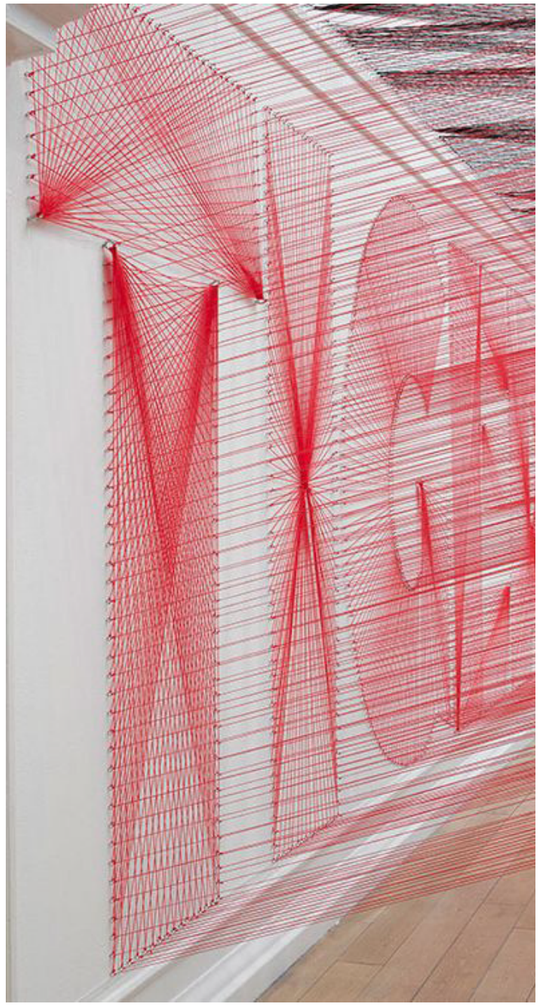

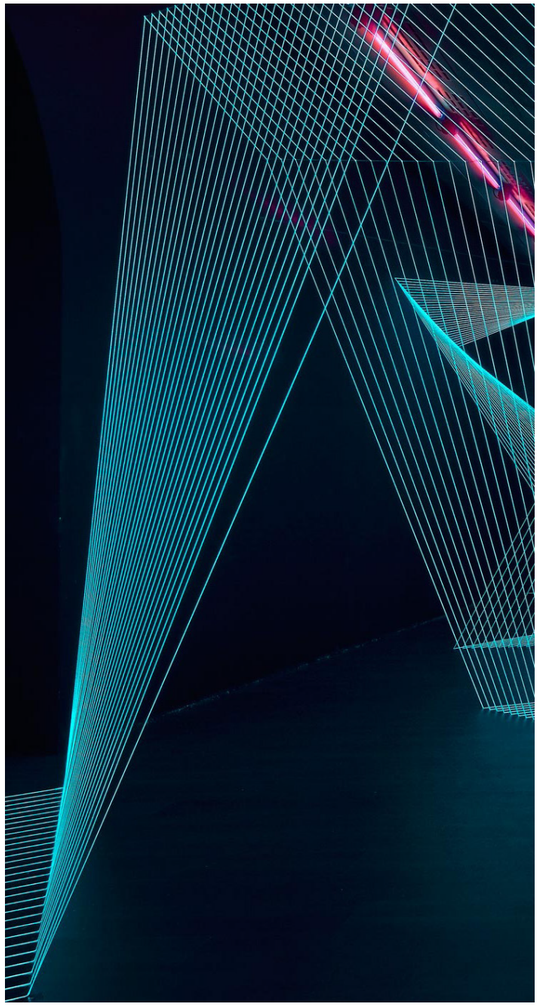

Document signat electrònicament. Firmes vàlides. És còpia autèntica de l’original electrònic.
Codi Segur de Verificació (CSV): d3bd18580ea393f8a6be  Adreça de validació: https://seuelectronica.diba.cat

# Títol

Document signat electrònicament. Firmes vàlides. És còpia autèntica de l'original electrònic.
Codi Segur de Verificació (CSV): d3bd18580ea393f8a6be Adreça de validació: https://seuelectronica.diba.cat

# IA = Perímetre amb puntes i fils enllaçats

Document signat electrònicament. Firmes vàlides. És còpia autèntica de l'original electrònic.
Codi Segur de Verificació (CSV): d3bd18580ea393f8a6be Adreça de validació: https://seuelectronica.diba.cat

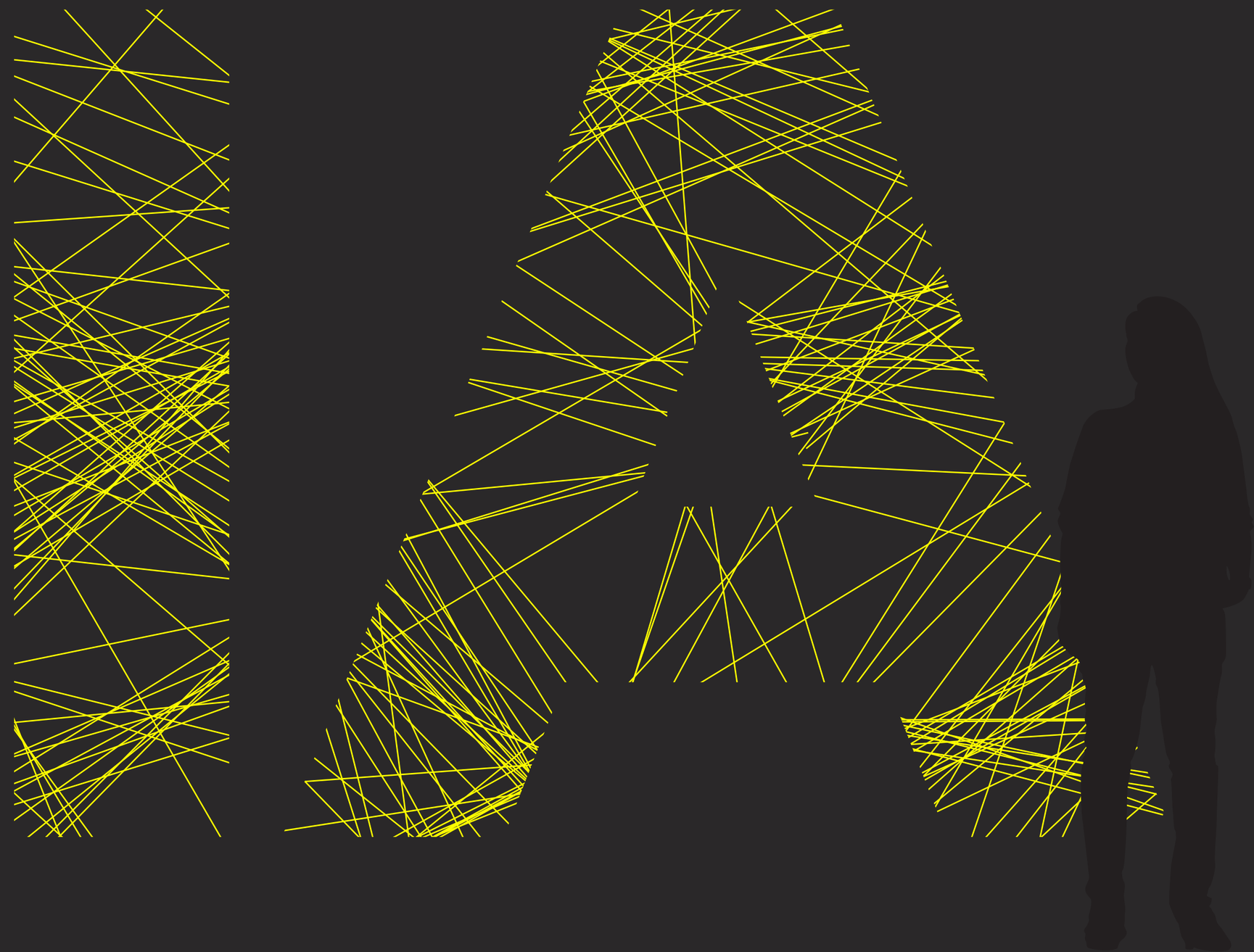

# Àmbit 1

Document signat electrònicament. Firmes vàlides. És còpia autèntica de l'original electrònic.
Codi Segur de Verificació (CSV): d3bd18580ea393f8a6be Adreça de validació: https://seuelectronica.diba.cat

# [1] = Perímetre amb puntes i fils enllaçats
# Àmbit = Element textual

Document signat electrònicament. Firmes vàlides. És còpia autèntica de l'original electrònic.
Codi Segur de Verificació (CSV): d3bd18580ea393f8a6be Adreça de validació: https://seuelectronica.diba.cat

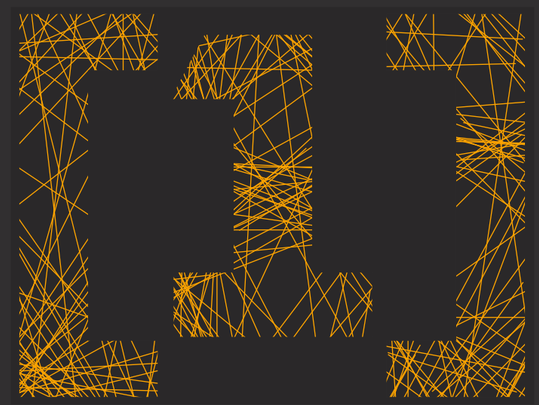

# Mons de dades

Cuando recogió el prem o al conjunto de u trayectoria otorgado por el Director Gu ld al Amer ca en 997 Stanley Kubrick comparó el proce o de hacer una película con el empeño de e crib r Guerra y Pa a bordo de un auto de choque en una feria *"Cuando lo hace bien no hay mucha alegría en lo ida que puedan igualar e a en ación"* añadía el d rector

ra conqui tar el anhelado pr vilegio de una total independencia arti tica Stanley Kubrick pudo canalizar u ob e ión por el control ab oluto del proce o creat vo im pul o que le llevó a dom nar todo lo fa e de la producción de una película de de la elección de u fuente literaria y la lente de cámara ha ta la naturaleza de la campaña promocionale y la condic one de proyecc ón en ala Su proverbial ex gencia re pond ó en todo momento al de eo de reconocer en u colaboradore el mi mo grado de compromi o y concentración que él invertía en u trabajo Su principal con igna iempre fue *"Si no e tá enamorado del a unto dé alo Ya hay dema iado película mediocre"*

En Stanley Kubrick pervivió el e p ritu del arte ano ndomable un creador capaz de fijar u ident dad a travé de una obra que pe e a u e cala nunca dejó de er una labor hecha a mano Como e cribió Michael Herr *"dicen que (Kubrick) no tenía ida per onal pero e e ri dulo Sería mi correcto decir que no ten a ida profe ional pue todo lo que hacía lo hacía per onalmente cada mo im enta y cada llamada que hac e cada impul o que e pre aba era totalmente per onal ded cado a la elaboración de u película que eran toda per onale"* Infat gable cue tionador de matice y detalle con la excelenc a como norte el c eso ta tam bién n pirá mi tificaciones que a menudo poco tuvieron que ver con la realidad La imagen de Kubrick trabajando en u radioje movida por una irrefrenable y contagio a pa ión creadora de monta nmediatamente lo di cur o que qui ieron dibujarle como creador fr o e inde ofrable En el fondo reformulando la célebre fra e de Or on Welle Kubrick fue algu en que nunca dejó de jugar obre el tablero de ajedrez mi caro del mundo

TRANSFORMA ÓN PERMANENTE

PER ANENT TRANSFOR ATION

# Mons de dades

Cuando recogió el premio al conjunto de su trayectoria otorgado por el Directors Guild of America en 1997, Stanley Kubrick comparó el proceso de hacer una película con el empeño de escribir *Guerra y Paz* a bordo de un auto de choque en una feria. *"Cuando lo haces bien, no hay muchas alegrías en la vida que puedan igualar esa sensación"*, añadía el director.

Tras conquistar el anhelado privilegio de una total independencia artística, Stanley Kubrick pudo canalizar su obsesión por el control absoluto del proceso creativo, impulso que le llevó a dominar todas las fases de la producción de una película, desde la elección de sus fuentes literarias y las lentes de cámara hasta la naturaleza de las campañas promocionales y las condiciones de proyección en salas. Su proverbial exigencia respondió en todo momento al deseo de reconocer en sus colaboradores el mismo grado de compromiso y concentración que él invertía en su trabajo. Su principal consigna siempre fue: *"Si no estás enamorado del asunto, déjalo. Ya hay demasiadas películas mediocres"*

En Stanley Kubrick pervivió el espíritu del artesano indomable, un creador capaz de fijar su identidad a través de una obra que, pese a su escala, nunca dejó de ser una labor hecha a mano. Como escribió Michael Herr, *"dicen que [Kubrick] no tenía vida personal, pero eso es ridículo. Sería más correcto decir que no tenía vida profesional, pues todo lo que hacía lo hacía personalmente; cada movimiento y cada llamada que hacía, cada impulso que expresaba, era totalmente personal, dedicado a la elaboración de sus películas, que eran todas personales"*. Infatigable cuestionador de matices y detalles con la excelencia como norte, el cineasta también inspiró mistificaciones que a menudo poco tuvieron que ver con la realidad. La imagen de Kubrick trabajando en sus rodajes, movido por una irrefrenable y contagiosa pasión creadora, desmonta inmediatamente los discursos que quisieron dibujarle como creador frío e indescifrable. En el fondo, reformulando la célebre frase de Orson Welles, Kubrick fue alguien que nunca dejó de jugar sobre el tablero de ajedrez más caro del mundo.

TRANSFORMACIÓN PERMANENTE

Cuando recogió el premio al conjunto de su trayectoria otorgado por el Directors Guild of America en 1997, Stanley Kubrick comparó el proceso de hacer una película con el empeño de escribir *Guerra y Paz* a bordo de un auto de choque en una feria. *"Cuando lo haces bien, no hay muchas alegrías en la vida que puedan igualar esa sensación"*, añadía el director.

Tras conquistar el anhelado privilegio de una total independencia artística, Stanley Kubrick pudo canalizar su obsesión por el control absoluto del proceso creativo, impulso que le llevó a dominar todas las fases de la producción de una película, desde la elección de sus fu literarias y las lentes de cámara hasta la naturaleza de las co promocionales y las condiciones de proyección en salas. Su p exigencia respondió en todo momento al deseo de recono colaboradores el mismo grado de compromiso y concent el invertía en su trabajo. Su principal consigna siempre estás enamorado del asunto, déjalo. Ya hay demasiada mediocres"

En Stanley Kubrick pervivió el espíritu del artesano ind creador capaz de fijar su identidad a través de una obra su escala, nunca dejó de ser una labor hecha a mano. Michael Herr, "dicen que [Kubrick] no tenía vida perr es ridículo. Sería más correcto decir que no tenía pues todo lo que hacía lo hacía personalmente cada llamada que hacía, cada impulso que exr personal, dedicado a la elaboración de sus personales". Infatigable cuestionador de excelencia como norte, el cineasta tambié a menudo poco tuvieron que ver con la re trabajando en sus rodajes, movido por pasión creadora, desmonta inmediatam dibujarle como creador frío e indescifr la célebre frase de Orson Welles, Kul de jugar sobre el tablero de ajedrez

*PERMANENT TRANSFORMATION*

*In his acceptance speech for the lifetime achievement award given to him by the Directors Guild of America in 1997, Kubrick compared the filmmaking process to trying to write War and Peace in a bumper car at an amusement park. "When you finally get it right, there are not many joys in life that can equal the feeling", he added.*

*After attaining the longed-for privilege of complete artistic independence, Stanley Kubrick was able to channel his obsession for absolute control of the creative process, an urge that led him master every stage of the filmmaking process, from selecting terary sources and camera lenses to the nature of the tional campaigns and screening conditions in cinemas. His fary stringency was a reflection of his desire to expect of sociates the same level of commitment and concentration ve to his work. His watchword was always: "If you don't e subject, let it go. There are too many mediocre movies".*

*pirit of the indomitable artisan endured in Stanley Kubrick, eator who was able to define his identity through a body of rk that, despite its scale, was always hand-made. In the words of Michael Herr, "They say [Kubrick] had no personal life, but that's ridiculous. It would be more correct to say that he had no sional life, since everything he did was personally done; every call he made, every impulse he expressed, al, devoted to the making of his movies, which A tireless questioner of nuances and details a guiding principle, Kubrick also inspired en had little to do with reality. The image of lms, driven by an unbridled and infectious diately dismantles those discourses that s a cold, undecipherable filmmaker. At rson Welles's famous quote – Kubrick stopped playing on the world's most*

# Unlocking the Genome

**In 2003, scientists mapped the sequence of nucleotide base pairs – the building blocks – of human DNA. Through the Human Genome Project, researchers could begin permanently modifying genes in living cells, correcting mutations that cause genetic diseases. The latest breakthrough is CRISPR/Cas 9, an enzyme that can be used to alter DNA to re-engineer plants, mice, crops – and potentially people.**

[

In 2003, scientists mapped the sequence of nucleotide base pairs – the building blocks – of human DNA. Through the Human Genome Project, researchers could begin permanently modifying genes in living cells, correcting mutations that cause genetic diseases. The latest breakthrough is CRISPR/Cas 9, an enzyme that can be used to alter DNA to re-engineer plants, mice, crops – and potentially people.

[

In 2003, scientists mapped the sequence of nucleotide base pairs – the building blocks – of human DNA. Through the Human Genome Project, researchers could begin permanently modifying genes in living cells, correcting mutations that cause genetic diseases. The latest breakthrough is CRISPR/Cas 9, an enzyme that can be used to alter DNA to re-engineer plants, mice, crops – and potentially people.

Àmbits
1950x1350 mm

Text:60/45pt

Subàmbits
500x750 mm

Text:40/34pt

Cartel·les
L: 250x375 mm
M: 250x187 mm
S: 187x125 mm
XS: 187x95 mm

Text:18/16pt

Cartel·les monolits
Diferents mides

Text:16/14pt

# Àmbit 2

Document signat electrònicament. Firmes vàlides. És còpia autèntica de l'original electrònic.
Codi Segur de Verificació (CSV): d3bd18580ea393f8a6be Adreça de validació: https://seuelectronica.diba.cat

# [2] = Perímetre amb puntes i fils enllaçats
# Àmbit = Element textual

Document signat electrònicament. Firmes vàlides. És còpia autèntica de l'original electrònic.
Codi Segur de Verificació (CSV): d3bd18580ea393f8a6be Adreça de validació: https://seuelectronica.diba.cat

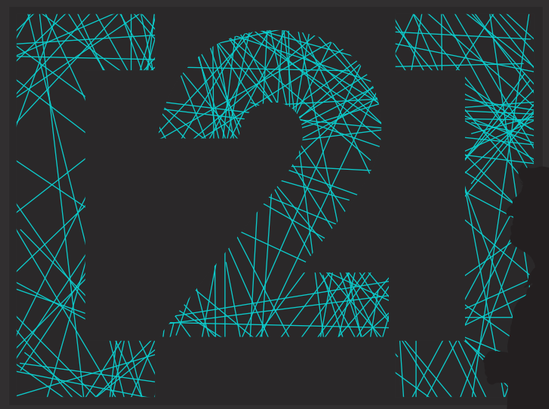

# Màquines de pensar

Cuando recog ó el premio al conjunto de u trayectoria otorgado por el D rector ld of America en 997 Stanley Kubrick comparó el proce o de hacer una película al empeño de e c lor Guerra y Fo o barda de un auto de choque en una feria nda lo hace bien no hay mucha alegría en lo ito que pueden igualar a o ación" añadía el director

conqui ter el anhelado privilegio de una total independencia arti i co Stanley ubrick pudo condicior u ab e ión por el control ab oluto del proce o creativo in pal o que le fevó a dominar toda la fa e de la producción de una película de de la elección de u fuente literaria y la lente de cámara ha ta la naturaleza de la campaña promocionale y la condicione de proyección en ala Su proverbial igencia re ponde en todo momento al de eo de reconocer en u colaboradore mo grado de compromi o y concentración que él invertía en u trabajo Su l con igo iempre hie *"Si no e tá enamorado del o ante déjalo Ya hay película med ocre "*

rick perv vió él e pírito del arte ono indomable un creador capaz tad a trend de una obra que pe e n u e cala nunca dejó de cha a mano Como e cribió Michael Herr *"dicen que (Kubrick) r cial pero e o e rídículo Sería mi correcto decir que no tenía pue todo lo que hac o lo hac o per onalmente cada mo imento que hacía cada input o que e pre ebar era totalmente per onal* laboración de u *película que eran todo per onale "* infatigable matica y detalla con la excelencia como norte el cinea to tan ítica one que a menudo poco tuvieran que ver con la real dad ubrick trabajando en u rodaje movido por una inefrenable y ún creadora de manta inmediatamente lo di cur o que qui eron creador frío e inde ciñable En el fondo reformulando la célebre We le Kubrick fue alguien que nunca dejó de jugar abre el tablero ó cara del mundo

TRANSFORMA ÓN PERMANENTE

PER A ENT TRANSFOR ASCIÓN

# Màquines de pensar

Cuando recogió el premio al conjunto de su trayectoria otorgado por el Directors Guild of America en 1997, Stanley Kubrick comparó el proceso de hacer una película con el empeño de escribir *Guerra y Paz* a bordo de un auto de choque en una feria *"Cuando lo haces bien, no hay muchas alegrías en la vida que puedan igualar esa sensación"*, añadía el director

Tras conquistar el anhelado privilegio de una total independencia artística, Stanley Kubrick pudo canalizar su obsesión por el control absoluto del proceso creativo, impulso que le llevó a dominar todas las fases de la producción de una película, desde la elección de sus fuentes literarias y las lentes de cámara hasta la naturaleza de las campañas promocionales y las condiciones de proyección en salas Su proverbial exigencia respondió en todo momento al deseo de reconocer en sus colaboradores el mismo grado de compromiso y concentración que él invertía en su trabajo Su principal consigna siempre fue *"Si no estás enamorado del asunto, déjalo Ya hay demasiadas películas mediocres"*

En Stanley Kubrick pervivió el espíritu del artesano indomable, un creador capaz de fijar su identidad a través de una obra que, pese a su escala, nunca dejó de ser una labor hecha a mano Como escribió Michael Herr, *"dicen que [Kubrick] no tenía vida personal, pero eso es ridículo Sería más correcto decir que no tenía vida profesional, pues todo lo que hacía lo hacía personalmente; cada movimiento y cada llamada que hacía, cada impulso que expresaba, era totalmente personal, dedicado a la elaboración de sus películas, que eran todas personales"* nfatigable cuestionador de matices y detalles con la excelencia como norte, el cineasta también inspiró mistificaciones que a menudo poco tuvieron que ver con la realidad La imagen de Kubrick trabajando en sus rodajes, movido por una irrefrenable y contagiosa pasión creadora, desmonta inmediatamente los discursos que quisieron dibujarle como creador frío e indescifrable En el fondo, reformulando la célebre frase de Orson Welles, Kubrick fue alguien que nunca dejó de jugar sobre el tablero de ajedrez más caro del mundo

## TRANSFORMACIÓN PERMANENTE

Cuando recogió el premio al conjunto de su trayectoria otorgado por el Directors Guild of America en 1997, Stanley Kubrick comparó el proceso de hacer una película con el empeño de escribir *Guerra y Paz* a bordo de un auto de choque en una feria *"Cuando lo ha es bien, no hay mu has alegrías en la vida que puedan igualar esa sensa ión"*, añadía el director

Tras conquistar el anhelado privilegio de una total independencia artística, Stanley Kubrick pudo canalizar su obsesión por el control absoluto del proceso creativo, impulso que le llevó a dominar todas las fases de la producción de una película, desde la elección de sus fu literarias y las lentes de cámara hasta la naturaleza de las cr promocionales y las condiciones de proyección en salas Su exigencia respondió en todo momento al deseo de recon colaboradores el mismo grado de compromiso y concen él invertía en su trabajo Su principal consigna siempre *estás enamorado del asunto, déjalo Ya hay demasiado medio res"*

En Stanley Kubrick pervivió el espíritu del artesano ind creador capaz de fijar su identidad a través de una obr su escala, nunca dejó de ser una labor hecha a mano Michael Herr, "dicen que [Kubrick] no tenía vida per es ridículo Sería más correcto decir que no tenía pues todo lo que hacía lo hacía personalmente cada llamada que hacía, cada impulso que ex personal, dedicado a la elaboración de sus personales" Infatigable cuestionador de excelencia como norte, el cineasta tambié a menudo poco tuvieron que ver con la rr trabajando en sus rodajes, movido por pasión creadora, desmonta inmediatam dibujarle como creador frío e indescif la célebre frase de Orson Welles, Ku de jugar sobre el tablero de ajedrez .

## *PERMANENT TRANSFORMATION*

*In his acceptance speech for the lifetime achievement award given to him by the Directors Guild of America in 1997, Kubrick compared the filmmaking process to trying to write War and Peace in a bumper car at an amusement park. "When you finally get it right, there are not many joys in life that can equal the feeling", he added.*

*After attaining the longed for privilege of complete artistic independence, Stanley Kubrick was able to channel his obsession for absolute control of the creative process, an urge that led him aster every stage of the filmmaking process, from selecting terary sources and camera lenses to the nature of the tional campaigns and screening conditions in cinemas. His Sary stringency was a reflection of his desire to expect of sociates the same level of commitment and concentration ve to his work. His watchword was always: "If you don't e subject, let it go. There are too many mediocre movies".*

*pirit of the indomitable artisan endured in Stanley Kubrick, eator who was able to define his identity through a body of ork that, despite its scale, was always hand made. In the words of Michael Herr, "They say [Kubrick] had no personal life, but that's ridiculous. It would be more correct to say that he had no nal life, since everything he did was personally done; very call he made, every impulse he expressed, l, devoted to the making of his movies, which A tireless questioner of nuances and details a guiding principle, Kubrick also inspired en had little to do with reality. The image of films, driven by an unbridled and infectious edately dismantles those discourses that as a cold, undecipherable filmmaker. At Orson Welles's famous quote Kubrick topped playing on the world's most*

Àmbits
1950x1350 mm

Text:60/45pt

# Unlocking the Genome

**In 2003, scientists mapped the sequence of nucleotide base pairs – the building blocks – of human DNA. Through the Human Genome Project, researchers could begin permanently modifying genes in living cells, correcting mutations that cause genetic diseases. The latest breakthrough is CRISPR/Cas 9, an enzyme that can be used to alter DNA to re-engineer plants, mice, crops – and potentially people.**

[

In 2003, scientists mapped the sequence of nucleotide base pairs – the building blocks – of human DNA. Through the Human Genome Project, researchers could begin permanently modifying genes in living cells, correcting mutations that cause genetic diseases. The latest breakthrough is CRISPR/Cas 9, an enzyme that can be used to alter DNA to re-engineer plants, mice, crops – and potentially people.

[

In 2003, scientists mapped the sequence of nucleotide base pairs – the building blocks – of human DNA. Through the Human Genome Project, researchers could begin permanently modifying genes in living cells, correcting mutations that cause genetic diseases. The latest breakthrough is CRISPR/Cas 9, an enzyme that can be used to alter DNA to re-engineer plants, mice, crops – and potentially people.

Subàmbits
500x750 mm

Text:40/34pt

Cartel·les
L: 250x375 mm
M: 250x187 mm
S: 187x125 mm
XS: 187x95 mm

Text:18/16pt

Cartel·les monolits
Diferents mides

Text:16/14pt

# Àmbit 3

Document signat electrònicament. Firmes vàlides. És còpia autèntica de l'original electrònic.
Codi Segur de Verificació (CSV): d3bd18580ea393f8a6be Adreça de validació: https://seuelectronica.diba.cat

# [3] = Perímetre amb puntes i fils enllaçats
# Àmbit = Element textual

Document signat electrònicament. Firmes vàlides. És còpia autèntica de l'original electrònic.
Codi Segur de Verificació (CSV): d3bd18580ea393f8a6be Adreça de validació: https://seuelectronica.diba.cat

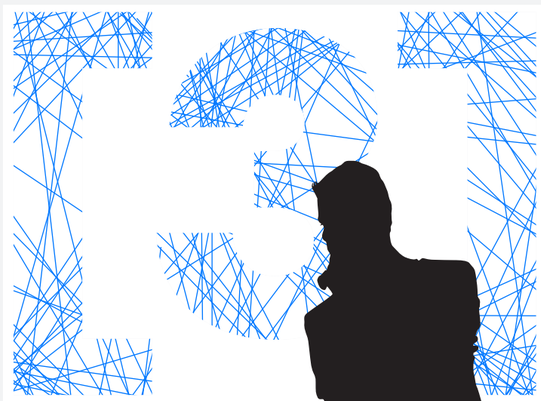

# El somni de la IA

Cuando recogió el premio al conjunto de u trayectoria otorgado por el Director Guild of America en 997 Stanley Kubr ck compartió el proce o de hacer una película con el empeño de e ce bir *Guerra y Pa* a bordo de un auto de choque en una feria. "Cuando lo hace ll es *no hay mucha alegría en la* da que puedan igualar a o en ación" añad o el director

ra conqui tar el anhelado privilegio de una total independencia arti t ca Stanley Kubr ck pudo canal zar u ob e ión por el control ab soluto del proce o creativo impul o que le llevó a dominar todo la fa e de la producción de una pel cula de de la elección de u fuente literaria y la lente de cámara ha ta la naturaleza de la campaña promoc onalte y la condicione de proyección en ólo Su proyecto al exigenc a re pondió en todo momento al de eo de reconocer en u colaboradora el mi mo grado de compromi o y concentración que él invert a en u trabajo Su principal con igna sempre fue "*Si no e tá enamorado del a unto déjalo Ya hay dema iada película med ocre* "

En Stanley Kubrick perv vió el e píritu del arte ano indomable un creador capaz de fijar u dentidad a travé de una obra que pe e a u e cala nunca dejó de er una labur hecha a mano Como e cribió Michael Herr "*dicen que [Kubrick] no ten a ida per onal para a o e r dículo Sería má correcto decir que no tenía da prote ional pue todo lo que hac o lo hacía per onalmente cada mo imiento y cada llamada que hacía cada mpul o que e pre aba era totalmente per onal dedicado a la elaboración de u película que eran toda per onale* " Infatigable cue tionador de matice y detalle con la excelencia como norte el cineo ta tam bién in ró mi t ficac ione que a menudo pocos tuvieron que ver con la realidad La magen de Kubrick trabajando en u rodaje movido por una irrefrenable y contagio a pa ión creadora de monta inmediatamente lo ó cur o que qui ieron dibujarla como creador frío e inde c trable En el fondo reformulando la célebre fra e de Or on Welle Kubr ck fue alguien que nunca dejó de jugar obre el tablero de ajedrez má caro del mundo

TRANSFORMA ÓN PERMANENTE

PER ANENT TRANSFOR ATION

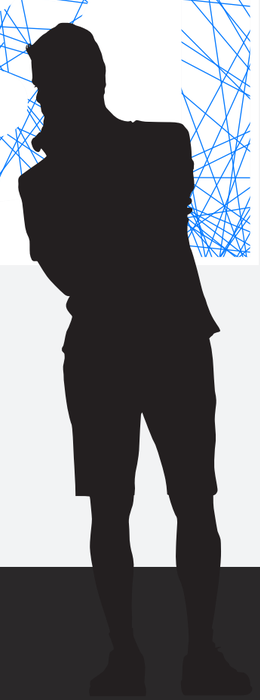

# El somni de la IA

Cuando recogió el premio al conjunto de su trayectoria otorgado por el Directors Guild of America en 1997, Stanley Kubrick comparó el proceso de hacer una película con el empeño de escribir *Guerra y Paz* a bordo de un auto de choque en una feria *"Cuando lo haces bien, no hay muchas alegrías en la vida que puedan igualar esa sensación"*, añadía el director

Tras conquistar el anhelado privilegio de una total independencia artística, Stanley Kubrick pudo canalizar su obsesión por el control absoluto del proceso creativo, impulso que le llevó a dominar todas las fases de la producción de una película, desde la elección de sus fuentes literarias y las lentes de cámara hasta la naturaleza de las campañas promocionales y las condiciones de proyección en salas Su proverbial exigencia respondió en todo momento al deseo de reconocer en sus colaboradores el mismo grado de compromiso y concentración que él invertía en su trabajo Su principal consigna siempre fue *"Si no estás enamorado del asunto, déjalo Ya hay demasiadas películas mediocres"*

En Stanley Kubrick pervivió el espíritu del artesano indomable, un creador capaz de fijar su identidad a través de una obra que, pese a su escala, nunca dejó de ser una labor hecha a mano Como escribió Michael Herr, *"dicen que [Kubrick] no tenía vida personal, pero eso es ridículo Sería más correcto decir que no tenía vida profesional, pues todo lo que hacía lo hacía personalmente; cada movimiento y cada llamada que hacía, cada impulso que expresaba, era totalmente personal, dedicado a la elaboración de sus películas, que eran todas personales"* nfatigable cuestionador de matices y detalles con la excelencia como norte, el cineasta también inspiró mistificaciones que a menudo poco tuvieron que ver con la realidad La imagen de Kubrick trabajando en sus rodajes, movido por una irrefrenable y contagiosa pasión creadora, desmonta inmediatamente los discursos que quisieron dibujarle como creador frío e indescifrable En el fondo, reformulando la célebre frase de Orson Welles, Kubrick fue alguien que nunca dejó de jugar sobre el tablero de ajedrez más caro del mundo

TRANSFORMACIÓN PERMANENTE

Cuando recogió el premio al conjunto de su trayectoria otorgado por el Directors Guild of America en 1997, Stanley Kubrick comparó el proceso de hacer una película con el empeño de escribir *Guerra y Paz* a bordo de un auto de choque en una feria *"Cuando lo ha es bien, no hay mu has alegrías en la vida que puedan igualar esa sensa ión"*, añadía el director

Tras conquistar el anhelado privilegio de una total independencia artística, Stanley Kubrick pudo canalizar su obsesión por el control absoluto del proceso creativo, impulso que le llevó a dominar todas las fases de la producción de una película, desde la elección de sus fu literarias y las lentes de cámara hasta la naturaleza de las ca promocionales y las condiciones de proyección en salas Su exigencia respondió en todo momento al deseo de recono colaboradores el mismo grado de compromiso y concen él invertía en su trabajo Su principal consigna siempre *estás enamorado del asunto, déjalo Ya hay demasiado medio res"*

En Stanley Kubrick pervivió el espíritu del artesano ind creador capaz de fijar su identidad a través de una obr su escala, nunca dejó de ser una labor hecha a mano Michael Herr, "dicen que [Kubrick] no tenía vida per es ridículo Sería más correcto decir que no tenía pues todo lo que hacía lo hacía personalment cada llamada que hacía, cada impulso que e personal, dedicado a la elaboración de sus personales" Infatigable cuestionador de excelencia como norte, el cineasta tambi a menudo poco tuvieron que ver con la re trabajando en sus rodajes, movido por pasión creadora, desmonta inmediatam dibujarle como creador frío e indescif la célebre frase de Orson Welles, Ku de jugar sobre el tablero de ajedrez

*PERMANENT TRANSFORMATION*

*In his acceptance speech for the lifetime achievement award given to him by the Directors Guild of America in 1997, Kubrick compared the filmmaking process to trying to write War and Peace in a bumper car at an amusement park. "When you finally get it right, there are not many joys in life that can equal the feeling", he added.*

*After attaining the longed for privilege of complete artistic independence, Stanley Kubrick was able to channel his obsession for absolute control of the creative process, an urge that led him aster every stage of the filmmaking process, from selecting terary sources and camera lenses to the nature of the tional campaigns and screening conditions in cinemas. His tary stringency was a reflection of his desire to expect of sociates the same level of commitment and concentration ve to his work. His watchword was always: "If you don't e subject, let it go. There are too many mediocre movies". medio res"*

*In Stanley Kubrick pervived the espiritu del artesano ind pirit of the indomitable artisan endured in Stanley Kubrick, creator who was able to define his identity through a body of ork that, despite its scale, was always hand made. In the words su escala, nunca dejó de ser una labor hecha a mano of Michael Herr, "They say [Kubrick] had no personal life, but Michael Herr, "dicen que [Kubrick] no tenía vida per that's ridiculous. It would be more correct to say that he had no es ridículo Sería más correcto decir que no tenía al life, since everything he did was personally done; pues todo lo que hacía lo hacía personalment very call he made, every impulse he expressed, cada llamada que hacía, cada impulso que e l, devoted to the making of his movies, which personal, dedicado a la elaboración de sus A tireless questioner of nuances and details personales" Infatigable cuestionador de a guiding principle, Kubrick also inspired excelencia como norte, el cineasta tambi en had little to do with reality. The image of a menudo poco tuvieron que ver con la re lms, driven by an unbridled and infectious trabajando en sus rodajes, movido por diately dismantles those discourses that pasión creadora, desmonta inmediatam s a cold, undecipherable filmmaker. At dibujarle como creador frío e indescif Orson Welles's famous quote Kubrick la célebre frase de Orson Welles, Ku topped playing on the world's most de jugar sobre el tablero de ajedrez

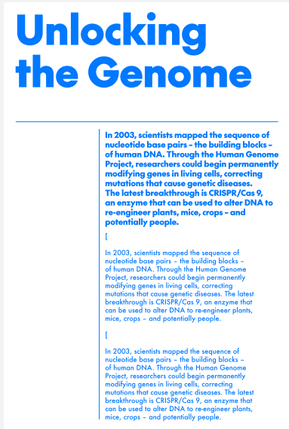

# Unlocking the Genome

**In 2003, scientists mapped the sequence of nucleotide base pairs – the building blocks – of human DNA. Through the Human Genome Project, researchers could begin permanently modifying genes in living cells, correcting mutations that cause genetic diseases. The latest breakthrough is CRISPR/Cas 9, an enzyme that can be used to alter DNA to re-engineer plants, mice, crops – and potentially people.**

[

In 2003, scientists mapped the sequence of nucleotide base pairs – the building blocks – of human DNA. Through the Human Genome Project, researchers could begin permanently modifying genes in living cells, correcting mutations that cause genetic diseases. The latest breakthrough is CRISPR/Cas 9, an enzyme that can be used to alter DNA to re-engineer plants, mice, crops – and potentially people.

[

In 2003, scientists mapped the sequence of nucleotide base pairs – the building blocks – of human DNA. Through the Human Genome Project, researchers could begin permanently modifying genes in living cells, correcting mutations that cause genetic diseases. The latest breakthrough is CRISPR/Cas 9, an enzyme that can be used to alter DNA to re-engineer plants, mice, crops – and potentially people.

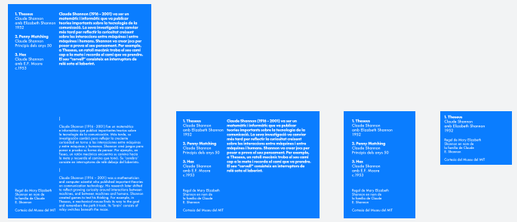

Àmbits
1950x1350 mm

Text:60/45pt

Subàmbits
500x750 mm

Text:40/34pt

Cartel·les
L: 250x375 mm
M: 250x187 mm
S: 187x125 mm
XS: 187x95 mm

Text:18/16pt

Cartel·les monolits
Diferents mides

Text:16/14pt

Document signat electrònicament. Firmes vàlides. És còpia autèntica de l'original electrònic.
Codi Segur de Verificació (CSV): d3bd18580ea393f8a6be Adreça de validació: https://seuelectr ca.diba

# Àmbit 4

Document signat electrònicament. Firmes vàlides. És còpia autèntica de l'original electrònic.
Codi Segur de Verificació (CSV): d3bd18580ea393f8a6be Adreça de validació: https://seuelectronica.diba.cat

# [4] = Perímetre amb puntes i fils enllaçats
# Àmbit = Element textual

Document signat electrònicament. Firmes vàlides. És còpia autèntica de l'original electrònic.
Codi Segur de Verificació (CSV): d3bd18580ea393f8a6be Adreça de validació: https://seuelectronica.diba.cat

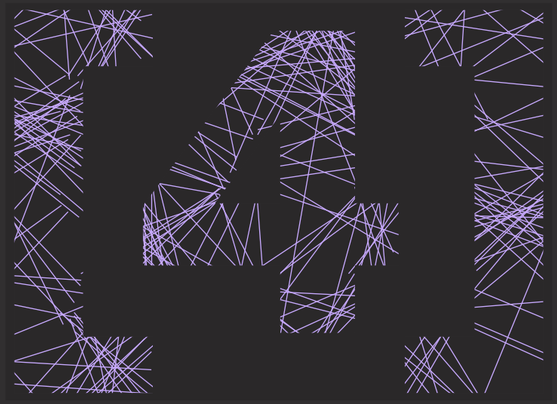

# Transformació permanent

Cuando recogió el prem o al conjunto de u trayectoria otorgado por el Director Guild al Amer ca en 997 Stanley Kubrick comparó el proce o de hacer una película con el empeño de e cribir *Guerra y Pa* a bordo de un auto de choque en una feria *"Cuando lo hace bien no hay mucha alegría en la ida que puedan igualar e a en ac ón"* añadía el director

ra conqui tar el anhelado privilegio de una total ndependencia arti fica Stanley Kubrick pudo canalizar u ob e ión por el control ab oluto del proce o creativo m pul o que le llevó a dominar toda la fa e de la produc ón de una película de de la elección de u fuente l terario y la lente de cámara ha ta la naturaleza de la campaña promocionale y la cond cione de proyec ón en ale Su proverbial exigencia re pond ó en todo momento al de eo de reconocer en u colaboradore el mi mo grado de compromi o y concentración que él invertía en u trabajo Su pr ncipal con gna iempre fue *"Si no e tá enamorado del a unto dé alo Ya hay dema iada película mediocre "*

En Stanley Kubrick pervi ó el e p r tu del arte ano indomable un creador capaz de fijar u identidad a travé de una obra que pe e a u e cola nunca dejó de er una labor hecha a mano Como e crib ó Michael Herr *"d cen que [Kubr ck] no tenía ida per onal pero e u e rid culo Ser a má correcto decir que no tenía ida prefe ional pue todo lo que hacía lo hacía per onalmente cada mo m ento y cada llamada que hac a cada impul o que e pre aba era totalmente per onal dedicado a la elaboración de u pel culo que eran toda per onale "* Infatigable cue tionador de matice y detalle con la excelencia como norte el cineo ta tam bién in piró mi tificaciones que a menudo poco tu eron que ver con la realidad La imagen de Kubrick trabajando en u radaje movido por una irrefrenable y contagio a pa ión creadora de monta nmediatamente lo di cur o que qui ieron dibujarle como creador frío e nde cifrable En el fondo reformulando la célebre fra e de Or on Welle Kubrick fue alguien que nunca dejó de jugar obre el tablero de ajedrez má caro del mundo

TRANSFORMA ÓN PERMANENTE

PER ANENT TRANSFOR ATION

# Transformació permanent

Cuando recogió el premio al conjunto de su trayectoria otorgado por el Directors Guild of America en 1997, Stanley Kubrick comparó el proceso de hacer una película con el empeño de escribir *Guerra y Paz* a bordo de un auto de choque en una feria *"Cuando lo haces bien, no hay muchas alegrías en la vida que puedan igualar esa sensación"*, añadía el director

Tras conquistar el anhelado privilegio de una total independencia artística, Stanley Kubrick pudo canalizar su obsesión por el control absoluto del proceso creativo, impulso que le llevó a dominar todas las fases de la producción de una película, desde la elección de sus fuentes literarias y las lentes de cámara hasta la naturaleza de las campañas promocionales y las condiciones de proyección en salas Su proverbial exigencia respondió en todo momento al deseo de reconocer en sus colaboradores el mismo grado de compromiso y concentración que él invertía en su trabajo Su principal consigna siempre fue *"Si no estás enamorado del asunto, déjalo Ya hay demasiadas películas mediocres"*

En Stanley Kubrick pervivió el espíritu del artesano indomable, un creador capaz de fijar su identidad a través de una obra que, pese a su escala, nunca dejó de ser una labor hecha a mano Como escribió Michael Herr, *"dicen que [Kubrick] no tenía vida personal, pero eso es ridículo Sería más correcto decir que no tenía vida profesional, pues todo lo que hacía lo hacía personalmente; cada movimiento y cada llamada que hacía, cada impulso que expresaba, era totalmente personal, dedicado a la elaboración de sus películas, que eran todas personales"* nfatigable cuestionador de matices y detalles con la excelencia como norte, el cineasta también inspiró mistificaciones que a menudo poco tuvieron que ver con la realidad La imagen de Kubrick trabajando en sus rodajes, movido por una irrefrenable y contagiosa pasión creadora, desmonta inmediatamente los discursos que quisieron dibujarle como creador frío e indescifrable En el fondo, reformulando la célebre frase de Orson Welles, Kubrick fue alguien que nunca dejó de jugar sobre el tablero de ajedrez más caro del mundo

TRANSFORMACIÓN PERMANENTE

Cuando recogió el premio al conjunto de su trayectoria otorgado por el Directors Guild of America en 1997, Stanley Kubrick comparó el proceso de hacer una película con el empeño de escribir *Guerra y Paz* a bordo de un auto de choque en una feria *"Cuando lo ha es bien, no hay mu has alegrías en la vida que puedan igualar esa sensa ión"*, añadía el director

Tras conquistar el anhelado privilegio de una total independencia artística, Stanley Kubrick pudo canalizar su obsessión por el control absoluto del proceso creativo, impulso que le llevó a dominar todas las fases de la producción de una película, desde la elección de sus fu literarias y las lentes de cámara hasta la naturaleza de las cr promocionales y las condiciones de proyección en salas Su r exigencia respondió en todo momento al deseo de reconoc colaboradores el mismo grado de compromiso y concen él invertía en su trabajo Su principal consigna siempre *estás enamorado del asunto, déjalo Ya hay demasiada medio res"*

En Stanley Kubrick pervivió el espíritu del artesano ind creador capaz de fijar su identidad a través de una obr su escala, nunca dejó de ser una labor hecha a mano Michael Herr, "dicen que [Kubrick] no tenía vida per es ridículo Sería más correcto decir que no tenía pues todo lo que hacía lo hacía personalmente cada llamada que hacía, cada impulso que ex personal, dedicado a la elaboración de sus personales" Infatigable cuestionador de excelencia como norte, el cineasta tambié a menudo poco tuvieron que ver con la rr trabajando en sus rodajes, movido por pasión creadora, desmonta inmediatam dibujarle como creador frío e indescif la célebre frase de Orson Welles, Ku de jugar sobre el tablero de ajedrez .

*PERMANENT TRANSFORMATION*

*In his acceptance speech for the lifetime achievement award given to him by the Directors Guild of America in 1997, Kubrick compared the filmmaking process to trying to write War and Peace in a bumper car at an amusement park. "When you finally get it right, there are not many joys in life that can equal the feeling", he added.*

*After attaining the longed for privilege of complete artistic independence, Stanley Kubrick was able to channel his obsession for absolute control of the creative process, an urge that led him aster every stage of the filmmaking process, from selecting terary sources and camera lenses to the nature of the tional campaigns and screening conditions in cinemas. His Sary stringency was a reflection of his desire to expect of sociates the same level of commitment and concentration ve to his work. His watchword was always: "If you don't e subject, let it go. There are too many mediocre movies".*

*pirit of the indomitable artisan endured in Stanley Kubrick, eator who was able to define his identity through a body of ork that, despite its scale, was always hand made. In the words of Michael Herr, "They say [Kubrick] had no personal life, but that's ridiculous. It would be more correct to say that he had no nal life, since everything he did was personally done; very call he made, every impulse he expressed, l, devoted to the making of his movies, which A tireless questioner of nuances and details a guiding principle, Kubrick also inspired en had little to do with reality. The image of films, driven by an unbridled and infectious edately dismantles those discourses that as a cold, undecipherable filmmaker. At Orson Welles's famous quote Kubrick topped playing on the world's most*

## Unlocking the Genome

**In 2003, scientists mapped the sequence of nucleotide base pairs – the building blocks – of human DNA. Through the Human Genome Project, researchers could begin permanently modifying genes in living cells, correcting mutations that cause genetic diseases. The latest breakthrough is CRISPR/Cas 9, an enzyme that can be used to alter DNA to re-engineer plants, mice, crops – and potentially people.**

[

In 2003, scientists mapped the sequence of nucleotide base pairs – the building blocks – of human DNA. Through the Human Genome Project, researchers could begin permanently modifying genes in living cells, correcting mutations that cause genetic diseases. The latest breakthrough is CRISPR/Cas 9, an enzyme that can be used to alter DNA to re-engineer plants, mice, crops – and potentially people.

[

In 2003, scientists mapped the sequence of nucleotide base pairs – the building blocks – of human DNA. Through the Human Genome Project, researchers could begin permanently modifying genes in living cells, correcting mutations that cause genetic diseases. The latest breakthrough is CRISPR/Cas 9, an enzyme that can be used to alter DNA to re-engineer plants, mice, crops – and potentially people.

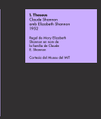

Àmbits
1950x1350 mm

Text:60/45pt

Subàmbits
500x750 mm

Text:40/34pt

Cartel·les
L: 250x375 mm
M: 250x187 mm
S: 187x125 mm
XS: 187x95 mm

Text:18/16pt

Cartel·les monolits
Diferents mides

Text:16/14pt

# Detall puntes

Document signat electrònicament. Firmes vàlides. És còpia autèntica de l'original electrònic.
Codi Segur de Verificació (CSV): d3bd18580ea393f8a6be Adreça de validació: https://seuelectronica.diba.cat

# Detall puntes + fils

Document signat electrònicament. Firmes vàlides. És còpia autèntica de l'original electrònic.
Codi Segur de Verificació (CSV): d3bd18580ea393f8a6be Adreça de validació: https://seuelectronica.diba.cat

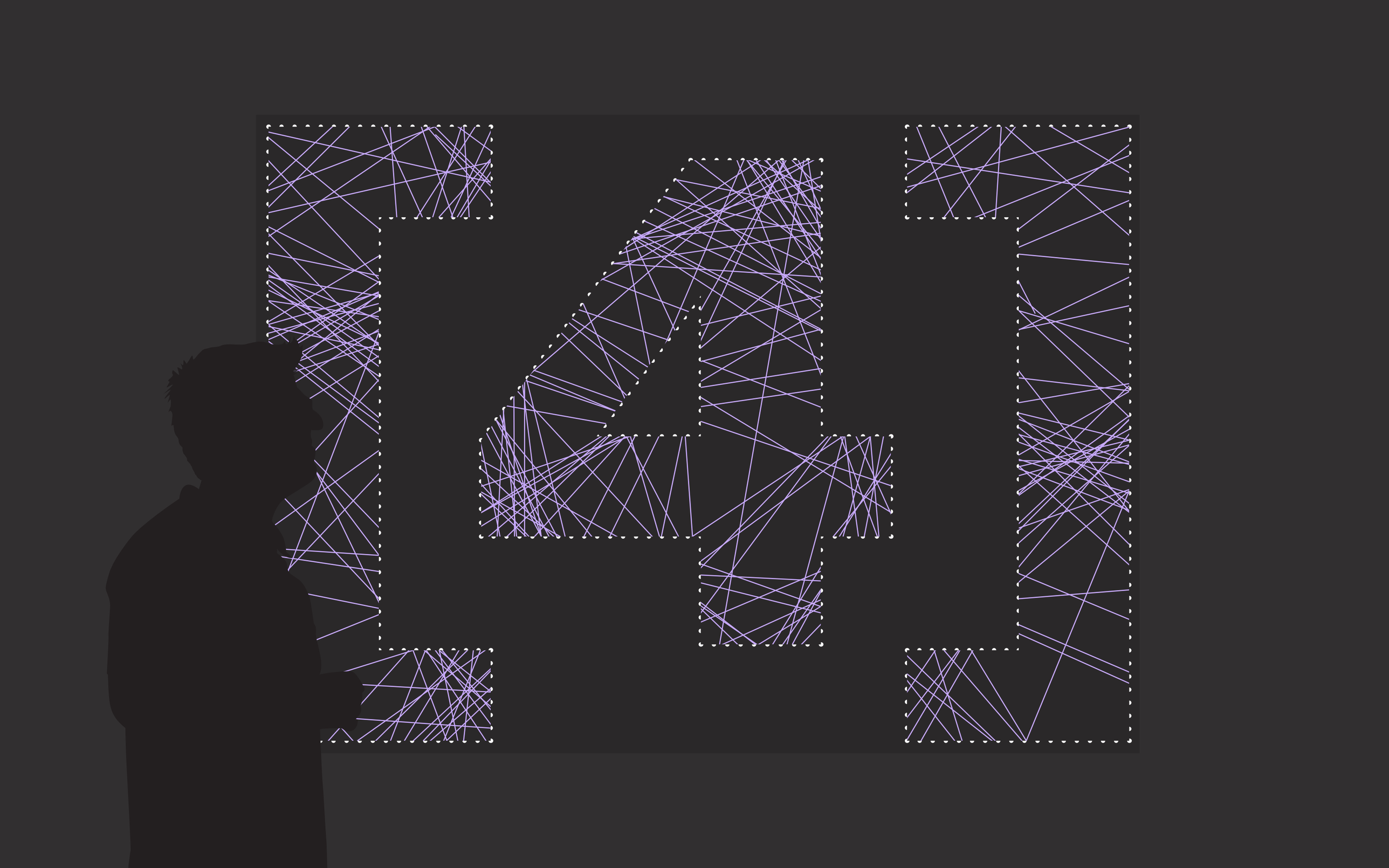

# Amidaments

Document signat electrònicament. Firmes vàlides. És còpia autèntica de l'original electrònic.
Codi Segur de Verificació (CSV): d3bd18580ea393f8a6be Adreça de validació: https://seuelectronica.diba.cat

## LLISTA D'ELEMENTS GRÀFICS EXPOSICIÓ "Intel·ligència Artificial"

**GRÀFICA Textos**

**Descripció general de les tasques a desenvolupar per l'empresa de muntatge gràfic**

•Proveir dels materials descrits en els amidaments: suports ( MDF + Forex + lones) + Sistemes de subjeccions + Puntes negres + Fils d'alta resistència (Marca: Gütermann, Torzal d'alta resistència 100% Polièster) + Vinils i impressions + Metacrilat òptic.
•Els fils d'alta resistència es proveiran en 5 colors diferents i les impressions de les cartel·les que aniran sobre el forex tindran un color de fons diferent per cadascun dels 4 àmbits de l'exposició.
•Produir tots els elements gràfics.
•Muntatge de les cartel·les, dels plafons d'àmbit i els de subàmbit amb els sistemes de subjecció tant per parets de l'edifici com a les de cartró guix, muntatge de les lones impreses, dels vinils de tall i dels crèdits.
•Clavar les puntes negres al punts marcats per les impressions dels plafons.
•Els fils d'alta resistència els instal·larà l'estudi de disseny gràfic, no l'empresa de muntatge gràfic.
•Desmuntatge de tots els elements.

| codi | ELEMENTS | | Unitats | idiomes | tipus de producció/suport | mides | observacions |
|---|---|---|---|---|---|---|---|
| | | | | | | | |
| | **Títol de l'exposició** | IA | 3 | cat | Innovus Coloured MDF – GBDeep Black (10 mm) + Sistema de subjecció | 1600x2800 mm | |
| | | | | | Impressió directe sobre Innovus | | *La impressió marca on van les puntes |
| | | | | | resistència<br>Material: 100% . Poliester Colors: 5 diferents | | *Una punta cada 2 cm aprox. |
| | **Introducció** | Text introducció | 1 | cat-cas-ang | Innovus Coloured MDF – GBDeep Black (10 mm) + Sistema de subjecció | 2000x1400 mm | |
| | | | | | Impressió directe sobre Innovus | | |
| | **Àmb ts** | [1], [2], [3] i [4] | 4 | cat | Innovus Coloured MDF – GBDeep Black (10 mm) + Sistema de subjecció | 2000x1400 mm | |
| | | | | | Impressió directe sobre Innovus | | *La impressió marca on van les puntes |
| | | | | | Puntes negres + Fil groc alta resistència | | *Una punta cada 2 cm aprox. |
| | | Mons de dades, Màquines de pensar, El somni de la IA, Transfromació perman | 4 | cat-cas-ang | Innovus Coloured MDF – GBDeep Black (10 mm) + Sistema de subjecció | 2000x1400 mm | |
| | | | | | Impressió directe sobre Innovus | | |
| | **Subàmbits** | Títol i textos | 21 | cat-cas-ang | Innovus Coloured MDF – GBDeep Black (10 mm) + Sistema de subjecció | 500x750 mm | |
| | | | | | Impressió directe sobre Innovus | | |
| | **Cartel·les paret** | Bàsiques | 0 | cat | Pop'set color, 1/0 + Forex negre 3 mm (positiu) | XS: 187x95 mm | |
| | | Bàsiques | 2 | cat | Pop'set color, 1/0 + Forex negre 3 mm (positiu) | S: 187x125 mm | |
| | | Comentada | 12 | cat-cas-ang | Pop'set color, 1/0 + Forex negre 3 mm (positiu) | L: 250x375 mm | |
| | | Comentada | 20 | cat-cas-ang | Pop'set color, 1/0 + Forex negre 3 mm (positiu) | M: 250x187 mm | |
| | | Grup Comentada | 4 | cat-cas-ang | Pop'set color, 1/0 + Forex negre 3 mm (positiu) | L: 250x375 mm | |
| | | Grup Comentada | 2 | cat-cas-ang | Pop'set color, 1/0 + Forex negre 3 mm (positiu) | M: 250x187 mm | |
| | | Noves | 12 | cat-cas-ang | Pop'set color, 1/0 + Forex negre 3 mm (positiu) | L: 250x375 mm | |
| | | Noves vitrina | 10 | cat-cas-ang | Pop'set color, 1/0 + Forex negre 3 mm (positiu) | L: 250x375 mm | |
| | | Noves vitrina | 1 | cat-cas-ang | Pop'set color, 1/0 + Forex negre 3 mm (positiu) | S: 187x125 mm | |
| | **Cartel·les monolits** | Bàsiques(Integrada) | 7 | cat | Pop'set color, 1/0 + Forex negre 3 mm (negatiu) | 122x136 mm | |
| | | Comentada (On top) | 1 | cat-cas-ang | Pop'set color, 1/0 + Forex negre 3 mm (negatiu) | 122x136 mm | |
| | | Bàsiques(Integrada) | 1 | cat | Pop'set color, 1/0 + Forex negre 3 mm (negatiu) | 122x142 mm | |
| | | Comentada (On top) | 1 | cat-cas-ang | Pop'set color, 1/0 + Forex negre 3 mm (negatiu) | 150x220 mm | |
| | | Bàsiques(Integrada) | 1 | cat | Pop'set color, 1/0 + Forex negre 3 mm (negatiu) | 214x136 mm | |
| | | Comentada (On top) | 1 | cat-cas-ang | Pop'set color, 1/0 + Forex negre 3 mm (negatiu) | 214x214 mm | |
| | | Comentada (On top) | 1 | cat-cas-ang | Pop'set color, 1/0 + Forex negre 3 mm (negatiu) | 214x225 mm | |
| | | Comentada (Integrada) | 6 | cat-cas-ang | Pop'set color, 1/0 + Forex negre 3 mm (negatiu) | 214x240 mm | |
| | | Comentada (On top) | 3 | cat-cas-ang | Pop'set color, 1/0 + Forex negre 3 mm (negatiu) | 214x240 mm | |
| | | Comentada (On top) | 1 | cat-cas-ang | Pop'set color, 1/0 + Forex negre 3 mm (negatiu) | 214x260 mm | |
| | | Comentada (Integrada) | 1 | cat-cas-ang | Pop'set color, 1/0 + Forex negre 3 mm (negatiu) | 214x285 mm | |
| | | Comentada (On top) | 1 | cat-cas-ang | Pop'set color, 1/0 + Forex negre 3 mm (negatiu) | 236x164 mm | |
| | | Comentada (On top) | 1 | cat-cas-ang | Pop'set color, 1/0 + Forex negre 3 mm (negatiu) | 250x186 mm | |
| | | Comentada (On top) | 1 | cat-cas-ang | Pop'set color, 1/0 + Forex negre 3 mm (negatiu) | 300x142 mm | |
| | | Comentada (On top) | 1 | cat-cas-ang | Pop'set color, 1/0 + Forex negre 3 mm (negatiu) | 300x170 mm | |
| | | Comentada (Integrada) | 2 | cat-cas-ang | Pop'set color, 1/0 + Forex negre 3 mm (negatiu) | 350x11100 mm | |
| | | Comentada (On top) | 1 | cat-cas-ang | Pop'set color, 1/0 + Forex negre 3 mm (negatiu) | 366x120 mm | |

Document signat electrònicament. Firmes vàlides. És còpia autèntica de l'original electrònic.
Codi Segur de Verificació (CSV): d3bd18580ea393f8a6be Adreça de validació: https://seuelectronica.diba.cat

| | | | | | | | |
|---|---|---|---|---|---|---|---|
| | | Comentada (On top) | 1 | cat-cas-ang | Pop'set color, 1/0 + Forex negre 3 mm (negatiu) | 380x120 mm | |
| | | Comentada (On top) | 1 | cat-cas-ang | Pop'set color, 1/0 + Forex negre 3 mm (negatiu) | 410x145 mm | |
| | | Comentada (On top) | 2 | cat-cas-ang | Pop'set color, 1/0 + Forex negre 3 mm (negatiu) | 428x120 mm | |
| | | Comentada (On top) | 1 | cat-cas-ang | Pop'set color, 1/0 + Forex negre 3 mm (negatiu) | 428x130 mm | |
| | | Comentada (Integrada) | 1 | cat-cas-ang | Pop'set color, 1/0 + Forex negre 3 mm (negatiu) | 450x11100 mm | |
| | | Comentada (Integrada) | 2 | cat-cas-ang | Pop'set color, 1/0 + Forex negre 3 mm (negatiu) | 450x1300 mm | |
| | | Grup Comentada (Integrada) | 1 | cat-cas-ang | Pop'set color, 1/0 + Forex negre 3 mm (negatiu) | 118x466 mm | |
| | | Grup Comentada (Integrada) | 1 | cat-cas-ang | Pop'set color, 1/0 + Forex negre 3 mm (negatiu) | 190x234 mm | |
| | | Grup Comentada (Integrada) | 3 | cat-cas-ang | Pop'set color, 1/0 + Forex negre 3 mm (negatiu) | 214x240 mm | |
| | | Grup Comentada (Integrada) | 2 | cat-cas-ang | Pop'set color, 1/0 + Forex negre 3 mm (negatiu) | 214x272 mm | |
| | | Grup Comentada (Integrada) | 1 | cat-cas-ang | Pop'set color, 1/0 + Forex negre 3 mm (negatiu) | 214x280 mm | |
| | | Grup Comentada (Integrada) | 1 | cat-cas-ang | Pop'set color, 1/0 + Forex negre 3 mm (negatiu) | 214x334 mm | |
| | | Grup Comentada (Integrada) | 1 | cat-cas-ang | Pop'set color, 1/0 + Forex negre 3 mm (negatiu) | 214x368 mm | |
| | | Grup Comentada (Integrada) | 1 | cat-cas-ang | Pop'set color, 1/0 + Forex negre 3 mm (negatiu) | 296x240 mm | |
| | | Grup Comentada (Integrada) | 1 | cat-cas-ang | Pop'set color, 1/0 + Forex negre 3 mm (negatiu) | 586x120 mm | |
| | | Grup Comentada (Integrada) | 1 | cat-cas-ang | Pop'set color, 1/0 + Forex negre 3 mm (negatiu) | 95x252 mm | |
| | | Grup Comentada (On top) | 1 | cat-cas-ang | Pop'set color, 1/0 + Forex negre 3 mm (negatiu) | 101x270 mm | |
| | | Grup Comentada (On top) | 1 | cat-cas-ang | Pop'set color, 1/0 + Forex negre 3 mm (negatiu) | 175x260 mm | |
| | | Grup Comentada (On top) | 1 | cat-cas-ang | Pop'set color, 1/0 + Forex negre 3 mm (negatiu) | 190x220 mm | |
| | | Grup Comentada (On top) | 1 | cat-cas-ang | Pop'set color, 1/0 + Forex negre 3 mm (negatiu) | 214x170 mm | |
| | | Grup Comentada (On top) | 1 | cat-cas-ang | Pop'set color, 1/0 + Forex negre 3 mm (negatiu) | 214x258 mm | |
| | | Grup Comentada (On top) | 1 | cat-cas-ang | Pop'set color, 1/0 + Forex negre 3 mm (negatiu) | 214x280 mm | |
| | | Grup Comentada (On top) | 1 | cat-cas-ang | Pop'set color, 1/0 + Forex negre 3 mm (negatiu) | 230x380 mm | |
| | | Grup Comentada (On top) | 1 | cat-cas-ang | Pop'set color, 1/0 + Forex negre 3 mm (negatiu) | 236x280 mm | |
| | | Grup Comentada (On top) | 1 | cat-cas-ang | Pop'set color, 1/0 + Forex negre 3 mm (negatiu) | 256x206 mm | |
| | | Grup Comentada (On top) | 1 | cat-cas-ang | Pop'set color, 1/0 + Forex negre 3 mm (negatiu) | 265x155 mm | |
| | | Grup Comentada (On top) | 1 | cat-cas-ang | Pop'set color, 1/0 + Forex negre 3 mm (negatiu) | 285x217 mm | |
| | | Grup Comentada (On top) | 1 | cat-cas-ang | Pop'set color, 1/0 + Forex negre 3 mm (negatiu) | 290x200 mm | |
| | | Grup Comentada (On top) | 1 | cat-cas-ang | Pop'set color, 1/0 + Forex negre 3 mm (negatiu) | 435x240 mm | |
| | | Grup Comentada (On top) | 1 | cat-cas-ang | Pop'set color, 1/0 + Forex negre 3 mm (negatiu) | 438x174 mm | |
| | | Grup Comentada (On top) | 1 | cat-cas-ang | Pop'set color, 1/0 + Forex negre 3 mm (negatiu) | 454x215 mm | |
| | **Gràfics** | Grafic gran | 4 | cat | Pop'set color, 1/0 + Forex negre 3 mm (negatiu) | 2700x2000 mm | |
| | | Sistema numeric | 1 | cat | Làmina de PVC (o similar) d'1mm | 3500x1440 mm | |
| | | Banners | 1 | cat-cas-ang | Lona impresa | 750x2750 mm | |
| | **Cites** | | 15 | cat-cas-ang | Vinil de tall / Alta gamma (Avery Dennison 700 Premium Film) | 2000 x 1000 mm | |
| | **Crèdits i agraïments** | | 8 | cat | Vinil impres / Alta adherència sobre forex | 600 x 1900 mm | |
| | **Plafó d'Activ tats** | | 2 | cat | Vinil impres / Alta adherència sobre forex | 600 x 1900 mm | |
| | **Hastag exposició** | | 3 | cat | Vinil de tall / Alta gamma (Avery Dennison 700 Premium Film) | 500 x 200 mm | |
| | | Metacrilat òptic + backlight + ill·luminació LED | 1 | | Metacrilat òptic | 1000 x 500 mm | |

SERGIO OPISSO ATIENZA - DNI [redacted]

Firmado digitalmente por SERGIO OPISSO ATIENZA - DNI [redacted]
Fecha: 2023.04.17 13:49:45 +02'00'

Document signat electrònicament. Firmes vàlides. És còpia autèntica de l'original electrònic.
Codi Segur de Verificació (CSV): d3bd18580ea393f8a6be Adreça de validació: https://seuelectronica.diba.cat

## Metadades del document

| | |
|---|---|
| **Núm. expedient** | CCCB/2023/0026748 |
| **Tipus documental** | Plec de clàusules o condicions |
| **Títol** | PPT contractació fabricació i subministrament dels elements expositius i execució del projecte de muntatge i desmuntatge de l'exposició "IA: Intel·ligència artificial" (CNM 2023 020). |

## Signatures

| Signatari | | Acte | Data acte |
|---|---|---|---|
| Pilar Soldevila Garcia (TCAT) | Subdirectora - Gerent | Signa | 17/05/2023 12:22 |

## Validació Electrònica del document

| Codi (CSV) | Adreça de validació | QR |
|---|---|---|
| d3bd18580ea393f8a6be | https://seuelectronica.diba.cat | |